	Stazione appaltante	COMUNE DI VOLPIANO PROVINCIA DI TORINO UFFICIO TECNICO – LL.PP. E PATRIMONIO P.zza Vittorio Emanuele II, 12 - 10088 Volpiano (To) tel. 011 9954511 - fax 011 9954512 codice fiscale n. 01573560016	
	Responsabile del servizio	Arch. Gaetano MAGGIULLI	
	Responsabile del procedimento	Geom. Christian IZZO	
	Oggetto	REALIZZAZIONE NUOVI LOCULI	
	Prestazione	PROGETTO ESECUTIVO (ai sensi dell'art. 35 del D.P.R. 554/99)	

Commessa				
C 02/10	REALIZZAZIONE NUOVI LOCULI			
Elaborato	Rev	Data	SC	
F	00	15/11/2010	-	
Descrizione	CALCOLI ESECUTIVI DELLE STRUTTURE (art. 39 del D.P.R. 554/99)			

Progettisti	Associazione Temporanea di Professionisti Arch. Francesco PALUMBO (capogruppo) Arch. Alessandro LEONE - Ing. Riccardo LITTARDI Ing. Valeria TARQUINIO - Ing. Giuseppe CIUFFREDA Roma, via Sermide 6, 00182 tel. 06 45425765 fax 06 45471971 e-mail:lavori@samaconsultingsrl.it	
Collaboratori	Ing. Raffaele Pio Fidanza	Impianti e strutture
	Ing. Domenico Paolo Allegrini	Redazione grafici architettonici
	Ing. Viviana Serafini	Redazione grafici architettonici
	Ing. Gianluca Capurso	Redazione grafici architettonici
	Ing. Marco Turriziani	Redazione grafici architettonici
	Ing. Valerio Pompei	Redazione grafici architettonici

Il capogruppo

Arch. Francesco PALUMBO

INDICE

Tomo 1 di 7

Cartaceo

INFORMAZIONI GENERALI pag. 2
MATERIALI pag. 2
TERRENI pag. 3
SEZIONI ASTE pag. 3
ANALISI CARICHI pag. 4
CONDIZIONI DI CARICO pag. 4
SLE: COMBINAZIONE DI AZIONI QUASI PERMANENTE - COEFFICIENTI pag. 4
SLE: COMBINAZIONE DI AZIONI FREQUENTE - COEFFICIENTI pag. 5
SLE: COMBINAZIONE DI AZIONI RARA - COEFFICIENTI pag. 5
SLU: COMBINAZIONI DI CARICO IN ASSENZA DI SISMA - COEFFICIENTI pag. 5
SLU: COMBINAZIONI DI CARICO IN PRESENZA DI SISMA - COEFFICIENTI pag. 5
D.M. 14-01-2008 pag. 6
DATI GENERALI ANALISI SISMICA pag. 6
PRINCIPALI ELEMENTI ANALISI SISMICA pag. 7

Da File

RIEPILOGO MODI DI VIBRAZIONE pag. 7
LIVELLI O PIANI pag. 11
NODI pag. 11
TRAVI IN ELEVAZIONE pag. 89
PARETI pag. 89
SOLETTE pag. 101
PLATEE pag. 104
CARICHI SUI NODI (per condizioni di carico non sismiche) pag. 106
CARICHI SUI NODI IN FONDAZIONE (Fondazione) pag. 107

Tomo 2 di 7

CARICHI SUI NODI IN FONDAZIONE (Fondazione) pag. 3
CARICHI SULLE TRAVI pag. 169
CARICHI SULLE PARETI pag. 169
CARICHI SULLE SOLETTE pag. 171
CARICHI SULLE PLATEE pag. 171
NODI - SPOSTAMENTI PER CONDIZIONI DI CARICO NON SISMICHE pag. 172

Tomo 3 di 7

NODI - SPOSTAMENTI PER CONDIZIONI DI CARICO NON SISMICHE pag. 2
NODI - SPOSTAMENTI PER EFFETTO DEL SISMA pag. 117

Tomo 4 di 7

NODI - SPOSTAMENTI PER EFFETTO DEL SISMA pag. 2
NODI - SPOSTAMENTI PER ECCENTRICITA' ACCIDENTALE pag. 57
TRAVI - SOLLECITAZIONI PER CONDIZIONI DI CARICO NON SISMICHE pag. 196
TRAVI - SOLLECITAZIONI PER EFFETTO DEL SISMA pag. 196
TRAVI - SOLLECITAZIONI PER ECCENTRICITA' ACCIDENTALE pag. 196
PARETI - TENSIONI PER CONDIZIONI DI CARICO NON SISMICHE pag. 197

Tomo 5 di 7

PARETI - TENSIONI PER CONDIZIONI DI CARICO NON SISMICHE pag. 2
PARETI - TENSIONI PER EFFETTO DEL SISMA pag. 33
PARETI - TENSIONI PER ECCENTRICITA' ACCIDENTALE pag. 77
SOLETTE - TENSIONI PER CONDIZIONI DI CARICO NON SISMICHE pag. 134

SOLETTE - TENSIONI PER EFFETTO DEL SISMA pag. 149
SOLETTE - TENSIONI PER ECCENTRICITA' ACCIDENTALE pag. 161
PLATEE - TENSIONI PER CONDIZIONI DI CARICO NON SISMICHE pag. 176
PLATEE - TENSIONI PER EFFETTO DEL SISMA pag. 190

Tomo 6 di 7

PLATEE - TENSIONI PER EFFETTO DEL SISMA pag. 2
PLATEE - TENSIONI PER ECCENTRICITA' ACCIDENTALE pag. 2
NODI - REAZIONI VINCOLARI ESTERNE PER CONDIZIONI DI CARICO NON SISMICHE pag. 17
NODI - REAZIONI VINCOLARI ESTERNE PER EFFETTO DEL SISMA pag. 45
NODI - REAZIONI VINCOLARI ESTERNE PER ECCENTRICITA' ACCIDENTALE pag. 66
EDIFICIO - VERIFICHE DI RIPARTIZIONE DELLE FORZE SISMICHE pag. 94
NODI - VERIFICA DI CONFINAMENTO pag. 94
TRAVI - VERIFICHE PRESSOFLESSIONE RETTA ALLO STATO LIMITE ULTIMO (Elevazione) pag. 94
TRAVI - VERIFICHE A TAGLIO PER PRESSOFLESSIONE RETTA ALLO STATO LIMITE ULTIMO (Elevazione) pag. 94
TRAVI - VERIFICHE A TORSIONE ALLO STATO LIMITE ULTIMO (Elevazione) pag. 95
TRAVI - VERIFICHE PRESSOFLESSIONE RETTA E DEVIATA ALLO STATO LIMITE DI ESERCIZIO (Elevazione) pag. 96
Pareti - VERIFICHE PRESSOFLESSIONE RETTA ALLO STATO LIMITE ULTIMO (Elevazione) pag. 96
Pareti - VERIFICHE A TAGLIO PER PRESSOFLESSIONE RETTA ALLO STATO LIMITE ULTIMO (Elevazione) pag. 144
Pareti - VERIFICHE PRESSOFLESSIONE RETTA ALLO STATO LIMITE DI ESERCIZIO (Elevazione) pag. 177

Tomo 7 di 7

NODI - VERIFICA DI CONFINAMENTO pag. 115
Pareti - VERIFICHE PRESSOFLESSIONE RETTA ALLO STATO LIMITE DI ESERCIZIO (Elevazione) pag. 3
SOLETTE - VERIFICHE PRESSOFLESSIONE RETTA ALLO STATO LIMITE ULTIMO (Elevazione) pag. 69
SOLETTE - VERIFICHE PRESSOFLESSIONE RETTA ALLO STATO LIMITE DI ESERCIZIO (Elevazione) pag. 89
PIANI - VERIFICHE REGOLARITA' (Elevazione) pag. 114
PIANI - VERIFICHE AGLI SPOSTAMENTI pag. 115
PIANI - EFFETTI DEL SECONDO ORDINE (Elevazione) pag. 115
PLATEE - VERIFICHE PRESSOFLESSIONE RETTA ALLO STATO LIMITE ULTIMO (Fondazione) pag. 115
PLATEE - VERIFICHE PRESSOFLESSIONE RETTA ALLO STATO LIMITE DI ESERCIZIO (Fondazione) pag. 125
VERIFICHE A CARICO LIMITE (Fondazione) pag. 153

Comune di Volpiano
Provincia di Torino

RELAZIONE TECNICA GENERALE
RELAZIONE DI CALCOLO

OGGETTO: REALIZZAZIONE NUOVI LOCULI

COMMITTENTE: Comune di Volpiano

15/11/2010

Il Progettista
Associazione Temporanea di Professionisti
Arch. Francesco PALUMBO (capogruppo)
Arch. Alessandro LEONE - Ing. Riccardo LITTARDI
Ing. Valeria TARQUINIO - Ing. Giuseppe CIUFFREDA

(Arch. Francesco Palumbo)

_____

Il Direttore dei Lavori
(Arch. Francesco Palumbo)

_____

Associazione Temporanea di Professionisti
Arch. Francesco PALUMBO (capogruppo)
Arch. Alessandro LEONE - Ing. Riccardo LITTARDI
Ing. Valeria TARQUINIO- Ing. Giuseppe CIUFFREDA
Via Sermide 6 - Roma
0645425765 - lavori@samaconsultingsrl.it

1 - DESCRIZIONE GENERALE DELL'OPERA

La struttura del corpo di fabbrica è interamente in cemento armato gettato in opera.Le strutture verticali, fondate su una platea continua, sono costiuite da setti di 25 cm di spessore, che sostengono una copertura piana realizzata con una soletta piena. Solo il blocco centrale del corpo di fabbrica è coperto da due falde inclinate, di circa 37° sull'orizzontale.

Vengono riportate di seguito due viste assonometriche contrapposte, allo scopo di consentire una migliore comprensione della struttura oggetto della presente relazione:

Vista Anteriore

La direzione di visualizzazione (bisettrice del cono ottico), relativamente al sistema di riferimento globale 0,X,Y, Z, ha versore (1;1;-1)

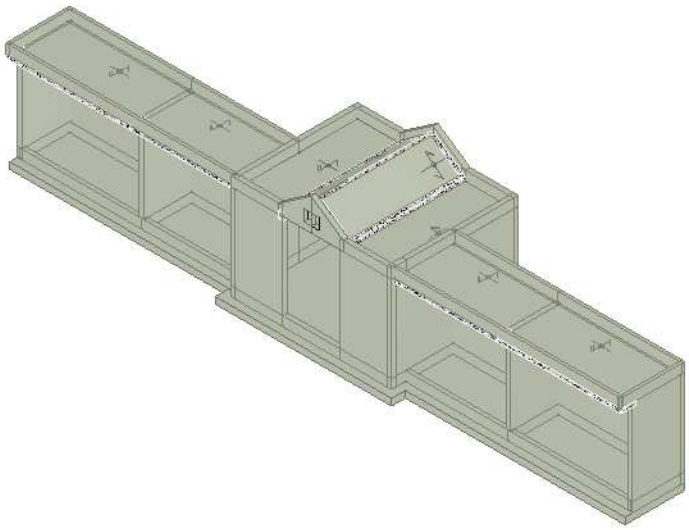

Vista Posteriore

La direzione di visualizzazione (bisettrice del cono ottico), relativamente al sistema di riferimento globale 0,X,Y, Z, ha versore (-1;-1;-1)

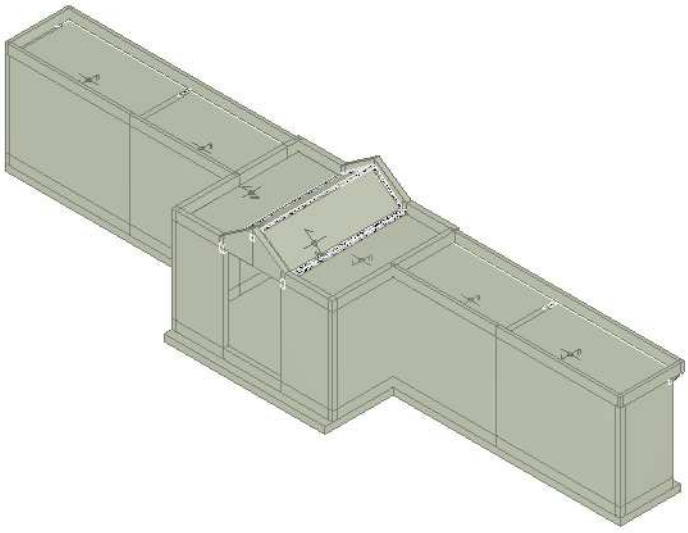

2 - NORMATIVA DI RIFERIMENTO

Le fasi di analisi e verifica della struttura sono state condotte in accordo alle seguenti disposizioni normative, per quanto applicabili in relazione al criterio di calcolo adottato dal progettista, evidenziato nel prosieguo della presente relazione:

Legge 5 novembre 1971 n. 1086 (G. U. 21 dicembre 1971 n. 321)
"Norme per la disciplina delle opere di conglomerato cementizio armato, normale e precompresso ed a struttura metallica"

Legge 2 febbraio 1974 n. 64 (G. U. 21 marzo 1974 n. 76)
"Provvedimenti per le costruzioni con particolari prescrizioni per le zone sismiche"
Indicazioni progettive per le nuove costruzioni in zone sismiche a cura del Ministero per la Ricerca scientifica - Roma 1981.

D. M. Infrastrutture Trasporti 14 gennaio 2008 (G.U. 4 febbraio 2008 n. 29 - Suppl. Ord.)
"Norme tecniche per le Costruzioni"

Inoltre, in mancanza di specifiche indicazioni, ad integrazione della norma precedente e per quanto con esse non in contrasto, sono state utilizzate le indicazioni contenute nella:

Circolare 2 febbraio 2009 n. 617 del Ministero delle Infrastrutture e dei Trasporti (G.U. 26 febbraio 2009 n. 27 – Suppl. Ord.)
" Istruzioni per l'applicazione delle 'Norme Tecniche delle Costruzioni' di cui al D.M. 14 gennaio 2008".

3 - MATERIALI IMPIEGATI E RESISTENZE DI CALCOLO

Per la realizzazione dell' opera in oggetto saranno impiegati i seguenti materiali:

- Calcestruzzo tipo C25/30 (Resistenza caratteristica Rck = 30.0 N/mm^2) armato con barre di acciaio ad aderenza migliorata tipo Acciaio B450C (Resistenza caratteristica Fyk = 450.0 N/mm^2);

I valori dei parametri caratteristici dei suddetti materiali sono riportati nei **tabulati di calcolo**, nella relativa sezione.

Per ciascuna classe di calcestruzzo impiegata sono riportati i valori di:

- *Resistenza di calcolo a trazione (f_{ctd})*
- *Resistenza a rottura per flessione (f_{cfm})*
- *Resistenza tangenziale di calcolo (τ_{Rd})*
- *Modulo elastico normale (E)*
- *Modulo elastico tangenziale (G)*
- *Coefficiente di sicurezza allo Stato Limite Ultimo del materiale (γ_c)*
- *Resistenza cubica caratteristica del materiale (R_{ck})*
- *Coefficiente di Omogeneizzazione*
- *Peso Specifico*
- *Coefficiente di dilatazione termica*

I diagrammi costitutivi del calcestruzzo sono stati adottati in conformità alle indicazioni riportate al punto 4.1.2.1.2.2 del D.M. 14 gennaio 2008; in particolare per le verifiche effettuate a pressoflessione retta e pressoflessione deviata è adottato il modello riportato in fig. (a).

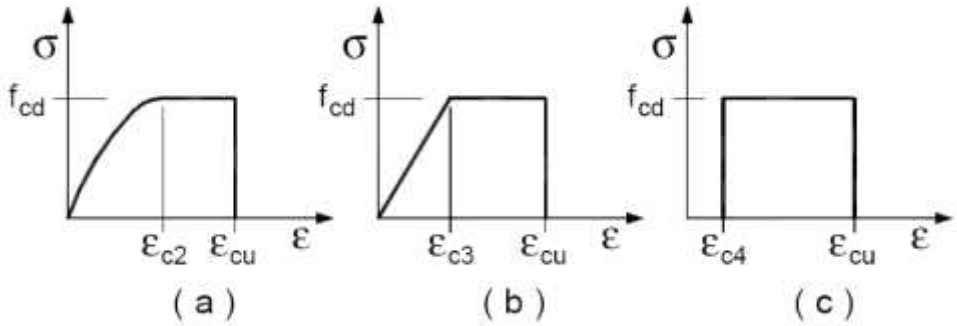

Diagrammi di calcolo tensione/deformazione del calcestruzzo.

La deformazione massima $\varepsilon_{c\,max}$ è assunta pari a 0.0035.

Per l' acciaio sono riportati i valori di:

- *Tensione caratteristica di snervamento trazione (f_{yk})*
- *Modulo elastico normale (E)*
- *Modulo elastico tangenziale (G)*
- *Coefficiente di sicurezza allo Stato Limite Ultimo del materiale (γ_f)*
- *Peso Specifico*
- *Coefficiente di dilatazione termica*

I diagrammi costitutivi dell' acciaio sono stati adottati in conformità alle indicazioni riportate al punto 4.1.2.1.2.3 del D.M. 14 gennaio 2008; in particolare è adottato il modello elastico perfettamente plastico rappresentato in fig. (b).

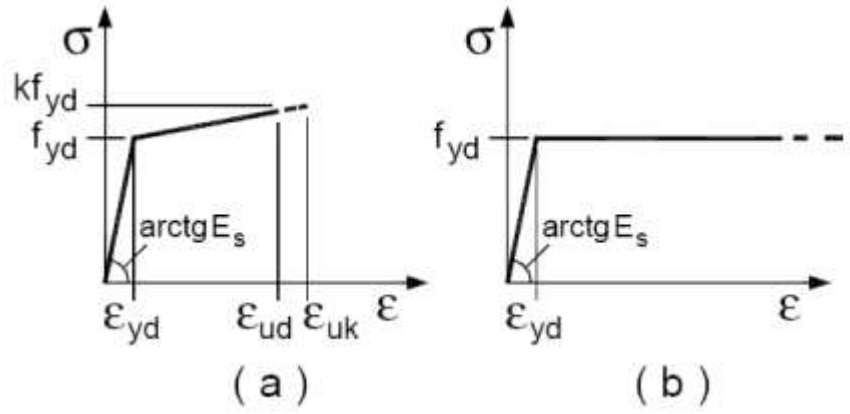

La resistenza di calcolo è data da f_{yk} / γ_f. Il coefficiente di sicurezza γ_f si assume pari a 1.15.

Tutti i materiali impiegati dovranno essere comunque verificati con opportune prove di laboratorio secondo le prescrizioni della vigente Normativa.

4 - TERRENO DI FONDAZIONE

Le indagini effettuate, mirate alla valutazione della velocità delle onde di taglio (V_{S30}) e/o del numero di colpi dello Standard Penetration Test (NSPT), permettono di classificare il profilo stratigrafico, ai fini della determinazione dell' azione sismica, di categoria E [Terreni dei sottosuoli di tipo C o D per spessore non superiore a 20 m, posti sul substrato di riferimento (con Vs > 800 m/s).].

Tutti i parametri che caratterizzano i terreni di fondazione sono riportati nei tabulati di calcolo, nella relativa sezione. Per ulteriori dettagli si rimanda alle relazioni geologica e geotecnica.

5 - ANALISI DEI CARICHI

Un' accurata valutazione dei carichi è un requisito imprescindibile di una corretta progettazione, in particolare per le costruzioni realizzate in zona sismica.
Essa, infatti, è fondamentale ai fini della determinazione delle forze sismiche, in quanto incide sulla valutazione delle masse e dei periodi propri della struttura dai quali dipendono i valori delle accelerazioni (ordinate degli spettri di progetto).

La valutazione dei carichi e dei sovraccarichi è stata effettuata in accordo con le disposizioni del **Decreto Ministero Infrastrutture Trasporti 14 gennaio 2008** (G. U. 4 febbraio 2008, n. 29 - Suppl.Ord.) " Norme tecniche per le Costruzioni"
La valutazione dei carichi permanenti è effettuata sulle dimensioni definitive.

Le analisi effettuate, corredate da dettagliate descrizioni, sono riportate nei tabulati di calcolo nella relativa sezione.

6 - VALUTAZIONE DELL'AZIONE SISMICA

L' azione sismica è stata valutata in conformità alle indicazioni riportate al capitolo 3.2 del D.M. 14 gennaio 2008 " Norme tecniche per le Costruzioni"

In particolare il procedimento per la definizione degli spettri di progetto per i vari Stati Limite per cui sono state effettuate le verifiche è stato il seguente:

- definizione della Vita Nominale e della Classe d' Uso della struttura, il cui uso combinato ha portato alla definizione del Periodo di Riferimento dell' azione sismica.
- Individuazione, tramite latitudine e longitudine, dei parametri sismici di base a_g, F_0 e T^*_c per tutti e quattro gli Stati Limite previsti (SLO, SLD, SLV e SLC); l' individuazione è stata effettuata interpolando tra i 4 punti più vicini al punto di riferimento dell' edificio.
- Determinazione dei coefficienti di amplificazione stratigrafica e topografica.
- Calcolo del periodo T_c corrispondente all' inizio del tratto a velocità costante dello Spettro.

I dati così calcolati sono stati utilizzati per determinare gli Spettri di Progetto nelle verifiche agli Stati Limite considerate.

Si riportano di seguito le coordinate geografiche del sito:

Latitudine	Longitudine	Altitudine
[°]	[°]	[m]
45° 12' 10.00"	7° 46' 43.00"	219

6.1 Verifiche di regolarità

Sia per la scelta del metodo di calcolo, sia per la valutazione del fattore di struttura adottato, deve essere effettuato il controllo della regolarità della struttura.
La tabella seguente riepiloga, per la struttura in esame, le condizioni di regolarità in pianta ed in altezza soddisfatte.

REGOLARITÀ DELLA STRUTTURA IN PIANTA	
La configurazione in pianta è compatta e approssimativamente simmetrica rispetto a due direzioni ortogonali, in relazione alla distribuzione di masse e rigidezze	NO
Il rapporto tra i lati di un rettangolo in cui la costruzione risulta inscritta è inferiore a 4	NO
Nessuna dimensione di eventuali rientri o sporgenze supera il 25 % della dimensione totale della costruzione nella corrispondente direzione	NO
Gli orizzontamenti possono essere considerati infinitamente rigidi nel loro piano rispetto agli elementi	

verticali e sufficientemente resistenti	SI

REGOLARITÀ DELLA STRUTTURA IN ALTEZZA	
Tutti i sistemi resistenti verticali (quali telai e pareti) si estendono per tutta l' altezza della costruzione	NO
Massa e rigidezza rimangono costanti o variano gradualmente, senza bruschi cambiamenti, dalla base alla sommità della costruzione (le variazioni di massa da un orizzontamento all' altro non superano il 25 %, la rigidezza non si riduce da un orizzontamento a quello sovrastante più del 30% e non aumenta più del 10%); ai fini della rigidezza si possono considerare regolari in altezza strutture dotate di pareti o nuclei in c.a. o pareti e nuclei in muratura di sezione costante sull' altezza o di telai controventati in acciaio, ai quali sia affidato almeno il 50% dell' azione sismica alla base	NO
Nelle strutture intelaiate progettate in CD " B" il rapporto tra resistenza effettiva e resistenza richiesta dal calcolo non è significativamente diverso per orizzontamenti diversi (il rapporto fra la resistenza effettiva e quella richiesta, calcolata ad un generico orizzontamento, non deve differire più del 20% dall' analogo rapporto determinato per un altro orizzontamento); può fare eccezione l' ultimo orizzontamento di strutture intelaiate di almeno tre orizzontamenti	NO
Eventuali restringimenti della sezione orizzontale della costruzione avvengono in modo graduale da un orizzontamento al successivo, rispettando i seguenti limiti: ad ogni orizzontamento il rientro non supera il 30% della dimensione corrispondente al primo orizzontamento, né il 20% della dimensione corrispondente all' orizzontamento immediatamente sottostante. Fa eccezione l' ultimo orizzontamento di costruzioni di almeno quattro piani per il quale non sono previste limitazioni di restringimento	NO

La rigidezza è calcolata come rapporto fra il taglio complessivamente agente al piano e δ, spostamento relativo di piano (Il taglio di piano è la sommatoria delle azioni orizzontali agenti al di sopra del piano considerato).
Tutti i valori calcolati ed utilizzati per le verifiche sono riportati nei tabulati di calcolo nella relativa sezione.

La struttura è pertanto:

- NON REGOLARE in pianta
- NON REGOLARE in altezza

6.2 Classe di duttilità

La classe di duttilità è rappresentativa della capacità dell' edificio in cemento armato di dissipare energia in campo anelastico per azioni cicliche ripetute.
Le deformazioni anelastiche devono essere distribuite nel maggior numero di elementi duttili, in particolare le travi, salvaguardando in tal modo i pilastri e soprattutto i nodi travi pilastro che sono gli elementi più fragili.

Il D.M. 14 gennaio 2008 definisce due tipi di comportamento strutturale:

a) comportamento strutturale non-dissipativo;
b) comportamento strutturale dissipativo.

Per strutture con comportamento strutturale dissipativo si distinguono due livelli di Capacità Dissipativa o Classi di Duttilità (CD).

CD"A" (Alta);
CD"B" (Bassa).

La differenza tra le due classi risiede nell' entità delle plasticizzazioni cui ci si riconduce in fase di progettazione; per ambedue le classi, onde assicurare alla struttura un comportamento dissipativo e duttile evitando rotture fragili e la formazione di meccanismi instabili imprevisti, si fa ricorso ai procedimenti tipici della gerarchia delle resistenze.

La struttura in esame è stata progettata in classe di duttilità BASSA.

6.3 Spettri di Progetto per S.L.U. e S.L.D.

L' edificio è stato progettato per una Vita Nominale pari a 50 e per Classe d' Uso pari a 2.
In base alle indagini geognostiche effettuate si è classificato il suolo di fondazione di categoria E, cui corrispondono i seguenti valori per i parametri necessari alla costruzione degli spettri di risposta orizzontale e verticale:

Stato Limite	Coef. Ampl. Strat.
Stato limite di operatività	1.60
Stato limite di danno	1.60
Stato limite salvaguardia della vita	1.60
Stato limite prevenzione collasso	1.60

Per la definizione degli spettri di risposta, oltre all' accelerazione a_g al suolo (dipendente dalla classificazione sismica del Comune) occorre determinare il Fattore di Struttura q.

Il Fattore di struttura q è un fattore riduttivo delle forze elastiche introdotto per tenere conto delle capacità dissipative della struttura che dipende dal sistema costruttivo adottato, dalla Classe di Duttilità e dalla regolarità in altezza.
Si è inoltre assunto il Coefficiente di Amplificazione Topografica S_T pari a 1,00.
L'edificio è stato progettato per appartenere alla Classe 2

Tali succitate caratteristiche sono riportate negli allegati tabulati di calcolo al punto "DATI GENERALI ANALISI SISMICA".

Per la struttura in esame sono stati determinati i seguenti valori:

Stato Limite di salvaguardia della Vita
Fattore di Struttura q per sisma orizzontale in direzione X: 2,64
Fattore di Struttura q per sisma orizzontale in direzione Y: 2,64
Fattore di Struttura q per sisma verticale: 1,50

Gli spettri utilizzati sono riportati nella successiva figura.

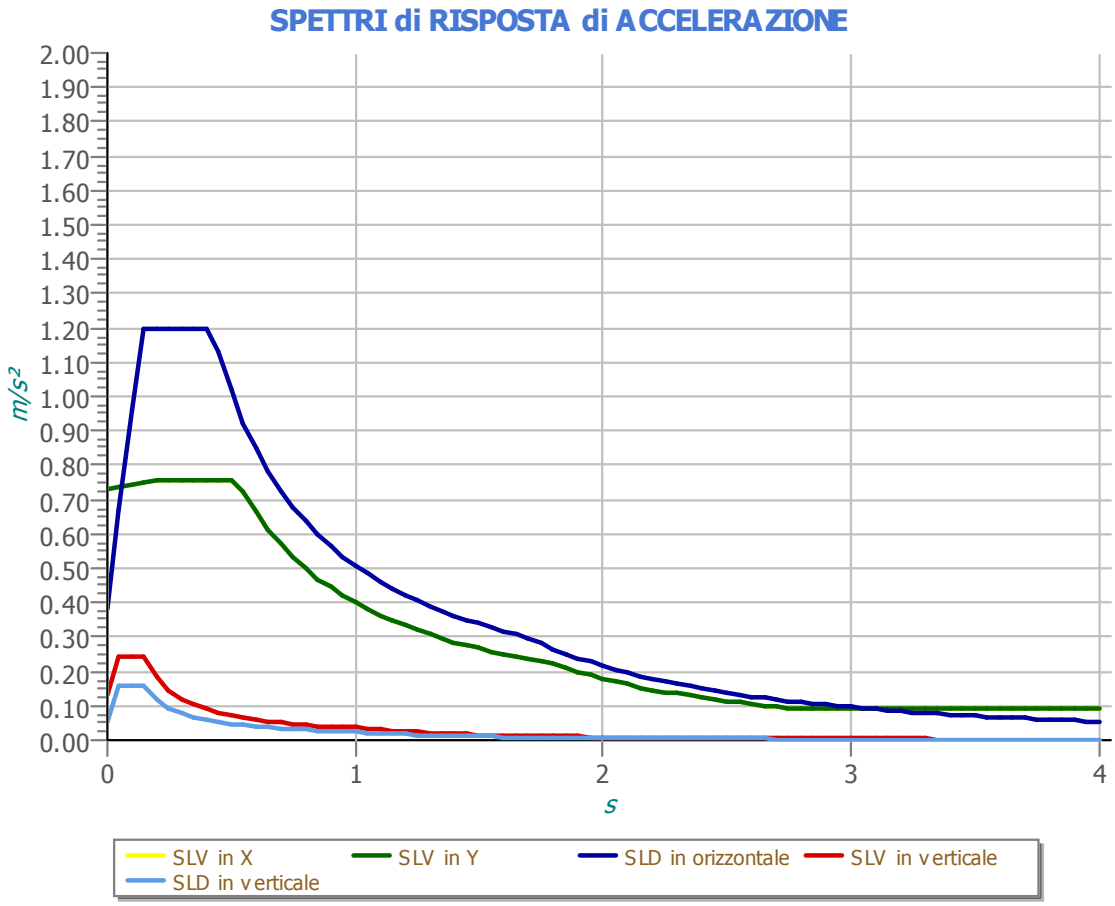

6.4 Metodo di Analisi

Il calcolo delle azioni sismiche è stato eseguito in analisi dinamica modale, considerando il comportamento della struttura in regime elastico lineare.
Il numero di modi di vibrazione considerato (25) ha consentito, nelle varie condizioni, di mobilitare le seguenti percentuali delle masse della struttura:

Stato Limite	Direzione Sisma	%
salvaguardia della vita	X	67,6
salvaguardia della vita	Y	71,8
salvaguardia della vita	Z	98,1

Per valutare la risposta massima complessiva di una generica caratteristica E, conseguente alla sovrapposizione dei modi, si è utilizzata una tecnica di combinazione probabilistica definita CQC (Complete Quadratic Combination - Combinazione Quadratica Completa):

$$E = \sqrt{\sum_{i,j=1,n} \rho_{ij} \cdot E_i \cdot E_j}$$

con:

$$\rho_{ij} = \frac{8\xi^2 \cdot (1+\beta_{ij}) \cdot \beta_{ij}^{\frac{3}{2}}}{(1-\beta_{ij}^2)^2 + 4\xi^2 \cdot \beta_{ij} \cdot (1+\beta_{ij}^2)} \qquad \beta_{ij} = \frac{\omega_i}{\omega_j}$$

dove:

- n è il numero di modi di vibrazione considerati
- ξ è il coefficiente di smorzamento viscoso equivalente espresso in percentuale;
- β_{ij} è il rapporto tra le frequenze di ciascuna coppia i-j di modi di vibrazione.

Le sollecitazioni derivanti da tali azioni sono state composte poi con quelle derivanti da carichi verticali, orizzontali non sismici secondo le varie combinazioni di carico probabilistiche. Il calcolo è stato effettuato mediante un programma agli elementi finiti le cui caratteristiche verranno descritte nel seguito.

Il calcolo degli effetti dell' azione sismica è stato eseguito con riferimento alla struttura spaziale, tenendo cioè conto degli elementi interagenti fra loro secondo l' effettiva realizzazione escludendo i tamponamenti. Non ci sono approssimazioni su tetti inclinati, piani sfalsati o scale, solette, pareti irrigidenti e nuclei.

Si è tenuto conto delle deformabilità taglianti e flessionali degli elementi monodimensionali; pareti, setti, solette sono stati correttamente schematizzati tramite elementi finiti a tre/quattro nodi con comportamento sia a piastra che a lastra.

Sono stati considerati sei gradi di libertà per nodo; in ogni nodo della struttura sono state applicate le forze sismiche derivanti dalle masse circostanti.

Le sollecitazioni derivanti da tali forze sono state poi combinate con quelle derivanti dagli altri carichi come prima specificato.

6.5 Combinazione delle componenti dell'azione sismica

Il sisma viene convenzionalmente considerato come agente separatamente in due direzioni tra loro ortogonali prefissate; per tenere conto che nella realtà il moto del terreno durante l' evento sismico ha direzione casuale e in accordo con le prescrizioni normative, per ottenere l' effetto complessivo del sisma, a partire dagli effetti delle direzioni calcolati separatamente, si è provveduto a sommare i massimi ottenuti in una direzione con il 30% dei massimi ottenuti per l' azione applicata nell' altra direzione. L'azione sismica verticale è stata considerata in presenza di elementi pressoché orizzontali con luce superiore a 20 m, di elementi principali precompressi o di elementi a mensola.

6.6 Eccentricità accidentali

Per valutare le eccentricità accidentali, previste in aggiunta all' eccentricità effettiva sono state amplificate le forze agenti tramite il fattore $\delta=1+0.6\ x/Le$

dove:

- **x** è la distanza dell' elemento resistente verticale dal baricentro geometrico dell' edificio, misurata perpendicolarmente alla direzione dell' azione sismica considerata;
- **Le** è la distanza tra i due elementi resistenti più lontani, misurata allo stesso modo.

7 - AZIONI SULLA STRUTTURA

I calcoli e le verifiche sono condotti con il metodo semiprobabilistico degli stati limite secondo le indicazioni del D.M. 14 gennaio 2008.

I carichi agenti sui solai, derivanti dall' analisi dei carichi, vengono ripartiti dal programma di calcolo in modo automatico sulle membrature (travi, pilastri, pareti, solette, platee, ecc.).

I carichi dovuti ai tamponamenti, sia sulle travi di fondazione che su quelle di piano, sono schematizzati come carichi lineari agenti esclusivamente sulle aste.

Su tutti gli elementi strutturali è inoltre possibile applicare direttamente ulteriori azioni concentrate e/o distribuite (variabili con legge lineare ed agenti lungo tutta l' asta o su tratti limitati di essa).

Le azioni introdotte direttamente sono combinate con le altre (carichi permanenti, accidentali e

sisma) mediante le combinazioni di carico di seguito descritte; da esse si ottengono i valori probabilistici da impiegare successivamente nelle verifiche.

7.1 Stato Limite di Salvaguardia della Vita

Le azioni sulla costruzione sono state cumulate in modo da determinare condizioni di carico tali da risultare più sfavorevoli ai fini delle singole verifiche, tenendo conto della probabilità ridotta di intervento simultaneo di tutte le azioni con i rispettivi valori più sfavorevoli, come consentito dalle norme vigenti.
Per gli stati limite ultimi sono state adottate le combinazioni del tipo:

$$\gamma_{G1} \cdot G_1 + \gamma_{G2} \cdot G_2 + \gamma_P \cdot P + \gamma_{Q1} \cdot Q_{k1} + \gamma_{Q2} \cdot \psi_{02} \cdot Q_{k2} + \gamma_{Q3} \cdot \psi_{03} \cdot Q_{k3} + ...$$

dove:

G_1 rappresenta il peso proprio di tutti gli elementi strutturali; peso proprio del terreno, quando pertinente; forze indotte dal terreno (esclusi gli effetti di carichi variabili applicati al terreno); forze risultanti dalla pressione dell' acqua (quando si configurino costanti nel tempo);

G_2 rappresenta il peso proprio di tutti gli elementi non strutturali;

P rappresenta pretensione e precompressione;

Q azioni sulla struttura o sull' elemento strutturale con valori istantanei che possono risultare sensibilmente diversi fra loro nel tempo:
- di lunga durata: agiscono con un' intensità significativa, anche non continuativamente, per un tempo non trascurabile rispetto alla vita nominale della struttura;
- di breve durata: azioni che agiscono per un periodo di tempo breve rispetto alla vita nominale della struttura;

Q_{ki} rappresenta il valore caratteristico della i-esima azione variabile;

$\gamma_g, \gamma_q, \gamma_p$ coefficienti parziali come definiti nella tabella 2.6.I del DM 14 gennaio 2008;

ψ_{0i} sono i coefficienti di combinazione per tenere conto della ridotta probabilità di concomitanza delle azioni variabili con i rispettivi valori caratteristici.

Le 14 combinazioni risultanti sono state costruite a partire dalle sollecitazioni caratteristiche calcolate per ogni condizione di carico elementare: ciascuna condizione di carico accidentale, a rotazione, è stata considerata sollecitazione di base (Q_{1k} nella formula precedente).

I coefficienti relativi a tali combinazioni di carico sono riportati negli allegati tabulati di calcolo.

In zona sismica, oltre alle sollecitazioni derivanti dalle generiche condizioni di carico statiche, devono essere considerate anche le sollecitazioni derivanti dal sisma. L' azione sismica è stata combinata con le altre azioni secondo la seguente relazione:

$$G_1 + G_2 + P + E + \sum_i \psi_{2i} \cdot Q_{ki}$$

dove:

E azione sismica per lo stato limite e per la classe di importanza in esame;

G_1 rappresenta peso proprio di tutti gli elementi strutturali;

G_2 rappresenta il peso proprio di tutti gli elementi non strutturali;

P_K rappresenta pretensione e precompressione;

ψ_{2i} coefficiente di combinazione delle azioni variabili Q_i;

Q_{ki} valore caratteristico dell' azione variabile Q_i;

Gli effetti dell' azione sismica sono valutati tenendo conto delle masse associate ai seguenti carichi gravitazionali:

$$G_K + \sum_i (\psi_{2i} \cdot Q_{ki}) .$$

I valori dei coefficienti ψ_{2i} sono riportati nella seguente tabella:

Categoria/Azione	ψ_{2i}
Categoria A – Ambienti ad uso residenziale	0,3
Categoria B – Uffici	0,3
Categoria C – Ambienti suscettibili di affollamento	0,6
Categoria D – Ambienti ad uso commerciale	0,6
Categoria E – Biblioteche, archivi, magazzini e ambienti ad uso industriale	0,8
Categoria F – Rimesse e parcheggi (per autoveicoli di peso ≤ 30 kN)	0,6
Categoria G – Rimesse e parcheggi (per autoveicoli di peso > 30 kN)	0,3
Categoria H – Coperture	0,0
Vento	0,0
Neve (a quota ≤ 1000 m s.l.m.)	0,0
Neve (a quota > 1000 m s.l.m.)	0,2
Variazioni termiche	0,0

Le verifiche strutturali e geotecniche, come definite al punto 2.6.1 del D.M. 14 gennaio 2008, sono state effettuate con l' approccio 2 come definito al citato punto, definito sinteticamente come (A1+M1+R3); le azioni sono state amplificate tramite i coefficienti della colonna A1 definiti nella tabella 6.2.I del D.M. 14 gennaio 2008, i valori di resistenza del terreno sono stati considerati al loro valore caratteristico (coefficienti M1 della tabella 2.6.II tutti unitari), i valori calcolati delle resistenze totali dell' elemento strutturale sono stati divisi per R3 nelle verifiche di tipo GEO.

Si è quindi provveduto a progettare le armature di ogni elemento strutturale per ciascuno dei valori ottenuti secondo le modalità precedentemente illustrate. Nella sezione relativa alle verifiche dei " Tabulati di calcolo" in allegato sono riportati, per brevità, i valori della sollecitazione relativi alla combinazione cui corrisponde il minimo valore del coefficiente di sicurezza.

7.2 Stato Limite di Danno

L' azione sismica, ottenuta dallo spettro di progetto per lo Stato Limite di Danno, è stata combinata con le altre azioni mediante una relazione del tutto analoga alla precedente:

$$G_1 + G_2 + P + E + \sum_i \psi_{2i} \cdot Q_{ki}$$

dove:

E azione sismica per lo stato limite e per la classe di importanza in esame;
G_1 rappresenta peso proprio di tutti gli elementi strutturali;
G_2 rappresenta il peso proprio di tutti gli elementi non strutturali
P_K rappresenta pretensione e precompressione;
ψ_{2i} coefficiente di combinazione delle azioni variabili Q_i;
Q_{ki} valore caratteristico dell' azione variabile Q_i;

Gli effetti dell' azione sismica sono valutati tenendo conto delle masse associate ai seguenti carichi gravitazionali:

$$G_K + \sum_i (\psi_{2i} \cdot Q_{ki})$$

I valori dei coefficienti ψ_{2i} sono riportati nella tabella di cui allo SLV.

7.3 Stati Limite di Esercizio

Allo Stato Limite di Esercizio le sollecitazioni con cui sono state semiprogettate le aste in c.a. sono state ricavate applicando le formule riportate nel D.M. 14 gennaio 2008 - Norme tecniche per le costruzioni - al punto 2.5.3. Per le verifiche agli stati limite di esercizio, a seconda dei casi, si fa riferimento alle seguenti combinazioni di carico:

combinazione rara $$F_d = \sum_{j=1}^{m}\left(G_{Kj}\right) + Q_{k1} + \sum_{i=2}^{n}\left(\psi_{0i}\cdot Q_{ki}\right) + \sum_{h=1}^{l}\left(P_{kh}\right)$$

combinazione frequente $$F_d = \sum_{j=1}^{m}\left(G_{Kj}\right) + \psi_{11}\cdot Q_{k1} + \sum_{i=2}^{n}\left(\psi_{2i}\cdot Q_{ki}\right) + \sum_{h=1}^{l}\left(P_{kh}\right)$$

combinazione quasi permanente $$F_d = \sum_{j=1}^{m}\left(G_{Kj}\right) + \psi_{21}\cdot Q_{k1} + \sum_{i=2}^{n}\left(\psi_{2i}\cdot Q_{ki}\right) + \sum_{h=1}^{l}\left(P_{kh}\right)$$

dove:

G_{kj} valore caratteristico della j-esima azione permanente;
P_{kh} valore caratteristico della h-esima deformazione impressa;
Q_{kl} valore caratteristico dell' azione variabile di base di ogni combinazione;
Q_{ki} valore caratteristico della i-esima azione variabile;
ψ_{0i} coefficiente atto a definire i valori delle azioni ammissibili di durata breve ma ancora significativi nei riguardi della possibile concomitanza con altre azioni variabili;
ψ_{1i} coefficiente atto a definire i valori delle azioni ammissibili ai frattili di ordine 0,95 delle distribuzioni dei valori istantanei;
ψ_{2i} coefficiente atto a definire i valori quasi permanenti delle azioni ammissibili ai valori medi delle distribuzioni dei valori istantanei.

Ai coefficienti ψ_{0i}, ψ_{1i}, ψ_{2i} sono attribuiti i seguenti valori:

Azione	ψ_{0i}	ψ_{1i}	ψ_{2i}
Categoria A – Ambienti ad uso residenziale	0,7	0,5	0,3
Categoria B – Uffici	0,7	0,5	0,3
Categoria C – Ambienti suscettibili di affollamento	0,7	0,7	0,6
Categoria D – Ambienti ad uso commerciale	0,7	0,7	0,6
Categoria E – Biblioteche, archivi, magazzini e ambienti ad uso industriale	1,0	0,9	0,8
Categoria F – Rimesse e parcheggi (per autoveicoli di peso ≤ 30 kN)	0,7	0,7	0,6
Categoria G – Rimesse e parcheggi (per autoveicoli di peso > 30 kN)	0,7	0,5	0,3
Categoria H – Coperture	0,0	0,0	0,0
Vento	0,6	0,2	0,0
Neve (a quota ≤ 1000 m s.l.m.)	0,5	0,2	0,0
Neve (a quota > 1000 m s.l.m.)	0,7	0,5	0,2
Variazioni termiche	0,6	0,5	0,0

In maniera analoga a quanto illustrato nel caso dello SLU le combinazioni risultanti sono state costruite a partire dalle sollecitazioni caratteristiche calcolate per ogni condizione di carico; a turno ogni condizione di carico accidentale è stata considerata sollecitazione di base (Q_{1k} nella formula (1)), con ciò dando origine a tanti valori combinati. Per ognuna delle combinazioni ottenute, in funzione dell' elemento (trave, pilastro, etc...) sono state effettuate le verifiche allo SLE (tensioni, deformazioni e fessurazione).
Negli allegati tabulati di calcolo sono riportanti i coefficienti relativi alle combinazioni di calcolo generate relativamente alle combinazioni di azioni "Quasi Permanente" (1), "Frequente" (2) e "Rara" (2).
Nelle sezioni relative alle verifiche allo SLE dei citati tabulati, inoltre, sono riportati i valori delle

sollecitazioni relativi alle combinazioni che hanno originato i risultati più gravosi.

8 - CODICE DI CALCOLO IMPIEGATO

8.1 Denominazione

Nome del Software	**EdiLus**
Versione	20.00
Caratteristiche del Software	Software per il calcolo di strutture agli elementi finiti per Windows
Produzione e Distribuzione	**ACCA software S.p.A.** Via Michelangelo Cianciulli 83048 Montella (AV) Tel. 0827/69504 r.a. - Fax 0827/601235 e-mail: info@acca.it - Internet: www.acca.it

8.2 Sintesi delle funzionalità generali

Il pacchetto consente di modellare la struttura, di effettuare il dimensionamento e le verifiche di tutti gli elementi strutturali e di generare gli elaborati grafici esecutivi.

È una procedura integrata dotata di tutte le funzionalità necessarie per consentire il calcolo completo di una struttura mediante il metodo degli elementi finiti (FEM); la modellazione della struttura è realizzata tramite elementi Beam (travi e pilastri) e Shell (platee, pareti, solette).

L' input della struttura avviene per oggetti (travi, pilastri, solai, solette, pareti, etc.) in un ambiente grafico integrato; il modello di calcolo agli elementi finiti, che può essere visualizzato in qualsiasi momento in una apposita finestra, viene generato dinamicamente dal software.

Apposite funzioni consentono la creazione e la manutenzione di archivi Sezioni, Materiali e Carichi; tali archivi sono generali, nel senso che sono creati una tantum e sono pronti per ogni calcolo, potendoli comunque integrare/modificare in ogni momento.

L'utente non può modificare il codice ma soltanto eseguire delle scelte come:

- definire i vincoli di estremità per ciascuna asta (vincoli interni) e gli eventuali vincoli nei nodi (vincoli esterni);
- modificare i parametri necessari alla definizione dell' azione sismica;
- definire condizioni di carico;
- definire gli impalcati come rigidi o meno.

Il programma è dotato di un manuale tecnico ed operativo. L'assistenza è effettuata direttamente dalla casa produttrice, mediante linea telefonica o e-mail.

Il calcolo si basa sul solutore agli elementi finiti MICROSAP prodotto dalla società TESYS srl. La scelta di tale codice è motivata dall' elevata affidabilità dimostrata e dall' ampia documentazione a disposizione, dalla quale risulta la sostanziale uniformità dei risultati ottenuti su strutture standard con i risultati internazionalmente accettati ed utilizzati come riferimento.

Tutti i risultati del calcolo sono forniti, oltre che in formato numerico, anche in formato grafico permettendo così di evidenziare agevolmente eventuali incongruenze.

Il programma consente la stampa di tutti i dati di input, dei dati del modello strutturale utilizzato, dei risultati del calcolo e delle verifiche dei diagrammi delle sollecitazioni e delle deformate.

8.3 Sistemi di Riferimento

8.3.1 Riferimento globale

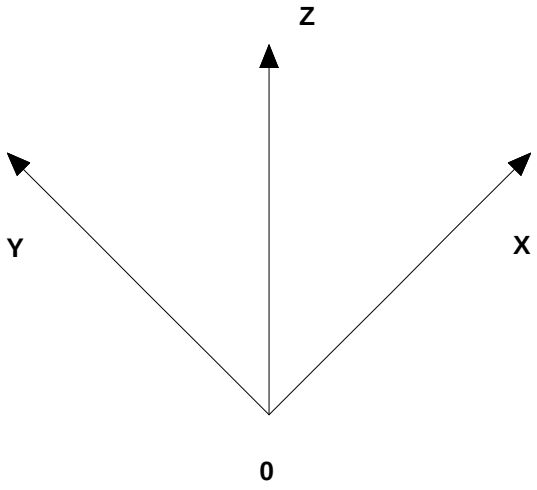

Il sistema di riferimento globale, rispetto al quale va riferita l'intera struttura, è costituito da una terna di assi cartesiani sinistrorsa OXYZ (X,Y, e Z sono disposti e orientati rispettivamente secondo il pollice, l'indice ed il medio della mano destra, una volta posizionati questi ultimi a 90° tra loro).

8.3.2 Riferimento locale per travi

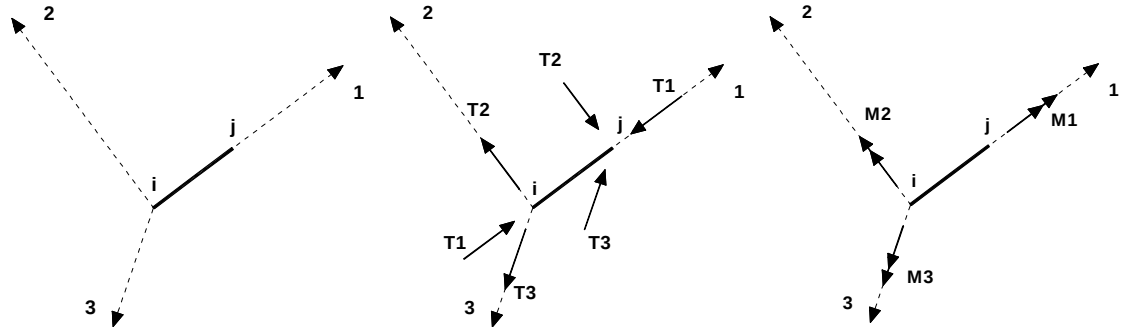

L'elemento Trave è un classico elemento strutturale in grado di ricevere Carichi distribuiti e Carichi Nodali applicati ai due nodi di estremità; per effetto di tali carichi nascono, negli estremi, sollecitazioni di taglio, sforzo normale, momenti flettenti e torcenti.

Definiti i e j i nodi iniziale e finale della Trave, viene individuato un sistema di assi cartesiani 1-2-3 locale all'elemento, con origine nel Nodo i così composto:

- asse 1 orientato dal nodo i al nodo j;
- assi 2 e 3 appartenenti alla sezione dell' elemento e coincidenti con gli assi principali d' inerzia della sezione stessa.

Le sollecitazioni verranno fornite in riferimento a tale sistema di riferimento:

- Sollecitazione di Trazione o Compressione T1 (agente nella direzione i-j);
- Sollecitazioni taglianti T2 e T3, agenti nei due piani 1-2 e 1-3, rispettivamente secondo l'asse 2 e l'asse 3;
- Sollecitazioni che inducono flessione nei piani 1-3 e 1-2 (M2 e M3);
- Sollecitazione torcente M1.

8.3.3 Riferimento locale per pilastri

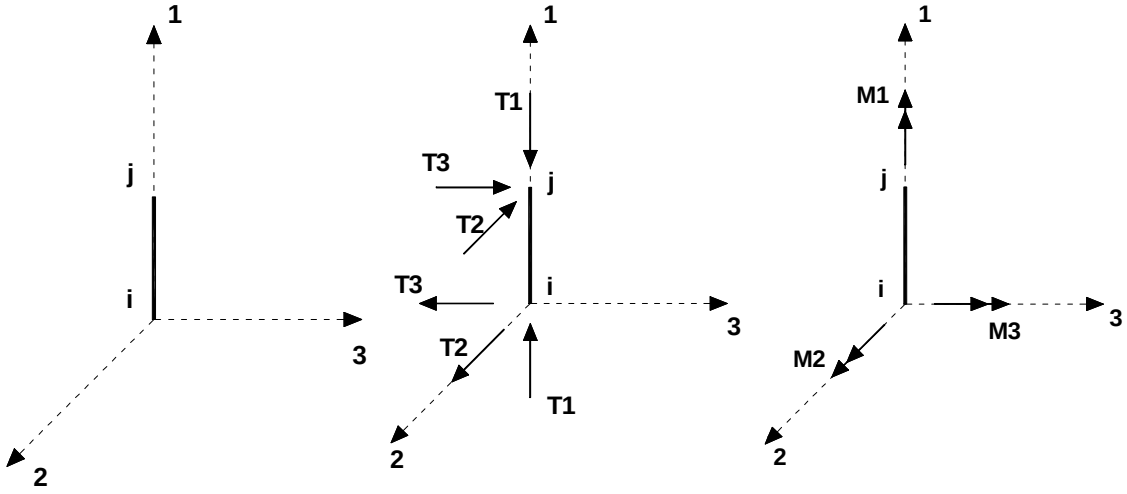

Definiti i e j come i due nodi iniziale e finale del pilastro, viene individuato un sistema di assi cartesiani 1-2-3 locale all'elemento, con origine nel Nodo i così composto:

- asse 1 orientato dal nodo i al nodo j;
- asse 2 perpendicolare all' asse 1, parallelo e discorde all'asse globale Y;
- asse 3 che completa la terna destrorsa, parallelo e concorde all'asse globale X.

Tale sistema di riferimento è valido per Pilastri con angolo di rotazione pari a '0' gradi; una rotazione del pilastro nel piano XY ha l'effetto di ruotare anche tale sistema (ad es. una rotazione di '90' gradi porterebbe l'asse 2 a essere parallelo e concorde all' asse X, mentre l'asse 3 sarebbe parallelo e concorde all'asse globale Y). La rotazione non ha alcun effetto sull'asse 1 che coinciderà sempre e comunque con l'asse globale Z.

Per quanto riguarda le sollecitazioni si ha:

- una forza di trazione o compressione T1, agente lungo l' asse locale 1;
- due forze taglianti T2 e T3 agenti lungo i due assi locali 2 e 3;
- due vettori momento (flettente) M2 e M3 agenti lungo i due assi locali 2 e 3;
- un vettore momento (torcente) M1 agente lungo l' asse locale nel piano 1.

8.3.4 Riferimento locale per pareti

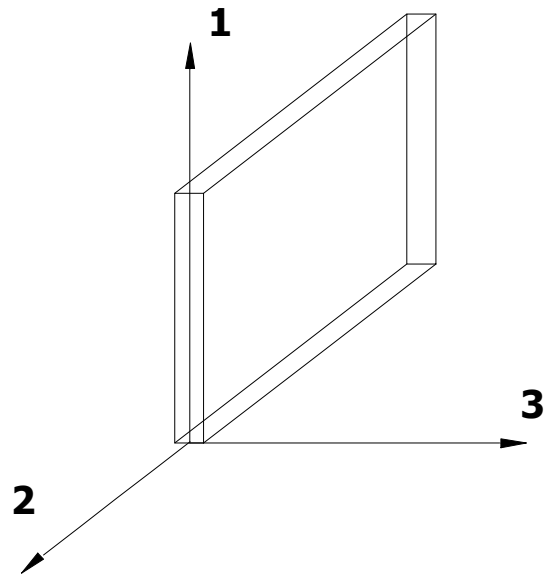

Una parete è costituita da una sequenza di setti; ciascun setto è caratterizzato da un sistema di riferimento locale 1-2-3 così individuato:

- asse 1, coincidente con l' asse globale Z;
- asse 2, parallelo e discorde alla linea d' asse della traccia del setto in pianta;
- asse 3, ortogonale al piano della parete, che completa la terna levogira.

Su ciascun setto l' utente ha la possibilità di applicare uno o più carichi uniformemente distribuiti comunque orientati nello spazio; le componenti di tali carichi possono essere fornite, a discrezione dell' utente, rispetto al riferimento globale XYZ oppure rispetto al riferimento locale 123 appena definito.

Si rende necessario, a questo punto, meglio precisare le modalità con cui EdiLus restituisce i risultati di calcolo.

Nel modello di calcolo agli elementi finiti ciascun setto è discretizzato in una serie di elementi tipo "shell" interconnessi; il solutore agli elementi finiti integrato nel programma EdiLus, definisce un riferimento locale per ciascun elemento shell e restituisce i valori delle tensioni esclusivamente rispetto a tali riferimenti.

Il software EdiLus provvede ad omogeneizzare tutti i valori riferendoli alla terna 1-2-3. Tale operazione consente, in fase di input, di ridurre al mimino gli errori dovuti alla complessità d' immissione dei dati stessi ed allo stesso tempo di restituire all' utente dei risultati facilmente interpretabili.

Tutti i dati cioè, sia in fase di input che in fase di output, sono organizzati secondo un criterio razionale vicino al modo di operare del tecnico e svincolato dal procedimento seguito dall' elaboratore elettronico.

In tal modo ad esempio, il significato dei valori delle tensioni può essere compreso con immediatezza non solo dal progettista che ha operato con il programma ma anche da un tecnico terzo non coinvolto nell' elaborazione; entrambi, così, potranno controllare con facilità dal tabulato di calcolo, la congruità dei valori riportati.

Un'ultima notazione deve essere riservata alla modalità con cui il programma fornisce le armature delle pareti, con riferimento alla faccia anteriore e posteriore.

La faccia anteriore è quella di normale uscente concorde all'asse 3 come prima definito o, identicamente, quella posta alla destra dell'osservatore che percorresse il bordo superiore della parete concordemente al verso di tracciamento.

8.3.5 Riferimento locale per solette

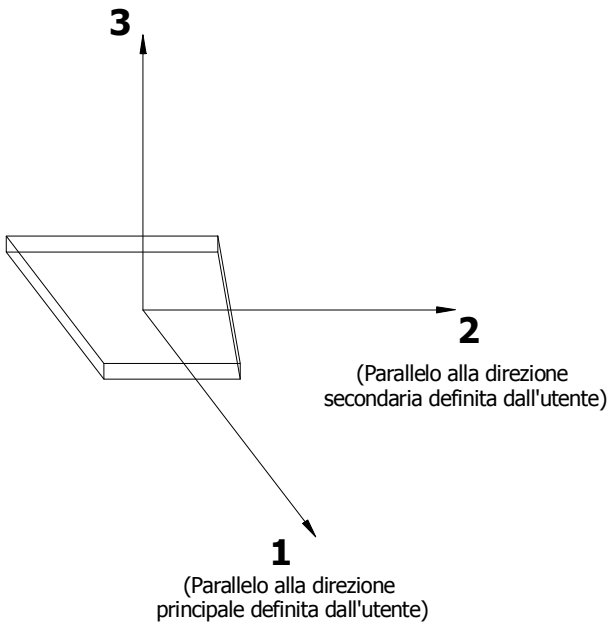

In maniera analoga a quanto avviene per i setti, ciascuna soletta è caratterizzata da un sistema di riferimento locale 1,2,3 così definito:

- asse 1, coincidente con la direzione principale di armatura;
- asse 2, coincidente con la direzione secondaria di armatura;
- asse 3, ortogonale al piano della parete, che completa la terna levogira.

8.3.6 Riferimento locale per platee

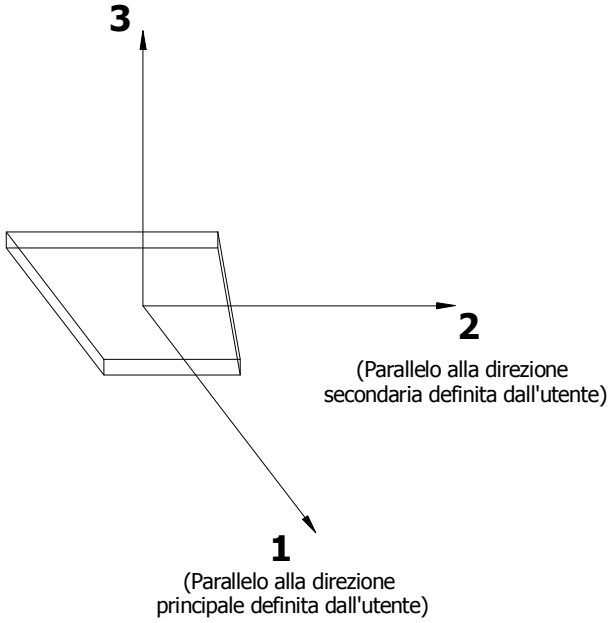

Anche per le platee, analogamente a quanto descritto per le solette, è definito un sistema di riferimento locale 1,2,3:

- asse 1, coincidente con la direzione principale di armatura;
- asse 2, coincidente con la direzione secondaria di armatura;
- asse 3, ortogonale al piano della parete, che completa la terna levogira.

8.4 Modello di Calcolo

Il modello della struttura viene creato automaticamente dal codice di calcolo, individuando i vari elementi strutturali e fornendo le loro caratteristiche geometriche e meccaniche.

Viene definita un' opportuna numerazione degli elementi (nodi, aste, shell) costituenti il modello, al fine di individuare celermente ed univocamente ciascun elemento nei tabulati di calcolo.

Qui di seguito è fornita una rappresentazione grafica dettagliata della discretizzazione operata con evidenziazione dei nodi e degli elementi.

Vista Anteriore

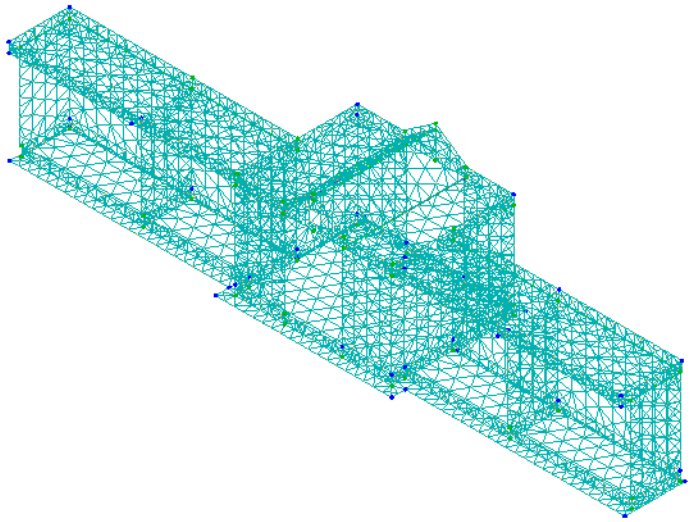

Vista Posteriore

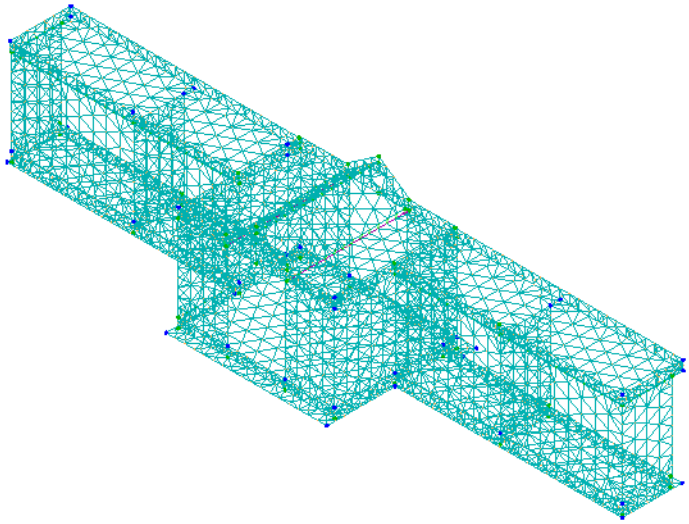

Dalle illustrazioni precedenti si evince come le aste, sia travi che pilastri, siano schematizzate con un tratto flessibile centrale e da due tratti (braccetti) rigidi alle estremità. I nodi vengono posizionati sull' asse verticale dei pilastri, in corrispondenza dell' estradosso della trave più alta che in esso si collega. Tramite i braccetti i tratti flessibili sono quindi collegati ad esso.

In questa maniera il nodo risulta perfettamente aderente alla realtà poiché vengono presi in conto tutti gli eventuali disassamenti degli elementi con gli effetti che si possono determinare, quali momenti flettenti/torcenti aggiuntivi.

Le sollecitazioni vengono determinate, com' è corretto, solo per il tratto flessibile. Sui tratti rigidi, infatti, essendo (teoricamente) nulle le deformazioni le sollecitazioni risultano indeterminate.

Questa schematizzazione dei nodi viene automaticamente realizzata dal programma anche quando il nodo sia determinato dall' incontro di più travi senza il pilastro, o all' attacco di travi/pilastri con elementi shell.

8.5 Progetto e Verifica degli elementi strutturali

La verifica degli elementi allo SLU avviene col seguente procedimento:

- si costruiscono le combinazioni in base al D.M. 14.01.2008, ottenendo un insieme di sollecitazioni;
- si combinano tali sollecitazioni con quelle dovute all'azione del sisma (nel caso più semplice si hanno altre quattro combinazioni, nel caso più complesso una serie di altri valori).
- per sollecitazioni semplici (flessione retta, taglio, etc.) si individuano i valori minimo e massimo con cui progettare o verificare l' elemento considerato; per sollecitazioni composte (pressoflessione retta/deviata) vengono eseguite le verifiche per tutte le possibili combinazioni e solo a seguito di ciò si individua quella che ha originato il minimo coefficiente di sicurezza.

Per quanto concerne il progetto degli elementi in c.a. illustriamo in dettaglio il procedimento seguito quando si è in presenza di pressoflessione deviata:

- per tutte le terne Mx, My, N, individuate secondo la modalità precedentemente illustrata, si calcola il coefficiente di sicurezza in base alla formula 4.1.10 del D.M. 14 gennaio 2008, effettuando due verifiche a pressoflessione retta; in tale formula, per la generica combinazione, è stato calcolato l' esponente Alfa in funzione della percentuale meccanica dell' armatura e della sollecitazione di sforzo normale agente.
- se per almeno una di queste terne la relazione 4.1.10 non è rispettata, si incrementa l' armatura variando il diametro delle barre utilizzate e/o il numero delle stesse in maniera iterativa fino a quando la suddetta relazione è rispettata per tutte le terne considerate.

Nei tabulati di calcolo, per brevità, non potendo riportare una così grossa mole di dati, si riporta la terna Mx, My, N che ha dato luogo al minimo coefficiente di sicurezza.

Per quanto concerne il progetto degli elementi in c.a. illustriamo in dettaglio il procedimento seguito per i pilastri, che sono sollecitati sempre in regime di pressoflessione deviata, e per le travi per le quali non è possibile semiprogettare a pressoflessione retta:

- per tutte le terne Mx, My, N, individuate secondo la modalità precedentemente illustrata, si calcola il coefficiente di sicurezza con un procedimento iterativo in base all'armatura adottata;
- se per almeno una di queste terne esso è inferiore all'unità, si incrementa l' armatura variando il diametro delle barre utilizzate e/o il numero delle stesse in maniera iterativa fino a quando il coefficiente di sicurezza risulta maggiore o al più uguale all' unità per tutte le terne considerate.

Nei tabulati di calcolo, per brevità, non potendo riportare una così grossa mole di dati, si riporta la terna Mx, My, N che ha dato luogo al minimo coefficiente di sicurezza.

Una volta semiprogettate le armature allo SLU, si procede alla verifica delle sezioni allo Stato Limite di Esercizio con le sollecitazioni derivanti dalle combinazioni rare, frequenti e quasi permanenti; se necessario, le armature vengono integrate per far rientrare le tensioni entro i massimi valori previsti.

Successivamente si procede alle verifiche alla deformazione, quando richiesto, ed alla fessurazione che, come è noto, sono tese ad assicurare la durabilità dell' opera nel tempo.

9 - TABULATI DI CALCOLO

Per quanto non espressamente sopra riportato, ed in particolar modo per ciò che concerne i dati numerici di calcolo, si rimanda all'allegato "Tabulati di calcolo" costituente parte integrante della presente relazione.

Volpiano 15/11/2010

Il Progettista

(Arch. Francesco Palumbo)

Comune di Volpiano
Provincia di Torino

TABULATI DI CALCOLO
Tomo 1 di 7

OGGETTO: REALIZZAZIONE NUOVI LOCULI

COMMITTENTE: Comune di Volpiano

Il Progettista
Associazione Temporanea di Professionisti
Arch. Francesco PALUMBO (capogruppo)
Arch. Alessandro LEONE - Ing. Riccardo LITTARDI
Ing. Valeria TARQUINIO - Ing. Giuseppe CIUFFREDA
(Arch. Francesco Palumbo)

_____

Il Direttore dei Lavori
(Arch. Francesco Palumbo)

_____

Associazione Temporanea di Professionisti
Arch. Francesco PALUMBO (capogruppo)
Arch. Alessandro LEONE - Ing. Riccardo LITTARDI,
Ing. Valeria TARQUINIO - Ing. Giuseppe CIUFFREDA
Via Sermide 6 - Roma
0645425765 - lavori@samaconsultingsrl.it

INFORMAZIONI GENERALI

Comune	Comune di Volpiano
Provincia	Provincia di Torino
Oggetto	REALIZZAZIONE NUOVI LOCULI
Parte d'opera	
Normativa di riferimento	D.M. 14/01/2008
Zona sismica	-
Analisi sismica	Dinamica Orizzontale e Verticale
Classe della struttura	2
Vita nominale	50 anni
Periodo rif.	50

MATERIALI

Materiali

N	Tipo	Descrizione	Sigla	Peso Specifico	Coeff. Dil. Termica	Modulo elastico		Rk	γ	γe	rid Fmk	Cat. Mur.	μ	Tipo Rot. Tag.		n	ft	fc	τ R	N Act
						E	G							M	F					
				[N/m³]	[1/°C]	[N/mm²]	[N/mm²]	[N/mm²]									[N/mm²]	[N/mm²]	[N/mm²]	
001	CA	Cls C25/30_B450C	C25/30	25.000	0,000010	31.447	12.579	30,00	1,50	-	-	-	1,00	-	-	15	1,19	3,07	0,34	002
002	AcT	Acciaio B450C	B450C	78.500	0,000010	210.000	80.769	450,00	1,15	-	-	-	1,00	-	-	1	-	-	-	

LEGENDA Materiali

N Numero identificativo del materiale.

Tipo Tipologia del materiale: [CA] = Calcestruzzo armato - [AcT] = Acciaio in tondini - [AcP] = Acciaio per profilati - [AcB] = Acciaio per bulloni -[G] = Altri materiali - [M] = Muratura - [MA] = Muratura armata.

Sigla Sigla del materiale.

Coeff. Dil. Termica Coefficiente di dilatazione termica.

E Modulo elastico normale.

G Modulo elastico tangenziale.

Rk Resistenza caratteristica del materiale. Il valore riportato è "Rck" per il calcestruzzo, "f yk"per l'acciaio/bulloni, "fmk" per la muratura ed "fk" nel caso di altro materiale.

γ Coefficiente di sicurezza allo Stato Limite Ultimo del materiale. Il valore riportato è "γc" per il calcestruzzo, "γf" per l'acciaio, "γM2" per i bulloni, "γm" per la muratura e "γg" in caso di altro materiale.

γe Coefficiente di sicurezza del modello.

ridFmk Percentuale di riduzione di Rcfmk.

Cat.Mur. Categoria muratura(p.11.10 DM 14/01/2008).

μ Coefficiente di attrito.

Tipo Rot. Tag. Tipo rottura a taglio del materiale: 1=per scorrimento 2 = per fessurazione diagonale 3 = per scorrimento e fessurazione. colonna M: Maschi - colonna F: Fasce.

n Coefficiente di omogeneizzazione.

ft Il valore riportato e' la "Resistenza di calcolo a trazione" per il calcestruzzo armato, la "Resistenza caratteristica a trazione" per la muratura, la "Resistenza caratteristica allo snervamento (t compreso tra 40mm e 80mm)" per l'acciaio, la "Resistenza caratteristica a rottura" per i bulloni.

fc Il valore riportato e' la "Resistenza a rottura per flessione" per il calcestruzo armato, la "Resistenza caratteristica a compressione orizzontale" per la muratura.

τ R Il valore riportato e' la "Resistenza tangenziale di calcolo" per il calcestruzzo armato, la "Resistenza caratteristica a taglio in assenza di compressione - fvk0" per la muratura.

N Act Identificativo, nella tabella materiali, dell'acciaio utilizzato.

TERRENI

Terreni

N	Descrizione	Tipo	Peso Unità Volume	Angolo di Attrito	Coesione	Ed	Costante di sottofondo			σ t	σ t SLU	Coes Eff
							X	Y	Z			
			[N/m³]	[°ssdc]	[N/mm²]	[N/mm²]	[N/cm³]	[N/cm³]	[N/cm³]	[N/mm²]	[N/mm²]	[N/mm²]
001	Sabbia ghiaiosa	E	18.000	35	0,00	80	80	80	300	-	-	0,00

LEGENDA Terreni

N Numero identificativo del terreno.

Tipo Categoria di appartenenza del suolo di fondazione secondo la classificazione proposta al punto 3.2.2 del DM 14 gennaio 2008: [A] = Ammassi rocciosi affioranti o terreni molto rigidi - [B] = Rocce tenere e depositi di terreni a grana grossa molto addensati o terreni a grana fina molto consistenti - [C] = Depositi di terreni a grana grossa mediamente addensati o terreni a grana fina mediamente consistenti - [D] = Depositi di terreni a grana grossa scarsamente addensati o di terreni a grana fina scarsamente consistenti - [E] = Terreni dei sottosuoli di tipo C o D per spessore non superiore a 20 m - [S1] = Depositi di terreni caratterizzati da valori di Vs,30 inferiori a 100 m/s (ovvero 10 < cu,30 < 20 kPa), che includono uno strato di almeno 8 m di terreni a grana fina di bassa consistenza, oppure che includono almeno 3 m di torba o di argille altamente organiche - [S2] = Depositi di terreni suscettibili di liquefazione, di argille sensitive o qualsiasi altra categoria di sottosuolo non classificabile nei tipi precedenti.

Ed Modulo edometrico.

Costante di sottofondo Valori della costante di sottofondo del terreno nelle direzioni degli assi del riferimento globale X, Y, e Z.

σ t Tensione di compressione ammissibile per il terreno.

σ t SLU Tensione di compressione consentita per il terreno allo Stato Limite Ultimo.

SEZIONI ASTE

Sezioni aste

N	Tp	Label	Dimensioni										V	Area	A per Taglio		Inerzia				ΔΘ Assi Pr.
			B	H	S.An	L.An	S.Al0	L.Al0	S.Al1	L.Al1	L.Al2	L.Al3			X	Y	X	Torsionale	Y	XY	
			[cm]	[cm]	[cm]	[cm]	[cm]	[cm]	[cm]	[cm]	[cm]	[cm]		[cm²]	[cm²]	[cm²]	[cm⁴]	[cm⁴]	[cm⁴]	[cm⁴]	[°ssdc]

Sezioni aste

N	Tp	Label	Dimensioni										V	Area	A per Taglio		Inerzia				ΔΘ Assi Pr.
			B	H	S.An	L.An	S.Al0	L.Al0	S.Al1	L.Al1	L.Al2	L.Al3			X	Y	X	Torsionale	Y	XY	
			[cm]	[cm]	[cm]	[cm]	[cm]	[cm]	[cm]	[cm]	[cm]	[cm]		[cm²]	[cm²]	[cm²]	[cm⁴]	[cm⁴]	[cm⁴]	[cm⁴]	[°ssdc]
001	▨	20x40	20	40	-	-	-	-	-	-	-	-	4	800,00	666,67	666,67	106.667	73.280	26.667	0	0,00

LEGENDA Sezioni aste

N Numero identificativo della sezione.
Tp Identificativo del tipo di sezione.
Label Identificativo della sezione come indicato nelle carpenterie.
B Base/Diametro/Raggio.
H Altezza/Lato/Altezza di colmo.
S.An Spessore Anima.
L.An Lunghezza Anima.
S.Al0 Spessore Ala 0.
L.Al0 Lunghezza Ala 0.
S.Al1 Spessore Ala 1.
L.Al1 Lunghezza Ala 1.
L.Al2 Lunghezza Ala 2.
L.Al3 Lunghezza Ala 3.
V Nel caso di sezioni poligonali, indica il numero dei vertici della sezione.
Area Area della sezione.
X, Y Coppia di assi baricentrici di tipo ortolevogiro con x in direzione orizzontale.
Area per Taglio X, Y Aree della sezione deformabili a Taglio lungo gli assi x e y.
Inerzia: X, Torsionale, Y, XY Inerzie della sezione rispetto agli assi.
ΔΘ Assi Pr. Rotazione degli assi principali d'inerzia rispetto agli assi x, y, espresse in gradi sessadecimali.

ANALISI CARICHI

Analisi carichi

N	Tipo Car.	Descrizione del Carico	Condizione di Carico	Peso proprio		Sovraccarico Permanente		Sovraccarico Accidentale		Carico neve	φ
				Descrizione	PP	Descrizione	SP	Descrizione	SA		
										[N/m²]	
001	S	Solette copertura	Carico Verticale/Locali Pubblici		0	Copertura in rame, manto impermeabilzzante, massetto delle pendenze	2.979	Folla	500	1.232	-
002	S	Platea sotto loculi	Carico Verticale/Locali Pubblici		0	Loculi prefabbricati, massetto, ghiaia	39.050		0	0	-

LEGENDA Analisi carichi

N Numero identificativo dell'analisi di carico.
Tipo Car. Identificativo del tipo di carico: [S] = Superficiale - [L] = Lineare - [C] = Concentrato.
PP, SP, SA Valori rispettivamente, del Peso Proprio, del Sovraccarico Permanente, del Sovraccarico Accidentale. Secondo il tipo di carico indicato nella colonna "Tipo Carico" ("S" - "L" - "C"), i valori riportati nelle colonne "PP", "SP" e "SA", devono intendersi espressi in [N/m²] per carichi Superficiali, [N/m] per carichi Lineari, [N] per carichi Concentrati.
φ Nel caso di effettuazione dei calcoli secondo l' Ordinanza 3274/03 e s.m.i., è il valore del coefficiente di riduzione delle masse sismiche.

CONDIZIONI DI CARICO

Condizioni di carico

N	Condizioni Carico Utente			Tipologia Carico Accidentale					
	Descrizione	AgS	Alt	Descrizione	ψ 0	ψ 1	ψ 2	ψ 0i	ψ 2i
0001	Carico Permanente	SI	NO	Carico Permanente	1,0	1,0	1,0	1,0	1,0
0002	Carico Permanente	SI	NO	Permanenti NON Strutturali	1,0	1,0	1,0	1,0	1,0
0003	Carico Verticale	SI	NO	Locali Pubblici	0,7	0,7	0,6	0,6	0,6
0004	Carico da Neve	SI	NO	Carico da Neve <= 1000 m s.l.m.	0,5	0,2	0,0	0,0	0,0

LEGENDA Condizioni di carico

N Numero identificativo della condizione di carico.
AgS Indica se la condizione di carico considerata è Agente con il Sisma.
Alt Indica se la condizione di carico è Alternata (cioè considerata due volte con segno opposto) o meno.
ψ 0 Coefficiente riduttivo dei carichi allo SLU e SLE (Carichi rari).
ψ 1 Coefficiente riduttivo dei carichi allo SLE (Carichi frequenti).
ψ 2 Coefficiente riduttivo dei carichi allo SLE (Carichi frequenti e quasi permanenti).
ψ 0i Nel caso di effettuazione dei calcoli secondo l'Ordinanza 3274/03 e s.m.i. è il coefficiente riduttivo dei carichi allo SLD.
ψ 2i Nel caso di effettuazione dei calcoli secondo l'Ordinanza 3274/03 e s.m.i. è il coefficiente riduttivo dei carichi allo SLU.

SLE: COMBINAZIONE DI AZIONI QUASI PERMANENTE - COEFFICIENTI

SLE: Combinazione di azioni Quasi permanente - Coefficienti

COMB.	CC 01 Carico Permanente	CC 02 Carico Permanente/Permanenti NON Strutturali	CC 03 Carico Verticale/Locali Pubblici	CC 04 Carico da Neve/Carico da Neve <= 1000 m s.l.m.
01	1,00	1,00	0,60	0,00

LEGENDA SLE: Combinazione di azioni Quasi permanente - Coefficienti

COMB. Numero identificativo della Combinazione di Carico.
CC Condizione di carico considerata.

SLE: Combinazione di azioni Quasi permanente - Coefficienti

COMB.	CC 01 Carico Permanente	CC 02 Carico Permanente/Permanenti NON Strutturali	CC 03 Carico Verticale/Locali Pubblici	CC 04 Carico da Neve/Carico da Neve <= 1000 m s.l.m.

CC 01= Carico Permanente
CC 02= Carico Permanente/Permanenti NON Strutturali
CC 03= Carico Verticale/Locali Pubblici
CC 04= Carico da Neve/Carico da Neve <= 1000 m s.l.m.

SLE: COMBINAZIONE DI AZIONI FREQUENTE - COEFFICIENTI

SLE: Combinazione di azioni Frequente - Coefficienti

COMB.	CC 01 Carico Permanente	CC 02 Carico Permanente/Permanenti NON Strutturali	CC 03 Carico Verticale/Locali Pubblici	CC 04 Carico da Neve/Carico da Neve <= 1000 m s.l.m.
01	1,00	1,00	0,70	0,00
02	1,00	1,00	0,60	0,20

LEGENDA SLE: Combinazione di azioni Frequente - Coefficienti

COMB. Numero identificativo della Combinazione di Carico.
CC Condizione di carico considerata.
CC 01= Carico Permanente
CC 02= Carico Permanente/Permanenti NON Strutturali
CC 03= Carico Verticale/Locali Pubblici
CC 04= Carico da Neve/Carico da Neve <= 1000 m s.l.m.

SLE: COMBINAZIONE DI AZIONI RARA - COEFFICIENTI

SLE: Combinazione di azioni Rara - Coefficienti

COMB.	CC 01 Carico Permanente	CC 02 Carico Permanente/Permanenti NON Strutturali	CC 03 Carico Verticale/Locali Pubblici	CC 04 Carico da Neve/Carico da Neve <= 1000 m s.l.m.
01	1,00	1,00	1,00	0,50
02	1,00	1,00	0,70	1,00

LEGENDA SLE: Combinazione di azioni Rara - Coefficienti

COMB. Numero identificativo della Combinazione di Carico.
CC Condizione di carico considerata.
CC 01= Carico Permanente
CC 02= Carico Permanente/Permanenti NON Strutturali
CC 03= Carico Verticale/Locali Pubblici
CC 04= Carico da Neve/Carico da Neve <= 1000 m s.l.m.

SLU: COMBINAZIONI DI CARICO IN ASSENZA DI SISMA - COEFFICIENTI

SLU: Combinazioni di carico in assenza di sisma - Coefficienti

COMB.	CC 01 Carico Permanente	CC 02 Carico Permanente/Permanenti NON Strutturali	CC 03 Carico Verticale/Locali Pubblici	CC 04 Carico da Neve/Carico da Neve <= 1000 m s.l.m.
01	1,00	1,00	0,00	0,00
02	1,00	1,00	0,00	0,75
03	1,00	1,00	1,50	0,00
04	1,00	1,00	1,50	0,75
05	1,00	1,00	0,00	1,50
06	1,00	1,00	1,05	0,00
07	1,00	1,00	1,05	1,50
08	1,30	1,30	0,00	0,00
09	1,30	1,30	0,00	0,75
10	1,30	1,30	1,50	0,00
11	1,30	1,30	1,50	0,75
12	1,30	1,30	0,00	1,50
13	1,30	1,30	1,05	0,00
14	1,30	1,30	1,05	1,50

LEGENDA SLU: Combinazioni di carico in assenza di sisma - Coefficienti

COMB. Numero identificativo della Combinazione di Carico.
CC Condizione di carico considerata.
CC 01= Carico Permanente
CC 02= Carico Permanente/Permanenti NON Strutturali
CC 03= Carico Verticale/Locali Pubblici
CC 04= Carico da Neve/Carico da Neve <= 1000 m s.l.m.

SLU: COMBINAZIONI DI CARICO IN PRESENZA DI SISMA - COEFFICIENTI

SLU: Combinazioni di carico in presenza di sisma - Coefficienti

SLU: Combinazioni di carico in presenza di sisma - Coefficienti

COMB.	CC 01 Carico Permanente	CC 02 Carico Permanente/Permanenti NON Strutturali	CC 03 Carico Verticale/Locali Pubblici	CC 04 Carico da Neve/Carico da Neve <= 1000 m s.l.m.
01	1,00	1,00	0,60	0,00

LEGENDA SLU: Combinazioni di carico in presenza di sisma - Coefficienti

COMB. Numero identificativo della Combinazione di Carico.
CC Condizione di carico considerata.
CC 01= Carico Permanente
CC 02= Carico Permanente/Permanenti NON Strutturali
CC 03= Carico Verticale/Locali Pubblici
CC 04= Carico da Neve/Carico da Neve <= 1000 m s.l.m.

D.M. 14-01-2008

Alle combinazioni riportate nella precedente tabella è stato aggiunto l' effetto del sisma secondo la formula (3.2.16) riportata al punto 3.2.4 del D.M. 14-01-2008. L' azione sismica è stata considerata come caratterizzata da tre componenti traslazionali lungo i tre assi globali X, Y e Z; la risposta della struttura è stata calcolata separatamente per i tre effetti e quindi combinata secondo la seguente espressione simbolica:

$\alpha = \alpha_i + 0.3 * \alpha_{ii} + 0.3 * \alpha_{iii}$

con α effetto totale dell' azione sismica, αi ,αii e αiii azioni sismiche nelle tre direzioni. E' stata effettuata una rotazione degli indici e dei segni, per cui le combinazioni totali generate sono le :
(con α'_p sollecitazione dovuta alla combinazione delle condizioni statiche e α sollecitazione dovuta al sisma; in particolare α_x, α_y, α_z, α_{ex}, α_{ey} sono rispettivamente le sollecitazioni dovute al sisma agente in direzione x, in direzioni y, in direzione z, per eccentricità accidentale positiva in direzione x e per eccentricità accidentale positiva in direzione y)

1) $\alpha'_p+(\alpha_x+\alpha_{ex})+0.3*(\alpha_y+\alpha_{ey})+0.3*(\alpha_z)$; **2)** $\alpha'_p+(\alpha_x+\alpha_{ex})-0.3*(\alpha_y+\alpha_{ey})+0.3*(\alpha_z)$; **3)** $\alpha'_p+(\alpha_x+\alpha_{ex})+0.3*(\alpha_y+\alpha_{ey})-0.3*(\alpha_z)$; **4)** $\alpha'_p+(\alpha_x+\alpha_{ex})-0.3*(\alpha_y+\alpha_{ey})-0.3*(\alpha_z)$; **5)** $\alpha'_p+(\alpha_x+\alpha_{ex})+0.3*(\alpha_y-\alpha_{ey})+0.3*(\alpha_z)$; **6)** $\alpha'_p+(\alpha_x+\alpha_{ex})-0.3*(\alpha_y-\alpha_{ey})+0.3*(\alpha_z)$; **7)** $\alpha'_p+(\alpha_x+\alpha_{ex})+0.3*(\alpha_y-\alpha_{ey})-0.3*(\alpha_z)$; **8)** $\alpha'_p+(\alpha_x+\alpha_{ex})-0.3*(\alpha_y-\alpha_{ey})-0.3*(\alpha_z)$; **9)** $\alpha'_p+(\alpha_x+\alpha_{ex})+0.3*(-\alpha_y+\alpha_{ey})+0.3*(\alpha_z)$; **10)** $\alpha'_p+(\alpha_x+\alpha_{ex})-0.3*(-\alpha_y+\alpha_{ey})+0.3*(\alpha_z)$; **11)** $\alpha'_p+(\alpha_x-\alpha_{ex})+0.3*(-\alpha_y+\alpha_{ey})-0.3*(\alpha_z)$; **12)** $\alpha'_p+(\alpha_x+\alpha_{ex})-0.3*(\alpha_y+\alpha_{ey})-0.3*(\alpha_z)$; **13)** $\alpha'_p+(\alpha_x-\alpha_{ex})+0.3*(\alpha_y-\alpha_{ey})+0.3*(\alpha_z)$; **14)** $\alpha'_p+(\alpha_x-\alpha_{ex})-0.3*(\alpha_y-\alpha_{ey})+0.3*(\alpha_z)$; **15)** $\alpha'_p+(\alpha_x-\alpha_{ex})+0.3*(\alpha_y-\alpha_{ey})-0.3*(\alpha_z)$; **16)** $\alpha'_p+(\alpha_x-\alpha_{ex})-0.3*(\alpha_y-\alpha_{ey})-0.3*(\alpha_z)$; **17)** $\alpha'_p+(\alpha_y+\alpha_{ey})+0.3*(\alpha_x+\alpha_{ex})+0.3*(\alpha_z)$; **18)** $\alpha'_p+(\alpha_y+\alpha_{ey})-0.3*(\alpha_x+\alpha_{ex})+0.3*(\alpha_z)$; **19)** $\alpha'_p+(\alpha_y+\alpha_{ey})+0.3*(\alpha_x+\alpha_{ex})-0.3*(\alpha_z)$; **20)** $\alpha'_p+(\alpha_y+\alpha_{ey})-0.3*(\alpha_x+\alpha_{ex})-0.3*(\alpha_z)$; **21)** $\alpha'_p+(\alpha_y+\alpha_{ey})+0.3*(\alpha_x-\alpha_{ex})+0.3*(\alpha_z)$; **22)** $\alpha'_p+(\alpha_y+\alpha_{ey})-0.3*(\alpha_x-\alpha_{ex})+0.3*(\alpha_z)$; **23)** $\alpha'_p+(\alpha_y+\alpha_{ey})+0.3*(\alpha_x-\alpha_{ex})-0.3*(\alpha_z)$; **24)** $\alpha'_p+(\alpha_y+\alpha_{ey})-0.3*(\alpha_x-\alpha_{ex})-0.3*(\alpha_z)$; **25)** $\alpha'_p+(\alpha_y-\alpha_{ey})+0.3*(\alpha_x+\alpha_{ex})+0.3*(\alpha_z)$; **26)** $\alpha'_p+(\alpha_y-\alpha_{ey})-0.3*(\alpha_x+\alpha_{ex})+0.3*(\alpha_z)$; **27)** $\alpha'_p+(\alpha_y-\alpha_{ey})+0.3*(\alpha_x+\alpha_{ex})-0.3*(\alpha_z)$; **28)** $\alpha'_p+(\alpha_y-\alpha_{ey})-0.3*(\alpha_x+\alpha_{ex})-0.3*(\alpha_z)$; **29)** $\alpha'_p+(\alpha_y-\alpha_{ey})+0.3*(\alpha_x-\alpha_{ex})+0.3*(\alpha_z)$; **30)** $\alpha'_p+(\alpha_y-\alpha_{ey})-0.3*(\alpha_x-\alpha_{ex})+0.3*(\alpha_z)$; **31)** $\alpha'_p+(\alpha_y+\alpha_{ey})+0.3*(\alpha_x-\alpha_{ex})-0.3*(\alpha_z)$; **32)** $\alpha'_p+(\alpha_y-\alpha_{ey})-0.3*(\alpha_x-\alpha_{ex})-0.3*(\alpha_z)$; **33)** $\alpha'_p+\alpha_z+0.3*(\alpha_x+\alpha_{ex})+0.3*(\alpha_y+\alpha_{ey})$; **34)** $\alpha'_p+\alpha_z-0.3*(\alpha_x+\alpha_{ex})+0.3*(\alpha_y+\alpha_{ey})$; **35)** $\alpha'_p+\alpha_z+0.3*(\alpha_x+\alpha_{ex})-0.3*(\alpha_y+\alpha_{ey})$; **36)** $\alpha'_p+\alpha_z-0.3*(\alpha_x+\alpha_{ex})-0.3*(\alpha_y+\alpha_{ey})$; **37)** $\alpha'_p+\alpha_z+0.3*(\alpha_x+\alpha_{ex})+0.3*(\alpha_y-\alpha_{ey})$; **38)** $\alpha'_p+\alpha_z-0.3*(\alpha_x+\alpha_{ex})+0.3*(\alpha_y-\alpha_{ey})$; **39)** $\alpha'_p+\alpha_z+0.3*(\alpha_x+\alpha_{ex})-0.3*(\alpha_y-\alpha_{ey})$; **40)** $\alpha'_p+\alpha_z-0.3*(\alpha_x+\alpha_{ex})-0.3*(\alpha_y-\alpha_{ey})$; **41)** $\alpha'_p+\alpha_z+0.3*(\alpha_x-\alpha_{ex})+0.3*(\alpha_y+\alpha_{ey})$; **42)** $\alpha'_p+\alpha_z-0.3*(\alpha_x-\alpha_{ex})+0.3*(\alpha_y+\alpha_{ey})$; **43)** $\alpha'_p+\alpha_z+0.3*(\alpha_x-\alpha_{ex})-0.3*(\alpha_y+\alpha_{ey})$; **44)** $\alpha'_p+\alpha_z-0.3*(\alpha_x-\alpha_{ex})-0.3*(\alpha_y+\alpha_{ey})$; **45)** $\alpha'_p+\alpha_z+0.3*(\alpha_x-\alpha_{ex})+0.3*(\alpha_y-\alpha_{ey})$; **46)** $\alpha'_p+\alpha_z-0.3*(\alpha_x-\alpha_{ex})+0.3*(\alpha_y-\alpha_{ey})$; **47)** $\alpha'_p+\alpha_z+0.3*(\alpha_x-\alpha_{ex})-0.3*(\alpha_y-\alpha_{ey})$; **48)** $\alpha'_p+\alpha_z-0.3*(\alpha_x-\alpha_{ex})-0.3*(\alpha_y-\alpha_{ey})$.

Nel caso di verifiche effettuate con sollecitazioni composte, per tenere conto del fatto che le sollecitazioni sismiche sono state ricavate come CQC delle sollecitazioni derivanti dai modi di vibrazione, dette N, Mx, My, Tx e Ty le sollecitazioni dovute al sisma, per ognuna delle combinazioni precedenti, sono state ricavate 32 combinazioni di carico permutando nel seguente modo i segni delle sollecitazioni derivanti dal sisma:

1) N, Mx, My, Tx e Ty; **2)** N, Mx, -My, Tx e Ty; **3)** N, -Mx, My, Tx e Ty; **4)** N, -Mx, -My, Tx e Ty; **5)** -N, Mx, My, Tx e Ty; **6)** -N, Mx, -My, Tx e Ty; **7)** -N, -Mx, My, Tx e Ty; **8)** -N, -Mx, -My, Tx e Ty; **9)** N, Mx, My, Tx e -Ty; **10)** N, Mx, -My, Tx e -Ty; **11)** N, -Mx, My, Tx e -Ty; **12)** N, -Mx, -My, Tx e -Ty; **13)** -N, Mx, My, Tx e -Ty; **14)** -N, Mx, -My, Tx e -Ty; **15)** -N, -Mx, My, Tx e -Ty; **16)** -N, -Mx, -My, Tx e -Ty; **17)** N, Mx, My, -Tx e Ty; **18)** N, Mx, -My, -Tx e Ty; **19)** N, -Mx, My, -Tx e Ty; **20)** N, -Mx, -My, -Tx e Ty; **21)** -N, Mx, My, -Tx e Ty; **22)** -N, Mx, -My, -Tx e Ty; **23)** -N, -Mx, My, -Tx e Ty; **24)** -N, -Mx, -My, -Tx e Ty; **25)** N, Mx, My, -Tx e -Ty; **26)** N, Mx, -My, -Tx e -Ty; **27)** N, -Mx, My, -Tx e -Ty; **28)** N, -Mx, -My, -Tx e -Ty; **29)** -N, Mx, My, -Tx e -Ty; **30)** -N, Mx, -My, -Tx e -Ty; **31)** -N, -Mx, My, -Tx e -Ty; **32)** -N, -Mx, -My, -Tx e -Ty.

DATI GENERALI ANALISI SISMICA

Dati generali analisi sismica

Ang	NV	CD	MP	S	Mcm	PAc	EcA	IrT	TP	RP	RH	CVE	Fattori di Riduzione degli Spettri SoX (q)	SoY (q)	SLU Sv	SLD Sov
[ssdc]																
0	25	B	ca	P	N	P	N	N	E	NO	NO	2	2,64	2,64	1,50	1,00

Tr	Ag	Amplif. Stratigrafica Ss	Cc	F0	T*c
[anni]	[adim]	[adim]	[adim]	[adim]	[s]
30	0,0198	1,600	2,394	2,610	0,160
50	0,0245	1,600	2,235	2,605	0,190
475	0,0467	1,600	1,928	2,719	0,275
975	0,0548	1,600	1,875	2,766	0,295

Classe Edificio	Vita Nominale	Periodo di Riferimento	Latitudine	Longitudine	Altitudine	Amplificazione Topografica	
						Categ Topog	Coef Ampl Topog
	[anni]	[anni]	[°ssdc]	[°ssdc]	[m]		
2	50	50	45° 12' 10.00"	7° 46' 43.00"	219	T1	1,00

LEGENDA Dati generali analisi sismica

Ang Direzione di una componente dell'azione sismica rispetto all'asse X (sistema di riferimento globale); la seconda componente dell'azione sismica e' assunta con direzione ruotata di 90 gradi rispetto alla prima.
NV Nel caso di analisi dinamica, indica il numero di modi di vibrazione considerati.
CD Classe di duttilita': [A] = Alta - [B] = Bassa.
MP Tipo di materiale prevalente nella struttura: [ca] = calcestruzzo armato.
S Tipologia della struttura: [T] = Telaio - [P] = Pareti - [TP] = Mista telaio-pareti - [N] = nucleo - [P] = un solo piano - [PP] = più di un piano - [CT] = controventi concentrici diagonale tesa - [CV] = controventi concentrici a V - [M] = mensola o pendolo invertito - [TT] = telaio con tamponature.
Mcm Struttura con telai multicampata: [N]=Nessuna direzione - [X]=Solo in direzione X - [Y]=Solo in direzione Y - [XY]=Sia in direzione X che Y.
PAc Presenza nella struttura di pareti accoppiate: [P] = presenti - [A] = Assenti
EcA Eccentricita' accidentale: [S] = considerata come condizione di carico statica aggiuntiva - [N] = Considerata come incremento delle sollecitazioni.
IrT Irregolarita' tamponature in pianta: [S] = Tamponature irregolari in pianta - [N] = Tamponature regolari in pianta.
TP Tipo terreno prevalente, categoria di suolo di fondazione come definito al punto 3.2.2 del DM 14 gennaio 2008 'Nuove Norme tecniche per le costruzioni: [A] = Ammassi rocciosi affioranti o terreni molto rigidi - [B] = Rocce tenere e depositi di terreni a grana grossa molto addensati o terreni a grana fina molto consistenti - [C] = Depositi di terreni a grana grossa mediamente addensati o terreni a grana fina mediamente consistenti - [D] = Depositi di terreni a grana grossa scarsamente addensati o di terreni a grana fina scarsamente consistenti - [E] = Terreni dei sottosuoli di tipo C o D per spessore non superiore a 20 m.
RP Regolarita' in pianta: [S]= Struttura regolare - [N]=Struttura non regolare.
RH Regolarita' in altezza: [S]= Struttura regolare - [N]=Struttura non regolare.
CVE Coefficiente viscoso equivalente.
Classe Edificio Classe dell'edificio.
SoX (q) Fattore di riduzione dello spettro di risposta allo SLU per sisma orizzontale in direzione X (Fattore di struttura).
SoY (q) Fattore di riduzione dello spettro di risposta allo SLU per sisma orizzontale in direzione Y (Fattore di struttura).
SLU Sv Fattore di riduzione dello spettro di risposta allo SLU per sisma verticale.
SLD Sov Fattore di riduzione dello spettro di risposta allo SLD per sisma orizzontale e verticale.
Categ Topog Categoria topografica. (Vedi NOTE)
Coef Ampl Topog Coefficiente di amplificazione topografica.
Ag Coefficiente di accelerazione al suolo.
Ss Coefficienti di Amplificazione Stratigrafica allo SLO / SLD / SLV / SLC.
Cc Coefficienti di Amplificazione di Tc allo SLO / SLD / SLV / SLC.
F0 Valore massimo del fattore di amplificazione dello spettro in accelerazione orizzontale.
T*c Periodo di inizio del tratto a velocità costante dello spettro in accelerazione orizzontale.
Latitudine Latitudine geografica del sito.
Longitudine Longitudine geografica del sito.
Altitudine Altitudine geografica del sito.

NOTE

Categoria topografica
T1: Superficie pianeggiante, pendii e rilievi isolati con inclinazione media i = 15°
T2: Pendii con inclinazione media i > 15°
T3: Rilievi con larghezza in cresta molto minore che alla base e inclinazione media 15° = i = 30°
T4: Rilievi con larghezza in cresta molto minore che alla base e inclinazione media i > 30°

PRINCIPALI ELEMENTI ANALISI SISMICA

Dir sisma	M.S	M.SLU	M.Ecc.SLU	M.SLD	M.Ecc.SLD	P.T.M.Ecc	R.SLU
	[N· s²/m]	[N· s²/m]	[N· s²/m]	[N· s²/m]	[N· s²/m]	[%]	[N]
X	1.027.137	324.676	219.543	324.676	219.543	67,6	203.398
Y	1.027.137	324.676	232.974	324.676	232.974	71,8	204.938
Z	1.027.137	1.007.659	988.398	1.007.659	988.398	98,1	211.947

LEGENDA Principali elementi analisi sismica

Dir sisma Direzione del sisma: [X] = Sisma in direzione X - [Y] = Sisma in direzione Y - [Z] = Sisma in direzione Z.
M.S Massa complessiva della struttura.
M.SLU Massa eccitabile della struttura allo S.L. Ultimo, nelle direzioni X, Y, Z.
M.Ecc.SLU Massa Eccitata dal sisma allo S.L. Ultimo.
M.SLD Massa eccitabile della struttura allo S.L. di Danno, nelle direzioni X, Y, Z.
M.Ecc.SLD Massa Eccitata dal sisma allo S.L. di Danno.
P.T.M.Ecc Percentuale Totale di Masse Eccitate dal sisma.
R.SLU Reazioni Totali (S.L. Ultimo).

RIEPILOGO MODI DI VIBRAZIONE

Modi di vibrazione considerati: n.25

Spettro	Periodo	As.O	As.V	C.Part	C.Mod	P.M.M	M.Ec
	[s]	[m/s²]	[m/s²]			[%]	[N· s²/m]
Modo Vibrazione n. 1							
SLU-X	0,081	0,743	0,000	82,0488	0,0138	2,1	6.732
SLU-Y	0,081	0,743	0,000	0,3325	0,0001	0,0	0
SLU-Z	0,081	0,000	0,242	-0,1005	0,0000	0,0	0
SLD-X	0,081	0,853	0,000	82,0488	0,0138	2,1	6.732
SLD-Y	0,081	0,853	0,000	0,3325	0,0001	0,0	0

Spettro	Periodo	As.O	As.V	C.Part	C.Mod	P.M.M	M.Ec
	[s]	[m/s²]	[m/s²]			[%]	[N· s²/m]
SLD-Z	0,081	0,000	0,158	-0,1005	0,0000	0,0	0
Elast-X	-	1,493	0,000	-	-	-	-
Elast-Y	-	1,493	0,000	-	-	-	-
Elast-Z	-	0,000	0,434	-	-	-	-
Modo Vibrazione n. 2							
SLU-X	0,080	0,743	0,000	0,0811	0,0000	0,0	0
SLU-Y	0,080	0,743	0,000	340,0275	0,0550	35,6	115.619
SLU-Z	0,080	0,000	0,242	-23,5234	-0,0038	0,1	553
SLD-X	0,080	0,844	0,000	0,0811	0,0000	0,0	0
SLD-Y	0,080	0,844	0,000	340,0275	0,0550	35,6	115.619
SLD-Z	0,080	0,000	0,158	-23,5234	-0,0038	0,1	553
Elast-X	-	1,479	0,000	-	-	-	-
Elast-Y	-	1,479	0,000	-	-	-	-
Elast-Z	-	0,000	0,434	-	-	-	-
Modo Vibrazione n. 3							
SLU-X	0,049	0,739	0,000	20,8424	0,0013	0,1	434
SLU-Y	0,049	0,739	0,000	-175,7150	-0,0108	9,5	30.876
SLU-Z	0,049	0,000	0,241	-219,3399	-0,0135	4,8	48.110
SLD-X	0,049	0,668	0,000	20,8424	0,0013	0,1	434
SLD-Y	0,049	0,668	0,000	-175,7150	-0,0108	9,5	30.876
SLD-Z	0,049	0,000	0,157	-219,3399	-0,0135	4,8	48.110
Elast-X	-	1,194	0,000	-	-	-	-
Elast-Y	-	1,194	0,000	-	-	-	-
Elast-Z	-	0,000	0,430	-	-	-	-
Modo Vibrazione n. 4							
SLU-X	0,049	0,739	0,000	88,0045	0,0054	2,4	7.745
SLU-Y	0,049	0,739	0,000	41,8858	0,0026	0,5	1.754
SLU-Z	0,049	0,000	0,241	52,1800	0,0032	0,3	2.723
SLD-X	0,049	0,668	0,000	88,0045	0,0054	2,4	7.745
SLD-Y	0,049	0,668	0,000	41,8858	0,0026	0,5	1.754
SLD-Z	0,049	0,000	0,157	52,1800	0,0032	0,3	2.723
Elast-X	-	1,193	0,000	-	-	-	-
Elast-Y	-	1,193	0,000	-	-	-	-
Elast-Z	-	0,000	0,430	-	-	-	-
Modo Vibrazione n. 5							
SLU-X	0,047	0,739	0,000	-0,1733	0,0000	0,0	0
SLU-Y	0,047	0,739	0,000	268,7355	0,0151	22,2	72.219
SLU-Z	0,047	0,000	0,236	-139,8809	-0,0079	1,9	19.567
SLD-X	0,047	0,655	0,000	-0,1733	0,0000	0,0	0
SLD-Y	0,047	0,655	0,000	268,7355	0,0151	22,2	72.219
SLD-Z	0,047	0,000	0,152	-139,8809	-0,0079	1,9	19.567
Elast-X	-	1,173	0,000	-	-	-	-
Elast-Y	-	1,173	0,000	-	-	-	-
Elast-Z	-	0,000	0,417	-	-	-	-
Modo Vibrazione n. 6							
SLU-X	0,036	0,737	0,000	104,1903	0,0035	3,3	10.856
SLU-Y	0,036	0,737	0,000	0,1709	0,0000	0,0	0
SLU-Z	0,036	0,000	0,212	1,4873	0,0000	0,0	2
SLD-X	0,036	0,593	0,000	104,1903	0,0035	3,3	10.856
SLD-Y	0,036	0,593	0,000	0,1709	0,0000	0,0	0
SLD-Z	0,036	0,000	0,129	1,4873	0,0000	0,0	2
Elast-X	-	1,071	0,000	-	-	-	-
Elast-Y	-	1,071	0,000	-	-	-	-
Elast-Z	-	0,000	0,352	-	-	-	-
Modo Vibrazione n. 7							
SLU-X	0,036	0,737	0,000	-26,3495	-0,0008	0,2	694
SLU-Y	0,036	0,737	0,000	28,0430	0,0009	0,2	786
SLU-Z	0,036	0,000	0,211	258,8233	0,0083	6,6	66.989
SLD-X	0,036	0,589	0,000	-26,3495	-0,0008	0,2	694
SLD-Y	0,036	0,589	0,000	28,0430	0,0009	0,2	786
SLD-Z	0,036	0,000	0,127	258,8233	0,0083	6,6	66.989
Elast-X	-	1,065	0,000	-	-	-	-
Elast-Y	-	1,065	0,000	-	-	-	-
Elast-Z	-	0,000	0,347	-	-	-	-
Modo Vibrazione n. 8							
SLU-X	0,035	0,737	0,000	-12,9522	-0,0004	0,1	168
SLU-Y	0,035	0,737	0,000	53,6467	0,0017	0,9	2.878
SLU-Z	0,035	0,000	0,210	589,5160	0,0187	34,5	347.529
SLD-X	0,035	0,588	0,000	-12,9522	-0,0004	0,1	168
SLD-Y	0,035	0,588	0,000	53,6467	0,0017	0,9	2.878
SLD-Z	0,035	0,000	0,127	589,5160	0,0187	34,5	347.529
Elast-X	-	1,063	0,000	-	-	-	-
Elast-Y	-	1,063	0,000	-	-	-	-
Elast-Z	-	0,000	0,346	-	-	-	-
Modo Vibrazione n. 9							
SLU-X	0,035	0,737	0,000	228,5154	0,0071	16,1	52.220
SLU-Y	0,035	0,737	0,000	6,1311	0,0002	0,0	38
SLU-Z	0,035	0,000	0,210	60,4043	0,0019	0,4	3.649
SLD-X	0,035	0,586	0,000	228,5154	0,0071	16,1	52.220
SLD-Y	0,035	0,586	0,000	6,1311	0,0002	0,0	38
SLD-Z	0,035	0,000	0,126	60,4043	0,0019	0,4	3.649

Spettro	Periodo	As.O	As.V	C.Part	C.Mod	P.M.M	M.Ec
	[s]	[m/s²]	[m/s²]			[%]	[N· s²/m]
Elast-X	-	1,061	0,000	-	-	-	-
Elast-Y	-	1,061	0,000	-	-	-	-
Elast-Z	-	0,000	0,345	-	-	-	-
Modo Vibrazione n. 10							
SLU-X	0,031	0,736	0,000	2,8043	0,0001	0,0	8
SLU-Y	0,031	0,736	0,000	-65,0850	-0,0016	1,3	4.236
SLU-Z	0,031	0,000	0,200	374,9668	0,0090	14,0	140.600
SLD-X	0,031	0,561	0,000	2,8043	0,0001	0,0	8
SLD-Y	0,031	0,561	0,000	-65,0850	-0,0016	1,3	4.236
SLD-Z	0,031	0,000	0,117	374,9668	0,0090	14,0	140.600
Elast-X	-	1,020	0,000	-	-	-	-
Elast-Y	-	1,020	0,000	-	-	-	-
Elast-Z	-	0,000	0,318	-	-	-	-
Modo Vibrazione n. 11							
SLU-X	0,027	0,736	0,000	4,1912	0,0001	0,0	18
SLU-Y	0,027	0,736	0,000	-42,8911	-0,0008	0,6	1.840
SLU-Z	0,027	0,000	0,192	151,9348	0,0028	2,3	23.085
SLD-X	0,027	0,539	0,000	4,1912	0,0001	0,0	18
SLD-Y	0,027	0,539	0,000	-42,8911	-0,0008	0,6	1.840
SLD-Z	0,027	0,000	0,109	151,9348	0,0028	2,3	23.085
Elast-X	-	0,984	0,000	-	-	-	-
Elast-Y	-	0,984	0,000	-	-	-	-
Elast-Z	-	0,000	0,295	-	-	-	-
Modo Vibrazione n. 12							
SLU-X	0,027	0,736	0,000	-0,2822	0,0000	0,0	0
SLU-Y	0,027	0,736	0,000	-11,1040	-0,0002	0,0	123
SLU-Z	0,027	0,000	0,192	390,1324	0,0071	15,1	152.203
SLD-X	0,027	0,538	0,000	-0,2822	0,0000	0,0	0
SLD-Y	0,027	0,538	0,000	-11,1040	-0,0002	0,0	123
SLD-Z	0,027	0,000	0,108	390,1324	0,0071	15,1	152.203
Elast-X	-	0,982	0,000	-	-	-	-
Elast-Y	-	0,982	0,000	-	-	-	-
Elast-Z	-	0,000	0,294	-	-	-	-
Modo Vibrazione n. 13							
SLU-X	0,026	0,736	0,000	-1,5214	0,0000	0,0	2
SLU-Y	0,026	0,736	0,000	-18,6843	-0,0003	0,1	349
SLU-Z	0,026	0,000	0,189	334,3897	0,0056	11,1	111.816
SLD-X	0,026	0,532	0,000	-1,5214	0,0000	0,0	2
SLD-Y	0,026	0,532	0,000	-18,6843	-0,0003	0,1	349
SLD-Z	0,026	0,000	0,106	334,3897	0,0056	11,1	111.816
Elast-X	-	0,973	0,000	-	-	-	-
Elast-Y	-	0,973	0,000	-	-	-	-
Elast-Z	-	0,000	0,288	-	-	-	-
Modo Vibrazione n. 14							
SLU-X	0,025	0,736	0,000	88,0720	0,0014	2,4	7.757
SLU-Y	0,025	0,736	0,000	0,2702	0,0000	0,0	0
SLU-Z	0,025	0,000	0,188	8,5874	0,0001	0,0	74
SLD-X	0,025	0,528	0,000	88,0720	0,0014	2,4	7.757
SLD-Y	0,025	0,528	0,000	0,2702	0,0000	0,0	0
SLD-Z	0,025	0,000	0,104	8,5874	0,0001	0,0	74
Elast-X	-	0,965	0,000	-	-	-	-
Elast-Y	-	0,965	0,000	-	-	-	-
Elast-Z	-	0,000	0,283	-	-	-	-
Modo Vibrazione n. 15							
SLU-X	0,024	0,736	0,000	3,4579	0,0001	0,0	12
SLU-Y	0,024	0,736	0,000	-0,4533	0,0000	0,0	0
SLU-Z	0,024	0,000	0,186	212,8877	0,0032	4,5	45.321
SLD-X	0,024	0,524	0,000	3,4579	0,0001	0,0	12
SLD-Y	0,024	0,524	0,000	-0,4533	0,0000	0,0	0
SLD-Z	0,024	0,000	0,103	212,8877	0,0032	4,5	45.321
Elast-X	-	0,959	0,000	-	-	-	-
Elast-Y	-	0,959	0,000	-	-	-	-
Elast-Z	-	0,000	0,279	-	-	-	-
Modo Vibrazione n. 16							
SLU-X	0,022	0,735	0,000	0,7046	0,0000	0,0	0
SLU-Y	0,022	0,735	0,000	-9,1108	-0,0001	0,0	83
SLU-Z	0,022	0,000	0,181	105,5619	0,0013	1,1	11.143
SLD-X	0,022	0,511	0,000	0,7046	0,0000	0,0	0
SLD-Y	0,022	0,511	0,000	-9,1108	-0,0001	0,0	83
SLD-Z	0,022	0,000	0,098	105,5619	0,0013	1,1	11.143
Elast-X	-	0,939	0,000	-	-	-	-
Elast-Y	-	0,939	0,000	-	-	-	-
Elast-Z	-	0,000	0,266	-	-	-	-
Modo Vibrazione n. 17							
SLU-X	0,022	0,735	0,000	12,3548	0,0001	0,0	153
SLU-Y	0,022	0,735	0,000	41,5384	0,0005	0,5	1.725
SLU-Z	0,022	0,000	0,181	122,3088	0,0015	1,5	14.959
SLD-X	0,022	0,509	0,000	12,3548	0,0001	0,0	153
SLD-Y	0,022	0,509	0,000	41,5384	0,0005	0,5	1.725
SLD-Z	0,022	0,000	0,097	122,3088	0,0015	1,5	14.959
Elast-X	-	0,935	0,000	-	-	-	-

Spettro	Periodo	As.O	As.V	C.Part	C.Mod	P.M.M	M.Ec
	[s]	[m/s²]	[m/s²]			[%]	[N· s²/m]
Elast-Y	-	0,935	0,000	-	-	-	-
Elast-Z	-	0,000	0,264	-	-	-	-
Modo Vibrazione n. 18							
SLU-X	0,021	0,735	0,000	-125,8404	-0,0014	4,9	15.835
SLU-Y	0,021	0,735	0,000	1,1235	0,0000	0,0	1
SLU-Z	0,021	0,000	0,179	1,8613	0,0000	0,0	3
SLD-X	0,021	0,504	0,000	-125,8404	-0,0014	4,9	15.835
SLD-Y	0,021	0,504	0,000	1,1235	0,0000	0,0	1
SLD-Z	0,021	0,000	0,095	1,8613	0,0000	0,0	3
Elast-X	-	0,927	0,000	-	-	-	-
Elast-Y	-	0,927	0,000	-	-	-	-
Elast-Z	-	0,000	0,258	-	-	-	-
Modo Vibrazione n. 19							
SLU-X	0,020	0,735	0,000	-175,5065	-0,0017	9,5	30.803
SLU-Y	0,020	0,735	0,000	1,5813	0,0000	0,0	3
SLU-Z	0,020	0,000	0,176	1,5507	0,0000	0,0	2
SLD-X	0,020	0,497	0,000	-175,5065	-0,0017	9,5	30.803
SLD-Y	0,020	0,497	0,000	1,5813	0,0000	0,0	3
SLD-Z	0,020	0,000	0,093	1,5507	0,0000	0,0	2
Elast-X	-	0,916	0,000	-	-	-	-
Elast-Y	-	0,916	0,000	-	-	-	-
Elast-Z	-	0,000	0,252	-	-	-	-
Modo Vibrazione n. 20							
SLU-X	0,019	0,735	0,000	-157,3767	-0,0015	7,6	24.767
SLU-Y	0,019	0,735	0,000	-0,4134	0,0000	0,0	0
SLU-Z	0,019	0,000	0,175	-0,5635	0,0000	0,0	0
SLD-X	0,019	0,494	0,000	-157,3767	-0,0015	7,6	24.767
SLD-Y	0,019	0,494	0,000	-0,4134	0,0000	0,0	0
SLD-Z	0,019	0,000	0,092	-0,5635	0,0000	0,0	0
Elast-X	-	0,911	0,000	-	-	-	-
Elast-Y	-	0,911	0,000	-	-	-	-
Elast-Z	-	0,000	0,249	-	-	-	-
Modo Vibrazione n. 21							
SLU-X	0,019	0,735	0,000	-117,5297	-0,0011	4,3	13.813
SLU-Y	0,019	0,735	0,000	20,8795	0,0002	0,1	436
SLU-Z	0,019	0,000	0,174	0,0297	0,0000	0,0	0
SLD-X	0,019	0,493	0,000	-117,5297	-0,0011	4,3	13.813
SLD-Y	0,019	0,493	0,000	20,8795	0,0002	0,1	436
SLD-Z	0,019	0,000	0,091	0,0297	0,0000	0,0	0
Elast-X	-	0,908	0,000	-	-	-	-
Elast-Y	-	0,908	0,000	-	-	-	-
Elast-Z	-	0,000	0,247	-	-	-	-
Modo Vibrazione n. 22							
SLU-X	0,018	0,735	0,000	-140,9768	-0,0011	6,1	19.874
SLU-Y	0,018	0,735	0,000	1,2582	0,0000	0,0	2
SLU-Z	0,018	0,000	0,172	-0,6022	0,0000	0,0	0
SLD-X	0,018	0,486	0,000	-140,9768	-0,0011	6,1	19.874
SLD-Y	0,018	0,486	0,000	1,2582	0,0000	0,0	2
SLD-Z	0,018	0,000	0,089	-0,6022	0,0000	0,0	0
Elast-X	-	0,898	0,000	-	-	-	-
Elast-Y	-	0,898	0,000	-	-	-	-
Elast-Z	-	0,000	0,240	-	-	-	-
Modo Vibrazione n. 23							
SLU-X	0,018	0,735	0,000	-107,9396	-0,0008	3,6	11.651
SLU-Y	0,018	0,735	0,000	-0,8608	0,0000	0,0	1
SLU-Z	0,018	0,000	0,172	4,5978	0,0000	0,0	21
SLD-X	0,018	0,485	0,000	-107,9396	-0,0008	3,6	11.651
SLD-Y	0,018	0,485	0,000	-0,8608	0,0000	0,0	1
SLD-Z	0,018	0,000	0,088	4,5978	0,0000	0,0	21
Elast-X	-	0,897	0,000	-	-	-	-
Elast-Y	-	0,897	0,000	-	-	-	-
Elast-Z	-	0,000	0,239	-	-	-	-
Modo Vibrazione n. 24							
SLU-X	0,015	0,734	0,000	84,9845	0,0005	2,2	7.222
SLU-Y	0,015	0,734	0,000	-1,5752	0,0000	0,0	2
SLU-Z	0,015	0,000	0,166	-6,9251	0,0000	0,0	48
SLD-X	0,015	0,470	0,000	84,9845	0,0005	2,2	7.222
SLD-Y	0,015	0,470	0,000	-1,5752	0,0000	0,0	2
SLD-Z	0,015	0,000	0,083	-6,9251	0,0000	0,0	48
Elast-X	-	0,872	0,000	-	-	-	-
Elast-Y	-	0,872	0,000	-	-	-	-
Elast-Z	-	0,000	0,223	-	-	-	-
Modo Vibrazione n. 25							
SLU-X	0,015	0,734	0,000	-93,6968	-0,0005	2,7	8.779
SLU-Y	0,015	0,734	0,000	-1,6745	0,0000	0,0	3
SLU-Z	0,015	0,000	0,165	1,1935	0,0000	0,0	1
SLD-X	0,015	0,468	0,000	-93,6968	-0,0005	2,7	8.779
SLD-Y	0,015	0,468	0,000	-1,6745	0,0000	0,0	3
SLD-Z	0,015	0,000	0,082	1,1935	0,0000	0,0	1
Elast-X	-	0,868	0,000	-	-	-	-
Elast-Y	-	0,868	0,000	-	-	-	-

Spettro	Periodo	As.O	As.V	C.Part	C.Mod	P.M.M	M.Ec
	[s]	[m/s²]	[m/s²]			[%]	[N· s²/m]
Elast-Z	-	0,000	0,221	-	-	-	-

LEGENDA Modi di vibrazione

Spettro Spettro di risposta considerato.
Periodo Periodo del Modo di vibrazione.
As.O Valore dell'Accelerazione Spettrale Orizzontale, riferita al corrispondente periodo.
As.V Valore dell'Accelerazione Spettrale Verticale, riferita al corrispondente periodo.
C.Part Coefficiente di partecipazione del Modo di Vibrazione.
C.Mod Coefficiente modale del modo di vibrazione.
P.M.M Percentuale di mobilitazione delle masse nel modo di vibrazione.
M.Ec Massa Eccitata nel modo di vibrazione.
SLU-X Spettro di progetto allo S.L. Ultimo per sisma in direzione X.
SLU-Y Spettro di progetto allo S.L. Ultimo per sisma in direzione Y.
SLU-Z Spettro di progetto allo S.L. Ultimo per sisma in direzione Z.
SLD-X Spettro di progetto allo S.L. di Danno per sisma in direzione X.
SLD-Y Spettro di progetto allo S.L. di Danno per sisma in direzione Y.
SLD-Z Spettro di progetto allo S.L. di Danno per sisma in direzione Z.
Elast-X Spettro Elastico per sisma in direzione X.
Elast-Y Spettro Elastico per sisma in direzione Y.
Elast-Z Spettro Elastico per sisma in direzione Z.

LIVELLI O PIANI

Livelli o piani

N	Descrizione	Z	Altezza	QuotaEI	Rigido	Riduz. Tamp	Massa del piano			CoordG.S		CoordG.SLU		CoordG.SLD		CrdRgd.SLU	
							S	SLU	SLD	X	Y	X	Y	X	Y	X	Y
		[m]	[m]	[m]			[N· s²/m]	[N· s²/m]	[N· s²/m]	[m]	[m]	[m]	[m]	[m]	[m]	[m]	[m]
01	Cordoli copertura	4,70	0,50	5,20	NO	NO	37.837	34.421	34.421	-0,81	-1,27	-0,81	-1,25	-0,81	-1,25	-0,70	-1,70
02	Piano loculi	0,20	4,50	4,70	NO	NO	210.242	194.187	194.187	-0,83	-0,77	-0,83	-0,80	-0,83	-0,80	-0,83	-1,69
03	Piano di fondazone	-0,30	0,50	0,20	NO	NO	92.697	92.697	92.697	-0,83	-1,19	-0,83	-1,19	-0,83	-1,19	0,00	0,00
04	Fondazione	-0,30		-0,30	NO	NO	686.367	686.367	686.367	-0,83	-0,70	-0,83	-0,70	-0,83	-0,70	0,00	0,00

LEGENDA Livelli o piani

N Numero identificativo del livello o piano.
Z Quota di calpestio del livello o piano, relativa al sistema di riferimento globale X, Y, Z.
Altezza Altezza del livello o piano.
QuotaEI Quota dell'estradosso dell'impalcato del livello o piano.
Rigido Indica se il piano è considerato rigido nel calcolo: [S] = Piano Rigido - [N] = Piano non Rigido.
Riduz.Tamp Nel caso di effettuazione dei calcoli secondo l' Ordinanza 3274/03 e s.m.i., indica i piani che presentano significativa riduzione dei tamponamenti. (All. II - puno 5.6.2) [S] = Piano con riduzione dei tamponamenti - [N] = Piano senza riduzione dei tamponamenti.
Massa del Piano / S Massa del piano valutata in condizioni statiche.
Massa del Piano / SLU Massa del piano valutata per SLU.
Massa del Piano / SLD Massa del piano valutata per SLD.
CoordG.S Coordinate del baricentro delle masse, valutate in condizioni statiche.
CoordG.SLU Coordinate del baricentro delle masse, valutate per SLU.
CoordG.SLD Coordinate del baricentro delle masse, valutate per SLD.
CrdRgd.SLU Coordinate del baricentro delle rigidezze, valutate per SLU.

NODI

Nodi

N	X	Y	Z	Vincolo Esterno							Cedimenti Impressi						Calc. Fond.
				Tipo	RSx	RSy	RSz	RΘ x	RΘ y	RΘ z	Sx	Sy	Sz	Θ x	Θ y	Θ z	
	[m]	[m]	[m]		[N/cm]	[N/cm]	[N/cm]	[N· m/rad]	[N· m/rad]	[N· m/rad]	[cm]	[cm]	[cm]	[rad]	[rad]	[rad]	
00001	-16,85	1,02	0,20	nessuno	-	-	-	-	-	-	-	-	-	-	-	-	NO
00002	-16,85	-1,51	0,20	nessuno	-	-	-	-	-	-	-	-	-	-	-	-	NO
00003	-4,93	-1,51	0,20	nessuno	-	-	-	-	-	-	-	-	-	-	-	-	NO
00004	-10,45	-1,51	0,20	nessuno	-	-	-	-	-	-	-	-	-	-	-	-	NO
00005	-10,45	1,02	0,20	nessuno	-	-	-	-	-	-	-	-	-	-	-	-	NO
00006	3,28	1,72	0,20	nessuno	-	-	-	-	-	-	-	-	-	-	-	-	NO
00007	-2,33	1,72	0,20	nessuno	-	-	-	-	-	-	-	-	-	-	-	-	NO
00008	-4,93	1,71	0,20	nessuno	-	-	-	-	-	-	-	-	-	-	-	-	NO
00009	3,27	-1,51	0,20	nessuno	-	-	-	-	-	-	-	-	-	-	-	-	NO
00010	15,20	-1,51	0,20	nessuno	-	-	-	-	-	-	-	-	-	-	-	-	NO
0001	8,80	-	0,20	nessu	-	-	-	-	-	-	-	-	-	-	-	-	NO

N	X	Y	Z	Vincolo Esterno							Cedimenti Impressi						Nodi Calc. Fond.
				Tipo	RSx	RSy	RSz	RΘ x	RΘ y	RΘ z	Sx	Sy	Sz	Θ x	Θ y	Θ z	
	[m]	[m]	[m]		[N/cm]	[N/cm]	[N/cm]	[N· m/rad]	[N· m/rad]	[N· m/rad]	[cm]	[cm]	[cm]	[rad]	[rad]	[rad]	
1		1,51		no													
00012	8,80	1,02	0,20	nessuno	-	-	-	-	-	-	-	-	-	-	-	-	NO
00013	15,20	1,02	0,20	nessuno	-	-	-	-	-	-	-	-	-	-	-	-	NO
00014	- 4,93	- 4,68	0,20	nessuno	-	-	-	-	-	-	-	-	-	-	-	-	NO
00015	- 2,32	- 4,68	0,20	nessuno	-	-	-	-	-	-	-	-	-	-	-	-	NO
00016	0,67	- 4,68	0,20	nessuno	-	-	-	-	-	-	-	-	-	-	-	-	NO
00017	3,27	- 4,69	0,20	nessuno	-	-	-	-	-	-	-	-	-	-	-	-	NO
00018	0,67	1,71	0,20	nessuno	-	-	-	-	-	-	-	-	-	-	-	-	NO
00019	- 4,93	1,71	- 0,30	Platea	infinita	infinita	-	-	-	-	-	-	-	-	-	-	SI
00020	- 2,33	1,72	- 0,30	Platea	infinita	infinita	-	-	-	-	-	-	-	-	-	-	SI
00021	3,28	1,72	- 0,30	Platea	infinita	infinita	-	-	-	-	-	-	-	-	-	-	SI
00022	0,67	1,71	- 0,30	Platea	infinita	infinita	-	-	-	-	-	-	-	-	-	-	SI
00023	3,27	- 4,69	- 0,30	Platea	infinita	infinita	-	-	-	-	-	-	-	-	-	-	SI
00024	0,67	- 4,68	- 0,30	Platea	infinita	infinita	-	-	-	-	-	-	-	-	-	-	SI
00025	15,20	- 1,51	- 0,30	Platea	infinita	infinita	-	-	-	-	-	-	-	-	-	-	SI
00026	15,20	1,02	- 0,30	Platea	infinita	infinita	-	-	-	-	-	-	-	-	-	-	SI
00027	- 16,85	- 1,51	- 0,30	Platea	infinita	infinita	-	-	-	-	-	-	-	-	-	-	SI
00028	8,80	- 1,56	5,20	nessuno	-	-	-	-	-	-	-	-	-	-	-	-	NO
00029	3,27	- 1,56	5,20	nessuno	-	-	-	-	-	-	-	-	-	-	-	-	NO
00030	3,27	- 4,69	4,70	nessuno	-	-	-	-	-	-	-	-	-	-	-	-	NO
00031	3,27	- 4,69	5,20	nessuno	-	-	-	-	-	-	-	-	-	-	-	-	NO
00032	- 10,45	- 1,56	5,20	nessuno	-	-	-	-	-	-	-	-	-	-	-	-	NO
00033	- 16,90	- 1,56	5,20	nessuno	-	-	-	-	-	-	-	-	-	-	-	-	NO
00034	- 4,93	- 1,56	5,20	nessuno	-	-	-	-	-	-	-	-	-	-	-	-	NO
00035	- 4,93	- 4,68	5,20	nessuno	-	-	-	-	-	-	-	-	-	-	-	-	NO
00036	- 4,93	- 1,64	5,20	nessuno	-	-	-	-	-	-	-	-	-	-	-	-	NO
00037	0,78	- 4,69	5,20	nessuno	-	-	-	-	-	-	-	-	-	-	-	-	NO
00038	15,25	- 1,56	5,20	nessuno	-	-	-	-	-	-	-	-	-	-	-	-	NO
00039	0,78	1,72	5,20	nessuno	-	-	-	-	-	-	-	-	-	-	-	-	NO
00040	3,28	1,64	5,20	nessuno	-	-	-	-	-	-	-	-	-	-	-	-	NO
00041	- 2,42	- 4,68	5,20	nessuno	-	-	-	-	-	-	-	-	-	-	-	-	NO
00042	15,25	1,64	5,20	nessuno	-	-	-	-	-	-	-	-	-	-	-	-	NO
00043	- 2,42	1,72	5,20	nessuno	-	-	-	-	-	-	-	-	-	-	-	-	NO
00044	- 0,82	- 4,68	6,37	nessuno	-	-	-	-	-	-	-	-	-	-	-	-	NO
00045	- 0,82	1,72	6,37	nessuno	-	-	-	-	-	-	-	-	-	-	-	-	NO
00046	- 0,82	- 4,68	4,70	Incastro	infinita	infinita	infinita	infinita	infinita	infinita	-	-	-	-	-	-	NO
00047	- 0,82	1,72	4,70	Incastro	infinita	infinita	infinita	infinita	infinita	infinita	-	-	-	-	-	-	NO
00048	-	1,04	5,20	nessuno	-	-	-	-	-	-	-	-	-	-	-	-	NO

N	X	Y	Z	Vincolo Esterno							Cedimenti Impressi						Nodi Calc. Fond.
				Tipo	RSx	RSy	RSz	RΘ x	RΘ y	RΘ z	Sx	Sy	Sz	Θ x	Θ y	Θ z	
	[m]	[m]	[m]		[N/cm]	[N/cm]	[N/cm]	[N· m/rad]	[N· m/rad]	[N· m/rad]	[cm]	[cm]	[cm]	[rad]	[rad]	[rad]	
80004	4,93	1,04	4,70	nessuno	-	-	-	-	-	-	-	-	-	-	-	-	NO
90005	-4,93	1,64	4,70	nessuno	-	-	-	-	-	-	-	-	-	-	-	-	NO
00051	-10,45	1,64	5,20	nessuno	-	-	-	-	-	-	-	-	-	-	-	-	NO
00052	-16,90	1,71	4,70	nessuno	-	-	-	-	-	-	-	-	-	-	-	-	NO
00053	-4,93	1,64	4,70	nessuno	-	-	-	-	-	-	-	-	-	-	-	-	NO
00054	-16,90	1,12	4,70	nessuno	-	-	-	-	-	-	-	-	-	-	-	-	NO
00055	-16,85	-1,51	4,70	nessuno	-	-	-	-	-	-	-	-	-	-	-	-	NO
00056	15,20	1,12	4,70	nessuno	-	-	-	-	-	-	-	-	-	-	-	-	NO
00057	15,20	-1,51	4,70	nessuno	-	-	-	-	-	-	-	-	-	-	-	-	NO
00058	15,25	1,64	4,70	nessuno	-	-	-	-	-	-	-	-	-	-	-	-	NO
00059	8,80	1,64	4,70	nessuno	-	-	-	-	-	-	-	-	-	-	-	-	NO
00060	3,28	1,72	4,70	nessuno	-	-	-	-	-	-	-	-	-	-	-	-	NO
00061	-16,85	1,02	-0,30	Platea	infinita	infinita	-	-	-	-	-	-	-	-	-	-	SI
00062	-4,93	1,02	-0,30	Platea	infinita	infinita	-	-	-	-	-	-	-	-	-	-	SI
00063	-4,93	1,02	0,20	nessuno	-	-	-	-	-	-	-	-	-	-	-	-	NO
00064	3,27	1,02	-0,30	Platea	infinita	infinita	-	-	-	-	-	-	-	-	-	-	SI
00065	3,27	1,02	0,20	nessuno	-	-	-	-	-	-	-	-	-	-	-	-	NO
00066	0,78	-4,69	4,70	nessuno	-	-	-	-	-	-	-	-	-	-	-	-	NO
00067	3,27	-1,51	-0,30	Platea	infinita	infinita	-	-	-	-	-	-	-	-	-	-	SI
00068	8,80	-1,51	-0,30	Platea	infinita	infinita	-	-	-	-	-	-	-	-	-	-	SI
00069	8,80	1,02	-0,30	Platea	infinita	infinita	-	-	-	-	-	-	-	-	-	-	SI
00070	8,80	1,12	4,70	nessuno	-	-	-	-	-	-	-	-	-	-	-	-	NO
00071	-10,45	-1,51	-0,30	Platea	infinita	infinita	-	-	-	-	-	-	-	-	-	-	SI
00072	-10,45	1,02	-0,30	Platea	infinita	infinita	-	-	-	-	-	-	-	-	-	-	SI
00073	-10,45	1,12	4,70	nessuno	-	-	-	-	-	-	-	-	-	-	-	-	NO
00074	-10,45	-1,51	4,70	nessuno	-	-	-	-	-	-	-	-	-	-	-	-	NO
00075	3,27	-1,51	4,70	nessuno	-	-	-	-	-	-	-	-	-	-	-	-	NO
00076	8,80	-1,51	4,70	nessuno	-	-	-	-	-	-	-	-	-	-	-	-	NO
00077	-16,97	-1,63	-0,30	Carrello Z	infinita	infinita	-	-	-	-	-	-	-	-	-	-	SI
00078	-16,97	1,52	-0,30	Carrello Z	infinita	infinita	-	-	-	-	-	-	-	-	-	-	SI
00079	-5,45	1,52	-0,30	Carrello Z	infinita	infinita	-	-	-	-	-	-	-	-	-	-	SI
00080	-5,45	2,24	-0,30	Carrello Z	infinita	infinita	-	-	-	-	-	-	-	-	-	-	SI

N	X	Y	Z	Vincolo Esterno							Cedimenti Impressi						Nodi Calc. Fond.
				Tipo	RSx	RSy	RSz	RΘ x	RΘ y	RΘ z	Sx	Sy	Sz	Θ x	Θ y	Θ z	
	[m]	[m]	[m]		[N/cm]	[N/cm]	[N/cm]	[N· m/rad]	[N· m/rad]	[N· m/rad]	[cm]	[cm]	[cm]	[rad]	[rad]	[rad]	
00081	3,80	2,24	-0,30	Carrello Z	infinita	infinita	-	-	-	-	-	-	-	-	-	-	SI
00082	3,80	1,52	-0,30	Carrello Z	infinita	infinita	-	-	-	-	-	-	-	-	-	-	SI
00083	15,32	1,52	-0,30	Carrello Z	infinita	infinita	-	-	-	-	-	-	-	-	-	-	SI
00084	15,32	-1,63	-0,30	Carrello Z	infinita	infinita	-	-	-	-	-	-	-	-	-	-	SI
00085	3,40	-1,63	-0,30	Carrello Z	infinita	infinita	-	-	-	-	-	-	-	-	-	-	SI
00086	3,40	-5,21	-0,30	Carrello Z	infinita	infinita	-	-	-	-	-	-	-	-	-	-	SI
00087	-5,05	-5,21	-0,30	Carrello Z	infinita	infinita	-	-	-	-	-	-	-	-	-	-	SI
00088	-5,05	-1,63	-0,30	Carrello Z	infinita	infinita	-	-	-	-	-	-	-	-	-	-	SI
00089	0,78	1,49	4,90	nessuno	-	-	-	-	-	-	-	-	-	-	-	-	NO
00090	-2,42	-4,68	4,70	nessuno	-	-	-	-	-	-	-	-	-	-	-	-	NO
00091	-2,32	-4,68	-0,30	Platea	infinita	infinita	-	-	-	-	-	-	-	-	-	-	SI
00092	-4,93	-1,51	-0,30	Platea	infinita	infinita	-	-	-	-	-	-	-	-	-	-	SI
00093	-4,93	-1,51	4,70	nessuno	-	-	-	-	-	-	-	-	-	-	-	-	NO
00094	-4,93	-4,68	4,70	nessuno	-	-	-	-	-	-	-	-	-	-	-	-	NO
00095	-4,93	-4,68	-0,30	Platea	infinita	infinita	-	-	-	-	-	-	-	-	-	-	SI
00096	-2,42	1,72	4,70	nessuno	-	-	-	-	-	-	-	-	-	-	-	-	NO
00097	-0,82	-4,68	6,07	nessuno	-	-	-	-	-	-	-	-	-	-	-	-	NO
00098	0,78	1,72	4,70	nessuno	-	-	-	-	-	-	-	-	-	-	-	-	NO
00099	-0,82	1,72	6,07	nessuno	-	-	-	-	-	-	-	-	-	-	-	-	NO
00100	15,20	-1,51	-0,05	nessuno	-	-	-	-	-	-	-	-	-	-	-	-	NO
00101	14,71	-1,51	0,20	nessuno	-	-	-	-	-	-	-	-	-	-	-	-	NO
00102	14,22	-1,51	0,20	nessuno	-	-	-	-	-	-	-	-	-	-	-	-	NO
00103	13,72	-1,51	0,20	nessuno	-	-	-	-	-	-	-	-	-	-	-	-	NO
00104	13,23	-1,51	0,20	nessuno	-	-	-	-	-	-	-	-	-	-	-	-	NO
00105	12,74	-1,51	0,20	nessuno	-	-	-	-	-	-	-	-	-	-	-	-	NO
00106	12,25	-1,51	0,20	nessuno	-	-	-	-	-	-	-	-	-	-	-	-	NO
00107	11,75	-1,51	0,20	nessuno	-	-	-	-	-	-	-	-	-	-	-	-	NO
00108	11,26	-1,51	0,20	nessuno	-	-	-	-	-	-	-	-	-	-	-	-	NO
00109	10,77	-1,51	0,20	nessuno	-	-	-	-	-	-	-	-	-	-	-	-	NO
00110	10,28	-1,51	0,20	nessuno	-	-	-	-	-	-	-	-	-	-	-	-	NO
00111	9,78	-1,51	0,20	nessuno	-	-	-	-	-	-	-	-	-	-	-	-	NO
00112	9,29	-1,51	0,20	nessuno	-	-	-	-	-	-	-	-	-	-	-	-	NO
00113	8,80	-1,51	-0,05	nessuno	-	-	-	-	-	-	-	-	-	-	-	-	NO
00114	8,34	-1,51	0,20	nessuno	-	-	-	-	-	-	-	-	-	-	-	-	NO
00115	7,88	-1,51	0,20	nessuno	-	-	-	-	-	-	-	-	-	-	-	-	NO
00116	7,42	-1,51	0,20	nessuno	-	-	-	-	-	-	-	-	-	-	-	-	NO
00117	6,96	-1,51	0,20	nessuno	-	-	-	-	-	-	-	-	-	-	-	-	NO
00118	6,50	-1,51	0,20	nessuno	-	-	-	-	-	-	-	-	-	-	-	-	NO
00119	6,04	-	0,20	nessu	-	-	-	-	-	-	-	-	-	-	-	-	NO

N	X	Y	Z	Vincolo Esterno							Cedimenti Impressi						Nodi Calc. Fond.
				Tipo	RSx	RSy	RSz	RΘ x	RΘ y	RΘ z	Sx	Sy	Sz	Θ x	Θ y	Θ z	
	[m]	[m]	[m]		[N/cm]	[N/cm]	[N/cm]	[N· m/rad]	[N· m/rad]	[N· m/rad]	[cm]	[cm]	[cm]	[rad]	[rad]	[rad]	
90012	5,58	1,51	0,20	nessuno	-	-	-	-	-	-	-	-	-	-	-	-	NO
90012	5,12	1,51	0,20	nessuno	-	-	-	-	-	-	-	-	-	-	-	-	NO
90012	4,66	1,51	0,20	nessuno	-	-	-	-	-	-	-	-	-	-	-	-	NO
90012	4,20	1,51	0,20	nessuno	-	-	-	-	-	-	-	-	-	-	-	-	NO
90012	3,74	1,51	0,20	nessuno	-	-	-	-	-	-	-	-	-	-	-	-	NO
90012	3,27	1,51	-0,05	nessuno	-	-	-	-	-	-	-	-	-	-	-	-	NO
90012	15,20	1,02	-0,05	nessuno	-	-	-	-	-	-	-	-	-	-	-	-	NO
90012	3,27	1,96	0,20	nessuno	-	-	-	-	-	-	-	-	-	-	-	-	NO
90012	3,27	2,42	0,20	nessuno	-	-	-	-	-	-	-	-	-	-	-	-	NO
90012	3,27	2,87	0,20	nessuno	-	-	-	-	-	-	-	-	-	-	-	-	NO
90013	3,27	3,32	0,20	nessuno	-	-	-	-	-	-	-	-	-	-	-	-	NO
90013	3,27	3,78	0,20	nessuno	-	-	-	-	-	-	-	-	-	-	-	-	NO
90013	3,27	4,23	0,20	nessuno	-	-	-	-	-	-	-	-	-	-	-	-	NO
90013	3,27	4,69	-0,05	nessuno	-	-	-	-	-	-	-	-	-	-	-	-	NO
90013	-2,32	-4,68	-0,05	nessuno	-	-	-	-	-	-	-	-	-	-	-	-	NO
90013	-4,93	-4,68	-0,05	nessuno	-	-	-	-	-	-	-	-	-	-	-	-	NO
90013	-4,93	1,02	-0,05	nessuno	-	-	-	-	-	-	-	-	-	-	-	-	NO
90013	-5,39	1,02	0,20	nessuno	-	-	-	-	-	-	-	-	-	-	-	-	NO
90013	-5,85	1,02	0,20	nessuno	-	-	-	-	-	-	-	-	-	-	-	-	NO
90013	-6,31	1,02	0,20	nessuno	-	-	-	-	-	-	-	-	-	-	-	-	NO
90014	-6,77	1,02	0,20	nessuno	-	-	-	-	-	-	-	-	-	-	-	-	NO
90014	-7,23	1,02	0,20	nessuno	-	-	-	-	-	-	-	-	-	-	-	-	NO
90014	-7,69	1,02	0,20	nessuno	-	-	-	-	-	-	-	-	-	-	-	-	NO
90014	-8,15	1,02	0,20	nessuno	-	-	-	-	-	-	-	-	-	-	-	-	NO
90014	-8,61	1,02	0,20	nessuno	-	-	-	-	-	-	-	-	-	-	-	-	NO
90014	-9,07	1,02	0,20	nessuno	-	-	-	-	-	-	-	-	-	-	-	-	NO
90014	-9,53	1,02	0,20	nessuno	-	-	-	-	-	-	-	-	-	-	-	-	NO
90014	-9,99	1,02	0,20	nessuno	-	-	-	-	-	-	-	-	-	-	-	-	NO
90014	-10,45	1,02	-0,05	nessuno	-	-	-	-	-	-	-	-	-	-	-	-	NO
90014	-10,94	1,02	0,20	nessuno	-	-	-	-	-	-	-	-	-	-	-	-	NO
90015	-11,43	1,02	0,20	nessuno	-	-	-	-	-	-	-	-	-	-	-	-	NO
90015	-11,93	1,02	0,20	nessuno	-	-	-	-	-	-	-	-	-	-	-	-	NO
90015	-12,42	1,02	0,20	nessuno	-	-	-	-	-	-	-	-	-	-	-	-	NO
90015	-12,91	1,02	0,20	nessuno	-	-	-	-	-	-	-	-	-	-	-	-	NO
90015	-13,41	1,02	0,20	nessuno	-	-	-	-	-	-	-	-	-	-	-	-	NO

N	X	Y	Z	Vincolo Esterno							Cedimenti Impressi						Nodi Calc. Fond.
				Tipo	RSx	RSy	RSz	RΘ x	RΘ y	RΘ z	Sx	Sy	Sz	Θ x	Θ y	Θ z	
	[m]	[m]	[m]		[N/cm]	[N/cm]	[N/cm]	[N· m/rad]	[N· m/rad]	[N· m/rad]	[cm]	[cm]	[cm]	[rad]	[rad]	[rad]	
00155	0 -13,90	1,02	0,20	nessuno	-	-	-	-	-	-	-	-	-	-	-	-	NO
00156	-14,39	1,02	0,20	nessuno	-	-	-	-	-	-	-	-	-	-	-	-	NO
00157	-14,88	1,02	0,20	nessuno	-	-	-	-	-	-	-	-	-	-	-	-	NO
00158	-15,37	1,02	0,20	nessuno	-	-	-	-	-	-	-	-	-	-	-	-	NO
00159	-15,87	1,02	0,20	nessuno	-	-	-	-	-	-	-	-	-	-	-	-	NO
00160	-16,36	1,02	0,20	nessuno	-	-	-	-	-	-	-	-	-	-	-	-	NO
00161	-16,85	1,02	-0,05	nessuno	-	-	-	-	-	-	-	-	-	-	-	-	NO
00162	0,67	-4,68	-0,05	nessuno	-	-	-	-	-	-	-	-	-	-	-	-	NO
00163	1,11	-4,69	0,20	nessuno	-	-	-	-	-	-	-	-	-	-	-	-	NO
00164	1,54	-4,69	0,20	nessuno	-	-	-	-	-	-	-	-	-	-	-	-	NO
00165	1,97	-4,69	0,20	nessuno	-	-	-	-	-	-	-	-	-	-	-	-	NO
00166	2,41	-4,69	0,20	nessuno	-	-	-	-	-	-	-	-	-	-	-	-	NO
00167	2,84	-4,69	0,20	nessuno	-	-	-	-	-	-	-	-	-	-	-	-	NO
00168	0,67	1,72	-0,05	nessuno	-	-	-	-	-	-	-	-	-	-	-	-	NO
00169	1,11	1,72	0,20	nessuno	-	-	-	-	-	-	-	-	-	-	-	-	NO
00170	1,54	1,72	0,20	nessuno	-	-	-	-	-	-	-	-	-	-	-	-	NO
00171	1,97	1,72	0,20	nessuno	-	-	-	-	-	-	-	-	-	-	-	-	NO
00172	2,41	1,72	0,20	nessuno	-	-	-	-	-	-	-	-	-	-	-	-	NO
00173	2,84	1,72	0,20	nessuno	-	-	-	-	-	-	-	-	-	-	-	-	NO
00174	3,28	1,72	-0,05	nessuno	-	-	-	-	-	-	-	-	-	-	-	-	NO
00175	-10,45	-1,51	-0,05	nessuno	-	-	-	-	-	-	-	-	-	-	-	-	NO
00176	-10,94	-1,51	0,20	nessuno	-	-	-	-	-	-	-	-	-	-	-	-	NO
00177	-11,43	-1,51	0,20	nessuno	-	-	-	-	-	-	-	-	-	-	-	-	NO
00178	-11,93	-1,51	0,20	nessuno	-	-	-	-	-	-	-	-	-	-	-	-	NO
00179	-12,42	-1,51	0,20	nessuno	-	-	-	-	-	-	-	-	-	-	-	-	NO
00180	-12,91	-1,51	0,20	nessuno	-	-	-	-	-	-	-	-	-	-	-	-	NO
00181	-13,40	-1,51	0,20	nessuno	-	-	-	-	-	-	-	-	-	-	-	-	NO
00182	-13,90	-1,51	0,20	nessuno	-	-	-	-	-	-	-	-	-	-	-	-	NO
00183	-14,39	-1,51	0,20	nessuno	-	-	-	-	-	-	-	-	-	-	-	-	NO
00184	-14,8	-1,51	0,20	nessuno	-	-	-	-	-	-	-	-	-	-	-	-	NO

N	X	Y	Z	Vincolo Esterno							Cedimenti Impressi						Nodi Calc. Fond.
				Tipo	RSx	RSy	RSz	RΘ x	RΘ y	RΘ z	Sx	Sy	Sz	Θ x	Θ y	Θ z	
	[m]	[m]	[m]		[N/cm]	[N/cm]	[N/cm]	[N· m/rad]	[N· m/rad]	[N· m/rad]	[cm]	[cm]	[cm]	[rad]	[rad]	[rad]	
00185	-8 15,37	-1,51	0,20	nessuno	-	-	-	-	-	-	-	-	-	-	-	-	NO
00186	-15,87	-1,51	0,20	nessuno	-	-	-	-	-	-	-	-	-	-	-	-	NO
00187	-16,36	-1,51	0,20	nessuno	-	-	-	-	-	-	-	-	-	-	-	-	NO
00188	-16,85	-1,51	-0,05	nessuno	-	-	-	-	-	-	-	-	-	-	-	-	NO
00189	-4,93	-1,51	-0,05	nessuno	-	-	-	-	-	-	-	-	-	-	-	-	NO
00190	-5,39	-1,51	0,20	nessuno	-	-	-	-	-	-	-	-	-	-	-	-	NO
00191	-5,85	-1,51	0,20	nessuno	-	-	-	-	-	-	-	-	-	-	-	-	NO
00192	-6,31	-1,51	0,20	nessuno	-	-	-	-	-	-	-	-	-	-	-	-	NO
00193	-6,77	-1,51	0,20	nessuno	-	-	-	-	-	-	-	-	-	-	-	-	NO
00194	-7,23	-1,51	0,20	nessuno	-	-	-	-	-	-	-	-	-	-	-	-	NO
00195	-7,69	-1,51	0,20	nessuno	-	-	-	-	-	-	-	-	-	-	-	-	NO
00196	-8,15	-1,51	0,20	nessuno	-	-	-	-	-	-	-	-	-	-	-	-	NO
00197	-8,61	-1,51	0,20	nessuno	-	-	-	-	-	-	-	-	-	-	-	-	NO
00198	-9,07	-1,51	0,20	nessuno	-	-	-	-	-	-	-	-	-	-	-	-	NO
00199	-9,53	-1,51	0,20	nessuno	-	-	-	-	-	-	-	-	-	-	-	-	NO
00200	-9,99	-1,51	0,20	nessuno	-	-	-	-	-	-	-	-	-	-	-	-	NO
00201	-4,93	1,71	-0,05	nessuno	-	-	-	-	-	-	-	-	-	-	-	-	NO
00202	-4,93	1,37	0,20	nessuno	-	-	-	-	-	-	-	-	-	-	-	-	NO
00203	3,27	1,37	0,20	nessuno	-	-	-	-	-	-	-	-	-	-	-	-	NO
00204	3,27	1,02	-0,05	nessuno	-	-	-	-	-	-	-	-	-	-	-	-	NO
00205	8,80	1,02	-0,05	nessuno	-	-	-	-	-	-	-	-	-	-	-	-	NO
00206	-4,93	-1,96	0,20	nessuno	-	-	-	-	-	-	-	-	-	-	-	-	NO
00207	-4,93	-2,42	0,20	nessuno	-	-	-	-	-	-	-	-	-	-	-	-	NO
00208	-4,93	-2,87	0,20	nessuno	-	-	-	-	-	-	-	-	-	-	-	-	NO
00209	-4,93	-3,32	0,20	nessuno	-	-	-	-	-	-	-	-	-	-	-	-	NO
00210	-4,93	-3,78	0,20	nessuno	-	-	-	-	-	-	-	-	-	-	-	-	NO
00211	-4,93	-4,23	0,20	nessuno	-	-	-	-	-	-	-	-	-	-	-	-	NO
00212	-2,33	1,72	-0,05	nessuno	-	-	-	-	-	-	-	-	-	-	-	-	NO
00213	-2,76	1,72	0,20	nessuno	-	-	-	-	-	-	-	-	-	-	-	-	NO
00214	-3,19	1,72	0,20	nessuno	-	-	-	-	-	-	-	-	-	-	-	-	NO
00215	-3,63	1,72	0,20	nessuno	-	-	-	-	-	-	-	-	-	-	-	-	NO
00216	-4,06	1,72	0,20	nessuno	-	-	-	-	-	-	-	-	-	-	-	-	NO
00217	-4,49	1,72	0,20	nessuno	-	-	-	-	-	-	-	-	-	-	-	-	NO
00218	-2,55	1,12	4,88	nessuno	-	-	-	-	-	-	-	-	-	-	-	-	NO
00219	-2,55	0,64	4,88	nessuno	-	-	-	-	-	-	-	-	-	-	-	-	NO
00220	-2,55	0,17	4,88	nessuno	-	-	-	-	-	-	-	-	-	-	-	-	NO

N	X	Y	Z	Vincolo Esterno							Cedimenti Impressi						Nodi Calc. Fond.
				Tipo	RSx	RSy	RSz	RΘ x	RΘ y	RΘ z	Sx	Sy	Sz	Θ x	Θ y	Θ z	
	[m]	[m]	[m]		[N/cm]	[N/cm]	[N/cm]	[N· m/rad]	[N· m/rad]	[N· m/rad]	[cm]	[cm]	[cm]	[rad]	[rad]	[rad]	
00221	-2,55	-0,30	4,88	nessuno	-	-	-	-	-	-	-	-	-	-	-	-	NO
00222	-2,55	-0,78	4,88	nessuno	-	-	-	-	-	-	-	-	-	-	-	-	NO
00223	-2,55	-1,25	4,88	nessuno	-	-	-	-	-	-	-	-	-	-	-	-	NO
00224	-2,55	-1,72	4,88	nessuno	-	-	-	-	-	-	-	-	-	-	-	-	NO
00225	-2,55	-2,19	4,88	nessuno	-	-	-	-	-	-	-	-	-	-	-	-	NO
00226	-2,55	-2,67	4,88	nessuno	-	-	-	-	-	-	-	-	-	-	-	-	NO
00227	-2,55	-3,14	4,88	nessuno	-	-	-	-	-	-	-	-	-	-	-	-	NO
00228	-2,55	-3,61	4,88	nessuno	-	-	-	-	-	-	-	-	-	-	-	-	NO
00229	-2,56	-4,09	4,88	nessuno	-	-	-	-	-	-	-	-	-	-	-	-	NO
00230	-2,22	-4,68	5,13	nessuno	-	-	-	-	-	-	-	-	-	-	-	-	NO
00231	-1,88	-4,68	5,37	nessuno	-	-	-	-	-	-	-	-	-	-	-	-	NO
00232	-1,54	-4,68	5,62	nessuno	-	-	-	-	-	-	-	-	-	-	-	-	NO
00233	-1,20	-4,68	5,87	nessuno	-	-	-	-	-	-	-	-	-	-	-	-	NO
00234	-0,86	-4,19	6,12	nessuno	-	-	-	-	-	-	-	-	-	-	-	-	NO
00235	-0,86	-3,70	6,12	nessuno	-	-	-	-	-	-	-	-	-	-	-	-	NO
00236	-0,86	-3,21	6,12	nessuno	-	-	-	-	-	-	-	-	-	-	-	-	NO
00237	-0,86	-2,72	6,12	nessuno	-	-	-	-	-	-	-	-	-	-	-	-	NO
00238	-0,86	-2,22	6,12	nessuno	-	-	-	-	-	-	-	-	-	-	-	-	NO
00239	-0,86	-1,73	6,12	nessuno	-	-	-	-	-	-	-	-	-	-	-	-	NO
00240	-0,86	-1,24	6,12	nessuno	-	-	-	-	-	-	-	-	-	-	-	-	NO
00241	-0,86	-0,75	6,12	nessuno	-	-	-	-	-	-	-	-	-	-	-	-	NO
00242	-0,86	-0,25	6,12	nessuno	-	-	-	-	-	-	-	-	-	-	-	-	NO
00243	-0,86	0,24	6,12	nessuno	-	-	-	-	-	-	-	-	-	-	-	-	NO
00244	-0,86	0,73	6,12	nessuno	-	-	-	-	-	-	-	-	-	-	-	-	NO
00245	-0,86	1,22	6,12	nessuno	-	-	-	-	-	-	-	-	-	-	-	-	NO
00246	-1,20	1,72	5,87	nessuno	-	-	-	-	-	-	-	-	-	-	-	-	NO
00247	-1,54	1,72	5,62	nessuno	-	-	-	-	-	-	-	-	-	-	-	-	NO
00248	-1,88	1,72	5,37	nessuno	-	-	-	-	-	-	-	-	-	-	-	-	NO
00249	-2,22	1,72	5,13	nessuno	-	-	-	-	-	-	-	-	-	-	-	-	NO
00250	3,27	-4,24	4,70	nessuno	-	-	-	-	-	-	-	-	-	-	-	-	NO
00251	3,27	-3,79	4,70	nessuno	-	-	-	-	-	-	-	-	-	-	-	-	NO
00252	3,27	-3,35	4,70	nessuno	-	-	-	-	-	-	-	-	-	-	-	-	NO
00253	3,27	-2,90	4,70	nessuno	-	-	-	-	-	-	-	-	-	-	-	-	NO
00254	3,27	-2,45	4,70	nessuno	-	-	-	-	-	-	-	-	-	-	-	-	NO
00255	3,27	-2,00	4,70	nessuno	-	-	-	-	-	-	-	-	-	-	-	-	NO
00256	3,27	-1,06	4,70	nessuno	-	-	-	-	-	-	-	-	-	-	-	-	NO
00257	3,27	-0,61	4,70	nessuno	-	-	-	-	-	-	-	-	-	-	-	-	NO
00258	3,27	-0,16	4,70	nessuno	-	-	-	-	-	-	-	-	-	-	-	-	NO
00259	3,27	0,29	4,70	nessu	-	-	-	-	-	-	-	-	-	-	-	-	NO

N	X	Y	Z	Vincolo Esterno							Cedimenti Impressi						Nodi Calc. Fond.
				Tipo	RSx	RSy	RSz	RΘ x	RΘ y	RΘ z	Sx	Sy	Sz	Θ x	Θ y	Θ z	
	[m]	[m]	[m]		[N/cm]	[N/cm]	[N/cm]	[N· m/rad]	[N· m/rad]	[N· m/rad]	[cm]	[cm]	[cm]	[rad]	[rad]	[rad]	
9																	
00260	3,27	0,74	4,70	nessuno	-	-	-	-	-	-	-	-	-	-	-	-	NO
00261	3,27	1,19	4,70	nessuno	-	-	-	-	-	-	-	-	-	-	-	-	NO
00262	0,78	-4,09	4,70	nessuno	-	-	-	-	-	-	-	-	-	-	-	-	NO
00263	0,78	-3,63	4,70	nessuno	-	-	-	-	-	-	-	-	-	-	-	-	NO
00264	0,78	-3,16	4,70	nessuno	-	-	-	-	-	-	-	-	-	-	-	-	NO
00265	0,78	-2,70	4,70	nessuno	-	-	-	-	-	-	-	-	-	-	-	-	NO
00266	0,78	-2,23	4,70	nessuno	-	-	-	-	-	-	-	-	-	-	-	-	NO
00267	0,78	-1,77	4,70	nessuno	-	-	-	-	-	-	-	-	-	-	-	-	NO
00268	0,78	-1,30	4,70	nessuno	-	-	-	-	-	-	-	-	-	-	-	-	NO
00269	0,78	-0,84	4,70	nessuno	-	-	-	-	-	-	-	-	-	-	-	-	NO
00270	0,78	-0,37	4,70	nessuno	-	-	-	-	-	-	-	-	-	-	-	-	NO
00271	0,78	0,09	4,70	nessuno	-	-	-	-	-	-	-	-	-	-	-	-	NO
00272	0,78	0,56	4,70	nessuno	-	-	-	-	-	-	-	-	-	-	-	-	NO
00273	0,78	1,02	4,70	nessuno	-	-	-	-	-	-	-	-	-	-	-	-	NO
00274	-4,93	0,62	4,70	nessuno	-	-	-	-	-	-	-	-	-	-	-	-	NO
00275	-4,93	0,19	4,70	nessuno	-	-	-	-	-	-	-	-	-	-	-	-	NO
00276	-4,93	-0,23	4,70	nessuno	-	-	-	-	-	-	-	-	-	-	-	-	NO
00277	-4,93	-0,66	4,70	nessuno	-	-	-	-	-	-	-	-	-	-	-	-	NO
00278	-4,93	-1,08	4,70	nessuno	-	-	-	-	-	-	-	-	-	-	-	-	NO
00279	-4,93	-2,00	4,70	nessuno	-	-	-	-	-	-	-	-	-	-	-	-	NO
00280	-4,93	-2,45	4,70	nessuno	-	-	-	-	-	-	-	-	-	-	-	-	NO
00281	-4,93	-2,90	4,70	nessuno	-	-	-	-	-	-	-	-	-	-	-	-	NO
00282	-4,93	-3,34	4,70	nessuno	-	-	-	-	-	-	-	-	-	-	-	-	NO
00283	-4,93	-3,79	4,70	nessuno	-	-	-	-	-	-	-	-	-	-	-	-	NO
00284	-4,93	-4,24	4,70	nessuno	-	-	-	-	-	-	-	-	-	-	-	-	NO
00285	-2,42	-3,61	4,70	nessuno	-	-	-	-	-	-	-	-	-	-	-	-	NO
00286	-2,42	-3,14	4,70	nessuno	-	-	-	-	-	-	-	-	-	-	-	-	NO
00287	-2,42	-2,67	4,70	nessuno	-	-	-	-	-	-	-	-	-	-	-	-	NO
00288	-2,42	-2,19	4,70	nessuno	-	-	-	-	-	-	-	-	-	-	-	-	NO
00289	-2,42	-1,72	4,70	nessuno	-	-	-	-	-	-	-	-	-	-	-	-	NO
00290	-2,42	-1,25	4,70	nessuno	-	-	-	-	-	-	-	-	-	-	-	-	NO
00291	-2,42	-0,78	4,70	nessuno	-	-	-	-	-	-	-	-	-	-	-	-	NO
00292	-2,42	-0,30	4,70	nessuno	-	-	-	-	-	-	-	-	-	-	-	-	NO
00293	-2,42	0,17	4,70	nessuno	-	-	-	-	-	-	-	-	-	-	-	-	NO
00294	-2,42	0,64	4,70	nessuno	-	-	-	-	-	-	-	-	-	-	-	-	NO
00295	-2,42	1,12	4,70	nessuno	-	-	-	-	-	-	-	-	-	-	-	-	NO
00296	0,90	-4,10	4,88	nessuno	-	-	-	-	-	-	-	-	-	-	-	-	NO
00297	0,89	-3,63	4,89	nessuno	-	-	-	-	-	-	-	-	-	-	-	-	NO

N	X	Y	Z	Vincolo Esterno							Cedimenti Impressi						Nodi Calc. Fond.
				Tipo	RSx	RSy	RSz	RΘ x	RΘ y	RΘ z	Sx	Sy	Sz	Θ x	Θ y	Θ z	
	[m]	[m]	[m]		[N/cm]	[N/cm]	[N/cm]	[N· m/rad]	[N· m/rad]	[N· m/rad]	[cm]	[cm]	[cm]	[rad]	[rad]	[rad]	
00298	0,88	-3,17	4,90	nessuno	-	-	-	-	-	-	-	-	-	-	-	-	NO
00299	0,87	-2,70	4,90	nessuno	-	-	-	-	-	-	-	-	-	-	-	-	NO
00300	0,87	-2,24	4,91	nessuno	-	-	-	-	-	-	-	-	-	-	-	-	NO
00301	0,86	-1,77	4,91	nessuno	-	-	-	-	-	-	-	-	-	-	-	-	NO
00302	0,85	-1,31	4,92	nessuno	-	-	-	-	-	-	-	-	-	-	-	-	NO
00303	0,85	-0,84	4,92	nessuno	-	-	-	-	-	-	-	-	-	-	-	-	NO
00304	0,84	-0,38	4,93	nessuno	-	-	-	-	-	-	-	-	-	-	-	-	NO
00305	0,83	0,09	4,93	nessuno	-	-	-	-	-	-	-	-	-	-	-	-	NO
00306	0,82	0,55	4,94	nessuno	-	-	-	-	-	-	-	-	-	-	-	-	NO
00307	0,82	1,02	4,94	nessuno	-	-	-	-	-	-	-	-	-	-	-	-	NO
00308	0,41	1,54	5,24	nessuno	-	-	-	-	-	-	-	-	-	-	-	-	NO
00309	0,01	1,60	5,53	nessuno	-	-	-	-	-	-	-	-	-	-	-	-	NO
00310	-0,39	1,66	5,83	nessuno	-	-	-	-	-	-	-	-	-	-	-	-	NO
00311	-0,79	1,22	6,12	nessuno	-	-	-	-	-	-	-	-	-	-	-	-	NO
00312	-0,79	0,73	6,12	nessuno	-	-	-	-	-	-	-	-	-	-	-	-	NO
00313	-0,79	0,24	6,12	nessuno	-	-	-	-	-	-	-	-	-	-	-	-	NO
00314	-0,79	-0,25	6,12	nessuno	-	-	-	-	-	-	-	-	-	-	-	-	NO
00315	-0,79	-0,75	6,12	nessuno	-	-	-	-	-	-	-	-	-	-	-	-	NO
00316	-0,79	-1,24	6,12	nessuno	-	-	-	-	-	-	-	-	-	-	-	-	NO
00317	-0,79	-1,73	6,12	nessuno	-	-	-	-	-	-	-	-	-	-	-	-	NO
00318	-0,79	-2,22	6,12	nessuno	-	-	-	-	-	-	-	-	-	-	-	-	NO
00319	-0,79	-2,72	6,12	nessuno	-	-	-	-	-	-	-	-	-	-	-	-	NO
00320	-0,79	-3,21	6,12	nessuno	-	-	-	-	-	-	-	-	-	-	-	-	NO
00321	-0,79	-3,70	6,12	nessuno	-	-	-	-	-	-	-	-	-	-	-	-	NO
00322	-0,79	-4,19	6,12	nessuno	-	-	-	-	-	-	-	-	-	-	-	-	NO
00323	-0,45	-4,68	5,87	nessuno	-	-	-	-	-	-	-	-	-	-	-	-	NO
00324	-0,11	-4,68	5,62	nessuno	-	-	-	-	-	-	-	-	-	-	-	-	NO
00325	0,23	-4,68	5,37	nessuno	-	-	-	-	-	-	-	-	-	-	-	-	NO
00326	0,57	-4,68	5,13	nessuno	-	-	-	-	-	-	-	-	-	-	-	-	NO
00327	8,80	1,38	4,70	nessuno	-	-	-	-	-	-	-	-	-	-	-	-	NO
00328	8,80	0,68	4,70	nessuno	-	-	-	-	-	-	-	-	-	-	-	-	NO
00329	8,80	0,24	4,70	nessuno	-	-	-	-	-	-	-	-	-	-	-	-	NO
00330	8,80	-0,20	4,70	nessuno	-	-	-	-	-	-	-	-	-	-	-	-	NO
00331	8,80	-0,63	4,70	nessuno	-	-	-	-	-	-	-	-	-	-	-	-	NO
00332	8,80	-1,07	4,70	nessuno	-	-	-	-	-	-	-	-	-	-	-	-	NO
00333	9,29	-1,51	4,70	nessuno	-	-	-	-	-	-	-	-	-	-	-	-	NO
00334	9,78	-1,51	4,70	nessuno	-	-	-	-	-	-	-	-	-	-	-	-	NO
00335	10,28	-1,51	4,70	nessuno	-	-	-	-	-	-	-	-	-	-	-	-	NO
0033	10,7	-	4,70	nessu	-	-	-	-	-	-	-	-	-	-	-	-	NO

N	X	Y	Z	Vincolo Esterno							Cedimenti Impressi						Nodi Calc. Fond.
				Tipo	RSx	RSy	RSz	RΘ x	RΘ y	RΘ z	Sx	Sy	Sz	Θ x	Θ y	Θ z	
	[m]	[m]	[m]		[N/cm]	[N/cm]	[N/cm]	[N· m/rad]	[N· m/rad]	[N· m/rad]	[cm]	[cm]	[cm]	[rad]	[rad]	[rad]	
6	7	1,51		no													
00337	11,26	-	4,70	nessuno	-	-	-	-	-	-	-	-	-	-	-	-	NO
00338	11,75	1,51 -	4,70	nessuno	-	-	-	-	-	-	-	-	-	-	-	-	NO
00339	12,25	1,51 -	4,70	nessuno	-	-	-	-	-	-	-	-	-	-	-	-	NO
00340	12,74	1,51 -	4,70	nessuno	-	-	-	-	-	-	-	-	-	-	-	-	NO
00341	13,23	1,51 -	4,70	nessuno	-	-	-	-	-	-	-	-	-	-	-	-	NO
00342	13,72	1,51 -	4,70	nessuno	-	-	-	-	-	-	-	-	-	-	-	-	NO
00343	14,22	1,51 -	4,70	nessuno	-	-	-	-	-	-	-	-	-	-	-	-	NO
00344	14,71	1,51 -	4,70	nessuno	-	-	-	-	-	-	-	-	-	-	-	-	NO
00345	15,20	1,51 -	4,70	nessuno	-	-	-	-	-	-	-	-	-	-	-	-	NO
00346	15,20	1,07 -	4,70	nessuno	-	-	-	-	-	-	-	-	-	-	-	-	NO
00347	15,20	0,63 -	4,70	nessuno	-	-	-	-	-	-	-	-	-	-	-	-	NO
00348	15,20	0,20	4,70	nessuno	-	-	-	-	-	-	-	-	-	-	-	-	NO
00349	15,20	0,24	4,70	nessuno	-	-	-	-	-	-	-	-	-	-	-	-	NO
00350	15,25	0,68	4,70	nessuno	-	-	-	-	-	-	-	-	-	-	-	-	NO
00351	14,75	1,38	4,70	nessuno	-	-	-	-	-	-	-	-	-	-	-	-	NO
00352	14,26	1,64	4,70	nessuno	-	-	-	-	-	-	-	-	-	-	-	-	NO
00353	13,76	1,64	4,70	nessuno	-	-	-	-	-	-	-	-	-	-	-	-	NO
00354	13,27	1,64	4,70	nessuno	-	-	-	-	-	-	-	-	-	-	-	-	NO
00355	12,77	1,64	4,70	nessuno	-	-	-	-	-	-	-	-	-	-	-	-	NO
00356	12,27	1,64	4,70	nessuno	-	-	-	-	-	-	-	-	-	-	-	-	NO
00357	11,78	1,64	4,70	nessuno	-	-	-	-	-	-	-	-	-	-	-	-	NO
00358	11,28	1,64	4,70	nessuno	-	-	-	-	-	-	-	-	-	-	-	-	NO
00359	10,78	1,64	4,70	nessuno	-	-	-	-	-	-	-	-	-	-	-	-	NO
00360	10,29	1,64	4,70	nessuno	-	-	-	-	-	-	-	-	-	-	-	-	NO
00361	9,79	1,64	4,70	nessuno	-	-	-	-	-	-	-	-	-	-	-	-	NO
00362	9,30	1,64	4,70	nessuno	-	-	-	-	-	-	-	-	-	-	-	-	NO
00363	3,74	- 1,51	4,70	nessuno	-	-	-	-	-	-	-	-	-	-	-	-	NO
00364	4,20	- 1,51	4,70	nessuno	-	-	-	-	-	-	-	-	-	-	-	-	NO
00365	4,66	- 1,51	4,70	nessuno	-	-	-	-	-	-	-	-	-	-	-	-	NO
00366	5,12	- 1,51	4,70	nessuno	-	-	-	-	-	-	-	-	-	-	-	-	NO
00367	5,58	- 1,51	4,70	nessuno	-	-	-	-	-	-	-	-	-	-	-	-	NO
00368	6,04	- 1,51	4,70	nessuno	-	-	-	-	-	-	-	-	-	-	-	-	NO
00369	6,50	- 1,51	4,70	nessuno	-	-	-	-	-	-	-	-	-	-	-	-	NO
00370	6,96	- 1,51	4,70	nessuno	-	-	-	-	-	-	-	-	-	-	-	-	NO
00371	7,42	- 1,51	4,70	nessuno	-	-	-	-	-	-	-	-	-	-	-	-	NO
00372	7,88	- 1,51	4,70	nessuno	-	-	-	-	-	-	-	-	-	-	-	-	NO
00373	8,34	- 1,51	4,70	nessuno	-	-	-	-	-	-	-	-	-	-	-	-	NO
00374	8,34	1,64	4,70	nessuno	-	-	-	-	-	-	-	-	-	-	-	-	NO

N	X	Y	Z	Vincolo Esterno							Cedimenti Impressi						Nodi Calc. Fond.
				Tipo	RSx	RSy	RSz	RΘ x	RΘ y	RΘ z	Sx	Sy	Sz	Θ x	Θ y	Θ z	
	[m]	[m]	[m]		[N/cm]	[N/cm]	[N/cm]	[N· m/rad]	[N· m/rad]	[N· m/rad]	[cm]	[cm]	[cm]	[rad]	[rad]	[rad]	
00375	7,88	1,64	4,70	nessuno	-	-	-	-	-	-	-	-	-	-	-	-	NO
00376	7,42	1,64	4,70	nessuno	-	-	-	-	-	-	-	-	-	-	-	-	NO
00377	6,96	1,64	4,70	nessuno	-	-	-	-	-	-	-	-	-	-	-	-	NO
00378	6,50	1,64	4,70	nessuno	-	-	-	-	-	-	-	-	-	-	-	-	NO
00379	6,04	1,64	4,70	nessuno	-	-	-	-	-	-	-	-	-	-	-	-	NO
00380	5,58	1,64	4,70	nessuno	-	-	-	-	-	-	-	-	-	-	-	-	NO
00381	5,12	1,64	4,70	nessuno	-	-	-	-	-	-	-	-	-	-	-	-	NO
00382	4,66	1,64	4,70	nessuno	-	-	-	-	-	-	-	-	-	-	-	-	NO
00383	4,20	1,64	4,70	nessuno	-	-	-	-	-	-	-	-	-	-	-	-	NO
00384	3,74	1,64	4,70	nessuno	-	-	-	-	-	-	-	-	-	-	-	-	NO
00385	-16,90	1,38	4,70	nessuno	-	-	-	-	-	-	-	-	-	-	-	-	NO
00386	-16,85	0,68	4,70	nessuno	-	-	-	-	-	-	-	-	-	-	-	-	NO
00387	-16,85	0,24	4,70	nessuno	-	-	-	-	-	-	-	-	-	-	-	-	NO
00388	-16,85	-0,20	4,70	nessuno	-	-	-	-	-	-	-	-	-	-	-	-	NO
00389	-16,85	-0,63	4,70	nessuno	-	-	-	-	-	-	-	-	-	-	-	-	NO
00390	-16,85	-1,07	4,70	nessuno	-	-	-	-	-	-	-	-	-	-	-	-	NO
00391	-16,36	-1,51	4,70	nessuno	-	-	-	-	-	-	-	-	-	-	-	-	NO
00392	-15,87	-1,51	4,70	nessuno	-	-	-	-	-	-	-	-	-	-	-	-	NO
00393	-15,37	-1,51	4,70	nessuno	-	-	-	-	-	-	-	-	-	-	-	-	NO
00394	-14,88	-1,51	4,70	nessuno	-	-	-	-	-	-	-	-	-	-	-	-	NO
00395	-14,39	-1,51	4,70	nessuno	-	-	-	-	-	-	-	-	-	-	-	-	NO
00396	-13,90	-1,51	4,70	nessuno	-	-	-	-	-	-	-	-	-	-	-	-	NO
00397	-13,40	-1,51	4,70	nessuno	-	-	-	-	-	-	-	-	-	-	-	-	NO
00398	-12,91	-1,51	4,70	nessuno	-	-	-	-	-	-	-	-	-	-	-	-	NO
00399	-12,42	-1,51	4,70	nessuno	-	-	-	-	-	-	-	-	-	-	-	-	NO
00400	-11,93	-1,51	4,70	nessuno	-	-	-	-	-	-	-	-	-	-	-	-	NO
00401	-11,43	-1,51	4,70	nessuno	-	-	-	-	-	-	-	-	-	-	-	-	NO
00402	-10,94	-1,51	4,70	nessuno	-	-	-	-	-	-	-	-	-	-	-	-	NO
00403	-10,45	-1,07	4,70	nessuno	-	-	-	-	-	-	-	-	-	-	-	-	NO

N	X	Y	Z	Vincolo Esterno							Cedimenti Impressi						Nodi Calc. Fond.
				Tipo	RSx	RSy	RSz	RΘ x	RΘ y	RΘ z	Sx	Sy	Sz	Θ x	Θ y	Θ z	
	[m]	[m]	[m]		[N/cm]	[N/cm]	[N/cm]	[N· m/rad]	[N· m/rad]	[N· m/rad]	[cm]	[cm]	[cm]	[rad]	[rad]	[rad]	
00404	-10,445	-0,63	4,70	nessuno	-	-	-	-	-	-	-	-	-	-	-	-	NO
00405	-10,445	-0,20	4,70	nessuno	-	-	-	-	-	-	-	-	-	-	-	-	NO
00406	-10,445	0,24	4,70	nessuno	-	-	-	-	-	-	-	-	-	-	-	-	NO
00407	-10,445	0,68	4,70	nessuno	-	-	-	-	-	-	-	-	-	-	-	-	NO
00408	-10,445	1,38	4,70	nessuno	-	-	-	-	-	-	-	-	-	-	-	-	NO
00409	-10,995	1,64	4,70	nessuno	-	-	-	-	-	-	-	-	-	-	-	-	NO
00410	-11,444	1,64	4,70	nessuno	-	-	-	-	-	-	-	-	-	-	-	-	NO
00411	-11,994	1,64	4,70	nessuno	-	-	-	-	-	-	-	-	-	-	-	-	NO
00412	-12,443	1,64	4,70	nessuno	-	-	-	-	-	-	-	-	-	-	-	-	NO
00413	-12,993	1,64	4,70	nessuno	-	-	-	-	-	-	-	-	-	-	-	-	NO
00414	-13,443	1,64	4,70	nessuno	-	-	-	-	-	-	-	-	-	-	-	-	NO
00415	-13,992	1,64	4,70	nessuno	-	-	-	-	-	-	-	-	-	-	-	-	NO
00416	-14,442	1,64	4,70	nessuno	-	-	-	-	-	-	-	-	-	-	-	-	NO
00417	-14,991	1,64	4,70	nessuno	-	-	-	-	-	-	-	-	-	-	-	-	NO
00418	-15,441	1,64	4,70	nessuno	-	-	-	-	-	-	-	-	-	-	-	-	NO
00419	-15,991	1,64	4,70	nessuno	-	-	-	-	-	-	-	-	-	-	-	-	NO
00420	-16,440	1,64	4,70	nessuno	-	-	-	-	-	-	-	-	-	-	-	-	NO
00421	-9,99	-1,51	4,70	nessuno	-	-	-	-	-	-	-	-	-	-	-	-	NO
00422	-9,53	-1,51	4,70	nessuno	-	-	-	-	-	-	-	-	-	-	-	-	NO
00423	-9,07	-1,51	4,70	nessuno	-	-	-	-	-	-	-	-	-	-	-	-	NO
00424	-8,61	-1,51	4,70	nessuno	-	-	-	-	-	-	-	-	-	-	-	-	NO
00425	-8,15	-1,51	4,70	nessuno	-	-	-	-	-	-	-	-	-	-	-	-	NO
00426	-7,69	-1,51	4,70	nessuno	-	-	-	-	-	-	-	-	-	-	-	-	NO
00427	-7,23	-1,51	4,70	nessuno	-	-	-	-	-	-	-	-	-	-	-	-	NO
00428	-6,77	-1,51	4,70	nessuno	-	-	-	-	-	-	-	-	-	-	-	-	NO
00429	-6,31	-1,51	4,70	nessuno	-	-	-	-	-	-	-	-	-	-	-	-	NO
00430	-5,85	-1,51	4,70	nessuno	-	-	-	-	-	-	-	-	-	-	-	-	NO
00431	-5,39	-1,51	4,70	nessuno	-	-	-	-	-	-	-	-	-	-	-	-	NO
00432	-4,93	1,34	4,70	nessuno	-	-	-	-	-	-	-	-	-	-	-	-	NO
00433	-5,39	1,64	4,70	nessuno	-	-	-	-	-	-	-	-	-	-	-	-	NO

N	X	Y	Z	Vincolo Esterno							Cedimenti Impressi						Nodi Calc. Fond.
				Tipo	RSx	RSy	RSz	RΘ x	RΘ y	RΘ z	Sx	Sy	Sz	Θ x	Θ y	Θ z	
	[m]	[m]	[m]		[N/cm]	[N/cm]	[N/cm]	[N· m/rad]	[N· m/rad]	[N· m/rad]	[cm]	[cm]	[cm]	[rad]	[rad]	[rad]	
00434	-5,85	1,64	4,70	nessuno	-	-	-	-	-	-	-	-	-	-	-	-	NO
00435	-6,31	1,64	4,70	nessuno	-	-	-	-	-	-	-	-	-	-	-	-	NO
00436	-6,77	1,64	4,70	nessuno	-	-	-	-	-	-	-	-	-	-	-	-	NO
00437	-7,23	1,64	4,70	nessuno	-	-	-	-	-	-	-	-	-	-	-	-	NO
00438	-7,69	1,64	4,70	nessuno	-	-	-	-	-	-	-	-	-	-	-	-	NO
00439	-8,15	1,64	4,70	nessuno	-	-	-	-	-	-	-	-	-	-	-	-	NO
00440	-8,61	1,64	4,70	nessuno	-	-	-	-	-	-	-	-	-	-	-	-	NO
00441	-9,07	1,64	4,70	nessuno	-	-	-	-	-	-	-	-	-	-	-	-	NO
00442	-9,53	1,64	4,70	nessuno	-	-	-	-	-	-	-	-	-	-	-	-	NO
00443	-9,99	1,64	4,70	nessuno	-	-	-	-	-	-	-	-	-	-	-	-	NO
00444	0,17	-4,68	0,20	nessuno	-	-	-	-	-	-	-	-	-	-	-	-	NO
00445	-0,33	-4,68	0,20	nessuno	-	-	-	-	-	-	-	-	-	-	-	-	NO
00446	-0,83	-4,68	0,20	nessuno	-	-	-	-	-	-	-	-	-	-	-	-	NO
00447	-1,33	-4,68	0,20	nessuno	-	-	-	-	-	-	-	-	-	-	-	-	NO
00448	-1,83	-4,68	0,20	nessuno	-	-	-	-	-	-	-	-	-	-	-	-	NO
00449	14,71	1,02	0,20	nessuno	-	-	-	-	-	-	-	-	-	-	-	-	NO
00450	14,22	1,02	0,20	nessuno	-	-	-	-	-	-	-	-	-	-	-	-	NO
00451	13,72	1,02	0,20	nessuno	-	-	-	-	-	-	-	-	-	-	-	-	NO
00452	13,23	1,02	0,20	nessuno	-	-	-	-	-	-	-	-	-	-	-	-	NO
00453	12,74	1,02	0,20	nessuno	-	-	-	-	-	-	-	-	-	-	-	-	NO
00454	12,25	1,02	0,20	nessuno	-	-	-	-	-	-	-	-	-	-	-	-	NO
00455	11,75	1,02	0,20	nessuno	-	-	-	-	-	-	-	-	-	-	-	-	NO
00456	11,26	1,02	0,20	nessuno	-	-	-	-	-	-	-	-	-	-	-	-	NO
00457	10,77	1,02	0,20	nessuno	-	-	-	-	-	-	-	-	-	-	-	-	NO
00458	10,28	1,02	0,20	nessuno	-	-	-	-	-	-	-	-	-	-	-	-	NO
00459	9,78	1,02	0,20	nessuno	-	-	-	-	-	-	-	-	-	-	-	-	NO
00460	9,29	1,02	0,20	nessuno	-	-	-	-	-	-	-	-	-	-	-	-	NO
00461	-4,93	0,59	0,20	nessuno	-	-	-	-	-	-	-	-	-	-	-	-	NO
00462	-4,93	0,17	0,20	nessuno	-	-	-	-	-	-	-	-	-	-	-	-	NO
00463	-4,93	-0,25	0,20	nessuno	-	-	-	-	-	-	-	-	-	-	-	-	NO
00464	-4,93	-0,67	0,20	nessuno	-	-	-	-	-	-	-	-	-	-	-	-	NO
00465	-4,93	-1,09	0,20	nessuno	-	-	-	-	-	-	-	-	-	-	-	-	NO
00466	-1,83	1,71	0,20	nessuno	-	-	-	-	-	-	-	-	-	-	-	-	NO
00467	-1,33	1,71	0,20	nessuno	-	-	-	-	-	-	-	-	-	-	-	-	NO
00468	-0,83	1,71	0,20	nessuno	-	-	-	-	-	-	-	-	-	-	-	-	NO
00469	-0,33	1,71	0,20	nessuno	-	-	-	-	-	-	-	-	-	-	-	-	NO
00470	0,17	1,71	0,20	nessuno	-	-	-	-	-	-	-	-	-	-	-	-	NO
00471	0,67	1,71	-0,05	nessuno	-	-	-	-	-	-	-	-	-	-	-	-	NO
0047	3,27	0,59	0,20	nessu	-	-	-	-	-	-	-	-	-	-	-	-	NO

N	X	Y	Z	Vincolo Esterno							Cedimenti Impressi						Nodi Calc. Fond.
				Tipo	RSx	RSy	RSz	RΘ x	RΘ y	RΘ z	Sx	Sy	Sz	Θ x	Θ y	Θ z	
	[m]	[m]	[m]		[N/cm]	[N/cm]	[N/cm]	[N· m/rad]	[N· m/rad]	[N· m/rad]	[cm]	[cm]	[cm]	[rad]	[rad]	[rad]	
2				no													
00473	3,27	0,17	0,20	nessuno	-	-	-	-	-	-	-	-	-	-	-	-	NO
00474	3,27	-0,25	0,20	nessuno	-	-	-	-	-	-	-	-	-	-	-	-	NO
00475	3,27	-0,67	0,20	nessuno	-	-	-	-	-	-	-	-	-	-	-	-	NO
00476	3,27	-1,09	0,20	nessuno	-	-	-	-	-	-	-	-	-	-	-	-	NO
00477	-2,42	-4,09	4,70	nessuno	-	-	-	-	-	-	-	-	-	-	-	-	NO
00478	-2,42	-3,61	4,70	nessuno	-	-	-	-	-	-	-	-	-	-	-	-	NO
00479	-2,42	-3,14	4,70	nessuno	-	-	-	-	-	-	-	-	-	-	-	-	NO
00480	-2,42	-2,67	4,70	nessuno	-	-	-	-	-	-	-	-	-	-	-	-	NO
00481	-2,42	-2,19	4,70	nessuno	-	-	-	-	-	-	-	-	-	-	-	-	NO
00482	-2,42	-1,72	4,70	nessuno	-	-	-	-	-	-	-	-	-	-	-	-	NO
00483	-2,42	-1,25	4,70	nessuno	-	-	-	-	-	-	-	-	-	-	-	-	NO
00484	-2,42	-0,78	4,70	nessuno	-	-	-	-	-	-	-	-	-	-	-	-	NO
00485	-2,42	-0,30	4,70	nessuno	-	-	-	-	-	-	-	-	-	-	-	-	NO
00486	-2,42	0,17	4,70	nessuno	-	-	-	-	-	-	-	-	-	-	-	-	NO
00487	-2,42	0,64	4,70	nessuno	-	-	-	-	-	-	-	-	-	-	-	-	NO
00488	-2,42	1,12	4,70	nessuno	-	-	-	-	-	-	-	-	-	-	-	-	NO
00489	8,34	1,02	0,20	nessuno	-	-	-	-	-	-	-	-	-	-	-	-	NO
00490	7,88	1,02	0,20	nessuno	-	-	-	-	-	-	-	-	-	-	-	-	NO
00491	7,42	1,02	0,20	nessuno	-	-	-	-	-	-	-	-	-	-	-	-	NO
00492	6,96	1,02	0,20	nessuno	-	-	-	-	-	-	-	-	-	-	-	-	NO
00493	6,50	1,02	0,20	nessuno	-	-	-	-	-	-	-	-	-	-	-	-	NO
00494	6,04	1,02	0,20	nessuno	-	-	-	-	-	-	-	-	-	-	-	-	NO
00495	5,58	1,02	0,20	nessuno	-	-	-	-	-	-	-	-	-	-	-	-	NO
00496	5,12	1,02	0,20	nessuno	-	-	-	-	-	-	-	-	-	-	-	-	NO
00497	4,66	1,02	0,20	nessuno	-	-	-	-	-	-	-	-	-	-	-	-	NO
00498	4,20	1,02	0,20	nessuno	-	-	-	-	-	-	-	-	-	-	-	-	NO
00499	3,74	1,02	0,20	nessuno	-	-	-	-	-	-	-	-	-	-	-	-	NO
00500	-5,05	-2,08	-0,30	Carrello Z	infinita	infinita	-	-	-	-	-	-	-	-	-	-	SI
00501	-5,05	-2,53	-0,30	Carrello Z	infinita	infinita	-	-	-	-	-	-	-	-	-	-	SI
00502	-5,05	-2,98	-0,30	Carrello Z	infinita	infinita	-	-	-	-	-	-	-	-	-	-	SI
00503	-5,05	-3,42	-0,30	Carrello Z	infinita	infinita	-	-	-	-	-	-	-	-	-	-	SI
00504	-5,05	-3,87	-0,30	Carrello Z	infinita	infinita	-	-	-	-	-	-	-	-	-	-	SI
00505	-5,05	-4,32	-0,30	Carrello Z	infinita	infinita	-	-	-	-	-	-	-	-	-	-	SI
00506	-5,05	-4,76	-0,30	Carrello Z	infinita	infinita	-	-	-	-	-	-	-	-	-	-	SI
00507	-4,55	-5,21	-0,30	Carrello Z	infinita	infinita	-	-	-	-	-	-	-	-	-	-	SI
00508	-4,06	-5,21	-0,30	Carrello Z	infinita	infinita	-	-	-	-	-	-	-	-	-	-	SI
00509	-3,56	-5,21	-0,30	Carrello Z	infinita	infinita	-	-	-	-	-	-	-	-	-	-	SI
00510	-3,06	-5,21	-0,30	Carrello Z	infinita	infinita	-	-	-	-	-	-	-	-	-	-	SI

N	X	Y	Z	Vincolo Esterno							Cedimenti Impressi						Nodi Calc. Fond.
				Tipo	RSx	RSy	RSz	RΘ x	RΘ y	RΘ z	Sx	Sy	Sz	Θ x	Θ y	Θ z	
	[m]	[m]	[m]		[N/cm]	[N/cm]	[N/cm]	[N· m/rad]	[N· m/rad]	[N· m/rad]	[cm]	[cm]	[cm]	[rad]	[rad]	[rad]	
00511	-2,56	-5,21	-0,30	Carrello Z	infinita	infinita	-	-	-	-	-	-	-	-	-	-	SI
00512	-2,07	-5,21	-0,30	Carrello Z	infinita	infinita	-	-	-	-	-	-	-	-	-	-	SI
00513	-1,57	-5,21	-0,30	Carrello Z	infinita	infinita	-	-	-	-	-	-	-	-	-	-	SI
00514	-1,07	-5,21	-0,30	Carrello Z	infinita	infinita	-	-	-	-	-	-	-	-	-	-	SI
00515	-0,58	-5,21	-0,30	Carrello Z	infinita	infinita	-	-	-	-	-	-	-	-	-	-	SI
00516	-0,08	-5,21	-0,30	Carrello Z	infinita	infinita	-	-	-	-	-	-	-	-	-	-	SI
00517	0,42	-5,21	-0,30	Carrello Z	infinita	infinita	-	-	-	-	-	-	-	-	-	-	SI
00518	0,91	-5,21	-0,30	Carrello Z	infinita	infinita	-	-	-	-	-	-	-	-	-	-	SI
00519	1,41	-5,21	-0,30	Carrello Z	infinita	infinita	-	-	-	-	-	-	-	-	-	-	SI
00520	1,91	-5,21	-0,30	Carrello Z	infinita	infinita	-	-	-	-	-	-	-	-	-	-	SI
00521	2,41	-5,21	-0,30	Carrello Z	infinita	infinita	-	-	-	-	-	-	-	-	-	-	SI
00522	2,90	-5,21	-0,30	Carrello Z	infinita	infinita	-	-	-	-	-	-	-	-	-	-	SI
00523	3,40	-4,76	-0,30	Carrello Z	infinita	infinita	-	-	-	-	-	-	-	-	-	-	SI
00524	3,40	-4,32	-0,30	Carrello Z	infinita	infinita	-	-	-	-	-	-	-	-	-	-	SI
00525	3,40	-3,87	-0,30	Carrello Z	infinita	infinita	-	-	-	-	-	-	-	-	-	-	SI
00526	3,40	-3,42	-0,30	Carrello Z	infinita	infinita	-	-	-	-	-	-	-	-	-	-	SI
00527	3,40	-2,97	-0,30	Carrello Z	infinita	infinita	-	-	-	-	-	-	-	-	-	-	SI
00528	3,40	-2,53	-0,30	Carrello Z	infinita	infinita	-	-	-	-	-	-	-	-	-	-	SI
00529	3,40	-2,08	-0,30	Carrello Z	infinita	infinita	-	-	-	-	-	-	-	-	-	-	SI
00530	3,90	-1,63	-0,30	Carrello Z	infinita	infinita	-	-	-	-	-	-	-	-	-	-	SI
00531	4,39	-1,63	-0,30	Carrello Z	infinita	infinita	-	-	-	-	-	-	-	-	-	-	SI
00532	4,89	-1,63	-0,30	Carrello Z	infinita	infinita	-	-	-	-	-	-	-	-	-	-	SI
00533	5,39	-1,63	-0,30	Carrello Z	infinita	infinita	-	-	-	-	-	-	-	-	-	-	SI
00534	5,88	-1,63	-0,30	Carrello Z	infinita	infinita	-	-	-	-	-	-	-	-	-	-	SI
00535	6,38	-1,63	-0,30	Carrello Z	infinita	infinita	-	-	-	-	-	-	-	-	-	-	SI
00536	6,88	-1,63	-0,30	Carrello Z	infinita	infinita	-	-	-	-	-	-	-	-	-	-	SI
00537	7,38	-1,63	-0,30	Carrello Z	infinita	infinita	-	-	-	-	-	-	-	-	-	-	SI
00538	7,87	-1,63	-0,30	Carrello Z	infinita	infinita	-	-	-	-	-	-	-	-	-	-	SI
00539	8,37	-1,63	-0,30	Carrello Z	infinita	infinita	-	-	-	-	-	-	-	-	-	-	SI
00540	8,87	-1,63	-0,30	Carrello Z	infinita	infinita	-	-	-	-	-	-	-	-	-	-	SI
00541	9,36	-1,63	-0,30	Carrello Z	infinita	infinita	-	-	-	-	-	-	-	-	-	-	SI
00542	9,86	-1,63	-0,30	Carrello Z	infinita	infinita	-	-	-	-	-	-	-	-	-	-	SI
00543	10,36	-1,63	-0,30	Carrello Z	infinita	infinita	-	-	-	-	-	-	-	-	-	-	SI
00544	10,85	-1,63	-0,30	Carrello Z	infinita	infinita	-	-	-	-	-	-	-	-	-	-	SI
00545	11,35	-1,63	-0,30	Carrello Z	infinita	infinita	-	-	-	-	-	-	-	-	-	-	SI
00546	11,85	-1,63	-0,30	Carrello Z	infinita	infinita	-	-	-	-	-	-	-	-	-	-	SI
00547	12,34	-1,63	-0,30	Carrello Z	infinita	infinita	-	-	-	-	-	-	-	-	-	-	SI
00548	12,84	-1,63	-0,30	Carrello Z	infinita	infinita	-	-	-	-	-	-	-	-	-	-	SI
00549	13,34	-	-	Carrello Z	infinita	infinita	-	-	-	-	-	-	-	-	-	-	SI

N	X	Y	Z	Vincolo Esterno							Cedimenti Impressi						Nodi Calc. Fond.
				Tipo	RSx	RSy	RSz	RΘ x	RΘ y	RΘ z	Sx	Sy	Sz	Θ x	Θ y	Θ z	
	[m]	[m]	[m]		[N/cm]	[N/cm]	[N/cm]	[N· m/rad]	[N· m/rad]	[N· m/rad]	[cm]	[cm]	[cm]	[rad]	[rad]	[rad]	
00550	9 4 13,83	1,63	0,30	o Z Carrello Z	infinita	infinita	-	-	-	-	-	-	-	-	-	-	SI
00551	14,33	1,63	0,30	Carrello Z	infinita	infinita	-	-	-	-	-	-	-	-	-	-	SI
00552	14,83	1,63	0,30	Carrello Z	infinita	infinita	-	-	-	-	-	-	-	-	-	-	SI
00553	15,32	1,18	0,30	Carrello Z	infinita	infinita	-	-	-	-	-	-	-	-	-	-	SI
00554	15,32	0,73	0,30	Carrello Z	infinita	infinita	-	-	-	-	-	-	-	-	-	-	SI
00555	15,32	0,28	0,30	Carrello Z	infinita	infinita	-	-	-	-	-	-	-	-	-	-	SI
00556	15,32	0,17	0,30	Carrello Z	infinita	infinita	-	-	-	-	-	-	-	-	-	-	SI
00557	15,32	0,62	0,30	Carrello Z	infinita	infinita	-	-	-	-	-	-	-	-	-	-	SI
00558	15,32	1,07	0,30	Carrello Z	infinita	infinita	-	-	-	-	-	-	-	-	-	-	SI
00559	14,84	1,52	0,30	Carrello Z	infinita	infinita	-	-	-	-	-	-	-	-	-	-	SI
00560	14,36	1,52	0,30	Carrello Z	infinita	infinita	-	-	-	-	-	-	-	-	-	-	SI
00561	13,88	1,52	0,30	Carrello Z	infinita	infinita	-	-	-	-	-	-	-	-	-	-	SI
00562	13,40	1,52	0,30	Carrello Z	infinita	infinita	-	-	-	-	-	-	-	-	-	-	SI
00563	12,92	1,52	0,30	Carrello Z	infinita	infinita	-	-	-	-	-	-	-	-	-	-	SI
00564	12,44	1,52	0,30	Carrello Z	infinita	infinita	-	-	-	-	-	-	-	-	-	-	SI
00565	11,96	1,52	0,30	Carrello Z	infinita	infinita	-	-	-	-	-	-	-	-	-	-	SI
00566	11,48	1,52	0,30	Carrello Z	infinita	infinita	-	-	-	-	-	-	-	-	-	-	SI
00567	11,00	1,52	0,30	Carrello Z	infinita	infinita	-	-	-	-	-	-	-	-	-	-	SI
00568	10,52	1,52	0,30	Carrello Z	infinita	infinita	-	-	-	-	-	-	-	-	-	-	SI
00569	10,04	1,52	0,30	Carrello Z	infinita	infinita	-	-	-	-	-	-	-	-	-	-	SI
00570	9,56	1,52	0,30	Carrello Z	infinita	infinita	-	-	-	-	-	-	-	-	-	-	SI
00571	9,08	1,52	0,30	Carrello Z	infinita	infinita	-	-	-	-	-	-	-	-	-	-	SI
00572	8,60	1,52	0,30	Carrello Z	infinita	infinita	-	-	-	-	-	-	-	-	-	-	SI
00573	8,12	1,52	0,30	Carrello Z	infinita	infinita	-	-	-	-	-	-	-	-	-	-	SI
00574	7,64	1,52	0,30	Carrello Z	infinita	infinita	-	-	-	-	-	-	-	-	-	-	SI
00575	7,16	1,52	0,30	Carrello Z	infinita	infinita	-	-	-	-	-	-	-	-	-	-	SI
00576	6,68	1,52	0,30	Carrello Z	infinita	infinita	-	-	-	-	-	-	-	-	-	-	SI
00577	6,20	1,52	0,30	Carrello Z	infinita	infinita	-	-	-	-	-	-	-	-	-	-	SI
00578	5,72	1,52	0,30	Carrello Z	infinita	infinita	-	-	-	-	-	-	-	-	-	-	SI
00579	5,24	1,52	0,30	Carrello Z	infinita	infinita	-	-	-	-	-	-	-	-	-	-	SI
00580	4,76	1,52	0,30	Carrello Z	infinita	infinita	-	-	-	-	-	-	-	-	-	-	SI
00581	4,28	1,52	0,30	Carrello Z	infinita	infinita	-	-	-	-	-	-	-	-	-	-	SI
00582	3,80	1,88	0,30	Carrello Z	infinita	infinita	-	-	-	-	-	-	-	-	-	-	SI
00583	3,31	2,24	0,30	Carrello Z	infinita	infinita	-	-	-	-	-	-	-	-	-	-	SI
00584	2,83	2,24	0,30	Carrello Z	infinita	infinita	-	-	-	-	-	-	-	-	-	-	SI
00585	2,34	2,24	0,30	Carrello Z	infinita	infinita	-	-	-	-	-	-	-	-	-	-	SI
00586	1,85	2,24	0,30	Carrello Z	infinita	infinita	-	-	-	-	-	-	-	-	-	-	SI
00587	1,37	2,24	0,30	Carrello Z	infinita	infinita	-	-	-	-	-	-	-	-	-	-	SI

N	X	Y	Z	Vincolo Esterno							Cedimenti Impressi						Nodi Calc. Fond.
				Tipo	RSx	RSy	RSz	RΘ x	RΘ y	RΘ z	Sx	Sy	Sz	Θ x	Θ y	Θ z	
	[m]	[m]	[m]		[N/cm]	[N/cm]	[N/cm]	[N· m/rad]	[N· m/rad]	[N· m/rad]	[cm]	[cm]	[cm]	[rad]	[rad]	[rad]	
00588	0,88	2,24	-0,30	Carrello Z	infinita	infinita	-	-	-	-	-	-	-	-	-	-	SI
00589	0,39	2,24	-0,30	Carrello Z	infinita	infinita	-	-	-	-	-	-	-	-	-	-	SI
00590	-0,09	2,24	-0,30	Carrello Z	infinita	infinita	-	-	-	-	-	-	-	-	-	-	SI
00591	-0,58	2,24	-0,30	Carrello Z	infinita	infinita	-	-	-	-	-	-	-	-	-	-	SI
00592	-1,07	2,24	-0,30	Carrello Z	infinita	infinita	-	-	-	-	-	-	-	-	-	-	SI
00593	-1,56	2,24	-0,30	Carrello Z	infinita	infinita	-	-	-	-	-	-	-	-	-	-	SI
00594	-2,04	2,24	-0,30	Carrello Z	infinita	infinita	-	-	-	-	-	-	-	-	-	-	SI
00595	-2,53	2,24	-0,30	Carrello Z	infinita	infinita	-	-	-	-	-	-	-	-	-	-	SI
00596	-3,02	2,24	-0,30	Carrello Z	infinita	infinita	-	-	-	-	-	-	-	-	-	-	SI
00597	-3,50	2,24	-0,30	Carrello Z	infinita	infinita	-	-	-	-	-	-	-	-	-	-	SI
00598	-3,99	2,24	-0,30	Carrello Z	infinita	infinita	-	-	-	-	-	-	-	-	-	-	SI
00599	-4,48	2,24	-0,30	Carrello Z	infinita	infinita	-	-	-	-	-	-	-	-	-	-	SI
00600	-4,96	2,24	-0,30	Carrello Z	infinita	infinita	-	-	-	-	-	-	-	-	-	-	SI
00601	-5,45	1,88	-0,30	Carrello Z	infinita	infinita	-	-	-	-	-	-	-	-	-	-	SI
00602	-5,93	1,52	-0,30	Carrello Z	infinita	infinita	-	-	-	-	-	-	-	-	-	-	SI
00603	-6,41	1,52	-0,30	Carrello Z	infinita	infinita	-	-	-	-	-	-	-	-	-	-	SI
00604	-6,89	1,52	-0,30	Carrello Z	infinita	infinita	-	-	-	-	-	-	-	-	-	-	SI
00605	-7,37	1,52	-0,30	Carrello Z	infinita	infinita	-	-	-	-	-	-	-	-	-	-	SI
00606	-7,85	1,52	-0,30	Carrello Z	infinita	infinita	-	-	-	-	-	-	-	-	-	-	SI
00607	-8,33	1,52	-0,30	Carrello Z	infinita	infinita	-	-	-	-	-	-	-	-	-	-	SI
00608	-8,81	1,52	-0,30	Carrello Z	infinita	infinita	-	-	-	-	-	-	-	-	-	-	SI
00609	-9,29	1,52	-0,30	Carrello Z	infinita	infinita	-	-	-	-	-	-	-	-	-	-	SI
00610	-9,77	1,52	-0,30	Carrello Z	infinita	infinita	-	-	-	-	-	-	-	-	-	-	SI
00611	-10,25	1,52	-0,30	Carrello Z	infinita	infinita	-	-	-	-	-	-	-	-	-	-	SI
00612	-10,73	1,52	-0,30	Carrello Z	infinita	infinita	-	-	-	-	-	-	-	-	-	-	SI
00613	-11,21	1,52	-0,30	Carrello Z	infinita	infinita	-	-	-	-	-	-	-	-	-	-	SI
00614	-11,69	1,52	-0,30	Carrello Z	infinita	infinita	-	-	-	-	-	-	-	-	-	-	SI
00615	-12,17	1,52	-0,30	Carrello Z	infinita	infinita	-	-	-	-	-	-	-	-	-	-	SI
00616	-12,65	1,52	-0,30	Carrello Z	infinita	infinita	-	-	-	-	-	-	-	-	-	-	SI
00617	-13,13	1,52	-0,30	Carrello Z	infinita	infinita	-	-	-	-	-	-	-	-	-	-	SI
00618	-13,61	1,52	-0,30	Carrello Z	infinita	infinita	-	-	-	-	-	-	-	-	-	-	SI
00619	-14,09	1,52	-0,30	Carrello Z	infinita	infinita	-	-	-	-	-	-	-	-	-	-	SI
00620	-14,57	1,52	-0,30	Carrello Z	infinita	infinita	-	-	-	-	-	-	-	-	-	-	SI
0062	-	1,52	-	Carrell	infinita	infinita	-	-	-	-	-	-	-	-	-	-	SI

N	X	Y	Z	Vincolo Esterno							Cedimenti Impressi						Nodi Calc. Fond.
				Tipo	RSx	RSy	RSz	RΘ x	RΘ y	RΘ z	Sx	Sy	Sz	Θ x	Θ y	Θ z	
	[m]	[m]	[m]		[N/cm]	[N/cm]	[N/cm]	[N· m/rad]	[N· m/rad]	[N· m/rad]	[cm]	[cm]	[cm]	[rad]	[rad]	[rad]	
1	15,05		0,30	o Z													
00622	-15,53	1,52	-0,30	Carrello Z	infinita	infinita	-	-	-	-	-	-	-	-	-	-	SI
00623	-16,01	1,52	-0,30	Carrello Z	infinita	infinita	-	-	-	-	-	-	-	-	-	-	SI
00624	-16,49	1,52	-0,30	Carrello Z	infinita	infinita	-	-	-	-	-	-	-	-	-	-	SI
00625	-16,97	1,07	-0,30	Carrello Z	infinita	infinita	-	-	-	-	-	-	-	-	-	-	SI
00626	-16,97	0,62	-0,30	Carrello Z	infinita	infinita	-	-	-	-	-	-	-	-	-	-	SI
00627	-16,97	0,17	-0,30	Carrello Z	infinita	infinita	-	-	-	-	-	-	-	-	-	-	SI
00628	-16,97	-0,28	-0,30	Carrello Z	infinita	infinita	-	-	-	-	-	-	-	-	-	-	SI
00629	-16,97	-0,73	-0,30	Carrello Z	infinita	infinita	-	-	-	-	-	-	-	-	-	-	SI
00630	-16,97	-1,18	-0,30	Carrello Z	infinita	infinita	-	-	-	-	-	-	-	-	-	-	SI
00631	-16,48	-1,63	-0,30	Carrello Z	infinita	infinita	-	-	-	-	-	-	-	-	-	-	SI
00632	-15,98	-1,63	-0,30	Carrello Z	infinita	infinita	-	-	-	-	-	-	-	-	-	-	SI
00633	-15,48	-1,63	-0,30	Carrello Z	infinita	infinita	-	-	-	-	-	-	-	-	-	-	SI
00634	-14,99	-1,63	-0,30	Carrello Z	infinita	infinita	-	-	-	-	-	-	-	-	-	-	SI
00635	-14,49	-1,63	-0,30	Carrello Z	infinita	infinita	-	-	-	-	-	-	-	-	-	-	SI
00636	-13,99	-1,63	-0,30	Carrello Z	infinita	infinita	-	-	-	-	-	-	-	-	-	-	SI
00637	-13,50	-1,63	-0,30	Carrello Z	infinita	infinita	-	-	-	-	-	-	-	-	-	-	SI
00638	-13,00	-1,63	-0,30	Carrello Z	infinita	infinita	-	-	-	-	-	-	-	-	-	-	SI
00639	-12,50	-1,63	-0,30	Carrello Z	infinita	infinita	-	-	-	-	-	-	-	-	-	-	SI
00640	-12,01	-1,63	-0,30	Carrello Z	infinita	infinita	-	-	-	-	-	-	-	-	-	-	SI
00641	-11,51	-1,63	-0,30	Carrello Z	infinita	infinita	-	-	-	-	-	-	-	-	-	-	SI
00642	-11,01	-1,63	-0,30	Carrello Z	infinita	infinita	-	-	-	-	-	-	-	-	-	-	SI
00643	-10,52	-1,63	-0,30	Carrello Z	infinita	infinita	-	-	-	-	-	-	-	-	-	-	SI
00644	-10,02	-1,63	-0,30	Carrello Z	infinita	infinita	-	-	-	-	-	-	-	-	-	-	SI
00645	-9,52	-1,63	-0,30	Carrello Z	infinita	infinita	-	-	-	-	-	-	-	-	-	-	SI
00646	-9,02	-1,63	-0,30	Carrello Z	infinita	infinita	-	-	-	-	-	-	-	-	-	-	SI
00647	-8,53	-1,63	-0,30	Carrello Z	infinita	infinita	-	-	-	-	-	-	-	-	-	-	SI

N	X	Y	Z	Vincolo Esterno							Cedimenti Impressi						Nodi Calc. Fond.
				Tipo	RSx	RSy	RSz	RΘ x	RΘ y	RΘ z	Sx	Sy	Sz	Θ x	Θ y	Θ z	
	[m]	[m]	[m]		[N/cm]	[N/cm]	[N/cm]	[N· m/rad]	[N· m/rad]	[N· m/rad]	[cm]	[cm]	[cm]	[rad]	[rad]	[rad]	
00648	-8,03	-1,63	-0,30	Carrello Z	infinita	infinita	-	-	-	-	-	-	-	-	-	-	SI
00649	-7,53	-1,63	-0,30	Carrello Z	infinita	infinita	-	-	-	-	-	-	-	-	-	-	SI
00650	-7,04	-1,63	-0,30	Carrello Z	infinita	infinita	-	-	-	-	-	-	-	-	-	-	SI
00651	-6,54	-1,63	-0,30	Carrello Z	infinita	infinita	-	-	-	-	-	-	-	-	-	-	SI
00652	-6,04	-1,63	-0,30	Carrello Z	infinita	infinita	-	-	-	-	-	-	-	-	-	-	SI
00653	-5,55	-1,63	-0,30	Carrello Z	infinita	infinita	-	-	-	-	-	-	-	-	-	-	SI
00654	-10,45	-1,51	0,65	nessuno	-	-	-	-	-	-	-	-	-	-	-	-	NO
00655	-10,45	-1,51	1,10	nessuno	-	-	-	-	-	-	-	-	-	-	-	-	NO
00656	-10,45	-1,51	1,55	nessuno	-	-	-	-	-	-	-	-	-	-	-	-	NO
00657	-10,45	-1,51	2,00	nessuno	-	-	-	-	-	-	-	-	-	-	-	-	NO
00658	-10,45	-1,51	2,45	nessuno	-	-	-	-	-	-	-	-	-	-	-	-	NO
00659	-10,45	-1,51	2,90	nessuno	-	-	-	-	-	-	-	-	-	-	-	-	NO
00660	-10,45	-1,51	3,35	nessuno	-	-	-	-	-	-	-	-	-	-	-	-	NO
00661	-10,45	-1,51	3,80	nessuno	-	-	-	-	-	-	-	-	-	-	-	-	NO
00662	-10,45	-1,51	4,25	nessuno	-	-	-	-	-	-	-	-	-	-	-	-	NO
00663	-16,85	-1,51	4,25	nessuno	-	-	-	-	-	-	-	-	-	-	-	-	NO
00664	-16,85	-1,51	3,80	nessuno	-	-	-	-	-	-	-	-	-	-	-	-	NO
00665	-16,85	-1,51	3,35	nessuno	-	-	-	-	-	-	-	-	-	-	-	-	NO
00666	-16,85	-1,51	2,90	nessuno	-	-	-	-	-	-	-	-	-	-	-	-	NO
00667	-16,85	-1,51	2,45	nessuno	-	-	-	-	-	-	-	-	-	-	-	-	NO
00668	-16,85	-1,51	2,00	nessuno	-	-	-	-	-	-	-	-	-	-	-	-	NO
00669	-16,85	-1,51	1,55	nessuno	-	-	-	-	-	-	-	-	-	-	-	-	NO
00670	-16,85	-1,51	1,10	nessuno	-	-	-	-	-	-	-	-	-	-	-	-	NO
00671	-16,85	-1,51	0,65	nessuno	-	-	-	-	-	-	-	-	-	-	-	-	NO
00672	3,74	-1,56	4,70	nessuno	-	-	-	-	-	-	-	-	-	-	-	-	NO
00673	4,20	-1,56	4,70	nessuno	-	-	-	-	-	-	-	-	-	-	-	-	NO
00674	4,66	-1,56	4,70	nessuno	-	-	-	-	-	-	-	-	-	-	-	-	NO
00675	5,12	-1,56	4,70	nessuno	-	-	-	-	-	-	-	-	-	-	-	-	NO
00676	5,58	-1,56	4,70	nessuno	-	-	-	-	-	-	-	-	-	-	-	-	NO
00677	6,04	-	4,70	nessu	-	-	-	-	-	-	-	-	-	-	-	-	NO

N	X	Y	Z	Vincolo Esterno							Cedimenti Impressi						Nodi Calc. Fond.
				Tipo	RSx	RSy	RSz	RΘ x	RΘ y	RΘ z	Sx	Sy	Sz	Θ x	Θ y	Θ z	
	[m]	[m]	[m]		[N/cm]	[N/cm]	[N/cm]	[N· m/rad]	[N· m/rad]	[N· m/rad]	[cm]	[cm]	[cm]	[rad]	[rad]	[rad]	
00678	6,50	-1,56	4,70	nessuno	-	-	-	-	-	-	-	-	-	-	-	-	NO
00679	6,96	-1,56	4,70	nessuno	-	-	-	-	-	-	-	-	-	-	-	-	NO
00680	7,42	-1,56	4,70	nessuno	-	-	-	-	-	-	-	-	-	-	-	-	NO
00681	7,88	-1,56	4,70	nessuno	-	-	-	-	-	-	-	-	-	-	-	-	NO
00682	8,34	-1,56	4,70	nessuno	-	-	-	-	-	-	-	-	-	-	-	-	NO
00683	8,80	-1,56	4,95	nessuno	-	-	-	-	-	-	-	-	-	-	-	-	NO
00684	8,34	-1,56	5,20	nessuno	-	-	-	-	-	-	-	-	-	-	-	-	NO
00685	7,88	-1,56	5,20	nessuno	-	-	-	-	-	-	-	-	-	-	-	-	NO
00686	7,42	-1,56	5,20	nessuno	-	-	-	-	-	-	-	-	-	-	-	-	NO
00687	6,96	-1,56	5,20	nessuno	-	-	-	-	-	-	-	-	-	-	-	-	NO
00688	6,50	-1,56	5,20	nessuno	-	-	-	-	-	-	-	-	-	-	-	-	NO
00689	6,04	-1,56	5,20	nessuno	-	-	-	-	-	-	-	-	-	-	-	-	NO
00690	5,58	-1,56	5,20	nessuno	-	-	-	-	-	-	-	-	-	-	-	-	NO
00691	5,12	-1,56	5,20	nessuno	-	-	-	-	-	-	-	-	-	-	-	-	NO
00692	4,66	-1,56	5,20	nessuno	-	-	-	-	-	-	-	-	-	-	-	-	NO
00693	4,20	-1,56	5,20	nessuno	-	-	-	-	-	-	-	-	-	-	-	-	NO
00694	3,74	-1,56	5,20	nessuno	-	-	-	-	-	-	-	-	-	-	-	-	NO
00695	3,27	-1,56	4,95	nessuno	-	-	-	-	-	-	-	-	-	-	-	-	NO
00696	-2,02	-4,68	4,70	nessuno	-	-	-	-	-	-	-	-	-	-	-	-	NO
00697	-1,62	-4,68	4,70	nessuno	-	-	-	-	-	-	-	-	-	-	-	-	NO
00698	-1,22	-4,68	4,70	nessuno	-	-	-	-	-	-	-	-	-	-	-	-	NO
00699	-0,82	-4,68	5,16	nessuno	-	-	-	-	-	-	-	-	-	-	-	-	NO
00700	-0,82	-4,68	5,61	nessuno	-	-	-	-	-	-	-	-	-	-	-	-	NO
00701	-1,22	-4,68	6,09	nessuno	-	-	-	-	-	-	-	-	-	-	-	-	NO
00702	-1,62	-4,68	5,82	nessuno	-	-	-	-	-	-	-	-	-	-	-	-	NO
00703	-2,02	-4,68	5,54	nessuno	-	-	-	-	-	-	-	-	-	-	-	-	NO
00704	-2,42	-4,68	4,95	nessuno	-	-	-	-	-	-	-	-	-	-	-	-	NO
00705	-16,36	-1,56	4,70	nessuno	-	-	-	-	-	-	-	-	-	-	-	-	NO
00706	-15,87	-1,56	4,70	nessuno	-	-	-	-	-	-	-	-	-	-	-	-	NO
00707	-15,37	-1,56	4,70	nessuno	-	-	-	-	-	-	-	-	-	-	-	-	NO
00708	-14,88	-1,56	4,70	nessuno	-	-	-	-	-	-	-	-	-	-	-	-	NO
00709	-14,39	-1,56	4,70	nessuno	-	-	-	-	-	-	-	-	-	-	-	-	NO
00710	-13,90	-1,56	4,70	nessuno	-	-	-	-	-	-	-	-	-	-	-	-	NO
00711	-13,40	-1,56	4,70	nessuno	-	-	-	-	-	-	-	-	-	-	-	-	NO
0071	-	-	4,70	nessu	-	-	-	-	-	-	-	-	-	-	-	-	NO

N	X	Y	Z	Vincolo Esterno							Cedimenti Impressi						Nodi Calc. Fond.
				Tipo	RSx	RSy	RSz	RΘ x	RΘ y	RΘ z	Sx	Sy	Sz	Θ x	Θ y	Θ z	
	[m]	[m]	[m]		[N/cm]	[N/cm]	[N/cm]	[N· m/rad]	[N· m/rad]	[N· m/rad]	[cm]	[cm]	[cm]	[rad]	[rad]	[rad]	
2	12,91	1,56		no													
00713	-12,42	-1,56	4,70	nessuno	-	-	-	-	-	-	-	-	-	-	-	-	NO
00714	-11,93	-1,56	4,70	nessuno	-	-	-	-	-	-	-	-	-	-	-	-	NO
00715	-11,43	-1,56	4,70	nessuno	-	-	-	-	-	-	-	-	-	-	-	-	NO
00716	-10,94	-1,56	4,70	nessuno	-	-	-	-	-	-	-	-	-	-	-	-	NO
00717	-10,45	-1,56	4,95	nessuno	-	-	-	-	-	-	-	-	-	-	-	-	NO
00718	-10,95	-1,56	5,20	nessuno	-	-	-	-	-	-	-	-	-	-	-	-	NO
00719	-11,44	-1,56	5,20	nessuno	-	-	-	-	-	-	-	-	-	-	-	-	NO
00720	-11,94	-1,56	5,20	nessuno	-	-	-	-	-	-	-	-	-	-	-	-	NO
00721	-12,43	-1,56	5,20	nessuno	-	-	-	-	-	-	-	-	-	-	-	-	NO
00722	-12,93	-1,56	5,20	nessuno	-	-	-	-	-	-	-	-	-	-	-	-	NO
00723	-13,43	-1,56	5,20	nessuno	-	-	-	-	-	-	-	-	-	-	-	-	NO
00724	-13,92	-1,56	5,20	nessuno	-	-	-	-	-	-	-	-	-	-	-	-	NO
00725	-14,42	-1,56	5,20	nessuno	-	-	-	-	-	-	-	-	-	-	-	-	NO
00726	-14,92	-1,56	5,20	nessuno	-	-	-	-	-	-	-	-	-	-	-	-	NO
00727	-15,41	-1,56	5,20	nessuno	-	-	-	-	-	-	-	-	-	-	-	-	NO
00728	-15,91	-1,56	5,20	nessuno	-	-	-	-	-	-	-	-	-	-	-	-	NO
00729	-16,40	-1,56	5,20	nessuno	-	-	-	-	-	-	-	-	-	-	-	-	NO
00730	-16,90	-1,56	4,95	nessuno	-	-	-	-	-	-	-	-	-	-	-	-	NO
00731	3,27	-2,00	5,20	nessuno	-	-	-	-	-	-	-	-	-	-	-	-	NO
00732	3,27	-2,45	5,20	nessuno	-	-	-	-	-	-	-	-	-	-	-	-	NO
00733	3,27	-2,90	5,20	nessuno	-	-	-	-	-	-	-	-	-	-	-	-	NO
00734	3,27	-3,35	5,20	nessuno	-	-	-	-	-	-	-	-	-	-	-	-	NO
00735	3,27	-3,79	5,20	nessuno	-	-	-	-	-	-	-	-	-	-	-	-	NO
00736	3,27	-4,24	5,20	nessuno	-	-	-	-	-	-	-	-	-	-	-	-	NO
00737	3,27	-4,69	4,95	nessuno	-	-	-	-	-	-	-	-	-	-	-	-	NO
00738	0,38	-4,68	4,70	nessuno	-	-	-	-	-	-	-	-	-	-	-	-	NO
00739	-0,02	-4,68	4,70	nessuno	-	-	-	-	-	-	-	-	-	-	-	-	NO
00740	-0,42	-4,68	4,70	nessuno	-	-	-	-	-	-	-	-	-	-	-	-	NO
0074	-	-	5,16	nessu	-	-	-	-	-	-	-	-	-	-	-	-	NO

N	X	Y	Z	Vincolo Esterno							Cedimenti Impressi						Nodi Calc. Fond.
				Tipo	RSx	RSy	RSz	RΘ x	RΘ y	RΘ z	Sx	Sy	Sz	Θ x	Θ y	Θ z	
	[m]	[m]	[m]		[N/cm]	[N/cm]	[N/cm]	[N· m/rad]	[N· m/rad]	[N· m/rad]	[cm]	[cm]	[cm]	[rad]	[rad]	[rad]	
100742	0,82	4,68	5,61	nessuno	-	-	-	-	-	-	-	-	-	-	-	-	NO
100743	0,82	4,68	6,09	nessuno	-	-	-	-	-	-	-	-	-	-	-	-	NO
100744	0,42	4,68	5,82	nessuno	-	-	-	-	-	-	-	-	-	-	-	-	NO
100745	0,02	4,68	5,54	nessuno	-	-	-	-	-	-	-	-	-	-	-	-	NO
100746	0,38	4,68	4,95	nessuno	-	-	-	-	-	-	-	-	-	-	-	-	NO
100747	0,78	4,69	4,95	nessuno	-	-	-	-	-	-	-	-	-	-	-	-	NO
100748	-4,93	1,04	4,95	nessuno	-	-	-	-	-	-	-	-	-	-	-	-	NO
100749	-4,93	0,62	5,20	nessuno	-	-	-	-	-	-	-	-	-	-	-	-	NO
100750	-4,93	0,19	5,20	nessuno	-	-	-	-	-	-	-	-	-	-	-	-	NO
100751	-4,93	-0,23	5,20	nessuno	-	-	-	-	-	-	-	-	-	-	-	-	NO
100752	-4,93	-0,66	5,20	nessuno	-	-	-	-	-	-	-	-	-	-	-	-	NO
100753	-4,93	-1,08	5,20	nessuno	-	-	-	-	-	-	-	-	-	-	-	-	NO
100754	-4,93	-1,51	4,95	nessuno	-	-	-	-	-	-	-	-	-	-	-	-	NO
100755	-5,42	1,64	4,95	nessuno	-	-	-	-	-	-	-	-	-	-	-	-	NO
100756	-5,92	1,64	5,20	nessuno	-	-	-	-	-	-	-	-	-	-	-	-	NO
100757	-6,42	1,64	5,20	nessuno	-	-	-	-	-	-	-	-	-	-	-	-	NO
100758	-6,92	1,64	5,20	nessuno	-	-	-	-	-	-	-	-	-	-	-	-	NO
100759	-7,42	1,64	5,20	nessuno	-	-	-	-	-	-	-	-	-	-	-	-	NO
100760	-7,92	1,64	5,20	nessuno	-	-	-	-	-	-	-	-	-	-	-	-	NO
100761	-8,42	1,64	5,20	nessuno	-	-	-	-	-	-	-	-	-	-	-	-	NO
100762	-8,92	1,64	5,20	nessuno	-	-	-	-	-	-	-	-	-	-	-	-	NO
100763	-9,41	1,64	5,20	nessuno	-	-	-	-	-	-	-	-	-	-	-	-	NO
100764	-9,91	1,64	5,20	nessuno	-	-	-	-	-	-	-	-	-	-	-	-	NO
100765	-10,41	1,64	5,20	nessuno	-	-	-	-	-	-	-	-	-	-	-	-	NO
100766	-10,91	1,64	5,20	nessuno	-	-	-	-	-	-	-	-	-	-	-	-	NO
100767	-11,41	1,64	5,20	nessuno	-	-	-	-	-	-	-	-	-	-	-	-	NO
100768	-11,91	1,64	5,20	nessuno	-	-	-	-	-	-	-	-	-	-	-	-	NO
100769	-12,41	1,64	5,20	nessuno	-	-	-	-	-	-	-	-	-	-	-	-	NO
100770	-12,91	1,64	5,20	nessuno	-	-	-	-	-	-	-	-	-	-	-	-	NO
100771	-13,41	1,64	5,20	nessuno	-	-	-	-	-	-	-	-	-	-	-	-	NO
100772	-13,90	1,64	5,20	nessuno	-	-	-	-	-	-	-	-	-	-	-	-	NO
100773	-14,40	1,64	5,20	nessuno	-	-	-	-	-	-	-	-	-	-	-	-	NO
100774	-14,90	1,64	5,20	nessuno	-	-	-	-	-	-	-	-	-	-	-	-	NO

N	X	Y	Z	Vincolo Esterno							Cedimenti Impressi						Nodi Calc. Fond.
				Tipo	RSx	RSy	RSz	RΘ x	RΘ y	RΘ z	Sx	Sy	Sz	Θ x	Θ y	Θ z	
	[m]	[m]	[m]		[N/cm]	[N/cm]	[N/cm]	[N· m/rad]	[N· m/rad]	[N· m/rad]	[cm]	[cm]	[cm]	[rad]	[rad]	[rad]	
00775	-15,40	1,64	5,20	nessuno	-	-	-	-	-	-	-	-	-	-	-	-	NO
00776	-15,90	1,64	5,20	nessuno	-	-	-	-	-	-	-	-	-	-	-	-	NO
00777	-16,40	1,64	5,20	nessuno	-	-	-	-	-	-	-	-	-	-	-	-	NO
00778	-16,90	1,64	4,95	nessuno	-	-	-	-	-	-	-	-	-	-	-	-	NO
00779	-2,02	1,72	4,70	nessuno	-	-	-	-	-	-	-	-	-	-	-	-	NO
00780	-1,62	1,72	4,70	nessuno	-	-	-	-	-	-	-	-	-	-	-	-	NO
00781	-1,22	1,72	4,70	nessuno	-	-	-	-	-	-	-	-	-	-	-	-	NO
00782	-1,22	1,72	6,09	nessuno	-	-	-	-	-	-	-	-	-	-	-	-	NO
00783	-1,62	1,72	5,82	nessuno	-	-	-	-	-	-	-	-	-	-	-	-	NO
00784	-2,02	1,72	5,54	nessuno	-	-	-	-	-	-	-	-	-	-	-	-	NO
00785	-2,42	1,72	4,95	nessuno	-	-	-	-	-	-	-	-	-	-	-	-	NO
00786	0,38	1,72	4,70	nessuno	-	-	-	-	-	-	-	-	-	-	-	-	NO
00787	-0,02	1,72	4,70	nessuno	-	-	-	-	-	-	-	-	-	-	-	-	NO
00788	-0,42	1,72	4,70	nessuno	-	-	-	-	-	-	-	-	-	-	-	-	NO
00789	-0,42	1,72	6,09	nessuno	-	-	-	-	-	-	-	-	-	-	-	-	NO
00790	-0,02	1,72	5,82	nessuno	-	-	-	-	-	-	-	-	-	-	-	-	NO
00791	0,38	1,72	5,54	nessuno	-	-	-	-	-	-	-	-	-	-	-	-	NO
00792	0,78	1,72	4,95	nessuno	-	-	-	-	-	-	-	-	-	-	-	-	NO
00793	-2,42	1,71	4,95	nessuno	-	-	-	-	-	-	-	-	-	-	-	-	NO
00794	-2,84	1,71	5,20	nessuno	-	-	-	-	-	-	-	-	-	-	-	-	NO
00795	-3,26	1,71	5,20	nessuno	-	-	-	-	-	-	-	-	-	-	-	-	NO
00796	-3,67	1,71	5,20	nessuno	-	-	-	-	-	-	-	-	-	-	-	-	NO
00797	-4,09	1,71	5,20	nessuno	-	-	-	-	-	-	-	-	-	-	-	-	NO
00798	-4,51	1,71	5,20	nessuno	-	-	-	-	-	-	-	-	-	-	-	-	NO
00799	-4,93	1,71	4,95	nessuno	-	-	-	-	-	-	-	-	-	-	-	-	NO
00800	15,25	-1,07	4,70	nessuno	-	-	-	-	-	-	-	-	-	-	-	-	NO
00801	15,25	-0,63	4,70	nessuno	-	-	-	-	-	-	-	-	-	-	-	-	NO
00802	15,25	-0,20	4,70	nessuno	-	-	-	-	-	-	-	-	-	-	-	-	NO
00803	15,25	0,24	4,70	nessuno	-	-	-	-	-	-	-	-	-	-	-	-	NO
00804	15,25	0,68	4,70	nessuno	-	-	-	-	-	-	-	-	-	-	-	-	NO
00805	15,25	1,64	4,95	nessuno	-	-	-	-	-	-	-	-	-	-	-	-	NO
00806	15,25	1,18	5,20	nessuno	-	-	-	-	-	-	-	-	-	-	-	-	NO
00807	15,25	0,73	5,20	nessuno	-	-	-	-	-	-	-	-	-	-	-	-	NO
00808	15,25	0,27	5,20	nessuno	-	-	-	-	-	-	-	-	-	-	-	-	NO
00809	15,25	-0,19	5,20	nessuno	-	-	-	-	-	-	-	-	-	-	-	-	NO
00810	15,25	-0,64	5,20	nessuno	-	-	-	-	-	-	-	-	-	-	-	-	NO
00811	15,2	-	5,20	nessu	-	-	-	-	-	-	-	-	-	-	-	-	NO

N	X	Y	Z	Vincolo Esterno							Cedimenti Impressi						Nodi Calc. Fond.
				Tipo	RSx	RSy	RSz	RΘ x	RΘ y	RΘ z	Sx	Sy	Sz	Θ x	Θ y	Θ z	
	[m]	[m]	[m]		[N/cm]	[N/cm]	[N/cm]	[N· m/rad]	[N· m/rad]	[N· m/rad]	[cm]	[cm]	[cm]	[rad]	[rad]	[rad]	
1	5	1,10		no													
00811	15,2	-	4,95	nessuno	-	-	-	-	-	-	-	-	-	-	-	-	NO
2	5	1,56		no													
00813	-	1,34	5,20	nessuno	-	-	-	-	-	-	-	-	-	-	-	-	NO
	4,93			no													
00814	-	-	4,95	nessuno	-	-	-	-	-	-	-	-	-	-	-	-	NO
	4,93	1,56		no													
00815	-	-	5,20	nessuno	-	-	-	-	-	-	-	-	-	-	-	-	NO
	4,93	2,00		no													
00816	-	-	5,20	nessuno	-	-	-	-	-	-	-	-	-	-	-	-	NO
	4,93	2,45		no													
00817	-	-	5,20	nessuno	-	-	-	-	-	-	-	-	-	-	-	-	NO
	4,93	2,90		no													
00818	-	-	5,20	nessuno	-	-	-	-	-	-	-	-	-	-	-	-	NO
	4,93	3,34		no													
00819	-	-	5,20	nessuno	-	-	-	-	-	-	-	-	-	-	-	-	NO
	4,93	3,79		no													
00820	-	-	5,20	nessuno	-	-	-	-	-	-	-	-	-	-	-	-	NO
	4,93	4,24		no													
00821	-	-	4,95	nessuno	-	-	-	-	-	-	-	-	-	-	-	-	NO
	4,93	4,68		no													
00822	9,29	-	4,70	nessuno	-	-	-	-	-	-	-	-	-	-	-	-	NO
		1,56		no													
00823	9,78	-	4,70	nessuno	-	-	-	-	-	-	-	-	-	-	-	-	NO
		1,56		no													
00824	10,2	-	4,70	nessuno	-	-	-	-	-	-	-	-	-	-	-	-	NO
	8	1,56		no													
00825	10,7	-	4,70	nessuno	-	-	-	-	-	-	-	-	-	-	-	-	NO
	7	1,56		no													
00826	11,2	-	4,70	nessuno	-	-	-	-	-	-	-	-	-	-	-	-	NO
	6	1,56		no													
00827	11,7	-	4,70	nessuno	-	-	-	-	-	-	-	-	-	-	-	-	NO
	5	1,56		no													
00828	12,2	-	4,70	nessuno	-	-	-	-	-	-	-	-	-	-	-	-	NO
	5	1,56		no													
00829	12,7	-	4,70	nessuno	-	-	-	-	-	-	-	-	-	-	-	-	NO
	4	1,56		no													
00830	13,2	-	4,70	nessuno	-	-	-	-	-	-	-	-	-	-	-	-	NO
	3	1,56		no													
00831	13,7	-	4,70	nessuno	-	-	-	-	-	-	-	-	-	-	-	-	NO
	2	1,56		no													
00832	14,2	-	4,70	nessuno	-	-	-	-	-	-	-	-	-	-	-	-	NO
	2	1,56		no													
00833	14,7	-	4,70	nessuno	-	-	-	-	-	-	-	-	-	-	-	-	NO
	1	1,56		no													
00834	14,7	-	5,20	nessuno	-	-	-	-	-	-	-	-	-	-	-	-	NO
	5	1,56		no													
00835	14,2	-	5,20	nessuno	-	-	-	-	-	-	-	-	-	-	-	-	NO
	6	1,56		no													
00836	13,7	-	5,20	nessuno	-	-	-	-	-	-	-	-	-	-	-	-	NO
	6	1,56		no													
00837	13,2	-	5,20	nessuno	-	-	-	-	-	-	-	-	-	-	-	-	NO
	7	1,56		no													
00838	12,7	-	5,20	nessuno	-	-	-	-	-	-	-	-	-	-	-	-	NO
	7	1,56		no													
00839	12,2	-	5,20	nessuno	-	-	-	-	-	-	-	-	-	-	-	-	NO
	7	1,56		no													
00840	11,7	-	5,20	nessuno	-	-	-	-	-	-	-	-	-	-	-	-	NO
	8	1,56		no													
00841	11,2	-	5,20	nessuno	-	-	-	-	-	-	-	-	-	-	-	-	NO
	8	1,56		no													
00842	10,7	-	5,20	nessuno	-	-	-	-	-	-	-	-	-	-	-	-	NO
	8	1,56		no													
00843	10,2	-	5,20	nessuno	-	-	-	-	-	-	-	-	-	-	-	-	NO
	9	1,56		no													
00844	9,79	-	5,20	nessuno	-	-	-	-	-	-	-	-	-	-	-	-	NO
		1,56		no													
00845	9,30	-	5,20	nessuno	-	-	-	-	-	-	-	-	-	-	-	-	NO
		1,56		no													
00846	8,80	-	4,95	nessuno	-	-	-	-	-	-	-	-	-	-	-	-	NO
		1,56		no													
00847	0,78	1,72	4,95	nessuno	-	-	-	-	-	-	-	-	-	-	-	-	NO
				no													
00848	1,28	1,72	5,20	nessuno	-	-	-	-	-	-	-	-	-	-	-	-	NO
				no													
00849	1,78	1,72	5,20	nessuno	-	-	-	-	-	-	-	-	-	-	-	-	NO
				no													

N	X	Y	Z	Vincolo Esterno							Cedimenti Impressi						Nodi Calc. Fond.
				Tipo	RSx	RSy	RSz	RΘ x	RΘ y	RΘ z	Sx	Sy	Sz	Θ x	Θ y	Θ z	
	[m]	[m]	[m]		[N/cm]	[N/cm]	[N/cm]	[N· m/rad]	[N· m/rad]	[N· m/rad]	[cm]	[cm]	[cm]	[rad]	[rad]	[rad]	
00850	2,28	1,72	5,20	nessuno	-	-	-	-	-	-	-	-	-	-	-	-	NO
00851	2,78	1,72	5,20	nessuno	-	-	-	-	-	-	-	-	-	-	-	-	NO
00852	3,28	1,72	4,95	nessuno	-	-	-	-	-	-	-	-	-	-	-	-	NO
00853	-9,99	-1,56	4,70	nessuno	-	-	-	-	-	-	-	-	-	-	-	-	NO
00854	-9,53	-1,56	4,70	nessuno	-	-	-	-	-	-	-	-	-	-	-	-	NO
00855	-9,07	-1,56	4,70	nessuno	-	-	-	-	-	-	-	-	-	-	-	-	NO
00856	-8,61	-1,56	4,70	nessuno	-	-	-	-	-	-	-	-	-	-	-	-	NO
00857	-8,15	-1,56	4,70	nessuno	-	-	-	-	-	-	-	-	-	-	-	-	NO
00858	-7,69	-1,56	4,70	nessuno	-	-	-	-	-	-	-	-	-	-	-	-	NO
00859	-7,23	-1,56	4,70	nessuno	-	-	-	-	-	-	-	-	-	-	-	-	NO
00860	-6,77	-1,56	4,70	nessuno	-	-	-	-	-	-	-	-	-	-	-	-	NO
00861	-6,31	-1,56	4,70	nessuno	-	-	-	-	-	-	-	-	-	-	-	-	NO
00862	-5,85	-1,56	4,70	nessuno	-	-	-	-	-	-	-	-	-	-	-	-	NO
00863	-5,39	-1,56	4,70	nessuno	-	-	-	-	-	-	-	-	-	-	-	-	NO
00864	-5,39	-1,56	5,20	nessuno	-	-	-	-	-	-	-	-	-	-	-	-	NO
00865	-5,85	-1,56	5,20	nessuno	-	-	-	-	-	-	-	-	-	-	-	-	NO
00866	-6,31	-1,56	5,20	nessuno	-	-	-	-	-	-	-	-	-	-	-	-	NO
00867	-6,77	-1,56	5,20	nessuno	-	-	-	-	-	-	-	-	-	-	-	-	NO
00868	-7,23	-1,56	5,20	nessuno	-	-	-	-	-	-	-	-	-	-	-	-	NO
00869	-7,69	-1,56	5,20	nessuno	-	-	-	-	-	-	-	-	-	-	-	-	NO
00870	-8,15	-1,56	5,20	nessuno	-	-	-	-	-	-	-	-	-	-	-	-	NO
00871	-8,61	-1,56	5,20	nessuno	-	-	-	-	-	-	-	-	-	-	-	-	NO
00872	-9,07	-1,56	5,20	nessuno	-	-	-	-	-	-	-	-	-	-	-	-	NO
00873	-9,53	-1,56	5,20	nessuno	-	-	-	-	-	-	-	-	-	-	-	-	NO
00874	-9,99	-1,56	5,20	nessuno	-	-	-	-	-	-	-	-	-	-	-	-	NO
00875	-2,84	4,68	5,20	nessuno	-	-	-	-	-	-	-	-	-	-	-	-	NO
00876	-3,26	4,68	5,20	nessuno	-	-	-	-	-	-	-	-	-	-	-	-	NO
00877	-3,68	4,68	5,20	nessuno	-	-	-	-	-	-	-	-	-	-	-	-	NO
00878	-4,09	4,68	5,20	nessuno	-	-	-	-	-	-	-	-	-	-	-	-	NO
00879	-4,51	4,68	5,20	nessuno	-	-	-	-	-	-	-	-	-	-	-	-	NO
00880	1,19	-4,69	5,20	nessuno	-	-	-	-	-	-	-	-	-	-	-	-	NO
00881	1,61	-4,69	5,20	nessuno	-	-	-	-	-	-	-	-	-	-	-	-	NO
00882	2,03	-4,69	5,20	nessuno	-	-	-	-	-	-	-	-	-	-	-	-	NO
00883	2,44	-4,69	5,20	nessuno	-	-	-	-	-	-	-	-	-	-	-	-	NO
00884	2,86	-4,69	5,20	nessuno	-	-	-	-	-	-	-	-	-	-	-	-	NO
00885	3,28	1,72	0,65	nessuno	-	-	-	-	-	-	-	-	-	-	-	-	NO
00886	3,28	1,72	1,10	nessuno	-	-	-	-	-	-	-	-	-	-	-	-	NO
00887	3,28	1,72	1,55	nessuno	-	-	-	-	-	-	-	-	-	-	-	-	NO
0088	3,28	1,72	2,00	nessu	-	-	-	-	-	-	-	-	-	-	-	-	NO

N	X	Y	Z	Vincolo Esterno							Cedimenti Impressi						Nodi Calc. Fond.
				Tipo	RSx	RSy	RSz	RΘ x	RΘ y	RΘ z	Sx	Sy	Sz	Θ x	Θ y	Θ z	
	[m]	[m]	[m]		[N/cm]	[N/cm]	[N/cm]	[N· m/rad]	[N· m/rad]	[N· m/rad]	[cm]	[cm]	[cm]	[rad]	[rad]	[rad]	
8																	
00889	3,28	1,72	2,45	nessuno	-	-	-	-	-	-	-	-	-	-	-	-	NO
00890	3,28	1,72	2,90	nessuno	-	-	-	-	-	-	-	-	-	-	-	-	NO
00891	3,28	1,72	3,35	nessuno	-	-	-	-	-	-	-	-	-	-	-	-	NO
00892	3,28	1,72	3,80	nessuno	-	-	-	-	-	-	-	-	-	-	-	-	NO
00893	3,28	1,72	4,25	nessuno	-	-	-	-	-	-	-	-	-	-	-	-	NO
00894	3,27	-1,51	4,25	nessuno	-	-	-	-	-	-	-	-	-	-	-	-	NO
00895	3,27	-1,51	3,80	nessuno	-	-	-	-	-	-	-	-	-	-	-	-	NO
00896	3,27	-1,51	3,35	nessuno	-	-	-	-	-	-	-	-	-	-	-	-	NO
00897	3,27	-1,51	2,90	nessuno	-	-	-	-	-	-	-	-	-	-	-	-	NO
00898	3,27	-1,51	2,45	nessuno	-	-	-	-	-	-	-	-	-	-	-	-	NO
00899	3,27	-1,51	2,00	nessuno	-	-	-	-	-	-	-	-	-	-	-	-	NO
00900	3,27	-1,51	1,55	nessuno	-	-	-	-	-	-	-	-	-	-	-	-	NO
00901	3,27	-1,51	1,10	nessuno	-	-	-	-	-	-	-	-	-	-	-	-	NO
00902	3,27	-1,51	0,65	nessuno	-	-	-	-	-	-	-	-	-	-	-	-	NO
00903	15,20	-1,51	0,65	nessuno	-	-	-	-	-	-	-	-	-	-	-	-	NO
00904	15,20	-1,51	1,10	nessuno	-	-	-	-	-	-	-	-	-	-	-	-	NO
00905	15,20	-1,51	1,55	nessuno	-	-	-	-	-	-	-	-	-	-	-	-	NO
00906	15,20	-1,51	2,00	nessuno	-	-	-	-	-	-	-	-	-	-	-	-	NO
00907	15,20	-1,51	2,45	nessuno	-	-	-	-	-	-	-	-	-	-	-	-	NO
00908	15,20	-1,51	2,90	nessuno	-	-	-	-	-	-	-	-	-	-	-	-	NO
00909	15,20	-1,51	3,35	nessuno	-	-	-	-	-	-	-	-	-	-	-	-	NO
00910	15,20	-1,51	3,80	nessuno	-	-	-	-	-	-	-	-	-	-	-	-	NO
00911	15,20	-1,51	4,25	nessuno	-	-	-	-	-	-	-	-	-	-	-	-	NO
00912	8,80	-1,51	4,25	nessuno	-	-	-	-	-	-	-	-	-	-	-	-	NO
00913	8,80	-1,51	3,80	nessuno	-	-	-	-	-	-	-	-	-	-	-	-	NO
00914	8,80	-1,51	3,35	nessuno	-	-	-	-	-	-	-	-	-	-	-	-	NO
00915	8,80	-1,51	2,90	nessuno	-	-	-	-	-	-	-	-	-	-	-	-	NO
00916	8,80	-1,51	2,45	nessuno	-	-	-	-	-	-	-	-	-	-	-	-	NO
00917	8,80	-1,51	2,00	nessuno	-	-	-	-	-	-	-	-	-	-	-	-	NO
00918	8,80	-1,51	1,55	nessuno	-	-	-	-	-	-	-	-	-	-	-	-	NO
00919	8,80	-1,51	1,10	nessuno	-	-	-	-	-	-	-	-	-	-	-	-	NO
00920	8,80	-1,51	0,65	nessuno	-	-	-	-	-	-	-	-	-	-	-	-	NO
00921	8,80	-1,09	0,20	nessuno	-	-	-	-	-	-	-	-	-	-	-	-	NO
00922	8,80	-0,67	0,20	nessuno	-	-	-	-	-	-	-	-	-	-	-	-	NO
00923	8,80	-0,25	0,20	nessuno	-	-	-	-	-	-	-	-	-	-	-	-	NO
00924	8,80	0,17	0,20	nessuno	-	-	-	-	-	-	-	-	-	-	-	-	NO
00925	8,80	0,59	0,20	nessuno	-	-	-	-	-	-	-	-	-	-	-	-	NO
00926	8,80	1,12	0,65	nessuno	-	-	-	-	-	-	-	-	-	-	-	-	NO

N	X	Y	Z	Vincolo Esterno							Cedimenti Impressi						Nodi Calc. Fond.
				Tipo	RSx	RSy	RSz	RΘ x	RΘ y	RΘ z	Sx	Sy	Sz	Θ x	Θ y	Θ z	
	[m]	[m]	[m]		[N/cm]	[N/cm]	[N/cm]	[N· m/rad]	[N· m/rad]	[N· m/rad]	[cm]	[cm]	[cm]	[rad]	[rad]	[rad]	
00927	8,80	1,12	1,10	nessuno	-	-	-	-	-	-	-	-	-	-	-	-	NO
00928	8,80	1,12	1,55	nessuno	-	-	-	-	-	-	-	-	-	-	-	-	NO
00929	8,80	1,12	2,00	nessuno	-	-	-	-	-	-	-	-	-	-	-	-	NO
00930	8,80	1,12	2,45	nessuno	-	-	-	-	-	-	-	-	-	-	-	-	NO
00931	8,80	1,12	2,90	nessuno	-	-	-	-	-	-	-	-	-	-	-	-	NO
00932	8,80	1,12	3,35	nessuno	-	-	-	-	-	-	-	-	-	-	-	-	NO
00933	8,80	1,12	3,80	nessuno	-	-	-	-	-	-	-	-	-	-	-	-	NO
00934	8,80	1,12	4,25	nessuno	-	-	-	-	-	-	-	-	-	-	-	-	NO
00935	15,20	-1,09	0,20	nessuno	-	-	-	-	-	-	-	-	-	-	-	-	NO
00936	15,20	-0,67	0,20	nessuno	-	-	-	-	-	-	-	-	-	-	-	-	NO
00937	15,20	-0,25	0,20	nessuno	-	-	-	-	-	-	-	-	-	-	-	-	NO
00938	15,20	0,17	0,20	nessuno	-	-	-	-	-	-	-	-	-	-	-	-	NO
00939	15,20	0,59	0,20	nessuno	-	-	-	-	-	-	-	-	-	-	-	-	NO
00940	15,20	1,12	0,65	nessuno	-	-	-	-	-	-	-	-	-	-	-	-	NO
00941	15,20	1,12	1,10	nessuno	-	-	-	-	-	-	-	-	-	-	-	-	NO
00942	15,20	1,12	1,55	nessuno	-	-	-	-	-	-	-	-	-	-	-	-	NO
00943	15,20	1,12	2,00	nessuno	-	-	-	-	-	-	-	-	-	-	-	-	NO
00944	15,20	1,12	2,45	nessuno	-	-	-	-	-	-	-	-	-	-	-	-	NO
00945	15,20	1,12	2,90	nessuno	-	-	-	-	-	-	-	-	-	-	-	-	NO
00946	15,20	1,12	3,35	nessuno	-	-	-	-	-	-	-	-	-	-	-	-	NO
00947	15,20	1,12	3,80	nessuno	-	-	-	-	-	-	-	-	-	-	-	-	NO
00948	15,20	1,12	4,25	nessuno	-	-	-	-	-	-	-	-	-	-	-	-	NO
00949	-4,49	-4,68	0,20	nessuno	-	-	-	-	-	-	-	-	-	-	-	-	NO
00950	-4,06	-4,68	0,20	nessuno	-	-	-	-	-	-	-	-	-	-	-	-	NO
00951	-3,63	-4,68	0,20	nessuno	-	-	-	-	-	-	-	-	-	-	-	-	NO
00952	-3,19	-4,68	0,20	nessuno	-	-	-	-	-	-	-	-	-	-	-	-	NO
00953	-2,76	-4,68	0,20	nessuno	-	-	-	-	-	-	-	-	-	-	-	-	NO
00954	-2,32	-4,68	0,65	nessuno	-	-	-	-	-	-	-	-	-	-	-	-	NO
00955	-2,32	-4,68	1,10	nessuno	-	-	-	-	-	-	-	-	-	-	-	-	NO
00956	-2,32	-4,68	1,55	nessuno	-	-	-	-	-	-	-	-	-	-	-	-	NO
00957	-2,32	-4,68	2,00	nessuno	-	-	-	-	-	-	-	-	-	-	-	-	NO
00958	-2,32	-4,68	2,45	nessuno	-	-	-	-	-	-	-	-	-	-	-	-	NO
00959	-2,32	-4,68	2,90	nessuno	-	-	-	-	-	-	-	-	-	-	-	-	NO
00960	-2,32	-4,68	3,35	nessuno	-	-	-	-	-	-	-	-	-	-	-	-	NO
00961	-2,32	-4,68	3,80	nessuno	-	-	-	-	-	-	-	-	-	-	-	-	NO
00962	-2,32	-4,68	4,25	nessuno	-	-	-	-	-	-	-	-	-	-	-	-	NO
00963	-2,84	-4,68	4,70	nessuno	-	-	-	-	-	-	-	-	-	-	-	-	NO
00964	-3,26	-4,68	4,70	nessuno	-	-	-	-	-	-	-	-	-	-	-	-	NO
0096	-	-	4,70	nessu	-	-	-	-	-	-	-	-	-	-	-	-	NO

N	X	Y	Z	Vincolo Esterno							Cedimenti Impressi						Nodi Calc. Fond.
				Tipo	RSx	RSy	RSz	RΘ x	RΘ y	RΘ z	Sx	Sy	Sz	Θ x	Θ y	Θ z	
	[m]	[m]	[m]		[N/cm]	[N/cm]	[N/cm]	[N· m/rad]	[N· m/rad]	[N· m/rad]	[cm]	[cm]	[cm]	[rad]	[rad]	[rad]	
50096	3,68	4,68	4,70	nessuno	-	-	-	-	-	-	-	-	-	-	-	-	NO
60096	4,09	4,68	4,70	nessuno	-	-	-	-	-	-	-	-	-	-	-	-	NO
70096	4,51	4,68	4,25	nessuno	-	-	-	-	-	-	-	-	-	-	-	-	NO
80096	4,93	4,68	3,80	nessuno	-	-	-	-	-	-	-	-	-	-	-	-	NO
90097	4,93	4,68	3,35	nessuno	-	-	-	-	-	-	-	-	-	-	-	-	NO
00097	4,93	4,68	2,90	nessuno	-	-	-	-	-	-	-	-	-	-	-	-	NO
10097	4,93	4,68	2,45	nessuno	-	-	-	-	-	-	-	-	-	-	-	-	NO
20097	4,93	4,68	2,00	nessuno	-	-	-	-	-	-	-	-	-	-	-	-	NO
30097	4,93	4,68	1,55	nessuno	-	-	-	-	-	-	-	-	-	-	-	-	NO
40097	4,93	4,68	1,10	nessuno	-	-	-	-	-	-	-	-	-	-	-	-	NO
50097	4,93	4,68	0,65	nessuno	-	-	-	-	-	-	-	-	-	-	-	-	NO
60097	3,27	4,69	4,25	nessuno	-	-	-	-	-	-	-	-	-	-	-	-	NO
70097	3,27	4,69	3,80	nessuno	-	-	-	-	-	-	-	-	-	-	-	-	NO
80097	3,27	4,69	3,35	nessuno	-	-	-	-	-	-	-	-	-	-	-	-	NO
90098	3,27	4,69	2,90	nessuno	-	-	-	-	-	-	-	-	-	-	-	-	NO
00098	3,27	4,69	2,45	nessuno	-	-	-	-	-	-	-	-	-	-	-	-	NO
10098	3,27	4,69	2,00	nessuno	-	-	-	-	-	-	-	-	-	-	-	-	NO
20098	3,27	4,69	1,55	nessuno	-	-	-	-	-	-	-	-	-	-	-	-	NO
30098	3,27	4,69	1,10	nessuno	-	-	-	-	-	-	-	-	-	-	-	-	NO
40098	3,27	4,69	0,65	nessuno	-	-	-	-	-	-	-	-	-	-	-	-	NO
50098	0,67	4,68	0,65	nessuno	-	-	-	-	-	-	-	-	-	-	-	-	NO
60098	0,67	4,68	1,10	nessuno	-	-	-	-	-	-	-	-	-	-	-	-	NO
70098	0,67	4,68	1,55	nessuno	-	-	-	-	-	-	-	-	-	-	-	-	NO
80098	0,67	4,68	2,00	nessuno	-	-	-	-	-	-	-	-	-	-	-	-	NO
90099	0,67	4,68	2,45	nessuno	-	-	-	-	-	-	-	-	-	-	-	-	NO
00099	0,67	4,68	2,90	nessuno	-	-	-	-	-	-	-	-	-	-	-	-	NO
10099	0,67	4,68	3,35	nessuno	-	-	-	-	-	-	-	-	-	-	-	-	NO
20099	0,67	4,68	3,80	nessuno	-	-	-	-	-	-	-	-	-	-	-	-	NO
30099	0,67	4,68	4,25	nessuno	-	-	-	-	-	-	-	-	-	-	-	-	NO
40099	1,19	4,69	4,70	nessuno	-	-	-	-	-	-	-	-	-	-	-	-	NO
50099	1,61	4,69	4,70	nessuno	-	-	-	-	-	-	-	-	-	-	-	-	NO
60099	2,03	4,69	4,70	nessuno	-	-	-	-	-	-	-	-	-	-	-	-	NO
70099	2,44	4,69	4,70	nessuno	-	-	-	-	-	-	-	-	-	-	-	-	NO
80099	2,86	4,69	4,70	nessuno	-	-	-	-	-	-	-	-	-	-	-	-	NO
90100	0,67	1,72	0,65	nessuno	-	-	-	-	-	-	-	-	-	-	-	-	NO
00101	0,67	1,72	1,10	nessuno	-	-	-	-	-	-	-	-	-	-	-	-	NO
10102	0,67	1,72	1,55	nessuno	-	-	-	-	-	-	-	-	-	-	-	-	NO
20103	0,67	1,72	2,00	nessuno	-	-	-	-	-	-	-	-	-	-	-	-	NO

N	X	Y	Z	Vincolo Esterno							Cedimenti Impressi						Nodi Calc. Fond.
				Tipo	RSx	RSy	RSz	RΘ x	RΘ y	RΘ z	Sx	Sy	Sz	Θ x	Θ y	Θ z	
	[m]	[m]	[m]		[N/cm]	[N/cm]	[N/cm]	[N· m/rad]	[N· m/rad]	[N· m/rad]	[cm]	[cm]	[cm]	[rad]	[rad]	[rad]	
01004	0,67	1,72	2,45	nessuno	-	-	-	-	-	-	-	-	-	-	-	-	NO
01005	0,67	1,72	2,90	nessuno	-	-	-	-	-	-	-	-	-	-	-	-	NO
01006	0,67	1,72	3,35	nessuno	-	-	-	-	-	-	-	-	-	-	-	-	NO
01007	0,67	1,72	3,80	nessuno	-	-	-	-	-	-	-	-	-	-	-	-	NO
01008	0,67	1,72	4,25	nessuno	-	-	-	-	-	-	-	-	-	-	-	-	NO
01009	1,19	1,72	4,70	nessuno	-	-	-	-	-	-	-	-	-	-	-	-	NO
01010	1,61	1,72	4,70	nessuno	-	-	-	-	-	-	-	-	-	-	-	-	NO
01011	2,03	1,72	4,70	nessuno	-	-	-	-	-	-	-	-	-	-	-	-	NO
01012	2,44	1,72	4,70	nessuno	-	-	-	-	-	-	-	-	-	-	-	-	NO
01013	2,86	1,72	4,70	nessuno	-	-	-	-	-	-	-	-	-	-	-	-	NO
01014	14,75	1,64	5,20	nessuno	-	-	-	-	-	-	-	-	-	-	-	-	NO
01015	14,25	1,64	5,20	nessuno	-	-	-	-	-	-	-	-	-	-	-	-	NO
01016	13,75	1,64	5,20	nessuno	-	-	-	-	-	-	-	-	-	-	-	-	NO
01017	13,25	1,64	5,20	nessuno	-	-	-	-	-	-	-	-	-	-	-	-	NO
01018	12,76	1,64	5,20	nessuno	-	-	-	-	-	-	-	-	-	-	-	-	NO
01019	12,26	1,64	5,20	nessuno	-	-	-	-	-	-	-	-	-	-	-	-	NO
01020	11,76	1,64	5,20	nessuno	-	-	-	-	-	-	-	-	-	-	-	-	NO
01021	11,26	1,64	5,20	nessuno	-	-	-	-	-	-	-	-	-	-	-	-	NO
01022	10,76	1,64	5,20	nessuno	-	-	-	-	-	-	-	-	-	-	-	-	NO
01023	10,26	1,64	5,20	nessuno	-	-	-	-	-	-	-	-	-	-	-	-	NO
01024	9,76	1,64	5,20	nessuno	-	-	-	-	-	-	-	-	-	-	-	-	NO
01025	9,26	1,64	5,20	nessuno	-	-	-	-	-	-	-	-	-	-	-	-	NO
01026	8,76	1,64	5,20	nessuno	-	-	-	-	-	-	-	-	-	-	-	-	NO
01027	8,26	1,64	5,20	nessuno	-	-	-	-	-	-	-	-	-	-	-	-	NO
01028	7,77	1,64	5,20	nessuno	-	-	-	-	-	-	-	-	-	-	-	-	NO
01029	7,27	1,64	5,20	nessuno	-	-	-	-	-	-	-	-	-	-	-	-	NO
01030	6,77	1,64	5,20	nessuno	-	-	-	-	-	-	-	-	-	-	-	-	NO
01031	6,27	1,64	5,20	nessuno	-	-	-	-	-	-	-	-	-	-	-	-	NO
01032	5,77	1,64	5,20	nessuno	-	-	-	-	-	-	-	-	-	-	-	-	NO
01033	5,27	1,64	5,20	nessuno	-	-	-	-	-	-	-	-	-	-	-	-	NO
01034	4,77	1,64	5,20	nessuno	-	-	-	-	-	-	-	-	-	-	-	-	NO
01035	4,27	1,64	5,20	nessuno	-	-	-	-	-	-	-	-	-	-	-	-	NO
01036	3,77	1,64	5,20	nessuno	-	-	-	-	-	-	-	-	-	-	-	-	NO
01037	3,28	1,64	4,95	nessuno	-	-	-	-	-	-	-	-	-	-	-	-	NO
01038	-16,85	-1,09	0,20	nessuno	-	-	-	-	-	-	-	-	-	-	-	-	NO
01039	-16,85	-0,67	0,20	nessuno	-	-	-	-	-	-	-	-	-	-	-	-	NO
01040	-16,85	-0,25	0,20	nessuno	-	-	-	-	-	-	-	-	-	-	-	-	NO

N	X	Y	Z	Vincolo Esterno							Cedimenti Impressi						Nodi Calc. Fond.
				Tipo	RSx	RSy	RSz	RΘ x	RΘ y	RΘ z	Sx	Sy	Sz	Θ x	Θ y	Θ z	
	[m]	[m]	[m]		[N/cm]	[N/cm]	[N/cm]	[N· m/rad]	[N· m/rad]	[N· m/rad]	[cm]	[cm]	[cm]	[rad]	[rad]	[rad]	
01041	-16,85	0,17	0,20	nessuno	-	-	-	-	-	-	-	-	-	-	-	-	NO
01042	-16,85	0,59	0,20	nessuno	-	-	-	-	-	-	-	-	-	-	-	-	NO
01043	-16,85	1,12	0,65	nessuno	-	-	-	-	-	-	-	-	-	-	-	-	NO
01044	-16,85	1,12	1,10	nessuno	-	-	-	-	-	-	-	-	-	-	-	-	NO
01045	-16,85	1,12	1,55	nessuno	-	-	-	-	-	-	-	-	-	-	-	-	NO
01046	-16,85	1,12	2,00	nessuno	-	-	-	-	-	-	-	-	-	-	-	-	NO
01047	-16,85	1,12	2,45	nessuno	-	-	-	-	-	-	-	-	-	-	-	-	NO
01048	-16,85	1,12	2,90	nessuno	-	-	-	-	-	-	-	-	-	-	-	-	NO
01049	-16,85	1,12	3,35	nessuno	-	-	-	-	-	-	-	-	-	-	-	-	NO
01050	-16,85	1,12	3,80	nessuno	-	-	-	-	-	-	-	-	-	-	-	-	NO
01051	-16,85	1,12	4,25	nessuno	-	-	-	-	-	-	-	-	-	-	-	-	NO
01052	-16,90	-1,07	4,70	nessuno	-	-	-	-	-	-	-	-	-	-	-	-	NO
01053	-16,90	-0,63	4,70	nessuno	-	-	-	-	-	-	-	-	-	-	-	-	NO
01054	-16,90	-0,20	4,70	nessuno	-	-	-	-	-	-	-	-	-	-	-	-	NO
01055	-16,90	0,24	4,70	nessuno	-	-	-	-	-	-	-	-	-	-	-	-	NO
01056	-16,90	0,68	4,70	nessuno	-	-	-	-	-	-	-	-	-	-	-	-	NO
01057	-16,90	1,18	5,20	nessuno	-	-	-	-	-	-	-	-	-	-	-	-	NO
01058	-16,90	0,73	5,20	nessuno	-	-	-	-	-	-	-	-	-	-	-	-	NO
01059	-16,90	0,27	5,20	nessuno	-	-	-	-	-	-	-	-	-	-	-	-	NO
01060	-16,90	-0,19	5,20	nessuno	-	-	-	-	-	-	-	-	-	-	-	-	NO
01061	-16,90	-0,64	5,20	nessuno	-	-	-	-	-	-	-	-	-	-	-	-	NO
01062	-16,90	-1,10	5,20	nessuno	-	-	-	-	-	-	-	-	-	-	-	-	NO
01063	3,27	1,19	5,20	nessuno	-	-	-	-	-	-	-	-	-	-	-	-	NO
01064	3,27	0,74	5,20	nessuno	-	-	-	-	-	-	-	-	-	-	-	-	NO
01065	3,27	0,29	5,20	nessuno	-	-	-	-	-	-	-	-	-	-	-	-	NO
01066	3,27	-0,16	5,20	nessuno	-	-	-	-	-	-	-	-	-	-	-	-	NO
01067	3,27	-0,61	5,20	nessuno	-	-	-	-	-	-	-	-	-	-	-	-	NO
0106	3,27	-	5,20	nessu	-	-	-	-	-	-	-	-	-	-	-	-	NO

N	X	Y	Z	Vincolo Esterno							Cedimenti Impressi						Nodi Calc. Fond.
				Tipo	RSx	RSy	RSz	RΘ x	RΘ y	RΘ z	Sx	Sy	Sz	Θ x	Θ y	Θ z	
	[m]	[m]	[m]		[N/cm]	[N/cm]	[N/cm]	[N· m/rad]	[N· m/rad]	[N· m/rad]	[cm]	[cm]	[cm]	[rad]	[rad]	[rad]	
80106	3,27	1,06 - 1,51	4,95	nessuno	-	-	-	-	-	-	-	-	-	-	-	-	NO
01070	-10,45	-1,09	0,20	nessuno	-	-	-	-	-	-	-	-	-	-	-	-	NO
01071	-10,45	-0,67	0,20	nessuno	-	-	-	-	-	-	-	-	-	-	-	-	NO
01072	-10,45	-0,25	0,20	nessuno	-	-	-	-	-	-	-	-	-	-	-	-	NO
01073	-10,45	0,17	0,20	nessuno	-	-	-	-	-	-	-	-	-	-	-	-	NO
01074	-10,45	0,59	0,20	nessuno	-	-	-	-	-	-	-	-	-	-	-	-	NO
01075	-10,45	1,12	0,65	nessuno	-	-	-	-	-	-	-	-	-	-	-	-	NO
01076	-10,45	1,12	1,10	nessuno	-	-	-	-	-	-	-	-	-	-	-	-	NO
01077	-10,45	1,12	1,55	nessuno	-	-	-	-	-	-	-	-	-	-	-	-	NO
01078	-10,45	1,12	2,00	nessuno	-	-	-	-	-	-	-	-	-	-	-	-	NO
01079	-10,45	1,12	2,45	nessuno	-	-	-	-	-	-	-	-	-	-	-	-	NO
01080	-10,45	1,12	2,90	nessuno	-	-	-	-	-	-	-	-	-	-	-	-	NO
01081	-10,45	1,12	3,35	nessuno	-	-	-	-	-	-	-	-	-	-	-	-	NO
01082	-10,45	1,12	3,80	nessuno	-	-	-	-	-	-	-	-	-	-	-	-	NO
01083	-10,45	1,12	4,25	nessuno	-	-	-	-	-	-	-	-	-	-	-	-	NO
01084	-4,93	-4,23	0,20	nessuno	-	-	-	-	-	-	-	-	-	-	-	-	NO
01085	-4,93	-3,78	0,20	nessuno	-	-	-	-	-	-	-	-	-	-	-	-	NO
01086	-4,93	-3,32	0,20	nessuno	-	-	-	-	-	-	-	-	-	-	-	-	NO
01087	-4,93	-2,87	0,20	nessuno	-	-	-	-	-	-	-	-	-	-	-	-	NO
01088	-4,93	-2,42	0,20	nessuno	-	-	-	-	-	-	-	-	-	-	-	-	NO
01089	-4,93	-1,96	0,20	nessuno	-	-	-	-	-	-	-	-	-	-	-	-	NO
01090	-4,93	-1,51	0,65	nessuno	-	-	-	-	-	-	-	-	-	-	-	-	NO
01091	-4,93	-1,51	1,10	nessuno	-	-	-	-	-	-	-	-	-	-	-	-	NO
01092	-4,93	-1,51	1,55	nessuno	-	-	-	-	-	-	-	-	-	-	-	-	NO
01093	-4,93	-1,51	2,00	nessuno	-	-	-	-	-	-	-	-	-	-	-	-	NO
01094	-4,93	-1,51	2,45	nessuno	-	-	-	-	-	-	-	-	-	-	-	-	NO
01095	-4,93	-1,51	2,90	nessuno	-	-	-	-	-	-	-	-	-	-	-	-	NO
01096	-4,93	-1,51	3,35	nessuno	-	-	-	-	-	-	-	-	-	-	-	-	NO
01097	-4,93	-1,51	3,80	nessuno	-	-	-	-	-	-	-	-	-	-	-	-	NO
01098	-4,93	-1,51	4,25	nessuno	-	-	-	-	-	-	-	-	-	-	-	-	NO
01099	-4,93	-2,00	4,70	nessuno	-	-	-	-	-	-	-	-	-	-	-	-	NO

N	X	Y	Z	Vincolo Esterno							Cedimenti Impressi						Nodi Calc. Fond.
				Tipo	RSx	RSy	RSz	RΘ x	RΘ y	RΘ z	Sx	Sy	Sz	Θ x	Θ y	Θ z	
	[m]	[m]	[m]		[N/cm]	[N/cm]	[N/cm]	[N· m/rad]	[N· m/rad]	[N· m/rad]	[cm]	[cm]	[cm]	[rad]	[rad]	[rad]	
01100	-4,93	-2,45	4,70	nessuno	-	-	-	-	-	-	-	-	-	-	-	-	NO
01101	-4,93	-2,90	4,70	nessuno	-	-	-	-	-	-	-	-	-	-	-	-	NO
01102	-4,93	-3,34	4,70	nessuno	-	-	-	-	-	-	-	-	-	-	-	-	NO
01103	-4,93	-3,79	4,70	nessuno	-	-	-	-	-	-	-	-	-	-	-	-	NO
01104	-4,93	-4,24	4,70	nessuno	-	-	-	-	-	-	-	-	-	-	-	-	NO
01105	-2,33	1,72	0,65	nessuno	-	-	-	-	-	-	-	-	-	-	-	-	NO
01106	-2,33	1,72	1,10	nessuno	-	-	-	-	-	-	-	-	-	-	-	-	NO
01107	-2,33	1,72	1,55	nessuno	-	-	-	-	-	-	-	-	-	-	-	-	NO
01108	-2,33	1,72	2,00	nessuno	-	-	-	-	-	-	-	-	-	-	-	-	NO
01109	-2,33	1,72	2,45	nessuno	-	-	-	-	-	-	-	-	-	-	-	-	NO
01110	-2,33	1,72	2,90	nessuno	-	-	-	-	-	-	-	-	-	-	-	-	NO
01111	-2,33	1,72	3,35	nessuno	-	-	-	-	-	-	-	-	-	-	-	-	NO
01112	-2,33	1,72	3,80	nessuno	-	-	-	-	-	-	-	-	-	-	-	-	NO
01113	-2,33	1,72	4,25	nessuno	-	-	-	-	-	-	-	-	-	-	-	-	NO
01114	-2,84	1,71	4,70	nessuno	-	-	-	-	-	-	-	-	-	-	-	-	NO
01115	-3,26	1,71	4,70	nessuno	-	-	-	-	-	-	-	-	-	-	-	-	NO
01116	-3,67	1,71	4,70	nessuno	-	-	-	-	-	-	-	-	-	-	-	-	NO
01117	-4,09	1,71	4,70	nessuno	-	-	-	-	-	-	-	-	-	-	-	-	NO
01118	-4,51	1,71	4,70	nessuno	-	-	-	-	-	-	-	-	-	-	-	-	NO
01119	-4,93	1,71	4,25	nessuno	-	-	-	-	-	-	-	-	-	-	-	-	NO
01120	-4,93	1,71	3,80	nessuno	-	-	-	-	-	-	-	-	-	-	-	-	NO
01121	-4,93	1,71	3,35	nessuno	-	-	-	-	-	-	-	-	-	-	-	-	NO
01122	-4,93	1,71	2,90	nessuno	-	-	-	-	-	-	-	-	-	-	-	-	NO
01123	-4,93	1,71	2,45	nessuno	-	-	-	-	-	-	-	-	-	-	-	-	NO
01124	-4,93	1,71	2,00	nessuno	-	-	-	-	-	-	-	-	-	-	-	-	NO
01125	-4,93	1,71	1,55	nessuno	-	-	-	-	-	-	-	-	-	-	-	-	NO
01126	-4,93	1,71	1,10	nessuno	-	-	-	-	-	-	-	-	-	-	-	-	NO
01127	-4,93	1,71	0,65	nessuno	-	-	-	-	-	-	-	-	-	-	-	-	NO
01128	-1,23	1,72	5,32	nessuno	-	-	-	-	-	-	-	-	-	-	-	-	NO
01129	-1,02	1,72	5,02	nessuno	-	-	-	-	-	-	-	-	-	-	-	-	NO
01130	-1,02	1,72	5,62	nessuno	-	-	-	-	-	-	-	-	-	-	-	-	NO
01131	-0,42	1,72	5,32	nessuno	-	-	-	-	-	-	-	-	-	-	-	-	NO
01132	-0,62	1,72	5,02	nessuno	-	-	-	-	-	-	-	-	-	-	-	-	NO
01133	-0,62	1,72	5,62	nessuno	-	-	-	-	-	-	-	-	-	-	-	-	NO
01134	-16,85	-1,09	-0,30	Carrello Z	infinita	infinita	-	-	-	-	-	-	-	-	-	-	SI
01135	-16,85	-0,67	-0,30	Carrello Z	infinita	infinita	-	-	-	-	-	-	-	-	-	-	SI
01136	-16,85	-0,25	-0,30	Carrello Z	infinita	infinita	-	-	-	-	-	-	-	-	-	-	SI

N	X	Y	Z	Vincolo Esterno							Cedimenti Impressi						Nodi Calc. Fond.
				Tipo	RSx	RSy	RSz	RΘ x	RΘ y	RΘ z	Sx	Sy	Sz	Θ x	Θ y	Θ z	
	[m]	[m]	[m]		[N/cm]	[N/cm]	[N/cm]	[N· m/rad]	[N· m/rad]	[N· m/rad]	[cm]	[cm]	[cm]	[rad]	[rad]	[rad]	
01137	-16,85	0,17	-0,30	Carrello Z	infinita	infinita	-	-	-	-	-	-	-	-	-	-	SI
01138	-16,85	0,59	-0,30	Carrello Z	infinita	infinita	-	-	-	-	-	-	-	-	-	-	SI
01139	-16,36	-1,51	-0,30	Carrello Z	infinita	infinita	-	-	-	-	-	-	-	-	-	-	SI
01140	-15,87	-1,51	-0,30	Carrello Z	infinita	infinita	-	-	-	-	-	-	-	-	-	-	SI
01141	-15,37	-1,51	-0,30	Carrello Z	infinita	infinita	-	-	-	-	-	-	-	-	-	-	SI
01142	-14,88	-1,51	-0,30	Carrello Z	infinita	infinita	-	-	-	-	-	-	-	-	-	-	SI
01143	-14,39	-1,51	-0,30	Carrello Z	infinita	infinita	-	-	-	-	-	-	-	-	-	-	SI
01144	-13,90	-1,51	-0,30	Carrello Z	infinita	infinita	-	-	-	-	-	-	-	-	-	-	SI
01145	-13,40	-1,51	-0,30	Carrello Z	infinita	infinita	-	-	-	-	-	-	-	-	-	-	SI
01146	-12,91	-1,51	-0,30	Carrello Z	infinita	infinita	-	-	-	-	-	-	-	-	-	-	SI
01147	-12,42	-1,51	-0,30	Carrello Z	infinita	infinita	-	-	-	-	-	-	-	-	-	-	SI
01148	-11,93	-1,51	-0,30	Carrello Z	infinita	infinita	-	-	-	-	-	-	-	-	-	-	SI
01149	-11,43	-1,51	-0,30	Carrello Z	infinita	infinita	-	-	-	-	-	-	-	-	-	-	SI
01150	-10,94	-1,51	-0,30	Carrello Z	infinita	infinita	-	-	-	-	-	-	-	-	-	-	SI
01151	-16,36	1,02	-0,30	Carrello Z	infinita	infinita	-	-	-	-	-	-	-	-	-	-	SI
01152	-15,87	1,02	-0,30	Carrello Z	infinita	infinita	-	-	-	-	-	-	-	-	-	-	SI
01153	-15,37	1,02	-0,30	Carrello Z	infinita	infinita	-	-	-	-	-	-	-	-	-	-	SI
01154	-14,88	1,02	-0,30	Carrello Z	infinita	infinita	-	-	-	-	-	-	-	-	-	-	SI
01155	-14,39	1,02	-0,30	Carrello Z	infinita	infinita	-	-	-	-	-	-	-	-	-	-	SI
01156	-13,90	1,02	-0,30	Carrello Z	infinita	infinita	-	-	-	-	-	-	-	-	-	-	SI
01157	-13,40	1,02	-0,30	Carrello Z	infinita	infinita	-	-	-	-	-	-	-	-	-	-	SI
01158	-12,91	1,02	-0,30	Carrello Z	infinita	infinita	-	-	-	-	-	-	-	-	-	-	SI
01159	-12,42	1,02	-0,30	Carrello Z	infinita	infinita	-	-	-	-	-	-	-	-	-	-	SI
01160	-11,93	1,02	-0,30	Carrello Z	infinita	infinita	-	-	-	-	-	-	-	-	-	-	SI
01161	-11,43	1,02	-0,30	Carrello Z	infinita	infinita	-	-	-	-	-	-	-	-	-	-	SI
01162	-10,9	1,02	-0,30	Carrello Z	infinita	infinita	-	-	-	-	-	-	-	-	-	-	SI

N	X	Y	Z	Vincolo Esterno							Cedimenti Impressi						Nodi Calc. Fond.
				Tipo	RSx	RSy	RSz	RΘ x	RΘ y	RΘ z	Sx	Sy	Sz	Θ x	Θ y	Θ z	
	[m]	[m]	[m]		[N/cm]	[N/cm]	[N/cm]	[N· m/rad]	[N· m/rad]	[N· m/rad]	[cm]	[cm]	[cm]	[rad]	[rad]	[rad]	
01163	4 -10,45	-1,09	-0,30	Carrello Z	infinita	infinita	-	-	-	-	-	-	-	-	-	-	SI
01164	-10,45	-0,67	-0,30	Carrello Z	infinita	infinita	-	-	-	-	-	-	-	-	-	-	SI
01165	-10,45	-0,25	-0,30	Carrello Z	infinita	infinita	-	-	-	-	-	-	-	-	-	-	SI
01166	-10,45	0,17	-0,30	Carrello Z	infinita	infinita	-	-	-	-	-	-	-	-	-	-	SI
01167	-10,45	0,59	-0,30	Carrello Z	infinita	infinita	-	-	-	-	-	-	-	-	-	-	SI
01168	-9,99	-1,51	-0,30	Carrello Z	infinita	infinita	-	-	-	-	-	-	-	-	-	-	SI
01169	-9,53	-1,51	-0,30	Carrello Z	infinita	infinita	-	-	-	-	-	-	-	-	-	-	SI
01170	-9,07	-1,51	-0,30	Carrello Z	infinita	infinita	-	-	-	-	-	-	-	-	-	-	SI
01171	-8,61	-1,51	-0,30	Carrello Z	infinita	infinita	-	-	-	-	-	-	-	-	-	-	SI
01172	-8,15	-1,51	-0,30	Carrello Z	infinita	infinita	-	-	-	-	-	-	-	-	-	-	SI
01173	-7,69	-1,51	-0,30	Carrello Z	infinita	infinita	-	-	-	-	-	-	-	-	-	-	SI
01174	-7,23	-1,51	-0,30	Carrello Z	infinita	infinita	-	-	-	-	-	-	-	-	-	-	SI
01175	-6,77	-1,51	-0,30	Carrello Z	infinita	infinita	-	-	-	-	-	-	-	-	-	-	SI
01176	-6,31	-1,51	-0,30	Carrello Z	infinita	infinita	-	-	-	-	-	-	-	-	-	-	SI
01177	-5,85	-1,51	-0,30	Carrello Z	infinita	infinita	-	-	-	-	-	-	-	-	-	-	SI
01178	-5,39	-1,51	-0,30	Carrello Z	infinita	infinita	-	-	-	-	-	-	-	-	-	-	SI
01179	-9,99	1,02	-0,30	Carrello Z	infinita	infinita	-	-	-	-	-	-	-	-	-	-	SI
01180	-9,53	1,02	-0,30	Carrello Z	infinita	infinita	-	-	-	-	-	-	-	-	-	-	SI
01181	-9,07	1,02	-0,30	Carrello Z	infinita	infinita	-	-	-	-	-	-	-	-	-	-	SI
01182	-8,61	1,02	-0,30	Carrello Z	infinita	infinita	-	-	-	-	-	-	-	-	-	-	SI
01183	-8,15	1,02	-0,30	Carrello Z	infinita	infinita	-	-	-	-	-	-	-	-	-	-	SI
01184	-7,69	1,02	-0,30	Carrello Z	infinita	infinita	-	-	-	-	-	-	-	-	-	-	SI
01185	-7,23	1,02	-0,30	Carrello Z	infinita	infinita	-	-	-	-	-	-	-	-	-	-	SI
01186	-6,77	1,02	-0,30	Carrello Z	infinita	infinita	-	-	-	-	-	-	-	-	-	-	SI
01187	-6,31	1,02	-0,30	Carrello Z	infinita	infinita	-	-	-	-	-	-	-	-	-	-	SI
01188	-5,85	1,02	-0,30	Carrello Z	infinita	infinita	-	-	-	-	-	-	-	-	-	-	SI
01189	-5,39	1,02	-0,30	Carrello Z	infinita	infinita	-	-	-	-	-	-	-	-	-	-	SI
01190	-4,93	1,37	-0,30	Carrello Z	infinita	infinita	-	-	-	-	-	-	-	-	-	-	SI
01191	-4,93	0,59	-0,30	Carrello Z	infinita	infinita	-	-	-	-	-	-	-	-	-	-	SI
01192	-4,93	0,17	-0,30	Carrello Z	infinita	infinita	-	-	-	-	-	-	-	-	-	-	SI
01193	-4,93	-0,25	-0,30	Carrello Z	infinita	infinita	-	-	-	-	-	-	-	-	-	-	SI
01194	-4,93	-0,67	-0,30	Carrello Z	infinita	infinita	-	-	-	-	-	-	-	-	-	-	SI
01195	-4,93	-1,09	-0,30	Carrello Z	infinita	infinita	-	-	-	-	-	-	-	-	-	-	SI
01196	-4,49	1,71	-0,30	Carrello Z	infinita	infinita	-	-	-	-	-	-	-	-	-	-	SI
01197	-4,06	1,71	-0,30	Carrello Z	infinita	infinita	-	-	-	-	-	-	-	-	-	-	SI
0119	-	1,71	-	Carrell	infinita	infinita	-	-	-	-	-	-	-	-	-	-	SI

N	X	Y	Z	Vincolo Esterno							Cedimenti Impressi						Nodi Calc. Fond.
				Tipo	RSx	RSy	RSz	RΘ x	RΘ y	RΘ z	Sx	Sy	Sz	Θ x	Θ y	Θ z	
	[m]	[m]	[m]		[N/cm]	[N/cm]	[N/cm]	[N· m/rad]	[N· m/rad]	[N· m/rad]	[cm]	[cm]	[cm]	[rad]	[rad]	[rad]	
801199	3,63	1,71	0,30	o Z Carrello Z	infinita	infinita	-	-	-	-	-	-	-	-	-	-	SI
01200	3,19	1,71	0,30	Carrello Z	infinita	infinita	-	-	-	-	-	-	-	-	-	-	SI
01201	2,76	1,71	0,30	Carrello Z	infinita	infinita	-	-	-	-	-	-	-	-	-	-	SI
01202	1,83	1,71	0,30	Carrello Z	infinita	infinita	-	-	-	-	-	-	-	-	-	-	SI
01203	1,33	1,71	0,30	Carrello Z	infinita	infinita	-	-	-	-	-	-	-	-	-	-	SI
01204	0,83	1,71	0,30	Carrello Z	infinita	infinita	-	-	-	-	-	-	-	-	-	-	SI
01205	0,33	1,71	0,30	Carrello Z	infinita	infinita	-	-	-	-	-	-	-	-	-	-	SI
01206	0,17	1,37	0,30	Carrello Z	infinita	infinita	-	-	-	-	-	-	-	-	-	-	SI
01207	3,27	1,02	0,30	Carrello Z	infinita	infinita	-	-	-	-	-	-	-	-	-	-	SI
01208	3,74	1,02	0,30	Carrello Z	infinita	infinita	-	-	-	-	-	-	-	-	-	-	SI
01209	4,20	1,02	0,30	Carrello Z	infinita	infinita	-	-	-	-	-	-	-	-	-	-	SI
01210	4,66	1,02	0,30	Carrello Z	infinita	infinita	-	-	-	-	-	-	-	-	-	-	SI
01211	5,12	1,02	0,30	Carrello Z	infinita	infinita	-	-	-	-	-	-	-	-	-	-	SI
01212	5,58	1,02	0,30	Carrello Z	infinita	infinita	-	-	-	-	-	-	-	-	-	-	SI
01213	6,04	1,02	0,30	Carrello Z	infinita	infinita	-	-	-	-	-	-	-	-	-	-	SI
01214	6,50	1,02	0,30	Carrello Z	infinita	infinita	-	-	-	-	-	-	-	-	-	-	SI
01215	6,96	1,02	0,30	Carrello Z	infinita	infinita	-	-	-	-	-	-	-	-	-	-	SI
01216	7,42	1,02	0,30	Carrello Z	infinita	infinita	-	-	-	-	-	-	-	-	-	-	SI
01217	7,88	1,02	0,30	Carrello Z	infinita	infinita	-	-	-	-	-	-	-	-	-	-	SI
01218	8,34	1,02	0,30	Carrello Z	infinita	infinita	-	-	-	-	-	-	-	-	-	-	SI
01219	3,27	0,59	0,30	Carrello Z	infinita	infinita	-	-	-	-	-	-	-	-	-	-	SI
01220	3,27	0,17	0,30	Carrello Z	infinita	infinita	-	-	-	-	-	-	-	-	-	-	SI
01221	3,27	-0,25	0,30	Carrello Z	infinita	infinita	-	-	-	-	-	-	-	-	-	-	SI
01222	3,27	-0,67	0,30	Carrello Z	infinita	infinita	-	-	-	-	-	-	-	-	-	-	SI
01223	2,84	-1,09	0,30	Carrello Z	infinita	infinita	-	-	-	-	-	-	-	-	-	-	SI
01224	2,41	1,72	0,30	Carrello Z	infinita	infinita	-	-	-	-	-	-	-	-	-	-	SI
01225	1,97	1,72	0,30	Carrello Z	infinita	infinita	-	-	-	-	-	-	-	-	-	-	SI
01226	1,54	1,72	0,30	Carrello Z	infinita	infinita	-	-	-	-	-	-	-	-	-	-	SI
01227	1,11	1,72	0,30	Carrello Z	infinita	infinita	-	-	-	-	-	-	-	-	-	-	SI
01228	9,29	-1,51	0,30	Carrello Z	infinita	infinita	-	-	-	-	-	-	-	-	-	-	SI
01229	9,78	-1,51	0,30	Carrello Z	infinita	infinita	-	-	-	-	-	-	-	-	-	-	SI
01230	10,28	-1,51	0,30	Carrello Z	infinita	infinita	-	-	-	-	-	-	-	-	-	-	SI
01231	10,77	-1,51	0,30	Carrello Z	infinita	infinita	-	-	-	-	-	-	-	-	-	-	SI
01232	11,26	-1,51	0,30	Carrello Z	infinita	infinita	-	-	-	-	-	-	-	-	-	-	SI
01233	11,75	-1,51	0,30	Carrello Z	infinita	infinita	-	-	-	-	-	-	-	-	-	-	SI
01234	12,25	-1,51	0,30	Carrello Z	infinita	infinita	-	-	-	-	-	-	-	-	-	-	SI
01235	12,74	-1,51	0,30	Carrello Z	infinita	infinita	-	-	-	-	-	-	-	-	-	-	SI
01236	13,23	-1,51	0,30	Carrello Z	infinita	infinita	-	-	-	-	-	-	-	-	-	-	SI

N	X	Y	Z	Vincolo Esterno							Cedimenti Impressi						Nodi Calc. Fond.
				Tipo	RSx	RSy	RSz	RΘ x	RΘ y	RΘ z	Sx	Sy	Sz	Θ x	Θ y	Θ z	
	[m]	[m]	[m]		[N/cm]	[N/cm]	[N/cm]	[N· m/rad]	[N· m/rad]	[N· m/rad]	[cm]	[cm]	[cm]	[rad]	[rad]	[rad]	
01237	13,72	-1,51	-0,30	Carrello Z	infinita	infinita	-	-	-	-	-	-	-	-	-	-	SI
01238	14,22	-1,51	-0,30	Carrello Z	infinita	infinita	-	-	-	-	-	-	-	-	-	-	SI
01239	14,71	-1,51	-0,30	Carrello Z	infinita	infinita	-	-	-	-	-	-	-	-	-	-	SI
01240	8,34	-1,51	-0,30	Carrello Z	infinita	infinita	-	-	-	-	-	-	-	-	-	-	SI
01241	7,88	-1,51	-0,30	Carrello Z	infinita	infinita	-	-	-	-	-	-	-	-	-	-	SI
01242	7,42	-1,51	-0,30	Carrello Z	infinita	infinita	-	-	-	-	-	-	-	-	-	-	SI
01243	6,96	-1,51	-0,30	Carrello Z	infinita	infinita	-	-	-	-	-	-	-	-	-	-	SI
01244	6,50	-1,51	-0,30	Carrello Z	infinita	infinita	-	-	-	-	-	-	-	-	-	-	SI
01245	6,04	-1,51	-0,30	Carrello Z	infinita	infinita	-	-	-	-	-	-	-	-	-	-	SI
01246	5,58	-1,51	-0,30	Carrello Z	infinita	infinita	-	-	-	-	-	-	-	-	-	-	SI
01247	5,12	-1,51	-0,30	Carrello Z	infinita	infinita	-	-	-	-	-	-	-	-	-	-	SI
01248	4,66	-1,51	-0,30	Carrello Z	infinita	infinita	-	-	-	-	-	-	-	-	-	-	SI
01249	4,20	-1,51	-0,30	Carrello Z	infinita	infinita	-	-	-	-	-	-	-	-	-	-	SI
01250	3,74	-1,51	-0,30	Carrello Z	infinita	infinita	-	-	-	-	-	-	-	-	-	-	SI
01251	8,80	-1,09	-0,30	Carrello Z	infinita	infinita	-	-	-	-	-	-	-	-	-	-	SI
01252	8,80	-0,67	-0,30	Carrello Z	infinita	infinita	-	-	-	-	-	-	-	-	-	-	SI
01253	8,80	-0,25	-0,30	Carrello Z	infinita	infinita	-	-	-	-	-	-	-	-	-	-	SI
01254	8,80	0,17	-0,30	Carrello Z	infinita	infinita	-	-	-	-	-	-	-	-	-	-	SI
01255	8,80	0,59	-0,30	Carrello Z	infinita	infinita	-	-	-	-	-	-	-	-	-	-	SI
01256	9,29	1,02	-0,30	Carrello Z	infinita	infinita	-	-	-	-	-	-	-	-	-	-	SI
01257	9,78	1,02	-0,30	Carrello Z	infinita	infinita	-	-	-	-	-	-	-	-	-	-	SI
01258	10,28	1,02	-0,30	Carrello Z	infinita	infinita	-	-	-	-	-	-	-	-	-	-	SI
01259	10,77	1,02	-0,30	Carrello Z	infinita	infinita	-	-	-	-	-	-	-	-	-	-	SI
01260	11,26	1,02	-0,30	Carrello Z	infinita	infinita	-	-	-	-	-	-	-	-	-	-	SI
01261	11,75	1,02	-0,30	Carrello Z	infinita	infinita	-	-	-	-	-	-	-	-	-	-	SI
01262	12,25	1,02	-0,30	Carrello Z	infinita	infinita	-	-	-	-	-	-	-	-	-	-	SI
01263	12,74	1,02	-0,30	Carrello Z	infinita	infinita	-	-	-	-	-	-	-	-	-	-	SI
01264	13,23	1,02	-0,30	Carrello Z	infinita	infinita	-	-	-	-	-	-	-	-	-	-	SI
01265	13,72	1,02	-0,30	Carrello Z	infinita	infinita	-	-	-	-	-	-	-	-	-	-	SI
01266	14,22	1,02	-0,30	Carrello Z	infinita	infinita	-	-	-	-	-	-	-	-	-	-	SI
01267	14,71	1,02	-0,30	Carrello Z	infinita	infinita	-	-	-	-	-	-	-	-	-	-	SI
01268	15,20	-1,09	-0,30	Carrello Z	infinita	infinita	-	-	-	-	-	-	-	-	-	-	SI
01269	15,20	-0,67	-0,30	Carrello Z	infinita	infinita	-	-	-	-	-	-	-	-	-	-	SI
01270	15,20	-0,25	-0,30	Carrello Z	infinita	infinita	-	-	-	-	-	-	-	-	-	-	SI
01271	15,20	0,17	-0,30	Carrello Z	infinita	infinita	-	-	-	-	-	-	-	-	-	-	SI
01272	15,20	0,59	-0,30	Carrello Z	infinita	infinita	-	-	-	-	-	-	-	-	-	-	SI
01273	2,84	-4,69	-0,30	Carrello Z	infinita	infinita	-	-	-	-	-	-	-	-	-	-	SI
01274	2,41	-4,69	-0,30	Carrello Z	infinita	infinita	-	-	-	-	-	-	-	-	-	-	SI
0127	1,97	-	-	Carrell	infinita	infinita	-	-	-	-	-	-	-	-	-	-	SI

N	X	Y	Z	Vincolo Esterno							Cedimenti Impressi						Nodi Calc. Fond.
				Tipo	RSx	RSy	RSz	RΘ x	RΘ y	RΘ z	Sx	Sy	Sz	Θ x	Θ y	Θ z	
	[m]	[m]	[m]		[N/cm]	[N/cm]	[N/cm]	[N· m/rad]	[N· m/rad]	[N· m/rad]	[cm]	[cm]	[cm]	[rad]	[rad]	[rad]	
5		4,69	0,30	o Z													
01276	1,54	-	-	Carrello Z	infinita	infinita	-	-	-	-	-	-	-	-	-	-	SI
01277	1,11	4,69	0,30	Carrello Z	infinita	infinita	-	-	-	-	-	-	-	-	-	-	SI
01278	3,27	4,69	0,30	Carrello Z	infinita	infinita	-	-	-	-	-	-	-	-	-	-	SI
01279	3,27	4,23	0,30	Carrello Z	infinita	infinita	-	-	-	-	-	-	-	-	-	-	SI
01280	3,27	3,78	0,30	Carrello Z	infinita	infinita	-	-	-	-	-	-	-	-	-	-	SI
01281	3,27	3,32	0,30	Carrello Z	infinita	infinita	-	-	-	-	-	-	-	-	-	-	SI
01282	3,27	2,87	0,30	Carrello Z	infinita	infinita	-	-	-	-	-	-	-	-	-	-	SI
01283	3,27	2,42	0,30	Carrello Z	infinita	infinita	-	-	-	-	-	-	-	-	-	-	SI
01284	0,17	1,96	0,30	Carrello Z	infinita	infinita	-	-	-	-	-	-	-	-	-	-	SI
01285	- 0,33	4,68	0,30	Carrello Z	infinita	infinita	-	-	-	-	-	-	-	-	-	-	SI
01286	- 0,83	4,68	0,30	Carrello Z	infinita	infinita	-	-	-	-	-	-	-	-	-	-	SI
01287	- 1,33	4,68	0,30	Carrello Z	infinita	infinita	-	-	-	-	-	-	-	-	-	-	SI
01288	- 1,83	4,68	0,30	Carrello Z	infinita	infinita	-	-	-	-	-	-	-	-	-	-	SI
01289	- 2,76	4,68	0,30	Carrello Z	infinita	infinita	-	-	-	-	-	-	-	-	-	-	SI
01290	- 3,19	4,68	0,30	Carrello Z	infinita	infinita	-	-	-	-	-	-	-	-	-	-	SI
01291	- 3,63	4,68	0,30	Carrello Z	infinita	infinita	-	-	-	-	-	-	-	-	-	-	SI
01292	- 4,06	4,68	0,30	Carrello Z	infinita	infinita	-	-	-	-	-	-	-	-	-	-	SI
01293	- 4,49	4,68	0,30	Carrello Z	infinita	infinita	-	-	-	-	-	-	-	-	-	-	SI
01294	- 4,93	1,96	0,30	Carrello Z	infinita	infinita	-	-	-	-	-	-	-	-	-	-	SI
01295	- 4,93	2,42	0,30	Carrello Z	infinita	infinita	-	-	-	-	-	-	-	-	-	-	SI
01296	- 4,93	2,87	0,30	Carrello Z	infinita	infinita	-	-	-	-	-	-	-	-	-	-	SI
01297	- 4,93	3,32	0,30	Carrello Z	infinita	infinita	-	-	-	-	-	-	-	-	-	-	SI
01298	- 4,93	3,78	0,30	Carrello Z	infinita	infinita	-	-	-	-	-	-	-	-	-	-	SI
01299	- 4,93	4,23	0,30	Carrello Z	infinita	infinita	-	-	-	-	-	-	-	-	-	-	SI
01300	14,99	- 1,51	0,09	nessuno	-	-	-	-	-	-	-	-	-	-	-	-	NO
01301	14,99	- 1,51	0,01	nessuno	-	-	-	-	-	-	-	-	-	-	-	-	NO
01302	9,01	- 1,51	0,01	nessuno	-	-	-	-	-	-	-	-	-	-	-	-	NO
01303	9,01	- 1,51	0,09	nessuno	-	-	-	-	-	-	-	-	-	-	-	-	NO
01304	9,51	- 1,51	0,18	nessuno	-	-	-	-	-	-	-	-	-	-	-	-	NO
01305	9,51	- 1,51	0,08	nessuno	-	-	-	-	-	-	-	-	-	-	-	-	NO
01306	10,22	- 1,51	0,05	nessuno	-	-	-	-	-	-	-	-	-	-	-	-	NO
01307	10,93	- 1,51	0,18	nessuno	-	-	-	-	-	-	-	-	-	-	-	-	NO
01308	10,93	- 1,51	0,08	nessuno	-	-	-	-	-	-	-	-	-	-	-	-	NO
01309	11,64	- 1,51	0,05	nessuno	-	-	-	-	-	-	-	-	-	-	-	-	NO
01310	12,36	- 1,51	0,18	nessuno	-	-	-	-	-	-	-	-	-	-	-	-	NO
01311	12,36	- 1,51	0,08	nessuno	-	-	-	-	-	-	-	-	-	-	-	-	NO
01312	13,07	- 1,51	0,05	nessuno	-	-	-	-	-	-	-	-	-	-	-	-	NO
01313	13,78	- 1,51	0,18	nessuno	-	-	-	-	-	-	-	-	-	-	-	-	NO

N	X	Y	Z	Vincolo Esterno							Cedimenti Impressi						Nodi Calc. Fond.
				Tipo	RSx	RSy	RSz	RΘ x	RΘ y	RΘ z	Sx	Sy	Sz	Θ x	Θ y	Θ z	
	[m]	[m]	[m]		[N/cm]	[N/cm]	[N/cm]	[N· m/rad]	[N· m/rad]	[N· m/rad]	[cm]	[cm]	[cm]	[rad]	[rad]	[rad]	
01314	13,78	-1,51	0,08	nessuno	-	-	-	-	-	-	-	-	-	-	-	-	NO
01315	14,49	-1,51	-0,05	nessuno	-	-	-	-	-	-	-	-	-	-	-	-	NO
01316	8,60	-1,51	-0,10	nessuno	-	-	-	-	-	-	-	-	-	-	-	-	NO
01317	8,60	-1,51	0,00	nessuno	-	-	-	-	-	-	-	-	-	-	-	-	NO
01318	3,48	-1,51	0,00	nessuno	-	-	-	-	-	-	-	-	-	-	-	-	NO
01319	3,48	-1,51	-0,10	nessuno	-	-	-	-	-	-	-	-	-	-	-	-	NO
01320	3,97	-1,51	-0,18	nessuno	-	-	-	-	-	-	-	-	-	-	-	-	NO
01321	3,97	-1,51	0,08	nessuno	-	-	-	-	-	-	-	-	-	-	-	-	NO
01322	4,66	-1,51	-0,05	nessuno	-	-	-	-	-	-	-	-	-	-	-	-	NO
01323	5,35	-1,51	-0,18	nessuno	-	-	-	-	-	-	-	-	-	-	-	-	NO
01324	5,35	-1,51	0,08	nessuno	-	-	-	-	-	-	-	-	-	-	-	-	NO
01325	6,04	-1,51	-0,05	nessuno	-	-	-	-	-	-	-	-	-	-	-	-	NO
01326	6,73	-1,51	-0,18	nessuno	-	-	-	-	-	-	-	-	-	-	-	-	NO
01327	6,73	-1,51	0,08	nessuno	-	-	-	-	-	-	-	-	-	-	-	-	NO
01328	7,42	-1,51	-0,05	nessuno	-	-	-	-	-	-	-	-	-	-	-	-	NO
01329	8,11	-1,51	-0,18	nessuno	-	-	-	-	-	-	-	-	-	-	-	-	NO
01330	8,11	-1,51	0,08	nessuno	-	-	-	-	-	-	-	-	-	-	-	-	NO
01331	15,20	0,83	-0,11	nessuno	-	-	-	-	-	-	-	-	-	-	-	-	NO
01332	15,20	0,83	0,01	nessuno	-	-	-	-	-	-	-	-	-	-	-	-	NO
01333	15,20	-1,32	0,01	nessuno	-	-	-	-	-	-	-	-	-	-	-	-	NO
01334	15,20	-1,32	-0,11	nessuno	-	-	-	-	-	-	-	-	-	-	-	-	NO
01335	15,20	-0,88	-0,18	nessuno	-	-	-	-	-	-	-	-	-	-	-	-	NO
01336	15,20	-0,88	0,08	nessuno	-	-	-	-	-	-	-	-	-	-	-	-	NO
01337	15,20	-0,25	-0,05	nessuno	-	-	-	-	-	-	-	-	-	-	-	-	NO
01338	15,20	0,38	-0,18	nessuno	-	-	-	-	-	-	-	-	-	-	-	-	NO
01339	15,20	0,38	0,08	nessuno	-	-	-	-	-	-	-	-	-	-	-	-	NO
01340	3,27	-1,71	-0,10	nessuno	-	-	-	-	-	-	-	-	-	-	-	-	NO
01341	3,27	-1,71	0,00	nessuno	-	-	-	-	-	-	-	-	-	-	-	-	NO
01342	3,27	-4,49	0,00	nessuno	-	-	-	-	-	-	-	-	-	-	-	-	NO
01343	3,27	-4,49	-0,10	nessuno	-	-	-	-	-	-	-	-	-	-	-	-	NO
01344	3,27	-4,05	-0,18	nessuno	-	-	-	-	-	-	-	-	-	-	-	-	NO
01345	3,27	-4,05	0,08	nessuno	-	-	-	-	-	-	-	-	-	-	-	-	NO
01346	3,27	-3,41	-0,05	nessuno	-	-	-	-	-	-	-	-	-	-	-	-	NO
01347	3,27	-2,78	-0,18	nessuno	-	-	-	-	-	-	-	-	-	-	-	-	NO
01348	3,27	-2,78	0,08	nessuno	-	-	-	-	-	-	-	-	-	-	-	-	NO
01349	3,27	-2,14	-0,05	nessuno	-	-	-	-	-	-	-	-	-	-	-	-	NO
01350	-2,52	-4,68	-0,11	nessuno	-	-	-	-	-	-	-	-	-	-	-	-	NO
01351	-2,52	-4,68	0,01	nessuno	-	-	-	-	-	-	-	-	-	-	-	-	NO
0135	-	-	0,01	nessu	-	-	-	-	-	-	-	-	-	-	-	-	NO

N	X	Y	Z	Vincolo Esterno							Cedimenti Impressi						Nodi Calc. Fond.
				Tipo	RSx	RSy	RSz	RΘ x	RΘ y	RΘ z	Sx	Sy	Sz	Θ x	Θ y	Θ z	
	[m]	[m]	[m]		[N/cm]	[N/cm]	[N/cm]	[N· m/rad]	[N· m/rad]	[N· m/rad]	[cm]	[cm]	[cm]	[rad]	[rad]	[rad]	
20135	4,73	4,68	-	nessuno	-	-	-	-	-	-	-	-	-	-	-	-	NO
30135	4,73	4,68	0,11	nessuno	-	-	-	-	-	-	-	-	-	-	-	-	NO
40135	4,28	4,68	0,18	nessuno	-	-	-	-	-	-	-	-	-	-	-	-	NO
50135	4,28	4,68	0,08	nessuno	-	-	-	-	-	-	-	-	-	-	-	-	NO
60135	3,63	4,68	0,05	nessuno	-	-	-	-	-	-	-	-	-	-	-	-	NO
70135	2,98	4,68	0,18	nessuno	-	-	-	-	-	-	-	-	-	-	-	-	NO
80135	2,98	4,68	0,08	nessuno	-	-	-	-	-	-	-	-	-	-	-	-	NO
90135	5,13	1,02	0,10	nessuno	-	-	-	-	-	-	-	-	-	-	-	-	NO
00136	5,13	1,02	0,00	nessuno	-	-	-	-	-	-	-	-	-	-	-	-	NO
10136	10,25	1,02	0,00	nessuno	-	-	-	-	-	-	-	-	-	-	-	-	NO
20136	10,25	1,02	0,10	nessuno	-	-	-	-	-	-	-	-	-	-	-	-	NO
30136	9,76	1,02	0,18	nessuno	-	-	-	-	-	-	-	-	-	-	-	-	NO
40136	9,76	1,02	0,08	nessuno	-	-	-	-	-	-	-	-	-	-	-	-	NO
50136	9,07	1,02	0,05	nessuno	-	-	-	-	-	-	-	-	-	-	-	-	NO
60136	8,38	1,02	0,18	nessuno	-	-	-	-	-	-	-	-	-	-	-	-	NO
70136	8,38	1,02	0,08	nessuno	-	-	-	-	-	-	-	-	-	-	-	-	NO
80136	7,69	1,02	0,05	nessuno	-	-	-	-	-	-	-	-	-	-	-	-	NO
90136	7,00	1,02	0,18	nessuno	-	-	-	-	-	-	-	-	-	-	-	-	NO
00137	7,00	1,02	0,08	nessuno	-	-	-	-	-	-	-	-	-	-	-	-	NO
10137	6,31	1,02	0,05	nessuno	-	-	-	-	-	-	-	-	-	-	-	-	NO
20137	5,62	1,02	0,18	nessuno	-	-	-	-	-	-	-	-	-	-	-	-	NO
30137	5,62	1,02	0,08	nessuno	-	-	-	-	-	-	-	-	-	-	-	-	NO
40137	10,66	1,02	0,09	nessuno	-	-	-	-	-	-	-	-	-	-	-	-	NO
50137	10,66	1,02	0,01	nessuno	-	-	-	-	-	-	-	-	-	-	-	-	NO
60137	16,64	1,02	0,01	nessuno	-	-	-	-	-	-	-	-	-	-	-	-	NO
70137	16,64	1,02	0,09	nessuno	-	-	-	-	-	-	-	-	-	-	-	-	NO
80137	16,14	1,02	0,18	nessuno	-	-	-	-	-	-	-	-	-	-	-	-	NO
90137	16,14	1,02	0,08	nessuno	-	-	-	-	-	-	-	-	-	-	-	-	NO
00138	15,43	1,02	0,05	nessuno	-	-	-	-	-	-	-	-	-	-	-	-	NO
10138	14,72	1,02	0,18	nessuno	-	-	-	-	-	-	-	-	-	-	-	-	NO
20138	14,72	1,02	0,08	nessuno	-	-	-	-	-	-	-	-	-	-	-	-	NO
30138	14,01	1,02	0,05	nessuno	-	-	-	-	-	-	-	-	-	-	-	-	NO
40138	13,2	1,02	0,18	nessuno	-	-	-	-	-	-	-	-	-	-	-	-	NO

N	X	Y	Z	Vincolo Esterno							Cedimenti Impressi						Nodi Calc. Fond.
				Tipo	RSx	RSy	RSz	RΘ x	RΘ y	RΘ z	Sx	Sy	Sz	Θ x	Θ y	Θ z	
	[m]	[m]	[m]		[N/cm]	[N/cm]	[N/cm]	[N· m/rad]	[N· m/rad]	[N· m/rad]	[cm]	[cm]	[cm]	[rad]	[rad]	[rad]	
01385	9 -13,29	1,02	0,08	nessuno	-	-	-	-	-	-	-	-	-	-	-	-	NO
01386	-12,58	1,02	-0,05	nessuno	-	-	-	-	-	-	-	-	-	-	-	-	NO
01387	-11,87	1,02	-0,18	nessuno	-	-	-	-	-	-	-	-	-	-	-	-	NO
01388	-11,87	1,02	0,08	nessuno	-	-	-	-	-	-	-	-	-	-	-	-	NO
01389	-11,16	1,02	-0,05	nessuno	-	-	-	-	-	-	-	-	-	-	-	-	NO
01390	0,87	-4,69	-0,11	nessuno	-	-	-	-	-	-	-	-	-	-	-	-	NO
01391	0,87	-4,69	0,01	nessuno	-	-	-	-	-	-	-	-	-	-	-	-	NO
01392	3,08	-4,69	0,01	nessuno	-	-	-	-	-	-	-	-	-	-	-	-	NO
01393	3,08	-4,69	-0,11	nessuno	-	-	-	-	-	-	-	-	-	-	-	-	NO
01394	2,62	-4,69	-0,18	nessuno	-	-	-	-	-	-	-	-	-	-	-	-	NO
01395	2,62	-4,69	0,08	nessuno	-	-	-	-	-	-	-	-	-	-	-	-	NO
01396	1,97	-4,69	-0,05	nessuno	-	-	-	-	-	-	-	-	-	-	-	-	NO
01397	1,32	-4,69	-0,18	nessuno	-	-	-	-	-	-	-	-	-	-	-	-	NO
01398	1,32	-4,69	0,08	nessuno	-	-	-	-	-	-	-	-	-	-	-	-	NO
01399	0,87	1,72	-0,11	nessuno	-	-	-	-	-	-	-	-	-	-	-	-	NO
01400	0,87	1,72	0,01	nessuno	-	-	-	-	-	-	-	-	-	-	-	-	NO
01401	3,08	1,72	0,01	nessuno	-	-	-	-	-	-	-	-	-	-	-	-	NO
01402	3,08	1,72	-0,11	nessuno	-	-	-	-	-	-	-	-	-	-	-	-	NO
01403	2,62	1,72	-0,18	nessuno	-	-	-	-	-	-	-	-	-	-	-	-	NO
01404	2,62	1,72	0,08	nessuno	-	-	-	-	-	-	-	-	-	-	-	-	NO
01405	1,97	1,72	-0,05	nessuno	-	-	-	-	-	-	-	-	-	-	-	-	NO
01406	1,32	1,72	-0,18	nessuno	-	-	-	-	-	-	-	-	-	-	-	-	NO
01407	1,32	1,72	0,08	nessuno	-	-	-	-	-	-	-	-	-	-	-	-	NO
01408	-10,45	0,83	-0,11	nessuno	-	-	-	-	-	-	-	-	-	-	-	-	NO
01409	-10,45	0,83	0,01	nessuno	-	-	-	-	-	-	-	-	-	-	-	-	NO
01410	-10,45	-1,32	0,01	nessuno	-	-	-	-	-	-	-	-	-	-	-	-	NO
01411	-10,45	-1,32	-0,11	nessuno	-	-	-	-	-	-	-	-	-	-	-	-	NO
01412	-10,45	-0,88	-0,18	nessuno	-	-	-	-	-	-	-	-	-	-	-	-	NO
01413	-10,45	-0,88	0,08	nessuno	-	-	-	-	-	-	-	-	-	-	-	-	NO
01414	-10,45	-0,25	-0,05	nessuno	-	-	-	-	-	-	-	-	-	-	-	-	NO
01415	-10,45	0,38	-0,18	nessuno	-	-	-	-	-	-	-	-	-	-	-	-	NO
0141	-	0,38	0,08	nessu	-	-	-	-	-	-	-	-	-	-	-	-	NO

N	X	Y	Z	Vincolo Esterno							Cedimenti Impressi						Nodi Calc. Fond.
				Tipo	RSx	RSy	RSz	RΘ x	RΘ y	RΘ z	Sx	Sy	Sz	Θ x	Θ y	Θ z	
	[m]	[m]	[m]		[N/cm]	[N/cm]	[N/cm]	[N· m/rad]	[N· m/rad]	[N· m/rad]	[cm]	[cm]	[cm]	[rad]	[rad]	[rad]	
6	10,45			no													
01417	-10,66	-1,51	-0,09	nessuno	-	-	-	-	-	-	-	-	-	-	-	-	NO
01418	-10,66	-1,51	-0,01	nessuno	-	-	-	-	-	-	-	-	-	-	-	-	NO
01419	-16,64	-1,51	-0,01	nessuno	-	-	-	-	-	-	-	-	-	-	-	-	NO
01420	-16,64	-1,51	-0,09	nessuno	-	-	-	-	-	-	-	-	-	-	-	-	NO
01421	-16,14	-1,51	-0,18	nessuno	-	-	-	-	-	-	-	-	-	-	-	-	NO
01422	-16,14	-1,51	0,08	nessuno	-	-	-	-	-	-	-	-	-	-	-	-	NO
01423	-15,43	-1,51	-0,05	nessuno	-	-	-	-	-	-	-	-	-	-	-	-	NO
01424	-14,72	-1,51	-0,18	nessuno	-	-	-	-	-	-	-	-	-	-	-	-	NO
01425	-14,72	-1,51	0,08	nessuno	-	-	-	-	-	-	-	-	-	-	-	-	NO
01426	-14,01	-1,51	-0,05	nessuno	-	-	-	-	-	-	-	-	-	-	-	-	NO
01427	-13,29	-1,51	-0,18	nessuno	-	-	-	-	-	-	-	-	-	-	-	-	NO
01428	-13,29	-1,51	0,08	nessuno	-	-	-	-	-	-	-	-	-	-	-	-	NO
01429	-12,58	-1,51	-0,05	nessuno	-	-	-	-	-	-	-	-	-	-	-	-	NO
01430	-11,87	-1,51	-0,18	nessuno	-	-	-	-	-	-	-	-	-	-	-	-	NO
01431	-11,87	-1,51	0,08	nessuno	-	-	-	-	-	-	-	-	-	-	-	-	NO
01432	-11,16	-1,51	-0,05	nessuno	-	-	-	-	-	-	-	-	-	-	-	-	NO
01433	-16,85	0,83	-0,11	nessuno	-	-	-	-	-	-	-	-	-	-	-	-	NO
01434	-16,85	0,83	0,01	nessuno	-	-	-	-	-	-	-	-	-	-	-	-	NO
01435	-16,85	-1,32	0,01	nessuno	-	-	-	-	-	-	-	-	-	-	-	-	NO
01436	-16,85	-1,32	-0,11	nessuno	-	-	-	-	-	-	-	-	-	-	-	-	NO
01437	-16,85	-0,88	-0,18	nessuno	-	-	-	-	-	-	-	-	-	-	-	-	NO
01438	-16,85	-0,88	0,08	nessuno	-	-	-	-	-	-	-	-	-	-	-	-	NO
01439	-16,85	-0,25	-0,05	nessuno	-	-	-	-	-	-	-	-	-	-	-	-	NO
01440	-16,85	0,38	-0,18	nessuno	-	-	-	-	-	-	-	-	-	-	-	-	NO
01441	-16,85	0,38	0,08	nessuno	-	-	-	-	-	-	-	-	-	-	-	-	NO

N	X	Y	Z	Vincolo Esterno							Cedimenti Impressi						Nodi Calc. Fond.
				Tipo	RSx	RSy	RSz	RΘ x	RΘ y	RΘ z	Sx	Sy	Sz	Θ x	Θ y	Θ z	
	[m]	[m]	[m]		[N/cm]	[N/cm]	[N/cm]	[N· m/rad]	[N· m/rad]	[N· m/rad]	[cm]	[cm]	[cm]	[rad]	[rad]	[rad]	
01442	-5,13	1,51	-0,10	nessuno	-	-	-	-	-	-	-	-	-	-	-	-	NO
01443	-5,13	-1,51	0,00	nessuno	-	-	-	-	-	-	-	-	-	-	-	-	NO
01444	-10,25	-1,51	0,00	nessuno	-	-	-	-	-	-	-	-	-	-	-	-	NO
01445	-10,25	-1,51	-0,10	nessuno	-	-	-	-	-	-	-	-	-	-	-	-	NO
01446	-9,76	-1,51	-0,18	nessuno	-	-	-	-	-	-	-	-	-	-	-	-	NO
01447	-9,76	-1,51	0,08	nessuno	-	-	-	-	-	-	-	-	-	-	-	-	NO
01448	-9,07	-1,51	-0,05	nessuno	-	-	-	-	-	-	-	-	-	-	-	-	NO
01449	-8,38	-1,51	-0,18	nessuno	-	-	-	-	-	-	-	-	-	-	-	-	NO
01450	-8,38	-1,51	0,08	nessuno	-	-	-	-	-	-	-	-	-	-	-	-	NO
01451	-7,69	-1,51	-0,05	nessuno	-	-	-	-	-	-	-	-	-	-	-	-	NO
01452	-7,00	-1,51	-0,18	nessuno	-	-	-	-	-	-	-	-	-	-	-	-	NO
01453	-7,00	-1,51	0,08	nessuno	-	-	-	-	-	-	-	-	-	-	-	-	NO
01454	-6,31	-1,51	-0,05	nessuno	-	-	-	-	-	-	-	-	-	-	-	-	NO
01455	-5,62	-1,51	-0,18	nessuno	-	-	-	-	-	-	-	-	-	-	-	-	NO
01456	-5,62	-1,51	0,08	nessuno	-	-	-	-	-	-	-	-	-	-	-	-	NO
01457	-4,93	-1,55	-0,13	nessuno	-	-	-	-	-	-	-	-	-	-	-	-	NO
01458	-4,93	-1,55	0,03	nessuno	-	-	-	-	-	-	-	-	-	-	-	-	NO
01459	-4,93	-1,18	0,03	nessuno	-	-	-	-	-	-	-	-	-	-	-	-	NO
01460	-4,93	-1,18	-0,13	nessuno	-	-	-	-	-	-	-	-	-	-	-	-	NO
01461	-4,93	-1,37	-0,18	nessuno	-	-	-	-	-	-	-	-	-	-	-	-	NO
01462	-4,93	-1,37	0,08	nessuno	-	-	-	-	-	-	-	-	-	-	-	-	NO
01463	3,28	1,55	-0,13	nessuno	-	-	-	-	-	-	-	-	-	-	-	-	NO
01464	3,28	1,55	0,03	nessuno	-	-	-	-	-	-	-	-	-	-	-	-	NO
01465	3,27	1,18	0,03	nessuno	-	-	-	-	-	-	-	-	-	-	-	-	NO
01466	3,27	1,18	-0,13	nessuno	-	-	-	-	-	-	-	-	-	-	-	-	NO
01467	3,27	1,37	-0,18	nessuno	-	-	-	-	-	-	-	-	-	-	-	-	NO
01468	3,27	1,37	0,08	nessuno	-	-	-	-	-	-	-	-	-	-	-	-	NO
01469	8,80	0,83	-0,11	nessuno	-	-	-	-	-	-	-	-	-	-	-	-	NO
01470	8,80	0,83	0,01	nessuno	-	-	-	-	-	-	-	-	-	-	-	-	NO
01471	8,80	-1,32	0,01	nessuno	-	-	-	-	-	-	-	-	-	-	-	-	NO
01472	8,80	-1,32	-0,11	nessuno	-	-	-	-	-	-	-	-	-	-	-	-	NO
01473	8,80	-0,88	-0,18	nessuno	-	-	-	-	-	-	-	-	-	-	-	-	NO
01474	8,80	-0,88	0,08	nessuno	-	-	-	-	-	-	-	-	-	-	-	-	NO
01475	8,80	-0,25	-0,05	nessuno	-	-	-	-	-	-	-	-	-	-	-	-	NO
01476	8,80	0,38	-0,18	nessuno	-	-	-	-	-	-	-	-	-	-	-	-	NO
01477	8,80	0,38	0,08	nessuno	-	-	-	-	-	-	-	-	-	-	-	-	NO
01478	4,93	-1,71	-0,10	nessuno	-	-	-	-	-	-	-	-	-	-	-	-	NO
0147	-	-	0,00	nessu	-	-	-	-	-	-	-	-	-	-	-	-	NO

N	X	Y	Z	Vincolo Esterno							Cedimenti Impressi						Nodi Calc. Fond.
				Tipo	RSx	RSy	RSz	RΘ x	RΘ y	RΘ z	Sx	Sy	Sz	Θ x	Θ y	Θ z	
	[m]	[m]	[m]		[N/cm]	[N/cm]	[N/cm]	[N· m/rad]	[N· m/rad]	[N· m/rad]	[cm]	[cm]	[cm]	[rad]	[rad]	[rad]	
9	4,93	1,71		no													
0148	-	-	0,00	nessu	-	-	-	-	-	-	-	-	-	-	-	-	NO
0	4,93	4,49		no													
0148	-	-	-	nessu	-	-	-	-	-	-	-	-	-	-	-	-	NO
1	4,93	4,49	0,10	no													
0148	-	-	-	nessu	-	-	-	-	-	-	-	-	-	-	-	-	NO
2	4,93	4,05	0,18	no													
0148	-	-	0,08	nessu	-	-	-	-	-	-	-	-	-	-	-	-	NO
3	4,93	4,05		no													
0148	-	-	-	nessu	-	-	-	-	-	-	-	-	-	-	-	-	NO
4	4,93	3,41	0,05	no													
0148	-	-	-	nessu	-	-	-	-	-	-	-	-	-	-	-	-	NO
5	4,93	2,78	0,18	no													
0148	-	-	0,08	nessu	-	-	-	-	-	-	-	-	-	-	-	-	NO
6	4,93	2,78		no													
0148	-	-	-	nessu	-	-	-	-	-	-	-	-	-	-	-	-	NO
7	4,93	2,14	0,05	no													
0148	-	1,71	-	nessu	-	-	-	-	-	-	-	-	-	-	-	-	NO
8	2,52		0,11	no													
0148	-	1,71	0,01	nessu	-	-	-	-	-	-	-	-	-	-	-	-	NO
9	2,52			no													
0149	-	1,71	0,01	nessu	-	-	-	-	-	-	-	-	-	-	-	-	NO
0	4,73			no													
0149	-	1,71	-	nessu	-	-	-	-	-	-	-	-	-	-	-	-	NO
1	4,73		0,11	no													
0149	-	1,71	-	nessu	-	-	-	-	-	-	-	-	-	-	-	-	NO
2	4,28		0,18	no													
0149	-	1,71	0,08	nessu	-	-	-	-	-	-	-	-	-	-	-	-	NO
3	4,28			no													
0149	-	1,71	-	nessu	-	-	-	-	-	-	-	-	-	-	-	-	NO
4	3,63		0,05	no													
0149	-	1,71	-	nessu	-	-	-	-	-	-	-	-	-	-	-	-	NO
5	2,98		0,18	no													
0149	-	1,71	0,08	nessu	-	-	-	-	-	-	-	-	-	-	-	-	NO
6	2,98			no													
0149	-	-	5,05	nessu	-	-	-	-	-	-	-	-	-	-	-	-	NO
7	2,32	4,40		no													
0149	-	-	5,97	nessu	-	-	-	-	-	-	-	-	-	-	-	-	NO
8	1,07	4,43		no													
0149	-	1,46	5,97	nessu	-	-	-	-	-	-	-	-	-	-	-	-	NO
9	1,07			no													
0150	-	1,43	5,05	nessu	-	-	-	-	-	-	-	-	-	-	-	-	NO
0	2,32			no													
0150	-	1,00	5,08	nessu	-	-	-	-	-	-	-	-	-	-	-	-	NO
1	2,27			no													
0150	-	1,00	5,50	nessu	-	-	-	-	-	-	-	-	-	-	-	-	NO
2	1,71			no													
0150	-	1,00	5,91	nessu	-	-	-	-	-	-	-	-	-	-	-	-	NO
3	1,14			no													
0150	-	0,29	5,29	nessu	-	-	-	-	-	-	-	-	-	-	-	-	NO
4	1,99			no													
0150	-	0,29	5,70	nessu	-	-	-	-	-	-	-	-	-	-	-	-	NO
5	1,42			no													
0150	-	-	5,08	nessu	-	-	-	-	-	-	-	-	-	-	-	-	NO
6	2,27	0,42		no													
0150	-	-	5,50	nessu	-	-	-	-	-	-	-	-	-	-	-	-	NO
7	1,71	0,42		no													
0150	-	-	5,91	nessu	-	-	-	-	-	-	-	-	-	-	-	-	NO
8	1,14	0,42		no													
0150	-	-	5,29	nessu	-	-	-	-	-	-	-	-	-	-	-	-	NO
9	1,99	1,13		no													
0151	-	-	5,70	nessu	-	-	-	-	-	-	-	-	-	-	-	-	NO
0	1,42	1,13		no													
0151	-	-	5,08	nessu	-	-	-	-	-	-	-	-	-	-	-	-	NO
1	2,27	1,84		no													
0151	-	-	5,50	nessu	-	-	-	-	-	-	-	-	-	-	-	-	NO
2	1,71	1,84		no													
0151	-	-	5,91	nessu	-	-	-	-	-	-	-	-	-	-	-	-	NO
3	1,14	1,84		no													
0151	-	-	5,29	nessu	-	-	-	-	-	-	-	-	-	-	-	-	NO
4	1,99	2,55		no													
0151	-	-	5,70	nessu	-	-	-	-	-	-	-	-	-	-	-	-	NO
5	1,42	2,55		no													
0151	-	-	5,08	nessu	-	-	-	-	-	-	-	-	-	-	-	-	NO
6	2,27	3,26		no													
0151	-	-	5,50	nessu	-	-	-	-	-	-	-	-	-	-	-	-	NO
7	1,71	3,26		no													

N	X	Y	Z	Vincolo Esterno							Cedimenti Impressi						Nodi Calc. Fond.
				Tipo	RSx	RSy	RSz	RΘ x	RΘ y	RΘ z	Sx	Sy	Sz	Θ x	Θ y	Θ z	
	[m]	[m]	[m]		[N/cm]	[N/cm]	[N/cm]	[N· m/rad]	[N· m/rad]	[N· m/rad]	[cm]	[cm]	[cm]	[rad]	[rad]	[rad]	
01518	-1,14	-3,26	5,91	nessuno	-	-	-	-	-	-	-	-	-	-	-	-	NO
01519	-1,99	-3,97	5,29	nessuno	-	-	-	-	-	-	-	-	-	-	-	-	NO
01520	-1,42	-3,97	5,71	nessuno	-	-	-	-	-	-	-	-	-	-	-	-	NO
01521	0,96	1,53	4,70	nessuno	-	-	-	-	-	-	-	-	-	-	-	-	NO
01522	1,06	-4,40	4,70	nessuno	-	-	-	-	-	-	-	-	-	-	-	-	NO
01523	3,03	-4,44	4,70	nessuno	-	-	-	-	-	-	-	-	-	-	-	-	NO
01524	1,40	-4,29	4,70	nessuno	-	-	-	-	-	-	-	-	-	-	-	-	NO
01525	1,40	-3,49	4,70	nessuno	-	-	-	-	-	-	-	-	-	-	-	-	NO
01526	1,40	-2,69	4,70	nessuno	-	-	-	-	-	-	-	-	-	-	-	-	NO
01527	1,40	-1,89	4,70	nessuno	-	-	-	-	-	-	-	-	-	-	-	-	NO
01528	1,40	-1,08	4,70	nessuno	-	-	-	-	-	-	-	-	-	-	-	-	NO
01529	1,40	-0,28	4,70	nessuno	-	-	-	-	-	-	-	-	-	-	-	-	NO
01530	1,40	0,52	4,70	nessuno	-	-	-	-	-	-	-	-	-	-	-	-	NO
01531	1,40	1,32	4,70	nessuno	-	-	-	-	-	-	-	-	-	-	-	-	NO
01532	2,03	-3,89	4,70	nessuno	-	-	-	-	-	-	-	-	-	-	-	-	NO
01533	2,03	-3,09	4,70	nessuno	-	-	-	-	-	-	-	-	-	-	-	-	NO
01534	2,03	-2,29	4,70	nessuno	-	-	-	-	-	-	-	-	-	-	-	-	NO
01535	2,03	-1,48	4,70	nessuno	-	-	-	-	-	-	-	-	-	-	-	-	NO
01536	2,03	-0,68	4,70	nessuno	-	-	-	-	-	-	-	-	-	-	-	-	NO
01537	2,03	0,12	4,70	nessuno	-	-	-	-	-	-	-	-	-	-	-	-	NO
01538	2,03	0,92	4,70	nessuno	-	-	-	-	-	-	-	-	-	-	-	-	NO
01539	2,65	-4,29	4,70	nessuno	-	-	-	-	-	-	-	-	-	-	-	-	NO
01540	2,65	-3,49	4,70	nessuno	-	-	-	-	-	-	-	-	-	-	-	-	NO
01541	2,65	-2,69	4,70	nessuno	-	-	-	-	-	-	-	-	-	-	-	-	NO
01542	2,65	-1,89	4,70	nessuno	-	-	-	-	-	-	-	-	-	-	-	-	NO
01543	2,65	-1,08	4,70	nessuno	-	-	-	-	-	-	-	-	-	-	-	-	NO
01544	2,65	-0,28	4,70	nessuno	-	-	-	-	-	-	-	-	-	-	-	-	NO
01545	2,65	0,52	4,70	nessuno	-	-	-	-	-	-	-	-	-	-	-	-	NO
01546	2,65	1,32	4,70	nessuno	-	-	-	-	-	-	-	-	-	-	-	-	NO
01547	-4,68	-4,44	4,70	nessuno	-	-	-	-	-	-	-	-	-	-	-	-	NO
01548	-2,71	-4,40	4,70	nessuno	-	-	-	-	-	-	-	-	-	-	-	-	NO
01549	-2,71	-1,43	4,70	nessuno	-	-	-	-	-	-	-	-	-	-	-	-	NO
01550	-4,70	-1,49	4,70	nessuno	-	-	-	-	-	-	-	-	-	-	-	-	NO
01551	-4,09	-1,04	4,70	nessuno	-	-	-	-	-	-	-	-	-	-	-	-	NO
01552	-3,26	-1,04	4,70	nessuno	-	-	-	-	-	-	-	-	-	-	-	-	NO
01553	-4,51	-0,33	4,70	nessuno	-	-	-	-	-	-	-	-	-	-	-	-	NO
01554	-3,67	-0,33	4,70	nessuno	-	-	-	-	-	-	-	-	-	-	-	-	NO
01555	-2,84	-0,33	4,70	nessuno	-	-	-	-	-	-	-	-	-	-	-	-	NO
0155	-	-	4,70	nessu	-	-	-	-	-	-	-	-	-	-	-	-	NO

N	X	Y	Z	Vincolo Esterno							Cedimenti Impressi						Nodi Calc. Fond.
				Tipo	RSx	RSy	RSz	RΘ x	RΘ y	RΘ z	Sx	Sy	Sz	Θ x	Θ y	Θ z	
	[m]	[m]	[m]		[N/cm]	[N/cm]	[N/cm]	[N· m/rad]	[N· m/rad]	[N· m/rad]	[cm]	[cm]	[cm]	[rad]	[rad]	[rad]	
6	4,09	0,38		no													
0155	-	-	4,70	nessu	-	-	-	-	-	-	-	-	-	-	-	-	NO
7	3,26	0,38		no													
0155	-	-	4,70	nessu	-	-	-	-	-	-	-	-	-	-	-	-	NO
8	4,51	1,09		no													
0155	-	-	4,70	nessu	-	-	-	-	-	-	-	-	-	-	-	-	NO
9	3,67	1,09		no													
0156	-	-	4,70	nessu	-	-	-	-	-	-	-	-	-	-	-	-	NO
0	2,84	1,09		no													
0156	-	-	4,70	nessu	-	-	-	-	-	-	-	-	-	-	-	-	NO
1	4,09	1,80		no													
0156	-	-	4,70	nessu	-	-	-	-	-	-	-	-	-	-	-	-	NO
2	3,26	1,80		no													
0156	-	-	4,70	nessu	-	-	-	-	-	-	-	-	-	-	-	-	NO
3	4,51	2,52		no													
0156	-	-	4,70	nessu	-	-	-	-	-	-	-	-	-	-	-	-	NO
4	3,67	2,52		no													
0156	-	-	4,70	nessu	-	-	-	-	-	-	-	-	-	-	-	-	NO
5	2,84	2,52		no													
0156	-	-	4,70	nessu	-	-	-	-	-	-	-	-	-	-	-	-	NO
6	4,09	3,23		no													
0156	-	-	4,70	nessu	-	-	-	-	-	-	-	-	-	-	-	-	NO
7	3,26	3,23		no													
0156	-	-	4,70	nessu	-	-	-	-	-	-	-	-	-	-	-	-	NO
8	4,51	3,94		no													
0156	-	-	4,70	nessu	-	-	-	-	-	-	-	-	-	-	-	-	NO
9	3,67	3,94		no													
0157	-	-	4,70	nessu	-	-	-	-	-	-	-	-	-	-	-	-	NO
0	2,84	3,94		no													
0157	0,58	1,23	5,12	nessu	-	-	-	-	-	-	-	-	-	-	-	-	NO
1				no													
0157	-	1,42	5,96	nessu	-	-	-	-	-	-	-	-	-	-	-	-	NO
2	0,58			no													
0157	-	-	5,97	nessu	-	-	-	-	-	-	-	-	-	-	-	-	NO
3	0,58	4,43		no													
0157	0,67	-	5,05	nessu	-	-	-	-	-	-	-	-	-	-	-	-	NO
4		4,40		no													
0157	-	1,00	5,91	nessu	-	-	-	-	-	-	-	-	-	-	-	-	NO
5	0,51			no													
0157	0,06	1,00	5,50	nessu	-	-	-	-	-	-	-	-	-	-	-	-	NO
6				no													
0157	0,62	1,00	5,08	nessu	-	-	-	-	-	-	-	-	-	-	-	-	NO
7				no													
0157	-	0,29	5,70	nessu	-	-	-	-	-	-	-	-	-	-	-	-	NO
8	0,22			no													
0157	0,34	0,29	5,29	nessu	-	-	-	-	-	-	-	-	-	-	-	-	NO
9				no													
0158	-	-	5,91	nessu	-	-	-	-	-	-	-	-	-	-	-	-	NO
0	0,51	0,42		no													
0158	0,06	-	5,50	nessu	-	-	-	-	-	-	-	-	-	-	-	-	NO
1		0,42		no													
0158	0,62	-	5,08	nessu	-	-	-	-	-	-	-	-	-	-	-	-	NO
2		0,42		no													
0158	-	-	5,70	nessu	-	-	-	-	-	-	-	-	-	-	-	-	NO
3	0,22	1,13		no													
0158	0,34	-	5,29	nessu	-	-	-	-	-	-	-	-	-	-	-	-	NO
4		1,13		no													
0158	-	-	5,91	nessu	-	-	-	-	-	-	-	-	-	-	-	-	NO
5	0,51	1,84		no													
0158	0,06	-	5,50	nessu	-	-	-	-	-	-	-	-	-	-	-	-	NO
6		1,84		no													
0158	0,62	-	5,08	nessu	-	-	-	-	-	-	-	-	-	-	-	-	NO
7		1,84		no													
0158	-	-	5,70	nessu	-	-	-	-	-	-	-	-	-	-	-	-	NO
8	0,22	2,55		no													
0158	0,34	-	5,29	nessu	-	-	-	-	-	-	-	-	-	-	-	-	NO
9		2,55		no													
0159	-	-	5,91	nessu	-	-	-	-	-	-	-	-	-	-	-	-	NO
0	0,51	3,26		no													
0159	0,06	-	5,50	nessu	-	-	-	-	-	-	-	-	-	-	-	-	NO
1		3,26		no													
0159	0,62	-	5,08	nessu	-	-	-	-	-	-	-	-	-	-	-	-	NO
2		3,26		no													
0159	-	-	5,70	nessu	-	-	-	-	-	-	-	-	-	-	-	-	NO
3	0,23	3,97		no													
0159	0,34	-	5,29	nessu	-	-	-	-	-	-	-	-	-	-	-	-	NO
4		3,97		no													

N	X	Y	Z	Vincolo Esterno							Cedimenti Impressi						Nodi Calc. Fond.
				Tipo	RSx	RSy	RSz	RΘ x	RΘ y	RΘ z	Sx	Sy	Sz	Θ x	Θ y	Θ z	
	[m]	[m]	[m]		[N/cm]	[N/cm]	[N/cm]	[N· m/rad]	[N· m/rad]	[N· m/rad]	[cm]	[cm]	[cm]	[rad]	[rad]	[rad]	
01595	9,06	-1,24	4,70	nessuno	-	-	-	-	-	-	-	-	-	-	-	-	NO
01596	14,94	-1,24	4,70	nessuno	-	-	-	-	-	-	-	-	-	-	-	-	NO
01597	15,04	1,43	4,70	nessuno	-	-	-	-	-	-	-	-	-	-	-	-	NO
01598	9,01	1,43	4,70	nessuno	-	-	-	-	-	-	-	-	-	-	-	-	NO
01599	9,52	-1,12	4,70	nessuno	-	-	-	-	-	-	-	-	-	-	-	-	NO
01600	9,52	-0,33	4,70	nessuno	-	-	-	-	-	-	-	-	-	-	-	-	NO
01601	9,52	0,46	4,70	nessuno	-	-	-	-	-	-	-	-	-	-	-	-	NO
01602	9,52	1,25	4,70	nessuno	-	-	-	-	-	-	-	-	-	-	-	-	NO
01603	10,23	-0,72	4,70	nessuno	-	-	-	-	-	-	-	-	-	-	-	-	NO
01604	10,23	0,07	4,70	nessuno	-	-	-	-	-	-	-	-	-	-	-	-	NO
01605	10,23	0,85	4,70	nessuno	-	-	-	-	-	-	-	-	-	-	-	-	NO
01606	10,95	-1,12	4,70	nessuno	-	-	-	-	-	-	-	-	-	-	-	-	NO
01607	10,95	-0,33	4,70	nessuno	-	-	-	-	-	-	-	-	-	-	-	-	NO
01608	10,95	0,46	4,70	nessuno	-	-	-	-	-	-	-	-	-	-	-	-	NO
01609	10,95	1,25	4,70	nessuno	-	-	-	-	-	-	-	-	-	-	-	-	NO
01610	11,67	-0,72	4,70	nessuno	-	-	-	-	-	-	-	-	-	-	-	-	NO
01611	11,67	0,06	4,70	nessuno	-	-	-	-	-	-	-	-	-	-	-	-	NO
01612	11,67	0,85	4,70	nessuno	-	-	-	-	-	-	-	-	-	-	-	-	NO
01613	12,38	-1,12	4,70	nessuno	-	-	-	-	-	-	-	-	-	-	-	-	NO
01614	12,38	-0,33	4,70	nessuno	-	-	-	-	-	-	-	-	-	-	-	-	NO
01615	12,38	0,46	4,70	nessuno	-	-	-	-	-	-	-	-	-	-	-	-	NO
01616	12,38	1,25	4,70	nessuno	-	-	-	-	-	-	-	-	-	-	-	-	NO
01617	13,10	-0,72	4,70	nessuno	-	-	-	-	-	-	-	-	-	-	-	-	NO
01618	13,10	0,06	4,70	nessuno	-	-	-	-	-	-	-	-	-	-	-	-	NO
01619	13,10	0,85	4,70	nessuno	-	-	-	-	-	-	-	-	-	-	-	-	NO
01620	13,82	-1,12	4,70	nessuno	-	-	-	-	-	-	-	-	-	-	-	-	NO
01621	13,82	-0,33	4,70	nessuno	-	-	-	-	-	-	-	-	-	-	-	-	NO
01622	13,82	0,46	4,70	nessuno	-	-	-	-	-	-	-	-	-	-	-	-	NO
01623	13,82	1,25	4,70	nessuno	-	-	-	-	-	-	-	-	-	-	-	-	NO
01624	14,53	-0,72	4,70	nessuno	-	-	-	-	-	-	-	-	-	-	-	-	NO
01625	14,53	0,06	4,70	nessuno	-	-	-	-	-	-	-	-	-	-	-	-	NO
01626	14,53	0,85	4,70	nessuno	-	-	-	-	-	-	-	-	-	-	-	-	NO
01627	8,55	-1,25	4,70	nessuno	-	-	-	-	-	-	-	-	-	-	-	-	NO
01628	8,60	1,44	4,70	nessuno	-	-	-	-	-	-	-	-	-	-	-	-	NO
01629	3,53	1,38	4,70	nessuno	-	-	-	-	-	-	-	-	-	-	-	-	NO
01630	3,53	-1,25	4,70	nessuno	-	-	-	-	-	-	-	-	-	-	-	-	NO
01631	3,97	-1,11	4,70	nessuno	-	-	-	-	-	-	-	-	-	-	-	-	NO
01632	3,97	-0,33	4,70	nessuno	-	-	-	-	-	-	-	-	-	-	-	-	NO
0163	3,97	0,46	4,70	nessu	-	-	-	-	-	-	-	-	-	-	-	-	NO

N	X	Y	Z	Vincolo Esterno							Cedimenti Impressi						Nodi Calc. Fond.
				Tipo	RSx	RSy	RSz	RΘ x	RΘ y	RΘ z	Sx	Sy	Sz	Θ x	Θ y	Θ z	
	[m]	[m]	[m]		[N/cm]	[N/cm]	[N/cm]	[N· m/rad]	[N· m/rad]	[N· m/rad]	[cm]	[cm]	[cm]	[rad]	[rad]	[rad]	
3				no													
01634	3,97	1,25	4,70	nessuno	-	-	-	-	-	-	-	-	-	-	-	-	NO
01635	4,66	-0,72	4,70	nessuno	-	-	-	-	-	-	-	-	-	-	-	-	NO
01636	4,66	0,07	4,70	nessuno	-	-	-	-	-	-	-	-	-	-	-	-	NO
01637	4,66	0,85	4,70	nessuno	-	-	-	-	-	-	-	-	-	-	-	-	NO
01638	5,35	-1,11	4,70	nessuno	-	-	-	-	-	-	-	-	-	-	-	-	NO
01639	5,35	-0,33	4,70	nessuno	-	-	-	-	-	-	-	-	-	-	-	-	NO
01640	5,35	0,46	4,70	nessuno	-	-	-	-	-	-	-	-	-	-	-	-	NO
01641	5,35	1,25	4,70	nessuno	-	-	-	-	-	-	-	-	-	-	-	-	NO
01642	6,04	-0,72	4,70	nessuno	-	-	-	-	-	-	-	-	-	-	-	-	NO
01643	6,04	0,07	4,70	nessuno	-	-	-	-	-	-	-	-	-	-	-	-	NO
01644	6,04	0,85	4,70	nessuno	-	-	-	-	-	-	-	-	-	-	-	-	NO
01645	6,73	-1,11	4,70	nessuno	-	-	-	-	-	-	-	-	-	-	-	-	NO
01646	6,73	-0,33	4,70	nessuno	-	-	-	-	-	-	-	-	-	-	-	-	NO
01647	6,73	0,46	4,70	nessuno	-	-	-	-	-	-	-	-	-	-	-	-	NO
01648	6,73	1,25	4,70	nessuno	-	-	-	-	-	-	-	-	-	-	-	-	NO
01649	7,42	-0,72	4,70	nessuno	-	-	-	-	-	-	-	-	-	-	-	-	NO
01650	7,42	0,07	4,70	nessuno	-	-	-	-	-	-	-	-	-	-	-	-	NO
01651	7,42	0,85	4,70	nessuno	-	-	-	-	-	-	-	-	-	-	-	-	NO
01652	8,11	-1,11	4,70	nessuno	-	-	-	-	-	-	-	-	-	-	-	-	NO
01653	8,11	-0,33	4,70	nessuno	-	-	-	-	-	-	-	-	-	-	-	-	NO
01654	8,11	0,46	4,70	nessuno	-	-	-	-	-	-	-	-	-	-	-	-	NO
01655	8,11	1,25	4,70	nessuno	-	-	-	-	-	-	-	-	-	-	-	-	NO
01656	-16,59	-1,24	4,70	nessuno	-	-	-	-	-	-	-	-	-	-	-	-	NO
01657	-10,71	-1,24	4,70	nessuno	-	-	-	-	-	-	-	-	-	-	-	-	NO
01658	-10,66	1,43	4,70	nessuno	-	-	-	-	-	-	-	-	-	-	-	-	NO
01659	-16,68	1,43	4,70	nessuno	-	-	-	-	-	-	-	-	-	-	-	-	NO
01660	-16,17	-1,13	4,70	nessuno	-	-	-	-	-	-	-	-	-	-	-	-	NO
01661	-16,18	-0,34	4,70	nessuno	-	-	-	-	-	-	-	-	-	-	-	-	NO
01662	-16,18	0,45	4,70	nessuno	-	-	-	-	-	-	-	-	-	-	-	-	NO
01663	-16,18	1,25	4,70	nessuno	-	-	-	-	-	-	-	-	-	-	-	-	NO
01664	-15,46	-0,73	4,70	nessuno	-	-	-	-	-	-	-	-	-	-	-	-	NO
01665	-15,46	0,06	4,70	nessuno	-	-	-	-	-	-	-	-	-	-	-	-	NO
01666	-15,4	0,85	4,70	nessuno	-	-	-	-	-	-	-	-	-	-	-	-	NO

N	X	Y	Z	Vincolo Esterno							Cedimenti Impressi						Nodi Calc. Fond.
				Tipo	RSx	RSy	RSz	RΘ x	RΘ y	RΘ z	Sx	Sy	Sz	Θ x	Θ y	Θ z	
	[m]	[m]	[m]		[N/cm]	[N/cm]	[N/cm]	[N· m/rad]	[N· m/rad]	[N· m/rad]	[cm]	[cm]	[cm]	[rad]	[rad]	[rad]	
01667	-14,746	-1,12	4,70	nessuno	-	-	-	-	-	-	-	-	-	-	-	-	NO
01668	-14,744	-0,33	4,70	nessuno	-	-	-	-	-	-	-	-	-	-	-	-	NO
01669	-14,744	0,46	4,70	nessuno	-	-	-	-	-	-	-	-	-	-	-	-	NO
01670	-14,745	1,25	4,70	nessuno	-	-	-	-	-	-	-	-	-	-	-	-	NO
01671	-14,002	-0,73	4,70	nessuno	-	-	-	-	-	-	-	-	-	-	-	-	NO
01672	-14,003	0,07	4,70	nessuno	-	-	-	-	-	-	-	-	-	-	-	-	NO
01673	-14,003	0,86	4,70	nessuno	-	-	-	-	-	-	-	-	-	-	-	-	NO
01674	-13,331	-1,12	4,70	nessuno	-	-	-	-	-	-	-	-	-	-	-	-	NO
01675	-13,331	-0,33	4,70	nessuno	-	-	-	-	-	-	-	-	-	-	-	-	NO
01676	-13,331	0,46	4,70	nessuno	-	-	-	-	-	-	-	-	-	-	-	-	NO
01677	-13,331	1,25	4,70	nessuno	-	-	-	-	-	-	-	-	-	-	-	-	NO
01678	-12,559	-0,72	4,70	nessuno	-	-	-	-	-	-	-	-	-	-	-	-	NO
01679	-12,559	0,07	4,70	nessuno	-	-	-	-	-	-	-	-	-	-	-	-	NO
01680	-12,660	0,86	4,70	nessuno	-	-	-	-	-	-	-	-	-	-	-	-	NO
01681	-11,887	-1,12	4,70	nessuno	-	-	-	-	-	-	-	-	-	-	-	-	NO
01682	-11,888	-0,32	4,70	nessuno	-	-	-	-	-	-	-	-	-	-	-	-	NO
01683	-11,888	0,47	4,70	nessuno	-	-	-	-	-	-	-	-	-	-	-	-	NO
01684	-11,888	1,26	4,70	nessuno	-	-	-	-	-	-	-	-	-	-	-	-	NO
01685	-11,116	-0,72	4,70	nessuno	-	-	-	-	-	-	-	-	-	-	-	-	NO
01686	-11,116	0,07	4,70	nessuno	-	-	-	-	-	-	-	-	-	-	-	-	NO
01687	-11,116	0,87	4,70	nessuno	-	-	-	-	-	-	-	-	-	-	-	-	NO
01688	-10,220	-1,25	4,70	nessuno	-	-	-	-	-	-	-	-	-	-	-	-	NO
01689	-5,18	-1,26	4,70	nessuno	-	-	-	-	-	-	-	-	-	-	-	-	NO
01690	-5,14	1,43	4,70	nessuno	-	-	-	-	-	-	-	-	-	-	-	-	NO
01691	-10,225	1,44	4,70	nessuno	-	-	-	-	-	-	-	-	-	-	-	-	NO
01692	-9,76	-1,12	4,70	nessuno	-	-	-	-	-	-	-	-	-	-	-	-	NO
0169	-	-	4,70	nessu	-	-	-	-	-	-	-	-	-	-	-	-	NO

N	X	Y	Z	Vincolo Esterno							Cedimenti Impressi						Nodi Calc. Fond.
				Tipo	RSx	RSy	RSz	RΘ x	RΘ y	RΘ z	Sx	Sy	Sz	Θ x	Θ y	Θ z	
	[m]	[m]	[m]		[N/cm]	[N/cm]	[N/cm]	[N· m/rad]	[N· m/rad]	[N· m/rad]	[cm]	[cm]	[cm]	[rad]	[rad]	[rad]	
3	9,76	0,33		no													
01694	-	0,46	4,70	nessuno	-	-	-	-	-	-	-	-	-	-	-	-	NO
01695	9,76 -	1,24	4,70	nessuno	-	-	-	-	-	-	-	-	-	-	-	-	NO
01696	9,76 -	-	4,70	nessuno	-	-	-	-	-	-	-	-	-	-	-	-	NO
01697	9,07 -	0,73	4,70	nessuno	-	-	-	-	-	-	-	-	-	-	-	-	NO
01698	9,07 -	0,06	4,70	nessuno	-	-	-	-	-	-	-	-	-	-	-	-	NO
01699	9,07 -	0,85	4,70	nessuno	-	-	-	-	-	-	-	-	-	-	-	-	NO
01700	8,38 -	- 1,12	4,70	nessuno	-	-	-	-	-	-	-	-	-	-	-	-	NO
01701	8,38 -	- 0,33	4,70	nessuno	-	-	-	-	-	-	-	-	-	-	-	-	NO
01702	8,38 -	0,45	4,70	nessuno	-	-	-	-	-	-	-	-	-	-	-	-	NO
01703	8,38 -	1,24	4,70	nessuno	-	-	-	-	-	-	-	-	-	-	-	-	NO
01704	7,69 -	- 0,73	4,70	nessuno	-	-	-	-	-	-	-	-	-	-	-	-	NO
01705	7,69 -	0,06	4,70	nessuno	-	-	-	-	-	-	-	-	-	-	-	-	NO
01706	7,69 -	0,85	4,70	nessuno	-	-	-	-	-	-	-	-	-	-	-	-	NO
01707	7,00 -	- 1,13	4,70	nessuno	-	-	-	-	-	-	-	-	-	-	-	-	NO
01708	7,00 -	- 0,34	4,70	nessuno	-	-	-	-	-	-	-	-	-	-	-	-	NO
01709	7,00 -	0,45	4,70	nessuno	-	-	-	-	-	-	-	-	-	-	-	-	NO
01710	6,99 -	1,24	4,70	nessuno	-	-	-	-	-	-	-	-	-	-	-	-	NO
01711	6,31 -	- 0,73	4,70	nessuno	-	-	-	-	-	-	-	-	-	-	-	-	NO
01712	6,31 -	0,06	4,70	nessuno	-	-	-	-	-	-	-	-	-	-	-	-	NO
01713	6,30 -	0,85	4,70	nessuno	-	-	-	-	-	-	-	-	-	-	-	-	NO
01714	5,62 -	- 1,13	4,70	nessuno	-	-	-	-	-	-	-	-	-	-	-	-	NO
01715	5,61 -	- 0,34	4,70	nessuno	-	-	-	-	-	-	-	-	-	-	-	-	NO
01716	5,61 -	0,45	4,70	nessuno	-	-	-	-	-	-	-	-	-	-	-	-	NO
01717	5,61 -	1,24	4,70	nessuno	-	-	-	-	-	-	-	-	-	-	-	-	NO
01718	0,46	- 4,68	- 0,09	nessuno	-	-	-	-	-	-	-	-	-	-	-	-	NO
01719	0,46	- 4,68	- 0,01	nessuno	-	-	-	-	-	-	-	-	-	-	-	-	NO
01720	- 2,11	- 4,68	- 0,01	nessuno	-	-	-	-	-	-	-	-	-	-	-	-	NO
01721	- 2,11	- 4,68	- 0,09	nessuno	-	-	-	-	-	-	-	-	-	-	-	-	NO
01722	- 1,58	- 4,68	- 0,18	nessuno	-	-	-	-	-	-	-	-	-	-	-	-	NO
01723	- 1,58	- 4,68	- 0,08	nessuno	-	-	-	-	-	-	-	-	-	-	-	-	NO
01724	- 0,83	- 4,68	- 0,05	nessuno	-	-	-	-	-	-	-	-	-	-	-	-	NO
01725	- 0,08	- 4,68	- 0,18	nessuno	-	-	-	-	-	-	-	-	-	-	-	-	NO
01726	- 0,08	- 4,68	- 0,08	nessuno	-	-	-	-	-	-	-	-	-	-	-	-	NO
01727	14,99	1,02	- 0,09	nessuno	-	-	-	-	-	-	-	-	-	-	-	-	NO
01728	14,99	1,02	- 0,01	nessuno	-	-	-	-	-	-	-	-	-	-	-	-	NO
01729	9,01	1,02	- 0,01	nessuno	-	-	-	-	-	-	-	-	-	-	-	-	NO
01730	9,01	1,02	- 0,09	nessuno	-	-	-	-	-	-	-	-	-	-	-	-	NO
01731	9,51	1,02	- 0,18	nessuno	-	-	-	-	-	-	-	-	-	-	-	-	NO
	9,51	1,02	0,08	nessuno	-	-	-	-	-	-	-	-	-	-	-	-	NO

N	X	Y	Z	Vincolo Esterno							Cedimenti Impressi						Nodi Calc. Fond.
				Tipo	RSx	RSy	RSz	RΘ x	RΘ y	RΘ z	Sx	Sy	Sz	Θ x	Θ y	Θ z	
	[m]	[m]	[m]		[N/cm]	[N/cm]	[N/cm]	[N· m/rad]	[N· m/rad]	[N· m/rad]	[cm]	[cm]	[cm]	[rad]	[rad]	[rad]	
01732	10,22	1,02	-0,05	nessuno	-	-	-	-	-	-	-	-	-	-	-	-	NO
01733	10,93	1,02	-0,18	nessuno	-	-	-	-	-	-	-	-	-	-	-	-	NO
01734	10,93	1,02	0,08	nessuno	-	-	-	-	-	-	-	-	-	-	-	-	NO
01735	11,64	1,02	-0,05	nessuno	-	-	-	-	-	-	-	-	-	-	-	-	NO
01736	12,36	1,02	-0,18	nessuno	-	-	-	-	-	-	-	-	-	-	-	-	NO
01737	12,36	1,02	0,08	nessuno	-	-	-	-	-	-	-	-	-	-	-	-	NO
01738	13,07	1,02	-0,05	nessuno	-	-	-	-	-	-	-	-	-	-	-	-	NO
01739	13,78	1,02	-0,18	nessuno	-	-	-	-	-	-	-	-	-	-	-	-	NO
01740	13,78	1,02	0,08	nessuno	-	-	-	-	-	-	-	-	-	-	-	-	NO
01741	14,49	1,02	-0,05	nessuno	-	-	-	-	-	-	-	-	-	-	-	-	NO
01742	-4,93	0,83	-0,11	nessuno	-	-	-	-	-	-	-	-	-	-	-	-	NO
01743	-4,93	0,83	0,01	nessuno	-	-	-	-	-	-	-	-	-	-	-	-	NO
01744	-4,93	-1,32	0,01	nessuno	-	-	-	-	-	-	-	-	-	-	-	-	NO
01745	-4,93	-1,32	0,11	nessuno	-	-	-	-	-	-	-	-	-	-	-	-	NO
01746	-4,93	-0,88	-0,18	nessuno	-	-	-	-	-	-	-	-	-	-	-	-	NO
01747	-4,93	-0,88	0,08	nessuno	-	-	-	-	-	-	-	-	-	-	-	-	NO
01748	-4,93	-0,25	0,05	nessuno	-	-	-	-	-	-	-	-	-	-	-	-	NO
01749	-4,93	0,38	-0,18	nessuno	-	-	-	-	-	-	-	-	-	-	-	-	NO
01750	-4,93	0,38	0,08	nessuno	-	-	-	-	-	-	-	-	-	-	-	-	NO
01751	-2,11	1,71	-0,09	nessuno	-	-	-	-	-	-	-	-	-	-	-	-	NO
01752	-2,11	1,71	-0,01	nessuno	-	-	-	-	-	-	-	-	-	-	-	-	NO
01753	0,46	1,71	-0,01	nessuno	-	-	-	-	-	-	-	-	-	-	-	-	NO
01754	0,46	1,71	-0,09	nessuno	-	-	-	-	-	-	-	-	-	-	-	-	NO
01755	-0,08	1,71	-0,18	nessuno	-	-	-	-	-	-	-	-	-	-	-	-	NO
01756	-0,08	1,71	0,08	nessuno	-	-	-	-	-	-	-	-	-	-	-	-	NO
01757	-0,83	1,71	-0,05	nessuno	-	-	-	-	-	-	-	-	-	-	-	-	NO
01758	-1,58	1,71	-0,18	nessuno	-	-	-	-	-	-	-	-	-	-	-	-	NO
01759	-1,58	1,71	0,08	nessuno	-	-	-	-	-	-	-	-	-	-	-	-	NO
01760	3,27	0,83	-0,11	nessuno	-	-	-	-	-	-	-	-	-	-	-	-	NO
01761	3,27	0,83	0,01	nessuno	-	-	-	-	-	-	-	-	-	-	-	-	NO
01762	3,27	-1,32	0,01	nessuno	-	-	-	-	-	-	-	-	-	-	-	-	NO
01763	3,27	-1,32	0,11	nessuno	-	-	-	-	-	-	-	-	-	-	-	-	NO
01764	3,27	-0,88	-0,18	nessuno	-	-	-	-	-	-	-	-	-	-	-	-	NO
01765	3,27	-0,88	0,08	nessuno	-	-	-	-	-	-	-	-	-	-	-	-	NO
01766	3,27	-0,25	-0,05	nessuno	-	-	-	-	-	-	-	-	-	-	-	-	NO
01767	3,27	0,38	-0,18	nessuno	-	-	-	-	-	-	-	-	-	-	-	-	NO
01768	3,27	0,38	0,08	nessuno	-	-	-	-	-	-	-	-	-	-	-	-	NO
01769	8,60	1,02	-0,10	nessuno	-	-	-	-	-	-	-	-	-	-	-	-	NO
01770	8,60	1,02	0,00	nessu	-	-	-	-	-	-	-	-	-	-	-	-	NO

N	X	Y	Z	Vincolo Esterno							Cedimenti Impressi						Nodi Calc. Fond.
				Tipo	RSx	RSy	RSz	RΘ x	RΘ y	RΘ z	Sx	Sy	Sz	Θ x	Θ y	Θ z	
	[m]	[m]	[m]		[N/cm]	[N/cm]	[N/cm]	[N· m/rad]	[N· m/rad]	[N· m/rad]	[cm]	[cm]	[cm]	[rad]	[rad]	[rad]	
0				nessuno	-	-	-	-	-	-	-	-	-	-	-	-	NO
1	3,48	1,02	0,00														
2	3,48	1,02	-0,10	nessuno	-	-	-	-	-	-	-	-	-	-	-	-	NO
3	3,97	1,02	-0,18	nessuno	-	-	-	-	-	-	-	-	-	-	-	-	NO
4	3,97	1,02	0,08	nessuno	-	-	-	-	-	-	-	-	-	-	-	-	NO
5	4,66	1,02	-0,05	nessuno	-	-	-	-	-	-	-	-	-	-	-	-	NO
6	5,35	1,02	-0,18	nessuno	-	-	-	-	-	-	-	-	-	-	-	-	NO
7	5,35	1,02	0,08	nessuno	-	-	-	-	-	-	-	-	-	-	-	-	NO
8	6,04	1,02	-0,05	nessuno	-	-	-	-	-	-	-	-	-	-	-	-	NO
9	6,73	1,02	-0,18	nessuno	-	-	-	-	-	-	-	-	-	-	-	-	NO
10	6,73	1,02	0,08	nessuno	-	-	-	-	-	-	-	-	-	-	-	-	NO
11	7,42	1,02	-0,05	nessuno	-	-	-	-	-	-	-	-	-	-	-	-	NO
12	8,11	1,02	-0,18	nessuno	-	-	-	-	-	-	-	-	-	-	-	-	NO
13	8,11	1,02	0,08	nessuno	-	-	-	-	-	-	-	-	-	-	-	-	NO
14	-4,78	-4,94	-0,30	Carrello Z	infinita	infinita	-	-	-	-	-	-	-	-	-	-	SI
15	3,13	-4,94	-0,30	Carrello Z	infinita	infinita	-	-	-	-	-	-	-	-	-	-	SI
16	15,06	1,25	-0,30	Carrello Z	infinita	infinita	-	-	-	-	-	-	-	-	-	-	SI
17	3,56	2,00	-0,30	Carrello Z	infinita	infinita	-	-	-	-	-	-	-	-	-	-	SI
18	-5,21	2,00	-0,30	Carrello Z	infinita	infinita	-	-	-	-	-	-	-	-	-	-	SI
19	-16,71	1,25	-0,30	Carrello Z	infinita	infinita	-	-	-	-	-	-	-	-	-	-	SI
20	-4,65	1,07	-0,30	Carrello Z	infinita	infinita	-	-	-	-	-	-	-	-	-	-	SI
21	-3,84	1,07	-0,30	Carrello Z	infinita	infinita	-	-	-	-	-	-	-	-	-	-	SI
22	-3,03	1,07	-0,30	Carrello Z	infinita	infinita	-	-	-	-	-	-	-	-	-	-	SI
23	-2,22	1,07	-0,30	Carrello Z	infinita	infinita	-	-	-	-	-	-	-	-	-	-	SI
24	-1,42	1,07	-0,30	Carrello Z	infinita	infinita	-	-	-	-	-	-	-	-	-	-	SI
25	-0,61	1,07	-0,30	Carrello Z	infinita	infinita	-	-	-	-	-	-	-	-	-	-	SI
26	0,20	1,07	-0,30	Carrello Z	infinita	infinita	-	-	-	-	-	-	-	-	-	-	SI
27	1,01	1,07	-0,30	Carrello Z	infinita	infinita	-	-	-	-	-	-	-	-	-	-	SI
28	1,81	1,07	-0,30	Carrello Z	infinita	infinita	-	-	-	-	-	-	-	-	-	-	SI
29	2,62	1,07	-0,30	Carrello Z	infinita	infinita	-	-	-	-	-	-	-	-	-	-	SI
30	-16,35	0,40	-0,30	Carrello Z	infinita	infinita	-	-	-	-	-	-	-	-	-	-	SI
31	-15,55	0,40	-0,30	Carrello Z	infinita	infinita	-	-	-	-	-	-	-	-	-	-	SI
32	-14,74	0,40	-0,30	Carrello Z	infinita	infinita	-	-	-	-	-	-	-	-	-	-	SI
33	-13,93	0,40	-0,30	Carrello Z	infinita	infinita	-	-	-	-	-	-	-	-	-	-	SI
34	-13,12	0,40	-0,30	Carrello Z	infinita	infinita	-	-	-	-	-	-	-	-	-	-	SI
35	-12,3	0,40	-0,30	Carrello Z	infinita	infinita	-	-	-	-	-	-	-	-	-	-	SI

N	X	Y	Z	Vincolo Esterno							Cedimenti Impressi						Nodi Calc. Fond.
				Tipo	RSx	RSy	RSz	RΘ x	RΘ y	RΘ z	Sx	Sy	Sz	Θ x	Θ y	Θ z	
	[m]	[m]	[m]		[N/cm]	[N/cm]	[N/cm]	[N· m/rad]	[N· m/rad]	[N· m/rad]	[cm]	[cm]	[cm]	[rad]	[rad]	[rad]	
01806	-12,51	0,40	-0,30	Carrello Z	infinita	infinita	-	-	-	-	-	-	-	-	-	-	SI
01807	-10,70	0,40	-0,30	Carrello Z	infinita	infinita	-	-	-	-	-	-	-	-	-	-	SI
01808	-9,89	0,40	-0,30	Carrello Z	infinita	infinita	-	-	-	-	-	-	-	-	-	-	SI
01809	-9,09	0,40	-0,30	Carrello Z	infinita	infinita	-	-	-	-	-	-	-	-	-	-	SI
01810	-8,28	0,40	-0,30	Carrello Z	infinita	infinita	-	-	-	-	-	-	-	-	-	-	SI
01811	-7,47	0,40	-0,30	Carrello Z	infinita	infinita	-	-	-	-	-	-	-	-	-	-	SI
01812	-6,67	0,40	-0,30	Carrello Z	infinita	infinita	-	-	-	-	-	-	-	-	-	-	SI
01813	-5,86	0,40	-0,30	Carrello Z	infinita	infinita	-	-	-	-	-	-	-	-	-	-	SI
01814	-4,24	0,40	-0,30	Carrello Z	infinita	infinita	-	-	-	-	-	-	-	-	-	-	SI
01815	-3,44	0,40	-0,30	Carrello Z	infinita	infinita	-	-	-	-	-	-	-	-	-	-	SI
01816	-2,63	0,40	-0,30	Carrello Z	infinita	infinita	-	-	-	-	-	-	-	-	-	-	SI
01817	-1,82	0,40	-0,30	Carrello Z	infinita	infinita	-	-	-	-	-	-	-	-	-	-	SI
01818	-1,01	0,40	-0,30	Carrello Z	infinita	infinita	-	-	-	-	-	-	-	-	-	-	SI
01819	-0,21	0,40	-0,30	Carrello Z	infinita	infinita	-	-	-	-	-	-	-	-	-	-	SI
01820	0,60	0,40	-0,30	Carrello Z	infinita	infinita	-	-	-	-	-	-	-	-	-	-	SI
01821	1,41	0,40	-0,30	Carrello Z	infinita	infinita	-	-	-	-	-	-	-	-	-	-	SI
01822	2,22	0,40	-0,30	Carrello Z	infinita	infinita	-	-	-	-	-	-	-	-	-	-	SI
01823	3,03	0,40	-0,30	Carrello Z	infinita	infinita	-	-	-	-	-	-	-	-	-	-	SI
01824	3,83	0,40	-0,30	Carrello Z	infinita	infinita	-	-	-	-	-	-	-	-	-	-	SI
01825	4,64	0,40	-0,30	Carrello Z	infinita	infinita	-	-	-	-	-	-	-	-	-	-	SI
01826	5,45	0,40	-0,30	Carrello Z	infinita	infinita	-	-	-	-	-	-	-	-	-	-	SI
01827	6,25	0,40	-0,30	Carrello Z	infinita	infinita	-	-	-	-	-	-	-	-	-	-	SI
01828	7,06	0,40	-0,30	Carrello Z	infinita	infinita	-	-	-	-	-	-	-	-	-	-	SI
01829	7,87	0,40	-0,30	Carrello Z	infinita	infinita	-	-	-	-	-	-	-	-	-	-	SI
01830	9,48	0,40	-0,30	Carrello Z	infinita	infinita	-	-	-	-	-	-	-	-	-	-	SI
01831	10,29	0,40	-0,30	Carrello Z	infinita	infinita	-	-	-	-	-	-	-	-	-	-	SI
01832	11,10	0,40	-0,30	Carrello Z	infinita	infinita	-	-	-	-	-	-	-	-	-	-	SI
01833	11,91	0,40	-0,30	Carrello Z	infinita	infinita	-	-	-	-	-	-	-	-	-	-	SI
01834	12,71	0,40	-0,30	Carrello Z	infinita	infinita	-	-	-	-	-	-	-	-	-	-	SI
01835	13,52	0,40	-0,30	Carrello Z	infinita	infinita	-	-	-	-	-	-	-	-	-	-	SI
01836	14,33	0,40	-0,30	Carrello Z	infinita	infinita	-	-	-	-	-	-	-	-	-	-	SI
01837	-15,95	-0,28	-0,30	Carrello Z	infinita	infinita	-	-	-	-	-	-	-	-	-	-	SI
01838	-15,14	-0,28	-0,30	Carrello Z	infinita	infinita	-	-	-	-	-	-	-	-	-	-	SI
01839	-14,34	-0,28	-0,30	Carrello Z	infinita	infinita	-	-	-	-	-	-	-	-	-	-	SI
01840	-13,53	-0,28	-0,30	Carrello Z	infinita	infinita	-	-	-	-	-	-	-	-	-	-	SI

N	X	Y	Z	Vincolo Esterno							Cedimenti Impressi						Nodi Calc. Fond.
				Tipo	RSx	RSy	RSz	RΘ x	RΘ y	RΘ z	Sx	Sy	Sz	Θ x	Θ y	Θ z	
	[m]	[m]	[m]		[N/cm]	[N/cm]	[N/cm]	[N· m/rad]	[N· m/rad]	[N· m/rad]	[cm]	[cm]	[cm]	[rad]	[rad]	[rad]	
01841	-12,72	-0,28	-0,30	Carrello Z	infinita	infinita	-	-	-	-	-	-	-	-	-	-	SI
01842	-11,91	-0,28	-0,30	Carrello Z	infinita	infinita	-	-	-	-	-	-	-	-	-	-	SI
01843	-11,11	-0,28	-0,30	Carrello Z	infinita	infinita	-	-	-	-	-	-	-	-	-	-	SI
01844	-9,49	-0,28	-0,30	Carrello Z	infinita	infinita	-	-	-	-	-	-	-	-	-	-	SI
01845	-8,68	-0,28	-0,30	Carrello Z	infinita	infinita	-	-	-	-	-	-	-	-	-	-	SI
01846	-7,88	-0,28	-0,30	Carrello Z	infinita	infinita	-	-	-	-	-	-	-	-	-	-	SI
01847	-7,07	-0,28	-0,30	Carrello Z	infinita	infinita	-	-	-	-	-	-	-	-	-	-	SI
01848	-6,26	-0,28	-0,30	Carrello Z	infinita	infinita	-	-	-	-	-	-	-	-	-	-	SI
01849	-5,45	-0,28	-0,30	Carrello Z	infinita	infinita	-	-	-	-	-	-	-	-	-	-	SI
01850	-4,65	-0,28	-0,30	Carrello Z	infinita	infinita	-	-	-	-	-	-	-	-	-	-	SI
01851	-3,84	-0,28	-0,30	Carrello Z	infinita	infinita	-	-	-	-	-	-	-	-	-	-	SI
01852	-3,03	-0,28	-0,30	Carrello Z	infinita	infinita	-	-	-	-	-	-	-	-	-	-	SI
01853	-2,22	-0,28	-0,30	Carrello Z	infinita	infinita	-	-	-	-	-	-	-	-	-	-	SI
01854	-1,42	-0,28	-0,30	Carrello Z	infinita	infinita	-	-	-	-	-	-	-	-	-	-	SI
01855	-0,61	-0,28	-0,30	Carrello Z	infinita	infinita	-	-	-	-	-	-	-	-	-	-	SI
01856	0,20	-0,28	-0,30	Carrello Z	infinita	infinita	-	-	-	-	-	-	-	-	-	-	SI
01857	1,01	-0,28	-0,30	Carrello Z	infinita	infinita	-	-	-	-	-	-	-	-	-	-	SI
01858	1,81	-0,28	-0,30	Carrello Z	infinita	infinita	-	-	-	-	-	-	-	-	-	-	SI
01859	2,62	-0,28	-0,30	Carrello Z	infinita	infinita	-	-	-	-	-	-	-	-	-	-	SI
01860	4,24	-0,28	-0,30	Carrello Z	infinita	infinita	-	-	-	-	-	-	-	-	-	-	SI
01861	5,04	-0,28	-0,30	Carrello Z	infinita	infinita	-	-	-	-	-	-	-	-	-	-	SI
01862	5,85	-0,28	-0,30	Carrello Z	infinita	infinita	-	-	-	-	-	-	-	-	-	-	SI
01863	6,66	-0,28	-0,30	Carrello Z	infinita	infinita	-	-	-	-	-	-	-	-	-	-	SI
01864	7,47	-0,28	-0,30	Carrello Z	infinita	infinita	-	-	-	-	-	-	-	-	-	-	SI
01865	8,27	-0,28	-0,30	Carrello Z	infinita	infinita	-	-	-	-	-	-	-	-	-	-	SI
01866	9,08	-0,28	-0,30	Carrello Z	infinita	infinita	-	-	-	-	-	-	-	-	-	-	SI
01867	9,89	-0,28	-0,30	Carrello Z	infinita	infinita	-	-	-	-	-	-	-	-	-	-	SI
01868	10,70	-0,28	-0,30	Carrello Z	infinita	infinita	-	-	-	-	-	-	-	-	-	-	SI
01869	11,50	-0,28	-0,30	Carrello Z	infinita	infinita	-	-	-	-	-	-	-	-	-	-	SI
01870	12,31	-0,28	-0,30	Carrello Z	infinita	infinita	-	-	-	-	-	-	-	-	-	-	SI
01871	13,12	-0,28	-0,30	Carrello Z	infinita	infinita	-	-	-	-	-	-	-	-	-	-	SI
01872	13,93	-0,28	-0,30	Carrello Z	infinita	infinita	-	-	-	-	-	-	-	-	-	-	SI
01873	14,73	-0,28	-0,30	Carrello Z	infinita	infinita	-	-	-	-	-	-	-	-	-	-	SI
01874	-16,35	-0,96	-0,30	Carrello Z	infinita	infinita	-	-	-	-	-	-	-	-	-	-	SI
01875	-15,55	-0,96	-0,30	Carrello Z	infinita	infinita	-	-	-	-	-	-	-	-	-	-	SI
01876	-14,7	-0,96	-0,30	Carrello Z	infinita	infinita	-	-	-	-	-	-	-	-	-	-	SI

N	X	Y	Z	Vincolo Esterno							Cedimenti Impressi						Nodi Calc. Fond.
				Tipo	RSx	RSy	RSz	RΘ x	RΘ y	RΘ z	Sx	Sy	Sz	Θ x	Θ y	Θ z	
	[m]	[m]	[m]		[N/cm]	[N/cm]	[N/cm]	[N· m/rad]	[N· m/rad]	[N· m/rad]	[cm]	[cm]	[cm]	[rad]	[rad]	[rad]	
01877	-14,934	-0,96	-0,30	Carrello Z	infinita	infinita	-	-	-	-	-	-	-	-	-	-	SI
01878	-13,132	-0,96	-0,30	Carrello Z	infinita	infinita	-	-	-	-	-	-	-	-	-	-	SI
01879	-12,332	-0,96	-0,30	Carrello Z	infinita	infinita	-	-	-	-	-	-	-	-	-	-	SI
01880	-11,531	-0,96	-0,30	Carrello Z	infinita	infinita	-	-	-	-	-	-	-	-	-	-	SI
01881	-10,730	-0,96	-0,30	Carrello Z	infinita	infinita	-	-	-	-	-	-	-	-	-	-	SI
01882	-9,89	-0,96	-0,30	Carrello Z	infinita	infinita	-	-	-	-	-	-	-	-	-	-	SI
01883	-9,09	-0,96	-0,30	Carrello Z	infinita	infinita	-	-	-	-	-	-	-	-	-	-	SI
01884	-8,28	-0,96	-0,30	Carrello Z	infinita	infinita	-	-	-	-	-	-	-	-	-	-	SI
01885	-7,47	-0,96	-0,30	Carrello Z	infinita	infinita	-	-	-	-	-	-	-	-	-	-	SI
01886	-6,67	-0,96	-0,30	Carrello Z	infinita	infinita	-	-	-	-	-	-	-	-	-	-	SI
01887	-5,86	-0,96	-0,30	Carrello Z	infinita	infinita	-	-	-	-	-	-	-	-	-	-	SI
01888	-4,24	-0,96	-0,30	Carrello Z	infinita	infinita	-	-	-	-	-	-	-	-	-	-	SI
01889	-3,44	-0,96	-0,30	Carrello Z	infinita	infinita	-	-	-	-	-	-	-	-	-	-	SI
01890	-2,63	-0,96	-0,30	Carrello Z	infinita	infinita	-	-	-	-	-	-	-	-	-	-	SI
01891	-1,82	-0,96	-0,30	Carrello Z	infinita	infinita	-	-	-	-	-	-	-	-	-	-	SI
01892	-1,01	-0,96	-0,30	Carrello Z	infinita	infinita	-	-	-	-	-	-	-	-	-	-	SI
01893	-0,21	-0,96	-0,30	Carrello Z	infinita	infinita	-	-	-	-	-	-	-	-	-	-	SI
01894	0,60	-0,96	-0,30	Carrello Z	infinita	infinita	-	-	-	-	-	-	-	-	-	-	SI
01895	1,41	-0,96	-0,30	Carrello Z	infinita	infinita	-	-	-	-	-	-	-	-	-	-	SI
01896	2,22	-0,96	-0,30	Carrello Z	infinita	infinita	-	-	-	-	-	-	-	-	-	-	SI
01897	3,03	-0,96	-0,30	Carrello Z	infinita	infinita	-	-	-	-	-	-	-	-	-	-	SI
01898	3,83	-0,96	-0,30	Carrello Z	infinita	infinita	-	-	-	-	-	-	-	-	-	-	SI
01899	4,64	-0,96	-0,30	Carrello Z	infinita	infinita	-	-	-	-	-	-	-	-	-	-	SI
01900	5,45	-0,96	-0,30	Carrello Z	infinita	infinita	-	-	-	-	-	-	-	-	-	-	SI
01901	6,25	-0,96	-0,30	Carrello Z	infinita	infinita	-	-	-	-	-	-	-	-	-	-	SI
01902	7,06	-0,96	-0,30	Carrello Z	infinita	infinita	-	-	-	-	-	-	-	-	-	-	SI
01903	7,87	-0,96	-0,30	Carrello Z	infinita	infinita	-	-	-	-	-	-	-	-	-	-	SI
01904	9,48	-0,96	-0,30	Carrello Z	infinita	infinita	-	-	-	-	-	-	-	-	-	-	SI
01905	10,29	-0,96	-0,30	Carrello Z	infinita	infinita	-	-	-	-	-	-	-	-	-	-	SI
01906	11,10	-0,96	-0,30	Carrello Z	infinita	infinita	-	-	-	-	-	-	-	-	-	-	SI
01907	11,91	-0,96	-0,30	Carrello Z	infinita	infinita	-	-	-	-	-	-	-	-	-	-	SI
01908	12,71	-0,96	-0,30	Carrello Z	infinita	infinita	-	-	-	-	-	-	-	-	-	-	SI
01909	13,52	-0,96	-0,30	Carrello Z	infinita	infinita	-	-	-	-	-	-	-	-	-	-	SI
01910	14,33	-0,96	-0,30	Carrello Z	infinita	infinita	-	-	-	-	-	-	-	-	-	-	SI
01911	-4,65	-1,63	-0,30	Carrello Z	infinita	infinita	-	-	-	-	-	-	-	-	-	-	SI
0191	-	-	-	Carrell	infinita	infinita	-	-	-	-	-	-	-	-	-	-	SI

N	X	Y	Z	Vincolo Esterno							Cedimenti Impressi						Nodi Calc. Fond.
				Tipo	RSx	RSy	RSz	RΘ x	RΘ y	RΘ z	Sx	Sy	Sz	Θ x	Θ y	Θ z	
	[m]	[m]	[m]		[N/cm]	[N/cm]	[N/cm]	[N· m/rad]	[N· m/rad]	[N· m/rad]	[cm]	[cm]	[cm]	[rad]	[rad]	[rad]	
20191	3,84	1,63	0,30	o Z Carrello Z	infinita	infinita	-	-	-	-	-	-	-	-	-	-	SI
20193	3,03	1,63	0,30	Carrello Z	infinita	infinita	-	-	-	-	-	-	-	-	-	-	SI
20194	2,22	1,63	0,30	Carrello Z	infinita	infinita	-	-	-	-	-	-	-	-	-	-	SI
20195	1,42	1,63	0,30	Carrello Z	infinita	infinita	-	-	-	-	-	-	-	-	-	-	SI
20196	0,61	1,63	0,30	Carrello Z	infinita	infinita	-	-	-	-	-	-	-	-	-	-	SI
20197	0,20	1,63	0,30	Carrello Z	infinita	infinita	-	-	-	-	-	-	-	-	-	-	SI
20198	1,01	1,63	0,30	Carrello Z	infinita	infinita	-	-	-	-	-	-	-	-	-	-	SI
20199	1,81	1,63	0,30	Carrello Z	infinita	infinita	-	-	-	-	-	-	-	-	-	-	SI
20200	2,62	1,63	0,30	Carrello Z	infinita	infinita	-	-	-	-	-	-	-	-	-	-	SI
20201	4,24	2,31	0,30	Carrello Z	infinita	infinita	-	-	-	-	-	-	-	-	-	-	SI
20202	3,44	2,31	0,30	Carrello Z	infinita	infinita	-	-	-	-	-	-	-	-	-	-	SI
20203	2,63	2,31	0,30	Carrello Z	infinita	infinita	-	-	-	-	-	-	-	-	-	-	SI
20204	1,82	2,31	0,30	Carrello Z	infinita	infinita	-	-	-	-	-	-	-	-	-	-	SI
20205	1,01	2,31	0,30	Carrello Z	infinita	infinita	-	-	-	-	-	-	-	-	-	-	SI
20206	0,21	2,31	0,30	Carrello Z	infinita	infinita	-	-	-	-	-	-	-	-	-	-	SI
20207	0,60	2,31	0,30	Carrello Z	infinita	infinita	-	-	-	-	-	-	-	-	-	-	SI
20208	1,41	2,31	0,30	Carrello Z	infinita	infinita	-	-	-	-	-	-	-	-	-	-	SI
20209	2,22	2,31	0,30	Carrello Z	infinita	infinita	-	-	-	-	-	-	-	-	-	-	SI
20210	3,03	2,31	0,30	Carrello Z	infinita	infinita	-	-	-	-	-	-	-	-	-	-	SI
20211	4,65	2,99	0,30	Carrello Z	infinita	infinita	-	-	-	-	-	-	-	-	-	-	SI
20212	3,84	2,99	0,30	Carrello Z	infinita	infinita	-	-	-	-	-	-	-	-	-	-	SI
20213	3,03	2,99	0,30	Carrello Z	infinita	infinita	-	-	-	-	-	-	-	-	-	-	SI
20214	2,22	2,99	0,30	Carrello Z	infinita	infinita	-	-	-	-	-	-	-	-	-	-	SI
20215	1,42	2,99	0,30	Carrello Z	infinita	infinita	-	-	-	-	-	-	-	-	-	-	SI
20216	0,61	2,99	0,30	Carrello Z	infinita	infinita	-	-	-	-	-	-	-	-	-	-	SI
20217	0,20	2,99	0,30	Carrello Z	infinita	infinita	-	-	-	-	-	-	-	-	-	-	SI
20218	1,01	2,99	0,30	Carrello Z	infinita	infinita	-	-	-	-	-	-	-	-	-	-	SI
20219	1,81	2,99	0,30	Carrello Z	infinita	infinita	-	-	-	-	-	-	-	-	-	-	SI
20220	2,62	2,99	0,30	Carrello Z	infinita	infinita	-	-	-	-	-	-	-	-	-	-	SI
20221	4,24	3,67	0,30	Carrello Z	infinita	infinita	-	-	-	-	-	-	-	-	-	-	SI
20222	3,44	3,67	0,30	Carrello Z	infinita	infinita	-	-	-	-	-	-	-	-	-	-	SI
20223	2,63	3,67	0,30	Carrello Z	infinita	infinita	-	-	-	-	-	-	-	-	-	-	SI
20224	1,82	3,67	0,30	Carrello Z	infinita	infinita	-	-	-	-	-	-	-	-	-	-	SI
20225	1,01	3,67	0,30	Carrello Z	infinita	infinita	-	-	-	-	-	-	-	-	-	-	SI
20226	0,21	3,67	0,30	Carrello Z	infinita	infinita	-	-	-	-	-	-	-	-	-	-	SI
20227	0,60	3,67	0,30	Carrello Z	infinita	infinita	-	-	-	-	-	-	-	-	-	-	SI
20228	1,41	3,67	0,30	Carrello Z	infinita	infinita	-	-	-	-	-	-	-	-	-	-	SI
20229	2,22	3,67	0,30	Carrello Z	infinita	infinita	-	-	-	-	-	-	-	-	-	-	SI
20230	3,03	3,67	0,30	Carrello Z	infinita	infinita	-	-	-	-	-	-	-	-	-	-	SI

N	X	Y	Z	Vincolo Esterno							Cedimenti Impressi						Nodi Calc. Fond.
				Tipo	RSx	RSy	RSz	RΘ x	RΘ y	RΘ z	Sx	Sy	Sz	Θ x	Θ y	Θ z	
	[m]	[m]	[m]		[N/cm]	[N/cm]	[N/cm]	[N· m/rad]	[N· m/rad]	[N· m/rad]	[cm]	[cm]	[cm]	[rad]	[rad]	[rad]	
01951	-4,65	-4,34	-0,30	Carrello Z	infinita	infinita	-	-	-	-	-	-	-	-	-	-	SI
01952	-3,84	-4,34	-0,30	Carrello Z	infinita	infinita	-	-	-	-	-	-	-	-	-	-	SI
01953	-3,03	-4,34	-0,30	Carrello Z	infinita	infinita	-	-	-	-	-	-	-	-	-	-	SI
01954	-2,22	-4,34	-0,30	Carrello Z	infinita	infinita	-	-	-	-	-	-	-	-	-	-	SI
01955	-1,42	-4,34	-0,30	Carrello Z	infinita	infinita	-	-	-	-	-	-	-	-	-	-	SI
01956	-0,61	-4,34	-0,30	Carrello Z	infinita	infinita	-	-	-	-	-	-	-	-	-	-	SI
01957	0,20	-4,34	-0,30	Carrello Z	infinita	infinita	-	-	-	-	-	-	-	-	-	-	SI
01958	1,01	-4,34	-0,30	Carrello Z	infinita	infinita	-	-	-	-	-	-	-	-	-	-	SI
01959	1,81	-4,34	-0,30	Carrello Z	infinita	infinita	-	-	-	-	-	-	-	-	-	-	SI
01960	2,62	-4,34	-0,30	Carrello Z	infinita	infinita	-	-	-	-	-	-	-	-	-	-	SI
01961	-4,24	5,02	-0,30	Carrello Z	infinita	infinita	-	-	-	-	-	-	-	-	-	-	SI
01962	-3,44	5,02	-0,30	Carrello Z	infinita	infinita	-	-	-	-	-	-	-	-	-	-	SI
01963	-2,63	5,02	-0,30	Carrello Z	infinita	infinita	-	-	-	-	-	-	-	-	-	-	SI
01964	-1,82	5,02	-0,30	Carrello Z	infinita	infinita	-	-	-	-	-	-	-	-	-	-	SI
01965	-1,01	5,02	-0,30	Carrello Z	infinita	infinita	-	-	-	-	-	-	-	-	-	-	SI
01966	-0,21	5,02	-0,30	Carrello Z	infinita	infinita	-	-	-	-	-	-	-	-	-	-	SI
01967	0,60	-5,02	-0,30	Carrello Z	infinita	infinita	-	-	-	-	-	-	-	-	-	-	SI
01968	1,41	-5,02	-0,30	Carrello Z	infinita	infinita	-	-	-	-	-	-	-	-	-	-	SI
01969	2,22	-5,02	-0,30	Carrello Z	infinita	infinita	-	-	-	-	-	-	-	-	-	-	SI
01970	-10,72	-1,51	0,47	nessuno	-	-	-	-	-	-	-	-	-	-	-	-	NO
01971	-10,72	-1,51	4,43	nessuno	-	-	-	-	-	-	-	-	-	-	-	-	NO
01972	-16,58	-1,51	4,43	nessuno	-	-	-	-	-	-	-	-	-	-	-	-	NO
01973	-16,58	-1,51	0,47	nessuno	-	-	-	-	-	-	-	-	-	-	-	-	NO
01974	-16,14	-1,51	0,58	nessuno	-	-	-	-	-	-	-	-	-	-	-	-	NO
01975	-16,14	-1,51	1,33	nessuno	-	-	-	-	-	-	-	-	-	-	-	-	NO
01976	-16,14	-1,51	2,08	nessuno	-	-	-	-	-	-	-	-	-	-	-	-	NO
01977	-16,14	-1,51	2,83	nessuno	-	-	-	-	-	-	-	-	-	-	-	-	NO
01978	-16,14	-1,51	3,58	nessuno	-	-	-	-	-	-	-	-	-	-	-	-	NO
01979	-16,14	-1,51	4,33	nessuno	-	-	-	-	-	-	-	-	-	-	-	-	NO
01980	-15,43	-1,51	0,95	nessuno	-	-	-	-	-	-	-	-	-	-	-	-	NO
01981	-15,43	-1,51	1,70	nessuno	-	-	-	-	-	-	-	-	-	-	-	-	NO
01982	-15,43	-1,51	2,45	nessuno	-	-	-	-	-	-	-	-	-	-	-	-	NO

N	X	Y	Z	Vincolo Esterno							Cedimenti Impressi						Nodi Calc. Fond.
				Tipo	RSx	RSy	RSz	RΘ x	RΘ y	RΘ z	Sx	Sy	Sz	Θ x	Θ y	Θ z	
	[m]	[m]	[m]		[N/cm]	[N/cm]	[N/cm]	[N· m/rad]	[N· m/rad]	[N· m/rad]	[cm]	[cm]	[cm]	[rad]	[rad]	[rad]	
01983	-15,43	-1,51	3,20	nessuno	-	-	-	-	-	-	-	-	-	-	-	-	NO
01984	-15,43	-1,51	3,95	nessuno	-	-	-	-	-	-	-	-	-	-	-	-	NO
01985	-14,72	-1,51	0,58	nessuno	-	-	-	-	-	-	-	-	-	-	-	-	NO
01986	-14,72	-1,51	1,33	nessuno	-	-	-	-	-	-	-	-	-	-	-	-	NO
01987	-14,72	-1,51	2,08	nessuno	-	-	-	-	-	-	-	-	-	-	-	-	NO
01988	-14,72	-1,51	2,83	nessuno	-	-	-	-	-	-	-	-	-	-	-	-	NO
01989	-14,72	-1,51	3,58	nessuno	-	-	-	-	-	-	-	-	-	-	-	-	NO
01990	-14,72	-1,51	4,33	nessuno	-	-	-	-	-	-	-	-	-	-	-	-	NO
01991	-14,01	-1,51	0,95	nessuno	-	-	-	-	-	-	-	-	-	-	-	-	NO
01992	-14,01	-1,51	1,70	nessuno	-	-	-	-	-	-	-	-	-	-	-	-	NO
01993	-14,01	-1,51	2,45	nessuno	-	-	-	-	-	-	-	-	-	-	-	-	NO
01994	-14,01	-1,51	3,20	nessuno	-	-	-	-	-	-	-	-	-	-	-	-	NO
01995	-14,01	-1,51	3,95	nessuno	-	-	-	-	-	-	-	-	-	-	-	-	NO
01996	-13,29	-1,51	0,58	nessuno	-	-	-	-	-	-	-	-	-	-	-	-	NO
01997	-13,29	-1,51	1,33	nessuno	-	-	-	-	-	-	-	-	-	-	-	-	NO
01998	-13,29	-1,51	2,08	nessuno	-	-	-	-	-	-	-	-	-	-	-	-	NO
01999	-13,29	-1,51	2,83	nessuno	-	-	-	-	-	-	-	-	-	-	-	-	NO
02000	-13,29	-1,51	3,58	nessuno	-	-	-	-	-	-	-	-	-	-	-	-	NO
02001	-13,29	-1,51	4,33	nessuno	-	-	-	-	-	-	-	-	-	-	-	-	NO
02002	-12,58	-1,51	0,95	nessuno	-	-	-	-	-	-	-	-	-	-	-	-	NO
02003	-12,58	-1,51	1,70	nessuno	-	-	-	-	-	-	-	-	-	-	-	-	NO
02004	-12,58	-1,51	2,45	nessuno	-	-	-	-	-	-	-	-	-	-	-	-	NO
02005	-12,58	-1,51	3,20	nessuno	-	-	-	-	-	-	-	-	-	-	-	-	NO
02006	-12,58	-1,51	3,95	nessuno	-	-	-	-	-	-	-	-	-	-	-	-	NO
02007	-11,87	-1,51	0,58	nessuno	-	-	-	-	-	-	-	-	-	-	-	-	NO
02008	-11,8	-1,51	1,33	nessuno	-	-	-	-	-	-	-	-	-	-	-	-	NO

N	X	Y	Z	Vincolo Esterno							Cedimenti Impressi						Nodi Calc. Fond.
				Tipo	RSx	RSy	RSz	RΘ x	RΘ y	RΘ z	Sx	Sy	Sz	Θ x	Θ y	Θ z	
	[m]	[m]	[m]		[N/cm]	[N/cm]	[N/cm]	[N· m/rad]	[N· m/rad]	[N· m/rad]	[cm]	[cm]	[cm]	[rad]	[rad]	[rad]	
02009	-11,87	-1,51	2,08	nessuno	-	-	-	-	-	-	-	-	-	-	-	-	NO
02010	-11,87	-1,51	2,83	nessuno	-	-	-	-	-	-	-	-	-	-	-	-	NO
02011	-11,87	-1,51	3,58	nessuno	-	-	-	-	-	-	-	-	-	-	-	-	NO
02012	-11,87	-1,51	4,33	nessuno	-	-	-	-	-	-	-	-	-	-	-	-	NO
02013	-11,16	-1,51	0,95	nessuno	-	-	-	-	-	-	-	-	-	-	-	-	NO
02014	-11,16	-1,51	1,70	nessuno	-	-	-	-	-	-	-	-	-	-	-	-	NO
02015	-11,16	-1,51	2,45	nessuno	-	-	-	-	-	-	-	-	-	-	-	-	NO
02016	-11,16	-1,51	3,20	nessuno	-	-	-	-	-	-	-	-	-	-	-	-	NO
02017	-11,16	-1,51	3,95	nessuno	-	-	-	-	-	-	-	-	-	-	-	-	NO
02018	8,60	-1,56	4,90	nessuno	-	-	-	-	-	-	-	-	-	-	-	-	NO
02019	8,60	-1,56	5,00	nessuno	-	-	-	-	-	-	-	-	-	-	-	-	NO
02020	3,48	-1,56	5,00	nessuno	-	-	-	-	-	-	-	-	-	-	-	-	NO
02021	3,48	-1,56	4,90	nessuno	-	-	-	-	-	-	-	-	-	-	-	-	NO
02022	3,97	-1,56	4,83	nessuno	-	-	-	-	-	-	-	-	-	-	-	-	NO
02023	3,97	-1,56	5,08	nessuno	-	-	-	-	-	-	-	-	-	-	-	-	NO
02024	4,66	-1,56	4,95	nessuno	-	-	-	-	-	-	-	-	-	-	-	-	NO
02025	5,35	-1,56	4,83	nessuno	-	-	-	-	-	-	-	-	-	-	-	-	NO
02026	5,35	-1,56	5,08	nessuno	-	-	-	-	-	-	-	-	-	-	-	-	NO
02027	6,04	-1,56	4,95	nessuno	-	-	-	-	-	-	-	-	-	-	-	-	NO
02028	6,73	-1,56	4,83	nessuno	-	-	-	-	-	-	-	-	-	-	-	-	NO
02029	6,73	-1,56	5,08	nessuno	-	-	-	-	-	-	-	-	-	-	-	-	NO
02030	7,42	-1,56	4,95	nessuno	-	-	-	-	-	-	-	-	-	-	-	-	NO
02031	8,11	-1,56	4,83	nessuno	-	-	-	-	-	-	-	-	-	-	-	-	NO
02032	8,11	-1,56	5,08	nessuno	-	-	-	-	-	-	-	-	-	-	-	-	NO
02033	-1,07	-4,68	4,94	nessuno	-	-	-	-	-	-	-	-	-	-	-	-	NO
02034	-2,14	-4,68	5,12	nessuno	-	-	-	-	-	-	-	-	-	-	-	-	NO
02035	-2,24	-4,68	4,88	nessuno	-	-	-	-	-	-	-	-	-	-	-	-	NO
02036	-1,62	-4,68	5,12	nessuno	-	-	-	-	-	-	-	-	-	-	-	-	NO
02037	-10,66	-1,56	4,91	nessuno	-	-	-	-	-	-	-	-	-	-	-	-	NO
02038	-10,66	-1,56	4,99	nessuno	-	-	-	-	-	-	-	-	-	-	-	-	NO
02039	-16,69	-1,56	4,99	nessuno	-	-	-	-	-	-	-	-	-	-	-	-	NO
02040	-16,6	-1,56	4,92	nessuno	-	-	-	-	-	-	-	-	-	-	-	-	NO

N	X	Y	Z	Vincolo Esterno							Cedimenti Impressi						Nodi Calc. Fond.
				Tipo	RSx	RSy	RSz	RΘ x	RΘ y	RΘ z	Sx	Sy	Sz	Θ x	Θ y	Θ z	
	[m]	[m]	[m]		[N/cm]	[N/cm]	[N/cm]	[N· m/rad]	[N· m/rad]	[N· m/rad]	[cm]	[cm]	[cm]	[rad]	[rad]	[rad]	
02041	-16,18	-1,56	4,83	nessuno	-	-	-	-	-	-	-	-	-	-	-	-	NO
02042	-16,18	-1,56	5,08	nessuno	-	-	-	-	-	-	-	-	-	-	-	-	NO
02043	-15,47	-1,56	4,95	nessuno	-	-	-	-	-	-	-	-	-	-	-	-	NO
02044	-14,75	-1,56	4,83	nessuno	-	-	-	-	-	-	-	-	-	-	-	-	NO
02045	-14,75	-1,56	5,08	nessuno	-	-	-	-	-	-	-	-	-	-	-	-	NO
02046	-14,03	-1,56	4,95	nessuno	-	-	-	-	-	-	-	-	-	-	-	-	NO
02047	-13,32	-1,56	4,83	nessuno	-	-	-	-	-	-	-	-	-	-	-	-	NO
02048	-13,32	-1,56	5,08	nessuno	-	-	-	-	-	-	-	-	-	-	-	-	NO
02049	-12,60	-1,56	4,95	nessuno	-	-	-	-	-	-	-	-	-	-	-	-	NO
02050	-11,88	-1,56	4,83	nessuno	-	-	-	-	-	-	-	-	-	-	-	-	NO
02051	-11,88	-1,56	5,08	nessuno	-	-	-	-	-	-	-	-	-	-	-	-	NO
02052	-11,17	-1,56	4,95	nessuno	-	-	-	-	-	-	-	-	-	-	-	-	NO
02053	3,27	-1,76	4,90	nessuno	-	-	-	-	-	-	-	-	-	-	-	-	NO
02054	3,27	-1,76	5,00	nessuno	-	-	-	-	-	-	-	-	-	-	-	-	NO
02055	3,27	-4,49	5,00	nessuno	-	-	-	-	-	-	-	-	-	-	-	-	NO
02056	3,27	-4,49	4,90	nessuno	-	-	-	-	-	-	-	-	-	-	-	-	NO
02057	3,27	-4,06	4,83	nessuno	-	-	-	-	-	-	-	-	-	-	-	-	NO
02058	3,27	-4,06	5,08	nessuno	-	-	-	-	-	-	-	-	-	-	-	-	NO
02059	3,27	-3,43	4,95	nessuno	-	-	-	-	-	-	-	-	-	-	-	-	NO
02060	3,27	-2,81	4,83	nessuno	-	-	-	-	-	-	-	-	-	-	-	-	NO
02061	3,27	-2,81	5,08	nessuno	-	-	-	-	-	-	-	-	-	-	-	-	NO
02062	3,27	-2,18	4,95	nessuno	-	-	-	-	-	-	-	-	-	-	-	-	NO
02063	-0,58	-4,68	4,94	nessuno	-	-	-	-	-	-	-	-	-	-	-	-	NO
02064	0,49	-4,68	5,12	nessuno	-	-	-	-	-	-	-	-	-	-	-	-	NO
02065	0,59	-4,68	4,88	nessuno	-	-	-	-	-	-	-	-	-	-	-	-	NO
02066	-0,02	-4,68	5,12	nessuno	-	-	-	-	-	-	-	-	-	-	-	-	NO
02067	-4,93	0,85	4,89	nessuno	-	-	-	-	-	-	-	-	-	-	-	-	NO
02068	-4,93	0,85	5,01	nessuno	-	-	-	-	-	-	-	-	-	-	-	-	NO
02069	-4,93	-1,32	5,01	nessuno	-	-	-	-	-	-	-	-	-	-	-	-	NO
02070	-4,93	-1,32	4,89	nessuno	-	-	-	-	-	-	-	-	-	-	-	-	NO
02071	-4,93	-0,87	4,83	nessuno	-	-	-	-	-	-	-	-	-	-	-	-	NO
02072	-4,93	-0,87	5,08	nessuno	-	-	-	-	-	-	-	-	-	-	-	-	NO

N	X	Y	Z	Vincolo Esterno							Cedimenti Impressi						Nodi Calc. Fond.
				Tipo	RSx	RSy	RSz	RΘ x	RΘ y	RΘ z	Sx	Sy	Sz	Θ x	Θ y	Θ z	
	[m]	[m]	[m]		[N/cm]	[N/cm]	[N/cm]	[N· m/rad]	[N· m/rad]	[N· m/rad]	[cm]	[cm]	[cm]	[rad]	[rad]	[rad]	
02073	-4,93	-0,23	4,95	nessuno	-	-	-	-	-	-	-	-	-	-	-	-	NO
02074	-4,93	0,40	4,83	nessuno	-	-	-	-	-	-	-	-	-	-	-	-	NO
02075	-4,93	0,40	5,08	nessuno	-	-	-	-	-	-	-	-	-	-	-	-	NO
02076	-5,13	1,64	4,90	nessuno	-	-	-	-	-	-	-	-	-	-	-	-	NO
02077	-5,14	1,64	4,99	nessuno	-	-	-	-	-	-	-	-	-	-	-	-	NO
02078	-16,69	1,64	4,99	nessuno	-	-	-	-	-	-	-	-	-	-	-	-	NO
02079	-16,69	1,64	4,91	nessuno	-	-	-	-	-	-	-	-	-	-	-	-	NO
02080	-16,19	1,64	4,83	nessuno	-	-	-	-	-	-	-	-	-	-	-	-	NO
02081	-16,19	1,64	5,08	nessuno	-	-	-	-	-	-	-	-	-	-	-	-	NO
02082	-15,49	1,64	4,95	nessuno	-	-	-	-	-	-	-	-	-	-	-	-	NO
02083	-14,79	1,64	4,83	nessuno	-	-	-	-	-	-	-	-	-	-	-	-	NO
02084	-14,79	1,64	5,08	nessuno	-	-	-	-	-	-	-	-	-	-	-	-	NO
02085	-14,08	1,64	4,95	nessuno	-	-	-	-	-	-	-	-	-	-	-	-	NO
02086	-13,38	1,64	4,83	nessuno	-	-	-	-	-	-	-	-	-	-	-	-	NO
02087	-13,38	1,64	5,08	nessuno	-	-	-	-	-	-	-	-	-	-	-	-	NO
02088	-12,67	1,64	4,95	nessuno	-	-	-	-	-	-	-	-	-	-	-	-	NO
02089	-11,97	1,64	4,83	nessuno	-	-	-	-	-	-	-	-	-	-	-	-	NO
02090	-11,97	1,64	5,08	nessuno	-	-	-	-	-	-	-	-	-	-	-	-	NO
02091	-11,26	1,64	4,95	nessuno	-	-	-	-	-	-	-	-	-	-	-	-	NO
02092	-10,56	1,64	4,83	nessuno	-	-	-	-	-	-	-	-	-	-	-	-	NO
02093	-10,56	1,64	5,08	nessuno	-	-	-	-	-	-	-	-	-	-	-	-	NO
02094	-9,86	1,64	4,95	nessuno	-	-	-	-	-	-	-	-	-	-	-	-	NO
02095	-9,15	1,64	4,83	nessuno	-	-	-	-	-	-	-	-	-	-	-	-	NO
02096	-9,15	1,64	5,08	nessuno	-	-	-	-	-	-	-	-	-	-	-	-	NO
02097	-8,45	1,64	4,95	nessuno	-	-	-	-	-	-	-	-	-	-	-	-	NO
02098	-7,74	1,64	4,83	nessuno	-	-	-	-	-	-	-	-	-	-	-	-	NO
02099	-7,74	1,64	5,08	nessuno	-	-	-	-	-	-	-	-	-	-	-	-	NO
02100	-7,04	1,64	4,95	nessuno	-	-	-	-	-	-	-	-	-	-	-	-	NO
02101	-6,33	1,64	4,83	nessuno	-	-	-	-	-	-	-	-	-	-	-	-	NO
02102	-6,33	1,64	5,08	nessuno	-	-	-	-	-	-	-	-	-	-	-	-	NO
0210	-	1,64	4,95	nessu	-	-	-	-	-	-	-	-	-	-	-	-	NO

N	X	Y	Z	Vincolo Esterno							Cedimenti Impressi						Nodi Calc. Fond.
				Tipo	RSx	RSy	RSz	RΘ x	RΘ y	RΘ z	Sx	Sy	Sz	Θ x	Θ y	Θ z	
	[m]	[m]	[m]		[N/cm]	[N/cm]	[N/cm]	[N· m/rad]	[N· m/rad]	[N· m/rad]	[cm]	[cm]	[cm]	[rad]	[rad]	[rad]	
30210	5,63	1,72	5,12	nessuno	-	-	-	-	-	-	-	-	-	-	-	-	NO
40210	-2,14	1,72	4,88	nessuno	-	-	-	-	-	-	-	-	-	-	-	-	NO
50210	-2,24	1,72	5,12	nessuno	-	-	-	-	-	-	-	-	-	-	-	-	NO
60210	-1,62	1,72	5,12	nessuno	-	-	-	-	-	-	-	-	-	-	-	-	NO
70210	0,49	1,72	5,12	nessuno	-	-	-	-	-	-	-	-	-	-	-	-	NO
80210	0,59	1,72	4,88	nessuno	-	-	-	-	-	-	-	-	-	-	-	-	NO
90210	-0,02	1,72	5,12	nessuno	-	-	-	-	-	-	-	-	-	-	-	-	NO
00211	-2,61	1,71	4,89	nessuno	-	-	-	-	-	-	-	-	-	-	-	-	NO
10211	-2,61	1,71	5,01	nessuno	-	-	-	-	-	-	-	-	-	-	-	-	NO
20211	-4,74	1,71	5,01	nessuno	-	-	-	-	-	-	-	-	-	-	-	-	NO
30211	-4,74	1,71	4,89	nessuno	-	-	-	-	-	-	-	-	-	-	-	-	NO
40211	-4,30	1,71	4,83	nessuno	-	-	-	-	-	-	-	-	-	-	-	-	NO
50211	-4,30	1,71	5,08	nessuno	-	-	-	-	-	-	-	-	-	-	-	-	NO
60211	-3,67	1,71	4,95	nessuno	-	-	-	-	-	-	-	-	-	-	-	-	NO
70211	-3,05	1,71	4,83	nessuno	-	-	-	-	-	-	-	-	-	-	-	-	NO
80211	-3,05	1,71	5,08	nessuno	-	-	-	-	-	-	-	-	-	-	-	-	NO
90211	15,25	1,49	4,84	nessuno	-	-	-	-	-	-	-	-	-	-	-	-	NO
00212	15,25	1,44	5,00	nessuno	-	-	-	-	-	-	-	-	-	-	-	-	NO
10212	15,25	-1,36	5,00	nessuno	-	-	-	-	-	-	-	-	-	-	-	-	NO
20212	15,25	-1,35	4,91	nessuno	-	-	-	-	-	-	-	-	-	-	-	-	NO
30212	15,25	-0,92	4,83	nessuno	-	-	-	-	-	-	-	-	-	-	-	-	NO
40212	15,25	-0,92	5,08	nessuno	-	-	-	-	-	-	-	-	-	-	-	-	NO
50212	15,25	-0,28	4,95	nessuno	-	-	-	-	-	-	-	-	-	-	-	-	NO
60212	15,25	0,36	4,83	nessuno	-	-	-	-	-	-	-	-	-	-	-	-	NO
70212	15,25	0,36	5,08	nessuno	-	-	-	-	-	-	-	-	-	-	-	-	NO
80212	15,25	1,00	4,95	nessuno	-	-	-	-	-	-	-	-	-	-	-	-	NO
90212	-4,93	1,48	4,86	nessuno	-	-	-	-	-	-	-	-	-	-	-	-	NO
00213	-4,93	1,48	5,04	nessuno	-	-	-	-	-	-	-	-	-	-	-	-	NO
10213	-4,93	1,20	5,04	nessuno	-	-	-	-	-	-	-	-	-	-	-	-	NO
20213	-4,93	1,20	4,86	nessuno	-	-	-	-	-	-	-	-	-	-	-	-	NO
30213	-4,93	1,34	4,83	nessuno	-	-	-	-	-	-	-	-	-	-	-	-	NO
40213	-4,93	1,34	5,08	nessuno	-	-	-	-	-	-	-	-	-	-	-	-	NO
50213	-4,93	-1,75	4,90	nessuno	-	-	-	-	-	-	-	-	-	-	-	-	NO
60213	-4,93	-1,75	5,00	nessuno	-	-	-	-	-	-	-	-	-	-	-	-	NO
70213	-4,93	-4,49	5,00	nessuno	-	-	-	-	-	-	-	-	-	-	-	-	NO
80213	-4,93	-4,49	4,90	nessuno	-	-	-	-	-	-	-	-	-	-	-	-	NO
90213	-4,93	-4,06	4,83	nessuno	-	-	-	-	-	-	-	-	-	-	-	-	NO
00214	-4,93	-4,06	5,08	nessuno	-	-	-	-	-	-	-	-	-	-	-	-	NO
10214	-4,93	-3,43	4,95	nessuno	-	-	-	-	-	-	-	-	-	-	-	-	NO

N	X	Y	Z	Vincolo Esterno							Cedimenti Impressi						Nodi Calc. Fond.
				Tipo	RSx	RSy	RSz	RΘ x	RΘ y	RΘ z	Sx	Sy	Sz	Θ x	Θ y	Θ z	
	[m]	[m]	[m]		[N/cm]	[N/cm]	[N/cm]	[N· m/rad]	[N· m/rad]	[N· m/rad]	[cm]	[cm]	[cm]	[rad]	[rad]	[rad]	
02142	-4,93	-2,81	4,83	nessuno	-	-	-	-	-	-	-	-	-	-	-	-	NO
02143	-4,93	-2,81	5,08	nessuno	-	-	-	-	-	-	-	-	-	-	-	-	NO
02144	-4,93	-2,18	4,95	nessuno	-	-	-	-	-	-	-	-	-	-	-	-	NO
02145	15,03	-1,56	4,92	nessuno	-	-	-	-	-	-	-	-	-	-	-	-	NO
02146	15,04	-1,56	4,99	nessuno	-	-	-	-	-	-	-	-	-	-	-	-	NO
02147	9,01	-1,56	4,99	nessuno	-	-	-	-	-	-	-	-	-	-	-	-	NO
02148	9,01	-1,56	4,91	nessuno	-	-	-	-	-	-	-	-	-	-	-	-	NO
02149	9,52	-1,56	4,83	nessuno	-	-	-	-	-	-	-	-	-	-	-	-	NO
02150	9,52	-1,56	5,08	nessuno	-	-	-	-	-	-	-	-	-	-	-	-	NO
02151	10,23	-1,56	4,95	nessuno	-	-	-	-	-	-	-	-	-	-	-	-	NO
02152	10,95	-1,56	4,83	nessuno	-	-	-	-	-	-	-	-	-	-	-	-	NO
02153	10,95	-1,56	5,08	nessuno	-	-	-	-	-	-	-	-	-	-	-	-	NO
02154	11,67	-1,56	4,95	nessuno	-	-	-	-	-	-	-	-	-	-	-	-	NO
02155	12,38	-1,56	4,83	nessuno	-	-	-	-	-	-	-	-	-	-	-	-	NO
02156	12,38	-1,56	5,08	nessuno	-	-	-	-	-	-	-	-	-	-	-	-	NO
02157	13,10	-1,56	4,95	nessuno	-	-	-	-	-	-	-	-	-	-	-	-	NO
02158	13,82	-1,56	4,83	nessuno	-	-	-	-	-	-	-	-	-	-	-	-	NO
02159	13,82	-1,56	5,08	nessuno	-	-	-	-	-	-	-	-	-	-	-	-	NO
02160	14,53	-1,56	4,95	nessuno	-	-	-	-	-	-	-	-	-	-	-	-	NO
02161	0,96	1,72	4,89	nessuno	-	-	-	-	-	-	-	-	-	-	-	-	NO
02162	0,99	1,72	4,99	nessuno	-	-	-	-	-	-	-	-	-	-	-	-	NO
02163	3,06	1,72	4,99	nessuno	-	-	-	-	-	-	-	-	-	-	-	-	NO
02164	3,09	1,72	4,89	nessuno	-	-	-	-	-	-	-	-	-	-	-	-	NO
02165	2,65	1,72	4,83	nessuno	-	-	-	-	-	-	-	-	-	-	-	-	NO
02166	2,65	1,72	5,08	nessuno	-	-	-	-	-	-	-	-	-	-	-	-	NO
02167	2,03	1,72	4,95	nessuno	-	-	-	-	-	-	-	-	-	-	-	-	NO
02168	1,40	1,72	4,83	nessuno	-	-	-	-	-	-	-	-	-	-	-	-	NO
02169	1,40	1,72	5,08	nessuno	-	-	-	-	-	-	-	-	-	-	-	-	NO
02170	-5,13	-1,56	4,90	nessuno	-	-	-	-	-	-	-	-	-	-	-	-	NO
02171	-5,13	-1,56	5,00	nessuno	-	-	-	-	-	-	-	-	-	-	-	-	NO
02172	-10,25	-1,56	5,00	nessuno	-	-	-	-	-	-	-	-	-	-	-	-	NO
02173	-10,25	-1,56	4,90	nessuno	-	-	-	-	-	-	-	-	-	-	-	-	NO
02174	-9,76	-1,56	4,83	nessuno	-	-	-	-	-	-	-	-	-	-	-	-	NO
02175	-9,76	-1,56	5,08	nessuno	-	-	-	-	-	-	-	-	-	-	-	-	NO
02176	-9,07	-1,56	4,95	nessuno	-	-	-	-	-	-	-	-	-	-	-	-	NO
02177	-8,38	-1,56	4,83	nessuno	-	-	-	-	-	-	-	-	-	-	-	-	NO
02178	-8,38	-1,56	5,08	nessuno	-	-	-	-	-	-	-	-	-	-	-	-	NO
02179	-	-	4,95	nessuno	-	-	-	-	-	-	-	-	-	-	-	-	NO

N	X	Y	Z	Vincolo Esterno							Cedimenti Impressi						Nodi Calc. Fond.
				Tipo	RSx	RSy	RSz	RΘ x	RΘ y	RΘ z	Sx	Sy	Sz	Θ x	Θ y	Θ z	
	[m]	[m]	[m]		[N/cm]	[N/cm]	[N/cm]	[N· m/rad]	[N· m/rad]	[N· m/rad]	[cm]	[cm]	[cm]	[rad]	[rad]	[rad]	
90218	7,69	1,56	4,83	nessuno	-	-	-	-	-	-	-	-	-	-	-	-	NO
90219	7,00	1,56	5,08	nessuno	-	-	-	-	-	-	-	-	-	-	-	-	NO
90220	7,00	1,56	4,95	nessuno	-	-	-	-	-	-	-	-	-	-	-	-	NO
90221	6,31	1,56	4,83	nessuno	-	-	-	-	-	-	-	-	-	-	-	-	NO
90222	5,62	1,56	5,08	nessuno	-	-	-	-	-	-	-	-	-	-	-	-	NO
90223	5,62	1,56	4,89	nessuno	-	-	-	-	-	-	-	-	-	-	-	-	NO
90224	2,61	4,68	5,01	nessuno	-	-	-	-	-	-	-	-	-	-	-	-	NO
90225	2,61	4,68	5,01	nessuno	-	-	-	-	-	-	-	-	-	-	-	-	NO
90226	4,74	4,68	4,89	nessuno	-	-	-	-	-	-	-	-	-	-	-	-	NO
90227	4,74	4,68	4,83	nessuno	-	-	-	-	-	-	-	-	-	-	-	-	NO
90228	4,30	4,68	5,08	nessuno	-	-	-	-	-	-	-	-	-	-	-	-	NO
90229	4,30	4,68	4,95	nessuno	-	-	-	-	-	-	-	-	-	-	-	-	NO
90230	3,68	4,68	4,83	nessuno	-	-	-	-	-	-	-	-	-	-	-	-	NO
90231	3,05	4,68	5,08	nessuno	-	-	-	-	-	-	-	-	-	-	-	-	NO
90232	3,05	4,68	4,89	nessuno	-	-	-	-	-	-	-	-	-	-	-	-	NO
90233	0,96	4,69	5,01	nessuno	-	-	-	-	-	-	-	-	-	-	-	-	NO
90234	0,96	4,69	5,01	nessuno	-	-	-	-	-	-	-	-	-	-	-	-	NO
90235	3,09	4,69	4,89	nessuno	-	-	-	-	-	-	-	-	-	-	-	-	NO
90236	3,09	4,69	4,83	nessuno	-	-	-	-	-	-	-	-	-	-	-	-	NO
90237	2,65	4,69	5,08	nessuno	-	-	-	-	-	-	-	-	-	-	-	-	NO
90238	2,65	4,69	4,95	nessuno	-	-	-	-	-	-	-	-	-	-	-	-	NO
90239	2,03	4,69	4,83	nessuno	-	-	-	-	-	-	-	-	-	-	-	-	NO
90240	1,40	4,69	5,08	nessuno	-	-	-	-	-	-	-	-	-	-	-	-	NO
90241	1,40	4,69	0,43	nessuno	-	-	-	-	-	-	-	-	-	-	-	-	NO
90242	3,28	1,49	4,42	nessuno	-	-	-	-	-	-	-	-	-	-	-	-	NO
90243	3,28	1,44	4,45	nessuno	-	-	-	-	-	-	-	-	-	-	-	-	NO
90244	3,27	-1,25	0,45	nessuno	-	-	-	-	-	-	-	-	-	-	-	-	NO
90245	3,27	-1,26	0,58	nessuno	-	-	-	-	-	-	-	-	-	-	-	-	NO
90246	3,27	-0,86	1,33	nessuno	-	-	-	-	-	-	-	-	-	-	-	-	NO
90247	3,27	-0,86	2,08	nessuno	-	-	-	-	-	-	-	-	-	-	-	-	NO
90248	3,27	-0,86	2,83	nessuno	-	-	-	-	-	-	-	-	-	-	-	-	NO
90249	3,27	-0,86	3,58	nessuno	-	-	-	-	-	-	-	-	-	-	-	-	NO
90250	3,27	-0,86	4,33	nessuno	-	-	-	-	-	-	-	-	-	-	-	-	NO
90251	3,27	-0,22	0,95	nessuno	-	-	-	-	-	-	-	-	-	-	-	-	NO
90252	3,27	-0,22	1,70	nessuno	-	-	-	-	-	-	-	-	-	-	-	-	NO
90253	3,27	-0,22	2,45	nessuno	-	-	-	-	-	-	-	-	-	-	-	-	NO
90254	3,27	-0,22	3,20	nessuno	-	-	-	-	-	-	-	-	-	-	-	-	NO
90255	3,27	-0,22	3,95	nessuno	-	-	-	-	-	-	-	-	-	-	-	-	NO

N	X	Y	Z	Vincolo Esterno							Cedimenti Impressi						Nodi Calc. Fond.
				Tipo	RSx	RSy	RSz	RΘ x	RΘ y	RΘ z	Sx	Sy	Sz	Θ x	Θ y	Θ z	
	[m]	[m]	[m]		[N/cm]	[N/cm]	[N/cm]	[N· m/rad]	[N· m/rad]	[N· m/rad]	[cm]	[cm]	[cm]	[rad]	[rad]	[rad]	
02218	3,27	0,43	0,58	nessuno	-	-	-	-	-	-	-	-	-	-	-	-	NO
02219	3,27	0,43	1,33	nessuno	-	-	-	-	-	-	-	-	-	-	-	-	NO
02220	3,27	0,43	2,08	nessuno	-	-	-	-	-	-	-	-	-	-	-	-	NO
02221	3,27	0,43	2,83	nessuno	-	-	-	-	-	-	-	-	-	-	-	-	NO
02222	3,27	0,43	3,58	nessuno	-	-	-	-	-	-	-	-	-	-	-	-	NO
02223	3,27	0,43	4,33	nessuno	-	-	-	-	-	-	-	-	-	-	-	-	NO
02224	3,27	1,07	0,95	nessuno	-	-	-	-	-	-	-	-	-	-	-	-	NO
02225	3,27	1,07	1,70	nessuno	-	-	-	-	-	-	-	-	-	-	-	-	NO
02226	3,27	1,07	2,45	nessuno	-	-	-	-	-	-	-	-	-	-	-	-	NO
02227	3,27	1,07	3,20	nessuno	-	-	-	-	-	-	-	-	-	-	-	-	NO
02228	3,27	1,07	3,95	nessuno	-	-	-	-	-	-	-	-	-	-	-	-	NO
02229	14,93	-1,51	0,47	nessuno	-	-	-	-	-	-	-	-	-	-	-	-	NO
02230	14,93	-1,51	4,43	nessuno	-	-	-	-	-	-	-	-	-	-	-	-	NO
02231	9,07	-1,51	4,43	nessuno	-	-	-	-	-	-	-	-	-	-	-	-	NO
02232	9,07	-1,51	0,47	nessuno	-	-	-	-	-	-	-	-	-	-	-	-	NO
02233	9,51	-1,51	0,58	nessuno	-	-	-	-	-	-	-	-	-	-	-	-	NO
02234	9,51	-1,51	1,33	nessuno	-	-	-	-	-	-	-	-	-	-	-	-	NO
02235	9,51	-1,51	2,08	nessuno	-	-	-	-	-	-	-	-	-	-	-	-	NO
02236	9,51	-1,51	2,83	nessuno	-	-	-	-	-	-	-	-	-	-	-	-	NO
02237	9,51	-1,51	3,58	nessuno	-	-	-	-	-	-	-	-	-	-	-	-	NO
02238	9,51	-1,51	4,33	nessuno	-	-	-	-	-	-	-	-	-	-	-	-	NO
02239	10,22	-1,51	0,95	nessuno	-	-	-	-	-	-	-	-	-	-	-	-	NO
02240	10,22	-1,51	1,70	nessuno	-	-	-	-	-	-	-	-	-	-	-	-	NO
02241	10,22	-1,51	2,45	nessuno	-	-	-	-	-	-	-	-	-	-	-	-	NO
02242	10,22	-1,51	3,20	nessuno	-	-	-	-	-	-	-	-	-	-	-	-	NO
02243	10,22	-1,51	3,95	nessuno	-	-	-	-	-	-	-	-	-	-	-	-	NO
02244	10,93	-1,51	0,58	nessuno	-	-	-	-	-	-	-	-	-	-	-	-	NO
02245	10,93	-1,51	1,33	nessuno	-	-	-	-	-	-	-	-	-	-	-	-	NO
02246	10,93	-1,51	2,08	nessuno	-	-	-	-	-	-	-	-	-	-	-	-	NO
02247	10,93	-1,51	2,83	nessuno	-	-	-	-	-	-	-	-	-	-	-	-	NO
02248	10,93	-1,51	3,58	nessuno	-	-	-	-	-	-	-	-	-	-	-	-	NO
02249	10,93	-1,51	4,33	nessuno	-	-	-	-	-	-	-	-	-	-	-	-	NO
02250	11,64	-1,51	0,95	nessuno	-	-	-	-	-	-	-	-	-	-	-	-	NO
02251	11,64	-1,51	1,70	nessuno	-	-	-	-	-	-	-	-	-	-	-	-	NO
02252	11,64	-1,51	2,45	nessuno	-	-	-	-	-	-	-	-	-	-	-	-	NO
02253	11,64	-1,51	3,20	nessuno	-	-	-	-	-	-	-	-	-	-	-	-	NO
02254	11,64	-1,51	3,95	nessuno	-	-	-	-	-	-	-	-	-	-	-	-	NO
02255	12,36	-1,51	0,58	nessuno	-	-	-	-	-	-	-	-	-	-	-	-	NO
0225	12,3	-	1,33	nessu	-	-	-	-	-	-	-	-	-	-	-	-	NO

N	X	Y	Z	Vincolo Esterno							Cedimenti Impressi						Nodi Calc. Fond.
				Tipo	RSx	RSy	RSz	RΘ x	RΘ y	RΘ z	Sx	Sy	Sz	Θ x	Θ y	Θ z	
	[m]	[m]	[m]		[N/cm]	[N/cm]	[N/cm]	[N· m/rad]	[N· m/rad]	[N· m/rad]	[cm]	[cm]	[cm]	[rad]	[rad]	[rad]	
6	6	1,51		no													
02257	12,3	-	2,08	nessuno	-	-	-	-	-	-	-	-	-	-	-	-	NO
02258	6	1,51	2,83	nessuno	-	-	-	-	-	-	-	-	-	-	-	-	NO
02259	12,3	-	3,58	nessuno	-	-	-	-	-	-	-	-	-	-	-	-	NO
02260	6	1,51	4,33	nessuno	-	-	-	-	-	-	-	-	-	-	-	-	NO
02261	12,3	-	0,95	nessuno	-	-	-	-	-	-	-	-	-	-	-	-	NO
02262	6	1,51	1,70	nessuno	-	-	-	-	-	-	-	-	-	-	-	-	NO
02263	13,0	-	2,45	nessuno	-	-	-	-	-	-	-	-	-	-	-	-	NO
02264	7	1,51	3,20	nessuno	-	-	-	-	-	-	-	-	-	-	-	-	NO
02265	13,0	-	3,95	nessuno	-	-	-	-	-	-	-	-	-	-	-	-	NO
02266	7	1,51	0,58	nessuno	-	-	-	-	-	-	-	-	-	-	-	-	NO
02267	13,7	-	1,33	nessuno	-	-	-	-	-	-	-	-	-	-	-	-	NO
02268	8	1,51	2,08	nessuno	-	-	-	-	-	-	-	-	-	-	-	-	NO
02269	13,7	-	2,83	nessuno	-	-	-	-	-	-	-	-	-	-	-	-	NO
02270	8	1,51	3,58	nessuno	-	-	-	-	-	-	-	-	-	-	-	-	NO
02271	13,7	-	4,33	nessuno	-	-	-	-	-	-	-	-	-	-	-	-	NO
02272	8	1,51	0,95	nessuno	-	-	-	-	-	-	-	-	-	-	-	-	NO
02273	14,4	-	1,70	nessuno	-	-	-	-	-	-	-	-	-	-	-	-	NO
02274	9	1,51	2,45	nessuno	-	-	-	-	-	-	-	-	-	-	-	-	NO
02275	14,4	-	3,20	nessuno	-	-	-	-	-	-	-	-	-	-	-	-	NO
02276	9	1,51	3,95	nessuno	-	-	-	-	-	-	-	-	-	-	-	-	NO
02277	14,4	-	0,47	nessuno	-	-	-	-	-	-	-	-	-	-	-	-	NO
02278	9	1,51	4,45	nessuno	-	-	-	-	-	-	-	-	-	-	-	-	NO
02279	8,80	0,84	4,45	nessuno	-	-	-	-	-	-	-	-	-	-	-	-	NO
02280	8,80	0,86	-	nessuno	-	-	-	-	-	-	-	-	-	-	-	-	NO
02281	8,80	-	0,45	nessuno	-	-	-	-	-	-	-	-	-	-	-	-	NO
02282	8,80	1,26	0,58	nessuno	-	-	-	-	-	-	-	-	-	-	-	-	NO
02283	8,80	-	1,33	nessuno	-	-	-	-	-	-	-	-	-	-	-	-	NO
02284	8,80	0,85	2,08	nessuno	-	-	-	-	-	-	-	-	-	-	-	-	NO
02285	8,80	-	2,83	nessuno	-	-	-	-	-	-	-	-	-	-	-	-	NO
02286	8,80	0,85	3,58	nessuno	-	-	-	-	-	-	-	-	-	-	-	-	NO
02287	8,80	-	4,33	nessuno	-	-	-	-	-	-	-	-	-	-	-	-	NO
02288	8,80	0,85	0,95	nessuno	-	-	-	-	-	-	-	-	-	-	-	-	NO
02289	8,80	-	1,70	nessuno	-	-	-	-	-	-	-	-	-	-	-	-	NO
02290	8,80	0,20	2,45	nessuno	-	-	-	-	-	-	-	-	-	-	-	-	NO
02291	8,80	-	3,20	nessuno	-	-	-	-	-	-	-	-	-	-	-	-	NO
02292	8,80	0,20	3,95	nessuno	-	-	-	-	-	-	-	-	-	-	-	-	NO
02293	8,80	-	0,58	nessuno	-	-	-	-	-	-	-	-	-	-	-	-	NO
02294	8,80	0,46	1,33	nessuno	-	-	-	-	-	-	-	-	-	-	-	-	NO
	8,80	0,46	2,08	nessuno	-	-	-	-	-	-	-	-	-	-	-	-	NO

N	X	Y	Z	Vincolo Esterno							Cedimenti Impressi						Nodi Calc. Fond.
				Tipo	RSx	RSy	RSz	RΘ x	RΘ y	RΘ z	Sx	Sy	Sz	Θ x	Θ y	Θ z	
	[m]	[m]	[m]		[N/cm]	[N/cm]	[N/cm]	[N· m/rad]	[N· m/rad]	[N· m/rad]	[cm]	[cm]	[cm]	[rad]	[rad]	[rad]	
02295	8,80	0,46	2,83	nessuno	-	-	-	-	-	-	-	-	-	-	-	-	NO
02296	8,80	0,46	3,58	nessuno	-	-	-	-	-	-	-	-	-	-	-	-	NO
02297	8,80	0,46	4,33	nessuno	-	-	-	-	-	-	-	-	-	-	-	-	NO
02298	15,20	0,84	0,47	nessuno	-	-	-	-	-	-	-	-	-	-	-	-	NO
02299	15,20	0,86	4,45	nessuno	-	-	-	-	-	-	-	-	-	-	-	-	NO
02300	15,20	-1,26	4,45	nessuno	-	-	-	-	-	-	-	-	-	-	-	-	NO
02301	15,20	-1,26	0,45	nessuno	-	-	-	-	-	-	-	-	-	-	-	-	NO
02302	15,20	-0,85	0,58	nessuno	-	-	-	-	-	-	-	-	-	-	-	-	NO
02303	15,20	-0,85	1,33	nessuno	-	-	-	-	-	-	-	-	-	-	-	-	NO
02304	15,20	-0,85	2,08	nessuno	-	-	-	-	-	-	-	-	-	-	-	-	NO
02305	15,20	-0,85	2,83	nessuno	-	-	-	-	-	-	-	-	-	-	-	-	NO
02306	15,20	-0,85	3,58	nessuno	-	-	-	-	-	-	-	-	-	-	-	-	NO
02307	15,20	-0,85	4,33	nessuno	-	-	-	-	-	-	-	-	-	-	-	-	NO
02308	15,20	-0,20	0,95	nessuno	-	-	-	-	-	-	-	-	-	-	-	-	NO
02309	15,20	-0,20	1,70	nessuno	-	-	-	-	-	-	-	-	-	-	-	-	NO
02310	15,20	-0,20	2,45	nessuno	-	-	-	-	-	-	-	-	-	-	-	-	NO
02311	15,20	-0,20	3,20	nessuno	-	-	-	-	-	-	-	-	-	-	-	-	NO
02312	15,20	-0,20	3,95	nessuno	-	-	-	-	-	-	-	-	-	-	-	-	NO
02313	15,20	0,46	0,58	nessuno	-	-	-	-	-	-	-	-	-	-	-	-	NO
02314	15,20	0,46	1,33	nessuno	-	-	-	-	-	-	-	-	-	-	-	-	NO
02315	15,20	0,46	2,08	nessuno	-	-	-	-	-	-	-	-	-	-	-	-	NO
02316	15,20	0,46	2,83	nessuno	-	-	-	-	-	-	-	-	-	-	-	-	NO
02317	15,20	0,46	3,58	nessuno	-	-	-	-	-	-	-	-	-	-	-	-	NO
02318	15,20	0,46	4,33	nessuno	-	-	-	-	-	-	-	-	-	-	-	-	NO
02319	-2,57	-4,68	0,45	nessuno	-	-	-	-	-	-	-	-	-	-	-	-	NO
02320	-2,60	-4,68	4,43	nessuno	-	-	-	-	-	-	-	-	-	-	-	-	NO
02321	-4,69	-4,68	4,45	nessuno	-	-	-	-	-	-	-	-	-	-	-	-	NO
02322	-4,68	-4,68	0,45	nessuno	-	-	-	-	-	-	-	-	-	-	-	-	NO
02323	-4,28	-4,68	0,58	nessuno	-	-	-	-	-	-	-	-	-	-	-	-	NO
02324	-4,28	-4,68	1,33	nessuno	-	-	-	-	-	-	-	-	-	-	-	-	NO
02325	-4,28	-4,68	2,08	nessuno	-	-	-	-	-	-	-	-	-	-	-	-	NO
02326	-4,28	-4,68	2,83	nessuno	-	-	-	-	-	-	-	-	-	-	-	-	NO
02327	-4,28	-4,68	3,58	nessuno	-	-	-	-	-	-	-	-	-	-	-	-	NO
02328	-4,28	-4,68	4,33	nessuno	-	-	-	-	-	-	-	-	-	-	-	-	NO
02329	-3,63	-4,68	0,95	nessuno	-	-	-	-	-	-	-	-	-	-	-	-	NO
02330	-3,63	-4,68	1,70	nessuno	-	-	-	-	-	-	-	-	-	-	-	-	NO
02331	-3,63	-4,68	2,45	nessuno	-	-	-	-	-	-	-	-	-	-	-	-	NO
02332	-3,63	-4,68	3,20	nessuno	-	-	-	-	-	-	-	-	-	-	-	-	NO
02333	-	-	3,95	nessu	-	-	-	-	-	-	-	-	-	-	-	-	NO

N	X	Y	Z	Vincolo Esterno							Cedimenti Impressi						Nodi Calc. Fond.
				Tipo	RSx	RSy	RSz	RΘ x	RΘ y	RΘ z	Sx	Sy	Sz	Θ x	Θ y	Θ z	
	[m]	[m]	[m]		[N/cm]	[N/cm]	[N/cm]	[N· m/rad]	[N· m/rad]	[N· m/rad]	[cm]	[cm]	[cm]	[rad]	[rad]	[rad]	
3	3,63	4,68		no													
02334	-	-	0,58	nessuno	-	-	-	-	-	-	-	-	-	-	-	-	NO
02335	2,98	4,68	1,33	nessuno	-	-	-	-	-	-	-	-	-	-	-	-	NO
02336	2,98	4,68	2,08	nessuno	-	-	-	-	-	-	-	-	-	-	-	-	NO
02337	2,98	4,68	2,83	nessuno	-	-	-	-	-	-	-	-	-	-	-	-	NO
02338	2,98	4,68	3,58	nessuno	-	-	-	-	-	-	-	-	-	-	-	-	NO
02339	2,98	4,68	4,33	nessuno	-	-	-	-	-	-	-	-	-	-	-	-	NO
02340	3,27	1,76	0,46	nessuno	-	-	-	-	-	-	-	-	-	-	-	-	NO
02341	3,27	1,78	4,43	nessuno	-	-	-	-	-	-	-	-	-	-	-	-	NO
02342	3,27	4,43	4,45	nessuno	-	-	-	-	-	-	-	-	-	-	-	-	NO
02343	3,27	4,43	0,46	nessuno	-	-	-	-	-	-	-	-	-	-	-	-	NO
02344	3,27	4,05	0,58	nessuno	-	-	-	-	-	-	-	-	-	-	-	-	NO
02345	3,27	4,05	1,33	nessuno	-	-	-	-	-	-	-	-	-	-	-	-	NO
02346	3,27	4,05	2,08	nessuno	-	-	-	-	-	-	-	-	-	-	-	-	NO
02347	3,27	4,05	2,83	nessuno	-	-	-	-	-	-	-	-	-	-	-	-	NO
02348	3,27	4,05	3,58	nessuno	-	-	-	-	-	-	-	-	-	-	-	-	NO
02349	3,27	4,05	4,33	nessuno	-	-	-	-	-	-	-	-	-	-	-	-	NO
02350	3,27	3,41	0,95	nessuno	-	-	-	-	-	-	-	-	-	-	-	-	NO
02351	3,27	3,41	1,70	nessuno	-	-	-	-	-	-	-	-	-	-	-	-	NO
02352	3,27	3,41	2,45	nessuno	-	-	-	-	-	-	-	-	-	-	-	-	NO
02353	3,27	3,41	3,20	nessuno	-	-	-	-	-	-	-	-	-	-	-	-	NO
02354	3,27	3,41	3,95	nessuno	-	-	-	-	-	-	-	-	-	-	-	-	NO
02355	3,27	2,78	0,58	nessuno	-	-	-	-	-	-	-	-	-	-	-	-	NO
02356	3,27	2,78	1,33	nessuno	-	-	-	-	-	-	-	-	-	-	-	-	NO
02357	3,27	2,78	2,08	nessuno	-	-	-	-	-	-	-	-	-	-	-	-	NO
02358	3,27	2,78	2,83	nessuno	-	-	-	-	-	-	-	-	-	-	-	-	NO
02359	3,27	2,78	3,58	nessuno	-	-	-	-	-	-	-	-	-	-	-	-	NO
02360	3,27	2,78	4,33	nessuno	-	-	-	-	-	-	-	-	-	-	-	-	NO
02361	3,27	2,14	0,95	nessuno	-	-	-	-	-	-	-	-	-	-	-	-	NO
02362	3,27	2,14	1,70	nessuno	-	-	-	-	-	-	-	-	-	-	-	-	NO
02363	3,27	2,14	2,45	nessuno	-	-	-	-	-	-	-	-	-	-	-	-	NO
02364	3,27	2,14	3,20	nessuno	-	-	-	-	-	-	-	-	-	-	-	-	NO
02365	3,27	2,14	3,95	nessuno	-	-	-	-	-	-	-	-	-	-	-	-	NO
02366	8,54	1,51	0,46	nessuno	-	-	-	-	-	-	-	-	-	-	-	-	NO
02367	8,54	1,51	4,44	nessuno	-	-	-	-	-	-	-	-	-	-	-	-	NO
02368	3,53	1,51	4,44	nessuno	-	-	-	-	-	-	-	-	-	-	-	-	NO
02369	3,53	1,51	0,46	nessuno	-	-	-	-	-	-	-	-	-	-	-	-	NO
02370	3,97	1,51	0,58	nessuno	-	-	-	-	-	-	-	-	-	-	-	-	NO
02371	3,97	1,51	1,33	nessuno	-	-	-	-	-	-	-	-	-	-	-	-	NO

N	X	Y	Z	Vincolo Esterno							Cedimenti Impressi						Nodi Calc. Fond.
				Tipo	RSx	RSy	RSz	RΘ x	RΘ y	RΘ z	Sx	Sy	Sz	Θ x	Θ y	Θ z	
	[m]	[m]	[m]		[N/cm]	[N/cm]	[N/cm]	[N· m/rad]	[N· m/rad]	[N· m/rad]	[cm]	[cm]	[cm]	[rad]	[rad]	[rad]	
02372	3,97	-1,51	2,08	nessuno	-	-	-	-	-	-	-	-	-	-	-	-	NO
02373	3,97	-1,51	2,83	nessuno	-	-	-	-	-	-	-	-	-	-	-	-	NO
02374	3,97	-1,51	3,58	nessuno	-	-	-	-	-	-	-	-	-	-	-	-	NO
02375	3,97	-1,51	4,33	nessuno	-	-	-	-	-	-	-	-	-	-	-	-	NO
02376	4,66	-1,51	0,95	nessuno	-	-	-	-	-	-	-	-	-	-	-	-	NO
02377	4,66	-1,51	1,70	nessuno	-	-	-	-	-	-	-	-	-	-	-	-	NO
02378	4,66	-1,51	2,45	nessuno	-	-	-	-	-	-	-	-	-	-	-	-	NO
02379	4,66	-1,51	3,20	nessuno	-	-	-	-	-	-	-	-	-	-	-	-	NO
02380	4,66	-1,51	3,95	nessuno	-	-	-	-	-	-	-	-	-	-	-	-	NO
02381	5,35	-1,51	0,58	nessuno	-	-	-	-	-	-	-	-	-	-	-	-	NO
02382	5,35	-1,51	1,33	nessuno	-	-	-	-	-	-	-	-	-	-	-	-	NO
02383	5,35	-1,51	2,08	nessuno	-	-	-	-	-	-	-	-	-	-	-	-	NO
02384	5,35	-1,51	2,83	nessuno	-	-	-	-	-	-	-	-	-	-	-	-	NO
02385	5,35	-1,51	3,58	nessuno	-	-	-	-	-	-	-	-	-	-	-	-	NO
02386	5,35	-1,51	4,33	nessuno	-	-	-	-	-	-	-	-	-	-	-	-	NO
02387	6,04	-1,51	0,95	nessuno	-	-	-	-	-	-	-	-	-	-	-	-	NO
02388	6,04	-1,51	1,70	nessuno	-	-	-	-	-	-	-	-	-	-	-	-	NO
02389	6,04	-1,51	2,45	nessuno	-	-	-	-	-	-	-	-	-	-	-	-	NO
02390	6,04	-1,51	3,20	nessuno	-	-	-	-	-	-	-	-	-	-	-	-	NO
02391	6,04	-1,51	3,95	nessuno	-	-	-	-	-	-	-	-	-	-	-	-	NO
02392	6,73	-1,51	0,58	nessuno	-	-	-	-	-	-	-	-	-	-	-	-	NO
02393	6,73	-1,51	1,33	nessuno	-	-	-	-	-	-	-	-	-	-	-	-	NO
02394	6,73	-1,51	2,08	nessuno	-	-	-	-	-	-	-	-	-	-	-	-	NO
02395	6,73	-1,51	2,83	nessuno	-	-	-	-	-	-	-	-	-	-	-	-	NO
02396	6,73	-1,51	3,58	nessuno	-	-	-	-	-	-	-	-	-	-	-	-	NO
02397	6,73	-1,51	4,33	nessuno	-	-	-	-	-	-	-	-	-	-	-	-	NO
02398	7,42	-1,51	0,95	nessuno	-	-	-	-	-	-	-	-	-	-	-	-	NO
02399	7,42	-1,51	1,70	nessuno	-	-	-	-	-	-	-	-	-	-	-	-	NO
02400	7,42	-1,51	2,45	nessuno	-	-	-	-	-	-	-	-	-	-	-	-	NO
02401	7,42	-1,51	3,20	nessuno	-	-	-	-	-	-	-	-	-	-	-	-	NO
02402	7,42	-1,51	3,95	nessuno	-	-	-	-	-	-	-	-	-	-	-	-	NO
02403	8,11	-1,51	0,58	nessuno	-	-	-	-	-	-	-	-	-	-	-	-	NO
02404	8,11	-1,51	1,33	nessuno	-	-	-	-	-	-	-	-	-	-	-	-	NO
02405	8,11	-1,51	2,08	nessuno	-	-	-	-	-	-	-	-	-	-	-	-	NO
02406	8,11	-1,51	2,83	nessuno	-	-	-	-	-	-	-	-	-	-	-	-	NO
02407	8,11	-1,51	3,58	nessuno	-	-	-	-	-	-	-	-	-	-	-	-	NO
02408	8,11	-1,51	4,33	nessuno	-	-	-	-	-	-	-	-	-	-	-	-	NO
02409	0,92	-4,69	0,45	nessuno	-	-	-	-	-	-	-	-	-	-	-	-	NO
02410	0,95	-	4,43	nessu	-	-	-	-	-	-	-	-	-	-	-	-	NO

N	X	Y	Z	Vincolo Esterno							Cedimenti Impressi						Nodi Calc. Fond.
				Tipo	RSx	RSy	RSz	RΘ x	RΘ y	RΘ z	Sx	Sy	Sz	Θ x	Θ y	Θ z	
	[m]	[m]	[m]		[N/cm]	[N/cm]	[N/cm]	[N· m/rad]	[N· m/rad]	[N· m/rad]	[cm]	[cm]	[cm]	[rad]	[rad]	[rad]	
02411	3,03	-4,69	4,45	nessuno	-	-	-	-	-	-	-	-	-	-	-	-	NO
02412	3,03	-4,69	0,45	nessuno	-	-	-	-	-	-	-	-	-	-	-	-	NO
02413	2,62	-4,69	0,58	nessuno	-	-	-	-	-	-	-	-	-	-	-	-	NO
02414	2,62	-4,69	1,33	nessuno	-	-	-	-	-	-	-	-	-	-	-	-	NO
02415	2,62	-4,69	2,08	nessuno	-	-	-	-	-	-	-	-	-	-	-	-	NO
02416	2,62	-4,69	2,83	nessuno	-	-	-	-	-	-	-	-	-	-	-	-	NO
02417	2,62	-4,69	3,58	nessuno	-	-	-	-	-	-	-	-	-	-	-	-	NO
02418	2,62	-4,69	4,33	nessuno	-	-	-	-	-	-	-	-	-	-	-	-	NO
02419	1,97	-4,69	0,95	nessuno	-	-	-	-	-	-	-	-	-	-	-	-	NO
02420	1,97	-4,69	1,70	nessuno	-	-	-	-	-	-	-	-	-	-	-	-	NO
02421	1,97	-4,69	2,45	nessuno	-	-	-	-	-	-	-	-	-	-	-	-	NO
02422	1,97	-4,69	3,20	nessuno	-	-	-	-	-	-	-	-	-	-	-	-	NO
02423	1,97	-4,69	3,95	nessuno	-	-	-	-	-	-	-	-	-	-	-	-	NO
02424	1,32	-4,69	0,58	nessuno	-	-	-	-	-	-	-	-	-	-	-	-	NO
02425	1,32	-4,69	1,33	nessuno	-	-	-	-	-	-	-	-	-	-	-	-	NO
02426	1,32	-4,69	2,08	nessuno	-	-	-	-	-	-	-	-	-	-	-	-	NO
02427	1,32	-4,69	2,83	nessuno	-	-	-	-	-	-	-	-	-	-	-	-	NO
02428	1,32	-4,69	3,58	nessuno	-	-	-	-	-	-	-	-	-	-	-	-	NO
02429	1,32	-4,69	4,33	nessuno	-	-	-	-	-	-	-	-	-	-	-	-	NO
02430	0,92	1,72	0,45	nessuno	-	-	-	-	-	-	-	-	-	-	-	-	NO
02431	0,95	1,72	4,43	nessuno	-	-	-	-	-	-	-	-	-	-	-	-	NO
02432	3,03	1,72	4,45	nessuno	-	-	-	-	-	-	-	-	-	-	-	-	NO
02433	3,03	1,72	0,45	nessuno	-	-	-	-	-	-	-	-	-	-	-	-	NO
02434	2,62	1,72	0,58	nessuno	-	-	-	-	-	-	-	-	-	-	-	-	NO
02435	2,62	1,72	1,33	nessuno	-	-	-	-	-	-	-	-	-	-	-	-	NO
02436	2,62	1,72	2,08	nessuno	-	-	-	-	-	-	-	-	-	-	-	-	NO
02437	2,62	1,72	2,83	nessuno	-	-	-	-	-	-	-	-	-	-	-	-	NO
02438	2,62	1,72	3,58	nessuno	-	-	-	-	-	-	-	-	-	-	-	-	NO
02439	2,62	1,72	4,33	nessuno	-	-	-	-	-	-	-	-	-	-	-	-	NO
02440	1,97	1,72	0,95	nessuno	-	-	-	-	-	-	-	-	-	-	-	-	NO
02441	1,97	1,72	1,70	nessuno	-	-	-	-	-	-	-	-	-	-	-	-	NO
02442	1,97	1,72	2,45	nessuno	-	-	-	-	-	-	-	-	-	-	-	-	NO
02443	1,97	1,72	3,20	nessuno	-	-	-	-	-	-	-	-	-	-	-	-	NO
02444	1,97	1,72	3,95	nessuno	-	-	-	-	-	-	-	-	-	-	-	-	NO
02445	1,32	1,72	0,58	nessuno	-	-	-	-	-	-	-	-	-	-	-	-	NO
02446	1,32	1,72	1,33	nessuno	-	-	-	-	-	-	-	-	-	-	-	-	NO
02447	1,32	1,72	2,08	nessuno	-	-	-	-	-	-	-	-	-	-	-	-	NO
02448	1,32	1,72	2,83	nessuno	-	-	-	-	-	-	-	-	-	-	-	-	NO

N	X	Y	Z	Vincolo Esterno							Cedimenti Impressi						Nodi Calc. Fond.
				Tipo	RSx	RSy	RSz	RΘ x	RΘ y	RΘ z	Sx	Sy	Sz	Θ x	Θ y	Θ z	
	[m]	[m]	[m]		[N/cm]	[N/cm]	[N/cm]	[N· m/rad]	[N· m/rad]	[N· m/rad]	[cm]	[cm]	[cm]	[rad]	[rad]	[rad]	
02449	1,32	1,72	3,58	nessuno	-	-	-	-	-	-	-	-	-	-	-	-	NO
02450	1,32	1,72	4,33	nessuno	-	-	-	-	-	-	-	-	-	-	-	-	NO
02451	15,04	1,64	4,91	nessuno	-	-	-	-	-	-	-	-	-	-	-	-	NO
02452	15,04	1,64	4,99	nessuno	-	-	-	-	-	-	-	-	-	-	-	-	NO
02453	3,49	1,64	4,99	nessuno	-	-	-	-	-	-	-	-	-	-	-	-	NO
02454	3,48	1,64	4,90	nessuno	-	-	-	-	-	-	-	-	-	-	-	-	NO
02455	3,98	1,64	4,83	nessuno	-	-	-	-	-	-	-	-	-	-	-	-	NO
02456	3,98	1,64	5,08	nessuno	-	-	-	-	-	-	-	-	-	-	-	-	NO
02457	4,68	1,64	4,95	nessuno	-	-	-	-	-	-	-	-	-	-	-	-	NO
02458	5,39	1,64	4,83	nessuno	-	-	-	-	-	-	-	-	-	-	-	-	NO
02459	5,39	1,64	5,08	nessuno	-	-	-	-	-	-	-	-	-	-	-	-	NO
02460	6,09	1,64	4,95	nessuno	-	-	-	-	-	-	-	-	-	-	-	-	NO
02461	6,80	1,64	4,83	nessuno	-	-	-	-	-	-	-	-	-	-	-	-	NO
02462	6,80	1,64	5,08	nessuno	-	-	-	-	-	-	-	-	-	-	-	-	NO
02463	7,50	1,64	4,95	nessuno	-	-	-	-	-	-	-	-	-	-	-	-	NO
02464	8,21	1,64	4,83	nessuno	-	-	-	-	-	-	-	-	-	-	-	-	NO
02465	8,21	1,64	5,08	nessuno	-	-	-	-	-	-	-	-	-	-	-	-	NO
02466	8,91	1,64	4,95	nessuno	-	-	-	-	-	-	-	-	-	-	-	-	NO
02467	9,61	1,64	4,83	nessuno	-	-	-	-	-	-	-	-	-	-	-	-	NO
02468	9,61	1,64	5,08	nessuno	-	-	-	-	-	-	-	-	-	-	-	-	NO
02469	10,32	1,64	4,95	nessuno	-	-	-	-	-	-	-	-	-	-	-	-	NO
02470	11,02	1,64	4,83	nessuno	-	-	-	-	-	-	-	-	-	-	-	-	NO
02471	11,02	1,64	5,08	nessuno	-	-	-	-	-	-	-	-	-	-	-	-	NO
02472	11,73	1,64	4,95	nessuno	-	-	-	-	-	-	-	-	-	-	-	-	NO
02473	12,43	1,64	4,83	nessuno	-	-	-	-	-	-	-	-	-	-	-	-	NO
02474	12,43	1,64	5,08	nessuno	-	-	-	-	-	-	-	-	-	-	-	-	NO
02475	13,14	1,64	4,95	nessuno	-	-	-	-	-	-	-	-	-	-	-	-	NO
02476	13,84	1,64	4,83	nessuno	-	-	-	-	-	-	-	-	-	-	-	-	NO
02477	13,84	1,64	5,08	nessuno	-	-	-	-	-	-	-	-	-	-	-	-	NO
02478	14,55	1,64	4,95	nessuno	-	-	-	-	-	-	-	-	-	-	-	-	NO
02479	-16,85	0,84	0,47	nessuno	-	-	-	-	-	-	-	-	-	-	-	-	NO
02480	-16,85	0,86	4,45	nessuno	-	-	-	-	-	-	-	-	-	-	-	-	NO
02481	-16,85	-1,26	4,45	nessuno	-	-	-	-	-	-	-	-	-	-	-	-	NO
02482	-16,85	-1,26	0,45	nessuno	-	-	-	-	-	-	-	-	-	-	-	-	NO
02483	-16,85	-0,85	0,58	nessuno	-	-	-	-	-	-	-	-	-	-	-	-	NO
02484	-16,8	-0,85	1,33	nessuno	-	-	-	-	-	-	-	-	-	-	-	-	NO

N	X	Y	Z	Vincolo Esterno							Cedimenti Impressi						Nodi Calc. Fond.
				Tipo	RSx	RSy	RSz	RΘ x	RΘ y	RΘ z	Sx	Sy	Sz	Θ x	Θ y	Θ z	
	[m]	[m]	[m]		[N/cm]	[N/cm]	[N/cm]	[N· m/rad]	[N· m/rad]	[N· m/rad]	[cm]	[cm]	[cm]	[rad]	[rad]	[rad]	
02485	-16,85	-0,85	2,08	nessuno	-	-	-	-	-	-	-	-	-	-	-	-	NO
02486	-16,85	-0,85	2,83	nessuno	-	-	-	-	-	-	-	-	-	-	-	-	NO
02487	-16,85	-0,85	3,58	nessuno	-	-	-	-	-	-	-	-	-	-	-	-	NO
02488	-16,85	-0,85	4,33	nessuno	-	-	-	-	-	-	-	-	-	-	-	-	NO
02489	-16,85	-0,20	0,95	nessuno	-	-	-	-	-	-	-	-	-	-	-	-	NO
02490	-16,85	-0,20	1,70	nessuno	-	-	-	-	-	-	-	-	-	-	-	-	NO
02491	-16,85	-0,20	2,45	nessuno	-	-	-	-	-	-	-	-	-	-	-	-	NO
02492	-16,85	-0,20	3,20	nessuno	-	-	-	-	-	-	-	-	-	-	-	-	NO
02493	-16,85	-0,20	3,95	nessuno	-	-	-	-	-	-	-	-	-	-	-	-	NO
02494	-16,85	0,46	0,58	nessuno	-	-	-	-	-	-	-	-	-	-	-	-	NO
02495	-16,85	0,46	1,33	nessuno	-	-	-	-	-	-	-	-	-	-	-	-	NO
02496	-16,85	0,46	2,08	nessuno	-	-	-	-	-	-	-	-	-	-	-	-	NO
02497	-16,85	0,46	2,83	nessuno	-	-	-	-	-	-	-	-	-	-	-	-	NO
02498	-16,85	0,46	3,58	nessuno	-	-	-	-	-	-	-	-	-	-	-	-	NO
02499	-16,85	0,46	4,33	nessuno	-	-	-	-	-	-	-	-	-	-	-	-	NO
02500	-16,90	1,50	4,84	nessuno	-	-	-	-	-	-	-	-	-	-	-	-	NO
02501	-16,90	1,44	5,00	nessuno	-	-	-	-	-	-	-	-	-	-	-	-	NO
02502	-16,90	-1,36	5,00	nessuno	-	-	-	-	-	-	-	-	-	-	-	-	NO
02503	-16,90	-1,35	4,91	nessuno	-	-	-	-	-	-	-	-	-	-	-	-	NO
02504	-16,90	-0,92	4,83	nessuno	-	-	-	-	-	-	-	-	-	-	-	-	NO
02505	-16,90	-0,92	5,08	nessuno	-	-	-	-	-	-	-	-	-	-	-	-	NO
02506	-16,90	-0,28	4,95	nessuno	-	-	-	-	-	-	-	-	-	-	-	-	NO
02507	-16,90	0,36	4,83	nessuno	-	-	-	-	-	-	-	-	-	-	-	-	NO
02508	-16,90	0,36	5,08	nessuno	-	-	-	-	-	-	-	-	-	-	-	-	NO
02509	-16,90	1,00	4,95	nessuno	-	-	-	-	-	-	-	-	-	-	-	-	NO
02510	3,28	1,44	4,90	nessu	-	-	-	-	-	-	-	-	-	-	-	-	NO

N	X	Y	Z	Vincolo Esterno							Cedimenti Impressi						Nodi Calc. Fond.
				Tipo	RSx	RSy	RSz	RΘ x	RΘ y	RΘ z	Sx	Sy	Sz	Θ x	Θ y	Θ z	
	[m]	[m]	[m]		[N/cm]	[N/cm]	[N/cm]	[N· m/rad]	[N· m/rad]	[N· m/rad]	[cm]	[cm]	[cm]	[rad]	[rad]	[rad]	
0				no													
02511	3,28	1,44	5,00	nessuno	-	-	-	-	-	-	-	-	-	-	-	-	NO
02512	3,27	-1,31	5,00	nessuno	-	-	-	-	-	-	-	-	-	-	-	-	NO
02513	3,27	-1,31	4,90	nessuno	-	-	-	-	-	-	-	-	-	-	-	-	NO
02514	3,27	-0,88	4,83	nessuno	-	-	-	-	-	-	-	-	-	-	-	-	NO
02515	3,27	-0,88	5,08	nessuno	-	-	-	-	-	-	-	-	-	-	-	-	NO
02516	3,27	-0,25	4,95	nessuno	-	-	-	-	-	-	-	-	-	-	-	-	NO
02517	3,27	0,38	4,83	nessuno	-	-	-	-	-	-	-	-	-	-	-	-	NO
02518	3,27	0,38	5,08	nessuno	-	-	-	-	-	-	-	-	-	-	-	-	NO
02519	3,27	1,01	4,95	nessuno	-	-	-	-	-	-	-	-	-	-	-	-	NO
02520	-10,45	0,84	0,47	nessuno	-	-	-	-	-	-	-	-	-	-	-	-	NO
02521	-10,45	0,86	4,45	nessuno	-	-	-	-	-	-	-	-	-	-	-	-	NO
02522	-10,45	-1,26	4,45	nessuno	-	-	-	-	-	-	-	-	-	-	-	-	NO
02523	-10,45	-1,26	0,45	nessuno	-	-	-	-	-	-	-	-	-	-	-	-	NO
02524	-10,45	-0,85	0,58	nessuno	-	-	-	-	-	-	-	-	-	-	-	-	NO
02525	-10,45	-0,85	1,33	nessuno	-	-	-	-	-	-	-	-	-	-	-	-	NO
02526	-10,45	-0,85	2,08	nessuno	-	-	-	-	-	-	-	-	-	-	-	-	NO
02527	-10,45	-0,85	2,83	nessuno	-	-	-	-	-	-	-	-	-	-	-	-	NO
02528	-10,45	-0,85	3,58	nessuno	-	-	-	-	-	-	-	-	-	-	-	-	NO
02529	-10,45	-0,85	4,33	nessuno	-	-	-	-	-	-	-	-	-	-	-	-	NO
02530	-10,45	-0,20	0,95	nessuno	-	-	-	-	-	-	-	-	-	-	-	-	NO
02531	-10,45	-0,20	1,70	nessuno	-	-	-	-	-	-	-	-	-	-	-	-	NO
02532	-10,45	-0,20	2,45	nessuno	-	-	-	-	-	-	-	-	-	-	-	-	NO
02533	-10,45	-0,20	3,20	nessuno	-	-	-	-	-	-	-	-	-	-	-	-	NO
02534	-10,45	-0,20	3,95	nessuno	-	-	-	-	-	-	-	-	-	-	-	-	NO
02535	-10,45	0,46	0,58	nessuno	-	-	-	-	-	-	-	-	-	-	-	-	NO
02536	-10,45	0,46	1,33	nessuno	-	-	-	-	-	-	-	-	-	-	-	-	NO
02537	-10,45	0,46	2,08	nessuno	-	-	-	-	-	-	-	-	-	-	-	-	NO
02538	-10,45	0,46	2,83	nessuno	-	-	-	-	-	-	-	-	-	-	-	-	NO
0253	-	0,46	3,58	nessu	-	-	-	-	-	-	-	-	-	-	-	-	NO

N	X	Y	Z	Vincolo Esterno							Cedimenti Impressi						Nodi Calc. Fond.
				Tipo	RSx	RSy	RSz	RΘ x	RΘ y	RΘ z	Sx	Sy	Sz	Θ x	Θ y	Θ z	
	[m]	[m]	[m]		[N/cm]	[N/cm]	[N/cm]	[N· m/rad]	[N· m/rad]	[N· m/rad]	[cm]	[cm]	[cm]	[rad]	[rad]	[rad]	
9	10,45			no													
02540	-10,45	0,46	4,33	nessuno	-	-	-	-	-	-	-	-	-	-	-	-	NO
02541	-4,93	-1,76	0,46	nessuno	-	-	-	-	-	-	-	-	-	-	-	-	NO
02542	-4,93	-1,78	4,43	nessuno	-	-	-	-	-	-	-	-	-	-	-	-	NO
02543	-4,93	-4,43	4,45	nessuno	-	-	-	-	-	-	-	-	-	-	-	-	NO
02544	-4,93	-4,43	0,46	nessuno	-	-	-	-	-	-	-	-	-	-	-	-	NO
02545	-4,93	-4,05	0,58	nessuno	-	-	-	-	-	-	-	-	-	-	-	-	NO
02546	-4,93	-4,05	1,33	nessuno	-	-	-	-	-	-	-	-	-	-	-	-	NO
02547	-4,93	-4,05	2,08	nessuno	-	-	-	-	-	-	-	-	-	-	-	-	NO
02548	-4,93	-4,05	2,83	nessuno	-	-	-	-	-	-	-	-	-	-	-	-	NO
02549	-4,93	-4,05	3,58	nessuno	-	-	-	-	-	-	-	-	-	-	-	-	NO
02550	-4,93	-4,05	4,33	nessuno	-	-	-	-	-	-	-	-	-	-	-	-	NO
02551	-4,93	-3,41	0,95	nessuno	-	-	-	-	-	-	-	-	-	-	-	-	NO
02552	-4,93	-3,41	1,70	nessuno	-	-	-	-	-	-	-	-	-	-	-	-	NO
02553	-4,93	-3,41	2,45	nessuno	-	-	-	-	-	-	-	-	-	-	-	-	NO
02554	-4,93	-3,41	3,20	nessuno	-	-	-	-	-	-	-	-	-	-	-	-	NO
02555	-4,93	-3,41	3,95	nessuno	-	-	-	-	-	-	-	-	-	-	-	-	NO
02556	-4,93	-2,78	0,58	nessuno	-	-	-	-	-	-	-	-	-	-	-	-	NO
02557	-4,93	-2,78	1,33	nessuno	-	-	-	-	-	-	-	-	-	-	-	-	NO
02558	-4,93	-2,78	2,08	nessuno	-	-	-	-	-	-	-	-	-	-	-	-	NO
02559	-4,93	-2,78	2,83	nessuno	-	-	-	-	-	-	-	-	-	-	-	-	NO
02560	-4,93	-2,78	3,58	nessuno	-	-	-	-	-	-	-	-	-	-	-	-	NO
02561	-4,93	-2,78	4,33	nessuno	-	-	-	-	-	-	-	-	-	-	-	-	NO
02562	-4,93	-2,14	0,95	nessuno	-	-	-	-	-	-	-	-	-	-	-	-	NO
02563	-4,93	-2,14	1,70	nessuno	-	-	-	-	-	-	-	-	-	-	-	-	NO
02564	-4,93	-2,14	2,45	nessuno	-	-	-	-	-	-	-	-	-	-	-	-	NO
02565	-4,93	-2,14	3,20	nessuno	-	-	-	-	-	-	-	-	-	-	-	-	NO
02566	-4,93	-2,14	3,95	nessuno	-	-	-	-	-	-	-	-	-	-	-	-	NO
02567	-2,57	-1,71	0,45	nessuno	-	-	-	-	-	-	-	-	-	-	-	-	NO
02568	-2,60	-1,71	4,43	nessuno	-	-	-	-	-	-	-	-	-	-	-	-	NO
02569	-4,68	-1,71	4,45	nessuno	-	-	-	-	-	-	-	-	-	-	-	-	NO
02570	-4,68	-1,71	0,45	nessuno	-	-	-	-	-	-	-	-	-	-	-	-	NO
02571	-4,28	-1,71	0,58	nessuno	-	-	-	-	-	-	-	-	-	-	-	-	NO
02572	-4,28	-1,71	1,33	nessuno	-	-	-	-	-	-	-	-	-	-	-	-	NO
02573	-4,28	-1,71	2,08	nessuno	-	-	-	-	-	-	-	-	-	-	-	-	NO
02574	-4,28	-1,71	2,83	nessuno	-	-	-	-	-	-	-	-	-	-	-	-	NO
02575	-4,28	-1,71	3,58	nessuno	-	-	-	-	-	-	-	-	-	-	-	-	NO
02576	-4,28	-1,71	4,33	nessuno	-	-	-	-	-	-	-	-	-	-	-	-	NO

N	X	Y	Z	Vincolo Esterno							Cedimenti Impressi						Nodi Calc. Fond.
				Tipo	RSx	RSy	RSz	RΘ x	RΘ y	RΘ z	Sx	Sy	Sz	Θ x	Θ y	Θ z	
	[m]	[m]	[m]		[N/cm]	[N/cm]	[N/cm]	[N· m/rad]	[N· m/rad]	[N· m/rad]	[cm]	[cm]	[cm]	[rad]	[rad]	[rad]	
02577	-3,63	1,71	0,95	nessuno	-	-	-	-	-	-	-	-	-	-	-	-	NO
02578	-3,63	1,71	1,70	nessuno	-	-	-	-	-	-	-	-	-	-	-	-	NO
02579	-3,63	1,71	2,45	nessuno	-	-	-	-	-	-	-	-	-	-	-	-	NO
02580	-3,63	1,71	3,20	nessuno	-	-	-	-	-	-	-	-	-	-	-	-	NO
02581	-3,63	1,71	3,95	nessuno	-	-	-	-	-	-	-	-	-	-	-	-	NO
02582	-2,98	1,71	0,58	nessuno	-	-	-	-	-	-	-	-	-	-	-	-	NO
02583	-2,98	1,71	1,33	nessuno	-	-	-	-	-	-	-	-	-	-	-	-	NO
02584	-2,98	1,71	2,08	nessuno	-	-	-	-	-	-	-	-	-	-	-	-	NO
02585	-2,98	1,71	2,83	nessuno	-	-	-	-	-	-	-	-	-	-	-	-	NO
02586	-2,98	1,71	3,58	nessuno	-	-	-	-	-	-	-	-	-	-	-	-	NO
02587	-2,98	1,71	4,33	nessuno	-	-	-	-	-	-	-	-	-	-	-	-	NO
02588	-5,18	-1,51	0,46	nessuno	-	-	-	-	-	-	-	-	-	-	-	-	NO
02589	-5,18	-1,51	4,44	nessuno	-	-	-	-	-	-	-	-	-	-	-	-	NO
02590	-10,19	-1,51	4,44	nessuno	-	-	-	-	-	-	-	-	-	-	-	-	NO
02591	-10,19	-1,51	0,46	nessuno	-	-	-	-	-	-	-	-	-	-	-	-	NO
02592	-9,76	-1,51	0,58	nessuno	-	-	-	-	-	-	-	-	-	-	-	-	NO
02593	-9,76	-1,51	1,33	nessuno	-	-	-	-	-	-	-	-	-	-	-	-	NO
02594	-9,76	-1,51	2,08	nessuno	-	-	-	-	-	-	-	-	-	-	-	-	NO
02595	-9,76	-1,51	2,83	nessuno	-	-	-	-	-	-	-	-	-	-	-	-	NO
02596	-9,76	-1,51	3,58	nessuno	-	-	-	-	-	-	-	-	-	-	-	-	NO
02597	-9,76	-1,51	4,33	nessuno	-	-	-	-	-	-	-	-	-	-	-	-	NO
02598	-9,07	-1,51	0,95	nessuno	-	-	-	-	-	-	-	-	-	-	-	-	NO
02599	-9,07	-1,51	1,70	nessuno	-	-	-	-	-	-	-	-	-	-	-	-	NO
02600	-9,07	-1,51	2,45	nessuno	-	-	-	-	-	-	-	-	-	-	-	-	NO
02601	-9,07	-1,51	3,20	nessuno	-	-	-	-	-	-	-	-	-	-	-	-	NO
02602	-9,07	-1,51	3,95	nessuno	-	-	-	-	-	-	-	-	-	-	-	-	NO
02603	-8,38	-1,51	0,58	nessuno	-	-	-	-	-	-	-	-	-	-	-	-	NO
02604	-8,38	-1,51	1,33	nessuno	-	-	-	-	-	-	-	-	-	-	-	-	NO
02605	-8,38	-1,51	2,08	nessuno	-	-	-	-	-	-	-	-	-	-	-	-	NO
02606	-8,38	-1,51	2,83	nessuno	-	-	-	-	-	-	-	-	-	-	-	-	NO
02607	-8,38	-1,51	3,58	nessuno	-	-	-	-	-	-	-	-	-	-	-	-	NO
02608	-8,38	-1,51	4,33	nessuno	-	-	-	-	-	-	-	-	-	-	-	-	NO
02609	-7,69	-1,51	0,95	nessuno	-	-	-	-	-	-	-	-	-	-	-	-	NO
02610	-7,69	-1,51	1,70	nessuno	-	-	-	-	-	-	-	-	-	-	-	-	NO
02611	-7,69	-1,51	2,45	nessuno	-	-	-	-	-	-	-	-	-	-	-	-	NO
02612	-7,69	-1,51	3,20	nessuno	-	-	-	-	-	-	-	-	-	-	-	-	NO
02613	-7,69	-1,51	3,95	nessuno	-	-	-	-	-	-	-	-	-	-	-	-	NO
02614	-	-	0,58	nessuno	-	-	-	-	-	-	-	-	-	-	-	-	NO

N	X	Y	Z	Vincolo Esterno							Cedimenti Impressi						Nodi Calc. Fond.
				Tipo	RSx	RSy	RSz	RΘ x	RΘ y	RΘ z	Sx	Sy	Sz	Θ x	Θ y	Θ z	
	[m]	[m]	[m]		[N/cm]	[N/cm]	[N/cm]	[N· m/rad]	[N· m/rad]	[N· m/rad]	[cm]	[cm]	[cm]	[rad]	[rad]	[rad]	
4	7,00	1,51		no													
02615	-	-	1,33	nessuno	-	-	-	-	-	-	-	-	-	-	-	-	NO
02616	7,00	1,51	2,08	nessuno	-	-	-	-	-	-	-	-	-	-	-	-	NO
02617	7,00	1,51	2,83	nessuno	-	-	-	-	-	-	-	-	-	-	-	-	NO
02618	7,00	1,51	3,58	nessuno	-	-	-	-	-	-	-	-	-	-	-	-	NO
02619	7,00	1,51	4,33	nessuno	-	-	-	-	-	-	-	-	-	-	-	-	NO
02620	7,00	1,51	0,95	nessuno	-	-	-	-	-	-	-	-	-	-	-	-	NO
02621	6,31	1,51	1,70	nessuno	-	-	-	-	-	-	-	-	-	-	-	-	NO
02622	6,31	1,51	2,45	nessuno	-	-	-	-	-	-	-	-	-	-	-	-	NO
02623	6,31	1,51	3,20	nessuno	-	-	-	-	-	-	-	-	-	-	-	-	NO
02624	6,31	1,51	3,95	nessuno	-	-	-	-	-	-	-	-	-	-	-	-	NO
02625	5,62	1,51	0,58	nessuno	-	-	-	-	-	-	-	-	-	-	-	-	NO
02626	5,62	1,51	1,33	nessuno	-	-	-	-	-	-	-	-	-	-	-	-	NO
02627	5,62	1,51	2,08	nessuno	-	-	-	-	-	-	-	-	-	-	-	-	NO
02628	5,62	1,51	2,83	nessuno	-	-	-	-	-	-	-	-	-	-	-	-	NO
02629	5,62	1,51	3,58	nessuno	-	-	-	-	-	-	-	-	-	-	-	-	NO
02630	5,62	1,51	4,33	nessuno	-	-	-	-	-	-	-	-	-	-	-	-	NO
02631	4,93	1,49	0,43	nessuno	-	-	-	-	-	-	-	-	-	-	-	-	NO
02632	4,93	1,48	4,47	nessuno	-	-	-	-	-	-	-	-	-	-	-	-	NO
02633	4,93	-	4,45	nessuno	-	-	-	-	-	-	-	-	-	-	-	-	NO
02634	4,93	1,26	0,45	nessuno	-	-	-	-	-	-	-	-	-	-	-	-	NO
02635	4,93	1,26	0,58	nessuno	-	-	-	-	-	-	-	-	-	-	-	-	NO
02636	4,93	0,86	1,33	nessuno	-	-	-	-	-	-	-	-	-	-	-	-	NO
02637	4,93	0,86	2,08	nessuno	-	-	-	-	-	-	-	-	-	-	-	-	NO
02638	4,93	0,86	2,83	nessuno	-	-	-	-	-	-	-	-	-	-	-	-	NO
02639	4,93	0,86	3,58	nessuno	-	-	-	-	-	-	-	-	-	-	-	-	NO
02640	4,93	0,86	4,33	nessuno	-	-	-	-	-	-	-	-	-	-	-	-	NO
02641	4,93	0,22	0,95	nessuno	-	-	-	-	-	-	-	-	-	-	-	-	NO
02642	4,93	0,22	1,70	nessuno	-	-	-	-	-	-	-	-	-	-	-	-	NO
02643	4,93	0,22	2,45	nessuno	-	-	-	-	-	-	-	-	-	-	-	-	NO
02644	4,93	0,22	3,20	nessuno	-	-	-	-	-	-	-	-	-	-	-	-	NO
02645	4,93	0,22	3,95	nessuno	-	-	-	-	-	-	-	-	-	-	-	-	NO
02646	4,93	0,43	0,58	nessuno	-	-	-	-	-	-	-	-	-	-	-	-	NO
02647	4,93	0,43	1,33	nessuno	-	-	-	-	-	-	-	-	-	-	-	-	NO
02648	4,93	0,43	2,08	nessuno	-	-	-	-	-	-	-	-	-	-	-	-	NO
02649	4,93	0,43	2,83	nessuno	-	-	-	-	-	-	-	-	-	-	-	-	NO
02650	4,93	0,43	3,58	nessuno	-	-	-	-	-	-	-	-	-	-	-	-	NO
02651	4,93	0,43	4,33	nessuno	-	-	-	-	-	-	-	-	-	-	-	-	NO
02652	4,93	1,07	0,95	nessuno	-	-	-	-	-	-	-	-	-	-	-	-	NO

N	X	Y	Z	Vincolo Esterno							Cedimenti Impressi						Nodi Calc. Fond.
				Tipo	RSx	RSy	RSz	RΘ x	RΘ y	RΘ z	Sx	Sy	Sz	Θ x	Θ y	Θ z	
	[m]	[m]	[m]		[N/cm]	[N/cm]	[N/cm]	[N· m/rad]	[N· m/rad]	[N· m/rad]	[cm]	[cm]	[cm]	[rad]	[rad]	[rad]	
02653	-4,93	1,07	1,70	nessuno	-	-	-	-	-	-	-	-	-	-	-	-	NO
02654	-4,93	1,07	2,45	nessuno	-	-	-	-	-	-	-	-	-	-	-	-	NO
02655	-4,93	1,07	3,20	nessuno	-	-	-	-	-	-	-	-	-	-	-	-	NO
02656	-4,93	1,07	3,95	nessuno	-	-	-	-	-	-	-	-	-	-	-	-	NO
02657	-16,85	1,12	0,20	nessuno	-	-	-	-	-	-	-	-	-	-	-	-	NO
02658	-10,45	1,12	0,20	nessuno	-	-	-	-	-	-	-	-	-	-	-	-	NO
02659	8,80	1,12	0,20	nessuno	-	-	-	-	-	-	-	-	-	-	-	-	NO
02660	15,20	1,12	0,20	nessuno	-	-	-	-	-	-	-	-	-	-	-	-	NO
02661	-4,93	-4,68	0,20	nessuno	-	-	-	-	-	-	-	-	-	-	-	-	NO
02662	0,67	1,71	0,20	nessuno	-	-	-	-	-	-	-	-	-	-	-	-	NO
02663	0,67	1,72	0,20	nessuno	-	-	-	-	-	-	-	-	-	-	-	-	NO
02664	0,67	1,72	-0,30	Platea	infinita	infinita	-	-	-	-	-	-	-	-	-	-	SI
02665	0,67	1,71	-0,30	Platea	infinita	infinita	-	-	-	-	-	-	-	-	-	-	SI
02666	8,80	-1,56	5,20	nessuno	-	-	-	-	-	-	-	-	-	-	-	-	NO
02667	8,80	-1,56	5,20	nessuno	-	-	-	-	-	-	-	-	-	-	-	-	NO
02668	3,27	-1,51	5,20	nessuno	-	-	-	-	-	-	-	-	-	-	-	-	NO
02669	-4,93	-1,51	5,20	nessuno	-	-	-	-	-	-	-	-	-	-	-	-	NO
02670	-4,93	1,71	5,20	nessuno	-	-	-	-	-	-	-	-	-	-	-	-	NO
02671	0,78	-4,69	5,27	nessuno	-	-	-	-	-	-	-	-	-	-	-	-	NO
02672	0,78	1,72	5,20	nessuno	-	-	-	-	-	-	-	-	-	-	-	-	NO
02673	0,78	1,72	5,27	nessuno	-	-	-	-	-	-	-	-	-	-	-	-	NO
02674	3,28	1,72	5,20	nessuno	-	-	-	-	-	-	-	-	-	-	-	-	NO
02675	-2,42	-4,68	5,27	nessuno	-	-	-	-	-	-	-	-	-	-	-	-	NO
02676	-2,42	1,71	5,20	nessuno	-	-	-	-	-	-	-	-	-	-	-	-	NO
02677	-2,42	1,72	5,27	nessuno	-	-	-	-	-	-	-	-	-	-	-	-	NO
02678	-0,82	-4,68	6,37	nessuno	-	-	-	-	-	-	-	-	-	-	-	-	NO
02679	-0,82	-4,68	6,37	nessuno	-	-	-	-	-	-	-	-	-	-	-	-	NO
02680	-0,82	1,72	6,37	nessuno	-	-	-	-	-	-	-	-	-	-	-	-	NO
02681	-0,82	1,72	6,37	nessuno	-	-	-	-	-	-	-	-	-	-	-	-	NO
02682	-0,82	-4,68	4,70	Incastro	infinita	infinita	infinita	infinita	infinita	infinita	-	-	-	-	-	-	NO
02683	-0,82	-4,68	4,70	Incastro	infinita	infinita	infinita	infinita	infinita	infinita	-	-	-	-	-	-	NO
02684	-0,82	1,72	4,70	Incastro	infinita	infinita	infinita	infinita	infinita	infinita	-	-	-	-	-	-	NO
02685	-0,82	1,72	4,70	Incastro	infinita	infinita	infinita	infinita	infinita	infinita	-	-	-	-	-	-	NO
02686	-4,93	1,64	4,70	nessuno	-	-	-	-	-	-	-	-	-	-	-	-	NO
02687	-16,90	1,12	4,70	nessuno	-	-	-	-	-	-	-	-	-	-	-	-	NO
02688	-16,90	-1,56	4,70	nessuno	-	-	-	-	-	-	-	-	-	-	-	-	NO
0268	15,2	1,12	4,70	nessu	-	-	-	-	-	-	-	-	-	-	-	-	NO

N	X	Y	Z	Vincolo Esterno							Cedimenti Impressi						Nodi Calc. Fond.
				Tipo	RSx	RSy	RSz	RΘ x	RΘ y	RΘ z	Sx	Sy	Sz	Θ x	Θ y	Θ z	
	[m]	[m]	[m]		[N/cm]	[N/cm]	[N/cm]	[N· m/rad]	[N· m/rad]	[N· m/rad]	[cm]	[cm]	[cm]	[rad]	[rad]	[rad]	
9	5			no													
02690	15,25	-1,56	4,70	nessuno	-	-	-	-	-	-	-	-	-	-	-	-	NO
02691	3,28	1,64	4,70	nessuno	-	-	-	-	-	-	-	-	-	-	-	-	NO
02692	0,67	-4,68	4,70	nessuno	-	-	-	-	-	-	-	-	-	-	-	-	NO
02693	-10,45	-1,56	4,70	nessuno	-	-	-	-	-	-	-	-	-	-	-	-	NO
02694	3,27	-1,56	4,70	nessuno	-	-	-	-	-	-	-	-	-	-	-	-	NO
02695	8,80	-1,56	4,70	nessuno	-	-	-	-	-	-	-	-	-	-	-	-	NO
02696	8,80	-1,56	4,70	nessuno	-	-	-	-	-	-	-	-	-	-	-	-	NO
02697	-2,32	-4,68	4,70	nessuno	-	-	-	-	-	-	-	-	-	-	-	-	NO
02698	-4,93	-1,56	4,70	nessuno	-	-	-	-	-	-	-	-	-	-	-	-	NO
02699	-4,93	-4,68	4,70	nessuno	-	-	-	-	-	-	-	-	-	-	-	-	NO
02700	-2,42	1,71	4,70	nessuno	-	-	-	-	-	-	-	-	-	-	-	-	NO
02701	-2,42	1,72	4,70	nessuno	-	-	-	-	-	-	-	-	-	-	-	-	NO
02702	-2,33	1,71	4,70	nessuno	-	-	-	-	-	-	-	-	-	-	-	-	NO
02703	-0,82	-4,68	6,07	nessuno	-	-	-	-	-	-	-	-	-	-	-	-	NO
02704	-0,82	-4,68	6,07	nessuno	-	-	-	-	-	-	-	-	-	-	-	-	NO
02705	0,78	1,72	4,70	nessuno	-	-	-	-	-	-	-	-	-	-	-	-	NO
02706	0,78	1,72	4,70	nessuno	-	-	-	-	-	-	-	-	-	-	-	-	NO
02707	0,67	1,72	4,70	nessuno	-	-	-	-	-	-	-	-	-	-	-	-	NO
02708	-0,82	1,72	6,07	nessuno	-	-	-	-	-	-	-	-	-	-	-	-	NO
02709	-0,82	1,72	6,07	nessuno	-	-	-	-	-	-	-	-	-	-	-	-	NO
02710	-1,23	1,72	5,62	nessuno	-	-	-	-	-	-	-	-	-	-	-	-	NO
02711	-1,23	1,72	5,02	nessuno	-	-	-	-	-	-	-	-	-	-	-	-	NO
02712	-0,82	1,72	5,02	nessuno	-	-	-	-	-	-	-	-	-	-	-	-	NO
02713	-0,82	1,72	5,62	nessuno	-	-	-	-	-	-	-	-	-	-	-	-	NO
02714	-0,42	1,72	5,62	nessuno	-	-	-	-	-	-	-	-	-	-	-	-	NO
02715	-0,42	1,72	5,02	nessuno	-	-	-	-	-	-	-	-	-	-	-	-	NO
02716	-2,42	-4,56	4,70	nessuno	-	-	-	-	-	-	-	-	-	-	-	-	NO
02717	-2,42	1,59	4,70	nessuno	-	-	-	-	-	-	-	-	-	-	-	-	NO
02718	0,78	-4,56	4,70	nessuno	-	-	-	-	-	-	-	-	-	-	-	-	NO
02719	0,78	1,49	4,70	nessuno	-	-	-	-	-	-	-	-	-	-	-	-	NO
02720	-2,55	1,72	4,88	nessuno	-	-	-	-	-	-	-	-	-	-	-	-	NO
02721	-2,56	-4,68	4,88	nessuno	-	-	-	-	-	-	-	-	-	-	-	-	NO
02722	-0,86	-4,68	6,12	nessuno	-	-	-	-	-	-	-	-	-	-	-	-	NO
02723	-0,86	1,72	6,12	nessuno	-	-	-	-	-	-	-	-	-	-	-	-	NO
02724	0,78	1,49	4,70	nessuno	-	-	-	-	-	-	-	-	-	-	-	-	NO
02725	0,91	-4,69	4,88	nessuno	-	-	-	-	-	-	-	-	-	-	-	-	NO
02726	0,81	1,49	4,95	nessuno	-	-	-	-	-	-	-	-	-	-	-	-	NO
0272	-	1,72	6,12	nessu	-	-	-	-	-	-	-	-	-	-	-	-	NO

Nodi

N	X	Y	Z	Vincolo Esterno							Cedimenti Impressi						Calc. Fond.
				Tipo	RSx	RSy	RSz	RΘ x	RΘ y	RΘ z	Sx	Sy	Sz	Θ x	Θ y	Θ z	
	[m]	[m]	[m]		[N/cm]	[N/cm]	[N/cm]	[N· m/rad]	[N· m/rad]	[N· m/rad]	[cm]	[cm]	[cm]	[rad]	[rad]	[rad]	
702728	0,79 - 0,79	- 4,68	6,12	nessuno	-	-	-	-	-	-	-	-	-	-	-	-	NO

LEGENDA Nodi

N Numero identificativo del nodo.
X, Y, Z Coordinate del nodo rispetto al riferimento globale X, Y, Z.
Tipo Descrizione del tipo di vincolo esterno presente sul nodo.
RSx, RSy, RSz, RΘ x, RΘ y, RΘ z Valori di rigidezza del vincolo riferiti agli assi globali: le prime tre colonne indicano i valori di rigidezza alla traslazione lungo gli assi X, Y e Z, mentre le seconde tre colonne forniscono i valori di rigidezza alla rotazione intorno agli assi X, Y, e Z.
Sx, Sy, Sz, Θ x, Θ y, Θ z Valori di spostamenti/rotazioni del nodo riferiti agli assi globali: le prime tre colonne indicano i valori di spostamento lungo gli assi X, Y, e Z, mentre le seconde tre colonne forniscono i valori di rotazione intorno agli assi X, Y, e Z.
Calc. Fond. Indica se questo nodo è incluso nel calcolo della fondazione.

TRAVI IN ELEVAZIONE

Travi in elevazione

N	LLI	Sezione			Vincoli Interni			Trave Coll	Note	Mtr	Aggr. Amb.	Nodo Iniziale	Nodo Finale	Lung. Totale	Quota LLI.i	Quota LLI.f	Calc. Fond.
		NS	Tipo	Label	Rot	Iniziali	Finali										
	[m]				[°ssdc]									[m]	[m]	[m]	
Cordoli copertura					**Travata: TraveP2-P21**												
Trave P2-P21	6,15	001	▨	20x40	0,00	S;S;S;S;S;S	S;S;S;S;S;S	-		001	PCA	0090	0096	6,40	4,70	4,70	NO
Cordoli copertura					**Travata: TraveP4-1a-P23**												
Trave P4-1a	6,05	001	▨	20x40	0,00	S;S;S;S;S;S	S;S;S;S;S;S	-		001	PCA	0066	0089	6,18	4,70	4,70	NO
Trave 1a-P23	0,10	001	▨	20x40	0,00	S;S;S;S;S;S	S;S;S;S;S;S	-		001	PCA	0089	0098	0,30	4,70	4,70	NO

LEGENDA Travi in elevazione

N Identificativo della trave. L'eventuale lettera tra parentesi distingue i diversi tratti della travata al livello considerato.
LLI Lunghezza libera d'Inflessione.
Sezione/NS Identificativo della sezione, nella relativa tabella.
Sezione/Tipo Identificativo del tipo di sezione.
Sezione/Label Identificativo della sezione, come indicato nelle carpenterie.
Sezione/Rot Angolo di rotazione della sezione.
Iniziali, Finali Identificativo delle condizioni di vincolo agli estremi iniziale e finale della trave, costituito da sei caratteri. I primi tre, sono relativi alla traslazione rispettivamente lungo gli Assi 1, 2 e 3, mentre i secondi tre sono relativi rispettivamente alla rotazione intorno agli Assi 1, 2 e 3. Il carattere " S " o " N " indica se il vincolo allo spostamento/rotazione è Presente o Assente.
Trave Coll Nel caso di effettuazione dei calcoli secondo l' Ordinanza 3274/03 e s.m.i., indica se la trave è classificata " Trave di collegamento" : [S] = Trave di collegamento - [N] = Trave ordinaria.
Note Note relative all'analisi sismica: [el. spingente] = elemento di tipo "spingente" - [el. mensola] = elemento a mensola - [el. > 20m] = elemento pressochè orizzontale con luce superiore a 20m.
Mtr Identificativo del materiale costituente la sezione, nella relativa tabella.
Aggr. Amb. Identificativo dell'aggressività dell'ambiente: [PCA] = Poco aggressivo - [MDA] = Moderatamente aggressivo - [MLA] = Molto aggressivo.
Nodo Iniziale Identificativo del nodo iniziale, nella relativa tabella.
Nodo Finale Identificativo del nodo finale, nella relativa tabella.
Lung. Totale Distanza tra il nodo iniziale e finale.
Quota LLI.i Quota dell' estremo iniziale del tratto di trave libero d' inflettersi (Lunghezza Libera d' Inflessione), valutata rispetto al livello (piano) di appartenenza.
Quota LLI.f Quota dell' estremo finale del tratto di trave libero d' inflettersi (Lunghezza Libera d' Inflessione), valutata rispetto al livello (piano) di appartenenza.
Calc. Fond. Indica se questo oggetto è incluso nel calcolo della fondazione.

PARETI

Pareti

Setto	Estremo Iniziale		Estremo Finale		Spessore	Lunghezza	Superficie	Materiale	Aggr. Ambiente	Calc. Fond.
	Quota	Altezza	Quota	Altezza						
	[m]	[m]	[m]	[m]	[m]	[m]	[m²]			
Cordoli copertura					**ParetеP1-P2-P3-P4-P5**					
Parete P1-P2	4,70	0,50	4,70	0,50	0,25	2,73	1,36	001	PCA	NO
SHELL	[00090-00704-02185] [02187-00821-02188] [02186-00875-02193] [00878-02189-00966] [02185-02192-00963] [02191-00966-00965] [02192-02193-00876]		[00090-02185-00963] [02187-00035-00821] [00966-02189-00967] [02186-02193-02185] [00041-00875-02186] [00964-02191-00965] [00963-02192-00964]		[00704-02186-02185] [02189-02188-00967] [02189-02190-02187] [02185-02193-02192] [00875-00876-02193] [02192-00876-00964]		[00967-02188-02699] [00704-00041-02186] [02190-00879-02187] [00878-00879-02190] [02191-00877-00878] [00876-02191-00964]		[02188-00821-02699] [00879-00035-02187] [02189-02187-02188] [00878-02190-02189] [02191-00878-00966] [00876-00877-02191]	
Parete P2-P3	4,70	0,50	4,70	1,67	0,25	1,70	1,84	001	PCA	NO
SHELL										

Pareti

Setto	Estremo Iniziale		Estremo Finale		Spessore	Lunghezza	Superficie	Materiale	Aggr. Ambiente	Calc. Fond.
	Quota	Altezza	Quota	Altezza						
	[m]	[m]	[m]	[m]	[m]	[m]	[m²]			
		[02704-02679-00701] [00700-00702-02036] [00700-00701-00702] [00697-02036-00696]		[02704-00701-00700] [00696-02034-02035] [00696-02035-00090] [02036-02034-00696]		[00700-02036-00699] [02034-00704-02035] [00698-02036-00697] [02683-02033-00698]	[02035-00704-00090] [02034-02675-00704] [00699-02036-02033] [02033-02036-00698]		[00703-02675-02034] [02036-00702-00703] [02036-00703-02034] [02683-00699-02033]	
Parete P4-P3	4,70	0,50	4,70	1,67	0,25	1,70	1,84	001	PCA	NO
	SHELL									
		[02703-02678-00743] [00742-00744-02066] [00741-02066-02063] [02066-02064-00738]		[02703-00743-00742] [00738-02064-02065] [00738-02065-00066] [02066-00738-00739]		[00742-00743-00744] [02064-00746-02065] [00740-02066-00739] [02066-00745-02064]	[02065-00746-00066] [02064-02671-00746] [02682-02063-00740] [02066-00744-00745]		[00745-02671-02064] [00742-02066-00741] [02063-02066-00740] [02682-00741-02063]	
Parete P5-P4	4,70	0,50	4,70	0,50	0,25	2,73	1,36	001	PCA	NO
	SHELL									
		[00066-00746-02194] [00999-02197-00030] [00884-00031-02196] [02199-00884-02196] [02195-02202-02201] [00880-00881-02202] [00996-02200-00997]		[00066-02194-00995] [02197-00737-00030] [02198-02197-00999] [02195-00880-02202] [02194-02201-00995] [00881-00882-02200] [02201-02202-00881]		[00746-02195-02194] [00998-00883-02198] [00883-02199-02198] [00883-00884-02199] [02200-00998-00997] [00995-02201-00996]	[02197-02196-00737] [00746-00037-02195] [02199-02196-02197] [00998-02198-00999] [00882-00883-02200] [00996-00881-02200]		[02196-00031-00737] [00037-00880-02195] [02199-02197-02198] [02195-02201-02194] [02200-00883-00998] [02201-00881-00996]	
Cordoli copertura					**ParetеP6-P7-P8**					
Parete P6-P7	4,70	0,50	4,70	0,50	0,15	6,52	3,26	001	PCA	NO
	SHELL									
		[02693-00717-02037] [02040-00730-02688] [00728-02042-02041] [00728-00729-02042] [00706-02041-00705] [00716-00718-02052] [02052-00719-00715] [00715-02050-00714] [00719-00720-02051] [00711-00723-00710] [02047-00723-00711] [00713-02049-00712]		[02693-02037-00716] [02039-00033-00730] [02038-00718-00716] [00706-00728-02041] [02043-00728-00706] [02044-00726-00708] [00708-00726-00707] [00724-00725-02046] [00710-00724-02046] [02051-00720-00721] [00712-00722-02047] [00712-02047-00711]		[00729-02039-02040] [00729-00033-02039] [00705-02040-02688] [00032-00718-02038] [00716-02052-00715] [00718-00719-02052] [00725-00726-02045] [00719-02051-02050] [00715-00719-02050] [00723-00724-00710] [02050-02051-00713] [02049-00722-00712]	[00717-02038-02037] [00705-00729-02040] [02041-02042-00729] [00727-00728-02043] [00707-02043-00706] [00726-00727-02043] [00709-00725-02044] [00709-02044-00708] [02050-00713-00714] [02051-00721-00713] [00722-00723-02048] [00721-00722-02049]		[02040-02039-00730] [00717-00032-02038] [02041-00729-00705] [02037-02038-00716] [00726-02043-00707] [00725-02045-02044] [00709-00725-02044] [02046-00725-00709] [00710-02046-00709] [02047-02048-00723] [00722-02048-02047] [00713-00721-02049]	
Parete P7-P8	4,70	0,50	4,70	0,50	0,15	5,52	2,76	001	PCA	NO
	SHELL									
		[00034-02171-00814] [02172-00717-02173] [02698-02170-00863] [00873-02175-00854] [00872-00873-02176] [02177-02178-00871] [00871-00872-02176] [00857-02177-00856] [02179-00857-00858] [00859-02179-00858] [02181-00868-02180] [00867-02181-00860]		[00034-00864-02171] [02172-00032-00717] [00874-00032-02172] [02171-00864-02170] [00864-02184-00863] [00863-02183-00862] [02177-00871-00856] [00865-02182-00862] [00869-00870-02179] [00866-00867-02182] [00860-02181-02180]		[00853-02172-02173] [02174-02175-00874] [00874-02172-00853] [00854-02174-00853] [02176-00854-00855] [00856-02176-00855] [00857-02178-02177] [00870-00871-02178] [02179-00870-00857] [00868-02179-00859] [00860-02180-00859]	[00814-02171-02170] [00814-02170-02698] [02174-00874-00853] [02170-00864-00863] [00864-00865-02184] [00863-02184-02183] [00870-02178-00857] [00865-00866-02182] [00862-02182-00861] [00868-00869-02179] [02182-00860-00861]		[02173-00717-02693] [00853-02173-02693] [00854-02175-02174] [00873-00874-02175] [02176-00873-00854] [00871-02176-00856] [02184-00865-02183] [02183-00865-00862] [02182-00867-00860] [02180-00868-00859] [00867-00868-02181]	
Cordoli copertura					**ParetеP9-P10-P11**					
Parete P9-P10	4,70	0,50	4,70	0,50	0,15	5,53	2,76	001	PCA	NO
	SHELL									
		[00683-02667-02019] [02021-00695-02694] [02667-00684-02019] [00693-02023-00673] [02024-00692-00693] [02025-02026-00691] [02031-02032-00685] [00676-02025-00675] [00681-02030-00680] [02030-00679-00680] [00679-02028-00678] [00687-00688-02029]		[00683-02018-02696] [02020-00029-00695] [00694-00029-02020] [02019-00684-02018] [00684-00685-02032] [02031-00685-00681] [02025-00691-00675] [00682-02032-02031] [02027-00689-00690] [00688-02027-00678] [02028-02029-00688]		[00672-02021-02694] [02022-02023-00694] [00694-02020-00672] [00673-02022-00672] [00684-02032-00682] [00675-02024-00674] [00676-02026-02025] [00690-00691-02026] [02027-00690-00676] [00688-00689-02027] [02028-00688-00678]	[00683-02019-02018] [02696-02018-00682] [02022-00694-00672] [02018-00684-00682] [02024-00673-00674] [00691-00692-02024] [00690-02026-00676] [00685-00686-02030] [02027-00676-00677] [02030-00687-00679] [02030-00686-00687]		[02020-00695-02021] [00672-02020-02021] [00673-02023-02022] [00693-00694-02023] [02024-00693-00673] [00691-02024-00675] [00682-02031-00681] [00685-02030-00681] [00678-02027-00677] [00679-02029-02028] [00687-02029-00679]	
Parete P10-P11	4,70	0,50	4,70	0,50	0,15	6,52	3,26	001	PCA	NO
	SHELL									
		[02690-00812-02145] [02147-00846-02148] [02146-00834-02145] [02151-00844-00823] [00844-02150-00823] [02153-00825-02152]		[02690-02145-00833] [02147-02666-00846] [00845-02666-02147] [00038-00834-02146] [00824-02151-00823] [02160-00835-00832]		[00822-02147-02148] [02149-02150-00845] [00845-02147-00822] [00823-02149-00822] [02145-00834-02160] [00825-02151-00824]	[00812-02146-02145] [00812-00038-02146] [02149-00845-00822] [02145-02160-00833] [00843-00844-02151] [02153-00842-00825]		[02148-00846-02695] [00822-02148-02695] [00823-02150-02149] [00844-00845-02150] [00834-00835-02160] [00833-02160-00832]	

Pareti

Setto	Estremo Iniziale		Estremo Finale		Spessore	Lunghezza	Superficie	Materiale	Aggr. Ambiente	Calc. Fond.
	Quota	Altezza	Quota	Altezza						
	[m]	[m]	[m]	[m]	[m]	[m]	[m²]			
		[00842-00843-02151]		[00842-02151-00825]		[00826-02153-02152]		[02154-00841-00826]		[00835-00836-02159]
		[00826-02152-00825]		[00835-02159-00832]		[00841-00842-02153]		[00841-02153-00826]		[00827-02154-00826]
		[00832-02159-02158]		[00840-00841-02154]		[00832-02158-00831]		[02159-00837-00831]		[02159-00836-00837]
		[00828-00840-02154]		[00828-02154-00827]		[00839-00840-00828]		[02158-02159-00831]		[02155-02156-00828]
		[02156-00839-00828]		[00829-02155-00828]		[00829-02156-02155]		[00831-00837-00830]		[00838-02156-00829]
		[00838-00839-02156]		[00837-02157-00830]		[00830-02157-00829]		[00837-00838-02157]		[02157-00838-00829]
Cordoli copertura					**ParetiP19-P20-P21-P22-P23-P24-P25**					
Parete P19-P20	4,70	0,50	4,70	0,50	0,15	11,97	5,99	001	PCA	NO
	SHELL									
		[00036-02077-00754]		[00036-00755-02077]		[00754-02076-02686]		[00420-02079-00053]		[02079-00778-00053]
		[02078-00778-02079]		[02078-00051-00778]		[00419-02081-02080]		[00754-02077-02076]		[00420-02078-02079]
		[02076-02077-00433]		[00777-00051-02078]		[00777-02078-00420]		[02081-00420-02080]		[02081-00777-00420]
		[02082-00776-00419]		[02077-00755-02103]		[00419-02080-00420]		[02077-02103-00433]		[00776-00777-02081]
		[00776-02081-00419]		[00418-02082-00419]		[02686-02076-00433]		[00775-00776-02082]		[00433-02103-00434]
		[02083-02084-00417]		[00755-00756-02103]		[00417-02082-00418]		[02103-00756-00434]		[00774-02082-00417]
		[00774-00775-02082]		[02084-00774-00417]		[00416-02083-00417]		[02085-00773-00416]		[00434-00756-02101]
		[00416-02084-02083]		[00434-02101-00435]		[00773-00774-02084]		[00773-02084-00416]		[00415-02085-00416]
		[00772-02085-00415]		[00756-00757-02102]		[00756-02102-02101]		[00772-00773-02085]		[02087-00772-02086]
		[02101-02102-00436]		[02102-00757-00436]		[02087-00771-00772]		[02086-00772-00415]		[02086-00415-00414]
		[02088-00770-00413]		[00435-02101-00436]		[00413-02087-02086]		[00413-02086-00414]		[00770-00771-02087]
		[00770-02087-00413]		[00757-00758-00436]		[00412-02088-00413]		[02090-00769-02089]		[00436-02100-00437]
		[00436-00758-02100]		[00769-00770-02088]		[00769-02088-00412]		[02089-00769-00412]		[00411-02089-00412]
		[00758-00759-02100]		[00768-00769-02090]		[02100-00759-00437]		[02091-00767-00410]		[00437-00759-02098]
		[00410-02090-02089]		[00410-02089-00411]		[00437-02098-00438]		[00767-02090-00410]		[00767-00768-02090]
		[00759-00760-02099]		[00759-02099-02098]		[00409-02091-00410]		[02098-00760-00439]		[00766-02091-00409]
		[00766-00767-02091]		[02092-00766-00409]		[02093-00766-02092]		[00050-02092-00409]		[02098-02099-00760]
		[00765-00766-02093]		[00438-02098-00439]		[00765-02093-02092]		[00765-02092-00050]		[00443-00765-00050]
		[00760-00761-02097]		[02094-00764-00765]		[00760-02097-00439]		[02094-00765-00443]		[00442-02094-00443]
		[00439-02097-00440]		[00761-00762-02097]		[00763-02094-00442]		[00763-00764-02094]		[02095-00763-00442]
		[02096-00763-02095]		[00441-02095-00442]		[02097-00762-00440]		[00440-00762-00441]		[00762-00763-02096]
		[00762-02096-02095]		[00762-02095-00441]						
Parete P20-P21	4,70	0,50	4,70	0,50	0,25	2,73	1,36	001	PCA	NO
	SHELL									
		[02700-00793-02110]		[02700-02110-01114]		[00793-02111-02110]		[01118-02113-00052]		[02112-02670-00799]
		[02113-02112-00799]		[02113-00799-00052]		[00793-02676-02111]		[02111-02118-02117]		[00798-02670-02112]
		[01117-02114-01118]		[02114-02113-01118]		[00797-00798-02115]		[02115-02112-02113]		[02115-02113-02114]
		[02115-00798-02112]		[02111-02117-02110]		[02111-00794-02118]		[02676-00794-02111]		[01117-02115-02114]
		[01117-00797-02115]		[02116-01117-01116]		[02110-02117-01114]		[01114-02117-01115]		[02116-00797-01117]
		[02116-00796-00797]		[01115-00795-02116]		[00794-00795-02118]		[00795-00796-02116]		[02117-00795-01115]
		[01115-02116-01116]		[02117-02118-00795]						
Parete P21-P22	4,70	0,50	4,70	1,67	0,25	1,70	1,84	001	PCA	NO
	SHELL									
		[02713-02708-01130]		[02105-00785-02701]		[00784-02677-02104]		[02712-01129-02684]		[00779-02104-02105]
		[02104-00785-02105]		[02104-02677-00785]		[02106-00783-00784]		[00779-02105-02701]		[00780-02106-00779]
		[02708-00782-01130]		[02106-00784-02104]		[02708-02680-00782]		[02106-02104-00779]		[02684-01129-00781]
		[00781-02711-00780]		[02711-02106-00780]		[00782-00783-02710]		[01128-00783-02106]		[01128-02710-00783]
		[01128-02106-02711]		[01130-00782-02710]		[01129-02711-00781]				
Parete P23-P22	4,70	0,50	4,70	1,67	0,25	1,70	1,84	001	PCA	NO
	SHELL									
		[02713-02709-01133]		[02108-00792-02706]		[02107-00792-02108]		[02107-02673-00792]		[00786-02108-02706]
		[00786-02107-02108]		[02109-00790-00791]		[02712-01132-02685]		[00791-02673-02107]		[02715-02109-00787]
		[02709-00789-01133]		[02109-02107-00786]		[02109-00791-02107]		[00787-02109-00786]		[02685-01132-00788]
		[01131-02714-00790]		[00789-00790-02714]		[00788-02715-00787]		[01133-00789-02714]		[01131-02109-02715]
		[01131-00790-02109]		[01132-02715-00788]		[02681-00789-02709]				
Parete P24-P23	4,70	0,50	4,70	0,50	0,25	2,73	1,36	001	PCA	NO
	SHELL									
		[02705-00847-02161]		[02705-02161-01009]		[01013-02163-02164]		[00847-02162-02161]		[02164-00852-00060]
		[02163-00852-02164]		[02163-02674-00852]		[02165-02166-02163]		[00847-02672-02162]		[01013-02164-00060]
		[02162-02169-02168]		[00851-02674-02163]		[02165-02163-01013]		[01012-02165-01013]		[02166-00851-02163]
		[02162-00848-02169]		[02162-02168-01009]		[01012-02166-02165]		[02672-00848-02162]		[00850-00851-02166]
		[00850-02166-01012]		[02161-02162-01009]		[02167-01012-01011]		[02167-00850-01012]		[01010-00849-02167]
		[01009-02168-01010]		[00849-00850-02167]		[02169-00849-01010]		[01010-02167-01011]		[00848-00849-02169]
		[02169-01010-02168]								
Parete P24-P25	4,70	0,50	4,70	0,50	0,15	12,05	6,02	001	PCA	NO
	SHELL									
		[00042-02452-00805]		[00042-01014-02452]		[00805-02451-00058]		[00384-02454-02691]		[02454-01037-02691]
		[02453-01037-02454]		[02453-00040-01037]		[02456-01036-02455]		[00805-02452-02451]		[00384-02453-02454]

Pareti

Setto	Estremo Iniziale		Estremo Finale		Spessore	Lunghezza	Superficie	Materiale	Aggr. Ambiente	Calc. Fond.
	Quota	Altezza	Quota	Altezza						
	[m]	[m]	[m]	[m]	[m]	[m]	[m²]			
		[02451-02478-00351] [01035-02456-00383] [01034-01035-02457] [02458-02459-00381] [02478-01015-00352] [00380-02459-02458] [02460-00380-00379] [02476-01016-00353] [02462-01031-00378] [00353-01016-00354] [00375-01028-02463] [02464-02465-00375] [00355-02473-00356] [01025-01026-02466] [01018-02474-02473] [02468-01025-00362] [00361-02468-02467] [02469-01023-01024] [00359-02469-00360] [00358-02470-00359]		[01036-00040-02453] [02451-02452-02478] [00058-02451-00351] [01014-01015-02478] [02459-01033-00381] [01015-02477-02476] [02460-01032-00380] [00378-02460-00379] [01029-02462-00377] [01029-01030-02462] [00354-01017-02475] [02475-01018-00355] [00374-02464-00375] [00355-01018-02473] [00356-02472-00357] [00361-01024-02468] [02469-00361-00360] [00359-01022-02469] [02470-02471-00359] [01021-02471-02470]	[01036-02453-00384] [00383-02455-00384] [02457-00383-00382] [00381-02457-00382] [00380-02458-00381] [01032-01033-02459] [00378-01031-02460] [00377-02462-02461] [01016-01017-00354] [01028-01029-02463] [01027-01028-02465] [02465-01028-00375] [00059-01026-00374] [02466-01026-00059] [00362-02466-00059] [00356-01019-02472] [02473-01019-00356] [01020-01021-02472] [01021-01022-02471]	[02455-01036-00384] [02452-01014-02478] [02457-01035-00383] [00381-01034-02457] [01032-02459-00380] [01031-01032-02460] [00352-01015-02476] [02476-02477-01016] [00377-02461-00378] [00354-02475-00355] [01017-01018-02475] [00374-02465-02464] [01018-01019-02474] [00362-01025-02466] [02467-02468-00362] [01019-01020-02472] [00357-02472-00358] [01022-01023-02469] [02471-01022-00359]		[00383-02456-02455] [01035-01036-02456] [00351-02478-00352] [01033-01034-00381] [00352-02476-00353] [01015-01016-02477] [02462-00378-02461] [02462-01030-01031] [00376-01029-00377] [02463-01029-00376] [00375-02463-00376] [01026-02465-00374] [01026-01027-02465] [02474-01019-02473] [01024-01025-02468] [00361-02467-00362] [02469-01024-00361] [02472-01021-00358] [00358-01021-02470]	
Cordoli copertura					**ParetеP1-P8-P15-P20**					
Parete P1-P8	4,70	0,50	4,70	0,50	0,25	3,30	1,65	001	PCA	NO
	SHELL									
		[02698-00814-02135] [02138-02137-00821] [00819-02140-02139] [02140-00820-02137] [00283-02139-00284] [00815-00816-02144] [02142-02143-02141] [00816-00817-02143]		[02698-02135-00279] [02138-00821-02699] [02139-02138-00284] [02136-00815-02144] [02141-00819-00283] [00281-02141-00282] [02142-02141-00281]	[00814-02136-02135] [00814-00034-02136] [00283-00819-02139] [00819-00820-02140] [02135-02136-02144] [02144-00816-00280] [02143-00817-02141]		[00284-02138-02699] [00034-00815-02136] [02140-02137-02138] [00818-00819-02141] [00282-02141-00283] [00817-00818-02141] [00280-00816-02142]		[02137-00035-00821] [00820-00035-02137] [02140-02138-02139] [02135-02144-00279] [00279-02144-00280] [00280-02142-00281] [00816-02143-02142]	
Parete P8-P15	4,70	0,50	4,70	0,50	0,25	2,55	1,27	001	PCA	NO
	SHELL									
		[00049-00747-02067] [00747-00048-02068] [02068-00748-02075] [02072-00752-02069] [00277-00751-02072] [00274-02074-00275] [00275-02073-00276]		[00049-02067-00274] [02069-00753-02070] [02068-02075-02074] [00277-02071-00278] [02073-00751-00277] [00275-00749-02073] [02074-02075-00275]	[00752-02669-02069] [02069-02669-00753] [02071-02070-00278] [00750-00751-02073] [02067-02074-00274] [02075-00749-00275]		[00747-02068-02067] [00278-02070-00093] [02071-02069-02070] [02068-02074-02067] [00276-02073-00277] [00749-00750-02073]		[02070-00753-00093] [00751-00752-02072] [02072-02069-02071] [00277-02072-02071] [00048-00748-02068] [00748-00749-02075]	
Parete P15-P20	4,70	0,50	4,70	0,50	0,25	0,80	0,40	001	PCA	NO
	SHELL									
		[02686-00754-02129] [00036-00813-02130] [02134-02131-02132] [02130-00813-02134]		[02686-02129-00432] [02131-00048-00747] [00813-02131-02134] [02129-02133-00432]	[02132-02131-00747] [02132-00747-00049] [02133-02134-02132] [02129-02134-02133]		[00036-02130-00754] [00754-02130-02129] [02133-02132-00432]		[00432-02132-00049] [02129-02130-02134] [00813-00048-02131]	
Cordoli copertura					**ParetеP5-P9-P24**					
Parete P5-P9	4,70	0,50	4,70	0,50	0,25	3,30	1,65	001	PCA	NO
	SHELL									
		[02694-00695-02053] [02055-00737-02056] [02054-00731-02062] [02059-00735-00251] [00735-02058-02057] [02062-00732-00254] [02060-02061-02059] [00732-00733-02061]		[02694-02053-00255] [02055-00031-00737] [00251-02057-00250] [02054-02062-02053] [00252-02059-00251] [00253-02059-00252] [02060-02059-00253]	[00736-00031-02055] [02057-02056-00250] [02057-02058-02055] [00029-00731-02054] [02053-02062-00255] [00255-02062-00254] [02061-00733-02059]		[00695-02054-02053] [00695-00029-02054] [02058-00736-02055] [00735-00736-02058] [00731-00732-02062] [00732-02060-00254] [00254-02060-00253]		[02056-00737-00030] [00250-02056-00030] [02057-02055-02056] [00735-02057-00251] [00734-00735-02059] [00733-00734-02059] [00732-02061-02060]	
Parete P9-P24	4,70	0,50	4,70	0,50	0,25	3,15	1,57	001	PCA	NO
	SHELL									
		[02691-01037-02510] [02513-01069-00075] [01067-02515-02514] [02515-01068-02512] [00257-02514-00256] [01063-01064-02519] [02517-02518-02516] [01064-01065-02518]		[02691-02510-00261] [02512-02668-01069] [02514-02513-00256] [02511-01063-02519] [02516-01067-00257] [00259-02516-00258] [02517-02516-00259]	[00256-02513-00075] [01068-02668-02512] [00257-01067-02514] [01067-01068-02515] [02510-02511-02519] [02519-01064-00260] [02518-01065-02516]		[01037-02511-02510] [01037-00040-02511] [02515-02512-02513] [01066-01067-02516] [00258-02516-00257] [01065-01066-02516] [00260-01064-02517]		[02513-02512-01069] [00040-01063-02511] [02515-02513-02514] [02510-02519-00261] [00261-02519-00260] [00260-02517-00259] [01064-02518-02517]	
Cordoli copertura					**ParetеP6-P19**					
Parete P6-P19	4,70	0,50	4,70	0,50	0,15	3,35	1,67	001	PCA	NO

Pareti

Setto	Estremo Iniziale		Estremo Finale		Spessore	Lunghezza	Superficie	Materiale	Aggr. Ambiente	Calc. Fond.
	Quota	Altezza	Quota	Altezza						
	[m]	[m]	[m]	[m]	[m]	[m]	[m²]			
	SHELL									
		[00053-00778-02500]		[00053-02500-00385]		[01062-02502-02503]		[00778-02501-02500]		[02503-02502-00730]
		[02503-00730-02688]		[02502-00033-00730]		[01062-00033-02502]		[01052-02503-02688]		[00778-00051-02501]
		[01061-02505-02504]		[02501-02687-00385]		[02504-02505-02503]		[02504-02503-01052]		[02505-01062-02503]
		[01061-01062-02505]		[01053-01061-02504]		[02501-02509-02687]		[02506-01061-01053]		[02501-01057-02509]
		[01053-02504-01052]		[01054-02506-01053]		[00051-01057-02501]		[01060-01061-02506]		[02500-02501-00385]
		[01057-01058-02509]		[02509-01058-01056]		[01055-02506-01054]		[02687-02509-01056]		[01059-02506-01055]
		[01059-01060-02506]		[02507-02508-01055]		[02508-01059-01055]		[01056-02507-01055]		[01056-02508-02507]
		[01058-01059-02508]		[01058-02508-01056]						
Cordoli copertura					**ParetеP11-P25**					
Parete P11-P25	4,70	0,50	4,70	0,50	0,15	3,35	1,67	001	PCA	NO
	SHELL									
		[00058-00805-02119]		[00058-02119-00350]		[00811-02121-02122]		[00805-02120-02119]		[02122-02121-00812]
		[02122-00812-02690]		[02121-00038-00812]		[00811-00038-02121]		[00800-02122-02690]		[00805-00042-02120]
		[00810-02124-02123]		[02120-02689-00350]		[02123-02124-02122]		[02123-02122-00800]		[02124-00811-02122]
		[00810-00811-02124]		[00801-00810-02123]		[02120-02128-02689]		[02125-00810-00801]		[02120-00806-02128]
		[00801-02123-00800]		[00802-02125-00801]		[00042-00806-02120]		[00809-00810-02125]		[02119-02120-00350]
		[00806-00807-02128]		[02128-00807-00804]		[00803-02125-00802]		[02689-02128-00804]		[00808-02125-00803]
		[00808-00809-02125]		[02126-02127-00803]		[02127-00808-00803]		[00804-02126-00803]		[00804-02127-02126]
		[00807-00808-02127]		[00807-02127-00804]						
Piano loculi					**ParetеP1-P2**					
Parete P1-P2	0,20	4,50	0,20	4,50	0,25	2,73	12,26	001	PCA	NO
	SHELL									
		[02328-00969-02327]		[00015-00954-02319]		[00015-02319-00953]		[02323-00976-02322]		[00954-02334-02319]
		[00954-00955-02334]		[00955-00956-02335]		[00955-02335-02334]		[00956-00957-02336]		[02323-00975-00976]
		[00949-02322-02661]		[00956-02336-02335]		[00957-00958-02336]		[00958-02337-02336]		[02328-00967-02321]
		[00958-00959-02337]		[00959-00960-02337]		[00960-02338-02337]		[00950-02323-00949]		[02322-00976-02661]
		[02321-00094-00968]		[00967-00094-02321]		[00960-00961-02338]		[02323-02322-00949]		[00961-00962-02320]
		[00966-00967-02328]		[00964-00965-02333]		[02325-00974-02324]		[02327-00969-00970]		[02328-02321-00968]
		[02328-00968-00969]		[02326-02327-00970]		[02325-00973-00974]		[02326-00971-00972]		[02326-00970-00971]
		[02324-00974-00975]		[02324-00975-02323]		[02325-00972-00973]		[02325-02326-00972]		[00965-00966-02328]
		[00961-02320-02339]		[00961-02339-02338]		[00962-02697-02320]		[02697-00963-02320]		[02333-00965-02328]
		[02333-02328-02327]		[02332-02333-02327]		[02319-02334-00953]		[02332-02327-02326]		[02331-02332-02326]
		[00951-02329-00950]		[02331-02326-02325]		[02329-02324-02323]		[02329-02323-00950]		[02330-02325-02324]
		[02330-02331-02325]		[02330-02324-02329]		[02338-02332-02337]		[02320-00963-02339]		[00963-00964-02339]
		[02334-00951-00952]		[02334-02329-00951]		[02336-02331-02330]		[02335-02329-02334]		[02337-02331-02336]
		[02335-02336-02330]		[02335-02330-02329]		[02337-02332-02331]		[00953-02334-00952]		[02339-00964-02333]
		[02338-02333-02332]		[02339-02333-02338]						
Piano loculi					**ParetеP4-P5**					
Parete P5-P4	0,20	4,50	0,20	4,50	0,25	2,73	12,26	001	PCA	NO
	SHELL									
		[02418-00978-02417]		[00016-00986-02409]		[00016-02409-00163]		[02413-00985-02412]		[00986-02424-02409]
		[00986-00987-02424]		[00987-00988-02425]		[00987-02425-02424]		[00988-00989-02426]		[02413-00984-00985]
		[00167-02412-00017]		[00988-02426-02425]		[00989-00990-02426]		[00990-02427-02426]		[00990-00991-02427]
		[00997-00998-02418]		[00991-00992-02427]		[02416-00980-00981]		[00999-00030-02411]		[02412-00985-00017]
		[02411-00030-00977]		[02418-00999-02411]		[00992-02428-02427]		[00992-00993-02428]		[00993-00994-02410]
		[02413-02412-00167]		[00166-02413-00167]		[02415-00983-02414]		[02417-00978-00979]		[02418-02411-00977]
		[02418-00977-00978]		[02416-02417-00979]		[02415-00982-00983]		[02416-00979-00980]		[00998-00999-02418]
		[02414-00983-00984]		[02414-00984-02413]		[02415-00981-00982]		[02415-02416-00981]		[00993-02410-02429]
		[00993-02429-02428]		[00994-02692-02410]		[02692-00995-02410]		[00164-02419-00165]		[02422-02423-02417]
		[02421-02422-02416]		[02423-02418-02417]		[02423-00997-02418]		[02422-02417-02416]		[02421-02415-02420]
		[02419-02414-02413]		[02419-02413-00166]		[02419-00166-00165]		[02420-02414-02419]		[02420-02415-02414]
		[02410-00995-02429]		[02421-02416-02415]		[02428-02422-02427]		[00163-02424-00164]		[00996-00997-02423]
		[00995-00996-02429]		[02424-02419-00164]		[02429-00996-02423]		[02427-02421-02426]		[02426-02421-02420]
		[02429-02423-02428]		[02425-02426-02420]		[02427-02422-02421]		[02425-02419-02424]		[02425-02420-02419]
		[02428-02423-02422]		[02409-02424-00163]						
Piano loculi					**ParetеP6-P7-P8**					
Parete P6-P7	0,20	4,50	0,20	4,50	0,25	6,52	29,36	001	PCA	NO
	SHELL									
		[01976-00669-01975]		[01972-00663-00664]		[00074-01971-00662]		[00187-01973-00002]		[00074-00402-01971]
		[00391-00055-01972]		[00662-01971-02017]		[00662-02017-00661]		[00660-02016-00659]		[00660-02017-02016]
		[00659-02016-02015]		[00659-02015-00658]		[00658-02015-00657]		[00657-02015-02014]		[00657-02014-00656]
		[00656-02014-00655]		[01979-00664-01978]		[01973-00670-00671]		[01972-00055-00663]		[01979-01972-00664]
		[01973-00671-00002]		[00655-02014-02013]		[01984-00392-01979]		[00392-00391-01979]		[01976-00668-00669]
		[01979-00391-01972]		[00655-02013-00654]		[01977-00666-00667]		[01977-00665-00666]		[01978-00664-00665]
		[01978-00665-01977]		[00186-01974-00187]		[01975-00669-00670]		[00654-02013-01970]		[01974-01973-00187]
		[01974-01975-00670]		[01974-00670-01973]		[01976-00667-00668]		[01976-01977-00667]		[00004-01970-00176]
		[00393-00392-01984]		[01980-01974-00186]		[01980-01981-01975]		[01980-01975-01974]		[01981-01976-01975]
		[01970-02013-00176]		[01971-00402-02017]		[01982-01977-01976]		[01982-01976-01981]		[01983-01984-01978]
		[00185-01980-00186]		[01984-01979-01978]		[01983-01978-01977]		[01983-01977-01982]		[00654-01970-00004]
		[01990-01984-01989]		[00395-00394-01990]		[00661-02017-00660]		[02014-02008-02013]		[02014-02009-02008]
		[01985-01980-00185]		[01985-00185-00184]		[01986-01980-01985]		[01989-01984-01983]		[01986-01987-01981]
		[01990-00393-01984]		[01990-00394-00393]		[01988-01989-01983]		[01988-01983-01982]		[01987-01988-01982]
		[01987-01982-01981]		[01986-01981-01980]		[00183-01985-00184]		[01995-00395-01990]		[01994-01995-01989]

Pareti

Setto	Estremo Iniziale		Estremo Finale		Spessore	Lunghezza	Superficie	Materiale	Aggr. Ambiente	Calc. Fond.
	Quota	Altezza	Quota	Altezza						
	[m]	[m]	[m]	[m]	[m]	[m]	[m²]			
		[00398-00397-02001] [01993-01994-01988] [00396-00395-01995] [01997-01991-01996] [01998-01993-01992] [01999-02000-01994] [00180-01996-00181] [02006-02000-02005] [02002-01997-01996] [02004-01999-01998] [00176-02013-00177] [02009-02004-02003] [00177-02007-00178]		[00182-01991-00183] [01991-01986-01985] [01993-01988-01987] [01998-01992-01997] [02001-01995-02000] [01996-01991-00182] [02004-01998-02003] [02006-02001-02000] [02002-01996-00180] [02004-02005-01999] [02010-02005-02004] [00401-00400-02012] [02011-02006-02005]	[01995-01990-01989] [01991-01985-00183] [01993-01987-01992] [01998-01999-01993] [02001-00397-00396] [01996-00182-00181] [00402-00401-02017] [02003-01997-02002] [00399-00398-02006] [02016-02011-02010] [02010-02005-02004] [02011-02012-02006] [02007-02002-00179]	[01994-01989-01988] [02013-02007-00177] [02013-02008-02007] [02015-02010-02009] [02001-00396-01995] [02006-00398-02001] [02017-02012-02011] [02017-02011-02016] [02003-01998-01997] [02008-02002-02007] [02008-02009-02003] [02012-00399-02006] [02007-00179-00178]	[01992-01987-01986] [02015-02016-02010] [02000-01995-01994] [01999-01994-01993] [01997-01992-01991] [02005-02000-01999] [00179-02002-00180] [02017-00401-02012] [02008-02003-02002] [02009-02010-02004] [02012-00400-00399] [02014-02015-02009]	
Parete P7-P8	0,20	4,50	0,20	4,50	0,25	5,52	24,86	001	PCA	NO
	SHELL									
		[00200-02591-00004] [02593-00655-02592] [01091-02626-02625] [01094-01095-02628] [02591-00654-00004] [01097-01098-02589] [02597-02590-00661] [02594-00656-02593] [01097-02630-02629] [02602-00422-02597] [01096-01097-02629] [02600-02595-02594] [02606-02601-02600] [00190-02625-00191] [02604-02599-02598] [02609-02610-02604] [02609-00196-00195] [02611-02605-02610] [02613-00425-02608] [02616-02617-02611] [02628-02622-02627] [02626-02627-02621] [02627-02622-02621] [02624-00429-00428] [02620-02615-02614] [02625-02626-02620]		[02590-00662-00661] [01090-01091-02588] [01092-01093-02627] [01095-01096-02628] [02592-02591-00200] [02597-00421-02590] [02595-00659-00658] [02594-00658-00657] [02601-02602-02596] [02602-00423-00422] [02599-02594-02593] [02601-02596-02595] [00425-00424-02608] [02629-02624-02623] [02604-02605-02599] [00427-00426-02613] [02612-02606-02611] [02612-02607-02606] [02617-02618-02612] [02618-02613-02612] [00193-02614-00194] [02616-02611-02610] [00431-00430-02630] [02589-00431-02630] [02620-02614-00193] [00430-00429-02624]	[00003-01090-02588] [00421-00074-02590] [01092-02627-02626] [02590-00074-00662] [02593-00656-00655] [02602-02597-02596] [02596-00661-00660] [02595-00660-00659] [01098-00093-02589] [02598-02592-00199] [02599-02593-02598] [02604-02598-02603] [02588-02625-00190] [02605-02600-02599] [02608-00424-02602] [02629-02630-02624] [02610-02605-02604] [02609-02604-02603] [02629-02623-02628] [02617-02612-02611] [02616-02610-02615] [00428-00427-02619] [02624-02618-02623] [02624-00428-02619] [02622-02617-02616] [02625-02620-00191]	[00424-00423-02602] [01091-01092-02626] [01093-01094-02627] [02591-00655-00654] [00199-02592-00200] [02596-02597-00661] [00422-00421-02597] [02595-02596-00660] [02601-02595-02600] [02598-00199-00198] [00093-00431-02589] [02608-02602-02607] [02607-02601-02606] [02605-02606-02600] [02630-00430-02624] [02613-00426-00425] [02614-02609-00194] [02609-02603-00196] [00194-02609-00195] [02619-02613-02618] [02615-02610-02609] [02626-02621-02620] [02624-02619-02618] [02621-02615-02620] [02622-02623-02617]		[00003-02588-00190] [01091-02625-02588] [01094-02628-02627] [01096-02629-02628] [02592-00655-02591] [02595-00658-02594] [02594-00657-00656] [01097-02589-02630] [00197-02598-00198] [02598-02593-02592] [02600-02594-02599] [00196-02603-00197] [02607-02602-02601] [02603-02598-00197] [02613-02607-02612] [00191-02620-00192] [02611-02606-02605] [02613-02608-02607] [02628-02623-02622] [02619-00427-02613] [02615-02609-02614] [02621-02622-02616] [02623-02618-02617] [02620-00193-00192] [02621-02616-02615]	
Piano loculi					**ParetteP9-P10-P11**					
Parete P9-P10	0,20	4,50	0,20	4,50	0,25	5,53	24,86	001	PCA	NO
	SHELL									
		[00076-02367-00912] [00913-02367-02408] [02370-02369-00124] [00917-02405-00918] [02368-00075-00894] [02370-00901-02369] [00364-00363-02375] [02371-00900-00901] [00919-02403-02366] [02380-02374-02379] [02376-00123-00122] [02380-02375-02374] [02383-02378-02377] [02384-02385-02379] [02385-02380-02379] [02404-02399-02398] [02388-02382-02387] [02390-02384-02389] [02391-02385-02390] [02397-00369-02391] [02367-00373-02408] [02394-02395-02389] [02402-00370-02397] [02401-02395-02400] [02398-02393-02392] [02407-02408-02402]		[02369-00901-00902] [02369-00902-00009] [00915-02406-00916] [00918-02404-00919] [02375-00363-02368] [02374-00895-00896] [02373-00896-00897] [02371-00901-02370] [00920-02366-00011] [02377-02378-02372] [02376-02371-02370] [00368-00367-02391] [02397-02391-02396] [02382-02377-02376] [02405-02399-02404] [02387-02382-02381] [02388-02383-02382] [02390-02385-02384] [02407-02401-02406] [02407-02402-02401] [00117-02392-00118] [02394-02389-02388] [00115-02398-00116] [02401-02396-02395] [00373-00372-02408] [00011-02366-00114]	[00363-00075-02368] [00913-02408-02407] [00916-02406-02405] [00918-02405-02404] [02377-02371-02376] [02375-00895-02374] [00919-02366-00920] [02372-00898-00899] [02381-02382-02376] [02378-02373-02372] [02377-02372-02371] [02366-02403-00114] [02384-02378-02383] [00120-02381-00121] [02384-02379-02378] [02387-00120-00119] [00118-02387-00119] [02391-00367-02386] [02396-02390-02395] [02395-02390-02389] [02392-02387-00118] [02394-02388-02393] [02402-02396-02401] [02406-02401-02400] [02399-02394-02393] [00372-00371-02402]	[00076-00373-02367] [00914-02406-00915] [00916-02405-00917] [00919-02404-02403] [02372-00900-02371] [02375-02368-00895] [02372-00899-00900] [02372-02373-00898] [00366-00365-02380] [00367-00366-02386] [02386-00366-02380] [02405-02400-02399] [02387-02381-00120] [02389-02383-02388] [02403-02398-00115] [00369-00368-02391] [02396-02391-02390] [02393-02387-02392] [02408-00372-02402] [02402-02397-02396] [02398-02392-00117] [02399-02393-02398]		[00912-02367-00913] [00914-02407-02406] [02368-00894-00895] [00124-02369-00009] [02373-02374-00896] [00123-02370-00124] [02373-00897-00898] [00365-00364-02380] [00913-02407-00914] [02376-02370-00123] [02380-00364-02375] [02381-02376-00121] [02382-02383-02377] [02385-02386-02380] [02405-02406-02400] [02404-02398-02403] [02389-02384-02383] [02391-02386-02385] [00370-00369-02397] [00114-02403-00115] [02393-02388-02387] [02400-02395-02394] [02399-02400-02394] [02398-00117-00116] [00371-00370-02402]	
Parete P10-P11	0,20	4,50	0,20	4,50	0,25	6,52	29,36	001	PCA	NO
	SHELL									
		[02238-00333-02231] [00909-02276-02275]		[00112-02232-00011] [00908-02274-00907]	[00909-02275-00908] [00908-02275-02274]		[02231-00912-00913] [00910-00911-02276]		[00909-00910-02276] [00057-00344-02230]	

Pareti

Setto	Estremo Iniziale		Estremo Finale		Spessore	Lunghezza	Superficie	Materiale	Aggr. Ambiente	Calc. Fond.
	Quota	Altezza	Quota	Altezza						
	[m]	[m]	[m]	[m]	[m]	[m]	[m²]			
		[00057-02230-00911]		[02242-02237-02236]		[00911-02230-02276]		[02232-00919-00920]		[00903-00904-02272]
		[02232-00920-00011]		[00903-02272-02229]		[00333-00076-02231]		[02231-00076-00912]		[00904-00905-02272]
		[02238-00913-02237]		[00334-00333-02238]		[00010-02229-00101]		[00906-02273-00905]		[02233-02232-00112]
		[02233-00919-02232]		[02234-00919-02233]		[02234-00918-00919]		[02236-00916-02235]		[02237-00913-00914]
		[02235-00916-00917]		[02238-02231-00913]		[02241-02242-02236]		[00111-02233-00112]		[02235-00917-00918]
		[02235-00918-02234]		[02236-00915-00916]		[02236-00914-00915]		[02236-02237-00914]		[02240-02241-02235]
		[00906-02274-02273]		[02243-00334-02238]		[02243-02237-02242]		[02243-02238-02237]		[00905-02273-02272]
		[00335-00334-02243]		[00110-02239-00111]		[02241-02236-02235]		[00903-02229-00010]		[02239-02234-02233]
		[02239-02233-00111]		[02245-02239-02244]		[02240-02235-02234]		[02240-02234-02239]		[02230-00344-02276]
		[00907-02274-00906]		[02245-02246-02240]		[02249-02243-02248]		[02248-02242-02247]		[02248-02243-02242]
		[00108-02244-00109]		[02249-00336-00335]		[02247-02242-02241]		[02249-00335-02243]		[00337-00336-02249]
		[02229-02272-00101]		[02275-02269-02274]		[02245-02240-02239]		[02246-02247-02241]		[02246-02241-02240]
		[02244-02239-00110]		[02244-00110-00109]		[00338-00337-02254]		[02250-02244-00108]		[02253-02248-02247]
		[02251-02246-02245]		[02250-02251-02245]		[02250-02245-02244]		[00344-00343-02276]		[02252-02253-02247]
		[00107-02250-00108]		[02254-00337-02249]		[02254-02248-02253]		[02276-00343-02271]		[00105-02255-00106]
		[02254-02249-02248]		[02252-02246-02251]		[02252-02247-02246]		[02276-02271-02270]		[02272-02267-02266]
		[02258-02252-02257]		[02256-02250-02255]		[02273-02268-02267]		[02273-02274-02268]		[02259-02254-02253]
		[00340-00339-02260]		[02264-02259-02258]		[02256-02257-02251]		[02260-00339-00338]		[02257-02252-02251]
		[02258-02253-02252]		[02258-02259-02253]		[02260-02254-02259]		[02260-00338-02254]		[02255-02250-00107]
		[02255-00107-00106]		[02256-02251-02250]		[02272-02273-02267]		[00341-00340-02265]		[02263-02257-02262]
		[02272-02266-00102]		[02275-02270-02269]		[00343-00342-02271]		[00104-02261-00105]		[02265-02259-02264]
		[02262-02257-02256]		[02263-02258-02257]		[02263-02264-02258]		[02265-00340-02260]		[02265-02260-02259]
		[02261-02255-00105]		[02261-02262-02256]		[02261-02256-02255]		[00101-02272-00102]		[02275-02276-02270]
		[02269-02263-02268]		[00102-02266-00103]		[02266-02267-02261]		[02270-02271-02265]		[02267-02262-02261]
		[02266-00104-00103]		[02271-00342-00341]		[02266-02261-00104]		[02269-02264-02263]		[02271-00341-02265]
		[02269-02270-02264]		[02270-02265-02264]		[02274-02269-02268]		[02268-02263-02262]		[02268-02262-02267]
Piano loculi					**ParetеP20-P21**					
Parete P20-P21	0,20	4,50	0,20	4,50	0,25	2,73	12,26	001	PCA	NO
	SHELL									
		[02575-01120-01121]		[02702-02568-01113]		[02702-01114-02568]		[00217-02570-00008]		[01113-02568-01112]
		[01112-02568-02587]		[01112-02587-02586]		[01111-02585-01110]		[01111-02586-02585]		[02574-01122-01123]
		[01110-02585-01109]		[01109-02585-02584]		[01109-02584-01108]		[01108-02584-01107]		[00216-02571-00217]
		[02574-02575-01121]		[01107-02583-01106]		[01118-00052-02569]		[02573-02574-01123]		[02570-01127-00008]
		[02569-00052-01119]		[02576-01118-02569]		[01107-02584-02583]		[02572-02573-01125]		[01116-01117-02576]
		[02577-02578-02572]		[02576-01120-02575]		[02576-02569-01119]		[02576-01119-01120]		[02574-01121-01122]
		[02572-01126-02571]		[02573-01123-01124]		[02573-01124-01125]		[01106-02582-01105]		[02571-01126-01127]
		[02571-01127-02570]		[02571-02570-00217]		[01117-01118-02576]		[02572-01125-01126]		[01106-02583-02582]
		[01105-02567-00007]		[02579-02580-02574]		[01105-02582-02567]		[00007-02567-00213]		[02577-00216-00215]
		[02580-02581-02575]		[02577-02571-00216]		[02582-02583-02577]		[02578-02573-02572]		[02577-02572-02571]
		[00214-02577-00215]		[02581-02576-02575]		[02581-01116-02576]		[02567-02582-00213]		[02580-02575-02574]
		[02579-02573-02578]		[02579-02574-02573]		[02582-02577-00214]		[01112-02586-01111]		[01115-01116-02581]
		[02568-01114-02587]		[02585-02579-02584]		[01114-01115-02587]		[02584-02579-02578]		[02583-02584-02578]
		[02585-02580-02579]		[02583-02578-02577]		[00213-02582-00214]		[02587-01115-02581]		[02585-02586-02580]
		[02586-02581-02580]		[02586-02587-02581]						
Piano loculi					**ParetеP23-P24**					
Parete P24-P23	0,20	4,50	0,20	4,50	0,25	2,73	12,26	001	PCA	NO
	SHELL									
		[02438-00892-00891]		[01001-01002-02446]		[01001-02445-01000]		[00173-02433-00006]		[01001-02446-02445]
		[01002-01003-02447]		[01002-02447-02446]		[01000-02430-02663]		[01000-02445-02430]		[02439-01013-02432]
		[01003-01004-02447]		[02707-01009-02431]		[01005-01006-02448]		[02707-02431-01008]		[00172-02434-00173]
		[02434-02433-00173]		[01004-02448-02447]		[01013-00060-02432]		[01011-01012-02439]		[02433-00885-00006]
		[02432-00060-00893]		[02434-02435-00886]		[02663-02430-00169]		[02440-00172-00171]		[01006-01007-02449]
		[02439-00892-02438]		[02439-02432-00893]		[02439-00893-00892]		[02436-00888-00887]		[01012-01013-02439]
		[02437-00889-02436]		[02436-00889-00888]		[02435-02436-00887]		[02437-00890-00889]		[02435-00887-00886]
		[02437-00891-00890]		[02437-02438-00891]		[02434-00886-00885]		[02434-00885-02433]		[01006-02449-02448]
		[01005-02448-01004]		[02441-02442-02436]		[02440-02434-00172]		[01007-02431-02450]		[01007-02450-02449]
		[02442-02443-02437]		[02440-02435-02434]		[00170-02440-00171]		[01008-02431-01007]		[01010-01011-02444]
		[02443-02438-02437]		[02444-01011-02439]		[02444-02439-02438]		[02444-02438-02443]		[02442-02437-02436]
		[02441-02435-02440]		[02441-02436-02435]		[00169-02445-00170]		[02430-02445-00169]		[01009-01010-02450]
		[02447-02442-02441]		[02450-02444-02449]		[02445-02440-00170]		[02448-02442-02447]		[02448-02443-02442]
		[02446-02447-02441]		[02449-02444-02443]		[02449-02443-02448]		[02446-02441-02440]		[02446-02440-02445]
		[02450-01010-02444]		[02431-01009-02450]						
Piano loculi					**ParetеP1-P8-P20**					
Parete P1-P8	0,20	4,50	0,20	4,50	0,25	3,30	14,86	001	PCA	NO
	SHELL									
		[01084-02544-02661]		[00003-01090-02541]		[00003-02541-01089]		[01090-02562-02541]		[01090-01091-02562]
		[01091-01092-02562]		[01092-01093-02563]		[01092-02563-02562]		[01093-02564-02563]		[02548-00971-00972]
		[02549-00970-02548]		[01093-01094-02564]		[01094-01095-02564]		[01095-02565-02564]		[02545-02546-00975]
		[02549-00969-00970]		[01095-01096-02565]		[01104-00094-02543]		[02543-00094-00968]		[02560-02554-02559]
		[01096-01097-02565]		[02544-00976-02661]		[01085-02545-01084]		[02550-01104-02543]		[02550-00969-02549]
		[02545-02544-01084]		[02548-00970-00971]		[02547-02548-00972]		[02547-00972-00973]		[02547-00973-00974]
		[01097-02566-02565]		[02546-00974-00975]		[02546-02547-00974]		[01102-01103-02555]		[02550-00968-00969]
		[02550-02543-00968]		[01103-01104-02550]		[02545-00975-00976]		[02545-00976-02544]		[02553-02547-02552]
		[01097-01098-02566]		[02555-01103-02550]		[02552-02547-02546]		[01086-02551-01085]		[02555-02549-02554]

Pareti

Setto	Estremo Iniziale		Estremo Finale		Spessore	Lunghezza	Superficie	Materiale	Aggr. Ambiente	Calc. Fond.
	Quota	Altezza	Quota	Altezza						
	[m]	[m]	[m]	[m]	[m]	[m]	[m²]			
		[02553-02548-02547]		[01098-02542-02566]		[02554-02548-02553]		[02554-02549-02548]		[02551-02552-02546]
		[02551-02546-02545]		[02555-02550-02549]		[00093-01099-02542]		[01100-01101-02561]		[02551-02545-01085]
		[01098-00093-02542]		[02542-01099-02566]		[01088-02556-01087]		[02558-02552-02557]		[01099-01100-02566]
		[02561-01102-02555]		[02561-01101-01102]		[02558-02559-02553]		[02563-02564-02558]		[02560-02561-02555]
		[02559-02554-02553]		[02560-02555-02554]		[02556-01086-01087]		[02562-02563-02557]		[02556-02551-01086]
		[02557-02552-02551]		[02557-02551-02556]		[02558-02553-02552]		[01089-02562-01088]		[02562-02557-02556]
		[02563-02558-02557]		[02564-02559-02558]		[02565-02559-02564]		[02565-02560-02559]		[02562-02556-01088]
		[02541-02562-01089]		[02565-02566-02560]		[02566-02561-02560]		[02566-01100-02561]		
Parete P8-P20	0,20	4,50	0,20	4,50	0,25	3,35	15,06	001	PCA	NO
	SHELL									
		[01119-00052-02632]		[02636-02637-01092]		[00278-00093-02633]		[01119-02656-01120]		[02634-01090-00003]
		[01119-02632-02656]		[01120-02656-02655]		[01120-02655-01121]		[02635-02636-01091]		[01127-01126-02652]
		[01127-02652-02631]		[00052-00432-02632]		[02640-00278-02633]		[01125-02652-01126]		[01125-02653-02652]
		[00008-02631-00202]		[02639-02640-01097]		[01121-02655-01122]		[01124-02654-02653]		[02633-00093-01098]
		[02637-01093-01092]		[01124-01123-02654]		[00465-02634-00003]		[02644-02638-02643]		[02638-02639-01096]
		[02637-01094-01093]		[02638-01096-01095]		[00277-00278-02640]		[00464-02635-00465]		[02640-01098-01097]
		[02640-02633-01098]		[02639-01097-01096]		[01122-02655-02654]		[02638-01095-01094]		[02638-01094-02637]
		[02636-01092-01091]		[02635-02634-00465]		[02635-01091-01090]		[02635-01090-02634]		[00463-02635-00464]
		[01122-02654-01123]		[02631-02652-00063]		[01125-01124-02653]		[02645-00276-02640]		[00276-00277-02640]
		[02653-02647-02652]		[02641-02636-02635]		[02641-02635-00463]		[02650-02644-02649]		[02643-02637-02642]
		[02645-02640-02639]		[02642-02637-02636]		[02642-02636-02641]		[00462-02641-00463]		[02643-02638-02637]
		[02644-02645-02639]		[02644-02639-02638]		[02631-00063-00202]		[02654-02648-02653]		[00275-00276-02645]
		[02649-02644-02643]		[02648-02649-02643]		[02648-02643-02642]		[02650-02651-02645]		[02650-02645-02644]
		[00063-02646-00461]		[02654-02655-02649]		[02651-00275-02645]		[00461-02646-00462]		[02654-02649-02648]
		[02647-02648-02642]		[02646-02641-00462]		[00274-00275-02651]		[02647-02641-02646]		[02647-02642-02641]
		[02655-02656-02650]		[02655-02650-02649]		[02632-00049-02656]		[00049-00274-02651]		[01127-02631-00008]
		[02656-02651-02650]		[02656-00049-02651]		[02653-02648-02647]		[02652-02646-00063]		[02652-02647-02646]
		[02632-00432-00049]								
Piano loculi					**ParetеP5-P9-P24**					
Parete P5-P9	0,20	4,50	0,20	4,50	0,25	3,30	14,86	001	PCA	NO
	SHELL									
		[00132-02343-00017]		[00075-02341-00894]		[00075-00255-02341]		[00894-02341-02365]		[00894-02365-00895]
		[00896-02364-00897]		[00896-02365-02364]		[00897-02364-02363]		[00897-02363-00898]		[02347-00980-00981]
		[02348-00979-02347]		[00898-02363-00899]		[00899-02362-00900]		[00899-02363-02362]		[02344-02345-00984]
		[02348-00978-00979]		[00900-02362-00901]		[00250-00030-02342]		[02342-00030-00977]		[02359-02353-02358]
		[00901-02362-02361]		[02343-00985-00017]		[00131-02344-00132]		[02349-00250-02342]		[02349-00978-02348]
		[02344-02343-00132]		[02347-00979-00980]		[02346-02347-00981]		[02346-00981-00982]		[02346-00982-00983]
		[00901-02361-00902]		[02345-00983-00984]		[02345-02346-00983]		[00252-00251-02354]		[02349-00977-00978]
		[02349-02342-00977]		[00251-00250-02349]		[02344-00984-00985]		[02344-00985-02343]		[02352-02346-02351]
		[00902-02361-02340]		[02354-00251-02349]		[02351-02346-02345]		[00130-02350-00131]		[02354-02348-02353]
		[02352-02347-02346]		[00902-02340-00009]		[02353-02347-02352]		[02353-02348-02347]		[02350-02351-02345]
		[02350-02345-02344]		[02354-02349-02348]		[00009-02340-00127]		[00254-00253-02360]		[02350-02344-00131]
		[02340-02361-00127]		[02341-00255-02365]		[00128-02355-00129]		[02357-02351-02356]		[00255-00254-02365]
		[02360-00252-02354]		[02360-00253-00252]		[02357-02358-02352]		[02362-02363-02357]		[02359-02360-02354]
		[02358-02353-02352]		[02359-02354-02353]		[02355-00130-00129]		[02361-02362-02356]		[02355-02350-00130]
		[02356-02351-02350]		[02356-02350-02355]		[02357-02352-02351]		[00127-02361-00128]		[02361-02356-02355]
		[02362-02357-02356]		[02363-02358-02357]		[02364-02358-02363]		[02364-02359-02358]		[02361-02355-00128]
		[00895-02365-00896]		[02364-02365-02359]		[02365-02360-02359]		[02365-00254-02360]		
Parete P9-P24	0,20	4,50	0,20	4,50	0,25	3,35	15,06	001	PCA	NO
	SHELL									
		[00258-00257-02217]		[00256-00075-02205]		[00887-00888-02225]		[00476-02206-00009]		[00887-02224-00886]
		[00887-02225-02224]		[00888-00889-02226]		[00888-02226-02225]		[00885-02224-02203]		[00006-02203-00203]
		[00006-00885-02203]		[02212-00256-02205]		[00893-02228-00892]		[02212-00895-02211]		[00893-02204-02228]
		[02206-00902-00009]		[00060-00261-02204]		[00475-02207-00476]		[00893-00060-02204]		[02205-00075-00894]
		[02211-00896-02210]		[00890-02227-02226]		[00257-00256-02212]		[02210-00897-00898]		[00890-00891-02227]
		[02208-00901-02207]		[02209-00900-02208]		[02216-02217-02211]		[02210-00896-00897]		[02211-00895-00896]
		[02212-00894-00895]		[02212-02205-00894]		[02207-02206-00476]		[02207-00901-00902]		[02207-00902-02206]
		[02208-00900-00901]		[02209-00899-00900]		[02209-00898-00899]		[02209-02210-00898]		[00891-02228-02227]
		[02203-00065-00203]		[02203-02224-00065]		[00474-02207-00475]		[02213-02207-00474]		[02213-02208-02207]
		[02219-02213-02218]		[00886-02224-00885]		[02217-02212-02211]		[02217-00257-02212]		[02216-02211-02210]
		[00472-02218-00473]		[00889-00890-02226]		[02215-02216-02210]		[02215-02210-02209]		[02214-02209-02208]
		[02214-02215-02209]		[02214-02208-02213]		[00473-02213-00474]		[02204-00261-02228]		[02224-02225-02219]
		[02222-02216-02221]		[02222-02217-02216]		[02221-02216-02215]		[00260-00259-02223]		[00065-02218-00472]
		[02224-02219-02218]		[02225-02220-02219]		[02220-02215-02214]		[02220-02221-02215]		[02218-02213-00473]
		[02219-02214-02213]		[02219-02220-02214]		[02223-02217-02222]		[02223-00258-02217]		[02223-00259-00258]
		[00261-00260-02228]		[02225-02226-02220]		[02227-02222-02221]		[02228-00260-02223]		[02228-02222-02227]
		[02228-02223-02222]		[00892-02228-00891]		[02224-02218-00065]		[02226-02221-02220]		[02226-02227-02221]
Piano loculi					**ParetеP6-P12**					
Parete P6-P12	0,20	4,50	0,20	4,50	0,25	2,75	12,36	001	PCA	NO
	SHELL									
		[00390-00055-02481]		[01044-02479-01043]		[01044-02494-02479]		[01044-01045-02495]		[01044-02495-02494]
		[01045-02496-02495]		[02482-00671-00002]		[01043-02479-02657]		[01045-01046-02496]		[01046-01047-02496]

Pareti

Setto	Estremo Iniziale		Estremo Finale		Spessore	Lunghezza	Superficie	Materiale	Aggr. Ambiente	Calc. Fond.
	Quota	Altezza	Quota	Altezza						
	[m]	[m]	[m]	[m]	[m]	[m]	[m²]			
		[00054-02480-01051] [02484-00670-02483] [01038-02482-00002] [01039-02483-01038] [02483-02482-01038] [02486-00665-00666] [02480-00386-02499] [02489-02484-02483] [02492-02487-02486] [01041-02489-01040] [02499-02493-02498] [02498-02492-02497] [02495-02490-02489]		[00054-00386-02480] [01048-01049-02497] [02493-00389-02488] [02487-02488-00664] [01051-02480-02499] [02486-02487-00665] [00388-00389-02493] [02490-02484-02489] [02491-02492-02486] [02491-02486-02485] [01049-01050-02498] [01042-02494-01041] [02479-02494-01042]	[01047-02497-02496] [01048-02497-01047] [02488-00663-00664] [02487-00664-00665] [02483-00670-00671] [02486-00666-00667] [01040-02483-01039] [01051-02499-01050] [02491-02485-02490] [02496-02497-02491] [02499-00387-02493] [02496-02491-02490]	[02657-02479-01042] [02481-00055-00663] [02488-02481-00663] [02485-00668-00669] [02483-00671-02482] [00389-00390-02488] [01050-02499-02498] [02490-02485-02484] [02493-02488-02487] [02496-02490-02495] [02497-02492-02491] [02494-02489-01041]		[01049-02498-02497] [02485-00667-00668] [02488-00390-02481] [02484-00669-00670] [02486-00667-02485] [02484-02485-00669] [02489-02483-01040] [02493-02487-02492] [00386-00387-02499] [00387-00388-02493] [02498-02493-02492] [02495-02489-02494]	
Piano loculi					**ParetеP7-P13**					
Parete P7-P13	0,20	4,50	0,20	4,50	0,25	2,62	11,80	001	PCA	NO
	SHELL									
		[00073-02521-01083] [01083-02521-02540] [01076-02535-02520] [02658-02520-01074] [02529-00403-02522] [02524-02523-01070] [02529-00661-02528] [02529-02522-00662] [01081-02539-02538] [02531-02526-02525] [02530-02525-02524] [02534-00404-02529] [01074-02535-01073] [02539-02540-02534] [02536-02531-02530]		[01071-02524-01070] [01083-02540-01082] [01076-02520-01075] [01082-02539-01081] [02526-00656-02525] [02524-02525-00655] [02526-00658-00657] [00406-00405-02534] [01081-02538-01080] [02534-02528-02533] [02532-02526-02531] [02534-00405-00404] [02540-00406-02534] [02539-02534-02533] [02536-02530-02535]	[00403-00074-02522] [01076-01077-02536] [00404-00403-02529] [01077-02537-02536] [01070-02523-00004] [02524-00654-02523] [02528-00661-00660] [02527-00660-00659] [02533-02527-02532] [01073-02530-01072] [02532-02527-02526] [02534-02529-02528] [02537-02531-02536] [02537-02538-02532]		[00073-00407-02521] [01072-02524-01071] [01082-02540-02539] [01079-02538-02537] [02525-00656-00655] [02524-00655-00654] [01079-01080-02538] [02527-02528-00660] [01078-02537-01077] [02530-02524-01072] [00407-00406-02540] [02521-00407-02540] [02538-02539-02533] [02538-02533-02532]		[02523-00654-00004] [01076-02536-02535] [01078-01079-02537] [02522-00074-00662] [02527-00658-02526] [02526-00657-00656] [02529-00662-00661] [02527-00659-00658] [02658-01075-02520] [02530-02531-02525] [02533-02528-02527] [02520-02535-01074] [02535-02530-01073] [02537-02532-02531]	
Piano loculi					**ParetеP10-P17**					
Parete P10-P17	0,20	4,50	0,20	4,50	0,25	2,62	11,80	001	PCA	NO
	SHELL									
		[00070-02278-00934] [00934-02278-02297] [00927-02292-02277] [02659-02277-00925] [02286-00332-02279] [02281-02280-00921] [02286-00913-02285] [02286-02279-00912] [00932-02296-02295] [02288-02283-02282] [02287-02282-02281] [02291-00331-02286] [02277-02292-00925] [02296-02291-02290] [02293-02287-02292]		[00922-02281-00921] [00934-02297-00933] [00927-02277-00926] [00933-02296-00932] [02283-00918-02282] [02281-02282-00919] [02283-00916-00917] [00329-00330-02291] [00932-02295-00931] [02291-02285-02290] [02289-02283-02288] [02291-00330-00331] [02297-00329-02291] [02294-02288-02293] [02294-02289-02288]	[00332-00076-02279] [00927-00928-02293] [00331-00332-02286] [00928-02294-02293] [00921-02280-00011] [02281-00920-02280] [02285-00913-00914] [02284-00914-00915] [02290-02284-02289] [00924-02287-00923] [02289-02284-02283] [02291-02286-02285] [02292-02287-00924] [02295-02290-02289]		[00070-00328-02278] [00923-02281-00922] [00933-02297-02296] [00930-02295-02294] [02282-00918-00919] [02281-00919-00920] [00930-00931-02295] [02284-02285-00914] [00929-02294-00928] [02287-02281-00923] [02278-00328-02297] [02294-02295-02289] [00925-02292-00924] [02295-02296-02290]		[02280-00920-00011] [00927-02293-02292] [00929-00930-02294] [02279-00076-00912] [02284-00916-02283] [02283-00917-00918] [02286-00912-00913] [02284-00915-00916] [02659-00926-02277] [02287-02288-02282] [02290-02285-02284] [00328-00329-02297] [02296-02297-02291] [02293-02288-02287]	
Piano loculi					**ParetеP11-P18**					
Parete P11-P18	0,20	4,50	0,20	4,50	0,25	2,75	12,36	001	PCA	NO
	SHELL									
		[00345-00057-02300] [00941-02314-02313] [00943-00944-02315] [02660-02298-00939] [00935-02301-00010] [00346-00345-02307] [02302-00904-00903] [02305-00909-00908] [02299-00349-02318] [00948-02318-00947] [02312-02307-02306] [02310-02305-02304] [00349-00348-02318] [02298-02313-00939] [02314-02309-02308]		[00941-02298-00940] [02301-00903-00010] [00056-02299-00948] [02946-02317-02316] [02303-00904-02302] [02302-02301-00935] [02302-00903-02301] [02305-02306-00909] [02312-02306-02311] [02308-02303-02302] [02312-00346-02307] [02309-02310-02304] [02318-00348-02312] [00939-02313-00938] [02315-02310-02309]	[00941-02313-02298] [00942-02315-02314] [00056-00349-02299] [00945-02316-00944] [02307-00911-00910] [02306-02307-00910] [02303-00905-00904] [02304-00906-00905] [00948-02299-02318] [02308-02302-00937] [02312-00347-00346] [02309-02304-02303] [02316-02311-02310] [02315-02309-02314]		[00936-02302-00935] [00940-02298-02660] [00945-00946-02316] [02300-00057-00911] [02307-02300-00911] [02306-00910-00909] [00947-02318-02317] [02304-00905-02303] [02317-02311-02316] [02309-02303-02308] [02310-02311-02305] [00946-00947-02317] [02315-02316-02310] [02313-02308-00938]		[00941-00942-02314] [00942-00943-02315] [00944-02316-02315] [00937-02302-00936] [02307-00345-02300] [02304-02305-00907] [02305-00908-00907] [02304-00907-00906] [02318-02312-02317] [02311-02306-02305] [00938-02308-00937] [00348-00347-02312] [02317-02312-02311] [02314-02308-02313]	
Piano di fondazone					**ParetеP1-P2-P4-P5**					
Parete P1-P2	-0,30	0,50	-0,30	0,50	0,25	2,73	1,36	001	PCA	NO
	SHELL									
		[00091-00134-01350] [01353-00135-00095]		[00091-01350-01289] [01352-00014-00135]	[01293-01353-00095] [01292-00950-01354]		[00134-01351-01350] [00134-00015-01351]		[01352-00135-01353] [00949-00014-01352]	

Pareti

Setto	Estremo Iniziale		Estremo Finale		Spessore	Lunghezza	Superficie	Materiale	Aggr. Ambiente	Calc. Fond.
	Quota	Altezza	Quota	Altezza						
	[m]	[m]	[m]	[m]	[m]	[m]	[m²]			
		[00015-00953-01351] [01355-01352-01354] [01350-01357-01289] [01357-00952-01290] [00952-00951-01356]		[01354-01352-01353] [01351-01358-01350] [01350-01358-01357] [01357-01358-00952] [00953-00952-01358]		[01354-01353-01293] [00950-00949-01355] [01356-01292-01291] [01290-01356-01291]		[00950-01355-01354] [01292-01354-01293] [00951-00950-01356] [01289-01357-01290]		[01355-00949-01352] [01351-00953-01358] [01356-00950-01292] [00952-01356-01290]
Parete P2-P4	-0,30	0,50	-0,30	0,50	0,25	3,00	1,50	001	PCA	NO
	SHELL									
		[00024-00162-01717] [01288-01720-00091] [00448-00015-01719] [01722-00448-01288] [01284-01725-01724] [01723-01287-01286] [01285-01723-01286]		[00024-01717-01284] [01720-00134-00091] [00448-01719-01720] [01287-00447-01721] [01284-01724-01285] [01285-00445-01723] [01724-01725-01285]		[00162-01718-01717] [00447-01722-01721] [00448-01720-01288] [01718-01284-01717] [01284-00444-01725] [01725-00445-01285]		[01720-01719-00134] [00162-00016-01718] [00447-00448-01722] [01287-01721-01288] [01723-00446-00447] [00445-00446-01723]		[01719-00015-00134] [01718-00444-01284] [01722-01288-01721] [00016-00444-01718] [01723-00447-01287] [00444-00445-01725]
Parete P5-P4	-0,30	0,50	-0,30	0,50	0,25	2,73	1,36	001	PCA	NO
	SHELL									
		[00024-00162-01390] [00167-00017-01392] [00016-00163-01391] [00166-01395-01274] [01391-01398-01397] [01396-01274-01275] [01277-01397-01276]		[00024-01390-01277] [01392-00017-00133] [01394-01393-01273] [01391-00163-01398] [01390-01397-01277] [01276-01396-01275] [00163-00164-01398]		[00162-01391-01390] [01392-00133-01393] [01394-01392-01393] [01274-01394-01273] [01397-00164-01276] [01397-01398-00164]		[01273-01393-00023] [00162-00016-01391] [01395-00167-01392] [01391-01397-01390] [01396-00165-00166] [00164-01396-01276]		[01393-00133-00023] [01395-01392-01394] [01274-01395-01394] [00166-00167-01395] [01396-00166-01274] [00164-00165-01396]
Piano di fondazone					**ParetеP6-P7-P8**					
Parete P6-P7	-0,30	0,50	-0,30	0,50	0,25	6,52	3,26	001	PCA	NO
	SHELL									
		[00175-00004-01418] [01419-00188-01420] [01418-00176-01432] [01423-00186-01140] [00186-01422-01140] [01425-01142-01424] [00184-00185-01423] [01143-01424-01142] [01149-01431-01430] [01145-00182-01144] [01428-00181-01145] [00180-00181-01428]		[00175-01417-00071] [01419-00002-00188] [00187-00002-01419] [00004-00176-01418] [01141-01423-01140] [01150-01432-01149] [00184-01423-01142] [00177-01431-01149] [01149-01430-01148] [01431-00178-00179] [01146-01427-01145] [00179-01429-01147]		[01139-01419-01420] [01421-01422-00187] [00187-01419-01139] [01140-01421-01139] [01418-01432-01417] [01142-01423-01141] [01143-01425-01424] [00183-00184-01425] [01182-00183-01426] [00181-00182-01145] [01146-01428-01427] [01429-00180-01146]		[00175-01418-01417] [00071-01417-01150] [01421-00187-01139] [01417-01432-01150] [00185-00186-01423] [01425-00184-01142] [01426-00183-01143] [00183-01425-01143] [01430-00179-01147] [01430-01431-00179] [01430-01147-01148] [01147-01429-01146]		[01420-00188-00027] [01139-01420-00027] [01140-01422-01421] [00186-00187-01422] [00176-00177-01432] [01432-00177-01149] [00177-00178-01431] [01144-01426-01143] [00182-01426-01144] [01427-01428-01145] [00180-01428-01146] [00179-00180-01429]
Parete P7-P8	-0,30	0,50	-0,30	0,50	0,25	5,52	2,76	001	PCA	NO
	SHELL									
		[01168-01445-00071] [01445-00175-00071] [00003-00190-01443] [01448-00199-01169] [00199-01447-01169] [01171-01448-01170] [00197-00198-01448] [01172-01449-01171] [01173-01451-01172] [01174-01451-01173] [01175-01452-01174] [00193-00194-01453]		[00189-00003-01443] [01444-00004-00175] [00200-00004-01444] [01443-00190-01442] [00198-00199-01448] [01172-01450-01449] [01450-01171-01449] [00191-01454-01177] [00191-00192-01454] [01176-01454-01175] [01452-01453-00194]		[00189-01442-00092] [01446-01447-00200] [00200-01444-01168] [01169-01446-01168] [01170-01448-01169] [01178-01455-01177] [01450-00197-01171] [00196-00197-01450] [01455-00191-01177] [00194-01451-01174] [01452-00194-01174]		[00189-01443-01442] [00092-01442-01178] [01446-00200-01168] [01442-00190-01178] [00190-01456-01178] [01178-01456-01455] [01451-00196-01172] [00196-01450-01172] [01177-01454-01176] [00194-00195-01451] [00192-00193-01454]		[01444-00175-01445] [01168-01444-01445] [01169-01447-01446] [00199-00200-01447] [00190-00191-01456] [00197-01448-01171] [01456-00191-01455] [00195-00196-01451] [01454-00193-01175] [01175-01453-01452] [00193-01453-01175]
Piano di fondazone					**ParetеP9-P10-P11**					
Parete P9-P10	-0,30	0,50	-0,30	0,50	0,25	5,53	2,76	001	PCA	NO
	SHELL									
		[00113-01316-00068] [01318-00125-01319] [01317-00114-01240] [00123-01320-01249] [01322-00122-00123] [01323-01324-00121] [01330-00115-01241] [01246-01323-01247] [01241-01328-01242] [01328-01243-01242] [01243-01326-01244] [00117-00118-01327]		[00113-00011-01317] [01318-00009-00125] [00124-00009-01318] [01317-01240-01316] [00114-00115-01330] [01329-01330-01241] [01323-00121-01247] [01240-01330-01329] [01325-00119-00120] [00118-01325-01244] [01326-01327-00118]		[01250-01318-01319] [01320-01321-00124] [00124-01318-01250] [00068-01316-01240] [00114-01330-01240] [01247-01322-01248] [01246-01324-01323] [00120-00121-01324] [01325-00120-01246] [00118-00119-01325] [01326-00118-01244]		[00113-01317-01316] [00011-00114-01317] [01320-00124-01250] [00123-00124-01321] [01322-01249-01248] [00121-00122-01322] [01324-01326-01246] [00115-00116-01328] [01325-01246-01245] [01328-00117-01243] [01328-00116-00117]		[01319-00125-00067] [01250-01319-00067] [01249-01320-01250] [00123-01321-01320] [01322-00123-01249] [00121-01322-01247] [01240-01329-01241] [00115-01328-01241] [01244-01325-01245] [01243-01327-01326] [00117-01327-01243]
Parete P10-P11	-0,30	0,50	-0,30	0,50	0,25	6,52	3,26	001	PCA	NO
	SHELL									
		[00100-00010-01301] [01302-00113-01303]		[00100-01300-00025] [01302-00011-00113]		[01228-01302-01303] [01304-01305-01228]		[00100-01301-01300] [00025-01300-01239]		[01303-00113-00068] [01228-01303-00068]

Pareti

Setto	Estremo Iniziale		Estremo Finale		Spessore	Lunghezza	Superficie	Materiale	Aggr. Ambiente	Calc. Fond.
	Quota	Altezza	Quota	Altezza						
	[m]	[m]	[m]	[m]	[m]	[m]	[m²]			
		[01301-00101-01315] [01306-00111-01229] [00111-01305-01229] [01308-01231-01307] [00109-00110-01306] [01232-01307-01231] [01238-01314-01313] [01234-00107-01233] [01311-00106-01234] [00105-00106-01311]		[00112-00011-01302] [00010-00101-01301] [01230-01306-01229] [01239-01315-01238] [00109-01306-01231] [00102-01314-01238] [01238-01313-01237] [01314-00103-00104] [01235-01310-01234] [00104-01312-01236]	[00112-01302-01228] [01229-01305-01304] [01301-01315-01300] [01231-01306-01230] [01232-01308-01307] [00108-00109-01308] [00107-00108-01309] [00106-00107-01234] [01235-01311-01310] [01312-00105-01235]		[01305-00112-01228] [01300-01315-01239] [00110-00111-01306] [01308-00109-01231] [01309-00108-01232] [00108-01308-01232] [01313-00104-01236] [01313-01314-00104] [01313-01236-01237] [01236-01312-01235]		[01229-01304-01228] [00111-00112-01305] [00101-00102-01315] [01315-00102-01238] [00102-00103-01314] [01233-01309-01232] [00107-01309-01233] [01310-01311-01234] [00105-01311-01235] [00104-00105-01312]	
Piano di fondazone					**ParetеP12-P13-P14**					
Parete P12-P13	-0,30	0,50	-0,30	0,50	0,20	6,40	3,20	001	PCA	NO
	SHELL									
		[00148-00005-01375] [01376-00161-01377] [01375-00149-01389] [01380-00159-01152] [00159-01379-01152] [01382-01154-01381] [00157-00158-01380] [01155-01381-01154] [01161-01388-01387] [01157-00155-01156] [01385-00154-01157] [00153-00154-01385]		[00148-01374-00072] [01376-00001-00161] [00160-00001-01376] [00005-00149-01375] [01153-01380-01152] [01162-01389-01161] [00157-01380-01154] [00150-01388-01161] [01161-01387-01160] [01388-00151-00152] [01158-01384-01157] [00152-01386-01159]	[01151-01376-01377] [01378-01379-01151] [00160-01376-01151] [01152-01379-01378] [01375-01389-01374] [01154-01380-01153] [01155-01382-01381] [00156-00157-01382] [00155-00156-01383] [00154-00155-01157] [01158-01385-01384] [01386-00153-01158]		[00148-01375-01374] [00072-01374-01162] [01379-00160-01151] [01374-01389-01162] [00158-00159-01380] [01382-00157-01154] [01383-00156-01155] [00156-01382-01155] [01387-00152-01159] [01387-01388-00152] [01387-01159-01160] [01159-01386-01158]		[01377-00161-00061] [01151-01377-00061] [01152-01378-01151] [00159-00160-01379] [00149-00150-01389] [01389-00150-01161] [00150-00151-01388] [01156-01383-01155] [00155-01383-01156] [01384-01385-01157] [00153-01385-01158] [00152-00153-01386]	
Parete P13-P14	-0,30	0,50	-0,30	0,50	0,20	5,53	2,77	001	PCA	NO
	SHELL									
		[00136-01359-00062] [01179-01362-00072] [00147-00005-01361] [01364-00147-01179] [01180-00146-01364] [00144-00145-01365] [01182-01365-01181] [01368-00143-01183] [01184-01368-01183] [01185-01368-01184] [00139-00140-01371] [00140-01369-01186]		[00136-00063-01360] [01361-00005-00148] [00147-01361-01362] [01180-01363-01179] [01365-00146-01180] [01182-00144-01365] [01373-00138-01372] [00138-01371-01188] [00138-00139-01371] [01187-01371-01186] [01370-00141-01185]	[01362-01361-00148] [00146-00147-01364] [00147-01362-01179] [00145-00146-01365] [00137-01373-01189] [01189-01372-01188] [01367-01182-01366] [01183-01367-01366] [01372-00138-01188] [00141-01368-01185] [01369-01370-01185]		[00136-01360-01359] [00063-00137-01360] [01360-01189-01359] [00062-01359-01189] [01181-01365-01180] [00143-00144-01367] [01367-00144-01182] [01183-00143-01367] [01188-01371-01187] [00141-00142-01368] [00140-00141-01370]		[01362-00148-00072] [01360-00137-01189] [01364-01179-01363] [01180-01364-01363] [00137-00138-01373] [01189-01373-01372] [01183-01366-01182] [00142-00143-01368] [01371-00140-01186] [01186-01369-01185] [00140-01370-01369]	
Piano di fondazone					**ParetеP16-P17-P18**					
Parete P16-P17	-0,30	0,50	-0,30	0,50	0,20	5,53	2,76	001	PCA	NO
	SHELL									
		[00205-00012-01770] [01771-00204-01772] [00012-00489-01770] [00498-01774-01208] [01775-00497-00498] [01776-01777-00496] [01782-01783-00490] [01211-01776-01210] [01216-01781-01215] [01781-01214-01215] [01214-01779-01213] [00492-00493-01780]		[00205-01769-00069] [01771-00065-00204] [00499-00065-01771] [01770-00489-01769] [00489-00490-01783] [01782-00490-01216] [01776-00496-01210] [01217-01783-01782] [01778-00494-00495] [00493-01778-01213] [01779-01780-00493]	[01207-01771-01772] [01773-01774-00499] [00499-01771-01207] [01208-01773-01207] [00489-01783-01217] [01210-01775-01209] [01211-01777-01776] [00495-00496-01777] [01778-00495-01211] [00493-00494-01778] [01779-00493-01213]		[00205-01770-01769] [00069-01769-01217] [01773-00499-01207] [01769-00489-01217] [01775-01208-01209] [00496-00497-01775] [00495-01777-01211] [00490-00491-01781] [01778-01211-01212] [01781-00492-01214] [01781-00491-00492]		[01772-00204-00064] [01207-01772-00064] [01208-01774-01773] [00498-00499-01774] [01775-00498-01208] [00496-01775-01210] [01217-01782-01216] [00490-01781-01216] [01213-01778-01212] [01214-01780-01779] [00492-01780-01214]	
Parete P17-P18	-0,30	0,50	-0,30	0,50	0,20	6,40	3,20	001	PCA	NO
	SHELL									
		[00126-00013-01727] [01728-00205-01729] [01727-00449-01741] [01732-00459-01257] [00459-01731-01257] [01734-01259-01733] [00457-00458-01732] [01260-01733-01259] [01266-01740-01739] [01262-00455-01261] [01737-00454-01262] [00453-00454-01737]		[00126-01726-00026] [01728-00012-00205] [00460-00012-01728] [00013-00449-01727] [01258-01732-01257] [01267-01741-01266] [00457-01732-01259] [00450-01740-01266] [01266-01739-01265] [01740-00451-00452] [01263-01736-01262] [00452-01738-01264]	[01256-01728-01729] [01730-01731-00460] [00460-01728-01256] [01257-01730-01256] [01727-01741-01726] [01259-01732-01258] [01260-01734-01733] [00456-00457-01734] [00455-00456-01735] [00454-00455-01262] [01263-01737-01736] [01738-00453-01263]		[00126-01727-01726] [00026-01726-01267] [01730-00460-01256] [01726-01741-01267] [00458-00459-01732] [01734-00457-01259] [01735-00456-01260] [00456-01734-01260] [01739-00452-01264] [01739-01740-00452] [01739-01264-01265] [01264-01738-01263]		[01729-00205-00069] [01256-01729-00069] [01257-01731-01730] [00459-00460-01731] [00449-00450-01741] [01741-00450-01266] [00450-00451-01740] [01261-01735-01260] [00455-01735-01261] [01736-01737-01262] [00453-01737-01263] [00452-00453-01738]	
Piano di fondazone					**ParetеP20-P21-P23-P24**					
Parete P20-	-0,30	0,50	-0,30	0,50	0,25	2,73	1,36	001	PCA	NO

Pareti

Setto	Estremo Iniziale		Estremo Finale		Spessore	Lunghezza	Superficie	Materiale	Aggr. Ambiente	Calc. Fond.
	Quota	Altezza	Quota	Altezza						
	[m]	[m]	[m]	[m]	[m]	[m]	[m²]			
P21										
	SHELL									
		[00020-00212-01488]		[00020-01488-01200]		[00212-01489-01488]		[01196-01491-00019]		[01491-00201-00019]
		[01490-00201-01491]		[01490-00008-00201]		[01492-01491-01196]		[00212-00007-01489]		[00217-00008-01490]
		[01489-01496-01495]		[01197-01492-01196]		[01492-01493-01490]		[01493-00217-01490]		[01492-01490-01491]
		[00216-01492-01197]		[01489-01495-01488]		[01489-00213-01496]		[00216-00217-01493]		[00216-01493-01492]
		[01488-01495-01200]		[00007-00213-01489]		[01494-01197-01198]		[00215-00216-01494]		[01494-00216-01197]
		[00213-00214-01496]		[01495-01496-01199]		[01199-01494-01198]		[01496-00214-01199]		[00214-01494-01199]
		[00214-00215-01494]		[01200-01495-01199]						
Parete P23-P21	-0,30	0,50	-0,30	0,50	0,25	3,00	1,50	001	PCA	NO
	SHELL									
		[00020-00212-01751]		[00020-01751-01201]		[00212-01752-01751]		[01754-01753-00471]		[01753-02662-00471]
		[01205-01754-02665]		[01754-00471-02665]		[01756-00470-01755]		[00212-00007-01752]		[01752-00466-01751]
		[00470-02662-01753]		[00470-01753-01754]		[00470-01754-01205]		[01755-00470-01205]		[01204-01756-01755]
		[00469-01756-01204]		[00007-00466-01752]		[01204-01755-01205]		[01751-00466-01201]		[00469-00470-01756]
		[00466-00467-01759]		[00466-01759-01201]		[01757-01204-01203]		[00468-00469-01757]		[01757-00469-01204]
		[01758-00467-01202]		[00467-00468-01757]		[01758-01759-00467]		[01202-00467-01757]		[01201-01758-01202]
		[01202-01757-01203]		[01201-01759-01758]						
Parete P24-P23	-0,30	0,50	-0,30	0,50	0,25	2,73	1,36	001	PCA	NO
	SHELL									
		[02664-00168-01399]		[02664-01399-01227]		[00168-01400-01399]		[01402-01401-00174]		[01401-00006-00174]
		[01223-01402-00021]		[01402-00174-00021]		[00172-00173-01404]		[00168-02663-01400]		[02663-00169-01400]
		[00173-00006-01401]		[01403-01401-01402]		[01403-01402-01223]		[01400-00169-01407]		[01404-00173-01401]
		[01404-01401-01403]		[01224-01403-01223]		[01224-00172-01404]		[01400-01406-01399]		[01224-01404-01403]
		[01400-01407-01406]		[01399-01406-01227]		[01405-01224-01225]		[00171-00172-01405]		[01405-00172-01224]
		[00169-00170-01407]		[00170-00171-01405]		[01227-01406-01226]		[01226-00170-01405]		[01406-00170-01226]
		[01226-01405-01225]		[01406-01407-00170]						
Piano di fondazone					**ParetеP1-P8-P14-P20**					
Parete P1-P8	-0,30	0,50	-0,30	0,50	0,25	3,30	1,65	001	PCA	NO
	SHELL									
		[00092-00189-01478]		[00092-01478-01294]		[00189-01479-01478]		[01299-01481-00095]		[01480-00014-00135]
		[01481-01480-00135]		[01481-00135-00095]		[00189-00003-01479]		[00003-00206-01479]		[00211-00014-01480]
		[00210-01483-01482]		[01482-01481-01299]		[01298-00210-01482]		[01483-01480-01481]		[01483-01481-01482]
		[01483-00211-01480]		[01479-00206-01487]		[00210-00211-01483]		[00209-00210-01484]		[01478-01487-01294]
		[01298-01482-01299]		[01484-00210-01298]		[01478-01479-01487]		[01297-01484-01298]		[01294-01487-01295]
		[00206-00207-01487]		[01296-00208-01484]		[01487-00207-01295]		[00208-00209-01484]		[01295-01485-01296]
		[01296-01484-01297]		[01485-01486-00208]		[01485-00208-01296]		[01295-00207-01485]		[00207-01486-01485]
		[00207-00208-01486]								
Parete P8-P14	-0,30	0,50	-0,30	0,50	0,25	2,52	1,26	001	PCA	NO
	SHELL									
		[00062-00136-01742]		[00062-01742-01191]		[00136-01743-01742]		[01195-01745-00092]		[01745-00189-00092]
		[01744-00189-01745]		[01744-00003-00189]		[01746-01745-01195]		[00136-00063-01743]		[00465-00003-01744]
		[00063-00461-01743]		[01194-01746-01195]		[01746-01747-01744]		[01747-00465-01744]		[01746-01744-01745]
		[01748-00464-01194]		[01742-01749-01191]		[01194-01747-01746]		[01742-01743-01749]		[00464-00465-01747]
		[00464-01747-01194]		[00463-00464-01748]		[01193-01748-01194]		[01743-00461-01750]		[01743-01750-01749]
		[01749-01750-01192]		[01750-00462-01192]		[01192-01748-01193]		[01191-01749-01192]		[00462-01748-01192]
		[00462-00463-01748]		[00461-00462-01750]						
Parete P14-P20	-0,30	0,50	-0,30	0,50	0,25	0,82	0,41	001	PCA	NO
	SHELL									
		[00019-00201-01457]		[00019-01457-01190]		[01460-01459-00136]		[00201-01458-01457]		[01190-01460-00062]
		[00008-00202-01458]		[01459-00063-00136]		[01460-00136-00062]		[00008-01458-00201]		[01461-01462-01460]
		[00202-00063-01459]		[01457-01462-01461]		[01462-01459-01460]		[01462-00202-01459]		[01461-01460-01190]
		[01457-01461-01190]		[01457-01458-01462]		[01458-00202-01462]				
Piano di fondazone					**ParetеP5-P9-P16-P24**					
Parete P5-P9	-0,30	0,50	-0,30	0,50	0,25	3,30	1,65	001	PCA	NO
	SHELL									
		[00067-00125-01340]		[00067-01340-01283]		[00132-00017-01342]		[00125-01341-01340]		[01343-00133-00023]
		[01342-00133-01343]		[01342-00017-00133]		[01344-01343-01278]		[00125-00009-01341]		[01278-01343-00023]
		[01341-00127-01349]		[01279-01344-01278]		[01344-01345-01342]		[01345-00132-01342]		[01344-01342-01343]
		[01346-00131-01279]		[01341-01349-01340]		[01279-01345-01344]		[01340-01349-01283]		[00131-00132-01345]
		[00131-01345-01279]		[01280-01346-01279]		[00009-00127-01341]		[00127-00128-01349]		[00130-00131-01346]
		[01283-01349-01282]		[01281-01346-01280]		[01349-00128-01282]		[00128-01347-01282]		[00129-01346-01281]
		[00129-00130-01346]		[01347-01348-01281]		[01348-00129-01281]		[01282-01347-01281]		[00128-01348-01347]
		[00128-00129-01348]								
Parete P9-P16	-0,30	0,50	-0,30	0,50	0,25	2,52	1,26	001	PCA	NO
	SHELL									
		[00064-00204-01760]		[00064-01760-01218]		[00204-01761-01760]		[01222-01763-00067]		[01762-00009-00125]

Pareti

Setto	Estremo Iniziale		Estremo Finale		Spessore	Lunghezza	Superficie	Materiale	Aggr. Ambiente	Calc. Fond.
	Quota	Altezza	Quota	Altezza						
	[m]	[m]	[m]	[m]	[m]	[m]	[m²]			
		[01763-01762-00125] [01765-00476-01762] [01766-00475-01221] [00475-01765-01221] [00472-00473-01768] [01219-01766-01220]		[01763-00125-00067] [01764-01763-01222] [01761-01768-01760] [00474-00475-01766] [00473-00474-01766] [01218-01767-01219]		[00204-00065-01761] [01221-01765-01764] [01221-01764-01222] [01220-01766-01221] [01767-00473-01219]		[01761-00472-01768] [01765-01762-01763] [01760-01768-01767] [01760-01767-01218] [01219-00473-01766]		[00476-00009-01762] [01765-01763-01764] [00475-00476-01765] [00065-00472-01761] [01767-01768-00473]
Parete P16-P24	-0,30	0,50	-0,30	0,50	0,25	0,82	0,41	001	PCA	NO
	SHELL	[00021-00174-01463] [01466-00204-00064] [00203-00065-01465] [01464-00203-01468]		[00021-01463-01206] [01465-00065-00204] [00006-00203-01464] [01463-01467-01206]		[00203-01465-01468] [01468-01465-01466] [01206-01466-00064] [01463-01464-01468]		[00006-01464-00174] [01206-01467-01466] [00174-01464-01463]		[01466-01465-00204] [01467-01468-01466] [01463-01468-01467]
Piano di fondazone					**ParetеP6-P12**					
Parete P6-P12	-0,30	0,50	-0,30	0,50	0,25	2,75	1,37	001	PCA	NO
	SHELL	[00061-00161-01433] [01435-00188-01436] [01434-01441-01440] [01439-01039-01135] [01039-01437-01135] [01042-01041-01441] [01137-01439-01136]		[00061-01433-01138] [01435-00002-00188] [01437-01435-01436] [01434-01440-01433] [01040-01039-01439] [01041-01040-01439] [01138-01440-01137]		[00161-01434-01433] [01135-01437-01134] [01437-01436-01134] [01434-01042-01441] [01136-01439-01135] [01440-01041-01137]		[01134-01436-00027] [00161-00001-01434] [01438-01435-01437] [01039-01038-01438] [01433-01440-01138] [01137-01041-01439]		[01436-00188-00027] [01038-00002-01435] [01438-01038-01435] [01039-01438-01437] [00001-01042-01434] [01440-01441-01041]
Piano di fondazone					**ParetеP7-P13**					
Parete P7-P13	-0,30	0,50	-0,30	0,50	0,25	2,52	1,26	001	PCA	NO
	SHELL	[01163-01411-00071] [01411-00175-00071] [01409-01074-01416] [01071-01412-01164] [01408-01415-01167] [01074-01073-01416] [01073-01072-01414]		[00072-00148-01408] [01410-00004-00175] [01164-01412-01163] [01409-01416-01408] [00005-01074-01409] [01415-01416-01166] [01167-01415-01166]		[00072-01408-01167] [01412-01411-01163] [01412-01413-01410] [01408-01416-01415] [01414-01164-01165] [01166-01414-01165]		[00148-01409-01408] [00148-00005-01409] [01413-01070-01410] [01071-01070-01413] [01072-01071-01414] [01416-01073-01166]		[01410-00175-01411] [01070-00004-01410] [01412-01410-01411] [01071-01413-01412] [01414-01071-01164] [01073-01414-01166]
Piano di fondazone					**ParetеP10-P17**					
Parete P10-P17	-0,30	0,50	-0,30	0,50	0,25	2,52	1,26	001	PCA	NO
	SHELL	[00069-00205-01469] [01251-01472-00068] [00921-00011-01471] [01474-00921-01471] [00012-00925-01470] [01475-01252-01253] [01477-00924-01476]		[00069-01469-01255] [01472-00113-00068] [01473-01472-01251] [01470-01477-01476] [01469-01476-01255] [01254-01475-01253] [00924-00923-01475]		[00205-01470-01469] [01252-00922-01473] [00922-01474-01473] [00922-00921-01474] [00925-00924-01477] [01255-01476-01254]		[01472-01471-00113] [00205-00012-01470] [01474-01471-01472] [01252-01473-01251] [01475-00923-00922] [01476-00924-01254]		[01471-00011-00113] [01470-00925-01477] [01474-01472-01473] [01470-01476-01469] [01475-00922-01252] [00924-01475-01254]
Piano di fondazone					**ParetеP11-P18**					
Parete P11-P18	-0,30	0,50	-0,30	0,50	0,25	2,75	1,37	001	PCA	NO
	SHELL	[00026-00126-01331] [01334-01333-00100] [01269-01335-01268] [01336-00935-01333] [01331-01338-01272] [01338-00938-01271] [00938-00937-01337]		[00026-01331-01272] [01334-00100-00025] [01335-01334-01268] [01332-01339-01331] [01331-01339-01338] [01338-01339-00938] [00939-00938-01339]		[00126-01332-01331] [00126-00013-01332] [00936-00935-01336] [01269-00936-01336] [01337-01269-01270] [01271-01337-01270]		[01268-01334-00025] [00013-00939-01332] [01336-01333-01334] [01332-00939-01339] [00937-00936-01337] [01272-01338-01271]		[01333-00010-00100] [00935-00010-01333] [01336-01334-01335] [01269-01336-01335] [01337-00936-01269] [00938-01337-01271]

LEGENDA Pareti

Setto Identificativo del singolo setto della parete.
Shell Ciascun setto è stato suddiviso in shell di forma triangolare o rettangolare, individuate mediante i relativi vertici.
Quota Quota degli estremi inferiori della parete, valutata rispetto al piano di appartenenza.
Altezza Altezza della parete nel punto iniziale e finale, valutata agli estremi inferiori.
Materiale Identificativo del materiale, nella relativa tabella.
Aggr. ambiente Identificativo dell'aggressività dell'ambiente: [PCA] = Poco aggressivo - [MDA] = Moderatamente aggressivo - [MLA] = Molto aggressivo.
Calc. Fond. Indica se questa parete è interessata dal calcolo in fondazione.

SOLETTE

Solette

Livello	Vertici della soletta	Spessore	Superficie	Materiale	Aggressività ambiente	I	Calc. Fond.
		[m]	[m²]				
Cordoli copertura	P15-P8-P1-P2-P21-P20	0,20	14,00	001	PCA	NO	NO

Livello	Vertici della soletta	Spessore	Superficie	Materiale	Aggressività ambiente	I	Solette Calc. Fond.
		[m]	[m²]				
SHELL							
	[01550-00432-00049] [00295-01549-01552] [00966-01568-01547] [00291-01557-01560] [00288-01565-00287] [00285-01567-01570] [01569-01566-01568] [01569-00966-00965] [01558-00277-00278] [01551-00049-00274] [01566-00281-00282] [01551-01118-01550] [01116-01117-01551] [01564-01561-01563] [01554-01551-01553] [01565-01564-01567] [01557-01554-01556] [00287-01565-00286]	[02700-01549-00295] [00295-01552-00294] [00966-01547-00967] [00290-01560-00289] [00288-01562-01565] [01558-00093-02698] [01568-00282-00283] [00964-01569-00965] [01558-00278-00093] [01553-00274-00275] [01561-00279-01563] [01551-01117-01118] [01555-01552-01554] [01560-01557-01559] [01560-01559-01562] [01562-01561-01564] [01552-01551-01554] [01570-01569-00964]	[01118-00052-01550] [01551-01550-00049] [00292-01557-00291] [00289-01562-00288] [00286-01565-01567] [00477-01570-01548] [01568-00284-01547] [01563-00280-00281] [01551-00274-01553] [01549-01114-01115] [01561-02698-00279] [01548-00964-00963] [01555-01554-01557] [01559-01558-01561] [01565-01562-01564] [01562-01559-01561] [01552-01116-01551]	[02700-01114-01549] [00294-01552-01555] [00292-01555-01557] [00289-01560-01562] [00967-01547-02699] [00294-01555-00293] [01568-00283-00284] [01563-00279-00280] [01556-00277-01558] [01549-01115-01552] [01561-01558-02698] [01548-01570-00964] [01570-01567-01569] [01559-01556-01558] [01567-01564-01566] [00090-01548-00963] [01552-01115-01116]	[01547-00284-02699] [00293-01555-00292] [00291-01560-00290] [00477-01548-00090] [00285-01570-00477] [01550-00052-00432] [01553-00275-00276] [01566-01563-00281] [01556-00276-00277] [01566-00282-01568] [01556-01553-00276] [01569-01568-00966] [01564-01563-01566] [01554-01553-01556] [01567-01566-01569] [01557-01556-01559] [00286-01567-00285]		
Cordoli copertura	P21-P2-P3-P22	0,20	10,46	001	PCA	SI	NO
SHELL							
	[02721-00230-01497] [00231-01519-01497] [01499-02723-00246] [01503-01499-00247] [01502-01503-00247] [00243-00244-01505] [01497-01519-00229] [00234-00235-01520] [01519-01520-01517] [01519-01517-01516] [00240-00241-01510] [00229-01519-00228] [01516-00226-00227] [01511-01512-01509] [01516-01517-01514] [01514-01515-01512] [01517-01518-01515]	[02721-01497-00229] [00232-00233-01498] [00232-01498-01520] [01501-01502-01500] [01502-00248-01500] [01505-01503-01502] [00220-01504-00219] [01519-01516-00228] [01506-01507-01504] [00241-00242-01508] [01509-01506-00222] [00235-00236-01518] [01513-00240-01510] [01511-01509-00223] [01517-01515-01514] [01514-01511-00225] [00228-01516-00227]	[00245-02723-01499] [01500-00249-02720] [00232-01520-01519] [01501-01500-00218] [00233-02722-01498] [01505-00244-01503] [01504-01501-00219] [00222-01506-00221] [01507-01505-01504] [01520-01518-01517] [01509-01507-01506] [00223-01509-00222] [01513-00239-00240] [01511-00223-00224] [01515-00238-01513] [01518-00237-01515]	[00230-00231-01497] [00218-01500-02720] [01500-00248-00249] [01503-00245-01499] [01498-00234-01520] [01504-01505-01502] [01507-01508-01505] [01508-00243-01505] [01506-00220-00221] [01510-01508-01507] [01509-01510-01507] [01512-01513-01510] [01516-01514-00226] [00238-00239-01513] [01515-01513-01512] [01518-00236-00237]	[00231-00232-01519] [01499-00246-00247] [00219-01501-00218] [01502-00247-00248] [00244-00245-01503] [01504-01502-01501] [02722-00234-01498] [01508-00242-00243] [01506-01504-00220] [01510-00241-01508] [01520-00235-01518] [00225-01511-00224] [01512-01510-01509] [00226-01514-00225] [01514-01512-01511] [00237-00238-01515]		
Cordoli copertura	P5-P9-P24-P23-1a-P4	0,20	13,99	001	PCA	NO	NO
SHELL							
	[00250-01539-01523] [01011-01546-01012] [01523-00999-00030] [01013-02691-00060] [00262-01522-01524] [01013-01546-00261] [01521-00273-01531] [00253-01540-00252] [00254-01541-00253] [01531-01530-01538] [01534-01533-01541] [01542-01541-00254] [00269-00268-01528] [01535-01534-01542] [01543-01542-00075] [01529-01528-01536] [01530-00271-01529] [00259-01544-00258] [01537-01536-01544]	[01522-00066-00995] [01011-01538-01546] [01524-01522-00995] [00251-01539-00250] [00262-00066-01522] [00264-00263-01525] [01525-01524-01532] [01009-01531-01010] [01546-01545-00260] [01541-01533-01540] [01531-00273-01530] [01542-00254-00255] [02694-01542-00255] [01535-01527-01534] [01543-01535-01542] [01545-01537-01544] [00258-01544-00257] [01544-01536-01543] [01537-01529-01536]	[02705-01521-01009] [01011-01531-01538] [00250-01523-00030] [01539-00998-00999] [01013-00261-02691] [00252-01540-00251] [01540-01532-01539] [01533-01525-01532] [01542-01534-01541] [00267-00266-01527] [01527-01526-01534] [00273-00272-01530] [00268-00267-01527] [01528-01527-01535] [01536-01535-01543] [00272-00271-01530] [01544-01543-00257]	[02705-02724-01521] [01012-01546-01013] [01524-00995-00996] [01539-00999-01523] [01532-01524-00997] [01521-02724-00273] [01540-01539-00251] [01533-01532-01540] [01526-00264-01525] [00266-00265-01526] [01010-01531-01011] [01527-00266-01526] [01538-01537-01545] [00256-01543-00075] [01528-00268-01527] [01536-01528-01535] [01529-00269-01528] [00271-00270-01529]	[01009-01521-01531] [01525-00263-00262] [01524-00996-00997] [01539-00997-00998] [01532-00997-01539] [01525-00262-01524] [01526-01525-01533] [01546-00260-00261] [01526-00265-00264] [01534-01526-01533] [01546-01538-01545] [00075-01542-02694] [01538-01530-01537] [00260-01545-00259] [01545-01544-00259] [00257-01543-00256] [01529-00270-00269] [01530-01529-01537]		
Cordoli copertura	P4-1a-P22-P3	0,20	10,46	001	PCA	SI	NO
SHELL							
	[02727-01572-00310] [00308-01576-01571] [01573-02728-00323] [00308-01571-02726] [01594-01593-00324] [01592-01591-01594] [01591-01593-01594] [01577-01576-01579] [01588-01590-01591] [01577-01579-00306] [01586-01588-01589] [00312-00313-01578] [00316-00317-01585] [01584-01587-00302] [01580-00315-01583] [01582-01581-01584] [00306-01579-00305]	[02727-00311-01572] [00322-02728-01573] [01574-00325-00326] [01593-00322-01573] [01594-01574-00296] [01592-01594-00297] [01571-01576-01577] [00319-00320-01590] [01588-00319-01590] [01576-01575-01578] [01586-01585-01588] [00317-00318-01585] [01579-01582-00305] [01584-01583-01586] [00304-01582-00303] [01582-01584-00303]	[00310-01575-01576] [01574-00326-02725] [00296-01574-02725] [01594-00325-01574] [02726-01571-00307] [01590-00321-01593] [01571-01577-00307] [00300-01589-00299] [01589-01591-01592] [00301-01587-00300] [01575-00312-01578] [00302-01587-00301] [01583-01585-01586] [00315-00316-01583] [01581-01583-01584] [00313-00314-01580]	[00310-01576-00309] [00309-01576-00308] [01572-00311-01575] [01593-01573-00324] [00297-01594-00296] [01591-01590-01593] [00318-00319-01588] [00299-01592-00298] [01589-01592-00299] [01576-01578-01579] [01587-01589-00300] [00303-01584-00302] [01583-00316-01585] [01579-01581-01582] [01581-01580-01583] [00314-00315-01580]	[00310-01572-01575] [01573-00323-00324] [00321-00322-01593] [01594-00324-00325] [00298-01592-00297] [00320-00321-01590] [00311-00312-01575] [01589-01588-01591] [01587-01586-01589] [01585-00318-01588] [00307-01577-00306] [01579-01578-01581] [01584-01586-01587] [01578-00313-01580] [01578-01580-01581] [00305-01582-00304]		

Livello	Vertici della soletta	Spessore	Superficie	Materiale	Aggressività ambiente	I	Solette Calc. Fond.
		[m]	[m²]				
Piano loculi	P19-P12-P6-P7-P13-2b	0,20	18,18	001	PCA	NO	NO
SHELL							
	[00050-01658-00408]	[00050-00409-01658]	[00408-01658-00073]	[00073-01658-01687]	[00054-00385-02687]		
	[01663-00420-01659]	[01659-00385-00054]	[00073-01687-00407]	[01659-00053-00385]	[00407-01686-00406]		
	[00391-01656-00055]	[00407-01687-01686]	[00406-01686-00405]	[01663-01659-00054]	[01656-00389-00390]		
	[01656-00390-00055]	[00420-00053-01659]	[00405-01686-01685]	[00392-01660-00391]	[00405-01685-00404]		
	[00419-00420-01663]	[00404-01685-00403]	[01663-00054-00386]	[01660-01661-00389]	[01662-01663-00386]		
	[01662-00386-00387]	[01661-01662-00387]	[01661-00388-00389]	[01661-00387-00388]	[01660-00389-01656]		
	[01660-01656-00391]	[00393-01664-00392]	[00403-01657-00074]	[00403-01685-01657]	[01666-01663-01662]		
	[01666-00419-01663]	[00418-00419-01666]	[01665-01666-01662]	[01665-01662-01661]	[01658-00409-01687]		
	[01664-01661-01660]	[01664-01665-01661]	[01664-01660-00392]	[00074-01657-00402]	[00396-01671-00395]		
	[00402-01685-00401]	[01657-01685-00402]	[00416-00417-01670]	[01667-01668-01664]	[01670-00417-00418]		
	[01670-00418-01666]	[01667-00393-00394]	[01669-01670-01666]	[01669-01666-01665]	[01668-01665-01664]		
	[01668-01669-01665]	[01667-01664-00393]	[00409-00410-01687]	[01685-01686-01682]	[00395-01667-00394]		
	[01673-01670-01669]	[01673-00416-01670]	[01685-01682-01681]	[01672-01673-01669]	[01672-01669-01668]		
	[01671-01667-00395]	[01671-01668-01667]	[01671-01672-01668]	[01685-01681-00401]	[00415-00416-01673]		
	[01686-01683-01682]	[00399-01678-00398]	[01686-01687-01683]	[01674-01675-01671]	[01677-00414-00415]		
	[01677-00415-01673]	[01674-00396-00397]	[01674-01671-00396]	[01676-01677-01673]	[01676-01673-01672]		
	[01675-01672-01671]	[01675-01676-01672]	[00413-00414-01677]	[01687-00410-01684]	[01687-01684-01683]		
	[00401-01681-00400]	[00398-01674-00397]	[01680-01677-01676]	[01680-00413-01677]	[01679-01680-01676]		
	[01679-01676-01675]	[01678-01674-00398]	[01678-01675-01674]	[01678-01679-01675]	[00412-00413-01680]		
	[00410-00411-01684]	[01682-01683-01679]	[01681-01682-01678]	[01682-01679-01678]	[01681-00399-00400]		
	[01681-01678-00399]	[01684-00411-00412]	[01684-00412-01680]	[01683-01684-01680]	[01683-01680-01679]		
Piano loculi	2b-P13-P7-P8-P15-P20	0,20	15,56	001	PCA	NO	NO
SHELL							
	[01695-00443-01691]	[01691-00408-00073]	[02686-01690-00432]	[01693-00404-01692]	[02686-00433-01690]		
	[00421-01688-00074]	[00432-01690-00049]	[00049-01715-00274]	[00049-01716-01715]	[00274-01715-00275]		
	[00275-01714-00276]	[00275-01715-01714]	[00276-01714-00277]	[00443-00050-01691]	[00277-01689-00278]		
	[01691-00050-00408]	[01688-00404-00403]	[01688-00403-00074]	[01695-01691-00073]	[00277-01713-01689]		
	[00442-00443-01695]	[01693-00405-00404]	[01692-01688-00421]	[01692-00404-01688]	[01695-00407-01694]		
	[01693-00406-00405]	[01694-00406-01693]	[01694-00407-00406]	[00422-01692-00421]	[00277-01714-01713]		
	[01695-00073-00407]	[00278-01689-00093]	[01698-00442-01695]	[00441-00442-01698]	[01690-00433-01716]		
	[01696-01693-01692]	[01696-01692-00422]	[01697-01693-01696]	[01697-01694-01693]	[00093-01689-00431]		
	[00423-01696-00422]	[01698-01695-01694]	[01698-01694-01697]	[01705-00438-00439]	[00049-01690-01716]		
	[00424-01696-00423]	[01702-01698-01701]	[00440-00441-01698]	[01702-00440-01698]	[01689-01713-00431]		
	[01699-01696-00424]	[01700-01696-01699]	[01700-01697-01696]	[00439-00440-01702]	[01701-01698-01697]		
	[01701-01697-01700]	[00425-01699-00424]	[01704-01700-01703]	[01716-00434-01712]	[01704-01701-01700]		
	[01716-01712-01715]	[01703-01700-01699]	[01703-01699-00425]	[01715-01711-01714]	[00426-01703-00425]		
	[01715-01712-01711]	[01705-00439-01702]	[00431-01713-00430]	[00437-00438-01705]	[01705-01702-01701]		
	[01705-01701-01704]	[00427-01703-00426]	[01714-01711-01710]	[00436-00437-01709]	[01714-01710-01713]		
	[01709-01705-01708]	[01706-01703-00427]	[01707-01703-01706]	[01707-01704-01703]	[01709-00437-01705]		
	[01708-01705-01704]	[01708-01704-01707]	[00428-01706-00427]	[01713-01710-00430]	[00433-00434-01716]		
	[01712-01708-01711]	[00429-01710-00428]	[01710-01707-01706]	[01710-01706-00428]	[01712-00435-01709]		
	[00430-01710-00429]	[00434-00435-01712]	[00435-00436-01709]	[01711-01708-01707]	[01711-01707-01710]		
	[01712-01709-01708]						
Piano loculi	1b-P17-P10-P11-P18-P25	0,20	18,18	001	PCA	NO	NO
SHELL							
	[01598-00327-00070]	[00058-01597-00350]	[00058-00351-01597]	[00350-01597-00056]	[00350-00056-02689]		
	[00345-01624-01596]	[00345-00346-01624]	[00362-00059-01598]	[00346-00347-01624]	[00333-01595-00076]		
	[00347-00348-01625]	[01600-00329-00330]	[01598-00059-00327]	[00347-01625-01624]	[01602-00362-01598]		
	[01595-00331-00332]	[01595-00332-00076]	[01602-01598-00070]	[00348-01626-01625]	[00361-00362-01602]		
	[01600-00331-01599]	[01599-01595-00333]	[01599-00331-01595]	[01600-00330-00331]	[01602-00328-01601]		
	[01601-00329-01600]	[01601-00328-00329]	[00334-01599-00333]	[00348-00349-01626]	[01602-00070-00328]		
	[01605-00361-01602]	[00360-00361-01605]	[00349-00056-01626]	[00056-01597-01626]	[01603-01600-01599]		
	[01603-01599-00334]	[01604-01600-01603]	[01604-01601-01600]	[00057-01596-00344]	[00335-01603-00334]		
	[01605-01602-01601]	[01605-01601-01604]	[01597-00351-01626]	[01609-01605-01608]	[00357-00358-01612]		
	[01606-00335-00336]	[01608-01604-01607]	[01606-01603-00335]	[00337-01606-00336]	[01609-00359-00360]		
	[01607-01603-01606]	[01607-01604-01603]	[01608-01605-01604]	[01609-00360-01605]	[01612-00358-01609]		
	[00057-00345-01596]	[01596-01624-00344]	[00358-00359-01609]	[01611-01607-01610]	[01610-01607-01606]		
	[01610-01606-00337]	[01611-01608-01607]	[01612-01608-01611]	[01626-00352-01623]	[01626-01622-01625]		
	[01612-01609-01608]	[00338-01610-00337]	[01626-01623-01622]	[01613-00338-00339]	[00354-00355-01619]		
	[01625-01622-01621]	[00340-01613-00339]	[01625-01621-01624]	[01613-01610-00338]	[01616-01612-01615]		
	[01616-00356-00357]	[01614-01610-01613]	[01614-01611-01610]	[01615-01612-01611]	[01615-01611-01614]		
	[01616-00357-01612]	[01624-01620-00343]	[00355-00356-01616]	[01624-01621-01620]	[00344-01624-00343]		
	[01617-01614-01613]	[01617-01613-00340]	[00341-01617-00340]	[01618-01614-01617]	[01618-01615-01614]		
	[01619-01616-01615]	[01619-01615-01618]	[01619-00355-01616]	[00352-00353-01623]	[00351-00352-01626]		
	[01623-00354-01619]	[01623-01619-01622]	[00343-01620-00342]	[01622-01618-01621]	[01620-01617-00341]		
	[01620-00341-00342]	[01623-00353-00354]	[01621-01617-01620]	[01621-01618-01617]	[01622-01619-01618]		
Piano loculi	P9-P10-P17-1b-P24	0,20	15,56	001	PCA	NO	NO
SHELL							
	[00382-00383-01637]	[01634-00384-01629]	[00059-01628-00327]	[01631-01630-00363]	[00059-00374-01628]		
	[00327-01628-00070]	[00332-00331-01627]	[00331-00330-01653]	[00331-01652-01627]	[00331-01653-01652]		
	[00330-00329-01653]	[00363-01630-00075]	[00329-00328-01654]	[01629-02691-00261]	[01633-00259-01632]		
	[01630-00256-00075]	[00329-01654-01653]	[00384-02691-01629]	[00383-00384-01634]	[01631-00256-01630]		
	[01631-00257-00256]	[01632-00259-00258]	[01632-00257-01631]	[01632-00258-00257]	[00328-00070-01655]		

Solette

Livello	Vertici della soletta	Spessore	Superficie	Materiale	Aggressività ambiente	I	Calc. Fond.
		[m]	[m²]				
[01633-00260-00259]	[01634-00261-00260]	[01634-01629-00261]	[01634-00260-01633]	[01636-01632-01635]			
[00364-01631-00363]	[00328-01655-01654]	[00070-01628-01655]	[01635-01632-01631]	[01635-01631-00364]			
[01636-01633-01632]	[00076-01627-00373]	[00381-00382-01637]	[01637-00383-01634]	[01637-01634-01633]			
[01637-01633-01636]	[01628-00374-01655]	[00365-01635-00364]	[01641-01637-01640]	[01638-01635-00366]			
[00380-00381-01641]	[00076-00332-01627]	[00366-01635-00365]	[00373-01652-00372]	[01639-01635-01638]			
[01639-01636-01635]	[01643-01639-01642]	[01640-01637-01636]	[01640-01636-01639]	[01641-00381-01637]			
[00379-00380-01644]	[01627-01652-00373]	[01655-00375-01651]	[00367-01638-00366]	[01642-01639-01638]			
[01642-01638-00367]	[01643-01640-01639]	[01654-01650-01653]	[01654-01651-01650]	[01644-00380-01641]			
[01644-01641-01640]	[01644-01640-01643]	[00378-00379-01644]	[00368-01642-00367]	[01653-01650-01649]			
[01648-01644-01647]	[01645-01642-00369]	[01653-01649-01652]	[00369-01642-00368]	[00377-00378-01648]			
[01646-01642-01645]	[01646-01643-01642]	[00374-00375-01655]	[01647-01644-01643]	[01647-01643-01646]			
[01648-00378-01644]	[00375-00376-01651]	[00370-01645-00369]	[00372-01649-00371]	[00371-01649-00370]			
[01655-01651-01654]	[01650-01646-01649]	[01649-01646-01645]	[01649-01645-00370]	[01652-01649-00372]			
[01650-01647-01646]	[01651-00377-01648]	[01651-00376-00377]	[01651-01647-01650]	[01651-01648-01647]			

LEGENDA Solette

Livello Identificativo del livello, nella relativa tabella.
Materiale Identificativo del tipo di materiale.
Aggressività ambiente Identificativo dell' aggressività dell' ambiente: [PCA] = Poco aggressivo - [MDA] = Moderatamente aggressivo - [MLA] = Molto aggressivo.
I Indica se la Soletta è inclinata: [N] = Soletta orizzontale - [S] = Soletta inclinata.
Shell Ciascun setto è stato suddiviso in shell di forma triangolare o rettangolare, individuate mediante i relativi vertici.
Calc. Fond. Indica se questa parete è interessata dal calcolo in fondazione.

PLATEE

Platee

Livello	N	Spessore	Superficie	Materiale	Terreno	Calc. Fond.
		[m]	[m²]			
Fondazione	1	0,35	138,61	001	001	NO
SHELL						
[00083-01786-00558]	[00083-00559-01786]	[00558-01786-00026]	[00558-00026-00557]	[00624-00078-01789]		
[00555-00556-01270]	[00555-01270-01269]	[00554-01269-01268]	[00555-01269-00554]	[00061-00625-00626]		
[00027-01134-00630]	[00027-00630-00077]	[01138-00626-00627]	[01138-00061-00626]	[01134-01135-00629]		
[01134-00629-00630]	[01137-01138-00627]	[01136-01137-00627]	[01136-00627-00628]	[01135-01136-00628]		
[01135-00628-00629]	[01196-01190-01790]	[01789-00625-00061]	[01789-00078-00625]	[00632-01139-00631]		
[01139-00027-00631]	[00621-00622-01153]	[00631-00027-00077]	[01139-01134-00027]	[01151-00061-01138]		
[01151-01789-00061]	[01151-00624-01789]	[01874-01134-01139]	[00556-01271-01270]	[01800-01137-01136]		
[01800-01138-01137]	[01800-01151-01138]	[01874-01135-01134]	[00623-00624-01151]	[01140-01139-00632]		
[00622-00623-01152]	[01788-00080-00601]	[01837-01800-01136]	[01837-01136-01135]	[01837-01135-01874]		
[01152-01151-01800]	[01152-00623-01151]	[01140-01874-01139]	[01801-01800-01837]	[01801-01152-01800]		
[00557-00026-01272]	[00557-01272-00556]	[01875-01837-01874]	[01875-01874-01140]	[01196-00019-01190]		
[01144-01877-01143]	[00633-01140-00632]	[01153-01152-01801]	[01153-00622-01152]	[01141-01875-01140]		
[01141-01140-00633]	[01838-01801-01837]	[01838-01837-01875]	[01850-01192-01193]	[01876-01141-01142]		
[01876-01875-01141]	[00634-01141-00633]	[01154-00621-01153]	[00620-00621-01154]	[01802-01154-01153]		
[01142-01141-00634]	[01802-01801-01838]	[01802-01153-01801]	[01876-01838-01875]	[00556-01272-01271]		
[01143-01142-00635]	[01144-01143-00636]	[01790-00062-01191]	[00635-01142-00634]	[00637-01144-00636]		
[01143-01876-01142]	[01155-01154-01802]	[01155-00620-01154]	[01839-01802-01838]	[01839-01838-01876]		
[00553-01268-00025]	[00619-00620-01155]	[00636-01143-00635]	[01803-01802-01839]	[01156-01155-01803]		
[01803-01155-01802]	[01877-01876-01143]	[01877-01839-01876]	[00618-00619-01156]	[01841-01804-01840]		
[01156-00619-01155]	[01269-01270-01873]	[01145-01144-00637]	[01840-01803-01839]	[01840-01839-01877]		
[01145-01877-01144]	[01841-01840-01878]	[01269-01873-01910]	[00617-00618-01157]	[01157-00618-01156]		
[01804-01157-01803]	[01157-01156-01803]	[01148-01147-00640]	[00025-01239-00552]	[01878-01840-01877]		
[01878-01877-01145]	[01804-01803-01840]	[00638-01145-00637]	[01147-01146-00639]	[01189-01188-01813]		
[01146-01878-01145]	[01146-01145-00638]	[01158-00617-01157]	[01158-01157-01804]	[00616-00617-01158]		
[01270-01271-01873]	[00615-00616-01159]	[00639-01146-00638]	[01271-01836-01873]	[01193-01849-01194]		
[01879-01841-01878]	[01159-00616-01158]	[01149-01148-00641]	[01805-01159-01158]	[01879-01878-01146]		
[01879-01146-01147]	[01805-01804-01841]	[01805-01158-01804]	[01148-01879-01147]	[00640-01147-00639]		
[00079-00602-01188]	[00641-01148-00640]	[01149-01880-01148]	[00614-00615-01160]	[01160-01159-01805]		
[01160-00615-01159]	[01842-01841-01879]	[01842-01805-01841]	[01880-01879-01148]	[01880-01842-01879]		
[01806-01160-01805]	[01806-01805-01842]	[00613-00614-01161]	[00072-01162-01167]	[01161-01160-01806]		
[01161-00614-01160]	[01150-01149-00642]	[01843-01842-01880]	[01843-01806-01842]	[01150-01880-01149]		
[00642-01149-00641]	[00072-00612-01162]	[00612-00613-01162]	[01162-00613-01161]	[01807-01162-01806]		
[01162-01161-01806]	[01167-01162-01807]	[01881-01843-01880]	[01881-01880-01150]	[01807-01806-01843]		
[00643-01150-00642]	[01808-01166-01165]	[00611-00612-00072]	[00071-01150-00643]	[01163-01881-01150]		
[01163-01150-00071]	[01164-01843-01881]	[01167-01807-01166]	[01164-01881-01163]	[01166-01843-01165]		
[01165-01843-01164]	[01166-01807-01843]	[01887-01886-01176]	[00645-01169-01168]	[01168-00071-00644]		
[00607-00608-01182]	[00644-00071-00643]	[01179-00611-00072]	[01168-01163-00071]	[00610-00611-01179]		
[00645-01168-00644]	[01179-00072-01167]	[01808-01179-01167]	[01808-01167-01166]	[01882-01165-01164]		
[01882-01164-01163]	[01882-01163-01168]	[01169-01882-01168]	[01849-01848-01887]	[01883-01844-01882]		
[01180-01179-01808]	[01180-00610-01179]	[01181-01180-01809]	[01181-00609-01180]	[01844-01808-01165]		
[01844-01165-01882]	[01849-01813-01848]	[00609-00610-01180]	[01809-01808-01844]	[01883-01882-01169]		
[01170-01883-01169]	[01170-01169-00645]	[01809-01180-01808]	[00646-01170-00645]	[01884-01883-01171]		
[00608-00609-01181]	[01845-01844-01883]	[01845-01809-01844]	[01178-01177-00653]	[01171-01170-00646]		
[01171-01883-01170]	[01182-00608-01181]	[01182-01181-01809]	[00647-01171-00646]	[01183-01182-01810]		
[00649-01173-00648]	[01183-00607-01182]	[00606-00607-01183]	[01884-01845-01883]	[01810-01809-01845]		
[01810-01182-01809]	[01178-01887-01177]	[01172-01171-00647]	[01172-01884-01171]	[01188-01187-01813]		
[00648-01172-00647]	[01846-01845-01884]	[01846-01810-01845]	[01173-01172-00648]	[01811-01184-01810]		
[00605-00606-01184]	[01173-01884-01172]	[01184-00606-01183]	[01184-01183-01810]	[01175-01174-00650]		

Livello	N	Spessore	Superficie	Materiale	Terreno	Platee Calc. Fond.
		[m]	[m²]			
[01885-01846-01884]		[01885-01884-01173]	[01811-01810-01846]	[01185-00605-01184]	[00653-01177-00652]	
[01847-01811-01846]		[01174-01173-00649]	[01174-01885-01173]	[01185-01184-01811]	[01847-01846-01885]	
[00650-01174-00649]		[01812-01186-01185]	[00019-00600-01788]	[00604-00605-01185]	[01187-00603-01186]	
[01812-01185-01811]		[01886-01174-01175]	[01186-00604-01185]	[01189-00079-01188]	[01886-01847-01885]	
[01886-01885-01174]		[01812-01811-01847]	[01177-01176-00652]	[00651-01175-00650]	[00652-01176-00651]	
[01177-01887-01176]		[00603-00604-01186]	[01176-01886-01175]	[01176-01175-00651]	[01188-00602-01187]	
[01187-01186-01812]		[01848-01847-01886]	[01848-01812-01847]	[01271-01272-01836]	[00602-00603-01187]	
[01887-01848-01886]		[01813-01187-01812]	[01813-01812-01848]	[01268-01910-01239]	[00507-01784-00087]	
[00019-00079-01190]		[00600-00080-01788]	[01272-00026-01267]	[00088-01178-00653]	[00095-01299-00505]	
[01294-00088-00500]		[00095-00505-00506]	[00019-01788-00601]	[00019-00601-00079]	[01295-00500-00501]	
[01295-01294-00500]		[01191-01189-01813]	[01296-00501-00502]	[01296-01295-00501]	[01297-00502-00503]	
[01197-00599-01196]		[01784-00095-00506]	[01298-00503-00504]	[01298-01297-00503]	[01192-01849-01193]	
[01299-00504-00505]		[01299-01298-00504]	[01195-01194-01887]	[01195-01887-01178]	[01194-01849-01887]	
[01784-00506-00087]		[00092-01195-01178]	[00598-00599-01197]	[01951-01299-00095]	[00062-01190-01189]	
[00092-01178-00088]		[00509-01291-00508]	[01190-00079-01189]	[01192-01813-01849]	[01191-00062-01189]	
[01191-01813-01192]		[01790-01190-00062]	[01272-01267-01836]	[01199-00597-01198]	[00599-00019-01196]	
[00599-00600-00019]		[01850-01193-01194]	[00084-00025-00552]	[00026-01786-01267]	[01921-01911-01294]	
[01951-01298-01299]		[01931-01296-01297]	[01931-01295-01296]	[01297-01296-00502]	[01961-01293-00507]	
[01911-00092-01294]		[01294-00092-00088]	[01911-01195-00092]	[01293-01951-00095]	[01293-00095-01784]	
[01293-01784-00507]		[01921-01294-01295]	[01814-01790-01191]	[01814-01192-01850]	[01888-01195-01911]	
[01888-01850-01194]		[01888-01194-01195]	[01814-01191-01192]	[01941-01298-01951]	[01941-01297-01298]	
[01941-01931-01297]		[00595-00596-01200]	[01292-01951-01293]	[01197-01196-01790]	[01921-01295-01931]	
[01932-01921-01931]		[00508-01292-01961]	[01792-01199-01198]	[01292-01293-01961]	[00508-01961-00507]	
[01932-01931-01941]		[00084-00553-00025]	[00513-01964-00512]	[01791-01197-01790]	[01851-01814-01850]	
[01791-01790-01814]		[01851-01850-01888]	[01912-01888-01911]	[01912-01911-01921]	[00510-01290-01962]	
[01952-01941-01951]		[01952-01951-01292]	[01198-01197-01791]	[00597-00598-01198]	[00559-00560-01267]	
[01198-00598-01197]		[01962-01291-00509]	[01291-01292-00508]	[01291-01952-01292]	[01889-01851-01888]	
[01889-01888-01912]		[01963-01289-00510]	[01792-01198-01791]	[01202-01201-01794]	[01815-01814-01851]	
[01815-01791-01814]		[01922-01912-01921]	[01922-01921-01932]	[01942-01932-01941]	[01852-01815-01851]	
[01942-01941-01952]		[00510-01962-00509]	[00596-00597-01199]	[00512-00091-01963]	[01290-01291-01962]	
[01943-01942-01953]		[00553-00554-01268]	[01792-01791-01815]	[00552-01239-00551]	[01852-01851-01889]	
[01873-01836-01872]		[01873-01872-01910]	[01913-01912-01922]	[01913-01889-01912]	[01933-01922-01932]	
[01933-01932-01942]		[01953-01942-01952]	[01953-01952-01291]	[01953-01291-01290]	[01200-00596-01199]	
[01289-01953-01290]		[01200-01199-01792]	[01289-01290-00510]	[01890-01852-01889]	[01890-01889-01913]	
[01964-01288-00091]		[00512-01963-00511]	[01816-01792-01815]	[01816-01815-01852]	[01923-01913-01922]	
[01923-01922-01933]		[01239-01238-00551]	[01202-00593-01201]	[01943-01933-01942]	[00091-01289-01963]	
[00511-01963-00510]		[01934-01933-01943]	[00020-00595-01200]	[01934-01923-01933]	[01793-00020-01200]	
[00594-00595-00020]		[01914-01913-01923]	[01853-01852-01890]	[01853-01816-01852]	[01793-01200-01792]	
[01793-01792-01816]		[01795-01203-01794]	[01914-01890-01913]	[01954-01953-01289]	[01954-01289-00091]	
[01954-01943-01953]		[00593-00594-01201]	[01201-00594-00020]	[01239-01910-01238]	[01267-01266-01836]	
[01201-00020-01793]		[02665-00589-01205]	[00518-00024-01967]	[01288-01954-00091]	[01964-00091-00512]	
[01817-01816-01853]		[01817-01793-01816]	[01891-01853-01890]	[01891-01890-01914]	[01267-00560-01266]	
[01924-01923-01934]		[01944-01934-01943]	[01924-01914-01923]	[01944-01943-01954]	[00591-00592-01203]	
[01286-01287-01965]		[01854-01817-01853]	[01854-01853-01891]	[01287-01955-01288]	[01794-01793-01817]	
[01794-01201-01793]		[01915-01891-01914]	[01915-01914-01924]	[01955-01954-01288]	[01955-01944-01954]	
[01935-01934-01944]		[01935-01924-01934]	[01287-01288-01964]	[01287-01964-00513]	[00515-01286-01965]	
[01285-01286-00515]		[01286-01955-01287]	[00592-00593-01202]	[01268-01269-01910]	[01892-01854-01891]	
[01892-01891-01915]		[01965-00513-00514]	[01818-01817-01854]	[01818-01794-01817]	[01965-01287-00513]	
[01945-01944-01955]		[01945-01935-01944]	[01925-01924-01935]	[01925-01915-01924]	[01796-01795-01819]	
[01268-01239-00025]		[00515-01965-00514]	[01203-00592-01202]	[01203-01202-01794]	[01795-01794-01818]	
[01957-01285-01284]		[01855-01854-01892]	[01855-01818-01854]	[01956-01945-01955]	[01956-01955-01286]	
[01966-01285-00515]		[01936-01935-01945]	[01936-01925-01935]	[01916-01892-01915]	[01916-01915-01925]	
[00516-01966-00515]		[01836-01835-01872]	[01910-01909-01237]	[01204-00591-01203]	[01285-01956-01286]	
[01204-01203-01795]		[01893-01855-01892]	[01893-01892-01916]	[00590-00591-01204]	[01819-01818-01855]	
[01819-01795-01818]		[00587-00588-01227]	[01946-01945-01956]	[01946-01936-01945]	[01926-01925-01936]	
[01926-01916-01925]		[01797-02665-01796]	[00024-01284-01967]	[01910-01872-01909]	[00589-00590-01205]	
[00560-00561-01266]		[01284-01966-00516]	[01284-01285-01966]	[01205-00590-01204]	[01796-01205-01204]	
[01796-01204-01795]		[01957-01946-01956]	[01856-01855-01893]	[01856-01819-01855]	[01937-01926-01936]	
[00518-01967-00517]		[01937-01936-01946]	[01917-01893-01916]	[01917-01916-01926]	[01957-01956-01285]	
[00517-01284-00516]		[00024-01957-01284]	[01266-00561-01265]	[01894-01856-01893]	[01894-01893-01917]	
[01276-01277-01968]		[01820-01819-01856]	[01820-01796-01819]	[01947-01937-01946]	[01947-01946-01957]	
[01275-01276-00520]		[01967-01284-00517]	[01927-01917-01926]	[02665-01205-01796]	[01927-01926-01937]	
[01227-02665-01797]		[01238-01237-00550]	[00588-00589-02665]	[01836-01265-01835]	[00521-01969-00520]	
[01277-01958-00024]		[01277-00024-00518]	[00519-01968-00518]	[01797-01796-01820]	[01857-01856-01894]	
[01857-01820-01856]		[01938-01937-01947]	[01938-01927-01937]	[01939-01938-01948]	[01918-01894-01917]	
[01918-01917-01927]		[01958-01947-01957]	[01958-01957-00024]	[01910-01237-01238]	[01227-00588-02665]	
[01939-01928-01938]		[01821-01797-01820]	[01821-01820-01857]	[01276-01958-01277]	[01226-01227-01797]	
[01895-01857-01894]		[01895-01894-01918]	[01836-01266-01265]	[01928-01918-01927]	[01928-01927-01938]	
[01948-01938-01947]		[01948-01947-01958]	[01273-01960-01274]	[01968-01277-00518]	[01872-01871-01909]	
[01872-01835-01871]		[01799-01224-01798]	[01226-00587-01227]	[01798-01226-01797]	[01798-01797-01821]	
[01858-01821-01857]		[01858-01857-01895]	[01859-01858-01896]	[01959-01948-01958]	[01959-01958-01276]	
[01275-01959-01276]		[01919-01895-01918]	[01919-01918-01928]	[01969-01275-00520]	[00586-00587-01226]	
[00561-00562-01265]		[01960-01959-01274]	[00520-01276-01968]	[00520-01968-00519]	[01225-00586-01226]	
[01225-01226-01798]		[01822-01798-01821]	[01822-01821-01858]	[00583-00584-00021]	[01896-01858-01895]	
[01896-01895-01919]		[01224-00585-01225]	[01949-01948-01959]	[01949-01939-01948]	[00551-01238-00550]	
[00585-00586-01225]		[01929-01919-01928]	[01929-01928-01939]	[00550-01237-00549]	[01274-01959-01275]	
[01799-01798-01822]		[01274-01969-00521]	[01274-01275-01969]	[01224-01225-01798]	[01859-01822-01858]	
[00584-00585-01224]		[00522-01273-00521]	[01221-01897-01222]	[01920-01919-01929]	[01960-01949-01959]	
[01273-01274-00521]		[01237-01909-01236]	[01940-01939-01949]	[01940-01929-01939]	[01920-01896-01919]	

Platee

Livello	N	Spessore	Superficie	Materiale	Terreno	Calc. Fond.
		[m]	[m²]			
[01237-01236-00549]		[00021-01223-01206]	[01223-00584-01224]	[01785-01273-00522]	[01223-01224-01799]	
[01823-01822-01859]		[01823-01799-01822]	[00086-00523-01785]	[01219-01859-01220]	[01897-01859-01896]	
[01897-01896-01920]		[01950-01949-01960]	[01950-01940-01949]	[01279-01950-01278]	[00524-00525-01278]	
[01930-01929-01940]		[01930-01920-01929]	[00023-01273-01785]	[00524-01278-00023]	[01278-01273-00023]	
[00086-01785-00522]		[01278-01960-01273]	[01278-01950-01960]	[01280-01940-01950]	[01898-01220-01221]	
[01206-01799-00064]		[01281-01930-01940]	[01281-01940-01280]	[01206-01223-01799]	[01282-01930-01281]	
[00064-01799-01218]		[01283-01920-01930]	[01909-01871-01908]	[00067-01897-01920]	[00067-01920-01283]	
[01222-01897-00067]		[00021-00584-01223]	[01221-01859-01897]	[01218-01823-01219]	[01220-01859-01221]	
[01219-01823-01859]		[01218-01799-01823]	[01787-00583-00021]	[00523-00023-01785]	[00085-00067-01283]	
[00530-01250-00085]		[00579-00580-01210]	[00523-00524-00023]	[00081-01787-00582]	[00525-01279-01278]	
[00529-01283-01282]		[01282-01283-01930]	[00529-00085-01283]	[00525-00526-01279]	[00528-01282-01281]	
[00528-00529-01282]		[00526-00527-01280]	[00527-00528-01281]	[00527-01281-01280]	[00526-01280-01279]	
[01279-01280-01950]		[01898-01222-01250]	[01898-01221-01222]	[01824-01219-01220]	[00580-00581-01209]	
[01824-01207-01218]		[01824-01218-01219]	[01250-01222-00067]	[01250-00067-00085]	[00081-00583-01787]	
[01207-00064-01218]		[01207-01206-00064]	[01909-01908-01236]	[00582-01787-00021]	[00082-00021-01206]	
[00082-01206-01207]		[00582-00021-00082]	[01209-01208-01825]	[00581-00082-01208]	[01860-01824-01220]	
[01860-01220-01898]		[01249-01898-01250]	[01249-01250-00530]	[01208-01207-01824]	[01208-00082-01207]	
[01825-01824-01860]		[00578-00579-01211]	[01899-01860-01898]	[01899-01898-01249]	[00531-01249-00530]	
[01825-01208-01824]		[01248-01249-00531]	[01248-01899-01249]	[01209-00581-01208]	[00532-01248-00531]	
[01211-01210-01826]		[01210-00580-01209]	[01245-01246-00534]	[01861-01860-01899]	[01861-01825-01860]	
[01210-01209-01825]		[01247-01248-00532]	[01247-01899-01248]	[00533-01247-00532]	[01245-01900-01246]	
[01862-01826-01861]		[01900-01861-01899]	[01900-01899-01247]	[01862-01861-01900]	[01826-01825-01861]	
[01826-01210-01825]		[01246-01247-00533]	[01246-01900-01247]	[01211-00579-01210]	[00577-00578-01212]	
[00534-01246-00533]		[01903-01864-01902]	[01901-01900-01245]	[01901-01862-01900]	[01827-01212-01826]	
[01212-00578-01211]		[00575-00576-01214]	[01212-01211-01826]	[01828-01827-01863]	[01244-01245-00535]	
[01827-01826-01862]		[00535-01245-00534]	[01903-01902-01242]	[01244-01901-01245]	[01213-01212-01827]	
[00576-00577-01213]		[01213-00577-01212]	[01863-01827-01862]	[01863-01862-01901]	[00536-01244-00535]	
[01828-01214-01213]		[01243-01244-00536]	[01214-00576-01213]	[01902-01244-01243]	[01828-01213-01827]	
[01902-01901-01244]		[01902-01863-01901]	[01864-01863-01902]	[00537-01243-00536]	[01216-01215-01829]	
[01242-01902-01243]		[01242-01243-00537]	[01215-00575-01214]	[01215-01214-01828]	[01864-01828-01863]	
[00574-00575-01215]		[01216-00574-01215]	[00573-00574-01216]	[01241-01242-00538]	[01241-01903-01242]	
[01829-01215-01828]		[01829-01828-01864]	[00542-01229-00541]	[00538-01242-00537]	[00539-01240-00538]	
[01240-01903-01241]		[01865-01829-01864]	[01865-01864-01903]	[01240-01241-00538]	[00069-01217-01255]	
[01217-00573-01216]		[01217-01216-01829]	[00572-00573-01217]	[01830-01256-01255]	[01866-01253-01252]	
[00068-01240-00539]		[01251-01240-00068]	[01251-01903-01240]	[00069-00572-01217]	[01252-01865-01903]	
[01252-01903-01251]		[01255-01829-01254]	[01253-01865-01252]	[01254-01829-01865]	[01254-01865-01253]	
[01255-01217-01829]		[00540-00068-00539]	[00569-00570-01257]	[01830-01255-01254]	[01866-01254-01253]	
[00571-00572-00069]		[01228-01251-00068]	[01228-00068-00540]	[00541-01228-00540]	[01256-00069-01255]	
[01256-00571-00069]		[01904-01251-01228]	[01904-01866-01252]	[01904-01252-01251]	[01830-01254-01866]	
[00570-00571-01256]		[01232-01906-01231]	[01831-01830-01867]	[01835-01264-01834]	[01229-01228-00541]	
[01229-01904-01228]		[01257-01256-01830]	[01257-00570-01256]	[01867-01866-01904]	[01867-01830-01866]	
[01232-01231-00544]		[01230-01229-00542]	[01258-00569-01257]	[00543-01230-00542]	[01905-01867-01904]	
[01905-01904-01229]		[01905-01229-01230]	[01831-01257-01830]	[01831-01258-01257]	[01906-01905-01231]	
[00568-00569-01258]		[01835-01834-01871]	[01868-01867-01905]	[01868-01831-01867]	[01231-01905-01230]	
[01231-01230-00543]		[01259-01258-01831]	[01259-00568-01258]	[00544-01231-00543]	[00567-00568-01259]	
[00566-00567-01260]		[01832-01831-01868]	[01832-01259-01831]	[01906-01868-01905]	[01786-00559-01267]	
[01263-01262-01834]		[01260-01259-01832]	[01260-00567-01259]	[01233-01232-00545]	[00545-01232-00544]	
[01869-01868-01906]		[01869-01832-01868]	[00546-01233-00545]	[01261-00566-01260]	[01833-01832-01869]	
[01907-01232-01233]		[01907-01906-01232]	[00562-00563-01264]	[01907-01869-01906]	[00565-00566-01261]	
[01262-00565-01261]		[01833-01260-01832]	[01833-01261-01260]	[00547-01234-00546]	[01263-00564-01262]	
[01234-01233-00546]		[01234-01907-01233]	[01262-01261-01833]	[01870-01869-01907]	[01870-01833-01869]	
[00564-00565-01262]		[01834-01262-01833]	[01834-01833-01870]	[01908-01870-01907]	[01265-00562-01264]	
[01908-01907-01234]		[01235-01234-00547]	[01235-01908-01234]	[00548-01235-00547]	[01264-01263-01834]	
[00549-01236-00548]		[00563-00564-01263]	[01871-01834-01870]	[01871-01870-01908]	[01265-01264-01835]	
[01236-01235-00548]		[01236-01908-01235]	[01264-00563-01263]			

LEGENDA Platee

Livello Identificativo del livello, nella relativa tabella.
N Numero identificativo della platea.
Materiale Identificativo del tipo di materiale, nella relativa tabella.
Terreno Identificativo del terreno di sottofondo, nella relativa tabella.
Shell Ciascuna platea è stata suddivisa in shell di forma triangolare o rettangolare, individuate mediante i relativi vertici.
Calc. Fond. Indica se questa parete è interessata dal calcolo in fondazione.

CARICHI SUI NODI (per condizioni di carico non sismiche)

Carichi sui nodi (per condizioni di carico non sismiche)

T. Carico	Carico	CC	φ	SR	Fx	Fy	Fz	Mx	My	Mz
					[N]	[N]	[N]	[N· m]	[N· m]	[N· m]
Nodo 00050										
C	CR001	002	-	G	0	0	-3.224	0	0	0
C	CR001	002	-	G	0	0	-288	0	0	0
C	CR001	002	-	G	0	0	-2.762	0	0	0
Nodo 00052										
C	CR001	002	-	G	0	0	-2.762	0	0	0
Nodo 00053										
C	CR001	002	-	G	0	0	-3.224	0	0	0
C	CR001	002	-	G	0	0	-263	0	0	0
Nodo 00054										

Carichi sui nodi (per condizioni di carico non sismiche)

T. Carico	Carico	CC	φ	SR	Fx	Fy	Fz	Mx	My	Mz
					[N]	[N]	[N]	[N· m]	[N· m]	[N· m]
C	CR001	002	-	G	0	0	-263	0	0	0
Nodo 00056										
C	CR001	002	-	G	0	0	-262	0	0	0
Nodo 00058										
C	CR001	002	-	G	0	0	-3.225	0	0	0
C	CR001	002	-	G	0	0	-262	0	0	0
Nodo 00059										
C	CR001	002	-	G	0	0	-2.762	0	0	0
C	CR001	002	-	G	0	0	-3.225	0	0	0
C	CR001	002	-	G	0	0	-323	0	0	0
Nodo 00060										
C	CR001	002	-	G	0	0	-2.762	0	0	0
Nodo 00066										
C	CR001	002	-	G	0	0	-1.043	0	0	0
Nodo 00070										
C	CR001	002	-	G	0	0	-323	0	0	0
Nodo 00073										
C	CR001	002	-	G	0	0	-288	0	0	0
Nodo 00089										
C	CR001	002	-	G	0	0	-1.042	0	0	0
Nodo 00090										
C	CR001	002	-	G	0	0	-991	0	0	0
Nodo 00096										
C	CR001	002	-	G	0	0	-991	0	0	0
Nodo 00097										
C	CR001	002	-	G	0	0	-991	0	0	0
C	CR001	002	-	G	0	0	-1.043	0	0	0
C	CR001	002	-	G	0	0	-3.382	0	0	0
Nodo 00099										
C	CR001	002	-	G	0	0	-3.382	0	0	0
C	CR001	002	-	G	0	0	-991	0	0	0
C	CR001	002	-	G	0	0	-1.042	0	0	0

LEGENDA Carichi sui nodi (per condizioni di carico non sismiche)

T.Carico Descrizione del tipo di carico.
Carico Descrizione del carico:
CR001= PESO PROPRIO (cordolo)
CC Identificativo della condizione di carico, nella relativa tabella.
φ Nel caso di effettuazione dei calcoli secondo l' Ordinanza 3274/03 e s.m.i., è il valore del coefficiente di riduzione delle masse sismiche.
SR Identificativo del sistema di riferimento considerato: [G] = Sistema di riferimento Globale X, Y, Z - [L] = Sistema di riferimento Locale 1, 2, 3.
Fx, Fy, Fz Componenti del vettore Forza riferita agli assi del sistema di riferimento indicato nella colonna "SR".
Mx, My, Mz Componenti del vettore Momento riferito agli assi del sistema di riferimento indicato nella colonna "SR".

CARICHI SUI NODI IN FONDAZIONE (Fondazione)

Carichi sui nodi in fondazione

Carico	CC	Fx	Fy	Fz	Mx	My	Mz
		[N]	[N]	[N]	[N· m]	[N· m]	[N· m]
Nodo 00019							
CR001	-	-11.878	4.818	-21.663	135	-996	-67
CR002	-	-11.878	4.818	-21.663	135	-996	-67
CR003	-	-12.072	4.750	-21.935	131	-1.013	-69
CR004	-	-12.072	4.750	-21.935	131	-1.013	-69
CR005	-	-11.878	4.818	-21.663	135	-996	-67
CR006	-	-11.878	4.818	-21.663	135	-996	-67
CR007	-	-12.072	4.750	-21.935	131	-1.013	-69
CR008	-	-12.072	4.750	-21.935	131	-1.013	-69
CR009	-	-11.878	4.818	-21.663	135	-996	-67
CR010	-	-11.878	4.818	-21.663	135	-996	-67
CR011	-	-12.072	4.750	-21.935	131	-1.013	-69
CR012	-	-12.072	4.750	-21.935	131	-1.013	-69
CR013	-	-11.878	4.818	-21.663	135	-996	-67
CR014	-	-11.878	4.818	-21.663	135	-996	-67
CR015	-	-12.072	4.750	-21.935	131	-1.013	-69
CR016	-	-12.072	4.750	-21.935	131	-1.013	-69
CR017	-	-11.400	5.638	-20.617	75	-941	-57
CR018	-	-11.400	5.638	-20.617	75	-941	-57
CR019	-	-11.594	5.570	-20.889	71	-958	-59
CR020	-	-11.594	5.570	-20.889	71	-958	-59
CR021	-	-11.400	5.638	-20.617	75	-941	-57
CR022	-	-11.400	5.638	-20.617	75	-941	-57
CR023	-	-11.594	5.570	-20.889	71	-958	-59
CR024	-	-11.594	5.570	-20.889	71	-958	-59
CR025	-	-11.400	5.638	-20.617	75	-941	-57
CR026	-	-11.400	5.638	-20.617	75	-941	-57
CR027	-	-11.594	5.570	-20.889	71	-958	-59
CR028	-	-11.594	5.570	-20.889	71	-958	-59

Carichi sui nodi in fondazione

Carico	CC	Fx	Fy	Fz	Mx	My	Mz
		[N]	[N]	[N]	[N· m]	[N· m]	[N· m]
CR029	-	-11.400	5.638	-20.617	75	-941	-57
CR030	-	-11.400	5.638	-20.617	75	-941	-57
CR031	-	-11.594	5.570	-20.889	71	-958	-59
CR032	-	-11.594	5.570	-20.889	71	-958	-59
CR033	-	-11.878	4.818	-21.663	135	-996	-67
CR034	-	-11.878	4.818	-21.663	135	-996	-67
CR035	-	-12.072	4.750	-21.935	131	-1.013	-69
CR036	-	-12.072	4.750	-21.935	131	-1.013	-69
CR037	-	-11.878	4.818	-21.663	135	-996	-67
CR038	-	-11.878	4.818	-21.663	135	-996	-67
CR039	-	-12.072	4.750	-21.935	131	-1.013	-69
CR040	-	-12.072	4.750	-21.935	131	-1.013	-69
CR041	-	-11.878	4.818	-21.663	135	-996	-67
CR042	-	-11.878	4.818	-21.663	135	-996	-67
CR043	-	-12.072	4.750	-21.935	131	-1.013	-69
CR044	-	-12.072	4.750	-21.935	131	-1.013	-69
CR045	-	-11.878	4.818	-21.663	135	-996	-67
CR046	-	-11.878	4.818	-21.663	135	-996	-67
CR047	-	-12.072	4.750	-21.935	131	-1.013	-69
CR048	-	-12.072	4.750	-21.935	131	-1.013	-69
CR049	-	-11.400	5.638	-20.617	75	-941	-57
CR050	-	-11.400	5.638	-20.617	75	-941	-57
CR051	-	-11.594	5.570	-20.889	71	-958	-59
CR052	-	-11.594	5.570	-20.889	71	-958	-59
CR053	-	-11.400	5.638	-20.617	75	-941	-57
CR054	-	-11.400	5.638	-20.617	75	-941	-57
CR055	-	-11.594	5.570	-20.889	71	-958	-59
CR056	-	-11.594	5.570	-20.889	71	-958	-59
CR057	-	-11.400	5.638	-20.617	75	-941	-57
CR058	-	-11.400	5.638	-20.617	75	-941	-57
CR059	-	-11.594	5.570	-20.889	71	-958	-59
CR060	-	-11.594	5.570	-20.889	71	-958	-59
CR061	-	-11.400	5.638	-20.617	75	-941	-57
CR062	-	-11.400	5.638	-20.617	75	-941	-57
CR063	-	-11.594	5.570	-20.889	71	-958	-59
CR064	-	-11.594	5.570	-20.889	71	-958	-59
CR065	-	-10.837	6.704	-23.810	200	-915	-48
CR066	-	-10.837	6.704	-23.810	200	-915	-48
CR067	-	-11.031	6.636	-24.082	195	-933	-50
CR068	-	-11.031	6.636	-24.082	195	-933	-50
CR069	-	-10.837	6.704	-23.810	200	-915	-48
CR070	-	-10.837	6.704	-23.810	200	-915	-48
CR071	-	-11.031	6.636	-24.082	195	-933	-50
CR072	-	-11.031	6.636	-24.082	195	-933	-50
CR073	-	-10.837	6.704	-23.810	200	-915	-48
CR074	-	-10.837	6.704	-23.810	200	-915	-48
CR075	-	-11.031	6.636	-24.082	195	-933	-50
CR076	-	-11.031	6.636	-24.082	195	-933	-50
CR077	-	-10.837	6.704	-23.810	200	-915	-48
CR078	-	-10.837	6.704	-23.810	200	-915	-48
CR079	-	-11.031	6.636	-24.082	195	-933	-50
CR080	-	-11.031	6.636	-24.082	195	-933	-50
CR081	-	-12.441	3.752	-18.470	11	-1.021	-76
CR082	-	-12.441	3.752	-18.470	11	-1.021	-76
CR083	-	-12.635	3.684	-18.742	6	-1.039	-78
CR084	-	-12.635	3.684	-18.742	6	-1.039	-78
CR085	-	-12.441	3.752	-18.470	11	-1.021	-76
CR086	-	-12.441	3.752	-18.470	11	-1.021	-76
CR087	-	-12.635	3.684	-18.742	6	-1.039	-78
CR088	-	-12.635	3.684	-18.742	6	-1.039	-78
CR089	-	-12.441	3.752	-18.470	11	-1.021	-76
CR090	-	-12.441	3.752	-18.470	11	-1.021	-76
CR091	-	-12.635	3.684	-18.742	6	-1.039	-78
CR092	-	-12.635	3.684	-18.742	6	-1.039	-78
CR093	-	-12.441	3.752	-18.470	11	-1.021	-76
CR094	-	-12.441	3.752	-18.470	11	-1.021	-76
CR095	-	-12.635	3.684	-18.742	6	-1.039	-78
CR096	-	-12.635	3.684	-18.742	6	-1.039	-78
CR097	-	-10.837	6.704	-23.810	200	-915	-48
CR098	-	-10.837	6.704	-23.810	200	-915	-48
CR099	-	-11.031	6.636	-24.082	195	-933	-50
CR100	-	-11.031	6.636	-24.082	195	-933	-50
CR101	-	-10.837	6.704	-23.810	200	-915	-48
CR102	-	-10.837	6.704	-23.810	200	-915	-48
CR103	-	-11.031	6.636	-24.082	195	-933	-50
CR104	-	-11.031	6.636	-24.082	195	-933	-50
CR105	-	-10.837	6.704	-23.810	200	-915	-48
CR106	-	-10.837	6.704	-23.810	200	-915	-48
CR107	-	-11.031	6.636	-24.082	195	-933	-50
CR108	-	-11.031	6.636	-24.082	195	-933	-50

Carichi sui nodi in fondazione

Carico	CC	Fx	Fy	Fz	Mx	My	Mz
		[N]	[N]	[N]	[N· m]	[N· m]	[N· m]
CR109	-	-10.837	6.704	-23.810	200	-915	-48
CR110	-	-10.837	6.704	-23.810	200	-915	-48
CR111	-	-11.031	6.636	-24.082	195	-933	-50
CR112	-	-11.031	6.636	-24.082	195	-933	-50
CR113	-	-12.441	3.752	-18.470	11	-1.021	-76
CR114	-	-12.441	3.752	-18.470	11	-1.021	-76
CR115	-	-12.635	3.684	-18.742	6	-1.039	-78
CR116	-	-12.635	3.684	-18.742	6	-1.039	-78
CR117	-	-12.441	3.752	-18.470	11	-1.021	-76
CR118	-	-12.441	3.752	-18.470	11	-1.021	-76
CR119	-	-12.635	3.684	-18.742	6	-1.039	-78
CR120	-	-12.635	3.684	-18.742	6	-1.039	-78
CR121	-	-12.441	3.752	-18.470	11	-1.021	-76
CR122	-	-12.441	3.752	-18.470	11	-1.021	-76
CR123	-	-12.635	3.684	-18.742	6	-1.039	-78
CR124	-	-12.635	3.684	-18.742	6	-1.039	-78
CR125	-	-12.441	3.752	-18.470	11	-1.021	-76
CR126	-	-12.441	3.752	-18.470	11	-1.021	-76
CR127	-	-12.635	3.684	-18.742	6	-1.039	-78
CR128	-	-12.635	3.684	-18.742	6	-1.039	-78
Nodo 00020							
CR001	-	15.010	760	-20.235	27	1.018	21
CR002	-	15.010	760	-20.235	27	1.018	21
CR003	-	14.741	727	-20.571	5	998	21
CR004	-	14.741	727	-20.571	5	998	21
CR005	-	15.010	760	-20.235	27	1.018	21
CR006	-	15.010	760	-20.235	27	1.018	21
CR007	-	14.741	727	-20.571	5	998	21
CR008	-	14.741	727	-20.571	5	998	21
CR009	-	15.010	760	-20.235	27	1.018	21
CR010	-	15.010	760	-20.235	27	1.018	21
CR011	-	14.741	727	-20.571	5	998	21
CR012	-	14.741	727	-20.571	5	998	21
CR013	-	15.010	760	-20.235	27	1.018	21
CR014	-	15.010	760	-20.235	27	1.018	21
CR015	-	14.741	727	-20.571	5	998	21
CR016	-	14.741	727	-20.571	5	998	21
CR017	-	16.431	615	-24.027	131	1.302	25
CR018	-	16.431	615	-24.027	131	1.302	25
CR019	-	16.162	582	-24.363	109	1.282	25
CR020	-	16.162	582	-24.363	109	1.282	25
CR021	-	16.431	615	-24.027	131	1.302	25
CR022	-	16.431	615	-24.027	131	1.302	25
CR023	-	16.162	582	-24.363	109	1.282	25
CR024	-	16.162	582	-24.363	109	1.282	25
CR025	-	16.431	615	-24.027	131	1.302	25
CR026	-	16.431	615	-24.027	131	1.302	25
CR027	-	16.162	582	-24.363	109	1.282	25
CR028	-	16.162	582	-24.363	109	1.282	25
CR029	-	16.431	615	-24.027	131	1.302	25
CR030	-	16.431	615	-24.027	131	1.302	25
CR031	-	16.162	582	-24.363	109	1.282	25
CR032	-	16.162	582	-24.363	109	1.282	25
CR033	-	15.010	760	-20.235	27	1.018	21
CR034	-	15.010	760	-20.235	27	1.018	21
CR035	-	14.741	727	-20.571	5	998	21
CR036	-	14.741	727	-20.571	5	998	21
CR037	-	15.010	760	-20.235	27	1.018	21
CR038	-	15.010	760	-20.235	27	1.018	21
CR039	-	14.741	727	-20.571	5	998	21
CR040	-	14.741	727	-20.571	5	998	21
CR041	-	15.010	760	-20.235	27	1.018	21
CR042	-	15.010	760	-20.235	27	1.018	21
CR043	-	14.741	727	-20.571	5	998	21
CR044	-	14.741	727	-20.571	5	998	21
CR045	-	15.010	760	-20.235	27	1.018	21
CR046	-	15.010	760	-20.235	27	1.018	21
CR047	-	14.741	727	-20.571	5	998	21
CR048	-	14.741	727	-20.571	5	998	21
CR049	-	16.431	615	-24.027	131	1.302	25
CR050	-	16.431	615	-24.027	131	1.302	25
CR051	-	16.162	582	-24.363	109	1.282	25
CR052	-	16.162	582	-24.363	109	1.282	25
CR053	-	16.431	615	-24.027	131	1.302	25
CR054	-	16.431	615	-24.027	131	1.302	25
CR055	-	16.162	582	-24.363	109	1.282	25
CR056	-	16.162	582	-24.363	109	1.282	25
CR057	-	16.431	615	-24.027	131	1.302	25
CR058	-	16.431	615	-24.027	131	1.302	25
CR059	-	16.162	582	-24.363	109	1.282	25

Carichi sui nodi in fondazione

Carico	CC	Fx	Fy	Fz	Mx	My	Mz
		[N]	[N]	[N]	[N· m]	[N· m]	[N· m]
CR060	-	16.162	582	-24.363	109	1.282	25
CR061	-	16.431	615	-24.027	131	1.302	25
CR062	-	16.431	615	-24.027	131	1.302	25
CR063	-	16.162	582	-24.363	109	1.282	25
CR064	-	16.162	582	-24.363	109	1.282	25
CR065	-	12.587	444	-26.313	-33	899	21
CR066	-	12.587	444	-26.313	-33	899	21
CR067	-	12.319	411	-26.649	-55	879	21
CR068	-	12.319	411	-26.649	-55	879	21
CR069	-	12.587	444	-26.313	-33	899	21
CR070	-	12.587	444	-26.313	-33	899	21
CR071	-	12.319	411	-26.649	-55	879	21
CR072	-	12.319	411	-26.649	-55	879	21
CR073	-	12.587	444	-26.313	-33	899	21
CR074	-	12.587	444	-26.313	-33	899	21
CR075	-	12.319	411	-26.649	-55	879	21
CR076	-	12.319	411	-26.649	-55	879	21
CR077	-	12.587	444	-26.313	-33	899	21
CR078	-	12.587	444	-26.313	-33	899	21
CR079	-	12.319	411	-26.649	-55	879	21
CR080	-	12.319	411	-26.649	-55	879	21
CR081	-	18.853	931	-17.949	191	1.421	25
CR082	-	18.853	931	-17.949	191	1.421	25
CR083	-	18.585	898	-18.285	169	1.401	25
CR084	-	18.585	898	-18.285	169	1.401	25
CR085	-	18.853	931	-17.949	191	1.421	25
CR086	-	18.853	931	-17.949	191	1.421	25
CR087	-	18.585	898	-18.285	169	1.401	25
CR088	-	18.585	898	-18.285	169	1.401	25
CR089	-	18.853	931	-17.949	191	1.421	25
CR090	-	18.853	931	-17.949	191	1.421	25
CR091	-	18.585	898	-18.285	169	1.401	25
CR092	-	18.585	898	-18.285	169	1.401	25
CR093	-	18.853	931	-17.949	191	1.421	25
CR094	-	18.853	931	-17.949	191	1.421	25
CR095	-	18.585	898	-18.285	169	1.401	25
CR096	-	18.585	898	-18.285	169	1.401	25
CR097	-	12.587	444	-26.313	-33	899	21
CR098	-	12.587	444	-26.313	-33	899	21
CR099	-	12.319	411	-26.649	-55	879	21
CR100	-	12.319	411	-26.649	-55	879	21
CR101	-	12.587	444	-26.313	-33	899	21
CR102	-	12.587	444	-26.313	-33	899	21
CR103	-	12.319	411	-26.649	-55	879	21
CR104	-	12.319	411	-26.649	-55	879	21
CR105	-	12.587	444	-26.313	-33	899	21
CR106	-	12.587	444	-26.313	-33	899	21
CR107	-	12.319	411	-26.649	-55	879	21
CR108	-	12.319	411	-26.649	-55	879	21
CR109	-	12.587	444	-26.313	-33	899	21
CR110	-	12.587	444	-26.313	-33	899	21
CR111	-	12.319	411	-26.649	-55	879	21
CR112	-	12.319	411	-26.649	-55	879	21
CR113	-	18.853	931	-17.949	191	1.421	25
CR114	-	18.853	931	-17.949	191	1.421	25
CR115	-	18.585	898	-18.285	169	1.401	25
CR116	-	18.585	898	-18.285	169	1.401	25
CR117	-	18.853	931	-17.949	191	1.421	25
CR118	-	18.853	931	-17.949	191	1.421	25
CR119	-	18.585	898	-18.285	169	1.401	25
CR120	-	18.585	898	-18.285	169	1.401	25
CR121	-	18.853	931	-17.949	191	1.421	25
CR122	-	18.853	931	-17.949	191	1.421	25
CR123	-	18.585	898	-18.285	169	1.401	25
CR124	-	18.585	898	-18.285	169	1.401	25
CR125	-	18.853	931	-17.949	191	1.421	25
CR126	-	18.853	931	-17.949	191	1.421	25
CR127	-	18.585	898	-18.285	169	1.401	25
CR128	-	18.585	898	-18.285	169	1.401	25
Nodo 00021							
CR001	-	11.537	5.434	-20.804	131	934	65
CR002	-	11.537	5.434	-20.804	131	934	65
CR003	-	11.361	5.363	-21.068	124	919	63
CR004	-	11.361	5.363	-21.068	124	919	63
CR005	-	11.537	5.434	-20.804	131	934	65
CR006	-	11.537	5.434	-20.804	131	934	65
CR007	-	11.361	5.363	-21.068	124	919	63
CR008	-	11.361	5.363	-21.068	124	919	63
CR009	-	11.537	5.434	-20.804	131	934	65
CR010	-	11.537	5.434	-20.804	131	934	65

Carichi sui nodi in fondazione

Carico	CC	Fx	Fy	Fz	Mx	My	Mz
		[N]	[N]	[N]	[N· m]	[N· m]	[N· m]
CR011	-	11.361	5.363	-21.068	124	919	63
CR012	-	11.361	5.363	-21.068	124	919	63
CR013	-	11.537	5.434	-20.804	131	934	65
CR014	-	11.537	5.434	-20.804	131	934	65
CR015	-	11.361	5.363	-21.068	124	919	63
CR016	-	11.361	5.363	-21.068	124	919	63
CR017	-	12.045	4.519	-21.784	208	989	79
CR018	-	12.045	4.519	-21.784	208	989	79
CR019	-	11.869	4.448	-22.048	201	974	77
CR020	-	11.869	4.448	-22.048	201	974	77
CR021	-	12.045	4.519	-21.784	208	989	79
CR022	-	12.045	4.519	-21.784	208	989	79
CR023	-	11.869	4.448	-22.048	201	974	77
CR024	-	11.869	4.448	-22.048	201	974	77
CR025	-	12.045	4.519	-21.784	208	989	79
CR026	-	12.045	4.519	-21.784	208	989	79
CR027	-	11.869	4.448	-22.048	201	974	77
CR028	-	11.869	4.448	-22.048	201	974	77
CR029	-	12.045	4.519	-21.784	208	989	79
CR030	-	12.045	4.519	-21.784	208	989	79
CR031	-	11.869	4.448	-22.048	201	974	77
CR032	-	11.869	4.448	-22.048	201	974	77
CR033	-	11.537	5.434	-20.804	131	934	65
CR034	-	11.537	5.434	-20.804	131	934	65
CR035	-	11.361	5.363	-21.068	124	919	63
CR036	-	11.361	5.363	-21.068	124	919	63
CR037	-	11.537	5.434	-20.804	131	934	65
CR038	-	11.537	5.434	-20.804	131	934	65
CR039	-	11.361	5.363	-21.068	124	919	63
CR040	-	11.361	5.363	-21.068	124	919	63
CR041	-	11.537	5.434	-20.804	131	934	65
CR042	-	11.537	5.434	-20.804	131	934	65
CR043	-	11.361	5.363	-21.068	124	919	63
CR044	-	11.361	5.363	-21.068	124	919	63
CR045	-	11.537	5.434	-20.804	131	934	65
CR046	-	11.537	5.434	-20.804	131	934	65
CR047	-	11.361	5.363	-21.068	124	919	63
CR048	-	11.361	5.363	-21.068	124	919	63
CR049	-	12.045	4.519	-21.784	208	989	79
CR050	-	12.045	4.519	-21.784	208	989	79
CR051	-	11.869	4.448	-22.048	201	974	77
CR052	-	11.869	4.448	-22.048	201	974	77
CR053	-	12.045	4.519	-21.784	208	989	79
CR054	-	12.045	4.519	-21.784	208	989	79
CR055	-	11.869	4.448	-22.048	201	974	77
CR056	-	11.869	4.448	-22.048	201	974	77
CR057	-	12.045	4.519	-21.784	208	989	79
CR058	-	12.045	4.519	-21.784	208	989	79
CR059	-	11.869	4.448	-22.048	201	974	77
CR060	-	11.869	4.448	-22.048	201	974	77
CR061	-	12.045	4.519	-21.784	208	989	79
CR062	-	12.045	4.519	-21.784	208	989	79
CR063	-	11.869	4.448	-22.048	201	974	77
CR064	-	11.869	4.448	-22.048	201	974	77
CR065	-	12.625	6.434	-23.996	258	1.018	85
CR066	-	12.625	6.434	-23.996	258	1.018	85
CR067	-	12.449	6.363	-24.260	252	1.002	83
CR068	-	12.449	6.363	-24.260	252	1.002	83
CR069	-	12.625	6.434	-23.996	258	1.018	85
CR070	-	12.625	6.434	-23.996	258	1.018	85
CR071	-	12.449	6.363	-24.260	252	1.002	83
CR072	-	12.449	6.363	-24.260	252	1.002	83
CR073	-	12.625	6.434	-23.996	258	1.018	85
CR074	-	12.625	6.434	-23.996	258	1.018	85
CR075	-	12.449	6.363	-24.260	252	1.002	83
CR076	-	12.449	6.363	-24.260	252	1.002	83
CR077	-	12.625	6.434	-23.996	258	1.018	85
CR078	-	12.625	6.434	-23.996	258	1.018	85
CR079	-	12.449	6.363	-24.260	252	1.002	83
CR080	-	12.449	6.363	-24.260	252	1.002	83
CR081	-	10.957	3.519	-18.592	80	906	59
CR082	-	10.957	3.519	-18.592	80	906	59
CR083	-	10.781	3.448	-18.856	74	890	57
CR084	-	10.781	3.448	-18.856	74	890	57
CR085	-	10.957	3.519	-18.592	80	906	59
CR086	-	10.957	3.519	-18.592	80	906	59
CR087	-	10.781	3.448	-18.856	74	890	57
CR088	-	10.781	3.448	-18.856	74	890	57
CR089	-	10.957	3.519	-18.592	80	906	59
CR090	-	10.957	3.519	-18.592	80	906	59

Carichi sui nodi in fondazione

Carico	CC	Fx	Fy	Fz	Mx	My	Mz
		[N]	[N]	[N]	[N· m]	[N· m]	[N· m]
CR091	-	10.781	3.448	-18.856	74	890	57
CR092	-	10.781	3.448	-18.856	74	890	57
CR093	-	10.957	3.519	-18.592	80	906	59
CR094	-	10.957	3.519	-18.592	80	906	59
CR095	-	10.781	3.448	-18.856	74	890	57
CR096	-	10.781	3.448	-18.856	74	890	57
CR097	-	12.625	6.434	-23.996	258	1.018	85
CR098	-	12.625	6.434	-23.996	258	1.018	85
CR099	-	12.449	6.363	-24.260	252	1.002	83
CR100	-	12.449	6.363	-24.260	252	1.002	83
CR101	-	12.625	6.434	-23.996	258	1.018	85
CR102	-	12.625	6.434	-23.996	258	1.018	85
CR103	-	12.449	6.363	-24.260	252	1.002	83
CR104	-	12.449	6.363	-24.260	252	1.002	83
CR105	-	12.625	6.434	-23.996	258	1.018	85
CR106	-	12.625	6.434	-23.996	258	1.018	85
CR107	-	12.449	6.363	-24.260	252	1.002	83
CR108	-	12.449	6.363	-24.260	252	1.002	83
CR109	-	12.625	6.434	-23.996	258	1.018	85
CR110	-	12.625	6.434	-23.996	258	1.018	85
CR111	-	12.449	6.363	-24.260	252	1.002	83
CR112	-	12.449	6.363	-24.260	252	1.002	83
CR113	-	10.957	3.519	-18.592	80	906	59
CR114	-	10.957	3.519	-18.592	80	906	59
CR115	-	10.781	3.448	-18.856	74	890	57
CR116	-	10.781	3.448	-18.856	74	890	57
CR117	-	10.957	3.519	-18.592	80	906	59
CR118	-	10.957	3.519	-18.592	80	906	59
CR119	-	10.781	3.448	-18.856	74	890	57
CR120	-	10.781	3.448	-18.856	74	890	57
CR121	-	10.957	3.519	-18.592	80	906	59
CR122	-	10.957	3.519	-18.592	80	906	59
CR123	-	10.781	3.448	-18.856	74	890	57
CR124	-	10.781	3.448	-18.856	74	890	57
CR125	-	10.957	3.519	-18.592	80	906	59
CR126	-	10.957	3.519	-18.592	80	906	59
CR127	-	10.781	3.448	-18.856	74	890	57
CR128	-	10.781	3.448	-18.856	74	890	57
Nodo 00022							
CR001	-	-15.935	60	-24.764	281	-1.239	-18
CR002	-	-15.935	60	-24.764	281	-1.239	-18
CR003	-	-16.203	12	-25.108	253	-1.259	-18
CR004	-	-16.203	12	-25.108	253	-1.259	-18
CR005	-	-15.935	60	-24.764	281	-1.239	-18
CR006	-	-15.935	60	-24.764	281	-1.239	-18
CR007	-	-16.203	12	-25.108	253	-1.259	-18
CR008	-	-16.203	12	-25.108	253	-1.259	-18
CR009	-	-15.935	60	-24.764	281	-1.239	-18
CR010	-	-15.935	60	-24.764	281	-1.239	-18
CR011	-	-16.203	12	-25.108	253	-1.259	-18
CR012	-	-16.203	12	-25.108	253	-1.259	-18
CR013	-	-15.935	60	-24.764	281	-1.239	-18
CR014	-	-15.935	60	-24.764	281	-1.239	-18
CR015	-	-16.203	12	-25.108	253	-1.259	-18
CR016	-	-16.203	12	-25.108	253	-1.259	-18
CR017	-	-14.707	194	-20.954	197	-977	-16
CR018	-	-14.707	194	-20.954	197	-977	-16
CR019	-	-14.975	146	-21.298	169	-997	-16
CR020	-	-14.975	146	-21.298	169	-997	-16
CR021	-	-14.707	194	-20.954	197	-977	-16
CR022	-	-14.707	194	-20.954	197	-977	-16
CR023	-	-14.975	146	-21.298	169	-997	-16
CR024	-	-14.975	146	-21.298	169	-997	-16
CR025	-	-14.707	194	-20.954	197	-977	-16
CR026	-	-14.707	194	-20.954	197	-977	-16
CR027	-	-14.975	146	-21.298	169	-997	-16
CR028	-	-14.975	146	-21.298	169	-997	-16
CR029	-	-14.707	194	-20.954	197	-977	-16
CR030	-	-14.707	194	-20.954	197	-977	-16
CR031	-	-14.975	146	-21.298	169	-997	-16
CR032	-	-14.975	146	-21.298	169	-997	-16
CR033	-	-15.935	60	-24.764	281	-1.239	-18
CR034	-	-15.935	60	-24.764	281	-1.239	-18
CR035	-	-16.203	12	-25.108	253	-1.259	-18
CR036	-	-16.203	12	-25.108	253	-1.259	-18
CR037	-	-15.935	60	-24.764	281	-1.239	-18
CR038	-	-15.935	60	-24.764	281	-1.239	-18
CR039	-	-16.203	12	-25.108	253	-1.259	-18
CR040	-	-16.203	12	-25.108	253	-1.259	-18
CR041	-	-15.935	60	-24.764	281	-1.239	-18

Carichi sui nodi in fondazione

Carico	CC	Fx	Fy	Fz	Mx	My	Mz
		[N]	[N]	[N]	[N· m]	[N· m]	[N· m]
CR042	-	-15.935	60	-24.764	281	-1.239	-18
CR043	-	-16.203	12	-25.108	253	-1.259	-18
CR044	-	-16.203	12	-25.108	253	-1.259	-18
CR045	-	-15.935	60	-24.764	281	-1.239	-18
CR046	-	-15.935	60	-24.764	281	-1.239	-18
CR047	-	-16.203	12	-25.108	253	-1.259	-18
CR048	-	-16.203	12	-25.108	253	-1.259	-18
CR049	-	-14.707	194	-20.954	197	-977	-16
CR050	-	-14.707	194	-20.954	197	-977	-16
CR051	-	-14.975	146	-21.298	169	-997	-16
CR052	-	-14.975	146	-21.298	169	-997	-16
CR053	-	-14.707	194	-20.954	197	-977	-16
CR054	-	-14.707	194	-20.954	197	-977	-16
CR055	-	-14.975	146	-21.298	169	-997	-16
CR056	-	-14.975	146	-21.298	169	-997	-16
CR057	-	-14.707	194	-20.954	197	-977	-16
CR058	-	-14.707	194	-20.954	197	-977	-16
CR059	-	-14.975	146	-21.298	169	-997	-16
CR060	-	-14.975	146	-21.298	169	-997	-16
CR061	-	-14.707	194	-20.954	197	-977	-16
CR062	-	-14.707	194	-20.954	197	-977	-16
CR063	-	-14.975	146	-21.298	169	-997	-16
CR064	-	-14.975	146	-21.298	169	-997	-16
CR065	-	-18.479	2	-27.225	161	-1.376	-18
CR066	-	-18.479	2	-27.225	161	-1.376	-18
CR067	-	-18.747	-47	-27.569	133	-1.396	-18
CR068	-	-18.747	-47	-27.569	133	-1.396	-18
CR069	-	-18.479	2	-27.225	161	-1.376	-18
CR070	-	-18.479	2	-27.225	161	-1.376	-18
CR071	-	-18.747	-47	-27.569	133	-1.396	-18
CR072	-	-18.747	-47	-27.569	133	-1.396	-18
CR073	-	-18.479	2	-27.225	161	-1.376	-18
CR074	-	-18.479	2	-27.225	161	-1.376	-18
CR075	-	-18.747	-47	-27.569	133	-1.396	-18
CR076	-	-18.747	-47	-27.569	133	-1.396	-18
CR077	-	-18.479	2	-27.225	161	-1.376	-18
CR078	-	-18.479	2	-27.225	161	-1.376	-18
CR079	-	-18.747	-47	-27.569	133	-1.396	-18
CR080	-	-18.747	-47	-27.569	133	-1.396	-18
CR081	-	-12.163	253	-18.493	317	-840	-16
CR082	-	-12.163	253	-18.493	317	-840	-16
CR083	-	-12.431	204	-18.837	289	-860	-16
CR084	-	-12.431	204	-18.837	289	-860	-16
CR085	-	-12.163	253	-18.493	317	-840	-16
CR086	-	-12.163	253	-18.493	317	-840	-16
CR087	-	-12.431	204	-18.837	289	-860	-16
CR088	-	-12.431	204	-18.837	289	-860	-16
CR089	-	-12.163	253	-18.493	317	-840	-16
CR090	-	-12.163	253	-18.493	317	-840	-16
CR091	-	-12.431	204	-18.837	289	-860	-16
CR092	-	-12.431	204	-18.837	289	-860	-16
CR093	-	-12.163	253	-18.493	317	-840	-16
CR094	-	-12.163	253	-18.493	317	-840	-16
CR095	-	-12.431	204	-18.837	289	-860	-16
CR096	-	-12.431	204	-18.837	289	-860	-16
CR097	-	-18.479	2	-27.225	161	-1.376	-18
CR098	-	-18.479	2	-27.225	161	-1.376	-18
CR099	-	-18.747	-47	-27.569	133	-1.396	-18
CR100	-	-18.747	-47	-27.569	133	-1.396	-18
CR101	-	-18.479	2	-27.225	161	-1.376	-18
CR102	-	-18.479	2	-27.225	161	-1.376	-18
CR103	-	-18.747	-47	-27.569	133	-1.396	-18
CR104	-	-18.747	-47	-27.569	133	-1.396	-18
CR105	-	-18.479	2	-27.225	161	-1.376	-18
CR106	-	-18.479	2	-27.225	161	-1.376	-18
CR107	-	-18.747	-47	-27.569	133	-1.396	-18
CR108	-	-18.747	-47	-27.569	133	-1.396	-18
CR109	-	-18.479	2	-27.225	161	-1.376	-18
CR110	-	-18.479	2	-27.225	161	-1.376	-18
CR111	-	-18.747	-47	-27.569	133	-1.396	-18
CR112	-	-18.747	-47	-27.569	133	-1.396	-18
CR113	-	-12.163	253	-18.493	317	-840	-16
CR114	-	-12.163	253	-18.493	317	-840	-16
CR115	-	-12.431	204	-18.837	289	-860	-16
CR116	-	-12.431	204	-18.837	289	-860	-16
CR117	-	-12.163	253	-18.493	317	-840	-16
CR118	-	-12.163	253	-18.493	317	-840	-16
CR119	-	-12.431	204	-18.837	289	-860	-16
CR120	-	-12.431	204	-18.837	289	-860	-16
CR121	-	-12.163	253	-18.493	317	-840	-16

Carichi sui nodi in fondazione

Carico	CC	Fx	Fy	Fz	Mx	My	Mz
		[N]	[N]	[N]	[N· m]	[N· m]	[N· m]
CR122	-	-12.163	253	-18.493	317	-840	-16
CR123	-	-12.431	204	-18.837	289	-860	-16
CR124	-	-12.431	204	-18.837	289	-860	-16
CR125	-	-12.163	253	-18.493	317	-840	-16
CR126	-	-12.163	253	-18.493	317	-840	-16
CR127	-	-12.431	204	-18.837	289	-860	-16
CR128	-	-12.431	204	-18.837	289	-860	-16
Nodo 00023							
CR001	-	-6.074	-5.270	-1.492	352	-757	161
CR002	-	-6.074	-5.270	-1.492	352	-757	161
CR003	-	-6.197	-5.369	-1.512	346	-772	159
CR004	-	-6.197	-5.369	-1.512	346	-772	159
CR005	-	-6.074	-5.270	-1.492	352	-757	161
CR006	-	-6.074	-5.270	-1.492	352	-757	161
CR007	-	-6.197	-5.369	-1.512	346	-772	159
CR008	-	-6.197	-5.369	-1.512	346	-772	159
CR009	-	-6.074	-5.270	-1.492	352	-757	161
CR010	-	-6.074	-5.270	-1.492	352	-757	161
CR011	-	-6.197	-5.369	-1.512	346	-772	159
CR012	-	-6.197	-5.369	-1.512	346	-772	159
CR013	-	-6.074	-5.270	-1.492	352	-757	161
CR014	-	-6.074	-5.270	-1.492	352	-757	161
CR015	-	-6.197	-5.369	-1.512	346	-772	159
CR016	-	-6.197	-5.369	-1.512	346	-772	159
CR017	-	-6.791	-6.157	-1.880	422	-852	185
CR018	-	-6.791	-6.157	-1.880	422	-852	185
CR019	-	-6.914	-6.256	-1.900	416	-867	183
CR020	-	-6.914	-6.256	-1.900	416	-867	183
CR021	-	-6.791	-6.157	-1.880	422	-852	185
CR022	-	-6.791	-6.157	-1.880	422	-852	185
CR023	-	-6.914	-6.256	-1.900	416	-867	183
CR024	-	-6.914	-6.256	-1.900	416	-867	183
CR025	-	-6.791	-6.157	-1.880	422	-852	185
CR026	-	-6.791	-6.157	-1.880	422	-852	185
CR027	-	-6.914	-6.256	-1.900	416	-867	183
CR028	-	-6.914	-6.256	-1.900	416	-867	183
CR029	-	-6.791	-6.157	-1.880	422	-852	185
CR030	-	-6.791	-6.157	-1.880	422	-852	185
CR031	-	-6.914	-6.256	-1.900	416	-867	183
CR032	-	-6.914	-6.256	-1.900	416	-867	183
CR033	-	-6.074	-5.270	-1.492	352	-757	161
CR034	-	-6.074	-5.270	-1.492	352	-757	161
CR035	-	-6.197	-5.369	-1.512	346	-772	159
CR036	-	-6.197	-5.369	-1.512	346	-772	159
CR037	-	-6.074	-5.270	-1.492	352	-757	161
CR038	-	-6.074	-5.270	-1.492	352	-757	161
CR039	-	-6.197	-5.369	-1.512	346	-772	159
CR040	-	-6.197	-5.369	-1.512	346	-772	159
CR041	-	-6.074	-5.270	-1.492	352	-757	161
CR042	-	-6.074	-5.270	-1.492	352	-757	161
CR043	-	-6.197	-5.369	-1.512	346	-772	159
CR044	-	-6.197	-5.369	-1.512	346	-772	159
CR045	-	-6.074	-5.270	-1.492	352	-757	161
CR046	-	-6.074	-5.270	-1.492	352	-757	161
CR047	-	-6.197	-5.369	-1.512	346	-772	159
CR048	-	-6.197	-5.369	-1.512	346	-772	159
CR049	-	-6.791	-6.157	-1.880	422	-852	185
CR050	-	-6.791	-6.157	-1.880	422	-852	185
CR051	-	-6.914	-6.256	-1.900	416	-867	183
CR052	-	-6.914	-6.256	-1.900	416	-867	183
CR053	-	-6.791	-6.157	-1.880	422	-852	185
CR054	-	-6.791	-6.157	-1.880	422	-852	185
CR055	-	-6.914	-6.256	-1.900	416	-867	183
CR056	-	-6.914	-6.256	-1.900	416	-867	183
CR057	-	-6.791	-6.157	-1.880	422	-852	185
CR058	-	-6.791	-6.157	-1.880	422	-852	185
CR059	-	-6.914	-6.256	-1.900	416	-867	183
CR060	-	-6.914	-6.256	-1.900	416	-867	183
CR061	-	-6.791	-6.157	-1.880	422	-852	185
CR062	-	-6.791	-6.157	-1.880	422	-852	185
CR063	-	-6.914	-6.256	-1.900	416	-867	183
CR064	-	-6.914	-6.256	-1.900	416	-867	183
CR065	-	-4.793	-3.395	-499	581	-558	227
CR066	-	-4.793	-3.395	-499	581	-558	227
CR067	-	-4.917	-3.494	-519	574	-573	225
CR068	-	-4.917	-3.494	-519	574	-573	225
CR069	-	-4.793	-3.395	-499	581	-558	227
CR070	-	-4.793	-3.395	-499	581	-558	227
CR071	-	-4.917	-3.494	-519	574	-573	225
CR072	-	-4.917	-3.494	-519	574	-573	225

Carichi sui nodi in fondazione

Carico	CC	Fx	Fy	Fz	Mx	My	Mz
		[N]	[N]	[N]	[N· m]	[N· m]	[N· m]
CR073	-	-4.793	-3.395	-499	581	-558	227
CR074	-	-4.793	-3.395	-499	581	-558	227
CR075	-	-4.917	-3.494	-519	574	-573	225
CR076	-	-4.917	-3.494	-519	574	-573	225
CR077	-	-4.793	-3.395	-499	581	-558	227
CR078	-	-4.793	-3.395	-499	581	-558	227
CR079	-	-4.917	-3.494	-519	574	-573	225
CR080	-	-4.917	-3.494	-519	574	-573	225
CR081	-	-8.071	-8.032	-2.873	194	-1.051	119
CR082	-	-8.071	-8.032	-2.873	194	-1.051	119
CR083	-	-8.195	-8.131	-2.893	187	-1.066	117
CR084	-	-8.195	-8.131	-2.893	187	-1.066	117
CR085	-	-8.071	-8.032	-2.873	194	-1.051	119
CR086	-	-8.071	-8.032	-2.873	194	-1.051	119
CR087	-	-8.195	-8.131	-2.893	187	-1.066	117
CR088	-	-8.195	-8.131	-2.893	187	-1.066	117
CR089	-	-8.071	-8.032	-2.873	194	-1.051	119
CR090	-	-8.071	-8.032	-2.873	194	-1.051	119
CR091	-	-8.195	-8.131	-2.893	187	-1.066	117
CR092	-	-8.195	-8.131	-2.893	187	-1.066	117
CR093	-	-8.071	-8.032	-2.873	194	-1.051	119
CR094	-	-8.071	-8.032	-2.873	194	-1.051	119
CR095	-	-8.195	-8.131	-2.893	187	-1.066	117
CR096	-	-8.195	-8.131	-2.893	187	-1.066	117
CR097	-	-4.793	-3.395	-499	581	-558	227
CR098	-	-4.793	-3.395	-499	581	-558	227
CR099	-	-4.917	-3.494	-519	574	-573	225
CR100	-	-4.917	-3.494	-519	574	-573	225
CR101	-	-4.793	-3.395	-499	581	-558	227
CR102	-	-4.793	-3.395	-499	581	-558	227
CR103	-	-4.917	-3.494	-519	574	-573	225
CR104	-	-4.917	-3.494	-519	574	-573	225
CR105	-	-4.793	-3.395	-499	581	-558	227
CR106	-	-4.793	-3.395	-499	581	-558	227
CR107	-	-4.917	-3.494	-519	574	-573	225
CR108	-	-4.917	-3.494	-519	574	-573	225
CR109	-	-4.793	-3.395	-499	581	-558	227
CR110	-	-4.793	-3.395	-499	581	-558	227
CR111	-	-4.917	-3.494	-519	574	-573	225
CR112	-	-4.917	-3.494	-519	574	-573	225
CR113	-	-8.071	-8.032	-2.873	194	-1.051	119
CR114	-	-8.071	-8.032	-2.873	194	-1.051	119
CR115	-	-8.195	-8.131	-2.893	187	-1.066	117
CR116	-	-8.195	-8.131	-2.893	187	-1.066	117
CR117	-	-8.071	-8.032	-2.873	194	-1.051	119
CR118	-	-8.071	-8.032	-2.873	194	-1.051	119
CR119	-	-8.195	-8.131	-2.893	187	-1.066	117
CR120	-	-8.195	-8.131	-2.893	187	-1.066	117
CR121	-	-8.071	-8.032	-2.873	194	-1.051	119
CR122	-	-8.071	-8.032	-2.873	194	-1.051	119
CR123	-	-8.195	-8.131	-2.893	187	-1.066	117
CR124	-	-8.195	-8.131	-2.893	187	-1.066	117
CR125	-	-8.071	-8.032	-2.873	194	-1.051	119
CR126	-	-8.071	-8.032	-2.873	194	-1.051	119
CR127	-	-8.195	-8.131	-2.893	187	-1.066	117
CR128	-	-8.195	-8.131	-2.893	187	-1.066	117
Nodo 00024							
CR001	-	-11.895	-403	-18.053	-224	-849	24
CR002	-	-11.895	-403	-18.053	-224	-849	24
CR003	-	-12.100	-437	-18.341	-246	-865	24
CR004	-	-12.100	-437	-18.341	-246	-865	24
CR005	-	-11.895	-403	-18.053	-224	-849	24
CR006	-	-11.895	-403	-18.053	-224	-849	24
CR007	-	-12.100	-437	-18.341	-246	-865	24
CR008	-	-12.100	-437	-18.341	-246	-865	24
CR009	-	-11.895	-403	-18.053	-224	-849	24
CR010	-	-11.895	-403	-18.053	-224	-849	24
CR011	-	-12.100	-437	-18.341	-246	-865	24
CR012	-	-12.100	-437	-18.341	-246	-865	24
CR013	-	-11.895	-403	-18.053	-224	-849	24
CR014	-	-11.895	-403	-18.053	-224	-849	24
CR015	-	-12.100	-437	-18.341	-246	-865	24
CR016	-	-12.100	-437	-18.341	-246	-865	24
CR017	-	-12.328	-205	-19.593	-304	-941	26
CR018	-	-12.328	-205	-19.593	-304	-941	26
CR019	-	-12.533	-239	-19.881	-326	-957	26
CR020	-	-12.533	-239	-19.881	-326	-957	26
CR021	-	-12.328	-205	-19.593	-304	-941	26
CR022	-	-12.328	-205	-19.593	-304	-941	26
CR023	-	-12.533	-239	-19.881	-326	-957	26

Carichi sui nodi in fondazione

Carico	CC	Fx	Fy	Fz	Mx	My	Mz
		[N]	[N]	[N]	[N· m]	[N· m]	[N· m]
CR024	-	-12.533	-239	-19.881	-326	-957	26
CR025	-	-12.328	-205	-19.593	-304	-941	26
CR026	-	-12.328	-205	-19.593	-304	-941	26
CR027	-	-12.533	-239	-19.881	-326	-957	26
CR028	-	-12.533	-239	-19.881	-326	-957	26
CR029	-	-12.328	-205	-19.593	-304	-941	26
CR030	-	-12.328	-205	-19.593	-304	-941	26
CR031	-	-12.533	-239	-19.881	-326	-957	26
CR032	-	-12.533	-239	-19.881	-326	-957	26
CR033	-	-11.895	-403	-18.053	-224	-849	24
CR034	-	-11.895	-403	-18.053	-224	-849	24
CR035	-	-12.100	-437	-18.341	-246	-865	24
CR036	-	-12.100	-437	-18.341	-246	-865	24
CR037	-	-11.895	-403	-18.053	-224	-849	24
CR038	-	-11.895	-403	-18.053	-224	-849	24
CR039	-	-12.100	-437	-18.341	-246	-865	24
CR040	-	-12.100	-437	-18.341	-246	-865	24
CR041	-	-11.895	-403	-18.053	-224	-849	24
CR042	-	-11.895	-403	-18.053	-224	-849	24
CR043	-	-12.100	-437	-18.341	-246	-865	24
CR044	-	-12.100	-437	-18.341	-246	-865	24
CR045	-	-11.895	-403	-18.053	-224	-849	24
CR046	-	-11.895	-403	-18.053	-224	-849	24
CR047	-	-12.100	-437	-18.341	-246	-865	24
CR048	-	-12.100	-437	-18.341	-246	-865	24
CR049	-	-12.328	-205	-19.593	-304	-941	26
CR050	-	-12.328	-205	-19.593	-304	-941	26
CR051	-	-12.533	-239	-19.881	-326	-957	26
CR052	-	-12.533	-239	-19.881	-326	-957	26
CR053	-	-12.328	-205	-19.593	-304	-941	26
CR054	-	-12.328	-205	-19.593	-304	-941	26
CR055	-	-12.533	-239	-19.881	-326	-957	26
CR056	-	-12.533	-239	-19.881	-326	-957	26
CR057	-	-12.328	-205	-19.593	-304	-941	26
CR058	-	-12.328	-205	-19.593	-304	-941	26
CR059	-	-12.533	-239	-19.881	-326	-957	26
CR060	-	-12.533	-239	-19.881	-326	-957	26
CR061	-	-12.328	-205	-19.593	-304	-941	26
CR062	-	-12.328	-205	-19.593	-304	-941	26
CR063	-	-12.533	-239	-19.881	-326	-957	26
CR064	-	-12.533	-239	-19.881	-326	-957	26
CR065	-	-8.780	-488	-14.687	-339	-657	27
CR066	-	-8.780	-488	-14.687	-339	-657	27
CR067	-	-8.984	-521	-14.975	-361	-672	27
CR068	-	-8.984	-521	-14.975	-361	-672	27
CR069	-	-8.780	-488	-14.687	-339	-657	27
CR070	-	-8.780	-488	-14.687	-339	-657	27
CR071	-	-8.984	-521	-14.975	-361	-672	27
CR072	-	-8.984	-521	-14.975	-361	-672	27
CR073	-	-8.780	-488	-14.687	-339	-657	27
CR074	-	-8.780	-488	-14.687	-339	-657	27
CR075	-	-8.984	-521	-14.975	-361	-672	27
CR076	-	-8.984	-521	-14.975	-361	-672	27
CR077	-	-8.780	-488	-14.687	-339	-657	27
CR078	-	-8.780	-488	-14.687	-339	-657	27
CR079	-	-8.984	-521	-14.975	-361	-672	27
CR080	-	-8.984	-521	-14.975	-361	-672	27
CR081	-	-15.444	-121	-22.959	-189	-1.134	23
CR082	-	-15.444	-121	-22.959	-189	-1.134	23
CR083	-	-15.648	-154	-23.247	-211	-1.149	23
CR084	-	-15.648	-154	-23.247	-211	-1.149	23
CR085	-	-15.444	-121	-22.959	-189	-1.134	23
CR086	-	-15.444	-121	-22.959	-189	-1.134	23
CR087	-	-15.648	-154	-23.247	-211	-1.149	23
CR088	-	-15.648	-154	-23.247	-211	-1.149	23
CR089	-	-15.444	-121	-22.959	-189	-1.134	23
CR090	-	-15.444	-121	-22.959	-189	-1.134	23
CR091	-	-15.648	-154	-23.247	-211	-1.149	23
CR092	-	-15.648	-154	-23.247	-211	-1.149	23
CR093	-	-15.444	-121	-22.959	-189	-1.134	23
CR094	-	-15.444	-121	-22.959	-189	-1.134	23
CR095	-	-15.648	-154	-23.247	-211	-1.149	23
CR096	-	-15.648	-154	-23.247	-211	-1.149	23
CR097	-	-8.780	-488	-14.687	-339	-657	27
CR098	-	-8.780	-488	-14.687	-339	-657	27
CR099	-	-8.984	-521	-14.975	-361	-672	27
CR100	-	-8.984	-521	-14.975	-361	-672	27
CR101	-	-8.780	-488	-14.687	-339	-657	27
CR102	-	-8.780	-488	-14.687	-339	-657	27
CR103	-	-8.984	-521	-14.975	-361	-672	27

Carichi sui nodi in fondazione

Carico	CC	Fx	Fy	Fz	Mx	My	Mz
		[N]	[N]	[N]	[N· m]	[N· m]	[N· m]
CR104	-	-8.984	-521	-14.975	-361	-672	27
CR105	-	-8.780	-488	-14.687	-339	-657	27
CR106	-	-8.780	-488	-14.687	-339	-657	27
CR107	-	-8.984	-521	-14.975	-361	-672	27
CR108	-	-8.984	-521	-14.975	-361	-672	27
CR109	-	-8.780	-488	-14.687	-339	-657	27
CR110	-	-8.780	-488	-14.687	-339	-657	27
CR111	-	-8.984	-521	-14.975	-361	-672	27
CR112	-	-8.984	-521	-14.975	-361	-672	27
CR113	-	-15.444	-121	-22.959	-189	-1.134	23
CR114	-	-15.444	-121	-22.959	-189	-1.134	23
CR115	-	-15.648	-154	-23.247	-211	-1.149	23
CR116	-	-15.648	-154	-23.247	-211	-1.149	23
CR117	-	-15.444	-121	-22.959	-189	-1.134	23
CR118	-	-15.444	-121	-22.959	-189	-1.134	23
CR119	-	-15.648	-154	-23.247	-211	-1.149	23
CR120	-	-15.648	-154	-23.247	-211	-1.149	23
CR121	-	-15.444	-121	-22.959	-189	-1.134	23
CR122	-	-15.444	-121	-22.959	-189	-1.134	23
CR123	-	-15.648	-154	-23.247	-211	-1.149	23
CR124	-	-15.648	-154	-23.247	-211	-1.149	23
CR125	-	-15.444	-121	-22.959	-189	-1.134	23
CR126	-	-15.444	-121	-22.959	-189	-1.134	23
CR127	-	-15.648	-154	-23.247	-211	-1.149	23
CR128	-	-15.648	-154	-23.247	-211	-1.149	23
Nodo 00025							
CR001	-	-7.148	3.073	4.596	-538	-813	-26
CR002	-	-7.148	3.073	4.596	-538	-813	-26
CR003	-	-7.291	3.016	4.496	-547	-830	-26
CR004	-	-7.291	3.016	4.496	-547	-830	-26
CR005	-	-7.148	3.073	4.596	-538	-813	-26
CR006	-	-7.148	3.073	4.596	-538	-813	-26
CR007	-	-7.291	3.016	4.496	-547	-830	-26
CR008	-	-7.291	3.016	4.496	-547	-830	-26
CR009	-	-7.148	3.073	4.596	-538	-813	-26
CR010	-	-7.148	3.073	4.596	-538	-813	-26
CR011	-	-7.291	3.016	4.496	-547	-830	-26
CR012	-	-7.291	3.016	4.496	-547	-830	-26
CR013	-	-7.148	3.073	4.596	-538	-813	-26
CR014	-	-7.148	3.073	4.596	-538	-813	-26
CR015	-	-7.291	3.016	4.496	-547	-830	-26
CR016	-	-7.291	3.016	4.496	-547	-830	-26
CR017	-	-6.469	2.224	3.770	-421	-932	-4
CR018	-	-6.469	2.224	3.770	-421	-932	-4
CR019	-	-6.612	2.167	3.670	-430	-949	-4
CR020	-	-6.612	2.167	3.670	-430	-949	-4
CR021	-	-6.469	2.224	3.770	-421	-932	-4
CR022	-	-6.469	2.224	3.770	-421	-932	-4
CR023	-	-6.612	2.167	3.670	-430	-949	-4
CR024	-	-6.612	2.167	3.670	-430	-949	-4
CR025	-	-6.469	2.224	3.770	-421	-932	-4
CR026	-	-6.469	2.224	3.770	-421	-932	-4
CR027	-	-6.612	2.167	3.670	-430	-949	-4
CR028	-	-6.612	2.167	3.670	-430	-949	-4
CR029	-	-6.469	2.224	3.770	-421	-932	-4
CR030	-	-6.469	2.224	3.770	-421	-932	-4
CR031	-	-6.612	2.167	3.670	-430	-949	-4
CR032	-	-6.612	2.167	3.670	-430	-949	-4
CR033	-	-7.148	3.073	4.596	-538	-813	-26
CR034	-	-7.148	3.073	4.596	-538	-813	-26
CR035	-	-7.291	3.016	4.496	-547	-830	-26
CR036	-	-7.291	3.016	4.496	-547	-830	-26
CR037	-	-7.148	3.073	4.596	-538	-813	-26
CR038	-	-7.148	3.073	4.596	-538	-813	-26
CR039	-	-7.291	3.016	4.496	-547	-830	-26
CR040	-	-7.291	3.016	4.496	-547	-830	-26
CR041	-	-7.148	3.073	4.596	-538	-813	-26
CR042	-	-7.148	3.073	4.596	-538	-813	-26
CR043	-	-7.291	3.016	4.496	-547	-830	-26
CR044	-	-7.291	3.016	4.496	-547	-830	-26
CR045	-	-7.148	3.073	4.596	-538	-813	-26
CR046	-	-7.148	3.073	4.596	-538	-813	-26
CR047	-	-7.291	3.016	4.496	-547	-830	-26
CR048	-	-7.291	3.016	4.496	-547	-830	-26
CR049	-	-6.469	2.224	3.770	-421	-932	-4
CR050	-	-6.469	2.224	3.770	-421	-932	-4
CR051	-	-6.612	2.167	3.670	-430	-949	-4
CR052	-	-6.612	2.167	3.670	-430	-949	-4
CR053	-	-6.469	2.224	3.770	-421	-932	-4
CR054	-	-6.469	2.224	3.770	-421	-932	-4

Carichi sui nodi in fondazione

Carico	CC	Fx	Fy	Fz	Mx	My	Mz
		[N]	[N]	[N]	[N· m]	[N· m]	[N· m]
CR055	-	-6.612	2.167	3.670	-430	-949	-4
CR056	-	-6.612	2.167	3.670	-430	-949	-4
CR057	-	-6.469	2.224	3.770	-421	-932	-4
CR058	-	-6.469	2.224	3.770	-421	-932	-4
CR059	-	-6.612	2.167	3.670	-430	-949	-4
CR060	-	-6.612	2.167	3.670	-430	-949	-4
CR061	-	-6.469	2.224	3.770	-421	-932	-4
CR062	-	-6.469	2.224	3.770	-421	-932	-4
CR063	-	-6.612	2.167	3.670	-430	-949	-4
CR064	-	-6.612	2.167	3.670	-430	-949	-4
CR065	-	-7.164	1.870	2.280	-500	-801	-32
CR066	-	-7.164	1.870	2.280	-500	-801	-32
CR067	-	-7.307	1.813	2.180	-509	-818	-32
CR068	-	-7.307	1.813	2.180	-509	-818	-32
CR069	-	-7.164	1.870	2.280	-500	-801	-32
CR070	-	-7.164	1.870	2.280	-500	-801	-32
CR071	-	-7.307	1.813	2.180	-509	-818	-32
CR072	-	-7.307	1.813	2.180	-509	-818	-32
CR073	-	-7.164	1.870	2.280	-500	-801	-32
CR074	-	-7.164	1.870	2.280	-500	-801	-32
CR075	-	-7.307	1.813	2.180	-509	-818	-32
CR076	-	-7.307	1.813	2.180	-509	-818	-32
CR077	-	-7.164	1.870	2.280	-500	-801	-32
CR078	-	-7.164	1.870	2.280	-500	-801	-32
CR079	-	-7.307	1.813	2.180	-509	-818	-32
CR080	-	-7.307	1.813	2.180	-509	-818	-32
CR081	-	-6.453	3.427	6.086	-459	-944	2
CR082	-	-6.453	3.427	6.086	-459	-944	2
CR083	-	-6.596	3.370	5.986	-468	-961	2
CR084	-	-6.596	3.370	5.986	-468	-961	2
CR085	-	-6.453	3.427	6.086	-459	-944	2
CR086	-	-6.453	3.427	6.086	-459	-944	2
CR087	-	-6.596	3.370	5.986	-468	-961	2
CR088	-	-6.596	3.370	5.986	-468	-961	2
CR089	-	-6.453	3.427	6.086	-459	-944	2
CR090	-	-6.453	3.427	6.086	-459	-944	2
CR091	-	-6.596	3.370	5.986	-468	-961	2
CR092	-	-6.596	3.370	5.986	-468	-961	2
CR093	-	-6.453	3.427	6.086	-459	-944	2
CR094	-	-6.453	3.427	6.086	-459	-944	2
CR095	-	-6.596	3.370	5.986	-468	-961	2
CR096	-	-6.596	3.370	5.986	-468	-961	2
CR097	-	-7.164	1.870	2.280	-500	-801	-32
CR098	-	-7.164	1.870	2.280	-500	-801	-32
CR099	-	-7.307	1.813	2.180	-509	-818	-32
CR100	-	-7.307	1.813	2.180	-509	-818	-32
CR101	-	-7.164	1.870	2.280	-500	-801	-32
CR102	-	-7.164	1.870	2.280	-500	-801	-32
CR103	-	-7.307	1.813	2.180	-509	-818	-32
CR104	-	-7.307	1.813	2.180	-509	-818	-32
CR105	-	-7.164	1.870	2.280	-500	-801	-32
CR106	-	-7.164	1.870	2.280	-500	-801	-32
CR107	-	-7.307	1.813	2.180	-509	-818	-32
CR108	-	-7.307	1.813	2.180	-509	-818	-32
CR109	-	-7.164	1.870	2.280	-500	-801	-32
CR110	-	-7.164	1.870	2.280	-500	-801	-32
CR111	-	-7.307	1.813	2.180	-509	-818	-32
CR112	-	-7.307	1.813	2.180	-509	-818	-32
CR113	-	-6.453	3.427	6.086	-459	-944	2
CR114	-	-6.453	3.427	6.086	-459	-944	2
CR115	-	-6.596	3.370	5.986	-468	-961	2
CR116	-	-6.596	3.370	5.986	-468	-961	2
CR117	-	-6.453	3.427	6.086	-459	-944	2
CR118	-	-6.453	3.427	6.086	-459	-944	2
CR119	-	-6.596	3.370	5.986	-468	-961	2
CR120	-	-6.596	3.370	5.986	-468	-961	2
CR121	-	-6.453	3.427	6.086	-459	-944	2
CR122	-	-6.453	3.427	6.086	-459	-944	2
CR123	-	-6.596	3.370	5.986	-468	-961	2
CR124	-	-6.596	3.370	5.986	-468	-961	2
CR125	-	-6.453	3.427	6.086	-459	-944	2
CR126	-	-6.453	3.427	6.086	-459	-944	2
CR127	-	-6.596	3.370	5.986	-468	-961	2
CR128	-	-6.596	3.370	5.986	-468	-961	2
Nodo 00026							
CR001	-	-8.785	15.812	-28.939	-504	-2.276	-307
CR002	-	-8.785	15.812	-28.939	-504	-2.276	-307
CR003	-	-8.935	15.607	-29.295	-509	-2.309	-311
CR004	-	-8.935	15.607	-29.295	-509	-2.309	-311
CR005	-	-8.785	15.812	-28.939	-504	-2.276	-307

Carichi sui nodi in fondazione

Carico	CC	Fx	Fy	Fz	Mx	My	Mz
		[N]	[N]	[N]	[N· m]	[N· m]	[N· m]
CR006	-	-8.785	15.812	-28.939	-504	-2.276	-307
CR007	-	-8.935	15.607	-29.295	-509	-2.309	-311
CR008	-	-8.935	15.607	-29.295	-509	-2.309	-311
CR009	-	-8.785	15.812	-28.939	-504	-2.276	-307
CR010	-	-8.785	15.812	-28.939	-504	-2.276	-307
CR011	-	-8.935	15.607	-29.295	-509	-2.309	-311
CR012	-	-8.935	15.607	-29.295	-509	-2.309	-311
CR013	-	-8.785	15.812	-28.939	-504	-2.276	-307
CR014	-	-8.785	15.812	-28.939	-504	-2.276	-307
CR015	-	-8.935	15.607	-29.295	-509	-2.309	-311
CR016	-	-8.935	15.607	-29.295	-509	-2.309	-311
CR017	-	-7.137	13.011	-25.031	-315	-1.959	-263
CR018	-	-7.137	13.011	-25.031	-315	-1.959	-263
CR019	-	-7.287	12.806	-25.387	-320	-1.992	-267
CR020	-	-7.287	12.806	-25.387	-320	-1.992	-267
CR021	-	-7.137	13.011	-25.031	-315	-1.959	-263
CR022	-	-7.137	13.011	-25.031	-315	-1.959	-263
CR023	-	-7.287	12.806	-25.387	-320	-1.992	-267
CR024	-	-7.287	12.806	-25.387	-320	-1.992	-267
CR025	-	-7.137	13.011	-25.031	-315	-1.959	-263
CR026	-	-7.137	13.011	-25.031	-315	-1.959	-263
CR027	-	-7.287	12.806	-25.387	-320	-1.992	-267
CR028	-	-7.287	12.806	-25.387	-320	-1.992	-267
CR029	-	-7.137	13.011	-25.031	-315	-1.959	-263
CR030	-	-7.137	13.011	-25.031	-315	-1.959	-263
CR031	-	-7.287	12.806	-25.387	-320	-1.992	-267
CR032	-	-7.287	12.806	-25.387	-320	-1.992	-267
CR033	-	-8.785	15.812	-28.939	-504	-2.276	-307
CR034	-	-8.785	15.812	-28.939	-504	-2.276	-307
CR035	-	-8.935	15.607	-29.295	-509	-2.309	-311
CR036	-	-8.935	15.607	-29.295	-509	-2.309	-311
CR037	-	-8.785	15.812	-28.939	-504	-2.276	-307
CR038	-	-8.785	15.812	-28.939	-504	-2.276	-307
CR039	-	-8.935	15.607	-29.295	-509	-2.309	-311
CR040	-	-8.935	15.607	-29.295	-509	-2.309	-311
CR041	-	-8.785	15.812	-28.939	-504	-2.276	-307
CR042	-	-8.785	15.812	-28.939	-504	-2.276	-307
CR043	-	-8.935	15.607	-29.295	-509	-2.309	-311
CR044	-	-8.935	15.607	-29.295	-509	-2.309	-311
CR045	-	-8.785	15.812	-28.939	-504	-2.276	-307
CR046	-	-8.785	15.812	-28.939	-504	-2.276	-307
CR047	-	-8.935	15.607	-29.295	-509	-2.309	-311
CR048	-	-8.935	15.607	-29.295	-509	-2.309	-311
CR049	-	-7.137	13.011	-25.031	-315	-1.959	-263
CR050	-	-7.137	13.011	-25.031	-315	-1.959	-263
CR051	-	-7.287	12.806	-25.387	-320	-1.992	-267
CR052	-	-7.287	12.806	-25.387	-320	-1.992	-267
CR053	-	-7.137	13.011	-25.031	-315	-1.959	-263
CR054	-	-7.137	13.011	-25.031	-315	-1.959	-263
CR055	-	-7.287	12.806	-25.387	-320	-1.992	-267
CR056	-	-7.287	12.806	-25.387	-320	-1.992	-267
CR057	-	-7.137	13.011	-25.031	-315	-1.959	-263
CR058	-	-7.137	13.011	-25.031	-315	-1.959	-263
CR059	-	-7.287	12.806	-25.387	-320	-1.992	-267
CR060	-	-7.287	12.806	-25.387	-320	-1.992	-267
CR061	-	-7.137	13.011	-25.031	-315	-1.959	-263
CR062	-	-7.137	13.011	-25.031	-315	-1.959	-263
CR063	-	-7.287	12.806	-25.387	-320	-1.992	-267
CR064	-	-7.287	12.806	-25.387	-320	-1.992	-267
CR065	-	-9.302	8.434	-35.528	-790	-2.780	-380
CR066	-	-9.302	8.434	-35.528	-790	-2.780	-380
CR067	-	-9.452	8.229	-35.884	-795	-2.813	-384
CR068	-	-9.452	8.229	-35.884	-795	-2.813	-384
CR069	-	-9.302	8.434	-35.528	-790	-2.780	-380
CR070	-	-9.302	8.434	-35.528	-790	-2.780	-380
CR071	-	-9.452	8.229	-35.884	-795	-2.813	-384
CR072	-	-9.452	8.229	-35.884	-795	-2.813	-384
CR073	-	-9.302	8.434	-35.528	-790	-2.780	-380
CR074	-	-9.302	8.434	-35.528	-790	-2.780	-380
CR075	-	-9.452	8.229	-35.884	-795	-2.813	-384
CR076	-	-9.452	8.229	-35.884	-795	-2.813	-384
CR077	-	-9.302	8.434	-35.528	-790	-2.780	-380
CR078	-	-9.302	8.434	-35.528	-790	-2.780	-380
CR079	-	-9.452	8.229	-35.884	-795	-2.813	-384
CR080	-	-9.452	8.229	-35.884	-795	-2.813	-384
CR081	-	-6.620	20.389	-18.442	-29	-1.455	-190
CR082	-	-6.620	20.389	-18.442	-29	-1.455	-190
CR083	-	-6.770	20.184	-18.798	-34	-1.488	-194
CR084	-	-6.770	20.184	-18.798	-34	-1.488	-194
CR085	-	-6.620	20.389	-18.442	-29	-1.455	-190

Carichi sui nodi in fondazione

Carico	CC	Fx	Fy	Fz	Mx	My	Mz
		[N]	[N]	[N]	[N· m]	[N· m]	[N· m]
CR086	-	-6.620	20.389	-18.442	-29	-1.455	-190
CR087	-	-6.770	20.184	-18.798	-34	-1.488	-194
CR088	-	-6.770	20.184	-18.798	-34	-1.488	-194
CR089	-	-6.620	20.389	-18.442	-29	-1.455	-190
CR090	-	-6.620	20.389	-18.442	-29	-1.455	-190
CR091	-	-6.770	20.184	-18.798	-34	-1.488	-194
CR092	-	-6.770	20.184	-18.798	-34	-1.488	-194
CR093	-	-6.620	20.389	-18.442	-29	-1.455	-190
CR094	-	-6.620	20.389	-18.442	-29	-1.455	-190
CR095	-	-6.770	20.184	-18.798	-34	-1.488	-194
CR096	-	-6.770	20.184	-18.798	-34	-1.488	-194
CR097	-	-9.302	8.434	-35.528	-790	-2.780	-380
CR098	-	-9.302	8.434	-35.528	-790	-2.780	-380
CR099	-	-9.452	8.229	-35.884	-795	-2.813	-384
CR100	-	-9.452	8.229	-35.884	-795	-2.813	-384
CR101	-	-9.302	8.434	-35.528	-790	-2.780	-380
CR102	-	-9.302	8.434	-35.528	-790	-2.780	-380
CR103	-	-9.452	8.229	-35.884	-795	-2.813	-384
CR104	-	-9.452	8.229	-35.884	-795	-2.813	-384
CR105	-	-9.302	8.434	-35.528	-790	-2.780	-380
CR106	-	-9.302	8.434	-35.528	-790	-2.780	-380
CR107	-	-9.452	8.229	-35.884	-795	-2.813	-384
CR108	-	-9.452	8.229	-35.884	-795	-2.813	-384
CR109	-	-9.302	8.434	-35.528	-790	-2.780	-380
CR110	-	-9.302	8.434	-35.528	-790	-2.780	-380
CR111	-	-9.452	8.229	-35.884	-795	-2.813	-384
CR112	-	-9.452	8.229	-35.884	-795	-2.813	-384
CR113	-	-6.620	20.389	-18.442	-29	-1.455	-190
CR114	-	-6.620	20.389	-18.442	-29	-1.455	-190
CR115	-	-6.770	20.184	-18.798	-34	-1.488	-194
CR116	-	-6.770	20.184	-18.798	-34	-1.488	-194
CR117	-	-6.620	20.389	-18.442	-29	-1.455	-190
CR118	-	-6.620	20.389	-18.442	-29	-1.455	-190
CR119	-	-6.770	20.184	-18.798	-34	-1.488	-194
CR120	-	-6.770	20.184	-18.798	-34	-1.488	-194
CR121	-	-6.620	20.389	-18.442	-29	-1.455	-190
CR122	-	-6.620	20.389	-18.442	-29	-1.455	-190
CR123	-	-6.770	20.184	-18.798	-34	-1.488	-194
CR124	-	-6.770	20.184	-18.798	-34	-1.488	-194
CR125	-	-6.620	20.389	-18.442	-29	-1.455	-190
CR126	-	-6.620	20.389	-18.442	-29	-1.455	-190
CR127	-	-6.770	20.184	-18.798	-34	-1.488	-194
CR128	-	-6.770	20.184	-18.798	-34	-1.488	-194
Nodo 00027							
CR001	-	7.058	1.591	3.655	-336	1.007	-46
CR002	-	7.058	1.591	3.655	-336	1.007	-46
CR003	-	6.904	1.556	3.561	-343	990	-46
CR004	-	6.904	1.556	3.561	-343	990	-46
CR005	-	7.058	1.591	3.655	-336	1.007	-46
CR006	-	7.058	1.591	3.655	-336	1.007	-46
CR007	-	6.904	1.556	3.561	-343	990	-46
CR008	-	6.904	1.556	3.561	-343	990	-46
CR009	-	7.058	1.591	3.655	-336	1.007	-46
CR010	-	7.058	1.591	3.655	-336	1.007	-46
CR011	-	6.904	1.556	3.561	-343	990	-46
CR012	-	6.904	1.556	3.561	-343	990	-46
CR013	-	7.058	1.591	3.655	-336	1.007	-46
CR014	-	7.058	1.591	3.655	-336	1.007	-46
CR015	-	6.904	1.556	3.561	-343	990	-46
CR016	-	6.904	1.556	3.561	-343	990	-46
CR017	-	7.738	2.342	4.505	-437	884	-30
CR018	-	7.738	2.342	4.505	-437	884	-30
CR019	-	7.584	2.307	4.411	-444	867	-30
CR020	-	7.584	2.307	4.411	-444	867	-30
CR021	-	7.738	2.342	4.505	-437	884	-30
CR022	-	7.738	2.342	4.505	-437	884	-30
CR023	-	7.584	2.307	4.411	-444	867	-30
CR024	-	7.584	2.307	4.411	-444	867	-30
CR025	-	7.738	2.342	4.505	-437	884	-30
CR026	-	7.738	2.342	4.505	-437	884	-30
CR027	-	7.584	2.307	4.411	-444	867	-30
CR028	-	7.584	2.307	4.411	-444	867	-30
CR029	-	7.738	2.342	4.505	-437	884	-30
CR030	-	7.738	2.342	4.505	-437	884	-30
CR031	-	7.584	2.307	4.411	-444	867	-30
CR032	-	7.584	2.307	4.411	-444	867	-30
CR033	-	7.058	1.591	3.655	-336	1.007	-46
CR034	-	7.058	1.591	3.655	-336	1.007	-46
CR035	-	6.904	1.556	3.561	-343	990	-46
CR036	-	6.904	1.556	3.561	-343	990	-46

Carichi sui nodi in fondazione

Carico	CC	Fx	Fy	Fz	Mx	My	Mz
		[N]	[N]	[N]	[N· m]	[N· m]	[N· m]
CR037	-	7.058	1.591	3.655	-336	1.007	-46
CR038	-	7.058	1.591	3.655	-336	1.007	-46
CR039	-	6.904	1.556	3.561	-343	990	-46
CR040	-	6.904	1.556	3.561	-343	990	-46
CR041	-	7.058	1.591	3.655	-336	1.007	-46
CR042	-	7.058	1.591	3.655	-336	1.007	-46
CR043	-	6.904	1.556	3.561	-343	990	-46
CR044	-	6.904	1.556	3.561	-343	990	-46
CR045	-	7.058	1.591	3.655	-336	1.007	-46
CR046	-	7.058	1.591	3.655	-336	1.007	-46
CR047	-	6.904	1.556	3.561	-343	990	-46
CR048	-	6.904	1.556	3.561	-343	990	-46
CR049	-	7.738	2.342	4.505	-437	884	-30
CR050	-	7.738	2.342	4.505	-437	884	-30
CR051	-	7.584	2.307	4.411	-444	867	-30
CR052	-	7.584	2.307	4.411	-444	867	-30
CR053	-	7.738	2.342	4.505	-437	884	-30
CR054	-	7.738	2.342	4.505	-437	884	-30
CR055	-	7.584	2.307	4.411	-444	867	-30
CR056	-	7.584	2.307	4.411	-444	867	-30
CR057	-	7.738	2.342	4.505	-437	884	-30
CR058	-	7.738	2.342	4.505	-437	884	-30
CR059	-	7.584	2.307	4.411	-444	867	-30
CR060	-	7.584	2.307	4.411	-444	867	-30
CR061	-	7.738	2.342	4.505	-437	884	-30
CR062	-	7.738	2.342	4.505	-437	884	-30
CR063	-	7.584	2.307	4.411	-444	867	-30
CR064	-	7.584	2.307	4.411	-444	867	-30
CR065	-	7.023	1.237	2.150	-402	1.016	-51
CR066	-	7.023	1.237	2.150	-402	1.016	-51
CR067	-	6.869	1.202	2.056	-409	999	-51
CR068	-	6.869	1.202	2.056	-409	999	-51
CR069	-	7.023	1.237	2.150	-402	1.016	-51
CR070	-	7.023	1.237	2.150	-402	1.016	-51
CR071	-	6.869	1.202	2.056	-409	999	-51
CR072	-	6.869	1.202	2.056	-409	999	-51
CR073	-	7.023	1.237	2.150	-402	1.016	-51
CR074	-	7.023	1.237	2.150	-402	1.016	-51
CR075	-	6.869	1.202	2.056	-409	999	-51
CR076	-	6.869	1.202	2.056	-409	999	-51
CR077	-	7.023	1.237	2.150	-402	1.016	-51
CR078	-	7.023	1.237	2.150	-402	1.016	-51
CR079	-	6.869	1.202	2.056	-409	999	-51
CR080	-	6.869	1.202	2.056	-409	999	-51
CR081	-	7.773	2.696	6.010	-371	875	-25
CR082	-	7.773	2.696	6.010	-371	875	-25
CR083	-	7.619	2.661	5.916	-378	858	-25
CR084	-	7.619	2.661	5.916	-378	858	-25
CR085	-	7.773	2.696	6.010	-371	875	-25
CR086	-	7.773	2.696	6.010	-371	875	-25
CR087	-	7.619	2.661	5.916	-378	858	-25
CR088	-	7.619	2.661	5.916	-378	858	-25
CR089	-	7.773	2.696	6.010	-371	875	-25
CR090	-	7.773	2.696	6.010	-371	875	-25
CR091	-	7.619	2.661	5.916	-378	858	-25
CR092	-	7.619	2.661	5.916	-378	858	-25
CR093	-	7.773	2.696	6.010	-371	875	-25
CR094	-	7.773	2.696	6.010	-371	875	-25
CR095	-	7.619	2.661	5.916	-378	858	-25
CR096	-	7.619	2.661	5.916	-378	858	-25
CR097	-	7.023	1.237	2.150	-402	1.016	-51
CR098	-	7.023	1.237	2.150	-402	1.016	-51
CR099	-	6.869	1.202	2.056	-409	999	-51
CR100	-	6.869	1.202	2.056	-409	999	-51
CR101	-	7.023	1.237	2.150	-402	1.016	-51
CR102	-	7.023	1.237	2.150	-402	1.016	-51
CR103	-	6.869	1.202	2.056	-409	999	-51
CR104	-	6.869	1.202	2.056	-409	999	-51
CR105	-	7.023	1.237	2.150	-402	1.016	-51
CR106	-	7.023	1.237	2.150	-402	1.016	-51
CR107	-	6.869	1.202	2.056	-409	999	-51
CR108	-	6.869	1.202	2.056	-409	999	-51
CR109	-	7.023	1.237	2.150	-402	1.016	-51
CR110	-	7.023	1.237	2.150	-402	1.016	-51
CR111	-	6.869	1.202	2.056	-409	999	-51
CR112	-	6.869	1.202	2.056	-409	999	-51
CR113	-	7.773	2.696	6.010	-371	875	-25
CR114	-	7.773	2.696	6.010	-371	875	-25
CR115	-	7.619	2.661	5.916	-378	858	-25
CR116	-	7.619	2.661	5.916	-378	858	-25

Carichi sui nodi in fondazione

Carico	CC	Fx	Fy	Fz	Mx	My	Mz
		[N]	[N]	[N]	[N· m]	[N· m]	[N· m]
CR117	-	7.773	2.696	6.010	-371	875	-25
CR118	-	7.773	2.696	6.010	-371	875	-25
CR119	-	7.619	2.661	5.916	-378	858	-25
CR120	-	7.619	2.661	5.916	-378	858	-25
CR121	-	7.773	2.696	6.010	-371	875	-25
CR122	-	7.773	2.696	6.010	-371	875	-25
CR123	-	7.619	2.661	5.916	-378	858	-25
CR124	-	7.619	2.661	5.916	-378	858	-25
CR125	-	7.773	2.696	6.010	-371	875	-25
CR126	-	7.773	2.696	6.010	-371	875	-25
CR127	-	7.619	2.661	5.916	-378	858	-25
CR128	-	7.619	2.661	5.916	-378	858	-25
Nodo 00061							
CR001	-	7.024	13.249	-25.543	-356	2.082	291
CR002	-	7.024	13.249	-25.543	-356	2.082	291
CR003	-	6.888	13.048	-25.901	-360	2.049	287
CR004	-	6.888	13.048	-25.901	-360	2.049	287
CR005	-	7.024	13.249	-25.543	-356	2.082	291
CR006	-	7.024	13.249	-25.543	-356	2.082	291
CR007	-	6.888	13.048	-25.901	-360	2.049	287
CR008	-	6.888	13.048	-25.901	-360	2.049	287
CR009	-	7.024	13.249	-25.543	-356	2.082	291
CR010	-	7.024	13.249	-25.543	-356	2.082	291
CR011	-	6.888	13.048	-25.901	-360	2.049	287
CR012	-	6.888	13.048	-25.901	-360	2.049	287
CR013	-	7.024	13.249	-25.543	-356	2.082	291
CR014	-	7.024	13.249	-25.543	-356	2.082	291
CR015	-	6.888	13.048	-25.901	-360	2.049	287
CR016	-	6.888	13.048	-25.901	-360	2.049	287
CR017	-	8.824	16.010	-29.443	-550	2.401	335
CR018	-	8.824	16.010	-29.443	-550	2.401	335
CR019	-	8.688	15.809	-29.801	-554	2.368	331
CR020	-	8.688	15.809	-29.801	-554	2.368	331
CR021	-	8.824	16.010	-29.443	-550	2.401	335
CR022	-	8.824	16.010	-29.443	-550	2.401	335
CR023	-	8.688	15.809	-29.801	-554	2.368	331
CR024	-	8.688	15.809	-29.801	-554	2.368	331
CR025	-	8.824	16.010	-29.443	-550	2.401	335
CR026	-	8.824	16.010	-29.443	-550	2.401	335
CR027	-	8.688	15.809	-29.801	-554	2.368	331
CR028	-	8.688	15.809	-29.801	-554	2.368	331
CR029	-	8.824	16.010	-29.443	-550	2.401	335
CR030	-	8.824	16.010	-29.443	-550	2.401	335
CR031	-	8.688	15.809	-29.801	-554	2.368	331
CR032	-	8.688	15.809	-29.801	-554	2.368	331
CR033	-	7.024	13.249	-25.543	-356	2.082	291
CR034	-	7.024	13.249	-25.543	-356	2.082	291
CR035	-	6.888	13.048	-25.901	-360	2.049	287
CR036	-	6.888	13.048	-25.901	-360	2.049	287
CR037	-	7.024	13.249	-25.543	-356	2.082	291
CR038	-	7.024	13.249	-25.543	-356	2.082	291
CR039	-	6.888	13.048	-25.901	-360	2.049	287
CR040	-	6.888	13.048	-25.901	-360	2.049	287
CR041	-	7.024	13.249	-25.543	-356	2.082	291
CR042	-	7.024	13.249	-25.543	-356	2.082	291
CR043	-	6.888	13.048	-25.901	-360	2.049	287
CR044	-	6.888	13.048	-25.901	-360	2.049	287
CR045	-	7.024	13.249	-25.543	-356	2.082	291
CR046	-	7.024	13.249	-25.543	-356	2.082	291
CR047	-	6.888	13.048	-25.901	-360	2.049	287
CR048	-	6.888	13.048	-25.901	-360	2.049	287
CR049	-	8.824	16.010	-29.443	-550	2.401	335
CR050	-	8.824	16.010	-29.443	-550	2.401	335
CR051	-	8.688	15.809	-29.801	-554	2.368	331
CR052	-	8.688	15.809	-29.801	-554	2.368	331
CR053	-	8.824	16.010	-29.443	-550	2.401	335
CR054	-	8.824	16.010	-29.443	-550	2.401	335
CR055	-	8.688	15.809	-29.801	-554	2.368	331
CR056	-	8.688	15.809	-29.801	-554	2.368	331
CR057	-	8.824	16.010	-29.443	-550	2.401	335
CR058	-	8.824	16.010	-29.443	-550	2.401	335
CR059	-	8.688	15.809	-29.801	-554	2.368	331
CR060	-	8.688	15.809	-29.801	-554	2.368	331
CR061	-	8.824	16.010	-29.443	-550	2.401	335
CR062	-	8.824	16.010	-29.443	-550	2.401	335
CR063	-	8.688	15.809	-29.801	-554	2.368	331
CR064	-	8.688	15.809	-29.801	-554	2.368	331
CR065	-	6.688	8.604	-36.166	-842	1.553	216
CR066	-	6.688	8.604	-36.166	-842	1.553	216
CR067	-	6.551	8.404	-36.524	-847	1.520	212

Carichi sui nodi in fondazione

Carico	CC	Fx	Fy	Fz	Mx	My	Mz
		[N]	[N]	[N]	[N· m]	[N· m]	[N· m]
CR068	-	6.551	8.404	-36.524	-847	1.520	212
CR069	-	6.688	8.604	-36.166	-842	1.553	216
CR070	-	6.688	8.604	-36.166	-842	1.553	216
CR071	-	6.551	8.404	-36.524	-847	1.520	212
CR072	-	6.551	8.404	-36.524	-847	1.520	212
CR073	-	6.688	8.604	-36.166	-842	1.553	216
CR074	-	6.688	8.604	-36.166	-842	1.553	216
CR075	-	6.551	8.404	-36.524	-847	1.520	212
CR076	-	6.551	8.404	-36.524	-847	1.520	212
CR077	-	6.688	8.604	-36.166	-842	1.553	216
CR078	-	6.688	8.604	-36.166	-842	1.553	216
CR079	-	6.551	8.404	-36.524	-847	1.520	212
CR080	-	6.551	8.404	-36.524	-847	1.520	212
CR081	-	9.161	20.654	-18.820	-63	2.930	410
CR082	-	9.161	20.654	-18.820	-63	2.930	410
CR083	-	9.024	20.454	-19.178	-68	2.897	406
CR084	-	9.024	20.454	-19.178	-68	2.897	406
CR085	-	9.161	20.654	-18.820	-63	2.930	410
CR086	-	9.161	20.654	-18.820	-63	2.930	410
CR087	-	9.024	20.454	-19.178	-68	2.897	406
CR088	-	9.024	20.454	-19.178	-68	2.897	406
CR089	-	9.161	20.654	-18.820	-63	2.930	410
CR090	-	9.161	20.654	-18.820	-63	2.930	410
CR091	-	9.024	20.454	-19.178	-68	2.897	406
CR092	-	9.024	20.454	-19.178	-68	2.897	406
CR093	-	9.161	20.654	-18.820	-63	2.930	410
CR094	-	9.161	20.654	-18.820	-63	2.930	410
CR095	-	9.024	20.454	-19.178	-68	2.897	406
CR096	-	9.024	20.454	-19.178	-68	2.897	406
CR097	-	6.688	8.604	-36.166	-842	1.553	216
CR098	-	6.688	8.604	-36.166	-842	1.553	216
CR099	-	6.551	8.404	-36.524	-847	1.520	212
CR100	-	6.551	8.404	-36.524	-847	1.520	212
CR101	-	6.688	8.604	-36.166	-842	1.553	216
CR102	-	6.688	8.604	-36.166	-842	1.553	216
CR103	-	6.551	8.404	-36.524	-847	1.520	212
CR104	-	6.551	8.404	-36.524	-847	1.520	212
CR105	-	6.688	8.604	-36.166	-842	1.553	216
CR106	-	6.688	8.604	-36.166	-842	1.553	216
CR107	-	6.551	8.404	-36.524	-847	1.520	212
CR108	-	6.551	8.404	-36.524	-847	1.520	212
CR109	-	6.688	8.604	-36.166	-842	1.553	216
CR110	-	6.688	8.604	-36.166	-842	1.553	216
CR111	-	6.551	8.404	-36.524	-847	1.520	212
CR112	-	6.551	8.404	-36.524	-847	1.520	212
CR113	-	9.161	20.654	-18.820	-63	2.930	410
CR114	-	9.161	20.654	-18.820	-63	2.930	410
CR115	-	9.024	20.454	-19.178	-68	2.897	406
CR116	-	9.024	20.454	-19.178	-68	2.897	406
CR117	-	9.161	20.654	-18.820	-63	2.930	410
CR118	-	9.161	20.654	-18.820	-63	2.930	410
CR119	-	9.024	20.454	-19.178	-68	2.897	406
CR120	-	9.024	20.454	-19.178	-68	2.897	406
CR121	-	9.161	20.654	-18.820	-63	2.930	410
CR122	-	9.161	20.654	-18.820	-63	2.930	410
CR123	-	9.024	20.454	-19.178	-68	2.897	406
CR124	-	9.024	20.454	-19.178	-68	2.897	406
CR125	-	9.161	20.654	-18.820	-63	2.930	410
CR126	-	9.161	20.654	-18.820	-63	2.930	410
CR127	-	9.024	20.454	-19.178	-68	2.897	406
CR128	-	9.024	20.454	-19.178	-68	2.897	406
Nodo 00062							
CR001	-	14.608	2.771	-23.436	136	1.919	65
CR002	-	14.608	2.771	-23.436	136	1.919	65
CR003	-	14.360	2.718	-23.768	134	1.888	63
CR004	-	14.360	2.718	-23.768	134	1.888	63
CR005	-	14.608	2.771	-23.436	136	1.919	65
CR006	-	14.608	2.771	-23.436	136	1.919	65
CR007	-	14.360	2.718	-23.768	134	1.888	63
CR008	-	14.360	2.718	-23.768	134	1.888	63
CR009	-	14.608	2.771	-23.436	136	1.919	65
CR010	-	14.608	2.771	-23.436	136	1.919	65
CR011	-	14.360	2.718	-23.768	134	1.888	63
CR012	-	14.360	2.718	-23.768	134	1.888	63
CR013	-	14.608	2.771	-23.436	136	1.919	65
CR014	-	14.608	2.771	-23.436	136	1.919	65
CR015	-	14.360	2.718	-23.768	134	1.888	63
CR016	-	14.360	2.718	-23.768	134	1.888	63
CR017	-	14.126	4.536	-22.622	32	1.824	55
CR018	-	14.126	4.536	-22.622	32	1.824	55

Carichi sui nodi in fondazione

Carico	CC	Fx	Fy	Fz	Mx	My	Mz
		[N]	[N]	[N]	[N· m]	[N· m]	[N· m]
CR019	-	13.878	4.483	-22.954	30	1.793	53
CR020	-	13.878	4.483	-22.954	30	1.793	53
CR021	-	14.126	4.536	-22.622	32	1.824	55
CR022	-	14.126	4.536	-22.622	32	1.824	55
CR023	-	13.878	4.483	-22.954	30	1.793	53
CR024	-	13.878	4.483	-22.954	30	1.793	53
CR025	-	14.126	4.536	-22.622	32	1.824	55
CR026	-	14.126	4.536	-22.622	32	1.824	55
CR027	-	13.878	4.483	-22.954	30	1.793	53
CR028	-	13.878	4.483	-22.954	30	1.793	53
CR029	-	14.126	4.536	-22.622	32	1.824	55
CR030	-	14.126	4.536	-22.622	32	1.824	55
CR031	-	13.878	4.483	-22.954	30	1.793	53
CR032	-	13.878	4.483	-22.954	30	1.793	53
CR033	-	14.608	2.771	-23.436	136	1.919	65
CR034	-	14.608	2.771	-23.436	136	1.919	65
CR035	-	14.360	2.718	-23.768	134	1.888	63
CR036	-	14.360	2.718	-23.768	134	1.888	63
CR037	-	14.608	2.771	-23.436	136	1.919	65
CR038	-	14.608	2.771	-23.436	136	1.919	65
CR039	-	14.360	2.718	-23.768	134	1.888	63
CR040	-	14.360	2.718	-23.768	134	1.888	63
CR041	-	14.608	2.771	-23.436	136	1.919	65
CR042	-	14.608	2.771	-23.436	136	1.919	65
CR043	-	14.360	2.718	-23.768	134	1.888	63
CR044	-	14.360	2.718	-23.768	134	1.888	63
CR045	-	14.608	2.771	-23.436	136	1.919	65
CR046	-	14.608	2.771	-23.436	136	1.919	65
CR047	-	14.360	2.718	-23.768	134	1.888	63
CR048	-	14.360	2.718	-23.768	134	1.888	63
CR049	-	14.126	4.536	-22.622	32	1.824	55
CR050	-	14.126	4.536	-22.622	32	1.824	55
CR051	-	13.878	4.483	-22.954	30	1.793	53
CR052	-	13.878	4.483	-22.954	30	1.793	53
CR053	-	14.126	4.536	-22.622	32	1.824	55
CR054	-	14.126	4.536	-22.622	32	1.824	55
CR055	-	13.878	4.483	-22.954	30	1.793	53
CR056	-	13.878	4.483	-22.954	30	1.793	53
CR057	-	14.126	4.536	-22.622	32	1.824	55
CR058	-	14.126	4.536	-22.622	32	1.824	55
CR059	-	13.878	4.483	-22.954	30	1.793	53
CR060	-	13.878	4.483	-22.954	30	1.793	53
CR061	-	14.126	4.536	-22.622	32	1.824	55
CR062	-	14.126	4.536	-22.622	32	1.824	55
CR063	-	13.878	4.483	-22.954	30	1.793	53
CR064	-	13.878	4.483	-22.954	30	1.793	53
CR065	-	15.259	5.615	-21.392	199	2.019	69
CR066	-	15.259	5.615	-21.392	199	2.019	69
CR067	-	15.011	5.562	-21.724	196	1.988	67
CR068	-	15.011	5.562	-21.724	196	1.988	67
CR069	-	15.259	5.615	-21.392	199	2.019	69
CR070	-	15.259	5.615	-21.392	199	2.019	69
CR071	-	15.011	5.562	-21.724	196	1.988	67
CR072	-	15.011	5.562	-21.724	196	1.988	67
CR073	-	15.259	5.615	-21.392	199	2.019	69
CR074	-	15.259	5.615	-21.392	199	2.019	69
CR075	-	15.011	5.562	-21.724	196	1.988	67
CR076	-	15.011	5.562	-21.724	196	1.988	67
CR077	-	15.259	5.615	-21.392	199	2.019	69
CR078	-	15.259	5.615	-21.392	199	2.019	69
CR079	-	15.011	5.562	-21.724	196	1.988	67
CR080	-	15.011	5.562	-21.724	196	1.988	67
CR081	-	13.475	1.692	-24.666	-30	1.724	51
CR082	-	13.475	1.692	-24.666	-30	1.724	51
CR083	-	13.227	1.639	-24.998	-33	1.693	49
CR084	-	13.227	1.639	-24.998	-33	1.693	49
CR085	-	13.475	1.692	-24.666	-30	1.724	51
CR086	-	13.475	1.692	-24.666	-30	1.724	51
CR087	-	13.227	1.639	-24.998	-33	1.693	49
CR088	-	13.227	1.639	-24.998	-33	1.693	49
CR089	-	13.475	1.692	-24.666	-30	1.724	51
CR090	-	13.475	1.692	-24.666	-30	1.724	51
CR091	-	13.227	1.639	-24.998	-33	1.693	49
CR092	-	13.227	1.639	-24.998	-33	1.693	49
CR093	-	13.475	1.692	-24.666	-30	1.724	51
CR094	-	13.475	1.692	-24.666	-30	1.724	51
CR095	-	13.227	1.639	-24.998	-33	1.693	49
CR096	-	13.227	1.639	-24.998	-33	1.693	49
CR097	-	15.259	5.615	-21.392	199	2.019	69
CR098	-	15.259	5.615	-21.392	199	2.019	69

Carichi sui nodi in fondazione

Carico	CC	Fx	Fy	Fz	Mx	My	Mz
		[N]	[N]	[N]	[N· m]	[N· m]	[N· m]
CR099	-	15.011	5.562	-21.724	196	1.988	67
CR100	-	15.011	5.562	-21.724	196	1.988	67
CR101	-	15.259	5.615	-21.392	199	2.019	69
CR102	-	15.259	5.615	-21.392	199	2.019	69
CR103	-	15.011	5.562	-21.724	196	1.988	67
CR104	-	15.011	5.562	-21.724	196	1.988	67
CR105	-	15.259	5.615	-21.392	199	2.019	69
CR106	-	15.259	5.615	-21.392	199	2.019	69
CR107	-	15.011	5.562	-21.724	196	1.988	67
CR108	-	15.011	5.562	-21.724	196	1.988	67
CR109	-	15.259	5.615	-21.392	199	2.019	69
CR110	-	15.259	5.615	-21.392	199	2.019	69
CR111	-	15.011	5.562	-21.724	196	1.988	67
CR112	-	15.011	5.562	-21.724	196	1.988	67
CR113	-	13.475	1.692	-24.666	-30	1.724	51
CR114	-	13.475	1.692	-24.666	-30	1.724	51
CR115	-	13.227	1.639	-24.998	-33	1.693	49
CR116	-	13.227	1.639	-24.998	-33	1.693	49
CR117	-	13.475	1.692	-24.666	-30	1.724	51
CR118	-	13.475	1.692	-24.666	-30	1.724	51
CR119	-	13.227	1.639	-24.998	-33	1.693	49
CR120	-	13.227	1.639	-24.998	-33	1.693	49
CR121	-	13.475	1.692	-24.666	-30	1.724	51
CR122	-	13.475	1.692	-24.666	-30	1.724	51
CR123	-	13.227	1.639	-24.998	-33	1.693	49
CR124	-	13.227	1.639	-24.998	-33	1.693	49
CR125	-	13.475	1.692	-24.666	-30	1.724	51
CR126	-	13.475	1.692	-24.666	-30	1.724	51
CR127	-	13.227	1.639	-24.998	-33	1.693	49
CR128	-	13.227	1.639	-24.998	-33	1.693	49
Nodo 00064							
CR001	-	-12.687	5.251	-21.075	-81	-1.530	-54
CR002	-	-12.687	5.251	-21.075	-81	-1.530	-54
CR003	-	-12.904	5.179	-21.387	-83	-1.557	-54
CR004	-	-12.904	5.179	-21.387	-83	-1.557	-54
CR005	-	-12.687	5.251	-21.075	-81	-1.530	-54
CR006	-	-12.687	5.251	-21.075	-81	-1.530	-54
CR007	-	-12.904	5.179	-21.387	-83	-1.557	-54
CR008	-	-12.904	5.179	-21.387	-83	-1.557	-54
CR009	-	-12.687	5.251	-21.075	-81	-1.530	-54
CR010	-	-12.687	5.251	-21.075	-81	-1.530	-54
CR011	-	-12.904	5.179	-21.387	-83	-1.557	-54
CR012	-	-12.904	5.179	-21.387	-83	-1.557	-54
CR013	-	-12.687	5.251	-21.075	-81	-1.530	-54
CR014	-	-12.687	5.251	-21.075	-81	-1.530	-54
CR015	-	-12.904	5.179	-21.387	-83	-1.557	-54
CR016	-	-12.904	5.179	-21.387	-83	-1.557	-54
CR017	-	-13.180	3.427	-21.787	35	-1.603	-68
CR018	-	-13.180	3.427	-21.787	35	-1.603	-68
CR019	-	-13.397	3.355	-22.099	33	-1.630	-68
CR020	-	-13.397	3.355	-22.099	33	-1.630	-68
CR021	-	-13.180	3.427	-21.787	35	-1.603	-68
CR022	-	-13.180	3.427	-21.787	35	-1.603	-68
CR023	-	-13.397	3.355	-22.099	33	-1.630	-68
CR024	-	-13.397	3.355	-22.099	33	-1.630	-68
CR025	-	-13.180	3.427	-21.787	35	-1.603	-68
CR026	-	-13.180	3.427	-21.787	35	-1.603	-68
CR027	-	-13.397	3.355	-22.099	33	-1.630	-68
CR028	-	-13.397	3.355	-22.099	33	-1.630	-68
CR029	-	-13.180	3.427	-21.787	35	-1.603	-68
CR030	-	-13.180	3.427	-21.787	35	-1.603	-68
CR031	-	-13.397	3.355	-22.099	33	-1.630	-68
CR032	-	-13.397	3.355	-22.099	33	-1.630	-68
CR033	-	-12.687	5.251	-21.075	-81	-1.530	-54
CR034	-	-12.687	5.251	-21.075	-81	-1.530	-54
CR035	-	-12.904	5.179	-21.387	-83	-1.557	-54
CR036	-	-12.904	5.179	-21.387	-83	-1.557	-54
CR037	-	-12.687	5.251	-21.075	-81	-1.530	-54
CR038	-	-12.687	5.251	-21.075	-81	-1.530	-54
CR039	-	-12.904	5.179	-21.387	-83	-1.557	-54
CR040	-	-12.904	5.179	-21.387	-83	-1.557	-54
CR041	-	-12.687	5.251	-21.075	-81	-1.530	-54
CR042	-	-12.687	5.251	-21.075	-81	-1.530	-54
CR043	-	-12.904	5.179	-21.387	-83	-1.557	-54
CR044	-	-12.904	5.179	-21.387	-83	-1.557	-54
CR045	-	-12.687	5.251	-21.075	-81	-1.530	-54
CR046	-	-12.687	5.251	-21.075	-81	-1.530	-54
CR047	-	-12.904	5.179	-21.387	-83	-1.557	-54
CR048	-	-12.904	5.179	-21.387	-83	-1.557	-54
CR049	-	-13.180	3.427	-21.787	35	-1.603	-68

Carichi sui nodi in fondazione

Carico	CC	Fx	Fy	Fz	Mx	My	Mz
		[N]	[N]	[N]	[N· m]	[N· m]	[N· m]
CR050	-	-13.180	3.427	-21.787	35	-1.603	-68
CR051	-	-13.397	3.355	-22.099	33	-1.630	-68
CR052	-	-13.397	3.355	-22.099	33	-1.630	-68
CR053	-	-13.180	3.427	-21.787	35	-1.603	-68
CR054	-	-13.180	3.427	-21.787	35	-1.603	-68
CR055	-	-13.397	3.355	-22.099	33	-1.630	-68
CR056	-	-13.397	3.355	-22.099	33	-1.630	-68
CR057	-	-13.180	3.427	-21.787	35	-1.603	-68
CR058	-	-13.180	3.427	-21.787	35	-1.603	-68
CR059	-	-13.397	3.355	-22.099	33	-1.630	-68
CR060	-	-13.397	3.355	-22.099	33	-1.630	-68
CR061	-	-13.180	3.427	-21.787	35	-1.603	-68
CR062	-	-13.180	3.427	-21.787	35	-1.603	-68
CR063	-	-13.397	3.355	-22.099	33	-1.630	-68
CR064	-	-13.397	3.355	-22.099	33	-1.630	-68
CR065	-	-12.107	6.342	-19.869	105	-1.442	-51
CR066	-	-12.107	6.342	-19.869	105	-1.442	-51
CR067	-	-12.325	6.270	-20.181	103	-1.469	-51
CR068	-	-12.325	6.270	-20.181	103	-1.469	-51
CR069	-	-12.107	6.342	-19.869	105	-1.442	-51
CR070	-	-12.107	6.342	-19.869	105	-1.442	-51
CR071	-	-12.325	6.270	-20.181	103	-1.469	-51
CR072	-	-12.325	6.270	-20.181	103	-1.469	-51
CR073	-	-12.107	6.342	-19.869	105	-1.442	-51
CR074	-	-12.107	6.342	-19.869	105	-1.442	-51
CR075	-	-12.325	6.270	-20.181	103	-1.469	-51
CR076	-	-12.325	6.270	-20.181	103	-1.469	-51
CR077	-	-12.107	6.342	-19.869	105	-1.442	-51
CR078	-	-12.107	6.342	-19.869	105	-1.442	-51
CR079	-	-12.325	6.270	-20.181	103	-1.469	-51
CR080	-	-12.325	6.270	-20.181	103	-1.469	-51
CR081	-	-13.759	2.336	-22.993	-151	-1.691	-71
CR082	-	-13.759	2.336	-22.993	-151	-1.691	-71
CR083	-	-13.977	2.264	-23.305	-153	-1.718	-71
CR084	-	-13.977	2.264	-23.305	-153	-1.718	-71
CR085	-	-13.759	2.336	-22.993	-151	-1.691	-71
CR086	-	-13.759	2.336	-22.993	-151	-1.691	-71
CR087	-	-13.977	2.264	-23.305	-153	-1.718	-71
CR088	-	-13.977	2.264	-23.305	-153	-1.718	-71
CR089	-	-13.759	2.336	-22.993	-151	-1.691	-71
CR090	-	-13.759	2.336	-22.993	-151	-1.691	-71
CR091	-	-13.977	2.264	-23.305	-153	-1.718	-71
CR092	-	-13.977	2.264	-23.305	-153	-1.718	-71
CR093	-	-13.759	2.336	-22.993	-151	-1.691	-71
CR094	-	-13.759	2.336	-22.993	-151	-1.691	-71
CR095	-	-13.977	2.264	-23.305	-153	-1.718	-71
CR096	-	-13.977	2.264	-23.305	-153	-1.718	-71
CR097	-	-12.107	6.342	-19.869	105	-1.442	-51
CR098	-	-12.107	6.342	-19.869	105	-1.442	-51
CR099	-	-12.325	6.270	-20.181	103	-1.469	-51
CR100	-	-12.325	6.270	-20.181	103	-1.469	-51
CR101	-	-12.107	6.342	-19.869	105	-1.442	-51
CR102	-	-12.107	6.342	-19.869	105	-1.442	-51
CR103	-	-12.325	6.270	-20.181	103	-1.469	-51
CR104	-	-12.325	6.270	-20.181	103	-1.469	-51
CR105	-	-12.107	6.342	-19.869	105	-1.442	-51
CR106	-	-12.107	6.342	-19.869	105	-1.442	-51
CR107	-	-12.325	6.270	-20.181	103	-1.469	-51
CR108	-	-12.325	6.270	-20.181	103	-1.469	-51
CR109	-	-12.107	6.342	-19.869	105	-1.442	-51
CR110	-	-12.107	6.342	-19.869	105	-1.442	-51
CR111	-	-12.325	6.270	-20.181	103	-1.469	-51
CR112	-	-12.325	6.270	-20.181	103	-1.469	-51
CR113	-	-13.759	2.336	-22.993	-151	-1.691	-71
CR114	-	-13.759	2.336	-22.993	-151	-1.691	-71
CR115	-	-13.977	2.264	-23.305	-153	-1.718	-71
CR116	-	-13.977	2.264	-23.305	-153	-1.718	-71
CR117	-	-13.759	2.336	-22.993	-151	-1.691	-71
CR118	-	-13.759	2.336	-22.993	-151	-1.691	-71
CR119	-	-13.977	2.264	-23.305	-153	-1.718	-71
CR120	-	-13.977	2.264	-23.305	-153	-1.718	-71
CR121	-	-13.759	2.336	-22.993	-151	-1.691	-71
CR122	-	-13.759	2.336	-22.993	-151	-1.691	-71
CR123	-	-13.977	2.264	-23.305	-153	-1.718	-71
CR124	-	-13.977	2.264	-23.305	-153	-1.718	-71
CR125	-	-13.759	2.336	-22.993	-151	-1.691	-71
CR126	-	-13.759	2.336	-22.993	-151	-1.691	-71
CR127	-	-13.977	2.264	-23.305	-153	-1.718	-71
CR128	-	-13.977	2.264	-23.305	-153	-1.718	-71
Nodo 00067							

Carichi sui nodi in fondazione

Carico	CC	Fx	Fy	Fz	Mx	My	Mz
		[N]	[N]	[N]	[N· m]	[N· m]	[N· m]
CR001	-	-18.504	3.936	-23.104	-603	-3.393	8
CR002	-	-18.504	3.936	-23.104	-603	-3.393	8
CR003	-	-18.876	3.872	-23.466	-614	-3.461	8
CR004	-	-18.876	3.872	-23.466	-614	-3.461	8
CR005	-	-18.504	3.936	-23.104	-603	-3.393	8
CR006	-	-18.504	3.936	-23.104	-603	-3.393	8
CR007	-	-18.876	3.872	-23.466	-614	-3.461	8
CR008	-	-18.876	3.872	-23.466	-614	-3.461	8
CR009	-	-18.504	3.936	-23.104	-603	-3.393	8
CR010	-	-18.504	3.936	-23.104	-603	-3.393	8
CR011	-	-18.876	3.872	-23.466	-614	-3.461	8
CR012	-	-18.876	3.872	-23.466	-614	-3.461	8
CR013	-	-18.504	3.936	-23.104	-603	-3.393	8
CR014	-	-18.504	3.936	-23.104	-603	-3.393	8
CR015	-	-18.876	3.872	-23.466	-614	-3.461	8
CR016	-	-18.876	3.872	-23.466	-614	-3.461	8
CR017	-	-21.796	3.186	-25.202	-528	-3.917	2
CR018	-	-21.796	3.186	-25.202	-528	-3.917	2
CR019	-	-22.168	3.122	-25.564	-539	-3.985	2
CR020	-	-22.168	3.122	-25.564	-539	-3.985	2
CR021	-	-21.796	3.186	-25.202	-528	-3.917	2
CR022	-	-21.796	3.186	-25.202	-528	-3.917	2
CR023	-	-22.168	3.122	-25.564	-539	-3.985	2
CR024	-	-22.168	3.122	-25.564	-539	-3.985	2
CR025	-	-21.796	3.186	-25.202	-528	-3.917	2
CR026	-	-21.796	3.186	-25.202	-528	-3.917	2
CR027	-	-22.168	3.122	-25.564	-539	-3.985	2
CR028	-	-22.168	3.122	-25.564	-539	-3.985	2
CR029	-	-21.796	3.186	-25.202	-528	-3.917	2
CR030	-	-21.796	3.186	-25.202	-528	-3.917	2
CR031	-	-22.168	3.122	-25.564	-539	-3.985	2
CR032	-	-22.168	3.122	-25.564	-539	-3.985	2
CR033	-	-18.504	3.936	-23.104	-603	-3.393	8
CR034	-	-18.504	3.936	-23.104	-603	-3.393	8
CR035	-	-18.876	3.872	-23.466	-614	-3.461	8
CR036	-	-18.876	3.872	-23.466	-614	-3.461	8
CR037	-	-18.504	3.936	-23.104	-603	-3.393	8
CR038	-	-18.504	3.936	-23.104	-603	-3.393	8
CR039	-	-18.876	3.872	-23.466	-614	-3.461	8
CR040	-	-18.876	3.872	-23.466	-614	-3.461	8
CR041	-	-18.504	3.936	-23.104	-603	-3.393	8
CR042	-	-18.504	3.936	-23.104	-603	-3.393	8
CR043	-	-18.876	3.872	-23.466	-614	-3.461	8
CR044	-	-18.876	3.872	-23.466	-614	-3.461	8
CR045	-	-18.504	3.936	-23.104	-603	-3.393	8
CR046	-	-18.504	3.936	-23.104	-603	-3.393	8
CR047	-	-18.876	3.872	-23.466	-614	-3.461	8
CR048	-	-18.876	3.872	-23.466	-614	-3.461	8
CR049	-	-21.796	3.186	-25.202	-528	-3.917	2
CR050	-	-21.796	3.186	-25.202	-528	-3.917	2
CR051	-	-22.168	3.122	-25.564	-539	-3.985	2
CR052	-	-22.168	3.122	-25.564	-539	-3.985	2
CR053	-	-21.796	3.186	-25.202	-528	-3.917	2
CR054	-	-21.796	3.186	-25.202	-528	-3.917	2
CR055	-	-22.168	3.122	-25.564	-539	-3.985	2
CR056	-	-22.168	3.122	-25.564	-539	-3.985	2
CR057	-	-21.796	3.186	-25.202	-528	-3.917	2
CR058	-	-21.796	3.186	-25.202	-528	-3.917	2
CR059	-	-22.168	3.122	-25.564	-539	-3.985	2
CR060	-	-22.168	3.122	-25.564	-539	-3.985	2
CR061	-	-21.796	3.186	-25.202	-528	-3.917	2
CR062	-	-21.796	3.186	-25.202	-528	-3.917	2
CR063	-	-22.168	3.122	-25.564	-539	-3.985	2
CR064	-	-22.168	3.122	-25.564	-539	-3.985	2
CR065	-	-18.076	7.163	-22.627	-263	-3.333	37
CR066	-	-18.076	7.163	-22.627	-263	-3.333	37
CR067	-	-18.447	7.100	-22.989	-274	-3.401	37
CR068	-	-18.447	7.100	-22.989	-274	-3.401	37
CR069	-	-18.076	7.163	-22.627	-263	-3.333	37
CR070	-	-18.076	7.163	-22.627	-263	-3.333	37
CR071	-	-18.447	7.100	-22.989	-274	-3.401	37
CR072	-	-18.447	7.100	-22.989	-274	-3.401	37
CR073	-	-18.076	7.163	-22.627	-263	-3.333	37
CR074	-	-18.076	7.163	-22.627	-263	-3.333	37
CR075	-	-18.447	7.100	-22.989	-274	-3.401	37
CR076	-	-18.447	7.100	-22.989	-274	-3.401	37
CR077	-	-18.076	7.163	-22.627	-263	-3.333	37
CR078	-	-18.076	7.163	-22.627	-263	-3.333	37
CR079	-	-18.447	7.100	-22.989	-274	-3.401	37
CR080	-	-18.447	7.100	-22.989	-274	-3.401	37

Carichi sui nodi in fondazione

Carico	CC	Fx	Fy	Fz	Mx	My	Mz
		[N]	[N]	[N]	[N· m]	[N· m]	[N· m]
CR081	-	-22.225	-42	-25.679	-868	-3.977	-27
CR082	-	-22.225	-42	-25.679	-868	-3.977	-27
CR083	-	-22.596	-105	-26.041	-879	-4.045	-27
CR084	-	-22.596	-105	-26.041	-879	-4.045	-27
CR085	-	-22.225	-42	-25.679	-868	-3.977	-27
CR086	-	-22.225	-42	-25.679	-868	-3.977	-27
CR087	-	-22.596	-105	-26.041	-879	-4.045	-27
CR088	-	-22.596	-105	-26.041	-879	-4.045	-27
CR089	-	-22.225	-42	-25.679	-868	-3.977	-27
CR090	-	-22.225	-42	-25.679	-868	-3.977	-27
CR091	-	-22.596	-105	-26.041	-879	-4.045	-27
CR092	-	-22.596	-105	-26.041	-879	-4.045	-27
CR093	-	-22.225	-42	-25.679	-868	-3.977	-27
CR094	-	-22.225	-42	-25.679	-868	-3.977	-27
CR095	-	-22.596	-105	-26.041	-879	-4.045	-27
CR096	-	-22.596	-105	-26.041	-879	-4.045	-27
CR097	-	-18.076	7.163	-22.627	-263	-3.333	37
CR098	-	-18.076	7.163	-22.627	-263	-3.333	37
CR099	-	-18.447	7.100	-22.989	-274	-3.401	37
CR100	-	-18.447	7.100	-22.989	-274	-3.401	37
CR101	-	-18.076	7.163	-22.627	-263	-3.333	37
CR102	-	-18.076	7.163	-22.627	-263	-3.333	37
CR103	-	-18.447	7.100	-22.989	-274	-3.401	37
CR104	-	-18.447	7.100	-22.989	-274	-3.401	37
CR105	-	-18.076	7.163	-22.627	-263	-3.333	37
CR106	-	-18.076	7.163	-22.627	-263	-3.333	37
CR107	-	-18.447	7.100	-22.989	-274	-3.401	37
CR108	-	-18.447	7.100	-22.989	-274	-3.401	37
CR109	-	-18.076	7.163	-22.627	-263	-3.333	37
CR110	-	-18.076	7.163	-22.627	-263	-3.333	37
CR111	-	-18.447	7.100	-22.989	-274	-3.401	37
CR112	-	-18.447	7.100	-22.989	-274	-3.401	37
CR113	-	-22.225	-42	-25.679	-868	-3.977	-27
CR114	-	-22.225	-42	-25.679	-868	-3.977	-27
CR115	-	-22.596	-105	-26.041	-879	-4.045	-27
CR116	-	-22.596	-105	-26.041	-879	-4.045	-27
CR117	-	-22.225	-42	-25.679	-868	-3.977	-27
CR118	-	-22.225	-42	-25.679	-868	-3.977	-27
CR119	-	-22.596	-105	-26.041	-879	-4.045	-27
CR120	-	-22.596	-105	-26.041	-879	-4.045	-27
CR121	-	-22.225	-42	-25.679	-868	-3.977	-27
CR122	-	-22.225	-42	-25.679	-868	-3.977	-27
CR123	-	-22.596	-105	-26.041	-879	-4.045	-27
CR124	-	-22.596	-105	-26.041	-879	-4.045	-27
CR125	-	-22.225	-42	-25.679	-868	-3.977	-27
CR126	-	-22.225	-42	-25.679	-868	-3.977	-27
CR127	-	-22.596	-105	-26.041	-879	-4.045	-27
CR128	-	-22.596	-105	-26.041	-879	-4.045	-27
Nodo 00068							
CR001	-	-1.724	143	-3.034	-653	-170	34
CR002	-	-1.724	143	-3.034	-653	-170	34
CR003	-	-1.803	110	-3.058	-666	-177	34
CR004	-	-1.803	110	-3.058	-666	-177	34
CR005	-	-1.724	143	-3.034	-653	-170	34
CR006	-	-1.724	143	-3.034	-653	-170	34
CR007	-	-1.803	110	-3.058	-666	-177	34
CR008	-	-1.803	110	-3.058	-666	-177	34
CR009	-	-1.724	143	-3.034	-653	-170	34
CR010	-	-1.724	143	-3.034	-653	-170	34
CR011	-	-1.803	110	-3.058	-666	-177	34
CR012	-	-1.803	110	-3.058	-666	-177	34
CR013	-	-1.724	143	-3.034	-653	-170	34
CR014	-	-1.724	143	-3.034	-653	-170	34
CR015	-	-1.803	110	-3.058	-666	-177	34
CR016	-	-1.803	110	-3.058	-666	-177	34
CR017	-	-5.107	-258	-3.582	-730	-443	58
CR018	-	-5.107	-258	-3.582	-730	-443	58
CR019	-	-5.186	-291	-3.606	-743	-450	58
CR020	-	-5.186	-291	-3.606	-743	-450	58
CR021	-	-5.107	-258	-3.582	-730	-443	58
CR022	-	-5.107	-258	-3.582	-730	-443	58
CR023	-	-5.186	-291	-3.606	-743	-450	58
CR024	-	-5.186	-291	-3.606	-743	-450	58
CR025	-	-5.107	-258	-3.582	-730	-443	58
CR026	-	-5.107	-258	-3.582	-730	-443	58
CR027	-	-5.186	-291	-3.606	-743	-450	58
CR028	-	-5.186	-291	-3.606	-743	-450	58
CR029	-	-5.107	-258	-3.582	-730	-443	58
CR030	-	-5.107	-258	-3.582	-730	-443	58
CR031	-	-5.186	-291	-3.606	-743	-450	58

Carichi sui nodi in fondazione

Carico	CC	Fx	Fy	Fz	Mx	My	Mz
		[N]	[N]	[N]	[N· m]	[N· m]	[N· m]
CR032	-	-5.186	-291	-3.606	-743	-450	58
CR033	-	-1.724	143	-3.034	-653	-170	34
CR034	-	-1.724	143	-3.034	-653	-170	34
CR035	-	-1.803	110	-3.058	-666	-177	34
CR036	-	-1.803	110	-3.058	-666	-177	34
CR037	-	-1.724	143	-3.034	-653	-170	34
CR038	-	-1.724	143	-3.034	-653	-170	34
CR039	-	-1.803	110	-3.058	-666	-177	34
CR040	-	-1.803	110	-3.058	-666	-177	34
CR041	-	-1.724	143	-3.034	-653	-170	34
CR042	-	-1.724	143	-3.034	-653	-170	34
CR043	-	-1.803	110	-3.058	-666	-177	34
CR044	-	-1.803	110	-3.058	-666	-177	34
CR045	-	-1.724	143	-3.034	-653	-170	34
CR046	-	-1.724	143	-3.034	-653	-170	34
CR047	-	-1.803	110	-3.058	-666	-177	34
CR048	-	-1.803	110	-3.058	-666	-177	34
CR049	-	-5.107	-258	-3.582	-730	-443	58
CR050	-	-5.107	-258	-3.582	-730	-443	58
CR051	-	-5.186	-291	-3.606	-743	-450	58
CR052	-	-5.186	-291	-3.606	-743	-450	58
CR053	-	-5.107	-258	-3.582	-730	-443	58
CR054	-	-5.107	-258	-3.582	-730	-443	58
CR055	-	-5.186	-291	-3.606	-743	-450	58
CR056	-	-5.186	-291	-3.606	-743	-450	58
CR057	-	-5.107	-258	-3.582	-730	-443	58
CR058	-	-5.107	-258	-3.582	-730	-443	58
CR059	-	-5.186	-291	-3.606	-743	-450	58
CR060	-	-5.186	-291	-3.606	-743	-450	58
CR061	-	-5.107	-258	-3.582	-730	-443	58
CR062	-	-5.107	-258	-3.582	-730	-443	58
CR063	-	-5.186	-291	-3.606	-743	-450	58
CR064	-	-5.186	-291	-3.606	-743	-450	58
CR065	-	-4.686	289	-2.052	-670	-397	37
CR066	-	-4.686	289	-2.052	-670	-397	37
CR067	-	-4.765	256	-2.076	-684	-404	37
CR068	-	-4.765	256	-2.076	-684	-404	37
CR069	-	-4.686	289	-2.052	-670	-397	37
CR070	-	-4.686	289	-2.052	-670	-397	37
CR071	-	-4.765	256	-2.076	-684	-404	37
CR072	-	-4.765	256	-2.076	-684	-404	37
CR073	-	-4.686	289	-2.052	-670	-397	37
CR074	-	-4.686	289	-2.052	-670	-397	37
CR075	-	-4.765	256	-2.076	-684	-404	37
CR076	-	-4.765	256	-2.076	-684	-404	37
CR077	-	-4.686	289	-2.052	-670	-397	37
CR078	-	-4.686	289	-2.052	-670	-397	37
CR079	-	-4.765	256	-2.076	-684	-404	37
CR080	-	-4.765	256	-2.076	-684	-404	37
CR081	-	-2.145	-404	-4.564	-712	-216	55
CR082	-	-2.145	-404	-4.564	-712	-216	55
CR083	-	-2.224	-437	-4.588	-726	-223	55
CR084	-	-2.224	-437	-4.588	-726	-223	55
CR085	-	-2.145	-404	-4.564	-712	-216	55
CR086	-	-2.145	-404	-4.564	-712	-216	55
CR087	-	-2.224	-437	-4.588	-726	-223	55
CR088	-	-2.224	-437	-4.588	-726	-223	55
CR089	-	-2.145	-404	-4.564	-712	-216	55
CR090	-	-2.145	-404	-4.564	-712	-216	55
CR091	-	-2.224	-437	-4.588	-726	-223	55
CR092	-	-2.224	-437	-4.588	-726	-223	55
CR093	-	-2.145	-404	-4.564	-712	-216	55
CR094	-	-2.145	-404	-4.564	-712	-216	55
CR095	-	-2.224	-437	-4.588	-726	-223	55
CR096	-	-2.224	-437	-4.588	-726	-223	55
CR097	-	-4.686	289	-2.052	-670	-397	37
CR098	-	-4.686	289	-2.052	-670	-397	37
CR099	-	-4.765	256	-2.076	-684	-404	37
CR100	-	-4.765	256	-2.076	-684	-404	37
CR101	-	-4.686	289	-2.052	-670	-397	37
CR102	-	-4.686	289	-2.052	-670	-397	37
CR103	-	-4.765	256	-2.076	-684	-404	37
CR104	-	-4.765	256	-2.076	-684	-404	37
CR105	-	-4.686	289	-2.052	-670	-397	37
CR106	-	-4.686	289	-2.052	-670	-397	37
CR107	-	-4.765	256	-2.076	-684	-404	37
CR108	-	-4.765	256	-2.076	-684	-404	37
CR109	-	-4.686	289	-2.052	-670	-397	37
CR110	-	-4.686	289	-2.052	-670	-397	37
CR111	-	-4.765	256	-2.076	-684	-404	37

Carichi sui nodi in fondazione

Carico	CC	Fx	Fy	Fz	Mx	My	Mz
		[N]	[N]	[N]	[N· m]	[N· m]	[N· m]
CR112	-	-4.765	256	-2.076	-684	-404	37
CR113	-	-2.145	-404	-4.564	-712	-216	55
CR114	-	-2.145	-404	-4.564	-712	-216	55
CR115	-	-2.224	-437	-4.588	-726	-223	55
CR116	-	-2.224	-437	-4.588	-726	-223	55
CR117	-	-2.145	-404	-4.564	-712	-216	55
CR118	-	-2.145	-404	-4.564	-712	-216	55
CR119	-	-2.224	-437	-4.588	-726	-223	55
CR120	-	-2.224	-437	-4.588	-726	-223	55
CR121	-	-2.145	-404	-4.564	-712	-216	55
CR122	-	-2.145	-404	-4.564	-712	-216	55
CR123	-	-2.224	-437	-4.588	-726	-223	55
CR124	-	-2.224	-437	-4.588	-726	-223	55
CR125	-	-2.145	-404	-4.564	-712	-216	55
CR126	-	-2.145	-404	-4.564	-712	-216	55
CR127	-	-2.224	-437	-4.588	-726	-223	55
CR128	-	-2.224	-437	-4.588	-726	-223	55
Nodo 00069							
CR001	-	1.243	16.059	-35.859	-200	110	17
CR002	-	1.243	16.059	-35.859	-200	110	17
CR003	-	1.221	15.867	-36.305	-207	107	17
CR004	-	1.221	15.867	-36.305	-207	107	17
CR005	-	1.243	16.059	-35.859	-200	110	17
CR006	-	1.243	16.059	-35.859	-200	110	17
CR007	-	1.221	15.867	-36.305	-207	107	17
CR008	-	1.221	15.867	-36.305	-207	107	17
CR009	-	1.243	16.059	-35.859	-200	110	17
CR010	-	1.243	16.059	-35.859	-200	110	17
CR011	-	1.221	15.867	-36.305	-207	107	17
CR012	-	1.221	15.867	-36.305	-207	107	17
CR013	-	1.243	16.059	-35.859	-200	110	17
CR014	-	1.243	16.059	-35.859	-200	110	17
CR015	-	1.221	15.867	-36.305	-207	107	17
CR016	-	1.221	15.867	-36.305	-207	107	17
CR017	-	-261	14.303	-33.433	-37	31	13
CR018	-	-261	14.303	-33.433	-37	31	13
CR019	-	-283	14.111	-33.879	-44	28	13
CR020	-	-283	14.111	-33.879	-44	28	13
CR021	-	-261	14.303	-33.433	-37	31	13
CR022	-	-261	14.303	-33.433	-37	31	13
CR023	-	-283	14.111	-33.879	-44	28	13
CR024	-	-283	14.111	-33.879	-44	28	13
CR025	-	-261	14.303	-33.433	-37	31	13
CR026	-	-261	14.303	-33.433	-37	31	13
CR027	-	-283	14.111	-33.879	-44	28	13
CR028	-	-283	14.111	-33.879	-44	28	13
CR029	-	-261	14.303	-33.433	-37	31	13
CR030	-	-261	14.303	-33.433	-37	31	13
CR031	-	-283	14.111	-33.879	-44	28	13
CR032	-	-283	14.111	-33.879	-44	28	13
CR033	-	1.243	16.059	-35.859	-200	110	17
CR034	-	1.243	16.059	-35.859	-200	110	17
CR035	-	1.221	15.867	-36.305	-207	107	17
CR036	-	1.221	15.867	-36.305	-207	107	17
CR037	-	1.243	16.059	-35.859	-200	110	17
CR038	-	1.243	16.059	-35.859	-200	110	17
CR039	-	1.221	15.867	-36.305	-207	107	17
CR040	-	1.221	15.867	-36.305	-207	107	17
CR041	-	1.243	16.059	-35.859	-200	110	17
CR042	-	1.243	16.059	-35.859	-200	110	17
CR043	-	1.221	15.867	-36.305	-207	107	17
CR044	-	1.221	15.867	-36.305	-207	107	17
CR045	-	1.243	16.059	-35.859	-200	110	17
CR046	-	1.243	16.059	-35.859	-200	110	17
CR047	-	1.221	15.867	-36.305	-207	107	17
CR048	-	1.221	15.867	-36.305	-207	107	17
CR049	-	-261	14.303	-33.433	-37	31	13
CR050	-	-261	14.303	-33.433	-37	31	13
CR051	-	-283	14.111	-33.879	-44	28	13
CR052	-	-283	14.111	-33.879	-44	28	13
CR053	-	-261	14.303	-33.433	-37	31	13
CR054	-	-261	14.303	-33.433	-37	31	13
CR055	-	-283	14.111	-33.879	-44	28	13
CR056	-	-283	14.111	-33.879	-44	28	13
CR057	-	-261	14.303	-33.433	-37	31	13
CR058	-	-261	14.303	-33.433	-37	31	13
CR059	-	-283	14.111	-33.879	-44	28	13
CR060	-	-283	14.111	-33.879	-44	28	13
CR061	-	-261	14.303	-33.433	-37	31	13
CR062	-	-261	14.303	-33.433	-37	31	13

Carichi sui nodi in fondazione

Carico	CC	Fx	Fy	Fz	Mx	My	Mz
		[N]	[N]	[N]	[N· m]	[N· m]	[N· m]
CR063	-	-283	14.111	-33.879	-44	28	13
CR064	-	-283	14.111	-33.879	-44	28	13
CR065	-	1.024	9.836	-42.631	275	57	19
CR066	-	1.024	9.836	-42.631	275	57	19
CR067	-	1.002	9.644	-43.077	269	55	19
CR068	-	1.002	9.644	-43.077	269	55	19
CR069	-	1.024	9.836	-42.631	275	57	19
CR070	-	1.024	9.836	-42.631	275	57	19
CR071	-	1.002	9.644	-43.077	269	55	19
CR072	-	1.002	9.644	-43.077	269	55	19
CR073	-	1.024	9.836	-42.631	275	57	19
CR074	-	1.024	9.836	-42.631	275	57	19
CR075	-	1.002	9.644	-43.077	269	55	19
CR076	-	1.002	9.644	-43.077	269	55	19
CR077	-	1.024	9.836	-42.631	275	57	19
CR078	-	1.024	9.836	-42.631	275	57	19
CR079	-	1.002	9.644	-43.077	269	55	19
CR080	-	1.002	9.644	-43.077	269	55	19
CR081	-	-42	20.526	-26.661	-513	83	11
CR082	-	-42	20.526	-26.661	-513	83	11
CR083	-	-64	20.334	-27.107	-519	81	11
CR084	-	-64	20.334	-27.107	-519	81	11
CR085	-	-42	20.526	-26.661	-513	83	11
CR086	-	-42	20.526	-26.661	-513	83	11
CR087	-	-64	20.334	-27.107	-519	81	11
CR088	-	-64	20.334	-27.107	-519	81	11
CR089	-	-42	20.526	-26.661	-513	83	11
CR090	-	-42	20.526	-26.661	-513	83	11
CR091	-	-64	20.334	-27.107	-519	81	11
CR092	-	-64	20.334	-27.107	-519	81	11
CR093	-	-42	20.526	-26.661	-513	83	11
CR094	-	-42	20.526	-26.661	-513	83	11
CR095	-	-64	20.334	-27.107	-519	81	11
CR096	-	-64	20.334	-27.107	-519	81	11
CR097	-	1.024	9.836	-42.631	275	57	19
CR098	-	1.024	9.836	-42.631	275	57	19
CR099	-	1.002	9.644	-43.077	269	55	19
CR100	-	1.002	9.644	-43.077	269	55	19
CR101	-	1.024	9.836	-42.631	275	57	19
CR102	-	1.024	9.836	-42.631	275	57	19
CR103	-	1.002	9.644	-43.077	269	55	19
CR104	-	1.002	9.644	-43.077	269	55	19
CR105	-	1.024	9.836	-42.631	275	57	19
CR106	-	1.024	9.836	-42.631	275	57	19
CR107	-	1.002	9.644	-43.077	269	55	19
CR108	-	1.002	9.644	-43.077	269	55	19
CR109	-	1.024	9.836	-42.631	275	57	19
CR110	-	1.024	9.836	-42.631	275	57	19
CR111	-	1.002	9.644	-43.077	269	55	19
CR112	-	1.002	9.644	-43.077	269	55	19
CR113	-	-42	20.526	-26.661	-513	83	11
CR114	-	-42	20.526	-26.661	-513	83	11
CR115	-	-64	20.334	-27.107	-519	81	11
CR116	-	-64	20.334	-27.107	-519	81	11
CR117	-	-42	20.526	-26.661	-513	83	11
CR118	-	-42	20.526	-26.661	-513	83	11
CR119	-	-64	20.334	-27.107	-519	81	11
CR120	-	-64	20.334	-27.107	-519	81	11
CR121	-	-42	20.526	-26.661	-513	83	11
CR122	-	-42	20.526	-26.661	-513	83	11
CR123	-	-64	20.334	-27.107	-519	81	11
CR124	-	-64	20.334	-27.107	-519	81	11
CR125	-	-42	20.526	-26.661	-513	83	11
CR126	-	-42	20.526	-26.661	-513	83	11
CR127	-	-64	20.334	-27.107	-519	81	11
CR128	-	-64	20.334	-27.107	-519	81	11
Nodo 00071							
CR001	-	5.518	-748	-2.880	-635	498	-78
CR002	-	5.518	-748	-2.880	-635	498	-78
CR003	-	5.438	-784	-2.892	-647	492	-80
CR004	-	5.438	-784	-2.892	-647	492	-80
CR005	-	5.518	-748	-2.880	-635	498	-78
CR006	-	5.518	-748	-2.880	-635	498	-78
CR007	-	5.438	-784	-2.892	-647	492	-80
CR008	-	5.438	-784	-2.892	-647	492	-80
CR009	-	5.518	-748	-2.880	-635	498	-78
CR010	-	5.518	-748	-2.880	-635	498	-78
CR011	-	5.438	-784	-2.892	-647	492	-80
CR012	-	5.438	-784	-2.892	-647	492	-80
CR013	-	5.518	-748	-2.880	-635	498	-78

Carichi sui nodi in fondazione

Carico	CC	Fx	Fy	Fz	Mx	My	Mz
		[N]	[N]	[N]	[N· m]	[N· m]	[N· m]
CR014	-	5.518	-748	-2.880	-635	498	-78
CR015	-	5.438	-784	-2.892	-647	492	-80
CR016	-	5.438	-784	-2.892	-647	492	-80
CR017	-	2.132	-264	-2.344	-547	234	-54
CR018	-	2.132	-264	-2.344	-547	234	-54
CR019	-	2.052	-300	-2.356	-559	228	-56
CR020	-	2.052	-300	-2.356	-559	228	-56
CR021	-	2.132	-264	-2.344	-547	234	-54
CR022	-	2.132	-264	-2.344	-547	234	-54
CR023	-	2.052	-300	-2.356	-559	228	-56
CR024	-	2.052	-300	-2.356	-559	228	-56
CR025	-	2.132	-264	-2.344	-547	234	-54
CR026	-	2.132	-264	-2.344	-547	234	-54
CR027	-	2.052	-300	-2.356	-559	228	-56
CR028	-	2.052	-300	-2.356	-559	228	-56
CR029	-	2.132	-264	-2.344	-547	234	-54
CR030	-	2.132	-264	-2.344	-547	234	-54
CR031	-	2.052	-300	-2.356	-559	228	-56
CR032	-	2.052	-300	-2.356	-559	228	-56
CR033	-	5.518	-748	-2.880	-635	498	-78
CR034	-	5.518	-748	-2.880	-635	498	-78
CR035	-	5.438	-784	-2.892	-647	492	-80
CR036	-	5.438	-784	-2.892	-647	492	-80
CR037	-	5.518	-748	-2.880	-635	498	-78
CR038	-	5.518	-748	-2.880	-635	498	-78
CR039	-	5.438	-784	-2.892	-647	492	-80
CR040	-	5.438	-784	-2.892	-647	492	-80
CR041	-	5.518	-748	-2.880	-635	498	-78
CR042	-	5.518	-748	-2.880	-635	498	-78
CR043	-	5.438	-784	-2.892	-647	492	-80
CR044	-	5.438	-784	-2.892	-647	492	-80
CR045	-	5.518	-748	-2.880	-635	498	-78
CR046	-	5.518	-748	-2.880	-635	498	-78
CR047	-	5.438	-784	-2.892	-647	492	-80
CR048	-	5.438	-784	-2.892	-647	492	-80
CR049	-	2.132	-264	-2.344	-547	234	-54
CR050	-	2.132	-264	-2.344	-547	234	-54
CR051	-	2.052	-300	-2.356	-559	228	-56
CR052	-	2.052	-300	-2.356	-559	228	-56
CR053	-	2.132	-264	-2.344	-547	234	-54
CR054	-	2.132	-264	-2.344	-547	234	-54
CR055	-	2.052	-300	-2.356	-559	228	-56
CR056	-	2.052	-300	-2.356	-559	228	-56
CR057	-	2.132	-264	-2.344	-547	234	-54
CR058	-	2.132	-264	-2.344	-547	234	-54
CR059	-	2.052	-300	-2.356	-559	228	-56
CR060	-	2.052	-300	-2.356	-559	228	-56
CR061	-	2.132	-264	-2.344	-547	234	-54
CR062	-	2.132	-264	-2.344	-547	234	-54
CR063	-	2.052	-300	-2.356	-559	228	-56
CR064	-	2.052	-300	-2.356	-559	228	-56
CR065	-	2.545	-149	-3.912	-572	278	-75
CR066	-	2.545	-149	-3.912	-572	278	-75
CR067	-	2.466	-184	-3.924	-583	272	-77
CR068	-	2.466	-184	-3.924	-583	272	-77
CR069	-	2.545	-149	-3.912	-572	278	-75
CR070	-	2.545	-149	-3.912	-572	278	-75
CR071	-	2.466	-184	-3.924	-583	272	-77
CR072	-	2.466	-184	-3.924	-583	272	-77
CR073	-	2.545	-149	-3.912	-572	278	-75
CR074	-	2.545	-149	-3.912	-572	278	-75
CR075	-	2.466	-184	-3.924	-583	272	-77
CR076	-	2.466	-184	-3.924	-583	272	-77
CR077	-	2.545	-149	-3.912	-572	278	-75
CR078	-	2.545	-149	-3.912	-572	278	-75
CR079	-	2.466	-184	-3.924	-583	272	-77
CR080	-	2.466	-184	-3.924	-583	272	-77
CR081	-	5.104	-864	-1.312	-611	454	-57
CR082	-	5.104	-864	-1.312	-611	454	-57
CR083	-	5.025	-899	-1.324	-622	448	-59
CR084	-	5.025	-899	-1.324	-622	448	-59
CR085	-	5.104	-864	-1.312	-611	454	-57
CR086	-	5.104	-864	-1.312	-611	454	-57
CR087	-	5.025	-899	-1.324	-622	448	-59
CR088	-	5.025	-899	-1.324	-622	448	-59
CR089	-	5.104	-864	-1.312	-611	454	-57
CR090	-	5.104	-864	-1.312	-611	454	-57
CR091	-	5.025	-899	-1.324	-622	448	-59
CR092	-	5.025	-899	-1.324	-622	448	-59
CR093	-	5.104	-864	-1.312	-611	454	-57

Carichi sui nodi in fondazione

Carico	CC	Fx	Fy	Fz	Mx	My	Mz
		[N]	[N]	[N]	[N· m]	[N· m]	[N· m]
CR094	-	5.104	-864	-1.312	-611	454	-57
CR095	-	5.025	-899	-1.324	-622	448	-59
CR096	-	5.025	-899	-1.324	-622	448	-59
CR097	-	2.545	-149	-3.912	-572	278	-75
CR098	-	2.545	-149	-3.912	-572	278	-75
CR099	-	2.466	-184	-3.924	-583	272	-77
CR100	-	2.466	-184	-3.924	-583	272	-77
CR101	-	2.545	-149	-3.912	-572	278	-75
CR102	-	2.545	-149	-3.912	-572	278	-75
CR103	-	2.466	-184	-3.924	-583	272	-77
CR104	-	2.466	-184	-3.924	-583	272	-77
CR105	-	2.545	-149	-3.912	-572	278	-75
CR106	-	2.545	-149	-3.912	-572	278	-75
CR107	-	2.466	-184	-3.924	-583	272	-77
CR108	-	2.466	-184	-3.924	-583	272	-77
CR109	-	2.545	-149	-3.912	-572	278	-75
CR110	-	2.545	-149	-3.912	-572	278	-75
CR111	-	2.466	-184	-3.924	-583	272	-77
CR112	-	2.466	-184	-3.924	-583	272	-77
CR113	-	5.104	-864	-1.312	-611	454	-57
CR114	-	5.104	-864	-1.312	-611	454	-57
CR115	-	5.025	-899	-1.324	-622	448	-59
CR116	-	5.025	-899	-1.324	-622	448	-59
CR117	-	5.104	-864	-1.312	-611	454	-57
CR118	-	5.104	-864	-1.312	-611	454	-57
CR119	-	5.025	-899	-1.324	-622	448	-59
CR120	-	5.025	-899	-1.324	-622	448	-59
CR121	-	5.104	-864	-1.312	-611	454	-57
CR122	-	5.104	-864	-1.312	-611	454	-57
CR123	-	5.025	-899	-1.324	-622	448	-59
CR124	-	5.025	-899	-1.324	-622	448	-59
CR125	-	5.104	-864	-1.312	-611	454	-57
CR126	-	5.104	-864	-1.312	-611	454	-57
CR127	-	5.025	-899	-1.324	-622	448	-59
CR128	-	5.025	-899	-1.324	-622	448	-59
Nodo 00072							
CR001	-	-1.088	15.100	-32.173	-155	27	-11
CR002	-	-1.088	15.100	-32.173	-155	27	-11
CR003	-	-1.127	14.881	-32.621	-159	25	-11
CR004	-	-1.127	14.881	-32.621	-159	25	-11
CR005	-	-1.088	15.100	-32.173	-155	27	-11
CR006	-	-1.088	15.100	-32.173	-155	27	-11
CR007	-	-1.127	14.881	-32.621	-159	25	-11
CR008	-	-1.127	14.881	-32.621	-159	25	-11
CR009	-	-1.088	15.100	-32.173	-155	27	-11
CR010	-	-1.088	15.100	-32.173	-155	27	-11
CR011	-	-1.127	14.881	-32.621	-159	25	-11
CR012	-	-1.127	14.881	-32.621	-159	25	-11
CR013	-	-1.088	15.100	-32.173	-155	27	-11
CR014	-	-1.088	15.100	-32.173	-155	27	-11
CR015	-	-1.127	14.881	-32.621	-159	25	-11
CR016	-	-1.127	14.881	-32.621	-159	25	-11
CR017	-	-2.485	16.937	-34.619	-329	91	-13
CR018	-	-2.485	16.937	-34.619	-329	91	-13
CR019	-	-2.524	16.718	-35.067	-333	89	-13
CR020	-	-2.524	16.718	-35.067	-333	89	-13
CR021	-	-2.485	16.937	-34.619	-329	91	-13
CR022	-	-2.485	16.937	-34.619	-329	91	-13
CR023	-	-2.524	16.718	-35.067	-333	89	-13
CR024	-	-2.524	16.718	-35.067	-333	89	-13
CR025	-	-2.485	16.937	-34.619	-329	91	-13
CR026	-	-2.485	16.937	-34.619	-329	91	-13
CR027	-	-2.524	16.718	-35.067	-333	89	-13
CR028	-	-2.524	16.718	-35.067	-333	89	-13
CR029	-	-2.485	16.937	-34.619	-329	91	-13
CR030	-	-2.485	16.937	-34.619	-329	91	-13
CR031	-	-2.524	16.718	-35.067	-333	89	-13
CR032	-	-2.524	16.718	-35.067	-333	89	-13
CR033	-	-1.088	15.100	-32.173	-155	27	-11
CR034	-	-1.088	15.100	-32.173	-155	27	-11
CR035	-	-1.127	14.881	-32.621	-159	25	-11
CR036	-	-1.127	14.881	-32.621	-159	25	-11
CR037	-	-1.088	15.100	-32.173	-155	27	-11
CR038	-	-1.088	15.100	-32.173	-155	27	-11
CR039	-	-1.127	14.881	-32.621	-159	25	-11
CR040	-	-1.127	14.881	-32.621	-159	25	-11
CR041	-	-1.088	15.100	-32.173	-155	27	-11
CR042	-	-1.088	15.100	-32.173	-155	27	-11
CR043	-	-1.127	14.881	-32.621	-159	25	-11
CR044	-	-1.127	14.881	-32.621	-159	25	-11

Carichi sui nodi in fondazione

Carico	CC	Fx	Fy	Fz	Mx	My	Mz
		[N]	[N]	[N]	[N· m]	[N· m]	[N· m]
CR045	-	-1.088	15.100	-32.173	-155	27	-11
CR046	-	-1.088	15.100	-32.173	-155	27	-11
CR047	-	-1.127	14.881	-32.621	-159	25	-11
CR048	-	-1.127	14.881	-32.621	-159	25	-11
CR049	-	-2.485	16.937	-34.619	-329	91	-13
CR050	-	-2.485	16.937	-34.619	-329	91	-13
CR051	-	-2.524	16.718	-35.067	-333	89	-13
CR052	-	-2.524	16.718	-35.067	-333	89	-13
CR053	-	-2.485	16.937	-34.619	-329	91	-13
CR054	-	-2.485	16.937	-34.619	-329	91	-13
CR055	-	-2.524	16.718	-35.067	-333	89	-13
CR056	-	-2.524	16.718	-35.067	-333	89	-13
CR057	-	-2.485	16.937	-34.619	-329	91	-13
CR058	-	-2.485	16.937	-34.619	-329	91	-13
CR059	-	-2.524	16.718	-35.067	-333	89	-13
CR060	-	-2.524	16.718	-35.067	-333	89	-13
CR061	-	-2.485	16.937	-34.619	-329	91	-13
CR062	-	-2.485	16.937	-34.619	-329	91	-13
CR063	-	-2.524	16.718	-35.067	-333	89	-13
CR064	-	-2.524	16.718	-35.067	-333	89	-13
CR065	-	-1.004	10.577	-41.192	164	68	-6
CR066	-	-1.004	10.577	-41.192	164	68	-6
CR067	-	-1.044	10.357	-41.640	160	66	-6
CR068	-	-1.044	10.357	-41.640	160	66	-6
CR069	-	-1.004	10.577	-41.192	164	68	-6
CR070	-	-1.004	10.577	-41.192	164	68	-6
CR071	-	-1.044	10.357	-41.640	160	66	-6
CR072	-	-1.044	10.357	-41.640	160	66	-6
CR073	-	-1.004	10.577	-41.192	164	68	-6
CR074	-	-1.004	10.577	-41.192	164	68	-6
CR075	-	-1.044	10.357	-41.640	160	66	-6
CR076	-	-1.044	10.357	-41.640	160	66	-6
CR077	-	-1.004	10.577	-41.192	164	68	-6
CR078	-	-1.004	10.577	-41.192	164	68	-6
CR079	-	-1.044	10.357	-41.640	160	66	-6
CR080	-	-1.044	10.357	-41.640	160	66	-6
CR081	-	-2.568	21.461	-25.600	-648	50	-18
CR082	-	-2.568	21.461	-25.600	-648	50	-18
CR083	-	-2.608	21.241	-26.048	-652	48	-18
CR084	-	-2.608	21.241	-26.048	-652	48	-18
CR085	-	-2.568	21.461	-25.600	-648	50	-18
CR086	-	-2.568	21.461	-25.600	-648	50	-18
CR087	-	-2.608	21.241	-26.048	-652	48	-18
CR088	-	-2.608	21.241	-26.048	-652	48	-18
CR089	-	-2.568	21.461	-25.600	-648	50	-18
CR090	-	-2.568	21.461	-25.600	-648	50	-18
CR091	-	-2.608	21.241	-26.048	-652	48	-18
CR092	-	-2.608	21.241	-26.048	-652	48	-18
CR093	-	-2.568	21.461	-25.600	-648	50	-18
CR094	-	-2.568	21.461	-25.600	-648	50	-18
CR095	-	-2.608	21.241	-26.048	-652	48	-18
CR096	-	-2.608	21.241	-26.048	-652	48	-18
CR097	-	-1.004	10.577	-41.192	164	68	-6
CR098	-	-1.004	10.577	-41.192	164	68	-6
CR099	-	-1.044	10.357	-41.640	160	66	-6
CR100	-	-1.044	10.357	-41.640	160	66	-6
CR101	-	-1.004	10.577	-41.192	164	68	-6
CR102	-	-1.004	10.577	-41.192	164	68	-6
CR103	-	-1.044	10.357	-41.640	160	66	-6
CR104	-	-1.044	10.357	-41.640	160	66	-6
CR105	-	-1.004	10.577	-41.192	164	68	-6
CR106	-	-1.004	10.577	-41.192	164	68	-6
CR107	-	-1.044	10.357	-41.640	160	66	-6
CR108	-	-1.044	10.357	-41.640	160	66	-6
CR109	-	-1.004	10.577	-41.192	164	68	-6
CR110	-	-1.004	10.577	-41.192	164	68	-6
CR111	-	-1.044	10.357	-41.640	160	66	-6
CR112	-	-1.044	10.357	-41.640	160	66	-6
CR113	-	-2.568	21.461	-25.600	-648	50	-18
CR114	-	-2.568	21.461	-25.600	-648	50	-18
CR115	-	-2.608	21.241	-26.048	-652	48	-18
CR116	-	-2.608	21.241	-26.048	-652	48	-18
CR117	-	-2.568	21.461	-25.600	-648	50	-18
CR118	-	-2.568	21.461	-25.600	-648	50	-18
CR119	-	-2.608	21.241	-26.048	-652	48	-18
CR120	-	-2.608	21.241	-26.048	-652	48	-18
CR121	-	-2.568	21.461	-25.600	-648	50	-18
CR122	-	-2.568	21.461	-25.600	-648	50	-18
CR123	-	-2.608	21.241	-26.048	-652	48	-18
CR124	-	-2.608	21.241	-26.048	-652	48	-18

Carichi sui nodi in fondazione

Carico	CC	Fx	Fy	Fz	Mx	My	Mz
		[N]	[N]	[N]	[N· m]	[N· m]	[N· m]
CR125	-	-2.568	21.461	-25.600	-648	50	-18
CR126	-	-2.568	21.461	-25.600	-648	50	-18
CR127	-	-2.608	21.241	-26.048	-652	48	-18
CR128	-	-2.608	21.241	-26.048	-652	48	-18
Nodo 00091							
CR001	-	12.943	-92	-20.291	-373	1.039	-19
CR002	-	12.943	-92	-20.291	-373	1.039	-19
CR003	-	12.732	-112	-20.583	-388	1.021	-19
CR004	-	12.732	-112	-20.583	-388	1.021	-19
CR005	-	12.943	-92	-20.291	-373	1.039	-19
CR006	-	12.943	-92	-20.291	-373	1.039	-19
CR007	-	12.732	-112	-20.583	-388	1.021	-19
CR008	-	12.732	-112	-20.583	-388	1.021	-19
CR009	-	12.943	-92	-20.291	-373	1.039	-19
CR010	-	12.943	-92	-20.291	-373	1.039	-19
CR011	-	12.732	-112	-20.583	-388	1.021	-19
CR012	-	12.732	-112	-20.583	-388	1.021	-19
CR013	-	12.943	-92	-20.291	-373	1.039	-19
CR014	-	12.943	-92	-20.291	-373	1.039	-19
CR015	-	12.732	-112	-20.583	-388	1.021	-19
CR016	-	12.732	-112	-20.583	-388	1.021	-19
CR017	-	12.056	-374	-18.359	-234	907	-17
CR018	-	12.056	-374	-18.359	-234	907	-17
CR019	-	11.845	-394	-18.651	-249	889	-17
CR020	-	11.845	-394	-18.651	-249	889	-17
CR021	-	12.056	-374	-18.359	-234	907	-17
CR022	-	12.056	-374	-18.359	-234	907	-17
CR023	-	11.845	-394	-18.651	-249	889	-17
CR024	-	11.845	-394	-18.651	-249	889	-17
CR025	-	12.056	-374	-18.359	-234	907	-17
CR026	-	12.056	-374	-18.359	-234	907	-17
CR027	-	11.845	-394	-18.651	-249	889	-17
CR028	-	11.845	-394	-18.651	-249	889	-17
CR029	-	12.056	-374	-18.359	-234	907	-17
CR030	-	12.056	-374	-18.359	-234	907	-17
CR031	-	11.845	-394	-18.651	-249	889	-17
CR032	-	11.845	-394	-18.651	-249	889	-17
CR033	-	12.943	-92	-20.291	-373	1.039	-19
CR034	-	12.943	-92	-20.291	-373	1.039	-19
CR035	-	12.732	-112	-20.583	-388	1.021	-19
CR036	-	12.732	-112	-20.583	-388	1.021	-19
CR037	-	12.943	-92	-20.291	-373	1.039	-19
CR038	-	12.943	-92	-20.291	-373	1.039	-19
CR039	-	12.732	-112	-20.583	-388	1.021	-19
CR040	-	12.732	-112	-20.583	-388	1.021	-19
CR041	-	12.943	-92	-20.291	-373	1.039	-19
CR042	-	12.943	-92	-20.291	-373	1.039	-19
CR043	-	12.732	-112	-20.583	-388	1.021	-19
CR044	-	12.732	-112	-20.583	-388	1.021	-19
CR045	-	12.943	-92	-20.291	-373	1.039	-19
CR046	-	12.943	-92	-20.291	-373	1.039	-19
CR047	-	12.732	-112	-20.583	-388	1.021	-19
CR048	-	12.732	-112	-20.583	-388	1.021	-19
CR049	-	12.056	-374	-18.359	-234	907	-17
CR050	-	12.056	-374	-18.359	-234	907	-17
CR051	-	11.845	-394	-18.651	-249	889	-17
CR052	-	11.845	-394	-18.651	-249	889	-17
CR053	-	12.056	-374	-18.359	-234	907	-17
CR054	-	12.056	-374	-18.359	-234	907	-17
CR055	-	11.845	-394	-18.651	-249	889	-17
CR056	-	11.845	-394	-18.651	-249	889	-17
CR057	-	12.056	-374	-18.359	-234	907	-17
CR058	-	12.056	-374	-18.359	-234	907	-17
CR059	-	11.845	-394	-18.651	-249	889	-17
CR060	-	11.845	-394	-18.651	-249	889	-17
CR061	-	12.056	-374	-18.359	-234	907	-17
CR062	-	12.056	-374	-18.359	-234	907	-17
CR063	-	11.845	-394	-18.651	-249	889	-17
CR064	-	11.845	-394	-18.651	-249	889	-17
CR065	-	15.857	-419	-15.104	-379	1.220	-17
CR066	-	15.857	-419	-15.104	-379	1.220	-17
CR067	-	15.646	-439	-15.396	-395	1.203	-17
CR068	-	15.646	-439	-15.396	-395	1.203	-17
CR069	-	15.857	-419	-15.104	-379	1.220	-17
CR070	-	15.857	-419	-15.104	-379	1.220	-17
CR071	-	15.646	-439	-15.396	-395	1.203	-17
CR072	-	15.646	-439	-15.396	-395	1.203	-17
CR073	-	15.857	-419	-15.104	-379	1.220	-17
CR074	-	15.857	-419	-15.104	-379	1.220	-17
CR075	-	15.646	-439	-15.396	-395	1.203	-17

Carichi sui nodi in fondazione

Carico	CC	Fx	Fy	Fz	Mx	My	Mz
		[N]	[N]	[N]	[N· m]	[N· m]	[N· m]
CR076	-	15.646	-439	-15.396	-395	1.203	-17
CR077	-	15.857	-419	-15.104	-379	1.220	-17
CR078	-	15.857	-419	-15.104	-379	1.220	-17
CR079	-	15.646	-439	-15.396	-395	1.203	-17
CR080	-	15.646	-439	-15.396	-395	1.203	-17
CR081	-	9.142	-47	-23.546	-227	725	-19
CR082	-	9.142	-47	-23.546	-227	725	-19
CR083	-	8.931	-67	-23.838	-243	708	-19
CR084	-	8.931	-67	-23.838	-243	708	-19
CR085	-	9.142	-47	-23.546	-227	725	-19
CR086	-	9.142	-47	-23.546	-227	725	-19
CR087	-	8.931	-67	-23.838	-243	708	-19
CR088	-	8.931	-67	-23.838	-243	708	-19
CR089	-	9.142	-47	-23.546	-227	725	-19
CR090	-	9.142	-47	-23.546	-227	725	-19
CR091	-	8.931	-67	-23.838	-243	708	-19
CR092	-	8.931	-67	-23.838	-243	708	-19
CR093	-	9.142	-47	-23.546	-227	725	-19
CR094	-	9.142	-47	-23.546	-227	725	-19
CR095	-	8.931	-67	-23.838	-243	708	-19
CR096	-	8.931	-67	-23.838	-243	708	-19
CR097	-	15.857	-419	-15.104	-379	1.220	-17
CR098	-	15.857	-419	-15.104	-379	1.220	-17
CR099	-	15.646	-439	-15.396	-395	1.203	-17
CR100	-	15.646	-439	-15.396	-395	1.203	-17
CR101	-	15.857	-419	-15.104	-379	1.220	-17
CR102	-	15.857	-419	-15.104	-379	1.220	-17
CR103	-	15.646	-439	-15.396	-395	1.203	-17
CR104	-	15.646	-439	-15.396	-395	1.203	-17
CR105	-	15.857	-419	-15.104	-379	1.220	-17
CR106	-	15.857	-419	-15.104	-379	1.220	-17
CR107	-	15.646	-439	-15.396	-395	1.203	-17
CR108	-	15.646	-439	-15.396	-395	1.203	-17
CR109	-	15.857	-419	-15.104	-379	1.220	-17
CR110	-	15.857	-419	-15.104	-379	1.220	-17
CR111	-	15.646	-439	-15.396	-395	1.203	-17
CR112	-	15.646	-439	-15.396	-395	1.203	-17
CR113	-	9.142	-47	-23.546	-227	725	-19
CR114	-	9.142	-47	-23.546	-227	725	-19
CR115	-	8.931	-67	-23.838	-243	708	-19
CR116	-	8.931	-67	-23.838	-243	708	-19
CR117	-	9.142	-47	-23.546	-227	725	-19
CR118	-	9.142	-47	-23.546	-227	725	-19
CR119	-	8.931	-67	-23.838	-243	708	-19
CR120	-	8.931	-67	-23.838	-243	708	-19
CR121	-	9.142	-47	-23.546	-227	725	-19
CR122	-	9.142	-47	-23.546	-227	725	-19
CR123	-	8.931	-67	-23.838	-243	708	-19
CR124	-	8.931	-67	-23.838	-243	708	-19
CR125	-	9.142	-47	-23.546	-227	725	-19
CR126	-	9.142	-47	-23.546	-227	725	-19
CR127	-	8.931	-67	-23.838	-243	708	-19
CR128	-	8.931	-67	-23.838	-243	708	-19
Nodo 00092							
CR001	-	22.961	2.490	-25.832	-154	4.111	15
CR002	-	22.961	2.490	-25.832	-154	4.111	15
CR003	-	22.584	2.437	-26.200	-158	4.041	15
CR004	-	22.584	2.437	-26.200	-158	4.041	15
CR005	-	22.961	2.490	-25.832	-154	4.111	15
CR006	-	22.961	2.490	-25.832	-154	4.111	15
CR007	-	22.584	2.437	-26.200	-158	4.041	15
CR008	-	22.584	2.437	-26.200	-158	4.041	15
CR009	-	22.961	2.490	-25.832	-154	4.111	15
CR010	-	22.961	2.490	-25.832	-154	4.111	15
CR011	-	22.584	2.437	-26.200	-158	4.041	15
CR012	-	22.584	2.437	-26.200	-158	4.041	15
CR013	-	22.961	2.490	-25.832	-154	4.111	15
CR014	-	22.961	2.490	-25.832	-154	4.111	15
CR015	-	22.584	2.437	-26.200	-158	4.041	15
CR016	-	22.584	2.437	-26.200	-158	4.041	15
CR017	-	19.912	3.241	-24.120	-218	3.653	9
CR018	-	19.912	3.241	-24.120	-218	3.653	9
CR019	-	19.535	3.188	-24.488	-222	3.583	9
CR020	-	19.535	3.188	-24.488	-222	3.583	9
CR021	-	19.912	3.241	-24.120	-218	3.653	9
CR022	-	19.912	3.241	-24.120	-218	3.653	9
CR023	-	19.535	3.188	-24.488	-222	3.583	9
CR024	-	19.535	3.188	-24.488	-222	3.583	9
CR025	-	19.912	3.241	-24.120	-218	3.653	9
CR026	-	19.912	3.241	-24.120	-218	3.653	9

Carichi sui nodi in fondazione

Carico	CC	Fx	Fy	Fz	Mx	My	Mz
		[N]	[N]	[N]	[N· m]	[N· m]	[N· m]
CR027	-	19.535	3.188	-24.488	-222	3.583	9
CR028	-	19.535	3.188	-24.488	-222	3.583	9
CR029	-	19.912	3.241	-24.120	-218	3.653	9
CR030	-	19.912	3.241	-24.120	-218	3.653	9
CR031	-	19.535	3.188	-24.488	-222	3.583	9
CR032	-	19.535	3.188	-24.488	-222	3.583	9
CR033	-	22.961	2.490	-25.832	-154	4.111	15
CR034	-	22.961	2.490	-25.832	-154	4.111	15
CR035	-	22.584	2.437	-26.200	-158	4.041	15
CR036	-	22.584	2.437	-26.200	-158	4.041	15
CR037	-	22.961	2.490	-25.832	-154	4.111	15
CR038	-	22.961	2.490	-25.832	-154	4.111	15
CR039	-	22.584	2.437	-26.200	-158	4.041	15
CR040	-	22.584	2.437	-26.200	-158	4.041	15
CR041	-	22.961	2.490	-25.832	-154	4.111	15
CR042	-	22.961	2.490	-25.832	-154	4.111	15
CR043	-	22.584	2.437	-26.200	-158	4.041	15
CR044	-	22.584	2.437	-26.200	-158	4.041	15
CR045	-	22.961	2.490	-25.832	-154	4.111	15
CR046	-	22.961	2.490	-25.832	-154	4.111	15
CR047	-	22.584	2.437	-26.200	-158	4.041	15
CR048	-	22.584	2.437	-26.200	-158	4.041	15
CR049	-	19.912	3.241	-24.120	-218	3.653	9
CR050	-	19.912	3.241	-24.120	-218	3.653	9
CR051	-	19.535	3.188	-24.488	-222	3.583	9
CR052	-	19.535	3.188	-24.488	-222	3.583	9
CR053	-	19.912	3.241	-24.120	-218	3.653	9
CR054	-	19.912	3.241	-24.120	-218	3.653	9
CR055	-	19.535	3.188	-24.488	-222	3.583	9
CR056	-	19.535	3.188	-24.488	-222	3.583	9
CR057	-	19.912	3.241	-24.120	-218	3.653	9
CR058	-	19.912	3.241	-24.120	-218	3.653	9
CR059	-	19.535	3.188	-24.488	-222	3.583	9
CR060	-	19.535	3.188	-24.488	-222	3.583	9
CR061	-	19.912	3.241	-24.120	-218	3.653	9
CR062	-	19.912	3.241	-24.120	-218	3.653	9
CR063	-	19.535	3.188	-24.488	-222	3.583	9
CR064	-	19.535	3.188	-24.488	-222	3.583	9
CR065	-	23.528	6.477	-23.406	119	4.203	43
CR066	-	23.528	6.477	-23.406	119	4.203	43
CR067	-	23.152	6.424	-23.774	114	4.133	43
CR068	-	23.152	6.424	-23.774	114	4.133	43
CR069	-	23.528	6.477	-23.406	119	4.203	43
CR070	-	23.528	6.477	-23.406	119	4.203	43
CR071	-	23.152	6.424	-23.774	114	4.133	43
CR072	-	23.152	6.424	-23.774	114	4.133	43
CR073	-	23.528	6.477	-23.406	119	4.203	43
CR074	-	23.528	6.477	-23.406	119	4.203	43
CR075	-	23.152	6.424	-23.774	114	4.133	43
CR076	-	23.152	6.424	-23.774	114	4.133	43
CR077	-	23.528	6.477	-23.406	119	4.203	43
CR078	-	23.528	6.477	-23.406	119	4.203	43
CR079	-	23.152	6.424	-23.774	114	4.133	43
CR080	-	23.152	6.424	-23.774	114	4.133	43
CR081	-	19.344	-746	-26.546	-490	3.561	-19
CR082	-	19.344	-746	-26.546	-490	3.561	-19
CR083	-	18.968	-799	-26.914	-495	3.491	-19
CR084	-	18.968	-799	-26.914	-495	3.491	-19
CR085	-	19.344	-746	-26.546	-490	3.561	-19
CR086	-	19.344	-746	-26.546	-490	3.561	-19
CR087	-	18.968	-799	-26.914	-495	3.491	-19
CR088	-	18.968	-799	-26.914	-495	3.491	-19
CR089	-	19.344	-746	-26.546	-490	3.561	-19
CR090	-	19.344	-746	-26.546	-490	3.561	-19
CR091	-	18.968	-799	-26.914	-495	3.491	-19
CR092	-	18.968	-799	-26.914	-495	3.491	-19
CR093	-	19.344	-746	-26.546	-490	3.561	-19
CR094	-	19.344	-746	-26.546	-490	3.561	-19
CR095	-	18.968	-799	-26.914	-495	3.491	-19
CR096	-	18.968	-799	-26.914	-495	3.491	-19
CR097	-	23.528	6.477	-23.406	119	4.203	43
CR098	-	23.528	6.477	-23.406	119	4.203	43
CR099	-	23.152	6.424	-23.774	114	4.133	43
CR100	-	23.152	6.424	-23.774	114	4.133	43
CR101	-	23.528	6.477	-23.406	119	4.203	43
CR102	-	23.528	6.477	-23.406	119	4.203	43
CR103	-	23.152	6.424	-23.774	114	4.133	43
CR104	-	23.152	6.424	-23.774	114	4.133	43
CR105	-	23.528	6.477	-23.406	119	4.203	43
CR106	-	23.528	6.477	-23.406	119	4.203	43

Carichi sui nodi in fondazione

Carico	CC	Fx	Fy	Fz	Mx	My	Mz
		[N]	[N]	[N]	[N· m]	[N· m]	[N· m]
CR107	-	23.152	6.424	-23.774	114	4.133	43
CR108	-	23.152	6.424	-23.774	114	4.133	43
CR109	-	23.528	6.477	-23.406	119	4.203	43
CR110	-	23.528	6.477	-23.406	119	4.203	43
CR111	-	23.152	6.424	-23.774	114	4.133	43
CR112	-	23.152	6.424	-23.774	114	4.133	43
CR113	-	19.344	-746	-26.546	-490	3.561	-19
CR114	-	19.344	-746	-26.546	-490	3.561	-19
CR115	-	18.968	-799	-26.914	-495	3.491	-19
CR116	-	18.968	-799	-26.914	-495	3.491	-19
CR117	-	19.344	-746	-26.546	-490	3.561	-19
CR118	-	19.344	-746	-26.546	-490	3.561	-19
CR119	-	18.968	-799	-26.914	-495	3.491	-19
CR120	-	18.968	-799	-26.914	-495	3.491	-19
CR121	-	19.344	-746	-26.546	-490	3.561	-19
CR122	-	19.344	-746	-26.546	-490	3.561	-19
CR123	-	18.968	-799	-26.914	-495	3.491	-19
CR124	-	18.968	-799	-26.914	-495	3.491	-19
CR125	-	19.344	-746	-26.546	-490	3.561	-19
CR126	-	19.344	-746	-26.546	-490	3.561	-19
CR127	-	18.968	-799	-26.914	-495	3.491	-19
CR128	-	18.968	-799	-26.914	-495	3.491	-19
Nodo 00095							
CR001	-	7.350	-5.985	-1.901	393	948	-184
CR002	-	7.350	-5.985	-1.901	393	948	-184
CR003	-	7.223	-6.068	-1.923	389	932	-186
CR004	-	7.223	-6.068	-1.923	389	932	-186
CR005	-	7.350	-5.985	-1.901	393	948	-184
CR006	-	7.350	-5.985	-1.901	393	948	-184
CR007	-	7.223	-6.068	-1.923	389	932	-186
CR008	-	7.223	-6.068	-1.923	389	932	-186
CR009	-	7.350	-5.985	-1.901	393	948	-184
CR010	-	7.350	-5.985	-1.901	393	948	-184
CR011	-	7.223	-6.068	-1.923	389	932	-186
CR012	-	7.223	-6.068	-1.923	389	932	-186
CR013	-	7.350	-5.985	-1.901	393	948	-184
CR014	-	7.350	-5.985	-1.901	393	948	-184
CR015	-	7.223	-6.068	-1.923	389	932	-186
CR016	-	7.223	-6.068	-1.923	389	932	-186
CR017	-	6.633	-4.898	-1.343	301	842	-158
CR018	-	6.633	-4.898	-1.343	301	842	-158
CR019	-	6.506	-4.981	-1.365	297	826	-160
CR020	-	6.506	-4.981	-1.365	297	826	-160
CR021	-	6.633	-4.898	-1.343	301	842	-158
CR022	-	6.633	-4.898	-1.343	301	842	-158
CR023	-	6.506	-4.981	-1.365	297	826	-160
CR024	-	6.506	-4.981	-1.365	297	826	-160
CR025	-	6.633	-4.898	-1.343	301	842	-158
CR026	-	6.633	-4.898	-1.343	301	842	-158
CR027	-	6.506	-4.981	-1.365	297	826	-160
CR028	-	6.506	-4.981	-1.365	297	826	-160
CR029	-	6.633	-4.898	-1.343	301	842	-158
CR030	-	6.633	-4.898	-1.343	301	842	-158
CR031	-	6.506	-4.981	-1.365	297	826	-160
CR032	-	6.506	-4.981	-1.365	297	826	-160
CR033	-	7.350	-5.985	-1.901	393	948	-184
CR034	-	7.350	-5.985	-1.901	393	948	-184
CR035	-	7.223	-6.068	-1.923	389	932	-186
CR036	-	7.223	-6.068	-1.923	389	932	-186
CR037	-	7.350	-5.985	-1.901	393	948	-184
CR038	-	7.350	-5.985	-1.901	393	948	-184
CR039	-	7.223	-6.068	-1.923	389	932	-186
CR040	-	7.223	-6.068	-1.923	389	932	-186
CR041	-	7.350	-5.985	-1.901	393	948	-184
CR042	-	7.350	-5.985	-1.901	393	948	-184
CR043	-	7.223	-6.068	-1.923	389	932	-186
CR044	-	7.223	-6.068	-1.923	389	932	-186
CR045	-	7.350	-5.985	-1.901	393	948	-184
CR046	-	7.350	-5.985	-1.901	393	948	-184
CR047	-	7.223	-6.068	-1.923	389	932	-186
CR048	-	7.223	-6.068	-1.923	389	932	-186
CR049	-	6.633	-4.898	-1.343	301	842	-158
CR050	-	6.633	-4.898	-1.343	301	842	-158
CR051	-	6.506	-4.981	-1.365	297	826	-160
CR052	-	6.506	-4.981	-1.365	297	826	-160
CR053	-	6.633	-4.898	-1.343	301	842	-158
CR054	-	6.633	-4.898	-1.343	301	842	-158
CR055	-	6.506	-4.981	-1.365	297	826	-160
CR056	-	6.506	-4.981	-1.365	297	826	-160
CR057	-	6.633	-4.898	-1.343	301	842	-158

Carichi sui nodi in fondazione

Carico	CC	Fx	Fy	Fz	Mx	My	Mz
		[N]	[N]	[N]	[N· m]	[N· m]	[N· m]
CR058	-	6.633	-4.898	-1.343	301	842	-158
CR059	-	6.506	-4.981	-1.365	297	826	-160
CR060	-	6.506	-4.981	-1.365	297	826	-160
CR061	-	6.633	-4.898	-1.343	301	842	-158
CR062	-	6.633	-4.898	-1.343	301	842	-158
CR063	-	6.506	-4.981	-1.365	297	826	-160
CR064	-	6.506	-4.981	-1.365	297	826	-160
CR065	-	8.744	-3.150	-417	531	1.160	-117
CR066	-	8.744	-3.150	-417	531	1.160	-117
CR067	-	8.617	-3.233	-439	527	1.144	-119
CR068	-	8.617	-3.233	-439	527	1.144	-119
CR069	-	8.744	-3.150	-417	531	1.160	-117
CR070	-	8.744	-3.150	-417	531	1.160	-117
CR071	-	8.617	-3.233	-439	527	1.144	-119
CR072	-	8.617	-3.233	-439	527	1.144	-119
CR073	-	8.744	-3.150	-417	531	1.160	-117
CR074	-	8.744	-3.150	-417	531	1.160	-117
CR075	-	8.617	-3.233	-439	527	1.144	-119
CR076	-	8.617	-3.233	-439	527	1.144	-119
CR077	-	8.744	-3.150	-417	531	1.160	-117
CR078	-	8.744	-3.150	-417	531	1.160	-117
CR079	-	8.617	-3.233	-439	527	1.144	-119
CR080	-	8.617	-3.233	-439	527	1.144	-119
CR081	-	5.239	-7.733	-2.827	163	630	-225
CR082	-	5.239	-7.733	-2.827	163	630	-225
CR083	-	5.112	-7.816	-2.849	159	614	-227
CR084	-	5.112	-7.816	-2.849	159	614	-227
CR085	-	5.239	-7.733	-2.827	163	630	-225
CR086	-	5.239	-7.733	-2.827	163	630	-225
CR087	-	5.112	-7.816	-2.849	159	614	-227
CR088	-	5.112	-7.816	-2.849	159	614	-227
CR089	-	5.239	-7.733	-2.827	163	630	-225
CR090	-	5.239	-7.733	-2.827	163	630	-225
CR091	-	5.112	-7.816	-2.849	159	614	-227
CR092	-	5.112	-7.816	-2.849	159	614	-227
CR093	-	5.239	-7.733	-2.827	163	630	-225
CR094	-	5.239	-7.733	-2.827	163	630	-225
CR095	-	5.112	-7.816	-2.849	159	614	-227
CR096	-	5.112	-7.816	-2.849	159	614	-227
CR097	-	8.744	-3.150	-417	531	1.160	-117
CR098	-	8.744	-3.150	-417	531	1.160	-117
CR099	-	8.617	-3.233	-439	527	1.144	-119
CR100	-	8.617	-3.233	-439	527	1.144	-119
CR101	-	8.744	-3.150	-417	531	1.160	-117
CR102	-	8.744	-3.150	-417	531	1.160	-117
CR103	-	8.617	-3.233	-439	527	1.144	-119
CR104	-	8.617	-3.233	-439	527	1.144	-119
CR105	-	8.744	-3.150	-417	531	1.160	-117
CR106	-	8.744	-3.150	-417	531	1.160	-117
CR107	-	8.617	-3.233	-439	527	1.144	-119
CR108	-	8.617	-3.233	-439	527	1.144	-119
CR109	-	8.744	-3.150	-417	531	1.160	-117
CR110	-	8.744	-3.150	-417	531	1.160	-117
CR111	-	8.617	-3.233	-439	527	1.144	-119
CR112	-	8.617	-3.233	-439	527	1.144	-119
CR113	-	5.239	-7.733	-2.827	163	630	-225
CR114	-	5.239	-7.733	-2.827	163	630	-225
CR115	-	5.112	-7.816	-2.849	159	614	-227
CR116	-	5.112	-7.816	-2.849	159	614	-227
CR117	-	5.239	-7.733	-2.827	163	630	-225
CR118	-	5.239	-7.733	-2.827	163	630	-225
CR119	-	5.112	-7.816	-2.849	159	614	-227
CR120	-	5.112	-7.816	-2.849	159	614	-227
CR121	-	5.239	-7.733	-2.827	163	630	-225
CR122	-	5.239	-7.733	-2.827	163	630	-225
CR123	-	5.112	-7.816	-2.849	159	614	-227
CR124	-	5.112	-7.816	-2.849	159	614	-227
CR125	-	5.239	-7.733	-2.827	163	630	-225
CR126	-	5.239	-7.733	-2.827	163	630	-225
CR127	-	5.112	-7.816	-2.849	159	614	-227
CR128	-	5.112	-7.816	-2.849	159	614	-227
Nodo 01134							
CR001	-	4.973	-6.477	-11.610	-342	2.035	80
CR002	-	4.973	-6.477	-11.610	-342	2.035	80
CR003	-	4.879	-6.605	-11.748	-347	1.997	78
CR004	-	4.879	-6.605	-11.748	-347	1.997	78
CR005	-	4.973	-6.477	-11.610	-342	2.035	80
CR006	-	4.973	-6.477	-11.610	-342	2.035	80
CR007	-	4.879	-6.605	-11.748	-347	1.997	78
CR008	-	4.879	-6.605	-11.748	-347	1.997	78

Carichi sui nodi in fondazione

Carico	CC	Fx	Fy	Fz	Mx	My	Mz
		[N]	[N]	[N]	[N· m]	[N· m]	[N· m]
CR009	-	4.973	-6.477	-11.610	-342	2.035	80
CR010	-	4.973	-6.477	-11.610	-342	2.035	80
CR011	-	4.879	-6.605	-11.748	-347	1.997	78
CR012	-	4.879	-6.605	-11.748	-347	1.997	78
CR013	-	4.973	-6.477	-11.610	-342	2.035	80
CR014	-	4.973	-6.477	-11.610	-342	2.035	80
CR015	-	4.879	-6.605	-11.748	-347	1.997	78
CR016	-	4.879	-6.605	-11.748	-347	1.997	78
CR017	-	5.501	-5.623	-10.210	-441	2.191	90
CR018	-	5.501	-5.623	-10.210	-441	2.191	90
CR019	-	5.407	-5.751	-10.348	-446	2.153	88
CR020	-	5.407	-5.751	-10.348	-446	2.153	88
CR021	-	5.501	-5.623	-10.210	-441	2.191	90
CR022	-	5.501	-5.623	-10.210	-441	2.191	90
CR023	-	5.407	-5.751	-10.348	-446	2.153	88
CR024	-	5.407	-5.751	-10.348	-446	2.153	88
CR025	-	5.501	-5.623	-10.210	-441	2.191	90
CR026	-	5.501	-5.623	-10.210	-441	2.191	90
CR027	-	5.407	-5.751	-10.348	-446	2.153	88
CR028	-	5.407	-5.751	-10.348	-446	2.153	88
CR029	-	5.501	-5.623	-10.210	-441	2.191	90
CR030	-	5.501	-5.623	-10.210	-441	2.191	90
CR031	-	5.407	-5.751	-10.348	-446	2.153	88
CR032	-	5.407	-5.751	-10.348	-446	2.153	88
CR033	-	4.973	-6.477	-11.610	-342	2.035	80
CR034	-	4.973	-6.477	-11.610	-342	2.035	80
CR035	-	4.879	-6.605	-11.748	-347	1.997	78
CR036	-	4.879	-6.605	-11.748	-347	1.997	78
CR037	-	4.973	-6.477	-11.610	-342	2.035	80
CR038	-	4.973	-6.477	-11.610	-342	2.035	80
CR039	-	4.879	-6.605	-11.748	-347	1.997	78
CR040	-	4.879	-6.605	-11.748	-347	1.997	78
CR041	-	4.973	-6.477	-11.610	-342	2.035	80
CR042	-	4.973	-6.477	-11.610	-342	2.035	80
CR043	-	4.879	-6.605	-11.748	-347	1.997	78
CR044	-	4.879	-6.605	-11.748	-347	1.997	78
CR045	-	4.973	-6.477	-11.610	-342	2.035	80
CR046	-	4.973	-6.477	-11.610	-342	2.035	80
CR047	-	4.879	-6.605	-11.748	-347	1.997	78
CR048	-	4.879	-6.605	-11.748	-347	1.997	78
CR049	-	5.501	-5.623	-10.210	-441	2.191	90
CR050	-	5.501	-5.623	-10.210	-441	2.191	90
CR051	-	5.407	-5.751	-10.348	-446	2.153	88
CR052	-	5.407	-5.751	-10.348	-446	2.153	88
CR053	-	5.501	-5.623	-10.210	-441	2.191	90
CR054	-	5.501	-5.623	-10.210	-441	2.191	90
CR055	-	5.407	-5.751	-10.348	-446	2.153	88
CR056	-	5.407	-5.751	-10.348	-446	2.153	88
CR057	-	5.501	-5.623	-10.210	-441	2.191	90
CR058	-	5.501	-5.623	-10.210	-441	2.191	90
CR059	-	5.407	-5.751	-10.348	-446	2.153	88
CR060	-	5.407	-5.751	-10.348	-446	2.153	88
CR061	-	5.501	-5.623	-10.210	-441	2.191	90
CR062	-	5.501	-5.623	-10.210	-441	2.191	90
CR063	-	5.407	-5.751	-10.348	-446	2.153	88
CR064	-	5.407	-5.751	-10.348	-446	2.153	88
CR065	-	4.979	-5.796	-9.585	-458	2.061	70
CR066	-	4.979	-5.796	-9.585	-458	2.061	70
CR067	-	4.884	-5.924	-9.723	-462	2.024	68
CR068	-	4.884	-5.924	-9.723	-462	2.024	68
CR069	-	4.979	-5.796	-9.585	-458	2.061	70
CR070	-	4.979	-5.796	-9.585	-458	2.061	70
CR071	-	4.884	-5.924	-9.723	-462	2.024	68
CR072	-	4.884	-5.924	-9.723	-462	2.024	68
CR073	-	4.979	-5.796	-9.585	-458	2.061	70
CR074	-	4.979	-5.796	-9.585	-458	2.061	70
CR075	-	4.884	-5.924	-9.723	-462	2.024	68
CR076	-	4.884	-5.924	-9.723	-462	2.024	68
CR077	-	4.979	-5.796	-9.585	-458	2.061	70
CR078	-	4.979	-5.796	-9.585	-458	2.061	70
CR079	-	4.884	-5.924	-9.723	-462	2.024	68
CR080	-	4.884	-5.924	-9.723	-462	2.024	68
CR081	-	5.496	-6.304	-12.235	-326	2.164	100
CR082	-	5.496	-6.304	-12.235	-326	2.164	100
CR083	-	5.401	-6.432	-12.373	-330	2.127	98
CR084	-	5.401	-6.432	-12.373	-330	2.127	98
CR085	-	5.496	-6.304	-12.235	-326	2.164	100
CR086	-	5.496	-6.304	-12.235	-326	2.164	100
CR087	-	5.401	-6.432	-12.373	-330	2.127	98
CR088	-	5.401	-6.432	-12.373	-330	2.127	98

Carichi sui nodi in fondazione

Carico	CC	Fx	Fy	Fz	Mx	My	Mz
		[N]	[N]	[N]	[N· m]	[N· m]	[N· m]
CR089	-	5.496	-6.304	-12.235	-326	2.164	100
CR090	-	5.496	-6.304	-12.235	-326	2.164	100
CR091	-	5.401	-6.432	-12.373	-330	2.127	98
CR092	-	5.401	-6.432	-12.373	-330	2.127	98
CR093	-	5.496	-6.304	-12.235	-326	2.164	100
CR094	-	5.496	-6.304	-12.235	-326	2.164	100
CR095	-	5.401	-6.432	-12.373	-330	2.127	98
CR096	-	5.401	-6.432	-12.373	-330	2.127	98
CR097	-	4.979	-5.796	-9.585	-458	2.061	70
CR098	-	4.979	-5.796	-9.585	-458	2.061	70
CR099	-	4.884	-5.924	-9.723	-462	2.024	68
CR100	-	4.884	-5.924	-9.723	-462	2.024	68
CR101	-	4.979	-5.796	-9.585	-458	2.061	70
CR102	-	4.979	-5.796	-9.585	-458	2.061	70
CR103	-	4.884	-5.924	-9.723	-462	2.024	68
CR104	-	4.884	-5.924	-9.723	-462	2.024	68
CR105	-	4.979	-5.796	-9.585	-458	2.061	70
CR106	-	4.979	-5.796	-9.585	-458	2.061	70
CR107	-	4.884	-5.924	-9.723	-462	2.024	68
CR108	-	4.884	-5.924	-9.723	-462	2.024	68
CR109	-	4.979	-5.796	-9.585	-458	2.061	70
CR110	-	4.979	-5.796	-9.585	-458	2.061	70
CR111	-	4.884	-5.924	-9.723	-462	2.024	68
CR112	-	4.884	-5.924	-9.723	-462	2.024	68
CR113	-	5.496	-6.304	-12.235	-326	2.164	100
CR114	-	5.496	-6.304	-12.235	-326	2.164	100
CR115	-	5.401	-6.432	-12.373	-330	2.127	98
CR116	-	5.401	-6.432	-12.373	-330	2.127	98
CR117	-	5.496	-6.304	-12.235	-326	2.164	100
CR118	-	5.496	-6.304	-12.235	-326	2.164	100
CR119	-	5.401	-6.432	-12.373	-330	2.127	98
CR120	-	5.401	-6.432	-12.373	-330	2.127	98
CR121	-	5.496	-6.304	-12.235	-326	2.164	100
CR122	-	5.496	-6.304	-12.235	-326	2.164	100
CR123	-	5.401	-6.432	-12.373	-330	2.127	98
CR124	-	5.401	-6.432	-12.373	-330	2.127	98
CR125	-	5.496	-6.304	-12.235	-326	2.164	100
CR126	-	5.496	-6.304	-12.235	-326	2.164	100
CR127	-	5.401	-6.432	-12.373	-330	2.127	98
CR128	-	5.401	-6.432	-12.373	-330	2.127	98
Nodo 01135							
CR001	-	3.859	-10.025	-20.794	880	2.434	106
CR002	-	3.859	-10.025	-20.794	880	2.434	106
CR003	-	3.790	-10.201	-21.060	866	2.390	104
CR004	-	3.790	-10.201	-21.060	866	2.390	104
CR005	-	3.859	-10.025	-20.794	880	2.434	106
CR006	-	3.859	-10.025	-20.794	880	2.434	106
CR007	-	3.790	-10.201	-21.060	866	2.390	104
CR008	-	3.790	-10.201	-21.060	866	2.390	104
CR009	-	3.859	-10.025	-20.794	880	2.434	106
CR010	-	3.859	-10.025	-20.794	880	2.434	106
CR011	-	3.790	-10.201	-21.060	866	2.390	104
CR012	-	3.790	-10.201	-21.060	866	2.390	104
CR013	-	3.859	-10.025	-20.794	880	2.434	106
CR014	-	3.859	-10.025	-20.794	880	2.434	106
CR015	-	3.790	-10.201	-21.060	866	2.390	104
CR016	-	3.790	-10.201	-21.060	866	2.390	104
CR017	-	4.046	-9.115	-18.742	790	2.570	116
CR018	-	4.046	-9.115	-18.742	790	2.570	116
CR019	-	3.977	-9.291	-19.008	776	2.526	114
CR020	-	3.977	-9.291	-19.008	776	2.526	114
CR021	-	4.046	-9.115	-18.742	790	2.570	116
CR022	-	4.046	-9.115	-18.742	790	2.570	116
CR023	-	3.977	-9.291	-19.008	776	2.526	114
CR024	-	3.977	-9.291	-19.008	776	2.526	114
CR025	-	4.046	-9.115	-18.742	790	2.570	116
CR026	-	4.046	-9.115	-18.742	790	2.570	116
CR027	-	3.977	-9.291	-19.008	776	2.526	114
CR028	-	3.977	-9.291	-19.008	776	2.526	114
CR029	-	4.046	-9.115	-18.742	790	2.570	116
CR030	-	4.046	-9.115	-18.742	790	2.570	116
CR031	-	3.977	-9.291	-19.008	776	2.526	114
CR032	-	3.977	-9.291	-19.008	776	2.526	114
CR033	-	3.859	-10.025	-20.794	880	2.434	106
CR034	-	3.859	-10.025	-20.794	880	2.434	106
CR035	-	3.790	-10.201	-21.060	866	2.390	104
CR036	-	3.790	-10.201	-21.060	866	2.390	104
CR037	-	3.859	-10.025	-20.794	880	2.434	106
CR038	-	3.859	-10.025	-20.794	880	2.434	106
CR039	-	3.790	-10.201	-21.060	866	2.390	104

Carichi sui nodi in fondazione

Carico	CC	Fx	Fy	Fz	Mx	My	Mz
		[N]	[N]	[N]	[N· m]	[N· m]	[N· m]
CR040	-	3.790	-10.201	-21.060	866	2.390	104
CR041	-	3.859	-10.025	-20.794	880	2.434	106
CR042	-	3.859	-10.025	-20.794	880	2.434	106
CR043	-	3.790	-10.201	-21.060	866	2.390	104
CR044	-	3.790	-10.201	-21.060	866	2.390	104
CR045	-	3.859	-10.025	-20.794	880	2.434	106
CR046	-	3.859	-10.025	-20.794	880	2.434	106
CR047	-	3.790	-10.201	-21.060	866	2.390	104
CR048	-	3.790	-10.201	-21.060	866	2.390	104
CR049	-	4.046	-9.115	-18.742	790	2.570	116
CR050	-	4.046	-9.115	-18.742	790	2.570	116
CR051	-	3.977	-9.291	-19.008	776	2.526	114
CR052	-	3.977	-9.291	-19.008	776	2.526	114
CR053	-	4.046	-9.115	-18.742	790	2.570	116
CR054	-	4.046	-9.115	-18.742	790	2.570	116
CR055	-	3.977	-9.291	-19.008	776	2.526	114
CR056	-	3.977	-9.291	-19.008	776	2.526	114
CR057	-	4.046	-9.115	-18.742	790	2.570	116
CR058	-	4.046	-9.115	-18.742	790	2.570	116
CR059	-	3.977	-9.291	-19.008	776	2.526	114
CR060	-	3.977	-9.291	-19.008	776	2.526	114
CR061	-	4.046	-9.115	-18.742	790	2.570	116
CR062	-	4.046	-9.115	-18.742	790	2.570	116
CR063	-	3.977	-9.291	-19.008	776	2.526	114
CR064	-	3.977	-9.291	-19.008	776	2.526	114
CR065	-	3.729	-9.300	-20.142	883	2.401	90
CR066	-	3.729	-9.300	-20.142	883	2.401	90
CR067	-	3.661	-9.476	-20.408	870	2.357	88
CR068	-	3.661	-9.476	-20.408	870	2.357	88
CR069	-	3.729	-9.300	-20.142	883	2.401	90
CR070	-	3.729	-9.300	-20.142	883	2.401	90
CR071	-	3.661	-9.476	-20.408	870	2.357	88
CR072	-	3.661	-9.476	-20.408	870	2.357	88
CR073	-	3.729	-9.300	-20.142	883	2.401	90
CR074	-	3.729	-9.300	-20.142	883	2.401	90
CR075	-	3.661	-9.476	-20.408	870	2.357	88
CR076	-	3.661	-9.476	-20.408	870	2.357	88
CR077	-	3.729	-9.300	-20.142	883	2.401	90
CR078	-	3.729	-9.300	-20.142	883	2.401	90
CR079	-	3.661	-9.476	-20.408	870	2.357	88
CR080	-	3.661	-9.476	-20.408	870	2.357	88
CR081	-	4.175	-9.840	-19.394	786	2.603	132
CR082	-	4.175	-9.840	-19.394	786	2.603	132
CR083	-	4.107	-10.016	-19.660	773	2.559	130
CR084	-	4.107	-10.016	-19.660	773	2.559	130
CR085	-	4.175	-9.840	-19.394	786	2.603	132
CR086	-	4.175	-9.840	-19.394	786	2.603	132
CR087	-	4.107	-10.016	-19.660	773	2.559	130
CR088	-	4.107	-10.016	-19.660	773	2.559	130
CR089	-	4.175	-9.840	-19.394	786	2.603	132
CR090	-	4.175	-9.840	-19.394	786	2.603	132
CR091	-	4.107	-10.016	-19.660	773	2.559	130
CR092	-	4.107	-10.016	-19.660	773	2.559	130
CR093	-	4.175	-9.840	-19.394	786	2.603	132
CR094	-	4.175	-9.840	-19.394	786	2.603	132
CR095	-	4.107	-10.016	-19.660	773	2.559	130
CR096	-	4.107	-10.016	-19.660	773	2.559	130
CR097	-	3.729	-9.300	-20.142	883	2.401	90
CR098	-	3.729	-9.300	-20.142	883	2.401	90
CR099	-	3.661	-9.476	-20.408	870	2.357	88
CR100	-	3.661	-9.476	-20.408	870	2.357	88
CR101	-	3.729	-9.300	-20.142	883	2.401	90
CR102	-	3.729	-9.300	-20.142	883	2.401	90
CR103	-	3.661	-9.476	-20.408	870	2.357	88
CR104	-	3.661	-9.476	-20.408	870	2.357	88
CR105	-	3.729	-9.300	-20.142	883	2.401	90
CR106	-	3.729	-9.300	-20.142	883	2.401	90
CR107	-	3.661	-9.476	-20.408	870	2.357	88
CR108	-	3.661	-9.476	-20.408	870	2.357	88
CR109	-	3.729	-9.300	-20.142	883	2.401	90
CR110	-	3.729	-9.300	-20.142	883	2.401	90
CR111	-	3.661	-9.476	-20.408	870	2.357	88
CR112	-	3.661	-9.476	-20.408	870	2.357	88
CR113	-	4.175	-9.840	-19.394	786	2.603	132
CR114	-	4.175	-9.840	-19.394	786	2.603	132
CR115	-	4.107	-10.016	-19.660	773	2.559	130
CR116	-	4.107	-10.016	-19.660	773	2.559	130
CR117	-	4.175	-9.840	-19.394	786	2.603	132
CR118	-	4.175	-9.840	-19.394	786	2.603	132
CR119	-	4.107	-10.016	-19.660	773	2.559	130

Carichi sui nodi in fondazione

Carico	CC	Fx	Fy	Fz	Mx	My	Mz
		[N]	[N]	[N]	[N· m]	[N· m]	[N· m]
CR120	-	4.107	-10.016	-19.660	773	2.559	130
CR121	-	4.175	-9.840	-19.394	786	2.603	132
CR122	-	4.175	-9.840	-19.394	786	2.603	132
CR123	-	4.107	-10.016	-19.660	773	2.559	130
CR124	-	4.107	-10.016	-19.660	773	2.559	130
CR125	-	4.175	-9.840	-19.394	786	2.603	132
CR126	-	4.175	-9.840	-19.394	786	2.603	132
CR127	-	4.107	-10.016	-19.660	773	2.559	130
CR128	-	4.107	-10.016	-19.660	773	2.559	130
Nodo 01136							
CR001	-	2.004	-8.348	-21.423	457	2.468	-7
CR002	-	2.004	-8.348	-21.423	457	2.468	-7
CR003	-	1.969	-8.491	-21.737	450	2.424	-7
CR004	-	1.969	-8.491	-21.737	450	2.424	-7
CR005	-	2.004	-8.348	-21.423	457	2.468	-7
CR006	-	2.004	-8.348	-21.423	457	2.468	-7
CR007	-	1.969	-8.491	-21.737	450	2.424	-7
CR008	-	1.969	-8.491	-21.737	450	2.424	-7
CR009	-	2.004	-8.348	-21.423	457	2.468	-7
CR010	-	2.004	-8.348	-21.423	457	2.468	-7
CR011	-	1.969	-8.491	-21.737	450	2.424	-7
CR012	-	1.969	-8.491	-21.737	450	2.424	-7
CR013	-	2.004	-8.348	-21.423	457	2.468	-7
CR014	-	2.004	-8.348	-21.423	457	2.468	-7
CR015	-	1.969	-8.491	-21.737	450	2.424	-7
CR016	-	1.969	-8.491	-21.737	450	2.424	-7
CR017	-	2.055	-7.525	-23.285	342	2.570	-5
CR018	-	2.055	-7.525	-23.285	342	2.570	-5
CR019	-	2.020	-7.668	-23.599	335	2.526	-5
CR020	-	2.020	-7.668	-23.599	335	2.526	-5
CR021	-	2.055	-7.525	-23.285	342	2.570	-5
CR022	-	2.055	-7.525	-23.285	342	2.570	-5
CR023	-	2.020	-7.668	-23.599	335	2.526	-5
CR024	-	2.020	-7.668	-23.599	335	2.526	-5
CR025	-	2.055	-7.525	-23.285	342	2.570	-5
CR026	-	2.055	-7.525	-23.285	342	2.570	-5
CR027	-	2.020	-7.668	-23.599	335	2.526	-5
CR028	-	2.020	-7.668	-23.599	335	2.526	-5
CR029	-	2.055	-7.525	-23.285	342	2.570	-5
CR030	-	2.055	-7.525	-23.285	342	2.570	-5
CR031	-	2.020	-7.668	-23.599	335	2.526	-5
CR032	-	2.020	-7.668	-23.599	335	2.526	-5
CR033	-	2.004	-8.348	-21.423	457	2.468	-7
CR034	-	2.004	-8.348	-21.423	457	2.468	-7
CR035	-	1.969	-8.491	-21.737	450	2.424	-7
CR036	-	1.969	-8.491	-21.737	450	2.424	-7
CR037	-	2.004	-8.348	-21.423	457	2.468	-7
CR038	-	2.004	-8.348	-21.423	457	2.468	-7
CR039	-	1.969	-8.491	-21.737	450	2.424	-7
CR040	-	1.969	-8.491	-21.737	450	2.424	-7
CR041	-	2.004	-8.348	-21.423	457	2.468	-7
CR042	-	2.004	-8.348	-21.423	457	2.468	-7
CR043	-	1.969	-8.491	-21.737	450	2.424	-7
CR044	-	1.969	-8.491	-21.737	450	2.424	-7
CR045	-	2.004	-8.348	-21.423	457	2.468	-7
CR046	-	2.004	-8.348	-21.423	457	2.468	-7
CR047	-	1.969	-8.491	-21.737	450	2.424	-7
CR048	-	1.969	-8.491	-21.737	450	2.424	-7
CR049	-	2.055	-7.525	-23.285	342	2.570	-5
CR050	-	2.055	-7.525	-23.285	342	2.570	-5
CR051	-	2.020	-7.668	-23.599	335	2.526	-5
CR052	-	2.020	-7.668	-23.599	335	2.526	-5
CR053	-	2.055	-7.525	-23.285	342	2.570	-5
CR054	-	2.055	-7.525	-23.285	342	2.570	-5
CR055	-	2.020	-7.668	-23.599	335	2.526	-5
CR056	-	2.020	-7.668	-23.599	335	2.526	-5
CR057	-	2.055	-7.525	-23.285	342	2.570	-5
CR058	-	2.055	-7.525	-23.285	342	2.570	-5
CR059	-	2.020	-7.668	-23.599	335	2.526	-5
CR060	-	2.020	-7.668	-23.599	335	2.526	-5
CR061	-	2.055	-7.525	-23.285	342	2.570	-5
CR062	-	2.055	-7.525	-23.285	342	2.570	-5
CR063	-	2.020	-7.668	-23.599	335	2.526	-5
CR064	-	2.020	-7.668	-23.599	335	2.526	-5
CR065	-	1.955	-7.449	-23.158	253	2.344	-4
CR066	-	1.955	-7.449	-23.158	253	2.344	-4
CR067	-	1.920	-7.592	-23.472	246	2.300	-4
CR068	-	1.920	-7.592	-23.472	246	2.300	-4
CR069	-	1.955	-7.449	-23.158	253	2.344	-4
CR070	-	1.955	-7.449	-23.158	253	2.344	-4

Carichi sui nodi in fondazione

Carico	CC	Fx	Fy	Fz	Mx	My	Mz
		[N]	[N]	[N]	[N· m]	[N· m]	[N· m]
CR071	-	1.920	-7.592	-23.472	246	2.300	-4
CR072	-	1.920	-7.592	-23.472	246	2.300	-4
CR073	-	1.955	-7.449	-23.158	253	2.344	-4
CR074	-	1.955	-7.449	-23.158	253	2.344	-4
CR075	-	1.920	-7.592	-23.472	246	2.300	-4
CR076	-	1.920	-7.592	-23.472	246	2.300	-4
CR077	-	1.955	-7.449	-23.158	253	2.344	-4
CR078	-	1.955	-7.449	-23.158	253	2.344	-4
CR079	-	1.920	-7.592	-23.472	246	2.300	-4
CR080	-	1.920	-7.592	-23.472	246	2.300	-4
CR081	-	2.104	-8.424	-21.550	546	2.694	-8
CR082	-	2.104	-8.424	-21.550	546	2.694	-8
CR083	-	2.069	-8.567	-21.864	539	2.650	-8
CR084	-	2.069	-8.567	-21.864	539	2.650	-8
CR085	-	2.104	-8.424	-21.550	546	2.694	-8
CR086	-	2.104	-8.424	-21.550	546	2.694	-8
CR087	-	2.069	-8.567	-21.864	539	2.650	-8
CR088	-	2.069	-8.567	-21.864	539	2.650	-8
CR089	-	2.104	-8.424	-21.550	546	2.694	-8
CR090	-	2.104	-8.424	-21.550	546	2.694	-8
CR091	-	2.069	-8.567	-21.864	539	2.650	-8
CR092	-	2.069	-8.567	-21.864	539	2.650	-8
CR093	-	2.104	-8.424	-21.550	546	2.694	-8
CR094	-	2.104	-8.424	-21.550	546	2.694	-8
CR095	-	2.069	-8.567	-21.864	539	2.650	-8
CR096	-	2.069	-8.567	-21.864	539	2.650	-8
CR097	-	1.955	-7.449	-23.158	253	2.344	-4
CR098	-	1.955	-7.449	-23.158	253	2.344	-4
CR099	-	1.920	-7.592	-23.472	246	2.300	-4
CR100	-	1.920	-7.592	-23.472	246	2.300	-4
CR101	-	1.955	-7.449	-23.158	253	2.344	-4
CR102	-	1.955	-7.449	-23.158	253	2.344	-4
CR103	-	1.920	-7.592	-23.472	246	2.300	-4
CR104	-	1.920	-7.592	-23.472	246	2.300	-4
CR105	-	1.955	-7.449	-23.158	253	2.344	-4
CR106	-	1.955	-7.449	-23.158	253	2.344	-4
CR107	-	1.920	-7.592	-23.472	246	2.300	-4
CR108	-	1.920	-7.592	-23.472	246	2.300	-4
CR109	-	1.955	-7.449	-23.158	253	2.344	-4
CR110	-	1.955	-7.449	-23.158	253	2.344	-4
CR111	-	1.920	-7.592	-23.472	246	2.300	-4
CR112	-	1.920	-7.592	-23.472	246	2.300	-4
CR113	-	2.104	-8.424	-21.550	546	2.694	-8
CR114	-	2.104	-8.424	-21.550	546	2.694	-8
CR115	-	2.069	-8.567	-21.864	539	2.650	-8
CR116	-	2.069	-8.567	-21.864	539	2.650	-8
CR117	-	2.104	-8.424	-21.550	546	2.694	-8
CR118	-	2.104	-8.424	-21.550	546	2.694	-8
CR119	-	2.069	-8.567	-21.864	539	2.650	-8
CR120	-	2.069	-8.567	-21.864	539	2.650	-8
CR121	-	2.104	-8.424	-21.550	546	2.694	-8
CR122	-	2.104	-8.424	-21.550	546	2.694	-8
CR123	-	2.069	-8.567	-21.864	539	2.650	-8
CR124	-	2.069	-8.567	-21.864	539	2.650	-8
CR125	-	2.104	-8.424	-21.550	546	2.694	-8
CR126	-	2.104	-8.424	-21.550	546	2.694	-8
CR127	-	2.069	-8.567	-21.864	539	2.650	-8
CR128	-	2.069	-8.567	-21.864	539	2.650	-8
Nodo 01137							
CR001	-	1.200	-7.475	-18.486	308	1.831	4
CR002	-	1.200	-7.475	-18.486	308	1.831	4
CR003	-	1.185	-7.609	-18.756	301	1.800	4
CR004	-	1.185	-7.609	-18.756	301	1.800	4
CR005	-	1.200	-7.475	-18.486	308	1.831	4
CR006	-	1.200	-7.475	-18.486	308	1.831	4
CR007	-	1.185	-7.609	-18.756	301	1.800	4
CR008	-	1.185	-7.609	-18.756	301	1.800	4
CR009	-	1.200	-7.475	-18.486	308	1.831	4
CR010	-	1.200	-7.475	-18.486	308	1.831	4
CR011	-	1.185	-7.609	-18.756	301	1.800	4
CR012	-	1.185	-7.609	-18.756	301	1.800	4
CR013	-	1.200	-7.475	-18.486	308	1.831	4
CR014	-	1.200	-7.475	-18.486	308	1.831	4
CR015	-	1.185	-7.609	-18.756	301	1.800	4
CR016	-	1.185	-7.609	-18.756	301	1.800	4
CR017	-	1.057	-6.757	-19.904	233	1.930	20
CR018	-	1.057	-6.757	-19.904	233	1.930	20
CR019	-	1.042	-6.891	-20.174	226	1.899	20
CR020	-	1.042	-6.891	-20.174	226	1.899	20
CR021	-	1.057	-6.757	-19.904	233	1.930	20

Carichi sui nodi in fondazione

Carico	CC	Fx	Fy	Fz	Mx	My	Mz
		[N]	[N]	[N]	[N· m]	[N· m]	[N· m]
CR022	-	1.057	-6.757	-19.904	233	1.930	20
CR023	-	1.042	-6.891	-20.174	226	1.899	20
CR024	-	1.042	-6.891	-20.174	226	1.899	20
CR025	-	1.057	-6.757	-19.904	233	1.930	20
CR026	-	1.057	-6.757	-19.904	233	1.930	20
CR027	-	1.042	-6.891	-20.174	226	1.899	20
CR028	-	1.042	-6.891	-20.174	226	1.899	20
CR029	-	1.057	-6.757	-19.904	233	1.930	20
CR030	-	1.057	-6.757	-19.904	233	1.930	20
CR031	-	1.042	-6.891	-20.174	226	1.899	20
CR032	-	1.042	-6.891	-20.174	226	1.899	20
CR033	-	1.200	-7.475	-18.486	308	1.831	4
CR034	-	1.200	-7.475	-18.486	308	1.831	4
CR035	-	1.185	-7.609	-18.756	301	1.800	4
CR036	-	1.185	-7.609	-18.756	301	1.800	4
CR037	-	1.200	-7.475	-18.486	308	1.831	4
CR038	-	1.200	-7.475	-18.486	308	1.831	4
CR039	-	1.185	-7.609	-18.756	301	1.800	4
CR040	-	1.185	-7.609	-18.756	301	1.800	4
CR041	-	1.200	-7.475	-18.486	308	1.831	4
CR042	-	1.200	-7.475	-18.486	308	1.831	4
CR043	-	1.185	-7.609	-18.756	301	1.800	4
CR044	-	1.185	-7.609	-18.756	301	1.800	4
CR045	-	1.200	-7.475	-18.486	308	1.831	4
CR046	-	1.200	-7.475	-18.486	308	1.831	4
CR047	-	1.185	-7.609	-18.756	301	1.800	4
CR048	-	1.185	-7.609	-18.756	301	1.800	4
CR049	-	1.057	-6.757	-19.904	233	1.930	20
CR050	-	1.057	-6.757	-19.904	233	1.930	20
CR051	-	1.042	-6.891	-20.174	226	1.899	20
CR052	-	1.042	-6.891	-20.174	226	1.899	20
CR053	-	1.057	-6.757	-19.904	233	1.930	20
CR054	-	1.057	-6.757	-19.904	233	1.930	20
CR055	-	1.042	-6.891	-20.174	226	1.899	20
CR056	-	1.042	-6.891	-20.174	226	1.899	20
CR057	-	1.057	-6.757	-19.904	233	1.930	20
CR058	-	1.057	-6.757	-19.904	233	1.930	20
CR059	-	1.042	-6.891	-20.174	226	1.899	20
CR060	-	1.042	-6.891	-20.174	226	1.899	20
CR061	-	1.057	-6.757	-19.904	233	1.930	20
CR062	-	1.057	-6.757	-19.904	233	1.930	20
CR063	-	1.042	-6.891	-20.174	226	1.899	20
CR064	-	1.042	-6.891	-20.174	226	1.899	20
CR065	-	1.254	-6.843	-20.659	192	1.682	-9
CR066	-	1.254	-6.843	-20.659	192	1.682	-9
CR067	-	1.239	-6.977	-20.929	186	1.652	-9
CR068	-	1.239	-6.977	-20.929	186	1.652	-9
CR069	-	1.254	-6.843	-20.659	192	1.682	-9
CR070	-	1.254	-6.843	-20.659	192	1.682	-9
CR071	-	1.239	-6.977	-20.929	186	1.652	-9
CR072	-	1.239	-6.977	-20.929	186	1.652	-9
CR073	-	1.254	-6.843	-20.659	192	1.682	-9
CR074	-	1.254	-6.843	-20.659	192	1.682	-9
CR075	-	1.239	-6.977	-20.929	186	1.652	-9
CR076	-	1.239	-6.977	-20.929	186	1.652	-9
CR077	-	1.254	-6.843	-20.659	192	1.682	-9
CR078	-	1.254	-6.843	-20.659	192	1.682	-9
CR079	-	1.239	-6.977	-20.929	186	1.652	-9
CR080	-	1.239	-6.977	-20.929	186	1.652	-9
CR081	-	1.003	-7.389	-17.731	348	2.078	33
CR082	-	1.003	-7.389	-17.731	348	2.078	33
CR083	-	988	-7.523	-18.001	342	2.048	33
CR084	-	988	-7.523	-18.001	342	2.048	33
CR085	-	1.003	-7.389	-17.731	348	2.078	33
CR086	-	1.003	-7.389	-17.731	348	2.078	33
CR087	-	988	-7.523	-18.001	342	2.048	33
CR088	-	988	-7.523	-18.001	342	2.048	33
CR089	-	1.003	-7.389	-17.731	348	2.078	33
CR090	-	1.003	-7.389	-17.731	348	2.078	33
CR091	-	988	-7.523	-18.001	342	2.048	33
CR092	-	988	-7.523	-18.001	342	2.048	33
CR093	-	1.003	-7.389	-17.731	348	2.078	33
CR094	-	1.003	-7.389	-17.731	348	2.078	33
CR095	-	988	-7.523	-18.001	342	2.048	33
CR096	-	988	-7.523	-18.001	342	2.048	33
CR097	-	1.254	-6.843	-20.659	192	1.682	-9
CR098	-	1.254	-6.843	-20.659	192	1.682	-9
CR099	-	1.239	-6.977	-20.929	186	1.652	-9
CR100	-	1.239	-6.977	-20.929	186	1.652	-9
CR101	-	1.254	-6.843	-20.659	192	1.682	-9

Carichi sui nodi in fondazione

Carico	CC	Fx	Fy	Fz	Mx	My	Mz
		[N]	[N]	[N]	[N· m]	[N· m]	[N· m]
CR102	-	1.254	-6.843	-20.659	192	1.682	-9
CR103	-	1.239	-6.977	-20.929	186	1.652	-9
CR104	-	1.239	-6.977	-20.929	186	1.652	-9
CR105	-	1.254	-6.843	-20.659	192	1.682	-9
CR106	-	1.254	-6.843	-20.659	192	1.682	-9
CR107	-	1.239	-6.977	-20.929	186	1.652	-9
CR108	-	1.239	-6.977	-20.929	186	1.652	-9
CR109	-	1.254	-6.843	-20.659	192	1.682	-9
CR110	-	1.254	-6.843	-20.659	192	1.682	-9
CR111	-	1.239	-6.977	-20.929	186	1.652	-9
CR112	-	1.239	-6.977	-20.929	186	1.652	-9
CR113	-	1.003	-7.389	-17.731	348	2.078	33
CR114	-	1.003	-7.389	-17.731	348	2.078	33
CR115	-	988	-7.523	-18.001	342	2.048	33
CR116	-	988	-7.523	-18.001	342	2.048	33
CR117	-	1.003	-7.389	-17.731	348	2.078	33
CR118	-	1.003	-7.389	-17.731	348	2.078	33
CR119	-	988	-7.523	-18.001	342	2.048	33
CR120	-	988	-7.523	-18.001	342	2.048	33
CR121	-	1.003	-7.389	-17.731	348	2.078	33
CR122	-	1.003	-7.389	-17.731	348	2.078	33
CR123	-	988	-7.523	-18.001	342	2.048	33
CR124	-	988	-7.523	-18.001	342	2.048	33
CR125	-	1.003	-7.389	-17.731	348	2.078	33
CR126	-	1.003	-7.389	-17.731	348	2.078	33
CR127	-	988	-7.523	-18.001	342	2.048	33
CR128	-	988	-7.523	-18.001	342	2.048	33
Nodo 01138							
CR001	-	971	-911	-19.263	53	1.633	40
CR002	-	971	-911	-19.263	53	1.633	40
CR003	-	953	-937	-19.545	51	1.604	40
CR004	-	953	-937	-19.545	51	1.604	40
CR005	-	971	-911	-19.263	53	1.633	40
CR006	-	971	-911	-19.263	53	1.633	40
CR007	-	953	-937	-19.545	51	1.604	40
CR008	-	953	-937	-19.545	51	1.604	40
CR009	-	971	-911	-19.263	53	1.633	40
CR010	-	971	-911	-19.263	53	1.633	40
CR011	-	953	-937	-19.545	51	1.604	40
CR012	-	953	-937	-19.545	51	1.604	40
CR013	-	971	-911	-19.263	53	1.633	40
CR014	-	971	-911	-19.263	53	1.633	40
CR015	-	953	-937	-19.545	51	1.604	40
CR016	-	953	-937	-19.545	51	1.604	40
CR017	-	773	-53	-21.035	-35	1.736	54
CR018	-	773	-53	-21.035	-35	1.736	54
CR019	-	755	-79	-21.317	-37	1.707	54
CR020	-	755	-79	-21.317	-37	1.707	54
CR021	-	773	-53	-21.035	-35	1.736	54
CR022	-	773	-53	-21.035	-35	1.736	54
CR023	-	755	-79	-21.317	-37	1.707	54
CR024	-	755	-79	-21.317	-37	1.707	54
CR025	-	773	-53	-21.035	-35	1.736	54
CR026	-	773	-53	-21.035	-35	1.736	54
CR027	-	755	-79	-21.317	-37	1.707	54
CR028	-	755	-79	-21.317	-37	1.707	54
CR029	-	773	-53	-21.035	-35	1.736	54
CR030	-	773	-53	-21.035	-35	1.736	54
CR031	-	755	-79	-21.317	-37	1.707	54
CR032	-	755	-79	-21.317	-37	1.707	54
CR033	-	971	-911	-19.263	53	1.633	40
CR034	-	971	-911	-19.263	53	1.633	40
CR035	-	953	-937	-19.545	51	1.604	40
CR036	-	953	-937	-19.545	51	1.604	40
CR037	-	971	-911	-19.263	53	1.633	40
CR038	-	971	-911	-19.263	53	1.633	40
CR039	-	953	-937	-19.545	51	1.604	40
CR040	-	953	-937	-19.545	51	1.604	40
CR041	-	971	-911	-19.263	53	1.633	40
CR042	-	971	-911	-19.263	53	1.633	40
CR043	-	953	-937	-19.545	51	1.604	40
CR044	-	953	-937	-19.545	51	1.604	40
CR045	-	971	-911	-19.263	53	1.633	40
CR046	-	971	-911	-19.263	53	1.633	40
CR047	-	953	-937	-19.545	51	1.604	40
CR048	-	953	-937	-19.545	51	1.604	40
CR049	-	773	-53	-21.035	-35	1.736	54
CR050	-	773	-53	-21.035	-35	1.736	54
CR051	-	755	-79	-21.317	-37	1.707	54
CR052	-	755	-79	-21.317	-37	1.707	54

Carichi sui nodi in fondazione

Carico	CC	Fx	Fy	Fz	Mx	My	Mz
		[N]	[N]	[N]	[N· m]	[N· m]	[N· m]
CR053	-	773	-53	-21.035	-35	1.736	54
CR054	-	773	-53	-21.035	-35	1.736	54
CR055	-	755	-79	-21.317	-37	1.707	54
CR056	-	755	-79	-21.317	-37	1.707	54
CR057	-	773	-53	-21.035	-35	1.736	54
CR058	-	773	-53	-21.035	-35	1.736	54
CR059	-	755	-79	-21.317	-37	1.707	54
CR060	-	755	-79	-21.317	-37	1.707	54
CR061	-	773	-53	-21.035	-35	1.736	54
CR062	-	773	-53	-21.035	-35	1.736	54
CR063	-	755	-79	-21.317	-37	1.707	54
CR064	-	755	-79	-21.317	-37	1.707	54
CR065	-	555	-1.825	-23.084	-168	1.465	24
CR066	-	555	-1.825	-23.084	-168	1.465	24
CR067	-	537	-1.851	-23.366	-170	1.437	24
CR068	-	537	-1.851	-23.366	-170	1.437	24
CR069	-	555	-1.825	-23.084	-168	1.465	24
CR070	-	555	-1.825	-23.084	-168	1.465	24
CR071	-	537	-1.851	-23.366	-170	1.437	24
CR072	-	537	-1.851	-23.366	-170	1.437	24
CR073	-	555	-1.825	-23.084	-168	1.465	24
CR074	-	555	-1.825	-23.084	-168	1.465	24
CR075	-	537	-1.851	-23.366	-170	1.437	24
CR076	-	537	-1.851	-23.366	-170	1.437	24
CR077	-	555	-1.825	-23.084	-168	1.465	24
CR078	-	555	-1.825	-23.084	-168	1.465	24
CR079	-	537	-1.851	-23.366	-170	1.437	24
CR080	-	537	-1.851	-23.366	-170	1.437	24
CR081	-	1.189	861	-17.214	186	1.903	70
CR082	-	1.189	861	-17.214	186	1.903	70
CR083	-	1.171	835	-17.496	184	1.875	70
CR084	-	1.171	835	-17.496	184	1.875	70
CR085	-	1.189	861	-17.214	186	1.903	70
CR086	-	1.189	861	-17.214	186	1.903	70
CR087	-	1.171	835	-17.496	184	1.875	70
CR088	-	1.171	835	-17.496	184	1.875	70
CR089	-	1.189	861	-17.214	186	1.903	70
CR090	-	1.189	861	-17.214	186	1.903	70
CR091	-	1.171	835	-17.496	184	1.875	70
CR092	-	1.171	835	-17.496	184	1.875	70
CR093	-	1.189	861	-17.214	186	1.903	70
CR094	-	1.189	861	-17.214	186	1.903	70
CR095	-	1.171	835	-17.496	184	1.875	70
CR096	-	1.171	835	-17.496	184	1.875	70
CR097	-	555	-1.825	-23.084	-168	1.465	24
CR098	-	555	-1.825	-23.084	-168	1.465	24
CR099	-	537	-1.851	-23.366	-170	1.437	24
CR100	-	537	-1.851	-23.366	-170	1.437	24
CR101	-	555	-1.825	-23.084	-168	1.465	24
CR102	-	555	-1.825	-23.084	-168	1.465	24
CR103	-	537	-1.851	-23.366	-170	1.437	24
CR104	-	537	-1.851	-23.366	-170	1.437	24
CR105	-	555	-1.825	-23.084	-168	1.465	24
CR106	-	555	-1.825	-23.084	-168	1.465	24
CR107	-	537	-1.851	-23.366	-170	1.437	24
CR108	-	537	-1.851	-23.366	-170	1.437	24
CR109	-	555	-1.825	-23.084	-168	1.465	24
CR110	-	555	-1.825	-23.084	-168	1.465	24
CR111	-	537	-1.851	-23.366	-170	1.437	24
CR112	-	537	-1.851	-23.366	-170	1.437	24
CR113	-	1.189	861	-17.214	186	1.903	70
CR114	-	1.189	861	-17.214	186	1.903	70
CR115	-	1.171	835	-17.496	184	1.875	70
CR116	-	1.171	835	-17.496	184	1.875	70
CR117	-	1.189	861	-17.214	186	1.903	70
CR118	-	1.189	861	-17.214	186	1.903	70
CR119	-	1.171	835	-17.496	184	1.875	70
CR120	-	1.171	835	-17.496	184	1.875	70
CR121	-	1.189	861	-17.214	186	1.903	70
CR122	-	1.189	861	-17.214	186	1.903	70
CR123	-	1.171	835	-17.496	184	1.875	70
CR124	-	1.171	835	-17.496	184	1.875	70
CR125	-	1.189	861	-17.214	186	1.903	70
CR126	-	1.189	861	-17.214	186	1.903	70
CR127	-	1.171	835	-17.496	184	1.875	70
CR128	-	1.171	835	-17.496	184	1.875	70
Nodo 01139							
CR001	-	1.545	5.320	-14.922	-2.105	759	-270
CR002	-	1.545	5.320	-14.922	-2.105	759	-270
CR003	-	1.519	5.217	-15.114	-2.147	746	-274

Carichi sui nodi in fondazione

Carico	CC	Fx	Fy	Fz	Mx	My	Mz
		[N]	[N]	[N]	[N· m]	[N· m]	[N· m]
CR004	-	1.519	5.217	-15.114	-2.147	746	-274
CR005	-	1.545	5.320	-14.922	-2.105	759	-270
CR006	-	1.545	5.320	-14.922	-2.105	759	-270
CR007	-	1.519	5.217	-15.114	-2.147	746	-274
CR008	-	1.519	5.217	-15.114	-2.147	746	-274
CR009	-	1.545	5.320	-14.922	-2.105	759	-270
CR010	-	1.545	5.320	-14.922	-2.105	759	-270
CR011	-	1.519	5.217	-15.114	-2.147	746	-274
CR012	-	1.519	5.217	-15.114	-2.147	746	-274
CR013	-	1.545	5.320	-14.922	-2.105	759	-270
CR014	-	1.545	5.320	-14.922	-2.105	759	-270
CR015	-	1.519	5.217	-15.114	-2.147	746	-274
CR016	-	1.519	5.217	-15.114	-2.147	746	-274
CR017	-	5	6.143	-12.642	-2.473	676	-306
CR018	-	5	6.143	-12.642	-2.473	676	-306
CR019	-	-21	6.040	-12.834	-2.515	663	-310
CR020	-	-21	6.040	-12.834	-2.515	663	-310
CR021	-	5	6.143	-12.642	-2.473	676	-306
CR022	-	5	6.143	-12.642	-2.473	676	-306
CR023	-	-21	6.040	-12.834	-2.515	663	-310
CR024	-	-21	6.040	-12.834	-2.515	663	-310
CR025	-	5	6.143	-12.642	-2.473	676	-306
CR026	-	5	6.143	-12.642	-2.473	676	-306
CR027	-	-21	6.040	-12.834	-2.515	663	-310
CR028	-	-21	6.040	-12.834	-2.515	663	-310
CR029	-	5	6.143	-12.642	-2.473	676	-306
CR030	-	5	6.143	-12.642	-2.473	676	-306
CR031	-	-21	6.040	-12.834	-2.515	663	-310
CR032	-	-21	6.040	-12.834	-2.515	663	-310
CR033	-	1.545	5.320	-14.922	-2.105	759	-270
CR034	-	1.545	5.320	-14.922	-2.105	759	-270
CR035	-	1.519	5.217	-15.114	-2.147	746	-274
CR036	-	1.519	5.217	-15.114	-2.147	746	-274
CR037	-	1.545	5.320	-14.922	-2.105	759	-270
CR038	-	1.545	5.320	-14.922	-2.105	759	-270
CR039	-	1.519	5.217	-15.114	-2.147	746	-274
CR040	-	1.519	5.217	-15.114	-2.147	746	-274
CR041	-	1.545	5.320	-14.922	-2.105	759	-270
CR042	-	1.545	5.320	-14.922	-2.105	759	-270
CR043	-	1.519	5.217	-15.114	-2.147	746	-274
CR044	-	1.519	5.217	-15.114	-2.147	746	-274
CR045	-	1.545	5.320	-14.922	-2.105	759	-270
CR046	-	1.545	5.320	-14.922	-2.105	759	-270
CR047	-	1.519	5.217	-15.114	-2.147	746	-274
CR048	-	1.519	5.217	-15.114	-2.147	746	-274
CR049	-	5	6.143	-12.642	-2.473	676	-306
CR050	-	5	6.143	-12.642	-2.473	676	-306
CR051	-	-21	6.040	-12.834	-2.515	663	-310
CR052	-	-21	6.040	-12.834	-2.515	663	-310
CR053	-	5	6.143	-12.642	-2.473	676	-306
CR054	-	5	6.143	-12.642	-2.473	676	-306
CR055	-	-21	6.040	-12.834	-2.515	663	-310
CR056	-	-21	6.040	-12.834	-2.515	663	-310
CR057	-	5	6.143	-12.642	-2.473	676	-306
CR058	-	5	6.143	-12.642	-2.473	676	-306
CR059	-	-21	6.040	-12.834	-2.515	663	-310
CR060	-	-21	6.040	-12.834	-2.515	663	-310
CR061	-	5	6.143	-12.642	-2.473	676	-306
CR062	-	5	6.143	-12.642	-2.473	676	-306
CR063	-	-21	6.040	-12.834	-2.515	663	-310
CR064	-	-21	6.040	-12.834	-2.515	663	-310
CR065	-	-736	5.092	-12.589	-2.582	783	-321
CR066	-	-736	5.092	-12.589	-2.582	783	-321
CR067	-	-763	4.988	-12.781	-2.624	769	-325
CR068	-	-763	4.988	-12.781	-2.624	769	-325
CR069	-	-736	5.092	-12.589	-2.582	783	-321
CR070	-	-736	5.092	-12.589	-2.582	783	-321
CR071	-	-763	4.988	-12.781	-2.624	769	-325
CR072	-	-763	4.988	-12.781	-2.624	769	-325
CR073	-	-736	5.092	-12.589	-2.582	783	-321
CR074	-	-736	5.092	-12.589	-2.582	783	-321
CR075	-	-763	4.988	-12.781	-2.624	769	-325
CR076	-	-763	4.988	-12.781	-2.624	769	-325
CR077	-	-736	5.092	-12.589	-2.582	783	-321
CR078	-	-736	5.092	-12.589	-2.582	783	-321
CR079	-	-763	4.988	-12.781	-2.624	769	-325
CR080	-	-763	4.988	-12.781	-2.624	769	-325
CR081	-	2.287	6.372	-14.975	-1.996	653	-255
CR082	-	2.287	6.372	-14.975	-1.996	653	-255
CR083	-	2.260	6.268	-15.167	-2.038	639	-259

Carichi sui nodi in fondazione

Carico	CC	Fx	Fy	Fz	Mx	My	Mz
		[N]	[N]	[N]	[N· m]	[N· m]	[N· m]
CR084	-	2.260	6.268	-15.167	-2.038	639	-259
CR085	-	2.287	6.372	-14.975	-1.996	653	-255
CR086	-	2.287	6.372	-14.975	-1.996	653	-255
CR087	-	2.260	6.268	-15.167	-2.038	639	-259
CR088	-	2.260	6.268	-15.167	-2.038	639	-259
CR089	-	2.287	6.372	-14.975	-1.996	653	-255
CR090	-	2.287	6.372	-14.975	-1.996	653	-255
CR091	-	2.260	6.268	-15.167	-2.038	639	-259
CR092	-	2.260	6.268	-15.167	-2.038	639	-259
CR093	-	2.287	6.372	-14.975	-1.996	653	-255
CR094	-	2.287	6.372	-14.975	-1.996	653	-255
CR095	-	2.260	6.268	-15.167	-2.038	639	-259
CR096	-	2.260	6.268	-15.167	-2.038	639	-259
CR097	-	-736	5.092	-12.589	-2.582	783	-321
CR098	-	-736	5.092	-12.589	-2.582	783	-321
CR099	-	-763	4.988	-12.781	-2.624	769	-325
CR100	-	-763	4.988	-12.781	-2.624	769	-325
CR101	-	-736	5.092	-12.589	-2.582	783	-321
CR102	-	-736	5.092	-12.589	-2.582	783	-321
CR103	-	-763	4.988	-12.781	-2.624	769	-325
CR104	-	-763	4.988	-12.781	-2.624	769	-325
CR105	-	-736	5.092	-12.589	-2.582	783	-321
CR106	-	-736	5.092	-12.589	-2.582	783	-321
CR107	-	-763	4.988	-12.781	-2.624	769	-325
CR108	-	-763	4.988	-12.781	-2.624	769	-325
CR109	-	-736	5.092	-12.589	-2.582	783	-321
CR110	-	-736	5.092	-12.589	-2.582	783	-321
CR111	-	-763	4.988	-12.781	-2.624	769	-325
CR112	-	-763	4.988	-12.781	-2.624	769	-325
CR113	-	2.287	6.372	-14.975	-1.996	653	-255
CR114	-	2.287	6.372	-14.975	-1.996	653	-255
CR115	-	2.260	6.268	-15.167	-2.038	639	-259
CR116	-	2.260	6.268	-15.167	-2.038	639	-259
CR117	-	2.287	6.372	-14.975	-1.996	653	-255
CR118	-	2.287	6.372	-14.975	-1.996	653	-255
CR119	-	2.260	6.268	-15.167	-2.038	639	-259
CR120	-	2.260	6.268	-15.167	-2.038	639	-259
CR121	-	2.287	6.372	-14.975	-1.996	653	-255
CR122	-	2.287	6.372	-14.975	-1.996	653	-255
CR123	-	2.260	6.268	-15.167	-2.038	639	-259
CR124	-	2.260	6.268	-15.167	-2.038	639	-259
CR125	-	2.287	6.372	-14.975	-1.996	653	-255
CR126	-	2.287	6.372	-14.975	-1.996	653	-255
CR127	-	2.260	6.268	-15.167	-2.038	639	-259
CR128	-	2.260	6.268	-15.167	-2.038	639	-259
Nodo 01140							
CR001	-	-364	2.869	-24.978	-2.520	76	-48
CR002	-	-364	2.869	-24.978	-2.520	76	-48
CR003	-	-384	2.811	-25.314	-2.571	74	-48
CR004	-	-384	2.811	-25.314	-2.571	74	-48
CR005	-	-364	2.869	-24.978	-2.520	76	-48
CR006	-	-364	2.869	-24.978	-2.520	76	-48
CR007	-	-384	2.811	-25.314	-2.571	74	-48
CR008	-	-384	2.811	-25.314	-2.571	74	-48
CR009	-	-364	2.869	-24.978	-2.520	76	-48
CR010	-	-364	2.869	-24.978	-2.520	76	-48
CR011	-	-384	2.811	-25.314	-2.571	74	-48
CR012	-	-384	2.811	-25.314	-2.571	74	-48
CR013	-	-364	2.869	-24.978	-2.520	76	-48
CR014	-	-364	2.869	-24.978	-2.520	76	-48
CR015	-	-384	2.811	-25.314	-2.571	74	-48
CR016	-	-384	2.811	-25.314	-2.571	74	-48
CR017	-	-2.328	3.443	-21.812	-2.953	-70	-54
CR018	-	-2.328	3.443	-21.812	-2.953	-70	-54
CR019	-	-2.348	3.385	-22.148	-3.004	-72	-54
CR020	-	-2.348	3.385	-22.148	-3.004	-72	-54
CR021	-	-2.328	3.443	-21.812	-2.953	-70	-54
CR022	-	-2.328	3.443	-21.812	-2.953	-70	-54
CR023	-	-2.348	3.385	-22.148	-3.004	-72	-54
CR024	-	-2.348	3.385	-22.148	-3.004	-72	-54
CR025	-	-2.328	3.443	-21.812	-2.953	-70	-54
CR026	-	-2.328	3.443	-21.812	-2.953	-70	-54
CR027	-	-2.348	3.385	-22.148	-3.004	-72	-54
CR028	-	-2.348	3.385	-22.148	-3.004	-72	-54
CR029	-	-2.328	3.443	-21.812	-2.953	-70	-54
CR030	-	-2.328	3.443	-21.812	-2.953	-70	-54
CR031	-	-2.348	3.385	-22.148	-3.004	-72	-54
CR032	-	-2.348	3.385	-22.148	-3.004	-72	-54
CR033	-	-364	2.869	-24.978	-2.520	76	-48
CR034	-	-364	2.869	-24.978	-2.520	76	-48

Carichi sui nodi in fondazione

Carico	CC	Fx	Fy	Fz	Mx	My	Mz
		[N]	[N]	[N]	[N· m]	[N· m]	[N· m]
CR035	-	-384	2.811	-25.314	-2.571	74	-48
CR036	-	-384	2.811	-25.314	-2.571	74	-48
CR037	-	-364	2.869	-24.978	-2.520	76	-48
CR038	-	-364	2.869	-24.978	-2.520	76	-48
CR039	-	-384	2.811	-25.314	-2.571	74	-48
CR040	-	-384	2.811	-25.314	-2.571	74	-48
CR041	-	-364	2.869	-24.978	-2.520	76	-48
CR042	-	-364	2.869	-24.978	-2.520	76	-48
CR043	-	-384	2.811	-25.314	-2.571	74	-48
CR044	-	-384	2.811	-25.314	-2.571	74	-48
CR045	-	-364	2.869	-24.978	-2.520	76	-48
CR046	-	-364	2.869	-24.978	-2.520	76	-48
CR047	-	-384	2.811	-25.314	-2.571	74	-48
CR048	-	-384	2.811	-25.314	-2.571	74	-48
CR049	-	-2.328	3.443	-21.812	-2.953	-70	-54
CR050	-	-2.328	3.443	-21.812	-2.953	-70	-54
CR051	-	-2.348	3.385	-22.148	-3.004	-72	-54
CR052	-	-2.348	3.385	-22.148	-3.004	-72	-54
CR053	-	-2.328	3.443	-21.812	-2.953	-70	-54
CR054	-	-2.328	3.443	-21.812	-2.953	-70	-54
CR055	-	-2.348	3.385	-22.148	-3.004	-72	-54
CR056	-	-2.348	3.385	-22.148	-3.004	-72	-54
CR057	-	-2.328	3.443	-21.812	-2.953	-70	-54
CR058	-	-2.328	3.443	-21.812	-2.953	-70	-54
CR059	-	-2.348	3.385	-22.148	-3.004	-72	-54
CR060	-	-2.348	3.385	-22.148	-3.004	-72	-54
CR061	-	-2.328	3.443	-21.812	-2.953	-70	-54
CR062	-	-2.328	3.443	-21.812	-2.953	-70	-54
CR063	-	-2.348	3.385	-22.148	-3.004	-72	-54
CR064	-	-2.348	3.385	-22.148	-3.004	-72	-54
CR065	-	-3.145	2.731	-22.361	-3.095	-117	-57
CR066	-	-3.145	2.731	-22.361	-3.095	-117	-57
CR067	-	-3.164	2.674	-22.697	-3.146	-119	-57
CR068	-	-3.164	2.674	-22.697	-3.146	-119	-57
CR069	-	-3.145	2.731	-22.361	-3.095	-117	-57
CR070	-	-3.145	2.731	-22.361	-3.095	-117	-57
CR071	-	-3.164	2.674	-22.697	-3.146	-119	-57
CR072	-	-3.164	2.674	-22.697	-3.146	-119	-57
CR073	-	-3.145	2.731	-22.361	-3.095	-117	-57
CR074	-	-3.145	2.731	-22.361	-3.095	-117	-57
CR075	-	-3.164	2.674	-22.697	-3.146	-119	-57
CR076	-	-3.164	2.674	-22.697	-3.146	-119	-57
CR077	-	-3.145	2.731	-22.361	-3.095	-117	-57
CR078	-	-3.145	2.731	-22.361	-3.095	-117	-57
CR079	-	-3.164	2.674	-22.697	-3.146	-119	-57
CR080	-	-3.164	2.674	-22.697	-3.146	-119	-57
CR081	-	452	3.580	-24.429	-2.378	123	-45
CR082	-	452	3.580	-24.429	-2.378	123	-45
CR083	-	433	3.523	-24.765	-2.429	121	-45
CR084	-	433	3.523	-24.765	-2.429	121	-45
CR085	-	452	3.580	-24.429	-2.378	123	-45
CR086	-	452	3.580	-24.429	-2.378	123	-45
CR087	-	433	3.523	-24.765	-2.429	121	-45
CR088	-	433	3.523	-24.765	-2.429	121	-45
CR089	-	452	3.580	-24.429	-2.378	123	-45
CR090	-	452	3.580	-24.429	-2.378	123	-45
CR091	-	433	3.523	-24.765	-2.429	121	-45
CR092	-	433	3.523	-24.765	-2.429	121	-45
CR093	-	452	3.580	-24.429	-2.378	123	-45
CR094	-	452	3.580	-24.429	-2.378	123	-45
CR095	-	433	3.523	-24.765	-2.429	121	-45
CR096	-	433	3.523	-24.765	-2.429	121	-45
CR097	-	-3.145	2.731	-22.361	-3.095	-117	-57
CR098	-	-3.145	2.731	-22.361	-3.095	-117	-57
CR099	-	-3.164	2.674	-22.697	-3.146	-119	-57
CR100	-	-3.164	2.674	-22.697	-3.146	-119	-57
CR101	-	-3.145	2.731	-22.361	-3.095	-117	-57
CR102	-	-3.145	2.731	-22.361	-3.095	-117	-57
CR103	-	-3.164	2.674	-22.697	-3.146	-119	-57
CR104	-	-3.164	2.674	-22.697	-3.146	-119	-57
CR105	-	-3.145	2.731	-22.361	-3.095	-117	-57
CR106	-	-3.145	2.731	-22.361	-3.095	-117	-57
CR107	-	-3.164	2.674	-22.697	-3.146	-119	-57
CR108	-	-3.164	2.674	-22.697	-3.146	-119	-57
CR109	-	-3.145	2.731	-22.361	-3.095	-117	-57
CR110	-	-3.145	2.731	-22.361	-3.095	-117	-57
CR111	-	-3.164	2.674	-22.697	-3.146	-119	-57
CR112	-	-3.164	2.674	-22.697	-3.146	-119	-57
CR113	-	452	3.580	-24.429	-2.378	123	-45
CR114	-	452	3.580	-24.429	-2.378	123	-45

Carichi sui nodi in fondazione

Carico	CC	Fx	Fy	Fz	Mx	My	Mz
		[N]	[N]	[N]	[N· m]	[N· m]	[N· m]
CR115	-	433	3.523	-24.765	-2.429	121	-45
CR116	-	433	3.523	-24.765	-2.429	121	-45
CR117	-	452	3.580	-24.429	-2.378	123	-45
CR118	-	452	3.580	-24.429	-2.378	123	-45
CR119	-	433	3.523	-24.765	-2.429	121	-45
CR120	-	433	3.523	-24.765	-2.429	121	-45
CR121	-	452	3.580	-24.429	-2.378	123	-45
CR122	-	452	3.580	-24.429	-2.378	123	-45
CR123	-	433	3.523	-24.765	-2.429	121	-45
CR124	-	433	3.523	-24.765	-2.429	121	-45
CR125	-	452	3.580	-24.429	-2.378	123	-45
CR126	-	452	3.580	-24.429	-2.378	123	-45
CR127	-	433	3.523	-24.765	-2.429	121	-45
CR128	-	433	3.523	-24.765	-2.429	121	-45
Nodo 01141							
CR001	-	-1.775	1.642	-26.368	-2.638	-103	-31
CR002	-	-1.775	1.642	-26.368	-2.638	-103	-31
CR003	-	-1.810	1.607	-26.724	-2.693	-107	-31
CR004	-	-1.810	1.607	-26.724	-2.693	-107	-31
CR005	-	-1.775	1.642	-26.368	-2.638	-103	-31
CR006	-	-1.775	1.642	-26.368	-2.638	-103	-31
CR007	-	-1.810	1.607	-26.724	-2.693	-107	-31
CR008	-	-1.810	1.607	-26.724	-2.693	-107	-31
CR009	-	-1.775	1.642	-26.368	-2.638	-103	-31
CR010	-	-1.775	1.642	-26.368	-2.638	-103	-31
CR011	-	-1.810	1.607	-26.724	-2.693	-107	-31
CR012	-	-1.810	1.607	-26.724	-2.693	-107	-31
CR013	-	-1.775	1.642	-26.368	-2.638	-103	-31
CR014	-	-1.775	1.642	-26.368	-2.638	-103	-31
CR015	-	-1.810	1.607	-26.724	-2.693	-107	-31
CR016	-	-1.810	1.607	-26.724	-2.693	-107	-31
CR017	-	-3.972	1.981	-23.218	-3.069	-345	-37
CR018	-	-3.972	1.981	-23.218	-3.069	-345	-37
CR019	-	-4.007	1.946	-23.574	-3.124	-349	-37
CR020	-	-4.007	1.946	-23.574	-3.124	-349	-37
CR021	-	-3.972	1.981	-23.218	-3.069	-345	-37
CR022	-	-3.972	1.981	-23.218	-3.069	-345	-37
CR023	-	-4.007	1.946	-23.574	-3.124	-349	-37
CR024	-	-4.007	1.946	-23.574	-3.124	-349	-37
CR025	-	-3.972	1.981	-23.218	-3.069	-345	-37
CR026	-	-3.972	1.981	-23.218	-3.069	-345	-37
CR027	-	-4.007	1.946	-23.574	-3.124	-349	-37
CR028	-	-4.007	1.946	-23.574	-3.124	-349	-37
CR029	-	-3.972	1.981	-23.218	-3.069	-345	-37
CR030	-	-3.972	1.981	-23.218	-3.069	-345	-37
CR031	-	-4.007	1.946	-23.574	-3.124	-349	-37
CR032	-	-4.007	1.946	-23.574	-3.124	-349	-37
CR033	-	-1.775	1.642	-26.368	-2.638	-103	-31
CR034	-	-1.775	1.642	-26.368	-2.638	-103	-31
CR035	-	-1.810	1.607	-26.724	-2.693	-107	-31
CR036	-	-1.810	1.607	-26.724	-2.693	-107	-31
CR037	-	-1.775	1.642	-26.368	-2.638	-103	-31
CR038	-	-1.775	1.642	-26.368	-2.638	-103	-31
CR039	-	-1.810	1.607	-26.724	-2.693	-107	-31
CR040	-	-1.810	1.607	-26.724	-2.693	-107	-31
CR041	-	-1.775	1.642	-26.368	-2.638	-103	-31
CR042	-	-1.775	1.642	-26.368	-2.638	-103	-31
CR043	-	-1.810	1.607	-26.724	-2.693	-107	-31
CR044	-	-1.810	1.607	-26.724	-2.693	-107	-31
CR045	-	-1.775	1.642	-26.368	-2.638	-103	-31
CR046	-	-1.775	1.642	-26.368	-2.638	-103	-31
CR047	-	-1.810	1.607	-26.724	-2.693	-107	-31
CR048	-	-1.810	1.607	-26.724	-2.693	-107	-31
CR049	-	-3.972	1.981	-23.218	-3.069	-345	-37
CR050	-	-3.972	1.981	-23.218	-3.069	-345	-37
CR051	-	-4.007	1.946	-23.574	-3.124	-349	-37
CR052	-	-4.007	1.946	-23.574	-3.124	-349	-37
CR053	-	-3.972	1.981	-23.218	-3.069	-345	-37
CR054	-	-3.972	1.981	-23.218	-3.069	-345	-37
CR055	-	-4.007	1.946	-23.574	-3.124	-349	-37
CR056	-	-4.007	1.946	-23.574	-3.124	-349	-37
CR057	-	-3.972	1.981	-23.218	-3.069	-345	-37
CR058	-	-3.972	1.981	-23.218	-3.069	-345	-37
CR059	-	-4.007	1.946	-23.574	-3.124	-349	-37
CR060	-	-4.007	1.946	-23.574	-3.124	-349	-37
CR061	-	-3.972	1.981	-23.218	-3.069	-345	-37
CR062	-	-3.972	1.981	-23.218	-3.069	-345	-37
CR063	-	-4.007	1.946	-23.574	-3.124	-349	-37
CR064	-	-4.007	1.946	-23.574	-3.124	-349	-37
CR065	-	-4.652	1.452	-23.728	-3.275	-422	-42

Carichi sui nodi in fondazione

Carico	CC	Fx	Fy	Fz	Mx	My	Mz
		[N]	[N]	[N]	[N· m]	[N· m]	[N· m]
CR066	-	-4.652	1.452	-23.728	-3.275	-422	-42
CR067	-	-4.687	1.417	-24.084	-3.330	-426	-42
CR068	-	-4.687	1.417	-24.084	-3.330	-426	-42
CR069	-	-4.652	1.452	-23.728	-3.275	-422	-42
CR070	-	-4.652	1.452	-23.728	-3.275	-422	-42
CR071	-	-4.687	1.417	-24.084	-3.330	-426	-42
CR072	-	-4.687	1.417	-24.084	-3.330	-426	-42
CR073	-	-4.652	1.452	-23.728	-3.275	-422	-42
CR074	-	-4.652	1.452	-23.728	-3.275	-422	-42
CR075	-	-4.687	1.417	-24.084	-3.330	-426	-42
CR076	-	-4.687	1.417	-24.084	-3.330	-426	-42
CR077	-	-4.652	1.452	-23.728	-3.275	-422	-42
CR078	-	-4.652	1.452	-23.728	-3.275	-422	-42
CR079	-	-4.687	1.417	-24.084	-3.330	-426	-42
CR080	-	-4.687	1.417	-24.084	-3.330	-426	-42
CR081	-	-1.095	2.171	-25.858	-2.432	-26	-26
CR082	-	-1.095	2.171	-25.858	-2.432	-26	-26
CR083	-	-1.130	2.136	-26.214	-2.487	-30	-26
CR084	-	-1.130	2.136	-26.214	-2.487	-30	-26
CR085	-	-1.095	2.171	-25.858	-2.432	-26	-26
CR086	-	-1.095	2.171	-25.858	-2.432	-26	-26
CR087	-	-1.130	2.136	-26.214	-2.487	-30	-26
CR088	-	-1.130	2.136	-26.214	-2.487	-30	-26
CR089	-	-1.095	2.171	-25.858	-2.432	-26	-26
CR090	-	-1.095	2.171	-25.858	-2.432	-26	-26
CR091	-	-1.130	2.136	-26.214	-2.487	-30	-26
CR092	-	-1.130	2.136	-26.214	-2.487	-30	-26
CR093	-	-1.095	2.171	-25.858	-2.432	-26	-26
CR094	-	-1.095	2.171	-25.858	-2.432	-26	-26
CR095	-	-1.130	2.136	-26.214	-2.487	-30	-26
CR096	-	-1.130	2.136	-26.214	-2.487	-30	-26
CR097	-	-4.652	1.452	-23.728	-3.275	-422	-42
CR098	-	-4.652	1.452	-23.728	-3.275	-422	-42
CR099	-	-4.687	1.417	-24.084	-3.330	-426	-42
CR100	-	-4.687	1.417	-24.084	-3.330	-426	-42
CR101	-	-4.652	1.452	-23.728	-3.275	-422	-42
CR102	-	-4.652	1.452	-23.728	-3.275	-422	-42
CR103	-	-4.687	1.417	-24.084	-3.330	-426	-42
CR104	-	-4.687	1.417	-24.084	-3.330	-426	-42
CR105	-	-4.652	1.452	-23.728	-3.275	-422	-42
CR106	-	-4.652	1.452	-23.728	-3.275	-422	-42
CR107	-	-4.687	1.417	-24.084	-3.330	-426	-42
CR108	-	-4.687	1.417	-24.084	-3.330	-426	-42
CR109	-	-4.652	1.452	-23.728	-3.275	-422	-42
CR110	-	-4.652	1.452	-23.728	-3.275	-422	-42
CR111	-	-4.687	1.417	-24.084	-3.330	-426	-42
CR112	-	-4.687	1.417	-24.084	-3.330	-426	-42
CR113	-	-1.095	2.171	-25.858	-2.432	-26	-26
CR114	-	-1.095	2.171	-25.858	-2.432	-26	-26
CR115	-	-1.130	2.136	-26.214	-2.487	-30	-26
CR116	-	-1.130	2.136	-26.214	-2.487	-30	-26
CR117	-	-1.095	2.171	-25.858	-2.432	-26	-26
CR118	-	-1.095	2.171	-25.858	-2.432	-26	-26
CR119	-	-1.130	2.136	-26.214	-2.487	-30	-26
CR120	-	-1.130	2.136	-26.214	-2.487	-30	-26
CR121	-	-1.095	2.171	-25.858	-2.432	-26	-26
CR122	-	-1.095	2.171	-25.858	-2.432	-26	-26
CR123	-	-1.130	2.136	-26.214	-2.487	-30	-26
CR124	-	-1.130	2.136	-26.214	-2.487	-30	-26
CR125	-	-1.095	2.171	-25.858	-2.432	-26	-26
CR126	-	-1.095	2.171	-25.858	-2.432	-26	-26
CR127	-	-1.130	2.136	-26.214	-2.487	-30	-26
CR128	-	-1.130	2.136	-26.214	-2.487	-30	-26
Nodo 01142							
CR001	-	-719	863	-21.853	-2.264	271	-43
CR002	-	-719	863	-21.853	-2.264	271	-43
CR003	-	-749	841	-22.151	-2.312	264	-43
CR004	-	-749	841	-22.151	-2.312	264	-43
CR005	-	-719	863	-21.853	-2.264	271	-43
CR006	-	-719	863	-21.853	-2.264	271	-43
CR007	-	-749	841	-22.151	-2.312	264	-43
CR008	-	-749	841	-22.151	-2.312	264	-43
CR009	-	-719	863	-21.853	-2.264	271	-43
CR010	-	-719	863	-21.853	-2.264	271	-43
CR011	-	-749	841	-22.151	-2.312	264	-43
CR012	-	-749	841	-22.151	-2.312	264	-43
CR013	-	-719	863	-21.853	-2.264	271	-43
CR014	-	-719	863	-21.853	-2.264	271	-43
CR015	-	-749	841	-22.151	-2.312	264	-43
CR016	-	-749	841	-22.151	-2.312	264	-43

Carichi sui nodi in fondazione

Carico	CC	Fx	Fy	Fz	Mx	My	Mz
		[N]	[N]	[N]	[N· m]	[N· m]	[N· m]
CR017	-	-3.029	1.145	-19.125	-2.596	62	-51
CR018	-	-3.029	1.145	-19.125	-2.596	62	-51
CR019	-	-3.059	1.123	-19.423	-2.644	55	-51
CR020	-	-3.059	1.123	-19.423	-2.644	55	-51
CR021	-	-3.029	1.145	-19.125	-2.596	62	-51
CR022	-	-3.029	1.145	-19.125	-2.596	62	-51
CR023	-	-3.059	1.123	-19.423	-2.644	55	-51
CR024	-	-3.059	1.123	-19.423	-2.644	55	-51
CR025	-	-3.029	1.145	-19.125	-2.596	62	-51
CR026	-	-3.029	1.145	-19.125	-2.596	62	-51
CR027	-	-3.059	1.123	-19.423	-2.644	55	-51
CR028	-	-3.059	1.123	-19.423	-2.644	55	-51
CR029	-	-3.029	1.145	-19.125	-2.596	62	-51
CR030	-	-3.029	1.145	-19.125	-2.596	62	-51
CR031	-	-3.059	1.123	-19.423	-2.644	55	-51
CR032	-	-3.059	1.123	-19.423	-2.644	55	-51
CR033	-	-719	863	-21.853	-2.264	271	-43
CR034	-	-719	863	-21.853	-2.264	271	-43
CR035	-	-749	841	-22.151	-2.312	264	-43
CR036	-	-749	841	-22.151	-2.312	264	-43
CR037	-	-719	863	-21.853	-2.264	271	-43
CR038	-	-719	863	-21.853	-2.264	271	-43
CR039	-	-749	841	-22.151	-2.312	264	-43
CR040	-	-749	841	-22.151	-2.312	264	-43
CR041	-	-719	863	-21.853	-2.264	271	-43
CR042	-	-719	863	-21.853	-2.264	271	-43
CR043	-	-749	841	-22.151	-2.312	264	-43
CR044	-	-749	841	-22.151	-2.312	264	-43
CR045	-	-719	863	-21.853	-2.264	271	-43
CR046	-	-719	863	-21.853	-2.264	271	-43
CR047	-	-749	841	-22.151	-2.312	264	-43
CR048	-	-749	841	-22.151	-2.312	264	-43
CR049	-	-3.029	1.145	-19.125	-2.596	62	-51
CR050	-	-3.029	1.145	-19.125	-2.596	62	-51
CR051	-	-3.059	1.123	-19.423	-2.644	55	-51
CR052	-	-3.059	1.123	-19.423	-2.644	55	-51
CR053	-	-3.029	1.145	-19.125	-2.596	62	-51
CR054	-	-3.029	1.145	-19.125	-2.596	62	-51
CR055	-	-3.059	1.123	-19.423	-2.644	55	-51
CR056	-	-3.059	1.123	-19.423	-2.644	55	-51
CR057	-	-3.029	1.145	-19.125	-2.596	62	-51
CR058	-	-3.029	1.145	-19.125	-2.596	62	-51
CR059	-	-3.059	1.123	-19.423	-2.644	55	-51
CR060	-	-3.059	1.123	-19.423	-2.644	55	-51
CR061	-	-3.029	1.145	-19.125	-2.596	62	-51
CR062	-	-3.029	1.145	-19.125	-2.596	62	-51
CR063	-	-3.059	1.123	-19.423	-2.644	55	-51
CR064	-	-3.059	1.123	-19.423	-2.644	55	-51
CR065	-	-3.539	532	-19.570	-2.934	-11	-48
CR066	-	-3.539	532	-19.570	-2.934	-11	-48
CR067	-	-3.570	510	-19.868	-2.982	-17	-48
CR068	-	-3.570	510	-19.868	-2.982	-17	-48
CR069	-	-3.539	532	-19.570	-2.934	-11	-48
CR070	-	-3.539	532	-19.570	-2.934	-11	-48
CR071	-	-3.570	510	-19.868	-2.982	-17	-48
CR072	-	-3.570	510	-19.868	-2.982	-17	-48
CR073	-	-3.539	532	-19.570	-2.934	-11	-48
CR074	-	-3.539	532	-19.570	-2.934	-11	-48
CR075	-	-3.570	510	-19.868	-2.982	-17	-48
CR076	-	-3.570	510	-19.868	-2.982	-17	-48
CR077	-	-3.539	532	-19.570	-2.934	-11	-48
CR078	-	-3.539	532	-19.570	-2.934	-11	-48
CR079	-	-3.570	510	-19.868	-2.982	-17	-48
CR080	-	-3.570	510	-19.868	-2.982	-17	-48
CR081	-	-208	1.476	-21.408	-1.926	343	-46
CR082	-	-208	1.476	-21.408	-1.926	343	-46
CR083	-	-239	1.454	-21.706	-1.974	337	-46
CR084	-	-239	1.454	-21.706	-1.974	337	-46
CR085	-	-208	1.476	-21.408	-1.926	343	-46
CR086	-	-208	1.476	-21.408	-1.926	343	-46
CR087	-	-239	1.454	-21.706	-1.974	337	-46
CR088	-	-239	1.454	-21.706	-1.974	337	-46
CR089	-	-208	1.476	-21.408	-1.926	343	-46
CR090	-	-208	1.476	-21.408	-1.926	343	-46
CR091	-	-239	1.454	-21.706	-1.974	337	-46
CR092	-	-239	1.454	-21.706	-1.974	337	-46
CR093	-	-208	1.476	-21.408	-1.926	343	-46
CR094	-	-208	1.476	-21.408	-1.926	343	-46
CR095	-	-239	1.454	-21.706	-1.974	337	-46
CR096	-	-239	1.454	-21.706	-1.974	337	-46

Carichi sui nodi in fondazione

Carico	CC	Fx	Fy	Fz	Mx	My	Mz
		[N]	[N]	[N]	[N· m]	[N· m]	[N· m]
CR097	-	-3.539	532	-19.570	-2.934	-11	-48
CR098	-	-3.539	532	-19.570	-2.934	-11	-48
CR099	-	-3.570	510	-19.868	-2.982	-17	-48
CR100	-	-3.570	510	-19.868	-2.982	-17	-48
CR101	-	-3.539	532	-19.570	-2.934	-11	-48
CR102	-	-3.539	532	-19.570	-2.934	-11	-48
CR103	-	-3.570	510	-19.868	-2.982	-17	-48
CR104	-	-3.570	510	-19.868	-2.982	-17	-48
CR105	-	-3.539	532	-19.570	-2.934	-11	-48
CR106	-	-3.539	532	-19.570	-2.934	-11	-48
CR107	-	-3.570	510	-19.868	-2.982	-17	-48
CR108	-	-3.570	510	-19.868	-2.982	-17	-48
CR109	-	-3.539	532	-19.570	-2.934	-11	-48
CR110	-	-3.539	532	-19.570	-2.934	-11	-48
CR111	-	-3.570	510	-19.868	-2.982	-17	-48
CR112	-	-3.570	510	-19.868	-2.982	-17	-48
CR113	-	-208	1.476	-21.408	-1.926	343	-46
CR114	-	-208	1.476	-21.408	-1.926	343	-46
CR115	-	-239	1.454	-21.706	-1.974	337	-46
CR116	-	-239	1.454	-21.706	-1.974	337	-46
CR117	-	-208	1.476	-21.408	-1.926	343	-46
CR118	-	-208	1.476	-21.408	-1.926	343	-46
CR119	-	-239	1.454	-21.706	-1.974	337	-46
CR120	-	-239	1.454	-21.706	-1.974	337	-46
CR121	-	-208	1.476	-21.408	-1.926	343	-46
CR122	-	-208	1.476	-21.408	-1.926	343	-46
CR123	-	-239	1.454	-21.706	-1.974	337	-46
CR124	-	-239	1.454	-21.706	-1.974	337	-46
CR125	-	-208	1.476	-21.408	-1.926	343	-46
CR126	-	-208	1.476	-21.408	-1.926	343	-46
CR127	-	-239	1.454	-21.706	-1.974	337	-46
CR128	-	-239	1.454	-21.706	-1.974	337	-46
Nodo 01143							
CR001	-	-569	576	-22.501	-2.268	-139	15
CR002	-	-569	576	-22.501	-2.268	-139	15
CR003	-	-604	548	-22.809	-2.319	-143	15
CR004	-	-604	548	-22.809	-2.319	-143	15
CR005	-	-569	576	-22.501	-2.268	-139	15
CR006	-	-569	576	-22.501	-2.268	-139	15
CR007	-	-604	548	-22.809	-2.319	-143	15
CR008	-	-604	548	-22.809	-2.319	-143	15
CR009	-	-569	576	-22.501	-2.268	-139	15
CR010	-	-569	576	-22.501	-2.268	-139	15
CR011	-	-604	548	-22.809	-2.319	-143	15
CR012	-	-604	548	-22.809	-2.319	-143	15
CR013	-	-569	576	-22.501	-2.268	-139	15
CR014	-	-569	576	-22.501	-2.268	-139	15
CR015	-	-604	548	-22.809	-2.319	-143	15
CR016	-	-604	548	-22.809	-2.319	-143	15
CR017	-	-3.416	750	-19.893	-2.541	-385	21
CR018	-	-3.416	750	-19.893	-2.541	-385	21
CR019	-	-3.451	722	-20.201	-2.592	-389	21
CR020	-	-3.451	722	-20.201	-2.592	-389	21
CR021	-	-3.416	750	-19.893	-2.541	-385	21
CR022	-	-3.416	750	-19.893	-2.541	-385	21
CR023	-	-3.451	722	-20.201	-2.592	-389	21
CR024	-	-3.451	722	-20.201	-2.592	-389	21
CR025	-	-3.416	750	-19.893	-2.541	-385	21
CR026	-	-3.416	750	-19.893	-2.541	-385	21
CR027	-	-3.451	722	-20.201	-2.592	-389	21
CR028	-	-3.451	722	-20.201	-2.592	-389	21
CR029	-	-3.416	750	-19.893	-2.541	-385	21
CR030	-	-3.416	750	-19.893	-2.541	-385	21
CR031	-	-3.451	722	-20.201	-2.592	-389	21
CR032	-	-3.451	722	-20.201	-2.592	-389	21
CR033	-	-569	576	-22.501	-2.268	-139	15
CR034	-	-569	576	-22.501	-2.268	-139	15
CR035	-	-604	548	-22.809	-2.319	-143	15
CR036	-	-604	548	-22.809	-2.319	-143	15
CR037	-	-569	576	-22.501	-2.268	-139	15
CR038	-	-569	576	-22.501	-2.268	-139	15
CR039	-	-604	548	-22.809	-2.319	-143	15
CR040	-	-604	548	-22.809	-2.319	-143	15
CR041	-	-569	576	-22.501	-2.268	-139	15
CR042	-	-569	576	-22.501	-2.268	-139	15
CR043	-	-604	548	-22.809	-2.319	-143	15
CR044	-	-604	548	-22.809	-2.319	-143	15
CR045	-	-569	576	-22.501	-2.268	-139	15
CR046	-	-569	576	-22.501	-2.268	-139	15
CR047	-	-604	548	-22.809	-2.319	-143	15

Carichi sui nodi in fondazione

Carico	CC	Fx	Fy	Fz	Mx	My	Mz
		[N]	[N]	[N]	[N· m]	[N· m]	[N· m]
CR048	-	-604	548	-22.809	-2.319	-143	15
CR049	-	-3.416	750	-19.893	-2.541	-385	21
CR050	-	-3.416	750	-19.893	-2.541	-385	21
CR051	-	-3.451	722	-20.201	-2.592	-389	21
CR052	-	-3.451	722	-20.201	-2.592	-389	21
CR053	-	-3.416	750	-19.893	-2.541	-385	21
CR054	-	-3.416	750	-19.893	-2.541	-385	21
CR055	-	-3.451	722	-20.201	-2.592	-389	21
CR056	-	-3.451	722	-20.201	-2.592	-389	21
CR057	-	-3.416	750	-19.893	-2.541	-385	21
CR058	-	-3.416	750	-19.893	-2.541	-385	21
CR059	-	-3.451	722	-20.201	-2.592	-389	21
CR060	-	-3.451	722	-20.201	-2.592	-389	21
CR061	-	-3.416	750	-19.893	-2.541	-385	21
CR062	-	-3.416	750	-19.893	-2.541	-385	21
CR063	-	-3.451	722	-20.201	-2.592	-389	21
CR064	-	-3.451	722	-20.201	-2.592	-389	21
CR065	-	-3.589	247	-20.112	-2.902	-395	17
CR066	-	-3.589	247	-20.112	-2.902	-395	17
CR067	-	-3.624	219	-20.420	-2.952	-399	17
CR068	-	-3.624	219	-20.420	-2.952	-399	17
CR069	-	-3.589	247	-20.112	-2.902	-395	17
CR070	-	-3.589	247	-20.112	-2.902	-395	17
CR071	-	-3.624	219	-20.420	-2.952	-399	17
CR072	-	-3.624	219	-20.420	-2.952	-399	17
CR073	-	-3.589	247	-20.112	-2.902	-395	17
CR074	-	-3.589	247	-20.112	-2.902	-395	17
CR075	-	-3.624	219	-20.420	-2.952	-399	17
CR076	-	-3.624	219	-20.420	-2.952	-399	17
CR077	-	-3.589	247	-20.112	-2.902	-395	17
CR078	-	-3.589	247	-20.112	-2.902	-395	17
CR079	-	-3.624	219	-20.420	-2.952	-399	17
CR080	-	-3.624	219	-20.420	-2.952	-399	17
CR081	-	-396	1.079	-22.282	-1.908	-129	19
CR082	-	-396	1.079	-22.282	-1.908	-129	19
CR083	-	-431	1.051	-22.590	-1.958	-133	19
CR084	-	-431	1.051	-22.590	-1.958	-133	19
CR085	-	-396	1.079	-22.282	-1.908	-129	19
CR086	-	-396	1.079	-22.282	-1.908	-129	19
CR087	-	-431	1.051	-22.590	-1.958	-133	19
CR088	-	-431	1.051	-22.590	-1.958	-133	19
CR089	-	-396	1.079	-22.282	-1.908	-129	19
CR090	-	-396	1.079	-22.282	-1.908	-129	19
CR091	-	-431	1.051	-22.590	-1.958	-133	19
CR092	-	-431	1.051	-22.590	-1.958	-133	19
CR093	-	-396	1.079	-22.282	-1.908	-129	19
CR094	-	-396	1.079	-22.282	-1.908	-129	19
CR095	-	-431	1.051	-22.590	-1.958	-133	19
CR096	-	-431	1.051	-22.590	-1.958	-133	19
CR097	-	-3.589	247	-20.112	-2.902	-395	17
CR098	-	-3.589	247	-20.112	-2.902	-395	17
CR099	-	-3.624	219	-20.420	-2.952	-399	17
CR100	-	-3.624	219	-20.420	-2.952	-399	17
CR101	-	-3.589	247	-20.112	-2.902	-395	17
CR102	-	-3.589	247	-20.112	-2.902	-395	17
CR103	-	-3.624	219	-20.420	-2.952	-399	17
CR104	-	-3.624	219	-20.420	-2.952	-399	17
CR105	-	-3.589	247	-20.112	-2.902	-395	17
CR106	-	-3.589	247	-20.112	-2.902	-395	17
CR107	-	-3.624	219	-20.420	-2.952	-399	17
CR108	-	-3.624	219	-20.420	-2.952	-399	17
CR109	-	-3.589	247	-20.112	-2.902	-395	17
CR110	-	-3.589	247	-20.112	-2.902	-395	17
CR111	-	-3.624	219	-20.420	-2.952	-399	17
CR112	-	-3.624	219	-20.420	-2.952	-399	17
CR113	-	-396	1.079	-22.282	-1.908	-129	19
CR114	-	-396	1.079	-22.282	-1.908	-129	19
CR115	-	-431	1.051	-22.590	-1.958	-133	19
CR116	-	-431	1.051	-22.590	-1.958	-133	19
CR117	-	-396	1.079	-22.282	-1.908	-129	19
CR118	-	-396	1.079	-22.282	-1.908	-129	19
CR119	-	-431	1.051	-22.590	-1.958	-133	19
CR120	-	-431	1.051	-22.590	-1.958	-133	19
CR121	-	-396	1.079	-22.282	-1.908	-129	19
CR122	-	-396	1.079	-22.282	-1.908	-129	19
CR123	-	-431	1.051	-22.590	-1.958	-133	19
CR124	-	-431	1.051	-22.590	-1.958	-133	19
CR125	-	-396	1.079	-22.282	-1.908	-129	19
CR126	-	-396	1.079	-22.282	-1.908	-129	19
CR127	-	-431	1.051	-22.590	-1.958	-133	19

Carichi sui nodi in fondazione

Carico	CC	Fx	Fy	Fz	Mx	My	Mz
		[N]	[N]	[N]	[N· m]	[N· m]	[N· m]
CR128	-	-431	1.051	-22.590	-1.958	-133	19
Nodo 01144							
CR001	-	541	-295	-20.134	-1.838	-40	6
CR002	-	541	-295	-20.134	-1.838	-40	6
CR003	-	514	-317	-20.416	-1.880	-42	6
CR004	-	514	-317	-20.416	-1.880	-42	6
CR005	-	541	-295	-20.134	-1.838	-40	6
CR006	-	541	-295	-20.134	-1.838	-40	6
CR007	-	514	-317	-20.416	-1.880	-42	6
CR008	-	514	-317	-20.416	-1.880	-42	6
CR009	-	541	-295	-20.134	-1.838	-40	6
CR010	-	541	-295	-20.134	-1.838	-40	6
CR011	-	514	-317	-20.416	-1.880	-42	6
CR012	-	514	-317	-20.416	-1.880	-42	6
CR013	-	541	-295	-20.134	-1.838	-40	6
CR014	-	541	-295	-20.134	-1.838	-40	6
CR015	-	514	-317	-20.416	-1.880	-42	6
CR016	-	514	-317	-20.416	-1.880	-42	6
CR017	-	-2.068	-17	-18.070	-2.016	-306	-10
CR018	-	-2.068	-17	-18.070	-2.016	-306	-10
CR019	-	-2.095	-39	-18.352	-2.058	-308	-10
CR020	-	-2.095	-39	-18.352	-2.058	-308	-10
CR021	-	-2.068	-17	-18.070	-2.016	-306	-10
CR022	-	-2.068	-17	-18.070	-2.016	-306	-10
CR023	-	-2.095	-39	-18.352	-2.058	-308	-10
CR024	-	-2.095	-39	-18.352	-2.058	-308	-10
CR025	-	-2.068	-17	-18.070	-2.016	-306	-10
CR026	-	-2.068	-17	-18.070	-2.016	-306	-10
CR027	-	-2.095	-39	-18.352	-2.058	-308	-10
CR028	-	-2.095	-39	-18.352	-2.058	-308	-10
CR029	-	-2.068	-17	-18.070	-2.016	-306	-10
CR030	-	-2.068	-17	-18.070	-2.016	-306	-10
CR031	-	-2.095	-39	-18.352	-2.058	-308	-10
CR032	-	-2.095	-39	-18.352	-2.058	-308	-10
CR033	-	541	-295	-20.134	-1.838	-40	6
CR034	-	541	-295	-20.134	-1.838	-40	6
CR035	-	514	-317	-20.416	-1.880	-42	6
CR036	-	514	-317	-20.416	-1.880	-42	6
CR037	-	541	-295	-20.134	-1.838	-40	6
CR038	-	541	-295	-20.134	-1.838	-40	6
CR039	-	514	-317	-20.416	-1.880	-42	6
CR040	-	514	-317	-20.416	-1.880	-42	6
CR041	-	541	-295	-20.134	-1.838	-40	6
CR042	-	541	-295	-20.134	-1.838	-40	6
CR043	-	514	-317	-20.416	-1.880	-42	6
CR044	-	514	-317	-20.416	-1.880	-42	6
CR045	-	541	-295	-20.134	-1.838	-40	6
CR046	-	541	-295	-20.134	-1.838	-40	6
CR047	-	514	-317	-20.416	-1.880	-42	6
CR048	-	514	-317	-20.416	-1.880	-42	6
CR049	-	-2.068	-17	-18.070	-2.016	-306	-10
CR050	-	-2.068	-17	-18.070	-2.016	-306	-10
CR051	-	-2.095	-39	-18.352	-2.058	-308	-10
CR052	-	-2.095	-39	-18.352	-2.058	-308	-10
CR053	-	-2.068	-17	-18.070	-2.016	-306	-10
CR054	-	-2.068	-17	-18.070	-2.016	-306	-10
CR055	-	-2.095	-39	-18.352	-2.058	-308	-10
CR056	-	-2.095	-39	-18.352	-2.058	-308	-10
CR057	-	-2.068	-17	-18.070	-2.016	-306	-10
CR058	-	-2.068	-17	-18.070	-2.016	-306	-10
CR059	-	-2.095	-39	-18.352	-2.058	-308	-10
CR060	-	-2.095	-39	-18.352	-2.058	-308	-10
CR061	-	-2.068	-17	-18.070	-2.016	-306	-10
CR062	-	-2.068	-17	-18.070	-2.016	-306	-10
CR063	-	-2.095	-39	-18.352	-2.058	-308	-10
CR064	-	-2.095	-39	-18.352	-2.058	-308	-10
CR065	-	-2.032	-548	-17.918	-2.422	-293	-15
CR066	-	-2.032	-548	-17.918	-2.422	-293	-15
CR067	-	-2.059	-570	-18.200	-2.464	-295	-15
CR068	-	-2.059	-570	-18.200	-2.464	-295	-15
CR069	-	-2.032	-548	-17.918	-2.422	-293	-15
CR070	-	-2.032	-548	-17.918	-2.422	-293	-15
CR071	-	-2.059	-570	-18.200	-2.464	-295	-15
CR072	-	-2.059	-570	-18.200	-2.464	-295	-15
CR073	-	-2.032	-548	-17.918	-2.422	-293	-15
CR074	-	-2.032	-548	-17.918	-2.422	-293	-15
CR075	-	-2.059	-570	-18.200	-2.464	-295	-15
CR076	-	-2.059	-570	-18.200	-2.464	-295	-15
CR077	-	-2.032	-548	-17.918	-2.422	-293	-15
CR078	-	-2.032	-548	-17.918	-2.422	-293	-15

Carichi sui nodi in fondazione

Carico	CC	Fx	Fy	Fz	Mx	My	Mz
		[N]	[N]	[N]	[N· m]	[N· m]	[N· m]
CR079	-	-2.059	-570	-18.200	-2.464	-295	-15
CR080	-	-2.059	-570	-18.200	-2.464	-295	-15
CR081	-	505	236	-20.286	-1.432	-53	11
CR082	-	505	236	-20.286	-1.432	-53	11
CR083	-	478	214	-20.568	-1.474	-55	11
CR084	-	478	214	-20.568	-1.474	-55	11
CR085	-	505	236	-20.286	-1.432	-53	11
CR086	-	505	236	-20.286	-1.432	-53	11
CR087	-	478	214	-20.568	-1.474	-55	11
CR088	-	478	214	-20.568	-1.474	-55	11
CR089	-	505	236	-20.286	-1.432	-53	11
CR090	-	505	236	-20.286	-1.432	-53	11
CR091	-	478	214	-20.568	-1.474	-55	11
CR092	-	478	214	-20.568	-1.474	-55	11
CR093	-	505	236	-20.286	-1.432	-53	11
CR094	-	505	236	-20.286	-1.432	-53	11
CR095	-	478	214	-20.568	-1.474	-55	11
CR096	-	478	214	-20.568	-1.474	-55	11
CR097	-	-2.032	-548	-17.918	-2.422	-293	-15
CR098	-	-2.032	-548	-17.918	-2.422	-293	-15
CR099	-	-2.059	-570	-18.200	-2.464	-295	-15
CR100	-	-2.059	-570	-18.200	-2.464	-295	-15
CR101	-	-2.032	-548	-17.918	-2.422	-293	-15
CR102	-	-2.032	-548	-17.918	-2.422	-293	-15
CR103	-	-2.059	-570	-18.200	-2.464	-295	-15
CR104	-	-2.059	-570	-18.200	-2.464	-295	-15
CR105	-	-2.032	-548	-17.918	-2.422	-293	-15
CR106	-	-2.032	-548	-17.918	-2.422	-293	-15
CR107	-	-2.059	-570	-18.200	-2.464	-295	-15
CR108	-	-2.059	-570	-18.200	-2.464	-295	-15
CR109	-	-2.032	-548	-17.918	-2.422	-293	-15
CR110	-	-2.032	-548	-17.918	-2.422	-293	-15
CR111	-	-2.059	-570	-18.200	-2.464	-295	-15
CR112	-	-2.059	-570	-18.200	-2.464	-295	-15
CR113	-	505	236	-20.286	-1.432	-53	11
CR114	-	505	236	-20.286	-1.432	-53	11
CR115	-	478	214	-20.568	-1.474	-55	11
CR116	-	478	214	-20.568	-1.474	-55	11
CR117	-	505	236	-20.286	-1.432	-53	11
CR118	-	505	236	-20.286	-1.432	-53	11
CR119	-	478	214	-20.568	-1.474	-55	11
CR120	-	478	214	-20.568	-1.474	-55	11
CR121	-	505	236	-20.286	-1.432	-53	11
CR122	-	505	236	-20.286	-1.432	-53	11
CR123	-	478	214	-20.568	-1.474	-55	11
CR124	-	478	214	-20.568	-1.474	-55	11
CR125	-	505	236	-20.286	-1.432	-53	11
CR126	-	505	236	-20.286	-1.432	-53	11
CR127	-	478	214	-20.568	-1.474	-55	11
CR128	-	478	214	-20.568	-1.474	-55	11
Nodo 01145							
CR001	-	2.137	524	-20.857	-2.034	234	63
CR002	-	2.137	524	-20.857	-2.034	234	63
CR003	-	2.104	491	-21.141	-2.083	230	61
CR004	-	2.104	491	-21.141	-2.083	230	61
CR005	-	2.137	524	-20.857	-2.034	234	63
CR006	-	2.137	524	-20.857	-2.034	234	63
CR007	-	2.104	491	-21.141	-2.083	230	61
CR008	-	2.104	491	-21.141	-2.083	230	61
CR009	-	2.137	524	-20.857	-2.034	234	63
CR010	-	2.137	524	-20.857	-2.034	234	63
CR011	-	2.104	491	-21.141	-2.083	230	61
CR012	-	2.104	491	-21.141	-2.083	230	61
CR013	-	2.137	524	-20.857	-2.034	234	63
CR014	-	2.137	524	-20.857	-2.034	234	63
CR015	-	2.104	491	-21.141	-2.083	230	61
CR016	-	2.104	491	-21.141	-2.083	230	61
CR017	-	-792	805	-18.713	-2.197	-122	55
CR018	-	-792	805	-18.713	-2.197	-122	55
CR019	-	-825	772	-18.997	-2.246	-126	53
CR020	-	-825	772	-18.997	-2.246	-126	53
CR021	-	-792	805	-18.713	-2.197	-122	55
CR022	-	-792	805	-18.713	-2.197	-122	55
CR023	-	-825	772	-18.997	-2.246	-126	53
CR024	-	-825	772	-18.997	-2.246	-126	53
CR025	-	-792	805	-18.713	-2.197	-122	55
CR026	-	-792	805	-18.713	-2.197	-122	55
CR027	-	-825	772	-18.997	-2.246	-126	53
CR028	-	-825	772	-18.997	-2.246	-126	53
CR029	-	-792	805	-18.713	-2.197	-122	55

Carichi sui nodi in fondazione

Carico	CC	Fx	Fy	Fz	Mx	My	Mz
		[N]	[N]	[N]	[N· m]	[N· m]	[N· m]
CR030	-	-792	805	-18.713	-2.197	-122	55
CR031	-	-825	772	-18.997	-2.246	-126	53
CR032	-	-825	772	-18.997	-2.246	-126	53
CR033	-	2.137	524	-20.857	-2.034	234	63
CR034	-	2.137	524	-20.857	-2.034	234	63
CR035	-	2.104	491	-21.141	-2.083	230	61
CR036	-	2.104	491	-21.141	-2.083	230	61
CR037	-	2.137	524	-20.857	-2.034	234	63
CR038	-	2.137	524	-20.857	-2.034	234	63
CR039	-	2.104	491	-21.141	-2.083	230	61
CR040	-	2.104	491	-21.141	-2.083	230	61
CR041	-	2.137	524	-20.857	-2.034	234	63
CR042	-	2.137	524	-20.857	-2.034	234	63
CR043	-	2.104	491	-21.141	-2.083	230	61
CR044	-	2.104	491	-21.141	-2.083	230	61
CR045	-	2.137	524	-20.857	-2.034	234	63
CR046	-	2.137	524	-20.857	-2.034	234	63
CR047	-	2.104	491	-21.141	-2.083	230	61
CR048	-	2.104	491	-21.141	-2.083	230	61
CR049	-	-792	805	-18.713	-2.197	-122	55
CR050	-	-792	805	-18.713	-2.197	-122	55
CR051	-	-825	772	-18.997	-2.246	-126	53
CR052	-	-825	772	-18.997	-2.246	-126	53
CR053	-	-792	805	-18.713	-2.197	-122	55
CR054	-	-792	805	-18.713	-2.197	-122	55
CR055	-	-825	772	-18.997	-2.246	-126	53
CR056	-	-825	772	-18.997	-2.246	-126	53
CR057	-	-792	805	-18.713	-2.197	-122	55
CR058	-	-792	805	-18.713	-2.197	-122	55
CR059	-	-825	772	-18.997	-2.246	-126	53
CR060	-	-825	772	-18.997	-2.246	-126	53
CR061	-	-792	805	-18.713	-2.197	-122	55
CR062	-	-792	805	-18.713	-2.197	-122	55
CR063	-	-825	772	-18.997	-2.246	-126	53
CR064	-	-825	772	-18.997	-2.246	-126	53
CR065	-	-425	204	-18.725	-2.588	-69	61
CR066	-	-425	204	-18.725	-2.588	-69	61
CR067	-	-458	171	-19.009	-2.636	-74	59
CR068	-	-458	171	-19.009	-2.636	-74	59
CR069	-	-425	204	-18.725	-2.588	-69	61
CR070	-	-425	204	-18.725	-2.588	-69	61
CR071	-	-458	171	-19.009	-2.636	-74	59
CR072	-	-458	171	-19.009	-2.636	-74	59
CR073	-	-425	204	-18.725	-2.588	-69	61
CR074	-	-425	204	-18.725	-2.588	-69	61
CR075	-	-458	171	-19.009	-2.636	-74	59
CR076	-	-458	171	-19.009	-2.636	-74	59
CR077	-	-425	204	-18.725	-2.588	-69	61
CR078	-	-425	204	-18.725	-2.588	-69	61
CR079	-	-458	171	-19.009	-2.636	-74	59
CR080	-	-458	171	-19.009	-2.636	-74	59
CR081	-	1.770	1.125	-20.845	-1.644	182	57
CR082	-	1.770	1.125	-20.845	-1.644	182	57
CR083	-	1.737	1.092	-21.129	-1.692	177	55
CR084	-	1.737	1.092	-21.129	-1.692	177	55
CR085	-	1.770	1.125	-20.845	-1.644	182	57
CR086	-	1.770	1.125	-20.845	-1.644	182	57
CR087	-	1.737	1.092	-21.129	-1.692	177	55
CR088	-	1.737	1.092	-21.129	-1.692	177	55
CR089	-	1.770	1.125	-20.845	-1.644	182	57
CR090	-	1.770	1.125	-20.845	-1.644	182	57
CR091	-	1.737	1.092	-21.129	-1.692	177	55
CR092	-	1.737	1.092	-21.129	-1.692	177	55
CR093	-	1.770	1.125	-20.845	-1.644	182	57
CR094	-	1.770	1.125	-20.845	-1.644	182	57
CR095	-	1.737	1.092	-21.129	-1.692	177	55
CR096	-	1.737	1.092	-21.129	-1.692	177	55
CR097	-	-425	204	-18.725	-2.588	-69	61
CR098	-	-425	204	-18.725	-2.588	-69	61
CR099	-	-458	171	-19.009	-2.636	-74	59
CR100	-	-458	171	-19.009	-2.636	-74	59
CR101	-	-425	204	-18.725	-2.588	-69	61
CR102	-	-425	204	-18.725	-2.588	-69	61
CR103	-	-458	171	-19.009	-2.636	-74	59
CR104	-	-458	171	-19.009	-2.636	-74	59
CR105	-	-425	204	-18.725	-2.588	-69	61
CR106	-	-425	204	-18.725	-2.588	-69	61
CR107	-	-458	171	-19.009	-2.636	-74	59
CR108	-	-458	171	-19.009	-2.636	-74	59
CR109	-	-425	204	-18.725	-2.588	-69	61

Carichi sui nodi in fondazione

Carico	CC	Fx	Fy	Fz	Mx	My	Mz
		[N]	[N]	[N]	[N· m]	[N· m]	[N· m]
CR110	-	-425	204	-18.725	-2.588	-69	61
CR111	-	-458	171	-19.009	-2.636	-74	59
CR112	-	-458	171	-19.009	-2.636	-74	59
CR113	-	1.770	1.125	-20.845	-1.644	182	57
CR114	-	1.770	1.125	-20.845	-1.644	182	57
CR115	-	1.737	1.092	-21.129	-1.692	177	55
CR116	-	1.737	1.092	-21.129	-1.692	177	55
CR117	-	1.770	1.125	-20.845	-1.644	182	57
CR118	-	1.770	1.125	-20.845	-1.644	182	57
CR119	-	1.737	1.092	-21.129	-1.692	177	55
CR120	-	1.737	1.092	-21.129	-1.692	177	55
CR121	-	1.770	1.125	-20.845	-1.644	182	57
CR122	-	1.770	1.125	-20.845	-1.644	182	57
CR123	-	1.737	1.092	-21.129	-1.692	177	55
CR124	-	1.737	1.092	-21.129	-1.692	177	55
CR125	-	1.770	1.125	-20.845	-1.644	182	57
CR126	-	1.770	1.125	-20.845	-1.644	182	57
CR127	-	1.737	1.092	-21.129	-1.692	177	55
CR128	-	1.737	1.092	-21.129	-1.692	177	55
Nodo 01146							
CR001	-	2.877	140	-20.521	-1.866	255	35
CR002	-	2.877	140	-20.521	-1.866	255	35
CR003	-	2.827	111	-20.801	-1.910	248	35
CR004	-	2.827	111	-20.801	-1.910	248	35
CR005	-	2.877	140	-20.521	-1.866	255	35
CR006	-	2.877	140	-20.521	-1.866	255	35
CR007	-	2.827	111	-20.801	-1.910	248	35
CR008	-	2.827	111	-20.801	-1.910	248	35
CR009	-	2.877	140	-20.521	-1.866	255	35
CR010	-	2.877	140	-20.521	-1.866	255	35
CR011	-	2.827	111	-20.801	-1.910	248	35
CR012	-	2.827	111	-20.801	-1.910	248	35
CR013	-	2.877	140	-20.521	-1.866	255	35
CR014	-	2.877	140	-20.521	-1.866	255	35
CR015	-	2.827	111	-20.801	-1.910	248	35
CR016	-	2.827	111	-20.801	-1.910	248	35
CR017	-	-289	527	-18.589	-2.038	-2	37
CR018	-	-289	527	-18.589	-2.038	-2	37
CR019	-	-339	498	-18.869	-2.082	-9	37
CR020	-	-339	498	-18.869	-2.082	-9	37
CR021	-	-289	527	-18.589	-2.038	-2	37
CR022	-	-289	527	-18.589	-2.038	-2	37
CR023	-	-339	498	-18.869	-2.082	-9	37
CR024	-	-339	498	-18.869	-2.082	-9	37
CR025	-	-289	527	-18.589	-2.038	-2	37
CR026	-	-289	527	-18.589	-2.038	-2	37
CR027	-	-339	498	-18.869	-2.082	-9	37
CR028	-	-339	498	-18.869	-2.082	-9	37
CR029	-	-289	527	-18.589	-2.038	-2	37
CR030	-	-289	527	-18.589	-2.038	-2	37
CR031	-	-339	498	-18.869	-2.082	-9	37
CR032	-	-339	498	-18.869	-2.082	-9	37
CR033	-	2.877	140	-20.521	-1.866	255	35
CR034	-	2.877	140	-20.521	-1.866	255	35
CR035	-	2.827	111	-20.801	-1.910	248	35
CR036	-	2.827	111	-20.801	-1.910	248	35
CR037	-	2.877	140	-20.521	-1.866	255	35
CR038	-	2.877	140	-20.521	-1.866	255	35
CR039	-	2.827	111	-20.801	-1.910	248	35
CR040	-	2.827	111	-20.801	-1.910	248	35
CR041	-	2.877	140	-20.521	-1.866	255	35
CR042	-	2.877	140	-20.521	-1.866	255	35
CR043	-	2.827	111	-20.801	-1.910	248	35
CR044	-	2.827	111	-20.801	-1.910	248	35
CR045	-	2.877	140	-20.521	-1.866	255	35
CR046	-	2.877	140	-20.521	-1.866	255	35
CR047	-	2.827	111	-20.801	-1.910	248	35
CR048	-	2.827	111	-20.801	-1.910	248	35
CR049	-	-289	527	-18.589	-2.038	-2	37
CR050	-	-289	527	-18.589	-2.038	-2	37
CR051	-	-339	498	-18.869	-2.082	-9	37
CR052	-	-339	498	-18.869	-2.082	-9	37
CR053	-	-289	527	-18.589	-2.038	-2	37
CR054	-	-289	527	-18.589	-2.038	-2	37
CR055	-	-339	498	-18.869	-2.082	-9	37
CR056	-	-339	498	-18.869	-2.082	-9	37
CR057	-	-289	527	-18.589	-2.038	-2	37
CR058	-	-289	527	-18.589	-2.038	-2	37
CR059	-	-339	498	-18.869	-2.082	-9	37
CR060	-	-339	498	-18.869	-2.082	-9	37

Carichi sui nodi in fondazione

Carico	CC	Fx	Fy	Fz	Mx	My	Mz
		[N]	[N]	[N]	[N· m]	[N· m]	[N· m]
CR061	-	-289	527	-18.589	-2.038	-2	37
CR062	-	-289	527	-18.589	-2.038	-2	37
CR063	-	-339	498	-18.869	-2.082	-9	37
CR064	-	-339	498	-18.869	-2.082	-9	37
CR065	-	290	-52	-18.426	-2.362	32	30
CR066	-	290	-52	-18.426	-2.362	32	30
CR067	-	239	-80	-18.706	-2.406	25	30
CR068	-	239	-80	-18.706	-2.406	25	30
CR069	-	290	-52	-18.426	-2.362	32	30
CR070	-	290	-52	-18.426	-2.362	32	30
CR071	-	239	-80	-18.706	-2.406	25	30
CR072	-	239	-80	-18.706	-2.406	25	30
CR073	-	290	-52	-18.426	-2.362	32	30
CR074	-	290	-52	-18.426	-2.362	32	30
CR075	-	239	-80	-18.706	-2.406	25	30
CR076	-	239	-80	-18.706	-2.406	25	30
CR077	-	290	-52	-18.426	-2.362	32	30
CR078	-	290	-52	-18.426	-2.362	32	30
CR079	-	239	-80	-18.706	-2.406	25	30
CR080	-	239	-80	-18.706	-2.406	25	30
CR081	-	2.299	718	-20.684	-1.542	221	42
CR082	-	2.299	718	-20.684	-1.542	221	42
CR083	-	2.248	690	-20.964	-1.586	214	42
CR084	-	2.248	690	-20.964	-1.586	214	42
CR085	-	2.299	718	-20.684	-1.542	221	42
CR086	-	2.299	718	-20.684	-1.542	221	42
CR087	-	2.248	690	-20.964	-1.586	214	42
CR088	-	2.248	690	-20.964	-1.586	214	42
CR089	-	2.299	718	-20.684	-1.542	221	42
CR090	-	2.299	718	-20.684	-1.542	221	42
CR091	-	2.248	690	-20.964	-1.586	214	42
CR092	-	2.248	690	-20.964	-1.586	214	42
CR093	-	2.299	718	-20.684	-1.542	221	42
CR094	-	2.299	718	-20.684	-1.542	221	42
CR095	-	2.248	690	-20.964	-1.586	214	42
CR096	-	2.248	690	-20.964	-1.586	214	42
CR097	-	290	-52	-18.426	-2.362	32	30
CR098	-	290	-52	-18.426	-2.362	32	30
CR099	-	239	-80	-18.706	-2.406	25	30
CR100	-	239	-80	-18.706	-2.406	25	30
CR101	-	290	-52	-18.426	-2.362	32	30
CR102	-	290	-52	-18.426	-2.362	32	30
CR103	-	239	-80	-18.706	-2.406	25	30
CR104	-	239	-80	-18.706	-2.406	25	30
CR105	-	290	-52	-18.426	-2.362	32	30
CR106	-	290	-52	-18.426	-2.362	32	30
CR107	-	239	-80	-18.706	-2.406	25	30
CR108	-	239	-80	-18.706	-2.406	25	30
CR109	-	290	-52	-18.426	-2.362	32	30
CR110	-	290	-52	-18.426	-2.362	32	30
CR111	-	239	-80	-18.706	-2.406	25	30
CR112	-	239	-80	-18.706	-2.406	25	30
CR113	-	2.299	718	-20.684	-1.542	221	42
CR114	-	2.299	718	-20.684	-1.542	221	42
CR115	-	2.248	690	-20.964	-1.586	214	42
CR116	-	2.248	690	-20.964	-1.586	214	42
CR117	-	2.299	718	-20.684	-1.542	221	42
CR118	-	2.299	718	-20.684	-1.542	221	42
CR119	-	2.248	690	-20.964	-1.586	214	42
CR120	-	2.248	690	-20.964	-1.586	214	42
CR121	-	2.299	718	-20.684	-1.542	221	42
CR122	-	2.299	718	-20.684	-1.542	221	42
CR123	-	2.248	690	-20.964	-1.586	214	42
CR124	-	2.248	690	-20.964	-1.586	214	42
CR125	-	2.299	718	-20.684	-1.542	221	42
CR126	-	2.299	718	-20.684	-1.542	221	42
CR127	-	2.248	690	-20.964	-1.586	214	42
CR128	-	2.248	690	-20.964	-1.586	214	42
Nodo 01147							
CR001	-	3.596	-90	-18.477	-1.589	399	24
CR002	-	3.596	-90	-18.477	-1.589	399	24
CR003	-	3.544	-106	-18.735	-1.624	393	24
CR004	-	3.544	-106	-18.735	-1.624	393	24
CR005	-	3.596	-90	-18.477	-1.589	399	24
CR006	-	3.596	-90	-18.477	-1.589	399	24
CR007	-	3.544	-106	-18.735	-1.624	393	24
CR008	-	3.544	-106	-18.735	-1.624	393	24
CR009	-	3.596	-90	-18.477	-1.589	399	24
CR010	-	3.596	-90	-18.477	-1.589	399	24
CR011	-	3.544	-106	-18.735	-1.624	393	24

Carichi sui nodi in fondazione

Carico	CC	Fx	Fy	Fz	Mx	My	Mz
		[N]	[N]	[N]	[N· m]	[N· m]	[N· m]
CR012	-	3.544	-106	-18.735	-1.624	393	24
CR013	-	3.596	-90	-18.477	-1.589	399	24
CR014	-	3.596	-90	-18.477	-1.589	399	24
CR015	-	3.544	-106	-18.735	-1.624	393	24
CR016	-	3.544	-106	-18.735	-1.624	393	24
CR017	-	606	330	-17.055	-1.770	89	34
CR018	-	606	330	-17.055	-1.770	89	34
CR019	-	554	314	-17.313	-1.805	83	34
CR020	-	554	314	-17.313	-1.805	83	34
CR021	-	606	330	-17.055	-1.770	89	34
CR022	-	606	330	-17.055	-1.770	89	34
CR023	-	554	314	-17.313	-1.805	83	34
CR024	-	554	314	-17.313	-1.805	83	34
CR025	-	606	330	-17.055	-1.770	89	34
CR026	-	606	330	-17.055	-1.770	89	34
CR027	-	554	314	-17.313	-1.805	83	34
CR028	-	554	314	-17.313	-1.805	83	34
CR029	-	606	330	-17.055	-1.770	89	34
CR030	-	606	330	-17.055	-1.770	89	34
CR031	-	554	314	-17.313	-1.805	83	34
CR032	-	554	314	-17.313	-1.805	83	34
CR033	-	3.596	-90	-18.477	-1.589	399	24
CR034	-	3.596	-90	-18.477	-1.589	399	24
CR035	-	3.544	-106	-18.735	-1.624	393	24
CR036	-	3.544	-106	-18.735	-1.624	393	24
CR037	-	3.596	-90	-18.477	-1.589	399	24
CR038	-	3.596	-90	-18.477	-1.589	399	24
CR039	-	3.544	-106	-18.735	-1.624	393	24
CR040	-	3.544	-106	-18.735	-1.624	393	24
CR041	-	3.596	-90	-18.477	-1.589	399	24
CR042	-	3.596	-90	-18.477	-1.589	399	24
CR043	-	3.544	-106	-18.735	-1.624	393	24
CR044	-	3.544	-106	-18.735	-1.624	393	24
CR045	-	3.596	-90	-18.477	-1.589	399	24
CR046	-	3.596	-90	-18.477	-1.589	399	24
CR047	-	3.544	-106	-18.735	-1.624	393	24
CR048	-	3.544	-106	-18.735	-1.624	393	24
CR049	-	606	330	-17.055	-1.770	89	34
CR050	-	606	330	-17.055	-1.770	89	34
CR051	-	554	314	-17.313	-1.805	83	34
CR052	-	554	314	-17.313	-1.805	83	34
CR053	-	606	330	-17.055	-1.770	89	34
CR054	-	606	330	-17.055	-1.770	89	34
CR055	-	554	314	-17.313	-1.805	83	34
CR056	-	554	314	-17.313	-1.805	83	34
CR057	-	606	330	-17.055	-1.770	89	34
CR058	-	606	330	-17.055	-1.770	89	34
CR059	-	554	314	-17.313	-1.805	83	34
CR060	-	554	314	-17.313	-1.805	83	34
CR061	-	606	330	-17.055	-1.770	89	34
CR062	-	606	330	-17.055	-1.770	89	34
CR063	-	554	314	-17.313	-1.805	83	34
CR064	-	554	314	-17.313	-1.805	83	34
CR065	-	1.385	347	-16.624	-2.019	175	28
CR066	-	1.385	347	-16.624	-2.019	175	28
CR067	-	1.332	332	-16.882	-2.055	168	28
CR068	-	1.332	332	-16.882	-2.055	168	28
CR069	-	1.385	347	-16.624	-2.019	175	28
CR070	-	1.385	347	-16.624	-2.019	175	28
CR071	-	1.332	332	-16.882	-2.055	168	28
CR072	-	1.332	332	-16.882	-2.055	168	28
CR073	-	1.385	347	-16.624	-2.019	175	28
CR074	-	1.385	347	-16.624	-2.019	175	28
CR075	-	1.332	332	-16.882	-2.055	168	28
CR076	-	1.332	332	-16.882	-2.055	168	28
CR077	-	1.385	347	-16.624	-2.019	175	28
CR078	-	1.385	347	-16.624	-2.019	175	28
CR079	-	1.332	332	-16.882	-2.055	168	28
CR080	-	1.332	332	-16.882	-2.055	168	28
CR081	-	2.818	-108	-18.908	-1.339	314	30
CR082	-	2.818	-108	-18.908	-1.339	314	30
CR083	-	2.765	-123	-19.166	-1.375	307	30
CR084	-	2.765	-123	-19.166	-1.375	307	30
CR085	-	2.818	-108	-18.908	-1.339	314	30
CR086	-	2.818	-108	-18.908	-1.339	314	30
CR087	-	2.765	-123	-19.166	-1.375	307	30
CR088	-	2.765	-123	-19.166	-1.375	307	30
CR089	-	2.818	-108	-18.908	-1.339	314	30
CR090	-	2.818	-108	-18.908	-1.339	314	30
CR091	-	2.765	-123	-19.166	-1.375	307	30

Carichi sui nodi in fondazione

Carico	CC	Fx	Fy	Fz	Mx	My	Mz
		[N]	[N]	[N]	[N· m]	[N· m]	[N· m]
CR092	-	2.765	-123	-19.166	-1.375	307	30
CR093	-	2.818	-108	-18.908	-1.339	314	30
CR094	-	2.818	-108	-18.908	-1.339	314	30
CR095	-	2.765	-123	-19.166	-1.375	307	30
CR096	-	2.765	-123	-19.166	-1.375	307	30
CR097	-	1.385	347	-16.624	-2.019	175	28
CR098	-	1.385	347	-16.624	-2.019	175	28
CR099	-	1.332	332	-16.882	-2.055	168	28
CR100	-	1.332	332	-16.882	-2.055	168	28
CR101	-	1.385	347	-16.624	-2.019	175	28
CR102	-	1.385	347	-16.624	-2.019	175	28
CR103	-	1.332	332	-16.882	-2.055	168	28
CR104	-	1.332	332	-16.882	-2.055	168	28
CR105	-	1.385	347	-16.624	-2.019	175	28
CR106	-	1.385	347	-16.624	-2.019	175	28
CR107	-	1.332	332	-16.882	-2.055	168	28
CR108	-	1.332	332	-16.882	-2.055	168	28
CR109	-	1.385	347	-16.624	-2.019	175	28
CR110	-	1.385	347	-16.624	-2.019	175	28
CR111	-	1.332	332	-16.882	-2.055	168	28
CR112	-	1.332	332	-16.882	-2.055	168	28
CR113	-	2.818	-108	-18.908	-1.339	314	30
CR114	-	2.818	-108	-18.908	-1.339	314	30
CR115	-	2.765	-123	-19.166	-1.375	307	30
CR116	-	2.765	-123	-19.166	-1.375	307	30
CR117	-	2.818	-108	-18.908	-1.339	314	30
CR118	-	2.818	-108	-18.908	-1.339	314	30
CR119	-	2.765	-123	-19.166	-1.375	307	30
CR120	-	2.765	-123	-19.166	-1.375	307	30
CR121	-	2.818	-108	-18.908	-1.339	314	30
CR122	-	2.818	-108	-18.908	-1.339	314	30
CR123	-	2.765	-123	-19.166	-1.375	307	30
CR124	-	2.765	-123	-19.166	-1.375	307	30
CR125	-	2.818	-108	-18.908	-1.339	314	30
CR126	-	2.818	-108	-18.908	-1.339	314	30
CR127	-	2.765	-123	-19.166	-1.375	307	30
CR128	-	2.765	-123	-19.166	-1.375	307	30
Nodo 01148							
CR001	-	2.541	1.102	-19.684	-1.718	234	29
CR002	-	2.541	1.102	-19.684	-1.718	234	29
CR003	-	2.506	1.076	-19.944	-1.755	229	29
CR004	-	2.506	1.076	-19.944	-1.755	229	29
CR005	-	2.541	1.102	-19.684	-1.718	234	29
CR006	-	2.541	1.102	-19.684	-1.718	234	29
CR007	-	2.506	1.076	-19.944	-1.755	229	29
CR008	-	2.506	1.076	-19.944	-1.755	229	29
CR009	-	2.541	1.102	-19.684	-1.718	234	29
CR010	-	2.541	1.102	-19.684	-1.718	234	29
CR011	-	2.506	1.076	-19.944	-1.755	229	29
CR012	-	2.506	1.076	-19.944	-1.755	229	29
CR013	-	2.541	1.102	-19.684	-1.718	234	29
CR014	-	2.541	1.102	-19.684	-1.718	234	29
CR015	-	2.506	1.076	-19.944	-1.755	229	29
CR016	-	2.506	1.076	-19.944	-1.755	229	29
CR017	-	-680	1.368	-18.062	-1.861	-153	25
CR018	-	-680	1.368	-18.062	-1.861	-153	25
CR019	-	-715	1.342	-18.322	-1.898	-158	25
CR020	-	-715	1.342	-18.322	-1.898	-158	25
CR021	-	-680	1.368	-18.062	-1.861	-153	25
CR022	-	-680	1.368	-18.062	-1.861	-153	25
CR023	-	-715	1.342	-18.322	-1.898	-158	25
CR024	-	-715	1.342	-18.322	-1.898	-158	25
CR025	-	-680	1.368	-18.062	-1.861	-153	25
CR026	-	-680	1.368	-18.062	-1.861	-153	25
CR027	-	-715	1.342	-18.322	-1.898	-158	25
CR028	-	-715	1.342	-18.322	-1.898	-158	25
CR029	-	-680	1.368	-18.062	-1.861	-153	25
CR030	-	-680	1.368	-18.062	-1.861	-153	25
CR031	-	-715	1.342	-18.322	-1.898	-158	25
CR032	-	-715	1.342	-18.322	-1.898	-158	25
CR033	-	2.541	1.102	-19.684	-1.718	234	29
CR034	-	2.541	1.102	-19.684	-1.718	234	29
CR035	-	2.506	1.076	-19.944	-1.755	229	29
CR036	-	2.506	1.076	-19.944	-1.755	229	29
CR037	-	2.541	1.102	-19.684	-1.718	234	29
CR038	-	2.541	1.102	-19.684	-1.718	234	29
CR039	-	2.506	1.076	-19.944	-1.755	229	29
CR040	-	2.506	1.076	-19.944	-1.755	229	29
CR041	-	2.541	1.102	-19.684	-1.718	234	29
CR042	-	2.541	1.102	-19.684	-1.718	234	29

Carichi sui nodi in fondazione

Carico	CC	Fx	Fy	Fz	Mx	My	Mz
		[N]	[N]	[N]	[N· m]	[N· m]	[N· m]
CR043	-	2.506	1.076	-19.944	-1.755	229	29
CR044	-	2.506	1.076	-19.944	-1.755	229	29
CR045	-	2.541	1.102	-19.684	-1.718	234	29
CR046	-	2.541	1.102	-19.684	-1.718	234	29
CR047	-	2.506	1.076	-19.944	-1.755	229	29
CR048	-	2.506	1.076	-19.944	-1.755	229	29
CR049	-	-680	1.368	-18.062	-1.861	-153	25
CR050	-	-680	1.368	-18.062	-1.861	-153	25
CR051	-	-715	1.342	-18.322	-1.898	-158	25
CR052	-	-715	1.342	-18.322	-1.898	-158	25
CR053	-	-680	1.368	-18.062	-1.861	-153	25
CR054	-	-680	1.368	-18.062	-1.861	-153	25
CR055	-	-715	1.342	-18.322	-1.898	-158	25
CR056	-	-715	1.342	-18.322	-1.898	-158	25
CR057	-	-680	1.368	-18.062	-1.861	-153	25
CR058	-	-680	1.368	-18.062	-1.861	-153	25
CR059	-	-715	1.342	-18.322	-1.898	-158	25
CR060	-	-715	1.342	-18.322	-1.898	-158	25
CR061	-	-680	1.368	-18.062	-1.861	-153	25
CR062	-	-680	1.368	-18.062	-1.861	-153	25
CR063	-	-715	1.342	-18.322	-1.898	-158	25
CR064	-	-715	1.342	-18.322	-1.898	-158	25
CR065	-	232	1.039	-17.743	-2.017	-53	28
CR066	-	232	1.039	-17.743	-2.017	-53	28
CR067	-	197	1.013	-18.003	-2.054	-58	28
CR068	-	197	1.013	-18.003	-2.054	-58	28
CR069	-	232	1.039	-17.743	-2.017	-53	28
CR070	-	232	1.039	-17.743	-2.017	-53	28
CR071	-	197	1.013	-18.003	-2.054	-58	28
CR072	-	197	1.013	-18.003	-2.054	-58	28
CR073	-	232	1.039	-17.743	-2.017	-53	28
CR074	-	232	1.039	-17.743	-2.017	-53	28
CR075	-	197	1.013	-18.003	-2.054	-58	28
CR076	-	197	1.013	-18.003	-2.054	-58	28
CR077	-	232	1.039	-17.743	-2.017	-53	28
CR078	-	232	1.039	-17.743	-2.017	-53	28
CR079	-	197	1.013	-18.003	-2.054	-58	28
CR080	-	197	1.013	-18.003	-2.054	-58	28
CR081	-	1.629	1.431	-20.003	-1.562	134	26
CR082	-	1.629	1.431	-20.003	-1.562	134	26
CR083	-	1.594	1.405	-20.263	-1.599	129	26
CR084	-	1.594	1.405	-20.263	-1.599	129	26
CR085	-	1.629	1.431	-20.003	-1.562	134	26
CR086	-	1.629	1.431	-20.003	-1.562	134	26
CR087	-	1.594	1.405	-20.263	-1.599	129	26
CR088	-	1.594	1.405	-20.263	-1.599	129	26
CR089	-	1.629	1.431	-20.003	-1.562	134	26
CR090	-	1.629	1.431	-20.003	-1.562	134	26
CR091	-	1.594	1.405	-20.263	-1.599	129	26
CR092	-	1.594	1.405	-20.263	-1.599	129	26
CR093	-	1.629	1.431	-20.003	-1.562	134	26
CR094	-	1.629	1.431	-20.003	-1.562	134	26
CR095	-	1.594	1.405	-20.263	-1.599	129	26
CR096	-	1.594	1.405	-20.263	-1.599	129	26
CR097	-	232	1.039	-17.743	-2.017	-53	28
CR098	-	232	1.039	-17.743	-2.017	-53	28
CR099	-	197	1.013	-18.003	-2.054	-58	28
CR100	-	197	1.013	-18.003	-2.054	-58	28
CR101	-	232	1.039	-17.743	-2.017	-53	28
CR102	-	232	1.039	-17.743	-2.017	-53	28
CR103	-	197	1.013	-18.003	-2.054	-58	28
CR104	-	197	1.013	-18.003	-2.054	-58	28
CR105	-	232	1.039	-17.743	-2.017	-53	28
CR106	-	232	1.039	-17.743	-2.017	-53	28
CR107	-	197	1.013	-18.003	-2.054	-58	28
CR108	-	197	1.013	-18.003	-2.054	-58	28
CR109	-	232	1.039	-17.743	-2.017	-53	28
CR110	-	232	1.039	-17.743	-2.017	-53	28
CR111	-	197	1.013	-18.003	-2.054	-58	28
CR112	-	197	1.013	-18.003	-2.054	-58	28
CR113	-	1.629	1.431	-20.003	-1.562	134	26
CR114	-	1.629	1.431	-20.003	-1.562	134	26
CR115	-	1.594	1.405	-20.263	-1.599	129	26
CR116	-	1.594	1.405	-20.263	-1.599	129	26
CR117	-	1.629	1.431	-20.003	-1.562	134	26
CR118	-	1.629	1.431	-20.003	-1.562	134	26
CR119	-	1.594	1.405	-20.263	-1.599	129	26
CR120	-	1.594	1.405	-20.263	-1.599	129	26
CR121	-	1.629	1.431	-20.003	-1.562	134	26
CR122	-	1.629	1.431	-20.003	-1.562	134	26

Carichi sui nodi in fondazione

Carico	CC	Fx	Fy	Fz	Mx	My	Mz
		[N]	[N]	[N]	[N· m]	[N· m]	[N· m]
CR123	-	1.594	1.405	-20.263	-1.599	129	26
CR124	-	1.594	1.405	-20.263	-1.599	129	26
CR125	-	1.629	1.431	-20.003	-1.562	134	26
CR126	-	1.629	1.431	-20.003	-1.562	134	26
CR127	-	1.594	1.405	-20.263	-1.599	129	26
CR128	-	1.594	1.405	-20.263	-1.599	129	26
Nodo 01149							
CR001	-	1.752	1.165	-14.181	-1.279	-34	55
CR002	-	1.752	1.165	-14.181	-1.279	-34	55
CR003	-	1.721	1.145	-14.361	-1.305	-37	55
CR004	-	1.721	1.145	-14.361	-1.305	-37	55
CR005	-	1.752	1.165	-14.181	-1.279	-34	55
CR006	-	1.752	1.165	-14.181	-1.279	-34	55
CR007	-	1.721	1.145	-14.361	-1.305	-37	55
CR008	-	1.721	1.145	-14.361	-1.305	-37	55
CR009	-	1.752	1.165	-14.181	-1.279	-34	55
CR010	-	1.752	1.165	-14.181	-1.279	-34	55
CR011	-	1.721	1.145	-14.361	-1.305	-37	55
CR012	-	1.721	1.145	-14.361	-1.305	-37	55
CR013	-	1.752	1.165	-14.181	-1.279	-34	55
CR014	-	1.752	1.165	-14.181	-1.279	-34	55
CR015	-	1.721	1.145	-14.361	-1.305	-37	55
CR016	-	1.721	1.145	-14.361	-1.305	-37	55
CR017	-	-1.771	1.317	-12.859	-1.365	-331	59
CR018	-	-1.771	1.317	-12.859	-1.365	-331	59
CR019	-	-1.802	1.297	-13.039	-1.391	-334	59
CR020	-	-1.802	1.297	-13.039	-1.391	-334	59
CR021	-	-1.771	1.317	-12.859	-1.365	-331	59
CR022	-	-1.771	1.317	-12.859	-1.365	-331	59
CR023	-	-1.802	1.297	-13.039	-1.391	-334	59
CR024	-	-1.802	1.297	-13.039	-1.391	-334	59
CR025	-	-1.771	1.317	-12.859	-1.365	-331	59
CR026	-	-1.771	1.317	-12.859	-1.365	-331	59
CR027	-	-1.802	1.297	-13.039	-1.391	-334	59
CR028	-	-1.802	1.297	-13.039	-1.391	-334	59
CR029	-	-1.771	1.317	-12.859	-1.365	-331	59
CR030	-	-1.771	1.317	-12.859	-1.365	-331	59
CR031	-	-1.802	1.297	-13.039	-1.391	-334	59
CR032	-	-1.802	1.297	-13.039	-1.391	-334	59
CR033	-	1.752	1.165	-14.181	-1.279	-34	55
CR034	-	1.752	1.165	-14.181	-1.279	-34	55
CR035	-	1.721	1.145	-14.361	-1.305	-37	55
CR036	-	1.721	1.145	-14.361	-1.305	-37	55
CR037	-	1.752	1.165	-14.181	-1.279	-34	55
CR038	-	1.752	1.165	-14.181	-1.279	-34	55
CR039	-	1.721	1.145	-14.361	-1.305	-37	55
CR040	-	1.721	1.145	-14.361	-1.305	-37	55
CR041	-	1.752	1.165	-14.181	-1.279	-34	55
CR042	-	1.752	1.165	-14.181	-1.279	-34	55
CR043	-	1.721	1.145	-14.361	-1.305	-37	55
CR044	-	1.721	1.145	-14.361	-1.305	-37	55
CR045	-	1.752	1.165	-14.181	-1.279	-34	55
CR046	-	1.752	1.165	-14.181	-1.279	-34	55
CR047	-	1.721	1.145	-14.361	-1.305	-37	55
CR048	-	1.721	1.145	-14.361	-1.305	-37	55
CR049	-	-1.771	1.317	-12.859	-1.365	-331	59
CR050	-	-1.771	1.317	-12.859	-1.365	-331	59
CR051	-	-1.802	1.297	-13.039	-1.391	-334	59
CR052	-	-1.802	1.297	-13.039	-1.391	-334	59
CR053	-	-1.771	1.317	-12.859	-1.365	-331	59
CR054	-	-1.771	1.317	-12.859	-1.365	-331	59
CR055	-	-1.802	1.297	-13.039	-1.391	-334	59
CR056	-	-1.802	1.297	-13.039	-1.391	-334	59
CR057	-	-1.771	1.317	-12.859	-1.365	-331	59
CR058	-	-1.771	1.317	-12.859	-1.365	-331	59
CR059	-	-1.802	1.297	-13.039	-1.391	-334	59
CR060	-	-1.802	1.297	-13.039	-1.391	-334	59
CR061	-	-1.771	1.317	-12.859	-1.365	-331	59
CR062	-	-1.771	1.317	-12.859	-1.365	-331	59
CR063	-	-1.802	1.297	-13.039	-1.391	-334	59
CR064	-	-1.802	1.297	-13.039	-1.391	-334	59
CR065	-	-516	1.168	-12.395	-1.456	-209	54
CR066	-	-516	1.168	-12.395	-1.456	-209	54
CR067	-	-546	1.149	-12.575	-1.482	-212	54
CR068	-	-546	1.149	-12.575	-1.482	-212	54
CR069	-	-516	1.168	-12.395	-1.456	-209	54
CR070	-	-516	1.168	-12.395	-1.456	-209	54
CR071	-	-546	1.149	-12.575	-1.482	-212	54
CR072	-	-546	1.149	-12.575	-1.482	-212	54
CR073	-	-516	1.168	-12.395	-1.456	-209	54

Carichi sui nodi in fondazione

Carico	CC	Fx	Fy	Fz	Mx	My	Mz
		[N]	[N]	[N]	[N· m]	[N· m]	[N· m]
CR074	-	-516	1.168	-12.395	-1.456	-209	54
CR075	-	-546	1.149	-12.575	-1.482	-212	54
CR076	-	-546	1.149	-12.575	-1.482	-212	54
CR077	-	-516	1.168	-12.395	-1.456	-209	54
CR078	-	-516	1.168	-12.395	-1.456	-209	54
CR079	-	-546	1.149	-12.575	-1.482	-212	54
CR080	-	-546	1.149	-12.575	-1.482	-212	54
CR081	-	496	1.313	-14.645	-1.188	-156	60
CR082	-	496	1.313	-14.645	-1.188	-156	60
CR083	-	466	1.294	-14.825	-1.214	-159	60
CR084	-	466	1.294	-14.825	-1.214	-159	60
CR085	-	496	1.313	-14.645	-1.188	-156	60
CR086	-	496	1.313	-14.645	-1.188	-156	60
CR087	-	466	1.294	-14.825	-1.214	-159	60
CR088	-	466	1.294	-14.825	-1.214	-159	60
CR089	-	496	1.313	-14.645	-1.188	-156	60
CR090	-	496	1.313	-14.645	-1.188	-156	60
CR091	-	466	1.294	-14.825	-1.214	-159	60
CR092	-	466	1.294	-14.825	-1.214	-159	60
CR093	-	496	1.313	-14.645	-1.188	-156	60
CR094	-	496	1.313	-14.645	-1.188	-156	60
CR095	-	466	1.294	-14.825	-1.214	-159	60
CR096	-	466	1.294	-14.825	-1.214	-159	60
CR097	-	-516	1.168	-12.395	-1.456	-209	54
CR098	-	-516	1.168	-12.395	-1.456	-209	54
CR099	-	-546	1.149	-12.575	-1.482	-212	54
CR100	-	-546	1.149	-12.575	-1.482	-212	54
CR101	-	-516	1.168	-12.395	-1.456	-209	54
CR102	-	-516	1.168	-12.395	-1.456	-209	54
CR103	-	-546	1.149	-12.575	-1.482	-212	54
CR104	-	-546	1.149	-12.575	-1.482	-212	54
CR105	-	-516	1.168	-12.395	-1.456	-209	54
CR106	-	-516	1.168	-12.395	-1.456	-209	54
CR107	-	-546	1.149	-12.575	-1.482	-212	54
CR108	-	-546	1.149	-12.575	-1.482	-212	54
CR109	-	-516	1.168	-12.395	-1.456	-209	54
CR110	-	-516	1.168	-12.395	-1.456	-209	54
CR111	-	-546	1.149	-12.575	-1.482	-212	54
CR112	-	-546	1.149	-12.575	-1.482	-212	54
CR113	-	496	1.313	-14.645	-1.188	-156	60
CR114	-	496	1.313	-14.645	-1.188	-156	60
CR115	-	466	1.294	-14.825	-1.214	-159	60
CR116	-	466	1.294	-14.825	-1.214	-159	60
CR117	-	496	1.313	-14.645	-1.188	-156	60
CR118	-	496	1.313	-14.645	-1.188	-156	60
CR119	-	466	1.294	-14.825	-1.214	-159	60
CR120	-	466	1.294	-14.825	-1.214	-159	60
CR121	-	496	1.313	-14.645	-1.188	-156	60
CR122	-	496	1.313	-14.645	-1.188	-156	60
CR123	-	466	1.294	-14.825	-1.214	-159	60
CR124	-	466	1.294	-14.825	-1.214	-159	60
CR125	-	496	1.313	-14.645	-1.188	-156	60
CR126	-	496	1.313	-14.645	-1.188	-156	60
CR127	-	466	1.294	-14.825	-1.214	-159	60
CR128	-	466	1.294	-14.825	-1.214	-159	60
Nodo 01150							
CR001	-	437	2.315	-5.889	-887	-617	51
CR002	-	437	2.315	-5.889	-887	-617	51
CR003	-	404	2.274	-5.947	-906	-628	51
CR004	-	404	2.274	-5.947	-906	-628	51
CR005	-	437	2.315	-5.889	-887	-617	51
CR006	-	437	2.315	-5.889	-887	-617	51
CR007	-	404	2.274	-5.947	-906	-628	51
CR008	-	404	2.274	-5.947	-906	-628	51
CR009	-	437	2.315	-5.889	-887	-617	51
CR010	-	437	2.315	-5.889	-887	-617	51
CR011	-	404	2.274	-5.947	-906	-628	51
CR012	-	404	2.274	-5.947	-906	-628	51
CR013	-	437	2.315	-5.889	-887	-617	51
CR014	-	437	2.315	-5.889	-887	-617	51
CR015	-	404	2.274	-5.947	-906	-628	51
CR016	-	404	2.274	-5.947	-906	-628	51
CR017	-	-2.952	2.018	-5.207	-944	-860	39
CR018	-	-2.952	2.018	-5.207	-944	-860	39
CR019	-	-2.985	1.977	-5.265	-963	-871	39
CR020	-	-2.985	1.977	-5.265	-963	-871	39
CR021	-	-2.952	2.018	-5.207	-944	-860	39
CR022	-	-2.952	2.018	-5.207	-944	-860	39
CR023	-	-2.985	1.977	-5.265	-963	-871	39
CR024	-	-2.985	1.977	-5.265	-963	-871	39

Carichi sui nodi in fondazione

Carico	CC	Fx	Fy	Fz	Mx	My	Mz
		[N]	[N]	[N]	[N· m]	[N· m]	[N· m]
CR025	-	-2.952	2.018	-5.207	-944	-860	39
CR026	-	-2.952	2.018	-5.207	-944	-860	39
CR027	-	-2.985	1.977	-5.265	-963	-871	39
CR028	-	-2.985	1.977	-5.265	-963	-871	39
CR029	-	-2.952	2.018	-5.207	-944	-860	39
CR030	-	-2.952	2.018	-5.207	-944	-860	39
CR031	-	-2.985	1.977	-5.265	-963	-871	39
CR032	-	-2.985	1.977	-5.265	-963	-871	39
CR033	-	437	2.315	-5.889	-887	-617	51
CR034	-	437	2.315	-5.889	-887	-617	51
CR035	-	404	2.274	-5.947	-906	-628	51
CR036	-	404	2.274	-5.947	-906	-628	51
CR037	-	437	2.315	-5.889	-887	-617	51
CR038	-	437	2.315	-5.889	-887	-617	51
CR039	-	404	2.274	-5.947	-906	-628	51
CR040	-	404	2.274	-5.947	-906	-628	51
CR041	-	437	2.315	-5.889	-887	-617	51
CR042	-	437	2.315	-5.889	-887	-617	51
CR043	-	404	2.274	-5.947	-906	-628	51
CR044	-	404	2.274	-5.947	-906	-628	51
CR045	-	437	2.315	-5.889	-887	-617	51
CR046	-	437	2.315	-5.889	-887	-617	51
CR047	-	404	2.274	-5.947	-906	-628	51
CR048	-	404	2.274	-5.947	-906	-628	51
CR049	-	-2.952	2.018	-5.207	-944	-860	39
CR050	-	-2.952	2.018	-5.207	-944	-860	39
CR051	-	-2.985	1.977	-5.265	-963	-871	39
CR052	-	-2.985	1.977	-5.265	-963	-871	39
CR053	-	-2.952	2.018	-5.207	-944	-860	39
CR054	-	-2.952	2.018	-5.207	-944	-860	39
CR055	-	-2.985	1.977	-5.265	-963	-871	39
CR056	-	-2.985	1.977	-5.265	-963	-871	39
CR057	-	-2.952	2.018	-5.207	-944	-860	39
CR058	-	-2.952	2.018	-5.207	-944	-860	39
CR059	-	-2.985	1.977	-5.265	-963	-871	39
CR060	-	-2.985	1.977	-5.265	-963	-871	39
CR061	-	-2.952	2.018	-5.207	-944	-860	39
CR062	-	-2.952	2.018	-5.207	-944	-860	39
CR063	-	-2.985	1.977	-5.265	-963	-871	39
CR064	-	-2.985	1.977	-5.265	-963	-871	39
CR065	-	-1.878	2.288	-6.703	-960	-780	43
CR066	-	-1.878	2.288	-6.703	-960	-780	43
CR067	-	-1.911	2.246	-6.761	-980	-791	43
CR068	-	-1.911	2.246	-6.761	-980	-791	43
CR069	-	-1.878	2.288	-6.703	-960	-780	43
CR070	-	-1.878	2.288	-6.703	-960	-780	43
CR071	-	-1.911	2.246	-6.761	-980	-791	43
CR072	-	-1.911	2.246	-6.761	-980	-791	43
CR073	-	-1.878	2.288	-6.703	-960	-780	43
CR074	-	-1.878	2.288	-6.703	-960	-780	43
CR075	-	-1.911	2.246	-6.761	-980	-791	43
CR076	-	-1.911	2.246	-6.761	-980	-791	43
CR077	-	-1.878	2.288	-6.703	-960	-780	43
CR078	-	-1.878	2.288	-6.703	-960	-780	43
CR079	-	-1.911	2.246	-6.761	-980	-791	43
CR080	-	-1.911	2.246	-6.761	-980	-791	43
CR081	-	-637	2.046	-4.393	-870	-697	47
CR082	-	-637	2.046	-4.393	-870	-697	47
CR083	-	-670	2.004	-4.451	-890	-708	47
CR084	-	-670	2.004	-4.451	-890	-708	47
CR085	-	-637	2.046	-4.393	-870	-697	47
CR086	-	-637	2.046	-4.393	-870	-697	47
CR087	-	-670	2.004	-4.451	-890	-708	47
CR088	-	-670	2.004	-4.451	-890	-708	47
CR089	-	-637	2.046	-4.393	-870	-697	47
CR090	-	-637	2.046	-4.393	-870	-697	47
CR091	-	-670	2.004	-4.451	-890	-708	47
CR092	-	-670	2.004	-4.451	-890	-708	47
CR093	-	-637	2.046	-4.393	-870	-697	47
CR094	-	-637	2.046	-4.393	-870	-697	47
CR095	-	-670	2.004	-4.451	-890	-708	47
CR096	-	-670	2.004	-4.451	-890	-708	47
CR097	-	-1.878	2.288	-6.703	-960	-780	43
CR098	-	-1.878	2.288	-6.703	-960	-780	43
CR099	-	-1.911	2.246	-6.761	-980	-791	43
CR100	-	-1.911	2.246	-6.761	-980	-791	43
CR101	-	-1.878	2.288	-6.703	-960	-780	43
CR102	-	-1.878	2.288	-6.703	-960	-780	43
CR103	-	-1.911	2.246	-6.761	-980	-791	43
CR104	-	-1.911	2.246	-6.761	-980	-791	43

Carichi sui nodi in fondazione

Carico	CC	Fx	Fy	Fz	Mx	My	Mz
		[N]	[N]	[N]	[N· m]	[N· m]	[N· m]
CR105	-	-1.878	2.288	-6.703	-960	-780	43
CR106	-	-1.878	2.288	-6.703	-960	-780	43
CR107	-	-1.911	2.246	-6.761	-980	-791	43
CR108	-	-1.911	2.246	-6.761	-980	-791	43
CR109	-	-1.878	2.288	-6.703	-960	-780	43
CR110	-	-1.878	2.288	-6.703	-960	-780	43
CR111	-	-1.911	2.246	-6.761	-980	-791	43
CR112	-	-1.911	2.246	-6.761	-980	-791	43
CR113	-	-637	2.046	-4.393	-870	-697	47
CR114	-	-637	2.046	-4.393	-870	-697	47
CR115	-	-670	2.004	-4.451	-890	-708	47
CR116	-	-670	2.004	-4.451	-890	-708	47
CR117	-	-637	2.046	-4.393	-870	-697	47
CR118	-	-637	2.046	-4.393	-870	-697	47
CR119	-	-670	2.004	-4.451	-890	-708	47
CR120	-	-670	2.004	-4.451	-890	-708	47
CR121	-	-637	2.046	-4.393	-870	-697	47
CR122	-	-637	2.046	-4.393	-870	-697	47
CR123	-	-670	2.004	-4.451	-890	-708	47
CR124	-	-670	2.004	-4.451	-890	-708	47
CR125	-	-637	2.046	-4.393	-870	-697	47
CR126	-	-637	2.046	-4.393	-870	-697	47
CR127	-	-670	2.004	-4.451	-890	-708	47
CR128	-	-670	2.004	-4.451	-890	-708	47
Nodo 01151							
CR001	-	21.114	1.629	-10.919	-703	1.192	-77
CR002	-	21.114	1.629	-10.919	-703	1.192	-77
CR003	-	20.769	1.602	-11.069	-714	1.170	-79
CR004	-	20.769	1.602	-11.069	-714	1.170	-79
CR005	-	21.114	1.629	-10.919	-703	1.192	-77
CR006	-	21.114	1.629	-10.919	-703	1.192	-77
CR007	-	20.769	1.602	-11.069	-714	1.170	-79
CR008	-	20.769	1.602	-11.069	-714	1.170	-79
CR009	-	21.114	1.629	-10.919	-703	1.192	-77
CR010	-	21.114	1.629	-10.919	-703	1.192	-77
CR011	-	20.769	1.602	-11.069	-714	1.170	-79
CR012	-	20.769	1.602	-11.069	-714	1.170	-79
CR013	-	21.114	1.629	-10.919	-703	1.192	-77
CR014	-	21.114	1.629	-10.919	-703	1.192	-77
CR015	-	20.769	1.602	-11.069	-714	1.170	-79
CR016	-	20.769	1.602	-11.069	-714	1.170	-79
CR017	-	24.139	2.186	-12.693	-904	1.368	-107
CR018	-	24.139	2.186	-12.693	-904	1.368	-107
CR019	-	23.794	2.159	-12.843	-915	1.346	-109
CR020	-	23.794	2.159	-12.843	-915	1.346	-109
CR021	-	24.139	2.186	-12.693	-904	1.368	-107
CR022	-	24.139	2.186	-12.693	-904	1.368	-107
CR023	-	23.794	2.159	-12.843	-915	1.346	-109
CR024	-	23.794	2.159	-12.843	-915	1.346	-109
CR025	-	24.139	2.186	-12.693	-904	1.368	-107
CR026	-	24.139	2.186	-12.693	-904	1.368	-107
CR027	-	23.794	2.159	-12.843	-915	1.346	-109
CR028	-	23.794	2.159	-12.843	-915	1.346	-109
CR029	-	24.139	2.186	-12.693	-904	1.368	-107
CR030	-	24.139	2.186	-12.693	-904	1.368	-107
CR031	-	23.794	2.159	-12.843	-915	1.346	-109
CR032	-	23.794	2.159	-12.843	-915	1.346	-109
CR033	-	21.114	1.629	-10.919	-703	1.192	-77
CR034	-	21.114	1.629	-10.919	-703	1.192	-77
CR035	-	20.769	1.602	-11.069	-714	1.170	-79
CR036	-	20.769	1.602	-11.069	-714	1.170	-79
CR037	-	21.114	1.629	-10.919	-703	1.192	-77
CR038	-	21.114	1.629	-10.919	-703	1.192	-77
CR039	-	20.769	1.602	-11.069	-714	1.170	-79
CR040	-	20.769	1.602	-11.069	-714	1.170	-79
CR041	-	21.114	1.629	-10.919	-703	1.192	-77
CR042	-	21.114	1.629	-10.919	-703	1.192	-77
CR043	-	20.769	1.602	-11.069	-714	1.170	-79
CR044	-	20.769	1.602	-11.069	-714	1.170	-79
CR045	-	21.114	1.629	-10.919	-703	1.192	-77
CR046	-	21.114	1.629	-10.919	-703	1.192	-77
CR047	-	20.769	1.602	-11.069	-714	1.170	-79
CR048	-	20.769	1.602	-11.069	-714	1.170	-79
CR049	-	24.139	2.186	-12.693	-904	1.368	-107
CR050	-	24.139	2.186	-12.693	-904	1.368	-107
CR051	-	23.794	2.159	-12.843	-915	1.346	-109
CR052	-	23.794	2.159	-12.843	-915	1.346	-109
CR053	-	24.139	2.186	-12.693	-904	1.368	-107
CR054	-	24.139	2.186	-12.693	-904	1.368	-107
CR055	-	23.794	2.159	-12.843	-915	1.346	-109

Carichi sui nodi in fondazione

Carico	CC	Fx	Fy	Fz	Mx	My	Mz
		[N]	[N]	[N]	[N· m]	[N· m]	[N· m]
CR056	-	23.794	2.159	-12.843	-915	1.346	-109
CR057	-	24.139	2.186	-12.693	-904	1.368	-107
CR058	-	24.139	2.186	-12.693	-904	1.368	-107
CR059	-	23.794	2.159	-12.843	-915	1.346	-109
CR060	-	23.794	2.159	-12.843	-915	1.346	-109
CR061	-	24.139	2.186	-12.693	-904	1.368	-107
CR062	-	24.139	2.186	-12.693	-904	1.368	-107
CR063	-	23.794	2.159	-12.843	-915	1.346	-109
CR064	-	23.794	2.159	-12.843	-915	1.346	-109
CR065	-	16.312	787	-15.455	-1.230	1.054	-150
CR066	-	16.312	787	-15.455	-1.230	1.054	-150
CR067	-	15.966	761	-15.605	-1.241	1.032	-152
CR068	-	15.966	761	-15.605	-1.241	1.032	-152
CR069	-	16.312	787	-15.455	-1.230	1.054	-150
CR070	-	16.312	787	-15.455	-1.230	1.054	-150
CR071	-	15.966	761	-15.605	-1.241	1.032	-152
CR072	-	15.966	761	-15.605	-1.241	1.032	-152
CR073	-	16.312	787	-15.455	-1.230	1.054	-150
CR074	-	16.312	787	-15.455	-1.230	1.054	-150
CR075	-	15.966	761	-15.605	-1.241	1.032	-152
CR076	-	15.966	761	-15.605	-1.241	1.032	-152
CR077	-	16.312	787	-15.455	-1.230	1.054	-150
CR078	-	16.312	787	-15.455	-1.230	1.054	-150
CR079	-	15.966	761	-15.605	-1.241	1.032	-152
CR080	-	15.966	761	-15.605	-1.241	1.032	-152
CR081	-	28.942	3.027	-8.157	-377	1.506	-34
CR082	-	28.942	3.027	-8.157	-377	1.506	-34
CR083	-	28.596	3.001	-8.307	-388	1.484	-36
CR084	-	28.596	3.001	-8.307	-388	1.484	-36
CR085	-	28.942	3.027	-8.157	-377	1.506	-34
CR086	-	28.942	3.027	-8.157	-377	1.506	-34
CR087	-	28.596	3.001	-8.307	-388	1.484	-36
CR088	-	28.596	3.001	-8.307	-388	1.484	-36
CR089	-	28.942	3.027	-8.157	-377	1.506	-34
CR090	-	28.942	3.027	-8.157	-377	1.506	-34
CR091	-	28.596	3.001	-8.307	-388	1.484	-36
CR092	-	28.596	3.001	-8.307	-388	1.484	-36
CR093	-	28.942	3.027	-8.157	-377	1.506	-34
CR094	-	28.942	3.027	-8.157	-377	1.506	-34
CR095	-	28.596	3.001	-8.307	-388	1.484	-36
CR096	-	28.596	3.001	-8.307	-388	1.484	-36
CR097	-	16.312	787	-15.455	-1.230	1.054	-150
CR098	-	16.312	787	-15.455	-1.230	1.054	-150
CR099	-	15.966	761	-15.605	-1.241	1.032	-152
CR100	-	15.966	761	-15.605	-1.241	1.032	-152
CR101	-	16.312	787	-15.455	-1.230	1.054	-150
CR102	-	16.312	787	-15.455	-1.230	1.054	-150
CR103	-	15.966	761	-15.605	-1.241	1.032	-152
CR104	-	15.966	761	-15.605	-1.241	1.032	-152
CR105	-	16.312	787	-15.455	-1.230	1.054	-150
CR106	-	16.312	787	-15.455	-1.230	1.054	-150
CR107	-	15.966	761	-15.605	-1.241	1.032	-152
CR108	-	15.966	761	-15.605	-1.241	1.032	-152
CR109	-	16.312	787	-15.455	-1.230	1.054	-150
CR110	-	16.312	787	-15.455	-1.230	1.054	-150
CR111	-	15.966	761	-15.605	-1.241	1.032	-152
CR112	-	15.966	761	-15.605	-1.241	1.032	-152
CR113	-	28.942	3.027	-8.157	-377	1.506	-34
CR114	-	28.942	3.027	-8.157	-377	1.506	-34
CR115	-	28.596	3.001	-8.307	-388	1.484	-36
CR116	-	28.596	3.001	-8.307	-388	1.484	-36
CR117	-	28.942	3.027	-8.157	-377	1.506	-34
CR118	-	28.942	3.027	-8.157	-377	1.506	-34
CR119	-	28.596	3.001	-8.307	-388	1.484	-36
CR120	-	28.596	3.001	-8.307	-388	1.484	-36
CR121	-	28.942	3.027	-8.157	-377	1.506	-34
CR122	-	28.942	3.027	-8.157	-377	1.506	-34
CR123	-	28.596	3.001	-8.307	-388	1.484	-36
CR124	-	28.596	3.001	-8.307	-388	1.484	-36
CR125	-	28.942	3.027	-8.157	-377	1.506	-34
CR126	-	28.942	3.027	-8.157	-377	1.506	-34
CR127	-	28.596	3.001	-8.307	-388	1.484	-36
CR128	-	28.596	3.001	-8.307	-388	1.484	-36
Nodo 01152							
CR001	-	9.255	-146	-4.925	-110	425	8
CR002	-	9.255	-146	-4.925	-110	425	8
CR003	-	9.088	-148	-4.993	-113	419	8
CR004	-	9.088	-148	-4.993	-113	419	8
CR005	-	9.255	-146	-4.925	-110	425	8
CR006	-	9.255	-146	-4.925	-110	425	8

Carichi sui nodi in fondazione

Carico	CC	Fx	Fy	Fz	Mx	My	Mz
		[N]	[N]	[N]	[N· m]	[N· m]	[N· m]
CR007	-	9.088	-148	-4.993	-113	419	8
CR008	-	9.088	-148	-4.993	-113	419	8
CR009	-	9.255	-146	-4.925	-110	425	8
CR010	-	9.255	-146	-4.925	-110	425	8
CR011	-	9.088	-148	-4.993	-113	419	8
CR012	-	9.088	-148	-4.993	-113	419	8
CR013	-	9.255	-146	-4.925	-110	425	8
CR014	-	9.255	-146	-4.925	-110	425	8
CR015	-	9.088	-148	-4.993	-113	419	8
CR016	-	9.088	-148	-4.993	-113	419	8
CR017	-	10.470	-168	-5.435	-165	489	10
CR018	-	10.470	-168	-5.435	-165	489	10
CR019	-	10.303	-170	-5.503	-168	483	10
CR020	-	10.303	-170	-5.503	-168	483	10
CR021	-	10.470	-168	-5.435	-165	489	10
CR022	-	10.470	-168	-5.435	-165	489	10
CR023	-	10.303	-170	-5.503	-168	483	10
CR024	-	10.303	-170	-5.503	-168	483	10
CR025	-	10.470	-168	-5.435	-165	489	10
CR026	-	10.470	-168	-5.435	-165	489	10
CR027	-	10.303	-170	-5.503	-168	483	10
CR028	-	10.303	-170	-5.503	-168	483	10
CR029	-	10.470	-168	-5.435	-165	489	10
CR030	-	10.470	-168	-5.435	-165	489	10
CR031	-	10.303	-170	-5.503	-168	483	10
CR032	-	10.303	-170	-5.503	-168	483	10
CR033	-	9.255	-146	-4.925	-110	425	8
CR034	-	9.255	-146	-4.925	-110	425	8
CR035	-	9.088	-148	-4.993	-113	419	8
CR036	-	9.088	-148	-4.993	-113	419	8
CR037	-	9.255	-146	-4.925	-110	425	8
CR038	-	9.255	-146	-4.925	-110	425	8
CR039	-	9.088	-148	-4.993	-113	419	8
CR040	-	9.088	-148	-4.993	-113	419	8
CR041	-	9.255	-146	-4.925	-110	425	8
CR042	-	9.255	-146	-4.925	-110	425	8
CR043	-	9.088	-148	-4.993	-113	419	8
CR044	-	9.088	-148	-4.993	-113	419	8
CR045	-	9.255	-146	-4.925	-110	425	8
CR046	-	9.255	-146	-4.925	-110	425	8
CR047	-	9.088	-148	-4.993	-113	419	8
CR048	-	9.088	-148	-4.993	-113	419	8
CR049	-	10.470	-168	-5.435	-165	489	10
CR050	-	10.470	-168	-5.435	-165	489	10
CR051	-	10.303	-170	-5.503	-168	483	10
CR052	-	10.303	-170	-5.503	-168	483	10
CR053	-	10.470	-168	-5.435	-165	489	10
CR054	-	10.470	-168	-5.435	-165	489	10
CR055	-	10.303	-170	-5.503	-168	483	10
CR056	-	10.303	-170	-5.503	-168	483	10
CR057	-	10.470	-168	-5.435	-165	489	10
CR058	-	10.470	-168	-5.435	-165	489	10
CR059	-	10.303	-170	-5.503	-168	483	10
CR060	-	10.303	-170	-5.503	-168	483	10
CR061	-	10.470	-168	-5.435	-165	489	10
CR062	-	10.470	-168	-5.435	-165	489	10
CR063	-	10.303	-170	-5.503	-168	483	10
CR064	-	10.303	-170	-5.503	-168	483	10
CR065	-	7.397	-208	-6.179	-248	325	4
CR066	-	7.397	-208	-6.179	-248	325	4
CR067	-	7.230	-210	-6.247	-250	319	4
CR068	-	7.230	-210	-6.247	-250	319	4
CR069	-	7.397	-208	-6.179	-248	325	4
CR070	-	7.397	-208	-6.179	-248	325	4
CR071	-	7.230	-210	-6.247	-250	319	4
CR072	-	7.230	-210	-6.247	-250	319	4
CR073	-	7.397	-208	-6.179	-248	325	4
CR074	-	7.397	-208	-6.179	-248	325	4
CR075	-	7.230	-210	-6.247	-250	319	4
CR076	-	7.230	-210	-6.247	-250	319	4
CR077	-	7.397	-208	-6.179	-248	325	4
CR078	-	7.397	-208	-6.179	-248	325	4
CR079	-	7.230	-210	-6.247	-250	319	4
CR080	-	7.230	-210	-6.247	-250	319	4
CR081	-	12.328	-106	-4.181	-28	589	14
CR082	-	12.328	-106	-4.181	-28	589	14
CR083	-	12.161	-108	-4.249	-30	583	14
CR084	-	12.161	-108	-4.249	-30	583	14
CR085	-	12.328	-106	-4.181	-28	589	14
CR086	-	12.328	-106	-4.181	-28	589	14

Carichi sui nodi in fondazione

Carico	CC	Fx	Fy	Fz	Mx	My	Mz
		[N]	[N]	[N]	[N· m]	[N· m]	[N· m]
CR087	-	12.161	-108	-4.249	-30	583	14
CR088	-	12.161	-108	-4.249	-30	583	14
CR089	-	12.328	-106	-4.181	-28	589	14
CR090	-	12.328	-106	-4.181	-28	589	14
CR091	-	12.161	-108	-4.249	-30	583	14
CR092	-	12.161	-108	-4.249	-30	583	14
CR093	-	12.328	-106	-4.181	-28	589	14
CR094	-	12.328	-106	-4.181	-28	589	14
CR095	-	12.161	-108	-4.249	-30	583	14
CR096	-	12.161	-108	-4.249	-30	583	14
CR097	-	7.397	-208	-6.179	-248	325	4
CR098	-	7.397	-208	-6.179	-248	325	4
CR099	-	7.230	-210	-6.247	-250	319	4
CR100	-	7.230	-210	-6.247	-250	319	4
CR101	-	7.397	-208	-6.179	-248	325	4
CR102	-	7.397	-208	-6.179	-248	325	4
CR103	-	7.230	-210	-6.247	-250	319	4
CR104	-	7.230	-210	-6.247	-250	319	4
CR105	-	7.397	-208	-6.179	-248	325	4
CR106	-	7.397	-208	-6.179	-248	325	4
CR107	-	7.230	-210	-6.247	-250	319	4
CR108	-	7.230	-210	-6.247	-250	319	4
CR109	-	7.397	-208	-6.179	-248	325	4
CR110	-	7.397	-208	-6.179	-248	325	4
CR111	-	7.230	-210	-6.247	-250	319	4
CR112	-	7.230	-210	-6.247	-250	319	4
CR113	-	12.328	-106	-4.181	-28	589	14
CR114	-	12.328	-106	-4.181	-28	589	14
CR115	-	12.161	-108	-4.249	-30	583	14
CR116	-	12.161	-108	-4.249	-30	583	14
CR117	-	12.328	-106	-4.181	-28	589	14
CR118	-	12.328	-106	-4.181	-28	589	14
CR119	-	12.161	-108	-4.249	-30	583	14
CR120	-	12.161	-108	-4.249	-30	583	14
CR121	-	12.328	-106	-4.181	-28	589	14
CR122	-	12.328	-106	-4.181	-28	589	14
CR123	-	12.161	-108	-4.249	-30	583	14
CR124	-	12.161	-108	-4.249	-30	583	14
CR125	-	12.328	-106	-4.181	-28	589	14
CR126	-	12.328	-106	-4.181	-28	589	14
CR127	-	12.161	-108	-4.249	-30	583	14
CR128	-	12.161	-108	-4.249	-30	583	14
Nodo 01153							
CR001	-	-743	-153	-4.985	25	-525	3
CR002	-	-743	-153	-4.985	25	-525	3
CR003	-	-760	-155	-5.057	25	-532	3
CR004	-	-760	-155	-5.057	25	-532	3
CR005	-	-743	-153	-4.985	25	-525	3
CR006	-	-743	-153	-4.985	25	-525	3
CR007	-	-760	-155	-5.057	25	-532	3
CR008	-	-760	-155	-5.057	25	-532	3
CR009	-	-743	-153	-4.985	25	-525	3
CR010	-	-743	-153	-4.985	25	-525	3
CR011	-	-760	-155	-5.057	25	-532	3
CR012	-	-760	-155	-5.057	25	-532	3
CR013	-	-743	-153	-4.985	25	-525	3
CR014	-	-743	-153	-4.985	25	-525	3
CR015	-	-760	-155	-5.057	25	-532	3
CR016	-	-760	-155	-5.057	25	-532	3
CR017	-	-378	-173	-5.545	3	-628	3
CR018	-	-378	-173	-5.545	3	-628	3
CR019	-	-395	-175	-5.617	3	-635	3
CR020	-	-395	-175	-5.617	3	-635	3
CR021	-	-378	-173	-5.545	3	-628	3
CR022	-	-378	-173	-5.545	3	-628	3
CR023	-	-395	-175	-5.617	3	-635	3
CR024	-	-395	-175	-5.617	3	-635	3
CR025	-	-378	-173	-5.545	3	-628	3
CR026	-	-378	-173	-5.545	3	-628	3
CR027	-	-395	-175	-5.617	3	-635	3
CR028	-	-395	-175	-5.617	3	-635	3
CR029	-	-378	-173	-5.545	3	-628	3
CR030	-	-378	-173	-5.545	3	-628	3
CR031	-	-395	-175	-5.617	3	-635	3
CR032	-	-395	-175	-5.617	3	-635	3
CR033	-	-743	-153	-4.985	25	-525	3
CR034	-	-743	-153	-4.985	25	-525	3
CR035	-	-760	-155	-5.057	25	-532	3
CR036	-	-760	-155	-5.057	25	-532	3
CR037	-	-743	-153	-4.985	25	-525	3

Carichi sui nodi in fondazione

Carico	CC	Fx	Fy	Fz	Mx	My	Mz
		[N]	[N]	[N]	[N· m]	[N· m]	[N· m]
CR038	-	-743	-153	-4.985	25	-525	3
CR039	-	-760	-155	-5.057	25	-532	3
CR040	-	-760	-155	-5.057	25	-532	3
CR041	-	-743	-153	-4.985	25	-525	3
CR042	-	-743	-153	-4.985	25	-525	3
CR043	-	-760	-155	-5.057	25	-532	3
CR044	-	-760	-155	-5.057	25	-532	3
CR045	-	-743	-153	-4.985	25	-525	3
CR046	-	-743	-153	-4.985	25	-525	3
CR047	-	-760	-155	-5.057	25	-532	3
CR048	-	-760	-155	-5.057	25	-532	3
CR049	-	-378	-173	-5.545	3	-628	3
CR050	-	-378	-173	-5.545	3	-628	3
CR051	-	-395	-175	-5.617	3	-635	3
CR052	-	-395	-175	-5.617	3	-635	3
CR053	-	-378	-173	-5.545	3	-628	3
CR054	-	-378	-173	-5.545	3	-628	3
CR055	-	-395	-175	-5.617	3	-635	3
CR056	-	-395	-175	-5.617	3	-635	3
CR057	-	-378	-173	-5.545	3	-628	3
CR058	-	-378	-173	-5.545	3	-628	3
CR059	-	-395	-175	-5.617	3	-635	3
CR060	-	-395	-175	-5.617	3	-635	3
CR061	-	-378	-173	-5.545	3	-628	3
CR062	-	-378	-173	-5.545	3	-628	3
CR063	-	-395	-175	-5.617	3	-635	3
CR064	-	-395	-175	-5.617	3	-635	3
CR065	-	-675	-212	-6.137	-27	-671	2
CR066	-	-675	-212	-6.137	-27	-671	2
CR067	-	-692	-215	-6.209	-27	-678	2
CR068	-	-692	-215	-6.209	-27	-678	2
CR069	-	-675	-212	-6.137	-27	-671	2
CR070	-	-675	-212	-6.137	-27	-671	2
CR071	-	-692	-215	-6.209	-27	-678	2
CR072	-	-692	-215	-6.209	-27	-678	2
CR073	-	-675	-212	-6.137	-27	-671	2
CR074	-	-675	-212	-6.137	-27	-671	2
CR075	-	-692	-215	-6.209	-27	-678	2
CR076	-	-692	-215	-6.209	-27	-678	2
CR077	-	-675	-212	-6.137	-27	-671	2
CR078	-	-675	-212	-6.137	-27	-671	2
CR079	-	-692	-215	-6.209	-27	-678	2
CR080	-	-692	-215	-6.209	-27	-678	2
CR081	-	-446	-113	-4.393	55	-482	4
CR082	-	-446	-113	-4.393	55	-482	4
CR083	-	-463	-116	-4.465	55	-489	4
CR084	-	-463	-116	-4.465	55	-489	4
CR085	-	-446	-113	-4.393	55	-482	4
CR086	-	-446	-113	-4.393	55	-482	4
CR087	-	-463	-116	-4.465	55	-489	4
CR088	-	-463	-116	-4.465	55	-489	4
CR089	-	-446	-113	-4.393	55	-482	4
CR090	-	-446	-113	-4.393	55	-482	4
CR091	-	-463	-116	-4.465	55	-489	4
CR092	-	-463	-116	-4.465	55	-489	4
CR093	-	-446	-113	-4.393	55	-482	4
CR094	-	-446	-113	-4.393	55	-482	4
CR095	-	-463	-116	-4.465	55	-489	4
CR096	-	-463	-116	-4.465	55	-489	4
CR097	-	-675	-212	-6.137	-27	-671	2
CR098	-	-675	-212	-6.137	-27	-671	2
CR099	-	-692	-215	-6.209	-27	-678	2
CR100	-	-692	-215	-6.209	-27	-678	2
CR101	-	-675	-212	-6.137	-27	-671	2
CR102	-	-675	-212	-6.137	-27	-671	2
CR103	-	-692	-215	-6.209	-27	-678	2
CR104	-	-692	-215	-6.209	-27	-678	2
CR105	-	-675	-212	-6.137	-27	-671	2
CR106	-	-675	-212	-6.137	-27	-671	2
CR107	-	-692	-215	-6.209	-27	-678	2
CR108	-	-692	-215	-6.209	-27	-678	2
CR109	-	-675	-212	-6.137	-27	-671	2
CR110	-	-675	-212	-6.137	-27	-671	2
CR111	-	-692	-215	-6.209	-27	-678	2
CR112	-	-692	-215	-6.209	-27	-678	2
CR113	-	-446	-113	-4.393	55	-482	4
CR114	-	-446	-113	-4.393	55	-482	4
CR115	-	-463	-116	-4.465	55	-489	4
CR116	-	-463	-116	-4.465	55	-489	4
CR117	-	-446	-113	-4.393	55	-482	4

Carichi sui nodi in fondazione

Carico	CC	Fx	Fy	Fz	Mx	My	Mz
		[N]	[N]	[N]	[N· m]	[N· m]	[N· m]
CR118	-	-446	-113	-4.393	55	-482	4
CR119	-	-463	-116	-4.465	55	-489	4
CR120	-	-463	-116	-4.465	55	-489	4
CR121	-	-446	-113	-4.393	55	-482	4
CR122	-	-446	-113	-4.393	55	-482	4
CR123	-	-463	-116	-4.465	55	-489	4
CR124	-	-463	-116	-4.465	55	-489	4
CR125	-	-446	-113	-4.393	55	-482	4
CR126	-	-446	-113	-4.393	55	-482	4
CR127	-	-463	-116	-4.465	55	-489	4
CR128	-	-463	-116	-4.465	55	-489	4
Nodo 01154							
CR001	-	-5.423	100	-1.710	-81	13	5
CR002	-	-5.423	100	-1.710	-81	13	5
CR003	-	-5.506	98	-1.734	-83	10	5
CR004	-	-5.506	98	-1.734	-83	10	5
CR005	-	-5.423	100	-1.710	-81	13	5
CR006	-	-5.423	100	-1.710	-81	13	5
CR007	-	-5.506	98	-1.734	-83	10	5
CR008	-	-5.506	98	-1.734	-83	10	5
CR009	-	-5.423	100	-1.710	-81	13	5
CR010	-	-5.423	100	-1.710	-81	13	5
CR011	-	-5.506	98	-1.734	-83	10	5
CR012	-	-5.506	98	-1.734	-83	10	5
CR013	-	-5.423	100	-1.710	-81	13	5
CR014	-	-5.423	100	-1.710	-81	13	5
CR015	-	-5.506	98	-1.734	-83	10	5
CR016	-	-5.506	98	-1.734	-83	10	5
CR017	-	-6.622	116	-1.916	-101	-42	3
CR018	-	-6.622	116	-1.916	-101	-42	3
CR019	-	-6.705	114	-1.940	-103	-45	3
CR020	-	-6.705	114	-1.940	-103	-45	3
CR021	-	-6.622	116	-1.916	-101	-42	3
CR022	-	-6.622	116	-1.916	-101	-42	3
CR023	-	-6.705	114	-1.940	-103	-45	3
CR024	-	-6.705	114	-1.940	-103	-45	3
CR025	-	-6.622	116	-1.916	-101	-42	3
CR026	-	-6.622	116	-1.916	-101	-42	3
CR027	-	-6.705	114	-1.940	-103	-45	3
CR028	-	-6.705	114	-1.940	-103	-45	3
CR029	-	-6.622	116	-1.916	-101	-42	3
CR030	-	-6.622	116	-1.916	-101	-42	3
CR031	-	-6.705	114	-1.940	-103	-45	3
CR032	-	-6.705	114	-1.940	-103	-45	3
CR033	-	-5.423	100	-1.710	-81	13	5
CR034	-	-5.423	100	-1.710	-81	13	5
CR035	-	-5.506	98	-1.734	-83	10	5
CR036	-	-5.506	98	-1.734	-83	10	5
CR037	-	-5.423	100	-1.710	-81	13	5
CR038	-	-5.423	100	-1.710	-81	13	5
CR039	-	-5.506	98	-1.734	-83	10	5
CR040	-	-5.506	98	-1.734	-83	10	5
CR041	-	-5.423	100	-1.710	-81	13	5
CR042	-	-5.423	100	-1.710	-81	13	5
CR043	-	-5.506	98	-1.734	-83	10	5
CR044	-	-5.506	98	-1.734	-83	10	5
CR045	-	-5.423	100	-1.710	-81	13	5
CR046	-	-5.423	100	-1.710	-81	13	5
CR047	-	-5.506	98	-1.734	-83	10	5
CR048	-	-5.506	98	-1.734	-83	10	5
CR049	-	-6.622	116	-1.916	-101	-42	3
CR050	-	-6.622	116	-1.916	-101	-42	3
CR051	-	-6.705	114	-1.940	-103	-45	3
CR052	-	-6.705	114	-1.940	-103	-45	3
CR053	-	-6.622	116	-1.916	-101	-42	3
CR054	-	-6.622	116	-1.916	-101	-42	3
CR055	-	-6.705	114	-1.940	-103	-45	3
CR056	-	-6.705	114	-1.940	-103	-45	3
CR057	-	-6.622	116	-1.916	-101	-42	3
CR058	-	-6.622	116	-1.916	-101	-42	3
CR059	-	-6.705	114	-1.940	-103	-45	3
CR060	-	-6.705	114	-1.940	-103	-45	3
CR061	-	-6.622	116	-1.916	-101	-42	3
CR062	-	-6.622	116	-1.916	-101	-42	3
CR063	-	-6.705	114	-1.940	-103	-45	3
CR064	-	-6.705	114	-1.940	-103	-45	3
CR065	-	-7.320	95	-2.123	-137	5	5
CR066	-	-7.320	95	-2.123	-137	5	5
CR067	-	-7.404	93	-2.147	-139	3	5
CR068	-	-7.404	93	-2.147	-139	3	5

Carichi sui nodi in fondazione

Carico	CC	Fx	Fy	Fz	Mx	My	Mz
		[N]	[N]	[N]	[N· m]	[N· m]	[N· m]
CR069	-	-7.320	95	-2.123	-137	5	5
CR070	-	-7.320	95	-2.123	-137	5	5
CR071	-	-7.404	93	-2.147	-139	3	5
CR072	-	-7.404	93	-2.147	-139	3	5
CR073	-	-7.320	95	-2.123	-137	5	5
CR074	-	-7.320	95	-2.123	-137	5	5
CR075	-	-7.404	93	-2.147	-139	3	5
CR076	-	-7.404	93	-2.147	-139	3	5
CR077	-	-7.320	95	-2.123	-137	5	5
CR078	-	-7.320	95	-2.123	-137	5	5
CR079	-	-7.404	93	-2.147	-139	3	5
CR080	-	-7.404	93	-2.147	-139	3	5
CR081	-	-4.724	121	-1.503	-45	-35	3
CR082	-	-4.724	121	-1.503	-45	-35	3
CR083	-	-4.808	119	-1.527	-47	-37	3
CR084	-	-4.808	119	-1.527	-47	-37	3
CR085	-	-4.724	121	-1.503	-45	-35	3
CR086	-	-4.724	121	-1.503	-45	-35	3
CR087	-	-4.808	119	-1.527	-47	-37	3
CR088	-	-4.808	119	-1.527	-47	-37	3
CR089	-	-4.724	121	-1.503	-45	-35	3
CR090	-	-4.724	121	-1.503	-45	-35	3
CR091	-	-4.808	119	-1.527	-47	-37	3
CR092	-	-4.808	119	-1.527	-47	-37	3
CR093	-	-4.724	121	-1.503	-45	-35	3
CR094	-	-4.724	121	-1.503	-45	-35	3
CR095	-	-4.808	119	-1.527	-47	-37	3
CR096	-	-4.808	119	-1.527	-47	-37	3
CR097	-	-7.320	95	-2.123	-137	5	5
CR098	-	-7.320	95	-2.123	-137	5	5
CR099	-	-7.404	93	-2.147	-139	3	5
CR100	-	-7.404	93	-2.147	-139	3	5
CR101	-	-7.320	95	-2.123	-137	5	5
CR102	-	-7.320	95	-2.123	-137	5	5
CR103	-	-7.404	93	-2.147	-139	3	5
CR104	-	-7.404	93	-2.147	-139	3	5
CR105	-	-7.320	95	-2.123	-137	5	5
CR106	-	-7.320	95	-2.123	-137	5	5
CR107	-	-7.404	93	-2.147	-139	3	5
CR108	-	-7.404	93	-2.147	-139	3	5
CR109	-	-7.320	95	-2.123	-137	5	5
CR110	-	-7.320	95	-2.123	-137	5	5
CR111	-	-7.404	93	-2.147	-139	3	5
CR112	-	-7.404	93	-2.147	-139	3	5
CR113	-	-4.724	121	-1.503	-45	-35	3
CR114	-	-4.724	121	-1.503	-45	-35	3
CR115	-	-4.808	119	-1.527	-47	-37	3
CR116	-	-4.808	119	-1.527	-47	-37	3
CR117	-	-4.724	121	-1.503	-45	-35	3
CR118	-	-4.724	121	-1.503	-45	-35	3
CR119	-	-4.808	119	-1.527	-47	-37	3
CR120	-	-4.808	119	-1.527	-47	-37	3
CR121	-	-4.724	121	-1.503	-45	-35	3
CR122	-	-4.724	121	-1.503	-45	-35	3
CR123	-	-4.808	119	-1.527	-47	-37	3
CR124	-	-4.808	119	-1.527	-47	-37	3
CR125	-	-4.724	121	-1.503	-45	-35	3
CR126	-	-4.724	121	-1.503	-45	-35	3
CR127	-	-4.808	119	-1.527	-47	-37	3
CR128	-	-4.808	119	-1.527	-47	-37	3
Nodo 01155							
CR001	-	-3.902	-95	298	-16	-495	1
CR002	-	-3.902	-95	298	-16	-495	1
CR003	-	-3.965	-97	290	-16	-503	1
CR004	-	-3.965	-97	290	-16	-503	1
CR005	-	-3.902	-95	298	-16	-495	1
CR006	-	-3.902	-95	298	-16	-495	1
CR007	-	-3.965	-97	290	-16	-503	1
CR008	-	-3.965	-97	290	-16	-503	1
CR009	-	-3.902	-95	298	-16	-495	1
CR010	-	-3.902	-95	298	-16	-495	1
CR011	-	-3.965	-97	290	-16	-503	1
CR012	-	-3.965	-97	290	-16	-503	1
CR013	-	-3.902	-95	298	-16	-495	1
CR014	-	-3.902	-95	298	-16	-495	1
CR015	-	-3.965	-97	290	-16	-503	1
CR016	-	-3.965	-97	290	-16	-503	1
CR017	-	-5.123	-101	352	-32	-627	1
CR018	-	-5.123	-101	352	-32	-627	1
CR019	-	-5.186	-103	344	-32	-635	1

Carichi sui nodi in fondazione

Carico	CC	Fx	Fy	Fz	Mx	My	Mz
		[N]	[N]	[N]	[N· m]	[N· m]	[N· m]
CR020	-	-5.186	-103	344	-32	-635	1
CR021	-	-5.123	-101	352	-32	-627	1
CR022	-	-5.123	-101	352	-32	-627	1
CR023	-	-5.186	-103	344	-32	-635	1
CR024	-	-5.186	-103	344	-32	-635	1
CR025	-	-5.123	-101	352	-32	-627	1
CR026	-	-5.123	-101	352	-32	-627	1
CR027	-	-5.186	-103	344	-32	-635	1
CR028	-	-5.186	-103	344	-32	-635	1
CR029	-	-5.123	-101	352	-32	-627	1
CR030	-	-5.123	-101	352	-32	-627	1
CR031	-	-5.186	-103	344	-32	-635	1
CR032	-	-5.186	-103	344	-32	-635	1
CR033	-	-3.902	-95	298	-16	-495	1
CR034	-	-3.902	-95	298	-16	-495	1
CR035	-	-3.965	-97	290	-16	-503	1
CR036	-	-3.965	-97	290	-16	-503	1
CR037	-	-3.902	-95	298	-16	-495	1
CR038	-	-3.902	-95	298	-16	-495	1
CR039	-	-3.965	-97	290	-16	-503	1
CR040	-	-3.965	-97	290	-16	-503	1
CR041	-	-3.902	-95	298	-16	-495	1
CR042	-	-3.902	-95	298	-16	-495	1
CR043	-	-3.965	-97	290	-16	-503	1
CR044	-	-3.965	-97	290	-16	-503	1
CR045	-	-3.902	-95	298	-16	-495	1
CR046	-	-3.902	-95	298	-16	-495	1
CR047	-	-3.965	-97	290	-16	-503	1
CR048	-	-3.965	-97	290	-16	-503	1
CR049	-	-5.123	-101	352	-32	-627	1
CR050	-	-5.123	-101	352	-32	-627	1
CR051	-	-5.186	-103	344	-32	-635	1
CR052	-	-5.186	-103	344	-32	-635	1
CR053	-	-5.123	-101	352	-32	-627	1
CR054	-	-5.123	-101	352	-32	-627	1
CR055	-	-5.186	-103	344	-32	-635	1
CR056	-	-5.186	-103	344	-32	-635	1
CR057	-	-5.123	-101	352	-32	-627	1
CR058	-	-5.123	-101	352	-32	-627	1
CR059	-	-5.186	-103	344	-32	-635	1
CR060	-	-5.186	-103	344	-32	-635	1
CR061	-	-5.123	-101	352	-32	-627	1
CR062	-	-5.123	-101	352	-32	-627	1
CR063	-	-5.186	-103	344	-32	-635	1
CR064	-	-5.186	-103	344	-32	-635	1
CR065	-	-5.551	-114	160	-58	-682	0
CR066	-	-5.551	-114	160	-58	-682	0
CR067	-	-5.614	-117	152	-58	-690	0
CR068	-	-5.614	-117	152	-58	-690	0
CR069	-	-5.551	-114	160	-58	-682	0
CR070	-	-5.551	-114	160	-58	-682	0
CR071	-	-5.614	-117	152	-58	-690	0
CR072	-	-5.614	-117	152	-58	-690	0
CR073	-	-5.551	-114	160	-58	-682	0
CR074	-	-5.551	-114	160	-58	-682	0
CR075	-	-5.614	-117	152	-58	-690	0
CR076	-	-5.614	-117	152	-58	-690	0
CR077	-	-5.551	-114	160	-58	-682	0
CR078	-	-5.551	-114	160	-58	-682	0
CR079	-	-5.614	-117	152	-58	-690	0
CR080	-	-5.614	-117	152	-58	-690	0
CR081	-	-3.474	-81	490	10	-440	2
CR082	-	-3.474	-81	490	10	-440	2
CR083	-	-3.537	-84	482	10	-448	2
CR084	-	-3.537	-84	482	10	-448	2
CR085	-	-3.474	-81	490	10	-440	2
CR086	-	-3.474	-81	490	10	-440	2
CR087	-	-3.537	-84	482	10	-448	2
CR088	-	-3.537	-84	482	10	-448	2
CR089	-	-3.474	-81	490	10	-440	2
CR090	-	-3.474	-81	490	10	-440	2
CR091	-	-3.537	-84	482	10	-448	2
CR092	-	-3.537	-84	482	10	-448	2
CR093	-	-3.474	-81	490	10	-440	2
CR094	-	-3.474	-81	490	10	-440	2
CR095	-	-3.537	-84	482	10	-448	2
CR096	-	-3.537	-84	482	10	-448	2
CR097	-	-5.551	-114	160	-58	-682	0
CR098	-	-5.551	-114	160	-58	-682	0
CR099	-	-5.614	-117	152	-58	-690	0

Carichi sui nodi in fondazione

Carico	CC	Fx	Fy	Fz	Mx	My	Mz
		[N]	[N]	[N]	[N· m]	[N· m]	[N· m]
CR100	-	-5.614	-117	152	-58	-690	0
CR101	-	-5.551	-114	160	-58	-682	0
CR102	-	-5.551	-114	160	-58	-682	0
CR103	-	-5.614	-117	152	-58	-690	0
CR104	-	-5.614	-117	152	-58	-690	0
CR105	-	-5.551	-114	160	-58	-682	0
CR106	-	-5.551	-114	160	-58	-682	0
CR107	-	-5.614	-117	152	-58	-690	0
CR108	-	-5.614	-117	152	-58	-690	0
CR109	-	-5.551	-114	160	-58	-682	0
CR110	-	-5.551	-114	160	-58	-682	0
CR111	-	-5.614	-117	152	-58	-690	0
CR112	-	-5.614	-117	152	-58	-690	0
CR113	-	-3.474	-81	490	10	-440	2
CR114	-	-3.474	-81	490	10	-440	2
CR115	-	-3.537	-84	482	10	-448	2
CR116	-	-3.537	-84	482	10	-448	2
CR117	-	-3.474	-81	490	10	-440	2
CR118	-	-3.474	-81	490	10	-440	2
CR119	-	-3.537	-84	482	10	-448	2
CR120	-	-3.537	-84	482	10	-448	2
CR121	-	-3.474	-81	490	10	-440	2
CR122	-	-3.474	-81	490	10	-440	2
CR123	-	-3.537	-84	482	10	-448	2
CR124	-	-3.537	-84	482	10	-448	2
CR125	-	-3.474	-81	490	10	-440	2
CR126	-	-3.474	-81	490	10	-440	2
CR127	-	-3.537	-84	482	10	-448	2
CR128	-	-3.537	-84	482	10	-448	2
Nodo 01156							
CR001	-	-3.518	88	-992	-66	-737	-5
CR002	-	-3.518	88	-992	-66	-737	-5
CR003	-	-3.587	85	-1.008	-68	-750	-5
CR004	-	-3.587	85	-1.008	-68	-750	-5
CR005	-	-3.518	88	-992	-66	-737	-5
CR006	-	-3.518	88	-992	-66	-737	-5
CR007	-	-3.587	85	-1.008	-68	-750	-5
CR008	-	-3.587	85	-1.008	-68	-750	-5
CR009	-	-3.518	88	-992	-66	-737	-5
CR010	-	-3.518	88	-992	-66	-737	-5
CR011	-	-3.587	85	-1.008	-68	-750	-5
CR012	-	-3.587	85	-1.008	-68	-750	-5
CR013	-	-3.518	88	-992	-66	-737	-5
CR014	-	-3.518	88	-992	-66	-737	-5
CR015	-	-3.587	85	-1.008	-68	-750	-5
CR016	-	-3.587	85	-1.008	-68	-750	-5
CR017	-	-4.739	97	-1.062	-80	-886	-5
CR018	-	-4.739	97	-1.062	-80	-886	-5
CR019	-	-4.808	94	-1.078	-82	-899	-5
CR020	-	-4.808	94	-1.078	-82	-899	-5
CR021	-	-4.739	97	-1.062	-80	-886	-5
CR022	-	-4.739	97	-1.062	-80	-886	-5
CR023	-	-4.808	94	-1.078	-82	-899	-5
CR024	-	-4.808	94	-1.078	-82	-899	-5
CR025	-	-4.739	97	-1.062	-80	-886	-5
CR026	-	-4.739	97	-1.062	-80	-886	-5
CR027	-	-4.808	94	-1.078	-82	-899	-5
CR028	-	-4.808	94	-1.078	-82	-899	-5
CR029	-	-4.739	97	-1.062	-80	-886	-5
CR030	-	-4.739	97	-1.062	-80	-886	-5
CR031	-	-4.808	94	-1.078	-82	-899	-5
CR032	-	-4.808	94	-1.078	-82	-899	-5
CR033	-	-3.518	88	-992	-66	-737	-5
CR034	-	-3.518	88	-992	-66	-737	-5
CR035	-	-3.587	85	-1.008	-68	-750	-5
CR036	-	-3.587	85	-1.008	-68	-750	-5
CR037	-	-3.518	88	-992	-66	-737	-5
CR038	-	-3.518	88	-992	-66	-737	-5
CR039	-	-3.587	85	-1.008	-68	-750	-5
CR040	-	-3.587	85	-1.008	-68	-750	-5
CR041	-	-3.518	88	-992	-66	-737	-5
CR042	-	-3.518	88	-992	-66	-737	-5
CR043	-	-3.587	85	-1.008	-68	-750	-5
CR044	-	-3.587	85	-1.008	-68	-750	-5
CR045	-	-3.518	88	-992	-66	-737	-5
CR046	-	-3.518	88	-992	-66	-737	-5
CR047	-	-3.587	85	-1.008	-68	-750	-5
CR048	-	-3.587	85	-1.008	-68	-750	-5
CR049	-	-4.739	97	-1.062	-80	-886	-5
CR050	-	-4.739	97	-1.062	-80	-886	-5

Carichi sui nodi in fondazione

Carico	CC	Fx	Fy	Fz	Mx	My	Mz
		[N]	[N]	[N]	[N· m]	[N· m]	[N· m]
CR051	-	-4.808	94	-1.078	-82	-899	-5
CR052	-	-4.808	94	-1.078	-82	-899	-5
CR053	-	-4.739	97	-1.062	-80	-886	-5
CR054	-	-4.739	97	-1.062	-80	-886	-5
CR055	-	-4.808	94	-1.078	-82	-899	-5
CR056	-	-4.808	94	-1.078	-82	-899	-5
CR057	-	-4.739	97	-1.062	-80	-886	-5
CR058	-	-4.739	97	-1.062	-80	-886	-5
CR059	-	-4.808	94	-1.078	-82	-899	-5
CR060	-	-4.808	94	-1.078	-82	-899	-5
CR061	-	-4.739	97	-1.062	-80	-886	-5
CR062	-	-4.739	97	-1.062	-80	-886	-5
CR063	-	-4.808	94	-1.078	-82	-899	-5
CR064	-	-4.808	94	-1.078	-82	-899	-5
CR065	-	-5.206	77	-1.125	-105	-996	-7
CR066	-	-5.206	77	-1.125	-105	-996	-7
CR067	-	-5.274	75	-1.141	-107	-1.009	-7
CR068	-	-5.274	75	-1.141	-107	-1.009	-7
CR069	-	-5.206	77	-1.125	-105	-996	-7
CR070	-	-5.206	77	-1.125	-105	-996	-7
CR071	-	-5.274	75	-1.141	-107	-1.009	-7
CR072	-	-5.274	75	-1.141	-107	-1.009	-7
CR073	-	-5.206	77	-1.125	-105	-996	-7
CR074	-	-5.206	77	-1.125	-105	-996	-7
CR075	-	-5.274	75	-1.141	-107	-1.009	-7
CR076	-	-5.274	75	-1.141	-107	-1.009	-7
CR077	-	-5.206	77	-1.125	-105	-996	-7
CR078	-	-5.206	77	-1.125	-105	-996	-7
CR079	-	-5.274	75	-1.141	-107	-1.009	-7
CR080	-	-5.274	75	-1.141	-107	-1.009	-7
CR081	-	-3.052	107	-929	-41	-627	-3
CR082	-	-3.052	107	-929	-41	-627	-3
CR083	-	-3.120	105	-945	-43	-640	-3
CR084	-	-3.120	105	-945	-43	-640	-3
CR085	-	-3.052	107	-929	-41	-627	-3
CR086	-	-3.052	107	-929	-41	-627	-3
CR087	-	-3.120	105	-945	-43	-640	-3
CR088	-	-3.120	105	-945	-43	-640	-3
CR089	-	-3.052	107	-929	-41	-627	-3
CR090	-	-3.052	107	-929	-41	-627	-3
CR091	-	-3.120	105	-945	-43	-640	-3
CR092	-	-3.120	105	-945	-43	-640	-3
CR093	-	-3.052	107	-929	-41	-627	-3
CR094	-	-3.052	107	-929	-41	-627	-3
CR095	-	-3.120	105	-945	-43	-640	-3
CR096	-	-3.120	105	-945	-43	-640	-3
CR097	-	-5.206	77	-1.125	-105	-996	-7
CR098	-	-5.206	77	-1.125	-105	-996	-7
CR099	-	-5.274	75	-1.141	-107	-1.009	-7
CR100	-	-5.274	75	-1.141	-107	-1.009	-7
CR101	-	-5.206	77	-1.125	-105	-996	-7
CR102	-	-5.206	77	-1.125	-105	-996	-7
CR103	-	-5.274	75	-1.141	-107	-1.009	-7
CR104	-	-5.274	75	-1.141	-107	-1.009	-7
CR105	-	-5.206	77	-1.125	-105	-996	-7
CR106	-	-5.206	77	-1.125	-105	-996	-7
CR107	-	-5.274	75	-1.141	-107	-1.009	-7
CR108	-	-5.274	75	-1.141	-107	-1.009	-7
CR109	-	-5.206	77	-1.125	-105	-996	-7
CR110	-	-5.206	77	-1.125	-105	-996	-7
CR111	-	-5.274	75	-1.141	-107	-1.009	-7
CR112	-	-5.274	75	-1.141	-107	-1.009	-7
CR113	-	-3.052	107	-929	-41	-627	-3
CR114	-	-3.052	107	-929	-41	-627	-3
CR115	-	-3.120	105	-945	-43	-640	-3
CR116	-	-3.120	105	-945	-43	-640	-3
CR117	-	-3.052	107	-929	-41	-627	-3
CR118	-	-3.052	107	-929	-41	-627	-3
CR119	-	-3.120	105	-945	-43	-640	-3
CR120	-	-3.120	105	-945	-43	-640	-3
CR121	-	-3.052	107	-929	-41	-627	-3
CR122	-	-3.052	107	-929	-41	-627	-3
CR123	-	-3.120	105	-945	-43	-640	-3
CR124	-	-3.120	105	-945	-43	-640	-3
CR125	-	-3.052	107	-929	-41	-627	-3
CR126	-	-3.052	107	-929	-41	-627	-3
CR127	-	-3.120	105	-945	-43	-640	-3
CR128	-	-3.120	105	-945	-43	-640	-3
Nodo 01157							
CR001	-	-3.261	-21	-507	-16	186	3

Carichi sui nodi in fondazione

Carico	CC	Fx	Fy	Fz	Mx	My	Mz
		[N]	[N]	[N]	[N· m]	[N· m]	[N· m]
CR002	-	-3.261	-21	-507	-16	186	3
CR003	-	-3.341	-21	-513	-16	184	3
CR004	-	-3.341	-21	-513	-16	184	3
CR005	-	-3.261	-21	-507	-16	186	3
CR006	-	-3.261	-21	-507	-16	186	3
CR007	-	-3.341	-21	-513	-16	184	3
CR008	-	-3.341	-21	-513	-16	184	3
CR009	-	-3.261	-21	-507	-16	186	3
CR010	-	-3.261	-21	-507	-16	186	3
CR011	-	-3.341	-21	-513	-16	184	3
CR012	-	-3.341	-21	-513	-16	184	3
CR013	-	-3.261	-21	-507	-16	186	3
CR014	-	-3.261	-21	-507	-16	186	3
CR015	-	-3.341	-21	-513	-16	184	3
CR016	-	-3.341	-21	-513	-16	184	3
CR017	-	-4.273	-15	-333	-30	114	5
CR018	-	-4.273	-15	-333	-30	114	5
CR019	-	-4.353	-15	-339	-30	112	5
CR020	-	-4.353	-15	-339	-30	112	5
CR021	-	-4.273	-15	-333	-30	114	5
CR022	-	-4.273	-15	-333	-30	114	5
CR023	-	-4.353	-15	-339	-30	112	5
CR024	-	-4.353	-15	-339	-30	112	5
CR025	-	-4.273	-15	-333	-30	114	5
CR026	-	-4.273	-15	-333	-30	114	5
CR027	-	-4.353	-15	-339	-30	112	5
CR028	-	-4.353	-15	-339	-30	112	5
CR029	-	-4.273	-15	-333	-30	114	5
CR030	-	-4.273	-15	-333	-30	114	5
CR031	-	-4.353	-15	-339	-30	112	5
CR032	-	-4.353	-15	-339	-30	112	5
CR033	-	-3.261	-21	-507	-16	186	3
CR034	-	-3.261	-21	-507	-16	186	3
CR035	-	-3.341	-21	-513	-16	184	3
CR036	-	-3.341	-21	-513	-16	184	3
CR037	-	-3.261	-21	-507	-16	186	3
CR038	-	-3.261	-21	-507	-16	186	3
CR039	-	-3.341	-21	-513	-16	184	3
CR040	-	-3.341	-21	-513	-16	184	3
CR041	-	-3.261	-21	-507	-16	186	3
CR042	-	-3.261	-21	-507	-16	186	3
CR043	-	-3.341	-21	-513	-16	184	3
CR044	-	-3.341	-21	-513	-16	184	3
CR045	-	-3.261	-21	-507	-16	186	3
CR046	-	-3.261	-21	-507	-16	186	3
CR047	-	-3.341	-21	-513	-16	184	3
CR048	-	-3.341	-21	-513	-16	184	3
CR049	-	-4.273	-15	-333	-30	114	5
CR050	-	-4.273	-15	-333	-30	114	5
CR051	-	-4.353	-15	-339	-30	112	5
CR052	-	-4.353	-15	-339	-30	112	5
CR053	-	-4.273	-15	-333	-30	114	5
CR054	-	-4.273	-15	-333	-30	114	5
CR055	-	-4.353	-15	-339	-30	112	5
CR056	-	-4.353	-15	-339	-30	112	5
CR057	-	-4.273	-15	-333	-30	114	5
CR058	-	-4.273	-15	-333	-30	114	5
CR059	-	-4.353	-15	-339	-30	112	5
CR060	-	-4.353	-15	-339	-30	112	5
CR061	-	-4.273	-15	-333	-30	114	5
CR062	-	-4.273	-15	-333	-30	114	5
CR063	-	-4.353	-15	-339	-30	112	5
CR064	-	-4.353	-15	-339	-30	112	5
CR065	-	-4.827	-14	-333	-55	167	0
CR066	-	-4.827	-14	-333	-55	167	0
CR067	-	-4.906	-14	-339	-55	164	0
CR068	-	-4.906	-14	-339	-55	164	0
CR069	-	-4.827	-14	-333	-55	167	0
CR070	-	-4.827	-14	-333	-55	167	0
CR071	-	-4.906	-14	-339	-55	164	0
CR072	-	-4.906	-14	-339	-55	164	0
CR073	-	-4.827	-14	-333	-55	167	0
CR074	-	-4.827	-14	-333	-55	167	0
CR075	-	-4.906	-14	-339	-55	164	0
CR076	-	-4.906	-14	-339	-55	164	0
CR077	-	-4.827	-14	-333	-55	167	0
CR078	-	-4.827	-14	-333	-55	167	0
CR079	-	-4.906	-14	-339	-55	164	0
CR080	-	-4.906	-14	-339	-55	164	0
CR081	-	-2.708	-22	-507	9	134	8

Carichi sui nodi in fondazione

Carico	CC	Fx	Fy	Fz	Mx	My	Mz
		[N]	[N]	[N]	[N· m]	[N· m]	[N· m]
CR082	-	-2.708	-22	-507	9	134	8
CR083	-	-2.787	-22	-513	9	131	8
CR084	-	-2.787	-22	-513	9	131	8
CR085	-	-2.708	-22	-507	9	134	8
CR086	-	-2.708	-22	-507	9	134	8
CR087	-	-2.787	-22	-513	9	131	8
CR088	-	-2.787	-22	-513	9	131	8
CR089	-	-2.708	-22	-507	9	134	8
CR090	-	-2.708	-22	-507	9	134	8
CR091	-	-2.787	-22	-513	9	131	8
CR092	-	-2.787	-22	-513	9	131	8
CR093	-	-2.708	-22	-507	9	134	8
CR094	-	-2.708	-22	-507	9	134	8
CR095	-	-2.787	-22	-513	9	131	8
CR096	-	-2.787	-22	-513	9	131	8
CR097	-	-4.827	-14	-333	-55	167	0
CR098	-	-4.827	-14	-333	-55	167	0
CR099	-	-4.906	-14	-339	-55	164	0
CR100	-	-4.906	-14	-339	-55	164	0
CR101	-	-4.827	-14	-333	-55	167	0
CR102	-	-4.827	-14	-333	-55	167	0
CR103	-	-4.906	-14	-339	-55	164	0
CR104	-	-4.906	-14	-339	-55	164	0
CR105	-	-4.827	-14	-333	-55	167	0
CR106	-	-4.827	-14	-333	-55	167	0
CR107	-	-4.906	-14	-339	-55	164	0
CR108	-	-4.906	-14	-339	-55	164	0
CR109	-	-4.827	-14	-333	-55	167	0
CR110	-	-4.827	-14	-333	-55	167	0
CR111	-	-4.906	-14	-339	-55	164	0
CR112	-	-4.906	-14	-339	-55	164	0
CR113	-	-2.708	-22	-507	9	134	8
CR114	-	-2.708	-22	-507	9	134	8
CR115	-	-2.787	-22	-513	9	131	8
CR116	-	-2.787	-22	-513	9	131	8
CR117	-	-2.708	-22	-507	9	134	8
CR118	-	-2.708	-22	-507	9	134	8
CR119	-	-2.787	-22	-513	9	131	8
CR120	-	-2.787	-22	-513	9	131	8
CR121	-	-2.708	-22	-507	9	134	8
CR122	-	-2.708	-22	-507	9	134	8
CR123	-	-2.787	-22	-513	9	131	8
CR124	-	-2.787	-22	-513	9	131	8
CR125	-	-2.708	-22	-507	9	134	8
CR126	-	-2.708	-22	-507	9	134	8
CR127	-	-2.787	-22	-513	9	131	8
CR128	-	-2.787	-22	-513	9	131	8
Nodo 01158							
CR001	-	-3.318	-9	-1.261	8	-187	2
CR002	-	-3.318	-9	-1.261	8	-187	2
CR003	-	-3.399	-9	-1.277	8	-193	2
CR004	-	-3.399	-9	-1.277	8	-193	2
CR005	-	-3.318	-9	-1.261	8	-187	2
CR006	-	-3.318	-9	-1.261	8	-187	2
CR007	-	-3.399	-9	-1.277	8	-193	2
CR008	-	-3.399	-9	-1.277	8	-193	2
CR009	-	-3.318	-9	-1.261	8	-187	2
CR010	-	-3.318	-9	-1.261	8	-187	2
CR011	-	-3.399	-9	-1.277	8	-193	2
CR012	-	-3.399	-9	-1.277	8	-193	2
CR013	-	-3.318	-9	-1.261	8	-187	2
CR014	-	-3.318	-9	-1.261	8	-187	2
CR015	-	-3.399	-9	-1.277	8	-193	2
CR016	-	-3.399	-9	-1.277	8	-193	2
CR017	-	-4.031	-15	-1.107	-4	-249	2
CR018	-	-4.031	-15	-1.107	-4	-249	2
CR019	-	-4.112	-15	-1.123	-4	-255	2
CR020	-	-4.112	-15	-1.123	-4	-255	2
CR021	-	-4.031	-15	-1.107	-4	-249	2
CR022	-	-4.031	-15	-1.107	-4	-249	2
CR023	-	-4.112	-15	-1.123	-4	-255	2
CR024	-	-4.112	-15	-1.123	-4	-255	2
CR025	-	-4.031	-15	-1.107	-4	-249	2
CR026	-	-4.031	-15	-1.107	-4	-249	2
CR027	-	-4.112	-15	-1.123	-4	-255	2
CR028	-	-4.112	-15	-1.123	-4	-255	2
CR029	-	-4.031	-15	-1.107	-4	-249	2
CR030	-	-4.031	-15	-1.107	-4	-249	2
CR031	-	-4.112	-15	-1.123	-4	-255	2
CR032	-	-4.112	-15	-1.123	-4	-255	2

Carichi sui nodi in fondazione

Carico	CC	Fx	Fy	Fz	Mx	My	Mz
		[N]	[N]	[N]	[N· m]	[N· m]	[N· m]
CR033	-	-3.318	-9	-1.261	8	-187	2
CR034	-	-3.318	-9	-1.261	8	-187	2
CR035	-	-3.399	-9	-1.277	8	-193	2
CR036	-	-3.399	-9	-1.277	8	-193	2
CR037	-	-3.318	-9	-1.261	8	-187	2
CR038	-	-3.318	-9	-1.261	8	-187	2
CR039	-	-3.399	-9	-1.277	8	-193	2
CR040	-	-3.399	-9	-1.277	8	-193	2
CR041	-	-3.318	-9	-1.261	8	-187	2
CR042	-	-3.318	-9	-1.261	8	-187	2
CR043	-	-3.399	-9	-1.277	8	-193	2
CR044	-	-3.399	-9	-1.277	8	-193	2
CR045	-	-3.318	-9	-1.261	8	-187	2
CR046	-	-3.318	-9	-1.261	8	-187	2
CR047	-	-3.399	-9	-1.277	8	-193	2
CR048	-	-3.399	-9	-1.277	8	-193	2
CR049	-	-4.031	-15	-1.107	-4	-249	2
CR050	-	-4.031	-15	-1.107	-4	-249	2
CR051	-	-4.112	-15	-1.123	-4	-255	2
CR052	-	-4.112	-15	-1.123	-4	-255	2
CR053	-	-4.031	-15	-1.107	-4	-249	2
CR054	-	-4.031	-15	-1.107	-4	-249	2
CR055	-	-4.112	-15	-1.123	-4	-255	2
CR056	-	-4.112	-15	-1.123	-4	-255	2
CR057	-	-4.031	-15	-1.107	-4	-249	2
CR058	-	-4.031	-15	-1.107	-4	-249	2
CR059	-	-4.112	-15	-1.123	-4	-255	2
CR060	-	-4.112	-15	-1.123	-4	-255	2
CR061	-	-4.031	-15	-1.107	-4	-249	2
CR062	-	-4.031	-15	-1.107	-4	-249	2
CR063	-	-4.112	-15	-1.123	-4	-255	2
CR064	-	-4.112	-15	-1.123	-4	-255	2
CR065	-	-4.566	-22	-1.135	-20	-280	1
CR066	-	-4.566	-22	-1.135	-20	-280	1
CR067	-	-4.648	-22	-1.151	-20	-287	1
CR068	-	-4.648	-22	-1.151	-20	-287	1
CR069	-	-4.566	-22	-1.135	-20	-280	1
CR070	-	-4.566	-22	-1.135	-20	-280	1
CR071	-	-4.648	-22	-1.151	-20	-287	1
CR072	-	-4.648	-22	-1.151	-20	-287	1
CR073	-	-4.566	-22	-1.135	-20	-280	1
CR074	-	-4.566	-22	-1.135	-20	-280	1
CR075	-	-4.648	-22	-1.151	-20	-287	1
CR076	-	-4.648	-22	-1.151	-20	-287	1
CR077	-	-4.566	-22	-1.135	-20	-280	1
CR078	-	-4.566	-22	-1.135	-20	-280	1
CR079	-	-4.648	-22	-1.151	-20	-287	1
CR080	-	-4.648	-22	-1.151	-20	-287	1
CR081	-	-2.782	-2	-1.233	24	-155	3
CR082	-	-2.782	-2	-1.233	24	-155	3
CR083	-	-2.864	-2	-1.249	24	-162	3
CR084	-	-2.864	-2	-1.249	24	-162	3
CR085	-	-2.782	-2	-1.233	24	-155	3
CR086	-	-2.782	-2	-1.233	24	-155	3
CR087	-	-2.864	-2	-1.249	24	-162	3
CR088	-	-2.864	-2	-1.249	24	-162	3
CR089	-	-2.782	-2	-1.233	24	-155	3
CR090	-	-2.782	-2	-1.233	24	-155	3
CR091	-	-2.864	-2	-1.249	24	-162	3
CR092	-	-2.864	-2	-1.249	24	-162	3
CR093	-	-2.782	-2	-1.233	24	-155	3
CR094	-	-2.782	-2	-1.233	24	-155	3
CR095	-	-2.864	-2	-1.249	24	-162	3
CR096	-	-2.864	-2	-1.249	24	-162	3
CR097	-	-4.566	-22	-1.135	-20	-280	1
CR098	-	-4.566	-22	-1.135	-20	-280	1
CR099	-	-4.648	-22	-1.151	-20	-287	1
CR100	-	-4.648	-22	-1.151	-20	-287	1
CR101	-	-4.566	-22	-1.135	-20	-280	1
CR102	-	-4.566	-22	-1.135	-20	-280	1
CR103	-	-4.648	-22	-1.151	-20	-287	1
CR104	-	-4.648	-22	-1.151	-20	-287	1
CR105	-	-4.566	-22	-1.135	-20	-280	1
CR106	-	-4.566	-22	-1.135	-20	-280	1
CR107	-	-4.648	-22	-1.151	-20	-287	1
CR108	-	-4.648	-22	-1.151	-20	-287	1
CR109	-	-4.566	-22	-1.135	-20	-280	1
CR110	-	-4.566	-22	-1.135	-20	-280	1
CR111	-	-4.648	-22	-1.151	-20	-287	1
CR112	-	-4.648	-22	-1.151	-20	-287	1

Carichi sui nodi in fondazione

Carico	CC	Fx	Fy	Fz	Mx	My	Mz
		[N]	[N]	[N]	[N· m]	[N· m]	[N· m]
CR113	-	-2.782	-2	-1.233	24	-155	3
CR114	-	-2.782	-2	-1.233	24	-155	3
CR115	-	-2.864	-2	-1.249	24	-162	3
CR116	-	-2.864	-2	-1.249	24	-162	3
CR117	-	-2.782	-2	-1.233	24	-155	3
CR118	-	-2.782	-2	-1.233	24	-155	3
CR119	-	-2.864	-2	-1.249	24	-162	3
CR120	-	-2.864	-2	-1.249	24	-162	3
CR121	-	-2.782	-2	-1.233	24	-155	3
CR122	-	-2.782	-2	-1.233	24	-155	3
CR123	-	-2.864	-2	-1.249	24	-162	3
CR124	-	-2.864	-2	-1.249	24	-162	3
CR125	-	-2.782	-2	-1.233	24	-155	3
CR126	-	-2.782	-2	-1.233	24	-155	3
CR127	-	-2.864	-2	-1.249	24	-162	3
CR128	-	-2.864	-2	-1.249	24	-162	3
Nodo 01159							
CR001	-	-6.033	21	-2.486	8	-869	-2
CR002	-	-6.033	21	-2.486	8	-869	-2
CR003	-	-6.167	19	-2.524	8	-886	-2
CR004	-	-6.167	19	-2.524	8	-886	-2
CR005	-	-6.033	21	-2.486	8	-869	-2
CR006	-	-6.033	21	-2.486	8	-869	-2
CR007	-	-6.167	19	-2.524	8	-886	-2
CR008	-	-6.167	19	-2.524	8	-886	-2
CR009	-	-6.033	21	-2.486	8	-869	-2
CR010	-	-6.033	21	-2.486	8	-869	-2
CR011	-	-6.167	19	-2.524	8	-886	-2
CR012	-	-6.167	19	-2.524	8	-886	-2
CR013	-	-6.033	21	-2.486	8	-869	-2
CR014	-	-6.033	21	-2.486	8	-869	-2
CR015	-	-6.167	19	-2.524	8	-886	-2
CR016	-	-6.167	19	-2.524	8	-886	-2
CR017	-	-6.671	25	-2.616	0	-942	-2
CR018	-	-6.671	25	-2.616	0	-942	-2
CR019	-	-6.805	23	-2.654	0	-959	-2
CR020	-	-6.805	23	-2.654	0	-959	-2
CR021	-	-6.671	25	-2.616	0	-942	-2
CR022	-	-6.671	25	-2.616	0	-942	-2
CR023	-	-6.805	23	-2.654	0	-959	-2
CR024	-	-6.805	23	-2.654	0	-959	-2
CR025	-	-6.671	25	-2.616	0	-942	-2
CR026	-	-6.671	25	-2.616	0	-942	-2
CR027	-	-6.805	23	-2.654	0	-959	-2
CR028	-	-6.805	23	-2.654	0	-959	-2
CR029	-	-6.671	25	-2.616	0	-942	-2
CR030	-	-6.671	25	-2.616	0	-942	-2
CR031	-	-6.805	23	-2.654	0	-959	-2
CR032	-	-6.805	23	-2.654	0	-959	-2
CR033	-	-6.033	21	-2.486	8	-869	-2
CR034	-	-6.033	21	-2.486	8	-869	-2
CR035	-	-6.167	19	-2.524	8	-886	-2
CR036	-	-6.167	19	-2.524	8	-886	-2
CR037	-	-6.033	21	-2.486	8	-869	-2
CR038	-	-6.033	21	-2.486	8	-869	-2
CR039	-	-6.167	19	-2.524	8	-886	-2
CR040	-	-6.167	19	-2.524	8	-886	-2
CR041	-	-6.033	21	-2.486	8	-869	-2
CR042	-	-6.033	21	-2.486	8	-869	-2
CR043	-	-6.167	19	-2.524	8	-886	-2
CR044	-	-6.167	19	-2.524	8	-886	-2
CR045	-	-6.033	21	-2.486	8	-869	-2
CR046	-	-6.033	21	-2.486	8	-869	-2
CR047	-	-6.167	19	-2.524	8	-886	-2
CR048	-	-6.167	19	-2.524	8	-886	-2
CR049	-	-6.671	25	-2.616	0	-942	-2
CR050	-	-6.671	25	-2.616	0	-942	-2
CR051	-	-6.805	23	-2.654	0	-959	-2
CR052	-	-6.805	23	-2.654	0	-959	-2
CR053	-	-6.671	25	-2.616	0	-942	-2
CR054	-	-6.671	25	-2.616	0	-942	-2
CR055	-	-6.805	23	-2.654	0	-959	-2
CR056	-	-6.805	23	-2.654	0	-959	-2
CR057	-	-6.671	25	-2.616	0	-942	-2
CR058	-	-6.671	25	-2.616	0	-942	-2
CR059	-	-6.805	23	-2.654	0	-959	-2
CR060	-	-6.805	23	-2.654	0	-959	-2
CR061	-	-6.671	25	-2.616	0	-942	-2
CR062	-	-6.671	25	-2.616	0	-942	-2
CR063	-	-6.805	23	-2.654	0	-959	-2

Carichi sui nodi in fondazione

Carico	CC	Fx	Fy	Fz	Mx	My	Mz
		[N]	[N]	[N]	[N· m]	[N· m]	[N· m]
CR064	-	-6.805	23	-2.654	0	-959	-2
CR065	-	-7.636	20	-2.835	-14	-1.080	-2
CR066	-	-7.636	20	-2.835	-14	-1.080	-2
CR067	-	-7.770	18	-2.873	-14	-1.098	-2
CR068	-	-7.770	18	-2.873	-14	-1.098	-2
CR069	-	-7.636	20	-2.835	-14	-1.080	-2
CR070	-	-7.636	20	-2.835	-14	-1.080	-2
CR071	-	-7.770	18	-2.873	-14	-1.098	-2
CR072	-	-7.770	18	-2.873	-14	-1.098	-2
CR073	-	-7.636	20	-2.835	-14	-1.080	-2
CR074	-	-7.636	20	-2.835	-14	-1.080	-2
CR075	-	-7.770	18	-2.873	-14	-1.098	-2
CR076	-	-7.770	18	-2.873	-14	-1.098	-2
CR077	-	-7.636	20	-2.835	-14	-1.080	-2
CR078	-	-7.636	20	-2.835	-14	-1.080	-2
CR079	-	-7.770	18	-2.873	-14	-1.098	-2
CR080	-	-7.770	18	-2.873	-14	-1.098	-2
CR081	-	-5.068	26	-2.267	22	-730	-2
CR082	-	-5.068	26	-2.267	22	-730	-2
CR083	-	-5.202	24	-2.305	22	-748	-2
CR084	-	-5.202	24	-2.305	22	-748	-2
CR085	-	-5.068	26	-2.267	22	-730	-2
CR086	-	-5.068	26	-2.267	22	-730	-2
CR087	-	-5.202	24	-2.305	22	-748	-2
CR088	-	-5.202	24	-2.305	22	-748	-2
CR089	-	-5.068	26	-2.267	22	-730	-2
CR090	-	-5.068	26	-2.267	22	-730	-2
CR091	-	-5.202	24	-2.305	22	-748	-2
CR092	-	-5.202	24	-2.305	22	-748	-2
CR093	-	-5.068	26	-2.267	22	-730	-2
CR094	-	-5.068	26	-2.267	22	-730	-2
CR095	-	-5.202	24	-2.305	22	-748	-2
CR096	-	-5.202	24	-2.305	22	-748	-2
CR097	-	-7.636	20	-2.835	-14	-1.080	-2
CR098	-	-7.636	20	-2.835	-14	-1.080	-2
CR099	-	-7.770	18	-2.873	-14	-1.098	-2
CR100	-	-7.770	18	-2.873	-14	-1.098	-2
CR101	-	-7.636	20	-2.835	-14	-1.080	-2
CR102	-	-7.636	20	-2.835	-14	-1.080	-2
CR103	-	-7.770	18	-2.873	-14	-1.098	-2
CR104	-	-7.770	18	-2.873	-14	-1.098	-2
CR105	-	-7.636	20	-2.835	-14	-1.080	-2
CR106	-	-7.636	20	-2.835	-14	-1.080	-2
CR107	-	-7.770	18	-2.873	-14	-1.098	-2
CR108	-	-7.770	18	-2.873	-14	-1.098	-2
CR109	-	-7.636	20	-2.835	-14	-1.080	-2
CR110	-	-7.636	20	-2.835	-14	-1.080	-2
CR111	-	-7.770	18	-2.873	-14	-1.098	-2
CR112	-	-7.770	18	-2.873	-14	-1.098	-2
CR113	-	-5.068	26	-2.267	22	-730	-2
CR114	-	-5.068	26	-2.267	22	-730	-2
CR115	-	-5.202	24	-2.305	22	-748	-2
CR116	-	-5.202	24	-2.305	22	-748	-2
CR117	-	-5.068	26	-2.267	22	-730	-2
CR118	-	-5.068	26	-2.267	22	-730	-2
CR119	-	-5.202	24	-2.305	22	-748	-2
CR120	-	-5.202	24	-2.305	22	-748	-2
CR121	-	-5.068	26	-2.267	22	-730	-2
CR122	-	-5.068	26	-2.267	22	-730	-2
CR123	-	-5.202	24	-2.305	22	-748	-2
CR124	-	-5.202	24	-2.305	22	-748	-2
CR125	-	-5.068	26	-2.267	22	-730	-2
CR126	-	-5.068	26	-2.267	22	-730	-2
CR127	-	-5.202	24	-2.305	22	-748	-2
CR128	-	-5.202	24	-2.305	22	-748	-2
Nodo 01160							
CR001	-	-12.878	-76	-5.804	84	-1.262	-4
CR002	-	-12.878	-76	-5.804	84	-1.262	-4
CR003	-	-13.124	-78	-5.886	82	-1.286	-4
CR004	-	-13.124	-78	-5.886	82	-1.286	-4
CR005	-	-12.878	-76	-5.804	84	-1.262	-4
CR006	-	-12.878	-76	-5.804	84	-1.262	-4
CR007	-	-13.124	-78	-5.886	82	-1.286	-4
CR008	-	-13.124	-78	-5.886	82	-1.286	-4
CR009	-	-12.878	-76	-5.804	84	-1.262	-4
CR010	-	-12.878	-76	-5.804	84	-1.262	-4
CR011	-	-13.124	-78	-5.886	82	-1.286	-4
CR012	-	-13.124	-78	-5.886	82	-1.286	-4
CR013	-	-12.878	-76	-5.804	84	-1.262	-4
CR014	-	-12.878	-76	-5.804	84	-1.262	-4

Carichi sui nodi in fondazione

Carico	CC	Fx	Fy	Fz	Mx	My	Mz
		[N]	[N]	[N]	[N· m]	[N· m]	[N· m]
CR015	-	-13.124	-78	-5.886	82	-1.286	-4
CR016	-	-13.124	-78	-5.886	82	-1.286	-4
CR017	-	-13.676	-82	-5.960	78	-1.344	-4
CR018	-	-13.676	-82	-5.960	78	-1.344	-4
CR019	-	-13.922	-84	-6.042	76	-1.368	-4
CR020	-	-13.922	-84	-6.042	76	-1.368	-4
CR021	-	-13.676	-82	-5.960	78	-1.344	-4
CR022	-	-13.676	-82	-5.960	78	-1.344	-4
CR023	-	-13.922	-84	-6.042	76	-1.368	-4
CR024	-	-13.922	-84	-6.042	76	-1.368	-4
CR025	-	-13.676	-82	-5.960	78	-1.344	-4
CR026	-	-13.676	-82	-5.960	78	-1.344	-4
CR027	-	-13.922	-84	-6.042	76	-1.368	-4
CR028	-	-13.922	-84	-6.042	76	-1.368	-4
CR029	-	-13.676	-82	-5.960	78	-1.344	-4
CR030	-	-13.676	-82	-5.960	78	-1.344	-4
CR031	-	-13.922	-84	-6.042	76	-1.368	-4
CR032	-	-13.922	-84	-6.042	76	-1.368	-4
CR033	-	-12.878	-76	-5.804	84	-1.262	-4
CR034	-	-12.878	-76	-5.804	84	-1.262	-4
CR035	-	-13.124	-78	-5.886	82	-1.286	-4
CR036	-	-13.124	-78	-5.886	82	-1.286	-4
CR037	-	-12.878	-76	-5.804	84	-1.262	-4
CR038	-	-12.878	-76	-5.804	84	-1.262	-4
CR039	-	-13.124	-78	-5.886	82	-1.286	-4
CR040	-	-13.124	-78	-5.886	82	-1.286	-4
CR041	-	-12.878	-76	-5.804	84	-1.262	-4
CR042	-	-12.878	-76	-5.804	84	-1.262	-4
CR043	-	-13.124	-78	-5.886	82	-1.286	-4
CR044	-	-13.124	-78	-5.886	82	-1.286	-4
CR045	-	-12.878	-76	-5.804	84	-1.262	-4
CR046	-	-12.878	-76	-5.804	84	-1.262	-4
CR047	-	-13.124	-78	-5.886	82	-1.286	-4
CR048	-	-13.124	-78	-5.886	82	-1.286	-4
CR049	-	-13.676	-82	-5.960	78	-1.344	-4
CR050	-	-13.676	-82	-5.960	78	-1.344	-4
CR051	-	-13.922	-84	-6.042	76	-1.368	-4
CR052	-	-13.922	-84	-6.042	76	-1.368	-4
CR053	-	-13.676	-82	-5.960	78	-1.344	-4
CR054	-	-13.676	-82	-5.960	78	-1.344	-4
CR055	-	-13.922	-84	-6.042	76	-1.368	-4
CR056	-	-13.922	-84	-6.042	76	-1.368	-4
CR057	-	-13.676	-82	-5.960	78	-1.344	-4
CR058	-	-13.676	-82	-5.960	78	-1.344	-4
CR059	-	-13.922	-84	-6.042	76	-1.368	-4
CR060	-	-13.922	-84	-6.042	76	-1.368	-4
CR061	-	-13.676	-82	-5.960	78	-1.344	-4
CR062	-	-13.676	-82	-5.960	78	-1.344	-4
CR063	-	-13.922	-84	-6.042	76	-1.368	-4
CR064	-	-13.922	-84	-6.042	76	-1.368	-4
CR065	-	-15.560	-99	-6.535	92	-1.525	-4
CR066	-	-15.560	-99	-6.535	92	-1.525	-4
CR067	-	-15.807	-101	-6.617	90	-1.549	-4
CR068	-	-15.807	-101	-6.617	90	-1.549	-4
CR069	-	-15.560	-99	-6.535	92	-1.525	-4
CR070	-	-15.560	-99	-6.535	92	-1.525	-4
CR071	-	-15.807	-101	-6.617	90	-1.549	-4
CR072	-	-15.807	-101	-6.617	90	-1.549	-4
CR073	-	-15.560	-99	-6.535	92	-1.525	-4
CR074	-	-15.560	-99	-6.535	92	-1.525	-4
CR075	-	-15.807	-101	-6.617	90	-1.549	-4
CR076	-	-15.807	-101	-6.617	90	-1.549	-4
CR077	-	-15.560	-99	-6.535	92	-1.525	-4
CR078	-	-15.560	-99	-6.535	92	-1.525	-4
CR079	-	-15.807	-101	-6.617	90	-1.549	-4
CR080	-	-15.807	-101	-6.617	90	-1.549	-4
CR081	-	-10.993	-59	-5.229	70	-1.081	-4
CR082	-	-10.993	-59	-5.229	70	-1.081	-4
CR083	-	-11.240	-61	-5.311	68	-1.105	-4
CR084	-	-11.240	-61	-5.311	68	-1.105	-4
CR085	-	-10.993	-59	-5.229	70	-1.081	-4
CR086	-	-10.993	-59	-5.229	70	-1.081	-4
CR087	-	-11.240	-61	-5.311	68	-1.105	-4
CR088	-	-11.240	-61	-5.311	68	-1.105	-4
CR089	-	-10.993	-59	-5.229	70	-1.081	-4
CR090	-	-10.993	-59	-5.229	70	-1.081	-4
CR091	-	-11.240	-61	-5.311	68	-1.105	-4
CR092	-	-11.240	-61	-5.311	68	-1.105	-4
CR093	-	-10.993	-59	-5.229	70	-1.081	-4
CR094	-	-10.993	-59	-5.229	70	-1.081	-4

Carichi sui nodi in fondazione

Carico	CC	Fx	Fy	Fz	Mx	My	Mz
		[N]	[N]	[N]	[N· m]	[N· m]	[N· m]
CR095	-	-11.240	-61	-5.311	68	-1.105	-4
CR096	-	-11.240	-61	-5.311	68	-1.105	-4
CR097	-	-15.560	-99	-6.535	92	-1.525	-4
CR098	-	-15.560	-99	-6.535	92	-1.525	-4
CR099	-	-15.807	-101	-6.617	90	-1.549	-4
CR100	-	-15.807	-101	-6.617	90	-1.549	-4
CR101	-	-15.560	-99	-6.535	92	-1.525	-4
CR102	-	-15.560	-99	-6.535	92	-1.525	-4
CR103	-	-15.807	-101	-6.617	90	-1.549	-4
CR104	-	-15.807	-101	-6.617	90	-1.549	-4
CR105	-	-15.560	-99	-6.535	92	-1.525	-4
CR106	-	-15.560	-99	-6.535	92	-1.525	-4
CR107	-	-15.807	-101	-6.617	90	-1.549	-4
CR108	-	-15.807	-101	-6.617	90	-1.549	-4
CR109	-	-15.560	-99	-6.535	92	-1.525	-4
CR110	-	-15.560	-99	-6.535	92	-1.525	-4
CR111	-	-15.807	-101	-6.617	90	-1.549	-4
CR112	-	-15.807	-101	-6.617	90	-1.549	-4
CR113	-	-10.993	-59	-5.229	70	-1.081	-4
CR114	-	-10.993	-59	-5.229	70	-1.081	-4
CR115	-	-11.240	-61	-5.311	68	-1.105	-4
CR116	-	-11.240	-61	-5.311	68	-1.105	-4
CR117	-	-10.993	-59	-5.229	70	-1.081	-4
CR118	-	-10.993	-59	-5.229	70	-1.081	-4
CR119	-	-11.240	-61	-5.311	68	-1.105	-4
CR120	-	-11.240	-61	-5.311	68	-1.105	-4
CR121	-	-10.993	-59	-5.229	70	-1.081	-4
CR122	-	-10.993	-59	-5.229	70	-1.081	-4
CR123	-	-11.240	-61	-5.311	68	-1.105	-4
CR124	-	-11.240	-61	-5.311	68	-1.105	-4
CR125	-	-10.993	-59	-5.229	70	-1.081	-4
CR126	-	-10.993	-59	-5.229	70	-1.081	-4
CR127	-	-11.240	-61	-5.311	68	-1.105	-4
CR128	-	-11.240	-61	-5.311	68	-1.105	-4
Nodo 01161							
CR001	-	-22.266	-123	-5.520	49	-2.037	-10
CR002	-	-22.266	-123	-5.520	49	-2.037	-10
CR003	-	-22.664	-125	-5.596	49	-2.075	-10
CR004	-	-22.664	-125	-5.596	49	-2.075	-10
CR005	-	-22.266	-123	-5.520	49	-2.037	-10
CR006	-	-22.266	-123	-5.520	49	-2.037	-10
CR007	-	-22.664	-125	-5.596	49	-2.075	-10
CR008	-	-22.664	-125	-5.596	49	-2.075	-10
CR009	-	-22.266	-123	-5.520	49	-2.037	-10
CR010	-	-22.266	-123	-5.520	49	-2.037	-10
CR011	-	-22.664	-125	-5.596	49	-2.075	-10
CR012	-	-22.664	-125	-5.596	49	-2.075	-10
CR013	-	-22.266	-123	-5.520	49	-2.037	-10
CR014	-	-22.266	-123	-5.520	49	-2.037	-10
CR015	-	-22.664	-125	-5.596	49	-2.075	-10
CR016	-	-22.664	-125	-5.596	49	-2.075	-10
CR017	-	-23.428	-137	-5.736	35	-2.145	-10
CR018	-	-23.428	-137	-5.736	35	-2.145	-10
CR019	-	-23.826	-139	-5.812	35	-2.183	-10
CR020	-	-23.826	-139	-5.812	35	-2.183	-10
CR021	-	-23.428	-137	-5.736	35	-2.145	-10
CR022	-	-23.428	-137	-5.736	35	-2.145	-10
CR023	-	-23.826	-139	-5.812	35	-2.183	-10
CR024	-	-23.826	-139	-5.812	35	-2.183	-10
CR025	-	-23.428	-137	-5.736	35	-2.145	-10
CR026	-	-23.428	-137	-5.736	35	-2.145	-10
CR027	-	-23.826	-139	-5.812	35	-2.183	-10
CR028	-	-23.826	-139	-5.812	35	-2.183	-10
CR029	-	-23.428	-137	-5.736	35	-2.145	-10
CR030	-	-23.428	-137	-5.736	35	-2.145	-10
CR031	-	-23.826	-139	-5.812	35	-2.183	-10
CR032	-	-23.826	-139	-5.812	35	-2.183	-10
CR033	-	-22.266	-123	-5.520	49	-2.037	-10
CR034	-	-22.266	-123	-5.520	49	-2.037	-10
CR035	-	-22.664	-125	-5.596	49	-2.075	-10
CR036	-	-22.664	-125	-5.596	49	-2.075	-10
CR037	-	-22.266	-123	-5.520	49	-2.037	-10
CR038	-	-22.266	-123	-5.520	49	-2.037	-10
CR039	-	-22.664	-125	-5.596	49	-2.075	-10
CR040	-	-22.664	-125	-5.596	49	-2.075	-10
CR041	-	-22.266	-123	-5.520	49	-2.037	-10
CR042	-	-22.266	-123	-5.520	49	-2.037	-10
CR043	-	-22.664	-125	-5.596	49	-2.075	-10
CR044	-	-22.664	-125	-5.596	49	-2.075	-10
CR045	-	-22.266	-123	-5.520	49	-2.037	-10

Carichi sui nodi in fondazione

Carico	CC	Fx	Fy	Fz	Mx	My	Mz
		[N]	[N]	[N]	[N· m]	[N· m]	[N· m]
CR046	-	-22.266	-123	-5.520	49	-2.037	-10
CR047	-	-22.664	-125	-5.596	49	-2.075	-10
CR048	-	-22.664	-125	-5.596	49	-2.075	-10
CR049	-	-23.428	-137	-5.736	35	-2.145	-10
CR050	-	-23.428	-137	-5.736	35	-2.145	-10
CR051	-	-23.826	-139	-5.812	35	-2.183	-10
CR052	-	-23.826	-139	-5.812	35	-2.183	-10
CR053	-	-23.428	-137	-5.736	35	-2.145	-10
CR054	-	-23.428	-137	-5.736	35	-2.145	-10
CR055	-	-23.826	-139	-5.812	35	-2.183	-10
CR056	-	-23.826	-139	-5.812	35	-2.183	-10
CR057	-	-23.428	-137	-5.736	35	-2.145	-10
CR058	-	-23.428	-137	-5.736	35	-2.145	-10
CR059	-	-23.826	-139	-5.812	35	-2.183	-10
CR060	-	-23.826	-139	-5.812	35	-2.183	-10
CR061	-	-23.428	-137	-5.736	35	-2.145	-10
CR062	-	-23.428	-137	-5.736	35	-2.145	-10
CR063	-	-23.826	-139	-5.812	35	-2.183	-10
CR064	-	-23.826	-139	-5.812	35	-2.183	-10
CR065	-	-26.801	-150	-6.432	76	-2.456	-10
CR066	-	-26.801	-150	-6.432	76	-2.456	-10
CR067	-	-27.200	-152	-6.508	76	-2.494	-10
CR068	-	-27.200	-152	-6.508	76	-2.494	-10
CR069	-	-26.801	-150	-6.432	76	-2.456	-10
CR070	-	-26.801	-150	-6.432	76	-2.456	-10
CR071	-	-27.200	-152	-6.508	76	-2.494	-10
CR072	-	-27.200	-152	-6.508	76	-2.494	-10
CR073	-	-26.801	-150	-6.432	76	-2.456	-10
CR074	-	-26.801	-150	-6.432	76	-2.456	-10
CR075	-	-27.200	-152	-6.508	76	-2.494	-10
CR076	-	-27.200	-152	-6.508	76	-2.494	-10
CR077	-	-26.801	-150	-6.432	76	-2.456	-10
CR078	-	-26.801	-150	-6.432	76	-2.456	-10
CR079	-	-27.200	-152	-6.508	76	-2.494	-10
CR080	-	-27.200	-152	-6.508	76	-2.494	-10
CR081	-	-18.892	-110	-4.824	8	-1.726	-10
CR082	-	-18.892	-110	-4.824	8	-1.726	-10
CR083	-	-19.291	-112	-4.900	8	-1.764	-10
CR084	-	-19.291	-112	-4.900	8	-1.764	-10
CR085	-	-18.892	-110	-4.824	8	-1.726	-10
CR086	-	-18.892	-110	-4.824	8	-1.726	-10
CR087	-	-19.291	-112	-4.900	8	-1.764	-10
CR088	-	-19.291	-112	-4.900	8	-1.764	-10
CR089	-	-18.892	-110	-4.824	8	-1.726	-10
CR090	-	-18.892	-110	-4.824	8	-1.726	-10
CR091	-	-19.291	-112	-4.900	8	-1.764	-10
CR092	-	-19.291	-112	-4.900	8	-1.764	-10
CR093	-	-18.892	-110	-4.824	8	-1.726	-10
CR094	-	-18.892	-110	-4.824	8	-1.726	-10
CR095	-	-19.291	-112	-4.900	8	-1.764	-10
CR096	-	-19.291	-112	-4.900	8	-1.764	-10
CR097	-	-26.801	-150	-6.432	76	-2.456	-10
CR098	-	-26.801	-150	-6.432	76	-2.456	-10
CR099	-	-27.200	-152	-6.508	76	-2.494	-10
CR100	-	-27.200	-152	-6.508	76	-2.494	-10
CR101	-	-26.801	-150	-6.432	76	-2.456	-10
CR102	-	-26.801	-150	-6.432	76	-2.456	-10
CR103	-	-27.200	-152	-6.508	76	-2.494	-10
CR104	-	-27.200	-152	-6.508	76	-2.494	-10
CR105	-	-26.801	-150	-6.432	76	-2.456	-10
CR106	-	-26.801	-150	-6.432	76	-2.456	-10
CR107	-	-27.200	-152	-6.508	76	-2.494	-10
CR108	-	-27.200	-152	-6.508	76	-2.494	-10
CR109	-	-26.801	-150	-6.432	76	-2.456	-10
CR110	-	-26.801	-150	-6.432	76	-2.456	-10
CR111	-	-27.200	-152	-6.508	76	-2.494	-10
CR112	-	-27.200	-152	-6.508	76	-2.494	-10
CR113	-	-18.892	-110	-4.824	8	-1.726	-10
CR114	-	-18.892	-110	-4.824	8	-1.726	-10
CR115	-	-19.291	-112	-4.900	8	-1.764	-10
CR116	-	-19.291	-112	-4.900	8	-1.764	-10
CR117	-	-18.892	-110	-4.824	8	-1.726	-10
CR118	-	-18.892	-110	-4.824	8	-1.726	-10
CR119	-	-19.291	-112	-4.900	8	-1.764	-10
CR120	-	-19.291	-112	-4.900	8	-1.764	-10
CR121	-	-18.892	-110	-4.824	8	-1.726	-10
CR122	-	-18.892	-110	-4.824	8	-1.726	-10
CR123	-	-19.291	-112	-4.900	8	-1.764	-10
CR124	-	-19.291	-112	-4.900	8	-1.764	-10
CR125	-	-18.892	-110	-4.824	8	-1.726	-10

Carichi sui nodi in fondazione

Carico	CC	Fx	Fy	Fz	Mx	My	Mz
		[N]	[N]	[N]	[N· m]	[N· m]	[N· m]
CR126	-	-18.892	-110	-4.824	8	-1.726	-10
CR127	-	-19.291	-112	-4.900	8	-1.764	-10
CR128	-	-19.291	-112	-4.900	8	-1.764	-10
Nodo 01162							
CR001	-	-29.570	410	-9.759	-287	-1.457	46
CR002	-	-29.570	410	-9.759	-287	-1.457	46
CR003	-	-30.074	403	-9.887	-292	-1.483	46
CR004	-	-30.074	403	-9.887	-292	-1.483	46
CR005	-	-29.570	410	-9.759	-287	-1.457	46
CR006	-	-29.570	410	-9.759	-287	-1.457	46
CR007	-	-30.074	403	-9.887	-292	-1.483	46
CR008	-	-30.074	403	-9.887	-292	-1.483	46
CR009	-	-29.570	410	-9.759	-287	-1.457	46
CR010	-	-29.570	410	-9.759	-287	-1.457	46
CR011	-	-30.074	403	-9.887	-292	-1.483	46
CR012	-	-30.074	403	-9.887	-292	-1.483	46
CR013	-	-29.570	410	-9.759	-287	-1.457	46
CR014	-	-29.570	410	-9.759	-287	-1.457	46
CR015	-	-30.074	403	-9.887	-292	-1.483	46
CR016	-	-30.074	403	-9.887	-292	-1.483	46
CR017	-	-31.172	551	-10.447	-338	-1.519	54
CR018	-	-31.172	551	-10.447	-338	-1.519	54
CR019	-	-31.676	544	-10.575	-343	-1.545	54
CR020	-	-31.676	544	-10.575	-343	-1.545	54
CR021	-	-31.172	551	-10.447	-338	-1.519	54
CR022	-	-31.172	551	-10.447	-338	-1.519	54
CR023	-	-31.676	544	-10.575	-343	-1.545	54
CR024	-	-31.676	544	-10.575	-343	-1.545	54
CR025	-	-31.172	551	-10.447	-338	-1.519	54
CR026	-	-31.172	551	-10.447	-338	-1.519	54
CR027	-	-31.676	544	-10.575	-343	-1.545	54
CR028	-	-31.676	544	-10.575	-343	-1.545	54
CR029	-	-31.172	551	-10.447	-338	-1.519	54
CR030	-	-31.172	551	-10.447	-338	-1.519	54
CR031	-	-31.676	544	-10.575	-343	-1.545	54
CR032	-	-31.676	544	-10.575	-343	-1.545	54
CR033	-	-29.570	410	-9.759	-287	-1.457	46
CR034	-	-29.570	410	-9.759	-287	-1.457	46
CR035	-	-30.074	403	-9.887	-292	-1.483	46
CR036	-	-30.074	403	-9.887	-292	-1.483	46
CR037	-	-29.570	410	-9.759	-287	-1.457	46
CR038	-	-29.570	410	-9.759	-287	-1.457	46
CR039	-	-30.074	403	-9.887	-292	-1.483	46
CR040	-	-30.074	403	-9.887	-292	-1.483	46
CR041	-	-29.570	410	-9.759	-287	-1.457	46
CR042	-	-29.570	410	-9.759	-287	-1.457	46
CR043	-	-30.074	403	-9.887	-292	-1.483	46
CR044	-	-30.074	403	-9.887	-292	-1.483	46
CR045	-	-29.570	410	-9.759	-287	-1.457	46
CR046	-	-29.570	410	-9.759	-287	-1.457	46
CR047	-	-30.074	403	-9.887	-292	-1.483	46
CR048	-	-30.074	403	-9.887	-292	-1.483	46
CR049	-	-31.172	551	-10.447	-338	-1.519	54
CR050	-	-31.172	551	-10.447	-338	-1.519	54
CR051	-	-31.676	544	-10.575	-343	-1.545	54
CR052	-	-31.676	544	-10.575	-343	-1.545	54
CR053	-	-31.172	551	-10.447	-338	-1.519	54
CR054	-	-31.172	551	-10.447	-338	-1.519	54
CR055	-	-31.676	544	-10.575	-343	-1.545	54
CR056	-	-31.676	544	-10.575	-343	-1.545	54
CR057	-	-31.172	551	-10.447	-338	-1.519	54
CR058	-	-31.172	551	-10.447	-338	-1.519	54
CR059	-	-31.676	544	-10.575	-343	-1.545	54
CR060	-	-31.676	544	-10.575	-343	-1.545	54
CR061	-	-31.172	551	-10.447	-338	-1.519	54
CR062	-	-31.172	551	-10.447	-338	-1.519	54
CR063	-	-31.676	544	-10.575	-343	-1.545	54
CR064	-	-31.676	544	-10.575	-343	-1.545	54
CR065	-	-36.177	148	-12.317	-480	-1.698	23
CR066	-	-36.177	148	-12.317	-480	-1.698	23
CR067	-	-36.681	141	-12.445	-484	-1.724	23
CR068	-	-36.681	141	-12.445	-484	-1.724	23
CR069	-	-36.177	148	-12.317	-480	-1.698	23
CR070	-	-36.177	148	-12.317	-480	-1.698	23
CR071	-	-36.681	141	-12.445	-484	-1.724	23
CR072	-	-36.681	141	-12.445	-484	-1.724	23
CR073	-	-36.177	148	-12.317	-480	-1.698	23
CR074	-	-36.177	148	-12.317	-480	-1.698	23
CR075	-	-36.681	141	-12.445	-484	-1.724	23
CR076	-	-36.681	141	-12.445	-484	-1.724	23

Carichi sui nodi in fondazione

Carico	CC	Fx	Fy	Fz	Mx	My	Mz
		[N]	[N]	[N]	[N· m]	[N· m]	[N· m]
CR077	-	-36.177	148	-12.317	-480	-1.698	23
CR078	-	-36.177	148	-12.317	-480	-1.698	23
CR079	-	-36.681	141	-12.445	-484	-1.724	23
CR080	-	-36.681	141	-12.445	-484	-1.724	23
CR081	-	-24.565	813	-7.889	-146	-1.278	77
CR082	-	-24.565	813	-7.889	-146	-1.278	77
CR083	-	-25.069	806	-8.017	-150	-1.304	77
CR084	-	-25.069	806	-8.017	-150	-1.304	77
CR085	-	-24.565	813	-7.889	-146	-1.278	77
CR086	-	-24.565	813	-7.889	-146	-1.278	77
CR087	-	-25.069	806	-8.017	-150	-1.304	77
CR088	-	-25.069	806	-8.017	-150	-1.304	77
CR089	-	-24.565	813	-7.889	-146	-1.278	77
CR090	-	-24.565	813	-7.889	-146	-1.278	77
CR091	-	-25.069	806	-8.017	-150	-1.304	77
CR092	-	-25.069	806	-8.017	-150	-1.304	77
CR093	-	-24.565	813	-7.889	-146	-1.278	77
CR094	-	-24.565	813	-7.889	-146	-1.278	77
CR095	-	-25.069	806	-8.017	-150	-1.304	77
CR096	-	-25.069	806	-8.017	-150	-1.304	77
CR097	-	-36.177	148	-12.317	-480	-1.698	23
CR098	-	-36.177	148	-12.317	-480	-1.698	23
CR099	-	-36.681	141	-12.445	-484	-1.724	23
CR100	-	-36.681	141	-12.445	-484	-1.724	23
CR101	-	-36.177	148	-12.317	-480	-1.698	23
CR102	-	-36.177	148	-12.317	-480	-1.698	23
CR103	-	-36.681	141	-12.445	-484	-1.724	23
CR104	-	-36.681	141	-12.445	-484	-1.724	23
CR105	-	-36.177	148	-12.317	-480	-1.698	23
CR106	-	-36.177	148	-12.317	-480	-1.698	23
CR107	-	-36.681	141	-12.445	-484	-1.724	23
CR108	-	-36.681	141	-12.445	-484	-1.724	23
CR109	-	-36.177	148	-12.317	-480	-1.698	23
CR110	-	-36.177	148	-12.317	-480	-1.698	23
CR111	-	-36.681	141	-12.445	-484	-1.724	23
CR112	-	-36.681	141	-12.445	-484	-1.724	23
CR113	-	-24.565	813	-7.889	-146	-1.278	77
CR114	-	-24.565	813	-7.889	-146	-1.278	77
CR115	-	-25.069	806	-8.017	-150	-1.304	77
CR116	-	-25.069	806	-8.017	-150	-1.304	77
CR117	-	-24.565	813	-7.889	-146	-1.278	77
CR118	-	-24.565	813	-7.889	-146	-1.278	77
CR119	-	-25.069	806	-8.017	-150	-1.304	77
CR120	-	-25.069	806	-8.017	-150	-1.304	77
CR121	-	-24.565	813	-7.889	-146	-1.278	77
CR122	-	-24.565	813	-7.889	-146	-1.278	77
CR123	-	-25.069	806	-8.017	-150	-1.304	77
CR124	-	-25.069	806	-8.017	-150	-1.304	77
CR125	-	-24.565	813	-7.889	-146	-1.278	77
CR126	-	-24.565	813	-7.889	-146	-1.278	77
CR127	-	-25.069	806	-8.017	-150	-1.304	77
CR128	-	-25.069	806	-8.017	-150	-1.304	77
Nodo 01163							
CR001	-	-128	-4.899	-22.838	-616	-45	3
CR002	-	-128	-4.899	-22.838	-616	-45	3
CR003	-	-132	-5.013	-23.152	-624	-47	3
CR004	-	-132	-5.013	-23.152	-624	-47	3
CR005	-	-128	-4.899	-22.838	-616	-45	3
CR006	-	-128	-4.899	-22.838	-616	-45	3
CR007	-	-132	-5.013	-23.152	-624	-47	3
CR008	-	-132	-5.013	-23.152	-624	-47	3
CR009	-	-128	-4.899	-22.838	-616	-45	3
CR010	-	-128	-4.899	-22.838	-616	-45	3
CR011	-	-132	-5.013	-23.152	-624	-47	3
CR012	-	-132	-5.013	-23.152	-624	-47	3
CR013	-	-128	-4.899	-22.838	-616	-45	3
CR014	-	-128	-4.899	-22.838	-616	-45	3
CR015	-	-132	-5.013	-23.152	-624	-47	3
CR016	-	-132	-5.013	-23.152	-624	-47	3
CR017	-	374	-4.525	-21.484	-548	235	-3
CR018	-	374	-4.525	-21.484	-548	235	-3
CR019	-	370	-4.639	-21.798	-556	233	-3
CR020	-	370	-4.639	-21.798	-556	233	-3
CR021	-	374	-4.525	-21.484	-548	235	-3
CR022	-	374	-4.525	-21.484	-548	235	-3
CR023	-	370	-4.639	-21.798	-556	233	-3
CR024	-	370	-4.639	-21.798	-556	233	-3
CR025	-	374	-4.525	-21.484	-548	235	-3
CR026	-	374	-4.525	-21.484	-548	235	-3
CR027	-	370	-4.639	-21.798	-556	233	-3

Carichi sui nodi in fondazione

Carico	CC	Fx	Fy	Fz	Mx	My	Mz
		[N]	[N]	[N]	[N· m]	[N· m]	[N· m]
CR028	-	370	-4.639	-21.798	-556	233	-3
CR029	-	374	-4.525	-21.484	-548	235	-3
CR030	-	374	-4.525	-21.484	-548	235	-3
CR031	-	370	-4.639	-21.798	-556	233	-3
CR032	-	370	-4.639	-21.798	-556	233	-3
CR033	-	-128	-4.899	-22.838	-616	-45	3
CR034	-	-128	-4.899	-22.838	-616	-45	3
CR035	-	-132	-5.013	-23.152	-624	-47	3
CR036	-	-132	-5.013	-23.152	-624	-47	3
CR037	-	-128	-4.899	-22.838	-616	-45	3
CR038	-	-128	-4.899	-22.838	-616	-45	3
CR039	-	-132	-5.013	-23.152	-624	-47	3
CR040	-	-132	-5.013	-23.152	-624	-47	3
CR041	-	-128	-4.899	-22.838	-616	-45	3
CR042	-	-128	-4.899	-22.838	-616	-45	3
CR043	-	-132	-5.013	-23.152	-624	-47	3
CR044	-	-132	-5.013	-23.152	-624	-47	3
CR045	-	-128	-4.899	-22.838	-616	-45	3
CR046	-	-128	-4.899	-22.838	-616	-45	3
CR047	-	-132	-5.013	-23.152	-624	-47	3
CR048	-	-132	-5.013	-23.152	-624	-47	3
CR049	-	374	-4.525	-21.484	-548	235	-3
CR050	-	374	-4.525	-21.484	-548	235	-3
CR051	-	370	-4.639	-21.798	-556	233	-3
CR052	-	370	-4.639	-21.798	-556	233	-3
CR053	-	374	-4.525	-21.484	-548	235	-3
CR054	-	374	-4.525	-21.484	-548	235	-3
CR055	-	370	-4.639	-21.798	-556	233	-3
CR056	-	370	-4.639	-21.798	-556	233	-3
CR057	-	374	-4.525	-21.484	-548	235	-3
CR058	-	374	-4.525	-21.484	-548	235	-3
CR059	-	370	-4.639	-21.798	-556	233	-3
CR060	-	370	-4.639	-21.798	-556	233	-3
CR061	-	374	-4.525	-21.484	-548	235	-3
CR062	-	374	-4.525	-21.484	-548	235	-3
CR063	-	370	-4.639	-21.798	-556	233	-3
CR064	-	370	-4.639	-21.798	-556	233	-3
CR065	-	84	-4.150	-21.041	-618	82	-1
CR066	-	84	-4.150	-21.041	-618	82	-1
CR067	-	79	-4.264	-21.355	-627	80	-1
CR068	-	79	-4.264	-21.355	-627	80	-1
CR069	-	84	-4.150	-21.041	-618	82	-1
CR070	-	84	-4.150	-21.041	-618	82	-1
CR071	-	79	-4.264	-21.355	-627	80	-1
CR072	-	79	-4.264	-21.355	-627	80	-1
CR073	-	84	-4.150	-21.041	-618	82	-1
CR074	-	84	-4.150	-21.041	-618	82	-1
CR075	-	79	-4.264	-21.355	-627	80	-1
CR076	-	79	-4.264	-21.355	-627	80	-1
CR077	-	84	-4.150	-21.041	-618	82	-1
CR078	-	84	-4.150	-21.041	-618	82	-1
CR079	-	79	-4.264	-21.355	-627	80	-1
CR080	-	79	-4.264	-21.355	-627	80	-1
CR081	-	163	-5.274	-23.281	-545	108	1
CR082	-	163	-5.274	-23.281	-545	108	1
CR083	-	158	-5.388	-23.595	-554	106	1
CR084	-	158	-5.388	-23.595	-554	106	1
CR085	-	163	-5.274	-23.281	-545	108	1
CR086	-	163	-5.274	-23.281	-545	108	1
CR087	-	158	-5.388	-23.595	-554	106	1
CR088	-	158	-5.388	-23.595	-554	106	1
CR089	-	163	-5.274	-23.281	-545	108	1
CR090	-	163	-5.274	-23.281	-545	108	1
CR091	-	158	-5.388	-23.595	-554	106	1
CR092	-	158	-5.388	-23.595	-554	106	1
CR093	-	163	-5.274	-23.281	-545	108	1
CR094	-	163	-5.274	-23.281	-545	108	1
CR095	-	158	-5.388	-23.595	-554	106	1
CR096	-	158	-5.388	-23.595	-554	106	1
CR097	-	84	-4.150	-21.041	-618	82	-1
CR098	-	84	-4.150	-21.041	-618	82	-1
CR099	-	79	-4.264	-21.355	-627	80	-1
CR100	-	79	-4.264	-21.355	-627	80	-1
CR101	-	84	-4.150	-21.041	-618	82	-1
CR102	-	84	-4.150	-21.041	-618	82	-1
CR103	-	79	-4.264	-21.355	-627	80	-1
CR104	-	79	-4.264	-21.355	-627	80	-1
CR105	-	84	-4.150	-21.041	-618	82	-1
CR106	-	84	-4.150	-21.041	-618	82	-1
CR107	-	79	-4.264	-21.355	-627	80	-1

Carichi sui nodi in fondazione

Carico	CC	Fx	Fy	Fz	Mx	My	Mz
		[N]	[N]	[N]	[N· m]	[N· m]	[N· m]
CR108	-	79	-4.264	-21.355	-627	80	-1
CR109	-	84	-4.150	-21.041	-618	82	-1
CR110	-	84	-4.150	-21.041	-618	82	-1
CR111	-	79	-4.264	-21.355	-627	80	-1
CR112	-	79	-4.264	-21.355	-627	80	-1
CR113	-	163	-5.274	-23.281	-545	108	1
CR114	-	163	-5.274	-23.281	-545	108	1
CR115	-	158	-5.388	-23.595	-554	106	1
CR116	-	158	-5.388	-23.595	-554	106	1
CR117	-	163	-5.274	-23.281	-545	108	1
CR118	-	163	-5.274	-23.281	-545	108	1
CR119	-	158	-5.388	-23.595	-554	106	1
CR120	-	158	-5.388	-23.595	-554	106	1
CR121	-	163	-5.274	-23.281	-545	108	1
CR122	-	163	-5.274	-23.281	-545	108	1
CR123	-	158	-5.388	-23.595	-554	106	1
CR124	-	158	-5.388	-23.595	-554	106	1
CR125	-	163	-5.274	-23.281	-545	108	1
CR126	-	163	-5.274	-23.281	-545	108	1
CR127	-	158	-5.388	-23.595	-554	106	1
CR128	-	158	-5.388	-23.595	-554	106	1
Nodo 01164							
CR001	-	-1.507	-10.603	-31.086	1.236	-546	-57
CR002	-	-1.507	-10.603	-31.086	1.236	-546	-57
CR003	-	-1.534	-10.800	-31.526	1.214	-555	-57
CR004	-	-1.534	-10.800	-31.526	1.214	-555	-57
CR005	-	-1.507	-10.603	-31.086	1.236	-546	-57
CR006	-	-1.507	-10.603	-31.086	1.236	-546	-57
CR007	-	-1.534	-10.800	-31.526	1.214	-555	-57
CR008	-	-1.534	-10.800	-31.526	1.214	-555	-57
CR009	-	-1.507	-10.603	-31.086	1.236	-546	-57
CR010	-	-1.507	-10.603	-31.086	1.236	-546	-57
CR011	-	-1.534	-10.800	-31.526	1.214	-555	-57
CR012	-	-1.534	-10.800	-31.526	1.214	-555	-57
CR013	-	-1.507	-10.603	-31.086	1.236	-546	-57
CR014	-	-1.507	-10.603	-31.086	1.236	-546	-57
CR015	-	-1.534	-10.800	-31.526	1.214	-555	-57
CR016	-	-1.534	-10.800	-31.526	1.214	-555	-57
CR017	-	-1.060	-10.196	-29.468	1.174	-247	-43
CR018	-	-1.060	-10.196	-29.468	1.174	-247	-43
CR019	-	-1.087	-10.393	-29.908	1.152	-256	-43
CR020	-	-1.087	-10.393	-29.908	1.152	-256	-43
CR021	-	-1.060	-10.196	-29.468	1.174	-247	-43
CR022	-	-1.060	-10.196	-29.468	1.174	-247	-43
CR023	-	-1.087	-10.393	-29.908	1.152	-256	-43
CR024	-	-1.087	-10.393	-29.908	1.152	-256	-43
CR025	-	-1.060	-10.196	-29.468	1.174	-247	-43
CR026	-	-1.060	-10.196	-29.468	1.174	-247	-43
CR027	-	-1.087	-10.393	-29.908	1.152	-256	-43
CR028	-	-1.087	-10.393	-29.908	1.152	-256	-43
CR029	-	-1.060	-10.196	-29.468	1.174	-247	-43
CR030	-	-1.060	-10.196	-29.468	1.174	-247	-43
CR031	-	-1.087	-10.393	-29.908	1.152	-256	-43
CR032	-	-1.087	-10.393	-29.908	1.152	-256	-43
CR033	-	-1.507	-10.603	-31.086	1.236	-546	-57
CR034	-	-1.507	-10.603	-31.086	1.236	-546	-57
CR035	-	-1.534	-10.800	-31.526	1.214	-555	-57
CR036	-	-1.534	-10.800	-31.526	1.214	-555	-57
CR037	-	-1.507	-10.603	-31.086	1.236	-546	-57
CR038	-	-1.507	-10.603	-31.086	1.236	-546	-57
CR039	-	-1.534	-10.800	-31.526	1.214	-555	-57
CR040	-	-1.534	-10.800	-31.526	1.214	-555	-57
CR041	-	-1.507	-10.603	-31.086	1.236	-546	-57
CR042	-	-1.507	-10.603	-31.086	1.236	-546	-57
CR043	-	-1.534	-10.800	-31.526	1.214	-555	-57
CR044	-	-1.534	-10.800	-31.526	1.214	-555	-57
CR045	-	-1.507	-10.603	-31.086	1.236	-546	-57
CR046	-	-1.507	-10.603	-31.086	1.236	-546	-57
CR047	-	-1.534	-10.800	-31.526	1.214	-555	-57
CR048	-	-1.534	-10.800	-31.526	1.214	-555	-57
CR049	-	-1.060	-10.196	-29.468	1.174	-247	-43
CR050	-	-1.060	-10.196	-29.468	1.174	-247	-43
CR051	-	-1.087	-10.393	-29.908	1.152	-256	-43
CR052	-	-1.087	-10.393	-29.908	1.152	-256	-43
CR053	-	-1.060	-10.196	-29.468	1.174	-247	-43
CR054	-	-1.060	-10.196	-29.468	1.174	-247	-43
CR055	-	-1.087	-10.393	-29.908	1.152	-256	-43
CR056	-	-1.087	-10.393	-29.908	1.152	-256	-43
CR057	-	-1.060	-10.196	-29.468	1.174	-247	-43
CR058	-	-1.060	-10.196	-29.468	1.174	-247	-43

Carichi sui nodi in fondazione

Carico	CC	Fx	Fy	Fz	Mx	My	Mz
		[N]	[N]	[N]	[N· m]	[N· m]	[N· m]
CR059	-	-1.087	-10.393	-29.908	1.152	-256	-43
CR060	-	-1.087	-10.393	-29.908	1.152	-256	-43
CR061	-	-1.060	-10.196	-29.468	1.174	-247	-43
CR062	-	-1.060	-10.196	-29.468	1.174	-247	-43
CR063	-	-1.087	-10.393	-29.908	1.152	-256	-43
CR064	-	-1.087	-10.393	-29.908	1.152	-256	-43
CR065	-	-1.219	-9.325	-29.963	1.349	-351	-45
CR066	-	-1.219	-9.325	-29.963	1.349	-351	-45
CR067	-	-1.245	-9.523	-30.403	1.327	-360	-45
CR068	-	-1.245	-9.523	-30.403	1.327	-360	-45
CR069	-	-1.219	-9.325	-29.963	1.349	-351	-45
CR070	-	-1.219	-9.325	-29.963	1.349	-351	-45
CR071	-	-1.245	-9.523	-30.403	1.327	-360	-45
CR072	-	-1.245	-9.523	-30.403	1.327	-360	-45
CR073	-	-1.219	-9.325	-29.963	1.349	-351	-45
CR074	-	-1.219	-9.325	-29.963	1.349	-351	-45
CR075	-	-1.245	-9.523	-30.403	1.327	-360	-45
CR076	-	-1.245	-9.523	-30.403	1.327	-360	-45
CR077	-	-1.219	-9.325	-29.963	1.349	-351	-45
CR078	-	-1.219	-9.325	-29.963	1.349	-351	-45
CR079	-	-1.245	-9.523	-30.403	1.327	-360	-45
CR080	-	-1.245	-9.523	-30.403	1.327	-360	-45
CR081	-	-1.349	-11.473	-30.591	1.061	-442	-55
CR082	-	-1.349	-11.473	-30.591	1.061	-442	-55
CR083	-	-1.375	-11.671	-31.031	1.039	-451	-55
CR084	-	-1.375	-11.671	-31.031	1.039	-451	-55
CR085	-	-1.349	-11.473	-30.591	1.061	-442	-55
CR086	-	-1.349	-11.473	-30.591	1.061	-442	-55
CR087	-	-1.375	-11.671	-31.031	1.039	-451	-55
CR088	-	-1.375	-11.671	-31.031	1.039	-451	-55
CR089	-	-1.349	-11.473	-30.591	1.061	-442	-55
CR090	-	-1.349	-11.473	-30.591	1.061	-442	-55
CR091	-	-1.375	-11.671	-31.031	1.039	-451	-55
CR092	-	-1.375	-11.671	-31.031	1.039	-451	-55
CR093	-	-1.349	-11.473	-30.591	1.061	-442	-55
CR094	-	-1.349	-11.473	-30.591	1.061	-442	-55
CR095	-	-1.375	-11.671	-31.031	1.039	-451	-55
CR096	-	-1.375	-11.671	-31.031	1.039	-451	-55
CR097	-	-1.219	-9.325	-29.963	1.349	-351	-45
CR098	-	-1.219	-9.325	-29.963	1.349	-351	-45
CR099	-	-1.245	-9.523	-30.403	1.327	-360	-45
CR100	-	-1.245	-9.523	-30.403	1.327	-360	-45
CR101	-	-1.219	-9.325	-29.963	1.349	-351	-45
CR102	-	-1.219	-9.325	-29.963	1.349	-351	-45
CR103	-	-1.245	-9.523	-30.403	1.327	-360	-45
CR104	-	-1.245	-9.523	-30.403	1.327	-360	-45
CR105	-	-1.219	-9.325	-29.963	1.349	-351	-45
CR106	-	-1.219	-9.325	-29.963	1.349	-351	-45
CR107	-	-1.245	-9.523	-30.403	1.327	-360	-45
CR108	-	-1.245	-9.523	-30.403	1.327	-360	-45
CR109	-	-1.219	-9.325	-29.963	1.349	-351	-45
CR110	-	-1.219	-9.325	-29.963	1.349	-351	-45
CR111	-	-1.245	-9.523	-30.403	1.327	-360	-45
CR112	-	-1.245	-9.523	-30.403	1.327	-360	-45
CR113	-	-1.349	-11.473	-30.591	1.061	-442	-55
CR114	-	-1.349	-11.473	-30.591	1.061	-442	-55
CR115	-	-1.375	-11.671	-31.031	1.039	-451	-55
CR116	-	-1.375	-11.671	-31.031	1.039	-451	-55
CR117	-	-1.349	-11.473	-30.591	1.061	-442	-55
CR118	-	-1.349	-11.473	-30.591	1.061	-442	-55
CR119	-	-1.375	-11.671	-31.031	1.039	-451	-55
CR120	-	-1.375	-11.671	-31.031	1.039	-451	-55
CR121	-	-1.349	-11.473	-30.591	1.061	-442	-55
CR122	-	-1.349	-11.473	-30.591	1.061	-442	-55
CR123	-	-1.375	-11.671	-31.031	1.039	-451	-55
CR124	-	-1.375	-11.671	-31.031	1.039	-451	-55
CR125	-	-1.349	-11.473	-30.591	1.061	-442	-55
CR126	-	-1.349	-11.473	-30.591	1.061	-442	-55
CR127	-	-1.375	-11.671	-31.031	1.039	-451	-55
CR128	-	-1.375	-11.671	-31.031	1.039	-451	-55
Nodo 01165							
CR001	-	1.104	-8.176	-38.479	817	350	0
CR002	-	1.104	-8.176	-38.479	817	350	0
CR003	-	1.078	-8.330	-39.063	801	337	0
CR004	-	1.078	-8.330	-39.063	801	337	0
CR005	-	1.104	-8.176	-38.479	817	350	0
CR006	-	1.104	-8.176	-38.479	817	350	0
CR007	-	1.078	-8.330	-39.063	801	337	0
CR008	-	1.078	-8.330	-39.063	801	337	0
CR009	-	1.104	-8.176	-38.479	817	350	0

Carichi sui nodi in fondazione

Carico	CC	Fx	Fy	Fz	Mx	My	Mz
		[N]	[N]	[N]	[N· m]	[N· m]	[N· m]
CR010	-	1.104	-8.176	-38.479	817	350	0
CR011	-	1.078	-8.330	-39.063	801	337	0
CR012	-	1.078	-8.330	-39.063	801	337	0
CR013	-	1.104	-8.176	-38.479	817	350	0
CR014	-	1.104	-8.176	-38.479	817	350	0
CR015	-	1.078	-8.330	-39.063	801	337	0
CR016	-	1.078	-8.330	-39.063	801	337	0
CR017	-	1.284	-7.682	-40.057	733	647	2
CR018	-	1.284	-7.682	-40.057	733	647	2
CR019	-	1.258	-7.836	-40.641	717	634	2
CR020	-	1.258	-7.836	-40.641	717	634	2
CR021	-	1.284	-7.682	-40.057	733	647	2
CR022	-	1.284	-7.682	-40.057	733	647	2
CR023	-	1.258	-7.836	-40.641	717	634	2
CR024	-	1.258	-7.836	-40.641	717	634	2
CR025	-	1.284	-7.682	-40.057	733	647	2
CR026	-	1.284	-7.682	-40.057	733	647	2
CR027	-	1.258	-7.836	-40.641	717	634	2
CR028	-	1.258	-7.836	-40.641	717	634	2
CR029	-	1.284	-7.682	-40.057	733	647	2
CR030	-	1.284	-7.682	-40.057	733	647	2
CR031	-	1.258	-7.836	-40.641	717	634	2
CR032	-	1.258	-7.836	-40.641	717	634	2
CR033	-	1.104	-8.176	-38.479	817	350	0
CR034	-	1.104	-8.176	-38.479	817	350	0
CR035	-	1.078	-8.330	-39.063	801	337	0
CR036	-	1.078	-8.330	-39.063	801	337	0
CR037	-	1.104	-8.176	-38.479	817	350	0
CR038	-	1.104	-8.176	-38.479	817	350	0
CR039	-	1.078	-8.330	-39.063	801	337	0
CR040	-	1.078	-8.330	-39.063	801	337	0
CR041	-	1.104	-8.176	-38.479	817	350	0
CR042	-	1.104	-8.176	-38.479	817	350	0
CR043	-	1.078	-8.330	-39.063	801	337	0
CR044	-	1.078	-8.330	-39.063	801	337	0
CR045	-	1.104	-8.176	-38.479	817	350	0
CR046	-	1.104	-8.176	-38.479	817	350	0
CR047	-	1.078	-8.330	-39.063	801	337	0
CR048	-	1.078	-8.330	-39.063	801	337	0
CR049	-	1.284	-7.682	-40.057	733	647	2
CR050	-	1.284	-7.682	-40.057	733	647	2
CR051	-	1.258	-7.836	-40.641	717	634	2
CR052	-	1.258	-7.836	-40.641	717	634	2
CR053	-	1.284	-7.682	-40.057	733	647	2
CR054	-	1.284	-7.682	-40.057	733	647	2
CR055	-	1.258	-7.836	-40.641	717	634	2
CR056	-	1.258	-7.836	-40.641	717	634	2
CR057	-	1.284	-7.682	-40.057	733	647	2
CR058	-	1.284	-7.682	-40.057	733	647	2
CR059	-	1.258	-7.836	-40.641	717	634	2
CR060	-	1.258	-7.836	-40.641	717	634	2
CR061	-	1.284	-7.682	-40.057	733	647	2
CR062	-	1.284	-7.682	-40.057	733	647	2
CR063	-	1.258	-7.836	-40.641	717	634	2
CR064	-	1.258	-7.836	-40.641	717	634	2
CR065	-	1.094	-6.696	-40.063	993	401	2
CR066	-	1.094	-6.696	-40.063	993	401	2
CR067	-	1.068	-6.850	-40.647	977	387	2
CR068	-	1.068	-6.850	-40.647	977	387	2
CR069	-	1.094	-6.696	-40.063	993	401	2
CR070	-	1.094	-6.696	-40.063	993	401	2
CR071	-	1.068	-6.850	-40.647	977	387	2
CR072	-	1.068	-6.850	-40.647	977	387	2
CR073	-	1.094	-6.696	-40.063	993	401	2
CR074	-	1.094	-6.696	-40.063	993	401	2
CR075	-	1.068	-6.850	-40.647	977	387	2
CR076	-	1.068	-6.850	-40.647	977	387	2
CR077	-	1.094	-6.696	-40.063	993	401	2
CR078	-	1.094	-6.696	-40.063	993	401	2
CR079	-	1.068	-6.850	-40.647	977	387	2
CR080	-	1.068	-6.850	-40.647	977	387	2
CR081	-	1.294	-9.162	-38.473	557	597	0
CR082	-	1.294	-9.162	-38.473	557	597	0
CR083	-	1.268	-9.316	-39.057	541	583	0
CR084	-	1.268	-9.316	-39.057	541	583	0
CR085	-	1.294	-9.162	-38.473	557	597	0
CR086	-	1.294	-9.162	-38.473	557	597	0
CR087	-	1.268	-9.316	-39.057	541	583	0
CR088	-	1.268	-9.316	-39.057	541	583	0
CR089	-	1.294	-9.162	-38.473	557	597	0

Carichi sui nodi in fondazione

Carico	CC	Fx	Fy	Fz	Mx	My	Mz
		[N]	[N]	[N]	[N· m]	[N· m]	[N· m]
CR090	-	1.294	-9.162	-38.473	557	597	0
CR091	-	1.268	-9.316	-39.057	541	583	0
CR092	-	1.268	-9.316	-39.057	541	583	0
CR093	-	1.294	-9.162	-38.473	557	597	0
CR094	-	1.294	-9.162	-38.473	557	597	0
CR095	-	1.268	-9.316	-39.057	541	583	0
CR096	-	1.268	-9.316	-39.057	541	583	0
CR097	-	1.094	-6.696	-40.063	993	401	2
CR098	-	1.094	-6.696	-40.063	993	401	2
CR099	-	1.068	-6.850	-40.647	977	387	2
CR100	-	1.068	-6.850	-40.647	977	387	2
CR101	-	1.094	-6.696	-40.063	993	401	2
CR102	-	1.094	-6.696	-40.063	993	401	2
CR103	-	1.068	-6.850	-40.647	977	387	2
CR104	-	1.068	-6.850	-40.647	977	387	2
CR105	-	1.094	-6.696	-40.063	993	401	2
CR106	-	1.094	-6.696	-40.063	993	401	2
CR107	-	1.068	-6.850	-40.647	977	387	2
CR108	-	1.068	-6.850	-40.647	977	387	2
CR109	-	1.094	-6.696	-40.063	993	401	2
CR110	-	1.094	-6.696	-40.063	993	401	2
CR111	-	1.068	-6.850	-40.647	977	387	2
CR112	-	1.068	-6.850	-40.647	977	387	2
CR113	-	1.294	-9.162	-38.473	557	597	0
CR114	-	1.294	-9.162	-38.473	557	597	0
CR115	-	1.268	-9.316	-39.057	541	583	0
CR116	-	1.268	-9.316	-39.057	541	583	0
CR117	-	1.294	-9.162	-38.473	557	597	0
CR118	-	1.294	-9.162	-38.473	557	597	0
CR119	-	1.268	-9.316	-39.057	541	583	0
CR120	-	1.268	-9.316	-39.057	541	583	0
CR121	-	1.294	-9.162	-38.473	557	597	0
CR122	-	1.294	-9.162	-38.473	557	597	0
CR123	-	1.268	-9.316	-39.057	541	583	0
CR124	-	1.268	-9.316	-39.057	541	583	0
CR125	-	1.294	-9.162	-38.473	557	597	0
CR126	-	1.294	-9.162	-38.473	557	597	0
CR127	-	1.268	-9.316	-39.057	541	583	0
CR128	-	1.268	-9.316	-39.057	541	583	0
Nodo 01166							
CR001	-	-1.191	-4.874	-36.828	36	-507	24
CR002	-	-1.191	-4.874	-36.828	36	-507	24
CR003	-	-1.211	-4.975	-37.382	31	-513	24
CR004	-	-1.211	-4.975	-37.382	31	-513	24
CR005	-	-1.191	-4.874	-36.828	36	-507	24
CR006	-	-1.191	-4.874	-36.828	36	-507	24
CR007	-	-1.211	-4.975	-37.382	31	-513	24
CR008	-	-1.211	-4.975	-37.382	31	-513	24
CR009	-	-1.191	-4.874	-36.828	36	-507	24
CR010	-	-1.191	-4.874	-36.828	36	-507	24
CR011	-	-1.211	-4.975	-37.382	31	-513	24
CR012	-	-1.211	-4.975	-37.382	31	-513	24
CR013	-	-1.191	-4.874	-36.828	36	-507	24
CR014	-	-1.191	-4.874	-36.828	36	-507	24
CR015	-	-1.211	-4.975	-37.382	31	-513	24
CR016	-	-1.211	-4.975	-37.382	31	-513	24
CR017	-	-921	-4.175	-38.090	-61	-199	32
CR018	-	-921	-4.175	-38.090	-61	-199	32
CR019	-	-941	-4.276	-38.644	-66	-205	32
CR020	-	-941	-4.276	-38.644	-66	-205	32
CR021	-	-921	-4.175	-38.090	-61	-199	32
CR022	-	-921	-4.175	-38.090	-61	-199	32
CR023	-	-941	-4.276	-38.644	-66	-205	32
CR024	-	-941	-4.276	-38.644	-66	-205	32
CR025	-	-921	-4.175	-38.090	-61	-199	32
CR026	-	-921	-4.175	-38.090	-61	-199	32
CR027	-	-941	-4.276	-38.644	-66	-205	32
CR028	-	-941	-4.276	-38.644	-66	-205	32
CR029	-	-921	-4.175	-38.090	-61	-199	32
CR030	-	-921	-4.175	-38.090	-61	-199	32
CR031	-	-941	-4.276	-38.644	-66	-205	32
CR032	-	-941	-4.276	-38.644	-66	-205	32
CR033	-	-1.191	-4.874	-36.828	36	-507	24
CR034	-	-1.191	-4.874	-36.828	36	-507	24
CR035	-	-1.211	-4.975	-37.382	31	-513	24
CR036	-	-1.211	-4.975	-37.382	31	-513	24
CR037	-	-1.191	-4.874	-36.828	36	-507	24
CR038	-	-1.191	-4.874	-36.828	36	-507	24
CR039	-	-1.211	-4.975	-37.382	31	-513	24
CR040	-	-1.211	-4.975	-37.382	31	-513	24

Carichi sui nodi in fondazione

Carico	CC	Fx	Fy	Fz	Mx	My	Mz
		[N]	[N]	[N]	[N· m]	[N· m]	[N· m]
CR041	-	-1.191	-4.874	-36.828	36	-507	24
CR042	-	-1.191	-4.874	-36.828	36	-507	24
CR043	-	-1.211	-4.975	-37.382	31	-513	24
CR044	-	-1.211	-4.975	-37.382	31	-513	24
CR045	-	-1.191	-4.874	-36.828	36	-507	24
CR046	-	-1.191	-4.874	-36.828	36	-507	24
CR047	-	-1.211	-4.975	-37.382	31	-513	24
CR048	-	-1.211	-4.975	-37.382	31	-513	24
CR049	-	-921	-4.175	-38.090	-61	-199	32
CR050	-	-921	-4.175	-38.090	-61	-199	32
CR051	-	-941	-4.276	-38.644	-66	-205	32
CR052	-	-941	-4.276	-38.644	-66	-205	32
CR053	-	-921	-4.175	-38.090	-61	-199	32
CR054	-	-921	-4.175	-38.090	-61	-199	32
CR055	-	-941	-4.276	-38.644	-66	-205	32
CR056	-	-941	-4.276	-38.644	-66	-205	32
CR057	-	-921	-4.175	-38.090	-61	-199	32
CR058	-	-921	-4.175	-38.090	-61	-199	32
CR059	-	-941	-4.276	-38.644	-66	-205	32
CR060	-	-941	-4.276	-38.644	-66	-205	32
CR061	-	-921	-4.175	-38.090	-61	-199	32
CR062	-	-921	-4.175	-38.090	-61	-199	32
CR063	-	-941	-4.276	-38.644	-66	-205	32
CR064	-	-941	-4.276	-38.644	-66	-205	32
CR065	-	-1.041	-2.633	-39.377	269	-287	31
CR066	-	-1.041	-2.633	-39.377	269	-287	31
CR067	-	-1.060	-2.735	-39.931	264	-293	31
CR068	-	-1.060	-2.735	-39.931	264	-293	31
CR069	-	-1.041	-2.633	-39.377	269	-287	31
CR070	-	-1.041	-2.633	-39.377	269	-287	31
CR071	-	-1.060	-2.735	-39.931	264	-293	31
CR072	-	-1.060	-2.735	-39.931	264	-293	31
CR073	-	-1.041	-2.633	-39.377	269	-287	31
CR074	-	-1.041	-2.633	-39.377	269	-287	31
CR075	-	-1.060	-2.735	-39.931	264	-293	31
CR076	-	-1.060	-2.735	-39.931	264	-293	31
CR077	-	-1.041	-2.633	-39.377	269	-287	31
CR078	-	-1.041	-2.633	-39.377	269	-287	31
CR079	-	-1.060	-2.735	-39.931	264	-293	31
CR080	-	-1.060	-2.735	-39.931	264	-293	31
CR081	-	-1.072	-6.415	-35.541	-294	-419	25
CR082	-	-1.072	-6.415	-35.541	-294	-419	25
CR083	-	-1.091	-6.517	-36.095	-299	-425	25
CR084	-	-1.091	-6.517	-36.095	-299	-425	25
CR085	-	-1.072	-6.415	-35.541	-294	-419	25
CR086	-	-1.072	-6.415	-35.541	-294	-419	25
CR087	-	-1.091	-6.517	-36.095	-299	-425	25
CR088	-	-1.091	-6.517	-36.095	-299	-425	25
CR089	-	-1.072	-6.415	-35.541	-294	-419	25
CR090	-	-1.072	-6.415	-35.541	-294	-419	25
CR091	-	-1.091	-6.517	-36.095	-299	-425	25
CR092	-	-1.091	-6.517	-36.095	-299	-425	25
CR093	-	-1.072	-6.415	-35.541	-294	-419	25
CR094	-	-1.072	-6.415	-35.541	-294	-419	25
CR095	-	-1.091	-6.517	-36.095	-299	-425	25
CR096	-	-1.091	-6.517	-36.095	-299	-425	25
CR097	-	-1.041	-2.633	-39.377	269	-287	31
CR098	-	-1.041	-2.633	-39.377	269	-287	31
CR099	-	-1.060	-2.735	-39.931	264	-293	31
CR100	-	-1.060	-2.735	-39.931	264	-293	31
CR101	-	-1.041	-2.633	-39.377	269	-287	31
CR102	-	-1.041	-2.633	-39.377	269	-287	31
CR103	-	-1.060	-2.735	-39.931	264	-293	31
CR104	-	-1.060	-2.735	-39.931	264	-293	31
CR105	-	-1.041	-2.633	-39.377	269	-287	31
CR106	-	-1.041	-2.633	-39.377	269	-287	31
CR107	-	-1.060	-2.735	-39.931	264	-293	31
CR108	-	-1.060	-2.735	-39.931	264	-293	31
CR109	-	-1.041	-2.633	-39.377	269	-287	31
CR110	-	-1.041	-2.633	-39.377	269	-287	31
CR111	-	-1.060	-2.735	-39.931	264	-293	31
CR112	-	-1.060	-2.735	-39.931	264	-293	31
CR113	-	-1.072	-6.415	-35.541	-294	-419	25
CR114	-	-1.072	-6.415	-35.541	-294	-419	25
CR115	-	-1.091	-6.517	-36.095	-299	-425	25
CR116	-	-1.091	-6.517	-36.095	-299	-425	25
CR117	-	-1.072	-6.415	-35.541	-294	-419	25
CR118	-	-1.072	-6.415	-35.541	-294	-419	25
CR119	-	-1.091	-6.517	-36.095	-299	-425	25
CR120	-	-1.091	-6.517	-36.095	-299	-425	25

Carichi sui nodi in fondazione

Carico	CC	Fx	Fy	Fz	Mx	My	Mz
		[N]	[N]	[N]	[N· m]	[N· m]	[N· m]
CR121	-	-1.072	-6.415	-35.541	-294	-419	25
CR122	-	-1.072	-6.415	-35.541	-294	-419	25
CR123	-	-1.091	-6.517	-36.095	-299	-425	25
CR124	-	-1.091	-6.517	-36.095	-299	-425	25
CR125	-	-1.072	-6.415	-35.541	-294	-419	25
CR126	-	-1.072	-6.415	-35.541	-294	-419	25
CR127	-	-1.091	-6.517	-36.095	-299	-425	25
CR128	-	-1.091	-6.517	-36.095	-299	-425	25
Nodo 01167							
CR001	-	465	4.058	-34.785	344	39	-4
CR002	-	465	4.058	-34.785	344	39	-4
CR003	-	456	3.989	-35.307	339	36	-4
CR004	-	456	3.989	-35.307	339	36	-4
CR005	-	465	4.058	-34.785	344	39	-4
CR006	-	465	4.058	-34.785	344	39	-4
CR007	-	456	3.989	-35.307	339	36	-4
CR008	-	456	3.989	-35.307	339	36	-4
CR009	-	465	4.058	-34.785	344	39	-4
CR010	-	465	4.058	-34.785	344	39	-4
CR011	-	456	3.989	-35.307	339	36	-4
CR012	-	456	3.989	-35.307	339	36	-4
CR013	-	465	4.058	-34.785	344	39	-4
CR014	-	465	4.058	-34.785	344	39	-4
CR015	-	456	3.989	-35.307	339	36	-4
CR016	-	456	3.989	-35.307	339	36	-4
CR017	-	294	5.037	-35.867	247	204	0
CR018	-	294	5.037	-35.867	247	204	0
CR019	-	285	4.968	-36.389	242	201	0
CR020	-	285	4.968	-36.389	242	201	0
CR021	-	294	5.037	-35.867	247	204	0
CR022	-	294	5.037	-35.867	247	204	0
CR023	-	285	4.968	-36.389	242	201	0
CR024	-	285	4.968	-36.389	242	201	0
CR025	-	294	5.037	-35.867	247	204	0
CR026	-	294	5.037	-35.867	247	204	0
CR027	-	285	4.968	-36.389	242	201	0
CR028	-	285	4.968	-36.389	242	201	0
CR029	-	294	5.037	-35.867	247	204	0
CR030	-	294	5.037	-35.867	247	204	0
CR031	-	285	4.968	-36.389	242	201	0
CR032	-	285	4.968	-36.389	242	201	0
CR033	-	465	4.058	-34.785	344	39	-4
CR034	-	465	4.058	-34.785	344	39	-4
CR035	-	456	3.989	-35.307	339	36	-4
CR036	-	456	3.989	-35.307	339	36	-4
CR037	-	465	4.058	-34.785	344	39	-4
CR038	-	465	4.058	-34.785	344	39	-4
CR039	-	456	3.989	-35.307	339	36	-4
CR040	-	456	3.989	-35.307	339	36	-4
CR041	-	465	4.058	-34.785	344	39	-4
CR042	-	465	4.058	-34.785	344	39	-4
CR043	-	456	3.989	-35.307	339	36	-4
CR044	-	456	3.989	-35.307	339	36	-4
CR045	-	465	4.058	-34.785	344	39	-4
CR046	-	465	4.058	-34.785	344	39	-4
CR047	-	456	3.989	-35.307	339	36	-4
CR048	-	456	3.989	-35.307	339	36	-4
CR049	-	294	5.037	-35.867	247	204	0
CR050	-	294	5.037	-35.867	247	204	0
CR051	-	285	4.968	-36.389	242	201	0
CR052	-	285	4.968	-36.389	242	201	0
CR053	-	294	5.037	-35.867	247	204	0
CR054	-	294	5.037	-35.867	247	204	0
CR055	-	285	4.968	-36.389	242	201	0
CR056	-	285	4.968	-36.389	242	201	0
CR057	-	294	5.037	-35.867	247	204	0
CR058	-	294	5.037	-35.867	247	204	0
CR059	-	285	4.968	-36.389	242	201	0
CR060	-	285	4.968	-36.389	242	201	0
CR061	-	294	5.037	-35.867	247	204	0
CR062	-	294	5.037	-35.867	247	204	0
CR063	-	285	4.968	-36.389	242	201	0
CR064	-	285	4.968	-36.389	242	201	0
CR065	-	409	1.679	-39.051	503	174	-3
CR066	-	409	1.679	-39.051	503	174	-3
CR067	-	400	1.611	-39.573	499	172	-3
CR068	-	400	1.611	-39.573	499	172	-3
CR069	-	409	1.679	-39.051	503	174	-3
CR070	-	409	1.679	-39.051	503	174	-3
CR071	-	400	1.611	-39.573	499	172	-3

Carichi sui nodi in fondazione

Carico	CC	Fx	Fy	Fz	Mx	My	Mz
		[N]	[N]	[N]	[N· m]	[N· m]	[N· m]
CR072	-	400	1.611	-39.573	499	172	-3
CR073	-	409	1.679	-39.051	503	174	-3
CR074	-	409	1.679	-39.051	503	174	-3
CR075	-	400	1.611	-39.573	499	172	-3
CR076	-	400	1.611	-39.573	499	172	-3
CR077	-	409	1.679	-39.051	503	174	-3
CR078	-	409	1.679	-39.051	503	174	-3
CR079	-	400	1.611	-39.573	499	172	-3
CR080	-	400	1.611	-39.573	499	172	-3
CR081	-	350	7.415	-31.601	87	68	-1
CR082	-	350	7.415	-31.601	87	68	-1
CR083	-	341	7.347	-32.123	83	66	-1
CR084	-	341	7.347	-32.123	83	66	-1
CR085	-	350	7.415	-31.601	87	68	-1
CR086	-	350	7.415	-31.601	87	68	-1
CR087	-	341	7.347	-32.123	83	66	-1
CR088	-	341	7.347	-32.123	83	66	-1
CR089	-	350	7.415	-31.601	87	68	-1
CR090	-	350	7.415	-31.601	87	68	-1
CR091	-	341	7.347	-32.123	83	66	-1
CR092	-	341	7.347	-32.123	83	66	-1
CR093	-	350	7.415	-31.601	87	68	-1
CR094	-	350	7.415	-31.601	87	68	-1
CR095	-	341	7.347	-32.123	83	66	-1
CR096	-	341	7.347	-32.123	83	66	-1
CR097	-	409	1.679	-39.051	503	174	-3
CR098	-	409	1.679	-39.051	503	174	-3
CR099	-	400	1.611	-39.573	499	172	-3
CR100	-	400	1.611	-39.573	499	172	-3
CR101	-	409	1.679	-39.051	503	174	-3
CR102	-	409	1.679	-39.051	503	174	-3
CR103	-	400	1.611	-39.573	499	172	-3
CR104	-	400	1.611	-39.573	499	172	-3
CR105	-	409	1.679	-39.051	503	174	-3
CR106	-	409	1.679	-39.051	503	174	-3
CR107	-	400	1.611	-39.573	499	172	-3
CR108	-	400	1.611	-39.573	499	172	-3
CR109	-	409	1.679	-39.051	503	174	-3
CR110	-	409	1.679	-39.051	503	174	-3
CR111	-	400	1.611	-39.573	499	172	-3
CR112	-	400	1.611	-39.573	499	172	-3
CR113	-	350	7.415	-31.601	87	68	-1
CR114	-	350	7.415	-31.601	87	68	-1
CR115	-	341	7.347	-32.123	83	66	-1
CR116	-	341	7.347	-32.123	83	66	-1
CR117	-	350	7.415	-31.601	87	68	-1
CR118	-	350	7.415	-31.601	87	68	-1
CR119	-	341	7.347	-32.123	83	66	-1
CR120	-	341	7.347	-32.123	83	66	-1
CR121	-	350	7.415	-31.601	87	68	-1
CR122	-	350	7.415	-31.601	87	68	-1
CR123	-	341	7.347	-32.123	83	66	-1
CR124	-	341	7.347	-32.123	83	66	-1
CR125	-	350	7.415	-31.601	87	68	-1
CR126	-	350	7.415	-31.601	87	68	-1
CR127	-	341	7.347	-32.123	83	66	-1
CR128	-	341	7.347	-32.123	83	66	-1
Nodo 01168							
CR001	-	10.647	1.900	-3.478	-829	1.185	-117
CR002	-	10.647	1.900	-3.478	-829	1.185	-117
CR003	-	10.487	1.871	-3.504	-845	1.168	-119
CR004	-	10.487	1.871	-3.504	-845	1.168	-119
CR005	-	10.647	1.900	-3.478	-829	1.185	-117
CR006	-	10.647	1.900	-3.478	-829	1.185	-117
CR007	-	10.487	1.871	-3.504	-845	1.168	-119
CR008	-	10.487	1.871	-3.504	-845	1.168	-119
CR009	-	10.647	1.900	-3.478	-829	1.185	-117
CR010	-	10.647	1.900	-3.478	-829	1.185	-117
CR011	-	10.487	1.871	-3.504	-845	1.168	-119
CR012	-	10.487	1.871	-3.504	-845	1.168	-119
CR013	-	10.647	1.900	-3.478	-829	1.185	-117
CR014	-	10.647	1.900	-3.478	-829	1.185	-117
CR015	-	10.487	1.871	-3.504	-845	1.168	-119
CR016	-	10.487	1.871	-3.504	-845	1.168	-119
CR017	-	6.993	1.713	-2.750	-741	932	-115
CR018	-	6.993	1.713	-2.750	-741	932	-115
CR019	-	6.833	1.684	-2.776	-757	915	-117
CR020	-	6.833	1.684	-2.776	-757	915	-117
CR021	-	6.993	1.713	-2.750	-741	932	-115
CR022	-	6.993	1.713	-2.750	-741	932	-115

Carichi sui nodi in fondazione

Carico	CC	Fx	Fy	Fz	Mx	My	Mz
		[N]	[N]	[N]	[N· m]	[N· m]	[N· m]
CR023	-	6.833	1.684	-2.776	-757	915	-117
CR024	-	6.833	1.684	-2.776	-757	915	-117
CR025	-	6.993	1.713	-2.750	-741	932	-115
CR026	-	6.993	1.713	-2.750	-741	932	-115
CR027	-	6.833	1.684	-2.776	-757	915	-117
CR028	-	6.833	1.684	-2.776	-757	915	-117
CR029	-	6.993	1.713	-2.750	-741	932	-115
CR030	-	6.993	1.713	-2.750	-741	932	-115
CR031	-	6.833	1.684	-2.776	-757	915	-117
CR032	-	6.833	1.684	-2.776	-757	915	-117
CR033	-	10.647	1.900	-3.478	-829	1.185	-117
CR034	-	10.647	1.900	-3.478	-829	1.185	-117
CR035	-	10.487	1.871	-3.504	-845	1.168	-119
CR036	-	10.487	1.871	-3.504	-845	1.168	-119
CR037	-	10.647	1.900	-3.478	-829	1.185	-117
CR038	-	10.647	1.900	-3.478	-829	1.185	-117
CR039	-	10.487	1.871	-3.504	-845	1.168	-119
CR040	-	10.487	1.871	-3.504	-845	1.168	-119
CR041	-	10.647	1.900	-3.478	-829	1.185	-117
CR042	-	10.647	1.900	-3.478	-829	1.185	-117
CR043	-	10.487	1.871	-3.504	-845	1.168	-119
CR044	-	10.487	1.871	-3.504	-845	1.168	-119
CR045	-	10.647	1.900	-3.478	-829	1.185	-117
CR046	-	10.647	1.900	-3.478	-829	1.185	-117
CR047	-	10.487	1.871	-3.504	-845	1.168	-119
CR048	-	10.487	1.871	-3.504	-845	1.168	-119
CR049	-	6.993	1.713	-2.750	-741	932	-115
CR050	-	6.993	1.713	-2.750	-741	932	-115
CR051	-	6.833	1.684	-2.776	-757	915	-117
CR052	-	6.833	1.684	-2.776	-757	915	-117
CR053	-	6.993	1.713	-2.750	-741	932	-115
CR054	-	6.993	1.713	-2.750	-741	932	-115
CR055	-	6.833	1.684	-2.776	-757	915	-117
CR056	-	6.833	1.684	-2.776	-757	915	-117
CR057	-	6.993	1.713	-2.750	-741	932	-115
CR058	-	6.993	1.713	-2.750	-741	932	-115
CR059	-	6.833	1.684	-2.776	-757	915	-117
CR060	-	6.833	1.684	-2.776	-757	915	-117
CR061	-	6.993	1.713	-2.750	-741	932	-115
CR062	-	6.993	1.713	-2.750	-741	932	-115
CR063	-	6.833	1.684	-2.776	-757	915	-117
CR064	-	6.833	1.684	-2.776	-757	915	-117
CR065	-	10.822	1.848	-4.115	-753	1.210	-122
CR066	-	10.822	1.848	-4.115	-753	1.210	-122
CR067	-	10.662	1.820	-4.141	-769	1.192	-124
CR068	-	10.662	1.820	-4.141	-769	1.192	-124
CR069	-	10.822	1.848	-4.115	-753	1.210	-122
CR070	-	10.822	1.848	-4.115	-753	1.210	-122
CR071	-	10.662	1.820	-4.141	-769	1.192	-124
CR072	-	10.662	1.820	-4.141	-769	1.192	-124
CR073	-	10.822	1.848	-4.115	-753	1.210	-122
CR074	-	10.822	1.848	-4.115	-753	1.210	-122
CR075	-	10.662	1.820	-4.141	-769	1.192	-124
CR076	-	10.662	1.820	-4.141	-769	1.192	-124
CR077	-	10.822	1.848	-4.115	-753	1.210	-122
CR078	-	10.822	1.848	-4.115	-753	1.210	-122
CR079	-	10.662	1.820	-4.141	-769	1.192	-124
CR080	-	10.662	1.820	-4.141	-769	1.192	-124
CR081	-	6.818	1.764	-2.113	-817	908	-110
CR082	-	6.818	1.764	-2.113	-817	908	-110
CR083	-	6.658	1.736	-2.139	-833	890	-112
CR084	-	6.658	1.736	-2.139	-833	890	-112
CR085	-	6.818	1.764	-2.113	-817	908	-110
CR086	-	6.818	1.764	-2.113	-817	908	-110
CR087	-	6.658	1.736	-2.139	-833	890	-112
CR088	-	6.658	1.736	-2.139	-833	890	-112
CR089	-	6.818	1.764	-2.113	-817	908	-110
CR090	-	6.818	1.764	-2.113	-817	908	-110
CR091	-	6.658	1.736	-2.139	-833	890	-112
CR092	-	6.658	1.736	-2.139	-833	890	-112
CR093	-	6.818	1.764	-2.113	-817	908	-110
CR094	-	6.818	1.764	-2.113	-817	908	-110
CR095	-	6.658	1.736	-2.139	-833	890	-112
CR096	-	6.658	1.736	-2.139	-833	890	-112
CR097	-	10.822	1.848	-4.115	-753	1.210	-122
CR098	-	10.822	1.848	-4.115	-753	1.210	-122
CR099	-	10.662	1.820	-4.141	-769	1.192	-124
CR100	-	10.662	1.820	-4.141	-769	1.192	-124
CR101	-	10.822	1.848	-4.115	-753	1.210	-122
CR102	-	10.822	1.848	-4.115	-753	1.210	-122

Carichi sui nodi in fondazione

Carico	CC	Fx	Fy	Fz	Mx	My	Mz
		[N]	[N]	[N]	[N· m]	[N· m]	[N· m]
CR103	-	10.662	1.820	-4.141	-769	1.192	-124
CR104	-	10.662	1.820	-4.141	-769	1.192	-124
CR105	-	10.822	1.848	-4.115	-753	1.210	-122
CR106	-	10.822	1.848	-4.115	-753	1.210	-122
CR107	-	10.662	1.820	-4.141	-769	1.192	-124
CR108	-	10.662	1.820	-4.141	-769	1.192	-124
CR109	-	10.822	1.848	-4.115	-753	1.210	-122
CR110	-	10.822	1.848	-4.115	-753	1.210	-122
CR111	-	10.662	1.820	-4.141	-769	1.192	-124
CR112	-	10.662	1.820	-4.141	-769	1.192	-124
CR113	-	6.818	1.764	-2.113	-817	908	-110
CR114	-	6.818	1.764	-2.113	-817	908	-110
CR115	-	6.658	1.736	-2.139	-833	890	-112
CR116	-	6.658	1.736	-2.139	-833	890	-112
CR117	-	6.818	1.764	-2.113	-817	908	-110
CR118	-	6.818	1.764	-2.113	-817	908	-110
CR119	-	6.658	1.736	-2.139	-833	890	-112
CR120	-	6.658	1.736	-2.139	-833	890	-112
CR121	-	6.818	1.764	-2.113	-817	908	-110
CR122	-	6.818	1.764	-2.113	-817	908	-110
CR123	-	6.658	1.736	-2.139	-833	890	-112
CR124	-	6.658	1.736	-2.139	-833	890	-112
CR125	-	6.818	1.764	-2.113	-817	908	-110
CR126	-	6.818	1.764	-2.113	-817	908	-110
CR127	-	6.658	1.736	-2.139	-833	890	-112
CR128	-	6.658	1.736	-2.139	-833	890	-112
Nodo 01169							
CR001	-	10.391	1.485	-12.693	-1.216	1.227	-37
CR002	-	10.391	1.485	-12.693	-1.216	1.227	-37
CR003	-	10.228	1.461	-12.847	-1.238	1.207	-37
CR004	-	10.228	1.461	-12.847	-1.238	1.207	-37
CR005	-	10.391	1.485	-12.693	-1.216	1.227	-37
CR006	-	10.391	1.485	-12.693	-1.216	1.227	-37
CR007	-	10.228	1.461	-12.847	-1.238	1.207	-37
CR008	-	10.228	1.461	-12.847	-1.238	1.207	-37
CR009	-	10.391	1.485	-12.693	-1.216	1.227	-37
CR010	-	10.391	1.485	-12.693	-1.216	1.227	-37
CR011	-	10.228	1.461	-12.847	-1.238	1.207	-37
CR012	-	10.228	1.461	-12.847	-1.238	1.207	-37
CR013	-	10.391	1.485	-12.693	-1.216	1.227	-37
CR014	-	10.391	1.485	-12.693	-1.216	1.227	-37
CR015	-	10.228	1.461	-12.847	-1.238	1.207	-37
CR016	-	10.228	1.461	-12.847	-1.238	1.207	-37
CR017	-	6.398	1.287	-11.863	-1.114	869	-35
CR018	-	6.398	1.287	-11.863	-1.114	869	-35
CR019	-	6.235	1.263	-12.017	-1.136	849	-35
CR020	-	6.235	1.263	-12.017	-1.136	849	-35
CR021	-	6.398	1.287	-11.863	-1.114	869	-35
CR022	-	6.398	1.287	-11.863	-1.114	869	-35
CR023	-	6.235	1.263	-12.017	-1.136	849	-35
CR024	-	6.235	1.263	-12.017	-1.136	849	-35
CR025	-	6.398	1.287	-11.863	-1.114	869	-35
CR026	-	6.398	1.287	-11.863	-1.114	869	-35
CR027	-	6.235	1.263	-12.017	-1.136	849	-35
CR028	-	6.235	1.263	-12.017	-1.136	849	-35
CR029	-	6.398	1.287	-11.863	-1.114	869	-35
CR030	-	6.398	1.287	-11.863	-1.114	869	-35
CR031	-	6.235	1.263	-12.017	-1.136	849	-35
CR032	-	6.235	1.263	-12.017	-1.136	849	-35
CR033	-	10.391	1.485	-12.693	-1.216	1.227	-37
CR034	-	10.391	1.485	-12.693	-1.216	1.227	-37
CR035	-	10.228	1.461	-12.847	-1.238	1.207	-37
CR036	-	10.228	1.461	-12.847	-1.238	1.207	-37
CR037	-	10.391	1.485	-12.693	-1.216	1.227	-37
CR038	-	10.391	1.485	-12.693	-1.216	1.227	-37
CR039	-	10.228	1.461	-12.847	-1.238	1.207	-37
CR040	-	10.228	1.461	-12.847	-1.238	1.207	-37
CR041	-	10.391	1.485	-12.693	-1.216	1.227	-37
CR042	-	10.391	1.485	-12.693	-1.216	1.227	-37
CR043	-	10.228	1.461	-12.847	-1.238	1.207	-37
CR044	-	10.228	1.461	-12.847	-1.238	1.207	-37
CR045	-	10.391	1.485	-12.693	-1.216	1.227	-37
CR046	-	10.391	1.485	-12.693	-1.216	1.227	-37
CR047	-	10.228	1.461	-12.847	-1.238	1.207	-37
CR048	-	10.228	1.461	-12.847	-1.238	1.207	-37
CR049	-	6.398	1.287	-11.863	-1.114	869	-35
CR050	-	6.398	1.287	-11.863	-1.114	869	-35
CR051	-	6.235	1.263	-12.017	-1.136	849	-35
CR052	-	6.235	1.263	-12.017	-1.136	849	-35
CR053	-	6.398	1.287	-11.863	-1.114	869	-35

Carichi sui nodi in fondazione

Carico	CC	Fx	Fy	Fz	Mx	My	Mz
		[N]	[N]	[N]	[N· m]	[N· m]	[N· m]
CR054	-	6.398	1.287	-11.863	-1.114	869	-35
CR055	-	6.235	1.263	-12.017	-1.136	849	-35
CR056	-	6.235	1.263	-12.017	-1.136	849	-35
CR057	-	6.398	1.287	-11.863	-1.114	869	-35
CR058	-	6.398	1.287	-11.863	-1.114	869	-35
CR059	-	6.235	1.263	-12.017	-1.136	849	-35
CR060	-	6.235	1.263	-12.017	-1.136	849	-35
CR061	-	6.398	1.287	-11.863	-1.114	869	-35
CR062	-	6.398	1.287	-11.863	-1.114	869	-35
CR063	-	6.235	1.263	-12.017	-1.136	849	-35
CR064	-	6.235	1.263	-12.017	-1.136	849	-35
CR065	-	10.401	1.415	-11.182	-1.107	1.217	-36
CR066	-	10.401	1.415	-11.182	-1.107	1.217	-36
CR067	-	10.238	1.390	-11.336	-1.129	1.198	-36
CR068	-	10.238	1.390	-11.336	-1.129	1.198	-36
CR069	-	10.401	1.415	-11.182	-1.107	1.217	-36
CR070	-	10.401	1.415	-11.182	-1.107	1.217	-36
CR071	-	10.238	1.390	-11.336	-1.129	1.198	-36
CR072	-	10.238	1.390	-11.336	-1.129	1.198	-36
CR073	-	10.401	1.415	-11.182	-1.107	1.217	-36
CR074	-	10.401	1.415	-11.182	-1.107	1.217	-36
CR075	-	10.238	1.390	-11.336	-1.129	1.198	-36
CR076	-	10.238	1.390	-11.336	-1.129	1.198	-36
CR077	-	10.401	1.415	-11.182	-1.107	1.217	-36
CR078	-	10.401	1.415	-11.182	-1.107	1.217	-36
CR079	-	10.238	1.390	-11.336	-1.129	1.198	-36
CR080	-	10.238	1.390	-11.336	-1.129	1.198	-36
CR081	-	6.388	1.358	-13.374	-1.223	878	-36
CR082	-	6.388	1.358	-13.374	-1.223	878	-36
CR083	-	6.225	1.333	-13.528	-1.245	859	-36
CR084	-	6.225	1.333	-13.528	-1.245	859	-36
CR085	-	6.388	1.358	-13.374	-1.223	878	-36
CR086	-	6.388	1.358	-13.374	-1.223	878	-36
CR087	-	6.225	1.333	-13.528	-1.245	859	-36
CR088	-	6.225	1.333	-13.528	-1.245	859	-36
CR089	-	6.388	1.358	-13.374	-1.223	878	-36
CR090	-	6.388	1.358	-13.374	-1.223	878	-36
CR091	-	6.225	1.333	-13.528	-1.245	859	-36
CR092	-	6.225	1.333	-13.528	-1.245	859	-36
CR093	-	6.388	1.358	-13.374	-1.223	878	-36
CR094	-	6.388	1.358	-13.374	-1.223	878	-36
CR095	-	6.225	1.333	-13.528	-1.245	859	-36
CR096	-	6.225	1.333	-13.528	-1.245	859	-36
CR097	-	10.401	1.415	-11.182	-1.107	1.217	-36
CR098	-	10.401	1.415	-11.182	-1.107	1.217	-36
CR099	-	10.238	1.390	-11.336	-1.129	1.198	-36
CR100	-	10.238	1.390	-11.336	-1.129	1.198	-36
CR101	-	10.401	1.415	-11.182	-1.107	1.217	-36
CR102	-	10.401	1.415	-11.182	-1.107	1.217	-36
CR103	-	10.238	1.390	-11.336	-1.129	1.198	-36
CR104	-	10.238	1.390	-11.336	-1.129	1.198	-36
CR105	-	10.401	1.415	-11.182	-1.107	1.217	-36
CR106	-	10.401	1.415	-11.182	-1.107	1.217	-36
CR107	-	10.238	1.390	-11.336	-1.129	1.198	-36
CR108	-	10.238	1.390	-11.336	-1.129	1.198	-36
CR109	-	10.401	1.415	-11.182	-1.107	1.217	-36
CR110	-	10.401	1.415	-11.182	-1.107	1.217	-36
CR111	-	10.238	1.390	-11.336	-1.129	1.198	-36
CR112	-	10.238	1.390	-11.336	-1.129	1.198	-36
CR113	-	6.388	1.358	-13.374	-1.223	878	-36
CR114	-	6.388	1.358	-13.374	-1.223	878	-36
CR115	-	6.225	1.333	-13.528	-1.245	859	-36
CR116	-	6.225	1.333	-13.528	-1.245	859	-36
CR117	-	6.388	1.358	-13.374	-1.223	878	-36
CR118	-	6.388	1.358	-13.374	-1.223	878	-36
CR119	-	6.225	1.333	-13.528	-1.245	859	-36
CR120	-	6.225	1.333	-13.528	-1.245	859	-36
CR121	-	6.388	1.358	-13.374	-1.223	878	-36
CR122	-	6.388	1.358	-13.374	-1.223	878	-36
CR123	-	6.225	1.333	-13.528	-1.245	859	-36
CR124	-	6.225	1.333	-13.528	-1.245	859	-36
CR125	-	6.388	1.358	-13.374	-1.223	878	-36
CR126	-	6.388	1.358	-13.374	-1.223	878	-36
CR127	-	6.225	1.333	-13.528	-1.245	859	-36
CR128	-	6.225	1.333	-13.528	-1.245	859	-36
Nodo 01170							
CR001	-	7.387	567	-14.789	-1.416	805	-4
CR002	-	7.387	567	-14.789	-1.416	805	-4
CR003	-	7.277	556	-14.983	-1.443	794	-4
CR004	-	7.277	556	-14.983	-1.443	794	-4

Carichi sui nodi in fondazione

Carico	CC	Fx	Fy	Fz	Mx	My	Mz
		[N]	[N]	[N]	[N· m]	[N· m]	[N· m]
CR005	-	7.387	567	-14.789	-1.416	805	-4
CR006	-	7.387	567	-14.789	-1.416	805	-4
CR007	-	7.277	556	-14.983	-1.443	794	-4
CR008	-	7.277	556	-14.983	-1.443	794	-4
CR009	-	7.387	567	-14.789	-1.416	805	-4
CR010	-	7.387	567	-14.789	-1.416	805	-4
CR011	-	7.277	556	-14.983	-1.443	794	-4
CR012	-	7.277	556	-14.983	-1.443	794	-4
CR013	-	7.387	567	-14.789	-1.416	805	-4
CR014	-	7.387	567	-14.789	-1.416	805	-4
CR015	-	7.277	556	-14.983	-1.443	794	-4
CR016	-	7.277	556	-14.983	-1.443	794	-4
CR017	-	3.709	662	-13.953	-1.343	416	-4
CR018	-	3.709	662	-13.953	-1.343	416	-4
CR019	-	3.599	651	-14.147	-1.370	405	-4
CR020	-	3.599	651	-14.147	-1.370	405	-4
CR021	-	3.709	662	-13.953	-1.343	416	-4
CR022	-	3.709	662	-13.953	-1.343	416	-4
CR023	-	3.599	651	-14.147	-1.370	405	-4
CR024	-	3.599	651	-14.147	-1.370	405	-4
CR025	-	3.709	662	-13.953	-1.343	416	-4
CR026	-	3.709	662	-13.953	-1.343	416	-4
CR027	-	3.599	651	-14.147	-1.370	405	-4
CR028	-	3.599	651	-14.147	-1.370	405	-4
CR029	-	3.709	662	-13.953	-1.343	416	-4
CR030	-	3.709	662	-13.953	-1.343	416	-4
CR031	-	3.599	651	-14.147	-1.370	405	-4
CR032	-	3.599	651	-14.147	-1.370	405	-4
CR033	-	7.387	567	-14.789	-1.416	805	-4
CR034	-	7.387	567	-14.789	-1.416	805	-4
CR035	-	7.277	556	-14.983	-1.443	794	-4
CR036	-	7.277	556	-14.983	-1.443	794	-4
CR037	-	7.387	567	-14.789	-1.416	805	-4
CR038	-	7.387	567	-14.789	-1.416	805	-4
CR039	-	7.277	556	-14.983	-1.443	794	-4
CR040	-	7.277	556	-14.983	-1.443	794	-4
CR041	-	7.387	567	-14.789	-1.416	805	-4
CR042	-	7.387	567	-14.789	-1.416	805	-4
CR043	-	7.277	556	-14.983	-1.443	794	-4
CR044	-	7.277	556	-14.983	-1.443	794	-4
CR045	-	7.387	567	-14.789	-1.416	805	-4
CR046	-	7.387	567	-14.789	-1.416	805	-4
CR047	-	7.277	556	-14.983	-1.443	794	-4
CR048	-	7.277	556	-14.983	-1.443	794	-4
CR049	-	3.709	662	-13.953	-1.343	416	-4
CR050	-	3.709	662	-13.953	-1.343	416	-4
CR051	-	3.599	651	-14.147	-1.370	405	-4
CR052	-	3.599	651	-14.147	-1.370	405	-4
CR053	-	3.709	662	-13.953	-1.343	416	-4
CR054	-	3.709	662	-13.953	-1.343	416	-4
CR055	-	3.599	651	-14.147	-1.370	405	-4
CR056	-	3.599	651	-14.147	-1.370	405	-4
CR057	-	3.709	662	-13.953	-1.343	416	-4
CR058	-	3.709	662	-13.953	-1.343	416	-4
CR059	-	3.599	651	-14.147	-1.370	405	-4
CR060	-	3.599	651	-14.147	-1.370	405	-4
CR061	-	3.709	662	-13.953	-1.343	416	-4
CR062	-	3.709	662	-13.953	-1.343	416	-4
CR063	-	3.599	651	-14.147	-1.370	405	-4
CR064	-	3.599	651	-14.147	-1.370	405	-4
CR065	-	7.392	717	-13.566	-1.252	804	-3
CR066	-	7.392	717	-13.566	-1.252	804	-3
CR067	-	7.282	706	-13.760	-1.279	793	-3
CR068	-	7.282	706	-13.760	-1.279	793	-3
CR069	-	7.392	717	-13.566	-1.252	804	-3
CR070	-	7.392	717	-13.566	-1.252	804	-3
CR071	-	7.282	706	-13.760	-1.279	793	-3
CR072	-	7.282	706	-13.760	-1.279	793	-3
CR073	-	7.392	717	-13.566	-1.252	804	-3
CR074	-	7.392	717	-13.566	-1.252	804	-3
CR075	-	7.282	706	-13.760	-1.279	793	-3
CR076	-	7.282	706	-13.760	-1.279	793	-3
CR077	-	7.392	717	-13.566	-1.252	804	-3
CR078	-	7.392	717	-13.566	-1.252	804	-3
CR079	-	7.282	706	-13.760	-1.279	793	-3
CR080	-	7.282	706	-13.760	-1.279	793	-3
CR081	-	3.704	512	-15.176	-1.507	417	-5
CR082	-	3.704	512	-15.176	-1.507	417	-5
CR083	-	3.594	501	-15.370	-1.534	406	-5
CR084	-	3.594	501	-15.370	-1.534	406	-5

Carichi sui nodi in fondazione

Carico	CC	Fx	Fy	Fz	Mx	My	Mz
		[N]	[N]	[N]	[N· m]	[N· m]	[N· m]
CR085	-	3.704	512	-15.176	-1.507	417	-5
CR086	-	3.704	512	-15.176	-1.507	417	-5
CR087	-	3.594	501	-15.370	-1.534	406	-5
CR088	-	3.594	501	-15.370	-1.534	406	-5
CR089	-	3.704	512	-15.176	-1.507	417	-5
CR090	-	3.704	512	-15.176	-1.507	417	-5
CR091	-	3.594	501	-15.370	-1.534	406	-5
CR092	-	3.594	501	-15.370	-1.534	406	-5
CR093	-	3.704	512	-15.176	-1.507	417	-5
CR094	-	3.704	512	-15.176	-1.507	417	-5
CR095	-	3.594	501	-15.370	-1.534	406	-5
CR096	-	3.594	501	-15.370	-1.534	406	-5
CR097	-	7.392	717	-13.566	-1.252	804	-3
CR098	-	7.392	717	-13.566	-1.252	804	-3
CR099	-	7.282	706	-13.760	-1.279	793	-3
CR100	-	7.282	706	-13.760	-1.279	793	-3
CR101	-	7.392	717	-13.566	-1.252	804	-3
CR102	-	7.392	717	-13.566	-1.252	804	-3
CR103	-	7.282	706	-13.760	-1.279	793	-3
CR104	-	7.282	706	-13.760	-1.279	793	-3
CR105	-	7.392	717	-13.566	-1.252	804	-3
CR106	-	7.392	717	-13.566	-1.252	804	-3
CR107	-	7.282	706	-13.760	-1.279	793	-3
CR108	-	7.282	706	-13.760	-1.279	793	-3
CR109	-	7.392	717	-13.566	-1.252	804	-3
CR110	-	7.392	717	-13.566	-1.252	804	-3
CR111	-	7.282	706	-13.760	-1.279	793	-3
CR112	-	7.282	706	-13.760	-1.279	793	-3
CR113	-	3.704	512	-15.176	-1.507	417	-5
CR114	-	3.704	512	-15.176	-1.507	417	-5
CR115	-	3.594	501	-15.370	-1.534	406	-5
CR116	-	3.594	501	-15.370	-1.534	406	-5
CR117	-	3.704	512	-15.176	-1.507	417	-5
CR118	-	3.704	512	-15.176	-1.507	417	-5
CR119	-	3.594	501	-15.370	-1.534	406	-5
CR120	-	3.594	501	-15.370	-1.534	406	-5
CR121	-	3.704	512	-15.176	-1.507	417	-5
CR122	-	3.704	512	-15.176	-1.507	417	-5
CR123	-	3.594	501	-15.370	-1.534	406	-5
CR124	-	3.594	501	-15.370	-1.534	406	-5
CR125	-	3.704	512	-15.176	-1.507	417	-5
CR126	-	3.704	512	-15.176	-1.507	417	-5
CR127	-	3.594	501	-15.370	-1.534	406	-5
CR128	-	3.594	501	-15.370	-1.534	406	-5
Nodo 01171							
CR001	-	7.535	936	-16.400	-1.727	705	-21
CR002	-	7.535	936	-16.400	-1.727	705	-21
CR003	-	7.425	909	-16.620	-1.762	696	-21
CR004	-	7.425	909	-16.620	-1.762	696	-21
CR005	-	7.535	936	-16.400	-1.727	705	-21
CR006	-	7.535	936	-16.400	-1.727	705	-21
CR007	-	7.425	909	-16.620	-1.762	696	-21
CR008	-	7.425	909	-16.620	-1.762	696	-21
CR009	-	7.535	936	-16.400	-1.727	705	-21
CR010	-	7.535	936	-16.400	-1.727	705	-21
CR011	-	7.425	909	-16.620	-1.762	696	-21
CR012	-	7.425	909	-16.620	-1.762	696	-21
CR013	-	7.535	936	-16.400	-1.727	705	-21
CR014	-	7.535	936	-16.400	-1.727	705	-21
CR015	-	7.425	909	-16.620	-1.762	696	-21
CR016	-	7.425	909	-16.620	-1.762	696	-21
CR017	-	3.261	1.011	-15.476	-1.680	304	-21
CR018	-	3.261	1.011	-15.476	-1.680	304	-21
CR019	-	3.151	984	-15.696	-1.715	295	-21
CR020	-	3.151	984	-15.696	-1.715	295	-21
CR021	-	3.261	1.011	-15.476	-1.680	304	-21
CR022	-	3.261	1.011	-15.476	-1.680	304	-21
CR023	-	3.151	984	-15.696	-1.715	295	-21
CR024	-	3.151	984	-15.696	-1.715	295	-21
CR025	-	3.261	1.011	-15.476	-1.680	304	-21
CR026	-	3.261	1.011	-15.476	-1.680	304	-21
CR027	-	3.151	984	-15.696	-1.715	295	-21
CR028	-	3.151	984	-15.696	-1.715	295	-21
CR029	-	3.261	1.011	-15.476	-1.680	304	-21
CR030	-	3.261	1.011	-15.476	-1.680	304	-21
CR031	-	3.151	984	-15.696	-1.715	295	-21
CR032	-	3.151	984	-15.696	-1.715	295	-21
CR033	-	7.535	936	-16.400	-1.727	705	-21
CR034	-	7.535	936	-16.400	-1.727	705	-21
CR035	-	7.425	909	-16.620	-1.762	696	-21

Carichi sui nodi in fondazione

Carico	CC	Fx	Fy	Fz	Mx	My	Mz
		[N]	[N]	[N]	[N· m]	[N· m]	[N· m]
CR036	-	7.425	909	-16.620	-1.762	696	-21
CR037	-	7.535	936	-16.400	-1.727	705	-21
CR038	-	7.535	936	-16.400	-1.727	705	-21
CR039	-	7.425	909	-16.620	-1.762	696	-21
CR040	-	7.425	909	-16.620	-1.762	696	-21
CR041	-	7.535	936	-16.400	-1.727	705	-21
CR042	-	7.535	936	-16.400	-1.727	705	-21
CR043	-	7.425	909	-16.620	-1.762	696	-21
CR044	-	7.425	909	-16.620	-1.762	696	-21
CR045	-	7.535	936	-16.400	-1.727	705	-21
CR046	-	7.535	936	-16.400	-1.727	705	-21
CR047	-	7.425	909	-16.620	-1.762	696	-21
CR048	-	7.425	909	-16.620	-1.762	696	-21
CR049	-	3.261	1.011	-15.476	-1.680	304	-21
CR050	-	3.261	1.011	-15.476	-1.680	304	-21
CR051	-	3.151	984	-15.696	-1.715	295	-21
CR052	-	3.151	984	-15.696	-1.715	295	-21
CR053	-	3.261	1.011	-15.476	-1.680	304	-21
CR054	-	3.261	1.011	-15.476	-1.680	304	-21
CR055	-	3.151	984	-15.696	-1.715	295	-21
CR056	-	3.151	984	-15.696	-1.715	295	-21
CR057	-	3.261	1.011	-15.476	-1.680	304	-21
CR058	-	3.261	1.011	-15.476	-1.680	304	-21
CR059	-	3.151	984	-15.696	-1.715	295	-21
CR060	-	3.151	984	-15.696	-1.715	295	-21
CR061	-	3.261	1.011	-15.476	-1.680	304	-21
CR062	-	3.261	1.011	-15.476	-1.680	304	-21
CR063	-	3.151	984	-15.696	-1.715	295	-21
CR064	-	3.151	984	-15.696	-1.715	295	-21
CR065	-	7.421	1.138	-15.306	-1.531	679	-22
CR066	-	7.421	1.138	-15.306	-1.531	679	-22
CR067	-	7.311	1.112	-15.526	-1.566	670	-22
CR068	-	7.311	1.112	-15.526	-1.566	670	-22
CR069	-	7.421	1.138	-15.306	-1.531	679	-22
CR070	-	7.421	1.138	-15.306	-1.531	679	-22
CR071	-	7.311	1.112	-15.526	-1.566	670	-22
CR072	-	7.311	1.112	-15.526	-1.566	670	-22
CR073	-	7.421	1.138	-15.306	-1.531	679	-22
CR074	-	7.421	1.138	-15.306	-1.531	679	-22
CR075	-	7.311	1.112	-15.526	-1.566	670	-22
CR076	-	7.311	1.112	-15.526	-1.566	670	-22
CR077	-	7.421	1.138	-15.306	-1.531	679	-22
CR078	-	7.421	1.138	-15.306	-1.531	679	-22
CR079	-	7.311	1.112	-15.526	-1.566	670	-22
CR080	-	7.311	1.112	-15.526	-1.566	670	-22
CR081	-	3.375	808	-16.570	-1.876	330	-20
CR082	-	3.375	808	-16.570	-1.876	330	-20
CR083	-	3.265	782	-16.790	-1.911	321	-20
CR084	-	3.265	782	-16.790	-1.911	321	-20
CR085	-	3.375	808	-16.570	-1.876	330	-20
CR086	-	3.375	808	-16.570	-1.876	330	-20
CR087	-	3.265	782	-16.790	-1.911	321	-20
CR088	-	3.265	782	-16.790	-1.911	321	-20
CR089	-	3.375	808	-16.570	-1.876	330	-20
CR090	-	3.375	808	-16.570	-1.876	330	-20
CR091	-	3.265	782	-16.790	-1.911	321	-20
CR092	-	3.265	782	-16.790	-1.911	321	-20
CR093	-	3.375	808	-16.570	-1.876	330	-20
CR094	-	3.375	808	-16.570	-1.876	330	-20
CR095	-	3.265	782	-16.790	-1.911	321	-20
CR096	-	3.265	782	-16.790	-1.911	321	-20
CR097	-	7.421	1.138	-15.306	-1.531	679	-22
CR098	-	7.421	1.138	-15.306	-1.531	679	-22
CR099	-	7.311	1.112	-15.526	-1.566	670	-22
CR100	-	7.311	1.112	-15.526	-1.566	670	-22
CR101	-	7.421	1.138	-15.306	-1.531	679	-22
CR102	-	7.421	1.138	-15.306	-1.531	679	-22
CR103	-	7.311	1.112	-15.526	-1.566	670	-22
CR104	-	7.311	1.112	-15.526	-1.566	670	-22
CR105	-	7.421	1.138	-15.306	-1.531	679	-22
CR106	-	7.421	1.138	-15.306	-1.531	679	-22
CR107	-	7.311	1.112	-15.526	-1.566	670	-22
CR108	-	7.311	1.112	-15.526	-1.566	670	-22
CR109	-	7.421	1.138	-15.306	-1.531	679	-22
CR110	-	7.421	1.138	-15.306	-1.531	679	-22
CR111	-	7.311	1.112	-15.526	-1.566	670	-22
CR112	-	7.311	1.112	-15.526	-1.566	670	-22
CR113	-	3.375	808	-16.570	-1.876	330	-20
CR114	-	3.375	808	-16.570	-1.876	330	-20
CR115	-	3.265	782	-16.790	-1.911	321	-20

Carichi sui nodi in fondazione

Carico	CC	Fx	Fy	Fz	Mx	My	Mz
		[N]	[N]	[N]	[N· m]	[N· m]	[N· m]
CR116	-	3.265	782	-16.790	-1.911	321	-20
CR117	-	3.375	808	-16.570	-1.876	330	-20
CR118	-	3.375	808	-16.570	-1.876	330	-20
CR119	-	3.265	782	-16.790	-1.911	321	-20
CR120	-	3.265	782	-16.790	-1.911	321	-20
CR121	-	3.375	808	-16.570	-1.876	330	-20
CR122	-	3.375	808	-16.570	-1.876	330	-20
CR123	-	3.265	782	-16.790	-1.911	321	-20
CR124	-	3.265	782	-16.790	-1.911	321	-20
CR125	-	3.375	808	-16.570	-1.876	330	-20
CR126	-	3.375	808	-16.570	-1.876	330	-20
CR127	-	3.265	782	-16.790	-1.911	321	-20
CR128	-	3.265	782	-16.790	-1.911	321	-20
Nodo 01172							
CR001	-	6.130	332	-14.936	-1.573	373	22
CR002	-	6.130	332	-14.936	-1.573	373	22
CR003	-	6.047	310	-15.144	-1.608	369	22
CR004	-	6.047	310	-15.144	-1.608	369	22
CR005	-	6.130	332	-14.936	-1.573	373	22
CR006	-	6.130	332	-14.936	-1.573	373	22
CR007	-	6.047	310	-15.144	-1.608	369	22
CR008	-	6.047	310	-15.144	-1.608	369	22
CR009	-	6.130	332	-14.936	-1.573	373	22
CR010	-	6.130	332	-14.936	-1.573	373	22
CR011	-	6.047	310	-15.144	-1.608	369	22
CR012	-	6.047	310	-15.144	-1.608	369	22
CR013	-	6.130	332	-14.936	-1.573	373	22
CR014	-	6.130	332	-14.936	-1.573	373	22
CR015	-	6.047	310	-15.144	-1.608	369	22
CR016	-	6.047	310	-15.144	-1.608	369	22
CR017	-	1.913	390	-14.368	-1.600	-3	20
CR018	-	1.913	390	-14.368	-1.600	-3	20
CR019	-	1.830	368	-14.576	-1.635	-7	20
CR020	-	1.830	368	-14.576	-1.635	-7	20
CR021	-	1.913	390	-14.368	-1.600	-3	20
CR022	-	1.913	390	-14.368	-1.600	-3	20
CR023	-	1.830	368	-14.576	-1.635	-7	20
CR024	-	1.830	368	-14.576	-1.635	-7	20
CR025	-	1.913	390	-14.368	-1.600	-3	20
CR026	-	1.913	390	-14.368	-1.600	-3	20
CR027	-	1.830	368	-14.576	-1.635	-7	20
CR028	-	1.830	368	-14.576	-1.635	-7	20
CR029	-	1.913	390	-14.368	-1.600	-3	20
CR030	-	1.913	390	-14.368	-1.600	-3	20
CR031	-	1.830	368	-14.576	-1.635	-7	20
CR032	-	1.830	368	-14.576	-1.635	-7	20
CR033	-	6.130	332	-14.936	-1.573	373	22
CR034	-	6.130	332	-14.936	-1.573	373	22
CR035	-	6.047	310	-15.144	-1.608	369	22
CR036	-	6.047	310	-15.144	-1.608	369	22
CR037	-	6.130	332	-14.936	-1.573	373	22
CR038	-	6.130	332	-14.936	-1.573	373	22
CR039	-	6.047	310	-15.144	-1.608	369	22
CR040	-	6.047	310	-15.144	-1.608	369	22
CR041	-	6.130	332	-14.936	-1.573	373	22
CR042	-	6.130	332	-14.936	-1.573	373	22
CR043	-	6.047	310	-15.144	-1.608	369	22
CR044	-	6.047	310	-15.144	-1.608	369	22
CR045	-	6.130	332	-14.936	-1.573	373	22
CR046	-	6.130	332	-14.936	-1.573	373	22
CR047	-	6.047	310	-15.144	-1.608	369	22
CR048	-	6.047	310	-15.144	-1.608	369	22
CR049	-	1.913	390	-14.368	-1.600	-3	20
CR050	-	1.913	390	-14.368	-1.600	-3	20
CR051	-	1.830	368	-14.576	-1.635	-7	20
CR052	-	1.830	368	-14.576	-1.635	-7	20
CR053	-	1.913	390	-14.368	-1.600	-3	20
CR054	-	1.913	390	-14.368	-1.600	-3	20
CR055	-	1.830	368	-14.576	-1.635	-7	20
CR056	-	1.830	368	-14.576	-1.635	-7	20
CR057	-	1.913	390	-14.368	-1.600	-3	20
CR058	-	1.913	390	-14.368	-1.600	-3	20
CR059	-	1.830	368	-14.576	-1.635	-7	20
CR060	-	1.830	368	-14.576	-1.635	-7	20
CR061	-	1.913	390	-14.368	-1.600	-3	20
CR062	-	1.913	390	-14.368	-1.600	-3	20
CR063	-	1.830	368	-14.576	-1.635	-7	20
CR064	-	1.830	368	-14.576	-1.635	-7	20
CR065	-	6.026	621	-13.922	-1.372	13	22
CR066	-	6.026	621	-13.922	-1.372	13	22

Carichi sui nodi in fondazione

Carico	CC	Fx	Fy	Fz	Mx	My	Mz
		[N]	[N]	[N]	[N· m]	[N· m]	[N· m]
CR067	-	5.942	599	-14.130	-1.407	8	22
CR068	-	5.942	599	-14.130	-1.407	8	22
CR069	-	6.026	621	-13.922	-1.372	13	22
CR070	-	6.026	621	-13.922	-1.372	13	22
CR071	-	5.942	599	-14.130	-1.407	8	22
CR072	-	5.942	599	-14.130	-1.407	8	22
CR073	-	6.026	621	-13.922	-1.372	13	22
CR074	-	6.026	621	-13.922	-1.372	13	22
CR075	-	5.942	599	-14.130	-1.407	8	22
CR076	-	5.942	599	-14.130	-1.407	8	22
CR077	-	6.026	621	-13.922	-1.372	13	22
CR078	-	6.026	621	-13.922	-1.372	13	22
CR079	-	5.942	599	-14.130	-1.407	8	22
CR080	-	5.942	599	-14.130	-1.407	8	22
CR081	-	2.018	101	-15.382	-1.801	358	20
CR082	-	2.018	101	-15.382	-1.801	358	20
CR083	-	1.934	79	-15.590	-1.836	353	20
CR084	-	1.934	79	-15.590	-1.836	353	20
CR085	-	2.018	101	-15.382	-1.801	358	20
CR086	-	2.018	101	-15.382	-1.801	358	20
CR087	-	1.934	79	-15.590	-1.836	353	20
CR088	-	1.934	79	-15.590	-1.836	353	20
CR089	-	2.018	101	-15.382	-1.801	358	20
CR090	-	2.018	101	-15.382	-1.801	358	20
CR091	-	1.934	79	-15.590	-1.836	353	20
CR092	-	1.934	79	-15.590	-1.836	353	20
CR093	-	2.018	101	-15.382	-1.801	358	20
CR094	-	2.018	101	-15.382	-1.801	358	20
CR095	-	1.934	79	-15.590	-1.836	353	20
CR096	-	1.934	79	-15.590	-1.836	353	20
CR097	-	6.026	621	-13.922	-1.372	13	22
CR098	-	6.026	621	-13.922	-1.372	13	22
CR099	-	5.942	599	-14.130	-1.407	8	22
CR100	-	5.942	599	-14.130	-1.407	8	22
CR101	-	6.026	621	-13.922	-1.372	13	22
CR102	-	6.026	621	-13.922	-1.372	13	22
CR103	-	5.942	599	-14.130	-1.407	8	22
CR104	-	5.942	599	-14.130	-1.407	8	22
CR105	-	6.026	621	-13.922	-1.372	13	22
CR106	-	6.026	621	-13.922	-1.372	13	22
CR107	-	5.942	599	-14.130	-1.407	8	22
CR108	-	5.942	599	-14.130	-1.407	8	22
CR109	-	6.026	621	-13.922	-1.372	13	22
CR110	-	6.026	621	-13.922	-1.372	13	22
CR111	-	5.942	599	-14.130	-1.407	8	22
CR112	-	5.942	599	-14.130	-1.407	8	22
CR113	-	2.018	101	-15.382	-1.801	358	20
CR114	-	2.018	101	-15.382	-1.801	358	20
CR115	-	1.934	79	-15.590	-1.836	353	20
CR116	-	1.934	79	-15.590	-1.836	353	20
CR117	-	2.018	101	-15.382	-1.801	358	20
CR118	-	2.018	101	-15.382	-1.801	358	20
CR119	-	1.934	79	-15.590	-1.836	353	20
CR120	-	1.934	79	-15.590	-1.836	353	20
CR121	-	2.018	101	-15.382	-1.801	358	20
CR122	-	2.018	101	-15.382	-1.801	358	20
CR123	-	1.934	79	-15.590	-1.836	353	20
CR124	-	1.934	79	-15.590	-1.836	353	20
CR125	-	2.018	101	-15.382	-1.801	358	20
CR126	-	2.018	101	-15.382	-1.801	358	20
CR127	-	1.934	79	-15.590	-1.836	353	20
CR128	-	1.934	79	-15.590	-1.836	353	20
Nodo 01173							
CR001	-	6.003	446	-16.464	-1.735	603	-1
CR002	-	6.003	446	-16.464	-1.735	603	-1
CR003	-	5.926	424	-16.690	-1.774	596	-1
CR004	-	5.926	424	-16.690	-1.774	596	-1
CR005	-	6.003	446	-16.464	-1.735	603	-1
CR006	-	6.003	446	-16.464	-1.735	603	-1
CR007	-	5.926	424	-16.690	-1.774	596	-1
CR008	-	5.926	424	-16.690	-1.774	596	-1
CR009	-	6.003	446	-16.464	-1.735	603	-1
CR010	-	6.003	446	-16.464	-1.735	603	-1
CR011	-	5.926	424	-16.690	-1.774	596	-1
CR012	-	5.926	424	-16.690	-1.774	596	-1
CR013	-	6.003	446	-16.464	-1.735	603	-1
CR014	-	6.003	446	-16.464	-1.735	603	-1
CR015	-	5.926	424	-16.690	-1.774	596	-1
CR016	-	5.926	424	-16.690	-1.774	596	-1
CR017	-	2.092	514	-15.892	-1.680	172	-1

Carichi sui nodi in fondazione

Carico	CC	Fx	Fy	Fz	Mx	My	Mz
		[N]	[N]	[N]	[N· m]	[N· m]	[N· m]
CR018	-	2.092	514	-15.892	-1.680	172	-1
CR019	-	2.015	492	-16.118	-1.719	165	-1
CR020	-	2.015	492	-16.118	-1.719	165	-1
CR021	-	2.092	514	-15.892	-1.680	172	-1
CR022	-	2.092	514	-15.892	-1.680	172	-1
CR023	-	2.015	492	-16.118	-1.719	165	-1
CR024	-	2.015	492	-16.118	-1.719	165	-1
CR025	-	2.092	514	-15.892	-1.680	172	-1
CR026	-	2.092	514	-15.892	-1.680	172	-1
CR027	-	2.015	492	-16.118	-1.719	165	-1
CR028	-	2.015	492	-16.118	-1.719	165	-1
CR029	-	2.092	514	-15.892	-1.680	172	-1
CR030	-	2.092	514	-15.892	-1.680	172	-1
CR031	-	2.015	492	-16.118	-1.719	165	-1
CR032	-	2.015	492	-16.118	-1.719	165	-1
CR033	-	6.003	446	-16.464	-1.735	603	-1
CR034	-	6.003	446	-16.464	-1.735	603	-1
CR035	-	5.926	424	-16.690	-1.774	596	-1
CR036	-	5.926	424	-16.690	-1.774	596	-1
CR037	-	6.003	446	-16.464	-1.735	603	-1
CR038	-	6.003	446	-16.464	-1.735	603	-1
CR039	-	5.926	424	-16.690	-1.774	596	-1
CR040	-	5.926	424	-16.690	-1.774	596	-1
CR041	-	6.003	446	-16.464	-1.735	603	-1
CR042	-	6.003	446	-16.464	-1.735	603	-1
CR043	-	5.926	424	-16.690	-1.774	596	-1
CR044	-	5.926	424	-16.690	-1.774	596	-1
CR045	-	6.003	446	-16.464	-1.735	603	-1
CR046	-	6.003	446	-16.464	-1.735	603	-1
CR047	-	5.926	424	-16.690	-1.774	596	-1
CR048	-	5.926	424	-16.690	-1.774	596	-1
CR049	-	2.092	514	-15.892	-1.680	172	-1
CR050	-	2.092	514	-15.892	-1.680	172	-1
CR051	-	2.015	492	-16.118	-1.719	165	-1
CR052	-	2.015	492	-16.118	-1.719	165	-1
CR053	-	2.092	514	-15.892	-1.680	172	-1
CR054	-	2.092	514	-15.892	-1.680	172	-1
CR055	-	2.015	492	-16.118	-1.719	165	-1
CR056	-	2.015	492	-16.118	-1.719	165	-1
CR057	-	2.092	514	-15.892	-1.680	172	-1
CR058	-	2.092	514	-15.892	-1.680	172	-1
CR059	-	2.015	492	-16.118	-1.719	165	-1
CR060	-	2.015	492	-16.118	-1.719	165	-1
CR061	-	2.092	514	-15.892	-1.680	172	-1
CR062	-	2.092	514	-15.892	-1.680	172	-1
CR063	-	2.015	492	-16.118	-1.719	165	-1
CR064	-	2.015	492	-16.118	-1.719	165	-1
CR065	-	5.869	665	-15.555	-1.492	581	-1
CR066	-	5.869	665	-15.555	-1.492	581	-1
CR067	-	5.792	643	-15.781	-1.531	574	-1
CR068	-	5.792	643	-15.781	-1.531	574	-1
CR069	-	5.869	665	-15.555	-1.492	581	-1
CR070	-	5.869	665	-15.555	-1.492	581	-1
CR071	-	5.792	643	-15.781	-1.531	574	-1
CR072	-	5.792	643	-15.781	-1.531	574	-1
CR073	-	5.869	665	-15.555	-1.492	581	-1
CR074	-	5.869	665	-15.555	-1.492	581	-1
CR075	-	5.792	643	-15.781	-1.531	574	-1
CR076	-	5.792	643	-15.781	-1.531	574	-1
CR077	-	5.869	665	-15.555	-1.492	581	-1
CR078	-	5.869	665	-15.555	-1.492	581	-1
CR079	-	5.792	643	-15.781	-1.531	574	-1
CR080	-	5.792	643	-15.781	-1.531	574	-1
CR081	-	2.226	295	-16.801	-1.923	194	-1
CR082	-	2.226	295	-16.801	-1.923	194	-1
CR083	-	2.149	273	-17.027	-1.962	187	-1
CR084	-	2.149	273	-17.027	-1.962	187	-1
CR085	-	2.226	295	-16.801	-1.923	194	-1
CR086	-	2.226	295	-16.801	-1.923	194	-1
CR087	-	2.149	273	-17.027	-1.962	187	-1
CR088	-	2.149	273	-17.027	-1.962	187	-1
CR089	-	2.226	295	-16.801	-1.923	194	-1
CR090	-	2.226	295	-16.801	-1.923	194	-1
CR091	-	2.149	273	-17.027	-1.962	187	-1
CR092	-	2.149	273	-17.027	-1.962	187	-1
CR093	-	2.226	295	-16.801	-1.923	194	-1
CR094	-	2.226	295	-16.801	-1.923	194	-1
CR095	-	2.149	273	-17.027	-1.962	187	-1
CR096	-	2.149	273	-17.027	-1.962	187	-1
CR097	-	5.869	665	-15.555	-1.492	581	-1

Carichi sui nodi in fondazione

Carico	CC	Fx	Fy	Fz	Mx	My	Mz
		[N]	[N]	[N]	[N· m]	[N· m]	[N· m]
CR098	-	5.869	665	-15.555	-1.492	581	-1
CR099	-	5.792	643	-15.781	-1.531	574	-1
CR100	-	5.792	643	-15.781	-1.531	574	-1
CR101	-	5.869	665	-15.555	-1.492	581	-1
CR102	-	5.869	665	-15.555	-1.492	581	-1
CR103	-	5.792	643	-15.781	-1.531	574	-1
CR104	-	5.792	643	-15.781	-1.531	574	-1
CR105	-	5.869	665	-15.555	-1.492	581	-1
CR106	-	5.869	665	-15.555	-1.492	581	-1
CR107	-	5.792	643	-15.781	-1.531	574	-1
CR108	-	5.792	643	-15.781	-1.531	574	-1
CR109	-	5.869	665	-15.555	-1.492	581	-1
CR110	-	5.869	665	-15.555	-1.492	581	-1
CR111	-	5.792	643	-15.781	-1.531	574	-1
CR112	-	5.792	643	-15.781	-1.531	574	-1
CR113	-	2.226	295	-16.801	-1.923	194	-1
CR114	-	2.226	295	-16.801	-1.923	194	-1
CR115	-	2.149	273	-17.027	-1.962	187	-1
CR116	-	2.149	273	-17.027	-1.962	187	-1
CR117	-	2.226	295	-16.801	-1.923	194	-1
CR118	-	2.226	295	-16.801	-1.923	194	-1
CR119	-	2.149	273	-17.027	-1.962	187	-1
CR120	-	2.149	273	-17.027	-1.962	187	-1
CR121	-	2.226	295	-16.801	-1.923	194	-1
CR122	-	2.226	295	-16.801	-1.923	194	-1
CR123	-	2.149	273	-17.027	-1.962	187	-1
CR124	-	2.149	273	-17.027	-1.962	187	-1
CR125	-	2.226	295	-16.801	-1.923	194	-1
CR126	-	2.226	295	-16.801	-1.923	194	-1
CR127	-	2.149	273	-17.027	-1.962	187	-1
CR128	-	2.149	273	-17.027	-1.962	187	-1
Nodo 01174							
CR001	-	5.797	687	-15.393	-1.726	568	-8
CR002	-	5.797	687	-15.393	-1.726	568	-8
CR003	-	5.715	656	-15.601	-1.763	559	-8
CR004	-	5.715	656	-15.601	-1.763	559	-8
CR005	-	5.797	687	-15.393	-1.726	568	-8
CR006	-	5.797	687	-15.393	-1.726	568	-8
CR007	-	5.715	656	-15.601	-1.763	559	-8
CR008	-	5.715	656	-15.601	-1.763	559	-8
CR009	-	5.797	687	-15.393	-1.726	568	-8
CR010	-	5.797	687	-15.393	-1.726	568	-8
CR011	-	5.715	656	-15.601	-1.763	559	-8
CR012	-	5.715	656	-15.601	-1.763	559	-8
CR013	-	5.797	687	-15.393	-1.726	568	-8
CR014	-	5.797	687	-15.393	-1.726	568	-8
CR015	-	5.715	656	-15.601	-1.763	559	-8
CR016	-	5.715	656	-15.601	-1.763	559	-8
CR017	-	1.505	782	-14.829	-1.651	167	-6
CR018	-	1.505	782	-14.829	-1.651	167	-6
CR019	-	1.423	751	-15.037	-1.688	158	-6
CR020	-	1.423	751	-15.037	-1.688	158	-6
CR021	-	1.505	782	-14.829	-1.651	167	-6
CR022	-	1.505	782	-14.829	-1.651	167	-6
CR023	-	1.423	751	-15.037	-1.688	158	-6
CR024	-	1.423	751	-15.037	-1.688	158	-6
CR025	-	1.505	782	-14.829	-1.651	167	-6
CR026	-	1.505	782	-14.829	-1.651	167	-6
CR027	-	1.423	751	-15.037	-1.688	158	-6
CR028	-	1.423	751	-15.037	-1.688	158	-6
CR029	-	1.505	782	-14.829	-1.651	167	-6
CR030	-	1.505	782	-14.829	-1.651	167	-6
CR031	-	1.423	751	-15.037	-1.688	158	-6
CR032	-	1.423	751	-15.037	-1.688	158	-6
CR033	-	5.797	687	-15.393	-1.726	568	-8
CR034	-	5.797	687	-15.393	-1.726	568	-8
CR035	-	5.715	656	-15.601	-1.763	559	-8
CR036	-	5.715	656	-15.601	-1.763	559	-8
CR037	-	5.797	687	-15.393	-1.726	568	-8
CR038	-	5.797	687	-15.393	-1.726	568	-8
CR039	-	5.715	656	-15.601	-1.763	559	-8
CR040	-	5.715	656	-15.601	-1.763	559	-8
CR041	-	5.797	687	-15.393	-1.726	568	-8
CR042	-	5.797	687	-15.393	-1.726	568	-8
CR043	-	5.715	656	-15.601	-1.763	559	-8
CR044	-	5.715	656	-15.601	-1.763	559	-8
CR045	-	5.797	687	-15.393	-1.726	568	-8
CR046	-	5.797	687	-15.393	-1.726	568	-8
CR047	-	5.715	656	-15.601	-1.763	559	-8
CR048	-	5.715	656	-15.601	-1.763	559	-8

Carichi sui nodi in fondazione

Carico	CC	Fx	Fy	Fz	Mx	My	Mz
		[N]	[N]	[N]	[N· m]	[N· m]	[N· m]
CR049	-	1.505	782	-14.829	-1.651	167	-6
CR050	-	1.505	782	-14.829	-1.651	167	-6
CR051	-	1.423	751	-15.037	-1.688	158	-6
CR052	-	1.423	751	-15.037	-1.688	158	-6
CR053	-	1.505	782	-14.829	-1.651	167	-6
CR054	-	1.505	782	-14.829	-1.651	167	-6
CR055	-	1.423	751	-15.037	-1.688	158	-6
CR056	-	1.423	751	-15.037	-1.688	158	-6
CR057	-	1.505	782	-14.829	-1.651	167	-6
CR058	-	1.505	782	-14.829	-1.651	167	-6
CR059	-	1.423	751	-15.037	-1.688	158	-6
CR060	-	1.423	751	-15.037	-1.688	158	-6
CR061	-	1.505	782	-14.829	-1.651	167	-6
CR062	-	1.505	782	-14.829	-1.651	167	-6
CR063	-	1.423	751	-15.037	-1.688	158	-6
CR064	-	1.423	751	-15.037	-1.688	158	-6
CR065	-	5.681	980	-14.637	-1.474	558	-6
CR066	-	5.681	980	-14.637	-1.474	558	-6
CR067	-	5.600	949	-14.845	-1.511	549	-6
CR068	-	5.600	949	-14.845	-1.511	549	-6
CR069	-	5.681	980	-14.637	-1.474	558	-6
CR070	-	5.681	980	-14.637	-1.474	558	-6
CR071	-	5.600	949	-14.845	-1.511	549	-6
CR072	-	5.600	949	-14.845	-1.511	549	-6
CR073	-	5.681	980	-14.637	-1.474	558	-6
CR074	-	5.681	980	-14.637	-1.474	558	-6
CR075	-	5.600	949	-14.845	-1.511	549	-6
CR076	-	5.600	949	-14.845	-1.511	549	-6
CR077	-	5.681	980	-14.637	-1.474	558	-6
CR078	-	5.681	980	-14.637	-1.474	558	-6
CR079	-	5.600	949	-14.845	-1.511	549	-6
CR080	-	5.600	949	-14.845	-1.511	549	-6
CR081	-	1.620	489	-15.585	-1.903	177	-8
CR082	-	1.620	489	-15.585	-1.903	177	-8
CR083	-	1.539	458	-15.793	-1.940	168	-8
CR084	-	1.539	458	-15.793	-1.940	168	-8
CR085	-	1.620	489	-15.585	-1.903	177	-8
CR086	-	1.620	489	-15.585	-1.903	177	-8
CR087	-	1.539	458	-15.793	-1.940	168	-8
CR088	-	1.539	458	-15.793	-1.940	168	-8
CR089	-	1.620	489	-15.585	-1.903	177	-8
CR090	-	1.620	489	-15.585	-1.903	177	-8
CR091	-	1.539	458	-15.793	-1.940	168	-8
CR092	-	1.539	458	-15.793	-1.940	168	-8
CR093	-	1.620	489	-15.585	-1.903	177	-8
CR094	-	1.620	489	-15.585	-1.903	177	-8
CR095	-	1.539	458	-15.793	-1.940	168	-8
CR096	-	1.539	458	-15.793	-1.940	168	-8
CR097	-	5.681	980	-14.637	-1.474	558	-6
CR098	-	5.681	980	-14.637	-1.474	558	-6
CR099	-	5.600	949	-14.845	-1.511	549	-6
CR100	-	5.600	949	-14.845	-1.511	549	-6
CR101	-	5.681	980	-14.637	-1.474	558	-6
CR102	-	5.681	980	-14.637	-1.474	558	-6
CR103	-	5.600	949	-14.845	-1.511	549	-6
CR104	-	5.600	949	-14.845	-1.511	549	-6
CR105	-	5.681	980	-14.637	-1.474	558	-6
CR106	-	5.681	980	-14.637	-1.474	558	-6
CR107	-	5.600	949	-14.845	-1.511	549	-6
CR108	-	5.600	949	-14.845	-1.511	549	-6
CR109	-	5.681	980	-14.637	-1.474	558	-6
CR110	-	5.681	980	-14.637	-1.474	558	-6
CR111	-	5.600	949	-14.845	-1.511	549	-6
CR112	-	5.600	949	-14.845	-1.511	549	-6
CR113	-	1.620	489	-15.585	-1.903	177	-8
CR114	-	1.620	489	-15.585	-1.903	177	-8
CR115	-	1.539	458	-15.793	-1.940	168	-8
CR116	-	1.539	458	-15.793	-1.940	168	-8
CR117	-	1.620	489	-15.585	-1.903	177	-8
CR118	-	1.620	489	-15.585	-1.903	177	-8
CR119	-	1.539	458	-15.793	-1.940	168	-8
CR120	-	1.539	458	-15.793	-1.940	168	-8
CR121	-	1.620	489	-15.585	-1.903	177	-8
CR122	-	1.620	489	-15.585	-1.903	177	-8
CR123	-	1.539	458	-15.793	-1.940	168	-8
CR124	-	1.539	458	-15.793	-1.940	168	-8
CR125	-	1.620	489	-15.585	-1.903	177	-8
CR126	-	1.620	489	-15.585	-1.903	177	-8
CR127	-	1.539	458	-15.793	-1.940	168	-8
CR128	-	1.539	458	-15.793	-1.940	168	-8

Carichi sui nodi in fondazione

Carico	CC	Fx	Fy	Fz	Mx	My	Mz
		[N]	[N]	[N]	[N· m]	[N· m]	[N· m]
Nodo 01175							
CR001	-	6.020	493	-13.829	-1.620	560	43
CR002	-	6.020	493	-13.829	-1.620	560	43
CR003	-	5.941	473	-14.019	-1.655	553	43
CR004	-	5.941	473	-14.019	-1.655	553	43
CR005	-	6.020	493	-13.829	-1.620	560	43
CR006	-	6.020	493	-13.829	-1.620	560	43
CR007	-	5.941	473	-14.019	-1.655	553	43
CR008	-	5.941	473	-14.019	-1.655	553	43
CR009	-	6.020	493	-13.829	-1.620	560	43
CR010	-	6.020	493	-13.829	-1.620	560	43
CR011	-	5.941	473	-14.019	-1.655	553	43
CR012	-	5.941	473	-14.019	-1.655	553	43
CR013	-	6.020	493	-13.829	-1.620	560	43
CR014	-	6.020	493	-13.829	-1.620	560	43
CR015	-	5.941	473	-14.019	-1.655	553	43
CR016	-	5.941	473	-14.019	-1.655	553	43
CR017	-	1.875	623	-13.399	-1.525	201	43
CR018	-	1.875	623	-13.399	-1.525	201	43
CR019	-	1.796	603	-13.589	-1.560	194	43
CR020	-	1.796	603	-13.589	-1.560	194	43
CR021	-	1.875	623	-13.399	-1.525	201	43
CR022	-	1.875	623	-13.399	-1.525	201	43
CR023	-	1.796	603	-13.589	-1.560	194	43
CR024	-	1.796	603	-13.589	-1.560	194	43
CR025	-	1.875	623	-13.399	-1.525	201	43
CR026	-	1.875	623	-13.399	-1.525	201	43
CR027	-	1.796	603	-13.589	-1.560	194	43
CR028	-	1.796	603	-13.589	-1.560	194	43
CR029	-	1.875	623	-13.399	-1.525	201	43
CR030	-	1.875	623	-13.399	-1.525	201	43
CR031	-	1.796	603	-13.589	-1.560	194	43
CR032	-	1.796	603	-13.589	-1.560	194	43
CR033	-	6.020	493	-13.829	-1.620	560	43
CR034	-	6.020	493	-13.829	-1.620	560	43
CR035	-	5.941	473	-14.019	-1.655	553	43
CR036	-	5.941	473	-14.019	-1.655	553	43
CR037	-	6.020	493	-13.829	-1.620	560	43
CR038	-	6.020	493	-13.829	-1.620	560	43
CR039	-	5.941	473	-14.019	-1.655	553	43
CR040	-	5.941	473	-14.019	-1.655	553	43
CR041	-	6.020	493	-13.829	-1.620	560	43
CR042	-	6.020	493	-13.829	-1.620	560	43
CR043	-	5.941	473	-14.019	-1.655	553	43
CR044	-	5.941	473	-14.019	-1.655	553	43
CR045	-	6.020	493	-13.829	-1.620	560	43
CR046	-	6.020	493	-13.829	-1.620	560	43
CR047	-	5.941	473	-14.019	-1.655	553	43
CR048	-	5.941	473	-14.019	-1.655	553	43
CR049	-	1.875	623	-13.399	-1.525	201	43
CR050	-	1.875	623	-13.399	-1.525	201	43
CR051	-	1.796	603	-13.589	-1.560	194	43
CR052	-	1.796	603	-13.589	-1.560	194	43
CR053	-	1.875	623	-13.399	-1.525	201	43
CR054	-	1.875	623	-13.399	-1.525	201	43
CR055	-	1.796	603	-13.589	-1.560	194	43
CR056	-	1.796	603	-13.589	-1.560	194	43
CR057	-	1.875	623	-13.399	-1.525	201	43
CR058	-	1.875	623	-13.399	-1.525	201	43
CR059	-	1.796	603	-13.589	-1.560	194	43
CR060	-	1.796	603	-13.589	-1.560	194	43
CR061	-	1.875	623	-13.399	-1.525	201	43
CR062	-	1.875	623	-13.399	-1.525	201	43
CR063	-	1.796	603	-13.589	-1.560	194	43
CR064	-	1.796	603	-13.589	-1.560	194	43
CR065	-	5.872	757	-12.998	-1.372	542	44
CR066	-	5.872	757	-12.998	-1.372	542	44
CR067	-	5.792	737	-13.188	-1.407	535	44
CR068	-	5.792	737	-13.188	-1.407	535	44
CR069	-	5.872	757	-12.998	-1.372	542	44
CR070	-	5.872	757	-12.998	-1.372	542	44
CR071	-	5.792	737	-13.188	-1.407	535	44
CR072	-	5.792	737	-13.188	-1.407	535	44
CR073	-	5.872	757	-12.998	-1.372	542	44
CR074	-	5.872	757	-12.998	-1.372	542	44
CR075	-	5.792	737	-13.188	-1.407	535	44
CR076	-	5.792	737	-13.188	-1.407	535	44
CR077	-	5.872	757	-12.998	-1.372	542	44
CR078	-	5.872	757	-12.998	-1.372	542	44
CR079	-	5.792	737	-13.188	-1.407	535	44

Carichi sui nodi in fondazione

Carico	CC	Fx	Fy	Fz	Mx	My	Mz
		[N]	[N]	[N]	[N· m]	[N· m]	[N· m]
CR080	-	5.792	737	-13.188	-1.407	535	44
CR081	-	2.024	359	-14.230	-1.773	219	42
CR082	-	2.024	359	-14.230	-1.773	219	42
CR083	-	1.944	339	-14.420	-1.808	212	42
CR084	-	1.944	339	-14.420	-1.808	212	42
CR085	-	2.024	359	-14.230	-1.773	219	42
CR086	-	2.024	359	-14.230	-1.773	219	42
CR087	-	1.944	339	-14.420	-1.808	212	42
CR088	-	1.944	339	-14.420	-1.808	212	42
CR089	-	2.024	359	-14.230	-1.773	219	42
CR090	-	2.024	359	-14.230	-1.773	219	42
CR091	-	1.944	339	-14.420	-1.808	212	42
CR092	-	1.944	339	-14.420	-1.808	212	42
CR093	-	2.024	359	-14.230	-1.773	219	42
CR094	-	2.024	359	-14.230	-1.773	219	42
CR095	-	1.944	339	-14.420	-1.808	212	42
CR096	-	1.944	339	-14.420	-1.808	212	42
CR097	-	5.872	757	-12.998	-1.372	542	44
CR098	-	5.872	757	-12.998	-1.372	542	44
CR099	-	5.792	737	-13.188	-1.407	535	44
CR100	-	5.792	737	-13.188	-1.407	535	44
CR101	-	5.872	757	-12.998	-1.372	542	44
CR102	-	5.872	757	-12.998	-1.372	542	44
CR103	-	5.792	737	-13.188	-1.407	535	44
CR104	-	5.792	737	-13.188	-1.407	535	44
CR105	-	5.872	757	-12.998	-1.372	542	44
CR106	-	5.872	757	-12.998	-1.372	542	44
CR107	-	5.792	737	-13.188	-1.407	535	44
CR108	-	5.792	737	-13.188	-1.407	535	44
CR109	-	5.872	757	-12.998	-1.372	542	44
CR110	-	5.872	757	-12.998	-1.372	542	44
CR111	-	5.792	737	-13.188	-1.407	535	44
CR112	-	5.792	737	-13.188	-1.407	535	44
CR113	-	2.024	359	-14.230	-1.773	219	42
CR114	-	2.024	359	-14.230	-1.773	219	42
CR115	-	1.944	339	-14.420	-1.808	212	42
CR116	-	1.944	339	-14.420	-1.808	212	42
CR117	-	2.024	359	-14.230	-1.773	219	42
CR118	-	2.024	359	-14.230	-1.773	219	42
CR119	-	1.944	339	-14.420	-1.808	212	42
CR120	-	1.944	339	-14.420	-1.808	212	42
CR121	-	2.024	359	-14.230	-1.773	219	42
CR122	-	2.024	359	-14.230	-1.773	219	42
CR123	-	1.944	339	-14.420	-1.808	212	42
CR124	-	1.944	339	-14.420	-1.808	212	42
CR125	-	2.024	359	-14.230	-1.773	219	42
CR126	-	2.024	359	-14.230	-1.773	219	42
CR127	-	1.944	339	-14.420	-1.808	212	42
CR128	-	1.944	339	-14.420	-1.808	212	42
Nodo 01176							
CR001	-	4.568	899	-13.737	-1.519	442	1
CR002	-	4.568	899	-13.737	-1.519	442	1
CR003	-	4.511	877	-13.913	-1.549	437	1
CR004	-	4.511	877	-13.913	-1.549	437	1
CR005	-	4.568	899	-13.737	-1.519	442	1
CR006	-	4.568	899	-13.737	-1.519	442	1
CR007	-	4.511	877	-13.913	-1.549	437	1
CR008	-	4.511	877	-13.913	-1.549	437	1
CR009	-	4.568	899	-13.737	-1.519	442	1
CR010	-	4.568	899	-13.737	-1.519	442	1
CR011	-	4.511	877	-13.913	-1.549	437	1
CR012	-	4.511	877	-13.913	-1.549	437	1
CR013	-	4.568	899	-13.737	-1.519	442	1
CR014	-	4.568	899	-13.737	-1.519	442	1
CR015	-	4.511	877	-13.913	-1.549	437	1
CR016	-	4.511	877	-13.913	-1.549	437	1
CR017	-	821	821	-13.387	-1.431	33	1
CR018	-	821	821	-13.387	-1.431	33	1
CR019	-	764	799	-13.563	-1.461	28	1
CR020	-	764	799	-13.563	-1.461	28	1
CR021	-	821	821	-13.387	-1.431	33	1
CR022	-	821	821	-13.387	-1.431	33	1
CR023	-	764	799	-13.563	-1.461	28	1
CR024	-	764	799	-13.563	-1.461	28	1
CR025	-	821	821	-13.387	-1.431	33	1
CR026	-	821	821	-13.387	-1.431	33	1
CR027	-	764	799	-13.563	-1.461	28	1
CR028	-	764	799	-13.563	-1.461	28	1
CR029	-	821	821	-13.387	-1.431	33	1
CR030	-	821	821	-13.387	-1.431	33	1

Carichi sui nodi in fondazione

Carico	CC	Fx	Fy	Fz	Mx	My	Mz
		[N]	[N]	[N]	[N· m]	[N· m]	[N· m]
CR031	-	764	799	-13.563	-1.461	28	1
CR032	-	764	799	-13.563	-1.461	28	1
CR033	-	4.568	899	-13.737	-1.519	442	1
CR034	-	4.568	899	-13.737	-1.519	442	1
CR035	-	4.511	877	-13.913	-1.549	437	1
CR036	-	4.511	877	-13.913	-1.549	437	1
CR037	-	4.568	899	-13.737	-1.519	442	1
CR038	-	4.568	899	-13.737	-1.519	442	1
CR039	-	4.511	877	-13.913	-1.549	437	1
CR040	-	4.511	877	-13.913	-1.549	437	1
CR041	-	4.568	899	-13.737	-1.519	442	1
CR042	-	4.568	899	-13.737	-1.519	442	1
CR043	-	4.511	877	-13.913	-1.549	437	1
CR044	-	4.511	877	-13.913	-1.549	437	1
CR045	-	4.568	899	-13.737	-1.519	442	1
CR046	-	4.568	899	-13.737	-1.519	442	1
CR047	-	4.511	877	-13.913	-1.549	437	1
CR048	-	4.511	877	-13.913	-1.549	437	1
CR049	-	821	821	-13.387	-1.431	33	1
CR050	-	821	821	-13.387	-1.431	33	1
CR051	-	764	799	-13.563	-1.461	28	1
CR052	-	764	799	-13.563	-1.461	28	1
CR053	-	821	821	-13.387	-1.431	33	1
CR054	-	821	821	-13.387	-1.431	33	1
CR055	-	764	799	-13.563	-1.461	28	1
CR056	-	764	799	-13.563	-1.461	28	1
CR057	-	821	821	-13.387	-1.431	33	1
CR058	-	821	821	-13.387	-1.431	33	1
CR059	-	764	799	-13.563	-1.461	28	1
CR060	-	764	799	-13.563	-1.461	28	1
CR061	-	821	821	-13.387	-1.431	33	1
CR062	-	821	821	-13.387	-1.431	33	1
CR063	-	764	799	-13.563	-1.461	28	1
CR064	-	764	799	-13.563	-1.461	28	1
CR065	-	4.484	760	-13.067	-1.323	435	2
CR066	-	4.484	760	-13.067	-1.323	435	2
CR067	-	4.427	738	-13.243	-1.354	431	2
CR068	-	4.427	738	-13.243	-1.354	431	2
CR069	-	4.484	760	-13.067	-1.323	435	2
CR070	-	4.484	760	-13.067	-1.323	435	2
CR071	-	4.427	738	-13.243	-1.354	431	2
CR072	-	4.427	738	-13.243	-1.354	431	2
CR073	-	4.484	760	-13.067	-1.323	435	2
CR074	-	4.484	760	-13.067	-1.323	435	2
CR075	-	4.427	738	-13.243	-1.354	431	2
CR076	-	4.427	738	-13.243	-1.354	431	2
CR077	-	4.484	760	-13.067	-1.323	435	2
CR078	-	4.484	760	-13.067	-1.323	435	2
CR079	-	4.427	738	-13.243	-1.354	431	2
CR080	-	4.427	738	-13.243	-1.354	431	2
CR081	-	905	960	-14.057	-1.626	39	0
CR082	-	905	960	-14.057	-1.626	39	0
CR083	-	848	938	-14.233	-1.657	35	0
CR084	-	848	938	-14.233	-1.657	35	0
CR085	-	905	960	-14.057	-1.626	39	0
CR086	-	905	960	-14.057	-1.626	39	0
CR087	-	848	938	-14.233	-1.657	35	0
CR088	-	848	938	-14.233	-1.657	35	0
CR089	-	905	960	-14.057	-1.626	39	0
CR090	-	905	960	-14.057	-1.626	39	0
CR091	-	848	938	-14.233	-1.657	35	0
CR092	-	848	938	-14.233	-1.657	35	0
CR093	-	905	960	-14.057	-1.626	39	0
CR094	-	905	960	-14.057	-1.626	39	0
CR095	-	848	938	-14.233	-1.657	35	0
CR096	-	848	938	-14.233	-1.657	35	0
CR097	-	4.484	760	-13.067	-1.323	435	2
CR098	-	4.484	760	-13.067	-1.323	435	2
CR099	-	4.427	738	-13.243	-1.354	431	2
CR100	-	4.427	738	-13.243	-1.354	431	2
CR101	-	4.484	760	-13.067	-1.323	435	2
CR102	-	4.484	760	-13.067	-1.323	435	2
CR103	-	4.427	738	-13.243	-1.354	431	2
CR104	-	4.427	738	-13.243	-1.354	431	2
CR105	-	4.484	760	-13.067	-1.323	435	2
CR106	-	4.484	760	-13.067	-1.323	435	2
CR107	-	4.427	738	-13.243	-1.354	431	2
CR108	-	4.427	738	-13.243	-1.354	431	2
CR109	-	4.484	760	-13.067	-1.323	435	2
CR110	-	4.484	760	-13.067	-1.323	435	2

Carichi sui nodi in fondazione

Carico	CC	Fx	Fy	Fz	Mx	My	Mz
		[N]	[N]	[N]	[N· m]	[N· m]	[N· m]
CR111	-	4.427	738	-13.243	-1.354	431	2
CR112	-	4.427	738	-13.243	-1.354	431	2
CR113	-	905	960	-14.057	-1.626	39	0
CR114	-	905	960	-14.057	-1.626	39	0
CR115	-	848	938	-14.233	-1.657	35	0
CR116	-	848	938	-14.233	-1.657	35	0
CR117	-	905	960	-14.057	-1.626	39	0
CR118	-	905	960	-14.057	-1.626	39	0
CR119	-	848	938	-14.233	-1.657	35	0
CR120	-	848	938	-14.233	-1.657	35	0
CR121	-	905	960	-14.057	-1.626	39	0
CR122	-	905	960	-14.057	-1.626	39	0
CR123	-	848	938	-14.233	-1.657	35	0
CR124	-	848	938	-14.233	-1.657	35	0
CR125	-	905	960	-14.057	-1.626	39	0
CR126	-	905	960	-14.057	-1.626	39	0
CR127	-	848	938	-14.233	-1.657	35	0
CR128	-	848	938	-14.233	-1.657	35	0
Nodo 01177							
CR001	-	4.353	1.462	-7.465	-1.270	198	36
CR002	-	4.353	1.462	-7.465	-1.270	198	36
CR003	-	4.296	1.436	-7.549	-1.294	196	36
CR004	-	4.296	1.436	-7.549	-1.294	196	36
CR005	-	4.353	1.462	-7.465	-1.270	198	36
CR006	-	4.353	1.462	-7.465	-1.270	198	36
CR007	-	4.296	1.436	-7.549	-1.294	196	36
CR008	-	4.296	1.436	-7.549	-1.294	196	36
CR009	-	4.353	1.462	-7.465	-1.270	198	36
CR010	-	4.353	1.462	-7.465	-1.270	198	36
CR011	-	4.296	1.436	-7.549	-1.294	196	36
CR012	-	4.296	1.436	-7.549	-1.294	196	36
CR013	-	4.353	1.462	-7.465	-1.270	198	36
CR014	-	4.353	1.462	-7.465	-1.270	198	36
CR015	-	4.296	1.436	-7.549	-1.294	196	36
CR016	-	4.296	1.436	-7.549	-1.294	196	36
CR017	-	536	1.356	-7.125	-1.186	-136	34
CR018	-	536	1.356	-7.125	-1.186	-136	34
CR019	-	479	1.330	-7.209	-1.210	-138	34
CR020	-	479	1.330	-7.209	-1.210	-138	34
CR021	-	536	1.356	-7.125	-1.186	-136	34
CR022	-	536	1.356	-7.125	-1.186	-136	34
CR023	-	479	1.330	-7.209	-1.210	-138	34
CR024	-	479	1.330	-7.209	-1.210	-138	34
CR025	-	536	1.356	-7.125	-1.186	-136	34
CR026	-	536	1.356	-7.125	-1.186	-136	34
CR027	-	479	1.330	-7.209	-1.210	-138	34
CR028	-	479	1.330	-7.209	-1.210	-138	34
CR029	-	536	1.356	-7.125	-1.186	-136	34
CR030	-	536	1.356	-7.125	-1.186	-136	34
CR031	-	479	1.330	-7.209	-1.210	-138	34
CR032	-	479	1.330	-7.209	-1.210	-138	34
CR033	-	4.353	1.462	-7.465	-1.270	198	36
CR034	-	4.353	1.462	-7.465	-1.270	198	36
CR035	-	4.296	1.436	-7.549	-1.294	196	36
CR036	-	4.296	1.436	-7.549	-1.294	196	36
CR037	-	4.353	1.462	-7.465	-1.270	198	36
CR038	-	4.353	1.462	-7.465	-1.270	198	36
CR039	-	4.296	1.436	-7.549	-1.294	196	36
CR040	-	4.296	1.436	-7.549	-1.294	196	36
CR041	-	4.353	1.462	-7.465	-1.270	198	36
CR042	-	4.353	1.462	-7.465	-1.270	198	36
CR043	-	4.296	1.436	-7.549	-1.294	196	36
CR044	-	4.296	1.436	-7.549	-1.294	196	36
CR045	-	4.353	1.462	-7.465	-1.270	198	36
CR046	-	4.353	1.462	-7.465	-1.270	198	36
CR047	-	4.296	1.436	-7.549	-1.294	196	36
CR048	-	4.296	1.436	-7.549	-1.294	196	36
CR049	-	536	1.356	-7.125	-1.186	-136	34
CR050	-	536	1.356	-7.125	-1.186	-136	34
CR051	-	479	1.330	-7.209	-1.210	-138	34
CR052	-	479	1.330	-7.209	-1.210	-138	34
CR053	-	536	1.356	-7.125	-1.186	-136	34
CR054	-	536	1.356	-7.125	-1.186	-136	34
CR055	-	479	1.330	-7.209	-1.210	-138	34
CR056	-	479	1.330	-7.209	-1.210	-138	34
CR057	-	536	1.356	-7.125	-1.186	-136	34
CR058	-	536	1.356	-7.125	-1.186	-136	34
CR059	-	479	1.330	-7.209	-1.210	-138	34
CR060	-	479	1.330	-7.209	-1.210	-138	34
CR061	-	536	1.356	-7.125	-1.186	-136	34

Carichi sui nodi in fondazione

Carico	CC	Fx	Fy	Fz	Mx	My	Mz
		[N]	[N]	[N]	[N· m]	[N· m]	[N· m]
CR062	-	536	1.356	-7.125	-1.186	-136	34
CR063	-	479	1.330	-7.209	-1.210	-138	34
CR064	-	479	1.330	-7.209	-1.210	-138	34
CR065	-	4.182	1.469	-7.054	-1.337	169	37
CR066	-	4.182	1.469	-7.054	-1.337	169	37
CR067	-	4.124	1.442	-7.138	-1.361	166	37
CR068	-	4.124	1.442	-7.138	-1.361	166	37
CR069	-	4.182	1.469	-7.054	-1.337	169	37
CR070	-	4.182	1.469	-7.054	-1.337	169	37
CR071	-	4.124	1.442	-7.138	-1.361	166	37
CR072	-	4.124	1.442	-7.138	-1.361	166	37
CR073	-	4.182	1.469	-7.054	-1.337	169	37
CR074	-	4.182	1.469	-7.054	-1.337	169	37
CR075	-	4.124	1.442	-7.138	-1.361	166	37
CR076	-	4.124	1.442	-7.138	-1.361	166	37
CR077	-	4.182	1.469	-7.054	-1.337	169	37
CR078	-	4.182	1.469	-7.054	-1.337	169	37
CR079	-	4.124	1.442	-7.138	-1.361	166	37
CR080	-	4.124	1.442	-7.138	-1.361	166	37
CR081	-	708	1.350	-7.536	-1.119	-106	33
CR082	-	708	1.350	-7.536	-1.119	-106	33
CR083	-	650	1.323	-7.620	-1.143	-109	33
CR084	-	650	1.323	-7.620	-1.143	-109	33
CR085	-	708	1.350	-7.536	-1.119	-106	33
CR086	-	708	1.350	-7.536	-1.119	-106	33
CR087	-	650	1.323	-7.620	-1.143	-109	33
CR088	-	650	1.323	-7.620	-1.143	-109	33
CR089	-	708	1.350	-7.536	-1.119	-106	33
CR090	-	708	1.350	-7.536	-1.119	-106	33
CR091	-	650	1.323	-7.620	-1.143	-109	33
CR092	-	650	1.323	-7.620	-1.143	-109	33
CR093	-	708	1.350	-7.536	-1.119	-106	33
CR094	-	708	1.350	-7.536	-1.119	-106	33
CR095	-	650	1.323	-7.620	-1.143	-109	33
CR096	-	650	1.323	-7.620	-1.143	-109	33
CR097	-	4.182	1.469	-7.054	-1.337	169	37
CR098	-	4.182	1.469	-7.054	-1.337	169	37
CR099	-	4.124	1.442	-7.138	-1.361	166	37
CR100	-	4.124	1.442	-7.138	-1.361	166	37
CR101	-	4.182	1.469	-7.054	-1.337	169	37
CR102	-	4.182	1.469	-7.054	-1.337	169	37
CR103	-	4.124	1.442	-7.138	-1.361	166	37
CR104	-	4.124	1.442	-7.138	-1.361	166	37
CR105	-	4.182	1.469	-7.054	-1.337	169	37
CR106	-	4.182	1.469	-7.054	-1.337	169	37
CR107	-	4.124	1.442	-7.138	-1.361	166	37
CR108	-	4.124	1.442	-7.138	-1.361	166	37
CR109	-	4.182	1.469	-7.054	-1.337	169	37
CR110	-	4.182	1.469	-7.054	-1.337	169	37
CR111	-	4.124	1.442	-7.138	-1.361	166	37
CR112	-	4.124	1.442	-7.138	-1.361	166	37
CR113	-	708	1.350	-7.536	-1.119	-106	33
CR114	-	708	1.350	-7.536	-1.119	-106	33
CR115	-	650	1.323	-7.620	-1.143	-109	33
CR116	-	650	1.323	-7.620	-1.143	-109	33
CR117	-	708	1.350	-7.536	-1.119	-106	33
CR118	-	708	1.350	-7.536	-1.119	-106	33
CR119	-	650	1.323	-7.620	-1.143	-109	33
CR120	-	650	1.323	-7.620	-1.143	-109	33
CR121	-	708	1.350	-7.536	-1.119	-106	33
CR122	-	708	1.350	-7.536	-1.119	-106	33
CR123	-	650	1.323	-7.620	-1.143	-109	33
CR124	-	650	1.323	-7.620	-1.143	-109	33
CR125	-	708	1.350	-7.536	-1.119	-106	33
CR126	-	708	1.350	-7.536	-1.119	-106	33
CR127	-	650	1.323	-7.620	-1.143	-109	33
CR128	-	650	1.323	-7.620	-1.143	-109	33
Nodo 01178							
CR001	-	2.755	3.913	318	-1.300	-488	208
CR002	-	2.755	3.913	318	-1.300	-488	208
CR003	-	2.726	3.843	276	-1.325	-499	204
CR004	-	2.726	3.843	276	-1.325	-499	204
CR005	-	2.755	3.913	318	-1.300	-488	208
CR006	-	2.755	3.913	318	-1.300	-488	208
CR007	-	2.726	3.843	276	-1.325	-499	204
CR008	-	2.726	3.843	276	-1.325	-499	204
CR009	-	2.755	3.913	318	-1.300	-488	208
CR010	-	2.755	3.913	318	-1.300	-488	208
CR011	-	2.726	3.843	276	-1.325	-499	204
CR012	-	2.726	3.843	276	-1.325	-499	204

Carichi sui nodi in fondazione

Carico	CC	Fx	Fy	Fz	Mx	My	Mz
		[N]	[N]	[N]	[N· m]	[N· m]	[N· m]
CR013	-	2.755	3.913	318	-1.300	-488	208
CR014	-	2.755	3.913	318	-1.300	-488	208
CR015	-	2.726	3.843	276	-1.325	-499	204
CR016	-	2.726	3.843	276	-1.325	-499	204
CR017	-	-618	3.759	770	-1.225	-739	200
CR018	-	-618	3.759	770	-1.225	-739	200
CR019	-	-647	3.689	728	-1.250	-750	196
CR020	-	-647	3.689	728	-1.250	-750	196
CR021	-	-618	3.759	770	-1.225	-739	200
CR022	-	-618	3.759	770	-1.225	-739	200
CR023	-	-647	3.689	728	-1.250	-750	196
CR024	-	-647	3.689	728	-1.250	-750	196
CR025	-	-618	3.759	770	-1.225	-739	200
CR026	-	-618	3.759	770	-1.225	-739	200
CR027	-	-647	3.689	728	-1.250	-750	196
CR028	-	-647	3.689	728	-1.250	-750	196
CR029	-	-618	3.759	770	-1.225	-739	200
CR030	-	-618	3.759	770	-1.225	-739	200
CR031	-	-647	3.689	728	-1.250	-750	196
CR032	-	-647	3.689	728	-1.250	-750	196
CR033	-	2.755	3.913	318	-1.300	-488	208
CR034	-	2.755	3.913	318	-1.300	-488	208
CR035	-	2.726	3.843	276	-1.325	-499	204
CR036	-	2.726	3.843	276	-1.325	-499	204
CR037	-	2.755	3.913	318	-1.300	-488	208
CR038	-	2.755	3.913	318	-1.300	-488	208
CR039	-	2.726	3.843	276	-1.325	-499	204
CR040	-	2.726	3.843	276	-1.325	-499	204
CR041	-	2.755	3.913	318	-1.300	-488	208
CR042	-	2.755	3.913	318	-1.300	-488	208
CR043	-	2.726	3.843	276	-1.325	-499	204
CR044	-	2.726	3.843	276	-1.325	-499	204
CR045	-	2.755	3.913	318	-1.300	-488	208
CR046	-	2.755	3.913	318	-1.300	-488	208
CR047	-	2.726	3.843	276	-1.325	-499	204
CR048	-	2.726	3.843	276	-1.325	-499	204
CR049	-	-618	3.759	770	-1.225	-739	200
CR050	-	-618	3.759	770	-1.225	-739	200
CR051	-	-647	3.689	728	-1.250	-750	196
CR052	-	-647	3.689	728	-1.250	-750	196
CR053	-	-618	3.759	770	-1.225	-739	200
CR054	-	-618	3.759	770	-1.225	-739	200
CR055	-	-647	3.689	728	-1.250	-750	196
CR056	-	-647	3.689	728	-1.250	-750	196
CR057	-	-618	3.759	770	-1.225	-739	200
CR058	-	-618	3.759	770	-1.225	-739	200
CR059	-	-647	3.689	728	-1.250	-750	196
CR060	-	-647	3.689	728	-1.250	-750	196
CR061	-	-618	3.759	770	-1.225	-739	200
CR062	-	-618	3.759	770	-1.225	-739	200
CR063	-	-647	3.689	728	-1.250	-750	196
CR064	-	-647	3.689	728	-1.250	-750	196
CR065	-	2.596	3.910	389	-1.384	-708	216
CR066	-	2.596	3.910	389	-1.384	-708	216
CR067	-	2.568	3.839	347	-1.408	-719	212
CR068	-	2.568	3.839	347	-1.408	-719	212
CR069	-	2.596	3.910	389	-1.384	-708	216
CR070	-	2.596	3.910	389	-1.384	-708	216
CR071	-	2.568	3.839	347	-1.408	-719	212
CR072	-	2.568	3.839	347	-1.408	-719	212
CR073	-	2.596	3.910	389	-1.384	-708	216
CR074	-	2.596	3.910	389	-1.384	-708	216
CR075	-	2.568	3.839	347	-1.408	-719	212
CR076	-	2.568	3.839	347	-1.408	-719	212
CR077	-	2.596	3.910	389	-1.384	-708	216
CR078	-	2.596	3.910	389	-1.384	-708	216
CR079	-	2.568	3.839	347	-1.408	-719	212
CR080	-	2.568	3.839	347	-1.408	-719	212
CR081	-	-460	3.763	699	-1.142	-519	192
CR082	-	-460	3.763	699	-1.142	-519	192
CR083	-	-488	3.692	657	-1.166	-530	188
CR084	-	-488	3.692	657	-1.166	-530	188
CR085	-	-460	3.763	699	-1.142	-519	192
CR086	-	-460	3.763	699	-1.142	-519	192
CR087	-	-488	3.692	657	-1.166	-530	188
CR088	-	-488	3.692	657	-1.166	-530	188
CR089	-	-460	3.763	699	-1.142	-519	192
CR090	-	-460	3.763	699	-1.142	-519	192
CR091	-	-488	3.692	657	-1.166	-530	188
CR092	-	-488	3.692	657	-1.166	-530	188

Carichi sui nodi in fondazione

Carico	CC	Fx	Fy	Fz	Mx	My	Mz
		[N]	[N]	[N]	[N· m]	[N· m]	[N· m]
CR093	-	-460	3.763	699	-1.142	-519	192
CR094	-	-460	3.763	699	-1.142	-519	192
CR095	-	-488	3.692	657	-1.166	-530	188
CR096	-	-488	3.692	657	-1.166	-530	188
CR097	-	2.596	3.910	389	-1.384	-708	216
CR098	-	2.596	3.910	389	-1.384	-708	216
CR099	-	2.568	3.839	347	-1.408	-719	212
CR100	-	2.568	3.839	347	-1.408	-719	212
CR101	-	2.596	3.910	389	-1.384	-708	216
CR102	-	2.596	3.910	389	-1.384	-708	216
CR103	-	2.568	3.839	347	-1.408	-719	212
CR104	-	2.568	3.839	347	-1.408	-719	212
CR105	-	2.596	3.910	389	-1.384	-708	216
CR106	-	2.596	3.910	389	-1.384	-708	216
CR107	-	2.568	3.839	347	-1.408	-719	212
CR108	-	2.568	3.839	347	-1.408	-719	212
CR109	-	2.596	3.910	389	-1.384	-708	216
CR110	-	2.596	3.910	389	-1.384	-708	216
CR111	-	2.568	3.839	347	-1.408	-719	212
CR112	-	2.568	3.839	347	-1.408	-719	212
CR113	-	-460	3.763	699	-1.142	-519	192
CR114	-	-460	3.763	699	-1.142	-519	192
CR115	-	-488	3.692	657	-1.166	-530	188
CR116	-	-488	3.692	657	-1.166	-530	188
CR117	-	-460	3.763	699	-1.142	-519	192
CR118	-	-460	3.763	699	-1.142	-519	192
CR119	-	-488	3.692	657	-1.166	-530	188
CR120	-	-488	3.692	657	-1.166	-530	188
CR121	-	-460	3.763	699	-1.142	-519	192
CR122	-	-460	3.763	699	-1.142	-519	192
CR123	-	-488	3.692	657	-1.166	-530	188
CR124	-	-488	3.692	657	-1.166	-530	188
CR125	-	-460	3.763	699	-1.142	-519	192
CR126	-	-460	3.763	699	-1.142	-519	192
CR127	-	-488	3.692	657	-1.166	-530	188
CR128	-	-488	3.692	657	-1.166	-530	188
Nodo 01179							
CR001	-	31.996	215	-9.342	-237	1.937	-11
CR002	-	31.996	215	-9.342	-237	1.937	-11
CR003	-	31.466	213	-9.472	-239	1.904	-11
CR004	-	31.466	213	-9.472	-239	1.904	-11
CR005	-	31.996	215	-9.342	-237	1.937	-11
CR006	-	31.996	215	-9.342	-237	1.937	-11
CR007	-	31.466	213	-9.472	-239	1.904	-11
CR008	-	31.466	213	-9.472	-239	1.904	-11
CR009	-	31.996	215	-9.342	-237	1.937	-11
CR010	-	31.996	215	-9.342	-237	1.937	-11
CR011	-	31.466	213	-9.472	-239	1.904	-11
CR012	-	31.466	213	-9.472	-239	1.904	-11
CR013	-	31.996	215	-9.342	-237	1.937	-11
CR014	-	31.996	215	-9.342	-237	1.937	-11
CR015	-	31.466	213	-9.472	-239	1.904	-11
CR016	-	31.466	213	-9.472	-239	1.904	-11
CR017	-	33.882	569	-10.416	-341	2.014	-29
CR018	-	33.882	569	-10.416	-341	2.014	-29
CR019	-	33.352	567	-10.546	-343	1.981	-29
CR020	-	33.352	567	-10.546	-343	1.981	-29
CR021	-	33.882	569	-10.416	-341	2.014	-29
CR022	-	33.882	569	-10.416	-341	2.014	-29
CR023	-	33.352	567	-10.546	-343	1.981	-29
CR024	-	33.352	567	-10.546	-343	1.981	-29
CR025	-	33.882	569	-10.416	-341	2.014	-29
CR026	-	33.882	569	-10.416	-341	2.014	-29
CR027	-	33.352	567	-10.546	-343	1.981	-29
CR028	-	33.352	567	-10.546	-343	1.981	-29
CR029	-	33.882	569	-10.416	-341	2.014	-29
CR030	-	33.882	569	-10.416	-341	2.014	-29
CR031	-	33.352	567	-10.546	-343	1.981	-29
CR032	-	33.352	567	-10.546	-343	1.981	-29
CR033	-	31.996	215	-9.342	-237	1.937	-11
CR034	-	31.996	215	-9.342	-237	1.937	-11
CR035	-	31.466	213	-9.472	-239	1.904	-11
CR036	-	31.466	213	-9.472	-239	1.904	-11
CR037	-	31.996	215	-9.342	-237	1.937	-11
CR038	-	31.996	215	-9.342	-237	1.937	-11
CR039	-	31.466	213	-9.472	-239	1.904	-11
CR040	-	31.466	213	-9.472	-239	1.904	-11
CR041	-	31.996	215	-9.342	-237	1.937	-11
CR042	-	31.996	215	-9.342	-237	1.937	-11
CR043	-	31.466	213	-9.472	-239	1.904	-11

Carichi sui nodi in fondazione

Carico	CC	Fx	Fy	Fz	Mx	My	Mz
		[N]	[N]	[N]	[N· m]	[N· m]	[N· m]
CR044	-	31.466	213	-9.472	-239	1.904	-11
CR045	-	31.996	215	-9.342	-237	1.937	-11
CR046	-	31.996	215	-9.342	-237	1.937	-11
CR047	-	31.466	213	-9.472	-239	1.904	-11
CR048	-	31.466	213	-9.472	-239	1.904	-11
CR049	-	33.882	569	-10.416	-341	2.014	-29
CR050	-	33.882	569	-10.416	-341	2.014	-29
CR051	-	33.352	567	-10.546	-343	1.981	-29
CR052	-	33.352	567	-10.546	-343	1.981	-29
CR053	-	33.882	569	-10.416	-341	2.014	-29
CR054	-	33.882	569	-10.416	-341	2.014	-29
CR055	-	33.352	567	-10.546	-343	1.981	-29
CR056	-	33.352	567	-10.546	-343	1.981	-29
CR057	-	33.882	569	-10.416	-341	2.014	-29
CR058	-	33.882	569	-10.416	-341	2.014	-29
CR059	-	33.352	567	-10.546	-343	1.981	-29
CR060	-	33.352	567	-10.546	-343	1.981	-29
CR061	-	33.882	569	-10.416	-341	2.014	-29
CR062	-	33.882	569	-10.416	-341	2.014	-29
CR063	-	33.352	567	-10.546	-343	1.981	-29
CR064	-	33.352	567	-10.546	-343	1.981	-29
CR065	-	26.716	853	-12.316	-478	1.681	0
CR066	-	26.716	853	-12.316	-478	1.681	0
CR067	-	26.186	851	-12.446	-480	1.648	0
CR068	-	26.186	851	-12.446	-480	1.648	0
CR069	-	26.716	853	-12.316	-478	1.681	0
CR070	-	26.716	853	-12.316	-478	1.681	0
CR071	-	26.186	851	-12.446	-480	1.648	0
CR072	-	26.186	851	-12.446	-480	1.648	0
CR073	-	26.716	853	-12.316	-478	1.681	0
CR074	-	26.716	853	-12.316	-478	1.681	0
CR075	-	26.186	851	-12.446	-480	1.648	0
CR076	-	26.186	851	-12.446	-480	1.648	0
CR077	-	26.716	853	-12.316	-478	1.681	0
CR078	-	26.716	853	-12.316	-478	1.681	0
CR079	-	26.186	851	-12.446	-480	1.648	0
CR080	-	26.186	851	-12.446	-480	1.648	0
CR081	-	39.162	-69	-7.442	-100	2.270	-40
CR082	-	39.162	-69	-7.442	-100	2.270	-40
CR083	-	38.632	-71	-7.572	-102	2.237	-40
CR084	-	38.632	-71	-7.572	-102	2.237	-40
CR085	-	39.162	-69	-7.442	-100	2.270	-40
CR086	-	39.162	-69	-7.442	-100	2.270	-40
CR087	-	38.632	-71	-7.572	-102	2.237	-40
CR088	-	38.632	-71	-7.572	-102	2.237	-40
CR089	-	39.162	-69	-7.442	-100	2.270	-40
CR090	-	39.162	-69	-7.442	-100	2.270	-40
CR091	-	38.632	-71	-7.572	-102	2.237	-40
CR092	-	38.632	-71	-7.572	-102	2.237	-40
CR093	-	39.162	-69	-7.442	-100	2.270	-40
CR094	-	39.162	-69	-7.442	-100	2.270	-40
CR095	-	38.632	-71	-7.572	-102	2.237	-40
CR096	-	38.632	-71	-7.572	-102	2.237	-40
CR097	-	26.716	853	-12.316	-478	1.681	0
CR098	-	26.716	853	-12.316	-478	1.681	0
CR099	-	26.186	851	-12.446	-480	1.648	0
CR100	-	26.186	851	-12.446	-480	1.648	0
CR101	-	26.716	853	-12.316	-478	1.681	0
CR102	-	26.716	853	-12.316	-478	1.681	0
CR103	-	26.186	851	-12.446	-480	1.648	0
CR104	-	26.186	851	-12.446	-480	1.648	0
CR105	-	26.716	853	-12.316	-478	1.681	0
CR106	-	26.716	853	-12.316	-478	1.681	0
CR107	-	26.186	851	-12.446	-480	1.648	0
CR108	-	26.186	851	-12.446	-480	1.648	0
CR109	-	26.716	853	-12.316	-478	1.681	0
CR110	-	26.716	853	-12.316	-478	1.681	0
CR111	-	26.186	851	-12.446	-480	1.648	0
CR112	-	26.186	851	-12.446	-480	1.648	0
CR113	-	39.162	-69	-7.442	-100	2.270	-40
CR114	-	39.162	-69	-7.442	-100	2.270	-40
CR115	-	38.632	-71	-7.572	-102	2.237	-40
CR116	-	38.632	-71	-7.572	-102	2.237	-40
CR117	-	39.162	-69	-7.442	-100	2.270	-40
CR118	-	39.162	-69	-7.442	-100	2.270	-40
CR119	-	38.632	-71	-7.572	-102	2.237	-40
CR120	-	38.632	-71	-7.572	-102	2.237	-40
CR121	-	39.162	-69	-7.442	-100	2.270	-40
CR122	-	39.162	-69	-7.442	-100	2.270	-40
CR123	-	38.632	-71	-7.572	-102	2.237	-40

Carichi sui nodi in fondazione

Carico	CC	Fx	Fy	Fz	Mx	My	Mz
		[N]	[N]	[N]	[N· m]	[N· m]	[N· m]
CR124	-	38.632	-71	-7.572	-102	2.237	-40
CR125	-	39.162	-69	-7.442	-100	2.270	-40
CR126	-	39.162	-69	-7.442	-100	2.270	-40
CR127	-	38.632	-71	-7.572	-102	2.237	-40
CR128	-	38.632	-71	-7.572	-102	2.237	-40
Nodo 01180							
CR001	-	24.280	-186	-5.192	47	2.557	5
CR002	-	24.280	-186	-5.192	47	2.557	5
CR003	-	23.857	-191	-5.264	45	2.513	5
CR004	-	23.857	-191	-5.264	45	2.513	5
CR005	-	24.280	-186	-5.192	47	2.557	5
CR006	-	24.280	-186	-5.192	47	2.557	5
CR007	-	23.857	-191	-5.264	45	2.513	5
CR008	-	23.857	-191	-5.264	45	2.513	5
CR009	-	24.280	-186	-5.192	47	2.557	5
CR010	-	24.280	-186	-5.192	47	2.557	5
CR011	-	23.857	-191	-5.264	45	2.513	5
CR012	-	23.857	-191	-5.264	45	2.513	5
CR013	-	24.280	-186	-5.192	47	2.557	5
CR014	-	24.280	-186	-5.192	47	2.557	5
CR015	-	23.857	-191	-5.264	45	2.513	5
CR016	-	23.857	-191	-5.264	45	2.513	5
CR017	-	25.569	-199	-5.454	19	2.691	7
CR018	-	25.569	-199	-5.454	19	2.691	7
CR019	-	25.146	-204	-5.526	17	2.647	7
CR020	-	25.146	-204	-5.526	17	2.647	7
CR021	-	25.569	-199	-5.454	19	2.691	7
CR022	-	25.569	-199	-5.454	19	2.691	7
CR023	-	25.146	-204	-5.526	17	2.647	7
CR024	-	25.146	-204	-5.526	17	2.647	7
CR025	-	25.569	-199	-5.454	19	2.691	7
CR026	-	25.569	-199	-5.454	19	2.691	7
CR027	-	25.146	-204	-5.526	17	2.647	7
CR028	-	25.146	-204	-5.526	17	2.647	7
CR029	-	25.569	-199	-5.454	19	2.691	7
CR030	-	25.569	-199	-5.454	19	2.691	7
CR031	-	25.146	-204	-5.526	17	2.647	7
CR032	-	25.146	-204	-5.526	17	2.647	7
CR033	-	24.280	-186	-5.192	47	2.557	5
CR034	-	24.280	-186	-5.192	47	2.557	5
CR035	-	23.857	-191	-5.264	45	2.513	5
CR036	-	23.857	-191	-5.264	45	2.513	5
CR037	-	24.280	-186	-5.192	47	2.557	5
CR038	-	24.280	-186	-5.192	47	2.557	5
CR039	-	23.857	-191	-5.264	45	2.513	5
CR040	-	23.857	-191	-5.264	45	2.513	5
CR041	-	24.280	-186	-5.192	47	2.557	5
CR042	-	24.280	-186	-5.192	47	2.557	5
CR043	-	23.857	-191	-5.264	45	2.513	5
CR044	-	23.857	-191	-5.264	45	2.513	5
CR045	-	24.280	-186	-5.192	47	2.557	5
CR046	-	24.280	-186	-5.192	47	2.557	5
CR047	-	23.857	-191	-5.264	45	2.513	5
CR048	-	23.857	-191	-5.264	45	2.513	5
CR049	-	25.569	-199	-5.454	19	2.691	7
CR050	-	25.569	-199	-5.454	19	2.691	7
CR051	-	25.146	-204	-5.526	17	2.647	7
CR052	-	25.146	-204	-5.526	17	2.647	7
CR053	-	25.569	-199	-5.454	19	2.691	7
CR054	-	25.569	-199	-5.454	19	2.691	7
CR055	-	25.146	-204	-5.526	17	2.647	7
CR056	-	25.146	-204	-5.526	17	2.647	7
CR057	-	25.569	-199	-5.454	19	2.691	7
CR058	-	25.569	-199	-5.454	19	2.691	7
CR059	-	25.146	-204	-5.526	17	2.647	7
CR060	-	25.146	-204	-5.526	17	2.647	7
CR061	-	25.569	-199	-5.454	19	2.691	7
CR062	-	25.569	-199	-5.454	19	2.691	7
CR063	-	25.146	-204	-5.526	17	2.647	7
CR064	-	25.146	-204	-5.526	17	2.647	7
CR065	-	20.855	-239	-6.164	69	2.195	3
CR066	-	20.855	-239	-6.164	69	2.195	3
CR067	-	20.433	-243	-6.236	67	2.151	3
CR068	-	20.433	-243	-6.236	67	2.151	3
CR069	-	20.855	-239	-6.164	69	2.195	3
CR070	-	20.855	-239	-6.164	69	2.195	3
CR071	-	20.433	-243	-6.236	67	2.151	3
CR072	-	20.433	-243	-6.236	67	2.151	3
CR073	-	20.855	-239	-6.164	69	2.195	3
CR074	-	20.855	-239	-6.164	69	2.195	3

Carichi sui nodi in fondazione

Carico	CC	Fx	Fy	Fz	Mx	My	Mz
		[N]	[N]	[N]	[N· m]	[N· m]	[N· m]
CR075	-	20.433	-243	-6.236	67	2.151	3
CR076	-	20.433	-243	-6.236	67	2.151	3
CR077	-	20.855	-239	-6.164	69	2.195	3
CR078	-	20.855	-239	-6.164	69	2.195	3
CR079	-	20.433	-243	-6.236	67	2.151	3
CR080	-	20.433	-243	-6.236	67	2.151	3
CR081	-	28.993	-147	-4.482	-3	3.053	9
CR082	-	28.993	-147	-4.482	-3	3.053	9
CR083	-	28.571	-151	-4.554	-5	3.009	9
CR084	-	28.571	-151	-4.554	-5	3.009	9
CR085	-	28.993	-147	-4.482	-3	3.053	9
CR086	-	28.993	-147	-4.482	-3	3.053	9
CR087	-	28.571	-151	-4.554	-5	3.009	9
CR088	-	28.571	-151	-4.554	-5	3.009	9
CR089	-	28.993	-147	-4.482	-3	3.053	9
CR090	-	28.993	-147	-4.482	-3	3.053	9
CR091	-	28.571	-151	-4.554	-5	3.009	9
CR092	-	28.571	-151	-4.554	-5	3.009	9
CR093	-	28.993	-147	-4.482	-3	3.053	9
CR094	-	28.993	-147	-4.482	-3	3.053	9
CR095	-	28.571	-151	-4.554	-5	3.009	9
CR096	-	28.571	-151	-4.554	-5	3.009	9
CR097	-	20.855	-239	-6.164	69	2.195	3
CR098	-	20.855	-239	-6.164	69	2.195	3
CR099	-	20.433	-243	-6.236	67	2.151	3
CR100	-	20.433	-243	-6.236	67	2.151	3
CR101	-	20.855	-239	-6.164	69	2.195	3
CR102	-	20.855	-239	-6.164	69	2.195	3
CR103	-	20.433	-243	-6.236	67	2.151	3
CR104	-	20.433	-243	-6.236	67	2.151	3
CR105	-	20.855	-239	-6.164	69	2.195	3
CR106	-	20.855	-239	-6.164	69	2.195	3
CR107	-	20.433	-243	-6.236	67	2.151	3
CR108	-	20.433	-243	-6.236	67	2.151	3
CR109	-	20.855	-239	-6.164	69	2.195	3
CR110	-	20.855	-239	-6.164	69	2.195	3
CR111	-	20.433	-243	-6.236	67	2.151	3
CR112	-	20.433	-243	-6.236	67	2.151	3
CR113	-	28.993	-147	-4.482	-3	3.053	9
CR114	-	28.993	-147	-4.482	-3	3.053	9
CR115	-	28.571	-151	-4.554	-5	3.009	9
CR116	-	28.571	-151	-4.554	-5	3.009	9
CR117	-	28.993	-147	-4.482	-3	3.053	9
CR118	-	28.993	-147	-4.482	-3	3.053	9
CR119	-	28.571	-151	-4.554	-5	3.009	9
CR120	-	28.571	-151	-4.554	-5	3.009	9
CR121	-	28.993	-147	-4.482	-3	3.053	9
CR122	-	28.993	-147	-4.482	-3	3.053	9
CR123	-	28.571	-151	-4.554	-5	3.009	9
CR124	-	28.571	-151	-4.554	-5	3.009	9
CR125	-	28.993	-147	-4.482	-3	3.053	9
CR126	-	28.993	-147	-4.482	-3	3.053	9
CR127	-	28.571	-151	-4.554	-5	3.009	9
CR128	-	28.571	-151	-4.554	-5	3.009	9
Nodo 01181							
CR001	-	13.481	-5	-4.969	39	1.197	0
CR002	-	13.481	-5	-4.969	39	1.197	0
CR003	-	13.232	-7	-5.039	39	1.175	0
CR004	-	13.232	-7	-5.039	39	1.175	0
CR005	-	13.481	-5	-4.969	39	1.197	0
CR006	-	13.481	-5	-4.969	39	1.197	0
CR007	-	13.232	-7	-5.039	39	1.175	0
CR008	-	13.232	-7	-5.039	39	1.175	0
CR009	-	13.481	-5	-4.969	39	1.197	0
CR010	-	13.481	-5	-4.969	39	1.197	0
CR011	-	13.232	-7	-5.039	39	1.175	0
CR012	-	13.232	-7	-5.039	39	1.175	0
CR013	-	13.481	-5	-4.969	39	1.197	0
CR014	-	13.481	-5	-4.969	39	1.197	0
CR015	-	13.232	-7	-5.039	39	1.175	0
CR016	-	13.232	-7	-5.039	39	1.175	0
CR017	-	14.260	-23	-5.159	31	1.267	0
CR018	-	14.260	-23	-5.159	31	1.267	0
CR019	-	14.011	-25	-5.229	31	1.245	0
CR020	-	14.011	-25	-5.229	31	1.245	0
CR021	-	14.260	-23	-5.159	31	1.267	0
CR022	-	14.260	-23	-5.159	31	1.267	0
CR023	-	14.011	-25	-5.229	31	1.245	0
CR024	-	14.011	-25	-5.229	31	1.245	0
CR025	-	14.260	-23	-5.159	31	1.267	0

Carichi sui nodi in fondazione

Carico	CC	Fx	Fy	Fz	Mx	My	Mz
		[N]	[N]	[N]	[N· m]	[N· m]	[N· m]
CR026	-	14.260	-23	-5.159	31	1.267	0
CR027	-	14.011	-25	-5.229	31	1.245	0
CR028	-	14.011	-25	-5.229	31	1.245	0
CR029	-	14.260	-23	-5.159	31	1.267	0
CR030	-	14.260	-23	-5.159	31	1.267	0
CR031	-	14.011	-25	-5.229	31	1.245	0
CR032	-	14.011	-25	-5.229	31	1.245	0
CR033	-	13.481	-5	-4.969	39	1.197	0
CR034	-	13.481	-5	-4.969	39	1.197	0
CR035	-	13.232	-7	-5.039	39	1.175	0
CR036	-	13.232	-7	-5.039	39	1.175	0
CR037	-	13.481	-5	-4.969	39	1.197	0
CR038	-	13.481	-5	-4.969	39	1.197	0
CR039	-	13.232	-7	-5.039	39	1.175	0
CR040	-	13.232	-7	-5.039	39	1.175	0
CR041	-	13.481	-5	-4.969	39	1.197	0
CR042	-	13.481	-5	-4.969	39	1.197	0
CR043	-	13.232	-7	-5.039	39	1.175	0
CR044	-	13.232	-7	-5.039	39	1.175	0
CR045	-	13.481	-5	-4.969	39	1.197	0
CR046	-	13.481	-5	-4.969	39	1.197	0
CR047	-	13.232	-7	-5.039	39	1.175	0
CR048	-	13.232	-7	-5.039	39	1.175	0
CR049	-	14.260	-23	-5.159	31	1.267	0
CR050	-	14.260	-23	-5.159	31	1.267	0
CR051	-	14.011	-25	-5.229	31	1.245	0
CR052	-	14.011	-25	-5.229	31	1.245	0
CR053	-	14.260	-23	-5.159	31	1.267	0
CR054	-	14.260	-23	-5.159	31	1.267	0
CR055	-	14.011	-25	-5.229	31	1.245	0
CR056	-	14.011	-25	-5.229	31	1.245	0
CR057	-	14.260	-23	-5.159	31	1.267	0
CR058	-	14.260	-23	-5.159	31	1.267	0
CR059	-	14.011	-25	-5.229	31	1.245	0
CR060	-	14.011	-25	-5.229	31	1.245	0
CR061	-	14.260	-23	-5.159	31	1.267	0
CR062	-	14.260	-23	-5.159	31	1.267	0
CR063	-	14.011	-25	-5.229	31	1.245	0
CR064	-	14.011	-25	-5.229	31	1.245	0
CR065	-	11.708	-4	-5.730	49	1.036	0
CR066	-	11.708	-4	-5.730	49	1.036	0
CR067	-	11.459	-6	-5.800	49	1.014	0
CR068	-	11.459	-6	-5.800	49	1.014	0
CR069	-	11.708	-4	-5.730	49	1.036	0
CR070	-	11.708	-4	-5.730	49	1.036	0
CR071	-	11.459	-6	-5.800	49	1.014	0
CR072	-	11.459	-6	-5.800	49	1.014	0
CR073	-	11.708	-4	-5.730	49	1.036	0
CR074	-	11.708	-4	-5.730	49	1.036	0
CR075	-	11.459	-6	-5.800	49	1.014	0
CR076	-	11.459	-6	-5.800	49	1.014	0
CR077	-	11.708	-4	-5.730	49	1.036	0
CR078	-	11.708	-4	-5.730	49	1.036	0
CR079	-	11.459	-6	-5.800	49	1.014	0
CR080	-	11.459	-6	-5.800	49	1.014	0
CR081	-	16.033	-24	-4.398	21	1.428	0
CR082	-	16.033	-24	-4.398	21	1.428	0
CR083	-	15.784	-26	-4.468	21	1.406	0
CR084	-	15.784	-26	-4.468	21	1.406	0
CR085	-	16.033	-24	-4.398	21	1.428	0
CR086	-	16.033	-24	-4.398	21	1.428	0
CR087	-	15.784	-26	-4.468	21	1.406	0
CR088	-	15.784	-26	-4.468	21	1.406	0
CR089	-	16.033	-24	-4.398	21	1.428	0
CR090	-	16.033	-24	-4.398	21	1.428	0
CR091	-	15.784	-26	-4.468	21	1.406	0
CR092	-	15.784	-26	-4.468	21	1.406	0
CR093	-	16.033	-24	-4.398	21	1.428	0
CR094	-	16.033	-24	-4.398	21	1.428	0
CR095	-	15.784	-26	-4.468	21	1.406	0
CR096	-	15.784	-26	-4.468	21	1.406	0
CR097	-	11.708	-4	-5.730	49	1.036	0
CR098	-	11.708	-4	-5.730	49	1.036	0
CR099	-	11.459	-6	-5.800	49	1.014	0
CR100	-	11.459	-6	-5.800	49	1.014	0
CR101	-	11.708	-4	-5.730	49	1.036	0
CR102	-	11.708	-4	-5.730	49	1.036	0
CR103	-	11.459	-6	-5.800	49	1.014	0
CR104	-	11.459	-6	-5.800	49	1.014	0
CR105	-	11.708	-4	-5.730	49	1.036	0

Carichi sui nodi in fondazione

Carico	CC	Fx	Fy	Fz	Mx	My	Mz
		[N]	[N]	[N]	[N· m]	[N· m]	[N· m]
CR106	-	11.708	-4	-5.730	49	1.036	0
CR107	-	11.459	-6	-5.800	49	1.014	0
CR108	-	11.459	-6	-5.800	49	1.014	0
CR109	-	11.708	-4	-5.730	49	1.036	0
CR110	-	11.708	-4	-5.730	49	1.036	0
CR111	-	11.459	-6	-5.800	49	1.014	0
CR112	-	11.459	-6	-5.800	49	1.014	0
CR113	-	16.033	-24	-4.398	21	1.428	0
CR114	-	16.033	-24	-4.398	21	1.428	0
CR115	-	15.784	-26	-4.468	21	1.406	0
CR116	-	15.784	-26	-4.468	21	1.406	0
CR117	-	16.033	-24	-4.398	21	1.428	0
CR118	-	16.033	-24	-4.398	21	1.428	0
CR119	-	15.784	-26	-4.468	21	1.406	0
CR120	-	15.784	-26	-4.468	21	1.406	0
CR121	-	16.033	-24	-4.398	21	1.428	0
CR122	-	16.033	-24	-4.398	21	1.428	0
CR123	-	15.784	-26	-4.468	21	1.406	0
CR124	-	15.784	-26	-4.468	21	1.406	0
CR125	-	16.033	-24	-4.398	21	1.428	0
CR126	-	16.033	-24	-4.398	21	1.428	0
CR127	-	15.784	-26	-4.468	21	1.406	0
CR128	-	15.784	-26	-4.468	21	1.406	0
Nodo 01182							
CR001	-	7.810	-74	-3.842	52	915	-1
CR002	-	7.810	-74	-3.842	52	915	-1
CR003	-	7.656	-76	-3.902	50	898	-1
CR004	-	7.656	-76	-3.902	50	898	-1
CR005	-	7.810	-74	-3.842	52	915	-1
CR006	-	7.810	-74	-3.842	52	915	-1
CR007	-	7.656	-76	-3.902	50	898	-1
CR008	-	7.656	-76	-3.902	50	898	-1
CR009	-	7.810	-74	-3.842	52	915	-1
CR010	-	7.810	-74	-3.842	52	915	-1
CR011	-	7.656	-76	-3.902	50	898	-1
CR012	-	7.656	-76	-3.902	50	898	-1
CR013	-	7.810	-74	-3.842	52	915	-1
CR014	-	7.810	-74	-3.842	52	915	-1
CR015	-	7.656	-76	-3.902	50	898	-1
CR016	-	7.656	-76	-3.902	50	898	-1
CR017	-	8.428	-92	-3.984	46	988	-1
CR018	-	8.428	-92	-3.984	46	988	-1
CR019	-	8.274	-94	-4.044	44	971	-1
CR020	-	8.274	-94	-4.044	44	971	-1
CR021	-	8.428	-92	-3.984	46	988	-1
CR022	-	8.428	-92	-3.984	46	988	-1
CR023	-	8.274	-94	-4.044	44	971	-1
CR024	-	8.274	-94	-4.044	44	971	-1
CR025	-	8.428	-92	-3.984	46	988	-1
CR026	-	8.428	-92	-3.984	46	988	-1
CR027	-	8.274	-94	-4.044	44	971	-1
CR028	-	8.274	-94	-4.044	44	971	-1
CR029	-	8.428	-92	-3.984	46	988	-1
CR030	-	8.428	-92	-3.984	46	988	-1
CR031	-	8.274	-94	-4.044	44	971	-1
CR032	-	8.274	-94	-4.044	44	971	-1
CR033	-	7.810	-74	-3.842	52	915	-1
CR034	-	7.810	-74	-3.842	52	915	-1
CR035	-	7.656	-76	-3.902	50	898	-1
CR036	-	7.656	-76	-3.902	50	898	-1
CR037	-	7.810	-74	-3.842	52	915	-1
CR038	-	7.810	-74	-3.842	52	915	-1
CR039	-	7.656	-76	-3.902	50	898	-1
CR040	-	7.656	-76	-3.902	50	898	-1
CR041	-	7.810	-74	-3.842	52	915	-1
CR042	-	7.810	-74	-3.842	52	915	-1
CR043	-	7.656	-76	-3.902	50	898	-1
CR044	-	7.656	-76	-3.902	50	898	-1
CR045	-	7.810	-74	-3.842	52	915	-1
CR046	-	7.810	-74	-3.842	52	915	-1
CR047	-	7.656	-76	-3.902	50	898	-1
CR048	-	7.656	-76	-3.902	50	898	-1
CR049	-	8.428	-92	-3.984	46	988	-1
CR050	-	8.428	-92	-3.984	46	988	-1
CR051	-	8.274	-94	-4.044	44	971	-1
CR052	-	8.274	-94	-4.044	44	971	-1
CR053	-	8.428	-92	-3.984	46	988	-1
CR054	-	8.428	-92	-3.984	46	988	-1
CR055	-	8.274	-94	-4.044	44	971	-1
CR056	-	8.274	-94	-4.044	44	971	-1

Carichi sui nodi in fondazione

Carico	CC	Fx	Fy	Fz	Mx	My	Mz
		[N]	[N]	[N]	[N· m]	[N· m]	[N· m]
CR057	-	8.428	-92	-3.984	46	988	-1
CR058	-	8.428	-92	-3.984	46	988	-1
CR059	-	8.274	-94	-4.044	44	971	-1
CR060	-	8.274	-94	-4.044	44	971	-1
CR061	-	8.428	-92	-3.984	46	988	-1
CR062	-	8.428	-92	-3.984	46	988	-1
CR063	-	8.274	-94	-4.044	44	971	-1
CR064	-	8.274	-94	-4.044	44	971	-1
CR065	-	6.908	-95	-4.391	59	815	-2
CR066	-	6.908	-95	-4.391	59	815	-2
CR067	-	6.754	-97	-4.451	57	798	-2
CR068	-	6.754	-97	-4.451	57	798	-2
CR069	-	6.908	-95	-4.391	59	815	-2
CR070	-	6.908	-95	-4.391	59	815	-2
CR071	-	6.754	-97	-4.451	57	798	-2
CR072	-	6.754	-97	-4.451	57	798	-2
CR073	-	6.908	-95	-4.391	59	815	-2
CR074	-	6.908	-95	-4.391	59	815	-2
CR075	-	6.754	-97	-4.451	57	798	-2
CR076	-	6.754	-97	-4.451	57	798	-2
CR077	-	6.908	-95	-4.391	59	815	-2
CR078	-	6.908	-95	-4.391	59	815	-2
CR079	-	6.754	-97	-4.451	57	798	-2
CR080	-	6.754	-97	-4.451	57	798	-2
CR081	-	9.330	-71	-3.435	39	1.088	0
CR082	-	9.330	-71	-3.435	39	1.088	0
CR083	-	9.176	-73	-3.495	37	1.071	0
CR084	-	9.176	-73	-3.495	37	1.071	0
CR085	-	9.330	-71	-3.435	39	1.088	0
CR086	-	9.330	-71	-3.435	39	1.088	0
CR087	-	9.176	-73	-3.495	37	1.071	0
CR088	-	9.176	-73	-3.495	37	1.071	0
CR089	-	9.330	-71	-3.435	39	1.088	0
CR090	-	9.330	-71	-3.435	39	1.088	0
CR091	-	9.176	-73	-3.495	37	1.071	0
CR092	-	9.176	-73	-3.495	37	1.071	0
CR093	-	9.330	-71	-3.435	39	1.088	0
CR094	-	9.330	-71	-3.435	39	1.088	0
CR095	-	9.176	-73	-3.495	37	1.071	0
CR096	-	9.176	-73	-3.495	37	1.071	0
CR097	-	6.908	-95	-4.391	59	815	-2
CR098	-	6.908	-95	-4.391	59	815	-2
CR099	-	6.754	-97	-4.451	57	798	-2
CR100	-	6.754	-97	-4.451	57	798	-2
CR101	-	6.908	-95	-4.391	59	815	-2
CR102	-	6.908	-95	-4.391	59	815	-2
CR103	-	6.754	-97	-4.451	57	798	-2
CR104	-	6.754	-97	-4.451	57	798	-2
CR105	-	6.908	-95	-4.391	59	815	-2
CR106	-	6.908	-95	-4.391	59	815	-2
CR107	-	6.754	-97	-4.451	57	798	-2
CR108	-	6.754	-97	-4.451	57	798	-2
CR109	-	6.908	-95	-4.391	59	815	-2
CR110	-	6.908	-95	-4.391	59	815	-2
CR111	-	6.754	-97	-4.451	57	798	-2
CR112	-	6.754	-97	-4.451	57	798	-2
CR113	-	9.330	-71	-3.435	39	1.088	0
CR114	-	9.330	-71	-3.435	39	1.088	0
CR115	-	9.176	-73	-3.495	37	1.071	0
CR116	-	9.176	-73	-3.495	37	1.071	0
CR117	-	9.330	-71	-3.435	39	1.088	0
CR118	-	9.330	-71	-3.435	39	1.088	0
CR119	-	9.176	-73	-3.495	37	1.071	0
CR120	-	9.176	-73	-3.495	37	1.071	0
CR121	-	9.330	-71	-3.435	39	1.088	0
CR122	-	9.330	-71	-3.435	39	1.088	0
CR123	-	9.176	-73	-3.495	37	1.071	0
CR124	-	9.176	-73	-3.495	37	1.071	0
CR125	-	9.330	-71	-3.435	39	1.088	0
CR126	-	9.330	-71	-3.435	39	1.088	0
CR127	-	9.176	-73	-3.495	37	1.071	0
CR128	-	9.176	-73	-3.495	37	1.071	0
Nodo 01183							
CR001	-	4.320	90	-1.952	-40	131	-2
CR002	-	4.320	90	-1.952	-40	131	-2
CR003	-	4.232	88	-1.982	-40	127	-2
CR004	-	4.232	88	-1.982	-40	127	-2
CR005	-	4.320	90	-1.952	-40	131	-2
CR006	-	4.320	90	-1.952	-40	131	-2
CR007	-	4.232	88	-1.982	-40	127	-2

Carichi sui nodi in fondazione

Carico	CC	Fx	Fy	Fz	Mx	My	Mz
		[N]	[N]	[N]	[N· m]	[N· m]	[N· m]
CR008	-	4.232	88	-1.982	-40	127	-2
CR009	-	4.320	90	-1.952	-40	131	-2
CR010	-	4.320	90	-1.952	-40	131	-2
CR011	-	4.232	88	-1.982	-40	127	-2
CR012	-	4.232	88	-1.982	-40	127	-2
CR013	-	4.320	90	-1.952	-40	131	-2
CR014	-	4.320	90	-1.952	-40	131	-2
CR015	-	4.232	88	-1.982	-40	127	-2
CR016	-	4.232	88	-1.982	-40	127	-2
CR017	-	4.830	106	-2.024	-48	171	-2
CR018	-	4.830	106	-2.024	-48	171	-2
CR019	-	4.742	104	-2.054	-48	167	-2
CR020	-	4.742	104	-2.054	-48	167	-2
CR021	-	4.830	106	-2.024	-48	171	-2
CR022	-	4.830	106	-2.024	-48	171	-2
CR023	-	4.742	104	-2.054	-48	167	-2
CR024	-	4.742	104	-2.054	-48	167	-2
CR025	-	4.830	106	-2.024	-48	171	-2
CR026	-	4.830	106	-2.024	-48	171	-2
CR027	-	4.742	104	-2.054	-48	167	-2
CR028	-	4.742	104	-2.054	-48	167	-2
CR029	-	4.830	106	-2.024	-48	171	-2
CR030	-	4.830	106	-2.024	-48	171	-2
CR031	-	4.742	104	-2.054	-48	167	-2
CR032	-	4.742	104	-2.054	-48	167	-2
CR033	-	4.320	90	-1.952	-40	131	-2
CR034	-	4.320	90	-1.952	-40	131	-2
CR035	-	4.232	88	-1.982	-40	127	-2
CR036	-	4.232	88	-1.982	-40	127	-2
CR037	-	4.320	90	-1.952	-40	131	-2
CR038	-	4.320	90	-1.952	-40	131	-2
CR039	-	4.232	88	-1.982	-40	127	-2
CR040	-	4.232	88	-1.982	-40	127	-2
CR041	-	4.320	90	-1.952	-40	131	-2
CR042	-	4.320	90	-1.952	-40	131	-2
CR043	-	4.232	88	-1.982	-40	127	-2
CR044	-	4.232	88	-1.982	-40	127	-2
CR045	-	4.320	90	-1.952	-40	131	-2
CR046	-	4.320	90	-1.952	-40	131	-2
CR047	-	4.232	88	-1.982	-40	127	-2
CR048	-	4.232	88	-1.982	-40	127	-2
CR049	-	4.830	106	-2.024	-48	171	-2
CR050	-	4.830	106	-2.024	-48	171	-2
CR051	-	4.742	104	-2.054	-48	167	-2
CR052	-	4.742	104	-2.054	-48	167	-2
CR053	-	4.830	106	-2.024	-48	171	-2
CR054	-	4.830	106	-2.024	-48	171	-2
CR055	-	4.742	104	-2.054	-48	167	-2
CR056	-	4.742	104	-2.054	-48	167	-2
CR057	-	4.830	106	-2.024	-48	171	-2
CR058	-	4.830	106	-2.024	-48	171	-2
CR059	-	4.742	104	-2.054	-48	167	-2
CR060	-	4.742	104	-2.054	-48	167	-2
CR061	-	4.830	106	-2.024	-48	171	-2
CR062	-	4.830	106	-2.024	-48	171	-2
CR063	-	4.742	104	-2.054	-48	167	-2
CR064	-	4.742	104	-2.054	-48	167	-2
CR065	-	3.999	87	-2.227	-64	126	-2
CR066	-	3.999	87	-2.227	-64	126	-2
CR067	-	3.911	85	-2.257	-64	121	-2
CR068	-	3.911	85	-2.257	-64	121	-2
CR069	-	3.999	87	-2.227	-64	126	-2
CR070	-	3.999	87	-2.227	-64	126	-2
CR071	-	3.911	85	-2.257	-64	121	-2
CR072	-	3.911	85	-2.257	-64	121	-2
CR073	-	3.999	87	-2.227	-64	126	-2
CR074	-	3.999	87	-2.227	-64	126	-2
CR075	-	3.911	85	-2.257	-64	121	-2
CR076	-	3.911	85	-2.257	-64	121	-2
CR077	-	3.999	87	-2.227	-64	126	-2
CR078	-	3.999	87	-2.227	-64	126	-2
CR079	-	3.911	85	-2.257	-64	121	-2
CR080	-	3.911	85	-2.257	-64	121	-2
CR081	-	5.151	109	-1.749	-24	177	-2
CR082	-	5.151	109	-1.749	-24	177	-2
CR083	-	5.063	107	-1.779	-24	172	-2
CR084	-	5.063	107	-1.779	-24	172	-2
CR085	-	5.151	109	-1.749	-24	177	-2
CR086	-	5.151	109	-1.749	-24	177	-2
CR087	-	5.063	107	-1.779	-24	172	-2

Carichi sui nodi in fondazione

Carico	CC	Fx	Fy	Fz	Mx	My	Mz
		[N]	[N]	[N]	[N· m]	[N· m]	[N· m]
CR088	-	5.063	107	-1.779	-24	172	-2
CR089	-	5.151	109	-1.749	-24	177	-2
CR090	-	5.151	109	-1.749	-24	177	-2
CR091	-	5.063	107	-1.779	-24	172	-2
CR092	-	5.063	107	-1.779	-24	172	-2
CR093	-	5.151	109	-1.749	-24	177	-2
CR094	-	5.151	109	-1.749	-24	177	-2
CR095	-	5.063	107	-1.779	-24	172	-2
CR096	-	5.063	107	-1.779	-24	172	-2
CR097	-	3.999	87	-2.227	-64	126	-2
CR098	-	3.999	87	-2.227	-64	126	-2
CR099	-	3.911	85	-2.257	-64	121	-2
CR100	-	3.911	85	-2.257	-64	121	-2
CR101	-	3.999	87	-2.227	-64	126	-2
CR102	-	3.999	87	-2.227	-64	126	-2
CR103	-	3.911	85	-2.257	-64	121	-2
CR104	-	3.911	85	-2.257	-64	121	-2
CR105	-	3.999	87	-2.227	-64	126	-2
CR106	-	3.999	87	-2.227	-64	126	-2
CR107	-	3.911	85	-2.257	-64	121	-2
CR108	-	3.911	85	-2.257	-64	121	-2
CR109	-	3.999	87	-2.227	-64	126	-2
CR110	-	3.999	87	-2.227	-64	126	-2
CR111	-	3.911	85	-2.257	-64	121	-2
CR112	-	3.911	85	-2.257	-64	121	-2
CR113	-	5.151	109	-1.749	-24	177	-2
CR114	-	5.151	109	-1.749	-24	177	-2
CR115	-	5.063	107	-1.779	-24	172	-2
CR116	-	5.063	107	-1.779	-24	172	-2
CR117	-	5.151	109	-1.749	-24	177	-2
CR118	-	5.151	109	-1.749	-24	177	-2
CR119	-	5.063	107	-1.779	-24	172	-2
CR120	-	5.063	107	-1.779	-24	172	-2
CR121	-	5.151	109	-1.749	-24	177	-2
CR122	-	5.151	109	-1.749	-24	177	-2
CR123	-	5.063	107	-1.779	-24	172	-2
CR124	-	5.063	107	-1.779	-24	172	-2
CR125	-	5.151	109	-1.749	-24	177	-2
CR126	-	5.151	109	-1.749	-24	177	-2
CR127	-	5.063	107	-1.779	-24	172	-2
CR128	-	5.063	107	-1.779	-24	172	-2
Nodo 01184							
CR001	-	306	-14	-3.380	-6	21	0
CR002	-	306	-14	-3.380	-6	21	0
CR003	-	302	-14	-3.434	-6	21	0
CR004	-	302	-14	-3.434	-6	21	0
CR005	-	306	-14	-3.380	-6	21	0
CR006	-	306	-14	-3.380	-6	21	0
CR007	-	302	-14	-3.434	-6	21	0
CR008	-	302	-14	-3.434	-6	21	0
CR009	-	306	-14	-3.380	-6	21	0
CR010	-	306	-14	-3.380	-6	21	0
CR011	-	302	-14	-3.434	-6	21	0
CR012	-	302	-14	-3.434	-6	21	0
CR013	-	306	-14	-3.380	-6	21	0
CR014	-	306	-14	-3.380	-6	21	0
CR015	-	302	-14	-3.434	-6	21	0
CR016	-	302	-14	-3.434	-6	21	0
CR017	-	20	-30	-3.488	-12	-7	0
CR018	-	20	-30	-3.488	-12	-7	0
CR019	-	16	-30	-3.542	-12	-7	0
CR020	-	16	-30	-3.542	-12	-7	0
CR021	-	20	-30	-3.488	-12	-7	0
CR022	-	20	-30	-3.488	-12	-7	0
CR023	-	16	-30	-3.542	-12	-7	0
CR024	-	16	-30	-3.542	-12	-7	0
CR025	-	20	-30	-3.488	-12	-7	0
CR026	-	20	-30	-3.488	-12	-7	0
CR027	-	16	-30	-3.542	-12	-7	0
CR028	-	16	-30	-3.542	-12	-7	0
CR029	-	20	-30	-3.488	-12	-7	0
CR030	-	20	-30	-3.488	-12	-7	0
CR031	-	16	-30	-3.542	-12	-7	0
CR032	-	16	-30	-3.542	-12	-7	0
CR033	-	306	-14	-3.380	-6	21	0
CR034	-	306	-14	-3.380	-6	21	0
CR035	-	302	-14	-3.434	-6	21	0
CR036	-	302	-14	-3.434	-6	21	0
CR037	-	306	-14	-3.380	-6	21	0
CR038	-	306	-14	-3.380	-6	21	0

Carichi sui nodi in fondazione

Carico	CC	Fx	Fy	Fz	Mx	My	Mz
		[N]	[N]	[N]	[N· m]	[N· m]	[N· m]
CR039	-	302	-14	-3.434	-6	21	0
CR040	-	302	-14	-3.434	-6	21	0
CR041	-	306	-14	-3.380	-6	21	0
CR042	-	306	-14	-3.380	-6	21	0
CR043	-	302	-14	-3.434	-6	21	0
CR044	-	302	-14	-3.434	-6	21	0
CR045	-	306	-14	-3.380	-6	21	0
CR046	-	306	-14	-3.380	-6	21	0
CR047	-	302	-14	-3.434	-6	21	0
CR048	-	302	-14	-3.434	-6	21	0
CR049	-	20	-30	-3.488	-12	-7	0
CR050	-	20	-30	-3.488	-12	-7	0
CR051	-	16	-30	-3.542	-12	-7	0
CR052	-	16	-30	-3.542	-12	-7	0
CR053	-	20	-30	-3.488	-12	-7	0
CR054	-	20	-30	-3.488	-12	-7	0
CR055	-	16	-30	-3.542	-12	-7	0
CR056	-	16	-30	-3.542	-12	-7	0
CR057	-	20	-30	-3.488	-12	-7	0
CR058	-	20	-30	-3.488	-12	-7	0
CR059	-	16	-30	-3.542	-12	-7	0
CR060	-	16	-30	-3.542	-12	-7	0
CR061	-	20	-30	-3.488	-12	-7	0
CR062	-	20	-30	-3.488	-12	-7	0
CR063	-	16	-30	-3.542	-12	-7	0
CR064	-	16	-30	-3.542	-12	-7	0
CR065	-	241	-24	-3.719	6	14	0
CR066	-	241	-24	-3.719	6	14	0
CR067	-	237	-24	-3.773	6	14	0
CR068	-	237	-24	-3.773	6	14	0
CR069	-	241	-24	-3.719	6	14	0
CR070	-	241	-24	-3.719	6	14	0
CR071	-	237	-24	-3.773	6	14	0
CR072	-	237	-24	-3.773	6	14	0
CR073	-	241	-24	-3.719	6	14	0
CR074	-	241	-24	-3.719	6	14	0
CR075	-	237	-24	-3.773	6	14	0
CR076	-	237	-24	-3.773	6	14	0
CR077	-	241	-24	-3.719	6	14	0
CR078	-	241	-24	-3.719	6	14	0
CR079	-	237	-24	-3.773	6	14	0
CR080	-	237	-24	-3.773	6	14	0
CR081	-	85	-20	-3.149	-24	0	0
CR082	-	85	-20	-3.149	-24	0	0
CR083	-	81	-20	-3.203	-24	0	0
CR084	-	81	-20	-3.203	-24	0	0
CR085	-	85	-20	-3.149	-24	0	0
CR086	-	85	-20	-3.149	-24	0	0
CR087	-	81	-20	-3.203	-24	0	0
CR088	-	81	-20	-3.203	-24	0	0
CR089	-	85	-20	-3.149	-24	0	0
CR090	-	85	-20	-3.149	-24	0	0
CR091	-	81	-20	-3.203	-24	0	0
CR092	-	81	-20	-3.203	-24	0	0
CR093	-	85	-20	-3.149	-24	0	0
CR094	-	85	-20	-3.149	-24	0	0
CR095	-	81	-20	-3.203	-24	0	0
CR096	-	81	-20	-3.203	-24	0	0
CR097	-	241	-24	-3.719	6	14	0
CR098	-	241	-24	-3.719	6	14	0
CR099	-	237	-24	-3.773	6	14	0
CR100	-	237	-24	-3.773	6	14	0
CR101	-	241	-24	-3.719	6	14	0
CR102	-	241	-24	-3.719	6	14	0
CR103	-	237	-24	-3.773	6	14	0
CR104	-	237	-24	-3.773	6	14	0
CR105	-	241	-24	-3.719	6	14	0
CR106	-	241	-24	-3.719	6	14	0
CR107	-	237	-24	-3.773	6	14	0
CR108	-	237	-24	-3.773	6	14	0
CR109	-	241	-24	-3.719	6	14	0
CR110	-	241	-24	-3.719	6	14	0
CR111	-	237	-24	-3.773	6	14	0
CR112	-	237	-24	-3.773	6	14	0
CR113	-	85	-20	-3.149	-24	0	0
CR114	-	85	-20	-3.149	-24	0	0
CR115	-	81	-20	-3.203	-24	0	0
CR116	-	81	-20	-3.203	-24	0	0
CR117	-	85	-20	-3.149	-24	0	0
CR118	-	85	-20	-3.149	-24	0	0

Carichi sui nodi in fondazione

Carico	CC	Fx	Fy	Fz	Mx	My	Mz
		[N]	[N]	[N]	[N· m]	[N· m]	[N· m]
CR119	-	81	-20	-3.203	-24	0	0
CR120	-	81	-20	-3.203	-24	0	0
CR121	-	85	-20	-3.149	-24	0	0
CR122	-	85	-20	-3.149	-24	0	0
CR123	-	81	-20	-3.203	-24	0	0
CR124	-	81	-20	-3.203	-24	0	0
CR125	-	85	-20	-3.149	-24	0	0
CR126	-	85	-20	-3.149	-24	0	0
CR127	-	81	-20	-3.203	-24	0	0
CR128	-	81	-20	-3.203	-24	0	0
Nodo 01185							
CR001	-	-3.821	-24	-1.827	-11	-88	-3
CR002	-	-3.821	-24	-1.827	-11	-88	-3
CR003	-	-3.896	-24	-1.855	-11	-90	-3
CR004	-	-3.896	-24	-1.855	-11	-90	-3
CR005	-	-3.821	-24	-1.827	-11	-88	-3
CR006	-	-3.821	-24	-1.827	-11	-88	-3
CR007	-	-3.896	-24	-1.855	-11	-90	-3
CR008	-	-3.896	-24	-1.855	-11	-90	-3
CR009	-	-3.821	-24	-1.827	-11	-88	-3
CR010	-	-3.821	-24	-1.827	-11	-88	-3
CR011	-	-3.896	-24	-1.855	-11	-90	-3
CR012	-	-3.896	-24	-1.855	-11	-90	-3
CR013	-	-3.821	-24	-1.827	-11	-88	-3
CR014	-	-3.821	-24	-1.827	-11	-88	-3
CR015	-	-3.896	-24	-1.855	-11	-90	-3
CR016	-	-3.896	-24	-1.855	-11	-90	-3
CR017	-	-3.966	-40	-1.765	-19	-110	-3
CR018	-	-3.966	-40	-1.765	-19	-110	-3
CR019	-	-4.041	-40	-1.793	-19	-112	-3
CR020	-	-4.041	-40	-1.793	-19	-112	-3
CR021	-	-3.966	-40	-1.765	-19	-110	-3
CR022	-	-3.966	-40	-1.765	-19	-110	-3
CR023	-	-4.041	-40	-1.793	-19	-112	-3
CR024	-	-4.041	-40	-1.793	-19	-112	-3
CR025	-	-3.966	-40	-1.765	-19	-110	-3
CR026	-	-3.966	-40	-1.765	-19	-110	-3
CR027	-	-4.041	-40	-1.793	-19	-112	-3
CR028	-	-4.041	-40	-1.793	-19	-112	-3
CR029	-	-3.966	-40	-1.765	-19	-110	-3
CR030	-	-3.966	-40	-1.765	-19	-110	-3
CR031	-	-4.041	-40	-1.793	-19	-112	-3
CR032	-	-4.041	-40	-1.793	-19	-112	-3
CR033	-	-3.821	-24	-1.827	-11	-88	-3
CR034	-	-3.821	-24	-1.827	-11	-88	-3
CR035	-	-3.896	-24	-1.855	-11	-90	-3
CR036	-	-3.896	-24	-1.855	-11	-90	-3
CR037	-	-3.821	-24	-1.827	-11	-88	-3
CR038	-	-3.821	-24	-1.827	-11	-88	-3
CR039	-	-3.896	-24	-1.855	-11	-90	-3
CR040	-	-3.896	-24	-1.855	-11	-90	-3
CR041	-	-3.821	-24	-1.827	-11	-88	-3
CR042	-	-3.821	-24	-1.827	-11	-88	-3
CR043	-	-3.896	-24	-1.855	-11	-90	-3
CR044	-	-3.896	-24	-1.855	-11	-90	-3
CR045	-	-3.821	-24	-1.827	-11	-88	-3
CR046	-	-3.821	-24	-1.827	-11	-88	-3
CR047	-	-3.896	-24	-1.855	-11	-90	-3
CR048	-	-3.896	-24	-1.855	-11	-90	-3
CR049	-	-3.966	-40	-1.765	-19	-110	-3
CR050	-	-3.966	-40	-1.765	-19	-110	-3
CR051	-	-4.041	-40	-1.793	-19	-112	-3
CR052	-	-4.041	-40	-1.793	-19	-112	-3
CR053	-	-3.966	-40	-1.765	-19	-110	-3
CR054	-	-3.966	-40	-1.765	-19	-110	-3
CR055	-	-4.041	-40	-1.793	-19	-112	-3
CR056	-	-4.041	-40	-1.793	-19	-112	-3
CR057	-	-3.966	-40	-1.765	-19	-110	-3
CR058	-	-3.966	-40	-1.765	-19	-110	-3
CR059	-	-4.041	-40	-1.793	-19	-112	-3
CR060	-	-4.041	-40	-1.793	-19	-112	-3
CR061	-	-3.966	-40	-1.765	-19	-110	-3
CR062	-	-3.966	-40	-1.765	-19	-110	-3
CR063	-	-4.041	-40	-1.793	-19	-112	-3
CR064	-	-4.041	-40	-1.793	-19	-112	-3
CR065	-	-4.383	-33	-1.733	3	-114	-4
CR066	-	-4.383	-33	-1.733	3	-114	-4
CR067	-	-4.458	-33	-1.761	3	-116	-4
CR068	-	-4.458	-33	-1.761	3	-116	-4
CR069	-	-4.383	-33	-1.733	3	-114	-4

Carichi sui nodi in fondazione

Carico	CC	Fx	Fy	Fz	Mx	My	Mz
		[N]	[N]	[N]	[N· m]	[N· m]	[N· m]
CR070	-	-4.383	-33	-1.733	3	-114	-4
CR071	-	-4.458	-33	-1.761	3	-116	-4
CR072	-	-4.458	-33	-1.761	3	-116	-4
CR073	-	-4.383	-33	-1.733	3	-114	-4
CR074	-	-4.383	-33	-1.733	3	-114	-4
CR075	-	-4.458	-33	-1.761	3	-116	-4
CR076	-	-4.458	-33	-1.761	3	-116	-4
CR077	-	-4.383	-33	-1.733	3	-114	-4
CR078	-	-4.383	-33	-1.733	3	-114	-4
CR079	-	-4.458	-33	-1.761	3	-116	-4
CR080	-	-4.458	-33	-1.761	3	-116	-4
CR081	-	-3.404	-31	-1.859	-33	-84	-2
CR082	-	-3.404	-31	-1.859	-33	-84	-2
CR083	-	-3.479	-31	-1.887	-33	-86	-2
CR084	-	-3.479	-31	-1.887	-33	-86	-2
CR085	-	-3.404	-31	-1.859	-33	-84	-2
CR086	-	-3.404	-31	-1.859	-33	-84	-2
CR087	-	-3.479	-31	-1.887	-33	-86	-2
CR088	-	-3.479	-31	-1.887	-33	-86	-2
CR089	-	-3.404	-31	-1.859	-33	-84	-2
CR090	-	-3.404	-31	-1.859	-33	-84	-2
CR091	-	-3.479	-31	-1.887	-33	-86	-2
CR092	-	-3.479	-31	-1.887	-33	-86	-2
CR093	-	-3.404	-31	-1.859	-33	-84	-2
CR094	-	-3.404	-31	-1.859	-33	-84	-2
CR095	-	-3.479	-31	-1.887	-33	-86	-2
CR096	-	-3.479	-31	-1.887	-33	-86	-2
CR097	-	-4.383	-33	-1.733	3	-114	-4
CR098	-	-4.383	-33	-1.733	3	-114	-4
CR099	-	-4.458	-33	-1.761	3	-116	-4
CR100	-	-4.458	-33	-1.761	3	-116	-4
CR101	-	-4.383	-33	-1.733	3	-114	-4
CR102	-	-4.383	-33	-1.733	3	-114	-4
CR103	-	-4.458	-33	-1.761	3	-116	-4
CR104	-	-4.458	-33	-1.761	3	-116	-4
CR105	-	-4.383	-33	-1.733	3	-114	-4
CR106	-	-4.383	-33	-1.733	3	-114	-4
CR107	-	-4.458	-33	-1.761	3	-116	-4
CR108	-	-4.458	-33	-1.761	3	-116	-4
CR109	-	-4.383	-33	-1.733	3	-114	-4
CR110	-	-4.383	-33	-1.733	3	-114	-4
CR111	-	-4.458	-33	-1.761	3	-116	-4
CR112	-	-4.458	-33	-1.761	3	-116	-4
CR113	-	-3.404	-31	-1.859	-33	-84	-2
CR114	-	-3.404	-31	-1.859	-33	-84	-2
CR115	-	-3.479	-31	-1.887	-33	-86	-2
CR116	-	-3.479	-31	-1.887	-33	-86	-2
CR117	-	-3.404	-31	-1.859	-33	-84	-2
CR118	-	-3.404	-31	-1.859	-33	-84	-2
CR119	-	-3.479	-31	-1.887	-33	-86	-2
CR120	-	-3.479	-31	-1.887	-33	-86	-2
CR121	-	-3.404	-31	-1.859	-33	-84	-2
CR122	-	-3.404	-31	-1.859	-33	-84	-2
CR123	-	-3.479	-31	-1.887	-33	-86	-2
CR124	-	-3.479	-31	-1.887	-33	-86	-2
CR125	-	-3.404	-31	-1.859	-33	-84	-2
CR126	-	-3.404	-31	-1.859	-33	-84	-2
CR127	-	-3.479	-31	-1.887	-33	-86	-2
CR128	-	-3.479	-31	-1.887	-33	-86	-2
Nodo 01186							
CR001	-	-5.770	95	-2.823	-45	-698	-2
CR002	-	-5.770	95	-2.823	-45	-698	-2
CR003	-	-5.884	93	-2.865	-48	-711	-2
CR004	-	-5.884	93	-2.865	-48	-711	-2
CR005	-	-5.770	95	-2.823	-45	-698	-2
CR006	-	-5.770	95	-2.823	-45	-698	-2
CR007	-	-5.884	93	-2.865	-48	-711	-2
CR008	-	-5.884	93	-2.865	-48	-711	-2
CR009	-	-5.770	95	-2.823	-45	-698	-2
CR010	-	-5.770	95	-2.823	-45	-698	-2
CR011	-	-5.884	93	-2.865	-48	-711	-2
CR012	-	-5.884	93	-2.865	-48	-711	-2
CR013	-	-5.770	95	-2.823	-45	-698	-2
CR014	-	-5.770	95	-2.823	-45	-698	-2
CR015	-	-5.884	93	-2.865	-48	-711	-2
CR016	-	-5.884	93	-2.865	-48	-711	-2
CR017	-	-5.662	81	-2.731	-54	-723	-2
CR018	-	-5.662	81	-2.731	-54	-723	-2
CR019	-	-5.776	79	-2.773	-57	-736	-2
CR020	-	-5.776	79	-2.773	-57	-736	-2

Carichi sui nodi in fondazione

Carico	CC	Fx	Fy	Fz	Mx	My	Mz
		[N]	[N]	[N]	[N· m]	[N· m]	[N· m]
CR021	-	-5.662	81	-2.731	-54	-723	-2
CR022	-	-5.662	81	-2.731	-54	-723	-2
CR023	-	-5.776	79	-2.773	-57	-736	-2
CR024	-	-5.776	79	-2.773	-57	-736	-2
CR025	-	-5.662	81	-2.731	-54	-723	-2
CR026	-	-5.662	81	-2.731	-54	-723	-2
CR027	-	-5.776	79	-2.773	-57	-736	-2
CR028	-	-5.776	79	-2.773	-57	-736	-2
CR029	-	-5.662	81	-2.731	-54	-723	-2
CR030	-	-5.662	81	-2.731	-54	-723	-2
CR031	-	-5.776	79	-2.773	-57	-736	-2
CR032	-	-5.776	79	-2.773	-57	-736	-2
CR033	-	-5.770	95	-2.823	-45	-698	-2
CR034	-	-5.770	95	-2.823	-45	-698	-2
CR035	-	-5.884	93	-2.865	-48	-711	-2
CR036	-	-5.884	93	-2.865	-48	-711	-2
CR037	-	-5.770	95	-2.823	-45	-698	-2
CR038	-	-5.770	95	-2.823	-45	-698	-2
CR039	-	-5.884	93	-2.865	-48	-711	-2
CR040	-	-5.884	93	-2.865	-48	-711	-2
CR041	-	-5.770	95	-2.823	-45	-698	-2
CR042	-	-5.770	95	-2.823	-45	-698	-2
CR043	-	-5.884	93	-2.865	-48	-711	-2
CR044	-	-5.884	93	-2.865	-48	-711	-2
CR045	-	-5.770	95	-2.823	-45	-698	-2
CR046	-	-5.770	95	-2.823	-45	-698	-2
CR047	-	-5.884	93	-2.865	-48	-711	-2
CR048	-	-5.884	93	-2.865	-48	-711	-2
CR049	-	-5.662	81	-2.731	-54	-723	-2
CR050	-	-5.662	81	-2.731	-54	-723	-2
CR051	-	-5.776	79	-2.773	-57	-736	-2
CR052	-	-5.776	79	-2.773	-57	-736	-2
CR053	-	-5.662	81	-2.731	-54	-723	-2
CR054	-	-5.662	81	-2.731	-54	-723	-2
CR055	-	-5.776	79	-2.773	-57	-736	-2
CR056	-	-5.776	79	-2.773	-57	-736	-2
CR057	-	-5.662	81	-2.731	-54	-723	-2
CR058	-	-5.662	81	-2.731	-54	-723	-2
CR059	-	-5.776	79	-2.773	-57	-736	-2
CR060	-	-5.776	79	-2.773	-57	-736	-2
CR061	-	-5.662	81	-2.731	-54	-723	-2
CR062	-	-5.662	81	-2.731	-54	-723	-2
CR063	-	-5.776	79	-2.773	-57	-736	-2
CR064	-	-5.776	79	-2.773	-57	-736	-2
CR065	-	-6.246	79	-2.626	-70	-782	-2
CR066	-	-6.246	79	-2.626	-70	-782	-2
CR067	-	-6.360	77	-2.668	-72	-795	-2
CR068	-	-6.360	77	-2.668	-72	-795	-2
CR069	-	-6.246	79	-2.626	-70	-782	-2
CR070	-	-6.246	79	-2.626	-70	-782	-2
CR071	-	-6.360	77	-2.668	-72	-795	-2
CR072	-	-6.360	77	-2.668	-72	-795	-2
CR073	-	-6.246	79	-2.626	-70	-782	-2
CR074	-	-6.246	79	-2.626	-70	-782	-2
CR075	-	-6.360	77	-2.668	-72	-795	-2
CR076	-	-6.360	77	-2.668	-72	-795	-2
CR077	-	-6.246	79	-2.626	-70	-782	-2
CR078	-	-6.246	79	-2.626	-70	-782	-2
CR079	-	-6.360	77	-2.668	-72	-795	-2
CR080	-	-6.360	77	-2.668	-72	-795	-2
CR081	-	-5.186	97	-2.928	-30	-639	-2
CR082	-	-5.186	97	-2.928	-30	-639	-2
CR083	-	-5.300	95	-2.970	-32	-652	-2
CR084	-	-5.300	95	-2.970	-32	-652	-2
CR085	-	-5.186	97	-2.928	-30	-639	-2
CR086	-	-5.186	97	-2.928	-30	-639	-2
CR087	-	-5.300	95	-2.970	-32	-652	-2
CR088	-	-5.300	95	-2.970	-32	-652	-2
CR089	-	-5.186	97	-2.928	-30	-639	-2
CR090	-	-5.186	97	-2.928	-30	-639	-2
CR091	-	-5.300	95	-2.970	-32	-652	-2
CR092	-	-5.300	95	-2.970	-32	-652	-2
CR093	-	-5.186	97	-2.928	-30	-639	-2
CR094	-	-5.186	97	-2.928	-30	-639	-2
CR095	-	-5.300	95	-2.970	-32	-652	-2
CR096	-	-5.300	95	-2.970	-32	-652	-2
CR097	-	-6.246	79	-2.626	-70	-782	-2
CR098	-	-6.246	79	-2.626	-70	-782	-2
CR099	-	-6.360	77	-2.668	-72	-795	-2
CR100	-	-6.360	77	-2.668	-72	-795	-2

Carichi sui nodi in fondazione

Carico	CC	Fx	Fy	Fz	Mx	My	Mz
		[N]	[N]	[N]	[N· m]	[N· m]	[N· m]
CR101	-	-6.246	79	-2.626	-70	-782	-2
CR102	-	-6.246	79	-2.626	-70	-782	-2
CR103	-	-6.360	77	-2.668	-72	-795	-2
CR104	-	-6.360	77	-2.668	-72	-795	-2
CR105	-	-6.246	79	-2.626	-70	-782	-2
CR106	-	-6.246	79	-2.626	-70	-782	-2
CR107	-	-6.360	77	-2.668	-72	-795	-2
CR108	-	-6.360	77	-2.668	-72	-795	-2
CR109	-	-6.246	79	-2.626	-70	-782	-2
CR110	-	-6.246	79	-2.626	-70	-782	-2
CR111	-	-6.360	77	-2.668	-72	-795	-2
CR112	-	-6.360	77	-2.668	-72	-795	-2
CR113	-	-5.186	97	-2.928	-30	-639	-2
CR114	-	-5.186	97	-2.928	-30	-639	-2
CR115	-	-5.300	95	-2.970	-32	-652	-2
CR116	-	-5.300	95	-2.970	-32	-652	-2
CR117	-	-5.186	97	-2.928	-30	-639	-2
CR118	-	-5.186	97	-2.928	-30	-639	-2
CR119	-	-5.300	95	-2.970	-32	-652	-2
CR120	-	-5.300	95	-2.970	-32	-652	-2
CR121	-	-5.186	97	-2.928	-30	-639	-2
CR122	-	-5.186	97	-2.928	-30	-639	-2
CR123	-	-5.300	95	-2.970	-32	-652	-2
CR124	-	-5.300	95	-2.970	-32	-652	-2
CR125	-	-5.186	97	-2.928	-30	-639	-2
CR126	-	-5.186	97	-2.928	-30	-639	-2
CR127	-	-5.300	95	-2.970	-32	-652	-2
CR128	-	-5.300	95	-2.970	-32	-652	-2
Nodo 01187							
CR001	-	-10.633	-52	-4.358	23	-973	0
CR002	-	-10.633	-52	-4.358	23	-973	0
CR003	-	-10.827	-54	-4.416	23	-990	0
CR004	-	-10.827	-54	-4.416	23	-990	0
CR005	-	-10.633	-52	-4.358	23	-973	0
CR006	-	-10.633	-52	-4.358	23	-973	0
CR007	-	-10.827	-54	-4.416	23	-990	0
CR008	-	-10.827	-54	-4.416	23	-990	0
CR009	-	-10.633	-52	-4.358	23	-973	0
CR010	-	-10.633	-52	-4.358	23	-973	0
CR011	-	-10.827	-54	-4.416	23	-990	0
CR012	-	-10.827	-54	-4.416	23	-990	0
CR013	-	-10.633	-52	-4.358	23	-973	0
CR014	-	-10.633	-52	-4.358	23	-973	0
CR015	-	-10.827	-54	-4.416	23	-990	0
CR016	-	-10.827	-54	-4.416	23	-990	0
CR017	-	-10.259	-70	-4.204	17	-938	0
CR018	-	-10.259	-70	-4.204	17	-938	0
CR019	-	-10.453	-72	-4.262	17	-955	0
CR020	-	-10.453	-72	-4.262	17	-955	0
CR021	-	-10.259	-70	-4.204	17	-938	0
CR022	-	-10.259	-70	-4.204	17	-938	0
CR023	-	-10.453	-72	-4.262	17	-955	0
CR024	-	-10.453	-72	-4.262	17	-955	0
CR025	-	-10.259	-70	-4.204	17	-938	0
CR026	-	-10.259	-70	-4.204	17	-938	0
CR027	-	-10.453	-72	-4.262	17	-955	0
CR028	-	-10.453	-72	-4.262	17	-955	0
CR029	-	-10.259	-70	-4.204	17	-938	0
CR030	-	-10.259	-70	-4.204	17	-938	0
CR031	-	-10.453	-72	-4.262	17	-955	0
CR032	-	-10.453	-72	-4.262	17	-955	0
CR033	-	-10.633	-52	-4.358	23	-973	0
CR034	-	-10.633	-52	-4.358	23	-973	0
CR035	-	-10.827	-54	-4.416	23	-990	0
CR036	-	-10.827	-54	-4.416	23	-990	0
CR037	-	-10.633	-52	-4.358	23	-973	0
CR038	-	-10.633	-52	-4.358	23	-973	0
CR039	-	-10.827	-54	-4.416	23	-990	0
CR040	-	-10.827	-54	-4.416	23	-990	0
CR041	-	-10.633	-52	-4.358	23	-973	0
CR042	-	-10.633	-52	-4.358	23	-973	0
CR043	-	-10.827	-54	-4.416	23	-990	0
CR044	-	-10.827	-54	-4.416	23	-990	0
CR045	-	-10.633	-52	-4.358	23	-973	0
CR046	-	-10.633	-52	-4.358	23	-973	0
CR047	-	-10.827	-54	-4.416	23	-990	0
CR048	-	-10.827	-54	-4.416	23	-990	0
CR049	-	-10.259	-70	-4.204	17	-938	0
CR050	-	-10.259	-70	-4.204	17	-938	0
CR051	-	-10.453	-72	-4.262	17	-955	0

Carichi sui nodi in fondazione

Carico	CC	Fx	Fy	Fz	Mx	My	Mz
		[N]	[N]	[N]	[N· m]	[N· m]	[N· m]
CR052	-	-10.453	-72	-4.262	17	-955	0
CR053	-	-10.259	-70	-4.204	17	-938	0
CR054	-	-10.259	-70	-4.204	17	-938	0
CR055	-	-10.453	-72	-4.262	17	-955	0
CR056	-	-10.453	-72	-4.262	17	-955	0
CR057	-	-10.259	-70	-4.204	17	-938	0
CR058	-	-10.259	-70	-4.204	17	-938	0
CR059	-	-10.453	-72	-4.262	17	-955	0
CR060	-	-10.453	-72	-4.262	17	-955	0
CR061	-	-10.259	-70	-4.204	17	-938	0
CR062	-	-10.259	-70	-4.204	17	-938	0
CR063	-	-10.453	-72	-4.262	17	-955	0
CR064	-	-10.453	-72	-4.262	17	-955	0
CR065	-	-11.325	-71	-4.058	33	-1.033	0
CR066	-	-11.325	-71	-4.058	33	-1.033	0
CR067	-	-11.519	-73	-4.116	33	-1.051	0
CR068	-	-11.519	-73	-4.116	33	-1.051	0
CR069	-	-11.325	-71	-4.058	33	-1.033	0
CR070	-	-11.325	-71	-4.058	33	-1.033	0
CR071	-	-11.519	-73	-4.116	33	-1.051	0
CR072	-	-11.519	-73	-4.116	33	-1.051	0
CR073	-	-11.325	-71	-4.058	33	-1.033	0
CR074	-	-11.325	-71	-4.058	33	-1.033	0
CR075	-	-11.519	-73	-4.116	33	-1.051	0
CR076	-	-11.519	-73	-4.116	33	-1.051	0
CR077	-	-11.325	-71	-4.058	33	-1.033	0
CR078	-	-11.325	-71	-4.058	33	-1.033	0
CR079	-	-11.519	-73	-4.116	33	-1.051	0
CR080	-	-11.519	-73	-4.116	33	-1.051	0
CR081	-	-9.567	-51	-4.504	7	-877	0
CR082	-	-9.567	-51	-4.504	7	-877	0
CR083	-	-9.761	-53	-4.562	7	-895	0
CR084	-	-9.761	-53	-4.562	7	-895	0
CR085	-	-9.567	-51	-4.504	7	-877	0
CR086	-	-9.567	-51	-4.504	7	-877	0
CR087	-	-9.761	-53	-4.562	7	-895	0
CR088	-	-9.761	-53	-4.562	7	-895	0
CR089	-	-9.567	-51	-4.504	7	-877	0
CR090	-	-9.567	-51	-4.504	7	-877	0
CR091	-	-9.761	-53	-4.562	7	-895	0
CR092	-	-9.761	-53	-4.562	7	-895	0
CR093	-	-9.567	-51	-4.504	7	-877	0
CR094	-	-9.567	-51	-4.504	7	-877	0
CR095	-	-9.761	-53	-4.562	7	-895	0
CR096	-	-9.761	-53	-4.562	7	-895	0
CR097	-	-11.325	-71	-4.058	33	-1.033	0
CR098	-	-11.325	-71	-4.058	33	-1.033	0
CR099	-	-11.519	-73	-4.116	33	-1.051	0
CR100	-	-11.519	-73	-4.116	33	-1.051	0
CR101	-	-11.325	-71	-4.058	33	-1.033	0
CR102	-	-11.325	-71	-4.058	33	-1.033	0
CR103	-	-11.519	-73	-4.116	33	-1.051	0
CR104	-	-11.519	-73	-4.116	33	-1.051	0
CR105	-	-11.325	-71	-4.058	33	-1.033	0
CR106	-	-11.325	-71	-4.058	33	-1.033	0
CR107	-	-11.519	-73	-4.116	33	-1.051	0
CR108	-	-11.519	-73	-4.116	33	-1.051	0
CR109	-	-11.325	-71	-4.058	33	-1.033	0
CR110	-	-11.325	-71	-4.058	33	-1.033	0
CR111	-	-11.519	-73	-4.116	33	-1.051	0
CR112	-	-11.519	-73	-4.116	33	-1.051	0
CR113	-	-9.567	-51	-4.504	7	-877	0
CR114	-	-9.567	-51	-4.504	7	-877	0
CR115	-	-9.761	-53	-4.562	7	-895	0
CR116	-	-9.761	-53	-4.562	7	-895	0
CR117	-	-9.567	-51	-4.504	7	-877	0
CR118	-	-9.567	-51	-4.504	7	-877	0
CR119	-	-9.761	-53	-4.562	7	-895	0
CR120	-	-9.761	-53	-4.562	7	-895	0
CR121	-	-9.567	-51	-4.504	7	-877	0
CR122	-	-9.567	-51	-4.504	7	-877	0
CR123	-	-9.761	-53	-4.562	7	-895	0
CR124	-	-9.761	-53	-4.562	7	-895	0
CR125	-	-9.567	-51	-4.504	7	-877	0
CR126	-	-9.567	-51	-4.504	7	-877	0
CR127	-	-9.761	-53	-4.562	7	-895	0
CR128	-	-9.761	-53	-4.562	7	-895	0
Nodo 01188							
CR001	-	-16.341	22	-1.913	4	-1.590	2
CR002	-	-16.341	22	-1.913	4	-1.590	2

Carichi sui nodi in fondazione

Carico	CC	Fx	Fy	Fz	Mx	My	Mz
		[N]	[N]	[N]	[N· m]	[N· m]	[N· m]
CR003	-	-16.618	19	-1.937	4	-1.616	2
CR004	-	-16.618	19	-1.937	4	-1.616	2
CR005	-	-16.341	22	-1.913	4	-1.590	2
CR006	-	-16.341	22	-1.913	4	-1.590	2
CR007	-	-16.618	19	-1.937	4	-1.616	2
CR008	-	-16.618	19	-1.937	4	-1.616	2
CR009	-	-16.341	22	-1.913	4	-1.590	2
CR010	-	-16.341	22	-1.913	4	-1.590	2
CR011	-	-16.618	19	-1.937	4	-1.616	2
CR012	-	-16.618	19	-1.937	4	-1.616	2
CR013	-	-16.341	22	-1.913	4	-1.590	2
CR014	-	-16.341	22	-1.913	4	-1.590	2
CR015	-	-16.618	19	-1.937	4	-1.616	2
CR016	-	-16.618	19	-1.937	4	-1.616	2
CR017	-	-15.678	33	-1.879	-14	-1.528	0
CR018	-	-15.678	33	-1.879	-14	-1.528	0
CR019	-	-15.955	30	-1.903	-14	-1.554	0
CR020	-	-15.955	30	-1.903	-14	-1.554	0
CR021	-	-15.678	33	-1.879	-14	-1.528	0
CR022	-	-15.678	33	-1.879	-14	-1.528	0
CR023	-	-15.955	30	-1.903	-14	-1.554	0
CR024	-	-15.955	30	-1.903	-14	-1.554	0
CR025	-	-15.678	33	-1.879	-14	-1.528	0
CR026	-	-15.678	33	-1.879	-14	-1.528	0
CR027	-	-15.955	30	-1.903	-14	-1.554	0
CR028	-	-15.955	30	-1.903	-14	-1.554	0
CR029	-	-15.678	33	-1.879	-14	-1.528	0
CR030	-	-15.678	33	-1.879	-14	-1.528	0
CR031	-	-15.955	30	-1.903	-14	-1.554	0
CR032	-	-15.955	30	-1.903	-14	-1.554	0
CR033	-	-16.341	22	-1.913	4	-1.590	2
CR034	-	-16.341	22	-1.913	4	-1.590	2
CR035	-	-16.618	19	-1.937	4	-1.616	2
CR036	-	-16.618	19	-1.937	4	-1.616	2
CR037	-	-16.341	22	-1.913	4	-1.590	2
CR038	-	-16.341	22	-1.913	4	-1.590	2
CR039	-	-16.618	19	-1.937	4	-1.616	2
CR040	-	-16.618	19	-1.937	4	-1.616	2
CR041	-	-16.341	22	-1.913	4	-1.590	2
CR042	-	-16.341	22	-1.913	4	-1.590	2
CR043	-	-16.618	19	-1.937	4	-1.616	2
CR044	-	-16.618	19	-1.937	4	-1.616	2
CR045	-	-16.341	22	-1.913	4	-1.590	2
CR046	-	-16.341	22	-1.913	4	-1.590	2
CR047	-	-16.618	19	-1.937	4	-1.616	2
CR048	-	-16.618	19	-1.937	4	-1.616	2
CR049	-	-15.678	33	-1.879	-14	-1.528	0
CR050	-	-15.678	33	-1.879	-14	-1.528	0
CR051	-	-15.955	30	-1.903	-14	-1.554	0
CR052	-	-15.955	30	-1.903	-14	-1.554	0
CR053	-	-15.678	33	-1.879	-14	-1.528	0
CR054	-	-15.678	33	-1.879	-14	-1.528	0
CR055	-	-15.955	30	-1.903	-14	-1.554	0
CR056	-	-15.955	30	-1.903	-14	-1.554	0
CR057	-	-15.678	33	-1.879	-14	-1.528	0
CR058	-	-15.678	33	-1.879	-14	-1.528	0
CR059	-	-15.955	30	-1.903	-14	-1.554	0
CR060	-	-15.955	30	-1.903	-14	-1.554	0
CR061	-	-15.678	33	-1.879	-14	-1.528	0
CR062	-	-15.678	33	-1.879	-14	-1.528	0
CR063	-	-15.955	30	-1.903	-14	-1.554	0
CR064	-	-15.955	30	-1.903	-14	-1.554	0
CR065	-	-17.314	23	-1.826	20	-1.438	3
CR066	-	-17.314	23	-1.826	20	-1.438	3
CR067	-	-17.591	20	-1.850	20	-1.464	3
CR068	-	-17.591	20	-1.850	20	-1.464	3
CR069	-	-17.314	23	-1.826	20	-1.438	3
CR070	-	-17.314	23	-1.826	20	-1.438	3
CR071	-	-17.591	20	-1.850	20	-1.464	3
CR072	-	-17.591	20	-1.850	20	-1.464	3
CR073	-	-17.314	23	-1.826	20	-1.438	3
CR074	-	-17.314	23	-1.826	20	-1.438	3
CR075	-	-17.591	20	-1.850	20	-1.464	3
CR076	-	-17.591	20	-1.850	20	-1.464	3
CR077	-	-17.314	23	-1.826	20	-1.438	3
CR078	-	-17.314	23	-1.826	20	-1.438	3
CR079	-	-17.591	20	-1.850	20	-1.464	3
CR080	-	-17.591	20	-1.850	20	-1.464	3
CR081	-	-14.705	32	-1.966	-30	-1.680	-1
CR082	-	-14.705	32	-1.966	-30	-1.680	-1

Carichi sui nodi in fondazione

Carico	CC	Fx	Fy	Fz	Mx	My	Mz
		[N]	[N]	[N]	[N· m]	[N· m]	[N· m]
CR083	-	-14.982	29	-1.990	-30	-1.706	-1
CR084	-	-14.982	29	-1.990	-30	-1.706	-1
CR085	-	-14.705	32	-1.966	-30	-1.680	-1
CR086	-	-14.705	32	-1.966	-30	-1.680	-1
CR087	-	-14.982	29	-1.990	-30	-1.706	-1
CR088	-	-14.982	29	-1.990	-30	-1.706	-1
CR089	-	-14.705	32	-1.966	-30	-1.680	-1
CR090	-	-14.705	32	-1.966	-30	-1.680	-1
CR091	-	-14.982	29	-1.990	-30	-1.706	-1
CR092	-	-14.982	29	-1.990	-30	-1.706	-1
CR093	-	-14.705	32	-1.966	-30	-1.680	-1
CR094	-	-14.705	32	-1.966	-30	-1.680	-1
CR095	-	-14.982	29	-1.990	-30	-1.706	-1
CR096	-	-14.982	29	-1.990	-30	-1.706	-1
CR097	-	-17.314	23	-1.826	20	-1.438	3
CR098	-	-17.314	23	-1.826	20	-1.438	3
CR099	-	-17.591	20	-1.850	20	-1.464	3
CR100	-	-17.591	20	-1.850	20	-1.464	3
CR101	-	-17.314	23	-1.826	20	-1.438	3
CR102	-	-17.314	23	-1.826	20	-1.438	3
CR103	-	-17.591	20	-1.850	20	-1.464	3
CR104	-	-17.591	20	-1.850	20	-1.464	3
CR105	-	-17.314	23	-1.826	20	-1.438	3
CR106	-	-17.314	23	-1.826	20	-1.438	3
CR107	-	-17.591	20	-1.850	20	-1.464	3
CR108	-	-17.591	20	-1.850	20	-1.464	3
CR109	-	-17.314	23	-1.826	20	-1.438	3
CR110	-	-17.314	23	-1.826	20	-1.438	3
CR111	-	-17.591	20	-1.850	20	-1.464	3
CR112	-	-17.591	20	-1.850	20	-1.464	3
CR113	-	-14.705	32	-1.966	-30	-1.680	-1
CR114	-	-14.705	32	-1.966	-30	-1.680	-1
CR115	-	-14.982	29	-1.990	-30	-1.706	-1
CR116	-	-14.982	29	-1.990	-30	-1.706	-1
CR117	-	-14.705	32	-1.966	-30	-1.680	-1
CR118	-	-14.705	32	-1.966	-30	-1.680	-1
CR119	-	-14.982	29	-1.990	-30	-1.706	-1
CR120	-	-14.982	29	-1.990	-30	-1.706	-1
CR121	-	-14.705	32	-1.966	-30	-1.680	-1
CR122	-	-14.705	32	-1.966	-30	-1.680	-1
CR123	-	-14.982	29	-1.990	-30	-1.706	-1
CR124	-	-14.982	29	-1.990	-30	-1.706	-1
CR125	-	-14.705	32	-1.966	-30	-1.680	-1
CR126	-	-14.705	32	-1.966	-30	-1.680	-1
CR127	-	-14.982	29	-1.990	-30	-1.706	-1
CR128	-	-14.982	29	-1.990	-30	-1.706	-1
Nodo 01189							
CR001	-	-18.377	-115	-2.407	29	-1.577	4
CR002	-	-18.377	-115	-2.407	29	-1.577	4
CR003	-	-18.683	-120	-2.445	27	-1.604	4
CR004	-	-18.683	-120	-2.445	27	-1.604	4
CR005	-	-18.377	-115	-2.407	29	-1.577	4
CR006	-	-18.377	-115	-2.407	29	-1.577	4
CR007	-	-18.683	-120	-2.445	27	-1.604	4
CR008	-	-18.683	-120	-2.445	27	-1.604	4
CR009	-	-18.377	-115	-2.407	29	-1.577	4
CR010	-	-18.377	-115	-2.407	29	-1.577	4
CR011	-	-18.683	-120	-2.445	27	-1.604	4
CR012	-	-18.683	-120	-2.445	27	-1.604	4
CR013	-	-18.377	-115	-2.407	29	-1.577	4
CR014	-	-18.377	-115	-2.407	29	-1.577	4
CR015	-	-18.683	-120	-2.445	27	-1.604	4
CR016	-	-18.683	-120	-2.445	27	-1.604	4
CR017	-	-17.699	52	-2.163	-29	-1.498	14
CR018	-	-17.699	52	-2.163	-29	-1.498	14
CR019	-	-18.005	47	-2.201	-31	-1.525	14
CR020	-	-18.005	47	-2.201	-31	-1.525	14
CR021	-	-17.699	52	-2.163	-29	-1.498	14
CR022	-	-17.699	52	-2.163	-29	-1.498	14
CR023	-	-18.005	47	-2.201	-31	-1.525	14
CR024	-	-18.005	47	-2.201	-31	-1.525	14
CR025	-	-17.699	52	-2.163	-29	-1.498	14
CR026	-	-17.699	52	-2.163	-29	-1.498	14
CR027	-	-18.005	47	-2.201	-31	-1.525	14
CR028	-	-18.005	47	-2.201	-31	-1.525	14
CR029	-	-17.699	52	-2.163	-29	-1.498	14
CR030	-	-17.699	52	-2.163	-29	-1.498	14
CR031	-	-18.005	47	-2.201	-31	-1.525	14
CR032	-	-18.005	47	-2.201	-31	-1.525	14
CR033	-	-18.377	-115	-2.407	29	-1.577	4

Carichi sui nodi in fondazione

Carico	CC	Fx	Fy	Fz	Mx	My	Mz
		[N]	[N]	[N]	[N· m]	[N· m]	[N· m]
CR034	-	-18.377	-115	-2.407	29	-1.577	4
CR035	-	-18.683	-120	-2.445	27	-1.604	4
CR036	-	-18.683	-120	-2.445	27	-1.604	4
CR037	-	-18.377	-115	-2.407	29	-1.577	4
CR038	-	-18.377	-115	-2.407	29	-1.577	4
CR039	-	-18.683	-120	-2.445	27	-1.604	4
CR040	-	-18.683	-120	-2.445	27	-1.604	4
CR041	-	-18.377	-115	-2.407	29	-1.577	4
CR042	-	-18.377	-115	-2.407	29	-1.577	4
CR043	-	-18.683	-120	-2.445	27	-1.604	4
CR044	-	-18.683	-120	-2.445	27	-1.604	4
CR045	-	-18.377	-115	-2.407	29	-1.577	4
CR046	-	-18.377	-115	-2.407	29	-1.577	4
CR047	-	-18.683	-120	-2.445	27	-1.604	4
CR048	-	-18.683	-120	-2.445	27	-1.604	4
CR049	-	-17.699	52	-2.163	-29	-1.498	14
CR050	-	-17.699	52	-2.163	-29	-1.498	14
CR051	-	-18.005	47	-2.201	-31	-1.525	14
CR052	-	-18.005	47	-2.201	-31	-1.525	14
CR053	-	-17.699	52	-2.163	-29	-1.498	14
CR054	-	-17.699	52	-2.163	-29	-1.498	14
CR055	-	-18.005	47	-2.201	-31	-1.525	14
CR056	-	-18.005	47	-2.201	-31	-1.525	14
CR057	-	-17.699	52	-2.163	-29	-1.498	14
CR058	-	-17.699	52	-2.163	-29	-1.498	14
CR059	-	-18.005	47	-2.201	-31	-1.525	14
CR060	-	-18.005	47	-2.201	-31	-1.525	14
CR061	-	-17.699	52	-2.163	-29	-1.498	14
CR062	-	-17.699	52	-2.163	-29	-1.498	14
CR063	-	-18.005	47	-2.201	-31	-1.525	14
CR064	-	-18.005	47	-2.201	-31	-1.525	14
CR065	-	-19.465	149	-2.178	64	-1.670	20
CR066	-	-19.465	149	-2.178	64	-1.670	20
CR067	-	-19.771	144	-2.216	62	-1.696	20
CR068	-	-19.771	144	-2.216	62	-1.696	20
CR069	-	-19.465	149	-2.178	64	-1.670	20
CR070	-	-19.465	149	-2.178	64	-1.670	20
CR071	-	-19.771	144	-2.216	62	-1.696	20
CR072	-	-19.771	144	-2.216	62	-1.696	20
CR073	-	-19.465	149	-2.178	64	-1.670	20
CR074	-	-19.465	149	-2.178	64	-1.670	20
CR075	-	-19.771	144	-2.216	62	-1.696	20
CR076	-	-19.771	144	-2.216	62	-1.696	20
CR077	-	-19.465	149	-2.178	64	-1.670	20
CR078	-	-19.465	149	-2.178	64	-1.670	20
CR079	-	-19.771	144	-2.216	62	-1.696	20
CR080	-	-19.771	144	-2.216	62	-1.696	20
CR081	-	-16.611	-212	-2.392	-64	-1.406	-2
CR082	-	-16.611	-212	-2.392	-64	-1.406	-2
CR083	-	-16.917	-217	-2.430	-66	-1.432	-2
CR084	-	-16.917	-217	-2.430	-66	-1.432	-2
CR085	-	-16.611	-212	-2.392	-64	-1.406	-2
CR086	-	-16.611	-212	-2.392	-64	-1.406	-2
CR087	-	-16.917	-217	-2.430	-66	-1.432	-2
CR088	-	-16.917	-217	-2.430	-66	-1.432	-2
CR089	-	-16.611	-212	-2.392	-64	-1.406	-2
CR090	-	-16.611	-212	-2.392	-64	-1.406	-2
CR091	-	-16.917	-217	-2.430	-66	-1.432	-2
CR092	-	-16.917	-217	-2.430	-66	-1.432	-2
CR093	-	-16.611	-212	-2.392	-64	-1.406	-2
CR094	-	-16.611	-212	-2.392	-64	-1.406	-2
CR095	-	-16.917	-217	-2.430	-66	-1.432	-2
CR096	-	-16.917	-217	-2.430	-66	-1.432	-2
CR097	-	-19.465	149	-2.178	64	-1.670	20
CR098	-	-19.465	149	-2.178	64	-1.670	20
CR099	-	-19.771	144	-2.216	62	-1.696	20
CR100	-	-19.771	144	-2.216	62	-1.696	20
CR101	-	-19.465	149	-2.178	64	-1.670	20
CR102	-	-19.465	149	-2.178	64	-1.670	20
CR103	-	-19.771	144	-2.216	62	-1.696	20
CR104	-	-19.771	144	-2.216	62	-1.696	20
CR105	-	-19.465	149	-2.178	64	-1.670	20
CR106	-	-19.465	149	-2.178	64	-1.670	20
CR107	-	-19.771	144	-2.216	62	-1.696	20
CR108	-	-19.771	144	-2.216	62	-1.696	20
CR109	-	-19.465	149	-2.178	64	-1.670	20
CR110	-	-19.465	149	-2.178	64	-1.670	20
CR111	-	-19.771	144	-2.216	62	-1.696	20
CR112	-	-19.771	144	-2.216	62	-1.696	20
CR113	-	-16.611	-212	-2.392	-64	-1.406	-2

Carichi sui nodi in fondazione

Carico	CC	Fx	Fy	Fz	Mx	My	Mz
		[N]	[N]	[N]	[N· m]	[N· m]	[N· m]
CR114	-	-16.611	-212	-2.392	-64	-1.406	-2
CR115	-	-16.917	-217	-2.430	-66	-1.432	-2
CR116	-	-16.917	-217	-2.430	-66	-1.432	-2
CR117	-	-16.611	-212	-2.392	-64	-1.406	-2
CR118	-	-16.611	-212	-2.392	-64	-1.406	-2
CR119	-	-16.917	-217	-2.430	-66	-1.432	-2
CR120	-	-16.917	-217	-2.430	-66	-1.432	-2
CR121	-	-16.611	-212	-2.392	-64	-1.406	-2
CR122	-	-16.611	-212	-2.392	-64	-1.406	-2
CR123	-	-16.917	-217	-2.430	-66	-1.432	-2
CR124	-	-16.917	-217	-2.430	-66	-1.432	-2
CR125	-	-16.611	-212	-2.392	-64	-1.406	-2
CR126	-	-16.611	-212	-2.392	-64	-1.406	-2
CR127	-	-16.917	-217	-2.430	-66	-1.432	-2
CR128	-	-16.917	-217	-2.430	-66	-1.432	-2
Nodo 01190							
CR001	-	1.775	-78	-18.019	-28	-55	185
CR002	-	1.775	-78	-18.019	-28	-55	185
CR003	-	1.742	-96	-18.267	-28	-55	183
CR004	-	1.742	-96	-18.267	-28	-55	183
CR005	-	1.775	-78	-18.019	-28	-55	185
CR006	-	1.775	-78	-18.019	-28	-55	185
CR007	-	1.742	-96	-18.267	-28	-55	183
CR008	-	1.742	-96	-18.267	-28	-55	183
CR009	-	1.775	-78	-18.019	-28	-55	185
CR010	-	1.775	-78	-18.019	-28	-55	185
CR011	-	1.742	-96	-18.267	-28	-55	183
CR012	-	1.742	-96	-18.267	-28	-55	183
CR013	-	1.775	-78	-18.019	-28	-55	185
CR014	-	1.775	-78	-18.019	-28	-55	185
CR015	-	1.742	-96	-18.267	-28	-55	183
CR016	-	1.742	-96	-18.267	-28	-55	183
CR017	-	1.702	1.004	-17.165	-90	-33	177
CR018	-	1.702	1.004	-17.165	-90	-33	177
CR019	-	1.669	986	-17.413	-90	-33	175
CR020	-	1.669	986	-17.413	-90	-33	175
CR021	-	1.702	1.004	-17.165	-90	-33	177
CR022	-	1.702	1.004	-17.165	-90	-33	177
CR023	-	1.669	986	-17.413	-90	-33	175
CR024	-	1.669	986	-17.413	-90	-33	175
CR025	-	1.702	1.004	-17.165	-90	-33	177
CR026	-	1.702	1.004	-17.165	-90	-33	177
CR027	-	1.669	986	-17.413	-90	-33	175
CR028	-	1.669	986	-17.413	-90	-33	175
CR029	-	1.702	1.004	-17.165	-90	-33	177
CR030	-	1.702	1.004	-17.165	-90	-33	177
CR031	-	1.669	986	-17.413	-90	-33	175
CR032	-	1.669	986	-17.413	-90	-33	175
CR033	-	1.775	-78	-18.019	-28	-55	185
CR034	-	1.775	-78	-18.019	-28	-55	185
CR035	-	1.742	-96	-18.267	-28	-55	183
CR036	-	1.742	-96	-18.267	-28	-55	183
CR037	-	1.775	-78	-18.019	-28	-55	185
CR038	-	1.775	-78	-18.019	-28	-55	185
CR039	-	1.742	-96	-18.267	-28	-55	183
CR040	-	1.742	-96	-18.267	-28	-55	183
CR041	-	1.775	-78	-18.019	-28	-55	185
CR042	-	1.775	-78	-18.019	-28	-55	185
CR043	-	1.742	-96	-18.267	-28	-55	183
CR044	-	1.742	-96	-18.267	-28	-55	183
CR045	-	1.775	-78	-18.019	-28	-55	185
CR046	-	1.775	-78	-18.019	-28	-55	185
CR047	-	1.742	-96	-18.267	-28	-55	183
CR048	-	1.742	-96	-18.267	-28	-55	183
CR049	-	1.702	1.004	-17.165	-90	-33	177
CR050	-	1.702	1.004	-17.165	-90	-33	177
CR051	-	1.669	986	-17.413	-90	-33	175
CR052	-	1.669	986	-17.413	-90	-33	175
CR053	-	1.702	1.004	-17.165	-90	-33	177
CR054	-	1.702	1.004	-17.165	-90	-33	177
CR055	-	1.669	986	-17.413	-90	-33	175
CR056	-	1.669	986	-17.413	-90	-33	175
CR057	-	1.702	1.004	-17.165	-90	-33	177
CR058	-	1.702	1.004	-17.165	-90	-33	177
CR059	-	1.669	986	-17.413	-90	-33	175
CR060	-	1.669	986	-17.413	-90	-33	175
CR061	-	1.702	1.004	-17.165	-90	-33	177
CR062	-	1.702	1.004	-17.165	-90	-33	177
CR063	-	1.669	986	-17.413	-90	-33	175
CR064	-	1.669	986	-17.413	-90	-33	175

Carichi sui nodi in fondazione

Carico	CC	Fx	Fy	Fz	Mx	My	Mz
		[N]	[N]	[N]	[N· m]	[N· m]	[N· m]
CR065	-	1.780	1.554	-15.862	18	-63	192
CR066	-	1.780	1.554	-15.862	18	-63	192
CR067	-	1.747	1.536	-16.110	18	-63	190
CR068	-	1.747	1.536	-16.110	18	-63	190
CR069	-	1.780	1.554	-15.862	18	-63	192
CR070	-	1.780	1.554	-15.862	18	-63	192
CR071	-	1.747	1.536	-16.110	18	-63	190
CR072	-	1.747	1.536	-16.110	18	-63	190
CR073	-	1.780	1.554	-15.862	18	-63	192
CR074	-	1.780	1.554	-15.862	18	-63	192
CR075	-	1.747	1.536	-16.110	18	-63	190
CR076	-	1.747	1.536	-16.110	18	-63	190
CR077	-	1.780	1.554	-15.862	18	-63	192
CR078	-	1.780	1.554	-15.862	18	-63	192
CR079	-	1.747	1.536	-16.110	18	-63	190
CR080	-	1.747	1.536	-16.110	18	-63	190
CR081	-	1.697	-628	-19.322	-136	-25	170
CR082	-	1.697	-628	-19.322	-136	-25	170
CR083	-	1.664	-646	-19.570	-136	-25	168
CR084	-	1.664	-646	-19.570	-136	-25	168
CR085	-	1.697	-628	-19.322	-136	-25	170
CR086	-	1.697	-628	-19.322	-136	-25	170
CR087	-	1.664	-646	-19.570	-136	-25	168
CR088	-	1.664	-646	-19.570	-136	-25	168
CR089	-	1.697	-628	-19.322	-136	-25	170
CR090	-	1.697	-628	-19.322	-136	-25	170
CR091	-	1.664	-646	-19.570	-136	-25	168
CR092	-	1.664	-646	-19.570	-136	-25	168
CR093	-	1.697	-628	-19.322	-136	-25	170
CR094	-	1.697	-628	-19.322	-136	-25	170
CR095	-	1.664	-646	-19.570	-136	-25	168
CR096	-	1.664	-646	-19.570	-136	-25	168
CR097	-	1.780	1.554	-15.862	18	-63	192
CR098	-	1.780	1.554	-15.862	18	-63	192
CR099	-	1.747	1.536	-16.110	18	-63	190
CR100	-	1.747	1.536	-16.110	18	-63	190
CR101	-	1.780	1.554	-15.862	18	-63	192
CR102	-	1.780	1.554	-15.862	18	-63	192
CR103	-	1.747	1.536	-16.110	18	-63	190
CR104	-	1.747	1.536	-16.110	18	-63	190
CR105	-	1.780	1.554	-15.862	18	-63	192
CR106	-	1.780	1.554	-15.862	18	-63	192
CR107	-	1.747	1.536	-16.110	18	-63	190
CR108	-	1.747	1.536	-16.110	18	-63	190
CR109	-	1.780	1.554	-15.862	18	-63	192
CR110	-	1.780	1.554	-15.862	18	-63	192
CR111	-	1.747	1.536	-16.110	18	-63	190
CR112	-	1.747	1.536	-16.110	18	-63	190
CR113	-	1.697	-628	-19.322	-136	-25	170
CR114	-	1.697	-628	-19.322	-136	-25	170
CR115	-	1.664	-646	-19.570	-136	-25	168
CR116	-	1.664	-646	-19.570	-136	-25	168
CR117	-	1.697	-628	-19.322	-136	-25	170
CR118	-	1.697	-628	-19.322	-136	-25	170
CR119	-	1.664	-646	-19.570	-136	-25	168
CR120	-	1.664	-646	-19.570	-136	-25	168
CR121	-	1.697	-628	-19.322	-136	-25	170
CR122	-	1.697	-628	-19.322	-136	-25	170
CR123	-	1.664	-646	-19.570	-136	-25	168
CR124	-	1.664	-646	-19.570	-136	-25	168
CR125	-	1.697	-628	-19.322	-136	-25	170
CR126	-	1.697	-628	-19.322	-136	-25	170
CR127	-	1.664	-646	-19.570	-136	-25	168
CR128	-	1.664	-646	-19.570	-136	-25	168
Nodo 01191							
CR001	-	3.798	5.909	-25.718	-514	986	-103
CR002	-	3.798	5.909	-25.718	-514	986	-103
CR003	-	3.737	5.794	-26.092	-525	973	-105
CR004	-	3.737	5.794	-26.092	-525	973	-105
CR005	-	3.798	5.909	-25.718	-514	986	-103
CR006	-	3.798	5.909	-25.718	-514	986	-103
CR007	-	3.737	5.794	-26.092	-525	973	-105
CR008	-	3.737	5.794	-26.092	-525	973	-105
CR009	-	3.798	5.909	-25.718	-514	986	-103
CR010	-	3.798	5.909	-25.718	-514	986	-103
CR011	-	3.737	5.794	-26.092	-525	973	-105
CR012	-	3.737	5.794	-26.092	-525	973	-105
CR013	-	3.798	5.909	-25.718	-514	986	-103
CR014	-	3.798	5.909	-25.718	-514	986	-103
CR015	-	3.737	5.794	-26.092	-525	973	-105

Carichi sui nodi in fondazione

Carico	CC	Fx	Fy	Fz	Mx	My	Mz
		[N]	[N]	[N]	[N· m]	[N· m]	[N· m]
CR016	-	3.737	5.794	-26.092	-525	973	-105
CR017	-	3.615	7.880	-24.906	-659	865	-99
CR018	-	3.615	7.880	-24.906	-659	865	-99
CR019	-	3.554	7.765	-25.280	-670	852	-101
CR020	-	3.554	7.765	-25.280	-670	852	-101
CR021	-	3.615	7.880	-24.906	-659	865	-99
CR022	-	3.615	7.880	-24.906	-659	865	-99
CR023	-	3.554	7.765	-25.280	-670	852	-101
CR024	-	3.554	7.765	-25.280	-670	852	-101
CR025	-	3.615	7.880	-24.906	-659	865	-99
CR026	-	3.615	7.880	-24.906	-659	865	-99
CR027	-	3.554	7.765	-25.280	-670	852	-101
CR028	-	3.554	7.765	-25.280	-670	852	-101
CR029	-	3.615	7.880	-24.906	-659	865	-99
CR030	-	3.615	7.880	-24.906	-659	865	-99
CR031	-	3.554	7.765	-25.280	-670	852	-101
CR032	-	3.554	7.765	-25.280	-670	852	-101
CR033	-	3.798	5.909	-25.718	-514	986	-103
CR034	-	3.798	5.909	-25.718	-514	986	-103
CR035	-	3.737	5.794	-26.092	-525	973	-105
CR036	-	3.737	5.794	-26.092	-525	973	-105
CR037	-	3.798	5.909	-25.718	-514	986	-103
CR038	-	3.798	5.909	-25.718	-514	986	-103
CR039	-	3.737	5.794	-26.092	-525	973	-105
CR040	-	3.737	5.794	-26.092	-525	973	-105
CR041	-	3.798	5.909	-25.718	-514	986	-103
CR042	-	3.798	5.909	-25.718	-514	986	-103
CR043	-	3.737	5.794	-26.092	-525	973	-105
CR044	-	3.737	5.794	-26.092	-525	973	-105
CR045	-	3.798	5.909	-25.718	-514	986	-103
CR046	-	3.798	5.909	-25.718	-514	986	-103
CR047	-	3.737	5.794	-26.092	-525	973	-105
CR048	-	3.737	5.794	-26.092	-525	973	-105
CR049	-	3.615	7.880	-24.906	-659	865	-99
CR050	-	3.615	7.880	-24.906	-659	865	-99
CR051	-	3.554	7.765	-25.280	-670	852	-101
CR052	-	3.554	7.765	-25.280	-670	852	-101
CR053	-	3.615	7.880	-24.906	-659	865	-99
CR054	-	3.615	7.880	-24.906	-659	865	-99
CR055	-	3.554	7.765	-25.280	-670	852	-101
CR056	-	3.554	7.765	-25.280	-670	852	-101
CR057	-	3.615	7.880	-24.906	-659	865	-99
CR058	-	3.615	7.880	-24.906	-659	865	-99
CR059	-	3.554	7.765	-25.280	-670	852	-101
CR060	-	3.554	7.765	-25.280	-670	852	-101
CR061	-	3.615	7.880	-24.906	-659	865	-99
CR062	-	3.615	7.880	-24.906	-659	865	-99
CR063	-	3.554	7.765	-25.280	-670	852	-101
CR064	-	3.554	7.765	-25.280	-670	852	-101
CR065	-	4.004	9.273	-26.770	-764	821	-96
CR066	-	4.004	9.273	-26.770	-764	821	-96
CR067	-	3.942	9.159	-27.144	-775	808	-98
CR068	-	3.942	9.159	-27.144	-775	808	-98
CR069	-	4.004	9.273	-26.770	-764	821	-96
CR070	-	4.004	9.273	-26.770	-764	821	-96
CR071	-	3.942	9.159	-27.144	-775	808	-98
CR072	-	3.942	9.159	-27.144	-775	808	-98
CR073	-	4.004	9.273	-26.770	-764	821	-96
CR074	-	4.004	9.273	-26.770	-764	821	-96
CR075	-	3.942	9.159	-27.144	-775	808	-98
CR076	-	3.942	9.159	-27.144	-775	808	-98
CR077	-	4.004	9.273	-26.770	-764	821	-96
CR078	-	4.004	9.273	-26.770	-764	821	-96
CR079	-	3.942	9.159	-27.144	-775	808	-98
CR080	-	3.942	9.159	-27.144	-775	808	-98
CR081	-	3.410	4.515	-23.854	-409	1.030	-106
CR082	-	3.410	4.515	-23.854	-409	1.030	-106
CR083	-	3.348	4.401	-24.228	-420	1.017	-108
CR084	-	3.348	4.401	-24.228	-420	1.017	-108
CR085	-	3.410	4.515	-23.854	-409	1.030	-106
CR086	-	3.410	4.515	-23.854	-409	1.030	-106
CR087	-	3.348	4.401	-24.228	-420	1.017	-108
CR088	-	3.348	4.401	-24.228	-420	1.017	-108
CR089	-	3.410	4.515	-23.854	-409	1.030	-106
CR090	-	3.410	4.515	-23.854	-409	1.030	-106
CR091	-	3.348	4.401	-24.228	-420	1.017	-108
CR092	-	3.348	4.401	-24.228	-420	1.017	-108
CR093	-	3.410	4.515	-23.854	-409	1.030	-106
CR094	-	3.410	4.515	-23.854	-409	1.030	-106
CR095	-	3.348	4.401	-24.228	-420	1.017	-108

Carichi sui nodi in fondazione

Carico	CC	Fx	Fy	Fz	Mx	My	Mz
		[N]	[N]	[N]	[N· m]	[N· m]	[N· m]
CR096	-	3.348	4.401	-24.228	-420	1.017	-108
CR097	-	4.004	9.273	-26.770	-764	821	-96
CR098	-	4.004	9.273	-26.770	-764	821	-96
CR099	-	3.942	9.159	-27.144	-775	808	-98
CR100	-	3.942	9.159	-27.144	-775	808	-98
CR101	-	4.004	9.273	-26.770	-764	821	-96
CR102	-	4.004	9.273	-26.770	-764	821	-96
CR103	-	3.942	9.159	-27.144	-775	808	-98
CR104	-	3.942	9.159	-27.144	-775	808	-98
CR105	-	4.004	9.273	-26.770	-764	821	-96
CR106	-	4.004	9.273	-26.770	-764	821	-96
CR107	-	3.942	9.159	-27.144	-775	808	-98
CR108	-	3.942	9.159	-27.144	-775	808	-98
CR109	-	4.004	9.273	-26.770	-764	821	-96
CR110	-	4.004	9.273	-26.770	-764	821	-96
CR111	-	3.942	9.159	-27.144	-775	808	-98
CR112	-	3.942	9.159	-27.144	-775	808	-98
CR113	-	3.410	4.515	-23.854	-409	1.030	-106
CR114	-	3.410	4.515	-23.854	-409	1.030	-106
CR115	-	3.348	4.401	-24.228	-420	1.017	-108
CR116	-	3.348	4.401	-24.228	-420	1.017	-108
CR117	-	3.410	4.515	-23.854	-409	1.030	-106
CR118	-	3.410	4.515	-23.854	-409	1.030	-106
CR119	-	3.348	4.401	-24.228	-420	1.017	-108
CR120	-	3.348	4.401	-24.228	-420	1.017	-108
CR121	-	3.410	4.515	-23.854	-409	1.030	-106
CR122	-	3.410	4.515	-23.854	-409	1.030	-106
CR123	-	3.348	4.401	-24.228	-420	1.017	-108
CR124	-	3.348	4.401	-24.228	-420	1.017	-108
CR125	-	3.410	4.515	-23.854	-409	1.030	-106
CR126	-	3.410	4.515	-23.854	-409	1.030	-106
CR127	-	3.348	4.401	-24.228	-420	1.017	-108
CR128	-	3.348	4.401	-24.228	-420	1.017	-108
Nodo 01192							
CR001	-	1.056	3.037	-27.667	213	361	-34
CR002	-	1.056	3.037	-27.667	213	361	-34
CR003	-	1.043	2.966	-28.071	211	354	-34
CR004	-	1.043	2.966	-28.071	211	354	-34
CR005	-	1.056	3.037	-27.667	213	361	-34
CR006	-	1.056	3.037	-27.667	213	361	-34
CR007	-	1.043	2.966	-28.071	211	354	-34
CR008	-	1.043	2.966	-28.071	211	354	-34
CR009	-	1.056	3.037	-27.667	213	361	-34
CR010	-	1.056	3.037	-27.667	213	361	-34
CR011	-	1.043	2.966	-28.071	211	354	-34
CR012	-	1.043	2.966	-28.071	211	354	-34
CR013	-	1.056	3.037	-27.667	213	361	-34
CR014	-	1.056	3.037	-27.667	213	361	-34
CR015	-	1.043	2.966	-28.071	211	354	-34
CR016	-	1.043	2.966	-28.071	211	354	-34
CR017	-	819	5.222	-27.051	11	528	-32
CR018	-	819	5.222	-27.051	11	528	-32
CR019	-	806	5.151	-27.455	9	521	-32
CR020	-	806	5.151	-27.455	9	521	-32
CR021	-	819	5.222	-27.051	11	528	-32
CR022	-	819	5.222	-27.051	11	528	-32
CR023	-	806	5.151	-27.455	9	521	-32
CR024	-	806	5.151	-27.455	9	521	-32
CR025	-	819	5.222	-27.051	11	528	-32
CR026	-	819	5.222	-27.051	11	528	-32
CR027	-	806	5.151	-27.455	9	521	-32
CR028	-	806	5.151	-27.455	9	521	-32
CR029	-	819	5.222	-27.051	11	528	-32
CR030	-	819	5.222	-27.051	11	528	-32
CR031	-	806	5.151	-27.455	9	521	-32
CR032	-	806	5.151	-27.455	9	521	-32
CR033	-	1.056	3.037	-27.667	213	361	-34
CR034	-	1.056	3.037	-27.667	213	361	-34
CR035	-	1.043	2.966	-28.071	211	354	-34
CR036	-	1.043	2.966	-28.071	211	354	-34
CR037	-	1.056	3.037	-27.667	213	361	-34
CR038	-	1.056	3.037	-27.667	213	361	-34
CR039	-	1.043	2.966	-28.071	211	354	-34
CR040	-	1.043	2.966	-28.071	211	354	-34
CR041	-	1.056	3.037	-27.667	213	361	-34
CR042	-	1.056	3.037	-27.667	213	361	-34
CR043	-	1.043	2.966	-28.071	211	354	-34
CR044	-	1.043	2.966	-28.071	211	354	-34
CR045	-	1.056	3.037	-27.667	213	361	-34
CR046	-	1.056	3.037	-27.667	213	361	-34

Carichi sui nodi in fondazione

Carico	CC	Fx	Fy	Fz	Mx	My	Mz
		[N]	[N]	[N]	[N· m]	[N· m]	[N· m]
CR047	-	1.043	2.966	-28.071	211	354	-34
CR048	-	1.043	2.966	-28.071	211	354	-34
CR049	-	819	5.222	-27.051	11	528	-32
CR050	-	819	5.222	-27.051	11	528	-32
CR051	-	806	5.151	-27.455	9	521	-32
CR052	-	806	5.151	-27.455	9	521	-32
CR053	-	819	5.222	-27.051	11	528	-32
CR054	-	819	5.222	-27.051	11	528	-32
CR055	-	806	5.151	-27.455	9	521	-32
CR056	-	806	5.151	-27.455	9	521	-32
CR057	-	819	5.222	-27.051	11	528	-32
CR058	-	819	5.222	-27.051	11	528	-32
CR059	-	806	5.151	-27.455	9	521	-32
CR060	-	806	5.151	-27.455	9	521	-32
CR061	-	819	5.222	-27.051	11	528	-32
CR062	-	819	5.222	-27.051	11	528	-32
CR063	-	806	5.151	-27.455	9	521	-32
CR064	-	806	5.151	-27.455	9	521	-32
CR065	-	771	6.966	-26.487	393	349	-31
CR066	-	771	6.966	-26.487	393	349	-31
CR067	-	758	6.896	-26.891	390	342	-31
CR068	-	758	6.896	-26.891	390	342	-31
CR069	-	771	6.966	-26.487	393	349	-31
CR070	-	771	6.966	-26.487	393	349	-31
CR071	-	758	6.896	-26.891	390	342	-31
CR072	-	758	6.896	-26.891	390	342	-31
CR073	-	771	6.966	-26.487	393	349	-31
CR074	-	771	6.966	-26.487	393	349	-31
CR075	-	758	6.896	-26.891	390	342	-31
CR076	-	758	6.896	-26.891	390	342	-31
CR077	-	771	6.966	-26.487	393	349	-31
CR078	-	771	6.966	-26.487	393	349	-31
CR079	-	758	6.896	-26.891	390	342	-31
CR080	-	758	6.896	-26.891	390	342	-31
CR081	-	1.104	1.292	-28.231	-168	540	-35
CR082	-	1.104	1.292	-28.231	-168	540	-35
CR083	-	1.091	1.222	-28.635	-171	533	-35
CR084	-	1.091	1.222	-28.635	-171	533	-35
CR085	-	1.104	1.292	-28.231	-168	540	-35
CR086	-	1.104	1.292	-28.231	-168	540	-35
CR087	-	1.091	1.222	-28.635	-171	533	-35
CR088	-	1.091	1.222	-28.635	-171	533	-35
CR089	-	1.104	1.292	-28.231	-168	540	-35
CR090	-	1.104	1.292	-28.231	-168	540	-35
CR091	-	1.091	1.222	-28.635	-171	533	-35
CR092	-	1.091	1.222	-28.635	-171	533	-35
CR093	-	1.104	1.292	-28.231	-168	540	-35
CR094	-	1.104	1.292	-28.231	-168	540	-35
CR095	-	1.091	1.222	-28.635	-171	533	-35
CR096	-	1.091	1.222	-28.635	-171	533	-35
CR097	-	771	6.966	-26.487	393	349	-31
CR098	-	771	6.966	-26.487	393	349	-31
CR099	-	758	6.896	-26.891	390	342	-31
CR100	-	758	6.896	-26.891	390	342	-31
CR101	-	771	6.966	-26.487	393	349	-31
CR102	-	771	6.966	-26.487	393	349	-31
CR103	-	758	6.896	-26.891	390	342	-31
CR104	-	758	6.896	-26.891	390	342	-31
CR105	-	771	6.966	-26.487	393	349	-31
CR106	-	771	6.966	-26.487	393	349	-31
CR107	-	758	6.896	-26.891	390	342	-31
CR108	-	758	6.896	-26.891	390	342	-31
CR109	-	771	6.966	-26.487	393	349	-31
CR110	-	771	6.966	-26.487	393	349	-31
CR111	-	758	6.896	-26.891	390	342	-31
CR112	-	758	6.896	-26.891	390	342	-31
CR113	-	1.104	1.292	-28.231	-168	540	-35
CR114	-	1.104	1.292	-28.231	-168	540	-35
CR115	-	1.091	1.222	-28.635	-171	533	-35
CR116	-	1.091	1.222	-28.635	-171	533	-35
CR117	-	1.104	1.292	-28.231	-168	540	-35
CR118	-	1.104	1.292	-28.231	-168	540	-35
CR119	-	1.091	1.222	-28.635	-171	533	-35
CR120	-	1.091	1.222	-28.635	-171	533	-35
CR121	-	1.104	1.292	-28.231	-168	540	-35
CR122	-	1.104	1.292	-28.231	-168	540	-35
CR123	-	1.091	1.222	-28.635	-171	533	-35
CR124	-	1.091	1.222	-28.635	-171	533	-35
CR125	-	1.104	1.292	-28.231	-168	540	-35
CR126	-	1.104	1.292	-28.231	-168	540	-35

Carichi sui nodi in fondazione

Carico	CC	Fx	Fy	Fz	Mx	My	Mz
		[N]	[N]	[N]	[N· m]	[N· m]	[N· m]
CR127	-	1.091	1.222	-28.635	-171	533	-35
CR128	-	1.091	1.222	-28.635	-171	533	-35
Nodo 01193							
CR001	-	375	4.370	-27.554	-408	384	-3
CR002	-	375	4.370	-27.554	-408	384	-3
CR003	-	366	4.280	-27.942	-417	375	-3
CR004	-	366	4.280	-27.942	-417	375	-3
CR005	-	375	4.370	-27.554	-408	384	-3
CR006	-	375	4.370	-27.554	-408	384	-3
CR007	-	366	4.280	-27.942	-417	375	-3
CR008	-	366	4.280	-27.942	-417	375	-3
CR009	-	375	4.370	-27.554	-408	384	-3
CR010	-	375	4.370	-27.554	-408	384	-3
CR011	-	366	4.280	-27.942	-417	375	-3
CR012	-	366	4.280	-27.942	-417	375	-3
CR013	-	375	4.370	-27.554	-408	384	-3
CR014	-	375	4.370	-27.554	-408	384	-3
CR015	-	366	4.280	-27.942	-417	375	-3
CR016	-	366	4.280	-27.942	-417	375	-3
CR017	-	540	6.152	-26.896	-601	571	-3
CR018	-	540	6.152	-26.896	-601	571	-3
CR019	-	531	6.062	-27.284	-610	562	-3
CR020	-	531	6.062	-27.284	-610	562	-3
CR021	-	540	6.152	-26.896	-601	571	-3
CR022	-	540	6.152	-26.896	-601	571	-3
CR023	-	531	6.062	-27.284	-610	562	-3
CR024	-	531	6.062	-27.284	-610	562	-3
CR025	-	540	6.152	-26.896	-601	571	-3
CR026	-	540	6.152	-26.896	-601	571	-3
CR027	-	531	6.062	-27.284	-610	562	-3
CR028	-	531	6.062	-27.284	-610	562	-3
CR029	-	540	6.152	-26.896	-601	571	-3
CR030	-	540	6.152	-26.896	-601	571	-3
CR031	-	531	6.062	-27.284	-610	562	-3
CR032	-	531	6.062	-27.284	-610	562	-3
CR033	-	375	4.370	-27.554	-408	384	-3
CR034	-	375	4.370	-27.554	-408	384	-3
CR035	-	366	4.280	-27.942	-417	375	-3
CR036	-	366	4.280	-27.942	-417	375	-3
CR037	-	375	4.370	-27.554	-408	384	-3
CR038	-	375	4.370	-27.554	-408	384	-3
CR039	-	366	4.280	-27.942	-417	375	-3
CR040	-	366	4.280	-27.942	-417	375	-3
CR041	-	375	4.370	-27.554	-408	384	-3
CR042	-	375	4.370	-27.554	-408	384	-3
CR043	-	366	4.280	-27.942	-417	375	-3
CR044	-	366	4.280	-27.942	-417	375	-3
CR045	-	375	4.370	-27.554	-408	384	-3
CR046	-	375	4.370	-27.554	-408	384	-3
CR047	-	366	4.280	-27.942	-417	375	-3
CR048	-	366	4.280	-27.942	-417	375	-3
CR049	-	540	6.152	-26.896	-601	571	-3
CR050	-	540	6.152	-26.896	-601	571	-3
CR051	-	531	6.062	-27.284	-610	562	-3
CR052	-	531	6.062	-27.284	-610	562	-3
CR053	-	540	6.152	-26.896	-601	571	-3
CR054	-	540	6.152	-26.896	-601	571	-3
CR055	-	531	6.062	-27.284	-610	562	-3
CR056	-	531	6.062	-27.284	-610	562	-3
CR057	-	540	6.152	-26.896	-601	571	-3
CR058	-	540	6.152	-26.896	-601	571	-3
CR059	-	531	6.062	-27.284	-610	562	-3
CR060	-	531	6.062	-27.284	-610	562	-3
CR061	-	540	6.152	-26.896	-601	571	-3
CR062	-	540	6.152	-26.896	-601	571	-3
CR063	-	531	6.062	-27.284	-610	562	-3
CR064	-	531	6.062	-27.284	-610	562	-3
CR065	-	545	7.647	-26.680	-243	407	-2
CR066	-	545	7.647	-26.680	-243	407	-2
CR067	-	537	7.557	-27.068	-252	398	-2
CR068	-	537	7.557	-27.068	-252	398	-2
CR069	-	545	7.647	-26.680	-243	407	-2
CR070	-	545	7.647	-26.680	-243	407	-2
CR071	-	537	7.557	-27.068	-252	398	-2
CR072	-	537	7.557	-27.068	-252	398	-2
CR073	-	545	7.647	-26.680	-243	407	-2
CR074	-	545	7.647	-26.680	-243	407	-2
CR075	-	537	7.557	-27.068	-252	398	-2
CR076	-	537	7.557	-27.068	-252	398	-2
CR077	-	545	7.647	-26.680	-243	407	-2

Carichi sui nodi in fondazione

Carico	CC	Fx	Fy	Fz	Mx	My	Mz
		[N]	[N]	[N]	[N· m]	[N· m]	[N· m]
CR078	-	545	7.647	-26.680	-243	407	-2
CR079	-	537	7.557	-27.068	-252	398	-2
CR080	-	537	7.557	-27.068	-252	398	-2
CR081	-	369	2.875	-27.770	-766	548	-4
CR082	-	369	2.875	-27.770	-766	548	-4
CR083	-	361	2.785	-28.158	-775	539	-4
CR084	-	361	2.785	-28.158	-775	539	-4
CR085	-	369	2.875	-27.770	-766	548	-4
CR086	-	369	2.875	-27.770	-766	548	-4
CR087	-	361	2.785	-28.158	-775	539	-4
CR088	-	361	2.785	-28.158	-775	539	-4
CR089	-	369	2.875	-27.770	-766	548	-4
CR090	-	369	2.875	-27.770	-766	548	-4
CR091	-	361	2.785	-28.158	-775	539	-4
CR092	-	361	2.785	-28.158	-775	539	-4
CR093	-	369	2.875	-27.770	-766	548	-4
CR094	-	369	2.875	-27.770	-766	548	-4
CR095	-	361	2.785	-28.158	-775	539	-4
CR096	-	361	2.785	-28.158	-775	539	-4
CR097	-	545	7.647	-26.680	-243	407	-2
CR098	-	545	7.647	-26.680	-243	407	-2
CR099	-	537	7.557	-27.068	-252	398	-2
CR100	-	537	7.557	-27.068	-252	398	-2
CR101	-	545	7.647	-26.680	-243	407	-2
CR102	-	545	7.647	-26.680	-243	407	-2
CR103	-	537	7.557	-27.068	-252	398	-2
CR104	-	537	7.557	-27.068	-252	398	-2
CR105	-	545	7.647	-26.680	-243	407	-2
CR106	-	545	7.647	-26.680	-243	407	-2
CR107	-	537	7.557	-27.068	-252	398	-2
CR108	-	537	7.557	-27.068	-252	398	-2
CR109	-	545	7.647	-26.680	-243	407	-2
CR110	-	545	7.647	-26.680	-243	407	-2
CR111	-	537	7.557	-27.068	-252	398	-2
CR112	-	537	7.557	-27.068	-252	398	-2
CR113	-	369	2.875	-27.770	-766	548	-4
CR114	-	369	2.875	-27.770	-766	548	-4
CR115	-	361	2.785	-28.158	-775	539	-4
CR116	-	361	2.785	-28.158	-775	539	-4
CR117	-	369	2.875	-27.770	-766	548	-4
CR118	-	369	2.875	-27.770	-766	548	-4
CR119	-	361	2.785	-28.158	-775	539	-4
CR120	-	361	2.785	-28.158	-775	539	-4
CR121	-	369	2.875	-27.770	-766	548	-4
CR122	-	369	2.875	-27.770	-766	548	-4
CR123	-	361	2.785	-28.158	-775	539	-4
CR124	-	361	2.785	-28.158	-775	539	-4
CR125	-	369	2.875	-27.770	-766	548	-4
CR126	-	369	2.875	-27.770	-766	548	-4
CR127	-	361	2.785	-28.158	-775	539	-4
CR128	-	361	2.785	-28.158	-775	539	-4
Nodo 01194							
CR001	-	-207	9.409	-27.128	-1.429	372	-35
CR002	-	-207	9.409	-27.128	-1.429	372	-35
CR003	-	-211	9.233	-27.518	-1.455	364	-35
CR004	-	-211	9.233	-27.518	-1.455	364	-35
CR005	-	-207	9.409	-27.128	-1.429	372	-35
CR006	-	-207	9.409	-27.128	-1.429	372	-35
CR007	-	-211	9.233	-27.518	-1.455	364	-35
CR008	-	-211	9.233	-27.518	-1.455	364	-35
CR009	-	-207	9.409	-27.128	-1.429	372	-35
CR010	-	-207	9.409	-27.128	-1.429	372	-35
CR011	-	-211	9.233	-27.518	-1.455	364	-35
CR012	-	-211	9.233	-27.518	-1.455	364	-35
CR013	-	-207	9.409	-27.128	-1.429	372	-35
CR014	-	-207	9.409	-27.128	-1.429	372	-35
CR015	-	-211	9.233	-27.518	-1.455	364	-35
CR016	-	-211	9.233	-27.518	-1.455	364	-35
CR017	-	9	11.695	-26.398	-1.673	568	-33
CR018	-	9	11.695	-26.398	-1.673	568	-33
CR019	-	5	11.519	-26.788	-1.699	560	-33
CR020	-	5	11.519	-26.788	-1.699	560	-33
CR021	-	9	11.695	-26.398	-1.673	568	-33
CR022	-	9	11.695	-26.398	-1.673	568	-33
CR023	-	5	11.519	-26.788	-1.699	560	-33
CR024	-	5	11.519	-26.788	-1.699	560	-33
CR025	-	9	11.695	-26.398	-1.673	568	-33
CR026	-	9	11.695	-26.398	-1.673	568	-33
CR027	-	5	11.519	-26.788	-1.699	560	-33
CR028	-	5	11.519	-26.788	-1.699	560	-33

Carichi sui nodi in fondazione

Carico	CC	Fx	Fy	Fz	Mx	My	Mz
		[N]	[N]	[N]	[N· m]	[N· m]	[N· m]
CR029	-	9	11.695	-26.398	-1.673	568	-33
CR030	-	9	11.695	-26.398	-1.673	568	-33
CR031	-	5	11.519	-26.788	-1.699	560	-33
CR032	-	5	11.519	-26.788	-1.699	560	-33
CR033	-	-207	9.409	-27.128	-1.429	372	-35
CR034	-	-207	9.409	-27.128	-1.429	372	-35
CR035	-	-211	9.233	-27.518	-1.455	364	-35
CR036	-	-211	9.233	-27.518	-1.455	364	-35
CR037	-	-207	9.409	-27.128	-1.429	372	-35
CR038	-	-207	9.409	-27.128	-1.429	372	-35
CR039	-	-211	9.233	-27.518	-1.455	364	-35
CR040	-	-211	9.233	-27.518	-1.455	364	-35
CR041	-	-207	9.409	-27.128	-1.429	372	-35
CR042	-	-207	9.409	-27.128	-1.429	372	-35
CR043	-	-211	9.233	-27.518	-1.455	364	-35
CR044	-	-211	9.233	-27.518	-1.455	364	-35
CR045	-	-207	9.409	-27.128	-1.429	372	-35
CR046	-	-207	9.409	-27.128	-1.429	372	-35
CR047	-	-211	9.233	-27.518	-1.455	364	-35
CR048	-	-211	9.233	-27.518	-1.455	364	-35
CR049	-	9	11.695	-26.398	-1.673	568	-33
CR050	-	9	11.695	-26.398	-1.673	568	-33
CR051	-	5	11.519	-26.788	-1.699	560	-33
CR052	-	5	11.519	-26.788	-1.699	560	-33
CR053	-	9	11.695	-26.398	-1.673	568	-33
CR054	-	9	11.695	-26.398	-1.673	568	-33
CR055	-	5	11.519	-26.788	-1.699	560	-33
CR056	-	5	11.519	-26.788	-1.699	560	-33
CR057	-	9	11.695	-26.398	-1.673	568	-33
CR058	-	9	11.695	-26.398	-1.673	568	-33
CR059	-	5	11.519	-26.788	-1.699	560	-33
CR060	-	5	11.519	-26.788	-1.699	560	-33
CR061	-	9	11.695	-26.398	-1.673	568	-33
CR062	-	9	11.695	-26.398	-1.673	568	-33
CR063	-	5	11.519	-26.788	-1.699	560	-33
CR064	-	5	11.519	-26.788	-1.699	560	-33
CR065	-	-91	13.592	-26.449	-1.869	464	-33
CR066	-	-91	13.592	-26.449	-1.869	464	-33
CR067	-	-95	13.416	-26.839	-1.895	455	-33
CR068	-	-95	13.416	-26.839	-1.895	455	-33
CR069	-	-91	13.592	-26.449	-1.869	464	-33
CR070	-	-91	13.592	-26.449	-1.869	464	-33
CR071	-	-95	13.416	-26.839	-1.895	455	-33
CR072	-	-95	13.416	-26.839	-1.895	455	-33
CR073	-	-91	13.592	-26.449	-1.869	464	-33
CR074	-	-91	13.592	-26.449	-1.869	464	-33
CR075	-	-95	13.416	-26.839	-1.895	455	-33
CR076	-	-95	13.416	-26.839	-1.895	455	-33
CR077	-	-91	13.592	-26.449	-1.869	464	-33
CR078	-	-91	13.592	-26.449	-1.869	464	-33
CR079	-	-95	13.416	-26.839	-1.895	455	-33
CR080	-	-95	13.416	-26.839	-1.895	455	-33
CR081	-	-107	7.512	-27.077	-1.233	477	-35
CR082	-	-107	7.512	-27.077	-1.233	477	-35
CR083	-	-111	7.336	-27.467	-1.259	468	-35
CR084	-	-111	7.336	-27.467	-1.259	468	-35
CR085	-	-107	7.512	-27.077	-1.233	477	-35
CR086	-	-107	7.512	-27.077	-1.233	477	-35
CR087	-	-111	7.336	-27.467	-1.259	468	-35
CR088	-	-111	7.336	-27.467	-1.259	468	-35
CR089	-	-107	7.512	-27.077	-1.233	477	-35
CR090	-	-107	7.512	-27.077	-1.233	477	-35
CR091	-	-111	7.336	-27.467	-1.259	468	-35
CR092	-	-111	7.336	-27.467	-1.259	468	-35
CR093	-	-107	7.512	-27.077	-1.233	477	-35
CR094	-	-107	7.512	-27.077	-1.233	477	-35
CR095	-	-111	7.336	-27.467	-1.259	468	-35
CR096	-	-111	7.336	-27.467	-1.259	468	-35
CR097	-	-91	13.592	-26.449	-1.869	464	-33
CR098	-	-91	13.592	-26.449	-1.869	464	-33
CR099	-	-95	13.416	-26.839	-1.895	455	-33
CR100	-	-95	13.416	-26.839	-1.895	455	-33
CR101	-	-91	13.592	-26.449	-1.869	464	-33
CR102	-	-91	13.592	-26.449	-1.869	464	-33
CR103	-	-95	13.416	-26.839	-1.895	455	-33
CR104	-	-95	13.416	-26.839	-1.895	455	-33
CR105	-	-91	13.592	-26.449	-1.869	464	-33
CR106	-	-91	13.592	-26.449	-1.869	464	-33
CR107	-	-95	13.416	-26.839	-1.895	455	-33
CR108	-	-95	13.416	-26.839	-1.895	455	-33

Carichi sui nodi in fondazione

Carico	CC	Fx	Fy	Fz	Mx	My	Mz
		[N]	[N]	[N]	[N· m]	[N· m]	[N· m]
CR109	-	-91	13.592	-26.449	-1.869	464	-33
CR110	-	-91	13.592	-26.449	-1.869	464	-33
CR111	-	-95	13.416	-26.839	-1.895	455	-33
CR112	-	-95	13.416	-26.839	-1.895	455	-33
CR113	-	-107	7.512	-27.077	-1.233	477	-35
CR114	-	-107	7.512	-27.077	-1.233	477	-35
CR115	-	-111	7.336	-27.467	-1.259	468	-35
CR116	-	-111	7.336	-27.467	-1.259	468	-35
CR117	-	-107	7.512	-27.077	-1.233	477	-35
CR118	-	-107	7.512	-27.077	-1.233	477	-35
CR119	-	-111	7.336	-27.467	-1.259	468	-35
CR120	-	-111	7.336	-27.467	-1.259	468	-35
CR121	-	-107	7.512	-27.077	-1.233	477	-35
CR122	-	-107	7.512	-27.077	-1.233	477	-35
CR123	-	-111	7.336	-27.467	-1.259	468	-35
CR124	-	-111	7.336	-27.467	-1.259	468	-35
CR125	-	-107	7.512	-27.077	-1.233	477	-35
CR126	-	-107	7.512	-27.077	-1.233	477	-35
CR127	-	-111	7.336	-27.467	-1.259	468	-35
CR128	-	-111	7.336	-27.467	-1.259	468	-35
Nodo 01195							
CR001	-	1.493	4.908	-23.459	-38	1.353	44
CR002	-	1.493	4.908	-23.459	-38	1.353	44
CR003	-	1.466	4.818	-23.803	-40	1.331	44
CR004	-	1.466	4.818	-23.803	-40	1.331	44
CR005	-	1.493	4.908	-23.459	-38	1.353	44
CR006	-	1.493	4.908	-23.459	-38	1.353	44
CR007	-	1.466	4.818	-23.803	-40	1.331	44
CR008	-	1.466	4.818	-23.803	-40	1.331	44
CR009	-	1.493	4.908	-23.459	-38	1.353	44
CR010	-	1.493	4.908	-23.459	-38	1.353	44
CR011	-	1.466	4.818	-23.803	-40	1.331	44
CR012	-	1.466	4.818	-23.803	-40	1.331	44
CR013	-	1.493	4.908	-23.459	-38	1.353	44
CR014	-	1.493	4.908	-23.459	-38	1.353	44
CR015	-	1.466	4.818	-23.803	-40	1.331	44
CR016	-	1.466	4.818	-23.803	-40	1.331	44
CR017	-	1.134	6.552	-22.771	-106	1.107	40
CR018	-	1.134	6.552	-22.771	-106	1.107	40
CR019	-	1.107	6.462	-23.115	-108	1.085	40
CR020	-	1.107	6.462	-23.115	-108	1.085	40
CR021	-	1.134	6.552	-22.771	-106	1.107	40
CR022	-	1.134	6.552	-22.771	-106	1.107	40
CR023	-	1.107	6.462	-23.115	-108	1.085	40
CR024	-	1.107	6.462	-23.115	-108	1.085	40
CR025	-	1.134	6.552	-22.771	-106	1.107	40
CR026	-	1.134	6.552	-22.771	-106	1.107	40
CR027	-	1.107	6.462	-23.115	-108	1.085	40
CR028	-	1.107	6.462	-23.115	-108	1.085	40
CR029	-	1.134	6.552	-22.771	-106	1.107	40
CR030	-	1.134	6.552	-22.771	-106	1.107	40
CR031	-	1.107	6.462	-23.115	-108	1.085	40
CR032	-	1.107	6.462	-23.115	-108	1.085	40
CR033	-	1.493	4.908	-23.459	-38	1.353	44
CR034	-	1.493	4.908	-23.459	-38	1.353	44
CR035	-	1.466	4.818	-23.803	-40	1.331	44
CR036	-	1.466	4.818	-23.803	-40	1.331	44
CR037	-	1.493	4.908	-23.459	-38	1.353	44
CR038	-	1.493	4.908	-23.459	-38	1.353	44
CR039	-	1.466	4.818	-23.803	-40	1.331	44
CR040	-	1.466	4.818	-23.803	-40	1.331	44
CR041	-	1.493	4.908	-23.459	-38	1.353	44
CR042	-	1.493	4.908	-23.459	-38	1.353	44
CR043	-	1.466	4.818	-23.803	-40	1.331	44
CR044	-	1.466	4.818	-23.803	-40	1.331	44
CR045	-	1.493	4.908	-23.459	-38	1.353	44
CR046	-	1.493	4.908	-23.459	-38	1.353	44
CR047	-	1.466	4.818	-23.803	-40	1.331	44
CR048	-	1.466	4.818	-23.803	-40	1.331	44
CR049	-	1.134	6.552	-22.771	-106	1.107	40
CR050	-	1.134	6.552	-22.771	-106	1.107	40
CR051	-	1.107	6.462	-23.115	-108	1.085	40
CR052	-	1.107	6.462	-23.115	-108	1.085	40
CR053	-	1.134	6.552	-22.771	-106	1.107	40
CR054	-	1.134	6.552	-22.771	-106	1.107	40
CR055	-	1.107	6.462	-23.115	-108	1.085	40
CR056	-	1.107	6.462	-23.115	-108	1.085	40
CR057	-	1.134	6.552	-22.771	-106	1.107	40
CR058	-	1.134	6.552	-22.771	-106	1.107	40
CR059	-	1.107	6.462	-23.115	-108	1.085	40

Carichi sui nodi in fondazione

Carico	CC	Fx	Fy	Fz	Mx	My	Mz
		[N]	[N]	[N]	[N· m]	[N· m]	[N· m]
CR060	-	1.107	6.462	-23.115	-108	1.085	40
CR061	-	1.134	6.552	-22.771	-106	1.107	40
CR062	-	1.134	6.552	-22.771	-106	1.107	40
CR063	-	1.107	6.462	-23.115	-108	1.085	40
CR064	-	1.107	6.462	-23.115	-108	1.085	40
CR065	-	1.479	8.275	-22.455	112	1.308	49
CR066	-	1.479	8.275	-22.455	112	1.308	49
CR067	-	1.453	8.185	-22.799	110	1.286	49
CR068	-	1.453	8.185	-22.799	110	1.286	49
CR069	-	1.479	8.275	-22.455	112	1.308	49
CR070	-	1.479	8.275	-22.455	112	1.308	49
CR071	-	1.453	8.185	-22.799	110	1.286	49
CR072	-	1.453	8.185	-22.799	110	1.286	49
CR073	-	1.479	8.275	-22.455	112	1.308	49
CR074	-	1.479	8.275	-22.455	112	1.308	49
CR075	-	1.453	8.185	-22.799	110	1.286	49
CR076	-	1.453	8.185	-22.799	110	1.286	49
CR077	-	1.479	8.275	-22.455	112	1.308	49
CR078	-	1.479	8.275	-22.455	112	1.308	49
CR079	-	1.453	8.185	-22.799	110	1.286	49
CR080	-	1.453	8.185	-22.799	110	1.286	49
CR081	-	1.147	3.185	-23.775	-256	1.152	35
CR082	-	1.147	3.185	-23.775	-256	1.152	35
CR083	-	1.121	3.095	-24.119	-258	1.130	35
CR084	-	1.121	3.095	-24.119	-258	1.130	35
CR085	-	1.147	3.185	-23.775	-256	1.152	35
CR086	-	1.147	3.185	-23.775	-256	1.152	35
CR087	-	1.121	3.095	-24.119	-258	1.130	35
CR088	-	1.121	3.095	-24.119	-258	1.130	35
CR089	-	1.147	3.185	-23.775	-256	1.152	35
CR090	-	1.147	3.185	-23.775	-256	1.152	35
CR091	-	1.121	3.095	-24.119	-258	1.130	35
CR092	-	1.121	3.095	-24.119	-258	1.130	35
CR093	-	1.147	3.185	-23.775	-256	1.152	35
CR094	-	1.147	3.185	-23.775	-256	1.152	35
CR095	-	1.121	3.095	-24.119	-258	1.130	35
CR096	-	1.121	3.095	-24.119	-258	1.130	35
CR097	-	1.479	8.275	-22.455	112	1.308	49
CR098	-	1.479	8.275	-22.455	112	1.308	49
CR099	-	1.453	8.185	-22.799	110	1.286	49
CR100	-	1.453	8.185	-22.799	110	1.286	49
CR101	-	1.479	8.275	-22.455	112	1.308	49
CR102	-	1.479	8.275	-22.455	112	1.308	49
CR103	-	1.453	8.185	-22.799	110	1.286	49
CR104	-	1.453	8.185	-22.799	110	1.286	49
CR105	-	1.479	8.275	-22.455	112	1.308	49
CR106	-	1.479	8.275	-22.455	112	1.308	49
CR107	-	1.453	8.185	-22.799	110	1.286	49
CR108	-	1.453	8.185	-22.799	110	1.286	49
CR109	-	1.479	8.275	-22.455	112	1.308	49
CR110	-	1.479	8.275	-22.455	112	1.308	49
CR111	-	1.453	8.185	-22.799	110	1.286	49
CR112	-	1.453	8.185	-22.799	110	1.286	49
CR113	-	1.147	3.185	-23.775	-256	1.152	35
CR114	-	1.147	3.185	-23.775	-256	1.152	35
CR115	-	1.121	3.095	-24.119	-258	1.130	35
CR116	-	1.121	3.095	-24.119	-258	1.130	35
CR117	-	1.147	3.185	-23.775	-256	1.152	35
CR118	-	1.147	3.185	-23.775	-256	1.152	35
CR119	-	1.121	3.095	-24.119	-258	1.130	35
CR120	-	1.121	3.095	-24.119	-258	1.130	35
CR121	-	1.147	3.185	-23.775	-256	1.152	35
CR122	-	1.147	3.185	-23.775	-256	1.152	35
CR123	-	1.121	3.095	-24.119	-258	1.130	35
CR124	-	1.121	3.095	-24.119	-258	1.130	35
CR125	-	1.147	3.185	-23.775	-256	1.152	35
CR126	-	1.147	3.185	-23.775	-256	1.152	35
CR127	-	1.121	3.095	-24.119	-258	1.130	35
CR128	-	1.121	3.095	-24.119	-258	1.130	35
Nodo 01196							
CR001	-	3.984	2.035	-4.643	-664	103	-27
CR002	-	3.984	2.035	-4.643	-664	103	-27
CR003	-	3.929	2.002	-4.701	-670	101	-27
CR004	-	3.929	2.002	-4.701	-670	101	-27
CR005	-	3.984	2.035	-4.643	-664	103	-27
CR006	-	3.984	2.035	-4.643	-664	103	-27
CR007	-	3.929	2.002	-4.701	-670	101	-27
CR008	-	3.929	2.002	-4.701	-670	101	-27
CR009	-	3.984	2.035	-4.643	-664	103	-27
CR010	-	3.984	2.035	-4.643	-664	103	-27

Carichi sui nodi in fondazione

Carico	CC	Fx	Fy	Fz	Mx	My	Mz
		[N]	[N]	[N]	[N· m]	[N· m]	[N· m]
CR011	-	3.929	2.002	-4.701	-670	101	-27
CR012	-	3.929	2.002	-4.701	-670	101	-27
CR013	-	3.984	2.035	-4.643	-664	103	-27
CR014	-	3.984	2.035	-4.643	-664	103	-27
CR015	-	3.929	2.002	-4.701	-670	101	-27
CR016	-	3.929	2.002	-4.701	-670	101	-27
CR017	-	4.685	1.892	-4.803	-598	127	-25
CR018	-	4.685	1.892	-4.803	-598	127	-25
CR019	-	4.630	1.859	-4.861	-604	125	-25
CR020	-	4.630	1.859	-4.861	-604	125	-25
CR021	-	4.685	1.892	-4.803	-598	127	-25
CR022	-	4.685	1.892	-4.803	-598	127	-25
CR023	-	4.630	1.859	-4.861	-604	125	-25
CR024	-	4.630	1.859	-4.861	-604	125	-25
CR025	-	4.685	1.892	-4.803	-598	127	-25
CR026	-	4.685	1.892	-4.803	-598	127	-25
CR027	-	4.630	1.859	-4.861	-604	125	-25
CR028	-	4.630	1.859	-4.861	-604	125	-25
CR029	-	4.685	1.892	-4.803	-598	127	-25
CR030	-	4.685	1.892	-4.803	-598	127	-25
CR031	-	4.630	1.859	-4.861	-604	125	-25
CR032	-	4.630	1.859	-4.861	-604	125	-25
CR033	-	3.984	2.035	-4.643	-664	103	-27
CR034	-	3.984	2.035	-4.643	-664	103	-27
CR035	-	3.929	2.002	-4.701	-670	101	-27
CR036	-	3.929	2.002	-4.701	-670	101	-27
CR037	-	3.984	2.035	-4.643	-664	103	-27
CR038	-	3.984	2.035	-4.643	-664	103	-27
CR039	-	3.929	2.002	-4.701	-670	101	-27
CR040	-	3.929	2.002	-4.701	-670	101	-27
CR041	-	3.984	2.035	-4.643	-664	103	-27
CR042	-	3.984	2.035	-4.643	-664	103	-27
CR043	-	3.929	2.002	-4.701	-670	101	-27
CR044	-	3.929	2.002	-4.701	-670	101	-27
CR045	-	3.984	2.035	-4.643	-664	103	-27
CR046	-	3.984	2.035	-4.643	-664	103	-27
CR047	-	3.929	2.002	-4.701	-670	101	-27
CR048	-	3.929	2.002	-4.701	-670	101	-27
CR049	-	4.685	1.892	-4.803	-598	127	-25
CR050	-	4.685	1.892	-4.803	-598	127	-25
CR051	-	4.630	1.859	-4.861	-604	125	-25
CR052	-	4.630	1.859	-4.861	-604	125	-25
CR053	-	4.685	1.892	-4.803	-598	127	-25
CR054	-	4.685	1.892	-4.803	-598	127	-25
CR055	-	4.630	1.859	-4.861	-604	125	-25
CR056	-	4.630	1.859	-4.861	-604	125	-25
CR057	-	4.685	1.892	-4.803	-598	127	-25
CR058	-	4.685	1.892	-4.803	-598	127	-25
CR059	-	4.630	1.859	-4.861	-604	125	-25
CR060	-	4.630	1.859	-4.861	-604	125	-25
CR061	-	4.685	1.892	-4.803	-598	127	-25
CR062	-	4.685	1.892	-4.803	-598	127	-25
CR063	-	4.630	1.859	-4.861	-604	125	-25
CR064	-	4.630	1.859	-4.861	-604	125	-25
CR065	-	3.198	2.191	-3.747	-779	74	-30
CR066	-	3.198	2.191	-3.747	-779	74	-30
CR067	-	3.143	2.158	-3.805	-786	72	-30
CR068	-	3.143	2.158	-3.805	-786	72	-30
CR069	-	3.198	2.191	-3.747	-779	74	-30
CR070	-	3.198	2.191	-3.747	-779	74	-30
CR071	-	3.143	2.158	-3.805	-786	72	-30
CR072	-	3.143	2.158	-3.805	-786	72	-30
CR073	-	3.198	2.191	-3.747	-779	74	-30
CR074	-	3.198	2.191	-3.747	-779	74	-30
CR075	-	3.143	2.158	-3.805	-786	72	-30
CR076	-	3.143	2.158	-3.805	-786	72	-30
CR077	-	3.198	2.191	-3.747	-779	74	-30
CR078	-	3.198	2.191	-3.747	-779	74	-30
CR079	-	3.143	2.158	-3.805	-786	72	-30
CR080	-	3.143	2.158	-3.805	-786	72	-30
CR081	-	5.471	1.736	-5.699	-482	156	-22
CR082	-	5.471	1.736	-5.699	-482	156	-22
CR083	-	5.416	1.703	-5.757	-489	154	-22
CR084	-	5.416	1.703	-5.757	-489	154	-22
CR085	-	5.471	1.736	-5.699	-482	156	-22
CR086	-	5.471	1.736	-5.699	-482	156	-22
CR087	-	5.416	1.703	-5.757	-489	154	-22
CR088	-	5.416	1.703	-5.757	-489	154	-22
CR089	-	5.471	1.736	-5.699	-482	156	-22
CR090	-	5.471	1.736	-5.699	-482	156	-22

Carichi sui nodi in fondazione

Carico	CC	Fx	Fy	Fz	Mx	My	Mz
		[N]	[N]	[N]	[N· m]	[N· m]	[N· m]
CR091	-	5.416	1.703	-5.757	-489	154	-22
CR092	-	5.416	1.703	-5.757	-489	154	-22
CR093	-	5.471	1.736	-5.699	-482	156	-22
CR094	-	5.471	1.736	-5.699	-482	156	-22
CR095	-	5.416	1.703	-5.757	-489	154	-22
CR096	-	5.416	1.703	-5.757	-489	154	-22
CR097	-	3.198	2.191	-3.747	-779	74	-30
CR098	-	3.198	2.191	-3.747	-779	74	-30
CR099	-	3.143	2.158	-3.805	-786	72	-30
CR100	-	3.143	2.158	-3.805	-786	72	-30
CR101	-	3.198	2.191	-3.747	-779	74	-30
CR102	-	3.198	2.191	-3.747	-779	74	-30
CR103	-	3.143	2.158	-3.805	-786	72	-30
CR104	-	3.143	2.158	-3.805	-786	72	-30
CR105	-	3.198	2.191	-3.747	-779	74	-30
CR106	-	3.198	2.191	-3.747	-779	74	-30
CR107	-	3.143	2.158	-3.805	-786	72	-30
CR108	-	3.143	2.158	-3.805	-786	72	-30
CR109	-	3.198	2.191	-3.747	-779	74	-30
CR110	-	3.198	2.191	-3.747	-779	74	-30
CR111	-	3.143	2.158	-3.805	-786	72	-30
CR112	-	3.143	2.158	-3.805	-786	72	-30
CR113	-	5.471	1.736	-5.699	-482	156	-22
CR114	-	5.471	1.736	-5.699	-482	156	-22
CR115	-	5.416	1.703	-5.757	-489	154	-22
CR116	-	5.416	1.703	-5.757	-489	154	-22
CR117	-	5.471	1.736	-5.699	-482	156	-22
CR118	-	5.471	1.736	-5.699	-482	156	-22
CR119	-	5.416	1.703	-5.757	-489	154	-22
CR120	-	5.416	1.703	-5.757	-489	154	-22
CR121	-	5.471	1.736	-5.699	-482	156	-22
CR122	-	5.471	1.736	-5.699	-482	156	-22
CR123	-	5.416	1.703	-5.757	-489	154	-22
CR124	-	5.416	1.703	-5.757	-489	154	-22
CR125	-	5.471	1.736	-5.699	-482	156	-22
CR126	-	5.471	1.736	-5.699	-482	156	-22
CR127	-	5.416	1.703	-5.757	-489	154	-22
CR128	-	5.416	1.703	-5.757	-489	154	-22
Nodo 01197							
CR001	-	8.318	-15	-10.809	51	1.160	27
CR002	-	8.318	-15	-10.809	51	1.160	27
CR003	-	8.215	-24	-10.949	40	1.145	27
CR004	-	8.215	-24	-10.949	40	1.145	27
CR005	-	8.318	-15	-10.809	51	1.160	27
CR006	-	8.318	-15	-10.809	51	1.160	27
CR007	-	8.215	-24	-10.949	40	1.145	27
CR008	-	8.215	-24	-10.949	40	1.145	27
CR009	-	8.318	-15	-10.809	51	1.160	27
CR010	-	8.318	-15	-10.809	51	1.160	27
CR011	-	8.215	-24	-10.949	40	1.145	27
CR012	-	8.215	-24	-10.949	40	1.145	27
CR013	-	8.318	-15	-10.809	51	1.160	27
CR014	-	8.318	-15	-10.809	51	1.160	27
CR015	-	8.215	-24	-10.949	40	1.145	27
CR016	-	8.215	-24	-10.949	40	1.145	27
CR017	-	7.711	-68	-11.173	76	1.103	31
CR018	-	7.711	-68	-11.173	76	1.103	31
CR019	-	7.608	-77	-11.313	65	1.088	31
CR020	-	7.608	-77	-11.313	65	1.088	31
CR021	-	7.711	-68	-11.173	76	1.103	31
CR022	-	7.711	-68	-11.173	76	1.103	31
CR023	-	7.608	-77	-11.313	65	1.088	31
CR024	-	7.608	-77	-11.313	65	1.088	31
CR025	-	7.711	-68	-11.173	76	1.103	31
CR026	-	7.711	-68	-11.173	76	1.103	31
CR027	-	7.608	-77	-11.313	65	1.088	31
CR028	-	7.608	-77	-11.313	65	1.088	31
CR029	-	7.711	-68	-11.173	76	1.103	31
CR030	-	7.711	-68	-11.173	76	1.103	31
CR031	-	7.608	-77	-11.313	65	1.088	31
CR032	-	7.608	-77	-11.313	65	1.088	31
CR033	-	8.318	-15	-10.809	51	1.160	27
CR034	-	8.318	-15	-10.809	51	1.160	27
CR035	-	8.215	-24	-10.949	40	1.145	27
CR036	-	8.215	-24	-10.949	40	1.145	27
CR037	-	8.318	-15	-10.809	51	1.160	27
CR038	-	8.318	-15	-10.809	51	1.160	27
CR039	-	8.215	-24	-10.949	40	1.145	27
CR040	-	8.215	-24	-10.949	40	1.145	27
CR041	-	8.318	-15	-10.809	51	1.160	27

Carichi sui nodi in fondazione

Carico	CC	Fx	Fy	Fz	Mx	My	Mz
		[N]	[N]	[N]	[N· m]	[N· m]	[N· m]
CR042	-	8.318	-15	-10.809	51	1.160	27
CR043	-	8.215	-24	-10.949	40	1.145	27
CR044	-	8.215	-24	-10.949	40	1.145	27
CR045	-	8.318	-15	-10.809	51	1.160	27
CR046	-	8.318	-15	-10.809	51	1.160	27
CR047	-	8.215	-24	-10.949	40	1.145	27
CR048	-	8.215	-24	-10.949	40	1.145	27
CR049	-	7.711	-68	-11.173	76	1.103	31
CR050	-	7.711	-68	-11.173	76	1.103	31
CR051	-	7.608	-77	-11.313	65	1.088	31
CR052	-	7.608	-77	-11.313	65	1.088	31
CR053	-	7.711	-68	-11.173	76	1.103	31
CR054	-	7.711	-68	-11.173	76	1.103	31
CR055	-	7.608	-77	-11.313	65	1.088	31
CR056	-	7.608	-77	-11.313	65	1.088	31
CR057	-	7.711	-68	-11.173	76	1.103	31
CR058	-	7.711	-68	-11.173	76	1.103	31
CR059	-	7.608	-77	-11.313	65	1.088	31
CR060	-	7.608	-77	-11.313	65	1.088	31
CR061	-	7.711	-68	-11.173	76	1.103	31
CR062	-	7.711	-68	-11.173	76	1.103	31
CR063	-	7.608	-77	-11.313	65	1.088	31
CR064	-	7.608	-77	-11.313	65	1.088	31
CR065	-	6.778	-134	-12.590	-21	986	26
CR066	-	6.778	-134	-12.590	-21	986	26
CR067	-	6.675	-143	-12.730	-32	971	26
CR068	-	6.675	-143	-12.730	-32	971	26
CR069	-	6.778	-134	-12.590	-21	986	26
CR070	-	6.778	-134	-12.590	-21	986	26
CR071	-	6.675	-143	-12.730	-32	971	26
CR072	-	6.675	-143	-12.730	-32	971	26
CR073	-	6.778	-134	-12.590	-21	986	26
CR074	-	6.778	-134	-12.590	-21	986	26
CR075	-	6.675	-143	-12.730	-32	971	26
CR076	-	6.675	-143	-12.730	-32	971	26
CR077	-	6.778	-134	-12.590	-21	986	26
CR078	-	6.778	-134	-12.590	-21	986	26
CR079	-	6.675	-143	-12.730	-32	971	26
CR080	-	6.675	-143	-12.730	-32	971	26
CR081	-	9.251	51	-9.392	148	1.277	32
CR082	-	9.251	51	-9.392	148	1.277	32
CR083	-	9.148	42	-9.532	137	1.262	32
CR084	-	9.148	42	-9.532	137	1.262	32
CR085	-	9.251	51	-9.392	148	1.277	32
CR086	-	9.251	51	-9.392	148	1.277	32
CR087	-	9.148	42	-9.532	137	1.262	32
CR088	-	9.148	42	-9.532	137	1.262	32
CR089	-	9.251	51	-9.392	148	1.277	32
CR090	-	9.251	51	-9.392	148	1.277	32
CR091	-	9.148	42	-9.532	137	1.262	32
CR092	-	9.148	42	-9.532	137	1.262	32
CR093	-	9.251	51	-9.392	148	1.277	32
CR094	-	9.251	51	-9.392	148	1.277	32

Continua nella prossima tabella...

LEGENDA Carichi sui nodi in fondazione

Carico Descrizione del carico:

CC Identificativo della condizione di carico, nella relativa tabella.

CR001= + Carico Permanente + Permanenti NON Strutturali + (Sx + ECx) + 0 * (Sy + ECy) + 0.3 * Sz CR002= + Carico Permanente + Permanenti NON Strutturali + (Sx + ECx) - 0 * (Sy + ECy) + 0.3 * Sz CR003= + Carico Permanente + Permanenti NON Strutturali + (Sx + ECx) + 0 * (Sy + ECy) - 0.3 * Sz CR004= + Carico Permanente + Permanenti NON Strutturali + (Sx + ECx) - 0 * (Sy + ECy) - 0.3 * Sz CR005= + Carico Permanente + Permanenti NON Strutturali + (Sx + ECx) + 0 * (Sy - ECy) + 0.3 * Sz CR006= + Carico Permanente + Permanenti NON Strutturali + (Sx + ECx) - 0 * (Sy - ECy) + 0.3 * Sz CR007= + Carico Permanente + Permanenti NON Strutturali + (Sx + ECx) + 0 * (Sy - ECy) - 0.3 * Sz CR008= + Carico Permanente + Permanenti NON Strutturali + (Sx + ECx) - 0 * (Sy - ECy) - 0.3 * Sz CR009= + Carico Permanente + Permanenti NON Strutturali + (Sx + ECx) + 0 * (-Sy + ECy) + 0.3 * Sz CR010= + Carico Permanente + Permanenti NON Strutturali + (Sx + ECx) - 0 * (-Sy + ECy) + 0.3 * Sz CR011= + Carico Permanente + Permanenti NON Strutturali + (Sx + ECx) + 0 * (-Sy + ECy) - 0.3 * Sz CR012= + Carico Permanente + Permanenti NON Strutturali + (Sx + ECx) - 0 * (-Sy + ECy) - 0.3 * Sz CR013= + Carico Permanente + Permanenti NON Strutturali + (Sx + ECx) + 0 * (-Sy - ECy) + 0.3 * Sz CR014= + Carico Permanente + Permanenti NON Strutturali + (Sx + ECx) - 0 * (-Sy - ECy) + 0.3 * Sz CR015= + Carico Permanente + Permanenti NON Strutturali + (Sx + ECx) + 0 * (-Sy - ECy) - 0.3 * Sz CR016= + Carico Permanente + Permanenti NON Strutturali + (Sx + ECx) - 0 * (-Sy - ECy) - 0.3 * Sz CR017= + Carico Permanente + Permanenti NON Strutturali + (-Sx + ECx) + 0 * (Sy + ECy) + 0.3 * Sz CR018= + Carico Permanente + Permanenti NON Strutturali + (-Sx + ECx) - 0 * (Sy + ECy) + 0.3 * Sz CR019= + Carico Permanente + Permanenti NON Strutturali + (-Sx + ECx) + 0 * (Sy + ECy) - 0.3 * Sz CR020= + Carico Permanente + Permanenti NON Strutturali + (-Sx + ECx) - 0 * (Sy + ECy) - 0.3 * Sz CR021= + Carico Permanente + Permanenti NON Strutturali + (-Sx + ECx) + 0 * (Sy - ECy) + 0.3 * Sz CR022= + Carico Permanente + Permanenti NON Strutturali + (-Sx + ECx) - 0 * (Sy - ECy) + 0.3 * Sz CR023= + Carico Permanente + Permanenti NON Strutturali + (-Sx + ECx) + 0 * (Sy - ECy) - 0.3 * Sz CR024= + Carico Permanente + Permanenti NON Strutturali + (-Sx + ECx) - 0 * (Sy - ECy) - 0.3 * Sz CR025= + Carico Permanente + Permanenti NON Strutturali + (-Sx + ECx) + 0 * (-Sy + ECy) + 0.3 * Sz CR026= + Carico Permanente + Permanenti NON Strutturali + (-Sx + ECx) - 0 * (-Sy + ECy) + 0.3 * Sz CR027= + Carico Permanente + Permanenti NON Strutturali + (-Sx + ECx) + 0 * (-Sy + ECy) - 0.3 * Sz CR028= + Carico Permanente + Permanenti

Carichi sui nodi in fondazione

Carico	CC	Fx	Fy	Fz	Mx	My	Mz
		[N]	[N]	[N]	[N· m]	[N· m]	[N· m]

NON Strutturali + (-Sx + ECx) - 0 * (-Sy + ECy) - 0.3 * Sz CR029= + Carico Permanente + Permanenti NON Strutturali + (-Sx + ECx) + 0 * (-Sy - ECy) + 0.3 * Sz CR030= + Carico Permanente + Permanenti NON Strutturali + (-Sx + ECx) - 0 * (-Sy - ECy) + 0.3 * Sz CR031= + Carico Permanente + Permanenti NON Strutturali + (-Sx + ECx) + 0 * (-Sy - ECy) - 0.3 * Sz CR032= + Carico Permanente + Permanenti NON Strutturali + (-Sx + ECx) - 0 * (-Sy - ECy) - 0.3 * Sz CR033= + Carico Permanente + Permanenti NON Strutturali + (Sx - ECx) + 0 * (Sy + ECy) + 0.3 * Sz CR034= + Carico Permanente + Permanenti NON Strutturali + (Sx - ECx) - 0 * (Sy + ECy) + 0.3 * Sz CR035= + Carico Permanente + Permanenti NON Strutturali + (Sx - ECx) + 0 * (Sy + ECy) - 0.3 * Sz CR036= + Carico Permanente + Permanenti NON Strutturali + (Sx - ECx) - 0 * (Sy + ECy) - 0.3 * Sz CR037= + Carico Permanente + Permanenti NON Strutturali + (Sx - ECx) + 0 * (Sy - ECy) + 0.3 * Sz CR038= + Carico Permanente + Permanenti NON Strutturali + (Sx - ECx) - 0 * (Sy - ECy) + 0.3 * Sz CR039= + Carico Permanente + Permanenti NON Strutturali + (Sx - ECx) + 0 * (Sy - ECy) - 0.3 * Sz CR040= + Carico Permanente + Permanenti NON Strutturali + (Sx - ECx) - 0 * (Sy - ECy) - 0.3 * Sz CR041= + Carico Permanente + Permanenti NON Strutturali + (Sx - ECx) + 0 * (-Sy + ECy) + 0.3 * Sz CR042= + Carico Permanente + Permanenti NON Strutturali + (Sx - ECx) - 0 * (-Sy + ECy) + 0.3 * Sz CR043= + Carico Permanente + Permanenti NON Strutturali + (Sx - ECx) + 0 * (-Sy + ECy) - 0.3 * Sz CR044= + Carico Permanente + Permanenti NON Strutturali + (Sx - ECx) - 0 * (-Sy + ECy) - 0.3 * Sz CR045= + Carico Permanente + Permanenti NON Strutturali + (Sx - ECx) + 0 * (-Sy - ECy) + 0.3 * Sz CR046= + Carico Permanente + Permanenti NON Strutturali + (Sx - ECx) - 0 * (-Sy - ECy) + 0.3 * Sz CR047= + Carico Permanente + Permanenti NON Strutturali + (Sx - ECx) + 0 * (-Sy - ECy) - 0.3 * Sz CR048= + Carico Permanente + Permanenti NON Strutturali + (Sx - ECx) - 0 * (-Sy - ECy) - 0.3 * Sz CR049= + Carico Permanente + Permanenti NON Strutturali + (-Sx - ECx) + 0 * (Sy + ECy) + 0.3 * Sz CR050= + Carico Permanente + Permanenti NON Strutturali + (-Sx - ECx) - 0 * (Sy + ECy) + 0.3 * Sz CR051= + Carico Permanente + Permanenti NON Strutturali + (-Sx - ECx) + 0 * (Sy + ECy) - 0.3 * Sz CR052= + Carico Permanente + Permanenti NON Strutturali + (-Sx - ECx) - 0 * (Sy + ECy) - 0.3 * Sz CR053= + Carico Permanente + Permanenti NON Strutturali + (-Sx - ECx) + 0 * (Sy - ECy) + 0.3 * Sz CR054= + Carico Permanente + Permanenti NON Strutturali + (-Sx - ECx) - 0 * (Sy - ECy) + 0.3 * Sz CR055= + Carico Permanente + Permanenti NON Strutturali + (-Sx - ECx) + 0 * (Sy - ECy) - 0.3 * Sz CR056= + Carico Permanente + Permanenti NON Strutturali + (-Sx - ECx) - 0 * (Sy - ECy) - 0.3 * Sz CR057= + Carico Permanente + Permanenti NON Strutturali + (-Sx - ECx) + 0 * (-Sy + ECy) + 0.3 * Sz CR058= + Carico Permanente + Permanenti NON Strutturali + (-Sx - ECx) - 0 * (-Sy + ECy) + 0.3 * Sz CR059= + Carico Permanente + Permanenti NON Strutturali + (-Sx - ECx) + 0 * (-Sy + ECy) - 0.3 * Sz CR060= + Carico Permanente + Permanenti NON Strutturali + (-Sx - ECx) - 0 * (-Sy + ECy) - 0.3 * Sz CR061= + Carico Permanente + Permanenti NON Strutturali + (-Sx - ECx) + 0 * (-Sy - ECy) + 0.3 * Sz CR062= + Carico Permanente + Permanenti NON Strutturali + (-Sx - ECx) - 0 * (-Sy - ECy) + 0.3 * Sz CR063= + Carico Permanente + Permanenti NON Strutturali + (-Sx - ECx) + 0 * (-Sy - ECy) - 0.3 * Sz CR064= + Carico Permanente + Permanenti NON Strutturali + (-Sx - ECx) - 0 * (-Sy - ECy) - 0.3 * Sz CR065= + Carico Permanente + Permanenti NON Strutturali + (Sy + ECy) + 0 * (Sx + ECx) + 0.3 * Sz CR066= + Carico Permanente + Permanenti NON Strutturali + (Sy + ECy) - 0 * (Sx + ECx) + 0.3 * Sz CR067= + Carico Permanente + Permanenti NON Strutturali + (Sy + ECy) + 0 * (Sx + ECx) - 0.3 * Sz CR068= + Carico Permanente + Permanenti NON Strutturali + (Sy + ECy) - 0 * (Sx + ECx) - 0.3 * Sz CR069= + Carico Permanente + Permanenti NON Strutturali + (Sy + ECy) + 0 * (Sx - ECx) + 0.3 * Sz CR070= + Carico Permanente + Permanenti NON Strutturali + (Sy + ECy) - 0 * (Sx - ECx) + 0.3 * Sz CR071= + Carico Permanente + Permanenti NON Strutturali + (Sy + ECy) + 0 * (Sx - ECx) - 0.3 * Sz CR072= + Carico Permanente + Permanenti NON Strutturali + (Sy + ECy) - 0 * (Sx - ECx) - 0.3 * Sz CR073= + Carico Permanente + Permanenti NON Strutturali + (Sy + ECy) + 0 * (-Sx + ECx) + 0.3 * Sz CR074= + Carico Permanente + Permanenti NON Strutturali + (Sy + ECy) - 0 * (-Sx + ECx) + 0.3 * Sz CR075= + Carico Permanente + Permanenti NON Strutturali + (Sy + ECy) + 0 * (-Sx + ECx) - 0.3 * Sz CR076= + Carico Permanente + Permanenti NON Strutturali + (Sy + ECy) - 0 * (-Sx + ECx) - 0.3 * Sz CR077= + Carico Permanente + Permanenti NON Strutturali + (Sy + ECy) + 0 * (-Sx - ECx) + 0.3 * Sz CR078= + Carico Permanente + Permanenti NON Strutturali + (Sy + ECy) - 0 * (-Sx - ECx) + 0.3 * Sz CR079= + Carico Permanente + Permanenti NON Strutturali + (Sy + ECy) + 0 * (-Sx - ECx) - 0.3 * Sz CR080= + Carico Permanente + Permanenti NON Strutturali + (Sy + ECy) - 0 * (-Sx - ECx) - 0.3 * Sz CR081= + Carico Permanente + Permanenti NON Strutturali + (-Sy + ECy) + 0 * (Sx + ECx) + 0.3 * Sz CR082= + Carico Permanente + Permanenti NON Strutturali + (-Sy + ECy) - 0 * (Sx + ECx) + 0.3 * Sz CR083= + Carico Permanente + Permanenti NON Strutturali + (-Sy + ECy) + 0 * (Sx + ECx) - 0.3 * Sz CR084= + Carico Permanente + Permanenti NON Strutturali + (-Sy + ECy) - 0 * (Sx + ECx) - 0.3 * Sz CR085= + Carico Permanente + Permanenti NON Strutturali + (-Sy + ECy) + 0 * (Sx - ECx) + 0.3 * Sz CR086= + Carico Permanente + Permanenti NON Strutturali + (-Sy + ECy) - 0 * (Sx - ECx) + 0.3 * Sz CR087= + Carico Permanente + Permanenti NON Strutturali + (-Sy + ECy) + 0 * (Sx - ECx) - 0.3 * Sz CR088= + Carico Permanente + Permanenti NON Strutturali + (-Sy + ECy) - 0 * (Sx - ECx) - 0.3 * Sz CR089= + Carico Permanente + Permanenti NON Strutturali + (-Sy + ECy) + 0 * (-Sx + ECx) + 0.3 * Sz CR090= + Carico Permanente + Permanenti NON Strutturali + (-Sy + ECy) - 0 * (-Sx + ECx) + 0.3 * Sz CR091= + Carico Permanente + Permanenti NON Strutturali + (-Sy + ECy) + 0 * (-Sx + ECx) - 0.3 * Sz CR092= + Carico Permanente + Permanenti NON Strutturali + (-Sy + ECy) - 0 * (-Sx + ECx) - 0.3 * Sz CR093= + Carico Permanente + Permanenti NON Strutturali + (-Sy + ECy) + 0 * (-Sx - ECx) + 0.3 * Sz CR094= + Carico Permanente + Permanenti NON Strutturali + (-Sy + ECy) - 0 * (-Sx - ECx) + 0.3 * Sz CR095= + Carico Permanente + Permanenti NON Strutturali + (-Sy + ECy) + 0 * (-Sx - ECx) - 0.3 * Sz CR096= + Carico Permanente + Permanenti NON Strutturali + (-Sy + ECy) - 0 * (-Sx - ECx) - 0.3 * Sz CR097= + Carico Permanente + Permanenti NON Strutturali + (Sy - ECy) + 0 * (Sx + ECx) + 0.3 * Sz CR098= + Carico Permanente + Permanenti NON Strutturali + (Sy - ECy) - 0 * (Sx + ECx) + 0.3 * Sz CR099= + Carico Permanente + Permanenti NON Strutturali + (Sy - ECy) + 0 * (Sx + ECx) - 0.3 * Sz CR100= + Carico Permanente + Permanenti NON Strutturali + (Sy - ECy) - 0 * (Sx + ECx) - 0.3 * Sz CR101= + Carico Permanente + Permanenti NON Strutturali + (Sy - ECy) + 0 * (Sx - ECx) + 0.3 * Sz CR102= + Carico Permanente + Permanenti NON Strutturali + (Sy - ECy) - 0 * (Sx - ECx) + 0.3 * Sz CR103= + Carico Permanente + Permanenti NON Strutturali + (Sy - ECy) + 0 * (Sx - ECx) - 0.3 * Sz CR104= + Carico Permanente + Permanenti NON Strutturali + (Sy - ECy) - 0 * (Sx - ECx) - 0.3 * Sz CR105= + Carico Permanente + Permanenti NON Strutturali + (Sy - ECy) + 0 * (-Sx + ECx) + 0.3 * Sz CR106= + Carico Permanente + Permanenti NON Strutturali + (Sy - ECy) - 0 * (-Sx + ECx) + 0.3 * Sz CR107= + Carico Permanente + Permanenti NON Strutturali + (Sy - ECy) + 0 * (-Sx + ECx) - 0.3 * Sz CR108= + Carico Permanente + Permanenti NON Strutturali + (Sy - ECy) - 0 * (-Sx + ECx) - 0.3 * Sz CR109= + Carico Permanente + Permanenti NON Strutturali + (Sy - ECy) + 0 * (-Sx - ECx) + 0.3 * Sz CR110= + Carico Permanente + Permanenti NON Strutturali + (Sy - ECy) - 0 * (-Sx - ECx) + 0.3 * Sz CR111= + Carico Permanente + Permanenti NON Strutturali + (Sy - ECy) + 0 * (-Sx - ECx) - 0.3 * Sz CR112= + Carico Permanente + Permanenti NON Strutturali + (Sy - ECy) - 0 * (-Sx - ECx) - 0.3 * Sz CR113= + Carico Permanente + Permanenti NON Strutturali + (-Sy - ECy) + 0 * (Sx + ECx) + 0.3 * Sz CR114= + Carico Permanente + Permanenti NON Strutturali + (-Sy - ECy) - 0 * (Sx + ECx) + 0.3 * Sz CR115= + Carico Permanente + Permanenti NON Strutturali + (-Sy - ECy) + 0 * (Sx + ECx) - 0.3 * Sz CR116= + Carico Permanente + Permanenti NON Strutturali + (-Sy - ECy) - 0 * (Sx + ECx) - 0.3 * Sz CR117= + Carico Permanente + Permanenti NON Strutturali + (-Sy - ECy) + 0 * (Sx - ECx) + 0.3 * Sz CR118= + Carico Permanente + Permanenti NON Strutturali + (-Sy - ECy) - 0 * (Sx - ECx) + 0.3 * Sz CR119= + Carico Permanente + Permanenti NON Strutturali + (-Sy - ECy) + 0 * (Sx - ECx) - 0.3 * Sz CR120= + Carico Permanente + Permanenti NON Strutturali + (-Sy - ECy) - 0 * (Sx - ECx) - 0.3 * Sz CR121= + Carico Permanente + Permanenti NON Strutturali + (-Sy - ECy) + 0 * (-Sx + ECx) + 0.3 * Sz CR122= + Carico Permanente + Permanenti NON Strutturali + (-Sy - ECy) - 0 * (-Sx + ECx) + 0.3 * Sz CR123= + Carico Permanente + Permanenti NON Strutturali + (-Sy - ECy) + 0 * (-Sx + ECx) - 0.3 * Sz CR124= + Carico Permanente + Permanenti NON Strutturali + (-Sy - ECy) - 0 * (-Sx + ECx) - 0.3 * Sz CR125= + Carico Permanente + Permanenti NON Strutturali + (-Sy - ECy) + 0 * (-Sx - ECx) + 0.3 * Sz CR126= + Carico Permanente + Permanenti NON Strutturali + (-Sy - ECy) - 0 * (-Sx - ECx) + 0.3 * Sz CR127= + Carico Permanente + Permanenti NON Strutturali + (-Sy - ECy) + 0 * (-Sx - ECx) - 0.3 * Sz CR128= + Carico Permanente + Permanenti NON Strutturali + (-Sy - ECy) - 0 * (-Sx - ECx) - 0.3 * Sz

Carichi sui nodi in fondazione

Carico	CC	Fx	Fy	Fz	Mx	My	Mz
		[N]	[N]	[N]	[N· m]	[N· m]	[N· m]

Fx, Fy, Fz Componenti del vettore Forza riferita agli assi del sistema di riferimento indicato nella colonna "SR".
Mx, My, Mz Componenti del vettore Momento riferito agli assi del sistema di riferimento indicato nella colonna "SR".

INFORMAZIONI GENERALI pag. 2
MATERIALI pag. 2
TERRENI pag. 3
SEZIONI ASTE pag. 3
ANALISI CARICHI pag. 4
CONDIZIONI DI CARICO pag. 4
SLE: COMBINAZIONE DI AZIONI QUASI PERMANENTE - COEFFICIENTI pag. 4
SLE: COMBINAZIONE DI AZIONI FREQUENTE - COEFFICIENTI pag. 5
SLE: COMBINAZIONE DI AZIONI RARA - COEFFICIENTI pag. 5
SLU: COMBINAZIONI DI CARICO IN ASSENZA DI SISMA - COEFFICIENTI pag. 5
SLU: COMBINAZIONI DI CARICO IN PRESENZA DI SISMA - COEFFICIENTI pag. 5
D.M. 14-01-2008 pag. 6
DATI GENERALI ANALISI SISMICA pag. 6
PRINCIPALI ELEMENTI ANALISI SISMICA pag. 7
RIEPILOGO MODI DI VIBRAZIONE pag. 7
LIVELLI O PIANI pag. 11
NODI pag. 11
TRAVI IN ELEVAZIONE pag. 89
PARETI pag. 89
SOLETTE pag. 101
PLATEE pag. 104
CARICHI SUI NODI (per condizioni di carico non sismiche) pag. 106
CARICHI SUI NODI IN FONDAZIONE (Fondazione) pag. 107

Comune di Volpiano
Provincia di Torino

TABULATI DI CALCOLO
Tomo 2 di 7

OGGETTO: REALIZZAZIONE NUOVI LOCULI

COMMITTENTE: Comune di Volpiano

Il Progettista
Associazione Temporanea di Professionisti
Arch. Francesco PALUMBO (capogruppo)
Arch. Alessandro LEONE - Ing. Riccardo LITTARDI
Ing. Valeria TARQUINIO - Ing. Giuseppe CIUFFREDA
(Arch. Francesco Palumbo)

_____

Il Direttore dei Lavori
(Arch. Francesco Palumbo)

_____

Associazione Temporanea di Professionisti Arch. Francesco PALUMBO (capogruppo) Arch. Alessandro LEONE - Ing. Riccardo LITTARDI, Ing. Valeria TARQUINIO - Ing. Giuseppe CIUFFREDA
Via Sermide 6 - Roma
0645425765 - lavori@samaconsultingsrl.it

CARICHI SUI NODI IN FONDAZIONE (Fondazione)

Carichi sui nodi in fondazione

Carico	CC	Fx	Fy	Fz	Mx	My	Mz
		[N]	[N]	[N]	[N·m]	[N·m]	[N·m]
CR095	-	9.148	42	-9.532	137	1.262	32
CR096	-	9.148	42	-9.532	137	1.262	32
CR097	-	6.778	-134	-12.590	-21	986	26
CR098	-	6.778	-134	-12.590	-21	986	26
CR099	-	6.675	-143	-12.730	-32	971	26
CR100	-	6.675	-143	-12.730	-32	971	26
CR101	-	6.778	-134	-12.590	-21	986	26
CR102	-	6.778	-134	-12.590	-21	986	26
CR103	-	6.675	-143	-12.730	-32	971	26
CR104	-	6.675	-143	-12.730	-32	971	26
CR105	-	6.778	-134	-12.590	-21	986	26
CR106	-	6.778	-134	-12.590	-21	986	26
CR107	-	6.675	-143	-12.730	-32	971	26
CR108	-	6.675	-143	-12.730	-32	971	26
CR109	-	6.778	-134	-12.590	-21	986	26
CR110	-	6.778	-134	-12.590	-21	986	26
CR111	-	6.675	-143	-12.730	-32	971	26
CR112	-	6.675	-143	-12.730	-32	971	26
CR113	-	9.251	51	-9.392	148	1.277	32
CR114	-	9.251	51	-9.392	148	1.277	32
CR115	-	9.148	42	-9.532	137	1.262	32
CR116	-	9.148	42	-9.532	137	1.262	32
CR117	-	9.251	51	-9.392	148	1.277	32
CR118	-	9.251	51	-9.392	148	1.277	32
CR119	-	9.148	42	-9.532	137	1.262	32
CR120	-	9.148	42	-9.532	137	1.262	32
CR121	-	9.251	51	-9.392	148	1.277	32
CR122	-	9.251	51	-9.392	148	1.277	32
CR123	-	9.148	42	-9.532	137	1.262	32
CR124	-	9.148	42	-9.532	137	1.262	32
CR125	-	9.251	51	-9.392	148	1.277	32
CR126	-	9.251	51	-9.392	148	1.277	32
CR127	-	9.148	42	-9.532	137	1.262	32
CR128	-	9.148	42	-9.532	137	1.262	32
Nodo 01198							
CR001	-	4.950	-320	-14.988	367	762	3
CR002	-	4.950	-320	-14.988	367	762	3
CR003	-	4.884	-338	-15.196	348	750	3
CR004	-	4.884	-338	-15.196	348	750	3
CR005	-	4.950	-320	-14.988	367	762	3
CR006	-	4.950	-320	-14.988	367	762	3
CR007	-	4.884	-338	-15.196	348	750	3
CR008	-	4.884	-338	-15.196	348	750	3
CR009	-	4.950	-320	-14.988	367	762	3
CR010	-	4.950	-320	-14.988	367	762	3
CR011	-	4.884	-338	-15.196	348	750	3
CR012	-	4.884	-338	-15.196	348	750	3
CR013	-	4.950	-320	-14.988	367	762	3
CR014	-	4.950	-320	-14.988	367	762	3
CR015	-	4.884	-338	-15.196	348	750	3
CR016	-	4.884	-338	-15.196	348	750	3
CR017	-	4.396	-338	-15.454	400	718	3
CR018	-	4.396	-338	-15.454	400	718	3
CR019	-	4.330	-356	-15.662	381	706	3
CR020	-	4.330	-356	-15.662	381	706	3
CR021	-	4.396	-338	-15.454	400	718	3
CR022	-	4.396	-338	-15.454	400	718	3
CR023	-	4.330	-356	-15.662	381	706	3
CR024	-	4.330	-356	-15.662	381	706	3
CR025	-	4.396	-338	-15.454	400	718	3
CR026	-	4.396	-338	-15.454	400	718	3
CR027	-	4.330	-356	-15.662	381	706	3
CR028	-	4.330	-356	-15.662	381	706	3
CR029	-	4.396	-338	-15.454	400	718	3
CR030	-	4.396	-338	-15.454	400	718	3
CR031	-	4.330	-356	-15.662	381	706	3
CR032	-	4.330	-356	-15.662	381	706	3
CR033	-	4.950	-320	-14.988	367	762	3
CR034	-	4.950	-320	-14.988	367	762	3
CR035	-	4.884	-338	-15.196	348	750	3
CR036	-	4.884	-338	-15.196	348	750	3
CR037	-	4.950	-320	-14.988	367	762	3
CR038	-	4.950	-320	-14.988	367	762	3
CR039	-	4.884	-338	-15.196	348	750	3
CR040	-	4.884	-338	-15.196	348	750	3
CR041	-	4.950	-320	-14.988	367	762	3
CR042	-	4.950	-320	-14.988	367	762	3

Carichi sui nodi in fondazione

Carico	CC	Fx	Fy	Fz	Mx	My	Mz
		[N]	[N]	[N]	[N·m]	[N·m]	[N·m]
CR043	-	4.884	-338	-15.196	348	750	3
CR044	-	4.884	-338	-15.196	348	750	3
CR045	-	4.950	-320	-14.988	367	762	3
CR046	-	4.950	-320	-14.988	367	762	3
CR047	-	4.884	-338	-15.196	348	750	3
CR048	-	4.884	-338	-15.196	348	750	3
CR049	-	4.396	-338	-15.454	400	718	3
CR050	-	4.396	-338	-15.454	400	718	3
CR051	-	4.330	-356	-15.662	381	706	3
CR052	-	4.330	-356	-15.662	381	706	3
CR053	-	4.396	-338	-15.454	400	718	3
CR054	-	4.396	-338	-15.454	400	718	3
CR055	-	4.330	-356	-15.662	381	706	3
CR056	-	4.330	-356	-15.662	381	706	3
CR057	-	4.396	-338	-15.454	400	718	3
CR058	-	4.396	-338	-15.454	400	718	3
CR059	-	4.330	-356	-15.662	381	706	3
CR060	-	4.330	-356	-15.662	381	706	3
CR061	-	4.396	-338	-15.454	400	718	3
CR062	-	4.396	-338	-15.454	400	718	3
CR063	-	4.330	-356	-15.662	381	706	3
CR064	-	4.330	-356	-15.662	381	706	3
CR065	-	5.379	-376	-17.100	313	626	3
CR066	-	5.379	-376	-17.100	313	626	3
CR067	-	5.313	-394	-17.308	294	615	3
CR068	-	5.313	-394	-17.308	294	615	3
CR069	-	5.379	-376	-17.100	313	626	3
CR070	-	5.379	-376	-17.100	313	626	3
CR071	-	5.313	-394	-17.308	294	615	3
CR072	-	5.313	-394	-17.308	294	615	3
CR073	-	5.379	-376	-17.100	313	626	3
CR074	-	5.379	-376	-17.100	313	626	3
CR075	-	5.313	-394	-17.308	294	615	3
CR076	-	5.313	-394	-17.308	294	615	3
CR077	-	5.379	-376	-17.100	313	626	3
CR078	-	5.379	-376	-17.100	313	626	3
CR079	-	5.313	-394	-17.308	294	615	3
CR080	-	5.313	-394	-17.308	294	615	3
CR081	-	3.967	-282	-13.342	454	853	3
CR082	-	3.967	-282	-13.342	454	853	3
CR083	-	3.901	-300	-13.550	435	842	3
CR084	-	3.901	-300	-13.550	435	842	3
CR085	-	3.967	-282	-13.342	454	853	3
CR086	-	3.967	-282	-13.342	454	853	3
CR087	-	3.901	-300	-13.550	435	842	3
CR088	-	3.901	-300	-13.550	435	842	3
CR089	-	3.967	-282	-13.342	454	853	3
CR090	-	3.967	-282	-13.342	454	853	3
CR091	-	3.901	-300	-13.550	435	842	3
CR092	-	3.901	-300	-13.550	435	842	3
CR093	-	3.967	-282	-13.342	454	853	3
CR094	-	3.967	-282	-13.342	454	853	3
CR095	-	3.901	-300	-13.550	435	842	3
CR096	-	3.901	-300	-13.550	435	842	3
CR097	-	5.379	-376	-17.100	313	626	3
CR098	-	5.379	-376	-17.100	313	626	3
CR099	-	5.313	-394	-17.308	294	615	3
CR100	-	5.313	-394	-17.308	294	615	3
CR101	-	5.379	-376	-17.100	313	626	3
CR102	-	5.379	-376	-17.100	313	626	3
CR103	-	5.313	-394	-17.308	294	615	3
CR104	-	5.313	-394	-17.308	294	615	3
CR105	-	5.379	-376	-17.100	313	626	3
CR106	-	5.379	-376	-17.100	313	626	3
CR107	-	5.313	-394	-17.308	294	615	3
CR108	-	5.313	-394	-17.308	294	615	3
CR109	-	5.379	-376	-17.100	313	626	3
CR110	-	5.379	-376	-17.100	313	626	3
CR111	-	5.313	-394	-17.308	294	615	3
CR112	-	5.313	-394	-17.308	294	615	3
CR113	-	3.967	-282	-13.342	454	853	3
CR114	-	3.967	-282	-13.342	454	853	3
CR115	-	3.901	-300	-13.550	435	842	3
CR116	-	3.901	-300	-13.550	435	842	3
CR117	-	3.967	-282	-13.342	454	853	3
CR118	-	3.967	-282	-13.342	454	853	3
CR119	-	3.901	-300	-13.550	435	842	3
CR120	-	3.901	-300	-13.550	435	842	3
CR121	-	3.967	-282	-13.342	454	853	3
CR122	-	3.967	-282	-13.342	454	853	3

Carichi sui nodi in fondazione

Carico	CC	Fx	Fy	Fz	Mx	My	Mz
		[N]	[N]	[N]	[N·m]	[N·m]	[N·m]
CR123	-	3.901	-300	-13.550	435	842	3
CR124	-	3.901	-300	-13.550	435	842	3
CR125	-	3.967	-282	-13.342	454	853	3
CR126	-	3.967	-282	-13.342	454	853	3
CR127	-	3.901	-300	-13.550	435	842	3
CR128	-	3.901	-300	-13.550	435	842	3
Nodo 01199							
CR001	-	5.094	-45	-14.764	326	682	11
CR002	-	5.094	-45	-14.764	326	682	11
CR003	-	5.037	-65	-14.978	304	673	11
CR004	-	5.037	-65	-14.978	304	673	11
CR005	-	5.094	-45	-14.764	326	682	11
CR006	-	5.094	-45	-14.764	326	682	11
CR007	-	5.037	-65	-14.978	304	673	11
CR008	-	5.037	-65	-14.978	304	673	11
CR009	-	5.094	-45	-14.764	326	682	11
CR010	-	5.094	-45	-14.764	326	682	11
CR011	-	5.037	-65	-14.978	304	673	11
CR012	-	5.037	-65	-14.978	304	673	11
CR013	-	5.094	-45	-14.764	326	682	11
CR014	-	5.094	-45	-14.764	326	682	11
CR015	-	5.037	-65	-14.978	304	673	11
CR016	-	5.037	-65	-14.978	304	673	11
CR017	-	3.847	-89	-15.406	390	587	13
CR018	-	3.847	-89	-15.406	390	587	13
CR019	-	3.790	-109	-15.620	368	578	13
CR020	-	3.790	-109	-15.620	368	578	13
CR021	-	3.847	-89	-15.406	390	587	13
CR022	-	3.847	-89	-15.406	390	587	13
CR023	-	3.790	-109	-15.620	368	578	13
CR024	-	3.790	-109	-15.620	368	578	13
CR025	-	3.847	-89	-15.406	390	587	13
CR026	-	3.847	-89	-15.406	390	587	13
CR027	-	3.790	-109	-15.620	368	578	13
CR028	-	3.790	-109	-15.620	368	578	13
CR029	-	3.847	-89	-15.406	390	587	13
CR030	-	3.847	-89	-15.406	390	587	13
CR031	-	3.790	-109	-15.620	368	578	13
CR032	-	3.790	-109	-15.620	368	578	13
CR033	-	5.094	-45	-14.764	326	682	11
CR034	-	5.094	-45	-14.764	326	682	11
CR035	-	5.037	-65	-14.978	304	673	11
CR036	-	5.037	-65	-14.978	304	673	11
CR037	-	5.094	-45	-14.764	326	682	11
CR038	-	5.094	-45	-14.764	326	682	11
CR039	-	5.037	-65	-14.978	304	673	11
CR040	-	5.037	-65	-14.978	304	673	11
CR041	-	5.094	-45	-14.764	326	682	11
CR042	-	5.094	-45	-14.764	326	682	11
CR043	-	5.037	-65	-14.978	304	673	11
CR044	-	5.037	-65	-14.978	304	673	11
CR045	-	5.094	-45	-14.764	326	682	11
CR046	-	5.094	-45	-14.764	326	682	11
CR047	-	5.037	-65	-14.978	304	673	11
CR048	-	5.037	-65	-14.978	304	673	11
CR049	-	3.847	-89	-15.406	390	587	13
CR050	-	3.847	-89	-15.406	390	587	13
CR051	-	3.790	-109	-15.620	368	578	13
CR052	-	3.790	-109	-15.620	368	578	13
CR053	-	3.847	-89	-15.406	390	587	13
CR054	-	3.847	-89	-15.406	390	587	13
CR055	-	3.790	-109	-15.620	368	578	13
CR056	-	3.790	-109	-15.620	368	578	13
CR057	-	3.847	-89	-15.406	390	587	13
CR058	-	3.847	-89	-15.406	390	587	13
CR059	-	3.790	-109	-15.620	368	578	13
CR060	-	3.790	-109	-15.620	368	578	13
CR061	-	3.847	-89	-15.406	390	587	13
CR062	-	3.847	-89	-15.406	390	587	13
CR063	-	3.790	-109	-15.620	368	578	13
CR064	-	3.790	-109	-15.620	368	578	13
CR065	-	5.022	83	-17.127	260	545	11
CR066	-	5.022	83	-17.127	260	545	11
CR067	-	4.964	63	-17.341	238	536	11
CR068	-	4.964	63	-17.341	238	536	11
CR069	-	5.022	83	-17.127	260	545	11
CR070	-	5.022	83	-17.127	260	545	11
CR071	-	4.964	63	-17.341	238	536	11
CR072	-	4.964	63	-17.341	238	536	11
CR073	-	5.022	83	-17.127	260	545	11

Carichi sui nodi in fondazione

Carico	CC	Fx	Fy	Fz	Mx	My	Mz
		[N]	[N]	[N]	[N·m]	[N·m]	[N·m]
CR074	-	5.022	83	-17.127	260	545	11
CR075	-	4.964	63	-17.341	238	536	11
CR076	-	4.964	63	-17.341	238	536	11
CR077	-	5.022	83	-17.127	260	545	11
CR078	-	5.022	83	-17.127	260	545	11
CR079	-	4.964	63	-17.341	238	536	11
CR080	-	4.964	63	-17.341	238	536	11
CR081	-	3.920	-217	-13.043	456	724	13
CR082	-	3.920	-217	-13.043	456	724	13
CR083	-	3.862	-237	-13.257	434	715	13
CR084	-	3.862	-237	-13.257	434	715	13
CR085	-	3.920	-217	-13.043	456	724	13
CR086	-	3.920	-217	-13.043	456	724	13
CR087	-	3.862	-237	-13.257	434	715	13
CR088	-	3.862	-237	-13.257	434	715	13
CR089	-	3.920	-217	-13.043	456	724	13
CR090	-	3.920	-217	-13.043	456	724	13
CR091	-	3.862	-237	-13.257	434	715	13
CR092	-	3.862	-237	-13.257	434	715	13
CR093	-	3.920	-217	-13.043	456	724	13
CR094	-	3.920	-217	-13.043	456	724	13
CR095	-	3.862	-237	-13.257	434	715	13
CR096	-	3.862	-237	-13.257	434	715	13
CR097	-	5.022	83	-17.127	260	545	11
CR098	-	5.022	83	-17.127	260	545	11
CR099	-	4.964	63	-17.341	238	536	11
CR100	-	4.964	63	-17.341	238	536	11
CR101	-	5.022	83	-17.127	260	545	11
CR102	-	5.022	83	-17.127	260	545	11
CR103	-	4.964	63	-17.341	238	536	11
CR104	-	4.964	63	-17.341	238	536	11
CR105	-	5.022	83	-17.127	260	545	11
CR106	-	5.022	83	-17.127	260	545	11
CR107	-	4.964	63	-17.341	238	536	11
CR108	-	4.964	63	-17.341	238	536	11
CR109	-	5.022	83	-17.127	260	545	11
CR110	-	5.022	83	-17.127	260	545	11
CR111	-	4.964	63	-17.341	238	536	11
CR112	-	4.964	63	-17.341	238	536	11
CR113	-	3.920	-217	-13.043	456	724	13
CR114	-	3.920	-217	-13.043	456	724	13
CR115	-	3.862	-237	-13.257	434	715	13
CR116	-	3.862	-237	-13.257	434	715	13
CR117	-	3.920	-217	-13.043	456	724	13
CR118	-	3.920	-217	-13.043	456	724	13
CR119	-	3.862	-237	-13.257	434	715	13
CR120	-	3.862	-237	-13.257	434	715	13
CR121	-	3.920	-217	-13.043	456	724	13
CR122	-	3.920	-217	-13.043	456	724	13
CR123	-	3.862	-237	-13.257	434	715	13
CR124	-	3.862	-237	-13.257	434	715	13
CR125	-	3.920	-217	-13.043	456	724	13
CR126	-	3.920	-217	-13.043	456	724	13
CR127	-	3.862	-237	-13.257	434	715	13
CR128	-	3.862	-237	-13.257	434	715	13
Nodo 01200							
CR001	-	7.477	-321	-19.302	415	604	24
CR002	-	7.477	-321	-19.302	415	604	24
CR003	-	7.367	-354	-19.596	387	593	24
CR004	-	7.367	-354	-19.596	387	593	24
CR005	-	7.477	-321	-19.302	415	604	24
CR006	-	7.477	-321	-19.302	415	604	24
CR007	-	7.367	-354	-19.596	387	593	24
CR008	-	7.367	-354	-19.596	387	593	24
CR009	-	7.477	-321	-19.302	415	604	24
CR010	-	7.477	-321	-19.302	415	604	24
CR011	-	7.367	-354	-19.596	387	593	24
CR012	-	7.367	-354	-19.596	387	593	24
CR013	-	7.477	-321	-19.302	415	604	24
CR014	-	7.477	-321	-19.302	415	604	24
CR015	-	7.367	-354	-19.596	387	593	24
CR016	-	7.367	-354	-19.596	387	593	24
CR017	-	6.237	-434	-20.684	523	615	28
CR018	-	6.237	-434	-20.684	523	615	28
CR019	-	6.127	-467	-20.978	495	604	28
CR020	-	6.127	-467	-20.978	495	604	28
CR021	-	6.237	-434	-20.684	523	615	28
CR022	-	6.237	-434	-20.684	523	615	28
CR023	-	6.127	-467	-20.978	495	604	28
CR024	-	6.127	-467	-20.978	495	604	28

Carichi sui nodi in fondazione

Carico	CC	Fx	Fy	Fz	Mx	My	Mz
		[N]	[N]	[N]	[N·m]	[N·m]	[N·m]
CR025	-	6.237	-434	-20.684	523	615	28
CR026	-	6.237	-434	-20.684	523	615	28
CR027	-	6.127	-467	-20.978	495	604	28
CR028	-	6.127	-467	-20.978	495	604	28
CR029	-	6.237	-434	-20.684	523	615	28
CR030	-	6.237	-434	-20.684	523	615	28
CR031	-	6.127	-467	-20.978	495	604	28
CR032	-	6.127	-467	-20.978	495	604	28
CR033	-	7.477	-321	-19.302	415	604	24
CR034	-	7.477	-321	-19.302	415	604	24
CR035	-	7.367	-354	-19.596	387	593	24
CR036	-	7.367	-354	-19.596	387	593	24
CR037	-	7.477	-321	-19.302	415	604	24
CR038	-	7.477	-321	-19.302	415	604	24
CR039	-	7.367	-354	-19.596	387	593	24
CR040	-	7.367	-354	-19.596	387	593	24
CR041	-	7.477	-321	-19.302	415	604	24
CR042	-	7.477	-321	-19.302	415	604	24
CR043	-	7.367	-354	-19.596	387	593	24
CR044	-	7.367	-354	-19.596	387	593	24
CR045	-	7.477	-321	-19.302	415	604	24
CR046	-	7.477	-321	-19.302	415	604	24
CR047	-	7.367	-354	-19.596	387	593	24
CR048	-	7.367	-354	-19.596	387	593	24
CR049	-	6.237	-434	-20.684	523	615	28
CR050	-	6.237	-434	-20.684	523	615	28
CR051	-	6.127	-467	-20.978	495	604	28
CR052	-	6.127	-467	-20.978	495	604	28
CR053	-	6.237	-434	-20.684	523	615	28
CR054	-	6.237	-434	-20.684	523	615	28
CR055	-	6.127	-467	-20.978	495	604	28
CR056	-	6.127	-467	-20.978	495	604	28
CR057	-	6.237	-434	-20.684	523	615	28
CR058	-	6.237	-434	-20.684	523	615	28
CR059	-	6.127	-467	-20.978	495	604	28
CR060	-	6.127	-467	-20.978	495	604	28
CR061	-	6.237	-434	-20.684	523	615	28
CR062	-	6.237	-434	-20.684	523	615	28
CR063	-	6.127	-467	-20.978	495	604	28
CR064	-	6.127	-467	-20.978	495	604	28
CR065	-	5.816	-452	-23.129	390	485	23
CR066	-	5.816	-452	-23.129	390	485	23
CR067	-	5.706	-485	-23.423	361	474	23
CR068	-	5.706	-485	-23.423	361	474	23
CR069	-	5.816	-452	-23.129	390	485	23
CR070	-	5.816	-452	-23.129	390	485	23
CR071	-	5.706	-485	-23.423	361	474	23
CR072	-	5.706	-485	-23.423	361	474	23
CR073	-	5.816	-452	-23.129	390	485	23
CR074	-	5.816	-452	-23.129	390	485	23
CR075	-	5.706	-485	-23.423	361	474	23
CR076	-	5.706	-485	-23.423	361	474	23
CR077	-	5.816	-452	-23.129	390	485	23
CR078	-	5.816	-452	-23.129	390	485	23
CR079	-	5.706	-485	-23.423	361	474	23
CR080	-	5.706	-485	-23.423	361	474	23
CR081	-	7.898	-303	-16.857	549	734	29
CR082	-	7.898	-303	-16.857	549	734	29
CR083	-	7.788	-336	-17.151	520	723	29
CR084	-	7.788	-336	-17.151	520	723	29
CR085	-	7.898	-303	-16.857	549	734	29
CR086	-	7.898	-303	-16.857	549	734	29
CR087	-	7.788	-336	-17.151	520	723	29
CR088	-	7.788	-336	-17.151	520	723	29
CR089	-	7.898	-303	-16.857	549	734	29
CR090	-	7.898	-303	-16.857	549	734	29
CR091	-	7.788	-336	-17.151	520	723	29
CR092	-	7.788	-336	-17.151	520	723	29
CR093	-	7.898	-303	-16.857	549	734	29
CR094	-	7.898	-303	-16.857	549	734	29
CR095	-	7.788	-336	-17.151	520	723	29
CR096	-	7.788	-336	-17.151	520	723	29
CR097	-	5.816	-452	-23.129	390	485	23
CR098	-	5.816	-452	-23.129	390	485	23
CR099	-	5.706	-485	-23.423	361	474	23
CR100	-	5.706	-485	-23.423	361	474	23
CR101	-	5.816	-452	-23.129	390	485	23
CR102	-	5.816	-452	-23.129	390	485	23
CR103	-	5.706	-485	-23.423	361	474	23
CR104	-	5.706	-485	-23.423	361	474	23

Carichi sui nodi in fondazione

Carico	CC	Fx	Fy	Fz	Mx	My	Mz
		[N]	[N]	[N]	[N·m]	[N·m]	[N·m]
CR105	-	5.816	-452	-23.129	390	485	23
CR106	-	5.816	-452	-23.129	390	485	23
CR107	-	5.706	-485	-23.423	361	474	23
CR108	-	5.706	-485	-23.423	361	474	23
CR109	-	5.816	-452	-23.129	390	485	23
CR110	-	5.816	-452	-23.129	390	485	23
CR111	-	5.706	-485	-23.423	361	474	23
CR112	-	5.706	-485	-23.423	361	474	23
CR113	-	7.898	-303	-16.857	549	734	29
CR114	-	7.898	-303	-16.857	549	734	29
CR115	-	7.788	-336	-17.151	520	723	29
CR116	-	7.788	-336	-17.151	520	723	29
CR117	-	7.898	-303	-16.857	549	734	29
CR118	-	7.898	-303	-16.857	549	734	29
CR119	-	7.788	-336	-17.151	520	723	29
CR120	-	7.788	-336	-17.151	520	723	29
CR121	-	7.898	-303	-16.857	549	734	29
CR122	-	7.898	-303	-16.857	549	734	29
CR123	-	7.788	-336	-17.151	520	723	29
CR124	-	7.788	-336	-17.151	520	723	29
CR125	-	7.898	-303	-16.857	549	734	29
CR126	-	7.898	-303	-16.857	549	734	29
CR127	-	7.788	-336	-17.151	520	723	29
CR128	-	7.788	-336	-17.151	520	723	29
Nodo 01201							
CR001	-	19.155	44	-11.531	61	940	-29
CR002	-	19.155	44	-11.531	61	940	-29
CR003	-	18.762	28	-11.727	48	921	-31
CR004	-	18.762	28	-11.727	48	921	-31
CR005	-	19.155	44	-11.531	61	940	-29
CR006	-	19.155	44	-11.531	61	940	-29
CR007	-	18.762	28	-11.727	48	921	-31
CR008	-	18.762	28	-11.727	48	921	-31
CR009	-	19.155	44	-11.531	61	940	-29
CR010	-	19.155	44	-11.531	61	940	-29
CR011	-	18.762	28	-11.727	48	921	-31
CR012	-	18.762	28	-11.727	48	921	-31
CR013	-	19.155	44	-11.531	61	940	-29
CR014	-	19.155	44	-11.531	61	940	-29
CR015	-	18.762	28	-11.727	48	921	-31
CR016	-	18.762	28	-11.727	48	921	-31
CR017	-	25.896	-22	-14.271	154	1.169	-33
CR018	-	25.896	-22	-14.271	154	1.169	-33
CR019	-	25.503	-38	-14.467	141	1.150	-35
CR020	-	25.503	-38	-14.467	141	1.150	-35
CR021	-	25.896	-22	-14.271	154	1.169	-33
CR022	-	25.896	-22	-14.271	154	1.169	-33
CR023	-	25.503	-38	-14.467	141	1.150	-35
CR024	-	25.503	-38	-14.467	141	1.150	-35
CR025	-	25.896	-22	-14.271	154	1.169	-33
CR026	-	25.896	-22	-14.271	154	1.169	-33
CR027	-	25.503	-38	-14.467	141	1.150	-35
CR028	-	25.503	-38	-14.467	141	1.150	-35
CR029	-	25.896	-22	-14.271	154	1.169	-33
CR030	-	25.896	-22	-14.271	154	1.169	-33
CR031	-	25.503	-38	-14.467	141	1.150	-35
CR032	-	25.503	-38	-14.467	141	1.150	-35
CR033	-	19.155	44	-11.531	61	940	-29
CR034	-	19.155	44	-11.531	61	940	-29
CR035	-	18.762	28	-11.727	48	921	-31
CR036	-	18.762	28	-11.727	48	921	-31
CR037	-	19.155	44	-11.531	61	940	-29
CR038	-	19.155	44	-11.531	61	940	-29
CR039	-	18.762	28	-11.727	48	921	-31
CR040	-	18.762	28	-11.727	48	921	-31
CR041	-	19.155	44	-11.531	61	940	-29
CR042	-	19.155	44	-11.531	61	940	-29
CR043	-	18.762	28	-11.727	48	921	-31
CR044	-	18.762	28	-11.727	48	921	-31
CR045	-	19.155	44	-11.531	61	940	-29
CR046	-	19.155	44	-11.531	61	940	-29
CR047	-	18.762	28	-11.727	48	921	-31
CR048	-	18.762	28	-11.727	48	921	-31
CR049	-	25.896	-22	-14.271	154	1.169	-33
CR050	-	25.896	-22	-14.271	154	1.169	-33
CR051	-	25.503	-38	-14.467	141	1.150	-35
CR052	-	25.503	-38	-14.467	141	1.150	-35
CR053	-	25.896	-22	-14.271	154	1.169	-33
CR054	-	25.896	-22	-14.271	154	1.169	-33
CR055	-	25.503	-38	-14.467	141	1.150	-35

Carichi sui nodi in fondazione

Carico	CC	Fx	Fy	Fz	Mx	My	Mz
		[N]	[N]	[N]	[N·m]	[N·m]	[N·m]
CR056	-	25.503	-38	-14.467	141	1.150	-35
CR057	-	25.896	-22	-14.271	154	1.169	-33
CR058	-	25.896	-22	-14.271	154	1.169	-33
CR059	-	25.503	-38	-14.467	141	1.150	-35
CR060	-	25.503	-38	-14.467	141	1.150	-35
CR061	-	25.896	-22	-14.271	154	1.169	-33
CR062	-	25.896	-22	-14.271	154	1.169	-33
CR063	-	25.503	-38	-14.467	141	1.150	-35
CR064	-	25.503	-38	-14.467	141	1.150	-35
CR065	-	17.271	-21	-15.462	56	817	-34
CR066	-	17.271	-21	-15.462	56	817	-34
CR067	-	16.877	-37	-15.658	43	797	-36
CR068	-	16.877	-37	-15.658	43	797	-36
CR069	-	17.271	-21	-15.462	56	817	-34
CR070	-	17.271	-21	-15.462	56	817	-34
CR071	-	16.877	-37	-15.658	43	797	-36
CR072	-	16.877	-37	-15.658	43	797	-36
CR073	-	17.271	-21	-15.462	56	817	-34
CR074	-	17.271	-21	-15.462	56	817	-34
CR075	-	16.877	-37	-15.658	43	797	-36
CR076	-	16.877	-37	-15.658	43	797	-36
CR077	-	17.271	-21	-15.462	56	817	-34
CR078	-	17.271	-21	-15.462	56	817	-34
CR079	-	16.877	-37	-15.658	43	797	-36
CR080	-	16.877	-37	-15.658	43	797	-36
CR081	-	27.781	43	-10.340	159	1.293	-28
CR082	-	27.781	43	-10.340	159	1.293	-28
CR083	-	27.387	27	-10.536	146	1.273	-30
CR084	-	27.387	27	-10.536	146	1.273	-30
CR085	-	27.781	43	-10.340	159	1.293	-28
CR086	-	27.781	43	-10.340	159	1.293	-28
CR087	-	27.387	27	-10.536	146	1.273	-30
CR088	-	27.387	27	-10.536	146	1.273	-30
CR089	-	27.781	43	-10.340	159	1.293	-28
CR090	-	27.781	43	-10.340	159	1.293	-28
CR091	-	27.387	27	-10.536	146	1.273	-30
CR092	-	27.387	27	-10.536	146	1.273	-30
CR093	-	27.781	43	-10.340	159	1.293	-28
CR094	-	27.781	43	-10.340	159	1.293	-28
CR095	-	27.387	27	-10.536	146	1.273	-30
CR096	-	27.387	27	-10.536	146	1.273	-30
CR097	-	17.271	-21	-15.462	56	817	-34
CR098	-	17.271	-21	-15.462	56	817	-34
CR099	-	16.877	-37	-15.658	43	797	-36
CR100	-	16.877	-37	-15.658	43	797	-36
CR101	-	17.271	-21	-15.462	56	817	-34
CR102	-	17.271	-21	-15.462	56	817	-34
CR103	-	16.877	-37	-15.658	43	797	-36
CR104	-	16.877	-37	-15.658	43	797	-36
CR105	-	17.271	-21	-15.462	56	817	-34
CR106	-	17.271	-21	-15.462	56	817	-34
CR107	-	16.877	-37	-15.658	43	797	-36
CR108	-	16.877	-37	-15.658	43	797	-36
CR109	-	17.271	-21	-15.462	56	817	-34
CR110	-	17.271	-21	-15.462	56	817	-34
CR111	-	16.877	-37	-15.658	43	797	-36
CR112	-	16.877	-37	-15.658	43	797	-36
CR113	-	27.781	43	-10.340	159	1.293	-28
CR114	-	27.781	43	-10.340	159	1.293	-28
CR115	-	27.387	27	-10.536	146	1.273	-30
CR116	-	27.387	27	-10.536	146	1.273	-30
CR117	-	27.781	43	-10.340	159	1.293	-28
CR118	-	27.781	43	-10.340	159	1.293	-28
CR119	-	27.387	27	-10.536	146	1.273	-30
CR120	-	27.387	27	-10.536	146	1.273	-30
CR121	-	27.781	43	-10.340	159	1.293	-28
CR122	-	27.781	43	-10.340	159	1.293	-28
CR123	-	27.387	27	-10.536	146	1.273	-30
CR124	-	27.387	27	-10.536	146	1.273	-30
CR125	-	27.781	43	-10.340	159	1.293	-28
CR126	-	27.781	43	-10.340	159	1.293	-28
CR127	-	27.387	27	-10.536	146	1.273	-30
CR128	-	27.387	27	-10.536	146	1.273	-30
Nodo 01202							
CR001	-	7.584	266	-5.216	-147	461	-10
CR002	-	7.584	266	-5.216	-147	461	-10
CR003	-	7.397	258	-5.296	-149	447	-10
CR004	-	7.397	258	-5.296	-149	447	-10
CR005	-	7.584	266	-5.216	-147	461	-10
CR006	-	7.584	266	-5.216	-147	461	-10

Carichi sui nodi in fondazione

Carico	CC	Fx	Fy	Fz	Mx	My	Mz
		[N]	[N]	[N]	[N·m]	[N·m]	[N·m]
CR007	-	7.397	258	-5.296	-149	447	-10
CR008	-	7.397	258	-5.296	-149	447	-10
CR009	-	7.584	266	-5.216	-147	461	-10
CR010	-	7.584	266	-5.216	-147	461	-10
CR011	-	7.397	258	-5.296	-149	447	-10
CR012	-	7.397	258	-5.296	-149	447	-10
CR013	-	7.584	266	-5.216	-147	461	-10
CR014	-	7.584	266	-5.216	-147	461	-10
CR015	-	7.397	258	-5.296	-149	447	-10
CR016	-	7.397	258	-5.296	-149	447	-10
CR017	-	12.741	290	-5.554	-109	921	-14
CR018	-	12.741	290	-5.554	-109	921	-14
CR019	-	12.554	282	-5.634	-111	907	-14
CR020	-	12.554	282	-5.634	-111	907	-14
CR021	-	12.741	290	-5.554	-109	921	-14
CR022	-	12.741	290	-5.554	-109	921	-14
CR023	-	12.554	282	-5.634	-111	907	-14
CR024	-	12.554	282	-5.634	-111	907	-14
CR025	-	12.741	290	-5.554	-109	921	-14
CR026	-	12.741	290	-5.554	-109	921	-14
CR027	-	12.554	282	-5.634	-111	907	-14
CR028	-	12.554	282	-5.634	-111	907	-14
CR029	-	12.741	290	-5.554	-109	921	-14
CR030	-	12.741	290	-5.554	-109	921	-14
CR031	-	12.554	282	-5.634	-111	907	-14
CR032	-	12.554	282	-5.634	-111	907	-14
CR033	-	7.584	266	-5.216	-147	461	-10
CR034	-	7.584	266	-5.216	-147	461	-10
CR035	-	7.397	258	-5.296	-149	447	-10
CR036	-	7.397	258	-5.296	-149	447	-10
CR037	-	7.584	266	-5.216	-147	461	-10
CR038	-	7.584	266	-5.216	-147	461	-10
CR039	-	7.397	258	-5.296	-149	447	-10
CR040	-	7.397	258	-5.296	-149	447	-10
CR041	-	7.584	266	-5.216	-147	461	-10
CR042	-	7.584	266	-5.216	-147	461	-10
CR043	-	7.397	258	-5.296	-149	447	-10
CR044	-	7.397	258	-5.296	-149	447	-10
CR045	-	7.584	266	-5.216	-147	461	-10
CR046	-	7.584	266	-5.216	-147	461	-10
CR047	-	7.397	258	-5.296	-149	447	-10
CR048	-	7.397	258	-5.296	-149	447	-10
CR049	-	12.741	290	-5.554	-109	921	-14
CR050	-	12.741	290	-5.554	-109	921	-14
CR051	-	12.554	282	-5.634	-111	907	-14
CR052	-	12.554	282	-5.634	-111	907	-14
CR053	-	12.741	290	-5.554	-109	921	-14
CR054	-	12.741	290	-5.554	-109	921	-14
CR055	-	12.554	282	-5.634	-111	907	-14
CR056	-	12.554	282	-5.634	-111	907	-14
CR057	-	12.741	290	-5.554	-109	921	-14
CR058	-	12.741	290	-5.554	-109	921	-14
CR059	-	12.554	282	-5.634	-111	907	-14
CR060	-	12.554	282	-5.634	-111	907	-14
CR061	-	12.741	290	-5.554	-109	921	-14
CR062	-	12.741	290	-5.554	-109	921	-14
CR063	-	12.554	282	-5.634	-111	907	-14
CR064	-	12.554	282	-5.634	-111	907	-14
CR065	-	7.832	234	-6.402	-77	517	-14
CR066	-	7.832	234	-6.402	-77	517	-14
CR067	-	7.645	226	-6.482	-79	504	-14
CR068	-	7.645	226	-6.482	-79	504	-14
CR069	-	7.832	234	-6.402	-77	517	-14
CR070	-	7.832	234	-6.402	-77	517	-14
CR071	-	7.645	226	-6.482	-79	504	-14
CR072	-	7.645	226	-6.482	-79	504	-14
CR073	-	7.832	234	-6.402	-77	517	-14
CR074	-	7.832	234	-6.402	-77	517	-14
CR075	-	7.645	226	-6.482	-79	504	-14
CR076	-	7.645	226	-6.482	-79	504	-14
CR077	-	7.832	234	-6.402	-77	517	-14
CR078	-	7.832	234	-6.402	-77	517	-14
CR079	-	7.645	226	-6.482	-79	504	-14
CR080	-	7.645	226	-6.482	-79	504	-14
CR081	-	12.493	322	-4.368	-179	864	-10
CR082	-	12.493	322	-4.368	-179	864	-10
CR083	-	12.306	314	-4.448	-181	851	-10
CR084	-	12.306	314	-4.448	-181	851	-10
CR085	-	12.493	322	-4.368	-179	864	-10
CR086	-	12.493	322	-4.368	-179	864	-10

Carichi sui nodi in fondazione

Carico	CC	Fx	Fy	Fz	Mx	My	Mz
		[N]	[N]	[N]	[N·m]	[N·m]	[N·m]
CR087	-	12.306	314	-4.448	-181	851	-10
CR088	-	12.306	314	-4.448	-181	851	-10
CR089	-	12.493	322	-4.368	-179	864	-10
CR090	-	12.493	322	-4.368	-179	864	-10
CR091	-	12.306	314	-4.448	-181	851	-10
CR092	-	12.306	314	-4.448	-181	851	-10
CR093	-	12.493	322	-4.368	-179	864	-10
CR094	-	12.493	322	-4.368	-179	864	-10
CR095	-	12.306	314	-4.448	-181	851	-10
CR096	-	12.306	314	-4.448	-181	851	-10
CR097	-	7.832	234	-6.402	-77	517	-14
CR098	-	7.832	234	-6.402	-77	517	-14
CR099	-	7.645	226	-6.482	-79	504	-14
CR100	-	7.645	226	-6.482	-79	504	-14
CR101	-	7.832	234	-6.402	-77	517	-14
CR102	-	7.832	234	-6.402	-77	517	-14
CR103	-	7.645	226	-6.482	-79	504	-14
CR104	-	7.645	226	-6.482	-79	504	-14
CR105	-	7.832	234	-6.402	-77	517	-14
CR106	-	7.832	234	-6.402	-77	517	-14
CR107	-	7.645	226	-6.482	-79	504	-14
CR108	-	7.645	226	-6.482	-79	504	-14
CR109	-	7.832	234	-6.402	-77	517	-14
CR110	-	7.832	234	-6.402	-77	517	-14
CR111	-	7.645	226	-6.482	-79	504	-14
CR112	-	7.645	226	-6.482	-79	504	-14
CR113	-	12.493	322	-4.368	-179	864	-10
CR114	-	12.493	322	-4.368	-179	864	-10
CR115	-	12.306	314	-4.448	-181	851	-10
CR116	-	12.306	314	-4.448	-181	851	-10
CR117	-	12.493	322	-4.368	-179	864	-10
CR118	-	12.493	322	-4.368	-179	864	-10
CR119	-	12.306	314	-4.448	-181	851	-10
CR120	-	12.306	314	-4.448	-181	851	-10
CR121	-	12.493	322	-4.368	-179	864	-10
CR122	-	12.493	322	-4.368	-179	864	-10
CR123	-	12.306	314	-4.448	-181	851	-10
CR124	-	12.306	314	-4.448	-181	851	-10
CR125	-	12.493	322	-4.368	-179	864	-10
CR126	-	12.493	322	-4.368	-179	864	-10
CR127	-	12.306	314	-4.448	-181	851	-10
CR128	-	12.306	314	-4.448	-181	851	-10
Nodo 01203							
CR001	-	-2.203	8	-6.195	-60	-196	0
CR002	-	-2.203	8	-6.195	-60	-196	0
CR003	-	-2.209	6	-6.289	-60	-196	0
CR004	-	-2.209	6	-6.289	-60	-196	0
CR005	-	-2.203	8	-6.195	-60	-196	0
CR006	-	-2.203	8	-6.195	-60	-196	0
CR007	-	-2.209	6	-6.289	-60	-196	0
CR008	-	-2.209	6	-6.289	-60	-196	0
CR009	-	-2.203	8	-6.195	-60	-196	0
CR010	-	-2.203	8	-6.195	-60	-196	0
CR011	-	-2.209	6	-6.289	-60	-196	0
CR012	-	-2.209	6	-6.289	-60	-196	0
CR013	-	-2.203	8	-6.195	-60	-196	0
CR014	-	-2.203	8	-6.195	-60	-196	0
CR015	-	-2.209	6	-6.289	-60	-196	0
CR016	-	-2.209	6	-6.289	-60	-196	0
CR017	-	2.391	2	-6.337	-48	190	0
CR018	-	2.391	2	-6.337	-48	190	0
CR019	-	2.385	0	-6.431	-48	190	0
CR020	-	2.385	0	-6.431	-48	190	0
CR021	-	2.391	2	-6.337	-48	190	0
CR022	-	2.391	2	-6.337	-48	190	0
CR023	-	2.385	0	-6.431	-48	190	0
CR024	-	2.385	0	-6.431	-48	190	0
CR025	-	2.391	2	-6.337	-48	190	0
CR026	-	2.391	2	-6.337	-48	190	0
CR027	-	2.385	0	-6.431	-48	190	0
CR028	-	2.385	0	-6.431	-48	190	0
CR029	-	2.391	2	-6.337	-48	190	0
CR030	-	2.391	2	-6.337	-48	190	0
CR031	-	2.385	0	-6.431	-48	190	0
CR032	-	2.385	0	-6.431	-48	190	0
CR033	-	-2.203	8	-6.195	-60	-196	0
CR034	-	-2.203	8	-6.195	-60	-196	0
CR035	-	-2.209	6	-6.289	-60	-196	0
CR036	-	-2.209	6	-6.289	-60	-196	0
CR037	-	-2.203	8	-6.195	-60	-196	0

Carichi sui nodi in fondazione

Carico	CC	Fx	Fy	Fz	Mx	My	Mz
		[N]	[N]	[N]	[N·m]	[N·m]	[N·m]
CR038	-	-2.203	8	-6.195	-60	-196	0
CR039	-	-2.209	6	-6.289	-60	-196	0
CR040	-	-2.209	6	-6.289	-60	-196	0
CR041	-	-2.203	8	-6.195	-60	-196	0
CR042	-	-2.203	8	-6.195	-60	-196	0
CR043	-	-2.209	6	-6.289	-60	-196	0
CR044	-	-2.209	6	-6.289	-60	-196	0
CR045	-	-2.203	8	-6.195	-60	-196	0
CR046	-	-2.203	8	-6.195	-60	-196	0
CR047	-	-2.209	6	-6.289	-60	-196	0
CR048	-	-2.209	6	-6.289	-60	-196	0
CR049	-	2.391	2	-6.337	-48	190	0
CR050	-	2.391	2	-6.337	-48	190	0
CR051	-	2.385	0	-6.431	-48	190	0
CR052	-	2.385	0	-6.431	-48	190	0
CR053	-	2.391	2	-6.337	-48	190	0
CR054	-	2.391	2	-6.337	-48	190	0
CR055	-	2.385	0	-6.431	-48	190	0
CR056	-	2.385	0	-6.431	-48	190	0
CR057	-	2.391	2	-6.337	-48	190	0
CR058	-	2.391	2	-6.337	-48	190	0
CR059	-	2.385	0	-6.431	-48	190	0
CR060	-	2.385	0	-6.431	-48	190	0
CR061	-	2.391	2	-6.337	-48	190	0
CR062	-	2.391	2	-6.337	-48	190	0
CR063	-	2.385	0	-6.431	-48	190	0
CR064	-	2.385	0	-6.431	-48	190	0
CR065	-	57	-10	-7.392	-33	1	0
CR066	-	57	-10	-7.392	-33	1	0
CR067	-	50	-12	-7.486	-33	1	0
CR068	-	50	-12	-7.486	-33	1	0
CR069	-	57	-10	-7.392	-33	1	0
CR070	-	57	-10	-7.392	-33	1	0
CR071	-	50	-12	-7.486	-33	1	0
CR072	-	50	-12	-7.486	-33	1	0
CR073	-	57	-10	-7.392	-33	1	0
CR074	-	57	-10	-7.392	-33	1	0
CR075	-	50	-12	-7.486	-33	1	0
CR076	-	50	-12	-7.486	-33	1	0
CR077	-	57	-10	-7.392	-33	1	0
CR078	-	57	-10	-7.392	-33	1	0
CR079	-	50	-12	-7.486	-33	1	0
CR080	-	50	-12	-7.486	-33	1	0
CR081	-	132	20	-5.140	-75	-7	0
CR082	-	132	20	-5.140	-75	-7	0
CR083	-	125	18	-5.234	-75	-7	0
CR084	-	125	18	-5.234	-75	-7	0
CR085	-	132	20	-5.140	-75	-7	0
CR086	-	132	20	-5.140	-75	-7	0
CR087	-	125	18	-5.234	-75	-7	0
CR088	-	125	18	-5.234	-75	-7	0
CR089	-	132	20	-5.140	-75	-7	0
CR090	-	132	20	-5.140	-75	-7	0
CR091	-	125	18	-5.234	-75	-7	0
CR092	-	125	18	-5.234	-75	-7	0
CR093	-	132	20	-5.140	-75	-7	0
CR094	-	132	20	-5.140	-75	-7	0
CR095	-	125	18	-5.234	-75	-7	0
CR096	-	125	18	-5.234	-75	-7	0
CR097	-	57	-10	-7.392	-33	1	0
CR098	-	57	-10	-7.392	-33	1	0
CR099	-	50	-12	-7.486	-33	1	0
CR100	-	50	-12	-7.486	-33	1	0
CR101	-	57	-10	-7.392	-33	1	0
CR102	-	57	-10	-7.392	-33	1	0
CR103	-	50	-12	-7.486	-33	1	0
CR104	-	50	-12	-7.486	-33	1	0
CR105	-	57	-10	-7.392	-33	1	0
CR106	-	57	-10	-7.392	-33	1	0
CR107	-	50	-12	-7.486	-33	1	0
CR108	-	50	-12	-7.486	-33	1	0
CR109	-	57	-10	-7.392	-33	1	0
CR110	-	57	-10	-7.392	-33	1	0
CR111	-	50	-12	-7.486	-33	1	0
CR112	-	50	-12	-7.486	-33	1	0
CR113	-	132	20	-5.140	-75	-7	0
CR114	-	132	20	-5.140	-75	-7	0
CR115	-	125	18	-5.234	-75	-7	0
CR116	-	125	18	-5.234	-75	-7	0
CR117	-	132	20	-5.140	-75	-7	0

Carichi sui nodi in fondazione

Carico	CC	Fx	Fy	Fz	Mx	My	Mz
		[N]	[N]	[N]	[N·m]	[N·m]	[N·m]
CR118	-	132	20	-5.140	-75	-7	0
CR119	-	125	18	-5.234	-75	-7	0
CR120	-	125	18	-5.234	-75	-7	0
CR121	-	132	20	-5.140	-75	-7	0
CR122	-	132	20	-5.140	-75	-7	0
CR123	-	125	18	-5.234	-75	-7	0
CR124	-	125	18	-5.234	-75	-7	0
CR125	-	132	20	-5.140	-75	-7	0
CR126	-	132	20	-5.140	-75	-7	0
CR127	-	125	18	-5.234	-75	-7	0
CR128	-	125	18	-5.234	-75	-7	0
Nodo 01204							
CR001	-	-12.417	-28	-5.687	7	-892	0
CR002	-	-12.417	-28	-5.687	7	-892	0
CR003	-	-12.580	-30	-5.767	2	-900	0
CR004	-	-12.580	-30	-5.767	2	-900	0
CR005	-	-12.417	-28	-5.687	7	-892	0
CR006	-	-12.417	-28	-5.687	7	-892	0
CR007	-	-12.580	-30	-5.767	2	-900	0
CR008	-	-12.580	-30	-5.767	2	-900	0
CR009	-	-12.417	-28	-5.687	7	-892	0
CR010	-	-12.417	-28	-5.687	7	-892	0
CR011	-	-12.580	-30	-5.767	2	-900	0
CR012	-	-12.580	-30	-5.767	2	-900	0
CR013	-	-12.417	-28	-5.687	7	-892	0
CR014	-	-12.417	-28	-5.687	7	-892	0
CR015	-	-12.580	-30	-5.767	2	-900	0
CR016	-	-12.580	-30	-5.767	2	-900	0
CR017	-	-7.472	-8	-5.303	-30	-432	-2
CR018	-	-7.472	-8	-5.303	-30	-432	-2
CR019	-	-7.635	-10	-5.383	-35	-440	-2
CR020	-	-7.635	-10	-5.383	-35	-440	-2
CR021	-	-7.472	-8	-5.303	-30	-432	-2
CR022	-	-7.472	-8	-5.303	-30	-432	-2
CR023	-	-7.635	-10	-5.383	-35	-440	-2
CR024	-	-7.635	-10	-5.383	-35	-440	-2
CR025	-	-7.472	-8	-5.303	-30	-432	-2
CR026	-	-7.472	-8	-5.303	-30	-432	-2
CR027	-	-7.635	-10	-5.383	-35	-440	-2
CR028	-	-7.635	-10	-5.383	-35	-440	-2
CR029	-	-7.472	-8	-5.303	-30	-432	-2
CR030	-	-7.472	-8	-5.303	-30	-432	-2
CR031	-	-7.635	-10	-5.383	-35	-440	-2
CR032	-	-7.635	-10	-5.383	-35	-440	-2
CR033	-	-12.417	-28	-5.687	7	-892	0
CR034	-	-12.417	-28	-5.687	7	-892	0
CR035	-	-12.580	-30	-5.767	2	-900	0
CR036	-	-12.580	-30	-5.767	2	-900	0
CR037	-	-12.417	-28	-5.687	7	-892	0
CR038	-	-12.417	-28	-5.687	7	-892	0
CR039	-	-12.580	-30	-5.767	2	-900	0
CR040	-	-12.580	-30	-5.767	2	-900	0
CR041	-	-12.417	-28	-5.687	7	-892	0
CR042	-	-12.417	-28	-5.687	7	-892	0
CR043	-	-12.580	-30	-5.767	2	-900	0
CR044	-	-12.580	-30	-5.767	2	-900	0
CR045	-	-12.417	-28	-5.687	7	-892	0
CR046	-	-12.417	-28	-5.687	7	-892	0
CR047	-	-12.580	-30	-5.767	2	-900	0
CR048	-	-12.580	-30	-5.767	2	-900	0
CR049	-	-7.472	-8	-5.303	-30	-432	-2
CR050	-	-7.472	-8	-5.303	-30	-432	-2
CR051	-	-7.635	-10	-5.383	-35	-440	-2
CR052	-	-7.635	-10	-5.383	-35	-440	-2
CR053	-	-7.472	-8	-5.303	-30	-432	-2
CR054	-	-7.472	-8	-5.303	-30	-432	-2
CR055	-	-7.635	-10	-5.383	-35	-440	-2
CR056	-	-7.635	-10	-5.383	-35	-440	-2
CR057	-	-7.472	-8	-5.303	-30	-432	-2
CR058	-	-7.472	-8	-5.303	-30	-432	-2
CR059	-	-7.635	-10	-5.383	-35	-440	-2
CR060	-	-7.635	-10	-5.383	-35	-440	-2
CR061	-	-7.472	-8	-5.303	-30	-432	-2
CR062	-	-7.472	-8	-5.303	-30	-432	-2
CR063	-	-7.635	-10	-5.383	-35	-440	-2
CR064	-	-7.635	-10	-5.383	-35	-440	-2
CR065	-	-12.360	-48	-6.551	-37	-846	-4
CR066	-	-12.360	-48	-6.551	-37	-846	-4
CR067	-	-12.523	-50	-6.631	-42	-855	-4
CR068	-	-12.523	-50	-6.631	-42	-855	-4

Carichi sui nodi in fondazione

Carico	CC	Fx	Fy	Fz	Mx	My	Mz
		[N]	[N]	[N]	[N·m]	[N·m]	[N·m]
CR069	-	-12.360	-48	-6.551	-37	-846	-4
CR070	-	-12.360	-48	-6.551	-37	-846	-4
CR071	-	-12.523	-50	-6.631	-42	-855	-4
CR072	-	-12.523	-50	-6.631	-42	-855	-4
CR073	-	-12.360	-48	-6.551	-37	-846	-4
CR074	-	-12.360	-48	-6.551	-37	-846	-4
CR075	-	-12.523	-50	-6.631	-42	-855	-4
CR076	-	-12.523	-50	-6.631	-42	-855	-4
CR077	-	-12.360	-48	-6.551	-37	-846	-4
CR078	-	-12.360	-48	-6.551	-37	-846	-4
CR079	-	-12.523	-50	-6.631	-42	-855	-4
CR080	-	-12.523	-50	-6.631	-42	-855	-4
CR081	-	-7.529	12	-4.439	14	-477	2
CR082	-	-7.529	12	-4.439	14	-477	2
CR083	-	-7.692	10	-4.519	9	-486	2
CR084	-	-7.692	10	-4.519	9	-486	2
CR085	-	-7.529	12	-4.439	14	-477	2
CR086	-	-7.529	12	-4.439	14	-477	2
CR087	-	-7.692	10	-4.519	9	-486	2
CR088	-	-7.692	10	-4.519	9	-486	2
CR089	-	-7.529	12	-4.439	14	-477	2
CR090	-	-7.529	12	-4.439	14	-477	2
CR091	-	-7.692	10	-4.519	9	-486	2
CR092	-	-7.692	10	-4.519	9	-486	2
CR093	-	-7.529	12	-4.439	14	-477	2
CR094	-	-7.529	12	-4.439	14	-477	2
CR095	-	-7.692	10	-4.519	9	-486	2
CR096	-	-7.692	10	-4.519	9	-486	2
CR097	-	-12.360	-48	-6.551	-37	-846	-4
CR098	-	-12.360	-48	-6.551	-37	-846	-4
CR099	-	-12.523	-50	-6.631	-42	-855	-4
CR100	-	-12.523	-50	-6.631	-42	-855	-4
CR101	-	-12.360	-48	-6.551	-37	-846	-4
CR102	-	-12.360	-48	-6.551	-37	-846	-4
CR103	-	-12.523	-50	-6.631	-42	-855	-4
CR104	-	-12.523	-50	-6.631	-42	-855	-4
CR105	-	-12.360	-48	-6.551	-37	-846	-4
CR106	-	-12.360	-48	-6.551	-37	-846	-4
CR107	-	-12.523	-50	-6.631	-42	-855	-4
CR108	-	-12.523	-50	-6.631	-42	-855	-4
CR109	-	-12.360	-48	-6.551	-37	-846	-4
CR110	-	-12.360	-48	-6.551	-37	-846	-4
CR111	-	-12.523	-50	-6.631	-42	-855	-4
CR112	-	-12.523	-50	-6.631	-42	-855	-4
CR113	-	-7.529	12	-4.439	14	-477	2
CR114	-	-7.529	12	-4.439	14	-477	2
CR115	-	-7.692	10	-4.519	9	-486	2
CR116	-	-7.692	10	-4.519	9	-486	2
CR117	-	-7.529	12	-4.439	14	-477	2
CR118	-	-7.529	12	-4.439	14	-477	2
CR119	-	-7.692	10	-4.519	9	-486	2
CR120	-	-7.692	10	-4.519	9	-486	2
CR121	-	-7.529	12	-4.439	14	-477	2
CR122	-	-7.529	12	-4.439	14	-477	2
CR123	-	-7.692	10	-4.519	9	-486	2
CR124	-	-7.692	10	-4.519	9	-486	2
CR125	-	-7.529	12	-4.439	14	-477	2
CR126	-	-7.529	12	-4.439	14	-477	2
CR127	-	-7.692	10	-4.519	9	-486	2
CR128	-	-7.692	10	-4.519	9	-486	2
Nodo 01205							
CR001	-	-24.647	515	-13.328	-27	-1.124	36
CR002	-	-24.647	515	-13.328	-27	-1.124	36
CR003	-	-25.017	506	-13.510	-38	-1.141	34
CR004	-	-25.017	506	-13.510	-38	-1.141	34
CR005	-	-24.647	515	-13.328	-27	-1.124	36
CR006	-	-24.647	515	-13.328	-27	-1.124	36
CR007	-	-25.017	506	-13.510	-38	-1.141	34
CR008	-	-25.017	506	-13.510	-38	-1.141	34
CR009	-	-24.647	515	-13.328	-27	-1.124	36
CR010	-	-24.647	515	-13.328	-27	-1.124	36
CR011	-	-25.017	506	-13.510	-38	-1.141	34
CR012	-	-25.017	506	-13.510	-38	-1.141	34
CR013	-	-24.647	515	-13.328	-27	-1.124	36
CR014	-	-24.647	515	-13.328	-27	-1.124	36
CR015	-	-25.017	506	-13.510	-38	-1.141	34
CR016	-	-25.017	506	-13.510	-38	-1.141	34
CR017	-	-18.595	464	-11.004	-78	-937	34
CR018	-	-18.595	464	-11.004	-78	-937	34
CR019	-	-18.965	455	-11.186	-89	-954	32

Carichi sui nodi in fondazione

Carico	CC	Fx	Fy	Fz	Mx	My	Mz
		[N]	[N]	[N]	[N·m]	[N·m]	[N·m]
CR020	-	-18.965	455	-11.186	-89	-954	32
CR021	-	-18.595	464	-11.004	-78	-937	34
CR022	-	-18.595	464	-11.004	-78	-937	34
CR023	-	-18.965	455	-11.186	-89	-954	32
CR024	-	-18.965	455	-11.186	-89	-954	32
CR025	-	-18.595	464	-11.004	-78	-937	34
CR026	-	-18.595	464	-11.004	-78	-937	34
CR027	-	-18.965	455	-11.186	-89	-954	32
CR028	-	-18.965	455	-11.186	-89	-954	32
CR029	-	-18.595	464	-11.004	-78	-937	34
CR030	-	-18.595	464	-11.004	-78	-937	34
CR031	-	-18.965	455	-11.186	-89	-954	32
CR032	-	-18.965	455	-11.186	-89	-954	32
CR033	-	-24.647	515	-13.328	-27	-1.124	36
CR034	-	-24.647	515	-13.328	-27	-1.124	36
CR035	-	-25.017	506	-13.510	-38	-1.141	34
CR036	-	-25.017	506	-13.510	-38	-1.141	34
CR037	-	-24.647	515	-13.328	-27	-1.124	36
CR038	-	-24.647	515	-13.328	-27	-1.124	36
CR039	-	-25.017	506	-13.510	-38	-1.141	34
CR040	-	-25.017	506	-13.510	-38	-1.141	34
CR041	-	-24.647	515	-13.328	-27	-1.124	36
CR042	-	-24.647	515	-13.328	-27	-1.124	36
CR043	-	-25.017	506	-13.510	-38	-1.141	34
CR044	-	-25.017	506	-13.510	-38	-1.141	34
CR045	-	-24.647	515	-13.328	-27	-1.124	36
CR046	-	-24.647	515	-13.328	-27	-1.124	36
CR047	-	-25.017	506	-13.510	-38	-1.141	34
CR048	-	-25.017	506	-13.510	-38	-1.141	34
CR049	-	-18.595	464	-11.004	-78	-937	34
CR050	-	-18.595	464	-11.004	-78	-937	34
CR051	-	-18.965	455	-11.186	-89	-954	32
CR052	-	-18.965	455	-11.186	-89	-954	32
CR053	-	-18.595	464	-11.004	-78	-937	34
CR054	-	-18.595	464	-11.004	-78	-937	34
CR055	-	-18.965	455	-11.186	-89	-954	32
CR056	-	-18.965	455	-11.186	-89	-954	32
CR057	-	-18.595	464	-11.004	-78	-937	34
CR058	-	-18.595	464	-11.004	-78	-937	34
CR059	-	-18.965	455	-11.186	-89	-954	32
CR060	-	-18.965	455	-11.186	-89	-954	32
CR061	-	-18.595	464	-11.004	-78	-937	34
CR062	-	-18.595	464	-11.004	-78	-937	34
CR063	-	-18.965	455	-11.186	-89	-954	32
CR064	-	-18.965	455	-11.186	-89	-954	32
CR065	-	-26.812	376	-14.616	-122	-1.259	32
CR066	-	-26.812	376	-14.616	-122	-1.259	32
CR067	-	-27.182	367	-14.798	-133	-1.277	30
CR068	-	-27.182	367	-14.798	-133	-1.277	30
CR069	-	-26.812	376	-14.616	-122	-1.259	32
CR070	-	-26.812	376	-14.616	-122	-1.259	32
CR071	-	-27.182	367	-14.798	-133	-1.277	30
CR072	-	-27.182	367	-14.798	-133	-1.277	30
CR073	-	-26.812	376	-14.616	-122	-1.259	32
CR074	-	-26.812	376	-14.616	-122	-1.259	32
CR075	-	-27.182	367	-14.798	-133	-1.277	30
CR076	-	-27.182	367	-14.798	-133	-1.277	30
CR077	-	-26.812	376	-14.616	-122	-1.259	32
CR078	-	-26.812	376	-14.616	-122	-1.259	32
CR079	-	-27.182	367	-14.798	-133	-1.277	30
CR080	-	-27.182	367	-14.798	-133	-1.277	30
CR081	-	-16.430	603	-9.716	17	-801	38
CR082	-	-16.430	603	-9.716	17	-801	38
CR083	-	-16.800	594	-9.898	6	-819	36
CR084	-	-16.800	594	-9.898	6	-819	36
CR085	-	-16.430	603	-9.716	17	-801	38
CR086	-	-16.430	603	-9.716	17	-801	38
CR087	-	-16.800	594	-9.898	6	-819	36
CR088	-	-16.800	594	-9.898	6	-819	36
CR089	-	-16.430	603	-9.716	17	-801	38
CR090	-	-16.430	603	-9.716	17	-801	38
CR091	-	-16.800	594	-9.898	6	-819	36
CR092	-	-16.800	594	-9.898	6	-819	36
CR093	-	-16.430	603	-9.716	17	-801	38
CR094	-	-16.430	603	-9.716	17	-801	38
CR095	-	-16.800	594	-9.898	6	-819	36
CR096	-	-16.800	594	-9.898	6	-819	36
CR097	-	-26.812	376	-14.616	-122	-1.259	32
CR098	-	-26.812	376	-14.616	-122	-1.259	32
CR099	-	-27.182	367	-14.798	-133	-1.277	30

Carichi sui nodi in fondazione

Carico	CC	Fx	Fy	Fz	Mx	My	Mz
		[N]	[N]	[N]	[N·m]	[N·m]	[N·m]
CR100	-	-27.182	367	-14.798	-133	-1.277	30
CR101	-	-26.812	376	-14.616	-122	-1.259	32
CR102	-	-26.812	376	-14.616	-122	-1.259	32
CR103	-	-27.182	367	-14.798	-133	-1.277	30
CR104	-	-27.182	367	-14.798	-133	-1.277	30
CR105	-	-26.812	376	-14.616	-122	-1.259	32
CR106	-	-26.812	376	-14.616	-122	-1.259	32
CR107	-	-27.182	367	-14.798	-133	-1.277	30
CR108	-	-27.182	367	-14.798	-133	-1.277	30
CR109	-	-26.812	376	-14.616	-122	-1.259	32
CR110	-	-26.812	376	-14.616	-122	-1.259	32
CR111	-	-27.182	367	-14.798	-133	-1.277	30
CR112	-	-27.182	367	-14.798	-133	-1.277	30
CR113	-	-16.430	603	-9.716	17	-801	38
CR114	-	-16.430	603	-9.716	17	-801	38
CR115	-	-16.800	594	-9.898	6	-819	36
CR116	-	-16.800	594	-9.898	6	-819	36
CR117	-	-16.430	603	-9.716	17	-801	38
CR118	-	-16.430	603	-9.716	17	-801	38
CR119	-	-16.800	594	-9.898	6	-819	36
CR120	-	-16.800	594	-9.898	6	-819	36
CR121	-	-16.430	603	-9.716	17	-801	38
CR122	-	-16.430	603	-9.716	17	-801	38
CR123	-	-16.800	594	-9.898	6	-819	36
CR124	-	-16.800	594	-9.898	6	-819	36
CR125	-	-16.430	603	-9.716	17	-801	38
CR126	-	-16.430	603	-9.716	17	-801	38
CR127	-	-16.800	594	-9.898	6	-819	36
CR128	-	-16.800	594	-9.898	6	-819	36
Nodo 01206							
CR001	-	-2.328	2.039	-17.721	-294	-129	-173
CR002	-	-2.328	2.039	-17.721	-294	-129	-173
CR003	-	-2.373	2.009	-17.971	-296	-133	-175
CR004	-	-2.373	2.009	-17.971	-296	-133	-175
CR005	-	-2.328	2.039	-17.721	-294	-129	-173
CR006	-	-2.328	2.039	-17.721	-294	-129	-173
CR007	-	-2.373	2.009	-17.971	-296	-133	-175
CR008	-	-2.373	2.009	-17.971	-296	-133	-175
CR009	-	-2.328	2.039	-17.721	-294	-129	-173
CR010	-	-2.328	2.039	-17.721	-294	-129	-173
CR011	-	-2.373	2.009	-17.971	-296	-133	-175
CR012	-	-2.373	2.009	-17.971	-296	-133	-175
CR013	-	-2.328	2.039	-17.721	-294	-129	-173
CR014	-	-2.328	2.039	-17.721	-294	-129	-173
CR015	-	-2.373	2.009	-17.971	-296	-133	-175
CR016	-	-2.373	2.009	-17.971	-296	-133	-175
CR017	-	-2.405	873	-18.483	-228	-107	-181
CR018	-	-2.405	873	-18.483	-228	-107	-181
CR019	-	-2.450	843	-18.733	-230	-111	-183
CR020	-	-2.450	843	-18.733	-230	-111	-183
CR021	-	-2.405	873	-18.483	-228	-107	-181
CR022	-	-2.405	873	-18.483	-228	-107	-181
CR023	-	-2.450	843	-18.733	-230	-111	-183
CR024	-	-2.450	843	-18.733	-230	-111	-183
CR025	-	-2.405	873	-18.483	-228	-107	-181
CR026	-	-2.405	873	-18.483	-228	-107	-181
CR027	-	-2.450	843	-18.733	-230	-111	-183
CR028	-	-2.450	843	-18.733	-230	-111	-183
CR029	-	-2.405	873	-18.483	-228	-107	-181
CR030	-	-2.405	873	-18.483	-228	-107	-181
CR031	-	-2.450	843	-18.733	-230	-111	-183
CR032	-	-2.450	843	-18.733	-230	-111	-183
CR033	-	-2.328	2.039	-17.721	-294	-129	-173
CR034	-	-2.328	2.039	-17.721	-294	-129	-173
CR035	-	-2.373	2.009	-17.971	-296	-133	-175
CR036	-	-2.373	2.009	-17.971	-296	-133	-175
CR037	-	-2.328	2.039	-17.721	-294	-129	-173
CR038	-	-2.328	2.039	-17.721	-294	-129	-173
CR039	-	-2.373	2.009	-17.971	-296	-133	-175
CR040	-	-2.373	2.009	-17.971	-296	-133	-175
CR041	-	-2.328	2.039	-17.721	-294	-129	-173
CR042	-	-2.328	2.039	-17.721	-294	-129	-173
CR043	-	-2.373	2.009	-17.971	-296	-133	-175
CR044	-	-2.373	2.009	-17.971	-296	-133	-175
CR045	-	-2.328	2.039	-17.721	-294	-129	-173
CR046	-	-2.328	2.039	-17.721	-294	-129	-173
CR047	-	-2.373	2.009	-17.971	-296	-133	-175
CR048	-	-2.373	2.009	-17.971	-296	-133	-175
CR049	-	-2.405	873	-18.483	-228	-107	-181
CR050	-	-2.405	873	-18.483	-228	-107	-181

Carichi sui nodi in fondazione

Carico	CC	Fx	Fy	Fz	Mx	My	Mz
		[N]	[N]	[N]	[N·m]	[N·m]	[N·m]
CR051	-	-2.450	843	-18.733	-230	-111	-183
CR052	-	-2.450	843	-18.733	-230	-111	-183
CR053	-	-2.405	873	-18.483	-228	-107	-181
CR054	-	-2.405	873	-18.483	-228	-107	-181
CR055	-	-2.450	843	-18.733	-230	-111	-183
CR056	-	-2.450	843	-18.733	-230	-111	-183
CR057	-	-2.405	873	-18.483	-228	-107	-181
CR058	-	-2.405	873	-18.483	-228	-107	-181
CR059	-	-2.450	843	-18.733	-230	-111	-183
CR060	-	-2.450	843	-18.733	-230	-111	-183
CR061	-	-2.405	873	-18.483	-228	-107	-181
CR062	-	-2.405	873	-18.483	-228	-107	-181
CR063	-	-2.450	843	-18.733	-230	-111	-183
CR064	-	-2.450	843	-18.733	-230	-111	-183
CR065	-	-2.284	2.614	-16.332	-167	-130	-166
CR066	-	-2.284	2.614	-16.332	-167	-130	-166
CR067	-	-2.328	2.583	-16.582	-170	-134	-168
CR068	-	-2.328	2.583	-16.582	-170	-134	-168
CR069	-	-2.284	2.614	-16.332	-167	-130	-166
CR070	-	-2.284	2.614	-16.332	-167	-130	-166
CR071	-	-2.328	2.583	-16.582	-170	-134	-168
CR072	-	-2.328	2.583	-16.582	-170	-134	-168
CR073	-	-2.284	2.614	-16.332	-167	-130	-166
CR074	-	-2.284	2.614	-16.332	-167	-130	-166
CR075	-	-2.328	2.583	-16.582	-170	-134	-168
CR076	-	-2.328	2.583	-16.582	-170	-134	-168
CR077	-	-2.284	2.614	-16.332	-167	-130	-166
CR078	-	-2.284	2.614	-16.332	-167	-130	-166
CR079	-	-2.328	2.583	-16.582	-170	-134	-168
CR080	-	-2.328	2.583	-16.582	-170	-134	-168
CR081	-	-2.450	299	-19.872	-354	-106	-188
CR082	-	-2.450	299	-19.872	-354	-106	-188
CR083	-	-2.494	268	-20.122	-357	-110	-190
CR084	-	-2.494	268	-20.122	-357	-110	-190
CR085	-	-2.450	299	-19.872	-354	-106	-188
CR086	-	-2.450	299	-19.872	-354	-106	-188
CR087	-	-2.494	268	-20.122	-357	-110	-190
CR088	-	-2.494	268	-20.122	-357	-110	-190
CR089	-	-2.450	299	-19.872	-354	-106	-188
CR090	-	-2.450	299	-19.872	-354	-106	-188
CR091	-	-2.494	268	-20.122	-357	-110	-190
CR092	-	-2.494	268	-20.122	-357	-110	-190
CR093	-	-2.450	299	-19.872	-354	-106	-188
CR094	-	-2.450	299	-19.872	-354	-106	-188
CR095	-	-2.494	268	-20.122	-357	-110	-190
CR096	-	-2.494	268	-20.122	-357	-110	-190
CR097	-	-2.284	2.614	-16.332	-167	-130	-166
CR098	-	-2.284	2.614	-16.332	-167	-130	-166
CR099	-	-2.328	2.583	-16.582	-170	-134	-168
CR100	-	-2.328	2.583	-16.582	-170	-134	-168
CR101	-	-2.284	2.614	-16.332	-167	-130	-166
CR102	-	-2.284	2.614	-16.332	-167	-130	-166
CR103	-	-2.328	2.583	-16.582	-170	-134	-168
CR104	-	-2.328	2.583	-16.582	-170	-134	-168
CR105	-	-2.284	2.614	-16.332	-167	-130	-166
CR106	-	-2.284	2.614	-16.332	-167	-130	-166
CR107	-	-2.328	2.583	-16.582	-170	-134	-168
CR108	-	-2.328	2.583	-16.582	-170	-134	-168
CR109	-	-2.284	2.614	-16.332	-167	-130	-166
CR110	-	-2.284	2.614	-16.332	-167	-130	-166
CR111	-	-2.328	2.583	-16.582	-170	-134	-168
CR112	-	-2.328	2.583	-16.582	-170	-134	-168
CR113	-	-2.450	299	-19.872	-354	-106	-188
CR114	-	-2.450	299	-19.872	-354	-106	-188
CR115	-	-2.494	268	-20.122	-357	-110	-190
CR116	-	-2.494	268	-20.122	-357	-110	-190
CR117	-	-2.450	299	-19.872	-354	-106	-188
CR118	-	-2.450	299	-19.872	-354	-106	-188
CR119	-	-2.494	268	-20.122	-357	-110	-190
CR120	-	-2.494	268	-20.122	-357	-110	-190
CR121	-	-2.450	299	-19.872	-354	-106	-188
CR122	-	-2.450	299	-19.872	-354	-106	-188
CR123	-	-2.494	268	-20.122	-357	-110	-190
CR124	-	-2.494	268	-20.122	-357	-110	-190
CR125	-	-2.450	299	-19.872	-354	-106	-188
CR126	-	-2.450	299	-19.872	-354	-106	-188
CR127	-	-2.494	268	-20.122	-357	-110	-190
CR128	-	-2.494	268	-20.122	-357	-110	-190
Nodo 01207							
CR001	-	16.850	122	-1.667	-56	1.237	-13

Carichi sui nodi in fondazione

Carico	CC	Fx	Fy	Fz	Mx	My	Mz
		[N]	[N]	[N]	[N·m]	[N·m]	[N·m]
CR002	-	16.850	122	-1.667	-56	1.237	-13
CR003	-	16.575	120	-1.691	-56	1.217	-13
CR004	-	16.575	120	-1.691	-56	1.217	-13
CR005	-	16.850	122	-1.667	-56	1.237	-13
CR006	-	16.850	122	-1.667	-56	1.237	-13
CR007	-	16.575	120	-1.691	-56	1.217	-13
CR008	-	16.575	120	-1.691	-56	1.217	-13
CR009	-	16.850	122	-1.667	-56	1.237	-13
CR010	-	16.850	122	-1.667	-56	1.237	-13
CR011	-	16.575	120	-1.691	-56	1.217	-13
CR012	-	16.575	120	-1.691	-56	1.217	-13
CR013	-	16.850	122	-1.667	-56	1.237	-13
CR014	-	16.850	122	-1.667	-56	1.237	-13
CR015	-	16.575	120	-1.691	-56	1.217	-13
CR016	-	16.575	120	-1.691	-56	1.217	-13
CR017	-	17.327	-54	-1.925	4	1.289	-3
CR018	-	17.327	-54	-1.925	4	1.289	-3
CR019	-	17.052	-56	-1.949	4	1.269	-3
CR020	-	17.052	-56	-1.949	4	1.269	-3
CR021	-	17.327	-54	-1.925	4	1.289	-3
CR022	-	17.327	-54	-1.925	4	1.289	-3
CR023	-	17.052	-56	-1.949	4	1.269	-3
CR024	-	17.052	-56	-1.949	4	1.269	-3
CR025	-	17.327	-54	-1.925	4	1.289	-3
CR026	-	17.327	-54	-1.925	4	1.289	-3
CR027	-	17.052	-56	-1.949	4	1.269	-3
CR028	-	17.052	-56	-1.949	4	1.269	-3
CR029	-	17.327	-54	-1.925	4	1.289	-3
CR030	-	17.327	-54	-1.925	4	1.289	-3
CR031	-	17.052	-56	-1.949	4	1.269	-3
CR032	-	17.052	-56	-1.949	4	1.269	-3
CR033	-	16.850	122	-1.667	-56	1.237	-13
CR034	-	16.850	122	-1.667	-56	1.237	-13
CR035	-	16.575	120	-1.691	-56	1.217	-13
CR036	-	16.575	120	-1.691	-56	1.217	-13
CR037	-	16.850	122	-1.667	-56	1.237	-13
CR038	-	16.850	122	-1.667	-56	1.237	-13
CR039	-	16.575	120	-1.691	-56	1.217	-13
CR040	-	16.575	120	-1.691	-56	1.217	-13
CR041	-	16.850	122	-1.667	-56	1.237	-13
CR042	-	16.850	122	-1.667	-56	1.237	-13
CR043	-	16.575	120	-1.691	-56	1.217	-13
CR044	-	16.575	120	-1.691	-56	1.217	-13
CR045	-	16.850	122	-1.667	-56	1.237	-13
CR046	-	16.850	122	-1.667	-56	1.237	-13
CR047	-	16.575	120	-1.691	-56	1.217	-13
CR048	-	16.575	120	-1.691	-56	1.217	-13
CR049	-	17.327	-54	-1.925	4	1.289	-3
CR050	-	17.327	-54	-1.925	4	1.289	-3
CR051	-	17.052	-56	-1.949	4	1.269	-3
CR052	-	17.052	-56	-1.949	4	1.269	-3
CR053	-	17.327	-54	-1.925	4	1.289	-3
CR054	-	17.327	-54	-1.925	4	1.289	-3
CR055	-	17.052	-56	-1.949	4	1.269	-3
CR056	-	17.052	-56	-1.949	4	1.269	-3
CR057	-	17.327	-54	-1.925	4	1.289	-3
CR058	-	17.327	-54	-1.925	4	1.289	-3
CR059	-	17.052	-56	-1.949	4	1.269	-3
CR060	-	17.052	-56	-1.949	4	1.269	-3
CR061	-	17.327	-54	-1.925	4	1.289	-3
CR062	-	17.327	-54	-1.925	4	1.289	-3
CR063	-	17.052	-56	-1.949	4	1.269	-3
CR064	-	17.052	-56	-1.949	4	1.269	-3
CR065	-	15.721	212	-1.705	35	1.148	2
CR066	-	15.721	212	-1.705	35	1.148	2
CR067	-	15.446	210	-1.729	35	1.129	2
CR068	-	15.446	210	-1.729	35	1.129	2
CR069	-	15.721	212	-1.705	35	1.148	2
CR070	-	15.721	212	-1.705	35	1.148	2
CR071	-	15.446	210	-1.729	35	1.129	2
CR072	-	15.446	210	-1.729	35	1.129	2
CR073	-	15.721	212	-1.705	35	1.148	2
CR074	-	15.721	212	-1.705	35	1.148	2
CR075	-	15.446	210	-1.729	35	1.129	2
CR076	-	15.446	210	-1.729	35	1.129	2
CR077	-	15.721	212	-1.705	35	1.148	2
CR078	-	15.721	212	-1.705	35	1.148	2
CR079	-	15.446	210	-1.729	35	1.129	2
CR080	-	15.446	210	-1.729	35	1.129	2
CR081	-	18.456	-144	-1.887	-87	1.377	-18

Carichi sui nodi in fondazione

Carico	CC	Fx	Fy	Fz	Mx	My	Mz
		[N]	[N]	[N]	[N·m]	[N·m]	[N·m]
CR082	-	18.456	-144	-1.887	-87	1.377	-18
CR083	-	18.181	-146	-1.911	-87	1.358	-18
CR084	-	18.181	-146	-1.911	-87	1.358	-18
CR085	-	18.456	-144	-1.887	-87	1.377	-18
CR086	-	18.456	-144	-1.887	-87	1.377	-18
CR087	-	18.181	-146	-1.911	-87	1.358	-18
CR088	-	18.181	-146	-1.911	-87	1.358	-18
CR089	-	18.456	-144	-1.887	-87	1.377	-18
CR090	-	18.456	-144	-1.887	-87	1.377	-18
CR091	-	18.181	-146	-1.911	-87	1.358	-18
CR092	-	18.181	-146	-1.911	-87	1.358	-18
CR093	-	18.456	-144	-1.887	-87	1.377	-18
CR094	-	18.456	-144	-1.887	-87	1.377	-18
CR095	-	18.181	-146	-1.911	-87	1.358	-18
CR096	-	18.181	-146	-1.911	-87	1.358	-18
CR097	-	15.721	212	-1.705	35	1.148	2
CR098	-	15.721	212	-1.705	35	1.148	2
CR099	-	15.446	210	-1.729	35	1.129	2
CR100	-	15.446	210	-1.729	35	1.129	2
CR101	-	15.721	212	-1.705	35	1.148	2
CR102	-	15.721	212	-1.705	35	1.148	2
CR103	-	15.446	210	-1.729	35	1.129	2
CR104	-	15.446	210	-1.729	35	1.129	2
CR105	-	15.721	212	-1.705	35	1.148	2
CR106	-	15.721	212	-1.705	35	1.148	2
CR107	-	15.446	210	-1.729	35	1.129	2
CR108	-	15.446	210	-1.729	35	1.129	2
CR109	-	15.721	212	-1.705	35	1.148	2
CR110	-	15.721	212	-1.705	35	1.148	2
CR111	-	15.446	210	-1.729	35	1.129	2
CR112	-	15.446	210	-1.729	35	1.129	2
CR113	-	18.456	-144	-1.887	-87	1.377	-18
CR114	-	18.456	-144	-1.887	-87	1.377	-18
CR115	-	18.181	-146	-1.911	-87	1.358	-18
CR116	-	18.181	-146	-1.911	-87	1.358	-18
CR117	-	18.456	-144	-1.887	-87	1.377	-18
CR118	-	18.456	-144	-1.887	-87	1.377	-18
CR119	-	18.181	-146	-1.911	-87	1.358	-18
CR120	-	18.181	-146	-1.911	-87	1.358	-18
CR121	-	18.456	-144	-1.887	-87	1.377	-18
CR122	-	18.456	-144	-1.887	-87	1.377	-18
CR123	-	18.181	-146	-1.911	-87	1.358	-18
CR124	-	18.181	-146	-1.911	-87	1.358	-18
CR125	-	18.456	-144	-1.887	-87	1.377	-18
CR126	-	18.456	-144	-1.887	-87	1.377	-18
CR127	-	18.181	-146	-1.911	-87	1.358	-18
CR128	-	18.181	-146	-1.911	-87	1.358	-18
Nodo 01208							
CR001	-	17.047	-50	-2.440	14	1.787	2
CR002	-	17.047	-50	-2.440	14	1.787	2
CR003	-	16.759	-53	-2.474	14	1.756	2
CR004	-	16.759	-53	-2.474	14	1.756	2
CR005	-	17.047	-50	-2.440	14	1.787	2
CR006	-	17.047	-50	-2.440	14	1.787	2
CR007	-	16.759	-53	-2.474	14	1.756	2
CR008	-	16.759	-53	-2.474	14	1.756	2
CR009	-	17.047	-50	-2.440	14	1.787	2
CR010	-	17.047	-50	-2.440	14	1.787	2
CR011	-	16.759	-53	-2.474	14	1.756	2
CR012	-	16.759	-53	-2.474	14	1.756	2
CR013	-	17.047	-50	-2.440	14	1.787	2
CR014	-	17.047	-50	-2.440	14	1.787	2
CR015	-	16.759	-53	-2.474	14	1.756	2
CR016	-	16.759	-53	-2.474	14	1.756	2
CR017	-	17.533	-61	-2.502	36	1.838	0
CR018	-	17.533	-61	-2.502	36	1.838	0
CR019	-	17.245	-64	-2.536	36	1.807	0
CR020	-	17.245	-64	-2.536	36	1.807	0
CR021	-	17.533	-61	-2.502	36	1.838	0
CR022	-	17.533	-61	-2.502	36	1.838	0
CR023	-	17.245	-64	-2.536	36	1.807	0
CR024	-	17.245	-64	-2.536	36	1.807	0
CR025	-	17.533	-61	-2.502	36	1.838	0
CR026	-	17.533	-61	-2.502	36	1.838	0
CR027	-	17.245	-64	-2.536	36	1.807	0
CR028	-	17.245	-64	-2.536	36	1.807	0
CR029	-	17.533	-61	-2.502	36	1.838	0
CR030	-	17.533	-61	-2.502	36	1.838	0
CR031	-	17.245	-64	-2.536	36	1.807	0
CR032	-	17.245	-64	-2.536	36	1.807	0

Carichi sui nodi in fondazione

Carico	CC	Fx	Fy	Fz	Mx	My	Mz
		[N]	[N]	[N]	[N·m]	[N·m]	[N·m]
CR033	-	17.047	-50	-2.440	14	1.787	2
CR034	-	17.047	-50	-2.440	14	1.787	2
CR035	-	16.759	-53	-2.474	14	1.756	2
CR036	-	16.759	-53	-2.474	14	1.756	2
CR037	-	17.047	-50	-2.440	14	1.787	2
CR038	-	17.047	-50	-2.440	14	1.787	2
CR039	-	16.759	-53	-2.474	14	1.756	2
CR040	-	16.759	-53	-2.474	14	1.756	2
CR041	-	17.047	-50	-2.440	14	1.787	2
CR042	-	17.047	-50	-2.440	14	1.787	2
CR043	-	16.759	-53	-2.474	14	1.756	2
CR044	-	16.759	-53	-2.474	14	1.756	2
CR045	-	17.047	-50	-2.440	14	1.787	2
CR046	-	17.047	-50	-2.440	14	1.787	2
CR047	-	16.759	-53	-2.474	14	1.756	2
CR048	-	16.759	-53	-2.474	14	1.756	2
CR049	-	17.533	-61	-2.502	36	1.838	0
CR050	-	17.533	-61	-2.502	36	1.838	0
CR051	-	17.245	-64	-2.536	36	1.807	0
CR052	-	17.245	-64	-2.536	36	1.807	0
CR053	-	17.533	-61	-2.502	36	1.838	0
CR054	-	17.533	-61	-2.502	36	1.838	0
CR055	-	17.245	-64	-2.536	36	1.807	0
CR056	-	17.245	-64	-2.536	36	1.807	0
CR057	-	17.533	-61	-2.502	36	1.838	0
CR058	-	17.533	-61	-2.502	36	1.838	0
CR059	-	17.245	-64	-2.536	36	1.807	0
CR060	-	17.245	-64	-2.536	36	1.807	0
CR061	-	17.533	-61	-2.502	36	1.838	0
CR062	-	17.533	-61	-2.502	36	1.838	0
CR063	-	17.245	-64	-2.536	36	1.807	0
CR064	-	17.245	-64	-2.536	36	1.807	0
CR065	-	15.877	-51	-2.385	49	1.952	3
CR066	-	15.877	-51	-2.385	49	1.952	3
CR067	-	15.588	-54	-2.419	49	1.921	3
CR068	-	15.588	-54	-2.419	49	1.921	3
CR069	-	15.877	-51	-2.385	49	1.952	3
CR070	-	15.877	-51	-2.385	49	1.952	3
CR071	-	15.588	-54	-2.419	49	1.921	3
CR072	-	15.588	-54	-2.419	49	1.921	3
CR073	-	15.877	-51	-2.385	49	1.952	3
CR074	-	15.877	-51	-2.385	49	1.952	3
CR075	-	15.588	-54	-2.419	49	1.921	3
CR076	-	15.588	-54	-2.419	49	1.921	3
CR077	-	15.877	-51	-2.385	49	1.952	3
CR078	-	15.877	-51	-2.385	49	1.952	3
CR079	-	15.588	-54	-2.419	49	1.921	3
CR080	-	15.588	-54	-2.419	49	1.921	3
CR081	-	18.704	-60	-2.557	1	1.673	-1
CR082	-	18.704	-60	-2.557	1	1.673	-1
CR083	-	18.415	-63	-2.591	1	1.642	-1
CR084	-	18.415	-63	-2.591	1	1.642	-1
CR085	-	18.704	-60	-2.557	1	1.673	-1
CR086	-	18.704	-60	-2.557	1	1.673	-1
CR087	-	18.415	-63	-2.591	1	1.642	-1
CR088	-	18.415	-63	-2.591	1	1.642	-1
CR089	-	18.704	-60	-2.557	1	1.673	-1
CR090	-	18.704	-60	-2.557	1	1.673	-1
CR091	-	18.415	-63	-2.591	1	1.642	-1
CR092	-	18.415	-63	-2.591	1	1.642	-1
CR093	-	18.704	-60	-2.557	1	1.673	-1
CR094	-	18.704	-60	-2.557	1	1.673	-1
CR095	-	18.415	-63	-2.591	1	1.642	-1
CR096	-	18.415	-63	-2.591	1	1.642	-1
CR097	-	15.877	-51	-2.385	49	1.952	3
CR098	-	15.877	-51	-2.385	49	1.952	3
CR099	-	15.588	-54	-2.419	49	1.921	3
CR100	-	15.588	-54	-2.419	49	1.921	3
CR101	-	15.877	-51	-2.385	49	1.952	3
CR102	-	15.877	-51	-2.385	49	1.952	3
CR103	-	15.588	-54	-2.419	49	1.921	3
CR104	-	15.588	-54	-2.419	49	1.921	3
CR105	-	15.877	-51	-2.385	49	1.952	3
CR106	-	15.877	-51	-2.385	49	1.952	3
CR107	-	15.588	-54	-2.419	49	1.921	3
CR108	-	15.588	-54	-2.419	49	1.921	3
CR109	-	15.877	-51	-2.385	49	1.952	3
CR110	-	15.877	-51	-2.385	49	1.952	3
CR111	-	15.588	-54	-2.419	49	1.921	3
CR112	-	15.588	-54	-2.419	49	1.921	3

Carichi sui nodi in fondazione

Carico	CC	Fx	Fy	Fz	Mx	My	Mz
		[N]	[N]	[N]	[N·m]	[N·m]	[N·m]
CR113	-	18.704	-60	-2.557	1	1.673	-1
CR114	-	18.704	-60	-2.557	1	1.673	-1
CR115	-	18.415	-63	-2.591	1	1.642	-1
CR116	-	18.415	-63	-2.591	1	1.642	-1
CR117	-	18.704	-60	-2.557	1	1.673	-1
CR118	-	18.704	-60	-2.557	1	1.673	-1
CR119	-	18.415	-63	-2.591	1	1.642	-1
CR120	-	18.415	-63	-2.591	1	1.642	-1
CR121	-	18.704	-60	-2.557	1	1.673	-1
CR122	-	18.704	-60	-2.557	1	1.673	-1
CR123	-	18.415	-63	-2.591	1	1.642	-1
CR124	-	18.415	-63	-2.591	1	1.642	-1
CR125	-	18.704	-60	-2.557	1	1.673	-1
CR126	-	18.704	-60	-2.557	1	1.673	-1
CR127	-	18.415	-63	-2.591	1	1.642	-1
CR128	-	18.415	-63	-2.591	1	1.642	-1
Nodo 01209							
CR001	-	9.933	26	-3.856	-19	875	0
CR002	-	9.933	26	-3.856	-19	875	0
CR003	-	9.759	24	-3.912	-19	860	0
CR004	-	9.759	24	-3.912	-19	860	0
CR005	-	9.933	26	-3.856	-19	875	0
CR006	-	9.933	26	-3.856	-19	875	0
CR007	-	9.759	24	-3.912	-19	860	0
CR008	-	9.759	24	-3.912	-19	860	0
CR009	-	9.933	26	-3.856	-19	875	0
CR010	-	9.933	26	-3.856	-19	875	0
CR011	-	9.759	24	-3.912	-19	860	0
CR012	-	9.759	24	-3.912	-19	860	0
CR013	-	9.933	26	-3.856	-19	875	0
CR014	-	9.933	26	-3.856	-19	875	0
CR015	-	9.759	24	-3.912	-19	860	0
CR016	-	9.759	24	-3.912	-19	860	0
CR017	-	10.133	42	-3.990	-11	892	0
CR018	-	10.133	42	-3.990	-11	892	0
CR019	-	9.959	40	-4.046	-11	877	0
CR020	-	9.959	40	-4.046	-11	877	0
CR021	-	10.133	42	-3.990	-11	892	0
CR022	-	10.133	42	-3.990	-11	892	0
CR023	-	9.959	40	-4.046	-11	877	0
CR024	-	9.959	40	-4.046	-11	877	0
CR025	-	10.133	42	-3.990	-11	892	0
CR026	-	10.133	42	-3.990	-11	892	0
CR027	-	9.959	40	-4.046	-11	877	0
CR028	-	9.959	40	-4.046	-11	877	0
CR029	-	10.133	42	-3.990	-11	892	0
CR030	-	10.133	42	-3.990	-11	892	0
CR031	-	9.959	40	-4.046	-11	877	0
CR032	-	9.959	40	-4.046	-11	877	0
CR033	-	9.933	26	-3.856	-19	875	0
CR034	-	9.933	26	-3.856	-19	875	0
CR035	-	9.759	24	-3.912	-19	860	0
CR036	-	9.759	24	-3.912	-19	860	0
CR037	-	9.933	26	-3.856	-19	875	0
CR038	-	9.933	26	-3.856	-19	875	0
CR039	-	9.759	24	-3.912	-19	860	0
CR040	-	9.759	24	-3.912	-19	860	0
CR041	-	9.933	26	-3.856	-19	875	0
CR042	-	9.933	26	-3.856	-19	875	0
CR043	-	9.759	24	-3.912	-19	860	0
CR044	-	9.759	24	-3.912	-19	860	0
CR045	-	9.933	26	-3.856	-19	875	0
CR046	-	9.933	26	-3.856	-19	875	0
CR047	-	9.759	24	-3.912	-19	860	0
CR048	-	9.759	24	-3.912	-19	860	0
CR049	-	10.133	42	-3.990	-11	892	0
CR050	-	10.133	42	-3.990	-11	892	0
CR051	-	9.959	40	-4.046	-11	877	0
CR052	-	9.959	40	-4.046	-11	877	0
CR053	-	10.133	42	-3.990	-11	892	0
CR054	-	10.133	42	-3.990	-11	892	0
CR055	-	9.959	40	-4.046	-11	877	0
CR056	-	9.959	40	-4.046	-11	877	0
CR057	-	10.133	42	-3.990	-11	892	0
CR058	-	10.133	42	-3.990	-11	892	0
CR059	-	9.959	40	-4.046	-11	877	0
CR060	-	9.959	40	-4.046	-11	877	0
CR061	-	10.133	42	-3.990	-11	892	0
CR062	-	10.133	42	-3.990	-11	892	0
CR063	-	9.959	40	-4.046	-11	877	0

Carichi sui nodi in fondazione

Carico	CC	Fx	Fy	Fz	Mx	My	Mz
		[N]	[N]	[N]	[N·m]	[N·m]	[N·m]
CR064	-	9.959	40	-4.046	-11	877	0
CR065	-	9.176	35	-4.161	-33	811	0
CR066	-	9.176	35	-4.161	-33	811	0
CR067	-	9.002	33	-4.217	-33	796	0
CR068	-	9.002	33	-4.217	-33	796	0
CR069	-	9.176	35	-4.161	-33	811	0
CR070	-	9.176	35	-4.161	-33	811	0
CR071	-	9.002	33	-4.217	-33	796	0
CR072	-	9.002	33	-4.217	-33	796	0
CR073	-	9.176	35	-4.161	-33	811	0
CR074	-	9.176	35	-4.161	-33	811	0
CR075	-	9.002	33	-4.217	-33	796	0
CR076	-	9.002	33	-4.217	-33	796	0
CR077	-	9.176	35	-4.161	-33	811	0
CR078	-	9.176	35	-4.161	-33	811	0
CR079	-	9.002	33	-4.217	-33	796	0
CR080	-	9.002	33	-4.217	-33	796	0
CR081	-	10.890	33	-3.685	3	956	0
CR082	-	10.890	33	-3.685	3	956	0
CR083	-	10.716	31	-3.741	3	941	0
CR084	-	10.716	31	-3.741	3	941	0
CR085	-	10.890	33	-3.685	3	956	0
CR086	-	10.890	33	-3.685	3	956	0
CR087	-	10.716	31	-3.741	3	941	0
CR088	-	10.716	31	-3.741	3	941	0
CR089	-	10.890	33	-3.685	3	956	0
CR090	-	10.890	33	-3.685	3	956	0
CR091	-	10.716	31	-3.741	3	941	0
CR092	-	10.716	31	-3.741	3	941	0
CR093	-	10.890	33	-3.685	3	956	0
CR094	-	10.890	33	-3.685	3	956	0
CR095	-	10.716	31	-3.741	3	941	0
CR096	-	10.716	31	-3.741	3	941	0
CR097	-	9.176	35	-4.161	-33	811	0
CR098	-	9.176	35	-4.161	-33	811	0
CR099	-	9.002	33	-4.217	-33	796	0
CR100	-	9.002	33	-4.217	-33	796	0
CR101	-	9.176	35	-4.161	-33	811	0
CR102	-	9.176	35	-4.161	-33	811	0
CR103	-	9.002	33	-4.217	-33	796	0
CR104	-	9.002	33	-4.217	-33	796	0
CR105	-	9.176	35	-4.161	-33	811	0
CR106	-	9.176	35	-4.161	-33	811	0
CR107	-	9.002	33	-4.217	-33	796	0
CR108	-	9.002	33	-4.217	-33	796	0
CR109	-	9.176	35	-4.161	-33	811	0
CR110	-	9.176	35	-4.161	-33	811	0
CR111	-	9.002	33	-4.217	-33	796	0
CR112	-	9.002	33	-4.217	-33	796	0
CR113	-	10.890	33	-3.685	3	956	0
CR114	-	10.890	33	-3.685	3	956	0
CR115	-	10.716	31	-3.741	3	941	0
CR116	-	10.716	31	-3.741	3	941	0
CR117	-	10.890	33	-3.685	3	956	0
CR118	-	10.890	33	-3.685	3	956	0
CR119	-	10.716	31	-3.741	3	941	0
CR120	-	10.716	31	-3.741	3	941	0
CR121	-	10.890	33	-3.685	3	956	0
CR122	-	10.890	33	-3.685	3	956	0
CR123	-	10.716	31	-3.741	3	941	0
CR124	-	10.716	31	-3.741	3	941	0
CR125	-	10.890	33	-3.685	3	956	0
CR126	-	10.890	33	-3.685	3	956	0
CR127	-	10.716	31	-3.741	3	941	0
CR128	-	10.716	31	-3.741	3	941	0
Nodo 01210							
CR001	-	5.935	-75	-2.886	0	771	-5
CR002	-	5.935	-75	-2.886	0	771	-5
CR003	-	5.827	-77	-2.930	0	758	-5
CR004	-	5.827	-77	-2.930	0	758	-5
CR005	-	5.935	-75	-2.886	0	771	-5
CR006	-	5.935	-75	-2.886	0	771	-5
CR007	-	5.827	-77	-2.930	0	758	-5
CR008	-	5.827	-77	-2.930	0	758	-5
CR009	-	5.935	-75	-2.886	0	771	-5
CR010	-	5.935	-75	-2.886	0	771	-5
CR011	-	5.827	-77	-2.930	0	758	-5
CR012	-	5.827	-77	-2.930	0	758	-5
CR013	-	5.935	-75	-2.886	0	771	-5
CR014	-	5.935	-75	-2.886	0	771	-5

Carichi sui nodi in fondazione

Carico	CC	Fx	Fy	Fz	Mx	My	Mz
		[N]	[N]	[N]	[N·m]	[N·m]	[N·m]
CR015	-	5.827	-77	-2.930	0	758	-5
CR016	-	5.827	-77	-2.930	0	758	-5
CR017	-	6.039	-61	-2.984	6	766	-5
CR018	-	6.039	-61	-2.984	6	766	-5
CR019	-	5.931	-63	-3.028	6	753	-5
CR020	-	5.931	-63	-3.028	6	753	-5
CR021	-	6.039	-61	-2.984	6	766	-5
CR022	-	6.039	-61	-2.984	6	766	-5
CR023	-	5.931	-63	-3.028	6	753	-5
CR024	-	5.931	-63	-3.028	6	753	-5
CR025	-	6.039	-61	-2.984	6	766	-5
CR026	-	6.039	-61	-2.984	6	766	-5
CR027	-	5.931	-63	-3.028	6	753	-5
CR028	-	5.931	-63	-3.028	6	753	-5
CR029	-	6.039	-61	-2.984	6	766	-5
CR030	-	6.039	-61	-2.984	6	766	-5
CR031	-	5.931	-63	-3.028	6	753	-5
CR032	-	5.931	-63	-3.028	6	753	-5
CR033	-	5.935	-75	-2.886	0	771	-5
CR034	-	5.935	-75	-2.886	0	771	-5
CR035	-	5.827	-77	-2.930	0	758	-5
CR036	-	5.827	-77	-2.930	0	758	-5
CR037	-	5.935	-75	-2.886	0	771	-5
CR038	-	5.935	-75	-2.886	0	771	-5
CR039	-	5.827	-77	-2.930	0	758	-5
CR040	-	5.827	-77	-2.930	0	758	-5
CR041	-	5.935	-75	-2.886	0	771	-5
CR042	-	5.935	-75	-2.886	0	771	-5
CR043	-	5.827	-77	-2.930	0	758	-5
CR044	-	5.827	-77	-2.930	0	758	-5
CR045	-	5.935	-75	-2.886	0	771	-5
CR046	-	5.935	-75	-2.886	0	771	-5
CR047	-	5.827	-77	-2.930	0	758	-5
CR048	-	5.827	-77	-2.930	0	758	-5
CR049	-	6.039	-61	-2.984	6	766	-5
CR050	-	6.039	-61	-2.984	6	766	-5
CR051	-	5.931	-63	-3.028	6	753	-5
CR052	-	5.931	-63	-3.028	6	753	-5
CR053	-	6.039	-61	-2.984	6	766	-5
CR054	-	6.039	-61	-2.984	6	766	-5
CR055	-	5.931	-63	-3.028	6	753	-5
CR056	-	5.931	-63	-3.028	6	753	-5
CR057	-	6.039	-61	-2.984	6	766	-5
CR058	-	6.039	-61	-2.984	6	766	-5
CR059	-	5.931	-63	-3.028	6	753	-5
CR060	-	5.931	-63	-3.028	6	753	-5
CR061	-	6.039	-61	-2.984	6	766	-5
CR062	-	6.039	-61	-2.984	6	766	-5
CR063	-	5.931	-63	-3.028	6	753	-5
CR064	-	5.931	-63	-3.028	6	753	-5
CR065	-	5.419	-73	-2.801	18	689	-6
CR066	-	5.419	-73	-2.801	18	689	-6
CR067	-	5.311	-76	-2.845	18	676	-6
CR068	-	5.311	-76	-2.845	18	676	-6
CR069	-	5.419	-73	-2.801	18	689	-6
CR070	-	5.419	-73	-2.801	18	689	-6
CR071	-	5.311	-76	-2.845	18	676	-6
CR072	-	5.311	-76	-2.845	18	676	-6
CR073	-	5.419	-73	-2.801	18	689	-6
CR074	-	5.419	-73	-2.801	18	689	-6
CR075	-	5.311	-76	-2.845	18	676	-6
CR076	-	5.311	-76	-2.845	18	676	-6
CR077	-	5.419	-73	-2.801	18	689	-6
CR078	-	5.419	-73	-2.801	18	689	-6
CR079	-	5.311	-76	-2.845	18	676	-6
CR080	-	5.311	-76	-2.845	18	676	-6
CR081	-	6.555	-62	-3.069	-12	848	-4
CR082	-	6.555	-62	-3.069	-12	848	-4
CR083	-	6.447	-65	-3.113	-12	835	-4
CR084	-	6.447	-65	-3.113	-12	835	-4
CR085	-	6.555	-62	-3.069	-12	848	-4
CR086	-	6.555	-62	-3.069	-12	848	-4
CR087	-	6.447	-65	-3.113	-12	835	-4
CR088	-	6.447	-65	-3.113	-12	835	-4
CR089	-	6.555	-62	-3.069	-12	848	-4
CR090	-	6.555	-62	-3.069	-12	848	-4
CR091	-	6.447	-65	-3.113	-12	835	-4
CR092	-	6.447	-65	-3.113	-12	835	-4
CR093	-	6.555	-62	-3.069	-12	848	-4
CR094	-	6.555	-62	-3.069	-12	848	-4

Carichi sui nodi in fondazione

Carico	CC	Fx	Fy	Fz	Mx	My	Mz
		[N]	[N]	[N]	[N·m]	[N·m]	[N·m]
CR095	-	6.447	-65	-3.113	-12	835	-4
CR096	-	6.447	-65	-3.113	-12	835	-4
CR097	-	5.419	-73	-2.801	18	689	-6
CR098	-	5.419	-73	-2.801	18	689	-6
CR099	-	5.311	-76	-2.845	18	676	-6
CR100	-	5.311	-76	-2.845	18	676	-6
CR101	-	5.419	-73	-2.801	18	689	-6
CR102	-	5.419	-73	-2.801	18	689	-6
CR103	-	5.311	-76	-2.845	18	676	-6
CR104	-	5.311	-76	-2.845	18	676	-6
CR105	-	5.419	-73	-2.801	18	689	-6
CR106	-	5.419	-73	-2.801	18	689	-6
CR107	-	5.311	-76	-2.845	18	676	-6
CR108	-	5.311	-76	-2.845	18	676	-6
CR109	-	5.419	-73	-2.801	18	689	-6
CR110	-	5.419	-73	-2.801	18	689	-6
CR111	-	5.311	-76	-2.845	18	676	-6
CR112	-	5.311	-76	-2.845	18	676	-6
CR113	-	6.555	-62	-3.069	-12	848	-4
CR114	-	6.555	-62	-3.069	-12	848	-4
CR115	-	6.447	-65	-3.113	-12	835	-4
CR116	-	6.447	-65	-3.113	-12	835	-4
CR117	-	6.555	-62	-3.069	-12	848	-4
CR118	-	6.555	-62	-3.069	-12	848	-4
CR119	-	6.447	-65	-3.113	-12	835	-4
CR120	-	6.447	-65	-3.113	-12	835	-4
CR121	-	6.555	-62	-3.069	-12	848	-4
CR122	-	6.555	-62	-3.069	-12	848	-4
CR123	-	6.447	-65	-3.113	-12	835	-4
CR124	-	6.447	-65	-3.113	-12	835	-4
CR125	-	6.555	-62	-3.069	-12	848	-4
CR126	-	6.555	-62	-3.069	-12	848	-4
CR127	-	6.447	-65	-3.113	-12	835	-4
CR128	-	6.447	-65	-3.113	-12	835	-4
Nodo 01211							
CR001	-	3.881	121	-1.599	-72	79	-2
CR002	-	3.881	121	-1.599	-72	79	-2
CR003	-	3.817	119	-1.625	-74	77	-2
CR004	-	3.817	119	-1.625	-74	77	-2
CR005	-	3.881	121	-1.599	-72	79	-2
CR006	-	3.881	121	-1.599	-72	79	-2
CR007	-	3.817	119	-1.625	-74	77	-2
CR008	-	3.817	119	-1.625	-74	77	-2
CR009	-	3.881	121	-1.599	-72	79	-2
CR010	-	3.881	121	-1.599	-72	79	-2
CR011	-	3.817	119	-1.625	-74	77	-2
CR012	-	3.817	119	-1.625	-74	77	-2
CR013	-	3.881	121	-1.599	-72	79	-2
CR014	-	3.881	121	-1.599	-72	79	-2
CR015	-	3.817	119	-1.625	-74	77	-2
CR016	-	3.817	119	-1.625	-74	77	-2
CR017	-	3.703	107	-1.661	-66	55	-2
CR018	-	3.703	107	-1.661	-66	55	-2
CR019	-	3.639	105	-1.687	-68	53	-2
CR020	-	3.639	105	-1.687	-68	53	-2
CR021	-	3.703	107	-1.661	-66	55	-2
CR022	-	3.703	107	-1.661	-66	55	-2
CR023	-	3.639	105	-1.687	-68	53	-2
CR024	-	3.639	105	-1.687	-68	53	-2
CR025	-	3.703	107	-1.661	-66	55	-2
CR026	-	3.703	107	-1.661	-66	55	-2
CR027	-	3.639	105	-1.687	-68	53	-2
CR028	-	3.639	105	-1.687	-68	53	-2
CR029	-	3.703	107	-1.661	-66	55	-2
CR030	-	3.703	107	-1.661	-66	55	-2
CR031	-	3.639	105	-1.687	-68	53	-2
CR032	-	3.639	105	-1.687	-68	53	-2
CR033	-	3.881	121	-1.599	-72	79	-2
CR034	-	3.881	121	-1.599	-72	79	-2
CR035	-	3.817	119	-1.625	-74	77	-2
CR036	-	3.817	119	-1.625	-74	77	-2
CR037	-	3.881	121	-1.599	-72	79	-2
CR038	-	3.881	121	-1.599	-72	79	-2
CR039	-	3.817	119	-1.625	-74	77	-2
CR040	-	3.817	119	-1.625	-74	77	-2
CR041	-	3.881	121	-1.599	-72	79	-2
CR042	-	3.881	121	-1.599	-72	79	-2
CR043	-	3.817	119	-1.625	-74	77	-2
CR044	-	3.817	119	-1.625	-74	77	-2
CR045	-	3.881	121	-1.599	-72	79	-2

Carichi sui nodi in fondazione

Carico	CC	Fx	Fy	Fz	Mx	My	Mz
		[N]	[N]	[N]	[N·m]	[N·m]	[N·m]
CR046	-	3.881	121	-1.599	-72	79	-2
CR047	-	3.817	119	-1.625	-74	77	-2
CR048	-	3.817	119	-1.625	-74	77	-2
CR049	-	3.703	107	-1.661	-66	55	-2
CR050	-	3.703	107	-1.661	-66	55	-2
CR051	-	3.639	105	-1.687	-68	53	-2
CR052	-	3.639	105	-1.687	-68	53	-2
CR053	-	3.703	107	-1.661	-66	55	-2
CR054	-	3.703	107	-1.661	-66	55	-2
CR055	-	3.639	105	-1.687	-68	53	-2
CR056	-	3.639	105	-1.687	-68	53	-2
CR057	-	3.703	107	-1.661	-66	55	-2
CR058	-	3.703	107	-1.661	-66	55	-2
CR059	-	3.639	105	-1.687	-68	53	-2
CR060	-	3.639	105	-1.687	-68	53	-2
CR061	-	3.703	107	-1.661	-66	55	-2
CR062	-	3.703	107	-1.661	-66	55	-2
CR063	-	3.639	105	-1.687	-68	53	-2
CR064	-	3.639	105	-1.687	-68	53	-2
CR065	-	3.294	102	-1.541	-92	52	-1
CR066	-	3.294	102	-1.541	-92	52	-1
CR067	-	3.230	100	-1.567	-94	50	-1
CR068	-	3.230	100	-1.567	-94	50	-1
CR069	-	3.294	102	-1.541	-92	52	-1
CR070	-	3.294	102	-1.541	-92	52	-1
CR071	-	3.230	100	-1.567	-94	50	-1
CR072	-	3.230	100	-1.567	-94	50	-1
CR073	-	3.294	102	-1.541	-92	52	-1
CR074	-	3.294	102	-1.541	-92	52	-1
CR075	-	3.230	100	-1.567	-94	50	-1
CR076	-	3.230	100	-1.567	-94	50	-1
CR077	-	3.294	102	-1.541	-92	52	-1
CR078	-	3.294	102	-1.541	-92	52	-1
CR079	-	3.230	100	-1.567	-94	50	-1
CR080	-	3.230	100	-1.567	-94	50	-1
CR081	-	4.290	126	-1.719	-46	82	-3
CR082	-	4.290	126	-1.719	-46	82	-3
CR083	-	4.226	124	-1.745	-48	80	-3
CR084	-	4.226	124	-1.745	-48	80	-3
CR085	-	4.290	126	-1.719	-46	82	-3
CR086	-	4.290	126	-1.719	-46	82	-3
CR087	-	4.226	124	-1.745	-48	80	-3
CR088	-	4.226	124	-1.745	-48	80	-3
CR089	-	4.290	126	-1.719	-46	82	-3
CR090	-	4.290	126	-1.719	-46	82	-3
CR091	-	4.226	124	-1.745	-48	80	-3
CR092	-	4.226	124	-1.745	-48	80	-3
CR093	-	4.290	126	-1.719	-46	82	-3
CR094	-	4.290	126	-1.719	-46	82	-3
CR095	-	4.226	124	-1.745	-48	80	-3
CR096	-	4.226	124	-1.745	-48	80	-3
CR097	-	3.294	102	-1.541	-92	52	-1
CR098	-	3.294	102	-1.541	-92	52	-1
CR099	-	3.230	100	-1.567	-94	50	-1
CR100	-	3.230	100	-1.567	-94	50	-1
CR101	-	3.294	102	-1.541	-92	52	-1
CR102	-	3.294	102	-1.541	-92	52	-1
CR103	-	3.230	100	-1.567	-94	50	-1
CR104	-	3.230	100	-1.567	-94	50	-1
CR105	-	3.294	102	-1.541	-92	52	-1
CR106	-	3.294	102	-1.541	-92	52	-1
CR107	-	3.230	100	-1.567	-94	50	-1
CR108	-	3.230	100	-1.567	-94	50	-1
CR109	-	3.294	102	-1.541	-92	52	-1
CR110	-	3.294	102	-1.541	-92	52	-1
CR111	-	3.230	100	-1.567	-94	50	-1
CR112	-	3.230	100	-1.567	-94	50	-1
CR113	-	4.290	126	-1.719	-46	82	-3
CR114	-	4.290	126	-1.719	-46	82	-3
CR115	-	4.226	124	-1.745	-48	80	-3
CR116	-	4.226	124	-1.745	-48	80	-3
CR117	-	4.290	126	-1.719	-46	82	-3
CR118	-	4.290	126	-1.719	-46	82	-3
CR119	-	4.226	124	-1.745	-48	80	-3
CR120	-	4.226	124	-1.745	-48	80	-3
CR121	-	4.290	126	-1.719	-46	82	-3
CR122	-	4.290	126	-1.719	-46	82	-3
CR123	-	4.226	124	-1.745	-48	80	-3
CR124	-	4.226	124	-1.745	-48	80	-3
CR125	-	4.290	126	-1.719	-46	82	-3

Carichi sui nodi in fondazione

Carico	CC	Fx	Fy	Fz	Mx	My	Mz
		[N]	[N]	[N]	[N·m]	[N·m]	[N·m]
CR126	-	4.290	126	-1.719	-46	82	-3
CR127	-	4.226	124	-1.745	-48	80	-3
CR128	-	4.226	124	-1.745	-48	80	-3
Nodo 01212							
CR001	-	115	-41	-3.364	-6	5	0
CR002	-	115	-41	-3.364	-6	5	0
CR003	-	98	-41	-3.414	-6	3	0
CR004	-	98	-41	-3.414	-6	3	0
CR005	-	115	-41	-3.364	-6	5	0
CR006	-	115	-41	-3.364	-6	5	0
CR007	-	98	-41	-3.414	-6	3	0
CR008	-	98	-41	-3.414	-6	3	0
CR009	-	115	-41	-3.364	-6	5	0
CR010	-	115	-41	-3.364	-6	5	0
CR011	-	98	-41	-3.414	-6	3	0
CR012	-	98	-41	-3.414	-6	3	0
CR013	-	115	-41	-3.364	-6	5	0
CR014	-	115	-41	-3.364	-6	5	0
CR015	-	98	-41	-3.414	-6	3	0
CR016	-	98	-41	-3.414	-6	3	0
CR017	-	-156	-25	-3.308	0	-19	0
CR018	-	-156	-25	-3.308	0	-19	0
CR019	-	-173	-25	-3.358	0	-21	0
CR020	-	-173	-25	-3.358	0	-21	0
CR021	-	-156	-25	-3.308	0	-19	0
CR022	-	-156	-25	-3.308	0	-19	0
CR023	-	-173	-25	-3.358	0	-21	0
CR024	-	-173	-25	-3.358	0	-21	0
CR025	-	-156	-25	-3.308	0	-19	0
CR026	-	-156	-25	-3.308	0	-19	0
CR027	-	-173	-25	-3.358	0	-21	0
CR028	-	-173	-25	-3.358	0	-21	0
CR029	-	-156	-25	-3.308	0	-19	0
CR030	-	-156	-25	-3.308	0	-19	0
CR031	-	-173	-25	-3.358	0	-21	0
CR032	-	-173	-25	-3.358	0	-21	0
CR033	-	115	-41	-3.364	-6	5	0
CR034	-	115	-41	-3.364	-6	5	0
CR035	-	98	-41	-3.414	-6	3	0
CR036	-	98	-41	-3.414	-6	3	0
CR037	-	115	-41	-3.364	-6	5	0
CR038	-	115	-41	-3.364	-6	5	0
CR039	-	98	-41	-3.414	-6	3	0
CR040	-	98	-41	-3.414	-6	3	0
CR041	-	115	-41	-3.364	-6	5	0
CR042	-	115	-41	-3.364	-6	5	0
CR043	-	98	-41	-3.414	-6	3	0
CR044	-	98	-41	-3.414	-6	3	0
CR045	-	115	-41	-3.364	-6	5	0
CR046	-	115	-41	-3.364	-6	5	0
CR047	-	98	-41	-3.414	-6	3	0
CR048	-	98	-41	-3.414	-6	3	0
CR049	-	-156	-25	-3.308	0	-19	0
CR050	-	-156	-25	-3.308	0	-19	0
CR051	-	-173	-25	-3.358	0	-21	0
CR052	-	-173	-25	-3.358	0	-21	0
CR053	-	-156	-25	-3.308	0	-19	0
CR054	-	-156	-25	-3.308	0	-19	0
CR055	-	-173	-25	-3.358	0	-21	0
CR056	-	-173	-25	-3.358	0	-21	0
CR057	-	-156	-25	-3.308	0	-19	0
CR058	-	-156	-25	-3.308	0	-19	0
CR059	-	-173	-25	-3.358	0	-21	0
CR060	-	-173	-25	-3.358	0	-21	0
CR061	-	-156	-25	-3.308	0	-19	0
CR062	-	-156	-25	-3.308	0	-19	0
CR063	-	-173	-25	-3.358	0	-21	0
CR064	-	-173	-25	-3.358	0	-21	0
CR065	-	-80	-36	-3.612	12	-12	0
CR066	-	-80	-36	-3.612	12	-12	0
CR067	-	-97	-36	-3.662	12	-15	0
CR068	-	-97	-36	-3.662	12	-15	0
CR069	-	-80	-36	-3.612	12	-12	0
CR070	-	-80	-36	-3.612	12	-12	0
CR071	-	-97	-36	-3.662	12	-15	0
CR072	-	-97	-36	-3.662	12	-15	0
CR073	-	-80	-36	-3.612	12	-12	0
CR074	-	-80	-36	-3.612	12	-12	0
CR075	-	-97	-36	-3.662	12	-15	0
CR076	-	-97	-36	-3.662	12	-15	0

Carichi sui nodi in fondazione

Carico	CC	Fx	Fy	Fz	Mx	My	Mz
		[N]	[N]	[N]	[N·m]	[N·m]	[N·m]
CR077	-	-80	-36	-3.612	12	-12	0
CR078	-	-80	-36	-3.612	12	-12	0
CR079	-	-97	-36	-3.662	12	-15	0
CR080	-	-97	-36	-3.662	12	-15	0
CR081	-	39	-30	-3.060	-18	-1	0
CR082	-	39	-30	-3.060	-18	-1	0
CR083	-	22	-30	-3.110	-18	-4	0
CR084	-	22	-30	-3.110	-18	-4	0
CR085	-	39	-30	-3.060	-18	-1	0
CR086	-	39	-30	-3.060	-18	-1	0
CR087	-	22	-30	-3.110	-18	-4	0
CR088	-	22	-30	-3.110	-18	-4	0
CR089	-	39	-30	-3.060	-18	-1	0
CR090	-	39	-30	-3.060	-18	-1	0
CR091	-	22	-30	-3.110	-18	-4	0
CR092	-	22	-30	-3.110	-18	-4	0
CR093	-	39	-30	-3.060	-18	-1	0
CR094	-	39	-30	-3.060	-18	-1	0
CR095	-	22	-30	-3.110	-18	-4	0
CR096	-	22	-30	-3.110	-18	-4	0
CR097	-	-80	-36	-3.612	12	-12	0
CR098	-	-80	-36	-3.612	12	-12	0
CR099	-	-97	-36	-3.662	12	-15	0
CR100	-	-97	-36	-3.662	12	-15	0
CR101	-	-80	-36	-3.612	12	-12	0
CR102	-	-80	-36	-3.612	12	-12	0
CR103	-	-97	-36	-3.662	12	-15	0
CR104	-	-97	-36	-3.662	12	-15	0
CR105	-	-80	-36	-3.612	12	-12	0
CR106	-	-80	-36	-3.612	12	-12	0
CR107	-	-97	-36	-3.662	12	-15	0
CR108	-	-97	-36	-3.662	12	-15	0
CR109	-	-80	-36	-3.612	12	-12	0
CR110	-	-80	-36	-3.612	12	-12	0
CR111	-	-97	-36	-3.662	12	-15	0
CR112	-	-97	-36	-3.662	12	-15	0
CR113	-	39	-30	-3.060	-18	-1	0
CR114	-	39	-30	-3.060	-18	-1	0
CR115	-	22	-30	-3.110	-18	-4	0
CR116	-	22	-30	-3.110	-18	-4	0
CR117	-	39	-30	-3.060	-18	-1	0
CR118	-	39	-30	-3.060	-18	-1	0
CR119	-	22	-30	-3.110	-18	-4	0
CR120	-	22	-30	-3.110	-18	-4	0
CR121	-	39	-30	-3.060	-18	-1	0
CR122	-	39	-30	-3.060	-18	-1	0
CR123	-	22	-30	-3.110	-18	-4	0
CR124	-	22	-30	-3.110	-18	-4	0
CR125	-	39	-30	-3.060	-18	-1	0
CR126	-	39	-30	-3.060	-18	-1	0
CR127	-	22	-30	-3.110	-18	-4	0
CR128	-	22	-30	-3.110	-18	-4	0
Nodo 01213							
CR001	-	-4.694	-11	-2.440	4	-176	0
CR002	-	-4.694	-11	-2.440	4	-176	0
CR003	-	-4.780	-11	-2.474	4	-181	0
CR004	-	-4.780	-11	-2.474	4	-181	0
CR005	-	-4.694	-11	-2.440	4	-176	0
CR006	-	-4.694	-11	-2.440	4	-176	0
CR007	-	-4.780	-11	-2.474	4	-181	0
CR008	-	-4.780	-11	-2.474	4	-181	0
CR009	-	-4.694	-11	-2.440	4	-176	0
CR010	-	-4.694	-11	-2.440	4	-176	0
CR011	-	-4.780	-11	-2.474	4	-181	0
CR012	-	-4.780	-11	-2.474	4	-181	0
CR013	-	-4.694	-11	-2.440	4	-176	0
CR014	-	-4.694	-11	-2.440	4	-176	0
CR015	-	-4.780	-11	-2.474	4	-181	0
CR016	-	-4.780	-11	-2.474	4	-181	0
CR017	-	-4.316	-25	-2.368	10	-143	0
CR018	-	-4.316	-25	-2.368	10	-143	0
CR019	-	-4.402	-25	-2.402	10	-148	0
CR020	-	-4.402	-25	-2.402	10	-148	0
CR021	-	-4.316	-25	-2.368	10	-143	0
CR022	-	-4.316	-25	-2.368	10	-143	0
CR023	-	-4.402	-25	-2.402	10	-148	0
CR024	-	-4.402	-25	-2.402	10	-148	0
CR025	-	-4.316	-25	-2.368	10	-143	0
CR026	-	-4.316	-25	-2.368	10	-143	0
CR027	-	-4.402	-25	-2.402	10	-148	0

Carichi sui nodi in fondazione

Carico	CC	Fx	Fy	Fz	Mx	My	Mz
		[N]	[N]	[N]	[N·m]	[N·m]	[N·m]
CR028	-	-4.402	-25	-2.402	10	-148	0
CR029	-	-4.316	-25	-2.368	10	-143	0
CR030	-	-4.316	-25	-2.368	10	-143	0
CR031	-	-4.402	-25	-2.402	10	-148	0
CR032	-	-4.402	-25	-2.402	10	-148	0
CR033	-	-4.694	-11	-2.440	4	-176	0
CR034	-	-4.694	-11	-2.440	4	-176	0
CR035	-	-4.780	-11	-2.474	4	-181	0
CR036	-	-4.780	-11	-2.474	4	-181	0
CR037	-	-4.694	-11	-2.440	4	-176	0
CR038	-	-4.694	-11	-2.440	4	-176	0
CR039	-	-4.780	-11	-2.474	4	-181	0
CR040	-	-4.780	-11	-2.474	4	-181	0
CR041	-	-4.694	-11	-2.440	4	-176	0
CR042	-	-4.694	-11	-2.440	4	-176	0
CR043	-	-4.780	-11	-2.474	4	-181	0
CR044	-	-4.780	-11	-2.474	4	-181	0
CR045	-	-4.694	-11	-2.440	4	-176	0
CR046	-	-4.694	-11	-2.440	4	-176	0
CR047	-	-4.780	-11	-2.474	4	-181	0
CR048	-	-4.780	-11	-2.474	4	-181	0
CR049	-	-4.316	-25	-2.368	10	-143	0
CR050	-	-4.316	-25	-2.368	10	-143	0
CR051	-	-4.402	-25	-2.402	10	-148	0
CR052	-	-4.402	-25	-2.402	10	-148	0
CR053	-	-4.316	-25	-2.368	10	-143	0
CR054	-	-4.316	-25	-2.368	10	-143	0
CR055	-	-4.402	-25	-2.402	10	-148	0
CR056	-	-4.402	-25	-2.402	10	-148	0
CR057	-	-4.316	-25	-2.368	10	-143	0
CR058	-	-4.316	-25	-2.368	10	-143	0
CR059	-	-4.402	-25	-2.402	10	-148	0
CR060	-	-4.402	-25	-2.402	10	-148	0
CR061	-	-4.316	-25	-2.368	10	-143	0
CR062	-	-4.316	-25	-2.368	10	-143	0
CR063	-	-4.402	-25	-2.402	10	-148	0
CR064	-	-4.402	-25	-2.402	10	-148	0
CR065	-	-5.069	-17	-2.649	22	-181	-1
CR066	-	-5.069	-17	-2.649	22	-181	-1
CR067	-	-5.155	-17	-2.683	22	-185	-1
CR068	-	-5.155	-17	-2.683	22	-185	-1
CR069	-	-5.069	-17	-2.649	22	-181	-1
CR070	-	-5.069	-17	-2.649	22	-181	-1
CR071	-	-5.155	-17	-2.683	22	-185	-1
CR072	-	-5.155	-17	-2.683	22	-185	-1
CR073	-	-5.069	-17	-2.649	22	-181	-1
CR074	-	-5.069	-17	-2.649	22	-181	-1
CR075	-	-5.155	-17	-2.683	22	-185	-1
CR076	-	-5.155	-17	-2.683	22	-185	-1
CR077	-	-5.069	-17	-2.649	22	-181	-1
CR078	-	-5.069	-17	-2.649	22	-181	-1
CR079	-	-5.155	-17	-2.683	22	-185	-1
CR080	-	-5.155	-17	-2.683	22	-185	-1
CR081	-	-3.941	-19	-2.159	-8	-139	1
CR082	-	-3.941	-19	-2.159	-8	-139	1
CR083	-	-4.027	-19	-2.193	-8	-143	1
CR084	-	-4.027	-19	-2.193	-8	-143	1
CR085	-	-3.941	-19	-2.159	-8	-139	1
CR086	-	-3.941	-19	-2.159	-8	-139	1
CR087	-	-4.027	-19	-2.193	-8	-143	1
CR088	-	-4.027	-19	-2.193	-8	-143	1
CR089	-	-3.941	-19	-2.159	-8	-139	1
CR090	-	-3.941	-19	-2.159	-8	-139	1
CR091	-	-4.027	-19	-2.193	-8	-143	1
CR092	-	-4.027	-19	-2.193	-8	-143	1
CR093	-	-3.941	-19	-2.159	-8	-139	1
CR094	-	-3.941	-19	-2.159	-8	-139	1
CR095	-	-4.027	-19	-2.193	-8	-143	1
CR096	-	-4.027	-19	-2.193	-8	-143	1
CR097	-	-5.069	-17	-2.649	22	-181	-1
CR098	-	-5.069	-17	-2.649	22	-181	-1
CR099	-	-5.155	-17	-2.683	22	-185	-1
CR100	-	-5.155	-17	-2.683	22	-185	-1
CR101	-	-5.069	-17	-2.649	22	-181	-1
CR102	-	-5.069	-17	-2.649	22	-181	-1
CR103	-	-5.155	-17	-2.683	22	-185	-1
CR104	-	-5.155	-17	-2.683	22	-185	-1
CR105	-	-5.069	-17	-2.649	22	-181	-1
CR106	-	-5.069	-17	-2.649	22	-181	-1
CR107	-	-5.155	-17	-2.683	22	-185	-1

Carichi sui nodi in fondazione

Carico	CC	Fx	Fy	Fz	Mx	My	Mz
		[N]	[N]	[N]	[N·m]	[N·m]	[N·m]
CR108	-	-5.155	-17	-2.683	22	-185	-1
CR109	-	-5.069	-17	-2.649	22	-181	-1
CR110	-	-5.069	-17	-2.649	22	-181	-1
CR111	-	-5.155	-17	-2.683	22	-185	-1
CR112	-	-5.155	-17	-2.683	22	-185	-1
CR113	-	-3.941	-19	-2.159	-8	-139	1
CR114	-	-3.941	-19	-2.159	-8	-139	1
CR115	-	-4.027	-19	-2.193	-8	-143	1
CR116	-	-4.027	-19	-2.193	-8	-143	1
CR117	-	-3.941	-19	-2.159	-8	-139	1
CR118	-	-3.941	-19	-2.159	-8	-139	1
CR119	-	-4.027	-19	-2.193	-8	-143	1
CR120	-	-4.027	-19	-2.193	-8	-143	1
CR121	-	-3.941	-19	-2.159	-8	-139	1
CR122	-	-3.941	-19	-2.159	-8	-139	1
CR123	-	-4.027	-19	-2.193	-8	-143	1
CR124	-	-4.027	-19	-2.193	-8	-143	1
CR125	-	-3.941	-19	-2.159	-8	-139	1
CR126	-	-3.941	-19	-2.159	-8	-139	1
CR127	-	-4.027	-19	-2.193	-8	-143	1
CR128	-	-4.027	-19	-2.193	-8	-143	1
Nodo 01214							
CR001	-	-8.150	40	-3.573	-4	-929	-3
CR002	-	-8.150	40	-3.573	-4	-929	-3
CR003	-	-8.302	38	-3.623	-4	-945	-3
CR004	-	-8.302	38	-3.623	-4	-945	-3
CR005	-	-8.150	40	-3.573	-4	-929	-3
CR006	-	-8.150	40	-3.573	-4	-929	-3
CR007	-	-8.302	38	-3.623	-4	-945	-3
CR008	-	-8.302	38	-3.623	-4	-945	-3
CR009	-	-8.150	40	-3.573	-4	-929	-3
CR010	-	-8.150	40	-3.573	-4	-929	-3
CR011	-	-8.302	38	-3.623	-4	-945	-3
CR012	-	-8.302	38	-3.623	-4	-945	-3
CR013	-	-8.150	40	-3.573	-4	-929	-3
CR014	-	-8.150	40	-3.573	-4	-929	-3
CR015	-	-8.302	38	-3.623	-4	-945	-3
CR016	-	-8.302	38	-3.623	-4	-945	-3
CR017	-	-7.714	56	-3.427	2	-881	-3
CR018	-	-7.714	56	-3.427	2	-881	-3
CR019	-	-7.866	54	-3.477	2	-897	-3
CR020	-	-7.866	54	-3.477	2	-897	-3
CR021	-	-7.714	56	-3.427	2	-881	-3
CR022	-	-7.714	56	-3.427	2	-881	-3
CR023	-	-7.866	54	-3.477	2	-897	-3
CR024	-	-7.866	54	-3.477	2	-897	-3
CR025	-	-7.714	56	-3.427	2	-881	-3
CR026	-	-7.714	56	-3.427	2	-881	-3
CR027	-	-7.866	54	-3.477	2	-897	-3
CR028	-	-7.866	54	-3.477	2	-897	-3
CR029	-	-7.714	56	-3.427	2	-881	-3
CR030	-	-7.714	56	-3.427	2	-881	-3
CR031	-	-7.866	54	-3.477	2	-897	-3
CR032	-	-7.866	54	-3.477	2	-897	-3
CR033	-	-8.150	40	-3.573	-4	-929	-3
CR034	-	-8.150	40	-3.573	-4	-929	-3
CR035	-	-8.302	38	-3.623	-4	-945	-3
CR036	-	-8.302	38	-3.623	-4	-945	-3
CR037	-	-8.150	40	-3.573	-4	-929	-3
CR038	-	-8.150	40	-3.573	-4	-929	-3
CR039	-	-8.302	38	-3.623	-4	-945	-3
CR040	-	-8.302	38	-3.623	-4	-945	-3
CR041	-	-8.150	40	-3.573	-4	-929	-3
CR042	-	-8.150	40	-3.573	-4	-929	-3
CR043	-	-8.302	38	-3.623	-4	-945	-3
CR044	-	-8.302	38	-3.623	-4	-945	-3
CR045	-	-8.150	40	-3.573	-4	-929	-3
CR046	-	-8.150	40	-3.573	-4	-929	-3
CR047	-	-8.302	38	-3.623	-4	-945	-3
CR048	-	-8.302	38	-3.623	-4	-945	-3
CR049	-	-7.714	56	-3.427	2	-881	-3
CR050	-	-7.714	56	-3.427	2	-881	-3
CR051	-	-7.866	54	-3.477	2	-897	-3
CR052	-	-7.866	54	-3.477	2	-897	-3
CR053	-	-7.714	56	-3.427	2	-881	-3
CR054	-	-7.714	56	-3.427	2	-881	-3
CR055	-	-7.866	54	-3.477	2	-897	-3
CR056	-	-7.866	54	-3.477	2	-897	-3
CR057	-	-7.714	56	-3.427	2	-881	-3
CR058	-	-7.714	56	-3.427	2	-881	-3

Carichi sui nodi in fondazione

Carico	CC	Fx	Fy	Fz	Mx	My	Mz
		[N]	[N]	[N]	[N·m]	[N·m]	[N·m]
CR059	-	-7.866	54	-3.477	2	-897	-3
CR060	-	-7.866	54	-3.477	2	-897	-3
CR061	-	-7.714	56	-3.427	2	-881	-3
CR062	-	-7.714	56	-3.427	2	-881	-3
CR063	-	-7.866	54	-3.477	2	-897	-3
CR064	-	-7.866	54	-3.477	2	-897	-3
CR065	-	-9.171	50	-3.971	15	-1.043	-2
CR066	-	-9.171	50	-3.971	15	-1.043	-2
CR067	-	-9.322	48	-4.021	15	-1.058	-2
CR068	-	-9.322	48	-4.021	15	-1.058	-2
CR069	-	-9.171	50	-3.971	15	-1.043	-2
CR070	-	-9.171	50	-3.971	15	-1.043	-2
CR071	-	-9.322	48	-4.021	15	-1.058	-2
CR072	-	-9.322	48	-4.021	15	-1.058	-2
CR073	-	-9.171	50	-3.971	15	-1.043	-2
CR074	-	-9.171	50	-3.971	15	-1.043	-2
CR075	-	-9.322	48	-4.021	15	-1.058	-2
CR076	-	-9.322	48	-4.021	15	-1.058	-2
CR077	-	-9.171	50	-3.971	15	-1.043	-2
CR078	-	-9.171	50	-3.971	15	-1.043	-2
CR079	-	-9.322	48	-4.021	15	-1.058	-2
CR080	-	-9.322	48	-4.021	15	-1.058	-2
CR081	-	-6.694	46	-3.029	-17	-768	-4
CR082	-	-6.694	46	-3.029	-17	-768	-4
CR083	-	-6.845	44	-3.079	-17	-783	-4
CR084	-	-6.845	44	-3.079	-17	-783	-4
CR085	-	-6.694	46	-3.029	-17	-768	-4
CR086	-	-6.694	46	-3.029	-17	-768	-4
CR087	-	-6.845	44	-3.079	-17	-783	-4
CR088	-	-6.845	44	-3.079	-17	-783	-4
CR089	-	-6.694	46	-3.029	-17	-768	-4
CR090	-	-6.694	46	-3.029	-17	-768	-4
CR091	-	-6.845	44	-3.079	-17	-783	-4
CR092	-	-6.845	44	-3.079	-17	-783	-4
CR093	-	-6.694	46	-3.029	-17	-768	-4
CR094	-	-6.694	46	-3.029	-17	-768	-4
CR095	-	-6.845	44	-3.079	-17	-783	-4
CR096	-	-6.845	44	-3.079	-17	-783	-4
CR097	-	-9.171	50	-3.971	15	-1.043	-2
CR098	-	-9.171	50	-3.971	15	-1.043	-2
CR099	-	-9.322	48	-4.021	15	-1.058	-2
CR100	-	-9.322	48	-4.021	15	-1.058	-2
CR101	-	-9.171	50	-3.971	15	-1.043	-2
CR102	-	-9.171	50	-3.971	15	-1.043	-2
CR103	-	-9.322	48	-4.021	15	-1.058	-2
CR104	-	-9.322	48	-4.021	15	-1.058	-2
CR105	-	-9.171	50	-3.971	15	-1.043	-2
CR106	-	-9.171	50	-3.971	15	-1.043	-2
CR107	-	-9.322	48	-4.021	15	-1.058	-2
CR108	-	-9.322	48	-4.021	15	-1.058	-2
CR109	-	-9.171	50	-3.971	15	-1.043	-2
CR110	-	-9.171	50	-3.971	15	-1.043	-2
CR111	-	-9.322	48	-4.021	15	-1.058	-2
CR112	-	-9.322	48	-4.021	15	-1.058	-2
CR113	-	-6.694	46	-3.029	-17	-768	-4
CR114	-	-6.694	46	-3.029	-17	-768	-4
CR115	-	-6.845	44	-3.079	-17	-783	-4
CR116	-	-6.845	44	-3.079	-17	-783	-4
CR117	-	-6.694	46	-3.029	-17	-768	-4
CR118	-	-6.694	46	-3.029	-17	-768	-4
CR119	-	-6.845	44	-3.079	-17	-783	-4
CR120	-	-6.845	44	-3.079	-17	-783	-4
CR121	-	-6.694	46	-3.029	-17	-768	-4
CR122	-	-6.694	46	-3.029	-17	-768	-4
CR123	-	-6.845	44	-3.079	-17	-783	-4
CR124	-	-6.845	44	-3.079	-17	-783	-4
CR125	-	-6.694	46	-3.029	-17	-768	-4
CR126	-	-6.694	46	-3.029	-17	-768	-4
CR127	-	-6.845	44	-3.079	-17	-783	-4
CR128	-	-6.845	44	-3.079	-17	-783	-4
Nodo 01215							
CR001	-	-14.334	-116	-5.831	65	-1.284	0
CR002	-	-14.334	-116	-5.831	65	-1.284	0
CR003	-	-14.576	-118	-5.905	62	-1.306	0
CR004	-	-14.576	-118	-5.905	62	-1.306	0
CR005	-	-14.334	-116	-5.831	65	-1.284	0
CR006	-	-14.334	-116	-5.831	65	-1.284	0
CR007	-	-14.576	-118	-5.905	62	-1.306	0
CR008	-	-14.576	-118	-5.905	62	-1.306	0
CR009	-	-14.334	-116	-5.831	65	-1.284	0

Carichi sui nodi in fondazione

Carico	CC	Fx	Fy	Fz	Mx	My	Mz
		[N]	[N]	[N]	[N·m]	[N·m]	[N·m]
CR010	-	-14.334	-116	-5.831	65	-1.284	0
CR011	-	-14.576	-118	-5.905	62	-1.306	0
CR012	-	-14.576	-118	-5.905	62	-1.306	0
CR013	-	-14.334	-116	-5.831	65	-1.284	0
CR014	-	-14.334	-116	-5.831	65	-1.284	0
CR015	-	-14.576	-118	-5.905	62	-1.306	0
CR016	-	-14.576	-118	-5.905	62	-1.306	0
CR017	-	-13.666	-98	-5.615	74	-1.222	0
CR018	-	-13.666	-98	-5.615	74	-1.222	0
CR019	-	-13.908	-100	-5.689	71	-1.244	0
CR020	-	-13.908	-100	-5.689	71	-1.244	0
CR021	-	-13.666	-98	-5.615	74	-1.222	0
CR022	-	-13.666	-98	-5.615	74	-1.222	0
CR023	-	-13.908	-100	-5.689	71	-1.244	0
CR024	-	-13.908	-100	-5.689	71	-1.244	0
CR025	-	-13.666	-98	-5.615	74	-1.222	0
CR026	-	-13.666	-98	-5.615	74	-1.222	0
CR027	-	-13.908	-100	-5.689	71	-1.244	0
CR028	-	-13.908	-100	-5.689	71	-1.244	0
CR029	-	-13.666	-98	-5.615	74	-1.222	0
CR030	-	-13.666	-98	-5.615	74	-1.222	0
CR031	-	-13.908	-100	-5.689	71	-1.244	0
CR032	-	-13.908	-100	-5.689	71	-1.244	0
CR033	-	-14.334	-116	-5.831	65	-1.284	0
CR034	-	-14.334	-116	-5.831	65	-1.284	0
CR035	-	-14.576	-118	-5.905	62	-1.306	0
CR036	-	-14.576	-118	-5.905	62	-1.306	0
CR037	-	-14.334	-116	-5.831	65	-1.284	0
CR038	-	-14.334	-116	-5.831	65	-1.284	0
CR039	-	-14.576	-118	-5.905	62	-1.306	0
CR040	-	-14.576	-118	-5.905	62	-1.306	0
CR041	-	-14.334	-116	-5.831	65	-1.284	0
CR042	-	-14.334	-116	-5.831	65	-1.284	0
CR043	-	-14.576	-118	-5.905	62	-1.306	0
CR044	-	-14.576	-118	-5.905	62	-1.306	0
CR045	-	-14.334	-116	-5.831	65	-1.284	0
CR046	-	-14.334	-116	-5.831	65	-1.284	0
CR047	-	-14.576	-118	-5.905	62	-1.306	0
CR048	-	-14.576	-118	-5.905	62	-1.306	0
CR049	-	-13.666	-98	-5.615	74	-1.222	0
CR050	-	-13.666	-98	-5.615	74	-1.222	0
CR051	-	-13.908	-100	-5.689	71	-1.244	0
CR052	-	-13.908	-100	-5.689	71	-1.244	0
CR053	-	-13.666	-98	-5.615	74	-1.222	0
CR054	-	-13.666	-98	-5.615	74	-1.222	0
CR055	-	-13.908	-100	-5.689	71	-1.244	0
CR056	-	-13.908	-100	-5.689	71	-1.244	0
CR057	-	-13.666	-98	-5.615	74	-1.222	0
CR058	-	-13.666	-98	-5.615	74	-1.222	0
CR059	-	-13.908	-100	-5.689	71	-1.244	0
CR060	-	-13.908	-100	-5.689	71	-1.244	0
CR061	-	-13.666	-98	-5.615	74	-1.222	0
CR062	-	-13.666	-98	-5.615	74	-1.222	0
CR063	-	-13.908	-100	-5.689	71	-1.244	0
CR064	-	-13.908	-100	-5.689	71	-1.244	0
CR065	-	-16.222	-138	-6.442	76	-1.453	0
CR066	-	-16.222	-138	-6.442	76	-1.453	0
CR067	-	-16.464	-140	-6.516	74	-1.475	0
CR068	-	-16.464	-140	-6.516	74	-1.475	0
CR069	-	-16.222	-138	-6.442	76	-1.453	0
CR070	-	-16.222	-138	-6.442	76	-1.453	0
CR071	-	-16.464	-140	-6.516	74	-1.475	0
CR072	-	-16.464	-140	-6.516	74	-1.475	0
CR073	-	-16.222	-138	-6.442	76	-1.453	0
CR074	-	-16.222	-138	-6.442	76	-1.453	0
CR075	-	-16.464	-140	-6.516	74	-1.475	0
CR076	-	-16.464	-140	-6.516	74	-1.475	0
CR077	-	-16.222	-138	-6.442	76	-1.453	0
CR078	-	-16.222	-138	-6.442	76	-1.453	0
CR079	-	-16.464	-140	-6.516	74	-1.475	0
CR080	-	-16.464	-140	-6.516	74	-1.475	0
CR081	-	-11.778	-76	-5.004	62	-1.053	0
CR082	-	-11.778	-76	-5.004	62	-1.053	0
CR083	-	-12.020	-78	-5.078	60	-1.075	0
CR084	-	-12.020	-78	-5.078	60	-1.075	0
CR085	-	-11.778	-76	-5.004	62	-1.053	0
CR086	-	-11.778	-76	-5.004	62	-1.053	0
CR087	-	-12.020	-78	-5.078	60	-1.075	0
CR088	-	-12.020	-78	-5.078	60	-1.075	0
CR089	-	-11.778	-76	-5.004	62	-1.053	0

Carichi sui nodi in fondazione

Carico	CC	Fx	Fy	Fz	Mx	My	Mz
		[N]	[N]	[N]	[N·m]	[N·m]	[N·m]
CR090	-	-11.778	-76	-5.004	62	-1.053	0
CR091	-	-12.020	-78	-5.078	60	-1.075	0
CR092	-	-12.020	-78	-5.078	60	-1.075	0
CR093	-	-11.778	-76	-5.004	62	-1.053	0
CR094	-	-11.778	-76	-5.004	62	-1.053	0
CR095	-	-12.020	-78	-5.078	60	-1.075	0
CR096	-	-12.020	-78	-5.078	60	-1.075	0
CR097	-	-16.222	-138	-6.442	76	-1.453	0
CR098	-	-16.222	-138	-6.442	76	-1.453	0
CR099	-	-16.464	-140	-6.516	74	-1.475	0
CR100	-	-16.464	-140	-6.516	74	-1.475	0
CR101	-	-16.222	-138	-6.442	76	-1.453	0
CR102	-	-16.222	-138	-6.442	76	-1.453	0
CR103	-	-16.464	-140	-6.516	74	-1.475	0
CR104	-	-16.464	-140	-6.516	74	-1.475	0
CR105	-	-16.222	-138	-6.442	76	-1.453	0
CR106	-	-16.222	-138	-6.442	76	-1.453	0
CR107	-	-16.464	-140	-6.516	74	-1.475	0
CR108	-	-16.464	-140	-6.516	74	-1.475	0
CR109	-	-16.222	-138	-6.442	76	-1.453	0
CR110	-	-16.222	-138	-6.442	76	-1.453	0
CR111	-	-16.464	-140	-6.516	74	-1.475	0
CR112	-	-16.464	-140	-6.516	74	-1.475	0
CR113	-	-11.778	-76	-5.004	62	-1.053	0
CR114	-	-11.778	-76	-5.004	62	-1.053	0
CR115	-	-12.020	-78	-5.078	60	-1.075	0
CR116	-	-12.020	-78	-5.078	60	-1.075	0
CR117	-	-11.778	-76	-5.004	62	-1.053	0
CR118	-	-11.778	-76	-5.004	62	-1.053	0
CR119	-	-12.020	-78	-5.078	60	-1.075	0
CR120	-	-12.020	-78	-5.078	60	-1.075	0
CR121	-	-11.778	-76	-5.004	62	-1.053	0
CR122	-	-11.778	-76	-5.004	62	-1.053	0
CR123	-	-12.020	-78	-5.078	60	-1.075	0
CR124	-	-12.020	-78	-5.078	60	-1.075	0
CR125	-	-11.778	-76	-5.004	62	-1.053	0
CR126	-	-11.778	-76	-5.004	62	-1.053	0
CR127	-	-12.020	-78	-5.078	60	-1.075	0
CR128	-	-12.020	-78	-5.078	60	-1.075	0
Nodo 01216							
CR001	-	-23.896	-140	-4.667	-16	-2.308	-16
CR002	-	-23.896	-140	-4.667	-16	-2.308	-16
CR003	-	-24.275	-142	-4.725	-16	-2.346	-16
CR004	-	-24.275	-142	-4.725	-16	-2.346	-16
CR005	-	-23.896	-140	-4.667	-16	-2.308	-16
CR006	-	-23.896	-140	-4.667	-16	-2.308	-16
CR007	-	-24.275	-142	-4.725	-16	-2.346	-16
CR008	-	-24.275	-142	-4.725	-16	-2.346	-16
CR009	-	-23.896	-140	-4.667	-16	-2.308	-16
CR010	-	-23.896	-140	-4.667	-16	-2.308	-16
CR011	-	-24.275	-142	-4.725	-16	-2.346	-16
CR012	-	-24.275	-142	-4.725	-16	-2.346	-16
CR013	-	-23.896	-140	-4.667	-16	-2.308	-16
CR014	-	-23.896	-140	-4.667	-16	-2.308	-16
CR015	-	-24.275	-142	-4.725	-16	-2.346	-16
CR016	-	-24.275	-142	-4.725	-16	-2.346	-16
CR017	-	-22.719	-126	-4.417	14	-2.194	-12
CR018	-	-22.719	-126	-4.417	14	-2.194	-12
CR019	-	-23.098	-128	-4.475	14	-2.232	-12
CR020	-	-23.098	-128	-4.475	14	-2.232	-12
CR021	-	-22.719	-126	-4.417	14	-2.194	-12
CR022	-	-22.719	-126	-4.417	14	-2.194	-12
CR023	-	-23.098	-128	-4.475	14	-2.232	-12
CR024	-	-23.098	-128	-4.475	14	-2.232	-12
CR025	-	-22.719	-126	-4.417	14	-2.194	-12
CR026	-	-22.719	-126	-4.417	14	-2.194	-12
CR027	-	-23.098	-128	-4.475	14	-2.232	-12
CR028	-	-23.098	-128	-4.475	14	-2.232	-12
CR029	-	-22.719	-126	-4.417	14	-2.194	-12
CR030	-	-22.719	-126	-4.417	14	-2.194	-12
CR031	-	-23.098	-128	-4.475	14	-2.232	-12
CR032	-	-23.098	-128	-4.475	14	-2.232	-12
CR033	-	-23.896	-140	-4.667	-16	-2.308	-16
CR034	-	-23.896	-140	-4.667	-16	-2.308	-16
CR035	-	-24.275	-142	-4.725	-16	-2.346	-16
CR036	-	-24.275	-142	-4.725	-16	-2.346	-16
CR037	-	-23.896	-140	-4.667	-16	-2.308	-16
CR038	-	-23.896	-140	-4.667	-16	-2.308	-16
CR039	-	-24.275	-142	-4.725	-16	-2.346	-16
CR040	-	-24.275	-142	-4.725	-16	-2.346	-16

Carichi sui nodi in fondazione

Carico	CC	Fx	Fy	Fz	Mx	My	Mz
		[N]	[N]	[N]	[N·m]	[N·m]	[N·m]
CR041	-	-23.896	-140	-4.667	-16	-2.308	-16
CR042	-	-23.896	-140	-4.667	-16	-2.308	-16
CR043	-	-24.275	-142	-4.725	-16	-2.346	-16
CR044	-	-24.275	-142	-4.725	-16	-2.346	-16
CR045	-	-23.896	-140	-4.667	-16	-2.308	-16
CR046	-	-23.896	-140	-4.667	-16	-2.308	-16
CR047	-	-24.275	-142	-4.725	-16	-2.346	-16
CR048	-	-24.275	-142	-4.725	-16	-2.346	-16
CR049	-	-22.719	-126	-4.417	14	-2.194	-12
CR050	-	-22.719	-126	-4.417	14	-2.194	-12
CR051	-	-23.098	-128	-4.475	14	-2.232	-12
CR052	-	-23.098	-128	-4.475	14	-2.232	-12
CR053	-	-22.719	-126	-4.417	14	-2.194	-12
CR054	-	-22.719	-126	-4.417	14	-2.194	-12
CR055	-	-23.098	-128	-4.475	14	-2.232	-12
CR056	-	-23.098	-128	-4.475	14	-2.232	-12
CR057	-	-22.719	-126	-4.417	14	-2.194	-12
CR058	-	-22.719	-126	-4.417	14	-2.194	-12
CR059	-	-23.098	-128	-4.475	14	-2.232	-12
CR060	-	-23.098	-128	-4.475	14	-2.232	-12
CR061	-	-22.719	-126	-4.417	14	-2.194	-12
CR062	-	-22.719	-126	-4.417	14	-2.194	-12
CR063	-	-23.098	-128	-4.475	14	-2.232	-12
CR064	-	-23.098	-128	-4.475	14	-2.232	-12
CR065	-	-27.285	-171	-5.309	42	-2.647	-22
CR066	-	-27.285	-171	-5.309	42	-2.647	-22
CR067	-	-27.664	-174	-5.367	42	-2.685	-22
CR068	-	-27.664	-174	-5.367	42	-2.685	-22
CR069	-	-27.285	-171	-5.309	42	-2.647	-22
CR070	-	-27.285	-171	-5.309	42	-2.647	-22
CR071	-	-27.664	-174	-5.367	42	-2.685	-22
CR072	-	-27.664	-174	-5.367	42	-2.685	-22
CR073	-	-27.285	-171	-5.309	42	-2.647	-22
CR074	-	-27.285	-171	-5.309	42	-2.647	-22
CR075	-	-27.664	-174	-5.367	42	-2.685	-22
CR076	-	-27.664	-174	-5.367	42	-2.685	-22
CR077	-	-27.285	-171	-5.309	42	-2.647	-22
CR078	-	-27.285	-171	-5.309	42	-2.647	-22
CR079	-	-27.664	-174	-5.367	42	-2.685	-22
CR080	-	-27.664	-174	-5.367	42	-2.685	-22
CR081	-	-19.330	-94	-3.775	-44	-1.855	-6
CR082	-	-19.330	-94	-3.775	-44	-1.855	-6
CR083	-	-19.709	-97	-3.833	-44	-1.893	-6
CR084	-	-19.709	-97	-3.833	-44	-1.893	-6
CR085	-	-19.330	-94	-3.775	-44	-1.855	-6
CR086	-	-19.330	-94	-3.775	-44	-1.855	-6
CR087	-	-19.709	-97	-3.833	-44	-1.893	-6
CR088	-	-19.709	-97	-3.833	-44	-1.893	-6
CR089	-	-19.330	-94	-3.775	-44	-1.855	-6
CR090	-	-19.330	-94	-3.775	-44	-1.855	-6
CR091	-	-19.709	-97	-3.833	-44	-1.893	-6
CR092	-	-19.709	-97	-3.833	-44	-1.893	-6
CR093	-	-19.330	-94	-3.775	-44	-1.855	-6
CR094	-	-19.330	-94	-3.775	-44	-1.855	-6
CR095	-	-19.709	-97	-3.833	-44	-1.893	-6
CR096	-	-19.709	-97	-3.833	-44	-1.893	-6
CR097	-	-27.285	-171	-5.309	42	-2.647	-22
CR098	-	-27.285	-171	-5.309	42	-2.647	-22
CR099	-	-27.664	-174	-5.367	42	-2.685	-22
CR100	-	-27.664	-174	-5.367	42	-2.685	-22
CR101	-	-27.285	-171	-5.309	42	-2.647	-22
CR102	-	-27.285	-171	-5.309	42	-2.647	-22
CR103	-	-27.664	-174	-5.367	42	-2.685	-22
CR104	-	-27.664	-174	-5.367	42	-2.685	-22
CR105	-	-27.285	-171	-5.309	42	-2.647	-22
CR106	-	-27.285	-171	-5.309	42	-2.647	-22
CR107	-	-27.664	-174	-5.367	42	-2.685	-22
CR108	-	-27.664	-174	-5.367	42	-2.685	-22
CR109	-	-27.285	-171	-5.309	42	-2.647	-22
CR110	-	-27.285	-171	-5.309	42	-2.647	-22
CR111	-	-27.664	-174	-5.367	42	-2.685	-22
CR112	-	-27.664	-174	-5.367	42	-2.685	-22
CR113	-	-19.330	-94	-3.775	-44	-1.855	-6
CR114	-	-19.330	-94	-3.775	-44	-1.855	-6
CR115	-	-19.709	-97	-3.833	-44	-1.893	-6
CR116	-	-19.709	-97	-3.833	-44	-1.893	-6
CR117	-	-19.330	-94	-3.775	-44	-1.855	-6
CR118	-	-19.330	-94	-3.775	-44	-1.855	-6
CR119	-	-19.709	-97	-3.833	-44	-1.893	-6
CR120	-	-19.709	-97	-3.833	-44	-1.893	-6

Carichi sui nodi in fondazione

Carico	CC	Fx	Fy	Fz	Mx	My	Mz
		[N]	[N]	[N]	[N·m]	[N·m]	[N·m]
CR121	-	-19.330	-94	-3.775	-44	-1.855	-6
CR122	-	-19.330	-94	-3.775	-44	-1.855	-6
CR123	-	-19.709	-97	-3.833	-44	-1.893	-6
CR124	-	-19.709	-97	-3.833	-44	-1.893	-6
CR125	-	-19.330	-94	-3.775	-44	-1.855	-6
CR126	-	-19.330	-94	-3.775	-44	-1.855	-6
CR127	-	-19.709	-97	-3.833	-44	-1.893	-6
CR128	-	-19.709	-97	-3.833	-44	-1.893	-6
Nodo 01217							
CR001	-	-34.390	546	-10.357	-325	-2.387	26
CR002	-	-34.390	546	-10.357	-325	-2.387	26
CR003	-	-34.921	539	-10.487	-327	-2.424	26
CR004	-	-34.921	539	-10.487	-327	-2.424	26
CR005	-	-34.390	546	-10.357	-325	-2.387	26
CR006	-	-34.390	546	-10.357	-325	-2.387	26
CR007	-	-34.921	539	-10.487	-327	-2.424	26
CR008	-	-34.921	539	-10.487	-327	-2.424	26
CR009	-	-34.390	546	-10.357	-325	-2.387	26
CR010	-	-34.390	546	-10.357	-325	-2.387	26
CR011	-	-34.921	539	-10.487	-327	-2.424	26
CR012	-	-34.921	539	-10.487	-327	-2.424	26
CR013	-	-34.390	546	-10.357	-325	-2.387	26
CR014	-	-34.390	546	-10.357	-325	-2.387	26
CR015	-	-34.921	539	-10.487	-327	-2.424	26
CR016	-	-34.921	539	-10.487	-327	-2.424	26
CR017	-	-32.531	183	-9.291	-219	-2.292	8
CR018	-	-32.531	183	-9.291	-219	-2.292	8
CR019	-	-33.062	176	-9.421	-221	-2.329	8
CR020	-	-33.062	176	-9.421	-221	-2.329	8
CR021	-	-32.531	183	-9.291	-219	-2.292	8
CR022	-	-32.531	183	-9.291	-219	-2.292	8
CR023	-	-33.062	176	-9.421	-221	-2.329	8
CR024	-	-33.062	176	-9.421	-221	-2.329	8
CR025	-	-32.531	183	-9.291	-219	-2.292	8
CR026	-	-32.531	183	-9.291	-219	-2.292	8
CR027	-	-33.062	176	-9.421	-221	-2.329	8
CR028	-	-33.062	176	-9.421	-221	-2.329	8
CR029	-	-32.531	183	-9.291	-219	-2.292	8
CR030	-	-32.531	183	-9.291	-219	-2.292	8
CR031	-	-33.062	176	-9.421	-221	-2.329	8
CR032	-	-33.062	176	-9.421	-221	-2.329	8
CR033	-	-34.390	546	-10.357	-325	-2.387	26
CR034	-	-34.390	546	-10.357	-325	-2.387	26
CR035	-	-34.921	539	-10.487	-327	-2.424	26
CR036	-	-34.921	539	-10.487	-327	-2.424	26
CR037	-	-34.390	546	-10.357	-325	-2.387	26
CR038	-	-34.390	546	-10.357	-325	-2.387	26
CR039	-	-34.921	539	-10.487	-327	-2.424	26
CR040	-	-34.921	539	-10.487	-327	-2.424	26
CR041	-	-34.390	546	-10.357	-325	-2.387	26
CR042	-	-34.390	546	-10.357	-325	-2.387	26
CR043	-	-34.921	539	-10.487	-327	-2.424	26
CR044	-	-34.921	539	-10.487	-327	-2.424	26
CR045	-	-34.390	546	-10.357	-325	-2.387	26
CR046	-	-34.390	546	-10.357	-325	-2.387	26
CR047	-	-34.921	539	-10.487	-327	-2.424	26
CR048	-	-34.921	539	-10.487	-327	-2.424	26
CR049	-	-32.531	183	-9.291	-219	-2.292	8
CR050	-	-32.531	183	-9.291	-219	-2.292	8
CR051	-	-33.062	176	-9.421	-221	-2.329	8
CR052	-	-33.062	176	-9.421	-221	-2.329	8
CR053	-	-32.531	183	-9.291	-219	-2.292	8
CR054	-	-32.531	183	-9.291	-219	-2.292	8
CR055	-	-33.062	176	-9.421	-221	-2.329	8
CR056	-	-33.062	176	-9.421	-221	-2.329	8
CR057	-	-32.531	183	-9.291	-219	-2.292	8
CR058	-	-32.531	183	-9.291	-219	-2.292	8
CR059	-	-33.062	176	-9.421	-221	-2.329	8
CR060	-	-33.062	176	-9.421	-221	-2.329	8
CR061	-	-32.531	183	-9.291	-219	-2.292	8
CR062	-	-32.531	183	-9.291	-219	-2.292	8
CR063	-	-33.062	176	-9.421	-221	-2.329	8
CR064	-	-33.062	176	-9.421	-221	-2.329	8
CR065	-	-39.832	843	-12.247	-467	-2.680	37
CR066	-	-39.832	843	-12.247	-467	-2.680	37
CR067	-	-40.362	836	-12.377	-469	-2.718	37
CR068	-	-40.362	836	-12.377	-469	-2.718	37
CR069	-	-39.832	843	-12.247	-467	-2.680	37
CR070	-	-39.832	843	-12.247	-467	-2.680	37
CR071	-	-40.362	836	-12.377	-469	-2.718	37

Carichi sui nodi in fondazione

Carico	CC	Fx	Fy	Fz	Mx	My	Mz
		[N]	[N]	[N]	[N·m]	[N·m]	[N·m]
CR072	-	-40.362	836	-12.377	-469	-2.718	37
CR073	-	-39.832	843	-12.247	-467	-2.680	37
CR074	-	-39.832	843	-12.247	-467	-2.680	37
CR075	-	-40.362	836	-12.377	-469	-2.718	37
CR076	-	-40.362	836	-12.377	-469	-2.718	37
CR077	-	-39.832	843	-12.247	-467	-2.680	37
CR078	-	-39.832	843	-12.247	-467	-2.680	37
CR079	-	-40.362	836	-12.377	-469	-2.718	37
CR080	-	-40.362	836	-12.377	-469	-2.718	37
CR081	-	-27.090	-114	-7.401	-77	-1.998	-3
CR082	-	-27.090	-114	-7.401	-77	-1.998	-3
CR083	-	-27.620	-121	-7.531	-79	-2.036	-3
CR084	-	-27.620	-121	-7.531	-79	-2.036	-3
CR085	-	-27.090	-114	-7.401	-77	-1.998	-3
CR086	-	-27.090	-114	-7.401	-77	-1.998	-3
CR087	-	-27.620	-121	-7.531	-79	-2.036	-3
CR088	-	-27.620	-121	-7.531	-79	-2.036	-3
CR089	-	-27.090	-114	-7.401	-77	-1.998	-3
CR090	-	-27.090	-114	-7.401	-77	-1.998	-3
CR091	-	-27.620	-121	-7.531	-79	-2.036	-3
CR092	-	-27.620	-121	-7.531	-79	-2.036	-3
CR093	-	-27.090	-114	-7.401	-77	-1.998	-3
CR094	-	-27.090	-114	-7.401	-77	-1.998	-3
CR095	-	-27.620	-121	-7.531	-79	-2.036	-3
CR096	-	-27.620	-121	-7.531	-79	-2.036	-3
CR097	-	-39.832	843	-12.247	-467	-2.680	37
CR098	-	-39.832	843	-12.247	-467	-2.680	37
CR099	-	-40.362	836	-12.377	-469	-2.718	37
CR100	-	-40.362	836	-12.377	-469	-2.718	37
CR101	-	-39.832	843	-12.247	-467	-2.680	37
CR102	-	-39.832	843	-12.247	-467	-2.680	37
CR103	-	-40.362	836	-12.377	-469	-2.718	37
CR104	-	-40.362	836	-12.377	-469	-2.718	37
CR105	-	-39.832	843	-12.247	-467	-2.680	37
CR106	-	-39.832	843	-12.247	-467	-2.680	37
CR107	-	-40.362	836	-12.377	-469	-2.718	37
CR108	-	-40.362	836	-12.377	-469	-2.718	37
CR109	-	-39.832	843	-12.247	-467	-2.680	37
CR110	-	-39.832	843	-12.247	-467	-2.680	37
CR111	-	-40.362	836	-12.377	-469	-2.718	37
CR112	-	-40.362	836	-12.377	-469	-2.718	37
CR113	-	-27.090	-114	-7.401	-77	-1.998	-3
CR114	-	-27.090	-114	-7.401	-77	-1.998	-3
CR115	-	-27.620	-121	-7.531	-79	-2.036	-3
CR116	-	-27.620	-121	-7.531	-79	-2.036	-3
CR117	-	-27.090	-114	-7.401	-77	-1.998	-3
CR118	-	-27.090	-114	-7.401	-77	-1.998	-3
CR119	-	-27.620	-121	-7.531	-79	-2.036	-3
CR120	-	-27.620	-121	-7.531	-79	-2.036	-3
CR121	-	-27.090	-114	-7.401	-77	-1.998	-3
CR122	-	-27.090	-114	-7.401	-77	-1.998	-3
CR123	-	-27.620	-121	-7.531	-79	-2.036	-3
CR124	-	-27.620	-121	-7.531	-79	-2.036	-3
CR125	-	-27.090	-114	-7.401	-77	-1.998	-3
CR126	-	-27.090	-114	-7.401	-77	-1.998	-3
CR127	-	-27.620	-121	-7.531	-79	-2.036	-3
CR128	-	-27.620	-121	-7.531	-79	-2.036	-3
Nodo 01218							
CR001	-	-3.610	4.340	-25.290	237	-927	102
CR002	-	-3.610	4.340	-25.290	237	-927	102
CR003	-	-3.667	4.274	-25.662	233	-942	100
CR004	-	-3.667	4.274	-25.662	233	-942	100
CR005	-	-3.610	4.340	-25.290	237	-927	102
CR006	-	-3.610	4.340	-25.290	237	-927	102
CR007	-	-3.667	4.274	-25.662	233	-942	100
CR008	-	-3.667	4.274	-25.662	233	-942	100
CR009	-	-3.610	4.340	-25.290	237	-927	102
CR010	-	-3.610	4.340	-25.290	237	-927	102
CR011	-	-3.667	4.274	-25.662	233	-942	100
CR012	-	-3.667	4.274	-25.662	233	-942	100
CR013	-	-3.610	4.340	-25.290	237	-927	102
CR014	-	-3.610	4.340	-25.290	237	-927	102
CR015	-	-3.667	4.274	-25.662	233	-942	100
CR016	-	-3.667	4.274	-25.662	233	-942	100
CR017	-	-3.749	2.484	-26.174	347	-1.052	106
CR018	-	-3.749	2.484	-26.174	347	-1.052	106
CR019	-	-3.806	2.418	-26.546	343	-1.067	104
CR020	-	-3.806	2.418	-26.546	343	-1.067	104
CR021	-	-3.749	2.484	-26.174	347	-1.052	106
CR022	-	-3.749	2.484	-26.174	347	-1.052	106

Carichi sui nodi in fondazione

Carico	CC	Fx	Fy	Fz	Mx	My	Mz
		[N]	[N]	[N]	[N·m]	[N·m]	[N·m]
CR023	-	-3.806	2.418	-26.546	343	-1.067	104
CR024	-	-3.806	2.418	-26.546	343	-1.067	104
CR025	-	-3.749	2.484	-26.174	347	-1.052	106
CR026	-	-3.749	2.484	-26.174	347	-1.052	106
CR027	-	-3.806	2.418	-26.546	343	-1.067	104
CR028	-	-3.806	2.418	-26.546	343	-1.067	104
CR029	-	-3.749	2.484	-26.174	347	-1.052	106
CR030	-	-3.749	2.484	-26.174	347	-1.052	106
CR031	-	-3.806	2.418	-26.546	343	-1.067	104
CR032	-	-3.806	2.418	-26.546	343	-1.067	104
CR033	-	-3.610	4.340	-25.290	237	-927	102
CR034	-	-3.610	4.340	-25.290	237	-927	102
CR035	-	-3.667	4.274	-25.662	233	-942	100
CR036	-	-3.667	4.274	-25.662	233	-942	100
CR037	-	-3.610	4.340	-25.290	237	-927	102
CR038	-	-3.610	4.340	-25.290	237	-927	102
CR039	-	-3.667	4.274	-25.662	233	-942	100
CR040	-	-3.667	4.274	-25.662	233	-942	100
CR041	-	-3.610	4.340	-25.290	237	-927	102
CR042	-	-3.610	4.340	-25.290	237	-927	102
CR043	-	-3.667	4.274	-25.662	233	-942	100
CR044	-	-3.667	4.274	-25.662	233	-942	100
CR045	-	-3.610	4.340	-25.290	237	-927	102
CR046	-	-3.610	4.340	-25.290	237	-927	102
CR047	-	-3.667	4.274	-25.662	233	-942	100
CR048	-	-3.667	4.274	-25.662	233	-942	100
CR049	-	-3.749	2.484	-26.174	347	-1.052	106
CR050	-	-3.749	2.484	-26.174	347	-1.052	106
CR051	-	-3.806	2.418	-26.546	343	-1.067	104
CR052	-	-3.806	2.418	-26.546	343	-1.067	104
CR053	-	-3.749	2.484	-26.174	347	-1.052	106
CR054	-	-3.749	2.484	-26.174	347	-1.052	106
CR055	-	-3.806	2.418	-26.546	343	-1.067	104
CR056	-	-3.806	2.418	-26.546	343	-1.067	104
CR057	-	-3.749	2.484	-26.174	347	-1.052	106
CR058	-	-3.749	2.484	-26.174	347	-1.052	106
CR059	-	-3.806	2.418	-26.546	343	-1.067	104
CR060	-	-3.806	2.418	-26.546	343	-1.067	104
CR061	-	-3.749	2.484	-26.174	347	-1.052	106
CR062	-	-3.749	2.484	-26.174	347	-1.052	106
CR063	-	-3.806	2.418	-26.546	343	-1.067	104
CR064	-	-3.806	2.418	-26.546	343	-1.067	104
CR065	-	-3.355	5.681	-27.257	430	-1.105	110
CR066	-	-3.355	5.681	-27.257	430	-1.105	110
CR067	-	-3.412	5.615	-27.629	425	-1.120	108
CR068	-	-3.412	5.615	-27.629	425	-1.120	108
CR069	-	-3.355	5.681	-27.257	430	-1.105	110
CR070	-	-3.355	5.681	-27.257	430	-1.105	110
CR071	-	-3.412	5.615	-27.629	425	-1.120	108
CR072	-	-3.412	5.615	-27.629	425	-1.120	108
CR073	-	-3.355	5.681	-27.257	430	-1.105	110
CR074	-	-3.355	5.681	-27.257	430	-1.105	110
CR075	-	-3.412	5.615	-27.629	425	-1.120	108
CR076	-	-3.412	5.615	-27.629	425	-1.120	108
CR077	-	-3.355	5.681	-27.257	430	-1.105	110
CR078	-	-3.355	5.681	-27.257	430	-1.105	110
CR079	-	-3.412	5.615	-27.629	425	-1.120	108
CR080	-	-3.412	5.615	-27.629	425	-1.120	108
CR081	-	-4.004	1.143	-24.207	155	-874	98
CR082	-	-4.004	1.143	-24.207	155	-874	98
CR083	-	-4.061	1.077	-24.579	150	-889	96
CR084	-	-4.061	1.077	-24.579	150	-889	96
CR085	-	-4.004	1.143	-24.207	155	-874	98
CR086	-	-4.004	1.143	-24.207	155	-874	98
CR087	-	-4.061	1.077	-24.579	150	-889	96
CR088	-	-4.061	1.077	-24.579	150	-889	96
CR089	-	-4.004	1.143	-24.207	155	-874	98
CR090	-	-4.004	1.143	-24.207	155	-874	98
CR091	-	-4.061	1.077	-24.579	150	-889	96
CR092	-	-4.061	1.077	-24.579	150	-889	96
CR093	-	-4.004	1.143	-24.207	155	-874	98
CR094	-	-4.004	1.143	-24.207	155	-874	98
CR095	-	-4.061	1.077	-24.579	150	-889	96
CR096	-	-4.061	1.077	-24.579	150	-889	96
CR097	-	-3.355	5.681	-27.257	430	-1.105	110
CR098	-	-3.355	5.681	-27.257	430	-1.105	110
CR099	-	-3.412	5.615	-27.629	425	-1.120	108
CR100	-	-3.412	5.615	-27.629	425	-1.120	108
CR101	-	-3.355	5.681	-27.257	430	-1.105	110
CR102	-	-3.355	5.681	-27.257	430	-1.105	110

Carichi sui nodi in fondazione

Carico	CC	Fx	Fy	Fz	Mx	My	Mz
		[N]	[N]	[N]	[N·m]	[N·m]	[N·m]
CR103	-	-3.412	5.615	-27.629	425	-1.120	108
CR104	-	-3.412	5.615	-27.629	425	-1.120	108
CR105	-	-3.355	5.681	-27.257	430	-1.105	110
CR106	-	-3.355	5.681	-27.257	430	-1.105	110
CR107	-	-3.412	5.615	-27.629	425	-1.120	108
CR108	-	-3.412	5.615	-27.629	425	-1.120	108
CR109	-	-3.355	5.681	-27.257	430	-1.105	110
CR110	-	-3.355	5.681	-27.257	430	-1.105	110
CR111	-	-3.412	5.615	-27.629	425	-1.120	108
CR112	-	-3.412	5.615	-27.629	425	-1.120	108
CR113	-	-4.004	1.143	-24.207	155	-874	98
CR114	-	-4.004	1.143	-24.207	155	-874	98
CR115	-	-4.061	1.077	-24.579	150	-889	96
CR116	-	-4.061	1.077	-24.579	150	-889	96
CR117	-	-4.004	1.143	-24.207	155	-874	98
CR118	-	-4.004	1.143	-24.207	155	-874	98
CR119	-	-4.061	1.077	-24.579	150	-889	96
CR120	-	-4.061	1.077	-24.579	150	-889	96
CR121	-	-4.004	1.143	-24.207	155	-874	98
CR122	-	-4.004	1.143	-24.207	155	-874	98
CR123	-	-4.061	1.077	-24.579	150	-889	96
CR124	-	-4.061	1.077	-24.579	150	-889	96
CR125	-	-4.004	1.143	-24.207	155	-874	98
CR126	-	-4.004	1.143	-24.207	155	-874	98
CR127	-	-4.061	1.077	-24.579	150	-889	96
CR128	-	-4.061	1.077	-24.579	150	-889	96
Nodo 01219							
CR001	-	-1.672	9.161	-25.829	-1.255	-822	82
CR002	-	-1.672	9.161	-25.829	-1.255	-822	82
CR003	-	-1.702	9.025	-26.205	-1.275	-833	80
CR004	-	-1.702	9.025	-26.205	-1.275	-833	80
CR005	-	-1.672	9.161	-25.829	-1.255	-822	82
CR006	-	-1.672	9.161	-25.829	-1.255	-822	82
CR007	-	-1.702	9.025	-26.205	-1.275	-833	80
CR008	-	-1.702	9.025	-26.205	-1.275	-833	80
CR009	-	-1.672	9.161	-25.829	-1.255	-822	82
CR010	-	-1.672	9.161	-25.829	-1.255	-822	82
CR011	-	-1.702	9.025	-26.205	-1.275	-833	80
CR012	-	-1.702	9.025	-26.205	-1.275	-833	80
CR013	-	-1.672	9.161	-25.829	-1.255	-822	82
CR014	-	-1.672	9.161	-25.829	-1.255	-822	82
CR015	-	-1.702	9.025	-26.205	-1.275	-833	80
CR016	-	-1.702	9.025	-26.205	-1.275	-833	80
CR017	-	-1.934	6.913	-26.469	-1.029	-635	86
CR018	-	-1.934	6.913	-26.469	-1.029	-635	86
CR019	-	-1.964	6.777	-26.845	-1.049	-646	84
CR020	-	-1.964	6.777	-26.845	-1.049	-646	84
CR021	-	-1.934	6.913	-26.469	-1.029	-635	86
CR022	-	-1.934	6.913	-26.469	-1.029	-635	86
CR023	-	-1.964	6.777	-26.845	-1.049	-646	84
CR024	-	-1.964	6.777	-26.845	-1.049	-646	84
CR025	-	-1.934	6.913	-26.469	-1.029	-635	86
CR026	-	-1.934	6.913	-26.469	-1.029	-635	86
CR027	-	-1.964	6.777	-26.845	-1.049	-646	84
CR028	-	-1.964	6.777	-26.845	-1.049	-646	84
CR029	-	-1.934	6.913	-26.469	-1.029	-635	86
CR030	-	-1.934	6.913	-26.469	-1.029	-635	86
CR031	-	-1.964	6.777	-26.845	-1.049	-646	84
CR032	-	-1.964	6.777	-26.845	-1.049	-646	84
CR033	-	-1.672	9.161	-25.829	-1.255	-822	82
CR034	-	-1.672	9.161	-25.829	-1.255	-822	82
CR035	-	-1.702	9.025	-26.205	-1.275	-833	80
CR036	-	-1.702	9.025	-26.205	-1.275	-833	80
CR037	-	-1.672	9.161	-25.829	-1.255	-822	82
CR038	-	-1.672	9.161	-25.829	-1.255	-822	82
CR039	-	-1.702	9.025	-26.205	-1.275	-833	80
CR040	-	-1.702	9.025	-26.205	-1.275	-833	80
CR041	-	-1.672	9.161	-25.829	-1.255	-822	82
CR042	-	-1.672	9.161	-25.829	-1.255	-822	82
CR043	-	-1.702	9.025	-26.205	-1.275	-833	80
CR044	-	-1.702	9.025	-26.205	-1.275	-833	80
CR045	-	-1.672	9.161	-25.829	-1.255	-822	82
CR046	-	-1.672	9.161	-25.829	-1.255	-822	82
CR047	-	-1.702	9.025	-26.205	-1.275	-833	80
CR048	-	-1.702	9.025	-26.205	-1.275	-833	80
CR049	-	-1.934	6.913	-26.469	-1.029	-635	86
CR050	-	-1.934	6.913	-26.469	-1.029	-635	86
CR051	-	-1.964	6.777	-26.845	-1.049	-646	84
CR052	-	-1.964	6.777	-26.845	-1.049	-646	84
CR053	-	-1.934	6.913	-26.469	-1.029	-635	86

Carichi sui nodi in fondazione

Carico	CC	Fx	Fy	Fz	Mx	My	Mz
		[N]	[N]	[N]	[N·m]	[N·m]	[N·m]
CR054	-	-1.934	6.913	-26.469	-1.029	-635	86
CR055	-	-1.964	6.777	-26.845	-1.049	-646	84
CR056	-	-1.964	6.777	-26.845	-1.049	-646	84
CR057	-	-1.934	6.913	-26.469	-1.029	-635	86
CR058	-	-1.934	6.913	-26.469	-1.029	-635	86
CR059	-	-1.964	6.777	-26.845	-1.049	-646	84
CR060	-	-1.964	6.777	-26.845	-1.049	-646	84
CR061	-	-1.934	6.913	-26.469	-1.029	-635	86
CR062	-	-1.934	6.913	-26.469	-1.029	-635	86
CR063	-	-1.964	6.777	-26.845	-1.049	-646	84
CR064	-	-1.964	6.777	-26.845	-1.049	-646	84
CR065	-	-1.990	10.912	-25.379	-841	-828	87
CR066	-	-1.990	10.912	-25.379	-841	-828	87
CR067	-	-2.020	10.775	-25.755	-860	-839	85
CR068	-	-2.020	10.775	-25.755	-860	-839	85
CR069	-	-1.990	10.912	-25.379	-841	-828	87
CR070	-	-1.990	10.912	-25.379	-841	-828	87
CR071	-	-2.020	10.775	-25.755	-860	-839	85
CR072	-	-2.020	10.775	-25.755	-860	-839	85
CR073	-	-1.990	10.912	-25.379	-841	-828	87
CR074	-	-1.990	10.912	-25.379	-841	-828	87
CR075	-	-2.020	10.775	-25.755	-860	-839	85
CR076	-	-2.020	10.775	-25.755	-860	-839	85
CR077	-	-1.990	10.912	-25.379	-841	-828	87
CR078	-	-1.990	10.912	-25.379	-841	-828	87
CR079	-	-2.020	10.775	-25.755	-860	-839	85
CR080	-	-2.020	10.775	-25.755	-860	-839	85
CR081	-	-1.616	5.163	-26.919	-1.444	-629	81
CR082	-	-1.616	5.163	-26.919	-1.444	-629	81
CR083	-	-1.646	5.026	-27.295	-1.463	-640	79
CR084	-	-1.646	5.026	-27.295	-1.463	-640	79
CR085	-	-1.616	5.163	-26.919	-1.444	-629	81
CR086	-	-1.616	5.163	-26.919	-1.444	-629	81
CR087	-	-1.646	5.026	-27.295	-1.463	-640	79
CR088	-	-1.646	5.026	-27.295	-1.463	-640	79
CR089	-	-1.616	5.163	-26.919	-1.444	-629	81
CR090	-	-1.616	5.163	-26.919	-1.444	-629	81
CR091	-	-1.646	5.026	-27.295	-1.463	-640	79
CR092	-	-1.646	5.026	-27.295	-1.463	-640	79
CR093	-	-1.616	5.163	-26.919	-1.444	-629	81
CR094	-	-1.616	5.163	-26.919	-1.444	-629	81
CR095	-	-1.646	5.026	-27.295	-1.463	-640	79
CR096	-	-1.646	5.026	-27.295	-1.463	-640	79
CR097	-	-1.990	10.912	-25.379	-841	-828	87
CR098	-	-1.990	10.912	-25.379	-841	-828	87
CR099	-	-2.020	10.775	-25.755	-860	-839	85
CR100	-	-2.020	10.775	-25.755	-860	-839	85
CR101	-	-1.990	10.912	-25.379	-841	-828	87
CR102	-	-1.990	10.912	-25.379	-841	-828	87
CR103	-	-2.020	10.775	-25.755	-860	-839	85
CR104	-	-2.020	10.775	-25.755	-860	-839	85
CR105	-	-1.990	10.912	-25.379	-841	-828	87
CR106	-	-1.990	10.912	-25.379	-841	-828	87
CR107	-	-2.020	10.775	-25.755	-860	-839	85
CR108	-	-2.020	10.775	-25.755	-860	-839	85
CR109	-	-1.990	10.912	-25.379	-841	-828	87
CR110	-	-1.990	10.912	-25.379	-841	-828	87
CR111	-	-2.020	10.775	-25.755	-860	-839	85
CR112	-	-2.020	10.775	-25.755	-860	-839	85
CR113	-	-1.616	5.163	-26.919	-1.444	-629	81
CR114	-	-1.616	5.163	-26.919	-1.444	-629	81
CR115	-	-1.646	5.026	-27.295	-1.463	-640	79
CR116	-	-1.646	5.026	-27.295	-1.463	-640	79
CR117	-	-1.616	5.163	-26.919	-1.444	-629	81
CR118	-	-1.616	5.163	-26.919	-1.444	-629	81
CR119	-	-1.646	5.026	-27.295	-1.463	-640	79
CR120	-	-1.646	5.026	-27.295	-1.463	-640	79
CR121	-	-1.616	5.163	-26.919	-1.444	-629	81
CR122	-	-1.616	5.163	-26.919	-1.444	-629	81
CR123	-	-1.646	5.026	-27.295	-1.463	-640	79
CR124	-	-1.646	5.026	-27.295	-1.463	-640	79
CR125	-	-1.616	5.163	-26.919	-1.444	-629	81
CR126	-	-1.616	5.163	-26.919	-1.444	-629	81
CR127	-	-1.646	5.026	-27.295	-1.463	-640	79
CR128	-	-1.646	5.026	-27.295	-1.463	-640	79
Nodo 01220							
CR001	-	924	6.891	-29.326	-812	22	2
CR002	-	924	6.891	-29.326	-812	22	2
CR003	-	900	6.785	-29.766	-825	15	2
CR004	-	900	6.785	-29.766	-825	15	2

Carichi sui nodi in fondazione

Carico	CC	Fx	Fy	Fz	Mx	My	Mz
		[N]	[N]	[N]	[N·m]	[N·m]	[N·m]
CR005	-	924	6.891	-29.326	-812	22	2
CR006	-	924	6.891	-29.326	-812	22	2
CR007	-	900	6.785	-29.766	-825	15	2
CR008	-	900	6.785	-29.766	-825	15	2
CR009	-	924	6.891	-29.326	-812	22	2
CR010	-	924	6.891	-29.326	-812	22	2
CR011	-	900	6.785	-29.766	-825	15	2
CR012	-	900	6.785	-29.766	-825	15	2
CR013	-	924	6.891	-29.326	-812	22	2
CR014	-	924	6.891	-29.326	-812	22	2
CR015	-	900	6.785	-29.766	-825	15	2
CR016	-	900	6.785	-29.766	-825	15	2
CR017	-	1.060	4.975	-30.128	-581	213	2
CR018	-	1.060	4.975	-30.128	-581	213	2
CR019	-	1.036	4.869	-30.568	-594	206	2
CR020	-	1.036	4.869	-30.568	-594	206	2
CR021	-	1.060	4.975	-30.128	-581	213	2
CR022	-	1.060	4.975	-30.128	-581	213	2
CR023	-	1.036	4.869	-30.568	-594	206	2
CR024	-	1.036	4.869	-30.568	-594	206	2
CR025	-	1.060	4.975	-30.128	-581	213	2
CR026	-	1.060	4.975	-30.128	-581	213	2
CR027	-	1.036	4.869	-30.568	-594	206	2
CR028	-	1.036	4.869	-30.568	-594	206	2
CR029	-	1.060	4.975	-30.128	-581	213	2
CR030	-	1.060	4.975	-30.128	-581	213	2
CR031	-	1.036	4.869	-30.568	-594	206	2
CR032	-	1.036	4.869	-30.568	-594	206	2
CR033	-	924	6.891	-29.326	-812	22	2
CR034	-	924	6.891	-29.326	-812	22	2
CR035	-	900	6.785	-29.766	-825	15	2
CR036	-	900	6.785	-29.766	-825	15	2
CR037	-	924	6.891	-29.326	-812	22	2
CR038	-	924	6.891	-29.326	-812	22	2
CR039	-	900	6.785	-29.766	-825	15	2
CR040	-	900	6.785	-29.766	-825	15	2
CR041	-	924	6.891	-29.326	-812	22	2
CR042	-	924	6.891	-29.326	-812	22	2
CR043	-	900	6.785	-29.766	-825	15	2
CR044	-	900	6.785	-29.766	-825	15	2
CR045	-	924	6.891	-29.326	-812	22	2
CR046	-	924	6.891	-29.326	-812	22	2
CR047	-	900	6.785	-29.766	-825	15	2
CR048	-	900	6.785	-29.766	-825	15	2
CR049	-	1.060	4.975	-30.128	-581	213	2
CR050	-	1.060	4.975	-30.128	-581	213	2
CR051	-	1.036	4.869	-30.568	-594	206	2
CR052	-	1.036	4.869	-30.568	-594	206	2
CR053	-	1.060	4.975	-30.128	-581	213	2
CR054	-	1.060	4.975	-30.128	-581	213	2
CR055	-	1.036	4.869	-30.568	-594	206	2
CR056	-	1.036	4.869	-30.568	-594	206	2
CR057	-	1.060	4.975	-30.128	-581	213	2
CR058	-	1.060	4.975	-30.128	-581	213	2
CR059	-	1.036	4.869	-30.568	-594	206	2
CR060	-	1.036	4.869	-30.568	-594	206	2
CR061	-	1.060	4.975	-30.128	-581	213	2
CR062	-	1.060	4.975	-30.128	-581	213	2
CR063	-	1.036	4.869	-30.568	-594	206	2
CR064	-	1.036	4.869	-30.568	-594	206	2
CR065	-	1.042	8.417	-29.199	-375	172	3
CR066	-	1.042	8.417	-29.199	-375	172	3
CR067	-	1.017	8.311	-29.639	-388	166	3
CR068	-	1.017	8.311	-29.639	-388	166	3
CR069	-	1.042	8.417	-29.199	-375	172	3
CR070	-	1.042	8.417	-29.199	-375	172	3
CR071	-	1.017	8.311	-29.639	-388	166	3
CR072	-	1.017	8.311	-29.639	-388	166	3
CR073	-	1.042	8.417	-29.199	-375	172	3
CR074	-	1.042	8.417	-29.199	-375	172	3
CR075	-	1.017	8.311	-29.639	-388	166	3
CR076	-	1.017	8.311	-29.639	-388	166	3
CR077	-	1.042	8.417	-29.199	-375	172	3
CR078	-	1.042	8.417	-29.199	-375	172	3
CR079	-	1.017	8.311	-29.639	-388	166	3
CR080	-	1.017	8.311	-29.639	-388	166	3
CR081	-	943	3.449	-30.255	-1.018	62	1
CR082	-	943	3.449	-30.255	-1.018	62	1
CR083	-	918	3.343	-30.695	-1.031	56	1
CR084	-	918	3.343	-30.695	-1.031	56	1

Carichi sui nodi in fondazione

Carico	CC	Fx	Fy	Fz	Mx	My	Mz
		[N]	[N]	[N]	[N·m]	[N·m]	[N·m]
CR085	-	943	3.449	-30.255	-1.018	62	1
CR086	-	943	3.449	-30.255	-1.018	62	1
CR087	-	918	3.343	-30.695	-1.031	56	1
CR088	-	918	3.343	-30.695	-1.031	56	1
CR089	-	943	3.449	-30.255	-1.018	62	1
CR090	-	943	3.449	-30.255	-1.018	62	1
CR091	-	918	3.343	-30.695	-1.031	56	1
CR092	-	918	3.343	-30.695	-1.031	56	1
CR093	-	943	3.449	-30.255	-1.018	62	1
CR094	-	943	3.449	-30.255	-1.018	62	1
CR095	-	918	3.343	-30.695	-1.031	56	1
CR096	-	918	3.343	-30.695	-1.031	56	1
CR097	-	1.042	8.417	-29.199	-375	172	3
CR098	-	1.042	8.417	-29.199	-375	172	3
CR099	-	1.017	8.311	-29.639	-388	166	3
CR100	-	1.017	8.311	-29.639	-388	166	3
CR101	-	1.042	8.417	-29.199	-375	172	3
CR102	-	1.042	8.417	-29.199	-375	172	3
CR103	-	1.017	8.311	-29.639	-388	166	3
CR104	-	1.017	8.311	-29.639	-388	166	3
CR105	-	1.042	8.417	-29.199	-375	172	3
CR106	-	1.042	8.417	-29.199	-375	172	3
CR107	-	1.017	8.311	-29.639	-388	166	3
CR108	-	1.017	8.311	-29.639	-388	166	3
CR109	-	1.042	8.417	-29.199	-375	172	3
CR110	-	1.042	8.417	-29.199	-375	172	3
CR111	-	1.017	8.311	-29.639	-388	166	3
CR112	-	1.017	8.311	-29.639	-388	166	3
CR113	-	943	3.449	-30.255	-1.018	62	1
CR114	-	943	3.449	-30.255	-1.018	62	1
CR115	-	918	3.343	-30.695	-1.031	56	1
CR116	-	918	3.343	-30.695	-1.031	56	1
CR117	-	943	3.449	-30.255	-1.018	62	1
CR118	-	943	3.449	-30.255	-1.018	62	1
CR119	-	918	3.343	-30.695	-1.031	56	1
CR120	-	918	3.343	-30.695	-1.031	56	1
CR121	-	943	3.449	-30.255	-1.018	62	1
CR122	-	943	3.449	-30.255	-1.018	62	1
CR123	-	918	3.343	-30.695	-1.031	56	1
CR124	-	918	3.343	-30.695	-1.031	56	1
CR125	-	943	3.449	-30.255	-1.018	62	1
CR126	-	943	3.449	-30.255	-1.018	62	1
CR127	-	918	3.343	-30.695	-1.031	56	1
CR128	-	918	3.343	-30.695	-1.031	56	1
Nodo 01221							
CR001	-	-790	7.490	-24.498	-393	-717	-1
CR002	-	-790	7.490	-24.498	-393	-717	-1
CR003	-	-812	7.367	-24.858	-399	-732	-1
CR004	-	-812	7.367	-24.858	-399	-732	-1
CR005	-	-790	7.490	-24.498	-393	-717	-1
CR006	-	-790	7.490	-24.498	-393	-717	-1
CR007	-	-812	7.367	-24.858	-399	-732	-1
CR008	-	-812	7.367	-24.858	-399	-732	-1
CR009	-	-790	7.490	-24.498	-393	-717	-1
CR010	-	-790	7.490	-24.498	-393	-717	-1
CR011	-	-812	7.367	-24.858	-399	-732	-1
CR012	-	-812	7.367	-24.858	-399	-732	-1
CR013	-	-790	7.490	-24.498	-393	-717	-1
CR014	-	-790	7.490	-24.498	-393	-717	-1
CR015	-	-812	7.367	-24.858	-399	-732	-1
CR016	-	-812	7.367	-24.858	-399	-732	-1
CR017	-	-1.062	5.341	-25.352	-193	-950	1
CR018	-	-1.062	5.341	-25.352	-193	-950	1
CR019	-	-1.084	5.218	-25.712	-199	-965	1
CR020	-	-1.084	5.218	-25.712	-199	-965	1
CR021	-	-1.062	5.341	-25.352	-193	-950	1
CR022	-	-1.062	5.341	-25.352	-193	-950	1
CR023	-	-1.084	5.218	-25.712	-199	-965	1
CR024	-	-1.084	5.218	-25.712	-199	-965	1
CR025	-	-1.062	5.341	-25.352	-193	-950	1
CR026	-	-1.062	5.341	-25.352	-193	-950	1
CR027	-	-1.084	5.218	-25.712	-199	-965	1
CR028	-	-1.084	5.218	-25.712	-199	-965	1
CR029	-	-1.062	5.341	-25.352	-193	-950	1
CR030	-	-1.062	5.341	-25.352	-193	-950	1
CR031	-	-1.084	5.218	-25.712	-199	-965	1
CR032	-	-1.084	5.218	-25.712	-199	-965	1
CR033	-	-790	7.490	-24.498	-393	-717	-1
CR034	-	-790	7.490	-24.498	-393	-717	-1
CR035	-	-812	7.367	-24.858	-399	-732	-1

Carichi sui nodi in fondazione

Carico	CC	Fx	Fy	Fz	Mx	My	Mz
		[N]	[N]	[N]	[N·m]	[N·m]	[N·m]
CR036	-	-812	7.367	-24.858	-399	-732	-1
CR037	-	-790	7.490	-24.498	-393	-717	-1
CR038	-	-790	7.490	-24.498	-393	-717	-1
CR039	-	-812	7.367	-24.858	-399	-732	-1
CR040	-	-812	7.367	-24.858	-399	-732	-1
CR041	-	-790	7.490	-24.498	-393	-717	-1
CR042	-	-790	7.490	-24.498	-393	-717	-1
CR043	-	-812	7.367	-24.858	-399	-732	-1
CR044	-	-812	7.367	-24.858	-399	-732	-1
CR045	-	-790	7.490	-24.498	-393	-717	-1
CR046	-	-790	7.490	-24.498	-393	-717	-1
CR047	-	-812	7.367	-24.858	-399	-732	-1
CR048	-	-812	7.367	-24.858	-399	-732	-1
CR049	-	-1.062	5.341	-25.352	-193	-950	1
CR050	-	-1.062	5.341	-25.352	-193	-950	1
CR051	-	-1.084	5.218	-25.712	-199	-965	1
CR052	-	-1.084	5.218	-25.712	-199	-965	1
CR053	-	-1.062	5.341	-25.352	-193	-950	1
CR054	-	-1.062	5.341	-25.352	-193	-950	1
CR055	-	-1.084	5.218	-25.712	-199	-965	1
CR056	-	-1.084	5.218	-25.712	-199	-965	1
CR057	-	-1.062	5.341	-25.352	-193	-950	1
CR058	-	-1.062	5.341	-25.352	-193	-950	1
CR059	-	-1.084	5.218	-25.712	-199	-965	1
CR060	-	-1.084	5.218	-25.712	-199	-965	1
CR061	-	-1.062	5.341	-25.352	-193	-950	1
CR062	-	-1.062	5.341	-25.352	-193	-950	1
CR063	-	-1.084	5.218	-25.712	-199	-965	1
CR064	-	-1.084	5.218	-25.712	-199	-965	1
CR065	-	-956	9.420	-24.592	31	-852	1
CR066	-	-956	9.420	-24.592	31	-852	1
CR067	-	-978	9.297	-24.952	24	-867	1
CR068	-	-978	9.297	-24.952	24	-867	1
CR069	-	-956	9.420	-24.592	31	-852	1
CR070	-	-956	9.420	-24.592	31	-852	1
CR071	-	-978	9.297	-24.952	24	-867	1
CR072	-	-978	9.297	-24.952	24	-867	1
CR073	-	-956	9.420	-24.592	31	-852	1
CR074	-	-956	9.420	-24.592	31	-852	1
CR075	-	-978	9.297	-24.952	24	-867	1
CR076	-	-978	9.297	-24.952	24	-867	1
CR077	-	-956	9.420	-24.592	31	-852	1
CR078	-	-956	9.420	-24.592	31	-852	1
CR079	-	-978	9.297	-24.952	24	-867	1
CR080	-	-978	9.297	-24.952	24	-867	1
CR081	-	-896	3.411	-25.258	-616	-815	-1
CR082	-	-896	3.411	-25.258	-616	-815	-1
CR083	-	-918	3.288	-25.618	-623	-830	-1
CR084	-	-918	3.288	-25.618	-623	-830	-1
CR085	-	-896	3.411	-25.258	-616	-815	-1
CR086	-	-896	3.411	-25.258	-616	-815	-1
CR087	-	-918	3.288	-25.618	-623	-830	-1
CR088	-	-918	3.288	-25.618	-623	-830	-1
CR089	-	-896	3.411	-25.258	-616	-815	-1
CR090	-	-896	3.411	-25.258	-616	-815	-1
CR091	-	-918	3.288	-25.618	-623	-830	-1
CR092	-	-918	3.288	-25.618	-623	-830	-1
CR093	-	-896	3.411	-25.258	-616	-815	-1
CR094	-	-896	3.411	-25.258	-616	-815	-1
CR095	-	-918	3.288	-25.618	-623	-830	-1
CR096	-	-918	3.288	-25.618	-623	-830	-1
CR097	-	-956	9.420	-24.592	31	-852	1
CR098	-	-956	9.420	-24.592	31	-852	1
CR099	-	-978	9.297	-24.952	24	-867	1
CR100	-	-978	9.297	-24.952	24	-867	1
CR101	-	-956	9.420	-24.592	31	-852	1
CR102	-	-956	9.420	-24.592	31	-852	1
CR103	-	-978	9.297	-24.952	24	-867	1
CR104	-	-978	9.297	-24.952	24	-867	1
CR105	-	-956	9.420	-24.592	31	-852	1
CR106	-	-956	9.420	-24.592	31	-852	1
CR107	-	-978	9.297	-24.952	24	-867	1
CR108	-	-978	9.297	-24.952	24	-867	1
CR109	-	-956	9.420	-24.592	31	-852	1
CR110	-	-956	9.420	-24.592	31	-852	1
CR111	-	-978	9.297	-24.952	24	-867	1
CR112	-	-978	9.297	-24.952	24	-867	1
CR113	-	-896	3.411	-25.258	-616	-815	-1
CR114	-	-896	3.411	-25.258	-616	-815	-1
CR115	-	-918	3.288	-25.618	-623	-830	-1

Carichi sui nodi in fondazione

Carico	CC	Fx	Fy	Fz	Mx	My	Mz
		[N]	[N]	[N]	[N·m]	[N·m]	[N·m]
CR116	-	-918	3.288	-25.618	-623	-830	-1
CR117	-	-896	3.411	-25.258	-616	-815	-1
CR118	-	-896	3.411	-25.258	-616	-815	-1
CR119	-	-918	3.288	-25.618	-623	-830	-1
CR120	-	-918	3.288	-25.618	-623	-830	-1
CR121	-	-896	3.411	-25.258	-616	-815	-1
CR122	-	-896	3.411	-25.258	-616	-815	-1
CR123	-	-918	3.288	-25.618	-623	-830	-1
CR124	-	-918	3.288	-25.618	-623	-830	-1
CR125	-	-896	3.411	-25.258	-616	-815	-1
CR126	-	-896	3.411	-25.258	-616	-815	-1
CR127	-	-918	3.288	-25.618	-623	-830	-1
CR128	-	-918	3.288	-25.618	-623	-830	-1
Nodo 01222							
CR001	-	-877	8.829	-22.358	-666	-1.026	-29
CR002	-	-877	8.829	-22.358	-666	-1.026	-29
CR003	-	-901	8.692	-22.690	-675	-1.048	-29
CR004	-	-901	8.692	-22.690	-675	-1.048	-29
CR005	-	-877	8.829	-22.358	-666	-1.026	-29
CR006	-	-877	8.829	-22.358	-666	-1.026	-29
CR007	-	-901	8.692	-22.690	-675	-1.048	-29
CR008	-	-901	8.692	-22.690	-675	-1.048	-29
CR009	-	-877	8.829	-22.358	-666	-1.026	-29
CR010	-	-877	8.829	-22.358	-666	-1.026	-29
CR011	-	-901	8.692	-22.690	-675	-1.048	-29
CR012	-	-901	8.692	-22.690	-675	-1.048	-29
CR013	-	-877	8.829	-22.358	-666	-1.026	-29
CR014	-	-877	8.829	-22.358	-666	-1.026	-29
CR015	-	-901	8.692	-22.690	-675	-1.048	-29
CR016	-	-901	8.692	-22.690	-675	-1.048	-29
CR017	-	-1.301	7.056	-23.268	-587	-1.306	-35
CR018	-	-1.301	7.056	-23.268	-587	-1.306	-35
CR019	-	-1.325	6.919	-23.600	-596	-1.328	-35
CR020	-	-1.325	6.919	-23.600	-596	-1.328	-35
CR021	-	-1.301	7.056	-23.268	-587	-1.306	-35
CR022	-	-1.301	7.056	-23.268	-587	-1.306	-35
CR023	-	-1.325	6.919	-23.600	-596	-1.328	-35
CR024	-	-1.325	6.919	-23.600	-596	-1.328	-35
CR025	-	-1.301	7.056	-23.268	-587	-1.306	-35
CR026	-	-1.301	7.056	-23.268	-587	-1.306	-35
CR027	-	-1.325	6.919	-23.600	-596	-1.328	-35
CR028	-	-1.325	6.919	-23.600	-596	-1.328	-35
CR029	-	-1.301	7.056	-23.268	-587	-1.306	-35
CR030	-	-1.301	7.056	-23.268	-587	-1.306	-35
CR031	-	-1.325	6.919	-23.600	-596	-1.328	-35
CR032	-	-1.325	6.919	-23.600	-596	-1.328	-35
CR033	-	-877	8.829	-22.358	-666	-1.026	-29
CR034	-	-877	8.829	-22.358	-666	-1.026	-29
CR035	-	-901	8.692	-22.690	-675	-1.048	-29
CR036	-	-901	8.692	-22.690	-675	-1.048	-29
CR037	-	-877	8.829	-22.358	-666	-1.026	-29
CR038	-	-877	8.829	-22.358	-666	-1.026	-29
CR039	-	-901	8.692	-22.690	-675	-1.048	-29
CR040	-	-901	8.692	-22.690	-675	-1.048	-29
CR041	-	-877	8.829	-22.358	-666	-1.026	-29
CR042	-	-877	8.829	-22.358	-666	-1.026	-29
CR043	-	-901	8.692	-22.690	-675	-1.048	-29
CR044	-	-901	8.692	-22.690	-675	-1.048	-29
CR045	-	-877	8.829	-22.358	-666	-1.026	-29
CR046	-	-877	8.829	-22.358	-666	-1.026	-29
CR047	-	-901	8.692	-22.690	-675	-1.048	-29
CR048	-	-901	8.692	-22.690	-675	-1.048	-29
CR049	-	-1.301	7.056	-23.268	-587	-1.306	-35
CR050	-	-1.301	7.056	-23.268	-587	-1.306	-35
CR051	-	-1.325	6.919	-23.600	-596	-1.328	-35
CR052	-	-1.325	6.919	-23.600	-596	-1.328	-35
CR053	-	-1.301	7.056	-23.268	-587	-1.306	-35
CR054	-	-1.301	7.056	-23.268	-587	-1.306	-35
CR055	-	-1.325	6.919	-23.600	-596	-1.328	-35
CR056	-	-1.325	6.919	-23.600	-596	-1.328	-35
CR057	-	-1.301	7.056	-23.268	-587	-1.306	-35
CR058	-	-1.301	7.056	-23.268	-587	-1.306	-35
CR059	-	-1.325	6.919	-23.600	-596	-1.328	-35
CR060	-	-1.325	6.919	-23.600	-596	-1.328	-35
CR061	-	-1.301	7.056	-23.268	-587	-1.306	-35
CR062	-	-1.301	7.056	-23.268	-587	-1.306	-35
CR063	-	-1.325	6.919	-23.600	-596	-1.328	-35
CR064	-	-1.325	6.919	-23.600	-596	-1.328	-35
CR065	-	-1.248	10.448	-22.100	-459	-1.088	-24
CR066	-	-1.248	10.448	-22.100	-459	-1.088	-24

Carichi sui nodi in fondazione

Carico	CC	Fx	Fy	Fz	Mx	My	Mz
		[N]	[N]	[N]	[N·m]	[N·m]	[N·m]
CR067	-	-1.273	10.312	-22.432	-468	-1.110	-24
CR068	-	-1.273	10.312	-22.432	-468	-1.110	-24
CR069	-	-1.248	10.448	-22.100	-459	-1.088	-24
CR070	-	-1.248	10.448	-22.100	-459	-1.088	-24
CR071	-	-1.273	10.312	-22.432	-468	-1.110	-24
CR072	-	-1.273	10.312	-22.432	-468	-1.110	-24
CR073	-	-1.248	10.448	-22.100	-459	-1.088	-24
CR074	-	-1.248	10.448	-22.100	-459	-1.088	-24
CR075	-	-1.273	10.312	-22.432	-468	-1.110	-24
CR076	-	-1.273	10.312	-22.432	-468	-1.110	-24
CR077	-	-1.248	10.448	-22.100	-459	-1.088	-24
CR078	-	-1.248	10.448	-22.100	-459	-1.088	-24
CR079	-	-1.273	10.312	-22.432	-468	-1.110	-24
CR080	-	-1.273	10.312	-22.432	-468	-1.110	-24
CR081	-	-929	5.436	-23.526	-794	-1.244	-40
CR082	-	-929	5.436	-23.526	-794	-1.244	-40
CR083	-	-954	5.300	-23.858	-803	-1.266	-40
CR084	-	-954	5.300	-23.858	-803	-1.266	-40
CR085	-	-929	5.436	-23.526	-794	-1.244	-40
CR086	-	-929	5.436	-23.526	-794	-1.244	-40
CR087	-	-954	5.300	-23.858	-803	-1.266	-40
CR088	-	-954	5.300	-23.858	-803	-1.266	-40
CR089	-	-929	5.436	-23.526	-794	-1.244	-40
CR090	-	-929	5.436	-23.526	-794	-1.244	-40
CR091	-	-954	5.300	-23.858	-803	-1.266	-40
CR092	-	-954	5.300	-23.858	-803	-1.266	-40
CR093	-	-929	5.436	-23.526	-794	-1.244	-40
CR094	-	-929	5.436	-23.526	-794	-1.244	-40
CR095	-	-954	5.300	-23.858	-803	-1.266	-40
CR096	-	-954	5.300	-23.858	-803	-1.266	-40
CR097	-	-1.248	10.448	-22.100	-459	-1.088	-24
CR098	-	-1.248	10.448	-22.100	-459	-1.088	-24
CR099	-	-1.273	10.312	-22.432	-468	-1.110	-24
CR100	-	-1.273	10.312	-22.432	-468	-1.110	-24
CR101	-	-1.248	10.448	-22.100	-459	-1.088	-24
CR102	-	-1.248	10.448	-22.100	-459	-1.088	-24
CR103	-	-1.273	10.312	-22.432	-468	-1.110	-24
CR104	-	-1.273	10.312	-22.432	-468	-1.110	-24
CR105	-	-1.248	10.448	-22.100	-459	-1.088	-24
CR106	-	-1.248	10.448	-22.100	-459	-1.088	-24
CR107	-	-1.273	10.312	-22.432	-468	-1.110	-24
CR108	-	-1.273	10.312	-22.432	-468	-1.110	-24
CR109	-	-1.248	10.448	-22.100	-459	-1.088	-24
CR110	-	-1.248	10.448	-22.100	-459	-1.088	-24
CR111	-	-1.273	10.312	-22.432	-468	-1.110	-24
CR112	-	-1.273	10.312	-22.432	-468	-1.110	-24
CR113	-	-929	5.436	-23.526	-794	-1.244	-40
CR114	-	-929	5.436	-23.526	-794	-1.244	-40
CR115	-	-954	5.300	-23.858	-803	-1.266	-40
CR116	-	-954	5.300	-23.858	-803	-1.266	-40
CR117	-	-929	5.436	-23.526	-794	-1.244	-40
CR118	-	-929	5.436	-23.526	-794	-1.244	-40
CR119	-	-954	5.300	-23.858	-803	-1.266	-40
CR120	-	-954	5.300	-23.858	-803	-1.266	-40
CR121	-	-929	5.436	-23.526	-794	-1.244	-40
CR122	-	-929	5.436	-23.526	-794	-1.244	-40
CR123	-	-954	5.300	-23.858	-803	-1.266	-40
CR124	-	-954	5.300	-23.858	-803	-1.266	-40
CR125	-	-929	5.436	-23.526	-794	-1.244	-40
CR126	-	-929	5.436	-23.526	-794	-1.244	-40
CR127	-	-954	5.300	-23.858	-803	-1.266	-40
CR128	-	-954	5.300	-23.858	-803	-1.266	-40
Nodo 01223							
CR001	-	-5.121	1.335	-4.585	-415	-233	43
CR002	-	-5.121	1.335	-4.585	-415	-233	43
CR003	-	-5.189	1.315	-4.649	-417	-237	43
CR004	-	-5.189	1.315	-4.649	-417	-237	43
CR005	-	-5.121	1.335	-4.585	-415	-233	43
CR006	-	-5.121	1.335	-4.585	-415	-233	43
CR007	-	-5.189	1.315	-4.649	-417	-237	43
CR008	-	-5.189	1.315	-4.649	-417	-237	43
CR009	-	-5.121	1.335	-4.585	-415	-233	43
CR010	-	-5.121	1.335	-4.585	-415	-233	43
CR011	-	-5.189	1.315	-4.649	-417	-237	43
CR012	-	-5.189	1.315	-4.649	-417	-237	43
CR013	-	-5.121	1.335	-4.585	-415	-233	43
CR014	-	-5.121	1.335	-4.585	-415	-233	43
CR015	-	-5.189	1.315	-4.649	-417	-237	43
CR016	-	-5.189	1.315	-4.649	-417	-237	43
CR017	-	-4.311	1.441	-4.353	-473	-193	45

Carichi sui nodi in fondazione

Carico	CC	Fx	Fy	Fz	Mx	My	Mz
		[N]	[N]	[N]	[N·m]	[N·m]	[N·m]
CR018	-	-4.311	1.441	-4.353	-473	-193	45
CR019	-	-4.379	1.421	-4.417	-475	-197	45
CR020	-	-4.379	1.421	-4.417	-475	-197	45
CR021	-	-4.311	1.441	-4.353	-473	-193	45
CR022	-	-4.311	1.441	-4.353	-473	-193	45
CR023	-	-4.379	1.421	-4.417	-475	-197	45
CR024	-	-4.379	1.421	-4.417	-475	-197	45
CR025	-	-4.311	1.441	-4.353	-473	-193	45
CR026	-	-4.311	1.441	-4.353	-473	-193	45
CR027	-	-4.379	1.421	-4.417	-475	-197	45
CR028	-	-4.379	1.421	-4.417	-475	-197	45
CR029	-	-4.311	1.441	-4.353	-473	-193	45
CR030	-	-4.311	1.441	-4.353	-473	-193	45
CR031	-	-4.379	1.421	-4.417	-475	-197	45
CR032	-	-4.379	1.421	-4.417	-475	-197	45
CR033	-	-5.121	1.335	-4.585	-415	-233	43
CR034	-	-5.121	1.335	-4.585	-415	-233	43
CR035	-	-5.189	1.315	-4.649	-417	-237	43
CR036	-	-5.189	1.315	-4.649	-417	-237	43
CR037	-	-5.121	1.335	-4.585	-415	-233	43
CR038	-	-5.121	1.335	-4.585	-415	-233	43
CR039	-	-5.189	1.315	-4.649	-417	-237	43
CR040	-	-5.189	1.315	-4.649	-417	-237	43
CR041	-	-5.121	1.335	-4.585	-415	-233	43
CR042	-	-5.121	1.335	-4.585	-415	-233	43
CR043	-	-5.189	1.315	-4.649	-417	-237	43
CR044	-	-5.189	1.315	-4.649	-417	-237	43
CR045	-	-5.121	1.335	-4.585	-415	-233	43
CR046	-	-5.121	1.335	-4.585	-415	-233	43
CR047	-	-5.189	1.315	-4.649	-417	-237	43
CR048	-	-5.189	1.315	-4.649	-417	-237	43
CR049	-	-4.311	1.441	-4.353	-473	-193	45
CR050	-	-4.311	1.441	-4.353	-473	-193	45
CR051	-	-4.379	1.421	-4.417	-475	-197	45
CR052	-	-4.379	1.421	-4.417	-475	-197	45
CR053	-	-4.311	1.441	-4.353	-473	-193	45
CR054	-	-4.311	1.441	-4.353	-473	-193	45
CR055	-	-4.379	1.421	-4.417	-475	-197	45
CR056	-	-4.379	1.421	-4.417	-475	-197	45
CR057	-	-4.311	1.441	-4.353	-473	-193	45
CR058	-	-4.311	1.441	-4.353	-473	-193	45
CR059	-	-4.379	1.421	-4.417	-475	-197	45
CR060	-	-4.379	1.421	-4.417	-475	-197	45
CR061	-	-4.311	1.441	-4.353	-473	-193	45
CR062	-	-4.311	1.441	-4.353	-473	-193	45
CR063	-	-4.379	1.421	-4.417	-475	-197	45
CR064	-	-4.379	1.421	-4.417	-475	-197	45
CR065	-	-5.894	1.585	-3.497	-575	-267	49
CR066	-	-5.894	1.585	-3.497	-575	-267	49
CR067	-	-5.962	1.565	-3.561	-577	-271	49
CR068	-	-5.962	1.565	-3.561	-577	-271	49
CR069	-	-5.894	1.585	-3.497	-575	-267	49
CR070	-	-5.894	1.585	-3.497	-575	-267	49
CR071	-	-5.962	1.565	-3.561	-577	-271	49
CR072	-	-5.962	1.565	-3.561	-577	-271	49
CR073	-	-5.894	1.585	-3.497	-575	-267	49
CR074	-	-5.894	1.585	-3.497	-575	-267	49
CR075	-	-5.962	1.565	-3.561	-577	-271	49
CR076	-	-5.962	1.565	-3.561	-577	-271	49
CR077	-	-5.894	1.585	-3.497	-575	-267	49
CR078	-	-5.894	1.585	-3.497	-575	-267	49
CR079	-	-5.962	1.565	-3.561	-577	-271	49
CR080	-	-5.962	1.565	-3.561	-577	-271	49
CR081	-	-3.538	1.191	-5.441	-313	-159	39
CR082	-	-3.538	1.191	-5.441	-313	-159	39
CR083	-	-3.606	1.171	-5.505	-315	-163	39
CR084	-	-3.606	1.171	-5.505	-315	-163	39
CR085	-	-3.538	1.191	-5.441	-313	-159	39
CR086	-	-3.538	1.191	-5.441	-313	-159	39
CR087	-	-3.606	1.171	-5.505	-315	-163	39
CR088	-	-3.606	1.171	-5.505	-315	-163	39
CR089	-	-3.538	1.191	-5.441	-313	-159	39
CR090	-	-3.538	1.191	-5.441	-313	-159	39
CR091	-	-3.606	1.171	-5.505	-315	-163	39
CR092	-	-3.606	1.171	-5.505	-315	-163	39
CR093	-	-3.538	1.191	-5.441	-313	-159	39
CR094	-	-3.538	1.191	-5.441	-313	-159	39
CR095	-	-3.606	1.171	-5.505	-315	-163	39
CR096	-	-3.606	1.171	-5.505	-315	-163	39
CR097	-	-5.894	1.585	-3.497	-575	-267	49

Carichi sui nodi in fondazione

Carico	CC	Fx	Fy	Fz	Mx	My	Mz
		[N]	[N]	[N]	[N·m]	[N·m]	[N·m]
CR098	-	-5.894	1.585	-3.497	-575	-267	49
CR099	-	-5.962	1.565	-3.561	-577	-271	49
CR100	-	-5.962	1.565	-3.561	-577	-271	49
CR101	-	-5.894	1.585	-3.497	-575	-267	49
CR102	-	-5.894	1.585	-3.497	-575	-267	49
CR103	-	-5.962	1.565	-3.561	-577	-271	49
CR104	-	-5.962	1.565	-3.561	-577	-271	49
CR105	-	-5.894	1.585	-3.497	-575	-267	49
CR106	-	-5.894	1.585	-3.497	-575	-267	49
CR107	-	-5.962	1.565	-3.561	-577	-271	49
CR108	-	-5.962	1.565	-3.561	-577	-271	49
CR109	-	-5.894	1.585	-3.497	-575	-267	49
CR110	-	-5.894	1.585	-3.497	-575	-267	49
CR111	-	-5.962	1.565	-3.561	-577	-271	49
CR112	-	-5.962	1.565	-3.561	-577	-271	49
CR113	-	-3.538	1.191	-5.441	-313	-159	39
CR114	-	-3.538	1.191	-5.441	-313	-159	39
CR115	-	-3.606	1.171	-5.505	-315	-163	39
CR116	-	-3.606	1.171	-5.505	-315	-163	39
CR117	-	-3.538	1.191	-5.441	-313	-159	39
CR118	-	-3.538	1.191	-5.441	-313	-159	39
CR119	-	-3.606	1.171	-5.505	-315	-163	39
CR120	-	-3.606	1.171	-5.505	-315	-163	39
CR121	-	-3.538	1.191	-5.441	-313	-159	39
CR122	-	-3.538	1.191	-5.441	-313	-159	39
CR123	-	-3.606	1.171	-5.505	-315	-163	39
CR124	-	-3.606	1.171	-5.505	-315	-163	39
CR125	-	-3.538	1.191	-5.441	-313	-159	39
CR126	-	-3.538	1.191	-5.441	-313	-159	39
CR127	-	-3.606	1.171	-5.505	-315	-163	39
CR128	-	-3.606	1.171	-5.505	-315	-163	39
Nodo 01224							
CR001	-	-7.282	256	-11.591	-24	-984	4
CR002	-	-7.282	256	-11.591	-24	-984	4
CR003	-	-7.399	247	-11.751	-35	-1.002	4
CR004	-	-7.399	247	-11.751	-35	-1.002	4
CR005	-	-7.282	256	-11.591	-24	-984	4
CR006	-	-7.282	256	-11.591	-24	-984	4
CR007	-	-7.399	247	-11.751	-35	-1.002	4
CR008	-	-7.399	247	-11.751	-35	-1.002	4
CR009	-	-7.282	256	-11.591	-24	-984	4
CR010	-	-7.282	256	-11.591	-24	-984	4
CR011	-	-7.399	247	-11.751	-35	-1.002	4
CR012	-	-7.399	247	-11.751	-35	-1.002	4
CR013	-	-7.282	256	-11.591	-24	-984	4
CR014	-	-7.282	256	-11.591	-24	-984	4
CR015	-	-7.399	247	-11.751	-35	-1.002	4
CR016	-	-7.399	247	-11.751	-35	-1.002	4
CR017	-	-7.957	313	-11.087	-51	-1.048	6
CR018	-	-7.957	313	-11.087	-51	-1.048	6
CR019	-	-8.074	304	-11.247	-62	-1.066	6
CR020	-	-8.074	304	-11.247	-62	-1.066	6
CR021	-	-7.957	313	-11.087	-51	-1.048	6
CR022	-	-7.957	313	-11.087	-51	-1.048	6
CR023	-	-8.074	304	-11.247	-62	-1.066	6
CR024	-	-8.074	304	-11.247	-62	-1.066	6
CR025	-	-7.957	313	-11.087	-51	-1.048	6
CR026	-	-7.957	313	-11.087	-51	-1.048	6
CR027	-	-8.074	304	-11.247	-62	-1.066	6
CR028	-	-8.074	304	-11.247	-62	-1.066	6
CR029	-	-7.957	313	-11.087	-51	-1.048	6
CR030	-	-7.957	313	-11.087	-51	-1.048	6
CR031	-	-8.074	304	-11.247	-62	-1.066	6
CR032	-	-8.074	304	-11.247	-62	-1.066	6
CR033	-	-7.282	256	-11.591	-24	-984	4
CR034	-	-7.282	256	-11.591	-24	-984	4
CR035	-	-7.399	247	-11.751	-35	-1.002	4
CR036	-	-7.399	247	-11.751	-35	-1.002	4
CR037	-	-7.282	256	-11.591	-24	-984	4
CR038	-	-7.282	256	-11.591	-24	-984	4
CR039	-	-7.399	247	-11.751	-35	-1.002	4
CR040	-	-7.399	247	-11.751	-35	-1.002	4
CR041	-	-7.282	256	-11.591	-24	-984	4
CR042	-	-7.282	256	-11.591	-24	-984	4
CR043	-	-7.399	247	-11.751	-35	-1.002	4
CR044	-	-7.399	247	-11.751	-35	-1.002	4
CR045	-	-7.282	256	-11.591	-24	-984	4
CR046	-	-7.282	256	-11.591	-24	-984	4
CR047	-	-7.399	247	-11.751	-35	-1.002	4
CR048	-	-7.399	247	-11.751	-35	-1.002	4

Carichi sui nodi in fondazione

Carico	CC	Fx	Fy	Fz	Mx	My	Mz
		[N]	[N]	[N]	[N·m]	[N·m]	[N·m]
CR049	-	-7.957	313	-11.087	-51	-1.048	6
CR050	-	-7.957	313	-11.087	-51	-1.048	6
CR051	-	-8.074	304	-11.247	-62	-1.066	6
CR052	-	-8.074	304	-11.247	-62	-1.066	6
CR053	-	-7.957	313	-11.087	-51	-1.048	6
CR054	-	-7.957	313	-11.087	-51	-1.048	6
CR055	-	-8.074	304	-11.247	-62	-1.066	6
CR056	-	-8.074	304	-11.247	-62	-1.066	6
CR057	-	-7.957	313	-11.087	-51	-1.048	6
CR058	-	-7.957	313	-11.087	-51	-1.048	6
CR059	-	-8.074	304	-11.247	-62	-1.066	6
CR060	-	-8.074	304	-11.247	-62	-1.066	6
CR061	-	-7.957	313	-11.087	-51	-1.048	6
CR062	-	-7.957	313	-11.087	-51	-1.048	6
CR063	-	-8.074	304	-11.247	-62	-1.066	6
CR064	-	-8.074	304	-11.247	-62	-1.066	6
CR065	-	-8.850	179	-12.954	-127	-1.164	3
CR066	-	-8.850	179	-12.954	-127	-1.164	3
CR067	-	-8.966	170	-13.114	-138	-1.181	3
CR068	-	-8.966	170	-13.114	-138	-1.181	3
CR069	-	-8.850	179	-12.954	-127	-1.164	3
CR070	-	-8.850	179	-12.954	-127	-1.164	3
CR071	-	-8.966	170	-13.114	-138	-1.181	3
CR072	-	-8.966	170	-13.114	-138	-1.181	3
CR073	-	-8.850	179	-12.954	-127	-1.164	3
CR074	-	-8.850	179	-12.954	-127	-1.164	3
CR075	-	-8.966	170	-13.114	-138	-1.181	3
CR076	-	-8.966	170	-13.114	-138	-1.181	3
CR077	-	-8.850	179	-12.954	-127	-1.164	3
CR078	-	-8.850	179	-12.954	-127	-1.164	3
CR079	-	-8.966	170	-13.114	-138	-1.181	3
CR080	-	-8.966	170	-13.114	-138	-1.181	3
CR081	-	-6.390	390	-9.724	52	-869	7
CR082	-	-6.390	390	-9.724	52	-869	7
CR083	-	-6.506	381	-9.884	41	-886	7
CR084	-	-6.506	381	-9.884	41	-886	7
CR085	-	-6.390	390	-9.724	52	-869	7
CR086	-	-6.390	390	-9.724	52	-869	7
CR087	-	-6.506	381	-9.884	41	-886	7
CR088	-	-6.506	381	-9.884	41	-886	7
CR089	-	-6.390	390	-9.724	52	-869	7
CR090	-	-6.390	390	-9.724	52	-869	7
CR091	-	-6.506	381	-9.884	41	-886	7
CR092	-	-6.506	381	-9.884	41	-886	7
CR093	-	-6.390	390	-9.724	52	-869	7
CR094	-	-6.390	390	-9.724	52	-869	7
CR095	-	-6.506	381	-9.884	41	-886	7
CR096	-	-6.506	381	-9.884	41	-886	7
CR097	-	-8.850	179	-12.954	-127	-1.164	3
CR098	-	-8.850	179	-12.954	-127	-1.164	3
CR099	-	-8.966	170	-13.114	-138	-1.181	3
CR100	-	-8.966	170	-13.114	-138	-1.181	3
CR101	-	-8.850	179	-12.954	-127	-1.164	3
CR102	-	-8.850	179	-12.954	-127	-1.164	3
CR103	-	-8.966	170	-13.114	-138	-1.181	3
CR104	-	-8.966	170	-13.114	-138	-1.181	3
CR105	-	-8.850	179	-12.954	-127	-1.164	3
CR106	-	-8.850	179	-12.954	-127	-1.164	3
CR107	-	-8.966	170	-13.114	-138	-1.181	3
CR108	-	-8.966	170	-13.114	-138	-1.181	3
CR109	-	-8.850	179	-12.954	-127	-1.164	3
CR110	-	-8.850	179	-12.954	-127	-1.164	3
CR111	-	-8.966	170	-13.114	-138	-1.181	3
CR112	-	-8.966	170	-13.114	-138	-1.181	3
CR113	-	-6.390	390	-9.724	52	-869	7
CR114	-	-6.390	390	-9.724	52	-869	7
CR115	-	-6.506	381	-9.884	41	-886	7
CR116	-	-6.506	381	-9.884	41	-886	7
CR117	-	-6.390	390	-9.724	52	-869	7
CR118	-	-6.390	390	-9.724	52	-869	7
CR119	-	-6.506	381	-9.884	41	-886	7
CR120	-	-6.506	381	-9.884	41	-886	7
CR121	-	-6.390	390	-9.724	52	-869	7
CR122	-	-6.390	390	-9.724	52	-869	7
CR123	-	-6.506	381	-9.884	41	-886	7
CR124	-	-6.506	381	-9.884	41	-886	7
CR125	-	-6.390	390	-9.724	52	-869	7
CR126	-	-6.390	390	-9.724	52	-869	7
CR127	-	-6.506	381	-9.884	41	-886	7
CR128	-	-6.506	381	-9.884	41	-886	7

Carichi sui nodi in fondazione

Carico	CC	Fx	Fy	Fz	Mx	My	Mz
		[N]	[N]	[N]	[N·m]	[N·m]	[N·m]
Nodo 01225							
CR001	-	-4.721	-72	-13.785	261	-700	-6
CR002	-	-4.721	-72	-13.785	261	-700	-6
CR003	-	-4.791	-83	-13.979	243	-711	-6
CR004	-	-4.791	-83	-13.979	243	-711	-6
CR005	-	-4.721	-72	-13.785	261	-700	-6
CR006	-	-4.721	-72	-13.785	261	-700	-6
CR007	-	-4.791	-83	-13.979	243	-711	-6
CR008	-	-4.791	-83	-13.979	243	-711	-6
CR009	-	-4.721	-72	-13.785	261	-700	-6
CR010	-	-4.721	-72	-13.785	261	-700	-6
CR011	-	-4.791	-83	-13.979	243	-711	-6
CR012	-	-4.791	-83	-13.979	243	-711	-6
CR013	-	-4.721	-72	-13.785	261	-700	-6
CR014	-	-4.721	-72	-13.785	261	-700	-6
CR015	-	-4.791	-83	-13.979	243	-711	-6
CR016	-	-4.791	-83	-13.979	243	-711	-6
CR017	-	-5.269	-53	-13.425	241	-747	-6
CR018	-	-5.269	-53	-13.425	241	-747	-6
CR019	-	-5.339	-64	-13.619	223	-758	-6
CR020	-	-5.339	-64	-13.619	223	-758	-6
CR021	-	-5.269	-53	-13.425	241	-747	-6
CR022	-	-5.269	-53	-13.425	241	-747	-6
CR023	-	-5.339	-64	-13.619	223	-758	-6
CR024	-	-5.339	-64	-13.619	223	-758	-6
CR025	-	-5.269	-53	-13.425	241	-747	-6
CR026	-	-5.269	-53	-13.425	241	-747	-6
CR027	-	-5.339	-64	-13.619	223	-758	-6
CR028	-	-5.339	-64	-13.619	223	-758	-6
CR029	-	-5.269	-53	-13.425	241	-747	-6
CR030	-	-5.269	-53	-13.425	241	-747	-6
CR031	-	-5.339	-64	-13.619	223	-758	-6
CR032	-	-5.339	-64	-13.619	223	-758	-6
CR033	-	-4.721	-72	-13.785	261	-700	-6
CR034	-	-4.721	-72	-13.785	261	-700	-6
CR035	-	-4.791	-83	-13.979	243	-711	-6
CR036	-	-4.791	-83	-13.979	243	-711	-6
CR037	-	-4.721	-72	-13.785	261	-700	-6
CR038	-	-4.721	-72	-13.785	261	-700	-6
CR039	-	-4.791	-83	-13.979	243	-711	-6
CR040	-	-4.791	-83	-13.979	243	-711	-6
CR041	-	-4.721	-72	-13.785	261	-700	-6
CR042	-	-4.721	-72	-13.785	261	-700	-6
CR043	-	-4.791	-83	-13.979	243	-711	-6
CR044	-	-4.791	-83	-13.979	243	-711	-6
CR045	-	-4.721	-72	-13.785	261	-700	-6
CR046	-	-4.721	-72	-13.785	261	-700	-6
CR047	-	-4.791	-83	-13.979	243	-711	-6
CR048	-	-4.791	-83	-13.979	243	-711	-6
CR049	-	-5.269	-53	-13.425	241	-747	-6
CR050	-	-5.269	-53	-13.425	241	-747	-6
CR051	-	-5.339	-64	-13.619	223	-758	-6
CR052	-	-5.339	-64	-13.619	223	-758	-6
CR053	-	-5.269	-53	-13.425	241	-747	-6
CR054	-	-5.269	-53	-13.425	241	-747	-6
CR055	-	-5.339	-64	-13.619	223	-758	-6
CR056	-	-5.339	-64	-13.619	223	-758	-6
CR057	-	-5.269	-53	-13.425	241	-747	-6
CR058	-	-5.269	-53	-13.425	241	-747	-6
CR059	-	-5.339	-64	-13.619	223	-758	-6
CR060	-	-5.339	-64	-13.619	223	-758	-6
CR061	-	-5.269	-53	-13.425	241	-747	-6
CR062	-	-5.269	-53	-13.425	241	-747	-6
CR063	-	-5.339	-64	-13.619	223	-758	-6
CR064	-	-5.339	-64	-13.619	223	-758	-6
CR065	-	-4.261	-155	-15.345	164	-837	-6
CR066	-	-4.261	-155	-15.345	164	-837	-6
CR067	-	-4.332	-166	-15.539	146	-848	-6
CR068	-	-4.332	-166	-15.539	146	-848	-6
CR069	-	-4.261	-155	-15.345	164	-837	-6
CR070	-	-4.261	-155	-15.345	164	-837	-6
CR071	-	-4.332	-166	-15.539	146	-848	-6
CR072	-	-4.332	-166	-15.539	146	-848	-6
CR073	-	-4.261	-155	-15.345	164	-837	-6
CR074	-	-4.261	-155	-15.345	164	-837	-6
CR075	-	-4.332	-166	-15.539	146	-848	-6
CR076	-	-4.332	-166	-15.539	146	-848	-6
CR077	-	-4.261	-155	-15.345	164	-837	-6
CR078	-	-4.261	-155	-15.345	164	-837	-6
CR079	-	-4.332	-166	-15.539	146	-848	-6

Carichi sui nodi in fondazione

Carico	CC	Fx	Fy	Fz	Mx	My	Mz
		[N]	[N]	[N]	[N·m]	[N·m]	[N·m]
CR080	-	-4.332	-166	-15.539	146	-848	-6
CR081	-	-5.728	30	-11.865	338	-610	-6
CR082	-	-5.728	30	-11.865	338	-610	-6
CR083	-	-5.799	19	-12.059	320	-621	-6
CR084	-	-5.799	19	-12.059	320	-621	-6
CR085	-	-5.728	30	-11.865	338	-610	-6
CR086	-	-5.728	30	-11.865	338	-610	-6
CR087	-	-5.799	19	-12.059	320	-621	-6
CR088	-	-5.799	19	-12.059	320	-621	-6
CR089	-	-5.728	30	-11.865	338	-610	-6
CR090	-	-5.728	30	-11.865	338	-610	-6
CR091	-	-5.799	19	-12.059	320	-621	-6
CR092	-	-5.799	19	-12.059	320	-621	-6
CR093	-	-5.728	30	-11.865	338	-610	-6
CR094	-	-5.728	30	-11.865	338	-610	-6
CR095	-	-5.799	19	-12.059	320	-621	-6
CR096	-	-5.799	19	-12.059	320	-621	-6
CR097	-	-4.261	-155	-15.345	164	-837	-6
CR098	-	-4.261	-155	-15.345	164	-837	-6
CR099	-	-4.332	-166	-15.539	146	-848	-6
CR100	-	-4.332	-166	-15.539	146	-848	-6
CR101	-	-4.261	-155	-15.345	164	-837	-6
CR102	-	-4.261	-155	-15.345	164	-837	-6
CR103	-	-4.332	-166	-15.539	146	-848	-6
CR104	-	-4.332	-166	-15.539	146	-848	-6
CR105	-	-4.261	-155	-15.345	164	-837	-6
CR106	-	-4.261	-155	-15.345	164	-837	-6
CR107	-	-4.332	-166	-15.539	146	-848	-6
CR108	-	-4.332	-166	-15.539	146	-848	-6
CR109	-	-4.261	-155	-15.345	164	-837	-6
CR110	-	-4.261	-155	-15.345	164	-837	-6
CR111	-	-4.332	-166	-15.539	146	-848	-6
CR112	-	-4.332	-166	-15.539	146	-848	-6
CR113	-	-5.728	30	-11.865	338	-610	-6
CR114	-	-5.728	30	-11.865	338	-610	-6
CR115	-	-5.799	19	-12.059	320	-621	-6
CR116	-	-5.799	19	-12.059	320	-621	-6
CR117	-	-5.728	30	-11.865	338	-610	-6
CR118	-	-5.728	30	-11.865	338	-610	-6
CR119	-	-5.799	19	-12.059	320	-621	-6
CR120	-	-5.799	19	-12.059	320	-621	-6
CR121	-	-5.728	30	-11.865	338	-610	-6
CR122	-	-5.728	30	-11.865	338	-610	-6
CR123	-	-5.799	19	-12.059	320	-621	-6
CR124	-	-5.799	19	-12.059	320	-621	-6
CR125	-	-5.728	30	-11.865	338	-610	-6
CR126	-	-5.728	30	-11.865	338	-610	-6
CR127	-	-5.799	19	-12.059	320	-621	-6
CR128	-	-5.799	19	-12.059	320	-621	-6
Nodo 01226							
CR001	-	-3.902	-659	-16.540	562	-492	10
CR002	-	-3.902	-659	-16.540	562	-492	10
CR003	-	-3.975	-694	-16.780	533	-501	10
CR004	-	-3.975	-694	-16.780	533	-501	10
CR005	-	-3.902	-659	-16.540	562	-492	10
CR006	-	-3.902	-659	-16.540	562	-492	10
CR007	-	-3.975	-694	-16.780	533	-501	10
CR008	-	-3.975	-694	-16.780	533	-501	10
CR009	-	-3.902	-659	-16.540	562	-492	10
CR010	-	-3.902	-659	-16.540	562	-492	10
CR011	-	-3.975	-694	-16.780	533	-501	10
CR012	-	-3.975	-694	-16.780	533	-501	10
CR013	-	-3.902	-659	-16.540	562	-492	10
CR014	-	-3.902	-659	-16.540	562	-492	10
CR015	-	-3.975	-694	-16.780	533	-501	10
CR016	-	-3.975	-694	-16.780	533	-501	10
CR017	-	-5.165	-602	-15.942	503	-605	12
CR018	-	-5.165	-602	-15.942	503	-605	12
CR019	-	-5.238	-637	-16.182	474	-614	12
CR020	-	-5.238	-637	-16.182	474	-614	12
CR021	-	-5.165	-602	-15.942	503	-605	12
CR022	-	-5.165	-602	-15.942	503	-605	12
CR023	-	-5.238	-637	-16.182	474	-614	12
CR024	-	-5.238	-637	-16.182	474	-614	12
CR025	-	-5.165	-602	-15.942	503	-605	12
CR026	-	-5.165	-602	-15.942	503	-605	12
CR027	-	-5.238	-637	-16.182	474	-614	12
CR028	-	-5.238	-637	-16.182	474	-614	12
CR029	-	-5.165	-602	-15.942	503	-605	12
CR030	-	-5.165	-602	-15.942	503	-605	12

Carichi sui nodi in fondazione

Carico	CC	Fx	Fy	Fz	Mx	My	Mz
		[N]	[N]	[N]	[N·m]	[N·m]	[N·m]
CR031	-	-5.238	-637	-16.182	474	-614	12
CR032	-	-5.238	-637	-16.182	474	-614	12
CR033	-	-3.902	-659	-16.540	562	-492	10
CR034	-	-3.902	-659	-16.540	562	-492	10
CR035	-	-3.975	-694	-16.780	533	-501	10
CR036	-	-3.975	-694	-16.780	533	-501	10
CR037	-	-3.902	-659	-16.540	562	-492	10
CR038	-	-3.902	-659	-16.540	562	-492	10
CR039	-	-3.975	-694	-16.780	533	-501	10
CR040	-	-3.975	-694	-16.780	533	-501	10
CR041	-	-3.902	-659	-16.540	562	-492	10
CR042	-	-3.902	-659	-16.540	562	-492	10
CR043	-	-3.975	-694	-16.780	533	-501	10
CR044	-	-3.975	-694	-16.780	533	-501	10
CR045	-	-3.902	-659	-16.540	562	-492	10
CR046	-	-3.902	-659	-16.540	562	-492	10
CR047	-	-3.975	-694	-16.780	533	-501	10
CR048	-	-3.975	-694	-16.780	533	-501	10
CR049	-	-5.165	-602	-15.942	503	-605	12
CR050	-	-5.165	-602	-15.942	503	-605	12
CR051	-	-5.238	-637	-16.182	474	-614	12
CR052	-	-5.238	-637	-16.182	474	-614	12
CR053	-	-5.165	-602	-15.942	503	-605	12
CR054	-	-5.165	-602	-15.942	503	-605	12
CR055	-	-5.238	-637	-16.182	474	-614	12
CR056	-	-5.238	-637	-16.182	474	-614	12
CR057	-	-5.165	-602	-15.942	503	-605	12
CR058	-	-5.165	-602	-15.942	503	-605	12
CR059	-	-5.238	-637	-16.182	474	-614	12
CR060	-	-5.238	-637	-16.182	474	-614	12
CR061	-	-5.165	-602	-15.942	503	-605	12
CR062	-	-5.165	-602	-15.942	503	-605	12
CR063	-	-5.238	-637	-16.182	474	-614	12
CR064	-	-5.238	-637	-16.182	474	-614	12
CR065	-	-3.990	-688	-18.397	464	-627	8
CR066	-	-3.990	-688	-18.397	464	-627	8
CR067	-	-4.063	-723	-18.637	436	-635	8
CR068	-	-4.063	-723	-18.637	436	-635	8
CR069	-	-3.990	-688	-18.397	464	-627	8
CR070	-	-3.990	-688	-18.397	464	-627	8
CR071	-	-4.063	-723	-18.637	436	-635	8
CR072	-	-4.063	-723	-18.637	436	-635	8
CR073	-	-3.990	-688	-18.397	464	-627	8
CR074	-	-3.990	-688	-18.397	464	-627	8
CR075	-	-4.063	-723	-18.637	436	-635	8
CR076	-	-4.063	-723	-18.637	436	-635	8
CR077	-	-3.990	-688	-18.397	464	-627	8
CR078	-	-3.990	-688	-18.397	464	-627	8
CR079	-	-4.063	-723	-18.637	436	-635	8
CR080	-	-4.063	-723	-18.637	436	-635	8
CR081	-	-5.077	-573	-14.085	600	-471	14
CR082	-	-5.077	-573	-14.085	600	-471	14
CR083	-	-5.150	-608	-14.325	572	-479	14
CR084	-	-5.150	-608	-14.325	572	-479	14
CR085	-	-5.077	-573	-14.085	600	-471	14
CR086	-	-5.077	-573	-14.085	600	-471	14
CR087	-	-5.150	-608	-14.325	572	-479	14
CR088	-	-5.150	-608	-14.325	572	-479	14
CR089	-	-5.077	-573	-14.085	600	-471	14
CR090	-	-5.077	-573	-14.085	600	-471	14
CR091	-	-5.150	-608	-14.325	572	-479	14
CR092	-	-5.150	-608	-14.325	572	-479	14
CR093	-	-5.077	-573	-14.085	600	-471	14
CR094	-	-5.077	-573	-14.085	600	-471	14
CR095	-	-5.150	-608	-14.325	572	-479	14
CR096	-	-5.150	-608	-14.325	572	-479	14
CR097	-	-3.990	-688	-18.397	464	-627	8
CR098	-	-3.990	-688	-18.397	464	-627	8
CR099	-	-4.063	-723	-18.637	436	-635	8
CR100	-	-4.063	-723	-18.637	436	-635	8
CR101	-	-3.990	-688	-18.397	464	-627	8
CR102	-	-3.990	-688	-18.397	464	-627	8
CR103	-	-4.063	-723	-18.637	436	-635	8
CR104	-	-4.063	-723	-18.637	436	-635	8
CR105	-	-3.990	-688	-18.397	464	-627	8
CR106	-	-3.990	-688	-18.397	464	-627	8
CR107	-	-4.063	-723	-18.637	436	-635	8
CR108	-	-4.063	-723	-18.637	436	-635	8
CR109	-	-3.990	-688	-18.397	464	-627	8
CR110	-	-3.990	-688	-18.397	464	-627	8

Carichi sui nodi in fondazione

Carico	CC	Fx	Fy	Fz	Mx	My	Mz
		[N]	[N]	[N]	[N·m]	[N·m]	[N·m]
CR111	-	-4.063	-723	-18.637	436	-635	8
CR112	-	-4.063	-723	-18.637	436	-635	8
CR113	-	-5.077	-573	-14.085	600	-471	14
CR114	-	-5.077	-573	-14.085	600	-471	14
CR115	-	-5.150	-608	-14.325	572	-479	14
CR116	-	-5.150	-608	-14.325	572	-479	14
CR117	-	-5.077	-573	-14.085	600	-471	14
CR118	-	-5.077	-573	-14.085	600	-471	14
CR119	-	-5.150	-608	-14.325	572	-479	14
CR120	-	-5.150	-608	-14.325	572	-479	14
CR121	-	-5.077	-573	-14.085	600	-471	14
CR122	-	-5.077	-573	-14.085	600	-471	14
CR123	-	-5.150	-608	-14.325	572	-479	14
CR124	-	-5.150	-608	-14.325	572	-479	14
CR125	-	-5.077	-573	-14.085	600	-471	14
CR126	-	-5.077	-573	-14.085	600	-471	14
CR127	-	-5.150	-608	-14.325	572	-479	14
CR128	-	-5.150	-608	-14.325	572	-479	14
Nodo 01227							
CR001	-	-6.313	256	-19.258	295	-648	-13
CR002	-	-6.313	256	-19.258	295	-648	-13
CR003	-	-6.432	231	-19.538	269	-658	-13
CR004	-	-6.432	231	-19.538	269	-658	-13
CR005	-	-6.313	256	-19.258	295	-648	-13
CR006	-	-6.313	256	-19.258	295	-648	-13
CR007	-	-6.432	231	-19.538	269	-658	-13
CR008	-	-6.432	231	-19.538	269	-658	-13
CR009	-	-6.313	256	-19.258	295	-648	-13
CR010	-	-6.313	256	-19.258	295	-648	-13
CR011	-	-6.432	231	-19.538	269	-658	-13
CR012	-	-6.432	231	-19.538	269	-658	-13
CR013	-	-6.313	256	-19.258	295	-648	-13
CR014	-	-6.313	256	-19.258	295	-648	-13
CR015	-	-6.432	231	-19.538	269	-658	-13
CR016	-	-6.432	231	-19.538	269	-658	-13
CR017	-	-7.594	331	-18.000	233	-626	-11
CR018	-	-7.594	331	-18.000	233	-626	-11
CR019	-	-7.713	306	-18.280	207	-636	-11
CR020	-	-7.713	306	-18.280	207	-636	-11
CR021	-	-7.594	331	-18.000	233	-626	-11
CR022	-	-7.594	331	-18.000	233	-626	-11
CR023	-	-7.713	306	-18.280	207	-636	-11
CR024	-	-7.713	306	-18.280	207	-636	-11
CR025	-	-7.594	331	-18.000	233	-626	-11
CR026	-	-7.594	331	-18.000	233	-626	-11
CR027	-	-7.713	306	-18.280	207	-636	-11
CR028	-	-7.713	306	-18.280	207	-636	-11
CR029	-	-7.594	331	-18.000	233	-626	-11
CR030	-	-7.594	331	-18.000	233	-626	-11
CR031	-	-7.713	306	-18.280	207	-636	-11
CR032	-	-7.713	306	-18.280	207	-636	-11
CR033	-	-6.313	256	-19.258	295	-648	-13
CR034	-	-6.313	256	-19.258	295	-648	-13
CR035	-	-6.432	231	-19.538	269	-658	-13
CR036	-	-6.432	231	-19.538	269	-658	-13
CR037	-	-6.313	256	-19.258	295	-648	-13
CR038	-	-6.313	256	-19.258	295	-648	-13
CR039	-	-6.432	231	-19.538	269	-658	-13
CR040	-	-6.432	231	-19.538	269	-658	-13
CR041	-	-6.313	256	-19.258	295	-648	-13
CR042	-	-6.313	256	-19.258	295	-648	-13
CR043	-	-6.432	231	-19.538	269	-658	-13
CR044	-	-6.432	231	-19.538	269	-658	-13
CR045	-	-6.313	256	-19.258	295	-648	-13
CR046	-	-6.313	256	-19.258	295	-648	-13
CR047	-	-6.432	231	-19.538	269	-658	-13
CR048	-	-6.432	231	-19.538	269	-658	-13
CR049	-	-7.594	331	-18.000	233	-626	-11
CR050	-	-7.594	331	-18.000	233	-626	-11
CR051	-	-7.713	306	-18.280	207	-636	-11
CR052	-	-7.713	306	-18.280	207	-636	-11
CR053	-	-7.594	331	-18.000	233	-626	-11
CR054	-	-7.594	331	-18.000	233	-626	-11
CR055	-	-7.713	306	-18.280	207	-636	-11
CR056	-	-7.713	306	-18.280	207	-636	-11
CR057	-	-7.594	331	-18.000	233	-626	-11
CR058	-	-7.594	331	-18.000	233	-626	-11
CR059	-	-7.713	306	-18.280	207	-636	-11
CR060	-	-7.713	306	-18.280	207	-636	-11
CR061	-	-7.594	331	-18.000	233	-626	-11

Carichi sui nodi in fondazione

Carico	CC	Fx	Fy	Fz	Mx	My	Mz
		[N]	[N]	[N]	[N·m]	[N·m]	[N·m]
CR062	-	-7.594	331	-18.000	233	-626	-11
CR063	-	-7.713	306	-18.280	207	-636	-11
CR064	-	-7.713	306	-18.280	207	-636	-11
CR065	-	-7.989	464	-21.589	167	-762	-12
CR066	-	-7.989	464	-21.589	167	-762	-12
CR067	-	-8.107	439	-21.869	141	-773	-12
CR068	-	-8.107	439	-21.869	141	-773	-12
CR069	-	-7.989	464	-21.589	167	-762	-12
CR070	-	-7.989	464	-21.589	167	-762	-12
CR071	-	-8.107	439	-21.869	141	-773	-12
CR072	-	-8.107	439	-21.869	141	-773	-12
CR073	-	-7.989	464	-21.589	167	-762	-12
CR074	-	-7.989	464	-21.589	167	-762	-12
CR075	-	-8.107	439	-21.869	141	-773	-12
CR076	-	-8.107	439	-21.869	141	-773	-12
CR077	-	-7.989	464	-21.589	167	-762	-12
CR078	-	-7.989	464	-21.589	167	-762	-12
CR079	-	-8.107	439	-21.869	141	-773	-12
CR080	-	-8.107	439	-21.869	141	-773	-12
CR081	-	-5.919	123	-15.669	361	-511	-12
CR082	-	-5.919	123	-15.669	361	-511	-12
CR083	-	-6.037	98	-15.949	335	-522	-12
CR084	-	-6.037	98	-15.949	335	-522	-12
CR085	-	-5.919	123	-15.669	361	-511	-12
CR086	-	-5.919	123	-15.669	361	-511	-12
CR087	-	-6.037	98	-15.949	335	-522	-12
CR088	-	-6.037	98	-15.949	335	-522	-12
CR089	-	-5.919	123	-15.669	361	-511	-12
CR090	-	-5.919	123	-15.669	361	-511	-12
CR091	-	-6.037	98	-15.949	335	-522	-12
CR092	-	-6.037	98	-15.949	335	-522	-12
CR093	-	-5.919	123	-15.669	361	-511	-12
CR094	-	-5.919	123	-15.669	361	-511	-12
CR095	-	-6.037	98	-15.949	335	-522	-12
CR096	-	-6.037	98	-15.949	335	-522	-12
CR097	-	-7.989	464	-21.589	167	-762	-12
CR098	-	-7.989	464	-21.589	167	-762	-12
CR099	-	-8.107	439	-21.869	141	-773	-12
CR100	-	-8.107	439	-21.869	141	-773	-12
CR101	-	-7.989	464	-21.589	167	-762	-12
CR102	-	-7.989	464	-21.589	167	-762	-12
CR103	-	-8.107	439	-21.869	141	-773	-12
CR104	-	-8.107	439	-21.869	141	-773	-12
CR105	-	-7.989	464	-21.589	167	-762	-12
CR106	-	-7.989	464	-21.589	167	-762	-12
CR107	-	-8.107	439	-21.869	141	-773	-12
CR108	-	-8.107	439	-21.869	141	-773	-12
CR109	-	-7.989	464	-21.589	167	-762	-12
CR110	-	-7.989	464	-21.589	167	-762	-12
CR111	-	-8.107	439	-21.869	141	-773	-12
CR112	-	-8.107	439	-21.869	141	-773	-12
CR113	-	-5.919	123	-15.669	361	-511	-12
CR114	-	-5.919	123	-15.669	361	-511	-12
CR115	-	-6.037	98	-15.949	335	-522	-12
CR116	-	-6.037	98	-15.949	335	-522	-12
CR117	-	-5.919	123	-15.669	361	-511	-12
CR118	-	-5.919	123	-15.669	361	-511	-12
CR119	-	-6.037	98	-15.949	335	-522	-12
CR120	-	-6.037	98	-15.949	335	-522	-12
CR121	-	-5.919	123	-15.669	361	-511	-12
CR122	-	-5.919	123	-15.669	361	-511	-12
CR123	-	-6.037	98	-15.949	335	-522	-12
CR124	-	-6.037	98	-15.949	335	-522	-12
CR125	-	-5.919	123	-15.669	361	-511	-12
CR126	-	-5.919	123	-15.669	361	-511	-12
CR127	-	-6.037	98	-15.949	335	-522	-12
CR128	-	-6.037	98	-15.949	335	-522	-12
Nodo 01228							
CR001	-	2.869	2.238	-4.598	-1.015	760	-107
CR002	-	2.869	2.238	-4.598	-1.015	760	-107
CR003	-	2.841	2.194	-4.638	-1.032	751	-109
CR004	-	2.841	2.194	-4.638	-1.032	751	-109
CR005	-	2.869	2.238	-4.598	-1.015	760	-107
CR006	-	2.869	2.238	-4.598	-1.015	760	-107
CR007	-	2.841	2.194	-4.638	-1.032	751	-109
CR008	-	2.841	2.194	-4.638	-1.032	751	-109
CR009	-	2.869	2.238	-4.598	-1.015	760	-107
CR010	-	2.869	2.238	-4.598	-1.015	760	-107
CR011	-	2.841	2.194	-4.638	-1.032	751	-109
CR012	-	2.841	2.194	-4.638	-1.032	751	-109

Carichi sui nodi in fondazione

Carico	CC	Fx	Fy	Fz	Mx	My	Mz
		[N]	[N]	[N]	[N·m]	[N·m]	[N·m]
CR013	-	2.869	2.238	-4.598	-1.015	760	-107
CR014	-	2.869	2.238	-4.598	-1.015	760	-107
CR015	-	2.841	2.194	-4.638	-1.032	751	-109
CR016	-	2.841	2.194	-4.638	-1.032	751	-109
CR017	-	-717	2.488	-5.216	-958	483	-97
CR018	-	-717	2.488	-5.216	-958	483	-97
CR019	-	-745	2.444	-5.256	-975	474	-99
CR020	-	-745	2.444	-5.256	-975	474	-99
CR021	-	-717	2.488	-5.216	-958	483	-97
CR022	-	-717	2.488	-5.216	-958	483	-97
CR023	-	-745	2.444	-5.256	-975	474	-99
CR024	-	-745	2.444	-5.256	-975	474	-99
CR025	-	-717	2.488	-5.216	-958	483	-97
CR026	-	-717	2.488	-5.216	-958	483	-97
CR027	-	-745	2.444	-5.256	-975	474	-99
CR028	-	-745	2.444	-5.256	-975	474	-99
CR029	-	-717	2.488	-5.216	-958	483	-97
CR030	-	-717	2.488	-5.216	-958	483	-97
CR031	-	-745	2.444	-5.256	-975	474	-99
CR032	-	-745	2.444	-5.256	-975	474	-99
CR033	-	2.869	2.238	-4.598	-1.015	760	-107
CR034	-	2.869	2.238	-4.598	-1.015	760	-107
CR035	-	2.841	2.194	-4.638	-1.032	751	-109
CR036	-	2.841	2.194	-4.638	-1.032	751	-109
CR037	-	2.869	2.238	-4.598	-1.015	760	-107
CR038	-	2.869	2.238	-4.598	-1.015	760	-107
CR039	-	2.841	2.194	-4.638	-1.032	751	-109
CR040	-	2.841	2.194	-4.638	-1.032	751	-109
CR041	-	2.869	2.238	-4.598	-1.015	760	-107
CR042	-	2.869	2.238	-4.598	-1.015	760	-107
CR043	-	2.841	2.194	-4.638	-1.032	751	-109
CR044	-	2.841	2.194	-4.638	-1.032	751	-109
CR045	-	2.869	2.238	-4.598	-1.015	760	-107
CR046	-	2.869	2.238	-4.598	-1.015	760	-107
CR047	-	2.841	2.194	-4.638	-1.032	751	-109
CR048	-	2.841	2.194	-4.638	-1.032	751	-109
CR049	-	-717	2.488	-5.216	-958	483	-97
CR050	-	-717	2.488	-5.216	-958	483	-97
CR051	-	-745	2.444	-5.256	-975	474	-99
CR052	-	-745	2.444	-5.256	-975	474	-99
CR053	-	-717	2.488	-5.216	-958	483	-97
CR054	-	-717	2.488	-5.216	-958	483	-97
CR055	-	-745	2.444	-5.256	-975	474	-99
CR056	-	-745	2.444	-5.256	-975	474	-99
CR057	-	-717	2.488	-5.216	-958	483	-97
CR058	-	-717	2.488	-5.216	-958	483	-97
CR059	-	-745	2.444	-5.256	-975	474	-99
CR060	-	-745	2.444	-5.256	-975	474	-99
CR061	-	-717	2.488	-5.216	-958	483	-97
CR062	-	-717	2.488	-5.216	-958	483	-97
CR063	-	-745	2.444	-5.256	-975	474	-99
CR064	-	-745	2.444	-5.256	-975	474	-99
CR065	-	516	2.427	-6.043	-1.041	592	-107
CR066	-	516	2.427	-6.043	-1.041	592	-107
CR067	-	488	2.383	-6.083	-1.059	583	-109
CR068	-	488	2.383	-6.083	-1.059	583	-109
CR069	-	516	2.427	-6.043	-1.041	592	-107
CR070	-	516	2.427	-6.043	-1.041	592	-107
CR071	-	488	2.383	-6.083	-1.059	583	-109
CR072	-	488	2.383	-6.083	-1.059	583	-109
CR073	-	516	2.427	-6.043	-1.041	592	-107
CR074	-	516	2.427	-6.043	-1.041	592	-107
CR075	-	488	2.383	-6.083	-1.059	583	-109
CR076	-	488	2.383	-6.083	-1.059	583	-109
CR077	-	516	2.427	-6.043	-1.041	592	-107
CR078	-	516	2.427	-6.043	-1.041	592	-107
CR079	-	488	2.383	-6.083	-1.059	583	-109
CR080	-	488	2.383	-6.083	-1.059	583	-109
CR081	-	1.636	2.299	-3.771	-931	651	-97
CR082	-	1.636	2.299	-3.771	-931	651	-97
CR083	-	1.608	2.255	-3.811	-949	642	-99
CR084	-	1.608	2.255	-3.811	-949	642	-99
CR085	-	1.636	2.299	-3.771	-931	651	-97
CR086	-	1.636	2.299	-3.771	-931	651	-97
CR087	-	1.608	2.255	-3.811	-949	642	-99
CR088	-	1.608	2.255	-3.811	-949	642	-99
CR089	-	1.636	2.299	-3.771	-931	651	-97
CR090	-	1.636	2.299	-3.771	-931	651	-97
CR091	-	1.608	2.255	-3.811	-949	642	-99
CR092	-	1.608	2.255	-3.811	-949	642	-99

Carichi sui nodi in fondazione

Carico	CC	Fx	Fy	Fz	Mx	My	Mz
		[N]	[N]	[N]	[N·m]	[N·m]	[N·m]
CR093	-	1.636	2.299	-3.771	-931	651	-97
CR094	-	1.636	2.299	-3.771	-931	651	-97
CR095	-	1.608	2.255	-3.811	-949	642	-99
CR096	-	1.608	2.255	-3.811	-949	642	-99
CR097	-	516	2.427	-6.043	-1.041	592	-107
CR098	-	516	2.427	-6.043	-1.041	592	-107
CR099	-	488	2.383	-6.083	-1.059	583	-109
CR100	-	488	2.383	-6.083	-1.059	583	-109
CR101	-	516	2.427	-6.043	-1.041	592	-107
CR102	-	516	2.427	-6.043	-1.041	592	-107
CR103	-	488	2.383	-6.083	-1.059	583	-109
CR104	-	488	2.383	-6.083	-1.059	583	-109
CR105	-	516	2.427	-6.043	-1.041	592	-107
CR106	-	516	2.427	-6.043	-1.041	592	-107
CR107	-	488	2.383	-6.083	-1.059	583	-109
CR108	-	488	2.383	-6.083	-1.059	583	-109
CR109	-	516	2.427	-6.043	-1.041	592	-107
CR110	-	516	2.427	-6.043	-1.041	592	-107
CR111	-	488	2.383	-6.083	-1.059	583	-109
CR112	-	488	2.383	-6.083	-1.059	583	-109
CR113	-	1.636	2.299	-3.771	-931	651	-97
CR114	-	1.636	2.299	-3.771	-931	651	-97
CR115	-	1.608	2.255	-3.811	-949	642	-99
CR116	-	1.608	2.255	-3.811	-949	642	-99
CR117	-	1.636	2.299	-3.771	-931	651	-97
CR118	-	1.636	2.299	-3.771	-931	651	-97
CR119	-	1.608	2.255	-3.811	-949	642	-99
CR120	-	1.608	2.255	-3.811	-949	642	-99
CR121	-	1.636	2.299	-3.771	-931	651	-97
CR122	-	1.636	2.299	-3.771	-931	651	-97
CR123	-	1.608	2.255	-3.811	-949	642	-99
CR124	-	1.608	2.255	-3.811	-949	642	-99
CR125	-	1.636	2.299	-3.771	-931	651	-97
CR126	-	1.636	2.299	-3.771	-931	651	-97
CR127	-	1.608	2.255	-3.811	-949	642	-99
CR128	-	1.608	2.255	-3.811	-949	642	-99
Nodo 01229							
CR001	-	2.003	1.251	-13.915	-1.443	492	-41
CR002	-	2.003	1.251	-13.915	-1.443	492	-41
CR003	-	1.983	1.229	-14.097	-1.468	486	-41
CR004	-	1.983	1.229	-14.097	-1.468	486	-41
CR005	-	2.003	1.251	-13.915	-1.443	492	-41
CR006	-	2.003	1.251	-13.915	-1.443	492	-41
CR007	-	1.983	1.229	-14.097	-1.468	486	-41
CR008	-	1.983	1.229	-14.097	-1.468	486	-41
CR009	-	2.003	1.251	-13.915	-1.443	492	-41
CR010	-	2.003	1.251	-13.915	-1.443	492	-41
CR011	-	1.983	1.229	-14.097	-1.468	486	-41
CR012	-	1.983	1.229	-14.097	-1.468	486	-41
CR013	-	2.003	1.251	-13.915	-1.443	492	-41
CR014	-	2.003	1.251	-13.915	-1.443	492	-41
CR015	-	1.983	1.229	-14.097	-1.468	486	-41
CR016	-	1.983	1.229	-14.097	-1.468	486	-41
CR017	-	-1.633	1.457	-15.111	-1.324	184	-37
CR018	-	-1.633	1.457	-15.111	-1.324	184	-37
CR019	-	-1.653	1.435	-15.293	-1.349	178	-37
CR020	-	-1.653	1.435	-15.293	-1.349	178	-37
CR021	-	-1.633	1.457	-15.111	-1.324	184	-37
CR022	-	-1.633	1.457	-15.111	-1.324	184	-37
CR023	-	-1.653	1.435	-15.293	-1.349	178	-37
CR024	-	-1.653	1.435	-15.293	-1.349	178	-37
CR025	-	-1.633	1.457	-15.111	-1.324	184	-37
CR026	-	-1.633	1.457	-15.111	-1.324	184	-37
CR027	-	-1.653	1.435	-15.293	-1.349	178	-37
CR028	-	-1.653	1.435	-15.293	-1.349	178	-37
CR029	-	-1.633	1.457	-15.111	-1.324	184	-37
CR030	-	-1.633	1.457	-15.111	-1.324	184	-37
CR031	-	-1.653	1.435	-15.293	-1.349	178	-37
CR032	-	-1.653	1.435	-15.293	-1.349	178	-37
CR033	-	2.003	1.251	-13.915	-1.443	492	-41
CR034	-	2.003	1.251	-13.915	-1.443	492	-41
CR035	-	1.983	1.229	-14.097	-1.468	486	-41
CR036	-	1.983	1.229	-14.097	-1.468	486	-41
CR037	-	2.003	1.251	-13.915	-1.443	492	-41
CR038	-	2.003	1.251	-13.915	-1.443	492	-41
CR039	-	1.983	1.229	-14.097	-1.468	486	-41
CR040	-	1.983	1.229	-14.097	-1.468	486	-41
CR041	-	2.003	1.251	-13.915	-1.443	492	-41
CR042	-	2.003	1.251	-13.915	-1.443	492	-41
CR043	-	1.983	1.229	-14.097	-1.468	486	-41

Carichi sui nodi in fondazione

Carico	CC	Fx	Fy	Fz	Mx	My	Mz
		[N]	[N]	[N]	[N·m]	[N·m]	[N·m]
CR044	-	1.983	1.229	-14.097	-1.468	486	-41
CR045	-	2.003	1.251	-13.915	-1.443	492	-41
CR046	-	2.003	1.251	-13.915	-1.443	492	-41
CR047	-	1.983	1.229	-14.097	-1.468	486	-41
CR048	-	1.983	1.229	-14.097	-1.468	486	-41
CR049	-	-1.633	1.457	-15.111	-1.324	184	-37
CR050	-	-1.633	1.457	-15.111	-1.324	184	-37
CR051	-	-1.653	1.435	-15.293	-1.349	178	-37
CR052	-	-1.653	1.435	-15.293	-1.349	178	-37
CR053	-	-1.633	1.457	-15.111	-1.324	184	-37
CR054	-	-1.633	1.457	-15.111	-1.324	184	-37
CR055	-	-1.653	1.435	-15.293	-1.349	178	-37
CR056	-	-1.653	1.435	-15.293	-1.349	178	-37
CR057	-	-1.633	1.457	-15.111	-1.324	184	-37
CR058	-	-1.633	1.457	-15.111	-1.324	184	-37
CR059	-	-1.653	1.435	-15.293	-1.349	178	-37
CR060	-	-1.653	1.435	-15.293	-1.349	178	-37
CR061	-	-1.633	1.457	-15.111	-1.324	184	-37
CR062	-	-1.633	1.457	-15.111	-1.324	184	-37
CR063	-	-1.653	1.435	-15.293	-1.349	178	-37
CR064	-	-1.653	1.435	-15.293	-1.349	178	-37
CR065	-	-451	1.337	-13.325	-1.501	276	-40
CR066	-	-451	1.337	-13.325	-1.501	276	-40
CR067	-	-471	1.315	-13.507	-1.525	269	-40
CR068	-	-471	1.315	-13.507	-1.525	269	-40
CR069	-	-451	1.337	-13.325	-1.501	276	-40
CR070	-	-451	1.337	-13.325	-1.501	276	-40
CR071	-	-471	1.315	-13.507	-1.525	269	-40
CR072	-	-471	1.315	-13.507	-1.525	269	-40
CR073	-	-451	1.337	-13.325	-1.501	276	-40
CR074	-	-451	1.337	-13.325	-1.501	276	-40
CR075	-	-471	1.315	-13.507	-1.525	269	-40
CR076	-	-471	1.315	-13.507	-1.525	269	-40
CR077	-	-451	1.337	-13.325	-1.501	276	-40
CR078	-	-451	1.337	-13.325	-1.501	276	-40
CR079	-	-471	1.315	-13.507	-1.525	269	-40
CR080	-	-471	1.315	-13.507	-1.525	269	-40
CR081	-	821	1.371	-15.701	-1.267	401	-38
CR082	-	821	1.371	-15.701	-1.267	401	-38
CR083	-	801	1.349	-15.883	-1.291	394	-38
CR084	-	801	1.349	-15.883	-1.291	394	-38
CR085	-	821	1.371	-15.701	-1.267	401	-38
CR086	-	821	1.371	-15.701	-1.267	401	-38
CR087	-	801	1.349	-15.883	-1.291	394	-38
CR088	-	801	1.349	-15.883	-1.291	394	-38
CR089	-	821	1.371	-15.701	-1.267	401	-38
CR090	-	821	1.371	-15.701	-1.267	401	-38
CR091	-	801	1.349	-15.883	-1.291	394	-38
CR092	-	801	1.349	-15.883	-1.291	394	-38
CR093	-	821	1.371	-15.701	-1.267	401	-38
CR094	-	821	1.371	-15.701	-1.267	401	-38
CR095	-	801	1.349	-15.883	-1.291	394	-38
CR096	-	801	1.349	-15.883	-1.291	394	-38
CR097	-	-451	1.337	-13.325	-1.501	276	-40
CR098	-	-451	1.337	-13.325	-1.501	276	-40
CR099	-	-471	1.315	-13.507	-1.525	269	-40
CR100	-	-471	1.315	-13.507	-1.525	269	-40
CR101	-	-451	1.337	-13.325	-1.501	276	-40
CR102	-	-451	1.337	-13.325	-1.501	276	-40
CR103	-	-471	1.315	-13.507	-1.525	269	-40
CR104	-	-471	1.315	-13.507	-1.525	269	-40
CR105	-	-451	1.337	-13.325	-1.501	276	-40
CR106	-	-451	1.337	-13.325	-1.501	276	-40
CR107	-	-471	1.315	-13.507	-1.525	269	-40
CR108	-	-471	1.315	-13.507	-1.525	269	-40
CR109	-	-451	1.337	-13.325	-1.501	276	-40
CR110	-	-451	1.337	-13.325	-1.501	276	-40
CR111	-	-471	1.315	-13.507	-1.525	269	-40
CR112	-	-471	1.315	-13.507	-1.525	269	-40
CR113	-	821	1.371	-15.701	-1.267	401	-38
CR114	-	821	1.371	-15.701	-1.267	401	-38
CR115	-	801	1.349	-15.883	-1.291	394	-38
CR116	-	801	1.349	-15.883	-1.291	394	-38
CR117	-	821	1.371	-15.701	-1.267	401	-38
CR118	-	821	1.371	-15.701	-1.267	401	-38
CR119	-	801	1.349	-15.883	-1.291	394	-38
CR120	-	801	1.349	-15.883	-1.291	394	-38
CR121	-	821	1.371	-15.701	-1.267	401	-38
CR122	-	821	1.371	-15.701	-1.267	401	-38
CR123	-	801	1.349	-15.883	-1.291	394	-38

Carichi sui nodi in fondazione

Carico	CC	Fx	Fy	Fz	Mx	My	Mz
		[N]	[N]	[N]	[N·m]	[N·m]	[N·m]
CR124	-	801	1.349	-15.883	-1.291	394	-38
CR125	-	821	1.371	-15.701	-1.267	401	-38
CR126	-	821	1.371	-15.701	-1.267	401	-38
CR127	-	801	1.349	-15.883	-1.291	394	-38
CR128	-	801	1.349	-15.883	-1.291	394	-38
Nodo 01230							
CR001	-	599	946	-16.208	-1.687	121	-21
CR002	-	599	946	-16.208	-1.687	121	-21
CR003	-	573	937	-16.438	-1.714	118	-21
CR004	-	573	937	-16.438	-1.714	118	-21
CR005	-	599	946	-16.208	-1.687	121	-21
CR006	-	599	946	-16.208	-1.687	121	-21
CR007	-	573	937	-16.438	-1.714	118	-21
CR008	-	573	937	-16.438	-1.714	118	-21
CR009	-	599	946	-16.208	-1.687	121	-21
CR010	-	599	946	-16.208	-1.687	121	-21
CR011	-	573	937	-16.438	-1.714	118	-21
CR012	-	573	937	-16.438	-1.714	118	-21
CR013	-	599	946	-16.208	-1.687	121	-21
CR014	-	599	946	-16.208	-1.687	121	-21
CR015	-	573	937	-16.438	-1.714	118	-21
CR016	-	573	937	-16.438	-1.714	118	-21
CR017	-	-2.611	623	-17.664	-1.498	-220	-15
CR018	-	-2.611	623	-17.664	-1.498	-220	-15
CR019	-	-2.637	614	-17.894	-1.525	-223	-15
CR020	-	-2.637	614	-17.894	-1.525	-223	-15
CR021	-	-2.611	623	-17.664	-1.498	-220	-15
CR022	-	-2.611	623	-17.664	-1.498	-220	-15
CR023	-	-2.637	614	-17.894	-1.525	-223	-15
CR024	-	-2.637	614	-17.894	-1.525	-223	-15
CR025	-	-2.611	623	-17.664	-1.498	-220	-15
CR026	-	-2.611	623	-17.664	-1.498	-220	-15
CR027	-	-2.637	614	-17.894	-1.525	-223	-15
CR028	-	-2.637	614	-17.894	-1.525	-223	-15
CR029	-	-2.611	623	-17.664	-1.498	-220	-15
CR030	-	-2.611	623	-17.664	-1.498	-220	-15
CR031	-	-2.637	614	-17.894	-1.525	-223	-15
CR032	-	-2.637	614	-17.894	-1.525	-223	-15
CR033	-	599	946	-16.208	-1.687	121	-21
CR034	-	599	946	-16.208	-1.687	121	-21
CR035	-	573	937	-16.438	-1.714	118	-21
CR036	-	573	937	-16.438	-1.714	118	-21
CR037	-	599	946	-16.208	-1.687	121	-21
CR038	-	599	946	-16.208	-1.687	121	-21
CR039	-	573	937	-16.438	-1.714	118	-21
CR040	-	573	937	-16.438	-1.714	118	-21
CR041	-	599	946	-16.208	-1.687	121	-21
CR042	-	599	946	-16.208	-1.687	121	-21
CR043	-	573	937	-16.438	-1.714	118	-21
CR044	-	573	937	-16.438	-1.714	118	-21
CR045	-	599	946	-16.208	-1.687	121	-21
CR046	-	599	946	-16.208	-1.687	121	-21
CR047	-	573	937	-16.438	-1.714	118	-21
CR048	-	573	937	-16.438	-1.714	118	-21
CR049	-	-2.611	623	-17.664	-1.498	-220	-15
CR050	-	-2.611	623	-17.664	-1.498	-220	-15
CR051	-	-2.637	614	-17.894	-1.525	-223	-15
CR052	-	-2.637	614	-17.894	-1.525	-223	-15
CR053	-	-2.611	623	-17.664	-1.498	-220	-15
CR054	-	-2.611	623	-17.664	-1.498	-220	-15
CR055	-	-2.637	614	-17.894	-1.525	-223	-15
CR056	-	-2.637	614	-17.894	-1.525	-223	-15
CR057	-	-2.611	623	-17.664	-1.498	-220	-15
CR058	-	-2.611	623	-17.664	-1.498	-220	-15
CR059	-	-2.637	614	-17.894	-1.525	-223	-15
CR060	-	-2.637	614	-17.894	-1.525	-223	-15
CR061	-	-2.611	623	-17.664	-1.498	-220	-15
CR062	-	-2.611	623	-17.664	-1.498	-220	-15
CR063	-	-2.637	614	-17.894	-1.525	-223	-15
CR064	-	-2.637	614	-17.894	-1.525	-223	-15
CR065	-	-1.557	562	-15.855	-1.834	-103	-23
CR066	-	-1.557	562	-15.855	-1.834	-103	-23
CR067	-	-1.583	553	-16.085	-1.860	-105	-23
CR068	-	-1.583	553	-16.085	-1.860	-105	-23
CR069	-	-1.557	562	-15.855	-1.834	-103	-23
CR070	-	-1.557	562	-15.855	-1.834	-103	-23
CR071	-	-1.583	553	-16.085	-1.860	-105	-23
CR072	-	-1.583	553	-16.085	-1.860	-105	-23
CR073	-	-1.557	562	-15.855	-1.834	-103	-23
CR074	-	-1.557	562	-15.855	-1.834	-103	-23

Carichi sui nodi in fondazione

Carico	CC	Fx	Fy	Fz	Mx	My	Mz
		[N]	[N]	[N]	[N·m]	[N·m]	[N·m]
CR075	-	-1.583	553	-16.085	-1.860	-105	-23
CR076	-	-1.583	553	-16.085	-1.860	-105	-23
CR077	-	-1.557	562	-15.855	-1.834	-103	-23
CR078	-	-1.557	562	-15.855	-1.834	-103	-23
CR079	-	-1.583	553	-16.085	-1.860	-105	-23
CR080	-	-1.583	553	-16.085	-1.860	-105	-23
CR081	-	-455	1.007	-18.017	-1.352	3	-13
CR082	-	-455	1.007	-18.017	-1.352	3	-13
CR083	-	-481	998	-18.247	-1.378	1	-13
CR084	-	-481	998	-18.247	-1.378	1	-13
CR085	-	-455	1.007	-18.017	-1.352	3	-13
CR086	-	-455	1.007	-18.017	-1.352	3	-13
CR087	-	-481	998	-18.247	-1.378	1	-13
CR088	-	-481	998	-18.247	-1.378	1	-13
CR089	-	-455	1.007	-18.017	-1.352	3	-13
CR090	-	-455	1.007	-18.017	-1.352	3	-13
CR091	-	-481	998	-18.247	-1.378	1	-13
CR092	-	-481	998	-18.247	-1.378	1	-13
CR093	-	-455	1.007	-18.017	-1.352	3	-13
CR094	-	-455	1.007	-18.017	-1.352	3	-13
CR095	-	-481	998	-18.247	-1.378	1	-13
CR096	-	-481	998	-18.247	-1.378	1	-13
CR097	-	-1.557	562	-15.855	-1.834	-103	-23
CR098	-	-1.557	562	-15.855	-1.834	-103	-23
CR099	-	-1.583	553	-16.085	-1.860	-105	-23
CR100	-	-1.583	553	-16.085	-1.860	-105	-23
CR101	-	-1.557	562	-15.855	-1.834	-103	-23
CR102	-	-1.557	562	-15.855	-1.834	-103	-23
CR103	-	-1.583	553	-16.085	-1.860	-105	-23
CR104	-	-1.583	553	-16.085	-1.860	-105	-23
CR105	-	-1.557	562	-15.855	-1.834	-103	-23
CR106	-	-1.557	562	-15.855	-1.834	-103	-23
CR107	-	-1.583	553	-16.085	-1.860	-105	-23
CR108	-	-1.583	553	-16.085	-1.860	-105	-23
CR109	-	-1.557	562	-15.855	-1.834	-103	-23
CR110	-	-1.557	562	-15.855	-1.834	-103	-23
CR111	-	-1.583	553	-16.085	-1.860	-105	-23
CR112	-	-1.583	553	-16.085	-1.860	-105	-23
CR113	-	-455	1.007	-18.017	-1.352	3	-13
CR114	-	-455	1.007	-18.017	-1.352	3	-13
CR115	-	-481	998	-18.247	-1.378	1	-13
CR116	-	-481	998	-18.247	-1.378	1	-13
CR117	-	-455	1.007	-18.017	-1.352	3	-13
CR118	-	-455	1.007	-18.017	-1.352	3	-13
CR119	-	-481	998	-18.247	-1.378	1	-13
CR120	-	-481	998	-18.247	-1.378	1	-13
CR121	-	-455	1.007	-18.017	-1.352	3	-13
CR122	-	-455	1.007	-18.017	-1.352	3	-13
CR123	-	-481	998	-18.247	-1.378	1	-13
CR124	-	-481	998	-18.247	-1.378	1	-13
CR125	-	-455	1.007	-18.017	-1.352	3	-13
CR126	-	-455	1.007	-18.017	-1.352	3	-13
CR127	-	-481	998	-18.247	-1.378	1	-13
CR128	-	-481	998	-18.247	-1.378	1	-13
Nodo 01231							
CR001	-	-86	968	-18.814	-2.016	15	-6
CR002	-	-86	968	-18.814	-2.016	15	-6
CR003	-	-128	955	-19.084	-2.047	11	-6
CR004	-	-128	955	-19.084	-2.047	11	-6
CR005	-	-86	968	-18.814	-2.016	15	-6
CR006	-	-86	968	-18.814	-2.016	15	-6
CR007	-	-128	955	-19.084	-2.047	11	-6
CR008	-	-128	955	-19.084	-2.047	11	-6
CR009	-	-86	968	-18.814	-2.016	15	-6
CR010	-	-86	968	-18.814	-2.016	15	-6
CR011	-	-128	955	-19.084	-2.047	11	-6
CR012	-	-128	955	-19.084	-2.047	11	-6
CR013	-	-86	968	-18.814	-2.016	15	-6
CR014	-	-86	968	-18.814	-2.016	15	-6
CR015	-	-128	955	-19.084	-2.047	11	-6
CR016	-	-128	955	-19.084	-2.047	11	-6
CR017	-	-3.322	493	-20.322	-1.793	-337	-8
CR018	-	-3.322	493	-20.322	-1.793	-337	-8
CR019	-	-3.364	480	-20.592	-1.824	-341	-8
CR020	-	-3.364	480	-20.592	-1.824	-341	-8
CR021	-	-3.322	493	-20.322	-1.793	-337	-8
CR022	-	-3.322	493	-20.322	-1.793	-337	-8
CR023	-	-3.364	480	-20.592	-1.824	-341	-8
CR024	-	-3.364	480	-20.592	-1.824	-341	-8
CR025	-	-3.322	493	-20.322	-1.793	-337	-8

Carichi sui nodi in fondazione

Carico	CC	Fx	Fy	Fz	Mx	My	Mz
		[N]	[N]	[N]	[N·m]	[N·m]	[N·m]
CR026	-	-3.322	493	-20.322	-1.793	-337	-8
CR027	-	-3.364	480	-20.592	-1.824	-341	-8
CR028	-	-3.364	480	-20.592	-1.824	-341	-8
CR029	-	-3.322	493	-20.322	-1.793	-337	-8
CR030	-	-3.322	493	-20.322	-1.793	-337	-8
CR031	-	-3.364	480	-20.592	-1.824	-341	-8
CR032	-	-3.364	480	-20.592	-1.824	-341	-8
CR033	-	-86	968	-18.814	-2.016	15	-6
CR034	-	-86	968	-18.814	-2.016	15	-6
CR035	-	-128	955	-19.084	-2.047	11	-6
CR036	-	-128	955	-19.084	-2.047	11	-6
CR037	-	-86	968	-18.814	-2.016	15	-6
CR038	-	-86	968	-18.814	-2.016	15	-6
CR039	-	-128	955	-19.084	-2.047	11	-6
CR040	-	-128	955	-19.084	-2.047	11	-6
CR041	-	-86	968	-18.814	-2.016	15	-6
CR042	-	-86	968	-18.814	-2.016	15	-6
CR043	-	-128	955	-19.084	-2.047	11	-6
CR044	-	-128	955	-19.084	-2.047	11	-6
CR045	-	-86	968	-18.814	-2.016	15	-6
CR046	-	-86	968	-18.814	-2.016	15	-6
CR047	-	-128	955	-19.084	-2.047	11	-6
CR048	-	-128	955	-19.084	-2.047	11	-6
CR049	-	-3.322	493	-20.322	-1.793	-337	-8
CR050	-	-3.322	493	-20.322	-1.793	-337	-8
CR051	-	-3.364	480	-20.592	-1.824	-341	-8
CR052	-	-3.364	480	-20.592	-1.824	-341	-8
CR053	-	-3.322	493	-20.322	-1.793	-337	-8
CR054	-	-3.322	493	-20.322	-1.793	-337	-8
CR055	-	-3.364	480	-20.592	-1.824	-341	-8
CR056	-	-3.364	480	-20.592	-1.824	-341	-8
CR057	-	-3.322	493	-20.322	-1.793	-337	-8
CR058	-	-3.322	493	-20.322	-1.793	-337	-8
CR059	-	-3.364	480	-20.592	-1.824	-341	-8
CR060	-	-3.364	480	-20.592	-1.824	-341	-8
CR061	-	-3.322	493	-20.322	-1.793	-337	-8
CR062	-	-3.322	493	-20.322	-1.793	-337	-8
CR063	-	-3.364	480	-20.592	-1.824	-341	-8
CR064	-	-3.364	480	-20.592	-1.824	-341	-8
CR065	-	-2.513	471	-18.384	-2.238	-259	-8
CR066	-	-2.513	471	-18.384	-2.238	-259	-8
CR067	-	-2.554	458	-18.654	-2.269	-263	-8
CR068	-	-2.554	458	-18.654	-2.269	-263	-8
CR069	-	-2.513	471	-18.384	-2.238	-259	-8
CR070	-	-2.513	471	-18.384	-2.238	-259	-8
CR071	-	-2.554	458	-18.654	-2.269	-263	-8
CR072	-	-2.554	458	-18.654	-2.269	-263	-8
CR073	-	-2.513	471	-18.384	-2.238	-259	-8
CR074	-	-2.513	471	-18.384	-2.238	-259	-8
CR075	-	-2.554	458	-18.654	-2.269	-263	-8
CR076	-	-2.554	458	-18.654	-2.269	-263	-8
CR077	-	-2.513	471	-18.384	-2.238	-259	-8
CR078	-	-2.513	471	-18.384	-2.238	-259	-8
CR079	-	-2.554	458	-18.654	-2.269	-263	-8
CR080	-	-2.554	458	-18.654	-2.269	-263	-8
CR081	-	-896	990	-20.752	-1.571	-63	-6
CR082	-	-896	990	-20.752	-1.571	-63	-6
CR083	-	-937	977	-21.022	-1.602	-67	-6
CR084	-	-937	977	-21.022	-1.602	-67	-6
CR085	-	-896	990	-20.752	-1.571	-63	-6
CR086	-	-896	990	-20.752	-1.571	-63	-6
CR087	-	-937	977	-21.022	-1.602	-67	-6
CR088	-	-937	977	-21.022	-1.602	-67	-6
CR089	-	-896	990	-20.752	-1.571	-63	-6
CR090	-	-896	990	-20.752	-1.571	-63	-6
CR091	-	-937	977	-21.022	-1.602	-67	-6
CR092	-	-937	977	-21.022	-1.602	-67	-6
CR093	-	-896	990	-20.752	-1.571	-63	-6
CR094	-	-896	990	-20.752	-1.571	-63	-6
CR095	-	-937	977	-21.022	-1.602	-67	-6
CR096	-	-937	977	-21.022	-1.602	-67	-6
CR097	-	-2.513	471	-18.384	-2.238	-259	-8
CR098	-	-2.513	471	-18.384	-2.238	-259	-8
CR099	-	-2.554	458	-18.654	-2.269	-263	-8
CR100	-	-2.554	458	-18.654	-2.269	-263	-8
CR101	-	-2.513	471	-18.384	-2.238	-259	-8
CR102	-	-2.513	471	-18.384	-2.238	-259	-8
CR103	-	-2.554	458	-18.654	-2.269	-263	-8
CR104	-	-2.554	458	-18.654	-2.269	-263	-8
CR105	-	-2.513	471	-18.384	-2.238	-259	-8

Carichi sui nodi in fondazione

Carico	CC	Fx	Fy	Fz	Mx	My	Mz
		[N]	[N]	[N]	[N·m]	[N·m]	[N·m]
CR106	-	-2.513	471	-18.384	-2.238	-259	-8
CR107	-	-2.554	458	-18.654	-2.269	-263	-8
CR108	-	-2.554	458	-18.654	-2.269	-263	-8
CR109	-	-2.513	471	-18.384	-2.238	-259	-8
CR110	-	-2.513	471	-18.384	-2.238	-259	-8
CR111	-	-2.554	458	-18.654	-2.269	-263	-8
CR112	-	-2.554	458	-18.654	-2.269	-263	-8
CR113	-	-896	990	-20.752	-1.571	-63	-6
CR114	-	-896	990	-20.752	-1.571	-63	-6
CR115	-	-937	977	-21.022	-1.602	-67	-6
CR116	-	-937	977	-21.022	-1.602	-67	-6
CR117	-	-896	990	-20.752	-1.571	-63	-6
CR118	-	-896	990	-20.752	-1.571	-63	-6
CR119	-	-937	977	-21.022	-1.602	-67	-6
CR120	-	-937	977	-21.022	-1.602	-67	-6
CR121	-	-896	990	-20.752	-1.571	-63	-6
CR122	-	-896	990	-20.752	-1.571	-63	-6
CR123	-	-937	977	-21.022	-1.602	-67	-6
CR124	-	-937	977	-21.022	-1.602	-67	-6
CR125	-	-896	990	-20.752	-1.571	-63	-6
CR126	-	-896	990	-20.752	-1.571	-63	-6
CR127	-	-937	977	-21.022	-1.602	-67	-6
CR128	-	-937	977	-21.022	-1.602	-67	-6
Nodo 01232							
CR001	-	168	590	-18.742	-2.088	93	-9
CR002	-	168	590	-18.742	-2.088	93	-9
CR003	-	142	572	-19.016	-2.121	91	-9
CR004	-	142	572	-19.016	-2.121	91	-9
CR005	-	168	590	-18.742	-2.088	93	-9
CR006	-	168	590	-18.742	-2.088	93	-9
CR007	-	142	572	-19.016	-2.121	91	-9
CR008	-	142	572	-19.016	-2.121	91	-9
CR009	-	168	590	-18.742	-2.088	93	-9
CR010	-	168	590	-18.742	-2.088	93	-9
CR011	-	142	572	-19.016	-2.121	91	-9
CR012	-	142	572	-19.016	-2.121	91	-9
CR013	-	168	590	-18.742	-2.088	93	-9
CR014	-	168	590	-18.742	-2.088	93	-9
CR015	-	142	572	-19.016	-2.121	91	-9
CR016	-	142	572	-19.016	-2.121	91	-9
CR017	-	-3.104	80	-20.558	-1.877	-177	-5
CR018	-	-3.104	80	-20.558	-1.877	-177	-5
CR019	-	-3.130	62	-20.832	-1.910	-179	-5
CR020	-	-3.130	62	-20.832	-1.910	-179	-5
CR021	-	-3.104	80	-20.558	-1.877	-177	-5
CR022	-	-3.104	80	-20.558	-1.877	-177	-5
CR023	-	-3.130	62	-20.832	-1.910	-179	-5
CR024	-	-3.130	62	-20.832	-1.910	-179	-5
CR025	-	-3.104	80	-20.558	-1.877	-177	-5
CR026	-	-3.104	80	-20.558	-1.877	-177	-5
CR027	-	-3.130	62	-20.832	-1.910	-179	-5
CR028	-	-3.130	62	-20.832	-1.910	-179	-5
CR029	-	-3.104	80	-20.558	-1.877	-177	-5
CR030	-	-3.104	80	-20.558	-1.877	-177	-5
CR031	-	-3.130	62	-20.832	-1.910	-179	-5
CR032	-	-3.130	62	-20.832	-1.910	-179	-5
CR033	-	168	590	-18.742	-2.088	93	-9
CR034	-	168	590	-18.742	-2.088	93	-9
CR035	-	142	572	-19.016	-2.121	91	-9
CR036	-	142	572	-19.016	-2.121	91	-9
CR037	-	168	590	-18.742	-2.088	93	-9
CR038	-	168	590	-18.742	-2.088	93	-9
CR039	-	142	572	-19.016	-2.121	91	-9
CR040	-	142	572	-19.016	-2.121	91	-9
CR041	-	168	590	-18.742	-2.088	93	-9
CR042	-	168	590	-18.742	-2.088	93	-9
CR043	-	142	572	-19.016	-2.121	91	-9
CR044	-	142	572	-19.016	-2.121	91	-9
CR045	-	168	590	-18.742	-2.088	93	-9
CR046	-	168	590	-18.742	-2.088	93	-9
CR047	-	142	572	-19.016	-2.121	91	-9
CR048	-	142	572	-19.016	-2.121	91	-9
CR049	-	-3.104	80	-20.558	-1.877	-177	-5
CR050	-	-3.104	80	-20.558	-1.877	-177	-5
CR051	-	-3.130	62	-20.832	-1.910	-179	-5
CR052	-	-3.130	62	-20.832	-1.910	-179	-5
CR053	-	-3.104	80	-20.558	-1.877	-177	-5
CR054	-	-3.104	80	-20.558	-1.877	-177	-5
CR055	-	-3.130	62	-20.832	-1.910	-179	-5
CR056	-	-3.130	62	-20.832	-1.910	-179	-5

Carichi sui nodi in fondazione

Carico	CC	Fx	Fy	Fz	Mx	My	Mz
		[N]	[N]	[N]	[N·m]	[N·m]	[N·m]
CR057	-	-3.104	80	-20.558	-1.877	-177	-5
CR058	-	-3.104	80	-20.558	-1.877	-177	-5
CR059	-	-3.130	62	-20.832	-1.910	-179	-5
CR060	-	-3.130	62	-20.832	-1.910	-179	-5
CR061	-	-3.104	80	-20.558	-1.877	-177	-5
CR062	-	-3.104	80	-20.558	-1.877	-177	-5
CR063	-	-3.130	62	-20.832	-1.910	-179	-5
CR064	-	-3.130	62	-20.832	-1.910	-179	-5
CR065	-	-2.436	14	-18.506	-2.375	-112	-11
CR066	-	-2.436	14	-18.506	-2.375	-112	-11
CR067	-	-2.462	-4	-18.780	-2.408	-115	-11
CR068	-	-2.462	-4	-18.780	-2.408	-115	-11
CR069	-	-2.436	14	-18.506	-2.375	-112	-11
CR070	-	-2.436	14	-18.506	-2.375	-112	-11
CR071	-	-2.462	-4	-18.780	-2.408	-115	-11
CR072	-	-2.462	-4	-18.780	-2.408	-115	-11
CR073	-	-2.436	14	-18.506	-2.375	-112	-11
CR074	-	-2.436	14	-18.506	-2.375	-112	-11
CR075	-	-2.462	-4	-18.780	-2.408	-115	-11
CR076	-	-2.462	-4	-18.780	-2.408	-115	-11
CR077	-	-2.436	14	-18.506	-2.375	-112	-11
CR078	-	-2.436	14	-18.506	-2.375	-112	-11
CR079	-	-2.462	-4	-18.780	-2.408	-115	-11
CR080	-	-2.462	-4	-18.780	-2.408	-115	-11
CR081	-	-500	656	-20.794	-1.590	29	-3
CR082	-	-500	656	-20.794	-1.590	29	-3
CR083	-	-526	638	-21.068	-1.623	26	-3
CR084	-	-526	638	-21.068	-1.623	26	-3
CR085	-	-500	656	-20.794	-1.590	29	-3
CR086	-	-500	656	-20.794	-1.590	29	-3
CR087	-	-526	638	-21.068	-1.623	26	-3
CR088	-	-526	638	-21.068	-1.623	26	-3
CR089	-	-500	656	-20.794	-1.590	29	-3
CR090	-	-500	656	-20.794	-1.590	29	-3
CR091	-	-526	638	-21.068	-1.623	26	-3
CR092	-	-526	638	-21.068	-1.623	26	-3
CR093	-	-500	656	-20.794	-1.590	29	-3
CR094	-	-500	656	-20.794	-1.590	29	-3
CR095	-	-526	638	-21.068	-1.623	26	-3
CR096	-	-526	638	-21.068	-1.623	26	-3
CR097	-	-2.436	14	-18.506	-2.375	-112	-11
CR098	-	-2.436	14	-18.506	-2.375	-112	-11
CR099	-	-2.462	-4	-18.780	-2.408	-115	-11
CR100	-	-2.462	-4	-18.780	-2.408	-115	-11
CR101	-	-2.436	14	-18.506	-2.375	-112	-11
CR102	-	-2.436	14	-18.506	-2.375	-112	-11
CR103	-	-2.462	-4	-18.780	-2.408	-115	-11
CR104	-	-2.462	-4	-18.780	-2.408	-115	-11
CR105	-	-2.436	14	-18.506	-2.375	-112	-11
CR106	-	-2.436	14	-18.506	-2.375	-112	-11
CR107	-	-2.462	-4	-18.780	-2.408	-115	-11
CR108	-	-2.462	-4	-18.780	-2.408	-115	-11
CR109	-	-2.436	14	-18.506	-2.375	-112	-11
CR110	-	-2.436	14	-18.506	-2.375	-112	-11
CR111	-	-2.462	-4	-18.780	-2.408	-115	-11
CR112	-	-2.462	-4	-18.780	-2.408	-115	-11
CR113	-	-500	656	-20.794	-1.590	29	-3
CR114	-	-500	656	-20.794	-1.590	29	-3
CR115	-	-526	638	-21.068	-1.623	26	-3
CR116	-	-526	638	-21.068	-1.623	26	-3
CR117	-	-500	656	-20.794	-1.590	29	-3
CR118	-	-500	656	-20.794	-1.590	29	-3
CR119	-	-526	638	-21.068	-1.623	26	-3
CR120	-	-526	638	-21.068	-1.623	26	-3
CR121	-	-500	656	-20.794	-1.590	29	-3
CR122	-	-500	656	-20.794	-1.590	29	-3
CR123	-	-526	638	-21.068	-1.623	26	-3
CR124	-	-526	638	-21.068	-1.623	26	-3
CR125	-	-500	656	-20.794	-1.590	29	-3
CR126	-	-500	656	-20.794	-1.590	29	-3
CR127	-	-526	638	-21.068	-1.623	26	-3
CR128	-	-526	638	-21.068	-1.623	26	-3
Nodo 01233							
CR001	-	1.377	80	-17.324	-1.861	345	-36
CR002	-	1.377	80	-17.324	-1.861	345	-36
CR003	-	1.362	62	-17.586	-1.889	340	-36
CR004	-	1.362	62	-17.586	-1.889	340	-36
CR005	-	1.377	80	-17.324	-1.861	345	-36
CR006	-	1.377	80	-17.324	-1.861	345	-36
CR007	-	1.362	62	-17.586	-1.889	340	-36

Carichi sui nodi in fondazione

Carico	CC	Fx	Fy	Fz	Mx	My	Mz
		[N]	[N]	[N]	[N·m]	[N·m]	[N·m]
CR008	-	1.362	62	-17.586	-1.889	340	-36
CR009	-	1.377	80	-17.324	-1.861	345	-36
CR010	-	1.377	80	-17.324	-1.861	345	-36
CR011	-	1.362	62	-17.586	-1.889	340	-36
CR012	-	1.362	62	-17.586	-1.889	340	-36
CR013	-	1.377	80	-17.324	-1.861	345	-36
CR014	-	1.377	80	-17.324	-1.861	345	-36
CR015	-	1.362	62	-17.586	-1.889	340	-36
CR016	-	1.362	62	-17.586	-1.889	340	-36
CR017	-	-1.520	-202	-19.296	-1.689	46	-28
CR018	-	-1.520	-202	-19.296	-1.689	46	-28
CR019	-	-1.535	-220	-19.558	-1.717	41	-28
CR020	-	-1.535	-220	-19.558	-1.717	41	-28
CR021	-	-1.520	-202	-19.296	-1.689	46	-28
CR022	-	-1.520	-202	-19.296	-1.689	46	-28
CR023	-	-1.535	-220	-19.558	-1.717	41	-28
CR024	-	-1.535	-220	-19.558	-1.717	41	-28
CR025	-	-1.520	-202	-19.296	-1.689	46	-28
CR026	-	-1.520	-202	-19.296	-1.689	46	-28
CR027	-	-1.535	-220	-19.558	-1.717	41	-28
CR028	-	-1.535	-220	-19.558	-1.717	41	-28
CR029	-	-1.520	-202	-19.296	-1.689	46	-28
CR030	-	-1.520	-202	-19.296	-1.689	46	-28
CR031	-	-1.535	-220	-19.558	-1.717	41	-28
CR032	-	-1.535	-220	-19.558	-1.717	41	-28
CR033	-	1.377	80	-17.324	-1.861	345	-36
CR034	-	1.377	80	-17.324	-1.861	345	-36
CR035	-	1.362	62	-17.586	-1.889	340	-36
CR036	-	1.362	62	-17.586	-1.889	340	-36
CR037	-	1.377	80	-17.324	-1.861	345	-36
CR038	-	1.377	80	-17.324	-1.861	345	-36
CR039	-	1.362	62	-17.586	-1.889	340	-36
CR040	-	1.362	62	-17.586	-1.889	340	-36
CR041	-	1.377	80	-17.324	-1.861	345	-36
CR042	-	1.377	80	-17.324	-1.861	345	-36
CR043	-	1.362	62	-17.586	-1.889	340	-36
CR044	-	1.362	62	-17.586	-1.889	340	-36
CR045	-	1.377	80	-17.324	-1.861	345	-36
CR046	-	1.377	80	-17.324	-1.861	345	-36
CR047	-	1.362	62	-17.586	-1.889	340	-36
CR048	-	1.362	62	-17.586	-1.889	340	-36
CR049	-	-1.520	-202	-19.296	-1.689	46	-28
CR050	-	-1.520	-202	-19.296	-1.689	46	-28
CR051	-	-1.535	-220	-19.558	-1.717	41	-28
CR052	-	-1.535	-220	-19.558	-1.717	41	-28
CR053	-	-1.520	-202	-19.296	-1.689	46	-28
CR054	-	-1.520	-202	-19.296	-1.689	46	-28
CR055	-	-1.535	-220	-19.558	-1.717	41	-28
CR056	-	-1.535	-220	-19.558	-1.717	41	-28
CR057	-	-1.520	-202	-19.296	-1.689	46	-28
CR058	-	-1.520	-202	-19.296	-1.689	46	-28
CR059	-	-1.535	-220	-19.558	-1.717	41	-28
CR060	-	-1.535	-220	-19.558	-1.717	41	-28
CR061	-	-1.520	-202	-19.296	-1.689	46	-28
CR062	-	-1.520	-202	-19.296	-1.689	46	-28
CR063	-	-1.535	-220	-19.558	-1.717	41	-28
CR064	-	-1.535	-220	-19.558	-1.717	41	-28
CR065	-	-1.070	-470	-17.284	-2.237	103	-50
CR066	-	-1.070	-470	-17.284	-2.237	103	-50
CR067	-	-1.086	-488	-17.546	-2.265	98	-50
CR068	-	-1.086	-488	-17.546	-2.265	98	-50
CR069	-	-1.070	-470	-17.284	-2.237	103	-50
CR070	-	-1.070	-470	-17.284	-2.237	103	-50
CR071	-	-1.086	-488	-17.546	-2.265	98	-50
CR072	-	-1.086	-488	-17.546	-2.265	98	-50
CR073	-	-1.070	-470	-17.284	-2.237	103	-50
CR074	-	-1.070	-470	-17.284	-2.237	103	-50
CR075	-	-1.086	-488	-17.546	-2.265	98	-50
CR076	-	-1.086	-488	-17.546	-2.265	98	-50
CR077	-	-1.070	-470	-17.284	-2.237	103	-50
CR078	-	-1.070	-470	-17.284	-2.237	103	-50
CR079	-	-1.086	-488	-17.546	-2.265	98	-50
CR080	-	-1.086	-488	-17.546	-2.265	98	-50
CR081	-	928	348	-19.336	-1.313	288	-14
CR082	-	928	348	-19.336	-1.313	288	-14
CR083	-	912	330	-19.598	-1.341	283	-14
CR084	-	912	330	-19.598	-1.341	283	-14
CR085	-	928	348	-19.336	-1.313	288	-14
CR086	-	928	348	-19.336	-1.313	288	-14
CR087	-	912	330	-19.598	-1.341	283	-14

Carichi sui nodi in fondazione

Carico	CC	Fx	Fy	Fz	Mx	My	Mz
		[N]	[N]	[N]	[N·m]	[N·m]	[N·m]
CR088	-	912	330	-19.598	-1.341	283	-14
CR089	-	928	348	-19.336	-1.313	288	-14
CR090	-	928	348	-19.336	-1.313	288	-14
CR091	-	912	330	-19.598	-1.341	283	-14
CR092	-	912	330	-19.598	-1.341	283	-14
CR093	-	928	348	-19.336	-1.313	288	-14
CR094	-	928	348	-19.336	-1.313	288	-14
CR095	-	912	330	-19.598	-1.341	283	-14
CR096	-	912	330	-19.598	-1.341	283	-14
CR097	-	-1.070	-470	-17.284	-2.237	103	-50
CR098	-	-1.070	-470	-17.284	-2.237	103	-50
CR099	-	-1.086	-488	-17.546	-2.265	98	-50
CR100	-	-1.086	-488	-17.546	-2.265	98	-50
CR101	-	-1.070	-470	-17.284	-2.237	103	-50
CR102	-	-1.070	-470	-17.284	-2.237	103	-50
CR103	-	-1.086	-488	-17.546	-2.265	98	-50
CR104	-	-1.086	-488	-17.546	-2.265	98	-50
CR105	-	-1.070	-470	-17.284	-2.237	103	-50
CR106	-	-1.070	-470	-17.284	-2.237	103	-50
CR107	-	-1.086	-488	-17.546	-2.265	98	-50
CR108	-	-1.086	-488	-17.546	-2.265	98	-50
CR109	-	-1.070	-470	-17.284	-2.237	103	-50
CR110	-	-1.070	-470	-17.284	-2.237	103	-50
CR111	-	-1.086	-488	-17.546	-2.265	98	-50
CR112	-	-1.086	-488	-17.546	-2.265	98	-50
CR113	-	928	348	-19.336	-1.313	288	-14
CR114	-	928	348	-19.336	-1.313	288	-14
CR115	-	912	330	-19.598	-1.341	283	-14
CR116	-	912	330	-19.598	-1.341	283	-14
CR117	-	928	348	-19.336	-1.313	288	-14
CR118	-	928	348	-19.336	-1.313	288	-14
CR119	-	912	330	-19.598	-1.341	283	-14
CR120	-	912	330	-19.598	-1.341	283	-14
CR121	-	928	348	-19.336	-1.313	288	-14
CR122	-	928	348	-19.336	-1.313	288	-14
CR123	-	912	330	-19.598	-1.341	283	-14
CR124	-	912	330	-19.598	-1.341	283	-14
CR125	-	928	348	-19.336	-1.313	288	-14
CR126	-	928	348	-19.336	-1.313	288	-14
CR127	-	912	330	-19.598	-1.341	283	-14
CR128	-	912	330	-19.598	-1.341	283	-14
Nodo 01234							
CR001	-	1.964	884	-19.389	-2.380	352	106
CR002	-	1.964	884	-19.389	-2.380	352	106
CR003	-	1.945	864	-19.681	-2.417	347	104
CR004	-	1.945	864	-19.681	-2.417	347	104
CR005	-	1.964	884	-19.389	-2.380	352	106
CR006	-	1.964	884	-19.389	-2.380	352	106
CR007	-	1.945	864	-19.681	-2.417	347	104
CR008	-	1.945	864	-19.681	-2.417	347	104
CR009	-	1.964	884	-19.389	-2.380	352	106
CR010	-	1.964	884	-19.389	-2.380	352	106
CR011	-	1.945	864	-19.681	-2.417	347	104
CR012	-	1.945	864	-19.681	-2.417	347	104
CR013	-	1.964	884	-19.389	-2.380	352	106
CR014	-	1.964	884	-19.389	-2.380	352	106
CR015	-	1.945	864	-19.681	-2.417	347	104
CR016	-	1.945	864	-19.681	-2.417	347	104
CR017	-	-973	626	-21.581	-2.199	-7	88
CR018	-	-973	626	-21.581	-2.199	-7	88
CR019	-	-992	606	-21.873	-2.236	-12	86
CR020	-	-992	606	-21.873	-2.236	-12	86
CR021	-	-973	626	-21.581	-2.199	-7	88
CR022	-	-973	626	-21.581	-2.199	-7	88
CR023	-	-992	606	-21.873	-2.236	-12	86
CR024	-	-992	606	-21.873	-2.236	-12	86
CR025	-	-973	626	-21.581	-2.199	-7	88
CR026	-	-973	626	-21.581	-2.199	-7	88
CR027	-	-992	606	-21.873	-2.236	-12	86
CR028	-	-992	606	-21.873	-2.236	-12	86
CR029	-	-973	626	-21.581	-2.199	-7	88
CR030	-	-973	626	-21.581	-2.199	-7	88
CR031	-	-992	606	-21.873	-2.236	-12	86
CR032	-	-992	606	-21.873	-2.236	-12	86
CR033	-	1.964	884	-19.389	-2.380	352	106
CR034	-	1.964	884	-19.389	-2.380	352	106
CR035	-	1.945	864	-19.681	-2.417	347	104
CR036	-	1.945	864	-19.681	-2.417	347	104
CR037	-	1.964	884	-19.389	-2.380	352	106
CR038	-	1.964	884	-19.389	-2.380	352	106

Carichi sui nodi in fondazione

Carico	CC	Fx	Fy	Fz	Mx	My	Mz
		[N]	[N]	[N]	[N·m]	[N·m]	[N·m]
CR039	-	1.945	864	-19.681	-2.417	347	104
CR040	-	1.945	864	-19.681	-2.417	347	104
CR041	-	1.964	884	-19.389	-2.380	352	106
CR042	-	1.964	884	-19.389	-2.380	352	106
CR043	-	1.945	864	-19.681	-2.417	347	104
CR044	-	1.945	864	-19.681	-2.417	347	104
CR045	-	1.964	884	-19.389	-2.380	352	106
CR046	-	1.964	884	-19.389	-2.380	352	106
CR047	-	1.945	864	-19.681	-2.417	347	104
CR048	-	1.945	864	-19.681	-2.417	347	104
CR049	-	-973	626	-21.581	-2.199	-7	88
CR050	-	-973	626	-21.581	-2.199	-7	88
CR051	-	-992	606	-21.873	-2.236	-12	86
CR052	-	-992	606	-21.873	-2.236	-12	86
CR053	-	-973	626	-21.581	-2.199	-7	88
CR054	-	-973	626	-21.581	-2.199	-7	88
CR055	-	-992	606	-21.873	-2.236	-12	86
CR056	-	-992	606	-21.873	-2.236	-12	86
CR057	-	-973	626	-21.581	-2.199	-7	88
CR058	-	-973	626	-21.581	-2.199	-7	88
CR059	-	-992	606	-21.873	-2.236	-12	86
CR060	-	-992	606	-21.873	-2.236	-12	86
CR061	-	-973	626	-21.581	-2.199	-7	88
CR062	-	-973	626	-21.581	-2.199	-7	88
CR063	-	-992	606	-21.873	-2.236	-12	86
CR064	-	-992	606	-21.873	-2.236	-12	86
CR065	-	-845	318	-19.321	-2.783	13	92
CR066	-	-845	318	-19.321	-2.783	13	92
CR067	-	-865	298	-19.613	-2.821	8	90
CR068	-	-865	298	-19.613	-2.821	8	90
CR069	-	-845	318	-19.321	-2.783	13	92
CR070	-	-845	318	-19.321	-2.783	13	92
CR071	-	-865	298	-19.613	-2.821	8	90
CR072	-	-865	298	-19.613	-2.821	8	90
CR073	-	-845	318	-19.321	-2.783	13	92
CR074	-	-845	318	-19.321	-2.783	13	92
CR075	-	-865	298	-19.613	-2.821	8	90
CR076	-	-865	298	-19.613	-2.821	8	90
CR077	-	-845	318	-19.321	-2.783	13	92
CR078	-	-845	318	-19.321	-2.783	13	92
CR079	-	-865	298	-19.613	-2.821	8	90
CR080	-	-865	298	-19.613	-2.821	8	90
CR081	-	1.837	1.192	-21.649	-1.795	332	102
CR082	-	1.837	1.192	-21.649	-1.795	332	102
CR083	-	1.817	1.172	-21.941	-1.833	327	100
CR084	-	1.817	1.172	-21.941	-1.833	327	100
CR085	-	1.837	1.192	-21.649	-1.795	332	102
CR086	-	1.837	1.192	-21.649	-1.795	332	102
CR087	-	1.817	1.172	-21.941	-1.833	327	100
CR088	-	1.817	1.172	-21.941	-1.833	327	100
CR089	-	1.837	1.192	-21.649	-1.795	332	102
CR090	-	1.837	1.192	-21.649	-1.795	332	102
CR091	-	1.817	1.172	-21.941	-1.833	327	100
CR092	-	1.817	1.172	-21.941	-1.833	327	100
CR093	-	1.837	1.192	-21.649	-1.795	332	102
CR094	-	1.837	1.192	-21.649	-1.795	332	102
CR095	-	1.817	1.172	-21.941	-1.833	327	100
CR096	-	1.817	1.172	-21.941	-1.833	327	100
CR097	-	-845	318	-19.321	-2.783	13	92
CR098	-	-845	318	-19.321	-2.783	13	92
CR099	-	-865	298	-19.613	-2.821	8	90
CR100	-	-865	298	-19.613	-2.821	8	90
CR101	-	-845	318	-19.321	-2.783	13	92
CR102	-	-845	318	-19.321	-2.783	13	92
CR103	-	-865	298	-19.613	-2.821	8	90
CR104	-	-865	298	-19.613	-2.821	8	90
CR105	-	-845	318	-19.321	-2.783	13	92
CR106	-	-845	318	-19.321	-2.783	13	92
CR107	-	-865	298	-19.613	-2.821	8	90
CR108	-	-865	298	-19.613	-2.821	8	90
CR109	-	-845	318	-19.321	-2.783	13	92
CR110	-	-845	318	-19.321	-2.783	13	92
CR111	-	-865	298	-19.613	-2.821	8	90
CR112	-	-865	298	-19.613	-2.821	8	90
CR113	-	1.837	1.192	-21.649	-1.795	332	102
CR114	-	1.837	1.192	-21.649	-1.795	332	102
CR115	-	1.817	1.172	-21.941	-1.833	327	100
CR116	-	1.817	1.172	-21.941	-1.833	327	100
CR117	-	1.837	1.192	-21.649	-1.795	332	102
CR118	-	1.837	1.192	-21.649	-1.795	332	102

Carichi sui nodi in fondazione

Carico	CC	Fx	Fy	Fz	Mx	My	Mz
		[N]	[N]	[N]	[N·m]	[N·m]	[N·m]
CR119	-	1.817	1.172	-21.941	-1.833	327	100
CR120	-	1.817	1.172	-21.941	-1.833	327	100
CR121	-	1.837	1.192	-21.649	-1.795	332	102
CR122	-	1.837	1.192	-21.649	-1.795	332	102
CR123	-	1.817	1.172	-21.941	-1.833	327	100
CR124	-	1.817	1.172	-21.941	-1.833	327	100
CR125	-	1.837	1.192	-21.649	-1.795	332	102
CR126	-	1.837	1.192	-21.649	-1.795	332	102
CR127	-	1.817	1.172	-21.941	-1.833	327	100
CR128	-	1.817	1.172	-21.941	-1.833	327	100
Nodo 01235							
CR001	-	2.913	56	-18.508	-2.345	222	9
CR002	-	2.913	56	-18.508	-2.345	222	9
CR003	-	2.884	36	-18.792	-2.380	220	9
CR004	-	2.884	36	-18.792	-2.380	220	9
CR005	-	2.913	56	-18.508	-2.345	222	9
CR006	-	2.913	56	-18.508	-2.345	222	9
CR007	-	2.884	36	-18.792	-2.380	220	9
CR008	-	2.884	36	-18.792	-2.380	220	9
CR009	-	2.913	56	-18.508	-2.345	222	9
CR010	-	2.913	56	-18.508	-2.345	222	9
CR011	-	2.884	36	-18.792	-2.380	220	9
CR012	-	2.884	36	-18.792	-2.380	220	9
CR013	-	2.913	56	-18.508	-2.345	222	9
CR014	-	2.913	56	-18.508	-2.345	222	9
CR015	-	2.884	36	-18.792	-2.380	220	9
CR016	-	2.884	36	-18.792	-2.380	220	9
CR017	-	172	-170	-20.866	-2.098	10	5
CR018	-	172	-170	-20.866	-2.098	10	5
CR019	-	143	-190	-21.150	-2.133	8	5
CR020	-	143	-190	-21.150	-2.133	8	5
CR021	-	172	-170	-20.866	-2.098	10	5
CR022	-	172	-170	-20.866	-2.098	10	5
CR023	-	143	-190	-21.150	-2.133	8	5
CR024	-	143	-190	-21.150	-2.133	8	5
CR025	-	172	-170	-20.866	-2.098	10	5
CR026	-	172	-170	-20.866	-2.098	10	5
CR027	-	143	-190	-21.150	-2.133	8	5
CR028	-	143	-190	-21.150	-2.133	8	5
CR029	-	172	-170	-20.866	-2.098	10	5
CR030	-	172	-170	-20.866	-2.098	10	5
CR031	-	143	-190	-21.150	-2.133	8	5
CR032	-	143	-190	-21.150	-2.133	8	5
CR033	-	2.913	56	-18.508	-2.345	222	9
CR034	-	2.913	56	-18.508	-2.345	222	9
CR035	-	2.884	36	-18.792	-2.380	220	9
CR036	-	2.884	36	-18.792	-2.380	220	9
CR037	-	2.913	56	-18.508	-2.345	222	9
CR038	-	2.913	56	-18.508	-2.345	222	9
CR039	-	2.884	36	-18.792	-2.380	220	9
CR040	-	2.884	36	-18.792	-2.380	220	9
CR041	-	2.913	56	-18.508	-2.345	222	9
CR042	-	2.913	56	-18.508	-2.345	222	9
CR043	-	2.884	36	-18.792	-2.380	220	9
CR044	-	2.884	36	-18.792	-2.380	220	9
CR045	-	2.913	56	-18.508	-2.345	222	9
CR046	-	2.913	56	-18.508	-2.345	222	9
CR047	-	2.884	36	-18.792	-2.380	220	9
CR048	-	2.884	36	-18.792	-2.380	220	9
CR049	-	172	-170	-20.866	-2.098	10	5
CR050	-	172	-170	-20.866	-2.098	10	5
CR051	-	143	-190	-21.150	-2.133	8	5
CR052	-	143	-190	-21.150	-2.133	8	5
CR053	-	172	-170	-20.866	-2.098	10	5
CR054	-	172	-170	-20.866	-2.098	10	5
CR055	-	143	-190	-21.150	-2.133	8	5
CR056	-	143	-190	-21.150	-2.133	8	5
CR057	-	172	-170	-20.866	-2.098	10	5
CR058	-	172	-170	-20.866	-2.098	10	5
CR059	-	143	-190	-21.150	-2.133	8	5
CR060	-	143	-190	-21.150	-2.133	8	5
CR061	-	172	-170	-20.866	-2.098	10	5
CR062	-	172	-170	-20.866	-2.098	10	5
CR063	-	143	-190	-21.150	-2.133	8	5
CR064	-	143	-190	-21.150	-2.133	8	5
CR065	-	-16	-513	-18.552	-2.727	-5	2
CR066	-	-16	-513	-18.552	-2.727	-5	2
CR067	-	-45	-532	-18.836	-2.763	-7	2
CR068	-	-45	-532	-18.836	-2.763	-7	2
CR069	-	-16	-513	-18.552	-2.727	-5	2

Carichi sui nodi in fondazione

Carico	CC	Fx	Fy	Fz	Mx	My	Mz
		[N]	[N]	[N]	[N·m]	[N·m]	[N·m]
CR070	-	-16	-513	-18.552	-2.727	-5	2
CR071	-	-45	-532	-18.836	-2.763	-7	2
CR072	-	-45	-532	-18.836	-2.763	-7	2
CR073	-	-16	-513	-18.552	-2.727	-5	2
CR074	-	-16	-513	-18.552	-2.727	-5	2
CR075	-	-45	-532	-18.836	-2.763	-7	2
CR076	-	-45	-532	-18.836	-2.763	-7	2
CR077	-	-16	-513	-18.552	-2.727	-5	2
CR078	-	-16	-513	-18.552	-2.727	-5	2
CR079	-	-45	-532	-18.836	-2.763	-7	2
CR080	-	-45	-532	-18.836	-2.763	-7	2
CR081	-	3.101	398	-20.822	-1.715	237	12
CR082	-	3.101	398	-20.822	-1.715	237	12
CR083	-	3.072	379	-21.106	-1.751	235	12
CR084	-	3.072	379	-21.106	-1.751	235	12
CR085	-	3.101	398	-20.822	-1.715	237	12
CR086	-	3.101	398	-20.822	-1.715	237	12
CR087	-	3.072	379	-21.106	-1.751	235	12
CR088	-	3.072	379	-21.106	-1.751	235	12
CR089	-	3.101	398	-20.822	-1.715	237	12
CR090	-	3.101	398	-20.822	-1.715	237	12
CR091	-	3.072	379	-21.106	-1.751	235	12
CR092	-	3.072	379	-21.106	-1.751	235	12
CR093	-	3.101	398	-20.822	-1.715	237	12
CR094	-	3.101	398	-20.822	-1.715	237	12
CR095	-	3.072	379	-21.106	-1.751	235	12
CR096	-	3.072	379	-21.106	-1.751	235	12
CR097	-	-16	-513	-18.552	-2.727	-5	2
CR098	-	-16	-513	-18.552	-2.727	-5	2
CR099	-	-45	-532	-18.836	-2.763	-7	2
CR100	-	-45	-532	-18.836	-2.763	-7	2
CR101	-	-16	-513	-18.552	-2.727	-5	2
CR102	-	-16	-513	-18.552	-2.727	-5	2
CR103	-	-45	-532	-18.836	-2.763	-7	2
CR104	-	-45	-532	-18.836	-2.763	-7	2
CR105	-	-16	-513	-18.552	-2.727	-5	2
CR106	-	-16	-513	-18.552	-2.727	-5	2
CR107	-	-45	-532	-18.836	-2.763	-7	2
CR108	-	-45	-532	-18.836	-2.763	-7	2
CR109	-	-16	-513	-18.552	-2.727	-5	2
CR110	-	-16	-513	-18.552	-2.727	-5	2
CR111	-	-45	-532	-18.836	-2.763	-7	2
CR112	-	-45	-532	-18.836	-2.763	-7	2
CR113	-	3.101	398	-20.822	-1.715	237	12
CR114	-	3.101	398	-20.822	-1.715	237	12
CR115	-	3.072	379	-21.106	-1.751	235	12
CR116	-	3.072	379	-21.106	-1.751	235	12
CR117	-	3.101	398	-20.822	-1.715	237	12
CR118	-	3.101	398	-20.822	-1.715	237	12
CR119	-	3.072	379	-21.106	-1.751	235	12
CR120	-	3.072	379	-21.106	-1.751	235	12
CR121	-	3.101	398	-20.822	-1.715	237	12
CR122	-	3.101	398	-20.822	-1.715	237	12
CR123	-	3.072	379	-21.106	-1.751	235	12
CR124	-	3.072	379	-21.106	-1.751	235	12
CR125	-	3.101	398	-20.822	-1.715	237	12
CR126	-	3.101	398	-20.822	-1.715	237	12
CR127	-	3.072	379	-21.106	-1.751	235	12
CR128	-	3.072	379	-21.106	-1.751	235	12
Nodo 01236							
CR001	-	4.461	1.391	-21.265	-2.754	526	-18
CR002	-	4.461	1.391	-21.265	-2.754	526	-18
CR003	-	4.413	1.373	-21.589	-2.798	522	-18
CR004	-	4.413	1.373	-21.589	-2.798	522	-18
CR005	-	4.461	1.391	-21.265	-2.754	526	-18
CR006	-	4.461	1.391	-21.265	-2.754	526	-18
CR007	-	4.413	1.373	-21.589	-2.798	522	-18
CR008	-	4.413	1.373	-21.589	-2.798	522	-18
CR009	-	4.461	1.391	-21.265	-2.754	526	-18
CR010	-	4.461	1.391	-21.265	-2.754	526	-18
CR011	-	4.413	1.373	-21.589	-2.798	522	-18
CR012	-	4.413	1.373	-21.589	-2.798	522	-18
CR013	-	4.461	1.391	-21.265	-2.754	526	-18
CR014	-	4.461	1.391	-21.265	-2.754	526	-18
CR015	-	4.413	1.373	-21.589	-2.798	522	-18
CR016	-	4.413	1.373	-21.589	-2.798	522	-18
CR017	-	1.837	1.061	-24.241	-2.406	234	-10
CR018	-	1.837	1.061	-24.241	-2.406	234	-10
CR019	-	1.789	1.043	-24.565	-2.450	230	-10
CR020	-	1.789	1.043	-24.565	-2.450	230	-10

Carichi sui nodi in fondazione

Carico	CC	Fx	Fy	Fz	Mx	My	Mz
		[N]	[N]	[N]	[N·m]	[N·m]	[N·m]
CR021	-	1.837	1.061	-24.241	-2.406	234	-10
CR022	-	1.837	1.061	-24.241	-2.406	234	-10
CR023	-	1.789	1.043	-24.565	-2.450	230	-10
CR024	-	1.789	1.043	-24.565	-2.450	230	-10
CR025	-	1.837	1.061	-24.241	-2.406	234	-10
CR026	-	1.837	1.061	-24.241	-2.406	234	-10
CR027	-	1.789	1.043	-24.565	-2.450	230	-10
CR028	-	1.789	1.043	-24.565	-2.450	230	-10
CR029	-	1.837	1.061	-24.241	-2.406	234	-10
CR030	-	1.837	1.061	-24.241	-2.406	234	-10
CR031	-	1.789	1.043	-24.565	-2.450	230	-10
CR032	-	1.789	1.043	-24.565	-2.450	230	-10
CR033	-	4.461	1.391	-21.265	-2.754	526	-18
CR034	-	4.461	1.391	-21.265	-2.754	526	-18
CR035	-	4.413	1.373	-21.589	-2.798	522	-18
CR036	-	4.413	1.373	-21.589	-2.798	522	-18
CR037	-	4.461	1.391	-21.265	-2.754	526	-18
CR038	-	4.461	1.391	-21.265	-2.754	526	-18
CR039	-	4.413	1.373	-21.589	-2.798	522	-18
CR040	-	4.413	1.373	-21.589	-2.798	522	-18
CR041	-	4.461	1.391	-21.265	-2.754	526	-18
CR042	-	4.461	1.391	-21.265	-2.754	526	-18
CR043	-	4.413	1.373	-21.589	-2.798	522	-18
CR044	-	4.413	1.373	-21.589	-2.798	522	-18
CR045	-	4.461	1.391	-21.265	-2.754	526	-18
CR046	-	4.461	1.391	-21.265	-2.754	526	-18
CR047	-	4.413	1.373	-21.589	-2.798	522	-18
CR048	-	4.413	1.373	-21.589	-2.798	522	-18
CR049	-	1.837	1.061	-24.241	-2.406	234	-10
CR050	-	1.837	1.061	-24.241	-2.406	234	-10
CR051	-	1.789	1.043	-24.565	-2.450	230	-10
CR052	-	1.789	1.043	-24.565	-2.450	230	-10
CR053	-	1.837	1.061	-24.241	-2.406	234	-10
CR054	-	1.837	1.061	-24.241	-2.406	234	-10
CR055	-	1.789	1.043	-24.565	-2.450	230	-10
CR056	-	1.789	1.043	-24.565	-2.450	230	-10
CR057	-	1.837	1.061	-24.241	-2.406	234	-10
CR058	-	1.837	1.061	-24.241	-2.406	234	-10
CR059	-	1.789	1.043	-24.565	-2.450	230	-10
CR060	-	1.789	1.043	-24.565	-2.450	230	-10
CR061	-	1.837	1.061	-24.241	-2.406	234	-10
CR062	-	1.837	1.061	-24.241	-2.406	234	-10
CR063	-	1.789	1.043	-24.565	-2.450	230	-10
CR064	-	1.789	1.043	-24.565	-2.450	230	-10
CR065	-	1.482	886	-21.868	-3.039	195	-16
CR066	-	1.482	886	-21.868	-3.039	195	-16
CR067	-	1.433	868	-22.192	-3.083	191	-16
CR068	-	1.433	868	-22.192	-3.083	191	-16
CR069	-	1.482	886	-21.868	-3.039	195	-16
CR070	-	1.482	886	-21.868	-3.039	195	-16
CR071	-	1.433	868	-22.192	-3.083	191	-16
CR072	-	1.433	868	-22.192	-3.083	191	-16
CR073	-	1.482	886	-21.868	-3.039	195	-16
CR074	-	1.482	886	-21.868	-3.039	195	-16
CR075	-	1.433	868	-22.192	-3.083	191	-16
CR076	-	1.433	868	-22.192	-3.083	191	-16
CR077	-	1.482	886	-21.868	-3.039	195	-16
CR078	-	1.482	886	-21.868	-3.039	195	-16
CR079	-	1.433	868	-22.192	-3.083	191	-16
CR080	-	1.433	868	-22.192	-3.083	191	-16
CR081	-	4.817	1.566	-23.638	-2.121	565	-12
CR082	-	4.817	1.566	-23.638	-2.121	565	-12
CR083	-	4.768	1.548	-23.962	-2.165	561	-12
CR084	-	4.768	1.548	-23.962	-2.165	561	-12
CR085	-	4.817	1.566	-23.638	-2.121	565	-12
CR086	-	4.817	1.566	-23.638	-2.121	565	-12
CR087	-	4.768	1.548	-23.962	-2.165	561	-12
CR088	-	4.768	1.548	-23.962	-2.165	561	-12
CR089	-	4.817	1.566	-23.638	-2.121	565	-12
CR090	-	4.817	1.566	-23.638	-2.121	565	-12
CR091	-	4.768	1.548	-23.962	-2.165	561	-12
CR092	-	4.768	1.548	-23.962	-2.165	561	-12
CR093	-	4.817	1.566	-23.638	-2.121	565	-12
CR094	-	4.817	1.566	-23.638	-2.121	565	-12
CR095	-	4.768	1.548	-23.962	-2.165	561	-12
CR096	-	4.768	1.548	-23.962	-2.165	561	-12
CR097	-	1.482	886	-21.868	-3.039	195	-16
CR098	-	1.482	886	-21.868	-3.039	195	-16
CR099	-	1.433	868	-22.192	-3.083	191	-16
CR100	-	1.433	868	-22.192	-3.083	191	-16

Carichi sui nodi in fondazione

Carico	CC	Fx	Fy	Fz	Mx	My	Mz
		[N]	[N]	[N]	[N·m]	[N·m]	[N·m]
CR101	-	1.482	886	-21.868	-3.039	195	-16
CR102	-	1.482	886	-21.868	-3.039	195	-16
CR103	-	1.433	868	-22.192	-3.083	191	-16
CR104	-	1.433	868	-22.192	-3.083	191	-16
CR105	-	1.482	886	-21.868	-3.039	195	-16
CR106	-	1.482	886	-21.868	-3.039	195	-16
CR107	-	1.433	868	-22.192	-3.083	191	-16
CR108	-	1.433	868	-22.192	-3.083	191	-16
CR109	-	1.482	886	-21.868	-3.039	195	-16
CR110	-	1.482	886	-21.868	-3.039	195	-16
CR111	-	1.433	868	-22.192	-3.083	191	-16
CR112	-	1.433	868	-22.192	-3.083	191	-16
CR113	-	4.817	1.566	-23.638	-2.121	565	-12
CR114	-	4.817	1.566	-23.638	-2.121	565	-12
CR115	-	4.768	1.548	-23.962	-2.165	561	-12
CR116	-	4.768	1.548	-23.962	-2.165	561	-12
CR117	-	4.817	1.566	-23.638	-2.121	565	-12
CR118	-	4.817	1.566	-23.638	-2.121	565	-12
CR119	-	4.768	1.548	-23.962	-2.165	561	-12
CR120	-	4.768	1.548	-23.962	-2.165	561	-12
CR121	-	4.817	1.566	-23.638	-2.121	565	-12
CR122	-	4.817	1.566	-23.638	-2.121	565	-12
CR123	-	4.768	1.548	-23.962	-2.165	561	-12
CR124	-	4.768	1.548	-23.962	-2.165	561	-12
CR125	-	4.817	1.566	-23.638	-2.121	565	-12
CR126	-	4.817	1.566	-23.638	-2.121	565	-12
CR127	-	4.768	1.548	-23.962	-2.165	561	-12
CR128	-	4.768	1.548	-23.962	-2.165	561	-12
Nodo 01237							
CR001	-	3.222	2.167	-23.619	-3.103	598	62
CR002	-	3.222	2.167	-23.619	-3.103	598	62
CR003	-	3.180	2.136	-23.975	-3.154	589	62
CR004	-	3.180	2.136	-23.975	-3.154	589	62
CR005	-	3.222	2.167	-23.619	-3.103	598	62
CR006	-	3.222	2.167	-23.619	-3.103	598	62
CR007	-	3.180	2.136	-23.975	-3.154	589	62
CR008	-	3.180	2.136	-23.975	-3.154	589	62
CR009	-	3.222	2.167	-23.619	-3.103	598	62
CR010	-	3.222	2.167	-23.619	-3.103	598	62
CR011	-	3.180	2.136	-23.975	-3.154	589	62
CR012	-	3.180	2.136	-23.975	-3.154	589	62
CR013	-	3.222	2.167	-23.619	-3.103	598	62
CR014	-	3.222	2.167	-23.619	-3.103	598	62
CR015	-	3.180	2.136	-23.975	-3.154	589	62
CR016	-	3.180	2.136	-23.975	-3.154	589	62
CR017	-	1.020	1.812	-26.819	-2.674	319	52
CR018	-	1.020	1.812	-26.819	-2.674	319	52
CR019	-	978	1.781	-27.175	-2.725	310	52
CR020	-	978	1.781	-27.175	-2.725	310	52
CR021	-	1.020	1.812	-26.819	-2.674	319	52
CR022	-	1.020	1.812	-26.819	-2.674	319	52
CR023	-	978	1.781	-27.175	-2.725	310	52
CR024	-	978	1.781	-27.175	-2.725	310	52
CR025	-	1.020	1.812	-26.819	-2.674	319	52
CR026	-	1.020	1.812	-26.819	-2.674	319	52
CR027	-	978	1.781	-27.175	-2.725	310	52
CR028	-	978	1.781	-27.175	-2.725	310	52
CR029	-	1.020	1.812	-26.819	-2.674	319	52
CR030	-	1.020	1.812	-26.819	-2.674	319	52
CR031	-	978	1.781	-27.175	-2.725	310	52
CR032	-	978	1.781	-27.175	-2.725	310	52
CR033	-	3.222	2.167	-23.619	-3.103	598	62
CR034	-	3.222	2.167	-23.619	-3.103	598	62
CR035	-	3.180	2.136	-23.975	-3.154	589	62
CR036	-	3.180	2.136	-23.975	-3.154	589	62
CR037	-	3.222	2.167	-23.619	-3.103	598	62
CR038	-	3.222	2.167	-23.619	-3.103	598	62
CR039	-	3.180	2.136	-23.975	-3.154	589	62
CR040	-	3.180	2.136	-23.975	-3.154	589	62
CR041	-	3.222	2.167	-23.619	-3.103	598	62
CR042	-	3.222	2.167	-23.619	-3.103	598	62
CR043	-	3.180	2.136	-23.975	-3.154	589	62
CR044	-	3.180	2.136	-23.975	-3.154	589	62
CR045	-	3.222	2.167	-23.619	-3.103	598	62
CR046	-	3.222	2.167	-23.619	-3.103	598	62
CR047	-	3.180	2.136	-23.975	-3.154	589	62
CR048	-	3.180	2.136	-23.975	-3.154	589	62
CR049	-	1.020	1.812	-26.819	-2.674	319	52
CR050	-	1.020	1.812	-26.819	-2.674	319	52
CR051	-	978	1.781	-27.175	-2.725	310	52

Carichi sui nodi in fondazione

Carico	CC	Fx	Fy	Fz	Mx	My	Mz
		[N]	[N]	[N]	[N·m]	[N·m]	[N·m]
CR052	-	978	1.781	-27.175	-2.725	310	52
CR053	-	1.020	1.812	-26.819	-2.674	319	52
CR054	-	1.020	1.812	-26.819	-2.674	319	52
CR055	-	978	1.781	-27.175	-2.725	310	52
CR056	-	978	1.781	-27.175	-2.725	310	52
CR057	-	1.020	1.812	-26.819	-2.674	319	52
CR058	-	1.020	1.812	-26.819	-2.674	319	52
CR059	-	978	1.781	-27.175	-2.725	310	52
CR060	-	978	1.781	-27.175	-2.725	310	52
CR061	-	1.020	1.812	-26.819	-2.674	319	52
CR062	-	1.020	1.812	-26.819	-2.674	319	52
CR063	-	978	1.781	-27.175	-2.725	310	52
CR064	-	978	1.781	-27.175	-2.725	310	52
CR065	-	416	1.597	-24.144	-3.319	271	50
CR066	-	416	1.597	-24.144	-3.319	271	50
CR067	-	374	1.566	-24.500	-3.369	263	50
CR068	-	374	1.566	-24.500	-3.369	263	50
CR069	-	416	1.597	-24.144	-3.319	271	50
CR070	-	416	1.597	-24.144	-3.319	271	50
CR071	-	374	1.566	-24.500	-3.369	263	50
CR072	-	374	1.566	-24.500	-3.369	263	50
CR073	-	416	1.597	-24.144	-3.319	271	50
CR074	-	416	1.597	-24.144	-3.319	271	50
CR075	-	374	1.566	-24.500	-3.369	263	50
CR076	-	374	1.566	-24.500	-3.369	263	50
CR077	-	416	1.597	-24.144	-3.319	271	50
CR078	-	416	1.597	-24.144	-3.319	271	50
CR079	-	374	1.566	-24.500	-3.369	263	50
CR080	-	374	1.566	-24.500	-3.369	263	50
CR081	-	3.826	2.382	-26.294	-2.459	645	64
CR082	-	3.826	2.382	-26.294	-2.459	645	64
CR083	-	3.784	2.351	-26.650	-2.509	637	64
CR084	-	3.784	2.351	-26.650	-2.509	637	64
CR085	-	3.826	2.382	-26.294	-2.459	645	64
CR086	-	3.826	2.382	-26.294	-2.459	645	64
CR087	-	3.784	2.351	-26.650	-2.509	637	64
CR088	-	3.784	2.351	-26.650	-2.509	637	64
CR089	-	3.826	2.382	-26.294	-2.459	645	64
CR090	-	3.826	2.382	-26.294	-2.459	645	64
CR091	-	3.784	2.351	-26.650	-2.509	637	64
CR092	-	3.784	2.351	-26.650	-2.509	637	64
CR093	-	3.826	2.382	-26.294	-2.459	645	64
CR094	-	3.826	2.382	-26.294	-2.459	645	64
CR095	-	3.784	2.351	-26.650	-2.509	637	64
CR096	-	3.784	2.351	-26.650	-2.509	637	64
CR097	-	416	1.597	-24.144	-3.319	271	50
CR098	-	416	1.597	-24.144	-3.319	271	50
CR099	-	374	1.566	-24.500	-3.369	263	50
CR100	-	374	1.566	-24.500	-3.369	263	50
CR101	-	416	1.597	-24.144	-3.319	271	50
CR102	-	416	1.597	-24.144	-3.319	271	50
CR103	-	374	1.566	-24.500	-3.369	263	50
CR104	-	374	1.566	-24.500	-3.369	263	50
CR105	-	416	1.597	-24.144	-3.319	271	50
CR106	-	416	1.597	-24.144	-3.319	271	50
CR107	-	374	1.566	-24.500	-3.369	263	50
CR108	-	374	1.566	-24.500	-3.369	263	50
CR109	-	416	1.597	-24.144	-3.319	271	50
CR110	-	416	1.597	-24.144	-3.319	271	50
CR111	-	374	1.566	-24.500	-3.369	263	50
CR112	-	374	1.566	-24.500	-3.369	263	50
CR113	-	3.826	2.382	-26.294	-2.459	645	64
CR114	-	3.826	2.382	-26.294	-2.459	645	64
CR115	-	3.784	2.351	-26.650	-2.509	637	64
CR116	-	3.784	2.351	-26.650	-2.509	637	64
CR117	-	3.826	2.382	-26.294	-2.459	645	64
CR118	-	3.826	2.382	-26.294	-2.459	645	64
CR119	-	3.784	2.351	-26.650	-2.509	637	64
CR120	-	3.784	2.351	-26.650	-2.509	637	64
CR121	-	3.826	2.382	-26.294	-2.459	645	64
CR122	-	3.826	2.382	-26.294	-2.459	645	64
CR123	-	3.784	2.351	-26.650	-2.509	637	64
CR124	-	3.784	2.351	-26.650	-2.509	637	64
CR125	-	3.826	2.382	-26.294	-2.459	645	64
CR126	-	3.826	2.382	-26.294	-2.459	645	64
CR127	-	3.784	2.351	-26.650	-2.509	637	64
CR128	-	3.784	2.351	-26.650	-2.509	637	64
Nodo 01238							
CR001	-	3.097	3.222	-19.502	-2.848	486	130
CR002	-	3.097	3.222	-19.502	-2.848	486	130

Carichi sui nodi in fondazione

Carico	CC	Fx	Fy	Fz	Mx	My	Mz
		[N]	[N]	[N]	[N·m]	[N·m]	[N·m]
CR003	-	3.061	3.173	-19.804	-2.894	480	128
CR004	-	3.061	3.173	-19.804	-2.894	480	128
CR005	-	3.097	3.222	-19.502	-2.848	486	130
CR006	-	3.097	3.222	-19.502	-2.848	486	130
CR007	-	3.061	3.173	-19.804	-2.894	480	128
CR008	-	3.061	3.173	-19.804	-2.894	480	128
CR009	-	3.097	3.222	-19.502	-2.848	486	130
CR010	-	3.097	3.222	-19.502	-2.848	486	130
CR011	-	3.061	3.173	-19.804	-2.894	480	128
CR012	-	3.061	3.173	-19.804	-2.894	480	128
CR013	-	3.097	3.222	-19.502	-2.848	486	130
CR014	-	3.097	3.222	-19.502	-2.848	486	130
CR015	-	3.061	3.173	-19.804	-2.894	480	128
CR016	-	3.061	3.173	-19.804	-2.894	480	128
CR017	-	1.005	2.663	-22.342	-2.426	290	116
CR018	-	1.005	2.663	-22.342	-2.426	290	116
CR019	-	969	2.614	-22.644	-2.472	284	114
CR020	-	969	2.614	-22.644	-2.472	284	114
CR021	-	1.005	2.663	-22.342	-2.426	290	116
CR022	-	1.005	2.663	-22.342	-2.426	290	116
CR023	-	969	2.614	-22.644	-2.472	284	114
CR024	-	969	2.614	-22.644	-2.472	284	114
CR025	-	1.005	2.663	-22.342	-2.426	290	116
CR026	-	1.005	2.663	-22.342	-2.426	290	116
CR027	-	969	2.614	-22.644	-2.472	284	114
CR028	-	969	2.614	-22.644	-2.472	284	114
CR029	-	1.005	2.663	-22.342	-2.426	290	116
CR030	-	1.005	2.663	-22.342	-2.426	290	116
CR031	-	969	2.614	-22.644	-2.472	284	114
CR032	-	969	2.614	-22.644	-2.472	284	114
CR033	-	3.097	3.222	-19.502	-2.848	486	130
CR034	-	3.097	3.222	-19.502	-2.848	486	130
CR035	-	3.061	3.173	-19.804	-2.894	480	128
CR036	-	3.061	3.173	-19.804	-2.894	480	128
CR037	-	3.097	3.222	-19.502	-2.848	486	130
CR038	-	3.097	3.222	-19.502	-2.848	486	130
CR039	-	3.061	3.173	-19.804	-2.894	480	128
CR040	-	3.061	3.173	-19.804	-2.894	480	128
CR041	-	3.097	3.222	-19.502	-2.848	486	130
CR042	-	3.097	3.222	-19.502	-2.848	486	130
CR043	-	3.061	3.173	-19.804	-2.894	480	128
CR044	-	3.061	3.173	-19.804	-2.894	480	128
CR045	-	3.097	3.222	-19.502	-2.848	486	130
CR046	-	3.097	3.222	-19.502	-2.848	486	130
CR047	-	3.061	3.173	-19.804	-2.894	480	128
CR048	-	3.061	3.173	-19.804	-2.894	480	128
CR049	-	1.005	2.663	-22.342	-2.426	290	116
CR050	-	1.005	2.663	-22.342	-2.426	290	116
CR051	-	969	2.614	-22.644	-2.472	284	114
CR052	-	969	2.614	-22.644	-2.472	284	114
CR053	-	1.005	2.663	-22.342	-2.426	290	116
CR054	-	1.005	2.663	-22.342	-2.426	290	116
CR055	-	969	2.614	-22.644	-2.472	284	114
CR056	-	969	2.614	-22.644	-2.472	284	114
CR057	-	1.005	2.663	-22.342	-2.426	290	116
CR058	-	1.005	2.663	-22.342	-2.426	290	116
CR059	-	969	2.614	-22.644	-2.472	284	114
CR060	-	969	2.614	-22.644	-2.472	284	114
CR061	-	1.005	2.663	-22.342	-2.426	290	116
CR062	-	1.005	2.663	-22.342	-2.426	290	116
CR063	-	969	2.614	-22.644	-2.472	284	114
CR064	-	969	2.614	-22.644	-2.472	284	114
CR065	-	156	2.488	-19.867	-3.005	225	110
CR066	-	156	2.488	-19.867	-3.005	225	110
CR067	-	121	2.439	-20.169	-3.052	219	108
CR068	-	121	2.439	-20.169	-3.052	219	108
CR069	-	156	2.488	-19.867	-3.005	225	110
CR070	-	156	2.488	-19.867	-3.005	225	110
CR071	-	121	2.439	-20.169	-3.052	219	108
CR072	-	121	2.439	-20.169	-3.052	219	108
CR073	-	156	2.488	-19.867	-3.005	225	110
CR074	-	156	2.488	-19.867	-3.005	225	110
CR075	-	121	2.439	-20.169	-3.052	219	108
CR076	-	121	2.439	-20.169	-3.052	219	108
CR077	-	156	2.488	-19.867	-3.005	225	110
CR078	-	156	2.488	-19.867	-3.005	225	110
CR079	-	121	2.439	-20.169	-3.052	219	108
CR080	-	121	2.439	-20.169	-3.052	219	108
CR081	-	3.945	3.397	-21.977	-2.268	551	136
CR082	-	3.945	3.397	-21.977	-2.268	551	136

Carichi sui nodi in fondazione

Carico	CC	Fx	Fy	Fz	Mx	My	Mz
		[N]	[N]	[N]	[N·m]	[N·m]	[N·m]
CR083	-	3.910	3.348	-22.279	-2.315	545	134
CR084	-	3.910	3.348	-22.279	-2.315	545	134
CR085	-	3.945	3.397	-21.977	-2.268	551	136
CR086	-	3.945	3.397	-21.977	-2.268	551	136
CR087	-	3.910	3.348	-22.279	-2.315	545	134
CR088	-	3.910	3.348	-22.279	-2.315	545	134
CR089	-	3.945	3.397	-21.977	-2.268	551	136
CR090	-	3.945	3.397	-21.977	-2.268	551	136
CR091	-	3.910	3.348	-22.279	-2.315	545	134
CR092	-	3.910	3.348	-22.279	-2.315	545	134
CR093	-	3.945	3.397	-21.977	-2.268	551	136
CR094	-	3.945	3.397	-21.977	-2.268	551	136
CR095	-	3.910	3.348	-22.279	-2.315	545	134
CR096	-	3.910	3.348	-22.279	-2.315	545	134
CR097	-	156	2.488	-19.867	-3.005	225	110
CR098	-	156	2.488	-19.867	-3.005	225	110
CR099	-	121	2.439	-20.169	-3.052	219	108
CR100	-	121	2.439	-20.169	-3.052	219	108
CR101	-	156	2.488	-19.867	-3.005	225	110
CR102	-	156	2.488	-19.867	-3.005	225	110
CR103	-	121	2.439	-20.169	-3.052	219	108
CR104	-	121	2.439	-20.169	-3.052	219	108
CR105	-	156	2.488	-19.867	-3.005	225	110
CR106	-	156	2.488	-19.867	-3.005	225	110
CR107	-	121	2.439	-20.169	-3.052	219	108
CR108	-	121	2.439	-20.169	-3.052	219	108
CR109	-	156	2.488	-19.867	-3.005	225	110
CR110	-	156	2.488	-19.867	-3.005	225	110
CR111	-	121	2.439	-20.169	-3.052	219	108
CR112	-	121	2.439	-20.169	-3.052	219	108
CR113	-	3.945	3.397	-21.977	-2.268	551	136
CR114	-	3.945	3.397	-21.977	-2.268	551	136
CR115	-	3.910	3.348	-22.279	-2.315	545	134
CR116	-	3.910	3.348	-22.279	-2.315	545	134
CR117	-	3.945	3.397	-21.977	-2.268	551	136
CR118	-	3.945	3.397	-21.977	-2.268	551	136
CR119	-	3.910	3.348	-22.279	-2.315	545	134
CR120	-	3.910	3.348	-22.279	-2.315	545	134
CR121	-	3.945	3.397	-21.977	-2.268	551	136
CR122	-	3.945	3.397	-21.977	-2.268	551	136
CR123	-	3.910	3.348	-22.279	-2.315	545	134
CR124	-	3.910	3.348	-22.279	-2.315	545	134
CR125	-	3.945	3.397	-21.977	-2.268	551	136
CR126	-	3.945	3.397	-21.977	-2.268	551	136
CR127	-	3.910	3.348	-22.279	-2.315	545	134
CR128	-	3.910	3.348	-22.279	-2.315	545	134
Nodo 01239							
CR001	-	-774	5.605	-13.321	-2.335	-1.032	128
CR002	-	-774	5.605	-13.321	-2.335	-1.032	128
CR003	-	-805	5.506	-13.529	-2.375	-1.049	126
CR004	-	-805	5.506	-13.529	-2.375	-1.049	126
CR005	-	-774	5.605	-13.321	-2.335	-1.032	128
CR006	-	-774	5.605	-13.321	-2.335	-1.032	128
CR007	-	-805	5.506	-13.529	-2.375	-1.049	126
CR008	-	-805	5.506	-13.529	-2.375	-1.049	126
CR009	-	-774	5.605	-13.321	-2.335	-1.032	128
CR010	-	-774	5.605	-13.321	-2.335	-1.032	128
CR011	-	-805	5.506	-13.529	-2.375	-1.049	126
CR012	-	-805	5.506	-13.529	-2.375	-1.049	126
CR013	-	-774	5.605	-13.321	-2.335	-1.032	128
CR014	-	-774	5.605	-13.321	-2.335	-1.032	128
CR015	-	-805	5.506	-13.529	-2.375	-1.049	126
CR016	-	-805	5.506	-13.529	-2.375	-1.049	126
CR017	-	-2.287	4.846	-15.711	-1.985	-1.131	116
CR018	-	-2.287	4.846	-15.711	-1.985	-1.131	116
CR019	-	-2.318	4.747	-15.919	-2.025	-1.148	114
CR020	-	-2.318	4.747	-15.919	-2.025	-1.148	114
CR021	-	-2.287	4.846	-15.711	-1.985	-1.131	116
CR022	-	-2.287	4.846	-15.711	-1.985	-1.131	116
CR023	-	-2.318	4.747	-15.919	-2.025	-1.148	114
CR024	-	-2.318	4.747	-15.919	-2.025	-1.148	114
CR025	-	-2.287	4.846	-15.711	-1.985	-1.131	116
CR026	-	-2.287	4.846	-15.711	-1.985	-1.131	116
CR027	-	-2.318	4.747	-15.919	-2.025	-1.148	114
CR028	-	-2.318	4.747	-15.919	-2.025	-1.148	114
CR029	-	-2.287	4.846	-15.711	-1.985	-1.131	116
CR030	-	-2.287	4.846	-15.711	-1.985	-1.131	116
CR031	-	-2.318	4.747	-15.919	-2.025	-1.148	114
CR032	-	-2.318	4.747	-15.919	-2.025	-1.148	114
CR033	-	-774	5.605	-13.321	-2.335	-1.032	128

Carichi sui nodi in fondazione

Carico	CC	Fx	Fy	Fz	Mx	My	Mz
		[N]	[N]	[N]	[N·m]	[N·m]	[N·m]
CR034	-	-774	5.605	-13.321	-2.335	-1.032	128
CR035	-	-805	5.506	-13.529	-2.375	-1.049	126
CR036	-	-805	5.506	-13.529	-2.375	-1.049	126
CR037	-	-774	5.605	-13.321	-2.335	-1.032	128
CR038	-	-774	5.605	-13.321	-2.335	-1.032	128
CR039	-	-805	5.506	-13.529	-2.375	-1.049	126
CR040	-	-805	5.506	-13.529	-2.375	-1.049	126
CR041	-	-774	5.605	-13.321	-2.335	-1.032	128
CR042	-	-774	5.605	-13.321	-2.335	-1.032	128
CR043	-	-805	5.506	-13.529	-2.375	-1.049	126
CR044	-	-805	5.506	-13.529	-2.375	-1.049	126
CR045	-	-774	5.605	-13.321	-2.335	-1.032	128
CR046	-	-774	5.605	-13.321	-2.335	-1.032	128
CR047	-	-805	5.506	-13.529	-2.375	-1.049	126
CR048	-	-805	5.506	-13.529	-2.375	-1.049	126
CR049	-	-2.287	4.846	-15.711	-1.985	-1.131	116
CR050	-	-2.287	4.846	-15.711	-1.985	-1.131	116
CR051	-	-2.318	4.747	-15.919	-2.025	-1.148	114
CR052	-	-2.318	4.747	-15.919	-2.025	-1.148	114
CR053	-	-2.287	4.846	-15.711	-1.985	-1.131	116
CR054	-	-2.287	4.846	-15.711	-1.985	-1.131	116
CR055	-	-2.318	4.747	-15.919	-2.025	-1.148	114
CR056	-	-2.318	4.747	-15.919	-2.025	-1.148	114
CR057	-	-2.287	4.846	-15.711	-1.985	-1.131	116
CR058	-	-2.287	4.846	-15.711	-1.985	-1.131	116
CR059	-	-2.318	4.747	-15.919	-2.025	-1.148	114
CR060	-	-2.318	4.747	-15.919	-2.025	-1.148	114
CR061	-	-2.287	4.846	-15.711	-1.985	-1.131	116
CR062	-	-2.287	4.846	-15.711	-1.985	-1.131	116
CR063	-	-2.318	4.747	-15.919	-2.025	-1.148	114
CR064	-	-2.318	4.747	-15.919	-2.025	-1.148	114
CR065	-	-2.945	4.685	-13.275	-2.424	-1.042	109
CR066	-	-2.945	4.685	-13.275	-2.424	-1.042	109
CR067	-	-2.976	4.586	-13.483	-2.464	-1.059	107
CR068	-	-2.976	4.586	-13.483	-2.464	-1.059	107
CR069	-	-2.945	4.685	-13.275	-2.424	-1.042	109
CR070	-	-2.945	4.685	-13.275	-2.424	-1.042	109
CR071	-	-2.976	4.586	-13.483	-2.464	-1.059	107
CR072	-	-2.976	4.586	-13.483	-2.464	-1.059	107
CR073	-	-2.945	4.685	-13.275	-2.424	-1.042	109
CR074	-	-2.945	4.685	-13.275	-2.424	-1.042	109
CR075	-	-2.976	4.586	-13.483	-2.464	-1.059	107
CR076	-	-2.976	4.586	-13.483	-2.464	-1.059	107
CR077	-	-2.945	4.685	-13.275	-2.424	-1.042	109
CR078	-	-2.945	4.685	-13.275	-2.424	-1.042	109
CR079	-	-2.976	4.586	-13.483	-2.464	-1.059	107
CR080	-	-2.976	4.586	-13.483	-2.464	-1.059	107
CR081	-	-116	5.766	-15.757	-1.896	-1.121	135
CR082	-	-116	5.766	-15.757	-1.896	-1.121	135
CR083	-	-147	5.667	-15.965	-1.936	-1.138	133
CR084	-	-147	5.667	-15.965	-1.936	-1.138	133
CR085	-	-116	5.766	-15.757	-1.896	-1.121	135
CR086	-	-116	5.766	-15.757	-1.896	-1.121	135
CR087	-	-147	5.667	-15.965	-1.936	-1.138	133
CR088	-	-147	5.667	-15.965	-1.936	-1.138	133
CR089	-	-116	5.766	-15.757	-1.896	-1.121	135
CR090	-	-116	5.766	-15.757	-1.896	-1.121	135
CR091	-	-147	5.667	-15.965	-1.936	-1.138	133
CR092	-	-147	5.667	-15.965	-1.936	-1.138	133
CR093	-	-116	5.766	-15.757	-1.896	-1.121	135
CR094	-	-116	5.766	-15.757	-1.896	-1.121	135
CR095	-	-147	5.667	-15.965	-1.936	-1.138	133
CR096	-	-147	5.667	-15.965	-1.936	-1.138	133
CR097	-	-2.945	4.685	-13.275	-2.424	-1.042	109
CR098	-	-2.945	4.685	-13.275	-2.424	-1.042	109
CR099	-	-2.976	4.586	-13.483	-2.464	-1.059	107
CR100	-	-2.976	4.586	-13.483	-2.464	-1.059	107
CR101	-	-2.945	4.685	-13.275	-2.424	-1.042	109
CR102	-	-2.945	4.685	-13.275	-2.424	-1.042	109
CR103	-	-2.976	4.586	-13.483	-2.464	-1.059	107
CR104	-	-2.976	4.586	-13.483	-2.464	-1.059	107
CR105	-	-2.945	4.685	-13.275	-2.424	-1.042	109
CR106	-	-2.945	4.685	-13.275	-2.424	-1.042	109
CR107	-	-2.976	4.586	-13.483	-2.464	-1.059	107
CR108	-	-2.976	4.586	-13.483	-2.464	-1.059	107
CR109	-	-2.945	4.685	-13.275	-2.424	-1.042	109
CR110	-	-2.945	4.685	-13.275	-2.424	-1.042	109
CR111	-	-2.976	4.586	-13.483	-2.464	-1.059	107
CR112	-	-2.976	4.586	-13.483	-2.464	-1.059	107
CR113	-	-116	5.766	-15.757	-1.896	-1.121	135

Carichi sui nodi in fondazione

Carico	CC	Fx	Fy	Fz	Mx	My	Mz
		[N]	[N]	[N]	[N·m]	[N·m]	[N·m]
CR114	-	-116	5.766	-15.757	-1.896	-1.121	135
CR115	-	-147	5.667	-15.965	-1.936	-1.138	133
CR116	-	-147	5.667	-15.965	-1.936	-1.138	133
CR117	-	-116	5.766	-15.757	-1.896	-1.121	135
CR118	-	-116	5.766	-15.757	-1.896	-1.121	135
CR119	-	-147	5.667	-15.965	-1.936	-1.138	133
CR120	-	-147	5.667	-15.965	-1.936	-1.138	133
CR121	-	-116	5.766	-15.757	-1.896	-1.121	135
CR122	-	-116	5.766	-15.757	-1.896	-1.121	135
CR123	-	-147	5.667	-15.965	-1.936	-1.138	133
CR124	-	-147	5.667	-15.965	-1.936	-1.138	133
CR125	-	-116	5.766	-15.757	-1.896	-1.121	135
CR126	-	-116	5.766	-15.757	-1.896	-1.121	135
CR127	-	-147	5.667	-15.965	-1.936	-1.138	133
CR128	-	-147	5.667	-15.965	-1.936	-1.138	133
Nodo 01240							
CR001	-	-7.703	2.008	-2.681	-806	-1.237	88
CR002	-	-7.703	2.008	-2.681	-806	-1.237	88
CR003	-	-7.894	1.971	-2.711	-821	-1.264	86
CR004	-	-7.894	1.971	-2.711	-821	-1.264	86
CR005	-	-7.703	2.008	-2.681	-806	-1.237	88
CR006	-	-7.703	2.008	-2.681	-806	-1.237	88
CR007	-	-7.894	1.971	-2.711	-821	-1.264	86
CR008	-	-7.894	1.971	-2.711	-821	-1.264	86
CR009	-	-7.703	2.008	-2.681	-806	-1.237	88
CR010	-	-7.703	2.008	-2.681	-806	-1.237	88
CR011	-	-7.894	1.971	-2.711	-821	-1.264	86
CR012	-	-7.894	1.971	-2.711	-821	-1.264	86
CR013	-	-7.703	2.008	-2.681	-806	-1.237	88
CR014	-	-7.703	2.008	-2.681	-806	-1.237	88
CR015	-	-7.894	1.971	-2.711	-821	-1.264	86
CR016	-	-7.894	1.971	-2.711	-821	-1.264	86
CR017	-	-11.324	2.197	-3.321	-887	-1.490	90
CR018	-	-11.324	2.197	-3.321	-887	-1.490	90
CR019	-	-11.515	2.160	-3.351	-902	-1.517	88
CR020	-	-11.515	2.160	-3.351	-902	-1.517	88
CR021	-	-11.324	2.197	-3.321	-887	-1.490	90
CR022	-	-11.324	2.197	-3.321	-887	-1.490	90
CR023	-	-11.515	2.160	-3.351	-902	-1.517	88
CR024	-	-11.515	2.160	-3.351	-902	-1.517	88
CR025	-	-11.324	2.197	-3.321	-887	-1.490	90
CR026	-	-11.324	2.197	-3.321	-887	-1.490	90
CR027	-	-11.515	2.160	-3.351	-902	-1.517	88
CR028	-	-11.515	2.160	-3.351	-902	-1.517	88
CR029	-	-11.324	2.197	-3.321	-887	-1.490	90
CR030	-	-11.324	2.197	-3.321	-887	-1.490	90
CR031	-	-11.515	2.160	-3.351	-902	-1.517	88
CR032	-	-11.515	2.160	-3.351	-902	-1.517	88
CR033	-	-7.703	2.008	-2.681	-806	-1.237	88
CR034	-	-7.703	2.008	-2.681	-806	-1.237	88
CR035	-	-7.894	1.971	-2.711	-821	-1.264	86
CR036	-	-7.894	1.971	-2.711	-821	-1.264	86
CR037	-	-7.703	2.008	-2.681	-806	-1.237	88
CR038	-	-7.703	2.008	-2.681	-806	-1.237	88
CR039	-	-7.894	1.971	-2.711	-821	-1.264	86
CR040	-	-7.894	1.971	-2.711	-821	-1.264	86
CR041	-	-7.703	2.008	-2.681	-806	-1.237	88
CR042	-	-7.703	2.008	-2.681	-806	-1.237	88
CR043	-	-7.894	1.971	-2.711	-821	-1.264	86
CR044	-	-7.894	1.971	-2.711	-821	-1.264	86
CR045	-	-7.703	2.008	-2.681	-806	-1.237	88
CR046	-	-7.703	2.008	-2.681	-806	-1.237	88
CR047	-	-7.894	1.971	-2.711	-821	-1.264	86
CR048	-	-7.894	1.971	-2.711	-821	-1.264	86
CR049	-	-11.324	2.197	-3.321	-887	-1.490	90
CR050	-	-11.324	2.197	-3.321	-887	-1.490	90
CR051	-	-11.515	2.160	-3.351	-902	-1.517	88
CR052	-	-11.515	2.160	-3.351	-902	-1.517	88
CR053	-	-11.324	2.197	-3.321	-887	-1.490	90
CR054	-	-11.324	2.197	-3.321	-887	-1.490	90
CR055	-	-11.515	2.160	-3.351	-902	-1.517	88
CR056	-	-11.515	2.160	-3.351	-902	-1.517	88
CR057	-	-11.324	2.197	-3.321	-887	-1.490	90
CR058	-	-11.324	2.197	-3.321	-887	-1.490	90
CR059	-	-11.515	2.160	-3.351	-902	-1.517	88
CR060	-	-11.515	2.160	-3.351	-902	-1.517	88
CR061	-	-11.324	2.197	-3.321	-887	-1.490	90
CR062	-	-11.324	2.197	-3.321	-887	-1.490	90
CR063	-	-11.515	2.160	-3.351	-902	-1.517	88
CR064	-	-11.515	2.160	-3.351	-902	-1.517	88

Carichi sui nodi in fondazione

Carico	CC	Fx	Fy	Fz	Mx	My	Mz
		[N]	[N]	[N]	[N·m]	[N·m]	[N·m]
CR065	-	-7.503	2.131	-3.995	-812	-1.208	84
CR066	-	-7.503	2.131	-3.995	-812	-1.208	84
CR067	-	-7.694	2.094	-4.025	-828	-1.234	82
CR068	-	-7.694	2.094	-4.025	-828	-1.234	82
CR069	-	-7.503	2.131	-3.995	-812	-1.208	84
CR070	-	-7.503	2.131	-3.995	-812	-1.208	84
CR071	-	-7.694	2.094	-4.025	-828	-1.234	82
CR072	-	-7.694	2.094	-4.025	-828	-1.234	82
CR073	-	-7.503	2.131	-3.995	-812	-1.208	84
CR074	-	-7.503	2.131	-3.995	-812	-1.208	84
CR075	-	-7.694	2.094	-4.025	-828	-1.234	82
CR076	-	-7.694	2.094	-4.025	-828	-1.234	82
CR077	-	-7.503	2.131	-3.995	-812	-1.208	84
CR078	-	-7.503	2.131	-3.995	-812	-1.208	84
CR079	-	-7.694	2.094	-4.025	-828	-1.234	82
CR080	-	-7.694	2.094	-4.025	-828	-1.234	82
CR081	-	-11.524	2.074	-2.007	-880	-1.520	94
CR082	-	-11.524	2.074	-2.007	-880	-1.520	94
CR083	-	-11.715	2.037	-2.037	-896	-1.546	92
CR084	-	-11.715	2.037	-2.037	-896	-1.546	92
CR085	-	-11.524	2.074	-2.007	-880	-1.520	94
CR086	-	-11.524	2.074	-2.007	-880	-1.520	94
CR087	-	-11.715	2.037	-2.037	-896	-1.546	92
CR088	-	-11.715	2.037	-2.037	-896	-1.546	92
CR089	-	-11.524	2.074	-2.007	-880	-1.520	94
CR090	-	-11.524	2.074	-2.007	-880	-1.520	94
CR091	-	-11.715	2.037	-2.037	-896	-1.546	92
CR092	-	-11.715	2.037	-2.037	-896	-1.546	92
CR093	-	-11.524	2.074	-2.007	-880	-1.520	94
CR094	-	-11.524	2.074	-2.007	-880	-1.520	94
CR095	-	-11.715	2.037	-2.037	-896	-1.546	92
CR096	-	-11.715	2.037	-2.037	-896	-1.546	92
CR097	-	-7.503	2.131	-3.995	-812	-1.208	84
CR098	-	-7.503	2.131	-3.995	-812	-1.208	84
CR099	-	-7.694	2.094	-4.025	-828	-1.234	82
CR100	-	-7.694	2.094	-4.025	-828	-1.234	82
CR101	-	-7.503	2.131	-3.995	-812	-1.208	84
CR102	-	-7.503	2.131	-3.995	-812	-1.208	84
CR103	-	-7.694	2.094	-4.025	-828	-1.234	82
CR104	-	-7.694	2.094	-4.025	-828	-1.234	82
CR105	-	-7.503	2.131	-3.995	-812	-1.208	84
CR106	-	-7.503	2.131	-3.995	-812	-1.208	84
CR107	-	-7.694	2.094	-4.025	-828	-1.234	82
CR108	-	-7.694	2.094	-4.025	-828	-1.234	82
CR109	-	-7.503	2.131	-3.995	-812	-1.208	84
CR110	-	-7.503	2.131	-3.995	-812	-1.208	84
CR111	-	-7.694	2.094	-4.025	-828	-1.234	82
CR112	-	-7.694	2.094	-4.025	-828	-1.234	82
CR113	-	-11.524	2.074	-2.007	-880	-1.520	94
CR114	-	-11.524	2.074	-2.007	-880	-1.520	94
CR115	-	-11.715	2.037	-2.037	-896	-1.546	92
CR116	-	-11.715	2.037	-2.037	-896	-1.546	92
CR117	-	-11.524	2.074	-2.007	-880	-1.520	94
CR118	-	-11.524	2.074	-2.007	-880	-1.520	94
CR119	-	-11.715	2.037	-2.037	-896	-1.546	92
CR120	-	-11.715	2.037	-2.037	-896	-1.546	92
CR121	-	-11.524	2.074	-2.007	-880	-1.520	94
CR122	-	-11.524	2.074	-2.007	-880	-1.520	94
CR123	-	-11.715	2.037	-2.037	-896	-1.546	92
CR124	-	-11.715	2.037	-2.037	-896	-1.546	92
CR125	-	-11.524	2.074	-2.007	-880	-1.520	94
CR126	-	-11.524	2.074	-2.007	-880	-1.520	94
CR127	-	-11.715	2.037	-2.037	-896	-1.546	92
CR128	-	-11.715	2.037	-2.037	-896	-1.546	92
Nodo 01241							
CR001	-	-5.303	883	-10.783	-994	-573	13
CR002	-	-5.303	883	-10.783	-994	-573	13
CR003	-	-5.453	867	-10.923	-1.012	-589	13
CR004	-	-5.453	867	-10.923	-1.012	-589	13
CR005	-	-5.303	883	-10.783	-994	-573	13
CR006	-	-5.303	883	-10.783	-994	-573	13
CR007	-	-5.453	867	-10.923	-1.012	-589	13
CR008	-	-5.453	867	-10.923	-1.012	-589	13
CR009	-	-5.303	883	-10.783	-994	-573	13
CR010	-	-5.303	883	-10.783	-994	-573	13
CR011	-	-5.453	867	-10.923	-1.012	-589	13
CR012	-	-5.453	867	-10.923	-1.012	-589	13
CR013	-	-5.303	883	-10.783	-994	-573	13
CR014	-	-5.303	883	-10.783	-994	-573	13
CR015	-	-5.453	867	-10.923	-1.012	-589	13

Carichi sui nodi in fondazione

Carico	CC	Fx	Fy	Fz	Mx	My	Mz
		[N]	[N]	[N]	[N·m]	[N·m]	[N·m]
CR016	-	-5.453	867	-10.923	-1.012	-589	13
CR017	-	-9.129	1.055	-11.539	-1.080	-903	15
CR018	-	-9.129	1.055	-11.539	-1.080	-903	15
CR019	-	-9.279	1.039	-11.679	-1.098	-919	15
CR020	-	-9.279	1.039	-11.679	-1.098	-919	15
CR021	-	-9.129	1.055	-11.539	-1.080	-903	15
CR022	-	-9.129	1.055	-11.539	-1.080	-903	15
CR023	-	-9.279	1.039	-11.679	-1.098	-919	15
CR024	-	-9.279	1.039	-11.679	-1.098	-919	15
CR025	-	-9.129	1.055	-11.539	-1.080	-903	15
CR026	-	-9.129	1.055	-11.539	-1.080	-903	15
CR027	-	-9.279	1.039	-11.679	-1.098	-919	15
CR028	-	-9.279	1.039	-11.679	-1.098	-919	15
CR029	-	-9.129	1.055	-11.539	-1.080	-903	15
CR030	-	-9.129	1.055	-11.539	-1.080	-903	15
CR031	-	-9.279	1.039	-11.679	-1.098	-919	15
CR032	-	-9.279	1.039	-11.679	-1.098	-919	15
CR033	-	-5.303	883	-10.783	-994	-573	13
CR034	-	-5.303	883	-10.783	-994	-573	13
CR035	-	-5.453	867	-10.923	-1.012	-589	13
CR036	-	-5.453	867	-10.923	-1.012	-589	13
CR037	-	-5.303	883	-10.783	-994	-573	13
CR038	-	-5.303	883	-10.783	-994	-573	13
CR039	-	-5.453	867	-10.923	-1.012	-589	13
CR040	-	-5.453	867	-10.923	-1.012	-589	13
CR041	-	-5.303	883	-10.783	-994	-573	13
CR042	-	-5.303	883	-10.783	-994	-573	13
CR043	-	-5.453	867	-10.923	-1.012	-589	13
CR044	-	-5.453	867	-10.923	-1.012	-589	13
CR045	-	-5.303	883	-10.783	-994	-573	13
CR046	-	-5.303	883	-10.783	-994	-573	13
CR047	-	-5.453	867	-10.923	-1.012	-589	13
CR048	-	-5.453	867	-10.923	-1.012	-589	13
CR049	-	-9.129	1.055	-11.539	-1.080	-903	15
CR050	-	-9.129	1.055	-11.539	-1.080	-903	15
CR051	-	-9.279	1.039	-11.679	-1.098	-919	15
CR052	-	-9.279	1.039	-11.679	-1.098	-919	15
CR053	-	-9.129	1.055	-11.539	-1.080	-903	15
CR054	-	-9.129	1.055	-11.539	-1.080	-903	15
CR055	-	-9.279	1.039	-11.679	-1.098	-919	15
CR056	-	-9.279	1.039	-11.679	-1.098	-919	15
CR057	-	-9.129	1.055	-11.539	-1.080	-903	15
CR058	-	-9.129	1.055	-11.539	-1.080	-903	15
CR059	-	-9.279	1.039	-11.679	-1.098	-919	15
CR060	-	-9.279	1.039	-11.679	-1.098	-919	15
CR061	-	-9.129	1.055	-11.539	-1.080	-903	15
CR062	-	-9.129	1.055	-11.539	-1.080	-903	15
CR063	-	-9.279	1.039	-11.679	-1.098	-919	15
CR064	-	-9.279	1.039	-11.679	-1.098	-919	15
CR065	-	-9.253	1.003	-10.103	-1.102	-556	14
CR066	-	-9.253	1.003	-10.103	-1.102	-556	14
CR067	-	-9.403	987	-10.243	-1.120	-571	14
CR068	-	-9.403	987	-10.243	-1.120	-571	14
CR069	-	-9.253	1.003	-10.103	-1.102	-556	14
CR070	-	-9.253	1.003	-10.103	-1.102	-556	14
CR071	-	-9.403	987	-10.243	-1.120	-571	14
CR072	-	-9.403	987	-10.243	-1.120	-571	14
CR073	-	-9.253	1.003	-10.103	-1.102	-556	14
CR074	-	-9.253	1.003	-10.103	-1.102	-556	14
CR075	-	-9.403	987	-10.243	-1.120	-571	14
CR076	-	-9.403	987	-10.243	-1.120	-571	14
CR077	-	-9.253	1.003	-10.103	-1.102	-556	14
CR078	-	-9.253	1.003	-10.103	-1.102	-556	14
CR079	-	-9.403	987	-10.243	-1.120	-571	14
CR080	-	-9.403	987	-10.243	-1.120	-571	14
CR081	-	-5.179	935	-12.219	-972	-921	14
CR082	-	-5.179	935	-12.219	-972	-921	14
CR083	-	-5.329	919	-12.359	-990	-936	14
CR084	-	-5.329	919	-12.359	-990	-936	14
CR085	-	-5.179	935	-12.219	-972	-921	14
CR086	-	-5.179	935	-12.219	-972	-921	14
CR087	-	-5.329	919	-12.359	-990	-936	14
CR088	-	-5.329	919	-12.359	-990	-936	14
CR089	-	-5.179	935	-12.219	-972	-921	14
CR090	-	-5.179	935	-12.219	-972	-921	14
CR091	-	-5.329	919	-12.359	-990	-936	14
CR092	-	-5.329	919	-12.359	-990	-936	14
CR093	-	-5.179	935	-12.219	-972	-921	14
CR094	-	-5.179	935	-12.219	-972	-921	14
CR095	-	-5.329	919	-12.359	-990	-936	14

Carichi sui nodi in fondazione

Carico	CC	Fx	Fy	Fz	Mx	My	Mz
		[N]	[N]	[N]	[N·m]	[N·m]	[N·m]
CR096	-	-5.329	919	-12.359	-990	-936	14
CR097	-	-9.253	1.003	-10.103	-1.102	-556	14
CR098	-	-9.253	1.003	-10.103	-1.102	-556	14
CR099	-	-9.403	987	-10.243	-1.120	-571	14
CR100	-	-9.403	987	-10.243	-1.120	-571	14
CR101	-	-9.253	1.003	-10.103	-1.102	-556	14
CR102	-	-9.253	1.003	-10.103	-1.102	-556	14
CR103	-	-9.403	987	-10.243	-1.120	-571	14
CR104	-	-9.403	987	-10.243	-1.120	-571	14
CR105	-	-9.253	1.003	-10.103	-1.102	-556	14
CR106	-	-9.253	1.003	-10.103	-1.102	-556	14
CR107	-	-9.403	987	-10.243	-1.120	-571	14
CR108	-	-9.403	987	-10.243	-1.120	-571	14
CR109	-	-9.253	1.003	-10.103	-1.102	-556	14
CR110	-	-9.253	1.003	-10.103	-1.102	-556	14
CR111	-	-9.403	987	-10.243	-1.120	-571	14
CR112	-	-9.403	987	-10.243	-1.120	-571	14
CR113	-	-5.179	935	-12.219	-972	-921	14
CR114	-	-5.179	935	-12.219	-972	-921	14
CR115	-	-5.329	919	-12.359	-990	-936	14
CR116	-	-5.329	919	-12.359	-990	-936	14
CR117	-	-5.179	935	-12.219	-972	-921	14
CR118	-	-5.179	935	-12.219	-972	-921	14
CR119	-	-5.329	919	-12.359	-990	-936	14
CR120	-	-5.329	919	-12.359	-990	-936	14
CR121	-	-5.179	935	-12.219	-972	-921	14
CR122	-	-5.179	935	-12.219	-972	-921	14
CR123	-	-5.329	919	-12.359	-990	-936	14
CR124	-	-5.329	919	-12.359	-990	-936	14
CR125	-	-5.179	935	-12.219	-972	-921	14
CR126	-	-5.179	935	-12.219	-972	-921	14
CR127	-	-5.329	919	-12.359	-990	-936	14
CR128	-	-5.329	919	-12.359	-990	-936	14
Nodo 01242							
CR001	-	-4.116	860	-15.310	-1.444	-522	4
CR002	-	-4.116	860	-15.310	-1.444	-522	4
CR003	-	-4.248	843	-15.510	-1.471	-537	4
CR004	-	-4.248	843	-15.510	-1.471	-537	4
CR005	-	-4.116	860	-15.310	-1.444	-522	4
CR006	-	-4.116	860	-15.310	-1.444	-522	4
CR007	-	-4.248	843	-15.510	-1.471	-537	4
CR008	-	-4.248	843	-15.510	-1.471	-537	4
CR009	-	-4.116	860	-15.310	-1.444	-522	4
CR010	-	-4.116	860	-15.310	-1.444	-522	4
CR011	-	-4.248	843	-15.510	-1.471	-537	4
CR012	-	-4.248	843	-15.510	-1.471	-537	4
CR013	-	-4.116	860	-15.310	-1.444	-522	4
CR014	-	-4.116	860	-15.310	-1.444	-522	4
CR015	-	-4.248	843	-15.510	-1.471	-537	4
CR016	-	-4.248	843	-15.510	-1.471	-537	4
CR017	-	-7.840	959	-16.164	-1.519	-931	4
CR018	-	-7.840	959	-16.164	-1.519	-931	4
CR019	-	-7.972	942	-16.364	-1.546	-946	4
CR020	-	-7.972	942	-16.364	-1.546	-946	4
CR021	-	-7.840	959	-16.164	-1.519	-931	4
CR022	-	-7.840	959	-16.164	-1.519	-931	4
CR023	-	-7.972	942	-16.364	-1.546	-946	4
CR024	-	-7.972	942	-16.364	-1.546	-946	4
CR025	-	-7.840	959	-16.164	-1.519	-931	4
CR026	-	-7.840	959	-16.164	-1.519	-931	4
CR027	-	-7.972	942	-16.364	-1.546	-946	4
CR028	-	-7.972	942	-16.364	-1.546	-946	4
CR029	-	-7.840	959	-16.164	-1.519	-931	4
CR030	-	-7.840	959	-16.164	-1.519	-931	4
CR031	-	-7.972	942	-16.364	-1.546	-946	4
CR032	-	-7.972	942	-16.364	-1.546	-946	4
CR033	-	-4.116	860	-15.310	-1.444	-522	4
CR034	-	-4.116	860	-15.310	-1.444	-522	4
CR035	-	-4.248	843	-15.510	-1.471	-537	4
CR036	-	-4.248	843	-15.510	-1.471	-537	4
CR037	-	-4.116	860	-15.310	-1.444	-522	4
CR038	-	-4.116	860	-15.310	-1.444	-522	4
CR039	-	-4.248	843	-15.510	-1.471	-537	4
CR040	-	-4.248	843	-15.510	-1.471	-537	4
CR041	-	-4.116	860	-15.310	-1.444	-522	4
CR042	-	-4.116	860	-15.310	-1.444	-522	4
CR043	-	-4.248	843	-15.510	-1.471	-537	4
CR044	-	-4.248	843	-15.510	-1.471	-537	4
CR045	-	-4.116	860	-15.310	-1.444	-522	4
CR046	-	-4.116	860	-15.310	-1.444	-522	4

Carichi sui nodi in fondazione

Carico	CC	Fx	Fy	Fz	Mx	My	Mz
		[N]	[N]	[N]	[N·m]	[N·m]	[N·m]
CR047	-	-4.248	843	-15.510	-1.471	-537	4
CR048	-	-4.248	843	-15.510	-1.471	-537	4
CR049	-	-7.840	959	-16.164	-1.519	-931	4
CR050	-	-7.840	959	-16.164	-1.519	-931	4
CR051	-	-7.972	942	-16.364	-1.546	-946	4
CR052	-	-7.972	942	-16.364	-1.546	-946	4
CR053	-	-7.840	959	-16.164	-1.519	-931	4
CR054	-	-7.840	959	-16.164	-1.519	-931	4
CR055	-	-7.972	942	-16.364	-1.546	-946	4
CR056	-	-7.972	942	-16.364	-1.546	-946	4
CR057	-	-7.840	959	-16.164	-1.519	-931	4
CR058	-	-7.840	959	-16.164	-1.519	-931	4
CR059	-	-7.972	942	-16.364	-1.546	-946	4
CR060	-	-7.972	942	-16.364	-1.546	-946	4
CR061	-	-7.840	959	-16.164	-1.519	-931	4
CR062	-	-7.840	959	-16.164	-1.519	-931	4
CR063	-	-7.972	942	-16.364	-1.546	-946	4
CR064	-	-7.972	942	-16.364	-1.546	-946	4
CR065	-	-7.786	834	-14.873	-1.363	-911	5
CR066	-	-7.786	834	-14.873	-1.363	-911	5
CR067	-	-7.918	816	-15.073	-1.389	-927	5
CR068	-	-7.918	816	-15.073	-1.389	-927	5
CR069	-	-7.786	834	-14.873	-1.363	-911	5
CR070	-	-7.786	834	-14.873	-1.363	-911	5
CR071	-	-7.918	816	-15.073	-1.389	-927	5
CR072	-	-7.918	816	-15.073	-1.389	-927	5
CR073	-	-7.786	834	-14.873	-1.363	-911	5
CR074	-	-7.786	834	-14.873	-1.363	-911	5
CR075	-	-7.918	816	-15.073	-1.389	-927	5
CR076	-	-7.918	816	-15.073	-1.389	-927	5
CR077	-	-7.786	834	-14.873	-1.363	-911	5
CR078	-	-7.786	834	-14.873	-1.363	-911	5
CR079	-	-7.918	816	-15.073	-1.389	-927	5
CR080	-	-7.918	816	-15.073	-1.389	-927	5
CR081	-	-4.170	986	-16.601	-1.601	-541	3
CR082	-	-4.170	986	-16.601	-1.601	-541	3
CR083	-	-4.302	968	-16.801	-1.627	-557	3
CR084	-	-4.302	968	-16.801	-1.627	-557	3
CR085	-	-4.170	986	-16.601	-1.601	-541	3
CR086	-	-4.170	986	-16.601	-1.601	-541	3
CR087	-	-4.302	968	-16.801	-1.627	-557	3
CR088	-	-4.302	968	-16.801	-1.627	-557	3
CR089	-	-4.170	986	-16.601	-1.601	-541	3
CR090	-	-4.170	986	-16.601	-1.601	-541	3
CR091	-	-4.302	968	-16.801	-1.627	-557	3
CR092	-	-4.302	968	-16.801	-1.627	-557	3
CR093	-	-4.170	986	-16.601	-1.601	-541	3
CR094	-	-4.170	986	-16.601	-1.601	-541	3
CR095	-	-4.302	968	-16.801	-1.627	-557	3
CR096	-	-4.302	968	-16.801	-1.627	-557	3
CR097	-	-7.786	834	-14.873	-1.363	-911	5
CR098	-	-7.786	834	-14.873	-1.363	-911	5
CR099	-	-7.918	816	-15.073	-1.389	-927	5
CR100	-	-7.918	816	-15.073	-1.389	-927	5
CR101	-	-7.786	834	-14.873	-1.363	-911	5
CR102	-	-7.786	834	-14.873	-1.363	-911	5
CR103	-	-7.918	816	-15.073	-1.389	-927	5
CR104	-	-7.918	816	-15.073	-1.389	-927	5
CR105	-	-7.786	834	-14.873	-1.363	-911	5
CR106	-	-7.786	834	-14.873	-1.363	-911	5
CR107	-	-7.918	816	-15.073	-1.389	-927	5
CR108	-	-7.918	816	-15.073	-1.389	-927	5
CR109	-	-7.786	834	-14.873	-1.363	-911	5
CR110	-	-7.786	834	-14.873	-1.363	-911	5
CR111	-	-7.918	816	-15.073	-1.389	-927	5
CR112	-	-7.918	816	-15.073	-1.389	-927	5
CR113	-	-4.170	986	-16.601	-1.601	-541	3
CR114	-	-4.170	986	-16.601	-1.601	-541	3
CR115	-	-4.302	968	-16.801	-1.627	-557	3
CR116	-	-4.302	968	-16.801	-1.627	-557	3
CR117	-	-4.170	986	-16.601	-1.601	-541	3
CR118	-	-4.170	986	-16.601	-1.601	-541	3
CR119	-	-4.302	968	-16.801	-1.627	-557	3
CR120	-	-4.302	968	-16.801	-1.627	-557	3
CR121	-	-4.170	986	-16.601	-1.601	-541	3
CR122	-	-4.170	986	-16.601	-1.601	-541	3
CR123	-	-4.302	968	-16.801	-1.627	-557	3
CR124	-	-4.302	968	-16.801	-1.627	-557	3
CR125	-	-4.170	986	-16.601	-1.601	-541	3
CR126	-	-4.170	986	-16.601	-1.601	-541	3

Carichi sui nodi in fondazione

Carico	CC	Fx	Fy	Fz	Mx	My	Mz
		[N]	[N]	[N]	[N·m]	[N·m]	[N·m]
CR127	-	-4.302	968	-16.801	-1.627	-557	3
CR128	-	-4.302	968	-16.801	-1.627	-557	3
Nodo 01243							
CR001	-	-2.584	555	-13.849	-1.595	-171	41
CR002	-	-2.584	555	-13.849	-1.595	-171	41
CR003	-	-2.699	542	-14.039	-1.623	-180	41
CR004	-	-2.699	542	-14.039	-1.623	-180	41
CR005	-	-2.584	555	-13.849	-1.595	-171	41
CR006	-	-2.584	555	-13.849	-1.595	-171	41
CR007	-	-2.699	542	-14.039	-1.623	-180	41
CR008	-	-2.699	542	-14.039	-1.623	-180	41
CR009	-	-2.584	555	-13.849	-1.595	-171	41
CR010	-	-2.584	555	-13.849	-1.595	-171	41
CR011	-	-2.699	542	-14.039	-1.623	-180	41
CR012	-	-2.699	542	-14.039	-1.623	-180	41
CR013	-	-2.584	555	-13.849	-1.595	-171	41
CR014	-	-2.584	555	-13.849	-1.595	-171	41
CR015	-	-2.699	542	-14.039	-1.623	-180	41
CR016	-	-2.699	542	-14.039	-1.623	-180	41
CR017	-	-6.667	500	-14.671	-1.555	-530	43
CR018	-	-6.667	500	-14.671	-1.555	-530	43
CR019	-	-6.782	487	-14.861	-1.583	-539	43
CR020	-	-6.782	487	-14.861	-1.583	-539	43
CR021	-	-6.667	500	-14.671	-1.555	-530	43
CR022	-	-6.667	500	-14.671	-1.555	-530	43
CR023	-	-6.782	487	-14.861	-1.583	-539	43
CR024	-	-6.782	487	-14.861	-1.583	-539	43
CR025	-	-6.667	500	-14.671	-1.555	-530	43
CR026	-	-6.667	500	-14.671	-1.555	-530	43
CR027	-	-6.782	487	-14.861	-1.583	-539	43
CR028	-	-6.782	487	-14.861	-1.583	-539	43
CR029	-	-6.667	500	-14.671	-1.555	-530	43
CR030	-	-6.667	500	-14.671	-1.555	-530	43
CR031	-	-6.782	487	-14.861	-1.583	-539	43
CR032	-	-6.782	487	-14.861	-1.583	-539	43
CR033	-	-2.584	555	-13.849	-1.595	-171	41
CR034	-	-2.584	555	-13.849	-1.595	-171	41
CR035	-	-2.699	542	-14.039	-1.623	-180	41
CR036	-	-2.699	542	-14.039	-1.623	-180	41
CR037	-	-2.584	555	-13.849	-1.595	-171	41
CR038	-	-2.584	555	-13.849	-1.595	-171	41
CR039	-	-2.699	542	-14.039	-1.623	-180	41
CR040	-	-2.699	542	-14.039	-1.623	-180	41
CR041	-	-2.584	555	-13.849	-1.595	-171	41
CR042	-	-2.584	555	-13.849	-1.595	-171	41
CR043	-	-2.699	542	-14.039	-1.623	-180	41
CR044	-	-2.699	542	-14.039	-1.623	-180	41
CR045	-	-2.584	555	-13.849	-1.595	-171	41
CR046	-	-2.584	555	-13.849	-1.595	-171	41
CR047	-	-2.699	542	-14.039	-1.623	-180	41
CR048	-	-2.699	542	-14.039	-1.623	-180	41
CR049	-	-6.667	500	-14.671	-1.555	-530	43
CR050	-	-6.667	500	-14.671	-1.555	-530	43
CR051	-	-6.782	487	-14.861	-1.583	-539	43
CR052	-	-6.782	487	-14.861	-1.583	-539	43
CR053	-	-6.667	500	-14.671	-1.555	-530	43
CR054	-	-6.667	500	-14.671	-1.555	-530	43
CR055	-	-6.782	487	-14.861	-1.583	-539	43
CR056	-	-6.782	487	-14.861	-1.583	-539	43
CR057	-	-6.667	500	-14.671	-1.555	-530	43
CR058	-	-6.667	500	-14.671	-1.555	-530	43
CR059	-	-6.782	487	-14.861	-1.583	-539	43
CR060	-	-6.782	487	-14.861	-1.583	-539	43
CR061	-	-6.667	500	-14.671	-1.555	-530	43
CR062	-	-6.667	500	-14.671	-1.555	-530	43
CR063	-	-6.782	487	-14.861	-1.583	-539	43
CR064	-	-6.782	487	-14.861	-1.583	-539	43
CR065	-	-6.642	726	-13.670	-1.384	-523	43
CR066	-	-6.642	726	-13.670	-1.384	-523	43
CR067	-	-6.757	712	-13.860	-1.413	-532	43
CR068	-	-6.757	712	-13.860	-1.413	-532	43
CR069	-	-6.642	726	-13.670	-1.384	-523	43
CR070	-	-6.642	726	-13.670	-1.384	-523	43
CR071	-	-6.757	712	-13.860	-1.413	-532	43
CR072	-	-6.757	712	-13.860	-1.413	-532	43
CR073	-	-6.642	726	-13.670	-1.384	-523	43
CR074	-	-6.642	726	-13.670	-1.384	-523	43
CR075	-	-6.757	712	-13.860	-1.413	-532	43
CR076	-	-6.757	712	-13.860	-1.413	-532	43
CR077	-	-6.642	726	-13.670	-1.384	-523	43

Carichi sui nodi in fondazione

Carico	CC	Fx	Fy	Fz	Mx	My	Mz
		[N]	[N]	[N]	[N·m]	[N·m]	[N·m]
CR078	-	-6.642	726	-13.670	-1.384	-523	43
CR079	-	-6.757	712	-13.860	-1.413	-532	43
CR080	-	-6.757	712	-13.860	-1.413	-532	43
CR081	-	-2.609	330	-14.850	-1.765	-178	41
CR082	-	-2.609	330	-14.850	-1.765	-178	41
CR083	-	-2.724	316	-15.040	-1.794	-187	41
CR084	-	-2.724	316	-15.040	-1.794	-187	41
CR085	-	-2.609	330	-14.850	-1.765	-178	41
CR086	-	-2.609	330	-14.850	-1.765	-178	41
CR087	-	-2.724	316	-15.040	-1.794	-187	41
CR088	-	-2.724	316	-15.040	-1.794	-187	41
CR089	-	-2.609	330	-14.850	-1.765	-178	41
CR090	-	-2.609	330	-14.850	-1.765	-178	41
CR091	-	-2.724	316	-15.040	-1.794	-187	41
CR092	-	-2.724	316	-15.040	-1.794	-187	41
CR093	-	-2.609	330	-14.850	-1.765	-178	41
CR094	-	-2.609	330	-14.850	-1.765	-178	41
CR095	-	-2.724	316	-15.040	-1.794	-187	41
CR096	-	-2.724	316	-15.040	-1.794	-187	41
CR097	-	-6.642	726	-13.670	-1.384	-523	43
CR098	-	-6.642	726	-13.670	-1.384	-523	43
CR099	-	-6.757	712	-13.860	-1.413	-532	43
CR100	-	-6.757	712	-13.860	-1.413	-532	43
CR101	-	-6.642	726	-13.670	-1.384	-523	43
CR102	-	-6.642	726	-13.670	-1.384	-523	43
CR103	-	-6.757	712	-13.860	-1.413	-532	43
CR104	-	-6.757	712	-13.860	-1.413	-532	43
CR105	-	-6.642	726	-13.670	-1.384	-523	43
CR106	-	-6.642	726	-13.670	-1.384	-523	43
CR107	-	-6.757	712	-13.860	-1.413	-532	43
CR108	-	-6.757	712	-13.860	-1.413	-532	43
CR109	-	-6.642	726	-13.670	-1.384	-523	43
CR110	-	-6.642	726	-13.670	-1.384	-523	43
CR111	-	-6.757	712	-13.860	-1.413	-532	43
CR112	-	-6.757	712	-13.860	-1.413	-532	43
CR113	-	-2.609	330	-14.850	-1.765	-178	41
CR114	-	-2.609	330	-14.850	-1.765	-178	41
CR115	-	-2.724	316	-15.040	-1.794	-187	41
CR116	-	-2.724	316	-15.040	-1.794	-187	41
CR117	-	-2.609	330	-14.850	-1.765	-178	41
CR118	-	-2.609	330	-14.850	-1.765	-178	41
CR119	-	-2.724	316	-15.040	-1.794	-187	41
CR120	-	-2.724	316	-15.040	-1.794	-187	41
CR121	-	-2.609	330	-14.850	-1.765	-178	41
CR122	-	-2.609	330	-14.850	-1.765	-178	41
CR123	-	-2.724	316	-15.040	-1.794	-187	41
CR124	-	-2.724	316	-15.040	-1.794	-187	41
CR125	-	-2.609	330	-14.850	-1.765	-178	41
CR126	-	-2.609	330	-14.850	-1.765	-178	41
CR127	-	-2.724	316	-15.040	-1.794	-187	41
CR128	-	-2.724	316	-15.040	-1.794	-187	41
Nodo 01244							
CR001	-	-2.588	836	-16.091	-1.740	-212	-8
CR002	-	-2.588	836	-16.091	-1.740	-212	-8
CR003	-	-2.698	812	-16.313	-1.772	-221	-8
CR004	-	-2.698	812	-16.313	-1.772	-221	-8
CR005	-	-2.588	836	-16.091	-1.740	-212	-8
CR006	-	-2.588	836	-16.091	-1.740	-212	-8
CR007	-	-2.698	812	-16.313	-1.772	-221	-8
CR008	-	-2.698	812	-16.313	-1.772	-221	-8
CR009	-	-2.588	836	-16.091	-1.740	-212	-8
CR010	-	-2.588	836	-16.091	-1.740	-212	-8
CR011	-	-2.698	812	-16.313	-1.772	-221	-8
CR012	-	-2.698	812	-16.313	-1.772	-221	-8
CR013	-	-2.588	836	-16.091	-1.740	-212	-8
CR014	-	-2.588	836	-16.091	-1.740	-212	-8
CR015	-	-2.698	812	-16.313	-1.772	-221	-8
CR016	-	-2.698	812	-16.313	-1.772	-221	-8
CR017	-	-6.782	730	-16.699	-1.696	-601	-4
CR018	-	-6.782	730	-16.699	-1.696	-601	-4
CR019	-	-6.892	706	-16.921	-1.728	-610	-4
CR020	-	-6.892	706	-16.921	-1.728	-610	-4
CR021	-	-6.782	730	-16.699	-1.696	-601	-4
CR022	-	-6.782	730	-16.699	-1.696	-601	-4
CR023	-	-6.892	706	-16.921	-1.728	-610	-4
CR024	-	-6.892	706	-16.921	-1.728	-610	-4
CR025	-	-6.782	730	-16.699	-1.696	-601	-4
CR026	-	-6.782	730	-16.699	-1.696	-601	-4
CR027	-	-6.892	706	-16.921	-1.728	-610	-4
CR028	-	-6.892	706	-16.921	-1.728	-610	-4

Carichi sui nodi in fondazione

Carico	CC	Fx	Fy	Fz	Mx	My	Mz
		[N]	[N]	[N]	[N·m]	[N·m]	[N·m]
CR029	-	-6.782	730	-16.699	-1.696	-601	-4
CR030	-	-6.782	730	-16.699	-1.696	-601	-4
CR031	-	-6.892	706	-16.921	-1.728	-610	-4
CR032	-	-6.892	706	-16.921	-1.728	-610	-4
CR033	-	-2.588	836	-16.091	-1.740	-212	-8
CR034	-	-2.588	836	-16.091	-1.740	-212	-8
CR035	-	-2.698	812	-16.313	-1.772	-221	-8
CR036	-	-2.698	812	-16.313	-1.772	-221	-8
CR037	-	-2.588	836	-16.091	-1.740	-212	-8
CR038	-	-2.588	836	-16.091	-1.740	-212	-8
CR039	-	-2.698	812	-16.313	-1.772	-221	-8
CR040	-	-2.698	812	-16.313	-1.772	-221	-8
CR041	-	-2.588	836	-16.091	-1.740	-212	-8
CR042	-	-2.588	836	-16.091	-1.740	-212	-8
CR043	-	-2.698	812	-16.313	-1.772	-221	-8
CR044	-	-2.698	812	-16.313	-1.772	-221	-8
CR045	-	-2.588	836	-16.091	-1.740	-212	-8
CR046	-	-2.588	836	-16.091	-1.740	-212	-8
CR047	-	-2.698	812	-16.313	-1.772	-221	-8
CR048	-	-2.698	812	-16.313	-1.772	-221	-8
CR049	-	-6.782	730	-16.699	-1.696	-601	-4
CR050	-	-6.782	730	-16.699	-1.696	-601	-4
CR051	-	-6.892	706	-16.921	-1.728	-610	-4
CR052	-	-6.892	706	-16.921	-1.728	-610	-4
CR053	-	-6.782	730	-16.699	-1.696	-601	-4
CR054	-	-6.782	730	-16.699	-1.696	-601	-4
CR055	-	-6.892	706	-16.921	-1.728	-610	-4
CR056	-	-6.892	706	-16.921	-1.728	-610	-4
CR057	-	-6.782	730	-16.699	-1.696	-601	-4
CR058	-	-6.782	730	-16.699	-1.696	-601	-4
CR059	-	-6.892	706	-16.921	-1.728	-610	-4
CR060	-	-6.892	706	-16.921	-1.728	-610	-4
CR061	-	-6.782	730	-16.699	-1.696	-601	-4
CR062	-	-6.782	730	-16.699	-1.696	-601	-4
CR063	-	-6.892	706	-16.921	-1.728	-610	-4
CR064	-	-6.892	706	-16.921	-1.728	-610	-4
CR065	-	-6.679	1.025	-15.630	-1.510	-581	-4
CR066	-	-6.679	1.025	-15.630	-1.510	-581	-4
CR067	-	-6.789	1.001	-15.852	-1.543	-590	-4
CR068	-	-6.789	1.001	-15.852	-1.543	-590	-4
CR069	-	-6.679	1.025	-15.630	-1.510	-581	-4
CR070	-	-6.679	1.025	-15.630	-1.510	-581	-4
CR071	-	-6.789	1.001	-15.852	-1.543	-590	-4
CR072	-	-6.789	1.001	-15.852	-1.543	-590	-4
CR073	-	-6.679	1.025	-15.630	-1.510	-581	-4
CR074	-	-6.679	1.025	-15.630	-1.510	-581	-4
CR075	-	-6.789	1.001	-15.852	-1.543	-590	-4
CR076	-	-6.789	1.001	-15.852	-1.543	-590	-4
CR077	-	-6.679	1.025	-15.630	-1.510	-581	-4
CR078	-	-6.679	1.025	-15.630	-1.510	-581	-4
CR079	-	-6.789	1.001	-15.852	-1.543	-590	-4
CR080	-	-6.789	1.001	-15.852	-1.543	-590	-4
CR081	-	-2.691	541	-17.160	-1.925	-232	-8
CR082	-	-2.691	541	-17.160	-1.925	-232	-8
CR083	-	-2.801	517	-17.382	-1.958	-241	-8
CR084	-	-2.801	517	-17.382	-1.958	-241	-8
CR085	-	-2.691	541	-17.160	-1.925	-232	-8
CR086	-	-2.691	541	-17.160	-1.925	-232	-8
CR087	-	-2.801	517	-17.382	-1.958	-241	-8
CR088	-	-2.801	517	-17.382	-1.958	-241	-8
CR089	-	-2.691	541	-17.160	-1.925	-232	-8
CR090	-	-2.691	541	-17.160	-1.925	-232	-8
CR091	-	-2.801	517	-17.382	-1.958	-241	-8
CR092	-	-2.801	517	-17.382	-1.958	-241	-8
CR093	-	-2.691	541	-17.160	-1.925	-232	-8
CR094	-	-2.691	541	-17.160	-1.925	-232	-8
CR095	-	-2.801	517	-17.382	-1.958	-241	-8
CR096	-	-2.801	517	-17.382	-1.958	-241	-8
CR097	-	-6.679	1.025	-15.630	-1.510	-581	-4
CR098	-	-6.679	1.025	-15.630	-1.510	-581	-4
CR099	-	-6.789	1.001	-15.852	-1.543	-590	-4
CR100	-	-6.789	1.001	-15.852	-1.543	-590	-4
CR101	-	-6.679	1.025	-15.630	-1.510	-581	-4
CR102	-	-6.679	1.025	-15.630	-1.510	-581	-4
CR103	-	-6.789	1.001	-15.852	-1.543	-590	-4
CR104	-	-6.789	1.001	-15.852	-1.543	-590	-4
CR105	-	-6.679	1.025	-15.630	-1.510	-581	-4
CR106	-	-6.679	1.025	-15.630	-1.510	-581	-4
CR107	-	-6.789	1.001	-15.852	-1.543	-590	-4
CR108	-	-6.789	1.001	-15.852	-1.543	-590	-4

Carichi sui nodi in fondazione

Carico	CC	Fx	Fy	Fz	Mx	My	Mz
		[N]	[N]	[N]	[N·m]	[N·m]	[N·m]
CR109	-	-6.679	1.025	-15.630	-1.510	-581	-4
CR110	-	-6.679	1.025	-15.630	-1.510	-581	-4
CR111	-	-6.789	1.001	-15.852	-1.543	-590	-4
CR112	-	-6.789	1.001	-15.852	-1.543	-590	-4
CR113	-	-2.691	541	-17.160	-1.925	-232	-8
CR114	-	-2.691	541	-17.160	-1.925	-232	-8
CR115	-	-2.801	517	-17.382	-1.958	-241	-8
CR116	-	-2.801	517	-17.382	-1.958	-241	-8
CR117	-	-2.691	541	-17.160	-1.925	-232	-8
CR118	-	-2.691	541	-17.160	-1.925	-232	-8
CR119	-	-2.801	517	-17.382	-1.958	-241	-8
CR120	-	-2.801	517	-17.382	-1.958	-241	-8
CR121	-	-2.691	541	-17.160	-1.925	-232	-8
CR122	-	-2.691	541	-17.160	-1.925	-232	-8
CR123	-	-2.801	517	-17.382	-1.958	-241	-8
CR124	-	-2.801	517	-17.382	-1.958	-241	-8
CR125	-	-2.691	541	-17.160	-1.925	-232	-8
CR126	-	-2.691	541	-17.160	-1.925	-232	-8
CR127	-	-2.801	517	-17.382	-1.958	-241	-8
CR128	-	-2.801	517	-17.382	-1.958	-241	-8
Nodo 01245							
CR001	-	-1.494	494	-15.770	-1.726	-238	-1
CR002	-	-1.494	494	-15.770	-1.726	-238	-1
CR003	-	-1.593	476	-15.988	-1.761	-251	-1
CR004	-	-1.593	476	-15.988	-1.761	-251	-1
CR005	-	-1.494	494	-15.770	-1.726	-238	-1
CR006	-	-1.494	494	-15.770	-1.726	-238	-1
CR007	-	-1.593	476	-15.988	-1.761	-251	-1
CR008	-	-1.593	476	-15.988	-1.761	-251	-1
CR009	-	-1.494	494	-15.770	-1.726	-238	-1
CR010	-	-1.494	494	-15.770	-1.726	-238	-1
CR011	-	-1.593	476	-15.988	-1.761	-251	-1
CR012	-	-1.593	476	-15.988	-1.761	-251	-1
CR013	-	-1.494	494	-15.770	-1.726	-238	-1
CR014	-	-1.494	494	-15.770	-1.726	-238	-1
CR015	-	-1.593	476	-15.988	-1.761	-251	-1
CR016	-	-1.593	476	-15.988	-1.761	-251	-1
CR017	-	-5.307	400	-16.328	-1.667	-659	-1
CR018	-	-5.307	400	-16.328	-1.667	-659	-1
CR019	-	-5.406	382	-16.546	-1.702	-672	-1
CR020	-	-5.406	382	-16.546	-1.702	-672	-1
CR021	-	-5.307	400	-16.328	-1.667	-659	-1
CR022	-	-5.307	400	-16.328	-1.667	-659	-1
CR023	-	-5.406	382	-16.546	-1.702	-672	-1
CR024	-	-5.406	382	-16.546	-1.702	-672	-1
CR025	-	-5.307	400	-16.328	-1.667	-659	-1
CR026	-	-5.307	400	-16.328	-1.667	-659	-1
CR027	-	-5.406	382	-16.546	-1.702	-672	-1
CR028	-	-5.406	382	-16.546	-1.702	-672	-1
CR029	-	-5.307	400	-16.328	-1.667	-659	-1
CR030	-	-5.307	400	-16.328	-1.667	-659	-1
CR031	-	-5.406	382	-16.546	-1.702	-672	-1
CR032	-	-5.406	382	-16.546	-1.702	-672	-1
CR033	-	-1.494	494	-15.770	-1.726	-238	-1
CR034	-	-1.494	494	-15.770	-1.726	-238	-1
CR035	-	-1.593	476	-15.988	-1.761	-251	-1
CR036	-	-1.593	476	-15.988	-1.761	-251	-1
CR037	-	-1.494	494	-15.770	-1.726	-238	-1
CR038	-	-1.494	494	-15.770	-1.726	-238	-1
CR039	-	-1.593	476	-15.988	-1.761	-251	-1
CR040	-	-1.593	476	-15.988	-1.761	-251	-1
CR041	-	-1.494	494	-15.770	-1.726	-238	-1
CR042	-	-1.494	494	-15.770	-1.726	-238	-1
CR043	-	-1.593	476	-15.988	-1.761	-251	-1
CR044	-	-1.593	476	-15.988	-1.761	-251	-1
CR045	-	-1.494	494	-15.770	-1.726	-238	-1
CR046	-	-1.494	494	-15.770	-1.726	-238	-1
CR047	-	-1.593	476	-15.988	-1.761	-251	-1
CR048	-	-1.593	476	-15.988	-1.761	-251	-1
CR049	-	-5.307	400	-16.328	-1.667	-659	-1
CR050	-	-5.307	400	-16.328	-1.667	-659	-1
CR051	-	-5.406	382	-16.546	-1.702	-672	-1
CR052	-	-5.406	382	-16.546	-1.702	-672	-1
CR053	-	-5.307	400	-16.328	-1.667	-659	-1
CR054	-	-5.307	400	-16.328	-1.667	-659	-1
CR055	-	-5.406	382	-16.546	-1.702	-672	-1
CR056	-	-5.406	382	-16.546	-1.702	-672	-1
CR057	-	-5.307	400	-16.328	-1.667	-659	-1
CR058	-	-5.307	400	-16.328	-1.667	-659	-1
CR059	-	-5.406	382	-16.546	-1.702	-672	-1

Carichi sui nodi in fondazione

Carico	CC	Fx	Fy	Fz	Mx	My	Mz
		[N]	[N]	[N]	[N·m]	[N·m]	[N·m]
CR060	-	-5.406	382	-16.546	-1.702	-672	-1
CR061	-	-5.307	400	-16.328	-1.667	-659	-1
CR062	-	-5.307	400	-16.328	-1.667	-659	-1
CR063	-	-5.406	382	-16.546	-1.702	-672	-1
CR064	-	-5.406	382	-16.546	-1.702	-672	-1
CR065	-	-1.556	646	-15.435	-1.471	-244	-1
CR066	-	-1.556	646	-15.435	-1.471	-244	-1
CR067	-	-1.655	628	-15.653	-1.506	-257	-1
CR068	-	-1.655	628	-15.653	-1.506	-257	-1
CR069	-	-1.556	646	-15.435	-1.471	-244	-1
CR070	-	-1.556	646	-15.435	-1.471	-244	-1
CR071	-	-1.655	628	-15.653	-1.506	-257	-1
CR072	-	-1.655	628	-15.653	-1.506	-257	-1
CR073	-	-1.556	646	-15.435	-1.471	-244	-1
CR074	-	-1.556	646	-15.435	-1.471	-244	-1
CR075	-	-1.655	628	-15.653	-1.506	-257	-1
CR076	-	-1.655	628	-15.653	-1.506	-257	-1
CR077	-	-1.556	646	-15.435	-1.471	-244	-1
CR078	-	-1.556	646	-15.435	-1.471	-244	-1
CR079	-	-1.655	628	-15.653	-1.506	-257	-1
CR080	-	-1.655	628	-15.653	-1.506	-257	-1
CR081	-	-5.245	248	-16.663	-1.922	-653	-1
CR082	-	-5.245	248	-16.663	-1.922	-653	-1
CR083	-	-5.344	230	-16.881	-1.957	-666	-1
CR084	-	-5.344	230	-16.881	-1.957	-666	-1
CR085	-	-5.245	248	-16.663	-1.922	-653	-1
CR086	-	-5.245	248	-16.663	-1.922	-653	-1
CR087	-	-5.344	230	-16.881	-1.957	-666	-1
CR088	-	-5.344	230	-16.881	-1.957	-666	-1
CR089	-	-5.245	248	-16.663	-1.922	-653	-1
CR090	-	-5.245	248	-16.663	-1.922	-653	-1
CR091	-	-5.344	230	-16.881	-1.957	-666	-1
CR092	-	-5.344	230	-16.881	-1.957	-666	-1
CR093	-	-5.245	248	-16.663	-1.922	-653	-1
CR094	-	-5.245	248	-16.663	-1.922	-653	-1
CR095	-	-5.344	230	-16.881	-1.957	-666	-1
CR096	-	-5.344	230	-16.881	-1.957	-666	-1
CR097	-	-1.556	646	-15.435	-1.471	-244	-1
CR098	-	-1.556	646	-15.435	-1.471	-244	-1
CR099	-	-1.655	628	-15.653	-1.506	-257	-1
CR100	-	-1.655	628	-15.653	-1.506	-257	-1
CR101	-	-1.556	646	-15.435	-1.471	-244	-1
CR102	-	-1.556	646	-15.435	-1.471	-244	-1
CR103	-	-1.655	628	-15.653	-1.506	-257	-1
CR104	-	-1.655	628	-15.653	-1.506	-257	-1
CR105	-	-1.556	646	-15.435	-1.471	-244	-1
CR106	-	-1.556	646	-15.435	-1.471	-244	-1
CR107	-	-1.655	628	-15.653	-1.506	-257	-1
CR108	-	-1.655	628	-15.653	-1.506	-257	-1
CR109	-	-1.556	646	-15.435	-1.471	-244	-1
CR110	-	-1.556	646	-15.435	-1.471	-244	-1
CR111	-	-1.655	628	-15.653	-1.506	-257	-1
CR112	-	-1.655	628	-15.653	-1.506	-257	-1
CR113	-	-5.245	248	-16.663	-1.922	-653	-1
CR114	-	-5.245	248	-16.663	-1.922	-653	-1
CR115	-	-5.344	230	-16.881	-1.957	-666	-1
CR116	-	-5.344	230	-16.881	-1.957	-666	-1
CR117	-	-5.245	248	-16.663	-1.922	-653	-1
CR118	-	-5.245	248	-16.663	-1.922	-653	-1
CR119	-	-5.344	230	-16.881	-1.957	-666	-1
CR120	-	-5.344	230	-16.881	-1.957	-666	-1
CR121	-	-5.245	248	-16.663	-1.922	-653	-1
CR122	-	-5.245	248	-16.663	-1.922	-653	-1
CR123	-	-5.344	230	-16.881	-1.957	-666	-1
CR124	-	-5.344	230	-16.881	-1.957	-666	-1
CR125	-	-5.245	248	-16.663	-1.922	-653	-1
CR126	-	-5.245	248	-16.663	-1.922	-653	-1
CR127	-	-5.344	230	-16.881	-1.957	-666	-1
CR128	-	-5.344	230	-16.881	-1.957	-666	-1
Nodo 01246							
CR001	-	-2.084	478	-13.145	-1.643	-342	25
CR002	-	-2.084	478	-13.145	-1.643	-342	25
CR003	-	-2.190	460	-13.327	-1.673	-354	25
CR004	-	-2.190	460	-13.327	-1.673	-354	25
CR005	-	-2.084	478	-13.145	-1.643	-342	25
CR006	-	-2.084	478	-13.145	-1.643	-342	25
CR007	-	-2.190	460	-13.327	-1.673	-354	25
CR008	-	-2.190	460	-13.327	-1.673	-354	25
CR009	-	-2.084	478	-13.145	-1.643	-342	25
CR010	-	-2.084	478	-13.145	-1.643	-342	25

Carichi sui nodi in fondazione

Carico	CC	Fx	Fy	Fz	Mx	My	Mz
		[N]	[N]	[N]	[N·m]	[N·m]	[N·m]
CR011	-	-2.190	460	-13.327	-1.673	-354	25
CR012	-	-2.190	460	-13.327	-1.673	-354	25
CR013	-	-2.084	478	-13.145	-1.643	-342	25
CR014	-	-2.084	478	-13.145	-1.643	-342	25
CR015	-	-2.190	460	-13.327	-1.673	-354	25
CR016	-	-2.190	460	-13.327	-1.673	-354	25
CR017	-	-6.152	326	-13.667	-1.557	-694	25
CR018	-	-6.152	326	-13.667	-1.557	-694	25
CR019	-	-6.258	308	-13.849	-1.587	-706	25
CR020	-	-6.258	308	-13.849	-1.587	-706	25
CR021	-	-6.152	326	-13.667	-1.557	-694	25
CR022	-	-6.152	326	-13.667	-1.557	-694	25
CR023	-	-6.258	308	-13.849	-1.587	-706	25
CR024	-	-6.258	308	-13.849	-1.587	-706	25
CR025	-	-6.152	326	-13.667	-1.557	-694	25
CR026	-	-6.152	326	-13.667	-1.557	-694	25
CR027	-	-6.258	308	-13.849	-1.587	-706	25
CR028	-	-6.258	308	-13.849	-1.587	-706	25
CR029	-	-6.152	326	-13.667	-1.557	-694	25
CR030	-	-6.152	326	-13.667	-1.557	-694	25
CR031	-	-6.258	308	-13.849	-1.587	-706	25
CR032	-	-6.258	308	-13.849	-1.587	-706	25
CR033	-	-2.084	478	-13.145	-1.643	-342	25
CR034	-	-2.084	478	-13.145	-1.643	-342	25
CR035	-	-2.190	460	-13.327	-1.673	-354	25
CR036	-	-2.190	460	-13.327	-1.673	-354	25
CR037	-	-2.084	478	-13.145	-1.643	-342	25
CR038	-	-2.084	478	-13.145	-1.643	-342	25
CR039	-	-2.190	460	-13.327	-1.673	-354	25
CR040	-	-2.190	460	-13.327	-1.673	-354	25
CR041	-	-2.084	478	-13.145	-1.643	-342	25
CR042	-	-2.084	478	-13.145	-1.643	-342	25
CR043	-	-2.190	460	-13.327	-1.673	-354	25
CR044	-	-2.190	460	-13.327	-1.673	-354	25
CR045	-	-2.084	478	-13.145	-1.643	-342	25
CR046	-	-2.084	478	-13.145	-1.643	-342	25
CR047	-	-2.190	460	-13.327	-1.673	-354	25
CR048	-	-2.190	460	-13.327	-1.673	-354	25
CR049	-	-6.152	326	-13.667	-1.557	-694	25
CR050	-	-6.152	326	-13.667	-1.557	-694	25
CR051	-	-6.258	308	-13.849	-1.587	-706	25
CR052	-	-6.258	308	-13.849	-1.587	-706	25
CR053	-	-6.152	326	-13.667	-1.557	-694	25
CR054	-	-6.152	326	-13.667	-1.557	-694	25
CR055	-	-6.258	308	-13.849	-1.587	-706	25
CR056	-	-6.258	308	-13.849	-1.587	-706	25
CR057	-	-6.152	326	-13.667	-1.557	-694	25
CR058	-	-6.152	326	-13.667	-1.557	-694	25
CR059	-	-6.258	308	-13.849	-1.587	-706	25
CR060	-	-6.258	308	-13.849	-1.587	-706	25
CR061	-	-6.152	326	-13.667	-1.557	-694	25
CR062	-	-6.152	326	-13.667	-1.557	-694	25
CR063	-	-6.258	308	-13.849	-1.587	-706	25
CR064	-	-6.258	308	-13.849	-1.587	-706	25
CR065	-	-2.168	676	-12.958	-1.369	-352	26
CR066	-	-2.168	676	-12.958	-1.369	-352	26
CR067	-	-2.273	658	-13.140	-1.399	-363	26
CR068	-	-2.273	658	-13.140	-1.399	-363	26
CR069	-	-2.168	676	-12.958	-1.369	-352	26
CR070	-	-2.168	676	-12.958	-1.369	-352	26
CR071	-	-2.273	658	-13.140	-1.399	-363	26
CR072	-	-2.273	658	-13.140	-1.399	-363	26
CR073	-	-2.168	676	-12.958	-1.369	-352	26
CR074	-	-2.168	676	-12.958	-1.369	-352	26
CR075	-	-2.273	658	-13.140	-1.399	-363	26
CR076	-	-2.273	658	-13.140	-1.399	-363	26
CR077	-	-2.168	676	-12.958	-1.369	-352	26
CR078	-	-2.168	676	-12.958	-1.369	-352	26
CR079	-	-2.273	658	-13.140	-1.399	-363	26
CR080	-	-2.273	658	-13.140	-1.399	-363	26
CR081	-	-6.069	128	-13.854	-1.831	-685	24
CR082	-	-6.069	128	-13.854	-1.831	-685	24
CR083	-	-6.174	110	-14.036	-1.861	-696	24
CR084	-	-6.174	110	-14.036	-1.861	-696	24
CR085	-	-6.069	128	-13.854	-1.831	-685	24
CR086	-	-6.069	128	-13.854	-1.831	-685	24
CR087	-	-6.174	110	-14.036	-1.861	-696	24
CR088	-	-6.174	110	-14.036	-1.861	-696	24
CR089	-	-6.069	128	-13.854	-1.831	-685	24
CR090	-	-6.069	128	-13.854	-1.831	-685	24

Carichi sui nodi in fondazione

Carico	CC	Fx	Fy	Fz	Mx	My	Mz
		[N]	[N]	[N]	[N·m]	[N·m]	[N·m]
CR091	-	-6.174	110	-14.036	-1.861	-696	24
CR092	-	-6.174	110	-14.036	-1.861	-696	24
CR093	-	-6.069	128	-13.854	-1.831	-685	24
CR094	-	-6.069	128	-13.854	-1.831	-685	24
CR095	-	-6.174	110	-14.036	-1.861	-696	24
CR096	-	-6.174	110	-14.036	-1.861	-696	24
CR097	-	-2.168	676	-12.958	-1.369	-352	26
CR098	-	-2.168	676	-12.958	-1.369	-352	26
CR099	-	-2.273	658	-13.140	-1.399	-363	26
CR100	-	-2.273	658	-13.140	-1.399	-363	26
CR101	-	-2.168	676	-12.958	-1.369	-352	26
CR102	-	-2.168	676	-12.958	-1.369	-352	26
CR103	-	-2.273	658	-13.140	-1.399	-363	26
CR104	-	-2.273	658	-13.140	-1.399	-363	26
CR105	-	-2.168	676	-12.958	-1.369	-352	26
CR106	-	-2.168	676	-12.958	-1.369	-352	26
CR107	-	-2.273	658	-13.140	-1.399	-363	26
CR108	-	-2.273	658	-13.140	-1.399	-363	26
CR109	-	-2.168	676	-12.958	-1.369	-352	26
CR110	-	-2.168	676	-12.958	-1.369	-352	26
CR111	-	-2.273	658	-13.140	-1.399	-363	26
CR112	-	-2.273	658	-13.140	-1.399	-363	26
CR113	-	-6.069	128	-13.854	-1.831	-685	24
CR114	-	-6.069	128	-13.854	-1.831	-685	24
CR115	-	-6.174	110	-14.036	-1.861	-696	24
CR116	-	-6.174	110	-14.036	-1.861	-696	24
CR117	-	-6.069	128	-13.854	-1.831	-685	24
CR118	-	-6.069	128	-13.854	-1.831	-685	24
CR119	-	-6.174	110	-14.036	-1.861	-696	24
CR120	-	-6.174	110	-14.036	-1.861	-696	24
CR121	-	-6.069	128	-13.854	-1.831	-685	24
CR122	-	-6.069	128	-13.854	-1.831	-685	24
CR123	-	-6.174	110	-14.036	-1.861	-696	24
CR124	-	-6.174	110	-14.036	-1.861	-696	24
CR125	-	-6.069	128	-13.854	-1.831	-685	24
CR126	-	-6.069	128	-13.854	-1.831	-685	24
CR127	-	-6.174	110	-14.036	-1.861	-696	24
CR128	-	-6.174	110	-14.036	-1.861	-696	24
Nodo 01247							
CR001	-	-1.487	811	-14.883	-1.599	-124	-33
CR002	-	-1.487	811	-14.883	-1.599	-124	-33
CR003	-	-1.583	790	-15.091	-1.632	-133	-33
CR004	-	-1.583	790	-15.091	-1.632	-133	-33
CR005	-	-1.487	811	-14.883	-1.599	-124	-33
CR006	-	-1.487	811	-14.883	-1.599	-124	-33
CR007	-	-1.583	790	-15.091	-1.632	-133	-33
CR008	-	-1.583	790	-15.091	-1.632	-133	-33
CR009	-	-1.487	811	-14.883	-1.599	-124	-33
CR010	-	-1.487	811	-14.883	-1.599	-124	-33
CR011	-	-1.583	790	-15.091	-1.632	-133	-33
CR012	-	-1.583	790	-15.091	-1.632	-133	-33
CR013	-	-1.487	811	-14.883	-1.599	-124	-33
CR014	-	-1.487	811	-14.883	-1.599	-124	-33
CR015	-	-1.583	790	-15.091	-1.632	-133	-33
CR016	-	-1.583	790	-15.091	-1.632	-133	-33
CR017	-	-5.579	954	-15.343	-1.690	-503	-33
CR018	-	-5.579	954	-15.343	-1.690	-503	-33
CR019	-	-5.675	933	-15.551	-1.723	-512	-33
CR020	-	-5.675	933	-15.551	-1.723	-512	-33
CR021	-	-5.579	954	-15.343	-1.690	-503	-33
CR022	-	-5.579	954	-15.343	-1.690	-503	-33
CR023	-	-5.675	933	-15.551	-1.723	-512	-33
CR024	-	-5.675	933	-15.551	-1.723	-512	-33
CR025	-	-5.579	954	-15.343	-1.690	-503	-33
CR026	-	-5.579	954	-15.343	-1.690	-503	-33
CR027	-	-5.675	933	-15.551	-1.723	-512	-33
CR028	-	-5.675	933	-15.551	-1.723	-512	-33
CR029	-	-5.579	954	-15.343	-1.690	-503	-33
CR030	-	-5.579	954	-15.343	-1.690	-503	-33
CR031	-	-5.675	933	-15.551	-1.723	-512	-33
CR032	-	-5.675	933	-15.551	-1.723	-512	-33
CR033	-	-1.487	811	-14.883	-1.599	-124	-33
CR034	-	-1.487	811	-14.883	-1.599	-124	-33
CR035	-	-1.583	790	-15.091	-1.632	-133	-33
CR036	-	-1.583	790	-15.091	-1.632	-133	-33
CR037	-	-1.487	811	-14.883	-1.599	-124	-33
CR038	-	-1.487	811	-14.883	-1.599	-124	-33
CR039	-	-1.583	790	-15.091	-1.632	-133	-33
CR040	-	-1.583	790	-15.091	-1.632	-133	-33
CR041	-	-1.487	811	-14.883	-1.599	-124	-33

Carichi sui nodi in fondazione

Carico	CC	Fx	Fy	Fz	Mx	My	Mz
		[N]	[N]	[N]	[N·m]	[N·m]	[N·m]
CR042	-	-1.487	811	-14.883	-1.599	-124	-33
CR043	-	-1.583	790	-15.091	-1.632	-133	-33
CR044	-	-1.583	790	-15.091	-1.632	-133	-33
CR045	-	-1.487	811	-14.883	-1.599	-124	-33
CR046	-	-1.487	811	-14.883	-1.599	-124	-33
CR047	-	-1.583	790	-15.091	-1.632	-133	-33
CR048	-	-1.583	790	-15.091	-1.632	-133	-33
CR049	-	-5.579	954	-15.343	-1.690	-503	-33
CR050	-	-5.579	954	-15.343	-1.690	-503	-33
CR051	-	-5.675	933	-15.551	-1.723	-512	-33
CR052	-	-5.675	933	-15.551	-1.723	-512	-33
CR053	-	-5.579	954	-15.343	-1.690	-503	-33
CR054	-	-5.579	954	-15.343	-1.690	-503	-33
CR055	-	-5.675	933	-15.551	-1.723	-512	-33
CR056	-	-5.675	933	-15.551	-1.723	-512	-33
CR057	-	-5.579	954	-15.343	-1.690	-503	-33
CR058	-	-5.579	954	-15.343	-1.690	-503	-33
CR059	-	-5.675	933	-15.551	-1.723	-512	-33
CR060	-	-5.675	933	-15.551	-1.723	-512	-33
CR061	-	-5.579	954	-15.343	-1.690	-503	-33
CR062	-	-5.579	954	-15.343	-1.690	-503	-33
CR063	-	-5.675	933	-15.551	-1.723	-512	-33
CR064	-	-5.675	933	-15.551	-1.723	-512	-33
CR065	-	-1.529	690	-14.457	-1.444	-125	-30
CR066	-	-1.529	690	-14.457	-1.444	-125	-30
CR067	-	-1.626	668	-14.665	-1.477	-134	-30
CR068	-	-1.626	668	-14.665	-1.477	-134	-30
CR069	-	-1.529	690	-14.457	-1.444	-125	-30
CR070	-	-1.529	690	-14.457	-1.444	-125	-30
CR071	-	-1.626	668	-14.665	-1.477	-134	-30
CR072	-	-1.626	668	-14.665	-1.477	-134	-30
CR073	-	-1.529	690	-14.457	-1.444	-125	-30
CR074	-	-1.529	690	-14.457	-1.444	-125	-30
CR075	-	-1.626	668	-14.665	-1.477	-134	-30
CR076	-	-1.626	668	-14.665	-1.477	-134	-30
CR077	-	-1.529	690	-14.457	-1.444	-125	-30
CR078	-	-1.529	690	-14.457	-1.444	-125	-30
CR079	-	-1.626	668	-14.665	-1.477	-134	-30
CR080	-	-1.626	668	-14.665	-1.477	-134	-30
CR081	-	-5.536	1.076	-15.769	-1.845	-502	-36
CR082	-	-5.536	1.076	-15.769	-1.845	-502	-36
CR083	-	-5.633	1.054	-15.977	-1.878	-511	-36
CR084	-	-5.633	1.054	-15.977	-1.878	-511	-36
CR085	-	-5.536	1.076	-15.769	-1.845	-502	-36
CR086	-	-5.536	1.076	-15.769	-1.845	-502	-36
CR087	-	-5.633	1.054	-15.977	-1.878	-511	-36
CR088	-	-5.633	1.054	-15.977	-1.878	-511	-36
CR089	-	-5.536	1.076	-15.769	-1.845	-502	-36
CR090	-	-5.536	1.076	-15.769	-1.845	-502	-36
CR091	-	-5.633	1.054	-15.977	-1.878	-511	-36
CR092	-	-5.633	1.054	-15.977	-1.878	-511	-36
CR093	-	-5.536	1.076	-15.769	-1.845	-502	-36
CR094	-	-5.536	1.076	-15.769	-1.845	-502	-36
CR095	-	-5.633	1.054	-15.977	-1.878	-511	-36
CR096	-	-5.633	1.054	-15.977	-1.878	-511	-36
CR097	-	-1.529	690	-14.457	-1.444	-125	-30
CR098	-	-1.529	690	-14.457	-1.444	-125	-30
CR099	-	-1.626	668	-14.665	-1.477	-134	-30
CR100	-	-1.626	668	-14.665	-1.477	-134	-30
CR101	-	-1.529	690	-14.457	-1.444	-125	-30
CR102	-	-1.529	690	-14.457	-1.444	-125	-30
CR103	-	-1.626	668	-14.665	-1.477	-134	-30
CR104	-	-1.626	668	-14.665	-1.477	-134	-30
CR105	-	-1.529	690	-14.457	-1.444	-125	-30
CR106	-	-1.529	690	-14.457	-1.444	-125	-30
CR107	-	-1.626	668	-14.665	-1.477	-134	-30
CR108	-	-1.626	668	-14.665	-1.477	-134	-30
CR109	-	-1.529	690	-14.457	-1.444	-125	-30
CR110	-	-1.529	690	-14.457	-1.444	-125	-30
CR111	-	-1.626	668	-14.665	-1.477	-134	-30
CR112	-	-1.626	668	-14.665	-1.477	-134	-30
CR113	-	-5.536	1.076	-15.769	-1.845	-502	-36
CR114	-	-5.536	1.076	-15.769	-1.845	-502	-36
CR115	-	-5.633	1.054	-15.977	-1.878	-511	-36
CR116	-	-5.633	1.054	-15.977	-1.878	-511	-36
CR117	-	-5.536	1.076	-15.769	-1.845	-502	-36
CR118	-	-5.536	1.076	-15.769	-1.845	-502	-36
CR119	-	-5.633	1.054	-15.977	-1.878	-511	-36
CR120	-	-5.633	1.054	-15.977	-1.878	-511	-36
CR121	-	-5.536	1.076	-15.769	-1.845	-502	-36

Carichi sui nodi in fondazione

Carico	CC	Fx	Fy	Fz	Mx	My	Mz
		[N]	[N]	[N]	[N·m]	[N·m]	[N·m]
CR122	-	-5.536	1.076	-15.769	-1.845	-502	-36
CR123	-	-5.633	1.054	-15.977	-1.878	-511	-36
CR124	-	-5.633	1.054	-15.977	-1.878	-511	-36
CR125	-	-5.536	1.076	-15.769	-1.845	-502	-36
CR126	-	-5.536	1.076	-15.769	-1.845	-502	-36
CR127	-	-5.633	1.054	-15.977	-1.878	-511	-36
CR128	-	-5.633	1.054	-15.977	-1.878	-511	-36
Nodo 01248							
CR001	-	-1.173	622	-12.040	-1.369	-102	-2
CR002	-	-1.173	622	-12.040	-1.369	-102	-2
CR003	-	-1.252	609	-12.200	-1.395	-111	-2
CR004	-	-1.252	609	-12.200	-1.395	-111	-2
CR005	-	-1.173	622	-12.040	-1.369	-102	-2
CR006	-	-1.173	622	-12.040	-1.369	-102	-2
CR007	-	-1.252	609	-12.200	-1.395	-111	-2
CR008	-	-1.252	609	-12.200	-1.395	-111	-2
CR009	-	-1.173	622	-12.040	-1.369	-102	-2
CR010	-	-1.173	622	-12.040	-1.369	-102	-2
CR011	-	-1.252	609	-12.200	-1.395	-111	-2
CR012	-	-1.252	609	-12.200	-1.395	-111	-2
CR013	-	-1.173	622	-12.040	-1.369	-102	-2
CR014	-	-1.173	622	-12.040	-1.369	-102	-2
CR015	-	-1.252	609	-12.200	-1.395	-111	-2
CR016	-	-1.252	609	-12.200	-1.395	-111	-2
CR017	-	-4.684	717	-12.366	-1.459	-471	-2
CR018	-	-4.684	717	-12.366	-1.459	-471	-2
CR019	-	-4.763	704	-12.526	-1.485	-480	-2
CR020	-	-4.763	704	-12.526	-1.485	-480	-2
CR021	-	-4.684	717	-12.366	-1.459	-471	-2
CR022	-	-4.684	717	-12.366	-1.459	-471	-2
CR023	-	-4.763	704	-12.526	-1.485	-480	-2
CR024	-	-4.763	704	-12.526	-1.485	-480	-2
CR025	-	-4.684	717	-12.366	-1.459	-471	-2
CR026	-	-4.684	717	-12.366	-1.459	-471	-2
CR027	-	-4.763	704	-12.526	-1.485	-480	-2
CR028	-	-4.763	704	-12.526	-1.485	-480	-2
CR029	-	-4.684	717	-12.366	-1.459	-471	-2
CR030	-	-4.684	717	-12.366	-1.459	-471	-2
CR031	-	-4.763	704	-12.526	-1.485	-480	-2
CR032	-	-4.763	704	-12.526	-1.485	-480	-2
CR033	-	-1.173	622	-12.040	-1.369	-102	-2
CR034	-	-1.173	622	-12.040	-1.369	-102	-2
CR035	-	-1.252	609	-12.200	-1.395	-111	-2
CR036	-	-1.252	609	-12.200	-1.395	-111	-2
CR037	-	-1.173	622	-12.040	-1.369	-102	-2
CR038	-	-1.173	622	-12.040	-1.369	-102	-2
CR039	-	-1.252	609	-12.200	-1.395	-111	-2
CR040	-	-1.252	609	-12.200	-1.395	-111	-2
CR041	-	-1.173	622	-12.040	-1.369	-102	-2
CR042	-	-1.173	622	-12.040	-1.369	-102	-2
CR043	-	-1.252	609	-12.200	-1.395	-111	-2
CR044	-	-1.252	609	-12.200	-1.395	-111	-2
CR045	-	-1.173	622	-12.040	-1.369	-102	-2
CR046	-	-1.173	622	-12.040	-1.369	-102	-2
CR047	-	-1.252	609	-12.200	-1.395	-111	-2
CR048	-	-1.252	609	-12.200	-1.395	-111	-2
CR049	-	-4.684	717	-12.366	-1.459	-471	-2
CR050	-	-4.684	717	-12.366	-1.459	-471	-2
CR051	-	-4.763	704	-12.526	-1.485	-480	-2
CR052	-	-4.763	704	-12.526	-1.485	-480	-2
CR053	-	-4.684	717	-12.366	-1.459	-471	-2
CR054	-	-4.684	717	-12.366	-1.459	-471	-2
CR055	-	-4.763	704	-12.526	-1.485	-480	-2
CR056	-	-4.763	704	-12.526	-1.485	-480	-2
CR057	-	-4.684	717	-12.366	-1.459	-471	-2
CR058	-	-4.684	717	-12.366	-1.459	-471	-2
CR059	-	-4.763	704	-12.526	-1.485	-480	-2
CR060	-	-4.763	704	-12.526	-1.485	-480	-2
CR061	-	-4.684	717	-12.366	-1.459	-471	-2
CR062	-	-4.684	717	-12.366	-1.459	-471	-2
CR063	-	-4.763	704	-12.526	-1.485	-480	-2
CR064	-	-4.763	704	-12.526	-1.485	-480	-2
CR065	-	-1.241	556	-11.740	-1.253	-114	-1
CR066	-	-1.241	556	-11.740	-1.253	-114	-1
CR067	-	-1.320	543	-11.900	-1.280	-123	-1
CR068	-	-1.320	543	-11.900	-1.280	-123	-1
CR069	-	-1.241	556	-11.740	-1.253	-114	-1
CR070	-	-1.241	556	-11.740	-1.253	-114	-1
CR071	-	-1.320	543	-11.900	-1.280	-123	-1
CR072	-	-1.320	543	-11.900	-1.280	-123	-1

Carichi sui nodi in fondazione

Carico	CC	Fx	Fy	Fz	Mx	My	Mz
		[N]	[N]	[N]	[N·m]	[N·m]	[N·m]
CR073	-	-1.241	556	-11.740	-1.253	-114	-1
CR074	-	-1.241	556	-11.740	-1.253	-114	-1
CR075	-	-1.320	543	-11.900	-1.280	-123	-1
CR076	-	-1.320	543	-11.900	-1.280	-123	-1
CR077	-	-1.241	556	-11.740	-1.253	-114	-1
CR078	-	-1.241	556	-11.740	-1.253	-114	-1
CR079	-	-1.320	543	-11.900	-1.280	-123	-1
CR080	-	-1.320	543	-11.900	-1.280	-123	-1
CR081	-	-4.616	783	-12.666	-1.574	-459	-3
CR082	-	-4.616	783	-12.666	-1.574	-459	-3
CR083	-	-4.695	770	-12.826	-1.601	-468	-3
CR084	-	-4.695	770	-12.826	-1.601	-468	-3
CR085	-	-4.616	783	-12.666	-1.574	-459	-3
CR086	-	-4.616	783	-12.666	-1.574	-459	-3
CR087	-	-4.695	770	-12.826	-1.601	-468	-3
CR088	-	-4.695	770	-12.826	-1.601	-468	-3
CR089	-	-4.616	783	-12.666	-1.574	-459	-3
CR090	-	-4.616	783	-12.666	-1.574	-459	-3
CR091	-	-4.695	770	-12.826	-1.601	-468	-3
CR092	-	-4.695	770	-12.826	-1.601	-468	-3
CR093	-	-4.616	783	-12.666	-1.574	-459	-3
CR094	-	-4.616	783	-12.666	-1.574	-459	-3
CR095	-	-4.695	770	-12.826	-1.601	-468	-3
CR096	-	-4.695	770	-12.826	-1.601	-468	-3
CR097	-	-1.241	556	-11.740	-1.253	-114	-1
CR098	-	-1.241	556	-11.740	-1.253	-114	-1
CR099	-	-1.320	543	-11.900	-1.280	-123	-1
CR100	-	-1.320	543	-11.900	-1.280	-123	-1
CR101	-	-1.241	556	-11.740	-1.253	-114	-1
CR102	-	-1.241	556	-11.740	-1.253	-114	-1
CR103	-	-1.320	543	-11.900	-1.280	-123	-1
CR104	-	-1.320	543	-11.900	-1.280	-123	-1
CR105	-	-1.241	556	-11.740	-1.253	-114	-1
CR106	-	-1.241	556	-11.740	-1.253	-114	-1
CR107	-	-1.320	543	-11.900	-1.280	-123	-1
CR108	-	-1.320	543	-11.900	-1.280	-123	-1
CR109	-	-1.241	556	-11.740	-1.253	-114	-1
CR110	-	-1.241	556	-11.740	-1.253	-114	-1
CR111	-	-1.320	543	-11.900	-1.280	-123	-1
CR112	-	-1.320	543	-11.900	-1.280	-123	-1
CR113	-	-4.616	783	-12.666	-1.574	-459	-3
CR114	-	-4.616	783	-12.666	-1.574	-459	-3
CR115	-	-4.695	770	-12.826	-1.601	-468	-3
CR116	-	-4.695	770	-12.826	-1.601	-468	-3
CR117	-	-4.616	783	-12.666	-1.574	-459	-3
CR118	-	-4.616	783	-12.666	-1.574	-459	-3
CR119	-	-4.695	770	-12.826	-1.601	-468	-3
CR120	-	-4.695	770	-12.826	-1.601	-468	-3
CR121	-	-4.616	783	-12.666	-1.574	-459	-3
CR122	-	-4.616	783	-12.666	-1.574	-459	-3
CR123	-	-4.695	770	-12.826	-1.601	-468	-3
CR124	-	-4.695	770	-12.826	-1.601	-468	-3
CR125	-	-4.616	783	-12.666	-1.574	-459	-3
CR126	-	-4.616	783	-12.666	-1.574	-459	-3
CR127	-	-4.695	770	-12.826	-1.601	-468	-3
CR128	-	-4.695	770	-12.826	-1.601	-468	-3
Nodo 01249							
CR001	-	130	1.611	-8.030	-1.268	372	-59
CR002	-	130	1.611	-8.030	-1.268	372	-59
CR003	-	68	1.580	-8.120	-1.292	368	-61
CR004	-	68	1.580	-8.120	-1.292	368	-61
CR005	-	130	1.611	-8.030	-1.268	372	-59
CR006	-	130	1.611	-8.030	-1.268	372	-59
CR007	-	68	1.580	-8.120	-1.292	368	-61
CR008	-	68	1.580	-8.120	-1.292	368	-61
CR009	-	130	1.611	-8.030	-1.268	372	-59
CR010	-	130	1.611	-8.030	-1.268	372	-59
CR011	-	68	1.580	-8.120	-1.292	368	-61
CR012	-	68	1.580	-8.120	-1.292	368	-61
CR013	-	130	1.611	-8.030	-1.268	372	-59
CR014	-	130	1.611	-8.030	-1.268	372	-59
CR015	-	68	1.580	-8.120	-1.292	368	-61
CR016	-	68	1.580	-8.120	-1.292	368	-61
CR017	-	-3.538	1.718	-8.380	-1.352	48	-61
CR018	-	-3.538	1.718	-8.380	-1.352	48	-61
CR019	-	-3.600	1.687	-8.470	-1.376	44	-63
CR020	-	-3.600	1.687	-8.470	-1.376	44	-63
CR021	-	-3.538	1.718	-8.380	-1.352	48	-61
CR022	-	-3.538	1.718	-8.380	-1.352	48	-61
CR023	-	-3.600	1.687	-8.470	-1.376	44	-63

Carichi sui nodi in fondazione

Carico	CC	Fx	Fy	Fz	Mx	My	Mz
		[N]	[N]	[N]	[N·m]	[N·m]	[N·m]
CR024	-	-3.600	1.687	-8.470	-1.376	44	-63
CR025	-	-3.538	1.718	-8.380	-1.352	48	-61
CR026	-	-3.538	1.718	-8.380	-1.352	48	-61
CR027	-	-3.600	1.687	-8.470	-1.376	44	-63
CR028	-	-3.600	1.687	-8.470	-1.376	44	-63
CR029	-	-3.538	1.718	-8.380	-1.352	48	-61
CR030	-	-3.538	1.718	-8.380	-1.352	48	-61
CR031	-	-3.600	1.687	-8.470	-1.376	44	-63
CR032	-	-3.600	1.687	-8.470	-1.376	44	-63
CR033	-	130	1.611	-8.030	-1.268	372	-59
CR034	-	130	1.611	-8.030	-1.268	372	-59
CR035	-	68	1.580	-8.120	-1.292	368	-61
CR036	-	68	1.580	-8.120	-1.292	368	-61
CR037	-	130	1.611	-8.030	-1.268	372	-59
CR038	-	130	1.611	-8.030	-1.268	372	-59
CR039	-	68	1.580	-8.120	-1.292	368	-61
CR040	-	68	1.580	-8.120	-1.292	368	-61
CR041	-	130	1.611	-8.030	-1.268	372	-59
CR042	-	130	1.611	-8.030	-1.268	372	-59
CR043	-	68	1.580	-8.120	-1.292	368	-61
CR044	-	68	1.580	-8.120	-1.292	368	-61
CR045	-	130	1.611	-8.030	-1.268	372	-59
CR046	-	130	1.611	-8.030	-1.268	372	-59
CR047	-	68	1.580	-8.120	-1.292	368	-61
CR048	-	68	1.580	-8.120	-1.292	368	-61
CR049	-	-3.538	1.718	-8.380	-1.352	48	-61
CR050	-	-3.538	1.718	-8.380	-1.352	48	-61
CR051	-	-3.600	1.687	-8.470	-1.376	44	-63
CR052	-	-3.600	1.687	-8.470	-1.376	44	-63
CR053	-	-3.538	1.718	-8.380	-1.352	48	-61
CR054	-	-3.538	1.718	-8.380	-1.352	48	-61
CR055	-	-3.600	1.687	-8.470	-1.376	44	-63
CR056	-	-3.600	1.687	-8.470	-1.376	44	-63
CR057	-	-3.538	1.718	-8.380	-1.352	48	-61
CR058	-	-3.538	1.718	-8.380	-1.352	48	-61
CR059	-	-3.600	1.687	-8.470	-1.376	44	-63
CR060	-	-3.600	1.687	-8.470	-1.376	44	-63
CR061	-	-3.538	1.718	-8.380	-1.352	48	-61
CR062	-	-3.538	1.718	-8.380	-1.352	48	-61
CR063	-	-3.600	1.687	-8.470	-1.376	44	-63
CR064	-	-3.600	1.687	-8.470	-1.376	44	-63
CR065	-	109	1.734	-7.970	-1.420	54	-58
CR066	-	109	1.734	-7.970	-1.420	54	-58
CR067	-	47	1.703	-8.060	-1.444	50	-60
CR068	-	47	1.703	-8.060	-1.444	50	-60
CR069	-	109	1.734	-7.970	-1.420	54	-58
CR070	-	109	1.734	-7.970	-1.420	54	-58
CR071	-	47	1.703	-8.060	-1.444	50	-60
CR072	-	47	1.703	-8.060	-1.444	50	-60
CR073	-	109	1.734	-7.970	-1.420	54	-58
CR074	-	109	1.734	-7.970	-1.420	54	-58
CR075	-	47	1.703	-8.060	-1.444	50	-60
CR076	-	47	1.703	-8.060	-1.444	50	-60
CR077	-	109	1.734	-7.970	-1.420	54	-58
CR078	-	109	1.734	-7.970	-1.420	54	-58
CR079	-	47	1.703	-8.060	-1.444	50	-60
CR080	-	47	1.703	-8.060	-1.444	50	-60
CR081	-	-3.517	1.595	-8.440	-1.200	366	-62
CR082	-	-3.517	1.595	-8.440	-1.200	366	-62
CR083	-	-3.579	1.564	-8.530	-1.224	362	-64
CR084	-	-3.579	1.564	-8.530	-1.224	362	-64
CR085	-	-3.517	1.595	-8.440	-1.200	366	-62
CR086	-	-3.517	1.595	-8.440	-1.200	366	-62
CR087	-	-3.579	1.564	-8.530	-1.224	362	-64
CR088	-	-3.579	1.564	-8.530	-1.224	362	-64
CR089	-	-3.517	1.595	-8.440	-1.200	366	-62
CR090	-	-3.517	1.595	-8.440	-1.200	366	-62
CR091	-	-3.579	1.564	-8.530	-1.224	362	-64
CR092	-	-3.579	1.564	-8.530	-1.224	362	-64
CR093	-	-3.517	1.595	-8.440	-1.200	366	-62
CR094	-	-3.517	1.595	-8.440	-1.200	366	-62
CR095	-	-3.579	1.564	-8.530	-1.224	362	-64
CR096	-	-3.579	1.564	-8.530	-1.224	362	-64
CR097	-	109	1.734	-7.970	-1.420	54	-58
CR098	-	109	1.734	-7.970	-1.420	54	-58
CR099	-	47	1.703	-8.060	-1.444	50	-60
CR100	-	47	1.703	-8.060	-1.444	50	-60
CR101	-	109	1.734	-7.970	-1.420	54	-58
CR102	-	109	1.734	-7.970	-1.420	54	-58
CR103	-	47	1.703	-8.060	-1.444	50	-60

Carichi sui nodi in fondazione

Carico	CC	Fx	Fy	Fz	Mx	My	Mz
		[N]	[N]	[N]	[N·m]	[N·m]	[N·m]
CR104	-	47	1.703	-8.060	-1.444	50	-60
CR105	-	109	1.734	-7.970	-1.420	54	-58
CR106	-	109	1.734	-7.970	-1.420	54	-58
CR107	-	47	1.703	-8.060	-1.444	50	-60
CR108	-	47	1.703	-8.060	-1.444	50	-60
CR109	-	109	1.734	-7.970	-1.420	54	-58
CR110	-	109	1.734	-7.970	-1.420	54	-58
CR111	-	47	1.703	-8.060	-1.444	50	-60
CR112	-	47	1.703	-8.060	-1.444	50	-60
CR113	-	-3.517	1.595	-8.440	-1.200	366	-62
CR114	-	-3.517	1.595	-8.440	-1.200	366	-62
CR115	-	-3.579	1.564	-8.530	-1.224	362	-64
CR116	-	-3.579	1.564	-8.530	-1.224	362	-64
CR117	-	-3.517	1.595	-8.440	-1.200	366	-62
CR118	-	-3.517	1.595	-8.440	-1.200	366	-62
CR119	-	-3.579	1.564	-8.530	-1.224	362	-64
CR120	-	-3.579	1.564	-8.530	-1.224	362	-64
CR121	-	-3.517	1.595	-8.440	-1.200	366	-62
CR122	-	-3.517	1.595	-8.440	-1.200	366	-62
CR123	-	-3.579	1.564	-8.530	-1.224	362	-64
CR124	-	-3.579	1.564	-8.530	-1.224	362	-64
CR125	-	-3.517	1.595	-8.440	-1.200	366	-62
CR126	-	-3.517	1.595	-8.440	-1.200	366	-62
CR127	-	-3.579	1.564	-8.530	-1.224	362	-64
CR128	-	-3.579	1.564	-8.530	-1.224	362	-64
Nodo 01250							
CR001	-	-569	3.517	632	-1.214	364	-201
CR002	-	-569	3.517	632	-1.214	364	-201
CR003	-	-635	3.454	586	-1.238	362	-205
CR004	-	-635	3.454	586	-1.238	362	-205
CR005	-	-569	3.517	632	-1.214	364	-201
CR006	-	-569	3.517	632	-1.214	364	-201
CR007	-	-635	3.454	586	-1.238	362	-205
CR008	-	-635	3.454	586	-1.238	362	-205
CR009	-	-569	3.517	632	-1.214	364	-201
CR010	-	-569	3.517	632	-1.214	364	-201
CR011	-	-635	3.454	586	-1.238	362	-205
CR012	-	-635	3.454	586	-1.238	362	-205
CR013	-	-569	3.517	632	-1.214	364	-201
CR014	-	-569	3.517	632	-1.214	364	-201
CR015	-	-635	3.454	586	-1.238	362	-205
CR016	-	-635	3.454	586	-1.238	362	-205
CR017	-	-3.673	3.682	236	-1.300	142	-209
CR018	-	-3.673	3.682	236	-1.300	142	-209
CR019	-	-3.739	3.619	190	-1.324	140	-213
CR020	-	-3.739	3.619	190	-1.324	140	-213
CR021	-	-3.673	3.682	236	-1.300	142	-209
CR022	-	-3.673	3.682	236	-1.300	142	-209
CR023	-	-3.739	3.619	190	-1.324	140	-213
CR024	-	-3.739	3.619	190	-1.324	140	-213
CR025	-	-3.673	3.682	236	-1.300	142	-209
CR026	-	-3.673	3.682	236	-1.300	142	-209
CR027	-	-3.739	3.619	190	-1.324	140	-213
CR028	-	-3.739	3.619	190	-1.324	140	-213
CR029	-	-3.673	3.682	236	-1.300	142	-209
CR030	-	-3.673	3.682	236	-1.300	142	-209
CR031	-	-3.739	3.619	190	-1.324	140	-213
CR032	-	-3.739	3.619	190	-1.324	140	-213
CR033	-	-569	3.517	632	-1.214	364	-201
CR034	-	-569	3.517	632	-1.214	364	-201
CR035	-	-635	3.454	586	-1.238	362	-205
CR036	-	-635	3.454	586	-1.238	362	-205
CR037	-	-569	3.517	632	-1.214	364	-201
CR038	-	-569	3.517	632	-1.214	364	-201
CR039	-	-635	3.454	586	-1.238	362	-205
CR040	-	-635	3.454	586	-1.238	362	-205
CR041	-	-569	3.517	632	-1.214	364	-201
CR042	-	-569	3.517	632	-1.214	364	-201
CR043	-	-635	3.454	586	-1.238	362	-205
CR044	-	-635	3.454	586	-1.238	362	-205
CR045	-	-569	3.517	632	-1.214	364	-201
CR046	-	-569	3.517	632	-1.214	364	-201
CR047	-	-635	3.454	586	-1.238	362	-205
CR048	-	-635	3.454	586	-1.238	362	-205
CR049	-	-3.673	3.682	236	-1.300	142	-209
CR050	-	-3.673	3.682	236	-1.300	142	-209
CR051	-	-3.739	3.619	190	-1.324	140	-213
CR052	-	-3.739	3.619	190	-1.324	140	-213
CR053	-	-3.673	3.682	236	-1.300	142	-209
CR054	-	-3.673	3.682	236	-1.300	142	-209

Carichi sui nodi in fondazione

Carico	CC	Fx	Fy	Fz	Mx	My	Mz
		[N]	[N]	[N]	[N·m]	[N·m]	[N·m]
CR055	-	-3.739	3.619	190	-1.324	140	-213
CR056	-	-3.739	3.619	190	-1.324	140	-213
CR057	-	-3.673	3.682	236	-1.300	142	-209
CR058	-	-3.673	3.682	236	-1.300	142	-209
CR059	-	-3.739	3.619	190	-1.324	140	-213
CR060	-	-3.739	3.619	190	-1.324	140	-213
CR061	-	-3.673	3.682	236	-1.300	142	-209
CR062	-	-3.673	3.682	236	-1.300	142	-209
CR063	-	-3.739	3.619	190	-1.324	140	-213
CR064	-	-3.739	3.619	190	-1.324	140	-213
CR065	-	-592	3.668	255	-1.381	156	-194
CR066	-	-592	3.668	255	-1.381	156	-194
CR067	-	-658	3.604	209	-1.405	154	-198
CR068	-	-658	3.604	209	-1.405	154	-198
CR069	-	-592	3.668	255	-1.381	156	-194
CR070	-	-592	3.668	255	-1.381	156	-194
CR071	-	-658	3.604	209	-1.405	154	-198
CR072	-	-658	3.604	209	-1.405	154	-198
CR073	-	-592	3.668	255	-1.381	156	-194
CR074	-	-592	3.668	255	-1.381	156	-194
CR075	-	-658	3.604	209	-1.405	154	-198
CR076	-	-658	3.604	209	-1.405	154	-198
CR077	-	-592	3.668	255	-1.381	156	-194
CR078	-	-592	3.668	255	-1.381	156	-194
CR079	-	-658	3.604	209	-1.405	154	-198
CR080	-	-658	3.604	209	-1.405	154	-198
CR081	-	-3.650	3.532	613	-1.133	350	-216
CR082	-	-3.650	3.532	613	-1.133	350	-216
CR083	-	-3.716	3.468	567	-1.157	348	-220
CR084	-	-3.716	3.468	567	-1.157	348	-220
CR085	-	-3.650	3.532	613	-1.133	350	-216
CR086	-	-3.650	3.532	613	-1.133	350	-216
CR087	-	-3.716	3.468	567	-1.157	348	-220
CR088	-	-3.716	3.468	567	-1.157	348	-220
CR089	-	-3.650	3.532	613	-1.133	350	-216
CR090	-	-3.650	3.532	613	-1.133	350	-216
CR091	-	-3.716	3.468	567	-1.157	348	-220
CR092	-	-3.716	3.468	567	-1.157	348	-220
CR093	-	-3.650	3.532	613	-1.133	350	-216
CR094	-	-3.650	3.532	613	-1.133	350	-216
CR095	-	-3.716	3.468	567	-1.157	348	-220
CR096	-	-3.716	3.468	567	-1.157	348	-220
CR097	-	-592	3.668	255	-1.381	156	-194
CR098	-	-592	3.668	255	-1.381	156	-194
CR099	-	-658	3.604	209	-1.405	154	-198
CR100	-	-658	3.604	209	-1.405	154	-198
CR101	-	-592	3.668	255	-1.381	156	-194
CR102	-	-592	3.668	255	-1.381	156	-194
CR103	-	-658	3.604	209	-1.405	154	-198
CR104	-	-658	3.604	209	-1.405	154	-198
CR105	-	-592	3.668	255	-1.381	156	-194
CR106	-	-592	3.668	255	-1.381	156	-194
CR107	-	-658	3.604	209	-1.405	154	-198
CR108	-	-658	3.604	209	-1.405	154	-198
CR109	-	-592	3.668	255	-1.381	156	-194
CR110	-	-592	3.668	255	-1.381	156	-194
CR111	-	-658	3.604	209	-1.405	154	-198
CR112	-	-658	3.604	209	-1.405	154	-198
CR113	-	-3.650	3.532	613	-1.133	350	-216
CR114	-	-3.650	3.532	613	-1.133	350	-216
CR115	-	-3.716	3.468	567	-1.157	348	-220
CR116	-	-3.716	3.468	567	-1.157	348	-220
CR117	-	-3.650	3.532	613	-1.133	350	-216
CR118	-	-3.650	3.532	613	-1.133	350	-216
CR119	-	-3.716	3.468	567	-1.157	348	-220
CR120	-	-3.716	3.468	567	-1.157	348	-220
CR121	-	-3.650	3.532	613	-1.133	350	-216
CR122	-	-3.650	3.532	613	-1.133	350	-216
CR123	-	-3.716	3.468	567	-1.157	348	-220
CR124	-	-3.716	3.468	567	-1.157	348	-220
CR125	-	-3.650	3.532	613	-1.133	350	-216
CR126	-	-3.650	3.532	613	-1.133	350	-216
CR127	-	-3.716	3.468	567	-1.157	348	-220
CR128	-	-3.716	3.468	567	-1.157	348	-220
Nodo 01251							
CR001	-	34	-7.246	-21.585	60	-170	-1
CR002	-	34	-7.246	-21.585	60	-170	-1
CR003	-	23	-7.402	-21.911	55	-172	-1
CR004	-	23	-7.402	-21.911	55	-172	-1
CR005	-	34	-7.246	-21.585	60	-170	-1

Carichi sui nodi in fondazione

Carico	CC	Fx	Fy	Fz	Mx	My	Mz
		[N]	[N]	[N]	[N·m]	[N·m]	[N·m]
CR006	-	34	-7.246	-21.585	60	-170	-1
CR007	-	23	-7.402	-21.911	55	-172	-1
CR008	-	23	-7.402	-21.911	55	-172	-1
CR009	-	34	-7.246	-21.585	60	-170	-1
CR010	-	34	-7.246	-21.585	60	-170	-1
CR011	-	23	-7.402	-21.911	55	-172	-1
CR012	-	23	-7.402	-21.911	55	-172	-1
CR013	-	34	-7.246	-21.585	60	-170	-1
CR014	-	34	-7.246	-21.585	60	-170	-1
CR015	-	23	-7.402	-21.911	55	-172	-1
CR016	-	23	-7.402	-21.911	55	-172	-1
CR017	-	579	-7.088	-22.907	27	122	7
CR018	-	579	-7.088	-22.907	27	122	7
CR019	-	568	-7.244	-23.233	22	120	7
CR020	-	568	-7.244	-23.233	22	120	7
CR021	-	579	-7.088	-22.907	27	122	7
CR022	-	579	-7.088	-22.907	27	122	7
CR023	-	568	-7.244	-23.233	22	120	7
CR024	-	568	-7.244	-23.233	22	120	7
CR025	-	579	-7.088	-22.907	27	122	7
CR026	-	579	-7.088	-22.907	27	122	7
CR027	-	568	-7.244	-23.233	22	120	7
CR028	-	568	-7.244	-23.233	22	120	7
CR029	-	579	-7.088	-22.907	27	122	7
CR030	-	579	-7.088	-22.907	27	122	7
CR031	-	568	-7.244	-23.233	22	120	7
CR032	-	568	-7.244	-23.233	22	120	7
CR033	-	34	-7.246	-21.585	60	-170	-1
CR034	-	34	-7.246	-21.585	60	-170	-1
CR035	-	23	-7.402	-21.911	55	-172	-1
CR036	-	23	-7.402	-21.911	55	-172	-1
CR037	-	34	-7.246	-21.585	60	-170	-1
CR038	-	34	-7.246	-21.585	60	-170	-1
CR039	-	23	-7.402	-21.911	55	-172	-1
CR040	-	23	-7.402	-21.911	55	-172	-1
CR041	-	34	-7.246	-21.585	60	-170	-1
CR042	-	34	-7.246	-21.585	60	-170	-1
CR043	-	23	-7.402	-21.911	55	-172	-1
CR044	-	23	-7.402	-21.911	55	-172	-1
CR045	-	34	-7.246	-21.585	60	-170	-1
CR046	-	34	-7.246	-21.585	60	-170	-1
CR047	-	23	-7.402	-21.911	55	-172	-1
CR048	-	23	-7.402	-21.911	55	-172	-1
CR049	-	579	-7.088	-22.907	27	122	7
CR050	-	579	-7.088	-22.907	27	122	7
CR051	-	568	-7.244	-23.233	22	120	7
CR052	-	568	-7.244	-23.233	22	120	7
CR053	-	579	-7.088	-22.907	27	122	7
CR054	-	579	-7.088	-22.907	27	122	7
CR055	-	568	-7.244	-23.233	22	120	7
CR056	-	568	-7.244	-23.233	22	120	7
CR057	-	579	-7.088	-22.907	27	122	7
CR058	-	579	-7.088	-22.907	27	122	7
CR059	-	568	-7.244	-23.233	22	120	7
CR060	-	568	-7.244	-23.233	22	120	7
CR061	-	579	-7.088	-22.907	27	122	7
CR062	-	579	-7.088	-22.907	27	122	7
CR063	-	568	-7.244	-23.233	22	120	7
CR064	-	568	-7.244	-23.233	22	120	7
CR065	-	269	-6.670	-21.114	18	-11	3
CR066	-	269	-6.670	-21.114	18	-11	3
CR067	-	258	-6.826	-21.440	13	-13	3
CR068	-	258	-6.826	-21.440	13	-13	3
CR069	-	269	-6.670	-21.114	18	-11	3
CR070	-	269	-6.670	-21.114	18	-11	3
CR071	-	258	-6.826	-21.440	13	-13	3
CR072	-	258	-6.826	-21.440	13	-13	3
CR073	-	269	-6.670	-21.114	18	-11	3
CR074	-	269	-6.670	-21.114	18	-11	3
CR075	-	258	-6.826	-21.440	13	-13	3
CR076	-	258	-6.826	-21.440	13	-13	3
CR077	-	269	-6.670	-21.114	18	-11	3
CR078	-	269	-6.670	-21.114	18	-11	3
CR079	-	258	-6.826	-21.440	13	-13	3
CR080	-	258	-6.826	-21.440	13	-13	3
CR081	-	344	-7.664	-23.378	69	-37	3
CR082	-	344	-7.664	-23.378	69	-37	3
CR083	-	333	-7.820	-23.704	64	-39	3
CR084	-	333	-7.820	-23.704	64	-39	3
CR085	-	344	-7.664	-23.378	69	-37	3

Carichi sui nodi in fondazione

Carico	CC	Fx	Fy	Fz	Mx	My	Mz
		[N]	[N]	[N]	[N·m]	[N·m]	[N·m]
CR086	-	344	-7.664	-23.378	69	-37	3
CR087	-	333	-7.820	-23.704	64	-39	3
CR088	-	333	-7.820	-23.704	64	-39	3
CR089	-	344	-7.664	-23.378	69	-37	3
CR090	-	344	-7.664	-23.378	69	-37	3
CR091	-	333	-7.820	-23.704	64	-39	3
CR092	-	333	-7.820	-23.704	64	-39	3
CR093	-	344	-7.664	-23.378	69	-37	3
CR094	-	344	-7.664	-23.378	69	-37	3
CR095	-	333	-7.820	-23.704	64	-39	3
CR096	-	333	-7.820	-23.704	64	-39	3
CR097	-	269	-6.670	-21.114	18	-11	3
CR098	-	269	-6.670	-21.114	18	-11	3
CR099	-	258	-6.826	-21.440	13	-13	3
CR100	-	258	-6.826	-21.440	13	-13	3
CR101	-	269	-6.670	-21.114	18	-11	3
CR102	-	269	-6.670	-21.114	18	-11	3
CR103	-	258	-6.826	-21.440	13	-13	3
CR104	-	258	-6.826	-21.440	13	-13	3
CR105	-	269	-6.670	-21.114	18	-11	3
CR106	-	269	-6.670	-21.114	18	-11	3
CR107	-	258	-6.826	-21.440	13	-13	3
CR108	-	258	-6.826	-21.440	13	-13	3
CR109	-	269	-6.670	-21.114	18	-11	3
CR110	-	269	-6.670	-21.114	18	-11	3
CR111	-	258	-6.826	-21.440	13	-13	3
CR112	-	258	-6.826	-21.440	13	-13	3
CR113	-	344	-7.664	-23.378	69	-37	3
CR114	-	344	-7.664	-23.378	69	-37	3
CR115	-	333	-7.820	-23.704	64	-39	3
CR116	-	333	-7.820	-23.704	64	-39	3
CR117	-	344	-7.664	-23.378	69	-37	3
CR118	-	344	-7.664	-23.378	69	-37	3
CR119	-	333	-7.820	-23.704	64	-39	3
CR120	-	333	-7.820	-23.704	64	-39	3
CR121	-	344	-7.664	-23.378	69	-37	3
CR122	-	344	-7.664	-23.378	69	-37	3
CR123	-	333	-7.820	-23.704	64	-39	3
CR124	-	333	-7.820	-23.704	64	-39	3
CR125	-	344	-7.664	-23.378	69	-37	3
CR126	-	344	-7.664	-23.378	69	-37	3
CR127	-	333	-7.820	-23.704	64	-39	3
CR128	-	333	-7.820	-23.704	64	-39	3
Nodo 01252							
CR001	-	-272	-6.748	-31.050	29	-210	-15
CR002	-	-272	-6.748	-31.050	29	-210	-15
CR003	-	-276	-6.911	-31.510	20	-212	-15
CR004	-	-276	-6.911	-31.510	20	-212	-15
CR005	-	-272	-6.748	-31.050	29	-210	-15
CR006	-	-272	-6.748	-31.050	29	-210	-15
CR007	-	-276	-6.911	-31.510	20	-212	-15
CR008	-	-276	-6.911	-31.510	20	-212	-15
CR009	-	-272	-6.748	-31.050	29	-210	-15
CR010	-	-272	-6.748	-31.050	29	-210	-15
CR011	-	-276	-6.911	-31.510	20	-212	-15
CR012	-	-276	-6.911	-31.510	20	-212	-15
CR013	-	-272	-6.748	-31.050	29	-210	-15
CR014	-	-272	-6.748	-31.050	29	-210	-15
CR015	-	-276	-6.911	-31.510	20	-212	-15
CR016	-	-276	-6.911	-31.510	20	-212	-15
CR017	-	122	-7.201	-32.702	84	80	-3
CR018	-	122	-7.201	-32.702	84	80	-3
CR019	-	118	-7.364	-33.162	75	78	-3
CR020	-	118	-7.364	-33.162	75	78	-3
CR021	-	122	-7.201	-32.702	84	80	-3
CR022	-	122	-7.201	-32.702	84	80	-3
CR023	-	118	-7.364	-33.162	75	78	-3
CR024	-	118	-7.364	-33.162	75	78	-3
CR025	-	122	-7.201	-32.702	84	80	-3
CR026	-	122	-7.201	-32.702	84	80	-3
CR027	-	118	-7.364	-33.162	75	78	-3
CR028	-	118	-7.364	-33.162	75	78	-3
CR029	-	122	-7.201	-32.702	84	80	-3
CR030	-	122	-7.201	-32.702	84	80	-3
CR031	-	118	-7.364	-33.162	75	78	-3
CR032	-	118	-7.364	-33.162	75	78	-3
CR033	-	-272	-6.748	-31.050	29	-210	-15
CR034	-	-272	-6.748	-31.050	29	-210	-15
CR035	-	-276	-6.911	-31.510	20	-212	-15
CR036	-	-276	-6.911	-31.510	20	-212	-15

Carichi sui nodi in fondazione

Carico	CC	Fx	Fy	Fz	Mx	My	Mz
		[N]	[N]	[N]	[N·m]	[N·m]	[N·m]
CR037	-	-272	-6.748	-31.050	29	-210	-15
CR038	-	-272	-6.748	-31.050	29	-210	-15
CR039	-	-276	-6.911	-31.510	20	-212	-15
CR040	-	-276	-6.911	-31.510	20	-212	-15
CR041	-	-272	-6.748	-31.050	29	-210	-15
CR042	-	-272	-6.748	-31.050	29	-210	-15
CR043	-	-276	-6.911	-31.510	20	-212	-15
CR044	-	-276	-6.911	-31.510	20	-212	-15
CR045	-	-272	-6.748	-31.050	29	-210	-15
CR046	-	-272	-6.748	-31.050	29	-210	-15
CR047	-	-276	-6.911	-31.510	20	-212	-15
CR048	-	-276	-6.911	-31.510	20	-212	-15
CR049	-	122	-7.201	-32.702	84	80	-3
CR050	-	122	-7.201	-32.702	84	80	-3
CR051	-	118	-7.364	-33.162	75	78	-3
CR052	-	118	-7.364	-33.162	75	78	-3
CR053	-	122	-7.201	-32.702	84	80	-3
CR054	-	122	-7.201	-32.702	84	80	-3
CR055	-	118	-7.364	-33.162	75	78	-3
CR056	-	118	-7.364	-33.162	75	78	-3
CR057	-	122	-7.201	-32.702	84	80	-3
CR058	-	122	-7.201	-32.702	84	80	-3
CR059	-	118	-7.364	-33.162	75	78	-3
CR060	-	118	-7.364	-33.162	75	78	-3
CR061	-	122	-7.201	-32.702	84	80	-3
CR062	-	122	-7.201	-32.702	84	80	-3
CR063	-	118	-7.364	-33.162	75	78	-3
CR064	-	118	-7.364	-33.162	75	78	-3
CR065	-	-171	-5.671	-31.400	250	-10	-3
CR066	-	-171	-5.671	-31.400	250	-10	-3
CR067	-	-175	-5.834	-31.860	241	-12	-3
CR068	-	-175	-5.834	-31.860	241	-12	-3
CR069	-	-171	-5.671	-31.400	250	-10	-3
CR070	-	-171	-5.671	-31.400	250	-10	-3
CR071	-	-175	-5.834	-31.860	241	-12	-3
CR072	-	-175	-5.834	-31.860	241	-12	-3
CR073	-	-171	-5.671	-31.400	250	-10	-3
CR074	-	-171	-5.671	-31.400	250	-10	-3
CR075	-	-175	-5.834	-31.860	241	-12	-3
CR076	-	-175	-5.834	-31.860	241	-12	-3
CR077	-	-171	-5.671	-31.400	250	-10	-3
CR078	-	-171	-5.671	-31.400	250	-10	-3
CR079	-	-175	-5.834	-31.860	241	-12	-3
CR080	-	-175	-5.834	-31.860	241	-12	-3
CR081	-	21	-8.278	-32.352	-137	-120	-15
CR082	-	21	-8.278	-32.352	-137	-120	-15
CR083	-	17	-8.441	-32.812	-146	-122	-15
CR084	-	17	-8.441	-32.812	-146	-122	-15
CR085	-	21	-8.278	-32.352	-137	-120	-15
CR086	-	21	-8.278	-32.352	-137	-120	-15
CR087	-	17	-8.441	-32.812	-146	-122	-15
CR088	-	17	-8.441	-32.812	-146	-122	-15
CR089	-	21	-8.278	-32.352	-137	-120	-15
CR090	-	21	-8.278	-32.352	-137	-120	-15
CR091	-	17	-8.441	-32.812	-146	-122	-15
CR092	-	17	-8.441	-32.812	-146	-122	-15
CR093	-	21	-8.278	-32.352	-137	-120	-15
CR094	-	21	-8.278	-32.352	-137	-120	-15
CR095	-	17	-8.441	-32.812	-146	-122	-15
CR096	-	17	-8.441	-32.812	-146	-122	-15
CR097	-	-171	-5.671	-31.400	250	-10	-3
CR098	-	-171	-5.671	-31.400	250	-10	-3
CR099	-	-175	-5.834	-31.860	241	-12	-3
CR100	-	-175	-5.834	-31.860	241	-12	-3
CR101	-	-171	-5.671	-31.400	250	-10	-3
CR102	-	-171	-5.671	-31.400	250	-10	-3
CR103	-	-175	-5.834	-31.860	241	-12	-3
CR104	-	-175	-5.834	-31.860	241	-12	-3
CR105	-	-171	-5.671	-31.400	250	-10	-3
CR106	-	-171	-5.671	-31.400	250	-10	-3
CR107	-	-175	-5.834	-31.860	241	-12	-3
CR108	-	-175	-5.834	-31.860	241	-12	-3
CR109	-	-171	-5.671	-31.400	250	-10	-3
CR110	-	-171	-5.671	-31.400	250	-10	-3
CR111	-	-175	-5.834	-31.860	241	-12	-3
CR112	-	-175	-5.834	-31.860	241	-12	-3
CR113	-	21	-8.278	-32.352	-137	-120	-15
CR114	-	21	-8.278	-32.352	-137	-120	-15
CR115	-	17	-8.441	-32.812	-146	-122	-15
CR116	-	17	-8.441	-32.812	-146	-122	-15

Carichi sui nodi in fondazione

Carico	CC	Fx	Fy	Fz	Mx	My	Mz
		[N]	[N]	[N]	[N·m]	[N·m]	[N·m]
CR117	-	21	-8.278	-32.352	-137	-120	-15
CR118	-	21	-8.278	-32.352	-137	-120	-15
CR119	-	17	-8.441	-32.812	-146	-122	-15
CR120	-	17	-8.441	-32.812	-146	-122	-15
CR121	-	21	-8.278	-32.352	-137	-120	-15
CR122	-	21	-8.278	-32.352	-137	-120	-15
CR123	-	17	-8.441	-32.812	-146	-122	-15
CR124	-	17	-8.441	-32.812	-146	-122	-15
CR125	-	21	-8.278	-32.352	-137	-120	-15
CR126	-	21	-8.278	-32.352	-137	-120	-15
CR127	-	17	-8.441	-32.812	-146	-122	-15
CR128	-	17	-8.441	-32.812	-146	-122	-15
Nodo 01253							
CR001	-	618	-7.587	-36.736	812	119	-3
CR002	-	618	-7.587	-36.736	812	119	-3
CR003	-	603	-7.743	-37.252	794	112	-3
CR004	-	603	-7.743	-37.252	794	112	-3
CR005	-	618	-7.587	-36.736	812	119	-3
CR006	-	618	-7.587	-36.736	812	119	-3
CR007	-	603	-7.743	-37.252	794	112	-3
CR008	-	603	-7.743	-37.252	794	112	-3
CR009	-	618	-7.587	-36.736	812	119	-3
CR010	-	618	-7.587	-36.736	812	119	-3
CR011	-	603	-7.743	-37.252	794	112	-3
CR012	-	603	-7.743	-37.252	794	112	-3
CR013	-	618	-7.587	-36.736	812	119	-3
CR014	-	618	-7.587	-36.736	812	119	-3
CR015	-	603	-7.743	-37.252	794	112	-3
CR016	-	603	-7.743	-37.252	794	112	-3
CR017	-	871	-8.151	-35.308	882	456	-1
CR018	-	871	-8.151	-35.308	882	456	-1
CR019	-	856	-8.307	-35.824	864	449	-1
CR020	-	856	-8.307	-35.824	864	449	-1
CR021	-	871	-8.151	-35.308	882	456	-1
CR022	-	871	-8.151	-35.308	882	456	-1
CR023	-	856	-8.307	-35.824	864	449	-1
CR024	-	856	-8.307	-35.824	864	449	-1
CR025	-	871	-8.151	-35.308	882	456	-1
CR026	-	871	-8.151	-35.308	882	456	-1
CR027	-	856	-8.307	-35.824	864	449	-1
CR028	-	856	-8.307	-35.824	864	449	-1
CR029	-	871	-8.151	-35.308	882	456	-1
CR030	-	871	-8.151	-35.308	882	456	-1
CR031	-	856	-8.307	-35.824	864	449	-1
CR032	-	856	-8.307	-35.824	864	449	-1
CR033	-	618	-7.587	-36.736	812	119	-3
CR034	-	618	-7.587	-36.736	812	119	-3
CR035	-	603	-7.743	-37.252	794	112	-3
CR036	-	603	-7.743	-37.252	794	112	-3
CR037	-	618	-7.587	-36.736	812	119	-3
CR038	-	618	-7.587	-36.736	812	119	-3
CR039	-	603	-7.743	-37.252	794	112	-3
CR040	-	603	-7.743	-37.252	794	112	-3
CR041	-	618	-7.587	-36.736	812	119	-3
CR042	-	618	-7.587	-36.736	812	119	-3
CR043	-	603	-7.743	-37.252	794	112	-3
CR044	-	603	-7.743	-37.252	794	112	-3
CR045	-	618	-7.587	-36.736	812	119	-3
CR046	-	618	-7.587	-36.736	812	119	-3
CR047	-	603	-7.743	-37.252	794	112	-3
CR048	-	603	-7.743	-37.252	794	112	-3
CR049	-	871	-8.151	-35.308	882	456	-1
CR050	-	871	-8.151	-35.308	882	456	-1
CR051	-	856	-8.307	-35.824	864	449	-1
CR052	-	856	-8.307	-35.824	864	449	-1
CR053	-	871	-8.151	-35.308	882	456	-1
CR054	-	871	-8.151	-35.308	882	456	-1
CR055	-	856	-8.307	-35.824	864	449	-1
CR056	-	856	-8.307	-35.824	864	449	-1
CR057	-	871	-8.151	-35.308	882	456	-1
CR058	-	871	-8.151	-35.308	882	456	-1
CR059	-	856	-8.307	-35.824	864	449	-1
CR060	-	856	-8.307	-35.824	864	449	-1
CR061	-	871	-8.151	-35.308	882	456	-1
CR062	-	871	-8.151	-35.308	882	456	-1
CR063	-	856	-8.307	-35.824	864	449	-1
CR064	-	856	-8.307	-35.824	864	449	-1
CR065	-	782	-6.696	-36.762	996	362	-1
CR066	-	782	-6.696	-36.762	996	362	-1
CR067	-	767	-6.853	-37.278	979	356	-1

Carichi sui nodi in fondazione

Carico	CC	Fx	Fy	Fz	Mx	My	Mz
		[N]	[N]	[N]	[N·m]	[N·m]	[N·m]
CR068	-	767	-6.853	-37.278	979	356	-1
CR069	-	782	-6.696	-36.762	996	362	-1
CR070	-	782	-6.696	-36.762	996	362	-1
CR071	-	767	-6.853	-37.278	979	356	-1
CR072	-	767	-6.853	-37.278	979	356	-1
CR073	-	782	-6.696	-36.762	996	362	-1
CR074	-	782	-6.696	-36.762	996	362	-1
CR075	-	767	-6.853	-37.278	979	356	-1
CR076	-	767	-6.853	-37.278	979	356	-1
CR077	-	782	-6.696	-36.762	996	362	-1
CR078	-	782	-6.696	-36.762	996	362	-1
CR079	-	767	-6.853	-37.278	979	356	-1
CR080	-	767	-6.853	-37.278	979	356	-1
CR081	-	707	-9.041	-35.282	697	212	-3
CR082	-	707	-9.041	-35.282	697	212	-3
CR083	-	692	-9.198	-35.798	680	206	-3
CR084	-	692	-9.198	-35.798	680	206	-3
CR085	-	707	-9.041	-35.282	697	212	-3
CR086	-	707	-9.041	-35.282	697	212	-3
CR087	-	692	-9.198	-35.798	680	206	-3
CR088	-	692	-9.198	-35.798	680	206	-3
CR089	-	707	-9.041	-35.282	697	212	-3
CR090	-	707	-9.041	-35.282	697	212	-3
CR091	-	692	-9.198	-35.798	680	206	-3
CR092	-	692	-9.198	-35.798	680	206	-3
CR093	-	707	-9.041	-35.282	697	212	-3
CR094	-	707	-9.041	-35.282	697	212	-3
CR095	-	692	-9.198	-35.798	680	206	-3
CR096	-	692	-9.198	-35.798	680	206	-3
CR097	-	782	-6.696	-36.762	996	362	-1
CR098	-	782	-6.696	-36.762	996	362	-1
CR099	-	767	-6.853	-37.278	979	356	-1
CR100	-	767	-6.853	-37.278	979	356	-1
CR101	-	782	-6.696	-36.762	996	362	-1
CR102	-	782	-6.696	-36.762	996	362	-1
CR103	-	767	-6.853	-37.278	979	356	-1
CR104	-	767	-6.853	-37.278	979	356	-1
CR105	-	782	-6.696	-36.762	996	362	-1
CR106	-	782	-6.696	-36.762	996	362	-1
CR107	-	767	-6.853	-37.278	979	356	-1
CR108	-	767	-6.853	-37.278	979	356	-1
CR109	-	782	-6.696	-36.762	996	362	-1
CR110	-	782	-6.696	-36.762	996	362	-1
CR111	-	767	-6.853	-37.278	979	356	-1
CR112	-	767	-6.853	-37.278	979	356	-1
CR113	-	707	-9.041	-35.282	697	212	-3
CR114	-	707	-9.041	-35.282	697	212	-3
CR115	-	692	-9.198	-35.798	680	206	-3
CR116	-	692	-9.198	-35.798	680	206	-3
CR117	-	707	-9.041	-35.282	697	212	-3
CR118	-	707	-9.041	-35.282	697	212	-3
CR119	-	692	-9.198	-35.798	680	206	-3
CR120	-	692	-9.198	-35.798	680	206	-3
CR121	-	707	-9.041	-35.282	697	212	-3
CR122	-	707	-9.041	-35.282	697	212	-3
CR123	-	692	-9.198	-35.798	680	206	-3
CR124	-	692	-9.198	-35.798	680	206	-3
CR125	-	707	-9.041	-35.282	697	212	-3
CR126	-	707	-9.041	-35.282	697	212	-3
CR127	-	692	-9.198	-35.798	680	206	-3
CR128	-	692	-9.198	-35.798	680	206	-3
Nodo 01254							
CR001	-	-546	-8.127	-39.870	1.334	-331	15
CR002	-	-546	-8.127	-39.870	1.334	-331	15
CR003	-	-555	-8.294	-40.450	1.310	-335	15
CR004	-	-555	-8.294	-40.450	1.310	-335	15
CR005	-	-546	-8.127	-39.870	1.334	-331	15
CR006	-	-546	-8.127	-39.870	1.334	-331	15
CR007	-	-555	-8.294	-40.450	1.310	-335	15
CR008	-	-555	-8.294	-40.450	1.310	-335	15
CR009	-	-546	-8.127	-39.870	1.334	-331	15
CR010	-	-546	-8.127	-39.870	1.334	-331	15
CR011	-	-555	-8.294	-40.450	1.310	-335	15
CR012	-	-555	-8.294	-40.450	1.310	-335	15
CR013	-	-546	-8.127	-39.870	1.334	-331	15
CR014	-	-546	-8.127	-39.870	1.334	-331	15
CR015	-	-555	-8.294	-40.450	1.310	-335	15
CR016	-	-555	-8.294	-40.450	1.310	-335	15
CR017	-	-299	-8.948	-38.626	1.446	-19	25
CR018	-	-299	-8.948	-38.626	1.446	-19	25

Carichi sui nodi in fondazione

Carico	CC	Fx	Fy	Fz	Mx	My	Mz
		[N]	[N]	[N]	[N·m]	[N·m]	[N·m]
CR019	-	-308	-9.115	-39.206	1.422	-23	25
CR020	-	-308	-9.115	-39.206	1.422	-23	25
CR021	-	-299	-8.948	-38.626	1.446	-19	25
CR022	-	-299	-8.948	-38.626	1.446	-19	25
CR023	-	-308	-9.115	-39.206	1.422	-23	25
CR024	-	-308	-9.115	-39.206	1.422	-23	25
CR025	-	-299	-8.948	-38.626	1.446	-19	25
CR026	-	-299	-8.948	-38.626	1.446	-19	25
CR027	-	-308	-9.115	-39.206	1.422	-23	25
CR028	-	-308	-9.115	-39.206	1.422	-23	25
CR029	-	-299	-8.948	-38.626	1.446	-19	25
CR030	-	-299	-8.948	-38.626	1.446	-19	25
CR031	-	-308	-9.115	-39.206	1.422	-23	25
CR032	-	-308	-9.115	-39.206	1.422	-23	25
CR033	-	-546	-8.127	-39.870	1.334	-331	15
CR034	-	-546	-8.127	-39.870	1.334	-331	15
CR035	-	-555	-8.294	-40.450	1.310	-335	15
CR036	-	-555	-8.294	-40.450	1.310	-335	15
CR037	-	-546	-8.127	-39.870	1.334	-331	15
CR038	-	-546	-8.127	-39.870	1.334	-331	15
CR039	-	-555	-8.294	-40.450	1.310	-335	15
CR040	-	-555	-8.294	-40.450	1.310	-335	15
CR041	-	-546	-8.127	-39.870	1.334	-331	15
CR042	-	-546	-8.127	-39.870	1.334	-331	15
CR043	-	-555	-8.294	-40.450	1.310	-335	15
CR044	-	-555	-8.294	-40.450	1.310	-335	15
CR045	-	-546	-8.127	-39.870	1.334	-331	15
CR046	-	-546	-8.127	-39.870	1.334	-331	15
CR047	-	-555	-8.294	-40.450	1.310	-335	15
CR048	-	-555	-8.294	-40.450	1.310	-335	15
CR049	-	-299	-8.948	-38.626	1.446	-19	25
CR050	-	-299	-8.948	-38.626	1.446	-19	25
CR051	-	-308	-9.115	-39.206	1.422	-23	25
CR052	-	-308	-9.115	-39.206	1.422	-23	25
CR053	-	-299	-8.948	-38.626	1.446	-19	25
CR054	-	-299	-8.948	-38.626	1.446	-19	25
CR055	-	-308	-9.115	-39.206	1.422	-23	25
CR056	-	-308	-9.115	-39.206	1.422	-23	25
CR057	-	-299	-8.948	-38.626	1.446	-19	25
CR058	-	-299	-8.948	-38.626	1.446	-19	25
CR059	-	-308	-9.115	-39.206	1.422	-23	25
CR060	-	-308	-9.115	-39.206	1.422	-23	25
CR061	-	-299	-8.948	-38.626	1.446	-19	25
CR062	-	-299	-8.948	-38.626	1.446	-19	25
CR063	-	-308	-9.115	-39.206	1.422	-23	25
CR064	-	-308	-9.115	-39.206	1.422	-23	25
CR065	-	-516	-6.871	-41.376	1.577	-78	21
CR066	-	-516	-6.871	-41.376	1.577	-78	21
CR067	-	-525	-7.038	-41.956	1.553	-82	21
CR068	-	-525	-7.038	-41.956	1.553	-82	21
CR069	-	-516	-6.871	-41.376	1.577	-78	21
CR070	-	-516	-6.871	-41.376	1.577	-78	21
CR071	-	-525	-7.038	-41.956	1.553	-82	21
CR072	-	-525	-7.038	-41.956	1.553	-82	21
CR073	-	-516	-6.871	-41.376	1.577	-78	21
CR074	-	-516	-6.871	-41.376	1.577	-78	21
CR075	-	-525	-7.038	-41.956	1.553	-82	21
CR076	-	-525	-7.038	-41.956	1.553	-82	21
CR077	-	-516	-6.871	-41.376	1.577	-78	21
CR078	-	-516	-6.871	-41.376	1.577	-78	21
CR079	-	-525	-7.038	-41.956	1.553	-82	21
CR080	-	-525	-7.038	-41.956	1.553	-82	21
CR081	-	-329	-10.204	-37.120	1.203	-272	19
CR082	-	-329	-10.204	-37.120	1.203	-272	19
CR083	-	-338	-10.371	-37.700	1.179	-276	19
CR084	-	-338	-10.371	-37.700	1.179	-276	19
CR085	-	-329	-10.204	-37.120	1.203	-272	19
CR086	-	-329	-10.204	-37.120	1.203	-272	19
CR087	-	-338	-10.371	-37.700	1.179	-276	19
CR088	-	-338	-10.371	-37.700	1.179	-276	19
CR089	-	-329	-10.204	-37.120	1.203	-272	19
CR090	-	-329	-10.204	-37.120	1.203	-272	19
CR091	-	-338	-10.371	-37.700	1.179	-276	19
CR092	-	-338	-10.371	-37.700	1.179	-276	19
CR093	-	-329	-10.204	-37.120	1.203	-272	19
CR094	-	-329	-10.204	-37.120	1.203	-272	19
CR095	-	-338	-10.371	-37.700	1.179	-276	19
CR096	-	-338	-10.371	-37.700	1.179	-276	19
CR097	-	-516	-6.871	-41.376	1.577	-78	21
CR098	-	-516	-6.871	-41.376	1.577	-78	21

Carichi sui nodi in fondazione

Carico	CC	Fx	Fy	Fz	Mx	My	Mz
		[N]	[N]	[N]	[N·m]	[N·m]	[N·m]
CR099	-	-525	-7.038	-41.956	1.553	-82	21
CR100	-	-525	-7.038	-41.956	1.553	-82	21
CR101	-	-516	-6.871	-41.376	1.577	-78	21
CR102	-	-516	-6.871	-41.376	1.577	-78	21
CR103	-	-525	-7.038	-41.956	1.553	-82	21
CR104	-	-525	-7.038	-41.956	1.553	-82	21
CR105	-	-516	-6.871	-41.376	1.577	-78	21
CR106	-	-516	-6.871	-41.376	1.577	-78	21
CR107	-	-525	-7.038	-41.956	1.553	-82	21
CR108	-	-525	-7.038	-41.956	1.553	-82	21
CR109	-	-516	-6.871	-41.376	1.577	-78	21
CR110	-	-516	-6.871	-41.376	1.577	-78	21
CR111	-	-525	-7.038	-41.956	1.553	-82	21
CR112	-	-525	-7.038	-41.956	1.553	-82	21
CR113	-	-329	-10.204	-37.120	1.203	-272	19
CR114	-	-329	-10.204	-37.120	1.203	-272	19
CR115	-	-338	-10.371	-37.700	1.179	-276	19
CR116	-	-338	-10.371	-37.700	1.179	-276	19
CR117	-	-329	-10.204	-37.120	1.203	-272	19
CR118	-	-329	-10.204	-37.120	1.203	-272	19
CR119	-	-338	-10.371	-37.700	1.179	-276	19
CR120	-	-338	-10.371	-37.700	1.179	-276	19
CR121	-	-329	-10.204	-37.120	1.203	-272	19
CR122	-	-329	-10.204	-37.120	1.203	-272	19
CR123	-	-338	-10.371	-37.700	1.179	-276	19
CR124	-	-338	-10.371	-37.700	1.179	-276	19
CR125	-	-329	-10.204	-37.120	1.203	-272	19
CR126	-	-329	-10.204	-37.120	1.203	-272	19
CR127	-	-338	-10.371	-37.700	1.179	-276	19
CR128	-	-338	-10.371	-37.700	1.179	-276	19
Nodo 01255							
CR001	-	294	8.239	-36.218	-528	-51	1
CR002	-	294	8.239	-36.218	-528	-51	1
CR003	-	292	8.135	-36.740	-535	-51	1
CR004	-	292	8.135	-36.740	-535	-51	1
CR005	-	294	8.239	-36.218	-528	-51	1
CR006	-	294	8.239	-36.218	-528	-51	1
CR007	-	292	8.135	-36.740	-535	-51	1
CR008	-	292	8.135	-36.740	-535	-51	1
CR009	-	294	8.239	-36.218	-528	-51	1
CR010	-	294	8.239	-36.218	-528	-51	1
CR011	-	292	8.135	-36.740	-535	-51	1
CR012	-	292	8.135	-36.740	-535	-51	1
CR013	-	294	8.239	-36.218	-528	-51	1
CR014	-	294	8.239	-36.218	-528	-51	1
CR015	-	292	8.135	-36.740	-535	-51	1
CR016	-	292	8.135	-36.740	-535	-51	1
CR017	-	112	7.247	-35.114	-429	127	13
CR018	-	112	7.247	-35.114	-429	127	13
CR019	-	110	7.143	-35.636	-436	127	13
CR020	-	110	7.143	-35.636	-436	127	13
CR021	-	112	7.247	-35.114	-429	127	13
CR022	-	112	7.247	-35.114	-429	127	13
CR023	-	110	7.143	-35.636	-436	127	13
CR024	-	110	7.143	-35.636	-436	127	13
CR025	-	112	7.247	-35.114	-429	127	13
CR026	-	112	7.247	-35.114	-429	127	13
CR027	-	110	7.143	-35.636	-436	127	13
CR028	-	110	7.143	-35.636	-436	127	13
CR029	-	112	7.247	-35.114	-429	127	13
CR030	-	112	7.247	-35.114	-429	127	13
CR031	-	110	7.143	-35.636	-436	127	13
CR032	-	110	7.143	-35.636	-436	127	13
CR033	-	294	8.239	-36.218	-528	-51	1
CR034	-	294	8.239	-36.218	-528	-51	1
CR035	-	292	8.135	-36.740	-535	-51	1
CR036	-	292	8.135	-36.740	-535	-51	1
CR037	-	294	8.239	-36.218	-528	-51	1
CR038	-	294	8.239	-36.218	-528	-51	1
CR039	-	292	8.135	-36.740	-535	-51	1
CR040	-	292	8.135	-36.740	-535	-51	1
CR041	-	294	8.239	-36.218	-528	-51	1
CR042	-	294	8.239	-36.218	-528	-51	1
CR043	-	292	8.135	-36.740	-535	-51	1
CR044	-	292	8.135	-36.740	-535	-51	1
CR045	-	294	8.239	-36.218	-528	-51	1
CR046	-	294	8.239	-36.218	-528	-51	1
CR047	-	292	8.135	-36.740	-535	-51	1
CR048	-	292	8.135	-36.740	-535	-51	1
CR049	-	112	7.247	-35.114	-429	127	13

Carichi sui nodi in fondazione

Carico	CC	Fx	Fy	Fz	Mx	My	Mz
		[N]	[N]	[N]	[N·m]	[N·m]	[N·m]
CR050	-	112	7.247	-35.114	-429	127	13
CR051	-	110	7.143	-35.636	-436	127	13
CR052	-	110	7.143	-35.636	-436	127	13
CR053	-	112	7.247	-35.114	-429	127	13
CR054	-	112	7.247	-35.114	-429	127	13
CR055	-	110	7.143	-35.636	-436	127	13
CR056	-	110	7.143	-35.636	-436	127	13
CR057	-	112	7.247	-35.114	-429	127	13
CR058	-	112	7.247	-35.114	-429	127	13
CR059	-	110	7.143	-35.636	-436	127	13
CR060	-	110	7.143	-35.636	-436	127	13
CR061	-	112	7.247	-35.114	-429	127	13
CR062	-	112	7.247	-35.114	-429	127	13
CR063	-	110	7.143	-35.636	-436	127	13
CR064	-	110	7.143	-35.636	-436	127	13
CR065	-	283	4.605	-39.423	-764	74	8
CR066	-	283	4.605	-39.423	-764	74	8
CR067	-	281	4.502	-39.945	-770	74	8
CR068	-	281	4.502	-39.945	-770	74	8
CR069	-	283	4.605	-39.423	-764	74	8
CR070	-	283	4.605	-39.423	-764	74	8
CR071	-	281	4.502	-39.945	-770	74	8
CR072	-	281	4.502	-39.945	-770	74	8
CR073	-	283	4.605	-39.423	-764	74	8
CR074	-	283	4.605	-39.423	-764	74	8
CR075	-	281	4.502	-39.945	-770	74	8
CR076	-	281	4.502	-39.945	-770	74	8
CR077	-	283	4.605	-39.423	-764	74	8
CR078	-	283	4.605	-39.423	-764	74	8
CR079	-	281	4.502	-39.945	-770	74	8
CR080	-	281	4.502	-39.945	-770	74	8
CR081	-	123	10.880	-31.909	-194	2	6
CR082	-	123	10.880	-31.909	-194	2	6
CR083	-	121	10.777	-32.431	-200	2	6
CR084	-	121	10.777	-32.431	-200	2	6
CR085	-	123	10.880	-31.909	-194	2	6
CR086	-	123	10.880	-31.909	-194	2	6
CR087	-	121	10.777	-32.431	-200	2	6
CR088	-	121	10.777	-32.431	-200	2	6
CR089	-	123	10.880	-31.909	-194	2	6
CR090	-	123	10.880	-31.909	-194	2	6
CR091	-	121	10.777	-32.431	-200	2	6
CR092	-	121	10.777	-32.431	-200	2	6
CR093	-	123	10.880	-31.909	-194	2	6
CR094	-	123	10.880	-31.909	-194	2	6
CR095	-	121	10.777	-32.431	-200	2	6
CR096	-	121	10.777	-32.431	-200	2	6
CR097	-	283	4.605	-39.423	-764	74	8
CR098	-	283	4.605	-39.423	-764	74	8
CR099	-	281	4.502	-39.945	-770	74	8
CR100	-	281	4.502	-39.945	-770	74	8
CR101	-	283	4.605	-39.423	-764	74	8
CR102	-	283	4.605	-39.423	-764	74	8
CR103	-	281	4.502	-39.945	-770	74	8
CR104	-	281	4.502	-39.945	-770	74	8
CR105	-	283	4.605	-39.423	-764	74	8
CR106	-	283	4.605	-39.423	-764	74	8
CR107	-	281	4.502	-39.945	-770	74	8
CR108	-	281	4.502	-39.945	-770	74	8
CR109	-	283	4.605	-39.423	-764	74	8
CR110	-	283	4.605	-39.423	-764	74	8
CR111	-	281	4.502	-39.945	-770	74	8
CR112	-	281	4.502	-39.945	-770	74	8
CR113	-	123	10.880	-31.909	-194	2	6
CR114	-	123	10.880	-31.909	-194	2	6
CR115	-	121	10.777	-32.431	-200	2	6
CR116	-	121	10.777	-32.431	-200	2	6
CR117	-	123	10.880	-31.909	-194	2	6
CR118	-	123	10.880	-31.909	-194	2	6
CR119	-	121	10.777	-32.431	-200	2	6
CR120	-	121	10.777	-32.431	-200	2	6
CR121	-	123	10.880	-31.909	-194	2	6
CR122	-	123	10.880	-31.909	-194	2	6
CR123	-	121	10.777	-32.431	-200	2	6
CR124	-	121	10.777	-32.431	-200	2	6
CR125	-	123	10.880	-31.909	-194	2	6
CR126	-	123	10.880	-31.909	-194	2	6
CR127	-	121	10.777	-32.431	-200	2	6
CR128	-	121	10.777	-32.431	-200	2	6
Nodo 01256							

Carichi sui nodi in fondazione

Carico	CC	Fx	Fy	Fz	Mx	My	Mz
		[N]	[N]	[N]	[N·m]	[N·m]	[N·m]
CR001	-	34.338	518	-9.464	-287	2.181	-28
CR002	-	34.338	518	-9.464	-287	2.181	-28
CR003	-	33.817	511	-9.570	-289	2.146	-28
CR004	-	33.817	511	-9.570	-289	2.146	-28
CR005	-	34.338	518	-9.464	-287	2.181	-28
CR006	-	34.338	518	-9.464	-287	2.181	-28
CR007	-	33.817	511	-9.570	-289	2.146	-28
CR008	-	33.817	511	-9.570	-289	2.146	-28
CR009	-	34.338	518	-9.464	-287	2.181	-28
CR010	-	34.338	518	-9.464	-287	2.181	-28
CR011	-	33.817	511	-9.570	-289	2.146	-28
CR012	-	33.817	511	-9.570	-289	2.146	-28
CR013	-	34.338	518	-9.464	-287	2.181	-28
CR014	-	34.338	518	-9.464	-287	2.181	-28
CR015	-	33.817	511	-9.570	-289	2.146	-28
CR016	-	33.817	511	-9.570	-289	2.146	-28
CR017	-	32.539	357	-8.762	-237	2.090	-20
CR018	-	32.539	357	-8.762	-237	2.090	-20
CR019	-	32.018	350	-8.868	-239	2.055	-20
CR020	-	32.018	350	-8.868	-239	2.055	-20
CR021	-	32.539	357	-8.762	-237	2.090	-20
CR022	-	32.539	357	-8.762	-237	2.090	-20
CR023	-	32.018	350	-8.868	-239	2.055	-20
CR024	-	32.018	350	-8.868	-239	2.055	-20
CR025	-	32.539	357	-8.762	-237	2.090	-20
CR026	-	32.539	357	-8.762	-237	2.090	-20
CR027	-	32.018	350	-8.868	-239	2.055	-20
CR028	-	32.018	350	-8.868	-239	2.055	-20
CR029	-	32.539	357	-8.762	-237	2.090	-20
CR030	-	32.539	357	-8.762	-237	2.090	-20
CR031	-	32.018	350	-8.868	-239	2.055	-20
CR032	-	32.018	350	-8.868	-239	2.055	-20
CR033	-	34.338	518	-9.464	-287	2.181	-28
CR034	-	34.338	518	-9.464	-287	2.181	-28
CR035	-	33.817	511	-9.570	-289	2.146	-28
CR036	-	33.817	511	-9.570	-289	2.146	-28
CR037	-	34.338	518	-9.464	-287	2.181	-28
CR038	-	34.338	518	-9.464	-287	2.181	-28
CR039	-	33.817	511	-9.570	-289	2.146	-28
CR040	-	33.817	511	-9.570	-289	2.146	-28
CR041	-	34.338	518	-9.464	-287	2.181	-28
CR042	-	34.338	518	-9.464	-287	2.181	-28
CR043	-	33.817	511	-9.570	-289	2.146	-28
CR044	-	33.817	511	-9.570	-289	2.146	-28
CR045	-	34.338	518	-9.464	-287	2.181	-28
CR046	-	34.338	518	-9.464	-287	2.181	-28
CR047	-	33.817	511	-9.570	-289	2.146	-28
CR048	-	33.817	511	-9.570	-289	2.146	-28
CR049	-	32.539	357	-8.762	-237	2.090	-20
CR050	-	32.539	357	-8.762	-237	2.090	-20
CR051	-	32.018	350	-8.868	-239	2.055	-20
CR052	-	32.018	350	-8.868	-239	2.055	-20
CR053	-	32.539	357	-8.762	-237	2.090	-20
CR054	-	32.539	357	-8.762	-237	2.090	-20
CR055	-	32.018	350	-8.868	-239	2.055	-20
CR056	-	32.018	350	-8.868	-239	2.055	-20
CR057	-	32.539	357	-8.762	-237	2.090	-20
CR058	-	32.539	357	-8.762	-237	2.090	-20
CR059	-	32.018	350	-8.868	-239	2.055	-20
CR060	-	32.018	350	-8.868	-239	2.055	-20
CR061	-	32.539	357	-8.762	-237	2.090	-20
CR062	-	32.539	357	-8.762	-237	2.090	-20
CR063	-	32.018	350	-8.868	-239	2.055	-20
CR064	-	32.018	350	-8.868	-239	2.055	-20
CR065	-	27.116	75	-11.156	-426	1.797	-42
CR066	-	27.116	75	-11.156	-426	1.797	-42
CR067	-	26.594	69	-11.262	-428	1.762	-42
CR068	-	26.594	69	-11.262	-428	1.762	-42
CR069	-	27.116	75	-11.156	-426	1.797	-42
CR070	-	27.116	75	-11.156	-426	1.797	-42
CR071	-	26.594	69	-11.262	-428	1.762	-42
CR072	-	26.594	69	-11.262	-428	1.762	-42
CR073	-	27.116	75	-11.156	-426	1.797	-42
CR074	-	27.116	75	-11.156	-426	1.797	-42
CR075	-	26.594	69	-11.262	-428	1.762	-42
CR076	-	26.594	69	-11.262	-428	1.762	-42
CR077	-	27.116	75	-11.156	-426	1.797	-42
CR078	-	27.116	75	-11.156	-426	1.797	-42
CR079	-	26.594	69	-11.262	-428	1.762	-42
CR080	-	26.594	69	-11.262	-428	1.762	-42

Carichi sui nodi in fondazione

Carico	CC	Fx	Fy	Fz	Mx	My	Mz
		[N]	[N]	[N]	[N·m]	[N·m]	[N·m]
CR081	-	39.762	799	-7.070	-98	2.474	-6
CR082	-	39.762	799	-7.070	-98	2.474	-6
CR083	-	39.240	793	-7.176	-100	2.439	-6
CR084	-	39.240	793	-7.176	-100	2.439	-6
CR085	-	39.762	799	-7.070	-98	2.474	-6
CR086	-	39.762	799	-7.070	-98	2.474	-6
CR087	-	39.240	793	-7.176	-100	2.439	-6
CR088	-	39.240	793	-7.176	-100	2.439	-6
CR089	-	39.762	799	-7.070	-98	2.474	-6
CR090	-	39.762	799	-7.070	-98	2.474	-6
CR091	-	39.240	793	-7.176	-100	2.439	-6
CR092	-	39.240	793	-7.176	-100	2.439	-6
CR093	-	39.762	799	-7.070	-98	2.474	-6
CR094	-	39.762	799	-7.070	-98	2.474	-6
CR095	-	39.240	793	-7.176	-100	2.439	-6
CR096	-	39.240	793	-7.176	-100	2.439	-6
CR097	-	27.116	75	-11.156	-426	1.797	-42
CR098	-	27.116	75	-11.156	-426	1.797	-42
CR099	-	26.594	69	-11.262	-428	1.762	-42
CR100	-	26.594	69	-11.262	-428	1.762	-42
CR101	-	27.116	75	-11.156	-426	1.797	-42
CR102	-	27.116	75	-11.156	-426	1.797	-42
CR103	-	26.594	69	-11.262	-428	1.762	-42
CR104	-	26.594	69	-11.262	-428	1.762	-42
CR105	-	27.116	75	-11.156	-426	1.797	-42
CR106	-	27.116	75	-11.156	-426	1.797	-42
CR107	-	26.594	69	-11.262	-428	1.762	-42
CR108	-	26.594	69	-11.262	-428	1.762	-42
CR109	-	27.116	75	-11.156	-426	1.797	-42
CR110	-	27.116	75	-11.156	-426	1.797	-42
CR111	-	26.594	69	-11.262	-428	1.762	-42
CR112	-	26.594	69	-11.262	-428	1.762	-42
CR113	-	39.762	799	-7.070	-98	2.474	-6
CR114	-	39.762	799	-7.070	-98	2.474	-6
CR115	-	39.240	793	-7.176	-100	2.439	-6
CR116	-	39.240	793	-7.176	-100	2.439	-6
CR117	-	39.762	799	-7.070	-98	2.474	-6
CR118	-	39.762	799	-7.070	-98	2.474	-6
CR119	-	39.240	793	-7.176	-100	2.439	-6
CR120	-	39.240	793	-7.176	-100	2.439	-6
CR121	-	39.762	799	-7.070	-98	2.474	-6
CR122	-	39.762	799	-7.070	-98	2.474	-6
CR123	-	39.240	793	-7.176	-100	2.439	-6
CR124	-	39.240	793	-7.176	-100	2.439	-6
CR125	-	39.762	799	-7.070	-98	2.474	-6
CR126	-	39.762	799	-7.070	-98	2.474	-6
CR127	-	39.240	793	-7.176	-100	2.439	-6
CR128	-	39.240	793	-7.176	-100	2.439	-6
Nodo 01257							
CR001	-	23.295	-157	-5.674	16	2.213	9
CR002	-	23.295	-157	-5.674	16	2.213	9
CR003	-	22.912	-159	-5.746	14	2.175	9
CR004	-	22.912	-159	-5.746	14	2.175	9
CR005	-	23.295	-157	-5.674	16	2.213	9
CR006	-	23.295	-157	-5.674	16	2.213	9
CR007	-	22.912	-159	-5.746	14	2.175	9
CR008	-	22.912	-159	-5.746	14	2.175	9
CR009	-	23.295	-157	-5.674	16	2.213	9
CR010	-	23.295	-157	-5.674	16	2.213	9
CR011	-	22.912	-159	-5.746	14	2.175	9
CR012	-	22.912	-159	-5.746	14	2.175	9
CR013	-	23.295	-157	-5.674	16	2.213	9
CR014	-	23.295	-157	-5.674	16	2.213	9
CR015	-	22.912	-159	-5.746	14	2.175	9
CR016	-	22.912	-159	-5.746	14	2.175	9
CR017	-	22.092	-137	-5.462	30	2.101	7
CR018	-	22.092	-137	-5.462	30	2.101	7
CR019	-	21.709	-139	-5.534	28	2.063	7
CR020	-	21.709	-139	-5.534	28	2.063	7
CR021	-	22.092	-137	-5.462	30	2.101	7
CR022	-	22.092	-137	-5.462	30	2.101	7
CR023	-	21.709	-139	-5.534	28	2.063	7
CR024	-	21.709	-139	-5.534	28	2.063	7
CR025	-	22.092	-137	-5.462	30	2.101	7
CR026	-	22.092	-137	-5.462	30	2.101	7
CR027	-	21.709	-139	-5.534	28	2.063	7
CR028	-	21.709	-139	-5.534	28	2.063	7
CR029	-	22.092	-137	-5.462	30	2.101	7
CR030	-	22.092	-137	-5.462	30	2.101	7
CR031	-	21.709	-139	-5.534	28	2.063	7

Carichi sui nodi in fondazione

Carico	CC	Fx	Fy	Fz	Mx	My	Mz
		[N]	[N]	[N]	[N·m]	[N·m]	[N·m]
CR032	-	21.709	-139	-5.534	28	2.063	7
CR033	-	23.295	-157	-5.674	16	2.213	9
CR034	-	23.295	-157	-5.674	16	2.213	9
CR035	-	22.912	-159	-5.746	14	2.175	9
CR036	-	22.912	-159	-5.746	14	2.175	9
CR037	-	23.295	-157	-5.674	16	2.213	9
CR038	-	23.295	-157	-5.674	16	2.213	9
CR039	-	22.912	-159	-5.746	14	2.175	9
CR040	-	22.912	-159	-5.746	14	2.175	9
CR041	-	23.295	-157	-5.674	16	2.213	9
CR042	-	23.295	-157	-5.674	16	2.213	9
CR043	-	22.912	-159	-5.746	14	2.175	9
CR044	-	22.912	-159	-5.746	14	2.175	9
CR045	-	23.295	-157	-5.674	16	2.213	9
CR046	-	23.295	-157	-5.674	16	2.213	9
CR047	-	22.912	-159	-5.746	14	2.175	9
CR048	-	22.912	-159	-5.746	14	2.175	9
CR049	-	22.092	-137	-5.462	30	2.101	7
CR050	-	22.092	-137	-5.462	30	2.101	7
CR051	-	21.709	-139	-5.534	28	2.063	7
CR052	-	21.709	-139	-5.534	28	2.063	7
CR053	-	22.092	-137	-5.462	30	2.101	7
CR054	-	22.092	-137	-5.462	30	2.101	7
CR055	-	21.709	-139	-5.534	28	2.063	7
CR056	-	21.709	-139	-5.534	28	2.063	7
CR057	-	22.092	-137	-5.462	30	2.101	7
CR058	-	22.092	-137	-5.462	30	2.101	7
CR059	-	21.709	-139	-5.534	28	2.063	7
CR060	-	21.709	-139	-5.534	28	2.063	7
CR061	-	22.092	-137	-5.462	30	2.101	7
CR062	-	22.092	-137	-5.462	30	2.101	7
CR063	-	21.709	-139	-5.534	28	2.063	7
CR064	-	21.709	-139	-5.534	28	2.063	7
CR065	-	18.850	-193	-6.331	57	1.799	4
CR066	-	18.850	-193	-6.331	57	1.799	4
CR067	-	18.467	-195	-6.403	55	1.762	4
CR068	-	18.467	-195	-6.403	55	1.762	4
CR069	-	18.850	-193	-6.331	57	1.799	4
CR070	-	18.850	-193	-6.331	57	1.799	4
CR071	-	18.467	-195	-6.403	55	1.762	4
CR072	-	18.467	-195	-6.403	55	1.762	4
CR073	-	18.850	-193	-6.331	57	1.799	4
CR074	-	18.850	-193	-6.331	57	1.799	4
CR075	-	18.467	-195	-6.403	55	1.762	4
CR076	-	18.467	-195	-6.403	55	1.762	4
CR077	-	18.850	-193	-6.331	57	1.799	4
CR078	-	18.850	-193	-6.331	57	1.799	4
CR079	-	18.467	-195	-6.403	55	1.762	4
CR080	-	18.467	-195	-6.403	55	1.762	4
CR081	-	26.537	-101	-4.805	-11	2.514	12
CR082	-	26.537	-101	-4.805	-11	2.514	12
CR083	-	26.154	-103	-4.877	-13	2.477	12
CR084	-	26.154	-103	-4.877	-13	2.477	12
CR085	-	26.537	-101	-4.805	-11	2.514	12
CR086	-	26.537	-101	-4.805	-11	2.514	12
CR087	-	26.154	-103	-4.877	-13	2.477	12
CR088	-	26.154	-103	-4.877	-13	2.477	12
CR089	-	26.537	-101	-4.805	-11	2.514	12
CR090	-	26.537	-101	-4.805	-11	2.514	12
CR091	-	26.154	-103	-4.877	-13	2.477	12
CR092	-	26.154	-103	-4.877	-13	2.477	12
CR093	-	26.537	-101	-4.805	-11	2.514	12
CR094	-	26.537	-101	-4.805	-11	2.514	12
CR095	-	26.154	-103	-4.877	-13	2.477	12
CR096	-	26.154	-103	-4.877	-13	2.477	12
CR097	-	18.850	-193	-6.331	57	1.799	4
CR098	-	18.850	-193	-6.331	57	1.799	4
CR099	-	18.467	-195	-6.403	55	1.762	4
CR100	-	18.467	-195	-6.403	55	1.762	4
CR101	-	18.850	-193	-6.331	57	1.799	4
CR102	-	18.850	-193	-6.331	57	1.799	4
CR103	-	18.467	-195	-6.403	55	1.762	4
CR104	-	18.467	-195	-6.403	55	1.762	4
CR105	-	18.850	-193	-6.331	57	1.799	4
CR106	-	18.850	-193	-6.331	57	1.799	4
CR107	-	18.467	-195	-6.403	55	1.762	4
CR108	-	18.467	-195	-6.403	55	1.762	4
CR109	-	18.850	-193	-6.331	57	1.799	4
CR110	-	18.850	-193	-6.331	57	1.799	4
CR111	-	18.467	-195	-6.403	55	1.762	4

Carichi sui nodi in fondazione

Carico	CC	Fx	Fy	Fz	Mx	My	Mz
		[N]	[N]	[N]	[N·m]	[N·m]	[N·m]
CR112	-	18.467	-195	-6.403	55	1.762	4
CR113	-	26.537	-101	-4.805	-11	2.514	12
CR114	-	26.537	-101	-4.805	-11	2.514	12
CR115	-	26.154	-103	-4.877	-13	2.477	12
CR116	-	26.154	-103	-4.877	-13	2.477	12
CR117	-	26.537	-101	-4.805	-11	2.514	12
CR118	-	26.537	-101	-4.805	-11	2.514	12
CR119	-	26.154	-103	-4.877	-13	2.477	12
CR120	-	26.154	-103	-4.877	-13	2.477	12
CR121	-	26.537	-101	-4.805	-11	2.514	12
CR122	-	26.537	-101	-4.805	-11	2.514	12
CR123	-	26.154	-103	-4.877	-13	2.477	12
CR124	-	26.154	-103	-4.877	-13	2.477	12
CR125	-	26.537	-101	-4.805	-11	2.514	12
CR126	-	26.537	-101	-4.805	-11	2.514	12
CR127	-	26.154	-103	-4.877	-13	2.477	12
CR128	-	26.154	-103	-4.877	-13	2.477	12
Nodo 01258							
CR001	-	13.282	-32	-5.148	45	1.105	0
CR002	-	13.282	-32	-5.148	45	1.105	0
CR003	-	13.050	-34	-5.218	45	1.085	0
CR004	-	13.050	-34	-5.218	45	1.085	0
CR005	-	13.282	-32	-5.148	45	1.105	0
CR006	-	13.282	-32	-5.148	45	1.105	0
CR007	-	13.050	-34	-5.218	45	1.085	0
CR008	-	13.050	-34	-5.218	45	1.085	0
CR009	-	13.282	-32	-5.148	45	1.105	0
CR010	-	13.282	-32	-5.148	45	1.105	0
CR011	-	13.050	-34	-5.218	45	1.085	0
CR012	-	13.050	-34	-5.218	45	1.085	0
CR013	-	13.282	-32	-5.148	45	1.105	0
CR014	-	13.282	-32	-5.148	45	1.105	0
CR015	-	13.050	-34	-5.218	45	1.085	0
CR016	-	13.050	-34	-5.218	45	1.085	0
CR017	-	12.446	-26	-4.990	51	1.033	0
CR018	-	12.446	-26	-4.990	51	1.033	0
CR019	-	12.214	-28	-5.060	51	1.013	0
CR020	-	12.214	-28	-5.060	51	1.013	0
CR021	-	12.446	-26	-4.990	51	1.033	0
CR022	-	12.446	-26	-4.990	51	1.033	0
CR023	-	12.214	-28	-5.060	51	1.013	0
CR024	-	12.214	-28	-5.060	51	1.013	0
CR025	-	12.446	-26	-4.990	51	1.033	0
CR026	-	12.446	-26	-4.990	51	1.033	0
CR027	-	12.214	-28	-5.060	51	1.013	0
CR028	-	12.214	-28	-5.060	51	1.013	0
CR029	-	12.446	-26	-4.990	51	1.033	0
CR030	-	12.446	-26	-4.990	51	1.033	0
CR031	-	12.214	-28	-5.060	51	1.013	0
CR032	-	12.214	-28	-5.060	51	1.013	0
CR033	-	13.282	-32	-5.148	45	1.105	0
CR034	-	13.282	-32	-5.148	45	1.105	0
CR035	-	13.050	-34	-5.218	45	1.085	0
CR036	-	13.050	-34	-5.218	45	1.085	0
CR037	-	13.282	-32	-5.148	45	1.105	0
CR038	-	13.282	-32	-5.148	45	1.105	0
CR039	-	13.050	-34	-5.218	45	1.085	0
CR040	-	13.050	-34	-5.218	45	1.085	0
CR041	-	13.282	-32	-5.148	45	1.105	0
CR042	-	13.282	-32	-5.148	45	1.105	0
CR043	-	13.050	-34	-5.218	45	1.085	0
CR044	-	13.050	-34	-5.218	45	1.085	0
CR045	-	13.282	-32	-5.148	45	1.105	0
CR046	-	13.282	-32	-5.148	45	1.105	0
CR047	-	13.050	-34	-5.218	45	1.085	0
CR048	-	13.050	-34	-5.218	45	1.085	0
CR049	-	12.446	-26	-4.990	51	1.033	0
CR050	-	12.446	-26	-4.990	51	1.033	0
CR051	-	12.214	-28	-5.060	51	1.013	0
CR052	-	12.214	-28	-5.060	51	1.013	0
CR053	-	12.446	-26	-4.990	51	1.033	0
CR054	-	12.446	-26	-4.990	51	1.033	0
CR055	-	12.214	-28	-5.060	51	1.013	0
CR056	-	12.214	-28	-5.060	51	1.013	0
CR057	-	12.446	-26	-4.990	51	1.033	0
CR058	-	12.446	-26	-4.990	51	1.033	0
CR059	-	12.214	-28	-5.060	51	1.013	0
CR060	-	12.214	-28	-5.060	51	1.013	0
CR061	-	12.446	-26	-4.990	51	1.033	0
CR062	-	12.446	-26	-4.990	51	1.033	0

Carichi sui nodi in fondazione

Carico	CC	Fx	Fy	Fz	Mx	My	Mz
		[N]	[N]	[N]	[N·m]	[N·m]	[N·m]
CR063	-	12.214	-28	-5.060	51	1.013	0
CR064	-	12.214	-28	-5.060	51	1.013	0
CR065	-	10.688	-44	-5.706	61	889	0
CR066	-	10.688	-44	-5.706	61	889	0
CR067	-	10.457	-46	-5.776	61	869	0
CR068	-	10.457	-46	-5.776	61	869	0
CR069	-	10.688	-44	-5.706	61	889	0
CR070	-	10.688	-44	-5.706	61	889	0
CR071	-	10.457	-46	-5.776	61	869	0
CR072	-	10.457	-46	-5.776	61	869	0
CR073	-	10.688	-44	-5.706	61	889	0
CR074	-	10.688	-44	-5.706	61	889	0
CR075	-	10.457	-46	-5.776	61	869	0
CR076	-	10.457	-46	-5.776	61	869	0
CR077	-	10.688	-44	-5.706	61	889	0
CR078	-	10.688	-44	-5.706	61	889	0
CR079	-	10.457	-46	-5.776	61	869	0
CR080	-	10.457	-46	-5.776	61	869	0
CR081	-	15.039	-14	-4.432	35	1.249	0
CR082	-	15.039	-14	-4.432	35	1.249	0
CR083	-	14.808	-16	-4.502	35	1.229	0
CR084	-	14.808	-16	-4.502	35	1.229	0
CR085	-	15.039	-14	-4.432	35	1.249	0
CR086	-	15.039	-14	-4.432	35	1.249	0
CR087	-	14.808	-16	-4.502	35	1.229	0
CR088	-	14.808	-16	-4.502	35	1.229	0
CR089	-	15.039	-14	-4.432	35	1.249	0
CR090	-	15.039	-14	-4.432	35	1.249	0
CR091	-	14.808	-16	-4.502	35	1.229	0
CR092	-	14.808	-16	-4.502	35	1.229	0
CR093	-	15.039	-14	-4.432	35	1.249	0
CR094	-	15.039	-14	-4.432	35	1.249	0
CR095	-	14.808	-16	-4.502	35	1.229	0
CR096	-	14.808	-16	-4.502	35	1.229	0
CR097	-	10.688	-44	-5.706	61	889	0
CR098	-	10.688	-44	-5.706	61	889	0
CR099	-	10.457	-46	-5.776	61	869	0
CR100	-	10.457	-46	-5.776	61	869	0
CR101	-	10.688	-44	-5.706	61	889	0
CR102	-	10.688	-44	-5.706	61	889	0
CR103	-	10.457	-46	-5.776	61	869	0
CR104	-	10.457	-46	-5.776	61	869	0
CR105	-	10.688	-44	-5.706	61	889	0
CR106	-	10.688	-44	-5.706	61	889	0
CR107	-	10.457	-46	-5.776	61	869	0
CR108	-	10.457	-46	-5.776	61	869	0
CR109	-	10.688	-44	-5.706	61	889	0
CR110	-	10.688	-44	-5.706	61	889	0
CR111	-	10.457	-46	-5.776	61	869	0
CR112	-	10.457	-46	-5.776	61	869	0
CR113	-	15.039	-14	-4.432	35	1.249	0
CR114	-	15.039	-14	-4.432	35	1.249	0
CR115	-	14.808	-16	-4.502	35	1.229	0
CR116	-	14.808	-16	-4.502	35	1.229	0
CR117	-	15.039	-14	-4.432	35	1.249	0
CR118	-	15.039	-14	-4.432	35	1.249	0
CR119	-	14.808	-16	-4.502	35	1.229	0
CR120	-	14.808	-16	-4.502	35	1.229	0
CR121	-	15.039	-14	-4.432	35	1.249	0
CR122	-	15.039	-14	-4.432	35	1.249	0
CR123	-	14.808	-16	-4.502	35	1.229	0
CR124	-	14.808	-16	-4.502	35	1.229	0
CR125	-	15.039	-14	-4.432	35	1.249	0
CR126	-	15.039	-14	-4.432	35	1.249	0
CR127	-	14.808	-16	-4.502	35	1.229	0
CR128	-	14.808	-16	-4.502	35	1.229	0
Nodo 01259							
CR001	-	6.870	-23	-3.346	34	901	1
CR002	-	6.870	-23	-3.346	34	901	1
CR003	-	6.736	-23	-3.392	34	883	1
CR004	-	6.736	-23	-3.392	34	883	1
CR005	-	6.870	-23	-3.346	34	901	1
CR006	-	6.870	-23	-3.346	34	901	1
CR007	-	6.736	-23	-3.392	34	883	1
CR008	-	6.736	-23	-3.392	34	883	1
CR009	-	6.870	-23	-3.346	34	901	1
CR010	-	6.870	-23	-3.346	34	901	1
CR011	-	6.736	-23	-3.392	34	883	1
CR012	-	6.736	-23	-3.392	34	883	1
CR013	-	6.870	-23	-3.346	34	901	1

Carichi sui nodi in fondazione

Carico	CC	Fx	Fy	Fz	Mx	My	Mz
		[N]	[N]	[N]	[N·m]	[N·m]	[N·m]
CR014	-	6.870	-23	-3.346	34	901	1
CR015	-	6.736	-23	-3.392	34	883	1
CR016	-	6.736	-23	-3.392	34	883	1
CR017	-	6.108	-19	-3.238	42	815	1
CR018	-	6.108	-19	-3.238	42	815	1
CR019	-	5.974	-19	-3.284	42	797	1
CR020	-	5.974	-19	-3.284	42	797	1
CR021	-	6.108	-19	-3.238	42	815	1
CR022	-	6.108	-19	-3.238	42	815	1
CR023	-	5.974	-19	-3.284	42	797	1
CR024	-	5.974	-19	-3.284	42	797	1
CR025	-	6.108	-19	-3.238	42	815	1
CR026	-	6.108	-19	-3.238	42	815	1
CR027	-	5.974	-19	-3.284	42	797	1
CR028	-	5.974	-19	-3.284	42	797	1
CR029	-	6.108	-19	-3.238	42	815	1
CR030	-	6.108	-19	-3.238	42	815	1
CR031	-	5.974	-19	-3.284	42	797	1
CR032	-	5.974	-19	-3.284	42	797	1
CR033	-	6.870	-23	-3.346	34	901	1
CR034	-	6.870	-23	-3.346	34	901	1
CR035	-	6.736	-23	-3.392	34	883	1
CR036	-	6.736	-23	-3.392	34	883	1
CR037	-	6.870	-23	-3.346	34	901	1
CR038	-	6.870	-23	-3.346	34	901	1
CR039	-	6.736	-23	-3.392	34	883	1
CR040	-	6.736	-23	-3.392	34	883	1
CR041	-	6.870	-23	-3.346	34	901	1
CR042	-	6.870	-23	-3.346	34	901	1
CR043	-	6.736	-23	-3.392	34	883	1
CR044	-	6.736	-23	-3.392	34	883	1
CR045	-	6.870	-23	-3.346	34	901	1
CR046	-	6.870	-23	-3.346	34	901	1
CR047	-	6.736	-23	-3.392	34	883	1
CR048	-	6.736	-23	-3.392	34	883	1
CR049	-	6.108	-19	-3.238	42	815	1
CR050	-	6.108	-19	-3.238	42	815	1
CR051	-	5.974	-19	-3.284	42	797	1
CR052	-	5.974	-19	-3.284	42	797	1
CR053	-	6.108	-19	-3.238	42	815	1
CR054	-	6.108	-19	-3.238	42	815	1
CR055	-	5.974	-19	-3.284	42	797	1
CR056	-	5.974	-19	-3.284	42	797	1
CR057	-	6.108	-19	-3.238	42	815	1
CR058	-	6.108	-19	-3.238	42	815	1
CR059	-	5.974	-19	-3.284	42	797	1
CR060	-	5.974	-19	-3.284	42	797	1
CR061	-	6.108	-19	-3.238	42	815	1
CR062	-	6.108	-19	-3.238	42	815	1
CR063	-	5.974	-19	-3.284	42	797	1
CR064	-	5.974	-19	-3.284	42	797	1
CR065	-	5.226	-27	-3.602	53	688	0
CR066	-	5.226	-27	-3.602	53	688	0
CR067	-	5.092	-27	-3.648	53	671	0
CR068	-	5.092	-27	-3.648	53	671	0
CR069	-	5.226	-27	-3.602	53	688	0
CR070	-	5.226	-27	-3.602	53	688	0
CR071	-	5.092	-27	-3.648	53	671	0
CR072	-	5.092	-27	-3.648	53	671	0
CR073	-	5.226	-27	-3.602	53	688	0
CR074	-	5.226	-27	-3.602	53	688	0
CR075	-	5.092	-27	-3.648	53	671	0
CR076	-	5.092	-27	-3.648	53	671	0
CR077	-	5.226	-27	-3.602	53	688	0
CR078	-	5.226	-27	-3.602	53	688	0
CR079	-	5.092	-27	-3.648	53	671	0
CR080	-	5.092	-27	-3.648	53	671	0
CR081	-	7.752	-15	-2.982	23	1.027	2
CR082	-	7.752	-15	-2.982	23	1.027	2
CR083	-	7.618	-15	-3.028	23	1.010	2
CR084	-	7.618	-15	-3.028	23	1.010	2
CR085	-	7.752	-15	-2.982	23	1.027	2
CR086	-	7.752	-15	-2.982	23	1.027	2
CR087	-	7.618	-15	-3.028	23	1.010	2
CR088	-	7.618	-15	-3.028	23	1.010	2
CR089	-	7.752	-15	-2.982	23	1.027	2
CR090	-	7.752	-15	-2.982	23	1.027	2
CR091	-	7.618	-15	-3.028	23	1.010	2
CR092	-	7.618	-15	-3.028	23	1.010	2
CR093	-	7.752	-15	-2.982	23	1.027	2

Carichi sui nodi in fondazione

Carico	CC	Fx	Fy	Fz	Mx	My	Mz
		[N]	[N]	[N]	[N·m]	[N·m]	[N·m]
CR094	-	7.752	-15	-2.982	23	1.027	2
CR095	-	7.618	-15	-3.028	23	1.010	2
CR096	-	7.618	-15	-3.028	23	1.010	2
CR097	-	5.226	-27	-3.602	53	688	0
CR098	-	5.226	-27	-3.602	53	688	0
CR099	-	5.092	-27	-3.648	53	671	0
CR100	-	5.092	-27	-3.648	53	671	0
CR101	-	5.226	-27	-3.602	53	688	0
CR102	-	5.226	-27	-3.602	53	688	0
CR103	-	5.092	-27	-3.648	53	671	0
CR104	-	5.092	-27	-3.648	53	671	0
CR105	-	5.226	-27	-3.602	53	688	0
CR106	-	5.226	-27	-3.602	53	688	0
CR107	-	5.092	-27	-3.648	53	671	0
CR108	-	5.092	-27	-3.648	53	671	0
CR109	-	5.226	-27	-3.602	53	688	0
CR110	-	5.226	-27	-3.602	53	688	0
CR111	-	5.092	-27	-3.648	53	671	0
CR112	-	5.092	-27	-3.648	53	671	0
CR113	-	7.752	-15	-2.982	23	1.027	2
CR114	-	7.752	-15	-2.982	23	1.027	2
CR115	-	7.618	-15	-3.028	23	1.010	2
CR116	-	7.618	-15	-3.028	23	1.010	2
CR117	-	7.752	-15	-2.982	23	1.027	2
CR118	-	7.752	-15	-2.982	23	1.027	2
CR119	-	7.618	-15	-3.028	23	1.010	2
CR120	-	7.618	-15	-3.028	23	1.010	2
CR121	-	7.752	-15	-2.982	23	1.027	2
CR122	-	7.752	-15	-2.982	23	1.027	2
CR123	-	7.618	-15	-3.028	23	1.010	2
CR124	-	7.618	-15	-3.028	23	1.010	2
CR125	-	7.752	-15	-2.982	23	1.027	2
CR126	-	7.752	-15	-2.982	23	1.027	2
CR127	-	7.618	-15	-3.028	23	1.010	2
CR128	-	7.618	-15	-3.028	23	1.010	2
Nodo 01260							
CR001	-	4.709	-53	-823	8	306	-3
CR002	-	4.709	-53	-823	8	306	-3
CR003	-	4.610	-53	-833	8	297	-3
CR004	-	4.610	-53	-833	8	297	-3
CR005	-	4.709	-53	-823	8	306	-3
CR006	-	4.709	-53	-823	8	306	-3
CR007	-	4.610	-53	-833	8	297	-3
CR008	-	4.610	-53	-833	8	297	-3
CR009	-	4.709	-53	-823	8	306	-3
CR010	-	4.709	-53	-823	8	306	-3
CR011	-	4.610	-53	-833	8	297	-3
CR012	-	4.610	-53	-833	8	297	-3
CR013	-	4.709	-53	-823	8	306	-3
CR014	-	4.709	-53	-823	8	306	-3
CR015	-	4.610	-53	-833	8	297	-3
CR016	-	4.610	-53	-833	8	297	-3
CR017	-	3.858	-49	-1.001	20	235	-3
CR018	-	3.858	-49	-1.001	20	235	-3
CR019	-	3.759	-49	-1.011	20	226	-3
CR020	-	3.759	-49	-1.011	20	226	-3
CR021	-	3.858	-49	-1.001	20	235	-3
CR022	-	3.858	-49	-1.001	20	235	-3
CR023	-	3.759	-49	-1.011	20	226	-3
CR024	-	3.759	-49	-1.011	20	226	-3
CR025	-	3.858	-49	-1.001	20	235	-3
CR026	-	3.858	-49	-1.001	20	235	-3
CR027	-	3.759	-49	-1.011	20	226	-3
CR028	-	3.759	-49	-1.011	20	226	-3
CR029	-	3.858	-49	-1.001	20	235	-3
CR030	-	3.858	-49	-1.001	20	235	-3
CR031	-	3.759	-49	-1.011	20	226	-3
CR032	-	3.759	-49	-1.011	20	226	-3
CR033	-	4.709	-53	-823	8	306	-3
CR034	-	4.709	-53	-823	8	306	-3
CR035	-	4.610	-53	-833	8	297	-3
CR036	-	4.610	-53	-833	8	297	-3
CR037	-	4.709	-53	-823	8	306	-3
CR038	-	4.709	-53	-823	8	306	-3
CR039	-	4.610	-53	-833	8	297	-3
CR040	-	4.610	-53	-833	8	297	-3
CR041	-	4.709	-53	-823	8	306	-3
CR042	-	4.709	-53	-823	8	306	-3
CR043	-	4.610	-53	-833	8	297	-3
CR044	-	4.610	-53	-833	8	297	-3

Carichi sui nodi in fondazione

Carico	CC	Fx	Fy	Fz	Mx	My	Mz
		[N]	[N]	[N]	[N·m]	[N·m]	[N·m]
CR045	-	4.709	-53	-823	8	306	-3
CR046	-	4.709	-53	-823	8	306	-3
CR047	-	4.610	-53	-833	8	297	-3
CR048	-	4.610	-53	-833	8	297	-3
CR049	-	3.858	-49	-1.001	20	235	-3
CR050	-	3.858	-49	-1.001	20	235	-3
CR051	-	3.759	-49	-1.011	20	226	-3
CR052	-	3.759	-49	-1.011	20	226	-3
CR053	-	3.858	-49	-1.001	20	235	-3
CR054	-	3.858	-49	-1.001	20	235	-3
CR055	-	3.759	-49	-1.011	20	226	-3
CR056	-	3.759	-49	-1.011	20	226	-3
CR057	-	3.858	-49	-1.001	20	235	-3
CR058	-	3.858	-49	-1.001	20	235	-3
CR059	-	3.759	-49	-1.011	20	226	-3
CR060	-	3.759	-49	-1.011	20	226	-3
CR061	-	3.858	-49	-1.001	20	235	-3
CR062	-	3.858	-49	-1.001	20	235	-3
CR063	-	3.759	-49	-1.011	20	226	-3
CR064	-	3.759	-49	-1.011	20	226	-3
CR065	-	3.202	-54	-834	-10	190	-3
CR066	-	3.202	-54	-834	-10	190	-3
CR067	-	3.103	-54	-844	-10	181	-3
CR068	-	3.103	-54	-844	-10	181	-3
CR069	-	3.202	-54	-834	-10	190	-3
CR070	-	3.202	-54	-834	-10	190	-3
CR071	-	3.103	-54	-844	-10	181	-3
CR072	-	3.103	-54	-844	-10	181	-3
CR073	-	3.202	-54	-834	-10	190	-3
CR074	-	3.202	-54	-834	-10	190	-3
CR075	-	3.103	-54	-844	-10	181	-3
CR076	-	3.103	-54	-844	-10	181	-3
CR077	-	3.202	-54	-834	-10	190	-3
CR078	-	3.202	-54	-834	-10	190	-3
CR079	-	3.103	-54	-844	-10	181	-3
CR080	-	3.103	-54	-844	-10	181	-3
CR081	-	5.365	-48	-990	38	351	-3
CR082	-	5.365	-48	-990	38	351	-3
CR083	-	5.266	-48	-1.000	38	342	-3
CR084	-	5.266	-48	-1.000	38	342	-3
CR085	-	5.365	-48	-990	38	351	-3
CR086	-	5.365	-48	-990	38	351	-3
CR087	-	5.266	-48	-1.000	38	342	-3
CR088	-	5.266	-48	-1.000	38	342	-3
CR089	-	5.365	-48	-990	38	351	-3
CR090	-	5.365	-48	-990	38	351	-3
CR091	-	5.266	-48	-1.000	38	342	-3
CR092	-	5.266	-48	-1.000	38	342	-3
CR093	-	5.365	-48	-990	38	351	-3
CR094	-	5.365	-48	-990	38	351	-3
CR095	-	5.266	-48	-1.000	38	342	-3
CR096	-	5.266	-48	-1.000	38	342	-3
CR097	-	3.202	-54	-834	-10	190	-3
CR098	-	3.202	-54	-834	-10	190	-3
CR099	-	3.103	-54	-844	-10	181	-3
CR100	-	3.103	-54	-844	-10	181	-3
CR101	-	3.202	-54	-834	-10	190	-3
CR102	-	3.202	-54	-834	-10	190	-3
CR103	-	3.103	-54	-844	-10	181	-3
CR104	-	3.103	-54	-844	-10	181	-3
CR105	-	3.202	-54	-834	-10	190	-3
CR106	-	3.202	-54	-834	-10	190	-3
CR107	-	3.103	-54	-844	-10	181	-3
CR108	-	3.103	-54	-844	-10	181	-3
CR109	-	3.202	-54	-834	-10	190	-3
CR110	-	3.202	-54	-834	-10	190	-3
CR111	-	3.103	-54	-844	-10	181	-3
CR112	-	3.103	-54	-844	-10	181	-3
CR113	-	5.365	-48	-990	38	351	-3
CR114	-	5.365	-48	-990	38	351	-3
CR115	-	5.266	-48	-1.000	38	342	-3
CR116	-	5.266	-48	-1.000	38	342	-3
CR117	-	5.365	-48	-990	38	351	-3
CR118	-	5.365	-48	-990	38	351	-3
CR119	-	5.266	-48	-1.000	38	342	-3
CR120	-	5.266	-48	-1.000	38	342	-3
CR121	-	5.365	-48	-990	38	351	-3
CR122	-	5.365	-48	-990	38	351	-3
CR123	-	5.266	-48	-1.000	38	342	-3
CR124	-	5.266	-48	-1.000	38	342	-3

Carichi sui nodi in fondazione

Carico	CC	Fx	Fy	Fz	Mx	My	Mz
		[N]	[N]	[N]	[N·m]	[N·m]	[N·m]
CR125	-	5.365	-48	-990	38	351	-3
CR126	-	5.365	-48	-990	38	351	-3
CR127	-	5.266	-48	-1.000	38	342	-3
CR128	-	5.266	-48	-1.000	38	342	-3
Nodo 01261							
CR001	-	3.916	102	-1.372	-65	-31	-7
CR002	-	3.916	102	-1.372	-65	-31	-7
CR003	-	3.844	100	-1.392	-68	-31	-7
CR004	-	3.844	100	-1.392	-68	-31	-7
CR005	-	3.916	102	-1.372	-65	-31	-7
CR006	-	3.916	102	-1.372	-65	-31	-7
CR007	-	3.844	100	-1.392	-68	-31	-7
CR008	-	3.844	100	-1.392	-68	-31	-7
CR009	-	3.916	102	-1.372	-65	-31	-7
CR010	-	3.916	102	-1.372	-65	-31	-7
CR011	-	3.844	100	-1.392	-68	-31	-7
CR012	-	3.844	100	-1.392	-68	-31	-7
CR013	-	3.916	102	-1.372	-65	-31	-7
CR014	-	3.916	102	-1.372	-65	-31	-7
CR015	-	3.844	100	-1.392	-68	-31	-7
CR016	-	3.844	100	-1.392	-68	-31	-7
CR017	-	2.902	96	-1.266	-56	-97	-7
CR018	-	2.902	96	-1.266	-56	-97	-7
CR019	-	2.830	94	-1.286	-59	-97	-7
CR020	-	2.830	94	-1.286	-59	-97	-7
CR021	-	2.902	96	-1.266	-56	-97	-7
CR022	-	2.902	96	-1.266	-56	-97	-7
CR023	-	2.830	94	-1.286	-59	-97	-7
CR024	-	2.830	94	-1.286	-59	-97	-7
CR025	-	2.902	96	-1.266	-56	-97	-7
CR026	-	2.902	96	-1.266	-56	-97	-7
CR027	-	2.830	94	-1.286	-59	-97	-7
CR028	-	2.830	94	-1.286	-59	-97	-7
CR029	-	2.902	96	-1.266	-56	-97	-7
CR030	-	2.902	96	-1.266	-56	-97	-7
CR031	-	2.830	94	-1.286	-59	-97	-7
CR032	-	2.830	94	-1.286	-59	-97	-7
CR033	-	3.916	102	-1.372	-65	-31	-7
CR034	-	3.916	102	-1.372	-65	-31	-7
CR035	-	3.844	100	-1.392	-68	-31	-7
CR036	-	3.844	100	-1.392	-68	-31	-7
CR037	-	3.916	102	-1.372	-65	-31	-7
CR038	-	3.916	102	-1.372	-65	-31	-7
CR039	-	3.844	100	-1.392	-68	-31	-7
CR040	-	3.844	100	-1.392	-68	-31	-7
CR041	-	3.916	102	-1.372	-65	-31	-7
CR042	-	3.916	102	-1.372	-65	-31	-7
CR043	-	3.844	100	-1.392	-68	-31	-7
CR044	-	3.844	100	-1.392	-68	-31	-7
CR045	-	3.916	102	-1.372	-65	-31	-7
CR046	-	3.916	102	-1.372	-65	-31	-7
CR047	-	3.844	100	-1.392	-68	-31	-7
CR048	-	3.844	100	-1.392	-68	-31	-7
CR049	-	2.902	96	-1.266	-56	-97	-7
CR050	-	2.902	96	-1.266	-56	-97	-7
CR051	-	2.830	94	-1.286	-59	-97	-7
CR052	-	2.830	94	-1.286	-59	-97	-7
CR053	-	2.902	96	-1.266	-56	-97	-7
CR054	-	2.902	96	-1.266	-56	-97	-7
CR055	-	2.830	94	-1.286	-59	-97	-7
CR056	-	2.830	94	-1.286	-59	-97	-7
CR057	-	2.902	96	-1.266	-56	-97	-7
CR058	-	2.902	96	-1.266	-56	-97	-7
CR059	-	2.830	94	-1.286	-59	-97	-7
CR060	-	2.830	94	-1.286	-59	-97	-7
CR061	-	2.902	96	-1.266	-56	-97	-7
CR062	-	2.902	96	-1.266	-56	-97	-7
CR063	-	2.830	94	-1.286	-59	-97	-7
CR064	-	2.830	94	-1.286	-59	-97	-7
CR065	-	2.509	86	-1.450	-87	-79	-9
CR066	-	2.509	86	-1.450	-87	-79	-9
CR067	-	2.437	84	-1.470	-90	-79	-9
CR068	-	2.437	84	-1.470	-90	-79	-9
CR069	-	2.509	86	-1.450	-87	-79	-9
CR070	-	2.509	86	-1.450	-87	-79	-9
CR071	-	2.437	84	-1.470	-90	-79	-9
CR072	-	2.437	84	-1.470	-90	-79	-9
CR073	-	2.509	86	-1.450	-87	-79	-9
CR074	-	2.509	86	-1.450	-87	-79	-9
CR075	-	2.437	84	-1.470	-90	-79	-9

Carichi sui nodi in fondazione

Carico	CC	Fx	Fy	Fz	Mx	My	Mz
		[N]	[N]	[N]	[N·m]	[N·m]	[N·m]
CR076	-	2.437	84	-1.470	-90	-79	-9
CR077	-	2.509	86	-1.450	-87	-79	-9
CR078	-	2.509	86	-1.450	-87	-79	-9
CR079	-	2.437	84	-1.470	-90	-79	-9
CR080	-	2.437	84	-1.470	-90	-79	-9
CR081	-	4.309	112	-1.188	-34	-49	-5
CR082	-	4.309	112	-1.188	-34	-49	-5
CR083	-	4.237	110	-1.208	-37	-49	-5
CR084	-	4.237	110	-1.208	-37	-49	-5
CR085	-	4.309	112	-1.188	-34	-49	-5
CR086	-	4.309	112	-1.188	-34	-49	-5
CR087	-	4.237	110	-1.208	-37	-49	-5
CR088	-	4.237	110	-1.208	-37	-49	-5
CR089	-	4.309	112	-1.188	-34	-49	-5
CR090	-	4.309	112	-1.188	-34	-49	-5
CR091	-	4.237	110	-1.208	-37	-49	-5
CR092	-	4.237	110	-1.208	-37	-49	-5
CR093	-	4.309	112	-1.188	-34	-49	-5
CR094	-	4.309	112	-1.188	-34	-49	-5
CR095	-	4.237	110	-1.208	-37	-49	-5
CR096	-	4.237	110	-1.208	-37	-49	-5
CR097	-	2.509	86	-1.450	-87	-79	-9
CR098	-	2.509	86	-1.450	-87	-79	-9
CR099	-	2.437	84	-1.470	-90	-79	-9
CR100	-	2.437	84	-1.470	-90	-79	-9
CR101	-	2.509	86	-1.450	-87	-79	-9
CR102	-	2.509	86	-1.450	-87	-79	-9
CR103	-	2.437	84	-1.470	-90	-79	-9
CR104	-	2.437	84	-1.470	-90	-79	-9
CR105	-	2.509	86	-1.450	-87	-79	-9
CR106	-	2.509	86	-1.450	-87	-79	-9
CR107	-	2.437	84	-1.470	-90	-79	-9
CR108	-	2.437	84	-1.470	-90	-79	-9
CR109	-	2.509	86	-1.450	-87	-79	-9
CR110	-	2.509	86	-1.450	-87	-79	-9
CR111	-	2.437	84	-1.470	-90	-79	-9
CR112	-	2.437	84	-1.470	-90	-79	-9
CR113	-	4.309	112	-1.188	-34	-49	-5
CR114	-	4.309	112	-1.188	-34	-49	-5
CR115	-	4.237	110	-1.208	-37	-49	-5
CR116	-	4.237	110	-1.208	-37	-49	-5
CR117	-	4.309	112	-1.188	-34	-49	-5
CR118	-	4.309	112	-1.188	-34	-49	-5
CR119	-	4.237	110	-1.208	-37	-49	-5
CR120	-	4.237	110	-1.208	-37	-49	-5
CR121	-	4.309	112	-1.188	-34	-49	-5
CR122	-	4.309	112	-1.188	-34	-49	-5
CR123	-	4.237	110	-1.208	-37	-49	-5
CR124	-	4.237	110	-1.208	-37	-49	-5
CR125	-	4.309	112	-1.188	-34	-49	-5
CR126	-	4.309	112	-1.188	-34	-49	-5
CR127	-	4.237	110	-1.208	-37	-49	-5
CR128	-	4.237	110	-1.208	-37	-49	-5
Nodo 01262							
CR001	-	4.459	-42	-111	-42	1.088	4
CR002	-	4.459	-42	-111	-42	1.088	4
CR003	-	4.391	-44	-115	-42	1.071	4
CR004	-	4.391	-44	-115	-42	1.071	4
CR005	-	4.459	-42	-111	-42	1.088	4
CR006	-	4.459	-42	-111	-42	1.088	4
CR007	-	4.391	-44	-115	-42	1.071	4
CR008	-	4.391	-44	-115	-42	1.071	4
CR009	-	4.459	-42	-111	-42	1.088	4
CR010	-	4.459	-42	-111	-42	1.088	4
CR011	-	4.391	-44	-115	-42	1.071	4
CR012	-	4.391	-44	-115	-42	1.071	4
CR013	-	4.459	-42	-111	-42	1.088	4
CR014	-	4.459	-42	-111	-42	1.088	4
CR015	-	4.391	-44	-115	-42	1.071	4
CR016	-	4.391	-44	-115	-42	1.071	4
CR017	-	3.231	-48	-209	-26	899	2
CR018	-	3.231	-48	-209	-26	899	2
CR019	-	3.163	-50	-213	-26	882	2
CR020	-	3.163	-50	-213	-26	882	2
CR021	-	3.231	-48	-209	-26	899	2
CR022	-	3.231	-48	-209	-26	899	2
CR023	-	3.163	-50	-213	-26	882	2
CR024	-	3.163	-50	-213	-26	882	2
CR025	-	3.231	-48	-209	-26	899	2
CR026	-	3.231	-48	-209	-26	899	2

Carichi sui nodi in fondazione

Carico	CC	Fx	Fy	Fz	Mx	My	Mz
		[N]	[N]	[N]	[N·m]	[N·m]	[N·m]
CR027	-	3.163	-50	-213	-26	882	2
CR028	-	3.163	-50	-213	-26	882	2
CR029	-	3.231	-48	-209	-26	899	2
CR030	-	3.231	-48	-209	-26	899	2
CR031	-	3.163	-50	-213	-26	882	2
CR032	-	3.163	-50	-213	-26	882	2
CR033	-	4.459	-42	-111	-42	1.088	4
CR034	-	4.459	-42	-111	-42	1.088	4
CR035	-	4.391	-44	-115	-42	1.071	4
CR036	-	4.391	-44	-115	-42	1.071	4
CR037	-	4.459	-42	-111	-42	1.088	4
CR038	-	4.459	-42	-111	-42	1.088	4
CR039	-	4.391	-44	-115	-42	1.071	4
CR040	-	4.391	-44	-115	-42	1.071	4
CR041	-	4.459	-42	-111	-42	1.088	4
CR042	-	4.459	-42	-111	-42	1.088	4
CR043	-	4.391	-44	-115	-42	1.071	4
CR044	-	4.391	-44	-115	-42	1.071	4
CR045	-	4.459	-42	-111	-42	1.088	4
CR046	-	4.459	-42	-111	-42	1.088	4
CR047	-	4.391	-44	-115	-42	1.071	4
CR048	-	4.391	-44	-115	-42	1.071	4
CR049	-	3.231	-48	-209	-26	899	2
CR050	-	3.231	-48	-209	-26	899	2
CR051	-	3.163	-50	-213	-26	882	2
CR052	-	3.163	-50	-213	-26	882	2
CR053	-	3.231	-48	-209	-26	899	2
CR054	-	3.231	-48	-209	-26	899	2
CR055	-	3.163	-50	-213	-26	882	2
CR056	-	3.163	-50	-213	-26	882	2
CR057	-	3.231	-48	-209	-26	899	2
CR058	-	3.231	-48	-209	-26	899	2
CR059	-	3.163	-50	-213	-26	882	2
CR060	-	3.163	-50	-213	-26	882	2
CR061	-	3.231	-48	-209	-26	899	2
CR062	-	3.231	-48	-209	-26	899	2
CR063	-	3.163	-50	-213	-26	882	2
CR064	-	3.163	-50	-213	-26	882	2
CR065	-	2.822	-43	-75	-69	767	-1
CR066	-	2.822	-43	-75	-69	767	-1
CR067	-	2.754	-45	-79	-69	750	-1
CR068	-	2.754	-45	-79	-69	750	-1
CR069	-	2.822	-43	-75	-69	767	-1
CR070	-	2.822	-43	-75	-69	767	-1
CR071	-	2.754	-45	-79	-69	750	-1
CR072	-	2.754	-45	-79	-69	750	-1
CR073	-	2.822	-43	-75	-69	767	-1
CR074	-	2.822	-43	-75	-69	767	-1
CR075	-	2.754	-45	-79	-69	750	-1
CR076	-	2.754	-45	-79	-69	750	-1
CR077	-	2.822	-43	-75	-69	767	-1
CR078	-	2.822	-43	-75	-69	767	-1
CR079	-	2.754	-45	-79	-69	750	-1
CR080	-	2.754	-45	-79	-69	750	-1
CR081	-	4.868	-47	-245	1	1.220	7
CR082	-	4.868	-47	-245	1	1.220	7
CR083	-	4.800	-49	-249	1	1.203	7
CR084	-	4.800	-49	-249	1	1.203	7
CR085	-	4.868	-47	-245	1	1.220	7
CR086	-	4.868	-47	-245	1	1.220	7
CR087	-	4.800	-49	-249	1	1.203	7
CR088	-	4.800	-49	-249	1	1.203	7
CR089	-	4.868	-47	-245	1	1.220	7
CR090	-	4.868	-47	-245	1	1.220	7
CR091	-	4.800	-49	-249	1	1.203	7
CR092	-	4.800	-49	-249	1	1.203	7
CR093	-	4.868	-47	-245	1	1.220	7
CR094	-	4.868	-47	-245	1	1.220	7
CR095	-	4.800	-49	-249	1	1.203	7
CR096	-	4.800	-49	-249	1	1.203	7
CR097	-	2.822	-43	-75	-69	767	-1
CR098	-	2.822	-43	-75	-69	767	-1
CR099	-	2.754	-45	-79	-69	750	-1
CR100	-	2.754	-45	-79	-69	750	-1
CR101	-	2.822	-43	-75	-69	767	-1
CR102	-	2.822	-43	-75	-69	767	-1
CR103	-	2.754	-45	-79	-69	750	-1
CR104	-	2.754	-45	-79	-69	750	-1
CR105	-	2.822	-43	-75	-69	767	-1
CR106	-	2.822	-43	-75	-69	767	-1

Carichi sui nodi in fondazione

Carico	CC	Fx	Fy	Fz	Mx	My	Mz
		[N]	[N]	[N]	[N·m]	[N·m]	[N·m]
CR107	-	2.754	-45	-79	-69	750	-1
CR108	-	2.754	-45	-79	-69	750	-1
CR109	-	2.822	-43	-75	-69	767	-1
CR110	-	2.822	-43	-75	-69	767	-1
CR111	-	2.754	-45	-79	-69	750	-1
CR112	-	2.754	-45	-79	-69	750	-1
CR113	-	4.868	-47	-245	1	1.220	7
CR114	-	4.868	-47	-245	1	1.220	7
CR115	-	4.800	-49	-249	1	1.203	7
CR116	-	4.800	-49	-249	1	1.203	7
CR117	-	4.868	-47	-245	1	1.220	7
CR118	-	4.868	-47	-245	1	1.220	7
CR119	-	4.800	-49	-249	1	1.203	7
CR120	-	4.800	-49	-249	1	1.203	7
CR121	-	4.868	-47	-245	1	1.220	7
CR122	-	4.868	-47	-245	1	1.220	7
CR123	-	4.800	-49	-249	1	1.203	7
CR124	-	4.800	-49	-249	1	1.203	7
CR125	-	4.868	-47	-245	1	1.220	7
CR126	-	4.868	-47	-245	1	1.220	7
CR127	-	4.800	-49	-249	1	1.203	7
CR128	-	4.800	-49	-249	1	1.203	7
Nodo 01263							
CR001	-	5.897	84	251	-90	616	5
CR002	-	5.897	84	251	-90	616	5
CR003	-	5.814	82	245	-92	607	5
CR004	-	5.814	82	245	-92	607	5
CR005	-	5.897	84	251	-90	616	5
CR006	-	5.897	84	251	-90	616	5
CR007	-	5.814	82	245	-92	607	5
CR008	-	5.814	82	245	-92	607	5
CR009	-	5.897	84	251	-90	616	5
CR010	-	5.897	84	251	-90	616	5
CR011	-	5.814	82	245	-92	607	5
CR012	-	5.814	82	245	-92	607	5
CR013	-	5.897	84	251	-90	616	5
CR014	-	5.897	84	251	-90	616	5
CR015	-	5.814	82	245	-92	607	5
CR016	-	5.814	82	245	-92	607	5
CR017	-	4.634	90	201	-72	493	5
CR018	-	4.634	90	201	-72	493	5
CR019	-	4.551	88	195	-74	484	5
CR020	-	4.551	88	195	-74	484	5
CR021	-	4.634	90	201	-72	493	5
CR022	-	4.634	90	201	-72	493	5
CR023	-	4.551	88	195	-74	484	5
CR024	-	4.551	88	195	-74	484	5
CR025	-	4.634	90	201	-72	493	5
CR026	-	4.634	90	201	-72	493	5
CR027	-	4.551	88	195	-74	484	5
CR028	-	4.551	88	195	-74	484	5
CR029	-	4.634	90	201	-72	493	5
CR030	-	4.634	90	201	-72	493	5
CR031	-	4.551	88	195	-74	484	5
CR032	-	4.551	88	195	-74	484	5
CR033	-	5.897	84	251	-90	616	5
CR034	-	5.897	84	251	-90	616	5
CR035	-	5.814	82	245	-92	607	5
CR036	-	5.814	82	245	-92	607	5
CR037	-	5.897	84	251	-90	616	5
CR038	-	5.897	84	251	-90	616	5
CR039	-	5.814	82	245	-92	607	5
CR040	-	5.814	82	245	-92	607	5
CR041	-	5.897	84	251	-90	616	5
CR042	-	5.897	84	251	-90	616	5
CR043	-	5.814	82	245	-92	607	5
CR044	-	5.814	82	245	-92	607	5
CR045	-	5.897	84	251	-90	616	5
CR046	-	5.897	84	251	-90	616	5
CR047	-	5.814	82	245	-92	607	5
CR048	-	5.814	82	245	-92	607	5
CR049	-	4.634	90	201	-72	493	5
CR050	-	4.634	90	201	-72	493	5
CR051	-	4.551	88	195	-74	484	5
CR052	-	4.551	88	195	-74	484	5
CR053	-	4.634	90	201	-72	493	5
CR054	-	4.634	90	201	-72	493	5
CR055	-	4.551	88	195	-74	484	5
CR056	-	4.551	88	195	-74	484	5
CR057	-	4.634	90	201	-72	493	5

Carichi sui nodi in fondazione

Carico	CC	Fx	Fy	Fz	Mx	My	Mz
		[N]	[N]	[N]	[N·m]	[N·m]	[N·m]
CR058	-	4.634	90	201	-72	493	5
CR059	-	4.551	88	195	-74	484	5
CR060	-	4.551	88	195	-74	484	5
CR061	-	4.634	90	201	-72	493	5
CR062	-	4.634	90	201	-72	493	5
CR063	-	4.551	88	195	-74	484	5
CR064	-	4.551	88	195	-74	484	5
CR065	-	4.055	90	325	-120	428	4
CR066	-	4.055	90	325	-120	428	4
CR067	-	3.971	88	319	-123	419	4
CR068	-	3.971	88	319	-123	419	4
CR069	-	4.055	90	325	-120	428	4
CR070	-	4.055	90	325	-120	428	4
CR071	-	3.971	88	319	-123	419	4
CR072	-	3.971	88	319	-123	419	4
CR073	-	4.055	90	325	-120	428	4
CR074	-	4.055	90	325	-120	428	4
CR075	-	3.971	88	319	-123	419	4
CR076	-	3.971	88	319	-123	419	4
CR077	-	4.055	90	325	-120	428	4
CR078	-	4.055	90	325	-120	428	4
CR079	-	3.971	88	319	-123	419	4
CR080	-	3.971	88	319	-123	419	4
CR081	-	6.477	84	127	-41	681	6
CR082	-	6.477	84	127	-41	681	6
CR083	-	6.393	82	121	-44	672	6
CR084	-	6.393	82	121	-44	672	6
CR085	-	6.477	84	127	-41	681	6
CR086	-	6.477	84	127	-41	681	6
CR087	-	6.393	82	121	-44	672	6
CR088	-	6.393	82	121	-44	672	6
CR089	-	6.477	84	127	-41	681	6
CR090	-	6.477	84	127	-41	681	6
CR091	-	6.393	82	121	-44	672	6
CR092	-	6.393	82	121	-44	672	6
CR093	-	6.477	84	127	-41	681	6
CR094	-	6.477	84	127	-41	681	6
CR095	-	6.393	82	121	-44	672	6
CR096	-	6.393	82	121	-44	672	6
CR097	-	4.055	90	325	-120	428	4
CR098	-	4.055	90	325	-120	428	4
CR099	-	3.971	88	319	-123	419	4
CR100	-	3.971	88	319	-123	419	4
CR101	-	4.055	90	325	-120	428	4
CR102	-	4.055	90	325	-120	428	4
CR103	-	3.971	88	319	-123	419	4
CR104	-	3.971	88	319	-123	419	4
CR105	-	4.055	90	325	-120	428	4
CR106	-	4.055	90	325	-120	428	4
CR107	-	3.971	88	319	-123	419	4
CR108	-	3.971	88	319	-123	419	4
CR109	-	4.055	90	325	-120	428	4
CR110	-	4.055	90	325	-120	428	4
CR111	-	3.971	88	319	-123	419	4
CR112	-	3.971	88	319	-123	419	4
CR113	-	6.477	84	127	-41	681	6
CR114	-	6.477	84	127	-41	681	6
CR115	-	6.393	82	121	-44	672	6
CR116	-	6.393	82	121	-44	672	6
CR117	-	6.477	84	127	-41	681	6
CR118	-	6.477	84	127	-41	681	6
CR119	-	6.393	82	121	-44	672	6
CR120	-	6.393	82	121	-44	672	6
CR121	-	6.477	84	127	-41	681	6
CR122	-	6.477	84	127	-41	681	6
CR123	-	6.393	82	121	-44	672	6
CR124	-	6.393	82	121	-44	672	6
CR125	-	6.477	84	127	-41	681	6
CR126	-	6.477	84	127	-41	681	6
CR127	-	6.393	82	121	-44	672	6
CR128	-	6.393	82	121	-44	672	6
Nodo 01264							
CR001	-	6.405	-82	-2.444	-11	221	4
CR002	-	6.405	-82	-2.444	-11	221	4
CR003	-	6.321	-85	-2.478	-11	219	4
CR004	-	6.321	-85	-2.478	-11	219	4
CR005	-	6.405	-82	-2.444	-11	221	4
CR006	-	6.405	-82	-2.444	-11	221	4
CR007	-	6.321	-85	-2.478	-11	219	4
CR008	-	6.321	-85	-2.478	-11	219	4

Carichi sui nodi in fondazione

Carico	CC	Fx	Fy	Fz	Mx	My	Mz
		[N]	[N]	[N]	[N·m]	[N·m]	[N·m]
CR009	-	6.405	-82	-2.444	-11	221	4
CR010	-	6.405	-82	-2.444	-11	221	4
CR011	-	6.321	-85	-2.478	-11	219	4
CR012	-	6.321	-85	-2.478	-11	219	4
CR013	-	6.405	-82	-2.444	-11	221	4
CR014	-	6.405	-82	-2.444	-11	221	4
CR015	-	6.321	-85	-2.478	-11	219	4
CR016	-	6.321	-85	-2.478	-11	219	4
CR017	-	5.259	-73	-2.164	5	155	4
CR018	-	5.259	-73	-2.164	5	155	4
CR019	-	5.175	-76	-2.198	5	153	4
CR020	-	5.175	-76	-2.198	5	153	4
CR021	-	5.259	-73	-2.164	5	155	4
CR022	-	5.259	-73	-2.164	5	155	4
CR023	-	5.175	-76	-2.198	5	153	4
CR024	-	5.175	-76	-2.198	5	153	4
CR025	-	5.259	-73	-2.164	5	155	4
CR026	-	5.259	-73	-2.164	5	155	4
CR027	-	5.175	-76	-2.198	5	153	4
CR028	-	5.175	-76	-2.198	5	153	4
CR029	-	5.259	-73	-2.164	5	155	4
CR030	-	5.259	-73	-2.164	5	155	4
CR031	-	5.175	-76	-2.198	5	153	4
CR032	-	5.175	-76	-2.198	5	153	4
CR033	-	6.405	-82	-2.444	-11	221	4
CR034	-	6.405	-82	-2.444	-11	221	4
CR035	-	6.321	-85	-2.478	-11	219	4
CR036	-	6.321	-85	-2.478	-11	219	4
CR037	-	6.405	-82	-2.444	-11	221	4
CR038	-	6.405	-82	-2.444	-11	221	4
CR039	-	6.321	-85	-2.478	-11	219	4
CR040	-	6.321	-85	-2.478	-11	219	4
CR041	-	6.405	-82	-2.444	-11	221	4
CR042	-	6.405	-82	-2.444	-11	221	4
CR043	-	6.321	-85	-2.478	-11	219	4
CR044	-	6.321	-85	-2.478	-11	219	4
CR045	-	6.405	-82	-2.444	-11	221	4
CR046	-	6.405	-82	-2.444	-11	221	4
CR047	-	6.321	-85	-2.478	-11	219	4
CR048	-	6.321	-85	-2.478	-11	219	4
CR049	-	5.259	-73	-2.164	5	155	4
CR050	-	5.259	-73	-2.164	5	155	4
CR051	-	5.175	-76	-2.198	5	153	4
CR052	-	5.175	-76	-2.198	5	153	4
CR053	-	5.259	-73	-2.164	5	155	4
CR054	-	5.259	-73	-2.164	5	155	4
CR055	-	5.175	-76	-2.198	5	153	4
CR056	-	5.175	-76	-2.198	5	153	4
CR057	-	5.259	-73	-2.164	5	155	4
CR058	-	5.259	-73	-2.164	5	155	4
CR059	-	5.175	-76	-2.198	5	153	4
CR060	-	5.175	-76	-2.198	5	153	4
CR061	-	5.259	-73	-2.164	5	155	4
CR062	-	5.259	-73	-2.164	5	155	4
CR063	-	5.175	-76	-2.198	5	153	4
CR064	-	5.175	-76	-2.198	5	153	4
CR065	-	4.702	-87	-2.641	-33	215	3
CR066	-	4.702	-87	-2.641	-33	215	3
CR067	-	4.618	-89	-2.675	-33	212	3
CR068	-	4.618	-89	-2.675	-33	212	3
CR069	-	4.702	-87	-2.641	-33	215	3
CR070	-	4.702	-87	-2.641	-33	215	3
CR071	-	4.618	-89	-2.675	-33	212	3
CR072	-	4.618	-89	-2.675	-33	212	3
CR073	-	4.702	-87	-2.641	-33	215	3
CR074	-	4.702	-87	-2.641	-33	215	3
CR075	-	4.618	-89	-2.675	-33	212	3
CR076	-	4.618	-89	-2.675	-33	212	3
CR077	-	4.702	-87	-2.641	-33	215	3
CR078	-	4.702	-87	-2.641	-33	215	3
CR079	-	4.618	-89	-2.675	-33	212	3
CR080	-	4.618	-89	-2.675	-33	212	3
CR081	-	6.962	-69	-1.967	27	162	5
CR082	-	6.962	-69	-1.967	27	162	5
CR083	-	6.878	-71	-2.001	27	159	5
CR084	-	6.878	-71	-2.001	27	159	5
CR085	-	6.962	-69	-1.967	27	162	5
CR086	-	6.962	-69	-1.967	27	162	5
CR087	-	6.878	-71	-2.001	27	159	5
CR088	-	6.878	-71	-2.001	27	159	5

Carichi sui nodi in fondazione

Carico	CC	Fx	Fy	Fz	Mx	My	Mz
		[N]	[N]	[N]	[N·m]	[N·m]	[N·m]
CR089	-	6.962	-69	-1.967	27	162	5
CR090	-	6.962	-69	-1.967	27	162	5
CR091	-	6.878	-71	-2.001	27	159	5
CR092	-	6.878	-71	-2.001	27	159	5
CR093	-	6.962	-69	-1.967	27	162	5
CR094	-	6.962	-69	-1.967	27	162	5
CR095	-	6.878	-71	-2.001	27	159	5
CR096	-	6.878	-71	-2.001	27	159	5
CR097	-	4.702	-87	-2.641	-33	215	3
CR098	-	4.702	-87	-2.641	-33	215	3
CR099	-	4.618	-89	-2.675	-33	212	3
CR100	-	4.618	-89	-2.675	-33	212	3
CR101	-	4.702	-87	-2.641	-33	215	3
CR102	-	4.702	-87	-2.641	-33	215	3
CR103	-	4.618	-89	-2.675	-33	212	3
CR104	-	4.618	-89	-2.675	-33	212	3
CR105	-	4.702	-87	-2.641	-33	215	3
CR106	-	4.702	-87	-2.641	-33	215	3
CR107	-	4.618	-89	-2.675	-33	212	3
CR108	-	4.618	-89	-2.675	-33	212	3
CR109	-	4.702	-87	-2.641	-33	215	3
CR110	-	4.702	-87	-2.641	-33	215	3
CR111	-	4.618	-89	-2.675	-33	212	3
CR112	-	4.618	-89	-2.675	-33	212	3
CR113	-	6.962	-69	-1.967	27	162	5
CR114	-	6.962	-69	-1.967	27	162	5
CR115	-	6.878	-71	-2.001	27	159	5
CR116	-	6.878	-71	-2.001	27	159	5
CR117	-	6.962	-69	-1.967	27	162	5
CR118	-	6.962	-69	-1.967	27	162	5
CR119	-	6.878	-71	-2.001	27	159	5
CR120	-	6.878	-71	-2.001	27	159	5
CR121	-	6.962	-69	-1.967	27	162	5
CR122	-	6.962	-69	-1.967	27	162	5
CR123	-	6.878	-71	-2.001	27	159	5
CR124	-	6.878	-71	-2.001	27	159	5
CR125	-	6.962	-69	-1.967	27	162	5
CR126	-	6.962	-69	-1.967	27	162	5
CR127	-	6.878	-71	-2.001	27	159	5
CR128	-	6.878	-71	-2.001	27	159	5
Nodo 01265							
CR001	-	617	-99	-5.740	-40	940	0
CR002	-	617	-99	-5.740	-40	940	0
CR003	-	593	-101	-5.814	-40	924	0
CR004	-	593	-101	-5.814	-40	924	0
CR005	-	617	-99	-5.740	-40	940	0
CR006	-	617	-99	-5.740	-40	940	0
CR007	-	593	-101	-5.814	-40	924	0
CR008	-	593	-101	-5.814	-40	924	0
CR009	-	617	-99	-5.740	-40	940	0
CR010	-	617	-99	-5.740	-40	940	0
CR011	-	593	-101	-5.814	-40	924	0
CR012	-	593	-101	-5.814	-40	924	0
CR013	-	617	-99	-5.740	-40	940	0
CR014	-	617	-99	-5.740	-40	940	0
CR015	-	593	-101	-5.814	-40	924	0
CR016	-	593	-101	-5.814	-40	924	0
CR017	-	419	-83	-5.144	-16	812	0
CR018	-	419	-83	-5.144	-16	812	0
CR019	-	395	-85	-5.218	-16	796	0
CR020	-	395	-85	-5.218	-16	796	0
CR021	-	419	-83	-5.144	-16	812	0
CR022	-	419	-83	-5.144	-16	812	0
CR023	-	395	-85	-5.218	-16	796	0
CR024	-	395	-85	-5.218	-16	796	0
CR025	-	419	-83	-5.144	-16	812	0
CR026	-	419	-83	-5.144	-16	812	0
CR027	-	395	-85	-5.218	-16	796	0
CR028	-	395	-85	-5.218	-16	796	0
CR029	-	419	-83	-5.144	-16	812	0
CR030	-	419	-83	-5.144	-16	812	0
CR031	-	395	-85	-5.218	-16	796	0
CR032	-	395	-85	-5.218	-16	796	0
CR033	-	617	-99	-5.740	-40	940	0
CR034	-	617	-99	-5.740	-40	940	0
CR035	-	593	-101	-5.814	-40	924	0
CR036	-	593	-101	-5.814	-40	924	0
CR037	-	617	-99	-5.740	-40	940	0
CR038	-	617	-99	-5.740	-40	940	0
CR039	-	593	-101	-5.814	-40	924	0

Carichi sui nodi in fondazione

Carico	CC	Fx	Fy	Fz	Mx	My	Mz
		[N]	[N]	[N]	[N·m]	[N·m]	[N·m]
CR040	-	593	-101	-5.814	-40	924	0
CR041	-	617	-99	-5.740	-40	940	0
CR042	-	617	-99	-5.740	-40	940	0
CR043	-	593	-101	-5.814	-40	924	0
CR044	-	593	-101	-5.814	-40	924	0
CR045	-	617	-99	-5.740	-40	940	0
CR046	-	617	-99	-5.740	-40	940	0
CR047	-	593	-101	-5.814	-40	924	0
CR048	-	593	-101	-5.814	-40	924	0
CR049	-	419	-83	-5.144	-16	812	0
CR050	-	419	-83	-5.144	-16	812	0
CR051	-	395	-85	-5.218	-16	796	0
CR052	-	395	-85	-5.218	-16	796	0
CR053	-	419	-83	-5.144	-16	812	0
CR054	-	419	-83	-5.144	-16	812	0
CR055	-	395	-85	-5.218	-16	796	0
CR056	-	395	-85	-5.218	-16	796	0
CR057	-	419	-83	-5.144	-16	812	0
CR058	-	419	-83	-5.144	-16	812	0
CR059	-	395	-85	-5.218	-16	796	0
CR060	-	395	-85	-5.218	-16	796	0
CR061	-	419	-83	-5.144	-16	812	0
CR062	-	419	-83	-5.144	-16	812	0
CR063	-	395	-85	-5.218	-16	796	0
CR064	-	395	-85	-5.218	-16	796	0
CR065	-	629	-129	-6.311	-76	718	-1
CR066	-	629	-129	-6.311	-76	718	-1
CR067	-	605	-132	-6.385	-76	703	-1
CR068	-	605	-132	-6.385	-76	703	-1
CR069	-	629	-129	-6.311	-76	718	-1
CR070	-	629	-129	-6.311	-76	718	-1
CR071	-	605	-132	-6.385	-76	703	-1
CR072	-	605	-132	-6.385	-76	703	-1
CR073	-	629	-129	-6.311	-76	718	-1
CR074	-	629	-129	-6.311	-76	718	-1
CR075	-	605	-132	-6.385	-76	703	-1
CR076	-	605	-132	-6.385	-76	703	-1
CR077	-	629	-129	-6.311	-76	718	-1
CR078	-	629	-129	-6.311	-76	718	-1
CR079	-	605	-132	-6.385	-76	703	-1
CR080	-	605	-132	-6.385	-76	703	-1
CR081	-	407	-52	-4.573	20	1.033	1
CR082	-	407	-52	-4.573	20	1.033	1
CR083	-	383	-55	-4.647	20	1.018	1
CR084	-	383	-55	-4.647	20	1.018	1
CR085	-	407	-52	-4.573	20	1.033	1
CR086	-	407	-52	-4.573	20	1.033	1
CR087	-	383	-55	-4.647	20	1.018	1
CR088	-	383	-55	-4.647	20	1.018	1
CR089	-	407	-52	-4.573	20	1.033	1
CR090	-	407	-52	-4.573	20	1.033	1
CR091	-	383	-55	-4.647	20	1.018	1
CR092	-	383	-55	-4.647	20	1.018	1
CR093	-	407	-52	-4.573	20	1.033	1
CR094	-	407	-52	-4.573	20	1.033	1
CR095	-	383	-55	-4.647	20	1.018	1
CR096	-	383	-55	-4.647	20	1.018	1
CR097	-	629	-129	-6.311	-76	718	-1
CR098	-	629	-129	-6.311	-76	718	-1
CR099	-	605	-132	-6.385	-76	703	-1
CR100	-	605	-132	-6.385	-76	703	-1
CR101	-	629	-129	-6.311	-76	718	-1
CR102	-	629	-129	-6.311	-76	718	-1
CR103	-	605	-132	-6.385	-76	703	-1
CR104	-	605	-132	-6.385	-76	703	-1
CR105	-	629	-129	-6.311	-76	718	-1
CR106	-	629	-129	-6.311	-76	718	-1
CR107	-	605	-132	-6.385	-76	703	-1
CR108	-	605	-132	-6.385	-76	703	-1
CR109	-	629	-129	-6.311	-76	718	-1
CR110	-	629	-129	-6.311	-76	718	-1
CR111	-	605	-132	-6.385	-76	703	-1
CR112	-	605	-132	-6.385	-76	703	-1
CR113	-	407	-52	-4.573	20	1.033	1
CR114	-	407	-52	-4.573	20	1.033	1
CR115	-	383	-55	-4.647	20	1.018	1
CR116	-	383	-55	-4.647	20	1.018	1
CR117	-	407	-52	-4.573	20	1.033	1
CR118	-	407	-52	-4.573	20	1.033	1
CR119	-	383	-55	-4.647	20	1.018	1

Carichi sui nodi in fondazione

Carico	CC	Fx	Fy	Fz	Mx	My	Mz
		[N]	[N]	[N]	[N·m]	[N·m]	[N·m]
CR120	-	383	-55	-4.647	20	1.018	1
CR121	-	407	-52	-4.573	20	1.033	1
CR122	-	407	-52	-4.573	20	1.033	1
CR123	-	383	-55	-4.647	20	1.018	1
CR124	-	383	-55	-4.647	20	1.018	1
CR125	-	407	-52	-4.573	20	1.033	1
CR126	-	407	-52	-4.573	20	1.033	1
CR127	-	383	-55	-4.647	20	1.018	1
CR128	-	383	-55	-4.647	20	1.018	1
Nodo 01266							
CR001	-	-11.009	17	-4.631	-229	-434	3
CR002	-	-11.009	17	-4.631	-229	-434	3
CR003	-	-11.188	14	-4.687	-231	-441	3
CR004	-	-11.188	14	-4.687	-231	-441	3
CR005	-	-11.009	17	-4.631	-229	-434	3
CR006	-	-11.009	17	-4.631	-229	-434	3
CR007	-	-11.188	14	-4.687	-231	-441	3
CR008	-	-11.188	14	-4.687	-231	-441	3
CR009	-	-11.009	17	-4.631	-229	-434	3
CR010	-	-11.009	17	-4.631	-229	-434	3
CR011	-	-11.188	14	-4.687	-231	-441	3
CR012	-	-11.188	14	-4.687	-231	-441	3
CR013	-	-11.009	17	-4.631	-229	-434	3
CR014	-	-11.009	17	-4.631	-229	-434	3
CR015	-	-11.188	14	-4.687	-231	-441	3
CR016	-	-11.188	14	-4.687	-231	-441	3
CR017	-	-9.548	6	-4.137	-165	-357	1
CR018	-	-9.548	6	-4.137	-165	-357	1
CR019	-	-9.727	3	-4.193	-167	-364	1
CR020	-	-9.727	3	-4.193	-167	-364	1
CR021	-	-9.548	6	-4.137	-165	-357	1
CR022	-	-9.548	6	-4.137	-165	-357	1
CR023	-	-9.727	3	-4.193	-167	-364	1
CR024	-	-9.727	3	-4.193	-167	-364	1
CR025	-	-9.548	6	-4.137	-165	-357	1
CR026	-	-9.548	6	-4.137	-165	-357	1
CR027	-	-9.727	3	-4.193	-167	-364	1
CR028	-	-9.727	3	-4.193	-167	-364	1
CR029	-	-9.548	6	-4.137	-165	-357	1
CR030	-	-9.548	6	-4.137	-165	-357	1
CR031	-	-9.727	3	-4.193	-167	-364	1
CR032	-	-9.727	3	-4.193	-167	-364	1
CR033	-	-11.009	17	-4.631	-229	-434	3
CR034	-	-11.009	17	-4.631	-229	-434	3
CR035	-	-11.188	14	-4.687	-231	-441	3
CR036	-	-11.188	14	-4.687	-231	-441	3
CR037	-	-11.009	17	-4.631	-229	-434	3
CR038	-	-11.009	17	-4.631	-229	-434	3
CR039	-	-11.188	14	-4.687	-231	-441	3
CR040	-	-11.188	14	-4.687	-231	-441	3
CR041	-	-11.009	17	-4.631	-229	-434	3
CR042	-	-11.009	17	-4.631	-229	-434	3
CR043	-	-11.188	14	-4.687	-231	-441	3
CR044	-	-11.188	14	-4.687	-231	-441	3
CR045	-	-11.009	17	-4.631	-229	-434	3
CR046	-	-11.009	17	-4.631	-229	-434	3
CR047	-	-11.188	14	-4.687	-231	-441	3
CR048	-	-11.188	14	-4.687	-231	-441	3
CR049	-	-9.548	6	-4.137	-165	-357	1
CR050	-	-9.548	6	-4.137	-165	-357	1
CR051	-	-9.727	3	-4.193	-167	-364	1
CR052	-	-9.727	3	-4.193	-167	-364	1
CR053	-	-9.548	6	-4.137	-165	-357	1
CR054	-	-9.548	6	-4.137	-165	-357	1
CR055	-	-9.727	3	-4.193	-167	-364	1
CR056	-	-9.727	3	-4.193	-167	-364	1
CR057	-	-9.548	6	-4.137	-165	-357	1
CR058	-	-9.548	6	-4.137	-165	-357	1
CR059	-	-9.727	3	-4.193	-167	-364	1
CR060	-	-9.727	3	-4.193	-167	-364	1
CR061	-	-9.548	6	-4.137	-165	-357	1
CR062	-	-9.548	6	-4.137	-165	-357	1
CR063	-	-9.727	3	-4.193	-167	-364	1
CR064	-	-9.727	3	-4.193	-167	-364	1
CR065	-	-13.020	-4	-5.340	-330	-553	-1
CR066	-	-13.020	-4	-5.340	-330	-553	-1
CR067	-	-13.198	-6	-5.396	-332	-560	-1
CR068	-	-13.198	-6	-5.396	-332	-560	-1
CR069	-	-13.020	-4	-5.340	-330	-553	-1
CR070	-	-13.020	-4	-5.340	-330	-553	-1

Carichi sui nodi in fondazione

Carico	CC	Fx	Fy	Fz	Mx	My	Mz
		[N]	[N]	[N]	[N·m]	[N·m]	[N·m]
CR071	-	-13.198	-6	-5.396	-332	-560	-1
CR072	-	-13.198	-6	-5.396	-332	-560	-1
CR073	-	-13.020	-4	-5.340	-330	-553	-1
CR074	-	-13.020	-4	-5.340	-330	-553	-1
CR075	-	-13.198	-6	-5.396	-332	-560	-1
CR076	-	-13.198	-6	-5.396	-332	-560	-1
CR077	-	-13.020	-4	-5.340	-330	-553	-1
CR078	-	-13.020	-4	-5.340	-330	-553	-1
CR079	-	-13.198	-6	-5.396	-332	-560	-1
CR080	-	-13.198	-6	-5.396	-332	-560	-1
CR081	-	-7.538	26	-3.428	-64	-238	5
CR082	-	-7.538	26	-3.428	-64	-238	5
CR083	-	-7.716	24	-3.484	-66	-245	5
CR084	-	-7.716	24	-3.484	-66	-245	5
CR085	-	-7.538	26	-3.428	-64	-238	5
CR086	-	-7.538	26	-3.428	-64	-238	5
CR087	-	-7.716	24	-3.484	-66	-245	5
CR088	-	-7.716	24	-3.484	-66	-245	5
CR089	-	-7.538	26	-3.428	-64	-238	5
CR090	-	-7.538	26	-3.428	-64	-238	5
CR091	-	-7.716	24	-3.484	-66	-245	5
CR092	-	-7.716	24	-3.484	-66	-245	5
CR093	-	-7.538	26	-3.428	-64	-238	5
CR094	-	-7.538	26	-3.428	-64	-238	5
CR095	-	-7.716	24	-3.484	-66	-245	5
CR096	-	-7.716	24	-3.484	-66	-245	5
CR097	-	-13.020	-4	-5.340	-330	-553	-1
CR098	-	-13.020	-4	-5.340	-330	-553	-1
CR099	-	-13.198	-6	-5.396	-332	-560	-1
CR100	-	-13.198	-6	-5.396	-332	-560	-1
CR101	-	-13.020	-4	-5.340	-330	-553	-1
CR102	-	-13.020	-4	-5.340	-330	-553	-1
CR103	-	-13.198	-6	-5.396	-332	-560	-1
CR104	-	-13.198	-6	-5.396	-332	-560	-1
CR105	-	-13.020	-4	-5.340	-330	-553	-1
CR106	-	-13.020	-4	-5.340	-330	-553	-1
CR107	-	-13.198	-6	-5.396	-332	-560	-1
CR108	-	-13.198	-6	-5.396	-332	-560	-1
CR109	-	-13.020	-4	-5.340	-330	-553	-1
CR110	-	-13.020	-4	-5.340	-330	-553	-1
CR111	-	-13.198	-6	-5.396	-332	-560	-1
CR112	-	-13.198	-6	-5.396	-332	-560	-1
CR113	-	-7.538	26	-3.428	-64	-238	5
CR114	-	-7.538	26	-3.428	-64	-238	5
CR115	-	-7.716	24	-3.484	-66	-245	5
CR116	-	-7.716	24	-3.484	-66	-245	5
CR117	-	-7.538	26	-3.428	-64	-238	5
CR118	-	-7.538	26	-3.428	-64	-238	5
CR119	-	-7.716	24	-3.484	-66	-245	5
CR120	-	-7.716	24	-3.484	-66	-245	5
CR121	-	-7.538	26	-3.428	-64	-238	5
CR122	-	-7.538	26	-3.428	-64	-238	5
CR123	-	-7.716	24	-3.484	-66	-245	5
CR124	-	-7.716	24	-3.484	-66	-245	5
CR125	-	-7.538	26	-3.428	-64	-238	5
CR126	-	-7.538	26	-3.428	-64	-238	5
CR127	-	-7.716	24	-3.484	-66	-245	5
CR128	-	-7.716	24	-3.484	-66	-245	5
Nodo 01267							
CR001	-	-22.650	1.912	-13.303	-820	-1.156	154
CR002	-	-22.650	1.912	-13.303	-820	-1.156	154
CR003	-	-22.988	1.888	-13.463	-831	-1.176	152
CR004	-	-22.988	1.888	-13.463	-831	-1.176	152
CR005	-	-22.650	1.912	-13.303	-820	-1.156	154
CR006	-	-22.650	1.912	-13.303	-820	-1.156	154
CR007	-	-22.988	1.888	-13.463	-831	-1.176	152
CR008	-	-22.988	1.888	-13.463	-831	-1.176	152
CR009	-	-22.650	1.912	-13.303	-820	-1.156	154
CR010	-	-22.650	1.912	-13.303	-820	-1.156	154
CR011	-	-22.988	1.888	-13.463	-831	-1.176	152
CR012	-	-22.988	1.888	-13.463	-831	-1.176	152
CR013	-	-22.650	1.912	-13.303	-820	-1.156	154
CR014	-	-22.650	1.912	-13.303	-820	-1.156	154
CR015	-	-22.988	1.888	-13.463	-831	-1.176	152
CR016	-	-22.988	1.888	-13.463	-831	-1.176	152
CR017	-	-19.636	1.406	-11.465	-631	-982	120
CR018	-	-19.636	1.406	-11.465	-631	-982	120
CR019	-	-19.974	1.382	-11.625	-642	-1.002	118
CR020	-	-19.974	1.382	-11.625	-642	-1.002	118
CR021	-	-19.636	1.406	-11.465	-631	-982	120

Carichi sui nodi in fondazione

Carico	CC	Fx	Fy	Fz	Mx	My	Mz
		[N]	[N]	[N]	[N·m]	[N·m]	[N·m]
CR022	-	-19.636	1.406	-11.465	-631	-982	120
CR023	-	-19.974	1.382	-11.625	-642	-1.002	118
CR024	-	-19.974	1.382	-11.625	-642	-1.002	118
CR025	-	-19.636	1.406	-11.465	-631	-982	120
CR026	-	-19.636	1.406	-11.465	-631	-982	120
CR027	-	-19.974	1.382	-11.625	-642	-1.002	118
CR028	-	-19.974	1.382	-11.625	-642	-1.002	118
CR029	-	-19.636	1.406	-11.465	-631	-982	120
CR030	-	-19.636	1.406	-11.465	-631	-982	120
CR031	-	-19.974	1.382	-11.625	-642	-1.002	118
CR032	-	-19.974	1.382	-11.625	-642	-1.002	118
CR033	-	-22.650	1.912	-13.303	-820	-1.156	154
CR034	-	-22.650	1.912	-13.303	-820	-1.156	154
CR035	-	-22.988	1.888	-13.463	-831	-1.176	152
CR036	-	-22.988	1.888	-13.463	-831	-1.176	152
CR037	-	-22.650	1.912	-13.303	-820	-1.156	154
CR038	-	-22.650	1.912	-13.303	-820	-1.156	154
CR039	-	-22.988	1.888	-13.463	-831	-1.176	152
CR040	-	-22.988	1.888	-13.463	-831	-1.176	152
CR041	-	-22.650	1.912	-13.303	-820	-1.156	154
CR042	-	-22.650	1.912	-13.303	-820	-1.156	154
CR043	-	-22.988	1.888	-13.463	-831	-1.176	152
CR044	-	-22.988	1.888	-13.463	-831	-1.176	152
CR045	-	-22.650	1.912	-13.303	-820	-1.156	154
CR046	-	-22.650	1.912	-13.303	-820	-1.156	154
CR047	-	-22.988	1.888	-13.463	-831	-1.176	152
CR048	-	-22.988	1.888	-13.463	-831	-1.176	152
CR049	-	-19.636	1.406	-11.465	-631	-982	120
CR050	-	-19.636	1.406	-11.465	-631	-982	120
CR051	-	-19.974	1.382	-11.625	-642	-1.002	118
CR052	-	-19.974	1.382	-11.625	-642	-1.002	118
CR053	-	-19.636	1.406	-11.465	-631	-982	120
CR054	-	-19.636	1.406	-11.465	-631	-982	120
CR055	-	-19.974	1.382	-11.625	-642	-1.002	118
CR056	-	-19.974	1.382	-11.625	-642	-1.002	118
CR057	-	-19.636	1.406	-11.465	-631	-982	120
CR058	-	-19.636	1.406	-11.465	-631	-982	120
CR059	-	-19.974	1.382	-11.625	-642	-1.002	118
CR060	-	-19.974	1.382	-11.625	-642	-1.002	118
CR061	-	-19.636	1.406	-11.465	-631	-982	120
CR062	-	-19.636	1.406	-11.465	-631	-982	120
CR063	-	-19.974	1.382	-11.625	-642	-1.002	118
CR064	-	-19.974	1.382	-11.625	-642	-1.002	118
CR065	-	-27.065	643	-16.168	-1.123	-1.201	67
CR066	-	-27.065	643	-16.168	-1.123	-1.201	67
CR067	-	-27.404	619	-16.328	-1.134	-1.221	65
CR068	-	-27.404	619	-16.328	-1.134	-1.221	65
CR069	-	-27.065	643	-16.168	-1.123	-1.201	67
CR070	-	-27.065	643	-16.168	-1.123	-1.201	67
CR071	-	-27.404	619	-16.328	-1.134	-1.221	65
CR072	-	-27.404	619	-16.328	-1.134	-1.221	65
CR073	-	-27.065	643	-16.168	-1.123	-1.201	67
CR074	-	-27.065	643	-16.168	-1.123	-1.201	67
CR075	-	-27.404	619	-16.328	-1.134	-1.221	65
CR076	-	-27.404	619	-16.328	-1.134	-1.221	65
CR077	-	-27.065	643	-16.168	-1.123	-1.201	67
CR078	-	-27.065	643	-16.168	-1.123	-1.201	67
CR079	-	-27.404	619	-16.328	-1.134	-1.221	65
CR080	-	-27.404	619	-16.328	-1.134	-1.221	65
CR081	-	-15.220	2.675	-8.600	-328	-937	207
CR082	-	-15.220	2.675	-8.600	-328	-937	207
CR083	-	-15.559	2.651	-8.760	-339	-957	205
CR084	-	-15.559	2.651	-8.760	-339	-957	205
CR085	-	-15.220	2.675	-8.600	-328	-937	207
CR086	-	-15.220	2.675	-8.600	-328	-937	207
CR087	-	-15.559	2.651	-8.760	-339	-957	205
CR088	-	-15.559	2.651	-8.760	-339	-957	205
CR089	-	-15.220	2.675	-8.600	-328	-937	207
CR090	-	-15.220	2.675	-8.600	-328	-937	207
CR091	-	-15.559	2.651	-8.760	-339	-957	205
CR092	-	-15.559	2.651	-8.760	-339	-957	205
CR093	-	-15.220	2.675	-8.600	-328	-937	207
CR094	-	-15.220	2.675	-8.600	-328	-937	207
CR095	-	-15.559	2.651	-8.760	-339	-957	205
CR096	-	-15.559	2.651	-8.760	-339	-957	205
CR097	-	-27.065	643	-16.168	-1.123	-1.201	67
CR098	-	-27.065	643	-16.168	-1.123	-1.201	67
CR099	-	-27.404	619	-16.328	-1.134	-1.221	65
CR100	-	-27.404	619	-16.328	-1.134	-1.221	65
CR101	-	-27.065	643	-16.168	-1.123	-1.201	67

Carichi sui nodi in fondazione

Carico	CC	Fx	Fy	Fz	Mx	My	Mz
		[N]	[N]	[N]	[N·m]	[N·m]	[N·m]
CR102	-	-27.065	643	-16.168	-1.123	-1.201	67
CR103	-	-27.404	619	-16.328	-1.134	-1.221	65
CR104	-	-27.404	619	-16.328	-1.134	-1.221	65
CR105	-	-27.065	643	-16.168	-1.123	-1.201	67
CR106	-	-27.065	643	-16.168	-1.123	-1.201	67
CR107	-	-27.404	619	-16.328	-1.134	-1.221	65
CR108	-	-27.404	619	-16.328	-1.134	-1.221	65
CR109	-	-27.065	643	-16.168	-1.123	-1.201	67
CR110	-	-27.065	643	-16.168	-1.123	-1.201	67
CR111	-	-27.404	619	-16.328	-1.134	-1.221	65
CR112	-	-27.404	619	-16.328	-1.134	-1.221	65
CR113	-	-15.220	2.675	-8.600	-328	-937	207
CR114	-	-15.220	2.675	-8.600	-328	-937	207
CR115	-	-15.559	2.651	-8.760	-339	-957	205
CR116	-	-15.559	2.651	-8.760	-339	-957	205
CR117	-	-15.220	2.675	-8.600	-328	-937	207
CR118	-	-15.220	2.675	-8.600	-328	-937	207
CR119	-	-15.559	2.651	-8.760	-339	-957	205
CR120	-	-15.559	2.651	-8.760	-339	-957	205
CR121	-	-15.220	2.675	-8.600	-328	-937	207
CR122	-	-15.220	2.675	-8.600	-328	-937	207
CR123	-	-15.559	2.651	-8.760	-339	-957	205
CR124	-	-15.559	2.651	-8.760	-339	-957	205
CR125	-	-15.220	2.675	-8.600	-328	-937	207
CR126	-	-15.220	2.675	-8.600	-328	-937	207
CR127	-	-15.559	2.651	-8.760	-339	-957	205
CR128	-	-15.559	2.651	-8.760	-339	-957	205
Nodo 01268							
CR001	-	-5.636	-7.195	-10.726	-143	-2.120	-116
CR002	-	-5.636	-7.195	-10.726	-143	-2.120	-116
CR003	-	-5.742	-7.327	-10.878	-145	-2.159	-118
CR004	-	-5.742	-7.327	-10.878	-145	-2.159	-118
CR005	-	-5.636	-7.195	-10.726	-143	-2.120	-116
CR006	-	-5.636	-7.195	-10.726	-143	-2.120	-116
CR007	-	-5.742	-7.327	-10.878	-145	-2.159	-118
CR008	-	-5.742	-7.327	-10.878	-145	-2.159	-118
CR009	-	-5.636	-7.195	-10.726	-143	-2.120	-116
CR010	-	-5.636	-7.195	-10.726	-143	-2.120	-116
CR011	-	-5.742	-7.327	-10.878	-145	-2.159	-118
CR012	-	-5.742	-7.327	-10.878	-145	-2.159	-118
CR013	-	-5.636	-7.195	-10.726	-143	-2.120	-116
CR014	-	-5.636	-7.195	-10.726	-143	-2.120	-116
CR015	-	-5.742	-7.327	-10.878	-145	-2.159	-118
CR016	-	-5.742	-7.327	-10.878	-145	-2.159	-118
CR017	-	-5.110	-6.357	-12.216	-59	-1.955	-104
CR018	-	-5.110	-6.357	-12.216	-59	-1.955	-104
CR019	-	-5.216	-6.489	-12.368	-61	-1.994	-106
CR020	-	-5.216	-6.489	-12.368	-61	-1.994	-106
CR021	-	-5.110	-6.357	-12.216	-59	-1.955	-104
CR022	-	-5.110	-6.357	-12.216	-59	-1.955	-104
CR023	-	-5.216	-6.489	-12.368	-61	-1.994	-106
CR024	-	-5.216	-6.489	-12.368	-61	-1.994	-106
CR025	-	-5.110	-6.357	-12.216	-59	-1.955	-104
CR026	-	-5.110	-6.357	-12.216	-59	-1.955	-104
CR027	-	-5.216	-6.489	-12.368	-61	-1.994	-106
CR028	-	-5.216	-6.489	-12.368	-61	-1.994	-106
CR029	-	-5.110	-6.357	-12.216	-59	-1.955	-104
CR030	-	-5.110	-6.357	-12.216	-59	-1.955	-104
CR031	-	-5.216	-6.489	-12.368	-61	-1.994	-106
CR032	-	-5.216	-6.489	-12.368	-61	-1.994	-106
CR033	-	-5.636	-7.195	-10.726	-143	-2.120	-116
CR034	-	-5.636	-7.195	-10.726	-143	-2.120	-116
CR035	-	-5.742	-7.327	-10.878	-145	-2.159	-118
CR036	-	-5.742	-7.327	-10.878	-145	-2.159	-118
CR037	-	-5.636	-7.195	-10.726	-143	-2.120	-116
CR038	-	-5.636	-7.195	-10.726	-143	-2.120	-116
CR039	-	-5.742	-7.327	-10.878	-145	-2.159	-118
CR040	-	-5.742	-7.327	-10.878	-145	-2.159	-118
CR041	-	-5.636	-7.195	-10.726	-143	-2.120	-116
CR042	-	-5.636	-7.195	-10.726	-143	-2.120	-116
CR043	-	-5.742	-7.327	-10.878	-145	-2.159	-118
CR044	-	-5.742	-7.327	-10.878	-145	-2.159	-118
CR045	-	-5.636	-7.195	-10.726	-143	-2.120	-116
CR046	-	-5.636	-7.195	-10.726	-143	-2.120	-116
CR047	-	-5.742	-7.327	-10.878	-145	-2.159	-118
CR048	-	-5.742	-7.327	-10.878	-145	-2.159	-118
CR049	-	-5.110	-6.357	-12.216	-59	-1.955	-104
CR050	-	-5.110	-6.357	-12.216	-59	-1.955	-104
CR051	-	-5.216	-6.489	-12.368	-61	-1.994	-106
CR052	-	-5.216	-6.489	-12.368	-61	-1.994	-106

Carichi sui nodi in fondazione

Carico	CC	Fx	Fy	Fz	Mx	My	Mz
		[N]	[N]	[N]	[N·m]	[N·m]	[N·m]
CR053	-	-5.110	-6.357	-12.216	-59	-1.955	-104
CR054	-	-5.110	-6.357	-12.216	-59	-1.955	-104
CR055	-	-5.216	-6.489	-12.368	-61	-1.994	-106
CR056	-	-5.216	-6.489	-12.368	-61	-1.994	-106
CR057	-	-5.110	-6.357	-12.216	-59	-1.955	-104
CR058	-	-5.110	-6.357	-12.216	-59	-1.955	-104
CR059	-	-5.216	-6.489	-12.368	-61	-1.994	-106
CR060	-	-5.216	-6.489	-12.368	-61	-1.994	-106
CR061	-	-5.110	-6.357	-12.216	-59	-1.955	-104
CR062	-	-5.110	-6.357	-12.216	-59	-1.955	-104
CR063	-	-5.216	-6.489	-12.368	-61	-1.994	-106
CR064	-	-5.216	-6.489	-12.368	-61	-1.994	-106
CR065	-	-5.657	-6.861	-10.145	-130	-2.086	-126
CR066	-	-5.657	-6.861	-10.145	-130	-2.086	-126
CR067	-	-5.763	-6.993	-10.297	-132	-2.125	-128
CR068	-	-5.763	-6.993	-10.297	-132	-2.125	-128
CR069	-	-5.657	-6.861	-10.145	-130	-2.086	-126
CR070	-	-5.657	-6.861	-10.145	-130	-2.086	-126
CR071	-	-5.763	-6.993	-10.297	-132	-2.125	-128
CR072	-	-5.763	-6.993	-10.297	-132	-2.125	-128
CR073	-	-5.657	-6.861	-10.145	-130	-2.086	-126
CR074	-	-5.657	-6.861	-10.145	-130	-2.086	-126
CR075	-	-5.763	-6.993	-10.297	-132	-2.125	-128
CR076	-	-5.763	-6.993	-10.297	-132	-2.125	-128
CR077	-	-5.657	-6.861	-10.145	-130	-2.086	-126
CR078	-	-5.657	-6.861	-10.145	-130	-2.086	-126
CR079	-	-5.763	-6.993	-10.297	-132	-2.125	-128
CR080	-	-5.763	-6.993	-10.297	-132	-2.125	-128
CR081	-	-5.089	-6.691	-12.797	-72	-1.989	-94
CR082	-	-5.089	-6.691	-12.797	-72	-1.989	-94
CR083	-	-5.195	-6.823	-12.949	-74	-2.028	-96
CR084	-	-5.195	-6.823	-12.949	-74	-2.028	-96
CR085	-	-5.089	-6.691	-12.797	-72	-1.989	-94
CR086	-	-5.089	-6.691	-12.797	-72	-1.989	-94
CR087	-	-5.195	-6.823	-12.949	-74	-2.028	-96
CR088	-	-5.195	-6.823	-12.949	-74	-2.028	-96
CR089	-	-5.089	-6.691	-12.797	-72	-1.989	-94
CR090	-	-5.089	-6.691	-12.797	-72	-1.989	-94
CR091	-	-5.195	-6.823	-12.949	-74	-2.028	-96
CR092	-	-5.195	-6.823	-12.949	-74	-2.028	-96
CR093	-	-5.089	-6.691	-12.797	-72	-1.989	-94
CR094	-	-5.089	-6.691	-12.797	-72	-1.989	-94
CR095	-	-5.195	-6.823	-12.949	-74	-2.028	-96
CR096	-	-5.195	-6.823	-12.949	-74	-2.028	-96
CR097	-	-5.657	-6.861	-10.145	-130	-2.086	-126
CR098	-	-5.657	-6.861	-10.145	-130	-2.086	-126
CR099	-	-5.763	-6.993	-10.297	-132	-2.125	-128
CR100	-	-5.763	-6.993	-10.297	-132	-2.125	-128
CR101	-	-5.657	-6.861	-10.145	-130	-2.086	-126
CR102	-	-5.657	-6.861	-10.145	-130	-2.086	-126
CR103	-	-5.763	-6.993	-10.297	-132	-2.125	-128
CR104	-	-5.763	-6.993	-10.297	-132	-2.125	-128
CR105	-	-5.657	-6.861	-10.145	-130	-2.086	-126
CR106	-	-5.657	-6.861	-10.145	-130	-2.086	-126
CR107	-	-5.763	-6.993	-10.297	-132	-2.125	-128
CR108	-	-5.763	-6.993	-10.297	-132	-2.125	-128
CR109	-	-5.657	-6.861	-10.145	-130	-2.086	-126
CR110	-	-5.657	-6.861	-10.145	-130	-2.086	-126
CR111	-	-5.763	-6.993	-10.297	-132	-2.125	-128
CR112	-	-5.763	-6.993	-10.297	-132	-2.125	-128
CR113	-	-5.089	-6.691	-12.797	-72	-1.989	-94
CR114	-	-5.089	-6.691	-12.797	-72	-1.989	-94
CR115	-	-5.195	-6.823	-12.949	-74	-2.028	-96
CR116	-	-5.195	-6.823	-12.949	-74	-2.028	-96
CR117	-	-5.089	-6.691	-12.797	-72	-1.989	-94
CR118	-	-5.089	-6.691	-12.797	-72	-1.989	-94
CR119	-	-5.195	-6.823	-12.949	-74	-2.028	-96
CR120	-	-5.195	-6.823	-12.949	-74	-2.028	-96
CR121	-	-5.089	-6.691	-12.797	-72	-1.989	-94
CR122	-	-5.089	-6.691	-12.797	-72	-1.989	-94
CR123	-	-5.195	-6.823	-12.949	-74	-2.028	-96
CR124	-	-5.195	-6.823	-12.949	-74	-2.028	-96
CR125	-	-5.089	-6.691	-12.797	-72	-1.989	-94
CR126	-	-5.089	-6.691	-12.797	-72	-1.989	-94
CR127	-	-5.195	-6.823	-12.949	-74	-2.028	-96
CR128	-	-5.195	-6.823	-12.949	-74	-2.028	-96
Nodo 01269							
CR001	-	-3.903	-7.749	-18.715	385	-2.591	-46
CR002	-	-3.903	-7.749	-18.715	385	-2.591	-46
CR003	-	-3.974	-7.912	-18.991	374	-2.638	-46

Carichi sui nodi in fondazione

Carico	CC	Fx	Fy	Fz	Mx	My	Mz
		[N]	[N]	[N]	[N·m]	[N·m]	[N·m]
CR004	-	-3.974	-7.912	-18.991	374	-2.638	-46
CR005	-	-3.903	-7.749	-18.715	385	-2.591	-46
CR006	-	-3.903	-7.749	-18.715	385	-2.591	-46
CR007	-	-3.974	-7.912	-18.991	374	-2.638	-46
CR008	-	-3.974	-7.912	-18.991	374	-2.638	-46
CR009	-	-3.903	-7.749	-18.715	385	-2.591	-46
CR010	-	-3.903	-7.749	-18.715	385	-2.591	-46
CR011	-	-3.974	-7.912	-18.991	374	-2.638	-46
CR012	-	-3.974	-7.912	-18.991	374	-2.638	-46
CR013	-	-3.903	-7.749	-18.715	385	-2.591	-46
CR014	-	-3.903	-7.749	-18.715	385	-2.591	-46
CR015	-	-3.974	-7.912	-18.991	374	-2.638	-46
CR016	-	-3.974	-7.912	-18.991	374	-2.638	-46
CR017	-	-3.668	-8.840	-20.809	522	-2.426	-40
CR018	-	-3.668	-8.840	-20.809	522	-2.426	-40
CR019	-	-3.739	-9.003	-21.085	511	-2.473	-40
CR020	-	-3.739	-9.003	-21.085	511	-2.473	-40
CR021	-	-3.668	-8.840	-20.809	522	-2.426	-40
CR022	-	-3.668	-8.840	-20.809	522	-2.426	-40
CR023	-	-3.739	-9.003	-21.085	511	-2.473	-40
CR024	-	-3.739	-9.003	-21.085	511	-2.473	-40
CR025	-	-3.668	-8.840	-20.809	522	-2.426	-40
CR026	-	-3.668	-8.840	-20.809	522	-2.426	-40
CR027	-	-3.739	-9.003	-21.085	511	-2.473	-40
CR028	-	-3.739	-9.003	-21.085	511	-2.473	-40
CR029	-	-3.668	-8.840	-20.809	522	-2.426	-40
CR030	-	-3.668	-8.840	-20.809	522	-2.426	-40
CR031	-	-3.739	-9.003	-21.085	511	-2.473	-40
CR032	-	-3.739	-9.003	-21.085	511	-2.473	-40
CR033	-	-3.903	-7.749	-18.715	385	-2.591	-46
CR034	-	-3.903	-7.749	-18.715	385	-2.591	-46
CR035	-	-3.974	-7.912	-18.991	374	-2.638	-46
CR036	-	-3.974	-7.912	-18.991	374	-2.638	-46
CR037	-	-3.903	-7.749	-18.715	385	-2.591	-46
CR038	-	-3.903	-7.749	-18.715	385	-2.591	-46
CR039	-	-3.974	-7.912	-18.991	374	-2.638	-46
CR040	-	-3.974	-7.912	-18.991	374	-2.638	-46
CR041	-	-3.903	-7.749	-18.715	385	-2.591	-46
CR042	-	-3.903	-7.749	-18.715	385	-2.591	-46
CR043	-	-3.974	-7.912	-18.991	374	-2.638	-46
CR044	-	-3.974	-7.912	-18.991	374	-2.638	-46
CR045	-	-3.903	-7.749	-18.715	385	-2.591	-46
CR046	-	-3.903	-7.749	-18.715	385	-2.591	-46
CR047	-	-3.974	-7.912	-18.991	374	-2.638	-46
CR048	-	-3.974	-7.912	-18.991	374	-2.638	-46
CR049	-	-3.668	-8.840	-20.809	522	-2.426	-40
CR050	-	-3.668	-8.840	-20.809	522	-2.426	-40
CR051	-	-3.739	-9.003	-21.085	511	-2.473	-40
CR052	-	-3.739	-9.003	-21.085	511	-2.473	-40
CR053	-	-3.668	-8.840	-20.809	522	-2.426	-40
CR054	-	-3.668	-8.840	-20.809	522	-2.426	-40
CR055	-	-3.739	-9.003	-21.085	511	-2.473	-40
CR056	-	-3.739	-9.003	-21.085	511	-2.473	-40
CR057	-	-3.668	-8.840	-20.809	522	-2.426	-40
CR058	-	-3.668	-8.840	-20.809	522	-2.426	-40
CR059	-	-3.739	-9.003	-21.085	511	-2.473	-40
CR060	-	-3.739	-9.003	-21.085	511	-2.473	-40
CR061	-	-3.668	-8.840	-20.809	522	-2.426	-40
CR062	-	-3.668	-8.840	-20.809	522	-2.426	-40
CR063	-	-3.739	-9.003	-21.085	511	-2.473	-40
CR064	-	-3.739	-9.003	-21.085	511	-2.473	-40
CR065	-	-4.009	-7.688	-20.141	301	-2.612	-57
CR066	-	-4.009	-7.688	-20.141	301	-2.612	-57
CR067	-	-4.079	-7.851	-20.417	290	-2.659	-57
CR068	-	-4.079	-7.851	-20.417	290	-2.659	-57
CR069	-	-4.009	-7.688	-20.141	301	-2.612	-57
CR070	-	-4.009	-7.688	-20.141	301	-2.612	-57
CR071	-	-4.079	-7.851	-20.417	290	-2.659	-57
CR072	-	-4.079	-7.851	-20.417	290	-2.659	-57
CR073	-	-4.009	-7.688	-20.141	301	-2.612	-57
CR074	-	-4.009	-7.688	-20.141	301	-2.612	-57
CR075	-	-4.079	-7.851	-20.417	290	-2.659	-57
CR076	-	-4.079	-7.851	-20.417	290	-2.659	-57
CR077	-	-4.009	-7.688	-20.141	301	-2.612	-57
CR078	-	-4.009	-7.688	-20.141	301	-2.612	-57
CR079	-	-4.079	-7.851	-20.417	290	-2.659	-57
CR080	-	-4.079	-7.851	-20.417	290	-2.659	-57
CR081	-	-3.563	-8.901	-19.383	606	-2.405	-29
CR082	-	-3.563	-8.901	-19.383	606	-2.405	-29
CR083	-	-3.633	-9.064	-19.659	595	-2.452	-29

Carichi sui nodi in fondazione

Carico	CC	Fx	Fy	Fz	Mx	My	Mz
		[N]	[N]	[N]	[N·m]	[N·m]	[N·m]
CR084	-	-3.633	-9.064	-19.659	595	-2.452	-29
CR085	-	-3.563	-8.901	-19.383	606	-2.405	-29
CR086	-	-3.563	-8.901	-19.383	606	-2.405	-29
CR087	-	-3.633	-9.064	-19.659	595	-2.452	-29
CR088	-	-3.633	-9.064	-19.659	595	-2.452	-29
CR089	-	-3.563	-8.901	-19.383	606	-2.405	-29
CR090	-	-3.563	-8.901	-19.383	606	-2.405	-29
CR091	-	-3.633	-9.064	-19.659	595	-2.452	-29
CR092	-	-3.633	-9.064	-19.659	595	-2.452	-29
CR093	-	-3.563	-8.901	-19.383	606	-2.405	-29
CR094	-	-3.563	-8.901	-19.383	606	-2.405	-29
CR095	-	-3.633	-9.064	-19.659	595	-2.452	-29
CR096	-	-3.633	-9.064	-19.659	595	-2.452	-29
CR097	-	-4.009	-7.688	-20.141	301	-2.612	-57
CR098	-	-4.009	-7.688	-20.141	301	-2.612	-57
CR099	-	-4.079	-7.851	-20.417	290	-2.659	-57
CR100	-	-4.079	-7.851	-20.417	290	-2.659	-57
CR101	-	-4.009	-7.688	-20.141	301	-2.612	-57
CR102	-	-4.009	-7.688	-20.141	301	-2.612	-57
CR103	-	-4.079	-7.851	-20.417	290	-2.659	-57
CR104	-	-4.079	-7.851	-20.417	290	-2.659	-57
CR105	-	-4.009	-7.688	-20.141	301	-2.612	-57
CR106	-	-4.009	-7.688	-20.141	301	-2.612	-57
CR107	-	-4.079	-7.851	-20.417	290	-2.659	-57
CR108	-	-4.079	-7.851	-20.417	290	-2.659	-57
CR109	-	-4.009	-7.688	-20.141	301	-2.612	-57
CR110	-	-4.009	-7.688	-20.141	301	-2.612	-57
CR111	-	-4.079	-7.851	-20.417	290	-2.659	-57
CR112	-	-4.079	-7.851	-20.417	290	-2.659	-57
CR113	-	-3.563	-8.901	-19.383	606	-2.405	-29
CR114	-	-3.563	-8.901	-19.383	606	-2.405	-29
CR115	-	-3.633	-9.064	-19.659	595	-2.452	-29
CR116	-	-3.633	-9.064	-19.659	595	-2.452	-29
CR117	-	-3.563	-8.901	-19.383	606	-2.405	-29
CR118	-	-3.563	-8.901	-19.383	606	-2.405	-29
CR119	-	-3.633	-9.064	-19.659	595	-2.452	-29
CR120	-	-3.633	-9.064	-19.659	595	-2.452	-29
CR121	-	-3.563	-8.901	-19.383	606	-2.405	-29
CR122	-	-3.563	-8.901	-19.383	606	-2.405	-29
CR123	-	-3.633	-9.064	-19.659	595	-2.452	-29
CR124	-	-3.633	-9.064	-19.659	595	-2.452	-29
CR125	-	-3.563	-8.901	-19.383	606	-2.405	-29
CR126	-	-3.563	-8.901	-19.383	606	-2.405	-29
CR127	-	-3.633	-9.064	-19.659	595	-2.452	-29
CR128	-	-3.633	-9.064	-19.659	595	-2.452	-29
Nodo 01270							
CR001	-	-1.460	-7.454	-20.799	690	-2.324	-1
CR002	-	-1.460	-7.454	-20.799	690	-2.324	-1
CR003	-	-1.482	-7.599	-21.075	677	-2.363	-1
CR004	-	-1.482	-7.599	-21.075	677	-2.363	-1
CR005	-	-1.460	-7.454	-20.799	690	-2.324	-1
CR006	-	-1.460	-7.454	-20.799	690	-2.324	-1
CR007	-	-1.482	-7.599	-21.075	677	-2.363	-1
CR008	-	-1.482	-7.599	-21.075	677	-2.363	-1
CR009	-	-1.460	-7.454	-20.799	690	-2.324	-1
CR010	-	-1.460	-7.454	-20.799	690	-2.324	-1
CR011	-	-1.482	-7.599	-21.075	677	-2.363	-1
CR012	-	-1.482	-7.599	-21.075	677	-2.363	-1
CR013	-	-1.460	-7.454	-20.799	690	-2.324	-1
CR014	-	-1.460	-7.454	-20.799	690	-2.324	-1
CR015	-	-1.482	-7.599	-21.075	677	-2.363	-1
CR016	-	-1.482	-7.599	-21.075	677	-2.363	-1
CR017	-	-1.486	-8.215	-19.077	785	-2.225	1
CR018	-	-1.486	-8.215	-19.077	785	-2.225	1
CR019	-	-1.508	-8.360	-19.353	772	-2.264	1
CR020	-	-1.508	-8.360	-19.353	772	-2.264	1
CR021	-	-1.486	-8.215	-19.077	785	-2.225	1
CR022	-	-1.486	-8.215	-19.077	785	-2.225	1
CR023	-	-1.508	-8.360	-19.353	772	-2.264	1
CR024	-	-1.508	-8.360	-19.353	772	-2.264	1
CR025	-	-1.486	-8.215	-19.077	785	-2.225	1
CR026	-	-1.486	-8.215	-19.077	785	-2.225	1
CR027	-	-1.508	-8.360	-19.353	772	-2.264	1
CR028	-	-1.508	-8.360	-19.353	772	-2.264	1
CR029	-	-1.486	-8.215	-19.077	785	-2.225	1
CR030	-	-1.486	-8.215	-19.077	785	-2.225	1
CR031	-	-1.508	-8.360	-19.353	772	-2.264	1
CR032	-	-1.508	-8.360	-19.353	772	-2.264	1
CR033	-	-1.460	-7.454	-20.799	690	-2.324	-1
CR034	-	-1.460	-7.454	-20.799	690	-2.324	-1

Carichi sui nodi in fondazione

Carico	CC	Fx	Fy	Fz	Mx	My	Mz
		[N]	[N]	[N]	[N·m]	[N·m]	[N·m]
CR035	-	-1.482	-7.599	-21.075	677	-2.363	-1
CR036	-	-1.482	-7.599	-21.075	677	-2.363	-1
CR037	-	-1.460	-7.454	-20.799	690	-2.324	-1
CR038	-	-1.460	-7.454	-20.799	690	-2.324	-1
CR039	-	-1.482	-7.599	-21.075	677	-2.363	-1
CR040	-	-1.482	-7.599	-21.075	677	-2.363	-1
CR041	-	-1.460	-7.454	-20.799	690	-2.324	-1
CR042	-	-1.460	-7.454	-20.799	690	-2.324	-1
CR043	-	-1.482	-7.599	-21.075	677	-2.363	-1
CR044	-	-1.482	-7.599	-21.075	677	-2.363	-1
CR045	-	-1.460	-7.454	-20.799	690	-2.324	-1
CR046	-	-1.460	-7.454	-20.799	690	-2.324	-1
CR047	-	-1.482	-7.599	-21.075	677	-2.363	-1
CR048	-	-1.482	-7.599	-21.075	677	-2.363	-1
CR049	-	-1.486	-8.215	-19.077	785	-2.225	1
CR050	-	-1.486	-8.215	-19.077	785	-2.225	1
CR051	-	-1.508	-8.360	-19.353	772	-2.264	1
CR052	-	-1.508	-8.360	-19.353	772	-2.264	1
CR053	-	-1.486	-8.215	-19.077	785	-2.225	1
CR054	-	-1.486	-8.215	-19.077	785	-2.225	1
CR055	-	-1.508	-8.360	-19.353	772	-2.264	1
CR056	-	-1.508	-8.360	-19.353	772	-2.264	1
CR057	-	-1.486	-8.215	-19.077	785	-2.225	1
CR058	-	-1.486	-8.215	-19.077	785	-2.225	1
CR059	-	-1.508	-8.360	-19.353	772	-2.264	1
CR060	-	-1.508	-8.360	-19.353	772	-2.264	1
CR061	-	-1.486	-8.215	-19.077	785	-2.225	1
CR062	-	-1.486	-8.215	-19.077	785	-2.225	1
CR063	-	-1.508	-8.360	-19.353	772	-2.264	1
CR064	-	-1.508	-8.360	-19.353	772	-2.264	1
CR065	-	-1.521	-7.585	-20.678	813	-2.413	-3
CR066	-	-1.521	-7.585	-20.678	813	-2.413	-3
CR067	-	-1.543	-7.730	-20.954	800	-2.452	-3
CR068	-	-1.543	-7.730	-20.954	800	-2.452	-3
CR069	-	-1.521	-7.585	-20.678	813	-2.413	-3
CR070	-	-1.521	-7.585	-20.678	813	-2.413	-3
CR071	-	-1.543	-7.730	-20.954	800	-2.452	-3
CR072	-	-1.543	-7.730	-20.954	800	-2.452	-3
CR073	-	-1.521	-7.585	-20.678	813	-2.413	-3
CR074	-	-1.521	-7.585	-20.678	813	-2.413	-3
CR075	-	-1.543	-7.730	-20.954	800	-2.452	-3
CR076	-	-1.543	-7.730	-20.954	800	-2.452	-3
CR077	-	-1.521	-7.585	-20.678	813	-2.413	-3
CR078	-	-1.521	-7.585	-20.678	813	-2.413	-3
CR079	-	-1.543	-7.730	-20.954	800	-2.452	-3
CR080	-	-1.543	-7.730	-20.954	800	-2.452	-3
CR081	-	-1.425	-8.084	-19.198	662	-2.136	3
CR082	-	-1.425	-8.084	-19.198	662	-2.136	3
CR083	-	-1.447	-8.229	-19.474	649	-2.175	3
CR084	-	-1.447	-8.229	-19.474	649	-2.175	3
CR085	-	-1.425	-8.084	-19.198	662	-2.136	3
CR086	-	-1.425	-8.084	-19.198	662	-2.136	3
CR087	-	-1.447	-8.229	-19.474	649	-2.175	3
CR088	-	-1.447	-8.229	-19.474	649	-2.175	3
CR089	-	-1.425	-8.084	-19.198	662	-2.136	3
CR090	-	-1.425	-8.084	-19.198	662	-2.136	3
CR091	-	-1.447	-8.229	-19.474	649	-2.175	3
CR092	-	-1.447	-8.229	-19.474	649	-2.175	3
CR093	-	-1.425	-8.084	-19.198	662	-2.136	3
CR094	-	-1.425	-8.084	-19.198	662	-2.136	3
CR095	-	-1.447	-8.229	-19.474	649	-2.175	3
CR096	-	-1.447	-8.229	-19.474	649	-2.175	3
CR097	-	-1.521	-7.585	-20.678	813	-2.413	-3
CR098	-	-1.521	-7.585	-20.678	813	-2.413	-3
CR099	-	-1.543	-7.730	-20.954	800	-2.452	-3
CR100	-	-1.543	-7.730	-20.954	800	-2.452	-3
CR101	-	-1.521	-7.585	-20.678	813	-2.413	-3
CR102	-	-1.521	-7.585	-20.678	813	-2.413	-3
CR103	-	-1.543	-7.730	-20.954	800	-2.452	-3
CR104	-	-1.543	-7.730	-20.954	800	-2.452	-3
CR105	-	-1.521	-7.585	-20.678	813	-2.413	-3
CR106	-	-1.521	-7.585	-20.678	813	-2.413	-3
CR107	-	-1.543	-7.730	-20.954	800	-2.452	-3
CR108	-	-1.543	-7.730	-20.954	800	-2.452	-3
CR109	-	-1.521	-7.585	-20.678	813	-2.413	-3
CR110	-	-1.521	-7.585	-20.678	813	-2.413	-3
CR111	-	-1.543	-7.730	-20.954	800	-2.452	-3
CR112	-	-1.543	-7.730	-20.954	800	-2.452	-3
CR113	-	-1.425	-8.084	-19.198	662	-2.136	3
CR114	-	-1.425	-8.084	-19.198	662	-2.136	3

Carichi sui nodi in fondazione

Carico	CC	Fx	Fy	Fz	Mx	My	Mz
		[N]	[N]	[N]	[N·m]	[N·m]	[N·m]
CR115	-	-1.447	-8.229	-19.474	649	-2.175	3
CR116	-	-1.447	-8.229	-19.474	649	-2.175	3
CR117	-	-1.425	-8.084	-19.198	662	-2.136	3
CR118	-	-1.425	-8.084	-19.198	662	-2.136	3
CR119	-	-1.447	-8.229	-19.474	649	-2.175	3
CR120	-	-1.447	-8.229	-19.474	649	-2.175	3
CR121	-	-1.425	-8.084	-19.198	662	-2.136	3
CR122	-	-1.425	-8.084	-19.198	662	-2.136	3
CR123	-	-1.447	-8.229	-19.474	649	-2.175	3
CR124	-	-1.447	-8.229	-19.474	649	-2.175	3
CR125	-	-1.425	-8.084	-19.198	662	-2.136	3
CR126	-	-1.425	-8.084	-19.198	662	-2.136	3
CR127	-	-1.447	-8.229	-19.474	649	-2.175	3
CR128	-	-1.447	-8.229	-19.474	649	-2.175	3
Nodo 01271							
CR001	-	-1.621	-9.176	-22.414	1.020	-2.194	-14
CR002	-	-1.621	-9.176	-22.414	1.020	-2.194	-14
CR003	-	-1.650	-9.337	-22.718	1.002	-2.232	-14
CR004	-	-1.650	-9.337	-22.718	1.002	-2.232	-14
CR005	-	-1.621	-9.176	-22.414	1.020	-2.194	-14
CR006	-	-1.621	-9.176	-22.414	1.020	-2.194	-14
CR007	-	-1.650	-9.337	-22.718	1.002	-2.232	-14
CR008	-	-1.650	-9.337	-22.718	1.002	-2.232	-14
CR009	-	-1.621	-9.176	-22.414	1.020	-2.194	-14
CR010	-	-1.621	-9.176	-22.414	1.020	-2.194	-14
CR011	-	-1.650	-9.337	-22.718	1.002	-2.232	-14
CR012	-	-1.650	-9.337	-22.718	1.002	-2.232	-14
CR013	-	-1.621	-9.176	-22.414	1.020	-2.194	-14
CR014	-	-1.621	-9.176	-22.414	1.020	-2.194	-14
CR015	-	-1.650	-9.337	-22.718	1.002	-2.232	-14
CR016	-	-1.650	-9.337	-22.718	1.002	-2.232	-14
CR017	-	-1.696	-8.397	-20.780	1.114	-2.080	2
CR018	-	-1.696	-8.397	-20.780	1.114	-2.080	2
CR019	-	-1.725	-8.558	-21.084	1.096	-2.118	2
CR020	-	-1.725	-8.558	-21.084	1.096	-2.118	2
CR021	-	-1.696	-8.397	-20.780	1.114	-2.080	2
CR022	-	-1.696	-8.397	-20.780	1.114	-2.080	2
CR023	-	-1.725	-8.558	-21.084	1.096	-2.118	2
CR024	-	-1.725	-8.558	-21.084	1.096	-2.118	2
CR025	-	-1.696	-8.397	-20.780	1.114	-2.080	2
CR026	-	-1.696	-8.397	-20.780	1.114	-2.080	2
CR027	-	-1.725	-8.558	-21.084	1.096	-2.118	2
CR028	-	-1.725	-8.558	-21.084	1.096	-2.118	2
CR029	-	-1.696	-8.397	-20.780	1.114	-2.080	2
CR030	-	-1.696	-8.397	-20.780	1.114	-2.080	2
CR031	-	-1.725	-8.558	-21.084	1.096	-2.118	2
CR032	-	-1.725	-8.558	-21.084	1.096	-2.118	2
CR033	-	-1.621	-9.176	-22.414	1.020	-2.194	-14
CR034	-	-1.621	-9.176	-22.414	1.020	-2.194	-14
CR035	-	-1.650	-9.337	-22.718	1.002	-2.232	-14
CR036	-	-1.650	-9.337	-22.718	1.002	-2.232	-14
CR037	-	-1.621	-9.176	-22.414	1.020	-2.194	-14
CR038	-	-1.621	-9.176	-22.414	1.020	-2.194	-14
CR039	-	-1.650	-9.337	-22.718	1.002	-2.232	-14
CR040	-	-1.650	-9.337	-22.718	1.002	-2.232	-14
CR041	-	-1.621	-9.176	-22.414	1.020	-2.194	-14
CR042	-	-1.621	-9.176	-22.414	1.020	-2.194	-14
CR043	-	-1.650	-9.337	-22.718	1.002	-2.232	-14
CR044	-	-1.650	-9.337	-22.718	1.002	-2.232	-14
CR045	-	-1.621	-9.176	-22.414	1.020	-2.194	-14
CR046	-	-1.621	-9.176	-22.414	1.020	-2.194	-14
CR047	-	-1.650	-9.337	-22.718	1.002	-2.232	-14
CR048	-	-1.650	-9.337	-22.718	1.002	-2.232	-14
CR049	-	-1.696	-8.397	-20.780	1.114	-2.080	2
CR050	-	-1.696	-8.397	-20.780	1.114	-2.080	2
CR051	-	-1.725	-8.558	-21.084	1.096	-2.118	2
CR052	-	-1.725	-8.558	-21.084	1.096	-2.118	2
CR053	-	-1.696	-8.397	-20.780	1.114	-2.080	2
CR054	-	-1.696	-8.397	-20.780	1.114	-2.080	2
CR055	-	-1.725	-8.558	-21.084	1.096	-2.118	2
CR056	-	-1.725	-8.558	-21.084	1.096	-2.118	2
CR057	-	-1.696	-8.397	-20.780	1.114	-2.080	2
CR058	-	-1.696	-8.397	-20.780	1.114	-2.080	2
CR059	-	-1.725	-8.558	-21.084	1.096	-2.118	2
CR060	-	-1.725	-8.558	-21.084	1.096	-2.118	2
CR061	-	-1.696	-8.397	-20.780	1.114	-2.080	2
CR062	-	-1.696	-8.397	-20.780	1.114	-2.080	2
CR063	-	-1.725	-8.558	-21.084	1.096	-2.118	2
CR064	-	-1.725	-8.558	-21.084	1.096	-2.118	2
CR065	-	-1.601	-8.952	-23.139	1.100	-2.378	-27

Carichi sui nodi in fondazione

Carico	CC	Fx	Fy	Fz	Mx	My	Mz
		[N]	[N]	[N]	[N·m]	[N·m]	[N·m]
CR066	-	-1.601	-8.952	-23.139	1.100	-2.378	-27
CR067	-	-1.630	-9.112	-23.443	1.082	-2.416	-27
CR068	-	-1.630	-9.112	-23.443	1.082	-2.416	-27
CR069	-	-1.601	-8.952	-23.139	1.100	-2.378	-27
CR070	-	-1.601	-8.952	-23.139	1.100	-2.378	-27
CR071	-	-1.630	-9.112	-23.443	1.082	-2.416	-27
CR072	-	-1.630	-9.112	-23.443	1.082	-2.416	-27
CR073	-	-1.601	-8.952	-23.139	1.100	-2.378	-27
CR074	-	-1.601	-8.952	-23.139	1.100	-2.378	-27
CR075	-	-1.630	-9.112	-23.443	1.082	-2.416	-27
CR076	-	-1.630	-9.112	-23.443	1.082	-2.416	-27
CR077	-	-1.601	-8.952	-23.139	1.100	-2.378	-27
CR078	-	-1.601	-8.952	-23.139	1.100	-2.378	-27
CR079	-	-1.630	-9.112	-23.443	1.082	-2.416	-27
CR080	-	-1.630	-9.112	-23.443	1.082	-2.416	-27
CR081	-	-1.716	-8.622	-20.055	1.034	-1.896	15
CR082	-	-1.716	-8.622	-20.055	1.034	-1.896	15
CR083	-	-1.745	-8.782	-20.359	1.016	-1.934	15
CR084	-	-1.745	-8.782	-20.359	1.016	-1.934	15
CR085	-	-1.716	-8.622	-20.055	1.034	-1.896	15
CR086	-	-1.716	-8.622	-20.055	1.034	-1.896	15
CR087	-	-1.745	-8.782	-20.359	1.016	-1.934	15
CR088	-	-1.745	-8.782	-20.359	1.016	-1.934	15
CR089	-	-1.716	-8.622	-20.055	1.034	-1.896	15
CR090	-	-1.716	-8.622	-20.055	1.034	-1.896	15
CR091	-	-1.745	-8.782	-20.359	1.016	-1.934	15
CR092	-	-1.745	-8.782	-20.359	1.016	-1.934	15
CR093	-	-1.716	-8.622	-20.055	1.034	-1.896	15
CR094	-	-1.716	-8.622	-20.055	1.034	-1.896	15
CR095	-	-1.745	-8.782	-20.359	1.016	-1.934	15
CR096	-	-1.745	-8.782	-20.359	1.016	-1.934	15
CR097	-	-1.601	-8.952	-23.139	1.100	-2.378	-27
CR098	-	-1.601	-8.952	-23.139	1.100	-2.378	-27
CR099	-	-1.630	-9.112	-23.443	1.082	-2.416	-27
CR100	-	-1.630	-9.112	-23.443	1.082	-2.416	-27
CR101	-	-1.601	-8.952	-23.139	1.100	-2.378	-27
CR102	-	-1.601	-8.952	-23.139	1.100	-2.378	-27
CR103	-	-1.630	-9.112	-23.443	1.082	-2.416	-27
CR104	-	-1.630	-9.112	-23.443	1.082	-2.416	-27
CR105	-	-1.601	-8.952	-23.139	1.100	-2.378	-27
CR106	-	-1.601	-8.952	-23.139	1.100	-2.378	-27
CR107	-	-1.630	-9.112	-23.443	1.082	-2.416	-27
CR108	-	-1.630	-9.112	-23.443	1.082	-2.416	-27
CR109	-	-1.601	-8.952	-23.139	1.100	-2.378	-27
CR110	-	-1.601	-8.952	-23.139	1.100	-2.378	-27
CR111	-	-1.630	-9.112	-23.443	1.082	-2.416	-27
CR112	-	-1.630	-9.112	-23.443	1.082	-2.416	-27
CR113	-	-1.716	-8.622	-20.055	1.034	-1.896	15
CR114	-	-1.716	-8.622	-20.055	1.034	-1.896	15
CR115	-	-1.745	-8.782	-20.359	1.016	-1.934	15
CR116	-	-1.745	-8.782	-20.359	1.016	-1.934	15
CR117	-	-1.716	-8.622	-20.055	1.034	-1.896	15
CR118	-	-1.716	-8.622	-20.055	1.034	-1.896	15
CR119	-	-1.745	-8.782	-20.359	1.016	-1.934	15
CR120	-	-1.745	-8.782	-20.359	1.016	-1.934	15
CR121	-	-1.716	-8.622	-20.055	1.034	-1.896	15
CR122	-	-1.716	-8.622	-20.055	1.034	-1.896	15
CR123	-	-1.745	-8.782	-20.359	1.016	-1.934	15
CR124	-	-1.745	-8.782	-20.359	1.016	-1.934	15
CR125	-	-1.716	-8.622	-20.055	1.034	-1.896	15
CR126	-	-1.716	-8.622	-20.055	1.034	-1.896	15
CR127	-	-1.745	-8.782	-20.359	1.016	-1.934	15
CR128	-	-1.745	-8.782	-20.359	1.016	-1.934	15
Nodo 01272							
CR001	-	-951	1.204	-21.114	-316	-1.723	-31
CR002	-	-951	1.204	-21.114	-316	-1.723	-31
CR003	-	-973	1.186	-21.400	-320	-1.754	-31
CR004	-	-973	1.186	-21.400	-320	-1.754	-31
CR005	-	-951	1.204	-21.114	-316	-1.723	-31
CR006	-	-951	1.204	-21.114	-316	-1.723	-31
CR007	-	-973	1.186	-21.400	-320	-1.754	-31
CR008	-	-973	1.186	-21.400	-320	-1.754	-31
CR009	-	-951	1.204	-21.114	-316	-1.723	-31
CR010	-	-951	1.204	-21.114	-316	-1.723	-31
CR011	-	-973	1.186	-21.400	-320	-1.754	-31
CR012	-	-973	1.186	-21.400	-320	-1.754	-31
CR013	-	-951	1.204	-21.114	-316	-1.723	-31
CR014	-	-951	1.204	-21.114	-316	-1.723	-31
CR015	-	-973	1.186	-21.400	-320	-1.754	-31
CR016	-	-973	1.186	-21.400	-320	-1.754	-31

Carichi sui nodi in fondazione

Carico	CC	Fx	Fy	Fz	Mx	My	Mz
		[N]	[N]	[N]	[N·m]	[N·m]	[N·m]
CR017	-	-1.127	242	-19.370	-202	-1.606	-21
CR018	-	-1.127	242	-19.370	-202	-1.606	-21
CR019	-	-1.149	224	-19.656	-206	-1.637	-21
CR020	-	-1.149	224	-19.656	-206	-1.637	-21
CR021	-	-1.127	242	-19.370	-202	-1.606	-21
CR022	-	-1.127	242	-19.370	-202	-1.606	-21
CR023	-	-1.149	224	-19.656	-206	-1.637	-21
CR024	-	-1.149	224	-19.656	-206	-1.637	-21
CR025	-	-1.127	242	-19.370	-202	-1.606	-21
CR026	-	-1.127	242	-19.370	-202	-1.606	-21
CR027	-	-1.149	224	-19.656	-206	-1.637	-21
CR028	-	-1.149	224	-19.656	-206	-1.637	-21
CR029	-	-1.127	242	-19.370	-202	-1.606	-21
CR030	-	-1.127	242	-19.370	-202	-1.606	-21
CR031	-	-1.149	224	-19.656	-206	-1.637	-21
CR032	-	-1.149	224	-19.656	-206	-1.637	-21
CR033	-	-951	1.204	-21.114	-316	-1.723	-31
CR034	-	-951	1.204	-21.114	-316	-1.723	-31
CR035	-	-973	1.186	-21.400	-320	-1.754	-31
CR036	-	-973	1.186	-21.400	-320	-1.754	-31
CR037	-	-951	1.204	-21.114	-316	-1.723	-31
CR038	-	-951	1.204	-21.114	-316	-1.723	-31
CR039	-	-973	1.186	-21.400	-320	-1.754	-31
CR040	-	-973	1.186	-21.400	-320	-1.754	-31
CR041	-	-951	1.204	-21.114	-316	-1.723	-31
CR042	-	-951	1.204	-21.114	-316	-1.723	-31
CR043	-	-973	1.186	-21.400	-320	-1.754	-31
CR044	-	-973	1.186	-21.400	-320	-1.754	-31
CR045	-	-951	1.204	-21.114	-316	-1.723	-31
CR046	-	-951	1.204	-21.114	-316	-1.723	-31
CR047	-	-973	1.186	-21.400	-320	-1.754	-31
CR048	-	-973	1.186	-21.400	-320	-1.754	-31
CR049	-	-1.127	242	-19.370	-202	-1.606	-21
CR050	-	-1.127	242	-19.370	-202	-1.606	-21
CR051	-	-1.149	224	-19.656	-206	-1.637	-21
CR052	-	-1.149	224	-19.656	-206	-1.637	-21
CR053	-	-1.127	242	-19.370	-202	-1.606	-21
CR054	-	-1.127	242	-19.370	-202	-1.606	-21
CR055	-	-1.149	224	-19.656	-206	-1.637	-21
CR056	-	-1.149	224	-19.656	-206	-1.637	-21
CR057	-	-1.127	242	-19.370	-202	-1.606	-21
CR058	-	-1.127	242	-19.370	-202	-1.606	-21
CR059	-	-1.149	224	-19.656	-206	-1.637	-21
CR060	-	-1.149	224	-19.656	-206	-1.637	-21
CR061	-	-1.127	242	-19.370	-202	-1.606	-21
CR062	-	-1.127	242	-19.370	-202	-1.606	-21
CR063	-	-1.149	224	-19.656	-206	-1.637	-21
CR064	-	-1.149	224	-19.656	-206	-1.637	-21
CR065	-	-806	-803	-23.152	-488	-1.900	-44
CR066	-	-806	-803	-23.152	-488	-1.900	-44
CR067	-	-828	-821	-23.438	-492	-1.931	-44
CR068	-	-828	-821	-23.438	-492	-1.931	-44
CR069	-	-806	-803	-23.152	-488	-1.900	-44
CR070	-	-806	-803	-23.152	-488	-1.900	-44
CR071	-	-828	-821	-23.438	-492	-1.931	-44
CR072	-	-828	-821	-23.438	-492	-1.931	-44
CR073	-	-806	-803	-23.152	-488	-1.900	-44
CR074	-	-806	-803	-23.152	-488	-1.900	-44
CR075	-	-828	-821	-23.438	-492	-1.931	-44
CR076	-	-828	-821	-23.438	-492	-1.931	-44
CR077	-	-806	-803	-23.152	-488	-1.900	-44
CR078	-	-806	-803	-23.152	-488	-1.900	-44
CR079	-	-828	-821	-23.438	-492	-1.931	-44
CR080	-	-828	-821	-23.438	-492	-1.931	-44
CR081	-	-1.272	2.249	-17.332	-30	-1.429	-8
CR082	-	-1.272	2.249	-17.332	-30	-1.429	-8
CR083	-	-1.294	2.231	-17.618	-34	-1.460	-8
CR084	-	-1.294	2.231	-17.618	-34	-1.460	-8
CR085	-	-1.272	2.249	-17.332	-30	-1.429	-8
CR086	-	-1.272	2.249	-17.332	-30	-1.429	-8
CR087	-	-1.294	2.231	-17.618	-34	-1.460	-8
CR088	-	-1.294	2.231	-17.618	-34	-1.460	-8
CR089	-	-1.272	2.249	-17.332	-30	-1.429	-8
CR090	-	-1.272	2.249	-17.332	-30	-1.429	-8
CR091	-	-1.294	2.231	-17.618	-34	-1.460	-8
CR092	-	-1.294	2.231	-17.618	-34	-1.460	-8
CR093	-	-1.272	2.249	-17.332	-30	-1.429	-8
CR094	-	-1.272	2.249	-17.332	-30	-1.429	-8
CR095	-	-1.294	2.231	-17.618	-34	-1.460	-8
CR096	-	-1.294	2.231	-17.618	-34	-1.460	-8

Carichi sui nodi in fondazione

Carico	CC	Fx	Fy	Fz	Mx	My	Mz
		[N]	[N]	[N]	[N·m]	[N·m]	[N·m]
CR097	-	-806	-803	-23.152	-488	-1.900	-44
CR098	-	-806	-803	-23.152	-488	-1.900	-44
CR099	-	-828	-821	-23.438	-492	-1.931	-44
CR100	-	-828	-821	-23.438	-492	-1.931	-44
CR101	-	-806	-803	-23.152	-488	-1.900	-44
CR102	-	-806	-803	-23.152	-488	-1.900	-44
CR103	-	-828	-821	-23.438	-492	-1.931	-44
CR104	-	-828	-821	-23.438	-492	-1.931	-44
CR105	-	-806	-803	-23.152	-488	-1.900	-44
CR106	-	-806	-803	-23.152	-488	-1.900	-44
CR107	-	-828	-821	-23.438	-492	-1.931	-44
CR108	-	-828	-821	-23.438	-492	-1.931	-44
CR109	-	-806	-803	-23.152	-488	-1.900	-44
CR110	-	-806	-803	-23.152	-488	-1.900	-44
CR111	-	-828	-821	-23.438	-492	-1.931	-44
CR112	-	-828	-821	-23.438	-492	-1.931	-44
CR113	-	-1.272	2.249	-17.332	-30	-1.429	-8
CR114	-	-1.272	2.249	-17.332	-30	-1.429	-8
CR115	-	-1.294	2.231	-17.618	-34	-1.460	-8
CR116	-	-1.294	2.231	-17.618	-34	-1.460	-8
CR117	-	-1.272	2.249	-17.332	-30	-1.429	-8
CR118	-	-1.272	2.249	-17.332	-30	-1.429	-8
CR119	-	-1.294	2.231	-17.618	-34	-1.460	-8
CR120	-	-1.294	2.231	-17.618	-34	-1.460	-8
CR121	-	-1.272	2.249	-17.332	-30	-1.429	-8
CR122	-	-1.272	2.249	-17.332	-30	-1.429	-8
CR123	-	-1.294	2.231	-17.618	-34	-1.460	-8
CR124	-	-1.294	2.231	-17.618	-34	-1.460	-8
CR125	-	-1.272	2.249	-17.332	-30	-1.429	-8
CR126	-	-1.272	2.249	-17.332	-30	-1.429	-8
CR127	-	-1.294	2.231	-17.618	-34	-1.460	-8
CR128	-	-1.294	2.231	-17.618	-34	-1.460	-8
Nodo 01273							
CR001	-	-7.912	1.223	-7.498	-237	-829	14
CR002	-	-7.912	1.223	-7.498	-237	-829	14
CR003	-	-8.053	1.198	-7.612	-246	-844	14
CR004	-	-8.053	1.198	-7.612	-246	-844	14
CR005	-	-7.912	1.223	-7.498	-237	-829	14
CR006	-	-7.912	1.223	-7.498	-237	-829	14
CR007	-	-8.053	1.198	-7.612	-246	-844	14
CR008	-	-8.053	1.198	-7.612	-246	-844	14
CR009	-	-7.912	1.223	-7.498	-237	-829	14
CR010	-	-7.912	1.223	-7.498	-237	-829	14
CR011	-	-8.053	1.198	-7.612	-246	-844	14
CR012	-	-8.053	1.198	-7.612	-246	-844	14
CR013	-	-7.912	1.223	-7.498	-237	-829	14
CR014	-	-7.912	1.223	-7.498	-237	-829	14
CR015	-	-8.053	1.198	-7.612	-246	-844	14
CR016	-	-8.053	1.198	-7.612	-246	-844	14
CR017	-	-9.229	1.280	-8.060	-186	-930	16
CR018	-	-9.229	1.280	-8.060	-186	-930	16
CR019	-	-9.370	1.255	-8.174	-195	-945	16
CR020	-	-9.370	1.255	-8.174	-195	-945	16
CR021	-	-9.229	1.280	-8.060	-186	-930	16
CR022	-	-9.229	1.280	-8.060	-186	-930	16
CR023	-	-9.370	1.255	-8.174	-195	-945	16
CR024	-	-9.370	1.255	-8.174	-195	-945	16
CR025	-	-9.229	1.280	-8.060	-186	-930	16
CR026	-	-9.229	1.280	-8.060	-186	-930	16
CR027	-	-9.370	1.255	-8.174	-195	-945	16
CR028	-	-9.370	1.255	-8.174	-195	-945	16
CR029	-	-9.229	1.280	-8.060	-186	-930	16
CR030	-	-9.229	1.280	-8.060	-186	-930	16
CR031	-	-9.370	1.255	-8.174	-195	-945	16
CR032	-	-9.370	1.255	-8.174	-195	-945	16
CR033	-	-7.912	1.223	-7.498	-237	-829	14
CR034	-	-7.912	1.223	-7.498	-237	-829	14
CR035	-	-8.053	1.198	-7.612	-246	-844	14
CR036	-	-8.053	1.198	-7.612	-246	-844	14
CR037	-	-7.912	1.223	-7.498	-237	-829	14
CR038	-	-7.912	1.223	-7.498	-237	-829	14
CR039	-	-8.053	1.198	-7.612	-246	-844	14
CR040	-	-8.053	1.198	-7.612	-246	-844	14
CR041	-	-7.912	1.223	-7.498	-237	-829	14
CR042	-	-7.912	1.223	-7.498	-237	-829	14
CR043	-	-8.053	1.198	-7.612	-246	-844	14
CR044	-	-8.053	1.198	-7.612	-246	-844	14
CR045	-	-7.912	1.223	-7.498	-237	-829	14
CR046	-	-7.912	1.223	-7.498	-237	-829	14
CR047	-	-8.053	1.198	-7.612	-246	-844	14

Carichi sui nodi in fondazione

Carico	CC	Fx	Fy	Fz	Mx	My	Mz
		[N]	[N]	[N]	[N·m]	[N·m]	[N·m]
CR048	-	-8.053	1.198	-7.612	-246	-844	14
CR049	-	-9.229	1.280	-8.060	-186	-930	16
CR050	-	-9.229	1.280	-8.060	-186	-930	16
CR051	-	-9.370	1.255	-8.174	-195	-945	16
CR052	-	-9.370	1.255	-8.174	-195	-945	16
CR053	-	-9.229	1.280	-8.060	-186	-930	16
CR054	-	-9.229	1.280	-8.060	-186	-930	16
CR055	-	-9.370	1.255	-8.174	-195	-945	16
CR056	-	-9.370	1.255	-8.174	-195	-945	16
CR057	-	-9.229	1.280	-8.060	-186	-930	16
CR058	-	-9.229	1.280	-8.060	-186	-930	16
CR059	-	-9.370	1.255	-8.174	-195	-945	16
CR060	-	-9.370	1.255	-8.174	-195	-945	16
CR061	-	-9.229	1.280	-8.060	-186	-930	16
CR062	-	-9.229	1.280	-8.060	-186	-930	16
CR063	-	-9.370	1.255	-8.174	-195	-945	16
CR064	-	-9.370	1.255	-8.174	-195	-945	16
CR065	-	-5.972	1.217	-5.760	-95	-670	14
CR066	-	-5.972	1.217	-5.760	-95	-670	14
CR067	-	-6.113	1.193	-5.874	-104	-686	14
CR068	-	-6.113	1.193	-5.874	-104	-686	14
CR069	-	-5.972	1.217	-5.760	-95	-670	14
CR070	-	-5.972	1.217	-5.760	-95	-670	14
CR071	-	-6.113	1.193	-5.874	-104	-686	14
CR072	-	-6.113	1.193	-5.874	-104	-686	14
CR073	-	-5.972	1.217	-5.760	-95	-670	14
CR074	-	-5.972	1.217	-5.760	-95	-670	14
CR075	-	-6.113	1.193	-5.874	-104	-686	14
CR076	-	-6.113	1.193	-5.874	-104	-686	14
CR077	-	-5.972	1.217	-5.760	-95	-670	14
CR078	-	-5.972	1.217	-5.760	-95	-670	14
CR079	-	-6.113	1.193	-5.874	-104	-686	14
CR080	-	-6.113	1.193	-5.874	-104	-686	14
CR081	-	-11.169	1.285	-9.798	-328	-1.088	16
CR082	-	-11.169	1.285	-9.798	-328	-1.088	16
CR083	-	-11.310	1.261	-9.912	-337	-1.104	16
CR084	-	-11.310	1.261	-9.912	-337	-1.104	16
CR085	-	-11.169	1.285	-9.798	-328	-1.088	16
CR086	-	-11.169	1.285	-9.798	-328	-1.088	16
CR087	-	-11.310	1.261	-9.912	-337	-1.104	16
CR088	-	-11.310	1.261	-9.912	-337	-1.104	16
CR089	-	-11.169	1.285	-9.798	-328	-1.088	16
CR090	-	-11.169	1.285	-9.798	-328	-1.088	16
CR091	-	-11.310	1.261	-9.912	-337	-1.104	16
CR092	-	-11.310	1.261	-9.912	-337	-1.104	16
CR093	-	-11.169	1.285	-9.798	-328	-1.088	16
CR094	-	-11.169	1.285	-9.798	-328	-1.088	16
CR095	-	-11.310	1.261	-9.912	-337	-1.104	16
CR096	-	-11.310	1.261	-9.912	-337	-1.104	16
CR097	-	-5.972	1.217	-5.760	-95	-670	14
CR098	-	-5.972	1.217	-5.760	-95	-670	14
CR099	-	-6.113	1.193	-5.874	-104	-686	14
CR100	-	-6.113	1.193	-5.874	-104	-686	14
CR101	-	-5.972	1.217	-5.760	-95	-670	14
CR102	-	-5.972	1.217	-5.760	-95	-670	14
CR103	-	-6.113	1.193	-5.874	-104	-686	14
CR104	-	-6.113	1.193	-5.874	-104	-686	14
CR105	-	-5.972	1.217	-5.760	-95	-670	14
CR106	-	-5.972	1.217	-5.760	-95	-670	14
CR107	-	-6.113	1.193	-5.874	-104	-686	14
CR108	-	-6.113	1.193	-5.874	-104	-686	14
CR109	-	-5.972	1.217	-5.760	-95	-670	14
CR110	-	-5.972	1.217	-5.760	-95	-670	14
CR111	-	-6.113	1.193	-5.874	-104	-686	14
CR112	-	-6.113	1.193	-5.874	-104	-686	14
CR113	-	-11.169	1.285	-9.798	-328	-1.088	16
CR114	-	-11.169	1.285	-9.798	-328	-1.088	16
CR115	-	-11.310	1.261	-9.912	-337	-1.104	16
CR116	-	-11.310	1.261	-9.912	-337	-1.104	16
CR117	-	-11.169	1.285	-9.798	-328	-1.088	16
CR118	-	-11.169	1.285	-9.798	-328	-1.088	16
CR119	-	-11.310	1.261	-9.912	-337	-1.104	16
CR120	-	-11.310	1.261	-9.912	-337	-1.104	16
CR121	-	-11.169	1.285	-9.798	-328	-1.088	16
CR122	-	-11.169	1.285	-9.798	-328	-1.088	16
CR123	-	-11.310	1.261	-9.912	-337	-1.104	16
CR124	-	-11.310	1.261	-9.912	-337	-1.104	16
CR125	-	-11.169	1.285	-9.798	-328	-1.088	16
CR126	-	-11.169	1.285	-9.798	-328	-1.088	16
CR127	-	-11.310	1.261	-9.912	-337	-1.104	16

Carichi sui nodi in fondazione

Carico	CC	Fx	Fy	Fz	Mx	My	Mz
		[N]	[N]	[N]	[N·m]	[N·m]	[N·m]
CR128	-	-11.310	1.261	-9.912	-337	-1.104	16
Nodo 01274							
CR001	-	-6.396	1.013	-12.498	-555	-642	23
CR002	-	-6.396	1.013	-12.498	-555	-642	23
CR003	-	-6.511	986	-12.694	-573	-656	23
CR004	-	-6.511	986	-12.694	-573	-656	23
CR005	-	-6.396	1.013	-12.498	-555	-642	23
CR006	-	-6.396	1.013	-12.498	-555	-642	23
CR007	-	-6.511	986	-12.694	-573	-656	23
CR008	-	-6.511	986	-12.694	-573	-656	23
CR009	-	-6.396	1.013	-12.498	-555	-642	23
CR010	-	-6.396	1.013	-12.498	-555	-642	23
CR011	-	-6.511	986	-12.694	-573	-656	23
CR012	-	-6.511	986	-12.694	-573	-656	23
CR013	-	-6.396	1.013	-12.498	-555	-642	23
CR014	-	-6.396	1.013	-12.498	-555	-642	23
CR015	-	-6.511	986	-12.694	-573	-656	23
CR016	-	-6.511	986	-12.694	-573	-656	23
CR017	-	-7.573	1.066	-13.388	-597	-750	23
CR018	-	-7.573	1.066	-13.388	-597	-750	23
CR019	-	-7.688	1.039	-13.584	-615	-764	23
CR020	-	-7.688	1.039	-13.584	-615	-764	23
CR021	-	-7.573	1.066	-13.388	-597	-750	23
CR022	-	-7.573	1.066	-13.388	-597	-750	23
CR023	-	-7.688	1.039	-13.584	-615	-764	23
CR024	-	-7.688	1.039	-13.584	-615	-764	23
CR025	-	-7.573	1.066	-13.388	-597	-750	23
CR026	-	-7.573	1.066	-13.388	-597	-750	23
CR027	-	-7.688	1.039	-13.584	-615	-764	23
CR028	-	-7.688	1.039	-13.584	-615	-764	23
CR029	-	-7.573	1.066	-13.388	-597	-750	23
CR030	-	-7.573	1.066	-13.388	-597	-750	23
CR031	-	-7.688	1.039	-13.584	-615	-764	23
CR032	-	-7.688	1.039	-13.584	-615	-764	23
CR033	-	-6.396	1.013	-12.498	-555	-642	23
CR034	-	-6.396	1.013	-12.498	-555	-642	23
CR035	-	-6.511	986	-12.694	-573	-656	23
CR036	-	-6.511	986	-12.694	-573	-656	23
CR037	-	-6.396	1.013	-12.498	-555	-642	23
CR038	-	-6.396	1.013	-12.498	-555	-642	23
CR039	-	-6.511	986	-12.694	-573	-656	23
CR040	-	-6.511	986	-12.694	-573	-656	23
CR041	-	-6.396	1.013	-12.498	-555	-642	23
CR042	-	-6.396	1.013	-12.498	-555	-642	23
CR043	-	-6.511	986	-12.694	-573	-656	23
CR044	-	-6.511	986	-12.694	-573	-656	23
CR045	-	-6.396	1.013	-12.498	-555	-642	23
CR046	-	-6.396	1.013	-12.498	-555	-642	23
CR047	-	-6.511	986	-12.694	-573	-656	23
CR048	-	-6.511	986	-12.694	-573	-656	23
CR049	-	-7.573	1.066	-13.388	-597	-750	23
CR050	-	-7.573	1.066	-13.388	-597	-750	23
CR051	-	-7.688	1.039	-13.584	-615	-764	23
CR052	-	-7.688	1.039	-13.584	-615	-764	23
CR053	-	-7.573	1.066	-13.388	-597	-750	23
CR054	-	-7.573	1.066	-13.388	-597	-750	23
CR055	-	-7.688	1.039	-13.584	-615	-764	23
CR056	-	-7.688	1.039	-13.584	-615	-764	23
CR057	-	-7.573	1.066	-13.388	-597	-750	23
CR058	-	-7.573	1.066	-13.388	-597	-750	23
CR059	-	-7.688	1.039	-13.584	-615	-764	23
CR060	-	-7.688	1.039	-13.584	-615	-764	23
CR061	-	-7.573	1.066	-13.388	-597	-750	23
CR062	-	-7.573	1.066	-13.388	-597	-750	23
CR063	-	-7.688	1.039	-13.584	-615	-764	23
CR064	-	-7.688	1.039	-13.584	-615	-764	23
CR065	-	-4.901	1.070	-10.096	-541	-491	26
CR066	-	-4.901	1.070	-10.096	-541	-491	26
CR067	-	-5.016	1.044	-10.292	-559	-504	26
CR068	-	-5.016	1.044	-10.292	-559	-504	26
CR069	-	-4.901	1.070	-10.096	-541	-491	26
CR070	-	-4.901	1.070	-10.096	-541	-491	26
CR071	-	-5.016	1.044	-10.292	-559	-504	26
CR072	-	-5.016	1.044	-10.292	-559	-504	26
CR073	-	-4.901	1.070	-10.096	-541	-491	26
CR074	-	-4.901	1.070	-10.096	-541	-491	26
CR075	-	-5.016	1.044	-10.292	-559	-504	26
CR076	-	-5.016	1.044	-10.292	-559	-504	26
CR077	-	-4.901	1.070	-10.096	-541	-491	26
CR078	-	-4.901	1.070	-10.096	-541	-491	26

Carichi sui nodi in fondazione

Carico	CC	Fx	Fy	Fz	Mx	My	Mz
		[N]	[N]	[N]	[N·m]	[N·m]	[N·m]
CR079	-	-5.016	1.044	-10.292	-559	-504	26
CR080	-	-5.016	1.044	-10.292	-559	-504	26
CR081	-	-9.068	1.008	-15.790	-611	-902	20
CR082	-	-9.068	1.008	-15.790	-611	-902	20
CR083	-	-9.183	982	-15.986	-629	-915	20
CR084	-	-9.183	982	-15.986	-629	-915	20
CR085	-	-9.068	1.008	-15.790	-611	-902	20
CR086	-	-9.068	1.008	-15.790	-611	-902	20
CR087	-	-9.183	982	-15.986	-629	-915	20
CR088	-	-9.183	982	-15.986	-629	-915	20
CR089	-	-9.068	1.008	-15.790	-611	-902	20
CR090	-	-9.068	1.008	-15.790	-611	-902	20
CR091	-	-9.183	982	-15.986	-629	-915	20
CR092	-	-9.183	982	-15.986	-629	-915	20
CR093	-	-9.068	1.008	-15.790	-611	-902	20
CR094	-	-9.068	1.008	-15.790	-611	-902	20
CR095	-	-9.183	982	-15.986	-629	-915	20
CR096	-	-9.183	982	-15.986	-629	-915	20
CR097	-	-4.901	1.070	-10.096	-541	-491	26
CR098	-	-4.901	1.070	-10.096	-541	-491	26
CR099	-	-5.016	1.044	-10.292	-559	-504	26
CR100	-	-5.016	1.044	-10.292	-559	-504	26
CR101	-	-4.901	1.070	-10.096	-541	-491	26
CR102	-	-4.901	1.070	-10.096	-541	-491	26
CR103	-	-5.016	1.044	-10.292	-559	-504	26
CR104	-	-5.016	1.044	-10.292	-559	-504	26
CR105	-	-4.901	1.070	-10.096	-541	-491	26
CR106	-	-4.901	1.070	-10.096	-541	-491	26
CR107	-	-5.016	1.044	-10.292	-559	-504	26
CR108	-	-5.016	1.044	-10.292	-559	-504	26
CR109	-	-4.901	1.070	-10.096	-541	-491	26
CR110	-	-4.901	1.070	-10.096	-541	-491	26
CR111	-	-5.016	1.044	-10.292	-559	-504	26
CR112	-	-5.016	1.044	-10.292	-559	-504	26
CR113	-	-9.068	1.008	-15.790	-611	-902	20
CR114	-	-9.068	1.008	-15.790	-611	-902	20
CR115	-	-9.183	982	-15.986	-629	-915	20
CR116	-	-9.183	982	-15.986	-629	-915	20
CR117	-	-9.068	1.008	-15.790	-611	-902	20
CR118	-	-9.068	1.008	-15.790	-611	-902	20
CR119	-	-9.183	982	-15.986	-629	-915	20
CR120	-	-9.183	982	-15.986	-629	-915	20
CR121	-	-9.068	1.008	-15.790	-611	-902	20
CR122	-	-9.068	1.008	-15.790	-611	-902	20
CR123	-	-9.183	982	-15.986	-629	-915	20
CR124	-	-9.183	982	-15.986	-629	-915	20
CR125	-	-9.068	1.008	-15.790	-611	-902	20
CR126	-	-9.068	1.008	-15.790	-611	-902	20
CR127	-	-9.183	982	-15.986	-629	-915	20
CR128	-	-9.183	982	-15.986	-629	-915	20
Nodo 01275							
CR001	-	-5.263	597	-12.578	-647	-637	1
CR002	-	-5.263	597	-12.578	-647	-637	1
CR003	-	-5.337	577	-12.772	-669	-649	1
CR004	-	-5.337	577	-12.772	-669	-649	1
CR005	-	-5.263	597	-12.578	-647	-637	1
CR006	-	-5.263	597	-12.578	-647	-637	1
CR007	-	-5.337	577	-12.772	-669	-649	1
CR008	-	-5.337	577	-12.772	-669	-649	1
CR009	-	-5.263	597	-12.578	-647	-637	1
CR010	-	-5.263	597	-12.578	-647	-637	1
CR011	-	-5.337	577	-12.772	-669	-649	1
CR012	-	-5.337	577	-12.772	-669	-649	1
CR013	-	-5.263	597	-12.578	-647	-637	1
CR014	-	-5.263	597	-12.578	-647	-637	1
CR015	-	-5.337	577	-12.772	-669	-649	1
CR016	-	-5.337	577	-12.772	-669	-649	1
CR017	-	-4.515	641	-13.276	-693	-725	1
CR018	-	-4.515	641	-13.276	-693	-725	1
CR019	-	-4.589	621	-13.470	-715	-737	1
CR020	-	-4.589	621	-13.470	-715	-737	1
CR021	-	-4.515	641	-13.276	-693	-725	1
CR022	-	-4.515	641	-13.276	-693	-725	1
CR023	-	-4.589	621	-13.470	-715	-737	1
CR024	-	-4.589	621	-13.470	-715	-737	1
CR025	-	-4.515	641	-13.276	-693	-725	1
CR026	-	-4.515	641	-13.276	-693	-725	1
CR027	-	-4.589	621	-13.470	-715	-737	1
CR028	-	-4.589	621	-13.470	-715	-737	1
CR029	-	-4.515	641	-13.276	-693	-725	1

Carichi sui nodi in fondazione

Carico	CC	Fx	Fy	Fz	Mx	My	Mz
		[N]	[N]	[N]	[N·m]	[N·m]	[N·m]
CR030	-	-4.515	641	-13.276	-693	-725	1
CR031	-	-4.589	621	-13.470	-715	-737	1
CR032	-	-4.589	621	-13.470	-715	-737	1
CR033	-	-5.263	597	-12.578	-647	-637	1
CR034	-	-5.263	597	-12.578	-647	-637	1
CR035	-	-5.337	577	-12.772	-669	-649	1
CR036	-	-5.337	577	-12.772	-669	-649	1
CR037	-	-5.263	597	-12.578	-647	-637	1
CR038	-	-5.263	597	-12.578	-647	-637	1
CR039	-	-5.337	577	-12.772	-669	-649	1
CR040	-	-5.337	577	-12.772	-669	-649	1
CR041	-	-5.263	597	-12.578	-647	-637	1
CR042	-	-5.263	597	-12.578	-647	-637	1
CR043	-	-5.337	577	-12.772	-669	-649	1
CR044	-	-5.337	577	-12.772	-669	-649	1
CR045	-	-5.263	597	-12.578	-647	-637	1
CR046	-	-5.263	597	-12.578	-647	-637	1
CR047	-	-5.337	577	-12.772	-669	-649	1
CR048	-	-5.337	577	-12.772	-669	-649	1
CR049	-	-4.515	641	-13.276	-693	-725	1
CR050	-	-4.515	641	-13.276	-693	-725	1
CR051	-	-4.589	621	-13.470	-715	-737	1
CR052	-	-4.589	621	-13.470	-715	-737	1
CR053	-	-4.515	641	-13.276	-693	-725	1
CR054	-	-4.515	641	-13.276	-693	-725	1
CR055	-	-4.589	621	-13.470	-715	-737	1
CR056	-	-4.589	621	-13.470	-715	-737	1
CR057	-	-4.515	641	-13.276	-693	-725	1
CR058	-	-4.515	641	-13.276	-693	-725	1
CR059	-	-4.589	621	-13.470	-715	-737	1
CR060	-	-4.589	621	-13.470	-715	-737	1
CR061	-	-4.515	641	-13.276	-693	-725	1
CR062	-	-4.515	641	-13.276	-693	-725	1
CR063	-	-4.589	621	-13.470	-715	-737	1
CR064	-	-4.589	621	-13.470	-715	-737	1
CR065	-	-3.538	599	-10.192	-639	-500	1
CR066	-	-3.538	599	-10.192	-639	-500	1
CR067	-	-3.613	579	-10.386	-661	-511	1
CR068	-	-3.613	579	-10.386	-661	-511	1
CR069	-	-3.538	599	-10.192	-639	-500	1
CR070	-	-3.538	599	-10.192	-639	-500	1
CR071	-	-3.613	579	-10.386	-661	-511	1
CR072	-	-3.613	579	-10.386	-661	-511	1
CR073	-	-3.538	599	-10.192	-639	-500	1
CR074	-	-3.538	599	-10.192	-639	-500	1
CR075	-	-3.613	579	-10.386	-661	-511	1
CR076	-	-3.613	579	-10.386	-661	-511	1
CR077	-	-3.538	599	-10.192	-639	-500	1
CR078	-	-3.538	599	-10.192	-639	-500	1
CR079	-	-3.613	579	-10.386	-661	-511	1
CR080	-	-3.613	579	-10.386	-661	-511	1
CR081	-	-6.239	639	-15.662	-701	-863	1
CR082	-	-6.239	639	-15.662	-701	-863	1
CR083	-	-6.314	619	-15.856	-723	-874	1
CR084	-	-6.314	619	-15.856	-723	-874	1
CR085	-	-6.239	639	-15.662	-701	-863	1
CR086	-	-6.239	639	-15.662	-701	-863	1
CR087	-	-6.314	619	-15.856	-723	-874	1
CR088	-	-6.314	619	-15.856	-723	-874	1
CR089	-	-6.239	639	-15.662	-701	-863	1
CR090	-	-6.239	639	-15.662	-701	-863	1
CR091	-	-6.314	619	-15.856	-723	-874	1
CR092	-	-6.314	619	-15.856	-723	-874	1
CR093	-	-6.239	639	-15.662	-701	-863	1
CR094	-	-6.239	639	-15.662	-701	-863	1
CR095	-	-6.314	619	-15.856	-723	-874	1
CR096	-	-6.314	619	-15.856	-723	-874	1
CR097	-	-3.538	599	-10.192	-639	-500	1
CR098	-	-3.538	599	-10.192	-639	-500	1
CR099	-	-3.613	579	-10.386	-661	-511	1
CR100	-	-3.613	579	-10.386	-661	-511	1
CR101	-	-3.538	599	-10.192	-639	-500	1
CR102	-	-3.538	599	-10.192	-639	-500	1
CR103	-	-3.613	579	-10.386	-661	-511	1
CR104	-	-3.613	579	-10.386	-661	-511	1
CR105	-	-3.538	599	-10.192	-639	-500	1
CR106	-	-3.538	599	-10.192	-639	-500	1
CR107	-	-3.613	579	-10.386	-661	-511	1
CR108	-	-3.613	579	-10.386	-661	-511	1
CR109	-	-3.538	599	-10.192	-639	-500	1

Carichi sui nodi in fondazione

Carico	CC	Fx	Fy	Fz	Mx	My	Mz
		[N]	[N]	[N]	[N·m]	[N·m]	[N·m]
CR110	-	-3.538	599	-10.192	-639	-500	1
CR111	-	-3.613	579	-10.386	-661	-511	1
CR112	-	-3.613	579	-10.386	-661	-511	1
CR113	-	-6.239	639	-15.662	-701	-863	1
CR114	-	-6.239	639	-15.662	-701	-863	1
CR115	-	-6.314	619	-15.856	-723	-874	1
CR116	-	-6.314	619	-15.856	-723	-874	1
CR117	-	-6.239	639	-15.662	-701	-863	1
CR118	-	-6.239	639	-15.662	-701	-863	1
CR119	-	-6.314	619	-15.856	-723	-874	1
CR120	-	-6.314	619	-15.856	-723	-874	1
CR121	-	-6.239	639	-15.662	-701	-863	1
CR122	-	-6.239	639	-15.662	-701	-863	1
CR123	-	-6.314	619	-15.856	-723	-874	1
CR124	-	-6.314	619	-15.856	-723	-874	1
CR125	-	-6.239	639	-15.662	-701	-863	1
CR126	-	-6.239	639	-15.662	-701	-863	1
CR127	-	-6.314	619	-15.856	-723	-874	1
CR128	-	-6.314	619	-15.856	-723	-874	1
Nodo 01276							
CR001	-	-3.706	496	-12.710	-614	-386	4
CR002	-	-3.706	496	-12.710	-614	-386	4
CR003	-	-3.754	469	-12.906	-641	-391	4
CR004	-	-3.754	469	-12.906	-641	-391	4
CR005	-	-3.706	496	-12.710	-614	-386	4
CR006	-	-3.706	496	-12.710	-614	-386	4
CR007	-	-3.754	469	-12.906	-641	-391	4
CR008	-	-3.754	469	-12.906	-641	-391	4
CR009	-	-3.706	496	-12.710	-614	-386	4
CR010	-	-3.706	496	-12.710	-614	-386	4
CR011	-	-3.754	469	-12.906	-641	-391	4
CR012	-	-3.754	469	-12.906	-641	-391	4
CR013	-	-3.706	496	-12.710	-614	-386	4
CR014	-	-3.706	496	-12.710	-614	-386	4
CR015	-	-3.754	469	-12.906	-641	-391	4
CR016	-	-3.754	469	-12.906	-641	-391	4
CR017	-	-3.248	569	-13.270	-673	-351	6
CR018	-	-3.248	569	-13.270	-673	-351	6
CR019	-	-3.296	542	-13.466	-700	-356	6
CR020	-	-3.296	542	-13.466	-700	-356	6
CR021	-	-3.248	569	-13.270	-673	-351	6
CR022	-	-3.248	569	-13.270	-673	-351	6
CR023	-	-3.296	542	-13.466	-700	-356	6
CR024	-	-3.296	542	-13.466	-700	-356	6
CR025	-	-3.248	569	-13.270	-673	-351	6
CR026	-	-3.248	569	-13.270	-673	-351	6
CR027	-	-3.296	542	-13.466	-700	-356	6
CR028	-	-3.296	542	-13.466	-700	-356	6
CR029	-	-3.248	569	-13.270	-673	-351	6
CR030	-	-3.248	569	-13.270	-673	-351	6
CR031	-	-3.296	542	-13.466	-700	-356	6
CR032	-	-3.296	542	-13.466	-700	-356	6
CR033	-	-3.706	496	-12.710	-614	-386	4
CR034	-	-3.706	496	-12.710	-614	-386	4
CR035	-	-3.754	469	-12.906	-641	-391	4
CR036	-	-3.754	469	-12.906	-641	-391	4
CR037	-	-3.706	496	-12.710	-614	-386	4
CR038	-	-3.706	496	-12.710	-614	-386	4
CR039	-	-3.754	469	-12.906	-641	-391	4
CR040	-	-3.754	469	-12.906	-641	-391	4
CR041	-	-3.706	496	-12.710	-614	-386	4
CR042	-	-3.706	496	-12.710	-614	-386	4
CR043	-	-3.754	469	-12.906	-641	-391	4
CR044	-	-3.754	469	-12.906	-641	-391	4
CR045	-	-3.706	496	-12.710	-614	-386	4
CR046	-	-3.706	496	-12.710	-614	-386	4
CR047	-	-3.754	469	-12.906	-641	-391	4
CR048	-	-3.754	469	-12.906	-641	-391	4
CR049	-	-3.248	569	-13.270	-673	-351	6
CR050	-	-3.248	569	-13.270	-673	-351	6
CR051	-	-3.296	542	-13.466	-700	-356	6
CR052	-	-3.296	542	-13.466	-700	-356	6
CR053	-	-3.248	569	-13.270	-673	-351	6
CR054	-	-3.248	569	-13.270	-673	-351	6
CR055	-	-3.296	542	-13.466	-700	-356	6
CR056	-	-3.296	542	-13.466	-700	-356	6
CR057	-	-3.248	569	-13.270	-673	-351	6
CR058	-	-3.248	569	-13.270	-673	-351	6
CR059	-	-3.296	542	-13.466	-700	-356	6
CR060	-	-3.296	542	-13.466	-700	-356	6

Carichi sui nodi in fondazione

Carico	CC	Fx	Fy	Fz	Mx	My	Mz
		[N]	[N]	[N]	[N·m]	[N·m]	[N·m]
CR061	-	-3.248	569	-13.270	-673	-351	6
CR062	-	-3.248	569	-13.270	-673	-351	6
CR063	-	-3.296	542	-13.466	-700	-356	6
CR064	-	-3.296	542	-13.466	-700	-356	6
CR065	-	-2.457	460	-10.200	-687	-260	4
CR066	-	-2.457	460	-10.200	-687	-260	4
CR067	-	-2.505	433	-10.396	-713	-264	4
CR068	-	-2.505	433	-10.396	-713	-264	4
CR069	-	-2.457	460	-10.200	-687	-260	4
CR070	-	-2.457	460	-10.200	-687	-260	4
CR071	-	-2.505	433	-10.396	-713	-264	4
CR072	-	-2.505	433	-10.396	-713	-264	4
CR073	-	-2.457	460	-10.200	-687	-260	4
CR074	-	-2.457	460	-10.200	-687	-260	4
CR075	-	-2.505	433	-10.396	-713	-264	4
CR076	-	-2.505	433	-10.396	-713	-264	4
CR077	-	-2.457	460	-10.200	-687	-260	4
CR078	-	-2.457	460	-10.200	-687	-260	4
CR079	-	-2.505	433	-10.396	-713	-264	4
CR080	-	-2.505	433	-10.396	-713	-264	4
CR081	-	-4.497	605	-15.780	-601	-478	6
CR082	-	-4.497	605	-15.780	-601	-478	6
CR083	-	-4.545	578	-15.976	-627	-482	6
CR084	-	-4.545	578	-15.976	-627	-482	6
CR085	-	-4.497	605	-15.780	-601	-478	6
CR086	-	-4.497	605	-15.780	-601	-478	6
CR087	-	-4.545	578	-15.976	-627	-482	6
CR088	-	-4.545	578	-15.976	-627	-482	6
CR089	-	-4.497	605	-15.780	-601	-478	6
CR090	-	-4.497	605	-15.780	-601	-478	6
CR091	-	-4.545	578	-15.976	-627	-482	6
CR092	-	-4.545	578	-15.976	-627	-482	6
CR093	-	-4.497	605	-15.780	-601	-478	6
CR094	-	-4.497	605	-15.780	-601	-478	6
CR095	-	-4.545	578	-15.976	-627	-482	6
CR096	-	-4.545	578	-15.976	-627	-482	6
CR097	-	-2.457	460	-10.200	-687	-260	4
CR098	-	-2.457	460	-10.200	-687	-260	4
CR099	-	-2.505	433	-10.396	-713	-264	4
CR100	-	-2.505	433	-10.396	-713	-264	4
CR101	-	-2.457	460	-10.200	-687	-260	4
CR102	-	-2.457	460	-10.200	-687	-260	4
CR103	-	-2.505	433	-10.396	-713	-264	4
CR104	-	-2.505	433	-10.396	-713	-264	4
CR105	-	-2.457	460	-10.200	-687	-260	4
CR106	-	-2.457	460	-10.200	-687	-260	4
CR107	-	-2.505	433	-10.396	-713	-264	4
CR108	-	-2.505	433	-10.396	-713	-264	4
CR109	-	-2.457	460	-10.200	-687	-260	4
CR110	-	-2.457	460	-10.200	-687	-260	4
CR111	-	-2.505	433	-10.396	-713	-264	4
CR112	-	-2.505	433	-10.396	-713	-264	4
CR113	-	-4.497	605	-15.780	-601	-478	6
CR114	-	-4.497	605	-15.780	-601	-478	6
CR115	-	-4.545	578	-15.976	-627	-482	6
CR116	-	-4.545	578	-15.976	-627	-482	6
CR117	-	-4.497	605	-15.780	-601	-478	6
CR118	-	-4.497	605	-15.780	-601	-478	6
CR119	-	-4.545	578	-15.976	-627	-482	6
CR120	-	-4.545	578	-15.976	-627	-482	6
CR121	-	-4.497	605	-15.780	-601	-478	6
CR122	-	-4.497	605	-15.780	-601	-478	6
CR123	-	-4.545	578	-15.976	-627	-482	6
CR124	-	-4.545	578	-15.976	-627	-482	6
CR125	-	-4.497	605	-15.780	-601	-478	6
CR126	-	-4.497	605	-15.780	-601	-478	6
CR127	-	-4.545	578	-15.976	-627	-482	6
CR128	-	-4.545	578	-15.976	-627	-482	6
Nodo 01277							
CR001	-	-5.339	225	-15.591	-521	-467	19
CR002	-	-5.339	225	-15.591	-521	-467	19
CR003	-	-5.421	199	-15.833	-547	-476	19
CR004	-	-5.421	199	-15.833	-547	-476	19
CR005	-	-5.339	225	-15.591	-521	-467	19
CR006	-	-5.339	225	-15.591	-521	-467	19
CR007	-	-5.421	199	-15.833	-547	-476	19
CR008	-	-5.421	199	-15.833	-547	-476	19
CR009	-	-5.339	225	-15.591	-521	-467	19
CR010	-	-5.339	225	-15.591	-521	-467	19
CR011	-	-5.421	199	-15.833	-547	-476	19

Carichi sui nodi in fondazione

Carico	CC	Fx	Fy	Fz	Mx	My	Mz
		[N]	[N]	[N]	[N·m]	[N·m]	[N·m]
CR012	-	-5.421	199	-15.833	-547	-476	19
CR013	-	-5.339	225	-15.591	-521	-467	19
CR014	-	-5.339	225	-15.591	-521	-467	19
CR015	-	-5.421	199	-15.833	-547	-476	19
CR016	-	-5.421	199	-15.833	-547	-476	19
CR017	-	-4.917	333	-16.315	-591	-476	21
CR018	-	-4.917	333	-16.315	-591	-476	21
CR019	-	-4.999	307	-16.557	-617	-485	21
CR020	-	-4.999	307	-16.557	-617	-485	21
CR021	-	-4.917	333	-16.315	-591	-476	21
CR022	-	-4.917	333	-16.315	-591	-476	21
CR023	-	-4.999	307	-16.557	-617	-485	21
CR024	-	-4.999	307	-16.557	-617	-485	21
CR025	-	-4.917	333	-16.315	-591	-476	21
CR026	-	-4.917	333	-16.315	-591	-476	21
CR027	-	-4.999	307	-16.557	-617	-485	21
CR028	-	-4.999	307	-16.557	-617	-485	21
CR029	-	-4.917	333	-16.315	-591	-476	21
CR030	-	-4.917	333	-16.315	-591	-476	21
CR031	-	-4.999	307	-16.557	-617	-485	21
CR032	-	-4.999	307	-16.557	-617	-485	21
CR033	-	-5.339	225	-15.591	-521	-467	19
CR034	-	-5.339	225	-15.591	-521	-467	19
CR035	-	-5.421	199	-15.833	-547	-476	19
CR036	-	-5.421	199	-15.833	-547	-476	19
CR037	-	-5.339	225	-15.591	-521	-467	19
CR038	-	-5.339	225	-15.591	-521	-467	19
CR039	-	-5.421	199	-15.833	-547	-476	19
CR040	-	-5.421	199	-15.833	-547	-476	19
CR041	-	-5.339	225	-15.591	-521	-467	19
CR042	-	-5.339	225	-15.591	-521	-467	19
CR043	-	-5.421	199	-15.833	-547	-476	19
CR044	-	-5.421	199	-15.833	-547	-476	19
CR045	-	-5.339	225	-15.591	-521	-467	19
CR046	-	-5.339	225	-15.591	-521	-467	19
CR047	-	-5.421	199	-15.833	-547	-476	19
CR048	-	-5.421	199	-15.833	-547	-476	19
CR049	-	-4.917	333	-16.315	-591	-476	21
CR050	-	-4.917	333	-16.315	-591	-476	21
CR051	-	-4.999	307	-16.557	-617	-485	21
CR052	-	-4.999	307	-16.557	-617	-485	21
CR053	-	-4.917	333	-16.315	-591	-476	21
CR054	-	-4.917	333	-16.315	-591	-476	21
CR055	-	-4.999	307	-16.557	-617	-485	21
CR056	-	-4.999	307	-16.557	-617	-485	21
CR057	-	-4.917	333	-16.315	-591	-476	21
CR058	-	-4.917	333	-16.315	-591	-476	21
CR059	-	-4.999	307	-16.557	-617	-485	21
CR060	-	-4.999	307	-16.557	-617	-485	21
CR061	-	-4.917	333	-16.315	-591	-476	21
CR062	-	-4.917	333	-16.315	-591	-476	21
CR063	-	-4.999	307	-16.557	-617	-485	21
CR064	-	-4.999	307	-16.557	-617	-485	21
CR065	-	-3.670	197	-12.463	-604	-343	22
CR066	-	-3.670	197	-12.463	-604	-343	22
CR067	-	-3.751	170	-12.705	-631	-352	22
CR068	-	-3.751	170	-12.705	-631	-352	22
CR069	-	-3.670	197	-12.463	-604	-343	22
CR070	-	-3.670	197	-12.463	-604	-343	22
CR071	-	-3.751	170	-12.705	-631	-352	22
CR072	-	-3.751	170	-12.705	-631	-352	22
CR073	-	-3.670	197	-12.463	-604	-343	22
CR074	-	-3.670	197	-12.463	-604	-343	22
CR075	-	-3.751	170	-12.705	-631	-352	22
CR076	-	-3.751	170	-12.705	-631	-352	22
CR077	-	-3.670	197	-12.463	-604	-343	22
CR078	-	-3.670	197	-12.463	-604	-343	22
CR079	-	-3.751	170	-12.705	-631	-352	22
CR080	-	-3.751	170	-12.705	-631	-352	22
CR081	-	-6.587	362	-19.443	-507	-600	18
CR082	-	-6.587	362	-19.443	-507	-600	18
CR083	-	-6.668	335	-19.685	-534	-609	18
CR084	-	-6.668	335	-19.685	-534	-609	18
CR085	-	-6.587	362	-19.443	-507	-600	18
CR086	-	-6.587	362	-19.443	-507	-600	18
CR087	-	-6.668	335	-19.685	-534	-609	18
CR088	-	-6.668	335	-19.685	-534	-609	18
CR089	-	-6.587	362	-19.443	-507	-600	18
CR090	-	-6.587	362	-19.443	-507	-600	18
CR091	-	-6.668	335	-19.685	-534	-609	18

Carichi sui nodi in fondazione

Carico	CC	Fx	Fy	Fz	Mx	My	Mz
		[N]	[N]	[N]	[N·m]	[N·m]	[N·m]
CR092	-	-6.668	335	-19.685	-534	-609	18
CR093	-	-6.587	362	-19.443	-507	-600	18
CR094	-	-6.587	362	-19.443	-507	-600	18
CR095	-	-6.668	335	-19.685	-534	-609	18
CR096	-	-6.668	335	-19.685	-534	-609	18
CR097	-	-3.670	197	-12.463	-604	-343	22
CR098	-	-3.670	197	-12.463	-604	-343	22
CR099	-	-3.751	170	-12.705	-631	-352	22
CR100	-	-3.751	170	-12.705	-631	-352	22
CR101	-	-3.670	197	-12.463	-604	-343	22
CR102	-	-3.670	197	-12.463	-604	-343	22
CR103	-	-3.751	170	-12.705	-631	-352	22
CR104	-	-3.751	170	-12.705	-631	-352	22
CR105	-	-3.670	197	-12.463	-604	-343	22
CR106	-	-3.670	197	-12.463	-604	-343	22
CR107	-	-3.751	170	-12.705	-631	-352	22
CR108	-	-3.751	170	-12.705	-631	-352	22
CR109	-	-3.670	197	-12.463	-604	-343	22
CR110	-	-3.670	197	-12.463	-604	-343	22
CR111	-	-3.751	170	-12.705	-631	-352	22
CR112	-	-3.751	170	-12.705	-631	-352	22
CR113	-	-6.587	362	-19.443	-507	-600	18
CR114	-	-6.587	362	-19.443	-507	-600	18
CR115	-	-6.668	335	-19.685	-534	-609	18
CR116	-	-6.668	335	-19.685	-534	-609	18
CR117	-	-6.587	362	-19.443	-507	-600	18
CR118	-	-6.587	362	-19.443	-507	-600	18
CR119	-	-6.668	335	-19.685	-534	-609	18
CR120	-	-6.668	335	-19.685	-534	-609	18
CR121	-	-6.587	362	-19.443	-507	-600	18
CR122	-	-6.587	362	-19.443	-507	-600	18
CR123	-	-6.668	335	-19.685	-534	-609	18
CR124	-	-6.668	335	-19.685	-534	-609	18
CR125	-	-6.587	362	-19.443	-507	-600	18
CR126	-	-6.587	362	-19.443	-507	-600	18
CR127	-	-6.668	335	-19.685	-534	-609	18
CR128	-	-6.668	335	-19.685	-534	-609	18
Nodo 01278							
CR001	-	-2.068	-10.513	-6.178	410	-1.121	-29
CR002	-	-2.068	-10.513	-6.178	410	-1.121	-29
CR003	-	-2.106	-10.714	-6.262	401	-1.143	-29
CR004	-	-2.106	-10.714	-6.262	401	-1.143	-29
CR005	-	-2.068	-10.513	-6.178	410	-1.121	-29
CR006	-	-2.068	-10.513	-6.178	410	-1.121	-29
CR007	-	-2.106	-10.714	-6.262	401	-1.143	-29
CR008	-	-2.106	-10.714	-6.262	401	-1.143	-29
CR009	-	-2.068	-10.513	-6.178	410	-1.121	-29
CR010	-	-2.068	-10.513	-6.178	410	-1.121	-29
CR011	-	-2.106	-10.714	-6.262	401	-1.143	-29
CR012	-	-2.106	-10.714	-6.262	401	-1.143	-29
CR013	-	-2.068	-10.513	-6.178	410	-1.121	-29
CR014	-	-2.068	-10.513	-6.178	410	-1.121	-29
CR015	-	-2.106	-10.714	-6.262	401	-1.143	-29
CR016	-	-2.106	-10.714	-6.262	401	-1.143	-29
CR017	-	-2.332	-12.216	-6.884	503	-1.287	-31
CR018	-	-2.332	-12.216	-6.884	503	-1.287	-31
CR019	-	-2.370	-12.417	-6.968	494	-1.309	-31
CR020	-	-2.370	-12.417	-6.968	494	-1.309	-31
CR021	-	-2.332	-12.216	-6.884	503	-1.287	-31
CR022	-	-2.332	-12.216	-6.884	503	-1.287	-31
CR023	-	-2.370	-12.417	-6.968	494	-1.309	-31
CR024	-	-2.370	-12.417	-6.968	494	-1.309	-31
CR025	-	-2.332	-12.216	-6.884	503	-1.287	-31
CR026	-	-2.332	-12.216	-6.884	503	-1.287	-31
CR027	-	-2.370	-12.417	-6.968	494	-1.309	-31
CR028	-	-2.370	-12.417	-6.968	494	-1.309	-31
CR029	-	-2.332	-12.216	-6.884	503	-1.287	-31
CR030	-	-2.332	-12.216	-6.884	503	-1.287	-31
CR031	-	-2.370	-12.417	-6.968	494	-1.309	-31
CR032	-	-2.370	-12.417	-6.968	494	-1.309	-31
CR033	-	-2.068	-10.513	-6.178	410	-1.121	-29
CR034	-	-2.068	-10.513	-6.178	410	-1.121	-29
CR035	-	-2.106	-10.714	-6.262	401	-1.143	-29
CR036	-	-2.106	-10.714	-6.262	401	-1.143	-29
CR037	-	-2.068	-10.513	-6.178	410	-1.121	-29
CR038	-	-2.068	-10.513	-6.178	410	-1.121	-29
CR039	-	-2.106	-10.714	-6.262	401	-1.143	-29
CR040	-	-2.106	-10.714	-6.262	401	-1.143	-29
CR041	-	-2.068	-10.513	-6.178	410	-1.121	-29
CR042	-	-2.068	-10.513	-6.178	410	-1.121	-29

Carichi sui nodi in fondazione

Carico	CC	Fx	Fy	Fz	Mx	My	Mz
		[N]	[N]	[N]	[N·m]	[N·m]	[N·m]
CR043	-	-2.106	-10.714	-6.262	401	-1.143	-29
CR044	-	-2.106	-10.714	-6.262	401	-1.143	-29
CR045	-	-2.068	-10.513	-6.178	410	-1.121	-29
CR046	-	-2.068	-10.513	-6.178	410	-1.121	-29
CR047	-	-2.106	-10.714	-6.262	401	-1.143	-29
CR048	-	-2.106	-10.714	-6.262	401	-1.143	-29
CR049	-	-2.332	-12.216	-6.884	503	-1.287	-31
CR050	-	-2.332	-12.216	-6.884	503	-1.287	-31
CR051	-	-2.370	-12.417	-6.968	494	-1.309	-31
CR052	-	-2.370	-12.417	-6.968	494	-1.309	-31
CR053	-	-2.332	-12.216	-6.884	503	-1.287	-31
CR054	-	-2.332	-12.216	-6.884	503	-1.287	-31
CR055	-	-2.370	-12.417	-6.968	494	-1.309	-31
CR056	-	-2.370	-12.417	-6.968	494	-1.309	-31
CR057	-	-2.332	-12.216	-6.884	503	-1.287	-31
CR058	-	-2.332	-12.216	-6.884	503	-1.287	-31
CR059	-	-2.370	-12.417	-6.968	494	-1.309	-31
CR060	-	-2.370	-12.417	-6.968	494	-1.309	-31
CR061	-	-2.332	-12.216	-6.884	503	-1.287	-31
CR062	-	-2.332	-12.216	-6.884	503	-1.287	-31
CR063	-	-2.370	-12.417	-6.968	494	-1.309	-31
CR064	-	-2.370	-12.417	-6.968	494	-1.309	-31
CR065	-	-1.806	-7.645	-5.119	662	-948	-28
CR066	-	-1.806	-7.645	-5.119	662	-948	-28
CR067	-	-1.844	-7.845	-5.203	653	-970	-28
CR068	-	-1.844	-7.845	-5.203	653	-970	-28
CR069	-	-1.806	-7.645	-5.119	662	-948	-28
CR070	-	-1.806	-7.645	-5.119	662	-948	-28
CR071	-	-1.844	-7.845	-5.203	653	-970	-28
CR072	-	-1.844	-7.845	-5.203	653	-970	-28
CR073	-	-1.806	-7.645	-5.119	662	-948	-28
CR074	-	-1.806	-7.645	-5.119	662	-948	-28
CR075	-	-1.844	-7.845	-5.203	653	-970	-28
CR076	-	-1.844	-7.845	-5.203	653	-970	-28
CR077	-	-1.806	-7.645	-5.119	662	-948	-28
CR078	-	-1.806	-7.645	-5.119	662	-948	-28
CR079	-	-1.844	-7.845	-5.203	653	-970	-28
CR080	-	-1.844	-7.845	-5.203	653	-970	-28
CR081	-	-2.594	-15.085	-7.943	251	-1.460	-32
CR082	-	-2.594	-15.085	-7.943	251	-1.460	-32
CR083	-	-2.632	-15.285	-8.027	242	-1.482	-32
CR084	-	-2.632	-15.285	-8.027	242	-1.482	-32
CR085	-	-2.594	-15.085	-7.943	251	-1.460	-32
CR086	-	-2.594	-15.085	-7.943	251	-1.460	-32
CR087	-	-2.632	-15.285	-8.027	242	-1.482	-32
CR088	-	-2.632	-15.285	-8.027	242	-1.482	-32
CR089	-	-2.594	-15.085	-7.943	251	-1.460	-32
CR090	-	-2.594	-15.085	-7.943	251	-1.460	-32
CR091	-	-2.632	-15.285	-8.027	242	-1.482	-32
CR092	-	-2.632	-15.285	-8.027	242	-1.482	-32
CR093	-	-2.594	-15.085	-7.943	251	-1.460	-32
CR094	-	-2.594	-15.085	-7.943	251	-1.460	-32
CR095	-	-2.632	-15.285	-8.027	242	-1.482	-32
CR096	-	-2.632	-15.285	-8.027	242	-1.482	-32
CR097	-	-1.806	-7.645	-5.119	662	-948	-28
CR098	-	-1.806	-7.645	-5.119	662	-948	-28
CR099	-	-1.844	-7.845	-5.203	653	-970	-28
CR100	-	-1.844	-7.845	-5.203	653	-970	-28
CR101	-	-1.806	-7.645	-5.119	662	-948	-28
CR102	-	-1.806	-7.645	-5.119	662	-948	-28
CR103	-	-1.844	-7.845	-5.203	653	-970	-28
CR104	-	-1.844	-7.845	-5.203	653	-970	-28
CR105	-	-1.806	-7.645	-5.119	662	-948	-28
CR106	-	-1.806	-7.645	-5.119	662	-948	-28
CR107	-	-1.844	-7.845	-5.203	653	-970	-28
CR108	-	-1.844	-7.845	-5.203	653	-970	-28
CR109	-	-1.806	-7.645	-5.119	662	-948	-28
CR110	-	-1.806	-7.645	-5.119	662	-948	-28
CR111	-	-1.844	-7.845	-5.203	653	-970	-28
CR112	-	-1.844	-7.845	-5.203	653	-970	-28
CR113	-	-2.594	-15.085	-7.943	251	-1.460	-32
CR114	-	-2.594	-15.085	-7.943	251	-1.460	-32
CR115	-	-2.632	-15.285	-8.027	242	-1.482	-32
CR116	-	-2.632	-15.285	-8.027	242	-1.482	-32
CR117	-	-2.594	-15.085	-7.943	251	-1.460	-32
CR118	-	-2.594	-15.085	-7.943	251	-1.460	-32
CR119	-	-2.632	-15.285	-8.027	242	-1.482	-32
CR120	-	-2.632	-15.285	-8.027	242	-1.482	-32
CR121	-	-2.594	-15.085	-7.943	251	-1.460	-32
CR122	-	-2.594	-15.085	-7.943	251	-1.460	-32

Carichi sui nodi in fondazione

Carico	CC	Fx	Fy	Fz	Mx	My	Mz
		[N]	[N]	[N]	[N·m]	[N·m]	[N·m]
CR123	-	-2.632	-15.285	-8.027	242	-1.482	-32
CR124	-	-2.632	-15.285	-8.027	242	-1.482	-32
CR125	-	-2.594	-15.085	-7.943	251	-1.460	-32
CR126	-	-2.594	-15.085	-7.943	251	-1.460	-32
CR127	-	-2.632	-15.285	-8.027	242	-1.482	-32
CR128	-	-2.632	-15.285	-8.027	242	-1.482	-32
Nodo 01279							
CR001	-	-1.093	-10.511	-8.625	498	-1.420	-18
CR002	-	-1.093	-10.511	-8.625	498	-1.420	-18
CR003	-	-1.109	-10.716	-8.745	487	-1.446	-18
CR004	-	-1.109	-10.716	-8.745	487	-1.446	-18
CR005	-	-1.093	-10.511	-8.625	498	-1.420	-18
CR006	-	-1.093	-10.511	-8.625	498	-1.420	-18
CR007	-	-1.109	-10.716	-8.745	487	-1.446	-18
CR008	-	-1.109	-10.716	-8.745	487	-1.446	-18
CR009	-	-1.093	-10.511	-8.625	498	-1.420	-18
CR010	-	-1.093	-10.511	-8.625	498	-1.420	-18
CR011	-	-1.109	-10.716	-8.745	487	-1.446	-18
CR012	-	-1.109	-10.716	-8.745	487	-1.446	-18
CR013	-	-1.093	-10.511	-8.625	498	-1.420	-18
CR014	-	-1.093	-10.511	-8.625	498	-1.420	-18
CR015	-	-1.109	-10.716	-8.745	487	-1.446	-18
CR016	-	-1.109	-10.716	-8.745	487	-1.446	-18
CR017	-	-1.401	-12.434	-9.415	603	-1.660	-20
CR018	-	-1.401	-12.434	-9.415	603	-1.660	-20
CR019	-	-1.417	-12.639	-9.535	592	-1.686	-20
CR020	-	-1.417	-12.639	-9.535	592	-1.686	-20
CR021	-	-1.401	-12.434	-9.415	603	-1.660	-20
CR022	-	-1.401	-12.434	-9.415	603	-1.660	-20
CR023	-	-1.417	-12.639	-9.535	592	-1.686	-20
CR024	-	-1.417	-12.639	-9.535	592	-1.686	-20
CR025	-	-1.401	-12.434	-9.415	603	-1.660	-20
CR026	-	-1.401	-12.434	-9.415	603	-1.660	-20
CR027	-	-1.417	-12.639	-9.535	592	-1.686	-20
CR028	-	-1.417	-12.639	-9.535	592	-1.686	-20
CR029	-	-1.401	-12.434	-9.415	603	-1.660	-20
CR030	-	-1.401	-12.434	-9.415	603	-1.660	-20
CR031	-	-1.417	-12.639	-9.535	592	-1.686	-20
CR032	-	-1.417	-12.639	-9.535	592	-1.686	-20
CR033	-	-1.093	-10.511	-8.625	498	-1.420	-18
CR034	-	-1.093	-10.511	-8.625	498	-1.420	-18
CR035	-	-1.109	-10.716	-8.745	487	-1.446	-18
CR036	-	-1.109	-10.716	-8.745	487	-1.446	-18
CR037	-	-1.093	-10.511	-8.625	498	-1.420	-18
CR038	-	-1.093	-10.511	-8.625	498	-1.420	-18
CR039	-	-1.109	-10.716	-8.745	487	-1.446	-18
CR040	-	-1.109	-10.716	-8.745	487	-1.446	-18
CR041	-	-1.093	-10.511	-8.625	498	-1.420	-18
CR042	-	-1.093	-10.511	-8.625	498	-1.420	-18
CR043	-	-1.109	-10.716	-8.745	487	-1.446	-18
CR044	-	-1.109	-10.716	-8.745	487	-1.446	-18
CR045	-	-1.093	-10.511	-8.625	498	-1.420	-18
CR046	-	-1.093	-10.511	-8.625	498	-1.420	-18
CR047	-	-1.109	-10.716	-8.745	487	-1.446	-18
CR048	-	-1.109	-10.716	-8.745	487	-1.446	-18
CR049	-	-1.401	-12.434	-9.415	603	-1.660	-20
CR050	-	-1.401	-12.434	-9.415	603	-1.660	-20
CR051	-	-1.417	-12.639	-9.535	592	-1.686	-20
CR052	-	-1.417	-12.639	-9.535	592	-1.686	-20
CR053	-	-1.401	-12.434	-9.415	603	-1.660	-20
CR054	-	-1.401	-12.434	-9.415	603	-1.660	-20
CR055	-	-1.417	-12.639	-9.535	592	-1.686	-20
CR056	-	-1.417	-12.639	-9.535	592	-1.686	-20
CR057	-	-1.401	-12.434	-9.415	603	-1.660	-20
CR058	-	-1.401	-12.434	-9.415	603	-1.660	-20
CR059	-	-1.417	-12.639	-9.535	592	-1.686	-20
CR060	-	-1.417	-12.639	-9.535	592	-1.686	-20
CR061	-	-1.401	-12.434	-9.415	603	-1.660	-20
CR062	-	-1.401	-12.434	-9.415	603	-1.660	-20
CR063	-	-1.417	-12.639	-9.535	592	-1.686	-20
CR064	-	-1.417	-12.639	-9.535	592	-1.686	-20
CR065	-	-999	-7.141	-7.436	793	-1.245	-20
CR066	-	-999	-7.141	-7.436	793	-1.245	-20
CR067	-	-1.014	-7.345	-7.556	782	-1.271	-20
CR068	-	-1.014	-7.345	-7.556	782	-1.271	-20
CR069	-	-999	-7.141	-7.436	793	-1.245	-20
CR070	-	-999	-7.141	-7.436	793	-1.245	-20
CR071	-	-1.014	-7.345	-7.556	782	-1.271	-20
CR072	-	-1.014	-7.345	-7.556	782	-1.271	-20
CR073	-	-999	-7.141	-7.436	793	-1.245	-20

Carichi sui nodi in fondazione

Carico	CC	Fx	Fy	Fz	Mx	My	Mz
		[N]	[N]	[N]	[N·m]	[N·m]	[N·m]
CR074	-	-999	-7.141	-7.436	793	-1.245	-20
CR075	-	-1.014	-7.345	-7.556	782	-1.271	-20
CR076	-	-1.014	-7.345	-7.556	782	-1.271	-20
CR077	-	-999	-7.141	-7.436	793	-1.245	-20
CR078	-	-999	-7.141	-7.436	793	-1.245	-20
CR079	-	-1.014	-7.345	-7.556	782	-1.271	-20
CR080	-	-1.014	-7.345	-7.556	782	-1.271	-20
CR081	-	-1.496	-15.805	-10.604	308	-1.835	-18
CR082	-	-1.496	-15.805	-10.604	308	-1.835	-18
CR083	-	-1.511	-16.009	-10.724	297	-1.861	-18
CR084	-	-1.511	-16.009	-10.724	297	-1.861	-18
CR085	-	-1.496	-15.805	-10.604	308	-1.835	-18
CR086	-	-1.496	-15.805	-10.604	308	-1.835	-18
CR087	-	-1.511	-16.009	-10.724	297	-1.861	-18
CR088	-	-1.511	-16.009	-10.724	297	-1.861	-18
CR089	-	-1.496	-15.805	-10.604	308	-1.835	-18
CR090	-	-1.496	-15.805	-10.604	308	-1.835	-18
CR091	-	-1.511	-16.009	-10.724	297	-1.861	-18
CR092	-	-1.511	-16.009	-10.724	297	-1.861	-18
CR093	-	-1.496	-15.805	-10.604	308	-1.835	-18
CR094	-	-1.496	-15.805	-10.604	308	-1.835	-18
CR095	-	-1.511	-16.009	-10.724	297	-1.861	-18
CR096	-	-1.511	-16.009	-10.724	297	-1.861	-18
CR097	-	-999	-7.141	-7.436	793	-1.245	-20
CR098	-	-999	-7.141	-7.436	793	-1.245	-20
CR099	-	-1.014	-7.345	-7.556	782	-1.271	-20
CR100	-	-1.014	-7.345	-7.556	782	-1.271	-20
CR101	-	-999	-7.141	-7.436	793	-1.245	-20
CR102	-	-999	-7.141	-7.436	793	-1.245	-20
CR103	-	-1.014	-7.345	-7.556	782	-1.271	-20
CR104	-	-1.014	-7.345	-7.556	782	-1.271	-20
CR105	-	-999	-7.141	-7.436	793	-1.245	-20
CR106	-	-999	-7.141	-7.436	793	-1.245	-20
CR107	-	-1.014	-7.345	-7.556	782	-1.271	-20
CR108	-	-1.014	-7.345	-7.556	782	-1.271	-20
CR109	-	-999	-7.141	-7.436	793	-1.245	-20
CR110	-	-999	-7.141	-7.436	793	-1.245	-20
CR111	-	-1.014	-7.345	-7.556	782	-1.271	-20
CR112	-	-1.014	-7.345	-7.556	782	-1.271	-20
CR113	-	-1.496	-15.805	-10.604	308	-1.835	-18
CR114	-	-1.496	-15.805	-10.604	308	-1.835	-18
CR115	-	-1.511	-16.009	-10.724	297	-1.861	-18
CR116	-	-1.511	-16.009	-10.724	297	-1.861	-18
CR117	-	-1.496	-15.805	-10.604	308	-1.835	-18
CR118	-	-1.496	-15.805	-10.604	308	-1.835	-18
CR119	-	-1.511	-16.009	-10.724	297	-1.861	-18
CR120	-	-1.511	-16.009	-10.724	297	-1.861	-18
CR121	-	-1.496	-15.805	-10.604	308	-1.835	-18
CR122	-	-1.496	-15.805	-10.604	308	-1.835	-18
CR123	-	-1.511	-16.009	-10.724	297	-1.861	-18
CR124	-	-1.511	-16.009	-10.724	297	-1.861	-18
CR125	-	-1.496	-15.805	-10.604	308	-1.835	-18
CR126	-	-1.496	-15.805	-10.604	308	-1.835	-18
CR127	-	-1.511	-16.009	-10.724	297	-1.861	-18
CR128	-	-1.511	-16.009	-10.724	297	-1.861	-18
Nodo 01280							
CR001	-	-839	-10.279	-9.910	1.128	-1.573	-29
CR002	-	-839	-10.279	-9.910	1.128	-1.573	-29
CR003	-	-855	-10.477	-10.048	1.108	-1.602	-29
CR004	-	-855	-10.477	-10.048	1.108	-1.602	-29
CR005	-	-839	-10.279	-9.910	1.128	-1.573	-29
CR006	-	-839	-10.279	-9.910	1.128	-1.573	-29
CR007	-	-855	-10.477	-10.048	1.108	-1.602	-29
CR008	-	-855	-10.477	-10.048	1.108	-1.602	-29
CR009	-	-839	-10.279	-9.910	1.128	-1.573	-29
CR010	-	-839	-10.279	-9.910	1.128	-1.573	-29
CR011	-	-855	-10.477	-10.048	1.108	-1.602	-29
CR012	-	-855	-10.477	-10.048	1.108	-1.602	-29
CR013	-	-839	-10.279	-9.910	1.128	-1.573	-29
CR014	-	-839	-10.279	-9.910	1.128	-1.573	-29
CR015	-	-855	-10.477	-10.048	1.108	-1.602	-29
CR016	-	-855	-10.477	-10.048	1.108	-1.602	-29
CR017	-	-1.105	-12.285	-10.602	1.348	-1.844	-37
CR018	-	-1.105	-12.285	-10.602	1.348	-1.844	-37
CR019	-	-1.121	-12.483	-10.740	1.328	-1.873	-37
CR020	-	-1.121	-12.483	-10.740	1.328	-1.873	-37
CR021	-	-1.105	-12.285	-10.602	1.348	-1.844	-37
CR022	-	-1.105	-12.285	-10.602	1.348	-1.844	-37
CR023	-	-1.121	-12.483	-10.740	1.328	-1.873	-37
CR024	-	-1.121	-12.483	-10.740	1.328	-1.873	-37

Carichi sui nodi in fondazione

Carico	CC	Fx	Fy	Fz	Mx	My	Mz
		[N]	[N]	[N]	[N·m]	[N·m]	[N·m]
CR025	-	-1.105	-12.285	-10.602	1.348	-1.844	-37
CR026	-	-1.105	-12.285	-10.602	1.348	-1.844	-37
CR027	-	-1.121	-12.483	-10.740	1.328	-1.873	-37
CR028	-	-1.121	-12.483	-10.740	1.328	-1.873	-37
CR029	-	-1.105	-12.285	-10.602	1.348	-1.844	-37
CR030	-	-1.105	-12.285	-10.602	1.348	-1.844	-37
CR031	-	-1.121	-12.483	-10.740	1.328	-1.873	-37
CR032	-	-1.121	-12.483	-10.740	1.328	-1.873	-37
CR033	-	-839	-10.279	-9.910	1.128	-1.573	-29
CR034	-	-839	-10.279	-9.910	1.128	-1.573	-29
CR035	-	-855	-10.477	-10.048	1.108	-1.602	-29
CR036	-	-855	-10.477	-10.048	1.108	-1.602	-29
CR037	-	-839	-10.279	-9.910	1.128	-1.573	-29
CR038	-	-839	-10.279	-9.910	1.128	-1.573	-29
CR039	-	-855	-10.477	-10.048	1.108	-1.602	-29
CR040	-	-855	-10.477	-10.048	1.108	-1.602	-29
CR041	-	-839	-10.279	-9.910	1.128	-1.573	-29
CR042	-	-839	-10.279	-9.910	1.128	-1.573	-29
CR043	-	-855	-10.477	-10.048	1.108	-1.602	-29
CR044	-	-855	-10.477	-10.048	1.108	-1.602	-29
CR045	-	-839	-10.279	-9.910	1.128	-1.573	-29
CR046	-	-839	-10.279	-9.910	1.128	-1.573	-29
CR047	-	-855	-10.477	-10.048	1.108	-1.602	-29
CR048	-	-855	-10.477	-10.048	1.108	-1.602	-29
CR049	-	-1.105	-12.285	-10.602	1.348	-1.844	-37
CR050	-	-1.105	-12.285	-10.602	1.348	-1.844	-37
CR051	-	-1.121	-12.483	-10.740	1.328	-1.873	-37
CR052	-	-1.121	-12.483	-10.740	1.328	-1.873	-37
CR053	-	-1.105	-12.285	-10.602	1.348	-1.844	-37
CR054	-	-1.105	-12.285	-10.602	1.348	-1.844	-37
CR055	-	-1.121	-12.483	-10.740	1.328	-1.873	-37
CR056	-	-1.121	-12.483	-10.740	1.328	-1.873	-37
CR057	-	-1.105	-12.285	-10.602	1.348	-1.844	-37
CR058	-	-1.105	-12.285	-10.602	1.348	-1.844	-37
CR059	-	-1.121	-12.483	-10.740	1.328	-1.873	-37
CR060	-	-1.121	-12.483	-10.740	1.328	-1.873	-37
CR061	-	-1.105	-12.285	-10.602	1.348	-1.844	-37
CR062	-	-1.105	-12.285	-10.602	1.348	-1.844	-37
CR063	-	-1.121	-12.483	-10.740	1.328	-1.873	-37
CR064	-	-1.121	-12.483	-10.740	1.328	-1.873	-37
CR065	-	-808	-6.738	-8.975	1.731	-1.412	-28
CR066	-	-808	-6.738	-8.975	1.731	-1.412	-28
CR067	-	-824	-6.936	-9.113	1.711	-1.440	-28
CR068	-	-824	-6.936	-9.113	1.711	-1.440	-28
CR069	-	-808	-6.738	-8.975	1.731	-1.412	-28
CR070	-	-808	-6.738	-8.975	1.731	-1.412	-28
CR071	-	-824	-6.936	-9.113	1.711	-1.440	-28
CR072	-	-824	-6.936	-9.113	1.711	-1.440	-28
CR073	-	-808	-6.738	-8.975	1.731	-1.412	-28
CR074	-	-808	-6.738	-8.975	1.731	-1.412	-28
CR075	-	-824	-6.936	-9.113	1.711	-1.440	-28
CR076	-	-824	-6.936	-9.113	1.711	-1.440	-28
CR077	-	-808	-6.738	-8.975	1.731	-1.412	-28
CR078	-	-808	-6.738	-8.975	1.731	-1.412	-28
CR079	-	-824	-6.936	-9.113	1.711	-1.440	-28
CR080	-	-824	-6.936	-9.113	1.711	-1.440	-28
CR081	-	-1.136	-15.826	-11.537	745	-2.006	-38
CR082	-	-1.136	-15.826	-11.537	745	-2.006	-38
CR083	-	-1.152	-16.024	-11.675	725	-2.034	-38
CR084	-	-1.152	-16.024	-11.675	725	-2.034	-38
CR085	-	-1.136	-15.826	-11.537	745	-2.006	-38
CR086	-	-1.136	-15.826	-11.537	745	-2.006	-38
CR087	-	-1.152	-16.024	-11.675	725	-2.034	-38
CR088	-	-1.152	-16.024	-11.675	725	-2.034	-38
CR089	-	-1.136	-15.826	-11.537	745	-2.006	-38
CR090	-	-1.136	-15.826	-11.537	745	-2.006	-38
CR091	-	-1.152	-16.024	-11.675	725	-2.034	-38
CR092	-	-1.152	-16.024	-11.675	725	-2.034	-38
CR093	-	-1.136	-15.826	-11.537	745	-2.006	-38
CR094	-	-1.136	-15.826	-11.537	745	-2.006	-38
CR095	-	-1.152	-16.024	-11.675	725	-2.034	-38
CR096	-	-1.152	-16.024	-11.675	725	-2.034	-38
CR097	-	-808	-6.738	-8.975	1.731	-1.412	-28
CR098	-	-808	-6.738	-8.975	1.731	-1.412	-28
CR099	-	-824	-6.936	-9.113	1.711	-1.440	-28
CR100	-	-824	-6.936	-9.113	1.711	-1.440	-28
CR101	-	-808	-6.738	-8.975	1.731	-1.412	-28
CR102	-	-808	-6.738	-8.975	1.731	-1.412	-28
CR103	-	-824	-6.936	-9.113	1.711	-1.440	-28
CR104	-	-824	-6.936	-9.113	1.711	-1.440	-28

Carichi sui nodi in fondazione

Carico	CC	Fx	Fy	Fz	Mx	My	Mz
		[N]	[N]	[N]	[N·m]	[N·m]	[N·m]
CR105	-	-808	-6.738	-8.975	1.731	-1.412	-28
CR106	-	-808	-6.738	-8.975	1.731	-1.412	-28
CR107	-	-824	-6.936	-9.113	1.711	-1.440	-28
CR108	-	-824	-6.936	-9.113	1.711	-1.440	-28
CR109	-	-808	-6.738	-8.975	1.731	-1.412	-28
CR110	-	-808	-6.738	-8.975	1.731	-1.412	-28
CR111	-	-824	-6.936	-9.113	1.711	-1.440	-28
CR112	-	-824	-6.936	-9.113	1.711	-1.440	-28
CR113	-	-1.136	-15.826	-11.537	745	-2.006	-38
CR114	-	-1.136	-15.826	-11.537	745	-2.006	-38
CR115	-	-1.152	-16.024	-11.675	725	-2.034	-38
CR116	-	-1.152	-16.024	-11.675	725	-2.034	-38
CR117	-	-1.136	-15.826	-11.537	745	-2.006	-38
CR118	-	-1.136	-15.826	-11.537	745	-2.006	-38
CR119	-	-1.152	-16.024	-11.675	725	-2.034	-38
CR120	-	-1.152	-16.024	-11.675	725	-2.034	-38
CR121	-	-1.136	-15.826	-11.537	745	-2.006	-38
CR122	-	-1.136	-15.826	-11.537	745	-2.006	-38
CR123	-	-1.152	-16.024	-11.675	725	-2.034	-38
CR124	-	-1.152	-16.024	-11.675	725	-2.034	-38
CR125	-	-1.136	-15.826	-11.537	745	-2.006	-38
CR126	-	-1.136	-15.826	-11.537	745	-2.006	-38
CR127	-	-1.152	-16.024	-11.675	725	-2.034	-38
CR128	-	-1.152	-16.024	-11.675	725	-2.034	-38
Nodo 01281							
CR001	-	-1.022	-8.914	-12.265	980	-1.921	-54
CR002	-	-1.022	-8.914	-12.265	980	-1.921	-54
CR003	-	-1.040	-9.090	-12.447	963	-1.958	-54
CR004	-	-1.040	-9.090	-12.447	963	-1.958	-54
CR005	-	-1.022	-8.914	-12.265	980	-1.921	-54
CR006	-	-1.022	-8.914	-12.265	980	-1.921	-54
CR007	-	-1.040	-9.090	-12.447	963	-1.958	-54
CR008	-	-1.040	-9.090	-12.447	963	-1.958	-54
CR009	-	-1.022	-8.914	-12.265	980	-1.921	-54
CR010	-	-1.022	-8.914	-12.265	980	-1.921	-54
CR011	-	-1.040	-9.090	-12.447	963	-1.958	-54
CR012	-	-1.040	-9.090	-12.447	963	-1.958	-54
CR013	-	-1.022	-8.914	-12.265	980	-1.921	-54
CR014	-	-1.022	-8.914	-12.265	980	-1.921	-54
CR015	-	-1.040	-9.090	-12.447	963	-1.958	-54
CR016	-	-1.040	-9.090	-12.447	963	-1.958	-54
CR017	-	-1.324	-10.914	-13.319	1.213	-2.218	-60
CR018	-	-1.324	-10.914	-13.319	1.213	-2.218	-60
CR019	-	-1.342	-11.090	-13.501	1.196	-2.255	-60
CR020	-	-1.342	-11.090	-13.501	1.196	-2.255	-60
CR021	-	-1.324	-10.914	-13.319	1.213	-2.218	-60
CR022	-	-1.324	-10.914	-13.319	1.213	-2.218	-60
CR023	-	-1.342	-11.090	-13.501	1.196	-2.255	-60
CR024	-	-1.342	-11.090	-13.501	1.196	-2.255	-60
CR025	-	-1.324	-10.914	-13.319	1.213	-2.218	-60
CR026	-	-1.324	-10.914	-13.319	1.213	-2.218	-60
CR027	-	-1.342	-11.090	-13.501	1.196	-2.255	-60
CR028	-	-1.342	-11.090	-13.501	1.196	-2.255	-60
CR029	-	-1.324	-10.914	-13.319	1.213	-2.218	-60
CR030	-	-1.324	-10.914	-13.319	1.213	-2.218	-60
CR031	-	-1.342	-11.090	-13.501	1.196	-2.255	-60
CR032	-	-1.342	-11.090	-13.501	1.196	-2.255	-60
CR033	-	-1.022	-8.914	-12.265	980	-1.921	-54
CR034	-	-1.022	-8.914	-12.265	980	-1.921	-54
CR035	-	-1.040	-9.090	-12.447	963	-1.958	-54
CR036	-	-1.040	-9.090	-12.447	963	-1.958	-54
CR037	-	-1.022	-8.914	-12.265	980	-1.921	-54
CR038	-	-1.022	-8.914	-12.265	980	-1.921	-54
CR039	-	-1.040	-9.090	-12.447	963	-1.958	-54
CR040	-	-1.040	-9.090	-12.447	963	-1.958	-54
CR041	-	-1.022	-8.914	-12.265	980	-1.921	-54
CR042	-	-1.022	-8.914	-12.265	980	-1.921	-54
CR043	-	-1.040	-9.090	-12.447	963	-1.958	-54
CR044	-	-1.040	-9.090	-12.447	963	-1.958	-54
CR045	-	-1.022	-8.914	-12.265	980	-1.921	-54
CR046	-	-1.022	-8.914	-12.265	980	-1.921	-54
CR047	-	-1.040	-9.090	-12.447	963	-1.958	-54
CR048	-	-1.040	-9.090	-12.447	963	-1.958	-54
CR049	-	-1.324	-10.914	-13.319	1.213	-2.218	-60
CR050	-	-1.324	-10.914	-13.319	1.213	-2.218	-60
CR051	-	-1.342	-11.090	-13.501	1.196	-2.255	-60
CR052	-	-1.342	-11.090	-13.501	1.196	-2.255	-60
CR053	-	-1.324	-10.914	-13.319	1.213	-2.218	-60
CR054	-	-1.324	-10.914	-13.319	1.213	-2.218	-60
CR055	-	-1.342	-11.090	-13.501	1.196	-2.255	-60

Carichi sui nodi in fondazione

Carico	CC	Fx	Fy	Fz	Mx	My	Mz
		[N]	[N]	[N]	[N·m]	[N·m]	[N·m]
CR056	-	-1.342	-11.090	-13.501	1.196	-2.255	-60
CR057	-	-1.324	-10.914	-13.319	1.213	-2.218	-60
CR058	-	-1.324	-10.914	-13.319	1.213	-2.218	-60
CR059	-	-1.342	-11.090	-13.501	1.196	-2.255	-60
CR060	-	-1.342	-11.090	-13.501	1.196	-2.255	-60
CR061	-	-1.324	-10.914	-13.319	1.213	-2.218	-60
CR062	-	-1.324	-10.914	-13.319	1.213	-2.218	-60
CR063	-	-1.342	-11.090	-13.501	1.196	-2.255	-60
CR064	-	-1.342	-11.090	-13.501	1.196	-2.255	-60
CR065	-	-925	-5.247	-10.748	1.644	-1.765	-51
CR066	-	-925	-5.247	-10.748	1.644	-1.765	-51
CR067	-	-942	-5.423	-10.930	1.626	-1.802	-51
CR068	-	-942	-5.423	-10.930	1.626	-1.802	-51
CR069	-	-925	-5.247	-10.748	1.644	-1.765	-51
CR070	-	-925	-5.247	-10.748	1.644	-1.765	-51
CR071	-	-942	-5.423	-10.930	1.626	-1.802	-51
CR072	-	-942	-5.423	-10.930	1.626	-1.802	-51
CR073	-	-925	-5.247	-10.748	1.644	-1.765	-51
CR074	-	-925	-5.247	-10.748	1.644	-1.765	-51
CR075	-	-942	-5.423	-10.930	1.626	-1.802	-51
CR076	-	-942	-5.423	-10.930	1.626	-1.802	-51
CR077	-	-925	-5.247	-10.748	1.644	-1.765	-51
CR078	-	-925	-5.247	-10.748	1.644	-1.765	-51
CR079	-	-942	-5.423	-10.930	1.626	-1.802	-51
CR080	-	-942	-5.423	-10.930	1.626	-1.802	-51
CR081	-	-1.422	-14.581	-14.836	550	-2.374	-63
CR082	-	-1.422	-14.581	-14.836	550	-2.374	-63
CR083	-	-1.439	-14.757	-15.018	532	-2.411	-63
CR084	-	-1.439	-14.757	-15.018	532	-2.411	-63
CR085	-	-1.422	-14.581	-14.836	550	-2.374	-63
CR086	-	-1.422	-14.581	-14.836	550	-2.374	-63
CR087	-	-1.439	-14.757	-15.018	532	-2.411	-63
CR088	-	-1.439	-14.757	-15.018	532	-2.411	-63
CR089	-	-1.422	-14.581	-14.836	550	-2.374	-63
CR090	-	-1.422	-14.581	-14.836	550	-2.374	-63
CR091	-	-1.439	-14.757	-15.018	532	-2.411	-63
CR092	-	-1.439	-14.757	-15.018	532	-2.411	-63
CR093	-	-1.422	-14.581	-14.836	550	-2.374	-63
CR094	-	-1.422	-14.581	-14.836	550	-2.374	-63
CR095	-	-1.439	-14.757	-15.018	532	-2.411	-63
CR096	-	-1.439	-14.757	-15.018	532	-2.411	-63
CR097	-	-925	-5.247	-10.748	1.644	-1.765	-51
CR098	-	-925	-5.247	-10.748	1.644	-1.765	-51
CR099	-	-942	-5.423	-10.930	1.626	-1.802	-51
CR100	-	-942	-5.423	-10.930	1.626	-1.802	-51
CR101	-	-925	-5.247	-10.748	1.644	-1.765	-51
CR102	-	-925	-5.247	-10.748	1.644	-1.765	-51
CR103	-	-942	-5.423	-10.930	1.626	-1.802	-51
CR104	-	-942	-5.423	-10.930	1.626	-1.802	-51
CR105	-	-925	-5.247	-10.748	1.644	-1.765	-51
CR106	-	-925	-5.247	-10.748	1.644	-1.765	-51
CR107	-	-942	-5.423	-10.930	1.626	-1.802	-51
CR108	-	-942	-5.423	-10.930	1.626	-1.802	-51
CR109	-	-925	-5.247	-10.748	1.644	-1.765	-51
CR110	-	-925	-5.247	-10.748	1.644	-1.765	-51
CR111	-	-942	-5.423	-10.930	1.626	-1.802	-51
CR112	-	-942	-5.423	-10.930	1.626	-1.802	-51
CR113	-	-1.422	-14.581	-14.836	550	-2.374	-63
CR114	-	-1.422	-14.581	-14.836	550	-2.374	-63
CR115	-	-1.439	-14.757	-15.018	532	-2.411	-63
CR116	-	-1.439	-14.757	-15.018	532	-2.411	-63
CR117	-	-1.422	-14.581	-14.836	550	-2.374	-63
CR118	-	-1.422	-14.581	-14.836	550	-2.374	-63
CR119	-	-1.439	-14.757	-15.018	532	-2.411	-63
CR120	-	-1.439	-14.757	-15.018	532	-2.411	-63
CR121	-	-1.422	-14.581	-14.836	550	-2.374	-63
CR122	-	-1.422	-14.581	-14.836	550	-2.374	-63
CR123	-	-1.439	-14.757	-15.018	532	-2.411	-63
CR124	-	-1.439	-14.757	-15.018	532	-2.411	-63
CR125	-	-1.422	-14.581	-14.836	550	-2.374	-63
CR126	-	-1.422	-14.581	-14.836	550	-2.374	-63
CR127	-	-1.439	-14.757	-15.018	532	-2.411	-63
CR128	-	-1.439	-14.757	-15.018	532	-2.411	-63
Nodo 01282							
CR001	-	-2.399	-7.566	-11.049	377	-2.288	41
CR002	-	-2.399	-7.566	-11.049	377	-2.288	41
CR003	-	-2.443	-7.729	-11.201	369	-2.332	41
CR004	-	-2.443	-7.729	-11.201	369	-2.332	41
CR005	-	-2.399	-7.566	-11.049	377	-2.288	41
CR006	-	-2.399	-7.566	-11.049	377	-2.288	41

Carichi sui nodi in fondazione

Carico	CC	Fx	Fy	Fz	Mx	My	Mz
		[N]	[N]	[N]	[N·m]	[N·m]	[N·m]
CR007	-	-2.443	-7.729	-11.201	369	-2.332	41
CR008	-	-2.443	-7.729	-11.201	369	-2.332	41
CR009	-	-2.399	-7.566	-11.049	377	-2.288	41
CR010	-	-2.399	-7.566	-11.049	377	-2.288	41
CR011	-	-2.443	-7.729	-11.201	369	-2.332	41
CR012	-	-2.443	-7.729	-11.201	369	-2.332	41
CR013	-	-2.399	-7.566	-11.049	377	-2.288	41
CR014	-	-2.399	-7.566	-11.049	377	-2.288	41
CR015	-	-2.443	-7.729	-11.201	369	-2.332	41
CR016	-	-2.443	-7.729	-11.201	369	-2.332	41
CR017	-	-2.719	-9.615	-11.805	507	-2.592	47
CR018	-	-2.719	-9.615	-11.805	507	-2.592	47
CR019	-	-2.763	-9.778	-11.957	499	-2.636	47
CR020	-	-2.763	-9.778	-11.957	499	-2.636	47
CR021	-	-2.719	-9.615	-11.805	507	-2.592	47
CR022	-	-2.719	-9.615	-11.805	507	-2.592	47
CR023	-	-2.763	-9.778	-11.957	499	-2.636	47
CR024	-	-2.763	-9.778	-11.957	499	-2.636	47
CR025	-	-2.719	-9.615	-11.805	507	-2.592	47
CR026	-	-2.719	-9.615	-11.805	507	-2.592	47
CR027	-	-2.763	-9.778	-11.957	499	-2.636	47
CR028	-	-2.763	-9.778	-11.957	499	-2.636	47
CR029	-	-2.719	-9.615	-11.805	507	-2.592	47
CR030	-	-2.719	-9.615	-11.805	507	-2.592	47
CR031	-	-2.763	-9.778	-11.957	499	-2.636	47
CR032	-	-2.763	-9.778	-11.957	499	-2.636	47
CR033	-	-2.399	-7.566	-11.049	377	-2.288	41
CR034	-	-2.399	-7.566	-11.049	377	-2.288	41
CR035	-	-2.443	-7.729	-11.201	369	-2.332	41
CR036	-	-2.443	-7.729	-11.201	369	-2.332	41
CR037	-	-2.399	-7.566	-11.049	377	-2.288	41
CR038	-	-2.399	-7.566	-11.049	377	-2.288	41
CR039	-	-2.443	-7.729	-11.201	369	-2.332	41
CR040	-	-2.443	-7.729	-11.201	369	-2.332	41
CR041	-	-2.399	-7.566	-11.049	377	-2.288	41
CR042	-	-2.399	-7.566	-11.049	377	-2.288	41
CR043	-	-2.443	-7.729	-11.201	369	-2.332	41
CR044	-	-2.443	-7.729	-11.201	369	-2.332	41
CR045	-	-2.399	-7.566	-11.049	377	-2.288	41
CR046	-	-2.399	-7.566	-11.049	377	-2.288	41
CR047	-	-2.443	-7.729	-11.201	369	-2.332	41
CR048	-	-2.443	-7.729	-11.201	369	-2.332	41
CR049	-	-2.719	-9.615	-11.805	507	-2.592	47
CR050	-	-2.719	-9.615	-11.805	507	-2.592	47
CR051	-	-2.763	-9.778	-11.957	499	-2.636	47
CR052	-	-2.763	-9.778	-11.957	499	-2.636	47
CR053	-	-2.719	-9.615	-11.805	507	-2.592	47
CR054	-	-2.719	-9.615	-11.805	507	-2.592	47
CR055	-	-2.763	-9.778	-11.957	499	-2.636	47
CR056	-	-2.763	-9.778	-11.957	499	-2.636	47
CR057	-	-2.719	-9.615	-11.805	507	-2.592	47
CR058	-	-2.719	-9.615	-11.805	507	-2.592	47
CR059	-	-2.763	-9.778	-11.957	499	-2.636	47
CR060	-	-2.763	-9.778	-11.957	499	-2.636	47
CR061	-	-2.719	-9.615	-11.805	507	-2.592	47
CR062	-	-2.719	-9.615	-11.805	507	-2.592	47
CR063	-	-2.763	-9.778	-11.957	499	-2.636	47
CR064	-	-2.763	-9.778	-11.957	499	-2.636	47
CR065	-	-2.273	-3.818	-10.087	748	-2.154	53
CR066	-	-2.273	-3.818	-10.087	748	-2.154	53
CR067	-	-2.317	-3.980	-10.239	739	-2.198	53
CR068	-	-2.317	-3.980	-10.239	739	-2.198	53
CR069	-	-2.273	-3.818	-10.087	748	-2.154	53
CR070	-	-2.273	-3.818	-10.087	748	-2.154	53
CR071	-	-2.317	-3.980	-10.239	739	-2.198	53
CR072	-	-2.317	-3.980	-10.239	739	-2.198	53
CR073	-	-2.273	-3.818	-10.087	748	-2.154	53
CR074	-	-2.273	-3.818	-10.087	748	-2.154	53
CR075	-	-2.317	-3.980	-10.239	739	-2.198	53
CR076	-	-2.317	-3.980	-10.239	739	-2.198	53
CR077	-	-2.273	-3.818	-10.087	748	-2.154	53
CR078	-	-2.273	-3.818	-10.087	748	-2.154	53
CR079	-	-2.317	-3.980	-10.239	739	-2.198	53
CR080	-	-2.317	-3.980	-10.239	739	-2.198	53
CR081	-	-2.845	-13.364	-12.767	137	-2.726	35
CR082	-	-2.845	-13.364	-12.767	137	-2.726	35
CR083	-	-2.889	-13.526	-12.919	128	-2.770	35
CR084	-	-2.889	-13.526	-12.919	128	-2.770	35
CR085	-	-2.845	-13.364	-12.767	137	-2.726	35
CR086	-	-2.845	-13.364	-12.767	137	-2.726	35

Carichi sui nodi in fondazione

Carico	CC	Fx	Fy	Fz	Mx	My	Mz
		[N]	[N]	[N]	[N·m]	[N·m]	[N·m]
CR087	-	-2.889	-13.526	-12.919	128	-2.770	35
CR088	-	-2.889	-13.526	-12.919	128	-2.770	35
CR089	-	-2.845	-13.364	-12.767	137	-2.726	35
CR090	-	-2.845	-13.364	-12.767	137	-2.726	35
CR091	-	-2.889	-13.526	-12.919	128	-2.770	35
CR092	-	-2.889	-13.526	-12.919	128	-2.770	35
CR093	-	-2.845	-13.364	-12.767	137	-2.726	35
CR094	-	-2.845	-13.364	-12.767	137	-2.726	35
CR095	-	-2.889	-13.526	-12.919	128	-2.770	35
CR096	-	-2.889	-13.526	-12.919	128	-2.770	35
CR097	-	-2.273	-3.818	-10.087	748	-2.154	53
CR098	-	-2.273	-3.818	-10.087	748	-2.154	53
CR099	-	-2.317	-3.980	-10.239	739	-2.198	53
CR100	-	-2.317	-3.980	-10.239	739	-2.198	53
CR101	-	-2.273	-3.818	-10.087	748	-2.154	53
CR102	-	-2.273	-3.818	-10.087	748	-2.154	53
CR103	-	-2.317	-3.980	-10.239	739	-2.198	53
CR104	-	-2.317	-3.980	-10.239	739	-2.198	53
CR105	-	-2.273	-3.818	-10.087	748	-2.154	53
CR106	-	-2.273	-3.818	-10.087	748	-2.154	53
CR107	-	-2.317	-3.980	-10.239	739	-2.198	53
CR108	-	-2.317	-3.980	-10.239	739	-2.198	53
CR109	-	-2.273	-3.818	-10.087	748	-2.154	53
CR110	-	-2.273	-3.818	-10.087	748	-2.154	53
CR111	-	-2.317	-3.980	-10.239	739	-2.198	53
CR112	-	-2.317	-3.980	-10.239	739	-2.198	53
CR113	-	-2.845	-13.364	-12.767	137	-2.726	35
CR114	-	-2.845	-13.364	-12.767	137	-2.726	35
CR115	-	-2.889	-13.526	-12.919	128	-2.770	35
CR116	-	-2.889	-13.526	-12.919	128	-2.770	35
CR117	-	-2.845	-13.364	-12.767	137	-2.726	35
CR118	-	-2.845	-13.364	-12.767	137	-2.726	35
CR119	-	-2.889	-13.526	-12.919	128	-2.770	35
CR120	-	-2.889	-13.526	-12.919	128	-2.770	35
CR121	-	-2.845	-13.364	-12.767	137	-2.726	35
CR122	-	-2.845	-13.364	-12.767	137	-2.726	35
CR123	-	-2.889	-13.526	-12.919	128	-2.770	35
CR124	-	-2.889	-13.526	-12.919	128	-2.770	35
CR125	-	-2.845	-13.364	-12.767	137	-2.726	35
CR126	-	-2.845	-13.364	-12.767	137	-2.726	35
CR127	-	-2.889	-13.526	-12.919	128	-2.770	35
CR128	-	-2.889	-13.526	-12.919	128	-2.770	35
Nodo 01283							
CR001	-	-5.489	-7.187	-12.122	510	-2.917	165
CR002	-	-5.489	-7.187	-12.122	510	-2.917	165
CR003	-	-5.597	-7.336	-12.294	501	-2.974	163
CR004	-	-5.597	-7.336	-12.294	501	-2.974	163
CR005	-	-5.489	-7.187	-12.122	510	-2.917	165
CR006	-	-5.489	-7.187	-12.122	510	-2.917	165
CR007	-	-5.597	-7.336	-12.294	501	-2.974	163
CR008	-	-5.597	-7.336	-12.294	501	-2.974	163
CR009	-	-5.489	-7.187	-12.122	510	-2.917	165
CR010	-	-5.489	-7.187	-12.122	510	-2.917	165
CR011	-	-5.597	-7.336	-12.294	501	-2.974	163
CR012	-	-5.597	-7.336	-12.294	501	-2.974	163
CR013	-	-5.489	-7.187	-12.122	510	-2.917	165
CR014	-	-5.489	-7.187	-12.122	510	-2.917	165
CR015	-	-5.597	-7.336	-12.294	501	-2.974	163
CR016	-	-5.597	-7.336	-12.294	501	-2.974	163
CR017	-	-6.033	-9.198	-12.842	647	-3.278	183
CR018	-	-6.033	-9.198	-12.842	647	-3.278	183
CR019	-	-6.141	-9.347	-13.014	638	-3.335	181
CR020	-	-6.141	-9.347	-13.014	638	-3.335	181
CR021	-	-6.033	-9.198	-12.842	647	-3.278	183
CR022	-	-6.033	-9.198	-12.842	647	-3.278	183
CR023	-	-6.141	-9.347	-13.014	638	-3.335	181
CR024	-	-6.141	-9.347	-13.014	638	-3.335	181
CR025	-	-6.033	-9.198	-12.842	647	-3.278	183
CR026	-	-6.033	-9.198	-12.842	647	-3.278	183
CR027	-	-6.141	-9.347	-13.014	638	-3.335	181
CR028	-	-6.141	-9.347	-13.014	638	-3.335	181
CR029	-	-6.033	-9.198	-12.842	647	-3.278	183
CR030	-	-6.033	-9.198	-12.842	647	-3.278	183
CR031	-	-6.141	-9.347	-13.014	638	-3.335	181
CR032	-	-6.141	-9.347	-13.014	638	-3.335	181
CR033	-	-5.489	-7.187	-12.122	510	-2.917	165
CR034	-	-5.489	-7.187	-12.122	510	-2.917	165
CR035	-	-5.597	-7.336	-12.294	501	-2.974	163
CR036	-	-5.597	-7.336	-12.294	501	-2.974	163
CR037	-	-5.489	-7.187	-12.122	510	-2.917	165

Carichi sui nodi in fondazione

Carico	CC	Fx	Fy	Fz	Mx	My	Mz
		[N]	[N]	[N]	[N·m]	[N·m]	[N·m]
CR038	-	-5.489	-7.187	-12.122	510	-2.917	165
CR039	-	-5.597	-7.336	-12.294	501	-2.974	163
CR040	-	-5.597	-7.336	-12.294	501	-2.974	163
CR041	-	-5.489	-7.187	-12.122	510	-2.917	165
CR042	-	-5.489	-7.187	-12.122	510	-2.917	165
CR043	-	-5.597	-7.336	-12.294	501	-2.974	163
CR044	-	-5.597	-7.336	-12.294	501	-2.974	163
CR045	-	-5.489	-7.187	-12.122	510	-2.917	165
CR046	-	-5.489	-7.187	-12.122	510	-2.917	165
CR047	-	-5.597	-7.336	-12.294	501	-2.974	163
CR048	-	-5.597	-7.336	-12.294	501	-2.974	163
CR049	-	-6.033	-9.198	-12.842	647	-3.278	183
CR050	-	-6.033	-9.198	-12.842	647	-3.278	183
CR051	-	-6.141	-9.347	-13.014	638	-3.335	181
CR052	-	-6.141	-9.347	-13.014	638	-3.335	181
CR053	-	-6.033	-9.198	-12.842	647	-3.278	183
CR054	-	-6.033	-9.198	-12.842	647	-3.278	183
CR055	-	-6.141	-9.347	-13.014	638	-3.335	181
CR056	-	-6.141	-9.347	-13.014	638	-3.335	181
CR057	-	-6.033	-9.198	-12.842	647	-3.278	183
CR058	-	-6.033	-9.198	-12.842	647	-3.278	183
CR059	-	-6.141	-9.347	-13.014	638	-3.335	181
CR060	-	-6.141	-9.347	-13.014	638	-3.335	181
CR061	-	-6.033	-9.198	-12.842	647	-3.278	183
CR062	-	-6.033	-9.198	-12.842	647	-3.278	183
CR063	-	-6.141	-9.347	-13.014	638	-3.335	181
CR064	-	-6.141	-9.347	-13.014	638	-3.335	181
CR065	-	-5.259	-3.490	-11.571	902	-2.800	187
CR066	-	-5.259	-3.490	-11.571	902	-2.800	187
CR067	-	-5.367	-3.639	-11.743	893	-2.858	185
CR068	-	-5.367	-3.639	-11.743	893	-2.858	185
CR069	-	-5.259	-3.490	-11.571	902	-2.800	187
CR070	-	-5.259	-3.490	-11.571	902	-2.800	187
CR071	-	-5.367	-3.639	-11.743	893	-2.858	185
CR072	-	-5.367	-3.639	-11.743	893	-2.858	185
CR073	-	-5.259	-3.490	-11.571	902	-2.800	187
CR074	-	-5.259	-3.490	-11.571	902	-2.800	187
CR075	-	-5.367	-3.639	-11.743	893	-2.858	185
CR076	-	-5.367	-3.639	-11.743	893	-2.858	185
CR077	-	-5.259	-3.490	-11.571	902	-2.800	187
CR078	-	-5.259	-3.490	-11.571	902	-2.800	187
CR079	-	-5.367	-3.639	-11.743	893	-2.858	185
CR080	-	-5.367	-3.639	-11.743	893	-2.858	185
CR081	-	-6.263	-12.895	-13.393	255	-3.394	161
CR082	-	-6.263	-12.895	-13.393	255	-3.394	161
CR083	-	-6.371	-13.044	-13.565	246	-3.452	159
CR084	-	-6.371	-13.044	-13.565	246	-3.452	159
CR085	-	-6.263	-12.895	-13.393	255	-3.394	161
CR086	-	-6.263	-12.895	-13.393	255	-3.394	161
CR087	-	-6.371	-13.044	-13.565	246	-3.452	159
CR088	-	-6.371	-13.044	-13.565	246	-3.452	159
CR089	-	-6.263	-12.895	-13.393	255	-3.394	161
CR090	-	-6.263	-12.895	-13.393	255	-3.394	161
CR091	-	-6.371	-13.044	-13.565	246	-3.452	159
CR092	-	-6.371	-13.044	-13.565	246	-3.452	159
CR093	-	-6.263	-12.895	-13.393	255	-3.394	161
CR094	-	-6.263	-12.895	-13.393	255	-3.394	161
CR095	-	-6.371	-13.044	-13.565	246	-3.452	159
CR096	-	-6.371	-13.044	-13.565	246	-3.452	159
CR097	-	-5.259	-3.490	-11.571	902	-2.800	187
CR098	-	-5.259	-3.490	-11.571	902	-2.800	187
CR099	-	-5.367	-3.639	-11.743	893	-2.858	185
CR100	-	-5.367	-3.639	-11.743	893	-2.858	185
CR101	-	-5.259	-3.490	-11.571	902	-2.800	187
CR102	-	-5.259	-3.490	-11.571	902	-2.800	187
CR103	-	-5.367	-3.639	-11.743	893	-2.858	185
CR104	-	-5.367	-3.639	-11.743	893	-2.858	185
CR105	-	-5.259	-3.490	-11.571	902	-2.800	187
CR106	-	-5.259	-3.490	-11.571	902	-2.800	187
CR107	-	-5.367	-3.639	-11.743	893	-2.858	185
CR108	-	-5.367	-3.639	-11.743	893	-2.858	185
CR109	-	-5.259	-3.490	-11.571	902	-2.800	187
CR110	-	-5.259	-3.490	-11.571	902	-2.800	187
CR111	-	-5.367	-3.639	-11.743	893	-2.858	185
CR112	-	-5.367	-3.639	-11.743	893	-2.858	185
CR113	-	-6.263	-12.895	-13.393	255	-3.394	161
CR114	-	-6.263	-12.895	-13.393	255	-3.394	161
CR115	-	-6.371	-13.044	-13.565	246	-3.452	159
CR116	-	-6.371	-13.044	-13.565	246	-3.452	159
CR117	-	-6.263	-12.895	-13.393	255	-3.394	161

Carichi sui nodi in fondazione

Carico	CC	Fx	Fy	Fz	Mx	My	Mz
		[N]	[N]	[N]	[N·m]	[N·m]	[N·m]
CR118	-	-6.263	-12.895	-13.393	255	-3.394	161
CR119	-	-6.371	-13.044	-13.565	246	-3.452	159
CR120	-	-6.371	-13.044	-13.565	246	-3.452	159
CR121	-	-6.263	-12.895	-13.393	255	-3.394	161
CR122	-	-6.263	-12.895	-13.393	255	-3.394	161
CR123	-	-6.371	-13.044	-13.565	246	-3.452	159
CR124	-	-6.371	-13.044	-13.565	246	-3.452	159
CR125	-	-6.263	-12.895	-13.393	255	-3.394	161
CR126	-	-6.263	-12.895	-13.393	255	-3.394	161
CR127	-	-6.371	-13.044	-13.565	246	-3.452	159
CR128	-	-6.371	-13.044	-13.565	246	-3.452	159
Nodo 01284							
CR001	-	-17.187	-148	-10.583	-85	-804	-29
CR002	-	-17.187	-148	-10.583	-85	-804	-29
CR003	-	-17.511	-157	-10.753	-96	-820	-29
CR004	-	-17.511	-157	-10.753	-96	-820	-29
CR005	-	-17.187	-148	-10.583	-85	-804	-29
CR006	-	-17.187	-148	-10.583	-85	-804	-29
CR007	-	-17.511	-157	-10.753	-96	-820	-29
CR008	-	-17.511	-157	-10.753	-96	-820	-29
CR009	-	-17.187	-148	-10.583	-85	-804	-29
CR010	-	-17.187	-148	-10.583	-85	-804	-29
CR011	-	-17.511	-157	-10.753	-96	-820	-29
CR012	-	-17.511	-157	-10.753	-96	-820	-29
CR013	-	-17.187	-148	-10.583	-85	-804	-29
CR014	-	-17.187	-148	-10.583	-85	-804	-29
CR015	-	-17.511	-157	-10.753	-96	-820	-29
CR016	-	-17.511	-157	-10.753	-96	-820	-29
CR017	-	-19.583	-223	-11.601	-122	-870	-31
CR018	-	-19.583	-223	-11.601	-122	-870	-31
CR019	-	-19.907	-232	-11.771	-133	-886	-31
CR020	-	-19.907	-232	-11.771	-133	-886	-31
CR021	-	-19.583	-223	-11.601	-122	-870	-31
CR022	-	-19.583	-223	-11.601	-122	-870	-31
CR023	-	-19.907	-232	-11.771	-133	-886	-31
CR024	-	-19.907	-232	-11.771	-133	-886	-31
CR025	-	-19.583	-223	-11.601	-122	-870	-31
CR026	-	-19.583	-223	-11.601	-122	-870	-31
CR027	-	-19.907	-232	-11.771	-133	-886	-31
CR028	-	-19.907	-232	-11.771	-133	-886	-31
CR029	-	-19.583	-223	-11.601	-122	-870	-31
CR030	-	-19.583	-223	-11.601	-122	-870	-31
CR031	-	-19.907	-232	-11.771	-133	-886	-31
CR032	-	-19.907	-232	-11.771	-133	-886	-31
CR033	-	-17.187	-148	-10.583	-85	-804	-29
CR034	-	-17.187	-148	-10.583	-85	-804	-29
CR035	-	-17.511	-157	-10.753	-96	-820	-29
CR036	-	-17.511	-157	-10.753	-96	-820	-29
CR037	-	-17.187	-148	-10.583	-85	-804	-29
CR038	-	-17.187	-148	-10.583	-85	-804	-29
CR039	-	-17.511	-157	-10.753	-96	-820	-29
CR040	-	-17.511	-157	-10.753	-96	-820	-29
CR041	-	-17.187	-148	-10.583	-85	-804	-29
CR042	-	-17.187	-148	-10.583	-85	-804	-29
CR043	-	-17.511	-157	-10.753	-96	-820	-29
CR044	-	-17.511	-157	-10.753	-96	-820	-29
CR045	-	-17.187	-148	-10.583	-85	-804	-29
CR046	-	-17.187	-148	-10.583	-85	-804	-29
CR047	-	-17.511	-157	-10.753	-96	-820	-29
CR048	-	-17.511	-157	-10.753	-96	-820	-29
CR049	-	-19.583	-223	-11.601	-122	-870	-31
CR050	-	-19.583	-223	-11.601	-122	-870	-31
CR051	-	-19.907	-232	-11.771	-133	-886	-31
CR052	-	-19.907	-232	-11.771	-133	-886	-31
CR053	-	-19.583	-223	-11.601	-122	-870	-31
CR054	-	-19.583	-223	-11.601	-122	-870	-31
CR055	-	-19.907	-232	-11.771	-133	-886	-31
CR056	-	-19.907	-232	-11.771	-133	-886	-31
CR057	-	-19.583	-223	-11.601	-122	-870	-31
CR058	-	-19.583	-223	-11.601	-122	-870	-31
CR059	-	-19.907	-232	-11.771	-133	-886	-31
CR060	-	-19.907	-232	-11.771	-133	-886	-31
CR061	-	-19.583	-223	-11.601	-122	-870	-31
CR062	-	-19.583	-223	-11.601	-122	-870	-31
CR063	-	-19.907	-232	-11.771	-133	-886	-31
CR064	-	-19.907	-232	-11.771	-133	-886	-31
CR065	-	-13.533	-110	-8.742	-157	-604	-28
CR066	-	-13.533	-110	-8.742	-157	-604	-28
CR067	-	-13.857	-118	-8.912	-168	-619	-28
CR068	-	-13.857	-118	-8.912	-168	-619	-28

Carichi sui nodi in fondazione

Carico	CC	Fx	Fy	Fz	Mx	My	Mz
		[N]	[N]	[N]	[N·m]	[N·m]	[N·m]
CR069	-	-13.533	-110	-8.742	-157	-604	-28
CR070	-	-13.533	-110	-8.742	-157	-604	-28
CR071	-	-13.857	-118	-8.912	-168	-619	-28
CR072	-	-13.857	-118	-8.912	-168	-619	-28
CR073	-	-13.533	-110	-8.742	-157	-604	-28
CR074	-	-13.533	-110	-8.742	-157	-604	-28
CR075	-	-13.857	-118	-8.912	-168	-619	-28
CR076	-	-13.857	-118	-8.912	-168	-619	-28
CR077	-	-13.533	-110	-8.742	-157	-604	-28
CR078	-	-13.533	-110	-8.742	-157	-604	-28
CR079	-	-13.857	-118	-8.912	-168	-619	-28
CR080	-	-13.857	-118	-8.912	-168	-619	-28
CR081	-	-23.237	-262	-13.442	-50	-1.071	-32
CR082	-	-23.237	-262	-13.442	-50	-1.071	-32
CR083	-	-23.561	-270	-13.612	-61	-1.086	-32
CR084	-	-23.561	-270	-13.612	-61	-1.086	-32
CR085	-	-23.237	-262	-13.442	-50	-1.071	-32
CR086	-	-23.237	-262	-13.442	-50	-1.071	-32
CR087	-	-23.561	-270	-13.612	-61	-1.086	-32
CR088	-	-23.561	-270	-13.612	-61	-1.086	-32
CR089	-	-23.237	-262	-13.442	-50	-1.071	-32
CR090	-	-23.237	-262	-13.442	-50	-1.071	-32
CR091	-	-23.561	-270	-13.612	-61	-1.086	-32
CR092	-	-23.561	-270	-13.612	-61	-1.086	-32
CR093	-	-23.237	-262	-13.442	-50	-1.071	-32
CR094	-	-23.237	-262	-13.442	-50	-1.071	-32
CR095	-	-23.561	-270	-13.612	-61	-1.086	-32
CR096	-	-23.561	-270	-13.612	-61	-1.086	-32
CR097	-	-13.533	-110	-8.742	-157	-604	-28
CR098	-	-13.533	-110	-8.742	-157	-604	-28
CR099	-	-13.857	-118	-8.912	-168	-619	-28
CR100	-	-13.857	-118	-8.912	-168	-619	-28
CR101	-	-13.533	-110	-8.742	-157	-604	-28
CR102	-	-13.533	-110	-8.742	-157	-604	-28
CR103	-	-13.857	-118	-8.912	-168	-619	-28
CR104	-	-13.857	-118	-8.912	-168	-619	-28
CR105	-	-13.533	-110	-8.742	-157	-604	-28
CR106	-	-13.533	-110	-8.742	-157	-604	-28
CR107	-	-13.857	-118	-8.912	-168	-619	-28
CR108	-	-13.857	-118	-8.912	-168	-619	-28
CR109	-	-13.533	-110	-8.742	-157	-604	-28
CR110	-	-13.533	-110	-8.742	-157	-604	-28
CR111	-	-13.857	-118	-8.912	-168	-619	-28
CR112	-	-13.857	-118	-8.912	-168	-619	-28
CR113	-	-23.237	-262	-13.442	-50	-1.071	-32
CR114	-	-23.237	-262	-13.442	-50	-1.071	-32
CR115	-	-23.561	-270	-13.612	-61	-1.086	-32
CR116	-	-23.561	-270	-13.612	-61	-1.086	-32
CR117	-	-23.237	-262	-13.442	-50	-1.071	-32
CR118	-	-23.237	-262	-13.442	-50	-1.071	-32
CR119	-	-23.561	-270	-13.612	-61	-1.086	-32
CR120	-	-23.561	-270	-13.612	-61	-1.086	-32
CR121	-	-23.237	-262	-13.442	-50	-1.071	-32
CR122	-	-23.237	-262	-13.442	-50	-1.071	-32
CR123	-	-23.561	-270	-13.612	-61	-1.086	-32
CR124	-	-23.561	-270	-13.612	-61	-1.086	-32
CR125	-	-23.237	-262	-13.442	-50	-1.071	-32
CR126	-	-23.237	-262	-13.442	-50	-1.071	-32
CR127	-	-23.561	-270	-13.612	-61	-1.086	-32
CR128	-	-23.561	-270	-13.612	-61	-1.086	-32
Nodo 01285							
CR001	-	-7.197	-84	-4.444	22	-501	-2
CR002	-	-7.197	-84	-4.444	22	-501	-2
CR003	-	-7.344	-86	-4.510	20	-512	-2
CR004	-	-7.344	-86	-4.510	20	-512	-2
CR005	-	-7.197	-84	-4.444	22	-501	-2
CR006	-	-7.197	-84	-4.444	22	-501	-2
CR007	-	-7.344	-86	-4.510	20	-512	-2
CR008	-	-7.344	-86	-4.510	20	-512	-2
CR009	-	-7.197	-84	-4.444	22	-501	-2
CR010	-	-7.197	-84	-4.444	22	-501	-2
CR011	-	-7.344	-86	-4.510	20	-512	-2
CR012	-	-7.344	-86	-4.510	20	-512	-2
CR013	-	-7.197	-84	-4.444	22	-501	-2
CR014	-	-7.197	-84	-4.444	22	-501	-2
CR015	-	-7.344	-86	-4.510	20	-512	-2
CR016	-	-7.344	-86	-4.510	20	-512	-2
CR017	-	-9.080	-98	-4.540	8	-680	-2
CR018	-	-9.080	-98	-4.540	8	-680	-2
CR019	-	-9.227	-100	-4.606	6	-691	-2

Carichi sui nodi in fondazione

Carico	CC	Fx	Fy	Fz	Mx	My	Mz
		[N]	[N]	[N]	[N·m]	[N·m]	[N·m]
CR020	-	-9.227	-100	-4.606	6	-691	-2
CR021	-	-9.080	-98	-4.540	8	-680	-2
CR022	-	-9.080	-98	-4.540	8	-680	-2
CR023	-	-9.227	-100	-4.606	6	-691	-2
CR024	-	-9.227	-100	-4.606	6	-691	-2
CR025	-	-9.080	-98	-4.540	8	-680	-2
CR026	-	-9.080	-98	-4.540	8	-680	-2
CR027	-	-9.227	-100	-4.606	6	-691	-2
CR028	-	-9.227	-100	-4.606	6	-691	-2
CR029	-	-9.080	-98	-4.540	8	-680	-2
CR030	-	-9.080	-98	-4.540	8	-680	-2
CR031	-	-9.227	-100	-4.606	6	-691	-2
CR032	-	-9.227	-100	-4.606	6	-691	-2
CR033	-	-7.197	-84	-4.444	22	-501	-2
CR034	-	-7.197	-84	-4.444	22	-501	-2
CR035	-	-7.344	-86	-4.510	20	-512	-2
CR036	-	-7.344	-86	-4.510	20	-512	-2
CR037	-	-7.197	-84	-4.444	22	-501	-2
CR038	-	-7.197	-84	-4.444	22	-501	-2
CR039	-	-7.344	-86	-4.510	20	-512	-2
CR040	-	-7.344	-86	-4.510	20	-512	-2
CR041	-	-7.197	-84	-4.444	22	-501	-2
CR042	-	-7.197	-84	-4.444	22	-501	-2
CR043	-	-7.344	-86	-4.510	20	-512	-2
CR044	-	-7.344	-86	-4.510	20	-512	-2
CR045	-	-7.197	-84	-4.444	22	-501	-2
CR046	-	-7.197	-84	-4.444	22	-501	-2
CR047	-	-7.344	-86	-4.510	20	-512	-2
CR048	-	-7.344	-86	-4.510	20	-512	-2
CR049	-	-9.080	-98	-4.540	8	-680	-2
CR050	-	-9.080	-98	-4.540	8	-680	-2
CR051	-	-9.227	-100	-4.606	6	-691	-2
CR052	-	-9.227	-100	-4.606	6	-691	-2
CR053	-	-9.080	-98	-4.540	8	-680	-2
CR054	-	-9.080	-98	-4.540	8	-680	-2
CR055	-	-9.227	-100	-4.606	6	-691	-2
CR056	-	-9.227	-100	-4.606	6	-691	-2
CR057	-	-9.080	-98	-4.540	8	-680	-2
CR058	-	-9.080	-98	-4.540	8	-680	-2
CR059	-	-9.227	-100	-4.606	6	-691	-2
CR060	-	-9.227	-100	-4.606	6	-691	-2
CR061	-	-9.080	-98	-4.540	8	-680	-2
CR062	-	-9.080	-98	-4.540	8	-680	-2
CR063	-	-9.227	-100	-4.606	6	-691	-2
CR064	-	-9.227	-100	-4.606	6	-691	-2
CR065	-	-5.900	-83	-3.631	51	-427	-3
CR066	-	-5.900	-83	-3.631	51	-427	-3
CR067	-	-6.047	-85	-3.697	49	-438	-3
CR068	-	-6.047	-85	-3.697	49	-438	-3
CR069	-	-5.900	-83	-3.631	51	-427	-3
CR070	-	-5.900	-83	-3.631	51	-427	-3
CR071	-	-6.047	-85	-3.697	49	-438	-3
CR072	-	-6.047	-85	-3.697	49	-438	-3
CR073	-	-5.900	-83	-3.631	51	-427	-3
CR074	-	-5.900	-83	-3.631	51	-427	-3
CR075	-	-6.047	-85	-3.697	49	-438	-3
CR076	-	-6.047	-85	-3.697	49	-438	-3
CR077	-	-5.900	-83	-3.631	51	-427	-3
CR078	-	-5.900	-83	-3.631	51	-427	-3
CR079	-	-6.047	-85	-3.697	49	-438	-3
CR080	-	-6.047	-85	-3.697	49	-438	-3
CR081	-	-10.377	-99	-5.353	-21	-754	-1
CR082	-	-10.377	-99	-5.353	-21	-754	-1
CR083	-	-10.524	-101	-5.419	-23	-765	-1
CR084	-	-10.524	-101	-5.419	-23	-765	-1
CR085	-	-10.377	-99	-5.353	-21	-754	-1
CR086	-	-10.377	-99	-5.353	-21	-754	-1
CR087	-	-10.524	-101	-5.419	-23	-765	-1
CR088	-	-10.524	-101	-5.419	-23	-765	-1
CR089	-	-10.377	-99	-5.353	-21	-754	-1
CR090	-	-10.377	-99	-5.353	-21	-754	-1
CR091	-	-10.524	-101	-5.419	-23	-765	-1
CR092	-	-10.524	-101	-5.419	-23	-765	-1
CR093	-	-10.377	-99	-5.353	-21	-754	-1
CR094	-	-10.377	-99	-5.353	-21	-754	-1
CR095	-	-10.524	-101	-5.419	-23	-765	-1
CR096	-	-10.524	-101	-5.419	-23	-765	-1
CR097	-	-5.900	-83	-3.631	51	-427	-3
CR098	-	-5.900	-83	-3.631	51	-427	-3
CR099	-	-6.047	-85	-3.697	49	-438	-3

Carichi sui nodi in fondazione

Carico	CC	Fx	Fy	Fz	Mx	My	Mz
		[N]	[N]	[N]	[N·m]	[N·m]	[N·m]
CR100	-	-6.047	-85	-3.697	49	-438	-3
CR101	-	-5.900	-83	-3.631	51	-427	-3
CR102	-	-5.900	-83	-3.631	51	-427	-3
CR103	-	-6.047	-85	-3.697	49	-438	-3
CR104	-	-6.047	-85	-3.697	49	-438	-3
CR105	-	-5.900	-83	-3.631	51	-427	-3
CR106	-	-5.900	-83	-3.631	51	-427	-3
CR107	-	-6.047	-85	-3.697	49	-438	-3
CR108	-	-6.047	-85	-3.697	49	-438	-3
CR109	-	-5.900	-83	-3.631	51	-427	-3
CR110	-	-5.900	-83	-3.631	51	-427	-3
CR111	-	-6.047	-85	-3.697	49	-438	-3
CR112	-	-6.047	-85	-3.697	49	-438	-3
CR113	-	-10.377	-99	-5.353	-21	-754	-1
CR114	-	-10.377	-99	-5.353	-21	-754	-1
CR115	-	-10.524	-101	-5.419	-23	-765	-1
CR116	-	-10.524	-101	-5.419	-23	-765	-1
CR117	-	-10.377	-99	-5.353	-21	-754	-1
CR118	-	-10.377	-99	-5.353	-21	-754	-1
CR119	-	-10.524	-101	-5.419	-23	-765	-1
CR120	-	-10.524	-101	-5.419	-23	-765	-1
CR121	-	-10.377	-99	-5.353	-21	-754	-1
CR122	-	-10.377	-99	-5.353	-21	-754	-1
CR123	-	-10.524	-101	-5.419	-23	-765	-1
CR124	-	-10.524	-101	-5.419	-23	-765	-1
CR125	-	-10.377	-99	-5.353	-21	-754	-1
CR126	-	-10.377	-99	-5.353	-21	-754	-1
CR127	-	-10.524	-101	-5.419	-23	-765	-1
CR128	-	-10.524	-101	-5.419	-23	-765	-1
Nodo 01286							
CR001	-	1.078	-70	-5.434	66	108	0
CR002	-	1.078	-70	-5.434	66	108	0
CR003	-	1.065	-72	-5.512	66	106	0
CR004	-	1.065	-72	-5.512	66	106	0
CR005	-	1.078	-70	-5.434	66	108	0
CR006	-	1.078	-70	-5.434	66	108	0
CR007	-	1.065	-72	-5.512	66	106	0
CR008	-	1.065	-72	-5.512	66	106	0
CR009	-	1.078	-70	-5.434	66	108	0
CR010	-	1.078	-70	-5.434	66	108	0
CR011	-	1.065	-72	-5.512	66	106	0
CR012	-	1.065	-72	-5.512	66	106	0
CR013	-	1.078	-70	-5.434	66	108	0
CR014	-	1.078	-70	-5.434	66	108	0
CR015	-	1.065	-72	-5.512	66	106	0
CR016	-	1.065	-72	-5.512	66	106	0
CR017	-	-885	-94	-5.306	68	-50	0
CR018	-	-885	-94	-5.306	68	-50	0
CR019	-	-898	-96	-5.384	68	-52	0
CR020	-	-898	-96	-5.384	68	-52	0
CR021	-	-885	-94	-5.306	68	-50	0
CR022	-	-885	-94	-5.306	68	-50	0
CR023	-	-898	-96	-5.384	68	-52	0
CR024	-	-898	-96	-5.384	68	-52	0
CR025	-	-885	-94	-5.306	68	-50	0
CR026	-	-885	-94	-5.306	68	-50	0
CR027	-	-898	-96	-5.384	68	-52	0
CR028	-	-898	-96	-5.384	68	-52	0
CR029	-	-885	-94	-5.306	68	-50	0
CR030	-	-885	-94	-5.306	68	-50	0
CR031	-	-898	-96	-5.384	68	-52	0
CR032	-	-898	-96	-5.384	68	-52	0
CR033	-	1.078	-70	-5.434	66	108	0
CR034	-	1.078	-70	-5.434	66	108	0
CR035	-	1.065	-72	-5.512	66	106	0
CR036	-	1.065	-72	-5.512	66	106	0
CR037	-	1.078	-70	-5.434	66	108	0
CR038	-	1.078	-70	-5.434	66	108	0
CR039	-	1.065	-72	-5.512	66	106	0
CR040	-	1.065	-72	-5.512	66	106	0
CR041	-	1.078	-70	-5.434	66	108	0
CR042	-	1.078	-70	-5.434	66	108	0
CR043	-	1.065	-72	-5.512	66	106	0
CR044	-	1.065	-72	-5.512	66	106	0
CR045	-	1.078	-70	-5.434	66	108	0
CR046	-	1.078	-70	-5.434	66	108	0
CR047	-	1.065	-72	-5.512	66	106	0
CR048	-	1.065	-72	-5.512	66	106	0
CR049	-	-885	-94	-5.306	68	-50	0
CR050	-	-885	-94	-5.306	68	-50	0

Carichi sui nodi in fondazione

Carico	CC	Fx	Fy	Fz	Mx	My	Mz
		[N]	[N]	[N]	[N·m]	[N·m]	[N·m]
CR051	-	-898	-96	-5.384	68	-52	0
CR052	-	-898	-96	-5.384	68	-52	0
CR053	-	-885	-94	-5.306	68	-50	0
CR054	-	-885	-94	-5.306	68	-50	0
CR055	-	-898	-96	-5.384	68	-52	0
CR056	-	-898	-96	-5.384	68	-52	0
CR057	-	-885	-94	-5.306	68	-50	0
CR058	-	-885	-94	-5.306	68	-50	0
CR059	-	-898	-96	-5.384	68	-52	0
CR060	-	-898	-96	-5.384	68	-52	0
CR061	-	-885	-94	-5.306	68	-50	0
CR062	-	-885	-94	-5.306	68	-50	0
CR063	-	-898	-96	-5.384	68	-52	0
CR064	-	-898	-96	-5.384	68	-52	0
CR065	-	120	-73	-4.321	104	40	0
CR066	-	120	-73	-4.321	104	40	0
CR067	-	106	-75	-4.399	104	38	0
CR068	-	106	-75	-4.399	104	38	0
CR069	-	120	-73	-4.321	104	40	0
CR070	-	120	-73	-4.321	104	40	0
CR071	-	106	-75	-4.399	104	38	0
CR072	-	106	-75	-4.399	104	38	0
CR073	-	120	-73	-4.321	104	40	0
CR074	-	120	-73	-4.321	104	40	0
CR075	-	106	-75	-4.399	104	38	0
CR076	-	106	-75	-4.399	104	38	0
CR077	-	120	-73	-4.321	104	40	0
CR078	-	120	-73	-4.321	104	40	0
CR079	-	106	-75	-4.399	104	38	0
CR080	-	106	-75	-4.399	104	38	0
CR081	-	74	-91	-6.419	30	18	0
CR082	-	74	-91	-6.419	30	18	0
CR083	-	60	-93	-6.497	30	16	0
CR084	-	60	-93	-6.497	30	16	0
CR085	-	74	-91	-6.419	30	18	0
CR086	-	74	-91	-6.419	30	18	0
CR087	-	60	-93	-6.497	30	16	0
CR088	-	60	-93	-6.497	30	16	0
CR089	-	74	-91	-6.419	30	18	0
CR090	-	74	-91	-6.419	30	18	0
CR091	-	60	-93	-6.497	30	16	0
CR092	-	60	-93	-6.497	30	16	0
CR093	-	74	-91	-6.419	30	18	0
CR094	-	74	-91	-6.419	30	18	0
CR095	-	60	-93	-6.497	30	16	0
CR096	-	60	-93	-6.497	30	16	0
CR097	-	120	-73	-4.321	104	40	0
CR098	-	120	-73	-4.321	104	40	0
CR099	-	106	-75	-4.399	104	38	0
CR100	-	106	-75	-4.399	104	38	0
CR101	-	120	-73	-4.321	104	40	0
CR102	-	120	-73	-4.321	104	40	0
CR103	-	106	-75	-4.399	104	38	0
CR104	-	106	-75	-4.399	104	38	0
CR105	-	120	-73	-4.321	104	40	0
CR106	-	120	-73	-4.321	104	40	0
CR107	-	106	-75	-4.399	104	38	0
CR108	-	106	-75	-4.399	104	38	0
CR109	-	120	-73	-4.321	104	40	0
CR110	-	120	-73	-4.321	104	40	0
CR111	-	106	-75	-4.399	104	38	0
CR112	-	106	-75	-4.399	104	38	0
CR113	-	74	-91	-6.419	30	18	0
CR114	-	74	-91	-6.419	30	18	0
CR115	-	60	-93	-6.497	30	16	0
CR116	-	60	-93	-6.497	30	16	0
CR117	-	74	-91	-6.419	30	18	0
CR118	-	74	-91	-6.419	30	18	0
CR119	-	60	-93	-6.497	30	16	0
CR120	-	60	-93	-6.497	30	16	0
CR121	-	74	-91	-6.419	30	18	0
CR122	-	74	-91	-6.419	30	18	0
CR123	-	60	-93	-6.497	30	16	0
CR124	-	60	-93	-6.497	30	16	0
CR125	-	74	-91	-6.419	30	18	0
CR126	-	74	-91	-6.419	30	18	0
CR127	-	60	-93	-6.497	30	16	0
CR128	-	60	-93	-6.497	30	16	0
Nodo 01287							
CR001	-	9.538	-150	-5.234	26	619	10

Carichi sui nodi in fondazione

Carico	CC	Fx	Fy	Fz	Mx	My	Mz
		[N]	[N]	[N]	[N·m]	[N·m]	[N·m]
CR002	-	9.538	-150	-5.234	26	619	10
CR003	-	9.411	-156	-5.310	26	613	10
CR004	-	9.411	-156	-5.310	26	613	10
CR005	-	9.538	-150	-5.234	26	619	10
CR006	-	9.538	-150	-5.234	26	619	10
CR007	-	9.411	-156	-5.310	26	613	10
CR008	-	9.411	-156	-5.310	26	613	10
CR009	-	9.538	-150	-5.234	26	619	10
CR010	-	9.538	-150	-5.234	26	619	10
CR011	-	9.411	-156	-5.310	26	613	10
CR012	-	9.411	-156	-5.310	26	613	10
CR013	-	9.538	-150	-5.234	26	619	10
CR014	-	9.538	-150	-5.234	26	619	10
CR015	-	9.411	-156	-5.310	26	613	10
CR016	-	9.411	-156	-5.310	26	613	10
CR017	-	7.171	-128	-5.034	42	419	8
CR018	-	7.171	-128	-5.034	42	419	8
CR019	-	7.044	-134	-5.110	42	413	8
CR020	-	7.044	-134	-5.110	42	413	8
CR021	-	7.171	-128	-5.034	42	419	8
CR022	-	7.171	-128	-5.034	42	419	8
CR023	-	7.044	-134	-5.110	42	413	8
CR024	-	7.044	-134	-5.110	42	413	8
CR025	-	7.171	-128	-5.034	42	419	8
CR026	-	7.171	-128	-5.034	42	419	8
CR027	-	7.044	-134	-5.110	42	413	8
CR028	-	7.044	-134	-5.110	42	413	8
CR029	-	7.171	-128	-5.034	42	419	8
CR030	-	7.171	-128	-5.034	42	419	8
CR031	-	7.044	-134	-5.110	42	413	8
CR032	-	7.044	-134	-5.110	42	413	8
CR033	-	9.538	-150	-5.234	26	619	10
CR034	-	9.538	-150	-5.234	26	619	10
CR035	-	9.411	-156	-5.310	26	613	10
CR036	-	9.411	-156	-5.310	26	613	10
CR037	-	9.538	-150	-5.234	26	619	10
CR038	-	9.538	-150	-5.234	26	619	10
CR039	-	9.411	-156	-5.310	26	613	10
CR040	-	9.411	-156	-5.310	26	613	10
CR041	-	9.538	-150	-5.234	26	619	10
CR042	-	9.538	-150	-5.234	26	619	10
CR043	-	9.411	-156	-5.310	26	613	10
CR044	-	9.411	-156	-5.310	26	613	10
CR045	-	9.538	-150	-5.234	26	619	10
CR046	-	9.538	-150	-5.234	26	619	10
CR047	-	9.411	-156	-5.310	26	613	10
CR048	-	9.411	-156	-5.310	26	613	10
CR049	-	7.171	-128	-5.034	42	419	8
CR050	-	7.171	-128	-5.034	42	419	8
CR051	-	7.044	-134	-5.110	42	413	8
CR052	-	7.044	-134	-5.110	42	413	8
CR053	-	7.171	-128	-5.034	42	419	8
CR054	-	7.171	-128	-5.034	42	419	8
CR055	-	7.044	-134	-5.110	42	413	8
CR056	-	7.044	-134	-5.110	42	413	8
CR057	-	7.171	-128	-5.034	42	419	8
CR058	-	7.171	-128	-5.034	42	419	8
CR059	-	7.044	-134	-5.110	42	413	8
CR060	-	7.044	-134	-5.110	42	413	8
CR061	-	7.171	-128	-5.034	42	419	8
CR062	-	7.171	-128	-5.034	42	419	8
CR063	-	7.044	-134	-5.110	42	413	8
CR064	-	7.044	-134	-5.110	42	413	8
CR065	-	10.550	-119	-4.118	79	652	7
CR066	-	10.550	-119	-4.118	79	652	7
CR067	-	10.423	-126	-4.194	79	646	7
CR068	-	10.423	-126	-4.194	79	646	7
CR069	-	10.550	-119	-4.118	79	652	7
CR070	-	10.550	-119	-4.118	79	652	7
CR071	-	10.423	-126	-4.194	79	646	7
CR072	-	10.423	-126	-4.194	79	646	7
CR073	-	10.550	-119	-4.118	79	652	7
CR074	-	10.550	-119	-4.118	79	652	7
CR075	-	10.423	-126	-4.194	79	646	7
CR076	-	10.423	-126	-4.194	79	646	7
CR077	-	10.550	-119	-4.118	79	652	7
CR078	-	10.550	-119	-4.118	79	652	7
CR079	-	10.423	-126	-4.194	79	646	7
CR080	-	10.423	-126	-4.194	79	646	7
CR081	-	6.159	-158	-6.150	-11	386	11

Carichi sui nodi in fondazione

Carico	CC	Fx	Fy	Fz	Mx	My	Mz
		[N]	[N]	[N]	[N·m]	[N·m]	[N·m]
CR082	-	6.159	-158	-6.150	-11	386	11
CR083	-	6.032	-165	-6.226	-11	380	11
CR084	-	6.032	-165	-6.226	-11	380	11
CR085	-	6.159	-158	-6.150	-11	386	11
CR086	-	6.159	-158	-6.150	-11	386	11
CR087	-	6.032	-165	-6.226	-11	380	11
CR088	-	6.032	-165	-6.226	-11	380	11
CR089	-	6.159	-158	-6.150	-11	386	11
CR090	-	6.159	-158	-6.150	-11	386	11
CR091	-	6.032	-165	-6.226	-11	380	11
CR092	-	6.032	-165	-6.226	-11	380	11
CR093	-	6.159	-158	-6.150	-11	386	11
CR094	-	6.159	-158	-6.150	-11	386	11
CR095	-	6.032	-165	-6.226	-11	380	11
CR096	-	6.032	-165	-6.226	-11	380	11
CR097	-	10.550	-119	-4.118	79	652	7
CR098	-	10.550	-119	-4.118	79	652	7
CR099	-	10.423	-126	-4.194	79	646	7
CR100	-	10.423	-126	-4.194	79	646	7
CR101	-	10.550	-119	-4.118	79	652	7
CR102	-	10.550	-119	-4.118	79	652	7
CR103	-	10.423	-126	-4.194	79	646	7
CR104	-	10.423	-126	-4.194	79	646	7
CR105	-	10.550	-119	-4.118	79	652	7
CR106	-	10.550	-119	-4.118	79	652	7
CR107	-	10.423	-126	-4.194	79	646	7
CR108	-	10.423	-126	-4.194	79	646	7
CR109	-	10.550	-119	-4.118	79	652	7
CR110	-	10.550	-119	-4.118	79	652	7
CR111	-	10.423	-126	-4.194	79	646	7
CR112	-	10.423	-126	-4.194	79	646	7
CR113	-	6.159	-158	-6.150	-11	386	11
CR114	-	6.159	-158	-6.150	-11	386	11
CR115	-	6.032	-165	-6.226	-11	380	11
CR116	-	6.032	-165	-6.226	-11	380	11
CR117	-	6.159	-158	-6.150	-11	386	11
CR118	-	6.159	-158	-6.150	-11	386	11
CR119	-	6.032	-165	-6.226	-11	380	11
CR120	-	6.032	-165	-6.226	-11	380	11
CR121	-	6.159	-158	-6.150	-11	386	11
CR122	-	6.159	-158	-6.150	-11	386	11
CR123	-	6.032	-165	-6.226	-11	380	11
CR124	-	6.032	-165	-6.226	-11	380	11
CR125	-	6.159	-158	-6.150	-11	386	11
CR126	-	6.159	-158	-6.150	-11	386	11
CR127	-	6.032	-165	-6.226	-11	380	11
CR128	-	6.032	-165	-6.226	-11	380	11
Nodo 01288							
CR001	-	20.064	-227	-10.898	-152	821	43
CR002	-	20.064	-227	-10.898	-152	821	43
CR003	-	19.767	-236	-11.046	-160	807	43
CR004	-	19.767	-236	-11.046	-160	807	43
CR005	-	20.064	-227	-10.898	-152	821	43
CR006	-	20.064	-227	-10.898	-152	821	43
CR007	-	19.767	-236	-11.046	-160	807	43
CR008	-	19.767	-236	-11.046	-160	807	43
CR009	-	20.064	-227	-10.898	-152	821	43
CR010	-	20.064	-227	-10.898	-152	821	43
CR011	-	19.767	-236	-11.046	-160	807	43
CR012	-	19.767	-236	-11.046	-160	807	43
CR013	-	20.064	-227	-10.898	-152	821	43
CR014	-	20.064	-227	-10.898	-152	821	43
CR015	-	19.767	-236	-11.046	-160	807	43
CR016	-	19.767	-236	-11.046	-160	807	43
CR017	-	16.867	-134	-9.654	-86	711	39
CR018	-	16.867	-134	-9.654	-86	711	39
CR019	-	16.570	-143	-9.802	-94	697	39
CR020	-	16.570	-143	-9.802	-94	697	39
CR021	-	16.867	-134	-9.654	-86	711	39
CR022	-	16.867	-134	-9.654	-86	711	39
CR023	-	16.570	-143	-9.802	-94	697	39
CR024	-	16.570	-143	-9.802	-94	697	39
CR025	-	16.867	-134	-9.654	-86	711	39
CR026	-	16.867	-134	-9.654	-86	711	39
CR027	-	16.570	-143	-9.802	-94	697	39
CR028	-	16.570	-143	-9.802	-94	697	39
CR029	-	16.867	-134	-9.654	-86	711	39
CR030	-	16.867	-134	-9.654	-86	711	39
CR031	-	16.570	-143	-9.802	-94	697	39
CR032	-	16.570	-143	-9.802	-94	697	39

Carichi sui nodi in fondazione

Carico	CC	Fx	Fy	Fz	Mx	My	Mz
		[N]	[N]	[N]	[N·m]	[N·m]	[N·m]
CR033	-	20.064	-227	-10.898	-152	821	43
CR034	-	20.064	-227	-10.898	-152	821	43
CR035	-	19.767	-236	-11.046	-160	807	43
CR036	-	19.767	-236	-11.046	-160	807	43
CR037	-	20.064	-227	-10.898	-152	821	43
CR038	-	20.064	-227	-10.898	-152	821	43
CR039	-	19.767	-236	-11.046	-160	807	43
CR040	-	19.767	-236	-11.046	-160	807	43
CR041	-	20.064	-227	-10.898	-152	821	43
CR042	-	20.064	-227	-10.898	-152	821	43
CR043	-	19.767	-236	-11.046	-160	807	43
CR044	-	19.767	-236	-11.046	-160	807	43
CR045	-	20.064	-227	-10.898	-152	821	43
CR046	-	20.064	-227	-10.898	-152	821	43
CR047	-	19.767	-236	-11.046	-160	807	43
CR048	-	19.767	-236	-11.046	-160	807	43
CR049	-	16.867	-134	-9.654	-86	711	39
CR050	-	16.867	-134	-9.654	-86	711	39
CR051	-	16.570	-143	-9.802	-94	697	39
CR052	-	16.570	-143	-9.802	-94	697	39
CR053	-	16.867	-134	-9.654	-86	711	39
CR054	-	16.867	-134	-9.654	-86	711	39
CR055	-	16.570	-143	-9.802	-94	697	39
CR056	-	16.570	-143	-9.802	-94	697	39
CR057	-	16.867	-134	-9.654	-86	711	39
CR058	-	16.867	-134	-9.654	-86	711	39
CR059	-	16.570	-143	-9.802	-94	697	39
CR060	-	16.570	-143	-9.802	-94	697	39
CR061	-	16.867	-134	-9.654	-86	711	39
CR062	-	16.867	-134	-9.654	-86	711	39
CR063	-	16.570	-143	-9.802	-94	697	39
CR064	-	16.570	-143	-9.802	-94	697	39
CR065	-	23.251	-249	-8.142	-173	979	43
CR066	-	23.251	-249	-8.142	-173	979	43
CR067	-	22.953	-258	-8.290	-181	966	43
CR068	-	22.953	-258	-8.290	-181	966	43
CR069	-	23.251	-249	-8.142	-173	979	43
CR070	-	23.251	-249	-8.142	-173	979	43
CR071	-	22.953	-258	-8.290	-181	966	43
CR072	-	22.953	-258	-8.290	-181	966	43
CR073	-	23.251	-249	-8.142	-173	979	43
CR074	-	23.251	-249	-8.142	-173	979	43
CR075	-	22.953	-258	-8.290	-181	966	43
CR076	-	22.953	-258	-8.290	-181	966	43
CR077	-	23.251	-249	-8.142	-173	979	43
CR078	-	23.251	-249	-8.142	-173	979	43
CR079	-	22.953	-258	-8.290	-181	966	43
CR080	-	22.953	-258	-8.290	-181	966	43
CR081	-	13.681	-112	-12.410	-65	552	39
CR082	-	13.681	-112	-12.410	-65	552	39
CR083	-	13.383	-121	-12.558	-73	539	39
CR084	-	13.383	-121	-12.558	-73	539	39
CR085	-	13.681	-112	-12.410	-65	552	39
CR086	-	13.681	-112	-12.410	-65	552	39
CR087	-	13.383	-121	-12.558	-73	539	39
CR088	-	13.383	-121	-12.558	-73	539	39
CR089	-	13.681	-112	-12.410	-65	552	39
CR090	-	13.681	-112	-12.410	-65	552	39
CR091	-	13.383	-121	-12.558	-73	539	39
CR092	-	13.383	-121	-12.558	-73	539	39
CR093	-	13.681	-112	-12.410	-65	552	39
CR094	-	13.681	-112	-12.410	-65	552	39
CR095	-	13.383	-121	-12.558	-73	539	39
CR096	-	13.383	-121	-12.558	-73	539	39
CR097	-	23.251	-249	-8.142	-173	979	43
CR098	-	23.251	-249	-8.142	-173	979	43
CR099	-	22.953	-258	-8.290	-181	966	43
CR100	-	22.953	-258	-8.290	-181	966	43
CR101	-	23.251	-249	-8.142	-173	979	43
CR102	-	23.251	-249	-8.142	-173	979	43
CR103	-	22.953	-258	-8.290	-181	966	43
CR104	-	22.953	-258	-8.290	-181	966	43
CR105	-	23.251	-249	-8.142	-173	979	43
CR106	-	23.251	-249	-8.142	-173	979	43
CR107	-	22.953	-258	-8.290	-181	966	43
CR108	-	22.953	-258	-8.290	-181	966	43
CR109	-	23.251	-249	-8.142	-173	979	43
CR110	-	23.251	-249	-8.142	-173	979	43
CR111	-	22.953	-258	-8.290	-181	966	43
CR112	-	22.953	-258	-8.290	-181	966	43

Carichi sui nodi in fondazione

Carico	CC	Fx	Fy	Fz	Mx	My	Mz
		[N]	[N]	[N]	[N·m]	[N·m]	[N·m]
CR113	-	13.681	-112	-12.410	-65	552	39
CR114	-	13.681	-112	-12.410	-65	552	39
CR115	-	13.383	-121	-12.558	-73	539	39
CR116	-	13.383	-121	-12.558	-73	539	39
CR117	-	13.681	-112	-12.410	-65	552	39
CR118	-	13.681	-112	-12.410	-65	552	39
CR119	-	13.383	-121	-12.558	-73	539	39
CR120	-	13.383	-121	-12.558	-73	539	39
CR121	-	13.681	-112	-12.410	-65	552	39
CR122	-	13.681	-112	-12.410	-65	552	39
CR123	-	13.383	-121	-12.558	-73	539	39
CR124	-	13.383	-121	-12.558	-73	539	39
CR125	-	13.681	-112	-12.410	-65	552	39
CR126	-	13.681	-112	-12.410	-65	552	39
CR127	-	13.383	-121	-12.558	-73	539	39
CR128	-	13.383	-121	-12.558	-73	539	39
Nodo 01289							
CR001	-	4.713	267	-16.253	-584	424	-18
CR002	-	4.713	267	-16.253	-584	424	-18
CR003	-	4.636	249	-16.495	-604	418	-18
CR004	-	4.636	249	-16.495	-604	418	-18
CR005	-	4.713	267	-16.253	-584	424	-18
CR006	-	4.713	267	-16.253	-584	424	-18
CR007	-	4.636	249	-16.495	-604	418	-18
CR008	-	4.636	249	-16.495	-604	418	-18
CR009	-	4.713	267	-16.253	-584	424	-18
CR010	-	4.713	267	-16.253	-584	424	-18
CR011	-	4.636	249	-16.495	-604	418	-18
CR012	-	4.636	249	-16.495	-604	418	-18
CR013	-	4.713	267	-16.253	-584	424	-18
CR014	-	4.713	267	-16.253	-584	424	-18
CR015	-	4.636	249	-16.495	-604	418	-18
CR016	-	4.636	249	-16.495	-604	418	-18
CR017	-	5.038	97	-15.405	-448	400	-14
CR018	-	5.038	97	-15.405	-448	400	-14
CR019	-	4.961	79	-15.647	-468	394	-14
CR020	-	4.961	79	-15.647	-468	394	-14
CR021	-	5.038	97	-15.405	-448	400	-14
CR022	-	5.038	97	-15.405	-448	400	-14
CR023	-	4.961	79	-15.647	-468	394	-14
CR024	-	4.961	79	-15.647	-468	394	-14
CR025	-	5.038	97	-15.405	-448	400	-14
CR026	-	5.038	97	-15.405	-448	400	-14
CR027	-	4.961	79	-15.647	-468	394	-14
CR028	-	4.961	79	-15.647	-468	394	-14
CR029	-	5.038	97	-15.405	-448	400	-14
CR030	-	5.038	97	-15.405	-448	400	-14
CR031	-	4.961	79	-15.647	-468	394	-14
CR032	-	4.961	79	-15.647	-468	394	-14
CR033	-	4.713	267	-16.253	-584	424	-18
CR034	-	4.713	267	-16.253	-584	424	-18
CR035	-	4.636	249	-16.495	-604	418	-18
CR036	-	4.636	249	-16.495	-604	418	-18
CR037	-	4.713	267	-16.253	-584	424	-18
CR038	-	4.713	267	-16.253	-584	424	-18
CR039	-	4.636	249	-16.495	-604	418	-18
CR040	-	4.636	249	-16.495	-604	418	-18
CR041	-	4.713	267	-16.253	-584	424	-18
CR042	-	4.713	267	-16.253	-584	424	-18
CR043	-	4.636	249	-16.495	-604	418	-18
CR044	-	4.636	249	-16.495	-604	418	-18
CR045	-	4.713	267	-16.253	-584	424	-18
CR046	-	4.713	267	-16.253	-584	424	-18
CR047	-	4.636	249	-16.495	-604	418	-18
CR048	-	4.636	249	-16.495	-604	418	-18
CR049	-	5.038	97	-15.405	-448	400	-14
CR050	-	5.038	97	-15.405	-448	400	-14
CR051	-	4.961	79	-15.647	-468	394	-14
CR052	-	4.961	79	-15.647	-468	394	-14
CR053	-	5.038	97	-15.405	-448	400	-14
CR054	-	5.038	97	-15.405	-448	400	-14
CR055	-	4.961	79	-15.647	-468	394	-14
CR056	-	4.961	79	-15.647	-468	394	-14
CR057	-	5.038	97	-15.405	-448	400	-14
CR058	-	5.038	97	-15.405	-448	400	-14
CR059	-	4.961	79	-15.647	-468	394	-14
CR060	-	4.961	79	-15.647	-468	394	-14
CR061	-	5.038	97	-15.405	-448	400	-14
CR062	-	5.038	97	-15.405	-448	400	-14
CR063	-	4.961	79	-15.647	-468	394	-14

Carichi sui nodi in fondazione

Carico	CC	Fx	Fy	Fz	Mx	My	Mz
		[N]	[N]	[N]	[N·m]	[N·m]	[N·m]
CR064	-	4.961	79	-15.647	-468	394	-14
CR065	-	6.309	74	-12.377	-577	533	-13
CR066	-	6.309	74	-12.377	-577	533	-13
CR067	-	6.232	56	-12.619	-596	527	-13
CR068	-	6.232	56	-12.619	-596	527	-13
CR069	-	6.309	74	-12.377	-577	533	-13
CR070	-	6.309	74	-12.377	-577	533	-13
CR071	-	6.232	56	-12.619	-596	527	-13
CR072	-	6.232	56	-12.619	-596	527	-13
CR073	-	6.309	74	-12.377	-577	533	-13
CR074	-	6.309	74	-12.377	-577	533	-13
CR075	-	6.232	56	-12.619	-596	527	-13
CR076	-	6.232	56	-12.619	-596	527	-13
CR077	-	6.309	74	-12.377	-577	533	-13
CR078	-	6.309	74	-12.377	-577	533	-13
CR079	-	6.232	56	-12.619	-596	527	-13
CR080	-	6.232	56	-12.619	-596	527	-13
CR081	-	3.442	290	-19.281	-456	291	-19
CR082	-	3.442	290	-19.281	-456	291	-19
CR083	-	3.365	272	-19.523	-475	285	-19
CR084	-	3.365	272	-19.523	-475	285	-19
CR085	-	3.442	290	-19.281	-456	291	-19
CR086	-	3.442	290	-19.281	-456	291	-19
CR087	-	3.365	272	-19.523	-475	285	-19
CR088	-	3.365	272	-19.523	-475	285	-19
CR089	-	3.442	290	-19.281	-456	291	-19
CR090	-	3.442	290	-19.281	-456	291	-19
CR091	-	3.365	272	-19.523	-475	285	-19
CR092	-	3.365	272	-19.523	-475	285	-19
CR093	-	3.442	290	-19.281	-456	291	-19
CR094	-	3.442	290	-19.281	-456	291	-19
CR095	-	3.365	272	-19.523	-475	285	-19
CR096	-	3.365	272	-19.523	-475	285	-19
CR097	-	6.309	74	-12.377	-577	533	-13
CR098	-	6.309	74	-12.377	-577	533	-13
CR099	-	6.232	56	-12.619	-596	527	-13
CR100	-	6.232	56	-12.619	-596	527	-13
CR101	-	6.309	74	-12.377	-577	533	-13
CR102	-	6.309	74	-12.377	-577	533	-13
CR103	-	6.232	56	-12.619	-596	527	-13
CR104	-	6.232	56	-12.619	-596	527	-13
CR105	-	6.309	74	-12.377	-577	533	-13
CR106	-	6.309	74	-12.377	-577	533	-13
CR107	-	6.232	56	-12.619	-596	527	-13
CR108	-	6.232	56	-12.619	-596	527	-13
CR109	-	6.309	74	-12.377	-577	533	-13
CR110	-	6.309	74	-12.377	-577	533	-13
CR111	-	6.232	56	-12.619	-596	527	-13
CR112	-	6.232	56	-12.619	-596	527	-13
CR113	-	3.442	290	-19.281	-456	291	-19
CR114	-	3.442	290	-19.281	-456	291	-19
CR115	-	3.365	272	-19.523	-475	285	-19
CR116	-	3.365	272	-19.523	-475	285	-19
CR117	-	3.442	290	-19.281	-456	291	-19
CR118	-	3.442	290	-19.281	-456	291	-19
CR119	-	3.365	272	-19.523	-475	285	-19
CR120	-	3.365	272	-19.523	-475	285	-19
CR121	-	3.442	290	-19.281	-456	291	-19
CR122	-	3.442	290	-19.281	-456	291	-19
CR123	-	3.365	272	-19.523	-475	285	-19
CR124	-	3.365	272	-19.523	-475	285	-19
CR125	-	3.442	290	-19.281	-456	291	-19
CR126	-	3.442	290	-19.281	-456	291	-19
CR127	-	3.365	272	-19.523	-475	285	-19
CR128	-	3.365	272	-19.523	-475	285	-19
Nodo 01290							
CR001	-	3.886	641	-12.937	-729	515	-8
CR002	-	3.886	641	-12.937	-729	515	-8
CR003	-	3.827	619	-13.137	-751	506	-8
CR004	-	3.827	619	-13.137	-751	506	-8
CR005	-	3.886	641	-12.937	-729	515	-8
CR006	-	3.886	641	-12.937	-729	515	-8
CR007	-	3.827	619	-13.137	-751	506	-8
CR008	-	3.827	619	-13.137	-751	506	-8
CR009	-	3.886	641	-12.937	-729	515	-8
CR010	-	3.886	641	-12.937	-729	515	-8
CR011	-	3.827	619	-13.137	-751	506	-8
CR012	-	3.827	619	-13.137	-751	506	-8
CR013	-	3.886	641	-12.937	-729	515	-8
CR014	-	3.886	641	-12.937	-729	515	-8

Carichi sui nodi in fondazione

Carico	CC	Fx	Fy	Fz	Mx	My	Mz
		[N]	[N]	[N]	[N·m]	[N·m]	[N·m]
CR015	-	3.827	619	-13.137	-751	506	-8
CR016	-	3.827	619	-13.137	-751	506	-8
CR017	-	4.341	507	-12.393	-599	554	-4
CR018	-	4.341	507	-12.393	-599	554	-4
CR019	-	4.282	485	-12.593	-621	545	-4
CR020	-	4.282	485	-12.593	-621	545	-4
CR021	-	4.341	507	-12.393	-599	554	-4
CR022	-	4.341	507	-12.393	-599	554	-4
CR023	-	4.282	485	-12.593	-621	545	-4
CR024	-	4.282	485	-12.593	-621	545	-4
CR025	-	4.341	507	-12.393	-599	554	-4
CR026	-	4.341	507	-12.393	-599	554	-4
CR027	-	4.282	485	-12.593	-621	545	-4
CR028	-	4.282	485	-12.593	-621	545	-4
CR029	-	4.341	507	-12.393	-599	554	-4
CR030	-	4.341	507	-12.393	-599	554	-4
CR031	-	4.282	485	-12.593	-621	545	-4
CR032	-	4.282	485	-12.593	-621	545	-4
CR033	-	3.886	641	-12.937	-729	515	-8
CR034	-	3.886	641	-12.937	-729	515	-8
CR035	-	3.827	619	-13.137	-751	506	-8
CR036	-	3.827	619	-13.137	-751	506	-8
CR037	-	3.886	641	-12.937	-729	515	-8
CR038	-	3.886	641	-12.937	-729	515	-8
CR039	-	3.827	619	-13.137	-751	506	-8
CR040	-	3.827	619	-13.137	-751	506	-8
CR041	-	3.886	641	-12.937	-729	515	-8
CR042	-	3.886	641	-12.937	-729	515	-8
CR043	-	3.827	619	-13.137	-751	506	-8
CR044	-	3.827	619	-13.137	-751	506	-8
CR045	-	3.886	641	-12.937	-729	515	-8
CR046	-	3.886	641	-12.937	-729	515	-8
CR047	-	3.827	619	-13.137	-751	506	-8
CR048	-	3.827	619	-13.137	-751	506	-8
CR049	-	4.341	507	-12.393	-599	554	-4
CR050	-	4.341	507	-12.393	-599	554	-4
CR051	-	4.282	485	-12.593	-621	545	-4
CR052	-	4.282	485	-12.593	-621	545	-4
CR053	-	4.341	507	-12.393	-599	554	-4
CR054	-	4.341	507	-12.393	-599	554	-4
CR055	-	4.282	485	-12.593	-621	545	-4
CR056	-	4.282	485	-12.593	-621	545	-4
CR057	-	4.341	507	-12.393	-599	554	-4
CR058	-	4.341	507	-12.393	-599	554	-4
CR059	-	4.282	485	-12.593	-621	545	-4
CR060	-	4.282	485	-12.593	-621	545	-4
CR061	-	4.341	507	-12.393	-599	554	-4
CR062	-	4.341	507	-12.393	-599	554	-4
CR063	-	4.282	485	-12.593	-621	545	-4
CR064	-	4.282	485	-12.593	-621	545	-4
CR065	-	5.271	513	-9.926	-708	673	-8
CR066	-	5.271	513	-9.926	-708	673	-8
CR067	-	5.212	491	-10.126	-730	664	-8
CR068	-	5.212	491	-10.126	-730	664	-8
CR069	-	5.271	513	-9.926	-708	673	-8
CR070	-	5.271	513	-9.926	-708	673	-8
CR071	-	5.212	491	-10.126	-730	664	-8
CR072	-	5.212	491	-10.126	-730	664	-8
CR073	-	5.271	513	-9.926	-708	673	-8
CR074	-	5.271	513	-9.926	-708	673	-8
CR075	-	5.212	491	-10.126	-730	664	-8
CR076	-	5.212	491	-10.126	-730	664	-8
CR077	-	5.271	513	-9.926	-708	673	-8
CR078	-	5.271	513	-9.926	-708	673	-8
CR079	-	5.212	491	-10.126	-730	664	-8
CR080	-	5.212	491	-10.126	-730	664	-8
CR081	-	2.956	635	-15.404	-620	396	-4
CR082	-	2.956	635	-15.404	-620	396	-4
CR083	-	2.897	613	-15.604	-642	387	-4
CR084	-	2.897	613	-15.604	-642	387	-4
CR085	-	2.956	635	-15.404	-620	396	-4
CR086	-	2.956	635	-15.404	-620	396	-4
CR087	-	2.897	613	-15.604	-642	387	-4
CR088	-	2.897	613	-15.604	-642	387	-4
CR089	-	2.956	635	-15.404	-620	396	-4
CR090	-	2.956	635	-15.404	-620	396	-4
CR091	-	2.897	613	-15.604	-642	387	-4
CR092	-	2.897	613	-15.604	-642	387	-4
CR093	-	2.956	635	-15.404	-620	396	-4
CR094	-	2.956	635	-15.404	-620	396	-4

Carichi sui nodi in fondazione

Carico	CC	Fx	Fy	Fz	Mx	My	Mz
		[N]	[N]	[N]	[N·m]	[N·m]	[N·m]
CR095	-	2.897	613	-15.604	-642	387	-4
CR096	-	2.897	613	-15.604	-642	387	-4
CR097	-	5.271	513	-9.926	-708	673	-8
CR098	-	5.271	513	-9.926	-708	673	-8
CR099	-	5.212	491	-10.126	-730	664	-8
CR100	-	5.212	491	-10.126	-730	664	-8
CR101	-	5.271	513	-9.926	-708	673	-8
CR102	-	5.271	513	-9.926	-708	673	-8
CR103	-	5.212	491	-10.126	-730	664	-8
CR104	-	5.212	491	-10.126	-730	664	-8
CR105	-	5.271	513	-9.926	-708	673	-8
CR106	-	5.271	513	-9.926	-708	673	-8
CR107	-	5.212	491	-10.126	-730	664	-8
CR108	-	5.212	491	-10.126	-730	664	-8
CR109	-	5.271	513	-9.926	-708	673	-8
CR110	-	5.271	513	-9.926	-708	673	-8
CR111	-	5.212	491	-10.126	-730	664	-8
CR112	-	5.212	491	-10.126	-730	664	-8
CR113	-	2.956	635	-15.404	-620	396	-4
CR114	-	2.956	635	-15.404	-620	396	-4
CR115	-	2.897	613	-15.604	-642	387	-4
CR116	-	2.897	613	-15.604	-642	387	-4
CR117	-	2.956	635	-15.404	-620	396	-4
CR118	-	2.956	635	-15.404	-620	396	-4
CR119	-	2.897	613	-15.604	-642	387	-4
CR120	-	2.897	613	-15.604	-642	387	-4
CR121	-	2.956	635	-15.404	-620	396	-4
CR122	-	2.956	635	-15.404	-620	396	-4
CR123	-	2.897	613	-15.604	-642	387	-4
CR124	-	2.897	613	-15.604	-642	387	-4
CR125	-	2.956	635	-15.404	-620	396	-4
CR126	-	2.956	635	-15.404	-620	396	-4
CR127	-	2.897	613	-15.604	-642	387	-4
CR128	-	2.897	613	-15.604	-642	387	-4
Nodo 01291							
CR001	-	3.918	611	-14.022	-701	491	0
CR002	-	3.918	611	-14.022	-701	491	0
CR003	-	3.859	596	-14.236	-721	484	0
CR004	-	3.859	596	-14.236	-721	484	0
CR005	-	3.918	611	-14.022	-701	491	0
CR006	-	3.918	611	-14.022	-701	491	0
CR007	-	3.859	596	-14.236	-721	484	0
CR008	-	3.859	596	-14.236	-721	484	0
CR009	-	3.918	611	-14.022	-701	491	0
CR010	-	3.918	611	-14.022	-701	491	0
CR011	-	3.859	596	-14.236	-721	484	0
CR012	-	3.859	596	-14.236	-721	484	0
CR013	-	3.918	611	-14.022	-701	491	0
CR014	-	3.918	611	-14.022	-701	491	0
CR015	-	3.859	596	-14.236	-721	484	0
CR016	-	3.859	596	-14.236	-721	484	0
CR017	-	4.609	510	-13.318	-587	572	0
CR018	-	4.609	510	-13.318	-587	572	0
CR019	-	4.550	495	-13.532	-607	565	0
CR020	-	4.550	495	-13.532	-607	565	0
CR021	-	4.609	510	-13.318	-587	572	0
CR022	-	4.609	510	-13.318	-587	572	0
CR023	-	4.550	495	-13.532	-607	565	0
CR024	-	4.550	495	-13.532	-607	565	0
CR025	-	4.609	510	-13.318	-587	572	0
CR026	-	4.609	510	-13.318	-587	572	0
CR027	-	4.550	495	-13.532	-607	565	0
CR028	-	4.550	495	-13.532	-607	565	0
CR029	-	4.609	510	-13.318	-587	572	0
CR030	-	4.609	510	-13.318	-587	572	0
CR031	-	4.550	495	-13.532	-607	565	0
CR032	-	4.550	495	-13.532	-607	565	0
CR033	-	3.918	611	-14.022	-701	491	0
CR034	-	3.918	611	-14.022	-701	491	0
CR035	-	3.859	596	-14.236	-721	484	0
CR036	-	3.859	596	-14.236	-721	484	0
CR037	-	3.918	611	-14.022	-701	491	0
CR038	-	3.918	611	-14.022	-701	491	0
CR039	-	3.859	596	-14.236	-721	484	0
CR040	-	3.859	596	-14.236	-721	484	0
CR041	-	3.918	611	-14.022	-701	491	0
CR042	-	3.918	611	-14.022	-701	491	0
CR043	-	3.859	596	-14.236	-721	484	0
CR044	-	3.859	596	-14.236	-721	484	0
CR045	-	3.918	611	-14.022	-701	491	0

Carichi sui nodi in fondazione

Carico	CC	Fx	Fy	Fz	Mx	My	Mz
		[N]	[N]	[N]	[N·m]	[N·m]	[N·m]
CR046	-	3.918	611	-14.022	-701	491	0
CR047	-	3.859	596	-14.236	-721	484	0
CR048	-	3.859	596	-14.236	-721	484	0
CR049	-	4.609	510	-13.318	-587	572	0
CR050	-	4.609	510	-13.318	-587	572	0
CR051	-	4.550	495	-13.532	-607	565	0
CR052	-	4.550	495	-13.532	-607	565	0
CR053	-	4.609	510	-13.318	-587	572	0
CR054	-	4.609	510	-13.318	-587	572	0
CR055	-	4.550	495	-13.532	-607	565	0
CR056	-	4.550	495	-13.532	-607	565	0
CR057	-	4.609	510	-13.318	-587	572	0
CR058	-	4.609	510	-13.318	-587	572	0
CR059	-	4.550	495	-13.532	-607	565	0
CR060	-	4.550	495	-13.532	-607	565	0
CR061	-	4.609	510	-13.318	-587	572	0
CR062	-	4.609	510	-13.318	-587	572	0
CR063	-	4.550	495	-13.532	-607	565	0
CR064	-	4.550	495	-13.532	-607	565	0
CR065	-	5.517	520	-10.808	-604	683	0
CR066	-	5.517	520	-10.808	-604	683	0
CR067	-	5.457	505	-11.022	-624	676	0
CR068	-	5.457	505	-11.022	-624	676	0
CR069	-	5.517	520	-10.808	-604	683	0
CR070	-	5.517	520	-10.808	-604	683	0
CR071	-	5.457	505	-11.022	-624	676	0
CR072	-	5.457	505	-11.022	-624	676	0
CR073	-	5.517	520	-10.808	-604	683	0
CR074	-	5.517	520	-10.808	-604	683	0
CR075	-	5.457	505	-11.022	-624	676	0
CR076	-	5.457	505	-11.022	-624	676	0
CR077	-	5.517	520	-10.808	-604	683	0
CR078	-	5.517	520	-10.808	-604	683	0
CR079	-	5.457	505	-11.022	-624	676	0
CR080	-	5.457	505	-11.022	-624	676	0
CR081	-	3.011	601	-16.532	-684	380	0
CR082	-	3.011	601	-16.532	-684	380	0
CR083	-	2.951	586	-16.746	-704	373	0
CR084	-	2.951	586	-16.746	-704	373	0
CR085	-	3.011	601	-16.532	-684	380	0
CR086	-	3.011	601	-16.532	-684	380	0
CR087	-	2.951	586	-16.746	-704	373	0
CR088	-	2.951	586	-16.746	-704	373	0
CR089	-	3.011	601	-16.532	-684	380	0
CR090	-	3.011	601	-16.532	-684	380	0
CR091	-	2.951	586	-16.746	-704	373	0
CR092	-	2.951	586	-16.746	-704	373	0
CR093	-	3.011	601	-16.532	-684	380	0
CR094	-	3.011	601	-16.532	-684	380	0
CR095	-	2.951	586	-16.746	-704	373	0
CR096	-	2.951	586	-16.746	-704	373	0
CR097	-	5.517	520	-10.808	-604	683	0
CR098	-	5.517	520	-10.808	-604	683	0
CR099	-	5.457	505	-11.022	-624	676	0
CR100	-	5.457	505	-11.022	-624	676	0
CR101	-	5.517	520	-10.808	-604	683	0
CR102	-	5.517	520	-10.808	-604	683	0
CR103	-	5.457	505	-11.022	-624	676	0
CR104	-	5.457	505	-11.022	-624	676	0
CR105	-	5.517	520	-10.808	-604	683	0
CR106	-	5.517	520	-10.808	-604	683	0
CR107	-	5.457	505	-11.022	-624	676	0
CR108	-	5.457	505	-11.022	-624	676	0
CR109	-	5.517	520	-10.808	-604	683	0
CR110	-	5.517	520	-10.808	-604	683	0
CR111	-	5.457	505	-11.022	-624	676	0
CR112	-	5.457	505	-11.022	-624	676	0
CR113	-	3.011	601	-16.532	-684	380	0
CR114	-	3.011	601	-16.532	-684	380	0
CR115	-	2.951	586	-16.746	-704	373	0
CR116	-	2.951	586	-16.746	-704	373	0
CR117	-	3.011	601	-16.532	-684	380	0
CR118	-	3.011	601	-16.532	-684	380	0
CR119	-	2.951	586	-16.746	-704	373	0
CR120	-	2.951	586	-16.746	-704	373	0
CR121	-	3.011	601	-16.532	-684	380	0
CR122	-	3.011	601	-16.532	-684	380	0
CR123	-	2.951	586	-16.746	-704	373	0
CR124	-	2.951	586	-16.746	-704	373	0
CR125	-	3.011	601	-16.532	-684	380	0

Carichi sui nodi in fondazione

Carico	CC	Fx	Fy	Fz	Mx	My	Mz
		[N]	[N]	[N]	[N·m]	[N·m]	[N·m]
CR126	-	3.011	601	-16.532	-684	380	0
CR127	-	2.951	586	-16.746	-704	373	0
CR128	-	2.951	586	-16.746	-704	373	0
Nodo 01292							
CR001	-	8.587	1.310	-13.498	-663	935	-55
CR002	-	8.587	1.310	-13.498	-663	935	-55
CR003	-	8.473	1.281	-13.702	-680	924	-57
CR004	-	8.473	1.281	-13.702	-680	924	-57
CR005	-	8.587	1.310	-13.498	-663	935	-55
CR006	-	8.587	1.310	-13.498	-663	935	-55
CR007	-	8.473	1.281	-13.702	-680	924	-57
CR008	-	8.473	1.281	-13.702	-680	924	-57
CR009	-	8.587	1.310	-13.498	-663	935	-55
CR010	-	8.587	1.310	-13.498	-663	935	-55
CR011	-	8.473	1.281	-13.702	-680	924	-57
CR012	-	8.473	1.281	-13.702	-680	924	-57
CR013	-	8.587	1.310	-13.498	-663	935	-55
CR014	-	8.587	1.310	-13.498	-663	935	-55
CR015	-	8.473	1.281	-13.702	-680	924	-57
CR016	-	8.473	1.281	-13.702	-680	924	-57
CR017	-	7.359	1.211	-12.650	-566	816	-53
CR018	-	7.359	1.211	-12.650	-566	816	-53
CR019	-	7.245	1.182	-12.854	-583	805	-55
CR020	-	7.245	1.182	-12.854	-583	805	-55
CR021	-	7.359	1.211	-12.650	-566	816	-53
CR022	-	7.359	1.211	-12.650	-566	816	-53
CR023	-	7.245	1.182	-12.854	-583	805	-55
CR024	-	7.245	1.182	-12.854	-583	805	-55
CR025	-	7.359	1.211	-12.650	-566	816	-53
CR026	-	7.359	1.211	-12.650	-566	816	-53
CR027	-	7.245	1.182	-12.854	-583	805	-55
CR028	-	7.245	1.182	-12.854	-583	805	-55
CR029	-	7.359	1.211	-12.650	-566	816	-53
CR030	-	7.359	1.211	-12.650	-566	816	-53
CR031	-	7.245	1.182	-12.854	-583	805	-55
CR032	-	7.245	1.182	-12.854	-583	805	-55
CR033	-	8.587	1.310	-13.498	-663	935	-55
CR034	-	8.587	1.310	-13.498	-663	935	-55
CR035	-	8.473	1.281	-13.702	-680	924	-57
CR036	-	8.473	1.281	-13.702	-680	924	-57
CR037	-	8.587	1.310	-13.498	-663	935	-55
CR038	-	8.587	1.310	-13.498	-663	935	-55
CR039	-	8.473	1.281	-13.702	-680	924	-57
CR040	-	8.473	1.281	-13.702	-680	924	-57
CR041	-	8.587	1.310	-13.498	-663	935	-55
CR042	-	8.587	1.310	-13.498	-663	935	-55
CR043	-	8.473	1.281	-13.702	-680	924	-57
CR044	-	8.473	1.281	-13.702	-680	924	-57
CR045	-	8.587	1.310	-13.498	-663	935	-55
CR046	-	8.587	1.310	-13.498	-663	935	-55
CR047	-	8.473	1.281	-13.702	-680	924	-57
CR048	-	8.473	1.281	-13.702	-680	924	-57
CR049	-	7.359	1.211	-12.650	-566	816	-53
CR050	-	7.359	1.211	-12.650	-566	816	-53
CR051	-	7.245	1.182	-12.854	-583	805	-55
CR052	-	7.245	1.182	-12.854	-583	805	-55
CR053	-	7.359	1.211	-12.650	-566	816	-53
CR054	-	7.359	1.211	-12.650	-566	816	-53
CR055	-	7.245	1.182	-12.854	-583	805	-55
CR056	-	7.245	1.182	-12.854	-583	805	-55
CR057	-	7.359	1.211	-12.650	-566	816	-53
CR058	-	7.359	1.211	-12.650	-566	816	-53
CR059	-	7.245	1.182	-12.854	-583	805	-55
CR060	-	7.245	1.182	-12.854	-583	805	-55
CR061	-	7.359	1.211	-12.650	-566	816	-53
CR062	-	7.359	1.211	-12.650	-566	816	-53
CR063	-	7.245	1.182	-12.854	-583	805	-55
CR064	-	7.245	1.182	-12.854	-583	805	-55
CR065	-	10.229	1.326	-10.200	-585	1.102	-46
CR066	-	10.229	1.326	-10.200	-585	1.102	-46
CR067	-	10.115	1.298	-10.404	-602	1.091	-48
CR068	-	10.115	1.298	-10.404	-602	1.091	-48
CR069	-	10.229	1.326	-10.200	-585	1.102	-46
CR070	-	10.229	1.326	-10.200	-585	1.102	-46
CR071	-	10.115	1.298	-10.404	-602	1.091	-48
CR072	-	10.115	1.298	-10.404	-602	1.091	-48
CR073	-	10.229	1.326	-10.200	-585	1.102	-46
CR074	-	10.229	1.326	-10.200	-585	1.102	-46
CR075	-	10.115	1.298	-10.404	-602	1.091	-48
CR076	-	10.115	1.298	-10.404	-602	1.091	-48

Carichi sui nodi in fondazione

Carico	CC	Fx	Fy	Fz	Mx	My	Mz
		[N]	[N]	[N]	[N·m]	[N·m]	[N·m]
CR077	-	10.229	1.326	-10.200	-585	1.102	-46
CR078	-	10.229	1.326	-10.200	-585	1.102	-46
CR079	-	10.115	1.298	-10.404	-602	1.091	-48
CR080	-	10.115	1.298	-10.404	-602	1.091	-48
CR081	-	5.717	1.194	-15.948	-644	649	-62
CR082	-	5.717	1.194	-15.948	-644	649	-62
CR083	-	5.603	1.166	-16.152	-661	638	-64
CR084	-	5.603	1.166	-16.152	-661	638	-64
CR085	-	5.717	1.194	-15.948	-644	649	-62
CR086	-	5.717	1.194	-15.948	-644	649	-62
CR087	-	5.603	1.166	-16.152	-661	638	-64
CR088	-	5.603	1.166	-16.152	-661	638	-64
CR089	-	5.717	1.194	-15.948	-644	649	-62
CR090	-	5.717	1.194	-15.948	-644	649	-62
CR091	-	5.603	1.166	-16.152	-661	638	-64
CR092	-	5.603	1.166	-16.152	-661	638	-64
CR093	-	5.717	1.194	-15.948	-644	649	-62
CR094	-	5.717	1.194	-15.948	-644	649	-62
CR095	-	5.603	1.166	-16.152	-661	638	-64
CR096	-	5.603	1.166	-16.152	-661	638	-64
CR097	-	10.229	1.326	-10.200	-585	1.102	-46
CR098	-	10.229	1.326	-10.200	-585	1.102	-46
CR099	-	10.115	1.298	-10.404	-602	1.091	-48
CR100	-	10.115	1.298	-10.404	-602	1.091	-48
CR101	-	10.229	1.326	-10.200	-585	1.102	-46
CR102	-	10.229	1.326	-10.200	-585	1.102	-46
CR103	-	10.115	1.298	-10.404	-602	1.091	-48
CR104	-	10.115	1.298	-10.404	-602	1.091	-48
CR105	-	10.229	1.326	-10.200	-585	1.102	-46
CR106	-	10.229	1.326	-10.200	-585	1.102	-46
CR107	-	10.115	1.298	-10.404	-602	1.091	-48
CR108	-	10.115	1.298	-10.404	-602	1.091	-48
CR109	-	10.229	1.326	-10.200	-585	1.102	-46
CR110	-	10.229	1.326	-10.200	-585	1.102	-46
CR111	-	10.115	1.298	-10.404	-602	1.091	-48
CR112	-	10.115	1.298	-10.404	-602	1.091	-48
CR113	-	5.717	1.194	-15.948	-644	649	-62
CR114	-	5.717	1.194	-15.948	-644	649	-62
CR115	-	5.603	1.166	-16.152	-661	638	-64
CR116	-	5.603	1.166	-16.152	-661	638	-64
CR117	-	5.717	1.194	-15.948	-644	649	-62
CR118	-	5.717	1.194	-15.948	-644	649	-62
CR119	-	5.603	1.166	-16.152	-661	638	-64
CR120	-	5.603	1.166	-16.152	-661	638	-64
CR121	-	5.717	1.194	-15.948	-644	649	-62
CR122	-	5.717	1.194	-15.948	-644	649	-62
CR123	-	5.603	1.166	-16.152	-661	638	-64
CR124	-	5.603	1.166	-16.152	-661	638	-64
CR125	-	5.717	1.194	-15.948	-644	649	-62
CR126	-	5.717	1.194	-15.948	-644	649	-62
CR127	-	5.603	1.166	-16.152	-661	638	-64
CR128	-	5.603	1.166	-16.152	-661	638	-64
Nodo 01293							
CR001	-	8.402	925	-7.785	-106	623	-26
CR002	-	8.402	925	-7.785	-106	623	-26
CR003	-	8.283	903	-7.899	-112	614	-26
CR004	-	8.283	903	-7.899	-112	614	-26
CR005	-	8.402	925	-7.785	-106	623	-26
CR006	-	8.402	925	-7.785	-106	623	-26
CR007	-	8.283	903	-7.899	-112	614	-26
CR008	-	8.283	903	-7.899	-112	614	-26
CR009	-	8.402	925	-7.785	-106	623	-26
CR010	-	8.402	925	-7.785	-106	623	-26
CR011	-	8.283	903	-7.899	-112	614	-26
CR012	-	8.283	903	-7.899	-112	614	-26
CR013	-	8.402	925	-7.785	-106	623	-26
CR014	-	8.402	925	-7.785	-106	623	-26
CR015	-	8.283	903	-7.899	-112	614	-26
CR016	-	8.283	903	-7.899	-112	614	-26
CR017	-	7.067	1.049	-7.217	-216	548	-24
CR018	-	7.067	1.049	-7.217	-216	548	-24
CR019	-	6.948	1.027	-7.331	-222	539	-24
CR020	-	6.948	1.027	-7.331	-222	539	-24
CR021	-	7.067	1.049	-7.217	-216	548	-24
CR022	-	7.067	1.049	-7.217	-216	548	-24
CR023	-	6.948	1.027	-7.331	-222	539	-24
CR024	-	6.948	1.027	-7.331	-222	539	-24
CR025	-	7.067	1.049	-7.217	-216	548	-24
CR026	-	7.067	1.049	-7.217	-216	548	-24
CR027	-	6.948	1.027	-7.331	-222	539	-24

Carichi sui nodi in fondazione

Carico	CC	Fx	Fy	Fz	Mx	My	Mz
		[N]	[N]	[N]	[N·m]	[N·m]	[N·m]
CR028	-	6.948	1.027	-7.331	-222	539	-24
CR029	-	7.067	1.049	-7.217	-216	548	-24
CR030	-	7.067	1.049	-7.217	-216	548	-24
CR031	-	6.948	1.027	-7.331	-222	539	-24
CR032	-	6.948	1.027	-7.331	-222	539	-24
CR033	-	8.402	925	-7.785	-106	623	-26
CR034	-	8.402	925	-7.785	-106	623	-26
CR035	-	8.283	903	-7.899	-112	614	-26
CR036	-	8.283	903	-7.899	-112	614	-26
CR037	-	8.402	925	-7.785	-106	623	-26
CR038	-	8.402	925	-7.785	-106	623	-26
CR039	-	8.283	903	-7.899	-112	614	-26
CR040	-	8.283	903	-7.899	-112	614	-26
CR041	-	8.402	925	-7.785	-106	623	-26
CR042	-	8.402	925	-7.785	-106	623	-26
CR043	-	8.283	903	-7.899	-112	614	-26
CR044	-	8.283	903	-7.899	-112	614	-26
CR045	-	8.402	925	-7.785	-106	623	-26
CR046	-	8.402	925	-7.785	-106	623	-26
CR047	-	8.283	903	-7.899	-112	614	-26
CR048	-	8.283	903	-7.899	-112	614	-26
CR049	-	7.067	1.049	-7.217	-216	548	-24
CR050	-	7.067	1.049	-7.217	-216	548	-24
CR051	-	6.948	1.027	-7.331	-222	539	-24
CR052	-	6.948	1.027	-7.331	-222	539	-24
CR053	-	7.067	1.049	-7.217	-216	548	-24
CR054	-	7.067	1.049	-7.217	-216	548	-24
CR055	-	6.948	1.027	-7.331	-222	539	-24
CR056	-	6.948	1.027	-7.331	-222	539	-24
CR057	-	7.067	1.049	-7.217	-216	548	-24
CR058	-	7.067	1.049	-7.217	-216	548	-24
CR059	-	6.948	1.027	-7.331	-222	539	-24
CR060	-	6.948	1.027	-7.331	-222	539	-24
CR061	-	7.067	1.049	-7.217	-216	548	-24
CR062	-	7.067	1.049	-7.217	-216	548	-24
CR063	-	6.948	1.027	-7.331	-222	539	-24
CR064	-	6.948	1.027	-7.331	-222	539	-24
CR065	-	10.204	918	-5.571	-33	737	-24
CR066	-	10.204	918	-5.571	-33	737	-24
CR067	-	10.085	896	-5.685	-40	728	-24
CR068	-	10.085	896	-5.685	-40	728	-24
CR069	-	10.204	918	-5.571	-33	737	-24
CR070	-	10.204	918	-5.571	-33	737	-24
CR071	-	10.085	896	-5.685	-40	728	-24
CR072	-	10.085	896	-5.685	-40	728	-24
CR073	-	10.204	918	-5.571	-33	737	-24
CR074	-	10.204	918	-5.571	-33	737	-24
CR075	-	10.085	896	-5.685	-40	728	-24
CR076	-	10.085	896	-5.685	-40	728	-24
CR077	-	10.204	918	-5.571	-33	737	-24
CR078	-	10.204	918	-5.571	-33	737	-24
CR079	-	10.085	896	-5.685	-40	728	-24
CR080	-	10.085	896	-5.685	-40	728	-24
CR081	-	5.265	1.056	-9.431	-288	434	-26
CR082	-	5.265	1.056	-9.431	-288	434	-26
CR083	-	5.146	1.034	-9.545	-295	425	-26
CR084	-	5.146	1.034	-9.545	-295	425	-26
CR085	-	5.265	1.056	-9.431	-288	434	-26
CR086	-	5.265	1.056	-9.431	-288	434	-26
CR087	-	5.146	1.034	-9.545	-295	425	-26
CR088	-	5.146	1.034	-9.545	-295	425	-26
CR089	-	5.265	1.056	-9.431	-288	434	-26
CR090	-	5.265	1.056	-9.431	-288	434	-26
CR091	-	5.146	1.034	-9.545	-295	425	-26
CR092	-	5.146	1.034	-9.545	-295	425	-26
CR093	-	5.265	1.056	-9.431	-288	434	-26
CR094	-	5.265	1.056	-9.431	-288	434	-26
CR095	-	5.146	1.034	-9.545	-295	425	-26
CR096	-	5.146	1.034	-9.545	-295	425	-26
CR097	-	10.204	918	-5.571	-33	737	-24
CR098	-	10.204	918	-5.571	-33	737	-24
CR099	-	10.085	896	-5.685	-40	728	-24
CR100	-	10.085	896	-5.685	-40	728	-24
CR101	-	10.204	918	-5.571	-33	737	-24
CR102	-	10.204	918	-5.571	-33	737	-24
CR103	-	10.085	896	-5.685	-40	728	-24
CR104	-	10.085	896	-5.685	-40	728	-24
CR105	-	10.204	918	-5.571	-33	737	-24
CR106	-	10.204	918	-5.571	-33	737	-24
CR107	-	10.085	896	-5.685	-40	728	-24

Carichi sui nodi in fondazione

Carico	CC	Fx	Fy	Fz	Mx	My	Mz
		[N]	[N]	[N]	[N·m]	[N·m]	[N·m]
CR108	-	10.085	896	-5.685	-40	728	-24
CR109	-	10.204	918	-5.571	-33	737	-24
CR110	-	10.204	918	-5.571	-33	737	-24
CR111	-	10.085	896	-5.685	-40	728	-24
CR112	-	10.085	896	-5.685	-40	728	-24
CR113	-	5.265	1.056	-9.431	-288	434	-26
CR114	-	5.265	1.056	-9.431	-288	434	-26
CR115	-	5.146	1.034	-9.545	-295	425	-26
CR116	-	5.146	1.034	-9.545	-295	425	-26
CR117	-	5.265	1.056	-9.431	-288	434	-26
CR118	-	5.265	1.056	-9.431	-288	434	-26
CR119	-	5.146	1.034	-9.545	-295	425	-26
CR120	-	5.146	1.034	-9.545	-295	425	-26
CR121	-	5.265	1.056	-9.431	-288	434	-26
CR122	-	5.265	1.056	-9.431	-288	434	-26
CR123	-	5.146	1.034	-9.545	-295	425	-26
CR124	-	5.146	1.034	-9.545	-295	425	-26
CR125	-	5.265	1.056	-9.431	-288	434	-26
CR126	-	5.265	1.056	-9.431	-288	434	-26
CR127	-	5.146	1.034	-9.545	-295	425	-26
CR128	-	5.146	1.034	-9.545	-295	425	-26
Nodo 01294							
CR001	-	5.879	-7.497	-12.722	200	3.232	-184
CR002	-	5.879	-7.497	-12.722	200	3.232	-184
CR003	-	5.778	-7.616	-12.898	198	3.177	-186
CR004	-	5.778	-7.616	-12.898	198	3.177	-186
CR005	-	5.879	-7.497	-12.722	200	3.232	-184
CR006	-	5.879	-7.497	-12.722	200	3.232	-184
CR007	-	5.778	-7.616	-12.898	198	3.177	-186
CR008	-	5.778	-7.616	-12.898	198	3.177	-186
CR009	-	5.879	-7.497	-12.722	200	3.232	-184
CR010	-	5.879	-7.497	-12.722	200	3.232	-184
CR011	-	5.778	-7.616	-12.898	198	3.177	-186
CR012	-	5.778	-7.616	-12.898	198	3.177	-186
CR013	-	5.879	-7.497	-12.722	200	3.232	-184
CR014	-	5.879	-7.497	-12.722	200	3.232	-184
CR015	-	5.778	-7.616	-12.898	198	3.177	-186
CR016	-	5.778	-7.616	-12.898	198	3.177	-186
CR017	-	5.424	-5.328	-12.304	64	2.929	-168
CR018	-	5.424	-5.328	-12.304	64	2.929	-168
CR019	-	5.323	-5.447	-12.480	62	2.874	-170
CR020	-	5.323	-5.447	-12.480	62	2.874	-170
CR021	-	5.424	-5.328	-12.304	64	2.929	-168
CR022	-	5.424	-5.328	-12.304	64	2.929	-168
CR023	-	5.323	-5.447	-12.480	62	2.874	-170
CR024	-	5.323	-5.447	-12.480	62	2.874	-170
CR025	-	5.424	-5.328	-12.304	64	2.929	-168
CR026	-	5.424	-5.328	-12.304	64	2.929	-168
CR027	-	5.323	-5.447	-12.480	62	2.874	-170
CR028	-	5.323	-5.447	-12.480	62	2.874	-170
CR029	-	5.424	-5.328	-12.304	64	2.929	-168
CR030	-	5.424	-5.328	-12.304	64	2.929	-168
CR031	-	5.323	-5.447	-12.480	62	2.874	-170
CR032	-	5.323	-5.447	-12.480	62	2.874	-170
CR033	-	5.879	-7.497	-12.722	200	3.232	-184
CR034	-	5.879	-7.497	-12.722	200	3.232	-184
CR035	-	5.778	-7.616	-12.898	198	3.177	-186
CR036	-	5.778	-7.616	-12.898	198	3.177	-186
CR037	-	5.879	-7.497	-12.722	200	3.232	-184
CR038	-	5.879	-7.497	-12.722	200	3.232	-184
CR039	-	5.778	-7.616	-12.898	198	3.177	-186
CR040	-	5.778	-7.616	-12.898	198	3.177	-186
CR041	-	5.879	-7.497	-12.722	200	3.232	-184
CR042	-	5.879	-7.497	-12.722	200	3.232	-184
CR043	-	5.778	-7.616	-12.898	198	3.177	-186
CR044	-	5.778	-7.616	-12.898	198	3.177	-186
CR045	-	5.879	-7.497	-12.722	200	3.232	-184
CR046	-	5.879	-7.497	-12.722	200	3.232	-184
CR047	-	5.778	-7.616	-12.898	198	3.177	-186
CR048	-	5.778	-7.616	-12.898	198	3.177	-186
CR049	-	5.424	-5.328	-12.304	64	2.929	-168
CR050	-	5.424	-5.328	-12.304	64	2.929	-168
CR051	-	5.323	-5.447	-12.480	62	2.874	-170
CR052	-	5.323	-5.447	-12.480	62	2.874	-170
CR053	-	5.424	-5.328	-12.304	64	2.929	-168
CR054	-	5.424	-5.328	-12.304	64	2.929	-168
CR055	-	5.323	-5.447	-12.480	62	2.874	-170
CR056	-	5.323	-5.447	-12.480	62	2.874	-170
CR057	-	5.424	-5.328	-12.304	64	2.929	-168
CR058	-	5.424	-5.328	-12.304	64	2.929	-168

Carichi sui nodi in fondazione

Carico	CC	Fx	Fy	Fz	Mx	My	Mz
		[N]	[N]	[N]	[N·m]	[N·m]	[N·m]
CR059	-	5.323	-5.447	-12.480	62	2.874	-170
CR060	-	5.323	-5.447	-12.480	62	2.874	-170
CR061	-	5.424	-5.328	-12.304	64	2.929	-168
CR062	-	5.424	-5.328	-12.304	64	2.929	-168
CR063	-	5.323	-5.447	-12.480	62	2.874	-170
CR064	-	5.323	-5.447	-12.480	62	2.874	-170
CR065	-	6.137	-1.886	-11.558	415	3.371	-163
CR066	-	6.137	-1.886	-11.558	415	3.371	-163
CR067	-	6.036	-2.005	-11.734	413	3.316	-165
CR068	-	6.036	-2.005	-11.734	413	3.316	-165
CR069	-	6.137	-1.886	-11.558	415	3.371	-163
CR070	-	6.137	-1.886	-11.558	415	3.371	-163
CR071	-	6.036	-2.005	-11.734	413	3.316	-165
CR072	-	6.036	-2.005	-11.734	413	3.316	-165
CR073	-	6.137	-1.886	-11.558	415	3.371	-163
CR074	-	6.137	-1.886	-11.558	415	3.371	-163
CR075	-	6.036	-2.005	-11.734	413	3.316	-165
CR076	-	6.036	-2.005	-11.734	413	3.316	-165
CR077	-	6.137	-1.886	-11.558	415	3.371	-163
CR078	-	6.137	-1.886	-11.558	415	3.371	-163
CR079	-	6.036	-2.005	-11.734	413	3.316	-165
CR080	-	6.036	-2.005	-11.734	413	3.316	-165
CR081	-	5.166	-10.939	-13.468	-151	2.790	-189
CR082	-	5.166	-10.939	-13.468	-151	2.790	-189
CR083	-	5.065	-11.058	-13.644	-153	2.735	-191
CR084	-	5.065	-11.058	-13.644	-153	2.735	-191
CR085	-	5.166	-10.939	-13.468	-151	2.790	-189
CR086	-	5.166	-10.939	-13.468	-151	2.790	-189
CR087	-	5.065	-11.058	-13.644	-153	2.735	-191
CR088	-	5.065	-11.058	-13.644	-153	2.735	-191
CR089	-	5.166	-10.939	-13.468	-151	2.790	-189
CR090	-	5.166	-10.939	-13.468	-151	2.790	-189
CR091	-	5.065	-11.058	-13.644	-153	2.735	-191
CR092	-	5.065	-11.058	-13.644	-153	2.735	-191
CR093	-	5.166	-10.939	-13.468	-151	2.790	-189
CR094	-	5.166	-10.939	-13.468	-151	2.790	-189
CR095	-	5.065	-11.058	-13.644	-153	2.735	-191
CR096	-	5.065	-11.058	-13.644	-153	2.735	-191
CR097	-	6.137	-1.886	-11.558	415	3.371	-163
CR098	-	6.137	-1.886	-11.558	415	3.371	-163
CR099	-	6.036	-2.005	-11.734	413	3.316	-165
CR100	-	6.036	-2.005	-11.734	413	3.316	-165
CR101	-	6.137	-1.886	-11.558	415	3.371	-163
CR102	-	6.137	-1.886	-11.558	415	3.371	-163
CR103	-	6.036	-2.005	-11.734	413	3.316	-165
CR104	-	6.036	-2.005	-11.734	413	3.316	-165
CR105	-	6.137	-1.886	-11.558	415	3.371	-163
CR106	-	6.137	-1.886	-11.558	415	3.371	-163
CR107	-	6.036	-2.005	-11.734	413	3.316	-165
CR108	-	6.036	-2.005	-11.734	413	3.316	-165
CR109	-	6.137	-1.886	-11.558	415	3.371	-163
CR110	-	6.137	-1.886	-11.558	415	3.371	-163
CR111	-	6.036	-2.005	-11.734	413	3.316	-165
CR112	-	6.036	-2.005	-11.734	413	3.316	-165
CR113	-	5.166	-10.939	-13.468	-151	2.790	-189
CR114	-	5.166	-10.939	-13.468	-151	2.790	-189
CR115	-	5.065	-11.058	-13.644	-153	2.735	-191
CR116	-	5.065	-11.058	-13.644	-153	2.735	-191
CR117	-	5.166	-10.939	-13.468	-151	2.790	-189
CR118	-	5.166	-10.939	-13.468	-151	2.790	-189
CR119	-	5.065	-11.058	-13.644	-153	2.735	-191
CR120	-	5.065	-11.058	-13.644	-153	2.735	-191
CR121	-	5.166	-10.939	-13.468	-151	2.790	-189
CR122	-	5.166	-10.939	-13.468	-151	2.790	-189
CR123	-	5.065	-11.058	-13.644	-153	2.735	-191
CR124	-	5.065	-11.058	-13.644	-153	2.735	-191
CR125	-	5.166	-10.939	-13.468	-151	2.790	-189
CR126	-	5.166	-10.939	-13.468	-151	2.790	-189
CR127	-	5.065	-11.058	-13.644	-153	2.735	-191
CR128	-	5.065	-11.058	-13.644	-153	2.735	-191
Nodo 01295							
CR001	-	2.749	-11.249	-11.730	1.080	2.618	-44
CR002	-	2.749	-11.249	-11.730	1.080	2.618	-44
CR003	-	2.703	-11.430	-11.894	1.062	2.575	-44
CR004	-	2.703	-11.430	-11.894	1.062	2.575	-44
CR005	-	2.749	-11.249	-11.730	1.080	2.618	-44
CR006	-	2.749	-11.249	-11.730	1.080	2.618	-44
CR007	-	2.703	-11.430	-11.894	1.062	2.575	-44
CR008	-	2.703	-11.430	-11.894	1.062	2.575	-44
CR009	-	2.749	-11.249	-11.730	1.080	2.618	-44

Carichi sui nodi in fondazione

Carico	CC	Fx	Fy	Fz	Mx	My	Mz
		[N]	[N]	[N]	[N·m]	[N·m]	[N·m]
CR010	-	2.749	-11.249	-11.730	1.080	2.618	-44
CR011	-	2.703	-11.430	-11.894	1.062	2.575	-44
CR012	-	2.703	-11.430	-11.894	1.062	2.575	-44
CR013	-	2.749	-11.249	-11.730	1.080	2.618	-44
CR014	-	2.749	-11.249	-11.730	1.080	2.618	-44
CR015	-	2.703	-11.430	-11.894	1.062	2.575	-44
CR016	-	2.703	-11.430	-11.894	1.062	2.575	-44
CR017	-	2.483	-8.684	-11.210	866	2.365	-38
CR018	-	2.483	-8.684	-11.210	866	2.365	-38
CR019	-	2.437	-8.865	-11.374	848	2.322	-38
CR020	-	2.437	-8.865	-11.374	848	2.322	-38
CR021	-	2.483	-8.684	-11.210	866	2.365	-38
CR022	-	2.483	-8.684	-11.210	866	2.365	-38
CR023	-	2.437	-8.865	-11.374	848	2.322	-38
CR024	-	2.437	-8.865	-11.374	848	2.322	-38
CR025	-	2.483	-8.684	-11.210	866	2.365	-38
CR026	-	2.483	-8.684	-11.210	866	2.365	-38
CR027	-	2.437	-8.865	-11.374	848	2.322	-38
CR028	-	2.437	-8.865	-11.374	848	2.322	-38
CR029	-	2.483	-8.684	-11.210	866	2.365	-38
CR030	-	2.483	-8.684	-11.210	866	2.365	-38
CR031	-	2.437	-8.865	-11.374	848	2.322	-38
CR032	-	2.437	-8.865	-11.374	848	2.322	-38
CR033	-	2.749	-11.249	-11.730	1.080	2.618	-44
CR034	-	2.749	-11.249	-11.730	1.080	2.618	-44
CR035	-	2.703	-11.430	-11.894	1.062	2.575	-44
CR036	-	2.703	-11.430	-11.894	1.062	2.575	-44
CR037	-	2.749	-11.249	-11.730	1.080	2.618	-44
CR038	-	2.749	-11.249	-11.730	1.080	2.618	-44
CR039	-	2.703	-11.430	-11.894	1.062	2.575	-44
CR040	-	2.703	-11.430	-11.894	1.062	2.575	-44
CR041	-	2.749	-11.249	-11.730	1.080	2.618	-44
CR042	-	2.749	-11.249	-11.730	1.080	2.618	-44
CR043	-	2.703	-11.430	-11.894	1.062	2.575	-44
CR044	-	2.703	-11.430	-11.894	1.062	2.575	-44
CR045	-	2.749	-11.249	-11.730	1.080	2.618	-44
CR046	-	2.749	-11.249	-11.730	1.080	2.618	-44
CR047	-	2.703	-11.430	-11.894	1.062	2.575	-44
CR048	-	2.703	-11.430	-11.894	1.062	2.575	-44
CR049	-	2.483	-8.684	-11.210	866	2.365	-38
CR050	-	2.483	-8.684	-11.210	866	2.365	-38
CR051	-	2.437	-8.865	-11.374	848	2.322	-38
CR052	-	2.437	-8.865	-11.374	848	2.322	-38
CR053	-	2.483	-8.684	-11.210	866	2.365	-38
CR054	-	2.483	-8.684	-11.210	866	2.365	-38
CR055	-	2.437	-8.865	-11.374	848	2.322	-38
CR056	-	2.437	-8.865	-11.374	848	2.322	-38
CR057	-	2.483	-8.684	-11.210	866	2.365	-38
CR058	-	2.483	-8.684	-11.210	866	2.365	-38
CR059	-	2.437	-8.865	-11.374	848	2.322	-38
CR060	-	2.437	-8.865	-11.374	848	2.322	-38
CR061	-	2.483	-8.684	-11.210	866	2.365	-38
CR062	-	2.483	-8.684	-11.210	866	2.365	-38
CR063	-	2.437	-8.865	-11.374	848	2.322	-38
CR064	-	2.437	-8.865	-11.374	848	2.322	-38
CR065	-	2.882	-4.849	-10.144	1.392	2.777	-31
CR066	-	2.882	-4.849	-10.144	1.392	2.777	-31
CR067	-	2.836	-5.029	-10.308	1.374	2.733	-31
CR068	-	2.836	-5.029	-10.308	1.374	2.733	-31
CR069	-	2.882	-4.849	-10.144	1.392	2.777	-31
CR070	-	2.882	-4.849	-10.144	1.392	2.777	-31
CR071	-	2.836	-5.029	-10.308	1.374	2.733	-31
CR072	-	2.836	-5.029	-10.308	1.374	2.733	-31
CR073	-	2.882	-4.849	-10.144	1.392	2.777	-31
CR074	-	2.882	-4.849	-10.144	1.392	2.777	-31
CR075	-	2.836	-5.029	-10.308	1.374	2.733	-31
CR076	-	2.836	-5.029	-10.308	1.374	2.733	-31
CR077	-	2.882	-4.849	-10.144	1.392	2.777	-31
CR078	-	2.882	-4.849	-10.144	1.392	2.777	-31
CR079	-	2.836	-5.029	-10.308	1.374	2.733	-31
CR080	-	2.836	-5.029	-10.308	1.374	2.733	-31
CR081	-	2.350	-15.085	-12.796	554	2.207	-51
CR082	-	2.350	-15.085	-12.796	554	2.207	-51
CR083	-	2.304	-15.265	-12.960	536	2.163	-51
CR084	-	2.304	-15.265	-12.960	536	2.163	-51
CR085	-	2.350	-15.085	-12.796	554	2.207	-51
CR086	-	2.350	-15.085	-12.796	554	2.207	-51
CR087	-	2.304	-15.265	-12.960	536	2.163	-51
CR088	-	2.304	-15.265	-12.960	536	2.163	-51
CR089	-	2.350	-15.085	-12.796	554	2.207	-51

Carichi sui nodi in fondazione

Carico	CC	Fx	Fy	Fz	Mx	My	Mz
		[N]	[N]	[N]	[N·m]	[N·m]	[N·m]
CR090	-	2.350	-15.085	-12.796	554	2.207	-51
CR091	-	2.304	-15.265	-12.960	536	2.163	-51
CR092	-	2.304	-15.265	-12.960	536	2.163	-51
CR093	-	2.350	-15.085	-12.796	554	2.207	-51
CR094	-	2.350	-15.085	-12.796	554	2.207	-51
CR095	-	2.304	-15.265	-12.960	536	2.163	-51
CR096	-	2.304	-15.265	-12.960	536	2.163	-51
CR097	-	2.882	-4.849	-10.144	1.392	2.777	-31
CR098	-	2.882	-4.849	-10.144	1.392	2.777	-31
CR099	-	2.836	-5.029	-10.308	1.374	2.733	-31
CR100	-	2.836	-5.029	-10.308	1.374	2.733	-31
CR101	-	2.882	-4.849	-10.144	1.392	2.777	-31
CR102	-	2.882	-4.849	-10.144	1.392	2.777	-31
CR103	-	2.836	-5.029	-10.308	1.374	2.733	-31
CR104	-	2.836	-5.029	-10.308	1.374	2.733	-31
CR105	-	2.882	-4.849	-10.144	1.392	2.777	-31
CR106	-	2.882	-4.849	-10.144	1.392	2.777	-31
CR107	-	2.836	-5.029	-10.308	1.374	2.733	-31
CR108	-	2.836	-5.029	-10.308	1.374	2.733	-31
CR109	-	2.882	-4.849	-10.144	1.392	2.777	-31
CR110	-	2.882	-4.849	-10.144	1.392	2.777	-31
CR111	-	2.836	-5.029	-10.308	1.374	2.733	-31
CR112	-	2.836	-5.029	-10.308	1.374	2.733	-31
CR113	-	2.350	-15.085	-12.796	554	2.207	-51
CR114	-	2.350	-15.085	-12.796	554	2.207	-51
CR115	-	2.304	-15.265	-12.960	536	2.163	-51
CR116	-	2.304	-15.265	-12.960	536	2.163	-51
CR117	-	2.350	-15.085	-12.796	554	2.207	-51
CR118	-	2.350	-15.085	-12.796	554	2.207	-51
CR119	-	2.304	-15.265	-12.960	536	2.163	-51
CR120	-	2.304	-15.265	-12.960	536	2.163	-51
CR121	-	2.350	-15.085	-12.796	554	2.207	-51
CR122	-	2.350	-15.085	-12.796	554	2.207	-51
CR123	-	2.304	-15.265	-12.960	536	2.163	-51
CR124	-	2.304	-15.265	-12.960	536	2.163	-51
CR125	-	2.350	-15.085	-12.796	554	2.207	-51
CR126	-	2.350	-15.085	-12.796	554	2.207	-51
CR127	-	2.304	-15.265	-12.960	536	2.163	-51
CR128	-	2.304	-15.265	-12.960	536	2.163	-51
Nodo 01296							
CR001	-	1.407	-11.124	-12.893	1.377	2.275	45
CR002	-	1.407	-11.124	-12.893	1.377	2.275	45
CR003	-	1.389	-11.294	-13.069	1.357	2.238	45
CR004	-	1.389	-11.294	-13.069	1.357	2.238	45
CR005	-	1.407	-11.124	-12.893	1.377	2.275	45
CR006	-	1.407	-11.124	-12.893	1.377	2.275	45
CR007	-	1.389	-11.294	-13.069	1.357	2.238	45
CR008	-	1.389	-11.294	-13.069	1.357	2.238	45
CR009	-	1.407	-11.124	-12.893	1.377	2.275	45
CR010	-	1.407	-11.124	-12.893	1.377	2.275	45
CR011	-	1.389	-11.294	-13.069	1.357	2.238	45
CR012	-	1.389	-11.294	-13.069	1.357	2.238	45
CR013	-	1.407	-11.124	-12.893	1.377	2.275	45
CR014	-	1.407	-11.124	-12.893	1.377	2.275	45
CR015	-	1.389	-11.294	-13.069	1.357	2.238	45
CR016	-	1.389	-11.294	-13.069	1.357	2.238	45
CR017	-	1.121	-8.860	-12.055	1.129	2.020	41
CR018	-	1.121	-8.860	-12.055	1.129	2.020	41
CR019	-	1.103	-9.030	-12.231	1.109	1.983	41
CR020	-	1.103	-9.030	-12.231	1.109	1.983	41
CR021	-	1.121	-8.860	-12.055	1.129	2.020	41
CR022	-	1.121	-8.860	-12.055	1.129	2.020	41
CR023	-	1.103	-9.030	-12.231	1.109	1.983	41
CR024	-	1.103	-9.030	-12.231	1.109	1.983	41
CR025	-	1.121	-8.860	-12.055	1.129	2.020	41
CR026	-	1.121	-8.860	-12.055	1.129	2.020	41
CR027	-	1.103	-9.030	-12.231	1.109	1.983	41
CR028	-	1.103	-9.030	-12.231	1.109	1.983	41
CR029	-	1.121	-8.860	-12.055	1.129	2.020	41
CR030	-	1.121	-8.860	-12.055	1.129	2.020	41
CR031	-	1.103	-9.030	-12.231	1.109	1.983	41
CR032	-	1.103	-9.030	-12.231	1.109	1.983	41
CR033	-	1.407	-11.124	-12.893	1.377	2.275	45
CR034	-	1.407	-11.124	-12.893	1.377	2.275	45
CR035	-	1.389	-11.294	-13.069	1.357	2.238	45
CR036	-	1.389	-11.294	-13.069	1.357	2.238	45
CR037	-	1.407	-11.124	-12.893	1.377	2.275	45
CR038	-	1.407	-11.124	-12.893	1.377	2.275	45
CR039	-	1.389	-11.294	-13.069	1.357	2.238	45
CR040	-	1.389	-11.294	-13.069	1.357	2.238	45

Carichi sui nodi in fondazione

Carico	CC	Fx	Fy	Fz	Mx	My	Mz
		[N]	[N]	[N]	[N·m]	[N·m]	[N·m]
CR041	-	1.407	-11.124	-12.893	1.377	2.275	45
CR042	-	1.407	-11.124	-12.893	1.377	2.275	45
CR043	-	1.389	-11.294	-13.069	1.357	2.238	45
CR044	-	1.389	-11.294	-13.069	1.357	2.238	45
CR045	-	1.407	-11.124	-12.893	1.377	2.275	45
CR046	-	1.407	-11.124	-12.893	1.377	2.275	45
CR047	-	1.389	-11.294	-13.069	1.357	2.238	45
CR048	-	1.389	-11.294	-13.069	1.357	2.238	45
CR049	-	1.121	-8.860	-12.055	1.129	2.020	41
CR050	-	1.121	-8.860	-12.055	1.129	2.020	41
CR051	-	1.103	-9.030	-12.231	1.109	1.983	41
CR052	-	1.103	-9.030	-12.231	1.109	1.983	41
CR053	-	1.121	-8.860	-12.055	1.129	2.020	41
CR054	-	1.121	-8.860	-12.055	1.129	2.020	41
CR055	-	1.103	-9.030	-12.231	1.109	1.983	41
CR056	-	1.103	-9.030	-12.231	1.109	1.983	41
CR057	-	1.121	-8.860	-12.055	1.129	2.020	41
CR058	-	1.121	-8.860	-12.055	1.129	2.020	41
CR059	-	1.103	-9.030	-12.231	1.109	1.983	41
CR060	-	1.103	-9.030	-12.231	1.109	1.983	41
CR061	-	1.121	-8.860	-12.055	1.129	2.020	41
CR062	-	1.121	-8.860	-12.055	1.129	2.020	41
CR063	-	1.103	-9.030	-12.231	1.109	1.983	41
CR064	-	1.103	-9.030	-12.231	1.109	1.983	41
CR065	-	1.517	-5.471	-10.556	1.759	2.457	45
CR066	-	1.517	-5.471	-10.556	1.759	2.457	45
CR067	-	1.499	-5.641	-10.732	1.739	2.419	45
CR068	-	1.499	-5.641	-10.732	1.739	2.419	45
CR069	-	1.517	-5.471	-10.556	1.759	2.457	45
CR070	-	1.517	-5.471	-10.556	1.759	2.457	45
CR071	-	1.499	-5.641	-10.732	1.739	2.419	45
CR072	-	1.499	-5.641	-10.732	1.739	2.419	45
CR073	-	1.517	-5.471	-10.556	1.759	2.457	45
CR074	-	1.517	-5.471	-10.556	1.759	2.457	45
CR075	-	1.499	-5.641	-10.732	1.739	2.419	45
CR076	-	1.499	-5.641	-10.732	1.739	2.419	45
CR077	-	1.517	-5.471	-10.556	1.759	2.457	45
CR078	-	1.517	-5.471	-10.556	1.759	2.457	45
CR079	-	1.499	-5.641	-10.732	1.739	2.419	45
CR080	-	1.499	-5.641	-10.732	1.739	2.419	45
CR081	-	1.011	-14.513	-14.392	747	1.839	41
CR082	-	1.011	-14.513	-14.392	747	1.839	41
CR083	-	993	-14.683	-14.568	727	1.801	41
CR084	-	993	-14.683	-14.568	727	1.801	41
CR085	-	1.011	-14.513	-14.392	747	1.839	41
CR086	-	1.011	-14.513	-14.392	747	1.839	41
CR087	-	993	-14.683	-14.568	727	1.801	41
CR088	-	993	-14.683	-14.568	727	1.801	41
CR089	-	1.011	-14.513	-14.392	747	1.839	41
CR090	-	1.011	-14.513	-14.392	747	1.839	41
CR091	-	993	-14.683	-14.568	727	1.801	41
CR092	-	993	-14.683	-14.568	727	1.801	41
CR093	-	1.011	-14.513	-14.392	747	1.839	41
CR094	-	1.011	-14.513	-14.392	747	1.839	41
CR095	-	993	-14.683	-14.568	727	1.801	41
CR096	-	993	-14.683	-14.568	727	1.801	41
CR097	-	1.517	-5.471	-10.556	1.759	2.457	45
CR098	-	1.517	-5.471	-10.556	1.759	2.457	45
CR099	-	1.499	-5.641	-10.732	1.739	2.419	45
CR100	-	1.499	-5.641	-10.732	1.739	2.419	45
CR101	-	1.517	-5.471	-10.556	1.759	2.457	45
CR102	-	1.517	-5.471	-10.556	1.759	2.457	45
CR103	-	1.499	-5.641	-10.732	1.739	2.419	45
CR104	-	1.499	-5.641	-10.732	1.739	2.419	45
CR105	-	1.517	-5.471	-10.556	1.759	2.457	45
CR106	-	1.517	-5.471	-10.556	1.759	2.457	45
CR107	-	1.499	-5.641	-10.732	1.739	2.419	45
CR108	-	1.499	-5.641	-10.732	1.739	2.419	45
CR109	-	1.517	-5.471	-10.556	1.759	2.457	45
CR110	-	1.517	-5.471	-10.556	1.759	2.457	45
CR111	-	1.499	-5.641	-10.732	1.739	2.419	45
CR112	-	1.499	-5.641	-10.732	1.739	2.419	45
CR113	-	1.011	-14.513	-14.392	747	1.839	41
CR114	-	1.011	-14.513	-14.392	747	1.839	41
CR115	-	993	-14.683	-14.568	727	1.801	41
CR116	-	993	-14.683	-14.568	727	1.801	41
CR117	-	1.011	-14.513	-14.392	747	1.839	41
CR118	-	1.011	-14.513	-14.392	747	1.839	41
CR119	-	993	-14.683	-14.568	727	1.801	41
CR120	-	993	-14.683	-14.568	727	1.801	41

Carichi sui nodi in fondazione

Carico	CC	Fx	Fy	Fz	Mx	My	Mz
		[N]	[N]	[N]	[N·m]	[N·m]	[N·m]
CR121	-	1.011	-14.513	-14.392	747	1.839	41
CR122	-	1.011	-14.513	-14.392	747	1.839	41
CR123	-	993	-14.683	-14.568	727	1.801	41
CR124	-	993	-14.683	-14.568	727	1.801	41
CR125	-	1.011	-14.513	-14.392	747	1.839	41
CR126	-	1.011	-14.513	-14.392	747	1.839	41
CR127	-	993	-14.683	-14.568	727	1.801	41
CR128	-	993	-14.683	-14.568	727	1.801	41
Nodo 01297							
CR001	-	1.063	-11.120	-10.803	1.095	1.811	37
CR002	-	1.063	-11.120	-10.803	1.095	1.811	37
CR003	-	1.047	-11.294	-10.949	1.077	1.780	37
CR004	-	1.047	-11.294	-10.949	1.077	1.780	37
CR005	-	1.063	-11.120	-10.803	1.095	1.811	37
CR006	-	1.063	-11.120	-10.803	1.095	1.811	37
CR007	-	1.047	-11.294	-10.949	1.077	1.780	37
CR008	-	1.047	-11.294	-10.949	1.077	1.780	37
CR009	-	1.063	-11.120	-10.803	1.095	1.811	37
CR010	-	1.063	-11.120	-10.803	1.095	1.811	37
CR011	-	1.047	-11.294	-10.949	1.077	1.780	37
CR012	-	1.047	-11.294	-10.949	1.077	1.780	37
CR013	-	1.063	-11.120	-10.803	1.095	1.811	37
CR014	-	1.063	-11.120	-10.803	1.095	1.811	37
CR015	-	1.047	-11.294	-10.949	1.077	1.780	37
CR016	-	1.047	-11.294	-10.949	1.077	1.780	37
CR017	-	825	-8.902	-10.239	875	1.580	29
CR018	-	825	-8.902	-10.239	875	1.580	29
CR019	-	809	-9.076	-10.385	857	1.549	29
CR020	-	809	-9.076	-10.385	857	1.549	29
CR021	-	825	-8.902	-10.239	875	1.580	29
CR022	-	825	-8.902	-10.239	875	1.580	29
CR023	-	809	-9.076	-10.385	857	1.549	29
CR024	-	809	-9.076	-10.385	857	1.549	29
CR025	-	825	-8.902	-10.239	875	1.580	29
CR026	-	825	-8.902	-10.239	875	1.580	29
CR027	-	809	-9.076	-10.385	857	1.549	29
CR028	-	809	-9.076	-10.385	857	1.549	29
CR029	-	825	-8.902	-10.239	875	1.580	29
CR030	-	825	-8.902	-10.239	875	1.580	29
CR031	-	809	-9.076	-10.385	857	1.549	29
CR032	-	809	-9.076	-10.385	857	1.549	29
CR033	-	1.063	-11.120	-10.803	1.095	1.811	37
CR034	-	1.063	-11.120	-10.803	1.095	1.811	37
CR035	-	1.047	-11.294	-10.949	1.077	1.780	37
CR036	-	1.047	-11.294	-10.949	1.077	1.780	37
CR037	-	1.063	-11.120	-10.803	1.095	1.811	37
CR038	-	1.063	-11.120	-10.803	1.095	1.811	37
CR039	-	1.047	-11.294	-10.949	1.077	1.780	37
CR040	-	1.047	-11.294	-10.949	1.077	1.780	37
CR041	-	1.063	-11.120	-10.803	1.095	1.811	37
CR042	-	1.063	-11.120	-10.803	1.095	1.811	37
CR043	-	1.047	-11.294	-10.949	1.077	1.780	37
CR044	-	1.047	-11.294	-10.949	1.077	1.780	37
CR045	-	1.063	-11.120	-10.803	1.095	1.811	37
CR046	-	1.063	-11.120	-10.803	1.095	1.811	37
CR047	-	1.047	-11.294	-10.949	1.077	1.780	37
CR048	-	1.047	-11.294	-10.949	1.077	1.780	37
CR049	-	825	-8.902	-10.239	875	1.580	29
CR050	-	825	-8.902	-10.239	875	1.580	29
CR051	-	809	-9.076	-10.385	857	1.549	29
CR052	-	809	-9.076	-10.385	857	1.549	29
CR053	-	825	-8.902	-10.239	875	1.580	29
CR054	-	825	-8.902	-10.239	875	1.580	29
CR055	-	809	-9.076	-10.385	857	1.549	29
CR056	-	809	-9.076	-10.385	857	1.549	29
CR057	-	825	-8.902	-10.239	875	1.580	29
CR058	-	825	-8.902	-10.239	875	1.580	29
CR059	-	809	-9.076	-10.385	857	1.549	29
CR060	-	809	-9.076	-10.385	857	1.549	29
CR061	-	825	-8.902	-10.239	875	1.580	29
CR062	-	825	-8.902	-10.239	875	1.580	29
CR063	-	809	-9.076	-10.385	857	1.549	29
CR064	-	809	-9.076	-10.385	857	1.549	29
CR065	-	1.082	-5.609	-9.096	1.441	1.978	37
CR066	-	1.082	-5.609	-9.096	1.441	1.978	37
CR067	-	1.067	-5.783	-9.242	1.424	1.947	37
CR068	-	1.067	-5.783	-9.242	1.424	1.947	37
CR069	-	1.082	-5.609	-9.096	1.441	1.978	37
CR070	-	1.082	-5.609	-9.096	1.441	1.978	37
CR071	-	1.067	-5.783	-9.242	1.424	1.947	37

Carichi sui nodi in fondazione

Carico	CC	Fx	Fy	Fz	Mx	My	Mz
		[N]	[N]	[N]	[N·m]	[N·m]	[N·m]
CR072	-	1.067	-5.783	-9.242	1.424	1.947	37
CR073	-	1.082	-5.609	-9.096	1.441	1.978	37
CR074	-	1.082	-5.609	-9.096	1.441	1.978	37
CR075	-	1.067	-5.783	-9.242	1.424	1.947	37
CR076	-	1.067	-5.783	-9.242	1.424	1.947	37
CR077	-	1.082	-5.609	-9.096	1.441	1.978	37
CR078	-	1.082	-5.609	-9.096	1.441	1.978	37
CR079	-	1.067	-5.783	-9.242	1.424	1.947	37
CR080	-	1.067	-5.783	-9.242	1.424	1.947	37
CR081	-	805	-14.413	-11.946	528	1.413	29
CR082	-	805	-14.413	-11.946	528	1.413	29
CR083	-	790	-14.587	-12.092	511	1.382	29
CR084	-	790	-14.587	-12.092	511	1.382	29
CR085	-	805	-14.413	-11.946	528	1.413	29
CR086	-	805	-14.413	-11.946	528	1.413	29
CR087	-	790	-14.587	-12.092	511	1.382	29
CR088	-	790	-14.587	-12.092	511	1.382	29
CR089	-	805	-14.413	-11.946	528	1.413	29
CR090	-	805	-14.413	-11.946	528	1.413	29
CR091	-	790	-14.587	-12.092	511	1.382	29
CR092	-	790	-14.587	-12.092	511	1.382	29
CR093	-	805	-14.413	-11.946	528	1.413	29
CR094	-	805	-14.413	-11.946	528	1.413	29
CR095	-	790	-14.587	-12.092	511	1.382	29
CR096	-	790	-14.587	-12.092	511	1.382	29
CR097	-	1.082	-5.609	-9.096	1.441	1.978	37
CR098	-	1.082	-5.609	-9.096	1.441	1.978	37
CR099	-	1.067	-5.783	-9.242	1.424	1.947	37
CR100	-	1.067	-5.783	-9.242	1.424	1.947	37
CR101	-	1.082	-5.609	-9.096	1.441	1.978	37
CR102	-	1.082	-5.609	-9.096	1.441	1.978	37
CR103	-	1.067	-5.783	-9.242	1.424	1.947	37
CR104	-	1.067	-5.783	-9.242	1.424	1.947	37
CR105	-	1.082	-5.609	-9.096	1.441	1.978	37
CR106	-	1.082	-5.609	-9.096	1.441	1.978	37
CR107	-	1.067	-5.783	-9.242	1.424	1.947	37
CR108	-	1.067	-5.783	-9.242	1.424	1.947	37
CR109	-	1.082	-5.609	-9.096	1.441	1.978	37
CR110	-	1.082	-5.609	-9.096	1.441	1.978	37
CR111	-	1.067	-5.783	-9.242	1.424	1.947	37
CR112	-	1.067	-5.783	-9.242	1.424	1.947	37
CR113	-	805	-14.413	-11.946	528	1.413	29
CR114	-	805	-14.413	-11.946	528	1.413	29
CR115	-	790	-14.587	-12.092	511	1.382	29
CR116	-	790	-14.587	-12.092	511	1.382	29
CR117	-	805	-14.413	-11.946	528	1.413	29
CR118	-	805	-14.413	-11.946	528	1.413	29
CR119	-	790	-14.587	-12.092	511	1.382	29
CR120	-	790	-14.587	-12.092	511	1.382	29
CR121	-	805	-14.413	-11.946	528	1.413	29
CR122	-	805	-14.413	-11.946	528	1.413	29
CR123	-	790	-14.587	-12.092	511	1.382	29
CR124	-	790	-14.587	-12.092	511	1.382	29
CR125	-	805	-14.413	-11.946	528	1.413	29
CR126	-	805	-14.413	-11.946	528	1.413	29
CR127	-	790	-14.587	-12.092	511	1.382	29
CR128	-	790	-14.587	-12.092	511	1.382	29
Nodo 01298							
CR001	-	1.438	-13.586	-9.433	1.003	1.595	68
CR002	-	1.438	-13.586	-9.433	1.003	1.595	68
CR003	-	1.416	-13.800	-9.567	987	1.568	66
CR004	-	1.416	-13.800	-9.567	987	1.568	66
CR005	-	1.438	-13.586	-9.433	1.003	1.595	68
CR006	-	1.438	-13.586	-9.433	1.003	1.595	68
CR007	-	1.416	-13.800	-9.567	987	1.568	66
CR008	-	1.416	-13.800	-9.567	987	1.568	66
CR009	-	1.438	-13.586	-9.433	1.003	1.595	68
CR010	-	1.438	-13.586	-9.433	1.003	1.595	68
CR011	-	1.416	-13.800	-9.567	987	1.568	66
CR012	-	1.416	-13.800	-9.567	987	1.568	66
CR013	-	1.438	-13.586	-9.433	1.003	1.595	68
CR014	-	1.438	-13.586	-9.433	1.003	1.595	68
CR015	-	1.416	-13.800	-9.567	987	1.568	66
CR016	-	1.416	-13.800	-9.567	987	1.568	66
CR017	-	1.152	-11.210	-8.781	827	1.388	62
CR018	-	1.152	-11.210	-8.781	827	1.388	62
CR019	-	1.130	-11.424	-8.915	811	1.361	60
CR020	-	1.130	-11.424	-8.915	811	1.361	60
CR021	-	1.152	-11.210	-8.781	827	1.388	62
CR022	-	1.152	-11.210	-8.781	827	1.388	62

Carichi sui nodi in fondazione

Carico	CC	Fx	Fy	Fz	Mx	My	Mz
		[N]	[N]	[N]	[N·m]	[N·m]	[N·m]
CR023	-	1.130	-11.424	-8.915	811	1.361	60
CR024	-	1.130	-11.424	-8.915	811	1.361	60
CR025	-	1.152	-11.210	-8.781	827	1.388	62
CR026	-	1.152	-11.210	-8.781	827	1.388	62
CR027	-	1.130	-11.424	-8.915	811	1.361	60
CR028	-	1.130	-11.424	-8.915	811	1.361	60
CR029	-	1.152	-11.210	-8.781	827	1.388	62
CR030	-	1.152	-11.210	-8.781	827	1.388	62
CR031	-	1.130	-11.424	-8.915	811	1.361	60
CR032	-	1.130	-11.424	-8.915	811	1.361	60
CR033	-	1.438	-13.586	-9.433	1.003	1.595	68
CR034	-	1.438	-13.586	-9.433	1.003	1.595	68
CR035	-	1.416	-13.800	-9.567	987	1.568	66
CR036	-	1.416	-13.800	-9.567	987	1.568	66
CR037	-	1.438	-13.586	-9.433	1.003	1.595	68
CR038	-	1.438	-13.586	-9.433	1.003	1.595	68
CR039	-	1.416	-13.800	-9.567	987	1.568	66
CR040	-	1.416	-13.800	-9.567	987	1.568	66
CR041	-	1.438	-13.586	-9.433	1.003	1.595	68
CR042	-	1.438	-13.586	-9.433	1.003	1.595	68
CR043	-	1.416	-13.800	-9.567	987	1.568	66
CR044	-	1.416	-13.800	-9.567	987	1.568	66
CR045	-	1.438	-13.586	-9.433	1.003	1.595	68
CR046	-	1.438	-13.586	-9.433	1.003	1.595	68
CR047	-	1.416	-13.800	-9.567	987	1.568	66
CR048	-	1.416	-13.800	-9.567	987	1.568	66
CR049	-	1.152	-11.210	-8.781	827	1.388	62
CR050	-	1.152	-11.210	-8.781	827	1.388	62
CR051	-	1.130	-11.424	-8.915	811	1.361	60
CR052	-	1.130	-11.424	-8.915	811	1.361	60
CR053	-	1.152	-11.210	-8.781	827	1.388	62
CR054	-	1.152	-11.210	-8.781	827	1.388	62
CR055	-	1.130	-11.424	-8.915	811	1.361	60
CR056	-	1.130	-11.424	-8.915	811	1.361	60
CR057	-	1.152	-11.210	-8.781	827	1.388	62
CR058	-	1.152	-11.210	-8.781	827	1.388	62
CR059	-	1.130	-11.424	-8.915	811	1.361	60
CR060	-	1.130	-11.424	-8.915	811	1.361	60
CR061	-	1.152	-11.210	-8.781	827	1.388	62
CR062	-	1.152	-11.210	-8.781	827	1.388	62
CR063	-	1.130	-11.424	-8.915	811	1.361	60
CR064	-	1.130	-11.424	-8.915	811	1.361	60
CR065	-	1.548	-7.805	-7.513	1.252	1.773	70
CR066	-	1.548	-7.805	-7.513	1.252	1.773	70
CR067	-	1.526	-8.018	-7.647	1.237	1.746	68
CR068	-	1.526	-8.018	-7.647	1.237	1.746	68
CR069	-	1.548	-7.805	-7.513	1.252	1.773	70
CR070	-	1.548	-7.805	-7.513	1.252	1.773	70
CR071	-	1.526	-8.018	-7.647	1.237	1.746	68
CR072	-	1.526	-8.018	-7.647	1.237	1.746	68
CR073	-	1.548	-7.805	-7.513	1.252	1.773	70
CR074	-	1.548	-7.805	-7.513	1.252	1.773	70
CR075	-	1.526	-8.018	-7.647	1.237	1.746	68
CR076	-	1.526	-8.018	-7.647	1.237	1.746	68
CR077	-	1.548	-7.805	-7.513	1.252	1.773	70
CR078	-	1.548	-7.805	-7.513	1.252	1.773	70
CR079	-	1.526	-8.018	-7.647	1.237	1.746	68
CR080	-	1.526	-8.018	-7.647	1.237	1.746	68
CR081	-	1.042	-16.992	-10.701	577	1.210	60
CR082	-	1.042	-16.992	-10.701	577	1.210	60
CR083	-	1.020	-17.205	-10.835	562	1.183	58
CR084	-	1.020	-17.205	-10.835	562	1.183	58
CR085	-	1.042	-16.992	-10.701	577	1.210	60
CR086	-	1.042	-16.992	-10.701	577	1.210	60
CR087	-	1.020	-17.205	-10.835	562	1.183	58
CR088	-	1.020	-17.205	-10.835	562	1.183	58
CR089	-	1.042	-16.992	-10.701	577	1.210	60
CR090	-	1.042	-16.992	-10.701	577	1.210	60
CR091	-	1.020	-17.205	-10.835	562	1.183	58
CR092	-	1.020	-17.205	-10.835	562	1.183	58
CR093	-	1.042	-16.992	-10.701	577	1.210	60
CR094	-	1.042	-16.992	-10.701	577	1.210	60
CR095	-	1.020	-17.205	-10.835	562	1.183	58
CR096	-	1.020	-17.205	-10.835	562	1.183	58
CR097	-	1.548	-7.805	-7.513	1.252	1.773	70
CR098	-	1.548	-7.805	-7.513	1.252	1.773	70
CR099	-	1.526	-8.018	-7.647	1.237	1.746	68
CR100	-	1.526	-8.018	-7.647	1.237	1.746	68
CR101	-	1.548	-7.805	-7.513	1.252	1.773	70
CR102	-	1.548	-7.805	-7.513	1.252	1.773	70

Carichi sui nodi in fondazione

Carico	CC	Fx	Fy	Fz	Mx	My	Mz
		[N]	[N]	[N]	[N·m]	[N·m]	[N·m]
CR103	-	1.526	-8.018	-7.647	1.237	1.746	68
CR104	-	1.526	-8.018	-7.647	1.237	1.746	68
CR105	-	1.548	-7.805	-7.513	1.252	1.773	70
CR106	-	1.548	-7.805	-7.513	1.252	1.773	70
CR107	-	1.526	-8.018	-7.647	1.237	1.746	68
CR108	-	1.526	-8.018	-7.647	1.237	1.746	68
CR109	-	1.548	-7.805	-7.513	1.252	1.773	70
CR110	-	1.548	-7.805	-7.513	1.252	1.773	70
CR111	-	1.526	-8.018	-7.647	1.237	1.746	68
CR112	-	1.526	-8.018	-7.647	1.237	1.746	68
CR113	-	1.042	-16.992	-10.701	577	1.210	60
CR114	-	1.042	-16.992	-10.701	577	1.210	60
CR115	-	1.020	-17.205	-10.835	562	1.183	58
CR116	-	1.020	-17.205	-10.835	562	1.183	58
CR117	-	1.042	-16.992	-10.701	577	1.210	60
CR118	-	1.042	-16.992	-10.701	577	1.210	60
CR119	-	1.020	-17.205	-10.835	562	1.183	58
CR120	-	1.020	-17.205	-10.835	562	1.183	58
CR121	-	1.042	-16.992	-10.701	577	1.210	60
CR122	-	1.042	-16.992	-10.701	577	1.210	60
CR123	-	1.020	-17.205	-10.835	562	1.183	58
CR124	-	1.020	-17.205	-10.835	562	1.183	58
CR125	-	1.042	-16.992	-10.701	577	1.210	60
CR126	-	1.042	-16.992	-10.701	577	1.210	60
CR127	-	1.020	-17.205	-10.835	562	1.183	58
CR128	-	1.020	-17.205	-10.835	562	1.183	58
Nodo 01299							
CR001	-	2.199	-12.036	-6.551	528	1.294	52
CR002	-	2.199	-12.036	-6.551	528	1.294	52
CR003	-	2.166	-12.218	-6.633	521	1.274	52
CR004	-	2.166	-12.218	-6.633	521	1.274	52
CR005	-	2.199	-12.036	-6.551	528	1.294	52
CR006	-	2.199	-12.036	-6.551	528	1.294	52
CR007	-	2.166	-12.218	-6.633	521	1.274	52
CR008	-	2.166	-12.218	-6.633	521	1.274	52
CR009	-	2.199	-12.036	-6.551	528	1.294	52
CR010	-	2.199	-12.036	-6.551	528	1.294	52
CR011	-	2.166	-12.218	-6.633	521	1.274	52
CR012	-	2.166	-12.218	-6.633	521	1.274	52
CR013	-	2.199	-12.036	-6.551	528	1.294	52
CR014	-	2.199	-12.036	-6.551	528	1.294	52
CR015	-	2.166	-12.218	-6.633	521	1.274	52
CR016	-	2.166	-12.218	-6.633	521	1.274	52
CR017	-	1.974	-10.168	-5.909	425	1.138	50
CR018	-	1.974	-10.168	-5.909	425	1.138	50
CR019	-	1.941	-10.350	-5.991	418	1.118	50
CR020	-	1.941	-10.350	-5.991	418	1.118	50
CR021	-	1.974	-10.168	-5.909	425	1.138	50
CR022	-	1.974	-10.168	-5.909	425	1.138	50
CR023	-	1.941	-10.350	-5.991	418	1.118	50
CR024	-	1.941	-10.350	-5.991	418	1.118	50
CR025	-	1.974	-10.168	-5.909	425	1.138	50
CR026	-	1.974	-10.168	-5.909	425	1.138	50
CR027	-	1.941	-10.350	-5.991	418	1.118	50
CR028	-	1.941	-10.350	-5.991	418	1.118	50
CR029	-	1.974	-10.168	-5.909	425	1.138	50
CR030	-	1.974	-10.168	-5.909	425	1.138	50
CR031	-	1.941	-10.350	-5.991	418	1.118	50
CR032	-	1.941	-10.350	-5.991	418	1.118	50
CR033	-	2.199	-12.036	-6.551	528	1.294	52
CR034	-	2.199	-12.036	-6.551	528	1.294	52
CR035	-	2.166	-12.218	-6.633	521	1.274	52
CR036	-	2.166	-12.218	-6.633	521	1.274	52
CR037	-	2.199	-12.036	-6.551	528	1.294	52
CR038	-	2.199	-12.036	-6.551	528	1.294	52
CR039	-	2.166	-12.218	-6.633	521	1.274	52
CR040	-	2.166	-12.218	-6.633	521	1.274	52
CR041	-	2.199	-12.036	-6.551	528	1.294	52
CR042	-	2.199	-12.036	-6.551	528	1.294	52
CR043	-	2.166	-12.218	-6.633	521	1.274	52
CR044	-	2.166	-12.218	-6.633	521	1.274	52
CR045	-	2.199	-12.036	-6.551	528	1.294	52
CR046	-	2.199	-12.036	-6.551	528	1.294	52
CR047	-	2.166	-12.218	-6.633	521	1.274	52
CR048	-	2.166	-12.218	-6.633	521	1.274	52
CR049	-	1.974	-10.168	-5.909	425	1.138	50
CR050	-	1.974	-10.168	-5.909	425	1.138	50
CR051	-	1.941	-10.350	-5.991	418	1.118	50
CR052	-	1.941	-10.350	-5.991	418	1.118	50
CR053	-	1.974	-10.168	-5.909	425	1.138	50

Carichi sui nodi in fondazione

Carico	CC	Fx	Fy	Fz	Mx	My	Mz
		[N]	[N]	[N]	[N·m]	[N·m]	[N·m]
CR054	-	1.974	-10.168	-5.909	425	1.138	50
CR055	-	1.941	-10.350	-5.991	418	1.118	50
CR056	-	1.941	-10.350	-5.991	418	1.118	50
CR057	-	1.974	-10.168	-5.909	425	1.138	50
CR058	-	1.974	-10.168	-5.909	425	1.138	50
CR059	-	1.941	-10.350	-5.991	418	1.118	50
CR060	-	1.941	-10.350	-5.991	418	1.118	50
CR061	-	1.974	-10.168	-5.909	425	1.138	50
CR062	-	1.974	-10.168	-5.909	425	1.138	50
CR063	-	1.941	-10.350	-5.991	418	1.118	50
CR064	-	1.941	-10.350	-5.991	418	1.118	50
CR065	-	2.461	-7.462	-4.920	664	1.471	56
CR066	-	2.461	-7.462	-4.920	664	1.471	56
CR067	-	2.428	-7.644	-5.002	658	1.451	56
CR068	-	2.428	-7.644	-5.002	658	1.451	56
CR069	-	2.461	-7.462	-4.920	664	1.471	56
CR070	-	2.461	-7.462	-4.920	664	1.471	56
CR071	-	2.428	-7.644	-5.002	658	1.451	56
CR072	-	2.428	-7.644	-5.002	658	1.451	56
CR073	-	2.461	-7.462	-4.920	664	1.471	56
CR074	-	2.461	-7.462	-4.920	664	1.471	56
CR075	-	2.428	-7.644	-5.002	658	1.451	56
CR076	-	2.428	-7.644	-5.002	658	1.451	56
CR077	-	2.461	-7.462	-4.920	664	1.471	56
CR078	-	2.461	-7.462	-4.920	664	1.471	56
CR079	-	2.428	-7.644	-5.002	658	1.451	56
CR080	-	2.428	-7.644	-5.002	658	1.451	56
CR081	-	1.712	-14.742	-7.540	288	961	46
CR082	-	1.712	-14.742	-7.540	288	961	46
CR083	-	1.679	-14.924	-7.622	282	941	46
CR084	-	1.679	-14.924	-7.622	282	941	46
CR085	-	1.712	-14.742	-7.540	288	961	46
CR086	-	1.712	-14.742	-7.540	288	961	46
CR087	-	1.679	-14.924	-7.622	282	941	46
CR088	-	1.679	-14.924	-7.622	282	941	46
CR089	-	1.712	-14.742	-7.540	288	961	46
CR090	-	1.712	-14.742	-7.540	288	961	46
CR091	-	1.679	-14.924	-7.622	282	941	46
CR092	-	1.679	-14.924	-7.622	282	941	46
CR093	-	1.712	-14.742	-7.540	288	961	46
CR094	-	1.712	-14.742	-7.540	288	961	46
CR095	-	1.679	-14.924	-7.622	282	941	46
CR096	-	1.679	-14.924	-7.622	282	941	46
CR097	-	2.461	-7.462	-4.920	664	1.471	56
CR098	-	2.461	-7.462	-4.920	664	1.471	56
CR099	-	2.428	-7.644	-5.002	658	1.451	56
CR100	-	2.428	-7.644	-5.002	658	1.451	56
CR101	-	2.461	-7.462	-4.920	664	1.471	56
CR102	-	2.461	-7.462	-4.920	664	1.471	56
CR103	-	2.428	-7.644	-5.002	658	1.451	56
CR104	-	2.428	-7.644	-5.002	658	1.451	56
CR105	-	2.461	-7.462	-4.920	664	1.471	56
CR106	-	2.461	-7.462	-4.920	664	1.471	56
CR107	-	2.428	-7.644	-5.002	658	1.451	56
CR108	-	2.428	-7.644	-5.002	658	1.451	56
CR109	-	2.461	-7.462	-4.920	664	1.471	56
CR110	-	2.461	-7.462	-4.920	664	1.471	56
CR111	-	2.428	-7.644	-5.002	658	1.451	56
CR112	-	2.428	-7.644	-5.002	658	1.451	56
CR113	-	1.712	-14.742	-7.540	288	961	46
CR114	-	1.712	-14.742	-7.540	288	961	46
CR115	-	1.679	-14.924	-7.622	282	941	46
CR116	-	1.679	-14.924	-7.622	282	941	46
CR117	-	1.712	-14.742	-7.540	288	961	46
CR118	-	1.712	-14.742	-7.540	288	961	46
CR119	-	1.679	-14.924	-7.622	282	941	46
CR120	-	1.679	-14.924	-7.622	282	941	46
CR121	-	1.712	-14.742	-7.540	288	961	46
CR122	-	1.712	-14.742	-7.540	288	961	46
CR123	-	1.679	-14.924	-7.622	282	941	46
CR124	-	1.679	-14.924	-7.622	282	941	46
CR125	-	1.712	-14.742	-7.540	288	961	46
CR126	-	1.712	-14.742	-7.540	288	961	46
CR127	-	1.679	-14.924	-7.622	282	941	46
CR128	-	1.679	-14.924	-7.622	282	941	46

LEGENDA Carichi sui nodi in fondazione

Carico Descrizione del carico:

CC Identificativo della condizione di carico, nella relativa tabella.

CR001= + Carico Permanente + Permanenti NON Strutturali + (Sx + ECx) + 0 * (Sy + ECy) + 0.3 * Sz CR002= + Carico Permanente + Permanenti NON Strutturali + (Sx + ECx) - 0 * (Sy + ECy) + 0.3 * Sz CR003= + Carico Permanente + Permanenti

Carichi sui nodi in fondazione

Carico	CC	Fx	Fy	Fz	Mx	My	Mz
		[N]	[N]	[N]	[N·m]	[N·m]	[N·m]

NON Strutturali + (Sx + ECx) + 0 * (Sy + ECy) - 0.3 * Sz CR004= + Carico Permanente + Permanenti NON Strutturali + (Sx + ECx) - 0 * (Sy + ECy) - 0.3 * Sz CR005= + Carico Permanente + Permanenti NON Strutturali + (Sx + ECx) + 0 * (Sy - ECy) + 0.3 * Sz CR006= + Carico Permanente + Permanenti NON Strutturali + (Sx + ECx) - 0 * (Sy - ECy) + 0.3 * Sz CR007= + Carico Permanente + Permanenti NON Strutturali + (Sx + ECx) + 0 * (Sy - ECy) - 0.3 * Sz CR008= + Carico Permanente + Permanenti NON Strutturali + (Sx + ECx) - 0 * (Sy - ECy) - 0.3 * Sz CR009= + Carico Permanente + Permanenti NON Strutturali + (Sx + ECx) + 0 * (-Sy + ECy) + 0.3 * Sz CR010= + Carico Permanente + Permanenti NON Strutturali + (Sx + ECx) - 0 * (-Sy + ECy) + 0.3 * Sz CR011= + Carico Permanente + Permanenti NON Strutturali + (Sx + ECx) + 0 * (-Sy + ECy) - 0.3 * Sz CR012= + Carico Permanente + Permanenti NON Strutturali + (Sx + ECx) - 0 * (-Sy + ECy) - 0.3 * Sz CR013= + Carico Permanente + Permanenti NON Strutturali + (Sx + ECx) + 0 * (-Sy + ECy) + 0.3 * Sz CR014= + Carico Permanente + Permanenti NON Strutturali + (Sx + ECx) - 0 * (-Sy - ECy) + 0.3 * Sz CR015= + Carico Permanente + Permanenti NON Strutturali + (Sx + ECx) + 0 * (-Sy - ECy) - 0.3 * Sz CR016= + Carico Permanente + Permanenti NON Strutturali + (Sx + ECx) - 0 * (-Sy - ECy) - 0.3 * Sz CR017= + Carico Permanente + Permanenti NON Strutturali + (-Sx + ECx) + 0 * (Sy + ECy) + 0.3 * Sz CR018= + Carico Permanente + Permanenti NON Strutturali + (-Sx + ECx) - 0 * (Sy + ECy) + 0.3 * Sz CR019= + Carico Permanente + Permanenti NON Strutturali + (-Sx + ECx) + 0 * (Sy + ECy) - 0.3 * Sz CR020= + Carico Permanente + Permanenti NON Strutturali + (-Sx + ECx) - 0 * (Sy + ECy) - 0.3 * Sz CR021= + Carico Permanente + Permanenti NON Strutturali + (-Sx + ECx) + 0 * (Sy - ECy) + 0.3 * Sz CR022= + Carico Permanente + Permanenti NON Strutturali + (-Sx + ECx) - 0 * (Sy - ECy) + 0.3 * Sz CR023= + Carico Permanente + Permanenti NON Strutturali + (-Sx + ECx) + 0 * (Sy - ECy) - 0.3 * Sz CR024= + Carico Permanente + Permanenti NON Strutturali + (-Sx + ECx) - 0 * (Sy - ECy) - 0.3 * Sz CR025= + Carico Permanente + Permanenti NON Strutturali + (-Sx + ECx) + 0 * (-Sy + ECy) + 0.3 * Sz CR026= + Carico Permanente + Permanenti NON Strutturali + (-Sx + ECx) - 0 * (-Sy + ECy) + 0.3 * Sz CR027= + Carico Permanente + Permanenti NON Strutturali + (-Sx + ECx) + 0 * (-Sy + ECy) - 0.3 * Sz CR028= + Carico Permanente + Permanenti NON Strutturali + (-Sx + ECx) - 0 * (-Sy + ECy) - 0.3 * Sz CR029= + Carico Permanente + Permanenti NON Strutturali + (-Sx + ECx) + 0 * (-Sy - ECy) + 0.3 * Sz CR030= + Carico Permanente + Permanenti NON Strutturali + (-Sx + ECx) - 0 * (-Sy - ECy) + 0.3 * Sz CR031= + Carico Permanente + Permanenti NON Strutturali + (-Sx + ECx) + 0 * (-Sy - ECy) - 0.3 * Sz CR032= + Carico Permanente + Permanenti NON Strutturali + (-Sx + ECx) - 0 * (-Sy - ECy) - 0.3 * Sz CR033= + Carico Permanente + Permanenti NON Strutturali + (Sx - ECx) + 0 * (Sy + ECy) + 0.3 * Sz CR034= + Carico Permanente + Permanenti NON Strutturali + (Sx - ECx) - 0 * (Sy + ECy) + 0.3 * Sz CR035= + Carico Permanente + Permanenti NON Strutturali + (Sx - ECx) + 0 * (Sy + ECy) - 0.3 * Sz CR036= + Carico Permanente + Permanenti NON Strutturali + (Sx - ECx) - 0 * (Sy + ECy) - 0.3 * Sz CR037= + Carico Permanente + Permanenti NON Strutturali + (Sx - ECx) + 0 * (Sy - ECy) + 0.3 * Sz CR038= + Carico Permanente + Permanenti NON Strutturali + (Sx - ECx) - 0 * (Sy - ECy) + 0.3 * Sz CR039= + Carico Permanente + Permanenti NON Strutturali + (Sx - ECx) + 0 * (Sy - ECy) - 0.3 * Sz CR040= + Carico Permanente + Permanenti NON Strutturali + (Sx - ECx) - 0 * (Sy - ECy) - 0.3 * Sz CR041= + Carico Permanente + Permanenti NON Strutturali + (Sx - ECx) + 0 * (-Sy + ECy) + 0.3 * Sz CR042= + Carico Permanente + Permanenti NON Strutturali + (Sx - ECx) - 0 * (-Sy + ECy) + 0.3 * Sz CR043= + Carico Permanente + Permanenti NON Strutturali + (Sx - ECx) + 0 * (-Sy + ECy) - 0.3 * Sz CR044= + Carico Permanente + Permanenti NON Strutturali + (Sx - ECx) - 0 * (-Sy + ECy) - 0.3 * Sz CR045= + Carico Permanente + Permanenti NON Strutturali + (Sx - ECx) + 0 * (-Sy - ECy) + 0.3 * Sz CR046= + Carico Permanente + Permanenti NON Strutturali + (Sx - ECx) - 0 * (-Sy - ECy) + 0.3 * Sz CR047= + Carico Permanente + Permanenti NON Strutturali + (Sx - ECx) + 0 * (-Sy - ECy) - 0.3 * Sz CR048= + Carico Permanente + Permanenti NON Strutturali + (Sx - ECx) - 0 * (-Sy - ECy) - 0.3 * Sz CR049= + Carico Permanente + Permanenti NON Strutturali + (-Sx - ECx) + 0 * (Sy + ECy) + 0.3 * Sz CR050= + Carico Permanente + Permanenti NON Strutturali + (-Sx - ECx) - 0 * (Sy + ECy) + 0.3 * Sz CR051= + Carico Permanente + Permanenti NON Strutturali + (-Sx - ECx) + 0 * (Sy + ECy) - 0.3 * Sz CR052= + Carico Permanente + Permanenti NON Strutturali + (-Sx - ECx) - 0 * (Sy + ECy) - 0.3 * Sz CR053= + Carico Permanente + Permanenti NON Strutturali + (-Sx - ECx) + 0 * (Sy - ECy) + 0.3 * Sz CR054= + Carico Permanente + Permanenti NON Strutturali + (-Sx - ECx) - 0 * (Sy - ECy) + 0.3 * Sz CR055= + Carico Permanente + Permanenti NON Strutturali + (-Sx - ECx) + 0 * (Sy - ECy) - 0.3 * Sz CR056= + Carico Permanente + Permanenti NON Strutturali + (-Sx - ECx) - 0 * (Sy - ECy) - 0.3 * Sz CR057= + Carico Permanente + Permanenti NON Strutturali + (-Sx - ECx) + 0 * (-Sy + ECy) + 0.3 * Sz CR058= + Carico Permanente + Permanenti NON Strutturali + (-Sx - ECx) - 0 * (-Sy + ECy) + 0.3 * Sz CR059= + Carico Permanente + Permanenti NON Strutturali + (-Sx - ECx) + 0 * (-Sy + ECy) - 0.3 * Sz CR060= + Carico Permanente + Permanenti NON Strutturali + (-Sx - ECx) - 0 * (-Sy + ECy) - 0.3 * Sz CR061= + Carico Permanente + Permanenti NON Strutturali + (-Sx - ECx) + 0 * (-Sy - ECy) + 0.3 * Sz CR062= + Carico Permanente + Permanenti NON Strutturali + (-Sx - ECx) - 0 * (-Sy - ECy) + 0.3 * Sz CR063= + Carico Permanente + Permanenti NON Strutturali + (-Sx - ECx) + 0 * (-Sy - ECy) - 0.3 * Sz CR064= + Carico Permanente + Permanenti NON Strutturali + (-Sx - ECx) - 0 * (-Sy - ECy) - 0.3 * Sz CR065= + Carico Permanente + Permanenti NON Strutturali + (Sy + ECy) + 0 * (Sx + ECx) + 0.3 * Sz CR066= + Carico Permanente + Permanenti NON Strutturali + (Sy + ECy) - 0 * (Sx + ECx) + 0.3 * Sz CR067= + Carico Permanente + Permanenti NON Strutturali + (Sy + ECy) + 0 * (Sx + ECx) - 0.3 * Sz CR068= + Carico Permanente + Permanenti NON Strutturali + (Sy + ECy) - 0 * (Sx + ECx) - 0.3 * Sz CR069= + Carico Permanente + Permanenti NON Strutturali + (Sy + ECy) + 0 * (Sx - ECx) + 0.3 * Sz CR070= + Carico Permanente + Permanenti NON Strutturali + (Sy + ECy) - 0 * (Sx - ECx) + 0.3 * Sz CR071= + Carico Permanente + Permanenti NON Strutturali + (Sy + ECy) + 0 * (Sx - ECx) - 0.3 * Sz CR072= + Carico Permanente + Permanenti NON Strutturali + (Sy + ECy) - 0 * (Sx - ECx) - 0.3 * Sz CR073= + Carico Permanente + Permanenti NON Strutturali + (Sy + ECy) + 0 * (-Sx + ECx) + 0.3 * Sz CR074= + Carico Permanente + Permanenti NON Strutturali + (Sy + ECy) - 0 * (-Sx + ECx) + 0.3 * Sz CR075= + Carico Permanente + Permanenti NON Strutturali + (Sy + ECy) + 0 * (-Sx + ECx) - 0.3 * Sz CR076= + Carico Permanente + Permanenti NON Strutturali + (Sy + ECy) - 0 * (-Sx + ECx) - 0.3 * Sz CR077= + Carico Permanente + Permanenti NON Strutturali + (Sy + ECy) + 0 * (-Sx - ECx) + 0.3 * Sz CR078= + Carico Permanente + Permanenti NON Strutturali + (Sy + ECy) - 0 * (-Sx - ECx) + 0.3 * Sz CR079= + Carico Permanente + Permanenti NON Strutturali + (Sy + ECy) + 0 * (-Sx - ECx) - 0.3 * Sz CR080= + Carico Permanente + Permanenti NON Strutturali + (Sy + ECy) - 0 * (-Sx - ECx) - 0.3 * Sz CR081= + Carico Permanente + Permanenti NON Strutturali + (-Sy + ECy) + 0 * (Sx + ECx) + 0.3 * Sz CR082= + Carico Permanente + Permanenti NON Strutturali + (-Sy + ECy) - 0 * (Sx + ECx) + 0.3 * Sz CR083= + Carico Permanente + Permanenti NON Strutturali + (-Sy + ECy) + 0 * (Sx + ECx) - 0.3 * Sz CR084= + Carico Permanente + Permanenti NON Strutturali + (-Sy + ECy) - 0 * (Sx + ECx) - 0.3 * Sz CR085= + Carico Permanente + Permanenti NON Strutturali + (-Sy + ECy) + 0 * (Sx - ECx) + 0.3 * Sz CR086= + Carico Permanente + Permanenti NON Strutturali + (-Sy + ECy) - 0 * (Sx - ECx) + 0.3 * Sz CR087= + Carico Permanente + Permanenti NON Strutturali + (-Sy + ECy) + 0 * (Sx - ECx) - 0.3 * Sz CR088= + Carico Permanente + Permanenti NON Strutturali + (-Sy + ECy) - 0 * (Sx - ECx) - 0.3 * Sz CR089= + Carico Permanente + Permanenti NON Strutturali + (-Sy + ECy) + 0 * (-Sx + ECx) + 0.3 * Sz CR090= + Carico Permanente + Permanenti NON Strutturali + (-Sy + ECy) - 0 * (-Sx + ECx) + 0.3 * Sz CR091= + Carico Permanente + Permanenti NON Strutturali + (-Sy + ECy) + 0 * (-Sx + ECx) - 0.3 * Sz CR092= + Carico Permanente + Permanenti NON Strutturali + (-Sy + ECy) - 0 * (-Sx + ECx) - 0.3 * Sz CR093= + Carico Permanente + Permanenti NON Strutturali + (-Sy + ECy) + 0 * (-Sx - ECx) + 0.3 * Sz CR094= + Carico Permanente + Permanenti NON Strutturali + (-Sy + ECy) - 0 * (-Sx - ECx) + 0.3 * Sz CR095= + Carico Permanente + Permanenti NON Strutturali + (-Sy + ECy) + 0 * (-Sx - ECx) - 0.3 * Sz CR096= + Carico Permanente + Permanenti NON Strutturali + (-Sy + ECy) - 0 * (-Sx - ECx) - 0.3 * Sz CR097= + Carico Permanente + Permanenti NON Strutturali + (Sy - ECy) + 0 * (Sx + ECx) + 0.3 * Sz CR098= + Carico Permanente + Permanenti NON Strutturali + (Sy - ECy) - 0 * (Sx + ECx) + 0.3 * Sz CR099= + Carico Permanente + Permanenti NON Strutturali + (Sy - ECy) + 0 * (Sx + ECx) - 0.3 * Sz CR100= + Carico Permanente + Permanenti NON Strutturali + (Sy - ECy) - 0 * (Sx + ECx) - 0.3 * Sz CR101= + Carico Permanente + Permanenti NON Strutturali + (Sy - ECy) + 0 * (Sx - ECx) + 0.3 * Sz CR102= + Carico Permanente + Permanenti NON Strutturali + (Sy - ECy) - 0 * (Sx - ECx) + 0.3 * Sz CR103= + Carico Permanente + Permanenti NON Strutturali + (Sy - ECy) + 0 * (Sx - ECx) -

Carichi sui nodi in fondazione

Carico	CC	Fx	Fy	Fz	Mx	My	Mz
		[N]	[N]	[N]	[N·m]	[N·m]	[N·m]
	0.3 * Sz CR104= + Carico Permanente + Permanenti NON Strutturali + (Sy - ECy) - 0 * (Sx - ECx) - 0.3 * Sz CR105= + Carico Permanente + Permanenti NON Strutturali + (Sy - ECy) + 0 * (-Sx + ECx) + 0.3 * Sz CR106= + Carico Permanente + Permanenti NON Strutturali + (Sy - ECy) - 0 * (-Sx + ECx) + 0.3 * Sz CR107= + Carico Permanente + Permanenti NON Strutturali + (Sy - ECy) + 0 * (-Sx + ECx) - 0.3 * Sz CR108= + Carico Permanente + Permanenti NON Strutturali + (Sy - ECy) - 0 * (-Sx + ECx) - 0.3 * Sz CR109= + Carico Permanente + Permanenti NON Strutturali + (Sy - ECy) + 0 * (-Sx - ECx) + 0.3 * Sz CR110= + Carico Permanente + Permanenti NON Strutturali + (Sy - ECy) - 0 * (-Sx - ECx) + 0.3 * Sz CR111= + Carico Permanente + Permanenti NON Strutturali + (Sy - ECy) + 0 * (-Sx - ECx) - 0.3 * Sz CR112= + Carico Permanente + Permanenti NON Strutturali + (Sy - ECy) - 0 * (-Sx - ECx) - 0.3 * Sz CR113= + Carico Permanente + Permanenti NON Strutturali + (-Sy - ECy) + 0 * (Sx + ECx) + 0.3 * Sz CR114= + Carico Permanente + Permanenti NON Strutturali + (-Sy - ECy) - 0 * (Sx + ECx) + 0.3 * Sz CR115= + Carico Permanente + Permanenti NON Strutturali + (-Sy - ECy) + 0 * (Sx + ECx) - 0.3 * Sz CR116= + Carico Permanente + Permanenti NON Strutturali + (-Sy - ECy) - 0 * (Sx + ECx) - 0.3 * Sz CR117= + Carico Permanente + Permanenti NON Strutturali + (-Sy - ECy) + 0 * (Sx - ECx) + 0.3 * Sz CR118= + Carico Permanente + Permanenti NON Strutturali + (-Sy - ECy) - 0 * (Sx - ECx) + 0.3 * Sz CR119= + Carico Permanente + Permanenti NON Strutturali + (-Sy - ECy) + 0 * (Sx - ECx) - 0.3 * Sz CR120= + Carico Permanente + Permanenti NON Strutturali + (-Sy - ECy) - 0 * (Sx - ECx) - 0.3 * Sz CR121= + Carico Permanente + Permanenti NON Strutturali + (-Sy - ECy) + 0 * (-Sx + ECx) + 0.3 * Sz CR122= + Carico Permanente + Permanenti NON Strutturali + (-Sy - ECy) - 0 * (-Sx + ECx) + 0.3 * Sz CR123= + Carico Permanente + Permanenti NON Strutturali + (-Sy - ECy) + 0 * (-Sx + ECx) - 0.3 * Sz CR124= + Carico Permanente + Permanenti NON Strutturali + (-Sy - ECy) - 0 * (-Sx + ECx) - 0.3 * Sz CR125= + Carico Permanente + Permanenti NON Strutturali + (-Sy - ECy) + 0 * (-Sx - ECx) + 0.3 * Sz CR126= + Carico Permanente + Permanenti NON Strutturali + (-Sy - ECy) - 0 * (-Sx - ECx) + 0.3 * Sz CR127= + Carico Permanente + Permanenti NON Strutturali + (-Sy - ECy) + 0 * (-Sx - ECx) - 0.3 * Sz CR128= + Carico Permanente + Permanenti NON Strutturali + (-Sy - ECy) - 0 * (-Sx - ECx) - 0.3 * Sz							

Fx, Fy, Fz Componenti del vettore Forza riferita agli assi del sistema di riferimento indicato nella colonna "SR".
Mx, My, Mz Componenti del vettore Momento riferito agli assi del sistema di riferimento indicato nella colonna "SR".

CARICHI SULLE TRAVI

Carichi sulle travi

T.Carico	Carico	CC	φ	SR	Dis[i]	Fx[i] / Qx[i]	Fy[i] / Qy[i]	Fz[i] / Qz[i]	Mx[i] / Mt[i]	My[i]	Mz[i]	Dis[f]	Qx[f]	Qy[f]	Qz[f]	Mt[f]
					[m]	[N] / [N/m]	[N] / [N/m]	[N] / [N/m]	[N·m] / [N·m/m]	[N·m] / [N·m/m]	[N·m] / [N·m/m]	[m]	[N/m]	[N/m]	[N/m]	[N·m/m]
Cordoli copertura			**Travata: TraveP2-P21**						**Trave: Trave P2-P21**			**Peso proprio**			**-2.000**	
Cordoli copertura			**Travata: TraveP4-1a-P23**						**Trave: Trave P4-1a**			**Peso proprio**			**-2.000**	
Cordoli copertura			**Travata: TraveP4-1a-P23**						**Trave: Trave 1a-P23**			**Peso proprio**			**-2.000**	

LEGENDA Carichi sulle travi

T.Carico Descrizione del tipo di carico.
Carico Descrizione del carico:
CC Identificativo della condizione di carico, nella relativa tabella.
φ Nel caso di effettuazione dei calcoli secondo l'Ordinanza 3274/03 e s.m.i., è il valore del coefficiente di riduzione delle masse sismiche.
SR Identificativo del sistema di riferimento considerato: [G] = Sistema di riferimento Globale X, Y, Z - [L] = Sistema di riferimento Locale 1, 2, 3.
Dis[i] Distanza del punto "i" dall'estremo inferiore del pilastro. Il punto "i", in relazione alla descrizione riportata nella colonna "T. Carico' ("Lineare" o "Concentrato"), indica rispettivamente il punto iniziale del tratto interessato dal carico distribuito o in cui è posizionato il carico concentrato.
Fx[i] / Qx[i], Fy[i] / Qy[i], Fz[i] / Qz[i] Valore (nel punto "i") della forza concentrata/distribuita riferita agli assi del sistema di riferimento indicato nella colonna "SR".
Mx[i] / Mt[i] Se nella colonna "T.Carico" è riportato "Concentrato", è il valore del vettore momento concentrato collocato nel punto "i", riferito agli assi del sistema di riferimento indicato nella colonna "SR". Se nella colonna "T.Carico" è riportato "Lineare", è il valore nel punto "i", del vettore momento (torcente) distribuito sempre riferito all'asse 1 (asse del pilastro) del sistema di riferimento locale 1, 2, 3, quale che sia il sistema di riferimento indicato nella colonna "SR".
My[i], Mz[i] Valore (nel punto "i") del vettore momento concentrato riferito agli assi del sistema di riferimento indicato nella colonna "SR".
Dis[f] Distanza del punto "f" dall'estremo inferiore del pilastro. Il punto "f" indica il punto finale del tratto interessato dal carico distribuito.
Qx[f], Qy[f], Qz[f] Valore (nel punto "f") della forza distribuita riferita agli assi del sistema di riferimento indicato nella colonna "SR".
Mt[f] Se nella colonna "T.Carico" è riportato "Lineare", è il valore nel punto "f", del vettore momento (torcente) distribuito sempre riferito all'asse 1 (asse del pilastro) del sistema di riferimento locale 1, 2, 3, quale che sia il sistema di riferimento indicato nella colonna "SR".
ΔT1, ΔT2, ΔT3 Variazione di temperatura rispettivamente lungo gli assi 1, 2 o 3 del sistema Locale.

CARICHI SULLE PARETI

Carichi sulle pareti

T. C.	Shell	Carico	CC	φ	S. R	Bordo	Dis[i]	Qx[i]	Qy[i]	Qz[i]	Mt[i]	Dis[f]	Qx[f]	Qy[f]	Qz[f]	Mt[f]
							[m]	[N/m] / [N/m²]	[N/m] / [N/m²]	[N/m] / [N/m²]	[N·m/m] / [N]	[m]	[N/m]	[N/m]	[N/m]	[N·m/m] / [N]
Cordoli copertura				**ParetP1-P2-P3-P4-P5**				**Parete P1-P2**						**Peso proprio**		**-6.250**
Cordoli copertura				**ParetP1-P2-P3-P4-P5**				**Parete P2-P3**						**Peso proprio**		**-6.250**
Cordoli copertura				**ParetP1-P2-P3-P4-P5**				**Parete P4-P3**						**Peso proprio**		**-6.250**
Cordoli copertura				**ParetP1-P2-P3-P4-P5**				**Parete P5-P4**						**Peso proprio**		**-6.250**
Cordoli copertura				**ParetP6-P7-P8**				**Parete P6-P7**						**Peso proprio**		**-3.750**
Cordoli copertura				**ParetP6-P7-P8**				**Parete P7-P8**						**Peso proprio**		**-3.750**
Cordoli copertura				**ParetP9-P10-P11**				**Parete P9-P10**						**Peso proprio**		**-3.750**
Cordoli copertura				**ParetP9-P10-P11**				**Parete P10-P11**						**Peso proprio**		**-3.750**
Cordoli copertura				**ParetP19-P20-P21-P22-P23-P24-P25**				**Parete P19-P20**						**Peso proprio**		**-3.750**
Cordoli copertura				**ParetP19-P20-**				**Parete P20-P21**						**Peso proprio**		**-6.250**

Carichi sulle pareti

T. C.	Shell	Carico	CC	φ	S. R	Bordo	Dis[i]	Qx[i]	Qy[i]	Qz[i]	Mt[i]	Dis[f]	Qx[f]	Qy[f]	Qz[f]	Mt[f]
							[m]	[N/m] / [N/m²]	[N/m] / [N/m²]	[N/m] / [N/m²]	[N·m/m] / [N]	[m]	[N/m]	[N/m]	[N/m]	[N·m/m] / [N]
Cordoli copertura								**ParetiP21-P22-P23-P24-P25**						**Parete P19-P20-P21-P22-P23-P24-P25**		**Peso proprio**	**-6.250**
Cordoli copertura								**ParetiP19-P20-P21-P22-P23-P24-P25**						**Parete P23-P22**		**Peso proprio**	**-6.250**
Cordoli copertura								**ParetiP19-P20-P21-P22-P23-P24-P25**						**Parete P24-P23**		**Peso proprio**	**-6.250**
Cordoli copertura								**ParetiP19-P20-P21-P22-P23-P24-P25**						**Parete P24-P25**		**Peso proprio**	**-3.750**
Cordoli copertura								**ParetiP1-P8-P15-P20**						**Parete P1-P8**		**Peso proprio**	**-6.250**
Cordoli copertura								**ParetiP1-P8-P15-P20**						**Parete P8-P15**		**Peso proprio**	**-6.250**
Cordoli copertura								**ParetiP1-P8-P15-P20**						**Parete P15-P20**		**Peso proprio**	**-6.250**
Cordoli copertura								**ParetiP5-P9-P24**						**Parete P5-P9**		**Peso proprio**	**-6.250**
Cordoli copertura								**ParetiP5-P9-P24**						**Parete P9-P24**		**Peso proprio**	**-6.250**
Cordoli copertura								**ParetiP6-P19**						**Parete P6-P19**		**Peso proprio**	**-3.750**
Cordoli copertura								**ParetiP11-P25**						**Parete P11-P25**		**Peso proprio**	**-3.750**
Piano loculi								**ParetiP1-P2**						**Parete P1-P2**		**Peso proprio**	**-6.250**
Piano loculi								**ParetiP4-P5**						**Parete P5-P4**		**Peso proprio**	**-6.250**
Piano loculi								**ParetiP6-P7-P8**						**Parete P6-P7**		**Peso proprio**	**-6.250**
Piano loculi								**ParetiP6-P7-P8**						**Parete P7-P8**		**Peso proprio**	**-6.250**
Piano loculi								**ParetiP9-P10-P11**						**Parete P9-P10**		**Peso proprio**	**-6.250**
Piano loculi								**ParetiP9-P10-P11**						**Parete P10-P11**		**Peso proprio**	**-6.250**
Piano loculi								**ParetiP20-P21**						**Parete P20-P21**		**Peso proprio**	**-6.250**
Piano loculi								**ParetiP23-P24**						**Parete P24-P23**		**Peso proprio**	**-6.250**
Piano loculi								**ParetiP1-P8-P20**						**Parete P1-P8**		**Peso proprio**	**-6.250**
Piano loculi								**ParetiP1-P8-P20**						**Parete P8-P20**		**Peso proprio**	**-6.250**
Piano loculi								**ParetiP5-P9-P24**						**Parete P5-P9**		**Peso proprio**	**-6.250**
Piano loculi								**ParetiP5-P9-P24**						**Parete P9-P24**		**Peso proprio**	**-6.250**
Piano loculi								**ParetiP6-P12**						**Parete P6-P12**		**Peso proprio**	**-6.250**
Piano loculi								**ParetiP7-P13**						**Parete P7-P13**		**Peso proprio**	**-6.250**
Piano loculi								**ParetiP10-P17**						**Parete P10-P17**		**Peso proprio**	**-6.250**
Piano loculi								**ParetiP11-P18**						**Parete P11-P18**		**Peso proprio**	**-6.250**
Piano di fondazone								**ParetiP1-P2-P4-P5**						**Parete P1-P2**		**Peso proprio**	**-6.250**
Piano di fondazone								**ParetiP1-P2-P4-P5**						**Parete P2-P4**		**Peso proprio**	**-6.250**
Piano di fondazone								**ParetiP1-P2-P4-P5**						**Parete P5-P4**		**Peso proprio**	**-6.250**
Piano di fondazone								**ParetiP6-P7-P8**						**Parete P6-P7**		**Peso proprio**	**-6.250**
Piano di fondazone								**ParetiP6-P7-P8**						**Parete P7-P8**		**Peso proprio**	**-6.250**
Piano di fondazone								**ParetiP9-P10-P11**						**Parete P9-P10**		**Peso proprio**	**-6.250**
Piano di fondazone								**ParetiP9-P10-P11**						**Parete P10-P11**		**Peso proprio**	**-6.250**
Piano di fondazone								**ParetiP12-P13-P14**						**Parete P12-P13**		**Peso proprio**	**-5.000**
Piano di fondazone								**ParetiP12-P13-P14**						**Parete P13-P14**		**Peso proprio**	**-5.000**
Piano di fondazone								**ParetiP16-P17-P18**						**Parete P16-P17**		**Peso proprio**	**-5.000**
Piano di fondazone								**ParetiP16-P17-P18**						**Parete P17-P18**		**Peso proprio**	**-5.000**
Piano di fondazone								**ParetiP20-P21-P23-P24**						**Parete P20-P21**		**Peso proprio**	**-6.250**
Piano di fondazone								**ParetiP20-P21-P23-P24**						**Parete P23-P21**		**Peso proprio**	**-6.250**
Piano di fondazone								**ParetiP20-P21-P23-P24**						**Parete P24-P23**		**Peso proprio**	**-6.250**
Piano di fondazone								**ParetiP1-P8-P14-P20**						**Parete P1-P8**		**Peso proprio**	**-6.250**
Piano di fondazone								**ParetiP1-P8-P14-P20**						**Parete P8-P14**		**Peso proprio**	**-6.250**
Piano di fondazone								**ParetiP1-P8-P14-P20**						**Parete P14-P20**		**Peso proprio**	**-6.250**
Piano di fondazone								**ParetiP5-P9-P16-P24**						**Parete P5-P9**		**Peso proprio**	**-6.250**
Piano di fondazone								**ParetiP5-P9-P16-P24**						**Parete P9-P16**		**Peso proprio**	**-6.250**
Piano di fondazone								**ParetiP5-P9-P16-P24**						**Parete P16-P24**		**Peso proprio**	**-6.250**
Piano di fondazone								**ParetiP6-P12**						**Parete P6-P12**		**Peso proprio**	**-6.250**
Piano di fondazone								**ParetiP7-P13**						**Parete P7-P13**		**Peso proprio**	**-6.250**
Piano di fondazone								**ParetiP10-P17**						**Parete P10-P17**		**Peso proprio**	**-6.250**
Piano di fondazone								**ParetiP11-P18**						**Parete P11-P18**		**Peso proprio**	**-6.250**

LEGENDA Carichi sulle pareti

T.C. Descrizione del tipo di carico: [L] = Lineare - [C] = Concentrato - [S] = Superficiale - [T] = Termico.
Carico Descrizione del carico:
CC Identificativo della condizione di carico, nella relativa tabella.
φ Nel caso di effettuazione dei calcoli secondo l'Ordinanza 3274/03 e s.m.i., è il valore del coefficiente di riduzione delle masse sismiche.

Carichi sulle pareti

T. C.	Shell	Carico	CC	φ	S. R	Bordo	Dis[i]	Qx[i]	Qy[i]	Qz[i]	Mt[i]	Dis[f]	Qx[f]	Qy[f]	Qz[f]	Mt[f]
							[m]	[N/m] / [N/m²]	[N/m] / [N/m²]	[N/m] / [N/m²]	[N·m/m] / [N]	[m]	[N/m]	[N/m]	[N/m]	[N·m/m] / [N]

S.R Identificativo del sistema di riferimento considerato: [G] = Sistema di riferimento Globale X, Y, Z - [L] = Sistema di riferimento Locale 1, 2, 3.
Bordo Se la colonna "T.Carico" riporta il valore "Lineare", indica la posizione del carico distribuito: [Sup] = carico applicato sul bordo superiore - [Inf] = Carico applicato sul bordo inferiore.
Dis[i] Distanza del punto "i" dall'estremo iniziale della parete. Il punto "i" indica il punto iniziale del tratto interessato dal carico distribuito sul bordo.
Qx[i], Qy[i], Qz[i] Valore (nel punto iniziale della parete, "'i") della forza distribuita riferita agli assi del sistema di riferimento indicato nella colonna "S.R".
Mt[i] Valore nel punto "i", del vettore momento (torcente) distribuito, sempre riferito all'asse 1 (asse della parete) del sistema di riferimento locale 1, 2, 3, quale che sia il sistema di riferimento indicato nella colonna "S.R".
Dis[f] Distanza del punto "f" dall'estremo finale della parete. Il punto "i" indica il punto finale del tratto interessato dal carico distribuito sul bordo.
Qx[f], Qy[f], Qz[f] Valore (nel punto finale della parete, "f") della forza distribuita riferita agli assi del sistema di riferimento indicato nella colonna "S.R".
Mt[f] Valore nel punto "f", del vettore momento (torcente) distribuito, sempre riferito all'asse 1 (asse della parete) del sistema di riferimento locale 1, 2, 3, quale che sia il sistema di riferimento indicato nella colonna "S.R.".
ΔT1, ΔT2, ΔT3 Variazione di temperatura rispettivamente lungo gli assi 1, 2 o 3 del sistema Locale.

CARICHI SULLE SOLETTE

Carichi sulle solette

T.Carico	Shell	Carico	CC	SR	φ	Qx	Qy	Qz
						[N/m²]	[N/m²]	[N/m²]
Cordoli copertura		**Soletta P15-P8-P1-P2-P21-P20**			**Peso proprio**		**-5.000**	
S	-	CR001	003	G	-	0	0	-2.979
S	-	CR002	004	G	-	0	0	-500
S	-	CR003	005	G	-	0	0	-1.232
Cordoli copertura		**Soletta P21-P2-P3-P22**			**Peso proprio**		**-5.000**	
S	-	CR001	003	G	-	0	0	-2.979
S	-	CR002	004	G	-	0	0	-500
S	-	CR003	005	G	-	0	0	-1.232
Cordoli copertura		**Soletta P5-P9-P24-P23-1a-P4**			**Peso proprio**		**-5.000**	
S	-	CR001	003	G	-	0	0	-2.979
S	-	CR002	004	G	-	0	0	-500
S	-	CR003	005	G	-	0	0	-1.232
Cordoli copertura		**Soletta P4-1a-P22-P3**			**Peso proprio**		**-5.000**	
S	-	CR001	003	G	-	0	0	-2.979
S	-	CR002	004	G	-	0	0	-500
S	-	CR003	005	G	-	0	0	-1.232
Piano loculi		**Soletta P19-P12-P6-P7-P13-2b**			**Peso proprio**		**-5.000**	
S	-	CR001	003	G	-	0	0	-2.979
S	-	CR002	004	G	-	0	0	-500
S	-	CR003	005	G	-	0	0	-1.232
Piano loculi		**Soletta 2b-P13-P7-P8-P15-P20**			**Peso proprio**		**-5.000**	
S	-	CR001	003	G	-	0	0	-2.979
S	-	CR002	004	G	-	0	0	-500
S	-	CR003	005	G	-	0	0	-1.232
Piano loculi		**Soletta 1b-P17-P10-P11-P18-P25**			**Peso proprio**		**-5.000**	
S	-	CR001	003	G	-	0	0	-2.979
S	-	CR002	004	G	-	0	0	-500
S	-	CR003	005	G	-	0	0	-1.232
Piano loculi		**Soletta P9-P10-P17-1b-P24**			**Peso proprio**		**-5.000**	
S	-	CR001	003	G	-	0	0	-2.979
S	-	CR002	004	G	-	0	0	-500
S	-	CR003	005	G	-	0	0	-1.232

LEGENDA Carichi sulle solette

T.Carico Descrizione del tipo di carico.
Carico Descrizione del carico:
CR001= SOLETTA: Solette copertura (sovraccarico permanente) CR002= SOLETTA: Solette copertura (sovraccarico accidentale) CR003= SOLETTA: Solette copertura (carico neve)
CC Identificativo della condizione di carico nella relativa tabella.
SR Identificativo del sistema di riferimento considerato: [G] = Sistema di riferimento Globale X, Y, Z - [L] = Sistema di riferimento Locale 1, 2, 3.
φ Nel caso di effettuazione dei calcoli secondo l'Ordinanza 3274/03 e s.m.i., è il valore del coefficiente di riduzione delle masse sismiche.
Qx, Qy, Qz Valore della forza distribuita superficiale uniforme riferita agli assi del sistema di riferimento indicato nella colonna "SR".
ΔT3 Variazione di temperatura fra le facce.

CARICHI SULLE PLATEE

Carichi sulle platee

T.Carico	Shell	Carico	CC	SR	φ	Qx	Qy	Qz
						[N/m²]	[N/m²]	[N/m²]
Fondazione	**Platea 1**		**Peso proprio**			**-8.750**		
S	-	CR001	003	G	-	0	0	-39.050

LEGENDA Carichi sulle platee

T.Carico Descrizione del tipo di carico.
Carico Descrizione del carico:
CR001= PLATEA: Plata sotto loculi (sovraccarico permanente)
CC Identificativo della condizione di carico nella relativa tabella.
SR Identificativo del sistema di riferimento considerato: [G] = Sistema di riferimento Globale X, Y, Z - [L] = Sistema di riferimento Locale 1, 2, 3.
φ Nel caso di effettuazione dei calcoli secondo l'Ordinanza 3274/03 e s.m.i., è il valore del coefficiente di riduzione delle masse sismiche.

Carichi sulle platee

T.Carico	Shell	Carico	CC	SR	φ	Qx	Qy	Qz
						[N/m²]	[N/m²]	[N/m²]

Qx, Qy, Qz Valore della forza distribuita superficiale uniforme riferita agli assi del sistema di riferimento indicato nella colonna "SR".
ΔT3 Variazione di temperatura fra le facce.

NODI - SPOSTAMENTI PER CONDIZIONI DI CARICO NON SISMICHE

Nodi - Spostamenti per condizioni di carico non sismiche

Nodo	CC	Sx	Sy	Sz	Θ x	Θ y	Θ z	σ t
		[cm]	[cm]	[cm]	[rad]	[rad]	[rad]	[N/mm²]
00001	002	-0,0051	-0,0005	-0,0185	2,5379 E-06	-1,0615 E-04	1,5381 E-05	-
	003	-0,0012	0,0005	-0,0168	-1,3188 E-05	-2,5717 E-05	3,4881 E-06	-
	004	-0,0002	0,0001	-0,0005	-1,3897 E-06	-3,8414 E-06	5,0791 E-07	-
	005	-0,0004	0,0001	-0,0013	-3,421 E-06	-9,4588 E-06	1,2508 E-06	-
00002	002	-0,0006	-0,0007	-0,0207	8,9243 E-06	-8,4753 E-06	6,862 E-07	-
	003	-0,0001	0,0005	-0,0139	-1,1344 E-05	-9,0976 E-07	4,1008 E-07	-
	004	0,0000	0,0000	-0,0002	-1,1201 E-06	-1,0779 E-07	4,3772 E-08	-
	005	0,0000	0,0001	-0,0006	-2,7572 E-06	-2,6377 E-07	1,0782 E-07	-
00003	002	-0,0004	-0,0002	-0,0133	2,3342 E-06	-2,8114 E-06	-4,1478 E-07	-
	003	0,0000	0,0002	-0,0129	-3,9821 E-06	-7,6506 E-08	8,6813 E-07	-
	004	0,0000	0,0000	-0,0002	-1,9382 E-07	4,6038 E-08	1,4016 E-08	-
	005	0,0000	0,0000	-0,0006	-4,7844 E-07	1,1587 E-07	3,4139 E-08	-
00004	002	-0,0002	-0,0012	-0,0168	1,8935 E-05	-4,2893 E-06	9,418 E-07	-
	003	0,0000	0,0002	-0,0136	-4,6023 E-06	-3,6062 E-07	1,7672 E-07	-
	004	0,0000	0,0000	-0,0003	-1,1717 E-07	1,2675 E-08	3,6502 E-09	-
	005	0,0000	0,0000	-0,0006	-2,8589 E-07	3,3215 E-08	8,8915 E-09	-
00005	002	0,0001	-0,0007	-0,0122	1,3472 E-05	2,6779 E-06	-7,6586 E-07	-
	003	0,0000	0,0002	-0,0149	-5,5365 E-06	1,4025 E-06	2,0956 E-07	-
	004	0,0000	0,0000	-0,0003	-2,9223 E-07	1,8649 E-07	4,1765 E-08	-
	005	0,0000	0,0000	-0,0008	-7,1729 E-07	4,5921 E-07	1,0329 E-07	-
00006	002	0,0002	0,0001	-0,0125	-3,4525 E-06	6,0411 E-06	-1,2584 E-05	-
	003	-0,0001	0,0002	-0,0136	-3,812 E-06	-2,2371 E-06	5,3166 E-07	-
	004	0,0000	0,0000	-0,0003	-3,9375 E-07	1,3137 E-07	-4,0957 E-07	-
	005	0,0000	0,0000	-0,0007	-9,7246 E-07	3,2788 E-07	-1,013 E-06	-
00007	002	-0,0005	0,0018	-0,0104	-3,3805 E-05	-1,7034 E-05	4,2964 E-06	-
	003	0,0001	0,0003	-0,0137	-6,4253 E-06	9,8402 E-07	-2,7235 E-07	-
	004	0,0000	0,0001	-0,0003	-1,675 E-06	-5,6321 E-07	3,0496 E-08	-
	005	0,0000	0,0002	-0,0006	-4,1458 E-06	-1,3957 E-06	7,3845 E-08	-
00008	002	-0,0002	0,0001	-0,0126	-3,6996 E-06	-6,1238 E-06	1,2613 E-05	-
	003	0,0001	0,0002	-0,0136	-3,8686 E-06	2,2191 E-06	-4,8274 E-07	-
	004	0,0000	0,0000	-0,0003	-4,1315 E-07	-1,3685 E-07	4,1556 E-07	-
	005	0,0000	0,0000	-0,0008	-1,021 E-06	-3,4237 E-07	1,0293 E-06	-
00009	002	0,0004	-0,0002	-0,0133	2,3909 E-06	2,8722 E-06	2,9979 E-07	-
	003	0,0000	0,0002	-0,0128	-3,955 E-06	1,2321 E-07	-8,895 E-07	-
	004	0,0000	0,0000	-0,0002	-1,8284 E-07	-3,9284 E-08	-1,4911 E-08	-
	005	0,0000	0,0000	-0,0006	-4,5135 E-07	-9,8197 E-08	-3,6531 E-08	-
00010	002	0,0006	-0,0007	-0,0207	8,9842 E-06	8,4756 E-06	-1,1778 E-06	-
	003	0,0001	0,0005	-0,0139	-1,1275 E-05	9,4347 E-07	-4,7267 E-07	-
	004	0,0000	0,0000	-0,0002	-1,1088 E-06	1,1273 E-07	-5,4587 E-08	-
	005	0,0000	0,0001	-0,0006	-2,7289 E-06	2,7678 E-07	-1,3445 E-07	-
00011	002	0,0002	-0,0012	-0,0168	1,9058 E-05	4,3516 E-06	-1,1465 E-06	-
	003	0,0000	0,0002	-0,0136	-4,5714 E-06	4,0032 E-07	-1,7472 E-07	-
	004	0,0000	0,0000	-0,0003	-1,0825 E-07	-6,4542 E-09	-5,4821 E-09	-
	005	0,0000	0,0000	-0,0006	-2,6431 E-07	-1,7021 E-08	-1,3478 E-08	-
00012	002	-0,0001	-0,0007	-0,0121	1,3501 E-05	-2,2418 E-06	7,9077 E-07	-
	003	0,0000	0,0002	-0,0149	-5,5084 E-06	-1,3267 E-06	-1,9939 E-07	-
	004	0,0000	0,0000	-0,0003	-2,8449 E-07	-1,7347 E-07	-4,0289 E-08	-
	005	0,0000	0,0000	-0,0008	-6,9858 E-07	-4,2712 E-07	-9,9451 E-08	-
00013	002	0,0051	-0,0005	-0,0185	2,5814 E-06	1,0583 E-04	-1,5112 E-05	-
	003	0,0012	0,0005	-0,0168	-1,3132 E-05	2,5604 E-05	-3,453 E-06	-
	004	0,0002	0,0001	-0,0005	-1,3797 E-06	3,8249 E-06	-5,0221 E-07	-
	005	0,0004	0,0001	-0,0013	-3,3961 E-06	9,4197 E-06	-1,2368 E-06	-
00014	002	-0,0003	-0,0002	-0,0129	2,3053 E-06	-4,9781 E-06	1,699 E-06	-
	003	0,0003	0,0002	-0,0110	-4,8984 E-06	5,8788 E-06	9,3981 E-07	-
	004	0,0000	0,0000	-0,0002	-1,7239 E-07	-2,4707 E-07	-6,5783 E-08	-
	005	0,0000	0,0000	-0,0004	-4,2496 E-07	-6,1285 E-07	-1,6376 E-07	-
00015	002	-0,0004	-0,0019	-0,0107	3,3409 E-05	-1,5876 E-05	-5,2674 E-06	-
	003	0,0003	0,0002	-0,0120	-3,6137 E-06	6,8016 E-06	-2,1414 E-07	-
	004	0,0000	0,0000	-0,0001	9,7342 E-07	-4,0639 E-07	-1,9275 E-08	-
	005	0,0000	-0,0001	-0,0003	2,4133 E-06	-1,0071 E-06	-4,6502 E-08	-
00016	002	0,0004	-0,0019	-0,0107	3,3276 E-05	1,5771 E-05	5,1467 E-06	-
	003	-0,0003	0,0002	-0,0120	-3,7094 E-06	-6,8624 E-06	2,3959 E-07	-
	004	0,0000	0,0000	-0,0001	9,7385 E-07	4,0674 E-07	1,7607 E-08	-
	005	0,0000	-0,0001	-0,0003	2,4106 E-06	1,0055 E-06	4,2744 E-08	-
00017	002	0,0004	-0,0002	-0,0129	2,3706 E-06	4,9423 E-06	-1,5496 E-06	-
	003	-0,0003	0,0002	-0,0110	-4,8793 E-06	-5,9041 E-06	-8,7223 E-07	-
	004	0,0000	0,0000	-0,0002	-1,6069 E-07	2,4856 E-07	6,2476 E-08	-
	005	0,0000	0,0000	-0,0004	-3,9637 E-07	6,1523 E-07	1,5506 E-07	-
00018	002	0,0005	0,0018	-0,0104	-3,3964 E-05	1,6886 E-05	-4,2578 E-06	-
	003	-0,0001	0,0003	-0,0137	-6,3232 E-06	-1,094 E-06	2,7385 E-07	-
	004	0,0000	0,0001	-0,0003	-1,6808 E-06	5,4471 E-07	-2,8929 E-08	-

Nodi - Spostamenti per condizioni di carico non sismiche

Nodo	CC	Sx	Sy	Sz	Θ x	Θ y	Θ z	σ t
		[cm]	[cm]	[cm]	[rad]	[rad]	[rad]	[N/mm²]
	005	0,0000	0,0002	-0,0006	-4,1559 E-06	1,3475 E-06	-7,0402 E-08	-
00019	002	0,0000	0,0000	-0,0122	1,7324 E-06	1,2646 E-05	-6,0548 E-08	0,04
	003	0,0000	0,0000	-0,0136	-2,0121 E-06	1,6649 E-06	2,8264 E-08	0,04
	004	0,0000	0,0000	-0,0003	-2,2863 E-07	4,7869 E-07	-2,341 E-09	0,00
	005	0,0000	0,0000	-0,0007	-5,6585 E-07	1,1819 E-06	-5,8228 E-09	0,00
00020	002	0,0000	0,0000	-0,0101	-3,8189 E-05	-1,7818 E-05	1,0556 E-08	0,03
	003	0,0000	0,0000	-0,0137	-4,4422 E-06	-7,1062 E-08	8,2087 E-10	0,04
	004	0,0000	0,0000	-0,0002	-1,4306 E-06	-5,9494 E-07	3,8026 E-10	0,00
	005	0,0000	0,0000	-0,0006	-3,5362 E-06	-1,473 E-06	9,4099 E-10	0,00
00021	002	0,0000	0,0000	-0,0121	1,571 E-06	-1,2496 E-05	6,5953 E-08	0,04
	003	0,0000	0,0000	-0,0136	-1,9746 E-06	-1,5963 E-06	-2,8668 E-08	0,04
	004	0,0000	0,0000	-0,0003	-2,2415 E-07	-4,6539 E-07	2,4362 E-09	0,00
	005	0,0000	0,0000	-0,0007	-5,5423 E-07	-1,1479 E-06	6,0419 E-09	0,00
00022	002	0,0000	0,0000	-0,0101	-3,9332 E-05	1,7454 E-05	-6,6136 E-09	0,03
	003	0,0000	0,0000	-0,0137	-4,3876 E-06	-4,8776 E-08	-4,1817 E-10	0,04
	004	0,0000	0,0000	-0,0002	-1,4482 E-06	5,6885 E-07	-2,4751 E-10	0,00
	005	0,0000	0,0000	-0,0006	-3,5764 E-06	1,406 E-06	-6,1182 E-10	0,00
00023	002	0,0000	0,0000	-0,0129	2,102 E-06	1,1467 E-05	1,2093 E-07	0,04
	003	0,0000	0,0000	-0,0110	-5,3145 E-06	-4,4111 E-06	5,5118 E-08	0,03
	004	0,0000	0,0000	-0,0002	-1,0194 E-07	2,9621 E-07	-5,9184 E-10	0,00
	005	0,0000	0,0000	-0,0004	-2,5099 E-07	7,324 E-07	-1,4798 E-09	0,00
00024	002	0,0000	0,0000	-0,0104	4,151 E-05	1,6263 E-05	1,5668 E-08	0,03
	003	0,0000	0,0000	-0,0121	-5,3857 E-06	-5,4415 E-06	-8,3536 E-10	0,04
	004	0,0000	0,0000	-0,0001	7,1001 E-07	3,6149 E-07	3,0168 E-10	0,00
	005	0,0000	0,0000	-0,0003	1,7548 E-06	8,9324 E-07	7,4466 E-10	0,00
00025	002	0,0000	0,0000	-0,0208	1,9128 E-05	2,0409 E-05	-1,4644 E-08	0,06
	003	0,0000	0,0000	-0,0140	-9,9274 E-06	2,566 E-06	-3,5142 E-10	0,04
	004	0,0000	0,0000	-0,0003	-8,762 E-07	3,919 E-07	-1,4173 E-10	0,00
	005	0,0000	0,0000	-0,0006	-2,1561 E-06	9,6455 E-07	-3,4419 E-10	0,00
00026	002	0,0000	0,0000	-0,0180	2,3264 E-05	1,0257 E-04	-1,879 E-07	0,05
	003	0,0000	0,0000	-0,0166	-5,7171 E-06	2,2722 E-05	-5,8133 E-08	0,05
	004	0,0000	0,0000	-0,0005	-3,8373 E-07	3,3775 E-06	-8,0095 E-09	0,00
	005	0,0000	0,0000	-0,0013	-9,4359 E-07	8,3176 E-06	-1,9722 E-08	0,00
00027	002	0,0000	0,0000	-0,0208	1,8805 E-05	-2,0581 E-05	-2,3621 E-08	0,06
	003	0,0000	0,0000	-0,0139	-1,0023 E-05	-2,5641 E-06	-4,6733 E-09	0,04
	004	0,0000	0,0000	-0,0003	-8,9337 E-07	-3,9201 E-07	-7,3812 E-10	0,00
	005	0,0000	0,0000	-0,0006	-2,199 E-06	-9,6393 E-07	-1,825 E-09	0,00
00028	002	0,0024	-0,0008	-0,0170	-1,9947 E-05	5,6267 E-06	5,7212 E-06	-
	003	0,0003	0,0053	-0,0135	-2,0006 E-05	9,3815 E-07	7,8082 E-06	-
	004	0,0000	0,0005	-0,0002	-2,703 E-06	4,3245 E-09	1,1106 E-06	-
	005	0,0000	0,0013	-0,0006	-6,6575 E-06	9,63 E-09	2,7347 E-06	-
00029	002	0,0005	-0,0001	-0,0147	-1,449 E-06	2,882 E-06	-1,1146 E-05	-
	003	-0,0006	0,0024	-0,0130	-4,7626 E-06	6,3247 E-07	-4,4988 E-06	-
	004	-0,0001	0,0002	-0,0003	-3,4858 E-07	-4,8674 E-07	-4,0336 E-07	-
	005	-0,0003	0,0004	-0,0007	-8,6019 E-07	-1,2055 E-06	-9,9659 E-07	-
00030	002	-0,0002	0,0002	-0,0132	-6,262 E-06	9,6494 E-07	3,1288 E-06	-
	003	-0,0013	0,0022	-0,0113	-5,4497 E-06	2,6958 E-06	7,5259 E-07	-
	004	0,0000	0,0002	-0,0002	-6,2448 E-07	-3,6098 E-07	5,7868 E-07	-
	005	0,0000	0,0004	-0,0004	-1,5421 E-06	-8,9219 E-07	1,4334 E-06	-
00031	002	-0,0002	0,0006	-0,0132	-6,5723 E-06	1,5446 E-06	3,005 E-06	-
	003	-0,0011	0,0025	-0,0113	-5,6175 E-06	2,1838 E-06	1,328 E-06	-
	004	0,0000	0,0002	-0,0002	-6,4893 E-07	-3,6684 E-07	4,8928 E-07	-
	005	0,0000	0,0005	-0,0004	-1,6026 E-06	-9,0639 E-07	1,2105 E-06	-
00032	002	-0,0024	-0,0007	-0,0170	-2,0418 E-05	-5,4068 E-06	-5,8199 E-06	-
	003	-0,0003	0,0053	-0,0135	-2,0234 E-05	-8,5277 E-07	-7,8493 E-06	-
	004	0,0000	0,0005	-0,0002	-2,7447 E-06	9,5008 E-09	-1,1137 E-06	-
	005	0,0000	0,0013	-0,0006	-6,7599 E-06	2,523 E-08	-2,7426 E-06	-
00033	002	-0,0020	0,0000	-0,0204	-4,8863 E-06	-8,34 E-07	2,5464 E-06	-
	003	0,0002	0,0079	-0,0135	-1,6035 E-05	1,9068 E-06	-1,5121 E-06	-
	004	0,0001	0,0009	-0,0002	-1,8635 E-06	3,5873 E-07	-1,2086 E-07	-
	005	0,0001	0,0021	-0,0005	-4,5882 E-06	8,8508 E-07	-2,979 E-07	-
00034	002	-0,0005	0,0000	-0,0147	-1,5371 E-06	-2,8347 E-06	1,1261 E-05	-
	003	0,0007	0,0024	-0,0130	-4,7744 E-06	-5,7646 E-07	4,5493 E-06	-
	004	0,0001	0,0002	-0,0003	-3,5599 E-07	4,8892 E-07	4,1278 E-07	-
	005	0,0003	0,0004	-0,0007	-8,7858 E-07	1,2129 E-06	1,0205 E-06	-
00035	002	0,0002	0,0006	-0,0132	-6,74 E-06	-1,4674 E-06	-3,0098 E-06	-
	003	0,0011	0,0025	-0,0113	-5,7203 E-06	-2,1358 E-06	-1,4 E-06	-
	004	0,0000	0,0002	-0,0002	-6,6568 E-07	3,7186 E-07	-4,806 E-07	-
	005	0,0000	0,0005	-0,0004	-1,6447 E-06	9,2101 E-07	-1,1903 E-06	-
00036	002	-0,0036	-0,0003	-0,0146	-5,2505 E-06	-3,4664 E-05	-5,0566 E-06	-
	003	-0,0001	0,0023	-0,0142	-5,5604 E-06	-1,4052 E-05	-4,6848 E-07	-
	004	0,0000	0,0001	-0,0004	-4,5804 E-07	-1,666 E-06	-2,8243 E-07	-
	005	-0,0001	0,0004	-0,0009	-1,126 E-06	-4,0972 E-06	-6,881 E-07	-
00037	002	0,0008	0,0015	-0,0105	-4,1248 E-05	5,7504 E-05	1,9379 E-06	-
	003	0,0002	0,0029	-0,0085	-2,5935 E-05	5,5668 E-05	6,1687 E-06	-
	004	0,0000	0,0002	-0,0002	-4,2114 E-06	7,5943 E-07	9,6813 E-07	-
	005	0,0001	0,0005	-0,0005	-1,0435 E-05	1,8734 E-06	2,3906 E-06	-
00038	002	0,0021	-0,0002	-0,0204	-4,7339 E-06	9,3116 E-07	-2,4462 E-06	-
	003	-0,0002	0,0078	-0,0135	-1,5971 E-05	-1,8606 E-06	1,583 E-06	-

Nodi - Spostamenti per condizioni di carico non sismiche

Nodo	CC	Sx	Sy	Sz	Θ x	Θ y	Θ z	σ t
		[cm]	[cm]	[cm]	[rad]	[rad]	[rad]	[N/mm²]
	004	-0,0001	0,0009	-0,0002	-1,853 E-06	-3,5188 E-07	1,3555 E-07	-
	005	-0,0001	0,0021	-0,0005	-4,5621 E-06	-8,6754 E-07	3,3341 E-07	-
00039	002	0,0023	0,0002	-0,0118	3,3727 E-05	2,6293 E-05	-6,2526 E-06	-
	003	0,0011	0,0025	-0,0116	6,7949 E-06	4,7022 E-05	3,6902 E-06	-
	004	0,0000	0,0001	-0,0004	3,3958 E-06	9,6626 E-07	-4,2661 E-07	-
	005	0,0001	0,0002	-0,0009	8,4201 E-06	2,3765 E-06	-1,0576 E-06	-
00040	002	0,0036	-0,0003	-0,0145	-5,3211 E-06	3,3229 E-05	4,0321 E-06	-
	003	0,0001	0,0023	-0,0142	-5,5341 E-06	1,3503 E-05	-8,135 E-08	-
	004	0,0000	0,0001	-0,0004	-4,4654 E-07	1,5615 E-06	2,0102 E-07	-
	005	0,0001	0,0003	-0,0009	-1,0983 E-06	3,8425 E-06	4,8872 E-07	-
00041	002	-0,0008	0,0015	-0,0106	-4,1562 E-05	-5,7428 E-05	-2,1606 E-06	-
	003	-0,0002	0,0029	-0,0085	-2,6201 E-05	-5,5606 E-05	-6,2561 E-06	-
	004	0,0000	0,0002	-0,0002	-4,2256 E-06	-7,6232 E-07	-9,9343 E-07	-
	005	-0,0001	0,0005	-0,0005	-1,0479 E-05	-1,886 E-06	-2,4567 E-06	-
00042	002	-0,0077	0,0018	-0,0255	-6,0115 E-05	-2,3305 E-04	-4,465 E-06	-
	003	-0,0054	0,0083	-0,0196	-3,2336 E-05	-1,0501 E-04	2,8098 E-06	-
	004	-0,0009	0,0009	-0,0009	-4,5944 E-06	-1,7703 E-05	3,6399 E-07	-
	005	-0,0022	0,0023	-0,0023	-1,1317 E-05	-4,362 E-05	8,9632 E-07	-
00043	002	-0,0023	0,0003	-0,0120	3,27 E-05	-2,8058 E-05	5,26 E-06	-
	003	-0,0011	0,0025	-0,0117	7,0092 E-06	-4,8941 E-05	-3,6024 E-06	-
	004	0,0000	0,0001	-0,0004	3,2862 E-06	-1,1408 E-06	3,1678 E-07	-
	005	-0,0001	0,0002	-0,0009	8,16 E-06	-2,8146 E-06	7,8943 E-07	-
00044	002	0,0000	0,0097	-0,0049	-1,2796 E-04	-1,4792 E-07	-1,9278 E-07	-
	003	0,0000	0,0085	-0,0033	-9,3065 E-05	-1,3304 E-07	-6,1823 E-08	-
	004	0,0000	0,0007	-0,0001	-7,3325 E-06	-1,362 E-08	-1,1545 E-08	-
	005	0,0000	0,0017	-0,0004	-1,8177 E-05	-3,9912 E-08	-2,8688 E-08	-
00045	002	-0,0001	-0,0045	-0,0117	8,2375 E-05	-7,8894 E-07	1,1605 E-06	-
	003	-0,0001	-0,0001	-0,0091	4,3412 E-05	-7,0841 E-07	6,3632 E-07	-
	004	0,0000	-0,0003	-0,0004	5,1922 E-06	-4,8016 E-08	1,1507 E-07	-
	005	0,0000	-0,0007	-0,0009	1,2887 E-05	-1,2348 E-07	2,8563 E-07	-
00046	002	0,0000	0,0000	0,0000	0 E+00	0 E+00	0 E+00	-
	003	0,0000	0,0000	0,0000	0 E+00	0 E+00	0 E+00	-
	004	0,0000	0,0000	0,0000	0 E+00	0 E+00	0 E+00	-
	005	0,0000	0,0000	0,0000	0 E+00	0 E+00	0 E+00	-
00047	002	0,0000	0,0000	0,0000	0 E+00	0 E+00	0 E+00	-
	003	0,0000	0,0000	0,0000	0 E+00	0 E+00	0 E+00	-
	004	0,0000	0,0000	0,0000	0 E+00	0 E+00	0 E+00	-
	005	0,0000	0,0000	0,0000	0 E+00	0 E+00	0 E+00	-
00048	002	-0,0029	-0,0003	-0,0144	1,1312 E-06	-2,7527 E-05	1,4876 E-05	-
	003	0,0001	0,0023	-0,0139	-3,2315 E-06	-1,1142 E-05	4,6882 E-06	-
	004	0,0000	0,0001	-0,0004	-1,573 E-07	-1,2147 E-06	8,929 E-07	-
	005	0,0001	0,0004	-0,0009	-3,8748 E-07	-2,9821 E-06	2,2138 E-06	-
00049	002	-0,0015	-0,0003	-0,0144	9,3696 E-07	-2,4721 E-05	6,7451 E-06	-
	003	0,0007	0,0021	-0,0139	-3,7469 E-06	-1,0577 E-05	1,2473 E-06	-
	004	0,0001	0,0001	-0,0004	-1,9113 E-07	-1,0572 E-06	2,5525 E-07	-
	005	0,0002	0,0003	-0,0009	-4,7048 E-07	-2,5931 E-06	6,3715 E-07	-
00050	002	-0,0013	-0,0012	-0,0334	-2,4639 E-04	-7,7927 E-05	-2,687 E-06	-
	003	0,0015	0,0044	-0,0224	-8,9769 E-05	-3,5813 E-05	-5,8997 E-06	-
	004	0,0002	0,0004	-0,0015	-1,4337 E-05	-5,79 E-06	-7,9261 E-07	-
	005	0,0005	0,0011	-0,0037	-3,5325 E-05	-1,4263 E-05	-1,9514 E-06	-
00051	002	0,0078	0,0020	-0,0255	-6,0677 E-05	2,3385 E-04	5,6066 E-06	-
	003	0,0054	0,0084	-0,0196	-3,2578 E-05	1,0529 E-04	-2,365 E-06	-
	004	0,0009	0,0010	-0,0009	-4,6346 E-06	1,7748 E-05	-2,8621 E-07	-
	005	0,0022	0,0024	-0,0023	-1,1416 E-05	4,3733 E-05	-7,0523 E-07	-
00052	002	-0,0021	-0,0003	-0,0144	2,4636 E-06	-2,2735 E-05	1,0793 E-05	-
	003	0,0005	0,0021	-0,0142	-2,9705 E-06	-8,804 E-06	4,641 E-06	-
	004	0,0000	0,0001	-0,0004	7,4151 E-09	-7,1614 E-07	7,823 E-07	-
	005	0,0001	0,0003	-0,0009	1,9927 E-08	-1,7559 E-06	1,9374 E-06	-
00053	002	-0,0037	-0,0010	-0,0256	-6,9683 E-05	2,2507 E-04	2,1174 E-05	-
	003	0,0003	0,0068	-0,0196	-3,4807 E-05	1,0296 E-04	5,101 E-06	-
	004	0,0000	0,0007	-0,0009	-5,0134 E-06	1,7353 E-05	9,8279 E-07	-
	005	0,0001	0,0018	-0,0023	-1,235 E-05	4,2759 E-05	2,4216 E-06	-
00054	002	-0,0029	-0,0005	-0,0232	-3,7169 E-05	1,7057 E-04	7,0294 E-06	-
	003	0,0004	0,0069	-0,0183	-2,5797 E-05	8,0518 E-05	7,7983 E-07	-
	004	0,0001	0,0008	-0,0008	-3,4922 E-06	1,3516 E-05	2,6041 E-07	-
	005	0,0002	0,0019	-0,0019	-8,6013 E-06	3,3303 E-05	6,4167 E-07	-
00055	002	-0,0020	-0,0003	-0,0204	-8,5101 E-06	2,0027 E-06	3,0841 E-06	-
	003	0,0001	0,0070	-0,0136	-1,769 E-05	3,2131 E-06	-1,3832 E-06	-
	004	0,0000	0,0008	-0,0002	-2,131 E-06	5,7456 E-07	-1,0991 E-07	-
	005	0,0001	0,0019	-0,0005	-5,2473 E-06	1,4168 E-06	-2,7091 E-07	-
00056	002	0,0029	-0,0006	-0,0231	-3,6575 E-05	-1,7198 E-04	-7,0642 E-06	-
	003	-0,0004	0,0069	-0,0183	-2,5528 E-05	-8,1126 E-05	-8,1471 E-07	-
	004	-0,0001	0,0007	-0,0008	-3,448 E-06	-1,3621 E-05	-2,6261 E-07	-
	005	-0,0001	0,0018	-0,0019	-8,4921 E-06	-3,3563 E-05	-6,4771 E-07	-
00057	002	0,0020	-0,0004	-0,0205	-8,1133 E-06	-1,8081 E-06	-3,0789 E-06	-
	003	-0,0001	0,0070	-0,0136	-1,7512 E-05	-3,1288 E-06	1,3823 E-06	-
	004	0,0000	0,0008	-0,0002	-2,1019 E-06	-5,6143 E-07	1,1256 E-07	-
	005	-0,0001	0,0019	-0,0005	-5,1753 E-06	-1,3838 E-06	2,768 E-07	-
00058	002	0,0037	-0,0010	-0,0256	-6,933 E-05	-2,2518 E-04	-2,0663 E-05	-

Nodi - Spostamenti per condizioni di carico non sismiche

Nodo	CC	Sx	Sy	Sz	Θ x	Θ y	Θ z	σ t
		[cm]	[cm]	[cm]	[rad]	[rad]	[rad]	[N/mm²]
	003	-0,0002	0,0068	-0,0196	-3,4649 E-05	-1,0306 E-04	-4,9388 E-06	-
	004	0,0000	0,0007	-0,0009	-4,9875 E-06	-1,737 E-05	-9,5278 E-07	-
	005	-0,0001	0,0018	-0,0023	-1,2286 E-05	-4,2799 E-05	-2,3483 E-06	-
00059	002	0,0013	-0,0013	-0,0333	-2,4694 E-04	7,7721 E-05	2,4789 E-06	-
	003	-0,0015	0,0044	-0,0224	-9,0174 E-05	3,5697 E-05	5,773 E-06	-
	004	-0,0002	0,0004	-0,0015	-1,4399 E-05	5,7763 E-06	7,7496 E-07	-
	005	-0,0005	0,0010	-0,0037	-3,5478 E-05	1,423 E-05	1,9078 E-06	-
00060	002	0,0022	-0,0003	-0,0143	1,7968 E-06	2,316 E-05	-1,1031 E-05	-
	003	-0,0004	0,0021	-0,0141	-3,2712 E-06	9,0979 E-06	-4,7984 E-06	-
	004	0,0000	0,0001	-0,0004	-2,7305 E-08	7,5545 E-07	-7,9545 E-07	-
	005	-0,0001	0,0003	-0,0009	-6,6071 E-08	1,856 E-06	-1,9679 E-06	-
00061	002	0,0000	0,0000	-0,0180	2,3458 E-05	-1,0256 E-04	2,0402 E-07	0,05
	003	0,0000	0,0000	-0,0166	-5,7199 E-06	-2,2729 E-05	6,0995 E-08	0,05
	004	0,0000	0,0000	-0,0005	-3,8532 E-07	-3,3769 E-06	8,4758 E-09	0,00
	005	0,0000	0,0000	-0,0013	-9,481 E-07	-8,3146 E-06	2,0869 E-08	0,00
00062	002	0,0000	0,0000	-0,0121	-1,0191 E-06	1,1813 E-05	6,9947 E-08	0,04
	003	0,0000	0,0000	-0,0135	-2,1901 E-06	1,2162 E-06	-1,6435 E-08	0,04
	004	0,0000	0,0000	-0,0003	-3,1907 E-07	4,3007 E-07	2,0067 E-09	0,00
	005	0,0000	0,0000	-0,0007	-7,8969 E-07	1,0623 E-06	4,9818 E-09	0,00
00063	002	0,0009	0,0001	-0,0123	-8,9653 E-07	1,1914 E-05	3,7544 E-06	-
	003	0,0001	0,0002	-0,0135	-3,2072 E-06	2,478 E-06	-3,5822 E-07	-
	004	0,0000	0,0000	-0,0003	-3,2082 E-07	4,5124 E-07	1,3217 E-07	-
	005	0,0001	0,0000	-0,0007	-7,9316 E-07	1,1135 E-06	3,2798 E-07	-
00064	002	0,0000	0,0000	-0,0121	-7,1643 E-07	-1,2956 E-05	-4,5436 E-08	0,04
	003	0,0000	0,0000	-0,0134	-2,0641 E-06	-1,2456 E-06	1,0628 E-08	0,04
	004	0,0000	0,0000	-0,0003	-2,9947 E-07	-4,5565 E-07	-1,2919 E-09	0,00
	005	0,0000	0,0000	-0,0007	-7,4054 E-07	-1,1244 E-06	-3,2006 E-09	0,00
00065	002	-0,0008	0,0001	-0,0123	-7,2545 E-07	-1,1732 E-05	-3,6815 E-06	-
	003	-0,0001	0,0002	-0,0135	-3,1569 E-06	-2,4302 E-06	3,8117 E-07	-
	004	0,0000	0,0000	-0,0003	-3,0473 E-07	-4,4264 E-07	-1,2802 E-07	-
	005	-0,0001	0,0000	-0,0007	-7,5289 E-07	-1,0915 E-06	-3,1715 E-07	-
00066	002	-0,0008	-0,0007	-0,0111	-5,5277 E-05	1,9522 E-05	-1,3102 E-06	-
	003	-0,0015	0,0017	-0,0090	-2,7783 E-05	2,1422 E-05	2,4152 E-06	-
	004	0,0000	0,0000	-0,0002	-6,052 E-06	8,994 E-07	4,4125 E-07	-
	005	0,0001	-0,0001	-0,0005	-1,5001 E-05	2,2259 E-06	1,0903 E-06	-
00067	002	0,0000	0,0000	-0,0130	5,9812 E-06	2,7783 E-05	8,127 E-09	0,04
	003	0,0000	0,0000	-0,0128	-3,8192 E-06	3,2129 E-08	6,5362 E-10	0,04
	004	0,0000	0,0000	-0,0002	-7,2925 E-08	5,1798 E-07	4,3658 E-10	0,00
	005	0,0000	0,0000	-0,0006	-1,7998 E-07	1,278 E-06	1,078 E-09	0,00
00068	002	0,0000	0,0000	-0,0168	2,6982 E-05	5,0232 E-06	2,1369 E-08	0,05
	003	0,0000	0,0000	-0,0136	-4,6825 E-06	7,9063 E-07	7,1669 E-09	0,04
	004	0,0000	0,0000	-0,0003	-3,8491 E-08	1,183 E-08	3,7962 E-10	0,00
	005	0,0000	0,0000	-0,0006	-9,2259 E-08	2,812 E-08	9,3607 E-10	0,00
00069	002	0,0000	0,0000	-0,0118	2,3924 E-05	-1,268 E-06	7,326 E-09	0,04
	003	0,0000	0,0000	-0,0149	-1,9232 E-06	-6,011 E-07	3,1154 E-09	0,04
	004	0,0000	0,0000	-0,0003	1,9665 E-07	-5,4567 E-08	3,1469 E-10	0,00
	005	0,0000	0,0000	-0,0007	4,8632 E-07	-1,3412 E-07	7,7367 E-10	0,00
00070	002	0,0015	-0,0013	-0,0215	-1,2892 E-04	4,8026 E-05	2,3749 E-06	-
	003	-0,0011	0,0044	-0,0179	-5,4716 E-05	2,1063 E-05	5,6058 E-06	-
	004	-0,0002	0,0004	-0,0008	-8,5156 E-06	3,3788 E-06	7,4601 E-07	-
	005	-0,0004	0,0010	-0,0020	-2,098 E-05	8,3236 E-06	1,8364 E-06	-
00071	002	0,0000	0,0000	-0,0168	2,6647 E-05	-5,0287 E-06	-2,7318 E-08	0,05
	003	0,0000	0,0000	-0,0136	-4,7309 E-06	-7,6226 E-07	-7,2038 E-09	0,04
	004	0,0000	0,0000	-0,0003	-5,2034 E-08	-8,0093 E-09	-4,3561 E-10	0,00
	005	0,0000	0,0000	-0,0006	-1,2517 E-07	-1,7927 E-08	-1,0749 E-09	0,00
00072	002	0,0000	0,0000	-0,0118	2,43 E-05	1,4419 E-06	-5,568 E-09	0,04
	003	0,0000	0,0000	-0,0149	-1,8725 E-06	6,2713 E-07	-3,2242 E-09	0,04
	004	0,0000	0,0000	-0,0003	2,041 E-07	5,9325 E-08	-3,0914 E-10	0,00
	005	0,0000	0,0000	-0,0007	5,0503 E-07	1,4571 E-07	-7,5938 E-10	0,00
00073	002	-0,0014	-0,0012	-0,0215	-1,2643 E-04	-5,2266 E-05	-2,9497 E-06	-
	003	0,0012	0,0045	-0,0179	-5,3797 E-05	-2,2829 E-05	-5,8352 E-06	-
	004	0,0002	0,0004	-0,0008	-8,3668 E-06	-3,6692 E-06	-7,8084 E-07	-
	005	0,0004	0,0011	-0,0020	-2,0613 E-05	-9,0382 E-06	-1,9223 E-06	-
00074	002	-0,0021	-0,0017	-0,0169	-9,8828 E-06	-5,5791 E-06	-2,2804 E-06	-
	003	-0,0002	0,0043	-0,0135	-1,4634 E-05	-1,0684 E-06	-5,5794 E-06	-
	004	0,0000	0,0004	-0,0002	-1,8002 E-06	-4,0801 E-08	-7,3163 E-07	-
	005	0,0000	0,0010	-0,0006	-4,4328 E-06	-9,8689 E-08	-1,8011 E-06	-
00075	002	0,0006	-0,0002	-0,0147	-1,284 E-06	-7,9489 E-06	-6,8 E-06	-
	003	-0,0006	0,0021	-0,0130	-4,7841 E-06	-6,1283 E-06	-2,0732 E-06	-
	004	-0,0001	0,0001	-0,0003	-3,5477 E-07	-1,2593 E-06	-4,2792 E-08	-
	005	-0,0002	0,0003	-0,0007	-8,7521 E-07	-3,113 E-06	-1,078 E-07	-
00076	002	0,0021	-0,0018	-0,0169	-9,755 E-06	5,646 E-06	2,2321 E-06	-
	003	0,0002	0,0043	-0,0135	-1,46 E-05	1,1182 E-06	5,5543 E-06	-
	004	0,0000	0,0004	-0,0002	-1,7909 E-06	4,8386 E-08	7,3093 E-07	-
	005	0,0000	0,0010	-0,0006	-4,4103 E-06	1,1819 E-07	1,7992 E-06	-
00077	002	0,0000	0,0000	-0,0213	1,4884 E-05	-1,7092 E-05	-3,1881 E-09	0,06
	003	0,0000	0,0000	-0,0138	-1,0584 E-05	-2,0492 E-06	-5,228 E-10	0,04
	004	0,0000	0,0000	-0,0002	-9,9055 E-07	-3,0377 E-07	-8,5971 E-11	0,00
	005	0,0000	0,0000	-0,0006	-2,4383 E-06	-7,4662 E-07	-2,1232 E-10	0,00

Nodi - Spostamenti per condizioni di carico non sismiche

Nodo	CC	Sx	Sy	Sz	Θ x	Θ y	Θ z	σ t
		[cm]	[cm]	[cm]	[rad]	[rad]	[rad]	[N/mm²]
00078	002	0,0000	0,0000	-0,0179	3,0176 E-05	-1,0372 E-04	2,4341 E-09	0,05
	003	0,0000	0,0000	-0,0171	-2,936 E-06	-2,4028 E-05	6,1723 E-10	0,05
	004	0,0000	0,0000	-0,0006	-2,484 E-08	-3,5275 E-06	9,0367 E-11	0,00
	005	0,0000	0,0000	-0,0014	-6,0581 E-08	-8,6852 E-06	2,225 E-10	0,00
00079	002	0,0000	0,0000	-0,0107	-4,4402 E-06	4,0705 E-05	-2,3936 E-09	0,03
	003	0,0000	0,0000	-0,0134	-1,8114 E-06	2,7016 E-06	-1,2053 E-09	0,04
	004	0,0000	0,0000	-0,0002	-3,9196 E-07	1,3072 E-06	-5,8561 E-11	0,00
	005	0,0000	0,0000	-0,0006	-9,7031 E-07	3,2309 E-06	-1,4366 E-10	0,00
00080	002	0,0000	0,0000	-0,0110	-1,3206 E-06	2,446 E-05	-1,6056 E-09	0,03
	003	0,0000	0,0000	-0,0136	-1,9818 E-06	2,2223 E-06	7,3709 E-10	0,04
	004	0,0000	0,0000	-0,0003	-3,0465 E-07	8,4648 E-07	-6,1846 E-11	0,00
	005	0,0000	0,0000	-0,0007	-7,539 E-07	2,0914 E-06	-1,5382 E-10	0,00
00081	002	0,0000	0,0000	-0,0109	-1,3921 E-06	-2,4116 E-05	1,7454 E-09	0,03
	003	0,0000	0,0000	-0,0136	-1,9415 E-06	-2,1096 E-06	-7,4702 E-10	0,04
	004	0,0000	0,0000	-0,0003	-2,9749 E-07	-8,2294 E-07	6,4318 E-11	0,00
	005	0,0000	0,0000	-0,0006	-7,355 E-07	-2,0312 E-06	1,595 E-10	0,00
00082	002	0,0000	0,0000	-0,0107	-4,4163 E-06	-4,0637 E-05	1,2323 E-09	0,03
	003	0,0000	0,0000	-0,0134	-1,7501 E-06	-2,569 E-06	1,1903 E-09	0,04
	004	0,0000	0,0000	-0,0002	-3,7972 E-07	-1,2858 E-06	2,4577 E-11	0,00
	005	0,0000	0,0000	-0,0006	-9,3905 E-07	-3,1749 E-06	5,9875 E-11	0,00
00083	002	0,0000	0,0000	-0,0179	3,0136 E-05	1,0381 E-04	-1,9659 E-09	0,05
	003	0,0000	0,0000	-0,0171	-2,9172 E-06	2,4022 E-05	-5,2183 E-10	0,05
	004	0,0000	0,0000	-0,0006	-2,0759 E-08	3,5286 E-06	-7,5248 E-11	0,00
	005	0,0000	0,0000	-0,0014	-4,9886 E-08	8,6894 E-06	-1,853 E-10	0,00
00084	002	0,0000	0,0000	-0,0213	1,5239 E-05	1,6863 E-05	-1,0429 E-09	0,06
	003	0,0000	0,0000	-0,0139	-1,0487 E-05	2,0419 E-06	-3,5475 E-11	0,04
	004	0,0000	0,0000	-0,0002	-9,7325 E-07	3,0196 E-07	-1,1806 E-11	0,00
	005	0,0000	0,0000	-0,0006	-2,3951 E-06	7,4303 E-07	-2,8667 E-11	0,00
00085	002	0,0000	0,0000	-0,0134	1,0356 E-05	2,8325 E-05	1,9656 E-08	0,04
	003	0,0000	0,0000	-0,0128	-4,2272 E-06	3,9849 E-07	7,7039 E-10	0,04
	004	0,0000	0,0000	-0,0002	3,7048 E-08	5,1397 E-07	4,1959 E-10	0,00
	005	0,0000	0,0000	-0,0006	9,1711 E-08	1,2678 E-06	1,0352 E-09	0,00
00086	002	0,0000	0,0000	-0,0132	2,2957 E-06	6,3389 E-06	1,8138 E-09	0,04
	003	0,0000	0,0000	-0,0107	-4,4459 E-06	-3,7267 E-06	7,1833 E-10	0,03
	004	0,0000	0,0000	-0,0002	-7,7841 E-08	1,7231 E-07	-3,272 E-12	0,00
	005	0,0000	0,0000	-0,0004	-1,915 E-07	4,2626 E-07	-8,3183 E-12	0,00
00087	002	0,0000	0,0000	-0,0132	2,0085 E-06	-6,5437 E-06	-2,4995 E-09	0,04
	003	0,0000	0,0000	-0,0108	-4,3848 E-06	3,7087 E-06	-7,1325 E-10	0,03
	004	0,0000	0,0000	-0,0002	-8,8097 E-08	-1,7159 E-07	-4,3551 E-12	0,00
	005	0,0000	0,0000	-0,0004	-2,1624 E-07	-4,2503 E-07	-1,0303 E-11	0,00
00088	002	0,0000	0,0000	-0,0134	9,7562 E-06	-2,8612 E-05	-7,0526 E-09	0,04
	003	0,0000	0,0000	-0,0128	-4,2025 E-06	-4,2559 E-07	-7,1433 E-10	0,04
	004	0,0000	0,0000	-0,0002	1,6787 E-08	-5,2044 E-07	-1,9149 E-10	0,00
	005	0,0000	0,0000	-0,0006	4,2338 E-08	-1,2844 E-06	-4,7226 E-10	0,00
00089	002	0,0020	0,0012	-0,0136	5,4606 E-05	1,108 E-05	-7,5013 E-06	-
	003	-0,0001	0,0027	-0,0125	1,9594 E-05	1,5933 E-05	-3,4476 E-06	-
	004	0,0000	0,0002	-0,0005	5,6494 E-06	1,7004 E-06	-8,9103 E-07	-
	005	0,0001	0,0004	-0,0013	1,4008 E-05	4,2039 E-06	-2,2072 E-06	-
00090	002	0,0008	-0,0007	-0,0111	-5,5713 E-05	-1,9949 E-05	1,2443 E-06	-
	003	0,0015	0,0017	-0,0090	-2,8152 E-05	-2,1641 E-05	-2,3816 E-06	-
	004	0,0000	0,0000	-0,0002	-6,091 E-06	-9,4613 E-07	-4,5706 E-07	-
	005	-0,0001	-0,0001	-0,0005	-1,5117 E-05	-2,3446 E-06	-1,1318 E-06	-
00091	002	0,0000	0,0000	-0,0104	4,1943 E-05	-1,658 E-05	-1,4157 E-08	0,03
	003	0,0000	0,0000	-0,0121	-5,3443 E-06	5,4611 E-06	4,9084 E-10	0,04
	004	0,0000	0,0000	-0,0001	7,1639 E-07	-3,6325 E-07	-2,9772 E-10	0,00
	005	0,0000	0,0000	-0,0003	1,7735 E-06	-9 E-07	-7,3683 E-10	0,00
00092	002	0,0000	0,0000	-0,0130	4,5373 E-06	-2,839 E-05	4,1062 E-09	0,04
	003	0,0000	0,0000	-0,0129	-3,8284 E-06	-5,6595 E-08	-1,346 E-09	0,04
	004	0,0000	0,0000	-0,0002	-1,1577 E-07	-5,3255 E-07	-2,7523 E-10	0,00
	005	0,0000	0,0000	-0,0006	-2,8555 E-07	-1,3147 E-06	-6,8054 E-10	0,00
00093	002	-0,0005	-0,0001	-0,0147	-1,7255 E-06	7,7261 E-06	7,4256 E-06	-
	003	0,0006	0,0022	-0,0131	-5,0138 E-06	6,0411 E-06	2,6257 E-06	-
	004	0,0001	0,0001	-0,0003	-4,0654 E-07	1,2325 E-06	8,1847 E-08	-
	005	0,0002	0,0004	-0,0007	-1,0031 E-06	3,0497 E-06	2,0461 E-07	-
00094	002	0,0003	0,0003	-0,0132	-6,4507 E-06	-7,8763 E-07	-3,22 E-06	-
	003	0,0013	0,0022	-0,0113	-5,5389 E-06	-2,6013 E-06	-8,3967 E-07	-
	004	0,0000	0,0002	-0,0002	-6,4444 E-07	3,7492 E-07	-5,8549 E-07	-
	005	0,0000	0,0004	-0,0004	-1,5924 E-06	9,2914 E-07	-1,4523 E-06	-
00095	002	0,0000	0,0000	-0,0129	2,2562 E-06	-1,1785 E-05	-1,3352 E-07	0,04
	003	0,0000	0,0000	-0,0110	-5,4011 E-06	4,4302 E-06	-5,9993 E-08	0,03
	004	0,0000	0,0000	-0,0002	-1,0581 E-07	-2,9815 E-07	7,2842 E-10	0,00
	005	0,0000	0,0000	-0,0004	-2,5985 E-07	-7,3827 E-07	1,8368 E-09	0,00
00096	002	-0,0017	0,0023	-0,0122	5,5964 E-05	-1,3116 E-05	4,5205 E-07	-
	003	0,0005	0,0031	-0,0121	2,0477 E-05	-2,0205 E-05	-2,2733 E-07	-
	004	0,0000	0,0003	-0,0004	5,7018 E-06	-1,321 E-06	2,5802 E-07	-
	005	0,0000	0,0007	-0,0010	1,4161 E-05	-3,2685 E-06	6,4133 E-07	-
00097	002	0,0000	0,0060	-0,0049	-1,3908 E-04	-2,0518 E-07	-1,0512 E-07	-
	003	0,0000	0,0058	-0,0033	-1,0019 E-04	-1,652 E-07	-6,4029 E-09	-
	004	0,0000	0,0005	-0,0001	-7,928 E-06	-1,9113 E-08	-6,3154 E-09	-

Nodi - Spostamenti per condizioni di carico non sismiche

Nodo	CC	Sx	Sy	Sz	Θ x	Θ y	Θ z	σ t
		[cm]	[cm]	[cm]	[rad]	[rad]	[rad]	[N/mm²]
	005	0,0000	0,0012	-0,0004	-1,9654 E-05	-5,4291 E-08	-1,4744 E-08	-
00098	002	0,0017	0,0023	-0,0121	5,8809 E-05	7,9459 E-06	-4,7211 E-07	-
	003	-0,0005	0,0031	-0,0120	2,0656 E-05	1,9857 E-05	7,7639 E-07	-
	004	0,0000	0,0003	-0,0004	5,958 E-06	6,2363 E-07	-2,4364 E-07	-
	005	0,0000	0,0007	-0,0009	1,4773 E-05	1,5348 E-06	-6,0274 E-07	-
00099	002	-0,0001	-0,0020	-0,0119	9,063 E-05	-9,6225 E-07	1,6896 E-06	-
	003	-0,0001	0,0011	-0,0092	4,8858 E-05	-9,7853 E-07	8,0727 E-07	-
	004	0,0000	-0,0001	-0,0004	5,7344 E-06	-4,3941 E-08	1,6807 E-07	-
	005	0,0000	-0,0003	-0,0010	1,4232 E-05	-1,1369 E-07	4,1605 E-07	-
00100	002	0,0004	-0,0004	-0,0208	1,4002 E-05	1,2966 E-05	-8,6668 E-07	-
	003	0,0000	0,0003	-0,0139	-1,0566 E-05	1,4751 E-06	-2,6218 E-07	-
	004	0,0000	0,0000	-0,0003	-9,8763 E-07	2,0938 E-07	-3,3426 E-08	-
	005	0,0000	0,0001	-0,0006	-2,4304 E-06	5,1485 E-07	-8,2342 E-08	-
00101	002	0,0006	-0,0013	-0,0201	1,5554 E-05	9,7859 E-06	1,9015 E-05	-
	003	0,0001	0,0004	-0,0139	-1,018 E-05	1,0184 E-06	2,938 E-06	-
	004	0,0000	0,0000	-0,0002	-9,0502 E-07	1,2699 E-07	5,1432 E-07	-
	005	0,0000	0,0001	-0,0006	-2,2268 E-06	3,1201 E-07	1,2669 E-06	-
00102	002	0,0005	-0,0023	-0,0196	3,0296 E-05	9,0185 E-06	2,0249 E-05	-
	003	0,0001	0,0003	-0,0138	-7,3118 E-06	8,7548 E-07	3,6652 E-06	-
	004	0,0000	0,0000	-0,0002	-4,0917 E-07	1,0146 E-07	6,3118 E-07	-
	005	0,0000	0,0000	-0,0006	-1,0053 E-06	2,4912 E-07	1,5549 E-06	-
00103	002	0,0004	-0,0032	-0,0192	4,4237 E-05	7,6438 E-06	1,5789 E-05	-
	003	0,0000	0,0001	-0,0138	-4,1017 E-06	6,5947 E-07	3,1703 E-06	-
	004	0,0000	0,0000	-0,0002	1,3788 E-07	6,1617 E-08	5,4544 E-07	-
	005	0,0000	-0,0001	-0,0006	3,4242 E-07	1,5098 E-07	1,3437 E-06	-
00104	002	0,0003	-0,0039	-0,0188	5,669 E-05	6,4167 E-06	1,1377 E-05	-
	003	0,0000	0,0000	-0,0138	-1,0457 E-06	4,7674 E-07	2,5705 E-06	-
	004	0,0000	0,0000	-0,0002	6,563 E-07	2,6986 E-08	4,4146 E-07	-
	005	0,0000	-0,0001	-0,0006	1,6196 E-06	6,5675 E-08	1,0876 E-06	-
00105	002	0,0003	-0,0043	-0,0186	6,5425 E-05	5,7532 E-06	4,984 E-06	-
	003	0,0000	-0,0001	-0,0138	1,2649 E-06	3,8647 E-07	1,4612 E-06	-
	004	0,0000	-0,0001	-0,0002	1,049 E-06	8,8702 E-09	2,5307 E-07	-
	005	0,0000	-0,0002	-0,0006	2,5871 E-06	2,1029 E-08	6,2355 E-07	-
00106	002	0,0003	-0,0044	-0,0183	6,9896 E-05	5,395 E-06	9,6295 E-07	-
	003	0,0000	-0,0002	-0,0137	2,7685 E-06	3,6718 E-07	6,1458 E-07	-
	004	0,0000	-0,0001	-0,0002	1,2996 E-06	2,7515 E-11	1,0849 E-07	-
	005	0,0000	-0,0002	-0,0006	3,2046 E-06	-7,6317 E-10	2,6737 E-07	-
00107	002	0,0002	-0,0044	-0,0180	6,9532 E-05	4,9298 E-06	-2,3544 E-06	-
	003	0,0000	-0,0002	-0,0137	3,128 E-06	3,1339 E-07	-1,1337 E-07	-
	004	0,0000	-0,0001	-0,0002	1,3536 E-06	-1,2778 E-08	-1,7622 E-08	-
	005	0,0000	-0,0002	-0,0006	3,3375 E-06	-3,2329 E-08	-4,3341 E-08	-
00108	002	0,0002	-0,0041	-0,0178	6,5006 E-05	4,6337 E-06	-7,786 E-06	-
	003	0,0000	-0,0002	-0,0137	2,5778 E-06	2,8843 E-07	-1,1106 E-06	-
	004	0,0000	-0,0001	-0,0002	1,2465 E-06	-1,9805 E-08	-1,964 E-07	-
	005	0,0000	-0,0002	-0,0006	3,0737 E-06	-4,9685 E-08	-4,838 E-07	-
00109	002	0,0002	-0,0037	-0,0175	5,8018 E-05	4,2526 E-06	-1,0995 E-05	-
	003	0,0000	-0,0001	-0,0137	1,3837 E-06	2,7641 E-07	-1,6468 E-06	-
	004	0,0000	-0,0001	-0,0002	1,0242 E-06	-3,0986 E-08	-3,007 E-07	-
	005	0,0000	-0,0001	-0,0006	2,5261 E-06	-7,7265 E-08	-7,4082 E-07	-
00110	002	0,0002	-0,0031	-0,0173	4,7898 E-05	3,7214 E-06	-1,3937 E-05	-
	003	0,0000	0,0000	-0,0137	-3,9286 E-07	2,1429 E-07	-2,0191 E-06	-
	004	0,0000	0,0000	-0,0002	6,9389 E-07	-4,4304 E-08	-3,7843 E-07	-
	005	0,0000	-0,0001	-0,0006	1,7122 E-06	-1,1013 E-07	-9,3234 E-07	-
00111	002	0,0002	-0,0023	-0,0172	3,4991 E-05	3,5349 E-06	-1,5785 E-05	-
	003	0,0000	0,0001	-0,0137	-2,2588 E-06	1,8836 E-07	-1,9758 E-06	-
	004	0,0000	0,0000	-0,0002	3,3135 E-07	-5,1016 E-08	-3,8713 E-07	-
	005	0,0000	-0,0001	-0,0006	8,1891 E-07	-1,267 E-07	-9,5381 E-07	-
00112	002	0,0002	-0,0016	-0,0170	2,4528 E-05	3,4704 E-06	-1,3142 E-05	-
	003	0,0000	0,0002	-0,0137	-3,6828 E-06	1,7945 E-07	-1,3034 E-06	-
	004	0,0000	0,0000	-0,0003	4,8176 E-08	-5,7081 E-08	-2,7072 E-07	-
	005	0,0000	0,0000	-0,0006	1,2115 E-07	-1,4169 E-07	-6,6702 E-07	-
00113	002	0,0001	-0,0006	-0,0168	2,3734 E-05	4,2096 E-06	-5,5591 E-07	-
	003	0,0000	0,0001	-0,0136	-4,1404 E-06	3,6407 E-07	-1,298 E-07	-
	004	0,0000	0,0000	-0,0003	-3,7527 E-09	-6,8732 E-09	-4,2822 E-09	-
	005	0,0000	0,0000	-0,0006	-6,7653 E-09	-1,8038 E-08	-1,0521 E-08	-
00114	002	0,0002	-0,0014	-0,0165	2,1511 E-05	5,7325 E-06	8,7803 E-06	-
	003	0,0000	0,0002	-0,0136	-3,9435 E-06	9,3332 E-07	6,6855 E-07	-
	004	0,0000	0,0000	-0,0002	2,385 E-08	5,8054 E-08	2,2923 E-07	-
	005	0,0000	0,0000	-0,0006	6,1235 E-08	1,4191 E-07	5,6519 E-07	-
00115	002	0,0002	-0,0019	-0,0162	2,7379 E-05	5,7369 E-06	1,1057 E-05	-
	003	0,0000	0,0001	-0,0135	-3,1115 E-06	9,1234 E-07	1,2044 E-06	-
	004	0,0000	0,0000	-0,0002	2,3027 E-07	5,1206 E-08	3,2792 E-07	-
	005	0,0000	0,0000	-0,0006	5,7001 E-07	1,2498 E-07	8,084 E-07	-
00116	002	0,0002	-0,0023	-0,0158	3,4896 E-05	5,5746 E-06	9,6008 E-06	-
	003	0,0000	0,0001	-0,0134	-2,004 E-06	8,636 E-07	1,2739 E-06	-
	004	0,0000	0,0000	-0,0002	4,9494 E-07	4,4432 E-08	3,1779 E-07	-
	005	0,0000	-0,0001	-0,0006	1,2224 E-06	1,0825 E-07	7,8337 E-07	-
00117	002	0,0002	-0,0027	-0,0155	3,9907 E-05	5,2503 E-06	5,6869 E-06	-
	003	0,0000	0,0000	-0,0133	-9,1601 E-07	8,1514 E-07	1,0423 E-06	-

Nodi - Spostamenti per condizioni di carico non sismiche

Nodo	CC	Sx	Sy	Sz	Θ x	Θ y	Θ z	σ t
		[cm]	[cm]	[cm]	[rad]	[rad]	[rad]	[N/mm²]
	004	0,0000	0,0000	-0,0002	7,2132 E-07	3,3492 E-08	2,3404 E-07	-
	005	0,0000	-0,0001	-0,0006	1,7802 E-06	8,1259 E-08	5,7682 E-07	-
00118	002	0,0002	-0,0029	-0,0152	4,251 E-05	4,862 E-06	3,433 E-06	-
	003	0,0000	0,0000	-0,0133	-1,0478 E-07	7,3111 E-07	7,0045 E-07	-
	004	0,0000	-0,0001	-0,0002	8,727 E-07	1,1047 E-08	1,5895 E-07	-
	005	0,0000	-0,0001	-0,0006	2,1531 E-06	2,5861 E-08	3,9173 E-07	-
00119	002	0,0002	-0,0029	-0,0150	4,3767 E-05	4,5642 E-06	-1,6645 E-06	-
	003	0,0000	0,0000	-0,0132	4,0038 E-07	6,7104 E-07	1,5456 E-07	-
	004	0,0000	-0,0001	-0,0002	9,6175 E-07	1,4203 E-09	9,5322 E-09	-
	005	0,0000	-0,0001	-0,0006	2,3724 E-06	2,1041 E-09	2,3284 E-08	-
00120	002	0,0002	-0,0028	-0,0147	3,9901 E-05	4,3559 E-06	-6,6053 E-06	-
	003	0,0000	0,0000	-0,0131	2,8832 E-07	6,4254 E-07	-3,7491 E-07	-
	004	0,0000	-0,0001	-0,0002	8,8884 E-07	-6,7688 E-09	-1,4134 E-07	-
	005	0,0000	-0,0001	-0,0006	2,1923 E-06	-1,8112 E-08	-3,488 E-07	-
00121	002	0,0002	-0,0024	-0,0145	3,3864 E-05	4,3399 E-06	-8,8035 E-06	-
	003	0,0000	0,0000	-0,0131	-2,0071 E-07	6,3551 E-07	-6,7668 E-07	-
	004	0,0000	0,0000	-0,0002	7,2904 E-07	-1,7229 E-08	-2,1937 E-07	-
	005	0,0000	-0,0001	-0,0006	1,798 E-06	-4,3983 E-08	-5,4122 E-07	-
00122	002	0,0002	-0,0019	-0,0143	2,6248 E-05	4,4553 E-06	-1,3145 E-05	-
	003	0,0000	0,0000	-0,0130	-1,0248 E-06	6,0679 E-07	-1,0122 E-06	-
	004	0,0000	0,0000	-0,0002	5,0315 E-07	-1,596 E-08	-3,3304 E-07	-
	005	0,0000	-0,0001	-0,0006	1,2407 E-06	-4,084 E-08	-8,2165 E-07	-
00123	002	0,0002	-0,0012	-0,0141	1,4995 E-05	4,679 E-06	-1,5016 E-05	-
	003	0,0000	0,0001	-0,0130	-2,115 E-06	5,9793 E-07	-1,2136 E-06	-
	004	0,0000	0,0000	-0,0002	1,8303 E-07	-1,321 E-08	-3,847 E-07	-
	005	0,0000	0,0000	-0,0006	4,5102 E-07	-3,4055 E-08	-9,491 E-07	-
00124	002	0,0003	-0,0006	-0,0137	5,657 E-06	5,528 E-06	-1,3738 E-05	-
	003	0,0000	0,0001	-0,0129	-3,1573 E-06	5,847 E-07	-1,1197 E-06	-
	004	0,0000	0,0000	-0,0002	-9,1411 E-08	3,7537 E-09	-3,4245 E-07	-
	005	0,0000	0,0000	-0,0006	-2,2598 E-07	7,8398 E-09	-8,4489 E-07	-
00125	002	0,0003	-0,0001	-0,0132	3,7803 E-06	7,1374 E-06	8,5345 E-07	-
	003	0,0000	0,0001	-0,0128	-3,894 E-06	-5,4619 E-08	-4,8927 E-07	-
	004	0,0000	0,0000	-0,0002	-1,5044 E-07	5,9599 E-08	8,5972 E-09	-
	005	0,0000	0,0000	-0,0006	-3,7136 E-07	1,4609 E-07	2,1386 E-08	-
00126	002	0,0025	-0,0003	-0,0183	1,1507 E-05	1,0209 E-04	-1,1418 E-06	-
	003	0,0006	0,0002	-0,0167	-1,0035 E-05	2,3326 E-05	-1,9866 E-07	-
	004	0,0001	0,0000	-0,0005	-9,5016 E-07	3,4631 E-06	-2,6161 E-08	-
	005	0,0002	0,0001	-0,0013	-2,3382 E-06	8,5283 E-06	-6,442 E-08	-
00127	002	0,0008	-0,0002	-0,0133	8,2825 E-07	2,5187 E-06	1,2919 E-05	-
	003	-0,0001	0,0002	-0,0126	-4,4869 E-06	-9,5676 E-07	-1,4142 E-06	-
	004	0,0000	0,0000	-0,0002	-1,9603 E-07	-5,5685 E-08	2,7361 E-07	-
	005	0,0000	0,0000	-0,0005	-4,8369 E-07	-1,3838 E-07	6,7598 E-07	-
00128	002	0,0013	-0,0002	-0,0132	9,1117 E-07	8,6156 E-06	6,4178 E-06	-
	003	-0,0001	0,0002	-0,0124	-4,6488 E-06	-1,9878 E-06	-1,4158 E-06	-
	004	0,0000	0,0000	-0,0002	-1,8966 E-07	8,0861 E-08	1,4472 E-07	-
	005	0,0001	0,0000	-0,0005	-4,6791 E-07	1,9897 E-07	3,5768 E-07	-
00129	002	0,0015	-0,0002	-0,0132	5,5632 E-07	1,2757 E-05	5,6203 E-07	-
	003	-0,0002	0,0002	-0,0122	-4,9123 E-06	-3,13 E-06	-1,1691 E-06	-
	004	0,0000	0,0000	-0,0002	-1,9017 E-07	1,912 E-07	3,0999 E-08	-
	005	0,0001	0,0000	-0,0005	-4,6908 E-07	4,7167 E-07	7,6857 E-08	-
00130	002	0,0014	-0,0002	-0,0131	9,0272 E-07	1,2529 E-05	-4,0065 E-06	-
	003	-0,0002	0,0002	-0,0119	-5,0426 E-06	-4,188 E-06	-8,4983 E-07	-
	004	0,0000	0,0000	-0,0002	-1,8188 E-07	2,2277 E-07	-4,8477 E-08	-
	005	0,0001	0,0000	-0,0005	-4,486 E-07	5,4991 E-07	-1,1938 E-07	-
00131	002	0,0011	-0,0002	-0,0130	1,0851 E-06	8,6163 E-06	-9,051 E-06	-
	003	-0,0003	0,0002	-0,0116	-5,2171 E-06	-5,076 E-06	-5,7735 E-07	-
	004	0,0000	0,0000	-0,0002	-1,729 E-07	1,9479 E-07	-1,2808 E-07	-
	005	0,0001	0,0000	-0,0005	-4,2638 E-07	4,8121 E-07	-3,1584 E-07	-
00132	002	0,0006	-0,0002	-0,0130	1,3119 E-06	5,2955 E-06	-9,0917 E-06	-
	003	-0,0003	0,0002	-0,0113	-5,4254 E-06	-6,0849 E-06	-6,2594 E-07	-
	004	0,0000	0,0000	-0,0002	-1,5794 E-07	2,0479 E-07	-9,7025 E-08	-
	005	0,0000	0,0000	-0,0004	-3,8939 E-07	5,0655 E-07	-2,3894 E-07	-
00133	002	0,0002	-0,0001	-0,0130	4,4949 E-06	7,7646 E-06	-1,1901 E-06	-
	003	-0,0002	0,0001	-0,0110	-4,789 E-06	-6,2707 E-06	-4,969 E-07	-
	004	0,0000	0,0000	-0,0002	-1,2547 E-07	3,0254 E-07	1,8781 E-08	-
	005	0,0000	0,0000	-0,0004	-3,0946 E-07	7,4856 E-07	4,6707 E-08	-
00134	002	-0,0002	-0,0010	-0,0105	3,7282 E-05	-1,3183 E-05	-1,3263 E-06	-
	003	0,0001	0,0001	-0,0121	-4,4452 E-06	5,5465 E-06	-2,7363 E-07	-
	004	0,0000	0,0000	-0,0001	8,3504 E-07	-3,2987 E-07	-3,6701 E-09	-
	005	0,0000	0,0000	-0,0003	2,0689 E-06	-8,1759 E-07	-8,6818 E-09	-
00135	002	-0,0002	-0,0001	-0,0129	4,3005 E-06	-7,6099 E-06	1,1717 E-06	-
	003	0,0002	0,0001	-0,0110	-4,7864 E-06	6,2186 E-06	5,043 E-07	-
	004	0,0000	0,0000	-0,0002	-1,3934 E-07	-2,9875 E-07	-2,0724 E-08	-
	005	0,0000	0,0000	-0,0004	-3,4335 E-07	-7,4072 E-07	-5,1722 E-08	-
00136	002	0,0005	0,0000	-0,0122	-1,7039 E-06	1,9812 E-05	9,6562 E-07	-
	003	0,0000	0,0001	-0,0135	-3,3301 E-06	2,0901 E-06	-4,2471 E-08	-
	004	0,0000	0,0000	-0,0003	-3,3729 E-07	6,5956 E-07	3,3789 E-08	-
	005	0,0000	0,0000	-0,0007	-8,3371 E-07	1,6292 E-06	8,3865 E-08	-
00137	002	0,0016	0,0000	-0,0108	-7,606 E-08	3,8611 E-05	8,464 E-07	-

Nodi - Spostamenti per condizioni di carico non sismiche

Nodo	CC	Sx	Sy	Sz	Θ x	Θ y	Θ z	σ t
		[cm]	[cm]	[cm]	[rad]	[rad]	[rad]	[N/mm²]
	003	0,0001	0,0001	-0,0134	-3,3182 E-06	2,322 E-06	1,4419 E-06	-
	004	0,0000	0,0000	-0,0002	-2,5232 E-07	1,1921 E-06	7,2565 E-08	-
	005	0,0001	0,0000	-0,0006	-6,2323 E-07	2,9464 E-06	1,7829 E-07	-
00138	002	0,0019	0,0000	-0,0088	8,1708 E-07	4,3981 E-05	1,5878 E-06	-
	003	0,0001	0,0001	-0,0133	-1,9106 E-06	2,1685 E-06	8,886 E-07	-
	004	0,0001	0,0000	-0,0002	-1,8358 E-07	1,3147 E-06	9,0863 E-08	-
	005	0,0001	0,0000	-0,0004	-4,544 E-07	3,2499 E-06	2,2414 E-07	-
00139	002	0,0017	-0,0001	-0,0069	2,4604 E-06	3,7146 E-05	2,1751 E-06	-
	003	0,0001	0,0001	-0,0132	-1,1727 E-06	1,3424 E-06	4,0894 E-07	-
	004	0,0001	0,0000	-0,0001	-1,0093 E-07	1,0849 E-06	9,2821 E-08	-
	005	0,0001	0,0000	-0,0003	-2,5044 E-07	2,6828 E-06	2,295 E-07	-
00140	002	0,0013	-0,0002	-0,0053	4,3183 E-06	2,7306 E-05	2,1097 E-06	-
	003	0,0000	0,0000	-0,0131	-9,711 E-07	3,236 E-07	1,0014 E-07	-
	004	0,0000	0,0000	-0,0001	-2,9665 E-08	7,6908 E-07	7,2185 E-08	-
	005	0,0001	0,0000	-0,0002	-7,4054 E-08	1,9029 E-06	1,7878 E-07	-
00141	002	0,0007	-0,0003	-0,0043	6,1012 E-06	1,4811 E-05	1,5415 E-06	-
	003	-0,0001	0,0000	-0,0132	-9,4791 E-07	-9,1467 E-07	-1,0903 E-07	-
	004	0,0000	0,0000	0,0000	2,5339 E-08	3,7401 E-07	3,8243 E-08	-
	005	0,0000	0,0000	-0,0001	6,228 E-08	9,2748 E-07	9,5038 E-08	-
00142	002	0,0000	-0,0004	-0,0040	7,3933 E-06	-8,6736 E-07	1,2492 E-06	-
	003	-0,0001	0,0001	-0,0132	-1,1329 E-06	-2,6543 E-06	-3,0262 E-07	-
	004	0,0000	0,0000	0,0000	4,7043 E-08	-1,109 E-07	7,2366 E-09	-
	005	0,0000	0,0000	-0,0001	1,1645 E-07	-2,6933 E-07	1,851 E-08	-
00143	002	-0,0007	-0,0004	-0,0044	8,2736 E-06	-1,6515 E-05	7,972 E-07	-
	003	-0,0002	0,0001	-0,0134	-1,5001 E-06	-4,5533 E-06	-4,7258 E-07	-
	004	0,0000	0,0000	0,0000	3,6083 E-08	-5,9841 E-07	-2,5531 E-08	-
	005	-0,0001	0,0000	-0,0001	8,9972 E-08	-1,4723 E-06	-6,2403 E-08	-
00144	002	-0,0013	-0,0005	-0,0055	9,2638 E-06	-2,8877 E-05	9,3686 E-07	-
	003	-0,0003	0,0001	-0,0136	-1,9412 E-06	-6,2577 E-06	-5,2824 E-07	-
	004	0,0000	0,0000	-0,0001	1,2086 E-08	-9,9225 E-07	-3,7477 E-08	-
	005	-0,0001	0,0000	-0,0002	3,1255 E-08	-2,4437 E-06	-9,1982 E-08	-
00145	002	-0,0017	-0,0005	-0,0071	1,056 E-05	-3,6944 E-05	1,9543 E-06	-
	003	-0,0003	0,0001	-0,0140	-2,4172 E-06	-7,3135 E-06	-5,1579 E-07	-
	004	-0,0001	0,0000	-0,0001	-1,8004 E-08	-1,239 E-06	-2,849 E-08	-
	005	-0,0001	0,0000	-0,0003	-4,2593 E-08	-3,0524 E-06	-6,9926 E-08	-
00146	002	-0,0017	-0,0006	-0,0090	1,2728 E-05	-4,315 E-05	2,7664 E-06	-
	003	-0,0003	0,0001	-0,0143	-2,9777 E-06	-8,1334 E-06	-6,0514 E-07	-
	004	-0,0001	0,0000	-0,0002	-4,999 E-08	-1,4306 E-06	-3,0364 E-08	-
	005	-0,0001	0,0000	-0,0005	-1,2117 E-07	-3,525 E-06	-7,459 E-08	-
00147	002	-0,0012	-0,0007	-0,0108	1,3702 E-05	-3,4838 E-05	1,513 E-06	-
	003	-0,0002	0,0002	-0,0147	-4,2258 E-06	-6,5352 E-06	-1,109 E-06	-
	004	0,0000	0,0000	-0,0003	-1,6905 E-07	-1,1636 E-06	-9,482 E-08	-
	005	-0,0001	0,0000	-0,0007	-4,1427 E-07	-2,8673 E-06	-2,3334 E-07	-
00148	002	0,0000	-0,0004	-0,0120	1,5424 E-05	1,3493 E-06	-2,02 E-07	-
	003	0,0000	0,0001	-0,0149	-4,5449 E-06	6,8798 E-07	6,5211 E-08	-
	004	0,0000	0,0000	-0,0003	-1,6853 E-07	7,2112 E-08	1,1729 E-08	-
	005	0,0000	0,0000	-0,0008	-4,127 E-07	1,7729 E-07	2,8984 E-08	-
00149	002	0,0014	-0,0008	-0,0106	1,4262 E-05	3,8217 E-05	1,6426 E-07	-
	003	0,0003	0,0002	-0,0146	-3,7308 E-06	7,6474 E-06	1,4707 E-06	-
	004	0,0000	0,0000	-0,0003	-1,1369 E-07	1,2642 E-06	1,1938 E-07	-
	005	0,0001	0,0000	-0,0006	-2,7794 E-07	3,1142 E-06	2,9339 E-07	-
00150	002	0,0020	-0,0007	-0,0085	1,4832 E-05	4,6477 E-05	-8,5653 E-07	-
	003	0,0004	0,0001	-0,0142	-2,2489 E-06	8,9392 E-06	8,9419 E-07	-
	004	0,0001	0,0000	-0,0002	9,4504 E-09	1,5031 E-06	5,4523 E-08	-
	005	0,0002	0,0000	-0,0005	2,4704 E-08	3,7029 E-06	1,3377 E-07	-
00151	002	0,0020	-0,0007	-0,0062	1,5018 E-05	4,2663 E-05	5,6152 E-07	-
	003	0,0004	0,0001	-0,0138	-1,3538 E-06	8,0969 E-06	8,3248 E-07	-
	004	0,0001	0,0000	-0,0001	8,0707 E-08	1,3666 E-06	7,2955 E-08	-
	005	0,0002	0,0000	-0,0003	1,9978 E-07	3,3666 E-06	1,7933 E-07	-
00152	002	0,0017	-0,0008	-0,0042	1,5948 E-05	3,4965 E-05	1,5838 E-06	-
	003	0,0003	0,0000	-0,0134	-5,7124 E-07	6,562 E-06	7,8585 E-07	-
	004	0,0001	0,0000	-0,0001	1,5549 E-07	1,1108 E-06	8,523 E-08	-
	005	0,0001	0,0000	-0,0001	3,8366 E-07	2,7363 E-06	2,0968 E-07	-
00153	002	0,0012	-0,0009	-0,0027	1,763 E-05	2,5268 E-05	1,9579 E-06	-
	003	0,0002	0,0000	-0,0131	1,2131 E-07	4,6544 E-06	6,1559 E-07	-
	004	0,0000	0,0000	0,0000	2,3394 E-07	7,9053 E-07	7,585 E-08	-
	005	0,0001	0,0000	0,0000	5,7669 E-07	1,9474 E-06	1,8667 E-07	-
00154	002	0,0006	-0,0010	-0,0018	1,9605 E-05	1,4133 E-05	1,8655 E-06	-
	003	0,0001	0,0000	-0,0129	5,916 E-07	2,4369 E-06	3,1447 E-07	-
	004	0,0000	0,0000	0,0000	2,9588 E-07	4,2886 E-07	4,5412 E-08	-
	005	0,0000	0,0000	0,0001	7,2913 E-07	1,0566 E-06	1,1177 E-07	-
00155	002	-0,0001	-0,0011	-0,0015	2,0803 E-05	-2,1408 E-06	1,059 E-06	-
	003	0,0000	0,0000	-0,0129	6,2753 E-07	-8,6821 E-07	-5,3581 E-08	-
	004	0,0000	0,0000	0,0000	3,0626 E-07	-9,1716 E-08	-2,3619 E-10	-
	005	0,0000	0,0000	0,0001	7,5468 E-07	-2,2555 E-07	-6,0449 E-10	-
00156	002	-0,0009	-0,0011	-0,0018	2,1489 E-05	-1,5191 E-05	4,0083 E-08	-
	003	-0,0002	0,0000	-0,0130	3,8434 E-07	-3,5994 E-06	-5,4256 E-07	-
	004	0,0000	0,0000	0,0000	2,8211 E-07	-5,1193 E-07	-6,1871 E-08	-
	005	-0,0001	0,0000	0,0001	6,9519 E-07	-1,2604 E-06	-1,5235 E-07	-

Nodi - Spostamenti per condizioni di carico non sismiche

Nodo	CC	Sx	Sy	Sz	Θ x	Θ y	Θ z	σ t
		[cm]	[cm]	[cm]	[rad]	[rad]	[rad]	[N/mm²]
00157	002	-0,0017	-0,0011	-0,0030	2,0892 E-05	-3,2801 E-05	-9,6193 E-07	-
	003	-0,0004	0,0000	-0,0133	-4,4977 E-07	-7,3974 E-06	-1,0618 E-06	-
	004	-0,0001	0,0000	0,0000	1,8321 E-07	-1,0831 E-06	-1,2695 E-07	-
	005	-0,0001	0,0000	0,0000	4,5168 E-07	-2,6667 E-06	-3,1257 E-07	-
00158	002	-0,0028	-0,0010	-0,0052	1,9746 E-05	-5,7508 E-05	-1,7625 E-06	-
	003	-0,0006	0,0001	-0,0138	-1,7731 E-06	-1,2757 E-05	-1,7396 E-06	-
	004	-0,0001	0,0000	-0,0001	2,6075 E-08	-1,8816 E-06	-2,0788 E-07	-
	005	-0,0002	0,0000	-0,0002	6,4775 E-08	-4,6327 E-06	-5,1183 E-07	-
00159	002	-0,0039	-0,0009	-0,0086	1,7308 E-05	-8,07 E-05	-2,6368 E-06	-
	003	-0,0009	0,0002	-0,0145	-4,0414 E-06	-1,7824 E-05	-2,6413 E-06	-
	004	-0,0001	0,0000	-0,0002	-2,4546 E-07	-2,6337 E-06	-3,1433 E-07	-
	005	-0,0003	0,0000	-0,0005	-6,0376 E-07	-6,4846 E-06	-7,7391 E-07	-
00160	002	-0,0047	-0,0006	-0,0130	9,337 E-06	-1,0006 E-04	-6,242 E-06	-
	003	-0,0010	0,0004	-0,0155	-8,7053 E-06	-2,2383 E-05	-4,3284 E-06	-
	004	-0,0002	0,0000	-0,0003	-8,2441 E-07	-3,3076 E-06	-5,2909 E-07	-
	005	-0,0004	0,0001	-0,0008	-2,0292 E-06	-8,144 E-06	-1,3026 E-06	-
00161	002	-0,0025	-0,0003	-0,0183	1,147 E-05	-1,0247 E-04	1,3105 E-06	-
	003	-0,0006	0,0002	-0,0167	-1,0114 E-05	-2,3431 E-05	2,152 E-07	-
	004	-0,0001	0,0000	-0,0005	-9,6257 E-07	-3,4771 E-06	2,9158 E-08	-
	005	-0,0002	0,0001	-0,0013	-2,3692 E-06	-8,5614 E-06	7,1847 E-08	-
00162	002	0,0002	-0,0010	-0,0105	3,716 E-05	1,3426 E-05	1,2531 E-06	-
	003	-0,0001	0,0001	-0,0121	-4,5155 E-06	-5,6038 E-06	2,8788 E-07	-
	004	0,0000	0,0000	-0,0001	8,3485 E-07	3,3443 E-07	2,317 E-09	-
	005	0,0000	0,0000	-0,0003	2,0652 E-06	8,2657 E-07	5,5489 E-09	-
00163	002	0,0004	-0,0016	-0,0113	2,5927 E-05	6,7542 E-06	5,5648 E-06	-
	003	-0,0003	0,0002	-0,0118	-3,8318 E-06	-5,4233 E-06	5,0519 E-07	-
	004	0,0000	0,0000	-0,0001	8,0634 E-07	2,4836 E-07	1,4966 E-07	-
	005	0,0000	-0,0001	-0,0003	1,9967 E-06	6,1454 E-07	3,7002 E-07	-
00164	002	0,0003	-0,0014	-0,0116	2,0469 E-05	5,4392 E-06	6,1117 E-06	-
	003	-0,0003	0,0003	-0,0116	-4,2237 E-06	-4,9079 E-06	4,5963 E-07	-
	004	0,0000	0,0000	-0,0001	5,9772 E-07	2,1715 E-07	1,9407 E-07	-
	005	0,0000	-0,0001	-0,0003	1,4805 E-06	5,374 E-07	4,8001 E-07	-
00165	002	0,0003	-0,0011	-0,0119	1,5398 E-05	5,6301 E-06	7,7374 E-06	-
	003	-0,0003	0,0003	-0,0114	-4,6496 E-06	-4,8872 E-06	1,2737 E-07	-
	004	0,0000	0,0000	-0,0001	3,7982 E-07	2,2071 E-07	2,2171 E-07	-
	005	0,0000	-0,0001	-0,0004	9,4123 E-07	5,4621 E-07	5,4822 E-07	-
00166	002	0,0003	-0,0007	-0,0122	9,5057 E-06	5,6617 E-06	8,4418 E-06	-
	003	-0,0003	0,0003	-0,0113	-4,6772 E-06	-4,8127 E-06	-3,1382 E-07	-
	004	0,0000	0,0000	-0,0002	1,5524 E-07	2,1974 E-07	2,4142 E-07	-
	005	0,0000	0,0000	-0,0004	3,8557 E-07	5,438 E-07	5,9694 E-07	-
00167	002	0,0003	-0,0004	-0,0126	5,7052 E-06	6,3533 E-06	6,5243 E-06	-
	003	-0,0003	0,0003	-0,0112	-4,4552 E-06	-4,8741 E-06	-7,7808 E-07	-
	004	0,0000	0,0000	-0,0002	-3,6483 E-08	2,347 E-07	2,1259 E-07	-
	005	0,0000	0,0000	-0,0004	-8,8986 E-08	5,8074 E-07	5,2578 E-07	-
00168	002	0,0003	0,0009	-0,0102	-3,602 E-05	1,4308 E-05	-1,1881 E-06	-
	003	0,0000	0,0001	-0,0137	-5,2794 E-06	-7,6077 E-07	3,5854 E-08	-
	004	0,0000	0,0000	-0,0002	-1,5408 E-06	4,4958 E-07	-6,5128 E-09	-
	005	0,0000	0,0001	-0,0006	-3,8077 E-06	1,112 E-06	-1,5809 E-08	-
00169	002	0,0004	0,0016	-0,0110	-2,7547 E-05	8,6413 E-06	-5,3663 E-06	-
	003	-0,0001	0,0003	-0,0137	-6,136 E-06	-1,701 E-06	-3,9868 E-07	-
	004	0,0000	0,0001	-0,0003	-1,4943 E-06	2,1285 E-07	-1,7758 E-07	-
	005	0,0000	0,0002	-0,0007	-3,6955 E-06	5,2852 E-07	-4,388 E-07	-
00170	002	0,0004	0,0013	-0,0114	-2,2494 E-05	7,0889 E-06	-6,0514 E-06	-
	003	-0,0001	0,0002	-0,0136	-5,5662 E-06	-1,5939 E-06	-6,1764 E-07	-
	004	0,0000	0,0001	-0,0003	-1,2716 E-06	1,4824 E-07	-2,3343 E-07	-
	005	0,0000	0,0002	-0,0007	-3,1444 E-06	3,6889 E-07	-5,7706 E-07	-
00171	002	0,0003	0,0011	-0,0118	-1,7923 E-05	6,674 E-06	-6,7768 E-06	-
	003	-0,0001	0,0002	-0,0136	-4,9255 E-06	-1,5887 E-06	-5,467 E-07	-
	004	0,0000	0,0001	-0,0003	-1,0443 E-06	1,3347 E-07	-2,5265 E-07	-
	005	0,0000	0,0001	-0,0007	-2,5819 E-06	3,3242 E-07	-6,2447 E-07	-
00172	002	0,0003	0,0008	-0,0121	-1,3395 E-05	6,2818 E-06	-6,8123 E-06	-
	003	-0,0001	0,0002	-0,0136	-4,511 E-06	-1,5457 E-06	-3,0573 E-07	-
	004	0,0000	0,0000	-0,0003	-8,272 E-07	1,1683 E-07	-2,5424 E-07	-
	005	0,0000	0,0001	-0,0007	-2,0448 E-06	2,9131 E-07	-6,285 E-07	-
00173	002	0,0002	0,0005	-0,0124	-8,8171 E-06	5,0913 E-06	-6,544 E-06	-
	003	-0,0001	0,0002	-0,0136	-4,4048 E-06	-1,5452 E-06	1,923 E-07	-
	004	0,0000	0,0000	-0,0003	-6,0904 E-07	8,3904 E-08	-2,4027 E-07	-
	005	0,0000	0,0001	-0,0007	-1,5048 E-06	2,0997 E-07	-5,9426 E-07	-
00174	002	0,0000	0,0001	-0,0124	-3,7316 E-06	4,5284 E-06	-6,2061 E-06	-
	003	-0,0001	0,0001	-0,0136	-3,8072 E-06	-2,3727 E-06	3,795 E-07	-
	004	0,0000	0,0000	-0,0003	-3,9409 E-07	9,2799 E-08	-1,9756 E-07	-
	005	0,0000	0,0000	-0,0007	-9,7318 E-07	2,3255 E-07	-4,8865 E-07	-
00175	002	-0,0001	-0,0006	-0,0168	2,3523 E-05	-4,143 E-06	4,6212 E-07	-
	003	0,0000	0,0001	-0,0136	-4,185 E-06	-3,2913 E-07	1,333 E-07	-
	004	0,0000	0,0000	-0,0003	-1,5315 E-08	1,202 E-08	3,933 E-09	-
	005	0,0000	0,0000	-0,0006	-3,4841 E-08	3,1576 E-08	9,6256 E-09	-
00176	002	-0,0002	-0,0016	-0,0170	2,4519 E-05	-3,6016 E-06	1,3059 E-05	-
	003	0,0000	0,0002	-0,0136	-3,7033 E-06	-1,6252 E-07	1,2391 E-06	-
	004	0,0000	0,0000	-0,0002	4,3052 E-08	5,7939 E-08	2,6123 E-07	-

Nodi - Spostamenti per condizioni di carico non sismiche

Nodo	CC	Sx	Sy	Sz	Θ x	Θ y	Θ z	σ t
		[cm]	[cm]	[cm]	[rad]	[rad]	[rad]	[N/mm²]
	005	0,0000	0,0000	-0,0006	1,0884 E-07	1,4461 E-07	6,4351 E-07	-
00177	002	-0,0002	-0,0023	-0,0171	3,5924 E-05	-3,4392 E-06	1,56 E-05	-
	003	0,0000	0,0001	-0,0137	-2,279 E-06	-1,5136 E-07	2,0189 E-06	-
	004	0,0000	0,0000	-0,0002	3,3067 E-07	5,931 E-08	3,9307 E-07	-
	005	0,0000	-0,0001	-0,0006	8,1742 E-07	1,4794 E-07	9,6831 E-07	-
00178	002	-0,0002	-0,0030	-0,0173	4,6987 E-05	-3,7391 E-06	1,3788 E-05	-
	003	0,0000	0,0000	-0,0137	-4,7861 E-07	-1,8303 E-07	1,9756 E-06	-
	004	0,0000	0,0000	-0,0002	6,7241 E-07	4,7967 E-08	3,7085 E-07	-
	005	0,0000	-0,0001	-0,0006	1,6593 E-06	1,1993 E-07	9,1351 E-07	-
00179	002	-0,0002	-0,0037	-0,0175	5,7567 E-05	-4,212 E-06	1,1608 E-05	-
	003	0,0000	-0,0001	-0,0137	1,2869 E-06	-2,367 E-07	1,7067 E-06	-
	004	0,0000	-0,0001	-0,0002	1,0045 E-06	3,6037 E-08	3,1337 E-07	-
	005	0,0000	-0,0001	-0,0006	2,4775 E-06	9,0466 E-08	7,7185 E-07	-
00180	002	-0,0002	-0,0041	-0,0178	6,5328 E-05	-4,5641 E-06	6,9909 E-06	-
	003	0,0000	-0,0002	-0,0137	2,5615 E-06	-2,7796 E-07	9,6577 E-07	-
	004	0,0000	-0,0001	-0,0002	1,2407 E-06	2,3806 E-08	1,7233 E-07	-
	005	0,0000	-0,0002	-0,0006	3,0593 E-06	6,0297 E-08	4,2435 E-07	-
00181	002	-0,0002	-0,0044	-0,0180	6,9764 E-05	-4,8516 E-06	2,9629 E-06	-
	003	0,0000	-0,0002	-0,0137	3,1496 E-06	-2,7212 E-07	1,9231 E-07	-
	004	0,0000	-0,0001	-0,0002	1,3539 E-06	1,8387 E-08	3,1703 E-08	-
	005	0,0000	-0,0002	-0,0006	3,3381 E-06	4,6894 E-08	7,787 E-08	-
00182	002	-0,0003	-0,0044	-0,0183	6,9386 E-05	-5,3655 E-06	-5,2019 E-07	-
	003	0,0000	-0,0002	-0,0137	2,628 E-06	-3,2559 E-07	-5,6223 E-07	-
	004	0,0000	-0,0001	-0,0002	1,2739 E-06	6,5989 E-09	-9,8495 E-08	-
	005	0,0000	-0,0002	-0,0006	3,1408 E-06	1,7817 E-08	-2,4287 E-07	-
00183	002	-0,0003	-0,0043	-0,0185	6,4896 E-05	-5,8166 E-06	-6,5405 E-06	-
	003	0,0000	-0,0001	-0,0137	1,2 E-06	-3,86 E-07	-1,6795 E-06	-
	004	0,0000	-0,0001	-0,0002	1,0338 E-06	-7,8544 E-09	-2,917 E-07	-
	005	0,0000	-0,0002	-0,0006	2,5492 E-06	-1,7788 E-08	-7,1878 E-07	-
00184	002	-0,0003	-0,0038	-0,0188	5,7213 E-05	-6,3517 E-06	-1,0281 E-05	-
	003	0,0000	0,0000	-0,0138	-1,0478 E-06	-4,3515 E-07	-2,4031 E-06	-
	004	0,0000	0,0000	-0,0002	6,5651 E-07	-2,1204 E-08	-4,1295 E-07	-
	005	0,0000	-0,0001	-0,0006	1,6196 E-06	-5,0683 E-08	-1,0174 E-06	-
00185	002	-0,0004	-0,0032	-0,0191	4,4989 E-05	-7,4957 E-06	-1,5266 E-05	-
	003	0,0000	0,0001	-0,0138	-4,0921 E-06	-6,1234 E-07	-3,1631 E-06	-
	004	0,0000	0,0000	-0,0002	1,3947 E-07	-5,3912 E-08	-5,4108 E-07	-
	005	0,0000	-0,0001	-0,0006	3,458 E-07	-1,3123 E-07	-1,3329 E-06	-
00186	002	-0,0005	-0,0023	-0,0196	2,8668 E-05	-8,6119 E-06	-2,0683 E-05	-
	003	-0,0001	0,0003	-0,0138	-7,5328 E-06	-7,7957 E-07	-3,6533 E-06	-
	004	0,0000	0,0000	-0,0002	-4,4786 E-07	-8,4665 E-08	-6,2971 E-07	-
	005	0,0000	0,0000	-0,0006	-1,101 E-06	-2,0697 E-07	-1,5511 E-06	-
00187	002	-0,0006	-0,0013	-0,0201	1,4804 E-05	-1,0215 E-05	-1,9167 E-05	-
	003	-0,0001	0,0004	-0,0138	-1,0369 E-05	-1,0541 E-06	-2,9942 E-06	-
	004	0,0000	0,0000	-0,0002	-9,359 E-07	-1,3406 E-07	-5,2397 E-07	-
	005	0,0000	0,0001	-0,0006	-2,3033 E-06	-3,2861 E-07	-1,2905 E-06	-
00188	002	-0,0004	-0,0004	-0,0207	1,39 E-05	-1,2989 E-05	5,2798 E-07	-
	003	0,0000	0,0003	-0,0139	-1,0645 E-05	-1,4454 E-06	2,2061 E-07	-
	004	0,0000	0,0000	-0,0002	-1,0008 E-06	-2,0484 E-07	2,6104 E-08	-
	005	0,0000	0,0001	-0,0006	-2,4632 E-06	-5,0277 E-07	6,4322 E-08	-
00189	002	-0,0003	-0,0001	-0,0132	3,6744 E-06	-7,0497 E-06	-8,3896 E-07	-
	003	0,0000	0,0001	-0,0129	-3,9126 E-06	9,1428 E-08	4,742 E-07	-
	004	0,0000	0,0000	-0,0002	-1,6205 E-07	-5,3165 E-08	-7,4276 E-09	-
	005	0,0000	0,0000	-0,0006	-3,9994 E-07	-1,2958 E-07	-1,8628 E-08	-
00190	002	-0,0003	-0,0006	-0,0138	5,8353 E-06	-5,5324 E-06	1,366 E-05	-
	003	0,0000	0,0002	-0,0129	-3,1883 E-06	-5,4674 E-07	1,1374 E-06	-
	004	0,0000	0,0000	-0,0002	-9,7877 E-08	1,7298 E-09	3,4311 E-07	-
	005	0,0000	0,0000	-0,0006	-2,4196 E-07	6,6573 E-09	8,4697 E-07	-
00191	002	-0,0002	-0,0012	-0,0141	1,4787 E-05	-4,584 E-06	1,5081 E-05	-
	003	0,0000	0,0001	-0,0130	-2,1363 E-06	-5,5845 E-07	1,2246 E-06	-
	004	0,0000	0,0000	-0,0002	1,7098 E-07	2,0668 E-08	3,8796 E-07	-
	005	0,0000	0,0000	-0,0006	4,2154 E-07	5,3482 E-08	9,5763 E-07	-
00192	002	-0,0002	-0,0019	-0,0143	2,6026 E-05	-4,3796 E-06	1,3232 E-05	-
	003	0,0000	0,0000	-0,0130	-1,0271 E-06	-5,6291 E-07	1,0252 E-06	-
	004	0,0000	0,0000	-0,0002	4,9356 E-07	2,29 E-08	3,3711 E-07	-
	005	0,0000	-0,0001	-0,0006	1,2177 E-06	5,8991 E-08	8,3211 E-07	-
00193	002	-0,0002	-0,0024	-0,0145	3,4025 E-05	-4,2645 E-06	8,9285 E-06	-
	003	0,0000	0,0000	-0,0131	-1,9807 E-07	-5,907 E-07	6,8608 E-07	-
	004	0,0000	0,0000	-0,0002	7,2707 E-07	2,4134 E-08	2,2309 E-07	-
	005	0,0000	-0,0001	-0,0006	1,794 E-06	6,2053 E-08	5,5064 E-07	-
00194	002	-0,0002	-0,0028	-0,0147	3,9562 E-05	-4,2965 E-06	6,6427 E-06	-
	003	0,0000	0,0000	-0,0131	2,915 E-07	-6,0505 E-07	3,8064 E-07	-
	004	0,0000	-0,0001	-0,0002	8,783 E-07	1,3277 E-08	1,4317 E-07	-
	005	0,0000	-0,0001	-0,0006	2,1673 E-06	3,516 E-08	3,5347 E-07	-
00195	002	-0,0002	-0,0029	-0,0150	4,3649 E-05	-4,5209 E-06	1,5369 E-06	-
	003	0,0000	0,0000	-0,0132	4,0784 E-07	-6,3191 E-07	-1,5299 E-07	-
	004	0,0000	-0,0001	-0,0002	9,5676 E-07	4,5333 E-09	-1,1382 E-08	-
	005	0,0000	-0,0001	-0,0006	2,3612 E-06	1,3556 E-08	-2,7878 E-08	-
00196	002	-0,0002	-0,0029	-0,0152	4,2589 E-05	-4,8026 E-06	-3,3557 E-06	-
	003	0,0000	0,0000	-0,0133	-9,1934 E-08	-6,8834 E-07	-7,0329 E-07	-

Nodi - Spostamenti per condizioni di carico non sismiche

Nodo	CC	Sx	Sy	Sz	Θ x	Θ y	Θ z	σ t
		[cm]	[cm]	[cm]	[rad]	[rad]	[rad]	[N/mm²]
	004	0,0000	-0,0001	-0,0002	8,7085 E-07	-4,9164 E-09	-1,5821 E-07	-
	005	0,0000	-0,0001	-0,0006	2,1496 E-06	-9,7864 E-09	-3,9005 E-07	-
00197	002	-0,0002	-0,0027	-0,0155	3,9641 E-05	-5,1875 E-06	-5,6048 E-06	-
	003	0,0000	0,0000	-0,0133	-9,1595 E-07	-7,77 E-07	-1,0472 E-06	-
	004	0,0000	0,0000	-0,0002	7,1323 E-07	-2,7323 E-08	-2,3351 E-07	-
	005	0,0000	-0,0001	-0,0006	1,7613 E-06	-6,5128 E-08	-5,7572 E-07	-
00198	002	-0,0002	-0,0023	-0,0158	3,495 E-05	-5,5138 E-06	-9,5449 E-06	-
	003	0,0000	0,0001	-0,0134	-2,0124 E-06	-8,2985 E-07	-1,2898 E-06	-
	004	0,0000	0,0000	-0,0002	4,9091 E-07	-3,8741 E-08	-3,1888 E-07	-
	005	0,0000	-0,0001	-0,0006	1,2133 E-06	-9,3321 E-08	-7,8633 E-07	-
00199	002	-0,0002	-0,0019	-0,0161	2,7205 E-05	-5,6644 E-06	-1,1061 E-05	-
	003	0,0000	0,0001	-0,0135	-3,1405 E-06	-8,765 E-07	-1,2337 E-06	-
	004	0,0000	0,0000	-0,0002	2,2045 E-07	-4,5279 E-08	-3,3103 E-07	-
	005	0,0000	0,0000	-0,0006	5,4647 E-07	-1,0949 E-07	-8,1636 E-07	-
00200	002	-0,0002	-0,0014	-0,0165	2,1293 E-05	-5,669 E-06	-8,8823 E-06	-
	003	0,0000	0,0002	-0,0136	-3,9635 E-06	-9,0299 E-07	-6,9044 E-07	-
	004	0,0000	0,0000	-0,0002	1,4584 E-08	-5,2844 E-08	-2,3335 E-07	-
	005	0,0000	0,0000	-0,0006	3,8871 E-08	-1,2822 E-07	-5,7562 E-07	-
00201	002	0,0000	0,0001	-0,0124	-3,878 E-06	-4,578 E-06	6,2344 E-06	-
	003	0,0001	0,0001	-0,0136	-3,8595 E-06	2,3546 E-06	-3,526 E-07	-
	004	0,0000	0,0000	-0,0003	-4,1026 E-07	-9,6894 E-08	2,0122 E-07	-
	005	0,0000	0,0000	-0,0007	-1,0137 E-06	-2,4356 E-07	4,9842 E-07	-
00202	002	0,0004	0,0001	-0,0124	-3,127 E-06	1,474 E-06	1,7161 E-05	-
	003	0,0001	0,0002	-0,0136	-3,1196 E-06	2,8683 E-06	-4,8913 E-07	-
	004	0,0000	0,0000	-0,0003	-3,9422 E-07	1,1087 E-07	5,3291 E-07	-
	005	0,0000	0,0000	-0,0007	-9,7483 E-07	2,7047 E-07	1,3197 E-06	-
00203	002	-0,0004	0,0001	-0,0124	-2,8553 E-06	-1,5537 E-06	-1,7085 E-05	-
	003	-0,0001	0,0002	-0,0135	-3,0543 E-06	-2,8733 E-06	5,4924 E-07	-
	004	0,0000	0,0000	-0,0003	-3,7406 E-07	-1,1492 E-07	-5,2274 E-07	-
	005	0,0000	0,0000	-0,0007	-9,2427 E-07	-2,8084 E-07	-1,2928 E-06	-
00204	002	-0,0005	0,0000	-0,0122	-1,4932 E-06	-1,9567 E-05	-1,0548 E-06	-
	003	0,0000	0,0001	-0,0134	-3,2802 E-06	-2,0141 E-06	4,3388 E-08	-
	004	0,0000	0,0000	-0,0003	-3,2029 E-07	-6,4446 E-07	-3,5823 E-08	-
	005	0,0000	0,0000	-0,0007	-7,912 E-07	-1,5905 E-06	-8,8761 E-08	-
00205	002	0,0000	-0,0004	-0,0120	1,5536 E-05	-1,3616 E-06	2,5272 E-07	-
	003	0,0000	0,0001	-0,0149	-4,5088 E-06	-6,997 E-07	-5,5438 E-08	-
	004	0,0000	0,0000	-0,0003	-1,594 E-07	-7,3657 E-08	-1,0047 E-08	-
	005	0,0000	0,0000	-0,0007	-3,9055 E-07	-1,8119 E-07	-2,4793 E-08	-
00206	002	-0,0008	-0,0002	-0,0133	8,3751 E-07	-2,6779 E-06	-1,3052 E-05	-
	003	0,0001	0,0002	-0,0127	-4,5157 E-06	9,9219 E-07	1,3614 E-06	-
	004	0,0000	0,0000	-0,0002	-2,0558 E-07	5,9376 E-08	-2,769 E-07	-
	005	0,0000	0,0000	-0,0006	-5,0714 E-07	1,4825 E-07	-6,8518 E-07	-
00207	002	-0,0013	-0,0001	-0,0133	8,0697 E-07	-9,0314 E-06	-6,6219 E-06	-
	003	0,0001	0,0002	-0,0124	-4,6727 E-06	1,9938 E-06	1,4019 E-06	-
	004	0,0000	0,0000	-0,0002	-2,0144 E-07	-8,2808 E-08	-1,5027 E-07	-
	005	-0,0001	0,0000	-0,0005	-4,9683 E-07	-2,0362 E-07	-3,7209 E-07	-
00208	002	-0,0015	-0,0001	-0,0132	4,6649 E-07	-1,3136 E-05	-3,9815 E-07	-
	003	0,0002	0,0002	-0,0122	-4,9248 E-06	3,1131 E-06	1,1818 E-06	-
	004	0,0000	0,0000	-0,0002	-2,0221 E-07	-1,9367 E-07	-2,8996 E-08	-
	005	-0,0001	0,0000	-0,0005	-4,9861 E-07	-4,7816 E-07	-7,2235 E-08	-
00209	002	-0,0014	-0,0002	-0,0131	7,7078 E-07	-1,2973 E-05	4,3173 E-06	-
	003	0,0002	0,0002	-0,0119	-5,0563 E-06	4,1584 E-06	8,7247 E-07	-
	004	0,0000	0,0000	-0,0002	-1,9463 E-07	-2,2675 E-07	5,3717 E-08	-
	005	-0,0001	0,0000	-0,0005	-4,798 E-07	-5,6045 E-07	1,3228 E-07	-
00210	002	-0,0011	-0,0002	-0,0130	9,3108 E-07	-9,1084 E-06	9,1129 E-06	-
	003	0,0003	0,0002	-0,0116	-5,2333 E-06	5,0873 E-06	6,345 E-07	-
	004	0,0000	0,0000	-0,0002	-1,8577 E-07	-2,0157 E-07	1,2737 E-07	-
	005	-0,0001	0,0000	-0,0005	-4,5782 E-07	-4,9884 E-07	3,1425 E-07	-
00211	002	-0,0006	-0,0002	-0,0130	1,1871 E-06	-5,7826 E-06	9,255 E-06	-
	003	0,0003	0,0002	-0,0113	-5,4176 E-06	6,069 E-06	7,5838 E-07	-
	004	0,0000	0,0000	-0,0002	-1,7057 E-07	-2,1081 E-07	9,5017 E-08	-
	005	0,0000	0,0000	-0,0004	-4,2017 E-07	-5,2259 E-07	2,3397 E-07	-
00212	002	-0,0003	0,0009	-0,0103	-3,6052 E-05	-1,4495 E-05	1,1781 E-06	-
	003	0,0000	0,0001	-0,0137	-5,4027 E-06	6,5145 E-07	-3,5205 E-08	-
	004	0,0000	0,0000	-0,0003	-1,5493 E-06	-4,6914 E-07	5,7066 E-09	-
	005	0,0000	0,0001	-0,0006	-3,8322 E-06	-1,1626 E-06	1,3581 E-08	-
00213	002	-0,0004	0,0016	-0,0111	-2,7387 E-05	-8,6589 E-06	5,2658 E-06	-
	003	0,0001	0,0003	-0,0137	-6,235 E-06	1,669 E-06	3,8554 E-07	-
	004	0,0000	0,0001	-0,0003	-1,4896 E-06	-2,1742 E-07	1,7192 E-07	-
	005	0,0000	0,0002	-0,0007	-3,6874 E-06	-5,4092 E-07	4,2507 E-07	-
00214	002	-0,0004	0,0013	-0,0115	-2,2656 E-05	-7,0908 E-06	5,8415 E-06	-
	003	0,0001	0,0002	-0,0137	-5,671 E-06	1,5906 E-06	6,1466 E-07	-
	004	0,0000	0,0001	-0,0003	-1,2788 E-06	-1,5082 E-07	2,2362 E-07	-
	005	0,0000	0,0002	-0,0007	-3,1653 E-06	-3,7605 E-07	5,5332 E-07	-
00215	002	-0,0003	0,0011	-0,0119	-1,7928 E-05	-6,6938 E-06	6,6046 E-06	-
	003	0,0001	0,0002	-0,0137	-5,0207 E-06	1,5819 E-06	5,5809 E-07	-
	004	0,0000	0,0001	-0,0003	-1,0513 E-06	-1,3612 E-07	2,4679 E-07	-
	005	0,0000	0,0001	-0,0007	-2,6017 E-06	-3,3968 E-07	6,1062 E-07	-
00216	002	-0,0003	0,0008	-0,0122	-1,3646 E-05	-6,2811 E-06	6,9633 E-06	-

Nodi - Spostamenti per condizioni di carico non sismiche

Nodo	CC	Sx	Sy	Sz	Θ x	Θ y	Θ z	σ t
		[cm]	[cm]	[cm]	[rad]	[rad]	[rad]	[N/mm²]
	003	0,0001	0,0002	-0,0136	-4,6082 E-06	1,5418 E-06	3,4149 E-07	-
	004	0,0000	0,0000	-0,0003	-8,4334 E-07	-1,1805 E-07	2,6043 E-07	-
	005	0,0000	0,0001	-0,0007	-2,0866 E-06	-2,9493 E-07	6,4455 E-07	-
00217	002	-0,0002	0,0005	-0,0124	-9,1087 E-06	-5,084 E-06	6,6273 E-06	-
	003	0,0001	0,0002	-0,0136	-4,4709 E-06	1,551 E-06	-1,5662 E-07	-
	004	0,0000	0,0000	-0,0003	-6,2856 E-07	-8,453 E-08	2,4392 E-07	-
	005	0,0000	0,0001	-0,0008	-1,5542 E-06	-2,1204 E-07	6,0413 E-07	-
00218	002	-0,0013	0,0013	-0,0161	5,2737 E-05	1,3115 E-05	1,0555 E-05	-
	003	0,0005	0,0027	-0,0137	2,022 E-05	-5,1258 E-06	4,3656 E-06	-
	004	0,0000	0,0002	-0,0008	5,372 E-06	1,2378 E-07	1,0407 E-06	-
	005	0,0001	0,0005	-0,0020	1,3341 E-05	3,3354 E-07	2,5856 E-06	-
00219	002	-0,0007	0,0013	-0,0187	4,4004 E-05	2,4679 E-05	1,0806 E-05	-
	003	0,0007	0,0027	-0,0148	1,6735 E-05	3,6014 E-08	4,4453 E-06	-
	004	0,0001	0,0002	-0,0010	4,3559 E-06	1,1209 E-06	9,0822 E-07	-
	005	0,0002	0,0005	-0,0026	1,0814 E-05	2,8167 E-06	2,2559 E-06	-
00220	002	-0,0002	0,0013	-0,0208	3,4547 E-05	3,0591 E-05	8,9603 E-06	-
	003	0,0009	0,0027	-0,0156	1,2335 E-05	2,5904 E-06	3,1473 E-06	-
	004	0,0001	0,0002	-0,0012	3,3222 E-06	1,7475 E-06	6,477 E-07	-
	005	0,0003	0,0004	-0,0031	8,2483 E-06	4,3758 E-06	1,6106 E-06	-
00221	002	0,0002	0,0012	-0,0224	2,4554 E-05	3,2976 E-05	7,8902 E-06	-
	003	0,0010	0,0027	-0,0162	7,5589 E-06	3,8465 E-06	2,8027 E-06	-
	004	0,0002	0,0002	-0,0014	2,2773 E-06	2,0686 E-06	4,2662 E-07	-
	005	0,0004	0,0004	-0,0035	5,6548 E-06	5,1747 E-06	1,061 E-06	-
00222	002	0,0004	0,0011	-0,0235	1,412 E-05	3,2818 E-05	5,7616 E-06	-
	003	0,0011	0,0026	-0,0166	2,5079 E-06	3,9242 E-06	1,831 E-06	-
	004	0,0002	0,0002	-0,0015	1,2296 E-06	2,2157 E-06	1,6934 E-07	-
	005	0,0004	0,0004	-0,0037	3,0529 E-06	5,5411 E-06	4,2181 E-07	-
00223	002	0,0007	0,0009	-0,0240	3,4844 E-06	3,2493 E-05	5,2492 E-06	-
	003	0,0012	0,0026	-0,0166	-2,5743 E-06	4,0274 E-06	1,8489 E-06	-
	004	0,0002	0,0001	-0,0015	2,0449 E-07	2,337 E-06	7,7824 E-08	-
	005	0,0004	0,0004	-0,0038	5,0931 E-07	5,8408 E-06	1,9457 E-07	-
00224	002	0,0009	0,0008	-0,0239	-7,5355 E-06	3,0552 E-05	4,2833 E-06	-
	003	0,0012	0,0025	-0,0163	-7,782 E-06	3,313 E-06	1,6625 E-06	-
	004	0,0002	0,0001	-0,0015	-8,2712 E-07	2,3087 E-06	-6,0638 E-08	-
	005	0,0004	0,0003	-0,0038	-2,0507 E-06	5,77 E-06	-1,4962 E-07	-
00225	002	0,0010	0,0007	-0,0232	-1,8212 E-05	2,6896 E-05	1,8797 E-06	-
	003	0,0013	0,0024	-0,0158	-1,2754 E-05	1,7447 E-06	7,3781 E-07	-
	004	0,0002	0,0001	-0,0014	-1,835 E-06	2,1205 E-06	-3,0761 E-07	-
	005	0,0004	0,0003	-0,0036	-4,5531 E-06	5,3023 E-06	-7,6329 E-07	-
00226	002	0,0011	0,0005	-0,0219	-2,8681 E-05	2,4305 E-05	1,309 E-06	-
	003	0,0014	0,0023	-0,0150	-1,7491 E-05	9,1589 E-07	9,9438 E-07	-
	004	0,0001	0,0001	-0,0013	-2,8621 E-06	1,9729 E-06	-4,0927 E-07	-
	005	0,0004	0,0003	-0,0033	-7,1016 E-06	4,9325 E-06	-1,016 E-06	-
00227	002	0,0011	0,0004	-0,0201	-3,9258 E-05	2,078 E-05	-1,0832 E-06	-
	003	0,0014	0,0023	-0,0139	-2,2225 E-05	-5,1944 E-07	-1,54 E-07	-
	004	0,0001	0,0001	-0,0011	-3,9443 E-06	1,7249 E-06	-6,5605 E-07	-
	005	0,0003	0,0002	-0,0028	-9,7881 E-06	4,3133 E-06	-1,6281 E-06	-
00228	002	0,0010	0,0003	-0,0178	-4,7606 E-05	1,469 E-05	-3,739 E-06	-
	003	0,0014	0,0022	-0,0126	-2,5749 E-05	-2,9792 E-06	-1,3473 E-06	-
	004	0,0001	0,0001	-0,0009	-4,9201 E-06	1,1863 E-06	-9,7459 E-07	-
	005	0,0002	0,0002	-0,0023	-1,2211 E-05	2,9705 E-06	-2,4193 E-06	-
00229	002	0,0008	0,0003	-0,0150	-5,3601 E-05	5,6047 E-06	-4,2709 E-06	-
	003	0,0013	0,0022	-0,0111	-2,8162 E-05	-6,9603 E-06	-1,5269 E-06	-
	004	0,0000	0,0001	-0,0006	-5,6802 E-06	3,6045 E-07	-1,1006 E-06	-
	005	0,0001	0,0002	-0,0016	-1,4098 E-05	9,1086 E-07	-2,7325 E-06	-
00230	002	0,0000	0,0012	-0,0112	-6,1935 E-05	-6,5967 E-06	-2,1577 E-05	-
	003	0,0007	0,0027	-0,0087	-3,3925 E-05	-1,7101 E-05	-1,0965 E-05	-
	004	-0,0001	0,0002	-0,0003	-6,0596 E-06	1,5411 E-06	-2,4192 E-06	-
	005	-0,0002	0,0004	-0,0007	-1,5044 E-05	3,8288 E-06	-6,0109 E-06	-
00231	002	-0,0001	0,0018	-0,0107	-6,3564 E-05	-2,0359 E-05	-2,5251 E-05	-
	003	0,0004	0,0031	-0,0079	-3,7363 E-05	-2,5187 E-05	-1,4058 E-05	-
	004	0,0000	0,0002	-0,0004	-5,2872 E-06	7,6174 E-07	-2,2982 E-06	-
	005	-0,0001	0,0005	-0,0009	-1,3129 E-05	1,8883 E-06	-5,7116 E-06	-
00232	002	-0,0003	0,0026	-0,0093	-8,0913 E-05	-4,0041 E-05	-2,3659 E-05	-
	003	0,0000	0,0037	-0,0066	-5,0581 E-05	-3,514 E-05	-1,4505 E-05	-
	004	0,0000	0,0003	-0,0003	-5,5871 E-06	-9,933 E-07	-1,7808 E-06	-
	005	-0,0001	0,0006	-0,0008	-1,387 E-05	-2,4692 E-06	-4,4259 E-06	-
00233	002	-0,0006	0,0040	-0,0071	-1,1183 E-04	-4,6645 E-05	-1,9676 E-05	-
	003	-0,0004	0,0045	-0,0049	-7,276 E-05	-3,6112 E-05	-1,3149 E-05	-
	004	0,0000	0,0003	-0,0002	-6,6312 E-06	-2,1116 E-06	-1,1754 E-06	-
	005	-0,0001	0,0009	-0,0006	-1,6453 E-05	-5,2426 E-06	-2,9198 E-06	-
00234	002	0,0000	0,0058	-0,0118	-9,291 E-05	-3,9627 E-07	-9,8105 E-08	-
	003	0,0000	0,0057	-0,0078	-5,9411 E-05	-3,0254 E-07	1,5882 E-08	-
	004	0,0000	0,0005	-0,0005	-5,5614 E-06	-4,3053 E-08	-1,2172 E-08	-
	005	0,0000	0,0011	-0,0013	-1,3793 E-05	-1,2192 E-07	-2,9377 E-08	-
00235	002	0,0000	0,0051	-0,0155	-6,0696 E-05	-5,7078 E-07	-1,0699 E-07	-
	003	0,0000	0,0052	-0,0102	-3,731 E-05	-4,4026 E-07	1,3234 E-08	-
	004	0,0000	0,0004	-0,0008	-4,1892 E-06	-5,9176 E-08	-1,3917 E-08	-
	005	0,0000	0,0010	-0,0019	-1,039 E-05	-1,6414 E-07	-3,3834 E-08	-

Nodi - Spostamenti per condizioni di carico non sismiche

Nodo	CC	Sx	Sy	Sz	Θ x	Θ y	Θ z	σ t
		[cm]	[cm]	[cm]	[rad]	[rad]	[rad]	[N/mm²]
00236	002	0,0000	0,0044	-0,0180	-4,4515 E-05	-8,0809 E-07	-1,2288 E-07	-
	003	0,0000	0,0048	-0,0117	-2,7401 E-05	-6,1837 E-07	5,8423 E-09	-
	004	0,0000	0,0004	-0,0010	-3,1922 E-06	-7,9041 E-08	-1,5845 E-08	-
	005	0,0000	0,0009	-0,0024	-7,9161 E-06	-2,1471 E-07	-3,8756 E-08	-
00237	002	0,0000	0,0037	-0,0200	-3,296 E-05	-1,0662 E-06	-1,3352 E-07	-
	003	0,0000	0,0044	-0,0129	-2,0566 E-05	-8,1588 E-07	4,6816 E-10	-
	004	0,0000	0,0003	-0,0011	-2,4244 E-06	-9,8131 E-08	-1,6844 E-08	-
	005	0,0000	0,0008	-0,0027	-6,0101 E-06	-2,6247 E-07	-4,1291 E-08	-
00238	002	0,0000	0,0030	-0,0214	-2,3822 E-05	-1,3192 E-06	-1,3505 E-07	-
	003	0,0000	0,0040	-0,0138	-1,5727 E-05	-1,0097 E-06	1,9729 E-09	-
	004	0,0000	0,0003	-0,0012	-1,7207 E-06	-1,1635 E-07	-1,7515 E-08	-
	005	0,0000	0,0007	-0,0030	-4,2663 E-06	-3,0774 E-07	-4,3073 E-08	-
00239	002	0,0000	0,0022	-0,0223	-1,3322 E-05	-1,5422 E-06	-1,5522 E-07	-
	003	0,0000	0,0036	-0,0144	-1,0175 E-05	-1,1781 E-06	-7,273 E-09	-
	004	0,0000	0,0002	-0,0013	-7,7638 E-07	-1,3266 E-07	-1,9778 E-08	-
	005	0,0000	0,0005	-0,0031	-1,9251 E-06	-3,4821 E-07	-4,8957 E-08	-
00240	002	0,0000	0,0014	-0,0227	-2,0577 E-06	-1,7894 E-06	-1,654 E-07	-
	003	0,0000	0,0032	-0,0148	-4,2534 E-06	-1,3464 E-06	-8,7042 E-09	-
	004	0,0000	0,0001	-0,0013	1,9498 E-07	-1,523 E-07	-2,1359 E-08	-
	005	0,0000	0,0003	-0,0032	4,8416 E-07	-3,9748 E-07	-5,3056 E-08	-
00241	002	0,0000	0,0007	-0,0225	7,9103 E-06	-2,0649 E-06	-1,3377 E-07	-
	003	0,0000	0,0028	-0,0149	9,0126 E-07	-1,5047 E-06	1,3666 E-08	-
	004	0,0000	0,0001	-0,0012	1,0259 E-06	-1,7625 E-07	-1,9819 E-08	-
	005	0,0000	0,0002	-0,0031	2,544 E-06	-4,58 E-07	-4,939 E-08	-
00242	002	0,0000	0,0000	-0,0218	1,6752 E-05	-2,2344 E-06	-1,4558 E-07	-
	003	0,0000	0,0024	-0,0147	5,7574 E-06	-1,5798 E-06	1,8943 E-08	-
	004	0,0000	0,0000	-0,0012	1,8161 E-06	-1,936 E-07	-2,2591 E-08	-
	005	0,0000	0,0001	-0,0029	4,5041 E-06	-5,0145 E-07	-5,6503 E-08	-
00243	002	0,0000	-0,0006	-0,0207	2,5524 E-05	-2,593 E-06	-1,745 E-08	-
	003	0,0000	0,0021	-0,0142	1,1038 E-05	-1,7163 E-06	8,8699 E-08	-
	004	0,0000	0,0000	-0,0011	2,483 E-06	-2,3181 E-07	-1,3318 E-08	-
	005	0,0000	-0,0001	-0,0026	6,1565 E-06	-5,9566 E-07	-3,3641 E-08	-
00244	002	0,0001	-0,0012	-0,0191	4,0686 E-05	-2,5408 E-06	2,7946 E-07	-
	003	0,0000	0,0017	-0,0135	2,1041 E-05	-1,6024 E-06	2,0854 E-07	-
	004	0,0000	-0,0001	-0,0009	3,4327 E-06	-2,4768 E-07	1,2858 E-08	-
	005	0,0000	-0,0002	-0,0023	8,5098 E-06	-6,296 E-07	3,1263 E-08	-
00245	002	0,0000	-0,0018	-0,0166	6,1951 E-05	-1,8781 E-06	1,2091 E-06	-
	003	0,0000	0,0013	-0,0121	3,6105 E-05	-1,3971 E-06	7,3955 E-07	-
	004	0,0000	-0,0001	-0,0007	4,6592 E-06	-1,9114 E-07	7,7442 E-08	-
	005	0,0000	-0,0003	-0,0018	1,1556 E-05	-4,8121 E-07	1,9156 E-07	-
00246	002	-0,0007	-0,0007	-0,0130	7,9082 E-05	-1,7426 E-05	1,6351 E-05	-
	003	-0,0004	0,0019	-0,0101	4,7044 E-05	-2,0428 E-05	9,8164 E-06	-
	004	0,0000	0,0000	-0,0005	5,7281 E-06	-1,6069 E-06	1,1322 E-06	-
	005	-0,0001	0,0000	-0,0011	1,4217 E-05	-3,9927 E-06	2,8142 E-06	-
00247	002	-0,0010	0,0001	-0,0139	6,0937 E-05	-4,0857 E-06	2,56 E-05	-
	003	-0,0003	0,0024	-0,0112	3,2448 E-05	-1,877 E-05	1,4676 E-05	-
	004	0,0000	0,0001	-0,0005	4,9772 E-06	-7,8435 E-07	1,8864 E-06	-
	005	-0,0001	0,0001	-0,0013	1,2361 E-05	-1,953 E-06	4,6909 E-06	-
00248	002	-0,0015	0,0005	-0,0139	5,5097 E-05	1,7716 E-05	2,9324 E-05	-
	003	-0,0002	0,0025	-0,0118	2,5652 E-05	-8,5454 E-06	1,4817 E-05	-
	004	0,0000	0,0001	-0,0005	4,9603 E-06	1,0651 E-06	2,4178 E-06	-
	005	-0,0001	0,0002	-0,0013	1,232 E-05	2,6463 E-06	6,0106 E-06	-
00249	002	-0,0021	0,0008	-0,0131	5,8071 E-05	2,2307 E-05	2,9798 E-05	-
	003	-0,0002	0,0026	-0,0121	2,4127 E-05	-4,834 E-06	1,4608 E-05	-
	004	-0,0001	0,0001	-0,0005	5,6478 E-06	1,5649 E-06	2,5698 E-06	-
	005	-0,0002	0,0003	-0,0012	1,4031 E-05	3,9038 E-06	6,3895 E-06	-
00250	002	-0,0004	0,0002	-0,0135	-5,9229 E-06	-4,7308 E-06	3,5164 E-06	-
	003	-0,0013	0,0022	-0,0115	-5,3642 E-06	-1,017 E-06	8,6278 E-07	-
	004	0,0000	0,0002	-0,0002	-5,3144 E-07	-9,1538 E-07	6,4181 E-07	-
	005	0,0000	0,0004	-0,0004	-1,3121 E-06	-2,2605 E-06	1,5895 E-06	-
00251	002	-0,0006	0,0002	-0,0138	-5,3498 E-06	-1,3315 E-05	2,0553 E-06	-
	003	-0,0013	0,0022	-0,0117	-5,4977 E-06	-6,4514 E-06	3,5103 E-07	-
	004	0,0000	0,0002	-0,0002	-5,0074 E-07	-1,8073 E-06	5,5173 E-07	-
	005	-0,0001	0,0004	-0,0005	-1,2363 E-06	-4,4631 E-06	1,3667 E-06	-
00252	002	-0,0006	0,0001	-0,0140	-4,4357 E-06	-1,9453 E-05	4,289 E-07	-
	003	-0,0013	0,0022	-0,0120	-5,3737 E-06	-1,0415 E-05	-3,692 E-07	-
	004	-0,0001	0,0001	-0,0002	-4,3394 E-07	-2,4516 E-06	4,7098 E-07	-
	005	-0,0002	0,0004	-0,0006	-1,0712 E-06	-6,0553 E-06	1,1669 E-06	-
00253	002	-0,0006	0,0000	-0,0142	-3,9845 E-06	-2,3468 E-05	-2,0793 E-06	-
	003	-0,0013	0,0022	-0,0123	-5,5268 E-06	-1,3252 E-05	-1,5218 E-06	-
	004	-0,0001	0,0001	-0,0002	-3,91 E-07	-2,8962 E-06	2,9064 E-07	-
	005	-0,0002	0,0004	-0,0006	-9,6504 E-07	-7,1538 E-06	7,207 E-07	-
00254	002	-0,0004	0,0000	-0,0144	-3,2924 E-06	-2,2289 E-05	-5,8833 E-06	-
	003	-0,0011	0,0021	-0,0125	-5,382 E-06	-1,3209 E-05	-3,6524 E-06	-
	004	-0,0001	0,0001	-0,0003	-3,8453 E-07	-2,7695 E-06	2,3237 E-08	-
	005	-0,0002	0,0004	-0,0006	-9,4913 E-07	-6,8416 E-06	5,9572 E-08	-
00255	002	0,0000	-0,0001	-0,0146	-2,187 E-06	-1,5572 E-05	-9,5008 E-06	-
	003	-0,0009	0,0021	-0,0128	-5,0205 E-06	-9,8844 E-06	-5,6607 E-06	-
	004	-0,0001	0,0001	-0,0003	-3,4376 E-07	-2,0669 E-06	-1,9779 E-07	-

Nodi - Spostamenti per condizioni di carico non sismiche

Nodo	CC	Sx	Sy	Sz	Θ x	Θ y	Θ z	σ t
		[cm]	[cm]	[cm]	[rad]	[rad]	[rad]	[N/mm²]
	005	-0,0002	0,0003	-0,0007	-8,4824 E-07	-5,1079 E-06	-4,8716 E-07	-
00256	002	0,0007	-0,0002	-0,0147	6,6724 E-07	-4,0156 E-06	-3,5303 E-06	-
	003	-0,0006	0,0021	-0,0132	-3,7787 E-06	-3,4816 E-06	7,1851 E-07	-
	004	-0,0001	0,0001	-0,0003	-2,7964 E-07	-1,0333 E-06	1,2292 E-07	-
	005	-0,0002	0,0003	-0,0008	-6,898 E-07	-2,5594 E-06	2,9937 E-07	-
00257	002	0,0009	-0,0002	-0,0147	6,4079 E-07	1,3924 E-06	-3,4453 E-06	-
	003	-0,0006	0,0021	-0,0134	-3,959 E-06	-4,872 E-07	8,627 E-07	-
	004	-0,0001	0,0001	-0,0003	-3,1097 E-07	-6,5111 E-07	1,0134 E-07	-
	005	-0,0002	0,0003	-0,0008	-7,669 E-07	-1,6196 E-06	2,4538 E-07	-
00258	002	0,0010	-0,0003	-0,0146	1,4095 E-06	8,3248 E-06	-4,0326 E-06	-
	003	-0,0007	0,0021	-0,0135	-3,6313 E-06	3,2214 E-06	4,8768 E-07	-
	004	-0,0001	0,0001	-0,0003	-2,4546 E-07	-1,33 E-07	4,0538 E-08	-
	005	-0,0002	0,0003	-0,0008	-6,0541 E-07	-3,433 E-07	9,4906 E-08	-
00259	002	0,0012	-0,0003	-0,0145	1,6373 E-06	1,5522 E-05	-4,667 E-06	-
	003	-0,0007	0,0021	-0,0137	-3,3502 E-06	6,8436 E-06	1,2253 E-07	-
	004	-0,0001	0,0001	-0,0003	-2,0136 E-07	4,2275 E-07	-1,7987 E-08	-
	005	-0,0002	0,0003	-0,0008	-4,9659 E-07	1,028 E-06	-4,9926 E-08	-
00260	002	0,0014	-0,0003	-0,0144	1,7279 E-06	2,0307 E-05	-5,6124 E-06	-
	003	-0,0007	0,0021	-0,0138	-3,349 E-06	8,9296 E-06	-5,3282 E-07	-
	004	-0,0001	0,0001	-0,0003	-1,4206 E-07	7,4263 E-07	-1,2586 E-07	-
	005	-0,0002	0,0003	-0,0009	-3,4998 E-07	1,8188 E-06	-3,1636 E-07	-
00261	002	0,0017	-0,0003	-0,0143	1,4881 E-06	2,4592 E-05	-7,3621 E-06	-
	003	-0,0006	0,0021	-0,0140	-3,527 E-06	1,0287 E-05	-1,7366 E-06	-
	004	-0,0001	0,0001	-0,0004	-1,3741 E-07	9,9676 E-07	-3,2424 E-07	-
	005	-0,0002	0,0003	-0,0009	-3,3822 E-07	2,4488 E-06	-8,0575 E-07	-
00262	002	-0,0007	-0,0007	-0,0150	-5,331 E-05	-6,0136 E-06	4,1304 E-06	-
	003	-0,0014	0,0017	-0,0110	-2,7793 E-05	6,7321 E-06	1,5932 E-06	-
	004	0,0000	0,0000	-0,0006	-5,6706 E-06	-4,2137 E-07	1,0958 E-06	-
	005	0,0000	-0,0001	-0,0016	-1,4058 E-05	-1,0561 E-06	2,7145 E-06	-
00263	002	-0,0007	-0,0006	-0,0178	-4,6995 E-05	-1,4528 E-05	3,3941 E-06	-
	003	-0,0014	0,0018	-0,0124	-2,5167 E-05	2,5839 E-06	9,85 E-07	-
	004	-0,0001	0,0000	-0,0009	-4,8728 E-06	-1,108 E-06	9,4353 E-07	-
	005	-0,0001	0,0000	-0,0023	-1,2082 E-05	-2,7654 E-06	2,3384 E-06	-
00264	002	-0,0007	-0,0004	-0,0201	-3,8639 E-05	-1,9335 E-05	1,0837 E-06	-
	003	-0,0014	0,0019	-0,0137	-2,1593 E-05	9,889 E-07	1,141 E-07	-
	004	-0,0001	0,0000	-0,0011	-3,9107 E-06	-1,5724 E-06	6,6035 E-07	-
	005	-0,0002	0,0000	-0,0028	-9,6985 E-06	-3,9255 E-06	1,6367 E-06	-
00265	002	-0,0006	-0,0001	-0,0220	-2,8808 E-05	-2,2641 E-05	-6,8349 E-07	-
	003	-0,0013	0,0020	-0,0148	-1,7286 E-05	-3,6609 E-07	-6,0824 E-07	-
	004	-0,0001	0,0000	-0,0013	-2,8861 E-06	-1,8135 E-06	4,5405 E-07	-
	005	-0,0003	0,0001	-0,0033	-7,1582 E-06	-4,5282 E-06	1,1262 E-06	-
00266	002	-0,0005	0,0003	-0,0233	-1,8721 E-05	-2,4086 E-05	-2,1608 E-06	-
	003	-0,0012	0,0022	-0,0156	-1,2773 E-05	-6,5563 E-07	-9,3745 E-07	-
	004	-0,0001	0,0001	-0,0015	-1,893 E-06	-1,8635 E-06	2,7745 E-07	-
	005	-0,0003	0,0002	-0,0036	-4,6949 E-06	-4,6574 E-06	6,879 E-07	-
00267	002	-0,0003	0,0006	-0,0240	-7,9968 E-06	-2,7065 E-05	-3,6683 E-06	-
	003	-0,0012	0,0024	-0,0162	-7,7364 E-06	-1,9297 E-06	-1,3749 E-06	-
	004	-0,0001	0,0001	-0,0015	-8,8205 E-07	-1,9973 E-06	1,141 E-07	-
	005	-0,0003	0,0003	-0,0038	-2,1862 E-06	-4,9913 E-06	2,8184 E-07	-
00268	002	-0,0001	0,0010	-0,0242	2,3465 E-06	-2,7378 E-05	-5,1704 E-06	-
	003	-0,0011	0,0025	-0,0164	-2,9105 E-06	-1,7772 E-06	-1,8837 E-06	-
	004	-0,0001	0,0001	-0,0015	8,994 E-08	-1,8734 E-06	-5,7668 E-08	-
	005	-0,0003	0,0003	-0,0038	2,2648 E-07	-4,6847 E-06	-1,4501 E-07	-
00269	002	0,0002	0,0013	-0,0238	1,2288 E-05	-2,7859 E-05	-6,2079 E-06	-
	003	-0,0010	0,0027	-0,0164	1,7432 E-06	-1,8775 E-06	-2,1431 E-06	-
	004	-0,0001	0,0002	-0,0015	1,0537 E-06	-1,7543 E-06	-2,0009 E-07	-
	005	-0,0003	0,0004	-0,0037	2,6178 E-06	-4,3872 E-06	-4,987 E-07	-
00270	002	0,0005	0,0016	-0,0228	2,2149 E-05	-2,8538 E-05	-7,7513 E-06	-
	003	-0,0009	0,0028	-0,0161	6,4146 E-06	-2,2277 E-06	-2,7331 E-06	-
	004	-0,0001	0,0002	-0,0014	2,0489 E-06	-1,6473 E-06	-4,0702 E-07	-
	005	-0,0003	0,0005	-0,0035	5,0864 E-06	-4,1171 E-06	-1,012 E-06	-
00271	002	0,0007	0,0019	-0,0213	3,1818 E-05	-2,5264 E-05	-9,3588 E-06	-
	003	-0,0008	0,0030	-0,0156	1,0984 E-05	-7,1119 E-07	-3,533 E-06	-
	004	-0,0001	0,0002	-0,0013	3,0555 E-06	-1,2087 E-06	-6,3377 E-07	-
	005	-0,0002	0,0006	-0,0032	7,581 E-06	-3,0253 E-06	-1,5736 E-06	-
00272	002	0,0011	0,0021	-0,0193	4,0726 E-05	-2,0781 E-05	-1,13 E-05	-
	003	-0,0007	0,0031	-0,0148	1,4926 E-05	8,6507 E-07	-4,509 E-06	-
	004	-0,0001	0,0003	-0,0011	4,0533 E-06	-6,5921 E-07	-9,3572 E-07	-
	005	-0,0002	0,0007	-0,0027	1,0053 E-05	-1,6577 E-06	-2,321 E-06	-
00273	002	0,0015	0,0023	-0,0167	5,0006 E-05	-1,0036 E-05	-1,2239 E-05	-
	003	-0,0006	0,0031	-0,0137	1,8574 E-05	5,3106 E-06	-5,0704 E-06	-
	004	0,0000	0,0003	-0,0008	5,1194 E-06	2,8866 E-07	-1,1682 E-06	-
	005	-0,0001	0,0007	-0,0021	1,2695 E-05	6,9715 E-07	-2,896 E-06	-
00274	002	-0,0013	-0,0003	-0,0145	1,9865 E-06	-1,8563 E-05	5,4646 E-06	-
	003	0,0007	0,0021	-0,0138	-3,1596 E-06	-7,9244 E-06	4,8198 E-07	-
	004	0,0001	0,0001	-0,0004	-1,425 E-07	-6,284 E-07	1,1487 E-07	-
	005	0,0002	0,0003	-0,0009	-3,5117 E-07	-1,5332 E-06	2,9042 E-07	-
00275	002	-0,0011	-0,0002	-0,0146	1,357 E-06	-1,509 E-05	4,4743 E-06	-
	003	0,0007	0,0021	-0,0137	-3,592 E-06	-6,517 E-06	-3,5264 E-07	-

Nodi - Spostamenti per condizioni di carico non sismiche

Nodo	CC	Sx	Sy	Sz	Θ x	Θ y	Θ z	σ t
		[cm]	[cm]	[cm]	[rad]	[rad]	[rad]	[N/mm²]
	004	0,0001	0,0001	-0,0003	-2,3472 E-07	-4,2093 E-07	7,3413 E-09	-
	005	0,0002	0,0004	-0,0009	-5,787 E-07	-1,0192 E-06	2,4862 E-08	-
00276	002	-0,0009	-0,0002	-0,0146	7,9631 E-07	-5,7888 E-06	4,0478 E-06	-
	003	0,0007	0,0021	-0,0136	-3,8686 E-06	-1,7488 E-06	-4,8694 E-07	-
	004	0,0001	0,0001	-0,0003	-2,9865 E-07	3,6443 E-07	-4,179 E-08	-
	005	0,0002	0,0004	-0,0008	-7,3651 E-07	9,1854 E-07	-9,7125 E-08	-
00277	002	-0,0008	-0,0002	-0,0147	8,8583 E-07	-9,2914 E-07	3,6372 E-06	-
	003	0,0007	0,0022	-0,0134	-3,7074 E-06	8,1005 E-07	-7,336 E-07	-
	004	0,0001	0,0001	-0,0003	-2,8412 E-07	6,7948 E-07	-9,4581 E-08	-
	005	0,0002	0,0004	-0,0008	-7,0077 E-07	1,6937 E-06	-2,2811 E-07	-
00278	002	-0,0007	-0,0001	-0,0147	8,6496 E-08	5,2036 E-06	3,4687 E-06	-
	003	0,0006	0,0022	-0,0132	-4,0823 E-06	4,2905 E-06	-7,8015 E-07	-
	004	0,0001	0,0001	-0,0003	-3,3318 E-07	1,1428 E-06	-1,2117 E-07	-
	005	0,0002	0,0004	-0,0008	-8,2184 E-07	2,8327 E-06	-2,9448 E-07	-
00279	002	0,0000	-0,0001	-0,0146	-2,0304 E-06	1,6882 E-05	8,8256 E-06	-
	003	0,0009	0,0021	-0,0128	-4,908 E-06	1,0653 E-05	5,129 E-06	-
	004	0,0001	0,0001	-0,0003	-3,2517 E-07	2,2064 E-06	1,74 E-07	-
	005	0,0002	0,0004	-0,0007	-8,025 E-07	5,4564 E-06	4,2823 E-07	-
00280	002	0,0004	0,0000	-0,0144	-3,256 E-06	2,1624 E-05	5,9818 E-06	-
	003	0,0012	0,0022	-0,0125	-5,3383 E-06	1,2826 E-05	3,7357 E-06	-
	004	0,0001	0,0001	-0,0003	-3,863 E-07	2,6882 E-06	-2,9302 E-08	-
	005	0,0003	0,0004	-0,0006	-9,5373 E-07	6,6463 E-06	-7,5637 E-08	-
00281	002	0,0006	0,0001	-0,0142	-4,1863 E-06	2,2982 E-05	2,1126 E-06	-
	003	0,0013	0,0022	-0,0123	-5,6412 E-06	1,3035 E-05	1,4954 E-06	-
	004	0,0001	0,0002	-0,0002	-4,152 E-07	2,8338 E-06	-2,9263 E-07	-
	005	0,0002	0,0004	-0,0006	-1,0249 E-06	7,0047 E-06	-7,2706 E-07	-
00282	002	0,0006	0,0002	-0,0140	-4,4507 E-06	2,0534 E-05	-4,0372 E-07	-
	003	0,0013	0,0022	-0,0120	-5,3541 E-06	1,101 E-05	3,3258 E-07	-
	004	0,0001	0,0002	-0,0002	-4,3702 E-07	2,5657 E-06	-4,6091 E-07	-
	005	0,0002	0,0004	-0,0006	-1,0794 E-06	6,3414 E-06	-1,1439 E-06	-
00283	002	0,0006	0,0002	-0,0138	-5,3647 E-06	1,2553 E-05	-2,1691 E-06	-
	003	0,0013	0,0022	-0,0118	-5,4984 E-06	6,0314 E-06	-3,5857 E-07	-
	004	0,0000	0,0002	-0,0002	-5,0492 E-07	1,7102 E-06	-5,771 E-07	-
	005	0,0001	0,0004	-0,0005	-1,2472 E-06	4,2269 E-06	-1,432 E-06	-
00284	002	0,0004	0,0003	-0,0135	-6,2269 E-06	5,0144 E-06	-3,6744 E-06	-
	003	0,0013	0,0022	-0,0115	-5,5191 E-06	1,2341 E-06	-9,9451 E-07	-
	004	0,0000	0,0002	-0,0002	-5,6758 E-07	9,3106 E-07	-6,5368 E-07	-
	005	0,0000	0,0004	-0,0005	-1,4021 E-06	2,3019 E-06	-1,6214 E-06	-
00285	002	0,0008	-0,0006	-0,0180	-4,7606 E-05	1,469 E-05	-3,739 E-06	-
	003	0,0014	0,0018	-0,0126	-2,5749 E-05	-2,9792 E-06	-1,3473 E-06	-
	004	0,0001	0,0000	-0,0009	-4,9201 E-06	1,1863 E-06	-9,7459 E-07	-
	005	0,0001	0,0000	-0,0023	-1,2211 E-05	2,9705 E-06	-2,4193 E-06	-
00286	002	0,0008	-0,0003	-0,0204	-3,9258 E-05	2,078 E-05	-1,0832 E-06	-
	003	0,0014	0,0019	-0,0139	-2,2225 E-05	-5,1944 E-07	-1,54 E-07	-
	004	0,0001	0,0000	-0,0012	-3,9443 E-06	1,7249 E-06	-6,5605 E-07	-
	005	0,0002	0,0000	-0,0029	-9,7881 E-06	4,3133 E-06	-1,6281 E-06	-
00287	002	0,0007	0,0000	-0,0223	-2,8681 E-05	2,4305 E-05	1,309 E-06	-
	003	0,0013	0,0020	-0,0150	-1,7491 E-05	9,1589 E-07	9,9438 E-07	-
	004	0,0001	0,0000	-0,0014	-2,8621 E-06	1,9729 E-06	-4,0927 E-07	-
	005	0,0003	0,0001	-0,0034	-7,1016 E-06	4,9325 E-06	-1,016 E-06	-
00288	002	0,0005	0,0004	-0,0236	-1,8212 E-05	2,6896 E-05	1,8797 E-06	-
	003	0,0013	0,0022	-0,0158	-1,2754 E-05	1,7447 E-06	7,3781 E-07	-
	004	0,0001	0,0001	-0,0015	-1,835 E-06	2,1205 E-06	-3,0761 E-07	-
	005	0,0003	0,0002	-0,0037	-4,5531 E-06	5,3023 E-06	-7,6329 E-07	-
00289	002	0,0003	0,0007	-0,0243	-7,5355 E-06	3,0552 E-05	4,2833 E-06	-
	003	0,0012	0,0024	-0,0164	-7,782 E-06	3,313 E-06	1,6625 E-06	-
	004	0,0001	0,0001	-0,0015	-8,2712 E-07	2,3087 E-06	-6,0638 E-08	-
	005	0,0003	0,0003	-0,0038	-2,0507 E-06	5,77 E-06	-1,4962 E-07	-
00290	002	0,0001	0,0011	-0,0244	3,4844 E-06	3,2493 E-05	5,2492 E-06	-
	003	0,0011	0,0025	-0,0166	-2,5743 E-06	4,0274 E-06	1,8489 E-06	-
	004	0,0001	0,0002	-0,0016	2,0449 E-07	2,337 E-06	7,7824 E-08	-
	005	0,0003	0,0004	-0,0039	5,0931 E-07	5,8408 E-06	1,9457 E-07	-
00291	002	-0,0001	0,0014	-0,0239	1,412 E-05	3,2818 E-05	5,7616 E-06	-
	003	0,0010	0,0027	-0,0166	2,5079 E-06	3,9242 E-06	1,831 E-06	-
	004	0,0001	0,0002	-0,0015	1,2296 E-06	2,2157 E-06	1,6934 E-07	-
	005	0,0003	0,0005	-0,0038	3,0529 E-06	5,5411 E-06	4,2181 E-07	-
00292	002	-0,0004	0,0017	-0,0229	2,4554 E-05	3,2976 E-05	7,8902 E-06	-
	003	0,0009	0,0028	-0,0163	7,5589 E-06	3,8465 E-06	2,8027 E-06	-
	004	0,0001	0,0002	-0,0014	2,2773 E-06	2,0686 E-06	4,2662 E-07	-
	005	0,0003	0,0005	-0,0035	5,6548 E-06	5,1747 E-06	1,061 E-06	-
00293	002	-0,0007	0,0020	-0,0212	3,4547 E-05	3,0591 E-05	8,9603 E-06	-
	003	0,0008	0,0030	-0,0157	1,2335 E-05	2,5904 E-06	3,1473 E-06	-
	004	0,0001	0,0002	-0,0013	3,3222 E-06	1,7475 E-06	6,477 E-07	-
	005	0,0002	0,0006	-0,0032	8,2483 E-06	4,3758 E-06	1,6106 E-06	-
00294	002	-0,0011	0,0022	-0,0190	4,4004 E-05	2,4679 E-05	1,0806 E-05	-
	003	0,0007	0,0031	-0,0148	1,6735 E-05	3,6014 E-08	4,4453 E-06	-
	004	0,0001	0,0003	-0,0011	4,3559 E-06	1,1209 E-06	9,0822 E-07	-
	005	0,0002	0,0007	-0,0026	1,0814 E-05	2,8167 E-06	2,2559 E-06	-
00295	002	-0,0015	0,0023	-0,0163	5,2737 E-05	1,3115 E-05	1,0555 E-05	-

Nodi - Spostamenti per condizioni di carico non sismiche

Nodo	CC	Sx	Sy	Sz	Θ x	Θ y	Θ z	σ t
		[cm]	[cm]	[cm]	[rad]	[rad]	[rad]	[N/mm²]
	003	0,0006	0,0031	-0,0137	2,022 E-05	-5,1258 E-06	4,3656 E-06	-
	004	0,0000	0,0003	-0,0008	5,372 E-06	1,2378 E-07	1,0407 E-06	-
	005	0,0001	0,0007	-0,0020	1,3341 E-05	3,3354 E-07	2,5856 E-06	-
00296	002	-0,0008	0,0003	-0,0149	-5,331 E-05	-6,0136 E-06	4,1304 E-06	-
	003	-0,0013	0,0022	-0,0110	-2,7793 E-05	6,7321 E-06	1,5932 E-06	-
	004	0,0000	0,0001	-0,0006	-5,6706 E-06	-4,2137 E-07	1,0958 E-06	-
	005	-0,0001	0,0002	-0,0016	-1,4058 E-05	-1,0561 E-06	2,7145 E-06	-
00297	002	-0,0010	0,0003	-0,0176	-4,6995 E-05	-1,4528 E-05	3,3941 E-06	-
	003	-0,0014	0,0023	-0,0125	-2,5167 E-05	2,5839 E-06	9,85 E-07	-
	004	-0,0001	0,0001	-0,0009	-4,8728 E-06	-1,108 E-06	9,4353 E-07	-
	005	-0,0002	0,0002	-0,0022	-1,2082 E-05	-2,7654 E-06	2,3384 E-06	-
00298	002	-0,0011	0,0004	-0,0199	-3,8639 E-05	-1,9335 E-05	1,0837 E-06	-
	003	-0,0014	0,0023	-0,0137	-2,1593 E-05	9,889 E-07	1,141 E-07	-
	004	-0,0001	0,0001	-0,0011	-3,9107 E-06	-1,5724 E-06	6,6035 E-07	-
	005	-0,0003	0,0002	-0,0028	-9,6985 E-06	-3,9255 E-06	1,6367 E-06	-
00299	002	-0,0011	0,0005	-0,0218	-2,8808 E-05	-2,2641 E-05	-6,8349 E-07	-
	003	-0,0013	0,0024	-0,0148	-1,7286 E-05	-3,6609 E-07	-6,0824 E-07	-
	004	-0,0001	0,0001	-0,0013	-2,8861 E-06	-1,8135 E-06	4,5405 E-07	-
	005	-0,0003	0,0003	-0,0032	-7,1582 E-06	-4,5282 E-06	1,1262 E-06	-
00300	002	-0,0010	0,0006	-0,0231	-1,8721 E-05	-2,4086 E-05	-2,1608 E-06	-
	003	-0,0013	0,0024	-0,0156	-1,2773 E-05	-6,5563 E-07	-9,3745 E-07	-
	004	-0,0002	0,0001	-0,0014	-1,893 E-06	-1,8635 E-06	2,7745 E-07	-
	005	-0,0004	0,0003	-0,0036	-4,6949 E-06	-4,6574 E-06	6,879 E-07	-
00301	002	-0,0009	0,0008	-0,0238	-7,9968 E-06	-2,7065 E-05	-3,6683 E-06	-
	003	-0,0012	0,0025	-0,0161	-7,7364 E-06	-1,9297 E-06	-1,3749 E-06	-
	004	-0,0002	0,0001	-0,0015	-8,8205 E-07	-1,9973 E-06	1,141 E-07	-
	005	-0,0004	0,0003	-0,0037	-2,1862 E-06	-4,9913 E-06	2,8184 E-07	-
00302	002	-0,0007	0,0009	-0,0240	2,3465 E-06	-2,7378 E-05	-5,1704 E-06	-
	003	-0,0011	0,0026	-0,0164	-2,9105 E-06	-1,7772 E-06	-1,8837 E-06	-
	004	-0,0002	0,0001	-0,0015	8,994 E-08	-1,8734 E-06	-5,7668 E-08	-
	005	-0,0004	0,0003	-0,0038	2,2648 E-07	-4,6847 E-06	-1,4501 E-07	-
00303	002	-0,0005	0,0010	-0,0236	1,2288 E-05	-2,7859 E-05	-6,2079 E-06	-
	003	-0,0010	0,0026	-0,0164	1,7432 E-06	-1,8775 E-06	-2,1431 E-06	-
	004	-0,0002	0,0001	-0,0015	1,0537 E-06	-1,7543 E-06	-2,0009 E-07	-
	005	-0,0004	0,0004	-0,0037	2,6178 E-06	-4,3872 E-06	-4,987 E-07	-
00304	002	-0,0002	0,0011	-0,0226	2,2149 E-05	-2,8538 E-05	-7,7513 E-06	-
	003	-0,0010	0,0027	-0,0161	6,4146 E-06	-2,2277 E-06	-2,7331 E-06	-
	004	-0,0001	0,0002	-0,0014	2,0489 E-06	-1,6473 E-06	-4,0702 E-07	-
	005	-0,0004	0,0004	-0,0035	5,0864 E-06	-4,1171 E-06	-1,012 E-06	-
00305	002	0,0002	0,0011	-0,0212	3,1818 E-05	-2,5264 E-05	-9,3588 E-06	-
	003	-0,0008	0,0027	-0,0156	1,0984 E-05	-7,1119 E-07	-3,533 E-06	-
	004	-0,0001	0,0002	-0,0013	3,0555 E-06	-1,2087 E-06	-6,3377 E-07	-
	005	-0,0003	0,0004	-0,0032	7,581 E-06	-3,0253 E-06	-1,5736 E-06	-
00306	002	0,0006	0,0011	-0,0192	4,0726 E-05	-2,0781 E-05	-1,13 E-05	-
	003	-0,0007	0,0027	-0,0148	1,4926 E-05	8,6507 E-07	-4,509 E-06	-
	004	-0,0001	0,0002	-0,0011	4,0533 E-06	-6,5921 E-07	-9,3572 E-07	-
	005	-0,0002	0,0004	-0,0027	1,0053 E-05	-1,6577 E-06	-2,321 E-06	-
00307	002	0,0012	0,0010	-0,0166	5,0006 E-05	-1,0036 E-05	-1,2239 E-05	-
	003	-0,0004	0,0027	-0,0138	1,8574 E-05	5,3106 E-06	-5,0704 E-06	-
	004	0,0000	0,0002	-0,0008	5,1194 E-06	2,8866 E-07	-1,1682 E-06	-
	005	-0,0001	0,0004	-0,0021	1,2695 E-05	6,9715 E-07	-2,896 E-06	-
00308	002	0,0020	0,0007	-0,0142	5,6968 E-05	-2,4725 E-05	-3,4373 E-05	-
	003	0,0002	0,0026	-0,0122	2,5053 E-05	3,9578 E-06	-1,6488 E-05	-
	004	0,0001	0,0001	-0,0006	5,3234 E-06	-1,481 E-06	-2,9647 E-06	-
	005	0,0002	0,0003	-0,0014	1,3203 E-05	-3,7 E-06	-7,3533 E-06	-
00309	002	0,0013	0,0004	-0,0144	5,3288 E-05	-1,0804 E-05	-2,5605 E-05	-
	003	0,0002	0,0025	-0,0116	2,7883 E-05	1,0325 E-05	-1,4281 E-05	-
	004	0,0001	0,0001	-0,0006	4,6032 E-06	-3,472 E-07	-2,0621 E-06	-
	005	0,0001	0,0002	-0,0014	1,1409 E-05	-8,8245 E-07	-5,1106 E-06	-
00310	002	0,0007	-0,0004	-0,0136	7,1968 E-05	8,2111 E-06	-1,6857 E-05	-
	003	0,0003	0,0021	-0,0105	4,267 E-05	1,6065 E-05	-1,0616 E-05	-
	004	0,0000	0,0000	-0,0005	5,314 E-06	9,2393 E-07	-1,1443 E-06	-
	005	0,0001	0,0000	-0,0012	1,3178 E-05	2,2893 E-06	-2,8376 E-06	-
00311	002	0,0000	-0,0018	-0,0166	6,1951 E-05	-1,8781 E-06	1,2091 E-06	-
	003	0,0000	0,0013	-0,0120	3,6105 E-05	-1,3971 E-06	7,3955 E-07	-
	004	0,0000	-0,0001	-0,0007	4,6592 E-06	-1,9114 E-07	7,7442 E-08	-
	005	0,0000	-0,0003	-0,0017	1,1556 E-05	-4,8121 E-07	1,9156 E-07	-
00312	002	0,0001	-0,0012	-0,0191	4,0686 E-05	-2,5408 E-06	2,7946 E-07	-
	003	0,0000	0,0017	-0,0135	2,1041 E-05	-1,6024 E-06	2,0854 E-07	-
	004	0,0000	-0,0001	-0,0009	3,4327 E-06	-2,4768 E-07	1,2858 E-08	-
	005	0,0000	-0,0002	-0,0022	8,5098 E-06	-6,296 E-07	3,1263 E-08	-
00313	002	0,0000	-0,0006	-0,0207	2,5524 E-05	-2,593 E-06	-1,745 E-08	-
	003	0,0000	0,0021	-0,0142	1,1038 E-05	-1,7163 E-06	8,8699 E-08	-
	004	0,0000	0,0000	-0,0011	2,483 E-06	-2,3181 E-07	-1,3318 E-08	-
	005	0,0000	-0,0001	-0,0026	6,1565 E-06	-5,9566 E-07	-3,3641 E-08	-
00314	002	0,0000	0,0000	-0,0218	1,6752 E-05	-2,2344 E-06	-1,4558 E-07	-
	003	0,0000	0,0024	-0,0147	5,7574 E-06	-1,5798 E-06	1,8943 E-08	-
	004	0,0000	0,0000	-0,0012	1,8161 E-06	-1,936 E-07	-2,2591 E-08	-
	005	0,0000	0,0001	-0,0029	4,5041 E-06	-5,0145 E-07	-5,6503 E-08	-

Nodi - Spostamenti per condizioni di carico non sismiche

Nodo	CC	Sx	Sy	Sz	Θ x	Θ y	Θ z	σ t
		[cm]	[cm]	[cm]	[rad]	[rad]	[rad]	[N/mm²]
00315	002	0,0000	0,0007	-0,0225	7,9103 E-06	-2,0649 E-06	-1,3377 E-07	-
	003	0,0000	0,0028	-0,0149	9,0126 E-07	-1,5047 E-06	1,3666 E-08	-
	004	0,0000	0,0001	-0,0012	1,0259 E-06	-1,7625 E-07	-1,9819 E-08	-
	005	0,0000	0,0002	-0,0031	2,544 E-06	-4,58 E-07	-4,939 E-08	-
00316	002	0,0000	0,0014	-0,0226	-2,0577 E-06	-1,7894 E-06	-1,654 E-07	-
	003	0,0000	0,0032	-0,0148	-4,2534 E-06	-1,3464 E-06	-8,7042 E-09	-
	004	0,0000	0,0001	-0,0013	1,9498 E-07	-1,523 E-07	-2,1359 E-08	-
	005	0,0000	0,0003	-0,0032	4,8416 E-07	-3,9748 E-07	-5,3056 E-08	-
00317	002	0,0000	0,0022	-0,0223	-1,3322 E-05	-1,5422 E-06	-1,5522 E-07	-
	003	0,0000	0,0036	-0,0144	-1,0175 E-05	-1,1781 E-06	-7,273 E-09	-
	004	0,0000	0,0002	-0,0013	-7,7638 E-07	-1,3266 E-07	-1,9778 E-08	-
	005	0,0000	0,0005	-0,0031	-1,9251 E-06	-3,4821 E-07	-4,8957 E-08	-
00318	002	0,0000	0,0030	-0,0214	-2,3822 E-05	-1,3192 E-06	-1,3505 E-07	-
	003	0,0000	0,0040	-0,0138	-1,5727 E-05	-1,0097 E-06	1,9729 E-09	-
	004	0,0000	0,0003	-0,0012	-1,7207 E-06	-1,1635 E-07	-1,7515 E-08	-
	005	0,0000	0,0007	-0,0030	-4,2663 E-06	-3,0774 E-07	-4,3073 E-08	-
00319	002	0,0000	0,0037	-0,0200	-3,296 E-05	-1,0662 E-06	-1,3352 E-07	-
	003	0,0000	0,0044	-0,0129	-2,0566 E-05	-8,1588 E-07	4,6816 E-10	-
	004	0,0000	0,0003	-0,0011	-2,4244 E-06	-9,8131 E-08	-1,6844 E-08	-
	005	0,0000	0,0008	-0,0027	-6,0101 E-06	-2,6247 E-07	-4,1291 E-08	-
00320	002	0,0000	0,0044	-0,0180	-4,4515 E-05	-8,0809 E-07	-1,2288 E-07	-
	003	0,0000	0,0048	-0,0117	-2,7401 E-05	-6,1837 E-07	5,8423 E-09	-
	004	0,0000	0,0004	-0,0010	-3,1922 E-06	-7,9041 E-08	-1,5845 E-08	-
	005	0,0000	0,0009	-0,0024	-7,9161 E-06	-2,1471 E-07	-3,8756 E-08	-
00321	002	0,0000	0,0051	-0,0155	-6,0696 E-05	-5,7078 E-07	-1,0699 E-07	-
	003	0,0000	0,0052	-0,0102	-3,731 E-05	-4,4026 E-07	1,3234 E-08	-
	004	0,0000	0,0004	-0,0008	-4,1892 E-06	-5,9176 E-08	-1,3917 E-08	-
	005	0,0000	0,0010	-0,0019	-1,039 E-05	-1,6414 E-07	-3,3834 E-08	-
00322	002	0,0000	0,0058	-0,0118	-9,291 E-05	-3,9627 E-07	-9,8105 E-08	-
	003	0,0000	0,0057	-0,0078	-5,9411 E-05	-3,0254 E-07	1,5882 E-08	-
	004	0,0000	0,0005	-0,0005	-5,5614 E-06	-4,3053 E-08	-1,2172 E-08	-
	005	0,0000	0,0011	-0,0013	-1,3793 E-05	-1,2192 E-07	-2,9377 E-08	-
00323	002	0,0005	0,0040	-0,0070	-1,1174 E-04	4,6376 E-05	1,9355 E-05	-
	003	0,0003	0,0045	-0,0048	-7,2664 E-05	3,5852 E-05	1,3087 E-05	-
	004	0,0000	0,0003	-0,0002	-6,6217 E-06	2,078 E-06	1,1359 E-06	-
	005	0,0001	0,0009	-0,0006	-1,6427 E-05	5,1319 E-06	2,8208 E-06	-
00324	002	0,0003	0,0026	-0,0093	-8,058 E-05	3,9953 E-05	2,3168 E-05	-
	003	0,0000	0,0037	-0,0066	-5,0332 E-05	3,4998 E-05	1,434 E-05	-
	004	0,0000	0,0003	-0,0003	-5,5542 E-06	9,7849 E-07	1,7232 E-06	-
	005	0,0001	0,0006	-0,0008	-1,3784 E-05	2,4092 E-06	4,2808 E-06	-
00325	002	0,0000	0,0018	-0,0107	-6,2986 E-05	2,039 E-05	2,4674 E-05	-
	003	-0,0004	0,0031	-0,0079	-3,6965 E-05	2,5137 E-05	1,3828 E-05	-
	004	0,0000	0,0002	-0,0003	-5,2266 E-06	-7,5571 E-07	2,2313 E-06	-
	005	0,0001	0,0005	-0,0009	-1,2974 E-05	-1,8792 E-06	5,5427 E-06	-
00326	002	-0,0001	0,0011	-0,0112	-6,1357 E-05	6,4393 E-06	2,0949 E-05	-
	003	-0,0007	0,0027	-0,0087	-3,3511 E-05	1,6971 E-05	1,0719 E-05	-
	004	0,0001	0,0002	-0,0003	-5,9919 E-06	-1,5444 E-06	2,3477 E-06	-
	005	0,0002	0,0004	-0,0007	-1,4863 E-05	-3,821 E-06	5,8258 E-06	-
00327	002	0,0014	-0,0013	-0,0267	-2,4423 E-04	6,3406 E-05	2,5792 E-06	-
	003	-0,0013	0,0044	-0,0199	-9,2017 E-05	2,8824 E-05	5,7184 E-06	-
	004	-0,0002	0,0004	-0,0011	-1,4718 E-05	4,6453 E-06	7,6585 E-07	-
	005	-0,0005	0,0010	-0,0028	-3,6263 E-05	1,1444 E-05	1,8853 E-06	-
00328	002	0,0016	-0,0016	-0,0186	-2,9124 E-05	3,5663 E-05	2,3343 E-06	-
	003	-0,0009	0,0043	-0,0165	-1,9825 E-05	1,5121 E-05	5,5302 E-06	-
	004	-0,0001	0,0004	-0,0006	-2,6823 E-06	2,405 E-06	7,3274 E-07	-
	005	-0,0003	0,0010	-0,0014	-6,6067 E-06	5,9244 E-06	1,8037 E-06	-
00329	002	0,0017	-0,0017	-0,0178	-1,3876 E-05	2,6736 E-05	2,2033 E-06	-
	003	-0,0007	0,0043	-0,0158	-1,4883 E-05	1,095 E-05	5,4057 E-06	-
	004	-0,0001	0,0004	-0,0005	-1,8505 E-06	1,7154 E-06	7,0956 E-07	-
	005	-0,0003	0,0010	-0,0012	-4,5571 E-06	4,2254 E-06	1,7465 E-06	-
00330	002	0,0018	-0,0018	-0,0175	-8,161 E-06	1,8205 E-05	2,2802 E-06	-
	003	-0,0005	0,0043	-0,0152	-1,31 E-05	7,0011 E-06	5,4121 E-06	-
	004	-0,0001	0,0004	-0,0004	-1,546 E-06	1,0585 E-06	7,081 E-07	-
	005	-0,0002	0,0010	-0,0011	-3,8068 E-06	2,6069 E-06	1,7429 E-06	-
00331	002	0,0019	-0,0018	-0,0173	-6,9836 E-06	1,2804 E-05	2,2438 E-06	-
	003	-0,0002	0,0043	-0,0146	-1,3098 E-05	4,6349 E-06	5,3957 E-06	-
	004	-0,0001	0,0004	-0,0004	-1,5408 E-06	6,5978 E-07	7,0141 E-07	-
	005	-0,0001	0,0010	-0,0009	-3,794 E-06	1,6246 E-06	1,7264 E-06	-
00332	002	0,0020	-0,0018	-0,0171	-5,7657 E-06	7,82 E-06	2,176 E-06	-
	003	0,0000	0,0043	-0,0141	-1,2934 E-05	2,2887 E-06	5,327 E-06	-
	004	0,0000	0,0004	-0,0003	-1,5067 E-06	2,6114 E-07	6,8771 E-07	-
	005	-0,0001	0,0010	-0,0008	-3,7099 E-06	6,424 E-07	1,6927 E-06	-
00333	002	0,0023	-0,0015	-0,0174	-2,3705 E-05	7,7426 E-06	6,1557 E-06	-
	003	0,0002	0,0046	-0,0136	-2,1935 E-05	1,5073 E-06	6,5282 E-06	-
	004	0,0000	0,0004	-0,0002	-3,0262 E-06	1,2722 E-07	9,1162 E-07	-
	005	0,0000	0,0011	-0,0006	-7,4539 E-06	3,1252 E-07	2,2447 E-06	-
00334	002	0,0024	-0,0011	-0,0179	-4,8 E-05	8,3406 E-06	6,1999 E-06	-
	003	0,0003	0,0050	-0,0137	-3,4885 E-05	1,6983 E-06	6,3647 E-06	-
	004	0,0000	0,0005	-0,0003	-5,1909 E-06	1,7388 E-07	8,8712 E-07	-

Nodi - Spostamenti per condizioni di carico non sismiche

Nodo	CC	Sx	Sy	Sz	Θ x	Θ y	Θ z	σ t
		[cm]	[cm]	[cm]	[rad]	[rad]	[rad]	[N/mm²]
	005	0,0000	0,0012	-0,0006	-1,2787 E-05	4,2755 E-07	2,1844 E-06	-
00335	002	0,0024	-0,0008	-0,0183	-7,3256 E-05	8,3189 E-06	6,2939 E-06	-
	003	0,0003	0,0053	-0,0138	-4,8032 E-05	1,6586 E-06	6,3404 E-06	-
	004	0,0000	0,0005	-0,0003	-7,3812 E-06	1,7764 E-07	8,9319 E-07	-
	005	0,0000	0,0013	-0,0007	-1,8184 E-05	4,3687 E-07	2,1995 E-06	-
00336	002	0,0025	-0,0004	-0,0187	-9,5707 E-05	7,369 E-06	5,5415 E-06	-
	003	0,0002	0,0056	-0,0139	-5,9393 E-05	1,1088 E-06	5,9222 E-06	-
	004	0,0000	0,0006	-0,0003	-9,2727 E-06	9,2366 E-08	8,3152 E-07	-
	005	0,0000	0,0015	-0,0007	-2,2845 E-05	2,2679 E-07	2,0477 E-06	-
00337	002	0,0025	-0,0002	-0,0192	-1,1328 E-04	6,7742 E-06	4,3325 E-06	-
	003	0,0002	0,0059	-0,0140	-6,8565 E-05	8,1401 E-07	5,2264 E-06	-
	004	0,0000	0,0006	-0,0003	-1,0802 E-05	5,2026 E-08	7,1869 E-07	-
	005	0,0000	0,0016	-0,0007	-2,6612 E-05	1,2744 E-07	1,7698 E-06	-
00338	002	0,0024	0,0001	-0,0195	-1,2281 E-04	6,4341 E-06	3,8753 E-06	-
	003	0,0002	0,0062	-0,0140	-7,3371 E-05	7,1943 E-07	4,9474 E-06	-
	004	0,0000	0,0007	-0,0003	-1,1591 E-05	4,39 E-08	6,8069 E-07	-
	005	0,0000	0,0017	-0,0007	-2,8558 E-05	1,0746 E-07	1,6763 E-06	-
00339	002	0,0024	0,0002	-0,0198	-1,2439 E-04	5,7271 E-06	2,1941 E-06	-
	003	0,0001	0,0064	-0,0140	-7,4407 E-05	3,0995 E-07	4,0733 E-06	-
	004	0,0000	0,0007	-0,0003	-1,1749 E-05	-1,8706 E-08	5,4175 E-07	-
	005	0,0000	0,0017	-0,0007	-2,8945 E-05	-4,6775 E-08	1,3341 E-06	-
00340	002	0,0023	0,0003	-0,0201	-1,1747 E-04	4,4985 E-06	5,6977 E-07	-
	003	0,0001	0,0066	-0,0140	-7,1621 E-05	-2,8202 E-07	3,1765 E-06	-
	004	0,0000	0,0007	-0,0003	-1,1265 E-05	-1,095 E-07	3,9541 E-07	-
	005	0,0000	0,0018	-0,0007	-2,7754 E-05	-2,7045 E-07	9,7355 E-07	-
00341	002	0,0023	0,0003	-0,0203	-1,0217 E-04	3,7613 E-06	-9,7722 E-08	-
	003	0,0000	0,0067	-0,0140	-6,4413 E-05	-5,2588 E-07	2,834 E-06	-
	004	0,0000	0,0007	-0,0003	-1,0036 E-05	-1,4391 E-07	3,451 E-07	-
	005	0,0000	0,0018	-0,0007	-2,4724 E-05	-3,5519 E-07	8,4966 E-07	-
00342	002	0,0022	0,0002	-0,0205	-8,0146 E-05	3,2318 E-06	-1,7568 E-06	-
	003	0,0000	0,0068	-0,0140	-5,3845 E-05	-7,6944 E-07	2,0201 E-06	-
	004	0,0000	0,0008	-0,0003	-8,2431 E-06	-1,7891 E-07	2,1389 E-07	-
	005	-0,0001	0,0019	-0,0007	-2,0307 E-05	-4,4142 E-07	5,2643 E-07	-
00343	002	0,0021	0,0000	-0,0206	-5,3989 E-05	9,0095 E-07	-2,6453 E-06	-
	003	0,0000	0,0069	-0,0139	-4,0997 E-05	-1,8472 E-06	1,5523 E-06	-
	004	0,0000	0,0008	-0,0003	-6,0686 E-06	-3,5265 E-07	1,3925 E-07	-
	005	-0,0001	0,0019	-0,0006	-1,4949 E-05	-8,6944 E-07	3,4255 E-07	-
00344	002	0,0021	-0,0002	-0,0206	-2,608 E-05	-4,2805 E-07	-3,3302 E-06	-
	003	-0,0001	0,0069	-0,0138	-2,6762 E-05	-2,3932 E-06	1,298 E-06	-
	004	0,0000	0,0008	-0,0002	-3,6621 E-06	-4,3926 E-07	1,0161 E-07	-
	005	-0,0001	0,0019	-0,0006	-9,0195 E-06	-1,0828 E-06	2,4987 E-07	-
00345	002	0,0021	-0,0004	-0,0208	-6,3891 E-06	-1,8589 E-05	-2,6608 E-06	-
	003	-0,0002	0,0070	-0,0144	-1,658 E-05	-1,1682 E-05	1,573 E-06	-
	004	0,0000	0,0008	-0,0003	-1,9491 E-06	-1,9859 E-06	1,4013 E-07	-
	005	-0,0001	0,0019	-0,0007	-4,7989 E-06	-4,8936 E-06	3,4468 E-07	-
00346	002	0,0022	-0,0005	-0,0210	-6,5584 E-06	-4,3609 E-05	-3,0455 E-06	-
	003	-0,0003	0,0070	-0,0151	-1,6624 E-05	-2,3999 E-05	1,3919 E-06	-
	004	-0,0001	0,0008	-0,0004	-1,9544 E-06	-4,038 E-06	1,0798 E-07	-
	005	-0,0001	0,0019	-0,0009	-4,8119 E-06	-9,95 E-06	2,6544 E-07	-
00347	002	0,0023	-0,0005	-0,0213	-7,0438 E-06	-7,6244 E-05	-3,6504 E-06	-
	003	-0,0004	0,0070	-0,0158	-1,6679 E-05	-3,9967 E-05	1,1287 E-06	-
	004	-0,0001	0,0008	-0,0005	-1,9627 E-06	-6,7084 E-06	6,3153 E-08	-
	005	-0,0002	0,0019	-0,0011	-4,8324 E-06	-1,653 E-05	1,5498 E-07	-
00348	002	0,0024	-0,0005	-0,0216	-8,9439 E-06	-1,0335 E-04	-3,9039 E-06	-
	003	-0,0004	0,0069	-0,0165	-1,7071 E-05	-5,1861 E-05	9,1 E-07	-
	004	-0,0001	0,0008	-0,0005	-2,0272 E-06	-8,6956 E-06	2,7212 E-08	-
	005	-0,0002	0,0019	-0,0013	-4,9912 E-06	-2,1426 E-05	6,6424 E-08	-
00349	002	0,0026	-0,0005	-0,0220	-1,4654 E-05	-1,2962 E-04	-4,6789 E-06	-
	003	-0,0004	0,0069	-0,0173	-1,8768 E-05	-6,2837 E-05	3,5745 E-07	-
	004	-0,0001	0,0008	-0,0006	-2,3106 E-06	-1,053 E-05	-6,5985 E-08	-
	005	-0,0002	0,0019	-0,0016	-5,6896 E-06	-2,5946 E-05	-1,6322 E-07	-
00350	002	0,0033	-0,0009	-0,0237	-6,5424 E-05	-2,1297 E-04	-1,7031 E-05	-
	003	-0,0003	0,0068	-0,0187	-3,378 E-05	-9,7592 E-05	-3,8411 E-06	-
	004	0,0000	0,0007	-0,0008	-4,8398 E-06	-1,6432 E-05	-7,7243 E-07	-
	005	-0,0001	0,0018	-0,0020	-1,1922 E-05	-4,0489 E-05	-1,9039 E-06	-
00351	002	0,0036	-0,0004	-0,0371	-8,355 E-05	-2,2937 E-04	-1,2453 E-05	-
	003	-0,0003	0,0069	-0,0248	-3,9057 E-05	-1,0373 E-04	-2,4718 E-06	-
	004	0,0000	0,0007	-0,0018	-5,7479 E-06	-1,7496 E-05	-5,3525 E-07	-
	005	-0,0001	0,0018	-0,0045	-1,4159 E-05	-4,3111 E-05	-1,3194 E-06	-
00352	002	0,0034	-0,0001	-0,0483	-8,7839 E-05	-2,1143 E-04	-9,3186 E-06	-
	003	-0,0004	0,0069	-0,0299	-3,7138 E-05	-9,6085 E-05	-1,4777 E-06	-
	004	0,0000	0,0008	-0,0027	-5,4338 E-06	-1,6226 E-05	-3,7015 E-07	-
	005	-0,0001	0,0019	-0,0066	-1,3385 E-05	-3,9981 E-05	-9,1264 E-07	-
00353	002	0,0031	0,0001	-0,0581	-9,4225 E-05	-1,7771 E-04	-6,6816 E-06	-
	003	-0,0005	0,0068	-0,0344	-3,6526 E-05	-8,0603 E-05	-2,3862 E-07	-
	004	-0,0001	0,0008	-0,0034	-5,334 E-06	-1,3642 E-05	-1,6537 E-07	-
	005	-0,0002	0,0019	-0,0085	-1,3139 E-05	-3,3616 E-05	-4,0808 E-07	-
00354	002	0,0026	0,0003	-0,0658	-9,7959 E-05	-1,212 E-04	-2,8797 E-06	-
	003	-0,0007	0,0067	-0,0378	-3,5197 E-05	-5,4535 E-05	1,5888 E-06	-

Nodi - Spostamenti per condizioni di carico non sismiche

Nodo	CC	Sx	Sy	Sz	Θ x	Θ y	Θ z	σ t
		[cm]	[cm]	[cm]	[rad]	[rad]	[rad]	[N/mm²]
	004	-0,0001	0,0007	-0,0040	-5,1139 E-06	-9,2866 E-06	1,3736 E-07	-
	005	-0,0003	0,0018	-0,0099	-1,2597 E-05	-2,2883 E-05	3,378 E-07	-
00355	002	0,0022	0,0003	-0,0707	-1,009 E-04	-7,1357 E-05	2,0704 E-07	-
	003	-0,0009	0,0066	-0,0400	-3,4092 E-05	-3,1753 E-05	3,0755 E-06	-
	004	-0,0001	0,0007	-0,0044	-4,9331 E-06	-5,4753 E-06	3,8187 E-07	-
	005	-0,0003	0,0018	-0,0108	-1,2152 E-05	-1,3492 E-05	9,402 E-07	-
00356	002	0,0018	0,0002	-0,0728	-1,0678 E-04	-1,5232 E-05	5,6815 E-07	-
	003	-0,0011	0,0064	-0,0409	-3,5455 E-05	-5,8031 E-06	3,3453 E-06	-
	004	-0,0002	0,0007	-0,0046	-5,1683 E-06	-1,1332 E-06	4,2244 E-07	-
	005	-0,0004	0,0017	-0,0112	-1,2731 E-05	-2,7934 E-06	1,0401 E-06	-
00357	002	0,0012	0,0001	-0,0719	-1,0712 E-04	4,8986 E-05	5,175 E-06	-
	003	-0,0014	0,0062	-0,0404	-3,4471 E-05	2,3986 E-05	5,6436 E-06	-
	004	-0,0002	0,0007	-0,0045	-5,0113 E-06	3,8508 E-06	8,0115 E-07	-
	005	-0,0005	0,0017	-0,0111	-1,2345 E-05	9,4871 E-06	1,9731 E-06	-
00358	002	0,0008	-0,0002	-0,0683	-1,0908 E-04	9,7577 E-05	9,4862 E-06	-
	003	-0,0016	0,0059	-0,0387	-3,4538 E-05	4,6173 E-05	7,7827 E-06	-
	004	-0,0002	0,0006	-0,0042	-5,0299 E-06	7,5641 E-06	1,1526 E-06	-
	005	-0,0006	0,0016	-0,0104	-1,239 E-05	1,8636 E-05	2,8391 E-06	-
00359	002	0,0005	-0,0004	-0,0622	-1,1262 E-04	1,337 E-04	8,7147 E-06	-
	003	-0,0018	0,0056	-0,0359	-3,6416 E-05	6,2821 E-05	7,5773 E-06	-
	004	-0,0003	0,0006	-0,0037	-5,3542 E-06	1,035 E-05	1,1132 E-06	-
	005	-0,0007	0,0015	-0,0092	-1,319 E-05	2,55 E-05	2,7418 E-06	-
00360	002	0,0004	-0,0008	-0,0546	-1,2561 E-04	1,5797 E-04	1,0816 E-05	-
	003	-0,0018	0,0053	-0,0323	-4,2359 E-05	7,3978 E-05	8,8271 E-06	-
	004	-0,0003	0,0005	-0,0031	-6,3584 E-06	1,2212 E-05	1,3143 E-06	-
	005	-0,0007	0,0013	-0,0078	-1,5664 E-05	3,0089 E-05	3,2372 E-06	-
00361	002	0,0004	-0,0011	-0,0465	-1,6401 E-04	1,5849 E-04	1,0691 E-05	-
	003	-0,0018	0,0050	-0,0285	-5,8797 E-05	7,3788 E-05	9,1108 E-06	-
	004	-0,0003	0,0005	-0,0025	-9,1188 E-06	1,2173 E-05	1,3535 E-06	-
	005	-0,0007	0,0012	-0,0062	-2,2466 E-05	2,9992 E-05	3,3336 E-06	-
00362	002	0,0007	-0,0012	-0,0388	-2,0786 E-04	1,3318 E-04	6,7892 E-06	-
	003	-0,0017	0,0047	-0,0249	-7,687 E-05	6,1792 E-05	7,7798 E-06	-
	004	-0,0003	0,0005	-0,0019	-1,2155 E-05	1,0156 E-05	1,124 E-06	-
	005	-0,0006	0,0011	-0,0047	-2,9947 E-05	2,5023 E-05	2,768 E-06	-
00363	002	0,0008	-0,0003	-0,0147	-9,092 E-06	7,1523 E-07	-2,6768 E-06	-
	003	-0,0004	0,0022	-0,0130	-9,9322 E-06	-1,3561 E-06	2,6686 E-06	-
	004	-0,0001	0,0002	-0,0003	-1,208 E-06	-4,2214 E-07	3,0647 E-07	-
	005	-0,0002	0,0004	-0,0007	-2,9758 E-06	-1,0447 E-06	7,5068 E-07	-
00364	002	0,0010	-0,0005	-0,0150	-2,6248 E-05	2,71 E-06	-1,8264 E-06	-
	003	-0,0003	0,0024	-0,0130	-2,0044 E-05	-2,5593 E-08	3,3453 E-06	-
	004	0,0000	0,0002	-0,0003	-2,8594 E-06	-1,9136 E-07	3,6419 E-07	-
	005	-0,0001	0,0004	-0,0007	-7,0441 E-06	-4,7483 E-07	8,9325 E-07	-
00365	002	0,0012	-0,0006	-0,0152	-4,2608 E-05	4,0591 E-06	-1,6481 E-06	-
	003	-0,0002	0,0025	-0,0131	-2,9209 E-05	8,4187 E-07	3,738 E-06	-
	004	0,0000	0,0002	-0,0003	-4,3673 E-06	-6,6714 E-08	4,1458 E-07	-
	005	-0,0001	0,0005	-0,0007	-1,076 E-05	-1,6688 E-07	1,0176 E-06	-
00366	002	0,0013	-0,0007	-0,0155	-5,6751 E-05	4,7413 E-06	-1,3012 E-06	-
	003	-0,0001	0,0027	-0,0132	-3,7122 E-05	1,301 E-06	4,1571 E-06	-
	004	0,0000	0,0002	-0,0003	-5,6829 E-06	6,1567 E-09	4,7866 E-07	-
	005	-0,0001	0,0005	-0,0007	-1,4001 E-05	1,3102 E-08	1,1757 E-06	-
00367	002	0,0014	-0,0008	-0,0158	-6,4749 E-05	3,8771 E-06	-2,0487 E-06	-
	003	0,0000	0,0029	-0,0133	-4,1838 E-05	8,7953 E-07	3,9475 E-06	-
	004	0,0000	0,0002	-0,0003	-6,4908 E-06	-5,3219 E-08	4,3698 E-07	-
	005	-0,0001	0,0006	-0,0007	-1,5992 E-05	-1,3306 E-07	1,0734 E-06	-
00368	002	0,0015	-0,0009	-0,0160	-6,7138 E-05	4,069 E-06	-1,99 E-06	-
	003	0,0000	0,0031	-0,0133	-4,322 E-05	1,0647 E-06	4,207 E-06	-
	004	0,0000	0,0003	-0,0003	-6,7096 E-06	-2,4759 E-08	4,802 E-07	-
	005	-0,0001	0,0006	-0,0007	-1,6531 E-05	-6,2673 E-08	1,1801 E-06	-
00369	002	0,0016	-0,0010	-0,0162	-6,5292 E-05	4,0218 E-06	-1,8642 E-06	-
	003	0,0001	0,0033	-0,0134	-4,2803 E-05	1,0925 E-06	4,4257 E-06	-
	004	0,0000	0,0003	-0,0003	-6,6219 E-06	-1,565 E-08	5,151 E-07	-
	005	0,0000	0,0007	-0,0007	-1,6314 E-05	-4,0056 E-08	1,2664 E-06	-
00370	002	0,0016	-0,0012	-0,0164	-5,6842 E-05	2,8869 E-06	-2,6462 E-06	-
	003	0,0001	0,0035	-0,0134	-3,8855 E-05	5,507 E-07	4,0947 E-06	-
	004	0,0000	0,0003	-0,0003	-5,9539 E-06	-9,4655 E-08	4,5574 E-07	-
	005	0,0000	0,0007	-0,0006	-1,4668 E-05	-2,3464 E-07	1,1204 E-06	-
00371	002	0,0017	-0,0014	-0,0166	-4,4052 E-05	2,9487 E-06	-2,4402 E-06	-
	003	0,0001	0,0037	-0,0135	-3,2269 E-05	6,1659 E-07	4,3553 E-06	-
	004	0,0000	0,0003	-0,0003	-4,8197 E-06	-7,8666 E-08	5,0383 E-07	-
	005	0,0000	0,0008	-0,0006	-1,1874 E-05	-1,9511 E-07	1,2391 E-06	-
00372	002	0,0018	-0,0015	-0,0167	-3,0771 E-05	2,9691 E-06	-2,1803 E-06	-
	003	0,0001	0,0039	-0,0135	-2,5349 E-05	5,4967 E-07	4,4709 E-06	-
	004	0,0000	0,0003	-0,0003	-3,6271 E-06	-8,0503 E-08	5,2722 E-07	-
	005	0,0000	0,0009	-0,0006	-8,9349 E-06	-1,9954 E-07	1,2969 E-06	-
00373	002	0,0019	-0,0017	-0,0168	-1,7009 E-05	3,5647 E-06	-2,0026 E-06	-
	003	0,0002	0,0041	-0,0135	-1,806 E-05	6,4402 E-07	4,5673 E-06	-
	004	0,0000	0,0004	-0,0002	-2,383 E-06	-5,5089 E-08	5,5356 E-07	-
	005	0,0000	0,0009	-0,0006	-5,8693 E-06	-1,3685 E-07	1,362 E-06	-
00374	002	0,0019	-0,0014	-0,0314	-1,7576 E-04	1,3631 E-05	-2,1976 E-06	-

Nodi - Spostamenti per condizioni di carico non sismiche

Nodo	CC	Sx	Sy	Sz	Θ x	Θ y	Θ z	σ t
		[cm]	[cm]	[cm]	[rad]	[rad]	[rad]	[N/mm²]
	003	-0,0012	0,0042	-0,0215	-6,1174 E-05	5,7596 E-06	3,6059 E-06	-
	004	-0,0002	0,0004	-0,0014	-9,5709 E-06	7,3432 E-07	4,0037 E-07	-
	005	-0,0004	0,0010	-0,0034	-2,3581 E-05	1,8065 E-06	9,846 E-07	-
00375	002	0,0023	-0,0014	-0,0317	-1,1198 E-04	-1,4974 E-05	-5,5274 E-06	-
	003	-0,0010	0,0039	-0,0217	-3,3681 E-05	-7,4027 E-06	2,4095 E-06	-
	004	-0,0001	0,0004	-0,0014	-4,9786 E-06	-1,497 E-06	1,9557 E-07	-
	005	-0,0003	0,0009	-0,0035	-1,2266 E-05	-3,6917 E-06	4,7977 E-07	-
00376	002	0,0024	-0,0013	-0,0328	-5,4668 E-05	-2,2489 E-05	-6,3394 E-06	-
	003	-0,0010	0,0037	-0,0222	-8,9263 E-06	-1,1044 E-05	2,2266 E-06	-
	004	-0,0001	0,0003	-0,0015	-8,376 E-07	-2,1364 E-06	1,6209 E-07	-
	005	-0,0003	0,0008	-0,0038	-2,063 E-06	-5,2674 E-06	3,9705 E-07	-
00377	002	0,0023	-0,0012	-0,0339	-2,1329 E-05	-1,5161 E-05	-5,0945 E-06	-
	003	-0,0010	0,0035	-0,0228	7,0805 E-06	-7,7452 E-06	2,8869 E-06	-
	004	-0,0001	0,0003	-0,0016	1,8345 E-06	-1,6241 E-06	2,743 E-07	-
	005	-0,0003	0,0008	-0,0040	4,5207 E-06	-4,0052 E-06	6,7328 E-07	-
00378	002	0,0022	-0,0011	-0,0344	1,1884 E-06	1,6662 E-06	-4,9323 E-06	-
	003	-0,0010	0,0033	-0,0231	1,6952 E-05	3,1142 E-07	3,0345 E-06	-
	004	-0,0001	0,0003	-0,0017	3,4792 E-06	-3,0819 E-07	3,008 E-07	-
	005	-0,0003	0,0007	-0,0042	8,5727 E-06	-7,6282 E-07	7,3842 E-07	-
00379	002	0,0020	-0,0009	-0,0338	1,5074 E-05	2,4168 E-05	-2,9585 E-06	-
	003	-0,0011	0,0031	-0,0228	2,2072 E-05	1,0575 E-05	3,8195 E-06	-
	004	-0,0001	0,0003	-0,0017	4,3162 E-06	1,3769 E-06	4,4145 E-07	-
	005	-0,0003	0,0007	-0,0041	1,0635 E-05	3,3891 E-06	1,0847 E-06	-
00380	002	0,0017	-0,0008	-0,0321	2,4693 E-05	5,079 E-05	-1,9371 E-07	-
	003	-0,0011	0,0029	-0,0220	2,5531 E-05	2,2915 E-05	4,8859 E-06	-
	004	-0,0002	0,0002	-0,0016	4,8637 E-06	3,3975 E-06	6,3367 E-07	-
	005	-0,0004	0,0006	-0,0038	1,1983 E-05	8,368 E-06	1,558 E-06	-
00381	002	0,0015	-0,0008	-0,0292	2,6886 E-05	7,1962 E-05	5,2792 E-09	-
	003	-0,0012	0,0027	-0,0207	2,4053 E-05	3,2811 E-05	4,8828 E-06	-
	004	-0,0002	0,0002	-0,0014	4,5877 E-06	5,0128 E-06	6,4673 E-07	-
	005	-0,0004	0,0005	-0,0034	1,1303 E-05	1,2348 E-05	1,59 E-06	-
00382	002	0,0014	-0,0007	-0,0253	2,3009 E-05	8,7283 E-05	2,1374 E-06	-
	003	-0,0012	0,0025	-0,0190	1,8771 E-05	3,9635 E-05	5,4963 E-06	-
	004	-0,0002	0,0002	-0,0011	3,6624 E-06	6,1079 E-06	7,7338 E-07	-
	005	-0,0004	0,0005	-0,0027	9,0223 E-06	1,5046 E-05	1,9016 E-06	-
00383	002	0,0014	-0,0007	-0,0210	1,4155 E-05	8,8702 E-05	2,2402 E-06	-
	003	-0,0011	0,0023	-0,0171	1,0965 E-05	4,0137 E-05	4,9128 E-06	-
	004	-0,0001	0,0002	-0,0008	2,322 E-06	6,1324 E-06	7,0633 E-07	-
	005	-0,0003	0,0004	-0,0020	5,7199 E-06	1,5106 E-05	1,7357 E-06	-
00384	002	0,0015	-0,0006	-0,0170	4,8553 E-06	7,2992 E-05	-1,3116 E-07	-
	003	-0,0009	0,0022	-0,0153	2,1942 E-06	3,2552 E-05	3,2152 E-06	-
	004	-0,0001	0,0001	-0,0005	8,3711 E-07	4,7981 E-06	4,5793 E-07	-
	005	-0,0003	0,0003	-0,0013	2,0624 E-06	1,1818 E-05	1,1231 E-06	-
00385	002	-0,0032	-0,0008	-0,0238	-6,5093 E-05	2,1273 E-04	1,7085 E-05	-
	003	0,0004	0,0068	-0,0187	-3,3633 E-05	9,7431 E-05	3,8254 E-06	-
	004	0,0000	0,0007	-0,0008	-4,8141 E-06	1,6404 E-05	7,7253 E-07	-
	005	0,0001	0,0018	-0,0020	-1,1859 E-05	4,042 E-05	1,9036 E-06	-
00386	002	-0,0026	-0,0004	-0,0220	-1,4557 E-05	1,3539 E-04	5,0545 E-06	-
	003	0,0005	0,0070	-0,0173	-1,8664 E-05	6,5605 E-05	-2,151 E-07	-
	004	0,0001	0,0008	-0,0006	-2,2925 E-06	1,0997 E-05	9,1203 E-08	-
	005	0,0002	0,0019	-0,0016	-5,6452 E-06	2,7098 E-05	2,2473 E-07	-
00387	002	-0,0024	-0,0004	-0,0216	-9,2448 E-06	1,0396 E-04	3,4292 E-06	-
	003	0,0004	0,0070	-0,0165	-1,7209 E-05	5,212 E-05	-1,1511 E-06	-
	004	0,0001	0,0008	-0,0005	-2,05 E-06	8,7382 E-06	-6,4436 E-08	-
	005	0,0002	0,0019	-0,0013	-5,0476 E-06	2,1532 E-05	-1,5875 E-07	-
00388	002	-0,0022	-0,0004	-0,0213	-7,0049 E-06	7,2229 E-05	3,6727 E-06	-
	003	0,0004	0,0070	-0,0158	-1,6627 E-05	3,7818 E-05	-1,1398 E-06	-
	004	0,0001	0,0008	-0,0005	-1,9532 E-06	6,3441 E-06	-6,1274 E-08	-
	005	0,0002	0,0019	-0,0011	-4,8091 E-06	1,5633 E-05	-1,5096 E-07	-
00389	002	-0,0021	-0,0004	-0,0210	-6,9009 E-06	4,5618 E-05	3,1776 E-06	-
	003	0,0003	0,0070	-0,0151	-1,6785 E-05	2,5128 E-05	-1,3444 E-06	-
	004	0,0001	0,0008	-0,0004	-1,9812 E-06	4,2274 E-06	-9,8062 E-08	-
	005	0,0002	0,0019	-0,0009	-4,8781 E-06	1,0417 E-05	-2,4165 E-07	-
00390	002	-0,0021	-0,0003	-0,0207	-6,9589 E-06	1,7292 E-05	2,0538 E-06	-
	003	0,0002	0,0070	-0,0144	-1,6837 E-05	1,0903 E-05	-1,8917 E-06	-
	004	0,0001	0,0008	-0,0003	-1,9912 E-06	1,8536 E-06	-1,8912 E-07	-
	005	0,0001	0,0019	-0,0007	-4,903 E-06	4,5682 E-06	-4,6601 E-07	-
00391	002	-0,0020	-0,0001	-0,0205	-2,6223 E-05	5,5992 E-08	3,7349 E-06	-
	003	0,0001	0,0070	-0,0138	-2,6863 E-05	2,2159 E-06	-1,098 E-06	-
	004	0,0000	0,0008	-0,0002	-3,6787 E-06	4,1003 E-07	-6,4895 E-08	-
	005	0,0001	0,0019	-0,0006	-9,0606 E-06	1,0114 E-06	-1,6004 E-07	-
00392	002	-0,0021	0,0001	-0,0205	-5,4117 E-05	-9,8007 E-07	2,3123 E-06	-
	003	0,0001	0,0070	-0,0139	-4,1006 E-05	1,7924 E-06	-1,7625 E-06	-
	004	0,0000	0,0008	-0,0003	-6,0684 E-06	3,4331 E-07	-1,7256 E-07	-
	005	0,0001	0,0019	-0,0006	-1,4949 E-05	8,4709 E-07	-4,2529 E-07	-
00393	002	-0,0022	0,0003	-0,0204	-8,0768 E-05	-2,5478 E-06	1,5614 E-06	-
	003	0,0000	0,0069	-0,0140	-5,4204 E-05	1,1398 E-06	-2,1007 E-06	-
	004	0,0000	0,0008	-0,0003	-8,3038 E-06	2,3983 E-07	-2,2316 E-07	-
	005	0,0001	0,0019	-0,0007	-2,0457 E-05	5,9217 E-07	-5,4987 E-07	-

Nodi - Spostamenti per condizioni di carico non sismiche

Nodo	CC	Sx	Sy	Sz	Θ x	Θ y	Θ z	σ t
		[cm]	[cm]	[cm]	[rad]	[rad]	[rad]	[N/mm²]
00394	002	-0,0022	0,0003	-0,0203	-1,0241 E-04	-3,8742 E-06	3,7215 E-07	-
	003	0,0000	0,0068	-0,0140	-6,4508 E-05	5,3259 E-07	-2,7259 E-06	-
	004	0,0000	0,0007	-0,0003	-1,0053 E-05	1,452 E-07	-3,231 E-07	-
	005	0,0001	0,0018	-0,0007	-2,4767 E-05	3,5906 E-07	-7,9605 E-07	-
00395	002	-0,0023	0,0004	-0,0201	-1,1764 E-04	-4,8055 E-06	-1,5154 E-06	-
	003	-0,0001	0,0066	-0,0140	-7,1663 E-05	6,3894 E-08	-3,6839 E-06	-
	004	0,0000	0,0007	-0,0003	-1,1271 E-05	7,2525 E-08	-4,7912 E-07	-
	005	0,0000	0,0018	-0,0007	-2,7768 E-05	1,8 E-07	-1,1804 E-06	-
00396	002	-0,0023	0,0003	-0,0198	-1,2448 E-04	-5,4438 E-06	-2,1502 E-06	-
	003	-0,0001	0,0065	-0,0140	-7,4543 E-05	-1,4597 E-07	-4,0415 E-06	-
	004	0,0000	0,0007	-0,0003	-1,1773 E-05	4,4502 E-08	-5,3108 E-07	-
	005	0,0000	0,0017	-0,0007	-2,9006 E-05	1,11 E-07	-1,3083 E-06	-
00397	002	-0,0024	0,0001	-0,0195	-1,2337 E-04	-6,0439 E-06	-3,6805 E-06	-
	003	-0,0002	0,0062	-0,0140	-7,361 E-05	-4,6756 E-07	-4,8812 E-06	-
	004	0,0000	0,0007	-0,0003	-1,1634 E-05	-5,9526 E-10	-6,6609 E-07	-
	005	0,0000	0,0017	-0,0007	-2,8663 E-05	-6,5433 E-11	-1,6408 E-06	-
00398	002	-0,0024	-0,0001	-0,0191	-1,1324 E-04	-7,1871 E-06	-5,2019 E-06	-
	003	-0,0002	0,0060	-0,0140	-6,8444 E-05	-1,0709 E-06	-5,6987 E-06	-
	004	0,0000	0,0006	-0,0003	-1,078 E-05	-9,5784 E-08	-7,9676 E-07	-
	005	0,0000	0,0016	-0,0007	-2,6558 E-05	-2,3458 E-07	-1,9627 E-06	-
00399	002	-0,0024	-0,0004	-0,0187	-9,6067 E-05	-7,4039 E-06	-5,4436 E-06	-
	003	-0,0002	0,0057	-0,0139	-5,9654 E-05	-1,1027 E-06	-5,8685 E-06	-
	004	0,0000	0,0006	-0,0003	-9,3205 E-06	-9,2542 E-08	-8,1617 E-07	-
	005	0,0000	0,0015	-0,0007	-2,2962 E-05	-2,2653 E-07	-2,0103 E-06	-
00400	002	-0,0024	-0,0007	-0,0183	-7,3504 E-05	-7,4893 E-06	-6,1486 E-06	-
	003	-0,0002	0,0053	-0,0138	-4,8127 E-05	-1,1836 E-06	-6,3224 E-06	-
	004	0,0000	0,0006	-0,0003	-7,401 E-06	-9,5454 E-08	-8,8616 E-07	-
	005	0,0000	0,0014	-0,0007	-1,8233 E-05	-2,3363 E-07	-2,1826 E-06	-
00401	002	-0,0024	-0,0011	-0,0178	-4,8116 E-05	-8,6882 E-06	-6,4918 E-06	-
	003	-0,0002	0,0050	-0,0137	-3,4923 E-05	-1,8551 E-06	-6,5081 E-06	-
	004	0,0000	0,0005	-0,0003	-5,1951 E-06	-2,0057 E-07	-9,1055 E-07	-
	005	0,0000	0,0012	-0,0006	-1,2797 E-05	-4,9258 E-07	-2,2425 E-06	-
00402	002	-0,0022	-0,0014	-0,0173	-2,388 E-05	-8,0317 E-06	-5,9601 E-06	-
	003	-0,0002	0,0047	-0,0136	-2,2052 E-05	-1,6363 E-06	-6,4016 E-06	-
	004	0,0000	0,0005	-0,0002	-3,0511 E-06	-1,519 E-07	-8,8261 E-07	-
	005	0,0000	0,0011	-0,0006	-7,5149 E-06	-3,7257 E-07	-2,1734 E-06	-
00403	002	-0,0020	-0,0018	-0,0171	-5,2203 E-06	-9,3555 E-06	-3,0689 E-06	-
	003	0,0000	0,0043	-0,0141	-1,2739 E-05	-3,1653 E-06	-5,63 E-06	-
	004	0,0000	0,0004	-0,0003	-1,4778 E-06	-4,0816 E-07	-7,3769 E-07	-
	005	0,0001	0,0010	-0,0008	-3,6382 E-06	-1,0038 E-06	-1,816 E-06	-
00404	002	-0,0019	-0,0017	-0,0173	-6,7655 E-06	-1,0018 E-05	-1,8885 E-06	-
	003	0,0003	0,0043	-0,0146	-1,296 E-05	-3,0412 E-06	-5,3042 E-06	-
	004	0,0001	0,0004	-0,0004	-1,5215 E-06	-3,9313 E-07	-6,8142 E-07	-
	005	0,0001	0,0010	-0,0009	-3,7461 E-06	-9,6674 E-07	-1,6774 E-06	-
00405	002	-0,0018	-0,0017	-0,0175	-8,5648 E-06	-2,2372 E-05	-2,343 E-06	-
	003	0,0005	0,0043	-0,0152	-1,3317 E-05	-9,4405 E-06	-5,4375 E-06	-
	004	0,0001	0,0004	-0,0004	-1,5857 E-06	-1,466 E-06	-7,086 E-07	-
	005	0,0002	0,0010	-0,0011	-3,9042 E-06	-3,6101 E-06	-1,7443 E-06	-
00406	002	-0,0017	-0,0016	-0,0178	-1,3638 E-05	-2,1373 E-05	-2,3279 E-06	-
	003	0,0007	0,0043	-0,0158	-1,4716 E-05	-8,2089 E-06	-5,5073 E-06	-
	004	0,0001	0,0004	-0,0005	-1,8265 E-06	-1,2561 E-06	-7,2223 E-07	-
	005	0,0003	0,0010	-0,0012	-4,4976 E-06	-3,0929 E-06	-1,7779 E-06	-
00407	002	-0,0016	-0,0015	-0,0186	-2,938 E-05	-3,5393 E-05	-2,1445 E-06	-
	003	0,0009	0,0044	-0,0165	-1,9932 E-05	-1,4936 E-05	-5,475 E-06	-
	004	0,0001	0,0004	-0,0006	-2,7036 E-06	-2,373 E-06	-7,1934 E-07	-
	005	0,0004	0,0010	-0,0014	-6,6588 E-06	-5,8447 E-06	-1,7708 E-06	-
00408	002	-0,0014	-0,0013	-0,0268	-2,4552 E-04	-6,4459 E-05	-2,5192 E-06	-
	003	0,0013	0,0044	-0,0200	-9,2363 E-05	-2,9302 E-05	-5,7518 E-06	-
	004	0,0002	0,0004	-0,0011	-1,4781 E-05	-4,7205 E-06	-7,6797 E-07	-
	005	0,0005	0,0010	-0,0028	-3,6419 E-05	-1,1628 E-05	-1,8907 E-06	-
00409	002	-0,0007	-0,0012	-0,0388	-2,0797 E-04	-1,3587 E-04	-7,3702 E-06	-
	003	0,0017	0,0047	-0,0249	-7,6756 E-05	-6,2739 E-05	-7,9717 E-06	-
	004	0,0003	0,0005	-0,0019	-1,214 E-05	-1,031 E-05	-1,1516 E-06	-
	005	0,0006	0,0011	-0,0048	-2,991 E-05	-2,54 E-05	-2,8363 E-06	-
00410	002	-0,0004	-0,0010	-0,0464	-1,5608 E-04	-1,5718 E-04	-1,0846 E-05	-
	003	0,0019	0,0050	-0,0285	-5,5758 E-05	-7,3443 E-05	-9,2645 E-06	-
	004	0,0003	0,0005	-0,0025	-8,6148 E-06	-1,2112 E-05	-1,377 E-06	-
	005	0,0007	0,0012	-0,0062	-2,1224 E-05	-2,9842 E-05	-3,3918 E-06	-
00411	002	-0,0003	-0,0007	-0,0546	-1,2673 E-04	-1,5681 E-04	-1,0352 E-05	-
	003	0,0019	0,0053	-0,0323	-4,2847 E-05	-7,3285 E-05	-8,6335 E-06	-
	004	0,0003	0,0006	-0,0031	-6,4419 E-06	-1,2093 E-05	-1,2772 E-06	-
	005	0,0007	0,0014	-0,0078	-1,587 E-05	-2,9796 E-05	-3,1461 E-06	-
00412	002	-0,0005	-0,0004	-0,0622	-1,1401 E-04	-1,3436 E-04	-1,0181 E-05	-
	003	0,0018	0,0057	-0,0358	-3,6773 E-05	-6,2993 E-05	-8,2958 E-06	-
	004	0,0003	0,0006	-0,0037	-5,415 E-06	-1,0375 E-05	-1,2285 E-06	-
	005	0,0007	0,0015	-0,0092	-1,3339 E-05	-2,5563 E-05	-3,0264 E-06	-
00413	002	-0,0008	-0,0001	-0,0683	-1,093 E-04	-9,9379 E-05	-8,3957 E-06	-
	003	0,0016	0,0060	-0,0387	-3,4693 E-05	-4,7197 E-05	-7,3094 E-06	-
	004	0,0003	0,0006	-0,0042	-5,0576 E-06	-7,734 E-06	-1,0713 E-06	-

Nodi - Spostamenti per condizioni di carico non sismiche

Nodo	CC	Sx	Sy	Sz	Θ x	Θ y	Θ z	σ t
		[cm]	[cm]	[cm]	[rad]	[rad]	[rad]	[N/mm²]
	005	0,0006	0,0016	-0,0104	-1,2459 E-05	-1,9055 E-05	-2,6392 E-06	-
00414	002	-0,0012	0,0001	-0,0719	-1,0893 E-04	-4,9378 E-05	-6,3453 E-06	-
	003	0,0014	0,0062	-0,0405	-3,5384 E-05	-2,4013 E-05	-6,2168 E-06	-
	004	0,0002	0,0007	-0,0045	-5,1645 E-06	-3,8537 E-06	-8,9274 E-07	-
	005	0,0005	0,0017	-0,0111	-1,2722 E-05	-9,494 E-06	-2,1993 E-06	-
00415	002	-0,0017	0,0003	-0,0728	-1,0527 E-04	1,6834 E-05	-1,865 E-06	-
	003	0,0012	0,0065	-0,0409	-3,46 E-05	6,6579 E-06	-3,9696 E-06	-
	004	0,0002	0,0007	-0,0046	-5,0252 E-06	1,278 E-06	-5,2282 E-07	-
	005	0,0004	0,0017	-0,0112	-1,2379 E-05	3,1504 E-06	-1,288 E-06	-
00416	002	-0,0022	0,0003	-0,0707	-1,0112 E-04	6,9494 E-05	1,124 E-06	-
	003	0,0010	0,0066	-0,0400	-3,4108 E-05	3,0718 E-05	-2,5038 E-06	-
	004	0,0001	0,0007	-0,0044	-4,9366 E-06	5,3028 E-06	-2,8385 E-07	-
	005	0,0003	0,0018	-0,0108	-1,216 E-05	1,3067 E-05	-6,9928 E-07	-
00417	002	-0,0026	0,0003	-0,0657	-9,8175 E-05	1,2181 E-04	1,1397 E-06	-
	003	0,0008	0,0068	-0,0378	-3,5355 E-05	5,4916 E-05	-2,4066 E-06	-
	004	0,0001	0,0007	-0,0040	-5,1398 E-06	9,3503 E-06	-2,7071 E-07	-
	005	0,0003	0,0018	-0,0099	-1,2661 E-05	2,304 E-05	-6,6696 E-07	-
00418	002	-0,0030	0,0002	-0,0581	-9,2782 E-05	1,7839 E-04	6,0554 E-06	-
	003	0,0005	0,0069	-0,0343	-3,5714 E-05	8,1 E-05	-4,1796 E-08	-
	004	0,0001	0,0008	-0,0034	-5,1979 E-06	1,371 E-05	1,2204 E-07	-
	005	0,0002	0,0019	-0,0085	-1,2804 E-05	3,3783 E-05	3,0072 E-07	-
00419	002	-0,0034	0,0000	-0,0483	-9,1741 E-05	2,1082 E-04	1,0078 E-05	-
	003	0,0004	0,0069	-0,0299	-3,8583 E-05	9,5629 E-05	1,7081 E-06	-
	004	0,0000	0,0008	-0,0027	-5,6783 E-06	1,615 E-05	4,1131 E-07	-
	005	0,0001	0,0019	-0,0066	-1,3988 E-05	3,9794 E-05	1,0134 E-06	-
00420	002	-0,0036	-0,0003	-0,0371	-8,4087 E-05	2,2752 E-04	1,1766 E-05	-
	003	0,0003	0,0069	-0,0248	-3,9232 E-05	1,0306 E-04	2,2249 E-06	-
	004	0,0000	0,0008	-0,0018	-5,7778 E-06	1,7381 E-05	4,9629 E-07	-
	005	0,0001	0,0019	-0,0045	-1,4233 E-05	4,2827 E-05	1,2228 E-06	-
00421	002	-0,0019	-0,0016	-0,0168	-1,7012 E-05	-3,4748 E-06	2,0101 E-06	-
	003	-0,0002	0,0041	-0,0135	-1,8039 E-05	-5,8888 E-07	-4,5796 E-06	-
	004	0,0000	0,0004	-0,0002	-2,3834 E-06	6,3961 E-08	-5,5177 E-07	-
	005	0,0000	0,0009	-0,0006	-5,87 E-06	1,5958 E-07	-1,3577 E-06	-
00422	002	-0,0018	-0,0015	-0,0167	-3,0943 E-05	-2,892 E-06	2,1749 E-06	-
	003	-0,0001	0,0039	-0,0135	-2,5416 E-05	-5,0391 E-07	-4,4907 E-06	-
	004	0,0000	0,0004	-0,0003	-3,6432 E-06	8,7658 E-08	-5,2657 E-07	-
	005	0,0000	0,0009	-0,0006	-8,9743 E-06	2,1807 E-07	-1,2953 E-06	-
00423	002	-0,0017	-0,0013	-0,0166	-4,4246 E-05	-2,8876 E-06	2,4162 E-06	-
	003	-0,0001	0,0037	-0,0135	-3,2348 E-05	-5,7461 E-07	-4,3794 E-06	-
	004	0,0000	0,0003	-0,0003	-4,8385 E-06	8,526 E-08	-5,0387 E-07	-
	005	0,0000	0,0008	-0,0006	-1,192 E-05	2,1231 E-07	-1,2391 E-06	-
00424	002	-0,0016	-0,0011	-0,0164	-5,705 E-05	-2,8367 E-06	2,618 E-06	-
	003	-0,0001	0,0035	-0,0135	-3,8936 E-05	-5,1327 E-07	-4,121 E-06	-
	004	0,0000	0,0003	-0,0003	-5,9739 E-06	1,0062 E-07	-4,5583 E-07	-
	005	0,0000	0,0008	-0,0007	-1,4717 E-05	2,5036 E-07	-1,1204 E-06	-
00425	002	-0,0015	-0,0010	-0,0162	-6,5396 E-05	-3,9533 E-06	1,8533 E-06	-
	003	0,0000	0,0033	-0,0134	-4,283 E-05	-1,0507 E-06	-4,4466 E-06	-
	004	0,0000	0,0003	-0,0003	-6,6335 E-06	2,2172 E-08	-5,1426 E-07	-
	005	0,0001	0,0007	-0,0007	-1,6343 E-05	5,7179 E-08	-1,264 E-06	-
00426	002	-0,0014	-0,0009	-0,0160	-6,7368 E-05	-4,0026 E-06	1,9811 E-06	-
	003	0,0000	0,0031	-0,0134	-4,3313 E-05	-1,0204 E-06	-4,2234 E-06	-
	004	0,0000	0,0003	-0,0003	-6,733 E-06	3,1884 E-08	-4,7853 E-07	-
	005	0,0001	0,0006	-0,0007	-1,6588 E-05	8,136 E-08	-1,1756 E-06	-
00427	002	-0,0014	-0,0007	-0,0158	-6,4979 E-05	-3,8035 E-06	2,0416 E-06	-
	003	0,0000	0,0029	-0,0133	-4,1925 E-05	-8,3183 E-07	-3,9656 E-06	-
	004	0,0000	0,0002	-0,0003	-6,5138 E-06	6,1217 E-08	-4,35 E-07	-
	005	0,0001	0,0006	-0,0007	-1,6048 E-05	1,54 E-07	-1,068 E-06	-
00428	002	-0,0013	-0,0006	-0,0155	-5,69 E-05	-4,6652 E-06	1,3033 E-06	-
	003	0,0001	0,0027	-0,0132	-3,717 E-05	-1,2575 E-06	-4,1735 E-06	-
	004	0,0000	0,0002	-0,0003	-5,6998 E-06	8,4343 E-10	-4,7628 E-07	-
	005	0,0001	0,0005	-0,0007	-1,4042 E-05	5,4534 E-09	-1,1692 E-06	-
00429	002	-0,0011	-0,0005	-0,0152	-4,2875 E-05	-3,9711 E-06	1,663 E-06	-
	003	0,0002	0,0026	-0,0131	-2,932 E-05	-7,8857 E-07	-3,7466 E-06	-
	004	0,0000	0,0002	-0,0003	-4,3947 E-06	7,5589 E-08	-4,1046 E-07	-
	005	0,0001	0,0005	-0,0007	-1,0827 E-05	1,9022 E-07	-1,0066 E-06	-
00430	002	-0,0010	-0,0004	-0,0150	-2,6358 E-05	-2,59 E-06	1,8308 E-06	-
	003	0,0003	0,0024	-0,0131	-2,0071 E-05	9,8439 E-08	-3,3622 E-06	-
	004	0,0001	0,0002	-0,0003	-2,8712 E-06	2,0348 E-07	-3,61 E-07	-
	005	0,0001	0,0004	-0,0007	-7,0726 E-06	5,0642 E-07	-8,8459 E-07	-
00431	002	-0,0008	-0,0003	-0,0148	-9,374 E-06	-5,6699 E-07	2,7085 E-06	-
	003	0,0004	0,0022	-0,0130	-1,0061 E-05	1,4509 E-06	-2,6381 E-06	-
	004	0,0001	0,0002	-0,0003	-1,2382 E-06	4,3382 E-07	-2,9931 E-07	-
	005	0,0002	0,0004	-0,0007	-3,0498 E-06	1,0755 E-06	-7,3207 E-07	-
00432	002	-0,0017	-0,0003	-0,0144	1,3486 E-06	-2,5664 E-05	8,6028 E-06	-
	003	0,0006	0,0021	-0,0140	-3,3668 E-06	-1,0607 E-05	2,7968 E-06	-
	004	0,0001	0,0001	-0,0004	-1,0622 E-07	-1,0679 E-06	5,1503 E-07	-
	005	0,0002	0,0003	-0,0009	-2,6061 E-07	-2,622 E-06	1,2783 E-06	-
00433	002	-0,0015	-0,0005	-0,0170	5,4713 E-06	-7,4289 E-05	-1,2474 E-07	-
	003	0,0009	0,0022	-0,0153	2,6298 E-06	-3,3029 E-05	-3,2986 E-06	-

Nodi - Spostamenti per condizioni di carico non sismiche

Nodo	CC	Sx	Sy	Sz	Θ x	Θ y	Θ z	σ t
		[cm]	[cm]	[cm]	[rad]	[rad]	[rad]	[N/mm²]
	004	0,0001	0,0001	-0,0005	9,0494 E-07	-4,8914 E-06	-4,7095 E-07	-
	005	0,0003	0,0004	-0,0013	2,2299 E-06	-1,2046 E-05	-1,1542 E-06	-
00434	002	-0,0013	-0,0006	-0,0211	1,4364 E-05	-8,8331 E-05	-2,1617 E-06	-
	003	0,0011	0,0023	-0,0171	1,1221 E-05	-3,9891 E-05	-4,8591 E-06	-
	004	0,0001	0,0002	-0,0008	2,3593 E-06	-6,0958 E-06	-6,9268 E-07	-
	005	0,0004	0,0004	-0,0020	5,812 E-06	-1,5014 E-05	-1,7012 E-06	-
00435	002	-0,0013	-0,0007	-0,0254	2,4379 E-05	-8,729 E-05	-1,7508 E-06	-
	003	0,0012	0,0025	-0,0190	1,9727 E-05	-3,964 E-05	-5,3539 E-06	-
	004	0,0002	0,0002	-0,0011	3,8164 E-06	-6,1097 E-06	-7,4169 E-07	-
	005	0,0004	0,0005	-0,0027	9,4017 E-06	-1,5049 E-05	-1,823 E-06	-
00436	002	-0,0015	-0,0007	-0,0292	2,6143 E-05	-7,1096 E-05	1,3183 E-07	-
	003	0,0012	0,0027	-0,0208	2,3484 E-05	-3,2415 E-05	-4,9268 E-06	-
	004	0,0002	0,0002	-0,0014	4,4844 E-06	-4,9464 E-06	-6,4547 E-07	-
	005	0,0004	0,0005	-0,0034	1,1048 E-05	-1,2183 E-05	-1,5865 E-06	-
00437	002	-0,0017	-0,0008	-0,0321	2,512 E-05	-5,0645 E-05	3,4577 E-07	-
	003	0,0012	0,0029	-0,0221	2,5849 E-05	-2,2859 E-05	-4,8233 E-06	-
	004	0,0002	0,0002	-0,0016	4,9086 E-06	-3,3845 E-06	-6,1891 E-07	-
	005	0,0004	0,0006	-0,0039	1,2094 E-05	-8,3346 E-06	-1,5211 E-06	-
00438	002	-0,0019	-0,0009	-0,0338	1,4758 E-05	-2,4058 E-05	2,786 E-06	-
	003	0,0011	0,0031	-0,0228	2,1983 E-05	-1,0535 E-05	-3,9061 E-06	-
	004	0,0001	0,0003	-0,0017	4,2923 E-06	-1,3652 E-06	-4,5118 E-07	-
	005	0,0004	0,0007	-0,0041	1,0576 E-05	-3,359 E-06	-1,1083 E-06	-
00439	002	-0,0021	-0,0010	-0,0344	1,5529 E-06	-1,5437 E-06	4,9437 E-06	-
	003	0,0011	0,0033	-0,0231	1,7221 E-05	-2,8359 E-07	-3,0413 E-06	-
	004	0,0001	0,0003	-0,0017	3,5154 E-06	3,1806 E-07	-2,9755 E-07	-
	005	0,0003	0,0007	-0,0042	8,662 E-06	7,8828 E-07	-7,3018 E-07	-
00440	002	-0,0023	-0,0011	-0,0340	-2,1056 E-05	1,4785 E-05	5,0857 E-06	-
	003	0,0010	0,0035	-0,0228	7,3364 E-06	7,555 E-06	-2,8998 E-06	-
	004	0,0001	0,0003	-0,0016	1,8686 E-06	1,599 E-06	-2,7233 E-07	-
	005	0,0003	0,0008	-0,0040	4,6048 E-06	3,9444 E-06	-6,6825 E-07	-
00441	002	-0,0023	-0,0013	-0,0328	-5,5198 E-05	2,2523 E-05	6,335 E-06	-
	003	0,0010	0,0037	-0,0223	-9,0261 E-06	1,1053 E-05	-2,2375 E-06	-
	004	0,0001	0,0003	-0,0015	-8,6206 E-07	2,1462 E-06	-1,5985 E-07	-
	005	0,0003	0,0008	-0,0038	-2,123 E-06	5,2924 E-06	-3,9146 E-07	-
00442	002	-0,0022	-0,0014	-0,0317	-1,132 E-04	1,431 E-05	5,563 E-06	-
	003	0,0011	0,0039	-0,0217	-3,407 E-05	7,0639 E-06	-2,412 E-06	-
	004	0,0001	0,0004	-0,0014	-5,0514 E-06	1,4469 E-06	-1,9168 E-07	-
	005	0,0003	0,0009	-0,0035	-1,2445 E-05	3,5692 E-06	-4,7022 E-07	-
00443	002	-0,0019	-0,0013	-0,0314	-1,7715 E-04	-1,3942 E-05	2,1861 E-06	-
	003	0,0012	0,0042	-0,0215	-6,1587 E-05	-5,8885 E-06	-3,6287 E-06	-
	004	0,0002	0,0004	-0,0014	-9,6467 E-06	-7,4943 E-07	-4,0057 E-07	-
	005	0,0004	0,0010	-0,0034	-2,3768 E-05	-1,8429 E-06	-9,8517 E-07	-
00444	002	0,0007	-0,0020	-0,0095	3,971 E-05	1,938 E-05	5,4566 E-07	-
	003	-0,0002	0,0002	-0,0123	-4,3161 E-06	-4,5382 E-06	2,9492 E-07	-
	004	0,0000	0,0000	-0,0001	7,5661 E-07	3,6893 E-07	-1,0947 E-07	-
	005	0,0000	-0,0001	-0,0002	1,8709 E-06	9,1066 E-07	-2,7128 E-07	-
00445	002	0,0004	-0,0020	-0,0087	3,9581 E-05	1,1933 E-05	-6,8665 E-07	-
	003	-0,0001	0,0002	-0,0125	-4,0805 E-06	-2,5136 E-06	3,0345 E-07	-
	004	0,0000	0,0000	-0,0001	6,5371 E-07	2,1685 E-07	-5,6708 E-08	-
	005	0,0000	-0,0001	-0,0002	1,6162 E-06	5,3434 E-07	-1,4008 E-07	-
00446	002	0,0000	-0,0020	-0,0084	3,928 E-05	-3,0299 E-09	-6,1539 E-09	-
	003	0,0000	0,0002	-0,0126	-3,9263 E-06	-3,7605 E-08	1,1279 E-08	-
	004	0,0000	0,0000	-0,0001	6,2144 E-07	8,2931 E-11	-4,9645 E-10	-
	005	0,0000	-0,0001	-0,0002	1,5367 E-06	-1,7056 E-09	-6,5536 E-10	-
00447	002	-0,0004	-0,0020	-0,0087	3,955 E-05	-1,2036 E-05	7,0413 E-07	-
	003	0,0001	0,0002	-0,0125	-4,052 E-06	2,493 E-06	-2,7512 E-07	-
	004	0,0000	0,0000	-0,0001	6,5845 E-07	-2,1935 E-07	5,9893 E-08	-
	005	0,0000	-0,0001	-0,0002	1,6291 E-06	-5,4436 E-07	1,4913 E-07	-
00448	002	-0,0007	-0,0020	-0,0095	3,9654 E-05	-1,9345 E-05	-4,8152 E-07	-
	003	0,0002	0,0002	-0,0123	-4,2335 E-06	4,4443 E-06	-2,5507 E-07	-
	004	0,0000	0,0000	-0,0001	7,5987 E-07	-3,6788 E-07	1,1313 E-07	-
	005	0,0000	-0,0001	-0,0002	1,8814 E-06	-9,1163 E-07	2,8148 E-07	-
00449	002	0,0047	-0,0006	-0,0130	1,0028 E-05	9,9543 E-05	7,0877 E-06	-
	003	0,0010	0,0004	-0,0155	-8,4642 E-06	2,2258 E-05	4,5694 E-06	-
	004	0,0002	0,0000	-0,0003	-7,8967 E-07	3,2903 E-06	5,6217 E-07	-
	005	0,0004	0,0001	-0,0008	-1,9432 E-06	8,1027 E-06	1,3841 E-06	-
00450	002	0,0039	-0,0009	-0,0086	1,7708 E-05	8,1199 E-05	3,0066 E-06	-
	003	0,0009	0,0002	-0,0145	-3,9194 E-06	1,7954 E-05	2,725 E-06	-
	004	0,0001	0,0000	-0,0002	-2,2666 E-07	2,655 E-06	3,2637 E-07	-
	005	0,0003	0,0000	-0,0005	-5,5708 E-07	6,5381 E-06	8,0351 E-07	-
00451	002	0,0028	-0,0010	-0,0052	1,9985 E-05	5,7963 E-05	1,2778 E-06	-
	003	0,0006	0,0001	-0,0138	-1,7623 E-06	1,2832 E-05	1,6273 E-06	-
	004	0,0001	0,0000	-0,0001	3,1126 E-08	1,8942 E-06	1,9172 E-07	-
	005	0,0002	0,0000	-0,0002	7,7576 E-08	4,6645 E-06	4,72 E-07	-
00452	002	0,0017	-0,0011	-0,0030	2,1125 E-05	3,2306 E-05	8,7447 E-07	-
	003	0,0004	0,0000	-0,0133	-3,9743 E-07	7,2922 E-06	1,0757 E-06	-
	004	0,0001	0,0000	0,0000	1,9268 E-07	1,0676 E-06	1,2744 E-07	-
	005	0,0001	0,0000	0,0000	4,7532 E-07	2,629 E-06	3,1375 E-07	-
00453	002	0,0008	-0,0011	-0,0018	2,1534 E-05	1,5701 E-05	6,6465 E-08	-

Nodi - Spostamenti per condizioni di carico non sismiche

Nodo	CC	Sx	Sy	Sz	Θ x	Θ y	Θ z	σ t
		[cm]	[cm]	[cm]	[rad]	[rad]	[rad]	[N/mm²]
	003	0,0002	0,0000	-0,0130	4,3159 E-07	3,7204 E-06	5,6272 E-07	-
	004	0,0000	0,0000	0,0000	2,8934 E-07	5,309 E-07	6,4697 E-08	-
	005	0,0001	0,0000	0,0001	7,1326 E-07	1,3073 E-06	1,5927 E-07	-
00454	002	0,0001	-0,0011	-0,0015	2,1127 E-05	1,7464 E-06	-1,0231 E-06	-
	003	0,0000	0,0000	-0,0129	7,3569 E-07	7,8557 E-07	5,2506 E-08	-
	004	0,0000	0,0000	0,0000	3,2211 E-07	7,9801 E-08	6,0945 E-10	-
	005	0,0000	0,0000	0,0001	7,9392 E-07	1,9627 E-07	1,4794 E-09	-
00455	002	-0,0006	-0,0010	-0,0018	1,9484 E-05	-1,4233 E-05	-1,862 E-06	-
	003	-0,0001	0,0000	-0,0129	5,2404 E-07	-2,4497 E-06	-3,0887 E-07	-
	004	0,0000	0,0000	0,0000	2,8929 E-07	-4,3085 E-07	-4,4873 E-08	-
	005	0,0000	0,0000	0,0001	7,131 E-07	-1,0615 E-06	-1,105 E-07	-
00456	002	-0,0012	-0,0009	-0,0027	1,7608 E-05	-2,4971 E-05	-2,2966 E-06	-
	003	-0,0002	0,0000	-0,0131	1,1254 E-07	-4,594 E-06	-6,4099 E-07	-
	004	0,0000	0,0000	0,0000	2,347 E-07	-7,7989 E-07	-8,1524 E-08	-
	005	-0,0001	0,0000	0,0000	5,7871 E-07	-1,9213 E-06	-2,0071 E-07	-
00457	002	-0,0017	-0,0008	-0,0042	1,5812 E-05	-3,4993 E-05	-1,5422 E-06	-
	003	-0,0003	0,0000	-0,0134	-5,7265 E-07	-6,5651 E-06	-7,6232 E-07	-
	004	-0,0001	0,0000	0,0000	1,5569 E-07	-1,1103 E-06	-8,268 E-08	-
	005	-0,0001	0,0000	-0,0001	3,8422 E-07	-2,7354 E-06	-2,0348 E-07	-
00458	002	-0,0020	-0,0007	-0,0062	1,4882 E-05	-4,2567 E-05	-3,0335 E-07	-
	003	-0,0004	0,0001	-0,0138	-1,3331 E-06	-8,0603 E-06	-8,0656 E-07	-
	004	-0,0001	0,0000	-0,0001	8,3059 E-08	-1,36 E-06	-6,6777 E-08	-
	005	-0,0002	0,0000	-0,0003	2,0553 E-07	-3,3505 E-06	-1,6421 E-07	-
00459	002	-0,0020	-0,0008	-0,0085	1,5143 E-05	-4,7017 E-05	7,0819 E-07	-
	003	-0,0004	0,0001	-0,0142	-2,1786 E-06	-9,0246 E-06	-9,1511 E-07	-
	004	-0,0001	0,0000	-0,0002	2,3035 E-08	-1,517 E-06	-5,7816 E-08	-
	005	-0,0002	0,0000	-0,0005	5,8018 E-08	-3,7372 E-06	-1,4201 E-07	-
00460	002	-0,0014	-0,0008	-0,0106	1,4468 E-05	-3,8411 E-05	-9,7352 E-08	-
	003	-0,0003	0,0002	-0,0146	-3,6973 E-06	-7,6866 E-06	-1,4187 E-06	-
	004	0,0000	0,0000	-0,0003	-1,0285 E-07	-1,2697 E-06	-1,1302 E-07	-
	005	-0,0001	0,0000	-0,0006	-2,5152 E-07	-3,1279 E-06	-2,779 E-07	-
00461	002	0,0006	0,0001	-0,0124	6,5735 E-07	7,8637 E-06	-1,003 E-05	-

Continua nella prossima tabella...

LEGENDA Nodi - Spostamenti per condizioni di carico non sismiche

CC Identificativo della condizione di carico, nella relativa tabella.

Sx, Sy, Sz, Θ x, Θ y, Θ z Le componenti dello spostamento sono relative al sistema di riferimento globale X, Y, Z.

σ t Valore della tensione sul terreno di sottofondo, per nodi appartenenti a strutture di fondazione.

CARICHI SUI NODI IN FONDAZIONE (Fondazione) ..... pag. 3
CARICHI SULLE TRAVI ..... pag. 169
CARICHI SULLE PARETI ..... pag. 169
CARICHI SULLE SOLETTE ..... pag. 171
CARICHI SULLE PLATEE ..... pag. 171
NODI - SPOSTAMENTI PER CONDIZIONI DI CARICO NON SISMICHE ..... pag. 172

Comune di Volpiano
Provincia di Torino

TABULATI DI CALCOLO
Tomo 3 di 7

OGGETTO: REALIZZAZIONE NUOVI LOCULI

COMMITTENTE: Comune di Volpiano

Il Progettista
Associazione Temporanea di Professionisti
Arch. Francesco PALUMBO (capogruppo)
Arch. Alessandro LEONE - Ing. Riccardo LITTARDI
Ing. Valeria TARQUINIO - Ing. Giuseppe CIUFFREDA
(Arch. Francesco Palumbo)

_____

Il Direttore dei Lavori
(Arch. Francesco Palumbo)

_____

Associazione Temporanea di Professionisti Arch. Francesco PALUMBO (capogruppo) Arch. Alessandro LEONE - Ing. Riccardo LITTARDI, Ing. Valeria TARQUINIO - Ing. Giuseppe CIUFFREDA
Via Sermide 6 - Roma
0645425765 - lavori@samaconsultingsrl.it

$Error_Empty_GEN_16_03
.4x02.5$

NODI - SPOSTAMENTI PER CONDIZIONI DI CARICO NON SISMICHE

Nodi - Spostamenti per condizioni di carico non sismiche

Nodo	CC	Sx	Sy	Sz	Θ x	Θ y	Θ z	σ t
		[cm]	[cm]	[cm]	[rad]	[rad]	[rad]	[N/mm²]
	003	0,0001	0,0002	-0,0134	-3,0299 E-06	1,7985 E-06	-7,2602 E-07	-
	004	0,0000	0,0000	-0,0003	-2,6722 E-07	3,5352 E-07	-2,7526 E-07	-
	005	0,0001	0,0000	-0,0007	-6,6072 E-07	8,7314 E-07	-6,7969 E-07	-
00462	002	0,0002	0,0000	-0,0125	1,1944 E-06	4,6347 E-06	-8,5319 E-06	-
	003	0,0000	0,0002	-0,0133	-3,1863 E-06	1,1502 E-06	-7,1504 E-07	-
	004	0,0000	0,0000	-0,0003	-2,4752 E-07	2,6651 E-07	-2,3718 E-07	-
	005	0,0000	0,0000	-0,0006	-6,118 E-07	6,59 E-07	-5,8555 E-07	-
00463	002	-0,0001	0,0000	-0,0126	2,0659 E-06	-3,4048 E-07	-6,394 E-06	-
	003	0,0000	0,0002	-0,0132	-3,2292 E-06	4,7158 E-07	-5,4378 E-07	-
	004	0,0000	0,0000	-0,0002	-2,1901 E-07	1,2188 E-07	-1,7432 E-07	-
	005	0,0000	0,0000	-0,0006	-5,4127 E-07	3,0226 E-07	-4,302 E-07	-
00464	002	-0,0003	-0,0001	-0,0128	3,2375 E-06	-2,6702 E-06	-3,8988 E-06	-
	003	0,0000	0,0002	-0,0131	-3,2978 E-06	-4,4442 E-08	-3,5936 E-07	-
	004	0,0000	0,0000	-0,0002	-1,8532 E-07	4,5405 E-08	-9,6535 E-08	-
	005	0,0000	0,0000	-0,0006	-4,5791 E-07	1,139 E-07	-2,3795 E-07	-
00465	002	-0,0004	-0,0001	-0,0130	3,8943 E-06	-2,2214 E-06	-3,5824 E-07	-
	003	0,0000	0,0002	-0,0130	-3,4352 E-06	-1,4707 E-07	1,0877 E-07	-
	004	0,0000	0,0000	-0,0002	-1,6566 E-07	4,5705 E-08	1,2919 E-09	-
	005	0,0000	0,0000	-0,0006	-4,0919 E-07	1,1498 E-07	3,5181 E-09	-
00466	002	-0,0007	0,0019	-0,0092	-3,7664 E-05	-1,989 E-05	1,462 E-07	-
	003	0,0000	0,0002	-0,0137	-4,8701 E-06	-1,114 E-06	-5,9137 E-07	-
	004	0,0000	0,0001	-0,0002	-1,4686 E-06	-7,1928 E-07	-1,2467 E-07	-
	005	-0,0001	0,0002	-0,0005	-3,6306 E-06	-1,7797 E-06	-3,1028 E-07	-
00467	002	-0,0005	0,0019	-0,0084	-3,742 E-05	-1,2204 E-05	-5,8717 E-07	-
	003	0,0000	0,0002	-0,0136	-4,3792 E-06	-8,5567 E-07	-2,6924 E-07	-
	004	0,0000	0,0001	-0,0002	-1,3574 E-06	-4,4983 E-07	-7,3969 E-08	-
	005	0,0000	0,0002	-0,0005	-3,3539 E-06	-1,1138 E-06	-1,8404 E-07	-
00468	002	0,0000	0,0019	-0,0081	-3,721 E-05	-1,9747 E-07	1,4458 E-07	-
	003	0,0000	0,0002	-0,0136	-4,1967 E-06	-1,29 E-07	-1,018 E-08	-
	004	0,0000	0,0001	-0,0002	-1,3128 E-06	-2,1763 E-08	1,5261 E-09	-
	005	0,0000	0,0002	-0,0004	-3,2426 E-06	-5,5977 E-08	3,134 E-09	-
00469	002	0,0004	0,0019	-0,0084	-3,7513 E-05	1,1652 E-05	4,3161 E-07	-
	003	0,0000	0,0002	-0,0136	-4,292 E-06	5,9718 E-07	1,9775 E-07	-
	004	0,0000	0,0001	-0,0002	-1,3461 E-06	4,0051 E-07	6,291 E-08	-
	005	0,0000	0,0002	-0,0004	-3,3246 E-06	9,8752 E-07	1,5548 E-07	-
00470	002	0,0007	0,0019	-0,0091	-3,7743 E-05	1,9598 E-05	-1,366 E-07	-
	003	0,0000	0,0002	-0,0136	-4,803 E-06	9,0661 E-07	5,5037 E-07	-
	004	0,0000	0,0001	-0,0002	-1,4683 E-06	6,8193 E-07	1,2435 E-07	-
	005	0,0001	0,0002	-0,0005	-3,6274 E-06	1,6834 E-06	3,0833 E-07	-
00471	002	0,0003	0,0009	-0,0102	-3,602 E-05	1,4308 E-05	-1,1881 E-06	-
	003	0,0000	0,0001	-0,0137	-5,2794 E-06	-7,6077 E-07	3,5854 E-08	-
	004	0,0000	0,0000	-0,0002	-1,5408 E-06	4,4958 E-07	-6,5128 E-09	-
	005	0,0000	0,0001	-0,0006	-3,8077 E-06	1,112 E-06	-1,5809 E-08	-
00472	002	-0,0006	0,0000	-0,0124	5,0177 E-07	-7,6677 E-06	1,0234 E-05	-
	003	-0,0001	0,0002	-0,0134	-2,9945 E-06	-1,7555 E-06	7,1928 E-07	-
	004	0,0000	0,0000	-0,0003	-2,6081 E-07	-3,4512 E-07	2,7698 E-07	-
	005	-0,0001	0,0000	-0,0006	-6,4448 E-07	-8,5153 E-07	6,8345 E-07	-
00473	002	-0,0002	0,0000	-0,0124	1,3672 E-06	-5,0029 E-06	7,8021 E-06	-
	003	0,0000	0,0002	-0,0133	-3,147 E-06	-1,1278 E-06	6,8383 E-07	-
	004	0,0000	0,0000	-0,0003	-2,3284 E-07	-2,7386 E-07	2,1557 E-07	-
	005	0,0000	0,0000	-0,0006	-5,7526 E-07	-6,7623 E-07	5,3181 E-07	-
00474	002	0,0001	-0,0001	-0,0126	2,2206 E-06	7,8171 E-07	6,4719 E-06	-
	003	0,0000	0,0002	-0,0132	-3,2 E-06	-4,2155 E-07	5,3867 E-07	-
	004	0,0000	0,0000	-0,0002	-2,0532 E-07	-1,0833 E-07	1,7561 E-07	-
	005	0,0000	0,0000	-0,0006	-5,0727 E-07	-2,6799 E-07	4,332 E-07	-
00475	002	0,0003	-0,0001	-0,0127	3,3076 E-06	2,4282 E-06	4,4088 E-06	-
	003	0,0000	0,0002	-0,0131	-3,2647 E-06	7,5806 E-08	3,7348 E-07	-
	004	0,0000	0,0000	-0,0002	-1,7412 E-07	-4,8702 E-08	1,1041 E-07	-
	005	0,0000	0,0000	-0,0006	-4,3015 E-07	-1,2118 E-07	2,7221 E-07	-
00476	002	0,0004	-0,0001	-0,0130	4,1315 E-06	2,1474 E-06	1,4345 E-07	-
	003	0,0000	0,0002	-0,0130	-3,408 E-06	1,8618 E-07	-1,0467 E-07	-
	004	0,0000	0,0000	-0,0002	-1,5035 E-07	-4,3467 E-08	-5,116 E-09	-
	005	0,0000	0,0000	-0,0006	-3,714 E-07	-1,0846 E-07	-1,2836 E-08	-
00477	002	0,0007	-0,0007	-0,0151	-5,3601 E-05	5,6047 E-06	-4,2709 E-06	-
	003	0,0014	0,0017	-0,0110	-2,8162 E-05	-6,9603 E-06	-1,5269 E-06	-
	004	0,0000	0,0000	-0,0006	-5,6802 E-06	3,6045 E-07	-1,1006 E-06	-
	005	0,0000	-0,0001	-0,0016	-1,4098 E-05	9,1086 E-07	-2,7325 E-06	-
00478	002	0,0008	-0,0006	-0,0180	-4,7606 E-05	1,469 E-05	-3,739 E-06	-
	003	0,0014	0,0018	-0,0126	-2,5749 E-05	-2,9792 E-06	-1,3473 E-06	-
	004	0,0001	0,0000	-0,0009	-4,9201 E-06	1,1863 E-06	-9,7459 E-07	-
	005	0,0001	0,0000	-0,0023	-1,2211 E-05	2,9705 E-06	-2,4193 E-06	-
00479	002	0,0008	-0,0003	-0,0204	-3,9258 E-05	2,078 E-05	-1,0832 E-06	-
	003	0,0014	0,0019	-0,0139	-2,2225 E-05	-5,1944 E-07	-1,54 E-07	-
	004	0,0001	0,0000	-0,0012	-3,9443 E-06	1,7249 E-06	-6,5605 E-07	-
	005	0,0002	0,0000	-0,0029	-9,7881 E-06	4,3133 E-06	-1,6281 E-06	-
00480	002	0,0007	0,0000	-0,0223	-2,8681 E-05	2,4305 E-05	1,309 E-06	-

Nodi - Spostamenti per condizioni di carico non sismiche

Nodo	CC	Sx	Sy	Sz	Θ x	Θ y	Θ z	σ t
		[cm]	[cm]	[cm]	[rad]	[rad]	[rad]	[N/mm²]
	003	0,0013	0,0020	-0,0150	-1,7491 E-05	9,1589 E-07	9,9438 E-07	-
	004	0,0001	0,0000	-0,0014	-2,8621 E-06	1,9729 E-06	-4,0927 E-07	-
	005	0,0003	0,0001	-0,0034	-7,1016 E-06	4,9325 E-06	-1,016 E-06	-
00481	002	0,0005	0,0004	-0,0236	-1,8212 E-05	2,6896 E-05	1,8797 E-06	-
	003	0,0013	0,0022	-0,0158	-1,2754 E-05	1,7447 E-06	7,3781 E-07	-
	004	0,0001	0,0001	-0,0015	-1,835 E-06	2,1205 E-06	-3,0761 E-07	-
	005	0,0003	0,0002	-0,0037	-4,5531 E-06	5,3023 E-06	-7,6329 E-07	-
00482	002	0,0003	0,0007	-0,0243	-7,5355 E-06	3,0552 E-05	4,2833 E-06	-
	003	0,0012	0,0024	-0,0164	-7,782 E-06	3,313 E-06	1,6625 E-06	-
	004	0,0001	0,0001	-0,0015	-8,2712 E-07	2,3087 E-06	-6,0638 E-08	-
	005	0,0003	0,0003	-0,0038	-2,0507 E-06	5,77 E-06	-1,4962 E-07	-
00483	002	0,0001	0,0011	-0,0244	3,4844 E-06	3,2493 E-05	5,2492 E-06	-
	003	0,0011	0,0025	-0,0166	-2,5743 E-06	4,0274 E-06	1,8489 E-06	-
	004	0,0001	0,0002	-0,0016	2,0449 E-07	2,337 E-06	7,7824 E-08	-
	005	0,0003	0,0004	-0,0039	5,0931 E-07	5,8408 E-06	1,9457 E-07	-
00484	002	-0,0001	0,0014	-0,0239	1,412 E-05	3,2818 E-05	5,7616 E-06	-
	003	0,0010	0,0027	-0,0166	2,5079 E-06	3,9242 E-06	1,831 E-06	-
	004	0,0001	0,0002	-0,0015	1,2296 E-06	2,2157 E-06	1,6934 E-07	-
	005	0,0003	0,0005	-0,0038	3,0529 E-06	5,5411 E-06	4,2181 E-07	-
00485	002	-0,0004	0,0017	-0,0229	2,4554 E-05	3,2976 E-05	7,8902 E-06	-
	003	0,0009	0,0028	-0,0163	7,5589 E-06	3,8465 E-06	2,8027 E-06	-
	004	0,0001	0,0002	-0,0014	2,2773 E-06	2,0686 E-06	4,2662 E-07	-
	005	0,0003	0,0005	-0,0035	5,6548 E-06	5,1747 E-06	1,061 E-06	-
00486	002	-0,0007	0,0020	-0,0212	3,4547 E-05	3,0591 E-05	8,9603 E-06	-
	003	0,0008	0,0030	-0,0157	1,2335 E-05	2,5904 E-06	3,1473 E-06	-
	004	0,0001	0,0002	-0,0013	3,3222 E-06	1,7475 E-06	6,477 E-07	-
	005	0,0002	0,0006	-0,0032	8,2483 E-06	4,3758 E-06	1,6106 E-06	-
00487	002	-0,0011	0,0022	-0,0190	4,4004 E-05	2,4679 E-05	1,0806 E-05	-
	003	0,0007	0,0031	-0,0148	1,6735 E-05	3,6014 E-08	4,4453 E-06	-
	004	0,0001	0,0003	-0,0011	4,3559 E-06	1,1209 E-06	9,0822 E-07	-
	005	0,0002	0,0007	-0,0026	1,0814 E-05	2,8167 E-06	2,2559 E-06	-
00488	002	-0,0015	0,0023	-0,0163	5,2737 E-05	1,3115 E-05	1,0555 E-05	-
	003	0,0006	0,0031	-0,0137	2,022 E-05	-5,1258 E-06	4,3656 E-06	-
	004	0,0000	0,0003	-0,0008	5,372 E-06	1,2378 E-07	1,0407 E-06	-
	005	0,0001	0,0007	-0,0020	1,3341 E-05	3,3354 E-07	2,5856 E-06	-
00489	002	0,0012	-0,0007	-0,0108	1,3866 E-05	3,4647 E-05	-1,3638 E-06	-
	003	0,0002	0,0002	-0,0147	-4,1661 E-06	6,4813 E-06	1,1323 E-06	-
	004	0,0000	0,0000	-0,0003	-1,5738 E-07	1,1532 E-06	9,7957 E-08	-
	005	0,0001	0,0000	-0,0006	-3,8581 E-07	2,8415 E-06	2,4103 E-07	-
00490	002	0,0017	-0,0006	-0,0090	1,2678 E-05	4,2533 E-05	-2,6352 E-06	-
	003	0,0003	0,0001	-0,0143	-3,0153 E-06	7,9916 E-06	6,4191 E-07	-
	004	0,0001	0,0000	-0,0002	-5,1968 E-08	1,406 E-06	3,5405 E-08	-
	005	0,0001	0,0000	-0,0005	-1,264 E-07	3,4642 E-06	8,6979 E-08	-
00491	002	0,0017	-0,0005	-0,0071	1,0807 E-05	3,7024 E-05	-1,9674 E-06	-
	003	0,0003	0,0001	-0,0140	-2,3658 E-06	7,3144 E-06	5,0281 E-07	-
	004	0,0001	0,0000	-0,0001	-7,347 E-09	1,2388 E-06	2,6961 E-08	-
	005	0,0001	0,0000	-0,0003	-1,6708 E-08	3,0519 E-06	6,6171 E-08	-
00492	002	0,0013	-0,0005	-0,0055	9,2722 E-06	2,8764 E-05	-1,1386 E-06	-
	003	0,0003	0,0001	-0,0136	-1,922 E-06	6,2387 E-06	5,0221 E-07	-
	004	0,0000	0,0000	-0,0001	1,5975 E-08	9,8681 E-07	3,127 E-08	-
	005	0,0001	0,0000	-0,0002	4,0483 E-08	2,4305 E-06	7,6719 E-08	-
00493	002	0,0007	-0,0004	-0,0044	8,3226 E-06	1,6777 E-05	-9,5948 E-07	-
	003	0,0002	0,0001	-0,0134	-1,4912 E-06	4,5819 E-06	4,4951 E-07	-
	004	0,0000	0,0000	0,0000	3,8963 E-08	6,0699 E-07	2,1114 E-08	-
	005	0,0001	0,0000	-0,0001	9,6776 E-08	1,4939 E-06	5,161 E-08	-
00494	002	0,0000	-0,0004	-0,0040	7,4426 E-06	8,1834 E-07	-9,7178 E-07	-
	003	0,0001	0,0001	-0,0132	-1,124 E-06	2,681 E-06	3,2667 E-07	-
	004	0,0000	0,0000	0,0000	5,0689 E-08	1,151 E-07	1,975 E-10	-
	005	0,0000	0,0000	-0,0001	1,2525 E-07	2,8075 E-07	-2,3271 E-11	-
00495	002	-0,0007	-0,0003	-0,0043	6,1366 E-06	-1,4658 E-05	-1,6461 E-06	-
	003	0,0001	0,0000	-0,0131	-9,3283 E-07	9,7797 E-07	1,1601 E-07	-
	004	0,0000	0,0000	0,0000	2,9628 E-08	-3,6122 E-07	-3,9169 E-08	-
	005	0,0000	0,0000	-0,0001	7,2823 E-08	-8,9422 E-07	-9,7144 E-08	-
00496	002	-0,0013	-0,0002	-0,0053	4,4371 E-06	-2,7162 E-05	-2,1982 E-06	-
	003	0,0000	0,0000	-0,0131	-9,3553 E-07	-2,3796 E-07	-9,4107 E-08	-
	004	0,0000	0,0000	-0,0001	-2,1501 E-08	-7,5257 E-07	-7,2239 E-08	-
	005	-0,0001	0,0000	-0,0002	-5,376 E-08	-1,8599 E-06	-1,7869 E-07	-
00497	002	-0,0017	-0,0001	-0,0069	2,444 E-06	-3,6949 E-05	-2,146 E-06	-
	003	-0,0001	0,0001	-0,0132	-1,1322 E-06	-1,2288 E-06	-3,9184 E-07	-
	004	0,0000	0,0000	-0,0001	-9,4099 E-08	-1,0633 E-06	-8,9853 E-08	-
	005	-0,0001	0,0000	-0,0003	-2,3324 E-07	-2,6265 E-06	-2,2199 E-07	-
00498	002	-0,0019	0,0000	-0,0088	8,1683 E-07	-4,3852 E-05	-1,5846 E-06	-
	003	-0,0001	0,0001	-0,0133	-1,7571 E-06	-2,0293 E-06	-8,7479 E-07	-
	004	-0,0001	0,0000	-0,0002	-1,7491 E-07	-1,2923 E-06	-8,9314 E-08	-
	005	-0,0001	0,0000	-0,0004	-4,3268 E-07	-3,1914 E-06	-2,2027 E-07	-
00499	002	-0,0016	0,0000	-0,0107	5,1483 E-08	-3,8779 E-05	-7,4314 E-07	-
	003	-0,0001	0,0001	-0,0133	-3,3192 E-06	-2,2045 E-06	-1,4665 E-06	-
	004	0,0000	0,0000	-0,0002	-2,3995 E-07	-1,18 E-06	-6,8998 E-08	-
	005	-0,0001	0,0000	-0,0005	-5,9239 E-07	-2,9136 E-06	-1,696 E-07	-

Nodi - Spostamenti per condizioni di carico non sismiche

Nodo	CC	Sx	Sy	Sz	Θ x	Θ y	Θ z	σ t
		[cm]	[cm]	[cm]	[rad]	[rad]	[rad]	[N/mm²]
00500	002	0,0000	0,0000	-0,0137	2,1376 E-06	-4,7209 E-05	-1,5723 E-09	0,04
	003	0,0000	0,0000	-0,0126	-5,7227 E-06	1,9794 E-06	-7,2371 E-10	0,04
	004	0,0000	0,0000	-0,0002	-1,2939 E-07	-9,3879 E-07	-5,745 E-11	0,00
	005	0,0000	0,0000	-0,0006	-3,1795 E-07	-2,32 E-06	-1,415 E-10	0,00
00501	002	0,0000	0,0000	-0,0137	-1,9193 E-06	-5,2051 E-05	-1,6138 E-08	0,04
	003	0,0000	0,0000	-0,0123	-5,8797 E-06	3,6543 E-06	6,504 E-10	0,04
	004	0,0000	0,0000	-0,0002	-2,1429 E-07	-1,0363 E-06	-3,5104 E-10	0,00
	005	0,0000	0,0000	-0,0005	-5,2785 E-07	-2,5619 E-06	-8,6835 E-10	0,00
00502	002	0,0000	0,0000	-0,0136	-4,0785 E-06	-5,0624 E-05	-1,4131 E-09	0,04
	003	0,0000	0,0000	-0,0121	-6,0828 E-06	4,7081 E-06	3,5465 E-10	0,04
	004	0,0000	0,0000	-0,0002	-2,4689 E-07	-9,9871 E-07	-6,163 E-11	0,00
	005	0,0000	0,0000	-0,0005	-6,0837 E-07	-2,4695 E-06	-1,527 E-10	0,00
00503	002	0,0000	0,0000	-0,0135	-4,0405 E-06	-4,4676 E-05	-7,9929 E-09	0,04
	003	0,0000	0,0000	-0,0118	-6,3048 E-06	5,3166 E-06	1,4874 E-09	0,04
	004	0,0000	0,0000	-0,0002	-2,3889 E-07	-8,8525 E-07	-2,2165 E-10	0,00
	005	0,0000	0,0000	-0,0005	-5,8851 E-07	-2,1894 E-06	-5,4877 E-10	0,00
00504	002	0,0000	0,0000	-0,0133	-4,0324 E-06	-3,4407 E-05	-3,6131 E-09	0,04
	003	0,0000	0,0000	-0,0115	-6,6944 E-06	5,3923 E-06	-2,3933 E-09	0,03
	004	0,0000	0,0000	-0,0002	-2,2227 E-07	-6,968 E-07	5,3065 E-11	0,00
	005	0,0000	0,0000	-0,0005	-5,4724 E-07	-1,7237 E-06	1,3275 E-10	0,00
00505	002	0,0000	0,0000	-0,0132	-2,8826 E-06	-2,1096 E-05	4,6727 E-08	0,04
	003	0,0000	0,0000	-0,0112	-6,677 E-06	4,9882 E-06	1,9203 E-08	0,03
	004	0,0000	0,0000	-0,0002	-1,8575 E-07	-4,6 E-07	-1,5197 E-10	0,00
	005	0,0000	0,0000	-0,0005	-4,5694 E-07	-1,1384 E-06	-3,8728 E-10	0,00
00506	002	0,0000	0,0000	-0,0131	1,3109 E-07	-1,0619 E-05	-2,1409 E-08	0,04
	003	0,0000	0,0000	-0,0110	-4,916 E-06	4,2715 E-06	-9,6128 E-09	0,03
	004	0,0000	0,0000	-0,0002	-1,3219 E-07	-2,6532 E-07	1,1675 E-10	0,00
	005	0,0000	0,0000	-0,0004	-3,2514 E-07	-6,57 E-07	2,9439 E-10	0,00
00507	002	0,0000	0,0000	-0,0129	6,8589 E-06	-2,4644 E-06	-3,0995 E-09	0,04
	003	0,0000	0,0000	-0,0109	-4,804 E-06	3,0833 E-06	2,8778 E-10	0,03
	004	0,0000	0,0000	-0,0002	1,8288 E-08	-7,5694 E-08	-5,5177 E-11	0,00
	005	0,0000	0,0000	-0,0004	4,6994 E-08	-1,8765 E-07	-1,3641 E-10	0,00
00508	002	0,0000	0,0000	-0,0129	1,422 E-05	1,1488 E-06	1,6676 E-11	0,04
	003	0,0000	0,0000	-0,0111	-5,1109 E-06	2,7993 E-06	2,9174 E-11	0,03
	004	0,0000	0,0000	-0,0002	1,7728 E-07	5,6091 E-09	-1,466 E-15	0,00
	005	0,0000	0,0000	-0,0004	4,4031 E-07	1,3495 E-08	-1,0045 E-14	0,00
00509	002	0,0000	0,0000	-0,0130	2,4205 E-05	1,7783 E-06	1,3763 E-11	0,04
	003	0,0000	0,0000	-0,0112	-5,5242 E-06	3,3108 E-06	6,3854 E-13	0,03
	004	0,0000	0,0000	-0,0002	3,7914 E-07	2,9648 E-09	-1,7505 E-13	0,00
	005	0,0000	0,0000	-0,0004	9,3965 E-07	6,7088 E-09	-4,3856 E-13	0,00
00510	002	0,0000	0,0000	-0,0129	3,0079 E-05	-3,797 E-06	-4,6277 E-10	0,04
	003	0,0000	0,0000	-0,0114	-5,2922 E-06	4,7293 E-06	-2,3581 E-11	0,03
	004	0,0000	0,0000	-0,0002	5,0218 E-07	-1,2533 E-07	-3,0768 E-11	0,00
	005	0,0000	0,0000	-0,0004	1,2439 E-06	-3,1116 E-07	-7,6328 E-11	0,00
00511	002	0,0000	0,0000	-0,0126	3,3623 E-05	-1,1769 E-05	-2,6221 E-10	0,04
	003	0,0000	0,0000	-0,0117	-4,7876 E-06	5,848 E-06	1,0973 E-11	0,04
	004	0,0000	0,0000	-0,0001	5,7184 E-07	-2,8579 E-07	-4,5285 E-12	0,00
	005	0,0000	0,0000	-0,0004	1,416 E-06	-7,0862 E-07	-1,1199 E-11	0,00
00512	002	0,0000	0,0000	-0,0118	3,5487 E-05	-1,8583 E-05	1,3082 E-09	0,04
	003	0,0000	0,0000	-0,0120	-4,2255 E-06	5,7885 E-06	-4,2044 E-11	0,04
	004	0,0000	0,0000	-0,0001	5,9433 E-07	-3,9595 E-07	2,9259 E-11	0,00
	005	0,0000	0,0000	-0,0003	1,4712 E-06	-9,8157 E-07	7,2427 E-11	0,00
00513	002	0,0000	0,0000	-0,0108	3,4776 E-05	-1,8032 E-05	-3,4452 E-10	0,03
	003	0,0000	0,0000	-0,0122	-3,5536 E-06	4,1032 E-06	7,623 E-11	0,04
	004	0,0000	0,0000	-0,0001	5,6174 E-07	-3,5145 E-07	2,1169 E-11	0,00
	005	0,0000	0,0000	-0,0003	1,39 E-06	-8,7174 E-07	5,2611 E-11	0,00
00514	002	0,0000	0,0000	-0,0102	3,3263 E-05	-6,3485 E-06	9,5377 E-11	0,03
	003	0,0000	0,0000	-0,0124	-3,1328 E-06	1,3731 E-06	-1,7278 E-11	0,04
	004	0,0000	0,0000	-0,0001	5,2502 E-07	-1,2304 E-07	-4,3491 E-12	0,00
	005	0,0000	0,0000	-0,0002	1,2985 E-06	-3,0682 E-07	-1,0814 E-11	0,00
00515	002	0,0000	0,0000	-0,0102	3,3509 E-05	6,8639 E-06	-5,3116 E-10	0,03
	003	0,0000	0,0000	-0,0124	-3,1781 E-06	-1,4851 E-06	3,9548 E-11	0,04
	004	0,0000	0,0000	-0,0001	5,2987 E-07	1,2983 E-07	1,2866 E-12	0,00
	005	0,0000	0,0000	-0,0002	1,31 E-06	3,1863 E-07	3,3086 E-12	0,00
00516	002	0,0000	0,0000	-0,0108	3,4367 E-05	1,6726 E-05	2,7677 E-10	0,03
	003	0,0000	0,0000	-0,0122	-3,5489 E-06	-4,1238 E-06	-2,7783 E-11	0,04
	004	0,0000	0,0000	-0,0001	5,5512 E-07	3,3253 E-07	2,9981 E-12	0,00
	005	0,0000	0,0000	-0,0003	1,3721 E-06	8,2029 E-07	7,3805 E-12	0,00
00517	002	0,0000	0,0000	-0,0118	3,5329 E-05	1,9817 E-05	1,1223 E-09	0,04
	003	0,0000	0,0000	-0,0120	-4,2736 E-06	-5,9408 E-06	-1,1276 E-10	0,04
	004	0,0000	0,0000	-0,0001	5,9201 E-07	4,1709 E-07	1,2655 E-11	0,00
	005	0,0000	0,0000	-0,0003	1,4632 E-06	1,0301 E-06	3,1162 E-11	0,00
00518	002	0,0000	0,0000	-0,0126	3,3545 E-05	1,2006 E-05	1,2092 E-09	0,04
	003	0,0000	0,0000	-0,0117	-4,8573 E-06	-5,9187 E-06	-6,6353 E-11	0,04
	004	0,0000	0,0000	-0,0001	5,7009 E-07	2,9346 E-07	2,024 E-11	0,00
	005	0,0000	0,0000	-0,0004	1,4091 E-06	7,2545 E-07	4,9916 E-11	0,00
00519	002	0,0000	0,0000	-0,0129	3,0225 E-05	3,2049 E-06	-2,4278 E-10	0,04
	003	0,0000	0,0000	-0,0114	-5,3552 E-06	-4,724 E-06	1,3152 E-11	0,03
	004	0,0000	0,0000	-0,0002	5,0846 E-07	1,2159 E-07	-1,2154 E-12	0,00

Nodi - Spostamenti per condizioni di carico non sismiche

Nodo	CC	Sx	Sy	Sz	Θ x	Θ y	Θ z	σ t
		[cm]	[cm]	[cm]	[rad]	[rad]	[rad]	[N/mm²]
	005	0,0000	0,0000	-0,0004	1,2569 E-06	3,0108 E-07	-2,9636 E-12	0,00
00520	002	0,0000	0,0000	-0,0130	2,3253 E-05	-8,6578 E-07	3,9839 E-10	0,04
	003	0,0000	0,0000	-0,0112	-5,4537 E-06	-3,4119 E-06	-2,554 E-11	0,03
	004	0,0000	0,0000	-0,0002	3,6645 E-07	1,5939 E-08	-2,0116 E-11	0,00
	005	0,0000	0,0000	-0,0004	9,0612 E-07	3,9999 E-08	-4,9939 E-11	0,00
00521	002	0,0000	0,0000	-0,0129	1,4983 E-05	-1,4311 E-06	6,9089 E-10	0,04
	003	0,0000	0,0000	-0,0111	-5,1274 E-06	-2,7003 E-06	-3,777 E-10	0,03
	004	0,0000	0,0000	-0,0002	1,9574 E-07	-3,6554 E-09	3,1363 E-11	0,00
	005	0,0000	0,0000	-0,0004	4,8438 E-07	-8,508 E-09	7,7563 E-11	0,00
00522	002	0,0000	0,0000	-0,0129	7,2542 E-06	2,8001 E-06	2,4111 E-10	0,04
	003	0,0000	0,0000	-0,0109	-4,906 E-06	-3,2233 E-06	1,7747 E-10	0,03
	004	0,0000	0,0000	-0,0002	3,063 E-08	8,6048 E-08	-4,6234 E-12	0,00
	005	0,0000	0,0000	-0,0004	7,6495 E-08	2,1309 E-07	-1,1476 E-11	0,00
00523	002	0,0000	0,0000	-0,0131	2,7716 E-07	1,0314 E-05	1,9586 E-08	0,04
	003	0,0000	0,0000	-0,0109	-4,8832 E-06	-4,2709 E-06	8,9205 E-09	0,03
	004	0,0000	0,0000	-0,0002	-1,2373 E-07	2,6428 E-07	-9,547 E-11	0,00
	005	0,0000	0,0000	-0,0004	-3,048 E-07	6,535 E-07	-2,3871 E-10	0,00
00524	002	0,0000	0,0000	-0,0132	-2,7355 E-06	2,147 E-05	-3,9576 E-08	0,04
	003	0,0000	0,0000	-0,0112	-6,69 E-06	-5,0699 E-06	-1,7654 E-08	0,03
	004	0,0000	0,0000	-0,0002	-1,7375 E-07	4,6885 E-07	1,7653 E-10	0,00
	005	0,0000	0,0000	-0,0005	-4,2798 E-07	1,1587 E-06	4,4192 E-10	0,00
00525	002	0,0000	0,0000	-0,0133	-4,3283 E-06	3,4457 E-05	2,0461 E-09	0,04
	003	0,0000	0,0000	-0,0115	-6,6183 E-06	-5,4839 E-06	1,9317 E-09	0,03
	004	0,0000	0,0000	-0,0002	-2,1754 E-07	6,9771 E-07	-8,4921 E-11	0,00
	005	0,0000	0,0000	-0,0005	-5,3613 E-07	1,7236 E-06	-2,1063 E-10	0,00
00526	002	0,0000	0,0000	-0,0135	-4,2947 E-06	4,4785 E-05	1,2283 E-09	0,04
	003	0,0000	0,0000	-0,0118	-6,3465 E-06	-5,3769 E-06	-7,0477 E-10	0,04
	004	0,0000	0,0000	-0,0002	-2,3276 E-07	8,8648 E-07	7,6978 E-11	0,00
	005	0,0000	0,0000	-0,0005	-5,7379 E-07	2,1895 E-06	1,9034 E-10	0,00
00527	002	0,0000	0,0000	-0,0136	-3,6243 E-06	5,0232 E-05	1,5184 E-09	0,04
	003	0,0000	0,0000	-0,0121	-6,0768 E-06	-4,7752 E-06	-1,9771 E-10	0,04
	004	0,0000	0,0000	-0,0002	-2,2867 E-07	9,8979 E-07	6,6033 E-11	0,00
	005	0,0000	0,0000	-0,0005	-5,6374 E-07	2,4444 E-06	1,6328 E-10	0,00
00528	002	0,0000	0,0000	-0,0137	-2,077 E-06	5,1703 E-05	1,6926 E-08	0,04
	003	0,0000	0,0000	-0,0123	-5,779 E-06	-3,7545 E-06	-6,732 E-10	0,04
	004	0,0000	0,0000	-0,0002	-2,0966 E-07	1,0267 E-06	3,4347 E-10	0,00
	005	0,0000	0,0000	-0,0005	-5,1687 E-07	2,5354 E-06	8,4848 E-10	0,00
00529	002	0,0000	0,0000	-0,0137	1,4398 E-06	4,7607 E-05	-1,1486 E-09	0,04
	003	0,0000	0,0000	-0,0126	-5,7 E-06	-2,0858 E-06	1,0997 E-09	0,04
	004	0,0000	0,0000	-0,0002	-1,3487 E-07	9,4745 E-07	2,3155 E-12	0,00
	005	0,0000	0,0000	-0,0006	-3,3215 E-07	2,3391 E-06	5,1737 E-12	0,00
00530	002	0,0000	0,0000	-0,0142	2,8467 E-05	8,6685 E-06	1,1234 E-08	0,04
	003	0,0000	0,0000	-0,0129	-2,4771 E-06	1,934 E-06	2,8119 E-10	0,04
	004	0,0000	0,0000	-0,0002	4,2602 E-07	4,2308 E-08	1,8722 E-10	0,00
	005	0,0000	0,0000	-0,0006	1,0511 E-06	1,0232 E-07	4,6197 E-10	0,00
00531	002	0,0000	0,0000	-0,0146	4,4768 E-05	8,168 E-06	6,8735 E-09	0,04
	003	0,0000	0,0000	-0,0130	-1,1223 E-06	1,8156 E-06	1,1906 E-10	0,04
	004	0,0000	0,0000	-0,0002	8,0445 E-07	3,7609 E-08	1,0877 E-10	0,00
	005	0,0000	0,0000	-0,0006	1,9847 E-06	9,0781 E-08	2,6843 E-10	0,00
00532	002	0,0000	0,0000	-0,0150	5,989 E-05	7,4695 E-06	5,2583 E-09	0,04
	003	0,0000	0,0000	-0,0130	-2,0419 E-07	1,6399 E-06	1,4785 E-10	0,04
	004	0,0000	0,0000	-0,0002	1,155 E-06	2,6435 E-08	8,2627 E-11	0,00
	005	0,0000	0,0000	-0,0006	2,8497 E-06	6,3335 E-08	2,0385 E-10	0,00
00533	002	0,0000	0,0000	-0,0153	7,0109 E-05	7,419 E-06	3,7211 E-09	0,05
	003	0,0000	0,0000	-0,0131	4,1702 E-07	1,4836 E-06	9,6506 E-11	0,04
	004	0,0000	0,0000	-0,0002	1,3799 E-06	3,6932 E-08	4,5333 E-11	0,00
	005	0,0000	0,0000	-0,0006	3,4047 E-06	8,94 E-08	1,118 E-10	0,00
00534	002	0,0000	0,0000	-0,0157	7,6311 E-05	5,967 E-06	-3,3192 E-09	0,05
	003	0,0000	0,0000	-0,0132	6,8618 E-07	1,4526 E-06	-3,4673 E-10	0,04
	004	0,0000	0,0000	-0,0002	1,4862 E-06	7,6592 E-09	-1,1943 E-10	0,00
	005	0,0000	0,0000	-0,0006	3,6669 E-06	1,7254 E-08	-2,9463 E-10	0,00
00535	002	0,0000	0,0000	-0,0159	7,7411 E-05	5,7141 E-06	-2,4963 E-10	0,05
	003	0,0000	0,0000	-0,0132	5,2378 E-07	1,3962 E-06	-1,2038 E-10	0,04
	004	0,0000	0,0000	-0,0002	1,4503 E-06	9,7563 E-09	-2,1662 E-11	0,00
	005	0,0000	0,0000	-0,0006	3,5783 E-06	2,254 E-08	-5,3372 E-11	0,00
00536	002	0,0000	0,0000	-0,0162	7,1792 E-05	5,213 E-06	5,587 E-09	0,05
	003	0,0000	0,0000	-0,0133	-1,5865 E-07	1,3231 E-06	4,5515 E-10	0,04
	004	0,0000	0,0000	-0,0002	1,2505 E-06	1,2503 E-08	1,3538 E-10	0,00
	005	0,0000	0,0000	-0,0006	3,0857 E-06	2,9402 E-08	3,3378 E-10	0,00
00537	002	0,0000	0,0000	-0,0164	6,3081 E-05	4,8694 E-06	-5,1408 E-09	0,05
	003	0,0000	0,0000	-0,0134	-1,3457 E-06	1,4159 E-06	-2,856 E-10	0,04
	004	0,0000	0,0000	-0,0002	9,5334 E-07	2,101 E-08	-1,1499 E-10	0,00
	005	0,0000	0,0000	-0,0006	2,3531 E-06	5,0435 E-08	-2,8368 E-10	0,00
00538	002	0,0000	0,0000	-0,0166	4,8923 E-05	5,6433 E-06	-4,5481 E-09	0,05
	003	0,0000	0,0000	-0,0134	-2,8297 E-06	1,6179 E-06	6,2027 E-10	0,04
	004	0,0000	0,0000	-0,0002	5,4754 E-07	6,5186 E-08	-7,791 E-12	0,00
	005	0,0000	0,0000	-0,0006	1,3527 E-06	1,5937 E-07	-1,946 E-11	0,00
00539	002	0,0000	0,0000	-0,0169	3,5981 E-05	6,4532 E-06	4,2589 E-09	0,05
	003	0,0000	0,0000	-0,0135	-4,0024 E-06	1,7232 E-06	-1,9971 E-09	0,04

Nodi - Spostamenti per condizioni di carico non sismiche

Nodo	CC	Sx	Sy	Sz	Θ x	Θ y	Θ z	σ t
		[cm]	[cm]	[cm]	[rad]	[rad]	[rad]	[N/mm²]
	004	0,0000	0,0000	-0,0003	1,9602 E-07	9,9706 E-08	1,071 E-11	0,00
	005	0,0000	0,0000	-0,0006	4,86 E-07	2,4453 E-07	2,6749 E-11	0,00
00540	002	0,0000	0,0000	-0,0172	2,8822 E-05	6,1351 E-06	1,9922 E-08	0,05
	003	0,0000	0,0000	-0,0136	-4,4797 E-06	9,3174 E-07	2,0432 E-09	0,04
	004	0,0000	0,0000	-0,0003	-2,2337 E-10	6,5309 E-09	2,2989 E-10	0,00
	005	0,0000	0,0000	-0,0006	2,0098 E-09	1,5037 E-08	5,6656 E-10	0,00
00541	002	0,0000	0,0000	-0,0175	4,3443 E-05	5,3487 E-06	-9,2751 E-09	0,05
	003	0,0000	0,0000	-0,0136	-2,9503 E-06	5,184 E-07	2,9278 E-10	0,04
	004	0,0000	0,0000	-0,0003	2,9793 E-07	-5,2035 E-08	-2,2064 E-11	0,00
	005	0,0000	0,0000	-0,0006	7,3654 E-07	-1,2918 E-07	-5,4388 E-11	0,00
00542	002	0,0000	0,0000	-0,0178	6,2289 E-05	6,7281 E-06	-3,3715 E-10	0,05
	003	0,0000	0,0000	-0,0136	-7,7738 E-07	7,1741 E-07	-3,9986 E-10	0,04
	004	0,0000	0,0000	-0,0003	7,2202 E-07	-4,2271 E-09	-6,2943 E-11	0,00
	005	0,0000	0,0000	-0,0006	1,7814 E-06	-1,1294 E-08	-1,5509 E-10	0,00
00543	002	0,0000	0,0000	-0,0182	7,9477 E-05	6,9996 E-06	-1,2608 E-09	0,05
	003	0,0000	0,0000	-0,0137	1,4838 E-06	7,6962 E-07	1,1242 E-10	0,04
	004	0,0000	0,0000	-0,0003	1,1405 E-06	1,1901 E-08	1,5145 E-11	0,00
	005	0,0000	0,0000	-0,0006	2,8123 E-06	2,8517 E-08	3,7339 E-11	0,00
00544	002	0,0000	0,0000	-0,0185	9,4222 E-05	6,9464 E-06	-2,1185 E-11	0,06
	003	0,0000	0,0000	-0,0137	3,3387 E-06	7,0067 E-07	4,2622 E-11	0,04
	004	0,0000	0,0000	-0,0003	1,4833 E-06	1,5111 E-08	-9,4997 E-12	0,00
	005	0,0000	0,0000	-0,0006	3,6569 E-06	3,6471 E-08	-2,3485 E-11	0,00
00545	002	0,0000	0,0000	-0,0189	1,0368 E-04	6,6708 E-06	4,5472 E-09	0,06
	003	0,0000	0,0000	-0,0138	4,6071 E-06	5,68 E-07	1,2331 E-10	0,04
	004	0,0000	0,0000	-0,0003	1,6993 E-06	1,1816 E-09	4,735 E-12	0,00
	005	0,0000	0,0000	-0,0006	4,1889 E-06	2,2158 E-09	1,1432 E-11	0,00
00546	002	0,0000	0,0000	-0,0192	1,0751 E-04	5,067 E-06	-1,5431 E-08	0,06
	003	0,0000	0,0000	-0,0138	5,1477 E-06	2,2666 E-07	-1,9047 E-09	0,04
	004	0,0000	0,0000	-0,0003	1,7702 E-06	-5,1446 E-08	-3,157 E-10	0,00
	005	0,0000	0,0000	-0,0006	4,3634 E-06	-1,2739 E-07	-7,7748 E-10	0,00
00547	002	0,0000	0,0000	-0,0195	1,0991 E-04	4,5999 E-06	6,2879 E-09	0,06
	003	0,0000	0,0000	-0,0138	5,0794 E-06	4,0272 E-08	1,1218 E-09	0,04
	004	0,0000	0,0000	-0,0003	1,7522 E-06	-7,1119 E-08	1,9345 E-10	0,00
	005	0,0000	0,0000	-0,0006	4,319 E-06	-1,7584 E-07	4,7654 E-10	0,00
00548	002	0,0000	0,0000	-0,0197	1,0659 E-04	3,2422 E-06	2,3279 E-09	0,06
	003	0,0000	0,0000	-0,0138	4,2932 E-06	-2,5232 E-07	2,6106 E-10	0,04
	004	0,0000	0,0000	-0,0002	1,5976 E-06	-1,1181 E-07	4,4941 E-11	0,00
	005	0,0000	0,0000	-0,0006	3,9378 E-06	-2,7605 E-07	1,1067 E-10	0,00
00549	002	0,0000	0,0000	-0,0199	9,9807 E-05	2,3032 E-06	-8,0511 E-09	0,06
	003	0,0000	0,0000	-0,0138	2,6555 E-06	-4,7009 E-07	-1,2428 E-09	0,04
	004	0,0000	0,0000	-0,0002	1,315 E-06	-1,4129 E-07	-2,0734 E-10	0,00
	005	0,0000	0,0000	-0,0006	3,2415 E-06	-3,4864 E-07	-5,1069 E-10	0,00
00550	002	0,0000	0,0000	-0,0200	8,466 E-05	3,1135 E-06	-1,6737 E-08	0,06
	003	0,0000	0,0000	-0,0138	-3,3863 E-08	-3,3016 E-07	-2,3605 E-09	0,04
	004	0,0000	0,0000	-0,0002	8,4396 E-07	-1,096 E-07	-3,9669 E-10	0,00
	005	0,0000	0,0000	-0,0006	2,0812 E-06	-2,7058 E-07	-9,7704 E-10	0,00
00551	002	0,0000	0,0000	-0,0202	6,1848 E-05	4,1646 E-06	-9,0683 E-09	0,06
	003	0,0000	0,0000	-0,0138	-3,6306 E-06	-3,056 E-08	-9,4206 E-10	0,04
	004	0,0000	0,0000	-0,0002	2,1675 E-07	-5,3725 E-08	-1,6569 E-10	0,00
	005	0,0000	0,0000	-0,0006	5,3612 E-07	-1,3296 E-07	-4,0798 E-10	0,00
00552	002	0,0000	0,0000	-0,0206	3,6735 E-05	1,0912 E-05	1,1939 E-08	0,06
	003	0,0000	0,0000	-0,0138	-7,4651 E-06	1,0323 E-06	9,7208 E-10	0,04
	004	0,0000	0,0000	-0,0002	-4,4437 E-07	1,3238 E-07	1,9466 E-10	0,00
	005	0,0000	0,0000	-0,0006	-1,0924 E-06	3,2544 E-07	4,777 E-10	0,00
00553	002	0,0000	0,0000	-0,0208	8,6243 E-06	3,6223 E-05	-1,206 E-09	0,06
	003	0,0000	0,0000	-0,0144	-1,1686 E-05	4,9294 E-06	-9,6815 E-10	0,04
	004	0,0000	0,0000	-0,0003	-1,1675 E-06	7,9228 E-07	-1,264 E-10	0,00
	005	0,0000	0,0000	-0,0007	-2,8737 E-06	1,9507 E-06	-3,1279 E-10	0,00
00554	002	0,0000	0,0000	-0,0205	3,0291 E-06	6,0161 E-05	6,6574 E-09	0,06
	003	0,0000	0,0000	-0,0149	-1,2491 E-05	9,2118 E-06	1,1756 E-09	0,04
	004	0,0000	0,0000	-0,0004	-1,3129 E-06	1,4788 E-06	1,9718 E-10	0,00
	005	0,0000	0,0000	-0,0009	-3,2318 E-06	3,6417 E-06	4,8573 E-10	0,00
00555	002	0,0000	0,0000	-0,0204	8,5929 E-07	8,0095 E-05	4,0312 E-09	0,06
	003	0,0000	0,0000	-0,0155	-1,2851 E-05	1,3618 E-05	9,1781 E-10	0,05
	004	0,0000	0,0000	-0,0004	-1,3771 E-06	2,1496 E-06	1,3307 E-10	0,00
	005	0,0000	0,0000	-0,0010	-3,3898 E-06	5,2938 E-06	3,2769 E-10	0,00
00556	002	0,0000	0,0000	-0,0203	3,5042 E-06	9,5337 E-05	-4,3109 E-09	0,06
	003	0,0000	0,0000	-0,0160	-1,2393 E-05	1,8092 E-05	-1,3358 E-09	0,05
	004	0,0000	0,0000	-0,0005	-1,3024 E-06	2,7868 E-06	-1,6556 E-10	0,00
	005	0,0000	0,0000	-0,0012	-3,2058 E-06	6,8631 E-06	-4,0753 E-10	0,00
00557	002	0,0000	0,0000	-0,0200	1,0904 E-05	1,0409 E-04	3,9148 E-08	0,06
	003	0,0000	0,0000	-0,0166	-1,0291 E-05	2,179 E-05	1,1707 E-08	0,05
	004	0,0000	0,0000	-0,0005	-9,9926 E-07	3,281 E-06	1,6205 E-09	0,00
	005	0,0000	0,0000	-0,0013	-2,4593 E-06	8,0799 E-06	3,9902 E-09	0,00
00558	002	0,0000	0,0000	-0,0192	2,6209 E-05	1,0384 E-04	-3,7544 E-08	0,06
	003	0,0000	0,0000	-0,0169	-4,8462 E-06	2,3286 E-05	-1,1596 E-08	0,05
	004	0,0000	0,0000	-0,0006	-2,6522 E-07	3,4496 E-06	-1,5981 E-09	0,00
	005	0,0000	0,0000	-0,0014	-6,5178 E-07	8,4951 E-06	-3,9351 E-09	0,00
00559	002	0,0000	0,0000	-0,0129	2,9487 E-05	1,0056 E-04	-4,83 E-10	0,04

Nodi - Spostamenti per condizioni di carico non sismiche

Nodo	CC	Sx	Sy	Sz	Θ x	Θ y	Θ z	σ t
		[cm]	[cm]	[cm]	[rad]	[rad]	[rad]	[N/mm²]
	003	0,0000	0,0000	-0,0159	-2,2334 E-06	2,3758 E-05	-1,6577 E-10	0,05
	004	0,0000	0,0000	-0,0004	4,8475 E-08	3,4674 E-06	-2,2185 E-11	0,00
	005	0,0000	0,0000	-0,0010	1,2052 E-07	8,5386 E-06	-5,4625 E-11	0,00
00560	002	0,0000	0,0000	-0,0084	2,816 E-05	8,5406 E-05	1,4378 E-09	0,03
	003	0,0000	0,0000	-0,0148	-1,2513 E-06	2,0346 E-05	5,138 E-10	0,04
	004	0,0000	0,0000	-0,0002	1,4679 E-07	2,9566 E-06	6,7468 E-11	0,00
	005	0,0000	0,0000	-0,0006	3,6251 E-07	7,2808 E-06	1,6612 E-10	0,00
00561	002	0,0000	0,0000	-0,0048	2,6731 E-05	6,3063 E-05	-2,2654 E-11	0,01
	003	0,0000	0,0000	-0,0140	-3,2475 E-07	1,5184 E-05	-4,2295 E-12	0,04
	004	0,0000	0,0000	-0,0001	2,393 E-07	2,1979 E-06	-6,3708 E-13	0,00
	005	0,0000	0,0000	-0,0003	5,902 E-07	5,4123 E-06	-1,5686 E-12	0,00
00562	002	0,0000	0,0000	-0,0023	2,6347 E-05	4,0492 E-05	-8,146 E-11	0,01
	003	0,0000	0,0000	-0,0134	6,3614 E-07	9,9783 E-06	-1,2665 E-11	0,04
	004	0,0000	0,0000	0,0000	3,4406 E-07	1,435 E-06	-2,0389 E-12	0,00
	005	0,0000	0,0000	-0,0001	8,4808 E-07	3,5338 E-06	-5,0216 E-12	0,00
00563	002	0,0000	0,0000	-0,0009	2,5262 E-05	2,099 E-05	-8,9555 E-11	0,00
	003	0,0000	0,0000	-0,0130	1,1706 E-06	5,4817 E-06	-2,1841 E-11	0,04
	004	0,0000	0,0000	0,0000	3,9665 E-07	7,7453 E-07	-3,0523 E-12	0,00
	005	0,0000	0,0000	0,0001	9,7753 E-07	1,9072 E-06	-7,5161 E-12	0,00
00564	002	0,0000	0,0000	-0,0003	2,4171 E-05	4,5797 E-06	-3,4786 E-11	0,00
	003	0,0000	0,0000	-0,0128	1,4086 E-06	1,7314 E-06	-4,0128 E-11	0,04
	004	0,0000	0,0000	0,0001	4,1737 E-07	2,172 E-07	-4,5605 E-12	0,00
	005	0,0000	0,0000	0,0001	1,0285 E-06	5,3465 E-07	-1,1226 E-11	0,00
00565	002	0,0000	0,0000	-0,0004	2,2756 E-05	-9,5055 E-06	1,0776 E-10	0,00
	003	0,0000	0,0000	-0,0128	1,345 E-06	-1,3947 E-06	2,0762 E-11	0,04
	004	0,0000	0,0000	0,0001	4,0373 E-07	-2,5827 E-07	3,2887 E-12	0,00
	005	0,0000	0,0000	0,0001	9,9494 E-07	-6,3637 E-07	8,1007 E-12	0,00
00566	002	0,0000	0,0000	-0,0012	2,0707 E-05	-2,1799 E-05	8,0729 E-11	0,00
	003	0,0000	0,0000	-0,0130	9,4054 E-07	-4,0871 E-06	1,3926 E-11	0,04
	004	0,0000	0,0000	0,0000	3,4902 E-07	-6,7709 E-07	2,3975 E-12	0,00
	005	0,0000	0,0000	0,0001	8,6024 E-07	-1,668 E-06	5,9062 E-12	0,00
00567	002	0,0000	0,0000	-0,0025	1,8955 E-05	-3,2764 E-05	7,3553 E-12	0,01
	003	0,0000	0,0000	-0,0132	3,6342 E-07	-6,4609 E-06	4,6929 E-12	0,04
	004	0,0000	0,0000	0,0000	2,8084 E-07	-1,0546 E-06	4,0207 E-13	0,00
	005	0,0000	0,0000	0,0000	6,924 E-07	-2,5979 E-06	9,8861 E-13	0,00
00568	002	0,0000	0,0000	-0,0043	1,7401 E-05	-4,211 E-05	-1,2324 E-11	0,01
	003	0,0000	0,0000	-0,0136	-3,8087 E-07	-8,5053 E-06	8,662 E-14	0,04
	004	0,0000	0,0000	-0,0001	2,0025 E-07	-1,3826 E-06	-2,7375 E-13	0,00
	005	0,0000	0,0000	-0,0002	4,9407 E-07	-3,4059 E-06	-6,7573 E-13	0,00
00569	002	0,0000	0,0000	-0,0064	1,6348 E-05	-4,7389 E-05	-5,2516 E-11	0,02
	003	0,0000	0,0000	-0,0140	-1,2207 E-06	-9,7623 E-06	-2,1798 E-11	0,04
	004	0,0000	0,0000	-0,0001	1,1699 E-07	-1,5794 E-06	-2,6263 E-12	0,00
	005	0,0000	0,0000	-0,0003	2,8921 E-07	-3,8905 E-06	-6,4655 E-12	0,00
00570	002	0,0000	0,0000	-0,0087	1,6832 E-05	-4,3889 E-05	3,8111 E-11	0,03
	003	0,0000	0,0000	-0,0145	-1,831 E-06	-9,252 E-06	3,1026 E-11	0,04
	004	0,0000	0,0000	-0,0002	7,7318 E-08	-1,4828 E-06	2,2097 E-12	0,00
	005	0,0000	0,0000	-0,0005	1,9175 E-07	-3,6526 E-06	5,4269 E-12	0,00
00571	002	0,0000	0,0000	-0,0103	1,7469 E-05	-2,279 E-05	3,0396 E-10	0,03
	003	0,0000	0,0000	-0,0149	-2,139 E-06	-5,1223 E-06	1,5594 E-10	0,04
	004	0,0000	0,0000	-0,0003	6,9627 E-08	-7,8551 E-07	1,5442 E-11	0,00
	005	0,0000	0,0000	-0,0007	1,7301 E-07	-1,9347 E-06	3,7992 E-11	0,00
00572	002	0,0000	0,0000	-0,0106	1,7561 E-05	1,4057 E-05	-4,149 E-10	0,03
	003	0,0000	0,0000	-0,0149	-2,2307 E-06	2,585 E-06	-2,0388 E-10	0,04
	004	0,0000	0,0000	-0,0003	7,4819 E-08	4,9039 E-07	-2,1836 E-11	0,00
	005	0,0000	0,0000	-0,0007	1,8594 E-07	1,2085 E-06	-5,3714 E-11	0,00
00573	002	0,0000	0,0000	-0,0092	1,5965 E-05	3,7126 E-05	1,2707 E-11	0,03
	003	0,0000	0,0000	-0,0147	-2,2789 E-06	7,5222 E-06	-6,9853 E-11	0,04
	004	0,0000	0,0000	-0,0002	5,9998 E-08	1,3001 E-06	-8,399 E-12	0,00
	005	0,0000	0,0000	-0,0006	1,4944 E-07	3,2032 E-06	-2,0691 E-11	0,00
00574	002	0,0000	0,0000	-0,0073	1,3622 E-05	4,1501 E-05	1,5765 E-10	0,02
	003	0,0000	0,0000	-0,0143	-2,0832 E-06	8,6716 E-06	6,3165 E-11	0,04
	004	0,0000	0,0000	-0,0002	5,6143 E-08	1,4614 E-06	8,3461 E-12	0,00
	005	0,0000	0,0000	-0,0004	1,3984 E-07	3,6004 E-06	2,0554 E-11	0,00
00575	002	0,0000	0,0000	-0,0055	1,3044 E-05	3,4136 E-05	5,6297 E-11	0,02
	003	0,0000	0,0000	-0,0139	-1,5151 E-06	7,634 E-06	5,9669 E-13	0,04
	004	0,0000	0,0000	-0,0001	1,1192 E-07	1,2255 E-06	4,5194 E-13	0,00
	005	0,0000	0,0000	-0,0002	2,7708 E-07	3,0187 E-06	1,1107 E-12	0,00
00576	002	0,0000	0,0000	-0,0041	1,24 E-05	2,1108 E-05	1,3409 E-11	0,01
	003	0,0000	0,0000	-0,0135	-1,0288 E-06	5,7099 E-06	1,846 E-12	0,04
	004	0,0000	0,0000	-0,0001	1,5364 E-07	7,9951 E-07	6,415 E-13	0,00
	005	0,0000	0,0000	-0,0001	3,7967 E-07	1,9683 E-06	1,5853 E-12	0,00
00577	002	0,0000	0,0000	-0,0035	1,1985 E-05	5,5101 E-06	-1,1075 E-11	0,01
	003	0,0000	0,0000	-0,0133	-6,4119 E-07	3,5951 E-06	-6,332 E-13	0,04
	004	0,0000	0,0000	0,0000	1,8275 E-07	2,9561 E-07	-2,5884 E-13	0,00
	005	0,0000	0,0000	-0,0001	4,511 E-07	7,2565 E-07	-6,3879 E-13	0,00
00578	002	0,0000	0,0000	-0,0036	1,0629 E-05	-1,0934 E-05	6,7731 E-11	0,01
	003	0,0000	0,0000	-0,0132	-4,756 E-07	1,6316 E-06	-1,0587 E-11	0,04
	004	0,0000	0,0000	0,0000	1,6616 E-07	-2,2964 E-07	-9,4288 E-14	0,00
	005	0,0000	0,0000	-0,0001	4,098 E-07	-5,7001 E-07	-2,2908 E-13	0,00

Nodi - Spostamenti per condizioni di carico non sismiche

Nodo	CC	Sx	Sy	Sz	Θ x	Θ y	Θ z	σ t
		[cm]	[cm]	[cm]	[rad]	[rad]	[rad]	[N/mm²]
00579	002	0,0000	0,0000	-0,0045	8,422 E-06	-2,7121 E-05	1,1726 E-10	0,01
	003	0,0000	0,0000	-0,0132	-5,0133 E-07	-1,0188 E-07	2,8489 E-11	0,04
	004	0,0000	0,0000	0,0000	1,0603 E-07	-7,4888 E-07	4,809 E-12	0,00
	005	0,0000	0,0000	-0,0001	2,6103 E-07	-1,8511 E-06	1,1858 E-11	0,00
00580	002	0,0000	0,0000	-0,0062	4,9738 E-06	-4,1253 E-05	-8,428 E-11	0,02
	003	0,0000	0,0000	-0,0132	-7,4188 E-07	-1,5026 E-06	-1,3049 E-11	0,04
	004	0,0000	0,0000	-0,0001	-1,0134 E-08	-1,2064 E-06	-2,7098 E-12	0,00
	005	0,0000	0,0000	-0,0002	-2,6065 E-08	-2,9803 E-06	-6,6825 E-12	0,00
00581	002	0,0000	0,0000	-0,0084	-7,4014 E-07	-4,9235 E-05	1,3392 E-12	0,03
	003	0,0000	0,0000	-0,0133	-1,224 E-06	-2,4623 E-06	-1,4434 E-10	0,04
	004	0,0000	0,0000	-0,0002	-2,1189 E-07	-1,4886 E-06	3,7504 E-13	0,00
	005	0,0000	0,0000	-0,0004	-5,2452 E-07	-3,6765 E-06	1,0364 E-12	0,00
00582	002	0,0000	0,0000	-0,0109	-4,5484 E-06	-2,6901 E-05	4,6315 E-09	0,03
	003	0,0000	0,0000	-0,0135	-1,9638 E-06	-2,1577 E-06	-1,963 E-09	0,04
	004	0,0000	0,0000	-0,0002	-3,8973 E-07	-9,0391 E-07	1,7048 E-10	0,00
	005	0,0000	0,0000	-0,0006	-9,6352 E-07	-2,2314 E-06	4,2275 E-10	0,00
00583	002	0,0000	0,0000	-0,0120	-1,0003 E-06	-1,8083 E-05	-1,3357 E-09	0,04
	003	0,0000	0,0000	-0,0137	-1,9201 E-06	-1,6879 E-06	6,5199 E-10	0,04
	004	0,0000	0,0000	-0,0003	-2,9013 E-07	-6,4242 E-07	-5,0294 E-11	0,00
	005	0,0000	0,0000	-0,0007	-7,1723 E-07	-1,5852 E-06	-1,2477 E-10	0,00
00584	002	0,0000	0,0000	-0,0126	-6,6115 E-06	-5,0071 E-06	5,3492 E-09	0,04
	003	0,0000	0,0000	-0,0137	-2,2026 E-06	-7,1057 E-07	-3,836 E-09	0,04
	004	0,0000	0,0000	-0,0003	-4,6243 E-07	-2,5374 E-07	2,1775 E-10	0,00
	005	0,0000	0,0000	-0,0008	-1,1427 E-06	-6,2512 E-07	5,409 E-10	0,00
00585	002	0,0000	0,0000	-0,0127	-1,4045 E-05	-1,2406 E-06	-6,255 E-10	0,04
	003	0,0000	0,0000	-0,0137	-2,6516 E-06	-5,9161 E-07	1,9894 E-10	0,04
	004	0,0000	0,0000	-0,0003	-6,9281 E-07	-1,3975 E-07	-2,1707 E-11	0,00
	005	0,0000	0,0000	-0,0008	-1,7116 E-06	-3,4342 E-07	-5,3838 E-11	0,00
00586	002	0,0000	0,0000	-0,0127	-2,151 E-05	1,4222 E-06	3,1941 E-10	0,04
	003	0,0000	0,0000	-0,0138	-3,1002 E-06	-7,7423 E-07	4,4348 E-12	0,04
	004	0,0000	0,0000	-0,0003	-9,1865 E-07	-4,1044 E-08	8,2835 E-12	0,00
	005	0,0000	0,0000	-0,0008	-2,2692 E-06	-9,9375 E-08	2,0447 E-11	0,00
00587	002	0,0000	0,0000	-0,0126	-2,7603 E-05	5,831 E-06	-1,2425 E-10	0,04
	003	0,0000	0,0000	-0,0138	-3,495 E-06	-8,8075 E-07	-3,3994 E-11	0,04
	004	0,0000	0,0000	-0,0003	-1,0949 E-06	1,3852 E-07	-1,6752 E-11	0,00
	005	0,0000	0,0000	-0,0008	-2,7042 E-06	3,4424 E-07	-4,1568 E-11	0,00
00588	002	0,0000	0,0000	-0,0121	-3,0794 E-05	1,3642 E-05	5,3959 E-10	0,04
	003	0,0000	0,0000	-0,0139	-3,6519 E-06	-3,422 E-07	5,1454 E-11	0,04
	004	0,0000	0,0000	-0,0003	-1,1714 E-06	4,527 E-07	2,1348 E-11	0,00
	005	0,0000	0,0000	-0,0008	-2,893 E-06	1,1196 E-06	5,277 E-11	0,00
00589	002	0,0000	0,0000	-0,0113	-3,2017 E-05	1,9184 E-05	-7,6909 E-10	0,03
	003	0,0000	0,0000	-0,0139	-3,7295 E-06	5,5372 E-07	1,019 E-10	0,04
	004	0,0000	0,0000	-0,0003	-1,181 E-06	6,8848 E-07	-2,2087 E-12	0,00
	005	0,0000	0,0000	-0,0007	-2,9166 E-06	1,7005 E-06	-5,2022 E-12	0,00
00590	002	0,0000	0,0000	-0,0104	-3,223 E-05	1,6496 E-05	-3,7025 E-10	0,03
	003	0,0000	0,0000	-0,0138	-3,7442 E-06	8,8306 E-07	7,6689 E-11	0,04
	004	0,0000	0,0000	-0,0003	-1,162 E-06	6,0137 E-07	4,4909 E-12	0,00
	005	0,0000	0,0000	-0,0006	-2,8696 E-06	1,4838 E-06	1,1288 E-11	0,00
00591	002	0,0000	0,0000	-0,0098	-3,1561 E-05	6,1377 E-06	-1,8924 E-11	0,03
	003	0,0000	0,0000	-0,0138	-3,7054 E-06	2,9421 E-07	2,3655 E-11	0,04
	004	0,0000	0,0000	-0,0002	-1,1235 E-06	2,1352 E-07	4,2315 E-12	0,00
	005	0,0000	0,0000	-0,0006	-2,7748 E-06	5,2485 E-07	1,0515 E-11	0,00
00592	002	0,0000	0,0000	-0,0098	-3,1756 E-05	-6,5638 E-06	1,5778 E-10	0,03
	003	0,0000	0,0000	-0,0138	-3,7535 E-06	-6,0855 E-07	-1,7937 E-11	0,04
	004	0,0000	0,0000	-0,0002	-1,1339 E-06	-2,6603 E-07	-7,2577 E-13	0,00
	005	0,0000	0,0000	-0,0006	-2,801 E-06	-6,6034 E-07	-1,8824 E-12	0,00
00593	002	0,0000	0,0000	-0,0104	-3,2147 E-05	-1,6954 E-05	5,2479 E-10	0,03
	003	0,0000	0,0000	-0,0138	-3,8053 E-06	-1,1769 E-06	-5,2128 E-11	0,04
	004	0,0000	0,0000	-0,0003	-1,1681 E-06	-6,5316 E-07	2,1745 E-12	0,00
	005	0,0000	0,0000	-0,0006	-2,8862 E-06	-1,6171 E-06	5,1649 E-12	0,00
00594	002	0,0000	0,0000	-0,0114	-3,2139 E-05	-1,9857 E-05	5,3022 E-10	0,03
	003	0,0000	0,0000	-0,0139	-3,8418 E-06	-8,1039 E-07	-6,8365 E-11	0,04
	004	0,0000	0,0000	-0,0003	-1,1979 E-06	-7,3818 E-07	2,993 E-12	0,00
	005	0,0000	0,0000	-0,0007	-2,9606 E-06	-1,8274 E-06	7,2145 E-12	0,00
00595	002	0,0000	0,0000	-0,0122	-3,0932 E-05	-1,3529 E-05	-8,7184 E-10	0,04
	003	0,0000	0,0000	-0,0139	-3,7924 E-06	2,6209 E-07	-8,0891 E-11	0,04
	004	0,0000	0,0000	-0,0003	-1,1913 E-06	-4,6216 E-07	-3,3423 E-11	0,00
	005	0,0000	0,0000	-0,0008	-2,945 E-06	-1,1453 E-06	-8,2724 E-11	0,00
00596	002	0,0000	0,0000	-0,0127	-2,7753 E-05	-6,2958 E-06	-5,3158 E-10	0,04
	003	0,0000	0,0000	-0,0139	-3,636 E-06	8,4089 E-07	-2,3433 E-11	0,04
	004	0,0000	0,0000	-0,0003	-1,1168 E-06	-1,5708 E-07	-1,4561 E-11	0,00
	005	0,0000	0,0000	-0,0008	-2,761 E-06	-3,9083 E-07	-3,5941 E-11	0,00
00597	002	0,0000	0,0000	-0,0128	-2,2242 E-05	-1,2715 E-06	8,5414 E-12	0,04
	003	0,0000	0,0000	-0,0138	-3,2545 E-06	8,0907 E-07	1,3256 E-11	0,04
	004	0,0000	0,0000	-0,0003	-9,5581 E-07	4,7592 E-08	2,5386 E-12	0,00
	005	0,0000	0,0000	-0,0008	-2,3634 E-06	1,1573 E-07	6,2962 E-12	0,00
00598	002	0,0000	0,0000	-0,0128	-1,3923 E-05	1,4893 E-06	-8,3365 E-10	0,04
	003	0,0000	0,0000	-0,0138	-2,7386 E-06	6,6442 E-07	-2,7236 E-10	0,04
	004	0,0000	0,0000	-0,0003	-7,015 E-07	1,5088 E-07	-3,1957 E-12	0,00

Nodi - Spostamenti per condizioni di carico non sismiche

Nodo	CC	Sx	Sy	Sz	Θ x	Θ y	Θ z	σ t
		[cm]	[cm]	[cm]	[rad]	[rad]	[rad]	[N/mm²]
	005	0,0000	0,0000	-0,0008	-1,7348 E-06	3,7147 E-07	-7,2743 E-12	0,00
00599	002	0,0000	0,0000	-0,0126	-6,6225 E-06	5,302 E-06	-4,4808 E-09	0,04
	003	0,0000	0,0000	-0,0138	-2,2716 E-06	7,9623 E-07	3,7072 E-09	0,04
	004	0,0000	0,0000	-0,0003	-4,7329 E-07	2,673 E-07	-2,0314 E-10	0,00
	005	0,0000	0,0000	-0,0008	-1,1708 E-06	6,5945 E-07	-5,0663 E-10	0,00
00600	002	0,0000	0,0000	-0,0121	-7,5267 E-07	1,8249 E-05	1,206 E-09	0,04
	003	0,0000	0,0000	-0,0137	-1,9529 E-06	1,7816 E-06	-6,3926 E-10	0,04
	004	0,0000	0,0000	-0,0003	-2,9177 E-07	6,579 E-07	4,804 E-11	0,00
	005	0,0000	0,0000	-0,0007	-7,2203 E-07	1,6251 E-06	1,1955 E-10	0,00
00601	002	0,0000	0,0000	-0,0109	-4,6054 E-06	2,7462 E-05	-4,2887 E-09	0,03
	003	0,0000	0,0000	-0,0135	-2,0207 E-06	2,2875 E-06	1,9344 E-09	0,04
	004	0,0000	0,0000	-0,0003	-4,0207 E-07	9,3487 E-07	-1,6483 E-10	0,00
	005	0,0000	0,0000	-0,0006	-9,9498 E-07	2,3101 E-06	-4,0993 E-10	0,00
00602	002	0,0000	0,0000	-0,0084	-8,8832 E-07	4,9511 E-05	-1,1747 E-10	0,03
	003	0,0000	0,0000	-0,0133	-1,2806 E-06	2,6164 E-06	2,0993 E-10	0,04
	004	0,0000	0,0000	-0,0002	-2,2522 E-07	1,5177 E-06	-3,6404 E-12	0,00
	005	0,0000	0,0000	-0,0004	-5,5808 E-07	3,7522 E-06	-9,2192 E-12	0,00
00603	002	0,0000	0,0000	-0,0062	4,9329 E-06	4,1399 E-05	-6,4792 E-11	0,02
	003	0,0000	0,0000	-0,0132	-7,7375 E-07	1,637 E-06	-1,9475 E-12	0,04
	004	0,0000	0,0000	-0,0001	-1,6439 E-08	1,2303 E-06	-8,2674 E-13	0,00
	005	0,0000	0,0000	-0,0002	-4,1815 E-08	3,0425 E-06	-2,0404 E-12	0,00
00604	002	0,0000	0,0000	-0,0046	8,3505 E-06	2,7295 E-05	6,6365 E-11	0,01
	003	0,0000	0,0000	-0,0132	-5,216 E-07	1,9087 E-07	-1,3279 E-11	0,04
	004	0,0000	0,0000	-0,0001	1,0059 E-07	7,6664 E-07	-3,9965 E-13	0,00
	005	0,0000	0,0000	-0,0001	2,4768 E-07	1,8974 E-06	-9,7945 E-13	0,00
00605	002	0,0000	0,0000	-0,0036	1,0724 E-05	1,098 E-05	6,3363 E-11	0,01
	003	0,0000	0,0000	-0,0132	-4,7023 E-07	-1,5702 E-06	1,8183 E-11	0,04
	004	0,0000	0,0000	0,0000	1,6698 E-07	2,4029 E-07	3,1069 E-12	0,00
	005	0,0000	0,0000	-0,0001	4,121 E-07	5,9786 E-07	7,6658 E-12	0,00
00606	002	0,0000	0,0000	-0,0035	1,1779 E-05	-5,3929 E-06	-1,1978 E-11	0,01
	003	0,0000	0,0000	-0,0133	-6,5735 E-07	-3,565 E-06	-4,1673 E-13	0,04
	004	0,0000	0,0000	0,0000	1,7633 E-07	-2,8817 E-07	-2,1317 E-13	0,00
	005	0,0000	0,0000	-0,0001	4,3563 E-07	-7,0637 E-07	-5,2601 E-13	0,00
00607	002	0,0000	0,0000	-0,0041	1,2424 E-05	-2,1095 E-05	5,6694 E-11	0,01
	003	0,0000	0,0000	-0,0135	-1,0317 E-06	-5,7169 E-06	5,9524 E-13	0,04
	004	0,0000	0,0000	-0,0001	1,5244 E-07	-8,0041 E-07	6,5383 E-13	0,00
	005	0,0000	0,0000	-0,0001	3,7711 E-07	-1,9701 E-06	1,6107 E-12	0,00
00608	002	0,0000	0,0000	-0,0055	1,2994 E-05	-3,4282 E-05	1,6299 E-11	0,02
	003	0,0000	0,0000	-0,0139	-1,531 E-06	-7,6666 E-06	3,4683 E-12	0,04
	004	0,0000	0,0000	-0,0001	1,0853 E-07	-1,232 E-06	8,5108 E-13	0,00
	005	0,0000	0,0000	-0,0003	2,6916 E-07	-3,0346 E-06	2,1035 E-12	0,00
00609	002	0,0000	0,0000	-0,0073	1,3527 E-05	-4,1374 E-05	-6,5125 E-11	0,02
	003	0,0000	0,0000	-0,0143	-2,1076 E-06	-8,6822 E-06	-2,1988 E-11	0,04
	004	0,0000	0,0000	-0,0002	5,0587 E-08	-1,4631 E-06	-3,0573 E-12	0,00
	005	0,0000	0,0000	-0,0004	1,2655 E-07	-3,6047 E-06	-7,5317 E-12	0,00
00610	002	0,0000	0,0000	-0,0093	1,5807 E-05	-3,7342 E-05	1,7829 E-10	0,03
	003	0,0000	0,0000	-0,0147	-2,3198 E-06	-7,5886 E-06	1,5532 E-10	0,04
	004	0,0000	0,0000	-0,0002	5,1694 E-08	-1,3119 E-06	1,9998 E-11	0,00
	005	0,0000	0,0000	-0,0006	1,2936 E-07	-3,2326 E-06	4,9277 E-11	0,00
00611	002	0,0000	0,0000	-0,0106	1,7893 E-05	-1,4051 E-05	3,7181 E-10	0,03
	003	0,0000	0,0000	-0,0149	-2,1971 E-06	-2,6013 E-06	2,279 E-10	0,04
	004	0,0000	0,0000	-0,0003	8,056 E-08	-4,9309 E-07	2,4229 E-11	0,00
	005	0,0000	0,0000	-0,0007	2,0041 E-07	-1,2155 E-06	5,9586 E-11	0,00
00612	002	0,0000	0,0000	-0,0103	1,7464 E-05	2,3083 E-05	-5,8509 E-10	0,03
	003	0,0000	0,0000	-0,0149	-2,1621 E-06	5,1763 E-06	-2,1622 E-10	0,04
	004	0,0000	0,0000	-0,0003	6,4659 E-08	7,9528 E-07	-2,5834 E-11	0,00
	005	0,0000	0,0000	-0,0007	1,6103 E-07	1,9586 E-06	-6,3582 E-11	0,00
00613	002	0,0000	0,0000	-0,0087	1,6998 E-05	4,361 E-05	-2,8014 E-11	0,03
	003	0,0000	0,0000	-0,0145	-1,8208 E-06	9,2261 E-06	-5,8716 E-11	0,04
	004	0,0000	0,0000	-0,0002	7,8202 E-08	1,4783 E-06	-4,5123 E-12	0,00
	005	0,0000	0,0000	-0,0005	1,941 E-07	3,6414 E-06	-1,1082 E-11	0,00
00614	002	0,0000	0,0000	-0,0064	1,6438 E-05	4,7385 E-05	1,6078 E-10	0,02
	003	0,0000	0,0000	-0,0140	-1,2276 E-06	9,7697 E-06	2,1305 E-11	0,04
	004	0,0000	0,0000	-0,0001	1,1487 E-07	1,5817 E-06	4,3189 E-12	0,00
	005	0,0000	0,0000	-0,0004	2,8407 E-07	3,8963 E-06	1,0644 E-11	0,00
00615	002	0,0000	0,0000	-0,0043	1,7378 E-05	4,2041 E-05	6,2305 E-11	0,01
	003	0,0000	0,0000	-0,0136	-4,0374 E-07	8,5114 E-06	4,8829 E-12	0,04
	004	0,0000	0,0000	-0,0001	1,953 E-07	1,3839 E-06	1,1513 E-12	0,00
	005	0,0000	0,0000	-0,0002	4,8186 E-07	3,409 E-06	2,8376 E-12	0,00
00616	002	0,0000	0,0000	-0,0025	1,885 E-05	3,2742 E-05	1,5893 E-11	0,01
	003	0,0000	0,0000	-0,0132	3,3555 E-07	6,4625 E-06	-5,5516 E-12	0,04
	004	0,0000	0,0000	0,0000	2,7528 E-07	1,0559 E-06	-5,2365 E-13	0,00
	005	0,0000	0,0000	0,0000	6,7863 E-07	2,6009 E-06	-1,2887 E-12	0,00
00617	002	0,0000	0,0000	-0,0012	2,0775 E-05	2,172 E-05	-3,1575 E-11	0,00
	003	0,0000	0,0000	-0,0130	9,3704 E-07	4,0808 E-06	-2,3212 E-11	0,04
	004	0,0000	0,0000	0,0000	3,4767 E-07	6,7639 E-07	-2,7803 E-12	0,00
	005	0,0000	0,0000	0,0001	8,5676 E-07	1,6661 E-06	-6,8446 E-12	0,00
00618	002	0,0000	0,0000	-0,0004	2,2584 E-05	9,4469 E-06	-1,5078 E-11	0,00
	003	0,0000	0,0000	-0,0128	1,3138 E-06	1,391 E-06	-2,8709 E-11	0,04

Nodi - Spostamenti per condizioni di carico non sismiche

Nodo	CC	Sx	Sy	Sz	Θ x	Θ y	Θ z	σ t
		[cm]	[cm]	[cm]	[rad]	[rad]	[rad]	[N/mm²]
	004	0,0000	0,0000	0,0001	3,9737 E-07	2,5765 E-07	-3,1081 E-12	0,00
	005	0,0000	0,0000	0,0001	9,7904 E-07	6,3477 E-07	-7,6494 E-12	0,00
00619	002	0,0000	0,0000	-0,0003	2,4073 E-05	-4,5901 E-06	1,0576 E-10	0,00
	003	0,0000	0,0000	-0,0128	1,3882 E-06	-1,744 E-06	2,8157 E-11	0,04
	004	0,0000	0,0000	0,0001	4,1266 E-07	-2,1818 E-07	3,8168 E-12	0,00
	005	0,0000	0,0000	0,0001	1,0166 E-06	-5,3704 E-07	9,397 E-12	0,00
00620	002	0,0000	0,0000	-0,0009	2,5232 E-05	-2,1015 E-05	-9,0499 E-12	0,00
	003	0,0000	0,0000	-0,0130	1,1487 E-06	-5,4789 E-06	-1,3286 E-11	0,04
	004	0,0000	0,0000	0,0000	3,9227 E-07	-7,737 E-07	-1,5954 E-12	0,00
	005	0,0000	0,0000	0,0001	9,664 E-07	-1,905 E-06	-3,9283 E-12	0,00
00621	002	0,0000	0,0000	-0,0024	2,5961 E-05	-4,0808 E-05	-9,6642 E-11	0,01
	003	0,0000	0,0000	-0,0134	5,4647 E-07	-1,0064 E-05	1,2052 E-11	0,04
	004	0,0000	0,0000	0,0000	3,2925 E-07	-1,4466 E-06	5,9527 E-13	0,00
	005	0,0000	0,0000	-0,0001	8,1121 E-07	-3,5619 E-06	1,4644 E-12	0,00
00622	002	0,0000	0,0000	-0,0049	2,6629 E-05	-6,3123 E-05	4,3284 E-11	0,01
	003	0,0000	0,0000	-0,0140	-3,6689 E-07	-1,5219 E-05	2,1248 E-11	0,04
	004	0,0000	0,0000	-0,0001	2,3189 E-07	-2,2013 E-06	2,648 E-12	0,00
	005	0,0000	0,0000	-0,0003	5,7149 E-07	-5,4199 E-06	6,519 E-12	0,00
00623	002	0,0000	0,0000	-0,0084	2,7619 E-05	-8,5304 E-05	-1,3629 E-09	0,03
	003	0,0000	0,0000	-0,0148	-1,3633 E-06	-2,031 E-05	-5,81 E-10	0,04
	004	0,0000	0,0000	-0,0002	1,2823 E-07	-2,9504 E-06	-7,3675 E-11	0,00
	005	0,0000	0,0000	-0,0006	3,1627 E-07	-7,2645 E-06	-1,8139 E-10	0,00
00624	002	0,0000	0,0000	-0,0129	2,9447 E-05	-1,0023 E-04	4,6741 E-10	0,04
	003	0,0000	0,0000	-0,0159	-2,272 E-06	-2,3711 E-05	1,6287 E-10	0,05
	004	0,0000	0,0000	-0,0004	4,1668 E-08	-3,4585 E-06	2,167 E-11	0,00
	005	0,0000	0,0000	-0,0010	1,0316 E-07	-8,5155 E-06	5,3353 E-11	0,00
00625	002	0,0000	0,0000	-0,0192	2,6419 E-05	-1,0387 E-04	4,0707 E-08	0,06
	003	0,0000	0,0000	-0,0169	-4,8441 E-06	-2,3306 E-05	1,2152 E-08	0,05
	004	0,0000	0,0000	-0,0006	-2,6612 E-07	-3,4509 E-06	1,6891 E-09	0,00
	005	0,0000	0,0000	-0,0014	-6,5463 E-07	-8,4967 E-06	4,1588 E-09	0,00
00626	002	0,0000	0,0000	-0,0200	1,0459 E-05	-1,0376 E-04	-4,1134 E-08	0,06
	003	0,0000	0,0000	-0,0166	-1,0447 E-05	-2,1713 E-05	-1,1951 E-08	0,05
	004	0,0000	0,0000	-0,0005	-1,0231 E-06	-3,2682 E-06	-1,6684 E-09	0,00
	005	0,0000	0,0000	-0,0013	-2,5184 E-06	-8,047 E-06	-4,1077 E-09	0,00
00627	002	0,0000	0,0000	-0,0203	3,3918 E-06	-9,3009 E-05	4,6207 E-09	0,06
	003	0,0000	0,0000	-0,0160	-1,2436 E-05	-1,773 E-05	1,3311 E-09	0,05
	004	0,0000	0,0000	-0,0005	-1,3109 E-06	-2,7268 E-06	1,5201 E-10	0,00
	005	0,0000	0,0000	-0,0012	-3,2271 E-06	-6,7137 E-06	3,7397 E-10	0,00
00628	002	0,0000	0,0000	-0,0204	1,1716 E-06	-8,1132 E-05	-6,9984 E-09	0,06
	003	0,0000	0,0000	-0,0155	-1,2839 E-05	-1,384 E-05	-1,1741 E-09	0,05
	004	0,0000	0,0000	-0,0004	-1,3768 E-06	-2,1808 E-06	-1,7753 E-10	0,00
	005	0,0000	0,0000	-0,0010	-3,3896 E-06	-5,3693 E-06	-4,3707 E-10	0,00
00629	002	0,0000	0,0000	-0,0205	2,5114 E-06	-6,0366 E-05	-3,662 E-09	0,06
	003	0,0000	0,0000	-0,0149	-1,2679 E-05	-9,223 E-06	-8,4469 E-10	0,04
	004	0,0000	0,0000	-0,0003	-1,3417 E-06	-1,4798 E-06	-1,2761 E-10	0,00
	005	0,0000	0,0000	-0,0009	-3,3032 E-06	-3,6427 E-06	-3,1436 E-10	0,00
00630	002	0,0000	0,0000	-0,0207	8,528 E-06	-3,6028 E-05	1,2807 E-08	0,06
	003	0,0000	0,0000	-0,0143	-1,1745 E-05	-4,8714 E-06	2,4753 E-09	0,04
	004	0,0000	0,0000	-0,0003	-1,1782 E-06	-7,8235 E-07	3,842 E-10	0,00
	005	0,0000	0,0000	-0,0007	-2,9005 E-06	-1,9252 E-06	9,4832 E-10	0,00
00631	002	0,0000	0,0000	-0,0206	3,6422 E-05	-1,0717 E-05	-9,2971 E-09	0,06
	003	0,0000	0,0000	-0,0138	-7,5665 E-06	-9,9899 E-07	-6,389 E-10	0,04
	004	0,0000	0,0000	-0,0002	-4,6339 E-07	-1,2674 E-07	-1,314 E-10	0,00
	005	0,0000	0,0000	-0,0006	-1,14 E-06	-3,1079 E-07	-3,2096 E-10	0,00
00632	002	0,0000	0,0000	-0,0202	6,2721 E-05	-5,1155 E-06	4,3485 E-08	0,06
	003	0,0000	0,0000	-0,0137	-3,687 E-06	-4,7438 E-08	5,5369 E-09	0,04
	004	0,0000	0,0000	-0,0002	2,1314 E-07	3,9271 E-08	9,502 E-10	0,00
	005	0,0000	0,0000	-0,0006	5,2626 E-07	9,8019 E-08	2,3396 E-09	0,00
00633	002	0,0000	0,0000	-0,0200	8,5181 E-05	-2,2084 E-06	6,6949 E-09	0,06
	003	0,0000	0,0000	-0,0137	-5,9686 E-08	4,7755 E-07	1,1102 E-09	0,04
	004	0,0000	0,0000	-0,0002	8,4249 E-07	1,3409 E-07	1,8697 E-10	0,00
	005	0,0000	0,0000	-0,0006	2,0764 E-06	3,3152 E-07	4,6056 E-10	0,00
00634	002	0,0000	0,0000	-0,0199	9,8166 E-05	-2,2997 E-06	7,9356 E-10	0,06
	003	0,0000	0,0000	-0,0138	2,4994 E-06	4,75 E-07	1,3459 E-11	0,04
	004	0,0000	0,0000	-0,0002	1,2777 E-06	1,4106 E-07	-6,3694 E-12	0,00
	005	0,0000	0,0000	-0,0006	3,1485 E-06	3,4867 E-07	-1,5758 E-11	0,00
00635	002	0,0000	0,0000	-0,0197	1,0704 E-04	-3,3525 E-06	8,2646 E-09	0,06
	003	0,0000	0,0000	-0,0138	4,1975 E-06	2,597 E-07	1,1238 E-09	0,04
	004	0,0000	0,0000	-0,0002	1,5848 E-06	1,1318 E-07	2,0272 E-10	0,00
	005	0,0000	0,0000	-0,0006	3,9054 E-06	2,8003 E-07	4,9923 E-10	0,00
00636	002	0,0000	0,0000	-0,0195	1,0915 E-04	-4,1563 E-06	-2,7721 E-09	0,06
	003	0,0000	0,0000	-0,0138	5,0313 E-06	4,2193 E-08	-1,4469 E-11	0,04
	004	0,0000	0,0000	-0,0003	1,7348 E-06	8,5115 E-08	-2,4925 E-12	0,00
	005	0,0000	0,0000	-0,0006	4,275 E-06	2,1093 E-07	-6,0125 E-12	0,00
00637	002	0,0000	0,0000	-0,0192	1,0845 E-04	-5,5322 E-06	6,0255 E-09	0,06
	003	0,0000	0,0000	-0,0138	5,0931 E-06	-2,7923 E-07	-2,4173 E-10	0,04
	004	0,0000	0,0000	-0,0003	1,7671 E-06	4,0153 E-08	8,5581 E-12	0,00
	005	0,0000	0,0000	-0,0006	4,3551 E-06	1,0019 E-07	2,1228 E-11	0,00
00638	002	0,0000	0,0000	-0,0189	1,0348 E-04	-6,2651 E-06	-4,4458 E-09	0,06

Nodi - Spostamenti per condizioni di carico non sismiche

Nodo	CC	Sx	Sy	Sz	Θ x	Θ y	Θ z	σ t
		[cm]	[cm]	[cm]	[rad]	[rad]	[rad]	[N/mm²]
	003	0,0000	0,0000	-0,0138	4,5179 E-06	-4,971 E-07	-5,3288 E-10	0,04
	004	0,0000	0,0000	-0,0003	1,6811 E-06	1,1966 E-08	-1,3087 E-10	0,00
	005	0,0000	0,0000	-0,0006	4,1434 E-06	3,0809 E-08	-3,2264 E-10	0,00
00639	002	0,0000	0,0000	-0,0185	9,2888 E-05	-6,6541 E-06	-1,2543 E-09	0,06
	003	0,0000	0,0000	-0,0137	3,2615 E-06	-6,4422 E-07	-1,0746 E-10	0,04
	004	0,0000	0,0000	-0,0003	1,4568 E-06	-4,4674 E-09	-1,6533 E-11	0,00
	005	0,0000	0,0000	-0,0006	3,5912 E-06	-9,5747 E-09	-4,0689 E-11	0,00
00640	002	0,0000	0,0000	-0,0182	7,9866 E-05	-7,2648 E-06	-1,3645 E-09	0,05
	003	0,0000	0,0000	-0,0137	1,4475 E-06	-7,7906 E-07	-2,7466 E-10	0,04
	004	0,0000	0,0000	-0,0003	1,1359 E-06	-1,615 E-08	-2,6837 E-11	0,00
	005	0,0000	0,0000	-0,0006	2,801 E-06	-3,8329 E-08	-6,5951 E-11	0,00
00641	002	0,0000	0,0000	-0,0178	6,1663 E-05	-6,4582 E-06	2,8447 E-09	0,05
	003	0,0000	0,0000	-0,0136	-8,0846 E-07	-6,8037 E-07	3,729 E-10	0,04
	004	0,0000	0,0000	-0,0003	7,0679 E-07	1,22 E-08	6,0773 E-11	0,00
	005	0,0000	0,0000	-0,0006	1,7439 E-06	3,165 E-08	1,4962 E-10	0,00
00642	002	0,0000	0,0000	-0,0175	4,3131 E-05	-5,487 E-06	-2,3342 E-09	0,05
	003	0,0000	0,0000	-0,0136	-3,0398 E-06	-4,9479 E-07	-8,8523 E-10	0,04
	004	0,0000	0,0000	-0,0003	2,7935 E-07	5,4747 E-08	-1,4458 E-10	0,00
	005	0,0000	0,0000	-0,0006	6,9104 E-07	1,3658 E-07	-3,5612 E-10	0,00
00643	002	0,0000	0,0000	-0,0172	2,8464 E-05	-5,9779 E-06	-1,1938 E-08	0,05
	003	0,0000	0,0000	-0,0136	-4,5391 E-06	-8,9535 E-07	-1,3999 E-09	0,04
	004	0,0000	0,0000	-0,0003	-1,5247 E-08	-9,19 E-10	-8,8526 E-11	0,00
	005	0,0000	0,0000	-0,0006	-3,458 E-08	-4,1172 E-10	-2,1853 E-10	0,00
00644	002	0,0000	0,0000	-0,0169	3,5451 E-05	-6,2963 E-06	-9,0011 E-09	0,05
	003	0,0000	0,0000	-0,0135	-4,1094 E-06	-1,673 E-06	1,9257 E-09	0,04
	004	0,0000	0,0000	-0,0003	1,7297 E-07	-9,1645 E-08	-9,6172 E-11	0,00
	005	0,0000	0,0000	-0,0006	4,2994 E-07	-2,238 E-07	-2,3789 E-10	0,00
00645	002	0,0000	0,0000	-0,0166	4,9758 E-05	-5,7354 E-06	6,8164 E-09	0,05
	003	0,0000	0,0000	-0,0134	-2,7898 E-06	-1,6301 E-06	-7,4542 E-10	0,04
	004	0,0000	0,0000	-0,0002	5,6065 E-07	-6,4886 E-08	2,7956 E-11	0,00
	005	0,0000	0,0000	-0,0006	1,3861 E-06	-1,5773 E-07	6,9514 E-11	0,00
00646	002	0,0000	0,0000	-0,0164	6,2609 E-05	-5,012 E-06	1,4347 E-09	0,05
	003	0,0000	0,0000	-0,0134	-1,3068 E-06	-1,3752 E-06	2,4231 E-10	0,04
	004	0,0000	0,0000	-0,0002	9,4626 E-07	-1,9254 E-08	5,1541 E-11	0,00
	005	0,0000	0,0000	-0,0006	2,3372 E-06	-4,517 E-08	1,2714 E-10	0,00
00647	002	0,0000	0,0000	-0,0162	7,2502 E-05	-4,7819 E-06	-5,1231 E-09	0,05
	003	0,0000	0,0000	-0,0133	-1,1096 E-07	-1,2542 E-06	-4,0122 E-10	0,04
	004	0,0000	0,0000	-0,0002	1,2633 E-06	3,8063 E-09	-1,2649 E-10	0,00
	005	0,0000	0,0000	-0,0006	3,1191 E-06	1,1783 E-08	-3,1203 E-10	0,00
00648	002	0,0000	0,0000	-0,0160	7,6294 E-05	-5,8942 E-06	1,4251 E-09	0,05
	003	0,0000	0,0000	-0,0133	5,6818 E-07	-1,3773 E-06	1,315 E-10	0,04
	004	0,0000	0,0000	-0,0002	1,4344 E-06	-1,02 E-08	4,326 E-11	0,00
	005	0,0000	0,0000	-0,0006	3,5413 E-06	-2,2625 E-08	1,0676 E-10	0,00
00649	002	0,0000	0,0000	-0,0157	7,6734 E-05	-6,4622 E-06	-5,2323 E-10	0,05
	003	0,0000	0,0000	-0,0132	7,3096 E-07	-1,4379 E-06	2,445 E-10	0,04
	004	0,0000	0,0000	-0,0002	1,4945 E-06	-1,5088 E-08	3,9143 E-11	0,00
	005	0,0000	0,0000	-0,0006	3,6894 E-06	-3,4554 E-08	9,6661 E-11	0,00
00650	002	0,0000	0,0000	-0,0154	7,0374 E-05	-6,5776 E-06	-7,9178 E-09	0,05
	003	0,0000	0,0000	-0,0131	4,5428 E-07	-1,4047 E-06	-2,2941 E-10	0,04
	004	0,0000	0,0000	-0,0002	1,3852 E-06	-1,0994 E-08	-1,4455 E-10	0,00
	005	0,0000	0,0000	-0,0006	3,4198 E-06	-2,4313 E-08	-3,5679 E-10	0,00
00651	002	0,0000	0,0000	-0,0150	5,9363 E-05	-8,111 E-06	-7,1899 E-09	0,04
	003	0,0000	0,0000	-0,0131	-1,7397 E-07	-1,6243 E-06	-2,3313 E-10	0,04
	004	0,0000	0,0000	-0,0002	1,1446 E-06	-3,7511 E-08	-1,345 E-10	0,00
	005	0,0000	0,0000	-0,0006	2,826 E-06	-8,9569 E-08	-3,3202 E-10	0,00
00652	002	0,0000	0,0000	-0,0146	4,4363 E-05	-7,6689 E-06	-5,44 E-09	0,04
	003	0,0000	0,0000	-0,0130	-1,1164 E-06	-1,7432 E-06	-1,3467 E-10	0,04
	004	0,0000	0,0000	-0,0002	7,9203 E-07	-2,0038 E-08	-8,4896 E-11	0,00
	005	0,0000	0,0000	-0,0006	1,9555 E-06	-4,6203 E-08	-2,0958 E-10	0,00
00653	002	0,0000	0,0000	-0,0142	2,8125 E-05	-8,9318 E-06	-7,0932 E-09	0,04
	003	0,0000	0,0000	-0,0129	-2,4359 E-06	-1,9153 E-06	-2,6325 E-10	0,04
	004	0,0000	0,0000	-0,0002	4,1549 E-07	-4,2856 E-08	-1,0453 E-10	0,00
	005	0,0000	0,0000	-0,0006	1,0262 E-06	-1,0246 E-07	-2,5791 E-10	0,00
00654	002	-0,0004	-0,0019	-0,0168	1,48 E-05	-4,4336 E-06	2,2573 E-06	-
	003	0,0000	0,0004	-0,0136	-5,5238 E-06	-3,7756 E-07	1,8058 E-07	-
	004	0,0000	0,0000	-0,0003	-2,7657 E-07	1,797 E-08	9,3304 E-09	-
	005	0,0000	0,0000	-0,0006	-6,7867 E-07	4,6263 E-08	2,293 E-08	-
00655	002	-0,0005	-0,0025	-0,0168	1,096 E-05	-4,5717 E-06	2,4829 E-06	-
	003	0,0000	0,0007	-0,0136	-6,3612 E-06	-5,209 E-07	-2,6176 E-07	-
	004	0,0000	0,0000	-0,0003	-4,2363 E-07	5,4776 E-09	-4,4561 E-08	-
	005	0,0000	0,0000	-0,0006	-1,041 E-06	1,5495 E-08	-1,0975 E-07	-
00656	002	-0,0007	-0,0029	-0,0169	7,707 E-06	-4,6794 E-06	2,1764 E-06	-
	003	0,0000	0,0010	-0,0136	-7,2283 E-06	-5,8489 E-07	-5,2029 E-07	-
	004	0,0000	0,0000	-0,0003	-5,6892 E-07	2,2778 E-10	-7,1745 E-08	-
	005	0,0000	0,0001	-0,0006	-1,399 E-06	2,5812 E-09	-1,7658 E-07	-
00657	002	-0,0009	-0,0031	-0,0169	4,6282 E-06	-4,729 E-06	3,409 E-06	-
	003	0,0000	0,0013	-0,0136	-8,0065 E-06	-5,8398 E-07	-8,6551 E-07	-
	004	0,0000	0,0001	-0,0003	-7,0105 E-07	1,2451 E-09	-9,1891 E-08	-
	005	0,0000	0,0002	-0,0006	-1,7246 E-06	5,0823 E-09	-2,26 E-07	-

Nodi - Spostamenti per condizioni di carico non sismiche

Nodo	CC	Sx	Sy	Sz	Θ x	Θ y	Θ z	σ t
		[cm]	[cm]	[cm]	[rad]	[rad]	[rad]	[N/mm²]
00658	002	-0,0011	-0,0033	-0,0169	1,9466 E-06	-4,7639 E-06	2,0132 E-06	-
	003	0,0000	0,0017	-0,0136	-8,9393 E-06	-6,6826 E-07	-1,7794 E-06	-
	004	0,0000	0,0001	-0,0002	-8,5506 E-07	-5,2009 E-09	-2,1906 E-07	-
	005	0,0000	0,0002	-0,0006	-2,1041 E-06	-1,0797 E-08	-5,391 E-07	-
00659	002	-0,0012	-0,0032	-0,0169	-1,0877 E-06	-5,0208 E-06	2,5044 E-06	-
	003	-0,0001	0,0021	-0,0136	-9,878 E-06	-7,5526 E-07	-1,9832 E-06	-
	004	0,0000	0,0001	-0,0002	-1,0137 E-06	-1,7507 E-08	-2,2077 E-07	-
	005	0,0000	0,0004	-0,0006	-2,4948 E-06	-4,1139 E-08	-5,4308 E-07	-
00660	002	-0,0014	-0,0031	-0,0169	-3,6969 E-06	-5,0516 E-06	1,3451 E-06	-
	003	-0,0001	0,0025	-0,0136	-1,0931 E-05	-8,3727 E-07	-3,0723 E-06	-
	004	0,0000	0,0002	-0,0002	-1,189 E-06	-2,3627 E-08	-3,7185 E-07	-
	005	0,0000	0,0005	-0,0006	-2,9268 E-06	-5,6245 E-08	-9,1511 E-07	-
00661	002	-0,0016	-0,0027	-0,0169	-6,552 E-06	-5,0802 E-06	-7,8787 E-07	-
	003	-0,0001	0,0031	-0,0135	-1,2166 E-05	-9,2298 E-07	-4,3114 E-06	-
	004	0,0000	0,0003	-0,0002	-1,3944 E-06	-3,1981 E-08	-5,5412 E-07	-
	005	0,0000	0,0006	-0,0006	-3,433 E-06	-7,6863 E-08	-1,364 E-06	-
00662	002	-0,0018	-0,0023	-0,0169	-9,4503 E-06	-5,6294 E-06	-8,5795 E-07	-
	003	-0,0001	0,0037	-0,0135	-1,3551 E-05	-1,0639 E-06	-4,6753 E-06	-
	004	0,0000	0,0003	-0,0002	-1,6282 E-06	-5,8926 E-08	-5,903 E-07	-
	005	0,0000	0,0008	-0,0006	-4,009 E-06	-1,4328 E-07	-1,453 E-06	-
00663	002	-0,0021	-0,0008	-0,0205	-8,1644 E-06	1,0927 E-06	5,1733 E-06	-
	003	0,0000	0,0062	-0,0136	-1,7292 E-05	2,4388 E-06	-4,1642 E-07	-
	004	0,0000	0,0007	-0,0002	-2,0591 E-06	4,4618 E-07	3,402 E-08	-
	005	0,0000	0,0016	-0,0005	-5,07 E-06	1,1006 E-06	8,3674 E-08	-
00664	002	-0,0021	-0,0011	-0,0205	-5,8181 E-06	-7,2247 E-07	4,139 E-06	-
	003	-0,0001	0,0054	-0,0137	-1,6217 E-05	1,6492 E-06	-7,386 E-07	-
	004	0,0000	0,0006	-0,0002	-1,8816 E-06	3,1548 E-07	-4,2952 E-08	-
	005	0,0000	0,0014	-0,0005	-4,6329 E-06	7,7856 E-07	-1,0599 E-07	-
00665	002	-0,0020	-0,0014	-0,0206	-3,748 E-06	-2,4045 E-06	4,5234 E-06	-
	003	-0,0002	0,0047	-0,0137	-1,5286 E-05	7,7573 E-07	-2,7439 E-07	-
	004	0,0000	0,0005	-0,0002	-1,7293 E-06	1,7243 E-07	7,2757 E-09	-
	005	0,0000	0,0012	-0,0005	-4,2575 E-06	4,2618 E-07	1,7719 E-08	-
00666	002	-0,0019	-0,0015	-0,0206	-2,307 E-06	-3,1085 E-06	4,5873 E-06	-
	003	-0,0002	0,0040	-0,0138	-1,4682 E-05	3,7643 E-07	1,2386 E-07	-
	004	0,0000	0,0004	-0,0002	-1,6326 E-06	1,0763 E-07	4,5567 E-08	-
	005	0,0000	0,0010	-0,0006	-4,0193 E-06	2,666 E-07	1,1202 E-07	-
00667	002	-0,0018	-0,0016	-0,0206	-4,9106 E-07	-3,958 E-06	3,825 E-06	-
	003	-0,0002	0,0034	-0,0138	-1,4023 E-05	3,9246 E-08	2,991 E-07	-
	004	0,0000	0,0003	-0,0002	-1,5279 E-06	5,1987 E-08	4,7922 E-08	-
	005	0,0000	0,0009	-0,0006	-3,7615 E-06	1,2954 E-07	1,1779 E-07	-
00668	002	-0,0016	-0,0016	-0,0206	7,5432 E-07	-4,1774 E-06	3,4616 E-06	-
	003	-0,0002	0,0028	-0,0138	-1,3557 E-05	-9,295 E-08	6,1871 E-07	-
	004	0,0000	0,0003	-0,0002	-1,4568 E-06	3,0668 E-08	7,5957 E-08	-
	005	0,0000	0,0007	-0,0006	-3,5862 E-06	7,7086 E-08	1,8682 E-07	-
00669	002	-0,0014	-0,0015	-0,0206	2,6127 E-06	-5,1171 E-06	2,5508 E-06	-
	003	-0,0002	0,0022	-0,0138	-1,2935 E-05	-3,5028 E-07	6,7344 E-07	-
	004	0,0000	0,0002	-0,0002	-1,362 E-06	-1,1956 E-08	7,1562 E-08	-
	005	0,0000	0,0005	-0,0006	-3,3528 E-06	-2,7897 E-08	1,7603 E-07	-
00670	002	-0,0012	-0,0014	-0,0206	4,3975 E-06	-5,9663 E-06	2,2587 E-06	-
	003	-0,0001	0,0016	-0,0139	-1,2397 E-05	-5,2979 E-07	7,6403 E-07	-
	004	0,0000	0,0002	-0,0002	-1,2822 E-06	-4,13 E-08	8,0814 E-08	-
	005	0,0000	0,0004	-0,0006	-3,1564 E-06	-1,0014 E-07	1,9887 E-07	-
00671	002	-0,0010	-0,0011	-0,0206	6,3246 E-06	-6,7619 E-06	1,8798 E-06	-
	003	-0,0001	0,0010	-0,0139	-1,1854 E-05	-7,2989 E-07	8,3285 E-07	-
	004	0,0000	0,0001	-0,0002	-1,1997 E-06	-7,3512 E-08	9,5602 E-08	-
	005	0,0000	0,0002	-0,0006	-2,9532 E-06	-1,7937 E-07	2,3542 E-07	-
00672	002	0,0008	-0,0003	-0,0147	-9,092 E-06	7,1523 E-07	-2,6768 E-06	-
	003	-0,0004	0,0022	-0,0129	-9,9322 E-06	-1,3561 E-06	2,6686 E-06	-
	004	-0,0001	0,0002	-0,0003	-1,208 E-06	-4,2214 E-07	3,0647 E-07	-
	005	-0,0001	0,0004	-0,0006	-2,9758 E-06	-1,0447 E-06	7,5068 E-07	-
00673	002	0,0010	-0,0005	-0,0148	-2,6248 E-05	2,71 E-06	-1,8264 E-06	-
	003	-0,0002	0,0024	-0,0129	-2,0044 E-05	-2,5593 E-08	3,3453 E-06	-
	004	0,0000	0,0002	-0,0002	-2,8594 E-06	-1,9136 E-07	3,6419 E-07	-
	005	-0,0001	0,0004	-0,0006	-7,0441 E-06	-4,7483 E-07	8,9325 E-07	-
00674	002	0,0012	-0,0006	-0,0150	-4,2608 E-05	4,0591 E-06	-1,6481 E-06	-
	003	-0,0001	0,0025	-0,0130	-2,9209 E-05	8,4187 E-07	3,738 E-06	-
	004	0,0000	0,0002	-0,0002	-4,3673 E-06	-6,6714 E-08	4,1458 E-07	-
	005	-0,0001	0,0005	-0,0006	-1,076 E-05	-1,6688 E-07	1,0176 E-06	-
00675	002	0,0013	-0,0007	-0,0152	-5,6751 E-05	4,7413 E-06	-1,3012 E-06	-
	003	-0,0001	0,0027	-0,0130	-3,7122 E-05	1,301 E-06	4,1571 E-06	-
	004	0,0000	0,0002	-0,0002	-5,6829 E-06	6,1567 E-09	4,7866 E-07	-
	005	-0,0001	0,0005	-0,0006	-1,4001 E-05	1,3102 E-08	1,1757 E-06	-
00676	002	0,0014	-0,0008	-0,0155	-6,4749 E-05	3,8771 E-06	-2,0487 E-06	-
	003	0,0000	0,0029	-0,0131	-4,1838 E-05	8,7953 E-07	3,9475 E-06	-
	004	0,0000	0,0002	-0,0002	-6,4908 E-06	-5,3219 E-08	4,3698 E-07	-
	005	-0,0001	0,0006	-0,0006	-1,5992 E-05	-1,3306 E-07	1,0734 E-06	-
00677	002	0,0015	-0,0009	-0,0157	-6,7138 E-05	4,069 E-06	-1,99 E-06	-
	003	0,0000	0,0031	-0,0131	-4,322 E-05	1,0647 E-06	4,207 E-06	-
	004	0,0000	0,0003	-0,0002	-6,7096 E-06	-2,4759 E-08	4,802 E-07	-

Nodi - Spostamenti per condizioni di carico non sismiche

Nodo	CC	Sx	Sy	Sz	Θ x	Θ y	Θ z	σ t
		[cm]	[cm]	[cm]	[rad]	[rad]	[rad]	[N/mm²]
	005	0,0000	0,0006	-0,0006	-1,6531 E-05	-6,2673 E-08	1,1801 E-06	-
00678	002	0,0016	-0,0010	-0,0159	-6,5292 E-05	4,0218 E-06	-1,8642 E-06	-
	003	0,0001	0,0033	-0,0132	-4,2803 E-05	1,0925 E-06	4,4257 E-06	-
	004	0,0000	0,0003	-0,0002	-6,6219 E-06	-1,565 E-08	5,151 E-07	-
	005	0,0000	0,0007	-0,0006	-1,6314 E-05	-4,0056 E-08	1,2664 E-06	-
00679	002	0,0016	-0,0012	-0,0161	-5,6842 E-05	2,8869 E-06	-2,6462 E-06	-
	003	0,0001	0,0035	-0,0133	-3,8855 E-05	5,507 E-07	4,0947 E-06	-
	004	0,0000	0,0003	-0,0002	-5,9539 E-06	-9,4655 E-08	4,5574 E-07	-
	005	0,0000	0,0007	-0,0006	-1,4668 E-05	-2,3464 E-07	1,1204 E-06	-
00680	002	0,0017	-0,0014	-0,0163	-4,4052 E-05	2,9487 E-06	-2,4402 E-06	-
	003	0,0001	0,0037	-0,0133	-3,2269 E-05	6,1659 E-07	4,3553 E-06	-
	004	0,0000	0,0003	-0,0002	-4,8197 E-06	-7,8666 E-08	5,0383 E-07	-
	005	0,0000	0,0008	-0,0006	-1,1874 E-05	-1,9511 E-07	1,2391 E-06	-
00681	002	0,0018	-0,0015	-0,0165	-3,0771 E-05	2,9691 E-06	-2,1803 E-06	-
	003	0,0002	0,0039	-0,0134	-2,5349 E-05	5,4967 E-07	4,4709 E-06	-
	004	0,0000	0,0003	-0,0002	-3,6271 E-06	-8,0503 E-08	5,2722 E-07	-
	005	0,0000	0,0009	-0,0006	-8,9349 E-06	-1,9954 E-07	1,2969 E-06	-
00682	002	0,0019	-0,0017	-0,0167	-1,7009 E-05	3,5647 E-06	-2,0026 E-06	-
	003	0,0002	0,0041	-0,0134	-1,806 E-05	6,4402 E-07	4,5673 E-06	-
	004	0,0000	0,0004	-0,0002	-2,383 E-06	-5,5089 E-08	5,5356 E-07	-
	005	0,0000	0,0009	-0,0006	-5,8693 E-06	-1,3685 E-07	1,362 E-06	-
00683	002	0,0023	-0,0013	-0,0169	-2,0546 E-05	5,4465 E-06	3,6909 E-06	-
	003	0,0003	0,0048	-0,0134	-2,0023 E-05	8,6575 E-07	6,6761 E-06	-
	004	0,0000	0,0005	-0,0002	-2,7084 E-06	-6,1921 E-09	9,2631 E-07	-
	005	0,0000	0,0011	-0,0006	-6,6709 E-06	-1,6305 E-08	2,2806 E-06	-
00684	002	0,0022	-0,0006	-0,0168	-2,1938 E-05	3,9548 E-06	-1,1089 E-05	-
	003	0,0002	0,0051	-0,0134	-2,0978 E-05	8,6312 E-07	3,908 E-07	-
	004	0,0000	0,0005	-0,0002	-2,8778 E-06	-3,378 E-08	-1,5561 E-07	-
	005	0,0000	0,0013	-0,0006	-7,0883 E-06	-8,4327 E-08	-3,8548 E-07	-
00685	002	0,0020	0,0000	-0,0166	-3,1541 E-05	4,0581 E-06	-1,6681 E-05	-
	003	0,0002	0,0052	-0,0134	-2,5798 E-05	1,0156 E-06	-2,3791 E-06	-
	004	0,0000	0,0005	-0,0002	-3,7067 E-06	-2,0007 E-08	-6,3335 E-07	-
	005	0,0000	0,0013	-0,0006	-9,131 E-06	-5,0448 E-08	-1,5628 E-06	-
00686	002	0,0019	0,0008	-0,0164	-4,331 E-05	4,6171 E-06	-1,6788 E-05	-
	003	0,0002	0,0053	-0,0133	-3,1819 E-05	1,187 E-06	-2,5283 E-06	-
	004	0,0000	0,0006	-0,0002	-4,7422 E-06	9,4531 E-10	-6,6438 E-07	-
	005	0,0000	0,0014	-0,0006	-1,1683 E-05	1,0542 E-09	-1,6395 E-06	-
00687	002	0,0018	0,0015	-0,0162	-5,3954 E-05	4,46 E-06	-1,4002 E-05	-
	003	0,0002	0,0054	-0,0133	-3,7171 E-05	1,2171 E-06	-9,978 E-07	-
	004	0,0000	0,0006	-0,0002	-5,6628 E-06	-9,6031 E-09	-3,9689 E-07	-
	005	0,0000	0,0015	-0,0006	-1,3951 E-05	-2,5013 E-08	-9,8063 E-07	-
00688	002	0,0018	0,0020	-0,0159	-6,0921 E-05	4,9707 E-06	-8,9111 E-06	-
	003	0,0001	0,0054	-0,0132	-4,0392 E-05	1,3322 E-06	1,6939 E-06	-
	004	0,0000	0,0006	-0,0002	-6,2189 E-06	-1,3768 E-09	6,3618 E-08	-
	005	0,0000	0,0015	-0,0006	-1,5321 E-05	-4,8254 E-09	1,5382 E-07	-
00689	002	0,0017	0,0023	-0,0157	-6,4023 E-05	4,8035 E-06	-2,701 E-06	-
	003	0,0001	0,0052	-0,0131	-4,1677 E-05	1,1355 E-06	4,6873 E-06	-
	004	0,0000	0,0006	-0,0002	-6,4491 E-06	-3,8367 E-08	5,6936 E-07	-
	005	-0,0001	0,0014	-0,0006	-1,5889 E-05	-9,616 E-08	1,3997 E-06	-
00690	002	0,0016	0,0023	-0,0155	-6,084 E-05	4,5926 E-06	3,4383 E-06	-
	003	0,0000	0,0049	-0,0131	-3,9617 E-05	1,0916 E-06	7,7383 E-06	-
	004	0,0000	0,0005	-0,0002	-6,1111 E-06	-6,047 E-08	1,0988 E-06	-
	005	-0,0001	0,0013	-0,0006	-1,5056 E-05	-1,5075 E-07	2,704 E-06	-
00691	002	0,0015	0,0020	-0,0153	-5,2443 E-05	4,8746 E-06	9,0139 E-06	-
	003	0,0000	0,0045	-0,0130	-3,4691 E-05	1,1222 E-06	1,0579 E-05	-
	004	0,0000	0,0005	-0,0002	-5,2915 E-06	-6,5047 E-08	1,5794 E-06	-
	005	-0,0001	0,0012	-0,0006	-1,3037 E-05	-1,6215 E-07	3,8876 E-06	-
00692	002	0,0013	0,0015	-0,0151	-4,0466 E-05	3,6927 E-06	1,3549 E-05	-
	003	-0,0001	0,0039	-0,0130	-2,7829 E-05	3,5993 E-07	1,2906 E-05	-
	004	0,0000	0,0004	-0,0002	-4,1637 E-06	-1,8197 E-07	1,9423 E-06	-
	005	-0,0001	0,0010	-0,0006	-1,0258 E-05	-4,5072 E-07	4,7812 E-06	-
00693	002	0,0011	0,0008	-0,0149	-2,4573 E-05	3,0857 E-06	1,5442 E-05	-
	003	-0,0003	0,0033	-0,0130	-1,8466 E-05	2,254 E-08	1,4173 E-05	-
	004	-0,0001	0,0003	-0,0003	-2,6505 E-06	-2,4108 E-07	2,1325 E-06	-
	005	-0,0002	0,0008	-0,0006	-6,5301 E-06	-5,9679 E-07	5,249 E-06	-
00694	002	0,0008	0,0001	-0,0148	-8,3438 E-06	2,1042 E-06	1,2098 E-05	-
	003	-0,0005	0,0027	-0,0130	-8,2987 E-06	-6,9972 E-07	1,2406 E-05	-
	004	-0,0001	0,0002	-0,0003	-1,0321 E-06	-3,7606 E-07	1,8809 E-06	-
	005	-0,0002	0,0005	-0,0007	-2,544 E-06	-9,3017 E-07	4,6281 E-06	-
00695	002	0,0005	-0,0001	-0,0147	-1,7721 E-06	1,392 E-06	-9,0347 E-06	-
	003	-0,0006	0,0023	-0,0130	-4,9208 E-06	-1,9065 E-07	-3,3776 E-06	-
	004	-0,0001	0,0001	-0,0003	-3,7367 E-07	-5,7795 E-07	-2,2801 E-07	-
	005	-0,0002	0,0004	-0,0007	-9,221 E-07	-1,431 E-06	-5,6447 E-07	-
00696	002	0,0018	-0,0006	-0,0081	-3,9602 E-05	-6,8575 E-05	1,6835 E-06	-
	003	0,0021	0,0012	-0,0063	-2,4137 E-05	-6,0666 E-05	-1,6743 E-05	-
	004	0,0000	0,0000	-0,0002	-4,1495 E-06	-1,1123 E-06	-8,5381 E-08	-
	005	0,0000	-0,0001	-0,0004	-1,0292 E-05	-2,7549 E-06	-1,968 E-07	-
00697	002	0,0017	-0,0005	-0,0054	-3,4119 E-05	-5,7387 E-05	3,337 E-06	-
	003	0,0017	0,0005	-0,0039	-2,7796 E-05	-4,7555 E-05	-1,5645 E-05	-

Nodi - Spostamenti per condizioni di carico non sismiche

Nodo	CC	Sx	Sy	Sz	Θ x	Θ y	Θ z	σ t
		[cm]	[cm]	[cm]	[rad]	[rad]	[rad]	[N/mm²]
	004	0,0000	0,0000	-0,0001	-3,3994 E-06	-1,0567 E-06	8,4435 E-08	-
	005	0,0000	-0,0001	-0,0003	-8,4262 E-06	-2,6201 E-06	2,2332 E-07	-
00698	002	0,0012	-0,0003	-0,0031	-2,3284 E-05	-4,442 E-05	7,7797 E-06	-
	003	0,0011	0,0000	-0,0022	-2,4794 E-05	-3,3687 E-05	-7,7546 E-06	-
	004	0,0000	0,0000	-0,0001	-2,4261 E-06	-9,4895 E-07	5,4668 E-07	-
	005	0,0000	-0,0001	-0,0002	-6,0092 E-06	-2,3549 E-06	1,3654 E-06	-
00699	002	0,0000	0,0008	-0,0026	-2,7024 E-05	-9,5206 E-08	-2,2864 E-07	-
	003	0,0000	0,0010	-0,0017	-3,3068 E-05	-1,0793 E-07	-5,7236 E-08	-
	004	0,0000	0,0001	-0,0001	-2,6351 E-06	-7,9936 E-09	-1,6931 E-08	-
	005	0,0000	0,0002	-0,0002	-6,5234 E-06	-2,4449 E-08	-4,1949 E-08	-
00700	002	0,0000	0,0025	-0,0037	-5,1566 E-05	-1,2426 E-07	-2,7348 E-07	-
	003	0,0000	0,0029	-0,0025	-4,9383 E-05	-1,2319 E-07	-1,0533 E-07	-
	004	0,0000	0,0002	-0,0001	-3,9418 E-06	-1,1062 E-08	-1,6663 E-08	-
	005	0,0000	0,0006	-0,0003	-9,7637 E-06	-3,2693 E-08	-4,1456 E-08	-
00701	002	-0,0004	0,0061	-0,0045	-8,3057 E-05	1,7722 E-05	7,5451 E-06	-
	003	-0,0003	0,0059	-0,0031	-6,6545 E-05	1,1642 E-05	4,0344 E-06	-
	004	0,0000	0,0005	-0,0001	-5,2429 E-06	6,4686 E-07	2,2169 E-08	-
	005	0,0000	0,0012	-0,0003	-1,2993 E-05	1,5981 E-06	5,6038 E-08	-
00702	002	-0,0016	0,0041	-0,0052	-6,0116 E-05	-1,9119 E-05	-2,2197 E-06	-
	003	-0,0013	0,0044	-0,0038	-4,8742 E-05	-1,7834 E-05	-4,5972 E-06	-
	004	0,0000	0,0004	-0,0001	-4,2685 E-06	-2,0184 E-07	-8,4815 E-07	-
	005	-0,0001	0,0009	-0,0003	-1,0579 E-05	-5,0315 E-07	-2,1007 E-06	-
00703	002	-0,0021	0,0028	-0,0077	-4,2968 E-05	-5,3828 E-05	-2,0621 E-06	-
	003	-0,0015	0,0036	-0,0059	-3,2576 E-05	-4,8046 E-05	-8,7201 E-06	-
	004	0,0000	0,0003	-0,0002	-3,7607 E-06	-8,4348 E-07	-1,0256 E-06	-
	005	-0,0001	0,0007	-0,0004	-9,3228 E-06	-2,0908 E-06	-2,537 E-06	-
00704	002	0,0002	0,0005	-0,0108	-4,3225 E-05	-4,1929 E-05	-1,8643 E-06	-
	003	0,0008	0,0023	-0,0087	-2,388 E-05	-4,2447 E-05	-6,3953 E-06	-
	004	0,0000	0,0001	-0,0002	-4,6062 E-06	-3,8197 E-07	-8,001 E-07	-
	005	0,0000	0,0002	-0,0005	-1,1426 E-05	-9,4299 E-07	-1,9784 E-06	-
00705	002	-0,0020	-0,0001	-0,0204	-2,6223 E-05	5,5992 E-08	3,7349 E-06	-
	003	0,0001	0,0070	-0,0136	-2,6863 E-05	2,2159 E-06	-1,098 E-06	-
	004	0,0000	0,0008	-0,0002	-3,6787 E-06	4,1003 E-07	-6,4895 E-08	-
	005	0,0001	0,0019	-0,0005	-9,0606 E-06	1,0114 E-06	-1,6004 E-07	-
00706	002	-0,0021	0,0001	-0,0203	-5,4117 E-05	-9,8007 E-07	2,3123 E-06	-
	003	0,0000	0,0070	-0,0137	-4,1006 E-05	1,7924 E-06	-1,7625 E-06	-
	004	0,0000	0,0008	-0,0002	-6,0684 E-06	3,4331 E-07	-1,7256 E-07	-
	005	0,0001	0,0019	-0,0005	-1,4949 E-05	8,4709 E-07	-4,2529 E-07	-
00707	002	-0,0022	0,0003	-0,0200	-8,0768 E-05	-2,5478 E-06	1,5614 E-06	-
	003	0,0000	0,0069	-0,0137	-5,4204 E-05	1,1398 E-06	-2,1007 E-06	-
	004	0,0000	0,0008	-0,0002	-8,3038 E-06	2,3983 E-07	-2,2316 E-07	-
	005	0,0001	0,0019	-0,0006	-2,0457 E-05	5,9217 E-07	-5,4987 E-07	-
00708	002	-0,0022	0,0003	-0,0197	-1,0241 E-04	-3,8742 E-06	3,7215 E-07	-
	003	0,0000	0,0068	-0,0137	-6,4508 E-05	5,3259 E-07	-2,7259 E-06	-
	004	0,0000	0,0007	-0,0002	-1,0053 E-05	1,452 E-07	-3,231 E-07	-
	005	0,0001	0,0018	-0,0006	-2,4767 E-05	3,5906 E-07	-7,9605 E-07	-
00709	002	-0,0023	0,0004	-0,0195	-1,1764 E-04	-4,8055 E-06	-1,5154 E-06	-
	003	-0,0001	0,0066	-0,0137	-7,1663 E-05	6,3894 E-08	-3,6839 E-06	-
	004	0,0000	0,0007	-0,0002	-1,1271 E-05	7,2525 E-08	-4,7912 E-07	-
	005	0,0000	0,0018	-0,0006	-2,7768 E-05	1,8 E-07	-1,1804 E-06	-
00710	002	-0,0024	0,0003	-0,0192	-1,2448 E-04	-5,4438 E-06	-2,1502 E-06	-
	003	-0,0001	0,0065	-0,0137	-7,4543 E-05	-1,4597 E-07	-4,0415 E-06	-
	004	0,0000	0,0007	-0,0002	-1,1773 E-05	4,4502 E-08	-5,3108 E-07	-
	005	0,0000	0,0017	-0,0006	-2,9006 E-05	1,11 E-07	-1,3083 E-06	-
00711	002	-0,0024	0,0001	-0,0189	-1,2337 E-04	-6,0439 E-06	-3,6805 E-06	-
	003	-0,0002	0,0062	-0,0136	-7,361 E-05	-4,6756 E-07	-4,8812 E-06	-
	004	0,0000	0,0007	-0,0002	-1,1634 E-05	-5,9526 E-10	-6,6609 E-07	-
	005	0,0000	0,0017	-0,0006	-2,8663 E-05	-6,5433 E-11	-1,6408 E-06	-
00712	002	-0,0025	-0,0001	-0,0186	-1,1324 E-04	-7,1871 E-06	-5,2019 E-06	-
	003	-0,0002	0,0060	-0,0136	-6,8444 E-05	-1,0709 E-06	-5,6987 E-06	-
	004	0,0000	0,0006	-0,0002	-1,078 E-05	-9,5784 E-08	-7,9676 E-07	-
	005	0,0000	0,0016	-0,0006	-2,6558 E-05	-2,3458 E-07	-1,9627 E-06	-
00713	002	-0,0025	-0,0004	-0,0183	-9,6067 E-05	-7,4039 E-06	-5,4436 E-06	-
	003	-0,0002	0,0057	-0,0136	-5,9654 E-05	-1,1027 E-06	-5,8685 E-06	-
	004	0,0000	0,0006	-0,0002	-9,3205 E-06	-9,2542 E-08	-8,1617 E-07	-
	005	0,0000	0,0015	-0,0006	-2,2962 E-05	-2,2653 E-07	-2,0103 E-06	-
00714	002	-0,0024	-0,0007	-0,0179	-7,3504 E-05	-7,4893 E-06	-6,1486 E-06	-
	003	-0,0003	0,0053	-0,0136	-4,8127 E-05	-1,1836 E-06	-6,3224 E-06	-
	004	0,0000	0,0006	-0,0002	-7,401 E-06	-9,5454 E-08	-8,8616 E-07	-
	005	0,0000	0,0014	-0,0006	-1,8233 E-05	-2,3363 E-07	-2,1826 E-06	-
00715	002	-0,0024	-0,0011	-0,0176	-4,8116 E-05	-8,6882 E-06	-6,4918 E-06	-
	003	-0,0003	0,0050	-0,0135	-3,4923 E-05	-1,8551 E-06	-6,5081 E-06	-
	004	0,0000	0,0005	-0,0002	-5,1951 E-06	-2,0057 E-07	-9,1055 E-07	-
	005	0,0000	0,0012	-0,0006	-1,2797 E-05	-4,9258 E-07	-2,2425 E-06	-
00716	002	-0,0023	-0,0014	-0,0172	-2,388 E-05	-8,0317 E-06	-5,9601 E-06	-
	003	-0,0003	0,0047	-0,0135	-2,2052 E-05	-1,6363 E-06	-6,4016 E-06	-
	004	0,0000	0,0005	-0,0002	-3,0511 E-06	-1,519 E-07	-8,8261 E-07	-
	005	0,0000	0,0011	-0,0006	-7,5149 E-06	-3,7257 E-07	-2,1734 E-06	-
00717	002	-0,0022	-0,0013	-0,0169	-2,0812 E-05	-5,3152 E-06	-3,8612 E-06	-

Nodi - Spostamenti per condizioni di carico non sismiche

Nodo	CC	Sx	Sy	Sz	Θ x	Θ y	Θ z	σ t
		[cm]	[cm]	[cm]	[rad]	[rad]	[rad]	[N/mm²]
	003	-0,0002	0,0048	-0,0134	-2,0158 E-05	-8,0168 E-07	-6,7715 E-06	-
	004	0,0000	0,0005	-0,0002	-2,7348 E-06	1,6048 E-08	-9,3904 E-07	-
	005	0,0000	0,0011	-0,0006	-6,7357 E-06	4,1399 E-08	-2,3122 E-06	-
00718	002	-0,0026	0,0000	-0,0173	-2,985 E-05	-7,3433 E-06	-2,3722 E-05	-
	003	-0,0003	0,0059	-0,0135	-2,537 E-05	-1,0226 E-06	-1,5767 E-05	-
	004	0,0000	0,0006	-0,0002	-3,5972 E-06	-3,9214 E-08	-2,4635 E-06	-
	005	0,0000	0,0015	-0,0006	-8,8602 E-06	-9,4974 E-08	-6,0687 E-06	-
00719	002	-0,0027	0,0014	-0,0176	-4,9627 E-05	-7,1174 E-06	-3,076 E-05	-
	003	-0,0003	0,0068	-0,0135	-3,5682 E-05	-8,258 E-07	-1,9152 E-05	-
	004	0,0000	0,0008	-0,0002	-5,3213 E-06	-1,8779 E-08	-3,0362 E-06	-
	005	0,0000	0,0019	-0,0006	-1,3109 E-05	-4,4684 E-08	-7,4801 E-06	-
00720	002	-0,0027	0,0029	-0,0180	-7,2338 E-05	-5,929 E-06	-2,9971 E-05	-
	003	-0,0003	0,0077	-0,0136	-4,7452 E-05	-3,2322 E-07	-1,8618 E-05	-
	004	0,0000	0,0009	-0,0002	-7,2844 E-06	5,6457 E-08	-2,9474 E-06	-
	005	0,0000	0,0023	-0,0006	-1,7945 E-05	1,4067 E-07	-7,2614 E-06	-
00721	002	-0,0028	0,0043	-0,0183	-9,3756 E-05	-6,562 E-06	-2,5643 E-05	-
	003	-0,0003	0,0086	-0,0136	-5,8469 E-05	-5,3237 E-07	-1,6316 E-05	-
	004	0,0000	0,0011	-0,0002	-9,1177 E-06	8,4863 E-09	-2,5675 E-06	-
	005	0,0000	0,0026	-0,0006	-2,2463 E-05	2,2378 E-08	-6,3256 E-06	-
00722	002	-0,0027	0,0054	-0,0186	-1,092 E-04	-5,9673 E-06	-1,811 E-05	-
	003	-0,0002	0,0093	-0,0136	-6,6428 E-05	-3,0788 E-07	-1,2437 E-05	-
	004	0,0000	0,0012	-0,0002	-1,044 E-05	3,8576 E-08	-1,9248 E-06	-
	005	0,0000	0,0029	-0,0006	-2,572 E-05	9,6465 E-08	-4,7422 E-06	-
00723	002	-0,0027	0,0061	-0,0189	-1,1737 E-04	-5,8156 E-06	-8,6223 E-06	-
	003	-0,0002	0,0098	-0,0136	-7,0797 E-05	-2,8613 E-07	-7,7134 E-06	-
	004	0,0000	0,0012	-0,0002	-1,1159 E-05	3,3955 E-08	-1,1377 E-06	-
	005	0,0000	0,0031	-0,0006	-2,7491 E-05	8,5062 E-08	-2,8031 E-06	-
00724	002	-0,0026	0,0063	-0,0192	-1,207 E-04	-6,1875 E-06	3,9391 E-07	-
	003	-0,0001	0,0101	-0,0136	-7,2752 E-05	-3,9414 E-07	-3,2654 E-06	-
	004	0,0000	0,0013	-0,0002	-1,1469 E-05	5,7164 E-09	-3,9367 E-07	-
	005	0,0000	0,0032	-0,0006	-2,8255 E-05	1,5429 E-08	-9,6979 E-07	-
00725	002	-0,0026	0,0060	-0,0195	-1,1245 E-04	-5,8476 E-06	1,1458 E-05	-
	003	-0,0001	0,0101	-0,0137	-6,9081 E-05	-2,6523 E-07	2,2551 E-06	-
	004	0,0000	0,0013	-0,0002	-1,0835 E-05	2,0053 E-08	5,2667 E-07	-
	005	0,0000	0,0031	-0,0006	-2,6693 E-05	5,0711 E-08	1,2978 E-06	-
00726	002	-0,0025	0,0052	-0,0198	-9,6905 E-05	-5,4115 E-06	2,0489 E-05	-
	003	0,0000	0,0099	-0,0137	-6,1758 E-05	-1,4964 E-07	6,8571 E-06	-
	004	0,0000	0,0012	-0,0002	-9,5891 E-06	3,2636 E-08	1,2933 E-06	-
	005	0,0001	0,0030	-0,0006	-2,3624 E-05	8,1694 E-08	3,1866 E-06	-
00727	002	-0,0024	0,0041	-0,0200	-7,6269 E-05	-4,8949 E-06	2,6318 E-05	-
	003	0,0000	0,0095	-0,0137	-5,1779 E-05	3,5657 E-08	9,9566 E-06	-
	004	0,0000	0,0012	-0,0002	-7,8954 E-06	5,544 E-08	1,8123 E-06	-
	005	0,0001	0,0029	-0,0005	-1,9451 E-05	1,3784 E-07	4,4654 E-06	-
00728	002	-0,0022	0,0026	-0,0203	-5,0441 E-05	-3,3659 E-06	3,185 E-05	-
	003	0,0001	0,0089	-0,0137	-3,8968 E-05	6,835 E-07	1,298 E-05	-
	004	0,0000	0,0011	-0,0002	-5,7279 E-06	1,5601 E-07	2,3092 E-06	-
	005	0,0001	0,0026	-0,0005	-1,411 E-05	3,8557 E-07	5,6895 E-06	-
00729	002	-0,0021	0,0010	-0,0204	-2,2099 E-05	-1,232 E-06	3,0419 E-05	-
	003	0,0002	0,0083	-0,0136	-2,4694 E-05	1,5832 E-06	1,2408 E-05	-
	004	0,0001	0,0009	-0,0002	-3,3237 E-06	3,0174 E-07	2,204 E-06	-
	005	0,0001	0,0023	-0,0005	-8,1861 E-06	7,446 E-07	5,4304 E-06	-
00730	002	-0,0020	-0,0002	-0,0204	-5,3859 E-06	-7,9374 E-07	2,544 E-06	-
	003	0,0001	0,0074	-0,0135	-1,6126 E-05	1,8017 E-06	-1,5761 E-06	-
	004	0,0001	0,0008	-0,0002	-1,8775 E-06	3,434 E-07	-1,3587 E-07	-
	005	0,0001	0,0020	-0,0005	-4,6229 E-06	8,4733 E-07	-3,3487 E-07	-
00731	002	-0,0004	0,0000	-0,0145	-3,3658 E-06	-6,7132 E-06	-2,3491 E-05	-
	003	-0,0012	0,0024	-0,0128	-5,8119 E-06	-4,1599 E-06	-1,3567 E-05	-
	004	-0,0002	0,0002	-0,0003	-3,7683 E-07	-1,3435 E-06	-1,4229 E-06	-
	005	-0,0004	0,0004	-0,0007	-9,2992 E-07	-3,3213 E-06	-3,5117 E-06	-
00732	002	-0,0013	0,0001	-0,0144	-3,7311 E-06	-1,6526 E-05	-1,3272 E-05	-
	003	-0,0017	0,0024	-0,0125	-5,7349 E-06	-9,5772 E-06	-7,7632 E-06	-
	004	-0,0002	0,0002	-0,0003	-3,5669 E-07	-2,2141 E-06	-5,7034 E-07	-
	005	-0,0005	0,0004	-0,0006	-8,8028 E-07	-5,4705 E-06	-1,4048 E-06	-
00733	002	-0,0016	0,0002	-0,0142	-4,3012 E-06	-2,0053 E-05	-1,5231 E-06	-
	003	-0,0019	0,0024	-0,0123	-5,7448 E-06	-1,1255 E-05	-8,8295 E-07	-
	004	-0,0002	0,0002	-0,0002	-3,7427 E-07	-2,5105 E-06	4,5012 E-07	-
	005	-0,0005	0,0004	-0,0006	-9,2358 E-07	-6,2016 E-06	1,116 E-06	-
00734	002	-0,0015	0,0003	-0,0140	-4,8214 E-06	-1,792 E-05	5,3189 E-06	-
	003	-0,0018	0,0025	-0,0120	-5,6185 E-06	-9,5408 E-06	2,8146 E-06	-
	004	-0,0002	0,0002	-0,0002	-4,0721 E-07	-2,2765 E-06	1,0436 E-06	-
	005	-0,0005	0,0004	-0,0005	-1,005 E-06	-5,623 E-06	2,5823 E-06	-
00735	002	-0,0011	0,0004	-0,0138	-5,7406 E-06	-1,1585 E-05	1,068 E-05	-
	003	-0,0016	0,0025	-0,0117	-5,6028 E-06	-5,5361 E-06	5,5195 E-06	-
	004	-0,0001	0,0002	-0,0002	-4,6528 E-07	-1,6234 E-06	1,4856 E-06	-
	005	-0,0003	0,0004	-0,0005	-1,1485 E-06	-4,0093 E-06	3,6739 E-06	-
00736	002	-0,0006	0,0005	-0,0135	-6,3215 E-06	-3,8761 E-06	1,2201 E-05	-
	003	-0,0013	0,0025	-0,0115	-5,4113 E-06	-8,4378 E-07	6,0136 E-06	-
	004	-0,0001	0,0002	-0,0002	-5,3263 E-07	-8,4035 E-07	1,5162 E-06	-
	005	-0,0001	0,0004	-0,0004	-1,3149 E-06	-2,0751 E-06	3,749 E-06	-

Nodi - Spostamenti per condizioni di carico non sismiche

Nodo	CC	Sx	Sy	Sz	Θ x	Θ y	Θ z	σ t
		[cm]	[cm]	[cm]	[rad]	[rad]	[rad]	[N/mm²]
00737	002	-0,0002	0,0004	-0,0132	-6,6983 E-06	1,129 E-06	2,895 E-06	-
	003	-0,0012	0,0024	-0,0113	-5,7904 E-06	2,3284 E-06	1,1055 E-06	-
	004	0,0000	0,0002	-0,0002	-6,6132 E-07	-3,8867 E-07	5,2989 E-07	-
	005	0,0000	0,0004	-0,0004	-1,6331 E-06	-9,6045 E-07	1,3119 E-06	-
00738	002	-0,0018	-0,0006	-0,0081	-3,9356 E-05	6,8556 E-05	-1,893 E-06	-
	003	-0,0021	0,0012	-0,0062	-2,3903 E-05	6,0603 E-05	1,6816 E-05	-
	004	0,0000	0,0000	-0,0002	-4,1401 E-06	1,1097 E-06	5,4957 E-08	-
	005	0,0000	-0,0001	-0,0004	-1,0259 E-05	2,741 E-06	1,2524 E-07	-
00739	002	-0,0017	-0,0006	-0,0053	-3,3953 E-05	5,7263 E-05	-3,6419 E-06	-
	003	-0,0017	0,0005	-0,0039	-2,7654 E-05	4,7399 E-05	1,5697 E-05	-
	004	0,0000	0,0000	-0,0001	-3,3932 E-06	1,0459 E-06	-1,2231 E-07	-
	005	0,0000	-0,0001	-0,0003	-8,4057 E-06	2,5835 E-06	-3,1328 E-07	-
00740	002	-0,0012	-0,0003	-0,0031	-2,3103 E-05	4,4254 E-05	-8,1271 E-06	-
	003	-0,0011	0,0000	-0,0022	-2,471 E-05	3,3479 E-05	7,761 E-06	-
	004	0,0000	0,0000	-0,0001	-2,4149 E-06	9,3642 E-07	-5,8285 E-07	-
	005	0,0000	-0,0001	-0,0002	-5,9797 E-06	2,3139 E-06	-1,4514 E-06	-
00741	002	0,0000	0,0008	-0,0026	-2,7024 E-05	-9,5206 E-08	-2,2864 E-07	-
	003	0,0000	0,0010	-0,0017	-3,3068 E-05	-1,0793 E-07	-5,7236 E-08	-
	004	0,0000	0,0001	-0,0001	-2,6351 E-06	-7,9936 E-09	-1,6931 E-08	-
	005	0,0000	0,0002	-0,0002	-6,5234 E-06	-2,4449 E-08	-4,1949 E-08	-
00742	002	0,0000	0,0025	-0,0037	-5,1566 E-05	-1,2426 E-07	-2,7348 E-07	-
	003	0,0000	0,0029	-0,0025	-4,9383 E-05	-1,2319 E-07	-1,0533 E-07	-
	004	0,0000	0,0002	-0,0001	-3,9418 E-06	-1,1062 E-08	-1,6663 E-08	-
	005	0,0000	0,0006	-0,0003	-9,7637 E-06	-3,2693 E-08	-4,1456 E-08	-
00743	002	0,0003	0,0061	-0,0045	-8,3107 E-05	-1,8068 E-05	-7,9539 E-06	-
	003	0,0003	0,0059	-0,0031	-6,6566 E-05	-1,1943 E-05	-4,1491 E-06	-
	004	0,0000	0,0005	-0,0001	-5,2485 E-06	-6,7613 E-07	-5,2923 E-08	-
	005	0,0000	0,0012	-0,0003	-1,3008 E-05	-1,6819 E-06	-1,338 E-07	-
00744	002	0,0016	0,0041	-0,0052	-6,0109 E-05	1,8936 E-05	1,7693 E-06	-
	003	0,0013	0,0044	-0,0038	-4,8704 E-05	1,7632 E-05	4,4657 E-06	-
	004	0,0000	0,0004	-0,0001	-4,2743 E-06	1,8618 E-07	8,0779 E-07	-
	005	0,0001	0,0009	-0,0003	-1,0592 E-05	4,544 E-07	1,9966 E-06	-
00745	002	0,0021	0,0028	-0,0076	-4,2829 E-05	5,3731 E-05	1,6786 E-06	-
	003	0,0015	0,0035	-0,0059	-3,244 E-05	4,792 E-05	8,6282 E-06	-
	004	0,0000	0,0003	-0,0002	-3,7584 E-06	8,3429 E-07	9,8526 E-07	-
	005	0,0001	0,0007	-0,0004	-9,3128 E-06	2,0585 E-06	2,433 E-06	-
00746	002	-0,0003	0,0004	-0,0108	-4,2885 E-05	4,1984 E-05	1,7684 E-06	-
	003	-0,0008	0,0023	-0,0087	-2,3564 E-05	4,2472 E-05	6,3666 E-06	-
	004	0,0000	0,0001	-0,0002	-4,5922 E-06	3,8415 E-07	7,863 E-07	-
	005	0,0000	0,0002	-0,0005	-1,1379 E-05	9,4536 E-07	1,942 E-06	-
00747	002	-0,0022	-0,0003	-0,0144	9,3682 E-07	-2,6972 E-05	9,9847 E-06	-
	003	0,0004	0,0022	-0,0139	-3,3051 E-06	-1,103 E-05	2,735 E-06	-
	004	0,0001	0,0001	-0,0004	-1,5794 E-07	-1,1845 E-06	5,5333 E-07	-
	005	0,0001	0,0004	-0,0009	-3,888 E-07	-2,9076 E-06	1,3748 E-06	-
00748	002	-0,0023	-0,0003	-0,0145	2,0447 E-06	-1,9957 E-05	1,243 E-05	-
	003	0,0003	0,0023	-0,0138	-2,9429 E-06	-8,1416 E-06	3,4068 E-06	-
	004	0,0001	0,0002	-0,0004	-1,5863 E-07	-6,957 E-07	6,5901 E-07	-
	005	0,0001	0,0004	-0,0009	-3,914 E-07	-1,6997 E-06	1,6359 E-06	-
00749	002	-0,0018	-0,0003	-0,0146	1,7707 E-06	-1,3264 E-05	1,1492 E-05	-
	003	0,0005	0,0023	-0,0137	-3,1414 E-06	-5,2645 E-06	3,1633 E-06	-
	004	0,0001	0,0002	-0,0003	-2,1039 E-07	-2,2029 E-07	6,0778 E-07	-
	005	0,0002	0,0004	-0,0009	-5,1916 E-07	-5,2549 E-07	1,5077 E-06	-
00750	002	-0,0013	-0,0003	-0,0146	1,3032 E-06	-7,628 E-06	1,0119 E-05	-
	003	0,0006	0,0023	-0,0135	-3,3503 E-06	-2,6172 E-06	2,5297 E-06	-
	004	0,0001	0,0002	-0,0003	-2,5937 E-07	1,9176 E-07	4,7473 E-07	-
	005	0,0003	0,0004	-0,0008	-6,401 E-07	4,9101 E-07	1,1762 E-06	-
00751	002	-0,0010	-0,0002	-0,0147	9,8461 E-07	-3,4785 E-06	6,5986 E-06	-
	003	0,0007	0,0023	-0,0134	-3,6227 E-06	-6,2441 E-07	7,1687 E-07	-
	004	0,0001	0,0002	-0,0003	-3,096 E-07	5,0109 E-07	1,7047 E-07	-
	005	0,0003	0,0004	-0,0008	-7,6385 E-07	1,2517 E-06	4,2195 E-07	-
00752	002	-0,0008	-0,0001	-0,0147	4,5105 E-07	-3,2012 E-06	2,8299 E-06	-
	003	0,0006	0,0024	-0,0132	-3,8813 E-06	-7,7243 E-07	-1,2491 E-06	-
	004	0,0001	0,0002	-0,0003	-3,2762 E-07	4,8203 E-07	-1,7591 E-07	-
	005	0,0003	0,0004	-0,0008	-8,0811 E-07	1,2003 E-06	-4,3532 E-07	-
00753	002	-0,0005	-0,0001	-0,0147	-1,8422 E-06	-1,2378 E-06	9,119 E-06	-
	003	0,0006	0,0023	-0,0131	-4,9225 E-06	2,9353 E-07	3,4348 E-06	-
	004	0,0001	0,0002	-0,0003	-3,8162 E-07	5,9098 E-07	2,3428 E-07	-
	005	0,0003	0,0004	-0,0007	-9,4187 E-07	1,4654 E-06	5,8044 E-07	-
00754	002	-0,0027	-0,0003	-0,0144	-8,4819 E-07	-2,9901 E-05	2,5001 E-06	-
	003	0,0002	0,0022	-0,0142	-4,1045 E-06	-1,2527 E-05	2,0921 E-06	-
	004	0,0000	0,0001	-0,0004	-1,971 E-07	-1,3813 E-06	2,4322 E-07	-
	005	0,0000	0,0004	-0,0009	-4,834 E-07	-3,3958 E-06	6,0837 E-07	-
00755	002	-0,0050	-0,0007	-0,0175	2,526 E-06	-7,9848 E-05	1,2758 E-05	-
	003	-0,0006	0,0020	-0,0154	2,1211 E-06	-3,5234 E-05	6,2253 E-06	-
	004	-0,0001	0,0001	-0,0005	7,7327 E-07	-5,2759 E-06	1,1585 E-06	-
	005	-0,0003	0,0003	-0,0014	1,9068 E-06	-1,2993 E-05	2,8581 E-06	-
00756	002	-0,0055	-0,0014	-0,0218	1,3769 E-05	-9,2362 E-05	1,1256 E-05	-
	003	-0,0008	0,0018	-0,0174	1,1446 E-05	-4,1503 E-05	4,6949 E-06	-
	004	-0,0001	0,0000	-0,0008	2,3853 E-06	-6,3794 E-06	9,6529 E-07	-

Nodi - Spostamenti per condizioni di carico non sismiche

Nodo	CC	Sx	Sy	Sz	Θ x	Θ y	Θ z	σ t
		[cm]	[cm]	[cm]	[rad]	[rad]	[rad]	[N/mm²]
	005	-0,0004	0,0001	-0,0021	5,8771 E-06	-1,5713 E-05	2,3818 E-06	-
00757	002	-0,0054	-0,0018	-0,0263	2,1463 E-05	-8,5513 E-05	4,3119 E-06	-
	003	-0,0006	0,0016	-0,0194	1,8741 E-05	-3,8768 E-05	2,8111 E-07	-
	004	-0,0001	0,0000	-0,0012	3,6519 E-06	-5,9712 E-06	2,5729 E-07	-
	005	-0,0003	0,0000	-0,0029	8,9968 E-06	-1,4708 E-05	6,3804 E-07	-
00758	002	-0,0047	-0,0019	-0,0302	2,2421 E-05	-6,4504 E-05	7,0338 E-07	-
	003	-0,0002	0,0017	-0,0212	2,2408 E-05	-2,919 E-05	-2,0544 E-06	-
	004	-0,0001	0,0000	-0,0014	4,3037 E-06	-4,4268 E-06	-1,1818 E-07	-
	005	-0,0001	0,0000	-0,0035	1,0603 E-05	-1,0903 E-05	-2,8702 E-07	-
00759	002	-0,0037	-0,0017	-0,0329	1,6996 E-05	-3,9368 E-05	-6,5335 E-06	-
	003	0,0003	0,0019	-0,0224	2,201 E-05	-1,7447 E-05	-6,7397 E-06	-
	004	0,0000	0,0000	-0,0016	4,2726 E-06	-2,5044 E-06	-8,9084 E-07	-
	005	0,0001	0,0001	-0,0040	1,0527 E-05	-6,1659 E-06	-2,191 E-06	-
00760	002	-0,0028	-0,0012	-0,0342	4,5146 E-06	-1,5287 E-05	-1,4412 E-05	-
	003	0,0008	0,0023	-0,0229	1,7715 E-05	-6,4874 E-06	-1,121 E-05	-
	004	0,0001	0,0001	-0,0017	3,5806 E-06	-7,0096 E-07	-1,6376 E-06	-
	005	0,0003	0,0002	-0,0041	8,8225 E-06	-1,7224 E-06	-4,0315 E-06	-
00761	002	-0,0019	-0,0003	-0,0342	-1,7364 E-05	1,0378 E-05	-2,5087 E-05	-
	003	0,0012	0,0030	-0,0229	8,4017 E-06	5,4448 E-06	-1,6487 E-05	-
	004	0,0002	0,0002	-0,0017	2,0393 E-06	1,2537 E-06	-2,5277 E-06	-
	005	0,0004	0,0005	-0,0041	5,0252 E-06	3,0937 E-06	-6,225 E-06	-
00762	002	-0,0015	0,0014	-0,0332	-5,5394 E-05	2,433 E-05	-4,1272 E-05	-
	003	0,0014	0,0040	-0,0224	-8,3988 E-06	1,2099 E-05	-2,4021 E-05	-
	004	0,0002	0,0004	-0,0016	-7,6181 E-07	2,3272 E-06	-3,7871 E-06	-
	005	0,0005	0,0009	-0,0039	-1,8761 E-06	5,7386 E-06	-9,3286 E-06	-
00763	002	-0,0017	0,0039	-0,0320	-1,0639 E-04	2,1503 E-05	-5,8876 E-05	-
	003	0,0013	0,0054	-0,0218	-3,0804 E-05	1,0648 E-05	-3,0851 E-05	-
	004	0,0002	0,0006	-0,0014	-4,5003 E-06	2,0547 E-06	-4,9338 E-06	-
	005	0,0005	0,0014	-0,0036	-1,1087 E-05	5,067 E-06	-1,2154 E-05	-
00764	002	-0,0028	0,0068	-0,0316	-1,6386 E-04	-7,6777 E-06	-5,5146 E-05	-
	003	0,0008	0,0069	-0,0216	-5,5534 E-05	-2,8187 E-06	-2,8552 E-05	-
	004	0,0001	0,0008	-0,0014	-8,6261 E-06	-2,3117 E-07	-4,5513 E-06	-
	005	0,0003	0,0020	-0,0035	-2,1253 E-05	-5,658 E-07	-1,1212 E-05	-
00765	002	-0,0049	0,0089	-0,0334	-1,9394 E-04	-7,4654 E-05	-2,3809 E-05	-
	003	-0,0002	0,0081	-0,0224	-6,9095 E-05	-3,4266 E-05	-1,5841 E-05	-
	004	-0,0001	0,0010	-0,0015	-1,0878 E-05	-5,5313 E-06	-2,4311 E-06	-
	005	-0,0001	0,0025	-0,0038	-2,6802 E-05	-1,3626 E-05	-5,9883 E-06	-
00766	002	-0,0068	0,0087	-0,0385	-1,9277 E-04	-1,3131 E-04	2,5676 E-05	-
	003	-0,0011	0,0083	-0,0248	-6,9681 E-05	-6,1149 E-05	4,7145 E-06	-
	004	-0,0002	0,0010	-0,0019	-1,0959 E-05	-1,0044 E-05	9,9024 E-07	-
	005	-0,0005	0,0025	-0,0047	-2,7 E-05	-2,4746 E-05	2,4416 E-06	-
00767	002	-0,0079	0,0072	-0,0460	-1,649 E-04	-1,5931 E-04	3,0661 E-05	-
	003	-0,0016	0,0079	-0,0282	-5,8746 E-05	-7,4389 E-05	8,1168 E-06	-
	004	-0,0003	0,0010	-0,0025	-9,1136 E-06	-1,227 E-05	1,5446 E-06	-
	005	-0,0007	0,0024	-0,0061	-2,2453 E-05	-3,023 E-05	3,8073 E-06	-
00768	002	-0,0079	0,0061	-0,0541	-1,3858 E-04	-1,5672 E-04	1,6567 E-05	-
	003	-0,0016	0,0077	-0,0320	-4,772 E-05	-7,3264 E-05	3,1601 E-06	-
	004	-0,0003	0,0009	-0,0031	-7,2566 E-06	-1,209 E-05	7,0533 E-07	-
	005	-0,0007	0,0022	-0,0076	-1,7877 E-05	-2,9788 E-05	1,739 E-06	-
00769	002	-0,0070	0,0056	-0,0617	-1,2128 E-04	-1,3845 E-04	5,5041 E-06	-
	003	-0,0013	0,0076	-0,0356	-4,0202 E-05	-6,4984 E-05	-1,2197 E-06	-
	004	-0,0002	0,0009	-0,0037	-5,9881 E-06	-1,0708 E-05	-3,6647 E-08	-
	005	-0,0006	0,0022	-0,0091	-1,4751 E-05	-2,6382 E-05	-8,9554 E-08	-
00770	002	-0,0056	0,0055	-0,0678	-1,1167 E-04	-1,0471 E-04	-3,6298 E-07	-
	003	-0,0006	0,0078	-0,0385	-3,6137 E-05	-4,9631 E-05	-4,0107 E-06	-
	004	-0,0001	0,0009	-0,0042	-5,2987 E-06	-8,1398 E-06	-5,1203 E-07	-
	005	-0,0003	0,0022	-0,0103	-1,3052 E-05	-2,0055 E-05	-1,2611 E-06	-
00771	002	-0,0034	0,0056	-0,0716	-1,0879 E-04	-4,9693 E-05	-7,3935 E-07	-
	003	0,0003	0,0080	-0,0403	-3,5499 E-05	-2,4196 E-05	-4,4211 E-06	-
	004	0,0000	0,0009	-0,0045	-5,1825 E-06	-3,8846 E-06	-5,8791 E-07	-
	005	0,0001	0,0023	-0,0110	-1,2766 E-05	-9,5701 E-06	-1,4483 E-06	-
00772	002	-0,0010	0,0055	-0,0726	-1,0517 E-04	1,5611 E-05	1,0317 E-06	-
	003	0,0014	0,0082	-0,0408	-3,4899 E-05	6,0253 E-06	-3,8779 E-06	-
	004	0,0002	0,0010	-0,0045	-5,0749 E-06	1,1735 E-06	-5,0501 E-07	-
	005	0,0006	0,0024	-0,0112	-1,2501 E-05	2,8929 E-06	-1,2442 E-06	-
00773	002	0,0012	0,0054	-0,0705	-1,0199 E-04	6,8039 E-05	3,2427 E-06	-
	003	0,0025	0,0084	-0,0399	-3,5052 E-05	3,0096 E-05	-3,4717 E-06	-
	004	0,0004	0,0010	-0,0044	-5,0945 E-06	5,2018 E-06	-4,4372 E-07	-
	005	0,0010	0,0024	-0,0108	-1,2549 E-05	1,2818 E-05	-1,0933 E-06	-
00774	002	0,0034	0,0052	-0,0656	-9,7893 E-05	1,2189 E-04	4,9629 E-06	-
	003	0,0035	0,0085	-0,0377	-3,5475 E-05	5,4895 E-05	-3,2098 E-06	-
	004	0,0006	0,0010	-0,0040	-5,1607 E-06	9,3483 E-06	-4,0655 E-07	-
	005	0,0014	0,0025	-0,0099	-1,2713 E-05	2,3035 E-05	-1,0018 E-06	-
00775	002	0,0054	0,0049	-0,0581	-9,3675 E-05	1,7935 E-04	8,0428 E-06	-
	003	0,0044	0,0087	-0,0343	-3,6435 E-05	8,1369 E-05	-2,3422 E-06	-
	004	0,0007	0,0010	-0,0034	-5,3177 E-06	1,3772 E-05	-2,6439 E-07	-
	005	0,0018	0,0025	-0,0085	-1,3099 E-05	3,3935 E-05	-6,5159 E-07	-
00776	002	0,0069	0,0044	-0,0483	-8,6301 E-05	2,1436 E-04	1,4079 E-05	-
	003	0,0050	0,0088	-0,0299	-3,6689 E-05	9,7247 E-05	-3,5465 E-07	-

Nodi - Spostamenti per condizioni di carico non sismiche

Nodo	CC	Sx	Sy	Sz	Θ x	Θ y	Θ z	σ t
		[cm]	[cm]	[cm]	[rad]	[rad]	[rad]	[N/mm²]
	004	0,0008	0,0010	-0,0027	-5,3529 E-06	1,6423 E-05	7,1603 E-08	-
	005	0,0021	0,0025	-0,0066	-1,3186 E-05	4,0468 E-05	1,7627 E-07	-
00777	002	0,0076	0,0033	-0,0372	-6,7056 E-05	2,3156 E-04	2,794 E-05	-
	003	0,0054	0,0086	-0,0249	-3,2676 E-05	1,0484 E-04	4,9712 E-06	-
	004	0,0009	0,0010	-0,0018	-4,6609 E-06	1,7681 E-05	9,7574 E-07	-
	005	0,0022	0,0025	-0,0045	-1,1481 E-05	4,3567 E-05	2,4041 E-06	-
00778	002	0,0020	0,0005	-0,0255	-5,769 E-05	2,3225 E-04	1,1733 E-05	-
	003	0,0028	0,0076	-0,0196	-3,1808 E-05	1,0441 E-04	1,029 E-06	-
	004	0,0005	0,0008	-0,0009	-4,506 E-06	1,76 E-05	2,9008 E-07	-
	005	0,0011	0,0021	-0,0023	-1,11 E-05	4,3368 E-05	7,1476 E-07	-
00779	002	-0,0007	0,0019	-0,0107	3,1444 E-05	-3,6732 E-05	-1,4062 E-05	-
	003	0,0011	0,0025	-0,0098	8,2987 E-06	-5,2375 E-05	-2,106 E-05	-
	004	0,0000	0,0002	-0,0003	3,3444 E-06	-1,2554 E-06	-1,9518 E-06	-
	005	0,0000	0,0006	-0,0008	8,3039 E-06	-3,1017 E-06	-4,8338 E-06	-
00780	002	0,0000	0,0013	-0,0089	1,8071 E-05	-5,1578 E-05	-1,7343 E-05	-
	003	0,0011	0,0016	-0,0076	-1,2567 E-06	-5,4708 E-05	-2,5465 E-05	-
	004	0,0000	0,0002	-0,0003	1,8622 E-06	-1,6505 E-06	-2,3312 E-06	-
	005	0,0001	0,0004	-0,0007	4,6265 E-06	-4,0874 E-06	-5,7723 E-06	-
00781	002	0,0017	0,0005	-0,0053	3,8045 E-06	-1,4207 E-04	-1,9326 E-05	-
	003	0,0019	0,0006	-0,0043	-1,1278 E-05	-1,1701 E-04	-2,2728 E-05	-
	004	0,0001	0,0001	-0,0002	4,4974 E-07	-4,3858 E-06	-2,2559 E-06	-
	005	0,0002	0,0002	-0,0004	1,1228 E-06	-1,0871 E-05	-5,5881 E-06	-
00782	002	0,0001	-0,0022	-0,0105	5,447 E-05	4,9096 E-05	-1,593 E-07	-
	003	0,0000	0,0011	-0,0083	2,1196 E-05	3,5256 E-05	-3,8445 E-06	-
	004	0,0000	-0,0001	-0,0003	3,399 E-06	1,7234 E-06	8,227 E-08	-
	005	0,0000	-0,0003	-0,0008	8,4396 E-06	4,2687 E-06	2,074 E-07	-
00783	002	-0,0018	-0,0011	-0,0089	3,4938 E-05	2,9303 E-05	5,4769 E-06	-
	003	-0,0016	0,0017	-0,0075	7,9649 E-06	1,364 E-05	-4,8401 E-06	-
	004	0,0000	-0,0001	-0,0003	2,4757 E-06	8,3551 E-07	3,0402 E-07	-
	005	-0,0001	-0,0001	-0,0007	6,1486 E-06	2,0702 E-06	7,6182 E-07	-
00784	002	-0,0032	-0,0005	-0,0103	2,5529 E-05	-3,5868 E-05	2,5494 E-06	-
	003	-0,0025	0,0021	-0,0093	2,305 E-06	-4,8025 E-05	-9,1794 E-06	-
	004	-0,0001	0,0000	-0,0003	2,318 E-06	-1,3011 E-06	-5,7606 E-09	-
	005	-0,0002	0,0000	-0,0008	5,7577 E-06	-3,2184 E-06	-5,3485 E-09	-
00785	002	-0,0018	0,0012	-0,0121	3,8844 E-05	-1,9598 E-05	3,4115 E-06	-
	003	-0,0001	0,0027	-0,0119	1,1653 E-05	-3,7365 E-05	-3,4085 E-06	-
	004	0,0000	0,0002	-0,0004	3,9892 E-06	-7,2526 E-07	1,5609 E-07	-
	005	0,0000	0,0004	-0,0010	9,904 E-06	-1,7853 E-06	3,9046 E-07	-
00786	002	0,0007	0,0019	-0,0106	3,2232 E-05	3,5969 E-05	1,3651 E-05	-
	003	-0,0011	0,0025	-0,0097	7,9827 E-06	5,1953 E-05	2,1063 E-05	-
	004	0,0000	0,0002	-0,0003	3,4178 E-06	1,1602 E-06	1,895 E-06	-
	005	0,0000	0,0006	-0,0008	8,4738 E-06	2,8577 E-06	4,6893 E-06	-
00787	002	0,0000	0,0013	-0,0088	1,8206 E-05	5,0838 E-05	1,6679 E-05	-
	003	-0,0011	0,0016	-0,0075	-1,5798 E-06	5,4022 E-05	2,5317 E-05	-
	004	0,0000	0,0002	-0,0003	1,8739 E-06	1,5953 E-06	2,2482 E-06	-
	005	-0,0001	0,0004	-0,0007	4,6491 E-06	3,9403 E-06	5,5625 E-06	-
00788	002	-0,0017	0,0005	-0,0052	3,8554 E-06	1,4114 E-04	1,8723 E-05	-
	003	-0,0019	0,0006	-0,0043	-1,1435 E-05	1,1627 E-04	2,253 E-05	-
	004	-0,0001	0,0001	-0,0002	4,5351 E-07	4,312 E-06	2,1878 E-06	-
	005	-0,0002	0,0001	-0,0004	1,1301 E-06	1,0676 E-05	5,4156 E-06	-
00789	002	-0,0003	-0,0022	-0,0104	5,3205 E-05	-5,0152 E-05	7,5537 E-07	-
	003	-0,0001	0,0011	-0,0082	2,0719 E-05	-3,6371 E-05	4,5036 E-06	-
	004	0,0000	-0,0001	-0,0003	3,2747 E-06	-1,7698 E-06	-2,3431 E-08	-
	005	0,0000	-0,0003	-0,0008	8,1326 E-06	-4,3941 E-06	-5,8571 E-08	-
00790	002	0,0017	-0,0011	-0,0089	3,3636 E-05	-3,0283 E-05	-6,7811 E-06	-
	003	0,0015	0,0017	-0,0074	7,3596 E-06	-1,4754 E-05	4,8613 E-06	-
	004	0,0000	-0,0001	-0,0003	2,3407 E-06	-8,6517 E-07	-4,464 E-07	-
	005	0,0001	-0,0001	-0,0007	5,8127 E-06	-2,155 E-06	-1,1098 E-06	-
00791	002	0,0031	-0,0006	-0,0102	2,506 E-05	3,5099 E-05	-4,3923 E-06	-
	003	0,0024	0,0021	-0,0092	1,7968 E-06	4,7282 E-05	9,0105 E-06	-
	004	0,0001	0,0000	-0,0003	2,2665 E-06	1,2493 E-06	-1,9538 E-07	-
	005	0,0002	0,0000	-0,0008	5,6242 E-06	3,0799 E-06	-4,8818 E-07	-
00792	002	0,0018	0,0011	-0,0120	4,0123 E-05	1,8819 E-05	-3,924 E-06	-
	003	0,0001	0,0027	-0,0118	1,1408 E-05	3,6972 E-05	3,5834 E-06	-
	004	0,0000	0,0002	-0,0004	4,1196 E-06	6,5173 E-07	-2,0771 E-07	-
	005	0,0000	0,0004	-0,0009	1,0213 E-05	1,5995 E-06	-5,157 E-07	-
00793	002	-0,0018	0,0012	-0,0121	3,8844 E-05	-1,9598 E-05	3,4115 E-06	-
	003	-0,0001	0,0027	-0,0119	1,1653 E-05	-3,7365 E-05	-3,4085 E-06	-
	004	0,0000	0,0002	-0,0004	3,9892 E-06	-7,2526 E-07	1,5609 E-07	-
	005	0,0000	0,0004	-0,0010	9,904 E-06	-1,7853 E-06	3,9046 E-07	-
00794	002	-0,0022	0,0000	-0,0126	3,5671 E-05	-7,287 E-06	8,3196 E-06	-
	003	-0,0005	0,0025	-0,0128	8,7556 E-06	-1,5182 E-05	3,3638 E-06	-
	004	0,0000	0,0001	-0,0004	3,639 E-06	2,7302 E-07	5,3831 E-07	-
	005	0,0000	0,0002	-0,0010	9,0322 E-06	6,8791 E-07	1,3319 E-06	-
00795	002	-0,0023	-0,0003	-0,0129	3,1556 E-05	-5,3711 E-06	5,727 E-06	-
	003	-0,0002	0,0023	-0,0133	7,4093 E-06	-7,8803 E-06	3,2989 E-06	-
	004	0,0000	0,0001	-0,0004	3,1928 E-06	2,7044 E-07	5,3413 E-08	-
	005	0,0000	0,0001	-0,0009	7,9206 E-06	6,7728 E-07	1,2949 E-07	-
00796	002	-0,0024	-0,0004	-0,0131	2,5665 E-05	-6,4268 E-06	2,1758 E-06	-

Nodi - Spostamenti per condizioni di carico non sismiche

Nodo	CC	Sx	Sy	Sz	Θ x	Θ y	Θ z	σ t
		[cm]	[cm]	[cm]	[rad]	[rad]	[rad]	[N/mm²]
	003	0,0000	0,0022	-0,0135	5,5831 E-06	-5,6052 E-06	1,2758 E-06	-
	004	0,0000	0,0001	-0,0004	2,5218 E-06	1,7109 E-07	-4,2672 E-07	-
	005	0,0000	0,0002	-0,0009	6,2524 E-06	4,2972 E-07	-1,0578 E-06	-
00797	002	-0,0026	-0,0005	-0,0134	1,8032 E-05	-7,5787 E-06	-6,2406 E-07	-
	003	0,0001	0,0022	-0,0137	2,8521 E-06	-3,924 E-06	-7,6821 E-07	-
	004	0,0000	0,0001	-0,0004	1,6274 E-06	1,4833 E-07	-7,6591 E-07	-
	005	0,0000	0,0002	-0,0009	4,0334 E-06	3,7239 E-07	-1,8953 E-06	-
00798	002	-0,0029	-0,0004	-0,0137	9,6546 E-06	-1,1561 E-05	-2,8972 E-06	-
	003	0,0001	0,0023	-0,0139	-3,3586 E-07	-4,8126 E-06	-1,629 E-06	-
	004	0,0000	0,0001	-0,0004	7,0215 E-07	-8,5124 E-08	-8,0223 E-07	-
	005	0,0000	0,0003	-0,0009	1,7403 E-06	-2,0289 E-07	-1,9826 E-06	-
00799	002	-0,0028	-0,0003	-0,0144	-8,4819 E-07	-2,9901 E-05	2,5001 E-06	-
	003	0,0002	0,0022	-0,0142	-4,1045 E-06	-1,2527 E-05	2,0921 E-06	-
	004	0,0000	0,0001	-0,0004	-1,971 E-07	-1,3813 E-06	2,4322 E-07	-
	005	0,0000	0,0004	-0,0009	-4,834 E-07	-3,3958 E-06	6,0837 E-07	-
00800	002	0,0021	-0,0005	-0,0207	-6,3891 E-06	-1,8589 E-05	-2,6608 E-06	-
	003	-0,0002	0,0070	-0,0143	-1,658 E-05	-1,1682 E-05	1,573 E-06	-
	004	0,0000	0,0008	-0,0003	-1,9491 E-06	-1,9859 E-06	1,4013 E-07	-
	005	-0,0001	0,0019	-0,0007	-4,7989 E-06	-4,8936 E-06	3,4468 E-07	-
00801	002	0,0022	-0,0005	-0,0208	-6,5584 E-06	-4,3609 E-05	-3,0455 E-06	-
	003	-0,0003	0,0070	-0,0150	-1,6624 E-05	-2,3999 E-05	1,3919 E-06	-
	004	-0,0001	0,0008	-0,0004	-1,9544 E-06	-4,038 E-06	1,0798 E-07	-
	005	-0,0001	0,0019	-0,0009	-4,8119 E-06	-9,95 E-06	2,6544 E-07	-
00802	002	0,0023	-0,0005	-0,0209	-7,0438 E-06	-7,6244 E-05	-3,6504 E-06	-
	003	-0,0004	0,0070	-0,0156	-1,6679 E-05	-3,9967 E-05	1,1287 E-06	-
	004	-0,0001	0,0008	-0,0004	-1,9627 E-06	-6,7084 E-06	6,3153 E-08	-
	005	-0,0002	0,0019	-0,0011	-4,8324 E-06	-1,653 E-05	1,5498 E-07	-
00803	002	0,0024	-0,0005	-0,0211	-8,9439 E-06	-1,0335 E-04	-3,9039 E-06	-
	003	-0,0004	0,0070	-0,0163	-1,7071 E-05	-5,1861 E-05	9,1 E-07	-
	004	-0,0001	0,0008	-0,0005	-2,0272 E-06	-8,6956 E-06	2,7212 E-08	-
	005	-0,0002	0,0019	-0,0012	-4,9912 E-06	-2,1426 E-05	6,6424 E-08	-
00804	002	0,0026	-0,0005	-0,0214	-1,4654 E-05	-1,2962 E-04	-4,6789 E-06	-
	003	-0,0004	0,0069	-0,0170	-1,8768 E-05	-6,2837 E-05	3,5745 E-07	-
	004	-0,0001	0,0008	-0,0006	-2,3106 E-06	-1,053 E-05	-6,5985 E-08	-
	005	-0,0002	0,0019	-0,0014	-5,6896 E-06	-2,5946 E-05	-1,6322 E-07	-
00805	002	-0,0020	0,0004	-0,0255	-5,7302 E-05	-2,316 E-04	-1,0975 E-05	-
	003	-0,0028	0,0076	-0,0196	-3,1642 E-05	-1,0419 E-04	-7,6392 E-07	-
	004	-0,0005	0,0008	-0,0009	-4,4787 E-06	-1,7564 E-05	-2,4286 E-07	-
	005	-0,0011	0,0021	-0,0023	-1,1032 E-05	-4,3278 E-05	-5,99 E-07	-
00806	002	-0,0065	0,0013	-0,0229	-4,4419 E-05	-1,9377 E-04	4,2158 E-05	-
	003	-0,0048	0,0082	-0,0181	-2,7346 E-05	-8,8651 E-05	1,9417 E-05	-
	004	-0,0008	0,0009	-0,0007	-3,7538 E-06	-1,4922 E-05	3,1794 E-06	-
	005	-0,0019	0,0023	-0,0018	-9,2456 E-06	-3,6768 E-05	7,8336 E-06	-
00807	002	-0,0046	0,0005	-0,0215	-1,5631 E-05	-1,4663 E-04	3,8264 E-05	-
	003	-0,0039	0,0079	-0,0171	-1,8617 E-05	-6,9621 E-05	1,8397 E-05	-
	004	-0,0006	0,0009	-0,0006	-2,287 E-06	-1,1694 E-05	2,9741 E-06	-
	005	-0,0016	0,0022	-0,0015	-5,6314 E-06	-2,8813 E-05	7,3276 E-06	-
00808	002	-0,0030	0,0000	-0,0211	-6,9273 E-06	-1,0871 E-04	3,2102 E-05	-
	003	-0,0031	0,0078	-0,0163	-1,6088 E-05	-5,3596 E-05	1,6588 E-05	-
	004	-0,0005	0,0009	-0,0005	-1,8664 E-06	-8,9932 E-06	2,6464 E-06	-
	005	-0,0013	0,0021	-0,0013	-4,5951 E-06	-2,2159 E-05	6,5199 E-06	-
00809	002	-0,0015	-0,0002	-0,0209	-3,0834 E-06	-7,5669 E-05	3,1476 E-05	-
	003	-0,0023	0,0078	-0,0156	-1,4878 E-05	-3,8862 E-05	1,7404 E-05	-
	004	-0,0004	0,0008	-0,0004	-1,6691 E-06	-6,5258 E-06	2,7761 E-06	-
	005	-0,0010	0,0021	-0,0011	-4,1091 E-06	-1,608 E-05	6,8396 E-06	-
00810	002	-0,0001	-0,0002	-0,0208	-2,5026 E-06	-4,5021 E-05	3,1544 E-05	-
	003	-0,0015	0,0077	-0,0150	-1,4811 E-05	-2,4352 E-05	1,8225 E-05	-
	004	-0,0003	0,0008	-0,0004	-1,6587 E-06	-4,1019 E-06	2,9085 E-06	-
	005	-0,0006	0,0021	-0,0009	-4,0835 E-06	-1,0107 E-05	7,1658 E-06	-
00811	002	0,0013	-0,0002	-0,0207	-4,1749 E-06	-1,5282 E-05	2,5221 E-05	-
	003	-0,0007	0,0078	-0,0143	-1,5549 E-05	-9,7875 E-06	1,5396 E-05	-
	004	-0,0001	0,0009	-0,0003	-1,782 E-06	-1,6735 E-06	2,4385 E-06	-
	005	-0,0003	0,0021	-0,0007	-4,3871 E-06	-4,124 E-06	6,0076 E-06	-
00812	002	0,0020	-0,0003	-0,0204	-5,2056 E-06	8,8538 E-07	-2,4413 E-06	-
	003	-0,0001	0,0074	-0,0135	-1,6048 E-05	-1,7582 E-06	1,6452 E-06	-
	004	0,0000	0,0008	-0,0002	-1,8649 E-06	-3,3714 E-07	1,501 E-07	-
	005	-0,0001	0,0020	-0,0005	-4,5915 E-06	-8,3126 E-07	3,6926 E-07	-
00813	002	-0,0033	-0,0003	-0,0144	-7,3501 E-07	-3,4145 E-05	1,4146 E-05	-
	003	0,0000	0,0023	-0,0141	-3,883 E-06	-1,3796 E-05	5,2027 E-06	-
	004	0,0000	0,0001	-0,0004	-2,0528 E-07	-1,68 E-06	9,2787 E-07	-
	005	0,0000	0,0004	-0,0009	-5,0458 E-07	-4,1314 E-06	2,2997 E-06	-
00814	002	-0,0005	-0,0001	-0,0147	-1,8422 E-06	-1,2378 E-06	9,119 E-06	-
	003	0,0007	0,0023	-0,0130	-4,9225 E-06	2,9353 E-07	3,4348 E-06	-
	004	0,0001	0,0002	-0,0003	-3,8162 E-07	5,9098 E-07	2,3428 E-07	-
	005	0,0003	0,0004	-0,0007	-9,4187 E-07	1,4654 E-06	5,8044 E-07	-
00815	002	0,0005	0,0001	-0,0146	-3,3754 E-06	6,7967 E-06	2,3205 E-05	-
	003	0,0012	0,0024	-0,0128	-5,8002 E-06	4,2275 E-06	1,3326 E-05	-
	004	0,0002	0,0002	-0,0003	-3,7828 E-07	1,3479 E-06	1,4058 E-06	-
	005	0,0004	0,0004	-0,0007	-9,3356 E-07	3,3356 E-06	3,471 E-06	-

Nodi - Spostamenti per condizioni di carico non sismiche

Nodo	CC	Sx	Sy	Sz	Θ x	Θ y	Θ z	σ t
		[cm]	[cm]	[cm]	[rad]	[rad]	[rad]	[N/mm²]
00816	002	0,0013	0,0002	-0,0144	-3,8109 E-06	1,6583 E-05	1,283 E-05	-
	003	0,0017	0,0024	-0,0125	-5,7676 E-06	9,6263 E-06	7,4763 E-06	-
	004	0,0002	0,0002	-0,0003	-3,6735 E-07	2,2133 E-06	5,2317 E-07	-
	005	0,0005	0,0004	-0,0006	-9,0669 E-07	5,473 E-06	1,2878 E-06	-
00817	002	0,0016	0,0003	-0,0142	-4,3519 E-06	1,9999 E-05	1,8684 E-06	-
	003	0,0019	0,0025	-0,0123	-5,7675 E-06	1,123 E-05	1,0234 E-06	-
	004	0,0002	0,0002	-0,0002	-3,8159 E-07	2,5007 E-06	-4,1561 E-07	-
	005	0,0006	0,0004	-0,0006	-9,4178 E-07	6,1822 E-06	-1,0328 E-06	-
00818	002	0,0016	0,0004	-0,0140	-4,917 E-06	1,7955 E-05	-5,3238 E-06	-
	003	0,0018	0,0025	-0,0120	-5,6628 E-06	9,5908 E-06	-2,8245 E-06	-
	004	0,0002	0,0002	-0,0002	-4,2118 E-07	2,2687 E-06	-1,0501 E-06	-
	005	0,0005	0,0004	-0,0006	-1,0396 E-06	5,6081 E-06	-2,6015 E-06	-
00819	002	0,0012	0,0005	-0,0138	-5,8811 E-06	1,1668 E-05	-1,0991 E-05	-
	003	0,0016	0,0025	-0,0118	-5,6802 E-06	5,5955 E-06	-5,6909 E-06	-
	004	0,0001	0,0002	-0,0002	-4,8193 E-07	1,6242 E-06	-1,5214 E-06	-
	005	0,0003	0,0005	-0,0005	-1,19 E-06	4,015 E-06	-3,7664 E-06	-
00820	002	0,0006	0,0006	-0,0135	-6,5631 E-06	3,8253 E-06	-1,2268 E-05	-
	003	0,0014	0,0025	-0,0115	-5,5243 E-06	8,4034 E-07	-6,1141 E-06	-
	004	0,0001	0,0002	-0,0002	-5,5669 E-07	8,2896 E-07	-1,5101 E-06	-
	005	0,0002	0,0005	-0,0004	-1,3749 E-06	2,0495 E-06	-3,7376 E-06	-
00821	002	0,0002	0,0005	-0,0132	-6,8521 E-06	-1,0592 E-06	-2,9473 E-06	-
	003	0,0012	0,0024	-0,0113	-5,8717 E-06	-2,2778 E-06	-1,2037 E-06	-
	004	0,0000	0,0002	-0,0002	-6,7618 E-07	3,9338 E-07	-5,2932 E-07	-
	005	0,0000	0,0004	-0,0004	-1,6706 E-06	9,7435 E-07	-1,3121 E-06	-
00822	002	0,0023	-0,0015	-0,0172	-2,3705 E-05	7,7426 E-06	6,1557 E-06	-
	003	0,0003	0,0046	-0,0135	-2,1935 E-05	1,5073 E-06	6,5282 E-06	-
	004	0,0000	0,0004	-0,0002	-3,0262 E-06	1,2722 E-07	9,1162 E-07	-
	005	0,0000	0,0011	-0,0006	-7,4539 E-06	3,1252 E-07	2,2447 E-06	-
00823	002	0,0024	-0,0011	-0,0176	-4,8 E-05	8,3406 E-06	6,1999 E-06	-
	003	0,0003	0,0050	-0,0135	-3,4885 E-05	1,6983 E-06	6,3647 E-06	-
	004	0,0000	0,0005	-0,0002	-5,1909 E-06	1,7388 E-07	8,8712 E-07	-
	005	0,0000	0,0012	-0,0006	-1,2787 E-05	4,2755 E-07	2,1844 E-06	-
00824	002	0,0025	-0,0008	-0,0179	-7,3256 E-05	8,3189 E-06	6,2939 E-06	-
	003	0,0003	0,0053	-0,0136	-4,8032 E-05	1,6586 E-06	6,3404 E-06	-
	004	0,0000	0,0005	-0,0002	-7,3812 E-06	1,7764 E-07	8,9319 E-07	-
	005	0,0000	0,0013	-0,0006	-1,8184 E-05	4,3687 E-07	2,1995 E-06	-
00825	002	0,0025	-0,0004	-0,0183	-9,5707 E-05	7,369 E-06	5,5415 E-06	-
	003	0,0003	0,0056	-0,0136	-5,9393 E-05	1,1088 E-06	5,9222 E-06	-
	004	0,0000	0,0006	-0,0002	-9,2727 E-06	9,2366 E-08	8,3152 E-07	-
	005	0,0000	0,0015	-0,0006	-2,2845 E-05	2,2679 E-07	2,0477 E-06	-
00826	002	0,0025	-0,0002	-0,0186	-1,1328 E-04	6,7742 E-06	4,3325 E-06	-
	003	0,0002	0,0059	-0,0136	-6,8565 E-05	8,1401 E-07	5,2264 E-06	-
	004	0,0000	0,0006	-0,0002	-1,0802 E-05	5,2026 E-08	7,1869 E-07	-
	005	0,0000	0,0016	-0,0006	-2,6612 E-05	1,2744 E-07	1,7698 E-06	-
00827	002	0,0025	0,0001	-0,0189	-1,2281 E-04	6,4341 E-06	3,8753 E-06	-
	003	0,0002	0,0062	-0,0136	-7,3371 E-05	7,1943 E-07	4,9474 E-06	-
	004	0,0000	0,0007	-0,0002	-1,1591 E-05	4,39 E-08	6,8069 E-07	-
	005	0,0000	0,0017	-0,0006	-2,8558 E-05	1,0746 E-07	1,6763 E-06	-
00828	002	0,0024	0,0002	-0,0192	-1,2439 E-04	5,7271 E-06	2,1941 E-06	-
	003	0,0001	0,0064	-0,0137	-7,4407 E-05	3,0995 E-07	4,0733 E-06	-
	004	0,0000	0,0007	-0,0002	-1,1749 E-05	-1,8706 E-08	5,4175 E-07	-
	005	0,0000	0,0017	-0,0006	-2,8945 E-05	-4,6775 E-08	1,3341 E-06	-
00829	002	0,0023	0,0003	-0,0195	-1,1747 E-04	4,4985 E-06	5,6977 E-07	-
	003	0,0001	0,0066	-0,0137	-7,1621 E-05	-2,8202 E-07	3,1765 E-06	-
	004	0,0000	0,0007	-0,0002	-1,1265 E-05	-1,095 E-07	3,9541 E-07	-
	005	0,0000	0,0018	-0,0006	-2,7754 E-05	-2,7045 E-07	9,7355 E-07	-
00830	002	0,0023	0,0003	-0,0198	-1,0217 E-04	3,7613 E-06	-9,7722 E-08	-
	003	0,0001	0,0067	-0,0137	-6,4413 E-05	-5,2588 E-07	2,834 E-06	-
	004	0,0000	0,0007	-0,0002	-1,0036 E-05	-1,4391 E-07	3,451 E-07	-
	005	0,0000	0,0018	-0,0006	-2,4724 E-05	-3,5519 E-07	8,4966 E-07	-
00831	002	0,0022	0,0002	-0,0201	-8,0146 E-05	3,2318 E-06	-1,7568 E-06	-
	003	0,0000	0,0068	-0,0137	-5,3845 E-05	-7,6944 E-07	2,0201 E-06	-
	004	0,0000	0,0008	-0,0002	-8,2431 E-06	-1,7891 E-07	2,1389 E-07	-
	005	-0,0001	0,0019	-0,0006	-2,0307 E-05	-4,4142 E-07	5,2643 E-07	-
00832	002	0,0021	0,0000	-0,0203	-5,3989 E-05	9,0095 E-07	-2,6453 E-06	-
	003	0,0000	0,0069	-0,0137	-4,0997 E-05	-1,8472 E-06	1,5523 E-06	-
	004	0,0000	0,0008	-0,0002	-6,0686 E-06	-3,5265 E-07	1,3925 E-07	-
	005	-0,0001	0,0019	-0,0006	-1,4949 E-05	-8,6944 E-07	3,4255 E-07	-
00833	002	0,0021	-0,0002	-0,0204	-2,608 E-05	-4,2805 E-07	-3,3302 E-06	-
	003	-0,0001	0,0069	-0,0137	-2,6762 E-05	-2,3932 E-06	1,298 E-06	-
	004	0,0000	0,0008	-0,0002	-3,6621 E-06	-4,3926 E-07	1,0161 E-07	-
	005	-0,0001	0,0019	-0,0005	-9,0195 E-06	-1,0828 E-06	2,4987 E-07	-
00834	002	0,0021	0,0009	-0,0204	-2,2203 E-05	1,3479 E-06	-2,9896 E-05	-
	003	-0,0001	0,0082	-0,0136	-2,474 E-05	-1,5348 E-06	-1,2168 E-05	-
	004	0,0000	0,0009	-0,0002	-3,3317 E-06	-2,9442 E-07	-2,1615 E-06	-
	005	-0,0001	0,0023	-0,0005	-8,2056 E-06	-7,2593 E-07	-5,3265 E-06	-
00835	002	0,0023	0,0025	-0,0203	-5,0317 E-05	3,4745 E-06	-3,1551 E-05	-
	003	-0,0001	0,0089	-0,0137	-3,8932 E-05	-6,1828 E-07	-1,2839 E-05	-
	004	0,0000	0,0010	-0,0002	-5,7226 E-06	-1,4533 E-07	-2,2831 E-06	-

Nodi - Spostamenti per condizioni di carico non sismiche

Nodo	CC	Sx	Sy	Sz	Θ x	Θ y	Θ z	σ t
		[cm]	[cm]	[cm]	[rad]	[rad]	[rad]	[N/mm²]
	005	-0,0001	0,0026	-0,0005	-1,4097 E-05	-3,5861 E-07	-5,626 E-06	-
00836	002	0,0024	0,0040	-0,0201	-7,544 E-05	4,7435 E-06	-2,6445 E-05	-
	003	0,0000	0,0094	-0,0137	-5,1347 E-05	-1,0529 E-07	-1,002 E-05	-
	004	0,0000	0,0011	-0,0002	-7,823 E-06	-6,7696 E-08	-1,8184 E-06	-
	005	-0,0001	0,0028	-0,0006	-1,9272 E-05	-1,6738 E-07	-4,4811 E-06	-
00837	002	0,0025	0,0051	-0,0198	-9,6612 E-05	5,2909 E-06	-2,0811 E-05	-
	003	0,0000	0,0099	-0,0137	-6,1614 E-05	1,1191 E-07	-7,0434 E-06	-
	004	0,0000	0,0012	-0,0002	-9,5642 E-06	-3,8905 E-08	-1,3205 E-06	-
	005	-0,0001	0,0030	-0,0006	-2,3562 E-05	-9,6473 E-08	-3,2544 E-06	-
00838	002	0,0026	0,0059	-0,0195	-1,1253 E-04	6,2139 E-06	-1,1167 E-05	-
	003	0,0001	0,0101	-0,0137	-6,9115 E-05	4,2858 E-07	-2,0952 E-06	-
	004	0,0000	0,0013	-0,0002	-1,084 E-05	6,7678 E-09	-4,9774 E-07	-
	005	0,0000	0,0031	-0,0006	-2,6706 E-05	1,6032 E-08	-1,2272 E-06	-
00839	002	0,0027	0,0062	-0,0192	-1,1923 E-04	6,188 E-06	-3,8693 E-07	-
	003	0,0002	0,0101	-0,0137	-7,2035 E-05	4,0198 E-07	3,2516 E-06	-
	004	0,0000	0,0013	-0,0002	-1,1347 E-05	-5,1711 E-09	3,95 E-07	-
	005	0,0000	0,0031	-0,0006	-2,7956 E-05	-1,3424 E-08	9,7245 E-07	-
00840	002	0,0027	0,0060	-0,0189	-1,1757 E-04	5,8064 E-06	7,2412 E-06	-
	003	0,0002	0,0098	-0,0136	-7,0906 E-05	2,6775 E-07	6,9726 E-06	-
	004	0,0000	0,0012	-0,0002	-1,1176 E-05	-3,8287 E-08	1,0154 E-06	-
	005	0,0000	0,0030	-0,0006	-2,7535 E-05	-9,5063 E-08	2,5011 E-06	-
00841	002	0,0028	0,0054	-0,0186	-1,094 E-04	6,2368 E-06	1,8207 E-05	-
	003	0,0003	0,0093	-0,0136	-6,6534 E-05	4,3579 E-07	1,2497 E-05	-
	004	0,0000	0,0012	-0,0002	-1,0456 E-05	-1,7658 E-08	1,9366 E-06	-
	005	0,0000	0,0029	-0,0006	-2,5761 E-05	-4,4255 E-08	4,7707 E-06	-
00842	002	0,0028	0,0043	-0,0183	-9,3206 E-05	6,5717 E-06	2,5689 E-05	-
	003	0,0003	0,0086	-0,0136	-5,821 E-05	5,4142 E-07	1,6346 E-05	-
	004	0,0000	0,0010	-0,0002	-9,0734 E-06	-8,078 E-09	2,577 E-06	-
	005	0,0000	0,0026	-0,0006	-2,2354 E-05	-2,0697 E-08	6,3484 E-06	-
00843	002	0,0028	0,0029	-0,0180	-7,2308 E-05	6,0625 E-06	2,9986 E-05	-
	003	0,0003	0,0077	-0,0136	-4,7437 E-05	3,8212 E-07	1,8586 E-05	-
	004	0,0000	0,0009	-0,0002	-7,2794 E-06	-4,6316 E-08	2,9456 E-06	-
	005	0,0000	0,0022	-0,0006	-1,7933 E-05	-1,1498 E-07	7,2566 E-06	-
00844	002	0,0027	0,0013	-0,0176	-4,9147 E-05	7,0498 E-06	3,0472 E-05	-
	003	0,0003	0,0067	-0,0135	-3,5444 E-05	8,0762 E-07	1,9022 E-05	-
	004	0,0000	0,0008	-0,0002	-5,2792 E-06	1,5062 E-08	3,0163 E-06	-
	005	0,0000	0,0019	-0,0006	-1,3005 E-05	3,6232 E-08	7,4307 E-06	-
00845	002	0,0026	0,0000	-0,0173	-2,996 E-05	7,4371 E-06	2,3803 E-05	-
	003	0,0003	0,0059	-0,0135	-2,5452 E-05	1,0708 E-06	1,5783 E-05	-
	004	0,0000	0,0006	-0,0002	-3,6081 E-06	4,6125 E-08	2,4714 E-06	-
	005	0,0000	0,0015	-0,0006	-8,8875 E-06	1,1273 E-07	6,0879 E-06	-
00846	002	0,0023	-0,0013	-0,0169	-2,0546 E-05	5,4465 E-06	3,6909 E-06	-
	003	0,0003	0,0048	-0,0134	-2,0023 E-05	8,6575 E-07	6,6761 E-06	-
	004	0,0000	0,0005	-0,0002	-2,7084 E-06	-6,1921 E-09	9,2631 E-07	-
	005	0,0000	0,0011	-0,0006	-6,6709 E-06	-1,6305 E-08	2,2806 E-06	-
00847	002	0,0018	0,0011	-0,0120	4,0123 E-05	1,8819 E-05	-3,924 E-06	-
	003	0,0001	0,0027	-0,0118	1,1408 E-05	3,6972 E-05	3,5834 E-06	-
	004	0,0000	0,0002	-0,0004	4,1196 E-06	6,5173 E-07	-2,0771 E-07	-
	005	0,0000	0,0004	-0,0009	1,0213 E-05	1,5995 E-06	-5,157 E-07	-
00848	002	0,0023	-0,0002	-0,0125	3,7158 E-05	6,6687 E-06	-8,0729 E-06	-
	003	0,0004	0,0024	-0,0129	8,3964 E-06	1,3016 E-05	-3,8659 E-06	-
	004	0,0000	0,0000	-0,0004	3,7894 E-06	-2,3587 E-07	-4,8042 E-07	-
	005	0,0000	0,0001	-0,0009	9,3911 E-06	-5,9063 E-07	-1,1867 E-06	-
00849	002	0,0024	-0,0005	-0,0128	3,0803 E-05	6,0034 E-06	-3,7409 E-06	-
	003	0,0001	0,0023	-0,0133	6,7151 E-06	5,9331 E-06	-2,6679 E-06	-
	004	0,0000	0,0000	-0,0004	3,1159 E-06	-2,4297 E-07	2,2541 E-07	-
	005	0,0000	0,0001	-0,0009	7,7177 E-06	-6,0439 E-07	5,5982 E-07	-
00850	002	0,0026	-0,0006	-0,0132	2,1832 E-05	6,4124 E-06	5,6298 E-07	-
	003	0,0000	0,0022	-0,0136	3,8463 E-06	4,3148 E-06	2,5008 E-07	-
	004	0,0000	0,0001	-0,0003	2,0664 E-06	-2,0924 E-07	7,5598 E-07	-
	005	0,0000	0,0002	-0,0009	5,1159 E-06	-5,1981 E-07	1,869 E-06	-
00851	002	0,0029	-0,0005	-0,0136	1,1718 E-05	1,0642 E-05	3,1429 E-06	-
	003	0,0000	0,0022	-0,0138	2,1741 E-07	4,8473 E-06	1,5205 E-06	-
	004	0,0000	0,0001	-0,0003	9,0732 E-07	4,6678 E-08	8,4534 E-07	-
	005	0,0000	0,0003	-0,0008	2,2457 E-06	1,1112 E-07	2,0876 E-06	-
00852	002	0,0028	-0,0004	-0,0144	-8,1427 E-07	2,9591 E-05	-2,4918 E-06	-
	003	-0,0002	0,0022	-0,0142	-4,1216 E-06	1,2388 E-05	-2,2378 E-06	-
	004	0,0000	0,0001	-0,0004	-1,818 E-07	1,3471 E-06	-2,508 E-07	-
	005	0,0000	0,0003	-0,0009	-4,461 E-07	3,3144 E-06	-6,2538 E-07	-
00853	002	-0,0019	-0,0016	-0,0167	-1,7012 E-05	-3,4748 E-06	2,0101 E-06	-
	003	-0,0002	0,0041	-0,0134	-1,8039 E-05	-5,8888 E-07	-4,5796 E-06	-
	004	0,0000	0,0004	-0,0002	-2,3834 E-06	6,3961 E-08	-5,5177 E-07	-
	005	0,0000	0,0009	-0,0006	-5,87 E-06	1,5958 E-07	-1,3577 E-06	-
00854	002	-0,0018	-0,0015	-0,0165	-3,0943 E-05	-2,892 E-06	2,1749 E-06	-
	003	-0,0001	0,0039	-0,0134	-2,5416 E-05	-5,0391 E-07	-4,4907 E-06	-
	004	0,0000	0,0004	-0,0002	-3,6432 E-06	8,7658 E-08	-5,2657 E-07	-
	005	0,0000	0,0009	-0,0006	-8,9743 E-06	2,1807 E-07	-1,2953 E-06	-
00855	002	-0,0017	-0,0013	-0,0163	-4,4246 E-05	-2,8876 E-06	2,4162 E-06	-
	003	-0,0001	0,0037	-0,0133	-3,2348 E-05	-5,7461 E-07	-4,3794 E-06	-

Nodi - Spostamenti per condizioni di carico non sismiche

Nodo	CC	Sx	Sy	Sz	Θ x	Θ y	Θ z	σ t
		[cm]	[cm]	[cm]	[rad]	[rad]	[rad]	[N/mm²]
	004	0,0000	0,0003	-0,0002	-4,8385 E-06	8,526 E-08	-5,0387 E-07	-
	005	0,0000	0,0008	-0,0006	-1,192 E-05	2,1231 E-07	-1,2391 E-06	-
00856	002	-0,0016	-0,0011	-0,0161	-5,705 E-05	-2,8367 E-06	2,618 E-06	-
	003	-0,0001	0,0035	-0,0133	-3,8936 E-05	-5,1327 E-07	-4,121 E-06	-
	004	0,0000	0,0003	-0,0002	-5,9739 E-06	1,0062 E-07	-4,5583 E-07	-
	005	0,0000	0,0008	-0,0006	-1,4717 E-05	2,5036 E-07	-1,1204 E-06	-
00857	002	-0,0015	-0,0010	-0,0159	-6,5396 E-05	-3,9533 E-06	1,8533 E-06	-
	003	-0,0001	0,0033	-0,0132	-4,283 E-05	-1,0507 E-06	-4,4466 E-06	-
	004	0,0000	0,0003	-0,0002	-6,6335 E-06	2,2172 E-08	-5,1426 E-07	-
	005	0,0000	0,0007	-0,0006	-1,6343 E-05	5,7179 E-08	-1,264 E-06	-
00858	002	-0,0014	-0,0009	-0,0157	-6,7368 E-05	-4,0026 E-06	1,9811 E-06	-
	003	0,0000	0,0031	-0,0131	-4,3313 E-05	-1,0204 E-06	-4,2234 E-06	-
	004	0,0000	0,0003	-0,0002	-6,733 E-06	3,1884 E-08	-4,7853 E-07	-
	005	0,0001	0,0006	-0,0006	-1,6588 E-05	8,136 E-08	-1,1756 E-06	-
00859	002	-0,0014	-0,0007	-0,0155	-6,4979 E-05	-3,8035 E-06	2,0416 E-06	-
	003	0,0000	0,0029	-0,0131	-4,1925 E-05	-8,3183 E-07	-3,9656 E-06	-
	004	0,0000	0,0002	-0,0002	-6,5138 E-06	6,1217 E-08	-4,35 E-07	-
	005	0,0001	0,0006	-0,0006	-1,6048 E-05	1,54 E-07	-1,068 E-06	-
00860	002	-0,0013	-0,0006	-0,0152	-5,69 E-05	-4,6652 E-06	1,3033 E-06	-
	003	0,0001	0,0027	-0,0130	-3,717 E-05	-1,2575 E-06	-4,1735 E-06	-
	004	0,0000	0,0002	-0,0002	-5,6998 E-06	8,4343 E-10	-4,7628 E-07	-
	005	0,0001	0,0005	-0,0006	-1,4042 E-05	5,4534 E-09	-1,1692 E-06	-
00861	002	-0,0011	-0,0005	-0,0150	-4,2875 E-05	-3,9711 E-06	1,663 E-06	-
	003	0,0002	0,0026	-0,0130	-2,932 E-05	-7,8857 E-07	-3,7466 E-06	-
	004	0,0000	0,0002	-0,0002	-4,3947 E-06	7,5589 E-08	-4,1046 E-07	-
	005	0,0001	0,0005	-0,0006	-1,0827 E-05	1,9022 E-07	-1,0066 E-06	-
00862	002	-0,0010	-0,0004	-0,0148	-2,6358 E-05	-2,59 E-06	1,8308 E-06	-
	003	0,0003	0,0024	-0,0130	-2,0071 E-05	9,8439 E-08	-3,3622 E-06	-
	004	0,0001	0,0002	-0,0003	-2,8712 E-06	2,0348 E-07	-3,61 E-07	-
	005	0,0001	0,0004	-0,0006	-7,0726 E-06	5,0642 E-07	-8,8459 E-07	-
00863	002	-0,0008	-0,0003	-0,0147	-9,374 E-06	-5,6699 E-07	2,7085 E-06	-
	003	0,0004	0,0022	-0,0130	-1,0061 E-05	1,4509 E-06	-2,6381 E-06	-
	004	0,0001	0,0002	-0,0003	-1,2382 E-06	4,3382 E-07	-2,9931 E-07	-
	005	0,0002	0,0004	-0,0007	-3,0498 E-06	1,0755 E-06	-7,3207 E-07	-
00864	002	-0,0008	0,0002	-0,0148	-8,53 E-06	-1,8898 E-06	-1,2177 E-05	-
	003	0,0005	0,0027	-0,0130	-8,4954 E-06	8,3468 E-07	-1,2389 E-05	-
	004	0,0001	0,0002	-0,0003	-1,0599 E-06	3,9978 E-07	-1,8758 E-06	-
	005	0,0002	0,0005	-0,0007	-2,6125 E-06	9,9044 E-07	-4,614 E-06	-
00865	002	-0,0011	0,0009	-0,0149	-2,4906 E-05	-2,9651 E-06	-1,5488 E-05	-
	003	0,0003	0,0033	-0,0130	-1,8521 E-05	2,7657 E-08	-1,4229 E-05	-
	004	0,0001	0,0003	-0,0003	-2,6745 E-06	2,4883 E-07	-2,1345 E-06	-
	005	0,0002	0,0008	-0,0006	-6,5892 E-06	6,1745 E-07	-5,2525 E-06	-
00866	002	-0,0013	0,0015	-0,0151	-4,079 E-05	-3,616 E-06	-1,3613 E-05	-
	003	0,0002	0,0040	-0,0130	-2,7961 E-05	-3,2185 E-07	-1,2965 E-05	-
	004	0,0001	0,0004	-0,0002	-4,1948 E-06	1,8785 E-07	-1,9454 E-06	-
	005	0,0001	0,0010	-0,0006	-1,0334 E-05	4,6659 E-07	-4,788 E-06	-
00867	002	-0,0014	0,0021	-0,0153	-5,3147 E-05	-4,7764 E-06	-8,9455 E-06	-
	003	0,0001	0,0045	-0,0130	-3,5036 E-05	-1,0539 E-06	-1,0543 E-05	-
	004	0,0000	0,0005	-0,0002	-5,358 E-06	7,6577 E-08	-1,567 E-06	-
	005	0,0001	0,0012	-0,0006	-1,32 E-05	1,9179 E-07	-3,8565 E-06	-
00868	002	-0,0016	0,0024	-0,0155	-6,0606 E-05	-4,5301 E-06	-3,3732 E-06	-
	003	0,0000	0,0049	-0,0131	-3,9451 E-05	-1,076 E-06	-7,7277 E-06	-
	004	0,0000	0,0006	-0,0002	-6,0921 E-06	6,2509 E-08	-1,0921 E-06	-
	005	0,0001	0,0014	-0,0006	-1,5009 E-05	1,5694 E-07	-2,6869 E-06	-
00869	002	-0,0017	0,0024	-0,0157	-6,4203 E-05	-4,7199 E-06	2,5659 E-06	-
	003	-0,0001	0,0052	-0,0131	-4,1745 E-05	-1,0917 E-06	-4,7736 E-06	-
	004	0,0000	0,0006	-0,0002	-6,4679 E-06	4,5293 E-08	-5,7873 E-07	-
	005	0,0001	0,0014	-0,0006	-1,5935 E-05	1,1432 E-07	-1,4224 E-06	-
00870	002	-0,0017	0,0021	-0,0159	-6,1475 E-05	-4,9563 E-06	8,9327 E-06	-
	003	-0,0001	0,0054	-0,0132	-4,0665 E-05	-1,3032 E-06	-1,6795 E-06	-
	004	0,0000	0,0006	-0,0002	-6,2723 E-06	6,0011 E-09	-5,5503 E-08	-
	005	0,0001	0,0015	-0,0006	-1,5453 E-05	1,7237 E-08	-1,3355 E-07	-
00871	002	-0,0018	0,0016	-0,0162	-5,3654 E-05	-4,3234 E-06	1,4053 E-05	-
	003	-0,0001	0,0054	-0,0133	-3,6977 E-05	-1,1635 E-06	1,0008 E-06	-
	004	0,0000	0,0006	-0,0002	-5,6361 E-06	1,7944 E-08	4,0218 E-07	-
	005	0,0000	0,0015	-0,0006	-1,3885 E-05	4,6535 E-08	9,9384 E-07	-
00872	002	-0,0019	0,0009	-0,0164	-4,3328 E-05	-4,5315 E-06	1,6758 E-05	-
	003	-0,0002	0,0053	-0,0133	-3,1808 E-05	-1,1395 E-06	2,4933 E-06	-
	004	0,0000	0,0006	-0,0002	-4,7457 E-06	6,4146 E-09	6,6336 E-07	-
	005	0,0000	0,0014	-0,0006	-1,1691 E-05	1,801 E-08	1,6371 E-06	-
00873	002	-0,0020	0,0001	-0,0166	-3,1123 E-05	-4,0573 E-06	1,6688 E-05	-
	003	-0,0002	0,0052	-0,0134	-2,5542 E-05	-9,91 E-07	2,3867 E-06	-
	004	0,0000	0,0005	-0,0002	-3,6678 E-06	2,3626 E-08	6,3968 E-07	-
	005	0,0000	0,0013	-0,0006	-9,0348 E-06	6,0247 E-08	1,5784 E-06	-
00874	002	-0,0021	-0,0006	-0,0167	-2,2034 E-05	-3,7722 E-06	1,0963 E-05	-
	003	-0,0002	0,0051	-0,0134	-2,1031 E-05	-7,9299 E-07	-4,8593 E-07	-
	004	0,0000	0,0005	-0,0002	-2,8913 E-06	4,5455 E-08	1,4357 E-07	-
	005	0,0000	0,0013	-0,0006	-7,1213 E-06	1,1394 E-07	3,5575 E-07	-
00875	002	-0,0003	0,0016	-0,0120	-3,981 E-05	-1,8422 E-05	3,9749 E-07	-

Nodi - Spostamenti per condizioni di carico non sismiche

Nodo	CC	Sx	Sy	Sz	Θ x	Θ y	Θ z	σ t
		[cm]	[cm]	[cm]	[rad]	[rad]	[rad]	[N/mm²]
	003	0,0003	0,0030	-0,0100	-2,2945 E-05	-2,0293 E-05	6,1321 E-07	-
	004	0,0000	0,0002	-0,0002	-4,3854 E-06	2,5436 E-07	-6,1971 E-07	-
	005	0,0000	0,0006	-0,0005	-1,0873 E-05	6,3641 E-07	-1,5303 E-06	-
00876	002	-0,0001	0,0015	-0,0126	-3,4304 E-05	-8,7827 E-06	2,1364 E-06	-
	003	0,0007	0,0030	-0,0106	-1,9476 E-05	-9,899 E-06	1,2097 E-06	-
	004	0,0000	0,0003	-0,0002	-3,8842 E-06	2,4636 E-07	-1,1863 E-07	-
	005	0,0000	0,0006	-0,0005	-9,6253 E-06	6,1454 E-07	-2,889 E-07	-
00877	002	0,0000	0,0014	-0,0128	-2,7502 E-05	-5,4872 E-06	4,7242 E-06	-
	003	0,0009	0,0029	-0,0109	-1,566 E-05	-6,0356 E-06	2,191 E-06	-
	004	0,0000	0,0003	-0,0002	-3,1608 E-06	2,4291 E-07	2,9917 E-07	-
	005	0,0000	0,0006	-0,0005	-7,8282 E-06	6,0428 E-07	7,4359 E-07	-
00878	002	0,0001	0,0011	-0,0130	-1,9727 E-05	-3,2989 E-06	7,4591 E-06	-
	003	0,0010	0,0028	-0,0111	-1,1906 E-05	-3,1164 E-06	3,6088 E-06	-
	004	0,0000	0,0002	-0,0002	-2,2275 E-06	2,6919 E-07	6,0919 E-07	-
	005	0,0000	0,0006	-0,0004	-5,5141 E-06	6,6818 E-07	1,5082 E-06	-
00879	002	0,0002	0,0008	-0,0131	-1,1581 E-05	-2,154 E-06	7,0388 E-06	-
	003	0,0011	0,0026	-0,0112	-8,0763 E-06	-2,2809 E-06	3,658 E-06	-
	004	0,0000	0,0002	-0,0002	-1,2737 E-06	3,1014 E-07	5,7766 E-07	-
	005	0,0000	0,0005	-0,0004	-3,151 E-06	7,6884 E-07	1,4284 E-06	-
00880	002	0,0003	0,0015	-0,0120	-3,9345 E-05	1,82 E-05	-5,9244 E-07	-
	003	-0,0003	0,0030	-0,0100	-2,2539 E-05	2,0053 E-05	-6,936 E-07	-
	004	0,0000	0,0002	-0,0002	-4,3624 E-06	-2,5004 E-07	5,8753 E-07	-
	005	0,0000	0,0006	-0,0005	-1,0805 E-05	-6,215 E-07	1,4487 E-06	-
00881	002	0,0001	0,0014	-0,0125	-3,3784 E-05	8,9199 E-06	-2,1793 E-06	-
	003	-0,0007	0,0029	-0,0106	-1,9107 E-05	1,0038 E-05	-1,2055 E-06	-
	004	0,0000	0,0002	-0,0002	-3,8522 E-06	-2,4241 E-07	1,0437 E-07	-
	005	0,0000	0,0006	-0,0005	-9,5365 E-06	-6,0138 E-07	2,5362 E-07	-
00882	002	0,0000	0,0013	-0,0128	-2,6998 E-05	5,5742 E-06	-4,9076 E-06	-
	003	-0,0009	0,0029	-0,0109	-1,5344 E-05	6,0746 E-06	-2,2689 E-06	-
	004	0,0000	0,0002	-0,0002	-3,1121 E-06	-2,3023 E-07	-3,2304 E-07	-
	005	0,0000	0,0006	-0,0005	-7,7004 E-06	-5,7026 E-07	-8,0163 E-07	-
00883	002	-0,0001	0,0010	-0,0130	-1,936 E-05	3,4378 E-06	-7,5512 E-06	-
	003	-0,0010	0,0028	-0,0110	-1,169 E-05	3,1999 E-06	-3,6784 E-06	-
	004	0,0000	0,0002	-0,0002	-2,1916 E-06	-2,5645 E-07	-6,2506 E-07	-
	005	0,0000	0,0006	-0,0004	-5,4206 E-06	-6,3419 E-07	-1,5459 E-06	-
00884	002	-0,0001	0,0007	-0,0131	-1,1259 E-05	2,2568 E-06	-6,9114 E-06	-
	003	-0,0011	0,0026	-0,0112	-7,882 E-06	2,3495 E-06	-3,6258 E-06	-
	004	0,0000	0,0002	-0,0002	-1,2366 E-06	-2,9966 E-07	-5,6076 E-07	-
	005	0,0000	0,0005	-0,0004	-3,057 E-06	-7,4064 E-07	-1,3855 E-06	-
00885	002	0,0005	0,0002	-0,0127	-1,692 E-06	5,745 E-06	-1,713 E-05	-
	003	-0,0003	0,0004	-0,0136	-3,2799 E-06	-2,0011 E-06	6,8086 E-07	-
	004	0,0000	0,0000	-0,0003	-3,5234 E-07	1,0293 E-07	-6,1741 E-07	-
	005	0,0000	0,0001	-0,0008	-8,7063 E-07	2,5753 E-07	-1,5277 E-06	-
00886	002	0,0007	0,0002	-0,0129	1,9659 E-08	5,3431 E-06	-1,5964 E-05	-
	003	-0,0004	0,0006	-0,0136	-3,3275 E-06	-1,5028 E-06	1,0468 E-07	-
	004	0,0000	0,0000	-0,0003	-3,0726 E-07	7,0144 E-08	-6,9494 E-07	-
	005	0,0000	0,0001	-0,0008	-7,5927 E-07	1,7613 E-07	-1,7203 E-06	-
00887	002	0,0009	0,0002	-0,0130	1,2498 E-06	4,5712 E-06	-1,5731 E-05	-
	003	-0,0005	0,0008	-0,0137	-3,2016 E-06	-1,2293 E-06	-3,2467 E-07	-
	004	0,0000	0,0001	-0,0003	-2,721 E-07	2,7934 E-08	-7,8833 E-07	-
	005	0,0000	0,0002	-0,0008	-6,7251 E-07	7,1677 E-08	-1,952 E-06	-
00888	002	0,0011	0,0002	-0,0132	1,8002 E-06	4,024 E-06	-1,5232 E-05	-
	003	-0,0006	0,0010	-0,0137	-3,1517 E-06	-9,0503 E-07	-1,048 E-06	-
	004	0,0000	0,0001	-0,0003	-2,5956 E-07	-5,7821 E-09	-9,046 E-07	-
	005	0,0000	0,0002	-0,0008	-6,415 E-07	-1,187 E-08	-2,2404 E-06	-
00889	002	0,0012	0,0001	-0,0133	1,9837 E-06	4,1574 E-06	-1,5422 E-05	-
	003	-0,0007	0,0012	-0,0138	-3,398 E-06	-2,9696 E-08	-1,9623 E-06	-
	004	0,0000	0,0001	-0,0003	-2,5965 E-07	-3,2538 E-08	-1,0437 E-06	-
	005	0,0000	0,0002	-0,0008	-6,4154 E-07	-7,8733 E-08	-2,5849 E-06	-
00890	002	0,0013	0,0000	-0,0135	2,3579 E-06	3,9652 E-06	-1,5447 E-05	-
	003	-0,0007	0,0014	-0,0138	-3,3343 E-06	5,564 E-07	-2,8704 E-06	-
	004	0,0000	0,0001	-0,0003	-2,3441 E-07	-7,4858 E-08	-1,1353 E-06	-
	005	0,0000	0,0002	-0,0008	-5,7913 E-07	-1,8377 E-07	-2,8112 E-06	-
00891	002	0,0015	0,0000	-0,0137	2,4388 E-06	4,6468 E-06	-1,579 E-05	-
	003	-0,0007	0,0016	-0,0139	-3,502 E-06	1,5517 E-06	-4,0305 E-06	-
	004	0,0000	0,0001	-0,0003	-2,1527 E-07	-1,1913 E-07	-1,2309 E-06	-
	005	0,0000	0,0003	-0,0008	-5,3161 E-07	-2,9416 E-07	-3,0469 E-06	-
00892	002	0,0016	-0,0001	-0,0138	3,1071 E-06	5,0098 E-06	-1,5821 E-05	-
	003	-0,0007	0,0018	-0,0140	-3,6275 E-06	2,3097 E-06	-5,0531 E-06	-
	004	0,0000	0,0001	-0,0003	-1,3214 E-07	-2,2348 E-07	-1,2476 E-06	-
	005	0,0000	0,0003	-0,0008	-3,2602 E-07	-5,5291 E-07	-3,0872 E-06	-
00893	002	0,0018	-0,0002	-0,0140	3,4861 E-06	7,0418 E-06	-1,5476 E-05	-
	003	-0,0006	0,0019	-0,0140	-3,384 E-06	3,0194 E-06	-6,2336 E-06	-
	004	0,0000	0,0001	-0,0003	-1,7533 E-08	-2,5024 E-07	-1,2427 E-06	-
	005	-0,0001	0,0003	-0,0009	-4,2713 E-08	-6,2056 E-07	-3,0729 E-06	-
00894	002	0,0009	-0,0002	-0,0146	-1,0605 E-06	-3,0565 E-06	-6,0214 E-06	-
	003	-0,0003	0,0019	-0,0130	-4,7057 E-06	-3,8673 E-06	-1,3896 E-06	-
	004	0,0000	0,0001	-0,0003	-3,5535 E-07	-4,9508 E-07	7,3173 E-09	-
	005	-0,0001	0,0003	-0,0007	-8,7656 E-07	-1,224 E-06	1,5544 E-08	-

Nodi - Spostamenti per condizioni di carico non sismiche

Nodo	CC	Sx	Sy	Sz	Θ x	Θ y	Θ z	σ t
		[cm]	[cm]	[cm]	[rad]	[rad]	[rad]	[N/mm²]
00895	002	0,0010	-0,0003	-0,0145	-5,511 E-07	5,2688 E-07	-7,1386 E-06	-
	003	-0,0002	0,0017	-0,0130	-4,4194 E-06	-1,4742 E-06	-2,1277 E-06	-
	004	0,0000	0,0001	-0,0003	-3,1846 E-07	-2,354 E-07	-1,5513 E-07	-
	005	-0,0001	0,0003	-0,0007	-7,8571 E-07	-5,8296 E-07	-3,8427 E-07	-
00896	002	0,0009	-0,0003	-0,0144	-4,8213 E-07	1,9342 E-06	-7,337 E-06	-
	003	-0,0001	0,0015	-0,0129	-4,3751 E-06	-5,5686 E-07	-2,5113 E-06	-
	004	0,0000	0,0001	-0,0003	-2,9512 E-07	-1,388 E-07	-2,0666 E-07	-
	005	-0,0001	0,0002	-0,0007	-7,2824 E-07	-3,4434 E-07	-5,109 E-07	-
00897	002	0,0009	-0,0003	-0,0143	-4,2284 E-07	2,5636 E-06	-7,3461 E-06	-
	003	-0,0001	0,0013	-0,0129	-4,3794 E-06	-1,9028 E-07	-2,744 E-06	-
	004	0,0000	0,0001	-0,0003	-2,8136 E-07	-9,6368 E-08	-2,2686 E-07	-
	005	0,0000	0,0002	-0,0007	-6,9433 E-07	-2,3949 E-07	-5,6012 E-07	-
00898	002	0,0008	-0,0003	-0,0141	1,061 E-07	3,0597 E-06	-7,256 E-06	-
	003	0,0000	0,0011	-0,0129	-4,1836 E-06	8,9303 E-08	-2,7844 E-06	-
	004	0,0000	0,0001	-0,0003	-2,6555 E-07	-7,5763 E-08	-2,7038 E-07	-
	005	0,0000	0,0002	-0,0006	-6,5545 E-07	-1,8859 E-07	-6,6728 E-07	-
00899	002	0,0007	-0,0003	-0,0140	6,0181 E-08	3,1627 E-06	-5,8665 E-06	-
	003	0,0000	0,0009	-0,0129	-4,2664 E-06	2,0753 E-07	-2,6057 E-06	-
	004	0,0000	0,0001	-0,0003	-2,5544 E-07	-6,0508 E-08	-2,2447 E-07	-
	005	0,0000	0,0001	-0,0006	-6,3049 E-07	-1,5088 E-07	-5,5376 E-07	-
00900	002	0,0006	-0,0003	-0,0138	7,6356 E-07	3,4516 E-06	-5,4789 E-06	-
	003	0,0000	0,0007	-0,0129	-4,0783 E-06	3,6079 E-07	-2,3295 E-06	-
	004	0,0000	0,0000	-0,0002	-2,3547 E-07	-4,9551 E-08	-2,0379 E-07	-
	005	0,0000	0,0001	-0,0006	-5,8128 E-07	-1,2381 E-07	-5,0261 E-07	-
00901	002	0,0005	-0,0003	-0,0136	9,8937 E-07	3,3534 E-06	-2,7414 E-06	-
	003	0,0000	0,0006	-0,0129	-4,088 E-06	4,3857 E-07	-1,935 E-06	-
	004	0,0000	0,0000	-0,0002	-2,2215 E-07	-4,3646 E-08	-1,2844 E-07	-
	005	0,0000	0,0001	-0,0006	-5,4838 E-07	-1,0921 E-07	-3,1659 E-07	-
00902	002	0,0005	-0,0002	-0,0135	1,8254 E-06	3,0538 E-06	-9,4706 E-07	-
	003	0,0000	0,0004	-0,0128	-4,0224 E-06	2,7627 E-07	-1,4585 E-06	-
	004	0,0000	0,0000	-0,0002	-1,9561 E-07	-4,0086 E-08	-5,9366 E-08	-
	005	0,0000	0,0000	-0,0006	-4,8287 E-07	-1,0028 E-07	-1,4615 E-07	-
00903	002	0,0010	-0,0011	-0,0207	6,4288 E-06	7,0151 E-06	-1,4303 E-06	-
	003	0,0001	0,0010	-0,0139	-1,1802 E-05	7,6393 E-07	-6,6923 E-07	-
	004	0,0000	0,0001	-0,0002	-1,1903 E-06	7,9754 E-08	-6,8729 E-08	-
	005	0,0000	0,0002	-0,0006	-2,9295 E-06	1,956 E-07	-1,6925 E-07	-
00904	002	0,0012	-0,0014	-0,0207	4,4914 E-06	5,8741 E-06	-3,7097 E-06	-
	003	0,0001	0,0016	-0,0139	-1,2325 E-05	5,9099 E-07	-1,1655 E-06	-
	004	0,0000	0,0002	-0,0002	-1,2708 E-06	5,0664 E-08	-1,4714 E-07	-
	005	0,0000	0,0004	-0,0006	-3,128 E-06	1,2397 E-07	-3,6236 E-07	-
00905	002	0,0014	-0,0016	-0,0207	2,7914 E-06	5,1738 E-06	-2,404 E-06	-
	003	0,0002	0,0021	-0,0139	-1,286 E-05	3,7537 E-07	-4,3198 E-07	-
	004	0,0000	0,0002	-0,0002	-1,3497 E-06	1,5855 E-08	-3,0528 E-08	-
	005	0,0000	0,0005	-0,0006	-3,3223 E-06	3,8266 E-08	-7,5085 E-08	-
00906	002	0,0016	-0,0016	-0,0207	1,1338 E-06	4,4987 E-06	-1,9783 E-06	-
	003	0,0002	0,0027	-0,0138	-1,3392 E-05	1,5503 E-07	-2,4229 E-07	-
	004	0,0000	0,0003	-0,0002	-1,4289 E-06	-2,0532 E-08	-1,3973 E-08	-
	005	0,0000	0,0007	-0,0006	-3,5172 E-06	-5,1344 E-08	-3,4382 E-08	-
00907	002	0,0018	-0,0017	-0,0207	-3,9432 E-07	3,8851 E-06	-4,9125 E-06	-
	003	0,0002	0,0034	-0,0138	-1,3966 E-05	1,167 E-08	-7,0418 E-07	-
	004	0,0000	0,0003	-0,0002	-1,5195 E-06	-4,4247 E-08	-1,1378 E-07	-
	005	0,0000	0,0008	-0,0006	-3,7406 E-06	-1,0975 E-07	-2,8038 E-07	-
00908	002	0,0019	-0,0016	-0,0207	-2,0286 E-06	3,2651 E-06	-3,1787 E-06	-
	003	0,0002	0,0040	-0,0138	-1,4554 E-05	-3,5759 E-07	5,1222 E-07	-
	004	0,0000	0,0004	-0,0002	-1,6105 E-06	-1,0462 E-07	6,3477 E-08	-
	005	0,0000	0,0010	-0,0006	-3,9646 E-06	-2,5844 E-07	1,5626 E-07	-
00909	002	0,0021	-0,0015	-0,0206	-3,5985 E-06	2,3823 E-06	-4,0717 E-06	-
	003	0,0002	0,0047	-0,0137	-1,5234 E-05	-7,9494 E-07	3,1254 E-07	-
	004	0,0000	0,0005	-0,0002	-1,721 E-06	-1,7612 E-07	3,3692 E-10	-
	005	0,0000	0,0012	-0,0006	-4,2368 E-06	-4,3457 E-07	5,4897 E-10	-
00910	002	0,0021	-0,0012	-0,0206	-5,5839 E-06	7,2975 E-07	-6,0039 E-06	-
	003	0,0001	0,0054	-0,0137	-1,6067 E-05	-1,5302 E-06	-1,2365 E-07	-
	004	0,0000	0,0006	-0,0002	-1,8578 E-06	-2,968 E-07	-9,8971 E-08	-
	005	0,0000	0,0014	-0,0005	-4,5737 E-06	-7,3187 E-07	-2,4424 E-07	-
00911	002	0,0021	-0,0009	-0,0205	-8,0199 E-06	-9,5273 E-07	-4,2117 E-06	-
	003	0,0001	0,0062	-0,0137	-1,7264 E-05	-2,4422 E-06	8,5493 E-07	-
	004	0,0000	0,0007	-0,0002	-2,0532 E-06	-4,4593 E-07	4,1902 E-08	-
	005	0,0000	0,0016	-0,0005	-5,0551 E-06	-1,0993 E-06	1,0278 E-07	-
00912	002	0,0019	-0,0023	-0,0169	-9,0564 E-06	5,1626 E-06	1,2696 E-06	-
	003	0,0002	0,0036	-0,0135	-1,3448 E-05	9,7765 E-07	4,8815 E-06	-
	004	0,0000	0,0003	-0,0002	-1,6054 E-06	4,3994 E-08	6,2865 E-07	-
	005	0,0000	0,0008	-0,0006	-3,9533 E-06	1,0732 E-07	1,5473 E-06	-
00913	002	0,0017	-0,0028	-0,0169	-6,5542 E-06	5,3045 E-06	-3,758 E-08	-
	003	0,0001	0,0030	-0,0135	-1,216 E-05	1,0038 E-06	3,9255 E-06	-
	004	0,0000	0,0002	-0,0002	-1,3902 E-06	4,5687 E-08	4,915 E-07	-
	005	0,0000	0,0006	-0,0006	-3,423 E-06	1,1149 E-07	1,2096 E-06	-
00914	002	0,0015	-0,0031	-0,0169	-3,4957 E-06	5,1213 E-06	-1,0091 E-06	-
	003	0,0001	0,0025	-0,0136	-1,085 E-05	8,7359 E-07	3,1262 E-06	-
	004	0,0000	0,0002	-0,0002	-1,1715 E-06	2,9979 E-08	3,8502 E-07	-

Nodi - Spostamenti per condizioni di carico non sismiche

Nodo	CC	Sx	Sy	Sz	Θ x	Θ y	Θ z	σ t
		[cm]	[cm]	[cm]	[rad]	[rad]	[rad]	[N/mm²]
	005	0,0000	0,0005	-0,0006	-2,8841 E-06	7,2759 E-08	9,4739 E-07	-
00915	002	0,0013	-0,0033	-0,0169	-9,5387 E-07	4,9897 E-06	-1,9201 E-06	-
	003	0,0001	0,0021	-0,0136	-9,8732 E-06	7,8636 E-07	2,3203 E-06	-
	004	0,0000	0,0001	-0,0002	-1,0087 E-06	2,1011 E-08	2,7902 E-07	-
	005	0,0000	0,0003	-0,0006	-2,483 E-06	5,0645 E-08	6,8643 E-07	-
00916	002	0,0011	-0,0033	-0,0169	2,0684 E-06	4,8787 E-06	-2,4727 E-06	-
	003	0,0000	0,0016	-0,0136	-8,8635 E-06	7,0386 E-07	1,6157 E-06	-
	004	0,0000	0,0001	-0,0002	-8,3917 E-07	1,1875 E-08	1,9193 E-07	-
	005	0,0000	0,0002	-0,0006	-2,0652 E-06	2,8123 E-08	4,7209 E-07	-
00917	002	0,0009	-0,0032	-0,0169	4,748 E-06	4,7894 E-06	-2,8437 E-06	-
	003	0,0000	0,0013	-0,0136	-8,0126 E-06	6,3996 E-07	9,8434 E-07	-
	004	0,0000	0,0001	-0,0003	-6,9786 E-07	6,8753 E-09	1,1585 E-07	-
	005	0,0000	0,0002	-0,0006	-1,7171 E-06	1,58 E-08	2,8486 E-07	-
00918	002	0,0007	-0,0029	-0,0169	7,7853 E-06	4,707 E-06	-2,7946 E-06	-
	003	0,0000	0,0009	-0,0136	-7,1638 E-06	5,9226 E-07	5,013 E-07	-
	004	0,0000	0,0000	-0,0003	-5,5513 E-07	1,926 E-09	6,4509 E-08	-
	005	0,0000	0,0001	-0,0006	-1,3654 E-06	3,6084 E-09	1,5858 E-07	-
00919	002	0,0005	-0,0025	-0,0169	1,1072 E-05	4,6284 E-06	-2,5224 E-06	-
	003	0,0000	0,0007	-0,0136	-6,3266 E-06	5,4931 E-07	1,2241 E-07	-
	004	0,0000	0,0000	-0,0003	-4,1434 E-07	-5,4855 E-10	2,4324 E-08	-
	005	0,0000	0,0000	-0,0006	-1,0185 E-06	-2,4794 E-09	5,9748 E-08	-
00920	002	0,0004	-0,0019	-0,0168	1,5005 E-05	4,4408 E-06	-1,9359 E-06	-
	003	0,0000	0,0004	-0,0136	-5,5269 E-06	4,6245 E-07	-1,1627 E-07	-
	004	0,0000	0,0000	-0,0003	-2,7002 E-07	-3,7905 E-09	3,5419 E-09	-
	005	0,0000	0,0000	-0,0006	-6,629 E-07	-1,0475 E-08	8,6813 E-09	-
00921	002	0,0002	-0,0011	-0,0160	1,8843 E-05	4,0231 E-06	3,979 E-07	-
	003	0,0000	0,0002	-0,0139	-5,2048 E-06	-4,7981 E-08	7,968 E-08	-
	004	0,0000	0,0000	-0,0003	-1,9489 E-07	-3,3523 E-08	9,5715 E-09	-
	005	0,0000	0,0000	-0,0007	-4,7775 E-07	-8,3688 E-08	2,3285 E-08	-
00922	002	0,0002	-0,0010	-0,0152	1,7893 E-05	3,5353 E-06	1,469 E-06	-
	003	0,0000	0,0002	-0,0141	-5,1773 E-06	-2,6625 E-07	3,683 E-07	-
	004	0,0000	0,0000	-0,0003	-2,0809 E-07	-6,9212 E-08	3,8481 E-08	-
	005	0,0000	0,0000	-0,0007	-5,1034 E-07	-1,7141 E-07	9,4476 E-08	-
00923	002	0,0001	-0,0010	-0,0145	1,675 E-05	2,6353 E-06	1,4203 E-06	-
	003	0,0000	0,0002	-0,0144	-5,1145 E-06	-6,965 E-07	3,7159 E-07	-
	004	0,0000	0,0000	-0,0003	-2,1562 E-07	-1,2481 E-07	3,5335 E-08	-
	005	0,0000	0,0000	-0,0007	-5,2895 E-07	-3,0813 E-07	8,6744 E-08	-
00924	002	0,0000	-0,0009	-0,0139	1,5942 E-05	9,4676 E-07	1,2826 E-06	-
	003	0,0000	0,0002	-0,0146	-5,1325 E-06	-1,1447 E-06	3,1303 E-07	-
	004	0,0000	0,0000	-0,0003	-2,2937 E-07	-1,8114 E-07	2,4995 E-08	-
	005	0,0000	0,0000	-0,0008	-5,6284 E-07	-4,4664 E-07	6,1297 E-08	-
00925	002	0,0000	-0,0008	-0,0132	1,4653 E-05	-3,1494 E-07	1,5452 E-06	-
	003	0,0000	0,0002	-0,0148	-5,1708 E-06	-1,5503 E-06	7,9156 E-08	-
	004	0,0000	0,0000	-0,0003	-2,4795 E-07	-2,3022 E-07	-6,7823 E-09	-
	005	0,0000	0,0000	-0,0008	-6,0865 E-07	-5,6732 E-07	-1,6993 E-08	-
00926	002	-0,0002	-0,0013	-0,0130	1,6338 E-05	-2,7818 E-06	2,9646 E-06	-
	003	-0,0002	0,0005	-0,0152	-4,9371 E-06	-4,3714 E-06	4,1281 E-07	-
	004	0,0000	0,0000	-0,0003	-1,8856 E-07	-6,6403 E-07	3,3611 E-08	-
	005	-0,0001	0,0001	-0,0009	-4,6223 E-07	-1,636 E-06	8,2264 E-08	-
00927	002	-0,0003	-0,0019	-0,0138	1,0069 E-05	-3,2332 E-06	4,8282 E-06	-
	003	-0,0004	0,0008	-0,0154	-6,5514 E-06	-5,9314 E-06	1,7672 E-06	-
	004	-0,0001	0,0000	-0,0004	-4,4681 E-07	-9,1537 E-07	2,3491 E-07	-
	005	-0,0002	0,0001	-0,0009	-1,0985 E-06	-2,2555 E-06	5,7799 E-07	-
00928	002	-0,0005	-0,0023	-0,0146	7,9735 E-06	-3,7397 E-06	6,6904 E-06	-
	003	-0,0007	0,0011	-0,0156	-7,1502 E-06	-6,7666 E-06	3,3352 E-06	-
	004	-0,0001	0,0001	-0,0004	-5,5124 E-07	-1,0486 E-06	4,7116 E-07	-
	005	-0,0003	0,0002	-0,0010	-1,3558 E-06	-2,5837 E-06	1,1599 E-06	-
00929	002	-0,0007	-0,0026	-0,0154	5,1466 E-06	-3,8624 E-06	8,4793 E-06	-
	003	-0,0010	0,0014	-0,0158	-7,9956 E-06	-7,02 E-06	4,821 E-06	-
	004	-0,0002	0,0001	-0,0005	-6,9366 E-07	-1,0898 E-06	6,955 E-07	-
	005	-0,0004	0,0002	-0,0011	-1,7067 E-06	-2,6852 E-06	1,7124 E-06	-
00930	002	-0,0008	-0,0028	-0,0161	2,3726 E-06	-3,4729 E-06	1,0079 E-05	-
	003	-0,0013	0,0018	-0,0160	-8,7633 E-06	-6,8429 E-06	6,2919 E-06	-
	004	-0,0002	0,0001	-0,0005	-8,2538 E-07	-1,0633 E-06	9,1806 E-07	-
	005	-0,0005	0,0003	-0,0012	-2,0312 E-06	-2,6201 E-06	2,2606 E-06	-
00931	002	-0,0010	-0,0029	-0,0168	6,8274 E-07	-1,4249 E-06	1,1857 E-05	-
	003	-0,0016	0,0022	-0,0162	-9,3848 E-06	-5,626 E-06	7,8462 E-06	-
	004	-0,0002	0,0002	-0,0005	-9,315 E-07	-8,7355 E-07	1,1538 E-06	-
	005	-0,0006	0,0004	-0,0013	-2,2927 E-06	-2,1525 E-06	2,8413 E-06	-
00932	002	-0,0009	-0,0028	-0,0175	-2,8253 E-06	2,2986 E-06	1,2159 E-05	-
	003	-0,0018	0,0026	-0,0165	-1,0511 E-05	-3,4869 E-06	8,6079 E-06	-
	004	-0,0003	0,0002	-0,0006	-1,1221 E-06	-5,3839 E-07	1,2642 E-06	-
	005	-0,0007	0,0005	-0,0014	-2,7623 E-06	-1,3268 E-06	3,1131 E-06	-
00933	002	-0,0007	-0,0027	-0,0182	-3,2022 E-06	9,2327 E-06	1,2343 E-05	-
	003	-0,0019	0,0031	-0,0167	-1,0592 E-05	3,4212 E-07	9,3279 E-06	-
	004	-0,0003	0,0003	-0,0006	-1,1393 E-06	6,5108 E-08	1,3683 E-06	-
	005	-0,0007	0,0006	-0,0015	-2,8047 E-06	1,6 E-07	3,3694 E-06	-
00934	002	0,0000	-0,0025	-0,0191	-1,3052 E-05	2,303 E-05	1,1558 E-05	-
	003	-0,0017	0,0036	-0,0170	-1,38 E-05	7,7534 E-06	9,4968 E-06	-

Nodi - Spostamenti per condizioni di carico non sismiche

Nodo	CC	Sx	Sy	Sz	Θ x	Θ y	Θ z	σ t
		[cm]	[cm]	[cm]	[rad]	[rad]	[rad]	[N/mm²]
	004	-0,0003	0,0003	-0,0007	-1,684 E-06	1,2442 E-06	1,3844 E-06	-
	005	-0,0007	0,0008	-0,0016	-4,1469 E-06	3,0648 E-06	3,409 E-06	-
00935	002	0,0012	-0,0007	-0,0203	9,7925 E-06	1,3394 E-05	-1,9328 E-05	-
	003	0,0002	0,0005	-0,0144	-1,1243 E-05	2,1702 E-06	-3,605 E-06	-
	004	0,0000	0,0000	-0,0003	-1,1031 E-06	2,937 E-07	-5,7421 E-07	-
	005	0,0001	0,0001	-0,0007	-2,7149 E-06	7,2244 E-07	-1,4144 E-06	-
00936	002	0,0021	-0,0006	-0,0200	9,1678 E-06	2,5608 E-05	-2,2085 E-05	-
	003	0,0004	0,0005	-0,0149	-1,1274 E-05	4,9699 E-06	-4,7153 E-06	-
	004	0,0001	0,0001	-0,0003	-1,1151 E-06	7,3209 E-07	-7,3757 E-07	-
	005	0,0001	0,0001	-0,0008	-2,7445 E-06	1,8023 E-06	-1,8167 E-06	-
00937	002	0,0029	-0,0005	-0,0197	8,5776 E-06	4,0238 E-05	-1,967 E-05	-
	003	0,0006	0,0005	-0,0154	-1,1275 E-05	8,5955 E-06	-4,9077 E-06	-
	004	0,0001	0,0001	-0,0004	-1,1207 E-06	1,3018 E-06	-7,4201 E-07	-
	005	0,0002	0,0001	-0,0010	-2,7582 E-06	3,2056 E-06	-1,8276 E-06	-
00938	002	0,0037	-0,0005	-0,0194	7,9813 E-06	5,5858 E-05	-1,6615 E-05	-
	003	0,0008	0,0005	-0,0159	-1,1359 E-05	1,2718 E-05	-4,9037 E-06	-
	004	0,0001	0,0001	-0,0004	-1,1367 E-06	1,9314 E-06	-7,1384 E-07	-
	005	0,0003	0,0001	-0,0011	-2,7976 E-06	4,7564 E-06	-1,7581 E-06	-
00939	002	0,0044	-0,0005	-0,0190	7,2008 E-06	7,118 E-05	-1,6392 E-05	-
	003	0,0010	0,0005	-0,0163	-1,1501 E-05	1,6828 E-05	-4,8819 E-06	-
	004	0,0001	0,0001	-0,0005	-1,1594 E-06	2,562 E-06	-6,8899 E-07	-
	005	0,0004	0,0001	-0,0012	-2,8535 E-06	6,3096 E-06	-1,6967 E-06	-
00940	002	0,0088	-0,0007	-0,0190	7,8441 E-06	6,1396 E-05	-3,6947 E-05	-
	003	0,0021	0,0011	-0,0170	-1,1657 E-05	1,7719 E-05	-9,9457 E-06	-
	004	0,0003	0,0001	-0,0006	-1,1662 E-06	2,8319 E-06	-1,4685 E-06	-
	005	0,0008	0,0003	-0,0014	-2,8703 E-06	6,9757 E-06	-3,6168 E-06	-
00941	002	0,0109	-0,0010	-0,0195	4,674 E-06	3,6829 E-05	-4,5987 E-05	-
	003	0,0028	0,0016	-0,0171	-1,2551 E-05	1,3514 E-05	-1,3173 E-05	-
	004	0,0004	0,0002	-0,0006	-1,2935 E-06	2,2859 E-06	-2,0292 E-06	-
	005	0,0011	0,0004	-0,0014	-3,1838 E-06	5,6319 E-06	-4,9984 E-06	-
00942	002	0,0123	-0,0012	-0,0199	3,3221 E-06	2,3505 E-05	-5,0813 E-05	-
	003	0,0034	0,0022	-0,0173	-1,2985 E-05	1,1167 E-05	-1,5646 E-05	-
	004	0,0005	0,0002	-0,0006	-1,3626 E-06	1,973 E-06	-2,4868 E-06	-
	005	0,0013	0,0005	-0,0015	-3,3538 E-06	4,8616 E-06	-6,126 E-06	-
00943	002	0,0131	-0,0013	-0,0203	1,745 E-06	1,4278 E-05	-5,5777 E-05	-
	003	0,0038	0,0028	-0,0174	-1,3603 E-05	8,8729 E-06	-1,8044 E-05	-
	004	0,0006	0,0003	-0,0006	-1,456 E-06	1,6338 E-06	-2,9299 E-06	-
	005	0,0015	0,0007	-0,0015	-3,5839 E-06	4,0263 E-06	-7,2182 E-06	-
00944	002	0,0136	-0,0014	-0,0207	-1,228 E-07	6,2299 E-06	-5,6123 E-05	-
	003	0,0042	0,0034	-0,0175	-1,4129 E-05	6,1076 E-06	-1,9229 E-05	-
	004	0,0007	0,0004	-0,0006	-1,54 E-06	1,199 E-06	-3,1786 E-06	-
	005	0,0017	0,0009	-0,0016	-3,791 E-06	2,9551 E-06	-7,8313 E-06	-
00945	002	0,0136	-0,0014	-0,0211	-1,1616 E-06	-4,7797 E-06	-5,7602 E-05	-
	003	0,0043	0,0041	-0,0176	-1,4642 E-05	9,0418 E-07	-2,0852 E-05	-
	004	0,0007	0,0004	-0,0007	-1,6201 E-06	3,3246 E-07	-3,5001 E-06	-
	005	0,0018	0,0010	-0,0016	-3,9882 E-06	8,2009 E-07	-8,6239 E-06	-
00946	002	0,0131	-0,0013	-0,0215	-3,2954 E-06	-2,0536 E-05	-5,2661 E-05	-
	003	0,0042	0,0047	-0,0177	-1,5299 E-05	-6,9943 E-06	-1,9413 E-05	-
	004	0,0007	0,0005	-0,0007	-1,7264 E-06	-9,9772 E-07	-3,3023 E-06	-
	005	0,0017	0,0012	-0,0017	-4,25 E-06	-2,4575 E-06	-8,1369 E-06	-
00947	002	0,0116	-0,0011	-0,0219	-3,8603 E-06	-4,6128 E-05	-4,777 E-05	-
	003	0,0036	0,0054	-0,0179	-1,5527 E-05	-1,9986 E-05	-1,8018 E-05	-
	004	0,0006	0,0006	-0,0007	-1,7607 E-06	-3,2011 E-06	-3,1119 E-06	-
	005	0,0015	0,0014	-0,0017	-4,3345 E-06	-7,8866 E-06	-7,668 E-06	-
00948	002	0,0086	-0,0009	-0,0223	-6,8197 E-06	-9,3333 E-05	-3,9722 E-05	-
	003	0,0023	0,0061	-0,0180	-1,6441 E-05	-4,348 E-05	-1,4983 E-05	-
	004	0,0004	0,0007	-0,0007	-1,9087 E-06	-7,197 E-06	-2,6434 E-06	-
	005	0,0010	0,0016	-0,0018	-4,6991 E-06	-1,7733 E-05	-6,5139 E-06	-
00949	002	-0,0003	-0,0004	-0,0126	5,7158 E-06	-6,2882 E-06	-6,5185 E-06	-
	003	0,0003	0,0003	-0,0112	-4,467 E-06	4,8419 E-06	7,2614 E-07	-
	004	0,0000	0,0000	-0,0002	-4,4808 E-08	-2,3114 E-07	-2,1454 E-07	-
	005	0,0000	0,0000	-0,0004	-1,0888 E-07	-5,7297 E-07	-5,3144 E-07	-
00950	002	-0,0003	-0,0007	-0,0122	9,4696 E-06	-5,6752 E-06	-8,4221 E-06	-
	003	0,0003	0,0003	-0,0113	-4,6631 E-06	4,7868 E-06	2,8791 E-07	-
	004	0,0000	0,0000	-0,0002	1,4633 E-07	-2,1756 E-07	-2,437 E-07	-
	005	0,0000	0,0000	-0,0004	3,6496 E-07	-5,394 E-07	-6,0341 E-07	-
00951	002	-0,0003	-0,0011	-0,0119	1,5438 E-05	-5,5128 E-06	-7,5912 E-06	-
	003	0,0003	0,0003	-0,0114	-4,5898 E-06	4,8293 E-06	-1,9238 E-07	-
	004	0,0000	0,0000	-0,0001	3,673 E-07	-2,1556 E-07	-2,2814 E-07	-
	005	0,0000	-0,0001	-0,0004	9,1235 E-07	-5,3449 E-07	-5,6488 E-07	-
00952	002	-0,0003	-0,0014	-0,0116	2,0621 E-05	-5,7758 E-06	-6,2607 E-06	-
	003	0,0003	0,0003	-0,0116	-4,1788 E-06	4,9176 E-06	-4,3656 E-07	-
	004	0,0000	0,0000	-0,0001	5,9856 E-07	-2,2012 E-07	-1,9263 E-07	-
	005	0,0000	-0,0001	-0,0003	1,4854 E-06	-5,4582 E-07	-4,7689 E-07	-
00953	002	-0,0004	-0,0016	-0,0113	2,5976 E-05	-6,7797 E-06	-5,6147 E-06	-
	003	0,0003	0,0002	-0,0118	-3,7396 E-06	5,3844 E-06	-5,1382 E-07	-
	004	0,0000	0,0000	-0,0001	8,054 E-07	-2,4681 E-07	-1,5369 E-07	-
	005	0,0000	-0,0001	-0,0003	1,9978 E-06	-6,1202 E-07	-3,8026 E-07	-
00954	002	-0,0004	-0,0031	-0,0114	2,0742 E-05	6,5309 E-07	-1,2232 E-05	-

Nodi - Spostamenti per condizioni di carico non sismiche

Nodo	CC	Sx	Sy	Sz	Θ x	Θ y	Θ z	σ t
		[cm]	[cm]	[cm]	[rad]	[rad]	[rad]	[N/mm²]
	003	0,0005	0,0003	-0,0119	-1,2829 E-06	5,7778 E-06	-7,8424 E-07	-
	004	0,0000	-0,0001	-0,0001	1,2303 E-06	-1,7545 E-07	-3,7844 E-07	-
	005	-0,0001	-0,0002	-0,0003	3,0536 E-06	-4,3581 E-07	-9,3685 E-07	-
00955	002	-0,0003	-0,0038	-0,0118	1,2517 E-05	1,5106 E-06	-1,5051 E-05	-
	003	0,0008	0,0003	-0,0118	2,9526 E-07	4,8498 E-06	-1,8514 E-06	-
	004	0,0000	-0,0002	-0,0001	1,3141 E-06	-1,2592 E-07	-7,2211 E-07	-
	005	-0,0001	-0,0004	-0,0003	3,2634 E-06	-3,1296 E-07	-1,7895 E-06	-
00956	002	-0,0002	-0,0042	-0,0121	7,729 E-06	1,5463 E-06	-1,72 E-05	-
	003	0,0010	0,0003	-0,0116	1,2508 E-06	4,3038 E-06	-3,0197 E-06	-
	004	0,0000	-0,0002	-0,0001	1,3021 E-06	-9,7381 E-08	-1,0693 E-06	-
	005	-0,0001	-0,0005	-0,0004	3,2345 E-06	-2,4215 E-07	-2,6511 E-06	-
00957	002	-0,0001	-0,0045	-0,0123	4,0007 E-06	2,3249 E-06	-1,9125 E-05	-
	003	0,0012	0,0002	-0,0114	1,6651 E-06	3,6588 E-06	-4,1585 E-06	-
	004	0,0000	-0,0003	-0,0002	1,179 E-06	-5,0587 E-08	-1,395 E-06	-
	005	-0,0001	-0,0007	-0,0004	2,9298 E-06	-1,2617 E-07	-3,4595 E-06	-
00958	002	0,0000	-0,0046	-0,0124	6,9605 E-07	2,6634 E-06	-1,9428 E-05	-
	003	0,0013	0,0002	-0,0112	1,5834 E-06	2,7415 E-06	-5,4216 E-06	-
	004	0,0000	-0,0003	-0,0002	9,6874 E-07	-7,8813 E-09	-1,6639 E-06	-
	005	-0,0001	-0,0008	-0,0004	2,4085 E-06	-2,0155 E-08	-4,1273 E-06	-
00959	002	0,0001	-0,0045	-0,0125	-3,4855 E-06	3,0348 E-06	-2,0086 E-05	-
	003	0,0015	0,0001	-0,0110	3,3012 E-07	2,2899 E-06	-6,7549 E-06	-
	004	0,0000	-0,0004	-0,0002	5,1405 E-07	3,7132 E-08	-1,9608 E-06	-
	005	-0,0001	-0,0009	-0,0004	1,2808 E-06	9,1402 E-08	-4,8645 E-06	-
00960	002	0,0003	-0,0043	-0,0124	-9,0437 E-06	2,4707 E-06	-1,8812 E-05	-
	003	0,0016	0,0001	-0,0107	-1,9421 E-06	5,111 E-07	-7,3582 E-06	-
	004	0,0000	-0,0004	-0,0002	-1,601 E-07	8,6806 E-08	-2,0341 E-06	-
	005	-0,0001	-0,0009	-0,0005	-3,912 E-07	2,1495 E-07	-5,0478 E-06	-
00961	002	0,0005	-0,0037	-0,0123	-1,7546 E-05	3,8181 E-06	-1,7534 E-05	-
	003	0,0016	0,0003	-0,0103	-6,2416 E-06	5,465 E-07	-8,1347 E-06	-
	004	0,0000	-0,0003	-0,0002	-1,2546 E-06	1,2925 E-07	-2,1155 E-06	-
	005	-0,0001	-0,0008	-0,0005	-3,1063 E-06	3,2014 E-07	-5,2508 E-06	-
00962	002	0,0006	-0,0026	-0,0118	-3,2373 E-05	-1,7302 E-06	-1,4506 E-05	-
	003	0,0016	0,0008	-0,0098	-1,4313 E-05	-6,3029 E-06	-7,8935 E-06	-
	004	0,0000	-0,0002	-0,0002	-3,1556 E-06	1,5871 E-07	-1,964 E-06	-
	005	-0,0001	-0,0006	-0,0005	-7,8241 E-06	3,9489 E-07	-4,8757 E-06	-
00963	002	0,0005	-0,0005	-0,0121	-3,9837 E-05	-1,0311 E-05	-5,1434 E-06	-
	003	0,0013	0,0019	-0,0101	-2,0649 E-05	-1,319 E-05	-3,3514 E-06	-
	004	0,0000	0,0000	-0,0002	-4,632 E-06	1,3452 E-07	-9,9514 E-07	-
	005	-0,0001	0,0000	-0,0005	-1,1486 E-05	3,3673 E-07	-2,468 E-06	-
00964	002	0,0003	-0,0002	-0,0125	-3,5149 E-05	-6,8984 E-06	-5,4444 E-06	-
	003	0,0012	0,0020	-0,0106	-1,877 E-05	-8,7652 E-06	-3,119 E-06	-
	004	0,0000	0,0001	-0,0002	-4,1046 E-06	2,0356 E-07	-8,4638 E-07	-
	005	0,0000	0,0001	-0,0005	-1,017 E-05	5,0727 E-07	-2,0992 E-06	-
00965	002	0,0003	0,0000	-0,0128	-2,8047 E-05	-4,4658 E-06	-4,3664 E-06	-
	003	0,0012	0,0021	-0,0109	-1,5697 E-05	-5,7621 E-06	-2,0082 E-06	-
	004	0,0000	0,0001	-0,0002	-3,1884 E-06	2,5165 E-07	-7,4196 E-07	-
	005	0,0000	0,0002	-0,0005	-7,8937 E-06	6,2573 E-07	-1,8403 E-06	-
00966	002	0,0003	0,0001	-0,0130	-2,1442 E-05	-2,91 E-06	-3,3427 E-06	-
	003	0,0012	0,0022	-0,0111	-1,2845 E-05	-3,7273 E-06	-1,2241 E-06	-
	004	0,0000	0,0001	-0,0002	-2,408 E-06	2,8697 E-07	-6,2244 E-07	-
	005	0,0000	0,0003	-0,0004	-5,9577 E-06	7,1236 E-07	-1,544 E-06	-
00967	002	0,0003	0,0002	-0,0131	-1,1646 E-05	-1,6362 E-06	-2,3594 E-06	-
	003	0,0013	0,0022	-0,0112	-7,9579 E-06	-2,7338 E-06	-6,3498 E-07	-
	004	0,0000	0,0001	-0,0002	-1,2602 E-06	3,2627 E-07	-5,0578 E-07	-
	005	0,0000	0,0003	-0,0004	-3,1167 E-06	8,0904 E-07	-1,2547 E-06	-
00968	002	0,0002	0,0000	-0,0132	-5,1687 E-06	-4,4816 E-07	-3,7667 E-06	-
	003	0,0014	0,0020	-0,0113	-4,7981 E-06	-2,7872 E-06	-1,4005 E-07	-
	004	0,0000	0,0001	-0,0002	-5,5806 E-07	2,8538 E-07	-6,8211 E-07	-
	005	-0,0001	0,0003	-0,0004	-1,3793 E-06	7,0792 E-07	-1,6935 E-06	-
00969	002	0,0002	-0,0001	-0,0131	-4,4703 E-06	-7,3966 E-07	-4,2334 E-06	-
	003	0,0015	0,0018	-0,0112	-4,9738 E-06	-2,1574 E-06	3,2497 E-07	-
	004	0,0000	0,0001	-0,0002	-4,5103 E-07	1,7273 E-07	-7,6477 E-07	-
	005	-0,0001	0,0003	-0,0004	-1,1143 E-06	4,2893 E-07	-1,8991 E-06	-
00970	002	0,0001	-0,0003	-0,0131	-3,8894 E-06	-5,8053 E-08	-4,7525 E-06	-
	003	0,0015	0,0016	-0,0112	-5,035 E-06	-8,8209 E-07	7,4934 E-07	-
	004	0,0000	0,0001	-0,0002	-3,7711 E-07	8,7882 E-08	-8,0612 E-07	-
	005	-0,0001	0,0002	-0,0004	-9,3121 E-07	2,1831 E-07	-2,0019 E-06	-
00971	002	0,0000	-0,0004	-0,0130	-3,7152 E-06	7,9569 E-07	-5,2025 E-06	-
	003	0,0015	0,0014	-0,0111	-5,2498 E-06	5,3326 E-07	1,0232 E-06	-
	004	0,0000	0,0001	-0,0002	-3,3789 E-07	3,2778 E-08	-8,1719 E-07	-
	005	-0,0001	0,0002	-0,0004	-8,3405 E-07	8,1337 E-08	-2,0292 E-06	-
00972	002	-0,0001	-0,0004	-0,0130	-3,0093 E-06	6,1602 E-07	-4,889 E-06	-
	003	0,0014	0,0012	-0,0111	-5,2565 E-06	1,6479 E-06	1,2266 E-06	-
	004	0,0000	0,0001	-0,0002	-2,9954 E-07	-1,786 E-08	-7,3479 E-07	-
	005	-0,0001	0,0002	-0,0004	-7,3908 E-07	-4,44 E-08	-1,8244 E-06	-
00973	002	-0,0003	-0,0005	-0,0130	-2,6725 E-06	7,0556 E-07	-4,5734 E-06	-
	003	0,0013	0,0010	-0,0111	-5,2729 E-06	2,7303 E-06	1,2828 E-06	-
	004	0,0000	0,0000	-0,0002	-2,7913 E-07	-5,5017 E-08	-6,4218 E-07	-
	005	-0,0001	0,0001	-0,0004	-6,8863 E-07	-1,3671 E-07	-1,5942 E-06	-

Nodi - Spostamenti per condizioni di carico non sismiche

Nodo	CC	Sx	Sy	Sz	Θ x	Θ y	Θ z	σ t
		[cm]	[cm]	[cm]	[rad]	[rad]	[rad]	[N/mm²]
00974	002	-0,0004	-0,0005	-0,0129	-1,7559 E-06	-4,8215 E-07	-2,8317 E-06	-
	003	0,0011	0,0008	-0,0110	-5,2654 E-06	3,4915 E-06	1,4192 E-06	-
	004	0,0000	0,0000	-0,0002	-2,4701 E-07	-1,0361 E-07	-4,8898 E-07	-
	005	-0,0001	0,0001	-0,0004	-6,0915 E-07	-2,5722 E-07	-1,214 E-06	-
00975	002	-0,0005	-0,0004	-0,0129	-8,2138 E-07	-1,7631 E-06	-1,189 E-06	-
	003	0,0009	0,0006	-0,0110	-5,1993 E-06	4,2092 E-06	1,3447 E-06	-
	004	0,0000	0,0000	-0,0002	-2,2478 E-07	-1,4549 E-07	-3,39 E-07	-
	005	-0,0001	0,0001	-0,0004	-5,5425 E-07	-3,6105 E-07	-8,4178 E-07	-
00976	002	-0,0005	-0,0004	-0,0129	5,2788 E-07	-3,3078 E-06	1,2202 E-06	-
	003	0,0006	0,0004	-0,0110	-5,2023 E-06	5,0862 E-06	1,4727 E-06	-
	004	0,0000	0,0000	-0,0002	-1,9397 E-07	-1,9839 E-07	-1,8139 E-07	-
	005	-0,0001	0,0000	-0,0004	-4,7813 E-07	-4,9214 E-07	-4,5082 E-07	-
00977	002	-0,0002	0,0000	-0,0132	-5,002 E-06	5,8394 E-07	3,6637 E-06	-
	003	-0,0014	0,0020	-0,0112	-4,7251 E-06	2,8626 E-06	4,0263 E-08	-
	004	0,0000	0,0001	-0,0002	-5,4079 E-07	-2,7304 E-07	6,7162 E-07	-
	005	0,0001	0,0003	-0,0004	-1,3356 E-06	-6,7502 E-07	1,6647 E-06	-
00978	002	-0,0002	-0,0002	-0,0131	-4,3322 E-06	8,5052 E-07	4,0599 E-06	-
	003	-0,0015	0,0018	-0,0112	-4,9217 E-06	2,2178 E-06	-4,8226 E-07	-
	004	0,0000	0,0001	-0,0002	-4,3515 E-07	-1,6171 E-07	7,4849 E-07	-
	005	0,0001	0,0003	-0,0004	-1,0745 E-06	-3,9981 E-07	1,8556 E-06	-
00979	002	-0,0001	-0,0003	-0,0131	-3,7685 E-06	1,2437 E-07	4,5988 E-06	-
	003	-0,0016	0,0016	-0,0112	-4,995 E-06	9,1085 E-07	-9,0857 E-07	-
	004	0,0000	0,0001	-0,0002	-3,6211 E-07	-8,0215 E-08	7,9186 E-07	-
	005	0,0001	0,0002	-0,0004	-8,9379 E-07	-1,9807 E-07	1,9632 E-06	-
00980	002	0,0000	-0,0004	-0,0130	-3,6064 E-06	-7,5455 E-07	5,089 E-06	-
	003	-0,0015	0,0014	-0,0111	-5,2193 E-06	-5,2361 E-07	-1,1631 E-06	-
	004	0,0000	0,0001	-0,0002	-3,2358 E-07	-2,6993 E-08	8,0639 E-07	-
	005	0,0001	0,0002	-0,0004	-7,9852 E-07	-6,6249 E-08	1,999 E-06	-
00981	002	0,0001	-0,0004	-0,0130	-2,905 E-06	-5,8766 E-07	4,8265 E-06	-
	003	-0,0014	0,0012	-0,0111	-5,2305 E-06	-1,6495 E-06	-1,3471 E-06	-
	004	0,0000	0,0001	-0,0002	-2,8556 E-07	2,2802 E-08	7,2599 E-07	-
	005	0,0001	0,0001	-0,0004	-7,0451 E-07	5,7026 E-08	1,7996 E-06	-
00982	002	0,0003	-0,0005	-0,0130	-2,5716 E-06	-6,8698 E-07	4,5627 E-06	-
	003	-0,0013	0,0010	-0,0110	-5,2511 E-06	-2,7413 E-06	-1,38 E-06	-
	004	0,0000	0,0000	-0,0002	-2,6554 E-07	5,9154 E-08	6,3567 E-07	-
	005	0,0001	0,0001	-0,0004	-6,5507 E-07	1,47 E-07	1,5754 E-06	-
00983	002	0,0004	-0,0005	-0,0129	-1,6537 E-06	4,9301 E-07	2,8871 E-06	-
	003	-0,0011	0,0008	-0,0110	-5,2471 E-06	-3,51 E-06	-1,4912 E-06	-
	004	0,0000	0,0000	-0,0002	-2,3368 E-07	1,0728 E-07	4,8447 E-07	-
	005	0,0001	0,0001	-0,0004	-5,7637 E-07	2,6601 E-07	1,2007 E-06	-
00984	002	0,0005	-0,0005	-0,0129	-7,1731 E-07	1,7652 E-06	1,3081 E-06	-
	003	-0,0009	0,0006	-0,0110	-5,1838 E-06	-4,2336 E-06	-1,3847 E-06	-
	004	0,0000	0,0000	-0,0002	-2,118 E-07	1,4857 E-07	3,3644 E-07	-
	005	0,0001	0,0001	-0,0004	-5,2237 E-07	3,6808 E-07	8,3387 E-07	-
00985	002	0,0005	-0,0004	-0,0129	6,0927 E-07	3,3039 E-06	-1,0441 E-06	-
	003	-0,0006	0,0004	-0,0110	-5,1908 E-06	-5,116 E-06	-1,4867 E-06	-
	004	0,0000	0,0000	-0,0002	-1,8175 E-07	2,006 E-07	1,8063 E-07	-
	005	0,0001	0,0000	-0,0004	-4,4826 E-07	4,9666 E-07	4,4788 E-07	-
00986	002	0,0004	-0,0030	-0,0114	2,0668 E-05	-6,6013 E-07	1,2084 E-05	-
	003	-0,0005	0,0003	-0,0119	-1,4285 E-06	-5,8171 E-06	7,6892 E-07	-
	004	0,0000	-0,0001	-0,0001	1,2328 E-06	1,7732 E-07	3,7484 E-07	-
	005	0,0001	-0,0002	-0,0003	3,055 E-06	4,3963 E-07	9,2705 E-07	-
00987	002	0,0003	-0,0038	-0,0118	1,2469 E-05	-1,5098 E-06	1,489 E-05	-
	003	-0,0008	0,0004	-0,0118	1,3914 E-07	-4,8758 E-06	1,8006 E-06	-
	004	0,0000	-0,0002	-0,0001	1,3185 E-06	1,2822 E-07	7,177 E-07	-
	005	0,0001	-0,0004	-0,0003	3,2692 E-06	3,1812 E-07	1,7766 E-06	-
00988	002	0,0002	-0,0042	-0,0121	7,6876 E-06	-1,536 E-06	1,7053 E-05	-
	003	-0,0010	0,0003	-0,0116	1,1011 E-06	-4,3208 E-06	2,9279 E-06	-
	004	0,0000	-0,0002	-0,0001	1,308 E-06	1,0007 E-07	1,0636 E-06	-
	005	0,0001	-0,0005	-0,0004	3,2442 E-06	2,4846 E-07	2,6338 E-06	-
00989	002	0,0001	-0,0045	-0,0123	4,009 E-06	-2,3051 E-06	1,895 E-05	-
	003	-0,0012	0,0003	-0,0114	1,5335 E-06	-3,6672 E-06	4,0412 E-06	-
	004	0,0000	-0,0003	-0,0002	1,187 E-06	5,3848 E-08	1,3894 E-06	-
	005	0,0001	-0,0007	-0,0004	2,9451 E-06	1,3417 E-07	3,4411 E-06	-
00990	002	0,0000	-0,0046	-0,0124	7,4489 E-07	-2,6436 E-06	1,9265 E-05	-
	003	-0,0014	0,0002	-0,0112	1,483 E-06	-2,7457 E-06	5,286 E-06	-
	004	0,0000	-0,0003	-0,0002	9,7916 E-07	1,1715 E-08	1,6585 E-06	-
	005	0,0001	-0,0008	-0,0004	2,4305 E-06	2,9886 E-08	4,1087 E-06	-
00991	002	-0,0001	-0,0045	-0,0124	-3,3764 E-06	-3 E-06	1,9925 E-05	-
	003	-0,0015	0,0002	-0,0110	2,8687 E-07	-2,2813 E-06	6,5962 E-06	-
	004	0,0000	-0,0004	-0,0002	5,2727 E-07	-3,2712 E-08	1,9554 E-06	-
	005	0,0001	-0,0009	-0,0004	1,3112 E-06	-7,9959 E-08	4,845 E-06	-
00992	002	-0,0003	-0,0043	-0,0124	-8,8398 E-06	-2,4341 E-06	1,8711 E-05	-
	003	-0,0016	0,0002	-0,0106	-1,8954 E-06	-4,9293 E-07	7,2243 E-06	-
	004	0,0000	-0,0004	-0,0002	-1,4346 E-07	-8,2551 E-08	2,0304 E-06	-
	005	0,0001	-0,0009	-0,0005	-3,5034 E-07	-2,0349 E-07	5,0316 E-06	-
00993	002	-0,0005	-0,0037	-0,0122	-1,7243 E-05	-3,7956 E-06	1,7503 E-05	-
	003	-0,0016	0,0004	-0,0103	-6,0732 E-06	-5,2813 E-07	8,0638 E-06	-
	004	0,0000	-0,0003	-0,0002	-1,2375 E-06	-1,277 E-07	2,1082 E-06	-

Nodi - Spostamenti per condizioni di carico non sismiche

Nodo	CC	Sx	Sy	Sz	Θ x	Θ y	Θ z	σ t
		[cm]	[cm]	[cm]	[rad]	[rad]	[rad]	[N/mm²]
	005	0,0001	-0,0008	-0,0005	-3,0608 E-06	-3,1519 E-07	5,2254 E-06	-
00994	002	-0,0006	-0,0026	-0,0118	-3,1989 E-05	1,705 E-06	1,45 E-05	-
	003	-0,0016	0,0008	-0,0098	-1,4004 E-05	6,3048 E-06	7,9062 E-06	-
	004	0,0000	-0,0002	-0,0002	-3,1409 E-06	-1,6016 E-07	1,9435 E-06	-
	005	0,0001	-0,0006	-0,0005	-7,7788 E-06	-3,967 E-07	4,8174 E-06	-
00995	002	-0,0005	-0,0005	-0,0121	-3,9565 E-05	1,0412 E-05	5,6328 E-06	-
	003	-0,0013	0,0019	-0,0101	-2,0165 E-05	1,3309 E-05	3,5658 E-06	-
	004	0,0000	0,0000	-0,0002	-4,6812 E-06	-1,3631 E-07	1,0071 E-06	-
	005	0,0001	0,0000	-0,0005	-1,1594 E-05	-3,3915 E-07	2,494 E-06	-
00996	002	-0,0003	-0,0002	-0,0125	-3,3918 E-05	6,932 E-06	5,2249 E-06	-
	003	-0,0012	0,0020	-0,0106	-1,8079 E-05	8,7715 E-06	3,0471 E-06	-
	004	0,0000	0,0001	-0,0002	-3,9636 E-06	-1,8291 E-07	8,3543 E-07	-
	005	0,0001	0,0001	-0,0005	-9,8113 E-06	-4,5347 E-07	2,0692 E-06	-
00997	002	-0,0003	-0,0001	-0,0128	-2,8402 E-05	4,525 E-06	4,0277 E-06	-
	003	-0,0012	0,0021	-0,0109	-1,5884 E-05	5,789 E-06	1,8132 E-06	-
	004	0,0000	0,0001	-0,0002	-3,246 E-06	-2,5093 E-07	7,118 E-07	-
	005	0,0000	0,0002	-0,0005	-8,0284 E-06	-6,2121 E-07	1,763 E-06	-
00998	002	-0,0003	0,0001	-0,0130	-2,0085 E-05	3,0521 E-06	3,0355 E-06	-
	003	-0,0012	0,0022	-0,0111	-1,2022 E-05	3,8589 E-06	1,0923 E-06	-
	004	0,0000	0,0001	-0,0002	-2,2539 E-06	-2,6495 E-07	5,9425 E-07	-
	005	0,0000	0,0003	-0,0004	-5,5724 E-06	-6,5539 E-07	1,4721 E-06	-
00999	002	-0,0002	0,0001	-0,0131	-1,1886 E-05	1,8072 E-06	2,2512 E-06	-
	003	-0,0013	0,0022	-0,0112	-8,1748 E-06	2,7935 E-06	5,5992 E-07	-
	004	0,0000	0,0001	-0,0002	-1,2805 E-06	-3,0993 E-07	4,9745 E-07	-
	005	0,0000	0,0003	-0,0004	-3,1643 E-06	-7,6614 E-07	1,2325 E-06	-
01000	002	0,0006	0,0031	-0,0110	-2,548 E-05	2,1187 E-06	-1,14 E-05	-
	003	-0,0002	0,0006	-0,0137	-8,964 E-06	-3,2412 E-06	-8,2835 E-07	-
	004	0,0000	0,0002	-0,0003	-1,9157 E-06	-2,8455 E-08	-4,1631 E-07	-
	005	0,0000	0,0004	-0,0007	-4,7421 E-06	-6,596 E-08	-1,0293 E-06	-
01001	002	0,0006	0,0041	-0,0114	-1,9076 E-05	2,0583 E-06	-1,5145 E-05	-
	003	-0,0004	0,0011	-0,0137	-1,0517 E-05	-2,6164 E-06	-2,2243 E-06	-
	004	0,0000	0,0002	-0,0003	-1,97 E-06	-4,4935 E-08	-7,6306 E-07	-
	005	0,0000	0,0006	-0,0007	-4,879 E-06	-1,0723 E-07	-1,8888 E-06	-
01002	002	0,0008	0,0049	-0,0116	-1,4316 E-05	2,9213 E-06	-1,8473 E-05	-
	003	-0,0005	0,0016	-0,0137	-1,1347 E-05	-2,1444 E-06	-3,7021 E-06	-
	004	0,0000	0,0003	-0,0003	-1,9159 E-06	-2,8978 E-08	-1,1128 E-06	-
	005	0,0000	0,0008	-0,0008	-4,7464 E-06	-6,8249 E-08	-2,7558 E-06	-
01003	002	0,0009	0,0054	-0,0118	-1,0019 E-05	3,1411 E-06	-2,1625 E-05	-
	003	-0,0006	0,0021	-0,0136	-1,1536 E-05	-1,7623 E-06	-5,1018 E-06	-
	004	0,0000	0,0004	-0,0003	-1,7418 E-06	-4,9707 E-08	-1,4409 E-06	-
	005	0,0000	0,0010	-0,0008	-4,316 E-06	-1,1981 E-07	-3,5694 E-06	-
01004	002	0,0010	0,0058	-0,0119	-5,8386 E-06	3,2633 E-06	-2,3154 E-05	-
	003	-0,0007	0,0026	-0,0135	-1,1227 E-05	-1,0336 E-06	-6,4888 E-06	-
	004	0,0000	0,0005	-0,0003	-1,4786 E-06	-5,0849 E-08	-1,6957 E-06	-
	005	0,0000	0,0012	-0,0008	-3,6647 E-06	-1,2329 E-07	-4,202 E-06	-
01005	002	0,0012	0,0059	-0,0120	-6,0127 E-07	3,7931 E-06	-2,508 E-05	-
	003	-0,0007	0,0031	-0,0133	-9,7054 E-06	-6,4747 E-07	-7,9621 E-06	-
	004	0,0000	0,0005	-0,0003	-9,6484 E-07	-5,4512 E-08	-1,9812 E-06	-
	005	0,0000	0,0014	-0,0008	-2,3925 E-06	-1,3279 E-07	-4,9105 E-06	-
01006	002	0,0014	0,0058	-0,0121	6,175 E-06	3,9154 E-06	-2,4545 E-05	-
	003	-0,0007	0,0035	-0,0131	-7,1696 E-06	8,1767 E-07	-8,6309 E-06	-
	004	0,0000	0,0006	-0,0003	-2,2872 E-07	-4,6291 E-08	-2,028 E-06	-
	005	0,0000	0,0014	-0,0009	-5,6891 E-07	-1,1365 E-07	-5,0279 E-06	-
01007	002	0,0015	0,0053	-0,0122	1,6041 E-05	3,4518 E-06	-2,3661 E-05	-
	003	-0,0007	0,0037	-0,0129	-2,6682 E-06	9,8882 E-07	-9,281 E-06	-
	004	0,0000	0,0006	-0,0004	9,302 E-07	-4,4978 E-09	-2,0709 E-06	-
	005	0,0000	0,0014	-0,0009	2,3029 E-06	-1,09 E-08	-5,1352 E-06	-
01008	002	0,0017	0,0043	-0,0121	3,2984 E-05	3,6967 E-06	-2,0645 E-05	-
	003	-0,0006	0,0036	-0,0125	5,8206 E-06	6,2122 E-06	-8,7878 E-06	-
	004	0,0000	0,0005	-0,0004	2,9065 E-06	3,8945 E-08	-1,8541 E-06	-
	005	0,0000	0,0012	-0,0009	7,2024 E-06	9,3075 E-08	-4,5985 E-06	-
01009	002	0,0019	0,0018	-0,0124	4,2 E-05	5,3184 E-06	-1,1322 E-05	-
	003	-0,0003	0,0029	-0,0128	9,8781 E-06	1,1348 E-05	-5,3472 E-06	-
	004	0,0000	0,0002	-0,0004	4,4095 E-06	-8,4455 E-08	-8,6914 E-07	-
	005	0,0000	0,0006	-0,0009	1,0928 E-05	-2,1527 E-07	-2,1545 E-06	-
01010	002	0,0021	0,0012	-0,0127	3,4764 E-05	6,069 E-06	-1,1262 E-05	-
	003	-0,0003	0,0027	-0,0133	8,2965 E-06	7,9824 E-06	-5,3712 E-06	-
	004	0,0000	0,0002	-0,0004	3,5767 E-06	-1,0923 E-07	-7,2804 E-07	-
	005	0,0000	0,0005	-0,0009	8,8594 E-06	-2,742 E-07	-1,8054 E-06	-
01011	002	0,0021	0,0008	-0,0130	2,7629 E-05	6,5914 E-06	-9,9994 E-06	-
	003	-0,0003	0,0025	-0,0135	6,4437 E-06	5,4894 E-06	-4,0904 E-06	-
	004	0,0000	0,0002	-0,0004	2,7465 E-06	-1,9094 E-07	-5,806 E-07	-
	005	0,0000	0,0005	-0,0009	6,7979 E-06	-4,7529 E-07	-1,4402 E-06	-
01012	002	0,0022	0,0004	-0,0132	1,8116 E-05	8,7558 E-06	-9,6496 E-06	-
	003	-0,0003	0,0023	-0,0137	2,7803 E-06	4,8662 E-06	-3,4451 E-06	-
	004	0,0000	0,0002	-0,0003	1,6644 E-06	-6,9634 E-08	-4,7008 E-07	-
	005	0,0000	0,0004	-0,0009	4,1189 E-06	-1,7588 E-07	-1,1665 E-06	-
01013	002	0,0022	0,0000	-0,0136	9,8019 E-06	1,1515 E-05	-8,6634 E-06	-
	003	-0,0004	0,0022	-0,0139	-3,4403 E-07	5,0719 E-06	-2,9755 E-06	-

Nodi - Spostamenti per condizioni di carico non sismiche

Nodo	CC	Sx	Sy	Sz	Θ x	Θ y	Θ z	σ t
		[cm]	[cm]	[cm]	[rad]	[rad]	[rad]	[N/mm²]
	004	0,0000	0,0002	-0,0003	7,2442 E-07	5,9477 E-08	-4,1629 E-07	-
	005	-0,0001	0,0004	-0,0008	1,7923 E-06	1,4212 E-07	-1,0327 E-06	-
01014	002	-0,0076	0,0031	-0,0371	-6,6846 E-05	-2,3022 E-04	-2,8012 E-05	-
	003	-0,0053	0,0086	-0,0248	-3,263 E-05	-1,0425 E-04	-5,1553 E-06	-
	004	-0,0009	0,0010	-0,0018	-4,6539 E-06	-1,7583 E-05	-1,0029 E-06	-
	005	-0,0022	0,0024	-0,0045	-1,1464 E-05	-4,3325 E-05	-2,4718 E-06	-
01015	002	-0,0069	0,0042	-0,0483	-8,4506 E-05	-2,1455 E-04	-1,4323 E-05	-
	003	-0,0050	0,0087	-0,0299	-3,6107 E-05	-9,7389 E-05	1,7708 E-07	-
	004	-0,0008	0,0010	-0,0027	-5,254 E-06	-1,6447 E-05	-9,8229 E-08	-
	005	-0,0020	0,0025	-0,0066	-1,2942 E-05	-4,0525 E-05	-2,426 E-07	-
01016	002	-0,0054	0,0048	-0,0581	-9,2966 E-05	-1,7975 E-04	-8,3258 E-06	-
	003	-0,0044	0,0086	-0,0343	-3,6344 E-05	-8,1543 E-05	2,228 E-06	-
	004	-0,0007	0,0010	-0,0034	-5,3014 E-06	-1,3801 E-05	2,4918 E-07	-
	005	-0,0018	0,0025	-0,0085	-1,3059 E-05	-3,4006 E-05	6,1343 E-07	-
01017	002	-0,0034	0,0052	-0,0656	-9,819 E-05	-1,1854 E-04	-5,3736 E-06	-
	003	-0,0034	0,0085	-0,0377	-3,5589 E-05	-5,3336 E-05	3,1177 E-06	-
	004	-0,0006	0,0010	-0,0040	-5,18 E-06	-9,0875 E-06	3,9413 E-07	-
	005	-0,0014	0,0025	-0,0099	-1,276 E-05	-2,2392 E-05	9,705 E-07	-
01018	002	-0,0012	0,0054	-0,0705	-1,0226 E-04	-6,8459 E-05	-2,8715 E-06	-
	003	-0,0024	0,0084	-0,0399	-3,5237 E-05	-3,0316 E-05	3,5475 E-06	-
	004	-0,0004	0,0010	-0,0044	-5,1256 E-06	-5,2376 E-06	4,596 E-07	-
	005	-0,0010	0,0024	-0,0108	-1,2626 E-05	-1,2906 E-05	1,1317 E-06	-
01019	002	0,0011	0,0055	-0,0726	-1,0522 E-04	-1,62 E-05	-7,5106 E-07	-
	003	-0,0014	0,0082	-0,0408	-3,4953 E-05	-6,2395 E-06	4,0691 E-06	-
	004	-0,0002	0,0010	-0,0045	-5,0829 E-06	-1,2078 E-06	5,3994 E-07	-
	005	-0,0005	0,0024	-0,0112	-1,2521 E-05	-2,9773 E-06	1,3296 E-06	-
01020	002	0,0035	0,0054	-0,0716	-1,076 E-04	5,0103 E-05	1,4148 E-06	-
	003	-0,0003	0,0080	-0,0403	-3,4931 E-05	2,4412 E-05	4,7303 E-06	-
	004	0,0000	0,0009	-0,0045	-5,0874 E-06	3,9224 E-06	6,4348 E-07	-
	005	-0,0001	0,0023	-0,0110	-1,2532 E-05	9,6635 E-06	1,5846 E-06	-
01021	002	0,0056	0,0054	-0,0678	-1,1184 E-04	1,0376 E-04	1,9027 E-07	-
	003	0,0007	0,0077	-0,0385	-3,629 E-05	4,9157 E-05	3,8375 E-06	-
	004	0,0001	0,0009	-0,0042	-5,323 E-06	8,0623 E-06	4,8599 E-07	-
	005	0,0003	0,0022	-0,0103	-1,3113 E-05	1,9864 E-05	1,1964 E-06	-
01022	002	0,0071	0,0055	-0,0617	-1,1997 E-04	1,3872 E-04	-5,4001 E-06	-
	003	0,0013	0,0076	-0,0356	-3,9683 E-05	6,5149 E-05	1,2616 E-06	-
	004	0,0002	0,0009	-0,0037	-5,8992 E-06	1,0738 E-05	4,7579 E-08	-
	005	0,0006	0,0022	-0,0091	-1,4533 E-05	2,6456 E-05	1,1601 E-07	-
01023	002	0,0079	0,0060	-0,0541	-1,3808 E-04	1,5713 E-04	-1,8804 E-05	-
	003	0,0017	0,0076	-0,0321	-4,7532 E-05	7,3489 E-05	-4,0138 E-06	-
	004	0,0003	0,0009	-0,0031	-7,2228 E-06	1,2131 E-05	-8,4329 E-07	-
	005	0,0007	0,0022	-0,0077	-1,7794 E-05	2,9888 E-05	-2,0793 E-06	-
01024	002	0,0079	0,0073	-0,0460	-1,6836 E-04	1,5977 E-04	-3,1473 E-05	-
	003	0,0017	0,0080	-0,0283	-6,0162 E-05	7,4484 E-05	-8,5168 E-06	-
	004	0,0003	0,0010	-0,0025	-9,3471 E-06	1,2289 E-05	-1,6077 E-06	-
	005	0,0007	0,0024	-0,0061	-2,3029 E-05	3,0279 E-05	-3,963 E-06	-
01025	002	0,0069	0,0088	-0,0385	-1,9663 E-04	1,3215 E-04	-2,4821 E-05	-
	003	0,0011	0,0083	-0,0248	-7,1308 E-05	6,1508 E-05	-4,4624 E-06	-
	004	0,0002	0,0010	-0,0019	-1,1226 E-05	1,0109 E-05	-9,4337 E-07	-
	005	0,0005	0,0025	-0,0047	-2,7658 E-05	2,4905 E-05	-2,3264 E-06	-
01026	002	0,0049	0,0089	-0,0334	-1,9331 E-04	7,2824 E-05	2,4832 E-05	-
	003	0,0002	0,0080	-0,0224	-6,8944 E-05	3,3296 E-05	1,6256 E-05	-
	004	0,0001	0,0010	-0,0015	-1,0848 E-05	5,3744 E-06	2,5052 E-06	-
	005	0,0001	0,0025	-0,0037	-2,6726 E-05	1,324 E-05	6,1707 E-06	-
01027	002	0,0029	0,0067	-0,0315	-1,6238 E-04	7,6495 E-06	5,5144 E-05	-
	003	-0,0008	0,0069	-0,0216	-5,5021 E-05	2,8339 E-06	2,858 E-05	-
	004	-0,0001	0,0008	-0,0014	-8,5333 E-06	2,4029 E-07	4,5599 E-06	-
	005	-0,0003	0,0020	-0,0034	-2,1025 E-05	5,892 E-07	1,1233 E-05	-
01028	002	0,0017	0,0038	-0,0320	-1,0562 E-04	-2,1926 E-05	5,8572 E-05	-
	003	-0,0013	0,0053	-0,0218	-3,0639 E-05	-1,0874 E-05	3,067 E-05	-
	004	-0,0002	0,0006	-0,0014	-4,4657 E-06	-2,0853 E-06	4,9089 E-06	-
	005	-0,0005	0,0014	-0,0036	-1,1002 E-05	-5,1413 E-06	1,2093 E-05	-
01029	002	0,0015	0,0013	-0,0332	-5,5663 E-05	-2,4915 E-05	4,1034 E-05	-
	003	-0,0014	0,0040	-0,0224	-8,6459 E-06	-1,2373 E-05	2,3918 E-05	-
	004	-0,0002	0,0004	-0,0016	-7,9482 E-07	-2,3661 E-06	3,7743 E-06	-
	005	-0,0005	0,0009	-0,0038	-1,9577 E-06	-5,8334 E-06	9,2971 E-06	-
01030	002	0,0019	-0,0003	-0,0341	-1,8541 E-05	-1,0677 E-05	2,518 E-05	-
	003	-0,0012	0,0030	-0,0229	7,6969 E-06	-5,6205 E-06	1,6552 E-05	-
	004	-0,0002	0,0002	-0,0017	1,9292 E-06	-1,2768 E-06	2,5424 E-06	-
	005	-0,0004	0,0005	-0,0041	4,7538 E-06	-3,1496 E-06	6,2613 E-06	-
01031	002	0,0028	-0,0013	-0,0341	4,9556 E-06	1,4682 E-05	1,4937 E-05	-
	003	-0,0007	0,0023	-0,0229	1,7845 E-05	6,16 E-06	1,1496 E-05	-
	004	-0,0001	0,0001	-0,0017	3,6116 E-06	6,5292 E-07	1,6905 E-06	-
	005	-0,0003	0,0002	-0,0041	8,8986 E-06	1,6053 E-06	4,162 E-06	-
01032	002	0,0038	-0,0018	-0,0328	1,7232 E-05	3,9347 E-05	6,2417 E-06	-
	003	-0,0002	0,0019	-0,0224	2,2108 E-05	1,7426 E-05	6,6213 E-06	-
	004	0,0000	0,0000	-0,0016	4,2977 E-06	2,5058 E-06	8,7448 E-07	-
	005	0,0000	0,0001	-0,0040	1,0589 E-05	6,1707 E-06	2,1511 E-06	-
01033	002	0,0047	-0,0019	-0,0301	2,2093 E-05	6,5267 E-05	-7,2175 E-07	-

Nodi - Spostamenti per condizioni di carico non sismiche

Nodo	CC	Sx	Sy	Sz	Θ x	Θ y	Θ z	σ t
		[cm]	[cm]	[cm]	[rad]	[rad]	[rad]	[N/mm²]
	003	0,0003	0,0016	-0,0212	2,2173 E-05	2,9518 E-05	2,0394 E-06	-
	004	0,0001	0,0000	-0,0014	4,2722 E-06	4,4827 E-06	1,1929 E-07	-
	005	0,0002	0,0000	-0,0035	1,0525 E-05	1,1042 E-05	2,9028 E-07	-
01034	002	0,0054	-0,0018	-0,0263	2,1052 E-05	8,614 E-05	-4,8642 E-06	-
	003	0,0007	0,0016	-0,0194	1,8419 E-05	3,9141 E-05	-6,87 E-07	-
	004	0,0001	0,0000	-0,0012	3,6052 E-06	6,0318 E-06	-3,2115 E-07	-
	005	0,0003	0,0000	-0,0028	8,8819 E-06	1,4859 E-05	-7,949 E-07	-
01035	002	0,0056	-0,0014	-0,0217	1,3936 E-05	9,2993 E-05	-1,0838 E-05	-
	003	0,0008	0,0018	-0,0174	1,1365 E-05	4,1861 E-05	-4,5225 E-06	-
	004	0,0001	0,0000	-0,0008	2,3792 E-06	6,4357 E-06	-9,2959 E-07	-
	005	0,0004	0,0001	-0,0021	5,8616 E-06	1,5854 E-05	-2,2934 E-06	-
01036	002	0,0050	-0,0008	-0,0174	2,4935 E-06	7,9796 E-05	-1,3392 E-05	-
	003	0,0007	0,0020	-0,0154	2,0955 E-06	3,5207 E-05	-6,2142 E-06	-
	004	0,0001	0,0001	-0,0005	7,7719 E-07	5,2604 E-06	-1,1499 E-06	-
	005	0,0003	0,0002	-0,0013	1,9162 E-06	1,2957 E-05	-2,8361 E-06	-
01037	002	0,0028	-0,0004	-0,0144	-8,1427 E-07	2,9591 E-05	-2,4918 E-06	-
	003	-0,0002	0,0022	-0,0141	-4,1216 E-06	1,2388 E-05	-2,2378 E-06	-
	004	0,0000	0,0001	-0,0004	-1,818 E-07	1,3471 E-06	-2,508 E-07	-
	005	0,0000	0,0003	-0,0009	-4,461 E-07	3,3144 E-06	-6,2538 E-07	-
01038	002	-0,0012	-0,0007	-0,0203	9,622 E-06	-1,3569 E-05	1,9067 E-05	-
	003	-0,0002	0,0005	-0,0144	-1,1329 E-05	-2,1715 E-06	3,5706 E-06	-
	004	0,0000	0,0001	-0,0003	-1,1175 E-06	-2,9465 E-07	5,6776 E-07	-
	005	-0,0001	0,0001	-0,0007	-2,7508 E-06	-7,2385 E-07	1,3983 E-06	-
01039	002	-0,0021	-0,0006	-0,0199	9,0101 E-06	-2,5379 E-05	2,2009 E-05	-
	003	-0,0004	0,0005	-0,0149	-1,1365 E-05	-4,9397 E-06	4,7373 E-06	-
	004	-0,0001	0,0001	-0,0003	-1,1299 E-06	-7,2608 E-07	7,401 E-07	-
	005	-0,0001	0,0001	-0,0008	-2,7814 E-06	-1,7865 E-06	1,8227 E-06	-
01040	002	-0,0029	-0,0005	-0,0196	8,3567 E-06	-3,994 E-05	1,9459 E-05	-
	003	-0,0006	0,0005	-0,0154	-1,1367 E-05	-8,5561 E-06	4,8846 E-06	-
	004	-0,0001	0,0001	-0,0004	-1,136 E-06	-1,2952 E-06	7,38 E-07	-
	005	-0,0002	0,0001	-0,0010	-2,7963 E-06	-3,1883 E-06	1,8176 E-06	-
01041	002	-0,0037	-0,0005	-0,0194	7,7785 E-06	-5,5959 E-05	1,643 E-05	-
	003	-0,0008	0,0005	-0,0159	-1,1447 E-05	-1,2759 E-05	4,8694 E-06	-
	004	-0,0001	0,0001	-0,0004	-1,1514 E-06	-1,9376 E-06	7,0891 E-07	-
	005	-0,0003	0,0001	-0,0011	-2,8342 E-06	-4,7703 E-06	1,7459 E-06	-
01042	002	-0,0043	-0,0005	-0,0190	6,9993 E-06	-7,1222 E-05	1,6848 E-05	-
	003	-0,0010	0,0005	-0,0163	-1,16 E-05	-1,6877 E-05	4,9638 E-06	-
	004	-0,0001	0,0001	-0,0005	-1,1753 E-06	-2,5688 E-06	7,0153 E-07	-
	005	-0,0004	0,0001	-0,0012	-2,8932 E-06	-6,3252 E-06	1,7276 E-06	-
01043	002	-0,0088	-0,0007	-0,0190	7,6799 E-06	-6,1531 E-05	3,7507 E-05	-
	003	-0,0021	0,0011	-0,0170	-1,1744 E-05	-1,7808 E-05	1,007 E-05	-
	004	-0,0003	0,0001	-0,0006	-1,1805 E-06	-2,8475 E-06	1,4876 E-06	-
	005	-0,0008	0,0003	-0,0014	-2,9058 E-06	-7,0127 E-06	3,6636 E-06	-
01044	002	-0,0110	-0,0010	-0,0195	4,4715 E-06	-3,7 E-05	4,6434 E-05	-
	003	-0,0028	0,0016	-0,0171	-1,2644 E-05	-1,3606 E-05	1,3298 E-05	-
	004	-0,0004	0,0002	-0,0006	-1,3088 E-06	-2,3037 E-06	2,049 E-06	-
	005	-0,0011	0,0004	-0,0014	-3,2216 E-06	-5,6743 E-06	5,0469 E-06	-
01045	002	-0,0123	-0,0012	-0,0199	3,1207 E-06	-2,374 E-05	5,1206 E-05	-
	003	-0,0034	0,0022	-0,0173	-1,3078 E-05	-1,1264 E-05	1,5786 E-05	-
	004	-0,0005	0,0002	-0,0006	-1,3777 E-06	-1,9923 E-06	2,5099 E-06	-
	005	-0,0013	0,0006	-0,0015	-3,3914 E-06	-4,9079 E-06	6,1827 E-06	-
01046	002	-0,0132	-0,0013	-0,0203	1,542 E-06	-1,4527 E-05	5,6152 E-05	-
	003	-0,0038	0,0028	-0,0174	-1,3696 E-05	-8,9595 E-06	1,8205 E-05	-
	004	-0,0006	0,0003	-0,0006	-1,4711 E-06	-1,6518 E-06	2,9572 E-06	-
	005	-0,0015	0,0007	-0,0015	-3,6214 E-06	-4,0695 E-06	7,2849 E-06	-
01047	002	-0,0136	-0,0013	-0,0207	-3,2943 E-07	-6,4261 E-06	5,6559 E-05	-
	003	-0,0042	0,0034	-0,0175	-1,4222 E-05	-6,1665 E-06	1,9425 E-05	-
	004	-0,0007	0,0004	-0,0006	-1,5554 E-06	-1,2126 E-06	3,2123 E-06	-
	005	-0,0017	0,0009	-0,0016	-3,829 E-06	-2,9875 E-06	7,9139 E-06	-
01048	002	-0,0137	-0,0013	-0,0211	-1,3733 E-06	4,7203 E-06	5,8106 E-05	-
	003	-0,0044	0,0041	-0,0176	-1,4739 E-05	-9,0357 E-07	2,1089 E-05	-
	004	-0,0007	0,0004	-0,0007	-1,6359 E-06	-3,3603 E-07	3,5413 E-06	-
	005	-0,0018	0,0011	-0,0016	-4,0275 E-06	-8,2787 E-07	8,7248 E-06	-
01049	002	-0,0131	-0,0012	-0,0215	-3,5138 E-06	2,0762 E-05	5,3071 E-05	-
	003	-0,0042	0,0048	-0,0177	-1,5401 E-05	7,1217 E-06	1,9609 E-05	-
	004	-0,0007	0,0005	-0,0007	-1,743 E-06	1,0157 E-06	3,3371 E-06	-
	005	-0,0017	0,0012	-0,0017	-4,2912 E-06	2,5028 E-06	8,2219 E-06	-
01050	002	-0,0117	-0,0011	-0,0219	-4,1134 E-06	4,6809 E-05	4,7721 E-05	-
	003	-0,0037	0,0055	-0,0179	-1,5649 E-05	2,0319 E-05	1,8001 E-05	-
	004	-0,0006	0,0006	-0,0007	-1,7807 E-06	3,2542 E-06	3,1113 E-06	-
	005	-0,0015	0,0014	-0,0017	-4,3839 E-06	8,0184 E-06	7,6658 E-06	-
01051	002	-0,0086	-0,0008	-0,0223	-7,0047 E-06	9,4434 E-05	3,8442 E-05	-
	003	-0,0023	0,0062	-0,0180	-1,6528 E-05	4,4019 E-05	1,4385 E-05	-
	004	-0,0004	0,0007	-0,0007	-1,9229 E-06	7,2857 E-06	2,5455 E-06	-
	005	-0,0010	0,0016	-0,0018	-4,7343 E-06	1,7952 E-05	6,272 E-06	-
01052	002	-0,0021	-0,0004	-0,0207	-6,9589 E-06	1,7292 E-05	2,0538 E-06	-
	003	0,0002	0,0070	-0,0143	-1,6837 E-05	1,0903 E-05	-1,8917 E-06	-
	004	0,0001	0,0008	-0,0003	-1,9912 E-06	1,8536 E-06	-1,8912 E-07	-
	005	0,0001	0,0019	-0,0007	-4,903 E-06	4,5682 E-06	-4,6601 E-07	-

Nodi - Spostamenti per condizioni di carico non sismiche

Nodo	CC	Sx	Sy	Sz	Θ x	Θ y	Θ z	σ t
		[cm]	[cm]	[cm]	[rad]	[rad]	[rad]	[N/mm²]
01053	002	-0,0021	-0,0004	-0,0208	-6,9009 E-06	4,5618 E-05	3,1776 E-06	-
	003	0,0003	0,0070	-0,0150	-1,6785 E-05	2,5128 E-05	-1,3444 E-06	-
	004	0,0001	0,0008	-0,0004	-1,9812 E-06	4,2274 E-06	-9,8062 E-08	-
	005	0,0002	0,0019	-0,0009	-4,8781 E-06	1,0417 E-05	-2,4165 E-07	-
01054	002	-0,0022	-0,0004	-0,0209	-7,0049 E-06	7,2229 E-05	3,6727 E-06	-
	003	0,0004	0,0070	-0,0156	-1,6627 E-05	3,7818 E-05	-1,1398 E-06	-
	004	0,0001	0,0008	-0,0004	-1,9532 E-06	6,3441 E-06	-6,1274 E-08	-
	005	0,0002	0,0019	-0,0011	-4,8091 E-06	1,5633 E-05	-1,5096 E-07	-
01055	002	-0,0024	-0,0004	-0,0211	-9,2448 E-06	1,0396 E-04	3,4292 E-06	-
	003	0,0004	0,0070	-0,0163	-1,7209 E-05	5,212 E-05	-1,1511 E-06	-
	004	0,0001	0,0008	-0,0005	-2,05 E-06	8,7382 E-06	-6,4436 E-08	-
	005	0,0002	0,0019	-0,0012	-5,0476 E-06	2,1532 E-05	-1,5875 E-07	-
01056	002	-0,0026	-0,0004	-0,0214	-1,4557 E-05	1,3539 E-04	5,0545 E-06	-
	003	0,0005	0,0070	-0,0170	-1,8664 E-05	6,5605 E-05	-2,151 E-07	-
	004	0,0001	0,0008	-0,0006	-2,2925 E-06	1,0997 E-05	9,1203 E-08	-
	005	0,0002	0,0019	-0,0014	-5,6452 E-06	2,7098 E-05	2,2473 E-07	-
01057	002	0,0066	0,0014	-0,0229	-4,4471 E-05	1,9516 E-04	-4,1368 E-05	-
	003	0,0048	0,0082	-0,0181	-2,7384 E-05	8,9252 E-05	-1,9002 E-05	-
	004	0,0008	0,0009	-0,0007	-3,7596 E-06	1,5023 E-05	-3,1064 E-06	-
	005	0,0020	0,0023	-0,0018	-9,2603 E-06	3,7016 E-05	-7,6543 E-06	-
01058	002	0,0047	0,0006	-0,0216	-1,6025 E-05	1,4802 E-04	-3,7862 E-05	-
	003	0,0039	0,0080	-0,0171	-1,8783 E-05	7,0256 E-05	-1,8241 E-05	-
	004	0,0007	0,0009	-0,0006	-2,3144 E-06	1,1799 E-05	-2,9444 E-06	-
	005	0,0016	0,0022	-0,0015	-5,6991 E-06	2,9074 E-05	-7,2548 E-06	-
01059	002	0,0030	0,0001	-0,0211	-6,9682 E-06	1,0923 E-04	-3,4461 E-05	-
	003	0,0031	0,0079	-0,0163	-1,6107 E-05	5,3785 E-05	-1,7789 E-05	-
	004	0,0005	0,0009	-0,0005	-1,869 E-06	9,0247 E-06	-2,847 E-06	-
	005	0,0013	0,0021	-0,0013	-4,6019 E-06	2,2238 E-05	-7,0147 E-06	-
01060	002	0,0015	-0,0001	-0,0209	-3,3708 E-06	7,5607 E-05	-3,2253 E-05	-
	003	0,0023	0,0078	-0,0156	-1,5012 E-05	3,8783 E-05	-1,7769 E-05	-
	004	0,0004	0,0009	-0,0004	-1,6913 E-06	6,5108 E-06	-2,8346 E-06	-
	005	0,0010	0,0021	-0,0011	-4,1639 E-06	1,6043 E-05	-6,9843 E-06	-
01061	002	0,0001	-0,0001	-0,0208	-2,8347 E-06	4,4467 E-05	-3,0868 E-05	-
	003	0,0015	0,0078	-0,0149	-1,4966 E-05	2,4037 E-05	-1,7885 E-05	-
	004	0,0003	0,0009	-0,0004	-1,6842 E-06	4,0477 E-06	-2,8479 E-06	-
	005	0,0007	0,0021	-0,0009	-4,1466 E-06	9,9746 E-06	-7,0169 E-06	-
01062	002	-0,0013	-0,0001	-0,0206	-4,3581 E-06	1,5381 E-05	-2,5262 E-05	-
	003	0,0007	0,0078	-0,0143	-1,5625 E-05	9,8312 E-06	-1,5429 E-05	-
	004	0,0001	0,0009	-0,0003	-1,7941 E-06	1,6799 E-06	-2,4403 E-06	-
	005	0,0003	0,0021	-0,0007	-4,4173 E-06	4,1403 E-06	-6,0127 E-06	-
01063	002	0,0031	-0,0004	-0,0144	6,0526 E-07	3,0448 E-05	-1,4933 E-05	-
	003	-0,0001	0,0023	-0,0140	-3,4506 E-06	1,2329 E-05	-4,9345 E-06	-
	004	0,0000	0,0001	-0,0004	-1,4999 E-07	1,4135 E-06	-9,2355 E-07	-
	005	0,0000	0,0003	-0,0009	-3,6919 E-07	3,4762 E-06	-2,2867 E-06	-
01064	002	0,0025	-0,0004	-0,0144	1,9806 E-06	2,1666 E-05	-1,2604 E-05	-
	003	-0,0002	0,0023	-0,0138	-2,9705 E-06	8,9199 E-06	-3,4391 E-06	-
	004	0,0000	0,0001	-0,0003	-1,305 E-07	8,007 E-07	-6,8564 E-07	-
	005	-0,0001	0,0004	-0,0009	-3,2188 E-07	1,9628 E-06	-1,6999 E-06	-
01065	002	0,0019	-0,0004	-0,0145	1,7724 E-06	1,48 E-05	-1,1532 E-05	-
	003	-0,0004	0,0023	-0,0137	-3,1105 E-06	6,0801 E-06	-3,1832 E-06	-
	004	-0,0001	0,0001	-0,0003	-1,9384 E-07	3,2199 E-07	-5,7985 E-07	-
	005	-0,0002	0,0004	-0,0008	-4,7829 E-07	7,8052 E-07	-1,437 E-06	-
01066	002	0,0014	-0,0003	-0,0146	1,5227 E-06	8,6681 E-06	-1,0015 E-05	-
	003	-0,0005	0,0023	-0,0135	-3,3369 E-06	3,2506 E-06	-2,5329 E-06	-
	004	-0,0001	0,0001	-0,0003	-2,5079 E-07	-1,1207 E-07	-4,6075 E-07	-
	005	-0,0002	0,0004	-0,0008	-6,1889 E-07	-2,9036 E-07	-1,1411 E-06	-
01067	002	0,0011	-0,0003	-0,0147	1,1612 E-06	4,6116 E-06	-7,0552 E-06	-
	003	-0,0006	0,0023	-0,0134	-3,5539 E-06	1,3456 E-06	-1,004 E-06	-
	004	-0,0001	0,0002	-0,0003	-2,9319 E-07	-4,0059 E-07	-2,1469 E-07	-
	005	-0,0003	0,0004	-0,0008	-7,2332 E-07	-1,0002 E-06	-5,314 E-07	-
01068	002	0,0008	-0,0002	-0,0147	6,2881 E-07	3,1612 E-06	-3,0993 E-06	-
	003	-0,0006	0,0023	-0,0132	-3,7458 E-06	8,0172 E-07	1,0918 E-06	-
	004	-0,0001	0,0002	-0,0003	-3,023 E-07	-4,8714 E-07	1,4893 E-07	-
	005	-0,0003	0,0004	-0,0008	-7,4571 E-07	-1,2103 E-06	3,6792 E-07	-
01069	002	0,0006	-0,0001	-0,0147	-1,7721 E-06	1,392 E-06	-9,0347 E-06	-
	003	-0,0006	0,0023	-0,0130	-4,9208 E-06	-1,9065 E-07	-3,3776 E-06	-
	004	-0,0001	0,0001	-0,0003	-3,7367 E-07	-5,7795 E-07	-2,2801 E-07	-
	005	-0,0002	0,0004	-0,0007	-9,221 E-07	-1,431 E-06	-5,6447 E-07	-
01070	002	-0,0002	-0,0011	-0,0160	1,8869 E-05	-4,0408 E-06	-5,9365 E-07	-
	003	0,0000	0,0002	-0,0139	-5,2244 E-06	7,0013 E-08	-1,0469 E-07	-
	004	0,0000	0,0000	-0,0003	-2,0097 E-07	3,6694 E-08	-1,489 E-08	-
	005	0,0000	0,0000	-0,0007	-4,9235 E-07	9,2432 E-08	-3,6214 E-08	-
01071	002	-0,0002	-0,0010	-0,0152	1,7757 E-05	-3,7796 E-06	-8,1349 E-07	-
	003	0,0000	0,0002	-0,0141	-5,2194 E-06	2,6935 E-07	-2,8882 E-07	-
	004	0,0000	0,0000	-0,0003	-2,1839 E-07	6,7455 E-08	-2,1244 E-08	-
	005	0,0000	0,0000	-0,0007	-5,3534 E-07	1,679 E-07	-5,1775 E-08	-
01072	002	-0,0001	-0,0009	-0,0146	1,6643 E-05	-2,0622 E-06	-1,3759 E-06	-
	003	0,0000	0,0002	-0,0144	-5,152 E-06	7,9072 E-07	-3,6567 E-07	-
	004	0,0000	0,0000	-0,0003	-2,2492 E-07	1,4265 E-07	-3,3821 E-08	-

Nodi - Spostamenti per condizioni di carico non sismiche

Nodo	CC	Sx	Sy	Sz	Θ x	Θ y	Θ z	σ t
		[cm]	[cm]	[cm]	[rad]	[rad]	[rad]	[N/mm²]
	005	0,0000	0,0000	-0,0007	-5,5148 E-07	3,5279 E-07	-8,2804 E-08	-
01073	002	0,0000	-0,0009	-0,0139	1,5844 E-05	-1,2758 E-06	-1,9652 E-06	-
	003	0,0000	0,0002	-0,0146	-5,1625 E-06	1,1235 E-06	-3,8505 E-07	-
	004	0,0000	0,0000	-0,0003	-2,3773 E-07	1,7449 E-07	-4,1086 E-08	-
	005	0,0000	0,0000	-0,0008	-5,8308 E-07	4,3079 E-07	-1,0076 E-07	-
01074	002	0,0000	-0,0008	-0,0132	1,4315 E-05	3,8417 E-07	-1,3456 E-06	-
	003	0,0000	0,0002	-0,0148	-5,2412 E-06	1,5726 E-06	-4,5696 E-08	-
	004	0,0000	0,0000	-0,0003	-2,6408 E-07	2,329 E-07	1,3027 E-08	-
	005	0,0000	0,0000	-0,0008	-6,4804 E-07	5,743 E-07	3,2623 E-08	-
01075	002	0,0002	-0,0013	-0,0130	1,6223 E-05	2,9552 E-06	-3,0381 E-06	-
	003	0,0002	0,0005	-0,0152	-4,9718 E-06	4,4194 E-06	-4,1698 E-07	-
	004	0,0000	0,0000	-0,0004	-1,9792 E-07	6,7002 E-07	-3,4626 E-08	-
	005	0,0001	0,0001	-0,0009	-4,8493 E-07	1,6515 E-06	-8,4335 E-08	-
01076	002	0,0004	-0,0019	-0,0139	9,9238 E-06	3,3384 E-06	-4,944 E-06	-
	003	0,0004	0,0008	-0,0154	-6,5955 E-06	5,9775 E-06	-1,7787 E-06	-
	004	0,0001	0,0000	-0,0004	-4,5785 E-07	9,2007 E-07	-2,3665 E-07	-
	005	0,0002	0,0001	-0,0009	-1,1253 E-06	2,2681 E-06	-5,8187 E-07	-
01077	002	0,0005	-0,0023	-0,0146	7,8351 E-06	3,8132 E-06	-6,8475 E-06	-
	003	0,0007	0,0011	-0,0156	-7,1937 E-06	6,8125 E-06	-3,3595 E-06	-
	004	0,0001	0,0001	-0,0004	-5,6218 E-07	1,0527 E-06	-4,7438 E-07	-
	005	0,0003	0,0002	-0,0010	-1,3824 E-06	2,5952 E-06	-1,1675 E-06	-
01078	002	0,0007	-0,0026	-0,0154	5,0124 E-06	3,9286 E-06	-8,6599 E-06	-
	003	0,0010	0,0014	-0,0158	-8,0398 E-06	7,0722 E-06	-4,8556 E-06	-
	004	0,0002	0,0001	-0,0005	-7,0475 E-07	1,0946 E-06	-6,9969 E-07	-
	005	0,0004	0,0002	-0,0011	-1,7336 E-06	2,6986 E-06	-1,7224 E-06	-
01079	002	0,0009	-0,0028	-0,0161	2,2414 E-06	3,5673 E-06	-1,0344 E-05	-
	003	0,0013	0,0018	-0,0160	-8,8082 E-06	6,9111 E-06	-6,3667 E-06	-
	004	0,0002	0,0001	-0,0005	-8,3657 E-07	1,0708 E-06	-9,2816 E-07	-
	005	0,0005	0,0003	-0,0012	-2,0584 E-06	2,6399 E-06	-2,2853 E-06	-
01080	002	0,0010	-0,0028	-0,0168	5,5927 E-07	1,5781 E-06	-1,2174 E-05	-
	003	0,0016	0,0022	-0,0162	-9,4267 E-06	5,7225 E-06	-7,9466 E-06	-
	004	0,0002	0,0002	-0,0005	-9,4218 E-07	8,86 E-07	-1,1674 E-06	-
	005	0,0006	0,0004	-0,0013	-2,3187 E-06	2,1846 E-06	-2,8745 E-06	-
01081	002	0,0010	-0,0028	-0,0175	-2,9607 E-06	-1,9484 E-06	-1,2848 E-05	-
	003	0,0018	0,0026	-0,0165	-1,0561 E-05	3,679 E-06	-8,8821 E-06	-
	004	0,0003	0,0002	-0,0006	-1,1341 E-06	5,673 E-07	-1,3061 E-06	-
	005	0,0007	0,0005	-0,0014	-2,7916 E-06	1,3993 E-06	-3,2164 E-06	-
01082	002	0,0008	-0,0027	-0,0182	-3,348 E-06	-8,7631 E-06	-1,3585 E-05	-
	003	0,0019	0,0031	-0,0167	-1,065 E-05	-9,0356 E-08	-9,8527 E-06	-
	004	0,0003	0,0003	-0,0006	-1,1527 E-06	-2,5251 E-08	-1,4516 E-06	-
	005	0,0007	0,0006	-0,0015	-2,8374 E-06	-6,0589 E-08	-3,5747 E-06	-
01083	002	0,0001	-0,0024	-0,0191	-1,3276 E-05	-2,2736 E-05	-1,3507 E-05	-
	003	0,0018	0,0036	-0,0170	-1,3898 E-05	-7,5242 E-06	-1,0327 E-05	-
	004	0,0003	0,0003	-0,0007	-1,7041 E-06	-1,2062 E-06	-1,5183 E-06	-
	005	0,0007	0,0008	-0,0016	-4,196 E-06	-2,97 E-06	-3,739 E-06	-
01084	002	-0,0006	-0,0002	-0,0130	1,1871 E-06	-5,7826 E-06	9,255 E-06	-
	003	0,0003	0,0002	-0,0113	-5,4176 E-06	6,069 E-06	7,5838 E-07	-
	004	0,0000	0,0000	-0,0002	-1,7057 E-07	-2,1081 E-07	9,5017 E-08	-
	005	0,0000	0,0000	-0,0004	-4,2017 E-07	-5,2259 E-07	2,3397 E-07	-
01085	002	-0,0011	-0,0002	-0,0130	9,3108 E-07	-9,1084 E-06	9,1129 E-06	-
	003	0,0003	0,0002	-0,0116	-5,2333 E-06	5,0873 E-06	6,345 E-07	-
	004	0,0000	0,0000	-0,0002	-1,8577 E-07	-2,0157 E-07	1,2737 E-07	-
	005	-0,0001	0,0000	-0,0005	-4,5782 E-07	-4,9884 E-07	3,1425 E-07	-
01086	002	-0,0014	-0,0002	-0,0131	7,7078 E-07	-1,2973 E-05	4,3173 E-06	-
	003	0,0002	0,0002	-0,0119	-5,0563 E-06	4,1584 E-06	8,7247 E-07	-
	004	0,0000	0,0000	-0,0002	-1,9463 E-07	-2,2675 E-07	5,3717 E-08	-
	005	-0,0001	0,0000	-0,0005	-4,798 E-07	-5,6045 E-07	1,3228 E-07	-
01087	002	-0,0015	-0,0001	-0,0132	4,6649 E-07	-1,3136 E-05	-3,9815 E-07	-
	003	0,0002	0,0002	-0,0122	-4,9248 E-06	3,1131 E-06	1,1818 E-06	-
	004	0,0000	0,0000	-0,0002	-2,0221 E-07	-1,9367 E-07	-2,8996 E-08	-
	005	-0,0001	0,0000	-0,0005	-4,9861 E-07	-4,7816 E-07	-7,2235 E-08	-
01088	002	-0,0013	-0,0001	-0,0133	8,0697 E-07	-9,0314 E-06	-6,6219 E-06	-
	003	0,0001	0,0002	-0,0124	-4,6727 E-06	1,9938 E-06	1,4019 E-06	-
	004	0,0000	0,0000	-0,0002	-2,0144 E-07	-8,2808 E-08	-1,5027 E-07	-
	005	-0,0001	0,0000	-0,0005	-4,9683 E-07	-2,0362 E-07	-3,7209 E-07	-
01089	002	-0,0008	-0,0002	-0,0133	8,3751 E-07	-2,6779 E-06	-1,3052 E-05	-
	003	0,0001	0,0002	-0,0127	-4,5157 E-06	9,9219 E-07	1,3614 E-06	-
	004	0,0000	0,0000	-0,0002	-2,0558 E-07	5,9376 E-08	-2,769 E-07	-
	005	0,0000	0,0000	-0,0006	-5,0714 E-07	1,4825 E-07	-6,8518 E-07	-
01090	002	-0,0004	-0,0002	-0,0135	1,7873 E-06	-2,9772 E-06	9,3335 E-07	-
	003	0,0000	0,0004	-0,0129	-4,0412 E-06	-2,3465 E-07	1,4482 E-06	-
	004	0,0000	0,0000	-0,0002	-2,0689 E-07	4,7143 E-08	6,2168 E-08	-
	005	0,0000	0,0000	-0,0006	-5,1071 E-07	1,1877 E-07	1,5285 E-07	-
01091	002	-0,0005	-0,0003	-0,0137	1,151 E-06	-3,3416 E-06	3,2889 E-06	-
	003	0,0000	0,0006	-0,0129	-4,0411 E-06	-3,9875 E-07	1,9129 E-06	-
	004	0,0000	0,0000	-0,0002	-2,309 E-07	5,1271 E-08	1,4443 E-07	-
	005	0,0000	0,0001	-0,0006	-5,7006 E-07	1,2918 E-07	3,5592 E-07	-
01092	002	-0,0006	-0,0003	-0,0138	4,5296 E-07	-3,2874 E-06	4,8891 E-06	-
	003	0,0000	0,0008	-0,0129	-4,1839 E-06	-3,1045 E-07	2,3388 E-06	-

Nodi - Spostamenti per condizioni di carico non sismiche

Nodo	CC	Sx	Sy	Sz	Θ x	Θ y	Θ z	σ t
		[cm]	[cm]	[cm]	[rad]	[rad]	[rad]	[N/mm²]
	004	0,0000	0,0000	-0,0002	-2,503 E-07	5,7611 E-08	1,9211 E-07	-
	005	0,0000	0,0001	-0,0006	-6,1791 E-07	1,4488 E-07	4,7367 E-07	-
01093	002	-0,0007	-0,0003	-0,0140	-6,814 E-08	-3,0637 E-06	5,7104 E-06	-
	003	0,0000	0,0009	-0,0129	-4,3072 E-06	-1,5814 E-07	2,6138 E-06	-
	004	0,0000	0,0001	-0,0003	-2,6851 E-07	6,9007 E-08	2,2743 E-07	-
	005	0,0000	0,0001	-0,0006	-6,6281 E-07	1,7308 E-07	5,6099 E-07	-
01094	002	-0,0008	-0,0003	-0,0142	-2,452 E-09	-2,956 E-06	7,1918 E-06	-
	003	0,0001	0,0011	-0,0129	-4,2165 E-06	-3,9988 E-08	2,7894 E-06	-
	004	0,0000	0,0001	-0,0003	-2,7862 E-07	8,5276 E-08	2,772 E-07	-
	005	0,0000	0,0002	-0,0006	-6,8781 E-07	2,1337 E-07	6,8414 E-07	-
01095	002	-0,0008	-0,0003	-0,0143	-5,1393 E-07	-2,4607 E-06	7,3181 E-06	-
	003	0,0001	0,0013	-0,0129	-4,4065 E-06	2,4624 E-07	2,7362 E-06	-
	004	0,0000	0,0001	-0,0003	-2,9457 E-07	1,0694 E-07	2,3519 E-07	-
	005	0,0000	0,0002	-0,0007	-7,2704 E-07	2,6697 E-07	5,8074 E-07	-
01096	002	-0,0009	-0,0002	-0,0144	-4,6693 E-07	-1,8544 E-06	7,4868 E-06	-
	003	0,0001	0,0015	-0,0130	-4,338 E-06	6,1927 E-07	2,514 E-06	-
	004	0,0000	0,0001	-0,0003	-3,0929 E-07	1,523 E-07	2,4285 E-07	-
	005	0,0001	0,0002	-0,0007	-7,6334 E-07	3,792 E-07	6,0045 E-07	-
01097	002	-0,0009	-0,0002	-0,0145	-7,629 E-07	-3,7248 E-07	7,113 E-06	-
	003	0,0002	0,0017	-0,0130	-4,5069 E-06	1,5405 E-06	2,2312 E-06	-
	004	0,0000	0,0001	-0,0003	-3,2783 E-07	2,4567 E-07	1,3649 E-07	-
	005	0,0001	0,0003	-0,0007	-8,0889 E-07	6,1004 E-07	3,383 E-07	-
01098	002	-0,0008	-0,0002	-0,0146	-1,1466 E-06	3,1088 E-06	6,0284 E-06	-
	003	0,0003	0,0019	-0,0130	-4,7251 E-06	3,9049 E-06	1,4336 E-06	-
	004	0,0000	0,0001	-0,0003	-3,653 E-07	4,9984 E-07	-1,123 E-08	-
	005	0,0001	0,0003	-0,0007	-9,0119 E-07	1,2379 E-06	-2,4883 E-08	-
01099	002	0,0000	-0,0001	-0,0146	-2,0304 E-06	1,6882 E-05	8,8256 E-06	-
	003	0,0009	0,0021	-0,0128	-4,908 E-06	1,0653 E-05	5,129 E-06	-
	004	0,0001	0,0001	-0,0003	-3,2517 E-07	2,2064 E-06	1,74 E-07	-
	005	0,0002	0,0004	-0,0007	-8,025 E-07	5,4564 E-06	4,2823 E-07	-
01100	002	0,0004	0,0000	-0,0144	-3,256 E-06	2,1624 E-05	5,9818 E-06	-
	003	0,0012	0,0022	-0,0125	-5,3383 E-06	1,2826 E-05	3,7357 E-06	-
	004	0,0001	0,0001	-0,0003	-3,863 E-07	2,6882 E-06	-2,9302 E-08	-
	005	0,0003	0,0004	-0,0006	-9,5373 E-07	6,6463 E-06	-7,5637 E-08	-
01101	002	0,0006	0,0001	-0,0142	-4,1863 E-06	2,2982 E-05	2,1126 E-06	-
	003	0,0013	0,0022	-0,0123	-5,6412 E-06	1,3035 E-05	1,4954 E-06	-
	004	0,0001	0,0002	-0,0002	-4,152 E-07	2,8338 E-06	-2,9263 E-07	-
	005	0,0002	0,0004	-0,0006	-1,0249 E-06	7,0047 E-06	-7,2706 E-07	-
01102	002	0,0006	0,0002	-0,0140	-4,4507 E-06	2,0534 E-05	-4,0372 E-07	-
	003	0,0013	0,0022	-0,0120	-5,3541 E-06	1,101 E-05	3,3258 E-07	-
	004	0,0001	0,0002	-0,0002	-4,3702 E-07	2,5657 E-06	-4,6091 E-07	-
	005	0,0002	0,0004	-0,0006	-1,0794 E-06	6,3414 E-06	-1,1439 E-06	-
01103	002	0,0006	0,0002	-0,0138	-5,3647 E-06	1,2553 E-05	-2,1691 E-06	-
	003	0,0013	0,0022	-0,0118	-5,4984 E-06	6,0314 E-06	-3,5857 E-07	-
	004	0,0000	0,0002	-0,0002	-5,0492 E-07	1,7102 E-06	-5,771 E-07	-
	005	0,0001	0,0004	-0,0005	-1,2472 E-06	4,2269 E-06	-1,432 E-06	-
01104	002	0,0004	0,0003	-0,0135	-6,2269 E-06	5,0144 E-06	-3,6744 E-06	-
	003	0,0013	0,0022	-0,0115	-5,5191 E-06	1,2341 E-06	-9,9451 E-07	-
	004	0,0000	0,0002	-0,0002	-5,6758 E-07	9,3106 E-07	-6,5368 E-07	-
	005	0,0000	0,0004	-0,0004	-1,4021 E-06	2,3019 E-06	-1,6214 E-06	-
01105	002	-0,0006	0,0031	-0,0111	-2,5219 E-05	-2,0696 E-06	1,1192 E-05	-
	003	0,0002	0,0006	-0,0138	-9,057 E-06	3,2628 E-06	8,253 E-07	-
	004	0,0000	0,0002	-0,0003	-1,8896 E-06	3,1854 E-08	4,051 E-07	-
	005	0,0000	0,0004	-0,0007	-4,6827 E-06	7,3947 E-08	1,0025 E-06	-
01106	002	-0,0007	0,0041	-0,0115	-1,8736 E-05	-1,9984 E-06	1,4844 E-05	-
	003	0,0004	0,0011	-0,0138	-1,059 E-05	2,6491 E-06	2,231 E-06	-
	004	0,0000	0,0002	-0,0003	-1,9315 E-06	4,9715 E-08	7,4121 E-07	-
	005	0,0000	0,0006	-0,0007	-4,7894 E-06	1,1888 E-07	1,8369 E-06	-
01107	002	-0,0008	0,0048	-0,0117	-1,392 E-05	-2,856 E-06	1,8076 E-05	-
	003	0,0005	0,0016	-0,0137	-1,1397 E-05	2,1812 E-06	3,7168 E-06	-
	004	0,0000	0,0003	-0,0003	-1,8712 E-06	3,4137 E-08	1,0796 E-06	-
	005	0,0000	0,0008	-0,0008	-4,6414 E-06	8,0934 E-08	2,6771 E-06	-
01108	002	-0,0009	0,0054	-0,0119	-9,6275 E-06	-3,0568 E-06	2,1138 E-05	-
	003	0,0006	0,0021	-0,0136	-1,1563 E-05	1,8131 E-06	5,1228 E-06	-
	004	0,0000	0,0004	-0,0003	-1,6982 E-06	5,6766 E-08	1,3967 E-06	-
	005	0,0000	0,0010	-0,0008	-4,2131 E-06	1,3744 E-07	3,4648 E-06	-
01109	002	-0,0010	0,0057	-0,0120	-5,5004 E-06	-3,1605 E-06	2,2585 E-05	-
	003	0,0007	0,0026	-0,0135	-1,1232 E-05	1,0981 E-06	6,505 E-06	-
	004	0,0000	0,0005	-0,0003	-1,4419 E-06	5,9624 E-08	1,6426 E-06	-
	005	0,0000	0,0012	-0,0008	-3,5782 E-06	1,4545 E-07	4,0764 E-06	-
01110	002	-0,0012	0,0058	-0,0121	-4,3975 E-07	-3,6748 E-06	2,4414 E-05	-
	003	0,0007	0,0031	-0,0134	-9,6871 E-06	7,2362 E-07	7,9745 E-06	-
	004	0,0000	0,0005	-0,0003	-9,4886 E-07	6,4829 E-08	1,9172 E-06	-
	005	0,0000	0,0013	-0,0009	-2,3555 E-06	1,59 E-07	4,7592 E-06	-
01111	002	-0,0013	0,0057	-0,0122	6,0188 E-06	-3,7693 E-06	2,3933 E-05	-
	003	0,0007	0,0035	-0,0132	-7,132 E-06	-7,2248 E-07	8,6402 E-06	-
	004	0,0000	0,0006	-0,0004	-2,4934 E-07	5,9445 E-08	1,9723 E-06	-
	005	0,0000	0,0014	-0,0009	-6,205 E-07	1,4728 E-07	4,8978 E-06	-
01112	002	-0,0015	0,0053	-0,0123	1,5373 E-05	-3,2604 E-06	2,3122 E-05	-

Nodi - Spostamenti per condizioni di carico non sismiche

Nodo	CC	Sx	Sy	Sz	Θ x	Θ y	Θ z	σ t
		[cm]	[cm]	[cm]	[rad]	[rad]	[rad]	[N/mm²]
	003	0,0007	0,0037	-0,0130	-2,6026 E-06	-8,8332 E-07	9,2758 E-06	-
	004	0,0000	0,0006	-0,0004	8,5085 E-07	2,2711 E-08	2,0333 E-06	-
	005	0,0000	0,0014	-0,0009	2,1094 E-06	5,717 E-08	5,0509 E-06	-
01113	002	-0,0016	0,0043	-0,0123	3,1384 E-05	-3,558 E-06	2,0391 E-05	-
	003	0,0007	0,0037	-0,0126	5,817 E-06	-6,0568 E-06	8,7559 E-06	-
	004	0,0000	0,0005	-0,0004	2,7317 E-06	-3,0468 E-08	1,8571 E-06	-
	005	0,0000	0,0012	-0,0009	6,7792 E-06	-7,0559 E-08	4,6148 E-06	-
01114	002	-0,0019	0,0018	-0,0126	3,9302 E-05	-5,7945 E-06	1,1291 E-05	-
	003	0,0003	0,0029	-0,0129	1,0135 E-05	-1,1282 E-05	5,2221 E-06	-
	004	0,0000	0,0003	-0,0004	4,0721 E-06	8,1109 E-09	9,0933 E-07	-
	005	0,0000	0,0006	-0,0010	1,0107 E-05	2,7781 E-08	2,2584 E-06	-
01115	002	-0,0020	0,0013	-0,0128	3,3188 E-05	-5,798 E-06	1,0986 E-05	-
	003	0,0003	0,0027	-0,0133	8,3764 E-06	-7,6172 E-06	5,2325 E-06	-
	004	0,0000	0,0002	-0,0004	3,4099 E-06	1,2761 E-07	7,3223 E-07	-
	005	0,0000	0,0005	-0,0009	8,4561 E-06	3,2232 E-07	1,8188 E-06	-
01116	002	-0,0021	0,0008	-0,0131	2,6656 E-05	-6,4433 E-06	1,0204 E-05	-
	003	0,0003	0,0025	-0,0136	6,5341 E-06	-5,3394 E-06	4,0905 E-06	-
	004	0,0000	0,0002	-0,0004	2,6522 E-06	2,0224 E-07	5,9636 E-07	-
	005	0,0000	0,0005	-0,0009	6,5723 E-06	5,0632 E-07	1,4818 E-06	-
01117	002	-0,0021	0,0004	-0,0133	1,8217 E-05	-8,4835 E-06	9,6596 E-06	-
	003	0,0004	0,0024	-0,0137	3,2371 E-06	-4,6737 E-06	3,5148 E-06	-
	004	0,0000	0,0002	-0,0004	1,6705 E-06	8,8327 E-08	4,8922 E-07	-
	005	0,0000	0,0004	-0,0009	4,1381 E-06	2,2487 E-07	1,2154 E-06	-
01118	002	-0,0022	0,0001	-0,0137	9,4468 E-06	-1,1498 E-05	9,4218 E-06	-
	003	0,0004	0,0022	-0,0139	-3,4735 E-07	-5,0064 E-06	3,3945 E-06	-
	004	0,0000	0,0002	-0,0004	6,9513 E-07	-7,024 E-08	4,8917 E-07	-
	005	0,0001	0,0004	-0,0009	1,7221 E-06	-1,659 E-07	1,2138 E-06	-
01119	002	-0,0018	-0,0002	-0,0141	3,5202 E-06	-6,5901 E-06	1,5482 E-05	-
	003	0,0006	0,0020	-0,0141	-3,3332 E-06	-2,7222 E-06	6,2499 E-06	-
	004	0,0000	0,0001	-0,0004	-2,1091 E-08	2,9237 E-07	1,2398 E-06	-
	005	0,0001	0,0003	-0,0009	-5,0929 E-08	7,2752 E-07	3,0683 E-06	-
01120	002	-0,0016	-0,0001	-0,0139	2,7925 E-06	-4,7995 E-06	1,6052 E-05	-
	003	0,0007	0,0018	-0,0140	-3,5896 E-06	-2,1011 E-06	5,2445 E-06	-
	004	0,0000	0,0001	-0,0003	-1,5495 E-07	2,4581 E-07	1,2622 E-06	-
	005	0,0000	0,0003	-0,0009	-3,8213 E-07	6,103 E-07	3,1259 E-06	-
01121	002	-0,0014	0,0000	-0,0137	2,3305 E-06	-4,5136 E-06	1,5653 E-05	-
	003	0,0007	0,0016	-0,0139	-3,6248 E-06	-1,5008 E-06	4,0555 E-06	-
	004	0,0000	0,0001	-0,0003	-2,402 E-07	1,281 E-07	1,2159 E-06	-
	005	0,0000	0,0003	-0,0008	-5,9318 E-07	3,1795 E-07	3,0137 E-06	-
01122	002	-0,0013	0,0001	-0,0136	2,249 E-06	-3,8265 E-06	1,5368 E-05	-
	003	0,0007	0,0014	-0,0139	-3,3766 E-06	-4,5752 E-07	2,9596 E-06	-
	004	0,0000	0,0001	-0,0003	-2,4635 E-07	8,7667 E-08	1,1237 E-06	-
	005	0,0000	0,0003	-0,0008	-6,0874 E-07	2,1641 E-07	2,7859 E-06	-
01123	002	-0,0012	0,0001	-0,0134	1,8754 E-06	-4,0388 E-06	1,5305 E-05	-
	003	0,0007	0,0012	-0,0138	-3,4331 E-06	1,0886 E-07	2,0302 E-06	-
	004	0,0000	0,0001	-0,0003	-2,7202 E-07	4,2397 E-08	1,0294 E-06	-
	005	0,0000	0,0002	-0,0008	-6,7231 E-07	1,0373 E-07	2,5529 E-06	-
01124	002	-0,0011	0,0002	-0,0132	1,6816 E-06	-3,9406 E-06	1,5164 E-05	-
	003	0,0006	0,0010	-0,0137	-3,1928 E-06	9,5681 E-07	1,1142 E-06	-
	004	0,0000	0,0001	-0,0003	-2,7317 E-07	1,2351 E-08	8,9499 E-07	-
	005	0,0000	0,0002	-0,0008	-6,7544 E-07	2,8323 E-08	2,2197 E-06	-
01125	002	-0,0009	0,0002	-0,0131	1,1303 E-06	-4,5134 E-06	1,5733 E-05	-
	003	0,0005	0,0008	-0,0137	-3,2441 E-06	1,2641 E-06	3,9478 E-07	-
	004	0,0000	0,0001	-0,0003	-2,8584 E-07	-2,3802 E-08	7,8502 E-07	-
	005	0,0000	0,0002	-0,0008	-7,0683 E-07	-6,1525 E-08	1,9466 E-06	-
01126	002	-0,0007	0,0003	-0,0129	-1,1225 E-07	-5,3102 E-06	1,6005 E-05	-
	003	0,0004	0,0006	-0,0137	-3,3744 E-06	1,5202 E-06	-3,3294 E-08	-
	004	0,0000	0,0000	-0,0003	-3,2201 E-07	-6,8688 E-08	6,9609 E-07	-
	005	0,0000	0,0001	-0,0008	-7,9618 E-07	-1,7289 E-07	1,7256 E-06	-
01127	002	-0,0005	0,0002	-0,0128	-1,8813 E-06	-5,7564 E-06	1,7216 E-05	-
	003	0,0003	0,0004	-0,0136	-3,3388 E-06	1,9984 E-06	-6,0619 E-07	-
	004	0,0000	0,0000	-0,0003	-3,7001 E-07	-1,0486 E-07	6,2486 E-07	-
	005	0,0000	0,0001	-0,0008	-9,1493 E-07	-2,6299 E-07	1,5483 E-06	-
01128	002	-0,0028	0,0003	-0,0082	4,8333 E-06	-1,1527 E-06	3,3504 E-06	-
	003	-0,0019	0,0014	-0,0064	-1,7523 E-05	-1,0576 E-05	-8,2044 E-06	-
	004	-0,0001	0,0000	-0,0003	3,9759 E-07	-2,6387 E-07	-3,028 E-07	-
	005	-0,0002	0,0001	-0,0006	9,9724 E-07	-6,5487 E-07	-7,4254 E-07	-
01129	002	-0,0019	0,0002	-0,0023	1,8625 E-06	-1,4347 E-04	-1,2259 E-05	-
	003	-0,0013	0,0005	-0,0018	-1,0648 E-05	-1,1826 E-04	-1,7515 E-05	-
	004	-0,0001	0,0000	-0,0001	3,4541 E-07	-4,557 E-06	-1,3769 E-06	-
	005	-0,0001	0,0000	-0,0002	8,6248 E-07	-1,1294 E-05	-3,4085 E-06	-
01130	002	-0,0011	0,0002	-0,0110	3,3803 E-05	3,5546 E-05	1,0283 E-05	-
	003	-0,0008	0,0019	-0,0086	3,3323 E-06	2,4784 E-05	4,9368 E-06	-
	004	0,0000	0,0000	-0,0004	2,0703 E-06	1,4111 E-06	6,3414 E-07	-
	005	-0,0001	0,0001	-0,0009	5,1459 E-06	3,4955 E-06	1,5755 E-06	-
01131	002	0,0027	0,0003	-0,0081	4,3508 E-06	2,074 E-07	-3,961 E-06	-
	003	0,0018	0,0014	-0,0064	-1,7854 E-05	9,3261 E-06	8,2793 E-06	-
	004	0,0001	0,0000	-0,0002	3,4783 E-07	2,5108 E-07	2,3178 E-07	-
	005	0,0002	0,0001	-0,0006	8,7183 E-07	6,1203 E-07	5,6725 E-07	-

Nodi - Spostamenti per condizioni di carico non sismiche

Nodo	CC	Sx	Sy	Sz	Θ x	Θ y	Θ z	σ t
		[cm]	[cm]	[cm]	[rad]	[rad]	[rad]	[N/mm²]
01132	002	0,0019	0,0002	-0,0023	1,7551 E-06	1,4267 E-04	1,1796 E-05	-
	003	0,0013	0,0005	-0,0018	-1,079 E-05	1,177 E-04	1,7453 E-05	-
	004	0,0001	0,0000	-0,0001	3,3894 E-07	4,4889 E-06	1,3343 E-06	-
	005	0,0001	0,0000	-0,0002	8,4521 E-07	1,1116 E-05	3,3017 E-06	-
01133	002	0,0010	0,0002	-0,0110	3,3524 E-05	-3,6624 E-05	-9,9597 E-06	-
	003	0,0008	0,0019	-0,0086	3,2253 E-06	-2,5692 E-05	-4,4811 E-06	-
	004	0,0000	0,0000	-0,0004	2,0368 E-06	-1,4851 E-06	-5,9749 E-07	-
	005	0,0001	0,0001	-0,0009	5,0627 E-06	-3,6883 E-06	-1,4828 E-06	-
01134	002	0,0000	0,0000	-0,0201	1,3595 E-05	-4,1418 E-05	3,847 E-08	0,06
	003	0,0000	0,0000	-0,0144	-1,085 E-05	-5,6944 E-06	7,2183 E-09	0,04
	004	0,0000	0,0000	-0,0003	-1,0351 E-06	-9,2089 E-07	1,0979 E-09	0,00
	005	0,0000	0,0000	-0,0007	-2,548 E-06	-2,2664 E-06	2,7041 E-09	0,00
01135	002	0,0000	0,0000	-0,0197	9,2772 E-06	-6,4273 E-05	2,9404 E-08	0,06
	003	0,0000	0,0000	-0,0148	-1,136 E-05	-9,9341 E-06	4,7785 E-09	0,04
	004	0,0000	0,0000	-0,0003	-1,1333 E-06	-1,5933 E-06	7,2966 E-10	0,00
	005	0,0000	0,0000	-0,0008	-2,7899 E-06	-3,9224 E-06	1,7964 E-09	0,00
01136	002	0,0000	0,0000	-0,0194	7,9556 E-06	-8,3045 E-05	-3,9817 E-10	0,06
	003	0,0000	0,0000	-0,0153	-1,1297 E-05	-1,4236 E-05	-8,1314 E-11	0,05
	004	0,0000	0,0000	-0,0004	-1,1414 E-06	-2,2421 E-06	-1,7825 E-11	0,00
	005	0,0000	0,0000	-0,0010	-2,8099 E-06	-5,52 E-06	-4,394 E-11	0,00
01137	002	0,0000	0,0000	-0,0191	8,6124 E-06	-9,341 E-05	4,7769 E-09	0,06
	003	0,0000	0,0000	-0,0158	-1,0941 E-05	-1,7765 E-05	2,2911 E-09	0,05
	004	0,0000	0,0000	-0,0004	-1,093 E-06	-2,7345 E-06	1,43 E-10	0,00
	005	0,0000	0,0000	-0,0011	-2,6906 E-06	-6,7326 E-06	3,5092 E-10	0,00
01138	002	0,0000	0,0000	-0,0187	1,1359 E-05	-1,0358 E-04	9,3996 E-10	0,06
	003	0,0000	0,0000	-0,0163	-9,7985 E-06	-2,1535 E-05	1,5928 E-09	0,05
	004	0,0000	0,0000	-0,0005	-9,4162 E-07	-3,2464 E-06	1,8097 E-10	0,00
	005	0,0000	0,0000	-0,0012	-2,3178 E-06	-7,9932 E-06	4,4577 E-10	0,00
01139	002	0,0000	0,0000	-0,0199	4,3017 E-05	-1,4204 E-05	-1,3686 E-07	0,06
	003	0,0000	0,0000	-0,0138	-6,6434 E-06	-1,5362 E-06	-1,755 E-08	0,04
	004	0,0000	0,0000	-0,0002	-3,0115 E-07	-2,1907 E-07	-3,0126 E-09	0,00
	005	0,0000	0,0000	-0,0006	-7,4042 E-07	-5,3813 E-07	-7,4176 E-09	0,00
01140	002	0,0000	0,0000	-0,0193	6,9049 E-05	-1,0156 E-05	-1,8156 E-08	0,06
	003	0,0000	0,0000	-0,0138	-2,7334 E-06	-8,8992 E-07	-2,8977 E-09	0,04
	004	0,0000	0,0000	-0,0002	3,8002 E-07	-1,0525 E-07	-4,8891 E-10	0,00
	005	0,0000	0,0000	-0,0006	9,3728 E-07	-2,5784 E-07	-1,2044 E-09	0,00
01141	002	0,0000	0,0000	-0,0189	8,9766 E-05	-7,2687 E-06	-1,1597 E-08	0,06
	003	0,0000	0,0000	-0,0137	7,0023 E-07	-4,354 E-07	-1,0842 E-09	0,04
	004	0,0000	0,0000	-0,0002	9,7498 E-07	-2,4635 E-08	-1,8787 E-10	0,00
	005	0,0000	0,0000	-0,0006	2,4028 E-06	-5,9326 E-08	-4,625 E-10	0,00
01142	002	0,0000	0,0000	-0,0186	1,0045 E-04	-6,6062 E-06	-2,1421 E-08	0,06
	003	0,0000	0,0000	-0,0137	2,9653 E-06	-3,6273 E-07	-2,5747 E-09	0,04
	004	0,0000	0,0000	-0,0002	1,3582 E-06	-8,6787 E-09	-4,962 E-10	0,00
	005	0,0000	0,0000	-0,0006	3,347 E-06	-2,001 E-08	-1,2221 E-09	0,00
01143	002	0,0000	0,0000	-0,0183	1,0868 E-04	-5,2935 E-06	7,0936 E-09	0,05
	003	0,0000	0,0000	-0,0137	4,4858 E-06	-1,8813 E-07	1,5149 E-09	0,04
	004	0,0000	0,0000	-0,0002	1,6401 E-06	2,9303 E-08	2,1893 E-10	0,00
	005	0,0000	0,0000	-0,0006	4,0415 E-06	7,349 E-08	5,3886 E-10	0,00
01144	002	0,0000	0,0000	-0,0180	1,0928 E-04	-5,1189 E-06	-4,9706 E-09	0,05
	003	0,0000	0,0000	-0,0137	5,1351 E-06	-2,4715 E-07	2,2825 E-09	0,04
	004	0,0000	0,0000	-0,0002	1,7548 E-06	2,6254 E-08	3,1351 E-10	0,00
	005	0,0000	0,0000	-0,0006	4,3244 E-06	6,6028 E-08	7,7223 E-10	0,00
01145	002	0,0000	0,0000	-0,0178	1,0824 E-04	-4,9339 E-06	2,3005 E-08	0,05
	003	0,0000	0,0000	-0,0137	5,0572 E-06	-2,5882 E-07	2,4629 E-09	0,04
	004	0,0000	0,0000	-0,0002	1,7671 E-06	2,8462 E-08	5,5242 E-10	0,00
	005	0,0000	0,0000	-0,0006	4,3551 E-06	7,1512 E-08	1,3614 E-09	0,00
01146	002	0,0000	0,0000	-0,0175	1,0239 E-04	-4,7279 E-06	1,2477 E-08	0,05
	003	0,0000	0,0000	-0,0137	4,3761 E-06	-2,978 E-07	1,1577 E-09	0,04
	004	0,0000	0,0000	-0,0002	1,6595 E-06	3,3364 E-08	1,9803 E-10	0,00
	005	0,0000	0,0000	-0,0006	4,0903 E-06	8,3594 E-08	4,8748 E-10	0,00
01147	002	0,0000	0,0000	-0,0173	9,1027 E-05	-4,5677 E-06	1,2183 E-08	0,05
	003	0,0000	0,0000	-0,0137	3,026 E-06	-2,9828 E-07	1,1866 E-09	0,04
	004	0,0000	0,0000	-0,0002	1,4153 E-06	3,8543 E-08	2,1355 E-10	0,00
	005	0,0000	0,0000	-0,0006	3,4891 E-06	9,6458 E-08	5,2576 E-10	0,00
01148	002	0,0000	0,0000	-0,0171	7,7826 E-05	-3,3279 E-06	1,0203 E-08	0,05
	003	0,0000	0,0000	-0,0137	1,1441 E-06	-1,8166 E-07	3,5832 E-10	0,04
	004	0,0000	0,0000	-0,0002	1,084 E-06	6,9773 E-08	1,6547 E-10	0,00
	005	0,0000	0,0000	-0,0006	2,6732 E-06	1,7347 E-07	4,0792 E-10	0,00
01149	002	0,0000	0,0000	-0,0170	5,8961 E-05	-2,1722 E-06	2,5262 E-08	0,05
	003	0,0000	0,0000	-0,0137	-1,145 E-06	-8,5181 E-08	2,0581 E-09	0,04
	004	0,0000	0,0000	-0,0002	6,4386 E-07	1,0359 E-07	4,7104 E-10	0,00
	005	0,0000	0,0000	-0,0006	1,589 E-06	2,5689 E-07	1,1603 E-09	0,00
01150	002	0,0000	0,0000	-0,0169	4,0836 E-05	-1,1987 E-06	1,9987 E-08	0,05
	003	0,0000	0,0000	-0,0137	-3,3433 E-06	2,9244 E-08	-1,333 E-09	0,04
	004	0,0000	0,0000	-0,0002	2,2444 E-07	1,4079 E-07	-4,8203 E-11	0,00
	005	0,0000	0,0000	-0,0006	5,5579 E-07	3,4861 E-07	-1,186 E-10	0,00
01151	002	0,0000	0,0000	-0,0129	2,052 E-05	-9,8682 E-05	-3,9983 E-08	0,04
	003	0,0000	0,0000	-0,0155	-4,5198 E-06	-2,1957 E-05	-1,7052 E-08	0,05
	004	0,0000	0,0000	-0,0003	-2,7579 E-07	-3,2483 E-06	-2,1566 E-09	0,00

Nodi - Spostamenti per condizioni di carico non sismiche

Nodo	CC	Sx	Sy	Sz	Θ x	Θ y	Θ z	σ t
		[cm]	[cm]	[cm]	[rad]	[rad]	[rad]	[N/mm²]
	005	0,0000	0,0000	-0,0008	-6,7844 E-07	-7,998 E-06	-5,3097 E-09	0,00
01152	002	0,0000	0,0000	-0,0084	1,9077 E-05	-7,9383 E-05	3,4195 E-09	0,03
	003	0,0000	0,0000	-0,0145	-3,0322 E-06	-1,7552 E-05	1,4657 E-09	0,04
	004	0,0000	0,0000	-0,0002	-1,2009 E-07	-2,5936 E-06	1,8807 E-10	0,00
	005	0,0000	0,0000	-0,0005	-2,951 E-07	-6,386 E-06	4,6302 E-10	0,00
01153	002	0,0000	0,0000	-0,0051	1,9387 E-05	-5,5839 E-05	8,8203 E-10	0,02
	003	0,0000	0,0000	-0,0137	-1,4925 E-06	-1,239 E-05	3,174 E-10	0,04
	004	0,0000	0,0000	-0,0001	5,4172 E-08	-1,8266 E-06	4,2018 E-11	0,00
	005	0,0000	0,0000	-0,0002	1,3394 E-07	-4,4975 E-06	1,0346 E-10	0,00
01154	002	0,0000	0,0000	-0,0029	2,2059 E-05	-3,3507 E-05	1,9022 E-09	0,01
	003	0,0000	0,0000	-0,0132	1,0457 E-08	-7,5178 E-06	-1,4703 E-10	0,04
	004	0,0000	0,0000	0,0000	2,4298 E-07	-1,1016 E-06	-1,6761 E-12	0,00
	005	0,0000	0,0000	0,0000	5,9881 E-07	-2,7123 E-06	-4,1055 E-12	0,00
01155	002	0,0000	0,0000	-0,0017	2,1709 E-05	-1,5236 E-05	3,5644 E-10	0,01
	003	0,0000	0,0000	-0,0130	6,4402 E-07	-3,6305 E-06	2,3035 E-10	0,04
	004	0,0000	0,0000	0,0000	3,1269 E-07	-5,1574 E-07	2,9327 E-11	0,00
	005	0,0000	0,0000	0,0001	7,7047 E-07	-1,2697 E-06	7,2213 E-11	0,00
01156	002	0,0000	0,0000	-0,0014	2,201 E-05	-1,0212 E-06	-2,2347 E-09	0,00
	003	0,0000	0,0000	-0,0129	1,0267 E-06	-6,452 E-07	-5,9078 E-10	0,04
	004	0,0000	0,0000	0,0000	3,593 E-07	-5,7587 E-08	-8,0278 E-11	0,00
	005	0,0000	0,0000	0,0001	8,8525 E-07	-1,415 E-07	-1,9765 E-10	0,00
01157	002	0,0000	0,0000	-0,0017	1,9592 E-05	1,3317 E-05	7,9072 E-10	0,01
	003	0,0000	0,0000	-0,0129	7,4634 E-07	2,2897 E-06	7,9096 E-10	0,04
	004	0,0000	0,0000	0,0000	3,1122 E-07	4,0433 E-07	8,8844 E-11	0,00
	005	0,0000	0,0000	0,0001	7,6689 E-07	9,9614 E-07	2,1867 E-10	0,00
01158	002	0,0000	0,0000	-0,0026	1,746 E-05	2,4742 E-05	5,1383 E-10	0,01
	003	0,0000	0,0000	-0,0131	2,3711 E-07	4,5537 E-06	3,0428 E-10	0,04
	004	0,0000	0,0000	0,0000	2,4286 E-07	7,7426 E-07	3,8673 E-11	0,00
	005	0,0000	0,0000	0,0000	5,9863 E-07	1,9074 E-06	9,5224 E-11	0,00
01159	002	0,0000	0,0000	-0,0041	1,5608 E-05	3,4927 E-05	-8,319 E-10	0,01
	003	0,0000	0,0000	-0,0134	-4,9588 E-07	6,5586 E-06	-2,2487 E-11	0,04
	004	0,0000	0,0000	0,0000	1,5558 E-07	1,1091 E-06	-8,6667 E-12	0,00
	005	0,0000	0,0000	-0,0001	3,8382 E-07	2,7323 E-06	-2,1363 E-11	0,00
01160	002	0,0000	0,0000	-0,0061	1,3647 E-05	4,3699 E-05	-1,5312 E-09	0,02
	003	0,0000	0,0000	-0,0138	-1,4124 E-06	8,2821 E-06	-1,633 E-10	0,04
	004	0,0000	0,0000	-0,0001	5,4895 E-08	1,3988 E-06	-3,519 E-11	0,00
	005	0,0000	0,0000	-0,0003	1,3611 E-07	3,4459 E-06	-8,6733 E-11	0,00
01161	002	0,0000	0,0000	-0,0085	1,4237 E-05	4,6019 E-05	-5,1664 E-09	0,03
	003	0,0000	0,0000	-0,0142	-2,1394 E-06	8,8482 E-06	-7,1234 E-10	0,04
	004	0,0000	0,0000	-0,0002	4,7316 E-09	1,4879 E-06	-1,4542 E-10	0,00
	005	0,0000	0,0000	-0,0005	1,2935 E-08	3,6653 E-06	-3,5839 E-10	0,00
01162	002	0,0000	0,0000	-0,0107	1,8286 E-05	3,779 E-05	1,4782 E-08	0,03
	003	0,0000	0,0000	-0,0146	-2,3245 E-06	7,483 E-06	5,696 E-09	0,04
	004	0,0000	0,0000	-0,0003	6,019 E-08	1,2419 E-06	6,6463 E-10	0,00
	005	0,0000	0,0000	-0,0006	1,5006 E-07	3,0594 E-06	1,6355 E-09	0,00
01163	002	0,0000	0,0000	-0,0157	2,407 E-05	-4,1552 E-06	-1,4431 E-09	0,05
	003	0,0000	0,0000	-0,0139	-5,3717 E-06	-6,2619 E-07	7,0009 E-10	0,04
	004	0,0000	0,0000	-0,0003	-1,6603 E-07	-1,4934 E-08	2,6187 E-11	0,00
	005	0,0000	0,0000	-0,0006	-4,061 E-07	-3,5498 E-08	6,575 E-11	0,00
01164	002	0,0000	0,0000	-0,0148	1,8375 E-05	-1,855 E-07	-1,6502 E-08	0,04
	003	0,0000	0,0000	-0,0141	-5,5994 E-06	2,6777 E-08	-1,6892 E-09	0,04
	004	0,0000	0,0000	-0,0003	-2,6903 E-07	6,6737 E-08	-2,5576 E-10	0,00
	005	0,0000	0,0000	-0,0007	-6,6009 E-07	1,6531 E-07	-6,2973 E-10	0,00
01165	002	0,0000	0,0000	-0,0141	1,6481 E-05	-5,2902 E-06	3,1318 E-10	0,04
	003	0,0000	0,0000	-0,0143	-5,3962 E-06	-4,6579 E-07	8,4731 E-11	0,04
	004	0,0000	0,0000	-0,0003	-2,7299 E-07	-8,5015 E-08	1,9399 E-11	0,00
	005	0,0000	0,0000	-0,0007	-6,7 E-07	-2,0915 E-07	4,7777 E-11	0,00
01166	002	0,0000	0,0000	-0,0134	1,7185 E-05	1,7318 E-06	8,3508 E-09	0,04
	003	0,0000	0,0000	-0,0146	-4,7026 E-06	4,8463 E-07	1,3575 E-09	0,04
	004	0,0000	0,0000	-0,0003	-1,846 E-07	8,2664 E-08	2,9629 E-10	0,00
	005	0,0000	0,0000	-0,0007	-4,5231 E-07	2,0376 E-07	7,3064 E-10	0,00
01167	002	0,0000	0,0000	-0,0127	1,7841 E-05	-2,0119 E-07	-8,3889 E-10	0,04
	003	0,0000	0,0000	-0,0147	-3,9216 E-06	3,2702 E-07	-3,0441 E-10	0,04
	004	0,0000	0,0000	-0,0003	-9,1233 E-08	2,0819 E-08	-9,5146 E-12	0,00
	005	0,0000	0,0000	-0,0007	-2,2241 E-07	5,1042 E-08	-2,287 E-11	0,00
01168	002	0,0000	0,0000	-0,0164	3,6064 E-05	-8,4013 E-06	-5,5163 E-08	0,05
	003	0,0000	0,0000	-0,0136	-4,1122 E-06	-1,6294 E-06	9,7642 E-10	0,04
	004	0,0000	0,0000	-0,0002	1,844 E-07	-1,3889 E-07	-7,183 E-10	0,00
	005	0,0000	0,0000	-0,0006	4,5817 E-07	-3,4039 E-07	-1,7744 E-09	0,00
01169	002	0,0000	0,0000	-0,0160	4,9723 E-05	-8,3387 E-06	-9,2698 E-09	0,05
	003	0,0000	0,0000	-0,0135	-2,8165 E-06	-1,6202 E-06	-1,7276 E-09	0,04
	004	0,0000	0,0000	-0,0002	5,5596 E-07	-1,3251 E-07	-3,4396 E-10	0,00
	005	0,0000	0,0000	-0,0006	1,3746 E-06	-3,2457 E-07	-8,481 E-10	0,00
01170	002	0,0000	0,0000	-0,0156	6,1856 E-05	-6,791 E-06	-1,5011 E-09	0,05
	003	0,0000	0,0000	-0,0134	-1,3897 E-06	-1,3625 E-06	2,2262 E-10	0,04
	004	0,0000	0,0000	-0,0002	9,2285 E-07	-8,0562 E-08	3,8412 E-12	0,00
	005	0,0000	0,0000	-0,0006	2,2794 E-06	-1,9643 E-07	9,2778 E-12	0,00
01171	002	0,0000	0,0000	-0,0153	7,181 E-05	-5,9777 E-06	-9,0223 E-09	0,05
	003	0,0000	0,0000	-0,0133	-2,528 E-07	-1,2374 E-06	-5,9451 E-10	0,04

Nodi - Spostamenti per condizioni di carico non sismiche

Nodo	CC	Sx	Sy	Sz	Θ x	Θ y	Θ z	σ t
		[cm]	[cm]	[cm]	[rad]	[rad]	[rad]	[N/mm²]
	004	0,0000	0,0000	-0,0002	1,2322 E-06	-4,8988 E-08	-2,1433 E-10	0,00
	005	0,0000	0,0000	-0,0006	3,0424 E-06	-1,1851 E-07	-5,2904 E-10	0,00
01172	002	0,0000	0,0000	-0,0151	7,5695 E-05	-5,0435 E-06	1,1288 E-08	0,05
	003	0,0000	0,0000	-0,0133	4,7592 E-07	-1,0784 E-06	9,6972 E-10	0,04
	004	0,0000	0,0000	-0,0002	1,407 E-06	-1,3788 E-08	2,8649 E-10	0,00
	005	0,0000	0,0000	-0,0006	3,4735 E-06	-3,1609 E-08	7,0651 E-10	0,00
01173	002	0,0000	0,0000	-0,0148	7,7701 E-05	-5,1069 E-06	-7,3295 E-10	0,04
	003	0,0000	0,0000	-0,0132	7,5279 E-07	-1,0657 E-06	1,3783 E-11	0,04
	004	0,0000	0,0000	-0,0002	1,5031 E-06	-4,4685 E-09	-2,2774 E-11	0,00
	005	0,0000	0,0000	-0,0006	3,7107 E-06	-8,5458 E-09	-5,6376 E-11	0,00
01174	002	0,0000	0,0000	-0,0146	7,3863 E-05	-4,636 E-06	-1,6955 E-09	0,04
	003	0,0000	0,0000	-0,0131	6,0666 E-07	-1,0006 E-06	-8,7458 E-10	0,04
	004	0,0000	0,0000	-0,0002	1,4535 E-06	1,4463 E-08	-1,8814 E-10	0,00
	005	0,0000	0,0000	-0,0006	3,5883 E-06	3,8271 E-08	-4,6455 E-10	0,00
01175	002	0,0000	0,0000	-0,0144	6,4787 E-05	-4,7235 E-06	2,6576 E-08	0,04
	003	0,0000	0,0000	-0,0131	1,685 E-07	-9,8785 E-07	1,091 E-09	0,04
	004	0,0000	0,0000	-0,0002	1,2702 E-06	2,2647 E-08	5,4686 E-10	0,00
	005	0,0000	0,0000	-0,0006	3,1359 E-06	5,8571 E-08	1,3498 E-09	0,00
01176	002	0,0000	0,0000	-0,0141	5,3369 E-05	-3,9331 E-06	4,3062 E-09	0,04
	003	0,0000	0,0000	-0,0130	-5,8888 E-07	-1,0375 E-06	6,4058 E-12	0,04
	004	0,0000	0,0000	-0,0002	1,0033 E-06	4,9059 E-08	5,7211 E-11	0,00
	005	0,0000	0,0000	-0,0006	2,4772 E-06	1,2395 E-07	1,4133 E-10	0,00
01177	002	0,0000	0,0000	-0,0140	3,7503 E-05	-4,2417 E-06	2,6041 E-08	0,04
	003	0,0000	0,0000	-0,0130	-1,5745 E-06	-1,044 E-06	6,4709 E-10	0,04
	004	0,0000	0,0000	-0,0002	6,3182 E-07	4,4658 E-08	3,996 E-10	0,00
	005	0,0000	0,0000	-0,0006	1,56 E-06	1,131 E-07	9,8655 E-10	0,00
01178	002	0,0000	0,0000	-0,0137	2,1535 E-05	-6,9165 E-06	9,1525 E-08	0,04
	003	0,0000	0,0000	-0,0129	-2,7917 E-06	-1,2035 E-06	1,4342 E-09	0,04
	004	0,0000	0,0000	-0,0002	2,6483 E-07	-9,4924 E-09	2,018 E-09	0,00
	005	0,0000	0,0000	-0,0006	6,5413 E-07	-2,0662 E-08	4,9856 E-09	0,00
01179	002	0,0000	0,0000	-0,0109	1,7389 E-05	-3,2714 E-05	-6,0717 E-09	0,03
	003	0,0000	0,0000	-0,0147	-2,6351 E-06	-6,0664 E-06	-4,4618 E-09	0,04
	004	0,0000	0,0000	-0,0003	4,2247 E-08	-1,0858 E-06	-5,7839 E-10	0,00
	005	0,0000	0,0000	-0,0007	1,0623 E-07	-2,6755 E-06	-1,4251 E-09	0,00
01180	002	0,0000	0,0000	-0,0090	1,2192 E-05	-4,2585 E-05	2,12 E-09	0,03
	003	0,0000	0,0000	-0,0143	-2,7949 E-06	-8,0314 E-06	6,5447 E-10	0,04
	004	0,0000	0,0000	-0,0002	-3,6174 E-08	-1,4121 E-06	9,2502 E-11	0,00
	005	0,0000	0,0000	-0,0005	-8,7127 E-08	-3,4794 E-06	2,2788 E-10	0,00
01181	002	0,0000	0,0000	-0,0070	9,8851 E-06	-3,9369 E-05	1,6164 E-11	0,02
	003	0,0000	0,0000	-0,0140	-2,4395 E-06	-7,7181 E-06	2,4554 E-11	0,04
	004	0,0000	0,0000	-0,0001	-2,5933 E-08	-1,3183 E-06	2,604 E-12	0,00
	005	0,0000	0,0000	-0,0003	-6,2067 E-08	-3,2479 E-06	6,412 E-12	0,00
01182	002	0,0000	0,0000	-0,0054	8,4506 E-06	-2,8867 E-05	-3,5894 E-10	0,02
	003	0,0000	0,0000	-0,0136	-1,971 E-06	-6,2335 E-06	-7,9557 E-11	0,04
	004	0,0000	0,0000	-0,0001	2,6887 E-09	-9,895 E-07	-1,8889 E-11	0,00
	005	0,0000	0,0000	-0,0002	8,1561 E-09	-2,437 E-06	-4,668 E-11	0,00
01183	002	0,0000	0,0000	-0,0043	8,8749 E-06	-1,5826 E-05	-9,83 E-10	0,01
	003	0,0000	0,0000	-0,0134	-1,3815 E-06	-4,475 E-06	-1,06 E-12	0,04
	004	0,0000	0,0000	0,0000	6,4049 E-08	-5,7938 E-07	-9,5346 E-12	0,00
	005	0,0000	0,0000	-0,0001	1,5904 E-07	-1,4253 E-06	-2,347 E-11	0,00
01184	002	0,0000	0,0000	-0,0039	7,489 E-06	-9,3291 E-07	8,0325 E-11	0,01
	003	0,0000	0,0000	-0,0132	-1,0273 E-06	-2,6059 E-06	1,3897 E-12	0,04
	004	0,0000	0,0000	0,0000	6,3906 E-08	-1,1291 E-07	1,6041 E-12	0,00
	005	0,0000	0,0000	-0,0001	1,5807 E-07	-2,7443 E-07	3,9634 E-12	0,00
01185	002	0,0000	0,0000	-0,0042	6,2265 E-06	1,4147 E-05	-8,8117 E-10	0,01
	003	0,0000	0,0000	-0,0131	-8,2613 E-07	-9,6856 E-07	-2,499 E-10	0,04
	004	0,0000	0,0000	0,0000	4,316 E-08	3,5532 E-07	-4,2851 E-11	0,00
	005	0,0000	0,0000	-0,0001	1,0625 E-07	8,813 E-07	-1,0573 E-10	0,00
01186	002	0,0000	0,0000	-0,0052	5,0728 E-06	2,7516 E-05	-1,1861 E-09	0,02
	003	0,0000	0,0000	-0,0131	-7,6043 E-07	3,6221 E-07	6,2863 E-11	0,04
	004	0,0000	0,0000	-0,0001	5,2444 E-09	7,7557 E-07	-1,271 E-11	0,00
	005	0,0000	0,0000	-0,0002	1,2067 E-08	1,9189 E-06	-3,1443 E-11	0,00
01187	002	0,0000	0,0000	-0,0068	1,984 E-06	3,932 E-05	1,3188 E-10	0,02
	003	0,0000	0,0000	-0,0132	-1,0008 E-06	1,4738 E-06	-6,9567 E-12	0,04
	004	0,0000	0,0000	-0,0001	-1,0177 E-07	1,1479 E-06	3,9791 E-12	0,00
	005	0,0000	0,0000	-0,0003	-2,5268 E-07	2,8384 E-06	9,8532 E-12	0,00
01188	002	0,0000	0,0000	-0,0088	3,1643 E-07	4,3632 E-05	2,1368 E-09	0,03
	003	0,0000	0,0000	-0,0133	-1,329 E-06	2,1277 E-06	-1,8137 E-09	0,04
	004	0,0000	0,0000	-0,0002	-1,8967 E-07	1,3042 E-06	6,0623 E-11	0,00
	005	0,0000	0,0000	-0,0004	-4,7011 E-07	3,2241 E-06	1,5182 E-10	0,00
01189	002	0,0000	0,0000	-0,0108	-1,6706 E-06	3,8834 E-05	-5,1589 E-09	0,03
	003	0,0000	0,0000	-0,0134	-1,7721 E-06	2,3288 E-06	7,2087 E-09	0,04
	004	0,0000	0,0000	-0,0002	-2,9508 E-07	1,1971 E-06	-1,0278 E-10	0,00
	005	0,0000	0,0000	-0,0006	-7,3065 E-07	2,9589 E-06	-2,6206 E-10	0,00
01190	002	0,0000	0,0000	-0,0122	-2,5199 E-06	1,2037 E-05	1,1122 E-07	0,04
	003	0,0000	0,0000	-0,0135	-2,0244 E-06	1,4274 E-06	-2,0071 E-09	0,04
	004	0,0000	0,0000	-0,0003	-3,7163 E-07	4,4912 E-07	3,3405 E-09	0,00
	005	0,0000	0,0000	-0,0007	-9,1984 E-07	1,109 E-06	8,269 E-09	0,00
01191	002	0,0000	0,0000	-0,0121	1,5318 E-06	7,3287 E-06	-3,0298 E-08	0,04

Nodi - Spostamenti per condizioni di carico non sismiche

Nodo	CC	Sx	Sy	Sz	Θ x	Θ y	Θ z	σ t
		[cm]	[cm]	[cm]	[rad]	[rad]	[rad]	[N/mm²]
	003	0,0000	0,0000	-0,0134	-2,0082 E-06	9,3378 E-07	-1,9841 E-10	0,04
	004	0,0000	0,0000	-0,0003	-2,31 E-07	2,931 E-07	-8,3939 E-10	0,00
	005	0,0000	0,0000	-0,0006	-5,7195 E-07	7,2397 E-07	-2,0762 E-09	0,00
01192	002	0,0000	0,0000	-0,0121	2,2027 E-08	1,3283 E-06	-1,1311 E-08	0,04
	003	0,0000	0,0000	-0,0133	-2,3401 E-06	5,3215 E-07	-2,2408 E-10	0,04
	004	0,0000	0,0000	-0,0002	-2,6402 E-07	1,2184 E-07	-3,2643 E-10	0,00
	005	0,0000	0,0000	-0,0006	-6,5325 E-07	3,0107 E-07	-8,0731 E-10	0,00
01193	002	0,0000	0,0000	-0,0122	2,9866 E-06	-6,9085 E-06	-1,2733 E-09	0,04
	003	0,0000	0,0000	-0,0132	-2,5402 E-06	2,0309 E-07	5,7238 E-10	0,04
	004	0,0000	0,0000	-0,0002	-1,8231 E-07	-9,4006 E-08	1,3185 E-11	0,00
	005	0,0000	0,0000	-0,0006	-4,5099 E-07	-2,3213 E-07	3,2265 E-11	0,00
01194	002	0,0000	0,0000	-0,0124	7,0381 E-06	-1,2066 E-05	-7,2479 E-09	0,04
	003	0,0000	0,0000	-0,0131	-2,5955 E-06	6,8782 E-08	-6,2611 E-10	0,04
	004	0,0000	0,0000	-0,0002	-7,5116 E-08	-2,0142 E-07	-2,052 E-10	0,00
	005	0,0000	0,0000	-0,0006	-1,8587 E-07	-4,9717 E-07	-5,0696 E-10	0,00
01195	002	0,0000	0,0000	-0,0127	5,1488 E-06	-1,9885 E-05	1,0953 E-08	0,04
	003	0,0000	0,0000	-0,0130	-2,8032 E-06	-1,0656 E-07	-1,8125 E-10	0,04
	004	0,0000	0,0000	-0,0002	-1,1916 E-07	-3,6522 E-07	2,5164 E-10	0,00
	005	0,0000	0,0000	-0,0006	-2,9467 E-07	-9,0155 E-07	6,224 E-10	0,00
01196	002	0,0000	0,0000	-0,0123	-6,7248 E-06	-2,8365 E-06	-9,847 E-09	0,04
	003	0,0000	0,0000	-0,0136	-2,4719 E-06	5,4555 E-07	-3,5505 E-09	0,04
	004	0,0000	0,0000	-0,0003	-4,9488 E-07	9,0704 E-09	-3,2325 E-10	0,00
	005	0,0000	0,0000	-0,0007	-1,2241 E-06	2,0823 E-08	-7,9777 E-10	0,00
01197	002	0,0000	0,0000	-0,0121	-1,7917 E-05	-7,9765 E-06	8,618 E-09	0,04
	003	0,0000	0,0000	-0,0136	-3,0471 E-06	4,8285 E-07	1,2644 E-09	0,04
	004	0,0000	0,0000	-0,0003	-8,3376 E-07	-1,4769 E-07	7,6823 E-11	0,00
	005	0,0000	0,0000	-0,0007	-2,0618 E-06	-3,6699 E-07	1,856 E-10	0,00
01198	002	0,0000	0,0000	-0,0117	-2,6353 E-05	-8,5463 E-06	1,1338 E-09	0,04
	003	0,0000	0,0000	-0,0137	-3,5438 E-06	5,7621 E-07	-6,854 E-11	0,04
	004	0,0000	0,0000	-0,0003	-1,0973 E-06	-1,7407 E-07	-4,6413 E-12	0,00
	005	0,0000	0,0000	-0,0007	-2,7133 E-06	-4,3234 E-07	-1,2055 E-11	0,00
01199	002	0,0000	0,0000	-0,0113	-3,1831 E-05	-9,7652 E-06	5,4875 E-09	0,03
	003	0,0000	0,0000	-0,0137	-3,9534 E-06	7,5594 E-07	4,5795 E-11	0,04
	004	0,0000	0,0000	-0,0003	-1,262 E-06	-2,3872 E-07	1,1171 E-10	0,00
	005	0,0000	0,0000	-0,0007	-3,1204 E-06	-5,925 E-07	2,7492 E-10	0,00
01200	002	0,0000	0,0000	-0,0108	-3,7692 E-05	-1,2845 E-05	8,9802 E-09	0,03
	003	0,0000	0,0000	-0,0137	-4,387 E-06	5,6892 E-07	1,0836 E-09	0,04
	004	0,0000	0,0000	-0,0003	-1,4369 E-06	-3,7427 E-07	3,8212 E-10	0,00
	005	0,0000	0,0000	-0,0007	-3,5522 E-06	-9,2766 E-07	9,4606 E-10	0,00
01201	002	0,0000	0,0000	-0,0091	-3,9026 E-05	-1,8667 E-05	-1,4669 E-08	0,03
	003	0,0000	0,0000	-0,0137	-4,4488 E-06	-9,4441 E-07	1,3565 E-09	0,04
	004	0,0000	0,0000	-0,0002	-1,4111 E-06	-6,7219 E-07	-1,607 E-10	0,00
	005	0,0000	0,0000	-0,0005	-3,4871 E-06	-1,6634 E-06	-3,9328 E-10	0,00
01202	002	0,0000	0,0000	-0,0083	-3,6535 E-05	-1,1419 E-05	-6,6223 E-09	0,02
	003	0,0000	0,0000	-0,0136	-4,1294 E-06	-7,8903 E-07	7,1182 E-10	0,04
	004	0,0000	0,0000	-0,0002	-1,2878 E-06	-4,229 E-07	2,1908 E-11	0,00
	005	0,0000	0,0000	-0,0004	-3,1815 E-06	-1,0472 E-06	5,7755 E-11	0,00
01203	002	0,0000	0,0000	-0,0080	-3,6765 E-05	-2,3357 E-07	2,4287 E-10	0,02
	003	0,0000	0,0000	-0,0136	-4,1221 E-06	-1,3605 E-07	-3,1259 E-12	0,04
	004	0,0000	0,0000	-0,0002	-1,2798 E-06	-2,4183 E-08	3,208 E-12	0,00
	005	0,0000	0,0000	-0,0004	-3,161 E-06	-6,2005 E-08	7,8451 E-12	0,00
01204	002	0,0000	0,0000	-0,0083	-3,7465 E-05	1,1067 E-05	5,0959 E-10	0,02
	003	0,0000	0,0000	-0,0136	-4,1864 E-06	5,598 E-07	-9,3828 E-10	0,04
	004	0,0000	0,0000	-0,0002	-1,3137 E-06	3,8195 E-07	-1,7012 E-10	0,00
	005	0,0000	0,0000	-0,0004	-3,2442 E-06	9,4169 E-07	-4,226 E-10	0,00
01205	002	0,0000	0,0000	-0,0091	-3,7863 E-05	1,8192 E-05	1,8975 E-08	0,03
	003	0,0000	0,0000	-0,0136	-4,2212 E-06	7,0078 E-07	-2,2144 E-09	0,04
	004	0,0000	0,0000	-0,0002	-1,358 E-06	6,271 E-07	1,0771 E-10	0,00
	005	0,0000	0,0000	-0,0005	-3,3535 E-06	1,5482 E-06	2,604 E-10	0,00
01206	002	0,0000	0,0000	-0,0121	-1,032 E-06	-1,0797 E-05	-8,5017 E-08	0,04
	003	0,0000	0,0000	-0,0135	-1,8699 E-06	-1,3097 E-06	2,6842 E-09	0,04
	004	0,0000	0,0000	-0,0003	-3,1634 E-07	-4,0616 E-07	-2,5073 E-09	0,00
	005	0,0000	0,0000	-0,0007	-7,8228 E-07	-1,0019 E-06	-6,1995 E-09	0,00
01207	002	0,0000	0,0000	-0,0108	-1,245 E-06	-3,777 E-05	5,3487 E-09	0,03
	003	0,0000	0,0000	-0,0133	-1,6923 E-06	-2,1704 E-06	-8,0215 E-09	0,04
	004	0,0000	0,0000	-0,0002	-2,7358 E-07	-1,1508 E-06	8,8064 E-11	0,00
	005	0,0000	0,0000	-0,0006	-6,7678 E-07	-2,8415 E-06	2,2415 E-10	0,00
01208	002	0,0000	0,0000	-0,0088	-3,8892 E-08	-4,422 E-05	-4,3056 E-10	0,03
	003	0,0000	0,0000	-0,0132	-1,293 E-06	-2,0297 E-06	1,1477 E-09	0,04
	004	0,0000	0,0000	-0,0002	-1,8919 E-07	-1,3029 E-06	-1,2594 E-11	0,00
	005	0,0000	0,0000	-0,0004	-4,6834 E-07	-3,2177 E-06	-3,2015 E-11	0,00
01209	002	0,0000	0,0000	-0,0068	2,4922 E-06	-3,8801 E-05	-4,662 E-11	0,02
	003	0,0000	0,0000	-0,0132	-9,3096 E-07	-1,3343 E-06	3,0844 E-11	0,04
	004	0,0000	0,0000	-0,0001	-8,192 E-08	-1,1156 E-06	-1,9012 E-12	0,00
	005	0,0000	0,0000	-0,0003	-2,0331 E-07	-2,7558 E-06	-4,728 E-12	0,00
01210	002	0,0000	0,0000	-0,0052	4,3268 E-06	-2,7526 E-05	-1,8459 E-09	0,02
	003	0,0000	0,0000	-0,0131	-7,8759 E-07	-2,8717 E-07	-2,949 E-10	0,04
	004	0,0000	0,0000	-0,0001	-8,4398 E-09	-7,6313 E-07	-5,9392 E-11	0,00
	005	0,0000	0,0000	-0,0001	-2,1587 E-08	-1,8859 E-06	-1,4647 E-10	0,00

Nodi - Spostamenti per condizioni di carico non sismiche

Nodo	CC	Sx	Sy	Sz	Θ x	Θ y	Θ z	σ t
		[cm]	[cm]	[cm]	[rad]	[rad]	[rad]	[N/mm²]
01211	002	0,0000	0,0000	-0,0042	7,1417 E-06	-1,3971 E-05	-9,4017 E-10	0,01
	003	0,0000	0,0000	-0,0131	-7,4456 E-07	1,04 E-06	1,4259 E-10	0,04
	004	0,0000	0,0000	0,0000	6,8995 E-08	-3,4202 E-07	8,1564 E-13	0,00
	005	0,0000	0,0000	-0,0001	1,6993 E-07	-8,4684 E-07	1,9637 E-12	0,00
01212	002	0,0000	0,0000	-0,0039	7,466 E-06	9,3754 E-07	1,4627 E-10	0,01
	003	0,0000	0,0000	-0,0132	-1,0399 E-06	2,6414 E-06	1,0065 E-11	0,04
	004	0,0000	0,0000	0,0000	6,4613 E-08	1,1887 E-07	3,1576 E-12	0,00
	005	0,0000	0,0000	-0,0001	1,5962 E-07	2,9013 E-07	7,787 E-12	0,00
01213	002	0,0000	0,0000	-0,0043	8,1519 E-06	1,5801 E-05	-8,37 E-11	0,01
	003	0,0000	0,0000	-0,0134	-1,4277 E-06	4,4584 E-06	-2,9836 E-11	0,04
	004	0,0000	0,0000	0,0000	4,899 E-08	5,7847 E-07	-1,005 E-11	0,00
	005	0,0000	0,0000	-0,0001	1,2154 E-07	1,4236 E-06	-2,4853 E-11	0,00
01214	002	0,0000	0,0000	-0,0054	9,2108 E-06	2,8842 E-05	-1,2942 E-09	0,02
	003	0,0000	0,0000	-0,0136	-1,8954 E-06	6,2319 E-06	-2,7817 E-11	0,04
	004	0,0000	0,0000	-0,0001	2,3279 E-08	9,8823 E-07	-1,2453 E-11	0,00
	005	0,0000	0,0000	-0,0002	5,8552 E-08	2,434 E-06	-3,0624 E-11	0,00
01215	002	0,0000	0,0000	-0,0070	9,6834 E-06	3,9593 E-05	7,2059 E-11	0,02
	003	0,0000	0,0000	-0,0140	-2,4443 E-06	7,7312 E-06	-5,2544 E-12	0,04
	004	0,0000	0,0000	-0,0001	-2,6997 E-08	1,3217 E-06	7,3168 E-13	0,00
	005	0,0000	0,0000	-0,0003	-6,5106 E-08	3,2561 E-06	1,8104 E-12	0,00
01216	002	0,0000	0,0000	-0,0090	1,2664 E-05	4,192 E-05	-5,4893 E-09	0,03
	003	0,0000	0,0000	-0,0143	-2,7162 E-06	7,9105 E-06	-2,1174 E-09	0,04
	004	0,0000	0,0000	-0,0002	-2,0018 E-08	1,3883 E-06	-2,8205 E-10	0,00
	005	0,0000	0,0000	-0,0005	-4,7704 E-08	3,4205 E-06	-6,9463 E-10	0,00
01217	002	0,0000	0,0000	-0,0109	1,7277 E-05	3,3725 E-05	3,4785 E-09	0,03
	003	0,0000	0,0000	-0,0147	-2,615 E-06	6,2022 E-06	3,2577 E-09	0,04
	004	0,0000	0,0000	-0,0003	4,4625 E-08	1,1116 E-06	4,0923 E-10	0,00
	005	0,0000	0,0000	-0,0007	1,1169 E-07	2,7391 E-06	1,008 E-09	0,00
01218	002	0,0000	0,0000	-0,0120	-1,4175 E-06	-6,5959 E-06	3,59 E-08	0,04
	003	0,0000	0,0000	-0,0134	-2,0705 E-06	-8,4765 E-07	7,4259 E-10	0,04
	004	0,0000	0,0000	-0,0003	-2,9921 E-07	-2,661 E-07	9,7952 E-10	0,00
	005	0,0000	0,0000	-0,0006	-7,3983 E-07	-6,5658 E-07	2,4198 E-09	0,00
01219	002	0,0000	0,0000	-0,0121	2,7058 E-06	1,3429 E-06	2,9235 E-08	0,04
	003	0,0000	0,0000	-0,0133	-2,2656 E-06	-4,4397 E-07	7,5128 E-11	0,04
	004	0,0000	0,0000	-0,0002	-1,8382 E-07	-5,0328 E-08	7,9436 E-10	0,00
	005	0,0000	0,0000	-0,0006	-4,5462 E-07	-1,2408 E-07	1,9625 E-09	0,00
01220	002	0,0000	0,0000	-0,0122	3,7003 E-06	2,3681 E-06	9,9025 E-10	0,04
	003	0,0000	0,0000	-0,0132	-2,3631 E-06	-3,2529 E-07	-1,5909 E-10	0,04
	004	0,0000	0,0000	-0,0002	-1,5313 E-07	-2,3722 E-08	1,0284 E-11	0,00
	005	0,0000	0,0000	-0,0006	-3,7873 E-07	-5,8662 E-08	2,5427 E-11	0,00
01221	002	0,0000	0,0000	-0,0124	4,3877 E-06	1,4745 E-05	-9,4072 E-10	0,04
	003	0,0000	0,0000	-0,0131	-2,6017 E-06	1,6847 E-08	3,8456 E-10	0,04
	004	0,0000	0,0000	-0,0002	-1,3279 E-07	2,7116 E-07	-5,0275 E-12	0,00
	005	0,0000	0,0000	-0,0006	-3,2837 E-07	6,6915 E-07	-1,242 E-11	0,00
01222	002	0,0000	0,0000	-0,0127	7,2713 E-06	1,9827 E-05	-2,8111 E-08	0,04
	003	0,0000	0,0000	-0,0130	-2,8175 E-06	1,1431 E-07	1,6295 E-09	0,04
	004	0,0000	0,0000	-0,0002	-5,9215 E-08	3,6427 E-07	-5,8851 E-10	0,00
	005	0,0000	0,0000	-0,0006	-1,4659 E-07	8,9871 E-07	-1,4541 E-09	0,00
01223	002	0,0000	0,0000	-0,0123	-7,9958 E-06	3,0867 E-06	1,4545 E-08	0,04
	003	0,0000	0,0000	-0,0136	-2,47 E-06	-4,9407 E-07	4,4978 E-09	0,04
	004	0,0000	0,0000	-0,0003	-5,1954 E-07	9,5452 E-10	4,0642 E-10	0,00
	005	0,0000	0,0000	-0,0007	-1,2838 E-06	4,0523 E-09	1,0019 E-09	0,00
01224	002	0,0000	0,0000	-0,0120	-1,6774 E-05	7,7948 E-06	2,5108 E-09	0,04
	003	0,0000	0,0000	-0,0136	-2,8759 E-06	-4,6767 E-07	-6,3383 E-10	0,04
	004	0,0000	0,0000	-0,0003	-7,8859 E-07	1,4249 E-07	1,1041 E-10	0,00
	005	0,0000	0,0000	-0,0007	-1,9482 E-06	3,5382 E-07	2,7412 E-10	0,00
01225	002	0,0000	0,0000	-0,0116	-2,5086 E-05	8,6035 E-06	-2,6703 E-09	0,03
	003	0,0000	0,0000	-0,0136	-3,352 E-06	-5,9003 E-07	4,3857 E-11	0,04
	004	0,0000	0,0000	-0,0003	-1,0364 E-06	1,7702 E-07	-2,5639 E-11	0,00
	005	0,0000	0,0000	-0,0007	-2,5601 E-06	4,3922 E-07	-6,2581 E-11	0,00
01226	002	0,0000	0,0000	-0,0112	-3,3036 E-05	9,6609 E-06	3,2526 E-09	0,03
	003	0,0000	0,0000	-0,0136	-3,8539 E-06	-7,7027 E-07	7,4595 E-10	0,04
	004	0,0000	0,0000	-0,0003	-1,2824 E-06	2,3113 E-07	3,1456 E-10	0,00
	005	0,0000	0,0000	-0,0007	-3,1676 E-06	5,7293 E-07	7,7997 E-10	0,00
01227	002	0,0000	0,0000	-0,0107	-3,598 E-05	1,2943 E-05	-5,2602 E-09	0,03
	003	0,0000	0,0000	-0,0137	-4,1258 E-06	-6,0546 E-07	-8,3797 E-10	0,04
	004	0,0000	0,0000	-0,0003	-1,3639 E-06	3,6901 E-07	-2,326 E-10	0,00
	005	0,0000	0,0000	-0,0006	-3,3685 E-06	9,1324 E-07	-5,7499 E-10	0,00
01228	002	0,0000	0,0000	-0,0169	4,1099 E-05	1,725 E-06	-5,2932 E-08	0,05
	003	0,0000	0,0000	-0,0137	-3,2405 E-06	6,8441 E-08	-9,7214 E-10	0,04
	004	0,0000	0,0000	-0,0003	2,4393 E-07	-1,2005 E-07	-4,9554 E-10	0,00
	005	0,0000	0,0000	-0,0006	6,0352 E-07	-2,9678 E-07	-1,2209 E-09	0,00
01229	002	0,0000	0,0000	-0,0170	5,9748 E-05	2,1046 E-06	-1,2236 E-08	0,05
	003	0,0000	0,0000	-0,0137	-1,1214 E-06	7,5476 E-08	-1,9081 E-09	0,04
	004	0,0000	0,0000	-0,0002	6,5971 E-07	-1,0658 E-07	-3,4214 E-10	0,00
	005	0,0000	0,0000	-0,0006	1,6279 E-06	-2,6353 E-07	-8,4284 E-10	0,00
01230	002	0,0000	0,0000	-0,0171	7,7139 E-05	3,2824 E-06	-8,351 E-09	0,05
	003	0,0000	0,0000	-0,0137	1,1804 E-06	2,1894 E-07	-1,4157 E-10	0,04
	004	0,0000	0,0000	-0,0002	1,0859 E-06	-6,6795 E-08	-5,4139 E-11	0,00

Nodi - Spostamenti per condizioni di carico non sismiche

Nodo	CC	Sx	Sy	Sz	Θ x	Θ y	Θ z	σ t
		[cm]	[cm]	[cm]	[rad]	[rad]	[rad]	[N/mm²]
	005	0,0000	0,0000	-0,0006	2,6777 E-06	-1,6545 E-07	-1,3326 E-10	0,00
01231	002	0,0000	0,0000	-0,0173	9,2453 E-05	4,2026 E-06	-2,0408 E-09	0,05
	003	0,0000	0,0000	-0,0137	3,0951 E-06	2,9578 E-07	-4,8237 E-10	0,04
	004	0,0000	0,0000	-0,0002	1,4416 E-06	-4,2309 E-08	-9,1721 E-11	0,00
	005	0,0000	0,0000	-0,0006	3,5541 E-06	-1,0505 E-07	-2,2597 E-10	0,00
01232	002	0,0000	0,0000	-0,0176	1,029 E-04	4,6845 E-06	-1,1767 E-09	0,05
	003	0,0000	0,0000	-0,0137	4,4668 E-06	3,2134 E-07	-4,7099 E-10	0,04
	004	0,0000	0,0000	-0,0002	1,6807 E-06	-3,1242 E-08	-3,3272 E-11	0,00
	005	0,0000	0,0000	-0,0006	4,1431 E-06	-7,772 E-08	-8,172 E-11	0,00
01233	002	0,0000	0,0000	-0,0178	1,0691 E-04	4,4446 E-06	-1,647 E-08	0,05
	003	0,0000	0,0000	-0,0137	5,1213 E-06	2,5158 E-07	-8,4797 E-10	0,04
	004	0,0000	0,0000	-0,0002	1,768 E-06	-3,5087 E-08	-6,115 E-11	0,00
	005	0,0000	0,0000	-0,0006	4,3581 E-06	-8,7173 E-08	-1,4972 E-10	0,00
01234	002	0,0000	0,0000	-0,0181	1,1043 E-04	5,1501 E-06	3,8965 E-08	0,05
	003	0,0000	0,0000	-0,0137	5,1782 E-06	2,6825 E-07	5,5603 E-09	0,04
	004	0,0000	0,0000	-0,0002	1,7752 E-06	-2,2306 E-08	9,7143 E-10	0,00
	005	0,0000	0,0000	-0,0006	4,3755 E-06	-5,5661 E-08	2,393 E-09	0,00
01235	002	0,0000	0,0000	-0,0183	1,0761 E-04	5,6274 E-06	2,706 E-09	0,05
	003	0,0000	0,0000	-0,0137	4,5531 E-06	2,7121 E-07	-2,8809 E-10	0,04
	004	0,0000	0,0000	-0,0002	1,644 E-06	-1,5371 E-08	-4,0981 E-11	0,00
	005	0,0000	0,0000	-0,0006	4,0522 E-06	-3,8542 E-08	-1,0099 E-10	0,00
01236	002	0,0000	0,0000	-0,0186	1,0253 E-04	5,8032 E-06	-5,9231 E-09	0,06
	003	0,0000	0,0000	-0,0137	3,1579 E-06	2,7537 E-07	-9,9519 E-10	0,04
	004	0,0000	0,0000	-0,0002	1,4041 E-06	-8,7158 E-09	-1,6556 E-10	0,00
	005	0,0000	0,0000	-0,0006	3,4611 E-06	-2,2147 E-08	-4,0773 E-10	0,00
01237	002	0,0000	0,0000	-0,0189	8,9395 E-05	7,5081 E-06	1,8848 E-08	0,06
	003	0,0000	0,0000	-0,0138	7,1608 E-07	5,2546 E-07	2,8875 E-09	0,04
	004	0,0000	0,0000	-0,0002	9,766 E-07	3,8217 E-08	4,8173 E-10	0,00
	005	0,0000	0,0000	-0,0006	2,4079 E-06	9,345 E-08	1,1865 E-09	0,00
01238	002	0,0000	0,0000	-0,0194	6,8039 E-05	9,7714 E-06	5,6272 E-08	0,06
	003	0,0000	0,0000	-0,0138	-2,6751 E-06	8,6658 E-07	8,0902 E-09	0,04
	004	0,0000	0,0000	-0,0002	3,8226 E-07	1,0208 E-07	1,3569 E-09	0,00
	005	0,0000	0,0000	-0,0006	9,4381 E-07	2,5076 E-07	3,3419 E-09	0,00
01239	002	0,0000	0,0000	-0,0200	4,322 E-05	1,5376 E-05	5,1918 E-08	0,06
	003	0,0000	0,0000	-0,0139	-6,5487 E-06	1,6988 E-06	6,2689 E-09	0,04
	004	0,0000	0,0000	-0,0002	-2,8343 E-07	2,4711 E-07	1,0798 E-09	0,00
	005	0,0000	0,0000	-0,0006	-6,9595 E-07	6,0801 E-07	2,6589 E-09	0,00
01240	002	0,0000	0,0000	-0,0165	3,6654 E-05	9,2011 E-06	3,3602 E-08	0,05
	003	0,0000	0,0000	-0,0136	-3,9916 E-06	1,7552 E-06	-1,2304 E-09	0,04
	004	0,0000	0,0000	-0,0002	2,0978 E-07	1,6312 E-07	3,6683 E-10	0,00
	005	0,0000	0,0000	-0,0006	5,1994 E-07	4,0089 E-07	9,0572 E-10	0,00
01241	002	0,0000	0,0000	-0,0160	4,8794 E-05	7,9279 E-06	2,7731 E-09	0,05
	003	0,0000	0,0000	-0,0135	-2,8581 E-06	1,5305 E-06	1,071 E-09	0,04
	004	0,0000	0,0000	-0,0002	5,4124 E-07	1,214 E-07	1,7098 E-10	0,00
	005	0,0000	0,0000	-0,0006	1,3372 E-06	2,98 E-07	4,2144 E-10	0,00
01242	002	0,0000	0,0000	-0,0156	6,2518 E-05	7,1507 E-06	5,9715 E-10	0,05
	003	0,0000	0,0000	-0,0134	-1,434 E-06	1,4729 E-06	-1,3684 E-10	0,04
	004	0,0000	0,0000	-0,0002	9,3234 E-07	9,5227 E-08	-8,1384 E-12	0,00
	005	0,0000	0,0000	-0,0006	2,3014 E-06	2,3344 E-07	-2,0007 E-11	0,00
01243	002	0,0000	0,0000	-0,0153	7,0688 E-05	5,6649 E-06	2,2552 E-08	0,05
	003	0,0000	0,0000	-0,0133	-2,9677 E-07	1,2325 E-06	8,8415 E-10	0,04
	004	0,0000	0,0000	-0,0002	1,2136 E-06	4,6396 E-08	4,6137 E-10	0,00
	005	0,0000	0,0000	-0,0006	2,9947 E-06	1,1301 E-07	1,1383 E-09	0,00
01244	002	0,0000	0,0000	-0,0150	7,7013 E-05	5,5143 E-06	-2,9017 E-09	0,05
	003	0,0000	0,0000	-0,0133	4,3222 E-07	1,1535 E-06	-9,3569 E-10	0,04
	004	0,0000	0,0000	-0,0002	1,4256 E-06	2,854 E-08	-1,3408 E-10	0,00
	005	0,0000	0,0000	-0,0006	3,5175 E-06	6,8944 E-08	-3,2997 E-10	0,00
01245	002	0,0000	0,0000	-0,0148	7,7723 E-05	4,9911 E-06	-5,1125 E-10	0,04
	003	0,0000	0,0000	-0,0132	6,9744 E-07	1,0938 E-06	-5,9596 E-11	0,04
	004	0,0000	0,0000	-0,0002	1,5017 E-06	6,6464 E-09	-4,3424 E-12	0,00
	005	0,0000	0,0000	-0,0006	3,705 E-06	1,4895 E-08	-1,0612 E-11	0,00
01246	002	0,0000	0,0000	-0,0146	7,2768 E-05	5,0251 E-06	1,2628 E-08	0,04
	003	0,0000	0,0000	-0,0131	5,7996 E-07	1,0451 E-06	1,1395 E-09	0,04
	004	0,0000	0,0000	-0,0002	1,4343 E-06	-6,6944 E-10	4,0844 E-10	0,00
	005	0,0000	0,0000	-0,0006	3,5387 E-06	-3,2075 E-09	1,0076 E-09	0,00
01247	002	0,0000	0,0000	-0,0143	6,581 E-05	4,5318 E-06	-1,5856 E-08	0,04
	003	0,0000	0,0000	-0,0131	1,1549 E-07	1,0411 E-06	-7,3921 E-10	0,04
	004	0,0000	0,0000	-0,0002	1,287 E-06	-2,1874 E-08	-2,8418 E-10	0,00
	005	0,0000	0,0000	-0,0006	3,1754 E-06	-5,5602 E-08	-7,0092 E-10	0,00
01248	002	0,0000	0,0000	-0,0141	5,3205 E-05	4,1872 E-06	-5,2245 E-09	0,04
	003	0,0000	0,0000	-0,0130	-5,9186 E-07	1,0401 E-06	2,9069 E-11	0,04
	004	0,0000	0,0000	-0,0002	1,0039 E-06	-3,6095 E-08	-6,3529 E-11	0,00
	005	0,0000	0,0000	-0,0006	2,4769 E-06	-9,0753 E-08	-1,5685 E-10	0,00
01249	002	0,0000	0,0000	-0,0139	3,8352 E-05	3,9716 E-06	-3,6541 E-08	0,04
	003	0,0000	0,0000	-0,0130	-1,5974 E-06	1,1594 E-06	-6,9114 E-10	0,04
	004	0,0000	0,0000	-0,0002	6,5295 E-07	-4,8016 E-08	-6,1797 E-10	0,00
	005	0,0000	0,0000	-0,0006	1,6109 E-06	-1,2028 E-07	-1,5251 E-09	0,00
01250	002	0,0000	0,0000	-0,0137	2,1545 E-05	7,5767 E-06	-1,2586 E-07	0,04
	003	0,0000	0,0000	-0,0129	-2,831 E-06	1,2145 E-06	-1,5327 E-09	0,04

Nodi - Spostamenti per condizioni di carico non sismiche

Nodo	CC	Sx	Sy	Sz	Θ x	Θ y	Θ z	σ t
		[cm]	[cm]	[cm]	[rad]	[rad]	[rad]	[N/mm²]
	004	0,0000	0,0000	-0,0002	2,6885 E-07	3,0754 E-08	-2,6478 E-09	0,00
	005	0,0000	0,0000	-0,0006	6,6326 E-07	7,4224 E-08	-6,5357 E-09	0,00
01251	002	0,0000	0,0000	-0,0157	2,2354 E-05	3,8409 E-06	1,4265 E-10	0,05
	003	0,0000	0,0000	-0,0139	-5,575 E-06	6,0871 E-07	-3,6235 E-10	0,04
	004	0,0000	0,0000	-0,0003	-2,0656 E-07	8,6192 E-09	-4,5269 E-11	0,00
	005	0,0000	0,0000	-0,0006	-5,0644 E-07	2,0501 E-08	-1,1215 E-10	0,00
01252	002	0,0000	0,0000	-0,0148	2,0494 E-05	3,4537 E-06	-1,9735 E-09	0,04
	003	0,0000	0,0000	-0,0141	-5,3215 E-06	3,6203 E-07	-3,668 E-10	0,04
	004	0,0000	0,0000	-0,0003	-2,0785 E-07	1,6636 E-08	-1,6468 E-10	0,00
	005	0,0000	0,0000	-0,0007	-5,0973 E-07	4,0548 E-08	-4,0608 E-10	0,00
01253	002	0,0000	0,0000	-0,0141	1,6365 E-05	-2,2074 E-07	-1,153 E-09	0,04
	003	0,0000	0,0000	-0,0143	-5,3356 E-06	-1,8602 E-07	-3,2657 E-10	0,04
	004	0,0000	0,0000	-0,0003	-2,6113 E-07	-5,557 E-08	-6,11 E-11	0,00
	005	0,0000	0,0000	-0,0007	-6,4115 E-07	-1,3713 E-07	-1,5045 E-10	0,00
01254	002	0,0000	0,0000	-0,0134	1,4902 E-05	1,7729 E-06	5,331 E-09	0,04
	003	0,0000	0,0000	-0,0145	-5,0234 E-06	-2,1501 E-08	3,4105 E-10	0,04
	004	0,0000	0,0000	-0,0003	-2,4564 E-07	1,1121 E-08	5,9909 E-11	0,00
	005	0,0000	0,0000	-0,0007	-6,0308 E-07	2,7419 E-08	1,476 E-10	0,00
01255	002	0,0000	0,0000	-0,0127	2,0235 E-05	-7,1773 E-07	2,1724 E-09	0,04
	003	0,0000	0,0000	-0,0147	-3,5438 E-06	-4,8025 E-07	1,8362 E-10	0,04
	004	0,0000	0,0000	-0,0003	-1,7637 E-08	-4,8916 E-08	1,2921 E-11	0,00
	005	0,0000	0,0000	-0,0007	-4,1421 E-08	-1,2032 E-07	3,1658 E-11	0,00
01256	002	0,0000	0,0000	-0,0107	1,7776 E-05	-3,6608 E-05	-8,5576 E-09	0,03
	003	0,0000	0,0000	-0,0146	-2,3749 E-06	-7,2692 E-06	-4,2601 E-09	0,04
	004	0,0000	0,0000	-0,0003	5,033 E-08	-1,2033 E-06	-4,2241 E-10	0,00
	005	0,0000	0,0000	-0,0006	1,2552 E-07	-2,9643 E-06	-1,0391 E-09	0,00
01257	002	0,0000	0,0000	-0,0085	1,4552 E-05	-4,6577 E-05	2,4101 E-09	0,03
	003	0,0000	0,0000	-0,0142	-2,0713 E-06	-8,9326 E-06	8,7774 E-10	0,04
	004	0,0000	0,0000	-0,0002	2,0384 E-08	-1,5024 E-06	1,1013 E-10	0,00
	005	0,0000	0,0000	-0,0005	5,1389 E-08	-3,7013 E-06	2,7116 E-10	0,00
01258	002	0,0000	0,0000	-0,0061	1,4025 E-05	-4,4025 E-05	9,4515 E-12	0,02
	003	0,0000	0,0000	-0,0137	-1,35 E-06	-8,3218 E-06	7,7506 E-11	0,04
	004	0,0000	0,0000	-0,0001	6,648 E-08	-1,4055 E-06	7,1056 E-12	0,00
	005	0,0000	0,0000	-0,0003	1,6462 E-07	-3,4625 E-06	1,7478 E-11	0,00
01259	002	0,0000	0,0000	-0,0041	1,506 E-05	-3,5048 E-05	4,6384 E-10	0,01
	003	0,0000	0,0000	-0,0134	-5,3982 E-07	-6,5646 E-06	-7,3766 E-11	0,04
	004	0,0000	0,0000	0,0000	1,4815 E-07	-1,1101 E-06	3,8951 E-12	0,00
	005	0,0000	0,0000	-0,0001	3,6558 E-07	-2,7348 E-06	9,6711 E-12	0,00
01260	002	0,0000	0,0000	-0,0026	1,7286 E-05	-2,4593 E-05	-1,0921 E-09	0,01
	003	0,0000	0,0000	-0,0131	2,37 E-07	-4,5273 E-06	-1,1434 E-10	0,04
	004	0,0000	0,0000	0,0000	2,4235 E-07	-7,6903 E-07	-2,5949 E-11	0,00
	005	0,0000	0,0000	0,0000	5,9748 E-07	-1,8945 E-06	-6,3951 E-11	0,00
01261	002	0,0000	0,0000	-0,0017	2,0517 E-05	-1,3441 E-05	-2,6641 E-09	0,01
	003	0,0000	0,0000	-0,0129	8,5856 E-07	-2,2856 E-06	-6,4733 E-10	0,04
	004	0,0000	0,0000	0,0000	3,3359 E-07	-4,051 E-07	-9,5387 E-11	0,00
	005	0,0000	0,0000	0,0001	8,2217 E-07	-9,9807 E-07	-2,3493 E-10	0,00
01262	002	0,0000	0,0000	-0,0014	2,139 E-05	8,4614 E-07	6,4578 E-10	0,00
	003	0,0000	0,0000	-0,0129	9,6106 E-07	6,0984 E-07	8,252 E-10	0,04
	004	0,0000	0,0000	0,0000	3,486 E-07	5,2946 E-08	9,3161 E-11	0,00
	005	0,0000	0,0000	0,0001	8,5913 E-07	1,3013 E-07	2,2932 E-10	0,00
01263	002	0,0000	0,0000	-0,0017	2,2525 E-05	1,567 E-05	1,8969 E-09	0,01
	003	0,0000	0,0000	-0,0130	7,7142 E-07	3,7154 E-06	4,599 E-10	0,04
	004	0,0000	0,0000	0,0000	3,3441 E-07	5,2938 E-07	6,4446 E-11	0,00
	005	0,0000	0,0000	0,0001	8,2425 E-07	1,3035 E-06	1,5869 E-10	0,00
01264	002	0,0000	0,0000	-0,0029	2,1063 E-05	3,2978 E-05	1,447 E-09	0,01
	003	0,0000	0,0000	-0,0132	-1,2749 E-07	7,4395 E-06	2,5645 E-10	0,04
	004	0,0000	0,0000	0,0000	2,2203 E-07	1,0894 E-06	3,9806 E-11	0,00
	005	0,0000	0,0000	0,0000	5,4755 E-07	2,6828 E-06	9,8035 E-11	0,00
01265	002	0,0000	0,0000	-0,0051	2,0365 E-05	5,6207 E-05	-1,4925 E-10	0,02
	003	0,0000	0,0000	-0,0137	-1,2972 E-06	1,2437 E-05	1,0854 E-10	0,04
	004	0,0000	0,0000	-0,0001	8,5939 E-08	1,8359 E-06	1,141 E-11	0,00
	005	0,0000	0,0000	-0,0002	2,1252 E-07	4,5211 E-06	2,8088 E-11	0,00
01266	002	0,0000	0,0000	-0,0084	2,0061 E-05	7,9512 E-05	-2,8664 E-10	0,03
	003	0,0000	0,0000	-0,0145	-2,8262 E-06	1,7615 E-05	5,8689 E-10	0,04
	004	0,0000	0,0000	-0,0002	-8,8366 E-08	2,6037 E-06	6,4204 E-11	0,00
	005	0,0000	0,0000	-0,0005	-2,1658 E-07	6,4118 E-06	1,5806 E-10	0,00
01267	002	0,0000	0,0000	-0,0129	2,0301 E-05	9,9698 E-05	4,9768 E-08	0,04
	003	0,0000	0,0000	-0,0155	-4,5421 E-06	2,2123 E-05	1,9362 E-08	0,05
	004	0,0000	0,0000	-0,0003	-2,7797 E-07	3,2751 E-06	2,5128 E-09	0,00
	005	0,0000	0,0000	-0,0008	-6,8334 E-07	8,0651 E-06	6,187 E-09	0,00
01268	002	0,0000	0,0000	-0,0202	1,3019 E-05	4,173 E-05	-3,6251 E-08	0,06
	003	0,0000	0,0000	-0,0144	-1,0887 E-05	5,7661 E-06	-7,0123 E-09	0,04
	004	0,0000	0,0000	-0,0003	-1,0407 E-06	9,3358 E-07	-1,1031 E-09	0,00
	005	0,0000	0,0000	-0,0007	-2,5612 E-06	2,2988 E-06	-2,7171 E-09	0,00
01269	002	0,0000	0,0000	-0,0197	9,8826 E-06	6,393 E-05	-1,4712 E-08	0,06
	003	0,0000	0,0000	-0,0149	-1,1107 E-05	9,9016 E-06	-3,2391 E-09	0,04
	004	0,0000	0,0000	-0,0003	-1,0972 E-06	1,5887 E-06	-4,5738 E-10	0,00
	005	0,0000	0,0000	-0,0008	-2,7005 E-06	3,9124 E-06	-1,1262 E-09	0,00
01270	002	0,0000	0,0000	-0,0194	7,5045 E-06	8,1988 E-05	2,0433 E-09	0,06

Nodi - Spostamenti per condizioni di carico non sismiche

Nodo	CC	Sx	Sy	Sz	Θ x	Θ y	Θ z	σ t
		[cm]	[cm]	[cm]	[rad]	[rad]	[rad]	[N/mm²]
	003	0,0000	0,0000	-0,0153	-1,1332 E-05	1,3996 E-05	4,6481 E-10	0,05
	004	0,0000	0,0000	-0,0004	-1,144 E-06	2,2086 E-06	8,6464 E-11	0,00
	005	0,0000	0,0000	-0,0010	-2,8157 E-06	5,4391 E-06	2,1308 E-10	0,00
01271	002	0,0000	0,0000	-0,0191	7,475 E-06	9,59 E-05	-9,0651 E-10	0,06
	003	0,0000	0,0000	-0,0158	-1,1047 E-05	1,8164 E-05	-1,4831 E-09	0,05
	004	0,0000	0,0000	-0,0004	-1,1118 E-06	2,8001 E-06	-8,5535 E-11	0,00
	005	0,0000	0,0000	-0,0011	-2,7363 E-06	6,8956 E-06	-2,0987 E-10	0,00
01272	002	0,0000	0,0000	-0,0187	1,207 E-05	1,0392 E-04	3,9748 E-09	0,06
	003	0,0000	0,0000	-0,0163	-9,582 E-06	2,1613 E-05	-3,2631 E-10	0,05
	004	0,0000	0,0000	-0,0005	-9,0924 E-07	3,2594 E-06	-9,8678 E-12	0,00
	005	0,0000	0,0000	-0,0012	-2,2376 E-06	8,0267 E-06	-2,4253 E-11	0,00
01273	002	0,0000	0,0000	-0,0124	1,1341 E-05	1,1006 E-05	7,9961 E-09	0,04
	003	0,0000	0,0000	-0,0112	-6,0314 E-06	-3,8038 E-06	-3,6123 E-09	0,03
	004	0,0000	0,0000	-0,0002	9,1966 E-08	2,6444 E-07	3,3561 E-10	0,00
	005	0,0000	0,0000	-0,0004	2,2805 E-07	6,5384 E-07	8,2994 E-10	0,00
01274	002	0,0000	0,0000	-0,0120	2,1412 E-05	7,9708 E-06	1,1237 E-08	0,04
	003	0,0000	0,0000	-0,0113	-6,7047 E-06	-3,7178 E-06	5,7307 E-10	0,03
	004	0,0000	0,0000	-0,0002	3,016 E-07	2,1426 E-07	1,2315 E-10	0,00
	005	0,0000	0,0000	-0,0004	7,4595 E-07	5,2996 E-07	3,0333 E-10	0,00
01275	002	0,0000	0,0000	-0,0117	3,006 E-05	7,2467 E-06	-1,6601 E-12	0,04
	003	0,0000	0,0000	-0,0115	-6,7211 E-06	-3,9348 E-06	-2,6533 E-10	0,03
	004	0,0000	0,0000	-0,0001	4,7874 E-07	2,0615 E-07	-8,1293 E-11	0,00
	005	0,0000	0,0000	-0,0004	1,1835 E-06	5,0998 E-07	-2,0154 E-10	0,00
01276	002	0,0000	0,0000	-0,0114	3,6212 E-05	7,5443 E-06	2,1136 E-09	0,03
	003	0,0000	0,0000	-0,0116	-6,622 E-06	-4,3614 E-06	-1,2874 E-10	0,03
	004	0,0000	0,0000	-0,0001	6,1462 E-07	2,2054 E-07	-3,4042 E-10	0,00
	005	0,0000	0,0000	-0,0003	1,5192 E-06	5,4556 E-07	-8,4422 E-10	0,00
01277	002	0,0000	0,0000	-0,0110	4,0396 E-05	1,1007 E-05	1,5381 E-08	0,03
	003	0,0000	0,0000	-0,0118	-6,1134 E-06	-4,9902 E-06	-3,9566 E-10	0,04
	004	0,0000	0,0000	-0,0001	6,9528 E-07	2,7947 E-07	4,4643 E-10	0,00
	005	0,0000	0,0000	-0,0003	1,7185 E-06	6,9102 E-07	1,1038 E-09	0,00
01278	002	0,0000	0,0000	-0,0129	1,1259 E-06	2,3962 E-05	-1,6462 E-08	0,04
	003	0,0000	0,0000	-0,0113	-6,5097 E-06	-5,1442 E-06	-5,6499 E-09	0,03
	004	0,0000	0,0000	-0,0002	-1,1975 E-07	5,1196 E-07	5,2754 E-13	0,00
	005	0,0000	0,0000	-0,0004	-2,9477 E-07	1,2651 E-06	3,8955 E-12	0,00
01279	002	0,0000	0,0000	-0,0129	7,7852 E-07	3,7202 E-05	-1,2987 E-08	0,04
	003	0,0000	0,0000	-0,0116	-6,0872 E-06	-5,5975 E-06	2,772 E-09	0,03
	004	0,0000	0,0000	-0,0002	-1,4844 E-07	7,4798 E-07	-4,88 E-10	0,00
	005	0,0000	0,0000	-0,0005	-3,6575 E-07	1,8477 E-06	-1,2063 E-09	0,00
01280	002	0,0000	0,0000	-0,0129	-9,1728 E-07	4,686 E-05	-1,7878 E-08	0,04
	003	0,0000	0,0000	-0,0119	-5,694 E-06	-5,3419 E-06	7,8382 E-10	0,04
	004	0,0000	0,0000	-0,0002	-1,8913 E-07	9,2562 E-07	-4,6529 E-10	0,00
	005	0,0000	0,0000	-0,0005	-4,663 E-07	2,2861 E-06	-1,1498 E-09	0,00
01281	002	0,0000	0,0000	-0,0130	-3,9728 E-07	5,1092 E-05	-3,3715 E-08	0,04
	003	0,0000	0,0000	-0,0122	-5,2626 E-06	-4,6197 E-06	7,8002 E-10	0,04
	004	0,0000	0,0000	-0,0002	-1,8743 E-07	1,0069 E-06	-6,8692 E-10	0,00
	005	0,0000	0,0000	-0,0005	-4,6218 E-07	2,4867 E-06	-1,6967 E-09	0,00
01282	002	0,0000	0,0000	-0,0131	1,6931 E-07	5,163 E-05	4,0909 E-08	0,04
	003	0,0000	0,0000	-0,0124	-5,0847 E-06	-3,4631 E-06	-3,3821 E-09	0,04
	004	0,0000	0,0000	-0,0002	-1,7949 E-07	1,0276 E-06	7,9935 E-10	0,00
	005	0,0000	0,0000	-0,0005	-4,426 E-07	2,5374 E-06	1,9753 E-09	0,00
01283	002	0,0000	0,0000	-0,0131	8,5641 E-09	4,4932 E-05	8,3993 E-08	0,04
	003	0,0000	0,0000	-0,0127	-4,8125 E-06	-1,7156 E-06	-4,572 E-10	0,04
	004	0,0000	0,0000	-0,0002	-1,7963 E-07	8,925 E-07	1,8174 E-09	0,00
	005	0,0000	0,0000	-0,0005	-4,4298 E-07	2,2033 E-06	4,4876 E-09	0,00
01284	002	0,0000	0,0000	-0,0094	4,1015 E-05	1,7889 E-05	-2,2851 E-08	0,03
	003	0,0000	0,0000	-0,0123	-4,5525 E-06	-4,3926 E-06	2,3148 E-09	0,04
	004	0,0000	0,0000	-0,0001	6,6957 E-07	3,4706 E-07	-2,5748 E-10	0,00
	005	0,0000	0,0000	-0,0002	1,6548 E-06	8,5669 E-07	-6,3405 E-10	0,00
01285	002	0,0000	0,0000	-0,0086	3,9362 E-05	1,1161 E-05	3,8959 E-10	0,03
	003	0,0000	0,0000	-0,0125	-3,9395 E-06	-2,4276 E-06	-2,4025 E-10	0,04
	004	0,0000	0,0000	-0,0001	6,1538 E-07	2,0612 E-07	9,9839 E-11	0,00
	005	0,0000	0,0000	-0,0002	1,521 E-06	5,0787 E-07	2,477 E-10	0,00
01286	002	0,0000	0,0000	-0,0083	3,8448 E-05	-9,2483 E-08	-4,4661 E-10	0,02
	003	0,0000	0,0000	-0,0126	-3,6931 E-06	-1,5753 E-08	8,2644 E-11	0,04
	004	0,0000	0,0000	-0,0001	5,9075 E-07	-2,0203 E-09	1,7336 E-11	0,00
	005	0,0000	0,0000	-0,0002	1,4606 E-06	-6,9404 E-09	4,3111 E-11	0,00
01287	002	0,0000	0,0000	-0,0086	3,9151 E-05	-1,1007 E-05	5,0861 E-09	0,03
	003	0,0000	0,0000	-0,0125	-3,8849 E-06	2,3456 E-06	-9,0819 E-10	0,04
	004	0,0000	0,0000	-0,0001	6,1154 E-07	-2,0346 E-07	-2,1327 E-10	0,00
	005	0,0000	0,0000	-0,0002	1,5127 E-06	-5,0506 E-07	-5,3031 E-10	0,00
01288	002	0,0000	0,0000	-0,0094	4,125 E-05	-1,787 E-05	2,9791 E-08	0,03
	003	0,0000	0,0000	-0,0123	-4,5459 E-06	4,323 E-06	-3,768 E-09	0,04
	004	0,0000	0,0000	-0,0001	6,7507 E-07	-3,4679 E-07	1,6291 E-10	0,00
	005	0,0000	0,0000	-0,0002	1,6706 E-06	-8,5946 E-07	3,9875 E-10	0,00
01289	002	0,0000	0,0000	-0,0110	4,0112 E-05	-1,0737 E-05	-7,2668 E-09	0,03
	003	0,0000	0,0000	-0,0119	-6,0362 E-06	4,9213 E-06	-1,0063 E-10	0,04
	004	0,0000	0,0000	-0,0001	6,8953 E-07	-2,7522 E-07	-3,2492 E-10	0,00
	005	0,0000	0,0000	-0,0003	1,7074 E-06	-6,8201 E-07	-8,0565 E-10	0,00

Nodi - Spostamenti per condizioni di carico non sismiche

Nodo	CC	Sx	Sy	Sz	Θ x	Θ y	Θ z	σ t
		[cm]	[cm]	[cm]	[rad]	[rad]	[rad]	[N/mm²]
01290	002	0,0000	0,0000	-0,0114	3,6375 E-05	-7,9688 E-06	-6,0213 E-09	0,03
	003	0,0000	0,0000	-0,0117	-6,5006 E-06	4,4286 E-06	1,1181 E-09	0,03
	004	0,0000	0,0000	-0,0001	6,1196 E-07	-2,2575 E-07	3,7998 E-10	0,00
	005	0,0000	0,0000	-0,0003	1,5157 E-06	-5,5945 E-07	9,4448 E-10	0,00
01291	002	0,0000	0,0000	-0,0117	2,9849 E-05	-6,5014 E-06	2,8695 E-10	0,04
	003	0,0000	0,0000	-0,0115	-6,7669 E-06	3,704 E-06	9,1838 E-11	0,03
	004	0,0000	0,0000	-0,0001	4,7737 E-07	-1,8658 E-07	2,3627 E-11	0,00
	005	0,0000	0,0000	-0,0004	1,1829 E-06	-4,6228 E-07	5,858 E-11	0,00
01292	002	0,0000	0,0000	-0,0120	2,179 E-05	-8,4501 E-06	-2,6859 E-08	0,04
	003	0,0000	0,0000	-0,0114	-6,5502 E-06	3,7669 E-06	-4,0979 E-10	0,03
	004	0,0000	0,0000	-0,0002	2,9609 E-07	-2,2036 E-07	-1,5715 E-10	0,00
	005	0,0000	0,0000	-0,0004	7,3436 E-07	-5,4576 E-07	-3,8506 E-10	0,00
01293	002	0,0000	0,0000	-0,0124	1,0657 E-05	-9,8114 E-06	-2,0738 E-08	0,04
	003	0,0000	0,0000	-0,0112	-6,026 E-06	3,655 E-06	4,0065 E-09	0,03
	004	0,0000	0,0000	-0,0002	7,3964 E-08	-2,4133 E-07	-4,8481 E-10	0,00
	005	0,0000	0,0000	-0,0004	1,8493 E-07	-5,9752 E-07	-1,1999 E-09	0,00
01294	002	0,0000	0,0000	-0,0131	1,4748 E-06	-4,4239 E-05	-8,2719 E-08	0,04
	003	0,0000	0,0000	-0,0127	-4,935 E-06	1,6011 E-06	2,544 E-10	0,04
	004	0,0000	0,0000	-0,0002	-1,5507 E-07	-8,7695 E-07	-1,7917 E-09	0,00
	005	0,0000	0,0000	-0,0005	-3,8189 E-07	-2,167 E-06	-4,4295 E-09	0,00
01295	002	0,0000	0,0000	-0,0131	-1,3065 E-06	-5,1799 E-05	-2,8334 E-08	0,04
	003	0,0000	0,0000	-0,0124	-5,0843 E-06	3,3377 E-06	2,19 E-09	0,04
	004	0,0000	0,0000	-0,0002	-2,1666 E-07	-1,0336 E-06	-5,5348 E-10	0,00
	005	0,0000	0,0000	-0,0005	-5,3413 E-07	-2,5551 E-06	-1,3697 E-09	0,00
01296	002	0,0000	0,0000	-0,0130	-1,0293 E-06	-5,1765 E-05	3,6329 E-08	0,04
	003	0,0000	0,0000	-0,0122	-5,1422 E-06	4,5437 E-06	-1,1447 E-09	0,04
	004	0,0000	0,0000	-0,0002	-2,1343 E-07	-1,0214 E-06	8,061 E-10	0,00
	005	0,0000	0,0000	-0,0005	-5,2618 E-07	-2,5255 E-06	1,9938 E-09	0,00
01297	002	0,0000	0,0000	-0,0129	-3,4795 E-07	-4,6685 E-05	1,7394 E-08	0,04
	003	0,0000	0,0000	-0,0119	-5,7264 E-06	5,3024 E-06	-1,3082 E-09	0,04
	004	0,0000	0,0000	-0,0002	-1,8546 E-07	-9,2376 E-07	4,734 E-10	0,00
	005	0,0000	0,0000	-0,0005	-4,5675 E-07	-2,2845 E-06	1,1716 E-09	0,00
01298	002	0,0000	0,0000	-0,0129	-2,8853 E-07	-3,7247 E-05	3,3358 E-08	0,04
	003	0,0000	0,0000	-0,0116	-6,1744 E-06	5,4919 E-06	-5,4917 E-09	0,03
	004	0,0000	0,0000	-0,0002	-1,7374 E-07	-7,4881 E-07	9,3241 E-10	0,00
	005	0,0000	0,0000	-0,0005	-4,2761 E-07	-1,8523 E-06	2,3084 E-09	0,00
01299	002	0,0000	0,0000	-0,0129	4,6898 E-07	-2,3548 E-05	3,3113 E-08	0,04
	003	0,0000	0,0000	-0,0113	-6,3475 E-06	5,0498 E-06	5,8106 E-09	0,03
	004	0,0000	0,0000	-0,0002	-1,4449 E-07	-5,0283 E-07	3,4146 E-10	0,00
	005	0,0000	0,0000	-0,0004	-3,5519 E-07	-1,2443 E-06	8,4031 E-10	0,00
01300	002	0,0003	-0,0004	-0,0204	1,8761 E-05	1,4027 E-05	6,8438 E-06	-
	003	0,0000	0,0002	-0,0139	-9,9445 E-06	1,6021 E-06	9,4471 E-07	-
	004	0,0000	0,0000	-0,0002	-8,7328 E-07	2,3048 E-07	1,6886 E-07	-
	005	0,0000	0,0000	-0,0006	-2,1487 E-06	5,669 E-07	4,1592 E-07	-
01301	002	0,0004	-0,0006	-0,0204	1,5903 E-05	1,2843 E-05	8,7053 E-06	-
	003	0,0000	0,0003	-0,0139	-1,0316 E-05	1,4579 E-06	1,1972 E-06	-
	004	0,0000	0,0000	-0,0002	-9,3713 E-07	2,0457 E-07	2,148 E-07	-
	005	0,0000	0,0001	-0,0006	-2,3059 E-06	5,0308 E-07	5,2908 E-07	-
01302	002	0,0001	-0,0008	-0,0169	2,5237 E-05	3,7793 E-06	-5,8053 E-06	-
	003	0,0000	0,0001	-0,0136	-3,7751 E-06	2,2101 E-07	-4,6257 E-07	-
	004	0,0000	0,0000	-0,0003	4,6774 E-08	-4,8319 E-08	-9,8493 E-08	-
	005	0,0000	0,0000	-0,0006	1,177 E-07	-1,2011 E-07	-2,4266 E-07	-
01303	002	0,0001	-0,0006	-0,0169	2,7072 E-05	3,5241 E-06	-4,001 E-06	-
	003	0,0000	0,0001	-0,0136	-3,7637 E-06	2,3017 E-07	-2,8249 E-07	-
	004	0,0000	0,0000	-0,0003	6,5512 E-08	-4,6489 E-08	-6,1336 E-08	-
	005	0,0000	0,0000	-0,0006	1,6389 E-07	-1,1561 E-07	-1,5111 E-07	-
01304	002	0,0000	-0,0006	-0,0170	4,3231 E-05	1,9231 E-06	-4,2605 E-06	-
	003	0,0000	0,0000	-0,0137	-2,5162 E-06	-2,9486 E-09	-4,8649 E-07	-
	004	0,0000	0,0000	-0,0002	3,5007 E-07	-8,9178 E-08	-9,6029 E-08	-
	005	0,0000	0,0000	-0,0006	8,65 E-07	-2,2078 E-07	-2,3659 E-07	-
01305	002	0,0001	-0,0015	-0,0171	3,2808 E-05	3,328 E-06	-1,1228 E-05	-
	003	0,0000	0,0001	-0,0137	-2,8329 E-06	1,7422 E-07	-1,2759 E-06	-
	004	0,0000	0,0000	-0,0002	2,2757 E-07	-5,9255 E-08	-2,5622 E-07	-
	005	0,0000	0,0000	-0,0006	5,6315 E-07	-1,4702 E-07	-6,3129 E-07	-
01306	002	0,0001	-0,0017	-0,0172	5,8844 E-05	3,4147 E-06	-7,3529 E-06	-
	003	0,0000	0,0000	-0,0137	7,9037 E-08	1,8765 E-07	-1,0501 E-06	-
	004	0,0000	0,0000	-0,0002	8,2011 E-07	-5,4036 E-08	-1,9736 E-07	-
	005	0,0000	-0,0001	-0,0006	2,0231 E-06	-1,3409 E-07	-4,8623 E-07	-
01307	002	0,0000	-0,0011	-0,0175	8,6138 E-05	4,1615 E-06	-2,5044 E-06	-
	003	0,0000	0,0000	-0,0137	3,1138 E-06	2,5152 E-07	-3,602 E-07	-
	004	0,0000	0,0000	-0,0002	1,411 E-06	-2,7161 E-08	-6,3621 E-08	-
	005	0,0000	0,0000	-0,0006	3,4789 E-06	-6,7841 E-08	-1,5672 E-07	-
01308	002	0,0001	-0,0031	-0,0176	6,7522 E-05	4,3098 E-06	-7,3794 E-06	-
	003	0,0000	-0,0001	-0,0137	2,1729 E-06	2,6744 E-07	-1,0964 E-06	-
	004	0,0000	-0,0001	-0,0002	1,1863 E-06	-2,8733 E-08	-1,9816 E-07	-
	005	0,0000	-0,0001	-0,0006	2,9252 E-06	-7,1694 E-08	-4,8818 E-07	-
01309	002	0,0001	-0,0024	-0,0179	8,6344 E-05	5,0752 E-06	-1,7406 E-06	-
	003	0,0000	-0,0001	-0,0137	4,0222 E-06	3,5981 E-07	-1,7596 E-07	-
	004	0,0000	0,0000	-0,0002	1,5424 E-06	-5,7184 E-09	-2,8496 E-08	-

Nodi - Spostamenti per condizioni di carico non sismiche

Nodo	CC	Sx	Sy	Sz	Θ x	Θ y	Θ z	σ t
		[cm]	[cm]	[cm]	[rad]	[rad]	[rad]	[N/mm²]
	005	0,0000	-0,0001	-0,0006	3,8024 E-06	-1,4946 E-08	-7,0162 E-08	-
01310	002	0,0001	-0,0013	-0,0182	9,864 E-05	5,3848 E-06	6,7393 E-07	-
	003	0,0000	-0,0001	-0,0137	4,3969 E-06	3,5011 E-07	1,8793 E-07	-
	004	0,0000	0,0000	-0,0002	1,6194 E-06	1,3695 E-09	3,5302 E-08	-
	005	0,0000	-0,0001	-0,0006	3,9918 E-06	2,5459 E-09	8,6997 E-08	-
01311	002	0,0002	-0,0035	-0,0183	7,7433 E-05	5,3641 E-06	1,6131 E-06	-
	003	0,0000	-0,0002	-0,0137	2,9988 E-06	3,2957 E-07	6,3529 E-07	-
	004	0,0000	-0,0001	-0,0002	1,3521 E-06	-3,1271 E-09	1,1154 E-07	-
	005	0,0000	-0,0001	-0,0006	3,3338 E-06	-8,5302 E-09	2,7486 E-07	-
01312	002	0,0002	-0,0023	-0,0186	7,9409 E-05	6,159 E-06	4,4148 E-06	-
	003	0,0000	-0,0001	-0,0138	1,4511 E-06	4,5404 E-07	1,0737 E-06	-
	004	0,0000	0,0000	-0,0002	1,0976 E-06	2,2169 E-08	1,845 E-07	-
	005	0,0000	-0,0001	-0,0006	2,7064 E-06	5,3806 E-08	4,5455 E-07	-
01313	002	0,0001	-0,0010	-0,0190	7,3275 E-05	8,0165 E-06	4,6724 E-06	-
	003	0,0000	0,0000	-0,0138	-1,1826 E-06	6,6917 E-07	8,7127 E-07	-
	004	0,0000	0,0000	-0,0002	6,4696 E-07	6,4403 E-08	1,5035 E-07	-
	005	0,0000	0,0000	-0,0006	1,5961 E-06	1,5788 E-07	3,7038 E-07	-
01314	002	0,0003	-0,0025	-0,0192	5,1009 E-05	7,9473 E-06	1,2416 E-05	-
	003	0,0000	0,0001	-0,0138	-3,6011 E-06	6,9061 E-07	2,4341 E-06	-
	004	0,0000	0,0000	-0,0002	2,2724 E-07	6,823 E-08	4,1933 E-07	-
	005	0,0000	0,0000	-0,0006	5,6243 E-07	1,6727 E-07	1,033 E-06	-
01315	002	0,0003	-0,0011	-0,0198	3,3425 E-05	1,1062 E-05	1,1654 E-05	-
	003	0,0000	0,0002	-0,0138	-7,6071 E-06	1,1523 E-06	1,9076 E-06	-
	004	0,0000	0,0000	-0,0002	-4,6056 E-07	1,5142 E-07	3,2918 E-07	-
	005	0,0000	0,0000	-0,0006	-1,1321 E-06	3,7219 E-07	8,1086 E-07	-
01316	002	0,0001	-0,0006	-0,0167	2,58 E-05	5,2642 E-06	2,4355 E-06	-
	003	0,0000	0,0001	-0,0136	-3,967 E-06	7,6477 E-07	3,5963 E-08	-
	004	0,0000	0,0000	-0,0003	5,6055 E-08	4,0133 E-08	5,0346 E-08	-
	005	0,0000	0,0000	-0,0006	1,4069 E-07	9,7794 E-08	1,2419 E-07	-
01317	002	0,0001	-0,0008	-0,0167	2,3671 E-05	5,2245 E-06	3,7466 E-06	-
	003	0,0000	0,0001	-0,0136	-3,9493 E-06	8,8099 E-07	1,5076 E-07	-
	004	0,0000	0,0000	-0,0003	3,3445 E-08	4,8274 E-08	8,7449 E-08	-
	005	0,0000	0,0000	-0,0006	8,4909 E-08	1,1785 E-07	2,1567 E-07	-
01318	002	0,0003	-0,0002	-0,0134	4,7055 E-06	9,2081 E-06	-6,8778 E-06	-
	003	0,0000	0,0001	-0,0129	-3,5633 E-06	4,358 E-07	-6,2312 E-07	-
	004	0,0000	0,0000	-0,0002	-1,3527 E-07	9,2214 E-08	-1,6976 E-07	-
	005	0,0000	0,0000	-0,0006	-3,3407 E-07	2,2638 E-07	-4,1882 E-07	-
01319	002	0,0002	-0,0002	-0,0134	6,33 E-06	1,0695 E-05	-4,7066 E-06	-
	003	0,0000	0,0001	-0,0129	-3,5271 E-06	3,0353 E-07	-4,201 E-07	-
	004	0,0000	0,0000	-0,0002	-9,6051 E-08	1,3059 E-07	-1,1616 E-07	-
	005	0,0000	0,0000	-0,0006	-2,3726 E-07	3,2122 E-07	-2,8659 E-07	-
01320	002	0,0001	-0,0003	-0,0139	2,2608 E-05	4,7474 E-06	-4,023 E-06	-
	003	0,0000	0,0000	-0,0129	-2,3537 E-06	6,4838 E-07	-3,1272 E-07	-
	004	0,0000	0,0000	-0,0002	3,014 E-07	-1,3783 E-08	-9,7508 E-08	-
	005	0,0000	0,0000	-0,0006	7,4341 E-07	-3,5474 E-08	-2,4057 E-07	-
01321	002	0,0002	-0,0008	-0,0139	1,356 E-05	6,592 E-06	-1,1525 E-05	-
	003	0,0000	0,0001	-0,0129	-2,5601 E-06	5,7498 E-07	-8,9684 E-07	-
	004	0,0000	0,0000	-0,0002	1,103 E-07	2,8054 E-08	-2,865 E-07	-
	005	0,0000	0,0000	-0,0006	2,7171 E-07	6,7857 E-08	-7,0684 E-07	-
01322	002	0,0001	-0,0011	-0,0142	3,7082 E-05	4,2336 E-06	-6,6343 E-06	-
	003	0,0000	0,0000	-0,0130	-8,9409 E-07	6,9277 E-07	-5,1449 E-07	-
	004	0,0000	0,0000	-0,0002	6,9585 E-07	-2,288 E-08	-1,6882 E-07	-
	005	0,0000	-0,0001	-0,0006	1,7164 E-06	-5,7957 E-08	-4,165 E-07	-
01323	002	0,0001	-0,0008	-0,0145	5,9746 E-05	4,3682 E-06	-1,9057 E-06	-
	003	0,0000	0,0000	-0,0131	2,7751 E-07	5,9712 E-07	-1,2557 E-07	-
	004	0,0000	0,0000	-0,0002	1,1979 E-06	-9,3825 E-09	-4,2261 E-08	-
	005	0,0000	0,0000	-0,0006	2,9553 E-06	-2,4551 E-08	-1,0427 E-07	-
01324	002	0,0001	-0,0021	-0,0146	4,3637 E-05	4,3793 E-06	-5,7657 E-06	-
	003	0,0000	0,0000	-0,0131	1,266 E-07	6,5902 E-07	-3,8973 E-07	-
	004	0,0000	0,0000	-0,0002	9,2396 E-07	-1,0276 E-08	-1,3336 E-07	-
	005	0,0000	-0,0001	-0,0006	2,2791 E-06	-2,6788 E-08	-3,2906 E-07	-
01325	002	0,0001	-0,0017	-0,0149	5,7922 E-05	4,6173 E-06	-8,6356 E-07	-
	003	0,0000	0,0000	-0,0132	4,7179 E-07	7,4422 E-07	7,4871 E-08	-
	004	0,0000	0,0000	-0,0002	1,1772 E-06	2,6889 E-09	4,6094 E-09	-
	005	0,0000	-0,0001	-0,0006	2,9042 E-06	5,229 E-09	1,1261 E-08	-
01326	002	0,0001	-0,0009	-0,0152	6,4302 E-05	5,3057 E-06	1,4033 E-06	-
	003	0,0000	0,0000	-0,0133	-1,0259 E-07	7,3585 E-07	2,1072 E-07	-
	004	0,0000	0,0000	-0,0002	1,1674 E-06	2,7983 E-08	5,3239 E-08	-
	005	0,0000	0,0000	-0,0006	2,8806 E-06	6,7682 E-08	1,3124 E-07	-
01327	002	0,0002	-0,0023	-0,0153	4,8016 E-05	5,1505 E-06	3,6129 E-06	-
	003	0,0000	0,0000	-0,0133	-3,9663 E-07	8,0357 E-07	6,4756 E-07	-
	004	0,0000	0,0000	-0,0002	9,061 E-07	2,6397 E-08	1,5008 E-07	-
	005	0,0000	-0,0001	-0,0006	2,2359 E-06	6,375 E-08	3,6989 E-07	-
01328	002	0,0001	-0,0013	-0,0157	4,6145 E-05	6,0142 E-06	4,9101 E-06	-
	003	0,0000	0,0000	-0,0134	-1,7893 E-06	9,8796 E-07	6,6655 E-07	-
	004	0,0000	0,0000	-0,0002	6,7121 E-07	5,816 E-08	1,6423 E-07	-
	005	0,0000	0,0000	-0,0006	1,6572 E-06	1,421 E-07	4,0483 E-07	-
01329	002	0,0001	-0,0005	-0,0163	3,7169 E-05	6,9502 E-06	2,975 E-06	-
	003	0,0000	0,0000	-0,0135	-3,4542 E-06	9,7993 E-07	2,8227 E-07	-

Nodi - Spostamenti per condizioni di carico non sismiche

Nodo	CC	Sx	Sy	Sz	Θ x	Θ y	Θ z	σ t
		[cm]	[cm]	[cm]	[rad]	[rad]	[rad]	[N/mm²]
	004	0,0000	0,0000	-0,0002	2,9978 E-07	8,546 E-08	8,2399 E-08	-
	005	0,0000	0,0000	-0,0006	7,4172 E-07	2,0946 E-07	2,0315 E-07	-
01330	002	0,0002	-0,0013	-0,0163	2,7768 E-05	5,9305 E-06	7,7709 E-06	-
	003	0,0000	0,0001	-0,0135	-3,4407 E-06	9,7162 E-07	7,5275 E-07	-
	004	0,0000	0,0000	-0,0002	1,8032 E-07	6,2636 E-08	2,1964 E-07	-
	005	0,0000	0,0000	-0,0006	4,4699 E-07	1,532 E-07	5,415 E-07	-
01331	002	0,0019	-0,0002	-0,0185	1,2315 E-05	9,6048 E-05	-2,4554 E-06	-
	003	0,0004	0,0002	-0,0165	-9,6462 E-06	2,1426 E-05	-9,8524 E-07	-
	004	0,0001	0,0000	-0,0005	-9,0517 E-07	3,1987 E-06	-1,284 E-07	-
	005	0,0002	0,0000	-0,0012	-2,2275 E-06	7,8772 E-06	-3,1617 E-07	-
01332	002	0,0030	-0,0004	-0,0186	1,2297 E-05	9,2683 E-05	-6,2812 E-06	-
	003	0,0007	0,0003	-0,0165	-9,9119 E-06	2,1202 E-05	-2,1093 E-06	-
	004	0,0001	0,0000	-0,0005	-9,3784 E-07	3,172 E-06	-2,8406 E-07	-
	005	0,0002	0,0001	-0,0013	-2,3079 E-06	7,8117 E-06	-6,9949 E-07	-
01333	002	0,0006	-0,0005	-0,0205	1,2099 E-05	1,3371 E-05	-1,0006 E-05	-
	003	0,0001	0,0003	-0,0141	-1,088 E-05	1,7085 E-06	-1,7196 E-06	-
	004	0,0000	0,0000	-0,0003	-1,041 E-06	2,3685 E-07	-2,7505 E-07	-
	005	0,0000	0,0001	-0,0007	-2,562 E-06	5,8244 E-07	-6,7748 E-07	-
01334	002	0,0004	-0,0003	-0,0205	1,4166 E-05	1,7844 E-05	-7,0807 E-06	-
	003	0,0001	0,0002	-0,0141	-1,061 E-05	2,2927 E-06	-1,1786 E-06	-
	004	0,0000	0,0000	-0,0003	-9,9399 E-07	3,3999 E-07	-1,9112 E-07	-
	005	0,0000	0,0000	-0,0007	-2,4461 E-06	8,3653 E-07	-4,7076 E-07	-
01335	002	0,0006	-0,0002	-0,0200	1,2572 E-05	4,0256 E-05	-6,6534 E-06	-
	003	0,0001	0,0001	-0,0146	-1,0743 E-05	6,1616 E-06	-1,2111 E-06	-
	004	0,0000	0,0000	-0,0003	-1,0242 E-06	9,6745 E-07	-1,9421 E-07	-
	005	0,0000	0,0000	-0,0008	-2,5206 E-06	2,3821 E-06	-4,7836 E-07	-
01336	002	0,0013	-0,0005	-0,0201	1,0459 E-05	2,3777 E-05	-1,6712 E-05	-
	003	0,0002	0,0004	-0,0146	-1,1096 E-05	4,0873 E-06	-3,3274 E-06	-
	004	0,0000	0,0000	-0,0003	-1,0828 E-06	6,0063 E-07	-5,268 E-07	-
	005	0,0001	0,0001	-0,0008	-2,6648 E-06	1,4785 E-06	-1,2976 E-06	-
01337	002	0,0017	-0,0003	-0,0195	8,883 E-06	5,679 E-05	-9,5695 E-06	-
	003	0,0003	0,0003	-0,0154	-1,1125 E-05	1,085 E-05	-2,4322 E-06	-
	004	0,0000	0,0000	-0,0004	-1,1027 E-06	1,6632 E-06	-3,6581 E-07	-
	005	0,0001	0,0001	-0,0010	-2,7139 E-06	4,0958 E-06	-9,0097 E-07	-
01338	002	0,0012	-0,0001	-0,0190	9,5988 E-06	8,8866 E-05	-2,8819 E-06	-
	003	0,0002	0,0001	-0,0161	-1,0536 E-05	1,8405 E-05	-1,0533 E-06	-
	004	0,0000	0,0000	-0,0005	-1,0296 E-06	2,7889 E-06	-1,4367 E-07	-
	005	0,0001	0,0000	-0,0011	-2,534 E-06	6,868 E-06	-3,5379 E-07	-
01339	002	0,0032	-0,0004	-0,0191	8,9415 E-06	7,1914 E-05	-1,1649 E-05	-
	003	0,0007	0,0004	-0,0161	-1,096 E-05	1,6022 E-05	-3,6029 E-06	-
	004	0,0001	0,0000	-0,0005	-1,0844 E-06	2,4297 E-06	-5,1163 E-07	-
	005	0,0002	0,0001	-0,0011	-2,6688 E-06	5,9837 E-06	-1,26 E-06	-
01340	002	0,0004	-0,0001	-0,0132	2,4567 E-06	1,2062 E-05	6,6563 E-06	-
	003	0,0000	0,0001	-0,0128	-4,2128 E-06	-6,6815 E-07	-5,6434 E-07	-
	004	0,0000	0,0000	-0,0002	-1,5899 E-07	1,6509 E-07	1,4115 E-07	-
	005	0,0000	0,0000	-0,0006	-3,9233 E-07	4,0678 E-07	3,4869 E-07	-
01341	002	0,0005	-0,0001	-0,0132	1,731 E-06	6,1953 E-06	8,8085 E-06	-
	003	0,0000	0,0001	-0,0128	-4,266 E-06	-5,8323 E-07	-8,1513 E-07	-
	004	0,0000	0,0000	-0,0002	-1,7498 E-07	3,3986 E-08	1,8515 E-07	-
	005	0,0000	0,0000	-0,0006	-4,3179 E-07	8,3013 E-08	4,574 E-07	-
01342	002	0,0003	-0,0002	-0,0129	2,4145 E-06	7,4751 E-06	-5,2915 E-06	-
	003	-0,0002	0,0001	-0,0111	-5,5166 E-06	-6,5139 E-06	-4,6707 E-07	-
	004	0,0000	0,0000	-0,0002	-1,3153 E-07	2,8863 E-07	-4,7267 E-08	-
	005	0,0000	0,0000	-0,0004	-3,2416 E-07	7,1409 E-07	-1,1629 E-07	-
01343	002	0,0002	-0,0001	-0,0129	3,1375 E-06	9,8912 E-06	-4,085 E-06	-
	003	-0,0001	0,0001	-0,0111	-5,3881 E-06	-6,3383 E-06	-3,497 E-07	-
	004	0,0000	0,0000	-0,0002	-1,2091 E-07	3,2356 E-07	-4,2355 E-08	-
	005	0,0000	0,0000	-0,0004	-2,9798 E-07	8,003 E-07	-1,0432 E-07	-
01344	002	0,0003	-0,0001	-0,0129	2,4129 E-06	2,1567 E-05	-3,3687 E-06	-
	003	-0,0001	0,0001	-0,0114	-5,4295 E-06	-5,4384 E-06	-1,0195 E-08	-
	004	0,0000	0,0000	-0,0002	-1,3702 E-07	4,6567 E-07	-5,3187 E-08	-
	005	0,0000	0,0000	-0,0004	-3,3775 E-07	1,1506 E-06	-1,3125 E-07	-
01345	002	0,0007	-0,0002	-0,0130	1,5951 E-06	1,0506 E-05	-7,5934 E-06	-
	003	-0,0002	0,0002	-0,0114	-5,3654 E-06	-5,6789 E-06	-3,5964 E-07	-
	004	0,0000	0,0000	-0,0002	-1,5534 E-07	2,7109 E-07	-1,0315 E-07	-
	005	0,0000	0,0000	-0,0004	-3,8299 E-07	6,7005 E-07	-2,5434 E-07	-
01346	002	0,0009	-0,0001	-0,0130	9,777 E-07	2,5114 E-05	-2,9576 E-06	-
	003	-0,0001	0,0001	-0,0118	-5,2021 E-06	-4,7521 E-06	-3,6249 E-07	-
	004	0,0000	0,0000	-0,0002	-1,7291 E-07	4,8657 E-07	-4,3865 E-08	-
	005	0,0000	0,0000	-0,0005	-4,2642 E-07	1,2016 E-06	-1,0816 E-07	-
01347	002	0,0006	0,0000	-0,0131	8,5636 E-07	3,8012 E-05	2,9817 E-07	-
	003	-0,0001	0,0001	-0,0122	-4,767 E-06	-3,8642 E-06	-3,1141 E-07	-
	004	0,0000	0,0000	-0,0002	-1,8249 E-07	7,2703 E-07	9,3671 E-09	-
	005	0,0000	0,0000	-0,0005	-4,5015 E-07	1,7952 E-06	2,3212 E-08	-
01348	002	0,0013	-0,0001	-0,0132	8,9261 E-07	1,9062 E-05	8,6489 E-07	-
	003	-0,0001	0,0002	-0,0122	-4,799 E-06	-3,1531 E-06	-9,0778 E-07	-
	004	0,0000	0,0000	-0,0002	-1,8461 E-07	3,2029 E-07	3,003 E-08	-
	005	0,0001	0,0000	-0,0005	-4,554 E-07	7,905 E-07	7,4385 E-08	-
01349	002	0,0008	-0,0001	-0,0132	1,3981 E-06	1,9185 E-05	6,2167 E-06	-

Nodi - Spostamenti per condizioni di carico non sismiche

Nodo	CC	Sx	Sy	Sz	Θ x	Θ y	Θ z	σ t
		[cm]	[cm]	[cm]	[rad]	[rad]	[rad]	[N/mm²]
	003	-0,0001	0,0001	-0,0126	-4,5614 E-06	-1,7196 E-06	-8,0532 E-07	-
	004	0,0000	0,0000	-0,0002	-1,7762 E-07	3,1012 E-07	1,3337 E-07	-
	005	0,0000	0,0000	-0,0005	-4,382 E-07	7,6516 E-07	3,2952 E-07	-
01350	002	-0,0002	-0,0007	-0,0108	3,6499 E-05	-1,0734 E-05	-1,5522 E-06	-
	003	0,0001	0,0001	-0,0120	-4,8113 E-06	5,4298 E-06	-2,2721 E-07	-
	004	0,0000	0,0000	-0,0001	7,8641 E-07	-2,9687 E-07	-2,8335 E-08	-
	005	0,0000	0,0000	-0,0003	1,9485 E-06	-7,3589 E-07	-6,9939 E-08	-
01351	002	-0,0003	-0,0011	-0,0109	3,3944 E-05	-1,0503 E-05	-2,7952 E-06	-
	003	0,0002	0,0002	-0,0119	-4,3624 E-06	5,5712 E-06	-3,3426 E-07	-
	004	0,0000	0,0000	-0,0001	8,2682 E-07	-2,9927 E-07	-5,4934 E-08	-
	005	0,0000	-0,0001	-0,0003	2,0493 E-06	-7,4186 E-07	-1,3568 E-07	-
01352	002	-0,0002	-0,0002	-0,0128	5,3281 E-06	-8,2157 E-06	-2,7043 E-06	-
	003	0,0002	0,0001	-0,0111	-4,4683 E-06	5,1071 E-06	6,247 E-07	-
	004	0,0000	0,0000	-0,0002	-1,0867 E-07	-2,6725 E-07	-1,0684 E-07	-
	005	0,0000	0,0000	-0,0004	-2,6741 E-07	-6,623 E-07	-2,6478 E-07	-
01353	002	-0,0002	-0,0001	-0,0127	5,8494 E-06	-9,0017 E-06	-1,8888 E-06	-
	003	0,0001	0,0001	-0,0111	-4,7131 E-06	5,2838 E-06	4,6285 E-07	-
	004	0,0000	0,0000	-0,0002	-9,1014 E-08	-2,8586 E-07	-7,0857 E-08	-
	005	0,0000	0,0000	-0,0004	-2,237 E-07	-7,0838 E-07	-1,7558 E-07	-
01354	002	-0,0001	-0,0002	-0,0123	1,2578 E-05	-7,906 E-06	-2,588 E-06	-
	003	0,0001	0,0001	-0,0113	-5,7665 E-06	5,0455 E-06	1,6516 E-07	-
	004	0,0000	0,0000	-0,0002	1,219 E-07	-2,6222 E-07	-6,4451 E-08	-
	005	0,0000	0,0000	-0,0004	3,0365 E-07	-6,4987 E-07	-1,5953 E-07	-
01355	002	-0,0002	-0,0004	-0,0123	8,8645 E-06	-6,8304 E-06	-6,6438 E-06	-
	003	0,0002	0,0002	-0,0113	-4,9711 E-06	4,8405 E-06	3,6802 E-07	-
	004	0,0000	0,0000	-0,0002	6,1322 E-08	-2,3858 E-07	-1,8411 E-07	-
	005	0,0000	0,0000	-0,0004	1,5401 E-07	-5,9134 E-07	-4,5584 E-07	-
01356	002	-0,0002	-0,0006	-0,0118	2,0854 E-05	-6,3609 E-06	-3,944 E-06	-
	003	0,0002	0,0002	-0,0115	-5,4653 E-06	4,7417 E-06	-8,6568 E-08	-
	004	0,0000	0,0000	-0,0001	3,9538 E-07	-2,2374 E-07	-1,1254 E-07	-
	005	0,0000	0,0000	-0,0004	9,8102 E-07	-5,5465 E-07	-2,7861 E-07	-
01357	002	-0,0001	-0,0004	-0,0113	3,3719 E-05	-8,114 E-06	-1,1758 E-06	-
	003	0,0001	0,0001	-0,0117	-5,6113 E-06	5,1659 E-06	-1,4443 E-07	-
	004	0,0000	0,0000	-0,0001	6,5332 E-07	-2,5625 E-07	-3,2018 E-08	-
	005	0,0000	0,0000	-0,0003	1,6188 E-06	-6,353 E-07	-7,9216 E-08	-
01358	002	-0,0003	-0,0012	-0,0114	2,6554 E-05	-7,0671 E-06	-4,2933 E-06	-
	003	0,0002	0,0002	-0,0117	-4,4826 E-06	5,0924 E-06	-3,8427 E-07	-
	004	0,0000	0,0000	-0,0001	6,8942 E-07	-2,4067 E-07	-1,2636 E-07	-
	005	0,0000	-0,0001	-0,0003	1,7098 E-06	-5,9673 E-07	-3,1276 E-07	-
01359	002	0,0005	0,0000	-0,0118	-1,1186 E-06	2,5533 E-05	4,1253 E-07	-
	003	0,0000	0,0001	-0,0134	-3,7906 E-06	2,0345 E-06	6,4897 E-07	-
	004	0,0000	0,0000	-0,0003	-3,0269 E-07	8,2104 E-07	2,6667 E-08	-
	005	0,0000	0,0000	-0,0006	-7,4752 E-07	2,0288 E-06	6,5436 E-08	-
01360	002	0,0007	0,0000	-0,0118	-9,2089 E-07	2,832 E-05	4,5944 E-07	-
	003	0,0001	0,0001	-0,0134	-4,0186 E-06	2,1709 E-06	9,6655 E-07	-
	004	0,0000	0,0000	-0,0003	-2,9875 E-07	9,0257 E-07	3,8248 E-08	-
	005	0,0001	0,0000	-0,0006	-7,3758 E-07	2,2303 E-06	9,3807 E-08	-
01361	002	-0,0002	-0,0005	-0,0118	1,3452 E-05	-1,8523 E-05	-4,7031 E-07	-
	003	0,0000	0,0001	-0,0149	-4,8387 E-06	-3,553 E-06	-8,4047 E-07	-
	004	0,0000	0,0000	-0,0003	-2,3028 E-07	-6,3444 E-07	-8,8806 E-08	-
	005	0,0000	0,0000	-0,0007	-5,6494 E-07	-1,5634 E-06	-2,1861 E-07	-
01362	002	-0,0002	-0,0003	-0,0118	1,3998 E-05	-1,5973 E-05	-4,8107 E-07	-
	003	0,0000	0,0001	-0,0149	-4,5868 E-06	-2,8622 E-06	-5,3327 E-07	-
	004	0,0000	0,0000	-0,0003	-1,9862 E-07	-5,2712 E-07	-5,7474 E-08	-
	005	0,0000	0,0000	-0,0007	-4,8697 E-07	-1,2991 E-06	-1,4147 E-07	-
01363	002	-0,0004	-0,0002	-0,0100	1,4251 E-05	-3,4351 E-05	1,048 E-06	-
	003	-0,0001	0,0000	-0,0145	-3,0339 E-06	-6,4151 E-06	-7,0617 E-08	-
	004	0,0000	0,0000	-0,0002	-3,7191 E-08	-1,136 E-06	5,1452 E-09	-
	005	0,0000	0,0000	-0,0006	-8,9546 E-08	-2,7992 E-06	1,2725 E-08	-
01364	002	-0,0011	-0,0005	-0,0100	1,3226 E-05	-3,3389 E-05	1,803 E-06	-
	003	-0,0002	0,0001	-0,0145	-3,5943 E-06	-6,2892 E-06	-6,3478 E-07	-
	004	0,0000	0,0000	-0,0002	-1,0823 E-07	-1,1101 E-06	-4,4425 E-08	-
	005	-0,0001	0,0000	-0,0006	-2,6454 E-07	-2,7354 E-06	-1,0927 E-07	-
01365	002	-0,0008	-0,0003	-0,0071	1,0596 E-05	-3,746 E-05	9,8882 E-07	-
	003	-0,0002	0,0001	-0,0140	-2,4262 E-06	-7,4027 E-06	-2,5097 E-07	-
	004	0,0000	0,0000	-0,0001	-1,8608 E-08	-1,2561 E-06	-1,3502 E-08	-
	005	-0,0001	0,0000	-0,0003	-4,4081 E-08	-3,0945 E-06	-3,3135 E-08	-
01366	002	-0,0003	-0,0001	-0,0048	8,6995 E-06	-2,1389 E-05	1,8432 E-08	-
	003	-0,0001	0,0000	-0,0135	-1,6924 E-06	-5,2255 E-06	-1,4606 E-07	-
	004	0,0000	0,0000	-0,0001	2,999 E-08	-7,5367 E-07	-1,3131 E-08	-
	005	0,0000	0,0000	-0,0002	7,5233 E-08	-1,8552 E-06	-3,2262 E-08	-
01367	002	-0,0008	-0,0003	-0,0048	8,7757 E-06	-2,1328 E-05	5,4651 E-07	-
	003	-0,0002	0,0001	-0,0135	-1,7245 E-06	-5,2327 E-06	-3,8669 E-07	-
	004	0,0000	0,0000	-0,0001	2,3259 E-08	-7,516 E-07	-2,642 E-08	-
	005	-0,0001	0,0000	-0,0002	5,857 E-08	-1,8501 E-06	-6,4782 E-08	-
01368	002	0,0000	-0,0002	-0,0040	7,3435 E-06	-8,8876 E-07	6,3831 E-07	-
	003	-0,0001	0,0000	-0,0132	-1,1446 E-06	-2,653 E-06	-1,5226 E-07	-
	004	0,0000	0,0000	0,0000	4,4647 E-08	-1,1176 E-07	3,8459 E-09	-
	005	0,0000	0,0000	-0,0001	1,1053 E-07	-2,7148 E-07	9,8192 E-09	-

Nodi - Spostamenti per condizioni di carico non sismiche

Nodo	CC	Sx	Sy	Sz	Θ x	Θ y	Θ z	σ t
		[cm]	[cm]	[cm]	[rad]	[rad]	[rad]	[N/mm²]
01369	002	0,0002	-0,0001	-0,0047	5,4181 E-06	2,0311 E-05	3,8174 E-07	-
	003	0,0000	0,0000	-0,0131	-8,7296 E-07	-3,7404 E-07	-1,0345 E-08	-
	004	0,0000	0,0000	0,0000	1,1262 E-08	5,4965 E-07	1,1887 E-08	-
	005	0,0000	0,0000	-0,0001	2,7233 E-08	1,3612 E-06	2,9501 E-08	-
01370	002	0,0007	-0,0002	-0,0047	5,2301 E-06	1,9954 E-05	1,3109 E-06	-
	003	0,0000	0,0000	-0,0131	-9,5376 E-07	-4,0608 E-07	-9,3188 E-09	-
	004	0,0000	0,0000	0,0000	-1,2911 E-09	5,3885 E-07	4,0038 E-08	-
	005	0,0000	0,0000	-0,0001	-3,737 E-09	1,3345 E-06	9,9296 E-08	-
01371	002	0,0009	-0,0001	-0,0068	2,4017 E-06	3,7497 E-05	1,131 E-06	-
	003	0,0000	0,0000	-0,0132	-1,2001 E-06	1,3636 E-06	1,9307 E-07	-
	004	0,0000	0,0000	-0,0001	-1,0296 E-07	1,0952 E-06	4,7876 E-08	-
	005	0,0001	0,0000	-0,0003	-2,5542 E-07	2,7082 E-06	1,1839 E-07	-
01372	002	0,0005	0,0000	-0,0099	-2,3066 E-07	3,8743 E-05	4,0692 E-07	-
	003	0,0000	0,0000	-0,0133	-1,996 E-06	2,1241 E-06	2,2273 E-07	-
	004	0,0000	0,0000	-0,0002	-2,3247 E-07	1,1764 E-06	2,4224 E-08	-
	005	0,0000	0,0000	-0,0005	-5,754 E-07	2,908 E-06	5,9761 E-08	-
01373	002	0,0013	0,0000	-0,0098	3,3449 E-07	3,7492 E-05	9,4792 E-07	-
	003	0,0001	0,0001	-0,0133	-2,5412 E-06	2,0396 E-06	8,7585 E-07	-
	004	0,0000	0,0000	-0,0002	-2,186 E-07	1,1415 E-06	6,3458 E-08	-
	005	0,0001	0,0000	-0,0005	-5,405 E-07	2,8217 E-06	1,5628 E-07	-
01374	002	0,0002	-0,0003	-0,0117	1,4246 E-05	1,9993 E-05	6,046 E-07	-
	003	0,0000	0,0001	-0,0148	-4,3662 E-06	4,2802 E-06	6,3499 E-07	-
	004	0,0000	0,0000	-0,0003	-1,6891 E-07	6,8165 E-07	6,3905 E-08	-
	005	0,0000	0,0000	-0,0007	-4,1374 E-07	1,679 E-06	1,5724 E-07	-
01375	002	0,0003	-0,0005	-0,0117	1,3584 E-05	2,2293 E-05	1,091 E-06	-
	003	0,0001	0,0001	-0,0148	-4,6152 E-06	4,8047 E-06	1,0161 E-06	-
	004	0,0000	0,0000	-0,0003	-2,0074 E-07	7,6532 E-07	1,0203 E-07	-
	005	0,0000	0,0000	-0,0007	-4,9209 E-07	1,8851 E-06	2,5101 E-07	-
01376	002	-0,0028	-0,0003	-0,0160	6,9784 E-06	-1,0402 E-04	-4,2915 E-06	-
	003	-0,0006	0,0003	-0,0162	-1,0723 E-05	-2,3693 E-05	-2,7198 E-06	-
	004	-0,0001	0,0000	-0,0004	-1,0669 E-06	-3,5025 E-06	-3,351 E-07	-
	005	-0,0002	0,0001	-0,0011	-2,6261 E-06	-8,6238 E-06	-8,2501 E-07	-
01377	002	-0,0020	-0,0003	-0,0159	8,9009 E-06	-1,0196 E-04	-2,3652 E-06	-
	003	-0,0004	0,0002	-0,0161	-9,9731 E-06	-2,3092 E-05	-1,6774 E-06	-
	004	-0,0001	0,0000	-0,0004	-9,6853 E-07	-3,42 E-06	-2,0424 E-07	-
	005	-0,0002	0,0000	-0,0011	-2,384 E-06	-8,4208 E-06	-5,0282 E-07	-
01378	002	-0,0011	-0,0002	-0,0108	1,7368 E-05	-8,8919 E-05	-2,8749 E-07	-
	003	-0,0002	0,0001	-0,0150	-4,8632 E-06	-1,9757 E-05	-6,0226 E-07	-
	004	0,0000	0,0000	-0,0003	-3,3696 E-07	-2,9233 E-06	-6,9379 E-08	-
	005	-0,0001	0,0000	-0,0007	-8,2906 E-07	-7,1977 E-06	-1,7081 E-07	-
01379	002	-0,0032	-0,0006	-0,0108	1,3091 E-05	-8,8543 E-05	-3,5779 E-06	-
	003	-0,0007	0,0002	-0,0150	-6,5985 E-06	-1,9717 E-05	-2,7433 E-06	-
	004	-0,0001	0,0000	-0,0003	-5,6178 E-07	-2,9157 E-06	-3,325 E-07	-
	005	-0,0003	0,0000	-0,0007	-1,3826 E-06	-7,1789 E-06	-8,1863 E-07	-
01380	002	-0,0014	-0,0005	-0,0054	1,9339 E-05	-5,7655 E-05	-7,9453 E-07	-
	003	-0,0003	0,0000	-0,0138	-2,0344 E-06	-1,2782 E-05	-8,6818 E-07	-
	004	0,0000	0,0000	-0,0001	-6,186 E-09	-1,8852 E-06	-1,0306 E-07	-
	005	-0,0001	0,0000	-0,0002	-1,4657 E-08	-4,6416 E-06	-2,5376 E-07	-
01381	002	-0,0004	-0,0003	-0,0024	2,1606 E-05	-2,8323 E-05	-1,9653 E-08	-
	003	-0,0001	0,0000	-0,0131	7,0838 E-08	-6,4282 E-06	-1,8911 E-07	-
	004	0,0000	0,0000	0,0000	2,4696 E-07	-9,3593 E-07	-2,1631 E-08	-
	005	0,0000	0,0000	0,0000	6,0863 E-07	-2,3044 E-06	-5,3261 E-08	-
01382	002	-0,0011	-0,0008	-0,0025	2,1039 E-05	-2,869 E-05	-4,1479 E-07	-
	003	-0,0002	0,0000	-0,0131	-2,0447 E-07	-6,5201 E-06	-6,5928 E-07	-
	004	0,0000	0,0000	0,0000	2,1216 E-07	-9,4901 E-07	-7,7714 E-08	-
	005	-0,0001	0,0000	0,0000	5,2295 E-07	-2,3366 E-06	-1,9135 E-07	-
01383	002	-0,0001	-0,0005	-0,0014	2,1068 E-05	-3,205 E-06	3,5867 E-07	-
	003	0,0000	0,0000	-0,0129	6,3081 E-07	-1,1185 E-06	-8,6946 E-08	-
	004	0,0000	0,0000	0,0000	3,0784 E-07	-1,2772 E-07	-7,998 E-09	-
	005	0,0000	0,0000	0,0001	7,5854 E-07	-3,1418 E-07	-1,9703 E-08	-
01384	002	0,0002	-0,0002	-0,0019	1,9105 E-05	1,4619 E-05	5,0786 E-07	-
	003	0,0000	0,0000	-0,0130	5,6942 E-07	2,5329 E-06	1,1132 E-07	-
	004	0,0000	0,0000	0,0000	2,8953 E-07	4,473 E-07	1,5121 E-08	-
	005	0,0000	0,0000	0,0001	7,1349 E-07	1,102 E-06	3,7217 E-08	-
01385	002	0,0005	-0,0007	-0,0019	1,9129 E-05	1,4513 E-05	1,4521 E-06	-
	003	0,0001	0,0000	-0,0130	4,5932 E-07	2,4986 E-06	2,9762 E-07	-
	004	0,0000	0,0000	0,0000	2,7898 E-07	4,4312 E-07	4,0779 E-08	-
	005	0,0000	0,0000	0,0001	6,8755 E-07	1,0917 E-06	1,0037 E-07	-
01386	002	0,0007	-0,0004	-0,0036	1,643 E-05	3,1272 E-05	8,7781 E-07	-
	003	0,0001	0,0000	-0,0133	-3,3878 E-07	5,8272 E-06	3,7218 E-07	-
	004	0,0000	0,0000	0,0000	1,8048 E-07	9,8819 E-07	4,2394 E-08	-
	005	0,0001	0,0000	-0,0001	4,4514 E-07	2,4344 E-06	1,0431 E-07	-
01387	002	0,0005	-0,0002	-0,0064	1,4293 E-05	4,2535 E-05	-1,507 E-08	-
	003	0,0001	0,0000	-0,0138	-1,473 E-06	8,0693 E-06	2,0081 E-07	-
	004	0,0000	0,0000	-0,0001	5,996 E-08	1,362 E-06	1,5519 E-08	-
	005	0,0000	0,0000	-0,0003	1,4867 E-07	3,3552 E-06	3,8127 E-08	-
01388	002	0,0015	-0,0005	-0,0064	1,4961 E-05	4,2927 E-05	2,2394 E-07	-
	003	0,0003	0,0001	-0,0138	-1,4537 E-06	8,14 E-06	6,1896 E-07	-
	004	0,0000	0,0000	-0,0001	7,2199 E-08	1,3745 E-06	5,1288 E-08	-

Nodi - Spostamenti per condizioni di carico non sismiche

Nodo	CC	Sx	Sy	Sz	Θ x	Θ y	Θ z	σ t
		[cm]	[cm]	[cm]	[rad]	[rad]	[rad]	[N/mm²]
	005	0,0001	0,0000	-0,0003	1,7887 E-07	3,386 E-06	1,2604 E-07	-
01389	002	0,0008	-0,0004	-0,0097	1,5395 E-05	3,6567 E-05	-6,7262 E-07	-
	003	0,0002	0,0001	-0,0144	-2,7895 E-06	7,1749 E-06	4,9319 E-07	-
	004	0,0000	0,0000	-0,0002	-2,247 E-08	1,1944 E-06	2,5921 E-08	-
	005	0,0001	0,0000	-0,0006	-5,3594 E-08	2,9424 E-06	6,3528 E-08	-
01390	002	0,0002	-0,0007	-0,0108	3,6412 E-05	1,0945 E-05	1,3924 E-06	-
	003	-0,0001	0,0001	-0,0119	-4,8843 E-06	-5,5176 E-06	2,3817 E-07	-
	004	0,0000	0,0000	-0,0001	7,8704 E-07	3,028 E-07	2,4392 E-08	-
	005	0,0000	0,0000	-0,0003	1,9468 E-06	7,4866 E-07	6,023 E-08	-
01391	002	0,0003	-0,0011	-0,0109	3,3804 E-05	1,047 E-05	2,7697 E-06	-
	003	-0,0002	0,0002	-0,0119	-4,4399 E-06	-5,5389 E-06	3,3678 E-07	-
	004	0,0000	0,0000	-0,0001	8,2514 E-07	2,9784 E-07	5,6157 E-08	-
	005	0,0000	-0,0001	-0,0003	2,0418 E-06	7,3645 E-07	1,3873 E-07	-
01392	002	0,0002	-0,0002	-0,0128	5,5048 E-06	8,2749 E-06	2,7453 E-06	-
	003	-0,0002	0,0001	-0,0111	-4,4659 E-06	-5,1588 E-06	-6,4208 E-07	-
	004	0,0000	0,0000	-0,0002	-9,5977 E-08	2,7066 E-07	1,0553 E-07	-
	005	0,0000	0,0000	-0,0004	-2,3648 E-07	6,6956 E-07	2,6105 E-07	-
01393	002	0,0002	-0,0001	-0,0127	6,0963 E-06	9,1306 E-06	1,9609 E-06	-
	003	-0,0001	0,0001	-0,0111	-4,7097 E-06	-5,3563 E-06	-4,7213 E-07	-
	004	0,0000	0,0000	-0,0002	-7,7666 E-08	2,9016 E-07	7,1016 E-08	-
	005	0,0000	0,0000	-0,0004	-1,9126 E-07	7,1774 E-07	1,7564 E-07	-
01394	002	0,0001	-0,0002	-0,0122	1,2881 E-05	7,8874 E-06	2,6012 E-06	-
	003	-0,0001	0,0001	-0,0113	-5,8268 E-06	-5,1302 E-06	-2,0314 E-07	-
	004	0,0000	0,0000	-0,0002	1,3668 E-07	2,6739 E-07	6,3583 E-08	-
	005	0,0000	0,0000	-0,0004	3,3874 E-07	6,6149 E-07	1,5715 E-07	-
01395	002	0,0002	-0,0004	-0,0123	8,7375 E-06	6,7885 E-06	6,4238 E-06	-
	003	-0,0002	0,0002	-0,0112	-4,9381 E-06	-4,8592 E-06	-3,8709 E-07	-
	004	0,0000	0,0000	-0,0002	6,5721 E-08	2,3982 E-07	1,8193 E-07	-
	005	0,0000	0,0000	-0,0004	1,6375 E-07	5,9336 E-07	4,4983 E-07	-
01396	002	0,0002	-0,0006	-0,0118	2,1002 E-05	6,4177 E-06	3,8921 E-06	-
	003	-0,0002	0,0002	-0,0115	-5,5232 E-06	-4,7914 E-06	7,7433 E-08	-
	004	0,0000	0,0000	-0,0001	4,0147 E-07	2,2767 E-07	1,1027 E-07	-
	005	0,0000	0,0000	-0,0004	9,9377 E-07	5,6333 E-07	2,7265 E-07	-
01397	002	0,0001	-0,0004	-0,0113	3,3667 E-05	8,0472 E-06	1,2458 E-06	-
	003	-0,0001	0,0001	-0,0117	-5,6808 E-06	-5,1887 E-06	1,4571 E-07	-
	004	0,0000	0,0000	-0,0001	6,5548 E-07	2,5626 E-07	3,3197 E-08	-
	005	0,0000	0,0000	-0,0003	1,6211 E-06	6,3388 E-07	8,2076 E-08	-
01398	002	0,0003	-0,0012	-0,0114	2,644 E-05	7,2049 E-06	4,2679 E-06	-
	003	-0,0002	0,0002	-0,0117	-4,5451 E-06	-5,1203 E-06	3,7725 E-07	-
	004	0,0000	0,0000	-0,0001	6,9131 E-07	2,4363 E-07	1,2247 E-07	-
	005	0,0000	-0,0001	-0,0003	1,7114 E-06	6,0271 E-07	3,0284 E-07	-
01399	002	0,0002	0,0007	-0,0105	-3,5018 E-05	1,2404 E-05	-1,5832 E-06	-
	003	0,0000	0,0001	-0,0137	-5,0668 E-06	-1,0678 E-06	-7,808 E-08	-
	004	0,0000	0,0000	-0,0003	-1,4882 E-06	3,7212 E-07	-3,8606 E-08	-
	005	0,0000	0,0001	-0,0006	-3,6774 E-06	9,211 E-07	-9,5248 E-08	-
01400	002	0,0003	0,0011	-0,0106	-3,343 E-05	1,1894 E-05	-2,7968 E-06	-
	003	0,0000	0,0002	-0,0137	-5,4952 E-06	-1,1675 E-06	-1,3828 E-07	-
	004	0,0000	0,0000	-0,0003	-1,525 E-06	3,5112 E-07	-7,3842 E-08	-
	005	0,0000	0,0001	-0,0006	-3,7694 E-06	8,6933 E-07	-1,8227 E-07	-
01401	002	0,0001	0,0002	-0,0124	-6,7703 E-06	3,5261 E-06	-4,8103 E-06	-
	003	-0,0001	0,0001	-0,0136	-4,1841 E-06	-1,6029 E-06	3,3648 E-07	-
	004	0,0000	0,0000	-0,0003	-4,9815 E-07	4,2052 E-08	-1,63 E-07	-
	005	0,0000	0,0000	-0,0007	-1,2303 E-06	1,0655 E-07	-4,0317 E-07	-
01402	002	0,0000	0,0001	-0,0124	-6,5997 E-06	2,0674 E-06	-3,1598 E-06	-
	003	0,0000	0,0001	-0,0136	-3,8309 E-06	-1,7625 E-06	2,735 E-07	-
	004	0,0000	0,0000	-0,0003	-4,8343 E-07	-2,0188 E-09	-1,0408 E-07	-
	005	0,0000	0,0000	-0,0007	-1,194 E-06	-2,307 E-09	-2,5742 E-07	-
01403	002	0,0001	0,0002	-0,0122	-1,2608 E-05	5,7485 E-06	-1,9579 E-06	-
	003	0,0000	0,0000	-0,0136	-3,1692 E-06	-1,6248 E-06	-3,8339 E-08	-
	004	0,0000	0,0000	-0,0003	-6,8795 E-07	1,0699 E-07	-6,518 E-08	-
	005	0,0000	0,0000	-0,0007	-1,6999 E-06	2,6698 E-07	-1,6106 E-07	-
01404	002	0,0002	0,0005	-0,0122	-1,2349 E-05	5,2955 E-06	-5,0084 E-06	-
	003	-0,0001	0,0001	-0,0136	-4,0935 E-06	-1,4944 E-06	-1,2092 E-07	-
	004	0,0000	0,0000	-0,0003	-7,265 E-07	9,0668 E-08	-1,8435 E-07	-
	005	0,0000	0,0001	-0,0007	-1,7953 E-06	2,2659 E-07	-4,5575 E-07	-
01405	002	0,0002	0,0006	-0,0117	-2,1184 E-05	7,4647 E-06	-3,5464 E-06	-
	003	-0,0001	0,0001	-0,0136	-4,188 E-06	-1,3956 E-06	-2,9551 E-07	-
	004	0,0000	0,0000	-0,0003	-1,0385 E-06	1,5861 E-07	-1,307 E-07	-
	005	0,0000	0,0001	-0,0007	-2,5665 E-06	3,9434 E-07	-3,2301 E-07	-
01406	002	0,0001	0,0004	-0,0111	-3,1608 E-05	9,4938 E-06	-1,1453 E-06	-
	003	0,0000	0,0001	-0,0136	-4,4665 E-06	-1,3635 E-06	-1,0785 E-07	-
	004	0,0000	0,0000	-0,0003	-1,3281 E-06	2,4917 E-07	-3,8926 E-08	-
	005	0,0000	0,0000	-0,0007	-3,2814 E-06	6,1784 E-07	-9,6182 E-08	-
01407	002	0,0003	0,0011	-0,0112	-2,7156 E-05	8,833 E-06	-4,1351 E-06	-
	003	-0,0001	0,0002	-0,0136	-5,4197 E-06	-1,4533 E-06	-3,8083 E-07	-
	004	0,0000	0,0001	-0,0003	-1,3712 E-06	2,1883 E-07	-1,4746 E-07	-
	005	0,0000	0,0001	-0,0007	-3,39 E-06	5,4301 E-07	-3,6442 E-07	-
01408	002	0,0000	-0,0003	-0,0124	1,8076 E-05	1,0321 E-06	-4,0851 E-07	-
	003	0,0000	0,0001	-0,0148	-3,8937 E-06	6,5622 E-07	1,7355 E-08	-

Nodi - Spostamenti per condizioni di carico non sismiche

Nodo	CC	Sx	Sy	Sz	Θ x	Θ y	Θ z	σ t
		[cm]	[cm]	[cm]	[rad]	[rad]	[rad]	[N/mm²]
	004	0,0000	0,0000	-0,0003	-7,1583 E-08	7,4482 E-08	7,8854 E-09	-
	005	0,0000	0,0000	-0,0008	-1,7391 E-07	1,8328 E-07	1,9574 E-08	-
01409	002	0,0000	-0,0005	-0,0125	2,1086 E-05	1,2374 E-06	-6,2478 E-07	-
	003	0,0000	0,0001	-0,0149	-3,4175 E-06	9,2042 E-07	5,3069 E-08	-
	004	0,0000	0,0000	-0,0003	2,0083 E-08	1,1818 E-07	1,8849 E-08	-
	005	0,0000	0,0000	-0,0008	5,1984 E-08	2,9106 E-07	4,672 E-08	-
01410	002	-0,0001	-0,0008	-0,0164	2,1974 E-05	-3,8134 E-06	-2,6405 E-08	-
	003	0,0000	0,0001	-0,0137	-4,8986 E-06	-4,2004 E-08	6,6884 E-08	-
	004	0,0000	0,0000	-0,0003	-1,2459 E-07	2,5328 E-08	2,0621 E-09	-
	005	0,0000	0,0000	-0,0006	-3,0408 E-07	6,4464 E-08	5,3167 E-09	-
01411	002	-0,0001	-0,0005	-0,0163	2,4061 E-05	-3,8778 E-06	-3,3076 E-08	-
	003	0,0000	0,0001	-0,0137	-4,6408 E-06	-1,5931 E-07	6,9329 E-08	-
	004	0,0000	0,0000	-0,0003	-6,8699 E-08	1,7936 E-08	3,4079 E-09	-
	005	0,0000	0,0000	-0,0006	-1,6632 E-07	4,6157 E-08	8,5768 E-09	-
01412	002	0,0000	-0,0003	-0,0153	2,1501 E-05	-3,3991 E-06	-6,1954 E-07	-
	003	0,0000	0,0001	-0,0140	-4,814 E-06	-2,4089 E-07	-1,0101 E-07	-
	004	0,0000	0,0000	-0,0003	-1,2461 E-07	1,9057 E-08	-1,2559 E-08	-
	005	0,0000	0,0000	-0,0007	-3,0418 E-07	4,8363 E-08	-3,0793 E-08	-
01413	002	-0,0001	-0,0008	-0,0155	1,9331 E-05	-3,9198 E-06	-8,5465 E-07	-
	003	0,0000	0,0002	-0,0140	-5,1286 E-06	1,6802 E-08	-2,0003 E-07	-
	004	0,0000	0,0000	-0,0003	-1,8699 E-07	3,7129 E-08	-1,8646 E-08	-
	005	0,0000	0,0000	-0,0007	-4,5792 E-07	9,3243 E-08	-4,5508 E-08	-
01414	002	-0,0001	-0,0005	-0,0143	1,7421 E-05	-2,4001 E-06	-6,9706 E-07	-
	003	0,0000	0,0001	-0,0144	-4,996 E-06	2,9476 E-07	-1,9158 E-07	-
	004	0,0000	0,0000	-0,0003	-2,0162 E-07	6,2341 E-08	-1,7071 E-08	-
	005	0,0000	0,0000	-0,0007	-4,9409 E-07	1,5454 E-07	-4,1808 E-08	-
01415	002	0,0000	-0,0002	-0,0132	1,7236 E-05	1,346 E-07	9,6027 E-08	-
	003	0,0000	0,0001	-0,0147	-4,289 E-06	5,6027 E-07	1,3826 E-08	-
	004	0,0000	0,0000	-0,0003	-1,25 E-07	7,5443 E-08	9,9974 E-09	-
	005	0,0000	0,0000	-0,0007	-3,0546 E-07	1,8599 E-07	2,4742 E-08	-
01416	002	0,0000	-0,0007	-0,0134	1,6359 E-05	-4,5878 E-07	-1,1292 E-06	-
	003	0,0000	0,0002	-0,0147	-4,8075 E-06	1,0128 E-06	-1,6228 E-07	-
	004	0,0000	0,0000	-0,0003	-1,9421 E-07	1,4899 E-07	-9,4299 E-09	-
	005	0,0000	0,0000	-0,0008	-4,7592 E-07	3,6758 E-07	-2,2862 E-08	-
01417	002	-0,0001	-0,0006	-0,0169	2,6767 E-05	-3,2369 E-06	4,2229 E-06	-
	003	0,0000	0,0001	-0,0136	-3,8351 E-06	-1,6484 E-07	3,2666 E-07	-
	004	0,0000	0,0000	-0,0003	4,893 E-08	6,0608 E-08	6,8973 E-08	-
	005	0,0000	0,0000	-0,0006	1,2341 E-07	1,5121 E-07	1,6987 E-07	-
01418	002	-0,0001	-0,0008	-0,0169	2,4823 E-05	-3,7286 E-06	5,4551 E-06	-
	003	0,0000	0,0001	-0,0136	-3,8753 E-06	-1,8673 E-07	4,3137 E-07	-
	004	0,0000	0,0000	-0,0003	2,6368 E-08	5,4416 E-08	9,0343 E-08	-
	005	0,0000	0,0000	-0,0006	6,7795 E-08	1,3594 E-07	2,2251 E-07	-
01419	002	-0,0004	-0,0006	-0,0204	1,617 E-05	-1,3056 E-05	-9,3061 E-06	-
	003	0,0000	0,0003	-0,0139	-1,0327 E-05	-1,4539 E-06	-1,3002 E-06	-
	004	0,0000	0,0000	-0,0002	-9,384 E-07	-2,0485 E-07	-2,3234 E-07	-
	005	0,0000	0,0001	-0,0006	-2,3095 E-06	-5,0293 E-07	-5,7218 E-07	-
01420	002	-0,0003	-0,0005	-0,0204	1,8939 E-05	-1,4399 E-05	-6,6277 E-06	-
	003	0,0000	0,0002	-0,0139	-9,9708 E-06	-1,6361 E-06	-9,0055 E-07	-
	004	0,0000	0,0000	-0,0002	-8,7733 E-07	-2,37 E-07	-1,6156 E-07	-
	005	0,0000	0,0000	-0,0006	-2,1592 E-06	-5,8207 E-07	-3,9786 E-07	-
01421	002	-0,0001	-0,0006	-0,0197	4,3214 E-05	-1,2055 E-05	-5,7977 E-06	-
	003	0,0000	0,0001	-0,0138	-6,3965 E-06	-1,2721 E-06	-9,2035 E-07	-
	004	0,0000	0,0000	-0,0002	-2,5281 E-07	-1,7379 E-07	-1,5991 E-07	-
	005	0,0000	0,0000	-0,0006	-6,2118 E-07	-4,2645 E-07	-3,9388 E-07	-
01422	002	-0,0004	-0,0015	-0,0198	2,621 E-05	-1,0496 E-05	-1,5932 E-05	-
	003	0,0000	0,0003	-0,0138	-8,532 E-06	-1,0405 E-06	-2,6277 E-06	-
	004	0,0000	0,0000	-0,0002	-6,1885 E-07	-1,3203 E-07	-4,5575 E-07	-
	005	0,0000	0,0000	-0,0006	-1,5224 E-06	-3,2361 E-07	-1,1225 E-06	-
01423	002	-0,0002	-0,0018	-0,0191	6,1056 E-05	-7,7921 E-06	-8,3168 E-06	-
	003	0,0000	0,0000	-0,0138	-2,5978 E-06	-6,2607 E-07	-1,6666 E-06	-
	004	0,0000	0,0000	-0,0002	4,023 E-07	-5,7507 E-08	-2,8518 E-07	-
	005	0,0000	0,0000	-0,0006	9,9276 E-07	-1,4012 E-07	-7,0252 E-07	-
01424	002	-0,0001	-0,0012	-0,0185	9,1174 E-05	-6,4255 E-06	-2,0904 E-06	-
	003	0,0000	0,0000	-0,0137	2,4259 E-06	-4,6531 E-07	-4,5571 E-07	-
	004	0,0000	0,0000	-0,0002	1,2681 E-06	-2,747 E-08	-8,1248 E-08	-
	005	0,0000	0,0000	-0,0006	3,1254 E-06	-6,6094 E-08	-2,002 E-07	-
01425	002	-0,0002	-0,0032	-0,0187	6,8471 E-05	-6,2615 E-06	-6,6731 E-06	-
	003	0,0000	-0,0001	-0,0137	4,2496 E-07	-4,3002 E-07	-1,6 E-06	-
	004	0,0000	0,0000	-0,0002	9,1357 E-07	-1,834 E-08	-2,7632 E-07	-
	005	0,0000	-0,0001	-0,0006	2,2527 E-06	-4,3643 E-08	-6,8082 E-07	-
01426	002	-0,0001	-0,0025	-0,0182	8,7348 E-05	-5,1521 E-06	-7,6394 E-07	-
	003	0,0000	-0,0001	-0,0137	3,5844 E-06	-2,7434 E-07	-3,8101 E-07	-
	004	0,0000	0,0000	-0,0002	1,4653 E-06	1,1261 E-08	-6,6699 E-08	-
	005	0,0000	-0,0001	-0,0006	3,6118 E-06	2,9301 E-08	-1,6443 E-07	-
01427	002	-0,0001	-0,0013	-0,0178	9,6438 E-05	-4,8343 E-06	1,2508 E-06	-
	003	0,0000	-0,0001	-0,0137	4,4391 E-06	-2,8524 E-07	1,2242 E-07	-
	004	0,0000	0,0000	-0,0002	1,6379 E-06	1,5192 E-08	2,046 E-08	-
	005	0,0000	-0,0001	-0,0006	4,0372 E-06	3,9029 E-08	5,0336 E-08	-
01428	002	-0,0002	-0,0034	-0,0179	7,6614 E-05	-4,9053 E-06	3,0292 E-06	-

Nodi - Spostamenti per condizioni di carico non sismiche

Nodo	CC	Sx	Sy	Sz	Θ x	Θ y	Θ z	σ t
		[cm]	[cm]	[cm]	[rad]	[rad]	[rad]	[N/mm²]
	003	0,0000	-0,0002	-0,0137	3,4295 E-06	-3,1536 E-07	2,9664 E-07	-
	004	0,0000	-0,0001	-0,0002	1,417 E-06	1,3938 E-08	5,1569 E-08	-
	005	0,0000	-0,0001	-0,0006	3,4933 E-06	3,5937 E-08	1,2687 E-07	-
01429	002	-0,0001	-0,0021	-0,0175	7,5936 E-05	-4,0492 E-06	5,277 E-06	-
	003	0,0000	-0,0001	-0,0137	2,5536 E-06	-2,1253 E-07	7,5571 E-07	-
	004	0,0000	0,0000	-0,0002	1,2771 E-06	3,6408 E-08	1,3751 E-07	-
	005	0,0000	-0,0001	-0,0006	3,1488 E-06	9,136 E-08	3,3866 E-07	-
01430	002	0,0000	-0,0009	-0,0172	6,6721 E-05	-3,2791 E-06	3,9416 E-06	-
	003	0,0000	0,0000	-0,0137	4,2658 E-07	-1,4021 E-07	5,3649 E-07	-
	004	0,0000	0,0000	-0,0002	9,1373 E-07	6,1652 E-08	1,0254 E-07	-
	005	0,0000	0,0000	-0,0006	2,2537 E-06	1,5359 E-07	2,5259 E-07	-
01431	002	-0,0001	-0,0024	-0,0173	5,1728 E-05	-3,4848 E-06	1,072 E-05	-
	003	0,0000	0,0000	-0,0137	-3,4524 E-07	-1,6412 E-07	1,518 E-06	-
	004	0,0000	0,0000	-0,0002	7,1474 E-07	5,5068 E-08	2,8576 E-07	-
	005	0,0000	-0,0001	-0,0006	1,7636 E-06	1,3742 E-07	7,0392 E-07	-
01432	002	-0,0001	-0,0011	-0,0170	3,7146 E-05	-2,7395 E-06	8,146 E-06	-
	003	0,0000	0,0001	-0,0137	-2,7796 E-06	-6,5923 E-08	9,0552 E-07	-
	004	0,0000	0,0000	-0,0002	2,6293 E-07	7,7629 E-08	1,8251 E-07	-
	005	0,0000	0,0000	-0,0006	6,5054 E-07	1,9309 E-07	4,4959 E-07	-
01433	002	-0,0019	-0,0002	-0,0185	1,2619 E-05	-9,5955 E-05	2,2398 E-06	-
	003	-0,0004	0,0002	-0,0165	-9,5984 E-06	-2,1432 E-05	9,2979 E-07	-
	004	-0,0001	0,0000	-0,0005	-8,9998 E-07	-3,1989 E-06	1,2047 E-07	-
	005	-0,0002	0,0000	-0,0012	-2,2152 E-06	-7,8763 E-06	2,9669 E-07	-
01434	002	-0,0030	-0,0004	-0,0186	1,201 E-05	-9,2676 E-05	7,188 E-06	-
	003	-0,0007	0,0003	-0,0165	-1,0013 E-05	-2,124 E-05	2,3023 E-06	-
	004	-0,0001	0,0000	-0,0005	-9,5442 E-07	-3,1753 E-06	3,1342 E-07	-
	005	-0,0002	0,0001	-0,0013	-2,3492 E-06	-7,8184 E-06	7,7181 E-07	-
01435	002	-0,0006	-0,0005	-0,0205	1,2187 E-05	-1,3313 E-05	9,9298 E-06	-
	003	-0,0001	0,0003	-0,0141	-1,0942 E-05	-1,6954 E-06	1,7312 E-06	-
	004	0,0000	0,0000	-0,0003	-1,0511 E-06	-2,3434 E-07	2,7632 E-07	-
	005	0,0000	0,0001	-0,0007	-2,5872 E-06	-5,7532 E-07	6,8053 E-07	-
01436	002	-0,0004	-0,0003	-0,0205	1,4316 E-05	-1,7571 E-05	7,2358 E-06	-
	003	-0,0001	0,0002	-0,0141	-1,0646 E-05	-2,2101 E-06	1,2203 E-06	-
	004	0,0000	0,0000	-0,0003	-9,9974 E-07	-3,2674 E-07	1,9741 E-07	-
	005	0,0000	0,0000	-0,0007	-2,4608 E-06	-8,0295 E-07	4,8621 E-07	-
01437	002	-0,0006	-0,0002	-0,0199	1,2217 E-05	-3,9436 E-05	6,5354 E-06	-
	003	-0,0001	0,0001	-0,0146	-1,0873 E-05	-6,0709 E-06	1,2106 E-06	-
	004	0,0000	0,0000	-0,0003	-1,0459 E-06	-9,4898 E-07	1,9387 E-07	-
	005	0,0000	0,0000	-0,0008	-2,5746 E-06	-2,3355 E-06	4,7747 E-07	-
01438	002	-0,0013	-0,0005	-0,0201	1,0312 E-05	-2,4289 E-05	1,7288 E-05	-
	003	-0,0002	0,0004	-0,0146	-1,1185 E-05	-4,1086 E-06	3,4341 E-06	-
	004	0,0000	0,0000	-0,0003	-1,097 E-06	-6,0627 E-07	5,4371 E-07	-
	005	-0,0001	0,0001	-0,0008	-2,7003 E-06	-1,4914 E-06	1,3391 E-06	-
01439	002	-0,0017	-0,0003	-0,0195	8,708 E-06	-5,6608 E-05	9,3807 E-06	-
	003	-0,0003	0,0003	-0,0154	-1,1209 E-05	-1,0839 E-05	2,4074 E-06	-
	004	0,0000	0,0000	-0,0004	-1,1168 E-06	-1,6601 E-06	3,6171 E-07	-
	005	-0,0001	0,0001	-0,0010	-2,749 E-06	-4,0867 E-06	8,908 E-07	-
01440	002	-0,0012	-0,0001	-0,0190	9,6772 E-06	-8,8117 E-05	3,3733 E-06	-
	003	-0,0002	0,0001	-0,0161	-1,0592 E-05	-1,8291 E-05	1,1432 E-06	-
	004	0,0000	0,0000	-0,0005	-1,0383 E-06	-2,7687 E-06	1,5809 E-07	-
	005	-0,0001	0,0000	-0,0011	-2,5558 E-06	-6,8169 E-06	3,893 E-07	-
01441	002	-0,0032	-0,0004	-0,0191	8,801 E-06	-7,171 E-05	1,1509 E-05	-
	003	-0,0007	0,0004	-0,0161	-1,1038 E-05	-1,6017 E-05	3,5597 E-06	-
	004	-0,0001	0,0000	-0,0005	-1,0975 E-06	-2,4284 E-06	5,0582 E-07	-
	005	-0,0002	0,0001	-0,0011	-2,7015 E-06	-5,979 E-06	1,2457 E-06	-
01442	002	-0,0002	-0,0001	-0,0135	5,8422 E-06	-1,016 E-05	4,6862 E-06	-
	003	0,0000	0,0001	-0,0129	-3,5485 E-06	-3,8386 E-07	4,2721 E-07	-
	004	0,0000	0,0000	-0,0002	-1,1517 E-07	-1,1081 E-07	1,1718 E-07	-
	005	0,0000	0,0000	-0,0006	-2,8439 E-07	-2,7175 E-07	2,8926 E-07	-
01443	002	-0,0003	-0,0002	-0,0135	4,6165 E-06	-9,8747 E-06	6,7484 E-06	-
	003	0,0000	0,0001	-0,0129	-3,5984 E-06	-3,8893 E-07	6,351 E-07	-
	004	0,0000	0,0000	-0,0002	-1,462 E-07	-1,034 E-07	1,6907 E-07	-
	005	0,0000	0,0000	-0,0006	-3,6106 E-07	-2,5341 E-07	4,1735 E-07	-
01444	002	-0,0001	-0,0008	-0,0167	2,3679 E-05	-5,2571 E-06	-3,7834 E-06	-
	003	0,0000	0,0001	-0,0136	-3,9788 E-06	-8,528 E-07	-1,3887 E-07	-
	004	0,0000	0,0000	-0,0003	2,6348 E-08	-4,482 E-08	-8,6554 E-08	-
	005	0,0000	0,0000	-0,0006	6,7885 E-08	-1,085 E-07	-2,1361 E-07	-
01445	002	-0,0001	-0,0005	-0,0167	2,5735 E-05	-5,3961 E-06	-2,4111 E-06	-
	003	0,0000	0,0001	-0,0136	-4,0086 E-06	-7,4676 E-07	-2,0778 E-08	-
	004	0,0000	0,0000	-0,0003	4,6624 E-08	-3,907 E-08	-4,8237 E-08	-
	005	0,0000	0,0000	-0,0006	1,1793 E-07	-9,4338 E-08	-1,191 E-07	-
01446	002	-0,0001	-0,0005	-0,0163	3,7114 E-05	-7,08 E-06	-3,1351 E-06	-
	003	0,0000	0,0000	-0,0135	-3,4364 E-06	-1,0152 E-06	-3,0605 E-07	-
	004	0,0000	0,0000	-0,0002	2,9805 E-07	-8,6968 E-08	-8,7375 E-08	-
	005	0,0000	0,0000	-0,0006	7,3827 E-07	-2,1233 E-07	-2,155 E-07	-
01447	002	-0,0002	-0,0013	-0,0163	2,7697 E-05	-5,8144 E-06	-8,0637 E-06	-
	003	0,0000	0,0001	-0,0135	-3,5087 E-06	-9,1669 E-07	-7,932 E-07	-
	004	0,0000	0,0000	-0,0002	1,6701 E-07	-5,4159 E-08	-2,2842 E-07	-
	005	0,0000	0,0000	-0,0006	4,1482 E-07	-1,3144 E-07	-5,6337 E-07	-

Nodi - Spostamenti per condizioni di carico non sismiche

Nodo	CC	Sx	Sy	Sz	Θ x	Θ y	Θ z	σ t
		[cm]	[cm]	[cm]	[rad]	[rad]	[rad]	[N/mm²]
01448	002	-0,0001	-0,0013	-0,0157	4,6114 E-05	-5,9501 E-06	-4,89 E-06	-
	003	0,0000	0,0000	-0,0134	-1,7823 E-06	-9,4864 E-07	-6,7322 E-07	-
	004	0,0000	0,0000	-0,0002	6,6761 E-07	-5,2272 E-08	-1,6478 E-07	-
	005	0,0000	0,0000	-0,0006	1,6495 E-06	-1,267 E-07	-4,0632 E-07	-
01449	002	-0,0001	-0,0009	-0,0152	6,4636 E-05	-4,7132 E-06	-1,0784 E-06	-
	003	0,0000	0,0000	-0,0133	-4,8273 E-08	-6,1744 E-07	-2,0611 E-07	-
	004	0,0000	0,0000	-0,0002	1,1745 E-06	-1,1133 E-08	-4,794 E-08	-
	005	0,0000	0,0000	-0,0006	2,8997 E-06	-2,5229 E-08	-1,1822 E-07	-
01450	002	-0,0002	-0,0023	-0,0153	4,7502 E-05	-5,0537 E-06	-3,3212 E-06	-
	003	0,0000	0,0000	-0,0133	-4,0227 E-07	-7,6633 E-07	-6,4847 E-07	-
	004	0,0000	0,0000	-0,0002	8,9396 E-07	-1,7982 E-08	-1,4558 E-07	-
	005	0,0000	-0,0001	-0,0006	2,2071 E-06	-4,2061 E-08	-3,5893 E-07	-
01451	002	-0,0001	-0,0017	-0,0149	5,7825 E-05	-4,665 E-06	7,2249 E-07	-
	003	0,0000	0,0000	-0,0132	4,9643 E-07	-7,0992 E-07	-7,4335 E-08	-
	004	0,0000	0,0000	-0,0002	1,1748 E-06	1,1618 E-09	-6,8626 E-09	-
	005	0,0000	-0,0001	-0,0006	2,8999 E-06	5,2338 E-09	-1,684 E-08	-
01452	002	0,0000	-0,0008	-0,0145	5,9762 E-05	-3,8796 E-06	2,1827 E-06	-
	003	0,0000	0,0000	-0,0131	3,0867 E-07	-5,3689 E-07	1,2967 E-07	-
	004	0,0000	0,0000	-0,0002	1,1977 E-06	2,3764 E-08	4,7995 E-08	-
	005	0,0000	0,0000	-0,0006	2,9565 E-06	6,1017 E-08	1,1847 E-07	-
01453	002	-0,0001	-0,0021	-0,0146	4,3515 E-05	-4,2793 E-06	6,0314 E-06	-
	003	0,0000	0,0000	-0,0131	1,3423 E-07	-6,2007 E-07	3,9858 E-07	-
	004	0,0000	0,0000	-0,0002	9,1795 E-07	2,0007 E-08	1,3961 E-07	-
	005	0,0000	-0,0001	-0,0006	2,2654 E-06	5,183 E-08	3,4462 E-07	-
01454	002	-0,0001	-0,0011	-0,0142	3,688 E-05	-4,1656 E-06	6,6557 E-06	-
	003	0,0000	0,0000	-0,0130	-8,8846 E-07	-6,5321 E-07	5,2088 E-07	-
	004	0,0000	0,0000	-0,0002	6,8818 E-07	2,993 E-08	1,7056 E-07	-
	005	0,0000	-0,0001	-0,0006	1,6985 E-06	7,6408 E-08	4,21 E-07	-
01455	002	-0,0001	-0,0003	-0,0139	2,2643 E-05	-4,6837 E-06	3,918 E-06	-
	003	0,0000	0,0000	-0,0129	-2,3502 E-06	-5,6378 E-07	3,1179 E-07	-
	004	0,0000	0,0000	-0,0002	2,9682 E-07	1,8538 E-08	9,484 E-08	-
	005	0,0000	0,0000	-0,0006	7,3278 E-07	4,8177 E-08	2,341 E-07	-
01456	002	-0,0002	-0,0008	-0,0139	1,2959 E-05	-6,2876 E-06	1,1321 E-05	-
	003	0,0000	0,0001	-0,0129	-2,5819 E-06	-5,6088 E-07	9,0394 E-07	-
	004	0,0000	0,0000	-0,0002	8,9156 E-08	-1,5651 E-08	2,8447 E-07	-
	005	0,0000	0,0000	-0,0006	2,1974 E-07	-3,6323 E-08	7,0219 E-07	-
01457	002	0,0001	0,0000	-0,0123	-2,6803 E-06	2,1523 E-06	5,3513 E-06	-
	003	0,0000	0,0001	-0,0136	-2,9901 E-06	2,5168 E-06	-2,833 E-07	-
	004	0,0000	0,0000	-0,0003	-3,7507 E-07	1,0977 E-07	1,7 E-07	-
	005	0,0000	0,0000	-0,0007	-9,2745 E-07	2,6782 E-07	4,2111 E-07	-
01458	002	0,0001	0,0001	-0,0124	-3,6692 E-06	-4,4399 E-07	1,1377 E-05	-
	003	0,0001	0,0001	-0,0136	-3,0835 E-06	2,8203 E-06	-4,1087 E-07	-
	004	0,0000	0,0000	-0,0003	-4,1329 E-07	2,7322 E-08	3,5998 E-07	-
	005	0,0000	0,0000	-0,0007	-1,0221 E-06	6,3458 E-08	8,9152 E-07	-
01459	002	0,0005	0,0001	-0,0123	-2,2106 E-06	1,2497 E-05	9,3917 E-06	-
	003	0,0001	0,0001	-0,0135	-3,0051 E-06	2,3814 E-06	-2,6646 E-07	-
	004	0,0000	0,0000	-0,0003	-3,6076 E-07	4,3974 E-07	2,8219 E-07	-
	005	0,0000	0,0000	-0,0007	-8,9211 E-07	1,0849 E-06	6,9883 E-07	-
01460	002	0,0003	0,0000	-0,0122	-1,8893 E-06	1,6274 E-05	4,0699 E-06	-
	003	0,0000	0,0001	-0,0135	-2,9463 E-06	2,0426 E-06	-9,8279 E-08	-
	004	0,0000	0,0000	-0,0003	-3,4747 E-07	5,4641 E-07	1,181 E-07	-
	005	0,0000	0,0000	-0,0007	-8,5925 E-07	1,3491 E-06	2,9245 E-07	-
01461	002	0,0001	0,0000	-0,0122	-2,0519 E-06	1,0696 E-05	2,909 E-06	-
	003	0,0000	0,0000	-0,0135	-2,8701 E-06	2,0099 E-06	-1,4534 E-07	-
	004	0,0000	0,0000	-0,0003	-3,5275 E-07	3,8496 E-07	8,5522 E-08	-
	005	0,0000	0,0000	-0,0007	-8,7234 E-07	9,4954 E-07	2,1185 E-07	-
01462	002	0,0003	0,0001	-0,0124	-2,8983 E-06	5,3866 E-06	1,2718 E-05	-
	003	0,0001	0,0001	-0,0135	-3,0828 E-06	2,6456 E-06	-4,3379 E-07	-
	004	0,0000	0,0000	-0,0003	-3,8557 E-07	2,1769 E-07	3,9212 E-07	-
	005	0,0000	0,0000	-0,0007	-9,5346 E-07	5,3492 E-07	9,7109 E-07	-
01463	002	-0,0001	0,0000	-0,0122	-2,4444 E-06	-2,1292 E-06	-5,1853 E-06	-
	003	0,0000	0,0001	-0,0135	-2,9245 E-06	-2,5153 E-06	3,1189 E-07	-
	004	0,0000	0,0000	-0,0003	-3,5637 E-07	-1,0911 E-07	-1,6261 E-07	-
	005	0,0000	0,0000	-0,0007	-8,8051 E-07	-2,6653 E-07	-4,0226 E-07	-
01464	002	-0,0001	0,0001	-0,0124	-3,4346 E-06	3,2061 E-07	-1,1232 E-05	-
	003	-0,0001	0,0001	-0,0135	-3,0157 E-06	-2,8379 E-06	4,5811 E-07	-
	004	0,0000	0,0000	-0,0003	-3,9372 E-07	-3,2948 E-08	-3,5053 E-07	-
	005	0,0000	0,0000	-0,0007	-9,7287 E-07	-7,8019 E-08	-8,6696 E-07	-
01465	002	-0,0005	0,0001	-0,0123	-1,9694 E-06	-1,2409 E-05	-9,5585 E-06	-
	003	-0,0001	0,0001	-0,0135	-2,9446 E-06	-2,3404 E-06	2,8624 E-07	-
	004	0,0000	0,0000	-0,0003	-3,4204 E-07	-4,3317 E-07	-2,8259 E-07	-
	005	0,0000	0,0000	-0,0007	-8,4518 E-07	-1,0679 E-06	-6,9891 E-07	-
01466	002	-0,0003	0,0000	-0,0122	-1,4314 E-06	-1,6155 E-05	-4,3601 E-06	-
	003	0,0000	0,0001	-0,0135	-2,8758 E-06	-1,9869 E-06	9,4098 E-08	-
	004	0,0000	0,0000	-0,0003	-3,2301 E-07	-5,3611 E-07	-1,2462 E-07	-
	005	0,0000	0,0000	-0,0007	-7,9815 E-07	-1,3226 E-06	-3,0819 E-07	-
01467	002	-0,0001	0,0000	-0,0122	-1,648 E-06	-1,054 E-05	-3,0277 E-06	-
	003	0,0000	0,0000	-0,0135	-2,7977 E-06	-1,967 E-06	1,4618 E-07	-
	004	0,0000	0,0000	-0,0003	-3,297 E-07	-3,7557 E-07	-8,7598 E-08	-

Nodi - Spostamenti per condizioni di carico non sismiche

Nodo	CC	Sx	Sy	Sz	Θ x	Θ y	Θ z	σ t
		[cm]	[cm]	[cm]	[rad]	[rad]	[rad]	[N/mm²]
	005	0,0000	0,0000	-0,0007	-8,1469 E-07	-9,257 E-07	-2,1669 E-07	-
01468	002	-0,0003	0,0001	-0,0123	-2,6705 E-06	-5,5232 E-06	-1,2717 E-05	-
	003	-0,0001	0,0001	-0,0135	-3,0201 E-06	-2,6419 E-06	4,7531 E-07	-
	004	0,0000	0,0000	-0,0003	-3,6684 E-07	-2,2115 E-07	-3,8609 E-07	-
	005	0,0000	0,0000	-0,0007	-9,0641 E-07	-5,435 E-07	-9,5491 E-07	-
01469	002	0,0000	-0,0003	-0,0124	1,8175 E-05	-9,1523 E-07	4,307 E-07	-
	003	0,0000	0,0001	-0,0148	-3,8337 E-06	-6,5622 E-07	-4,783 E-09	-
	004	0,0000	0,0000	-0,0003	-6,0223 E-08	-7,3657 E-08	-5,6032 E-09	-
	005	0,0000	0,0000	-0,0007	-1,4628 E-07	-1,8128 E-07	-1,3874 E-08	-
01470	002	0,0000	-0,0005	-0,0125	2,0284 E-05	-9,2705 E-07	8,3643 E-07	-
	003	0,0000	0,0001	-0,0149	-3,5653 E-06	-8,6422 E-07	-1,9799 E-08	-
	004	0,0000	0,0000	-0,0003	-3,019 E-09	-1,0815 E-07	-1,2961 E-08	-
	005	0,0000	0,0000	-0,0008	-5,3045 E-09	-2,663 E-07	-3,2082 E-08	-
01471	002	0,0001	-0,0008	-0,0164	2,1954 E-05	4,0183 E-06	-1,4245 E-07	-
	003	0,0000	0,0001	-0,0137	-4,8737 E-06	9,4616 E-08	-8,7188 E-08	-
	004	0,0000	0,0000	-0,0003	-1,1764 E-07	-1,6494 E-08	-5,4326 E-09	-
	005	0,0000	0,0000	-0,0006	-2,8738 E-07	-4,178 E-08	-1,3528 E-08	-
01472	002	0,0001	-0,0005	-0,0163	2,3911 E-05	4,0346 E-06	-4,6935 E-08	-
	003	0,0000	0,0001	-0,0137	-4,6517 E-06	1,9636 E-07	-7,2593 E-08	-
	004	0,0000	0,0000	-0,0003	-6,8429 E-08	-1,0717 E-08	-4,1123 E-09	-
	005	0,0000	0,0000	-0,0006	-1,6609 E-07	-2,7494 E-08	-1,0237 E-08	-
01473	002	0,0000	-0,0003	-0,0153	2,1812 E-05	3,7638 E-06	1,737 E-07	-
	003	0,0000	0,0001	-0,0140	-4,7606 E-06	3,0588 E-07	4,6495 E-08	-
	004	0,0000	0,0000	-0,0003	-1,1086 E-07	-7,2616 E-09	1,3142 E-09	-
	005	0,0000	0,0000	-0,0007	-2,7071 E-07	-1,8655 E-08	3,1447 E-09	-
01474	002	0,0001	-0,0008	-0,0155	1,9423 E-05	3,8424 E-06	8,1671 E-07	-
	003	0,0000	0,0002	-0,0140	-5,0956 E-06	-3,087 E-09	2,0017 E-07	-
	004	0,0000	0,0000	-0,0003	-1,7803 E-07	-3,5429 E-08	1,869 E-08	-
	005	0,0000	0,0000	-0,0007	-4,3624 E-07	-8,8232 E-08	4,5791 E-08	-
01475	002	0,0000	-0,0005	-0,0143	1,7493 E-05	2,1137 E-06	6,8281 E-07	-
	003	0,0000	0,0001	-0,0144	-4,957 E-06	-3,0993 E-07	1,8789 E-07	-
	004	0,0000	0,0000	-0,0003	-1,9242 E-07	-6,7394 E-08	1,6625 E-08	-
	005	0,0000	0,0000	-0,0007	-4,7182 E-07	-1,6651 E-07	4,0808 E-08	-
01476	002	0,0000	-0,0002	-0,0132	1,707 E-05	3,0216 E-07	5,0985 E-07	-
	003	0,0000	0,0001	-0,0147	-4,3645 E-06	-4,8503 E-07	7,2652 E-08	-
	004	0,0000	0,0000	-0,0003	-1,3267 E-07	-6,1497 E-08	6,8977 E-09	-
	005	0,0000	0,0000	-0,0007	-3,247 E-07	-1,5151 E-07	1,6932 E-08	-
01477	002	0,0000	-0,0007	-0,0134	1,637 E-05	2,9908 E-07	1,136 E-06	-
	003	0,0000	0,0002	-0,0147	-4,7941 E-06	-1,0386 E-06	1,7826 E-07	-
	004	0,0000	0,0000	-0,0003	-1,8854 E-07	-1,5481 E-07	1,1661 E-08	-
	005	0,0000	0,0000	-0,0008	-4,6231 E-07	-3,8157 E-07	2,8524 E-08	-
01478	002	-0,0004	-0,0001	-0,0132	2,4763 E-06	-1,2 E-05	-6,5776 E-06	-
	003	0,0000	0,0001	-0,0128	-4,2306 E-06	6,7081 E-07	5,3729 E-07	-
	004	0,0000	0,0000	-0,0002	-1,6741 E-07	-1,5902 E-07	-1,3959 E-07	-
	005	0,0000	0,0000	-0,0006	-4,1296 E-07	-3,9162 E-07	-3,4535 E-07	-
01479	002	-0,0005	-0,0001	-0,0132	1,59 E-06	-6,1724 E-06	-8,7532 E-06	-
	003	0,0000	0,0001	-0,0128	-4,2848 E-06	6,0824 E-07	7,7541 E-07	-
	004	0,0000	0,0000	-0,0002	-1,8756 E-07	-2,7661 E-08	-1,839 E-07	-
	005	0,0000	0,0000	-0,0006	-4,6274 E-07	-6,6806 E-08	-4,5501 E-07	-
01480	002	-0,0003	-0,0001	-0,0129	2,1769 E-06	-7,3563 E-06	5,1525 E-06	-
	003	0,0002	0,0001	-0,0112	-5,5354 E-06	6,4645 E-06	4,73 E-07	-
	004	0,0000	0,0000	-0,0002	-1,4449 E-07	-2,8432 E-07	4,4429 E-08	-
	005	0,0000	0,0000	-0,0004	-3,5564 E-07	-7,0492 E-07	1,0925 E-07	-
01481	002	-0,0002	-0,0001	-0,0129	2,8593 E-06	-9,732 E-06	3,8882 E-06	-
	003	0,0001	0,0001	-0,0112	-5,4181 E-06	6,2875 E-06	3,6397 E-07	-
	004	0,0000	0,0000	-0,0002	-1,3546 E-07	-3,1991 E-07	3,7061 E-08	-
	005	0,0000	0,0000	-0,0004	-3,3335 E-07	-7,9285 E-07	9,122 E-08	-
01482	002	-0,0003	0,0000	-0,0129	2,3246 E-06	-2,1222 E-05	3,1471 E-06	-
	003	0,0001	0,0001	-0,0115	-5,4453 E-06	5,3571 E-06	3,9763 E-08	-
	004	0,0000	0,0000	-0,0002	-1,4993 E-07	-4,5777 E-07	4,7669 E-08	-
	005	0,0000	0,0000	-0,0004	-3,6913 E-07	-1,1328 E-06	1,1772 E-07	-
01483	002	-0,0007	-0,0002	-0,0130	1,4659 E-06	-1,1227 E-05	7,7585 E-06	-
	003	0,0002	0,0002	-0,0115	-5,3839 E-06	5,6468 E-06	3,3657 E-07	-
	004	0,0000	0,0000	-0,0002	-1,67 E-07	-2,8098 E-07	1,0652 E-07	-
	005	0,0000	0,0000	-0,0004	-4,1137 E-07	-6,9572 E-07	2,6287 E-07	-
01484	002	-0,0009	-0,0001	-0,0130	8,9592 E-07	-2,5185 E-05	3,0317 E-06	-
	003	0,0001	0,0001	-0,0119	-5,2011 E-06	4,6616 E-06	3,3693 E-07	-
	004	0,0000	0,0000	-0,0002	-1,8474 E-07	-4,8421 E-07	4,6277 E-08	-
	005	0,0000	0,0000	-0,0005	-4,5528 E-07	-1,1974 E-06	1,1418 E-07	-
01485	002	-0,0006	0,0000	-0,0131	6,9069 E-07	-3,7973 E-05	-2,6391 E-07	-
	003	0,0001	0,0001	-0,0122	-4,7968 E-06	3,7604 E-06	3,0975 E-07	-
	004	0,0000	0,0000	-0,0002	-1,9542 E-07	-7,2405 E-07	-8,8717 E-09	-
	005	0,0000	0,0000	-0,0005	-4,8185 E-07	-1,7899 E-06	-2,2073 E-08	-
01486	002	-0,0013	-0,0001	-0,0132	8,3479 E-07	-1,9823 E-05	-8,5976 E-07	-
	003	0,0001	0,0002	-0,0122	-4,8355 E-06	3,1241 E-06	9,1128 E-07	-
	004	0,0000	0,0000	-0,0002	-1,9539 E-07	-3,3133 E-07	-3,0086 E-08	-
	005	-0,0001	0,0000	-0,0005	-4,8179 E-07	-8,1857 E-07	-7,4791 E-08	-
01487	002	-0,0008	-0,0001	-0,0132	1,3738 E-06	-1,9316 E-05	-6,3532 E-06	-
	003	0,0000	0,0001	-0,0126	-4,5822 E-06	1,6877 E-06	7,8102 E-07	-

Nodi - Spostamenti per condizioni di carico non sismiche

Nodo	CC	Sx	Sy	Sz	Θ x	Θ y	Θ z	σ t
		[cm]	[cm]	[cm]	[rad]	[rad]	[rad]	[N/mm²]
	004	0,0000	0,0000	-0,0002	-1,8781 E-07	-3,0789 E-07	-1,3703 E-07	-
	005	0,0000	0,0000	-0,0005	-4,6314 E-07	-7,6009 E-07	-3,3913 E-07	-
01488	002	-0,0002	0,0007	-0,0106	-3,5055 E-05	-1,2294 E-05	1,2577 E-06	-
	003	0,0000	0,0001	-0,0137	-5,1979 E-06	1,0069 E-06	5,2864 E-08	-
	004	0,0000	0,0000	-0,0003	-1,4998 E-06	-3,7868 E-07	2,7972 E-08	-
	005	0,0000	0,0001	-0,0006	-3,7096 E-06	-9,3916 E-07	6,8947 E-08	-
01489	002	-0,0003	0,0011	-0,0106	-3,3347 E-05	-1,1953 E-05	2,5373 E-06	-
	003	0,0000	0,0002	-0,0137	-5,6109 E-06	1,095 E-06	1,1502 E-07	-
	004	0,0000	0,0000	-0,0003	-1,5286 E-06	-3,6261 E-07	6,4484 E-08	-
	005	0,0000	0,0001	-0,0007	-3,7818 E-06	-8,9951 E-07	1,5916 E-07	-
01490	002	-0,0001	0,0002	-0,0125	-7,0025 E-06	-3,5379 E-06	4,6915 E-06	-
	003	0,0001	0,0001	-0,0136	-4,245 E-06	1,6096 E-06	-3,2128 E-07	-
	004	0,0000	0,0000	-0,0003	-5,1716 E-07	-4,2952 E-08	1,6118 E-07	-
	005	0,0000	0,0000	-0,0007	-1,2781 E-06	-1,0922 E-07	3,9931 E-07	-
01491	002	0,0000	0,0001	-0,0124	-6,6297 E-06	-2,1 E-06	3,0197 E-06	-
	003	0,0000	0,0001	-0,0136	-3,8836 E-06	1,7692 E-06	-2,6467 E-07	-
	004	0,0000	0,0000	-0,0003	-4,966 E-07	1,2291 E-09	1,0096 E-07	-
	005	0,0000	0,0000	-0,0007	-1,2274 E-06	-1,6397 E-11	2,5012 E-07	-
01492	002	-0,0001	0,0002	-0,0123	-1,2761 E-05	-5,8682 E-06	2,1316 E-06	-
	003	0,0000	0,0000	-0,0136	-3,281 E-06	1,5567 E-06	5,7262 E-08	-
	004	0,0000	0,0000	-0,0003	-7,0538 E-07	-1,1059 E-07	7,1539 E-08	-
	005	0,0000	0,0000	-0,0007	-1,7446 E-06	-2,7646 E-07	1,7699 E-07	-
01493	002	-0,0002	0,0005	-0,0123	-1,2538 E-05	-5,1731 E-06	5,378 E-06	-
	003	0,0001	0,0001	-0,0136	-4,1556 E-06	1,4962 E-06	1,5662 E-07	-
	004	0,0000	0,0000	-0,0003	-7,4388 E-07	-8,878 E-08	1,9386 E-07	-
	005	0,0000	0,0001	-0,0007	-1,8399 E-06	-2,2245 E-07	4,7978 E-07	-
01494	002	-0,0002	0,0006	-0,0118	-2,1422 E-05	-7,4568 E-06	3,3915 E-06	-
	003	0,0001	0,0001	-0,0137	-4,311 E-06	1,3848 E-06	2,989 E-07	-
	004	0,0000	0,0000	-0,0003	-1,0591 E-06	-1,6041 E-07	1,2584 E-07	-
	005	0,0000	0,0001	-0,0007	-2,6201 E-06	-3,9952 E-07	3,1134 E-07	-
01495	002	-0,0001	0,0004	-0,0111	-3,1927 E-05	-9,962 E-06	1,4068 E-06	-
	003	0,0000	0,0001	-0,0137	-4,6248 E-06	1,3589 E-06	1,1877 E-07	-
	004	0,0000	0,0000	-0,0003	-1,3518 E-06	-2,7275 E-07	4,5962 E-08	-
	005	0,0000	0,0000	-0,0007	-3,3431 E-06	-6,7745 E-07	1,1361 E-07	-
01496	002	-0,0003	0,0011	-0,0112	-2,7014 E-05	-8,8595 E-06	4,1781 E-06	-
	003	0,0001	0,0002	-0,0137	-5,5238 E-06	1,391 E-06	3,8936 E-07	-
	004	0,0000	0,0001	-0,0003	-1,3725 E-06	-2,242 E-07	1,4935 E-07	-
	005	0,0000	0,0001	-0,0007	-3,3965 E-06	-5,5737 E-07	3,6942 E-07	-
01497	002	0,0005	0,0009	-0,0131	-6,2443 E-05	6,2302 E-07	-1,9733 E-05	-
	003	0,0010	0,0025	-0,0099	-3,344 E-05	-1,171 E-05	-9,8328 E-06	-
	004	0,0000	0,0001	-0,0005	-6,3359 E-06	1,4048 E-06	-2,3524 E-06	-
	005	0,0000	0,0003	-0,0011	-1,5728 E-05	3,497 E-06	-5,8437 E-06	-
01498	002	-0,0002	0,0047	-0,0094	-1,1953 E-04	-2,7506 E-05	-1,9837 E-05	-
	003	-0,0001	0,0049	-0,0063	-7,7622 E-05	-2,0639 E-05	-1,3265 E-05	-
	004	0,0000	0,0004	-0,0004	-7,0085 E-06	-1,5192 E-06	-1,1456 E-06	-
	005	0,0000	0,0010	-0,0010	-1,7386 E-05	-3,7809 E-06	-2,8435 E-06	-
01499	002	-0,0002	-0,0011	-0,0149	8,4224 E-05	-8,0109 E-06	1,6142 E-05	-
	003	-0,0002	0,0017	-0,0111	5,0455 E-05	-1,0655 E-05	1,0008 E-05	-
	004	0,0000	0,0000	-0,0006	6,022 E-06	-1,0336 E-06	1,0405 E-06	-
	005	0,0000	-0,0001	-0,0015	1,4943 E-05	-2,5741 E-06	2,5844 E-06	-
01500	002	-0,0015	0,0009	-0,0146	5,9645 E-05	2,1967 E-05	2,6552 E-05	-
	003	0,0002	0,0026	-0,0129	2,4612 E-05	-3,1969 E-06	1,2711 E-05	-
	004	0,0000	0,0001	-0,0006	5,8951 E-06	1,2997 E-06	2,3906 E-06	-
	005	0,0000	0,0004	-0,0015	1,4644 E-05	3,2511 E-06	5,9441 E-06	-
01501	002	-0,0006	0,0009	-0,0173	5,6784 E-05	2,4443 E-05	2,3685 E-05	-
	003	0,0005	0,0027	-0,0140	2,3479 E-05	-1,8212 E-07	1,1117 E-05	-
	004	0,0001	0,0001	-0,0009	5,5128 E-06	1,1369 E-06	2,0943 E-06	-
	005	0,0002	0,0004	-0,0022	1,3688 E-05	2,8462 E-06	5,2041 E-06	-
01502	002	0,0002	0,0004	-0,0183	5,3613 E-05	8,0128 E-06	1,9484 E-05	-
	003	0,0005	0,0025	-0,0137	2,5745 E-05	-7,7609 E-06	9,9482 E-06	-
	004	0,0001	0,0001	-0,0009	4,7234 E-06	-4,6828 E-07	1,5875 E-06	-
	005	0,0002	0,0002	-0,0023	1,1727 E-05	-1,1711 E-06	3,9459 E-06	-
01503	002	0,0002	-0,0006	-0,0181	5,4723 E-05	-9,0084 E-06	8,2536 E-06	-
	003	0,0001	0,0020	-0,0130	3,0214 E-05	-1,0764 E-05	4,6106 E-06	-
	004	0,0000	0,0000	-0,0008	4,3868 E-06	-1,5855 E-06	6,4473 E-07	-
	005	0,0001	0,0000	-0,0021	1,0884 E-05	-3,9554 E-06	1,6018 E-06	-
01504	002	0,0008	0,0008	-0,0217	4,0139 E-05	1,4037 E-05	1,4204 E-05	-
	003	0,0009	0,0026	-0,0155	1,6377 E-05	-2,8367 E-06	6,2859 E-06	-
	004	0,0002	0,0001	-0,0013	3,7959 E-06	-1,1036 E-07	1,1912 E-06	-
	005	0,0004	0,0003	-0,0031	9,4218 E-06	-2,7039 E-07	2,959 E-06	-
01505	002	0,0007	0,0002	-0,0215	3,2689 E-05	-1,6129 E-05	6,5284 E-06	-
	003	0,0005	0,0024	-0,0149	1,4167 E-05	-1,6049 E-05	2,9128 E-06	-
	004	0,0001	0,0001	-0,0012	3,08 E-06	-2,6949 E-06	5,6714 E-07	-
	005	0,0002	0,0001	-0,0029	7,6412 E-06	-6,7136 E-06	1,4083 E-06	-
01506	002	0,0009	0,0010	-0,0236	2,3739 E-05	2,4283 E-05	9,1416 E-06	-
	003	0,0011	0,0027	-0,0164	7,5917 E-06	2,2491 E-06	3,6206 E-06	-
	004	0,0002	0,0001	-0,0015	2,2023 E-06	1,0682 E-06	6,0353 E-07	-
	005	0,0005	0,0004	-0,0037	5,4671 E-06	2,6729 E-06	1,5 E-06	-
01507	002	0,0012	0,0008	-0,0240	1,8764 E-05	-1,0825 E-05	5,2487 E-06	-

Nodi - Spostamenti per condizioni di carico non sismiche

Nodo	CC	Sx	Sy	Sz	Θ x	Θ y	Θ z	σ t
		[cm]	[cm]	[cm]	[rad]	[rad]	[rad]	[N/mm²]
	003	0,0009	0,0027	-0,0162	5,7669 E-06	-1,3294 E-05	2,0146 E-06	-
	004	0,0002	0,0001	-0,0014	1,8987 E-06	-2,2864 E-06	3,9179 E-07	-
	005	0,0004	0,0003	-0,0036	4,7114 E-06	-5,6925 E-06	9,7315 E-07	-
01508	002	0,0003	0,0005	-0,0226	1,5978 E-05	-2,4514 E-05	1,9689 E-06	-
	003	0,0002	0,0026	-0,0151	5,1476 E-06	-1,6876 E-05	9,2303 E-07	-
	004	0,0000	0,0001	-0,0013	1,7342 E-06	-2,9638 E-06	1,6735 E-07	-
	005	0,0001	0,0002	-0,0031	4,3013 E-06	-7,3859 E-06	4,1499 E-07	-
01509	002	0,0015	0,0011	-0,0250	4,3864 E-06	3,4945 E-06	3,9754 E-06	-
	003	0,0012	0,0028	-0,0166	-1,7841 E-06	-6,0762 E-06	1,4454 E-06	-
	004	0,0002	0,0001	-0,0016	4,8539 E-07	-7,3355 E-07	1,4335 E-07	-
	005	0,0005	0,0004	-0,0039	1,205 E-06	-1,8222 E-06	3,5613 E-07	-
01510	002	0,0009	0,0012	-0,0241	1,0937 E-06	-2,9804 E-05	1,3264 E-06	-
	003	0,0006	0,0030	-0,0158	-2,9548 E-06	-2,1011 E-05	4,763 E-07	-
	004	0,0001	0,0001	-0,0014	3,7861 E-07	-3,7062 E-06	4,9536 E-08	-
	005	0,0003	0,0003	-0,0036	9,3919 E-07	-9,2289 E-06	1,2271 E-07	-
01511	002	0,0015	0,0010	-0,0245	-1,1565 E-05	1,819 E-05	1,5102 E-06	-
	003	0,0013	0,0027	-0,0163	-9,6232 E-06	2,6616 E-07	5,1749 E-07	-
	004	0,0002	0,0001	-0,0016	-1,0967 E-06	1,0326 E-06	-2,1395 E-07	-
	005	0,0005	0,0004	-0,0039	-2,7206 E-06	2,5817 E-06	-5,3079 E-07	-
01512	002	0,0015	0,0015	-0,0244	-1,3736 E-05	-1,9139 E-05	2,3176 E-07	-
	003	0,0010	0,0030	-0,0159	-1,0528 E-05	-1,6217 E-05	8,1444 E-08	-
	004	0,0002	0,0002	-0,0015	-1,0591 E-06	-2,5569 E-06	-1,6752 E-07	-
	005	0,0004	0,0004	-0,0037	-2,627 E-06	-6,3658 E-06	-4,158 E-07	-
01513	002	0,0003	0,0021	-0,0227	-1,4278 E-05	-2,8873 E-05	2,0736 E-07	-
	003	0,0002	0,0035	-0,0147	-1,0685 E-05	-1,8303 E-05	1,9017 E-07	-
	004	0,0000	0,0002	-0,0013	-9,1215 E-07	-3,1442 E-06	-2,7068 E-08	-
	005	0,0001	0,0005	-0,0032	-2,2617 E-06	-7,8342 E-06	-6,6947 E-08	-
01514	002	0,0018	0,0014	-0,0231	-3,0374 E-05	-1,4132 E-06	-2,9246 E-06	-
	003	0,0013	0,0029	-0,0151	-1,8644 E-05	-7,9776 E-06	-1,1261 E-06	-
	004	0,0002	0,0002	-0,0014	-2,7172 E-06	-5,5364 E-07	-6,0911 E-07	-
	005	0,0005	0,0004	-0,0035	-6,7417 E-06	-1,3753 E-06	-1,5125 E-06	-
01515	002	0,0010	0,0023	-0,0220	-3,0438 E-05	-3,2196 E-05	-1,7969 E-06	-
	003	0,0006	0,0035	-0,0142	-1,9042 E-05	-2,2015 E-05	-6,4011 E-07	-
	004	0,0001	0,0002	-0,0013	-2,3944 E-06	-3,3951 E-06	-3,1225 E-07	-
	005	0,0003	0,0006	-0,0032	-5,9378 E-06	-8,4548 E-06	-7,7432 E-07	-
01516	002	0,0015	0,0009	-0,0200	-4,6949 E-05	1,2253 E-05	-8,5209 E-06	-
	003	0,0014	0,0026	-0,0136	-2,6428 E-05	-2,3717 E-06	-3,6777 E-06	-
	004	0,0001	0,0001	-0,0011	-4,4405 E-06	1,0516 E-06	-1,2383 E-06	-
	005	0,0004	0,0003	-0,0028	-1,1021 E-05	2,6275 E-06	-3,0761 E-06	-
01517	002	0,0014	0,0020	-0,0199	-4,7586 E-05	-1,8503 E-05	-6,3682 E-06	-
	003	0,0010	0,0033	-0,0130	-2,7787 E-05	-1,6808 E-05	-2,6427 E-06	-
	004	0,0001	0,0002	-0,0011	-3,9978 E-06	-1,6455 E-06	-8,7258 E-07	-
	005	0,0003	0,0005	-0,0028	-9,9206 E-06	-4,0976 E-06	-2,1678 E-06	-
01518	002	0,0003	0,0035	-0,0183	-4,6655 E-05	-2,6304 E-05	-1,9751 E-06	-
	003	0,0002	0,0043	-0,0119	-2,8281 E-05	-1,7538 E-05	-6,7558 E-07	-
	004	0,0000	0,0003	-0,0010	-3,4811 E-06	-2,4898 E-06	-2,8114 E-07	-
	005	0,0001	0,0008	-0,0024	-8,6338 E-06	-6,2072 E-06	-6,9742 E-07	-
01519	002	0,0012	0,0015	-0,0159	-6,4152 E-05	-4,5371 E-06	-1,8028 E-05	-
	003	0,0011	0,0029	-0,0110	-3,6156 E-05	-1,2344 E-05	-9,0673 E-06	-
	004	0,0001	0,0002	-0,0008	-5,7006 E-06	5,4322 E-07	-1,9414 E-06	-
	005	0,0002	0,0005	-0,0019	-1,4153 E-05	1,3499 E-06	-4,8248 E-06	-
01520	002	0,0006	0,0029	-0,0148	-7,1849 E-05	-2,6006 E-05	-1,1907 E-05	-
	003	0,0005	0,0038	-0,0099	-4,3934 E-05	-2,1155 E-05	-6,5752 E-06	-
	004	0,0001	0,0003	-0,0007	-5,0733 E-06	-1,7257 E-06	-1,0424 E-06	-
	005	0,0001	0,0007	-0,0018	-1,2591 E-05	-4,2995 E-06	-2,5912 E-06	-
01521	002	0,0018	0,0021	-0,0134	6,6156 E-05	3,5946 E-06	-7,7978 E-06	-
	003	-0,0004	0,0030	-0,0128	2,1658 E-05	1,8629 E-05	-3,3749 E-06	-
	004	0,0000	0,0003	-0,0005	7,0588 E-06	-5,6313 E-07	-7,9163 E-07	-
	005	0,0000	0,0007	-0,0012	1,75 E-05	-1,4113 E-06	-1,9614 E-06	-
01522	002	-0,0006	-0,0006	-0,0133	-5,7955 E-05	1,3871 E-05	3,5724 E-06	-
	003	-0,0014	0,0018	-0,0105	-2,746 E-05	2,0709 E-05	2,3057 E-06	-
	004	0,0000	0,0000	-0,0004	-7,1449 E-06	-9,7508 E-07	9,3643 E-07	-
	005	0,0000	0,0000	-0,0010	-1,7704 E-05	-2,4295 E-06	2,3185 E-06	-
01523	002	-0,0003	0,0002	-0,0134	-1,3084 E-05	-4,6864 E-06	3,0412 E-06	-
	003	-0,0013	0,0022	-0,0114	-8,8466 E-06	-1,7562 E-06	7,779 E-07	-
	004	0,0000	0,0001	-0,0002	-1,2563 E-06	-1,066 E-06	5,7164 E-07	-
	005	0,0000	0,0004	-0,0005	-3,1021 E-06	-2,633 E-06	1,4159 E-06	-
01524	002	-0,0006	-0,0003	-0,0142	-5,5119 E-05	8,1711 E-06	4,4359 E-06	-
	003	-0,0014	0,0019	-0,0113	-2,7287 E-05	1,3205 E-05	2,4784 E-06	-
	004	0,0000	0,0000	-0,0004	-6,8957 E-06	-1,0027 E-06	8,5761 E-07	-
	005	0,0000	0,0001	-0,0011	-1,7071 E-05	-2,4995 E-06	2,1237 E-06	-
01525	002	-0,0007	-0,0002	-0,0184	-4,8886 E-05	1,5348 E-06	2,5729 E-06	-
	003	-0,0014	0,0020	-0,0135	-2,7117 E-05	1,1842 E-05	1,2069 E-06	-
	004	-0,0001	0,0001	-0,0009	-5,2449 E-06	-1,4216 E-06	7,2984 E-07	-
	005	-0,0002	0,0001	-0,0023	-1,2991 E-05	-3,5673 E-06	1,8079 E-06	-
01526	002	-0,0006	0,0001	-0,0215	-2,955 E-05	-7,2261 E-06	-3,078 E-07	-
	003	-0,0013	0,0021	-0,0153	-1,8616 E-05	7,7893 E-06	-5,9651 E-08	-
	004	-0,0001	0,0001	-0,0012	-2,9335 E-06	-1,8676 E-06	4,491 E-07	-
	005	-0,0003	0,0002	-0,0031	-7,2705 E-06	-4,6885 E-06	1,1126 E-06	-

Nodi - Spostamenti per condizioni di carico non sismiche

Nodo	CC	Sx	Sy	Sz	Θ x	Θ y	Θ z	σ t
		[cm]	[cm]	[cm]	[rad]	[rad]	[rad]	[N/mm²]
01527	002	-0,0003	0,0004	-0,0230	-9,3441 E-06	-1,4991 E-05	-3,0439 E-06	-
	003	-0,0012	0,0023	-0,0164	-8,7687 E-06	4,2485 E-06	-1,0393 E-06	-
	004	-0,0001	0,0001	-0,0014	-1,0487 E-06	-2,4956 E-06	1,7471 E-07	-
	005	-0,0003	0,0003	-0,0035	-2,5996 E-06	-6,2493 E-06	4,32 E-07	-
01528	002	0,0001	0,0008	-0,0230	9,1152 E-06	-1,8701 E-05	-5,5941 E-06	-
	003	-0,0010	0,0024	-0,0167	4,6138 E-07	2,3486 E-06	-1,9528 E-06	-
	004	-0,0001	0,0001	-0,0014	5,8833 E-07	-2,7311 E-06	-1,0034 E-07	-
	005	-0,0003	0,0004	-0,0035	1,4602 E-06	-6,8293 E-06	-2,5063 E-07	-
01529	002	0,0005	0,0011	-0,0216	2,711 E-05	-1,5701 E-05	-7,8107 E-06	-
	003	-0,0009	0,0026	-0,0163	9,5846 E-06	3,5949 E-06	-2,887 E-06	-
	004	-0,0001	0,0002	-0,0013	2,36 E-06	-2,3397 E-06	-3,7806 E-07	-
	005	-0,0003	0,0004	-0,0032	5,8514 E-06	-5,8522 E-06	-9,3921 E-07	-
01530	002	0,0011	0,0013	-0,0188	4,5861 E-05	-1,0236 E-05	-9,4779 E-06	-
	003	-0,0007	0,0027	-0,0153	1,8179 E-05	6,2819 E-06	-3,8385 E-06	-
	004	-0,0001	0,0002	-0,0010	4,6152 E-06	-1,9506 E-06	-6,4201 E-07	-
	005	-0,0002	0,0005	-0,0026	1,1435 E-05	-4,8743 E-06	-1,5926 E-06	-
01531	002	0,0017	0,0015	-0,0147	5,7667 E-05	-2,5069 E-06	-9,8727 E-06	-
	003	-0,0005	0,0028	-0,0137	2,0226 E-05	8,5997 E-06	-4,6254 E-06	-
	004	0,0000	0,0002	-0,0006	6,4395 E-06	-1,3479 E-06	-7,451 E-07	-
	005	-0,0001	0,0005	-0,0015	1,5949 E-05	-3,3571 E-06	-1,8468 E-06	-
01532	002	-0,0006	0,0000	-0,0163	-4,4507 E-05	-1,0436 E-05	2,5291 E-06	-
	003	-0,0014	0,0021	-0,0128	-2,544 E-05	-5,7122 E-07	1,072 E-06	-
	004	0,0000	0,0001	-0,0006	-5,0635 E-06	-2,5388 E-06	6,4546 E-07	-
	005	-0,0001	0,0002	-0,0015	-1,252 E-05	-6,2958 E-06	1,5987 E-06	-
01533	002	-0,0006	0,0001	-0,0193	-2,8318 E-05	-2,7664 E-05	1,1215 E-07	-
	003	-0,0013	0,0022	-0,0146	-1,7968 E-05	-7,9209 E-06	-2,7374 E-08	-
	004	-0,0001	0,0001	-0,0009	-3,0575 E-06	-4,6009 E-06	4,6722 E-07	-
	005	-0,0002	0,0003	-0,0023	-7,5661 E-06	-1,1411 E-05	1,1574 E-06	-
01534	002	-0,0004	0,0002	-0,0209	-1,1187 E-05	-4,0868 E-05	-2,6336 E-06	-
	003	-0,0012	0,0022	-0,0157	-9,6983 E-06	-1,4246 E-05	-1,1082 E-06	-
	004	-0,0001	0,0001	-0,0011	-1,2454 E-06	-5,9334 E-06	2,3009 E-07	-
	005	-0,0003	0,0003	-0,0027	-3,0853 E-06	-1,4716 E-05	5,6973 E-07	-
01535	002	0,0000	0,0004	-0,0212	2,5287 E-06	-4,6902 E-05	-4,6002 E-06	-
	003	-0,0010	0,0023	-0,0162	-2,7943 E-06	-1,7268 E-05	-1,5677 E-06	-
	004	-0,0001	0,0001	-0,0011	-4,4554 E-08	-6,5176 E-06	2,7562 E-08	-
	005	-0,0003	0,0003	-0,0028	-1,1179 E-07	-1,6163 E-05	6,6856 E-08	-
01536	002	0,0004	0,0005	-0,0205	1,4381 E-05	-4,5353 E-05	-5,9451 E-06	-
	003	-0,0009	0,0023	-0,0162	3,233 E-06	-1,6625 E-05	-1,8345 E-06	-
	004	-0,0001	0,0001	-0,0011	1,0192 E-06	-6,3065 E-06	-1,4836 E-07	-
	005	-0,0003	0,0004	-0,0027	2,5235 E-06	-1,5637 E-05	-3,7002 E-07	-
01537	002	0,0009	0,0006	-0,0189	2,7083 E-05	-3,6226 E-05	-7,3852 E-06	-
	003	-0,0008	0,0024	-0,0157	9,5863 E-06	-1,2204 E-05	-2,4855 E-06	-
	004	-0,0001	0,0002	-0,0010	2,4904 E-06	-5,2815 E-06	-3,4284 E-07	-
	005	-0,0002	0,0004	-0,0024	6,1643 E-06	-1,3092 E-05	-8,5193 E-07	-
01538	002	0,0014	0,0007	-0,0161	3,9567 E-05	-1,7261 E-05	-8,7369 E-06	-
	003	-0,0006	0,0025	-0,0147	1,5226 E-05	-3,8052 E-06	-3,3688 E-06	-
	004	-0,0001	0,0002	-0,0007	4,2015 E-06	-3,0654 E-06	-5,1579 E-07	-
	005	-0,0001	0,0004	-0,0017	1,0395 E-05	-7,5984 E-06	-1,2797 E-06	-
01539	002	-0,0004	0,0001	-0,0140	-2,8258 E-05	-1,0096 E-05	2,8974 E-06	-
	003	-0,0013	0,0022	-0,0117	-1,743 E-05	-4,413 E-06	8,9791 E-07	-
	004	0,0000	0,0001	-0,0003	-2,9817 E-06	-1,8352 E-06	5,8852 E-07	-
	005	0,0000	0,0003	-0,0007	-7,3637 E-06	-4,5363 E-06	1,4577 E-06	-
01540	002	-0,0006	0,0001	-0,0160	-2,0794 E-05	-3,8697 E-05	8,0509 E-07	-
	003	-0,0013	0,0022	-0,0130	-1,423 E-05	-1,9028 E-05	3,7452 E-08	-
	004	-0,0001	0,0001	-0,0005	-2,15 E-06	-5,2102 E-06	4,7837 E-07	-
	005	-0,0002	0,0003	-0,0012	-5,3134 E-06	-1,288 E-05	1,1851 E-06	-
01541	002	-0,0005	0,0001	-0,0172	-9,0763 E-06	-5,5862 E-05	-2,3956 E-06	-
	003	-0,0012	0,0022	-0,0139	-8,6524 E-06	-2,7815 E-05	-1,3732 E-06	-
	004	-0,0001	0,0001	-0,0006	-9,2379 E-07	-7,1671 E-06	2,5587 E-07	-
	005	-0,0002	0,0003	-0,0015	-2,2853 E-06	-1,7723 E-05	6,342 E-07	-
01542	002	-0,0001	0,0002	-0,0176	-7,6295 E-07	-6,3333 E-05	-5,0124 E-06	-
	003	-0,0010	0,0023	-0,0144	-4,5245 E-06	-3,1654 E-05	-2,1396 E-06	-
	004	-0,0001	0,0001	-0,0006	-2,0169 E-07	-8,0704 E-06	4,6764 E-08	-
	005	-0,0003	0,0003	-0,0016	-5,0038 E-07	-1,9961 E-05	1,1565 E-07	-
01543	002	0,0004	0,0001	-0,0173	6,1499 E-06	-6,1946 E-05	-5,0167 E-06	-
	003	-0,0008	0,0022	-0,0146	-8,0846 E-07	-3,1011 E-05	-1,1967 E-06	-
	004	-0,0001	0,0001	-0,0006	1,8208 E-07	-7,9762 E-06	-1,2206 E-08	-
	005	-0,0002	0,0003	-0,0016	4,4933 E-07	-1,973 E-05	-3,2805 E-08	-
01544	002	0,0008	0,0001	-0,0166	1,1992 E-05	-5,2729 E-05	-5,5839 E-06	-
	003	-0,0008	0,0022	-0,0146	2,1283 E-06	-2,6368 E-05	-1,1673 E-06	-
	004	-0,0001	0,0001	-0,0006	7,2082 E-07	-6,9859 E-06	-1,1487 E-07	-
	005	-0,0002	0,0003	-0,0015	1,7826 E-06	-1,7278 E-05	-2,8798 E-07	-
01545	002	0,0012	0,0001	-0,0155	1,6656 E-05	-3,4134 E-05	-6,9486 E-06	-
	003	-0,0007	0,0022	-0,0143	4,502 E-06	-1,6792 E-05	-1,9441 E-06	-
	004	-0,0001	0,0001	-0,0005	1,3852 E-06	-4,9287 E-06	-2,8 E-07	-
	005	-0,0002	0,0004	-0,0013	3,426 E-06	-1,2189 E-05	-6,9658 E-07	-
01546	002	0,0018	0,0002	-0,0140	1,836 E-05	-6,9601 E-06	-8,8804 E-06	-
	003	-0,0005	0,0023	-0,0139	5,4038 E-06	-3,2827 E-06	-3,2245 E-06	-
	004	0,0000	0,0002	-0,0004	1,7992 E-06	-1,7879 E-06	-4,7831 E-07	-

Nodi - Spostamenti per condizioni di carico non sismiche

Nodo	CC	Sx	Sy	Sz	Θ x	Θ y	Θ z	σ t
		[cm]	[cm]	[cm]	[rad]	[rad]	[rad]	[N/mm²]
	005	-0,0001	0,0004	-0,0010	4,4482 E-06	-4,4225 E-06	-1,1862 E-06	-
01547	002	0,0004	0,0002	-0,0134	-1,392 E-05	3,5813 E-06	-3,1313 E-06	-
	003	0,0013	0,0022	-0,0114	-9,4201 E-06	1,1752 E-06	-8,5365 E-07	-
	004	0,0000	0,0001	-0,0002	-1,3181 E-06	9,3491 E-07	-5,8014 E-07	-
	005	0,0000	0,0004	-0,0005	-3,2551 E-06	2,3127 E-06	-1,4391 E-06	-
01548	002	0,0006	-0,0005	-0,0133	-5,9408 E-05	-1,2147 E-05	-4,4458 E-06	-
	003	0,0014	0,0018	-0,0105	-2,8116 E-05	-1,9577 E-05	-2,8042 E-06	-
	004	0,0000	0,0000	-0,0004	-7,3885 E-06	1,1023 E-06	-9,7809 E-07	-
	005	0,0000	0,0000	-0,0010	-1,8329 E-05	2,7527 E-06	-2,4259 E-06	-
01549	002	-0,0017	0,0020	-0,0141	6,3549 E-05	1,0848 E-06	9,4544 E-06	-
	003	0,0005	0,0030	-0,0132	2,239 E-05	-1,4013 E-05	4,4332 E-06	-
	004	0,0000	0,0003	-0,0006	6,8657 E-06	1,065 E-06	8,7293 E-07	-
	005	0,0000	0,0007	-0,0014	1,7044 E-05	2,6699 E-06	2,1677 E-06	-
01550	002	-0,0019	-0,0001	-0,0140	2,9397 E-06	-8,7089 E-06	8,8138 E-06	-
	003	0,0005	0,0022	-0,0140	-2,2187 E-06	-2,875 E-06	3,098 E-06	-
	004	0,0001	0,0001	-0,0004	1,6443 E-07	3,4359 E-07	4,8776 E-07	-
	005	0,0001	0,0004	-0,0009	4,096 E-07	8,5832 E-07	1,2107 E-06	-
01551	002	-0,0015	0,0004	-0,0150	2,6798 E-05	1,9027 E-05	8,5012 E-06	-
	003	0,0006	0,0023	-0,0143	9,9815 E-06	8,5544 E-06	3,0299 E-06	-
	004	0,0001	0,0002	-0,0005	2,6885 E-06	3,1348 E-06	4,5541 E-07	-
	005	0,0002	0,0004	-0,0013	6,6511 E-06	7,7635 E-06	1,132 E-06	-
01552	002	-0,0014	0,0012	-0,0161	5,3031 E-05	6,6547 E-06	9,6375 E-06	-
	003	0,0006	0,0027	-0,0145	2,0968 E-05	-4,718 E-06	4,0948 E-06	-
	004	0,0001	0,0002	-0,0007	5,7853 E-06	1,8942 E-06	6,7759 E-07	-
	005	0,0001	0,0005	-0,0018	1,4336 E-05	4,7274 E-06	1,6832 E-06	-
01553	002	-0,0011	0,0000	-0,0151	1,0398 E-05	3,3541 E-05	6,1878 E-06	-
	003	0,0007	0,0022	-0,0141	1,2852 E-06	1,8324 E-05	1,3043 E-06	-
	004	0,0001	0,0001	-0,0005	6,5931 E-07	4,8553 E-06	1,8482 E-07	-
	005	0,0002	0,0004	-0,0011	1,6322 E-06	1,2014 E-05	4,6265 E-07	-
01554	002	-0,0010	0,0007	-0,0183	3,0168 E-05	3,1068 E-05	7,8759 E-06	-
	003	0,0008	0,0024	-0,0156	1,1135 E-05	1,0557 E-05	2,7481 E-06	-
	004	0,0001	0,0002	-0,0009	2,8918 E-06	4,6494 E-06	4,0724 E-07	-
	005	0,0002	0,0004	-0,0023	7,1626 E-06	1,1542 E-05	1,013 E-06	-
01555	002	-0,0009	0,0016	-0,0198	4,3244 E-05	1,0542 E-05	9,6234 E-06	-
	003	0,0008	0,0028	-0,0156	1,7234 E-05	-7,2141 E-06	3,8233 E-06	-
	004	0,0001	0,0002	-0,0012	4,177 E-06	1,3635 E-06	6,4711 E-07	-
	005	0,0002	0,0005	-0,0029	1,0362 E-05	3,4479 E-06	1,6077 E-06	-
01556	002	-0,0006	0,0003	-0,0180	1,4126 E-05	5,616 E-05	5,8534 E-06	-
	003	0,0008	0,0023	-0,0153	3,1917 E-06	2,7125 E-05	1,4536 E-06	-
	004	0,0001	0,0002	-0,0008	9,409 E-07	7,4119 E-06	1,4643 E-07	-
	005	0,0003	0,0004	-0,0019	2,3284 E-06	1,8357 E-05	3,6662 E-07	-
01557	002	-0,0004	0,0009	-0,0215	2,3793 E-05	2,3468 E-05	7,156 E-06	-
	003	0,0009	0,0025	-0,0166	7,7879 E-06	2,0446 E-06	2,5058 E-06	-
	004	0,0001	0,0002	-0,0013	2,0057 E-06	3,5589 E-06	3,0469 E-07	-
	005	0,0003	0,0004	-0,0031	4,9727 E-06	8,8827 E-06	7,5821 E-07	-
01558	002	-0,0005	0,0001	-0,0162	4,2157 E-06	5,6112 E-05	4,0457 E-06	-
	003	0,0007	0,0022	-0,0141	-1,8338 E-06	2,9985 E-05	4,4051 E-07	-
	004	0,0001	0,0001	-0,0005	-8,7567 E-09	7,1266 E-06	-4,57 E-08	-
	005	0,0002	0,0004	-0,0012	-2,1939 E-08	1,7632 E-05	-1,0969 E-07	-
01559	002	-0,0002	0,0005	-0,0211	8,4425 E-06	4,6916 E-05	5,2339 E-06	-
	003	0,0010	0,0023	-0,0164	6,8738 E-08	1,7893 E-05	1,6308 E-06	-
	004	0,0001	0,0001	-0,0011	4,5925 E-07	6,4616 E-06	5,826 E-08	-
	005	0,0003	0,0004	-0,0028	1,1369 E-06	1,6042 E-05	1,4653 E-07	-
01560	002	0,0000	0,0009	-0,0234	8,3048 E-06	1,5545 E-05	5,7274 E-06	-
	003	0,0010	0,0025	-0,0168	-2,5453 E-07	-5,0666 E-06	2,0189 E-06	-
	004	0,0001	0,0002	-0,0015	5,9296 E-07	1,9239 E-06	1,1408 E-07	-
	005	0,0003	0,0004	-0,0037	1,4725 E-06	4,8525 E-06	2,8461 E-07	-
01561	002	0,0001	0,0003	-0,0190	-3,6845 E-07	6,3575 E-05	4,6332 E-06	-
	003	0,0010	0,0023	-0,0152	-4,405 E-06	3,0495 E-05	1,8166 E-06	-
	004	0,0001	0,0001	-0,0008	-2,0998 E-07	8,2299 E-06	-6,0107 E-08	-
	005	0,0003	0,0003	-0,0021	-5,2127 E-07	2,0383 E-05	-1,4855 E-07	-
01562	002	0,0003	0,0005	-0,0227	-5,4206 E-06	2,3385 E-05	3,5995 E-06	-
	003	0,0011	0,0023	-0,0166	-7,0223 E-06	1,5739 E-06	1,2679 E-06	-
	004	0,0001	0,0001	-0,0014	-7,0559 E-07	3,7225 E-06	-1,2223 E-07	-
	005	0,0003	0,0003	-0,0034	-1,7501 E-06	9,2957 E-06	-3,023 E-07	-
01563	002	0,0005	0,0002	-0,0162	-5,5062 E-06	5,7581 E-05	3,581 E-06	-
	003	0,0012	0,0022	-0,0135	-6,857 E-06	3,0432 E-05	1,9896 E-06	-
	004	0,0001	0,0001	-0,0005	-5,3122 E-07	7,1238 E-06	-1,6918 E-07	-
	005	0,0003	0,0004	-0,0012	-1,3141 E-06	1,7618 E-05	-4,2072 E-07	-
01564	002	0,0006	0,0002	-0,0207	-1,542 E-05	3,7913 E-05	1,7792 E-06	-
	003	0,0013	0,0022	-0,0156	-1,197 E-05	1,3202 E-05	7,4434 E-07	-
	004	0,0001	0,0001	-0,0011	-1,6276 E-06	5,6024 E-06	-3,0651 E-07	-
	005	0,0003	0,0003	-0,0027	-4,0325 E-06	1,3912 E-05	-7,6024 E-07	-
01565	002	0,0006	0,0002	-0,0222	-2,8219 E-05	6,4147 E-06	7,7479 E-07	-
	003	0,0013	0,0021	-0,0156	-1,8215 E-05	-9,215 E-06	2,1592 E-07	-
	004	0,0001	0,0001	-0,0013	-2,7321 E-06	1,3172 E-06	-4,0767 E-07	-
	005	0,0003	0,0002	-0,0033	-6,7748 E-06	3,346 E-06	-1,0109 E-06	-
01566	002	0,0007	0,0002	-0,0175	-2,2264 E-05	4,2392 E-05	-1,7375 E-07	-
	003	0,0013	0,0022	-0,0139	-1,52 E-05	1,9609 E-05	9,7725 E-08	-

Nodi - Spostamenti per condizioni di carico non sismiche

Nodo	CC	Sx	Sy	Sz	Θ x	Θ y	Θ z	σ t
		[cm]	[cm]	[cm]	[rad]	[rad]	[rad]	[N/mm²]
	004	0,0001	0,0001	-0,0007	-2,3641 E-06	5,8783 E-06	-4,5011 E-07	-
	005	0,0002	0,0003	-0,0017	-5,8486 E-06	1,4556 E-05	-1,1168 E-06	-
01567	002	0,0007	0,0000	-0,0196	-3,9864 E-05	7,114 E-06	-1,3333 E-06	-
	003	0,0014	0,0021	-0,0145	-2,3581 E-05	-5,9462 E-06	-6,5347 E-07	-
	004	0,0001	0,0001	-0,0010	-4,1906 E-06	2,3387 E-06	-5,9824 E-07	-
	005	0,0002	0,0002	-0,0025	-1,0384 E-05	5,8528 E-06	-1,484 E-06	-
01568	002	0,0006	0,0002	-0,0145	-1,9709 E-05	2,4479 E-05	-2,2879 E-06	-
	003	0,0013	0,0022	-0,0121	-1,3264 E-05	1,256 E-05	-6,5427 E-07	-
	004	0,0000	0,0001	-0,0003	-1,9654 E-06	3,3547 E-06	-5,6098 E-07	-
	005	0,0001	0,0003	-0,0008	-4,8554 E-06	8,2935 E-06	-1,3917 E-06	-
01569	002	0,0006	0,0000	-0,0161	-4,664 E-05	9,8648 E-06	-2,9106 E-06	-
	003	0,0014	0,0021	-0,0128	-2,6394 E-05	3,9472 E-07	-1,322 E-06	-
	004	0,0000	0,0001	-0,0006	-5,4068 E-06	2,5324 E-06	-6,6683 E-07	-
	005	0,0001	0,0002	-0,0014	-1,3377 E-05	6,2906 E-06	-1,6541 E-06	-
01570	002	0,0007	-0,0004	-0,0161	-5,9072 E-05	-7,7454 E-06	-3,6426 E-06	-
	003	0,0014	0,0019	-0,0121	-3,0887 E-05	-1,553 E-05	-1,803 E-06	-
	004	0,0000	0,0000	-0,0007	-6,6218 E-06	8,212 E-07	-8,976 E-07	-
	005	0,0001	0,0001	-0,0018	-1,642 E-05	2,0801 E-06	-2,2266 E-06	-
01571	002	0,0014	0,0007	-0,0157	6,0103 E-05	-2,1001 E-05	-3,0539 E-05	-
	003	-0,0002	0,0026	-0,0131	2,5253 E-05	2,3544 E-06	-1,409 E-05	-
	004	0,0000	0,0001	-0,0007	5,8105 E-06	-9,1738 E-07	-2,717 E-06	-
	005	0,0000	0,0003	-0,0018	1,441 E-05	-2,2963 E-06	-6,7389 E-06	-
01572	002	0,0003	-0,0010	-0,0151	8,2299 E-05	4,4806 E-06	-1,1396 E-05	-
	003	0,0001	0,0018	-0,0112	4,9657 E-05	8,267 E-06	-7,3249 E-06	-
	004	0,0000	0,0000	-0,0006	5,8504 E-06	6,8035 E-07	-6,8796 E-07	-
	005	0,0000	-0,0001	-0,0015	1,4512 E-05	1,6883 E-06	-1,7075 E-06	-
01573	002	0,0002	0,0047	-0,0094	-1,1947 E-04	2,6992 E-05	1,9604 E-05	-
	003	0,0001	0,0049	-0,0063	-7,7555 E-05	2,0215 E-05	1,3258 E-05	-
	004	0,0000	0,0004	-0,0004	-7,0029 E-06	1,4606 E-06	1,1156 E-06	-
	005	0,0000	0,0010	-0,0010	-1,737 E-05	3,6067 E-06	2,7691 E-06	-
01574	002	-0,0005	0,0008	-0,0131	-6,1769 E-05	-6,5074 E-07	1,9187 E-05	-
	003	-0,0010	0,0025	-0,0098	-3,2978 E-05	1,1682 E-05	9,6137 E-06	-
	004	0,0000	0,0001	-0,0005	-6,2584 E-06	-1,4011 E-06	2,2923 E-06	-
	005	0,0000	0,0003	-0,0011	-1,552 E-05	-3,4744 E-06	5,6856 E-06	-
01575	002	0,0001	-0,0006	-0,0179	5,2966 E-05	2,4717 E-06	-6,8308 E-06	-
	003	-0,0001	0,0020	-0,0129	2,9258 E-05	6,6475 E-06	-3,7885 E-06	-
	004	0,0000	0,0000	-0,0008	4,2784 E-06	9,9319 E-07	-5,5908 E-07	-
	005	0,0000	0,0000	-0,0020	1,0606 E-05	2,4565 E-06	-1,3851 E-06	-
01576	002	0,0002	0,0005	-0,0180	5,2962 E-05	-9,8987 E-06	-2,0949 E-05	-
	003	-0,0003	0,0026	-0,0135	2,5216 E-05	6,8658 E-06	-1,0185 E-05	-
	004	0,0000	0,0001	-0,0009	4,7132 E-06	3,1256 E-07	-1,7783 E-06	-
	005	-0,0001	0,0002	-0,0022	1,1686 E-05	7,5491 E-07	-4,4095 E-06	-
01577	002	0,0010	0,0008	-0,0170	5,81 E-05	-1,8021 E-05	-2,6504 E-05	-
	003	-0,0004	0,0026	-0,0137	2,3599 E-05	2,364 E-06	-1,1985 E-05	-
	004	0,0000	0,0001	-0,0009	5,6596 E-06	-4,8543 E-07	-2,3655 E-06	-
	005	-0,0001	0,0003	-0,0021	1,4036 E-05	-1,2256 E-06	-5,8677 E-06	-
01578	002	-0,0004	0,0003	-0,0213	3,335 E-05	1,2948 E-05	-7,4365 E-06	-
	003	-0,0004	0,0025	-0,0148	1,4346 E-05	1,3732 E-05	-3,0503 E-06	-
	004	-0,0001	0,0001	-0,0011	3,1614 E-06	2,4175 E-06	-6,8514 E-07	-
	005	-0,0002	0,0001	-0,0028	7,8391 E-06	5,9876 E-06	-1,6995 E-06	-
01579	002	-0,0005	0,0008	-0,0213	4,0545 E-05	-1,2931 E-05	-1,5243 E-05	-
	003	-0,0008	0,0026	-0,0153	1,6258 E-05	2,8456 E-06	-6,4289 E-06	-
	004	-0,0001	0,0001	-0,0012	3,8719 E-06	2,4814 E-07	-1,3231 E-06	-
	005	-0,0003	0,0003	-0,0030	9,6058 E-06	5,9564 E-07	-3,2847 E-06	-
01580	002	-0,0002	0,0005	-0,0225	1,6424 E-05	2,0524 E-05	-2,6215 E-06	-
	003	-0,0002	0,0026	-0,0150	5,3533 E-06	1,3973 E-05	-1,069 E-06	-
	004	0,0000	0,0001	-0,0012	1,7769 E-06	2,6232 E-06	-2,4401 E-07	-
	005	-0,0001	0,0002	-0,0031	4,4085 E-06	6,5002 E-06	-6,0694 E-07	-
01581	002	-0,0010	0,0008	-0,0237	1,9311 E-05	9,3334 E-06	-6,0453 E-06	-
	003	-0,0008	0,0027	-0,0159	6,0053 E-06	1,1886 E-05	-2,2395 E-06	-
	004	-0,0001	0,0001	-0,0014	1,9513 E-06	2,1735 E-06	-4,7856 E-07	-
	005	-0,0004	0,0003	-0,0035	4,8449 E-06	5,3828 E-06	-1,1916 E-06	-
01582	002	-0,0007	0,0010	-0,0233	2,3807 E-05	-2,16 E-05	-9,7194 E-06	-
	003	-0,0010	0,0027	-0,0162	7,6502 E-06	-1,0716 E-06	-3,8064 E-06	-
	004	-0,0002	0,0001	-0,0014	2,2117 E-06	-8,1758 E-07	-6,657 E-07	-
	005	-0,0004	0,0004	-0,0036	5,4924 E-06	-2,0552 E-06	-1,6569 E-06	-
01583	002	-0,0008	0,0012	-0,0239	1,6409 E-06	2,7141 E-05	-2,0376 E-06	-
	003	-0,0005	0,0030	-0,0156	-2,6107 E-06	1,89 E-05	-7,3872 E-07	-
	004	-0,0001	0,0001	-0,0014	4,233 E-07	3,484 E-06	-1,2234 E-07	-
	005	-0,0002	0,0003	-0,0035	1,0523 E-06	8,6439 E-06	-3,052 E-07	-
01584	002	-0,0013	0,0011	-0,0247	4,9823 E-06	-3,3701 E-06	-4,6943 E-06	-
	003	-0,0011	0,0028	-0,0164	-1,3394 E-06	5,7861 E-06	-1,7837 E-06	-
	004	-0,0002	0,0001	-0,0016	5,3266 E-07	7,565 E-07	-2,1342 E-07	-
	005	-0,0005	0,0003	-0,0039	1,3259 E-06	1,8598 E-06	-5,3283 E-07	-
01585	002	-0,0003	0,0020	-0,0226	-1,3978 E-05	2,6107 E-05	-7,0707 E-07	-
	003	-0,0002	0,0035	-0,0146	-1,0461 E-05	1,6167 E-05	-3,535 E-07	-
	004	0,0000	0,0002	-0,0013	-8,9105 E-07	2,9066 E-06	-2,4641 E-08	-
	005	-0,0001	0,0005	-0,0032	-2,2095 E-06	7,2082 E-06	-6,0836 E-08	-
01586	002	-0,0014	0,0015	-0,0242	-1,3071 E-05	1,7746 E-05	-9,8631 E-07	-

Nodi - Spostamenti per condizioni di carico non sismiche

Nodo	CC	Sx	Sy	Sz	Θ x	Θ y	Θ z	σ t
		[cm]	[cm]	[cm]	[rad]	[rad]	[rad]	[N/mm²]
	003	-0,0009	0,0030	-0,0157	-1,0019 E-05	1,5009 E-05	-4,5053 E-07	-
	004	-0,0002	0,0002	-0,0015	-1,0113 E-06	2,4411 E-06	9,7988 E-08	-
	005	-0,0004	0,0004	-0,0037	-2,5084 E-06	6,0522 E-06	2,4379 E-07	-
01587	002	-0,0013	0,0010	-0,0242	-1,1365 E-05	-1,7082 E-05	-1,9484 E-06	-
	003	-0,0012	0,0027	-0,0161	-9,3437 E-06	2,8896 E-07	-7,3797 E-07	-
	004	-0,0002	0,0001	-0,0015	-1,0822 E-06	-9,3472 E-07	1,6893 E-07	-
	005	-0,0005	0,0003	-0,0038	-2,6838 E-06	-2,3473 E-06	4,1924 E-07	-
01588	002	-0,0009	0,0023	-0,0219	-2,9908 E-05	3,0445 E-05	1,1785 E-06	-
	003	-0,0006	0,0035	-0,0141	-1,8621 E-05	2,0626 E-05	3,5662 E-07	-
	004	-0,0001	0,0002	-0,0013	-2,3582 E-06	3,2395 E-06	2,5522 E-07	-
	005	-0,0002	0,0006	-0,0032	-5,8485 E-06	8,0359 E-06	6,3418 E-07	-
01589	002	-0,0016	0,0013	-0,0229	-2,9567 E-05	1,0954 E-06	2,1455 E-06	-
	003	-0,0012	0,0029	-0,0150	-1,798 E-05	7,5781 E-06	6,9189 E-07	-
	004	-0,0002	0,0002	-0,0014	-2,6594 E-06	5,332 E-07	5,4006 E-07	-
	005	-0,0005	0,0004	-0,0035	-6,5987 E-06	1,3067 E-06	1,3427 E-06	-
01590	002	-0,0003	0,0035	-0,0182	-4,6382 E-05	2,4873 E-05	1,5662 E-06	-
	003	-0,0002	0,0043	-0,0119	-2,806 E-05	1,6434 E-05	5,4777 E-07	-
	004	0,0000	0,0003	-0,0010	-3,4614 E-06	2,3495 E-06	2,3882 E-07	-
	005	-0,0001	0,0008	-0,0024	-8,5846 E-06	5,8235 E-06	5,9356 E-07	-
01591	002	-0,0014	0,0020	-0,0197	-4,6854 E-05	1,7608 E-05	5,6368 E-06	-
	003	-0,0010	0,0033	-0,0130	-2,7202 E-05	1,608 E-05	2,2564 E-06	-
	004	-0,0001	0,0002	-0,0011	-3,9447 E-06	1,5606 E-06	8,0711 E-07	-
	005	-0,0003	0,0005	-0,0028	-9,7859 E-06	3,8613 E-06	2,0051 E-06	-
01592	002	-0,0014	0,0009	-0,0199	-4,6509 E-05	-1,2054 E-05	7,9361 E-06	-
	003	-0,0014	0,0026	-0,0135	-2,5954 E-05	2,3883 E-06	3,3205 E-06	-
	004	-0,0001	0,0001	-0,0011	-4,4185 E-06	-1,017 E-06	1,1934 E-06	-
	005	-0,0003	0,0003	-0,0028	-1,096 E-05	-2,5443 E-06	2,9628 E-06	-
01593	002	-0,0006	0,0029	-0,0147	-7,14 E-05	2,5366 E-05	1,1409 E-05	-
	003	-0,0005	0,0038	-0,0098	-4,3587 E-05	2,0652 E-05	6,3781 E-06	-
	004	-0,0001	0,0003	-0,0007	-5,0352 E-06	1,653 E-06	9,8963 E-07	-
	005	-0,0001	0,0007	-0,0018	-1,2493 E-05	4,0911 E-06	2,459 E-06	-
01594	002	-0,0012	0,0014	-0,0158	-6,3301 E-05	4,3218 E-06	1,7269 E-05	-
	003	-0,0011	0,0029	-0,0109	-3,5526 E-05	1,2153 E-05	8,6876 E-06	-
	004	-0,0001	0,0002	-0,0008	-5,619 E-06	-5,6383 E-07	1,8621 E-06	-
	005	-0,0002	0,0004	-0,0019	-1,3941 E-05	-1,4097 E-06	4,6237 E-06	-
01595	002	0,0021	-0,0017	-0,0175	-1,0663 E-05	2,2475 E-05	4,8994 E-06	-
	003	0,0001	0,0045	-0,0140	-1,6696 E-05	9,1403 E-06	6,1072 E-06	-
	004	0,0000	0,0004	-0,0003	-2,1391 E-06	1,3957 E-06	8,2839 E-07	-
	005	0,0000	0,0010	-0,0007	-5,2682 E-06	3,438 E-06	2,0395 E-06	-
01596	002	0,0021	-0,0003	-0,0210	-2,4007 E-05	-1,8091 E-05	-3,152 E-06	-
	003	-0,0001	0,0070	-0,0143	-2,5989 E-05	-1,1678 E-05	1,3438 E-06	-
	004	0,0000	0,0008	-0,0003	-3,5311 E-06	-1,994 E-06	1,0601 E-07	-
	005	-0,0001	0,0019	-0,0007	-8,697 E-06	-4,9136 E-06	2,6067 E-07	-
01597	002	0,0033	-0,0006	-0,0287	-8,2492 E-05	-2,2384 E-04	-1,2688 E-05	-
	003	-0,0003	0,0068	-0,0210	-3,9462 E-05	-1,0283 E-04	-2,4262 E-06	-
	004	0,0000	0,0007	-0,0012	-5,8108 E-06	-1,7324 E-05	-5,3151 E-07	-
	005	-0,0001	0,0018	-0,0029	-1,4314 E-05	-4,2686 E-05	-1,3103 E-06	-
01598	002	0,0012	-0,0013	-0,0300	-2,3284 E-04	1,3068 E-04	3,8648 E-06	-
	003	-0,0014	0,0045	-0,0213	-8,7947 E-05	5,8583 E-05	6,3467 E-06	-
	004	-0,0002	0,0004	-0,0013	-1,4024 E-05	9,6211 E-06	8,7737 E-07	-
	005	-0,0005	0,0011	-0,0033	-3,4552 E-05	2,3704 E-05	2,1602 E-06	-
01599	002	0,0022	-0,0013	-0,0191	-4,2365 E-05	3,881 E-05	5,7134 E-06	-
	003	0,0000	0,0048	-0,0149	-3,422 E-05	1,777 E-05	6,2459 E-06	-
	004	0,0000	0,0005	-0,0004	-5,0802 E-06	2,8465 E-06	8,6197 E-07	-
	005	0,0000	0,0012	-0,0011	-1,2515 E-05	7,0127 E-06	2,1224 E-06	-
01600	002	0,0019	-0,0013	-0,0226	-4,5504 E-05	1,116 E-04	5,4573 E-06	-
	003	-0,0004	0,0048	-0,0176	-3,3467 E-05	5,6168 E-05	6,2724 E-06	-
	004	-0,0001	0,0005	-0,0008	-4,9463 E-06	9,2806 E-06	8,6816 E-07	-
	005	-0,0002	0,0011	-0,0021	-1,2185 E-05	2,2866 E-05	2,1376 E-06	-
01601	002	0,0016	-0,0013	-0,0267	-6,9914 E-05	1,7695 E-04	5,4079 E-06	-
	003	-0,0008	0,0048	-0,0202	-3,6314 E-05	8,5459 E-05	6,4855 E-06	-
	004	-0,0001	0,0005	-0,0012	-5,4076 E-06	1,4168 E-05	9,0624 E-07	-
	005	-0,0003	0,0012	-0,0030	-1,3322 E-05	3,4908 E-05	2,2314 E-06	-
01602	002	0,0010	-0,0012	-0,0350	-1,5796 E-04	1,9486 E-04	5,8458 E-06	-
	003	-0,0014	0,0048	-0,0238	-6,0509 E-05	8,9187 E-05	7,0737 E-06	-
	004	-0,0002	0,0005	-0,0018	-9,4218 E-06	1,4755 E-05	1,0071 E-06	-
	005	-0,0005	0,0012	-0,0044	-2,3213 E-05	3,6356 E-05	2,4801 E-06	-
01603	002	0,0021	-0,0008	-0,0265	-1,1828 E-04	7,5785 E-05	5,6152 E-06	-
	003	-0,0002	0,0053	-0,0190	-7,2898 E-05	3,6126 E-05	6,1043 E-06	-
	004	0,0000	0,0005	-0,0011	-1,1551 E-05	5,9242 E-06	8,4972 E-07	-
	005	-0,0001	0,0013	-0,0027	-2,8458 E-05	1,4596 E-05	2,0924 E-06	-
01604	002	0,0018	-0,0008	-0,0356	-1,1041 E-04	1,4974 E-04	5,8667 E-06	-
	003	-0,0006	0,0053	-0,0244	-5,9857 E-05	7,2396 E-05	6,3639 E-06	-
	004	-0,0001	0,0005	-0,0019	-9,3443 E-06	1,1984 E-05	8,951 E-07	-
	005	-0,0003	0,0013	-0,0048	-2,3021 E-05	2,9527 E-05	2,2042 E-06	-
01605	002	0,0013	-0,0008	-0,0442	-1,1115 E-04	1,8652 E-04	7,4497 E-06	-
	003	-0,0011	0,0053	-0,0284	-4,5279 E-05	8,7943 E-05	7,2396 E-06	-
	004	-0,0002	0,0005	-0,0026	-6,8698 E-06	1,4566 E-05	1,0446 E-06	-
	005	-0,0004	0,0013	-0,0063	-1,6924 E-05	3,589 E-05	2,5725 E-06	-

Nodi - Spostamenti per condizioni di carico non sismiche

Nodo	CC	Sx	Sy	Sz	Θ x	Θ y	Θ z	σ t
		[cm]	[cm]	[cm]	[rad]	[rad]	[rad]	[N/mm²]
01606	002	0,0023	-0,0003	-0,0243	-1,6214 E-04	3,004 E-05	5,1343 E-06	-
	003	0,0000	0,0057	-0,0172	-9,6334 E-05	1,2561 E-05	5,6882 E-06	-
	004	0,0000	0,0006	-0,0008	-1,5465 E-05	1,9941 E-06	7,8996 E-07	-
	005	0,0000	0,0015	-0,0020	-3,8102 E-05	4,9127 E-06	1,9453 E-06	-
01607	002	0,0020	-0,0003	-0,0383	-1,7453 E-04	8,0397 E-05	5,0375 E-06	-
	003	-0,0004	0,0058	-0,0252	-9,6932 E-05	3,7707 E-05	5,7277 E-06	-
	004	-0,0001	0,0006	-0,0021	-1,555 E-05	6,1877 E-06	7,976 E-07	-
	005	-0,0002	0,0015	-0,0052	-3,8311 E-05	1,5245 E-05	1,9641 E-06	-
01608	002	0,0017	-0,0003	-0,0507	-1,3745 E-04	1,2126 E-04	5,9942 E-06	-
	003	-0,0008	0,0058	-0,0317	-6,4507 E-05	5,7346 E-05	6,2572 E-06	-
	004	-0,0001	0,0006	-0,0031	-1,0088 E-05	9,4559 E-06	8,8858 E-07	-
	005	-0,0003	0,0015	-0,0077	-2,4855 E-05	2,3298 E-05	2,1883 E-06	-
01609	002	0,0011	-0,0003	-0,0602	-1,0953 E-04	1,332 E-04	8,0817 E-06	-
	003	-0,0014	0,0058	-0,0355	-3,6922 E-05	6,2805 E-05	7,2607 E-06	-
	004	-0,0002	0,0006	-0,0037	-5,4404 E-06	1,0353 E-05	1,0597 E-06	-
	005	-0,0005	0,0015	-0,0091	-1,3402 E-05	2,5508 E-05	2,6099 E-06	-
01610	002	0,0022	0,0000	-0,0340	-2,1601 E-04	2,6096 E-05	3,6059 E-06	-
	003	-0,0002	0,0062	-0,0225	-1,2227 E-04	1,0589 E-05	4,8633 E-06	-
	004	0,0000	0,0007	-0,0017	-1,9784 E-05	1,6622 E-06	6,6219 E-07	-
	005	-0,0001	0,0016	-0,0041	-4,8744 E-05	4,0948 E-06	1,6306 E-06	-
01611	002	0,0019	0,0001	-0,0503	-1,8531 E-04	4,7252 E-05	3,8053 E-06	-
	003	-0,0005	0,0062	-0,0313	-9,5606 E-05	2,1382 E-05	5,0172 E-06	-
	004	-0,0001	0,0007	-0,0031	-1,5294 E-05	3,4467 E-06	6,8917 E-07	-
	005	-0,0002	0,0016	-0,0076	-3,768 E-05	8,4916 E-06	1,6971 E-06	-
01612	002	0,0016	0,0001	-0,0626	-1,2683 E-04	5,8436 E-05	4,5499 E-06	-
	003	-0,0010	0,0062	-0,0371	-5,161 E-05	2,7292 E-05	5,3928 E-06	-
	004	-0,0001	0,0007	-0,0040	-7,8972 E-06	4,4168 E-06	7,5446 E-07	-
	005	-0,0004	0,0017	-0,0098	-1,9455 E-05	1,0882 E-05	1,858 E-06	-
01613	002	0,0023	0,0002	-0,0264	-1,9846 E-04	1,7046 E-06	1,9766 E-06	-
	003	0,0000	0,0065	-0,0179	-1,151 E-04	-1,5042 E-06	3,9323 E-06	-
	004	0,0000	0,0007	-0,0009	-1,8562 E-05	-3,42 E-07	5,1573 E-07	-
	005	-0,0001	0,0017	-0,0022	-4,5734 E-05	-8,4342 E-07	1,2699 E-06	-
01614	002	0,0021	0,0003	-0,0435	-2,1375 E-04	-9,2962 E-06	1,7357 E-06	-
	003	-0,0003	0,0065	-0,0275	-1,1678 E-04	-6,5597 E-06	3,8793 E-06	-
	004	-0,0001	0,0007	-0,0025	-1,8829 E-05	-1,2167 E-06	5,0663 E-07	-
	005	-0,0002	0,0018	-0,0061	-4,6391 E-05	-2,9989 E-06	1,2475 E-06	-
01615	002	0,0020	0,0003	-0,0584	-1,5787 E-04	-1,7122 E-05	1,6146 E-06	-
	003	-0,0007	0,0065	-0,0353	-7,5214 E-05	-9,4562 E-06	3,8564 E-06	-
	004	-0,0001	0,0007	-0,0037	-1,1846 E-05	-1,7263 E-06	5,0426 E-07	-
	005	-0,0003	0,0018	-0,0091	-2,9185 E-05	-4,2545 E-06	1,2416 E-06	-
01616	002	0,0019	0,0003	-0,0685	-1,0534 E-04	-2,2987 E-05	1,2557 E-06	-
	003	-0,0010	0,0065	-0,0395	-3,6814 E-05	-1,0375 E-05	3,6773 E-06	-
	004	-0,0001	0,0007	-0,0043	-5,3972 E-06	-1,8964 E-06	4,7698 E-07	-
	005	-0,0004	0,0018	-0,0107	-1,3295 E-05	-4,6738 E-06	1,1745 E-06	-
01617	002	0,0022	0,0003	-0,0334	-1,9729 E-04	-3,3606 E-05	-6,3489 E-08	-
	003	-0,0002	0,0067	-0,0218	-1,1359 E-04	-1,9035 E-05	2,9012 E-06	-
	004	0,0000	0,0007	-0,0015	-1,8273 E-05	-3,2868 E-06	3,5084 E-07	-
	005	-0,0001	0,0018	-0,0038	-4,5021 E-05	-8,0994 E-06	8,6372 E-07	-
01618	002	0,0022	0,0003	-0,0484	-1,7031 E-04	-7,4793 E-05	-6,2349 E-07	-
	003	-0,0005	0,0067	-0,0301	-8,9979 E-05	-3,8536 E-05	2,6838 E-06	-
	004	-0,0001	0,0007	-0,0029	-1,4307 E-05	-6,5839 E-06	3,144 E-07	-
	005	-0,0002	0,0018	-0,0071	-3,5249 E-05	-1,6223 E-05	7,7393 E-07	-
01619	002	0,0023	0,0003	-0,0597	-1,1723 E-04	-1,0019 E-04	-1,4598 E-06	-
	003	-0,0007	0,0067	-0,0356	-5,0442 E-05	-4,844 E-05	2,3028 E-06	-
	004	-0,0001	0,0007	-0,0037	-7,6744 E-06	-8,2621 E-06	2,5214 E-07	-
	005	-0,0002	0,0018	-0,0092	-1,8906 E-05	-2,0359 E-05	6,2054 E-07	-
01620	002	0,0022	0,0001	-0,0246	-1,2767 E-04	-2,6481 E-05	-1,581 E-06	-
	003	-0,0001	0,0069	-0,0166	-8,0017 E-05	-1,5953 E-05	2,0923 E-06	-
	004	0,0000	0,0008	-0,0007	-1,262 E-05	-2,7423 E-06	2,2346 E-07	-
	005	-0,0001	0,0019	-0,0017	-3,1091 E-05	-6,7576 E-06	5,4996 E-07	-
01621	002	0,0022	0,0002	-0,0356	-1,3915 E-04	-9,7675 E-05	-2,0628 E-06	-
	003	-0,0003	0,0069	-0,0233	-8,1222 E-05	-5,1415 E-05	1,9129 E-06	-
	004	-0,0001	0,0008	-0,0017	-1,2816 E-05	-8,7184 E-06	1,9143 E-07	-
	005	-0,0002	0,0019	-0,0043	-3,1576 E-05	-2,1483 E-05	4,7101 E-07	-
01622	002	0,0024	0,0002	-0,0457	-1,1233 E-04	-1,5534 E-04	-3,3899 E-06	-
	003	-0,0005	0,0069	-0,0289	-5,7753 E-05	-7,7393 E-05	1,3151 E-06	-
	004	-0,0001	0,0008	-0,0026	-8,8859 E-06	-1,3097 E-05	9,1408 E-08	-
	005	-0,0002	0,0019	-0,0064	-2,1891 E-05	-3,2272 E-05	2,2456 E-07	-
01623	002	0,0028	0,0002	-0,0536	-9,1555 E-05	-1,8103 E-04	-5,7403 E-06	-
	003	-0,0005	0,0069	-0,0325	-3,7057 E-05	-8,4821 E-05	2,2356 E-07	-
	004	-0,0001	0,0008	-0,0032	-5,4249 E-06	-1,4352 E-05	-8,9385 E-08	-
	005	-0,0002	0,0019	-0,0078	-1,3363 E-05	-3,5365 E-05	-2,2088 E-07	-
01624	002	0,0022	-0,0001	-0,0250	-6,7541 E-05	-7,1763 E-05	-2,955 E-06	-
	003	-0,0002	0,0069	-0,0172	-4,8152 E-05	-3,9752 E-05	1,4587 E-06	-
	004	-0,0001	0,0008	-0,0007	-7,2514 E-06	-6,7258 E-06	1,2091 E-07	-
	005	-0,0001	0,0019	-0,0018	-1,7864 E-05	-1,6573 E-05	2,9731 E-07	-
01625	002	0,0023	-0,0001	-0,0303	-6,6052 E-05	-1,5359 E-04	-3,7194 E-06	-
	003	-0,0004	0,0069	-0,0209	-4,3202 E-05	-7,9914 E-05	1,0745 E-06	-
	004	-0,0001	0,0008	-0,0013	-6,4236 E-06	-1,3475 E-05	5,4775 E-08	-

Nodi - Spostamenti per condizioni di carico non sismiche

Nodo	CC	Sx	Sy	Sz	Θ x	Θ y	Θ z	σ t
		[cm]	[cm]	[cm]	[rad]	[rad]	[rad]	[N/mm²]
	005	-0,0002	0,0019	-0,0032	-1,5824 E-05	-3,3203 E-05	1,3434 E-07	-
01626	002	0,0027	-0,0002	-0,0356	-7,3522 E-05	-2,16 E-04	-5,8115 E-06	-
	003	-0,0005	0,0069	-0,0240	-3,8892 E-05	-1,0403 E-04	1,0492 E-07	-
	004	-0,0001	0,0008	-0,0018	-5,7183 E-06	-1,7543 E-05	-1,0757 E-07	-
	005	-0,0002	0,0019	-0,0043	-1,4086 E-05	-4,3227 E-05	-2,6567 E-07	-
01627	002	0,0020	-0,0018	-0,0171	-6,6563 E-06	-5,8011 E-06	-4,8741 E-07	-
	003	0,0001	0,0042	-0,0139	-1,4543 E-05	-4,2853 E-06	4,8011 E-06	-
	004	0,0000	0,0004	-0,0003	-1,7631 E-06	-9,0301 E-07	5,8932 E-07	-
	005	0,0000	0,0009	-0,0007	-4,3416 E-06	-2,2262 E-06	1,4502 E-06	-
01628	002	0,0016	-0,0014	-0,0274	-2,1864 E-04	8,2612 E-06	1,0512 E-06	-
	003	-0,0012	0,0043	-0,0201	-8,0562 E-05	4,7251 E-06	5,0394 E-06	-
	004	-0,0002	0,0004	-0,0012	-1,2812 E-05	5,9746 E-07	6,4685 E-07	-
	005	-0,0004	0,0010	-0,0028	-3,1568 E-05	1,4696 E-06	1,592 E-06	-
01629	002	0,0017	-0,0005	-0,0155	9,1737 E-07	6,7793 E-05	-4,0702 E-06	-
	003	-0,0007	0,0021	-0,0146	-1,6912 E-06	3,1318 E-05	6,8803 E-07	-
	004	-0,0001	0,0001	-0,0004	1,8868 E-07	4,5499 E-06	4,8874 E-08	-
	005	-0,0002	0,0003	-0,0011	4,647 E-07	1,1205 E-05	1,1431 E-07	-
01630	002	0,0008	-0,0003	-0,0148	-6,4205 E-06	1,122 E-05	-2,9252 E-06	-
	003	-0,0005	0,0022	-0,0132	-8,0119 E-06	4,9937 E-06	1,8582 E-06	-
	004	-0,0001	0,0001	-0,0003	-9,3495 E-07	4,8221 E-07	2,3368 E-07	-
	005	-0,0002	0,0004	-0,0007	-2,3027 E-06	1,1826 E-06	5,7187 E-07	-
01631	002	0,0010	-0,0004	-0,0158	-2,9087 E-05	2,8022 E-05	-1,9786 E-06	-
	003	-0,0004	0,0023	-0,0137	-2,1271 E-05	1,4552 E-05	2,8668 E-06	-
	004	-0,0001	0,0002	-0,0004	-3,095 E-06	2,1249 E-06	3,1621 E-07	-
	005	-0,0002	0,0004	-0,0009	-7,6237 E-06	5,2325 E-06	7,7496 E-07	-
01632	002	0,0011	-0,0005	-0,0181	-2,4417 E-05	7,5559 E-05	-2,7283 E-06	-
	003	-0,0006	0,0023	-0,0154	-1,7547 E-05	4,1664 E-05	2,1549 E-06	-
	004	-0,0001	0,0002	-0,0006	-2,5341 E-06	6,5673 E-06	2,3928 E-07	-
	005	-0,0002	0,0004	-0,0015	-6,2438 E-06	1,6177 E-05	5,8504 E-07	-
01633	002	0,0014	-0,0006	-0,0193	-6,6625 E-06	1,0115 E-04	-2,7094 E-06	-
	003	-0,0007	0,0022	-0,0163	-5,6373 E-06	5,4281 E-05	2,0702 E-06	-
	004	-0,0001	0,0001	-0,0007	-5,4102 E-07	8,5662 E-06	2,3531 E-07	-
	005	-0,0002	0,0004	-0,0018	-1,3352 E-06	2,1101 E-05	5,7482 E-07	-
01634	002	0,0015	-0,0006	-0,0193	8,1781 E-06	9,8785 E-05	-6,7795 E-07	-
	003	-0,0008	0,0022	-0,0163	4,9744 E-06	4,8105 E-05	3,2064 E-06	-
	004	-0,0001	0,0001	-0,0007	1,2841 E-06	7,4532 E-06	4,329 E-07	-
	005	-0,0003	0,0004	-0,0017	3,1618 E-06	1,8359 E-05	1,0617 E-06	-
01635	002	0,0013	-0,0006	-0,0206	-7,5203 E-05	4,7928 E-05	-1,7252 E-06	-
	003	-0,0004	0,0025	-0,0166	-4,719 E-05	2,5697 E-05	3,3408 E-06	-
	004	-0,0001	0,0002	-0,0008	-7,3972 E-06	3,9829 E-06	3,7517 E-07	-
	005	-0,0002	0,0005	-0,0020	-1,8225 E-05	9,812 E-06	9,2046 E-07	-
01636	002	0,0014	-0,0007	-0,0254	-4,0624 E-05	8,5789 E-05	-1,8474 E-06	-
	003	-0,0006	0,0025	-0,0195	-2,4196 E-05	4,6374 E-05	3,1589 E-06	-
	004	-0,0001	0,0002	-0,0013	-3,5611 E-06	7,3946 E-06	3,7159 E-07	-
	005	-0,0002	0,0004	-0,0031	-8,7749 E-06	1,8218 E-05	9,1145 E-07	-
01637	002	0,0015	-0,0007	-0,0267	4,5034 E-06	9,8649 E-05	-7,1705 E-07	-
	003	-0,0008	0,0025	-0,0202	5,849 E-06	5,0388 E-05	3,788 E-06	-
	004	-0,0001	0,0002	-0,0013	1,4773 E-06	7,9843 E-06	4,8772 E-07	-
	005	-0,0003	0,0004	-0,0033	3,6381 E-06	1,967 E-05	1,1975 E-06	-
01638	002	0,0014	-0,0008	-0,0190	-1,0363 E-04	1,6172 E-05	-1,4393 E-06	-
	003	-0,0002	0,0028	-0,0154	-6,4247 E-05	7,8042 E-06	3,971 E-06	-
	004	0,0000	0,0002	-0,0006	-1,022 E-05	1,0403 E-06	4,4547 E-07	-
	005	-0,0001	0,0005	-0,0015	-2,518 E-05	2,5616 E-06	1,0941 E-06	-
01639	002	0,0015	-0,0008	-0,0272	-8,7803 E-05	3,88 E-05	-1,7096 E-06	-
	003	-0,0005	0,0028	-0,0203	-5,2418 E-05	2,0894 E-05	3,702 E-06	-
	004	-0,0001	0,0002	-0,0014	-8,2315 E-06	3,2025 E-06	4,2568 E-07	-
	005	-0,0002	0,0005	-0,0034	-2,0281 E-05	7,8894 E-06	1,0453 E-06	-
01640	002	0,0016	-0,0008	-0,0318	-2,7709 E-05	5,5139 E-05	-1,5008 E-06	-
	003	-0,0007	0,0028	-0,0230	-1,2355 E-05	2,913 E-05	3,828 E-06	-
	004	-0,0001	0,0002	-0,0018	-1,516 E-06	4,5182 E-06	4,6253 E-07	-
	005	-0,0002	0,0005	-0,0044	-3,7361 E-06	1,1131 E-05	1,136 E-06	-
01641	002	0,0016	-0,0008	-0,0318	2,2735 E-05	6,123 E-05	-6,9048 E-07	-
	003	-0,0010	0,0028	-0,0224	2,1995 E-05	2,9528 E-05	4,4161 E-06	-
	004	-0,0001	0,0002	-0,0017	4,2533 E-06	4,5247 E-06	5,6407 E-07	-
	005	-0,0003	0,0006	-0,0041	1,0479 E-05	1,1146 E-05	1,3863 E-06	-
01642	002	0,0015	-0,0009	-0,0243	-1,1694 E-04	3,7252 E-06	-1,7725 E-06	-
	003	-0,0003	0,0031	-0,0185	-7,1801 E-05	1,7715 E-06	4,0132 E-06	-
	004	-0,0001	0,0003	-0,0011	-1,1448 E-05	1,8736 E-08	4,5435 E-07	-
	005	-0,0001	0,0006	-0,0027	-2,8206 E-05	4,4622 E-08	1,1164 E-06	-
01643	002	0,0016	-0,0009	-0,0319	-6,778 E-05	2,9162 E-06	-2,0138 E-06	-
	003	-0,0006	0,0031	-0,0231	-3,7927 E-05	2,313 E-06	3,8569 E-06	-
	004	-0,0001	0,0003	-0,0018	-5,7576 E-06	8,1894 E-08	4,4446 E-07	-
	005	-0,0002	0,0006	-0,0044	-1,4186 E-05	1,9994 E-07	1,092 E-06	-
01644	002	0,0018	-0,0009	-0,0347	-5,3116 E-06	9,3232 E-06	-2,3261 E-06	-
	003	-0,0008	0,0031	-0,0243	5,8894 E-06	5,0543 E-06	3,8264 E-06	-
	004	-0,0001	0,0003	-0,0020	1,5927 E-06	4,9881 E-07	4,4633 E-07	-
	005	-0,0003	0,0006	-0,0048	3,9241 E-06	1,2264 E-06	1,0966 E-06	-
01645	002	0,0016	-0,0011	-0,0197	-1,0056 E-04	-7,4493 E-06	-1,9426 E-06	-
	003	-0,0001	0,0034	-0,0156	-6,4686 E-05	-4,6279 E-06	4,2058 E-06	-

Nodi - Spostamenti per condizioni di carico non sismiche

Nodo	CC	Sx	Sy	Sz	Θ x	Θ y	Θ z	σ t
		[cm]	[cm]	[cm]	[rad]	[rad]	[rad]	[N/mm²]
	004	0,0000	0,0003	-0,0006	-1,0249 E-05	-1,0204 E-06	4,7443 E-07	-
	005	-0,0001	0,0007	-0,0015	-2,5252 E-05	-2,5159 E-06	1,1663 E-06	-
01646	002	0,0017	-0,0012	-0,0275	-8,6228 E-05	-3,3883 E-05	-2,0552 E-06	-
	003	-0,0004	0,0034	-0,0206	-5,3381 E-05	-1,7229 E-05	4,0258 E-06	-
	004	-0,0001	0,0003	-0,0014	-8,3221 E-06	-3,1607 E-06	4,5874 E-07	-
	005	-0,0002	0,0007	-0,0034	-2,0504 E-05	-7,7897 E-06	1,1276 E-06	-
01647	002	0,0018	-0,0012	-0,0325	-3,854 E-05	-4,6059 E-05	-2,724 E-06	-
	003	-0,0007	0,0034	-0,0234	-1,7139 E-05	-2,2439 E-05	3,7169 E-06	-
	004	-0,0001	0,0003	-0,0018	-2,2412 E-06	-4,0646 E-06	4,1613 E-07	-
	005	-0,0002	0,0007	-0,0045	-5,5215 E-06	-1,0017 E-05	1,0226 E-06	-
01648	002	0,0020	-0,0011	-0,0340	-6,7002 E-06	-2,9189 E-05	-4,0892 E-06	-
	003	-0,0009	0,0034	-0,0235	1,1353 E-05	-1,4184 E-05	3,24 E-06	-
	004	-0,0001	0,0003	-0,0018	2,5446 E-06	-2,7005 E-06	3,3712 E-07	-
	005	-0,0003	0,0007	-0,0044	6,2703 E-06	-6,6572 E-06	8,2795 E-07	-
01649	002	0,0017	-0,0014	-0,0216	-6,8045 E-05	-3,9362 E-05	-1,8424 E-06	-
	003	-0,0002	0,0037	-0,0171	-4,8098 E-05	-2,1374 E-05	4,2574 E-06	-
	004	-0,0001	0,0003	-0,0008	-7,417 E-06	-3,8408 E-06	4,915 E-07	-
	005	-0,0001	0,0008	-0,0020	-1,8273 E-05	-9,4653 E-06	1,2086 E-06	-
01650	002	0,0018	-0,0014	-0,0261	-4,4814 E-05	-8,0974 E-05	-2,0366 E-06	-
	003	-0,0006	0,0037	-0,0201	-2,8324 E-05	-4,1442 E-05	4,0557 E-06	-
	004	-0,0001	0,0003	-0,0013	-4,1012 E-06	-7,2184 E-06	4,6764 E-07	-
	005	-0,0002	0,0008	-0,0031	-1,0104 E-05	-1,7788 E-05	1,1499 E-06	-
01651	002	0,0019	-0,0014	-0,0291	-3,832 E-05	-8,3791 E-05	-3,2909 E-06	-
	003	-0,0008	0,0037	-0,0216	-1,0611 E-05	-4,0579 E-05	3,4679 E-06	-
	004	-0,0001	0,0003	-0,0015	-1,1348 E-06	-7,0771 E-06	3,7322 E-07	-
	005	-0,0003	0,0008	-0,0036	-2,795 E-06	-1,7441 E-05	9,1721 E-07	-
01652	002	0,0019	-0,0016	-0,0177	-2,5115 E-05	-1,6656 E-05	-1,4934 E-06	-
	003	0,0000	0,0040	-0,0144	-2,5444 E-05	-1,0263 E-05	4,5046 E-06	-
	004	0,0000	0,0004	-0,0004	-3,6046 E-06	-1,9347 E-06	5,3432 E-07	-
	005	-0,0001	0,0009	-0,0009	-8,8793 E-06	-4,7683 E-06	1,3145 E-06	-
01653	002	0,0018	-0,0016	-0,0195	-1,8142 E-05	-6,0939 E-05	-1,2697 E-06	-
	003	-0,0004	0,0040	-0,0163	-2,0339 E-05	-3,4463 E-05	4,4375 E-06	-
	004	-0,0001	0,0004	-0,0006	-2,7467 E-06	-6,0068 E-06	5,3211 E-07	-
	005	-0,0002	0,0009	-0,0016	-6,7656 E-06	-1,4802 E-05	1,309 E-06	-
01654	002	0,0018	-0,0016	-0,0210	-3,2789 E-05	-8,9951 E-05	-1,0547 E-06	-
	003	-0,0007	0,0040	-0,0177	-1,8778 E-05	-4,6161 E-05	4,3761 E-06	-
	004	-0,0001	0,0004	-0,0008	-2,5042 E-06	-7,9672 E-06	5,275 E-07	-
	005	-0,0003	0,0009	-0,0020	-6,1683 E-06	-1,9633 E-05	1,2977 E-06	-
01655	002	0,0019	-0,0015	-0,0261	-1,1334 E-04	-6,6345 E-05	-1,3484 E-06	-
	003	-0,0010	0,0040	-0,0197	-3,91 E-05	-3,0069 E-05	4,008 E-06	-
	004	-0,0001	0,0004	-0,0011	-5,8984 E-06	-5,2664 E-06	4,6686 E-07	-
	005	-0,0004	0,0009	-0,0027	-1,4532 E-05	-1,2979 E-05	1,1483 E-06	-
01656	002	-0,0021	-0,0002	-0,0210	-2,1327 E-05	1,8108 E-05	3,0813 E-06	-
	003	0,0002	0,0070	-0,0143	-2,4474 E-05	1,1754 E-05	-1,3906 E-06	-
	004	0,0000	0,0008	-0,0003	-3,277 E-06	2,0078 E-06	-1,1123 E-07	-
	005	0,0001	0,0019	-0,0007	-8,0712 E-06	4,9481 E-06	-2,7416 E-07	-
01657	002	-0,0021	-0,0016	-0,0175	-1,3893 E-05	-2,0428 E-05	-4,9549 E-06	-
	003	-0,0001	0,0045	-0,0140	-1,8388 E-05	-8,1041 E-06	-6,12 E-06	-
	004	0,0000	0,0004	-0,0003	-2,4251 E-06	-1,2229 E-06	-8,2741 E-07	-
	005	0,0000	0,0011	-0,0007	-5,9723 E-06	-3,0116 E-06	-2,0373 E-06	-
01658	002	-0,0012	-0,0012	-0,0301	-2,3612 E-04	-1,2387 E-04	-3,523 E-06	-
	003	0,0014	0,0045	-0,0213	-8,861 E-05	-5,6115 E-05	-6,2293 E-06	-
	004	0,0002	0,0004	-0,0014	-1,4138 E-05	-9,2071 E-06	-8,5398 E-07	-
	005	0,0005	0,0011	-0,0033	-3,4834 E-05	-2,2683 E-05	-2,1027 E-06	-
01659	002	-0,0033	-0,0005	-0,0288	-8,2309 E-05	2,2787 E-04	1,3883 E-05	-
	003	0,0004	0,0069	-0,0210	-3,9722 E-05	1,0446 E-04	2,7958 E-06	-
	004	0,0000	0,0007	-0,0012	-5,8543 E-06	1,7599 E-05	5,962 E-07	-
	005	0,0001	0,0018	-0,0029	-1,4422 E-05	4,3365 E-05	1,469 E-06	-
01660	002	-0,0021	0,0000	-0,0224	-6,1031 E-05	3,1397 E-05	2,7705 E-06	-
	003	0,0002	0,0070	-0,0153	-4,5551 E-05	1,877 E-05	-1,5483 E-06	-
	004	0,0000	0,0008	-0,0005	-6,8153 E-06	3,1968 E-06	-1,3428 E-07	-
	005	0,0001	0,0019	-0,0011	-1,6789 E-05	7,8781 E-06	-3,3093 E-07	-
01661	002	-0,0022	0,0000	-0,0277	-6,7459 E-05	1,1465 E-04	3,2063 E-06	-
	003	0,0003	0,0070	-0,0191	-4,6373 E-05	6,1366 E-05	-1,3576 E-06	-
	004	0,0001	0,0008	-0,0010	-6,9529 E-06	1,0358 E-05	-1,0006 E-07	-
	005	0,0002	0,0019	-0,0025	-1,7129 E-05	2,5522 E-05	-2,4655 E-07	-
01662	002	-0,0024	-0,0001	-0,0329	-6,7478 E-05	1,883 E-04	4,5673 E-06	-
	003	0,0005	0,0070	-0,0225	-4,032 E-05	9,4486 E-05	-6,8398 E-07	-
	004	0,0001	0,0008	-0,0015	-5,9466 E-06	1,593 E-05	1,3676 E-08	-
	005	0,0002	0,0019	-0,0038	-1,4649 E-05	3,9252 E-05	3,3708 E-08	-
01663	002	-0,0030	-0,0001	-0,0387	-8,5588 E-05	2,287 E-04	8,1139 E-06	-
	003	0,0004	0,0069	-0,0256	-3,9766 E-05	1,0657 E-04	7,9554 E-07	-
	004	0,0001	0,0008	-0,0020	-5,8756 E-06	1,7979 E-05	2,6066 E-07	-
	005	0,0002	0,0019	-0,0049	-1,4474 E-05	4,43 E-05	6,4227 E-07	-
01664	002	-0,0022	0,0002	-0,0299	-1,4301 E-04	6,0119 E-05	1,6245 E-06	-
	003	0,0002	0,0069	-0,0199	-8,6535 E-05	3,2933 E-05	-2,1177 E-06	-
	004	0,0001	0,0008	-0,0012	-1,3708 E-05	5,6048 E-06	-2,2316 E-07	-
	005	0,0001	0,0019	-0,0030	-3,3773 E-05	1,3811 E-05	-5,4982 E-07	-
01665	002	-0,0022	0,0002	-0,0409	-1,2752 E-04	1,3028 E-04	2,4932 E-06	-

Nodi - Spostamenti per condizioni di carico non sismiche

Nodo	CC	Sx	Sy	Sz	Θ x	Θ y	Θ z	σ t
		[cm]	[cm]	[cm]	[rad]	[rad]	[rad]	[N/mm²]
	003	0,0004	0,0069	-0,0263	-7,0829 E-05	6,6765 E-05	-1,7418 E-06	-
	004	0,0001	0,0008	-0,0022	-1,1074 E-05	1,1306 E-05	-1,5948 E-07	-
	005	0,0002	0,0019	-0,0055	-2,7284 E-05	2,7858 E-05	-3,9289 E-07	-
01666	002	-0,0025	0,0003	-0,0498	-9,9384 E-05	1,7136 E-04	4,1895 E-06	-
	003	0,0006	0,0069	-0,0309	-4,5662 E-05	8,2869 E-05	-9,6282 E-07	-
	004	0,0001	0,0008	-0,0029	-6,8637 E-06	1,4023 E-05	-3,0032 E-08	-
	005	0,0002	0,0019	-0,0072	-1,6909 E-05	3,4553 E-05	-7,3945 E-08	-
01667	002	-0,0022	0,0004	-0,0259	-1,7523 E-04	1,3655 E-05	-1,2048 E-07	-
	003	0,0001	0,0067	-0,0174	-1,0379 E-04	9,3206 E-06	-2,9645 E-06	-
	004	0,0000	0,0007	-0,0008	-1,6638 E-05	1,6412 E-06	-3,5876 E-07	-
	005	0,0001	0,0018	-0,0020	-4,0992 E-05	4,0452 E-06	-8,8385 E-07	-
01668	002	-0,0021	0,0004	-0,0412	-1,9092 E-04	5,4585 E-05	2,0728 E-07	-
	003	0,0004	0,0068	-0,0262	-1,0617 E-04	2,914 E-05	-2,8756 E-06	-
	004	0,0001	0,0007	-0,0022	-1,7024 E-05	4,9954 E-06	-3,4318 E-07	-
	005	0,0002	0,0018	-0,0055	-4,1945 E-05	1,231 E-05	-8,4543 E-07	-
01669	002	-0,0022	0,0004	-0,0546	-1,4318 E-04	8,9393 E-05	9,3791 E-07	-
	003	0,0006	0,0068	-0,0333	-6,9803 E-05	4,4648 E-05	-2,5614 E-06	-
	004	0,0001	0,0008	-0,0034	-1,0922 E-05	7,619 E-06	-2,9144 E-07	-
	005	0,0002	0,0018	-0,0083	-2,6909 E-05	1,8774 E-05	-7,1794 E-07	-
01670	002	-0,0023	0,0004	-0,0639	-9,867 E-05	1,0667 E-04	1,5369 E-06	-
	003	0,0008	0,0068	-0,0373	-3,6212 E-05	4,9835 E-05	-2,2677 E-06	-
	004	0,0001	0,0007	-0,0040	-5,2871 E-06	8,5019 E-06	-2,447 E-07	-
	005	0,0003	0,0018	-0,0098	-1,3024 E-05	2,095 E-05	-6,0281 E-07	-
01671	002	-0,0022	0,0003	-0,0347	-2,2214 E-04	3,8295 E-06	-1,9033 E-06	-
	003	0,0002	0,0065	-0,0226	-1,2566 E-04	4,0873 E-06	-3,9483 E-06	-
	004	0,0001	0,0007	-0,0017	-2,0326 E-05	7,892 E-07	-5,146 E-07	-
	005	0,0001	0,0018	-0,0041	-5,0079 E-05	1,9459 E-06	-1,2677 E-06	-
01672	002	-0,0020	0,0004	-0,0516	-1,8977 E-04	1,3278 E-05	-1,7344 E-06	-
	003	0,0005	0,0065	-0,0318	-9,8363 E-05	8,168 E-06	-3,9175 E-06	-
	004	0,0001	0,0007	-0,0032	-1,5735 E-05	1,5001 E-06	-5,1039 E-07	-
	005	0,0002	0,0018	-0,0078	-3,8766 E-05	3,6975 E-06	-1,2573 E-06	-
01673	002	-0,0019	0,0004	-0,0640	-1,2641 E-04	1,9821 E-05	-1,6993 E-06	-
	003	0,0008	0,0065	-0,0378	-5,2452 E-05	9,9319 E-06	-3,9148 E-06	-
	004	0,0001	0,0007	-0,0041	-8,0238 E-06	1,8162 E-06	-5,1193 E-07	-
	005	0,0003	0,0018	-0,0101	-1,9767 E-05	4,4765 E-06	-1,2611 E-06	-
01674	002	-0,0023	0,0001	-0,0257	-1,9372 E-04	-1,5243 E-05	-3,7649 E-06	-
	003	0,0000	0,0062	-0,0177	-1,1239 E-04	-5,0052 E-06	-4,9244 E-06	-
	004	0,0000	0,0007	-0,0009	-1,8134 E-05	-7,3931 E-07	-6,6874 E-07	-
	005	0,0001	0,0017	-0,0022	-4,4678 E-05	-1,8202 E-06	-1,6473 E-06	-
01675	002	-0,0020	0,0001	-0,0425	-2,0804 E-04	-3,7449 E-05	-3,7004 E-06	-
	003	0,0004	0,0062	-0,0272	-1,1357 E-04	-1,6411 E-05	-4,957 E-06	-
	004	0,0001	0,0007	-0,0024	-1,8317 E-05	-2,6262 E-06	-6,7496 E-07	-
	005	0,0002	0,0017	-0,0059	-4,5129 E-05	-6,4695 E-06	-1,6626 E-06	-
01676	002	-0,0018	0,0001	-0,0571	-1,551 E-04	-5,4768 E-05	-4,2213 E-06	-
	003	0,0008	0,0062	-0,0347	-7,2926 E-05	-2,5219 E-05	-5,2481 E-06	-
	004	0,0001	0,0007	-0,0036	-1,1482 E-05	-4,0781 E-06	-7,2568 E-07	-
	005	0,0003	0,0017	-0,0089	-2,8287 E-05	-1,0047 E-05	-1,7876 E-06	-
01677	002	-0,0014	0,0001	-0,0673	-1,0729 E-04	-5,9853 E-05	-5,5574 E-06	-
	003	0,0012	0,0062	-0,0389	-3,618 E-05	-2,8359 E-05	-5,8763 E-06	-
	004	0,0002	0,0007	-0,0043	-5,3033 E-06	-4,5857 E-06	-8,3363 E-07	-
	005	0,0005	0,0017	-0,0105	-1,3064 E-05	-1,1297 E-05	-2,0536 E-06	-
01678	002	-0,0021	-0,0003	-0,0311	-1,8063 E-04	-5,3892 E-05	-4,9977 E-06	-
	003	0,0002	0,0058	-0,0212	-1,0449 E-04	-2,4511 E-05	-5,6846 E-06	-
	004	0,0000	0,0006	-0,0014	-1,6827 E-05	-3,9859 E-06	-7,8607 E-07	-
	005	0,0001	0,0015	-0,0036	-4,1459 E-05	-9,8197 E-06	-1,9362 E-06	-
01679	002	-0,0018	-0,0003	-0,0449	-1,5747 E-04	-1,0499 E-04	-5,4122 E-06	-
	003	0,0006	0,0058	-0,0288	-8,1949 E-05	-4,9661 E-05	-5,9654 E-06	-
	004	0,0001	0,0006	-0,0027	-1,3027 E-05	-8,1781 E-06	-8,3509 E-07	-
	005	0,0003	0,0015	-0,0066	-3,2095 E-05	-2,0149 E-05	-2,0569 E-06	-
01680	002	-0,0014	-0,0002	-0,0558	-1,1918 E-04	-1,3144 E-04	-6,9352 E-06	-
	003	0,0011	0,0058	-0,0339	-4,7611 E-05	-6,1957 E-05	-6,7415 E-06	-
	004	0,0002	0,0006	-0,0035	-7,2439 E-06	-1,0217 E-05	-9,6759 E-07	-
	005	0,0004	0,0015	-0,0085	-1,7846 E-05	-2,5173 E-05	-2,3834 E-06	-
01681	002	-0,0022	-0,0008	-0,0219	-1,0836 E-04	-3,984 E-05	-5,8951 E-06	-
	003	0,0000	0,0053	-0,0161	-6,888 E-05	-1,7687 E-05	-6,2027 E-06	-
	004	0,0000	0,0005	-0,0006	-1,0884 E-05	-2,8418 E-06	-8,6184 E-07	-
	005	0,0001	0,0013	-0,0016	-2,6816 E-05	-7,0007 E-06	-2,1226 E-06	-
01682	002	-0,0019	-0,0008	-0,0311	-1,1612 E-04	-1,1492 E-04	-5,6918 E-06	-
	003	0,0004	0,0053	-0,0218	-6,8147 E-05	-5,5687 E-05	-6,2253 E-06	-
	004	0,0001	0,0005	-0,0015	-1,0748 E-05	-9,1946 E-06	-8,6721 E-07	-
	005	0,0002	0,0013	-0,0038	-2,6479 E-05	-2,2654 E-05	-2,1358 E-06	-
01683	002	-0,0015	-0,0008	-0,0399	-1,0649 E-04	-1,7458 E-04	-6,5595 E-06	-
	003	0,0009	0,0053	-0,0266	-5,0863 E-05	-8,3348 E-05	-6,78 E-06	-
	004	0,0001	0,0005	-0,0023	-7,8244 E-06	-1,3806 E-05	-9,6267 E-07	-
	005	0,0003	0,0013	-0,0056	-1,9276 E-05	-3,4016 E-05	-2,371 E-06	-
01684	002	-0,0008	-0,0007	-0,0489	-1,2319 E-04	-1,815 E-04	-9,0992 E-06	-
	003	0,0015	0,0053	-0,0302	-4,3329 E-05	-8,4949 E-05	-8,0685 E-06	-
	004	0,0002	0,0005	-0,0028	-6,529 E-06	-1,4053 E-05	-1,1812 E-06	-
	005	0,0006	0,0013	-0,0070	-1,6084 E-05	-3,4624 E-05	-2,9095 E-06	-

Nodi - Spostamenti per condizioni di carico non sismiche

Nodo	CC	Sx	Sy	Sz	Θ x	Θ y	Θ z	σ t
		[cm]	[cm]	[cm]	[rad]	[rad]	[rad]	[N/mm²]
01685	002	-0,0020	-0,0013	-0,0208	-4,4822 E-05	-7,3395 E-05	-5,587 E-06	-
	003	0,0002	0,0048	-0,0163	-3,5164 E-05	-3,6325 E-05	-6,2687 E-06	-
	004	0,0000	0,0005	-0,0006	-5,2381 E-06	-5,9551 E-06	-8,627 E-07	-
	005	0,0001	0,0012	-0,0016	-1,2904 E-05	-1,4672 E-05	-2,1244 E-06	-
01686	002	-0,0017	-0,0013	-0,0245	-4,9959 E-05	-1,4787 E-04	-5,6011 E-06	-
	003	0,0006	0,0048	-0,0189	-3,2163 E-05	-7,3469 E-05	-6,4358 E-06	-
	004	0,0001	0,0005	-0,0010	-4,7248 E-06	-1,217 E-05	-8,9341 E-07	-
	005	0,0003	0,0012	-0,0025	-1,1639 E-05	-2,9985 E-05	-2,2001 E-06	-
01687	002	-0,0013	-0,0012	-0,0299	-1,0617 E-04	-2,0032 E-04	-5,4091 E-06	-
	003	0,0011	0,0048	-0,0218	-4,5357 E-05	-9,294 E-05	-6,6794 E-06	-
	004	0,0002	0,0005	-0,0015	-6,9086 E-06	-1,5398 E-05	-9,3663 E-07	-
	005	0,0004	0,0012	-0,0036	-1,702 E-05	-3,7939 E-05	-2,3066 E-06	-
01688	002	-0,0019	-0,0017	-0,0171	-6,8705 E-06	5,3494 E-06	4,6208 E-07	-
	003	0,0000	0,0042	-0,0139	-1,4598 E-05	4,0595 E-06	-4,8183 E-06	-
	004	0,0000	0,0004	-0,0003	-1,7759 E-06	8,6494 E-07	-5,8871 E-07	-
	005	0,0000	0,0010	-0,0007	-4,3729 E-06	2,1332 E-06	-1,4488 E-06	-
01689	002	-0,0007	-0,0002	-0,0148	-4,1987 E-06	-1,1042 E-05	3,0941 E-06	-
	003	0,0005	0,0022	-0,0132	-6,6874 E-06	-4,9069 E-06	-1,6692 E-06	-
	004	0,0001	0,0002	-0,0003	-7,2576 E-07	-4,8101 E-07	-2,1429 E-07	-
	005	0,0002	0,0004	-0,0007	-1,7865 E-06	-1,1771 E-06	-5,2338 E-07	-
01690	002	-0,0017	-0,0005	-0,0154	-7,3765 E-08	-6,3694 E-05	4,6493 E-06	-
	003	0,0007	0,0021	-0,0145	-2,368 E-06	-2,9121 E-05	-3,911 E-07	-
	004	0,0001	0,0001	-0,0004	6,8237 E-08	-4,185 E-06	1,9973 E-09	-
	005	0,0002	0,0003	-0,0010	1,6845 E-07	-1,0303 E-05	1,2467 E-08	-
01691	002	-0,0015	-0,0013	-0,0274	-2,2009 E-04	-8,3768 E-06	-1,0502 E-06	-
	003	0,0013	0,0043	-0,0201	-8,0978 E-05	-4,741 E-06	-5,0769 E-06	-
	004	0,0002	0,0004	-0,0012	-1,2888 E-05	-5,9451 E-07	-6,4951 E-07	-
	005	0,0005	0,0010	-0,0029	-3,1754 E-05	-1,4615 E-06	-1,5987 E-06	-
01692	002	-0,0018	-0,0016	-0,0177	-2,5429 E-05	1,6255 E-05	1,4733 E-06	-
	003	0,0000	0,0040	-0,0144	-2,5556 E-05	1,0049 E-05	-4,5291 E-06	-
	004	0,0000	0,0004	-0,0004	-3,6281 E-06	1,8986 E-06	-5,3445 E-07	-
	005	0,0001	0,0009	-0,0009	-8,9368 E-06	4,6804 E-06	-1,3148 E-06	-
01693	002	-0,0018	-0,0016	-0,0195	-1,8244 E-05	6,0476 E-05	1,2397 E-06	-
	003	0,0004	0,0040	-0,0163	-2,04 E-05	3,4254 E-05	-4,4717 E-06	-
	004	0,0001	0,0004	-0,0006	-2,7618 E-06	5,9734 E-06	-5,3384 E-07	-
	005	0,0002	0,0009	-0,0016	-6,8024 E-06	1,4721 E-05	-1,3133 E-06	-
01694	002	-0,0017	-0,0015	-0,0211	-3,2304 E-05	8,9295 E-05	1,0258 E-06	-
	003	0,0008	0,0040	-0,0177	-1,8641 E-05	4,5878 E-05	-4,405 E-06	-
	004	0,0001	0,0004	-0,0008	-2,4871 E-06	7,924 E-06	-5,283 E-07	-
	005	0,0003	0,0009	-0,0020	-6,1259 E-06	1,9528 E-05	-1,2997 E-06	-
01695	002	-0,0018	-0,0014	-0,0261	-1,1384 E-04	6,7127 E-05	1,38 E-06	-
	003	0,0011	0,0040	-0,0198	-3,92 E-05	3,0395 E-05	-4,0169 E-06	-
	004	0,0001	0,0004	-0,0011	-5,922 E-06	5,3271 E-06	-4,6433 E-07	-
	005	0,0004	0,0009	-0,0028	-1,459 E-05	1,313 E-05	-1,1421 E-06	-
01696	002	-0,0017	-0,0014	-0,0215	-6,8279 E-05	3,8966 E-05	1,8063 E-06	-
	003	0,0002	0,0037	-0,0170	-4,8224 E-05	2,1189 E-05	-4,2874 E-06	-
	004	0,0001	0,0003	-0,0008	-7,4448 E-06	3,8109 E-06	-4,9227 E-07	-
	005	0,0001	0,0008	-0,0020	-1,8342 E-05	9,3925 E-06	-1,2105 E-06	-
01697	002	-0,0017	-0,0014	-0,0261	-4,5124 E-05	8,077 E-05	1,9926 E-06	-
	003	0,0006	0,0037	-0,0201	-2,855 E-05	4,1347 E-05	-4,0877 E-06	-
	004	0,0001	0,0003	-0,0013	-4,1465 E-06	7,2063 E-06	-4,6882 E-07	-
	005	0,0002	0,0008	-0,0031	-1,0215 E-05	1,7759 E-05	-1,1527 E-06	-
01698	002	-0,0018	-0,0013	-0,0291	-3,8148 E-05	8,4005 E-05	3,2501 E-06	-
	003	0,0009	0,0037	-0,0216	-1,0531 E-05	4,0649 E-05	-3,4978 E-06	-
	004	0,0001	0,0003	-0,0015	-1,1294 E-06	7,0945 E-06	-3,7407 E-07	-
	005	0,0003	0,0008	-0,0036	-2,7814 E-06	1,7485 E-05	-9,1923 E-07	-
01699	002	-0,0016	-0,0011	-0,0196	-1,0029 E-04	7,195 E-06	1,9164 E-06	-
	003	0,0001	0,0034	-0,0155	-6,4491 E-05	4,5079 E-06	-4,2312 E-06	-
	004	0,0000	0,0003	-0,0006	-1,0225 E-05	1,0004 E-06	-4,7431 E-07	-
	005	0,0001	0,0007	-0,0015	-2,5192 E-05	2,4675 E-06	-1,1658 E-06	-
01700	002	-0,0016	-0,0011	-0,0275	-8,6767 E-05	3,3789 E-05	2,0241 E-06	-
	003	0,0004	0,0034	-0,0206	-5,3708 E-05	1,7186 E-05	-4,0524 E-06	-
	004	0,0001	0,0003	-0,0014	-8,3861 E-06	3,156 E-06	-4,5876 E-07	-
	005	0,0002	0,0007	-0,0034	-2,0661 E-05	7,7791 E-06	-1,1274 E-06	-
01701	002	-0,0017	-0,0011	-0,0325	-3,8911 E-05	4,6181 E-05	2,6875 E-06	-
	003	0,0007	0,0034	-0,0234	-1,7372 E-05	2,2476 E-05	-3,7451 E-06	-
	004	0,0001	0,0003	-0,0018	-2,2896 E-06	4,0755 E-06	-4,1647 E-07	-
	005	0,0003	0,0007	-0,0045	-5,6405 E-06	1,0045 E-05	-1,0232 E-06	-
01702	002	-0,0020	-0,0011	-0,0341	-6,6959 E-06	2,9282 E-05	4,0543 E-06	-
	003	0,0009	0,0034	-0,0235	1,1409 E-05	1,42 E-05	-3,2695 E-06	-
	004	0,0001	0,0003	-0,0018	2,5449 E-06	2,7093 E-06	-3,3769 E-07	-
	005	0,0003	0,0007	-0,0044	6,2712 E-06	6,6799 E-06	-8,2913 E-07	-
01703	002	-0,0015	-0,0009	-0,0242	-1,1737 E-04	-3,5838 E-06	1,7536 E-06	-
	003	0,0003	0,0031	-0,0185	-7,2029 E-05	-1,683 E-06	-4,0365 E-06	-
	004	0,0001	0,0003	-0,0011	-1,1497 E-05	-2,6833 E-09	-4,5334 E-07	-
	005	0,0001	0,0006	-0,0027	-2,8327 E-05	-4,0834 E-09	-1,1135 E-06	-
01704	002	-0,0016	-0,0009	-0,0319	-6,8535 E-05	-2,7858 E-06	1,9953 E-06	-
	003	0,0006	0,0031	-0,0230	-3,8364 E-05	-2,254 E-06	-3,8774 E-06	-
	004	0,0001	0,0003	-0,0018	-5,8419 E-06	-6,8475 E-08	-4,4324 E-07	-

Nodi - Spostamenti per condizioni di carico non sismiche

Nodo	CC	Sx	Sy	Sz	Θ x	Θ y	Θ z	σ t
		[cm]	[cm]	[cm]	[rad]	[rad]	[rad]	[N/mm²]
	005	0,0002	0,0006	-0,0044	-1,4394 E-05	-1,6588 E-07	-1,0886 E-06	-
01705	002	-0,0017	-0,0009	-0,0347	-5,6094 E-06	-9,1735 E-06	2,2969 E-06	-
	003	0,0008	0,0031	-0,0243	5,7406 E-06	-5,0052 E-06	-3,8522 E-06	-
	004	0,0001	0,0003	-0,0020	1,558 E-06	-4,8573 E-07	-4,4605 E-07	-
	005	0,0003	0,0007	-0,0048	3,8388 E-06	-1,1931 E-06	-1,0955 E-06	-
01706	002	-0,0013	-0,0007	-0,0190	-1,0341 E-04	-1,5733 E-05	1,432 E-06	-
	003	0,0002	0,0028	-0,0153	-6,4077 E-05	-7,5521 E-06	-3,9886 E-06	-
	004	0,0000	0,0002	-0,0006	-1,0203 E-05	-9,9784 E-07	-4,4332 E-07	-
	005	0,0001	0,0006	-0,0015	-2,5138 E-05	-2,4559 E-06	-1,0883 E-06	-
01707	002	-0,0014	-0,0007	-0,0271	-8,8647 E-05	-3,8298 E-05	1,7068 E-06	-
	003	0,0005	0,0028	-0,0203	-5,2885 E-05	-2,0631 E-05	-3,7157 E-06	-
	004	0,0001	0,0002	-0,0014	-8,3232 E-06	-3,1565 E-06	-4,2298 E-07	-
	005	0,0002	0,0006	-0,0034	-2,0507 E-05	-7,775 E-06	-1,0381 E-06	-
01708	002	-0,0015	-0,0007	-0,0319	-2,8192 E-05	-5,4672 E-05	1,503 E-06	-
	003	0,0007	0,0028	-0,0230	-1,2628 E-05	-2,8892 E-05	-3,8374 E-06	-
	004	0,0001	0,0002	-0,0018	-1,5734 E-06	-4,4746 E-06	-4,5933 E-07	-
	005	0,0002	0,0006	-0,0044	-3,8773 E-06	-1,1022 E-05	-1,1276 E-06	-
01709	002	-0,0016	-0,0007	-0,0318	2,242 E-05	-6,23 E-05	7,0286 E-07	-
	003	0,0010	0,0028	-0,0225	2,1871 E-05	-3,0071 E-05	-4,4733 E-06	-
	004	0,0001	0,0002	-0,0017	4,2239 E-06	-4,6126 E-06	-5,6795 E-07	-
	005	0,0003	0,0006	-0,0041	1,0406 E-05	-1,1361 E-05	-1,3954 E-06	-
01710	002	-0,0012	-0,0006	-0,0206	-7,5793 E-05	-4,7176 E-05	1,721 E-06	-
	003	0,0004	0,0025	-0,0165	-4,7472 E-05	-2,5265 E-05	-3,3591 E-06	-
	004	0,0001	0,0002	-0,0008	-7,4586 E-06	-3,9108 E-06	-3,7239 E-07	-
	005	0,0002	0,0005	-0,0020	-1,8376 E-05	-9,6333 E-06	-9,129 E-07	-
01711	002	-0,0014	-0,0006	-0,0254	-4,1486 E-05	-8,5125 E-05	1,8691 E-06	-
	003	0,0006	0,0025	-0,0195	-2,4669 E-05	-4,6036 E-05	-3,161 E-06	-
	004	0,0001	0,0002	-0,0013	-3,6543 E-06	-7,3369 E-06	-3,6691 E-07	-
	005	0,0002	0,0005	-0,0031	-9,0045 E-06	-1,8075 E-05	-8,9917 E-07	-
01712	002	-0,0015	-0,0007	-0,0268	4,2313 E-06	-9,8089 E-05	7,8617 E-07	-
	003	0,0008	0,0025	-0,0202	5,6151 E-06	-5,0172 E-05	-3,7829 E-06	-
	004	0,0001	0,0002	-0,0013	1,4302 E-06	-7,9468 E-06	-4,812 E-07	-
	005	0,0003	0,0005	-0,0033	3,5218 E-06	-1,9576 E-05	-1,1807 E-06	-
01713	002	-0,0009	-0,0004	-0,0158	-3,0092 E-05	-2,6355 E-05	1,971 E-06	-
	003	0,0005	0,0023	-0,0137	-2,1815 E-05	-1,3575 E-05	-2,8955 E-06	-
	004	0,0001	0,0002	-0,0004	-3,1958 E-06	-1,9572 E-06	-3,1378 E-07	-
	005	0,0002	0,0004	-0,0009	-7,8716 E-06	-4,8176 E-06	-7,6813 E-07	-
01714	002	-0,0011	-0,0005	-0,0181	-2,4963 E-05	-7,5315 E-05	2,7441 E-06	-
	003	0,0006	0,0023	-0,0154	-1,7814 E-05	-4,1523 E-05	-2,1751 E-06	-
	004	0,0001	0,0002	-0,0006	-2,5929 E-06	-6,5546 E-06	-2,3568 E-07	-
	005	0,0002	0,0004	-0,0015	-6,3887 E-06	-1,6144 E-05	-5,7526 E-07	-
01715	002	-0,0013	-0,0005	-0,0194	-6,9186 E-06	-1,0174 E-04	2,746 E-06	-
	003	0,0007	0,0022	-0,0164	-5,7007 E-06	-5,4488 E-05	-2,0646 E-06	-
	004	0,0001	0,0002	-0,0007	-5,6872 E-07	-8,6063 E-06	-2,2758 E-07	-
	005	0,0002	0,0004	-0,0018	-1,4037 E-06	-2,1198 E-05	-5,547 E-07	-
01716	002	-0,0015	-0,0006	-0,0193	9,4897 E-06	-9,7777 E-05	7,281 E-07	-
	003	0,0009	0,0022	-0,0164	5,6594 E-06	-4,7542 E-05	-3,177 E-06	-
	004	0,0001	0,0002	-0,0007	1,396 E-06	-7,3667 E-06	-4,2317 E-07	-
	005	0,0003	0,0004	-0,0018	3,4375 E-06	-1,8144 E-05	-1,0367 E-06	-
01717	002	0,0002	-0,0009	-0,0101	3,9027 E-05	1,5042 E-05	6,7213 E-07	-
	003	-0,0001	0,0001	-0,0122	-4,5367 E-06	-5,0313 E-06	1,7756 E-07	-
	004	0,0000	0,0000	-0,0001	7,8975 E-07	3,3367 E-07	-3,1299 E-08	-
	005	0,0000	0,0000	-0,0003	1,9531 E-06	8,2421 E-07	-7,7671 E-08	-
01718	002	0,0003	-0,0011	-0,0101	3,8067 E-05	1,6416 E-05	9,3847 E-07	-
	003	-0,0001	0,0001	-0,0122	-4,3503 E-06	-5,1483 E-06	1,7154 E-07	-
	004	0,0000	0,0000	-0,0001	8,228 E-07	3,5392 E-07	-6,1394 E-08	-
	005	0,0000	-0,0001	-0,0003	2,0353 E-06	8,7418 E-07	-1,523 E-07	-
01719	002	-0,0003	-0,0012	-0,0101	3,8313 E-05	-1,698 E-05	-8,2651 E-07	-
	003	0,0001	0,0001	-0,0122	-4,305 E-06	5,1304 E-06	-1,7026 E-07	-
	004	0,0000	0,0000	-0,0001	8,1887 E-07	-3,6172 E-07	5,876 E-08	-
	005	0,0000	-0,0001	-0,0003	2,0284 E-06	-8,964 E-07	1,463 E-07	-
01720	002	-0,0002	-0,0009	-0,0101	3,9113 E-05	-1,5469 E-05	-7,0949 E-07	-
	003	0,0001	0,0001	-0,0122	-4,4669 E-06	4,9821 E-06	-1,463 E-07	-
	004	0,0000	0,0000	-0,0001	7,9628 E-07	-3,3892 E-07	3,4377 E-08	-
	005	0,0000	0,0000	-0,0003	1,9722 E-06	-8,3999 E-07	8,5665 E-08	-
01721	002	-0,0001	-0,0005	-0,0090	4,0021 E-05	-1,3336 E-05	2,9557 E-07	-
	003	0,0000	0,0001	-0,0124	-4,2064 E-06	3,2704 E-06	-1,1768 E-07	-
	004	0,0000	0,0000	-0,0001	6,7089 E-07	-2,5984 E-07	1,9636 E-08	-
	005	0,0000	0,0000	-0,0002	1,6602 E-06	-6,4444 E-07	4,8833 E-08	-
01722	002	-0,0004	-0,0015	-0,0090	3,9562 E-05	-1,3215 E-05	4,0128 E-07	-
	003	0,0001	0,0002	-0,0124	-4,1461 E-06	3,2166 E-06	-2,4605 E-07	-
	004	0,0000	0,0000	-0,0001	7,0417 E-07	-2,5726 E-07	6,5393 E-08	-
	005	0,0000	-0,0001	-0,0002	1,7429 E-06	-6,3807 E-07	1,6269 E-07	-
01723	002	0,0000	-0,0010	-0,0083	3,9231 E-05	-1,3981 E-08	-6,6583 E-09	-
	003	0,0000	0,0001	-0,0126	-3,9274 E-06	-3,1881 E-08	5,799 E-09	-
	004	0,0000	0,0000	-0,0001	6,2451 E-07	-2,9161 E-10	-4,5317 E-10	-
	005	0,0000	0,0000	-0,0002	1,5443 E-06	-2,6438 E-09	-8,3566 E-10	-
01724	002	0,0001	-0,0005	-0,0090	3,9986 E-05	1,3166 E-05	-2,7363 E-07	-
	003	0,0000	0,0001	-0,0124	-4,2271 E-06	-3,283 E-06	1,2347 E-07	-

Nodi - Spostamenti per condizioni di carico non sismiche

Nodo	CC	Sx	Sy	Sz	Θ x	Θ y	Θ z	σ t
		[cm]	[cm]	[cm]	[rad]	[rad]	[rad]	[N/mm²]
	004	0,0000	0,0000	-0,0001	6,6497 E-07	2,5695 E-07	-1,6775 E-08	-
	005	0,0000	0,0000	-0,0002	1,6438 E-06	6,3377 E-07	-4,1461 E-08	-
01725	002	0,0004	-0,0015	-0,0090	3,9526 E-05	1,3045 E-05	-2,5439 E-07	-
	003	-0,0001	0,0002	-0,0124	-4,1981 E-06	-3,2672 E-06	2,4713 E-07	-
	004	0,0000	0,0000	-0,0001	7,0641 E-07	2,5479 E-07	-6,4036 E-08	-
	005	0,0000	-0,0001	-0,0002	1,7467 E-06	6,2845 E-07	-1,5848 E-07	-
01726	002	0,0020	-0,0003	-0,0159	8,9345 E-06	1,0235 E-04	1,8811 E-06	-
	003	0,0004	0,0002	-0,0161	-9,9452 E-06	2,3149 E-05	1,5149 E-06	-
	004	0,0001	0,0000	-0,0004	-9,624 E-07	3,4282 E-06	1,8195 E-07	-
	005	0,0002	0,0000	-0,0011	-2,3685 E-06	8,4423 E-06	4,4794 E-07	-
01727	002	0,0028	-0,0003	-0,0160	7,6266 E-06	1,0427 E-04	4,2766 E-06	-
	003	0,0006	0,0003	-0,0162	-1,0452 E-05	2,3713 E-05	2,6638 E-06	-
	004	0,0001	0,0000	-0,0004	-1,0289 E-06	3,5042 E-06	3,2822 E-07	-
	005	0,0002	0,0001	-0,0011	-2,5322 E-06	8,6293 E-06	8,0809 E-07	-
01728	002	-0,0003	-0,0005	-0,0117	1,3433 E-05	-2,0331 E-05	-9,1975 E-07	-
	003	-0,0001	0,0001	-0,0148	-4,6676 E-06	-4,4283 E-06	-1,0037 E-06	-
	004	0,0000	0,0000	-0,0003	-2,0334 E-07	-7,0127 E-07	-9,7709 E-08	-
	005	0,0000	0,0000	-0,0007	-4,9884 E-07	-1,7274 E-06	-2,4042 E-07	-
01729	002	-0,0002	-0,0003	-0,0117	1,4184 E-05	-1,7425 E-05	-8,3639 E-07	-
	003	0,0000	0,0001	-0,0148	-4,3491 E-06	-3,7974 E-06	-7,0296 E-07	-
	004	0,0000	0,0000	-0,0003	-1,6495 E-07	-5,9842 E-07	-7,3578 E-08	-
	005	0,0000	0,0000	-0,0007	-4,0434 E-07	-1,474 E-06	-1,8109 E-07	-
01730	002	-0,0004	-0,0002	-0,0098	1,5606 E-05	-3,8397 E-05	4,3593 E-07	-
	003	-0,0001	0,0000	-0,0144	-2,5946 E-06	-7,501 E-06	-1,9378 E-07	-
	004	0,0000	0,0000	-0,0002	-2,0298 E-09	-1,2501 E-06	-7,6524 E-09	-
	005	0,0000	0,0000	-0,0006	-3,5374 E-09	-3,0797 E-06	-1,8743 E-08	-
01731	002	-0,0012	-0,0006	-0,0097	1,4962 E-05	-3,6251 E-05	4,3209 E-07	-
	003	-0,0002	0,0001	-0,0144	-2,9573 E-06	-7,1055 E-06	-8,5445 E-07	-
	004	0,0000	0,0000	-0,0002	-3,9106 E-08	-1,1809 E-06	-5,8494 E-08	-
	005	-0,0001	0,0000	-0,0006	-9,4764 E-08	-2,9091 E-06	-1,4373 E-07	-
01732	002	-0,0010	-0,0004	-0,0064	1,4858 E-05	-4,2987 E-05	-6,7217 E-08	-
	003	-0,0002	0,0000	-0,0138	-1,4375 E-06	-8,139 E-06	-3,9732 E-07	-
	004	0,0000	0,0000	-0,0001	7,4372 E-08	-1,3735 E-06	-3,1505 E-08	-
	005	-0,0001	0,0000	-0,0003	1,8416 E-07	-3,3837 E-06	-7,746 E-08	-
01733	002	-0,0004	-0,0002	-0,0036	1,6042 E-05	-3,1116 E-05	-5,1444 E-07	-
	003	-0,0001	0,0000	-0,0133	-3,0097 E-07	-5,7929 E-06	-1,9106 E-07	-
	004	0,0000	0,0000	0,0000	1,8101 E-07	-9,8181 E-07	-2,2571 E-08	-
	005	0,0000	0,0000	-0,0001	4,4651 E-07	-2,4187 E-06	-5,5561 E-08	-
01734	002	-0,0011	-0,0006	-0,0036	1,6462 E-05	-3,1101 E-05	-1,375 E-06	-
	003	-0,0002	0,0000	-0,0133	-3,5215 E-07	-5,7924 E-06	-5,5146 E-07	-
	004	0,0000	0,0000	0,0000	1,8199 E-07	-9,8184 E-07	-6,3125 E-08	-
	005	-0,0001	0,0000	-0,0001	4,4895 E-07	-2,4188 E-06	-1,5538 E-07	-
01735	002	-0,0004	-0,0005	-0,0019	1,9206 E-05	-1,4219 E-05	-1,0799 E-06	-
	003	-0,0001	0,0000	-0,0130	4,9472 E-07	-2,4427 E-06	-2,0609 E-07	-
	004	0,0000	0,0000	0,0000	2,8501 E-07	-4,3329 E-07	-2,9174 E-08	-
	005	0,0000	0,0000	0,0001	7,0257 E-07	-1,0675 E-06	-7,1842 E-08	-
01736	002	0,0001	-0,0003	-0,0014	2,1495 E-05	3,5458 E-06	-2,3978 E-07	-
	003	0,0000	0,0000	-0,0129	8,2458 E-07	1,1893 E-06	4,3353 E-08	-
	004	0,0000	0,0000	0,0000	3,3405 E-07	1,3972 E-07	3,5138 E-09	-
	005	0,0000	0,0000	0,0001	8,2333 E-07	3,4382 E-07	8,6441 E-09	-
01737	002	0,0002	-0,0008	-0,0014	2,1112 E-05	3,6048 E-06	-6,1304 E-07	-
	003	0,0001	0,0000	-0,0129	6,2767 E-07	1,2029 E-06	1,2307 E-07	-
	004	0,0000	0,0000	0,0000	3,096 E-07	1,4081 E-07	1,0732 E-08	-
	005	0,0000	0,0000	0,0001	7,6313 E-07	3,4651 E-07	2,6407 E-08	-
01738	002	0,0007	-0,0005	-0,0024	2,1283 E-05	2,8835 E-05	4,167 E-07	-
	003	0,0002	0,0000	-0,0131	-8,3571 E-08	6,5548 E-06	4,6183 E-07	-
	004	0,0000	0,0000	0,0000	2,2924 E-07	9,5515 E-07	5,5171 E-08	-
	005	0,0001	0,0000	0,0000	5,6531 E-07	2,3521 E-06	1,3583 E-07	-
01739	002	0,0007	-0,0003	-0,0054	2,0171 E-05	5,7682 E-05	2,6737 E-07	-
	003	0,0002	0,0000	-0,0138	-1,6735 E-06	1,2766 E-05	4,2931 E-07	-
	004	0,0000	0,0000	-0,0001	4,2325 E-08	1,8849 E-06	5,0109 E-08	-
	005	0,0001	0,0000	-0,0002	1,0515 E-07	4,6416 E-06	1,2336 E-07	-
01740	002	0,0022	-0,0008	-0,0055	1,9749 E-05	5,7784 E-05	9,8393 E-07	-
	003	0,0005	0,0001	-0,0138	-1,9858 E-06	1,2786 E-05	1,2849 E-06	-
	004	0,0001	0,0000	-0,0001	4,4128 E-09	1,8872 E-06	1,5118 E-07	-
	005	0,0002	0,0000	-0,0002	1,1809 E-08	4,6473 E-06	3,7218 E-07	-
01741	002	0,0021	-0,0004	-0,0108	1,5398 E-05	8,9489 E-05	2,2383 E-06	-
	003	0,0005	0,0001	-0,0150	-5,7364 E-06	1,9917 E-05	1,7746 E-06	-
	004	0,0001	0,0000	-0,0003	-4,4646 E-07	2,9483 E-06	2,1381 E-07	-
	005	0,0002	0,0000	-0,0007	-1,0982 E-06	7,2605 E-06	5,264 E-07	-
01742	002	0,0003	0,0000	-0,0122	-1,4611 E-06	1,7491 E-05	-3,853 E-06	-
	003	0,0000	0,0001	-0,0134	-3,0317 E-06	1,7503 E-06	-2,3583 E-07	-
	004	0,0000	0,0000	-0,0003	-3,2284 E-07	5,9734 E-07	-1,0674 E-07	-
	005	0,0000	0,0000	-0,0007	-7,9824 E-07	1,4759 E-06	-2,6366 E-07	-
01743	002	0,0005	0,0001	-0,0123	-6,5402 E-07	1,6311 E-05	-5,6275 E-06	-
	003	0,0001	0,0001	-0,0134	-3,0094 E-06	1,9641 E-06	-3,9266 E-07	-
	004	0,0000	0,0000	-0,0003	-3,0204 E-07	5,7143 E-07	-1,529 E-07	-
	005	0,0000	0,0000	-0,0007	-7,4684 E-07	1,4116 E-06	-3,7755 E-07	-
01744	002	-0,0004	-0,0001	-0,0131	5,498 E-06	-4,7355 E-06	1,6937 E-07	-

Nodi - Spostamenti per condizioni di carico non sismiche

Nodo	CC	Sx	Sy	Sz	Θ x	Θ y	Θ z	σ t
		[cm]	[cm]	[cm]	[rad]	[rad]	[rad]	[N/mm²]
	003	0,0000	0,0001	-0,0129	-3,5057 E-06	-1,3832 E-08	2,6121 E-07	-
	004	0,0000	0,0000	-0,0002	-1,2267 E-07	-1,1125 E-08	1,601 E-08	-
	005	0,0000	0,0000	-0,0006	-3,0287 E-07	-2,5605 E-08	3,9627 E-08	-
01745	002	-0,0003	-0,0001	-0,0130	5,4449 E-06	-9,2349 E-06	7,5934 E-08	-
	003	0,0000	0,0001	-0,0129	-3,5074 E-06	-2,8638 E-08	1,4728 E-07	-
	004	0,0000	0,0000	-0,0002	-1,2088 E-07	-1,1451 E-07	9,6559 E-09	-
	005	0,0000	0,0000	-0,0006	-2,9845 E-07	-2,8128 E-07	2,3939 E-08	-
01746	002	-0,0002	0,0000	-0,0126	4,2384 E-06	-1,1886 E-05	-1,1738 E-06	-
	003	0,0000	0,0000	-0,0131	-3,3115 E-06	-1,4449 E-07	-4,9199 E-08	-
	004	0,0000	0,0000	-0,0002	-1,5307 E-07	-1,8459 E-07	-2,4255 E-08	-
	005	0,0000	0,0000	-0,0006	-3,7815 E-07	-4,5493 E-07	-5,9791 E-08	-
01747	002	-0,0004	-0,0001	-0,0128	3,9944 E-06	-4,3634 E-06	-2,1977 E-06	-
	003	0,0000	0,0001	-0,0131	-3,3418 E-06	-1,8593 E-07	-1,6661 E-07	-
	004	0,0000	0,0000	-0,0002	-1,6254 E-07	-3,9388 E-09	-5,0433 E-08	-
	005	0,0000	0,0000	-0,0006	-4,0154 E-07	-7,9308 E-09	-1,2421 E-07	-
01748	002	-0,0001	0,0000	-0,0124	2,3406 E-06	-1,6873 E-06	-3,3707 E-06	-
	003	0,0000	0,0001	-0,0132	-3,0669 E-06	3,458 E-07	-2,611 E-07	-
	004	0,0000	0,0000	-0,0002	-2,0738 E-07	7,3962 E-08	-9,0208 E-08	-
	005	0,0000	0,0000	-0,0006	-5,1263 E-07	1,8364 E-07	-2,2265 E-07	-
01749	002	0,0001	0,0000	-0,0122	-2,7044 E-09	7,1073 E-06	-2,6461 E-06	-
	003	0,0000	0,0000	-0,0133	-3,0938 E-06	9,8607 E-07	-1,6654 E-07	-
	004	0,0000	0,0000	-0,0003	-2,7623 E-07	3,0379 E-07	-7,5141 E-08	-
	005	0,0000	0,0000	-0,0006	-6,8286 E-07	7,5077 E-07	-1,8561 E-07	-
01750	002	0,0003	0,0000	-0,0123	5,1776 E-07	8,19 E-06	-7,3614 E-06	-
	003	0,0000	0,0001	-0,0134	-3,0842 E-06	1,3841 E-06	-5,4769 E-07	-
	004	0,0000	0,0000	-0,0003	-2,6781 E-07	3,5897 E-07	-2,0565 E-07	-
	005	0,0000	0,0000	-0,0006	-6,6208 E-07	8,8718 E-07	-5,0784 E-07	-
01751	002	-0,0002	0,0008	-0,0098	-3,728 E-05	-1,6565 E-05	6,3538 E-07	-
	003	0,0000	0,0001	-0,0137	-5,0836 E-06	-9,6772 E-08	-1,8716 E-07	-
	004	0,0000	0,0000	-0,0002	-1,5112 E-06	-5,6678 E-07	-3,2012 E-08	-
	005	0,0000	0,0001	-0,0006	-3,737 E-06	-1,4035 E-06	-7,9974 E-08	-
01752	002	-0,0003	0,0011	-0,0098	-3,6829 E-05	-1,7906 E-05	6,7368 E-07	-
	003	0,0000	0,0001	-0,0137	-5,26 E-06	-2,6301 E-07	-3,0973 E-07	-
	004	0,0000	0,0000	-0,0002	-1,5315 E-06	-6,1961 E-07	-5,739 E-08	-
	005	0,0000	0,0001	-0,0006	-3,7876 E-06	-1,534 E-06	-1,4313 E-07	-
01753	002	0,0003	0,0011	-0,0098	-3,6829 E-05	1,7527 E-05	-3,5886 E-07	-
	003	0,0000	0,0001	-0,0137	-5,1519 E-06	8,1121 E-08	3,1528 E-07	-
	004	0,0000	0,0000	-0,0002	-1,5252 E-06	5,861 E-07	6,6431 E-08	-
	005	0,0000	0,0001	-0,0006	-3,769 E-06	1,448 E-06	1,6486 E-07	-
01754	002	0,0002	0,0008	-0,0098	-3,7305 E-05	1,6151 E-05	-3,5898 E-07	-
	003	0,0000	0,0001	-0,0137	-4,9718 E-06	-7,9895 E-08	1,9791 E-07	-
	004	0,0000	0,0000	-0,0002	-1,5034 E-06	5,3315 E-07	4,0188 E-08	-
	005	0,0000	0,0001	-0,0006	-3,7145 E-06	1,3173 E-06	9,9773 E-08	-
01755	002	0,0001	0,0005	-0,0086	-3,7633 E-05	1,3705 E-05	8,9973 E-08	-
	003	0,0000	0,0001	-0,0136	-4,36 E-06	5,1219 E-07	4,9955 E-08	-
	004	0,0000	0,0000	-0,0002	-1,3674 E-06	4,7007 E-07	1,7613 E-08	-
	005	0,0000	0,0000	-0,0005	-3,3773 E-06	1,1599 E-06	4,3575 E-08	-
01756	002	0,0004	0,0014	-0,0087	-3,765 E-05	1,2727 E-05	2,1349 E-07	-
	003	0,0000	0,0002	-0,0136	-4,5176 E-06	3,8124 E-07	2,5081 E-07	-
	004	0,0000	0,0001	-0,0002	-1,402 E-06	4,3185 E-07	6,8401 E-08	-
	005	0,0000	0,0001	-0,0005	-3,4631 E-06	1,0656 E-06	1,6937 E-07	-
01757	002	0,0000	0,0009	-0,0080	-3,721 E-05	-2,2028 E-07	9,7862 E-08	-
	003	0,0000	0,0001	-0,0136	-4,2199 E-06	-1,3102 E-07	-2,0119 E-09	-
	004	0,0000	0,0000	-0,0002	-1,3174 E-06	-2,283 E-08	1,6208 E-09	-
	005	0,0000	0,0001	-0,0004	-3,2542 E-06	-5,8631 E-08	3,6847 E-09	-
01758	002	-0,0001	0,0005	-0,0087	-3,7752 E-05	-1,3561 E-05	-3,6616 E-07	-
	003	0,0000	0,0001	-0,0136	-4,4283 E-06	-6,4853 E-07	-9,7603 E-08	-
	004	0,0000	0,0000	-0,0002	-1,3776 E-06	-4,9003 E-07	-2,9164 E-08	-
	005	0,0000	0,0000	-0,0005	-3,4041 E-06	-1,2133 E-06	-7,2406 E-08	-
01759	002	-0,0004	0,0014	-0,0087	-3,7451 E-05	-1,3629 E-05	-5,1123 E-07	-
	003	0,0000	0,0002	-0,0136	-4,5994 E-06	-6,8579 E-07	-3,1894 E-07	-
	004	0,0000	0,0001	-0,0002	-1,4063 E-06	-4,9382 E-07	-8,0979 E-08	-
	005	0,0000	0,0001	-0,0005	-3,4758 E-06	-1,2226 E-06	-2,0134 E-07	-
01760	002	-0,0003	0,0000	-0,0122	-1,3582 E-06	-1,7302 E-05	3,9652 E-06	-
	003	0,0000	0,0001	-0,0134	-2,9959 E-06	-1,6787 E-06	2,4261 E-07	-
	004	0,0000	0,0000	-0,0003	-3,0863 E-07	-5,8417 E-07	1,0794 E-07	-
	005	0,0000	0,0000	-0,0006	-7,6256 E-07	-1,4419 E-06	2,6639 E-07	-
01761	002	-0,0005	0,0001	-0,0122	-3,1028 E-07	-1,5986 E-05	5,8481 E-06	-
	003	0,0000	0,0001	-0,0134	-2,9534 E-06	-1,8959 E-06	3,8668 E-07	-
	004	0,0000	0,0000	-0,0003	-2,8229 E-07	-5,561 E-07	1,5667 E-07	-
	005	0,0000	0,0000	-0,0006	-6,9753 E-07	-1,3725 E-06	3,866 E-07	-
01762	002	0,0004	-0,0001	-0,0130	5,5457 E-06	5,0482 E-06	-3,6229 E-07	-
	003	0,0000	0,0001	-0,0129	-3,5045 E-06	6,9422 E-08	-2,9033 E-07	-
	004	0,0000	0,0000	-0,0002	-1,1287 E-07	2,3487 E-08	-2,0721 E-08	-
	005	0,0000	0,0000	-0,0006	-2,7878 E-07	5,6909 E-08	-5,1189 E-08	-
01763	002	0,0003	-0,0001	-0,0130	5,4985 E-06	9,2631 E-06	-2,2833 E-07	-
	003	0,0000	0,0001	-0,0129	-3,4802 E-06	4,3585 E-08	-1,6856 E-07	-
	004	0,0000	0,0000	-0,0002	-1,1144 E-07	1,1852 E-07	-1,3002 E-08	-
	005	0,0000	0,0000	-0,0006	-2,7525 E-07	2,9163 E-07	-3,2136 E-08	-

Nodi - Spostamenti per condizioni di carico non sismiche

Nodo	CC	Sx	Sy	Sz	Θ x	Θ y	Θ z	σ t
		[cm]	[cm]	[cm]	[rad]	[rad]	[rad]	[N/mm²]
01764	002	0,0002	0,0000	-0,0126	4,4435 E-06	1,2444 E-05	7,6044 E-07	-
	003	0,0000	0,0000	-0,0130	-3,2703 E-06	1,8376 E-07	2,696 E-08	-
	004	0,0000	0,0000	-0,0002	-1,3833 E-07	2,0056 E-07	1,3249 E-08	-
	005	0,0000	0,0000	-0,0006	-3,4175 E-07	4,9443 E-07	3,2613 E-08	-
01765	002	0,0004	-0,0001	-0,0128	4,011 E-06	3,9871 E-06	2,1546 E-06	-
	003	0,0000	0,0001	-0,0130	-3,3062 E-06	2,0723 E-07	1,5736 E-07	-
	004	0,0000	0,0000	-0,0002	-1,5277 E-07	-2,561 E-09	5,0064 E-08	-
	005	0,0000	0,0000	-0,0006	-3,774 E-07	-7,3398 E-09	1,2335 E-07	-
01766	002	0,0001	0,0000	-0,0124	2,5654 E-06	1,4621 E-06	3,392 E-06	-
	003	0,0000	0,0001	-0,0132	-3,0231 E-06	-3,1782 E-07	2,5766 E-07	-
	004	0,0000	0,0000	-0,0002	-1,9196 E-07	-7,7717 E-08	9,0383 E-08	-
	005	0,0000	0,0000	-0,0006	-4,7432 E-07	-1,9233 E-07	2,2297 E-07	-
01767	002	-0,0001	0,0000	-0,0121	2,7466 E-07	-6,8399 E-06	2,8686 E-06	-
	003	0,0000	0,0000	-0,0133	-3,0019 E-06	-9,4007 E-07	1,6725 E-07	-
	004	0,0000	0,0000	-0,0002	-2,5754 E-07	-2,9336 E-07	7,9252 E-08	-
	005	0,0000	0,0000	-0,0006	-6,3631 E-07	-7,2419 E-07	1,9561 E-07	-
01768	002	-0,0003	0,0000	-0,0123	7,9074 E-07	-7,8481 E-06	7,3376 E-06	-
	003	0,0000	0,0001	-0,0133	-3,0207 E-06	-1,333 E-06	5,29 E-07	-
	004	0,0000	0,0000	-0,0003	-2,5077 E-07	-3,4426 E-07	2,0213 E-07	-
	005	0,0000	0,0000	-0,0006	-6,1962 E-07	-8,4983 E-07	4,9878 E-07	-
01769	002	0,0002	-0,0003	-0,0117	1,4134 E-05	1,5899 E-05	4,554 E-07	-
	003	0,0000	0,0001	-0,0149	-4,5429 E-06	2,8338 E-06	5,3628 E-07	-
	004	0,0000	0,0000	-0,0003	-1,8867 E-07	5,2229 E-07	5,6906 E-08	-
	005	0,0000	0,0000	-0,0007	-4,6277 E-07	1,287 E-06	1,4007 E-07	-
01770	002	0,0002	-0,0005	-0,0118	1,3585 E-05	1,8364 E-05	4,6481 E-07	-
	003	0,0000	0,0001	-0,0149	-4,7939 E-06	3,5092 E-06	8,4901 E-07	-
	004	0,0000	0,0000	-0,0003	-2,2005 E-07	6,2664 E-07	8,8775 E-08	-
	005	0,0000	0,0000	-0,0007	-5,4005 E-07	1,5441 E-06	2,1852 E-07	-
01771	002	-0,0007	0,0000	-0,0118	-8,3132 E-07	-2,8148 E-05	-5,3257 E-07	-
	003	-0,0001	0,0001	-0,0134	-4,0012 E-06	-2,0763 E-06	-9,5927 E-07	-
	004	0,0000	0,0000	-0,0003	-2,862 E-07	-8,8552 E-07	-3,9782 E-08	-
	005	-0,0001	0,0000	-0,0006	-7,0633 E-07	-2,1861 E-06	-9,7721 E-08	-
01772	002	-0,0005	0,0000	-0,0117	-1,0049 E-06	-2,5469 E-05	-4,9803 E-07	-
	003	0,0000	0,0001	-0,0134	-3,7664 E-06	-1,9502 E-06	-6,5052 E-07	-
	004	0,0000	0,0000	-0,0003	-2,8946 E-07	-8,0775 E-07	-2,8658 E-08	-
	005	0,0000	0,0000	-0,0006	-7,1456 E-07	-1,9941 E-06	-7,0427 E-08	-
01773	002	-0,0004	0,0000	-0,0098	-1,6188 E-07	-3,8956 E-05	-2,978 E-07	-
	003	0,0000	0,0000	-0,0133	-1,9442 E-06	-2,0037 E-06	-2,1722 E-07	-
	004	0,0000	0,0000	-0,0002	-2,204 E-07	-1,1667 E-06	-2,1169 E-08	-
	005	0,0000	0,0000	-0,0005	-5,4505 E-07	-2,881 E-06	-5,2202 E-08	-
01774	002	-0,0013	0,0000	-0,0098	3,979 E-07	-3,7451 E-05	-8,2463 E-07	-
	003	-0,0001	0,0001	-0,0133	-2,4633 E-06	-1,933 E-06	-8,8366 E-07	-
	004	0,0000	0,0000	-0,0002	-2,0853 E-07	-1,1221 E-06	-5,949 E-08	-
	005	-0,0001	0,0000	-0,0005	-5,1532 E-07	-2,7709 E-06	-1,465 E-07	-
01775	002	-0,0008	-0,0001	-0,0068	2,5165 E-06	-3,7287 E-05	-1,1033 E-06	-
	003	0,0000	0,0000	-0,0132	-1,1607 E-06	-1,2466 E-06	-1,8398 E-07	-
	004	0,0000	0,0000	-0,0001	-9,2903 E-08	-1,0729 E-06	-4,602 E-08	-
	005	-0,0001	0,0000	-0,0003	-2,3026 E-07	-2,6501 E-06	-1,1371 E-07	-
01776	002	-0,0002	-0,0001	-0,0046	5,5666 E-06	-2,0135 E-05	-6,2124 E-07	-
	003	0,0000	0,0000	-0,0131	-8,4263 E-07	4,4175 E-07	-3,7773 E-09	-
	004	0,0000	0,0000	0,0000	1,9082 E-08	-5,3531 E-07	-1,7363 E-08	-
	005	0,0000	0,0000	-0,0001	4,6569 E-08	-1,3238 E-06	-4,2962 E-08	-
01777	002	-0,0007	-0,0002	-0,0047	5,268 E-06	-1,9801 E-05	-1,5606 E-06	-
	003	0,0000	0,0000	-0,0131	-9,3204 E-07	4,7984 E-07	1,0479 E-09	-
	004	0,0000	0,0000	0,0000	3,9561 E-09	-5,2432 E-07	-4,4804 E-08	-
	005	0,0000	0,0000	-0,0001	9,2654 E-09	-1,2967 E-06	-1,1091 E-07	-
01778	002	0,0000	-0,0002	-0,0040	7,3847 E-06	8,8068 E-07	-4,4211 E-07	-
	003	0,0001	0,0000	-0,0132	-1,1371 E-06	2,6839 E-06	1,6866 E-07	-
	004	0,0000	0,0000	0,0000	4,8087 E-08	1,1718 E-07	1,2701 E-09	-
	005	0,0000	0,0000	-0,0001	1,1883 E-07	2,8589 E-07	2,8764 E-09	-
01779	002	0,0003	-0,0001	-0,0048	8,7349 E-06	2,152 E-05	-2,7568 E-07	-
	003	0,0001	0,0000	-0,0135	-1,684 E-06	5,2277 E-06	1,2334 E-07	-
	004	0,0000	0,0000	-0,0001	3,1941 E-08	7,5591 E-07	6,821 E-09	-
	005	0,0000	0,0000	-0,0002	7,9684 E-08	1,8611 E-06	1,6712 E-08	-
01780	002	0,0008	-0,0003	-0,0048	8,7873 E-06	2,1372 E-05	-7,9599 E-07	-
	003	0,0002	0,0001	-0,0135	-1,7049 E-06	5,2511 E-06	3,6058 E-07	-
	004	0,0000	0,0000	-0,0001	2,7634 E-08	7,5373 E-07	1,9852 E-08	-
	005	0,0001	0,0000	-0,0002	6,9036 E-08	1,8557 E-06	4,8634 E-08	-
01781	002	0,0008	-0,0003	-0,0070	1,0736 E-05	3,7502 E-05	-9,8825 E-07	-
	003	0,0002	0,0001	-0,0140	-2,3854 E-06	7,3955 E-06	2,4288 E-07	-
	004	0,0000	0,0000	-0,0001	-1,0531 E-08	1,2546 E-06	1,2743 E-08	-
	005	0,0001	0,0000	-0,0003	-2,4558 E-08	3,0907 E-06	3,1271 E-08	-
01782	002	0,0004	-0,0002	-0,0100	1,4349 E-05	3,3959 E-05	-8,626 E-07	-
	003	0,0001	0,0000	-0,0145	-3,0365 E-06	6,3227 E-06	1,1094 E-07	-
	004	0,0000	0,0000	-0,0002	-3,3939 E-08	1,1201 E-06	1,2335 E-09	-
	005	0,0000	0,0000	-0,0006	-8,1895 E-08	2,7597 E-06	2,9844 E-09	-
01783	002	0,0011	-0,0005	-0,0100	1,3344 E-05	3,3097 E-05	-1,7683 E-06	-
	003	0,0002	0,0001	-0,0145	-3,5365 E-06	6,2368 E-06	6,2046 E-07	-
	004	0,0000	0,0000	-0,0002	-9,7815 E-08	1,0991 E-06	4,288 E-08	-

Nodi - Spostamenti per condizioni di carico non sismiche

Nodo	CC	Sx	Sy	Sz	Θ x	Θ y	Θ z	σ t
		[cm]	[cm]	[cm]	[rad]	[rad]	[rad]	[N/mm²]
	005	0,0001	0,0000	-0,0006	-2,3921 E-07	2,708 E-06	1,0544 E-07	-
01784	002	0,0000	0,0000	-0,0129	4,0733 E-06	-8,5958 E-06	6,6802 E-09	0,04
	003	0,0000	0,0000	-0,0110	-4,7412 E-06	3,625 E-06	1,8091 E-09	0,03
	004	0,0000	0,0000	-0,0002	-4,0313 E-08	-2,0772 E-07	1,6865 E-11	0,00
	005	0,0000	0,0000	-0,0004	-9,7949 E-08	-5,1431 E-07	4,0514 E-11	0,00
01785	002	0,0000	0,0000	-0,0129	4,274 E-06	8,4668 E-06	-5,0705 E-09	0,04
	003	0,0000	0,0000	-0,0110	-4,7633 E-06	-3,6934 E-06	-1,7199 E-09	0,03
	004	0,0000	0,0000	-0,0002	-3,1814 E-08	2,0985 E-07	-5,7195 E-12	0,00
	005	0,0000	0,0000	-0,0004	-7,7764 E-08	5,1896 E-07	-1,3553 E-11	0,00
01786	002	0,0000	0,0000	-0,0159	2,9435 E-05	1,0487 E-04	-2,5439 E-10	0,05
	003	0,0000	0,0000	-0,0164	-2,8193 E-06	2,392 E-05	-5,1692 E-10	0,05
	004	0,0000	0,0000	-0,0005	-1,6713 E-08	3,5253 E-06	-5,4109 E-11	0,00
	005	0,0000	0,0000	-0,0011	-3,9957 E-08	8,6813 E-06	-1,3318 E-10	0,00
01787	002	0,0000	0,0000	-0,0115	-9,5276 E-08	-2,5112 E-05	-1,2246 E-08	0,03
	003	0,0000	0,0000	-0,0136	-1,8634 E-06	-2,1131 E-06	5,3188 E-09	0,04
	004	0,0000	0,0000	-0,0003	-2,6044 E-07	-8,5071 E-07	-4,5229 E-10	0,00
	005	0,0000	0,0000	-0,0007	-6,4393 E-07	-2,0999 E-06	-1,1217 E-09	0,00
01788	002	0,0000	0,0000	-0,0116	4,116 E-08	2,5512 E-05	1,1243 E-08	0,03
	003	0,0000	0,0000	-0,0136	-1,8992 E-06	2,2312 E-06	-5,244 E-09	0,04
	004	0,0000	0,0000	-0,0003	-2,6512 E-07	8,7632 E-07	4,3463 E-10	0,00
	005	0,0000	0,0000	-0,0007	-6,5616 E-07	2,1653 E-06	1,081 E-09	0,00
01789	002	0,0000	0,0000	-0,0159	2,9481 E-05	-1,049 E-04	-1,2775 E-09	0,05
	003	0,0000	0,0000	-0,0164	-2,8376 E-06	-2,3949 E-05	1,816 E-10	0,05
	004	0,0000	0,0000	-0,0005	-2,0741 E-08	-3,5275 E-06	1,7034 E-12	0,00
	005	0,0000	0,0000	-0,0011	-5,0496 E-08	-8,6852 E-06	4,1799 E-12	0,00
01790	002	0,0000	0,0000	-0,0120	-6,469 E-06	-1,4006 E-05	1,4104 E-09	0,04
	003	0,0000	0,0000	-0,0135	-2,1248 E-06	-2,1273 E-07	3,4662 E-10	0,04
	004	0,0000	0,0000	-0,0003	-4,7662 E-07	-3,1346 E-07	3,5045 E-11	0,00
	005	0,0000	0,0000	-0,0007	-1,1792 E-06	-7,7584 E-07	8,6318 E-11	0,00
01791	002	0,0000	0,0000	-0,0101	-2,6934 E-05	-2,5157 E-05	-2,084 E-10	0,03
	003	0,0000	0,0000	-0,0134	-2,9914 E-06	-6,5854 E-07	-2,7868 E-11	0,04
	004	0,0000	0,0000	-0,0002	-1,053 E-06	-6,4771 E-07	-2,38 E-12	0,00
	005	0,0000	0,0000	-0,0006	-2,6035 E-06	-1,6023 E-06	-5,797 E-12	0,00
01792	002	0,0000	0,0000	-0,0084	-4,3337 E-05	-1,8758 E-05	-5,7451 E-10	0,03
	003	0,0000	0,0000	-0,0134	-3,8684 E-06	-1,8673 E-07	-1,8455 E-11	0,04
	004	0,0000	0,0000	-0,0002	-1,5229 E-06	-5,1236 E-07	-1,517 E-11	0,00
	005	0,0000	0,0000	-0,0004	-3,7642 E-06	-1,2679 E-06	-3,7423 E-11	0,00
01793	002	0,0000	0,0000	-0,0070	-4,5282 E-05	-1,6497 E-05	-6,7243 E-10	0,02
	003	0,0000	0,0000	-0,0134	-4,3704 E-06	-4,251 E-07	-3,5384 E-11	0,04
	004	0,0000	0,0000	-0,0001	-1,5508 E-06	-5,2994 E-07	-2,163 E-11	0,00
	005	0,0000	0,0000	-0,0003	-3,8319 E-06	-1,3111 E-06	-5,3503 E-11	0,00
01794	002	0,0000	0,0000	-0,0059	-3,8434 E-05	-9,8496 E-06	5,3111 E-10	0,02
	003	0,0000	0,0000	-0,0133	-3,9836 E-06	-5,9091 E-07	-5,5822 E-11	0,04
	004	0,0000	0,0000	-0,0001	-1,2857 E-06	-3,4709 E-07	-1,9535 E-12	0,00
	005	0,0000	0,0000	-0,0002	-3,1758 E-06	-8,5895 E-07	-5,1231 E-12	0,00
01795	002	0,0000	0,0000	-0,0056	-3,5894 E-05	3,4554 E-06	2,8148 E-12	0,02
	003	0,0000	0,0000	-0,0133	-3,7126 E-06	1,1886 E-07	9,5486 E-12	0,04
	004	0,0000	0,0000	-0,0001	-1,1845 E-06	1,0875 E-07	2,1552 E-12	0,00
	005	0,0000	0,0000	-0,0002	-2,9245 E-06	2,6734 E-07	5,3526 E-12	0,00
01796	002	0,0000	0,0000	-0,0064	-4,2017 E-05	1,4461 E-05	-1,5977 E-09	0,02
	003	0,0000	0,0000	-0,0134	-4,101 E-06	5,1959 E-07	1,4473 E-10	0,04
	004	0,0000	0,0000	-0,0001	-1,4057 E-06	4,7424 E-07	-1,6876 E-11	0,00
	005	0,0000	0,0000	-0,0003	-3,47 E-06	1,1709 E-06	-4,1305 E-11	0,00
01797	002	0,0000	0,0000	-0,0077	-4,5768 E-05	1,6971 E-05	6,5259 E-10	0,02
	003	0,0000	0,0000	-0,0134	-3,9982 E-06	1,047 E-07	1,0512 E-10	0,04
	004	0,0000	0,0000	-0,0002	-1,5588 E-06	4,8951 E-07	3,4072 E-11	0,00
	005	0,0000	0,0000	-0,0004	-3,8484 E-06	1,2099 E-06	8,4306 E-11	0,00
01798	002	0,0000	0,0000	-0,0092	-3,601 E-05	2,2205 E-05	2,6299 E-10	0,03
	003	0,0000	0,0000	-0,0134	-3,2233 E-06	4,1872 E-07	-1,9571 E-11	0,04
	004	0,0000	0,0000	-0,0002	-1,2867 E-06	5,74 E-07	1,8142 E-12	0,00
	005	0,0000	0,0000	-0,0005	-3,1774 E-06	1,4189 E-06	4,4213 E-12	0,00
01799	002	0,0000	0,0000	-0,0112	-1,5086 E-05	2,6027 E-05	4,2223 E-09	0,03
	003	0,0000	0,0000	-0,0134	-2,375 E-06	7,3776 E-07	-1,2266 E-09	0,04
	004	0,0000	0,0000	-0,0002	-7,0141 E-07	6,5522 E-07	1,2114 E-10	0,00
	005	0,0000	0,0000	-0,0006	-1,7327 E-06	1,6193 E-06	3,0028 E-10	0,00
01800	002	0,0000	0,0000	-0,0138	1,4836 E-05	-1,0009 E-04	1,4894 E-09	0,04
	003	0,0000	0,0000	-0,0151	-6,9733 E-06	-1,9282 E-05	6,0974 E-10	0,05
	004	0,0000	0,0000	-0,0003	-5,9246 E-07	-2,954 E-06	8,9487 E-11	0,00
	005	0,0000	0,0000	-0,0008	-1,4581 E-06	-7,2732 E-06	2,2042 E-10	0,00
01801	002	0,0000	0,0000	-0,0073	2,3166 E-05	-6,0037 E-05	-5,2937 E-11	0,02
	003	0,0000	0,0000	-0,0138	-2,2275 E-06	-1,1546 E-05	-2,3135 E-11	0,04
	004	0,0000	0,0000	-0,0001	1,1957 E-08	-1,7651 E-06	-3,0874 E-12	0,00
	005	0,0000	0,0000	-0,0003	3,0149 E-08	-4,3461 E-06	-7,6025 E-12	0,00
01802	002	0,0000	0,0000	-0,0039	2,9765 E-05	-2,4742 E-05	-1,0845 E-10	0,01
	003	0,0000	0,0000	-0,0132	5,8064 E-07	-4,8314 E-06	3,0853 E-11	0,04
	004	0,0000	0,0000	0,0000	3,826 E-07	-7,2947 E-07	2,593 E-12	0,00
	005	0,0000	0,0000	0,0000	9,4281 E-07	-1,796 E-06	6,3826 E-12	0,00
01803	002	0,0000	0,0000	-0,0029	3,1818 E-05	-1,9197 E-06	1,9303 E-10	0,01
	003	0,0000	0,0000	-0,0130	1,6255 E-06	-5,0008 E-07	6,6961 E-11	0,04

Nodi - Spostamenti per condizioni di carico non sismiche

Nodo	CC	Sx	Sy	Sz	Θ x	Θ y	Θ z	σ t
		[cm]	[cm]	[cm]	[rad]	[rad]	[rad]	[N/mm²]
	004	0,0000	0,0000	0,0000	5,2073 E-07	-4,8384 E-08	8,6094 E-12	0,00
	005	0,0000	0,0000	0,0000	1,283 E-06	-1,1886 E-07	2,1195 E-11	0,00
01804	002	0,0000	0,0000	-0,0035	2,8381 E-05	1,5651 E-05	-1,8896 E-11	0,01
	003	0,0000	0,0000	-0,0131	1,0989 E-06	2,7088 E-06	-1,2672 E-11	0,04
	004	0,0000	0,0000	0,0000	4,395 E-07	4,866 E-07	-1,5152 E-12	0,00
	005	0,0000	0,0000	0,0000	1,083 E-06	1,1989 E-06	-3,7301 E-12	0,00
01805	002	0,0000	0,0000	-0,0055	2,053 E-05	3,3673 E-05	8,1552 E-11	0,02
	003	0,0000	0,0000	-0,0134	-6,6146 E-07	5,7628 E-06	1,3742 E-11	0,04
	004	0,0000	0,0000	-0,0001	1,8767 E-07	1,0321 E-06	2,181 E-12	0,00
	005	0,0000	0,0000	-0,0002	4,6297 E-07	2,5428 E-06	5,3722 E-12	0,00
01806	002	0,0000	0,0000	-0,0089	1,5451 E-05	4,9294 E-05	9,3398 E-10	0,03
	003	0,0000	0,0000	-0,0140	-2,6723 E-06	8,2044 E-06	2,6701 E-10	0,04
	004	0,0000	0,0000	-0,0002	-4,8085 E-08	1,4911 E-06	3,572 E-11	0,00
	005	0,0000	0,0000	-0,0004	-1,1718 E-07	3,6739 E-06	8,7937 E-11	0,00
01807	002	0,0000	0,0000	-0,0126	1,6224 E-05	3,0041 E-05	1,3768 E-10	0,04
	003	0,0000	0,0000	-0,0146	-4,1945 E-06	5,0039 E-06	-6,2896 E-11	0,04
	004	0,0000	0,0000	-0,0003	-1,5829 E-07	9,0882 E-07	2,8219 E-12	0,00
	005	0,0000	0,0000	-0,0007	-3,8784 E-07	2,2393 E-06	7,0661 E-12	0,00
01808	002	0,0000	0,0000	-0,0114	1,3864 E-05	-4,6493 E-05	-6,2977 E-10	0,03
	003	0,0000	0,0000	-0,0144	-4,1837 E-06	-7,2293 E-06	6,6761 E-12	0,04
	004	0,0000	0,0000	-0,0002	-1,5523 E-07	-1,3739 E-06	-1,1188 E-11	0,00
	005	0,0000	0,0000	-0,0006	-3,7996 E-07	-3,3856 E-06	-2,7633 E-11	0,00
01809	002	0,0000	0,0000	-0,0076	1,1684 E-05	-4,1708 E-05	1,8888 E-11	0,02
	003	0,0000	0,0000	-0,0138	-3,063 E-06	-7,0802 E-06	3,227 E-12	0,04
	004	0,0000	0,0000	-0,0001	-4,464 E-08	-1,2798 E-06	4,9003 E-13	0,00
	005	0,0000	0,0000	-0,0003	-1,0763 E-07	-3,1533 E-06	1,2055 E-12	0,00
01810	002	0,0000	0,0000	-0,0051	1,4165 E-05	-1,92 E-05	9,1091 E-11	0,02
	003	0,0000	0,0000	-0,0133	-1,617 E-06	-4,1224 E-06	3,6197 E-13	0,04
	004	0,0000	0,0000	-0,0001	1,4445 E-07	-6,1956 E-07	9,7086 E-13	0,00
	005	0,0000	0,0000	-0,0001	3,5794 E-07	-1,5253 E-06	2,3912 E-12	0,00
01811	002	0,0000	0,0000	-0,0046	1,4873 E-05	4,5377 E-06	4,9458 E-12	0,01
	003	0,0000	0,0000	-0,0131	-6,8446 E-07	-1,4356 E-06	2,9711 E-12	0,04
	004	0,0000	0,0000	0,0000	2,296 E-07	8,8848 E-08	4,318 E-13	0,00
	005	0,0000	0,0000	-0,0001	5,6693 E-07	2,226 E-07	1,0653 E-12	0,00
01812	002	0,0000	0,0000	-0,0059	1,046 E-05	2,7788 E-05	5,2217 E-11	0,02
	003	0,0000	0,0000	-0,0131	-6,0668 E-07	5,407 E-07	-1,526 E-11	0,04
	004	0,0000	0,0000	-0,0001	1,2502 E-07	7,7787 E-07	-9,6661 E-13	0,00
	005	0,0000	0,0000	-0,0002	3,0777 E-07	1,9239 E-06	-2,38 E-12	0,00
01813	002	0,0000	0,0000	-0,0089	6,1681 E-06	4,4279 E-05	1,2926 E-09	0,03
	003	0,0000	0,0000	-0,0132	-1,086 E-06	1,7469 E-06	1,0139 E-11	0,04
	004	0,0000	0,0000	-0,0002	-3,0945 E-08	1,2673 E-06	3,5597 E-11	0,00
	005	0,0000	0,0000	-0,0004	-7,7907 E-08	3,1328 E-06	8,8054 E-11	0,00
01814	002	0,0000	0,0000	-0,0103	-1,1078 E-05	-4,1572 E-05	1,7338 E-09	0,03
	003	0,0000	0,0000	-0,0133	-2,1683 E-06	-1,0672 E-06	1,6419 E-11	0,04
	004	0,0000	0,0000	-0,0002	-5,44 E-07	-1,0736 E-06	4,8531 E-11	0,00
	005	0,0000	0,0000	-0,0005	-1,3451 E-06	-2,6545 E-06	1,2003 E-10	0,00
01815	002	0,0000	0,0000	-0,0071	-2,4362 E-05	-3,2679 E-05	-9,7489 E-12	0,02
	003	0,0000	0,0000	-0,0132	-2,2398 E-06	-7,7867 E-07	4,7271 E-13	0,04
	004	0,0000	0,0000	-0,0001	-8,6737 E-07	-8,6358 E-07	-3,3626 E-13	0,00
	005	0,0000	0,0000	-0,0003	-2,1439 E-06	-2,1354 E-06	-8,3438 E-13	0,00
01816	002	0,0000	0,0000	-0,0051	-2,9897 E-05	-1,8104 E-05	1,8265 E-11	0,02
	003	0,0000	0,0000	-0,0132	-2,4047 E-06	-4,0357 E-07	7,6307 E-13	0,04
	004	0,0000	0,0000	-0,0001	-9,9085 E-07	-5,091 E-07	5,3625 E-13	0,00
	005	0,0000	0,0000	-0,0002	-2,4484 E-06	-1,2591 E-06	1,325 E-12	0,00
01817	002	0,0000	0,0000	-0,0040	-2,7726 E-05	-9,4801 E-06	1,9373 E-12	0,01
	003	0,0000	0,0000	-0,0131	-2,3591 E-06	-3,7597 E-07	1,3118 E-12	0,04
	004	0,0000	0,0000	0,0000	-8,9181 E-07	-3,0065 E-07	3,3736 E-13	0,00
	005	0,0000	0,0000	-0,0001	-2,203 E-06	-7,4357 E-07	8,387 E-13	0,00
01818	002	0,0000	0,0000	-0,0035	-2,4541 E-05	-1,8298 E-06	-8,0827 E-12	0,01
	003	0,0000	0,0000	-0,0131	-2,178 E-06	-1,2219 E-07	6,8518 E-13	0,04
	004	0,0000	0,0000	0,0000	-7,7166 E-07	-6,4882 E-08	-9,6108 E-15	0,00
	005	0,0000	0,0000	-0,0001	-1,9054 E-06	-1,6086 E-07	-1,9819 E-14	0,00
01819	002	0,0000	0,0000	-0,0037	-2,5804 E-05	5,8229 E-06	2,3181 E-11	0,01
	003	0,0000	0,0000	-0,0131	-2,2031 E-06	2,2985 E-07	-2,2137 E-12	0,04
	004	0,0000	0,0000	0,0000	-8,1188 E-07	1,8416 E-07	2,1766 E-13	0,00
	005	0,0000	0,0000	-0,0001	-2,004 E-06	4,5451 E-07	5,3173 E-13	0,00
01820	002	0,0000	0,0000	-0,0044	-2,9306 E-05	1,3507 E-05	1,3644 E-11	0,01
	003	0,0000	0,0000	-0,0132	-2,2906 E-06	3,203 E-07	-3,598 E-12	0,04
	004	0,0000	0,0000	0,0000	-9,4046 E-07	3,9414 E-07	-2,474 E-13	0,00
	005	0,0000	0,0000	-0,0001	-2,3213 E-06	9,7364 E-07	-6,1866 E-13	0,00
01821	002	0,0000	0,0000	-0,0060	-2,7809 E-05	2,5031 E-05	-1,2395 E-11	0,02
	003	0,0000	0,0000	-0,0132	-2,1746 E-06	4,9195 E-07	-1,4033 E-12	0,04
	004	0,0000	0,0000	-0,0001	-9,2928 E-07	6,6676 E-07	-4,8945 E-13	0,00
	005	0,0000	0,0000	-0,0002	-2,2942 E-06	1,6473 E-06	-1,21 E-12	0,00
01822	002	0,0000	0,0000	-0,0086	-1,76 E-05	3,9871 E-05	-1,033 E-10	0,03
	003	0,0000	0,0000	-0,0132	-2,1032 E-06	9,3776 E-07	1,654 E-11	0,04
	004	0,0000	0,0000	-0,0002	-6,8568 E-07	1,0301 E-06	-2,8284 E-12	0,00
	005	0,0000	0,0000	-0,0004	-1,6933 E-06	2,5446 E-06	-7,0002 E-12	0,00
01823	002	0,0000	0,0000	-0,0117	-3,2073 E-06	2,3762 E-05	4,0508 E-09	0,04

Nodi - Spostamenti per condizioni di carico non sismiche

Nodo	CC	Sx	Sy	Sz	Θ x	Θ y	Θ z	σ t
		[cm]	[cm]	[cm]	[rad]	[rad]	[rad]	[N/mm²]
	003	0,0000	0,0000	-0,0133	-2,0255 E-06	3,8402 E-07	1,4219 E-10	0,04
	004	0,0000	0,0000	-0,0002	-3,3575 E-07	5,703 E-07	1,0987 E-10	0,00
	005	0,0000	0,0000	-0,0006	-8,2985 E-07	1,4089 E-06	2,7137 E-10	0,00
01824	002	0,0000	0,0000	-0,0105	4,5787 E-06	-4,233 E-05	-3,5644 E-09	0,03
	003	0,0000	0,0000	-0,0132	-1,3566 E-06	-1,7656 E-06	2,1092 E-10	0,04
	004	0,0000	0,0000	-0,0002	-9,4745 E-08	-1,207 E-06	-9,6183 E-11	0,00
	005	0,0000	0,0000	-0,0005	-2,3518 E-07	-2,9804 E-06	-2,3782 E-10	0,00
01825	002	0,0000	0,0000	-0,0071	8,1602 E-06	-3,6896 E-05	-1,0033 E-12	0,02
	003	0,0000	0,0000	-0,0131	-7,6271 E-07	-1,0912 E-06	2,9072 E-12	0,04
	004	0,0000	0,0000	-0,0001	5,7132 E-08	-1,0316 E-06	-1,2998 E-13	0,00
	005	0,0000	0,0000	-0,0003	1,3992 E-07	-2,5478 E-06	-3,2211 E-13	0,00
01826	002	0,0000	0,0000	-0,0049	1,3165 E-05	-1,5399 E-05	9,6358 E-11	0,01
	003	0,0000	0,0000	-0,0131	-5,6303 E-07	4,6643 E-07	-1,0891 E-11	0,04
	004	0,0000	0,0000	0,0000	1,9986 E-07	-4,0506 E-07	3,0477 E-13	0,00
	005	0,0000	0,0000	-0,0001	4,9276 E-07	-1,0017 E-06	7,558 E-13	0,00
01827	002	0,0000	0,0000	-0,0046	1,5244 E-05	8,0747 E-06	-5,7171 E-12	0,01
	003	0,0000	0,0000	-0,0132	-1,0824 E-06	2,7914 E-06	4,0839 E-13	0,04
	004	0,0000	0,0000	0,0000	2,1108 E-07	2,8881 E-07	4,042 E-14	0,00
	005	0,0000	0,0000	-0,0001	5,2132 E-07	7,0999 E-07	1,0054 E-13	0,00
01828	002	0,0000	0,0000	-0,0062	1,2656 E-05	3,1951 E-05	1,046 E-10	0,02
	003	0,0000	0,0000	-0,0136	-2,3834 E-06	5,7758 E-06	4,9735 E-13	0,04
	004	0,0000	0,0000	-0,0001	4,6164 E-08	9,9555 E-07	5,4666 E-13	0,00
	005	0,0000	0,0000	-0,0002	1,1542 E-07	2,4525 E-06	1,3383 E-12	0,00
01829	002	0,0000	0,0000	-0,0096	1,2244 E-05	4,9307 E-05	6,4954 E-11	0,03
	003	0,0000	0,0000	-0,0141	-3,7669 E-06	7,9891 E-06	6,9768 E-11	0,04
	004	0,0000	0,0000	-0,0002	-1,1858 E-07	1,4856 E-06	9,5969 E-12	0,00
	005	0,0000	0,0000	-0,0005	-2,9021 E-07	3,6605 E-06	2,3636 E-11	0,00
01830	002	0,0000	0,0000	-0,0108	1,5531 E-05	-4,9409 E-05	-1,1445 E-10	0,03
	003	0,0000	0,0000	-0,0143	-3,4467 E-06	-8,0962 E-06	6,8523 E-11	0,04
	004	0,0000	0,0000	-0,0002	-1,0651 E-07	-1,4818 E-06	5,597 E-12	0,00
	005	0,0000	0,0000	-0,0006	-2,6089 E-07	-3,6509 E-06	1,376 E-11	0,00
01831	002	0,0000	0,0000	-0,0069	1,7463 E-05	-4,238 E-05	5,7543 E-11	0,02
	003	0,0000	0,0000	-0,0136	-1,5938 E-06	-7,134 E-06	1,061 E-11	0,04
	004	0,0000	0,0000	-0,0001	7,0856 E-08	-1,2874 E-06	1,7477 E-12	0,00
	005	0,0000	0,0000	-0,0003	1,7548 E-07	-3,1718 E-06	4,3057 E-12	0,00
01832	002	0,0000	0,0000	-0,0042	2,5107 E-05	-2,3963 E-05	1,0518 E-11	0,01
	003	0,0000	0,0000	-0,0132	4,1823 E-07	-4,1151 E-06	7,4517 E-13	0,04
	004	0,0000	0,0000	0,0000	3,4219 E-07	-7,3548 E-07	1,9799 E-13	0,00
	005	0,0000	0,0000	-0,0001	8,4361 E-07	-1,812 E-06	4,8798 E-13	0,00
01833	002	0,0000	0,0000	-0,0030	3,0807 E-05	-6,5458 E-06	1,5698 E-10	0,01
	003	0,0000	0,0000	-0,0130	1,571 E-06	-1,0643 E-06	4,5013 E-11	0,04
	004	0,0000	0,0000	0,0000	5,1063 E-07	-2,0755 E-07	6,1594 E-12	0,00
	005	0,0000	0,0000	0,0000	1,2584 E-06	-5,1145 E-07	1,5167 E-11	0,00
01834	002	0,0000	0,0000	-0,0032	3,1638 E-05	1,294 E-05	-1,018 E-10	0,01
	003	0,0000	0,0000	-0,0130	1,3388 E-06	2,5893 E-06	-1,8647 E-11	0,04
	004	0,0000	0,0000	0,0000	4,865 E-07	3,8043 E-07	-2,8029 E-12	0,00
	005	0,0000	0,0000	0,0000	1,199 E-06	9,3677 E-07	-6,9027 E-12	0,00
01835	002	0,0000	0,0000	-0,0054	2,6932 E-05	4,2301 E-05	1,6105 E-11	0,02
	003	0,0000	0,0000	-0,0134	-6,1434 E-07	8,2174 E-06	5,1881 E-12	0,04
	004	0,0000	0,0000	-0,0001	2,2603 E-07	1,2518 E-06	7,5302 E-13	0,00
	005	0,0000	0,0000	-0,0001	5,5765 E-07	3,0827 E-06	1,8546 E-12	0,00
01836	002	0,0000	0,0000	-0,0104	1,8911 E-05	8,2351 E-05	-9,7171 E-10	0,03
	003	0,0000	0,0000	-0,0144	-4,4905 E-06	1,5858 E-05	-3,3506 E-10	0,04
	004	0,0000	0,0000	-0,0002	-2,7513 E-07	2,4281 E-06	-4,7074 E-11	0,00
	005	0,0000	0,0000	-0,0005	-6,7634 E-07	5,9796 E-06	-1,1593 E-10	0,00
01837	002	0,0000	0,0000	-0,0120	3,899 E-05	-6,7343 E-05	1,9889 E-10	0,04
	003	0,0000	0,0000	-0,0141	-3,3564 E-06	-1,0977 E-05	4,2093 E-11	0,04
	004	0,0000	0,0000	-0,0002	1,6885 E-08	-1,7508 E-06	6,0406 E-12	0,00
	005	0,0000	0,0000	-0,0005	4,2473 E-08	-4,3107 E-06	1,4875 E-11	0,00
01838	002	0,0000	0,0000	-0,0080	5,7204 E-05	-3,2867 E-05	-1,2029 E-11	0,02
	003	0,0000	0,0000	-0,0134	1,2236 E-06	-5,416 E-06	-2,3064 E-12	0,04
	004	0,0000	0,0000	-0,0001	6,944 E-07	-8,5234 E-07	-4,0541 E-13	0,00
	005	0,0000	0,0000	-0,0002	1,711 E-06	-2,0984 E-06	-9,9864 E-13	0,00
01839	002	0,0000	0,0000	-0,0063	6,4587 E-05	-1,0437 E-05	-2,31 E-11	0,02
	003	0,0000	0,0000	-0,0132	3,1695 E-06	-1,6851 E-06	-1,9128 E-12	0,04
	004	0,0000	0,0000	0,0000	9,9418 E-07	-2,4718 E-07	-3,9418 E-13	0,00
	005	0,0000	0,0000	-0,0001	2,4495 E-06	-6,0831 E-07	-9,7099 E-13	0,00
01840	002	0,0000	0,0000	-0,0061	6,3136 E-05	3,4553 E-06	-1,1114 E-11	0,02
	003	0,0000	0,0000	-0,0131	3,2182 E-06	6,4923 E-07	4,7963 E-13	0,04
	004	0,0000	0,0000	0,0000	1,0111 E-06	1,4761 E-07	2,8399 E-14	0,00
	005	0,0000	0,0000	-0,0001	2,4915 E-06	3,6406 E-07	6,9944 E-14	0,00
01841	002	0,0000	0,0000	-0,0069	5,4997 E-05	1,6755 E-05	5,2267 E-12	0,02
	003	0,0000	0,0000	-0,0133	1,9267 E-06	2,7095 E-06	5,8402 E-13	0,04
	004	0,0000	0,0000	-0,0001	8,1836 E-07	5,3051 E-07	1,1078 E-13	0,00
	005	0,0000	0,0000	-0,0002	2,017 E-06	1,3075 E-06	2,7282 E-13	0,00
01842	002	0,0000	0,0000	-0,0089	4,106 E-05	3,3719 E-05	-2,3229 E-12	0,03
	003	0,0000	0,0000	-0,0136	-5,2731 E-07	5,0398 E-06	-1,6087 E-12	0,04
	004	0,0000	0,0000	-0,0001	4,3818 E-07	9,9758 E-07	-6,0978 E-14	0,00
	005	0,0000	0,0000	-0,0003	1,0809 E-06	2,4585 E-06	-1,4922 E-13	0,00

Nodi - Spostamenti per condizioni di carico non sismiche

Nodo	CC	Sx	Sy	Sz	Θ x	Θ y	Θ z	σ t
		[cm]	[cm]	[cm]	[rad]	[rad]	[rad]	[N/mm²]
01843	002	0,0000	0,0000	-0,0122	2,4528 E-05	4,3718 E-05	3,5077 E-10	0,04
	003	0,0000	0,0000	-0,0141	-3,764 E-06	6,0728 E-06	2,0175 E-11	0,04
	004	0,0000	0,0000	-0,0002	-5,4024 E-08	1,2403 E-06	7,2533 E-13	0,00
	005	0,0000	0,0000	-0,0006	-1,3115 E-07	3,0567 E-06	1,7595 E-12	0,00
01844	002	0,0000	0,0000	-0,0107	2,5449 E-05	-4,2991 E-05	-3,3602 E-11	0,03
	003	0,0000	0,0000	-0,0138	-3,6809 E-06	-6,1385 E-06	-2,0956 E-12	0,04
	004	0,0000	0,0000	-0,0002	8,4079 E-08	-1,1794 E-06	-3,9675 E-13	0,00
	005	0,0000	0,0000	-0,0005	2,1056 E-07	-2,9061 E-06	-9,7668 E-13	0,00
01845	002	0,0000	0,0000	-0,0078	3,7291 E-05	-2,623 E-05	1,147 E-11	0,02
	003	0,0000	0,0000	-0,0134	-1,417 E-06	-4,2677 E-06	1,3702 E-12	0,04
	004	0,0000	0,0000	-0,0001	5,284 E-07	-7,4106 E-07	3,5002 E-13	0,00
	005	0,0000	0,0000	-0,0003	1,3059 E-06	-1,8254 E-06	8,6325 E-13	0,00
01846	002	0,0000	0,0000	-0,0064	4,2432 E-05	-6,6169 E-06	9,1378 E-12	0,02
	003	0,0000	0,0000	-0,0132	-1,8584 E-07	-1,9858 E-06	8,0195 E-13	0,04
	004	0,0000	0,0000	-0,0001	7,586 E-07	-1,8481 E-07	2,4437 E-13	0,00
	005	0,0000	0,0000	-0,0002	1,8733 E-06	-4,5346 E-07	6,0272 E-13	0,00
01847	002	0,0000	0,0000	-0,0067	3,9274 E-05	1,1828 E-05	2,3921 E-11	0,02
	003	0,0000	0,0000	-0,0131	4,8366 E-08	-3,7379 E-07	1,5188 E-12	0,04
	004	0,0000	0,0000	-0,0001	7,3785 E-07	3,4325 E-07	5,8003 E-13	0,00
	005	0,0000	0,0000	-0,0002	1,8216 E-06	8,5007 E-07	1,4317 E-12	0,00
01848	002	0,0000	0,0000	-0,0084	2,8457 E-05	2,9999 E-05	5,2753 E-11	0,03
	003	0,0000	0,0000	-0,0131	-5,2229 E-07	6,4986 E-07	2,5435 E-12	0,04
	004	0,0000	0,0000	-0,0001	4,8442 E-07	8,5272 E-07	1,0436 E-12	0,00
	005	0,0000	0,0000	-0,0003	1,1955 E-06	2,1086 E-06	2,5751 E-12	0,00
01849	002	0,0000	0,0000	-0,0112	1,3535 E-05	3,5257 E-05	1,2192 E-11	0,03
	003	0,0000	0,0000	-0,0132	-1,5351 E-06	1,0705 E-06	-3,6118 E-11	0,04
	004	0,0000	0,0000	-0,0002	9,7129 E-08	1,0021 E-06	-3,9908 E-12	0,00
	005	0,0000	0,0000	-0,0005	2,3892 E-07	2,4776 E-06	-9,8575 E-12	0,00
01850	002	0,0000	0,0000	-0,0116	-1,3914 E-07	-3,6922 E-05	-4,3025 E-10	0,03
	003	0,0000	0,0000	-0,0132	-2,1054 E-06	-4,4132 E-07	-1,3904 E-11	0,04
	004	0,0000	0,0000	-0,0002	-2,3543 E-07	-8,829 E-07	-1,1892 E-11	0,00
	005	0,0000	0,0000	-0,0005	-5,823 E-07	-2,1825 E-06	-2,9401 E-11	0,00
01851	002	0,0000	0,0000	-0,0076	-9,6726 E-06	-4,8196 E-05	-1,6436 E-11	0,02
	003	0,0000	0,0000	-0,0131	-1,5684 E-06	-7,2295 E-07	-5,1803 E-13	0,04
	004	0,0000	0,0000	-0,0001	-4,0541 E-07	-1,2155 E-06	-4,981 E-13	0,00
	005	0,0000	0,0000	-0,0003	-1,0021 E-06	-3,0051 E-06	-1,2318 E-12	0,00
01852	002	0,0000	0,0000	-0,0045	-1,4511 E-05	-2,7932 E-05	2,925 E-14	0,01
	003	0,0000	0,0000	-0,0131	-1,028 E-06	-4,8051 E-07	-5,8232 E-15	0,04
	004	0,0000	0,0000	0,0000	-4,724 E-07	-7,2429 E-07	2,3756 E-15	0,00
	005	0,0000	0,0000	-0,0001	-1,1674 E-06	-1,7907 E-06	5,929 E-15	0,00
01853	002	0,0000	0,0000	-0,0030	-1,4715 E-05	-1,1784 E-05	-2,9505 E-13	0,01
	003	0,0000	0,0000	-0,0131	-8,1101 E-07	-3,0346 E-07	-2,9886 E-14	0,04
	004	0,0000	0,0000	0,0000	-4,4216 E-07	-3,2701 E-07	-1,2687 E-14	0,00
	005	0,0000	0,0000	0,0000	-1,0924 E-06	-8,0844 E-07	-3,142 E-14	0,00
01854	002	0,0000	0,0000	-0,0024	-1,284 E-05	-3,641 E-06	9,5657 E-14	0,01
	003	0,0000	0,0000	-0,0130	-6,7504 E-07	-1,6451 E-07	-2,8996 E-14	0,04
	004	0,0000	0,0000	0,0000	-3,6691 E-07	-1,1228 E-07	-4,5874 E-15	0,00
	005	0,0000	0,0000	0,0000	-9,0608 E-07	-2,7754 E-07	-1,1466 E-14	0,00
01855	002	0,0000	0,0000	-0,0023	-1,2247 E-05	1,207 E-06	-2,147 E-13	0,01
	003	0,0000	0,0000	-0,0130	-6,2395 E-07	5,0741 E-08	2,1614 E-14	0,04
	004	0,0000	0,0000	0,0000	-3,4303 E-07	3,6328 E-08	-2,9804 E-15	0,00
	005	0,0000	0,0000	0,0000	-8,4669 E-07	8,9674 E-08	-7,3337 E-15	0,00
01856	002	0,0000	0,0000	-0,0026	-1,3784 E-05	7,2018 E-06	-5,3297 E-13	0,01
	003	0,0000	0,0000	-0,0130	-6,924 E-07	2,2384 E-07	8,3541 E-14	0,04
	004	0,0000	0,0000	0,0000	-3,9754 E-07	2,0666 E-07	3,6611 E-16	0,00
	005	0,0000	0,0000	0,0000	-9,811 E-07	5,1047 E-07	1,0987 E-15	0,00
01857	002	0,0000	0,0000	-0,0036	-1,4934 E-05	1,9108 E-05	-1,189 E-13	0,01
	003	0,0000	0,0000	-0,0131	-8,3495 E-07	3,3426 E-07	7,3475 E-14	0,04
	004	0,0000	0,0000	0,0000	-4,5572 E-07	5,0199 E-07	7,7883 E-15	0,00
	005	0,0000	0,0000	-0,0001	-1,1248 E-06	1,24 E-06	1,9356 E-14	0,00
01858	002	0,0000	0,0000	-0,0059	-1,2365 E-05	3,9495 E-05	1,0507 E-11	0,02
	003	0,0000	0,0000	-0,0131	-1,1789 E-06	5,4236 E-07	-1,3467 E-13	0,04
	004	0,0000	0,0000	-0,0001	-4,3264 E-07	9,9687 E-07	2,8305 E-13	0,00
	005	0,0000	0,0000	-0,0002	-1,0681 E-06	2,4621 E-06	6,9946 E-13	0,00
01859	002	0,0000	0,0000	-0,0098	-4,8525 E-06	5,1708 E-05	-7,9039 E-10	0,03
	003	0,0000	0,0000	-0,0132	-1,8429 E-06	6,2495 E-07	-6,8289 E-12	0,04
	004	0,0000	0,0000	-0,0002	-3,1295 E-07	1,2713 E-06	-2,0791 E-11	0,00
	005	0,0000	0,0000	-0,0004	-7,7303 E-07	3,1396 E-06	-5,1363 E-11	0,00
01860	002	0,0000	0,0000	-0,0096	2,1614 E-05	-3,4874 E-05	1,4415 E-11	0,03
	003	0,0000	0,0000	-0,0131	-1,0012 E-06	-8,1895 E-07	-2,8798 E-12	0,04
	004	0,0000	0,0000	-0,0002	3,1217 E-07	-9,7439 E-07	7,0062 E-13	0,00
	005	0,0000	0,0000	-0,0004	7,6952 E-07	-2,4066 E-06	1,7358 E-12	0,00
01861	002	0,0000	0,0000	-0,0073	3,5101 E-05	-2,0446 E-05	1,2449 E-11	0,02
	003	0,0000	0,0000	-0,0131	-1,4482 E-07	-1,0185 E-07	1,5082 E-12	0,04
	004	0,0000	0,0000	-0,0001	6,4717 E-07	-5,7791 E-07	4,4161 E-13	0,00
	005	0,0000	0,0000	-0,0002	1,5964 E-06	-1,4278 E-06	1,0892 E-12	0,00
01862	002	0,0000	0,0000	-0,0064	4,202 E-05	-1,9472 E-06	1,0178 E-11	0,02
	003	0,0000	0,0000	-0,0131	1,0277 E-08	1,1812 E-06	1,207 E-12	0,04
	004	0,0000	0,0000	-0,0001	7,793 E-07	-5,7187 E-08	3,7078 E-13	0,00

Nodi - Spostamenti per condizioni di carico non sismiche

Nodo	CC	Sx	Sy	Sz	Θ x	Θ y	Θ z	σ t
		[cm]	[cm]	[cm]	[rad]	[rad]	[rad]	[N/mm²]
	005	0,0000	0,0000	-0,0002	1,9229 E-06	-1,4286 E-07	9,1466 E-13	0,00
01863	002	0,0000	0,0000	-0,0069	4,0707 E-05	1,6857 E-05	2,0444 E-11	0,02
	003	0,0000	0,0000	-0,0133	-7,3083 E-07	3,1408 E-06	1,1855 E-12	0,04
	004	0,0000	0,0000	-0,0001	6,6567 E-07	4,7848 E-07	4,6809 E-13	0,00
	005	0,0000	0,0000	-0,0002	1,6431 E-06	1,1782 E-06	1,1547 E-12	0,00
01864	002	0,0000	0,0000	-0,0091	3,1616 E-05	3,6835 E-05	2,853 E-11	0,03
	003	0,0000	0,0000	-0,0136	-2,5166 E-06	5,5266 E-06	2,6429 E-13	0,04
	004	0,0000	0,0000	-0,0001	3,1493 E-07	1,027 E-06	4,7395 E-13	0,00
	005	0,0000	0,0000	-0,0004	7,7873 E-07	2,5304 E-06	1,1695 E-12	0,00
01865	002	0,0000	0,0000	-0,0127	2,0378 E-05	4,478 E-05	1,5891 E-10	0,04
	003	0,0000	0,0000	-0,0141	-4,7227 E-06	5,9791 E-06	1,9098 E-11	0,04
	004	0,0000	0,0000	-0,0002	-1,1851 E-07	1,1883 E-06	3,627 E-12	0,00
	005	0,0000	0,0000	-0,0006	-2,8954 E-07	2,9281 E-06	8,9308 E-12	0,00
01866	002	0,0000	0,0000	-0,0136	1,8945 E-05	-3,0538 E-05	5,1327 E-11	0,04
	003	0,0000	0,0000	-0,0142	-4,9626 E-06	-4,0706 E-06	-4,6882 E-12	0,04
	004	0,0000	0,0000	-0,0003	-2,2004 E-07	-8,5884 E-07	-3,1768 E-12	0,00
	005	0,0000	0,0000	-0,0007	-5,4011 E-07	-2,1166 E-06	-7,8341 E-12	0,00
01867	002	0,0000	0,0000	-0,0103	3,3277 E-05	-4,049 E-05	-1,72 E-11	0,03
	003	0,0000	0,0000	-0,0138	-1,9808 E-06	-5,8366 E-06	-1,5105 E-12	0,04
	004	0,0000	0,0000	-0,0002	2,1767 E-07	-1,1707 E-06	-2,8183 E-13	0,00
	005	0,0000	0,0000	-0,0004	5,3784 E-07	-2,8849 E-06	-6,9425 E-13	0,00
01868	002	0,0000	0,0000	-0,0076	4,9209 E-05	-2,4302 E-05	-4,2473 E-12	0,02
	003	0,0000	0,0000	-0,0134	9,4605 E-07	-3,7744 E-06	1,4685 E-13	0,04
	004	0,0000	0,0000	-0,0001	6,6973 E-07	-7,404 E-07	5,2431 E-15	0,00
	005	0,0000	0,0000	-0,0002	1,6512 E-06	-1,8245 E-06	1,2973 E-14	0,00
01869	002	0,0000	0,0000	-0,0063	6,0225 E-05	-9,2668 E-06	-1,5473 E-11	0,02
	003	0,0000	0,0000	-0,0132	2,8105 E-06	-1,5754 E-06	-8,5808 E-13	0,04
	004	0,0000	0,0000	-0,0001	9,5455 E-07	-3,1541 E-07	-8,0881 E-14	0,00
	005	0,0000	0,0000	-0,0001	2,3526 E-06	-7,773 E-07	-1,9848 E-13	0,00
01870	002	0,0000	0,0000	-0,0061	6,4979 E-05	3,5141 E-06	-1,4249 E-11	0,02
	003	0,0000	0,0000	-0,0131	3,4362 E-06	5,1951 E-07	-1,0581 E-12	0,04
	004	0,0000	0,0000	0,0000	1,0414 E-06	5,3701 E-08	-1,1592 E-13	0,00
	005	0,0000	0,0000	-0,0001	2,5664 E-06	1,3201 E-07	-2,8485 E-13	0,00
01871	002	0,0000	0,0000	-0,0070	6,2038 E-05	2,0861 E-05	5,7799 E-13	0,02
	003	0,0000	0,0000	-0,0133	2,4531 E-06	3,4441 E-06	-4,0977 E-13	0,04
	004	0,0000	0,0000	-0,0001	8,8432 E-07	5,3413 E-07	-7,0776 E-14	0,00
	005	0,0000	0,0000	-0,0002	2,1795 E-06	1,3153 E-06	-1,7441 E-13	0,00
01872	002	0,0000	0,0000	-0,0098	4,8813 E-05	5,0381 E-05	4,221 E-11	0,03
	003	0,0000	0,0000	-0,0137	-8,0909 E-07	8,2568 E-06	7,9628 E-12	0,04
	004	0,0000	0,0000	-0,0001	3,925 E-07	1,3127 E-06	1,2161 E-12	0,00
	005	0,0000	0,0000	-0,0003	9,6817 E-07	3,2327 E-06	2,9947 E-12	0,00
01873	002	0,0000	0,0000	-0,0154	2,4336 E-05	8,6267 E-05	-2,0803 E-10	0,05
	003	0,0000	0,0000	-0,0146	-6,9848 E-06	1,3982 E-05	-8,2114 E-11	0,04
	004	0,0000	0,0000	-0,0003	-5,1471 E-07	2,2406 E-06	-9,341 E-12	0,00
	005	0,0000	0,0000	-0,0007	-1,266 E-06	5,5179 E-06	-2,299 E-11	0,00
01874	002	0,0000	0,0000	-0,0174	4,2628 E-05	-5,1574 E-05	5,1283 E-09	0,05
	003	0,0000	0,0000	-0,0142	-5,9039 E-06	-7,0509 E-06	6,1226 E-10	0,04
	004	0,0000	0,0000	-0,0002	-2,3434 E-07	-1,1628 E-06	1,0742 E-10	0,00
	005	0,0000	0,0000	-0,0006	-5,761 E-07	-2,8623 E-06	2,6445 E-10	0,00
01875	002	0,0000	0,0000	-0,0142	8,3196 E-05	-2,9053 E-05	4,5519 E-11	0,04
	003	0,0000	0,0000	-0,0137	8,8911 E-07	-4,0086 E-06	7,0216 E-12	0,04
	004	0,0000	0,0000	-0,0002	8,9229 E-07	-6,3713 E-07	1,0794 E-12	0,00
	005	0,0000	0,0000	-0,0004	2,1987 E-06	-1,5681 E-06	2,6592 E-12	0,00
01876	002	0,0000	0,0000	-0,0126	1,0159 E-04	-1,2887 E-05	7,9424 E-10	0,04
	003	0,0000	0,0000	-0,0135	4,2717 E-06	-1,673 E-06	1,099 E-10	0,04
	004	0,0000	0,0000	-0,0001	1,4695 E-06	-2,3769 E-07	2,2511 E-11	0,00
	005	0,0000	0,0000	-0,0003	3,6206 E-06	-5,8458 E-07	5,5457 E-11	0,00
01877	002	0,0000	0,0000	-0,0119	1,0504 E-04	-4,3188 E-06	7,2654 E-10	0,04
	003	0,0000	0,0000	-0,0134	5,2295 E-06	-3,5993 E-07	-7,4841 E-11	0,04
	004	0,0000	0,0000	-0,0001	1,6548 E-06	-8,5242 E-09	-6,3325 E-12	0,00
	005	0,0000	0,0000	-0,0003	4,0775 E-06	-2,022 E-08	-1,5586 E-11	0,00
01878	002	0,0000	0,0000	-0,0118	9,891 E-05	1,9072 E-06	-1,2253 E-10	0,04
	003	0,0000	0,0000	-0,0134	4,6386 E-06	5,3935 E-07	-1,1262 E-11	0,04
	004	0,0000	0,0000	-0,0001	1,582 E-06	1,6428 E-07	-2,4732 E-12	0,00
	005	0,0000	0,0000	-0,0003	3,8988 E-06	4,0556 E-07	-6,0941 E-12	0,00
01879	002	0,0000	0,0000	-0,0123	8,4467 E-05	1,0157 E-05	-2,8769 E-10	0,04
	003	0,0000	0,0000	-0,0135	2,612 E-06	1,5989 E-06	-2,8959 E-11	0,04
	004	0,0000	0,0000	-0,0002	1,2549 E-06	3,9058 E-07	-5,7713 E-12	0,00
	005	0,0000	0,0000	-0,0004	3,0935 E-06	9,6325 E-07	-1,4212 E-11	0,00
01880	002	0,0000	0,0000	-0,0135	5,7853 E-05	2,0332 E-05	-8,6692 E-10	0,04
	003	0,0000	0,0000	-0,0137	-1,0149 E-06	2,7595 E-06	-1,5877 E-10	0,04
	004	0,0000	0,0000	-0,0002	6,1178 E-07	6,5333 E-07	-2,8645 E-11	0,00
	005	0,0000	0,0000	-0,0005	1,5095 E-06	1,6109 E-06	-7,056 E-11	0,00
01881	002	0,0000	0,0000	-0,0152	2,722 E-05	1,449 E-05	-1,6774 E-09	0,05
	003	0,0000	0,0000	-0,0139	-4,9239 E-06	1,5518 E-06	2,0522 E-11	0,04
	004	0,0000	0,0000	-0,0003	-1,1026 E-07	4,4989 E-07	-7,1346 E-12	0,00
	005	0,0000	0,0000	-0,0006	-2,6896 E-07	1,1099 E-06	-1,7515 E-11	0,00
01882	002	0,0000	0,0000	-0,0143	3,3767 E-05	-2,9946 E-05	3,3908 E-09	0,04
	003	0,0000	0,0000	-0,0138	-4,4713 E-06	-4,0435 E-06	1,8274 E-10	0,04

Nodi - Spostamenti per condizioni di carico non sismiche

Nodo	CC	Sx	Sy	Sz	Θ x	Θ y	Θ z	σ t
		[cm]	[cm]	[cm]	[rad]	[rad]	[rad]	[N/mm²]
	004	0,0000	0,0000	-0,0002	1,0733 E-07	-7,2756 E-07	4,9835 E-11	0,00
	005	0,0000	0,0000	-0,0006	2,6831 E-07	-1,792 E-06	1,2281 E-10	0,00
01883	002	0,0000	0,0000	-0,0121	5,9011 E-05	-2,2094 E-05	-7,6488 E-11	0,04
	003	0,0000	0,0000	-0,0135	-1,518 E-06	-3,4611 E-06	-3,0731 E-11	0,04
	004	0,0000	0,0000	-0,0002	8,4421 E-07	-5,4893 E-07	-4,8451 E-12	0,00
	005	0,0000	0,0000	-0,0005	2,0855 E-06	-1,3515 E-06	-1,1941 E-11	0,00
01884	002	0,0000	0,0000	-0,0108	7,3017 E-05	-1,0595 E-05	-8,0041 E-10	0,03
	003	0,0000	0,0000	-0,0133	3,3711 E-07	-2,0932 E-06	-6,5839 E-11	0,04
	004	0,0000	0,0000	-0,0002	1,3116 E-06	-2,2927 E-07	-2,0517 E-11	0,00
	005	0,0000	0,0000	-0,0004	3,2384 E-06	-5,6324 E-07	-5,0605 E-11	0,00
01885	002	0,0000	0,0000	-0,0104	7,3658 E-05	-1,0097 E-06	4,7254 E-11	0,03
	003	0,0000	0,0000	-0,0131	7,6003 E-07	-1,1131 E-06	5,0171 E-12	0,04
	004	0,0000	0,0000	-0,0001	1,4271 E-06	4,9106 E-08	1,555 E-12	0,00
	005	0,0000	0,0000	-0,0004	3,5234 E-06	1,237 E-07	3,8385 E-12	0,00
01886	002	0,0000	0,0000	-0,0107	6,2227 E-05	8,7472 E-06	-1,7984 E-09	0,03
	003	0,0000	0,0000	-0,0131	1,5563 E-07	-5,215 E-07	-9,9796 E-11	0,04
	004	0,0000	0,0000	-0,0002	1,205 E-06	3,2945 E-07	-4,1919 E-11	0,00
	005	0,0000	0,0000	-0,0004	2,9751 E-06	8,1617 E-07	-1,0347 E-10	0,00
01887	002	0,0000	0,0000	-0,0118	3,7184 E-05	1,7746 E-05	-3,1984 E-09	0,04
	003	0,0000	0,0000	-0,0130	-1,1717 E-06	-2,2819 E-07	-4,0704 E-11	0,04
	004	0,0000	0,0000	-0,0002	6,2652 E-07	5,7604 E-07	-6,1502 E-11	0,00
	005	0,0000	0,0000	-0,0005	1,5467 E-06	1,4256 E-06	-1,5194 E-10	0,00
01888	002	0,0000	0,0000	-0,0095	-2,4836 E-06	-5,8667 E-05	-2,3825 E-10	0,03
	003	0,0000	0,0000	-0,0130	-1,8984 E-06	1,5214 E-07	3,0726 E-11	0,04
	004	0,0000	0,0000	-0,0002	-2,2014 E-07	-1,3777 E-06	-4,0892 E-12	0,00
	005	0,0000	0,0000	-0,0004	-5,4406 E-07	-3,4058 E-06	-1,0134 E-11	0,00
01889	002	0,0000	0,0000	-0,0052	-6,4944 E-06	-4,134 E-05	3,5569 E-12	0,02
	003	0,0000	0,0000	-0,0130	-7,3939 E-07	-6,3826 E-09	-3,8212 E-13	0,04
	004	0,0000	0,0000	-0,0001	-2,2646 E-07	-1,001 E-06	6,6145 E-14	0,00
	005	0,0000	0,0000	-0,0001	-5,5969 E-07	-2,4747 E-06	1,6384 E-13	0,00
01890	002	0,0000	0,0000	-0,0029	-6,3405 E-06	-1,8263 E-05	-5,3273 E-14	0,01
	003	0,0000	0,0000	-0,0130	-1,0366 E-07	-1,0578 E-07	5,558 E-15	0,04
	004	0,0000	0,0000	0,0000	-1,7302 E-07	-4,5705 E-07	-9,5386 E-16	0,00
	005	0,0000	0,0000	0,0000	-4,2757 E-07	-1,1299 E-06	-2,3623 E-15	0,00
01891	002	0,0000	0,0000	-0,0020	-5,1033 E-06	-5,6465 E-06	3,816 E-15	0,01
	003	0,0000	0,0000	-0,0130	1,7044 E-07	-1,1272 E-07	7,7986 E-16	0,04
	004	0,0000	0,0000	0,0000	-1,1581 E-07	-1,5094 E-07	2,6783 E-16	0,00
	005	0,0000	0,0000	0,0001	-2,8608 E-07	-3,7301 E-07	6,6481 E-16	0,00
01892	002	0,0000	0,0000	-0,0018	-4,2681 E-06	-7,0707 E-07	1,5735 E-15	0,01
	003	0,0000	0,0000	-0,0130	2,7203 E-07	-2,4513 E-08	1,1485 E-16	0,04
	004	0,0000	0,0000	0,0000	-8,285 E-08	-2,0246 E-08	1,0674 E-16	0,00
	005	0,0000	0,0000	0,0001	-2,0452 E-07	-4,9896 E-08	2,652 E-16	0,00
01893	002	0,0000	0,0000	-0,0018	-4,5743 E-06	2,7571 E-06	1,0384 E-14	0,01
	003	0,0000	0,0000	-0,0130	2,4596 E-07	8,2938 E-08	-1,5074 E-15	0,04
	004	0,0000	0,0000	0,0000	-9,3689 E-08	7,6378 E-08	2,8843 E-17	0,00
	005	0,0000	0,0000	0,0001	-2,3116 E-07	1,8878 E-07	6,8043 E-17	0,00
01894	002	0,0000	0,0000	-0,0023	-5,7304 E-06	1,1038 E-05	3,4737 E-14	0,01
	003	0,0000	0,0000	-0,0130	7,9269 E-08	1,0325 E-07	-2,2829 E-15	0,04
	004	0,0000	0,0000	0,0000	-1,403 E-07	2,8099 E-07	4,9911 E-16	0,00
	005	0,0000	0,0000	0,0000	-3,4624 E-07	6,9408 E-07	1,228 E-15	0,00
01895	002	0,0000	0,0000	-0,0039	-6,5747 E-06	2,9508 E-05	-1,4879 E-12	0,01
	003	0,0000	0,0000	-0,0130	-3,4508 E-07	3,3628 E-09	2,1085 E-15	0,04
	004	0,0000	0,0000	0,0000	-1,9656 E-07	7,1679 E-07	-3,6064 E-14	0,00
	005	0,0000	0,0000	-0,0001	-4,8522 E-07	1,7703 E-06	-8,9064 E-14	0,00
01896	002	0,0000	0,0000	-0,0073	-5,38 E-06	5,3254 E-05	5,876 E-11	0,02
	003	0,0000	0,0000	-0,0130	-1,315 E-06	-1,9961 E-07	-2,2566 E-13	0,04
	004	0,0000	0,0000	-0,0001	-2,3778 E-07	1,2583 E-06	1,3503 E-12	0,00
	005	0,0000	0,0000	-0,0003	-5,8716 E-07	3,1074 E-06	3,3344 E-12	0,00
01897	002	0,0000	0,0000	-0,0117	3,5961 E-06	4,4169 E-05	3,549 E-10	0,04
	003	0,0000	0,0000	-0,0130	-2,3603 E-06	-2,1933 E-07	3,9005 E-11	0,04
	004	0,0000	0,0000	-0,0002	-1,1934 E-07	9,7782 E-07	1,892 E-11	0,00
	005	0,0000	0,0000	-0,0005	-2,9503 E-07	2,4143 E-06	4,6719 E-11	0,00
01898	002	0,0000	0,0000	-0,0124	2,4135 E-05	-1,642 E-05	3,6761 E-09	0,04
	003	0,0000	0,0000	-0,0130	-1,8325 E-06	1,5914 E-07	-6,1729 E-11	0,04
	004	0,0000	0,0000	-0,0002	3,254 E-07	-5,3301 E-07	7,4362 E-11	0,00
	005	0,0000	0,0000	-0,0005	8,0241 E-07	-1,3172 E-06	1,8359 E-10	0,00
01899	002	0,0000	0,0000	-0,0111	5,2235 E-05	-1,3219 E-05	-1,0541 E-10	0,03
	003	0,0000	0,0000	-0,0130	-4,2214 E-07	4,317 E-07	-1,4052 E-11	0,04
	004	0,0000	0,0000	-0,0002	9,7787 E-07	-4,4537 E-07	-3,4279 E-12	0,00
	005	0,0000	0,0000	-0,0004	2,4126 E-06	-1,1009 E-06	-8,4511 E-12	0,00
01900	002	0,0000	0,0000	-0,0104	7,0001 E-05	-3,1479 E-06	-8,6535 E-10	0,03
	003	0,0000	0,0000	-0,0131	5,1576 E-07	8,5385 E-07	-8,0113 E-11	0,04
	004	0,0000	0,0000	-0,0001	1,3629 E-06	-1,6515 E-07	-2,7967 E-11	0,00
	005	0,0000	0,0000	-0,0004	3,3627 E-06	-4,091 E-07	-6,8993 E-11	0,00
01901	002	0,0000	0,0000	-0,0105	7,4805 E-05	6,161 E-06	4,8418 E-11	0,03
	003	0,0000	0,0000	-0,0132	6,6338 E-07	1,6225 E-06	5,4781 E-12	0,04
	004	0,0000	0,0000	-0,0001	1,4051 E-06	1,0421 E-07	1,4057 E-12	0,00
	005	0,0000	0,0000	-0,0004	3,467 E-06	2,5545 E-07	3,4651 E-12	0,00
01902	002	0,0000	0,0000	-0,0114	6,7392 E-05	1,6772 E-05	-1,5835 E-09	0,03

Nodi - Spostamenti per condizioni di carico non sismiche

Nodo	CC	Sx	Sy	Sz	Θ x	Θ y	Θ z	σ t
		[cm]	[cm]	[cm]	[rad]	[rad]	[rad]	[N/mm²]
	003	0,0000	0,0000	-0,0134	-4,7778 E-07	2,8468 E-06	-8,9019 E-11	0,04
	004	0,0000	0,0000	-0,0002	1,1094 E-06	4,0632 E-07	-3,4842 E-11	0,00
	005	0,0000	0,0000	-0,0004	2,7378 E-06	1,0004 E-06	-8,5936 E-11	0,00
01903	002	0,0000	0,0000	-0,0132	4,5277 E-05	2,7957 E-05	-6,9516 E-10	0,04
	003	0,0000	0,0000	-0,0136	-3,1825 E-06	4,0789 E-06	-1,6388 E-11	0,04
	004	0,0000	0,0000	-0,0002	4,3971 E-07	6,9951 E-07	-1,1272 E-11	0,00
	005	0,0000	0,0000	-0,0005	1,0869 E-06	1,7231 E-06	-2,7785 E-11	0,00
01904	002	0,0000	0,0000	-0,0144	4,227 E-05	-2,3648 E-05	9,2807 E-10	0,04
	003	0,0000	0,0000	-0,0138	-3,0115 E-06	-2,9552 E-06	5,0416 E-11	0,04
	004	0,0000	0,0000	-0,0002	2,434 E-07	-7,1895 E-07	1,7137 E-11	0,00
	005	0,0000	0,0000	-0,0006	6,0192 E-07	-1,7723 E-06	4,2255 E-11	0,00
01905	002	0,0000	0,0000	-0,0127	7,386 E-05	-1,5076 E-05	2,7017 E-10	0,04
	003	0,0000	0,0000	-0,0136	1,167 E-06	-2,1721 E-06	-2,2049 E-11	0,04
	004	0,0000	0,0000	-0,0002	1,0082 E-06	-5,1851 E-07	-2,4747 E-12	0,00
	005	0,0000	0,0000	-0,0004	2,4861 E-06	-1,2782 E-06	-6,1026 E-12	0,00
01906	002	0,0000	0,0000	-0,0119	9,3446 E-05	-5,6056 E-06	-1,926 E-11	0,04
	003	0,0000	0,0000	-0,0135	3,9371 E-06	-1,0174 E-06	2,5992 E-12	0,04
	004	0,0000	0,0000	-0,0001	1,4759 E-06	-2,6398 E-07	4,7336 E-13	0,00
	005	0,0000	0,0000	-0,0004	3,6382 E-06	-6,5086 E-07	1,1672 E-12	0,00
01907	002	0,0000	0,0000	-0,0118	1,035 E-04	1,5342 E-06	9,2967 E-10	0,04
	003	0,0000	0,0000	-0,0134	5,1895 E-06	-5,7782 E-08	1,1324 E-11	0,04
	004	0,0000	0,0000	-0,0001	1,6652 E-06	-6,9275 E-08	-1,1846 E-12	0,00
	005	0,0000	0,0000	-0,0003	4,1041 E-06	-1,7107 E-07	-2,967 E-12	0,00
01908	002	0,0000	0,0000	-0,0122	1,0478 E-04	8,3169 E-06	5,8092 E-12	0,04
	003	0,0000	0,0000	-0,0135	5,0231 E-06	9,8192 E-07	3,6011 E-11	0,04
	004	0,0000	0,0000	-0,0001	1,6081 E-06	1,191 E-07	5,9137 E-12	0,00
	005	0,0000	0,0000	-0,0003	3,9633 E-06	2,9298 E-07	1,4571 E-11	0,00
01909	002	0,0000	0,0000	-0,0133	9,4412 E-05	2,0156 E-05	1,6771 E-11	0,04
	003	0,0000	0,0000	-0,0136	2,9492 E-06	2,7432 E-06	-2,1093 E-13	0,04
	004	0,0000	0,0000	-0,0002	1,2408 E-06	4,2211 E-07	7,256 E-14	0,00
	005	0,0000	0,0000	-0,0004	3,0583 E-06	1,0393 E-06	1,781 E-13	0,00
01910	002	0,0000	0,0000	-0,0157	6,4171 E-05	4,0414 E-05	-1,7855 E-09	0,05
	003	0,0000	0,0000	-0,0139	-2,2886 E-06	5,6191 E-06	-1,4745 E-10	0,04
	004	0,0000	0,0000	-0,0002	3,6472 E-07	9,1227 E-07	-2,9361 E-11	0,00
	005	0,0000	0,0000	-0,0005	9,0028 E-07	2,2465 E-06	-7,2301 E-11	0,00
01911	002	0,0000	0,0000	-0,0117	-9,3256 E-07	-5,6882 E-05	-1,803 E-09	0,04
	003	0,0000	0,0000	-0,0128	-3,288 E-06	1,2629 E-06	1,0312 E-11	0,04
	004	0,0000	0,0000	-0,0002	-1,9679 E-07	-1,2095 E-06	-3,6099 E-11	0,00
	005	0,0000	0,0000	-0,0005	-4,8586 E-07	-2,9893 E-06	-8,9232 E-11	0,00
01912	002	0,0000	0,0000	-0,0068	-4,0529 E-06	-5,3869 E-05	-2,8906 E-11	0,02
	003	0,0000	0,0000	-0,0130	-1,4921 E-06	1,2022 E-06	1,0135 E-12	0,04
	004	0,0000	0,0000	-0,0001	-1,8636 E-07	-1,2132 E-06	-6,3578 E-13	0,00
	005	0,0000	0,0000	-0,0002	-4,6045 E-07	-2,9993 E-06	-1,5725 E-12	0,00
01913	002	0,0000	0,0000	-0,0035	-1,632 E-06	-2,7673 E-05	9,5616 E-13	0,01
	003	0,0000	0,0000	-0,0130	-3,754 E-07	5,2689 E-07	-2,6623 E-14	0,04
	004	0,0000	0,0000	0,0000	-6,6401 E-08	-6,4036 E-07	2,0506 E-14	0,00
	005	0,0000	0,0000	0,0000	-1,641 E-07	-1,5832 E-06	5,071 E-14	0,00
01914	002	0,0000	0,0000	-0,0021	1,1645 E-07	-9,5936 E-06	-1,9046 E-14	0,01
	003	0,0000	0,0000	-0,0131	1,7183 E-07	1,4463 E-07	5,3713 E-16	0,04
	004	0,0000	0,0000	0,0000	6,7354 E-09	-2,2799 E-07	-4,0444 E-16	0,00
	005	0,0000	0,0000	0,0000	1,6597 E-08	-5,6356 E-07	-1,0001 E-15	0,00
01915	002	0,0000	0,0000	-0,0017	7,8814 E-07	-2,1058 E-06	-2,1803 E-16	0,01
	003	0,0000	0,0000	-0,0131	4,259 E-07	2,2901 E-08	3,9123 E-17	0,04
	004	0,0000	0,0000	0,0000	3,8337 E-08	-5,1379 E-08	-1,0652 E-18	0,00
	005	0,0000	0,0000	0,0001	9,4657 E-08	-1,2683 E-07	-2,619 E-18	0,00
01916	002	0,0000	0,0000	-0,0017	8,8034 E-07	6,477 E-07	-6,4667 E-16	0,00
	003	0,0000	0,0000	-0,0131	4,7319 E-07	2,6125 E-09	6,2694 E-17	0,04
	004	0,0000	0,0000	0,0000	4,3667 E-08	1,6544 E-08	-8,277 E-18	0,00
	005	0,0000	0,0000	0,0001	1,0781 E-07	4,1054 E-08	-2,0387 E-17	0,00
01917	002	0,0000	0,0000	-0,0019	5,5499 E-07	5,0987 E-06	4,967 E-15	0,01
	003	0,0000	0,0000	-0,0131	3,2098 E-07	-6,4648 E-08	8,6472 E-17	0,04
	004	0,0000	0,0000	0,0000	2,6393 E-08	1,2258 E-07	1,3391 E-16	0,00
	005	0,0000	0,0000	0,0001	6,5146 E-08	3,029 E-07	3,3078 E-16	0,00
01918	002	0,0000	0,0000	-0,0027	-6,4155 E-07	1,7655 E-05	-4,9897 E-13	0,01
	003	0,0000	0,0000	-0,0130	-6,4427 E-08	-3,3809 E-07	-8,7101 E-16	0,04
	004	0,0000	0,0000	0,0000	-2,4359 E-08	4,1003 E-07	-1,2335 E-14	0,00
	005	0,0000	0,0000	0,0000	-6,0175 E-08	1,0127 E-06	-3,0459 E-14	0,00
01919	002	0,0000	0,0000	-0,0050	-2,8534 E-06	4,1648 E-05	4,295 E-11	0,02
	003	0,0000	0,0000	-0,0130	-8,587 E-07	-9,5652 E-07	1,0847 E-13	0,04
	004	0,0000	0,0000	0,0000	-1,2035 E-07	9,4225 E-07	1,0646 E-12	0,00
	005	0,0000	0,0000	-0,0001	-2,9718 E-07	2,327 E-06	2,6287 E-12	0,00
01920	002	0,0000	0,0000	-0,0094	-3,6808 E-06	6,3088 E-05	-3,5932 E-09	0,03
	003	0,0000	0,0000	-0,0129	-2,3565 E-06	-1,6063 E-06	-1,0362 E-11	0,04
	004	0,0000	0,0000	-0,0001	-2,1559 E-07	1,3805 E-06	-8,9085 E-11	0,00
	005	0,0000	0,0000	-0,0004	-5,3232 E-07	3,4088 E-06	-2,1997 E-10	0,00
01921	002	0,0000	0,0000	-0,0090	-2,0377 E-06	-6,152 E-05	3,7749 E-09	0,03
	003	0,0000	0,0000	-0,0127	-3,2136 E-06	3,189 E-06	-1,0991 E-10	0,04
	004	0,0000	0,0000	-0,0001	-1,8092 E-07	-1,2962 E-06	7,886 E-11	0,00
	005	0,0000	0,0000	-0,0003	-4,4646 E-07	-3,2048 E-06	1,9502 E-10	0,00

Nodi - Spostamenti per condizioni di carico non sismiche

Nodo	CC	Sx	Sy	Sz	Θ x	Θ y	Θ z	σ t
		[cm]	[cm]	[cm]	[rad]	[rad]	[rad]	[N/mm²]
01922	002	0,0000	0,0000	-0,0049	3,5601 E-06	-3,7459 E-05	-4,544 E-11	0,01
	003	0,0000	0,0000	-0,0129	-1,7452 E-06	1,7669 E-06	1,3729 E-12	0,04
	004	0,0000	0,0000	0,0000	-5,3349 E-09	-8,1236 E-07	-9,5091 E-13	0,00
	005	0,0000	0,0000	-0,0001	-1,286 E-08	-2,0087 E-06	-2,3516 E-12	0,00
01923	002	0,0000	0,0000	-0,0028	7,1903 E-06	-1,5491 E-05	5,4481 E-13	0,01
	003	0,0000	0,0000	-0,0130	-8,9685 E-07	8,0581 E-07	-1,8733 E-14	0,04
	004	0,0000	0,0000	0,0000	1,0626 E-07	-3,4098 E-07	1,1328 E-14	0,00
	005	0,0000	0,0000	0,0000	2,6277 E-07	-8,4312 E-07	2,8014 E-14	0,00
01924	002	0,0000	0,0000	-0,0021	7,7092 E-06	-4,7059 E-06	1,0786 E-14	0,01
	003	0,0000	0,0000	-0,0131	-3,0941 E-07	3,4897 E-07	-2,1913 E-15	0,04
	004	0,0000	0,0000	0,0000	1,3579 E-07	-1,0104 E-07	-6,7063 E-17	0,00
	005	0,0000	0,0000	0,0000	3,3556 E-07	-2,4975 E-07	-1,6862 E-16	0,00
01925	002	0,0000	0,0000	-0,0019	7,2174 E-06	-5,9256 E-07	1,5307 E-14	0,01
	003	0,0000	0,0000	-0,0131	-2,2377 E-08	6,4946 E-08	-1,8918 E-15	0,04
	004	0,0000	0,0000	0,0000	1,3368 E-07	-1,1621 E-08	1,1178 E-16	0,00
	005	0,0000	0,0000	0,0001	3,3016 E-07	-2,8622 E-08	2,7434 E-16	0,00
01926	002	0,0000	0,0000	-0,0020	7,4582 E-06	2,341 E-06	1,3145 E-14	0,01
	003	0,0000	0,0000	-0,0131	-1,3477 E-07	-2,0044 E-07	-1,1246 E-15	0,04
	004	0,0000	0,0000	0,0000	1,3539 E-07	4,9243 E-08	2,0945 E-16	0,00
	005	0,0000	0,0000	0,0001	3,342 E-07	1,2176 E-07	5,1683 E-16	0,00
01927	002	0,0000	0,0000	-0,0024	7,7371 E-06	9,2575 E-06	1,9551 E-14	0,01
	003	0,0000	0,0000	-0,0130	-6,0239 E-07	-5,6488 E-07	-3,4374 E-16	0,04
	004	0,0000	0,0000	0,0000	1,2776 E-07	2,0196 E-07	4,1674 E-16	0,00
	005	0,0000	0,0000	0,0000	3,1533 E-07	4,9894 E-07	1,0283 E-15	0,00
01928	002	0,0000	0,0000	-0,0037	5,7399 E-06	2,5831 E-05	-3,1979 E-13	0,01
	003	0,0000	0,0000	-0,0130	-1,3134 E-06	-1,282 E-06	-3,0685 E-14	0,04
	004	0,0000	0,0000	0,0000	6,1214 E-08	5,6139 E-07	-1,0532 E-14	0,00
	005	0,0000	0,0000	0,0000	1,5107 E-07	1,3866 E-06	-2,5987 E-14	0,00
01929	002	0,0000	0,0000	-0,0068	3,9538 E-07	5,1336 E-05	6,9696 E-12	0,02
	003	0,0000	0,0000	-0,0128	-2,3824 E-06	-2,6267 E-06	1,4943 E-12	0,04
	004	0,0000	0,0000	-0,0001	-9,8226 E-08	1,0908 E-06	2,9851 E-13	0,00
	005	0,0000	0,0000	-0,0002	-2,4247 E-07	2,6939 E-06	7,3621 E-13	0,00
01930	002	0,0000	0,0000	-0,0117	-2,165 E-06	6,0817 E-05	1,1103 E-09	0,03
	003	0,0000	0,0000	-0,0126	-4,4562 E-06	-3,4994 E-06	-3,7183 E-11	0,04
	004	0,0000	0,0000	-0,0002	-2,0158 E-07	1,2382 E-06	2,4127 E-11	0,00
	005	0,0000	0,0000	-0,0005	-4,9723 E-07	3,0576 E-06	5,9582 E-11	0,00
01931	002	0,0000	0,0000	-0,0114	8,2395 E-07	-5,905 E-05	-5,9121 E-10	0,03
	003	0,0000	0,0000	-0,0123	-5,341 E-06	5,1046 E-06	4,5806 E-11	0,04
	004	0,0000	0,0000	-0,0002	-1,458 E-07	-1,1806 E-06	-7,7393 E-12	0,00
	005	0,0000	0,0000	-0,0004	-3,5885 E-07	-2,9195 E-06	-1,9151 E-11	0,00
01932	002	0,0000	0,0000	-0,0071	1,1875 E-05	-4,3857 E-05	-1,7648 E-11	0,02
	003	0,0000	0,0000	-0,0126	-4,1665 E-06	3,4315 E-06	-3,1731 E-12	0,04
	004	0,0000	0,0000	-0,0001	1,0056 E-07	-9,071 E-07	-2,2003 E-13	0,00
	005	0,0000	0,0000	-0,0002	2,496 E-07	-2,2433 E-06	-5,4193 E-13	0,00
01933	002	0,0000	0,0000	-0,0045	1,9847 E-05	-2,1647 E-05	2,9603 E-13	0,01
	003	0,0000	0,0000	-0,0128	-3,3551 E-06	1,9399 E-06	8,3805 E-14	0,04
	004	0,0000	0,0000	0,0000	2,8345 E-07	-4,5814 E-07	1,8604 E-15	0,00
	005	0,0000	0,0000	-0,0001	7,0143 E-07	-1,1331 E-06	4,5484 E-15	0,00
01934	002	0,0000	0,0000	-0,0033	2,1127 E-05	-9,2726 E-06	-5,5357 E-13	0,01
	003	0,0000	0,0000	-0,0130	-2,3014 E-06	1,2271 E-06	7,9317 E-14	0,04
	004	0,0000	0,0000	0,0000	3,1916 E-07	-1,9048 E-07	-2,4712 E-15	0,00
	005	0,0000	0,0000	0,0000	7,8933 E-07	-4,712 E-07	-6,0236 E-15	0,00
01935	002	0,0000	0,0000	-0,0028	1,8776 E-05	-3,3275 E-06	-6,3728 E-13	0,01
	003	0,0000	0,0000	-0,0130	-1,393 E-06	5,665 E-07	8,7851 E-14	0,04
	004	0,0000	0,0000	0,0000	2,8145 E-07	-6,1598 E-08	-2,1097 E-15	0,00
	005	0,0000	0,0000	0,0000	6,9566 E-07	-1,5246 E-07	-5,1126 E-15	0,00
01936	002	0,0000	0,0000	-0,0027	1,7996 E-05	1,2003 E-06	-4,328 E-13	0,01
	003	0,0000	0,0000	-0,0130	-1,1968 E-06	-2,0884 E-07	4,4708 E-14	0,04
	004	0,0000	0,0000	0,0000	2,6837 E-07	2,1904 E-08	-5,674 E-15	0,00
	005	0,0000	0,0000	0,0000	6,6285 E-07	5,399 E-08	-1,3989 E-14	0,00
01937	002	0,0000	0,0000	-0,0030	2,0143 E-05	6,1336 E-06	-5,0316 E-13	0,01
	003	0,0000	0,0000	-0,0130	-1,8387 E-06	-9,444 E-07	3,422 E-14	0,04
	004	0,0000	0,0000	0,0000	3,0347 E-07	1,204 E-07	-9,2734 E-15	0,00
	005	0,0000	0,0000	0,0000	7,4925 E-07	2,9744 E-07	-2,2894 E-14	0,00
01938	002	0,0000	0,0000	-0,0038	2,1204 E-05	1,4601 E-05	-8,7883 E-14	0,01
	003	0,0000	0,0000	-0,0129	-2,9096 E-06	-1,5796 E-06	1,683 E-14	0,04
	004	0,0000	0,0000	0,0000	3,1588 E-07	3,0716 E-07	1,5202 E-15	0,00
	005	0,0000	0,0000	0,0000	7,7993 E-07	7,5883 E-07	3,7834 E-15	0,00
01939	002	0,0000	0,0000	-0,0056	1,6404 E-05	3,2696 E-05	-2,6277 E-11	0,02
	003	0,0000	0,0000	-0,0127	-3,8354 E-06	-2,6799 E-06	7,2969 E-13	0,04
	004	0,0000	0,0000	0,0000	2,0752 E-07	6,8147 E-07	-5,8152 E-13	0,00
	005	0,0000	0,0000	-0,0001	5,1253 E-07	1,6833 E-06	-1,4365 E-12	0,00
01940	002	0,0000	0,0000	-0,0092	5,9706 E-06	5,5757 E-05	2,1683 E-09	0,03
	003	0,0000	0,0000	-0,0124	-4,7465 E-06	-4,613 E-06	-6,186 E-11	0,04
	004	0,0000	0,0000	-0,0001	-2,5814 E-08	1,13 E-06	4,7911 E-11	0,00
	005	0,0000	0,0000	-0,0003	-6,3308 E-08	2,7909 E-06	1,1836 E-10	0,00
01941	002	0,0000	0,0000	-0,0099	1,7361 E-05	-4,1154 E-05	-2,0523 E-09	0,03
	003	0,0000	0,0000	-0,0121	-6,7717 E-06	4,6995 E-06	2,909 E-10	0,04
	004	0,0000	0,0000	-0,0001	1,7784 E-07	-8,3324 E-07	-5,7199 E-11	0,00

Nodi - Spostamenti per condizioni di carico non sismiche

Nodo	CC	Sx	Sy	Sz	Θ x	Θ y	Θ z	σ t
		[cm]	[cm]	[cm]	[rad]	[rad]	[rad]	[N/mm²]
	005	0,0000	0,0000	-0,0003	4,4158 E-07	-2,0611 E-06	-1,416 E-10	0,00
01942	002	0,0000	0,0000	-0,0073	3,519 E-05	-2,3604 E-05	3,0125 E-11	0,02
	003	0,0000	0,0000	-0,0124	-6,8187 E-06	3,1409 E-06	-2,9821 E-12	0,04
	004	0,0000	0,0000	-0,0001	5,2192 E-07	-5,0001 E-07	8,8798 E-13	0,00
	005	0,0000	0,0000	-0,0002	1,2921 E-06	-1,237 E-06	2,1987 E-12	0,00
01943	002	0,0000	0,0000	-0,0059	4,0804 E-05	-1,3696 E-05	9,7072 E-12	0,02
	003	0,0000	0,0000	-0,0126	-5,6344 E-06	2,6909 E-06	-1,5313 E-12	0,04
	004	0,0000	0,0000	0,0000	6,1974 E-07	-2,9123 E-07	1,1045 E-13	0,00
	005	0,0000	0,0000	-0,0001	1,5334 E-06	-7,2077 E-07	2,7219 E-13	0,00
01944	002	0,0000	0,0000	-0,0049	3,6723 E-05	-9,5185 E-06	2,8032 E-11	0,01
	003	0,0000	0,0000	-0,0128	-3,7755 E-06	2,0004 E-06	-4,0378 E-12	0,04
	004	0,0000	0,0000	0,0000	5,3871 E-07	-1,7921 E-07	4,8169 E-14	0,00
	005	0,0000	0,0000	-0,0001	1,3324 E-06	-4,438 E-07	1,1403 E-13	0,00
01945	002	0,0000	0,0000	-0,0044	3,2023 E-05	-2,0484 E-06	1,6526 E-11	0,01
	003	0,0000	0,0000	-0,0129	-2,6739 E-06	4,0918 E-07	-2,0941 E-12	0,04
	004	0,0000	0,0000	0,0000	4,5581 E-07	-3,5777 E-08	1,0347 E-13	0,00
	005	0,0000	0,0000	0,0000	1,1266 E-06	-8,9156 E-08	2,5369 E-13	0,00
01946	002	0,0000	0,0000	-0,0046	3,3977 E-05	6,5351 E-06	1,4116 E-11	0,01
	003	0,0000	0,0000	-0,0129	-3,1134 E-06	-1,3495 E-06	-1,0746 E-12	0,04
	004	0,0000	0,0000	0,0000	4,8929 E-07	1,1748 E-07	2,9533 E-13	0,00
	005	0,0000	0,0000	0,0000	1,2086 E-06	2,8978 E-07	7,2947 E-13	0,00
01947	002	0,0000	0,0000	-0,0054	3,9651 E-05	1,1828 E-05	2,0833 E-11	0,02
	003	0,0000	0,0000	-0,0127	-4,8108 E-06	-2,5313 E-06	-1,325 E-12	0,04
	004	0,0000	0,0000	0,0000	5,939 E-07	2,3921 E-07	3,4421 E-13	0,00
	005	0,0000	0,0000	-0,0001	1,4666 E-06	5,9095 E-07	8,4937 E-13	0,00
01948	002	0,0000	0,0000	-0,0065	3,9322 E-05	1,7686 E-05	7,9576 E-12	0,02
	003	0,0000	0,0000	-0,0125	-6,4721 E-06	-2,887 E-06	-4,4001 E-13	0,04
	004	0,0000	0,0000	-0,0001	5,9871 E-07	3,8102 E-07	5,6957 E-14	0,00
	005	0,0000	0,0000	-0,0001	1,4787 E-06	9,4153 E-07	1,3967 E-13	0,00
01949	002	0,0000	0,0000	-0,0085	2,6994 E-05	3,2663 E-05	-2,8888 E-11	0,03
	003	0,0000	0,0000	-0,0122	-6,9137 E-06	-3,8931 E-06	7,4127 E-13	0,04
	004	0,0000	0,0000	-0,0001	3,6768 E-07	6,7328 E-07	-6,0045 E-13	0,00
	005	0,0000	0,0000	-0,0002	9,085 E-07	1,6633 E-06	-1,4832 E-12	0,00
01950	002	0,0000	0,0000	-0,0118	5,8687 E-06	4,533 E-05	-1,0846 E-09	0,04
	003	0,0000	0,0000	-0,0118	-6,6027 E-06	-5,6795 E-06	-1,3258 E-10	0,04
	004	0,0000	0,0000	-0,0002	-3,6026 E-08	9,0234 E-07	-1,6026 E-11	0,00
	005	0,0000	0,0000	-0,0004	-8,8111 E-08	2,229 E-06	-3,9521 E-11	0,00
01951	002	0,0000	0,0000	-0,0123	1,0683 E-05	-2,3492 E-05	3,7056 E-09	0,04
	003	0,0000	0,0000	-0,0114	-7,4021 E-06	4,407 E-06	2,8838 E-10	0,03
	004	0,0000	0,0000	-0,0002	6,1626 E-08	-4,8801 E-07	4,9181 E-11	0,00
	005	0,0000	0,0000	-0,0004	1,5471 E-07	-1,2075 E-06	1,2136 E-10	0,00
01952	002	0,0000	0,0000	-0,0107	3,6112 E-05	-1,5476 E-05	-4,517 E-10	0,03
	003	0,0000	0,0000	-0,0117	-8,4333 E-06	3,321 E-06	-7,1867 E-12	0,04
	004	0,0000	0,0000	-0,0001	5,4345 E-07	-3,4049 E-07	-1,2887 E-12	0,00
	005	0,0000	0,0000	-0,0003	1,3462 E-06	-8,4264 E-07	-3,1153 E-12	0,00
01953	002	0,0000	0,0000	-0,0097	4,9564 E-05	-1,1989 E-05	1,1378 E-10	0,03
	003	0,0000	0,0000	-0,0120	-8,1104 E-06	3,8247 E-06	-2,766 E-11	0,04
	004	0,0000	0,0000	-0,0001	7,9978 E-07	-2,8455 E-07	-1,1584 E-11	0,00
	005	0,0000	0,0000	-0,0003	1,9799 E-06	-7,0461 E-07	-2,878 E-11	0,00
01954	002	0,0000	0,0000	-0,0085	5,0537 E-05	-1,6785 E-05	-8,2884 E-10	0,03
	003	0,0000	0,0000	-0,0123	-6,097 E-06	4,4717 E-06	1,3853 E-10	0,04
	004	0,0000	0,0000	-0,0001	7,886 E-07	-3,404 E-07	3,2174 E-12	0,00
	005	0,0000	0,0000	-0,0002	1,9515 E-06	-8,4311 E-07	8,1585 E-12	0,00
01955	002	0,0000	0,0000	-0,0073	4,2739 E-05	-1,1763 E-05	-1,1168 E-09	0,02
	003	0,0000	0,0000	-0,0126	-4,069 E-06	2,3776 E-06	1,4159 E-10	0,04
	004	0,0000	0,0000	-0,0001	6,3469 E-07	-2,0907 E-07	-6,6996 E-12	0,00
	005	0,0000	0,0000	-0,0001	1,5698 E-06	-5,1845 E-07	-1,6418 E-11	0,00
01956	002	0,0000	0,0000	-0,0070	4,0537 E-05	4,4446 E-06	-5,2202 E-11	0,02
	003	0,0000	0,0000	-0,0127	-3,673 E-06	-8,9636 E-07	6,3572 E-12	0,04
	004	0,0000	0,0000	-0,0001	5,9364 E-07	7,722 E-08	-6,8531 E-13	0,00
	005	0,0000	0,0000	-0,0001	1,4672 E-06	1,8939 E-07	-1,6892 E-12	0,00
01957	002	0,0000	0,0000	-0,0079	4,6856 E-05	1,6693 E-05	-9,4728 E-10	0,02
	003	0,0000	0,0000	-0,0125	-5,0271 E-06	-3,8399 E-06	7,0202 E-11	0,04
	004	0,0000	0,0000	-0,0001	7,1269 E-07	3,1327 E-07	-1,9949 E-11	0,00
	005	0,0000	0,0000	-0,0002	1,7607 E-06	7,7336 E-07	-4,9277 E-11	0,00
01958	002	0,0000	0,0000	-0,0092	5,1764 E-05	1,3603 E-05	-5,01 E-10	0,03
	003	0,0000	0,0000	-0,0121	-7,4199 E-06	-4,3319 E-06	2,199 E-11	0,04
	004	0,0000	0,0000	-0,0001	8,2841 E-07	3,083 E-07	-3,9721 E-12	0,00
	005	0,0000	0,0000	-0,0002	2,0465 E-06	7,6202 E-07	-9,7511 E-12	0,00
01959	002	0,0000	0,0000	-0,0102	4,3845 E-05	1,2813 E-05	-1,2262 E-11	0,03
	003	0,0000	0,0000	-0,0118	-8,5597 E-06	-3,3639 E-06	7,964 E-12	0,04
	004	0,0000	0,0000	-0,0001	6,9796 E-07	2,9638 E-07	8,5611 E-13	0,00
	005	0,0000	0,0000	-0,0003	1,7246 E-06	7,3272 E-07	2,1254 E-12	0,00
01960	002	0,0000	0,0000	-0,0115	2,3566 E-05	2,0206 E-05	7,5618 E-10	0,03
	003	0,0000	0,0000	-0,0115	-8,0232 E-06	-3,8244 E-06	1,1383 E-10	0,03
	004	0,0000	0,0000	-0,0001	3,0804 E-07	4,3027 E-07	6,4254 E-12	0,00
	005	0,0000	0,0000	-0,0004	7,6168 E-07	1,0633 E-06	1,5797 E-11	0,00
01961	002	0,0000	0,0000	-0,0126	1,1806 E-05	-3,198 E-06	4,4104 E-09	0,04
	003	0,0000	0,0000	-0,0111	-5,0274 E-06	3,005 E-06	-1,8159 E-10	0,03

Nodi - Spostamenti per condizioni di carico non sismiche

Nodo	CC	Sx	Sy	Sz	Θ x	Θ y	Θ z	σ t
		[cm]	[cm]	[cm]	[rad]	[rad]	[rad]	[N/mm²]
	004	0,0000	0,0000	-0,0002	1,2457 E-07	-8,9138 E-08	4,7578 E-11	0,00
	005	0,0000	0,0000	-0,0004	3,0991 E-07	-2,2089 E-07	1,173 E-10	0,00
01962	002	0,0000	0,0000	-0,0125	2,543 E-05	-2,3867 E-06	1,8785 E-10	0,04
	003	0,0000	0,0000	-0,0114	-5,4277 E-06	3,6661 E-06	-4,49 E-11	0,03
	004	0,0000	0,0000	-0,0002	4,0725 E-07	-8,6273 E-08	-1,1649 E-11	0,00
	005	0,0000	0,0000	-0,0004	1,0092 E-06	-2,1413 E-07	-2,8949 E-11	0,00
01963	002	0,0000	0,0000	-0,0120	3,3289 E-05	-1,151 E-05	8,7556 E-11	0,04
	003	0,0000	0,0000	-0,0117	-4,9102 E-06	5,5465 E-06	2,3881 E-12	0,04
	004	0,0000	0,0000	-0,0001	5,6729 E-07	-2,8084 E-07	4,6495 E-12	0,00
	005	0,0000	0,0000	-0,0003	1,4047 E-06	-6,9618 E-07	1,1531 E-11	0,00
01964	002	0,0000	0,0000	-0,0107	3,4908 E-05	-1,994 E-05	5,9531 E-10	0,03
	003	0,0000	0,0000	-0,0122	-4,0068 E-06	4,9409 E-06	-7,6072 E-11	0,04
	004	0,0000	0,0000	-0,0001	5,7964 E-07	-3,9456 E-07	3,6164 E-12	0,00
	005	0,0000	0,0000	-0,0003	1,4345 E-06	-9,7803 E-07	8,8635 E-12	0,00
01965	002	0,0000	0,0000	-0,0095	3,4282 E-05	-4,8325 E-06	-1,228 E-11	0,03
	003	0,0000	0,0000	-0,0124	-3,3405 E-06	9,7479 E-07	6,386 E-12	0,04
	004	0,0000	0,0000	-0,0001	5,4297 E-07	-9,0742 E-08	2,1092 E-12	0,00
	005	0,0000	0,0000	-0,0002	1,3428 E-06	-2,2674 E-07	5,2361 E-12	0,00
01966	002	0,0000	0,0000	-0,0100	3,5081 E-05	1,5025 E-05	2,9571 E-09	0,03
	003	0,0000	0,0000	-0,0123	-3,652 E-06	-3,3114 E-06	-2,9476 E-10	0,04
	004	0,0000	0,0000	-0,0001	5,6564 E-07	2,8405 E-07	3,0977 E-11	0,00
	005	0,0000	0,0000	-0,0002	1,3982 E-06	7,003 E-07	7,6237 E-11	0,00
01967	002	0,0000	0,0000	-0,0115	3,4144 E-05	1,7046 E-05	9,7114 E-10	0,03
	003	0,0000	0,0000	-0,0119	-4,4667 E-06	-5,8378 E-06	-1,3215 E-10	0,04
	004	0,0000	0,0000	-0,0001	5,7861 E-07	3,7142 E-07	5,6539 E-12	0,00
	005	0,0000	0,0000	-0,0003	1,4302 E-06	9,1761 E-07	1,385 E-11	0,00
01968	002	0,0000	0,0000	-0,0124	3,02 E-05	5,0568 E-06	-1,7204 E-10	0,04
	003	0,0000	0,0000	-0,0115	-5,3183 E-06	-4,5634 E-06	6,8475 E-12	0,03
	004	0,0000	0,0000	-0,0002	5,0669 E-07	1,5751 E-07	-5,2878 E-12	0,00
	005	0,0000	0,0000	-0,0004	1,2525 E-06	3,8982 E-07	-1,3074 E-11	0,00
01969	002	0,0000	0,0000	-0,0126	1,8061 E-05	1,5937 E-06	-1,31 E-09	0,04
	003	0,0000	0,0000	-0,0112	-5,272 E-06	-2,9982 E-06	-4,5031 E-11	0,03
	004	0,0000	0,0000	-0,0002	2,5958 E-07	6,1252 E-08	-7,9847 E-12	0,00
	005	0,0000	0,0000	-0,0004	6,421 E-07	1,5188 E-07	-1,9564 E-11	0,00
01970	002	-0,0003	-0,0018	-0,0169	1,7826 E-05	-4,2902 E-06	1,1472 E-05	-
	003	0,0000	0,0003	-0,0136	-4,4416 E-06	-2,3297 E-07	1,1692 E-06	-
	004	0,0000	0,0000	-0,0003	-1,0727 E-07	4,4577 E-08	2,3547 E-07	-
	005	0,0000	0,0000	-0,0006	-2,6156 E-07	1,1173 E-07	5,8007 E-07	-
01971	002	-0,0020	-0,0020	-0,0171	-1,7427 E-05	-7,6069 E-06	-4,3676 E-07	-
	003	-0,0002	0,0040	-0,0136	-1,723 E-05	-1,6309 E-06	-3,515 E-06	-
	004	0,0000	0,0004	-0,0002	-2,244 E-06	-1,5291 E-07	-4,1443 E-07	-
	005	0,0000	0,0009	-0,0006	-5,5263 E-06	-3,75 E-07	-1,0199 E-06	-
01972	002	-0,0021	-0,0006	-0,0205	-1,4071 E-05	1,6994 E-06	-3,4085 E-06	-
	003	0,0000	0,0065	-0,0137	-2,0202 E-05	2,8859 E-06	-4,839 E-06	-
	004	0,0000	0,0007	-0,0002	-2,5508 E-06	5,1948 E-07	-7,0737 E-07	-
	005	0,0001	0,0017	-0,0005	-6,2815 E-06	1,2811 E-06	-1,7431 E-06	-
01973	002	-0,0008	-0,0012	-0,0204	7,5713 E-06	-8,1496 E-06	-1,5929 E-05	-
	003	-0,0001	0,0008	-0,0139	-1,152 E-05	-8,4959 E-07	-2,4966 E-06	-
	004	0,0000	0,0001	-0,0002	-1,1365 E-06	-9,6615 E-08	-4,5146 E-07	-
	005	0,0000	0,0002	-0,0006	-2,7972 E-06	-2,3636 E-07	-1,112 E-06	-
01974	002	-0,0008	-0,0023	-0,0200	1,0885 E-05	-8,3733 E-06	-2,7076 E-05	-
	003	-0,0001	0,0007	-0,0138	-1,0304 E-05	-7,9863 E-07	-5,175 E-06	-
	004	0,0000	0,0001	-0,0002	-9,2574 E-07	-8,7739 E-08	-8,9308 E-07	-
	005	0,0000	0,0001	-0,0006	-2,278 E-06	-2,1453 E-07	-2,1999 E-06	-
01975	002	-0,0012	-0,0027	-0,0202	2,2922 E-06	-5,8941 E-06	-3,1754 E-05	-
	003	-0,0001	0,0016	-0,0138	-1,1314 E-05	-3,7518 E-07	-8,0356 E-06	-
	004	0,0000	0,0001	-0,0002	-1,1006 E-06	-1,501 E-08	-1,3712 E-06	-
	005	0,0000	0,0003	-0,0006	-2,7085 E-06	-3,5427 E-08	-3,3781 E-06	-
01976	002	-0,0016	-0,0028	-0,0203	-2,3876 E-07	-4,5034 E-06	-3,152 E-05	-
	003	-0,0002	0,0024	-0,0138	-1,1833 E-05	-1,6016 E-08	-1,0976 E-05	-
	004	0,0000	0,0002	-0,0002	-1,1868 E-06	4,4731 E-08	-1,8428 E-06	-
	005	0,0000	0,0005	-0,0006	-2,9207 E-06	1,1169 E-07	-4,5403 E-06	-
01977	002	-0,0018	-0,0027	-0,0204	-3,1126 E-06	-3,3758 E-06	-3,0423 E-05	-
	003	-0,0002	0,0034	-0,0138	-1,3098 E-05	4,3423 E-07	-1,3814 E-05	-
	004	0,0000	0,0003	-0,0002	-1,3952 E-06	1,1892 E-07	-2,2886 E-06	-
	005	0,0000	0,0008	-0,0006	-3,4341 E-06	2,944 E-07	-5,6391 E-06	-
01978	002	-0,0020	-0,0023	-0,0205	-8,6267 E-06	-1,8778 E-06	-2,657 E-05	-
	003	-0,0001	0,0044	-0,0138	-1,6118 E-05	1,1696 E-06	-1,4633 E-05	-
	004	0,0000	0,0004	-0,0002	-1,8953 E-06	2,3978 E-07	-2,3904 E-06	-
	005	0,0000	0,0011	-0,0006	-4,6664 E-06	5,921 E-07	-5,89 E-06	-
01979	002	-0,0021	-0,0011	-0,0205	-2,4239 E-05	-8,2937 E-08	-1,0517 E-05	-
	003	0,0000	0,0059	-0,0138	-2,4935 E-05	2,1151 E-06	-8,0715 E-06	-
	004	0,0000	0,0006	-0,0002	-3,366 E-06	3,9548 E-07	-1,2555 E-06	-
	005	0,0000	0,0015	-0,0006	-8,2902 E-06	9,7566 E-07	-3,0938 E-06	-
01980	002	-0,0009	-0,0049	-0,0195	1,2302 E-05	-6,4587 E-06	-3,2072 E-05	-
	003	-0,0001	0,0006	-0,0138	-7,3267 E-06	-4,3689 E-07	-8,0207 E-06	-
	004	0,0000	0,0000	-0,0002	-4,3558 E-07	-2,2519 E-08	-1,359 E-06	-
	005	0,0000	0,0000	-0,0006	-1,07 E-06	-5,3909 E-08	-3,348 E-06	-
01981	002	-0,0013	-0,0054	-0,0198	2,2348 E-06	-5,2987 E-06	-3,8564 E-05	-

Nodi - Spostamenti per condizioni di carico non sismiche

Nodo	CC	Sx	Sy	Sz	Θ x	Θ y	Θ z	σ t
		[cm]	[cm]	[cm]	[rad]	[rad]	[rad]	[N/mm²]
	003	-0,0001	0,0012	-0,0138	-8,1875 E-06	-1,7677 E-07	-1,2232 E-05	-
	004	0,0000	0,0000	-0,0002	-5,9718 E-07	2,2406 E-08	-2,0503 E-06	-
	005	0,0000	0,0001	-0,0006	-1,4678 E-06	5,6725 E-08	-5,0514 E-06	-
01982	002	-0,0016	-0,0054	-0,0200	-2,5172 E-06	-4,3247 E-06	-3,9553 E-05	-
	003	-0,0001	0,0018	-0,0139	-9,5739 E-06	1,4239 E-07	-1,5623 E-05	-
	004	0,0000	0,0001	-0,0002	-8,361 E-07	7,5869 E-08	-2,5943 E-06	-
	005	0,0000	0,0002	-0,0006	-2,0564 E-06	1,8838 E-07	-6,3919 E-06	-
01983	002	-0,0019	-0,0050	-0,0202	-1,0462 E-05	-3,3512 E-06	-3,5936 E-05	-
	003	-0,0001	0,0027	-0,0139	-1,4014 E-05	5,6916 E-07	-1,7018 E-05	-
	004	0,0000	0,0002	-0,0003	-1,5791 E-06	1,4637 E-07	-2,7984 E-06	-
	005	0,0000	0,0004	-0,0006	-3,8872 E-06	3,6202 E-07	-6,8952 E-06	-
01984	002	-0,0021	-0,0036	-0,0203	-3,0564 E-05	-2,3686 E-06	-2,4205 E-05	-
	003	-0,0001	0,0041	-0,0139	-2,5683 E-05	1,0801 E-06	-1,3769 E-05	-
	004	0,0000	0,0004	-0,0003	-3,5288 E-06	2,3016 E-07	-2,2222 E-06	-
	005	0,0000	0,0009	-0,0006	-8,6911 E-06	5,684 E-07	-5,4756 E-06	-
01985	002	-0,0006	-0,0058	-0,0189	3,7294 E-05	-6,0263 E-06	-1,533 E-05	-
	003	-0,0001	0,0000	-0,0138	-2,0789 E-06	-3,8517 E-07	-4,1396 E-06	-
	004	0,0000	-0,0001	-0,0002	4,5726 E-07	-1,0223 E-08	-7,0176 E-07	-
	005	0,0000	-0,0002	-0,0006	1,1294 E-06	-2,3621 E-08	-1,729 E-06	-
01986	002	-0,0010	-0,0075	-0,0192	1,2673 E-05	-5,5753 E-06	-2,5601 E-05	-
	003	-0,0001	0,0002	-0,0138	-3,9914 E-06	-2,8044 E-07	-8,0718 E-06	-
	004	0,0000	-0,0001	-0,0002	9,7568 E-08	9,6538 E-09	-1,3485 E-06	-
	005	0,0000	-0,0002	-0,0006	2,4393 E-07	2,5336 E-08	-3,3224 E-06	-
01987	002	-0,0013	-0,0080	-0,0195	1,2698 E-06	-4,9891 E-06	-2,9961 E-05	-
	003	-0,0001	0,0006	-0,0138	-5,7005 E-06	-1,057 E-07	-1,1312 E-05	-
	004	0,0000	-0,0001	-0,0002	-2,0812 E-07	4,001 E-08	-1,8686 E-06	-
	005	0,0000	-0,0002	-0,0006	-5,0898 E-07	1,0009 E-07	-4,604 E-06	-
01988	002	-0,0017	-0,0077	-0,0198	-8,7119 E-06	-4,4319 E-06	-2,9539 E-05	-
	003	-0,0001	0,0011	-0,0139	-1,009 E-05	1,1634 E-07	-1,3208 E-05	-
	004	0,0000	-0,0001	-0,0003	-9,4964 E-07	7,7437 E-08	-2,1597 E-06	-
	005	0,0000	-0,0001	-0,0006	-2,336 E-06	1,9224 E-07	-5,3213 E-06	-
01989	002	-0,0019	-0,0065	-0,0200	-2,8409 E-05	-3,9183 E-06	-2,3864 E-05	-
	003	-0,0001	0,0022	-0,0139	-2,138 E-05	3,7839 E-07	-1,2606 E-05	-
	004	0,0000	0,0001	-0,0003	-2,84 E-06	1,2077 E-07	-2,0299 E-06	-
	005	0,0000	0,0002	-0,0007	-6,9938 E-06	2,9894 E-07	-5,0014 E-06	-
01990	002	-0,0021	-0,0030	-0,0201	-7,1601 E-05	-3,5384 E-06	-9,2437 E-06	-
	003	-0,0001	0,0046	-0,0140	-4,6306 E-05	6,2051 E-07	-7,0157 E-06	-
	004	0,0000	0,0004	-0,0003	-7,0125 E-06	1,602 E-07	-1,0657 E-06	-
	005	0,0000	0,0010	-0,0007	-1,7275 E-05	3,9602 E-07	-2,6258 E-06	-
01991	002	-0,0007	-0,0079	-0,0187	2,9406 E-05	-5,3647 E-06	-7,5462 E-06	-
	003	-0,0001	-0,0003	-0,0138	-3,0698 E-07	-3,0801 E-07	-2,9571 E-06	-
	004	0,0000	-0,0001	-0,0002	7,1419 E-07	9,7794 E-09	-4,8697 E-07	-
	005	0,0000	-0,0004	-0,0006	1,7629 E-06	2,5673 E-08	-1,2 E-06	-
01992	002	-0,0010	-0,0093	-0,0190	9,5429 E-06	-5,2409 E-06	-1,1144 E-05	-
	003	-0,0001	-0,0002	-0,0138	-2,2911 E-06	-2,6046 E-07	-4,8912 E-06	-
	004	0,0000	-0,0002	-0,0002	3,4712 E-07	1,9674 E-08	-7,8503 E-07	-
	005	0,0000	-0,0005	-0,0006	8,5896 E-07	5,0033 E-08	-1,9343 E-06	-
01993	002	-0,0014	-0,0095	-0,0193	-3,2848 E-06	-5,0669 E-06	-1,2639 E-05	-
	003	-0,0001	0,0001	-0,0139	-5,9285 E-06	-1,8814 E-07	-6,319 E-06	-
	004	0,0000	-0,0002	-0,0003	-2,7541 E-07	3,3056 E-08	-9,9823 E-07	-
	005	0,0000	-0,0005	-0,0006	-6,7472 E-07	8,2964 E-08	-2,4596 E-06	-
01994	002	-0,0017	-0,0087	-0,0195	-2,0455 E-05	-4,9548 E-06	-1,153 E-05	-
	003	-0,0001	0,0008	-0,0139	-1,4841 E-05	-1,1714 E-07	-6,8114 E-06	-
	004	0,0000	-0,0001	-0,0003	-1,7708 E-06	4,5621 E-08	-1,0561 E-06	-
	005	0,0000	-0,0003	-0,0007	-4,3593 E-06	1,1386 E-07	-2,6021 E-06	-
01995	002	-0,0020	-0,0061	-0,0197	-5,4367 E-05	-4,983 E-06	-8,2911 E-06	-
	003	-0,0001	0,0026	-0,0140	-3,4397 E-05	-8,2876 E-08	-6,2989 E-06	-
	004	0,0000	0,0001	-0,0003	-5,0454 E-06	5,1537 E-08	-9,473 E-07	-
	005	0,0000	0,0003	-0,0007	-1,2428 E-05	1,2838 E-07	-2,334 E-06	-
01996	002	-0,0004	-0,0065	-0,0181	4,6931 E-05	-4,9146 E-06	5,7798 E-06	-
	003	0,0000	-0,0003	-0,0137	1,7855 E-06	-2,9113 E-07	5,1789 E-07	-
	004	0,0000	-0,0001	-0,0002	1,0719 E-06	1,7394 E-08	1,03 E-07	-
	005	0,0000	-0,0003	-0,0006	2,6436 E-06	4,4474 E-08	2,5349 E-07	-
01997	002	-0,0008	-0,0089	-0,0184	1,9621 E-05	-5,1252 E-06	7,27 E-06	-
	003	0,0000	-0,0003	-0,0138	-3,1385 E-07	-3,2415 E-07	6,0466 E-07	-
	004	0,0000	-0,0002	-0,0002	6,654 E-07	1,4546 E-08	1,4747 E-07	-
	005	0,0000	-0,0005	-0,0006	1,6429 E-06	3,7457 E-08	3,631 E-07	-
01998	002	-0,0011	-0,0097	-0,0187	3,8391 E-06	-5,2848 E-06	7,1618 E-06	-
	003	-0,0001	-0,0002	-0,0138	-3,0268 E-06	-3,5443 E-07	5,8936 E-07	-
	004	0,0000	-0,0002	-0,0003	1,9107 E-07	1,1442 E-08	1,7277 E-07	-
	005	0,0000	-0,0005	-0,0006	4,7451 E-07	2,9785 E-08	4,2559 E-07	-
01999	002	-0,0014	-0,0095	-0,0190	-1,063 E-05	-5,4877 E-06	6,5342 E-06	-
	003	-0,0001	0,0002	-0,0139	-9,0316 E-06	-4,1127 E-07	4,6746 E-07	-
	004	0,0000	-0,0002	-0,0003	-8,1833 E-07	3,693 E-09	1,7411 E-07	-
	005	0,0000	-0,0005	-0,0006	-2,0125 E-06	1,0648 E-08	4,2903 E-07	-
02000	002	-0,0018	-0,0079	-0,0192	-3,5107 E-05	-5,8266 E-06	5,0157 E-06	-
	003	-0,0001	0,0013	-0,0139	-2,2651 E-05	-5,2167 E-07	-2,4555 E-07	-
	004	0,0000	-0,0001	-0,0003	-3,0986 E-06	-1,3425 E-08	7,4167 E-08	-
	005	0,0000	-0,0002	-0,0007	-7,631 E-06	-3,1591 E-08	1,8291 E-07	-

Nodi - Spostamenti per condizioni di carico non sismiche

Nodo	CC	Sx	Sy	Sz	Θ x	Θ y	Θ z	σ t
		[cm]	[cm]	[cm]	[rad]	[rad]	[rad]	[N/mm²]
02001	002	-0,0022	-0,0037	-0,0193	-8,2392 E-05	-6,279 E-06	3,6844 E-07	-
	003	-0,0001	0,0039	-0,0140	-5,0052 E-05	-6,763 E-07	-2,776 E-06	-
	004	0,0000	0,0003	-0,0003	-7,689 E-06	-3,8352 E-08	-3,3428 E-07	-
	005	0,0000	0,0008	-0,0007	-1,8942 E-05	-9,3077 E-08	-8,2342 E-07	-
02002	002	-0,0005	-0,0070	-0,0179	2,736 E-05	-4,7266 E-06	1,8968 E-05	-
	003	0,0000	-0,0002	-0,0137	-2,4773 E-07	-3,0923 E-07	3,3954 E-06	-
	004	0,0000	-0,0001	-0,0002	6,6448 E-07	2,2493 E-08	6,3014 E-07	-
	005	0,0000	-0,0003	-0,0006	1,6403 E-06	5,7101 E-08	1,5523 E-06	-
02003	002	-0,0008	-0,0083	-0,0182	9,9281 E-06	-5,1684 E-06	2,2849 E-05	-
	003	0,0000	-0,0001	-0,0138	-2,2196 E-06	-4,0362 E-07	5,1184 E-06	-
	004	0,0000	-0,0002	-0,0003	3,079 E-07	8,8589 E-09	9,4987 E-07	-
	005	0,0000	-0,0004	-0,0006	7,6209 E-07	2,3501 E-08	2,3402 E-06	-
02004	002	-0,0012	-0,0086	-0,0184	-2,1614 E-06	-5,5962 E-06	2,331 E-05	-
	003	-0,0001	0,0002	-0,0138	-5,733 E-06	-5,3383 E-07	6,3612 E-06	-
	004	0,0000	-0,0002	-0,0003	-2,829 E-07	-1,0238 E-08	1,1772 E-06	-
	005	0,0000	-0,0004	-0,0006	-6,9345 E-07	-2,3579 E-08	2,9006 E-06	-
02005	002	-0,0015	-0,0079	-0,0186	-1,7809 E-05	-6,1544 E-06	2,0667 E-05	-
	003	-0,0001	0,0009	-0,0138	-1,3562 E-05	-7,3961 E-07	6,2727 E-06	-
	004	0,0000	-0,0001	-0,0003	-1,5914 E-06	-4,1985 E-08	1,1755 E-06	-
	005	0,0000	-0,0003	-0,0007	-3,9176 E-06	-1,0185 E-07	2,8967 E-06	-
02006	002	-0,0019	-0,0056	-0,0187	-4,6576 E-05	-6,9073 E-06	1,2629 E-05	-
	003	-0,0001	0,0024	-0,0139	-3,0037 E-05	-1,0362 E-06	3,0156 E-06	-
	004	0,0000	0,0001	-0,0003	-4,3508 E-06	-8,9368 E-08	6,4102 E-07	-
	005	0,0000	0,0002	-0,0007	-1,0717 E-05	-2,1866 E-07	1,5798 E-06	-
02007	002	-0,0003	-0,0044	-0,0174	3,0715 E-05	-4,1057 E-06	2,1121 E-05	-
	003	0,0000	0,0000	-0,0137	-1,5865 E-06	-2,3391 E-07	3,3735 E-06	-
	004	0,0000	-0,0001	-0,0002	4,2815 E-07	4,0014 E-08	6,3529 E-07	-
	005	0,0000	-0,0001	-0,0006	1,0577 E-06	1,0035 E-07	1,565 E-06	-
02008	002	-0,0006	-0,0060	-0,0176	1,3339 E-05	-4,8392 E-06	2,9643 E-05	-
	003	0,0000	0,0002	-0,0137	-3,2769 E-06	-3,6433 E-07	6,043 E-06	-
	004	0,0000	-0,0001	-0,0002	1,1349 E-07	2,0072 E-08	1,1203 E-06	-
	005	0,0000	-0,0002	-0,0006	2,8276 E-07	5,1216 E-08	2,7601 E-06	-
02009	002	-0,0009	-0,0065	-0,0178	3,3201 E-06	-5,4067 E-06	3,1902 E-05	-
	003	0,0000	0,0005	-0,0137	-5,3044 E-06	-5,2337 E-07	8,413 E-06	-
	004	0,0000	-0,0001	-0,0003	-2,2499 E-07	-3,0918 E-09	1,5333 E-06	-
	005	0,0000	-0,0002	-0,0006	-5,5103 E-07	-5,8665 E-09	3,778 E-06	-
02010	002	-0,0013	-0,0065	-0,0180	-6,0957 E-06	-6,0384 E-06	3,0564 E-05	-
	003	-0,0001	0,0011	-0,0137	-9,0716 E-06	-7,5596 E-07	9,8006 E-06	-
	004	0,0000	0,0000	-0,0003	-8,4994 E-07	-3,7853 E-08	1,7748 E-06	-
	005	0,0000	-0,0001	-0,0006	-2,0908 E-06	-9,1547 E-08	4,3732 E-06	-
02011	002	-0,0017	-0,0055	-0,0181	-2,1392 E-05	-6,9222 E-06	2,4452 E-05	-
	003	-0,0001	0,0020	-0,0138	-1,718 E-05	-1,1186 E-06	8,4859 E-06	-
	004	0,0000	0,0001	-0,0003	-2,2069 E-06	-9,4466 E-08	1,5646 E-06	-
	005	0,0000	0,0002	-0,0006	-5,4344 E-06	-2,311 E-07	3,8555 E-06	-
02012	002	-0,0021	-0,0030	-0,0182	-4,8845 E-05	-8,08 E-06	6,8818 E-06	-
	003	-0,0002	0,0038	-0,0138	-3,3232 E-05	-1,6106 E-06	2,9755 E-07	-
	004	0,0000	0,0003	-0,0003	-4,9014 E-06	-1,7337 E-07	2,0083 E-07	-
	005	0,0000	0,0008	-0,0007	-1,2074 E-05	-4,2558 E-07	4,9551 E-07	-
02013	002	-0,0004	-0,0034	-0,0172	1,4275 E-05	-4,4407 E-06	2,4082 E-05	-
	003	0,0000	0,0004	-0,0137	-4,6796 E-06	-2,7286 E-07	3,6341 E-06	-
	004	0,0000	0,0000	-0,0002	-1,4277 E-07	3,8103 E-08	7,0391 E-07	-
	005	0,0000	0,0000	-0,0006	-3,4888 E-07	9,5733 E-08	1,7342 E-06	-
02014	002	-0,0007	-0,0042	-0,0173	6,1894 E-06	-5,1382 E-06	2,689 E-05	-
	003	0,0000	0,0008	-0,0137	-6,2695 E-06	-4,4183 E-07	5,6431 E-06	-
	004	0,0000	0,0000	-0,0003	-4,0484 E-07	1,4011 E-08	1,0565 E-06	-
	005	0,0000	0,0000	-0,0006	-9,9448 E-07	3,6384 E-08	2,6032 E-06	-
02015	002	-0,0011	-0,0044	-0,0174	-5,689 E-08	-5,643 E-06	2,6658 E-05	-
	003	0,0000	0,0014	-0,0137	-8,2386 E-06	-6,4114 E-07	7,4659 E-06	-
	004	0,0000	0,0001	-0,0003	-7,2564 E-07	-1,3165 E-08	1,3727 E-06	-
	005	0,0000	0,0001	-0,0006	-1,7848 E-06	-3,0585 E-08	3,3826 E-06	-
02016	002	-0,0014	-0,0042	-0,0175	-7,1014 E-06	-6,349 E-06	2,3871 E-05	-
	003	-0,0001	0,0021	-0,0137	-1,1207 E-05	-9,4677 E-07	7,918 E-06	-
	004	0,0000	0,0001	-0,0003	-1,2185 E-06	-5,8208 E-08	1,4648 E-06	-
	005	0,0000	0,0003	-0,0006	-2,9993 E-06	-1,416 E-07	3,6098 E-06	-
02017	002	-0,0018	-0,0032	-0,0175	-1,8968 E-05	-7,4535 E-06	1,5296 E-05	-
	003	-0,0001	0,0032	-0,0136	-1,7136 E-05	-1,4204 E-06	4,7426 E-06	-
	004	0,0000	0,0002	-0,0003	-2,2173 E-06	-1,321 E-07	9,4804 E-07	-
	005	0,0000	0,0006	-0,0006	-5,4603 E-06	-3,2372 E-07	2,3368 E-06	-
02018	002	0,0021	-0,0014	-0,0168	-1,9472 E-05	4,7985 E-06	-2,502 E-06	-
	003	0,0002	0,0046	-0,0134	-1,9489 E-05	8,2365 E-07	4,5256 E-06	-
	004	0,0000	0,0004	-0,0002	-2,6212 E-06	-2,3068 E-08	5,5665 E-07	-
	005	0,0000	0,0011	-0,0006	-6,4561 E-06	-5,793 E-08	1,3697 E-06	-
02019	002	0,0022	-0,0013	-0,0168	-2,0368 E-05	5,237 E-06	-3,1778 E-06	-
	003	0,0002	0,0047	-0,0134	-2,0076 E-05	9,2391 E-07	4,0047 E-06	-
	004	0,0000	0,0005	-0,0002	-2,7208 E-06	-3,5927 E-09	4,6539 E-07	-
	005	0,0000	0,0011	-0,0006	-6,7014 E-06	-9,9444 E-09	1,1448 E-06	-
02020	002	0,0006	-0,0002	-0,0147	-3,8037 E-06	1,0679 E-06	1,9401 E-06	-
	003	-0,0006	0,0023	-0,0130	-5,8425 E-06	-9,1682 E-07	5,603 E-06	-
	004	-0,0001	0,0002	-0,0003	-5,6853 E-07	-5,4798 E-07	8,9603 E-07	-

Nodi - Spostamenti per condizioni di carico non sismiche

Nodo	CC	Sx	Sy	Sz	Θ x	Θ y	Θ z	σ t
		[cm]	[cm]	[cm]	[rad]	[rad]	[rad]	[N/mm²]
	005	-0,0002	0,0004	-0,0007	-1,4022 E-06	-1,3556 E-06	2,2025 E-06	-
02021	002	0,0006	-0,0002	-0,0147	-3,6267 E-06	6,9872 E-07	-8,9377 E-07	-
	003	-0,0005	0,0023	-0,0130	-5,675 E-06	-1,1654 E-06	4,0409 E-06	-
	004	-0,0001	0,0002	-0,0003	-5,4978 E-07	-5,7023 E-07	6,1766 E-07	-
	005	-0,0002	0,0004	-0,0007	-1,356 E-06	-1,4105 E-06	1,5168 E-06	-
02022	002	0,0009	-0,0002	-0,0148	-1,7492 E-05	2,0108 E-06	1,9359 E-06	-
	003	-0,0003	0,0025	-0,0129	-1,4403 E-05	-7,2954 E-07	6,0775 E-06	-
	004	-0,0001	0,0002	-0,0003	-1,9691 E-06	-3,6679 E-07	8,4308 E-07	-
	005	-0,0001	0,0005	-0,0006	-4,8513 E-06	-9,0719 E-07	2,0723 E-06	-
02023	002	0,0010	0,0002	-0,0148	-1,6502 E-05	1,43 E-06	1,0496 E-05	-
	003	-0,0004	0,0028	-0,0130	-1,3483 E-05	-1,0848 E-06	1,1293 E-05	-
	004	-0,0001	0,0002	-0,0003	-1,8585 E-06	-4,0604 E-07	1,6716 E-06	-
	005	-0,0002	0,0006	-0,0006	-4,5795 E-06	-1,0041 E-06	4,1129 E-06	-
02024	002	0,0012	0,0005	-0,0150	-4,0313 E-05	3,775 E-06	5,5347 E-06	-
	003	-0,0001	0,0033	-0,0130	-2,7756 E-05	4,4913 E-07	8,4571 E-06	-
	004	0,0000	0,0003	-0,0002	-4,152 E-06	-1,6209 E-07	1,2235 E-06	-
	005	-0,0001	0,0007	-0,0006	-1,0229 E-05	-4,0176 E-07	3,0102 E-06	-
02025	002	0,0014	0,0000	-0,0154	-5,8876 E-05	4,5688 E-06	-4,0234 E-07	-
	003	0,0000	0,0033	-0,0130	-3,8381 E-05	9,3584 E-07	5,3543 E-06	-
	004	0,0000	0,0003	-0,0002	-5,9016 E-06	-8,1885 E-08	7,1449 E-07	-
	005	-0,0001	0,0007	-0,0006	-1,454 E-05	-2,0364 E-07	1,7568 E-06	-
02026	002	0,0015	0,0015	-0,0154	-5,6595 E-05	4,1743 E-06	4,135 E-06	-
	003	0,0000	0,0043	-0,0131	-3,7199 E-05	7,406 E-07	7,9048 E-06	-
	004	0,0000	0,0004	-0,0002	-5,7117 E-06	-1,0268 E-07	1,1318 E-06	-
	005	-0,0001	0,0011	-0,0006	-1,4072 E-05	-2,5494 E-07	2,7851 E-06	-
02027	002	0,0016	0,0007	-0,0157	-6,352 E-05	4,693 E-06	-3,1227 E-06	-
	003	0,0001	0,0042	-0,0131	-4,1418 E-05	1,1262 E-06	4,4447 E-06	-
	004	0,0000	0,0004	-0,0002	-6,4039 E-06	-3,6554 E-08	5,4314 E-07	-
	005	0,0000	0,0010	-0,0006	-1,5777 E-05	-9,1697 E-08	1,3351 E-06	-
02028	002	0,0016	-0,0004	-0,0160	-5,9407 E-05	4,9099 E-06	-5,7952 E-06	-
	003	0,0001	0,0039	-0,0132	-3,9846 E-05	1,27 E-06	3,0676 E-06	-
	004	0,0000	0,0004	-0,0002	-6,119 E-06	-3,0182 E-10	3,0789 E-07	-
	005	0,0000	0,0009	-0,0006	-1,5075 E-05	-2,1694 E-09	7,5593 E-07	-
02029	002	0,0018	0,0011	-0,0160	-5,7348 E-05	4,5725 E-06	-9,5021 E-06	-
	003	0,0001	0,0049	-0,0132	-3,8802 E-05	1,1097 E-06	1,2414 E-06	-
	004	0,0000	0,0005	-0,0002	-5,9466 E-06	-2,0276 E-08	-1,2251 E-08	-
	005	0,0000	0,0013	-0,0006	-1,465 E-05	-5,1415 E-08	-3,2969 E-08	-
02030	002	0,0018	-0,0003	-0,0164	-4,3143 E-05	4,3419 E-06	-1,0877 E-05	-
	003	0,0002	0,0045	-0,0133	-3,1742 E-05	1,0903 E-06	6,8703 E-07	-
	004	0,0000	0,0004	-0,0002	-4,7285 E-06	-1,3153 E-08	-1,0541 E-07	-
	005	0,0000	0,0011	-0,0006	-1,1649 E-05	-3,3684 E-08	-2,6208 E-07	-
02031	002	0,0019	-0,0013	-0,0166	-2,5082 E-05	4,586 E-06	-7,0353 E-06	-
	003	0,0002	0,0043	-0,0134	-2,2369 E-05	1,0345 E-06	2,6026 E-06	-
	004	0,0000	0,0004	-0,0002	-3,1177 E-06	-5,1236 E-09	2,2725 E-07	-
	005	0,0000	0,0010	-0,0006	-7,6797 E-06	-1,3776 E-08	5,5794 E-07	-
02032	002	0,0020	-0,0007	-0,0166	-2,6513 E-05	4,6671 E-06	-1,2017 E-05	-
	003	0,0002	0,0048	-0,0134	-2,335 E-05	1,014 E-06	-3,4921 E-08	-
	004	0,0000	0,0005	-0,0002	-3,2878 E-06	-4,5313 E-09	-2,2914 E-07	-
	005	0,0000	0,0012	-0,0006	-8,0988 E-06	-1,2336 E-08	-5,6669 E-07	-
02033	002	0,0001	0,0003	-0,0023	-2,3657 E-05	-3,5061 E-05	1,4008 E-06	-
	003	0,0002	0,0005	-0,0015	-2,6377 E-05	-2,5989 E-05	-6,3312 E-06	-
	004	0,0000	0,0000	-0,0001	-2,4347 E-06	-7,8683 E-07	1,3402 E-08	-
	005	0,0000	0,0001	-0,0002	-6,0294 E-06	-1,9537 E-06	3,8668 E-08	-
02034	002	-0,0004	0,0011	-0,0087	-4,0846 E-05	-5,6654 E-05	-4,3199 E-06	-
	003	0,0000	0,0025	-0,0068	-2,6191 E-05	-5,1837 E-05	-1,2463 E-05	-
	004	0,0000	0,0001	-0,0002	-4,0512 E-06	-7,9281 E-07	-9,7669 E-07	-
	005	-0,0001	0,0004	-0,0004	-1,0047 E-05	-1,9631 E-06	-2,4138 E-06	-
02035	002	0,0006	0,0002	-0,0098	-4,3242 E-05	-5,8741 E-05	-9,8909 E-07	-
	003	0,0010	0,0020	-0,0078	-2,4208 E-05	-5,4984 E-05	-1,1705 E-05	-
	004	0,0000	0,0001	-0,0002	-4,5724 E-06	-7,4937 E-07	-5,5674 E-07	-
	005	0,0000	0,0001	-0,0005	-1,1343 E-05	-1,8542 E-06	-1,3708 E-06	-
02036	002	-0,0003	0,0009	-0,0053	-3,627 E-05	-4,7545 E-05	-4,2754 E-06	-
	003	0,0000	0,0017	-0,0039	-2,9903 E-05	-3,9896 E-05	-1,5635 E-05	-
	004	0,0000	0,0001	-0,0001	-3,4288 E-06	-8,4745 E-07	-6,794 E-07	-
	005	0,0000	0,0003	-0,0003	-8,4985 E-06	-2,1019 E-06	-1,675 E-06	-
02037	002	-0,0023	-0,0012	-0,0170	-2,2633 E-05	-5,9254 E-06	-9,6675 E-06	-
	003	-0,0003	0,0049	-0,0135	-2,1307 E-05	-7,6935 E-07	-8,7943 E-06	-
	004	0,0000	0,0005	-0,0002	-2,9227 E-06	1,3845 E-08	-1,2932 E-06	-
	005	0,0000	0,0012	-0,0006	-7,1985 E-06	3,5896 E-08	-3,1851 E-06	-
02038	002	-0,0023	-0,0010	-0,0171	-2,4378 E-05	-5,8681 E-06	-1,1845 E-05	-
	003	-0,0003	0,0050	-0,0135	-2,2249 E-05	-7,9494 E-07	-9,9684 E-06	-
	004	0,0000	0,0005	-0,0002	-3,0815 E-06	8,8899 E-09	-1,4873 E-06	-
	005	0,0000	0,0012	-0,0006	-7,5898 E-06	2,3693 E-08	-3,6633 E-06	-
02039	002	-0,0020	0,0000	-0,0204	-1,1231 E-05	-8,8547 E-07	1,6177 E-05	-
	003	0,0001	0,0076	-0,0136	-1,9128 E-05	1,7662 E-06	5,25 E-06	-
	004	0,0000	0,0008	-0,0002	-2,3846 E-06	3,3616 E-07	9,9982 E-07	-
	005	0,0001	0,0021	-0,0005	-5,8723 E-06	8,2947 E-07	2,4633 E-06	-
02040	002	-0,0020	0,0000	-0,0204	-1,1967 E-05	-8,2034 E-07	1,3027 E-05	-
	003	0,0001	0,0074	-0,0136	-1,948 E-05	1,7971 E-06	3,6277 E-06	-

Nodi - Spostamenti per condizioni di carico non sismiche

Nodo	CC	Sx	Sy	Sz	Θ x	Θ y	Θ z	σ t
		[cm]	[cm]	[cm]	[rad]	[rad]	[rad]	[N/mm²]
	004	0,0000	0,0008	-0,0002	-2,4424 E-06	3,4066 E-07	7,2561 E-07	-
	005	0,0001	0,0020	-0,0005	-6,0146 E-06	8,4056 E-07	1,7876 E-06	-
02041	002	-0,0021	0,0004	-0,0203	-3,5833 E-05	-2,5074 E-06	1,1819 E-05	-
	003	0,0001	0,0074	-0,0137	-3,1663 E-05	1,0179 E-06	2,9566 E-06	-
	004	0,0000	0,0008	-0,0002	-4,4936 E-06	2,1175 E-07	6,1285 E-07	-
	005	0,0001	0,0020	-0,0005	-1,1069 E-05	5,2294 E-07	1,5098 E-06	-
02042	002	-0,0021	0,0013	-0,0203	-3,4913 E-05	-2,4491 E-06	2,5056 E-05	-
	003	0,0001	0,0082	-0,0137	-3,1167 E-05	1,0343 E-06	9,6531 E-06	-
	004	0,0000	0,0009	-0,0002	-4,413 E-06	2,1629 E-07	1,7432 E-06	-
	005	0,0001	0,0023	-0,0005	-1,087 E-05	5,3415 E-07	4,295 E-06	-
02043	002	-0,0022	0,0021	-0,0201	-7,3667 E-05	-4,5964 E-06	1,5069 E-05	-
	003	0,0000	0,0082	-0,0137	-5,0512 E-05	1,7826 E-07	4,4502 E-06	-
	004	0,0000	0,0010	-0,0002	-7,6808 E-06	7,9141 E-08	8,7655 E-07	-
	005	0,0001	0,0024	-0,0006	-1,8922 E-05	1,9624 E-07	2,1597 E-06	-
02044	002	-0,0023	0,0017	-0,0197	-1,0406 E-04	-5,2379 E-06	5,1957 E-06	-
	003	0,0000	0,0076	-0,0137	-6,5201 E-05	-5,1939 E-08	-4,6948 E-07	-
	004	0,0000	0,0009	-0,0002	-1,0173 E-05	5,104 E-08	5,2998 E-08	-
	005	0,0001	0,0022	-0,0006	-2,5061 E-05	1,2706 E-07	1,3059 E-07	-
02045	002	-0,0024	0,0043	-0,0197	-1,0284 E-04	-5,4881 E-06	1,3365 E-05	-
	003	0,0000	0,0092	-0,0137	-6,4586 E-05	-1,8444 E-07	3,3843 E-06	-
	004	0,0000	0,0011	-0,0002	-1,0069 E-05	2,9544 E-08	7,0926 E-07	-
	005	0,0001	0,0028	-0,0006	-2,4806 E-05	7,4114 E-08	1,7476 E-06	-
02046	002	-0,0025	0,0033	-0,0192	-1,1848 E-04	-6,1161 E-06	9,3453 E-07	-
	003	-0,0001	0,0083	-0,0137	-7,1755 E-05	-4,0445 E-07	-2,794 E-06	-
	004	0,0000	0,0010	-0,0002	-1,13 E-05	3,9934 E-09	-3,2407 E-07	-
	005	0,0000	0,0025	-0,0006	-2,784 E-05	1,1205 E-08	-7,9835 E-07	-
02047	002	-0,0025	0,0016	-0,0188	-1,1846 E-04	-5,6688 E-06	-5,7045 E-06	-
	003	-0,0002	0,0071	-0,0136	-7,1192 E-05	-2,1213 E-07	-6,0074 E-06	-
	004	0,0000	0,0008	-0,0002	-1,1228 E-05	4,6973 E-08	-8,5874 E-07	-
	005	0,0000	0,0020	-0,0006	-2,7662 E-05	1,1715 E-07	-2,1156 E-06	-
02048	002	-0,0026	0,0045	-0,0188	-1,165 E-04	-5,7073 E-06	-9,1103 E-06	-
	003	-0,0002	0,0089	-0,0136	-7,0276 E-05	-2,2644 E-07	-7,8556 E-06	-
	004	0,0000	0,0011	-0,0002	-1,1074 E-05	4,5217 E-08	-1,1624 E-06	-
	005	0,0000	0,0027	-0,0006	-2,7283 E-05	1,1284 E-07	-2,8637 E-06	-
02049	002	-0,0026	0,0023	-0,0184	-9,9217 E-05	-5,9603 E-06	-1,4677 E-05	-
	003	-0,0002	0,0073	-0,0136	-6,128 E-05	-3,2937 E-07	-1,068 E-05	-
	004	0,0000	0,0009	-0,0002	-9,5876 E-06	4,094 E-08	-1,6319 E-06	-
	005	0,0000	0,0021	-0,0006	-2,362 E-05	1,0237 E-07	-4,0205 E-06	-
02050	002	-0,0025	0,0002	-0,0179	-7,0599 E-05	-6,4048 E-06	-1,3325 E-05	-
	003	-0,0003	0,0059	-0,0136	-4,6586 E-05	-5,7038 E-07	-1,0039 E-05	-
	004	0,0000	0,0006	-0,0002	-7,1412 E-06	1,2176 E-08	-1,5205 E-06	-
	005	0,0000	0,0016	-0,0006	-1,7592 E-05	3,1566 E-08	-3,7457 E-06	-
02051	002	-0,0027	0,0019	-0,0179	-6,9738 E-05	-6,0031 E-06	-2,4627 E-05	-
	003	-0,0003	0,0071	-0,0136	-4,6112 E-05	-3,6305 E-07	-1,5882 E-05	-
	004	0,0000	0,0008	-0,0002	-7,0621 E-06	4,927 E-08	-2,4928 E-06	-
	005	0,0000	0,0020	-0,0006	-1,7398 E-05	1,2296 E-07	-6,1413 E-06	-
02052	002	-0,0025	-0,0004	-0,0174	-3,8536 E-05	-6,1849 E-06	-1,8149 E-05	-
	003	-0,0003	0,0055	-0,0135	-2,9874 E-05	-5,857 E-07	-1,2642 E-05	-
	004	0,0000	0,0006	-0,0002	-4,3525 E-06	2,9212 E-08	-1,9466 E-06	-
	005	0,0000	0,0014	-0,0006	-1,0721 E-05	7,366 E-08	-4,7952 E-06	-
02053	002	0,0002	-0,0001	-0,0146	-2,8948 E-06	-2,5861 E-06	-1,7623 E-05	-
	003	-0,0008	0,0022	-0,0129	-5,5166 E-06	-2,2114 E-06	-1,0083 E-05	-
	004	-0,0001	0,0001	-0,0003	-3,9275 E-07	-9,3994 E-07	-8,5417 E-07	-
	005	-0,0003	0,0004	-0,0007	-9,6927 E-07	-2,3248 E-06	-2,1086 E-06	-
02054	002	0,0002	-0,0001	-0,0146	-2,792 E-06	-1,4828 E-06	-1,9356 E-05	-
	003	-0,0008	0,0023	-0,0129	-5,4413 E-06	-1,546 E-06	-1,073 E-05	-
	004	-0,0001	0,0002	-0,0003	-3,8812 E-07	-8,586 E-07	-1,0483 E-06	-
	005	-0,0003	0,0004	-0,0007	-9,5786 E-07	-2,1239 E-06	-2,5882 E-06	-
02055	002	-0,0003	0,0004	-0,0133	-6,4636 E-06	-5,3488 E-07	8,0219 E-06	-
	003	-0,0012	0,0024	-0,0114	-5,5747 E-06	1,2439 E-06	3,6057 E-06	-
	004	0,0000	0,0002	-0,0002	-6,0851 E-07	-5,3017 E-07	1,0589 E-06	-
	005	0,0000	0,0004	-0,0004	-1,5025 E-06	-1,3094 E-06	2,6192 E-06	-
02056	002	-0,0003	0,0003	-0,0133	-6,4947 E-06	-5,0207 E-07	6,4541 E-06	-
	003	-0,0012	0,0023	-0,0114	-5,5415 E-06	1,4057 E-06	2,6234 E-06	-
	004	0,0000	0,0002	-0,0002	-6,068 E-07	-5,1923 E-07	9,1049 E-07	-
	005	0,0000	0,0004	-0,0004	-1,4983 E-06	-1,2824 E-06	2,2529 E-06	-
02057	002	-0,0006	0,0003	-0,0136	-5,946 E-06	-7,3426 E-06	5,973 E-06	-
	003	-0,0014	0,0023	-0,0116	-5,5346 E-06	-2,8343 E-06	2,2737 E-06	-
	004	0,0000	0,0002	-0,0002	-5,121 E-07	-1,1976 E-06	9,5499 E-07	-
	005	-0,0001	0,0004	-0,0005	-1,2641 E-06	-2,9576 E-06	2,3633 E-06	-
02058	002	-0,0007	0,0004	-0,0136	-5,9184 E-06	-6,8946 E-06	1,0116 E-05	-
	003	-0,0014	0,0024	-0,0116	-5,4714 E-06	-2,7051 E-06	4,911 E-06	-
	004	-0,0001	0,0002	-0,0002	-5,168 E-07	-1,149 E-06	1,3611 E-06	-
	005	-0,0002	0,0004	-0,0005	-1,2758 E-06	-2,8375 E-06	3,3662 E-06	-
02059	002	-0,0010	0,0002	-0,0140	-4,767 E-06	-1,6663 E-05	3,7277 E-06	-
	003	-0,0016	0,0023	-0,0119	-5,5878 E-06	-8,7573 E-06	1,5662 E-06	-
	004	-0,0001	0,0002	-0,0002	-4,1034 E-07	-2,1582 E-06	8,6774 E-07	-
	005	-0,0003	0,0004	-0,0005	-1,0127 E-06	-5,3306 E-06	2,1477 E-06	-
02060	002	-0,0008	0,0001	-0,0143	-4,1343 E-06	-2,1284 E-05	-2,9837 E-06	-

Nodi - Spostamenti per condizioni di carico non sismiche

Nodo	CC	Sx	Sy	Sz	Θ x	Θ y	Θ z	σ t
		[cm]	[cm]	[cm]	[rad]	[rad]	[rad]	[N/mm²]
	003	-0,0014	0,0022	-0,0123	-5,6409 E-06	-1,2083 E-05	-2,1359 E-06	-
	004	-0,0001	0,0002	-0,0002	-3,7837 E-07	-2,6666 E-06	3,1262 E-07	-
	005	-0,0003	0,0004	-0,0006	-9,3376 E-07	-6,587 E-06	7,7556 E-07	-
02061	002	-0,0013	0,0002	-0,0142	-4,2432 E-06	-1,9803 E-05	-4,1621 E-06	-
	003	-0,0017	0,0024	-0,0123	-5,7078 E-06	-1,1202 E-05	-2,538 E-06	-
	004	-0,0002	0,0002	-0,0002	-3,7643 E-07	-2,5003 E-06	2,0198 E-07	-
	005	-0,0005	0,0004	-0,0006	-9,2891 E-07	-6,1765 E-06	5,0276 E-07	-
02062	002	-0,0005	0,0000	-0,0145	-3,49 E-06	-1,1655 E-05	-1,5114 E-05	-
	003	-0,0012	0,0023	-0,0127	-5,8344 E-06	-6,9843 E-06	-9,1033 E-06	-
	004	-0,0001	0,0002	-0,0003	-3,8005 E-07	-1,7825 E-06	-6,8016 E-07	-
	005	-0,0004	0,0004	-0,0007	-9,3778 E-07	-4,4051 E-06	-1,6771 E-06	-
02063	002	-0,0001	0,0003	-0,0023	-2,3558 E-05	3,4885 E-05	-1,729 E-06	-
	003	-0,0002	0,0005	-0,0015	-2,6327 E-05	2,5766 E-05	6,2862 E-06	-
	004	0,0000	0,0000	-0,0001	-2,4291 E-06	7,7375 E-07	-4,2969 E-08	-
	005	0,0000	0,0001	-0,0002	-6,0146 E-06	1,9114 E-06	-1,1064 E-07	-
02064	002	0,0004	0,0011	-0,0087	-4,0616 E-05	5,6659 E-05	4,0462 E-06	-
	003	-0,0001	0,0024	-0,0068	-2,5964 E-05	5,1802 E-05	1,2426 E-05	-
	004	0,0000	0,0001	-0,0002	-4,044 E-06	7,907 E-07	9,4392 E-07	-
	005	0,0001	0,0004	-0,0004	-1,002 E-05	1,9511 E-06	2,3305 E-06	-
02065	002	-0,0006	0,0001	-0,0098	-4,2944 E-05	5,876 E-05	8,0816 E-07	-
	003	-0,0011	0,0020	-0,0077	-2,392 E-05	5,4961 E-05	1,1716 E-05	-
	004	0,0000	0,0001	-0,0002	-4,5608 E-06	7,5012 E-07	5,3243 E-07	-
	005	0,0000	0,0001	-0,0005	-1,1302 E-05	1,8507 E-06	1,3107 E-06	-
02066	002	0,0003	0,0009	-0,0053	-3,6119 E-05	4,7412 E-05	3,9291 E-06	-
	003	0,0000	0,0017	-0,0038	-2,9778 E-05	3,9732 E-05	1,562 E-05	-
	004	0,0000	0,0001	-0,0001	-3,4235 E-06	8,359 E-07	6,4099 E-07	-
	005	0,0000	0,0003	-0,0003	-8,4811 E-06	2,0636 E-06	1,5801 E-06	-
02067	002	-0,0019	-0,0003	-0,0144	1,3488 E-06	-2,3328 E-05	8,2889 E-06	-
	003	0,0005	0,0022	-0,0139	-3,1256 E-06	-9,651 E-06	1,9486 E-06	-
	004	0,0001	0,0001	-0,0004	-1,6143 E-07	-9,414 E-07	4,3916 E-07	-
	005	0,0002	0,0004	-0,0009	-3,979 E-07	-2,3068 E-06	1,0928 E-06	-
02068	002	-0,0021	-0,0003	-0,0144	1,351 E-06	-2,3881 E-05	1,0356 E-05	-
	003	0,0004	0,0022	-0,0139	-3,1437 E-06	-9,7747 E-06	2,7054 E-06	-
	004	0,0001	0,0001	-0,0004	-1,5964 E-07	-9,7283 E-07	5,4692 E-07	-
	005	0,0001	0,0004	-0,0009	-3,9343 E-07	-2,3845 E-06	1,359 E-06	-
02069	002	-0,0006	-0,0001	-0,0147	-7,2294 E-07	-2,5889 E-06	3,6008 E-06	-
	003	0,0006	0,0023	-0,0132	-4,3816 E-06	-4,5243 E-07	-4,495 E-07	-
	004	0,0001	0,0002	-0,0003	-3,5109 E-07	5,0271 E-07	-1,4592 E-07	-
	005	0,0003	0,0004	-0,0007	-8,6634 E-07	1,249 E-06	-3,5953 E-07	-
02070	002	-0,0006	-0,0001	-0,0147	-5,5873 E-07	-1,106 E-06	3,3224 E-06	-
	003	0,0006	0,0022	-0,0132	-4,2592 E-06	3,9779 E-07	-6,2918 E-07	-
	004	0,0001	0,0002	-0,0003	-3,3845 E-07	6,1105 E-07	-1,3863 E-07	-
	005	0,0002	0,0004	-0,0007	-8,3516 E-07	1,5167 E-06	-3,4014 E-07	-
02071	002	-0,0007	-0,0002	-0,0147	1,5268 E-07	-1,1908 E-07	3,0385 E-06	-
	003	0,0007	0,0022	-0,0133	-3,9269 E-06	1,2098 E-06	-9,7524 E-07	-
	004	0,0001	0,0001	-0,0003	-3,3821 E-07	7,4333 E-07	-7,2367 E-08	-
	005	0,0002	0,0004	-0,0008	-8,3451 E-07	1,8482 E-06	-1,7511 E-07	-
02072	002	-0,0008	-0,0002	-0,0147	2,5117 E-07	-3,2613 E-06	4,1736 E-06	-
	003	0,0007	0,0023	-0,0133	-3,8642 E-06	-6,7993 E-07	-5,4947 E-07	-
	004	0,0001	0,0002	-0,0003	-3,1995 E-07	4,9236 E-07	-2,7382 E-08	-
	005	0,0003	0,0004	-0,0008	-7,8945 E-07	1,2279 E-06	-6,6427 E-08	-
02073	002	-0,0011	-0,0002	-0,0146	1,2697 E-06	-7,7114 E-06	6,7896 E-06	-
	003	0,0006	0,0022	-0,0135	-3,4014 E-06	-2,6807 E-06	9,478 E-07	-
	004	0,0001	0,0002	-0,0003	-2,6186 E-07	1,8652 E-07	2,5028 E-07	-
	005	0,0002	0,0004	-0,0008	-6,4618 E-07	4,7779 E-07	6,2331 E-07	-
02074	002	-0,0014	-0,0003	-0,0145	1,8215 E-06	-1,6587 E-05	5,8156 E-06	-
	003	0,0006	0,0022	-0,0138	-3,0718 E-06	-6,9919 E-06	5,9693 E-07	-
	004	0,0001	0,0001	-0,0003	-1,8074 E-07	-4,9627 E-07	2,0233 E-07	-
	005	0,0002	0,0004	-0,0009	-4,4592 E-07	-1,2066 E-06	5,0739 E-07	-
02075	002	-0,0018	-0,0003	-0,0145	1,652 E-06	-1,6635 E-05	9,7943 E-06	-
	003	0,0005	0,0023	-0,0138	-3,1638 E-06	-6,745 E-06	2,349 E-06	-
	004	0,0001	0,0001	-0,0003	-1,9177 E-07	-4,5983 E-07	4,7726 E-07	-
	005	0,0002	0,0004	-0,0009	-4,7308 E-07	-1,1171 E-06	1,1862 E-06	-
02076	002	-0,0027	-0,0004	-0,0152	-6,7784 E-07	-5,176 E-05	6,6747 E-06	-
	003	0,0003	0,0021	-0,0145	-2,0574 E-06	-2,2294 E-05	9,5044 E-07	-
	004	0,0000	0,0001	-0,0004	9,4612 E-08	-3,056 E-06	2,0156 E-07	-
	005	0,0001	0,0003	-0,0010	2,3516 E-07	-7,5227 E-06	5,0198 E-07	-
02077	002	-0,0031	-0,0004	-0,0153	-1,4932 E-06	-5,3708 E-05	9,4714 E-06	-
	003	0,0001	0,0022	-0,0145	-2,3534 E-06	-2,316 E-05	3,2414 E-06	-
	004	0,0000	0,0001	-0,0004	4,2002 E-08	-3,2081 E-06	5,9511 E-07	-
	005	0,0000	0,0003	-0,0010	1,0569 E-07	-7,8974 E-06	1,4714 E-06	-
02078	002	0,0029	0,0011	-0,0305	-5,7888 E-05	2,3062 E-04	2,5793 E-05	-
	003	0,0032	0,0078	-0,0218	-3,088 E-05	1,0413 E-04	5,3817 E-06	-
	004	0,0005	0,0009	-0,0013	-4,3518 E-06	1,7557 E-05	1,0378 E-06	-
	005	0,0013	0,0022	-0,0033	-1,072 E-05	4,326 E-05	2,557 E-06	-
02079	002	0,0011	0,0007	-0,0305	-5,9985 E-05	2,3009 E-04	2,1163 E-05	-
	003	0,0024	0,0076	-0,0218	-3,1702 E-05	1,0403 E-04	4,063 E-06	-
	004	0,0004	0,0008	-0,0013	-4,4919 E-06	1,7538 E-05	8,1171 E-07	-
	005	0,0010	0,0021	-0,0032	-1,1065 E-05	4,3215 E-05	2 E-06	-

Nodi - Spostamenti per condizioni di carico non sismiche

Nodo	CC	Sx	Sy	Sz	Θ x	Θ y	Θ z	σ t
		[cm]	[cm]	[cm]	[rad]	[rad]	[rad]	[N/mm²]
02080	002	-0,0008	0,0009	-0,0420	-8,2574 E-05	2,2231 E-04	7,8432 E-06	-
	003	0,0016	0,0074	-0,0270	-3,7158 E-05	1,0077 E-04	-3,3759 E-07	-
	004	0,0002	0,0008	-0,0022	-5,4289 E-06	1,7005 E-05	6,7362 E-08	-
	005	0,0006	0,0020	-0,0054	-1,3373 E-05	4,1902 E-05	1,6586 E-07	-
02081	002	0,0046	0,0029	-0,0420	-7,4491 E-05	2,2044 E-04	1,7601 E-05	-
	003	0,0040	0,0083	-0,0270	-3,4099 E-05	9,9945 E-05	1,7836 E-06	-
	004	0,0007	0,0010	-0,0022	-4,9071 E-06	1,6865 E-05	4,3262 E-07	-
	005	0,0016	0,0024	-0,0054	-1,2088 E-05	4,1556 E-05	1,0658 E-06	-
02082	002	0,0013	0,0025	-0,0567	-9,2417 E-05	1,7925 E-04	4,7668 E-06	-
	003	0,0025	0,0078	-0,0337	-3,6453 E-05	8,1344 E-05	-2,2173 E-06	-
	004	0,0004	0,0009	-0,0033	-5,3199 E-06	1,3767 E-05	-2,4822 E-07	-
	005	0,0010	0,0022	-0,0082	-1,3105 E-05	3,3923 E-05	-6,1175 E-07	-
02083	002	-0,0011	0,0016	-0,0673	-9,8799 E-05	1,1205 E-04	1,2473 E-06	-
	003	0,0014	0,0072	-0,0385	-3,511 E-05	5,0442 E-05	-2,9705 E-06	-
	004	0,0002	0,0008	-0,0041	-5,0999 E-06	8,6029 E-06	-3,6705 E-07	-
	005	0,0005	0,0020	-0,0102	-1,2563 E-05	2,1199 E-05	-9,0439 E-07	-
02084	002	0,0016	0,0040	-0,0672	-9,8693 E-05	1,1245 E-04	3,3923 E-06	-
	003	0,0026	0,0081	-0,0384	-3,535 E-05	5,0594 E-05	-3,212 E-06	-
	004	0,0004	0,0009	-0,0041	-5,1408 E-06	8,6272 E-06	-4,0614 E-07	-
	005	0,0010	0,0023	-0,0102	-1,2663 E-05	2,1258 E-05	-1,0008 E-06	-
02085	002	-0,0011	0,0029	-0,0724	-1,0392 E-04	2,9784 E-05	2,0775 E-07	-
	003	0,0014	0,0074	-0,0407	-3,4838 E-05	1,2514 E-05	-3,6685 E-06	-
	004	0,0002	0,0008	-0,0045	-5,0636 E-06	2,2577 E-06	-4,7574 E-07	-
	005	0,0006	0,0021	-0,0111	-1,2473 E-05	5,5643 E-06	-1,1721 E-06	-
02086	002	-0,0018	0,0015	-0,0717	-1,0904 E-04	-5,0333 E-05	-3,1877 E-06	-
	003	0,0012	0,0067	-0,0403	-3,5458 E-05	-2,4466 E-05	-4,8863 E-06	-
	004	0,0002	0,0007	-0,0045	-5,1776 E-06	-3,9298 E-06	-6,7202 E-07	-
	005	0,0004	0,0018	-0,0110	-1,2754 E-05	-9,6814 E-06	-1,6555 E-06	-
02087	002	-0,0029	0,0042	-0,0716	-1,0916 E-04	-4,9347 E-05	-1,2866 E-06	-
	003	0,0006	0,0075	-0,0403	-3,5631 E-05	-2,404 E-05	-4,4275 E-06	-
	004	0,0001	0,0009	-0,0045	-5,2055 E-06	-3,8586 E-06	-5,9091 E-07	-
	005	0,0002	0,0021	-0,0110	-1,2823 E-05	-9,5061 E-06	-1,4557 E-06	-
02088	002	-0,0034	0,0026	-0,0653	-1,1535 E-04	-1,1667 E-04	-1,6386 E-06	-
	003	0,0004	0,0067	-0,0373	-3,7654 E-05	-5,5009 E-05	-4,3236 E-06	-
	004	0,0000	0,0008	-0,0040	-5,5576 E-06	-9,04 E-06	-5,6549 E-07	-
	005	0,0001	0,0019	-0,0098	-1,3691 E-05	-2,2273 E-05	-1,3928 E-06	-
02089	002	-0,0022	0,0009	-0,0551	-1,3095 E-04	-1,5662 E-04	5,0709 E-09	-
	003	0,0010	0,0059	-0,0325	-4,4551 E-05	-7,3209 E-05	-3,8983 E-06	-
	004	0,0001	0,0006	-0,0032	-6,7263 E-06	-1,2081 E-05	-4,8531 E-07	-
	005	0,0004	0,0016	-0,0078	-1,657 E-05	-2,9764 E-05	-1,1949 E-06	-
02090	002	-0,0059	0,0043	-0,0550	-1,3657 E-04	-1,5707 E-04	1,0942 E-05	-
	003	-0,0007	0,0071	-0,0325	-4,6826 E-05	-7,3428 E-05	8,376 E-07	-
	004	-0,0001	0,0008	-0,0032	-7,1061 E-06	-1,2118 E-05	3,1277 E-07	-
	005	-0,0004	0,0020	-0,0078	-1,7506 E-05	-2,9855 E-05	7,7161 E-07	-
02091	002	-0,0040	0,0033	-0,0435	-1,7541 E-04	-1,4978 E-04	1,5766 E-05	-
	003	0,0002	0,0065	-0,0271	-6,2952 E-05	-6,9837 E-05	1,6965 E-06	-
	004	0,0000	0,0007	-0,0023	-9,8232 E-06	-1,1506 E-05	4,6691 E-07	-
	005	0,0000	0,0018	-0,0057	-2,4202 E-05	-2,8348 E-05	1,1517 E-06	-
02092	002	-0,0022	0,0016	-0,0344	-2,1159 E-04	-8,6449 E-05	-1,1233 E-07	-
	003	0,0010	0,0055	-0,0228	-7,6412 E-05	-4,0201 E-05	-5,2239 E-06	-
	004	0,0001	0,0006	-0,0016	-1,2099 E-05	-6,5244 E-06	-6,7521 E-07	-
	005	0,0004	0,0015	-0,0039	-2,981 E-05	-1,6073 E-05	-1,6621 E-06	-
02093	002	-0,0044	0,0067	-0,0345	-1,9762 E-04	-8,5631 E-05	-4,9913 E-06	-
	003	0,0001	0,0074	-0,0229	-7,096 E-05	-3,9661 E-05	-7,8571 E-06	-
	004	0,0000	0,0009	-0,0016	-1,1186 E-05	-6,4341 E-06	-1,1055 E-06	-
	005	0,0000	0,0022	-0,0039	-2,756 E-05	-1,5851 E-05	-2,7222 E-06	-
02094	002	-0,0023	0,0026	-0,0315	-1,5771 E-04	-8,5626 E-06	-3,1922 E-05	-
	003	0,0010	0,0054	-0,0215	-5,293 E-05	-3,3168 E-06	-1,8665 E-05	-
	004	0,0001	0,0006	-0,0014	-8,1942 E-06	-3,1552 E-07	-2,9022 E-06	-
	005	0,0003	0,0014	-0,0034	-2,0189 E-05	-7,7366 E-07	-7,149 E-06	-
02095	002	-0,0021	-0,0004	-0,0326	-7,3232 E-05	2,0931 E-05	-9,1947 E-06	-
	003	0,0011	0,0039	-0,0221	-1,6466 E-05	1,0319 E-05	-9,4602 E-06	-
	004	0,0002	0,0004	-0,0015	-2,1063 E-06	2,0212 E-06	-1,3609 E-06	-
	005	0,0004	0,0009	-0,0037	-5,1889 E-06	4,9845 E-06	-3,3508 E-06	-
02096	002	-0,0018	0,0015	-0,0326	-7,792 E-05	1,7576 E-05	-3,5887 E-05	-
	003	0,0013	0,0044	-0,0221	-1,8329 E-05	8,6991 E-06	-2,1216 E-05	-
	004	0,0002	0,0004	-0,0015	-2,4184 E-06	1,7479 E-06	-3,3238 E-06	-
	005	0,0005	0,0010	-0,0037	-5,9577 E-06	4,311 E-06	-8,1873 E-06	-
02097	002	-0,0021	-0,0007	-0,0342	-1,894 E-05	1,0578 E-05	-1,2079 E-05	-
	003	0,0011	0,0032	-0,0229	7,7518 E-06	5,5732 E-06	-1,0908 E-05	-
	004	0,0002	0,0003	-0,0017	1,9319 E-06	1,2742 E-06	-1,5989 E-06	-
	005	0,0004	0,0006	-0,0041	4,7606 E-06	3,1442 E-06	-3,9366 E-06	-
02098	002	-0,0022	-0,0010	-0,0340	1,1058 E-05	-2,3537 E-05	-9,317 E-07	-
	003	0,0010	0,0029	-0,0229	2,0311 E-05	-1,0357 E-05	-5,7504 E-06	-
	004	0,0001	0,0002	-0,0017	4,0108 E-06	-1,3339 E-06	-7,4099 E-07	-
	005	0,0003	0,0005	-0,0041	9,8823 E-06	-3,2821 E-06	-1,8225 E-06	-
02099	002	-0,0028	-0,0013	-0,0339	1,0002 E-05	-2,1698 E-05	-7,9865 E-06	-
	003	0,0007	0,0024	-0,0228	1,9811 E-05	-9,5512 E-06	-8,331 E-06	-
	004	0,0001	0,0001	-0,0017	3,9235 E-06	-1,2013 E-06	-1,1616 E-06	-

Nodi - Spostamenti per condizioni di carico non sismiche

Nodo	CC	Sx	Sy	Sz	Θ x	Θ y	Θ z	σ t
		[cm]	[cm]	[cm]	[rad]	[rad]	[rad]	[N/mm²]
	005	0,0002	0,0003	-0,0041	9,6671 E-06	-2,9555 E-06	-2,8586 E-06	-
02100	002	-0,0030	-0,0013	-0,0310	2,1821 E-05	-5,9479 E-05	5,8381 E-08	-
	003	0,0005	0,0023	-0,0216	2,2604 E-05	-2,6954 E-05	-3,9988 E-06	-
	004	0,0001	0,0001	-0,0015	4,3488 E-06	-4,0552 E-06	-4,5958 E-07	-
	005	0,0001	0,0003	-0,0037	1,0714 E-05	-9,9872 E-06	-1,1284 E-06	-
02101	002	-0,0024	-0,0009	-0,0256	2,2188 E-05	-8,5967 E-05	2,1766 E-06	-
	003	0,0007	0,0023	-0,0191	1,8679 E-05	-3,9042 E-05	-3,1714 E-06	-
	004	0,0001	0,0001	-0,0011	3,6402 E-06	-6,0092 E-06	-3,5515 E-07	-
	005	0,0002	0,0004	-0,0027	8,9678 E-06	-1,4801 E-05	-8,7098 E-07	-
02102	002	-0,0044	-0,0015	-0,0256	2,0199 E-05	-8,4788 E-05	5,1109 E-06	-
	003	-0,0002	0,0018	-0,0191	1,7456 E-05	-3,85 E-05	1,0563 E-07	-
	004	-0,0001	0,0001	-0,0011	3,4318 E-06	-5,9213 E-06	2,1295 E-07	-
	005	-0,0001	0,0001	-0,0027	8,4547 E-06	-1,4585 E-05	5,2866 E-07	-
02103	002	-0,0033	-0,0008	-0,0191	8,0124 E-06	-8,0089 E-05	8,5073 E-06	-
	003	0,0002	0,0021	-0,0162	6,4198 E-06	-3,5806 E-05	1,7266 E-06	-
	004	0,0000	0,0001	-0,0007	1,5212 E-06	-5,3838 E-06	4,215 E-07	-
	005	0,0000	0,0003	-0,0016	3,7487 E-06	-1,326 E-05	1,0426 E-06	-
02104	002	-0,0021	0,0007	-0,0110	3,0884 E-05	-3,1925 E-05	1,3584 E-06	-
	003	-0,0009	0,0024	-0,0102	7,1772 E-06	-4,7156 E-05	-9,3132 E-06	-
	004	0,0000	0,0001	-0,0003	3,1282 E-06	-1,0915 E-06	-2,4319 E-07	-
	005	-0,0001	0,0003	-0,0009	7,767 E-06	-2,6956 E-06	-5,9542 E-07	-
02105	002	-0,0016	0,0015	-0,0116	3,8046 E-05	-3,1045 E-05	-3,8762 E-06	-
	003	0,0001	0,0027	-0,0110	1,1821 E-05	-4,8771 E-05	-1,1228 E-05	-
	004	0,0000	0,0002	-0,0004	3,9637 E-06	-1,0413 E-06	-7,2977 E-07	-
	005	0,0000	0,0005	-0,0009	9,8413 E-06	-2,569 E-06	-1,8046 E-06	-
02106	002	-0,0021	0,0006	-0,0090	1,8818 E-05	-4,0098 E-05	-2,2887 E-06	-
	003	-0,0011	0,0017	-0,0075	-2,652 E-06	-4,5317 E-05	-1,4263 E-05	-
	004	0,0000	0,0001	-0,0003	1,8198 E-06	-1,3136 E-06	-8,2724 E-07	-
	005	-0,0001	0,0002	-0,0007	4,5223 E-06	-3,2526 E-06	-2,0418 E-06	-
02107	002	0,0021	0,0005	-0,0109	3,1284 E-05	3,1242 E-05	-2,5862 E-06	-
	003	0,0009	0,0024	-0,0101	6,7669 E-06	4,6527 E-05	9,269 E-06	-
	004	0,0000	0,0001	-0,0003	3,1661 E-06	1,0316 E-06	1,093 E-07	-
	005	0,0001	0,0003	-0,0008	7,8507 E-06	2,5401 E-06	2,6633 E-07	-
02108	002	0,0016	0,0014	-0,0115	3,9239 E-05	3,0532 E-05	3,3095 E-06	-
	003	-0,0001	0,0027	-0,0110	1,1589 E-05	4,8374 E-05	1,1329 E-05	-
	004	0,0000	0,0002	-0,0004	4,0786 E-06	9,8928 E-07	6,6392 E-07	-
	005	0,0000	0,0005	-0,0009	1,0112 E-05	2,4344 E-06	1,6416 E-06	-
02109	002	0,0021	0,0005	-0,0089	1,8698 E-05	3,9295 E-05	1,2545 E-06	-
	003	0,0010	0,0017	-0,0075	-3,0334 E-06	4,4548 E-05	1,4176 E-05	-
	004	0,0000	0,0001	-0,0003	1,8052 E-06	1,2611 E-06	7,0986 E-07	-
	005	0,0001	0,0002	-0,0007	4,4805 E-06	3,1123 E-06	1,7513 E-06	-
02110	002	-0,0019	0,0013	-0,0124	4,0298 E-05	-9,182 E-06	1,0105 E-05	-
	003	0,0001	0,0028	-0,0125	1,1327 E-05	-2,3162 E-05	2,5393 E-06	-
	004	0,0000	0,0002	-0,0004	4,0895 E-06	3,9724 E-08	7,6622 E-07	-
	005	0,0000	0,0005	-0,0010	1,0153 E-05	1,1149 E-07	1,9025 E-06	-
02111	002	-0,0020	0,0009	-0,0124	3,7544 E-05	-1,105 E-05	7,6613 E-06	-
	003	-0,0002	0,0027	-0,0125	9,9078 E-06	-2,4446 E-05	1,5965 E-06	-
	004	0,0000	0,0001	-0,0004	3,7963 E-06	-1,0648 E-07	5,8369 E-07	-
	005	0,0000	0,0004	-0,0010	9,4245 E-06	-2,5147 E-07	1,4478 E-06	-
02112	002	-0,0028	-0,0003	-0,0140	4,1648 E-06	-1,9588 E-05	1,3267 E-06	-
	003	0,0002	0,0022	-0,0140	-2,238 E-06	-8,2662 E-06	4,5578 E-07	-
	004	0,0000	0,0001	-0,0004	2,1619 E-07	-6,4491 E-07	-2,098 E-07	-
	005	0,0000	0,0003	-0,0009	5,3772 E-07	-1,5816 E-06	-5,1509 E-07	-
02113	002	-0,0025	-0,0002	-0,0140	4,8833 E-06	-1,9285 E-05	3,4865 E-06	-
	003	0,0003	0,0022	-0,0140	-1,9755 E-06	-8,1454 E-06	9,6832 E-07	-
	004	0,0000	0,0001	-0,0004	2,5704 E-07	-6,2682 E-07	-4,2414 E-08	-
	005	0,0001	0,0004	-0,0009	6,3805 E-07	-1,5371 E-06	-1,0047 E-07	-
02114	002	-0,0023	0,0001	-0,0135	1,3757 E-05	-1,1038 E-05	5,8435 E-06	-
	003	0,0003	0,0023	-0,0138	1,2185 E-06	-5,3346 E-06	1,5368 E-06	-
	004	0,0000	0,0001	-0,0004	1,1432 E-06	-1,0915 E-07	-7,93 E-09	-
	005	0,0001	0,0004	-0,0009	2,8326 E-06	-2,6212 E-07	-1,5681 E-08	-
02115	002	-0,0026	-0,0003	-0,0135	1,3763 E-05	-1,1139 E-05	1,1377 E-06	-
	003	0,0001	0,0022	-0,0138	1,1997 E-06	-5,4099 E-06	-2,3069 E-07	-
	004	0,0000	0,0001	-0,0004	1,1566 E-06	-1,0528 E-07	-5,2741 E-07	-
	005	0,0000	0,0003	-0,0009	2,8665 E-06	-2,5246 E-07	-1,3037 E-06	-
02116	002	-0,0023	0,0002	-0,0131	2,5245 E-05	-6,4484 E-06	6,4322 E-06	-
	003	0,0002	0,0024	-0,0136	5,431 E-06	-5,6272 E-06	2,5803 E-06	-
	004	0,0000	0,0001	-0,0004	2,4744 E-06	1,7407 E-07	3,5311 E-08	-
	005	0,0000	0,0003	-0,0009	6,135 E-06	4,3704 E-07	8,9775 E-08	-
02117	002	-0,0020	0,0011	-0,0127	3,5323 E-05	-5,885 E-06	1,214 E-05	-
	003	0,0002	0,0027	-0,0131	8,8254 E-06	-1,1417 E-05	5,377 E-06	-
	004	0,0000	0,0002	-0,0004	3,6095 E-06	1,5957 E-07	7,8431 E-07	-
	005	0,0000	0,0005	-0,0009	8,9565 E-06	4,0409 E-07	1,9466 E-06	-
02118	002	-0,0022	0,0003	-0,0127	3,3704 E-05	-6,2125 E-06	8,0296 E-06	-
	003	-0,0001	0,0025	-0,0131	8,081 E-06	-1,2657 E-05	3,9459 E-06	-
	004	0,0000	0,0001	-0,0004	3,4303 E-06	1,7806 E-07	3,8948 E-07	-
	005	0,0000	0,0003	-0,0009	8,5122 E-06	4,5078 E-07	9,6376 E-07	-
02119	002	0,0003	-0,0001	-0,0245	-5,9957 E-05	-2,1724 E-04	-7,2316 E-06	-
	003	-0,0017	0,0072	-0,0191	-3,2134 E-05	-9,85 E-05	-1,3057 E-07	-

Nodi - Spostamenti per condizioni di carico non sismiche

Nodo	CC	Sx	Sy	Sz	Θ x	Θ y	Θ z	σ t
		[cm]	[cm]	[cm]	[rad]	[rad]	[rad]	[N/mm²]
	004	-0,0003	0,0008	-0,0009	-4,5626 E-06	-1,6598 E-05	-1,3579 E-07	-
	005	-0,0007	0,0019	-0,0021	-1,1239 E-05	-4,0899 E-05	-3,3519 E-07	-
02120	002	-0,0031	0,0006	-0,0242	-5,5023 E-05	-2,1536 E-04	1,0633 E-05	-
	003	-0,0033	0,0077	-0,0189	-3,0784 E-05	-9,7523 E-05	6,972 E-06	-
	004	-0,0005	0,0009	-0,0008	-4,3341 E-06	-1,6433 E-05	1,0727 E-06	-
	005	-0,0013	0,0021	-0,0021	-1,0676 E-05	-4,0491 E-05	2,6426 E-06	-
02121	002	0,0019	-0,0003	-0,0205	-5,0915 E-06	-4,4933 E-06	1,1258 E-05	-
	003	-0,0002	0,0075	-0,0139	-1,6003 E-05	-4,4368 E-06	8,4987 E-06	-
	004	-0,0001	0,0008	-0,0002	-1,8572 E-06	-7,8245 E-07	1,2903 E-06	-
	005	-0,0002	0,0020	-0,0006	-4,5724 E-06	-1,9285 E-06	3,1786 E-06	-
02122	002	0,0020	-0,0003	-0,0206	-5,0732 E-06	-4,6169 E-06	6,8504 E-06	-
	003	-0,0002	0,0073	-0,0139	-1,5997 E-05	-4,5148 E-06	6,3019 E-06	-
	004	-0,0001	0,0008	-0,0002	-1,8559 E-06	-7,9582 E-07	9,2415 E-07	-
	005	-0,0001	0,0020	-0,0006	-4,5692 E-06	-1,9614 E-06	2,2764 E-06	-
02123	002	0,0018	-0,0004	-0,0207	-3,9039 E-06	-2,723 E-05	6,2623 E-06	-
	003	-0,0004	0,0072	-0,0146	-1,539 E-05	-1,5792 E-05	5,9789 E-06	-
	004	-0,0001	0,0008	-0,0003	-1,7548 E-06	-2,6717 E-06	8,6428 E-07	-
	005	-0,0002	0,0019	-0,0008	-4,3202 E-06	-6,5835 E-06	2,1288 E-06	-
02124	002	0,0011	-0,0003	-0,0207	-4,2325 E-06	-2,6997 E-05	2,1668 E-05	-
	003	-0,0008	0,0076	-0,0146	-1,5505 E-05	-1,5558 E-05	1,3546 E-05	-
	004	-0,0002	0,0008	-0,0003	-1,7739 E-06	-2,6351 E-06	2,1296 E-06	-
	005	-0,0004	0,0020	-0,0008	-4,3672 E-06	-6,4934 E-06	5,2465 E-06	-
02125	002	0,0005	-0,0003	-0,0209	-3,849 E-06	-6,9576 E-05	1,52 E-05	-
	003	-0,0012	0,0074	-0,0155	-1,5179 E-05	-3,6058 E-05	1,0079 E-05	-
	004	-0,0002	0,0008	-0,0004	-1,7184 E-06	-6,0573 E-06	1,5478 E-06	-
	005	-0,0005	0,0020	-0,0010	-4,2306 E-06	-1,4925 E-05	3,8129 E-06	-
02126	002	0,0011	-0,0003	-0,0211	-8,5504 E-06	-1,1245 E-04	4,2677 E-06	-
	003	-0,0011	0,0072	-0,0165	-1,6538 E-05	-5,5479 E-05	4,4523 E-06	-
	004	-0,0002	0,0008	-0,0005	-1,9423 E-06	-9,3027 E-06	6,123 E-07	-
	005	-0,0005	0,0019	-0,0013	-4,782 E-06	-2,2922 E-05	1,5079 E-06	-
02127	002	-0,0018	0,0000	-0,0211	-8,4905 E-06	-1,1679 E-04	2,378 E-05	-
	003	-0,0025	0,0076	-0,0165	-1,6538 E-05	-5,6974 E-05	1,2832 E-05	-
	004	-0,0004	0,0008	-0,0005	-1,9421 E-06	-9,5632 E-06	2,0197 E-06	-
	005	-0,0010	0,0021	-0,0013	-4,7817 E-06	-2,3564 E-05	4,9758 E-06	-
02128	002	-0,0014	0,0002	-0,0220	-3,0704 E-05	-1,7254 E-04	1,7829 E-05	-
	003	-0,0024	0,0075	-0,0176	-2,3301 E-05	-8,0322 E-05	9,657 E-06	-
	004	-0,0004	0,0008	-0,0007	-3,0747 E-06	-1,3506 E-05	1,5109 E-06	-
	005	-0,0010	0,0020	-0,0016	-7,5723 E-06	-3,3279 E-05	3,7222 E-06	-
02129	002	-0,0023	-0,0003	-0,0144	-6,094 E-08	-3,1149 E-05	9,0977 E-06	-
	003	0,0004	0,0022	-0,0141	-3,6245 E-06	-1,2923 E-05	3,6997 E-06	-
	004	0,0000	0,0001	-0,0004	-1,3469 E-07	-1,4822 E-06	6,4965 E-07	-
	005	0,0001	0,0003	-0,0009	-3,3011 E-07	-3,6443 E-06	1,6116 E-06	-
02130	002	-0,0030	-0,0003	-0,0144	-1,6909 E-06	-3,3953 E-05	9,2367 E-06	-
	003	0,0001	0,0022	-0,0141	-4,1889 E-06	-1,4012 E-05	3,8701 E-06	-
	004	0,0000	0,0001	-0,0004	-2,316 E-07	-1,6853 E-06	6,473 E-07	-
	005	0,0000	0,0004	-0,0009	-5,686 E-07	-4,145 E-06	1,6064 E-06	-
02131	002	-0,0026	-0,0003	-0,0144	1,8049 E-07	-3,0469 E-05	1,2406 E-05	-
	003	0,0003	0,0022	-0,0140	-3,5674 E-06	-1,2397 E-05	3,9719 E-06	-
	004	0,0000	0,0001	-0,0004	-1,7941 E-07	-1,4288 E-06	7,5522 E-07	-
	005	0,0001	0,0004	-0,0009	-4,4133 E-07	-3,5111 E-06	1,8734 E-06	-
02132	002	-0,0021	-0,0003	-0,0144	6,8628 E-07	-2,8588 E-05	9,0211 E-06	-
	003	0,0005	0,0022	-0,0140	-3,3947 E-06	-1,1777 E-05	2,6304 E-06	-
	004	0,0001	0,0001	-0,0004	-1,49 E-07	-1,3044 E-06	5,325 E-07	-
	005	0,0001	0,0004	-0,0009	-3,6641 E-07	-3,2044 E-06	1,3231 E-06	-
02133	002	-0,0021	-0,0003	-0,0144	-4,4828 E-08	-3,0057 E-05	9,1868 E-06	-
	003	0,0005	0,0022	-0,0140	-3,7005 E-06	-1,2332 E-05	3,0583 E-06	-
	004	0,0001	0,0001	-0,0004	-1,7222 E-07	-1,3916 E-06	5,7764 E-07	-
	005	0,0001	0,0003	-0,0009	-4,2317 E-07	-3,4202 E-06	1,4341 E-06	-
02134	002	-0,0029	-0,0003	-0,0144	-1,0021 E-06	-3,3077 E-05	1,2095 E-05	-
	003	0,0002	0,0022	-0,0141	-3,9711 E-06	-1,3486 E-05	4,3601 E-06	-
	004	0,0000	0,0001	-0,0004	-2,2052 E-07	-1,613 E-06	7,8718 E-07	-
	005	0,0000	0,0004	-0,0009	-5,4206 E-07	-3,9662 E-06	1,9521 E-06	-
02135	002	-0,0002	0,0000	-0,0147	-2,9141 E-06	2,6788 E-06	1,778 E-05	-
	003	0,0008	0,0022	-0,0129	-5,4951 E-06	2,2554 E-06	1,0111 E-05	-
	004	0,0001	0,0002	-0,0003	-3,9498 E-07	9,5283 E-07	8,6778 E-07	-
	005	0,0003	0,0004	-0,0007	-9,7491 E-07	2,3593 E-06	2,143 E-06	-
02136	002	-0,0002	0,0000	-0,0147	-2,8676 E-06	1,4783 E-06	1,9519 E-05	-
	003	0,0008	0,0023	-0,0129	-5,4512 E-06	1,5332 E-06	1,079 E-05	-
	004	0,0001	0,0002	-0,0003	-3,9674 E-07	8,621 E-07	1,0674 E-06	-
	005	0,0003	0,0004	-0,0007	-9,7925 E-07	2,1351 E-06	2,6366 E-06	-
02137	002	0,0003	0,0005	-0,0133	-6,6107 E-06	5,1289 E-07	-7,9313 E-06	-
	003	0,0012	0,0024	-0,0114	-5,6592 E-06	-1,2328 E-06	-3,6567 E-06	-
	004	0,0000	0,0002	-0,0002	-6,2353 E-07	5,2267 E-07	-1,0432 E-06	-
	005	0,0000	0,0004	-0,0004	-1,5403 E-06	1,2931 E-06	-2,5834 E-06	-
02138	002	0,0003	0,0004	-0,0133	-6,6643 E-06	5,6312 E-07	-6,6035 E-06	-
	003	0,0012	0,0023	-0,0114	-5,6494 E-06	-1,3435 E-06	-2,759 E-06	-
	004	0,0000	0,0002	-0,0002	-6,2462 E-07	5,2012 E-07	-9,143 E-07	-
	005	0,0000	0,0004	-0,0004	-1,543 E-06	1,2868 E-06	-2,2652 E-06	-
02139	002	0,0006	0,0003	-0,0136	-6,1112 E-06	7,3233 E-06	-5,8964 E-06	-

Nodi - Spostamenti per condizioni di carico non sismiche

Nodo	CC	Sx	Sy	Sz	Θ x	Θ y	Θ z	σ t
		[cm]	[cm]	[cm]	[rad]	[rad]	[rad]	[N/mm²]
	003	0,0014	0,0023	-0,0116	-5,6197 E-06	2,8562 E-06	-2,3315 E-06	-
	004	0,0000	0,0002	-0,0002	-5,3163 E-07	1,1844 E-06	-9,3627 E-07	-
	005	0,0001	0,0004	-0,0005	-1,3128 E-06	2,9279 E-06	-2,3203 E-06	-
02140	002	0,0008	0,0005	-0,0136	-6,0828 E-06	6,8857 E-06	-1,019 E-05	-
	003	0,0014	0,0024	-0,0116	-5,5499 E-06	2,7147 E-06	-4,9817 E-06	-
	004	0,0001	0,0002	-0,0002	-5,325 E-07	1,142 E-06	-1,36 E-06	-
	005	0,0002	0,0004	-0,0005	-1,315 E-06	2,823 E-06	-3,3671 E-06	-
02141	002	0,0011	0,0003	-0,0140	-4,8701 E-06	1,684 E-05	-3,9691 E-06	-
	003	0,0016	0,0023	-0,0120	-5,6358 E-06	8,8829 E-06	-1,6828 E-06	-
	004	0,0001	0,0002	-0,0002	-4,2464 E-07	2,1663 E-06	-9,0039 E-07	-
	005	0,0003	0,0004	-0,0005	-1,0482 E-06	5,3548 E-06	-2,2315 E-06	-
02142	002	0,0009	0,0001	-0,0143	-4,2377 E-06	2,1058 E-05	3,1102 E-06	-
	003	0,0014	0,0022	-0,0123	-5,6969 E-06	1,1987 E-05	2,1447 E-06	-
	004	0,0001	0,0002	-0,0002	-3,9111 E-07	2,6357 E-06	-3,0332 E-07	-
	005	0,0003	0,0004	-0,0006	-9,653 E-07	6,5155 E-06	-7,5437 E-07	-
02143	002	0,0014	0,0002	-0,0143	-4,3007 E-06	1,9751 E-05	4,3026 E-06	-
	003	0,0017	0,0024	-0,0123	-5,7351 E-06	1,1177 E-05	2,5734 E-06	-
	004	0,0002	0,0002	-0,0002	-3,8414 E-07	2,4911 E-06	-1,9061 E-07	-
	005	0,0005	0,0004	-0,0006	-9,4807 E-07	6,1585 E-06	-4,7637 E-07	-
02144	002	0,0006	0,0000	-0,0145	-3,5964 E-06	1,1799 E-05	1,4664 E-05	-
	003	0,0012	0,0023	-0,0127	-5,878 E-06	7,0991 E-06	8,8061 E-06	-
	004	0,0002	0,0002	-0,0003	-3,9238 E-07	1,7917 E-06	6,4375 E-07	-
	005	0,0004	0,0004	-0,0007	-9,6827 E-07	4,4316 E-06	1,5871 E-06	-
02145	002	0,0021	-0,0001	-0,0204	-1,1401 E-05	9,5921 E-07	-1,3558 E-05	-
	003	-0,0001	0,0074	-0,0136	-1,9212 E-05	-1,7446 E-06	-3,8994 E-06	-
	004	0,0000	0,0008	-0,0002	-2,3974 E-06	-3,3289 E-07	-7,686 E-07	-
	005	-0,0001	0,0020	-0,0005	-5,9035 E-06	-8,2078 E-07	-1,8943 E-06	-
02146	002	0,0021	-0,0001	-0,0204	-1,0852 E-05	9,1495 E-07	-1,6577 E-05	-
	003	-0,0001	0,0075	-0,0136	-1,8946 E-05	-1,7602 E-06	-5,4496 E-06	-
	004	0,0000	0,0008	-0,0002	-2,3542 E-06	-3,3583 E-07	-1,0308 E-06	-
	005	-0,0001	0,0020	-0,0005	-5,7972 E-06	-8,2802 E-07	-2,5404 E-06	-
02147	002	0,0024	-0,0011	-0,0171	-2,4087 E-05	5,9973 E-06	1,1841 E-05	-
	003	0,0003	0,0050	-0,0135	-2,2121 E-05	8,5021 E-07	9,9094 E-06	-
	004	0,0000	0,0005	-0,0002	-3,0567 E-06	-4,0354 E-10	1,4817 E-06	-
	005	0,0000	0,0012	-0,0006	-7,529 E-06	-2,0018 E-09	3,6492 E-06	-
02148	002	0,0023	-0,0013	-0,0171	-2,2416 E-05	6,1002 E-06	9,6144 E-06	-
	003	0,0003	0,0048	-0,0135	-2,1212 E-05	8,4283 E-07	8,705 E-06	-
	004	0,0000	0,0005	-0,0002	-2,9035 E-06	-2,0898 E-09	1,2822 E-06	-
	005	0,0000	0,0012	-0,0006	-7,1516 E-06	-6,1524 E-09	3,1576 E-06	-
02149	002	0,0024	-0,0009	-0,0174	-3,6612 E-05	6,3628 E-06	1,3263 E-05	-
	003	0,0003	0,0051	-0,0135	-2,8856 E-05	6,3063 E-07	1,0117 E-05	-
	004	0,0000	0,0005	-0,0002	-4,1798 E-06	-2,2257 E-08	1,5295 E-06	-
	005	0,0000	0,0013	-0,0006	-1,0296 E-05	-5,5781 E-08	3,7671 E-06	-
02150	002	0,0026	0,0001	-0,0174	-3,839 E-05	6,1294 E-06	2,279 E-05	-
	003	0,0003	0,0059	-0,0135	-2,9827 E-05	6,6225 E-07	1,5105 E-05	-
	004	0,0000	0,0006	-0,0002	-4,342 E-06	-1,6193 E-08	2,3602 E-06	-
	005	0,0000	0,0015	-0,0006	-1,0696 E-05	-4,085 E-08	5,814 E-06	-
02151	002	0,0026	0,0010	-0,0179	-6,9715 E-05	6,3875 E-06	1,92 E-05	-
	003	0,0003	0,0064	-0,0136	-4,6113 E-05	5,6123 E-07	1,3045 E-05	-
	004	0,0000	0,0007	-0,0002	-7,0591 E-06	-1,4826 E-08	2,0261 E-06	-
	005	0,0000	0,0018	-0,0006	-1,7391 E-05	-3,7384 E-08	4,9911 E-06	-
02152	002	0,0026	0,0009	-0,0184	-1,0099 E-04	6,1701 E-06	1,0563 E-05	-
	003	0,0003	0,0065	-0,0136	-6,2186 E-05	4,1594 E-07	8,6005 E-06	-
	004	0,0000	0,0007	-0,0002	-9,7379 E-06	-2,7755 E-08	1,2898 E-06	-
	005	0,0000	0,0018	-0,0006	-2,3991 E-05	-6,9189 E-08	3,177 E-06	-
02153	002	0,0027	0,0034	-0,0184	-9,8224 E-05	6,149 E-06	1,9147 E-05	-
	003	0,0003	0,0081	-0,0136	-6,0792 E-05	4,3945 E-07	1,3002 E-05	-
	004	0,0000	0,0010	-0,0002	-9,5029 E-06	-2,2398 E-08	2,0211 E-06	-
	005	0,0000	0,0024	-0,0006	-2,3412 E-05	-5,5994 E-08	4,9788 E-06	-
02154	002	0,0026	0,0030	-0,0188	-1,169 E-04	5,7211 E-06	7,8924 E-06	-
	003	0,0002	0,0079	-0,0136	-7,0464 E-05	2,6597 E-07	7,1515 E-06	-
	004	0,0000	0,0009	-0,0002	-1,1105 E-05	-3,8056 E-08	1,0542 E-06	-
	005	0,0000	0,0023	-0,0006	-2,7359 E-05	-9,4504 E-08	2,5965 E-06	-
02155	002	0,0024	0,0018	-0,0193	-1,2062 E-04	6,4242 E-06	2,6712 E-07	-
	003	0,0001	0,0074	-0,0137	-7,2771 E-05	5,5464 E-07	3,3028 E-06	-
	004	0,0000	0,0009	-0,0002	-1,147 E-05	2,0393 E-08	4,1669 E-07	-
	005	0,0000	0,0021	-0,0006	-2,8258 E-05	4,9553 E-08	1,026 E-06	-
02156	002	0,0026	0,0047	-0,0193	-1,1705 E-04	6,0177 E-06	-1,9492 E-06	-
	003	0,0001	0,0092	-0,0137	-7,1045 E-05	3,7114 E-07	2,3992 E-06	-
	004	0,0000	0,0011	-0,0002	-1,1179 E-05	-9,9398 E-09	2,5701 E-07	-
	005	0,0000	0,0028	-0,0006	-2,754 E-05	-2,5187 E-08	6,3248 E-07	-
02157	002	0,0024	0,0029	-0,0197	-1,0241 E-04	5,5347 E-06	-9,3031 E-06	-
	003	0,0001	0,0083	-0,0137	-6,4372 E-05	2,0382 E-07	-1,4792 E-06	-
	004	0,0000	0,0010	-0,0002	-1,0033 E-05	-2,6443 E-08	-3,8107 E-07	-
	005	0,0000	0,0024	-0,0006	-2,4716 E-05	-6,5795 E-08	-9,3959 E-07	-
02158	002	0,0022	0,0011	-0,0201	-7,3962 E-05	5,0659 E-06	-9,086 E-06	-
	003	0,0000	0,0075	-0,0137	-5,0742 E-05	6,8457 E-08	-1,549 E-06	-
	004	0,0000	0,0009	-0,0002	-7,72 E-06	-3,8925 E-08	-3,838 E-07	-
	005	-0,0001	0,0021	-0,0006	-1,9018 E-05	-9,6499 E-08	-9,4625 E-07	-

Nodi - Spostamenti per condizioni di carico non sismiche

Nodo	CC	Sx	Sy	Sz	Θ x	Θ y	Θ z	σ t
		[cm]	[cm]	[cm]	[rad]	[rad]	[rad]	[N/mm²]
02159	002	0,0023	0,0029	-0,0201	-7,2736 E-05	4,6658 E-06	-2,1406 E-05	-
	003	0,0000	0,0088	-0,0137	-5,0017 E-05	-1,4592 E-07	-7,5751 E-06	-
	004	0,0000	0,0010	-0,0002	-7,598 E-06	-7,4385 E-08	-1,4019 E-06	-
	005	-0,0001	0,0026	-0,0006	-1,8718 E-05	-1,8386 E-07	-3,4549 E-06	-
02160	002	0,0021	0,0008	-0,0204	-3,4636 E-05	2,5451 E-06	-1,89 E-05	-
	003	-0,0001	0,0077	-0,0137	-3,1046 E-05	-9,8364 E-07	-6,5584 E-06	-
	004	0,0000	0,0009	-0,0002	-4,3928 E-06	-2,0716 E-07	-1,2161 E-06	-
	005	-0,0001	0,0021	-0,0005	-1,082 E-05	-5,1099 E-07	-2,997 E-06	-
02161	002	0,0019	0,0012	-0,0123	4,2078 E-05	9,9412 E-06	-1,0105 E-05	-
	003	0,0000	0,0028	-0,0124	1,1399 E-05	2,4142 E-05	-2,4796 E-06	-
	004	0,0000	0,0002	-0,0004	4,2819 E-06	6,8102 E-08	-7,7708 E-07	-
	005	0,0000	0,0005	-0,0009	1,0614 E-05	1,5706 E-07	-1,9256 E-06	-
02162	002	0,0020	0,0008	-0,0123	3,9337 E-05	1,1043 E-05	-8,2412 E-06	-
	003	0,0002	0,0027	-0,0124	9,7311 E-06	2,4341 E-05	-1,9821 E-06	-
	004	0,0000	0,0001	-0,0004	3,982 E-06	1,0507 E-07	-6,2326 E-07	-
	005	0,0000	0,0003	-0,0009	9,8708 E-06	2,492 E-07	-1,5428 E-06	-
02163	002	0,0028	-0,0003	-0,0139	4,8943 E-06	1,9648 E-05	-2,0172 E-06	-
	003	-0,0002	0,0022	-0,0140	-2,0593 E-06	8,3939 E-06	-6,6452 E-07	-
	004	0,0000	0,0001	-0,0003	2,8606 E-07	6,5531 E-07	2,0696 E-07	-
	005	0,0000	0,0003	-0,0009	7,093 E-07	1,6101 E-06	5,0835 E-07	-
02164	002	0,0026	-0,0003	-0,0139	4,9054 E-06	1,9942 E-05	-4,0184 E-06	-
	003	-0,0002	0,0022	-0,0140	-2,0325 E-06	8,5386 E-06	-1,4449 E-06	-
	004	0,0000	0,0001	-0,0003	2,6946 E-07	6,7727 E-07	-2,2265 E-08	-
	005	0,0000	0,0003	-0,0009	6,679 E-07	1,6643 E-06	-5,9004 E-08	-
02165	002	0,0023	0,0000	-0,0134	1,398 E-05	1,1029 E-05	-5,5738 E-06	-
	003	-0,0003	0,0023	-0,0138	1,0635 E-06	5,4579 E-06	-1,467 E-06	-
	004	0,0000	0,0001	-0,0003	1,1732 E-06	1,1075 E-07	1,4707 E-08	-
	005	0,0000	0,0004	-0,0008	2,9036 E-06	2,6884 E-07	3,2327 E-08	-
02166	002	0,0027	-0,0003	-0,0134	1,4031 E-05	1,1263 E-05	-6,464 E-07	-
	003	-0,0001	0,0022	-0,0138	1,0345 E-06	5,3672 E-06	2,2352 E-07	-
	004	0,0000	0,0001	-0,0003	1,1843 E-06	1,0854 E-07	5,5636 E-07	-
	005	0,0000	0,0003	-0,0008	2,9315 E-06	2,6344 E-07	1,3737 E-06	-
02167	002	0,0023	0,0001	-0,0130	2,6131 E-05	6,8508 E-06	-6,0013 E-06	-
	003	-0,0001	0,0023	-0,0135	5,2385 E-06	6,1581 E-06	-2,5811 E-06	-
	004	0,0000	0,0001	-0,0004	2,5748 E-06	-1,3632 E-07	1,7893 E-08	-
	005	0,0000	0,0003	-0,0009	6,3758 E-06	-3,411 E-07	4,1973 E-08	-
02168	002	0,0021	0,0010	-0,0126	3,7343 E-05	6,0387 E-06	-1,1506 E-05	-
	003	-0,0002	0,0027	-0,0131	8,7951 E-06	1,1637 E-05	-5,0906 E-06	-
	004	0,0000	0,0002	-0,0004	3,8501 E-06	-1,5988 E-07	-7,3915 E-07	-
	005	0,0000	0,0004	-0,0009	9,5397 E-06	-4,0221 E-07	-1,8322 E-06	-
02169	002	0,0022	0,0001	-0,0126	3,5613 E-05	6,29 E-06	-7,5537 E-06	-
	003	0,0002	0,0025	-0,0131	7,8725 E-06	1,2516 E-05	-3,9603 E-06	-
	004	0,0000	0,0001	-0,0004	3,615 E-06	-1,8426 E-07	-3,3495 E-07	-
	005	0,0000	0,0002	-0,0009	8,9581 E-06	-4,6279 E-07	-8,2803 E-07	-
02170	002	-0,0006	-0,0002	-0,0147	-3,8449 E-06	-7,2997 E-07	5,5968 E-07	-
	003	0,0006	0,0023	-0,0130	-5,803 E-06	1,1134 E-06	-4,2425 E-06	-
	004	0,0001	0,0002	-0,0003	-5,7012 E-07	5,6321 E-07	-6,4142 E-07	-
	005	0,0002	0,0004	-0,0007	-1,4064 E-06	1,3953 E-06	-1,5739 E-06	-
02171	002	-0,0006	-0,0001	-0,0147	-3,6448 E-06	-7,5476 E-07	-1,7359 E-06	-
	003	0,0006	0,0023	-0,0130	-5,654 E-06	1,1478 E-06	-5,3859 E-06	-
	004	0,0001	0,0002	-0,0003	-5,4915 E-07	5,8123 E-07	-8,7103 E-07	-
	005	0,0002	0,0004	-0,0007	-1,3547 E-06	1,4396 E-06	-2,1395 E-06	-
02172	002	-0,0022	-0,0012	-0,0168	-2,1278 E-05	-4,8807 E-06	3,1833 E-06	-
	003	-0,0002	0,0048	-0,0134	-2,0471 E-05	-8,1572 E-07	-4,0599 E-06	-
	004	0,0000	0,0005	-0,0002	-2,7905 E-06	2,3218 E-08	-4,71 E-07	-
	005	0,0000	0,0011	-0,0006	-6,8729 E-06	5,913 E-08	-1,1588 E-06	-
02173	002	-0,0021	-0,0014	-0,0168	-1,9251 E-05	-4,7463 E-06	2,222 E-06	-
	003	-0,0002	0,0046	-0,0134	-1,9408 E-05	-7,8895 E-07	-4,6435 E-06	-
	004	0,0000	0,0004	-0,0002	-2,6119 E-06	2,9345 E-08	-5,7305 E-07	-
	005	0,0000	0,0011	-0,0006	-6,4327 E-06	7,4233 E-08	-1,4102 E-06	-
02174	002	-0,0019	-0,0013	-0,0166	-2,522 E-05	-4,45 E-06	7,1112 E-06	-
	003	-0,0002	0,0043	-0,0134	-2,2539 E-05	-9,9001 E-07	-2,5811 E-06	-
	004	0,0000	0,0004	-0,0002	-3,1535 E-06	1,2612 E-08	-2,1937 E-07	-
	005	0,0000	0,0010	-0,0006	-7,7674 E-06	3,3101 E-08	-5,3854 E-07	-
02175	002	-0,0020	-0,0006	-0,0166	-2,6543 E-05	-4,7247 E-06	1,1991 E-05	-
	003	-0,0002	0,0048	-0,0134	-2,3198 E-05	-9,8728 E-07	2,7825 E-09	-
	004	0,0000	0,0005	-0,0002	-3,2634 E-06	8,0438 E-09	2,2817 E-07	-
	005	0,0000	0,0012	-0,0006	-8,0381 E-06	2,1864 E-08	5,6429 E-07	-
02176	002	-0,0018	-0,0002	-0,0163	-4,3269 E-05	-4,2658 E-06	1,0846 E-05	-
	003	-0,0001	0,0045	-0,0133	-3,1786 E-05	-1,0447 E-06	-7,1776 E-07	-
	004	0,0000	0,0005	-0,0002	-4,7411 E-06	2,0252 E-08	1,0473 E-07	-
	005	0,0000	0,0011	-0,0006	-1,168 E-05	5,2108 E-08	2,6051 E-07	-
02177	002	-0,0016	-0,0003	-0,0160	-5,9377 E-05	-4,6347 E-06	5,7267 E-06	-
	003	-0,0001	0,0039	-0,0132	-3,9901 E-05	-1,1309 E-06	-3,1133 E-06	-
	004	0,0000	0,0004	-0,0002	-6,1391 E-06	2,2735 E-08	-3,1091 E-07	-
	005	0,0000	0,0009	-0,0006	-1,5124 E-05	5,8458 E-08	-7,6313 E-07	-
02178	002	-0,0017	0,0012	-0,0160	-5,773 E-05	-4,6814 E-06	9,5323 E-06	-
	003	-0,0001	0,0049	-0,0132	-3,8858 E-05	-1,1298 E-06	-1,2349 E-06	-
	004	0,0000	0,0005	-0,0002	-5,9577 E-06	1,6876 E-08	1,8434 E-08	-

Nodi - Spostamenti per condizioni di carico non sismiche

Nodo	CC	Sx	Sy	Sz	Θ x	Θ y	Θ z	σ t
		[cm]	[cm]	[cm]	[rad]	[rad]	[rad]	[N/mm²]
	005	0,0000	0,0013	-0,0006	-1,4677 E-05	4,4049 E-08	4,8432 E-08	-
02179	002	-0,0015	0,0008	-0,0157	-6,3721 E-05	-4,6226 E-06	3,0494 E-06	-
	003	0,0000	0,0042	-0,0131	-4,1493 E-05	-1,0853 E-06	-4,4946 E-06	-
	004	0,0000	0,0004	-0,0002	-6,4238 E-06	4,3039 E-08	-5,4666 E-07	-
	005	0,0001	0,0011	-0,0006	-1,5826 E-05	1,0878 E-07	-1,3434 E-06	-
02180	002	-0,0014	0,0001	-0,0154	-5,8904 E-05	-4,2701 E-06	3,6011 E-07	-
	003	0,0000	0,0033	-0,0131	-3,8456 E-05	-7,7786 E-07	-5,3873 E-06	-
	004	0,0000	0,0003	-0,0002	-5,928 E-06	1,0669 E-07	-7,1451 E-07	-
	005	0,0001	0,0008	-0,0006	-1,4604 E-05	2,66 E-07	-1,7563 E-06	-
02181	002	-0,0015	0,0015	-0,0154	-5,7031 E-05	-4,3007 E-06	-4,0702 E-06	-
	003	0,0000	0,0043	-0,0131	-3,7286 E-05	-7,8241 E-07	-7,881 E-06	-
	004	0,0000	0,0005	-0,0002	-5,7282 E-06	9,6749 E-08	-1,1223 E-06	-
	005	0,0001	0,0011	-0,0006	-1,4112 E-05	2,4154 E-07	-2,761 E-06	-
02182	002	-0,0012	0,0005	-0,0150	-4,0581 E-05	-3,6975 E-06	-5,555 E-06	-
	003	0,0002	0,0033	-0,0130	-2,7862 E-05	-4,0669 E-07	-8,4871 E-06	-
	004	0,0000	0,0003	-0,0002	-4,1783 E-06	1,6889 E-07	-1,2219 E-06	-
	005	0,0001	0,0007	-0,0006	-1,0293 E-05	4,199 E-07	-3,0054 E-06	-
02183	002	-0,0009	-0,0001	-0,0148	-1,7273 E-05	-1,8529 E-06	-1,8745 E-06	-
	003	0,0003	0,0025	-0,0130	-1,4331 E-05	7,9184 E-07	-6,0612 E-06	-
	004	0,0001	0,0002	-0,0003	-1,9704 E-06	3,8078 E-07	-8,3175 E-07	-
	005	0,0002	0,0005	-0,0006	-4,8542 E-06	9,4342 E-07	-2,0432 E-06	-
02184	002	-0,0009	0,0003	-0,0148	-1,7074 E-05	-1,4194 E-06	-1,0507 E-05	-
	003	0,0004	0,0028	-0,0130	-1,3647 E-05	1,1433 E-06	-1,1297 E-05	-
	004	0,0001	0,0002	-0,0003	-1,8892 E-06	4,0884 E-07	-1,6659 E-06	-
	005	0,0002	0,0006	-0,0006	-4,6551 E-06	1,0126 E-06	-4,0976 E-06	-
02185	002	0,0003	0,0003	-0,0116	-4,3607 E-05	-2,5015 E-05	-3,7784 E-06	-
	003	0,0010	0,0022	-0,0095	-2,4158 E-05	-2,8038 E-05	-3,2051 E-06	-
	004	0,0000	0,0001	-0,0002	-4,7527 E-06	1,9892 E-07	-1,0235 E-06	-
	005	0,0000	0,0002	-0,0005	-1,1788 E-05	4,9853 E-07	-2,5353 E-06	-
02186	002	0,0000	0,0008	-0,0115	-4,2139 E-05	-2,7532 E-05	-1,254 E-06	-
	003	0,0007	0,0025	-0,0095	-2,4212 E-05	-2,9644 E-05	-2,2532 E-06	-
	004	0,0000	0,0001	-0,0002	-4,5333 E-06	4,3788 E-08	-8,0042 E-07	-
	005	0,0000	0,0004	-0,0005	-1,1242 E-05	1,1383 E-07	-1,98 E-06	-
02187	002	0,0002	0,0005	-0,0132	-8,4821 E-06	-1,5569 E-06	2,1302 E-06	-
	003	0,0012	0,0024	-0,0112	-6,6148 E-06	-2,3 E-06	1,3427 E-06	-
	004	0,0000	0,0002	-0,0002	-8,9366 E-07	3,5593 E-07	1,9906 E-08	-
	005	0,0000	0,0004	-0,0004	-2,2096 E-06	8,8188 E-07	4,7174 E-08	-
02188	002	0,0002	0,0004	-0,0132	-8,1784 E-06	-1,6219 E-06	3,5498 E-07	-
	003	0,0012	0,0023	-0,0112	-6,4841 E-06	-2,3904 E-06	4,5421 E-07	-
	004	0,0000	0,0002	-0,0002	-8,6296 E-07	3,4913 E-07	-2,017 E-07	-
	005	0,0000	0,0004	-0,0004	-2,1335 E-06	8,6508 E-07	-5,0155 E-07	-
02189	002	0,0002	0,0004	-0,0131	-1,5827 E-05	-2,5377 E-06	9,8049 E-07	-
	003	0,0012	0,0023	-0,0111	-1,0027 E-05	-2,9588 E-06	6,2782 E-07	-
	004	0,0000	0,0002	-0,0002	-1,7618 E-06	2,9158 E-07	-1,5748 E-07	-
	005	0,0000	0,0004	-0,0004	-4,3593 E-06	7,2304 E-07	-3,9224 E-07	-
02190	002	0,0002	0,0008	-0,0131	-1,548 E-05	-2,5885 E-06	5,5741 E-06	-
	003	0,0011	0,0026	-0,0111	-9,9108 E-06	-3,1748 E-06	2,8825 E-06	-
	004	0,0000	0,0002	-0,0002	-1,7324 E-06	2,8939 E-07	3,9065 E-07	-
	005	0,0000	0,0005	-0,0004	-4,2871 E-06	7,1772 E-07	9,6569 E-07	-
02191	002	0,0002	0,0007	-0,0128	-2,7104 E-05	-5,4114 E-06	6,0245 E-07	-
	003	0,0011	0,0025	-0,0109	-1,5484 E-05	-6,0621 E-06	1,0451 E-07	-
	004	0,0000	0,0002	-0,0002	-3,0997 E-06	2,4502 E-07	-1,9532 E-07	-
	005	0,0000	0,0004	-0,0005	-7,6769 E-06	6,0948 E-07	-4,8368 E-07	-
02192	002	0,0003	0,0001	-0,0123	-3,7495 E-05	-1,2036 E-05	-4,2195 E-06	-
	003	0,0011	0,0022	-0,0104	-2,059 E-05	-1,406 E-05	-2,3955 E-06	-
	004	0,0000	0,0001	-0,0002	-4,2744 E-06	2,147 E-07	-8,7428 E-07	-
	005	0,0000	0,0002	-0,0005	-1,0595 E-05	5,3632 E-07	-2,1664 E-06	-
02193	002	0,0000	0,0011	-0,0124	-3,7236 E-05	-1,3206 E-05	-2,5584 E-07	-
	003	0,0007	0,0027	-0,0104	-2,1289 E-05	-1,5445 E-05	7,5959 E-09	-
	004	0,0000	0,0002	-0,0002	-4,1519 E-06	2,5114 E-07	-4,7768 E-07	-
	005	0,0000	0,0005	-0,0005	-1,0292 E-05	6,2701 E-07	-1,1798 E-06	-
02194	002	-0,0003	0,0002	-0,0115	-4,3208 E-05	2,4893 E-05	3,7294 E-06	-
	003	-0,0010	0,0022	-0,0095	-2,375 E-05	2,793 E-05	3,2625 E-06	-
	004	0,0000	0,0001	-0,0002	-4,7451 E-06	-2,0631 E-07	1,0033 E-06	-
	005	0,0000	0,0002	-0,0005	-1,1756 E-05	-5,1516 E-07	2,4819 E-06	-
02195	002	0,0000	0,0007	-0,0115	-4,1823 E-05	2,7303 E-05	1,3609 E-06	-
	003	-0,0007	0,0025	-0,0094	-2,3845 E-05	2,9504 E-05	2,0785 E-06	-
	004	0,0000	0,0001	-0,0002	-4,5173 E-06	-5,3941 E-08	8,06 E-07	-
	005	0,0000	0,0003	-0,0005	-1,1191 E-05	-1,3766 E-07	1,9913 E-06	-
02196	002	-0,0002	0,0004	-0,0132	-8,1796 E-06	1,6779 E-06	-1,9549 E-06	-
	003	-0,0012	0,0024	-0,0112	-6,4452 E-06	2,4034 E-06	-1,2845 E-06	-
	004	0,0000	0,0002	-0,0002	-8,591 E-07	-3,4732 E-07	4,8791 E-09	-
	005	0,0000	0,0004	-0,0004	-2,1228 E-06	-8,5835 E-07	1,3887 E-08	-
02197	002	-0,0002	0,0003	-0,0132	-8,0326 E-06	1,6454 E-06	-4,0424 E-07	-
	003	-0,0012	0,0023	-0,0112	-6,4143 E-06	2,3908 E-06	-5,6237 E-07	-
	004	0,0000	0,0002	-0,0002	-8,4497 E-07	-3,456 E-07	1,9621 E-07	-
	005	0,0000	0,0004	-0,0004	-2,0877 E-06	-8,5406 E-07	4,8728 E-07	-
02198	002	-0,0002	0,0003	-0,0131	-1,5443 E-05	2,7066 E-06	-7,8089 E-07	-
	003	-0,0012	0,0023	-0,0111	-9,8172 E-06	3,0722 E-06	-5,7481 E-07	-

Nodi - Spostamenti per condizioni di carico non sismiche

Nodo	CC	Sx	Sy	Sz	Θ x	Θ y	Θ z	σ t
		[cm]	[cm]	[cm]	[rad]	[rad]	[rad]	[N/mm²]
	004	0,0000	0,0001	-0,0002	-1,7168 E-06	-2,7706 E-07	1,8616 E-07	-
	005	0,0000	0,0004	-0,0004	-4,2446 E-06	-6,8498 E-07	4,6257 E-07	-
02199	002	-0,0001	0,0007	-0,0131	-1,5157 E-05	2,7014 E-06	-5,4454 E-06	-
	003	-0,0011	0,0026	-0,0111	-9,7092 E-06	3,2492 E-06	-2,8501 E-06	-
	004	0,0000	0,0002	-0,0002	-1,6972 E-06	-2,7811 E-07	-3,7732 E-07	-
	005	0,0000	0,0005	-0,0004	-4,1969 E-06	-6,8758 E-07	-9,3199 E-07	-
02200	002	-0,0002	0,0006	-0,0128	-2,6791 E-05	5,5043 E-06	-8,0769 E-07	-
	003	-0,0011	0,0025	-0,0109	-1,5276 E-05	6,11 E-06	-2,2359 E-07	-
	004	0,0000	0,0002	-0,0002	-3,0746 E-06	-2,3123 E-07	1,7251 E-07	-
	005	0,0000	0,0004	-0,0005	-7,6075 E-06	-5,7268 E-07	4,2684 E-07	-
02201	002	-0,0003	0,0001	-0,0123	-3,6944 E-05	1,1701 E-05	4,111 E-06	-
	003	-0,0011	0,0022	-0,0104	-2,0107 E-05	1,3811 E-05	2,1322 E-06	-
	004	0,0000	0,0001	-0,0002	-4,2482 E-06	-2,3731 E-07	8,6158 E-07	-
	005	0,0001	0,0002	-0,0005	-1,0519 E-05	-5,8967 E-07	2,1327 E-06	-
02202	002	0,0000	0,0010	-0,0123	-3,6681 E-05	1,35 E-05	1,1091 E-07	-
	003	-0,0007	0,0027	-0,0103	-2,0883 E-05	1,5744 E-05	-2,6208 E-08	-
	004	0,0000	0,0002	-0,0002	-4,1237 E-06	-2,4483 E-07	4,4187 E-07	-
	005	0,0000	0,0005	-0,0005	-1,0211 E-05	-6,0839 E-07	1,0901 E-06	-
02203	002	-0,0001	0,0002	-0,0125	-2,1128 E-06	6,0061 E-06	-1,9569 E-05	-
	003	-0,0002	0,0003	-0,0136	-3,0148 E-06	-3,0982 E-06	5,4031 E-07	-
	004	0,0000	0,0000	-0,0003	-3,5832 E-07	1,0344 E-07	-6,3489 E-07	-
	005	0,0000	0,0001	-0,0007	-8,8553 E-07	2,591 E-07	-1,5704 E-06	-
02204	002	0,0015	-0,0003	-0,0142	2,4785 E-06	7,6729 E-06	-1,236 E-05	-
	003	-0,0007	0,0020	-0,0140	-3,4631 E-06	2,3247 E-06	-4,9881 E-06	-
	004	-0,0001	0,0001	-0,0004	-7,5572 E-08	-3,1836 E-07	-9,6451 E-07	-
	005	-0,0002	0,0003	-0,0009	-1,8569 E-07	-7,8922 E-07	-2,3846 E-06	-
02205	002	0,0008	-0,0002	-0,0147	-2,3747 E-07	-5,4556 E-06	-1,2703 E-06	-
	003	-0,0004	0,0020	-0,0131	-4,3749 E-06	-5,4422 E-06	2,0453 E-06	-
	004	-0,0001	0,0001	-0,0003	-3,5724 E-07	-7,2353 E-07	1,6901 E-07	-
	005	-0,0001	0,0003	-0,0007	-8,8096 E-07	-1,7892 E-06	4,1169 E-07	-
02206	002	0,0005	-0,0002	-0,0132	3,7329 E-06	5,6429 E-07	-8,1743 E-07	-
	003	0,0000	0,0003	-0,0129	-3,5305 E-06	6,5225 E-08	-4,8575 E-07	-
	004	0,0000	0,0000	-0,0002	-1,6049 E-07	-8,5725 E-08	-3,3686 E-08	-
	005	0,0000	0,0000	-0,0006	-3,9636 E-07	-2,1282 E-07	-8,3228 E-08	-
02207	002	0,0004	-0,0002	-0,0131	3,2049 E-06	2,5167 E-07	2,6236 E-06	-
	003	0,0000	0,0003	-0,0130	-3,4382 E-06	-3,4385 E-09	4,2919 E-07	-
	004	0,0000	0,0000	-0,0002	-1,8157 E-07	-9,7944 E-08	7,7671 E-08	-
	005	0,0000	0,0000	-0,0006	-4,4847 E-07	-2,4287 E-07	1,9121 E-07	-
02208	002	0,0006	-0,0002	-0,0135	2,0665 E-06	2,4237 E-06	3,2337 E-06	-
	003	0,0000	0,0007	-0,0131	-3,5662 E-06	-2,4545 E-07	9,0496 E-07	-
	004	0,0000	0,0000	-0,0003	-2,1916 E-07	-5,9848 E-08	1,2674 E-07	-
	005	0,0000	0,0001	-0,0006	-5,4124 E-07	-1,4855 E-07	3,1178 E-07	-
02209	002	0,0008	-0,0002	-0,0139	1,3799 E-06	2,6243 E-06	2,8337 E-06	-
	003	0,0000	0,0010	-0,0131	-3,6825 E-06	-7,679 E-07	1,748 E-06	-
	004	0,0000	0,0001	-0,0003	-2,4503 E-07	-7,8356 E-08	1,6594 E-07	-
	005	0,0000	0,0001	-0,0007	-6,0502 E-07	-1,9373 E-07	4,0731 E-07	-
02210	002	0,0010	-0,0003	-0,0142	9,9714 E-07	1,5163 E-06	2,7728 E-06	-
	003	-0,0001	0,0013	-0,0131	-3,8028 E-06	-1,4631 E-06	2,9053 E-06	-
	004	0,0000	0,0001	-0,0003	-2,6463 E-07	-1,3964 E-07	2,3196 E-07	-
	005	0,0000	0,0002	-0,0007	-6,5324 E-07	-3,444 E-07	5,6824 E-07	-
02211	002	0,0010	-0,0003	-0,0144	6,6872 E-07	-5,7809 E-07	3,1766 E-06	-
	003	-0,0002	0,0016	-0,0132	-3,9623 E-06	-2,7572 E-06	4,1193 E-06	-
	004	0,0000	0,0001	-0,0003	-2,9041 E-07	-2,6257 E-07	3,2482 E-07	-
	005	-0,0001	0,0003	-0,0007	-7,1658 E-07	-6,4766 E-07	7,9497 E-07	-
02212	002	0,0009	-0,0002	-0,0146	3,7389 E-07	-2,8457 E-06	1,2695 E-06	-
	003	-0,0005	0,0020	-0,0133	-4,1685 E-06	-3,9927 E-06	3,479 E-06	-
	004	-0,0001	0,0001	-0,0003	-3,1856 E-07	-5,4462 E-07	3,0731 E-07	-
	005	-0,0001	0,0003	-0,0008	-7,856 E-07	-1,3476 E-06	7,5181 E-07	-
02213	002	0,0001	-0,0001	-0,0131	1,8698 E-06	2,2996 E-06	7,5685 E-06	-
	003	-0,0001	0,0005	-0,0132	-3,3199 E-06	-8,6132 E-07	1,7693 E-06	-
	004	0,0000	0,0000	-0,0003	-2,2571 E-07	-9,1987 E-08	2,394 E-07	-
	005	0,0000	0,0001	-0,0006	-5,5758 E-07	-2,2723 E-07	5,8956 E-07	-
02214	002	0,0003	-0,0001	-0,0135	1,6402 E-06	3,7153 E-06	5,8118 E-06	-
	003	-0,0001	0,0008	-0,0133	-3,435 E-06	-1,3231 E-06	3,0142 E-06	-
	004	0,0000	0,0001	-0,0003	-2,3831 E-07	-8,9918 E-08	2,407 E-07	-
	005	0,0000	0,0001	-0,0007	-5,8861 E-07	-2,2139 E-07	5,9143 E-07	-
02215	002	0,0006	-0,0002	-0,0139	1,461 E-06	2,5355 E-06	5,0098 E-06	-
	003	-0,0003	0,0011	-0,0133	-3,5549 E-06	-1,9466 E-06	4,1465 E-06	-
	004	0,0000	0,0001	-0,0003	-2,4678 E-07	-1,6789 E-07	2,8325 E-07	-
	005	-0,0001	0,0002	-0,0007	-6,0935 E-07	-4,1288 E-07	6,9493 E-07	-
02216	002	0,0007	-0,0002	-0,0142	1,2882 E-06	7,5081 E-07	4,9706 E-06	-
	003	-0,0004	0,0015	-0,0134	-3,6965 E-06	-2,6019 E-06	4,9534 E-06	-
	004	0,0000	0,0001	-0,0003	-2,5341 E-07	-2,7219 E-07	3,704 E-07	-
	005	-0,0001	0,0002	-0,0007	-6,2544 E-07	-6,6969 E-07	9,0845 E-07	-
02217	002	0,0007	-0,0002	-0,0144	1,1008 E-06	8,685 E-07	3,714 E-06	-
	003	-0,0006	0,0018	-0,0135	-3,8624 E-06	-2,2763 E-06	4,5252 E-06	-
	004	-0,0001	0,0001	-0,0003	-2,6164 E-07	-3,1714 E-07	4,1146 E-07	-
	005	-0,0002	0,0003	-0,0008	-6,4535 E-07	-7,8321 E-07	1,0088 E-06	-
02218	002	-0,0005	0,0000	-0,0126	9,8161 E-07	1,9968 E-06	8,85 E-06	-

Nodi - Spostamenti per condizioni di carico non sismiche

Nodo	CC	Sx	Sy	Sz	Θ x	Θ y	Θ z	σ t
		[cm]	[cm]	[cm]	[rad]	[rad]	[rad]	[N/mm²]
	003	-0,0001	0,0003	-0,0134	-3,1178 E-06	-1,7834 E-06	1,3372 E-06	-
	004	0,0000	0,0000	-0,0003	-2,5316 E-07	-1,0261 E-07	2,401 E-07	-
	005	-0,0001	0,0001	-0,0007	-6,2554 E-07	-2,5247 E-07	5,916 E-07	-
02219	002	-0,0002	0,0000	-0,0131	1,3198 E-06	5,8332 E-06	3,1936 E-06	-
	003	-0,0003	0,0007	-0,0134	-3,2244 E-06	-2,0567 E-06	2,4983 E-06	-
	004	0,0000	0,0000	-0,0003	-2,5137 E-07	-3,8455 E-08	8,5901 E-08	-
	005	-0,0001	0,0001	-0,0007	-6,2108 E-07	-9,3569 E-08	2,0919 E-07	-
02220	002	0,0002	0,0000	-0,0135	1,6037 E-06	4,0728 E-06	1,2636 E-06	-
	003	-0,0004	0,0010	-0,0135	-3,3176 E-06	-2,3585 E-06	3,3181 E-06	-
	004	0,0000	0,0001	-0,0003	-2,4525 E-07	-1,3915 E-07	4,5556 E-08	-
	005	-0,0001	0,0002	-0,0007	-6,0585 E-07	-3,4149 E-07	1,0853 E-07	-
02221	002	0,0004	-0,0001	-0,0139	1,747 E-06	1,7386 E-06	1,0024 E-06	-
	003	-0,0006	0,0013	-0,0135	-3,445 E-06	-2,5703 E-06	3,4831 E-06	-
	004	-0,0001	0,0001	-0,0003	-2,35 E-07	-2,714 E-07	5,652 E-08	-
	005	-0,0001	0,0002	-0,0008	-5,8029 E-07	-6,6715 E-07	1,352 E-07	-
02222	002	0,0005	-0,0002	-0,0142	1,7339 E-06	1,3442 E-06	5,183 E-07	-
	003	-0,0008	0,0016	-0,0136	-3,5911 E-06	-2,0674 E-06	2,9224 E-06	-
	004	-0,0001	0,0001	-0,0003	-2,1931 E-07	-3,4851 E-07	1,0567 E-07	-
	005	-0,0002	0,0003	-0,0008	-5,4116 E-07	-8,5819 E-07	2,5641 E-07	-
02223	002	0,0008	-0,0003	-0,0144	1,6143 E-06	8,0789 E-06	-1,7592 E-06	-
	003	-0,0009	0,0020	-0,0137	-3,6763 E-06	1,9723 E-06	1,2931 E-06	-
	004	-0,0001	0,0001	-0,0003	-2,009 E-07	-3,3792 E-08	3,7353 E-08	-
	005	-0,0002	0,0003	-0,0008	-4,9531 E-07	-8,8672 E-08	8,7016 E-08	-
02224	002	-0,0003	0,0001	-0,0128	1,5523 E-07	9,4234 E-06	-9,2173 E-06	-
	003	-0,0003	0,0005	-0,0135	-3,0449 E-06	-3,0019 E-06	1,3325 E-06	-
	004	0,0000	0,0000	-0,0003	-2,9244 E-07	1,1265 E-07	-3,5004 E-07	-
	005	-0,0001	0,0001	-0,0007	-7,2272 E-07	2,8105 E-07	-8,676 E-07	-
02225	002	0,0002	0,0001	-0,0132	1,387 E-06	5,4807 E-06	-6,9758 E-06	-
	003	-0,0005	0,0008	-0,0136	-3,082 E-06	-2,8245 E-06	1,7014 E-06	-
	004	0,0000	0,0001	-0,0003	-2,6087 E-07	-5,3332 E-08	-3,5393 E-07	-
	005	-0,0001	0,0002	-0,0007	-6,4472 E-07	-1,291 E-07	-8,7843 E-07	-
02226	002	0,0005	0,0000	-0,0135	2,0063 E-06	2,5949 E-06	-6,2018 E-06	-
	003	-0,0007	0,0012	-0,0136	-3,1838 E-06	-2,4706 E-06	1,3908 E-06	-
	004	0,0000	0,0001	-0,0003	-2,3963 E-07	-1,8462 E-07	-4,0111 E-07	-
	005	-0,0001	0,0002	-0,0008	-5,921 E-07	-4,5313 E-07	-9,9516 E-07	-
02227	002	0,0007	-0,0001	-0,0138	2,3181 E-06	1,6198 E-06	-7,0067 E-06	-
	003	-0,0008	0,0015	-0,0137	-3,3454 E-06	-1,6351 E-06	3,7458 E-08	-
	004	0,0000	0,0001	-0,0003	-2,0625 E-07	-3,0681 E-07	-5,1346 E-07	-
	005	-0,0001	0,0003	-0,0008	-5,0936 E-07	-7,5486 E-07	-1,2717 E-06	-
02228	002	0,0008	-0,0002	-0,0141	2,4704 E-06	2,719 E-06	-8,0259 E-06	-
	003	-0,0009	0,0018	-0,0138	-3,462 E-06	-3,444 E-07	-1,9482 E-06	-
	004	-0,0001	0,0001	-0,0003	-1,4317 E-07	-4,1652 E-07	-5,9888 E-07	-
	005	-0,0002	0,0003	-0,0008	-3,531 E-07	-1,0274 E-06	-1,4812 E-06	-
02229	002	0,0008	-0,0012	-0,0204	8,9306 E-06	8,4777 E-06	1,5023 E-05	-
	003	0,0001	0,0008	-0,0139	-1,1186 E-05	9,0779 E-07	2,3218 E-06	-
	004	0,0000	0,0001	-0,0002	-1,0822 E-06	1,0671 E-07	4,2049 E-07	-
	005	0,0000	0,0002	-0,0006	-2,6632 E-06	2,6204 E-07	1,0358 E-06	-
02230	002	0,0021	-0,0007	-0,0205	-1,4254 E-05	-1,3762 E-06	1,6051 E-06	-
	003	0,0000	0,0064	-0,0137	-2,0292 E-05	-2,7657 E-06	3,8869 E-06	-
	004	0,0000	0,0007	-0,0002	-2,5684 E-06	-4,9976 E-07	5,5125 E-07	-
	005	-0,0001	0,0017	-0,0005	-6,3246 E-06	-1,2319 E-06	1,3578 E-06	-
02231	002	0,0020	-0,0021	-0,0171	-1,7388 E-05	7,6598 E-06	-7,7659 E-07	-
	003	0,0002	0,0040	-0,0136	-1,7075 E-05	1,6661 E-06	2,8371 E-06	-
	004	0,0000	0,0004	-0,0002	-2,2183 E-06	1,5783 E-07	3,0282 E-07	-
	005	0,0000	0,0009	-0,0006	-5,4634 E-06	3,8789 E-07	7,4466 E-07	-
02232	002	0,0003	-0,0018	-0,0169	1,7123 E-05	4,3871 E-06	-1,2133 E-05	-
	003	0,0000	0,0003	-0,0136	-4,4446 E-06	2,5309 E-07	-1,2459 E-06	-
	004	0,0000	0,0000	-0,0003	-1,1224 E-07	-3,9975 E-08	-2,5118 E-07	-
	005	0,0000	0,0000	-0,0006	-2,7413 E-07	-9,9563 E-08	-6,189 E-07	-
02233	002	0,0003	-0,0028	-0,0172	2,0538 E-05	3,9458 E-06	-2,0316 E-05	-
	003	0,0000	0,0003	-0,0137	-3,8556 E-06	2,2516 E-07	-2,6845 E-06	-
	004	0,0000	0,0000	-0,0002	9,2597 E-09	-4,791 E-08	-5,2993 E-07	-
	005	0,0000	0,0000	-0,0006	2,5338 E-08	-1,1908 E-07	-1,3057 E-06	-
02234	002	0,0006	-0,0039	-0,0173	9,7179 E-06	4,867 E-06	-2,6114 E-05	-
	003	0,0000	0,0006	-0,0137	-5,4979 E-06	3,9066 E-07	-4,681 E-06	-
	004	0,0000	0,0000	-0,0003	-2,7609 E-07	-2,0616 E-08	-8,8802 E-07	-
	005	0,0000	0,0000	-0,0006	-6,7761 E-07	-5,1837 E-08	-2,1882 E-06	-
02235	002	0,0009	-0,0044	-0,0174	3,1967 E-06	5,4401 E-06	-2,7034 E-05	-
	003	0,0000	0,0011	-0,0137	-7,1165 E-06	5,693 E-07	-6,6114 E-06	-
	004	0,0000	0,0000	-0,0003	-5,3876 E-07	3,7232 E-09	-1,2233 E-06	-
	005	0,0000	0,0001	-0,0006	-1,3247 E-06	8,1303 E-09	-3,0147 E-06	-
02236	002	0,0012	-0,0044	-0,0175	-3,4789 E-06	6,0102 E-06	-2,569 E-05	-
	003	0,0001	0,0017	-0,0137	-9,5577 E-06	8,0611 E-07	-8,0024 E-06	-
	004	0,0000	0,0001	-0,0003	-9,4152 E-07	3,6933 E-08	-1,4682 E-06	-
	005	0,0000	0,0002	-0,0006	-2,3171 E-06	8,9975 E-08	-3,6183 E-06	-
02237	002	0,0016	-0,0038	-0,0175	-1,2107 E-05	6,8797 E-06	-2,0822 E-05	-
	003	0,0001	0,0026	-0,0137	-1,3627 E-05	1,1922 E-06	-7,1519 E-06	-
	004	0,0000	0,0002	-0,0003	-1,6228 E-06	9,5545 E-08	-1,3431 E-06	-
	005	0,0000	0,0004	-0,0006	-3,9958 E-06	2,3443 E-07	-3,3104 E-06	-

Nodi - Spostamenti per condizioni di carico non sismiche

Nodo	CC	Sx	Sy	Sz	Θ x	Θ y	Θ z	σ t
		[cm]	[cm]	[cm]	[rad]	[rad]	[rad]	[N/mm²]
02238	002	0,0021	-0,0025	-0,0176	-2,6568 E-05	8,1703 E-06	-5,5748 E-06	-
	003	0,0002	0,0039	-0,0137	-2,1879 E-05	1,7669 E-06	1,547 E-07	-
	004	0,0000	0,0003	-0,0003	-3,0099 E-06	1,8705 E-07	-1,3273 E-07	-
	005	0,0000	0,0008	-0,0006	-7,4136 E-06	4,5993 E-07	-3,2833 E-07	-
02239	002	0,0005	-0,0053	-0,0176	2,0741 E-05	4,5438 E-06	-2,654 E-05	-
	003	0,0000	0,0001	-0,0137	-2,4052 E-06	3,3018 E-07	-4,7277 E-06	-
	004	0,0000	-0,0001	-0,0002	2,708 E-07	-2,5541 E-08	-8,8498 E-07	-
	005	0,0000	-0,0002	-0,0006	6,6999 E-07	-6,3905 E-08	-2,1806 E-06	-
02240	002	0,0008	-0,0064	-0,0178	7,9106 E-06	5,1786 E-06	-3,1262 E-05	-
	003	0,0000	0,0004	-0,0137	-4,1512 E-06	4,6909 E-07	-7,3052 E-06	-
	004	0,0000	-0,0001	-0,0003	-3,1971 E-08	-4,5225 E-09	-1,3405 E-06	-
	005	0,0000	-0,0002	-0,0006	-7,5804 E-08	-1,2114 E-08	-3,3031 E-06	-
02241	002	0,0011	-0,0066	-0,0179	-9,8315 E-07	5,7503 E-06	-3,1734 E-05	-
	003	0,0000	0,0008	-0,0137	-6,804 E-06	6,5905 E-07	-9,3541 E-06	-
	004	0,0000	-0,0001	-0,0003	-4,7057 E-07	2,3241 E-08	-1,6944 E-06	-
	005	0,0000	-0,0002	-0,0006	-1,1564 E-06	5,6309 E-08	-4,1755 E-06	-
02242	002	0,0015	-0,0062	-0,0181	-1,246 E-05	6,4851 E-06	-2,8278 E-05	-
	003	0,0001	0,0014	-0,0138	-1,2306 E-05	9,4629 E-07	-9,6268 E-06	-
	004	0,0000	0,0000	-0,0003	-1,3877 E-06	6,7157 E-08	-1,7481 E-06	-
	005	0,0000	0,0000	-0,0006	-3,4163 E-06	1,6455 E-07	-4,3079 E-06	-
02243	002	0,0019	-0,0045	-0,0182	-3,3082 E-05	7,5184 E-06	-1,7792 E-05	-
	003	0,0001	0,0027	-0,0138	-2,388 E-05	1,375 E-06	-5,6589 E-06	-
	004	0,0000	0,0002	-0,0003	-3,3284 E-06	1,352 E-07	-1,0908 E-06	-
	005	0,0000	0,0004	-0,0007	-8,1982 E-06	3,3224 E-07	-2,6886 E-06	-
02244	002	0,0003	-0,0057	-0,0178	4,1371 E-05	4,6102 E-06	-1,472 E-05	-
	003	0,0000	-0,0002	-0,0137	7,715 E-07	3,1705 E-07	-2,4421 E-06	-
	004	0,0000	-0,0001	-0,0002	8,7086 E-07	-2,1511 E-08	-4,4947 E-07	-
	005	0,0000	-0,0003	-0,0006	2,1485 E-06	-5,3915 E-08	-1,1074 E-06	-
02245	002	0,0007	-0,0078	-0,0181	1,7568 E-05	5,0132 E-06	-2,1465 E-05	-
	003	0,0000	-0,0002	-0,0137	-1,1321 E-06	3,864 E-07	-4,3161 E-06	-
	004	0,0000	-0,0002	-0,0002	5,0076 E-07	-1,1 E-08	-8,0052 E-07	-
	005	0,0000	-0,0004	-0,0006	1,2369 E-06	-2,8017 E-08	-1,9725 E-06	-
02246	002	0,0010	-0,0086	-0,0183	3,8734 E-06	5,4258 E-06	-2,343 E-05	-
	003	0,0001	0,0000	-0,0138	-3,5992 E-06	4,9318 E-07	-5,8496 E-06	-
	004	0,0000	-0,0002	-0,0003	7,602 E-08	4,3737 E-09	-1,0817 E-06	-
	005	0,0000	-0,0004	-0,0006	1,9057 E-07	9,8763 E-09	-2,6655 E-06	-
02247	002	0,0014	-0,0084	-0,0185	-8,8741 E-06	5,8999 E-06	-2,2474 E-05	-
	003	0,0001	0,0004	-0,0138	-8,8319 E-06	6,5507 E-07	-6,5952 E-06	-
	004	0,0000	-0,0002	-0,0003	-7,988 E-07	2,868 E-08	-1,2215 E-06	-
	005	0,0000	-0,0004	-0,0006	-1,9649 E-06	6,9792 E-08	-3,0101 E-06	-
02248	002	0,0017	-0,0071	-0,0187	-2,9863 E-05	6,5731 E-06	-1,7857 E-05	-
	003	0,0001	0,0015	-0,0139	-2,0396 E-05	9,1344 E-07	-5,3495 E-06	-
	004	0,0000	0,0000	-0,0003	-2,7338 E-06	6,9371 E-08	-1,0257 E-06	-
	005	0,0000	-0,0001	-0,0007	-6,7327 E-06	1,7009 E-07	-2,5279 E-06	-
02249	002	0,0022	-0,0035	-0,0188	-7,0321 E-05	7,4846 E-06	-4,3309 E-06	-
	003	0,0002	0,0038	-0,0139	-4,3962 E-05	1,2695 E-06	1,0292 E-06	-
	004	0,0000	0,0003	-0,0003	-6,6832 E-06	1,2674 E-07	3,2798 E-08	-
	005	0,0000	0,0007	-0,0007	-1,6464 E-05	3,115 E-07	7,991 E-08	-
02250	002	0,0006	-0,0080	-0,0183	3,1215 E-05	5,1035 E-06	-7,0261 E-06	-
	003	0,0000	-0,0003	-0,0138	7,3001 E-07	3,4691 E-07	-6,4231 E-07	-
	004	0,0000	-0,0002	-0,0002	8,6371 E-07	-1,0234 E-08	-1,3746 E-07	-
	005	0,0000	-0,0004	-0,0006	2,1312 E-06	-2,6085 E-08	-3,3868 E-07	-
02251	002	0,0009	-0,0095	-0,0186	1,0998 E-05	5,2601 E-06	-7,2895 E-06	-
	003	0,0001	-0,0003	-0,0138	-1,4131 E-06	3,6984 E-07	-6,0893 E-07	-
	004	0,0000	-0,0002	-0,0003	4,6982 E-07	-8,3316 E-09	-1,6162 E-07	-
	005	0,0000	-0,0005	-0,0006	1,161 E-06	-2,1387 E-08	-3,9838 E-07	-
02252	002	0,0013	-0,0098	-0,0189	-2,763 E-06	5,4259 E-06	-6,9568 E-06	-
	003	0,0001	-0,0001	-0,0138	-5,3463 E-06	4,0886 E-07	-5,9633 E-07	-
	004	0,0000	-0,0002	-0,0003	-1,9897 E-07	-3,7087 E-09	-1,8376 E-07	-
	005	0,0000	-0,0006	-0,0006	-4,8675 E-07	-9,9716 E-09	-4,5312 E-07	-
02253	002	0,0016	-0,0089	-0,0191	-2,0682 E-05	5,6859 E-06	-5,9519 E-06	-
	003	0,0001	0,0006	-0,0139	-1,4463 E-05	4,8859 E-07	-2,3596 E-07	-
	004	0,0000	-0,0002	-0,0003	-1,7263 E-06	8,0153 E-09	-1,4278 E-07	-
	005	0,0000	-0,0004	-0,0007	-4,2501 E-06	1,8952 E-08	-3,5232 E-07	-
02254	002	0,0020	-0,0063	-0,0193	-5,4373 E-05	6,0715 E-06	-3,6385 E-06	-
	003	0,0001	0,0023	-0,0140	-3,3832 E-05	6,1533 E-07	1,0155 E-06	-
	004	0,0000	0,0001	-0,0003	-4,9695 E-06	2,8105 E-08	5,0576 E-08	-
	005	0,0000	0,0002	-0,0007	-1,2241 E-05	6,8495 E-08	1,2394 E-07	-
02255	002	0,0005	-0,0065	-0,0185	4,5894 E-05	5,4606 E-06	4,8792 E-06	-
	003	0,0000	-0,0003	-0,0138	9,3578 E-07	3,6355 E-07	1,8723 E-06	-
	004	0,0000	-0,0001	-0,0002	9,5324 E-07	-2,0414 E-10	3,1418 E-07	-
	005	0,0000	-0,0003	-0,0006	2,3516 E-06	-1,3405 E-09	7,7409 E-07	-
02256	002	0,0009	-0,0088	-0,0189	1,8101 E-05	5,3761 E-06	9,4415 E-06	-
	003	0,0001	-0,0002	-0,0138	-1,2119 E-06	3,2303 E-07	3,9287 E-06	-
	004	0,0000	-0,0002	-0,0002	5,4333 E-07	-8,7869 E-09	6,3829 E-07	-
	005	0,0000	-0,0004	-0,0006	1,3421 E-06	-2,248 E-08	1,5726 E-06	-
02257	002	0,0012	-0,0096	-0,0192	3,0526 E-06	5,2041 E-06	1,2187 E-05	-
	003	0,0001	-0,0001	-0,0138	-3,667 E-06	2,5749 E-07	5,6743 E-06	-
	004	0,0000	-0,0002	-0,0003	1,0915 E-07	-2,133 E-08	9,0478 E-07	-

Nodi - Spostamenti per condizioni di carico non sismiche

Nodo	CC	Sx	Sy	Sz	Θ x	Θ y	Θ z	σ t
		[cm]	[cm]	[cm]	[rad]	[rad]	[rad]	[N/mm²]
	005	0,0000	-0,0005	-0,0006	2,7255 E-07	-5,3363 E-08	2,2291 E-06	-
02258	002	0,0016	-0,0093	-0,0194	-1,0424 E-05	5,0508 E-06	1,2386 E-05	-
	003	0,0001	0,0004	-0,0139	-9,366 E-06	1,8192 E-07	6,6807 E-06	-
	004	0,0000	-0,0002	-0,0003	-8,5226 E-07	-3,4991 E-08	1,0485 E-06	-
	005	0,0000	-0,0004	-0,0007	-2,0963 E-06	-8,6987 E-08	2,5831 E-06	-
02259	002	0,0019	-0,0078	-0,0196	-3,4447 E-05	4,9949 E-06	1,0062 E-05	-
	003	0,0001	0,0015	-0,0140	-2,2898 E-05	1,2061 E-07	6,6226 E-06	-
	004	0,0000	0,0000	-0,0003	-3,119 E-06	-4,5677 E-08	1,0142 E-06	-
	005	0,0000	-0,0001	-0,0007	-7,6814 E-06	-1,1327 E-07	2,4985 E-06	-
02260	002	0,0022	-0,0036	-0,0198	-8,289 E-05	5,1062 E-06	5,3656 E-06	-
	003	0,0001	0,0041	-0,0140	-5,086 E-05	1,0839 E-07	5,3084 E-06	-
	004	0,0000	0,0003	-0,0003	-7,8018 E-06	-4,788 E-08	7,7228 E-07	-
	005	0,0000	0,0009	-0,0007	-1,922 E-05	-1,1865 E-07	1,9022 E-06	-
02261	002	0,0008	-0,0069	-0,0191	2,2266 E-05	5,8911 E-06	2,1328 E-05	-
	003	0,0001	0,0001	-0,0138	-3,1807 E-06	3,7948 E-07	6,1289 E-06	-
	004	0,0000	-0,0001	-0,0002	2,5053 E-07	7,3623 E-09	1,0323 E-06	-
	005	0,0000	-0,0002	-0,0006	6,2061 E-07	1,7322 E-08	2,5434 E-06	-
02262	002	0,0012	-0,0079	-0,0194	6,1364 E-06	5,3402 E-06	2,8426 E-05	-
	003	0,0001	0,0004	-0,0138	-4,6705 E-06	2,3216 E-07	9,7958 E-06	-
	004	0,0000	-0,0001	-0,0002	-2,7302 E-08	-1,8812 E-08	1,6283 E-06	-
	005	0,0000	-0,0002	-0,0006	-6,3641 E-08	-4,7144 E-08	4,0117 E-06	-
02263	002	0,0015	-0,0080	-0,0197	-3,0821 E-06	4,762 E-06	3,0331 E-05	-
	003	0,0001	0,0008	-0,0139	-7,2868 E-06	3,2845 E-08	1,2467 E-05	-
	004	0,0000	-0,0001	-0,0003	-4,7754 E-07	-5,2897 E-08	2,0511 E-06	-
	005	0,0000	-0,0002	-0,0006	-1,1729 E-06	-1,3109 E-07	5,0533 E-06	-
02264	002	0,0018	-0,0073	-0,0199	-1,6347 E-05	4,2211 E-06	2,7397 E-05	-
	003	0,0001	0,0016	-0,0139	-1,4419 E-05	-2,1312 E-07	1,3273 E-05	-
	004	0,0000	0,0000	-0,0003	-1,6743 E-06	-9,3972 E-08	2,1589 E-06	-
	005	0,0000	0,0000	-0,0007	-4,1217 E-06	-2,3225 E-07	5,319 E-06	-
02265	002	0,0021	-0,0052	-0,0201	-4,528 E-05	3,7502 E-06	1,7874 E-05	-
	003	0,0001	0,0032	-0,0140	-3,1193 E-05	-4,7646 E-07	1,0582 E-05	-
	004	0,0000	0,0002	-0,0003	-4,4814 E-06	-1,3732 E-07	1,6805 E-06	-
	005	0,0000	0,0005	-0,0007	-1,1038 E-05	-3,39 E-07	4,1402 E-06	-
02266	002	0,0007	-0,0043	-0,0194	2,3113 E-05	7,0952 E-06	2,5297 E-05	-
	003	0,0001	0,0003	-0,0138	-6,3604 E-06	5,7543 E-07	5,6843 E-06	-
	004	0,0000	0,0000	-0,0002	-2,5925 E-07	4,6326 E-08	9,6998 E-07	-
	005	0,0000	0,0000	-0,0006	-6,356 E-07	1,1331 E-07	2,3896 E-06	-
02267	002	0,0011	-0,0053	-0,0197	6,2746 E-06	5,9137 E-06	3,6345 E-05	-
	003	0,0001	0,0009	-0,0138	-7,7366 E-06	3,4635 E-07	1,0204 E-05	-
	004	0,0000	0,0000	-0,0002	-5,1361 E-07	6,0545 E-09	1,721 E-06	-
	005	0,0000	0,0000	-0,0006	-1,262 E-06	1,4118 E-08	4,2399 E-06	-
02268	002	0,0015	-0,0055	-0,0200	-7,2198 E-08	4,8611 E-06	3,9489 E-05	-
	003	0,0002	0,0015	-0,0139	-8,6191 E-06	6,1719 E-08	1,4017 E-05	-
	004	0,0000	0,0001	-0,0002	-6,7351 E-07	-4,2264 E-08	2,3398 E-06	-
	005	0,0000	0,0001	-0,0006	-1,6558 E-06	-1,0489 E-07	5,7648 E-06	-
02269	002	0,0018	-0,0053	-0,0201	-5,4089 E-06	3,9044 E-06	3,832 E-05	-
	003	0,0002	0,0022	-0,0139	-1,1131 E-05	-3,0746 E-07	1,6643 E-05	-
	004	0,0000	0,0001	-0,0003	-1,097 E-06	-1,0364 E-07	2,7531 E-06	-
	005	0,0000	0,0003	-0,0006	-2,6993 E-06	-2,5606 E-07	6,7831 E-06	-
02270	002	0,0020	-0,0045	-0,0203	-1,8266 E-05	2,8912 E-06	3,1597 E-05	-
	003	0,0001	0,0033	-0,0139	-1,8588 E-05	-7,9843 E-07	1,626 E-05	-
	004	0,0000	0,0002	-0,0003	-2,3428 E-06	-1,8446 E-07	2,6573 E-06	-
	005	0,0000	0,0006	-0,0006	-5,7689 E-06	-4,5515 E-07	6,547 E-06	-
02271	002	0,0021	-0,0022	-0,0204	-4,8571 E-05	1,9615 E-06	1,2211 E-05	-
	003	0,0000	0,0052	-0,0140	-3,6061 E-05	-1,3149 E-06	8,5579 E-06	-
	004	0,0000	0,0005	-0,0003	-5,2647 E-06	-2,691 E-07	1,3354 E-06	-
	005	0,0000	0,0013	-0,0007	-1,2968 E-05	-6,6363 E-07	3,2899 E-06	-
02272	002	0,0010	-0,0026	-0,0201	5,3941 E-06	6,9597 E-06	3,1136 E-05	-
	003	0,0001	0,0011	-0,0138	-1,0829 E-05	6,0755 E-07	6,7727 E-06	-
	004	0,0000	0,0001	-0,0002	-1,0168 E-06	5,3898 E-08	1,1636 E-06	-
	005	0,0000	0,0002	-0,0006	-2,5018 E-06	1,3197 E-07	2,8666 E-06	-
02273	002	0,0014	-0,0028	-0,0203	9,4609 E-07	5,2402 E-06	3,1195 E-05	-
	003	0,0002	0,0020	-0,0138	-1,1494 E-05	2,4257 E-07	9,3434 E-06	-
	004	0,0000	0,0002	-0,0002	-1,131 E-06	-7,6335 E-09	1,5833 E-06	-
	005	0,0000	0,0004	-0,0006	-2,7832 E-06	-1,9578 E-08	3,9007 E-06	-
02274	002	0,0017	-0,0028	-0,0204	-1,3182 E-06	4,0329 E-06	3,0964 E-05	-
	003	0,0002	0,0029	-0,0138	-1,2235 E-05	-1,5227 E-07	1,2428 E-05	-
	004	0,0000	0,0003	-0,0002	-1,2527 E-06	-7,296 E-08	2,0737 E-06	-
	005	0,0000	0,0006	-0,0006	-3,083 E-06	-1,8048 E-07	5,1091 E-06	-
02275	002	0,0020	-0,0026	-0,0205	-4,8093 E-06	2,7384 E-06	2,8675 E-05	-
	003	0,0002	0,0038	-0,0138	-1,4042 E-05	-7,3287 E-07	1,4413 E-05	-
	004	0,0000	0,0004	-0,0002	-1,5513 E-06	-1,685 E-07	2,3734 E-06	-
	005	0,0000	0,0009	-0,0006	-3,8187 E-06	-4,1582 E-07	5,8477 E-06	-
02276	002	0,0021	-0,0019	-0,0205	-1,4358 E-05	9,6937 E-07	2,1242 E-05	-
	003	0,0001	0,0051	-0,0138	-1,9302 E-05	-1,6177 E-06	1,2885 E-05	-
	004	0,0000	0,0005	-0,0002	-2,4241 E-06	-3,1398 E-07	2,0828 E-06	-
	005	0,0000	0,0012	-0,0006	-5,9692 E-06	-7,742 E-07	5,1316 E-06	-
02277	002	-0,0001	-0,0012	-0,0131	1,6027 E-05	-1,4936 E-06	2,3437 E-06	-
	003	-0,0001	0,0004	-0,0150	-5,0756 E-06	-3,0068 E-06	1,9945 E-07	-

Nodi - Spostamenti per condizioni di carico non sismiche

Nodo	CC	Sx	Sy	Sz	Θ x	Θ y	Θ z	σ t
		[cm]	[cm]	[cm]	[rad]	[rad]	[rad]	[N/mm²]
	004	0,0000	0,0000	-0,0003	-2,1354 E-07	-4,5593 E-07	5,3286 E-09	-
	005	0,0000	0,0000	-0,0008	-5,238 E-07	-1,1234 E-06	1,2689 E-08	-
02278	002	0,0007	-0,0024	-0,0190	-2,0629 E-05	2,7863 E-05	7,0284 E-06	-
	003	-0,0014	0,0038	-0,0168	-1,658 E-05	1,0718 E-05	7,3164 E-06	-
	004	-0,0002	0,0003	-0,0006	-2,1462 E-06	1,7089 E-06	1,0296 E-06	-
	005	-0,0005	0,0008	-0,0015	-5,2857 E-06	4,2096 E-06	2,5349 E-06	-
02279	002	0,0019	-0,0021	-0,0171	-7,9224 E-06	5,7781 E-06	3,5582 E-06	-
	003	0,0000	0,0039	-0,0138	-1,3507 E-05	1,389 E-06	5,6364 E-06	-
	004	0,0000	0,0004	-0,0003	-1,6079 E-06	1,3436 E-07	7,2503 E-07	-
	005	0,0000	0,0009	-0,0007	-3,9593 E-06	3,3005 E-07	1,7846 E-06	-
02280	002	0,0003	-0,0016	-0,0164	1,6564 E-05	3,9336 E-06	-1,9669 E-07	-
	003	0,0000	0,0003	-0,0138	-5,5416 E-06	-5,8589 E-08	7,4222 E-08	-
	004	0,0000	0,0000	-0,0003	-2,5945 E-07	-3,5731 E-08	1,6259 E-08	-
	005	0,0000	0,0000	-0,0006	-6,3686 E-07	-8,9199 E-08	3,9778 E-08	-
02281	002	0,0003	-0,0017	-0,0158	1,5445 E-05	3,7291 E-06	1,6039 E-06	-
	003	0,0000	0,0004	-0,0140	-5,7614 E-06	-4,9307 E-07	6,5092 E-07	-
	004	0,0000	0,0000	-0,0003	-3,0297 E-07	-9,2262 E-08	8,1062 E-08	-
	005	0,0000	0,0000	-0,0007	-7,4409 E-07	-2,2837 E-07	1,9923 E-07	-
02282	002	0,0006	-0,0026	-0,0162	9,858 E-06	3,3639 E-06	2,5902 E-06	-
	003	-0,0001	0,0008	-0,0141	-6,9887 E-06	-8,8922 E-07	1,7981 E-06	-
	004	0,0000	0,0000	-0,0003	-5,1711 E-07	-1,5697 E-07	2,4948 E-07	-
	005	0,0000	0,0001	-0,0007	-1,2717 E-06	-3,8778 E-07	6,1395 E-07	-
02283	002	0,0008	-0,0031	-0,0166	4,8877 E-06	2,6534 E-06	4,3792 E-06	-
	003	-0,0001	0,0013	-0,0142	-8,3371 E-06	-1,1944 E-06	3,5987 E-06	-
	004	0,0000	0,0001	-0,0003	-7,4549 E-07	-2,0547 E-07	5,1246 E-07	-
	005	-0,0001	0,0002	-0,0007	-1,8344 E-06	-5,0724 E-07	1,2616 E-06	-
02284	002	0,0011	-0,0032	-0,0168	2,9551 E-07	2,5132 E-06	6,4695 E-06	-
	003	-0,0002	0,0020	-0,0142	-9,8164 E-06	-1,0754 E-06	5,5643 E-06	-
	004	0,0000	0,0001	-0,0003	-9,9407 E-07	-1,9777 E-07	7,976 E-07	-
	005	-0,0001	0,0003	-0,0008	-2,4469 E-06	-4,8824 E-07	1,9639 E-06	-
02285	002	0,0013	-0,0029	-0,0170	-4,0512 E-06	3,4731 E-06	7,7881 E-06	-
	003	-0,0003	0,0028	-0,0143	-1,1464 E-05	-3,0684 E-07	7,0343 E-06	-
	004	-0,0001	0,0002	-0,0003	-1,2705 E-06	-9,2771 E-08	9,9814 E-07	-
	005	-0,0001	0,0005	-0,0008	-3,1279 E-06	-2,2949 E-07	2,4577 E-06	-
02286	002	0,0016	-0,0022	-0,0172	-7,2104 E-06	6,8691 E-06	5,5529 E-06	-
	003	-0,0002	0,0038	-0,0143	-1,2978 E-05	1,7149 E-06	6,4255 E-06	-
	004	-0,0001	0,0003	-0,0003	-1,523 E-06	2,1198 E-07	8,6621 E-07	-
	005	-0,0001	0,0008	-0,0008	-3,7501 E-06	5,2136 E-07	2,1324 E-06	-
02287	002	0,0003	-0,0021	-0,0152	1,2337 E-05	2,1204 E-06	3,8644 E-06	-
	003	-0,0001	0,0006	-0,0145	-6,2767 E-06	-1,9343 E-06	1,6637 E-06	-
	004	0,0000	0,0000	-0,0003	-4,0493 E-07	-3,1621 E-07	2,2195 E-07	-
	005	-0,0001	0,0000	-0,0008	-9,9533 E-07	-7,7986 E-07	5,4612 E-07	-
02288	002	0,0004	-0,0028	-0,0159	7,4281 E-06	1,1875 E-06	6,4472 E-06	-
	003	-0,0003	0,0011	-0,0147	-7,6191 E-06	-2,7601 E-06	3,6577 E-06	-
	004	0,0000	0,0001	-0,0003	-6,2783 E-07	-4,4594 E-07	5,2152 E-07	-
	005	-0,0001	0,0001	-0,0008	-1,5445 E-06	-1,0995 E-06	1,2839 E-06	-
02289	002	0,0005	-0,0031	-0,0165	2,6773 E-06	7,2694 E-07	8,9798 E-06	-
	003	-0,0005	0,0017	-0,0148	-9,0425 E-06	-2,9251 E-06	5,8854 E-06	-
	004	-0,0001	0,0001	-0,0004	-8,6717 E-07	-4,7509 E-07	8,5669 E-07	-
	005	-0,0002	0,0003	-0,0009	-2,1342 E-06	-1,1712 E-06	2,1094 E-06	-
02290	002	0,0005	-0,0031	-0,0170	-2,0467 E-06	2,0911 E-06	1,0651 E-05	-
	003	-0,0007	0,0024	-0,0150	-1,0639 E-05	-1,9338 E-06	7,6948 E-06	-
	004	-0,0001	0,0002	-0,0004	-1,136 E-06	-3,255 E-07	1,122 E-06	-
	005	-0,0003	0,0004	-0,0010	-2,7965 E-06	-8,0266 E-07	2,7629 E-06	-
02291	002	0,0009	-0,0027	-0,0173	-6,9261 E-06	7,3891 E-06	9,523 E-06	-
	003	-0,0008	0,0032	-0,0151	-1,2459 E-05	1,1646 E-06	7,9449 E-06	-
	004	-0,0001	0,0003	-0,0004	-1,4417 E-06	1,5658 E-07	1,1342 E-06	-
	005	-0,0003	0,0007	-0,0010	-3,5498 E-06	3,8504 E-07	2,7927 E-06	-
02292	002	0,0000	-0,0014	-0,0139	1,5515 E-05	-4,4198 E-08	2,8559 E-06	-
	003	-0,0001	0,0004	-0,0149	-5,1919 E-06	-2,5801 E-06	7,3422 E-07	-
	004	0,0000	0,0000	-0,0003	-2,3867 E-07	-4,0115 E-07	8,3969 E-08	-
	005	0,0000	0,0000	-0,0008	-5,8576 E-07	-9,8871 E-07	2,0638 E-07	-
02293	002	0,0000	-0,0023	-0,0149	9,7096 E-06	-8,4702 E-07	5,8093 E-06	-
	003	-0,0004	0,0009	-0,0151	-6,8367 E-06	-4,2748 E-06	2,7256 E-06	-
	004	-0,0001	0,0000	-0,0004	-4,9963 E-07	-6,6998 E-07	3,7958 E-07	-
	005	-0,0001	0,0001	-0,0009	-1,2286 E-06	-1,6512 E-06	9,3433 E-07	-
02294	002	-0,0001	-0,0029	-0,0158	4,923 E-06	-1,4941 E-06	8,7002 E-06	-
	003	-0,0007	0,0014	-0,0153	-8,2146 E-06	-4,9665 E-06	5,089 E-06	-
	004	-0,0001	0,0001	-0,0004	-7,304 E-07	-7,7933 E-07	7,3684 E-07	-
	005	-0,0003	0,0002	-0,0010	-1,7972 E-06	-1,9206 E-06	1,8142 E-06	-
02295	002	-0,0002	-0,0031	-0,0167	4,7784 E-07	-4,6332 E-07	1,0877 E-05	-
	003	-0,0011	0,0021	-0,0156	-9,6132 E-06	-4,2659 E-06	7,1957 E-06	-
	004	-0,0002	0,0001	-0,0005	-9,6716 E-07	-6,7225 E-07	1,0533 E-06	-
	005	-0,0004	0,0004	-0,0011	-2,3805 E-06	-1,6568 E-06	2,5938 E-06	-
02296	002	-0,0001	-0,0029	-0,0175	-4,8212 E-06	5,1088 E-06	1,1572 E-05	-
	003	-0,0013	0,0028	-0,0158	-1,1405 E-05	-1,0292 E-06	8,5796 E-06	-
	004	-0,0002	0,0002	-0,0005	-1,2702 E-06	-1,6611 E-07	1,2548 E-06	-
	005	-0,0005	0,0005	-0,0012	-3,1272 E-06	-4,0978 E-07	3,09 E-06	-
02297	002	0,0007	-0,0024	-0,0180	-1,4719 E-05	1,8961 E-05	7,8302 E-06	-

Nodi - Spostamenti per condizioni di carico non sismiche

Nodo	CC	Sx	Sy	Sz	Θ x	Θ y	Θ z	σ t
		[cm]	[cm]	[cm]	[rad]	[rad]	[rad]	[N/mm²]
	003	-0,0012	0,0037	-0,0160	-1,4832 E-05	6,553 E-06	7,5608 E-06	-
	004	-0,0002	0,0003	-0,0005	-1,8464 E-06	1,0312 E-06	1,0695 E-06	-
	005	-0,0004	0,0008	-0,0013	-4,5471 E-06	2,54 E-06	2,6332 E-06	-
02298	002	0,0068	-0,0007	-0,0190	7,5247 E-06	6,4134 E-05	-2,9076 E-05	-
	003	0,0016	0,0009	-0,0167	-1,1706 E-05	1,6946 E-05	-7,8998 E-06	-
	004	0,0002	0,0001	-0,0005	-1,1778 E-06	2,6468 E-06	-1,1512 E-06	-
	005	0,0006	0,0002	-0,0013	-2,8989 E-06	6,5192 E-06	-2,8351 E-06	-
02299	002	0,0059	-0,0009	-0,0222	-9,7255 E-06	-1,0711 E-04	-2,3031 E-05	-
	003	0,0011	0,0065	-0,0176	-1,7289 E-05	-5,1039 E-05	-7,3924 E-06	-
	004	0,0002	0,0007	-0,0007	-2,0563 E-06	-8,5065 E-06	-1,3692 E-06	-
	005	0,0005	0,0017	-0,0017	-5,0629 E-06	-2,096 E-05	-3,3744 E-06	-
02300	002	0,0023	-0,0007	-0,0207	-8,1049 E-06	-7,8217 E-06	-9,524 E-06	-
	003	0,0000	0,0065	-0,0141	-1,7341 E-05	-5,8657 E-06	-1,9617 E-06	-
	004	0,0000	0,0007	-0,0003	-2,0723 E-06	-1,0136 E-06	-4,4793 E-07	-
	005	0,0000	0,0017	-0,0006	-5,1023 E-06	-2,498 E-06	-1,1043 E-06	-
02301	002	0,0011	-0,0009	-0,0205	7,7557 E-06	7,6434 E-06	-1,7511 E-05	-
	003	0,0001	0,0008	-0,0142	-1,1564 E-05	1,1949 E-06	-3,4795 E-06	-
	004	0,0000	0,0001	-0,0003	-1,1548 E-06	1,3848 E-07	-5,4287 E-07	-
	005	0,0001	0,0002	-0,0007	-2,8422 E-06	3,4013 E-07	-1,3372 E-06	-
02302	002	0,0022	-0,0010	-0,0202	7,4538 E-06	1,0133 E-05	-2,9306 E-05	-
	003	0,0004	0,0010	-0,0147	-1,1715 E-05	2,3296 E-06	-6,4662 E-06	-
	004	0,0001	0,0001	-0,0003	-1,1787 E-06	3,1094 E-07	-1,0193 E-06	-
	005	0,0001	0,0002	-0,0008	-2,901 E-06	7,6498 E-07	-2,5107 E-06	-
02303	002	0,0027	-0,0014	-0,0205	3,9017 E-06	5,0687 E-06	-3,5339 E-05	-
	003	0,0005	0,0019	-0,0147	-1,2629 E-05	1,4733 E-06	-9,3288 E-06	-
	004	0,0001	0,0002	-0,0003	-1,3174 E-06	2,0387 E-07	-1,4861 E-06	-
	005	0,0002	0,0005	-0,0008	-3,2427 E-06	5,015 E-07	-3,6608 E-06	-
02304	002	0,0031	-0,0016	-0,0206	1,0047 E-06	4,6847 E-06	-3,7497 E-05	-
	003	0,0006	0,0028	-0,0147	-1,3557 E-05	1,3372 E-06	-1,1669 E-05	-
	004	0,0001	0,0003	-0,0003	-1,4589 E-06	2,0638 E-07	-1,9129 E-06	-
	005	0,0002	0,0007	-0,0008	-3,5911 E-06	5,0787 E-07	-4,7129 E-06	-
02305	002	0,0034	-0,0016	-0,0208	-1,7047 E-06	3,847 E-06	-3,8224 E-05	-
	003	0,0007	0,0039	-0,0147	-1,454 E-05	7,5209 E-07	-1,3641 E-05	-
	004	0,0001	0,0004	-0,0003	-1,6131 E-06	1,2052 E-07	-2,2997 E-06	-
	005	0,0002	0,0010	-0,0008	-3,9711 E-06	2,9644 E-07	-5,6664 E-06	-
02306	002	0,0036	-0,0013	-0,0209	-4,5472 E-06	-9,618 E-07	-3,5473 E-05	-
	003	0,0007	0,0050	-0,0147	-1,5693 E-05	-1,7784 E-06	-1,3585 E-05	-
	004	0,0001	0,0005	-0,0003	-1,799 E-06	-3,0105 E-07	-2,3503 E-06	-
	005	0,0002	0,0013	-0,0008	-4,4291 E-06	-7,422 E-07	-5,7915 E-06	-
02307	002	0,0030	-0,0008	-0,0209	-7,0035 E-06	-1,6908 E-05	-1,8356 E-05	-
	003	0,0003	0,0063	-0,0147	-1,6816 E-05	-1,0124 E-05	-6,0165 E-06	-
	004	0,0000	0,0007	-0,0003	-1,9841 E-06	-1,7106 E-06	-1,1285 E-06	-
	005	0,0001	0,0017	-0,0008	-4,885 E-06	-4,2154 E-06	-2,7813 E-06	-
02308	002	0,0050	-0,0012	-0,0200	5,6928 E-06	1,5819 E-05	-4,0077 E-05	-
	003	0,0011	0,0014	-0,0155	-1,2181 E-05	5,2911 E-06	-1,0871 E-05	-
	004	0,0002	0,0001	-0,0004	-1,2518 E-06	8,2456 E-07	-1,7033 E-06	-
	005	0,0004	0,0003	-0,0010	-3,0811 E-06	2,0307 E-06	-4,1957 E-06	-
02309	002	0,0058	-0,0015	-0,0204	2,6936 E-06	8,1321 E-06	-4,9579 E-05	-
	003	0,0014	0,0023	-0,0156	-1,3137 E-05	4,021 E-06	-1,5039 E-05	-
	004	0,0002	0,0002	-0,0004	-1,3945 E-06	6,8346 E-07	-2,4329 E-06	-
	005	0,0005	0,0006	-0,0010	-3,4325 E-06	1,6836 E-06	-5,9936 E-06	-
02310	002	0,0063	-0,0016	-0,0207	-1,4414 E-07	5,1127 E-06	-5,2533 E-05	-
	003	0,0017	0,0034	-0,0156	-1,4106 E-05	2,9064 E-06	-1,7894 E-05	-
	004	0,0003	0,0003	-0,0004	-1,5443 E-06	5,3301 E-07	-2,971 E-06	-
	005	0,0007	0,0008	-0,0011	-3,8015 E-06	1,3132 E-06	-7,32 E-06	-
02311	002	0,0065	-0,0015	-0,0210	-2,9827 E-06	-2,032 E-06	-4,9693 E-05	-
	003	0,0018	0,0045	-0,0157	-1,5145 E-05	-8,2345 E-07	-1,8356 E-05	-
	004	0,0003	0,0005	-0,0004	-1,7095 E-06	-8,3589 E-08	-3,1168 E-06	-
	005	0,0007	0,0011	-0,0011	-4,2085 E-06	-2,0599 E-07	-7,6798 E-06	-
02312	002	0,0057	-0,0011	-0,0212	-5,949 E-06	-2,3067 E-05	-3,6145 E-05	-
	003	0,0014	0,0057	-0,0158	-1,6268 E-05	-1,1624 E-05	-1,3366 E-05	-
	004	0,0002	0,0006	-0,0005	-1,8925 E-06	-1,9104 E-06	-2,3426 E-06	-
	005	0,0006	0,0015	-0,0011	-4,6593 E-06	-4,7072 E-06	-5,7726 E-06	-
02313	002	0,0062	-0,0008	-0,0194	7,5102 E-06	4,5669 E-05	-3,0149 E-05	-
	003	0,0014	0,0010	-0,0162	-1,1591 E-05	1,2418 E-05	-8,5915 E-06	-
	004	0,0002	0,0001	-0,0005	-1,1674 E-06	1,9417 E-06	-1,2826 E-06	-
	005	0,0005	0,0002	-0,0012	-2,8732 E-06	4,7826 E-06	-3,159 E-06	-
02314	002	0,0086	-0,0012	-0,0199	4,2479 E-06	2,0585 E-05	-4,7158 E-05	-
	003	0,0022	0,0019	-0,0164	-1,2702 E-05	8,4037 E-06	-1,4129 E-05	-
	004	0,0003	0,0002	-0,0005	-1,3249 E-06	1,4212 E-06	-2,231 E-06	-
	005	0,0008	0,0005	-0,0012	-3,2611 E-06	3,5013 E-06	-5,4958 E-06	-
02315	002	0,0096	-0,0015	-0,0205	1,4119 E-06	9,4759 E-06	-5,4388 E-05	-
	003	0,0027	0,0029	-0,0165	-1,3657 E-05	6,0482 E-06	-1,7799 E-05	-
	004	0,0004	0,0003	-0,0005	-1,4702 E-06	1,1029 E-06	-2,9099 E-06	-
	005	0,0011	0,0007	-0,0013	-3,6189 E-06	2,7178 E-06	-7,1692 E-06	-
02316	002	0,0100	-0,0015	-0,0210	-1,2966 E-06	6,9671 E-08	-5,4682 E-05	-
	003	0,0030	0,0039	-0,0166	-1,461 E-05	1,9115 E-06	-1,9286 E-05	-
	004	0,0005	0,0004	-0,0005	-1,62 E-06	4,3584 E-07	-3,2316 E-06	-
	005	0,0012	0,0010	-0,0013	-3,9878 E-06	1,0743 E-06	-7,9622 E-06	-

Nodi - Spostamenti per condizioni di carico non sismiche

Nodo	CC	Sx	Sy	Sz	Θ x	Θ y	Θ z	σ t
		[cm]	[cm]	[cm]	[rad]	[rad]	[rad]	[N/mm²]
02317	002	0,0093	-0,0013	-0,0214	-4,2733 E-06	-2,2608 E-05	-4,7353 E-05	-
	003	0,0028	0,0051	-0,0168	-1,5652 E-05	-9,6542 E-06	-1,7376 E-05	-
	004	0,0005	0,0005	-0,0006	-1,7876 E-06	-1,515 E-06	-2,9821 E-06	-
	005	0,0012	0,0013	-0,0014	-4,401 E-06	-3,7326 E-06	-7,3481 E-06	-
02318	002	0,0060	-0,0009	-0,0217	-8,9885 E-06	-7,3612 E-05	-2,5082 E-05	-
	003	0,0013	0,0063	-0,0169	-1,7157 E-05	-3,5613 E-05	-8,165 E-06	-
	004	0,0002	0,0007	-0,0006	-2,0368 E-06	-5,9201 E-06	-1,4928 E-06	-
	005	0,0005	0,0017	-0,0014	-5,0149 E-06	-1,4587 E-05	-3,6789 E-06	-
02319	002	-0,0005	-0,0024	-0,0113	2,2369 E-05	-2,4254 E-06	-8,8116 E-06	-
	003	0,0004	0,0003	-0,0118	-2,4638 E-06	5,3878 E-06	-7,3359 E-07	-
	004	0,0000	-0,0001	-0,0001	1,0032 E-06	-1,9453 E-07	-2,6695 E-07	-
	005	0,0000	-0,0002	-0,0003	2,4894 E-06	-4,8277 E-07	-6,6075 E-07	-
02320	002	0,0007	-0,0017	-0,0118	-3,4921 E-05	-2,3939 E-06	-1,0894 E-05	-
	003	0,0016	0,0012	-0,0098	-1,6919 E-05	-6,7267 E-06	-6,3862 E-06	-
	004	0,0000	-0,0001	-0,0002	-3,6856 E-06	1,6644 E-07	-1,6152 E-06	-
	005	-0,0001	-0,0003	-0,0005	-9,1387 E-06	4,1437 E-07	-4,0096 E-06	-
02321	002	0,0003	0,0000	-0,0131	-7,5797 E-06	-9,8082 E-07	-5,0536 E-06	-
	003	0,0013	0,0021	-0,0112	-6,092 E-06	-2,6515 E-06	-1,7843 E-06	-
	004	0,0000	0,0001	-0,0002	-8,6739 E-07	3,3148 E-07	-8,352 E-07	-
	005	-0,0001	0,0003	-0,0004	-2,1456 E-06	8,2196 E-07	-2,0705 E-06	-
02322	002	-0,0004	-0,0004	-0,0128	3,4556 E-06	-5,0696 E-06	-5,1899 E-06	-
	003	0,0005	0,0003	-0,0111	-4,1573 E-06	4,6433 E-06	1,0057 E-06	-
	004	0,0000	0,0000	-0,0002	-1,2047 E-07	-2,078 E-07	-2,5764 E-07	-
	005	-0,0001	0,0000	-0,0004	-2,9629 E-07	-5,1519 E-07	-6,3877 E-07	-
02323	002	-0,0004	-0,0008	-0,0125	4,8839 E-06	-4,5959 E-06	-1,0456 E-05	-
	003	0,0006	0,0004	-0,0112	-3,9057 E-06	4,4428 E-06	3,0532 E-07	-
	004	0,0000	0,0000	-0,0002	2,5649 E-08	-1,9207 E-07	-4,0432 E-07	-
	005	-0,0001	0,0000	-0,0004	6,6254 E-08	-4,7623 E-07	-1,0018 E-06	-
02324	002	-0,0004	-0,0010	-0,0126	2,1505 E-06	-1,8888 E-06	-1,2521 E-05	-
	003	0,0010	0,0007	-0,0112	-3,4345 E-06	3,521 E-06	-4,2604 E-07	-
	004	0,0000	0,0000	-0,0002	2,9584 E-08	-1,1888 E-07	-7,5041 E-07	-
	005	-0,0001	0,0000	-0,0004	7,6673 E-08	-2,9493 E-07	-1,8606 E-06	-
02325	002	-0,0002	-0,0011	-0,0127	7,4477 E-07	-3,6859 E-07	-1,3561 E-05	-
	003	0,0013	0,0010	-0,0111	-3,1312 E-06	2,1897 E-06	-1,9186 E-06	-
	004	0,0000	0,0000	-0,0002	-1,333 E-08	-4,3939 E-08	-1,1368 E-06	-
	005	-0,0001	0,0000	-0,0004	-2,9586 E-08	-1,0905 E-07	-2,8194 E-06	-
02326	002	0,0000	-0,0010	-0,0128	-1,0303 E-06	-1,2021 E-07	-1,4124 E-05	-
	003	0,0015	0,0012	-0,0111	-3,2309 E-06	4,4953 E-07	-3,6719 E-06	-
	004	0,0000	0,0000	-0,0002	-1,4856 E-07	3,5389 E-08	-1,4894 E-06	-
	005	-0,0001	0,0000	-0,0004	-3,6525 E-07	8,7886 E-08	-3,6937 E-06	-
02327	002	0,0002	-0,0008	-0,0129	-3,8717 E-06	-7,9702 E-07	-1,3436 E-05	-
	003	0,0016	0,0015	-0,0111	-3,9518 E-06	-1,5738 E-06	-4,8812 E-06	-
	004	0,0000	0,0000	-0,0002	-4,4991 E-07	1,3706 E-07	-1,6411 E-06	-
	005	-0,0001	0,0000	-0,0004	-1,1131 E-06	3,403 E-07	-4,069 E-06	-
02328	002	0,0003	-0,0003	-0,0130	-9,9337 E-06	-1,549 E-06	-7,7284 E-06	-
	003	0,0014	0,0019	-0,0111	-6,7317 E-06	-3,0175 E-06	-3,3904 E-06	-
	004	0,0000	0,0001	-0,0002	-1,158 E-06	2,7095 E-07	-1,1487 E-06	-
	005	-0,0001	0,0002	-0,0004	-2,8672 E-06	6,7223 E-07	-2,8474 E-06	-
02329	002	-0,0004	-0,0018	-0,0122	5,6501 E-06	-2,7704 E-06	-1,4088 E-05	-
	003	0,0008	0,0005	-0,0113	-2,7892 E-06	4,1309 E-06	-1,0264 E-06	-
	004	0,0000	0,0000	-0,0002	3,9121 E-07	-1,5137 E-07	-6,5783 E-07	-
	005	-0,0001	-0,0001	-0,0004	9,7362 E-07	-3,7551 E-07	-1,6302 E-06	-
02330	002	-0,0003	-0,0021	-0,0124	2,1186 E-06	-7,3447 E-07	-1,7034 E-05	-
	003	0,0012	0,0007	-0,0112	-1,9474 E-06	3,0552 E-06	-2,7197 E-06	-
	004	0,0000	-0,0001	-0,0002	3,9547 E-07	-7,8847 E-08	-1,1302 E-06	-
	005	-0,0001	-0,0002	-0,0004	9,8478 E-07	-1,9574 E-07	-2,8021 E-06	-
02331	002	-0,0001	-0,0021	-0,0126	-1,9398 E-07	1,1393 E-07	-1,8031 E-05	-
	003	0,0014	0,0008	-0,0111	-1,7367 E-06	1,5459 E-06	-4,6929 E-06	-
	004	0,0000	-0,0001	-0,0002	2,6431 E-07	-2,2077 E-09	-1,5723 E-06	-
	005	-0,0001	-0,0003	-0,0004	6,5923 E-07	-5,5743 E-09	-3,8991 E-06	-
02332	002	0,0002	-0,0020	-0,0126	-3,7834 E-06	-2,3077 E-07	-1,7381 E-05	-
	003	0,0016	0,0010	-0,0109	-2,7062 E-06	-5,3133 E-07	-6,1881 E-06	-
	004	0,0000	-0,0001	-0,0002	-1,4818 E-07	8,1043 E-08	-1,848 E-06	-
	005	-0,0001	-0,0003	-0,0004	-3,6463 E-07	2,012 E-07	-4,5835 E-06	-
02333	002	0,0004	-0,0015	-0,0127	-1,1573 E-05	-1,9959 E-06	-1,3413 E-05	-
	003	0,0016	0,0013	-0,0109	-6,3751 E-06	-3,3938 E-06	-5,7671 E-06	-
	004	0,0000	-0,0001	-0,0002	-1,1388 E-06	1,7064 E-07	-1,6949 E-06	-
	005	-0,0001	-0,0002	-0,0005	-2,8214 E-06	4,2399 E-07	-4,2049 E-06	-
02334	002	-0,0004	-0,0022	-0,0116	1,5461 E-05	-3,6603 E-06	-1,0201 E-05	-
	003	0,0005	0,0004	-0,0116	-2,6075 E-06	4,9571 E-06	-9,7345 E-07	-
	004	0,0000	-0,0001	-0,0001	7,612 E-07	-1,9361 E-07	-3,9425 E-07	-
	005	-0,0001	-0,0002	-0,0003	1,8901 E-06	-4,803 E-07	-9,7657 E-07	-
02335	002	-0,0004	-0,0030	-0,0120	6,6348 E-06	-2,5375 E-07	-1,6068 E-05	-
	003	0,0009	0,0005	-0,0115	-7,8063 E-07	4,1282 E-06	-2,4105 E-06	-
	004	0,0000	-0,0001	-0,0002	8,3468 E-07	-1,1475 E-07	-9,0928 E-07	-
	005	-0,0001	-0,0003	-0,0004	2,0742 E-06	-2,8501 E-07	-2,254 E-06	-
02336	002	-0,0002	-0,0033	-0,0123	2,0938 E-06	1,0105 E-06	-1,8522 E-05	-
	003	0,0013	0,0005	-0,0112	1,686 E-08	2,9042 E-06	-4,3377 E-06	-
	004	0,0000	-0,0002	-0,0002	7,4621 E-07	-4,2015 E-08	-1,4119 E-06	-

Nodi - Spostamenti per condizioni di carico non sismiche

Nodo	CC	Sx	Sy	Sz	Θ x	Θ y	Θ z	σ t
		[cm]	[cm]	[cm]	[rad]	[rad]	[rad]	[N/mm²]
	005	-0,0001	-0,0005	-0,0004	1,8553 E-06	-1,0462 E-07	-3,5013 E-06	-
02337	002	0,0001	-0,0033	-0,0124	-2,1514 E-06	1,3646 E-06	-1,8894 E-05	-
	003	0,0015	0,0005	-0,0110	-6,7231 E-07	1,3162 E-06	-6,0702 E-06	-
	004	0,0000	-0,0002	-0,0002	3,5461 E-07	3,4135 E-08	-1,7884 E-06	-
	005	-0,0001	-0,0006	-0,0004	8,8383 E-07	8,4378 E-08	-4,4366 E-06	-
02338	002	0,0004	-0,0029	-0,0124	-1,0297 E-05	3,3658 E-07	-1,6942 E-05	-
	003	0,0017	0,0007	-0,0106	-4,3474 E-06	-1,3548 E-06	-6,9519 E-06	-
	004	0,0000	-0,0002	-0,0002	-6,6884 E-07	1,0965 E-07	-1,9195 E-06	-
	005	-0,0001	-0,0006	-0,0005	-1,6549 E-06	2,7217 E-07	-4,7635 E-06	-
02339	002	0,0006	-0,0016	-0,0122	-2,6617 E-05	-5,8389 E-06	-1,1122 E-05	-
	003	0,0016	0,0013	-0,0103	-1,3273 E-05	-8,5246 E-06	-5,6273 E-06	-
	004	0,0000	-0,0001	-0,0002	-2,7943 E-06	1,6959 E-07	-1,5494 E-06	-
	005	-0,0001	-0,0003	-0,0005	-6,9261 E-06	4,2268 E-07	-3,8462 E-06	-
02340	002	0,0006	-0,0002	-0,0134	6,0506 E-07	-1,3729 E-06	9,886 E-06	-
	003	0,0000	0,0003	-0,0127	-4,3578 E-06	-5,0068 E-07	-1,6962 E-06	-
	004	0,0000	0,0000	-0,0002	-2,0546 E-07	-1,3728 E-07	1,9817 E-07	-
	005	0,0000	0,0000	-0,0006	-5,0702 E-07	-3,4 E-07	4,8977 E-07	-
02341	002	0,0006	-0,0002	-0,0146	-2,0142 E-06	-8,3959 E-06	-9,3552 E-06	-
	003	-0,0005	0,0020	-0,0129	-5,0331 E-06	-7,2554 E-06	-5,6055 E-06	-
	004	-0,0001	0,0001	-0,0003	-3,6617 E-07	-9,2238 E-07	-4,5071 E-08	-
	005	-0,0001	0,0003	-0,0007	-9,034 E-07	-2,2793 E-06	-1,1057 E-07	-
02342	002	-0,0003	0,0001	-0,0133	-6,1603 E-06	-1,8428 E-06	1,6327 E-06	-
	003	-0,0013	0,0021	-0,0114	-5,39 E-06	1,5947 E-06	-9,2643 E-07	-
	004	0,0000	0,0001	-0,0002	-5,7728 E-07	-4,7953 E-07	4,3604 E-07	-
	005	0,0000	0,0003	-0,0004	-1,4255 E-06	-1,1845 E-06	1,082 E-06	-
02343	002	0,0006	-0,0003	-0,0130	3,7988 E-07	1,4104 E-06	-7,5504 E-06	-
	003	-0,0005	0,0003	-0,0112	-5,4821 E-06	-6,0867 E-06	-1,1167 E-06	-
	004	0,0000	0,0000	-0,0002	-1,7298 E-07	1,6715 E-07	-4,997 E-09	-
	005	0,0000	0,0000	-0,0004	-4,2651 E-07	4,1391 E-07	-1,1103 E-08	-
02344	002	0,0009	-0,0003	-0,0131	3,0851 E-07	-1,1186 E-06	-9,4314 E-06	-
	003	-0,0005	0,0004	-0,0114	-5,3806 E-06	-5,5808 E-06	-1,2722 E-06	-
	004	0,0000	0,0000	-0,0002	-1,8283 E-07	5,144 E-08	-6,1362 E-08	-
	005	0,0001	0,0000	-0,0005	-4,5085 E-07	1,2746 E-07	-1,5044 E-07	-
02345	002	0,0006	-0,0004	-0,0132	-1,3665 E-06	-5,5424 E-06	-6,0269 E-06	-
	003	-0,0009	0,0007	-0,0114	-5,3535 E-06	-4,5467 E-06	-2,7769 E-06	-
	004	0,0000	0,0000	-0,0002	-2,2685 E-07	-4,7779 E-08	1,179 E-07	-
	005	0,0001	0,0001	-0,0005	-5,5952 E-07	-1,1783 E-07	2,9347 E-07	-
02346	002	0,0002	-0,0005	-0,0133	-2,6276 E-06	-5,3088 E-06	-2,8545 E-06	-
	003	-0,0011	0,0010	-0,0115	-5,3433 E-06	-3,3149 E-06	-4,0567 E-06	-
	004	0,0000	0,0000	-0,0002	-2,7114 E-07	-2,1546 E-08	2,2653 E-07	-
	005	0,0000	0,0001	-0,0005	-6,6891 E-07	-5,309 E-08	5,6285 E-07	-
02347	002	0,0000	-0,0004	-0,0134	-3,4863 E-06	-3,1366 E-06	-2,4451 E-06	-
	003	-0,0013	0,0013	-0,0115	-5,2856 E-06	-1,357 E-06	-5,1384 E-06	-
	004	0,0000	0,0001	-0,0002	-3,229 E-07	3,5571 E-08	1,7699 E-07	-
	005	0,0000	0,0002	-0,0005	-7,9681 E-07	8,7984 E-08	4,413 E-07	-
02348	002	-0,0002	-0,0002	-0,0135	-4,1827 E-06	-1,0217 E-06	-3,3156 E-06	-
	003	-0,0013	0,0017	-0,0115	-5,1533 E-06	7,0008 E-07	-5,2576 E-06	-
	004	0,0000	0,0001	-0,0002	-4,0061 E-07	-1,3169 E-08	4,4961 E-08	-
	005	0,0001	0,0002	-0,0005	-9,8893 E-07	-3,2363 E-08	1,1569 E-07	-
02349	002	-0,0003	0,0000	-0,0136	-5,1348 E-06	-3,7215 E-06	-9,6599 E-07	-
	003	-0,0013	0,0020	-0,0116	-5,2312 E-06	-1,1961 E-07	-2,4362 E-06	-
	004	0,0000	0,0001	-0,0002	-5,1051 E-07	-5,7504 E-07	2,5133 E-07	-
	005	0,0000	0,0003	-0,0005	-1,2605 E-06	-1,42 E-06	6,2547 E-07	-
02350	002	0,0013	-0,0004	-0,0133	-3,5384 E-07	-6,7359 E-06	-5,2173 E-06	-
	003	-0,0005	0,0005	-0,0118	-5,1262 E-06	-3,4306 E-06	-2,6324 E-06	-
	004	0,0000	0,0000	-0,0002	-2,1366 E-07	-1,5162 E-07	1,5175 E-08	-
	005	0,0001	0,0001	-0,0005	-5,2705 E-07	-3,7496 E-07	3,85 E-08	-
02351	002	0,0007	-0,0004	-0,0135	-1,4942 E-06	-7,0948 E-06	-3,3868 E-06	-
	003	-0,0008	0,0008	-0,0118	-5,1443 E-06	-2,4778 E-06	-4,3242 E-06	-
	004	0,0000	0,0000	-0,0002	-2,5198 E-07	-1,1098 E-07	1,0616 E-07	-
	005	0,0000	0,0001	-0,0005	-6,2165 E-07	-2,7473 E-07	2,638 E-07	-
02352	002	0,0003	-0,0004	-0,0136	-2,4037 E-06	-3,5031 E-06	-3,3949 E-06	-
	003	-0,0009	0,0012	-0,0119	-5,1471 E-06	-1,2246 E-06	-5,6344 E-06	-
	004	0,0000	0,0001	-0,0002	-2,9544 E-07	4,7926 E-08	1,1363 E-07	-
	005	0,0000	0,0001	-0,0005	-7,29 E-07	1,1779 E-07	2,8285 E-07	-
02353	002	0,0001	-0,0003	-0,0138	-3,1529 E-06	-7,2793 E-07	-4,3711 E-06	-
	003	-0,0010	0,0015	-0,0119	-5,1375 E-06	-1,7906 E-07	-6,0689 E-06	-
	004	0,0000	0,0001	-0,0002	-3,4924 E-07	1,2509 E-07	5,589 E-08	-
	005	0,0000	0,0002	-0,0005	-8,6195 E-07	3,0859 E-07	1,4086 E-07	-
02354	002	0,0001	-0,0001	-0,0139	-3,8688 E-06	-2,7818 E-06	-4,2846 E-06	-
	003	-0,0010	0,0018	-0,0119	-5,186 E-06	-1,3288 E-06	-4,7818 E-06	-
	004	0,0000	0,0001	-0,0002	-4,1411 E-07	-3,116 E-07	5,1165 E-08	-
	005	0,0000	0,0003	-0,0005	-1,0223 E-06	-7,6968 E-07	1,2978 E-07	-
02355	002	0,0016	-0,0003	-0,0133	2,5031 E-07	-3,3717 E-06	3,1373 E-06	-
	003	-0,0003	0,0004	-0,0122	-4,8635 E-06	-2,3181 E-06	-2,1051 E-06	-
	004	0,0000	0,0000	-0,0002	-2,0491 E-07	-1,5065 E-07	1,089 E-07	-
	005	0,0001	0,0000	-0,0005	-5,0551 E-07	-3,7281 E-07	2,6938 E-07	-
02356	002	0,0010	-0,0004	-0,0135	-6,5436 E-07	-7,6794 E-06	2,773 E-06	-
	003	-0,0004	0,0007	-0,0122	-4,9133 E-06	-1,6655 E-06	-3,6843 E-06	-

Nodi - Spostamenti per condizioni di carico non sismiche

Nodo	CC	Sx	Sy	Sz	Θ x	Θ y	Θ z	σ t
		[cm]	[cm]	[cm]	[rad]	[rad]	[rad]	[N/mm²]
	004	0,0000	0,0000	-0,0002	-2,3553 E-07	-2,0364 E-07	1,6333 E-07	-
	005	0,0000	0,0001	-0,0005	-5,811 E-07	-5,0389 E-07	4,0407 E-07	-
02357	002	0,0006	-0,0004	-0,0138	-1,4764 E-06	-4,2455 E-06	-1,861 E-07	-
	003	-0,0005	0,0010	-0,0122	-4,9596 E-06	-9,7703 E-07	-4,8116 E-06	-
	004	0,0000	0,0001	-0,0002	-2,6971 E-07	-4,7958 E-08	1,7876 E-07	-
	005	0,0000	0,0001	-0,0005	-6,655 E-07	-1,1949 E-07	4,4251 E-07	-
02358	002	0,0004	-0,0003	-0,0140	-2,1525 E-06	-6,7332 E-07	-2,6351 E-06	-
	003	-0,0006	0,0013	-0,0122	-5,0008 E-06	-3,8134 E-07	-5,3293 E-06	-
	004	0,0000	0,0001	-0,0002	-3,084 E-07	1,2058 E-07	2,2179 E-07	-
	005	0,0000	0,0002	-0,0006	-7,6103 E-07	2,9682 E-07	5,4927 E-07	-
02359	002	0,0004	-0,0002	-0,0141	-2,7409 E-06	-6,8151 E-07	-3,8058 E-06	-
	003	-0,0006	0,0016	-0,0123	-5,053 E-06	-1,2731 E-06	-4,9092 E-06	-
	004	0,0000	0,0001	-0,0002	-3,5254 E-07	1,8558 E-09	2,6278 E-07	-
	005	0,0000	0,0002	-0,0006	-8,7008 E-07	3,855 E-09	6,511 E-07	-
02360	002	0,0001	-0,0001	-0,0142	-3,2602 E-06	-1,0289 E-05	-3,6793 E-06	-
	003	-0,0009	0,0020	-0,0123	-5,1453 E-06	-6,8494 E-06	-3,4532 E-06	-
	004	0,0000	0,0001	-0,0002	-3,9086 E-07	-1,2035 E-06	2,9185 E-07	-
	005	-0,0001	0,0003	-0,0006	-9,6479 E-07	-2,9731 E-06	7,2366 E-07	-
02361	002	0,0009	-0,0003	-0,0135	-7,5858 E-08	-4,9652 E-06	9,5896 E-06	-
	003	-0,0002	0,0005	-0,0125	-4,6391 E-06	-9,1946 E-07	-2,8101 E-06	-
	004	0,0000	0,0000	-0,0002	-2,2294 E-07	-2,1036 E-07	2,2077 E-07	-
	005	0,0000	0,0001	-0,0006	-5,5009 E-07	-5,2053 E-07	5,4564 E-07	-
02362	002	0,0006	-0,0004	-0,0138	-7,352 E-07	-2,7171 E-06	2,9345 E-06	-
	003	-0,0002	0,0008	-0,0126	-4,7165 E-06	-7,3987 E-07	-3,6773 E-06	-
	004	0,0000	0,0000	-0,0002	-2,4989 E-07	-1,3292 E-07	1,2759 E-07	-
	005	0,0000	0,0001	-0,0006	-6,166 E-07	-3,294 E-07	3,156 E-07	-
02363	002	0,0005	-0,0003	-0,0140	-1,3015 E-06	1,5619 E-08	-1,7593 E-06	-
	003	-0,0003	0,0011	-0,0126	-4,788 E-06	-5,056 E-07	-3,9955 E-06	-
	004	0,0000	0,0001	-0,0002	-2,7727 E-07	-1,7641 E-08	1,5147 E-07	-
	005	0,0000	0,0002	-0,0006	-6,8417 E-07	-4,4818 E-08	3,7466 E-07	-
02364	002	0,0006	-0,0003	-0,0142	-1,78 E-06	9,6377 E-07	-3,4346 E-06	-
	003	-0,0003	0,0015	-0,0126	-4,8645 E-06	-7,6825 E-07	-3,7772 E-06	-
	004	0,0000	0,0001	-0,0003	-3,0758 E-07	4,4831 E-08	3,0667 E-07	-
	005	0,0000	0,0002	-0,0006	-7,5895 E-07	1,0939 E-07	7,5821 E-07	-
02365	002	0,0006	-0,0002	-0,0144	-2,2084 E-06	-2,9588 E-06	-4,9261 E-06	-
	003	-0,0004	0,0018	-0,0126	-4,9871 E-06	-3,7756 E-06	-4,346 E-06	-
	004	0,0000	0,0001	-0,0003	-3,4218 E-07	-2,805 E-07	3,811 E-07	-
	005	0,0000	0,0003	-0,0006	-8,4435 E-07	-6,937 E-07	9,4278 E-07	-
02366	002	0,0003	-0,0017	-0,0167	1,6076 E-05	4,8471 E-06	6,9667 E-06	-
	003	0,0000	0,0003	-0,0136	-4,4251 E-06	8,7112 E-07	6,1377 E-07	-
	004	0,0000	0,0000	-0,0003	-1,1071 E-07	4,0876 E-08	2,105 E-07	-
	005	0,0000	0,0000	-0,0006	-2,7045 E-07	9,9584 E-08	5,1896 E-07	-
02367	002	0,0019	-0,0021	-0,0168	-1,5137 E-05	3,5259 E-06	1,5025 E-06	-
	003	0,0002	0,0038	-0,0135	-1,5603 E-05	6,6406 E-07	6,6699 E-06	-
	004	0,0000	0,0003	-0,0002	-1,9814 E-06	-3,4324 E-08	9,2628 E-07	-
	005	0,0000	0,0008	-0,0006	-4,8796 E-06	-8,5658 E-08	2,2806 E-06	-
02368	002	0,0008	-0,0004	-0,0146	-4,0158 E-06	-1,1459 E-06	-8,7428 E-06	-
	003	-0,0004	0,0020	-0,0130	-7,0347 E-06	-2,5198 E-06	-9,6501 E-07	-
	004	-0,0001	0,0001	-0,0003	-6,9954 E-07	-4,6834 E-07	-2,0251 E-07	-
	005	-0,0001	0,0003	-0,0007	-1,7236 E-06	-1,1587 E-06	-5,0286 E-07	-
02369	002	0,0004	-0,0004	-0,0136	1,6574 E-06	5,1106 E-06	-1,1914 E-05	-
	003	0,0000	0,0003	-0,0129	-3,6739 E-06	6,0227 E-07	-1,5306 E-06	-
	004	0,0000	0,0000	-0,0002	-2,0494 E-07	-7,2465 E-09	-3,2629 E-07	-
	005	0,0000	0,0000	-0,0006	-5,0604 E-07	-1,9352 E-08	-8,0485 E-07	-
02370	002	0,0004	-0,0012	-0,0140	5,4169 E-06	5,338 E-06	-1,9742 E-05	-
	003	0,0000	0,0002	-0,0129	-2,8149 E-06	6,0697 E-07	-2,0324 E-06	-
	004	0,0000	0,0000	-0,0002	-4,774 E-08	-1,9892 E-09	-5,498 E-07	-
	005	0,0000	0,0000	-0,0006	-1,1837 E-07	-6,3844 E-09	-1,3563 E-06	-
02371	002	0,0006	-0,0014	-0,0142	1,1585 E-06	4,3842 E-06	-2,3444 E-05	-
	003	0,0000	0,0004	-0,0129	-2,9318 E-06	5,7289 E-07	-3,7802 E-06	-
	004	0,0000	0,0000	-0,0002	-1,1547 E-07	-3,3068 E-08	-8,1282 E-07	-
	005	0,0000	0,0000	-0,0006	-2,8553 E-07	-8,3194 E-08	-2,0047 E-06	-
02372	002	0,0007	-0,0014	-0,0144	3,9248 E-07	3,8975 E-06	-2,3566 E-05	-
	003	0,0000	0,0007	-0,0130	-3,0812 E-06	4,3861 E-07	-5,6153 E-06	-
	004	0,0000	0,0000	-0,0002	-1,2597 E-07	-5,8856 E-08	-1,0517 E-06	-
	005	0,0000	0,0000	-0,0006	-3,1133 E-07	-1,4695 E-07	-2,5935 E-06	-
02373	002	0,0009	-0,0014	-0,0146	-2,3165 E-07	3,3167 E-06	-2,3334 E-05	-
	003	-0,0001	0,0009	-0,0130	-3,6128 E-06	1,7205 E-07	-7,2194 E-06	-
	004	0,0000	0,0000	-0,0003	-1,9206 E-07	-9,4522 E-08	-1,2845 E-06	-
	005	0,0000	0,0000	-0,0006	-4,7395 E-07	-2,3512 E-07	-3,1676 E-06	-
02374	002	0,0010	-0,0014	-0,0147	-2,4424 E-06	2,456 E-06	-2,1685 E-05	-
	003	-0,0001	0,0012	-0,0130	-5,4075 E-06	-2,602 E-07	-7,3464 E-06	-
	004	0,0000	0,0000	-0,0003	-4,5366 E-07	-1,5725 E-07	-1,3143 E-06	-
	005	-0,0001	0,0001	-0,0006	-1,1181 E-06	-3,9023 E-07	-3,2414 E-06	-
02375	002	0,0010	-0,0009	-0,0148	-1,1013 E-05	2,158 E-06	-1,1995 E-05	-
	003	-0,0002	0,0018	-0,0130	-1,0998 E-05	-3,2164 E-07	-2,0025 E-06	-
	004	0,0000	0,0001	-0,0003	-1,3355 E-06	-1,9999 E-07	-4,8662 E-07	-
	005	-0,0001	0,0002	-0,0007	-3,2903 E-06	-4,9619 E-07	-1,2032 E-06	-
02376	002	0,0005	-0,0030	-0,0145	6,3818 E-06	4,4626 E-06	-2,2723 E-05	-

Nodi - Spostamenti per condizioni di carico non sismiche

Nodo	CC	Sx	Sy	Sz	Θ x	Θ y	Θ z	σ t
		[cm]	[cm]	[cm]	[rad]	[rad]	[rad]	[N/mm²]
	003	0,0000	0,0001	-0,0130	-1,2398 E-06	5,9368 E-07	-2,6812 E-06	-
	004	0,0000	-0,0001	-0,0002	1,7733 E-07	-2,2207 E-08	-7,0669 E-07	-
	005	0,0000	-0,0001	-0,0006	4,3642 E-07	-5,6324 E-08	-1,7432 E-06	-
02377	002	0,0007	-0,0032	-0,0147	1,2158 E-06	4,1559 E-06	-2,5823 E-05	-
	003	0,0000	0,0002	-0,0130	-1,2473 E-06	5,4068 E-07	-4,4431 E-06	-
	004	0,0000	-0,0001	-0,0002	1,3013 E-07	-3,8785 E-08	-1,0004 E-06	-
	005	0,0000	-0,0002	-0,0006	3,1993 E-07	-9,7329 E-08	-2,4673 E-06	-
02378	002	0,0009	-0,0032	-0,0149	-2,3883 E-07	3,7643 E-06	-2,5887 E-05	-
	003	0,0000	0,0003	-0,0130	-1,8186 E-06	4,3517 E-07	-6,0482 E-06	-
	004	0,0000	-0,0001	-0,0002	6,4424 E-08	-6,0475 E-08	-1,2371 E-06	-
	005	0,0000	-0,0002	-0,0006	1,5827 E-07	-1,5098 E-07	-3,051 E-06	-
02379	002	0,0010	-0,0031	-0,0150	-3,402 E-06	3,3921 E-06	-2,4098 E-05	-
	003	-0,0001	0,0005	-0,0131	-4,3833 E-06	3,2667 E-07	-6,6746 E-06	-
	004	0,0000	-0,0001	-0,0003	-3,0241 E-07	-8,3372 E-08	-1,3215 E-06	-
	005	0,0000	-0,0002	-0,0006	-7,4512 E-07	-2,0767 E-07	-3,2595 E-06	-
02380	002	0,0011	-0,0026	-0,0151	-1,3921 E-05	3,3493 E-06	-1,8298 E-05	-
	003	-0,0001	0,0011	-0,0131	-1,1601 E-05	4,2229 E-07	-4,5373 E-06	-
	004	0,0000	0,0000	-0,0003	-1,4424 E-06	-8,3391 E-08	-9,433 E-07	-
	005	-0,0001	0,0000	-0,0006	-3,5532 E-06	-2,08 E-07	-2,3281 E-06	-
02381	002	0,0003	-0,0037	-0,0147	2,1737 E-05	4,3797 E-06	-1,1601 E-05	-
	003	0,0000	0,0000	-0,0131	8,4562 E-08	6,3268 E-07	-9,2686 E-07	-
	004	0,0000	-0,0001	-0,0002	5,8755 E-07	-1,4096 E-08	-2,9832 E-07	-
	005	0,0000	-0,0002	-0,0006	1,4485 E-06	-3,6249 E-08	-7,3611 E-07	-
02382	002	0,0006	-0,0046	-0,0150	5,8215 E-06	4,2913 E-06	-1,6643 E-05	-
	003	0,0000	0,0000	-0,0131	1,7975 E-09	6,1098 E-07	-1,7834 E-06	-
	004	0,0000	-0,0001	-0,0002	3,6479 E-07	-2,2363 E-08	-5,0699 E-07	-
	005	0,0000	-0,0003	-0,0006	8,9867 E-07	-5,6708 E-08	-1,251 E-06	-
02383	002	0,0008	-0,0048	-0,0151	5,5844 E-07	4,0248 E-06	-1,806 E-05	-
	003	0,0000	0,0000	-0,0131	-3,171 E-07	5,7124 E-07	-2,5413 E-06	-
	004	0,0000	-0,0001	-0,0002	2,8149 E-07	-3,6713 E-08	-6,5098 E-07	-
	005	0,0000	-0,0003	-0,0006	6,9338 E-07	-9,2201 E-08	-1,6064 E-06	-
02384	002	0,0010	-0,0047	-0,0153	-2,8054 E-06	3,746 E-06	-1,7507 E-05	-
	003	0,0000	0,0001	-0,0131	-2,3663 E-06	5,4443 E-07	-2,9156 E-06	-
	004	0,0000	-0,0002	-0,0002	-1,4486 E-08	-5,0621 E-08	-7,1064 E-07	-
	005	0,0000	-0,0004	-0,0006	-3,5534 E-08	-1,2663 E-07	-1,7539 E-06	-
02385	002	0,0011	-0,0042	-0,0154	-1,2089 E-05	3,6405 E-06	-1,4748 E-05	-
	003	-0,0001	0,0004	-0,0132	-8,9104 E-06	6,3011 E-07	-2,2299 E-06	-
	004	0,0000	-0,0001	-0,0003	-1,0405 E-06	-5,177 E-08	-5,8712 E-07	-
	005	0,0000	-0,0003	-0,0006	-2,5631 E-06	-1,2959 E-07	-1,4499 E-06	-
02386	002	0,0013	-0,0026	-0,0156	-3,7653 E-05	3,8998 E-06	-7,9463 E-06	-
	003	-0,0001	0,0016	-0,0132	-2,518 E-05	9,086 E-07	1,0844 E-06	-
	004	0,0000	0,0000	-0,0003	-3,7097 E-06	-2,82 E-08	-1,2457 E-08	-
	005	-0,0001	0,0001	-0,0006	-9,1392 E-06	-7,1563 E-08	-3,4247 E-08	-
02387	002	0,0005	-0,0049	-0,0152	1,4205 E-05	4,4718 E-06	-3,6533 E-06	-
	003	0,0000	0,0000	-0,0132	1,6775 E-07	6,7419 E-07	5,406 E-07	-
	004	0,0000	-0,0001	-0,0002	5,1302 E-07	-5,7506 E-09	2,0532 E-08	-
	005	0,0000	-0,0003	-0,0006	1,2649 E-06	-1,5638 E-08	4,9763 E-08	-
02388	002	0,0007	-0,0055	-0,0154	3,5106 E-06	4,2438 E-06	-4,9177 E-06	-
	003	0,0000	-0,0001	-0,0132	6,9623 E-08	6,5601 E-07	1,027 E-06	-
	004	0,0000	-0,0001	-0,0002	3,7507 E-07	-1,7462 E-08	5,1424 E-08	-
	005	0,0000	-0,0004	-0,0006	9,2446 E-07	-4,4583 E-08	1,2522 E-07	-
02389	002	0,0010	-0,0056	-0,0156	-1,1738 E-06	3,9605 E-06	-5,3052 E-06	-
	003	0,0000	0,0000	-0,0132	-1,1283 E-06	6,3954 E-07	1,641 E-06	-
	004	0,0000	-0,0002	-0,0002	1,7644 E-07	-3,063 E-08	1,1676 E-07	-
	005	0,0000	-0,0004	-0,0006	4,3515 E-07	-7,7121 E-08	2,8561 E-07	-
02390	002	0,0011	-0,0053	-0,0157	-7,9158 E-06	3,7176 E-06	-4,8081 E-06	-
	003	0,0000	0,0002	-0,0133	-5,5675 E-06	6,6577 E-07	2,4145 E-06	-
	004	0,0000	-0,0002	-0,0003	-5,1406 E-07	-4,0028 E-08	2,2271 E-07	-
	005	0,0000	-0,0004	-0,0006	-1,2658 E-06	-1,0036 E-07	5,4619 E-07	-
02391	002	0,0013	-0,0042	-0,0159	-2,4971 E-05	3,5991 E-06	-3,9343 E-06	-
	003	0,0000	0,0010	-0,0133	-1,6882 E-05	7,7873 E-07	3,327 E-06	-
	004	0,0000	-0,0001	-0,0003	-2,3474 E-06	-3,8805 E-08	3,7 E-07	-
	005	0,0000	-0,0002	-0,0006	-5,7825 E-06	-9,7368 E-08	9,0875 E-07	-
02392	002	0,0004	-0,0041	-0,0155	2,5578 E-05	4,8558 E-06	6,1958 E-06	-
	003	0,0000	0,0000	-0,0133	-5,9237 E-07	7,5625 E-07	1,5563 E-06	-
	004	0,0000	-0,0001	-0,0002	5,7432 E-07	1,5019 E-08	3,1274 E-07	-
	005	0,0000	-0,0002	-0,0006	1,4171 E-06	3,5667 E-08	7,7056 E-07	-
02393	002	0,0006	-0,0052	-0,0157	8,1955 E-06	4,5196 E-06	7,7493 E-06	-
	003	0,0000	0,0001	-0,0133	-8,5593 E-07	7,3245 E-07	3,1749 E-06	-
	004	0,0000	-0,0001	-0,0002	3,1134 E-07	2,3317 E-09	5,5158 E-07	-
	005	0,0000	-0,0003	-0,0006	7,6817 E-07	4,3405 E-09	1,3586 E-06	-
02394	002	0,0009	-0,0055	-0,0159	1,3014 E-06	4,1881 E-06	7,4273 E-06	-
	003	0,0000	0,0002	-0,0133	-1,4212 E-06	7,095 E-07	4,9406 E-06	-
	004	0,0000	-0,0001	-0,0002	1,6383 E-07	-1,1763 E-08	7,8364 E-07	-
	005	0,0000	-0,0003	-0,0006	4,0454 E-07	-3,0449 E-08	1,9297 E-06	-
02395	002	0,0011	-0,0055	-0,0160	-3,6753 E-06	3,8581 E-06	6,8214 E-06	-
	003	0,0000	0,0003	-0,0133	-3,7807 E-06	6,933 E-07	6,6445 E-06	-
	004	0,0000	-0,0001	-0,0002	-2,0754 E-07	-2,6576 E-08	1,0072 E-06	-
	005	0,0000	-0,0003	-0,0006	-5,103 E-07	-6,6995 E-08	2,4801 E-06	-

Nodi - Spostamenti per condizioni di carico non sismiche

Nodo	CC	Sx	Sy	Sz	Θ x	Θ y	Θ z	σ t
		[cm]	[cm]	[cm]	[rad]	[rad]	[rad]	[N/mm²]
02396	002	0,0013	-0,0048	-0,0161	-1,4211 E-05	3,5025 E-06	5,8597 E-06	-
	003	0,0000	0,0008	-0,0134	-1,0609 E-05	6,8772 E-07	7,6594 E-06	-
	004	0,0000	-0,0001	-0,0003	-1,3021 E-06	-4,2631 E-08	1,1261 E-06	-
	005	0,0000	-0,0002	-0,0006	-3,2069 E-06	-1,0657 E-07	2,7725 E-06	-
02397	002	0,0015	-0,0030	-0,0163	-3,9431 E-05	3,1779 E-06	1,1101 E-06	-
	003	0,0001	0,0021	-0,0134	-2,6855 E-05	6,9234 E-07	6,207 E-06	-
	004	0,0000	0,0001	-0,0003	-3,9745 E-06	-5,9276 E-08	8,4896 E-07	-
	005	0,0000	0,0003	-0,0006	-9,7914 E-06	-1,4755 E-07	2,0893 E-06	-
02398	002	0,0005	-0,0040	-0,0160	1,2729 E-05	4,8941 E-06	1,4922 E-05	-
	003	0,0000	0,0003	-0,0134	-2,5544 E-06	8,1616 E-07	3,2506 E-06	-
	004	0,0000	-0,0001	-0,0002	1,3163 E-07	2,4528 E-08	6,7151 E-07	-
	005	0,0000	-0,0001	-0,0006	3,2609 E-07	5,9159 E-08	1,6548 E-06	-
02399	002	0,0008	-0,0046	-0,0162	4,3508 E-06	4,4518 E-06	1,5632 E-05	-
	003	0,0000	0,0005	-0,0134	-3,0852 E-06	7,8509 E-07	5,6712 E-06	-
	004	0,0000	-0,0001	-0,0002	-3,5842 E-08	8,8523 E-09	1,0186 E-06	-
	005	0,0000	-0,0001	-0,0006	-8,6865 E-08	2,0491 E-08	2,5094 E-06	-
02400	002	0,0011	-0,0047	-0,0163	-9,3905 E-08	4,1009 E-06	1,4712 E-05	-
	003	0,0000	0,0007	-0,0134	-4,256 E-06	7,523 E-07	8,2842 E-06	-
	004	0,0000	-0,0001	-0,0002	-2,3414 E-07	-6,8322 E-09	1,3699 E-06	-
	005	0,0000	-0,0001	-0,0006	-5,7543 E-07	-1,8183 E-08	3,3745 E-06	-
02401	002	0,0013	-0,0045	-0,0164	-6,1198 E-06	3,6841 E-06	1,3178 E-05	-
	003	0,0001	0,0012	-0,0134	-7,4812 E-06	6,9862 E-07	1,0349 E-05	-
	004	0,0000	0,0000	-0,0002	-7,4653 E-07	-2,7798 E-08	1,6355 E-06	-
	005	0,0000	0,0000	-0,0006	-1,8378 E-06	-6,9848 E-08	4,0283 E-06	-
02402	002	0,0015	-0,0037	-0,0165	-1,8794 E-05	3,0631 E-06	8,6566 E-06	-
	003	0,0001	0,0020	-0,0134	-1,528 E-05	5,6694 E-07	1,0074 E-05	-
	004	0,0000	0,0001	-0,0003	-2,0155 E-06	-6,342 E-08	1,53 E-06	-
	005	0,0000	0,0002	-0,0006	-4,9643 E-06	-1,576 E-07	3,7679 E-06	-
02403	002	0,0004	-0,0024	-0,0164	1,6876 E-05	5,3395 E-06	1,3026 E-05	-
	003	0,0000	0,0003	-0,0135	-3,9316 E-06	9,2107 E-07	1,7336 E-06	-
	004	0,0000	0,0000	-0,0002	-1,9963 E-08	4,9076 E-08	4,3749 E-07	-
	005	0,0000	0,0000	-0,0006	-4,6897 E-08	1,1975 E-07	1,0784 E-06	-
02404	002	0,0007	-0,0032	-0,0165	7,6912 E-06	4,6645 E-06	1,4563 E-05	-
	003	0,0000	0,0007	-0,0135	-4,9333 E-06	8,4528 E-07	3,5735 E-06	-
	004	0,0000	0,0000	-0,0002	-2,6018 E-07	2,7046 E-08	7,2093 E-07	-
	005	0,0000	0,0000	-0,0006	-6,3906 E-07	6,5432 E-08	1,7765 E-06	-
02405	002	0,0009	-0,0036	-0,0166	2,9045 E-06	4,3499 E-06	1,3351 E-05	-
	003	0,0000	0,0011	-0,0135	-5,9525 E-06	8,1743 E-07	6,0283 E-06	-
	004	0,0000	0,0000	-0,0002	-4,4119 E-07	1,4271 E-08	1,0435 E-06	-
	005	0,0000	0,0001	-0,0006	-1,0851 E-06	3,3943 E-08	2,5708 E-06	-
02406	002	0,0012	-0,0037	-0,0166	-1,7083 E-06	4,0968 E-06	1,2249 E-05	-
	003	0,0001	0,0016	-0,0135	-7,631 E-06	8,0264 E-07	8,7042 E-06	-
	004	0,0000	0,0001	-0,0002	-7,129 E-07	2,3805 E-09	1,4001 E-06	-
	005	0,0000	0,0002	-0,0006	-1,7545 E-06	4,6452 E-09	3,4488 E-06	-
02407	002	0,0015	-0,0034	-0,0167	-8,0779 E-06	3,6423 E-06	1,0759 E-05	-
	003	0,0001	0,0022	-0,0135	-1,0695 E-05	7,0094 E-07	1,0474 E-05	-
	004	0,0000	0,0001	-0,0002	-1,2083 E-06	-2,4721 E-08	1,6216 E-06	-
	005	0,0000	0,0003	-0,0006	-2,975 E-06	-6,2117 E-08	3,994 E-06	-
02408	002	0,0018	-0,0024	-0,0167	-1,8894 E-05	2,7534 E-06	3,4597 E-06	-
	003	0,0001	0,0033	-0,0135	-1,7279 E-05	3,9398 E-07	7,9733 E-06	-
	004	0,0000	0,0003	-0,0002	-2,2889 E-06	-8,617 E-08	1,1526 E-06	-
	005	0,0000	0,0006	-0,0006	-5,6374 E-06	-2,1351 E-07	2,8383 E-06	-
02409	002	0,0005	-0,0024	-0,0113	2,2303 E-05	2,4263 E-06	8,6826 E-06	-
	003	-0,0004	0,0003	-0,0118	-2,5846 E-06	-5,4155 E-06	7,2655 E-07	-
	004	0,0000	-0,0001	-0,0001	1,0052 E-06	1,9647 E-07	2,6473 E-07	-
	005	0,0000	-0,0002	-0,0003	2,4905 E-06	4,8667 E-07	6,5472 E-07	-
02410	002	-0,0007	-0,0017	-0,0118	-3,4455 E-05	2,3602 E-06	1,092 E-05	-
	003	-0,0016	0,0012	-0,0098	-1,6583 E-05	6,7253 E-06	6,4122 E-06	-
	004	0,0000	-0,0001	-0,0002	-3,6578 E-06	-1,6823 E-07	1,6002 E-06	-
	005	0,0001	-0,0003	-0,0005	-9,0592 E-06	-4,1692 E-07	3,9663 E-06	-
02411	002	-0,0002	0,0000	-0,0131	-7,3395 E-06	1,1284 E-06	4,9442 E-06	-
	003	-0,0013	0,0021	-0,0112	-5,9788 E-06	2,733 E-06	1,6764 E-06	-
	004	0,0000	0,0001	-0,0002	-8,4212 E-07	-3,1894 E-07	8,2337 E-07	-
	005	0,0001	0,0003	-0,0004	-2,0813 E-06	-7,8845 E-07	2,0389 E-06	-
02412	002	0,0004	-0,0004	-0,0128	3,5302 E-06	5,0894 E-06	5,2785 E-06	-
	003	-0,0005	0,0003	-0,0111	-4,1484 E-06	-4,6745 E-06	-1,0327 E-06	-
	004	0,0000	0,0000	-0,0002	-1,0894 E-07	2,1077 E-07	2,5504 E-07	-
	005	0,0001	0,0000	-0,0004	-2,6818 E-07	5,2164 E-07	6,3123 E-07	-
02413	002	0,0004	-0,0008	-0,0125	4,9777 E-06	4,599 E-06	1,0435 E-05	-
	003	-0,0006	0,0004	-0,0112	-3,9249 E-06	-4,4653 E-06	-3,5852 E-07	-
	004	0,0000	0,0000	-0,0002	3,6056 E-08	1,9471 E-07	4,011 E-07	-
	005	0,0001	0,0000	-0,0004	9,1098 E-08	4,8196 E-07	9,9242 E-07	-
02414	002	0,0004	-0,0010	-0,0126	2,1946 E-06	1,8972 E-06	1,2494 E-05	-
	003	-0,0010	0,0007	-0,0112	-3,4505 E-06	-3,5413 E-06	3,3852 E-07	-
	004	0,0000	0,0000	-0,0002	4,1053 E-08	1,2252 E-07	7,4449 E-07	-
	005	0,0001	0,0000	-0,0004	1,0418 E-07	3,0357 E-07	1,8434 E-06	-
02415	002	0,0002	-0,0011	-0,0127	7,9028 E-07	3,9164 E-07	1,3449 E-05	-
	003	-0,0013	0,0010	-0,0111	-3,1425 E-06	-2,1965 E-06	1,79 E-06	-
	004	0,0000	0,0000	-0,0002	-1,0677 E-09	4,8563 E-08	1,1291 E-06	-

Nodi - Spostamenti per condizioni di carico non sismiche

Nodo	CC	Sx	Sy	Sz	Θ x	Θ y	Θ z	σ t
		[cm]	[cm]	[cm]	[rad]	[rad]	[rad]	[N/mm²]
	005	0,0001	0,0000	-0,0004	1,1507 E-10	1,2068 E-07	2,7967 E-06	-
02416	002	0,0000	-0,0011	-0,0128	-9,5533 E-07	1,6258 E-07	1,3964 E-05	-
	003	-0,0015	0,0012	-0,0111	-3,2245 E-06	-4,3897 E-07	3,502 E-06	-
	004	0,0000	0,0000	-0,0002	-1,3586 E-07	-2,9396 E-08	1,48 E-06	-
	005	0,0001	0,0000	-0,0004	-3,3388 E-07	-7,2258 E-08	3,6659 E-06	-
02417	002	-0,0002	-0,0009	-0,0129	-3,7441 E-06	8,7321 E-07	1,3261 E-05	-
	003	-0,0016	0,0015	-0,0111	-3,9056 E-06	1,6104 E-06	4,7088 E-06	-
	004	0,0000	0,0000	-0,0002	-4,3624 E-07	-1,288 E-07	1,6309 E-06	-
	005	0,0001	0,0000	-0,0004	-1,0782 E-06	-3,1831 E-07	4,0391 E-06	-
02418	002	-0,0003	-0,0004	-0,0130	-9,5931 E-06	1,6916 E-06	7,5209 E-06	-
	003	-0,0014	0,0019	-0,0111	-6,5577 E-06	3,1021 E-06	3,1939 E-06	-
	004	0,0000	0,0001	-0,0002	-1,1224 E-06	-2,587 E-07	1,1322 E-06	-
	005	0,0001	0,0002	-0,0004	-2,7762 E-06	-6,3966 E-07	2,8037 E-06	-
02419	002	0,0004	-0,0018	-0,0122	5,5486 E-06	2,7843 E-06	1,4 E-05	-
	003	-0,0008	0,0005	-0,0113	-2,8277 E-06	-4,1713 E-06	9,765 E-07	-
	004	0,0000	0,0000	-0,0002	3,9911 E-07	1,5493 E-07	6,5387 E-07	-
	005	0,0001	-0,0001	-0,0004	9,911 E-07	3,8373 E-07	1,6184 E-06	-
02420	002	0,0003	-0,0021	-0,0124	2,1045 E-06	7,5264 E-07	1,6883 E-05	-
	003	-0,0012	0,0007	-0,0112	-2,0069 E-06	-3,0683 E-06	2,6129 E-06	-
	004	0,0000	-0,0001	-0,0002	4,0485 E-07	8,2657 E-08	1,1242 E-06	-
	005	0,0001	-0,0002	-0,0004	1,006 E-06	2,0506 E-07	2,7838 E-06	-
02421	002	0,0001	-0,0021	-0,0125	-1,6452 E-07	-8,4312 E-08	1,7871 E-05	-
	003	-0,0015	0,0009	-0,0111	-1,781 E-06	-1,5445 E-06	4,5471 E-06	-
	004	0,0000	-0,0001	-0,0002	2,7522 E-07	6,9684 E-09	1,566 E-06	-
	005	0,0001	-0,0003	-0,0004	6,8489 E-07	1,7808 E-08	3,8788 E-06	-
02422	002	-0,0002	-0,0020	-0,0126	-3,6879 E-06	2,7705 E-07	1,7226 E-05	-
	003	-0,0016	0,0010	-0,0109	-2,6941 E-06	5,4986 E-07	6,0198 E-06	-
	004	0,0000	-0,0001	-0,0002	-1,3458 E-07	-7,5182 E-08	1,8439 E-06	-
	005	0,0001	-0,0003	-0,0004	-3,3076 E-07	-1,8559 E-07	4,568 E-06	-
02423	002	-0,0004	-0,0015	-0,0127	-1,1328 E-05	2,0735 E-06	1,3253 E-05	-
	003	-0,0016	0,0013	-0,0108	-6,2167 E-06	3,4384 E-06	5,5931 E-06	-
	004	0,0000	-0,0001	-0,0002	-1,1183 E-06	-1,6237 E-07	1,6926 E-06	-
	005	0,0001	-0,0002	-0,0005	-2,7674 E-06	-4,0164 E-07	4,194 E-06	-
02424	002	0,0004	-0,0022	-0,0116	1,5323 E-05	3,6119 E-06	1,0193 E-05	-
	003	-0,0005	0,0004	-0,0116	-2,6879 E-06	-5,0469 E-06	9,1452 E-07	-
	004	0,0000	-0,0001	-0,0001	7,7036 E-07	1,9688 E-07	3,8865 E-07	-
	005	0,0001	-0,0002	-0,0003	1,9096 E-06	4,8746 E-07	9,6165 E-07	-
02425	002	0,0004	-0,0030	-0,0120	6,633 E-06	2,6476 E-07	1,5866 E-05	-
	003	-0,0009	0,0005	-0,0114	-8,8745 E-07	-4,1477 E-06	2,3388 E-06	-
	004	0,0000	-0,0001	-0,0002	8,4162 E-07	1,176 E-07	9,0411 E-07	-
	005	0,0001	-0,0003	-0,0004	2,088 E-06	2,9163 E-07	2,2385 E-06	-
02426	002	0,0002	-0,0033	-0,0123	2,1035 E-06	-9,9022 E-07	1,8362 E-05	-
	003	-0,0013	0,0005	-0,0112	-7,4759 E-08	-2,9113 E-06	4,2187 E-06	-
	004	0,0000	-0,0002	-0,0002	7,5535 E-07	4,5704 E-08	1,4068 E-06	-
	005	0,0001	-0,0005	-0,0004	1,875 E-06	1,1383 E-07	3,4843 E-06	-
02427	002	-0,0001	-0,0033	-0,0124	-2,0798 E-06	-1,3333 E-06	1,8751 E-05	-
	003	-0,0015	0,0006	-0,0109	-7,1384 E-07	-1,3094 E-06	5,9291 E-06	-
	004	0,0000	-0,0002	-0,0002	3,6769 E-07	-2,9634 E-08	1,7844 E-06	-
	005	0,0001	-0,0006	-0,0004	9,1463 E-07	-7,262 E-08	4,421 E-06	-
02428	002	-0,0004	-0,0029	-0,0124	-1,0155 E-05	-2,9951 E-07	1,6812 E-05	-
	003	-0,0017	0,0007	-0,0106	-4,3072 E-06	1,375 E-06	6,8038 E-06	-
	004	0,0000	-0,0002	-0,0002	-6,5234 E-07	-1,0523 E-07	1,9142 E-06	-
	005	0,0001	-0,0006	-0,0005	-1,6124 E-06	-2,5997 E-07	4,744 E-06	-
02429	002	-0,0006	-0,0016	-0,0122	-2,6381 E-05	5,8439 E-06	1,1194 E-05	-
	003	-0,0016	0,0013	-0,0103	-1,3098 E-05	8,546 E-06	5,5215 E-06	-
	004	0,0000	-0,0001	-0,0002	-2,7801 E-06	-1,7036 E-07	1,5653 E-06	-
	005	0,0001	-0,0003	-0,0005	-6,8832 E-06	-4,2231 E-07	3,8801 E-06	-
02430	002	0,0006	0,0024	-0,0110	-2,5834 E-05	4,8228 E-06	-8,2386 E-06	-
	003	-0,0002	0,0004	-0,0137	-7,5716 E-06	-2,4424 E-06	-6,6027 E-07	-
	004	0,0000	0,0001	-0,0003	-1,6929 E-06	6,2198 E-08	-2,9657 E-07	-
	005	0,0000	0,0003	-0,0007	-4,189 E-06	1,5721 E-07	-7,3316 E-07	-
02431	002	0,0017	0,0032	-0,0123	3,5487 E-05	3,4175 E-06	-1,6937 E-05	-
	003	-0,0006	0,0033	-0,0126	7,5653 E-06	6,4821 E-06	-7,0263 E-06	-
	004	0,0000	0,0004	-0,0004	3,3937 E-06	3,2055 E-08	-1,476 E-06	-
	005	0,0000	0,0010	-0,0009	8,41 E-06	7,5693 E-08	-3,6612 E-06	-
02432	002	0,0019	0,0000	-0,0138	6,1319 E-06	9,29 E-06	-1,1915 E-05	-
	003	-0,0005	0,0021	-0,0140	-2,4979 E-06	3,8817 E-06	-4,1565 E-06	-
	004	0,0000	0,0002	-0,0003	2,7814 E-07	-1,3617 E-07	-7,7151 E-07	-
	005	-0,0001	0,0004	-0,0009	6,8937 E-07	-3,4002 E-07	-1,9117 E-06	-
02433	002	0,0003	0,0005	-0,0125	-4,8556 E-06	5,5142 E-06	-1,033 E-05	-
	003	-0,0002	0,0003	-0,0136	-4,5037 E-06	-1,486 E-06	3,2514 E-07	-
	004	0,0000	0,0000	-0,0003	-4,8326 E-07	9,5965 E-08	-3,9581 E-07	-
	005	0,0000	0,0001	-0,0007	-1,1938 E-06	2,3981 E-07	-9,7932 E-07	-
02434	002	0,0004	0,0010	-0,0123	-7,2628 E-06	5,127 E-06	-1,0106 E-05	-
	003	-0,0003	0,0004	-0,0136	-5,0737 E-06	-1,4466 E-06	-5,2006 E-07	-
	004	0,0000	0,0001	-0,0003	-6,6126 E-07	7,2638 E-08	-4,4365 E-07	-
	005	0,0000	0,0002	-0,0007	-1,6347 E-06	1,8212 E-07	-1,0976 E-06	-
02435	002	0,0008	0,0013	-0,0126	-1,9986 E-06	4,8164 E-06	-1,6743 E-05	-
	003	-0,0005	0,0008	-0,0136	-5,6601 E-06	-1,0721 E-06	-1,8199 E-06	-

Nodi - Spostamenti per condizioni di carico non sismiche

Nodo	CC	Sx	Sy	Sz	Θ x	Θ y	Θ z	σ t
		[cm]	[cm]	[cm]	[rad]	[rad]	[rad]	[N/mm²]
	004	0,0000	0,0001	-0,0003	-5,9698 E-07	3,8836 E-08	-8,9837 E-07	-
	005	0,0000	0,0003	-0,0008	-1,4765 E-06	9,8393 E-08	-2,2239 E-06	-
02436	002	0,0010	0,0013	-0,0128	-1,5591 E-07	4,446 E-06	-2,0431 E-05	-
	003	-0,0006	0,0012	-0,0136	-6,1378 E-06	-3,0541 E-07	-3,8531 E-06	-
	004	0,0000	0,0002	-0,0003	-5,702 E-07	-7,5893 E-09	-1,3298 E-06	-
	005	0,0000	0,0004	-0,0008	-1,41 E-06	-1,6929 E-08	-3,2931 E-06	-
02437	002	0,0013	0,0013	-0,0131	8,567 E-07	4,6083 E-06	-2,2158 E-05	-
	003	-0,0007	0,0016	-0,0137	-6,0735 E-06	8,8539 E-07	-5,839 E-06	-
	004	0,0000	0,0002	-0,0003	-4,6606 E-07	-5,3107 E-08	-1,6481 E-06	-
	005	0,0000	0,0005	-0,0008	-1,1516 E-06	-1,3044 E-07	-4,0823 E-06	-
02438	002	0,0015	0,0012	-0,0133	3,5746 E-06	5,5758 E-06	-2,1149 E-05	-
	003	-0,0007	0,0020	-0,0137	-4,906 E-06	2,4436 E-06	-6,8756 E-06	-
	004	0,0000	0,0002	-0,0003	-1,1243 E-07	-1,0097 E-07	-1,6807 E-06	-
	005	0,0000	0,0005	-0,0008	-2,7585 E-07	-2,5028 E-07	-4,1638 E-06	-
02439	002	0,0019	0,0007	-0,0134	9,9347 E-06	7,9219 E-06	-1,4375 E-05	-
	003	-0,0005	0,0023	-0,0138	-1,528 E-06	4,0709 E-06	-4,7916 E-06	-
	004	0,0000	0,0002	-0,0003	6,7696 E-07	-1,0745 E-07	-9,5933 E-07	-
	005	0,0000	0,0005	-0,0009	1,6772 E-06	-2,6834 E-07	-2,3788 E-06	-
02440	002	0,0007	0,0021	-0,0120	-9,5651 E-06	5,1663 E-06	-1,3604 E-05	-
	003	-0,0004	0,0006	-0,0136	-6,6381 E-06	-1,4448 E-06	-1,8756 E-06	-
	004	0,0000	0,0001	-0,0003	-1,0396 E-06	5,9832 E-08	-7,0289 E-07	-
	005	0,0000	0,0003	-0,0007	-2,5728 E-06	1,5049 E-07	-1,7396 E-06	-
02441	002	0,0009	0,0026	-0,0123	-4,5269 E-06	4,4343 E-06	-1,9203 E-05	-
	003	-0,0006	0,0012	-0,0136	-7,5332 E-06	-9,0618 E-07	-3,908 E-06	-
	004	0,0000	0,0002	-0,0003	-9,8864 E-07	5,4434 E-09	-1,2073 E-06	-
	005	0,0000	0,0005	-0,0008	-2,4476 E-06	1,5722 E-08	-2,9897 E-06	-
02442	002	0,0011	0,0028	-0,0126	-1,3613 E-06	4,3921 E-06	-2,2909 E-05	-
	003	-0,0007	0,0018	-0,0135	-7,6602 E-06	9,8529 E-08	-6,0393 E-06	-
	004	0,0000	0,0003	-0,0003	-8,2427 E-07	-3,2571 E-08	-1,6441 E-06	-
	005	0,0000	0,0007	-0,0008	-2,0405 E-06	-7,9057 E-08	-4,073 E-06	-
02443	002	0,0013	0,0028	-0,0128	2,8621 E-06	4,867 E-06	-2,3706 E-05	-
	003	-0,0008	0,0023	-0,0135	-6,2699 E-06	1,6574 E-06	-7,4984 E-06	-
	004	0,0000	0,0003	-0,0003	-3,4806 E-07	-6,2793 E-08	-1,8484 E-06	-
	005	0,0000	0,0008	-0,0008	-8,6078 E-07	-1,5508 E-07	-4,5811 E-06	-
02444	002	0,0016	0,0023	-0,0129	1,1562 E-05	5,8471 E-06	-2,0748 E-05	-
	003	-0,0007	0,0026	-0,0135	-2,145 E-06	3,884 E-06	-7,3002 E-06	-
	004	0,0000	0,0003	-0,0004	7,4279 E-07	-9,8055 E-08	-1,6224 E-06	-
	005	0,0000	0,0008	-0,0009	1,8409 E-06	-2,4405 E-07	-4,0231 E-06	-
02445	002	0,0006	0,0023	-0,0114	-1,9583 E-05	6,0053 E-06	-9,7233 E-06	-
	003	-0,0002	0,0005	-0,0136	-7,1717 E-06	-1,9451 E-06	-1,156 E-06	-
	004	0,0000	0,0001	-0,0003	-1,4472 E-06	1,0634 E-07	-4,2513 E-07	-
	005	0,0000	0,0003	-0,0007	-3,5812 E-06	2,6574 E-07	-1,0516 E-06	-
02446	002	0,0008	0,0035	-0,0118	-1,1671 E-05	3,8779 E-06	-1,6468 E-05	-
	003	-0,0004	0,0011	-0,0136	-8,9802 E-06	-1,7895 E-06	-3,0965 E-06	-
	004	0,0000	0,0002	-0,0003	-1,4663 E-06	3,35 E-09	-9,5089 E-07	-
	005	0,0000	0,0006	-0,0007	-3,6311 E-06	1,1291 E-08	-2,3544 E-06	-
02447	002	0,0010	0,0041	-0,0121	-6,0938 E-06	3,7925 E-06	-2,1169 E-05	-
	003	-0,0006	0,0018	-0,0135	-9,6357 E-06	-1,0174 E-06	-5,3203 E-06	-
	004	0,0000	0,0003	-0,0003	-1,3129 E-06	-3,0657 E-08	-1,4505 E-06	-
	005	0,0000	0,0008	-0,0008	-3,2523 E-06	-7,3384 E-08	-3,5935 E-06	-
02448	002	0,0012	0,0044	-0,0123	-5,7617 E-07	4,1261 E-06	-2,3638 E-05	-
	003	-0,0007	0,0025	-0,0134	-8,6144 E-06	1,812 E-07	-7,2146 E-06	-
	004	0,0000	0,0004	-0,0003	-8,4624 E-07	-4,7338 E-08	-1,8002 E-06	-
	005	0,0000	0,0010	-0,0008	-2,0967 E-06	-1,1566 E-07	-4,4616 E-06	-
02449	002	0,0015	0,0041	-0,0124	8,9282 E-06	4,5715 E-06	-2,3158 E-05	-
	003	-0,0008	0,0030	-0,0132	-4,619 E-06	2,3127 E-06	-8,2639 E-06	-
	004	0,0000	0,0004	-0,0003	2,6665 E-07	-4,6071 E-08	-1,8892 E-06	-
	005	0,0000	0,0011	-0,0009	6,6022 E-07	-1,1422 E-07	-4,6845 E-06	-
02450	002	0,0018	0,0028	-0,0125	2,6728 E-05	5,7249 E-06	-1,8392 E-05	-
	003	-0,0006	0,0031	-0,0130	4,068 E-06	7,7549 E-06	-7,4275 E-06	-
	004	0,0000	0,0004	-0,0004	2,4617 E-06	-6,1491 E-08	-1,4897 E-06	-
	005	0,0000	0,0009	-0,0009	6,099 E-06	-1,5575 E-07	-3,6954 E-06	-
02451	002	-0,0011	0,0006	-0,0304	-5,8936 E-05	-2,3008 E-04	-1,9899 E-05	-
	003	-0,0024	0,0075	-0,0218	-3,1278 E-05	-1,0406 E-04	-3,5694 E-06	-
	004	-0,0004	0,0008	-0,0013	-4,4204 E-06	-1,7544 E-05	-7,2593 E-07	-
	005	-0,0010	0,0020	-0,0032	-1,0888 E-05	-4,323 E-05	-1,7893 E-06	-
02452	002	-0,0028	0,0010	-0,0304	-5,8129 E-05	-2,3032 E-04	-2,5053 E-05	-
	003	-0,0032	0,0077	-0,0218	-3,0993 E-05	-1,0406 E-04	-5,1389 E-06	-
	004	-0,0005	0,0009	-0,0013	-4,3717 E-06	-1,7545 E-05	-9,9348 E-07	-
	005	-0,0013	0,0021	-0,0032	-1,0768 E-05	-4,323 E-05	-2,4486 E-06	-
02453	002	0,0032	-0,0005	-0,0152	-1,2967 E-06	5,1922 E-05	-8,985 E-06	-
	003	-0,0001	0,0022	-0,0145	-2,331 E-06	2,2361 E-05	-3,0331 E-06	-
	004	0,0000	0,0001	-0,0004	6,3798 E-08	3,0593 E-06	-5,4698 E-07	-
	005	0,0000	0,0003	-0,0010	1,5895 E-07	7,5333 E-06	-1,352 E-06	-
02454	002	0,0028	-0,0005	-0,0152	-6,4936 E-07	5,1541 E-05	-6,3615 E-06	-
	003	-0,0003	0,0021	-0,0145	-2,1227 E-06	2,2186 E-05	-8,1166 E-07	-
	004	0,0000	0,0001	-0,0004	9,9722 E-08	3,0261 E-06	-1,6773 E-07	-
	005	0,0000	0,0003	-0,0010	2,4731 E-07	7,4515 E-06	-4,1777 E-07	-
02455	002	0,0024	-0,0008	-0,0190	8,3625 E-06	8,245 E-05	-5,9263 E-06	-

Nodi - Spostamenti per condizioni di carico non sismiche

Nodo	CC	Sx	Sy	Sz	Θ x	Θ y	Θ z	σ t
		[cm]	[cm]	[cm]	[rad]	[rad]	[rad]	[N/mm²]
	003	-0,0006	0,0021	-0,0162	6,4176 E-06	3,6964 E-05	4,7402 E-07	-
	004	-0,0001	0,0001	-0,0007	1,5411 E-06	5,5754 E-06	-3,6789 E-08	-
	005	-0,0002	0,0003	-0,0016	3,797 E-06	1,3734 E-05	-9,4614 E-08	-
02456	002	0,0043	-0,0010	-0,0191	7,8125 E-06	7,9582 E-05	-1,0222 E-05	-
	003	0,0003	0,0020	-0,0162	6,0817 E-06	3,5762 E-05	-3,6249 E-06	-
	004	0,0001	0,0001	-0,0007	1,4696 E-06	5,3682 E-06	-7,4094 E-07	-
	005	0,0002	0,0002	-0,0016	3,6213 E-06	1,3223 E-05	-1,8289 E-06	-
02457	002	0,0034	-0,0012	-0,0255	2,0205 E-05	8,56 E-05	-4,4666 E-06	-
	003	-0,0002	0,0021	-0,0191	1,7465 E-05	3,8938 E-05	1,126 E-06	-
	004	0,0000	0,0001	-0,0011	3,4414 E-06	5,9924 E-06	6,0545 E-09	-
	005	0,0000	0,0002	-0,0027	8,4783 E-06	1,4762 E-05	1,1474 E-08	-
02458	002	0,0023	-0,0011	-0,0310	2,3834 E-05	5,8122 E-05	-1,3245 E-06	-
	003	-0,0008	0,0025	-0,0216	2,3897 E-05	2,6306 E-05	3,9917 E-06	-
	004	-0,0001	0,0002	-0,0015	4,5751 E-06	3,9536 E-06	4,7055 E-07	-
	005	-0,0003	0,0004	-0,0037	1,1272 E-05	9,7382 E-06	1,156 E-06	-
02459	002	0,0038	-0,0017	-0,0309	2,0766 E-05	6,0952 E-05	9,2962 E-07	-
	003	-0,0002	0,0020	-0,0215	2,1982 E-05	2,7636 E-05	3,8793 E-06	-
	004	0,0000	0,0001	-0,0015	4,2504 E-06	4,1685 E-06	4,3397 E-07	-
	005	0,0000	0,0001	-0,0036	1,0472 E-05	1,0268 E-05	1,0657 E-06	-
02460	002	0,0026	-0,0012	-0,0339	9,781 E-06	2,2822 E-05	4,2334 E-06	-
	003	-0,0008	0,0026	-0,0228	1,9603 E-05	1,003 E-05	6,9942 E-06	-
	004	-0,0001	0,0002	-0,0017	3,8979 E-06	1,2852 E-06	9,4566 E-07	-
	005	-0,0003	0,0004	-0,0041	9,6039 E-06	3,1632 E-06	2,327 E-06	-
02461	002	0,0022	-0,0009	-0,0342	-1,5911 E-05	-1,025 E-05	4,2646 E-06	-
	003	-0,0010	0,0033	-0,0229	9,2565 E-06	-5,4204 E-06	7,3896 E-06	-
	004	-0,0001	0,0003	-0,0017	2,1935 E-06	-1,2419 E-06	1,0183 E-06	-
	005	-0,0003	0,0007	-0,0041	5,405 E-06	-3,0635 E-06	2,5063 E-06	-
02462	002	0,0020	-0,0005	-0,0341	-2,0545 E-05	-1,1065 E-05	1,8938 E-05	-
	003	-0,0011	0,0031	-0,0229	6,8215 E-06	-5,8301 E-06	1,3918 E-05	-
	004	-0,0002	0,0002	-0,0017	1,7836 E-06	-1,3115 E-06	2,1037 E-06	-
	005	-0,0004	0,0006	-0,0041	4,395 E-06	-3,2349 E-06	5,1806 E-06	-
02463	002	0,0020	0,0004	-0,0326	-7,6665 E-05	-1,9487 E-05	2,2013 E-05	-
	003	-0,0012	0,0041	-0,0221	-1,7901 E-05	-9,6136 E-06	1,5182 E-05	-
	004	-0,0002	0,0004	-0,0015	-2,3387 E-06	-1,8958 E-06	2,3198 E-06	-
	005	-0,0004	0,0009	-0,0037	-5,7618 E-06	-4,6744 E-06	5,7136 E-06	-
02464	002	0,0022	0,0005	-0,0313	-1,558 E-04	8,4194 E-06	1,7782 E-05	-
	003	-0,0011	0,0047	-0,0215	-5,2389 E-05	3,2781 E-06	1,2561 E-05	-
	004	-0,0001	0,0005	-0,0014	-8,1005 E-06	3,1399 E-07	1,8895 E-06	-
	005	-0,0004	0,0012	-0,0034	-1,9958 E-05	7,7078 E-07	4,6536 E-06	-
02465	002	0,0026	0,0044	-0,0314	-1,5651 E-04	7,5881 E-06	4,5485 E-05	-
	003	-0,0009	0,0060	-0,0215	-5,2495 E-05	2,8502 E-06	2,4505 E-05	-
	004	-0,0001	0,0007	-0,0014	-8,113 E-06	2,4392 E-07	3,8806 E-06	-
	005	-0,0003	0,0017	-0,0034	-1,9989 E-05	5,9813 E-07	9,5595 E-06	-
02466	002	0,0033	0,0042	-0,0344	-1,9883 E-04	8,5672 E-05	3,6929 E-06	-
	003	-0,0005	0,0065	-0,0229	-7,1469 E-05	3,9658 E-05	6,9733 E-06	-
	004	-0,0001	0,0007	-0,0016	-1,1267 E-05	6,4375 E-06	9,6722 E-07	-
	005	-0,0002	0,0018	-0,0039	-2,776 E-05	1,5859 E-05	2,3813 E-06	-
02467	002	0,0023	0,0011	-0,0435	-1,8004 E-04	1,5087 E-04	-7,8192 E-06	-
	003	-0,0010	0,0057	-0,0271	-6,5215 E-05	7,0266 E-05	1,3416 E-06	-
	004	-0,0001	0,0006	-0,0023	-1,0197 E-05	1,1581 E-05	4,7468 E-08	-
	005	-0,0003	0,0015	-0,0056	-2,5123 E-05	2,8533 E-05	1,1544 E-07	-
02468	002	0,0058	0,0056	-0,0435	-1,7695 E-04	1,4942 E-04	-2,3136 E-05	-
	003	0,0007	0,0073	-0,0271	-6,3478 E-05	6,962 E-05	-4,7793 E-06	-
	004	0,0001	0,0009	-0,0023	-9,9069 E-06	1,1473 E-05	-9,8304 E-07	-
	005	0,0003	0,0021	-0,0057	-2,4408 E-05	2,8268 E-05	-2,4239 E-06	-
02469	002	0,0041	0,0025	-0,0551	-1,3526 E-04	1,5693 E-04	-6,5222 E-06	-
	003	-0,0001	0,0065	-0,0325	-4,6286 E-05	7,3399 E-05	1,1083 E-06	-
	004	0,0000	0,0007	-0,0032	-7,0143 E-06	1,2115 E-05	2,0653 E-08	-
	005	0,0000	0,0018	-0,0078	-1,728 E-05	2,9851 E-05	4,9608 E-08	-
02470	002	0,0021	0,0011	-0,0654	-1,125 E-04	1,1791 E-04	2,9597 E-06	-
	003	-0,0010	0,0062	-0,0373	-3,634 E-05	5,5611 E-05	4,8172 E-06	-
	004	-0,0001	0,0007	-0,0040	-5,3364 E-06	9,1426 E-06	6,5272 E-07	-
	005	-0,0004	0,0017	-0,0098	-1,3146 E-05	2,2526 E-05	1,6072 E-06	-
02471	002	0,0049	0,0039	-0,0653	-1,161 E-04	1,1538 E-04	7,1394 E-08	-
	003	0,0003	0,0072	-0,0373	-3,8059 E-05	5,4403 E-05	3,6382 E-06	-
	004	0,0001	0,0008	-0,0040	-5,6232 E-06	8,9413 E-06	4,5087 E-07	-
	005	0,0002	0,0020	-0,0098	-1,3852 E-05	2,203 E-05	1,1098 E-06	-
02472	002	0,0024	0,0027	-0,0716	-1,0808 E-04	5,0027 E-05	2,3699 E-06	-
	003	-0,0008	0,0071	-0,0403	-3,5116 E-05	2,4394 E-05	4,7111 E-06	-
	004	-0,0001	0,0008	-0,0045	-5,1197 E-06	3,9194 E-06	6,4505 E-07	-
	005	-0,0003	0,0020	-0,0110	-1,2612 E-05	9,6561 E-06	1,5885 E-06	-
02473	002	0,0015	0,0015	-0,0725	-1,0456 E-04	-3,0429 E-05	6,7735 E-07	-
	003	-0,0012	0,0069	-0,0408	-3,5073 E-05	-1,2771 E-05	3,6978 E-06	-
	004	-0,0002	0,0008	-0,0045	-5,1026 E-06	-2,3001 E-06	4,8463 E-07	-
	005	-0,0005	0,0019	-0,0112	-1,2569 E-05	-5,6685 E-06	1,1934 E-06	-
02474	002	0,0007	0,0041	-0,0723	-1,0436 E-04	-3,1346 E-05	-1,0802 E-06	-
	003	-0,0016	0,0078	-0,0407	-3,508 E-05	-1,3219 E-05	3,6515 E-06	-
	004	-0,0003	0,0009	-0,0045	-5,103 E-06	-2,3736 E-06	4,7337 E-07	-
	005	-0,0006	0,0022	-0,0111	-1,257 E-05	-5,8497 E-06	1,1656 E-06	-

Nodi - Spostamenti per condizioni di carico non sismiche

Nodo	CC	Sx	Sy	Sz	Θ x	Θ y	Θ z	σ t
		[cm]	[cm]	[cm]	[rad]	[rad]	[rad]	[N/mm²]
02475	002	-0,0002	0,0027	-0,0672	-9,8606 E-05	-1,136 E-04	-2,6509 E-06	-
	003	-0,0020	0,0076	-0,0385	-3,5258 E-05	-5,1096 E-05	2,9227 E-06	-
	004	-0,0003	0,0009	-0,0041	-5,1252 E-06	-8,7108 E-06	3,6203 E-07	-
	005	-0,0008	0,0021	-0,0102	-1,2625 E-05	-2,1464 E-05	8,914 E-07	-
02476	002	0,0009	0,0013	-0,0566	-9,28 E-05	-1,7962 E-04	-5,1733 E-06	-
	003	-0,0015	0,0073	-0,0337	-3,6658 E-05	-8,1442 E-05	1,2328 E-06	-
	004	-0,0002	0,0008	-0,0033	-5,3545 E-06	-1,3783 E-05	8,419 E-08	-
	005	-0,0006	0,0020	-0,0082	-1,319 E-05	-3,3962 E-05	2,0687 E-07	-
02477	002	-0,0034	0,0036	-0,0566	-9,2002 E-05	-1,793 E-04	-8,0367 E-06	-
	003	-0,0035	0,0082	-0,0336	-3,6451 E-05	-8,1317 E-05	1,6191 E-06	-
	004	-0,0006	0,0010	-0,0033	-5,3189 E-06	-1,3761 E-05	1,4736 E-07	-
	005	-0,0014	0,0023	-0,0082	-1,3102 E-05	-3,3908 E-05	3,6251 E-07	-
02478	002	-0,0019	0,0018	-0,0419	-7,6262 E-05	-2,2261 E-04	-1,3154 E-05	-
	003	-0,0027	0,0078	-0,0270	-3,4829 E-05	-1,0089 E-04	-9,3543 E-07	-
	004	-0,0004	0,0009	-0,0022	-5,0318 E-06	-1,7024 E-05	-2,8197 E-07	-
	005	-0,0011	0,0022	-0,0054	-1,2395 E-05	-4,1947 E-05	-6,9534 E-07	-
02479	002	-0,0068	-0,0007	-0,0190	7,3592 E-06	-6,432 E-05	2,9642 E-05	-
	003	-0,0016	0,0009	-0,0167	-1,1793 E-05	-1,7031 E-05	8,017 E-06	-
	004	-0,0002	0,0001	-0,0005	-1,1921 E-06	-2,6609 E-06	1,1691 E-06	-
	005	-0,0006	0,0002	-0,0013	-2,9345 E-06	-6,5525 E-06	2,8792 E-06	-
02480	002	-0,0059	-0,0008	-0,0222	-9,7738 E-06	1,085 E-04	2,2222 E-05	-
	003	-0,0011	0,0065	-0,0176	-1,7302 E-05	5,1712 E-05	7,0146 E-06	-
	004	-0,0002	0,0007	-0,0007	-2,0578 E-06	8,6184 E-06	1,3089 E-06	-
	005	-0,0005	0,0017	-0,0017	-5,0669 E-06	2,1236 E-05	3,2252 E-06	-
02481	002	-0,0023	-0,0006	-0,0206	-8,2612 E-06	8,1263 E-06	9,357 E-06	-
	003	0,0000	0,0066	-0,0141	-1,7398 E-05	5,9906 E-06	1,8682 E-06	-
	004	0,0000	0,0007	-0,0003	-2,0815 E-06	1,0341 E-06	4,3511 E-07	-
	005	0,0001	0,0018	-0,0006	-5,1253 E-06	2,5491 E-06	1,0721 E-06	-
02482	002	-0,0011	-0,0009	-0,0205	7,4994 E-06	-7,6395 E-06	1,7304 E-05	-
	003	-0,0001	0,0008	-0,0142	-1,1663 E-05	-1,1876 E-06	3,4581 E-06	-
	004	0,0000	0,0001	-0,0003	-1,1713 E-06	-1,3735 E-07	5,3872 E-07	-
	005	0,0000	0,0002	-0,0007	-2,8832 E-06	-3,3646 E-07	1,3268 E-06	-
02483	002	-0,0022	-0,0010	-0,0202	7,2679 E-06	-1,0088 E-05	2,9391 E-05	-
	003	-0,0004	0,0010	-0,0147	-1,1804 E-05	-2,3161 E-06	6,5273 E-06	-
	004	-0,0001	0,0001	-0,0003	-1,1934 E-06	-3,0918 E-07	1,0284 E-06	-
	005	-0,0001	0,0002	-0,0008	-2,9378 E-06	-7,597 E-07	2,5329 E-06	-
02484	002	-0,0027	-0,0014	-0,0204	3,7122 E-06	-5,1385 E-06	3,5412 E-05	-
	003	-0,0005	0,0019	-0,0147	-1,2719 E-05	-1,4663 E-06	9,3867 E-06	-
	004	-0,0001	0,0002	-0,0003	-1,3322 E-06	-2,0355 E-07	1,4954 E-06	-
	005	-0,0002	0,0005	-0,0008	-3,2796 E-06	-4,9981 E-07	3,6835 E-06	-
02485	002	-0,0031	-0,0016	-0,0206	7,8089 E-07	-4,7231 E-06	3,7603 E-05	-
	003	-0,0006	0,0029	-0,0147	-1,3649 E-05	-1,3207 E-06	1,1747 E-05	-
	004	-0,0001	0,0003	-0,0003	-1,474 E-06	-2,047 E-07	1,9266 E-06	-
	005	-0,0002	0,0007	-0,0008	-3,6287 E-06	-5,0284 E-07	4,7461 E-06	-
02486	002	-0,0034	-0,0015	-0,0207	-1,9137 E-06	-3,6487 E-06	3,836 E-05	-
	003	-0,0007	0,0039	-0,0147	-1,4628 E-05	-6,4376 E-07	1,3687 E-05	-
	004	-0,0001	0,0004	-0,0003	-1,6274 E-06	-1,0354 E-07	2,3089 E-06	-
	005	-0,0002	0,0010	-0,0008	-4,0066 E-06	-2,5375 E-07	5,6884 E-06	-
02487	002	-0,0035	-0,0013	-0,0208	-4,7257 E-06	1,1599 E-06	3,5618 E-05	-
	003	-0,0007	0,0051	-0,0147	-1,5777 E-05	1,8798 E-06	1,3636 E-05	-
	004	-0,0001	0,0005	-0,0003	-1,8127 E-06	3,1695 E-07	2,3611 E-06	-
	005	-0,0002	0,0013	-0,0008	-4,463 E-06	7,8219 E-07	5,8174 E-06	-
02488	002	-0,0030	-0,0007	-0,0209	-7,2212 E-06	1,6836 E-05	1,8501 E-05	-
	003	-0,0003	0,0063	-0,0147	-1,6921 E-05	1,0067 E-05	6,0719 E-06	-
	004	0,0000	0,0007	-0,0003	-2,0012 E-06	1,7 E-06	1,1412 E-06	-
	005	-0,0001	0,0017	-0,0008	-4,9276 E-06	4,1898 E-06	2,8119 E-06	-
02489	002	-0,0050	-0,0011	-0,0200	5,4986 E-06	-1,5908 E-05	4,0117 E-05	-
	003	-0,0011	0,0014	-0,0155	-1,2272 E-05	-5,3064 E-06	1,0917 E-05	-
	004	-0,0002	0,0001	-0,0004	-1,2668 E-06	-8,2834 E-07	1,7105 E-06	-
	005	-0,0004	0,0003	-0,0010	-3,1185 E-06	-2,039 E-06	4,2133 E-06	-
02490	002	-0,0058	-0,0015	-0,0204	2,4915 E-06	-8,3234 E-06	4,9771 E-05	-
	003	-0,0014	0,0024	-0,0156	-1,323 E-05	-4,0453 E-06	1,5137 E-05	-
	004	-0,0002	0,0002	-0,0004	-1,4097 E-06	-6,8923 E-07	2,4493 E-06	-
	005	-0,0005	0,0006	-0,0010	-3,4704 E-06	-1,6969 E-06	6,0337 E-06	-
02491	002	-0,0063	-0,0015	-0,0207	-3,5224 E-07	-5,146 E-06	5,2796 E-05	-
	003	-0,0017	0,0034	-0,0156	-1,42 E-05	-2,8747 E-06	1,8025 E-05	-
	004	-0,0003	0,0003	-0,0004	-1,5596 E-06	-5,2972 E-07	2,994 E-06	-
	005	-0,0007	0,0009	-0,0011	-3,8397 E-06	-1,3042 E-06	7,3762 E-06	-
02492	002	-0,0065	-0,0014	-0,0210	-3,196 E-06	2,2869 E-06	5,0129 E-05	-
	003	-0,0018	0,0045	-0,0157	-1,5243 E-05	9,7538 E-07	1,8559 E-05	-
	004	-0,0003	0,0005	-0,0004	-1,7256 E-06	1,0717 E-07	3,1528 E-06	-
	005	-0,0007	0,0012	-0,0011	-4,2484 E-06	2,6498 E-07	7,7679 E-06	-
02493	002	-0,0057	-0,0010	-0,0212	-6,1923 E-06	2,3586 E-05	3,6653 E-05	-
	003	-0,0014	0,0057	-0,0158	-1,6386 E-05	1,188 E-05	1,3599 E-05	-
	004	-0,0002	0,0006	-0,0005	-1,9117 E-06	1,9519 E-06	2,3845 E-06	-
	005	-0,0006	0,0015	-0,0011	-4,707 E-06	4,8104 E-06	5,8753 E-06	-
02494	002	-0,0062	-0,0008	-0,0194	7,3451 E-06	-4,5887 E-05	3,0437 E-05	-
	003	-0,0014	0,0010	-0,0162	-1,1678 E-05	-1,2492 E-05	8,6582 E-06	-
	004	-0,0002	0,0001	-0,0005	-1,1817 E-06	-1,9541 E-06	1,2931 E-06	-

Nodi - Spostamenti per condizioni di carico non sismiche

Nodo	CC	Sx	Sy	Sz	Θ x	Θ y	Θ z	σ t
		[cm]	[cm]	[cm]	[rad]	[rad]	[rad]	[N/mm²]
	005	-0,0005	0,0002	-0,0012	-2,909 E-06	-4,8117 E-06	3,1848 E-06	-
02495	002	-0,0086	-0,0012	-0,0199	4,0493 E-06	-2,0847 E-05	4,7447 E-05	-
	003	-0,0022	0,0019	-0,0164	-1,2794 E-05	-8,4752 E-06	1,4233 E-05	-
	004	-0,0003	0,0002	-0,0005	-1,34 E-06	-1,435 E-06	2,2482 E-06	-
	005	-0,0008	0,0005	-0,0012	-3,2987 E-06	-3,5341 E-06	5,5379 E-06	-
02496	002	-0,0096	-0,0014	-0,0205	1,207 E-06	-9,6695 E-06	5,473 E-05	-
	003	-0,0027	0,0029	-0,0165	-1,375 E-05	-6,0885 E-06	1,7951 E-05	-
	004	-0,0004	0,0003	-0,0005	-1,4855 E-06	-1,1123 E-06	2,9358 E-06	-
	005	-0,0011	0,0007	-0,0013	-3,6569 E-06	-2,74 E-06	7,2324 E-06	-
02497	002	-0,0101	-0,0014	-0,0210	-1,509 E-06	-1,0931 E-07	5,5108 E-05	-
	003	-0,0031	0,0040	-0,0166	-1,4707 E-05	-1,8925 E-06	1,9488 E-05	-
	004	-0,0005	0,0004	-0,0005	-1,6359 E-06	-4,3555 E-07	3,2668 E-06	-
	005	-0,0012	0,0010	-0,0013	-4,0275 E-06	-1,0726 E-06	8,0485 E-06	-
02498	002	-0,0094	-0,0012	-0,0214	-4,497 E-06	2,2698 E-05	4,7879 E-05	-
	003	-0,0028	0,0051	-0,0168	-1,5758 E-05	9,7172 E-06	1,7632 E-05	-
	004	-0,0005	0,0005	-0,0006	-1,8049 E-06	1,5229 E-06	3,0275 E-06	-
	005	-0,0012	0,0013	-0,0014	-4,4437 E-06	3,753 E-06	7,4593 E-06	-
02499	002	-0,0060	-0,0008	-0,0217	-9,2548 E-06	7,4205 E-05	2,5753 E-05	-
	003	-0,0013	0,0063	-0,0169	-1,7287 E-05	3,5894 E-05	8,4817 E-06	-
	004	-0,0002	0,0007	-0,0006	-2,0582 E-06	5,9658 E-06	1,5482 E-06	-
	005	-0,0005	0,0017	-0,0014	-5,0679 E-06	1,47 E-05	3,8148 E-06	-
02500	002	-0,0002	0,0000	-0,0246	-6,0282 E-05	2,1739 E-04	7,7907 E-06	-
	003	0,0018	0,0073	-0,0191	-3,229 E-05	9,8537 E-05	3,1731 E-07	-
	004	0,0003	0,0008	-0,0009	-4,5881 E-06	1,6604 E-05	1,696 E-07	-
	005	0,0007	0,0020	-0,0021	-1,1302 E-05	4,0913 E-05	4,1796 E-07	-
02501	002	0,0031	0,0007	-0,0242	-5,5304 E-05	2,1619 E-04	-1,0159 E-05	-
	003	0,0033	0,0077	-0,0189	-3,091 E-05	9,7856 E-05	-6,7711 E-06	-
	004	0,0005	0,0009	-0,0008	-4,3545 E-06	1,6489 E-05	-1,0365 E-06	-
	005	0,0013	0,0021	-0,0021	-1,0726 E-05	4,0629 E-05	-2,5539 E-06	-
02502	002	-0,0019	-0,0002	-0,0205	-5,2446 E-06	4,6342 E-06	-1,0939 E-05	-
	003	0,0003	0,0075	-0,0138	-1,6066 E-05	4,5022 E-06	-8,3215 E-06	-
	004	0,0001	0,0008	-0,0002	-1,8674 E-06	7,9231 E-07	-1,2576 E-06	-
	005	0,0002	0,0020	-0,0006	-4,5978 E-06	1,9534 E-06	-3,0988 E-06	-
02503	002	-0,0020	-0,0002	-0,0205	-5,2327 E-06	4,6678 E-06	-6,498 E-06	-
	003	0,0002	0,0074	-0,0139	-1,6063 E-05	4,5264 E-06	-6,1101 E-06	-
	004	0,0001	0,0008	-0,0002	-1,8667 E-06	7,9656 E-07	-8,8917 E-07	-
	005	0,0001	0,0020	-0,0006	-4,5961 E-06	1,9639 E-06	-2,1909 E-06	-
02504	002	-0,0018	-0,0003	-0,0207	-3,9595 E-06	2,6991 E-05	-6,8697 E-06	-
	003	0,0004	0,0072	-0,0145	-1,5405 E-05	1,5637 E-05	-6,3438 E-06	-
	004	0,0001	0,0008	-0,0003	-1,7569 E-06	2,6444 E-06	-9,2174 E-07	-
	005	0,0002	0,0019	-0,0008	-4,3255 E-06	6,5169 E-06	-2,271 E-06	-
02505	002	-0,0011	-0,0002	-0,0207	-4,3688 E-06	2,6899 E-05	-2,1872 E-05	-
	003	0,0008	0,0076	-0,0145	-1,5559 E-05	1,5497 E-05	-1,3689 E-05	-
	004	0,0002	0,0008	-0,0003	-1,7824 E-06	2,6241 E-06	-2,1501 E-06	-
	005	0,0004	0,0021	-0,0008	-4,3886 E-06	6,4668 E-06	-5,2976 E-06	-
02506	002	-0,0005	-0,0002	-0,0209	-4,2746 E-06	6,8967 E-05	-1,4825 E-05	-
	003	0,0013	0,0074	-0,0155	-1,5379 E-05	3,5698 E-05	-9,8563 E-06	-
	004	0,0002	0,0008	-0,0004	-1,7517 E-06	5,9949 E-06	-1,5072 E-06	-
	005	0,0005	0,0020	-0,0010	-4,3129 E-06	1,4772 E-05	-3,7136 E-06	-
02507	002	-0,0010	-0,0002	-0,0211	-8,7073 E-06	1,1402 E-04	-5,207 E-06	-
	003	0,0012	0,0072	-0,0165	-1,6632 E-05	5,6201 E-05	-4,9366 E-06	-
	004	0,0002	0,0008	-0,0005	-1,9575 E-06	9,4241 E-06	-6,9226 E-07	-
	005	0,0005	0,0019	-0,0013	-4,8198 E-06	2,3222 E-05	-1,7056 E-06	-
02508	002	0,0019	0,0001	-0,0211	-8,5355 E-06	1,1717 E-04	-2,5277 E-05	-
	003	0,0026	0,0077	-0,0165	-1,6558 E-05	5,7104 E-05	-1,3606 E-05	-
	004	0,0004	0,0008	-0,0005	-1,9448 E-06	9,5844 E-06	-2,1484 E-06	-
	005	0,0011	0,0021	-0,0013	-4,7885 E-06	2,3617 E-05	-5,2934 E-06	-
02509	002	0,0014	0,0003	-0,0221	-3,11 E-05	1,738 E-04	-1,6896 E-05	-
	003	0,0024	0,0075	-0,0176	-2,348 E-05	8,089 E-05	-9,1985 E-06	-
	004	0,0004	0,0008	-0,0007	-3,1044 E-06	1,3601 E-05	-1,4291 E-06	-
	005	0,0010	0,0020	-0,0016	-7,6457 E-06	3,3513 E-05	-3,5211 E-06	-
02510	002	0,0025	-0,0004	-0,0143	-1,2188 E-07	3,1341 E-05	-9,8547 E-06	-
	003	-0,0003	0,0022	-0,0141	-3,6539 E-06	1,2931 E-05	-4,0027 E-06	-
	004	0,0000	0,0001	-0,0004	-1,3639 E-07	1,4799 E-06	-7,1811 E-07	-
	005	-0,0001	0,0003	-0,0009	-3,3479 E-07	3,6412 E-06	-1,7785 E-06	-
02511	002	0,0028	-0,0004	-0,0144	-8,0517 E-07	3,2438 E-05	-1,1148 E-05	-
	003	-0,0002	0,0022	-0,0141	-3,8765 E-06	1,3388 E-05	-4,4354 E-06	-
	004	0,0000	0,0001	-0,0004	-1,7669 E-07	1,569 E-06	-7,7671 E-07	-
	005	0,0000	0,0003	-0,0009	-4,34 E-07	3,8607 E-06	-1,9234 E-06	-
02512	002	0,0007	-0,0002	-0,0147	-6,7365 E-07	2,586 E-06	-3,6385 E-06	-
	003	-0,0006	0,0023	-0,0131	-4,3592 E-06	5,1869 E-07	4,0623 E-07	-
	004	-0,0001	0,0002	-0,0003	-3,4183 E-07	-5,0449 E-07	1,3867 E-07	-
	005	-0,0002	0,0004	-0,0007	-8,4342 E-07	-1,2511 E-06	3,4138 E-07	-
02513	002	0,0007	-0,0002	-0,0147	-6,2918 E-07	1,5292 E-06	-3,4675 E-06	-
	003	-0,0006	0,0022	-0,0131	-4,312 E-06	-1,0073 E-07	5,4137 E-07	-
	004	-0,0001	0,0001	-0,0003	-3,4078 E-07	-5,7845 E-07	1,2697 E-07	-
	005	-0,0002	0,0004	-0,0007	-8,4085 E-07	-1,4337 E-06	3,1144 E-07	-
02514	002	0,0008	-0,0002	-0,0147	3,2167 E-07	6,3428 E-07	-2,955 E-06	-
	003	-0,0006	0,0022	-0,0133	-3,8341 E-06	-8,0101 E-07	1,0088 E-06	-

Nodi - Spostamenti per condizioni di carico non sismiche

Nodo	CC	Sx	Sy	Sz	Θ x	Θ y	Θ z	σ t
		[cm]	[cm]	[cm]	[rad]	[rad]	[rad]	[N/mm²]
	004	-0,0001	0,0001	-0,0003	-3,1228 E-07	-6,8452 E-07	8,3852 E-08	-
	005	-0,0002	0,0004	-0,0008	-7,7054 E-07	-1,6993 E-06	2,036 E-07	-
02515	002	0,0009	-0,0002	-0,0147	3,4839 E-07	3,3576 E-06	-4,4226 E-06	-
	003	-0,0006	0,0023	-0,0133	-3,8035 E-06	8,0034 E-07	3,7364 E-07	-
	004	-0,0001	0,0002	-0,0003	-3,0432 E-07	-4,8379 E-07	1,5962 E-08	-
	005	-0,0003	0,0004	-0,0008	-7,5086 E-07	-1,2035 E-06	3,805 E-08	-
02516	002	0,0012	-0,0003	-0,0146	1,5159 E-06	7,7426 E-06	-6,5943 E-06	-
	003	-0,0006	0,0022	-0,0135	-3,3651 E-06	2,8292 E-06	-9,0321 E-07	-
	004	-0,0001	0,0001	-0,0003	-2,4955 E-07	-1,7768 E-07	-2,2499 E-07	-
	005	-0,0002	0,0004	-0,0008	-6,1577 E-07	-4,5203 E-07	-5,5975 E-07	-
02517	002	0,0014	-0,0003	-0,0145	1,7142 E-06	1,6336 E-05	-6,0314 E-06	-
	003	-0,0006	0,0022	-0,0137	-3,1675 E-06	6,9732 E-06	-7,4721 E-07	-
	004	-0,0001	0,0001	-0,0003	-1,892 E-07	4,547 E-07	-2,1028 E-07	-
	005	-0,0002	0,0003	-0,0008	-4,6679 E-07	1,1076 E-06	-5,2505 E-07	-
02518	002	0,0018	-0,0004	-0,0145	1,716 E-06	1,611 E-05	-9,7899 E-06	-
	003	-0,0004	0,0022	-0,0137	-3,1277 E-06	6,6754 E-06	-2,3187 E-06	-
	004	-0,0001	0,0001	-0,0003	-1,908 E-07	4,1723 E-07	-4,5629 E-07	-
	005	-0,0002	0,0004	-0,0008	-4,7076 E-07	1,0156 E-06	-1,1325 E-06	-
02519	002	0,0022	-0,0004	-0,0144	1,3333 E-06	2,632 E-05	-1,0023 E-05	-
	003	-0,0004	0,0022	-0,0139	-3,1751 E-06	1,0794 E-05	-2,6673 E-06	-
	004	-0,0001	0,0001	-0,0004	-1,2579 E-07	1,1235 E-06	-5,6139 E-07	-
	005	-0,0001	0,0003	-0,0009	-3,0972 E-07	2,7601 E-06	-1,3926 E-06	-
02520	002	0,0001	-0,0012	-0,0131	1,5911 E-05	1,6066 E-06	-2,3682 E-06	-
	003	0,0001	0,0004	-0,0150	-5,1102 E-06	3,0447 E-06	-1,9647 E-07	-
	004	0,0000	0,0000	-0,0003	-2,2287 E-07	4,6054 E-07	-5,0904 E-09	-
	005	0,0000	0,0000	-0,0008	-5,4642 E-07	1,1354 E-06	-1,1738 E-08	-
02521	002	-0,0007	-0,0023	-0,0190	-2,0982 E-05	-2,7655 E-05	-8,432 E-06	-
	003	0,0014	0,0038	-0,0168	-1,6731 E-05	-1,051 E-05	-7,9123 E-06	-
	004	0,0002	0,0003	-0,0006	-2,1752 E-06	-1,6735 E-06	-1,1251 E-06	-
	005	0,0005	0,0008	-0,0015	-5,3569 E-06	-4,1215 E-06	-2,7704 E-06	-
02522	002	-0,0019	-0,0020	-0,0171	-8,0679 E-06	-5,5191 E-06	-3,5883 E-06	-
	003	0,0000	0,0039	-0,0138	-1,3562 E-05	-1,2387 E-06	-5,6528 E-06	-
	004	0,0000	0,0004	-0,0003	-1,621 E-06	-1,0949 E-07	-7,2406 E-07	-
	005	0,0000	0,0009	-0,0007	-3,9911 E-06	-2,6787 E-07	-1,7824 E-06	-
02523	002	-0,0003	-0,0016	-0,0164	1,6504 E-05	-4,0119 E-06	8,5811 E-08	-
	003	0,0000	0,0003	-0,0138	-5,569 E-06	7,2912 E-08	-1,0224 E-07	-
	004	0,0000	0,0000	-0,0003	-2,6761 E-07	3,7536 E-08	-2,0829 E-08	-
	005	0,0000	0,0000	-0,0006	-6,5655 E-07	9,4607 E-08	-5,0915 E-08	-
02524	002	-0,0003	-0,0017	-0,0158	1,5342 E-05	-3,8329 E-06	-1,4779 E-06	-
	003	0,0000	0,0004	-0,0140	-5,798 E-06	5,2559 E-07	-6,2345 E-07	-
	004	0,0000	0,0000	-0,0003	-3,1256 E-07	9,5837 E-08	-7,5519 E-08	-
	005	0,0000	0,0000	-0,0007	-7,6734 E-07	2,3817 E-07	-1,8532 E-07	-
02525	002	-0,0006	-0,0026	-0,0162	9,728 E-06	-3,2836 E-06	-2,517 E-06	-
	003	0,0001	0,0008	-0,0141	-7,0276 E-06	9,1489 E-07	-1,7688 E-06	-
	004	0,0000	0,0000	-0,0003	-5,2731 E-07	1,6131 E-07	-2,4323 E-07	-
	005	0,0000	0,0001	-0,0007	-1,2965 E-06	3,9953 E-07	-5,9834 E-07	-
02526	002	-0,0008	-0,0031	-0,0165	4,7659 E-06	-2,6402 E-06	-4,3107 E-06	-
	003	0,0001	0,0014	-0,0142	-8,3839 E-06	1,2158 E-06	-3,5647 E-06	-
	004	0,0000	0,0001	-0,0003	-7,5685 E-07	2,0801 E-07	-5,0473 E-07	-
	005	0,0001	0,0002	-0,0007	-1,862 E-06	5,1454 E-07	-1,2425 E-06	-
02527	002	-0,0010	-0,0032	-0,0168	1,7393 E-07	-2,509 E-06	-6,4176 E-06	-
	003	0,0002	0,0020	-0,0142	-9,865 E-06	1,1083 E-06	-5,5374 E-06	-
	004	0,0000	0,0001	-0,0003	-1,0058 E-06	2,0202 E-07	-7,9029 E-07	-
	005	0,0001	0,0003	-0,0008	-2,4754 E-06	4,9973 E-07	-1,9458 E-06	-
02528	002	-0,0013	-0,0029	-0,0170	-4,1897 E-06	-3,3928 E-06	-7,5671 E-06	-
	003	0,0003	0,0028	-0,0143	-1,1515 E-05	3,3999 E-07	-6,9359 E-06	-
	004	0,0001	0,0002	-0,0003	-1,2828 E-06	9,7712 E-08	-9,7843 E-07	-
	005	0,0001	0,0006	-0,0008	-3,158 E-06	2,4264 E-07	-2,4092 E-06	-
02529	002	-0,0016	-0,0022	-0,0172	-7,2482 E-06	-6,6992 E-06	-5,259 E-06	-
	003	0,0002	0,0038	-0,0143	-1,2985 E-05	-1,6389 E-06	-6,2595 E-06	-
	004	0,0001	0,0003	-0,0003	-1,5279 E-06	-1,9981 E-07	-8,3442 E-07	-
	005	0,0001	0,0008	-0,0008	-3,7617 E-06	-4,9046 E-07	-2,0542 E-06	-
02530	002	-0,0003	-0,0021	-0,0152	1,2204 E-05	-1,9047 E-06	-3,9211 E-06	-
	003	0,0001	0,0006	-0,0145	-6,3165 E-06	1,9898 E-06	-1,6567 E-06	-
	004	0,0000	0,0000	-0,0003	-4,1514 E-07	3,2519 E-07	-2,2044 E-07	-
	005	0,0001	0,0001	-0,0008	-1,0201 E-06	8,0301 E-07	-5,4205 E-07	-
02531	002	-0,0004	-0,0028	-0,0159	7,2984 E-06	-1,1624 E-06	-6,4901 E-06	-
	003	0,0003	0,0011	-0,0147	-7,6603 E-06	2,7779 E-06	-3,6483 E-06	-
	004	0,0001	0,0001	-0,0003	-6,3835 E-07	4,4752 E-07	-5,1855 E-07	-
	005	0,0001	0,0001	-0,0008	-1,5701 E-06	1,1045 E-06	-1,2763 E-06	-
02532	002	-0,0004	-0,0031	-0,0165	2,549 E-06	-7,64 E-07	-9,0191 E-06	-
	003	0,0005	0,0017	-0,0148	-9,0865 E-06	2,9283 E-06	-5,8788 E-06	-
	004	0,0001	0,0001	-0,0004	-8,7819 E-07	4,7385 E-07	-8,5308 E-07	-
	005	0,0002	0,0003	-0,0009	-2,161 E-06	1,1693 E-06	-2,1004 E-06	-
02533	002	-0,0005	-0,0031	-0,0170	-2,1698 E-06	-2,1259 E-06	-1,0614 E-05	-
	003	0,0007	0,0024	-0,0150	-1,0682 E-05	1,9533 E-06	-7,655 E-06	-
	004	0,0001	0,0002	-0,0004	-1,1469 E-06	3,2704 E-07	-1,1119 E-06	-
	005	0,0003	0,0004	-0,0010	-2,8232 E-06	8,0754 E-07	-2,7379 E-06	-
02534	002	-0,0009	-0,0026	-0,0173	-6,9865 E-06	-7,3541 E-06	-9,2919 E-06	-

Nodi - Spostamenti per condizioni di carico non sismiche

Nodo	CC	Sx	Sy	Sz	Θ x	Θ y	Θ z	σ t
		[cm]	[cm]	[cm]	[rad]	[rad]	[rad]	[N/mm²]
	003	0,0008	0,0033	-0,0151	-1,2472 E-05	-1,1172 E-06	-7,8223 E-06	-
	004	0,0001	0,0003	-0,0004	-1,4476 E-06	-1,4952 E-07	-1,1098 E-06	-
	005	0,0003	0,0007	-0,0010	-3,564 E-06	-3,6666 E-07	-2,7326 E-06	-
02535	002	0,0000	-0,0014	-0,0139	1,5386 E-05	1,2569 E-07	-2,9706 E-06	-
	003	0,0001	0,0004	-0,0149	-5,2278 E-06	2,6144 E-06	-7,3726 E-07	-
	004	0,0000	0,0000	-0,0003	-2,4822 E-07	4,0535 E-07	-8,5136 E-08	-
	005	0,0000	0,0000	-0,0008	-6,0891 E-07	9,9983 E-07	-2,0892 E-07	-
02536	002	0,0000	-0,0023	-0,0149	9,5726 E-06	8,884 E-07	-5,9523 E-06	-
	003	0,0004	0,0009	-0,0151	-6,8786 E-06	4,3058 E-06	-2,7372 E-06	-
	004	0,0001	0,0000	-0,0004	-5,1026 E-07	6,7284 E-07	-3,8109 E-07	-
	005	0,0001	0,0001	-0,0009	-1,2545 E-06	1,6594 E-06	-9,3769 E-07	-
02537	002	0,0001	-0,0028	-0,0158	4,7904 E-06	1,5043 E-06	-8,8456 E-06	-
	003	0,0007	0,0014	-0,0153	-8,2582 E-06	4,9899 E-06	-5,1154 E-06	-
	004	0,0001	0,0001	-0,0004	-7,4136 E-07	7,8052 E-07	-7,3939 E-07	-
	005	0,0003	0,0002	-0,0010	-1,8239 E-06	1,9248 E-06	-1,8203 E-06	-
02538	002	0,0002	-0,0030	-0,0167	3,4871 E-07	4,1812 E-07	-1,1115 E-05	-
	003	0,0011	0,0021	-0,0156	-9,658 E-06	4,2723 E-06	-7,2653 E-06	-
	004	0,0002	0,0001	-0,0005	-9,7833 E-07	6,7057 E-07	-1,062 E-06	-
	005	0,0004	0,0004	-0,0011	-2,4077 E-06	1,6539 E-06	-2,6149 E-06	-
02539	002	0,0001	-0,0029	-0,0175	-4,9624 E-06	-5,3297 E-06	-1,1932 E-05	-
	003	0,0013	0,0028	-0,0158	-1,1459 E-05	9,558 E-07	-8,6958 E-06	-
	004	0,0002	0,0002	-0,0005	-1,2829 E-06	1,5187 E-07	-1,2702 E-06	-
	005	0,0005	0,0006	-0,0012	-3,1581 E-06	3,7584 E-07	-3,1279 E-06	-
02540	002	-0,0007	-0,0023	-0,0180	-1,4903 E-05	-1,8935 E-05	-8,6805 E-06	-
	003	0,0012	0,0037	-0,0160	-1,4926 E-05	-6,4905 E-06	-7,968 E-06	-
	004	0,0002	0,0003	-0,0005	-1,8661 E-06	-1,0209 E-06	-1,1329 E-06	-
	005	0,0004	0,0008	-0,0013	-4,5951 E-06	-2,5136 E-06	-2,7894 E-06	-
02541	002	-0,0006	-0,0002	-0,0134	5,7527 E-07	1,4163 E-06	-1,0057 E-05	-
	003	0,0001	0,0003	-0,0128	-4,3893 E-06	5,5468 E-07	1,6426 E-06	-
	004	0,0000	0,0000	-0,0002	-2,1637 E-07	1,4555 E-07	-2,001 E-07	-
	005	0,0000	0,0000	-0,0006	-5,339 E-07	3,6157 E-07	-4,9547 E-07	-
02542	002	-0,0005	-0,0001	-0,0146	-2,0505 E-06	8,5512 E-06	9,145 E-06	-
	003	0,0005	0,0020	-0,0129	-5,025 E-06	7,3469 E-06	5,4585 E-06	-
	004	0,0001	0,0001	-0,0003	-3,7226 E-07	9,3583 E-07	2,3759 E-08	-
	005	0,0001	0,0003	-0,0007	-9,1856 E-07	2,3152 E-06	5,7774 E-08	-
02543	002	0,0003	0,0001	-0,0133	-6,2822 E-06	1,9387 E-06	-1,8147 E-06	-
	003	0,0013	0,0021	-0,0114	-5,4373 E-06	-1,5423 E-06	7,7564 E-07	-
	004	0,0000	0,0001	-0,0002	-5,901 E-07	4,8567 E-07	-4,52 E-07	-
	005	0,0000	0,0004	-0,0004	-1,4582 E-06	1,2023 E-06	-1,1241 E-06	-
02544	002	-0,0006	-0,0003	-0,0130	2,7986 E-07	-1,5396 E-06	7,667 E-06	-
	003	0,0005	0,0003	-0,0112	-5,4934 E-06	6,0753 E-06	1,1212 E-06	-
	004	0,0000	0,0000	-0,0002	-1,8481 E-07	-1,68 E-07	4,9304 E-09	-
	005	0,0000	0,0000	-0,0004	-4,5532 E-07	-4,1707 E-07	1,056 E-08	-
02545	002	-0,0009	-0,0003	-0,0131	1,949 E-07	9,9455 E-07	9,5924 E-06	-
	003	0,0005	0,0004	-0,0114	-5,3962 E-06	5,5928 E-06	1,2707 E-06	-
	004	0,0000	0,0000	-0,0002	-1,9498 E-07	-5,1325 E-08	6,3168 E-08	-
	005	-0,0001	0,0000	-0,0005	-4,8051 E-07	-1,2771 E-07	1,547 E-07	-
02546	002	-0,0006	-0,0004	-0,0132	-1,453 E-06	5,6438 E-06	6,157 E-06	-
	003	0,0009	0,0007	-0,0115	-5,3708 E-06	4,5634 E-06	2,7446 E-06	-
	004	0,0000	0,0000	-0,0002	-2,3924 E-07	5,3427 E-08	-1,1976 E-07	-
	005	-0,0001	0,0001	-0,0005	-5,8994 E-07	1,3186 E-07	-2,9921 E-07	-
02547	002	-0,0002	-0,0004	-0,0133	-2,7176 E-06	5,4105 E-06	2,8646 E-06	-
	003	0,0011	0,0010	-0,0115	-5,3658 E-06	3,3327 E-06	3,9803 E-06	-
	004	0,0000	0,0001	-0,0002	-2,8428 E-07	2,7779 E-08	-2,3312 E-07	-
	005	0,0000	0,0001	-0,0005	-7,0133 E-07	6,8857 E-08	-5,8101 E-07	-
02548	002	0,0000	-0,0003	-0,0134	-3,5898 E-06	3,2213 E-06	2,3647 E-06	-
	003	0,0013	0,0013	-0,0115	-5,3165 E-06	1,3797 E-06	5,0306 E-06	-
	004	0,0000	0,0001	-0,0002	-3,3703 E-07	-2,8702 E-08	-1,8798 E-07	-
	005	0,0000	0,0002	-0,0005	-8,3186 E-07	-7,0322 E-08	-4,7072 E-07	-
02549	002	0,0002	-0,0002	-0,0135	-4,3069 E-06	1,1433 E-06	3,2061 E-06	-
	003	0,0013	0,0017	-0,0116	-5,1979 E-06	-6,4402 E-07	5,1509 E-06	-
	004	0,0000	0,0001	-0,0002	-4,1594 E-07	2,4449 E-08	-5,6444 E-08	-
	005	0,0000	0,0003	-0,0005	-1,0272 E-06	6,1525 E-08	-1,4642 E-07	-
02550	002	0,0003	0,0001	-0,0136	-5,2582 E-06	3,8925 E-06	7,5431 E-07	-
	003	0,0013	0,0020	-0,0116	-5,2763 E-06	2,1805 E-07	2,2478 E-06	-
	004	0,0000	0,0001	-0,0002	-5,2443 E-07	5,8899 E-07	-2,6844 E-07	-
	005	0,0000	0,0003	-0,0005	-1,2957 E-06	1,4568 E-06	-6,7021 E-07	-
02551	002	-0,0013	-0,0003	-0,0133	-4,3404 E-07	6,8475 E-06	5,3031 E-06	-
	003	0,0005	0,0005	-0,0118	-5,1476 E-06	3,478 E-06	2,6022 E-06	-
	004	0,0000	0,0000	-0,0002	-2,2553 E-07	1,5937 E-07	-1,5155 E-08	-
	005	-0,0001	0,0001	-0,0005	-5,5617 E-07	3,9472 E-07	-3,908 E-08	-
02552	002	-0,0007	-0,0004	-0,0135	-1,574 E-06	7,2757 E-06	3,3731 E-06	-
	003	0,0008	0,0008	-0,0119	-5,1696 E-06	2,521 E-06	4,273 E-06	-
	004	0,0000	0,0000	-0,0002	-2,6454 E-07	1,2102 E-07	-1,1099 E-07	-
	005	0,0000	0,0001	-0,0005	-6,5259 E-07	3,004 E-07	-2,7703 E-07	-
02553	002	-0,0003	-0,0004	-0,0136	-2,5002 E-06	3,6488 E-06	3,3408 E-06	-
	003	0,0009	0,0012	-0,0119	-5,1776 E-06	1,2703 E-06	5,5618 E-06	-
	004	0,0000	0,0001	-0,0002	-3,0912 E-07	-3,8194 E-08	-1,2105 E-07	-
	005	0,0000	0,0002	-0,0005	-7,6285 E-07	-9,2875 E-08	-3,0291 E-07	-

Nodi - Spostamenti per condizioni di carico non sismiche

Nodo	CC	Sx	Sy	Sz	Θ x	Θ y	Θ z	σ t
		[cm]	[cm]	[cm]	[rad]	[rad]	[rad]	[N/mm²]
02554	002	-0,0001	-0,0003	-0,0138	-3,2656 E-06	8,5821 E-07	4,2727 E-06	-
	003	0,0010	0,0015	-0,0119	-5,1746 E-06	2,2102 E-07	5,9708 E-06	-
	004	0,0000	0,0001	-0,0002	-3,6396 E-07	-1,1466 E-07	-6,6164 E-08	-
	005	0,0000	0,0002	-0,0005	-8,9856 E-07	-2,8178 E-07	-1,6814 E-07	-
02555	002	0,0000	-0,0001	-0,0139	-3,9852 E-06	2,847 E-06	4,1341 E-06	-
	003	0,0010	0,0018	-0,0119	-5,2272 E-06	1,3482 E-06	4,6765 E-06	-
	004	0,0000	0,0001	-0,0002	-4,2872 E-07	3,1644 E-07	-6,7478 E-08	-
	005	0,0000	0,0003	-0,0005	-1,0588 E-06	7,8359 E-07	-1,7213 E-07	-
02556	002	-0,0016	-0,0002	-0,0133	1,9213 E-07	3,3512 E-06	-3,1723 E-06	-
	003	0,0003	0,0004	-0,0122	-4,888 E-06	2,3653 E-06	2,0732 E-06	-
	004	0,0000	0,0000	-0,0002	-2,1602 E-07	1,5714 E-07	-1,1022 E-07	-
	005	-0,0001	0,0000	-0,0005	-5,3276 E-07	3,8964 E-07	-2,7336 E-07	-
02557	002	-0,0011	-0,0004	-0,0136	-7,2012 E-07	7,9265 E-06	-2,8834 E-06	-
	003	0,0004	0,0007	-0,0122	-4,941 E-06	1,7363 E-06	3,6336 E-06	-
	004	0,0000	0,0000	-0,0002	-2,474 E-07	2,169 E-07	-1,6801 E-07	-
	005	0,0000	0,0001	-0,0005	-6,1031 E-07	5,3788 E-07	-4,1684 E-07	-
02558	002	-0,0006	-0,0004	-0,0138	-1,563 E-06	4,4263 E-06	9,3185 E-08	-
	003	0,0005	0,0010	-0,0122	-4,9905 E-06	1,0333 E-06	4,7647 E-06	-
	004	0,0000	0,0001	-0,0002	-2,8273 E-07	5,8633 E-08	-1,8481 E-07	-
	005	0,0000	0,0001	-0,0006	-6,9764 E-07	1,4699 E-07	-4,5889 E-07	-
02559	002	-0,0004	-0,0003	-0,0140	-2,2582 E-06	8,1546 E-07	2,6027 E-06	-
	003	0,0006	0,0013	-0,0123	-5,034 E-06	4,3787 E-07	5,2727 E-06	-
	004	0,0000	0,0001	-0,0002	-3,2253 E-07	-1,0947 E-07	-2,2558 E-07	-
	005	0,0000	0,0002	-0,0006	-7,9604 E-07	-2,6832 E-07	-5,6025 E-07	-
02560	002	-0,0004	-0,0002	-0,0141	-2,8507 E-06	8,3724 E-07	3,7585 E-06	-
	003	0,0006	0,0017	-0,0123	-5,0875 E-06	1,322 E-06	4,8567 E-06	-
	004	0,0000	0,0001	-0,0002	-3,6704 E-07	1,1353 E-08	-2,6501 E-07	-
	005	0,0000	0,0003	-0,0006	-9,0615 E-07	3,0188 E-08	-6,5833 E-07	-
02561	002	0,0000	0,0000	-0,0142	-3,3126 E-06	1,0308 E-05	3,567 E-06	-
	003	0,0009	0,0020	-0,0123	-5,1456 E-06	6,8383 E-06	3,3464 E-06	-
	004	0,0000	0,0001	-0,0002	-4,0046 E-07	1,2061 E-06	-3,0538 E-07	-
	005	0,0001	0,0003	-0,0006	-9,8887 E-07	2,9825 E-06	-7,588 E-07	-
02562	002	-0,0009	-0,0003	-0,0136	-1,41 E-07	5,2906 E-06	-1,0113 E-05	-
	003	0,0002	0,0005	-0,0126	-4,6651 E-06	1,0197 E-06	2,7621 E-06	-
	004	0,0000	0,0000	-0,0002	-2,3416 E-07	2,2193 E-07	-2,3573 E-07	-
	005	0,0000	0,0001	-0,0006	-5,7771 E-07	5,5036 E-07	-5,8384 E-07	-
02563	002	-0,0006	-0,0003	-0,0138	-8,3035 E-07	2,6659 E-06	-2,6092 E-06	-
	003	0,0002	0,0008	-0,0126	-4,7442 E-06	7,2615 E-07	3,6403 E-06	-
	004	0,0000	0,0000	-0,0002	-2,6219 E-07	1,4064 E-07	-1,1995 E-07	-
	005	0,0000	0,0001	-0,0006	-6,4696 E-07	3,4974 E-07	-2,9779 E-07	-
02564	002	-0,0005	-0,0003	-0,0141	-1,3995 E-06	1,3887 E-07	1,6345 E-06	-
	003	0,0003	0,0011	-0,0126	-4,8196 E-06	5,5337 E-07	3,9569 E-06	-
	004	0,0000	0,0001	-0,0002	-2,905 E-07	2,8126 E-08	-1,5237 E-07	-
	005	0,0000	0,0002	-0,0006	-7,1688 E-07	7,1895 E-08	-3,7794 E-07	-
02565	002	-0,0006	-0,0003	-0,0143	-1,8693 E-06	-7,4333 E-07	3,4166 E-06	-
	003	0,0003	0,0015	-0,0126	-4,8917 E-06	8,778 E-07	3,8284 E-06	-
	004	0,0000	0,0001	-0,0003	-3,2119 E-07	-3,1825 E-08	-3,1616 E-07	-
	005	0,0000	0,0002	-0,0006	-7,9264 E-07	-7,6076 E-08	-7,8296 E-07	-
02566	002	-0,0006	-0,0002	-0,0144	-2,3026 E-06	3,1112 E-06	5,0216 E-06	-
	003	0,0004	0,0018	-0,0127	-5,0068 E-06	3,8557 E-06	4,3142 E-06	-
	004	0,0000	0,0001	-0,0003	-3,5633 E-07	3,0636 E-07	-3,6054 E-07	-
	005	0,0000	0,0003	-0,0006	-8,7943 E-07	7,5944 E-07	-8,9331 E-07	-
02567	002	-0,0006	0,0024	-0,0111	-2,5659 E-05	-4,7878 E-06	8,0461 E-06	-
	003	0,0002	0,0004	-0,0137	-7,6657 E-06	2,452 E-06	6,4923 E-07	-
	004	0,0000	0,0001	-0,0003	-1,6778 E-06	-6,1002 E-08	2,8659 E-07	-
	005	0,0000	0,0003	-0,0007	-4,1561 E-06	-1,5482 E-07	7,0907 E-07	-
02568	002	-0,0017	0,0032	-0,0124	3,3661 E-05	-3,2175 E-06	1,6857 E-05	-
	003	0,0006	0,0033	-0,0127	7,588 E-06	-6,3122 E-06	7,0238 E-06	-
	004	0,0000	0,0004	-0,0004	3,2019 E-06	-1,692 E-08	1,4902 E-06	-
	005	0,0000	0,0010	-0,0009	7,9467 E-06	-3,657 E-08	3,7038 E-06	-
02569	002	-0,0019	0,0001	-0,0139	5,9662 E-06	-9,0009 E-06	1,1382 E-05	-
	003	0,0005	0,0021	-0,0140	-2,4486 E-06	-3,6536 E-06	3,882 E-06	-
	004	0,0000	0,0002	-0,0004	2,6109 E-07	1,631 E-07	7,2191 E-07	-
	005	0,0001	0,0004	-0,0009	6,4875 E-07	4,0964 E-07	1,7912 E-06	-
02570	002	-0,0004	0,0005	-0,0126	-5,0844 E-06	-5,5349 E-06	1,0329 E-05	-
	003	0,0002	0,0003	-0,0136	-4,5576 E-06	1,49 E-06	-2,7963 E-07	-
	004	0,0000	0,0000	-0,0003	-4,9987 E-07	-9,7383 E-08	3,9709 E-07	-
	005	0,0000	0,0001	-0,0008	-1,2356 E-06	-2,4384 E-07	9,8389 E-07	-
02571	002	-0,0005	0,0010	-0,0124	-7,3642 E-06	-5,1195 E-06	1,0186 E-05	-
	003	0,0002	0,0004	-0,0137	-5,1279 E-06	1,457 E-06	5,662 E-07	-
	004	0,0000	0,0001	-0,0003	-6,7076 E-07	-7,2479 E-08	4,4334 E-07	-
	005	0,0000	0,0002	-0,0008	-1,6594 E-06	-1,8213 E-07	1,0982 E-06	-
02572	002	-0,0008	0,0013	-0,0127	-1,9895 E-06	-4,7638 E-06	1,6618 E-05	-
	003	0,0005	0,0008	-0,0137	-5,691 E-06	1,1056 E-06	1,8764 E-06	-
	004	0,0000	0,0001	-0,0003	-5,9851 E-07	-3,5155 E-08	8,8422 E-07	-
	005	0,0000	0,0003	-0,0008	-1,4813 E-06	-8,9363 E-08	2,1916 E-06	-
02573	002	-0,0010	0,0014	-0,0129	-1,4081 E-07	-4,3497 E-06	2,0157 E-05	-
	003	0,0006	0,0012	-0,0137	-6,162 E-06	3,6792 E-07	3,9152 E-06	-
	004	0,0000	0,0002	-0,0003	-5,7057 E-07	1,5372 E-08	1,2997 E-06	-

Nodi - Spostamenti per condizioni di carico non sismiche

Nodo	CC	Sx	Sy	Sz	Θ x	Θ y	Θ z	σ t
		[cm]	[cm]	[cm]	[rad]	[rad]	[rad]	[N/mm²]
	005	0,0000	0,0004	-0,0008	-1,4116 E-06	3,66 E-08	3,2225 E-06	-
02574	002	-0,0012	0,0013	-0,0132	8,0028 E-07	-4,468 E-06	2,1766 E-05	-
	003	0,0007	0,0016	-0,0137	-6,1017 E-06	-7,9293 E-07	5,9025 E-06	-
	004	0,0000	0,0002	-0,0003	-4,7248 E-07	6,4915 E-08	1,6043 E-06	-
	005	0,0000	0,0005	-0,0008	-1,1675 E-06	1,6068 E-07	3,9789 E-06	-
02575	002	-0,0015	0,0012	-0,0134	3,4349 E-06	-5,3948 E-06	2,0685 E-05	-
	003	0,0007	0,0021	-0,0138	-4,9001 E-06	-2,3106 E-06	6,8991 E-06	-
	004	0,0000	0,0002	-0,0003	-1,3003 E-07	1,1725 E-07	1,63 E-06	-
	005	0,0000	0,0005	-0,0009	-3,183 E-07	2,9235 E-07	4,0433 E-06	-
02576	002	-0,0018	0,0007	-0,0135	9,7061 E-06	-7,7063 E-06	1,4288 E-05	-
	003	0,0005	0,0023	-0,0138	-1,4221 E-06	-3,8973 E-06	4,868 E-06	-
	004	0,0000	0,0002	-0,0004	6,5335 E-07	1,265 E-07	9,4034 E-07	-
	005	0,0000	0,0005	-0,0009	1,6214 E-06	3,1817 E-07	2,3344 E-06	-
02577	002	-0,0007	0,0021	-0,0121	-9,4483 E-06	-5,1335 E-06	1,3376 E-05	-
	003	0,0003	0,0007	-0,0136	-6,6884 E-06	1,4647 E-06	1,903 E-06	-
	004	0,0000	0,0001	-0,0003	-1,0309 E-06	-5,8036 E-08	6,8635 E-07	-
	005	0,0000	0,0003	-0,0008	-2,5536 E-06	-1,4635 E-07	1,7007 E-06	-
02578	002	-0,0009	0,0026	-0,0124	-4,3721 E-06	-4,3603 E-06	1,8863 E-05	-
	003	0,0006	0,0012	-0,0136	-7,5664 E-06	9,5287 E-07	3,9455 E-06	-
	004	0,0000	0,0002	-0,0003	-9,7395 E-07	3,1445 E-10	1,1748 E-06	-
	005	0,0000	0,0005	-0,0008	-2,4134 E-06	-1,3213 E-09	2,9129 E-06	-
02579	002	-0,0011	0,0028	-0,0127	-1,2515 E-06	-4,2789 E-06	2,2409 E-05	-
	003	0,0007	0,0018	-0,0136	-7,6833 E-06	-2,4024 E-08	6,074 E-06	-
	004	0,0000	0,0003	-0,0003	-8,1298 E-07	4,2064 E-08	1,5937 E-06	-
	005	0,0000	0,0007	-0,0008	-2,014 E-06	1,0322 E-07	3,9535 E-06	-
02580	002	-0,0013	0,0028	-0,0128	2,8037 E-06	-4,7174 E-06	2,3094 E-05	-
	003	0,0008	0,0023	-0,0135	-6,2757 E-06	-1,5528 E-06	7,5108 E-06	-
	004	0,0000	0,0003	-0,0003	-3,5507 E-07	7,58 E-08	1,784 E-06	-
	005	0,0000	0,0008	-0,0009	-8,7781 E-07	1,8857 E-07	4,4278 E-06	-
02581	002	-0,0016	0,0023	-0,0130	1,1132 E-05	-5,6758 E-06	2,0142 E-05	-
	003	0,0007	0,0027	-0,0135	-2,0725 E-06	-3,7494 E-06	7,2782 E-06	-
	004	0,0000	0,0003	-0,0004	6,9423 E-07	1,1335 E-07	1,558 E-06	-
	005	0,0000	0,0008	-0,0009	1,7242 E-06	2,8402 E-07	3,8691 E-06	-
02582	002	-0,0006	0,0023	-0,0115	-1,9487 E-05	-5,9956 E-06	9,527 E-06	-
	003	0,0002	0,0005	-0,0137	-7,2533 E-06	1,9452 E-06	1,1567 E-06	-
	004	0,0000	0,0001	-0,0003	-1,4361 E-06	-1,0743 E-07	4,1347 E-07	-
	005	0,0000	0,0003	-0,0007	-3,5573 E-06	-2,691 E-07	1,0238 E-06	-
02583	002	-0,0008	0,0034	-0,0119	-1,1428 E-05	-3,8197 E-06	1,6114 E-05	-
	003	0,0004	0,0011	-0,0136	-9,0301 E-06	1,822 E-06	3,1115 E-06	-
	004	0,0000	0,0002	-0,0003	-1,4398 E-06	8,6752 E-10	9,2274 E-07	-
	005	0,0000	0,0006	-0,0008	-3,5694 E-06	-9,8192 E-10	2,2876 E-06	-
02584	002	-0,0010	0,0041	-0,0122	-5,8235 E-06	-3,7021 E-06	2,0683 E-05	-
	003	0,0006	0,0018	-0,0136	-9,66 E-06	1,0739 E-06	5,3405 E-06	-
	004	0,0000	0,0003	-0,0003	-1,2837 E-06	3,8129 E-08	1,4054 E-06	-
	005	0,0000	0,0008	-0,0008	-3,1832 E-06	9,2185 E-08	3,4865 E-06	-
02585	002	-0,0012	0,0043	-0,0124	-4,315 E-07	-4,0017 E-06	2,3037 E-05	-
	003	0,0008	0,0025	-0,0134	-8,6112 E-06	-9,9296 E-08	7,2245 E-06	-
	004	0,0000	0,0004	-0,0003	-8,3066 E-07	5,8125 E-08	1,7423 E-06	-
	005	0,0000	0,0010	-0,0008	-2,0598 E-06	1,4317 E-07	4,3247 E-06	-
02586	002	-0,0014	0,0040	-0,0125	8,6838 E-06	-4,4119 E-06	2,253 E-05	-
	003	0,0008	0,0031	-0,0133	-4,5789 E-06	-2,2016 E-06	8,2479 E-06	-
	004	0,0000	0,0004	-0,0004	2,4132 E-07	6,0353 E-08	1,831 E-06	-
	005	0,0000	0,0011	-0,0009	5,9942 E-07	1,5096 E-07	4,5476 E-06	-
02587	002	-0,0017	0,0028	-0,0126	2,5504 E-05	-5,5538 E-06	1,8234 E-05	-
	003	0,0006	0,0031	-0,0131	4,1273 E-06	-7,5994 E-06	7,5146 E-06	-
	004	0,0000	0,0004	-0,0004	2,3336 E-06	7,7466 E-08	1,4662 E-06	-
	005	0,0000	0,0009	-0,0009	5,7904 E-06	1,9762 E-07	3,6436 E-06	-
02588	002	-0,0004	-0,0004	-0,0136	1,6207 E-06	-5,0509 E-06	1,1827 E-05	-
	003	0,0000	0,0003	-0,0129	-3,715 E-06	-5,633 E-07	1,5455 E-06	-
	004	0,0000	0,0000	-0,0002	-2,1633 E-07	1,3987 E-08	3,2778 E-07	-
	005	0,0000	0,0000	-0,0006	-5,3434 E-07	3,7015 E-08	8,0884 E-07	-
02589	002	-0,0008	-0,0003	-0,0147	-4,0068 E-06	1,2476 E-06	8,7741 E-06	-
	003	0,0004	0,0020	-0,0130	-7,0034 E-06	2,5832 E-06	9,8945 E-07	-
	004	0,0001	0,0001	-0,0003	-7,0194 E-07	4,7905 E-07	2,1149 E-07	-
	005	0,0001	0,0003	-0,0007	-1,7293 E-06	1,1873 E-06	5,2595 E-07	-
02590	002	-0,0019	-0,0021	-0,0168	-1,5138 E-05	-3,5107 E-06	-1,4664 E-06	-
	003	-0,0002	0,0038	-0,0135	-1,5602 E-05	-6,4403 E-07	-6,638 E-06	-
	004	0,0000	0,0003	-0,0002	-1,9848 E-06	3,7521 E-08	-9,1773 E-07	-
	005	0,0000	0,0008	-0,0006	-4,8878 E-06	9,4392 E-08	-2,2596 E-06	-
02591	002	-0,0003	-0,0017	-0,0166	1,5982 E-05	-4,7995 E-06	-6,9475 E-06	-
	003	0,0000	0,0003	-0,0136	-4,4573 E-06	-8,3788 E-07	-6,0635 E-07	-
	004	0,0000	0,0000	-0,0003	-1,1977 E-07	-3,5224 E-08	-2,091 E-07	-
	005	0,0000	0,0000	-0,0006	-2,9238 E-07	-8,4794 E-08	-5,1579 E-07	-
02592	002	-0,0004	-0,0024	-0,0164	1,6744 E-05	-5,3084 E-06	-1,3184 E-05	-
	003	0,0000	0,0003	-0,0135	-3,9485 E-06	-8,8745 E-07	-1,7599 E-06	-
	004	0,0000	0,0000	-0,0002	-2,7573 E-08	-4,3875 E-08	-4,4233 E-07	-
	005	0,0000	0,0000	-0,0006	-6,5211 E-08	-1,0605 E-07	-1,0907 E-06	-
02593	002	-0,0006	-0,0032	-0,0165	7,5499 E-06	-4,6143 E-06	-1,4562 E-05	-
	003	0,0000	0,0007	-0,0135	-4,9771 E-06	-8,1054 E-07	-3,5914 E-06	-

Nodi - Spostamenti per condizioni di carico non sismiche

Nodo	CC	Sx	Sy	Sz	Θ x	Θ y	Θ z	σ t
		[cm]	[cm]	[cm]	[rad]	[rad]	[rad]	[N/mm²]
	004	0,0000	0,0000	-0,0002	-2,7163 E-07	-2,1489 E-08	-7,2249 E-07	-
	005	0,0000	0,0000	-0,0006	-6,6698 E-07	-5,0828 E-08	-1,7807 E-06	-
02594	002	-0,0009	-0,0036	-0,0166	2,7376 E-06	-4,296 E-06	-1,3349 E-05	-
	003	0,0000	0,0011	-0,0135	-6,0089 E-06	-7,8367 E-07	-6,0464 E-06	-
	004	0,0000	0,0000	-0,0002	-4,5477 E-07	-8,856 E-09	-1,0447 E-06	-
	005	0,0000	0,0001	-0,0006	-1,1183 E-06	-1,9677 E-08	-2,5739 E-06	-
02595	002	-0,0012	-0,0037	-0,0166	-1,8322 E-06	-4,0296 E-06	-1,2335 E-05	-
	003	-0,0001	0,0016	-0,0135	-7,6649 E-06	-7,6356 E-07	-8,7528 E-06	-
	004	0,0000	0,0001	-0,0002	-7,2289 E-07	3,9152 E-09	-1,4062 E-06	-
	005	0,0000	0,0002	-0,0006	-1,7788 E-06	1,1793 E-08	-3,4639 E-06	-
02596	002	-0,0015	-0,0033	-0,0167	-8,1837 E-06	-3,5763 E-06	-1,0784 E-05	-
	003	-0,0001	0,0023	-0,0135	-1,0734 E-05	-6,6162 E-07	-1,0485 E-05	-
	004	0,0000	0,0001	-0,0002	-1,2191 E-06	3,0955 E-08	-1,6207 E-06	-
	005	0,0000	0,0003	-0,0006	-3,0015 E-06	7,8397 E-08	-3,9919 E-06	-
02597	002	-0,0017	-0,0024	-0,0167	-1,9013 E-05	-2,6825 E-06	-3,5075 E-06	-
	003	-0,0001	0,0033	-0,0135	-1,7323 E-05	-3,5168 E-07	-8,0094 E-06	-
	004	0,0000	0,0003	-0,0002	-2,3008 E-06	9,2929 E-08	-1,1552 E-06	-
	005	0,0000	0,0007	-0,0006	-5,6665 E-06	2,3107 E-07	-2,8447 E-06	-
02598	002	-0,0005	-0,0040	-0,0160	1,2606 E-05	-4,8372 E-06	-1,4898 E-05	-
	003	0,0000	0,0003	-0,0134	-2,5842 E-06	-7,7786 E-07	-3,2708 E-06	-
	004	0,0000	-0,0001	-0,0002	1,2213 E-07	-1,8391 E-08	-6,7313 E-07	-
	005	0,0000	-0,0001	-0,0006	3,0301 E-07	-4,3095 E-08	-1,6591 E-06	-
02599	002	-0,0008	-0,0046	-0,0162	4,1913 E-06	-4,3924 E-06	-1,5635 E-05	-
	003	0,0000	0,0005	-0,0134	-3,1358 E-06	-7,4509 E-07	-5,6964 E-06	-
	004	0,0000	-0,0001	-0,0002	-4,8789 E-08	-2,4914 E-09	-1,0209 E-06	-
	005	0,0000	-0,0001	-0,0006	-1,1861 E-07	-3,853 E-09	-2,5154 E-06	-
02600	002	-0,0010	-0,0047	-0,0163	-2,2742 E-07	-4,0385 E-06	-1,475 E-05	-
	003	0,0000	0,0007	-0,0134	-4,3041 E-06	-7,1218 E-07	-8,3208 E-06	-
	004	0,0000	0,0000	-0,0002	-2,467 E-07	1,3247 E-08	-1,3739 E-06	-
	005	0,0000	-0,0001	-0,0006	-6,0624 E-07	3,497 E-08	-3,3844 E-06	-
02601	002	-0,0013	-0,0045	-0,0164	-6,2111 E-06	-3,6253 E-06	-1,3224 E-05	-
	003	0,0000	0,0012	-0,0134	-7,5066 E-06	-6,587 E-07	-1,0383 E-05	-
	004	0,0000	0,0000	-0,0002	-7,5562 E-07	3,4126 E-08	-1,6387 E-06	-
	005	0,0000	0,0000	-0,0006	-1,86 E-06	8,6428 E-08	-4,0361 E-06	-
02602	002	-0,0015	-0,0036	-0,0165	-1,8901 E-05	-3,0045 E-06	-8,6971 E-06	-
	003	-0,0001	0,0020	-0,0134	-1,532 E-05	-5,2671 E-07	-1,0102 E-05	-
	004	0,0000	0,0001	-0,0003	-2,0273 E-06	6,9791 E-08	-1,5315 E-06	-
	005	0,0000	0,0002	-0,0006	-4,993 E-06	1,7428 E-07	-3,7715 E-06	-
02603	002	-0,0004	-0,0041	-0,0155	2,5501 E-05	-4,7726 E-06	-6,0803 E-06	-
	003	0,0000	0,0000	-0,0133	-6,0779 E-07	-7,1478 E-07	-1,5662 E-06	-
	004	0,0000	-0,0001	-0,0002	5,6697 E-07	-8,1434 E-09	-3,1192 E-07	-
	005	0,0000	-0,0002	-0,0006	1,3996 E-06	-1,7757 E-08	-7,687 E-07	-
02604	002	-0,0006	-0,0052	-0,0157	8,0857 E-06	-4,4611 E-06	-7,719 E-06	-
	003	0,0000	0,0001	-0,0133	-8,9254 E-07	-6,9183 E-07	-3,1902 E-06	-
	004	0,0000	-0,0001	-0,0002	3,0069 E-07	4,1327 E-09	-5,5234 E-07	-
	005	0,0000	-0,0003	-0,0006	7,4203 E-07	1,2589 E-08	-1,3606 E-06	-
02605	002	-0,0009	-0,0055	-0,0159	1,1871 E-06	-4,1249 E-06	-7,4285 E-06	-
	003	0,0000	0,0002	-0,0133	-1,4633 E-06	-6,678 E-07	-4,9628 E-06	-
	004	0,0000	-0,0001	-0,0002	1,5212 E-07	1,8464 E-08	-7,8531 E-07	-
	005	0,0000	-0,0003	-0,0006	3,7567 E-07	4,7993 E-08	-1,9338 E-06	-
02606	002	-0,0011	-0,0054	-0,0160	-3,7754 E-06	-3,7929 E-06	-6,8428 E-06	-
	003	0,0000	0,0003	-0,0133	-3,8173 E-06	-6,5092 E-07	-6,6711 E-06	-
	004	0,0000	-0,0001	-0,0002	-2,1872 E-07	3,3407 E-08	-1,0092 E-06	-
	005	0,0000	-0,0003	-0,0006	-5,3781 E-07	8,4884 E-08	-2,4848 E-06	-
02607	002	-0,0013	-0,0048	-0,0161	-1,4316 E-05	-3,4372 E-06	-5,8875 E-06	-
	003	0,0000	0,0008	-0,0134	-1,0648 E-05	-6,4499 E-07	-7,6849 E-06	-
	004	0,0000	-0,0001	-0,0003	-1,3142 E-06	4,9508 E-08	-1,1273 E-06	-
	005	0,0000	-0,0002	-0,0006	-3,2366 E-06	1,2458 E-07	-2,7753 E-06	-
02608	002	-0,0015	-0,0029	-0,0163	-3,958 E-05	-3,1104 E-06	-1,1294 E-06	-
	003	0,0000	0,0022	-0,0134	-2,691 E-05	-6,4988 E-07	-6,2266 E-06	-
	004	0,0000	0,0001	-0,0003	-3,9901 E-06	6,6069 E-08	-8,4833 E-07	-
	005	0,0000	0,0003	-0,0006	-9,8295 E-06	1,6534 E-07	-2,0875 E-06	-
02609	002	-0,0005	-0,0049	-0,0152	1,4108 E-05	-4,4076 E-06	3,6284 E-06	-
	003	0,0000	0,0000	-0,0132	1,4369 E-07	-6,3257 E-07	-5,4122 E-07	-
	004	0,0000	-0,0001	-0,0002	5,0373 E-07	1,2461 E-08	-2,0381 E-08	-
	005	0,0000	-0,0003	-0,0006	1,2421 E-06	3,3204 E-08	-4,9286 E-08	-
02610	002	-0,0007	-0,0055	-0,0154	3,4084 E-06	-4,1784 E-06	4,9437 E-06	-
	003	0,0000	-0,0001	-0,0132	3,3709 E-08	-6,1321 E-07	-1,0317 E-06	-
	004	0,0000	-0,0001	-0,0002	3,6405 E-07	2,4397 E-08	-5,0403 E-08	-
	005	0,0000	-0,0004	-0,0006	8,9719 E-07	6,2746 E-08	-1,2244 E-07	-
02611	002	-0,0009	-0,0056	-0,0156	-1,2658 E-06	-3,8912 E-06	5,3174 E-06	-
	003	0,0000	0,0000	-0,0132	-1,1641 E-06	-5,9536 E-07	-1,6508 E-06	-
	004	0,0000	-0,0002	-0,0002	1,6514 E-07	3,7839 E-08	-1,1606 E-07	-
	005	0,0000	-0,0004	-0,0006	4,072 E-07	9,6006 E-08	-2,8351 E-07	-
02612	002	-0,0011	-0,0053	-0,0157	-8,0036 E-06	-3,6451 E-06	4,8061 E-06	-
	003	0,0000	0,0002	-0,0133	-5,6017 E-06	-6,2027 E-07	-2,4286 E-06	-
	004	0,0000	-0,0002	-0,0003	-5,2572 E-07	4,7479 E-08	-2,2196 E-07	-
	005	0,0000	-0,0004	-0,0006	-1,2945 E-06	1,1987 E-07	-5,439 E-07	-
02613	002	-0,0013	-0,0041	-0,0159	-2,5087 E-05	-3,5248 E-06	3,9243 E-06	-

Nodi - Spostamenti per condizioni di carico non sismiche

Nodo	CC	Sx	Sy	Sz	Θ x	Θ y	Θ z	σ t
		[cm]	[cm]	[cm]	[rad]	[rad]	[rad]	[N/mm²]
	003	0,0000	0,0010	-0,0133	-1,6927 E-05	-7,3234 E-07	-3,3418 E-06	-
	004	0,0000	-0,0001	-0,0003	-2,3614 E-06	4,6406 E-08	-3,6859 E-07	-
	005	0,0000	-0,0001	-0,0006	-5,8168 E-06	1,1726 E-07	-9,0483 E-07	-
02614	002	-0,0003	-0,0037	-0,0148	2,16 E-05	-4,2914 E-06	1,1693 E-05	-
	003	0,0000	0,0000	-0,0131	7,2341 E-08	-5,8952 E-07	9,3404 E-07	-
	004	0,0000	-0,0001	-0,0002	5,786 E-07	2,1568 E-08	3,016 E-07	-
	005	0,0000	-0,0002	-0,0006	1,4268 E-06	5,5718 E-08	7,4453 E-07	-
02615	002	-0,0006	-0,0046	-0,0150	5,7078 E-06	-4,2242 E-06	1,6684 E-05	-
	003	0,0000	0,0000	-0,0131	-2,7767 E-08	-5,6751 E-07	1,7947 E-06	-
	004	0,0000	-0,0001	-0,0002	3,5402 E-07	2,9454 E-08	5,1047 E-07	-
	005	0,0000	-0,0003	-0,0006	8,7198 E-07	7,5284 E-08	1,2601 E-06	-
02616	002	-0,0008	-0,0048	-0,0152	4,656 E-07	-3,9516 E-06	1,8093 E-05	-
	003	0,0000	0,0000	-0,0131	-3,4971 E-07	-5,2593 E-07	2,5504 E-06	-
	004	0,0000	-0,0001	-0,0002	2,7033 E-07	4,4203 E-08	6,545 E-07	-
	005	0,0000	-0,0003	-0,0006	6,6564 E-07	1,1182 E-07	1,6157 E-06	-
02617	002	-0,0010	-0,0047	-0,0153	-2,8803 E-06	-3,6677 E-06	1,7534 E-05	-
	003	0,0000	0,0001	-0,0132	-2,395 E-06	-4,9697 E-07	2,9191 E-06	-
	004	0,0000	-0,0001	-0,0003	-2,5869 E-08	5,851 E-08	7,142 E-07	-
	005	0,0000	-0,0004	-0,0006	-6,3664 E-08	1,473 E-07	1,7633 E-06	-
02618	002	-0,0011	-0,0042	-0,0155	-1,2178 E-05	-3,5576 E-06	1,4762 E-05	-
	003	0,0001	0,0005	-0,0132	-8,9448 E-06	-5,8034 E-07	2,2253 E-06	-
	004	0,0000	-0,0001	-0,0003	-1,0533 E-06	6,0063 E-08	5,9061 E-07	-
	005	0,0001	-0,0003	-0,0006	-2,5945 E-06	1,5132 E-07	1,4592 E-06	-
02619	002	-0,0012	-0,0025	-0,0156	-3,7799 E-05	-3,8127 E-06	7,9551 E-06	-
	003	0,0001	0,0016	-0,0132	-2,5235 E-05	-8,5775 E-07	-1,0917 E-06	-
	004	0,0000	0,0000	-0,0003	-3,7265 E-06	3,6667 E-08	1,6379 E-08	-
	005	0,0001	0,0001	-0,0007	-9,1804 E-06	9,3731 E-08	4,4563 E-08	-
02620	002	-0,0005	-0,0029	-0,0145	6,315 E-06	-4,387 E-06	2,2754 E-05	-
	003	0,0000	0,0001	-0,0130	-1,2631 E-06	-5,4921 E-07	2,7008 E-06	-
	004	0,0000	-0,0001	-0,0002	1,6715 E-07	2,9497 E-08	7,1148 E-07	-
	005	0,0000	-0,0001	-0,0006	4,1118 E-07	7,5391 E-08	1,7557 E-06	-
02621	002	-0,0007	-0,0032	-0,0147	1,1056 E-06	-4,0788 E-06	2,5849 E-05	-
	003	0,0000	0,0002	-0,0131	-1,2822 E-06	-4,9494 E-07	4,4641 E-06	-
	004	0,0000	-0,0001	-0,0002	1,1877 E-07	4,6465 E-08	1,0057 E-06	-
	005	0,0000	-0,0002	-0,0006	2,9166 E-07	1,1744 E-07	2,4812 E-06	-
02622	002	-0,0008	-0,0032	-0,0149	-3,1208 E-07	-3,6815 E-06	2,5935 E-05	-
	003	0,0000	0,0003	-0,0131	-1,845 E-06	-3,8694 E-07	6,0719 E-06	-
	004	0,0000	-0,0001	-0,0003	5,3384 E-08	6,8647 E-08	1,243 E-06	-
	005	0,0000	-0,0002	-0,0006	1,3087 E-07	1,7239 E-07	3,0662 E-06	-
02623	002	-0,0010	-0,0031	-0,0150	-3,4638 E-06	-3,303 E-06	2,4131 E-05	-
	003	0,0001	0,0005	-0,0131	-4,4006 E-06	-2,7487 E-07	6,6859 E-06	-
	004	0,0000	-0,0001	-0,0003	-3,1465 E-07	9,2107 E-08	1,3278 E-06	-
	005	0,0000	-0,0002	-0,0006	-7,753 E-07	2,3058 E-07	3,2758 E-06	-
02624	002	-0,0010	-0,0025	-0,0151	-1,4029 E-05	-3,2505 E-06	1,8324 E-05	-
	003	0,0001	0,0011	-0,0131	-1,164 E-05	-3,6528 E-07	4,5386 E-06	-
	004	0,0000	0,0000	-0,0003	-1,4562 E-06	9,3083 E-08	9,5005 E-07	-
	005	0,0001	0,0000	-0,0006	-3,587 E-06	2,3336 E-07	2,3456 E-06	-
02625	002	-0,0004	-0,0012	-0,0140	5,3862 E-06	-5,2889 E-06	1,9603 E-05	-
	003	0,0000	0,0002	-0,0130	-2,8456 E-06	-5,6446 E-07	2,0517 E-06	-
	004	0,0000	0,0000	-0,0002	-5,8159 E-08	8,4888 E-09	5,5056 E-07	-
	005	0,0000	0,0000	-0,0006	-1,4417 E-07	2,3436 E-08	1,3588 E-06	-
02626	002	-0,0006	-0,0014	-0,0142	1,022 E-06	-4,3079 E-06	2,3406 E-05	-
	003	0,0000	0,0004	-0,0130	-2,9627 E-06	-5,2658 E-07	3,8004 E-06	-
	004	0,0000	0,0000	-0,0002	-1,2843 E-07	4,0712 E-08	8,1777 E-07	-
	005	0,0000	0,0000	-0,0006	-3,1774 E-07	1,0321 E-07	2,0176 E-06	-
02627	002	-0,0007	-0,0014	-0,0144	2,8241 E-07	-3,8064 E-06	2,3629 E-05	-
	003	0,0000	0,0007	-0,0130	-3,1124 E-06	-3,9073 E-07	5,6352 E-06	-
	004	0,0000	0,0000	-0,0003	-1,3771 E-07	6,7257 E-08	1,06 E-06	-
	005	0,0000	0,0000	-0,0006	-3,4049 E-07	1,6893 E-07	2,6146 E-06	-
02628	002	-0,0009	-0,0014	-0,0146	-2,9558 E-07	-3,2242 E-06	2,3339 E-05	-
	003	0,0001	0,0009	-0,0130	-3,6326 E-06	-1,2051 E-07	7,2509 E-06	-
	004	0,0000	0,0000	-0,0003	-2,0449 E-07	1,0361 E-07	1,2893 E-06	-
	005	0,0000	0,0001	-0,0006	-5,0476 E-07	2,5892 E-07	3,18 E-06	-
02629	002	-0,0010	-0,0013	-0,0147	-2,5208 E-06	-2,3602 E-06	2,1728 E-05	-
	003	0,0001	0,0012	-0,0130	-5,4145 E-06	3,143 E-07	7,3736 E-06	-
	004	0,0000	0,0000	-0,0003	-4,678 E-07	1,6628 E-07	1,3239 E-06	-
	005	0,0001	0,0001	-0,0007	-1,153 E-06	4,1408 E-07	3,2659 E-06	-
02630	002	-0,0009	-0,0009	-0,0148	-1,1124 E-05	-2,0258 E-06	1,1991 E-05	-
	003	0,0003	0,0018	-0,0130	-1,1026 E-05	3,9621 E-07	1,9702 E-06	-
	004	0,0000	0,0001	-0,0003	-1,3491 E-06	2,1242 E-07	4,9361 E-07	-
	005	0,0001	0,0003	-0,0007	-3,3234 E-06	5,2861 E-07	1,2215 E-06	-
02631	002	0,0001	0,0002	-0,0126	-2,3205 E-06	-6,1099 E-06	1,9685 E-05	-
	003	0,0002	0,0003	-0,0136	-3,0772 E-06	3,0694 E-06	-4,6652 E-07	-
	004	0,0000	0,0000	-0,0003	-3,767 E-07	-1,1143 E-07	6,4615 E-07	-
	005	0,0000	0,0001	-0,0007	-9,3166 E-07	-2,7986 E-07	1,6003 E-06	-
02632	002	-0,0015	-0,0003	-0,0143	2,3891 E-06	-8,4808 E-06	1,2936 E-05	-
	003	0,0007	0,0020	-0,0140	-3,3928 E-06	-2,5118 E-06	5,3289 E-06	-
	004	0,0001	0,0001	-0,0004	-7,8354 E-08	2,8689 E-07	1,0146 E-06	-
	005	0,0002	0,0003	-0,0009	-1,9202 E-07	7,1498 E-07	2,5106 E-06	-

Nodi - Spostamenti per condizioni di carico non sismiche

Nodo	CC	Sx	Sy	Sz	Θ x	Θ y	Θ z	σ t
		[cm]	[cm]	[cm]	[rad]	[rad]	[rad]	[N/mm²]
02633	002	-0,0008	-0,0002	-0,0147	-2,7082 E-07	5,728 E-06	1,3647 E-06	-
	003	0,0005	0,0020	-0,0132	-4,3507 E-06	5,6257 E-06	-1,9498 E-06	-
	004	0,0001	0,0001	-0,0003	-3,6051 E-07	7,4737 E-07	-1,6615 E-07	-
	005	0,0002	0,0003	-0,0007	-8,8904 E-07	1,8506 E-06	-4,0418 E-07	-
02634	002	-0,0004	-0,0002	-0,0133	3,6284 E-06	-5,8291 E-07	7,5881 E-07	-
	003	0,0000	0,0003	-0,0130	-3,5582 E-06	-2,1443 E-08	4,8034 E-07	-
	004	0,0000	0,0000	-0,0002	-1,7244 E-07	9,0214 E-08	3,4269 E-08	-
	005	0,0000	0,0000	-0,0006	-4,2586 E-07	2,2505 E-07	8,4769 E-08	-
02635	002	-0,0004	-0,0002	-0,0131	3,0868 E-06	-3,6284 E-07	-2,541 E-06	-
	003	0,0000	0,0003	-0,0131	-3,4648 E-06	4,3829 E-08	-4,1993 E-07	-
	004	0,0000	0,0000	-0,0002	-1,9421 E-07	9,9202 E-08	-7,309 E-08	-
	005	0,0000	0,0000	-0,0006	-4,7978 E-07	2,4712 E-07	-1,7975 E-07	-
02636	002	-0,0006	-0,0002	-0,0135	1,9542 E-06	-2,2979 E-06	-3,1825 E-06	-
	003	0,0000	0,0007	-0,0131	-3,5985 E-06	2,8703 E-07	-8,919 E-07	-
	004	0,0000	0,0000	-0,0003	-2,3188 E-07	6,6678 E-08	-1,1994 E-07	-
	005	0,0000	0,0001	-0,0006	-5,7277 E-07	1,6644 E-07	-2,9477 E-07	-
02637	002	-0,0008	-0,0002	-0,0139	1,2599 E-06	-2,5404 E-06	-2,7208 E-06	-
	003	0,0000	0,0010	-0,0131	-3,7187 E-06	8,073 E-07	-1,7259 E-06	-
	004	0,0000	0,0001	-0,0003	-2,5801 E-07	8,435 E-08	-1,5464 E-07	-
	005	0,0000	0,0002	-0,0007	-6,372 E-07	2,0949 E-07	-3,7893 E-07	-
02638	002	-0,0009	-0,0002	-0,0142	8,8952 E-07	-1,4369 E-06	-2,7308 E-06	-
	003	0,0001	0,0013	-0,0132	-3,8311 E-06	1,5125 E-06	-2,8637 E-06	-
	004	0,0000	0,0001	-0,0003	-2,7735 E-07	1,5042 E-07	-2,2397 E-07	-
	005	0,0000	0,0002	-0,0007	-6,8474 E-07	3,7207 E-07	-5,4773 E-07	-
02639	002	-0,0010	-0,0002	-0,0144	5,5935 E-07	6,8731 E-07	-3,1951 E-06	-
	003	0,0002	0,0016	-0,0132	-3,9933 E-06	2,7947 E-06	-4,1085 E-06	-
	004	0,0000	0,0001	-0,0003	-3,0275 E-07	2,7784 E-07	-3,2318 E-07	-
	005	0,0001	0,0003	-0,0007	-7,4708 E-07	6,8677 E-07	-7,8986 E-07	-
02640	002	-0,0009	-0,0002	-0,0146	1,9994 E-07	3,0586 E-06	-1,5054 E-06	-
	003	0,0005	0,0020	-0,0133	-4,2386 E-06	4,1295 E-06	-3,6355 E-06	-
	004	0,0001	0,0001	-0,0003	-3,3793 E-07	5,646 E-07	-3,1127 E-07	-
	005	0,0002	0,0003	-0,0008	-8,3333 E-07	1,3992 E-06	-7,605 E-07	-
02641	002	-0,0001	-0,0001	-0,0131	1,7496 E-06	-2,1568 E-06	-7,5786 E-06	-
	003	0,0001	0,0005	-0,0133	-3,355 E-06	8,9473 E-07	-1,7638 E-06	-
	004	0,0000	0,0000	-0,0003	-2,3889 E-07	9,6414 E-08	-2,373 E-07	-
	005	0,0000	0,0001	-0,0007	-5,9034 E-07	2,3897 E-07	-5,8423 E-07	-
02642	002	-0,0003	-0,0001	-0,0135	1,5236 E-06	-3,6348 E-06	-5,7444 E-06	-
	003	0,0002	0,0008	-0,0133	-3,4703 E-06	1,3512 E-06	-2,9914 E-06	-
	004	0,0000	0,0001	-0,0003	-2,5152 E-07	9,2876 E-08	-2,3287 E-07	-
	005	0,0001	0,0001	-0,0007	-6,2141 E-07	2,2938 E-07	-5,7142 E-07	-
02643	002	-0,0006	-0,0001	-0,0139	1,3465 E-06	-2,4608 E-06	-4,9004 E-06	-
	003	0,0003	0,0011	-0,0133	-3,5878 E-06	1,9834 E-06	-4,1164 E-06	-
	004	0,0000	0,0001	-0,0003	-2,5973 E-07	1,7513 E-07	-2,7295 E-07	-
	005	0,0001	0,0002	-0,0007	-6,4145 E-07	4,3148 E-07	-6,6845 E-07	-
02644	002	-0,0007	-0,0002	-0,0142	1,1761 E-06	-5,9111 E-07	-4,9061 E-06	-
	003	0,0005	0,0015	-0,0134	-3,7245 E-06	2,6675 E-06	-4,9422 E-06	-
	004	0,0000	0,0001	-0,0003	-2,6577 E-07	2,9028 E-07	-3,6167 E-07	-
	005	0,0001	0,0002	-0,0008	-6,56 E-07	7,1538 E-07	-8,8564 E-07	-
02645	002	-0,0007	-0,0002	-0,0145	9,6382 E-07	-5,2375 E-07	-3,5121 E-06	-
	003	0,0007	0,0018	-0,0135	-3,8827 E-06	2,4621 E-06	-4,4079 E-06	-
	004	0,0001	0,0001	-0,0003	-2,7426 E-07	3,5797 E-07	-3,9807 E-07	-
	005	0,0002	0,0003	-0,0008	-6,7643 E-07	8,858 E-07	-9,7472 E-07	-
02646	002	0,0005	0,0000	-0,0127	8,5624 E-07	-2,0769 E-06	-8,92 E-06	-
	003	0,0001	0,0004	-0,0134	-3,1618 E-06	1,7951 E-06	-1,3453 E-06	-
	004	0,0000	0,0000	-0,0003	-2,6707 E-07	9,8135 E-08	-2,4347 E-07	-
	005	0,0001	0,0001	-0,0007	-6,6025 E-07	2,4175 E-07	-6,0001 E-07	-
02647	002	0,0002	0,0000	-0,0132	1,1982 E-06	-5,8762 E-06	-3,1739 E-06	-
	003	0,0003	0,0007	-0,0134	-3,2648 E-06	2,0675 E-06	-2,4732 E-06	-
	004	0,0000	0,0000	-0,0003	-2,6514 E-07	3,4295 E-08	-8,1554 E-08	-
	005	0,0001	0,0001	-0,0007	-6,5539 E-07	8,3475 E-08	-1,9759 E-07	-
02648	002	-0,0002	0,0000	-0,0136	1,4855 E-06	-4,0283 E-06	-1,1572 E-06	-
	003	0,0004	0,0010	-0,0135	-3,3548 E-06	2,3913 E-06	-3,2815 E-06	-
	004	0,0000	0,0001	-0,0003	-2,5883 E-07	1,4208 E-07	-3,6554 E-08	-
	005	0,0001	0,0002	-0,0007	-6,3959 E-07	3,4911 E-07	-8,4935 E-08	-
02649	002	-0,0004	-0,0001	-0,0139	1,6308 E-06	-1,6109 E-06	-9,2979 E-07	-
	003	0,0006	0,0013	-0,0136	-3,4771 E-06	2,6281 E-06	-3,4764 E-06	-
	004	0,0001	0,0001	-0,0003	-2,4831 E-07	2,8393 E-07	-4,9655 E-08	-
	005	0,0001	0,0002	-0,0008	-6,1325 E-07	6,9881 E-07	-1,1669 E-07	-
02650	002	-0,0005	-0,0001	-0,0142	1,6248 E-06	-1,1283 E-06	-5,4064 E-07	-
	003	0,0008	0,0016	-0,0136	-3,6178 E-06	2,1791 E-06	-2,9631 E-06	-
	004	0,0001	0,0001	-0,0003	-2,3195 E-07	3,7525 E-07	-1,0132 E-07	-
	005	0,0002	0,0003	-0,0008	-5,7231 E-07	9,256 E-07	-2,4415 E-07	-
02651	002	-0,0007	-0,0002	-0,0144	1,4263 E-06	-7,1491 E-06	1,5384 E-06	-
	003	0,0009	0,0020	-0,0137	-3,722 E-06	-1,5208 E-06	-1,4305 E-06	-
	004	0,0001	0,0001	-0,0003	-2,1938 E-07	1,1856 E-07	-4,7485 E-08	-
	005	0,0002	0,0003	-0,0008	-5,4067 E-07	3,0078 E-07	-1,1032 E-07	-
02652	002	0,0003	0,0002	-0,0129	1,1278 E-08	-9,4972 E-06	9,3474 E-06	-
	003	0,0003	0,0005	-0,0135	-3,095 E-06	2,9815 E-06	-1,2774 E-06	-
	004	0,0000	0,0000	-0,0003	-3,0773 E-07	-1,2153 E-07	3,5843 E-07	-

Nodi - Spostamenti per condizioni di carico non sismiche

Nodo	CC	Sx	Sy	Sz	Θ x	Θ y	Θ z	σ t
		[cm]	[cm]	[cm]	[rad]	[rad]	[rad]	[N/mm²]
	005	0,0001	0,0001	-0,0007	-7,6099 E-07	-3,0372 E-07	8,9002 E-07	-
02653	002	-0,0002	0,0001	-0,0132	1,2613 E-06	-5,5029 E-06	7,0413 E-06	-
	003	0,0005	0,0008	-0,0136	-3,1258 E-06	2,8378 E-06	-1,6487 E-06	-
	004	0,0000	0,0001	-0,0003	-2,7505 E-07	5,0749 E-08	3,5838 E-07	-
	005	0,0001	0,0002	-0,0008	-6,8012 E-07	1,2262 E-07	8,9145 E-07	-
02654	002	-0,0005	0,0001	-0,0136	1,8882 E-06	-2,5095 E-06	6,257 E-06	-
	003	0,0007	0,0012	-0,0137	-3,2232 E-06	2,5286 E-06	-1,3489 E-06	-
	004	0,0000	0,0001	-0,0003	-2,536 E-07	1,9223 E-07	4,0461 E-07	-
	005	0,0001	0,0002	-0,0008	-6,2683 E-07	4,7232 E-07	1,0059 E-06	-
02655	002	-0,0007	0,0000	-0,0139	2,2314 E-06	-1,1654 E-06	7,1208 E-06	-
	003	0,0009	0,0015	-0,0138	-3,3601 E-06	1,8366 E-06	2,7925 E-08	-
	004	0,0000	0,0001	-0,0003	-2,2267 E-07	3,3603 E-07	5,2383 E-07	-
	005	0,0001	0,0003	-0,0008	-5,4996 E-07	8,2797 E-07	1,2992 E-06	-
02656	002	-0,0008	-0,0002	-0,0142	2,3293 E-06	-2,9558 E-06	7,9927 E-06	-
	003	0,0009	0,0018	-0,0139	-3,4663 E-06	2,3627 E-07	1,8821 E-06	-
	004	0,0001	0,0001	-0,0003	-1,6156 E-07	4,0786 E-07	5,9308 E-07	-
	005	0,0002	0,0003	-0,0009	-3,9829 E-07	1,0085 E-06	1,4691 E-06	-
02657	002	-0,0052	-0,0005	-0,0185	2,5379 E-06	-1,0615 E-04	1,5381 E-05	-
	003	-0,0012	0,0005	-0,0169	-1,3188 E-05	-2,5717 E-05	3,4881 E-06	-
	004	-0,0002	0,0001	-0,0005	-1,3897 E-06	-3,8414 E-06	5,0791 E-07	-
	005	-0,0004	0,0001	-0,0013	-3,421 E-06	-9,4588 E-06	1,2508 E-06	-
02658	002	0,0001	-0,0007	-0,0120	1,3472 E-05	2,6779 E-06	-7,6586 E-07	-
	003	0,0000	0,0002	-0,0150	-5,5365 E-06	1,4025 E-06	2,0956 E-07	-
	004	0,0000	0,0000	-0,0003	-2,9223 E-07	1,8649 E-07	4,1765 E-08	-
	005	0,0000	0,0000	-0,0008	-7,1729 E-07	4,5921 E-07	1,0329 E-07	-
02659	002	-0,0001	-0,0007	-0,0120	1,3501 E-05	-2,2418 E-06	7,9077 E-07	-
	003	0,0000	0,0002	-0,0150	-5,5084 E-06	-1,3267 E-06	-1,9939 E-07	-
	004	0,0000	0,0000	-0,0003	-2,8449 E-07	-1,7347 E-07	-4,0289 E-08	-
	005	0,0000	0,0000	-0,0008	-6,9858 E-07	-4,2712 E-07	-9,9451 E-08	-
02660	002	0,0052	-0,0005	-0,0185	2,5814 E-06	1,0583 E-04	-1,5112 E-05	-
	003	0,0012	0,0005	-0,0169	-1,3132 E-05	2,5604 E-05	-3,453 E-06	-
	004	0,0002	0,0001	-0,0005	-1,3797 E-06	3,8249 E-06	-5,0221 E-07	-
	005	0,0004	0,0001	-0,0013	-3,3961 E-06	9,4197 E-06	-1,2368 E-06	-
02661	002	-0,0003	-0,0002	-0,0129	2,3053 E-06	-4,9781 E-06	1,699 E-06	-
	003	0,0003	0,0002	-0,0110	-4,8984 E-06	5,8788 E-06	9,3981 E-07	-
	004	0,0000	0,0000	-0,0002	-1,7239 E-07	-2,4707 E-07	-6,5783 E-08	-
	005	0,0000	0,0000	-0,0004	-4,2496 E-07	-6,1285 E-07	-1,6376 E-07	-
02662	002	0,0005	0,0018	-0,0104	-3,3964 E-05	1,6886 E-05	-4,2578 E-06	-
	003	-0,0001	0,0003	-0,0137	-6,3232 E-06	-1,094 E-06	2,7385 E-07	-
	004	0,0000	0,0001	-0,0003	-1,6808 E-06	5,4471 E-07	-2,8929 E-08	-
	005	0,0000	0,0002	-0,0006	-4,1559 E-06	1,3475 E-06	-7,0402 E-08	-
02663	002	0,0005	0,0018	-0,0104	-3,3964 E-05	1,6886 E-05	-4,2578 E-06	-
	003	-0,0001	0,0003	-0,0137	-6,3232 E-06	-1,094 E-06	2,7385 E-07	-
	004	0,0000	0,0001	-0,0003	-1,6808 E-06	5,4471 E-07	-2,8929 E-08	-
	005	0,0000	0,0002	-0,0006	-4,1559 E-06	1,3475 E-06	-7,0402 E-08	-
02664	002	0,0000	0,0000	-0,0101	-3,9332 E-05	1,7454 E-05	-6,6136 E-09	-
	003	0,0000	0,0000	-0,0137	-4,3876 E-06	-4,8776 E-08	-4,1817 E-10	-
	004	0,0000	0,0000	-0,0002	-1,4482 E-06	5,6885 E-07	-2,4751 E-10	-
	005	0,0000	0,0000	-0,0006	-3,5764 E-06	1,406 E-06	-6,1182 E-10	-
02665	002	0,0000	0,0000	-0,0101	-3,9332 E-05	1,7454 E-05	-6,6136 E-09	0,03
	003	0,0000	0,0000	-0,0137	-4,3876 E-06	-4,8776 E-08	-4,1817 E-10	0,04
	004	0,0000	0,0000	-0,0002	-1,4482 E-06	5,6885 E-07	-2,4751 E-10	0,00
	005	0,0000	0,0000	-0,0006	-3,5764 E-06	1,406 E-06	-6,1182 E-10	0,00
02666	002	0,0024	-0,0008	-0,0170	-1,9947 E-05	5,6267 E-06	5,7212 E-06	-
	003	0,0003	0,0053	-0,0135	-2,0006 E-05	9,3815 E-07	7,8082 E-06	-
	004	0,0000	0,0005	-0,0002	-2,703 E-06	4,3245 E-09	1,1106 E-06	-
	005	0,0000	0,0013	-0,0006	-6,6575 E-06	9,63 E-09	2,7347 E-06	-
02667	002	0,0024	-0,0008	-0,0170	-1,9947 E-05	5,6267 E-06	5,7212 E-06	-
	003	0,0003	0,0053	-0,0135	-2,0006 E-05	9,3815 E-07	7,8082 E-06	-
	004	0,0000	0,0005	-0,0002	-2,703 E-06	4,3245 E-09	1,1106 E-06	-
	005	0,0000	0,0013	-0,0006	-6,6575 E-06	9,63 E-09	2,7347 E-06	-
02668	002	0,0006	-0,0001	-0,0147	-1,449 E-06	2,882 E-06	-1,1146 E-05	-
	003	-0,0006	0,0024	-0,0130	-4,7626 E-06	6,3247 E-07	-4,4988 E-06	-
	004	-0,0001	0,0002	-0,0003	-3,4858 E-07	-4,8674 E-07	-4,0336 E-07	-
	005	-0,0003	0,0004	-0,0007	-8,6019 E-07	-1,2055 E-06	-9,9659 E-07	-
02669	002	-0,0006	0,0000	-0,0147	-1,5371 E-06	-2,8347 E-06	1,1261 E-05	-
	003	0,0006	0,0024	-0,0131	-4,7744 E-06	-5,7646 E-07	4,5493 E-06	-
	004	0,0001	0,0002	-0,0003	-3,5599 E-07	4,8892 E-07	4,1278 E-07	-
	005	0,0003	0,0004	-0,0007	-8,7858 E-07	1,2129 E-06	1,0205 E-06	-
02670	002	-0,0035	-0,0003	-0,0146	-5,2505 E-06	-3,4664 E-05	-5,0566 E-06	-
	003	-0,0001	0,0023	-0,0143	-5,5604 E-06	-1,4052 E-05	-4,6848 E-07	-
	004	0,0000	0,0001	-0,0004	-4,5804 E-07	-1,666 E-06	-2,8243 E-07	-
	005	-0,0001	0,0004	-0,0009	-1,126 E-06	-4,0972 E-06	-6,881 E-07	-
02671	002	0,0011	0,0018	-0,0105	-4,1248 E-05	5,7504 E-05	1,9379 E-06	-
	003	0,0006	0,0031	-0,0085	-2,5935 E-05	5,5668 E-05	6,1687 E-06	-
	004	0,0000	0,0002	-0,0002	-4,2114 E-06	7,5943 E-07	9,6813 E-07	-
	005	0,0001	0,0006	-0,0005	-1,0435 E-05	1,8734 E-06	2,3906 E-06	-
02672	002	0,0023	0,0002	-0,0118	3,3727 E-05	2,6293 E-05	-6,2526 E-06	-
	003	0,0011	0,0025	-0,0116	6,7949 E-06	4,7022 E-05	3,6902 E-06	-

Nodi - Spostamenti per condizioni di carico non sismiche

Nodo	CC	Sx	Sy	Sz	Θ x	Θ y	Θ z	σ t
		[cm]	[cm]	[cm]	[rad]	[rad]	[rad]	[N/mm²]
	004	0,0000	0,0001	-0,0004	3,3958 E-06	9,6626 E-07	-4,2661 E-07	-
	005	0,0001	0,0002	-0,0009	8,4201 E-06	2,3765 E-06	-1,0576 E-06	-
02673	002	0,0025	-0,0001	-0,0118	3,3727 E-05	2,6293 E-05	-6,2526 E-06	-
	003	0,0014	0,0025	-0,0116	6,7949 E-06	4,7022 E-05	3,6902 E-06	-
	004	0,0000	0,0000	-0,0004	3,3958 E-06	9,6626 E-07	-4,2661 E-07	-
	005	0,0001	0,0001	-0,0009	8,4201 E-06	2,3765 E-06	-1,0576 E-06	-
02674	002	0,0035	-0,0003	-0,0145	-5,3211 E-06	3,3229 E-05	4,0321 E-06	-
	003	0,0001	0,0023	-0,0142	-5,5341 E-06	1,3503 E-05	-8,135 E-08	-
	004	0,0000	0,0001	-0,0004	-4,4654 E-07	1,5615 E-06	2,0102 E-07	-
	005	0,0001	0,0003	-0,0009	-1,0983 E-06	3,8425 E-06	4,8872 E-07	-
02675	002	-0,0011	0,0018	-0,0106	-4,1562 E-05	-5,7428 E-05	-2,1606 E-06	-
	003	-0,0006	0,0031	-0,0085	-2,6201 E-05	-5,5606 E-05	-6,2561 E-06	-
	004	0,0000	0,0002	-0,0002	-4,2256 E-06	-7,6232 E-07	-9,9343 E-07	-
	005	-0,0001	0,0006	-0,0005	-1,0479 E-05	-1,886 E-06	-2,4567 E-06	-
02676	002	-0,0023	0,0003	-0,0120	3,27 E-05	-2,8058 E-05	5,26 E-06	-
	003	-0,0011	0,0025	-0,0117	7,0092 E-06	-4,8941 E-05	-3,6024 E-06	-
	004	0,0000	0,0001	-0,0004	3,2862 E-06	-1,1408 E-06	3,1678 E-07	-
	005	-0,0001	0,0002	-0,0009	8,16 E-06	-2,8146 E-06	7,8943 E-07	-
02677	002	-0,0025	0,0001	-0,0120	3,27 E-05	-2,8058 E-05	5,26 E-06	-
	003	-0,0014	0,0025	-0,0117	7,0092 E-06	-4,8941 E-05	-3,6024 E-06	-
	004	0,0000	0,0001	-0,0004	3,2862 E-06	-1,1408 E-06	3,1678 E-07	-
	005	-0,0001	0,0002	-0,0009	8,16 E-06	-2,8146 E-06	7,8943 E-07	-
02678	002	0,0000	0,0097	-0,0049	-1,2796 E-04	-1,4792 E-07	-1,9278 E-07	-
	003	0,0000	0,0085	-0,0033	-9,3065 E-05	-1,3304 E-07	-6,1823 E-08	-
	004	0,0000	0,0007	-0,0001	-7,3325 E-06	-1,362 E-08	-1,1545 E-08	-
	005	0,0000	0,0017	-0,0004	-1,8177 E-05	-3,9912 E-08	-2,8688 E-08	-
02679	002	0,0000	0,0097	-0,0049	-1,2796 E-04	-1,4792 E-07	-1,9278 E-07	-
	003	0,0000	0,0085	-0,0033	-9,3065 E-05	-1,3304 E-07	-6,1823 E-08	-
	004	0,0000	0,0007	-0,0001	-7,3325 E-06	-1,362 E-08	-1,1545 E-08	-
	005	0,0000	0,0017	-0,0004	-1,8177 E-05	-3,9912 E-08	-2,8688 E-08	-
02680	002	-0,0001	-0,0045	-0,0117	8,2375 E-05	-7,8894 E-07	1,1605 E-06	-
	003	-0,0001	-0,0001	-0,0091	4,3412 E-05	-7,0841 E-07	6,3632 E-07	-
	004	0,0000	-0,0003	-0,0004	5,1922 E-06	-4,8016 E-08	1,1507 E-07	-
	005	0,0000	-0,0007	-0,0009	1,2887 E-05	-1,2348 E-07	2,8563 E-07	-
02681	002	-0,0001	-0,0045	-0,0117	8,2375 E-05	-7,8894 E-07	1,1605 E-06	-
	003	-0,0001	-0,0001	-0,0091	4,3412 E-05	-7,0841 E-07	6,3632 E-07	-
	004	0,0000	-0,0003	-0,0004	5,1922 E-06	-4,8016 E-08	1,1507 E-07	-
	005	0,0000	-0,0007	-0,0009	1,2887 E-05	-1,2348 E-07	2,8563 E-07	-
02682	002	0,0000	0,0000	0,0000	0 E+00	0 E+00	0 E+00	-
	003	0,0000	0,0000	0,0000	0 E+00	0 E+00	0 E+00	-
	004	0,0000	0,0000	0,0000	0 E+00	0 E+00	0 E+00	-
	005	0,0000	0,0000	0,0000	0 E+00	0 E+00	0 E+00	-
02683	002	0,0000	0,0000	0,0000	0 E+00	0 E+00	0 E+00	-
	003	0,0000	0,0000	0,0000	0 E+00	0 E+00	0 E+00	-
	004	0,0000	0,0000	0,0000	0 E+00	0 E+00	0 E+00	-
	005	0,0000	0,0000	0,0000	0 E+00	0 E+00	0 E+00	-
02684	002	0,0000	0,0000	0,0000	0 E+00	0 E+00	0 E+00	-
	003	0,0000	0,0000	0,0000	0 E+00	0 E+00	0 E+00	-
	004	0,0000	0,0000	0,0000	0 E+00	0 E+00	0 E+00	-
	005	0,0000	0,0000	0,0000	0 E+00	0 E+00	0 E+00	-
02685	002	0,0000	0,0000	0,0000	0 E+00	0 E+00	0 E+00	-
	003	0,0000	0,0000	0,0000	0 E+00	0 E+00	0 E+00	-
	004	0,0000	0,0000	0,0000	0 E+00	0 E+00	0 E+00	-
	005	0,0000	0,0000	0,0000	0 E+00	0 E+00	0 E+00	-
02686	002	-0,0020	-0,0003	-0,0144	2,4636 E-06	-2,2735 E-05	1,0793 E-05	-
	003	0,0005	0,0021	-0,0142	-2,9705 E-06	-8,804 E-06	4,641 E-06	-
	004	0,0000	0,0001	-0,0004	7,4151 E-09	-7,1614 E-07	7,823 E-07	-
	005	0,0001	0,0003	-0,0009	1,9927 E-08	-1,7559 E-06	1,9374 E-06	-
02687	002	-0,0029	-0,0005	-0,0223	-3,7169 E-05	1,7057 E-04	7,0294 E-06	-
	003	0,0004	0,0069	-0,0179	-2,5797 E-05	8,0518 E-05	7,7983 E-07	-
	004	0,0001	0,0008	-0,0007	-3,4922 E-06	1,3516 E-05	2,6041 E-07	-
	005	0,0002	0,0019	-0,0017	-8,6013 E-06	3,3303 E-05	6,4167 E-07	-
02688	002	-0,0020	-0,0004	-0,0204	-8,5101 E-06	2,0027 E-06	3,0841 E-06	-
	003	0,0001	0,0070	-0,0135	-1,769 E-05	3,2131 E-06	-1,3832 E-06	-
	004	0,0000	0,0008	-0,0002	-2,131 E-06	5,7456 E-07	-1,0991 E-07	-
	005	0,0001	0,0019	-0,0005	-5,2473 E-06	1,4168 E-06	-2,7091 E-07	-
02689	002	0,0029	-0,0006	-0,0223	-3,6575 E-05	-1,7198 E-04	-7,0642 E-06	-
	003	-0,0004	0,0069	-0,0179	-2,5528 E-05	-8,1126 E-05	-8,1471 E-07	-
	004	-0,0001	0,0007	-0,0007	-3,448 E-06	-1,3621 E-05	-2,6261 E-07	-
	005	-0,0001	0,0018	-0,0017	-8,4921 E-06	-3,3563 E-05	-6,4771 E-07	-
02690	002	0,0020	-0,0005	-0,0204	-8,1133 E-06	-1,8081 E-06	-3,0789 E-06	-
	003	-0,0001	0,0070	-0,0135	-1,7512 E-05	-3,1288 E-06	1,3823 E-06	-
	004	0,0000	0,0008	-0,0002	-2,1019 E-06	-5,6143 E-07	1,1256 E-07	-
	005	-0,0001	0,0019	-0,0005	-5,1753 E-06	-1,3838 E-06	2,768 E-07	-
02691	002	0,0021	-0,0003	-0,0143	1,7968 E-06	2,316 E-05	-1,1031 E-05	-
	003	-0,0005	0,0021	-0,0141	-3,2712 E-06	9,0979 E-06	-4,7984 E-06	-
	004	0,0000	0,0001	-0,0004	-2,7305 E-08	7,5545 E-07	-7,9545 E-07	-
	005	-0,0001	0,0003	-0,0009	-6,6071 E-08	1,856 E-06	-1,9679 E-06	-
02692	002	-0,0008	-0,0007	-0,0109	-5,5277 E-05	1,9522 E-05	-1,3102 E-06	-

Nodi - Spostamenti per condizioni di carico non sismiche

Nodo	CC	Sx	Sy	Sz	Θ x	Θ y	Θ z	σ t
		[cm]	[cm]	[cm]	[rad]	[rad]	[rad]	[N/mm²]
	003	-0,0015	0,0017	-0,0088	-2,7783 E-05	2,1422 E-05	2,4152 E-06	-
	004	0,0000	0,0000	-0,0002	-6,052 E-06	8,994 E-07	4,4125 E-07	-
	005	0,0001	-0,0001	-0,0005	-1,5001 E-05	2,2259 E-06	1,0903 E-06	-
02693	002	-0,0021	-0,0017	-0,0169	-9,8828 E-06	-5,5791 E-06	-2,2804 E-06	-
	003	-0,0002	0,0043	-0,0134	-1,4634 E-05	-1,0684 E-06	-5,5794 E-06	-
	004	0,0000	0,0004	-0,0002	-1,8002 E-06	-4,0801 E-08	-7,3163 E-07	-
	005	0,0000	0,0010	-0,0006	-4,4328 E-06	-9,8689 E-08	-1,8011 E-06	-
02694	002	0,0005	-0,0002	-0,0147	-1,284 E-06	-7,9489 E-06	-6,8 E-06	-
	003	-0,0006	0,0021	-0,0130	-4,7841 E-06	-6,1283 E-06	-2,0732 E-06	-
	004	-0,0001	0,0001	-0,0003	-3,5477 E-07	-1,2593 E-06	-4,2792 E-08	-
	005	-0,0002	0,0003	-0,0007	-8,7521 E-07	-3,113 E-06	-1,078 E-07	-
02695	002	0,0021	-0,0018	-0,0169	-9,755 E-06	5,646 E-06	2,2321 E-06	-
	003	0,0002	0,0043	-0,0134	-1,46 E-05	1,1182 E-06	5,5543 E-06	-
	004	0,0000	0,0004	-0,0002	-1,7909 E-06	4,8386 E-08	7,3093 E-07	-
	005	0,0000	0,0010	-0,0006	-4,4103 E-06	1,1819 E-07	1,7992 E-06	-
02696	002	0,0021	-0,0018	-0,0169	-9,755 E-06	5,646 E-06	2,2321 E-06	-
	003	0,0002	0,0043	-0,0134	-1,46 E-05	1,1182 E-06	5,5543 E-06	-
	004	0,0000	0,0004	-0,0002	-1,7909 E-06	4,8386 E-08	7,3093 E-07	-
	005	0,0000	0,0010	-0,0006	-4,4103 E-06	1,1819 E-07	1,7992 E-06	-
02697	002	0,0008	-0,0007	-0,0109	-5,5713 E-05	-1,9949 E-05	1,2443 E-06	-
	003	0,0015	0,0017	-0,0088	-2,8152 E-05	-2,1641 E-05	-2,3816 E-06	-
	004	0,0000	0,0000	-0,0002	-6,091 E-06	-9,4613 E-07	-4,5706 E-07	-
	005	-0,0001	-0,0001	-0,0005	-1,5117 E-05	-2,3446 E-06	-1,1318 E-06	-
02698	002	-0,0005	-0,0001	-0,0147	-1,7255 E-06	7,7261 E-06	7,4256 E-06	-
	003	0,0006	0,0022	-0,0130	-5,0138 E-06	6,0411 E-06	2,6257 E-06	-
	004	0,0001	0,0001	-0,0003	-4,0654 E-07	1,2325 E-06	8,1847 E-08	-
	005	0,0002	0,0004	-0,0007	-1,0031 E-06	3,0497 E-06	2,0461 E-07	-
02699	002	0,0003	0,0003	-0,0132	-6,4507 E-06	-7,8763 E-07	-3,22 E-06	-
	003	0,0013	0,0022	-0,0113	-5,5389 E-06	-2,6013 E-06	-8,3967 E-07	-
	004	0,0000	0,0002	-0,0002	-6,4444 E-07	3,7492 E-07	-5,8549 E-07	-
	005	0,0000	0,0004	-0,0004	-1,5924 E-06	9,2914 E-07	-1,4523 E-06	-
02700	002	-0,0017	0,0023	-0,0122	5,5964 E-05	-1,3116 E-05	4,5205 E-07	-
	003	0,0005	0,0031	-0,0121	2,0477 E-05	-2,0205 E-05	-2,2733 E-07	-
	004	0,0000	0,0003	-0,0004	5,7018 E-06	-1,321 E-06	2,5802 E-07	-
	005	0,0000	0,0007	-0,0010	1,4161 E-05	-3,2685 E-06	6,4133 E-07	-
02701	002	-0,0017	0,0023	-0,0122	5,5964 E-05	-1,3116 E-05	4,5205 E-07	-
	003	0,0005	0,0031	-0,0121	2,0477 E-05	-2,0205 E-05	-2,2733 E-07	-
	004	0,0000	0,0003	-0,0004	5,7018 E-06	-1,321 E-06	2,5802 E-07	-
	005	0,0000	0,0007	-0,0010	1,4161 E-05	-3,2685 E-06	6,4133 E-07	-
02702	002	-0,0017	0,0023	-0,0121	5,5964 E-05	-1,3116 E-05	4,5205 E-07	-
	003	0,0005	0,0031	-0,0119	2,0477 E-05	-2,0205 E-05	-2,2733 E-07	-
	004	0,0000	0,0003	-0,0004	5,7018 E-06	-1,321 E-06	2,5802 E-07	-
	005	0,0000	0,0007	-0,0009	1,4161 E-05	-3,2685 E-06	6,4133 E-07	-
02703	002	0,0000	0,0060	-0,0049	-1,3908 E-04	-2,0518 E-07	-1,0512 E-07	-
	003	0,0000	0,0058	-0,0033	-1,0019 E-04	-1,652 E-07	-6,4029 E-09	-
	004	0,0000	0,0005	-0,0001	-7,928 E-06	-1,9113 E-08	-6,3154 E-09	-
	005	0,0000	0,0012	-0,0004	-1,9654 E-05	-5,4291 E-08	-1,4744 E-08	-
02704	002	0,0000	0,0060	-0,0049	-1,3908 E-04	-2,0518 E-07	-1,0512 E-07	-
	003	0,0000	0,0058	-0,0033	-1,0019 E-04	-1,652 E-07	-6,4029 E-09	-
	004	0,0000	0,0005	-0,0001	-7,928 E-06	-1,9113 E-08	-6,3154 E-09	-
	005	0,0000	0,0012	-0,0004	-1,9654 E-05	-5,4291 E-08	-1,4744 E-08	-
02705	002	0,0017	0,0023	-0,0121	5,8809 E-05	7,9459 E-06	-4,7211 E-07	-
	003	-0,0005	0,0031	-0,0120	2,0656 E-05	1,9857 E-05	7,7639 E-07	-
	004	0,0000	0,0003	-0,0004	5,958 E-06	6,2363 E-07	-2,4364 E-07	-
	005	0,0000	0,0007	-0,0009	1,4773 E-05	1,5348 E-06	-6,0274 E-07	-
02706	002	0,0017	0,0023	-0,0121	5,8809 E-05	7,9459 E-06	-4,7211 E-07	-
	003	-0,0005	0,0031	-0,0120	2,0656 E-05	1,9857 E-05	7,7639 E-07	-
	004	0,0000	0,0003	-0,0004	5,958 E-06	6,2363 E-07	-2,4364 E-07	-
	005	0,0000	0,0007	-0,0009	1,4773 E-05	1,5348 E-06	-6,0274 E-07	-
02707	002	0,0017	0,0023	-0,0120	5,8809 E-05	7,9459 E-06	-4,7211 E-07	-
	003	-0,0005	0,0031	-0,0118	2,0656 E-05	1,9857 E-05	7,7639 E-07	-
	004	0,0000	0,0003	-0,0004	5,958 E-06	6,2363 E-07	-2,4364 E-07	-
	005	0,0000	0,0007	-0,0009	1,4773 E-05	1,5348 E-06	-6,0274 E-07	-
02708	002	-0,0001	-0,0020	-0,0119	9,063 E-05	-9,6225 E-07	1,6896 E-06	-
	003	-0,0001	0,0011	-0,0092	4,8858 E-05	-9,7853 E-07	8,0727 E-07	-
	004	0,0000	-0,0001	-0,0004	5,7344 E-06	-4,3941 E-08	1,6807 E-07	-
	005	0,0000	-0,0003	-0,0010	1,4232 E-05	-1,1369 E-07	4,1605 E-07	-
02709	002	-0,0001	-0,0020	-0,0119	9,063 E-05	-9,6225 E-07	1,6896 E-06	-
	003	-0,0001	0,0011	-0,0092	4,8858 E-05	-9,7853 E-07	8,0727 E-07	-
	004	0,0000	-0,0001	-0,0004	5,7344 E-06	-4,3941 E-08	1,6807 E-07	-
	005	0,0000	-0,0003	-0,0010	1,4232 E-05	-1,1369 E-07	4,1605 E-07	-
02710	002	-0,0020	-0,0001	-0,0099	3,1701 E-05	6,6532 E-05	1,4566 E-05	-
	003	-0,0015	0,0017	-0,0078	2,7888 E-06	4,4886 E-05	4,5006 E-06	-
	004	-0,0001	0,0000	-0,0003	2,0451 E-06	2,0365 E-06	8,107 E-07	-
	005	-0,0001	0,0000	-0,0008	5,0828 E-06	5,0457 E-06	2,0163 E-06	-
02711	002	-0,0018	0,0004	-0,0059	3,3881 E-06	-1,0985 E-04	-1,1291 E-05	-
	003	-0,0009	0,0009	-0,0048	-1,2502 E-05	-8,9122 E-05	-2,1559 E-05	-
	004	0,0000	0,0000	-0,0002	4,5295 E-07	-3,273 E-06	-1,5325 E-06	-
	005	-0,0001	0,0001	-0,0005	1,1313 E-06	-8,1143 E-06	-3,791 E-06	-

Nodi - Spostamenti per condizioni di carico non sismiche

Nodo	CC	Sx	Sy	Sz	Θ x	Θ y	Θ z	σ t
		[cm]	[cm]	[cm]	[rad]	[rad]	[rad]	[N/mm²]
02712	002	0,0000	0,0000	-0,0005	3,3644 E-07	-2,1037 E-07	-2,7969 E-07	-
	003	0,0000	0,0003	-0,0003	-9,4961 E-06	-1,0319 E-07	-7,4255 E-08	-
	004	0,0000	0,0000	0,0000	1,9546 E-07	-2,3357 E-08	-1,6807 E-08	-
	005	0,0000	0,0000	0,0000	4,8896 E-07	-5,9734 E-08	-4,1994 E-08	-
02713	002	0,0000	0,0003	-0,0115	3,9426 E-05	-6,3369 E-07	2,6326 E-07	-
	003	0,0000	0,0019	-0,0089	6,9611 E-06	-5,7001 E-07	2,2708 E-07	-
	004	0,0000	0,0000	-0,0004	2,3632 E-06	-3,7999 E-08	3,515 E-08	-
	005	0,0000	0,0001	-0,0009	5,8729 E-06	-9,9044 E-08	8,7881 E-08	-
02714	002	0,0019	-0,0001	-0,0098	3,082 E-05	-6,7472 E-05	-1,4963 E-05	-
	003	0,0014	0,0017	-0,0078	2,3795 E-06	-4,6006 E-05	-4,2455 E-06	-
	004	0,0001	0,0000	-0,0003	1,9571 E-06	-2,0587 E-06	-8,5673 E-07	-
	005	0,0001	0,0000	-0,0008	4,864 E-06	-5,112 E-06	-2,1277 E-06	-
02715	002	0,0017	0,0004	-0,0059	3,3028 E-06	1,0884 E-04	1,0642 E-05	-
	003	0,0009	0,0009	-0,0047	-1,2699 E-05	8,8286 E-05	2,1499 E-05	-
	004	0,0000	0,0000	-0,0002	4,4194 E-07	3,2004 E-06	1,4594 E-06	-
	005	0,0001	0,0001	-0,0005	1,1015 E-06	7,9236 E-06	3,6087 E-06	-
02716	002	0,0008	-0,0007	-0,0118	-5,5713 E-05	-1,9949 E-05	1,2443 E-06	-
	003	0,0015	0,0017	-0,0094	-2,8152 E-05	-2,1641 E-05	-2,3816 E-06	-
	004	0,0000	0,0000	-0,0003	-6,091 E-06	-9,4613 E-07	-4,5706 E-07	-
	005	0,0000	-0,0001	-0,0007	-1,5117 E-05	-2,3446 E-06	-1,1318 E-06	-
02717	002	-0,0017	0,0023	-0,0129	5,5964 E-05	-1,3116 E-05	4,5205 E-07	-
	003	0,0005	0,0031	-0,0123	2,0477 E-05	-2,0205 E-05	-2,2733 E-07	-
	004	0,0000	0,0003	-0,0005	5,7018 E-06	-1,321 E-06	2,5802 E-07	-
	005	0,0000	0,0007	-0,0012	1,4161 E-05	-3,2685 E-06	6,4133 E-07	-
02718	002	-0,0008	-0,0007	-0,0118	-5,5277 E-05	1,9522 E-05	-1,3102 E-06	-
	003	-0,0015	0,0017	-0,0094	-2,7783 E-05	2,1422 E-05	2,4152 E-06	-
	004	0,0000	0,0000	-0,0003	-6,052 E-06	8,994 E-07	4,4125 E-07	-
	005	0,0000	-0,0001	-0,0007	-1,5001 E-05	2,2259 E-06	1,0903 E-06	-
02719	002	0,0018	0,0023	-0,0136	5,4606 E-05	1,108 E-05	-7,5013 E-06	-
	003	-0,0004	0,0031	-0,0125	1,9594 E-05	1,5933 E-05	-3,4476 E-06	-
	004	0,0000	0,0003	-0,0005	5,6494 E-06	1,7004 E-06	-8,9103 E-07	-
	005	0,0000	0,0007	-0,0013	1,4008 E-05	4,2039 E-06	-2,2072 E-06	-
02720	002	-0,0019	0,0013	-0,0124	5,5964 E-05	-1,3116 E-05	4,5205 E-07	-
	003	0,0001	0,0028	-0,0123	2,0477 E-05	-2,0205 E-05	-2,2733 E-07	-
	004	0,0000	0,0002	-0,0004	5,7018 E-06	-1,321 E-06	2,5802 E-07	-
	005	-0,0001	0,0005	-0,0010	1,4161 E-05	-3,2685 E-06	6,4133 E-07	-
02721	002	0,0004	0,0003	-0,0114	-5,5713 E-05	-1,9949 E-05	1,2443 E-06	-
	003	0,0011	0,0022	-0,0093	-2,8152 E-05	-2,1641 E-05	-2,3816 E-06	-
	004	0,0000	0,0001	-0,0002	-6,091 E-06	-9,4613 E-07	-4,5706 E-07	-
	005	-0,0001	0,0002	-0,0006	-1,5117 E-05	-2,3446 E-06	-1,1318 E-06	-
02722	002	0,0000	0,0067	-0,0049	-1,3908 E-04	-2,0518 E-07	-1,0512 E-07	-
	003	0,0000	0,0063	-0,0033	-1,0019 E-04	-1,652 E-07	-6,4029 E-09	-
	004	0,0000	0,0005	-0,0001	-7,928 E-06	-1,9113 E-08	-6,3154 E-09	-
	005	0,0000	0,0012	-0,0004	-1,9654 E-05	-5,4291 E-08	-1,4744 E-08	-
02723	002	-0,0001	-0,0025	-0,0119	9,063 E-05	-9,6225 E-07	1,6896 E-06	-
	003	-0,0001	0,0009	-0,0092	4,8858 E-05	-9,7853 E-07	8,0727 E-07	-
	004	0,0000	-0,0001	-0,0004	5,7344 E-06	-4,3941 E-08	1,6807 E-07	-
	005	0,0000	-0,0004	-0,0010	1,4232 E-05	-1,1369 E-07	4,1605 E-07	-
02724	002	0,0018	0,0023	-0,0136	5,4606 E-05	1,108 E-05	-7,5013 E-06	-
	003	-0,0004	0,0031	-0,0125	1,9594 E-05	1,5933 E-05	-3,4476 E-06	-
	004	0,0000	0,0003	-0,0005	5,6494 E-06	1,7004 E-06	-8,9103 E-07	-
	005	0,0000	0,0007	-0,0013	1,4008 E-05	4,2039 E-06	-2,2072 E-06	-
02725	002	-0,0004	0,0002	-0,0114	-5,5277 E-05	1,9522 E-05	-1,3102 E-06	-
	003	-0,0011	0,0022	-0,0093	-2,7783 E-05	2,1422 E-05	2,4152 E-06	-
	004	0,0000	0,0001	-0,0002	-6,052 E-06	8,994 E-07	4,4125 E-07	-
	005	0,0001	0,0002	-0,0006	-1,5001 E-05	2,2259 E-06	1,0903 E-06	-
02726	002	0,0020	0,0009	-0,0137	5,4606 E-05	1,108 E-05	-7,5013 E-06	-
	003	0,0000	0,0026	-0,0126	1,9594 E-05	1,5933 E-05	-3,4476 E-06	-
	004	0,0000	0,0001	-0,0005	5,6494 E-06	1,7004 E-06	-8,9103 E-07	-
	005	0,0001	0,0004	-0,0013	1,4008 E-05	4,2039 E-06	-2,2072 E-06	-
02727	002	-0,0001	-0,0025	-0,0119	9,063 E-05	-9,6225 E-07	1,6896 E-06	-
	003	-0,0001	0,0009	-0,0092	4,8858 E-05	-9,7853 E-07	8,0727 E-07	-
	004	0,0000	-0,0001	-0,0004	5,7344 E-06	-4,3941 E-08	1,6807 E-07	-
	005	0,0000	-0,0003	-0,0010	1,4232 E-05	-1,1369 E-07	4,1605 E-07	-
02728	002	0,0000	0,0067	-0,0049	-1,3908 E-04	-2,0518 E-07	-1,0512 E-07	-
	003	0,0000	0,0063	-0,0033	-1,0019 E-04	-1,652 E-07	-6,4029 E-09	-
	004	0,0000	0,0005	-0,0001	-7,928 E-06	-1,9113 E-08	-6,3154 E-09	-
	005	0,0000	0,0012	-0,0004	-1,9654 E-05	-5,4291 E-08	-1,4744 E-08	-

LEGENDA Nodi - Spostamenti per condizioni di carico non sismiche

CC Identificativo della condizione di carico, nella relativa tabella.

Sx, Sy, Sz, Θ x, Θ y, Θ z Le componenti dello spostamento sono relative al sistema di riferimento globale X, Y, Z.

σ t Valore della tensione sul terreno di sottofondo, per nodi appartenenti a strutture di fondazione.

NODI - SPOSTAMENTI PER EFFETTO DEL SISMA

Nodi - Spostamenti per effetto del sisma

Nodo	Dir Sism a	Stato Limite Ultimo	Stato Limite di Danno

Nodi - Spostamenti per effetto del sisma

Nodo	Dir Sisma	Stato Limite Ultimo							Stato Limite di Danno					
		Sx	Sy	Sz	Θ x	Θ y	Θ z	σ t	Sx	Sy	Sz	Θ x	Θ y	Θ z
		[cm]	[cm]	[cm]	[rad]	[rad]	[rad]	[N/mm²]	[cm]	[cm]	[cm]	[rad]	[rad]	[rad]
00001	X	0,0038	0,0039	0,0105	8,3868 E-05	8,8038 E-05	1,1631 E-05	-	0,0004	0,0005	0,0012	1,0474 E-05	7,9302 E-06	1,5153 E-06
00001	Y	0,0116	0,0133	0,0463	2,9917 E-04	2,3949 E-04	4,6605 E-05	-	0,0015	0,0017	0,0059	3,7599 E-05	3,0382 E-05	5,9598 E-06
00001	Z	0,0003	0,0000	0,0011	5,4285 E-07	5,4437 E-06	7,0605 E-07	-	0,0001	0,0000	0,0005	2,3793 E-07	2,3385 E-06	2,9231 E-07
00002	X	0,0014	0,0041	0,0176	8,1889 E-05	2,4529 E-05	4,1506 E-06	-	0,0001	0,0005	0,0018	1,0123 E-05	2,1674 E-06	3,4899 E-07
00002	Y	0,0002	0,0138	0,0217	2,8047 E-04	6,6808 E-06	1,0531 E-05	-	0,0000	0,0017	0,0027	3,5237 E-05	8,0885 E-07	1,2232 E-06
00002	Z	0,0000	0,0000	0,0012	5,3346 E-07	4,1795 E-07	8,2733 E-08	-	0,0000	0,0000	0,0005	2,3904 E-07	1,8557 E-07	3,3628 E-08
00003	X	0,0010	0,0003	0,0029	5,4909 E-06	2,1665 E-05	1,1234 E-06	-	0,0001	0,0000	0,0002	6,346 E-07	1,8963 E-06	1,1028 E-07
00003	Y	0,0005	0,0038	0,0059	7,0761 E-05	6,4608 E-06	1,9134 E-06	-	0,0001	0,0004	0,0007	7,4418 E-06	8,1018 E-07	1,764 E-07
00003	Z	0,0000	0,0000	0,0008	1,0951 E-07	1,8415 E-07	6,563 E-08	-	0,0000	0,0000	0,0003	4,8566 E-08	8,4657 E-08	2,4255 E-08
00004	X	0,0011	0,0018	0,0061	3,544 E-05	1,9762 E-05	5,4435 E-06	-	0,0001	0,0002	0,0007	4,4109 E-06	1,7745 E-06	5,2753 E-07
00004	Y	0,0003	0,0079	0,0147	1,5921 E-04	7,537 E-06	6,3286 E-06	-	0,0000	0,0009	0,0018	1,903 E-05	9,4146 E-07	8,1533 E-07
00004	Z	0,0000	0,0000	0,0010	7,909 E-07	2,3471 E-07	6,5348 E-08	-	0,0000	0,0000	0,0004	3,3775 E-07	1,0657 E-07	3,024 E-08
00005	X	0,0001	0,0016	0,0029	3,5653 E-05	1,1425 E-05	1,2212 E-05	-	0,0000	0,0002	0,0004	4,4632 E-06	1,1125 E-06	1,0777 E-06
00005	Y	0,0003	0,0075	0,0216	1,6452 E-04	1,4431 E-05	5,8395 E-06	-	0,0000	0,0009	0,0026	1,9668 E-05	1,9194 E-06	7,7631 E-07
00005	Z	0,0000	0,0000	0,0008	5,9142 E-07	3,6035 E-07	4,3354 E-08	-	0,0000	0,0000	0,0003	2,551 E-07	1,4512 E-07	1,9246 E-08
00006	X	0,0011	0,0003	0,0022	5,7894 E-06	2,0868 E-05	2,2252 E-06	-	0,0001	0,0000	0,0002	6,7809 E-07	1,9862 E-06	2,2787 E-07
00006	Y	0,0011	0,0039	0,0147	7,8851 E-05	2,05 E-05	7,4781 E-06	-	0,0001	0,0004	0,0015	8,269 E-06	2,7311 E-06	6,5525 E-07
00006	Z	0,0000	0,0000	0,0008	2,5537 E-07	2,4048 E-07	4,3513 E-07	-	0,0000	0,0000	0,0003	1,1024 E-07	1,0627 E-07	1,8484 E-07
00007	X	0,0002	0,0010	0,0063	1,9151 E-05	4,3472 E-06	2,7191 E-06	-	0,0000	0,0001	0,0006	1,921 E-06	3,5923 E-07	1,9364 E-07
00007	Y	0,0005	0,0052	0,0162	1,1223 E-04	1,3491 E-05	5,3615 E-06	-	0,0001	0,0006	0,0018	1,1838 E-05	1,1981 E-06	4,7347 E-07
00007	Z	0,0000	0,0001	0,0007	1,5673 E-06	7,4991 E-07	3,0263 E-07	-	0,0000	0,0000	0,0003	6,4021 E-07	3,0746 E-07	1,1703 E-07
00008	X	0,0011	0,0003	0,0024	5,8498 E-06	2,082 E-05	2,5905 E-06	-	0,0001	0,0000	0,0002	6,8188 E-07	1,9882 E-06	2,528 E-07
00008	Y	0,0011	0,0039	0,0147	7,8749 E-05	2,0467 E-05	7,4586 E-06	-	0,0001	0,0004	0,0015	8,2645 E-06	2,7226 E-06	6,5404 E-07
00008	Z	0,0000	0,0000	0,0008	2,9773 E-07	2,5476 E-07	4,8424 E-07	-	0,0000	0,0000	0,0003	1,2665 E-07	1,1188 E-07	2,0469 E-07
00009	X	0,0009	0,0003	0,0027	5,3768 E-06	2,1497 E-05	1,3515 E-06	-	0,0001	0,0000	0,0002	6,2866 E-07	1,8813 E-06	1,2622 E-07
00009	Y	0,0005	0,0038	0,0059	7,1001 E-05	6,4584 E-06	1,7499 E-06	-	0,0001	0,0004	0,0007	7,4599 E-06	8,0923 E-07	1,6113 E-07
00009	Z	0,0000	0,0000	0,0008	1,1034 E-07	1,8744 E-07	4,6876 E-08	-	0,0000	0,0000	0,0003	4,7481 E-08	8,6164 E-08	1,9391 E-08
00010	X	0,0013	0,0041	0,0175	8,1321 E-05	2,4038 E-05	4,0991 E-06	-	0,0001	0,0005	0,0018	1,0063 E-05	2,1287 E-06	3,475 E-07
00010	Y	0,0002	0,0138	0,0217	2,8047 E-04	6,5745 E-06	1,0349 E-05	-	0,0000	0,0017	0,0027	3,5245 E-05	7,9461 E-07	1,2375 E-06
00010	Z	0,0000	0,0000	0,0012	5,1073 E-07	4,0385 E-07	7,494 E-08	-	0,0000	0,0000	0,0005	2,2999 E-07	1,8033 E-07	3,1505 E-08
00011	X	0,0011	0,0018	0,0062	3,582 E-05	1,9522 E-05	5,8971 E-06	-	0,0001	0,0002	0,0007	4,4355 E-06	1,7555 E-06	5,6225 E-07
00011	Y	0,0003	0,0079	0,0147	1,5938 E-04	7,5386 E-06	6,3346 E-06	-	0,0000	0,0009	0,0018	1,9049 E-05	9,4082 E-07	8,1708 E-07
00011	Z	0,0000	0,0000	0,0010	7,8334 E-07	2,348 E-07	9,8109 E-08	-	0,0000	0,0000	0,0004	3,3529 E-07	1,0678 E-07	4,2557 E-08
00012	X	0,0001	0,0016	0,0029	3,596 E-05	1,2713 E-05	1,2832 E-05	-	0,0000	0,0002	0,0004	4,4824 E-06	1,2002 E-06	1,1223 E-06
00012	Y	0,0003	0,0075	0,0216	1,6471 E-04	1,3899 E-05	5,8286 E-06	-	0,0000	0,0009	0,0026	1,969 E-05	1,8512 E-06	7,7459 E-07
00012	Z	0,0000	0,0000	0,0008	5,8518 E-07	4,1681 E-07	4,8607 E-08	-	0,0000	0,0000	0,0003	2,529 E-07	1,6287 E-07	2,1995 E-08
00013	X	0,0039	0,0039	0,0105	8,3464 E-05	8,7749 E-05	1,1342 E-05	-	0,0004	0,0005	0,0012	1,0429 E-05	7,9038 E-06	1,4835 E-06
00013	Y	0,0115	0,0133	0,0463	2,9944 E-04	2,382 E-04	4,6931 E-05	-	0,0015	0,0017	0,0059	3,7645 E-05	3,0276 E-05	5,9816 E-06
00013	Z	0,000	0,000	0,001	5,2951 E-07	5,5533 E-06	7,0319 E-07	-	0,000	0,000	0,000	2,3182 E-07	2,3766 E-06	2,9145 E-07

Nodi - Spostamenti per effetto del sisma

Nodo	Dir Sisma	Stato Limite Ultimo							Stato Limite di Danno					
		Sx	Sy	Sz	Θ x	Θ y	Θ z	σ t	Sx	Sy	Sz	Θ x	Θ y	Θ z
		[cm]	[cm]	[cm]	[rad]	[rad]	[rad]	[N/mm²]	[cm]	[cm]	[cm]	[rad]	[rad]	[rad]
		3	0	1					1	0	5			
00014	X	0,0006	0,0003	0,0019	6,2261 E-06	1,1153 E-05	3,3004 E-06	-	0,0000	0,0000	0,0002	7,0244 E-07	9,1376 E-07	2,9796 E-07
00014	Y	0,0006	0,0040	0,0229	7,5865 E-05	1,1679 E-05	4,2197 E-06	-	0,0001	0,0004	0,0025	7,9712 E-06	1,2365 E-06	5,0551 E-07
00014	Z	0,0000	0,0000	0,0008	1,3095 E-07	7,7026 E-08	1,8356 E-07	-	0,0000	0,0000	0,0003	5,7298 E-08	3,1539 E-08	6,6254 E-08
00015	X	0,0003	0,0007	0,0020	2,1451 E-05	5,4887 E-06	3,4376 E-06	-	0,0000	0,0001	0,0002	1,779 E-06	5,8689 E-07	2,6817 E-07
00015	Y	0,0009	0,0054	0,0169	1,1486 E-04	3,1352 E-05	4,0133 E-06	-	0,0001	0,0006	0,0018	1,1889 E-05	3,3766 E-06	3,4849 E-07
00015	Z	0,0000	0,0001	0,0007	1,1306 E-06	4,045 E-07	2,995 E-07	-	0,0000	0,0000	0,0003	4,6855 E-07	1,6683 E-07	1,2126 E-07
00016	X	0,0004	0,0009	0,0027	2,0689 E-05	9,1431 E-06	1,2587 E-06	-	0,0000	0,0001	0,0002	1,7164 E-06	7,938 E-07	1,0024 E-07
00016	Y	0,0009	0,0054	0,0170	1,1395 E-04	3,1449 E-05	3,9497 E-06	-	0,0001	0,0006	0,0018	1,1829 E-05	3,3826 E-06	3,4857 E-07
00016	Z	0,0000	0,0001	0,0007	1,1166 E-06	3,7509 E-07	3,4262 E-07	-	0,0000	0,0000	0,0003	4,3904 E-07	1,5518 E-07	1,3679 E-07
00017	X	0,0007	0,0003	0,0019	6,0799 E-06	1,3689 E-05	2,9741 E-06	-	0,0001	0,0000	0,0002	6,944 E-07	1,0878 E-06	2,716 E-07
00017	Y	0,0006	0,0040	0,0230	7,6056 E-05	1,1579 E-05	3,6316 E-06	-	0,0001	0,0004	0,0025	7,9842 E-06	1,2261 E-06	4,3811 E-07
00017	Z	0,0000	0,0000	0,0008	1,1769 E-07	9,9272 E-08	2,1603 E-07	-	0,0000	0,0000	0,0003	5,2146 E-08	3,606 E-08	7,8002 E-08
00018	X	0,0002	0,0009	0,0061	1,8123 E-05	6,295 E-06	1,3693 E-06	-	0,0000	0,0001	0,0006	1,8231 E-06	4,7983 E-07	1,3299 E-07
00018	Y	0,0005	0,0052	0,0163	1,1096 E-04	1,3422 E-05	4,9905 E-06	-	0,0001	0,0006	0,0018	1,1753 E-05	1,1932 E-06	4,4384 E-07
00018	Z	0,0000	0,0001	0,0007	1,5313 E-06	7,0403 E-07	3,3875 E-07	-	0,0000	0,0000	0,0003	6,1342 E-07	2,8966 E-07	1,3089 E-07
00019	X	0,0000	0,0000	0,0024	5,3657 E-06	2,23 E-05	2,6224 E-08	0,01	0,0000	0,0000	0,0002	6,2414 E-07	1,9499 E-06	2,4822 E-09
00019	Y	0,0000	0,0000	0,0142	6,1785 E-05	2,7899 E-05	7,3864 E-08	0,04	0,0000	0,0000	0,0014	6,5747 E-06	3,3274 E-06	8,399 E-09
00019	Z	0,0000	0,0000	0,0008	1,5573 E-07	4,217 E-07	2,105 E-09	0,00	0,0000	0,0000	0,0003	6,7311 E-08	1,7188 E-07	8,8703 E-10
00020	X	0,0000	0,0000	0,0061	2,1999 E-05	9,4643 E-06	1,0294 E-08	0,02	0,0000	0,0000	0,0006	2,1446 E-06	8,5536 E-07	1,0174 E-09
00020	Y	0,0000	0,0000	0,0156	9,4905 E-05	1,7736 E-05	8,243 E-09	0,05	0,0000	0,0000	0,0017	1,0409 E-05	1,6269 E-06	9,847 E-10
00020	Z	0,0000	0,0000	0,0007	1,703 E-06	8,2983 E-07	4,8759 E-10	0,00	0,0000	0,0000	0,0003	7,1493 E-07	3,3789 E-07	1,9746 E-10
00021	X	0,0000	0,0000	0,0022	5,4798 E-06	2,0871 E-05	3,6819 E-08	0,01	0,0000	0,0000	0,0002	6,2495 E-07	1,8485 E-06	3,1481 E-09
00021	Y	0,0000	0,0000	0,0142	6,2113 E-05	2,8121 E-05	6,9685 E-08	0,04	0,0000	0,0000	0,0014	6,6048 E-06	3,3374 E-06	8,0218 E-09
00021	Z	0,0000	0,0000	0,0008	1,5905 E-07	3,7068 E-07	2,1009 E-09	0,00	0,0000	0,0000	0,0003	6,6433 E-08	1,518 E-07	8,7747 E-10
00022	X	0,0000	0,0000	0,0059	1,8299 E-05	8,0675 E-06	4,9551 E-09	0,02	0,0000	0,0000	0,0005	1,8932 E-06	7,467 E-07	4,9831 E-10
00022	Y	0,0000	0,0000	0,0157	9,688 E-05	1,7937 E-05	2,0166 E-09	0,05	0,0000	0,0000	0,0017	1,0643 E-05	1,6414 E-06	2,4692 E-10
00022	Z	0,0000	0,0000	0,0007	1,7024 E-06	7,5356 E-07	2,6125 E-10	0,00	0,0000	0,0000	0,0003	7,1447 E-07	3,0873 E-07	1,0854 E-10
00023	X	0,0000	0,0000	0,0019	5,9699 E-06	1,1062 E-05	1,084 E-07	0,01	0,0000	0,0000	0,0002	5,9177 E-07	9,3947 E-07	8,4335 E-09
00023	Y	0,0000	0,0000	0,0229	6,3173 E-05	2,5321 E-05	5,0603 E-07	0,07	0,0000	0,0000	0,0025	6,5914 E-06	2,7278 E-06	5,5037 E-08
00023	Z	0,0000	0,0000	0,0008	7,0252 E-08	3,2873 E-07	6,6758 E-09	0,00	0,0000	0,0000	0,0003	2,943 E-08	1,3636 E-07	2,5588 E-09
00024	X	0,0000	0,0000	0,0026	1,5035 E-05	6,2562 E-06	5,9203 E-09	0,01	0,0000	0,0000	0,0002	1,2413 E-06	6,3528 E-07	5,0465 E-10
00024	Y	0,0000	0,0000	0,0164	1,0108 E-04	3,4709 E-05	8,6928 E-09	0,05	0,0000	0,0000	0,0018	1,0761 E-05	3,7307 E-06	1,0255 E-09
00024	Z	0,0000	0,0000	0,0007	1,4797 E-06	4,4892 E-07	7,4181 E-10	0,00	0,0000	0,0000	0,0003	6,1807 E-07	1,8351 E-07	2,9562 E-10
00025	X	0,0000	0,0000	0,0175	8,2538 E-05	2,9497 E-05	8,8657 E-08	0,05	0,0000	0,0000	0,0018	1,0053 E-05	2,5799 E-06	7,1542 E-09
00025	Y	0,0000	0,0000	0,0214	2,6953 E-04	1,8411 E-06	1,4189 E-07	0,06	0,0000	0,0000	0,0026	3,3823 E-05	1,8546 E-07	1,8026 E-08
00025	Z	0,0000	0,0000	0,0012	8,419 E-07	9,9077 E-07	7,3797 E-10	0,00	0,0000	0,0000	0,0005	3,6791 E-07	4,2638 E-07	2,6604 E-10
00026	X	0,0000	0,0000	0,0101	6,6417 E-05	7,5718 E-05	1,8083 E-07	0,03	0,0000	0,0000	0,0012	7,8943 E-06	7,2186 E-06	2,1555 E-08
00026	Y	0,0000	0,0000	0,0445	1,9663 E-04	2,3505 E-04	7,6691 E-07	0,13	0,0000	0,0000	0,0057	2,4691 E-05	2,991 E-05	9,6808 E-08

Nodi - Spostamenti per effetto del sisma

Nodo	Dir Sisma	Stato Limite Ultimo							Stato Limite di Danno					
		Sx	Sy	Sz	Θ x	Θ y	Θ z	σ t	Sx	Sy	Sz	Θ x	Θ y	Θ z
		[cm]	[cm]	[cm]	[rad]	[rad]	[rad]	[N/mm²]	[cm]	[cm]	[cm]	[rad]	[rad]	[rad]
00026	Z	0,0000	0,0000	0,0011	8,9285 E-07	5,2157 E-06	9,0634 E-09	0,00	0,0000	0,0000	0,0004	3,9476 E-07	2,2098 E-06	3,8339 E-09
00027	X	0,0000	0,0000	0,0176	8,2921 E-05	2,9944 E-05	6,9451 E-08	0,05	0,0000	0,0000	0,0018	1,0093 E-05	2,611 E-06	5,7686 E-09
00027	Y	0,0000	0,0000	0,0214	2,6932 E-04	1,7594 E-06	1,1131 E-07	0,06	0,0000	0,0000	0,0026	3,3792 E-05	1,8626 E-07	1,3987 E-08
00027	Z	0,0000	0,0000	0,0012	8,4322 E-07	1,0085 E-06	1,6846 E-09	0,00	0,0000	0,0000	0,0005	3,6786 E-07	4,3268 E-07	7,3933 E-10
00028	X	0,0111	0,0197	0,0065	3,3304 E-05	1,5269 E-05	3,8695 E-05	-	0,0010	0,0025	0,0007	4,2946 E-06	1,4811 E-06	4,8218 E-06
00028	Y	0,0023	0,0953	0,0162	1,7322 E-04	1,2984 E-05	1,1681 E-04	-	0,0003	0,0114	0,0020	2,0993 E-05	1,6093 E-06	1,5343 E-05
00028	Z	0,0001	0,0002	0,0010	1,5803 E-06	3,0117 E-07	7,1233 E-07	-	0,0001	0,0001	0,0004	6,8447 E-07	1,3422 E-07	3,2051 E-07
00029	X	0,0121	0,0030	0,0027	4,1856 E-06	1,4141 E-05	1,38 E-05	-	0,0011	0,0004	0,0002	4,6605 E-07	1,3825 E-06	1,6771 E-06
00029	Y	0,0048	0,0425	0,0062	5,996 E-05	1,4085 E-05	3,597 E-05	-	0,0006	0,0045	0,0007	6,2574 E-06	1,7187 E-06	4,6991 E-06
00029	Z	0,0001	0,0001	0,0009	2,1585 E-07	2,0161 E-07	6,9229 E-07	-	0,0000	0,0000	0,0003	9,3022 E-08	9,3333 E-08	2,8775 E-07
00030	X	0,0062	0,0035	0,0018	9,2048 E-06	9,0411 E-06	2,0718 E-05	-	0,0005	0,0004	0,0002	8,5834 E-07	7,9131 E-07	1,9454 E-06
00030	Y	0,0014	0,0378	0,0235	6,0766 E-05	1,8105 E-05	1,1685 E-05	-	0,0001	0,0040	0,0025	6,287 E-06	1,8844 E-06	1,2735 E-06
00030	Z	0,0001	0,0001	0,0008	4,2557 E-07	7,9245 E-08	1,4363 E-07	-	0,0000	0,0000	0,0003	1,779 E-07	2,952 E-08	5,5199 E-08
00031	X	0,0066	0,0039	0,0018	7,6718 E-06	7,6223 E-06	1,9086 E-05	-	0,0005	0,0004	0,0002	7,3043 E-07	6,8692 E-07	1,838 E-06
00031	Y	0,0023	0,0408	0,0235	5,786 E-05	1,9946 E-05	1,2593 E-05	-	0,0002	0,0043	0,0025	5,9948 E-06	2,111 E-06	1,3505 E-06
00031	Z	0,0001	0,0001	0,0008	4,3335 E-07	8,4137 E-08	2,5329 E-07	-	0,0000	0,0000	0,0003	1,8191 E-07	3,198 E-08	9,3638 E-08
00032	X	0,0112	0,0197	0,0065	3,332 E-05	1,5513 E-05	3,8895 E-05	-	0,0010	0,0025	0,0007	4,2898 E-06	1,5008 E-06	4,8443 E-06
00032	Y	0,0024	0,0953	0,0161	1,7343 E-04	1,3057 E-05	1,1691 E-04	-	0,0003	0,0114	0,0020	2,1005 E-05	1,6193 E-06	1,5354 E-05
00032	Z	0,0001	0,0002	0,0010	1,5293 E-06	2,9892 E-07	6,9226 E-07	-	0,0001	0,0001	0,0004	6,66 E-07	1,3263 E-07	3,1317 E-07
00033	X	0,0123	0,0461	0,0183	8,2784 E-05	2,0778 E-05	3,6522 E-05	-	0,0011	0,0058	0,0019	1,0332 E-05	1,9706 E-06	4,4337 E-06
00033	Y	0,0050	0,1634	0,0249	2,9533 E-04	2,0515 E-05	8,9723 E-05	-	0,0006	0,0206	0,0031	3,7185 E-05	2,5854 E-06	1,1843 E-05
00033	Z	0,0001	0,0003	0,0012	7,8668 E-07	3,9003 E-08	2,3392 E-07	-	0,0000	0,0001	0,0005	3,3775 E-07	1,542 E-08	1,1316 E-07
00034	X	0,0120	0,0031	0,0029	4,8311 E-06	1,411 E-05	1,4556 E-05	-	0,0011	0,0004	0,0002	5,037 E-07	1,3835 E-06	1,7407 E-06
00034	Y	0,0048	0,0424	0,0062	5,9537 E-05	1,4347 E-05	3,5716 E-05	-	0,0006	0,0045	0,0007	6,2167 E-06	1,7472 E-06	4,6645 E-06
00034	Z	0,0001	0,0001	0,0009	2,46 E-07	1,8244 E-07	6,9146 E-07	-	0,0000	0,0000	0,0004	1,0441 E-07	8,5413 E-08	2,8802 E-07
00035	X	0,0059	0,0040	0,0018	8,8534 E-06	6,4616 E-06	1,9848 E-05	-	0,0005	0,0004	0,0002	8,1012 E-07	6,0661 E-07	1,8918 E-06
00035	Y	0,0023	0,0407	0,0234	5,7553 E-05	2,007 E-05	1,2789 E-05	-	0,0002	0,0043	0,0025	5,9718 E-06	2,1216 E-06	1,3618 E-06
00035	Z	0,0001	0,0001	0,0008	4,8634 E-07	8,5261 E-08	2,9385 E-07	-	0,0000	0,0001	0,0003	2,0195 E-07	3,1912 E-08	1,0809 E-07
00036	X	0,0145	0,0026	0,0021	6,9115 E-06	3,5122 E-05	1,5525 E-05	-	0,0015	0,0003	0,0002	5,8461 E-07	3,4523 E-06	1,3499 E-06
00036	Y	0,0176	0,0437	0,0149	6,1864 E-05	3,0651 E-05	1,0361 E-05	-	0,0023	0,0046	0,0015	6,3794 E-06	4,1948 E-06	9,9668 E-07
00036	Z	0,0002	0,0001	0,0009	5,2393 E-07	2,114 E-06	3,1204 E-07	-	0,0001	0,0000	0,0004	2,2384 E-07	8,9128 E-07	1,3094 E-07
00037	X	0,0039	0,0006	0,0017	2,8319 E-05	3,7285 E-05	1,7309 E-05	-	0,0003	0,0001	0,0002	2,4571 E-06	2,9707 E-06	1,6743 E-06
00037	Y	0,0017	0,0402	0,0154	1,2011 E-04	8,6567 E-05	1,1903 E-04	-	0,0002	0,0041	0,0017	1,2064 E-05	9,4236 E-06	1,2457 E-05
00037	Z	0,0000	0,0002	0,0006	2,5318 E-06	3,7608 E-06	3,4904 E-07	-	0,0000	0,0001	0,0002	1,0556 E-06	1,4642 E-06	1,4515 E-07
00038	X	0,0121	0,0458	0,0182	8,2172 E-05	2,0538 E-05	3,5967 E-05	-	0,0011	0,0057	0,0018	1,0268 E-05	1,9533 E-06	4,3874 E-06
00038	Y	0,0049	0,1634	0,0249	2,9555 E-04	2,0408 E-05	8,9857 E-05	-	0,0006	0,0206	0,0031	3,7206 E-05	2,5734 E-06	1,1863 E-05
00038	Z	0,0001	0,0003	0,0011	7,9738 E-07	7,7808 E-08	2,361 E-07	-	0,0000	0,0001	0,0005	3,4094 E-07	2,742 E-08	1,1462 E-07
00039	X	0,0071	0,0005	0,0039	2,6491 E-05	7,5407 E-05	7,0333 E-06	-	0,0007	0,0001	0,0004	2,4089 E-06	7,3715 E-06	6,1001 E-07
00039	Y	0,006	0,040	0,014	1,1379 E-04	1,3298 E-04	9,2521 E-05	-	0,000	0,004	0,001	1,1201 E-05	1,6344 E-05	9,4525 E-06

Nodi - Spostamenti per effetto del sisma

Nodo	Dir Sisma	Stato Limite Ultimo							Stato Limite di Danno					
		Sx	Sy	Sz	Θ x	Θ y	Θ z	σ t	Sx	Sy	Sz	Θ x	Θ y	Θ z
		[cm]	[cm]	[cm]	[rad]	[rad]	[rad]	[N/mm²]	[cm]	[cm]	[cm]	[rad]	[rad]	[rad]
00039	Z	3 0,0001	2 0,0001	5 0,0007	1,431 E-06	2,0704 E-06	1,2941 E-07	-	8 0,0001	1 0,0001	5 0,0003	5,8534 E-07	7,8178 E-07	5,3552 E-08
00040	X	0,0144	0,0026	0,0019	7,8061 E-06	3,4963 E-05	1,6424 E-05	-	0,0014	0,0003	0,0002	6,5417 E-07	3,4303 E-06	1,4257 E-06
00040	Y	0,0176	0,0439	0,0149	6,2045 E-05	3,0781 E-05	1,1066 E-05	-	0,0023	0,0046	0,0015	6,3749 E-06	4,2167 E-06	1,1182 E-06
00040	Z	0,0002	0,0001	0,0009	5,1928 E-07	2,0688 E-06	2,9102 E-07	-	0,0001	0,0000	0,0004	2,2226 E-07	8,7151 E-07	1,1645 E-07
00041	X	0,0037	0,0005	0,0017	2,7041 E-05	3,2147 E-05	1,7571 E-05	-	0,0003	0,0001	0,0002	2,3788 E-06	2,6029 E-06	1,6923 E-06
00041	Y	0,0017	0,0401	0,0152	1,1982 E-04	8,5823 E-05	1,1887 E-04	-	0,0002	0,0041	0,0016	1,2045 E-05	9,358 E-06	1,2453 E-05
00041	Z	0,0000	0,0002	0,0006	2,7128 E-06	3,6188 E-06	3,746 E-07	-	0,0000	0,0001	0,0002	1,1255 E-06	1,4135 E-06	1,617 E-07
00042	X	0,0201	0,0458	0,0152	7,8187 E-05	3,2294 E-05	3,5677 E-05	-	0,0021	0,0057	0,0019	1,0156 E-05	3,0562 E-06	4,0901 E-06
00042	Y	0,0338	0,1648	0,0719	3,2184 E-04	8,1429 E-05	6,911 E-05	-	0,0045	0,0208	0,0092	4,1089 E-05	1,0109 E-05	9,1651 E-06
00042	Z	0,0006	0,0004	0,0015	3,8399 E-06	1,6203 E-05	2,736 E-07	-	0,0003	0,0002	0,0006	1,6943 E-06	7,3105 E-06	1,331 E-07
00043	X	0,0072	0,0004	0,0041	2,6286 E-05	8,0853 E-05	8,328 E-06	-	0,0007	0,0000	0,0004	2,4153 E-06	7,8826 E-06	7,1187 E-07
00043	Y	0,0063	0,0400	0,0146	1,1241 E-04	1,394 E-04	8,956 E-05	-	0,0008	0,0040	0,0016	1,108 E-05	1,719 E-05	9,1418 E-06
00043	Z	0,0001	0,0001	0,0007	1,5313 E-06	2,2582 E-06	1,3974 E-07	-	0,0001	0,0001	0,0003	6,2396 E-07	8,5301 E-07	5,7489 E-08
00044	X	0,0052	0,0002	0,0000	2,1281 E-06	1,9914 E-05	1,1388 E-05	-	0,0004	0,0000	0,0000	1,559 E-07	1,7334 E-06	9,7549 E-07
00044	Y	0,0001	0,0419	0,0066	9,5592 E-05	5,6688 E-07	4,9366 E-07	-	0,0000	0,0042	0,0007	8,8452 E-06	5,0318 E-08	4,573 E-08
00044	Z	0,0000	0,0007	0,0003	7,6275 E-06	7,9691 E-08	1,8769 E-08	-	0,0000	0,0003	0,0001	3,0969 E-06	3,1097 E-08	7,4289 E-09
00045	X	0,0060	0,0000	0,0001	1,0821 E-06	1,3096 E-05	1,2183 E-05	-	0,0006	0,0000	0,0000	8,9309 E-08	1,2714 E-06	9,4368 E-07
00045	Y	0,0002	0,0468	0,0071	1,8749 E-04	6,1947 E-07	1,2257 E-06	-	0,0000	0,0047	0,0006	1,9815 E-05	5,4154 E-08	1,2225 E-07
00045	Z	0,0000	0,0002	0,0007	4,5985 E-06	1,4445 E-07	6,6904 E-08	-	0,0000	0,0001	0,0003	1,8534 E-06	5,5903 E-08	2,7894 E-08
00046	X	0,0000	0,0000	0,0000	0 E+00	0 E+00	0 E+00	-	0,0000	0,0000	0,0000	0 E+00	0 E+00	0 E+00
00046	Y	0,0000	0,0000	0,0000	0 E+00	0 E+00	0 E+00	-	0,0000	0,0000	0,0000	0 E+00	0 E+00	0 E+00
00046	Z	0,0000	0,0000	0,0000	0 E+00	0 E+00	0 E+00	-	0,0000	0,0000	0,0000	0 E+00	0 E+00	0 E+00
00047	X	0,0000	0,0000	0,0000	0 E+00	0 E+00	0 E+00	-	0,0000	0,0000	0,0000	0 E+00	0 E+00	0 E+00
00047	Y	0,0000	0,0000	0,0000	0 E+00	0 E+00	0 E+00	-	0,0000	0,0000	0,0000	0 E+00	0 E+00	0 E+00
00047	Z	0,0000	0,0000	0,0000	0 E+00	0 E+00	0 E+00	-	0,0000	0,0000	0,0000	0 E+00	0 E+00	0 E+00
00048	X	0,0149	0,0026	0,0024	3,8508 E-06	3,636 E-05	9,1755 E-06	-	0,0015	0,0003	0,0002	3,6671 E-07	3,5904 E-06	1,1077 E-06
00048	Y	0,0169	0,0437	0,0111	6,6394 E-05	3,4472 E-05	2,9236 E-05	-	0,0022	0,0046	0,0011	6,9616 E-06	4,6461 E-06	3,878 E-06
00048	Z	0,0002	0,0001	0,0009	1,6484 E-07	1,6778 E-06	9,3573 E-07	-	0,0001	0,0000	0,0004	7,0595 E-08	7,1512 E-07	3,8105 E-07
00049	X	0,0131	0,0026	0,0024	4,2005 E-06	3,4753 E-05	9,6202 E-06	-	0,0013	0,0003	0,0002	4,4226 E-07	3,4542 E-06	1,2377 E-06
00049	Y	0,0152	0,0404	0,0111	7,2823 E-05	3,356 E-05	3,3956 E-05	-	0,0020	0,0043	0,0011	7,6839 E-06	4,5251 E-06	4,4301 E-06
00049	Z	0,0001	0,0001	0,0009	1,7695 E-07	1,5115 E-06	4,3133 E-07	-	0,0000	0,0000	0,0004	7,6823 E-08	6,463 E-07	1,7771 E-07
00050	X	0,0195	0,0183	0,0057	4,4301 E-05	2,9955 E-05	3,636 E-05	-	0,0021	0,0023	0,0008	5,0869 E-06	3,1803 E-06	4,5006 E-06
00050	Y	0,0319	0,0876	0,0437	2,5851 E-04	8,851 E-05	1,0396 E-04	-	0,0042	0,0105	0,0054	3,274 E-05	1,2499 E-05	1,3626 E-05
00050	Z	0,0001	0,0002	0,0020	1,5028 E-05	6,2221 E-06	3,9277 E-07	-	0,0000	0,0001	0,0008	6,6074 E-06	2,8832 E-06	1,7385 E-07
00051	X	0,0207	0,0461	0,0151	7,9224 E-05	3,5426 E-05	3,6376 E-05	-	0,0022	0,0058	0,0019	1,0264 E-05	3,2135 E-06	4,1552 E-06
00051	Y	0,0338	0,1647	0,0718	3,2081 E-04	8,7884 E-05	6,9142 E-05	-	0,0045	0,0207	0,0092	4,1016 E-05	1,0472 E-05	9,1671 E-06
00051	Z	0,0006	0,0004	0,0015	3,919 E-06	1,6363 E-05	3,5078 E-07	-	0,0003	0,0002	0,0006	1,7268 E-06	7,3748 E-06	1,6781 E-07
00052	X	0,0128	0,0026	0,0022	3,7984 E-06	3,5731 E-05	7,4655 E-06	-	0,0013	0,0003	0,0002	3,7558 E-07	3,649 E-06	6,4048 E-07

Nodi - Spostamenti per effetto del sisma

Nodo	Dir Sisma	Stato Limite Ultimo							Stato Limite di Danno					
		Sx	Sy	Sz	Θ x	Θ y	Θ z	σ t	Sx	Sy	Sz	Θ x	Θ y	Θ z
		[cm]	[cm]	[cm]	[rad]	[rad]	[rad]	[N/mm²]	[cm]	[cm]	[cm]	[rad]	[rad]	[rad]
00052	Y	0,0162	0,0405	0,0156	7,0311 E-05	4,275 E-05	5,2975 E-06	-	0,0021	0,0043	0,0016	7,3578 E-06	5,7176 E-06	6,0506 E-07
00052	Z	0,0001	0,0001	0,0009	1,3649 E-07	1,3749 E-06	6,8611 E-07	-	0,0000	0,0000	0,0004	5,7813 E-08	5,8364 E-07	2,8099 E-07
00053	X	0,0212	0,0422	0,0150	7,8251 E-05	3,3967 E-05	3,947 E-05	-	0,0022	0,0053	0,0019	1,0154 E-05	3,1074 E-06	4,6512 E-06
00053	Y	0,0313	0,1489	0,0718	3,1958 E-04	8,5483 E-05	8,2441 E-05	-	0,0041	0,0187	0,0092	4,0942 E-05	1,0255 E-05	1,0769 E-05
00053	Z	0,0002	0,0003	0,0015	4,4274 E-06	1,5858 E-05	1,3724 E-06	-	0,0001	0,0001	0,0006	1,9533 E-06	7,1494 E-06	6,2708 E-07
00054	X	0,0194	0,0419	0,0121	8,1619 E-05	3,2508 E-05	3,6509 E-05	-	0,0020	0,0052	0,0015	1,0392 E-05	3,0706 E-06	4,4142 E-06
00054	Y	0,0269	0,1485	0,0553	3,1231 E-04	8,5622 E-05	8,6645 E-05	-	0,0035	0,0187	0,0070	3,9673 E-05	1,1354 E-05	1,1407 E-05
00054	Z	0,0002	0,0003	0,0014	2,5334 E-06	1,1845 E-05	5,3369 E-07	-	0,0001	0,0001	0,0006	1,1092 E-06	5,3218 E-06	2,5202 E-07
00055	X	0,0114	0,0418	0,0179	8,2222 E-05	2,0374 E-05	3,608 E-05	-	0,0010	0,0052	0,0018	1,0303 E-05	1,8883 E-06	4,2919 E-06
00055	Y	0,0044	0,1481	0,0233	2,9814 E-04	1,8845 E-05	8,0895 E-05	-	0,0005	0,0186	0,0029	3,7561 E-05	2,3887 E-06	1,0711 E-05
00055	Z	0,0001	0,0003	0,0012	9,7841 E-07	1,819 E-07	2,5876 E-07	-	0,0000	0,0001	0,0005	4,2148 E-07	7,7996 E-08	1,2659 E-07
00056	X	0,0190	0,0416	0,0122	8,0764 E-05	3,089 E-05	3,5896 E-05	-	0,0020	0,0052	0,0015	1,0304 E-05	2,9374 E-06	4,3564 E-06
00056	Y	0,0269	0,1485	0,0554	3,1284 E-04	8,4487 E-05	8,6466 E-05	-	0,0035	0,0187	0,0071	3,97 E-05	1,126 E-05	1,1384 E-05
00056	Z	0,0002	0,0003	0,0013	2,4939 E-06	1,195 E-05	5,2463 E-07	-	0,0001	0,0001	0,0006	1,0926 E-06	5,3693 E-06	2,4839 E-07
00057	X	0,0112	0,0415	0,0178	8,1723 E-05	2,0324 E-05	3,5264 E-05	-	0,0010	0,0052	0,0018	1,0248 E-05	1,8839 E-06	4,2273 E-06
00057	Y	0,0044	0,1481	0,0233	2,9832 E-04	1,8615 E-05	8,1109 E-05	-	0,0005	0,0186	0,0029	3,7575 E-05	2,3597 E-06	1,0739 E-05
00057	Z	0,0001	0,0003	0,0011	9,7956 E-07	2,0705 E-07	2,4638 E-07	-	0,0000	0,0001	0,0005	4,2031 E-07	8,5592 E-08	1,2095 E-07
00058	X	0,0208	0,0419	0,0152	7,7024 E-05	3,1398 E-05	3,8902 E-05	-	0,0022	0,0052	0,0019	1,0035 E-05	2,983 E-06	4,5996 E-06
00058	Y	0,0313	0,1489	0,0719	3,2073 E-04	7,9993 E-05	8,2534 E-05	-	0,0041	0,0187	0,0092	4,1024 E-05	9,9682 E-06	1,0788 E-05
00058	Z	0,0002	0,0003	0,0015	4,3449 E-06	1,5767 E-05	1,3014 E-06	-	0,0001	0,0001	0,0006	1,9202 E-06	7,1151 E-06	5,972 E-07
00059	X	0,0194	0,0183	0,0056	3,1554 E-05	3,3979 E-05	3,6268 E-05	-	0,0021	0,0023	0,0008	4,5028 E-06	3,4047 E-06	4,4847 E-06
00059	Y	0,0318	0,0876	0,0437	2,5967 E-04	8,8059 E-05	1,0378 E-04	-	0,0042	0,0105	0,0054	3,2873 E-05	1,2426 E-05	1,3605 E-05
00059	Z	0,0001	0,0002	0,0020	1,5162 E-05	6,1493 E-06	3,8715 E-07	-	0,0000	0,0001	0,0008	6,6648 E-06	2,8522 E-06	1,7119 E-07
00060	X	0,0127	0,0026	0,0020	4,1939 E-06	3,5652 E-05	7,7352 E-06	-	0,0013	0,0003	0,0002	4,0118 E-07	3,6229 E-06	6,5751 E-07
00060	Y	0,0162	0,0406	0,0156	7,0722 E-05	4,1784 E-05	5,2228 E-06	-	0,0021	0,0043	0,0016	7,3978 E-06	5,5999 E-06	5,6919 E-07
00060	Z	0,0001	0,0001	0,0009	1,6185 E-07	1,4266 E-06	7,31 E-07	-	0,0000	0,0000	0,0004	6,7676 E-08	6,0488 E-07	2,9823 E-07
00061	X	0,0000	0,0000	0,0101	6,6651 E-05	7,2868 E-05	1,8025 E-07	0,03	0,0000	0,0000	0,0012	7,9181 E-06	7,0585 E-06	2,1694 E-08
00061	Y	0,0000	0,0000	0,0445	1,96 E-04	2,3478 E-04	7,7995 E-07	0,13	0,0000	0,0000	0,0057	2,461 E-05	2,9868 E-05	9,8463 E-08
00061	Z	0,0000	0,0000	0,0011	9,0107 E-07	5,1182 E-06	9,4095 E-09	0,00	0,0000	0,0000	0,0004	3,9845 E-07	2,1728 E-06	4,0002 E-09
00062	X	0,0000	0,0000	0,0023	4,3341 E-06	1,8692 E-05	4,7005 E-08	0,01	0,0000	0,0000	0,0002	4,9644 E-07	1,5752 E-06	4,7336 E-09
00062	Y	0,0000	0,0000	0,0097	6,5658 E-05	1,9498 E-05	8,2014 E-08	0,03	0,0000	0,0000	0,0010	6,9256 E-06	2,2383 E-06	1,0105 E-08
00062	Z	0,0000	0,0000	0,0008	1,7081 E-07	4,6559 E-07	2,4861 E-09	0,00	0,0000	0,0000	0,0003	7,4388 E-08	1,919 E-07	1,0414 E-09
00063	X	0,0011	0,0003	0,0024	4,8647 E-06	2,4809 E-05	2,0035 E-06	-	0,0001	0,0000	0,0002	5,9847 E-07	2,1651 E-06	2,067 E-07
00063	Y	0,0013	0,0038	0,0099	7,2657 E-05	2,7311 E-05	4,2459 E-06	-	0,0001	0,0004	0,0010	7,6569 E-06	3,2237 E-06	4,1128 E-07
00063	Z	0,0000	0,0000	0,0008	1,8767 E-07	4,4432 E-07	1,5388 E-07	-	0,0000	0,0000	0,0003	8,1527 E-08	1,8161 E-07	6,4562 E-08
00064	X	0,0000	0,0000	0,0021	4,3352 E-06	1,6542 E-05	3,49 E-08	0,01	0,0000	0,0000	0,0002	4,8962 E-07	1,4214 E-06	3,3503 E-09
00064	Y	0,0000	0,0000	0,0098	6,5407 E-05	2,0794 E-05	5,0349 E-08	0,03	0,0000	0,0000	0,0010	6,8937 E-06	2,3404 E-06	6,2744 E-09
00064	Z	0,0000	0,0000	0,0008	1,4299 E-07	4,2704 E-07	1,4385 E-09	0,00	0,0000	0,0000	0,0003	6,2191 E-08	1,7731 E-07	6,0961 E-10
00065	X	0,001	0,000	0,002	4,8704 E-06	2,362 E-05	1,6554 E-06	-	0,000	0,000	0,000	5,9865 E-07	2,0789 E-06	1,892 E-07

Nodi - Spostamenti per effetto del sisma

Nodo	Dir Sisma	Stato Limite Ultimo							Stato Limite di Danno					
		Sx	Sy	Sz	Θ x	Θ y	Θ z	σ t	Sx	Sy	Sz	Θ x	Θ y	Θ z
		[cm]	[cm]	[cm]	[rad]	[rad]	[rad]	[N/mm²]	[cm]	[cm]	[cm]	[rad]	[rad]	[rad]
00065	Y	0,0013	3,0038	2,0100	7,2787 E-05	2,7493 E-05	4,3813 E-06	-	1,0001	0,0004	2,0010	7,6656 E-06	3,2339 E-06	4,2031 E-07
00065	Z	0,0000	0,0000	0,0008	1,6284 E-07	3,8413 E-07	1,2431 E-07	-	0,0000	0,0000	0,0003	7,1241 E-08	1,5754 E-07	5,2958 E-08
00066	X	0,0053	0,0014	0,0019	5,0962 E-05	1,1084 E-05	3,3693 E-05	-	0,0004	0,0001	0,0002	4,4478 E-06	9,115 E-07	2,9635 E-06
00066	Y	0,0010	0,0360	0,0161	6,7357 E-05	6,126 E-06	4,809 E-05	-	0,0001	0,0036	0,0017	6,9493 E-06	7,7292 E-07	5,2983 E-06
00066	Z	0,0001	0,0001	0,0006	3,1308 E-06	1,4099 E-06	8,2489 E-08	-	0,0000	0,0000	0,0003	1,2954 E-06	5,5463 E-07	3,0718 E-08
00067	X	0,0000	0,0000	0,0025	4,0922 E-06	9,0127 E-06	1,45 E-08	0,01	0,0000	0,0000	0,0002	4,9336 E-07	1,0092 E-06	1,6451 E-09
00067	Y	0,0000	0,0000	0,0057	6,0509 E-05	2,4311 E-05	1,2537 E-07	0,02	0,0000	0,0000	0,0007	6,3604 E-06	2,8826 E-06	1,3322 E-08
00067	Z	0,0000	0,0000	0,0008	1,7898 E-07	1,1717 E-06	4,1473 E-10	0,00	0,0000	0,0000	0,0003	6,873 E-08	4,825 E-07	1,6183 E-10
00068	X	0,0000	0,0000	0,0062	3,7207 E-05	1,6314 E-05	6,5589 E-08	0,02	0,0000	0,0000	0,0007	4,5473 E-06	1,5332 E-06	4,8004 E-09
00068	Y	0,0000	0,0000	0,0146	1,554 E-04	1,0296 E-05	5,0769 E-08	0,04	0,0000	0,0000	0,0018	1,8618 E-05	1,2768 E-06	6,1393 E-09
00068	Z	0,0000	0,0000	0,0010	1,0803 E-06	2,7954 E-07	1,409 E-09	0,00	0,0000	0,0000	0,0004	4,5292 E-07	1,2584 E-07	5,801 E-10
00069	X	0,0000	0,0000	0,0027	2,5342 E-05	2,857 E-06	1,2426 E-08	0,01	0,0000	0,0000	0,0004	3,0896 E-06	2,3807 E-07	1,0424 E-09
00069	Y	0,0000	0,0000	0,0206	1,0331 E-04	4,4979 E-06	2,8278 E-08	0,06	0,0000	0,0000	0,0025	1,2373 E-05	6,0619 E-07	3,5993 E-09
00069	Z	0,0000	0,0000	0,0008	8,6768 E-07	3,183 E-07	6,3517 E-10	0,00	0,0000	0,0000	0,0003	3,7291 E-07	1,2342 E-07	2,6689 E-10
00070	X	0,0177	0,0182	0,0040	3,2759 E-05	3,9815 E-05	3,537 E-05	-	0,0018	0,0023	0,0005	4,5032 E-06	3,3215 E-06	4,3837 E-06
00070	Y	0,0266	0,0874	0,0308	2,1752 E-04	4,4258 E-05	1,0175 E-04	-	0,0035	0,0105	0,0037	2,7098 E-05	6,2859 E-06	1,3337 E-05
00070	Z	0,0001	0,0002	0,0013	8,043 E-06	3,9189 E-06	3,7102 E-07	-	0,0000	0,0001	0,0005	3,5235 E-06	1,8271 E-06	1,6382 E-07
00071	X	0,0000	0,0000	0,0061	3,6851 E-05	1,6521 E-05	6,5631 E-08	0,02	0,0000	0,0000	0,0007	4,5247 E-06	1,5498 E-06	4,8103 E-09
00071	Y	0,0000	0,0000	0,0145	1,5517 E-04	1,0339 E-05	5,2822 E-08	0,04	0,0000	0,0000	0,0018	1,8591 E-05	1,2827 E-06	6,3484 E-09
00071	Z	0,0000	0,0000	0,0010	1,0927 E-06	2,7872 E-07	1,62 E-09	0,00	0,0000	0,0000	0,0004	4,5667 E-07	1,2523 E-07	6,6459 E-10
00072	X	0,0000	0,0000	0,0028	2,4968 E-05	2,9099 E-06	8,1871 E-09	0,01	0,0000	0,0000	0,0004	3,0499 E-06	2,471 E-07	9,1034 E-10
00072	Y	0,0000	0,0000	0,0206	1,0282 E-04	4,745 E-06	3,681 E-08	0,06	0,0000	0,0000	0,0025	1,2313 E-05	6,3701 E-07	4,631 E-09
00072	Z	0,0000	0,0000	0,0008	9,4146 E-07	2,499 E-07	4,99 E-10	0,00	0,0000	0,0000	0,0003	4,0131 E-07	1,0022 E-07	2,1542 E-10
00073	X	0,0179	0,0182	0,0040	3,5952 E-05	3,2354 E-05	3,5479 E-05	-	0,0019	0,0023	0,0005	4,693 E-06	2,7924 E-06	4,4005 E-06
00073	Y	0,0266	0,0874	0,0309	2,1668 E-04	4,5971 E-05	1,02 E-04	-	0,0035	0,0105	0,0037	2,699 E-05	6,5413 E-06	1,3369 E-05
00073	Z	0,0001	0,0002	0,0013	7,8276 E-06	4,2007 E-06	3,9065 E-07	-	0,0000	0,0001	0,0005	3,4312 E-06	1,9513 E-06	1,7264 E-07
00074	X	0,0106	0,0180	0,0063	3,4481 E-05	1,6092 E-05	3,6227 E-05	-	0,0009	0,0023	0,0007	4,4034 E-06	1,4988 E-06	4,4702 E-06
00074	Y	0,0022	0,0866	0,0154	1,7132 E-04	8,6599 E-06	1,0223 E-04	-	0,0003	0,0104	0,0019	2,0667 E-05	1,0527 E-06	1,3385 E-05
00074	Z	0,0001	0,0002	0,0010	9,2239 E-07	3,1851 E-07	3,3325 E-07	-	0,0001	0,0001	0,0004	4,0162 E-07	1,4306 E-07	1,4585 E-07
00075	X	0,0114	0,0028	0,0028	4,2566 E-06	2,145 E-05	1,1472 E-05	-	0,0010	0,0003	0,0002	5,0563 E-07	2,106 E-06	1,4178 E-06
00075	Y	0,0043	0,0395	0,0060	6,5106 E-05	2,2348 E-05	3,3653 E-05	-	0,0006	0,0042	0,0007	6,8317 E-06	2,8635 E-06	4,3772 E-06
00075	Z	0,0001	0,0001	0,0009	2,1707 E-07	5,4545 E-07	4,3992 E-07	-	0,0000	0,0000	0,0003	9,3926 E-08	2,1216 E-07	1,832 E-07
00076	X	0,0104	0,0181	0,0064	3,4445 E-05	1,5688 E-05	3,6105 E-05	-	0,0009	0,0023	0,0007	4,3965 E-06	1,4679 E-06	4,4523 E-06
00076	Y	0,0022	0,0867	0,0154	1,7127 E-04	8,6903 E-06	1,0215 E-04	-	0,0003	0,0104	0,0019	2,067 E-05	1,0547 E-06	1,3377 E-05
00076	Z	0,0001	0,0002	0,0010	9,4984 E-07	3,1683 E-07	3,3669 E-07	-	0,0001	0,0001	0,0004	4,1218 E-07	1,4275 E-07	1,4662 E-07
00077	X	0,0000	0,0000	0,0188	8,2128 E-05	2,8235 E-05	5,4814 E-09	0,06	0,0000	0,0000	0,0019	1,0053 E-05	2,485 E-06	4,6439 E-10
00077	Y	0,0000	0,0000	0,0248	2,7202 E-04	3,6868 E-06	8,5861 E-09	0,07	0,0000	0,0000	0,0030	3,4149 E-05	3,9827 E-07	1,0776 E-09
00077	Z	0,0000	0,0000	0,0012	7,0493 E-07	8,5057 E-07	1,9642 E-10	0,00	0,0000	0,0000	0,0005	3,1007 E-07	3,6642 E-07	8,4651 E-11

Nodi - Spostamenti per effetto del sisma

Nodo	Dir Sisma	Stato Limite Ultimo							Stato Limite di Danno					
		Sx	Sy	Sz	Θ x	Θ y	Θ z	σ t	Sx	Sy	Sz	Θ x	Θ y	Θ z
		[cm]	[cm]	[cm]	[rad]	[rad]	[rad]	[N/mm²]	[cm]	[cm]	[cm]	[rad]	[rad]	[rad]
00078	X	0,0000	0,0000	0,0121	5,8613 E-05	7,5125 E-05	1,956 E-09	0,04	0,0000	0,0000	0,0015	6,7595 E-06	7,5928 E-06	1,8194 E-10
00078	Y	0,0000	0,0000	0,0556	1,5311 E-04	2,6265 E-04	5,9151 E-09	0,17	0,0000	0,0000	0,0071	1,9215 E-05	3,3373 E-05	7,4685 E-10
00078	Z	0,0000	0,0000	0,0011	1,11 E-06	5,2134 E-06	1,1388 E-10	0,00	0,0000	0,0000	0,0005	4,8872 E-07	2,2142 E-06	4,8581 E-11
00079	X	0,0000	0,0000	0,0014	5,086 E-06	2,5895 E-05	1,8424 E-09	0,00	0,0000	0,0000	0,0001	4,0991 E-07	2,0781 E-06	1,4093 E-10
00079	Y	0,0000	0,0000	0,0111	6,0353 E-05	4,4063 E-05	6,798 E-09	0,03	0,0000	0,0000	0,0011	6,2318 E-06	4,5295 E-06	6,8128 E-10
00079	Z	0,0000	0,0000	0,0008	4,155 E-07	1,5761 E-06	1,1699 E-10	0,00	0,0000	0,0000	0,0003	1,7521 E-07	6,5565 E-07	4,657 E-11
00080	X	0,0000	0,0000	0,0015	4,4889 E-06	2,616 E-05	6,8632 E-10	0,00	0,0000	0,0000	0,0001	4,8462 E-07	2,2115 E-06	6,5238 E-11
00080	Y	0,0000	0,0000	0,0155	6,0987 E-05	3,7627 E-05	1,9167 E-09	0,05	0,0000	0,0000	0,0016	6,3764 E-06	4,2363 E-06	2,184 E-10
00080	Z	0,0000	0,0000	0,0008	3,5764 E-07	8,3693 E-07	5,5757 E-11	0,00	0,0000	0,0000	0,0003	1,5324 E-07	3,4661 E-07	2,3517 E-11
00081	X	0,0000	0,0000	0,0015	5,1748 E-06	2,3722 E-05	9,6341 E-10	0,00	0,0000	0,0000	0,0001	5,0757 E-07	2,037 E-06	8,2573 E-11
00081	Y	0,0000	0,0000	0,0156	6,135 E-05	3,795 E-05	1,8021 E-09	0,05	0,0000	0,0000	0,0016	6,4074 E-06	4,2508 E-06	2,0797 E-10
00081	Z	0,0000	0,0000	0,0008	3,179 E-07	7,4832 E-07	5,5473 E-11	0,00	0,0000	0,0000	0,0003	1,3623 E-07	3,115 E-07	2,3204 E-11
00082	X	0,0000	0,0000	0,0013	5,8787 E-06	2,1555 E-05	1,9815 E-09	0,00	0,0000	0,0000	0,0001	4,5724 E-07	1,7614 E-06	1,5616 E-10
00082	Y	0,0000	0,0000	0,0111	6,0614 E-05	4,5086 E-05	6,1205 E-09	0,03	0,0000	0,0000	0,0011	6,2525 E-06	4,5975 E-06	6,3046 E-10
00082	Z	0,0000	0,0000	0,0007	3,5856 E-07	1,4352 E-06	8,1401 E-11	0,00	0,0000	0,0000	0,0003	1,5348 E-07	6,0091 E-07	3,1288 E-11
00083	X	0,0000	0,0000	0,0121	5,8726 E-05	7,8594 E-05	1,6258 E-09	0,04	0,0000	0,0000	0,0015	6,7582 E-06	7,7728 E-06	1,5888 E-10
00083	Y	0,0000	0,0000	0,0557	1,5347 E-04	2,6299 E-04	5,4144 E-09	0,17	0,0000	0,0000	0,0071	1,9259 E-05	3,3421 E-05	6,8438 E-10
00083	Z	0,0000	0,0000	0,0011	1,1238 E-06	5,3151 E-06	9,7369 E-11	0,00	0,0000	0,0000	0,0004	4,9366 E-07	2,2531 E-06	4,1169 E-11
00084	X	0,0000	0,0000	0,0188	8,1747 E-05	2,7718 E-05	7,5407 E-09	0,06	0,0000	0,0000	0,0019	1,0013 E-05	2,4487 E-06	6,0986 E-10
00084	Y	0,0000	0,0000	0,0248	2,7225 E-04	3,9482 E-06	1,217 E-08	0,07	0,0000	0,0000	0,0030	3,4183 E-05	4,3081 E-07	1,5455 E-09
00084	Z	0,0000	0,0000	0,0012	6,9863 E-07	8,2649 E-07	5,5984 E-11	0,00	0,0000	0,0000	0,0005	3,0816 E-07	3,5759 E-07	2,0434 E-11
00085	X	0,0000	0,0000	0,0025	4,3851 E-06	9,3452 E-06	4,4714 E-09	0,01	0,0000	0,0000	0,0002	5,1052 E-07	1,0674 E-06	3,2796 E-10
00085	Y	0,0000	0,0000	0,0068	6,0413 E-05	2,7238 E-05	4,9592 E-08	0,02	0,0000	0,0000	0,0008	6,3551 E-06	3,2336 E-06	5,0417 E-09
00085	Z	0,0000	0,0000	0,0008	3,2033 E-07	1,2133 E-06	8,8789 E-10	0,00	0,0000	0,0000	0,0003	1,2555 E-07	4,996 E-07	3,5261 E-10
00086	X	0,0000	0,0000	0,0021	5,1992 E-06	1,2937 E-05	1,5247 E-09	0,01	0,0000	0,0000	0,0003	4,8584 E-07	1,0715 E-06	1,1792 E-10
00086	Y	0,0000	0,0000	0,0263	5,9704 E-05	2,1855 E-05	6,8972 E-09	0,08	0,0000	0,0000	0,0028	6,2136 E-06	2,3418 E-06	7,4979 E-10
00086	Z	0,0000	0,0000	0,0008	1,2814 E-07	1,622 E-07	9,532 E-11	0,00	0,0000	0,0000	0,0003	5,2386 E-08	6,6518 E-08	3,694 E-11
00087	X	0,0000	0,0000	0,0022	7,9165 E-06	1,0098 E-05	1,8768 E-09	0,01	0,0000	0,0000	0,0003	6,4937 E-07	8,822 E-07	1,4481 E-10
00087	Y	0,0000	0,0000	0,0262	5,8999 E-05	2,2219 E-05	7,8927 E-09	0,08	0,0000	0,0000	0,0028	6,1413 E-06	2,3814 E-06	8,5927 E-10
00087	Z	0,0000	0,0000	0,0008	1,313 E-07	2,0795 E-07	1,1796 E-10	0,00	0,0000	0,0000	0,0003	5,31 E-08	8,3858 E-08	4,6295 E-11
00088	X	0,0000	0,0000	0,0027	5,116 E-06	1,0087 E-05	4,4943 E-09	0,01	0,0000	0,0000	0,0002	5,4794 E-07	1,1194 E-06	3,7567 E-10
00088	Y	0,0000	0,0000	0,0067	5,9834 E-05	2,7261 E-05	4,9719 E-08	0,02	0,0000	0,0000	0,0008	6,2991 E-06	3,2385 E-06	5,1961 E-09
00088	Z	0,0000	0,0000	0,0008	2,6911 E-07	1,2079 E-06	3,9521 E-10	0,00	0,0000	0,0000	0,0003	1,0659 E-07	4,9797 E-07	1,5641 E-10
00089	X	0,0105	0,0011	0,0059	5,0645 E-05	2,4358 E-05	2,8068 E-05	-	0,0010	0,0001	0,0006	4,5288 E-06	2,5294 E-06	2,4134 E-06
00089	Y	0,0101	0,0376	0,0147	4,3821 E-05	6,6274 E-05	5,8106 E-06	-	0,0013	0,0038	0,0016	4,1266 E-06	8,732 E-06	5,4804 E-07
00089	Z	0,0001	0,0002	0,0008	2,8779 E-06	8,6492 E-07	4,309 E-07	-	0,0000	0,0001	0,0003	1,1754 E-06	3,2605 E-07	1,7001 E-07
00090	X	0,0049	0,0015	0,0018	4,8308 E-05	7,8388 E-06	3,345 E-05	-	0,0004	0,0001	0,0002	4,2801 E-06	6,7682 E-07	2,9553 E-06
00090	Y	0,0010	0,0359	0,0159	6,81 E-05	5,7807 E-06	4,7801 E-05	-	0,0001	0,0036	0,0017	7,0417 E-06	7,3647 E-07	5,2785 E-06
00090	Z	0,000	0,000	0,000	3,449 E-06	1,442 E-06	1,0822 E-07	-	0,000	0,000	0,000	1,4192 E-06	5,6794 E-07	4,0384 E-08

Nodi - Spostamenti per effetto del sisma

Nodo	Dir Sisma	Stato Limite Ultimo							Stato Limite di Danno					
		Sx	Sy	Sz	Θ x	Θ y	Θ z	σ t	Sx	Sy	Sz	Θ x	Θ y	Θ z
		[cm]	[cm]	[cm]	[rad]	[rad]	[rad]	[N/mm²]	[cm]	[cm]	[cm]	[rad]	[rad]	[rad]
		1	1	6					0	0	3			
00091	X	0,0000	0,0000	0,0019	9,1021 E-06	5,3443 E-06	4,9421 E-09	0,01	0,0000	0,0000	0,0002	8,3776 E-07	6,0565 E-07	4,3805 E-10
00091	Y	0,0000	0,0000	0,0163	1,0179 E-04	3,4766 E-05	8,6061 E-09	0,05	0,0000	0,0000	0,0018	1,0829 E-05	3,7466 E-06	9,9682 E-10
00091	Z	0,0000	0,0000	0,0007	1,5291 E-06	4,6486 E-07	6,3736 E-10	0,00	0,0000	0,0000	0,0003	6,3779 E-07	1,9039 E-07	2,5627 E-10
00092	X	0,0000	0,0000	0,0028	4,6354 E-06	1,0114 E-05	1,8684 E-08	0,01	0,0000	0,0000	0,0002	5,2225 E-07	1,0807 E-06	2,1568 E-09
00092	Y	0,0000	0,0000	0,0057	6,0258 E-05	2,4465 E-05	1,7722 E-07	0,02	0,0000	0,0000	0,0007	6,3341 E-06	2,9033 E-06	1,8933 E-08
00092	Z	0,0000	0,0000	0,0008	9,8078 E-08	1,1734 E-06	2,1388 E-10	0,00	0,0000	0,0000	0,0003	4,003 E-08	4,8363 E-07	9,2697 E-11
00093	X	0,0113	0,0028	0,0030	4,5578 E-06	2,063 E-05	1,1616 E-05	-	0,0010	0,0003	0,0003	5,2598 E-07	2,0523 E-06	1,4235 E-06
00093	Y	0,0043	0,0394	0,0060	6,5112 E-05	2,2384 E-05	3,1605 E-05	-	0,0006	0,0042	0,0007	6,8402 E-06	2,8632 E-06	4,1121 E-06
00093	Z	0,0001	0,0001	0,0009	2,643 E-07	5,6112 E-07	4,5687 E-07	-	0,0000	0,0000	0,0004	1,1246 E-07	2,1775 E-07	1,9197 E-07
00094	X	0,0056	0,0036	0,0018	1,0202 E-05	8,066 E-06	2,202 E-05	-	0,0005	0,0004	0,0002	9,2735 E-07	7,2437 E-07	2,0382 E-06
00094	Y	0,0014	0,0377	0,0234	6,0567 E-05	1,8247 E-05	1,1961 E-05	-	0,0001	0,0039	0,0025	6,2746 E-06	1,8967 E-06	1,2901 E-06
00094	Z	0,0001	0,0001	0,0008	4,7544 E-07	7,5314 E-08	2,1064 E-07	-	0,0000	0,0000	0,0003	1,9693 E-07	2,7283 E-08	7,9655 E-08
00095	X	0,0000	0,0000	0,0019	7,5522 E-06	9,1212 E-06	1,347 E-07	0,01	0,0000	0,0000	0,0002	6,8704 E-07	8,1584 E-07	1,0299 E-08
00095	Y	0,0000	0,0000	0,0228	6,3279 E-05	2,5823 E-05	5,5719 E-07	0,07	0,0000	0,0000	0,0024	6,6085 E-06	2,7812 E-06	6,0597 E-08
00095	Z	0,0000	0,0000	0,0008	7,7657 E-08	3,8594 E-07	6,8236 E-09	0,00	0,0000	0,0000	0,0003	3,1259 E-08	1,5807 E-07	2,6161 E-09
00096	X	0,0101	0,0018	0,0050	4,659 E-05	3,533 E-05	2,8512 E-05	-	0,0010	0,0002	0,0005	4,2372 E-06	3,6599 E-06	2,466 E-06
00096	Y	0,0114	0,0366	0,0157	4,0256 E-05	7,0147 E-05	2,1905 E-05	-	0,0015	0,0037	0,0017	3,805 E-06	9,0245 E-06	1,9622 E-06
00096	Z	0,0001	0,0002	0,0008	3,0859 E-06	1,0118 E-06	1,3104 E-07	-	0,0000	0,0001	0,0003	1,2634 E-06	3,8345 E-07	5,7732 E-08
00097	X	0,0046	0,0002	0,0000	2,3056 E-06	2,0309 E-05	1,1781 E-05	-	0,0004	0,0000	0,0000	1,6876 E-07	1,7379 E-06	9,6641 E-07
00097	Y	0,0001	0,0386	0,0066	8,4602 E-05	5,6951 E-07	4,113 E-07	-	0,0000	0,0038	0,0007	7,7209 E-06	5,1026 E-08	3,8261 E-08
00097	Z	0,0000	0,0004	0,0003	8,2112 E-06	9,8322 E-08	1,4995 E-08	-	0,0000	0,0002	0,0001	3,3321 E-06	3,8207 E-08	5,3031 E-09
00098	X	0,0100	0,0021	0,0048	4,6869 E-05	3,8675 E-05	2,5852 E-05	-	0,0010	0,0002	0,0005	4,2249 E-06	3,9212 E-06	2,2122 E-06
00098	Y	0,0114	0,0366	0,0157	4,169 E-05	7,4153 E-05	2,7229 E-05	-	0,0015	0,0037	0,0017	3,9379 E-06	9,4114 E-06	2,5208 E-06
00098	Z	0,0001	0,0002	0,0007	2,955 E-06	7,7548 E-07	1,4933 E-07	-	0,0000	0,0001	0,0003	1,2153 E-06	2,8555 E-07	6,5608 E-08
00099	X	0,0057	0,0000	0,0001	1,4104 E-06	1,4455 E-05	1,2845 E-05	-	0,0006	0,0000	0,0000	1,1335 E-07	1,3698 E-06	9,6139 E-07
00099	Y	0,0001	0,0409	0,0072	1,8318 E-04	9,9019 E-07	1,3144 E-06	-	0,0000	0,0041	0,0006	1,9478 E-05	8,5916 E-08	1,3279 E-07
00099	Z	0,0000	0,0001	0,0007	5,068 E-06	1,6419 E-07	8,693 E-08	-	0,0000	0,0000	0,0003	2,0461 E-06	6,368 E-08	3,6391 E-08
00100	X	0,0007	0,0021	0,0175	8,2107 E-05	2,6444 E-05	1,4391 E-06	-	0,0001	0,0003	0,0018	1,0094 E-05	2,3165 E-06	1,258 E-07
00100	Y	0,0001	0,0069	0,0215	2,7665 E-04	4,4621 E-06	3,9948 E-06	-	0,0000	0,0009	0,0026	3,4745 E-05	5,086 E-07	4,8264 E-07
00100	Z	0,0000	0,0000	0,0012	6,3786 E-07	5,9843 E-07	5,1542 E-08	-	0,0000	0,0000	0,0005	2,8474 E-07	2,6173 E-07	2,176 E-08
00101	X	0,0013	0,0042	0,0163	8,2233 E-05	2,413 E-05	8,041 E-06	-	0,0001	0,0005	0,0016	1,0179 E-05	2,1615 E-06	6,7656 E-07
00101	Y	0,0002	0,0137	0,0212	2,8752 E-04	8,1737 E-06	1,1783 E-05	-	0,0000	0,0017	0,0026	3,6001 E-05	9,9084 E-07	1,5631 E-06
00101	Z	0,0000	0,0001	0,0011	7,3172 E-07	4,6203 E-07	9,6379 E-07	-	0,0000	0,0000	0,0005	3,2874 E-07	2,0486 E-07	4,0596 E-07
00102	X	0,0012	0,0044	0,0152	8,465 E-05	2,345 E-05	9,9964 E-06	-	0,0001	0,0005	0,0015	1,0313 E-05	2,1064 E-06	8,3781 E-07
00102	Y	0,0002	0,0131	0,0206	2,8289 E-04	8,4472 E-06	1,4416 E-05	-	0,0000	0,0016	0,0025	3,5218 E-05	1,0295 E-06	1,899 E-06
00102	Z	0,0000	0,0001	0,0011	1,4535 E-06	4,2575 E-07	1,0796 E-06	-	0,0000	0,0000	0,0005	6,3867 E-07	1,892 E-07	4,5936 E-07
00103	X	0,0012	0,0046	0,0142	8,7781 E-05	2,2325 E-05	8,5746 E-06	-	0,0001	0,0005	0,0014	1,0493 E-05	2,0161 E-06	7,1561 E-07
00103	Y	0,0003	0,0125	0,0200	2,7836 E-04	8,8818 E-06	1,3179 E-05	-	0,0000	0,0015	0,0024	3,4407 E-05	1,0914 E-06	1,7273 E-06

Nodi - Spostamenti per effetto del sisma

Nodo	Dir Sisma	Stato Limite Ultimo							Stato Limite di Danno					
		Sx	Sy	Sz	Θ x	Θ y	Θ z	σ t	Sx	Sy	Sz	Θ x	Θ y	Θ z
		[cm]	[cm]	[cm]	[rad]	[rad]	[rad]	[N/mm²]	[cm]	[cm]	[cm]	[rad]	[rad]	[rad]
00103	Z	0,0000	0,0002	0,0011	2,2466 E-06	3,6507 E-07	8,7622 E-07	-	0,0000	0,0001	0,0004	9,8192 E-07	1,6312 E-07	3,7467 E-07
00104	X	0,0012	0,0047	0,0132	9,1022 E-05	2,1252 E-05	7,2789 E-06	-	0,0001	0,0005	0,0014	1,0633 E-05	1,931 E-06	6,1216 E-07
00104	Y	0,0003	0,0120	0,0193	2,7135 E-04	9,3148 E-06	1,28 E-05	-	0,0000	0,0015	0,0024	3,3279 E-05	1,1524 E-06	1,6801 E-06
00104	Z	0,0000	0,0002	0,0011	2,9794 E-06	3,1218 E-07	6,5106 E-07	-	0,0000	0,0001	0,0004	1,2992 E-06	1,4032 E-07	2,7912 E-07
00105	X	0,0011	0,0048	0,0123	9,3653 E-05	2,0656 E-05	5,568 E-06	-	0,0001	0,0005	0,0013	1,0689 E-05	1,8787 E-06	4,7381 E-07
00105	Y	0,0003	0,0115	0,0187	2,6388 E-04	9,1179 E-06	9,6122 E-06	-	0,0000	0,0014	0,0023	3,212 E-05	1,1315 E-06	1,2565 E-06
00105	Z	0,0000	0,0002	0,0011	3,5116 E-06	2,8276 E-07	3,2079 E-07	-	0,0000	0,0001	0,0004	1,5295 E-06	1,2755 E-07	1,383 E-07
00106	X	0,0011	0,0048	0,0114	9,507 E-05	1,9931 E-05	4,8132 E-06	-	0,0001	0,0005	0,0012	1,0605 E-05	1,8174 E-06	4,6539 E-07
00106	Y	0,0003	0,0111	0,0180	2,553 E-04	8,8426 E-06	9,1693 E-06	-	0,0000	0,0013	0,0022	3,0864 E-05	1,0998 E-06	1,2053 E-06
00106	Z	0,0000	0,0002	0,0011	3,8013 E-06	2,6651 E-07	7,677 E-08	-	0,0000	0,0001	0,0004	1,6549 E-06	1,2048 E-07	3,209 E-08
00107	X	0,0011	0,0047	0,0106	9,4499 E-05	1,9443 E-05	5,2636 E-06	-	0,0001	0,0005	0,0011	1,033 E-05	1,7751 E-06	5,5267 E-07
00107	Y	0,0003	0,0107	0,0175	2,4574 E-04	8,7187 E-06	9,3725 E-06	-	0,0000	0,0013	0,0021	2,9558 E-05	1,0868 E-06	1,2154 E-06
00107	Z	0,0000	0,0002	0,0011	3,7969 E-06	2,4609 E-07	1,3686 E-07	-	0,0000	0,0001	0,0004	1,6517 E-06	1,1159 E-07	6,0953 E-08
00108	X	0,0011	0,0044	0,0098	9,0544 E-05	1,9245 E-05	7,0248 E-06	-	0,0001	0,0005	0,0010	9,7718 E-06	1,7522 E-06	7,1937 E-07
00108	Y	0,0003	0,0103	0,0169	2,3382 E-04	8,235 E-06	7,6896 E-06	-	0,0000	0,0012	0,0021	2,8036 E-05	1,0277 E-06	9,7118 E-07
00108	Z	0,0000	0,0002	0,0010	3,5327 E-06	2,3309 E-07	4,3234 E-07	-	0,0000	0,0001	0,0004	1,5351 E-06	1,0593 E-07	1,875 E-07
00109	X	0,0011	0,0040	0,0090	8,3417 E-05	1,8667 E-05	1,0197 E-05	-	0,0001	0,0004	0,0010	8,9589 E-06	1,7007 E-06	9,9526 E-07
00109	Y	0,0003	0,0098	0,0164	2,1901 E-04	7,8412 E-06	1,008 E-05	-	0,0000	0,0012	0,0020	2,6223 E-05	9,7959 E-07	1,2207 E-06
00109	Z	0,0000	0,0002	0,0010	3,0981 E-06	2,1927 E-07	6,2952 E-07	-	0,0000	0,0001	0,0004	1,343 E-06	9,9918 E-08	2,7251 E-07
00110	X	0,0011	0,0035	0,0083	7,2405 E-05	1,854 E-05	1,2974 E-05	-	0,0001	0,0004	0,0009	7,8662 E-06	1,6843 E-06	1,2153 E-06
00110	Y	0,0003	0,0093	0,0160	2,0287 E-04	7,5087 E-06	1,0889 E-05	-	0,0000	0,0011	0,0019	2,4297 E-05	9,3965 E-07	1,2929 E-06
00110	Z	0,0000	0,0001	0,0010	2,479 E-06	2,0025 E-07	7,8319 E-07	-	0,0000	0,0001	0,0004	1,0713 E-06	9,1544 E-08	3,3738 E-07
00111	X	0,0011	0,0029	0,0076	5,8578 E-05	1,8342 E-05	1,4631 E-05	-	0,0001	0,0003	0,0008	6,5835 E-06	1,6658 E-06	1,332 E-06
00111	Y	0,0003	0,0088	0,0155	1,8731 E-04	7,3145 E-06	9,8093 E-06	-	0,0000	0,0011	0,0019	2,2447 E-05	9,1751 E-07	1,1732 E-06
00111	Z	0,0000	0,0001	0,0010	1,734 E-06	1,9263 E-07	8,4543 E-07	-	0,0000	0,0000	0,0004	7,4854 E-07	8,8168 E-08	3,6061 E-07
00112	X	0,0011	0,0022	0,0069	4,5126 E-05	1,8134 E-05	1,361 E-05	-	0,0001	0,0003	0,0008	5,3399 E-06	1,6469 E-06	1,2389 E-06
00112	Y	0,0003	0,0083	0,0151	1,7156 E-04	7,0937 E-06	8,9153 E-06	-	0,0000	0,0010	0,0018	2,0556 E-05	8,9205 E-07	1,1027 E-06
00112	Z	0,0000	0,0001	0,0010	1,1201 E-06	1,9124 E-07	6,8932 E-07	-	0,0000	0,0000	0,0004	4,8191 E-07	8,7534 E-08	2,9149 E-07
00113	X	0,0005	0,0009	0,0062	3,6496 E-05	1,9367 E-05	1,8815 E-06	-	0,0000	0,0001	0,0007	4,4925 E-06	1,7368 E-06	1,898 E-07
00113	Y	0,0002	0,0039	0,0146	1,5799 E-04	7,146 E-06	2,5755 E-06	-	0,0000	0,0005	0,0018	1,8889 E-05	8,921 E-07	3,2776 E-07
00113	Z	0,0000	0,0000	0,0010	9,7423 E-07	2,2817 E-07	4,7523 E-08	-	0,0000	0,0000	0,0004	4,1351 E-07	1,0378 E-07	2,0373 E-08
00114	X	0,0011	0,0017	0,0056	3,1611 E-05	1,82 E-05	3,5861 E-06	-	0,0001	0,0002	0,0006	3,9874 E-06	1,6754 E-06	3,7606 E-07
00114	Y	0,0003	0,0076	0,0140	1,5536 E-04	1,0217 E-05	6,5893 E-06	-	0,0000	0,0009	0,0017	1,843 E-05	1,2581 E-06	8,6066 E-07
00114	Z	0,0000	0,0001	0,0010	8,7117 E-07	3,1113 E-07	3,3382 E-07	-	0,0000	0,0000	0,0004	3,7289 E-07	1,398 E-07	1,3789 E-07
00115	X	0,0011	0,0015	0,0049	2,902 E-05	1,7982 E-05	2,4076 E-06	-	0,0001	0,0002	0,0006	3,6843 E-06	1,6575 E-06	2,7951 E-07
00115	Y	0,0003	0,0074	0,0133	1,5293 E-04	1,0224 E-05	6,6275 E-06	-	0,0000	0,0009	0,0016	1,796 E-05	1,2615 E-06	8,6526 E-07
00115	Z	0,0000	0,0001	0,0010	1,1035 E-06	3,0966 E-07	4,5029 E-07	-	0,0000	0,0000	0,0004	4,7201 E-07	1,3893 E-07	1,8871 E-07
00116	X	0,0011	0,0014	0,0043	2,7197 E-05	1,7947 E-05	2,6963 E-06	-	0,0001	0,0002	0,0005	3,453 E-06	1,6531 E-06	2,9511 E-07
00116	Y	0,000	0,007	0,012	1,5063 E-04	1,0155 E-05	7,3171 E-06	-	0,000	0,000	0,001	1,75 E-05	1,2557 E-06	9,5019 E-07

Nodi - Spostamenti per effetto del sisma

Nodo	Dir Sisma	Stato Limite Ultimo							Stato Limite di Danno					
		Sx	Sy	Sz	Θ x	Θ y	Θ z	σ t	Sx	Sy	Sz	Θ x	Θ y	Θ z
		[cm]	[cm]	[cm]	[rad]	[rad]	[rad]	[N/mm²]	[cm]	[cm]	[cm]	[rad]	[rad]	[rad]
00116	Z	3,0000	1,0001	6,0010	1,4135 E-06	3,0288 E-07	4,0864 E-07	-	0,0000	8,0000	5,0004	6,0384 E-07	1,3591 E-07	1,7225 E-07
00117	X	0,0011	0,0013	0,0037	2,569 E-05	1,7751 E-05	3,0526 E-06	-	0,0001	0,0002	0,0004	3,2319 E-06	1,6372 E-06	3,3089 E-07
00117	Y	0,0003	0,0068	0,0119	1,4853 E-04	1,03 E-05	7,6717 E-06	-	0,0000	0,0008	0,0014	1,7038 E-05	1,2752 E-06	9,9668 E-07
00117	Z	0,0000	0,0001	0,0009	1,6404 E-06	2,9103 E-07	2,5806 E-07	-	0,0000	0,0000	0,0004	7,0138 E-07	1,3076 E-07	1,0937 E-07
00118	X	0,0011	0,0012	0,0032	2,4342 E-05	1,758 E-05	2,951 E-06	-	0,0001	0,0002	0,0004	3,0014 E-06	1,622 E-06	3,3947 E-07
00118	Y	0,0003	0,0065	0,0111	1,4473 E-04	1,0406 E-05	8,6694 E-06	-	0,0000	0,0008	0,0013	1,6391 E-05	1,2913 E-06	1,1188 E-06
00118	Z	0,0000	0,0001	0,0009	1,7601 E-06	2,7074 E-07	1,5413 E-07	-	0,0000	0,0000	0,0004	7,5288 E-07	1,2181 E-07	6,4247 E-08
00119	X	0,0011	0,0011	0,0027	2,2814 E-05	1,7635 E-05	3,0981 E-06	-	0,0001	0,0001	0,0003	2,7442 E-06	1,6238 E-06	3,7984 E-07
00119	Y	0,0003	0,0062	0,0104	1,3784 E-04	1,0372 E-05	9,3689 E-06	-	0,0000	0,0007	0,0013	1,5435 E-05	1,2881 E-06	1,2018 E-06
00119	Z	0,0000	0,0001	0,0009	1,8111 E-06	2,5712 E-07	7,1062 E-08	-	0,0000	0,0001	0,0004	7,739 E-07	1,1597 E-07	3,087 E-08
00120	X	0,0011	0,0010	0,0023	2,0696 E-05	1,7534 E-05	3,3001 E-06	-	0,0001	0,0001	0,0003	2,4303 E-06	1,6155 E-06	4,1035 E-07
00120	Y	0,0003	0,0057	0,0097	1,3002 E-04	1,0579 E-05	9,7637 E-06	-	0,0000	0,0006	0,0012	1,4385 E-05	1,3134 E-06	1,2448 E-06
00120	Z	0,0000	0,0001	0,0009	1,646 E-06	2,4864 E-07	2,8498 E-07	-	0,0000	0,0000	0,0004	7,034 E-07	1,1224 E-07	1,2111 E-07
00121	X	0,0011	0,0008	0,0020	1,8016 E-05	1,7553 E-05	3,6094 E-06	-	0,0001	0,0001	0,0003	2,0758 E-06	1,6159 E-06	4,3356 E-07
00121	Y	0,0003	0,0053	0,0089	1,196 E-04	1,0721 E-05	1,1262 E-05	-	0,0000	0,0006	0,0011	1,3086 E-05	1,331 E-06	1,3918 E-06
00121	Z	0,0000	0,0001	0,0009	1,3766 E-06	2,4349 E-07	3,8472 E-07	-	0,0000	0,0000	0,0004	5,8785 E-07	1,0981 E-07	1,643 E-07
00122	X	0,0011	0,0007	0,0019	1,461 E-05	1,7593 E-05	3,7373 E-06	-	0,0001	0,0001	0,0002	1,6761 E-06	1,6166 E-06	4,4189 E-07
00122	Y	0,0003	0,0048	0,0082	1,0696 E-04	1,0818 E-05	1,0871 E-05	-	0,0000	0,0005	0,0010	1,1586 E-05	1,341 E-06	1,3469 E-06
00122	Z	0,0000	0,0001	0,0009	1,032 E-06	2,4672 E-07	5,619 E-07	-	0,0000	0,0000	0,0003	4,3941 E-07	1,1099 E-07	2,3785 E-07
00123	X	0,0010	0,0005	0,0020	1,131 E-05	1,756 E-05	3,4266 E-06	-	0,0001	0,0001	0,0002	1,2916 E-06	1,613 E-06	4,0687 E-07
00123	Y	0,0003	0,0043	0,0074	9,5555 E-05	1,1044 E-05	9,9731 E-06	-	0,0000	0,0005	0,0009	1,023 E-05	1,3666 E-06	1,2364 E-06
00123	Z	0,0000	0,0000	0,0009	5,4226 E-07	2,5511 E-07	6,3895 E-07	-	0,0000	0,0000	0,0003	2,3078 E-07	1,1428 E-07	2,6912 E-07
00124	X	0,0010	0,0004	0,0022	8,3655 E-06	1,7602 E-05	2,5074 E-06	-	0,0001	0,0000	0,0002	9,6215 E-07	1,6129 E-06	3,0925 E-07
00124	Y	0,0004	0,0039	0,0067	8,5941 E-05	1,1182 E-05	6,8347 E-06	-	0,0000	0,0004	0,0008	9,1039 E-06	1,3805 E-06	8,7552 E-07
00124	Z	0,0000	0,0000	0,0008	1,4701 E-07	2,867 E-07	5,8848 E-07	-	0,0000	0,0000	0,0003	6,2307 E-08	1,2703 E-07	2,463 E-07
00125	X	0,0004	0,0001	0,0026	5,3694 E-06	1,9077 E-05	5,8552 E-07	-	0,0000	0,0000	0,0002	6,3783 E-07	1,6945 E-06	4,9792 E-08
00125	Y	0,0003	0,0019	0,0058	7,1528 E-05	9,2134 E-06	2,731 E-06	-	0,0000	0,0002	0,0007	7,5269 E-06	1,1234 E-06	2,772 E-07
00125	Z	0,0000	0,0000	0,0008	1,2008 E-07	3,2592 E-07	2,9405 E-08	-	0,0000	0,0000	0,0003	4,8741 E-08	1,4316 E-07	1,1016 E-08
00126	X	0,0019	0,0019	0,0103	7,817 E-05	7,7407 E-05	3,9331 E-06	-	0,0002	0,0002	0,0012	9,602 E-06	7,3344 E-06	4,0944 E-07
00126	Y	0,0058	0,0064	0,0455	2,6197 E-04	2,3804 E-04	6,6243 E-06	-	0,0007	0,0008	0,0058	3,292 E-05	3,0275 E-05	8,4714 E-07
00126	Z	0,0001	0,0000	0,0011	5,525 E-07	5,21 E-06	4,2883 E-08	-	0,0001	0,0000	0,0004	2,5021 E-07	2,2137 E-06	1,6053 E-08
00127	X	0,0008	0,0003	0,0024	6,607 E-06	2,2886 E-05	4,3722 E-06	-	0,0001	0,0000	0,0002	6,6696 E-07	1,9411 E-06	3,6727 E-07
00127	Y	0,0008	0,0038	0,0082	6,5225 E-05	3,362 E-06	1,1185 E-05	-	0,0001	0,0004	0,0009	6,8088 E-06	4,094 E-07	1,2261 E-06
00127	Z	0,0000	0,0000	0,0008	1,3754 E-07	1,332 E-07	5,1525 E-07	-	0,0000	0,0000	0,0003	6,0268 E-08	6,2225 E-08	2,0461 E-07
00128	X	0,0007	0,0003	0,0022	6,6049 E-06	2,2561 E-05	1,9924 E-06	-	0,0001	0,0000	0,0002	6,6662 E-07	1,8867 E-06	1,5685 E-07
00128	Y	0,0013	0,0039	0,0105	6,5565 E-05	7,3384 E-06	7,8614 E-06	-	0,0001	0,0004	0,0012	6,844 E-06	8,7188 E-07	8,453 E-07
00128	Z	0,0001	0,0000	0,0008	1,3914 E-07	3,4865 E-07	2,5164 E-07	-	0,0000	0,0000	0,0003	6,0926 E-08	1,4535 E-07	9,8832 E-08
00129	X	0,0007	0,0003	0,0020	6,7684 E-06	2,3121 E-05	1,5123 E-06	-	0,0001	0,0000	0,0002	6,8027 E-07	1,8976 E-06	1,0676 E-07

Nodi - Spostamenti per effetto del sisma

Nodo	Dir Sisma	Stato Limite Ultimo							Stato Limite di Danno					
		Sx	Sy	Sz	Θ x	Θ y	Θ z	σ t	Sx	Sy	Sz	Θ x	Θ y	Θ z
		[cm]	[cm]	[cm]	[rad]	[rad]	[rad]	[N/mm²]	[cm]	[cm]	[cm]	[rad]	[rad]	[rad]
00129	Y	0,0015	0,0039	0,0128	6,5736 E-05	1,0596 E-05	3,7565 E-06	-	0,0002	0,0004	0,0014	6,8616 E-06	1,2342 E-06	3,8342 E-07
00129	Z	0,0001	0,0000	0,0008	1,5432 E-07	5,1006 E-07	3,1436 E-08	-	0,0000	0,0000	0,0003	6,6981 E-08	2,0719 E-07	1,2752 E-08
00130	X	0,0007	0,0003	0,0018	6,6733 E-06	2,3298 E-05	1,0812 E-06	-	0,0001	0,0000	0,0002	6,8409 E-07	1,8838 E-06	8,7246 E-08
00130	Y	0,0016	0,0039	0,0152	6,7509 E-05	1,1311 E-05	1,177 E-06	-	0,0002	0,0004	0,0017	7,0541 E-06	1,3045 E-06	1,4686 E-07
00130	Z	0,0001	0,0000	0,0008	1,474 E-07	4,8449 E-07	1,9097 E-07	-	0,0000	0,0000	0,0003	6,4124 E-08	1,9504 E-07	7,8346 E-08
00131	X	0,0008	0,0003	0,0018	6,6574 E-06	2,2403 E-05	1,1156 E-06	-	0,0001	0,0000	0,0002	6,8803 E-07	1,7898 E-06	1,3031 E-07
00131	Y	0,0014	0,0040	0,0177	6,8305 E-05	8,5318 E-06	7,7527 E-06	-	0,0002	0,0004	0,0019	7,1404 E-06	9,809 E-07	8,8395 E-07
00131	Z	0,0000	0,0000	0,0008	1,4629 E-07	2,9035 E-07	4,1358 E-07	-	0,0000	0,0000	0,0003	6,3544 E-08	1,1635 E-07	1,6647 E-07
00132	X	0,0007	0,0003	0,0018	6,5614 E-06	1,9319 E-05	1,4098 E-06	-	0,0001	0,0000	0,0002	6,8884 E-07	1,5283 E-06	1,7513 E-07
00132	Y	0,0010	0,0040	0,0203	6,9447 E-05	5,6826 E-06	1,0044 E-05	-	0,0001	0,0004	0,0022	7,2654 E-06	6,3854 E-07	1,1402 E-06
00132	Z	0,0000	0,0000	0,0008	1,4201 E-07	7,9758 E-08	4,6095 E-07	-	0,0000	0,0000	0,0003	6,1529 E-08	3,4348 E-08	1,8219 E-07
00133	X	0,0003	0,0001	0,0019	5,7749 E-06	1,3036 E-05	8,7749 E-07	-	0,0000	0,0000	0,0002	6,8625 E-07	1,0478 E-06	9,0917 E-08
00133	Y	0,0004	0,0019	0,0230	7,808 E-05	1,5004 E-05	3,3463 E-06	-	0,0000	0,0002	0,0025	8,2101 E-06	1,6011 E-06	3,792 E-07
00133	Z	0,0000	0,0000	0,0008	1,1232 E-07	1,2318 E-07	1,0865 E-07	-	0,0000	0,0000	0,0003	4,699 E-08	5,2217 E-08	4,0076 E-08
00134	X	0,0001	0,0003	0,0020	1,4468 E-05	4,5363 E-06	1,1277 E-06	-	0,0000	0,0000	0,0002	1,2189 E-06	5,2576 E-07	9,128 E-08
00134	Y	0,0005	0,0026	0,0166	1,0778 E-04	2,7344 E-05	1,7919 E-06	-	0,0001	0,0003	0,0018	1,1298 E-05	2,9406 E-06	1,659 E-07
00134	Z	0,0000	0,0000	0,0007	1,2779 E-06	3,3399 E-07	8,3646 E-08	-	0,0000	0,0000	0,0003	5,3719 E-07	1,3832 E-07	3,4598 E-08
00135	X	0,0003	0,0002	0,0019	6,1221 E-06	1,0782 E-05	9,382 E-07	-	0,0000	0,0000	0,0002	7,0377 E-07	8,9284 E-07	9,5996 E-08
00135	Y	0,0004	0,0019	0,0229	7,7625 E-05	1,4626 E-05	3,3624 E-06	-	0,0000	0,0002	0,0025	8,1682 E-06	1,5592 E-06	3,8235 E-07
00135	Z	0,0000	0,0000	0,0008	9,6868 E-08	1,4578 E-07	9,1091 E-08	-	0,0000	0,0000	0,0003	4,2437 E-08	6,2502 E-08	3,3523 E-08
00136	X	0,0005	0,0001	0,0024	5,0831 E-06	2,1733 E-05	6,9085 E-07	-	0,0000	0,0000	0,0002	6,1916 E-07	1,831 E-06	7,9152 E-08
00136	Y	0,0006	0,0019	0,0098	7,2752 E-05	2,656 E-05	1,6959 E-06	-	0,0001	0,0002	0,0010	7,6663 E-06	2,9476 E-06	1,6753 E-07
00136	Z	0,0000	0,0000	0,0008	2,2098 E-07	7,8627 E-07	4,7146 E-08	-	0,0000	0,0000	0,0003	9,471 E-08	3,2417 E-07	1,9917 E-08
00137	X	0,0010	0,0003	0,0015	5,4195 E-06	2,1057 E-05	7,0199 E-06	-	0,0001	0,0000	0,0001	6,2045 E-07	1,7001 E-06	5,6442 E-07
00137	Y	0,0015	0,0032	0,0084	6,7445 E-05	3,4048 E-05	1,5137 E-05	-	0,0001	0,0003	0,0008	7,1463 E-06	3,4528 E-06	1,6242 E-06
00137	Z	0,0001	0,0000	0,0008	1,8492 E-07	1,5707 E-06	8,53 E-08	-	0,0000	0,0000	0,0003	7,5891 E-08	6,4912 E-07	3,2143 E-08
00138	X	0,0009	0,0005	0,0009	9,2488 E-06	1,9323 E-05	5,6203 E-06	-	0,0001	0,0000	0,0001	7,2654 E-07	1,5426 E-06	4,2562 E-07
00138	Y	0,0015	0,0026	0,0068	5,3191 E-05	3,3589 E-05	1,1638 E-05	-	0,0001	0,0003	0,0007	5,6314 E-06	3,2325 E-06	1,1996 E-06
00138	Z	0,0001	0,0000	0,0007	1,9569 E-07	1,8187 E-06	1,0783 E-07	-	0,0000	0,0000	0,0003	7,1777 E-08	7,5376 E-07	4,2061 E-08
00139	X	0,0007	0,0007	0,0010	1,3715 E-05	1,5364 E-05	4,0993 E-06	-	0,0001	0,0001	0,0001	1,0179 E-06	1,2357 E-06	2,9949 E-07
00139	Y	0,0012	0,0022	0,0055	4,3604 E-05	2,4982 E-05	7,4612 E-06	-	0,0001	0,0002	0,0005	4,6621 E-06	2,2559 E-06	7,0173 E-07
00139	Z	0,0001	0,0000	0,0006	2,2853 E-07	1,5617 E-06	1,1466 E-07	-	0,0000	0,0000	0,0002	7,7344 E-08	6,4841 E-07	4,6615 E-08
00140	X	0,0006	0,0008	0,0014	1,6834 E-05	1,1121 E-05	2,8768 E-06	-	0,0000	0,0001	0,0001	1,2528 E-06	9,4255 E-07	2,3326 E-07
00140	Y	0,0007	0,0019	0,0046	3,9625 E-05	1,6165 E-05	4,2011 E-06	-	0,0001	0,0002	0,0005	4,3465 E-06	1,4578 E-06	3,7183 E-07
00140	Z	0,0001	0,0000	0,0005	2,8281 E-07	1,1611 E-06	9,8841 E-08	-	0,0000	0,0000	0,0002	9,6361 E-08	4,8256 E-07	4,1002 E-08
00141	X	0,0004	0,0009	0,0017	1,8947 E-05	7,4923 E-06	2,0589 E-06	-	0,0000	0,0001	0,0001	1,431 E-06	7,4897 E-07	2,2454 E-07
00141	Y	0,0007	0,0019	0,0044	3,8752 E-05	1,371 E-05	3,7007 E-06	-	0,0001	0,0002	0,0005	4,3842 E-06	1,7618 E-06	4,7436 E-07
00141	Z	0,0000	0,0000	0,0005	3,3379 E-07	6,1171 E-07	6,5973 E-08	-	0,0000	0,0000	0,0002	1,1759 E-07	2,5327 E-07	2,7693 E-08
00142	X	0,000	0,001	0,001	1,9842 E-05	5,8805 E-06	2,3586 E-06	-	0,000	0,000	0,000	1,5529 E-06	7,7906 E-07	2,9773 E-07

Nodi - Spostamenti per effetto del sisma

Nodo	Dir Sisma	Stato Limite Ultimo							Stato Limite di Danno					
		Sx	Sy	Sz	Θ x	Θ y	Θ z	σ t	Sx	Sy	Sz	Θ x	Θ y	Θ z
		[cm]	[cm]	[cm]	[rad]	[rad]	[rad]	[N/mm²]	[cm]	[cm]	[cm]	[rad]	[rad]	[rad]
00142	Y	3 0,0013	0 0,0021	9 0,0051	4,2234 E-05	2,6451 E-05	6,8021 E-06	-	0 0,0002	1 0,0002	1 0,0006	4,9088 E-06	3,4448 E-06	8,8988 E-07
00142	Z	0,0000	0,0000	0,0005	3,6458 E-07	1,5886 E-07	5,3599 E-08	-	0,0000	0,0000	0,0002	1,3204 E-07	7,131 E-08	2,3193 E-08
00143	X	0,0004	0,0010	0,0019	1,9771 E-05	7,9758 E-06	3,6044 E-06	-	0,0000	0,0001	0,0002	1,663 E-06	1,0296 E-06	4,1355 E-07
00143	Y	0,0021	0,0025	0,0066	5,033 E-05	4,4573 E-05	1,087 E-05	-	0,0003	0,0003	0,0008	5,9503 E-06	5,5316 E-06	1,3602 E-06
00143	Z	0,0000	0,0000	0,0005	3,6924 E-07	8,3204 E-07	4,795 E-08	-	0,0000	0,0000	0,0002	1,3728 E-07	3,5334 E-07	1,9341 E-08
00144	X	0,0005	0,0010	0,0019	1,933 E-05	1,0657 E-05	4,9502 E-06	-	0,0001	0,0001	0,0002	1,8208 E-06	1,2918 E-06	5,2729 E-07
00144	Y	0,0028	0,0031	0,0090	6,1551 E-05	6,0491 E-05	1,399 E-05	-	0,0003	0,0004	0,0011	7,3418 E-06	7,3515 E-06	1,7121 E-06
00144	Z	0,0001	0,0000	0,0006	3,6141 E-07	1,3927 E-06	7,2929 E-08	-	0,0000	0,0000	0,0002	1,4039 E-07	5,885 E-07	2,775 E-08
00145	X	0,0006	0,0010	0,0020	1,9424 E-05	1,1935 E-05	6,7024 E-06	-	0,0001	0,0001	0,0002	2,0964 E-06	1,4178 E-06	6,8783 E-07
00145	Y	0,0033	0,0038	0,0121	7,5933 E-05	6,9856 E-05	1,773 E-05	-	0,0004	0,0005	0,0014	9,0911 E-06	8,3979 E-06	2,141 E-06
00145	Z	0,0001	0,0000	0,0006	3,6277 E-07	1,7183 E-06	1,3141 E-07	-	0,0000	0,0000	0,0002	1,4913 E-07	7,2423 E-07	5,0821 E-08
00146	X	0,0005	0,0011	0,0023	2,1817 E-05	1,276 E-05	9,0271 E-06	-	0,0001	0,0001	0,0003	2,6267 E-06	1,509 E-06	9,1981 E-07
00146	Y	0,0031	0,0047	0,0157	9,6132 E-05	7,7279 E-05	2,3652 E-05	-	0,0004	0,0006	0,0019	1,1521 E-05	9,2194 E-06	2,836 E-06
00146	Z	0,0001	0,0000	0,0007	4,2675 E-07	1,9403 E-06	1,9082 E-07	-	0,0000	0,0000	0,0003	1,8441 E-07	8,161 E-07	7,489 E-08
00147	X	0,0004	0,0014	0,0026	2,995 E-05	1,028 E-05	1,0943 E-05	-	0,0000	0,0002	0,0003	3,7132 E-06	1,2153 E-06	1,1588 E-06
00147	Y	0,0021	0,0061	0,0189	1,317 E-04	6,3517 E-05	3,3997 E-05	-	0,0002	0,0007	0,0023	1,5784 E-05	7,5303 E-06	4,0592 E-06
00147	Z	0,0000	0,0000	0,0008	5,1731 E-07	1,4838 E-06	1,8789 E-07	-	0,0000	0,0000	0,0003	2,257 E-07	6,2384 E-07	7,2815 E-08
00148	X	0,0001	0,0008	0,0028	3,2178 E-05	1,8803 E-06	3,4611 E-06	-	0,0000	0,0001	0,0004	4,0191 E-06	2,3067 E-07	3,0508 E-07
00148	Y	0,0001	0,0035	0,0212	1,4651 E-04	5,9554 E-06	1,551 E-06	-	0,0000	0,0004	0,0025	1,7519 E-05	7,9942 E-07	2,0834 E-07
00148	Z	0,0000	0,0000	0,0008	6,3345 E-07	2,4833 E-07	1,2561 E-08	-	0,0000	0,0000	0,0003	2,7293 E-07	9,9652 E-08	5,1391 E-09
00149	X	0,0004	0,0013	0,0024	2,6976 E-05	1,07 E-05	5,7686 E-06	-	0,0000	0,0002	0,0003	3,361 E-06	1,2757 E-06	7,597 E-07
00149	Y	0,0025	0,0059	0,0183	1,2389 E-04	7,0304 E-05	3,5518 E-05	-	0,0003	0,0007	0,0022	1,4794 E-05	8,4473 E-06	4,223 E-06
00149	Z	0,0001	0,0000	0,0007	5,6871 E-07	1,9459 E-06	1,4636 E-07	-	0,0000	0,0000	0,0003	2,4728 E-07	8,151 E-07	5,6318 E-08
00150	X	0,0006	0,0011	0,0020	2,2888 E-05	1,3155 E-05	3,5181 E-06	-	0,0001	0,0001	0,0003	2,7378 E-06	1,4516 E-06	4,6222 E-07
00150	Y	0,0034	0,0044	0,0146	8,9216 E-05	8,0859 E-05	2,324 E-05	-	0,0004	0,0005	0,0017	1,0678 E-05	9,6739 E-06	2,7563 E-06
00150	Z	0,0001	0,0000	0,0006	6,0458 E-07	2,36 E-06	1,3061 E-07	-	0,0000	0,0000	0,0003	2,6331 E-07	9,9251 E-07	4,8621 E-08
00151	X	0,0006	0,0011	0,0018	2,12 E-05	1,3104 E-05	2,5971 E-06	-	0,0001	0,0001	0,0002	2,4322 E-06	1,3521 E-06	3,2674 E-07
00151	Y	0,0034	0,0034	0,0107	6,8835 E-05	7,3132 E-05	1,7711 E-05	-	0,0004	0,0004	0,0013	8,2572 E-06	8,723 E-06	2,0941 E-06
00151	Z	0,0001	0,0000	0,0005	6,7412 E-07	2,1905 E-06	1,2252 E-07	-	0,0000	0,0000	0,0002	2,9177 E-07	9,2503 E-07	4,942 E-08
00152	X	0,0006	0,0010	0,0018	2,065 E-05	1,2605 E-05	2,2144 E-06	-	0,0001	0,0001	0,0002	2,2715 E-06	1,1901 E-06	2,4612 E-07
00152	Y	0,0028	0,0026	0,0073	5,3499 E-05	5,8878 E-05	1,3857 E-05	-	0,0003	0,0003	0,0009	6,4387 E-06	6,9872 E-06	1,6267 E-06
00152	Z	0,0001	0,0000	0,0005	7,7699 E-07	1,8224 E-06	1,3293 E-07	-	0,0000	0,0000	0,0002	3,344 E-07	7,7326 E-07	5,6149 E-08
00153	X	0,0005	0,0011	0,0021	2,1094 E-05	1,152 E-05	2,2549 E-06	-	0,0000	0,0001	0,0002	2,2408 E-06	9,8983 E-07	1,9801 E-07
00153	Y	0,0018	0,0021	0,0048	4,2344 E-05	4,0555 E-05	8,7966 E-06	-	0,0002	0,0003	0,0006	5,1233 E-06	4,765 E-06	1,0081 E-06
00153	Z	0,0001	0,0000	0,0004	8,9838 E-07	1,3204 E-06	1,2427 E-07	-	0,0000	0,0000	0,0001	3,86 E-07	5,6241 E-07	5,3409 E-08
00154	X	0,0004	0,0011	0,0025	2,2706 E-05	9,3904 E-06	2,8149 E-06	-	0,0000	0,0001	0,0002	2,3704 E-06	7,323 E-07	2,5176 E-07
00154	Y	0,0007	0,0018	0,0035	3,7246 E-05	1,8378 E-05	2,4817 E-06	-	0,0001	0,0002	0,0004	4,5459 E-06	2,0302 E-06	2,2784 E-07
00154	Z	0,0000	0,0001	0,0004	1,0114 E-06	7,2363 E-07	1,0161 E-07	-	0,0000	0,0000	0,0001	4,3523 E-07	3,0935 E-07	4,4308 E-08

Nodi - Spostamenti per effetto del sisma

Nodo	Dir Sisma	Stato Limite Ultimo							Stato Limite di Danno					
		Sx	Sy	Sz	Θ x	Θ y	Θ z	σ t	Sx	Sy	Sz	Θ x	Θ y	Θ z
		[cm]	[cm]	[cm]	[rad]	[rad]	[rad]	[N/mm²]	[cm]	[cm]	[cm]	[rad]	[rad]	[rad]
00155	X	0,0003	0,0013	0,0028	2,5503 E-05	7,4951 E-06	3,5108 E-06	-	0,0000	0,0001	0,0003	2,6768 E-06	7,6189 E-07	3,665 E-07
00155	Y	0,0009	0,0019	0,0033	4,0511 E-05	1,8361 E-05	5,2107 E-06	-	0,0001	0,0002	0,0004	5,0038 E-06	2,4636 E-06	6,9195 E-07
00155	Z	0,0000	0,0001	0,0004	1,0664 E-06	1,5907 E-07	4,7426 E-08	-	0,0000	0,0000	0,0001	4,6007 E-07	6,4785 E-08	2,1225 E-08
00156	X	0,0006	0,0014	0,0030	2,9042 E-05	1,111 E-05	4,7457 E-06	-	0,0001	0,0002	0,0003	3,0914 E-06	1,3205 E-06	5,6113 E-07
00156	Y	0,0026	0,0024	0,0048	4,8933 E-05	4,7473 E-05	1,3934 E-05	-	0,0003	0,0003	0,0006	6,103 E-06	6,1393 E-06	1,7791 E-06
00156	Z	0,0000	0,0001	0,0004	1,0832 E-06	8,5587 E-07	3,8782 E-08	-	0,0000	0,0000	0,0001	4,6902 E-07	3,6194 E-07	1,5092 E-08
00157	X	0,0011	0,0017	0,0030	3,3999 E-05	2,1202 E-05	6,2568 E-06	-	0,0001	0,0002	0,0003	3,7274 E-06	2,386 E-06	7,8845 E-07
00157	Y	0,0046	0,0033	0,0082	6,7773 E-05	8,7821 E-05	2,3156 E-05	-	0,0006	0,0004	0,0010	8,5007 E-06	1,1242 E-05	2,9276 E-06
00157	Z	0,0001	0,0001	0,0004	1,0175 E-06	1,7575 E-06	1,0321 E-07	-	0,0000	0,0000	0,0002	4,4285 E-07	7,4516 E-07	4,2309 E-08
00158	X	0,0019	0,0020	0,0032	4,0764 E-05	3,8203 E-05	9,0356 E-06	-	0,0002	0,0002	0,0004	4,6174 E-06	4,0251 E-06	1,1634 E-06
00158	Y	0,0070	0,0048	0,0138	9,6108 E-05	1,4331 E-04	3,6142 E-05	-	0,0009	0,0006	0,0018	1,208 E-05	1,8273 E-05	4,5497 E-06
00158	Z	0,0001	0,0000	0,0005	9,0948 E-07	2,9574 E-06	1,6951 E-07	-	0,0001	0,0000	0,0002	3,994 E-07	1,2542 E-06	7 E-08
00159	X	0,0026	0,0025	0,0044	5,1345 E-05	5,4658 E-05	1,3184 E-05	-	0,0003	0,0003	0,0006	6,0245 E-06	5,5984 E-06	1,7024 E-06
00159	Y	0,0093	0,0069	0,0220	1,4206 E-04	1,9518 E-04	5,3466 E-05	-	0,0012	0,0009	0,0028	1,7865 E-05	2,4851 E-05	6,7205 E-06
00159	Z	0,0002	0,0000	0,0007	7,4131 E-07	4,0489 E-06	2,3838 E-07	-	0,0001	0,0000	0,0003	3,3093 E-07	1,7164 E-06	9,8202 E-08
00160	X	0,0033	0,0033	0,0069	7,0598 E-05	6,9507 E-05	1,9211 E-05	-	0,0003	0,0004	0,0009	8,6012 E-06	6,9699 E-06	2,4954 E-06
00160	Y	0,0111	0,0104	0,0327	2,2756 E-04	2,3926 E-04	8,0626 E-05	-	0,0014	0,0013	0,0042	2,8628 E-05	3,0433 E-05	1,0133 E-05
00160	Z	0,0002	0,0000	0,0009	4,5595 E-07	4,9574 E-06	3,9119 E-07	-	0,0001	0,0000	0,0003	2,1027 E-07	2,1027 E-06	1,6498 E-07
00161	X	0,0018	0,0019	0,0103	7,8695 E-05	7,5448 E-05	4,3876 E-06	-	0,0002	0,0002	0,0012	9,659 E-06	7,2357 E-06	4,3997 E-07
00161	Y	0,0058	0,0064	0,0454	2,621 E-04	2,3898 E-04	6,474 E-06	-	0,0007	0,0008	0,0058	3,293 E-05	3,0375 E-05	8,3775 E-07
00161	Z	0,0001	0,0000	0,0011	5,7162 E-07	5,1298 E-06	5,9717 E-08	-	0,0001	0,0000	0,0005	2,5762 E-07	2,1848 E-06	2,2687 E-08
00162	X	0,0002	0,0004	0,0027	1,7329 E-05	6,9958 E-06	5,1915 E-07	-	0,0000	0,0000	0,0002	1,423 E-06	6,5195 E-07	4,866 E-08
00162	Y	0,0005	0,0026	0,0167	1,0722 E-04	2,8145 E-05	1,9155 E-06	-	0,0001	0,0003	0,0018	1,1262 E-05	3,0211 E-06	1,8144 E-07
00162	Z	0,0000	0,0000	0,0007	1,1802 E-06	3,3381 E-07	9,0993 E-08	-	0,0000	0,0000	0,0003	4,9221 E-07	1,3787 E-07	3,72 E-08
00163	X	0,0005	0,0008	0,0025	1,8251 E-05	1,2124 E-05	2,7446 E-06	-	0,0000	0,0001	0,0002	1,5158 E-06	9,6465 E-07	2,3784 E-07
00163	Y	0,0008	0,0053	0,0183	1,1077 E-04	1,5131 E-05	2,8252 E-06	-	0,0001	0,0006	0,0020	1,1464 E-05	1,6072 E-06	3,0553 E-07
00163	Z	0,0000	0,0000	0,0007	9,2965 E-07	1,0818 E-07	2,2473 E-07	-	0,0000	0,0000	0,0003	3,4978 E-07	4,5572 E-08	9,4451 E-08
00164	X	0,0006	0,0007	0,0022	1,4918 E-05	1,2415 E-05	4,0726 E-06	-	0,0000	0,0001	0,0002	1,239 E-06	9,8881 E-07	3,476 E-07
00164	Y	0,0006	0,0051	0,0191	1,0579 E-04	1,3525 E-05	6,3165 E-06	-	0,0001	0,0005	0,0020	1,0962 E-05	1,4328 E-06	6,5596 E-07
00164	Z	0,0000	0,0000	0,0007	7,4094 E-07	9,1536 E-08	2,3001 E-07	-	0,0000	0,0000	0,0003	2,7267 E-07	3,7115 E-08	9,4193 E-08
00165	X	0,0007	0,0005	0,0020	1,0927 E-05	1,2417 E-05	4,7439 E-06	-	0,0001	0,0000	0,0002	9,2253 E-07	9,9277 E-07	3,9524 E-07
00165	Y	0,0005	0,0048	0,0199	9,879 E-05	1,3964 E-05	8,6988 E-06	-	0,0001	0,0005	0,0021	1,0265 E-05	1,4815 E-06	9,1326 E-07
00165	Z	0,0000	0,0000	0,0007	5,14 E-07	9,3613 E-08	2,6723 E-07	-	0,0000	0,0000	0,0003	1,8719 E-07	3,854 E-08	1,116 E-07
00166	X	0,0007	0,0003	0,0018	7,0182 E-06	1,2564 E-05	5,0769 E-06	-	0,0001	0,0000	0,0002	6,4596 E-07	1,008 E-06	4,2052 E-07
00166	Y	0,0005	0,0044	0,0209	9,1598 E-05	1,4277 E-05	9,2322 E-06	-	0,0001	0,0005	0,0022	9,5423 E-06	1,5163 E-06	9,673 E-07
00166	Z	0,0000	0,0000	0,0007	3,1624 E-07	9,3376 E-08	2,823 E-07	-	0,0000	0,0000	0,0003	1,1026 E-07	3,869 E-08	1,1854 E-07
00167	X	0,0007	0,0002	0,0018	4,5505 E-06	1,2445 E-05	4,834 E-06	-	0,0001	0,0000	0,0002	5,5579 E-07	1,0084 E-06	4,0389 E-07
00167	Y	0,0005	0,0041	0,0219	8,6386 E-05	1,6091 E-05	5,6229 E-06	-	0,0001	0,0004	0,0023	9,0459 E-06	1,7158 E-06	5,7466 E-07
00167	Z	0,000	0,000	0,000	1,2726 E-07	1,0527 E-07	2,2322 E-07	-	0,000	0,000	0,000	4,7524 E-08	4,4823 E-08	9,2571 E-08

Nodi - Spostamenti per effetto del sisma

Nodo	Dir Sisma	Stato Limite Ultimo							Stato Limite di Danno					
		Sx	Sy	Sz	Θ x	Θ y	Θ z	σ t	Sx	Sy	Sz	Θ x	Θ y	Θ z
		[cm]	[cm]	[cm]	[rad]	[rad]	[rad]	[N/mm²]	[cm]	[cm]	[cm]	[rad]	[rad]	[rad]
		0	0	7					0	0	3			
00168	X	0,0001	0,0004	0,0061	1,6976 E-05	4,0104 E-06	9,924 E-07	-	0,0000	0,0000	0,0006	1,7413 E-06	3,1479 E-07	9,7578 E-08
00168	Y	0,0002	0,0025	0,0160	1,0294 E-04	1,1771 E-05	1,7984 E-06	-	0,0000	0,0003	0,0018	1,1087 E-05	1,0587 E-06	1,5818 E-07
00168	Z	0,0000	0,0000	0,0007	1,4704 E-06	6,0357 E-07	9,1581 E-08	-	0,0000	0,0000	0,0003	6,1648 E-07	2,4934 E-07	3,6304 E-08
00169	X	0,0006	0,0008	0,0059	1,6399 E-05	1,6857 E-05	1,49 E-06	-	0,0001	0,0001	0,0005	1,6534 E-06	1,587 E-06	1,3644 E-07
00169	Y	0,0007	0,0051	0,0165	1,0869 E-04	1,606 E-05	3,5682 E-06	-	0,0001	0,0005	0,0018	1,1408 E-05	2,15 E-06	4,5038 E-07
00169	Z	0,0000	0,0001	0,0007	1,3534 E-06	3,6449 E-07	2,1729 E-07	-	0,0000	0,0000	0,0003	5,3158 E-07	1,5593 E-07	9,0502 E-08
00170	X	0,0008	0,0008	0,0052	1,4557 E-05	1,8919 E-05	2,4949 E-06	-	0,0001	0,0001	0,0005	1,4821 E-06	1,7985 E-06	2,384 E-07
00170	Y	0,0009	0,0049	0,0162	1,0414 E-04	1,8551 E-05	6,1494 E-06	-	0,0001	0,0005	0,0017	1,0892 E-05	2,4812 E-06	7,0289 E-07
00170	Z	0,0000	0,0001	0,0007	1,1342 E-06	3,094 E-07	2,4644 E-07	-	0,0000	0,0000	0,0003	4,4537 E-07	1,3404 E-07	9,9098 E-08
00171	X	0,0009	0,0006	0,0045	1,2524 E-05	1,936 E-05	3,0908 E-06	-	0,0001	0,0001	0,0004	1,2898 E-06	1,8409 E-06	3,0393 E-07
00171	Y	0,0010	0,0046	0,0159	9,7996 E-05	1,8985 E-05	7,0868 E-06	-	0,0001	0,0005	0,0017	1,0233 E-05	2,5371 E-06	8,0614 E-07
00171	Z	0,0000	0,0000	0,0008	8,7224 E-07	2,9376 E-07	2,5815 E-07	-	0,0000	0,0000	0,0003	3,4997 E-07	1,2755 E-07	1,0532 E-07
00172	X	0,0010	0,0005	0,0037	1,0181 E-05	2,0224 E-05	3,2228 E-06	-	0,0001	0,0001	0,0003	1,0577 E-06	1,9264 E-06	3,157 E-07
00172	Y	0,0010	0,0043	0,0155	9,2154 E-05	1,9661 E-05	6,7084 E-06	-	0,0001	0,0005	0,0016	9,5904 E-06	2,6248 E-06	7,5684 E-07
00172	Z	0,0000	0,0000	0,0008	6,4351 E-07	2,7877 E-07	2,5287 E-07	-	0,0000	0,0000	0,0003	2,6449 E-07	1,2146 E-07	1,0351 E-07
00173	X	0,0011	0,0004	0,0030	8,2579 E-06	2,0447 E-05	2,7452 E-06	-	0,0001	0,0000	0,0003	8,7768 E-07	1,9447 E-06	2,5758 E-07
00173	Y	0,0011	0,0041	0,0151	8,6606 E-05	1,9955 E-05	4,9749 E-06	-	0,0001	0,0004	0,0015	9,0243 E-06	2,6596 E-06	5,3947 E-07
00173	Z	0,0000	0,0000	0,0008	4,3681 E-07	2,3441 E-07	2,3943 E-07	-	0,0000	0,0000	0,0003	1,8669 E-07	1,0291 E-07	9,8691 E-08
00174	X	0,0005	0,0002	0,0022	6,1283 E-06	2,0413 E-05	1,0793 E-06	-	0,0000	0,0000	0,0002	7,1729 E-07	1,9146 E-06	1,1552 E-07
00174	Y	0,0006	0,0019	0,0145	7,7745 E-05	2,0122 E-05	3,121 E-06	-	0,0001	0,0002	0,0015	8,1824 E-06	2,6629 E-06	2,7469 E-07
00174	Z	0,0000	0,0000	0,0008	2,7501 E-07	1,8558 E-07	2,1819 E-07	-	0,0000	0,0000	0,0003	1,1764 E-07	8,2303 E-08	9,2455 E-08
00175	X	0,0005	0,0009	0,0061	3,6099 E-05	1,9635 E-05	1,7784 E-06	-	0,0000	0,0001	0,0007	4,4677 E-06	1,7576 E-06	1,8173 E-07
00175	Y	0,0002	0,0039	0,0146	1,5786 E-04	7,1603 E-06	2,5998 E-06	-	0,0000	0,0005	0,0018	1,8876 E-05	8,9425 E-07	3,2993 E-07
00175	Z	0,0000	0,0000	0,0010	9,8109 E-07	2,2751 E-07	3,5246 E-08	-	0,0000	0,0000	0,0004	4,1546 E-07	1,0338 E-07	1,5867 E-08
00176	X	0,0011	0,0022	0,0068	4,3989 E-05	1,851 E-05	1,3067 E-05	-	0,0001	0,0003	0,0008	5,2758 E-06	1,6766 E-06	1,1956 E-06
00176	Y	0,0003	0,0083	0,0151	1,7178 E-04	7,1408 E-06	8,674 E-06	-	0,0000	0,0010	0,0018	2,0583 E-05	8,9846 E-07	1,0743 E-06
00176	Z	0,0000	0,0001	0,0010	1,0572 E-06	1,9842 E-07	6,157 E-07	-	0,0000	0,0000	0,0004	4,5794 E-07	9,0575 E-08	2,6316 E-07
00177	X	0,0011	0,0028	0,0075	5,6425 E-05	1,8622 E-05	1,4255 E-05	-	0,0001	0,0003	0,0008	6,4474 E-06	1,6858 E-06	1,3118 E-06
00177	Y	0,0003	0,0088	0,0155	1,8622 E-04	7,2672 E-06	1,105 E-05	-	0,0000	0,0011	0,0019	2,2315 E-05	9,1181 E-07	1,3024 E-06
00177	Z	0,0000	0,0001	0,0010	1,6038 E-06	1,9411 E-07	7,5576 E-07	-	0,0000	0,0000	0,0004	6,9917 E-07	8,8802 E-08	3,2796 E-07
00178	X	0,0011	0,0034	0,0082	6,9248 E-05	1,8947 E-05	1,2302 E-05	-	0,0001	0,0004	0,0009	7,6675 E-06	1,7154 E-06	1,1598 E-06
00178	Y	0,0003	0,0093	0,0159	2,0352 E-04	7,5328 E-06	1,0753 E-05	-	0,0000	0,0011	0,0019	2,4358 E-05	9,4327 E-07	1,2637 E-06
00178	Z	0,0000	0,0001	0,0010	2,1624 E-06	2,0653 E-07	6,8422 E-07	-	0,0000	0,0001	0,0004	9,4934 E-07	9,4227 E-08	2,9882 E-07
00179	X	0,0011	0,0039	0,0090	7,9883 E-05	1,9104 E-05	9,8381 E-06	-	0,0001	0,0004	0,0010	8,7353 E-06	1,7342 E-06	9,6199 E-07
00179	Y	0,0003	0,0098	0,0164	2,1987 E-04	7,909 E-06	9,566 E-06	-	0,0000	0,0012	0,0020	2,6295 E-05	9,8866 E-07	1,1415 E-06
00179	Z	0,0000	0,0002	0,0010	2,7012 E-06	2,2629 E-07	5,82 E-07	-	0,0000	0,0001	0,0004	1,1898 E-06	1,0271 E-07	2,5457 E-07
00180	X	0,0011	0,0043	0,0097	8,7464 E-05	1,9556 E-05	7,159 E-06	-	0,0001	0,0005	0,0010	9,5653 E-06	1,7734 E-06	7,4941 E-07
00180	Y	0,0003	0,0103	0,0169	2,34 E-04	8,1028 E-06	9,972 E-06	-	0,0000	0,0012	0,0021	2,8002 E-05	1,0108 E-06	1,23 E-06

Nodi - Spostamenti per effetto del sisma

Nodo	Dir Sisma	Stato Limite Ultimo							Stato Limite di Danno					
		Sx	Sy	Sz	Θ x	Θ y	Θ z	σ t	Sx	Sy	Sz	Θ x	Θ y	Θ z
		[cm]	[cm]	[cm]	[rad]	[rad]	[rad]	[N/mm²]	[cm]	[cm]	[cm]	[rad]	[rad]	[rad]
00180	Z	0,0000	0,0002	0,0010	3,1 E-06	2,428 E-07	3,6107 E-07	-	0,0000	0,0001	0,0004	1,3685 E-06	1,0983 E-07	1,5952 E-07
00181	X	0,0011	0,0046	0,0105	9,1969 E-05	1,9919 E-05	4,9699 E-06	-	0,0001	0,0005	0,0011	1,0156 E-05	1,8098 E-06	5,3894 E-07
00181	Y	0,0003	0,0108	0,0174	2,4655 E-04	8,6983 E-06	8,5857 E-06	-	0,0000	0,0013	0,0021	2,9573 E-05	1,0846 E-06	1,1099 E-06
00181	Z	0,0000	0,0002	0,0011	3,3263 E-06	2,5434 E-07	1,4594 E-07	-	0,0000	0,0001	0,0004	1,4705 E-06	1,1473 E-07	6,5011 E-08
00182	X	0,0011	0,0047	0,0114	9,3153 E-05	2,0317 E-05	4,5162 E-06	-	0,0001	0,0005	0,0012	1,0481 E-05	1,8471 E-06	4,4619 E-07
00182	Y	0,0003	0,0112	0,0180	2,5775 E-04	8,9964 E-06	8,472 E-06	-	0,0000	0,0013	0,0022	3,1066 E-05	1,1195 E-06	1,121 E-06
00182	Z	0,0000	0,0002	0,0011	3,2977 E-06	2,7734 E-07	5,1617 E-08	-	0,0000	0,0001	0,0004	1,4595 E-06	1,2455 E-07	2,2035 E-08
00183	X	0,0011	0,0048	0,0123	9,238 E-05	2,1004 E-05	5,2283 E-06	-	0,0001	0,0005	0,0013	1,0608 E-05	1,9033 E-06	4,7382 E-07
00183	Y	0,0003	0,0116	0,0187	2,664 E-04	9,0049 E-06	1,1174 E-05	-	0,0000	0,0014	0,0023	3,2317 E-05	1,1172 E-06	1,4754 E-06
00183	Z	0,0000	0,0002	0,0011	3,0522 E-06	2,9944 E-07	3,4387 E-07	-	0,0000	0,0001	0,0004	1,352 E-06	1,3408 E-07	1,4882 E-07
00184	X	0,0012	0,0047	0,0132	9,0466 E-05	2,1739 E-05	6,0227 E-06	-	0,0001	0,0005	0,0014	1,0604 E-05	1,9679 E-06	5,1529 E-07
00184	Y	0,0003	0,0120	0,0193	2,7312 E-04	9,4253 E-06	1,1456 E-05	-	0,0000	0,0015	0,0024	3,3393 E-05	1,1664 E-06	1,4906 E-06
00184	Z	0,0000	0,0002	0,0011	2,6378 E-06	3,2536 E-07	5,357 E-07	-	0,0000	0,0001	0,0004	1,1683 E-06	1,4522 E-07	2,3345 E-07
00185	X	0,0012	0,0046	0,0142	8,7507 E-05	2,2709 E-05	7,8291 E-06	-	0,0001	0,0005	0,0015	1,0476 E-05	2,0442 E-06	6,5913 E-07
00185	Y	0,0003	0,0126	0,0200	2,7885 E-04	8,9508 E-06	1,3315 E-05	-	0,0000	0,0016	0,0024	3,4382 E-05	1,1006 E-06	1,7228 E-06
00185	Z	0,0000	0,0001	0,0011	2,0097 E-06	3,7538 E-07	7,6668 E-07	-	0,0000	0,0001	0,0005	8,9129 E-07	1,6664 E-07	3,3277 E-07
00186	X	0,0013	0,0044	0,0152	8,4507 E-05	2,3594 E-05	9,4578 E-06	-	0,0001	0,0005	0,0015	1,0336 E-05	2,1165 E-06	7,9786 E-07
00186	Y	0,0002	0,0132	0,0206	2,8625 E-04	8,6758 E-06	1,5019 E-05	-	0,0000	0,0016	0,0025	3,5574 E-05	1,0605 E-06	1,9631 E-06
00186	Z	0,0000	0,0001	0,0011	1,2303 E-06	4,2488 E-07	1,0002 E-06	-	0,0000	0,0000	0,0005	5,5112 E-07	1,8777 E-07	4,2891 E-07
00187	X	0,0013	0,0042	0,0164	8,2451 E-05	2,483 E-05	7,7346 E-06	-	0,0001	0,0005	0,0017	1,0221 E-05	2,2142 E-06	6,5237 E-07
00187	Y	0,0002	0,0137	0,0212	2,8907 E-04	7,9178 E-06	1,1668 E-05	-	0,0000	0,0017	0,0026	3,6163 E-05	9,571 E-07	1,5165 E-06
00187	Z	0,0000	0,0001	0,0012	6,6963 E-07	4,974 E-07	9,0508 E-07	-	0,0000	0,0000	0,0005	3,0355 E-07	2,1883 E-07	3,8496 E-07
00188	X	0,0007	0,0021	0,0176	8,2654 E-05	2,6818 E-05	1,2811 E-06	-	0,0001	0,0003	0,0018	1,0152 E-05	2,3459 E-06	1,1296 E-07
00188	Y	0,0001	0,0069	0,0216	2,7664 E-04	4,5632 E-06	3,8787 E-06	-	0,0000	0,0009	0,0026	3,4737 E-05	5,2212 E-07	4,5677 E-07
00188	Z	0,0000	0,0000	0,0012	6,6226 E-07	6,1162 E-07	4,4124 E-08	-	0,0000	0,0000	0,0005	2,9389 E-07	2,6639 E-07	1,8358 E-08
00189	X	0,0004	0,0001	0,0028	5,4661 E-06	1,9675 E-05	4,3131 E-07	-	0,0000	0,0000	0,0002	6,4274 E-07	1,7381 E-06	3,7828 E-08
00189	Y	0,0003	0,0018	0,0058	7,1285 E-05	9,1952 E-06	2,7432 E-06	-	0,0000	0,0002	0,0007	7,508 E-06	1,1229 E-06	2,7765 E-07
00189	Z	0,0000	0,0000	0,0008	9,7109 E-08	3,2112 E-07	4,1804 E-08	-	0,0000	0,0000	0,0003	4,1983 E-08	1,4099 E-07	1,5465 E-08
00190	X	0,0010	0,0004	0,0024	8,0681 E-06	1,7715 E-05	2,3585 E-06	-	0,0001	0,0000	0,0002	9,4593 E-07	1,6233 E-06	3,012 E-07
00190	Y	0,0004	0,0039	0,0066	8,5405 E-05	1,1262 E-05	6,7807 E-06	-	0,0000	0,0004	0,0008	9,0612 E-06	1,3916 E-06	8,6972 E-07
00190	Z	0,0000	0,0000	0,0009	1,2024 E-07	2,7975 E-07	5,7123 E-07	-	0,0000	0,0000	0,0003	4,9882 E-08	1,2414 E-07	2,3988 E-07
00191	X	0,0011	0,0005	0,0022	1,0676 E-05	1,7668 E-05	3,0493 E-06	-	0,0001	0,0001	0,0002	1,2597 E-06	1,6234 E-06	3,8878 E-07
00191	Y	0,0003	0,0043	0,0074	9,5042 E-05	1,1048 E-05	9,9132 E-06	-	0,0000	0,0005	0,0009	1,0194 E-05	1,3689 E-06	1,2322 E-06
00191	Z	0,0000	0,0000	0,0009	4,8071 E-07	2,464 E-07	6,3171 E-07	-	0,0000	0,0000	0,0003	2,0464 E-07	1,1065 E-07	2,6655 E-07
00192	X	0,0011	0,0006	0,0020	1,349 E-05	1,7691 E-05	3,3567 E-06	-	0,0001	0,0001	0,0002	1,6176 E-06	1,6262 E-06	4,2284 E-07
00192	Y	0,0003	0,0048	0,0082	1,0609 E-04	1,0799 E-05	1,0829 E-05	-	0,0000	0,0005	0,0010	1,1517 E-05	1,3403 E-06	1,3442 E-06
00192	Z	0,0000	0,0001	0,0009	9,5077 E-07	2,3859 E-07	5,6431 E-07	-	0,0000	0,0000	0,0003	4,0598 E-07	1,0756 E-07	2,3898 E-07
00193	X	0,0011	0,0008	0,0021	1,6577 E-05	1,7633 E-05	3,3914 E-06	-	0,0001	0,0001	0,0003	2,0047 E-06	1,6243 E-06	4,2302 E-07
00193	Y	0,000	0,005	0,008	1,1844 E-04	1,0707 E-05	1,1245 E-05	-	0,000	0,000	0,001	1,2994 E-05	1,3306 E-06	1,3917 E-06

Nodi - Spostamenti per effetto del sisma

Nodo	Dir Sisma	Stato Limite Ultimo							Stato Limite di Danno					
		Sx	Sy	Sz	Θ x	Θ y	Θ z	σ t	Sx	Sy	Sz	Θ x	Θ y	Θ z
		[cm]	[cm]	[cm]	[rad]	[rad]	[rad]	[N/mm²]	[cm]	[cm]	[cm]	[rad]	[rad]	[rad]
00193	Z	3,0000	3,0001	9,0009	1,3072 E-06	2,3484 E-07	3,9453 E-07	-	0,0000	6,0000	1,0004	5,5891 E-07	1,0615 E-07	1,6832 E-07
00194	X	0,0011	0,0009	0,0024	1,9175 E-05	1,7583 E-05	3,2494 E-06	-	0,0001	0,0011	0,0003	2,3529 E-06	1,622 E-06	4,0732 E-07
00194	Y	0,0003	0,0057	0,0096	1,2907 E-04	1,061 E-05	9,8151 E-06	-	0,0000	0,0006	0,0012	1,431 E-05	1,3185 E-06	1,2508 E-06
00194	Z	0,0000	0,0001	0,0009	1,5597 E-06	2,4068 E-07	3,0264 E-07	-	0,0000	0,0000	0,0004	6,6742 E-07	1,0885 E-07	1,2796 E-07
00195	X	0,0011	0,0011	0,0027	2,1477 E-05	1,7698 E-05	3,0379 E-06	-	0,0001	0,0011	0,0003	2,676 E-06	1,6313 E-06	3,7471 E-07
00195	Y	0,0003	0,0061	0,0104	1,3686 E-04	1,0391 E-05	9,2192 E-06	-	0,0000	0,0007	0,0012	1,5355 E-05	1,2916 E-06	1,1831 E-06
00195	Z	0,0000	0,0001	0,0009	1,743 E-06	2,5118 E-07	8,6111 E-08	-	0,0000	0,0000	0,0004	7,4591 E-07	1,1339 E-07	3,6321 E-08
00196	X	0,0011	0,0012	0,0032	2,3407 E-05	1,7664 E-05	2,8318 E-06	-	0,0001	0,0002	0,0004	2,9549 E-06	1,6306 E-06	3,3902 E-07
00196	Y	0,0003	0,0065	0,0111	1,4391 E-04	1,0392 E-05	8,7142 E-06	-	0,0000	0,0007	0,0013	1,6326 E-05	1,2907 E-06	1,1242 E-06
00196	Z	0,0000	0,0001	0,0009	1,7169 E-06	2,642 E-07	1,3183 E-07	-	0,0000	0,0000	0,0004	7,3519 E-07	1,1897 E-07	5,5393 E-08
00197	X	0,0011	0,0013	0,0037	2,5127 E-05	1,7834 E-05	2,767 E-06	-	0,0001	0,0002	0,0004	3,1975 E-06	1,6456 E-06	3,2316 E-07
00197	Y	0,0003	0,0068	0,0118	1,4786 E-04	1,0308 E-05	7,6855 E-06	-	0,0000	0,0008	0,0014	1,6978 E-05	1,2773 E-06	1,0015 E-06
00197	Z	0,0000	0,0001	0,0009	1,604 E-06	2,8705 E-07	2,3819 E-07	-	0,0000	0,0000	0,0004	6,8672 E-07	1,2894 E-07	1,0096 E-07
00198	X	0,0011	0,0014	0,0043	2,7058 E-05	1,8028 E-05	2,4689 E-06	-	0,0001	0,0002	0,0005	3,445 E-06	1,661 E-06	2,9141 E-07
00198	Y	0,0003	0,0071	0,0125	1,503 E-04	1,0147 E-05	7,3752 E-06	-	0,0000	0,0008	0,0015	1,7475 E-05	1,2558 E-06	9,5929 E-07
00198	Z	0,0000	0,0001	0,0010	1,4174 E-06	3,0121 E-07	3,9378 E-07	-	0,0000	0,0000	0,0004	6,0563 E-07	1,3502 E-07	1,6653 E-07
00199	X	0,0011	0,0015	0,0049	2,8957 E-05	1,8082 E-05	2,4281 E-06	-	0,0001	0,0002	0,0006	3,6766 E-06	1,6666 E-06	2,8698 E-07
00199	Y	0,0003	0,0074	0,0133	1,526 E-04	1,0217 E-05	6,8056 E-06	-	0,0000	0,0009	0,0016	1,7928 E-05	1,2617 E-06	8,8821 E-07
00199	Z	0,0000	0,0001	0,0010	1,1113 E-06	3,0881 E-07	4,5078 E-07	-	0,0000	0,0000	0,0004	4,7495 E-07	1,3834 E-07	1,8921 E-07
00200	X	0,0011	0,0016	0,0055	3,1483 E-05	1,8316 E-05	3,5319 E-06	-	0,0001	0,0002	0,0006	3,9752 E-06	1,6859 E-06	3,6978 E-07
00200	Y	0,0003	0,0076	0,0140	1,5516 E-04	1,0281 E-05	6,4694 E-06	-	0,0000	0,0009	0,0017	1,8406 E-05	1,2667 E-06	8,4512 E-07
00200	Z	0,0000	0,0001	0,0010	8,8975 E-07	3,0983 E-07	3,5745 E-07	-	0,0000	0,0000	0,0004	3,7985 E-07	1,3903 E-07	1,4736 E-07
00201	X	0,0005	0,0002	0,0024	6,1566 E-06	2,0592 E-05	1,0965 E-06	-	0,0000	0,0000	0,0002	7,1908 E-07	1,931 E-06	1,1829 E-07
00201	Y	0,0006	0,0019	0,0145	7,758 E-05	2,0095 E-05	3,0888 E-06	-	0,0001	0,0002	0,0015	8,1705 E-06	2,6571 E-06	2,7255 E-07
00201	Z	0,0000	0,0000	0,0008	3,1258 E-07	1,9039 E-07	2,4489 E-07	-	0,0000	0,0000	0,0003	1,3198 E-07	8,4322 E-08	1,031 E-07
00202	X	0,0011	0,0003	0,0024	4,6904 E-06	2,3576 E-05	3,7769 E-06	-	0,0001	0,0000	0,0002	5,6977 E-07	2,1596 E-06	4,5852 E-07
00202	Y	0,0012	0,0038	0,0122	7,3437 E-05	2,4658 E-05	1,0429 E-05	-	0,0001	0,0004	0,0012	7,7154 E-06	3,1227 E-06	9,5454 E-07
00202	Z	0,0000	0,0000	0,0008	2,6704 E-07	6,2163 E-08	6,8481 E-07	-	0,0000	0,0000	0,0003	1,1436 E-07	2,1736 E-08	2,8656 E-07
00203	X	0,0010	0,0003	0,0022	4,6885 E-06	2,3205 E-05	3,7831 E-06	-	0,0001	0,0000	0,0002	5,685 E-07	2,1297 E-06	4,607 E-07
00203	Y	0,0012	0,0039	0,0123	7,3526 E-05	2,4806 E-05	1,0753 E-05	-	0,0001	0,0004	0,0012	7,7196 E-06	3,136 E-06	9,7766 E-07
00203	Z	0,0000	0,0000	0,0008	2,2686 E-07	6,256 E-08	6,1484 E-07	-	0,0000	0,0000	0,0003	9,8507 E-08	2,1156 E-08	2,5943 E-07
00204	X	0,0004	0,0001	0,0022	5,0863 E-06	1,9494 E-05	6,2611 E-07	-	0,0000	0,0000	0,0002	6,1934 E-07	1,6707 E-06	7,6507 E-08
00204	Y	0,0006	0,0019	0,0099	7,288 E-05	2,6931 E-05	1,7925 E-06	-	0,0001	0,0002	0,0010	7,6749 E-06	2,968 E-06	1,7317 E-07
00204	Z	0,0000	0,0000	0,0008	1,869 E-07	6,9043 E-07	4,0614 E-08	-	0,0000	0,0000	0,0003	8,1391 E-08	2,8664 E-07	1,7434 E-08
00205	X	0,0001	0,0008	0,0028	3,253 E-05	2,0198 E-06	3,6418 E-06	-	0,0000	0,0001	0,0004	4,0443 E-06	2,3984 E-07	3,1842 E-07
00205	Y	0,0001	0,0035	0,0212	1,4661 E-04	6,057 E-06	1,5211 E-06	-	0,0000	0,0004	0,0025	1,753 E-05	8,1089 E-07	2,0505 E-07
00205	Z	0,0000	0,0000	0,0008	6,1599 E-07	3,24 E-07	1,4701 E-08	-	0,0000	0,0000	0,0003	2,6664 E-07	1,2603 E-07	6,3374 E-09
00206	X	0,0009	0,0003	0,0026	7,0038 E-06	2,3207 E-05	3,7908 E-06	-	0,0001	0,0000	0,0002	6,91 E-07	1,966 E-06	3,2318 E-07

Nodi - Spostamenti per effetto del sisma

Nodo	Dir Sisma	Stato Limite Ultimo							Stato Limite di Danno					
		Sx	Sy	Sz	Θ x	Θ y	Θ z	σ t	Sx	Sy	Sz	Θ x	Θ y	Θ z
		[cm]	[cm]	[cm]	[rad]	[rad]	[rad]	[N/mm²]	[cm]	[cm]	[cm]	[rad]	[rad]	[rad]
00206	Y	0,0008	0,0038	0,0081	6,5059 E-05	3,5961 E-06	1,1511 E-05	-	0,0001	0,0004	0,0009	6,7998 E-06	4,3625 E-07	1,258 E-06
00206	Z	0,0000	0,0000	0,0008	1,5696 E-07	1,4512 E-07	5,4536 E-07	-	0,0000	0,0000	0,0003	6,7616 E-08	6,667 E-08	2,162 E-07
00207	X	0,0008	0,0003	0,0023	7,1044 E-06	2,3137 E-05	2,0982 E-06	-	0,0001	0,0000	0,0002	6,965 E-07	1,9301 E-06	1,6143 E-07
00207	Y	0,0013	0,0038	0,0104	6,5295 E-05	7,9887 E-06	7,9696 E-06	-	0,0001	0,0004	0,0012	6,8235 E-06	9,4508 E-07	8,5579 E-07
00207	Z	0,0001	0,0000	0,0008	1,6158 E-07	3,8906 E-07	2,6656 E-07	-	0,0000	0,0000	0,0003	6,9401 E-08	1,604 E-07	1,0474 E-07
00208	X	0,0008	0,0003	0,0020	7,3172 E-06	2,3825 E-05	1,2658 E-06	-	0,0001	0,0000	0,0002	7,1402 E-07	1,9505 E-06	9,2842 E-08
00208	Y	0,0016	0,0039	0,0127	6,5594 E-05	1,1323 E-05	3,0979 E-06	-	0,0002	0,0004	0,0014	6,855 E-06	1,3151 E-06	3,1164 E-07
00208	Z	0,0001	0,0000	0,0008	1,7825 E-07	5,5351 E-07	2,9372 E-08	-	0,0000	0,0000	0,0003	7,5875 E-08	2,2375 E-07	1,2578 E-08
00209	X	0,0008	0,0003	0,0018	7,2211 E-06	2,3525 E-05	7,2025 E-07	-	0,0001	0,0000	0,0002	7,1652 E-07	1,9039 E-06	7,8321 E-08
00209	Y	0,0016	0,0039	0,0152	6,7253 E-05	1,2059 E-05	1,8883 E-06	-	0,0002	0,0004	0,0017	7,0347 E-06	1,3886 E-06	2,3187 E-07
00209	Z	0,0001	0,0000	0,0008	1,7116 E-07	5,2258 E-07	2,0679 E-07	-	0,0000	0,0000	0,0003	7,2965 E-08	2,0979 E-07	8,4551 E-08
00210	X	0,0008	0,0003	0,0018	7,2019 E-06	2,1683 E-05	1,4894 E-06	-	0,0001	0,0000	0,0002	7,1962 E-07	1,7429 E-06	1,5664 E-07
00210	Y	0,0014	0,0039	0,0176	6,7976 E-05	9,1011 E-06	8,2351 E-06	-	0,0002	0,0004	0,0019	7,1128 E-06	1,0465 E-06	9,3541 E-07
00210	Z	0,0000	0,0000	0,0008	1,7029 E-07	3,2353 E-07	4,2213 E-07	-	0,0000	0,0000	0,0003	7,2433 E-08	1,2941 E-07	1,6974 E-07
00211	X	0,0007	0,0003	0,0018	7,0545 E-06	1,7706 E-05	2,1924 E-06	-	0,0001	0,0000	0,0002	7,1764 E-07	1,418 E-06	2,2458 E-07
00211	Y	0,0010	0,0040	0,0202	6,929 E-05	6,408 E-06	1,1003 E-05	-	0,0001	0,0004	0,0022	7,2563 E-06	7,2029 E-07	1,2446 E-06
00211	Z	0,0000	0,0000	0,0008	1,6233 E-07	1,2301 E-07	4,5835 E-07	-	0,0000	0,0000	0,0003	6,8905 E-08	5,1032 E-08	1,8149 E-07
00212	X	0,0001	0,0005	0,0062	1,9484 E-05	3,9538 E-06	1,0481 E-06	-	0,0000	0,0001	0,0006	1,9451 E-06	3,3819 E-07	8,4578 E-08
00212	Y	0,0002	0,0025	0,0159	1,0378 E-04	1,1699 E-05	1,8739 E-06	-	0,0000	0,0003	0,0018	1,115 E-05	1,0521 E-06	1,6435 E-07
00212	Z	0,0000	0,0000	0,0007	1,5501 E-06	6,634 E-07	7,8237 E-08	-	0,0000	0,0000	0,0003	6,5284 E-07	2,7226 E-07	3,1138 E-08
00213	X	0,0005	0,0009	0,0061	1,702 E-05	1,6224 E-05	2,0959 E-06	-	0,0001	0,0001	0,0006	1,7127 E-06	1,5544 E-06	1,8931 E-07
00213	Y	0,0007	0,0052	0,0164	1,1001 E-04	1,613 E-05	3,4284 E-06	-	0,0001	0,0005	0,0018	1,15 E-05	2,1529 E-06	4,3416 E-07
00213	Z	0,0000	0,0001	0,0008	1,3625 E-06	3,8605 E-07	2,1732 E-07	-	0,0000	0,0000	0,0003	5,4885 E-07	1,6425 E-07	9,0362 E-08
00214	X	0,0008	0,0008	0,0055	1,5151 E-05	1,8597 E-05	2,8286 E-06	-	0,0001	0,0001	0,0005	1,5368 E-06	1,785 E-06	2,7017 E-07
00214	Y	0,0009	0,0050	0,0162	1,0545 E-04	1,8597 E-05	6,0597 E-06	-	0,0001	0,0005	0,0017	1,0997 E-05	2,4825 E-06	6,8679 E-07
00214	Z	0,0000	0,0001	0,0008	1,1395 E-06	3,2379 E-07	2,4904 E-07	-	0,0000	0,0000	0,0003	4,6132 E-07	1,3959 E-07	1,0045 E-07
00215	X	0,0009	0,0007	0,0048	1,2924 E-05	1,9105 E-05	3,426 E-06	-	0,0001	0,0001	0,0004	1,3234 E-06	1,8301 E-06	3,324 E-07
00215	Y	0,0010	0,0047	0,0158	9,8647 E-05	1,8994 E-05	7,1514 E-06	-	0,0001	0,0005	0,0017	1,0278 E-05	2,5337 E-06	8,0556 E-07
00215	Z	0,0000	0,0000	0,0008	8,9146 E-07	3,0583 E-07	2,6436 E-07	-	0,0000	0,0000	0,0003	3,6744 E-07	1,3222 E-07	1,0827 E-07
00216	X	0,0010	0,0005	0,0040	1,0562 E-05	2,0124 E-05	3,5388 E-06	-	0,0001	0,0001	0,0004	1,089 E-06	1,9254 E-06	3,433 E-07
00216	Y	0,0010	0,0044	0,0155	9,2756 E-05	1,9673 E-05	7,2829 E-06	-	0,0001	0,0005	0,0016	9,6437 E-06	2,6218 E-06	8,1024 E-07
00216	Z	0,0000	0,0000	0,0008	6,7671 E-07	2,871 E-07	2,7039 E-07	-	0,0000	0,0000	0,0003	2,8506 E-07	1,2466 E-07	1,1195 E-07
00217	X	0,0011	0,0004	0,0032	8,5011 E-06	2,051 E-05	3,027 E-06	-	0,0001	0,0000	0,0003	8,9628 E-07	1,9533 E-06	2,8171 E-07
00217	Y	0,0011	0,0041	0,0151	8,6736 E-05	1,9956 E-05	5,2998 E-06	-	0,0001	0,0004	0,0015	9,0398 E-06	2,6555 E-06	5,6656 E-07
00217	Z	0,0000	0,0000	0,0008	4,8758 E-07	2,3859 E-07	2,5824 E-07	-	0,0000	0,0000	0,0003	2,0921 E-07	1,0457 E-07	1,0777 E-07
00218	X	0,0116	0,0008	0,0082	4,5554 E-05	2,3091 E-05	1,9833 E-05	-	0,0011	0,0001	0,0008	4,0595 E-06	2,292 E-06	1,6563 E-06
00218	Y	0,0103	0,0375	0,0143	4,0306 E-05	7,5574 E-05	7,9537 E-06	-	0,0013	0,0038	0,0016	3,9562 E-06	9,9352 E-06	9,6167 E-07
00218	Z	0,0001	0,0002	0,0010	3,1479 E-06	7,536 E-07	6,7346 E-07	-	0,0000	0,0001	0,0004	1,2788 E-06	3,3825 E-07	2,7059 E-07
00219	X	0,012	0,000	0,010	3,3487 E-05	3,0522 E-05	1,4012 E-05	-	0,001	0,000	0,000	2,9031 E-06	2,3316 E-06	1,1609 E-06

Nodi - Spostamenti per effetto del sisma

Nodo	Dir Sisma	Stato Limite Ultimo							Stato Limite di Danno					
		Sx	Sy	Sz	Θ x	Θ y	Θ z	σ t	Sx	Sy	Sz	Θ x	Θ y	Θ z
		[cm]	[cm]	[cm]	[rad]	[rad]	[rad]	[N/mm²]	[cm]	[cm]	[cm]	[rad]	[rad]	[rad]
00219	Y	7 0,0099	8 0,0375	0 0,0124	4,5487 E-05	7,1396 E-05	1,3464 E-05	-	2 0,0013	1 0,0038	9 0,0014	4,8566 E-06	9,3727 E-06	1,7778 E-06
00219	Z	0,0000	0,0002	0,0011	2,7279 E-06	1,4793 E-06	7,2596 E-07	-	0,0000	0,0001	0,0005	1,1068 E-06	6,4154 E-07	2,938 E-07
00220	X	0,0133	0,0007	0,0112	2,2902 E-05	4,3904 E-05	1,0841 E-05	-	0,0012	0,0001	0,0010	1,9351 E-06	3,2468 E-06	9,8832 E-07
00220	Y	0,0091	0,0375	0,0101	5,1829 E-05	6,3981 E-05	2,114 E-05	-	0,0012	0,0038	0,0012	5,7939 E-06	8,3936 E-06	2,7665 E-06
00220	Z	0,0000	0,0002	0,0013	2,1844 E-06	1,908 E-06	6,1859 E-07	-	0,0000	0,0001	0,0005	8,8692 E-07	8,1895 E-07	2,5207 E-07
00221	X	0,0136	0,0007	0,0119	1,3306 E-05	5,3326 E-05	7,6735 E-06	-	0,0012	0,0001	0,0011	1,1626 E-06	4,0118 E-06	9,5754 E-07
00221	Y	0,0080	0,0375	0,0075	5,5985 E-05	5,4213 E-05	2,4715 E-05	-	0,0010	0,0038	0,0009	6,3899 E-06	7,1326 E-06	3,2446 E-06
00221	Z	0,0001	0,0002	0,0014	1,57 E-06	2,124 E-06	5,3627 E-07	-	0,0000	0,0001	0,0006	6,3885 E-07	9,0874 E-07	2,2024 E-07
00222	X	0,0136	0,0006	0,0122	7,0149 E-06	6,0914 E-05	9,0448 E-06	-	0,0012	0,0001	0,0011	8,795 E-07	4,6722 E-06	1,1649 E-06
00222	Y	0,0068	0,0375	0,0047	5,7761 E-05	4,3026 E-05	2,5939 E-05	-	0,0009	0,0038	0,0005	6,6477 E-06	5,6829 E-06	3,4098 E-06
00222	Z	0,0001	0,0002	0,0015	8,8207 E-07	2,184 E-06	3,8705 E-07	-	0,0000	0,0001	0,0006	3,6053 E-07	9,3376 E-07	1,6101 E-07
00223	X	0,0133	0,0005	0,0119	1,0144 E-05	6,4469 E-05	1,0827 E-05	-	0,0012	0,0001	0,0011	1,2143 E-06	5,0056 E-06	1,3099 E-06
00223	Y	0,0056	0,0375	0,0020	5,6247 E-05	3,4151 E-05	2,5023 E-05	-	0,0007	0,0038	0,0002	6,4555 E-06	4,53 E-06	3,2856 E-06
00223	Z	0,0001	0,0001	0,0015	1,7707 E-07	2,1809 E-06	3,323 E-07	-	0,0000	0,0001	0,0006	7,5198 E-08	9,3191 E-07	1,4005 E-07
00224	X	0,0128	0,0005	0,0114	1,6989 E-05	6,4327 E-05	1,3513 E-05	-	0,0011	0,0001	0,0010	1,7434 E-06	5,0341 E-06	1,4978 E-06
00224	Y	0,0045	0,0375	0,0005	5,2261 E-05	2,5959 E-05	2,2516 E-05	-	0,0006	0,0038	0,0001	5,929 E-06	3,4626 E-06	2,9715 E-06
00224	Z	0,0001	0,0001	0,0015	5,7785 E-07	2,0591 E-06	2,5121 E-07	-	0,0000	0,0001	0,0006	2,3161 E-07	8,8062 E-07	1,0854 E-07
00225	X	0,0121	0,0004	0,0105	2,402 E-05	6,0658 E-05	1,7159 E-05	-	0,0010	0,0001	0,0009	2,2941 E-06	4,765 E-06	1,7622 E-06
00225	Y	0,0035	0,0376	0,0029	4,8047 E-05	1,9523 E-05	1,9932 E-05	-	0,0005	0,0038	0,0003	5,3698 E-06	2,6085 E-06	2,6341 E-06
00225	Z	0,0001	0,0001	0,0014	1,2867 E-06	1,7958 E-06	8,9949 E-08	-	0,0000	0,0001	0,0006	5,1959 E-07	7,7002 E-07	4,3603 E-08
00226	X	0,0112	0,0004	0,0093	3,1008 E-05	5,3724 E-05	2,0943 E-05	-	0,0010	0,0001	0,0008	2,8583 E-06	4,2205 E-06	2,0338 E-06
00226	Y	0,0027	0,0376	0,0050	4,5766 E-05	1,531 E-05	1,7489 E-05	-	0,0003	0,0038	0,0006	5,0096 E-06	2,0411 E-06	2,3066 E-06
00226	Z	0,0001	0,0001	0,0013	1,9721 E-06	1,544 E-06	6,5389 E-08	-	0,0000	0,0001	0,0005	7,9865 E-07	6,6329 E-07	3,1533 E-08
00227	X	0,0101	0,0005	0,0077	3,8303 E-05	4,555 E-05	2,2958 E-05	-	0,0009	0,0001	0,0007	3,4567 E-06	3,5762 E-06	2,1848 E-06
00227	Y	0,0019	0,0376	0,0070	4,6392 E-05	1,3036 E-05	1,638 E-05	-	0,0002	0,0038	0,0008	4,9611 E-06	1,7119 E-06	2,1651 E-06
00227	Z	0,0001	0,0001	0,0012	2,6384 E-06	1,2422 E-06	1,592 E-07	-	0,0000	0,0001	0,0005	1,0711 E-06	5,3507 E-07	5,9897 E-08
00228	X	0,0087	0,0005	0,0060	4,3876 E-05	3,3156 E-05	2,707 E-05	-	0,0007	0,0001	0,0005	3,9236 E-06	2,5847 E-06	2,5071 E-06
00228	Y	0,0012	0,0377	0,0091	5,1609 E-05	1,4284 E-05	1,7369 E-05	-	0,0001	0,0038	0,0010	5,4331 E-06	1,7091 E-06	2,2526 E-06
00228	Z	0,0001	0,0001	0,0011	3,1299 E-06	7,7805 E-07	3,2182 E-07	-	0,0000	0,0001	0,0004	1,2735 E-06	3,3755 E-07	1,2468 E-07
00229	X	0,0072	0,0005	0,0040	4,8439 E-05	1,9407 E-05	3,2082 E-05	-	0,0006	0,0001	0,0003	4,3034 E-06	1,4731 E-06	2,8971 E-06
00229	Y	0,0003	0,0377	0,0116	6,0167 E-05	1,8796 E-05	2,0526 E-05	-	0,0000	0,0038	0,0013	6,2564 E-06	2,0267 E-06	2,5552 E-06
00229	Z	0,0001	0,0001	0,0009	3,4507 E-06	3,0642 E-07	3,5272 E-07	-	0,0000	0,0001	0,0004	1,4088 E-06	1,2159 E-07	1,384 E-07
00230	X	0,0054	0,0004	0,0019	5,1369 E-05	2,1646 E-05	3,8322 E-05	-	0,0004	0,0000	0,0002	4,5086 E-06	1,7947 E-06	3,3952 E-06
00230	Y	0,0009	0,0384	0,0148	5,7303 E-05	3,5094 E-05	1,573 E-05	-	0,0001	0,0039	0,0016	5,8145 E-06	3,8315 E-06	1,915 E-06
00230	Z	0,0000	0,0002	0,0006	3,9679 E-06	1,003 E-06	1,3831 E-06	-	0,0000	0,0001	0,0002	1,622 E-06	3,7473 E-07	5,6298 E-07
00231	X	0,0059	0,0003	0,0020	4,653 E-05	1,3199 E-05	3,3152 E-05	-	0,0005	0,0000	0,0002	4,0165 E-06	1,2633 E-06	2,943 E-06
00231	Y	0,0006	0,0392	0,0128	3,4038 E-05	4,946 E-05	6,1268 E-06	-	0,0001	0,0039	0,0014	3,2727 E-06	5,3732 E-06	7,9194 E-07
00231	Z	0,0000	0,0002	0,0006	4,097 E-06	1,6111 E-06	1,6392 E-06	-	0,0000	0,0001	0,0002	1,6711 E-06	6,1784 E-07	6,6625 E-07

Nodi - Spostamenti per effetto del sisma

Nodo	Dir Sisma	Stato Limite Ultimo							Stato Limite di Danno					
		Sx	Sy	Sz	Θ x	Θ y	Θ z	σ t	Sx	Sy	Sz	Θ x	Θ y	Θ z
		[cm]	[cm]	[cm]	[rad]	[rad]	[rad]	[N/mm²]	[cm]	[cm]	[cm]	[rad]	[rad]	[rad]
00232	X	0,0058	0,0002	0,0017	3,8526 E-05	2,1647 E-05	2,8482 E-05	-	0,0005	0,0000	0,0001	3,2651 E-06	1,9119 E-06	2,483 E-06
00232	Y	0,0001	0,0396	0,0103	1,0886 E-05	5,6726 E-05	1,2993 E-06	-	0,0000	0,0040	0,0011	1,1848 E-06	6,16 E-06	1,2961 E-07
00232	Z	0,0000	0,0003	0,0005	4,973 E-06	2,4088 E-06	1,4875 E-06	-	0,0000	0,0001	0,0002	2,021 E-06	9,4315 E-07	6,0315 E-07
00233	X	0,0052	0,0001	0,0007	2,8631 E-05	3,2587 E-05	2,3736 E-05	-	0,0004	0,0000	0,0001	2,3686 E-06	2,7325 E-06	2,0046 E-06
00233	Y	0,0002	0,0395	0,0077	4,1071 E-05	3,8924 E-05	5,8351 E-06	-	0,0000	0,0040	0,0008	4,9345 E-06	4,3279 E-06	6,3616 E-07
00233	Z	0,0000	0,0003	0,0004	6,5429 E-06	2,5094 E-06	1,176 E-06	-	0,0000	0,0001	0,0001	2,6487 E-06	9,9509 E-07	4,7512 E-07
00234	X	0,0053	0,0001	0,0001	1,4526 E-06	5,4822 E-05	5,1913 E-06	-	0,0004	0,0000	0,0000	1,0654 E-07	4,521 E-06	4,8814 E-07
00234	Y	0,0001	0,0392	0,0090	3,7836 E-05	6,7849 E-07	2,1715 E-07	-	0,0000	0,0039	0,0010	4,5763 E-06	6,8708 E-08	1,85 E-08
00234	Z	0,0000	0,0004	0,0006	5,4001 E-06	1,7371 E-07	3,8613 E-09	-	0,0000	0,0002	0,0003	2,1875 E-06	6,9814 E-08	1,4718 E-09
00235	X	0,0056	0,0001	0,0002	1,1584 E-06	9,2789 E-05	3,9631 E-06	-	0,0005	0,0000	0,0000	8,5013 E-08	7,6356 E-06	4,1529 E-07
00235	Y	0,0001	0,0400	0,0100	1,2151 E-05	7,2821 E-07	1,8289 E-07	-	0,0000	0,0040	0,0011	1,4273 E-06	7,4841 E-08	1,4843 E-08
00235	Z	0,0000	0,0004	0,0009	3,6487 E-06	2,4208 E-07	6,7752 E-09	-	0,0000	0,0002	0,0003	1,4855 E-06	9,7634 E-08	2,8014 E-09
00236	X	0,0058	0,0001	0,0003	6,5076 E-07	1,2191 E-04	3,2177 E-06	-	0,0005	0,0000	0,0000	4,866 E-08	1,008 E-05	3,7696 E-07
00236	Y	0,0001	0,0405	0,0096	1,9187 E-05	8,5708 E-07	1,8551 E-07	-	0,0000	0,0041	0,0011	1,6852 E-06	8,7873 E-08	1,5266 E-08
00236	Z	0,0000	0,0004	0,0010	2,7499 E-06	3,0821 E-07	1,1177 E-08	-	0,0000	0,0001	0,0004	1,1227 E-06	1,2382 E-07	4,4522 E-09
00237	X	0,0060	0,0001	0,0003	2,419 E-07	1,4469 E-04	3,0239 E-06	-	0,0005	0,0000	0,0000	2,1282 E-08	1,2028 E-05	3,6872 E-07
00237	Y	0,0001	0,0409	0,0087	2,6911 E-05	8,6545 E-07	1,5845 E-07	-	0,0000	0,0041	0,0010	2,4159 E-06	8,6244 E-08	1,2752 E-08
00237	Z	0,0000	0,0003	0,0011	2,0951 E-06	3,9292 E-07	1,2175 E-08	-	0,0000	0,0001	0,0005	8,5781 E-07	1,5757 E-07	4,8519 E-09
00238	X	0,0061	0,0001	0,0004	2,3109 E-07	1,6327 E-04	3,0493 E-06	-	0,0005	0,0000	0,0000	2,05 E-08	1,3632 E-05	3,754 E-07
00238	Y	0,0001	0,0411	0,0077	3,0232 E-05	8,9846 E-07	1,5137 E-07	-	0,0000	0,0041	0,0010	2,7738 E-06	8,633 E-08	1,2021 E-08
00238	Z	0,0000	0,0003	0,0012	1,5567 E-06	4,5388 E-07	1,3921 E-08	-	0,0000	0,0001	0,0005	6,3849 E-07	1,8173 E-07	5,5 E-09
00239	X	0,0063	0,0000	0,0004	7,6144 E-07	1,7388 E-04	3,0705 E-06	-	0,0005	0,0000	0,0000	5,6614 E-08	1,4584 E-05	3,8649 E-07
00239	Y	0,0002	0,0413	0,0067	3,0071 E-05	9,5003 E-07	1,4772 E-07	-	0,0000	0,0041	0,0009	2,772 E-06	8,8957 E-08	1,1826 E-08
00239	Z	0,0000	0,0002	0,0013	8,9714 E-07	4,8835 E-07	1,9841 E-08	-	0,0000	0,0001	0,0005	3,6901 E-07	1,9505 E-07	7,7432 E-09
00240	X	0,0064	0,0000	0,0005	1,2521 E-06	1,7801 E-04	3,2736 E-06	-	0,0005	0,0000	0,0000	9,1712 E-08	1,4996 E-05	4,028 E-07
00240	Y	0,0002	0,0413	0,0059	3,1341 E-05	9,4243 E-07	1,2172 E-07	-	0,0000	0,0041	0,0008	2,921 E-06	8,4659 E-08	9,5869 E-09
00240	Z	0,0000	0,0002	0,0013	2,0762 E-07	5,3388 E-07	2,2021 E-08	-	0,0000	0,0001	0,0005	8,7907 E-08	2,1327 E-07	8,5924 E-09
00241	X	0,0064	0,0000	0,0005	1,5629 E-06	1,7634 E-04	3,4178 E-06	-	0,0006	0,0000	0,0000	1,1366 E-07	1,4906 E-05	4,1147 E-07
00241	Y	0,0002	0,0414	0,0054	3,1927 E-05	8,8302 E-07	1,2909 E-07	-	0,0000	0,0042	0,0007	3,0265 E-06	7,5209 E-08	1,0453 E-08
00241	Z	0,0000	0,0001	0,0013	4,1212 E-07	5,4639 E-07	2,2195 E-08	-	0,0000	0,0001	0,0005	1,6584 E-07	2,1815 E-07	8,5724 E-09
00242	X	0,0065	0,0001	0,0006	1,7475 E-06	1,6429 E-04	3,5177 E-06	-	0,0006	0,0000	0,0000	1,2695 E-07	1,3941 E-05	4,118 E-07
00242	Y	0,0002	0,0414	0,0052	3,0143 E-05	8,1463 E-07	1,5289 E-07	-	0,0000	0,0042	0,0007	2,8508 E-06	6,7291 E-08	1,274 E-08
00242	Z	0,0000	0,0001	0,0013	9,6638 E-07	5,2349 E-07	2,6888 E-08	-	0,0000	0,0000	0,0005	3,9202 E-07	2,0865 E-07	1,0327 E-08
00243	X	0,0065	0,0001	0,0006	1,8035 E-06	1,4646 E-04	3,6521 E-06	-	0,0006	0,0000	0,0000	1,2993 E-07	1,2461 E-05	4,0832 E-07
00243	Y	0,0002	0,0413	0,0054	2,8263 E-05	7,1202 E-07	1,3224 E-07	-	0,0000	0,0041	0,0006	2,7206 E-06	5,8505 E-08	1,2644 E-08
00243	Z	0,0000	0,0001	0,0012	1,504 E-06	5,2269 E-07	2,1673 E-08	-	0,0000	0,0000	0,0005	6,1146 E-07	2,0848 E-07	8,0928 E-09
00244	X	0,0065	0,0001	0,0005	1,4798 E-06	1,1926 E-04	3,807 E-06	-	0,0006	0,0000	0,0000	1,0614 E-07	1,0144 E-05	3,853 E-07
00244	Y	0,0002	0,0412	0,0058	2,4735 E-05	7,8209 E-07	2,1268 E-07	-	0,0000	0,0041	0,0006	2,579 E-06	6,7449 E-08	2,7111 E-08
00244	Z	0,000	0,000	0,001	2,418 E-06	4,5958 E-07	1,2177 E-08	-	0,000	0,000	0,000	9,8475 E-07	1,8293 E-07	4,1929 E-09

Nodi - Spostamenti per effetto del sisma

Nodo	Dir Sisma	Stato Limite Ultimo							Stato Limite di Danno					
		Sx	Sy	Sz	Θ x	Θ y	Θ z	σ t	Sx	Sy	Sz	Θ x	Θ y	Θ z
		[cm]	[cm]	[cm]	[rad]	[rad]	[rad]	[N/mm²]	[cm]	[cm]	[cm]	[rad]	[rad]	[rad]
		0	1	1					0	0	5			
00245	X	0,0063	0,0000	0,0005	5,4416 E-07	8,0253 E-05	4,9465 E-06	-	0,0006	0,0000	0,0000	5,2433 E-08	6,8261 E-06	3,8338 E-07
00245	Y	0,0002	0,0410	0,0061	2,3969 E-05	2,0885 E-06	6,697 E-07	-	0,0000	0,0041	0,0006	2,8259 E-06	2,1611 E-07	8,4303 E-08
00245	Z	0,0000	0,0001	0,0010	3,6797 E-06	3,5007 E-07	5,1441 E-08	-	0,0000	0,0000	0,0004	1,4983 E-06	1,3842 E-07	2,1584 E-08
00246	X	0,0069	0,0001	0,0014	3,5984 E-05	6,2987 E-05	2,6112 E-05	-	0,0006	0,0000	0,0001	3,1304 E-06	5,3856 E-06	2,1425 E-06
00246	Y	0,0011	0,0404	0,0070	3,4242 E-05	4,7998 E-05	5,9158 E-06	-	0,0001	0,0041	0,0006	3,9846 E-06	6,1415 E-06	6,9936 E-07
00246	Z	0,0000	0,0001	0,0008	4,7705 E-06	1,2088 E-06	1,0059 E-06	-	0,0000	0,0000	0,0003	1,9402 E-06	4,6253 E-07	4,0943 E-07
00247	X	0,0084	0,0002	0,0035	4,2631 E-05	5,2482 E-05	2,7801 E-05	-	0,0008	0,0000	0,0003	3,7554 E-06	4,7418 E-06	2,3456 E-06
00247	Y	0,0030	0,0398	0,0084	3,2291 E-05	9,5465 E-05	6,3631 E-06	-	0,0004	0,0040	0,0008	3,354 E-06	1,2083 E-05	7,8456 E-07
00247	Z	0,0001	0,0001	0,0008	3,7465 E-06	7,1831 E-07	1,602 E-06	-	0,0000	0,0000	0,0003	1,5241 E-06	2,5686 E-07	6,5291 E-07
00248	X	0,0093	0,0004	0,0047	4,8816 E-05	2,5073 E-05	3,1777 E-05	-	0,0009	0,0000	0,0004	4,3132 E-06	2,6017 E-06	2,7074 E-06
00248	Y	0,0056	0,0392	0,0110	3,5592 E-05	1,086 E-04	4,9711 E-06	-	0,0007	0,0039	0,0011	3,5703 E-06	1,3889 E-05	6,374 E-07
00248	Z	0,0001	0,0001	0,0008	3,3746 E-06	7,8203 E-07	1,8164 E-06	-	0,0000	0,0001	0,0003	1,3742 E-06	3,52 E-07	7,4294 E-07
00249	X	0,0094	0,0005	0,0050	5,3196 E-05	2,1277 E-05	3,6201 E-05	-	0,0009	0,0001	0,0005	4,7688 E-06	2,0892 E-06	3,1172 E-06
00249	Y	0,0081	0,0383	0,0139	3,8889 E-05	9,7033 E-05	1,0309 E-06	-	0,0011	0,0039	0,0015	3,733 E-06	1,2463 E-05	1,3366 E-07
00249	Z	0,0001	0,0001	0,0008	3,4668 E-06	9,4909 E-07	1,8003 E-06	-	0,0000	0,0001	0,0003	1,4105 E-06	4,2037 E-07	7,3535 E-07
00250	X	0,0072	0,0035	0,0018	8,7973 E-06	8,5971 E-06	2,298 E-05	-	0,0006	0,0004	0,0002	8,1429 E-07	8,1044 E-07	2,1287 E-06
00250	Y	0,0013	0,0378	0,0210	5,8342 E-05	1,9416 E-05	1,0704 E-05	-	0,0001	0,0040	0,0023	6,0298 E-06	2,0676 E-06	1,2524 E-06
00250	Z	0,0001	0,0001	0,0008	4,12 E-07	2,9019 E-07	1,7472 E-07	-	0,0000	0,0000	0,0003	1,7178 E-07	1,1445 E-07	6,7083 E-08
00251	X	0,0082	0,0034	0,0019	9,2022 E-06	1,08 E-05	2,144 E-05	-	0,0007	0,0004	0,0002	8,4317 E-07	1,0513 E-06	2,0153 E-06
00251	Y	0,0015	0,0380	0,0186	5,8958 E-05	2,1901 E-05	1,0933 E-05	-	0,0002	0,0040	0,0020	6,094 E-06	2,4119 E-06	1,3709 E-06
00251	Z	0,0001	0,0001	0,0008	4,0222 E-07	8,107 E-07	1,1482 E-07	-	0,0000	0,0000	0,0003	1,6751 E-07	3,2109 E-07	4,5469 E-08
00252	X	0,0092	0,0033	0,0020	8,7799 E-06	1,3472 E-05	1,9973 E-05	-	0,0008	0,0004	0,0002	8,088 E-07	1,3257 E-06	1,9054 E-06
00252	Y	0,0019	0,0381	0,0162	5,9532 E-05	2,3879 E-05	1,1195 E-05	-	0,0002	0,0040	0,0018	6,1605 E-06	2,7174 E-06	1,453 E-06
00252	Z	0,0001	0,0001	0,0008	3,6446 E-07	1,2141 E-06	8,6731 E-08	-	0,0000	0,0000	0,0003	1,5215 E-07	4,8177 E-07	4,1345 E-08
00253	X	0,0100	0,0032	0,0022	7,8175 E-06	1,6832 E-05	1,7013 E-05	-	0,0009	0,0004	0,0002	7,2807 E-07	1,6704 E-06	1,6715 E-06
00253	Y	0,0024	0,0383	0,0137	5,85 E-05	2,5871 E-05	1,1742 E-05	-	0,0003	0,0040	0,0015	6,0711 E-06	3,0224 E-06	1,5442 E-06
00253	Z	0,0001	0,0001	0,0008	3,5073 E-07	1,469 E-06	1,7766 E-07	-	0,0000	0,0000	0,0003	1,4675 E-07	5,8347 E-07	8,1297 E-08
00254	X	0,0107	0,0031	0,0024	7,6745 E-06	1,9395 E-05	1,3427 E-05	-	0,0009	0,0004	0,0002	7,2667 E-07	1,9306 E-06	1,3603 E-06
00254	Y	0,0029	0,0386	0,0113	6,0717 E-05	2,636 E-05	1,0704 E-05	-	0,0004	0,0040	0,0013	6,3144 E-06	3,164 E-06	1,409 E-06
00254	Z	0,0001	0,0001	0,0009	3,1925 E-07	1,4119 E-06	4,0472 E-07	-	0,0000	0,0000	0,0003	1,344 E-07	5,6024 E-07	1,7373 E-07
00255	X	0,0111	0,0029	0,0026	5,9989 E-06	2,0844 E-05	1,1432 E-05	-	0,0010	0,0003	0,0002	6,045 E-07	2,0506 E-06	1,1628 E-06
00255	Y	0,0034	0,0389	0,0089	6,2096 E-05	2,3996 E-05	1,0704 E-05	-	0,0004	0,0041	0,0010	6,4676 E-06	2,9611 E-06	1,4203 E-06
00255	Z	0,0001	0,0001	0,0009	2,6187 E-07	1,0242 E-06	6,2636 E-07	-	0,0000	0,0000	0,0003	1,1154 E-07	4,0403 E-07	2,6435 E-07
00256	X	0,0118	0,0027	0,0028	3,5718 E-06	2,3595 E-05	1,428 E-05	-	0,0011	0,0003	0,0002	4,3255 E-07	2,3023 E-06	1,8375 E-06
00256	Y	0,0063	0,0398	0,0034	6,7382 E-05	1,9272 E-05	4,7394 E-05	-	0,0008	0,0042	0,0004	7,0823 E-06	2,5347 E-06	6,119 E-06
00256	Z	0,0001	0,0001	0,0009	1,4078 E-07	3,5813 E-07	2,2786 E-07	-	0,0000	0,0000	0,0004	6,0462 E-08	1,3308 E-07	9,621 E-08
00257	X	0,0122	0,0027	0,0027	4,0972 E-06	2,6053 E-05	1,4246 E-05	-	0,0011	0,0003	0,0002	4,7157 E-07	2,5841 E-06	1,8422 E-06
00257	Y	0,0084	0,0401	0,0016	7,0708 E-05	2,2787 E-05	4,7746 E-05	-	0,0011	0,0042	0,0002	7,4633 E-06	3,0228 E-06	6,1729 E-06

Nodi - Spostamenti per effetto del sisma

Nodo	Dir Sisma	Stato Limite Ultimo							Stato Limite di Danno					
		Sx	Sy	Sz	Θ x	Θ y	Θ z	σ t	Sx	Sy	Sz	Θ x	Θ y	Θ z
		[cm]	[cm]	[cm]	[rad]	[rad]	[rad]	[N/mm²]	[cm]	[cm]	[cm]	[rad]	[rad]	[rad]
00257	Z	0,0001	0,0001	0,0009	1,6094 E-07	2,8982 E-07	2,228 E-07	-	0,0000	0,0000	0,0004	6,9037 E-08	1,208 E-07	9,4026 E-08
00258	X	0,0126	0,0026	0,0026	4,2442 E-06	2,8129 E-05	1,3265 E-05	-	0,0012	0,0003	0,0002	4,7065 E-07	2,813 E-06	1,7305 E-06
00258	Y	0,0105	0,0402	0,0033	7,1614 E-05	2,5372 E-05	4,6211 E-05	-	0,0014	0,0042	0,0003	7,5576 E-06	3,3863 E-06	5,9765 E-06
00258	Z	0,0001	0,0001	0,0009	1,5299 E-07	6,0905 E-07	2,5856 E-07	-	0,0000	0,0000	0,0004	6,3903 E-08	2,6953 E-07	1,081 E-07
00259	X	0,0129	0,0026	0,0025	4,0495 E-06	2,9829 E-05	1,2527 E-05	-	0,0012	0,0003	0,0002	4,2929 E-07	2,9972 E-06	1,6382 E-06
00259	Y	0,0124	0,0404	0,0061	6,9428 E-05	2,7673 E-05	4,4335 E-05	-	0,0016	0,0043	0,0006	7,3123 E-06	3,7135 E-06	5,7408 E-06
00259	Z	0,0001	0,0001	0,0009	1,5682 E-07	1,0348 E-06	2,9608 E-07	-	0,0000	0,0000	0,0004	6,4189 E-08	4,5014 E-07	1,2307 E-07
00260	X	0,0130	0,0026	0,0023	4,2219 E-06	3,1828 E-05	1,0974 E-05	-	0,0013	0,0003	0,0002	4,3486 E-07	3,2172 E-06	1,4235 E-06
00260	Y	0,0142	0,0405	0,0091	7,168 E-05	3,1898 E-05	3,9111 E-05	-	0,0018	0,0043	0,0009	7,5426 E-06	4,289 E-06	5,0814 E-06
00260	Z	0,0001	0,0001	0,0009	1,6473 E-07	1,3073 E-06	3,5555 E-07	-	0,0000	0,0000	0,0004	6,7468 E-08	5,6303 E-07	1,4674 E-07
00261	X	0,0130	0,0026	0,0022	4,3192 E-06	3,4133 E-05	8,8908 E-06	-	0,0013	0,0003	0,0002	4,371 E-07	3,4508 E-06	1,1159 E-06
00261	Y	0,0157	0,0405	0,0121	7,1836 E-05	3,625 E-05	2,9879 E-05	-	0,0020	0,0043	0,0012	7,5637 E-06	4,8828 E-06	3,9206 E-06
00261	Z	0,0001	0,0001	0,0009	1,7236 E-07	1,5435 E-06	4,7018 E-07	-	0,0000	0,0000	0,0004	7,1982 E-08	6,5825 E-07	1,9326 E-07
00262	X	0,0072	0,0014	0,0046	5,1188 E-05	1,777 E-05	3,042 E-05	-	0,0006	0,0001	0,0004	4,4762 E-06	1,3616 E-06	2,7582 E-06
00262	Y	0,0007	0,0365	0,0121	5,9681 E-05	1,7959 E-05	2,1018 E-05	-	0,0001	0,0037	0,0013	6,1971 E-06	1,9562 E-06	2,6204 E-06
00262	Z	0,0001	0,0001	0,0009	3,1983 E-06	2,8992 E-07	2,5725 E-07	-	0,0000	0,0000	0,0003	1,3105 E-06	1,1488 E-07	1,0085 E-07
00263	X	0,0086	0,0012	0,0069	4,5949 E-05	3,1361 E-05	2,8093 E-05	-	0,0007	0,0001	0,0006	4,0487 E-06	2,4287 E-06	2,5779 E-06
00263	Y	0,0014	0,0367	0,0096	5,0655 E-05	1,532 E-05	1,6193 E-05	-	0,0002	0,0037	0,0011	5,3219 E-06	1,8076 E-06	2,1152 E-06
00263	Z	0,0001	0,0001	0,0010	2,898 E-06	6,3805 E-07	2,2244 E-07	-	0,0000	0,0000	0,0004	1,1827 E-06	2,7863 E-07	8,6201 E-08
00264	X	0,0096	0,0010	0,0089	3,9167 E-05	4,6406 E-05	2,2608 E-05	-	0,0008	0,0001	0,0008	3,4964 E-06	3,6119 E-06	2,1564 E-06
00264	Y	0,0021	0,0368	0,0075	4,6123 E-05	1,3545 E-05	1,6467 E-05	-	0,0003	0,0037	0,0008	4,9169 E-06	1,7574 E-06	2,175 E-06
00264	Z	0,0001	0,0001	0,0012	2,4465 E-06	9,8264 E-07	9,55 E-08	-	0,0000	0,0000	0,0005	9,9616 E-07	4,2698 E-07	3,7186 E-08
00265	X	0,0106	0,0007	0,0106	3,0607 E-05	5,5931 E-05	2,0034 E-05	-	0,0009	0,0001	0,0009	2,8113 E-06	4,3547 E-06	1,968 E-06
00265	Y	0,0029	0,0367	0,0056	4,5148 E-05	1,5718 E-05	1,738 E-05	-	0,0004	0,0037	0,0006	4,9298 E-06	2,0736 E-06	2,2993 E-06
00265	Z	0,0001	0,0001	0,0013	1,8625 E-06	1,2328 E-06	6,1537 E-08	-	0,0000	0,0000	0,0005	7,565 E-07	5,3443 E-07	3,1018 E-08
00266	X	0,0113	0,0005	0,0118	2,2712 E-05	6,2459 E-05	1,6283 E-05	-	0,0010	0,0000	0,0010	2,1884 E-06	4,8521 E-06	1,6947 E-06
00266	Y	0,0038	0,0366	0,0036	4,7362 E-05	1,9856 E-05	1,9362 E-05	-	0,0005	0,0037	0,0004	5,2805 E-06	2,6277 E-06	2,5643 E-06
00266	Z	0,0001	0,0001	0,0014	1,244 E-06	1,3719 E-06	1,3957 E-07	-	0,0000	0,0000	0,0006	5,0403 E-07	5,948 E-07	6,289 E-08
00267	X	0,0119	0,0003	0,0126	1,5286 E-05	6,7018 E-05	1,3346 E-05	-	0,0010	0,0000	0,0011	1,6153 E-06	5,1896 E-06	1,4974 E-06
00267	Y	0,0048	0,0365	0,0014	5,1596 E-05	2,6261 E-05	2,2682 E-05	-	0,0006	0,0037	0,0002	5,8385 E-06	3,4802 E-06	2,9908 E-06
00267	Z	0,0001	0,0001	0,0014	5,7252 E-07	1,5661 E-06	2,3822 E-07	-	0,0000	0,0001	0,0006	2,3069 E-07	6,7756 E-07	1,0215 E-07
00268	X	0,0123	0,0003	0,0130	9,2936 E-06	6,6475 E-05	1,0685 E-05	-	0,0011	0,0000	0,0011	1,1407 E-06	5,104 E-06	1,2938 E-06
00268	Y	0,0061	0,0364	0,0010	5,5223 E-05	3,4527 E-05	2,4083 E-05	-	0,0008	0,0037	0,0001	6,322 E-06	4,5653 E-06	3,1728 E-06
00268	Z	0,0001	0,0001	0,0014	1,0716 E-07	1,5963 E-06	3,4395 E-07	-	0,0000	0,0001	0,0006	4,6486 E-08	6,9142 E-07	1,4418 E-07
00269	X	0,0126	0,0006	0,0130	9,0315 E-06	6,3137 E-05	8,8829 E-06	-	0,0011	0,0001	0,0011	9,6735 E-07	4,7932 E-06	1,1345 E-06
00269	Y	0,0074	0,0363	0,0035	5,7301 E-05	4,3557 E-05	2,5313 E-05	-	0,0010	0,0036	0,0004	6,58 E-06	5,7456 E-06	3,3279 E-06
00269	Z	0,0001	0,0002	0,0014	7,2334 E-07	1,607 E-06	4,2397 E-07	-	0,0000	0,0001	0,0006	2,9626 E-07	6,9667 E-07	1,755 E-07
00270	X	0,0127	0,0009	0,0126	1,5962 E-05	5,7264 E-05	8,432 E-06	-	0,0012	0,0001	0,0011	1,3416 E-06	4,2809 E-06	9,9843 E-07
00270	Y	0,008	0,036	0,006	5,6728 E-05	5,4387 E-05	2,5108 E-05	-	0,001	0,003	0,000	6,4689 E-06	7,152 E-06	3,2907 E-06

Nodi - Spostamenti per effetto del sisma

Nodo	Dir Sisma	Stato Limite Ultimo							Stato Limite di Danno					
		Sx	Sy	Sz	Θ x	Θ y	Θ z	σ t	Sx	Sy	Sz	Θ x	Θ y	Θ z
		[cm]	[cm]	[cm]	[rad]	[rad]	[rad]	[N/mm²]	[cm]	[cm]	[cm]	[rad]	[rad]	[rad]
00270	Z	8 0,0001	4 0,0002	1 0,0013	1,3299 E-06	1,6006 E-06	5,2452 E-07	-	1 0,0000	7 0,0001	7 0,0005	5,4213 E-07	6,9411 E-07	2,152 E-07
00271	X	0,0127	0,0012	0,0117	2,4418 E-05	4,667 E-05	9,7858 E-06	-	0,0012	0,0001	0,0010	2,0174 E-06	3,4264 E-06	9,4922 E-07
00271	Y	0,0100	0,0365	0,0086	5,3141 E-05	6,3283 E-05	2,1623 E-05	-	0,0013	0,0037	0,0010	5,9554 E-06	8,3195 E-06	2,8392 E-06
00271	Z	0,0001	0,0002	0,0013	1,9017 E-06	1,381 E-06	6,2894 E-07	-	0,0000	0,0001	0,0005	7,7358 E-07	6,0281 E-07	2,563 E-07
00272	X	0,0124	0,0016	0,0103	3,4312 E-05	3,577 E-05	1,4192 E-05	-	0,0012	0,0001	0,0009	2,9106 E-06	2,6579 E-06	1,1759 E-06
00272	Y	0,0110	0,0366	0,0108	4,756 E-05	7,1585 E-05	1,5569 E-05	-	0,0014	0,0037	0,0012	5,1106 E-06	9,4196 E-06	2,0444 E-06
00272	Z	0,0001	0,0002	0,0011	2,3817 E-06	1,0918 E-06	7,3867 E-07	-	0,0000	0,0001	0,0005	9,6797 E-07	4,8212 E-07	2,9914 E-07
00273	X	0,0118	0,0019	0,0083	4,5216 E-05	2,6868 E-05	1,8342 E-05	-	0,0011	0,0002	0,0008	3,9519 E-06	2,2893 E-06	1,5172 E-06
00273	Y	0,0116	0,0367	0,0128	4,3221 E-05	7,3232 E-05	8,6333 E-06	-	0,0015	0,0037	0,0014	4,3196 E-06	9,6689 E-06	1,1048 E-06
00273	Z	0,0001	0,0002	0,0010	2,8176 E-06	5,3452 E-07	7,6204 E-07	-	0,0000	0,0001	0,0004	1,146 E-06	2,4458 E-07	3,0687 E-07
00274	X	0,0131	0,0026	0,0026	3,9325 E-06	3,3149 E-05	1,0973 E-05	-	0,0013	0,0003	0,0002	4,2124 E-07	3,2808 E-06	1,4345 E-06
00274	Y	0,0138	0,0403	0,0083	7,0671 E-05	3,0423 E-05	3,8901 E-05	-	0,0018	0,0043	0,0008	7,4464 E-06	4,0869 E-06	5,0594 E-06
00274	Z	0,0001	0,0001	0,0009	1,4266 E-07	1,1856 E-06	3,5313 E-07	-	0,0000	0,0000	0,0004	6,0277 E-08	5,1264 E-07	1,4596 E-07
00275	X	0,0129	0,0026	0,0027	4,0966 E-06	3,1688 E-05	1,2977 E-05	-	0,0012	0,0003	0,0002	4,5314 E-07	3,1215 E-06	1,6998 E-06
00275	Y	0,0121	0,0402	0,0055	7,1401 E-05	2,7842 E-05	4,6556 E-05	-	0,0016	0,0042	0,0005	7,5386 E-06	3,7249 E-06	6,0105 E-06
00275	Z	0,0001	0,0001	0,0009	1,4843 E-07	9,4713 E-07	2,9844 E-07	-	0,0000	0,0000	0,0004	6,4518 E-08	4,1295 E-07	1,2395 E-07
00276	X	0,0126	0,0026	0,0028	4,1198 E-06	2,9656 E-05	1,3499 E-05	-	0,0012	0,0003	0,0002	4,7016 E-07	2,9201 E-06	1,758 E-06
00276	Y	0,0102	0,0401	0,0029	7,1617 E-05	2,5665 E-05	4,5825 E-05	-	0,0013	0,0042	0,0003	7,5672 E-06	3,4099 E-06	5,9381 E-06
00276	Z	0,0001	0,0001	0,0009	1,5699 E-07	4,7929 E-07	2,6917 E-07	-	0,0000	0,0000	0,0004	6,8782 E-08	2,0907 E-07	1,1248 E-07
00277	X	0,0122	0,0027	0,0029	3,6415 E-06	2,7638 E-05	1,4069 E-05	-	0,0011	0,0003	0,0002	4,3024 E-07	2,6939 E-06	1,821 E-06
00277	Y	0,0082	0,0399	0,0016	6,8159 E-05	2,2893 E-05	4,7314 E-05	-	0,0011	0,0042	0,0002	7,1849 E-06	3,019 E-06	6,1143 E-06
00277	Z	0,0001	0,0001	0,0009	1,499 E-07	3,1171 E-07	2,4329 E-07	-	0,0000	0,0000	0,0004	6,5657 E-08	1,22 E-07	1,0221 E-07
00278	X	0,0117	0,0027	0,0030	3,4271 E-06	2,3762 E-05	1,455 E-05	-	0,0011	0,0003	0,0002	4,3115 E-07	2,3221 E-06	1,8694 E-06
00278	Y	0,0062	0,0397	0,0035	6,7156 E-05	1,9888 E-05	4,804 E-05	-	0,0008	0,0042	0,0004	7,0673 E-06	2,6059 E-06	6,1986 E-06
00278	Z	0,0001	0,0001	0,0009	1,7051 E-07	4,6129 E-07	2,3035 E-07	-	0,0000	0,0000	0,0004	7,447 E-08	1,7276 E-07	9,7253 E-08
00279	X	0,0109	0,0030	0,0027	6,666 E-06	1,9697 E-05	1,1939 E-05	-	0,0010	0,0003	0,0002	6,436 E-07	1,9809 E-06	1,2244 E-06
00279	Y	0,0034	0,0388	0,0088	6,1833 E-05	2,4768 E-05	1,1135 E-05	-	0,0004	0,0041	0,0010	6,4468 E-06	3,0465 E-06	1,4672 E-06
00279	Z	0,0001	0,0001	0,0009	2,7713 E-07	1,1429 E-06	5,5079 E-07	-	0,0000	0,0000	0,0003	1,1707 E-07	4,5014 E-07	2,3474 E-07
00280	X	0,0104	0,0031	0,0025	8,4205 E-06	1,8018 E-05	1,4989 E-05	-	0,0009	0,0004	0,0002	7,7414 E-07	1,8213 E-06	1,4835 E-06
00280	Y	0,0029	0,0385	0,0113	6,0607 E-05	2,6905 E-05	1,1148 E-05	-	0,0004	0,0040	0,0013	6,3087 E-06	3,2151 E-06	1,469 E-06
00280	Z	0,0001	0,0001	0,0009	3,4359 E-07	1,4456 E-06	3,6956 E-07	-	0,0000	0,0000	0,0003	1,4339 E-07	5,7241 E-07	1,6087 E-07
00281	X	0,0097	0,0033	0,0022	8,7767 E-06	1,5984 E-05	1,8072 E-05	-	0,0008	0,0004	0,0002	7,9181 E-07	1,5814 E-06	1,7465 E-06
00281	Y	0,0024	0,0382	0,0137	5,8268 E-05	2,6448 E-05	1,1863 E-05	-	0,0003	0,0040	0,0015	6,0549 E-06	3,0718 E-06	1,5487 E-06
00281	Z	0,0001	0,0001	0,0008	3,8845 E-07	1,4854 E-06	1,4815 E-07	-	0,0000	0,0000	0,0003	1,61 E-07	5,8896 E-07	6,9808 E-08
00282	X	0,0088	0,0034	0,0020	9,7099 E-06	1,3527 E-05	2,0581 E-05	-	0,0007	0,0004	0,0002	8,7032 E-07	1,2975 E-06	1,9432 E-06
00282	Y	0,0019	0,0380	0,0161	5,9268 E-05	2,4395 E-05	1,1304 E-05	-	0,0002	0,0040	0,0018	6,1403 E-06	2,7599 E-06	1,4426 E-06
00282	Z	0,0001	0,0001	0,0008	3,9683 E-07	1,3015 E-06	1,1063 E-07	-	0,0000	0,0000	0,0003	1,6428 E-07	5,1637 E-07	4,587 E-08
00283	X	0,0077	0,0035	0,0018	1,0229 E-05	1,0165 E-05	2,3361 E-05	-	0,0006	0,0004	0,0002	9,1332 E-07	9,7486 E-07	2,1618 E-06

Nodi - Spostamenti per effetto del sisma

Nodo	Dir Sisma	Stato Limite Ultimo							Stato Limite di Danno					
		Sx	Sy	Sz	Θ x	Θ y	Θ z	σ t	Sx	Sy	Sz	Θ x	Θ y	Θ z
		[cm]	[cm]	[cm]	[rad]	[rad]	[rad]	[N/mm²]	[cm]	[cm]	[cm]	[rad]	[rad]	[rad]
00283	Y	0,0015	0,0379	0,0185	5,887 E-05	2,224 E-05	1,1012 E-05	-	0,0002	0,0040	0,0020	6,0929 E-06	2,4377 E-06	1,384 E-06
00283	Z	0,0001	0,0001	0,0008	4,3466 E-07	7,9633 E-07	1,7956 E-07	-	0,0000	0,0000	0,0003	1,7963 E-07	3,1531 E-07	6,8016 E-08
00284	X	0,0066	0,0036	0,0018	9,9911 E-06	7,6491 E-06	2,4315 E-05	-	0,0005	0,0004	0,0002	8,9744 E-07	7,3681 E-07	2,2273 E-06
00284	Y	0,0013	0,0377	0,0209	5,8193 E-05	1,948 E-05	1,0895 E-05	-	0,0001	0,0040	0,0022	6,0221 E-06	2,0701 E-06	1,2664 E-06
00284	Z	0,0001	0,0001	0,0008	4,6422 E-07	3,1066 E-07	2,472 E-07	-	0,0000	0,0000	0,0003	1,9182 E-07	1,2298 E-07	9,3897 E-08
00285	X	0,0081	0,0013	0,0063	4,3876 E-05	3,3156 E-05	2,707 E-05	-	0,0007	0,0001	0,0005	3,9236 E-06	2,5847 E-06	2,5071 E-06
00285	Y	0,0014	0,0366	0,0093	5,1609 E-05	1,4284 E-05	1,7369 E-05	-	0,0002	0,0037	0,0010	5,4331 E-06	1,7091 E-06	2,2526 E-06
00285	Z	0,0001	0,0001	0,0011	3,1299 E-06	7,7805 E-07	3,2182 E-07	-	0,0000	0,0000	0,0004	1,2735 E-06	3,3755 E-07	1,2468 E-07
00286	X	0,0093	0,0011	0,0082	3,8303 E-05	4,555 E-05	2,2958 E-05	-	0,0008	0,0001	0,0007	3,4567 E-06	3,5762 E-06	2,1848 E-06
00286	Y	0,0022	0,0367	0,0071	4,6392 E-05	1,3036 E-05	1,638 E-05	-	0,0003	0,0037	0,0008	4,9611 E-06	1,7119 E-06	2,1651 E-06
00286	Z	0,0001	0,0001	0,0012	2,6384 E-06	1,2422 E-06	1,592 E-07	-	0,0000	0,0000	0,0005	1,0711 E-06	5,3507 E-07	5,9897 E-08
00287	X	0,0103	0,0009	0,0099	3,1008 E-05	5,3724 E-05	2,0943 E-05	-	0,0009	0,0001	0,0009	2,8583 E-06	4,2205 E-06	2,0338 E-06
00287	Y	0,0029	0,0367	0,0051	4,5766 E-05	1,531 E-05	1,7489 E-05	-	0,0004	0,0037	0,0006	5,0096 E-06	2,0411 E-06	2,3066 E-06
00287	Z	0,0001	0,0001	0,0014	1,9721 E-06	1,544 E-06	6,5389 E-08	-	0,0000	0,0000	0,0005	7,9865 E-07	6,6329 E-07	3,1533 E-08
00288	X	0,0111	0,0006	0,0112	2,402 E-05	6,0658 E-05	1,7159 E-05	-	0,0010	0,0001	0,0010	2,2941 E-06	4,765 E-06	1,7622 E-06
00288	Y	0,0039	0,0366	0,0031	4,8047 E-05	1,9523 E-05	1,9932 E-05	-	0,0005	0,0037	0,0004	5,3698 E-06	2,6085 E-06	2,6341 E-06
00288	Z	0,0001	0,0001	0,0014	1,2867 E-06	1,7958 E-06	8,9949 E-08	-	0,0000	0,0001	0,0006	5,1959 E-07	7,7002 E-07	4,3603 E-08
00289	X	0,0117	0,0003	0,0121	1,6989 E-05	6,4327 E-05	1,3513 E-05	-	0,0010	0,0000	0,0011	1,7434 E-06	5,0341 E-06	1,4978 E-06
00289	Y	0,0049	0,0364	0,0009	5,2261 E-05	2,5959 E-05	2,2516 E-05	-	0,0006	0,0037	0,0001	5,929 E-06	3,4626 E-06	2,9715 E-06
00289	Z	0,0001	0,0001	0,0015	5,7785 E-07	2,0591 E-06	2,5121 E-07	-	0,0000	0,0001	0,0006	2,3161 E-07	8,8062 E-07	1,0854 E-07
00290	X	0,0122	0,0002	0,0126	1,0144 E-05	6,4469 E-05	1,0827 E-05	-	0,0011	0,0000	0,0011	1,2143 E-06	5,0056 E-06	1,3099 E-06
00290	Y	0,0062	0,0363	0,0017	5,6247 E-05	3,4151 E-05	2,5023 E-05	-	0,0008	0,0036	0,0002	6,4555 E-06	4,53 E-06	3,2856 E-06
00290	Z	0,0001	0,0002	0,0015	1,7707 E-07	2,1809 E-06	3,323 E-07	-	0,0000	0,0001	0,0006	7,5198 E-08	9,3191 E-07	1,4005 E-07
00291	X	0,0126	0,0004	0,0128	7,0149 E-06	6,0914 E-05	9,0448 E-06	-	0,0011	0,0000	0,0011	8,795 E-07	4,6722 E-06	1,1649 E-06
00291	Y	0,0076	0,0363	0,0043	5,7761 E-05	4,3026 E-05	2,5939 E-05	-	0,0010	0,0036	0,0005	6,6477 E-06	5,6829 E-06	3,4098 E-06
00291	Z	0,0001	0,0002	0,0015	8,8207 E-07	2,184 E-06	3,8705 E-07	-	0,0000	0,0001	0,0006	3,6053 E-07	9,3376 E-07	1,6101 E-07
00292	X	0,0128	0,0007	0,0125	1,3306 E-05	5,3326 E-05	7,6735 E-06	-	0,0012	0,0001	0,0011	1,1626 E-06	4,0118 E-06	9,5754 E-07
00292	Y	0,0090	0,0363	0,0069	5,5985 E-05	5,4213 E-05	2,4715 E-05	-	0,0012	0,0036	0,0008	6,3899 E-06	7,1326 E-06	3,2446 E-06
00292	Z	0,0001	0,0002	0,0014	1,57 E-06	2,124 E-06	5,3627 E-07	-	0,0000	0,0001	0,0006	6,3885 E-07	9,0874 E-07	2,2024 E-07
00293	X	0,0127	0,0011	0,0116	2,2902 E-05	4,3904 E-05	1,0841 E-05	-	0,0012	0,0001	0,0011	1,9351 E-06	3,2468 E-06	9,8832 E-07
00293	Y	0,0103	0,0364	0,0094	5,1829 E-05	6,3981 E-05	2,114 E-05	-	0,0013	0,0037	0,0011	5,7939 E-06	8,3936 E-06	2,7665 E-06
00293	Z	0,0001	0,0002	0,0013	2,1844 E-06	1,908 E-06	6,1859 E-07	-	0,0000	0,0001	0,0005	8,8692 E-07	8,1895 E-07	2,5207 E-07
00294	X	0,0124	0,0014	0,0102	3,3487 E-05	3,0522 E-05	1,4012 E-05	-	0,0012	0,0001	0,0009	2,9031 E-06	2,3316 E-06	1,1609 E-06
00294	Y	0,0112	0,0366	0,0115	4,5487 E-05	7,1396 E-05	1,3464 E-05	-	0,0015	0,0037	0,0013	4,8566 E-06	9,3727 E-06	1,7778 E-06
00294	Z	0,0001	0,0002	0,0012	2,7279 E-06	1,4793 E-06	7,2596 E-07	-	0,0000	0,0001	0,0005	1,1068 E-06	6,4154 E-07	2,938 E-07
00295	X	0,0117	0,0017	0,0081	4,5554 E-05	2,3091 E-05	1,9833 E-05	-	0,0011	0,0002	0,0008	4,0595 E-06	2,292 E-06	1,6563 E-06
00295	Y	0,0117	0,0367	0,0135	4,0306 E-05	7,5574 E-05	7,9537 E-06	-	0,0015	0,0037	0,0015	3,9562 E-06	9,9352 E-06	9,6167 E-07
00295	Z	0,0001	0,0002	0,0010	3,1479 E-06	7,536 E-07	6,7346 E-07	-	0,0000	0,0001	0,0004	1,2788 E-06	3,3825 E-07	2,7059 E-07
00296	X	0,007	0,000	0,004	5,1188 E-05	1,777 E-05	3,042 E-05	-	0,000	0,000	0,000	4,4762 E-06	1,3616 E-06	2,7582 E-06

Nodi - Spostamenti per effetto del sisma

Nodo	Dir Sisma	Stato Limite Ultimo							Stato Limite di Danno					
		Sx	Sy	Sz	Θ x	Θ y	Θ z	σ t	Sx	Sy	Sz	Θ x	Θ y	Θ z
		[cm]	[cm]	[cm]	[rad]	[rad]	[rad]	[N/mm²]	[cm]	[cm]	[cm]	[rad]	[rad]	[rad]
00296	Y	6,0003	5,0378	5,0118	5,9681 E-05	1,7959 E-05	2,1018 E-05	-	6,0000	1,0038	4,0013	6,1971 E-06	1,9562 E-06	2,6204 E-06
00296	Z	0,0001	0,0001	0,0009	3,1983 E-06	2,8992 E-07	2,5725 E-07	-	0,0000	0,0001	0,0003	1,3105 E-06	1,1488 E-07	1,0085 E-07
00297	X	0,0091	0,0005	0,0066	4,5949 E-05	3,1361 E-05	2,8093 E-05	-	0,0008	0,0001	0,0006	4,0487 E-06	2,4287 E-06	2,5779 E-06
00297	Y	0,0011	0,0378	0,0094	5,0655 E-05	1,532 E-05	1,6193 E-05	-	0,0001	0,0038	0,0010	5,3219 E-06	1,8076 E-06	2,1152 E-06
00297	Z	0,0001	0,0001	0,0010	2,898 E-06	6,3805 E-07	2,2244 E-07	-	0,0000	0,0001	0,0004	1,1827 E-06	2,7863 E-07	8,6201 E-08
00298	X	0,0105	0,0005	0,0085	3,9167 E-05	4,6406 E-05	2,2608 E-05	-	0,0009	0,0001	0,0007	3,4964 E-06	3,6119 E-06	2,1564 E-06
00298	Y	0,0018	0,0378	0,0074	4,6123 E-05	1,3545 E-05	1,6467 E-05	-	0,0002	0,0038	0,0008	4,9169 E-06	1,7574 E-06	2,175 E-06
00298	Z	0,0001	0,0001	0,0012	2,4465 E-06	9,8264 E-07	9,55 E-08	-	0,0000	0,0001	0,0005	9,9616 E-07	4,2698 E-07	3,7186 E-08
00299	X	0,0116	0,0005	0,0101	3,0607 E-05	5,5931 E-05	2,0034 E-05	-	0,0010	0,0001	0,0009	2,8113 E-06	4,3547 E-06	1,968 E-06
00299	Y	0,0026	0,0377	0,0055	4,5148 E-05	1,5718 E-05	1,738 E-05	-	0,0003	0,0038	0,0006	4,9298 E-06	2,0736 E-06	2,2993 E-06
00299	Z	0,0001	0,0001	0,0013	1,8625 E-06	1,2328 E-06	6,1537 E-08	-	0,0000	0,0001	0,0005	7,565 E-07	5,3443 E-07	3,1018 E-08
00300	X	0,0125	0,0005	0,0113	2,2712 E-05	6,2459 E-05	1,6283 E-05	-	0,0011	0,0001	0,0010	2,1884 E-06	4,8521 E-06	1,6947 E-06
00300	Y	0,0034	0,0377	0,0034	4,7362 E-05	1,9856 E-05	1,9362 E-05	-	0,0004	0,0038	0,0004	5,2805 E-06	2,6277 E-06	2,5643 E-06
00300	Z	0,0001	0,0001	0,0014	1,244 E-06	1,3719 E-06	1,3957 E-07	-	0,0000	0,0001	0,0005	5,0403 E-07	5,948 E-07	6,289 E-08
00301	X	0,0132	0,0005	0,0121	1,5286 E-05	6,7018 E-05	1,3346 E-05	-	0,0011	0,0001	0,0011	1,6153 E-06	5,1896 E-06	1,4974 E-06
00301	Y	0,0043	0,0377	0,0012	5,1596 E-05	2,6261 E-05	2,2682 E-05	-	0,0006	0,0038	0,0001	5,8385 E-06	3,4802 E-06	2,9908 E-06
00301	Z	0,0001	0,0001	0,0014	5,7252 E-07	1,5661 E-06	2,3822 E-07	-	0,0000	0,0001	0,0006	2,3069 E-07	6,7756 E-07	1,0215 E-07
00302	X	0,0137	0,0006	0,0126	9,2936 E-06	6,6475 E-05	1,0685 E-05	-	0,0012	0,0001	0,0011	1,1407 E-06	5,104 E-06	1,2938 E-06
00302	Y	0,0053	0,0377	0,0012	5,5223 E-05	3,4527 E-05	2,4083 E-05	-	0,0007	0,0038	0,0001	6,322 E-06	4,5653 E-06	3,1728 E-06
00302	Z	0,0001	0,0001	0,0014	1,0716 E-07	1,5963 E-06	3,4395 E-07	-	0,0000	0,0001	0,0006	4,6486 E-08	6,9142 E-07	1,4418 E-07
00303	X	0,0139	0,0006	0,0127	9,0315 E-06	6,3137 E-05	8,8829 E-06	-	0,0012	0,0001	0,0011	9,6735 E-07	4,7932 E-06	1,1345 E-06
00303	Y	0,0064	0,0377	0,0038	5,7301 E-05	4,3557 E-05	2,5313 E-05	-	0,0008	0,0038	0,0004	6,58 E-06	5,7456 E-06	3,3279 E-06
00303	Z	0,0001	0,0001	0,0014	7,2334 E-07	1,607 E-06	4,2397 E-07	-	0,0000	0,0001	0,0006	2,9626 E-07	6,9667 E-07	1,755 E-07
00304	X	0,0138	0,0007	0,0123	1,5962 E-05	5,7264 E-05	8,432 E-06	-	0,0012	0,0001	0,0011	1,3416 E-06	4,2809 E-06	9,9843 E-07
00304	Y	0,0075	0,0377	0,0064	5,6728 E-05	5,4387 E-05	2,5108 E-05	-	0,0010	0,0038	0,0007	6,4689 E-06	7,152 E-06	3,2907 E-06
00304	Z	0,0001	0,0002	0,0013	1,3299 E-06	1,6006 E-06	5,2452 E-07	-	0,0000	0,0001	0,0005	5,4213 E-07	6,9411 E-07	2,152 E-07
00305	X	0,0135	0,0008	0,0115	2,4418 E-05	4,667 E-05	9,7858 E-06	-	0,0012	0,0001	0,0010	2,0174 E-06	3,4264 E-06	9,4922 E-07
00305	Y	0,0085	0,0377	0,0089	5,3141 E-05	6,3283 E-05	2,1623 E-05	-	0,0011	0,0038	0,0010	5,9554 E-06	8,3195 E-06	2,8392 E-06
00305	Z	0,0000	0,0002	0,0012	1,9017 E-06	1,381 E-06	6,2894 E-07	-	0,0000	0,0001	0,0005	7,7358 E-07	6,0281 E-07	2,563 E-07
00306	X	0,0129	0,0008	0,0102	3,4312 E-05	3,577 E-05	1,4192 E-05	-	0,0012	0,0001	0,0009	2,9106 E-06	2,6579 E-06	1,1759 E-06
00306	Y	0,0093	0,0378	0,0111	4,756 E-05	7,1585 E-05	1,5569 E-05	-	0,0012	0,0038	0,0013	5,1106 E-06	9,4196 E-06	2,0444 E-06
00306	Z	0,0000	0,0002	0,0011	2,3817 E-06	1,0918 E-06	7,3867 E-07	-	0,0000	0,0001	0,0005	9,6797 E-07	4,8212 E-07	2,9914 E-07
00307	X	0,0119	0,0008	0,0083	4,5216 E-05	2,6868 E-05	1,8342 E-05	-	0,0011	0,0001	0,0008	3,9519 E-06	2,2893 E-06	1,5172 E-06
00307	Y	0,0098	0,0378	0,0131	4,3221 E-05	7,3232 E-05	8,6333 E-06	-	0,0013	0,0038	0,0015	4,3196 E-06	9,6689 E-06	1,1048 E-06
00307	Z	0,0001	0,0001	0,0010	2,8176 E-06	5,3452 E-07	7,6204 E-07	-	0,0000	0,0001	0,0004	1,146 E-06	2,4458 E-07	3,0687 E-07
00308	X	0,0103	0,0005	0,0056	4,9786 E-05	2,2252 E-05	3,075 E-05	-	0,0010	0,0001	0,0005	4,3556 E-06	2,2348 E-06	2,6205 E-06
00308	Y	0,0072	0,0388	0,0119	3,7166 E-05	1,1153 E-04	5,286 E-06	-	0,0009	0,0039	0,0012	3,7106 E-06	1,4334 E-05	6,8153 E-07
00308	Z	0,0001	0,0001	0,0008	3,2894 E-06	1,1284 E-06	2,0278 E-06	-	0,0000	0,0001	0,0003	1,3397 E-06	4,9898 E-07	8,2824 E-07

Nodi - Spostamenti per effetto del sisma

Nodo	Dir Sisma	Stato Limite Ultimo							Stato Limite di Danno					
		Sx	Sy	Sz	Θ x	Θ y	Θ z	σ t	Sx	Sy	Sz	Θ x	Θ y	Θ z
		[cm]	[cm]	[cm]	[rad]	[rad]	[rad]	[N/mm²]	[cm]	[cm]	[cm]	[rad]	[rad]	[rad]
00309	X	0,0094	0,0003	0,0044	4,3665 E-05	4,4591 E-05	2,7297 E-05	-	0,0009	0,0000	0,0004	3,7811 E-06	4,1824 E-06	2,2976 E-06
00309	Y	0,0040	0,0396	0,0086	2,3222 E-05	1,0338 E-04	1,6576 E-06	-	0,0005	0,0040	0,0008	2,2733 E-06	1,3174 E-05	1,4549 E-07
00309	Z	0,0001	0,0001	0,0008	3,2042 E-06	5,9018 E-07	1,5796 E-06	-	0,0000	0,0001	0,0003	1,3028 E-06	2,7054 E-07	6,4299 E-07
00310	X	0,0074	0,0002	0,0019	3,6525 E-05	6,762 E-05	2,5082 E-05	-	0,0007	0,0000	0,0002	3,1449 E-06	5,8379 E-06	2,068 E-06
00310	Y	0,0014	0,0403	0,0068	2,77 E-05	6,1464 E-05	3,5191 E-06	-	0,0002	0,0041	0,0006	3,1888 E-06	7,8175 E-06	4,4464 E-07
00310	Z	0,0000	0,0001	0,0008	4,2706 E-06	4,2855 E-07	1,0185 E-06	-	0,0000	0,0000	0,0003	1,7368 E-06	1,5484 E-07	4,1267 E-07
00311	X	0,0063	0,0001	0,0002	5,4416 E-07	8,0253 E-05	4,9465 E-06	-	0,0006	0,0000	0,0000	5,2433 E-08	6,8261 E-06	3,8338 E-07
00311	Y	0,0002	0,0410	0,0060	2,3969 E-05	2,0885 E-06	6,697 E-07	-	0,0000	0,0041	0,0006	2,8259 E-06	2,1611 E-07	8,4303 E-08
00311	Z	0,0000	0,0001	0,0010	3,6797 E-06	3,5007 E-07	5,1441 E-08	-	0,0000	0,0000	0,0004	1,4983 E-06	1,3842 E-07	2,1584 E-08
00312	X	0,0065	0,0001	0,0003	1,4798 E-06	1,1926 E-04	3,807 E-06	-	0,0006	0,0000	0,0000	1,0614 E-07	1,0144 E-05	3,853 E-07
00312	Y	0,0002	0,0412	0,0058	2,4735 E-05	7,8209 E-07	2,1268 E-07	-	0,0000	0,0041	0,0006	2,579 E-06	6,7449 E-08	2,7111 E-08
00312	Z	0,0000	0,0001	0,0011	2,418 E-06	4,5958 E-07	1,2177 E-08	-	0,0000	0,0000	0,0004	9,8475 E-07	1,8293 E-07	4,1929 E-09
00313	X	0,0065	0,0001	0,0005	1,8035 E-06	1,4646 E-04	3,6521 E-06	-	0,0006	0,0000	0,0000	1,2993 E-07	1,2461 E-05	4,0832 E-07
00313	Y	0,0002	0,0413	0,0054	2,8263 E-05	7,1202 E-07	1,3224 E-07	-	0,0000	0,0041	0,0006	2,7206 E-06	5,8505 E-08	1,2644 E-08
00313	Z	0,0000	0,0001	0,0012	1,504 E-06	5,2269 E-07	2,1673 E-08	-	0,0000	0,0000	0,0005	6,1146 E-07	2,0848 E-07	8,0928 E-09
00314	X	0,0065	0,0001	0,0006	1,7475 E-06	1,6429 E-04	3,5177 E-06	-	0,0006	0,0000	0,0000	1,2695 E-07	1,3941 E-05	4,118 E-07
00314	Y	0,0002	0,0414	0,0052	3,0143 E-05	8,1463 E-07	1,5289 E-07	-	0,0000	0,0042	0,0007	2,8508 E-06	6,7291 E-08	1,274 E-08
00314	Z	0,0000	0,0001	0,0013	9,6638 E-07	5,2349 E-07	2,6888 E-08	-	0,0000	0,0000	0,0005	3,9202 E-07	2,0865 E-07	1,0327 E-08
00315	X	0,0064	0,0000	0,0007	1,5629 E-06	1,7634 E-04	3,4178 E-06	-	0,0006	0,0000	0,0001	1,1366 E-07	1,4906 E-05	4,1147 E-07
00315	Y	0,0002	0,0414	0,0054	3,1927 E-05	8,8302 E-07	1,2909 E-07	-	0,0000	0,0042	0,0007	3,0265 E-06	7,5209 E-08	1,0453 E-08
00315	Z	0,0000	0,0001	0,0013	4,1212 E-07	5,4639 E-07	2,2195 E-08	-	0,0000	0,0001	0,0005	1,6584 E-07	2,1815 E-07	8,5724 E-09
00316	X	0,0064	0,0000	0,0008	1,2521 E-06	1,7801 E-04	3,2736 E-06	-	0,0005	0,0000	0,0001	9,1712 E-08	1,4996 E-05	4,028 E-07
00316	Y	0,0002	0,0413	0,0059	3,1341 E-05	9,4243 E-07	1,2172 E-07	-	0,0000	0,0041	0,0008	2,921 E-06	8,4659 E-08	9,5869 E-09
00316	Z	0,0000	0,0002	0,0013	2,0762 E-07	5,3388 E-07	2,2021 E-08	-	0,0000	0,0001	0,0005	8,7907 E-08	2,1327 E-07	8,5924 E-09
00317	X	0,0063	0,0000	0,0008	7,6144 E-07	1,7388 E-04	3,0705 E-06	-	0,0005	0,0000	0,0001	5,6614 E-08	1,4584 E-05	3,8649 E-07
00317	Y	0,0002	0,0413	0,0067	3,0071 E-05	9,5003 E-07	1,4772 E-07	-	0,0000	0,0041	0,0009	2,772 E-06	8,8957 E-08	1,1826 E-08
00317	Z	0,0000	0,0002	0,0013	8,9714 E-07	4,8835 E-07	1,9841 E-08	-	0,0000	0,0001	0,0005	3,6901 E-07	1,9505 E-07	7,7432 E-09
00318	X	0,0061	0,0001	0,0008	2,3109 E-07	1,6327 E-04	3,0493 E-06	-	0,0005	0,0000	0,0001	2,05 E-08	1,3632 E-05	3,754 E-07
00318	Y	0,0001	0,0411	0,0077	3,0232 E-05	8,9846 E-07	1,5137 E-07	-	0,0000	0,0041	0,0010	2,7738 E-06	8,633 E-08	1,2021 E-08
00318	Z	0,0000	0,0003	0,0012	1,5567 E-06	4,5388 E-07	1,3921 E-08	-	0,0000	0,0001	0,0005	6,3849 E-07	1,8173 E-07	5,5 E-09
00319	X	0,0060	0,0001	0,0007	2,419 E-07	1,4469 E-04	3,0239 E-06	-	0,0005	0,0000	0,0001	2,1282 E-08	1,2028 E-05	3,6872 E-07
00319	Y	0,0001	0,0409	0,0087	2,6911 E-05	8,6545 E-07	1,5845 E-07	-	0,0000	0,0041	0,0010	2,4159 E-06	8,6244 E-08	1,2752 E-08
00319	Z	0,0000	0,0003	0,0011	2,0951 E-06	3,9292 E-07	1,2175 E-08	-	0,0000	0,0001	0,0005	8,5781 E-07	1,5757 E-07	4,8519 E-09
00320	X	0,0058	0,0001	0,0006	6,5076 E-07	1,2191 E-04	3,2177 E-06	-	0,0005	0,0000	0,0001	4,866 E-08	1,008 E-05	3,7696 E-07
00320	Y	0,0001	0,0405	0,0096	1,9187 E-05	8,5708 E-07	1,8551 E-07	-	0,0000	0,0041	0,0011	1,6852 E-06	8,7873 E-08	1,5266 E-08
00320	Z	0,0000	0,0004	0,0010	2,7499 E-06	3,0821 E-07	1,1177 E-08	-	0,0000	0,0001	0,0004	1,1227 E-06	1,2382 E-07	4,4522 E-09
00321	X	0,0056	0,0001	0,0005	1,1584 E-06	9,2789 E-05	3,9631 E-06	-	0,0005	0,0000	0,0000	8,5013 E-08	7,6356 E-06	4,1529 E-07
00321	Y	0,0001	0,0400	0,0100	1,2151 E-05	7,2821 E-07	1,8289 E-07	-	0,0000	0,0040	0,0011	1,4273 E-06	7,4841 E-08	1,4843 E-08
00321	Z	0,000	0,000	0,000	3,6487 E-06	2,4208 E-07	6,7752 E-09	-	0,000	0,000	0,000	1,4855 E-06	9,7634 E-08	2,8014 E-09

Nodi - Spostamenti per effetto del sisma

Nodo	Dir Sisma	Stato Limite Ultimo							Stato Limite di Danno					
		Sx	Sy	Sz	Θ x	Θ y	Θ z	σ t	Sx	Sy	Sz	Θ x	Θ y	Θ z
		[cm]	[cm]	[cm]	[rad]	[rad]	[rad]	[N/mm²]	[cm]	[cm]	[cm]	[rad]	[rad]	[rad]
		0	4	9					0	2	3			
00322	X	0,0053	0,0002	0,0003	1,4526 E-06	5,4822 E-05	5,1913 E-06	-	0,0004	0,0000	0,0000	1,0654 E-07	4,521 E-06	4,8814 E-07
00322	Y	0,0001	0,0392	0,0090	3,7836 E-05	6,7849 E-07	2,1715 E-07	-	0,0000	0,0039	0,0010	4,5763 E-06	6,8708 E-08	1,85 E-08
00322	Z	0,0000	0,0004	0,0006	5,4001 E-06	1,7371 E-07	3,8613 E-09	-	0,0000	0,0002	0,0003	2,1875 E-06	6,9814 E-08	1,4718 E-09
00323	X	0,0052	0,0002	0,0008	3,2185 E-05	3,5825 E-05	2,4783 E-05	-	0,0004	0,0000	0,0001	2,6088 E-06	2,9669 E-06	2,0738 E-06
00323	Y	0,0003	0,0395	0,0078	4,1173 E-05	4,0069 E-05	5,5719 E-06	-	0,0000	0,0040	0,0008	4,9462 E-06	4,4387 E-06	6,1509 E-07
00323	Z	0,0000	0,0003	0,0004	6,5127 E-06	2,3918 E-06	1,1261 E-06	-	0,0000	0,0001	0,0001	2,6351 E-06	9,4517 E-07	4,5427 E-07
00324	X	0,0060	0,0003	0,0019	4,1811 E-05	2,4702 E-05	3,0154 E-05	-	0,0005	0,0000	0,0002	3,4811 E-06	2,1309 E-06	2,5913 E-06
00324	Y	0,0001	0,0397	0,0104	1,0979 E-05	5,7907 E-05	1,0327 E-06	-	0,0000	0,0040	0,0011	1,202 E-06	6,2715 E-06	1,1118 E-07
00324	Z	0,0000	0,0002	0,0005	4,8538 E-06	2,3778 E-06	1,3607 E-06	-	0,0000	0,0001	0,0002	1,973 E-06	9,2766 E-07	5,5274 E-07
00325	X	0,0061	0,0003	0,0023	4,9917 E-05	1,102 E-05	3,5322 E-05	-	0,0005	0,0000	0,0002	4,2347 E-06	1,1572 E-06	3,0812 E-06
00325	Y	0,0005	0,0392	0,0129	3,3483 E-05	5,0298 E-05	5,8738 E-06	-	0,0001	0,0040	0,0014	3,2071 E-06	5,4469 E-06	7,645 E-07
00325	Z	0,0000	0,0002	0,0006	3,9013 E-06	1,6514 E-06	1,4598 E-06	-	0,0000	0,0001	0,0002	1,5936 E-06	6,3213 E-07	5,9557 E-07
00326	X	0,0056	0,0004	0,0021	5,5437 E-05	2,0105 E-05	4,0692 E-05	-	0,0004	0,0000	0,0002	4,7728 E-06	1,6963 E-06	3,5461 E-06
00326	Y	0,0009	0,0385	0,0149	5,6301 E-05	3,5512 E-05	1,5521 E-05	-	0,0001	0,0039	0,0016	5,6973 E-06	3,8595 E-06	1,8861 E-06
00326	Z	0,0000	0,0002	0,0006	3,7018 E-06	1,0611 E-06	1,1973 E-06	-	0,0000	0,0001	0,0002	1,5175 E-06	3,9697 E-07	4,8964 E-07
00327	X	0,0185	0,0182	0,0048	3,08 E-05	3,4551 E-05	3,5545 E-05	-	0,0019	0,0023	0,0007	4,4058 E-06	3,1861 E-06	4,4062 E-06
00327	Y	0,0292	0,0875	0,0370	2,5342 E-04	6,8768 E-05	1,0245 E-04	-	0,0038	0,0105	0,0045	3,2108 E-05	9,7538 E-06	1,3429 E-05
00327	Z	0,0001	0,0002	0,0016	1,5026 E-05	5,1325 E-06	3,8176 E-07	-	0,0000	0,0001	0,0007	6,5987 E-06	2,3886 E-06	1,6857 E-07
00328	X	0,0164	0,0182	0,0028	3,5621 E-05	3,4882 E-05	3,5255 E-05	-	0,0017	0,0023	0,0004	4,6012 E-06	2,8112 E-06	4,3644 E-06
00328	Y	0,0224	0,0872	0,0222	1,8616 E-04	2,87 E-05	1,0101 E-04	-	0,0029	0,0105	0,0027	2,2606 E-05	4,0337 E-06	1,3236 E-05
00328	Z	0,0001	0,0002	0,0011	2,0429 E-06	2,9402 E-06	3,585 E-07	-	0,0000	0,0001	0,0005	8,9355 E-07	1,3732 E-06	1,5768 E-07
00329	X	0,0152	0,0181	0,0022	3,5672 E-05	2,675 E-05	3,5018 E-05	-	0,0015	0,0023	0,0002	4,5613 E-06	2,1091 E-06	4,3288 E-06
00329	Y	0,0183	0,0870	0,0144	1,7929 E-04	1,9383 E-05	9,9638 E-05	-	0,0024	0,0104	0,0017	2,1656 E-05	2,6675 E-06	1,3054 E-05
00329	Z	0,0001	0,0002	0,0011	1,1743 E-06	2,2034 E-06	3,3611 E-07	-	0,0000	0,0001	0,0004	5,1217 E-07	1,0296 E-06	1,4686 E-07
00330	X	0,0139	0,0181	0,0026	3,5474 E-05	1,6088 E-05	3,4906 E-05	-	0,0014	0,0023	0,0002	4,5177 E-06	1,2272 E-06	4,3123 E-06
00330	Y	0,0142	0,0869	0,0067	1,7553 E-04	1,1443 E-05	9,9011 E-05	-	0,0018	0,0104	0,0008	2,1156 E-05	1,4711 E-06	1,2973 E-05
00330	Z	0,0001	0,0002	0,0011	8,5462 E-07	1,492 E-06	3,3394 E-07	-	0,0000	0,0001	0,0004	3,722 E-07	6,9676 E-07	1,4556 E-07
00331	X	0,0127	0,0181	0,0037	3,5096 E-05	5,7163 E-06	3,5044 E-05	-	0,0012	0,0023	0,0004	4,4657 E-06	4,7129 E-07	4,3202 E-06
00331	Y	0,0102	0,0868	0,0008	1,729 E-04	7,0682 E-06	9,8657 E-05	-	0,0013	0,0104	0,0001	2,0835 E-05	8,7904 E-07	1,2926 E-05
00331	Z	0,0001	0,0002	0,0010	8,0371 E-07	9,9789 E-07	3,2621 E-07	-	0,0000	0,0001	0,0004	3,4944 E-07	4,6478 E-07	1,4169 E-07
00332	X	0,0116	0,0181	0,0050	3,4839 E-05	9,8127 E-06	3,507 E-05	-	0,0011	0,0023	0,0005	4,4242 E-06	9,4323 E-07	4,308 E-06
00332	Y	0,0062	0,0867	0,0081	1,6997 E-04	4,5966 E-06	9,7477 E-05	-	0,0008	0,0104	0,0010	2,0482 E-05	4,4678 E-07	1,2774 E-05
00332	Z	0,0001	0,0002	0,0010	7,3512 E-07	5,342 E-07	3,1685 E-07	-	0,0000	0,0001	0,0004	3,1937 E-07	2,464 E-07	1,3725 E-07
00333	X	0,0105	0,0199	0,0071	3,4847 E-05	1,6397 E-05	3,6767 E-05	-	0,0009	0,0025	0,0008	4,457 E-06	1,5249 E-06	4,5715 E-06
00333	Y	0,0021	0,0919	0,0158	1,7662 E-04	6,8629 E-06	1,0789 E-04	-	0,0003	0,0111	0,0019	2,1603 E-05	8,4076 E-07	1,4123 E-05
00333	Z	0,0001	0,0002	0,0010	1,9118 E-06	4,0864 E-07	4,9378 E-07	-	0,0001	0,0001	0,0004	8,384 E-07	1,8182 E-07	2,1313 E-07
00334	X	0,0106	0,0217	0,0078	3,4926 E-05	1,7277 E-05	3,6744 E-05	-	0,0009	0,0027	0,0009	4,3661 E-06	1,5814 E-06	4,5637 E-06
00334	Y	0,0022	0,0972	0,0162	1,7517 E-04	5,0428 E-06	1,0636 E-04	-	0,0003	0,0118	0,0020	2,1859 E-05	6,072 E-07	1,3944 E-05

Nodi - Spostamenti per effetto del sisma

Nodo	Dir Sisma	Stato Limite Ultimo							Stato Limite di Danno					
		Sx	Sy	Sz	Θ x	Θ y	Θ z	σ t	Sx	Sy	Sz	Θ x	Θ y	Θ z
		[cm]	[cm]	[cm]	[rad]	[rad]	[rad]	[N/mm²]	[cm]	[cm]	[cm]	[rad]	[rad]	[rad]
00334	Z	0,0001	0,0002	0,0010	3,6191 E-06	4,4359 E-07	4,8456 E-07	-	0,0001	0,0001	0,0004	1,5943 E-06	1,9776 E-07	2,0805 E-07
00335	X	0,0107	0,0236	0,0086	3,5475 E-05	1,7904 E-05	3,7009 E-05	-	0,0009	0,0030	0,0009	4,2829 E-06	1,6377 E-06	4,5957 E-06
00335	Y	0,0023	0,1025	0,0166	1,7331 E-04	5,6403 E-06	1,0612 E-04	-	0,0003	0,0125	0,0020	2,2017 E-05	6,8076 E-07	1,3934 E-05
00335	Z	0,0001	0,0002	0,0011	5,4365 E-06	4,4036 E-07	4,828 E-07	-	0,0001	0,0001	0,0004	2,4019 E-06	1,9636 E-07	2,0632 E-07
00336	X	0,0108	0,0255	0,0094	3,5188 E-05	1,8246 E-05	3,7199 E-05	-	0,0009	0,0032	0,0010	4,2346 E-06	1,6824 E-06	4,6137 E-06
00336	Y	0,0025	0,1078	0,0170	1,7463 E-04	7,4944 E-06	1,0514 E-04	-	0,0003	0,0132	0,0021	2,247 E-05	9,2465 E-07	1,3822 E-05
00336	Z	0,0001	0,0002	0,0011	7,1046 E-06	3,7681 E-07	4,3278 E-07	-	0,0001	0,0001	0,0004	3,1458 E-06	1,6826 E-07	1,8357 E-07
00337	X	0,0109	0,0273	0,0103	3,3856 E-05	1,8945 E-05	3,6769 E-05	-	0,0010	0,0034	0,0011	4,2667 E-06	1,7338 E-06	4,5543 E-06
00337	Y	0,0027	0,1129	0,0174	1,8057 E-04	7,6062 E-06	1,0207 E-04	-	0,0003	0,0139	0,0021	2,3406 E-05	9,3222 E-07	1,3436 E-05
00337	Z	0,0001	0,0003	0,0011	8,3767 E-06	3,4565 E-07	3,5584 E-07	-	0,0001	0,0001	0,0004	3,7137 E-06	1,5523 E-07	1,4921 E-07
00338	X	0,0110	0,0292	0,0111	3,2032 E-05	1,9446 E-05	3,6614 E-05	-	0,0010	0,0037	0,0012	4,3619 E-06	1,7864 E-06	4,5295 E-06
00338	Y	0,0029	0,1179	0,0179	1,8785 E-04	9,093 E-06	1,0019 E-04	-	0,0004	0,0146	0,0022	2,444 E-05	1,1195 E-06	1,3205 E-05
00338	Z	0,0001	0,0003	0,0011	9,0791 E-06	3,2296 E-07	3,2088 E-07	-	0,0001	0,0001	0,0005	4,0296 E-06	1,4495 E-07	1,3278 E-07
00339	X	0,0110	0,0310	0,0120	3,2798 E-05	1,9874 E-05	3,6542 E-05	-	0,0010	0,0039	0,0012	4,65 E-06	1,8442 E-06	4,5079 E-06
00339	Y	0,0032	0,1227	0,0185	1,966 E-04	1,1612 E-05	9,7841 E-05	-	0,0004	0,0152	0,0023	2,5622 E-05	1,4447 E-06	1,2903 E-05
00339	Z	0,0001	0,0003	0,0011	9,2166 E-06	2,7936 E-07	2,2475 E-07	-	0,0001	0,0001	0,0005	4,0911 E-06	1,2577 E-07	9,1564 E-08
00340	X	0,0111	0,0328	0,0130	3,8583 E-05	2,0412 E-05	3,6013 E-05	-	0,0010	0,0041	0,0013	5,2961 E-06	1,8789 E-06	4,4291 E-06
00340	Y	0,0035	0,1274	0,0191	2,0928 E-04	1,1989 E-05	9,4063 E-05	-	0,0004	0,0158	0,0023	2,7253 E-05	1,4925 E-06	1,2414 E-05
00340	Z	0,0001	0,0003	0,0011	8,6689 E-06	2,0337 E-07	1,6146 E-07	-	0,0001	0,0001	0,0005	3,8445 E-06	9,192 E-08	6,9274 E-08
00341	X	0,0112	0,0346	0,0139	4,7229 E-05	2,0718 E-05	3,568 E-05	-	0,0010	0,0043	0,0014	6,1751 E-06	1,9147 E-06	4,3773 E-06
00341	Y	0,0037	0,1319	0,0198	2,2413 E-04	1,3661 E-05	9,1434 E-05	-	0,0005	0,0164	0,0024	2,9076 E-05	1,7069 E-06	1,2079 E-05
00341	Z	0,0001	0,0003	0,0011	7,5326 E-06	1,5993 E-07	1,5257 E-07	-	0,0001	0,0001	0,0005	3,3362 E-06	7,2338 E-08	6,9082 E-08
00342	X	0,0112	0,0364	0,0149	5,6414 E-05	2,0854 E-05	3,5582 E-05	-	0,0010	0,0046	0,0015	7,185 E-06	1,9459 E-06	4,3421 E-06
00342	Y	0,0040	0,1362	0,0206	2,4136 E-04	1,5945 E-05	8,8451 E-05	-	0,0005	0,0170	0,0025	3,1097 E-05	1,9957 E-06	1,169 E-05
00342	Z	0,0001	0,0003	0,0012	5,9454 E-06	1,4041 E-07	1,8829 E-07	-	0,0000	0,0001	0,0005	2,6256 E-06	6,3526 E-08	9,2742 E-08
00343	X	0,0112	0,0381	0,0159	6,5653 E-05	2,0888 E-05	3,507 E-05	-	0,0010	0,0048	0,0016	8,3232 E-06	1,936 E-06	4,2532 E-06
00343	Y	0,0042	0,1404	0,0214	2,6236 E-04	1,6878 E-05	8,4368 E-05	-	0,0005	0,0176	0,0026	3,3508 E-05	2,1243 E-06	1,1162 E-05
00343	Z	0,0001	0,0003	0,0012	4,051 E-06	7,4243 E-08	2,2385 E-07	-	0,0000	0,0001	0,0005	1,7806 E-06	2,5865 E-08	1,1043 E-07
00344	X	0,0112	0,0398	0,0168	7,5257 E-05	2,0607 E-05	3,505 E-05	-	0,0010	0,0050	0,0017	9,4839 E-06	1,9185 E-06	4,2228 E-06
00344	Y	0,0043	0,1443	0,0223	2,8379 E-04	1,8374 E-05	8,1766 E-05	-	0,0005	0,0181	0,0027	3,5922 E-05	2,3195 E-06	1,0826 E-05
00344	Z	0,0001	0,0003	0,0011	2,1184 E-06	1,2452 E-07	2,6082 E-07	-	0,0000	0,0001	0,0005	9,2243 E-07	4,8048 E-08	1,2781 E-07
00345	X	0,0124	0,0416	0,0150	8,1845 E-05	1,4213 E-05	3,536 E-05	-	0,0011	0,0052	0,0014	1,0253 E-05	1,3456 E-06	4,2506 E-06
00345	Y	0,0079	0,1482	0,0105	2,9738 E-04	2,6506 E-05	8,2649 E-05	-	0,0010	0,0186	0,0012	3,7442 E-05	3,4741 E-06	1,0935 E-05
00345	Z	0,0001	0,0003	0,0012	8,7734 E-07	1,3086 E-06	2,2677 E-07	-	0,0000	0,0001	0,0005	3,7575 E-07	5,7493 E-07	1,116 E-07
00346	X	0,0137	0,0416	0,0125	8,222 E-05	9,3978 E-06	3,5535 E-05	-	0,0013	0,0052	0,0011	1,0305 E-05	9,4321 E-07	4,2896 E-06
00346	Y	0,0116	0,1482	0,0030	2,9921 E-04	3,9671 E-05	8,444 E-05	-	0,0015	0,0186	0,0004	3,7675 E-05	5,2815 E-06	1,1161 E-05
00346	Z	0,0001	0,0003	0,0012	8,9192 E-07	3,0287 E-06	2,5155 E-07	-	0,0000	0,0001	0,0005	3,8232 E-07	1,3425 E-06	1,2337 E-07
00347	X	0,0149	0,0416	0,0107	8,2528 E-05	1,5446 E-05	3,5668 E-05	-	0,0015	0,0052	0,0009	1,0348 E-05	1,4104 E-06	4,3188 E-06
00347	Y	0,015	0,148	0,015	3,0065 E-04	5,2664 E-05	8,568 E-05	-	0,002	0,018	0,002	3,7864 E-05	7,0455 E-06	1,1315 E-05

Nodi - Spostamenti per effetto del sisma

Nodo	Dir Sisma	Stato Limite Ultimo							Stato Limite di Danno					
		Sx	Sy	Sz	Θ x	Θ y	Θ z	σ t	Sx	Sy	Sz	Θ x	Θ y	Θ z
		[cm]	[cm]	[cm]	[rad]	[rad]	[rad]	[N/mm²]	[cm]	[cm]	[cm]	[rad]	[rad]	[rad]
00347	Z	5 0,0001	3 0,0003	6 0,0012	9,1401 E-07	5,2455 E-06	2,9043 E-07	-	0 0,0001	7 0,0001	0 0,0005	3,9209 E-07	2,3323 E-06	1,4157 E-07
00348	X	0,0163	0,0416	0,0100	8,271 E-05	2,2813 E-05	3,5741 E-05	-	0,0016	0,0052	0,0009	1,0385 E-05	2,1138 E-06	4,3305 E-06
00348	Y	0,0193	0,1484	0,0286	3,0271 E-04	6,7094 E-05	8,6026 E-05	-	0,0025	0,0187	0,0037	3,8142 E-05	8,9913 E-06	1,1357 E-05
00348	Z	0,0001	0,0003	0,0012	9,9634 E-07	7,14 E-06	3,1562 E-07	-	0,0001	0,0001	0,0005	4,2826 E-07	3,187 E-06	1,5329 E-07
00349	X	0,0176	0,0416	0,0105	8,2444 E-05	2,853 E-05	3,5804 E-05	-	0,0018	0,0052	0,0011	1,0393 E-05	2,6702 E-06	4,3396 E-06
00349	Y	0,0231	0,1485	0,0419	3,059 E-04	8,0319 E-05	8,6266 E-05	-	0,0030	0,0187	0,0053	3,8602 E-05	1,0782 E-05	1,1379 E-05
00349	Z	0,0001	0,0003	0,0013	1,2845 E-06	9,0123 E-06	3,6882 E-07	-	0,0001	0,0001	0,0005	5,5489 E-07	4,0364 E-06	1,7754 E-07
00350	X	0,0199	0,0419	0,0136	7,7796 E-05	3,055 E-05	3,7373 E-05	-	0,0021	0,0052	0,0017	1,0124 E-05	2,9206 E-06	4,4532 E-06
00350	Y	0,0292	0,1489	0,0635	3,2207 E-04	8,1538 E-05	8,2685 E-05	-	0,0038	0,0187	0,0081	4,1166 E-05	1,0474 E-05	1,0821 E-05
00350	Z	0,0002	0,0003	0,0014	4,1171 E-06	1,4764 E-05	1,0797 E-06	-	0,0001	0,0001	0,0006	1,8168 E-06	6,6512 E-06	4,9682 E-07
00351	X	0,0207	0,0401	0,0143	7,8724 E-05	3,2324 E-05	3,6634 E-05	-	0,0022	0,0050	0,0019	1,0108 E-05	3,015 E-06	4,3943 E-06
00351	Y	0,0314	0,1448	0,0738	3,1979 E-04	7,7813 E-05	8,3065 E-05	-	0,0041	0,0182	0,0095	4,1136 E-05	9,4506 E-06	1,0916 E-05
00351	Z	0,0002	0,0003	0,0022	5,6414 E-06	1,5996 E-05	8,3071 E-07	-	0,0001	0,0001	0,0010	2,5282 E-06	7,22 E-06	3,86 E-07
00352	X	0,0206	0,0383	0,0134	8,1819 E-05	3,2105 E-05	3,6162 E-05	-	0,0022	0,0048	0,0018	1,0326 E-05	2,9126 E-06	4,3846 E-06
00352	Y	0,0317	0,1407	0,0753	3,2518 E-04	6,816 E-05	8,6184 E-05	-	0,0041	0,0176	0,0098	4,1883 E-05	7,8116 E-06	1,1335 E-05
00352	Z	0,0002	0,0003	0,0030	6,2083 E-06	1,4874 E-05	6,6804 E-07	-	0,0001	0,0001	0,0013	2,8016 E-06	6,7195 E-06	3,1371 E-07
00353	X	0,0205	0,0365	0,0125	8,41 E-05	3,0926 E-05	3,5996 E-05	-	0,0022	0,0046	0,0017	1,0497 E-05	2,7432 E-06	4,3933 E-06
00353	Y	0,0319	0,1365	0,0761	3,3371 E-04	5,4308 E-05	8,8992 E-05	-	0,0042	0,0171	0,0100	4,3003 E-05	5,6205 E-06	1,1713 E-05
00353	Z	0,0002	0,0003	0,0037	6,7547 E-06	1,2585 E-05	4,9524 E-07	-	0,0001	0,0001	0,0016	3,0572 E-06	5,6917 E-06	2,3575 E-07
00354	X	0,0204	0,0348	0,0116	8,348 E-05	2,9167 E-05	3,5987 E-05	-	0,0022	0,0044	0,0016	1,0439 E-05	2,5766 E-06	4,4258 E-06
00354	Y	0,0323	0,1321	0,0759	3,3967 E-04	3,9957 E-05	9,276 E-05	-	0,0042	0,0165	0,0101	4,3723 E-05	3,6017 E-06	1,2225 E-05
00354	Z	0,0001	0,0003	0,0042	7,1063 E-06	8,6767 E-06	2,6625 E-07	-	0,0001	0,0001	0,0019	3,2198 E-06	3,9318 E-06	1,3047 E-07
00355	X	0,0203	0,0330	0,0107	8,0919 E-05	2,7237 E-05	3,6025 E-05	-	0,0022	0,0041	0,0015	1,0209 E-05	2,4638 E-06	4,4546 E-06
00355	Y	0,0326	0,1276	0,0747	3,4084 E-04	3,9386 E-05	9,6117 E-05	-	0,0043	0,0159	0,0099	4,379 E-05	4,3292 E-06	1,2675 E-05
00355	Z	0,0001	0,0003	0,0045	7,2863 E-06	5,1714 E-06	1,5907 E-07	-	0,0001	0,0001	0,0020	3,3028 E-06	2,3494 E-06	7,0564 E-08
00356	X	0,0202	0,0312	0,0099	7,7038 E-05	2,4986 E-05	3,6242 E-05	-	0,0022	0,0039	0,0015	9,8539 E-06	2,3793 E-06	4,4887 E-06
00356	Y	0,0328	0,1229	0,0726	3,3887 E-04	5,1318 E-05	9,8204 E-05	-	0,0043	0,0152	0,0097	4,3487 E-05	6,714 E-06	1,2937 E-05
00356	Z	0,0001	0,0003	0,0047	7,591 E-06	1,1596 E-06	1,6524 E-07	-	0,0000	0,0001	0,0021	3,4422 E-06	5,3518 E-07	7,0837 E-08
00357	X	0,0201	0,0293	0,0093	7,2121 E-05	2,215 E-05	3,6327 E-05	-	0,0021	0,0037	0,0014	9,3405 E-06	2,3224 E-06	4,5175 E-06
00357	Y	0,0331	0,1181	0,0696	3,3091 E-04	7,2888 E-05	1,0156 E-04	-	0,0043	0,0146	0,0093	4,2386 E-05	9,9397 E-06	1,3399 E-05
00357	Z	0,0001	0,0003	0,0046	7,6612 E-06	3,4378 E-06	4,0922 E-07	-	0,0000	0,0001	0,0021	3,4729 E-06	1,5456 E-06	1,72 E-07
00358	X	0,0200	0,0275	0,0087	6,6556 E-05	1,986 E-05	3,6452 E-05	-	0,0021	0,0035	0,0013	8,701 E-06	2,314 E-06	4,5469 E-06
00358	Y	0,0332	0,1131	0,0658	3,1871 E-04	9,1746 E-05	1,0492 E-04	-	0,0044	0,0139	0,0087	4,0739 E-05	1,2537 E-05	1,3852 E-05
00358	Z	0,0001	0,0003	0,0044	7,7114 E-06	6,9178 E-06	7,1163 E-07	-	0,0000	0,0001	0,0019	3,4925 E-06	3,1232 E-06	3,086 E-07
00359	X	0,0198	0,0257	0,0081	6,0989 E-05	1,7544 E-05	3,6549 E-05	-	0,0021	0,0032	0,0012	8,0198 E-06	2,2834 E-06	4,5637 E-06
00359	Y	0,0332	0,1081	0,0613	3,0421 E-04	1,0538 E-04	1,0622 E-04	-	0,0044	0,0133	0,0081	3,8796 E-05	1,4386 E-05	1,3998 E-05
00359	Z	0,0001	0,0002	0,0040	7,7712 E-06	9,5079 E-06	6,6583 E-07	-	0,0000	0,0001	0,0017	3,5145 E-06	4,2996 E-06	2,8804 E-07
00360	X	0,0197	0,0238	0,0075	5,3843 E-05	1,656 E-05	3,6516 E-05	-	0,0021	0,0030	0,0011	7,1927 E-06	2,2931 E-06	4,5599 E-06

Nodi - Spostamenti per effetto del sisma

Nodo	Dir Sisma	Stato Limite Ultimo							Stato Limite di Danno					
		Sx	Sy	Sz	Θ x	Θ y	Θ z	σ t	Sx	Sy	Sz	Θ x	Θ y	Θ z
		[cm]	[cm]	[cm]	[rad]	[rad]	[rad]	[N/mm²]	[cm]	[cm]	[cm]	[rad]	[rad]	[rad]
00360	Y	0,0331	0,1029	0,0566	2,8976 E-04	1,1397 E-04	1,0726 E-04	-	0,0043	0,0126	0,0074	3,6924 E-05	1,5575 E-05	1,4135 E-05
00360	Z	0,0001	0,0002	0,0034	8,4811 E-06	1,1241 E-05	8,2199 E-07	-	0,0000	0,0001	0,0015	3,8219 E-06	5,0932 E-06	3,5925 E-07
00361	X	0,0196	0,0220	0,0069	4,5238 E-05	1,9584 E-05	3,6669 E-05	-	0,0021	0,0028	0,0010	6,2406 E-06	2,4968 E-06	4,569 E-06
00361	Y	0,0329	0,0977	0,0519	2,7966 E-04	1,1513 E-04	1,0789 E-04	-	0,0043	0,0119	0,0067	3,5665 E-05	1,5846 E-05	1,4202 E-05
00361	Z	0,0001	0,0002	0,0029	1,0584 E-05	1,1316 E-05	8,3291 E-07	-	0,0000	0,0001	0,0013	4,732 E-06	5,1425 E-06	3,6591 E-07
00362	X	0,0195	0,0201	0,0062	3,7862 E-05	2,5702 E-05	3,6831 E-05	-	0,0021	0,0025	0,0009	5,3629 E-06	2,8521 E-06	4,5753 E-06
00362	Y	0,0325	0,0926	0,0474	2,7121 E-04	1,0658 E-04	1,0728 E-04	-	0,0042	0,0112	0,0060	3,453 E-05	1,4821 E-05	1,4094 E-05
00362	Z	0,0001	0,0002	0,0023	1,3002 E-05	9,6847 E-06	6,2002 E-07	-	0,0000	0,0001	0,0010	5,7612 E-06	4,4257 E-06	2,7273 E-07
00363	X	0,0112	0,0034	0,0024	5,9468 E-06	1,7309 E-05	1,7557 E-05	-	0,0010	0,0004	0,0002	6,1703 E-07	1,7135 E-06	2,2919 E-06
00363	Y	0,0037	0,0424	0,0070	7,1301 E-05	1,9052 E-05	7,1505 E-05	-	0,0005	0,0045	0,0008	7,6997 E-06	2,4179 E-06	9,0414 E-06
00363	Z	0,0001	0,0001	0,0009	7,0931 E-07	8,538 E-08	2,1026 E-07	-	0,0000	0,0000	0,0003	3,0432 E-07	3,9213 E-08	8,9491 E-08
00364	X	0,0110	0,0042	0,0021	1,1132 E-05	1,7148 E-05	1,9742 E-05	-	0,0010	0,0005	0,0002	9,7897 E-07	1,6557 E-06	2,5654 E-06
00364	Y	0,0033	0,0457	0,0078	7,0032 E-05	1,4701 E-05	7,3848 E-05	-	0,0004	0,0050	0,0009	7,8399 E-06	1,8769 E-06	9,4087 E-06
00364	Z	0,0001	0,0001	0,0009	1,7719 E-06	1,6551 E-07	1,6954 E-07	-	0,0000	0,0000	0,0004	7,5447 E-07	7,6852 E-08	7,4581 E-08
00365	X	0,0108	0,0052	0,0020	1,479 E-05	1,6181 E-05	2,1943 E-05	-	0,0010	0,0007	0,0002	1,2583 E-06	1,5504 E-06	2,8287 E-06
00365	Y	0,0030	0,0492	0,0086	6,7089 E-05	1,271 E-05	7,8644 E-05	-	0,0004	0,0054	0,0010	7,7221 E-06	1,61 E-06	1,0052 E-05
00365	Z	0,0001	0,0001	0,0009	2,8192 E-06	2,439 E-07	1,6982 E-07	-	0,0000	0,0000	0,0004	1,198 E-06	1,0928 E-07	7,5156 E-08
00366	X	0,0107	0,0063	0,0022	1,7375 E-05	1,5737 E-05	2,408 E-05	-	0,0009	0,0008	0,0003	1,4816 E-06	1,4999 E-06	3,0744 E-06
00366	Y	0,0028	0,0529	0,0093	6,7031 E-05	1,1739 E-05	8,2297 E-05	-	0,0004	0,0059	0,0011	7,8594 E-06	1,4743 E-06	1,0555 E-05
00366	Z	0,0001	0,0001	0,0009	3,7426 E-06	2,8915 E-07	1,7146 E-07	-	0,0000	0,0000	0,0004	1,5884 E-06	1,2788 E-07	7,5618 E-08
00367	X	0,0106	0,0075	0,0025	1,976 E-05	1,566 E-05	2,6103 E-05	-	0,0009	0,0010	0,0003	1,7369 E-06	1,4935 E-06	3,3029 E-06
00367	Y	0,0027	0,0567	0,0100	7,442 E-05	1,192 E-05	8,4752 E-05	-	0,0003	0,0064	0,0012	8,8332 E-06	1,4919 E-06	1,092 E-05
00367	Z	0,0001	0,0001	0,0009	4,2833 E-06	2,3865 E-07	1,8333 E-07	-	0,0000	0,0000	0,0004	1,8168 E-06	1,0729 E-07	8,1703 E-08
00368	X	0,0105	0,0088	0,0029	1,9502 E-05	1,5282 E-05	2,8102 E-05	-	0,0009	0,0011	0,0004	1,8481 E-06	1,4567 E-06	3,5339 E-06
00368	Y	0,0025	0,0608	0,0108	8,2138 E-05	1,1811 E-05	8,856 E-05	-	0,0003	0,0069	0,0013	9,8333 E-06	1,4642 E-06	1,144 E-05
00368	Z	0,0001	0,0001	0,0010	4,4598 E-06	2,5117 E-07	1,9182 E-07	-	0,0000	0,0000	0,0004	1,8906 E-06	1,1238 E-07	8,5446 E-08
00369	X	0,0104	0,0102	0,0034	1,8363 E-05	1,5156 E-05	2,9843 E-05	-	0,0009	0,0013	0,0004	1,9814 E-06	1,4441 E-06	3,7296 E-06
00369	Y	0,0025	0,0649	0,0115	9,1829 E-05	1,2008 E-05	9,1096 E-05	-	0,0003	0,0075	0,0014	1,1079 E-05	1,4772 E-06	1,1801 E-05
00369	Z	0,0001	0,0001	0,0010	4,3399 E-06	2,4883 E-07	1,9889 E-07	-	0,0000	0,0000	0,0004	1,8364 E-06	1,1138 E-07	8,847 E-08
00370	X	0,0104	0,0116	0,0040	1,9634 E-05	1,5081 E-05	3,1269 E-05	-	0,0009	0,0015	0,0005	2,3781 E-06	1,4401 E-06	3,8831 E-06
00370	Y	0,0024	0,0691	0,0123	1,0851 E-04	1,2436 E-05	9,1742 E-05	-	0,0003	0,0080	0,0015	1,3146 E-05	1,5289 E-06	1,1935 E-05
00370	Z	0,0001	0,0001	0,0010	3,7926 E-06	1,8441 E-07	2,2292 E-07	-	0,0000	0,0001	0,0004	1,6021 E-06	8,4842 E-08	9,953 E-08
00371	X	0,0104	0,0131	0,0045	2,2087 E-05	1,4991 E-05	3,2813 E-05	-	0,0009	0,0017	0,0005	2,8543 E-06	1,4332 E-06	4,0589 E-06
00371	Y	0,0024	0,0734	0,0131	1,2494 E-04	1,275 E-05	9,4299 E-05	-	0,0003	0,0086	0,0016	1,5112 E-05	1,5585 E-06	1,2294 E-05
00371	Z	0,0001	0,0001	0,0010	2,9616 E-06	1,9128 E-07	2,2775 E-07	-	0,0000	0,0001	0,0004	1,2485 E-06	8,7887 E-08	1,0161 E-07
00372	X	0,0104	0,0147	0,0051	2,6347 E-05	1,5022 E-05	3,4103 E-05	-	0,0009	0,0019	0,0006	3,4134 E-06	1,4346 E-06	4,2001 E-06
00372	Y	0,0023	0,0778	0,0139	1,4144 E-04	1,2763 E-05	9,5781 E-05	-	0,0003	0,0092	0,0017	1,7061 E-05	1,5531 E-06	1,2515 E-05
00372	Z	0,0001	0,0001	0,0010	2,1102 E-06	1,9229 E-07	2,3319 E-07	-	0,0000	0,0001	0,0004	8,8891 E-07	8,8717 E-08	1,0393 E-07
00373	X	0,010	0,016	0,005	3,1309 E-05	1,5075 E-05	3,5581 E-05	-	0,000	0,002	0,000	4,0101 E-06	1,4498 E-06	4,374 E-06

Nodi - Spostamenti per effetto del sisma

Nodo	Dir Sisma	Stato Limite Ultimo							Stato Limite di Danno					
		Sx	Sy	Sz	Θ x	Θ y	Θ z	σ t	Sx	Sy	Sz	Θ x	Θ y	Θ z
		[cm]	[cm]	[cm]	[rad]	[rad]	[rad]	[N/mm²]	[cm]	[cm]	[cm]	[rad]	[rad]	[rad]
00373	Y	4 0,0023	4 0,0822	7 0,0147	1,5946 E-04	1,3222 E-05	9,8863 E-05	-	9 0,0003	1 0,0098	7 0,0018	1,9195 E-05	1,6136 E-06	1,294 E-05
00373	Z	0,0001	0,0001	0,0010	1,2909 E-06	2,2185 E-07	2,502 E-07	-	0,0001	0,0001	0,0004	5,472 E-07	1,0157 E-07	1,1132 E-07
00374	X	0,0191	0,0166	0,0054	2,7654 E-05	3,7289 E-05	3,591 E-05	-	0,0020	0,0021	0,0007	3,8976 E-06	3,7071 E-06	4,4288 E-06
00374	Y	0,0312	0,0830	0,0409	2,2612 E-04	7,1433 E-05	1,021 E-04	-	0,0041	0,0099	0,0049	2,8008 E-05	1,0099 E-05	1,3337 E-05
00374	Z	0,0001	0,0002	0,0019	1,0763 E-05	2,7615 E-06	2,9012 E-07	-	0,0000	0,0001	0,0008	4,7112 E-06	1,268 E-06	1,2916 E-07
00375	X	0,0188	0,0150	0,0057	2,532 E-05	3,6266 E-05	3,5053 E-05	-	0,0020	0,0019	0,0006	3,4884 E-06	3,6771 E-06	4,3236 E-06
00375	Y	0,0305	0,0784	0,0384	2,0296 E-04	6,6425 E-05	9,9808 E-05	-	0,0040	0,0093	0,0045	2,4508 E-05	9,221 E-06	1,3011 E-05
00375	Z	0,0001	0,0001	0,0019	6,8479 E-06	2,368 E-06	3,8572 E-07	-	0,0001	0,0001	0,0008	2,9895 E-06	9,8178 E-07	1,698 E-07
00376	X	0,0184	0,0134	0,0062	2,421 E-05	3,174 E-05	3,3622 E-05	-	0,0019	0,0017	0,0006	3,189 E-06	3,3481 E-06	4,1639 E-06
00376	Y	0,0298	0,0740	0,0358	1,8655 E-04	6,5274 E-05	9,7802 E-05	-	0,0039	0,0087	0,0042	2,1831 E-05	8,8538 E-06	1,2712 E-05
00376	Z	0,0001	0,0001	0,0020	3,2738 E-06	2,2438 E-06	4,0448 E-07	-	0,0001	0,0001	0,0008	1,4241 E-06	9,1131 E-07	1,7844 E-07
00377	X	0,0180	0,0119	0,0068	2,2434 E-05	2,3803 E-05	3,1786 E-05	-	0,0019	0,0015	0,0006	2,8625 E-06	2,7586 E-06	3,9665 E-06
00377	Y	0,0291	0,0697	0,0331	1,747 E-04	6,6989 E-05	9,598 E-05	-	0,0038	0,0081	0,0038	1,9902 E-05	8,8449 E-06	1,2433 E-05
00377	Z	0,0001	0,0001	0,0021	1,136 E-06	1,4442 E-06	3,1115 E-07	-	0,0001	0,0001	0,0009	4,9293 E-07	5,9119 E-07	1,3939 E-07
00378	X	0,0175	0,0105	0,0070	2,0336 E-05	1,7496 E-05	3,0759 E-05	-	0,0018	0,0013	0,0006	2,5027 E-06	2,2674 E-06	3,8527 E-06
00378	Y	0,0282	0,0655	0,0303	1,6399 E-04	7,0001 E-05	9,5194 E-05	-	0,0037	0,0076	0,0034	1,8217 E-05	9,0695 E-06	1,2298 E-05
00378	Z	0,0001	0,0001	0,0022	4,302 E-07	3,8341 E-07	2,9088 E-07	-	0,0000	0,0001	0,0009	1,7626 E-07	1,7288 E-07	1,3053 E-07
00379	X	0,0169	0,0091	0,0068	1,7521 E-05	1,6202 E-05	2,8536 E-05	-	0,0018	0,0012	0,0006	2,0949 E-06	1,9732 E-06	3,6066 E-06
00379	Y	0,0272	0,0613	0,0273	1,5228 E-04	7,1587 E-05	9,2282 E-05	-	0,0035	0,0070	0,0030	1,6548 E-05	9,073 E-06	1,1888 E-05
00379	Z	0,0001	0,0001	0,0021	1,2119 E-06	1,5426 E-06	1,9632 E-07	-	0,0000	0,0000	0,0009	5,2235 E-07	6,4729 E-07	8,8602 E-08
00380	X	0,0163	0,0078	0,0061	1,4071 E-05	2,2747 E-05	2,611 E-05	-	0,0017	0,0010	0,0005	1,6805 E-06	2,1755 E-06	3,3331 E-06
00380	Y	0,0261	0,0573	0,0243	1,3755 E-04	7,4139 E-05	8,8924 E-05	-	0,0034	0,0065	0,0027	1,4679 E-05	9,1409 E-06	1,1415 E-05
00380	Z	0,0001	0,0001	0,0020	1,7652 E-06	3,3501 E-06	1,8784 E-07	-	0,0000	0,0000	0,0008	7,5642 E-07	1,3977 E-06	7,8871 E-08
00381	X	0,0157	0,0066	0,0050	1,0743 E-05	3,0253 E-05	2,5181 E-05	-	0,0016	0,0008	0,0004	1,2646 E-06	2,5931 E-06	3,2226 E-06
00381	Y	0,0248	0,0535	0,0213	1,2192 E-04	7,4116 E-05	8,7833 E-05	-	0,0032	0,0060	0,0023	1,2821 E-05	8,9145 E-06	1,124 E-05
00381	Z	0,0001	0,0001	0,0018	1,8083 E-06	4,7943 E-06	1,9321 E-07	-	0,0000	0,0000	0,0007	7,7111 E-07	2,0007 E-06	8,0662 E-08
00382	X	0,0151	0,0054	0,0034	7,7863 E-06	3,6363 E-05	2,2837 E-05	-	0,0016	0,0007	0,0003	8,5715 E-07	2,9798 E-06	2,9392 E-06
00382	Y	0,0233	0,0497	0,0186	1,0427 E-04	6,6996 E-05	8,2882 E-05	-	0,0030	0,0055	0,0019	1,0843 E-05	7,8178 E-06	1,0573 E-05
00382	Z	0,0001	0,0001	0,0016	1,4367 E-06	5,7609 E-06	2,8007 E-07	-	0,0000	0,0000	0,0006	6,0809 E-07	2,4049 E-06	1,1552 E-07
00383	X	0,0144	0,0043	0,0017	6,3863 E-06	3,7548 E-05	1,9621 E-05	-	0,0015	0,0006	0,0001	5,7757 E-07	3,0553 E-06	2,5354 E-06
00383	Y	0,0215	0,0462	0,0164	8,5468 E-05	5,3865 E-05	7,3599 E-05	-	0,0028	0,0050	0,0017	8,806 E-06	6,0671 E-06	9,3688 E-06
00383	Z	0,0001	0,0001	0,0013	7,9855 E-07	5,7744 E-06	2,5683 E-07	-	0,0000	0,0000	0,0005	3,337 E-07	2,4108 E-06	1,0654 E-07
00384	X	0,0137	0,0034	0,0007	6,7812 E-06	3,4978 E-05	1,6954 E-05	-	0,0014	0,0004	0,0001	5,5548 E-07	2,9299 E-06	2,1942 E-06
00384	Y	0,0193	0,0431	0,0150	6,5962 E-05	3,0426 E-05	6,4605 E-05	-	0,0025	0,0046	0,0015	6,6578 E-06	3,1401 E-06	8,2121 E-06
00384	Z	0,0001	0,0001	0,0010	2,3269 E-07	4,6845 E-06	1,4259 E-07	-	0,0000	0,0000	0,0004	8,8006 E-08	1,9571 E-06	6,0608 E-08
00385	X	0,0203	0,0421	0,0135	7,9021 E-05	3,2364 E-05	3,7866 E-05	-	0,0021	0,0053	0,0017	1,0247 E-05	3,0102 E-06	4,4974 E-06
00385	Y	0,0292	0,1488	0,0634	3,2109 E-04	8,563 E-05	8,2574 E-05	-	0,0038	0,0187	0,0081	4,1092 E-05	1,068 E-05	1,0804 E-05
00385	Z	0,0002	0,0003	0,0014	4,1455 E-06	1,4821 E-05	1,1138 E-06	-	0,0001	0,0001	0,0006	1,8263 E-06	6,6718 E-06	5,1061 E-07

Nodi - Spostamenti per effetto del sisma

Nodo	Dir Sisma	Stato Limite Ultimo							Stato Limite di Danno					
		Sx	Sy	Sz	Θ x	Θ y	Θ z	σ t	Sx	Sy	Sz	Θ x	Θ y	Θ z
		[cm]	[cm]	[cm]	[rad]	[rad]	[rad]	[N/mm²]	[cm]	[cm]	[cm]	[rad]	[rad]	[rad]
00386	X	0,0180	0,0419	0,0104	8,3237 E-05	3,0782 E-05	3,6561 E-05	-	0,0018	0,0052	0,0011	1,0475 E-05	2,8577 E-06	4,4046 E-06
00386	Y	0,0231	0,1485	0,0418	3,0565 E-04	7,9748 E-05	8,5883 E-05	-	0,0030	0,0187	0,0053	3,8581 E-05	1,0706 E-05	1,1329 E-05
00386	Z	0,0001	0,0003	0,0013	1,2613 E-06	9,3083 E-06	4,0017 E-07	-	0,0001	0,0001	0,0005	5,4574 E-07	4,1706 E-06	1,9152 E-07
00387	X	0,0166	0,0419	0,0099	8,3315 E-05	2,4401 E-05	3,6539 E-05	-	0,0017	0,0052	0,0009	1,0449 E-05	2,2553 E-06	4,3999 E-06
00387	Y	0,0193	0,1484	0,0286	3,0249 E-04	6,6894 E-05	8,6093 E-05	-	0,0025	0,0187	0,0037	3,8125 E-05	8,9975 E-06	1,1369 E-05
00387	Z	0,0001	0,0003	0,0012	1,0001 E-06	7,1197 E-06	2,9818 E-07	-	0,0001	0,0001	0,0005	4,3088 E-07	3,1825 E-06	1,4511 E-07
00388	X	0,0152	0,0419	0,0107	8,3142 E-05	1,5761 E-05	3,6398 E-05	-	0,0015	0,0052	0,0009	1,0415 E-05	1,4832 E-06	4,3816 E-06
00388	Y	0,0155	0,1483	0,0156	3,0065 E-04	5,3269 E-05	8,5672 E-05	-	0,0020	0,0187	0,0020	3,7867 E-05	7,1539 E-06	1,1313 E-05
00388	Z	0,0001	0,0003	0,0012	8,9438 E-07	4,9434 E-06	3,0181 E-07	-	0,0001	0,0001	0,0005	3,8475 E-07	2,203 E-06	1,4666 E-07
00389	X	0,0139	0,0418	0,0125	8,2779 E-05	8,9963 E-06	3,634 E-05	-	0,0013	0,0052	0,0011	1,0365 E-05	9,0632 E-07	4,3577 E-06
00389	Y	0,0117	0,1482	0,0030	2,9903 E-04	3,9043 E-05	8,429 E-05	-	0,0015	0,0186	0,0004	3,7661 E-05	5,215 E-06	1,1142 E-05
00389	Z	0,0001	0,0003	0,0012	8,9694 E-07	3,0845 E-06	2,6769 E-07	-	0,0001	0,0001	0,0005	3,8587 E-07	1,3704 E-06	1,3079 E-07
00390	X	0,0126	0,0418	0,0150	8,2399 E-05	1,3286 E-05	3,6173 E-05	-	0,0012	0,0052	0,0014	1,0316 E-05	1,3017 E-06	4,3174 E-06
00390	Y	0,0079	0,1481	0,0105	2,9754 E-04	2,7165 E-05	8,2868 E-05	-	0,0010	0,0186	0,0012	3,7472 E-05	3,5523 E-06	1,0965 E-05
00390	Z	0,0001	0,0003	0,0012	8,9244 E-07	1,1998 E-06	2,0807 E-07	-	0,0000	0,0001	0,0005	3,8379 E-07	5,3054 E-07	1,027 E-07
00391	X	0,0114	0,0401	0,0169	7,5674 E-05	2,0732 E-05	3,6005 E-05	-	0,0010	0,0050	0,0017	9,5322 E-06	1,9331 E-06	4,3051 E-06
00391	Y	0,0043	0,1443	0,0223	2,8334 E-04	1,8529 E-05	8,1773 E-05	-	0,0005	0,0181	0,0027	3,5883 E-05	2,336 E-06	1,0824 E-05
00391	Z	0,0001	0,0003	0,0012	2,042 E-06	5,9768 E-08	2,9475 E-07	-	0,0000	0,0001	0,0005	8,9323 E-07	2,3258 E-08	1,4325 E-07
00392	X	0,0114	0,0383	0,0159	6,5792 E-05	2,1059 E-05	3,5862 E-05	-	0,0010	0,0048	0,0016	8,3543 E-06	1,9506 E-06	4,3294 E-06
00392	Y	0,0042	0,1404	0,0214	2,6162 E-04	1,6896 E-05	8,4981 E-05	-	0,0005	0,0176	0,0026	3,343 E-05	2,127 E-06	1,1243 E-05
00392	Z	0,0001	0,0003	0,0012	3,8559 E-06	2,8344 E-08	2,2162 E-07	-	0,0000	0,0001	0,0005	1,7049 E-06	1,2497 E-08	1,0949 E-07
00393	X	0,0113	0,0365	0,0149	5,6091 E-05	2,1127 E-05	3,6091 E-05	-	0,0010	0,0046	0,0015	7,2125 E-06	1,9533 E-06	4,3824 E-06
00393	Y	0,0040	0,1362	0,0206	2,4138 E-04	1,5369 E-05	8,8051 E-05	-	0,0005	0,0170	0,0025	3,1116 E-05	1,9258 E-06	1,1638 E-05
00393	Z	0,0001	0,0003	0,0012	5,6557 E-06	1,0689 E-07	1,8783 E-07	-	0,0000	0,0001	0,0005	2,5134 E-06	4,8956 E-08	9,2951 E-08
00394	X	0,0113	0,0347	0,0139	4,6497 E-05	2,0917 E-05	3,6451 E-05	-	0,0010	0,0044	0,0014	6,167 E-06	1,9327 E-06	4,4465 E-06
00394	Y	0,0037	0,1319	0,0198	2,2386 E-04	1,3861 E-05	9,1322 E-05	-	0,0005	0,0164	0,0024	2,9053 E-05	1,7307 E-06	1,2062 E-05
00394	Z	0,0001	0,0003	0,0012	7,1718 E-06	1,8565 E-07	1,5434 E-07	-	0,0001	0,0001	0,0005	3,1963 E-06	8,3844 E-08	7,3601 E-08
00395	X	0,0112	0,0329	0,0130	3,7995 E-05	2,0573 E-05	3,665 E-05	-	0,0010	0,0041	0,0013	5,2713 E-06	1,8949 E-06	4,4962 E-06
00395	Y	0,0035	0,1274	0,0191	2,0803 E-04	1,2145 E-05	9,4858 E-05	-	0,0004	0,0158	0,0023	2,7109 E-05	1,5095 E-06	1,2522 E-05
00395	Z	0,0001	0,0003	0,0011	8,2042 E-06	2,4233 E-07	1,8 E-07	-	0,0001	0,0001	0,0005	3,6622 E-06	1,0818 E-07	7,4973 E-08
00396	X	0,0112	0,0311	0,0120	3,3687 E-05	2,0185 E-05	3,6908 E-05	-	0,0010	0,0039	0,0012	4,7186 E-06	1,854 E-06	4,5381 E-06
00396	Y	0,0032	0,1227	0,0185	1,9681 E-04	1,0653 E-05	9,7286 E-05	-	0,0004	0,0152	0,0022	2,5697 E-05	1,3194 E-06	1,2829 E-05
00396	Z	0,0001	0,0003	0,0011	8,6833 E-06	2,8127 E-07	2,1389 E-07	-	0,0001	0,0001	0,0005	3,88 E-06	1,2578 E-07	8,8523 E-08
00397	X	0,0111	0,0292	0,0111	3,4261 E-05	1,9564 E-05	3,7159 E-05	-	0,0010	0,0037	0,0012	4,4515 E-06	1,7998 E-06	4,5826 E-06
00397	Y	0,0029	0,1179	0,0179	1,8714 E-04	9,545 E-06	1,0018 E-04	-	0,0004	0,0146	0,0022	2,4432 E-05	1,1838 E-06	1,3202 E-05
00397	Z	0,0001	0,0003	0,0011	8,6235 E-06	3,1742 E-07	3,0258 E-07	-	0,0001	0,0001	0,0005	3,8539 E-06	1,4153 E-07	1,2616 E-07
00398	X	0,0110	0,0274	0,0102	3,6176 E-05	1,9217 E-05	3,7375 E-05	-	0,0010	0,0034	0,0011	4,3488 E-06	1,7581 E-06	4,6205 E-06
00398	Y	0,0027	0,1129	0,0174	1,7901 E-04	7,8195 E-06	1,0299 E-04	-	0,0003	0,0139	0,0021	2,3279 E-05	9,5627 E-07	1,3558 E-05
00398	Z	0,000	0,000	0,001	7,8797 E-06	3,9188 E-07	3,9748 E-07	-	0,000	0,000	0,000	3,5193 E-06	1,7409 E-07	1,6777 E-07

Nodi - Spostamenti per effetto del sisma

Nodo	Dir Sisma	Stato Limite Ultimo							Stato Limite di Danno					
		Sx	Sy	Sz	Θ x	Θ y	Θ z	σ t	Sx	Sy	Sz	Θ x	Θ y	Θ z
		[cm]	[cm]	[cm]	[rad]	[rad]	[rad]	[N/mm²]	[cm]	[cm]	[cm]	[rad]	[rad]	[rad]
		1	3	1					1	1	4			
00399	X	0,0109	0,0255	0,0094	3,8094 E-05	1,8679 E-05	3,7365 E-05	-	0,0010	0,0032	0,0010	4,384 E-06	1,7066 E-06	4,6245 E-06
00399	Y	0,0025	0,1078	0,0169	1,7551 E-04	6,7092 E-06	1,0442 E-04	-	0,0003	0,0132	0,0021	2,262 E-05	8,2073 E-07	1,3726 E-05
00399	Z	0,0001	0,0002	0,0011	6,6812 E-06	4,0181 E-07	4,2055 E-07	-	0,0001	0,0001	0,0004	2,9809 E-06	1,7859 E-07	1,7898 E-07
00400	X	0,0108	0,0236	0,0086	3,767 E-05	1,789 E-05	3,7324 E-05	-	0,0009	0,0030	0,0009	4,3861 E-06	1,6456 E-06	4,6263 E-06
00400	Y	0,0023	0,1025	0,0165	1,7426 E-04	6,6063 E-06	1,0596 E-04	-	0,0003	0,0125	0,0020	2,2131 E-05	8,1613 E-07	1,3911 E-05
00400	Z	0,0001	0,0002	0,0011	5,1472 E-06	4,0181 E-07	4,6987 E-07	-	0,0001	0,0001	0,0004	2,292 E-06	1,7788 E-07	2,0154 E-07
00401	X	0,0108	0,0217	0,0078	3,5307 E-05	1,7689 E-05	3,7299 E-05	-	0,0009	0,0027	0,0008	4,357 E-06	1,6157 E-06	4,6275 E-06
00401	Y	0,0022	0,0972	0,0162	1,7448 E-04	5,3124 E-06	1,0752 E-04	-	0,0003	0,0118	0,0020	2,1727 E-05	6,3884 E-07	1,4089 E-05
00401	Z	0,0001	0,0002	0,0010	3,4093 E-06	4,7857 E-07	4,8848 E-07	-	0,0001	0,0001	0,0004	1,5139 E-06	2,1171 E-07	2,1021 E-07
00402	X	0,0107	0,0199	0,0070	3,5268 E-05	1,6966 E-05	3,6751 E-05	-	0,0009	0,0025	0,0008	4,4961 E-06	1,5561 E-06	4,5614 E-06
00402	Y	0,0022	0,0919	0,0158	1,779 E-04	5,5362 E-06	1,0657 E-04	-	0,0003	0,0111	0,0019	2,1735 E-05	6,6893 E-07	1,395 E-05
00402	Z	0,0001	0,0002	0,0010	1,8189 E-06	4,3832 E-07	4,6962 E-07	-	0,0001	0,0001	0,0004	8,0355 E-07	1,9446 E-07	2,0318 E-07
00403	X	0,0117	0,0180	0,0049	3,4894 E-05	1,1316 E-05	3,5365 E-05	-	0,0011	0,0023	0,0005	4,4325 E-06	1,0598 E-06	4,3539 E-06
00403	Y	0,0063	0,0867	0,0081	1,6976 E-04	4,527 E-06	9,8873 E-05	-	0,0008	0,0104	0,0010	2,0446 E-05	4,3002 E-07	1,2953 E-05
00403	Z	0,0001	0,0002	0,0010	6,7816 E-07	6,174 E-07	3,4354 E-07	-	0,0000	0,0001	0,0004	2,9542 E-07	2,8221 E-07	1,4947 E-07
00404	X	0,0129	0,0181	0,0036	3,5152 E-05	4,1333 E-06	3,5196 E-05	-	0,0012	0,0023	0,0004	4,474 E-06	3,833 E-07	4,3358 E-06
00404	Y	0,0102	0,0867	0,0008	1,7278 E-04	6,8979 E-06	9,8299 E-05	-	0,0013	0,0104	0,0001	2,0811 E-05	8,2752 E-07	1,2878 E-05
00404	Z	0,0001	0,0002	0,0010	7,6259 E-07	8,8245 E-07	3,0809 E-07	-	0,0000	0,0001	0,0004	3,3226 E-07	4,1402 E-07	1,3481 E-07
00405	X	0,0141	0,0181	0,0025	3,5513 E-05	1,0473 E-05	3,5065 E-05	-	0,0014	0,0023	0,0002	4,5256 E-06	8,0742 E-07	4,3326 E-06
00405	Y	0,0142	0,0868	0,0068	1,7552 E-04	1,2305 E-05	9,9088 E-05	-	0,0018	0,0104	0,0008	2,1155 E-05	1,5898 E-06	1,298 E-05
00405	Z	0,0001	0,0002	0,0011	8,6107 E-07	1,7122 E-06	3,2922 E-07	-	0,0000	0,0001	0,0004	3,7588 E-07	7,9386 E-07	1,4415 E-07
00406	X	0,0153	0,0181	0,0021	3,5912 E-05	2,144 E-05	3,5157 E-05	-	0,0015	0,0023	0,0002	4,5869 E-06	1,7187 E-06	4,347 E-06
00406	Y	0,0183	0,0870	0,0144	1,7921 E-04	1,8045 E-05	9,9693 E-05	-	0,0024	0,0104	0,0017	2,1641 E-05	2,4467 E-06	1,306 E-05
00406	Z	0,0001	0,0002	0,0011	1,1357 E-06	1,9554 E-06	3,3771 E-07	-	0,0000	0,0001	0,0004	4,961 E-07	9,1831 E-07	1,4825 E-07
00407	X	0,0166	0,0181	0,0028	3,6083 E-05	2,7943 E-05	3,5356 E-05	-	0,0017	0,0023	0,0004	4,6442 E-06	2,3069 E-06	4,377 E-06
00407	Y	0,0224	0,0872	0,0223	1,8614 E-04	2,8981 E-05	1,008 E-04	-	0,0029	0,0105	0,0027	2,2609 E-05	4,0865 E-06	1,3206 E-05
00407	Z	0,0001	0,0002	0,0011	2,0437 E-06	2,9623 E-06	3,462 E-07	-	0,0000	0,0001	0,0005	8,9491 E-07	1,382 E-06	1,5266 E-07
00408	X	0,0187	0,0182	0,0048	4,147 E-05	2,9176 E-05	3,5707 E-05	-	0,0020	0,0023	0,0007	4,8885 E-06	2,8473 E-06	4,4283 E-06
00408	Y	0,0292	0,0875	0,0370	2,5272 E-04	6,9256 E-05	1,026 E-04	-	0,0038	0,0105	0,0045	3,2038 E-05	9,8344 E-06	1,3447 E-05
00408	Z	0,0001	0,0002	0,0016	1,4997 E-05	5,236 E-06	3,7824 E-07	-	0,0000	0,0001	0,0007	6,5879 E-06	2,4335 E-06	1,6728 E-07
00409	X	0,0197	0,0201	0,0065	4,8496 E-05	2,2833 E-05	3,6843 E-05	-	0,0021	0,0025	0,0009	5,8814 E-06	2,7031 E-06	4,5751 E-06
00409	Y	0,0325	0,0926	0,0474	2,6972 E-04	1,0707 E-04	1,0684 E-04	-	0,0042	0,0112	0,0060	3,4384 E-05	1,4906 E-05	1,4038 E-05
00409	Z	0,0001	0,0002	0,0023	1,3051 E-05	9,9202 E-06	6,3733 E-07	-	0,0000	0,0001	0,0010	5,7808 E-06	4,5258 E-06	2,8106 E-07
00410	X	0,0199	0,0220	0,0072	5,6314 E-05	1,8401 E-05	3,6978 E-05	-	0,0021	0,0028	0,0010	6,8399 E-06	2,4462 E-06	4,6076 E-06
00410	Y	0,0329	0,0977	0,0519	2,7547 E-04	1,1483 E-04	1,0838 E-04	-	0,0043	0,0119	0,0067	3,5179 E-05	1,5813 E-05	1,4269 E-05
00410	Z	0,0001	0,0002	0,0029	1,0176 E-05	1,1362 E-05	8,3851 E-07	-	0,0000	0,0001	0,0013	4,5476 E-06	5,1589 E-06	3,6887 E-07
00411	X	0,0200	0,0238	0,0078	6,5213 E-05	1,6846 E-05	3,6739 E-05	-	0,0021	0,0030	0,0011	7,8223 E-06	2,3229 E-06	4,5814 E-06
00411	Y	0,0332	0,1029	0,0566	2,8629 E-04	1,149 E-04	1,0709 E-04	-	0,0043	0,0126	0,0074	3,665 E-05	1,5636 E-05	1,4105 E-05

Nodi - Spostamenti per effetto del sisma

Nodo	Dir Sisma	Stato Limite Ultimo							Stato Limite di Danno					
		Sx	Sy	Sz	Θ x	Θ y	Θ z	σ t	Sx	Sy	Sz	Θ x	Θ y	Θ z
		[cm]	[cm]	[cm]	[rad]	[rad]	[rad]	[N/mm²]	[cm]	[cm]	[cm]	[rad]	[rad]	[rad]
00411	Z	0,0001	0,0002	0,0034	8,5995 E-06	1,1261 E-05	7,8066 E-07	-	0,0000	0,0001	0,0015	3,8743 E-06	5,0959 E-06	3,4171 E-07
00412	X	0,0202	0,0257	0,0083	7,2175 E-05	1,7776 E-05	3,688 E-05	-	0,0022	0,0032	0,0012	8,6624 E-06	2,3078 E-06	4,599 E-06
00412	Y	0,0333	0,1080	0,0613	3,0026 E-04	1,0737 E-04	1,0651 E-04	-	0,0044	0,0133	0,0081	3,8533 E-05	1,449 E-05	1,4044 E-05
00412	Z	0,0001	0,0002	0,0040	8,0525 E-06	9,6483 E-06	7,5628 E-07	-	0,0000	0,0001	0,0018	3,6442 E-06	4,3573 E-06	3,293 E-07
00413	X	0,0203	0,0276	0,0089	7,6397 E-05	1,8855 E-05	3,6989 E-05	-	0,0022	0,0035	0,0013	9,3217 E-06	2,277 E-06	4,6036 E-06
00413	Y	0,0332	0,1131	0,0658	3,1453 E-04	9,4493 E-05	1,0476 E-04	-	0,0044	0,0139	0,0087	4,0452 E-05	1,2691 E-05	1,3823 E-05
00413	Z	0,0001	0,0003	0,0044	7,8656 E-06	7,1554 E-06	6,2969 E-07	-	0,0000	0,0001	0,0019	3,5686 E-06	3,226 E-06	2,721 E-07
00414	X	0,0204	0,0294	0,0094	7,8921 E-05	2,0592 E-05	3,6666 E-05	-	0,0022	0,0037	0,0014	9,8201 E-06	2,2523 E-06	4,5537 E-06
00414	Y	0,0331	0,1180	0,0696	3,2712 E-04	7,5131 E-05	1,0192 E-04	-	0,0043	0,0146	0,0093	4,2146 E-05	1,005 E-05	1,3449 E-05
00414	Z	0,0001	0,0003	0,0047	7,8579 E-06	3,535 E-06	4,7939 E-07	-	0,0000	0,0001	0,0021	3,569 E-06	1,586 E-06	2,0434 E-07
00415	X	0,0206	0,0313	0,0100	8,0851 E-05	2,3238 E-05	3,6783 E-05	-	0,0022	0,0039	0,0015	1,0195 E-05	2,2816 E-06	4,5472 E-06
00415	Y	0,0328	0,1229	0,0726	3,349 E-04	5,0921 E-05	9,8793 E-05	-	0,0043	0,0152	0,0097	4,3182 E-05	6,6117 E-06	1,3022 E-05
00415	Z	0,0001	0,0003	0,0047	7,7199 E-06	1,2351 E-06	1,992 E-07	-	0,0000	0,0001	0,0021	3,5071 E-06	5,7068 E-07	8,2079 E-08
00416	X	0,0207	0,0331	0,0106	8,2983 E-05	2,6091 E-05	3,6765 E-05	-	0,0022	0,0042	0,0016	1,0483 E-05	2,3985 E-06	4,5245 E-06
00416	Y	0,0326	0,1276	0,0747	3,3807 E-04	3,7598 E-05	9,571 E-05	-	0,0043	0,0159	0,0099	4,3608 E-05	4,2489 E-06	1,2611 E-05
00416	Z	0,0001	0,0003	0,0046	7,4447 E-06	5,0089 E-06	1,8486 E-07	-	0,0001	0,0001	0,0020	3,3807 E-06	2,2762 E-06	9,0936 E-08
00417	X	0,0208	0,0349	0,0114	8,4385 E-05	2,9332 E-05	3,6338 E-05	-	0,0022	0,0044	0,0016	1,0639 E-05	2,5888 E-06	4,465 E-06
00417	Y	0,0323	0,1321	0,0758	3,3782 E-04	3,8894 E-05	9,3477 E-05	-	0,0042	0,0165	0,0100	4,3601 E-05	3,5185 E-06	1,2329 E-05
00417	Z	0,0002	0,0003	0,0042	7,1902 E-06	8,7382 E-06	1,8687 E-07	-	0,0001	0,0001	0,0019	3,2611 E-06	3,9573 E-06	9,2124 E-08
00418	X	0,0209	0,0367	0,0122	8,4749 E-05	3,2932 E-05	3,6647 E-05	-	0,0022	0,0046	0,0017	1,0651 E-05	2,8651 E-06	4,4619 E-06
00418	Y	0,0320	0,1365	0,0759	3,3173 E-04	5,7287 E-05	8,9666 E-05	-	0,0042	0,0171	0,0100	4,284 E-05	5,812 E-06	1,1804 E-05
00418	Z	0,0002	0,0003	0,0037	6,8546 E-06	1,2686 E-05	4,7254 E-07	-	0,0001	0,0001	0,0016	3,103 E-06	5,7331 E-06	2,2548 E-07
00419	X	0,0210	0,0385	0,0131	8,2917 E-05	3,5167 E-05	3,694 E-05	-	0,0022	0,0048	0,0018	1,0465 E-05	3,0796 E-06	4,4529 E-06
00419	Y	0,0317	0,1407	0,0752	3,2304 E-04	7,2531 E-05	8,582 E-05	-	0,0041	0,0176	0,0098	4,1736 E-05	8,0024 E-06	1,1284 E-05
00419	Z	0,0002	0,0003	0,0030	6,5652 E-06	1,4887 E-05	7,2156 E-07	-	0,0001	0,0001	0,0013	2,9598 E-06	6,7193 E-06	3,3698 E-07
00420	X	0,0211	0,0403	0,0141	8,0533 E-05	3,5272 E-05	3,7059 E-05	-	0,0022	0,0050	0,0019	1,0275 E-05	3,1533 E-06	4,4348 E-06
00420	Y	0,0314	0,1448	0,0737	3,1771 E-04	8,3223 E-05	8,3192 E-05	-	0,0041	0,0182	0,0095	4,0941 E-05	9,7102 E-06	1,0937 E-05
00420	Z	0,0002	0,0003	0,0022	5,7301 E-06	1,5993 E-05	8,1537 E-07	-	0,0001	0,0001	0,0010	2,5634 E-06	7,2114 E-06	3,7837 E-07
00421	X	0,0105	0,0163	0,0057	3,1251 E-05	1,5389 E-05	3,5613 E-05	-	0,0009	0,0021	0,0006	4,0089 E-06	1,4751 E-06	4,3848 E-06
00421	Y	0,0023	0,0821	0,0147	1,5937 E-04	1,3296 E-05	9,893 E-05	-	0,0003	0,0098	0,0018	1,9183 E-05	1,6245 E-06	1,2947 E-05
00421	Z	0,0001	0,0002	0,0010	1,2525 E-06	2,1724 E-07	2,7086 E-07	-	0,0000	0,0001	0,0004	5,3202 E-07	9,9434 E-08	1,1946 E-07
00422	X	0,0105	0,0147	0,0051	2,6298 E-05	1,5294 E-05	3,412 E-05	-	0,0009	0,0019	0,0006	3,4015 E-06	1,4558 E-06	4,2098 E-06
00422	Y	0,0023	0,0777	0,0139	1,4136 E-04	1,2715 E-05	9,5879 E-05	-	0,0003	0,0092	0,0017	1,7052 E-05	1,549 E-06	1,2526 E-05
00422	Z	0,0001	0,0001	0,0010	2,0558 E-06	1,8578 E-07	2,577 E-07	-	0,0000	0,0001	0,0004	8,6787 E-07	8,5897 E-08	1,1361 E-07
00423	X	0,0105	0,0131	0,0045	2,314 E-05	1,5211 E-05	3,2802 E-05	-	0,0009	0,0017	0,0005	2,8806 E-06	1,4513 E-06	4,066 E-06
00423	Y	0,0024	0,0734	0,0131	1,249 E-04	1,2742 E-05	9,4393 E-05	-	0,0003	0,0086	0,0016	1,5104 E-05	1,5591 E-06	1,2303 E-05
00423	Z	0,0001	0,0001	0,0010	2,8734 E-06	1,8322 E-07	2,5577 E-07	-	0,0000	0,0001	0,0004	1,2141 E-06	8,4502 E-08	1,1255 E-07
00424	X	0,0105	0,0116	0,0039	2,3641 E-05	1,5208 E-05	3,1258 E-05	-	0,0009	0,0015	0,0005	2,5464 E-06	1,4522 E-06	3,8896 E-06
00424	Y	0,002	0,069	0,012	1,0849 E-04	1,2473 E-05	9,1809 E-05	-	0,000	0,008	0,001	1,314 E-05	1,5349 E-06	1,1941 E-05

Nodi - Spostamenti per effetto del sisma

Nodo	Dir Sisma	Stato Limite Ultimo							Stato Limite di Danno					
		Sx	Sy	Sz	Θ x	Θ y	Θ z	σ t	Sx	Sy	Sz	Θ x	Θ y	Θ z
		[cm]	[cm]	[cm]	[rad]	[rad]	[rad]	[N/mm²]	[cm]	[cm]	[cm]	[rad]	[rad]	[rad]
00424	Z	4 0,0001	0 0,0001	3 0,0010	3,6697 E-06	1,756 E-07	2,5464 E-07	-	3 0,0000	0 0,0001	5 0,0004	1,5538 E-06	8,1166 E-08	1,1174 E-07
00425	X	0,0106	0,0102	0,0034	2,5379 E-05	1,5312 E-05	2,9809 E-05	-	0,0009	0,0013	0,0004	2,3496 E-06	1,4574 E-06	3,7344 E-06
00425	Y	0,0025	0,0648	0,0115	9,1848 E-05	1,1957 E-05	9,1183 E-05	-	0,0003	0,0075	0,0014	1,1085 E-05	1,4724 E-06	1,181 E-05
00425	Z	0,0001	0,0001	0,0010	4,1876 E-06	2,3524 E-07	2,215 E-07	-	0,0000	0,0000	0,0004	1,7763 E-06	1,0595 E-07	9,7769 E-08
00426	X	0,0106	0,0088	0,0029	2,8748 E-05	1,5403 E-05	2,8061 E-05	-	0,0009	0,0011	0,0004	2,4077 E-06	1,4681 E-06	3,5371 E-06
00426	Y	0,0025	0,0607	0,0108	8,1996 E-05	1,1815 E-05	8,8623 E-05	-	0,0003	0,0069	0,0013	9,8288 E-06	1,4659 E-06	1,1446 E-05
00426	Z	0,0001	0,0001	0,0010	4,307 E-06	2,3639 E-07	2,1602 E-07	-	0,0000	0,0000	0,0004	1,8302 E-06	1,0649 E-07	9,5214 E-08
00427	X	0,0107	0,0075	0,0025	3,0091 E-05	1,5715 E-05	2,6074 E-05	-	0,0009	0,0010	0,0003	2,4074 E-06	1,5009 E-06	3,3063 E-06
00427	Y	0,0027	0,0566	0,0100	7,4242 E-05	1,1982 E-05	8,4784 E-05	-	0,0003	0,0064	0,0012	8,8283 E-06	1,5003 E-06	1,0923 E-05
00427	Z	0,0001	0,0001	0,0009	4,1372 E-06	2,2311 E-07	2,0794 E-07	-	0,0000	0,0000	0,0004	1,7591 E-06	1,0103 E-07	9,1495 E-08
00428	X	0,0108	0,0063	0,0022	2,6948 E-05	1,5879 E-05	2,4031 E-05	-	0,0009	0,0008	0,0003	2,1211 E-06	1,5125 E-06	3,0754 E-06
00428	Y	0,0028	0,0528	0,0093	6,7045 E-05	1,1728 E-05	8,2333 E-05	-	0,0004	0,0059	0,0011	7,8712 E-06	1,4737 E-06	1,0559 E-05
00428	Z	0,0001	0,0001	0,0009	3,615 E-06	2,7155 E-07	1,8499 E-07	-	0,0000	0,0000	0,0004	1,5381 E-06	1,2091 E-07	8,1421 E-08
00429	X	0,0109	0,0052	0,0021	2,2382 E-05	1,6218 E-05	2,1921 E-05	-	0,0010	0,0007	0,0002	1,7636 E-06	1,5565 E-06	2,8303 E-06
00429	Y	0,0031	0,0491	0,0086	6,7178 E-05	1,2761 E-05	7,8672 E-05	-	0,0004	0,0054	0,0010	7,7293 E-06	1,6165 E-06	1,0055 E-05
00429	Z	0,0001	0,0001	0,0009	2,737 E-06	2,2607 E-07	1,8813 E-07	-	0,0000	0,0000	0,0004	1,1658 E-06	1,0212 E-07	8,2364 E-08
00430	X	0,0110	0,0042	0,0022	1,5901 E-05	1,7042 E-05	1,9766 E-05	-	0,0010	0,0005	0,0002	1,2854 E-06	1,6524 E-06	2,5697 E-06
00430	Y	0,0033	0,0456	0,0078	7,0142 E-05	1,4805 E-05	7,3869 E-05	-	0,0004	0,0050	0,0009	7,8455 E-06	1,8893 E-06	9,4112 E-06
00430	Z	0,0001	0,0001	0,0009	1,7245 E-06	1,4995 E-07	1,8675 E-07	-	0,0000	0,0000	0,0004	7,3577 E-07	7,0116 E-08	8,1151 E-08
00431	X	0,0112	0,0034	0,0025	7,2666 E-06	1,698 E-05	1,7647 E-05	-	0,0010	0,0004	0,0002	6,8478 E-07	1,6955 E-06	2,2945 E-06
00431	Y	0,0037	0,0423	0,0069	7,1166 E-05	1,9168 E-05	7,0943 E-05	-	0,0005	0,0045	0,0008	7,6858 E-06	2,4316 E-06	8,9762 E-06
00431	Z	0,0001	0,0001	0,0009	7,1879 E-07	9,4041 E-08	2,2462 E-07	-	0,0000	0,0000	0,0004	3,084 E-07	3,9638 E-08	9,4931 E-08
00432	X	0,0131	0,0026	0,0023	4,0617 E-06	3,5151 E-05	7,6086 E-06	-	0,0013	0,0003	0,0002	3,9642 E-07	3,5258 E-06	8,2456 E-07
00432	Y	0,0160	0,0404	0,0130	6,9738 E-05	3,6737 E-05	1,9615 E-05	-	0,0021	0,0043	0,0013	7,3233 E-06	4,9461 E-06	2,6149 E-06
00432	Z	0,0001	0,0001	0,0009	1,6991 E-07	1,5655 E-06	5,4944 E-07	-	0,0000	0,0000	0,0004	7,3008 E-08	6,6596 E-07	2,2514 E-07
00433	X	0,0138	0,0034	0,0008	4,2335 E-06	3,4502 E-05	1,683 E-05	-	0,0014	0,0004	0,0001	3,3135 E-07	2,9093 E-06	2,1782 E-06
00433	Y	0,0193	0,0430	0,0149	6,5386 E-05	2,9532 E-05	6,3791 E-05	-	0,0025	0,0046	0,0015	6,614 E-06	3,0276 E-06	8,113 E-06
00433	Z	0,0001	0,0001	0,0011	2,2694 E-07	4,6168 E-06	1,4676 E-07	-	0,0000	0,0000	0,0004	8,8044 E-08	1,9323 E-06	6,1892 E-08
00434	X	0,0145	0,0043	0,0013	1,0795 E-05	3,5867 E-05	1,9529 E-05	-	0,0015	0,0006	0,0001	8,3395 E-07	2,9381 E-06	2,5212 E-06
00434	Y	0,0215	0,0461	0,0162	8,4208 E-05	5,2076 E-05	7,3047 E-05	-	0,0028	0,0050	0,0016	8,6986 E-06	5,8502 E-06	9,3 E-06
00434	Z	0,0001	0,0001	0,0013	7,9773 E-07	5,543 E-06	2,3368 E-07	-	0,0000	0,0000	0,0005	3,3386 E-07	2,3192 E-06	9,7407 E-08
00435	X	0,0152	0,0054	0,0029	2,0435 E-05	3,3368 E-05	2,318 E-05	-	0,0016	0,0007	0,0002	1,6347 E-06	2,7634 E-06	2,9806 E-06
00435	Y	0,0233	0,0496	0,0183	1,0235 E-04	6,5882 E-05	8,3186 E-05	-	0,0030	0,0055	0,0019	1,0652 E-05	7,6833 E-06	1,062 E-05
00435	Z	0,0001	0,0001	0,0016	1,5209 E-06	5,5144 E-06	2,3652 E-07	-	0,0000	0,0000	0,0006	6,4306 E-07	2,3075 E-06	9,8089 E-08
00436	X	0,0158	0,0066	0,0043	2,7073 E-05	2,6173 E-05	2,5511 E-05	-	0,0017	0,0008	0,0003	2,2328 E-06	2,3177 E-06	3,2669 E-06
00436	Y	0,0249	0,0534	0,0210	1,1875 E-04	7,3927 E-05	8,8949 E-05	-	0,0032	0,0060	0,0022	1,2483 E-05	8,9048 E-06	1,1381 E-05
00436	Z	0,0001	0,0001	0,0018	1,8312 E-06	4,5065 E-06	1,8902 E-07	-	0,0000	0,0000	0,0007	7,7905 E-07	1,8861 E-06	7,988 E-08
00437	X	0,0164	0,0078	0,0052	3,2281 E-05	1,9296 E-05	2,6183 E-05	-	0,0017	0,0010	0,0004	2,7723 E-06	1,968 E-06	3,3443 E-06

Nodi - Spostamenti per effetto del sisma

Nodo	Dir Sisma	Stato Limite Ultimo							Stato Limite di Danno					
		Sx	Sy	Sz	Θ x	Θ y	Θ z	σ t	Sx	Sy	Sz	Θ x	Θ y	Θ z
		[cm]	[cm]	[cm]	[rad]	[rad]	[rad]	[N/mm²]	[cm]	[cm]	[cm]	[rad]	[rad]	[rad]
00437	Y	0,0261	0,0572	0,0239	1,3501 E-04	7,4291 E-05	8,8949 E-05	-	0,0034	0,0065	0,0026	1,4426 E-05	9,1583 E-06	1,1419 E-05
00437	Z	0,0001	0,0001	0,0020	1,856 E-06	3,1567 E-06	1,8585 E-07	-	0,0000	0,0000	0,0008	7,9136 E-07	1,3218 E-06	7,9113 E-08
00438	X	0,0170	0,0091	0,0056	3,2939 E-05	1,6268 E-05	2,8535 E-05	-	0,0018	0,0012	0,0005	3,012 E-06	1,9804 E-06	3,6111 E-06
00438	Y	0,0273	0,0612	0,0270	1,5046 E-04	7,1882 E-05	9,2326 E-05	-	0,0035	0,0070	0,0030	1,638 E-05	9,1084 E-06	1,189 E-05
00438	Z	0,0001	0,0001	0,0021	1,2764 E-06	1,4197 E-06	2,235 E-07	-	0,0000	0,0000	0,0009	5,4247 E-07	5,9962 E-07	9,8833 E-08
00439	X	0,0176	0,0105	0,0057	3,3733 E-05	2,0829 E-05	3,0804 E-05	-	0,0019	0,0013	0,0005	3,2896 E-06	2,4452 E-06	3,8626 E-06
00439	Y	0,0282	0,0654	0,0300	1,6231 E-04	7,0504 E-05	9,5259 E-05	-	0,0037	0,0076	0,0034	1,8047 E-05	9,1356 E-06	1,2304 E-05
00439	Z	0,0001	0,0001	0,0021	5,9572 E-07	4,3303 E-07	3,3061 E-07	-	0,0001	0,0001	0,0009	2,3267 E-07	1,9045 E-07	1,4585 E-07
00440	X	0,0181	0,0119	0,0053	3,4313 E-05	2,6963 E-05	3,1869 E-05	-	0,0019	0,0015	0,0005	3,5371 E-06	2,9438 E-06	3,9797 E-06
00440	Y	0,0291	0,0696	0,0329	1,7325 E-04	6,7792 E-05	9,6048 E-05	-	0,0038	0,0081	0,0038	1,975 E-05	8,9398 E-06	1,2441 E-05
00440	Z	0,0001	0,0001	0,0021	1,1161 E-06	1,4173 E-06	3,5105 E-07	-	0,0001	0,0001	0,0009	4,7813 E-07	5,7965 E-07	1,5465 E-07
00441	X	0,0186	0,0134	0,0050	3,3546 E-05	3,25 E-05	3,3666 E-05	-	0,0020	0,0017	0,0005	3,7018 E-06	3,4057 E-06	4,1747 E-06
00441	Y	0,0298	0,0739	0,0356	1,8577 E-04	6,6219 E-05	9,7895 E-05	-	0,0039	0,0087	0,0042	2,1761 E-05	8,9436 E-06	1,2721 E-05
00441	Z	0,0001	0,0001	0,0020	3,2442 E-06	2,1407 E-06	4,3849 E-07	-	0,0001	0,0001	0,0008	1,4122 E-06	8,7129 E-07	1,9141 E-07
00442	X	0,0189	0,0150	0,0048	3,5632 E-05	3,4787 E-05	3,5047 E-05	-	0,0020	0,0019	0,0006	4,0059 E-06	3,6034 E-06	4,3309 E-06
00442	Y	0,0306	0,0784	0,0382	2,0202 E-04	6,7645 E-05	9,9931 E-05	-	0,0040	0,0093	0,0045	2,4424 E-05	9,3522 E-06	1,302 E-05
00442	Z	0,0001	0,0001	0,0019	6,8335 E-06	2,2227 E-06	4,1459 E-07	-	0,0001	0,0001	0,0008	2,9863 E-06	9,3187 E-07	1,8095 E-07
00443	X	0,0193	0,0166	0,0051	3,9182 E-05	3,403 E-05	3,5944 E-05	-	0,0020	0,0021	0,0007	4,444 E-06	3,5226 E-06	4,4384 E-06
00443	Y	0,0312	0,0829	0,0408	2,2529 E-04	7,238 E-05	1,021 E-04	-	0,0041	0,0099	0,0049	2,7934 E-05	1,0203 E-05	1,3335 E-05
00443	Z	0,0001	0,0002	0,0019	1,0741 E-05	2,7171 E-06	3,1205 E-07	-	0,0000	0,0001	0,0008	4,7048 E-06	1,2611 E-06	1,3769 E-07
00444	X	0,0005	0,0007	0,0023	1,4375 E-05	1,1671 E-05	4,4272 E-06	-	0,0000	0,0001	0,0002	1,1609 E-06	1,0997 E-06	3,7604 E-07
00444	Y	0,0014	0,0049	0,0145	1,0011 E-04	4,0452 E-05	8,3274 E-06	-	0,0002	0,0005	0,0016	1,06 E-05	4,3599 E-06	8,0751 E-07
00444	Z	0,0000	0,0001	0,0007	1,3763 E-06	6,2678 E-07	2,4215 E-07	-	0,0000	0,0000	0,0003	5,778 E-07	2,5168 E-07	8,9875 E-08
00445	X	0,0008	0,0005	0,0016	9,8541 E-06	1,7421 E-05	4,7131 E-06	-	0,0001	0,0000	0,0001	7,67 E-07	1,5182 E-06	4,0356 E-07
00445	Y	0,0009	0,0046	0,0129	9,2965 E-05	2,5007 E-05	4,7269 E-06	-	0,0001	0,0005	0,0014	9,9045 E-06	2,6901 E-06	4,7724 E-07
00445	Z	0,0000	0,0001	0,0006	1,4799 E-06	4,2497 E-07	6,4912 E-08	-	0,0000	0,0000	0,0003	6,1988 E-07	1,69 E-07	2,3791 E-08
00446	X	0,0009	0,0003	0,0007	5,7386 E-06	1,9486 E-05	5,1743 E-06	-	0,0001	0,0000	0,0001	4,1332 E-07	1,6613 E-06	4,3986 E-07
00446	Y	0,0000	0,0045	0,0122	9,0375 E-05	6,2343 E-07	1,3824 E-07	-	0,0000	0,0005	0,0013	9,644 E-06	5,1349 E-08	1,2721 E-08
00446	Z	0,0000	0,0001	0,0006	1,5108 E-06	6,8998 E-08	1,4873 E-08	-	0,0000	0,0000	0,0002	6,3211 E-07	2,4634 E-08	5,523 E-09
00447	X	0,0008	0,0002	0,0006	3,8073 E-06	1,99 E-05	5,8109 E-06	-	0,0001	0,0000	0,0001	3,116 E-07	1,6869 E-06	4,8217 E-07
00447	Y	0,0009	0,0046	0,0128	9,3268 E-05	2,4313 E-05	5,0569 E-06	-	0,0001	0,0005	0,0014	9,928 E-06	2,6354 E-06	5,0342 E-07
00447	Z	0,0000	0,0001	0,0006	1,5039 E-06	3,2809 E-07	1,7564 E-08	-	0,0000	0,0000	0,0002	6,2965 E-07	1,3467 E-07	6,2693 E-09
00448	X	0,0006	0,0004	0,0014	8,8743 E-06	1,5484 E-05	7,1069 E-06	-	0,0001	0,0000	0,0001	7,6543 E-07	1,3514 E-06	5,7599 E-07
00448	Y	0,0014	0,0050	0,0145	1,005 E-04	3,9753 E-05	8,9554 E-06	-	0,0001	0,0005	0,0015	1,0625 E-05	4,2994 E-06	8,5999 E-07
00448	Z	0,0000	0,0001	0,0007	1,4444 E-06	5,6165 E-07	1,4763 E-07	-	0,0000	0,0000	0,0003	6,063 E-07	2,2885 E-07	5,5223 E-08
00449	X	0,0034	0,0033	0,0068	6,9694 E-05	7,235 E-05	1,9843 E-05	-	0,0003	0,0004	0,0009	8,4835 E-06	7,105 E-06	2,5603 E-06
00449	Y	0,0111	0,0104	0,0327	2,249 E-04	2,385 E-04	8,413 E-05	-	0,0014	0,0013	0,0042	2,8289 E-05	3,0334 E-05	1,0574 E-05
00449	Z	0,0002	0,0000	0,0008	4,6157 E-07	5,0046 E-06	4,3178 E-07	-	0,0001	0,0000	0,0003	2,1336 E-07	2,1196 E-06	1,8335 E-07
00450	X	0,002	0,002	0,004	5,1965 E-05	5,8325 E-05	1,317 E-05	-	0,000	0,000	0,000	6,0496 E-06	5,7996 E-06	1,7034 E-06

Nodi - Spostamenti per effetto del sisma

Nodo	Dir Sisma	Stato Limite Ultimo							Stato Limite di Danno					
		Sx	Sy	Sz	Θ x	Θ y	Θ z	σ t	Sx	Sy	Sz	Θ x	Θ y	Θ z
		[cm]	[cm]	[cm]	[rad]	[rad]	[rad]	[N/mm²]	[cm]	[cm]	[cm]	[rad]	[rad]	[rad]
00450	Y	8 0,0093	6 0,0068	4 0,0220	1,4109 E-04	1,9658 E-04	5,4689 E-05	-	3 0,0012	3 0,0009	6 0,0028	1,7744 E-05	2,5016 E-05	6,8726 E-06
00450	Z	0,0002	0,0000	0,0006	7,5587 E-07	4,1066 E-06	2,501 E-07	-	0,0001	0,0000	0,0003	3,3815 E-07	1,7404 E-06	1,0391 E-07
00451	X	0,0020	0,0021	0,0035	4,2612 E-05	4,0899 E-05	8,5836 E-06	-	0,0002	0,0002	0,0004	4,7588 E-06	4,1695 E-06	1,1098 E-06
00451	Y	0,0070	0,0047	0,0138	9,6971 E-05	1,4428 E-04	3,4878 E-05	-	0,0009	0,0006	0,0017	1,219 E-05	1,8382 E-05	4,3873 E-06
00451	Z	0,0001	0,0000	0,0005	9,1132 E-07	2,9635 E-06	1,5368 E-07	-	0,0001	0,0000	0,0002	4,0156 E-07	1,2579 E-06	6,1954 E-08
00452	X	0,0012	0,0018	0,0035	3,632 E-05	2,2247 E-05	6,148 E-06	-	0,0001	0,0002	0,0004	3,8929 E-06	2,4186 E-06	7,9054 E-07
00452	Y	0,0046	0,0033	0,0081	6,7562 E-05	8,718 E-05	2,3926 E-05	-	0,0006	0,0004	0,0010	8,4751 E-06	1,1145 E-05	3,021 E-06
00452	Z	0,0001	0,0001	0,0004	1,0147 E-06	1,6904 E-06	1,0348 E-07	-	0,0000	0,0000	0,0001	4,4281 E-07	7,1938 E-07	4,1511 E-08
00453	X	0,0006	0,0016	0,0036	3,1684 E-05	1,1589 E-05	4,4085 E-06	-	0,0001	0,0002	0,0003	3,2815 E-06	1,3539 E-06	5,437 E-07
00453	Y	0,0026	0,0024	0,0048	4,8328 E-05	4,8863 E-05	1,4239 E-05	-	0,0003	0,0003	0,0006	6,0269 E-06	6,3049 E-06	1,8165 E-06
00453	Z	0,0000	0,0001	0,0004	1,0678 E-06	8,2277 E-07	4,8194 E-08	-	0,0000	0,0000	0,0001	4,6286 E-07	3,5097 E-07	1,8052 E-08
00454	X	0,0003	0,0014	0,0035	2,8158 E-05	7,4973 E-06	3,2924 E-06	-	0,0000	0,0001	0,0003	2,8684 E-06	7,4671 E-07	3,5108 E-07
00454	Y	0,0009	0,0019	0,0033	3,898 E-05	1,7589 E-05	5,1672 E-06	-	0,0001	0,0002	0,0004	4,8118 E-06	2,3623 E-06	6,8544 E-07
00454	Z	0,0000	0,0001	0,0004	1,0605 E-06	1,0999 E-07	6,0982 E-08	-	0,0000	0,0000	0,0001	4,5756 E-07	4,3942 E-08	2,6063 E-08
00455	X	0,0004	0,0013	0,0031	2,5399 E-05	1,0563 E-05	2,8508 E-06	-	0,0000	0,0001	0,0003	2,6055 E-06	8,2161 E-07	2,5588 E-07
00455	Y	0,0007	0,0019	0,0034	3,8717 E-05	1,8598 E-05	2,3751 E-06	-	0,0001	0,0002	0,0004	4,7307 E-06	2,0507 E-06	2,1412 E-07
00455	Z	0,0000	0,0000	0,0004	9,7699 E-07	8,1083 E-07	1,0946 E-07	-	0,0000	0,0000	0,0001	4,1946 E-07	3,4201 E-07	4,7366 E-08
00456	X	0,0006	0,0012	0,0026	2,3149 E-05	1,3301 E-05	2,6493 E-06	-	0,0000	0,0001	0,0003	2,4226 E-06	1,1132 E-06	2,2636 E-07
00456	Y	0,0019	0,0021	0,0048	4,2683 E-05	4,0488 E-05	8,8386 E-06	-	0,0002	0,0003	0,0006	5,1698 E-06	4,7412 E-06	1,0093 E-06
00456	Z	0,0001	0,0000	0,0004	8,7081 E-07	1,3866 E-06	1,4487 E-07	-	0,0000	0,0000	0,0001	3,7204 E-07	5,8657 E-07	6,2655 E-08
00457	X	0,0007	0,0011	0,0022	2,203 E-05	1,4852 E-05	2,6057 E-06	-	0,0001	0,0001	0,0002	2,3989 E-06	1,3387 E-06	2,62 E-07
00457	Y	0,0028	0,0026	0,0072	5,3402 E-05	5,9403 E-05	1,3426 E-05	-	0,0003	0,0003	0,0009	6,4341 E-06	7,0372 E-06	1,5713 E-06
00457	Z	0,0001	0,0000	0,0005	7,4586 E-07	1,8872 E-06	1,2905 E-07	-	0,0000	0,0000	0,0002	3,1807 E-07	7,9777 E-07	5,4794 E-08
00458	X	0,0007	0,0011	0,0019	2,2027 E-05	1,5024 E-05	2,8911 E-06	-	0,0001	0,0001	0,0002	2,5108 E-06	1,4636 E-06	3,4202 E-07
00458	Y	0,0034	0,0034	0,0106	6,8257 E-05	7,3249 E-05	1,7811 E-05	-	0,0004	0,0004	0,0013	8,195 E-06	8,7228 E-06	2,103 E-06
00458	Z	0,0001	0,0000	0,0006	6,3956 E-07	2,2305 E-06	1,1735 E-07	-	0,0000	0,0000	0,0002	2,7428 E-07	9,4013 E-07	4,6314 E-08
00459	X	0,0006	0,0012	0,0021	2,3406 E-05	1,4799 E-05	3,7197 E-06	-	0,0001	0,0001	0,0003	2,7901 E-06	1,5482 E-06	4,7061 E-07
00459	Y	0,0035	0,0044	0,0146	8,86 E-05	8,219 E-05	2,3556 E-05	-	0,0004	0,0005	0,0017	1,0611 E-05	9,818 E-06	2,7909 E-06
00459	Z	0,0001	0,0000	0,0007	5,8269 E-07	2,409 E-06	1,3632 E-07	-	0,0000	0,0000	0,0003	2,5322 E-07	1,0123 E-06	5,0658 E-08
00460	X	0,0004	0,0013	0,0024	2,7112 E-05	1,1528 E-05	5,4517 E-06	-	0,0000	0,0002	0,0003	3,3818 E-06	1,3193 E-06	7,2131 E-07
00460	Y	0,0026	0,0058	0,0183	1,2416 E-04	7,1091 E-05	3,4515 E-05	-	0,0003	0,0007	0,0022	1,4829 E-05	8,5318 E-06	4,0999 E-06
00460	Z	0,0001	0,0000	0,0008	5,456 E-07	1,9699 E-06	1,6661 E-07	-	0,0000	0,0000	0,0003	2,3832 E-07	8,2439 E-07	6,2619 E-08
00461	X	0,0011	0,0003	0,0024	4,5319 E-06	2,7306 E-05	4,9799 E-07	-	0,0001	0,0000	0,0002	5,6327 E-07	2,3573 E-06	6,2258 E-08
00461	Y	0,0011	0,0038	0,0073	7,0049 E-05	2,5261 E-05	5,4177 E-06	-	0,0001	0,0004	0,0007	7,3898 E-06	2,9688 E-06	5,4019 E-07
00461	Z	0,0000	0,0000	0,0008	1,342 E-07	2,7943 E-07	4,0689 E-07	-	0,0000	0,0000	0,0003	5,915 E-08	1,126 E-07	1,6955 E-07
00462	X	0,0011	0,0003	0,0025	4,3883 E-06	2,8173 E-05	1,3924 E-06	-	0,0001	0,0000	0,0002	5,5058 E-07	2,4208 E-06	1,0507 E-07
00462	Y	0,0009	0,0038	0,0048	6,956 E-05	2,2702 E-05	4,6079 E-06	-	0,0001	0,0004	0,0004	7,3384 E-06	2,6587 E-06	4,7495 E-07
00462	Z	0,0000	0,0000	0,0008	1,2263 E-07	1,5475 E-07	3,4426 E-07	-	0,0000	0,0000	0,0003	5,418 E-08	6,0004 E-08	1,4446 E-07

Nodi - Spostamenti per effetto del sisma

Nodo	Dir Sisma	Stato Limite Ultimo							Stato Limite di Danno					
		Sx	Sy	Sz	Θ x	Θ y	Θ z	σ t	Sx	Sy	Sz	Θ x	Θ y	Θ z
		[cm]	[cm]	[cm]	[rad]	[rad]	[rad]	[N/mm²]	[cm]	[cm]	[cm]	[rad]	[rad]	[rad]
00463	X	0,0010	0,0003	0,0026	4,3455 E-06	2,7402 E-05	1,7762 E-06	-	0,0001	0,0000	0,0002	5,4891 E-07	2,368 E-06	1,2948 E-07
00463	Y	0,0008	0,0038	0,0025	6,9353 E-05	1,8678 E-05	3,4112 E-06	-	0,0001	0,0004	0,0002	7,3183 E-06	2,2202 E-06	3,5187 E-07
00463	Z	0,0000	0,0000	0,0008	1,08 E-07	8,9155 E-08	2,5936 E-07	-	0,0000	0,0000	0,0003	4,7538 E-08	4,3054 E-08	1,0956 E-07
00464	X	0,0010	0,0003	0,0027	4,3077 E-06	2,5724 E-05	1,4242 E-06	-	0,0001	0,0000	0,0002	5,4829 E-07	2,235 E-06	1,0292 E-07
00464	Y	0,0007	0,0038	0,0016	6,8917 E-05	1,4093 E-05	2,1427 E-06	-	0,0001	0,0004	0,0002	7,2776 E-06	1,6943 E-06	2,2409 E-07
00464	Z	0,0000	0,0000	0,0008	1,0232 E-07	1,7953 E-07	1,6067 E-07	-	0,0000	0,0000	0,0003	4,3685 E-08	8,2788 E-08	6,8403 E-08
00465	X	0,0010	0,0003	0,0028	4,3632 E-06	2,4915 E-05	8,8826 E-07	-	0,0001	0,0000	0,0002	5,575 E-07	2,1607 E-06	7,9543 E-08
00465	Y	0,0005	0,0038	0,0034	6,9266 E-05	8,6222 E-06	2,9743 E-06	-	0,0001	0,0004	0,0004	7,3184 E-06	1,0616 E-06	3,3143 E-07
00465	Z	0,0000	0,0000	0,0008	1,0518 E-07	1,9143 E-07	2,4628 E-08	-	0,0000	0,0000	0,0003	4,4037 E-08	8,6521 E-08	1,0995 E-08
00466	X	0,0014	0,0009	0,0048	1,731 E-05	3,7384 E-05	5,2434 E-06	-	0,0001	0,0001	0,0004	1,6776 E-06	3,4376 E-06	5,2406 E-07
00466	Y	0,0008	0,0048	0,0144	9,7036 E-05	2,9153 E-05	8,3475 E-06	-	0,0001	0,0005	0,0016	1,0599 E-05	3,072 E-06	7,5781 E-07
00466	Z	0,0000	0,0001	0,0007	1,6544 E-06	9,5376 E-07	2,4214 E-07	-	0,0000	0,0000	0,0003	6,9765 E-07	3,8324 E-07	8,6328 E-08
00467	X	0,0022	0,0006	0,0026	1,1751 E-05	4,9815 E-05	7,4891 E-06	-	0,0002	0,0001	0,0002	1,0655 E-06	4,5579 E-06	7,6271 E-07
00467	Y	0,0006	0,0045	0,0132	9,105 E-05	1,8787 E-05	4,1191 E-06	-	0,0001	0,0005	0,0015	1,0071 E-05	2,0218 E-06	3,8625 E-07
00467	Z	0,0000	0,0001	0,0006	1,7028 E-06	6,2315 E-07	6,3158 E-08	-	0,0000	0,0000	0,0002	7,1544 E-07	2,488 E-07	2,2537 E-08
00468	X	0,0024	0,0003	0,0001	5,4661 E-06	5,1347 E-05	8,6804 E-06	-	0,0002	0,0000	0,0000	4,0192 E-07	4,7061 E-06	8,6701 E-07
00468	Y	0,0000	0,0044	0,0128	8,8825 E-05	7,9949 E-07	3,3394 E-07	-	0,0000	0,0005	0,0014	9,873 E-06	5,9808 E-08	3,8713 E-08
00468	Z	0,0000	0,0001	0,0006	1,7118 E-06	8,8115 E-08	5,71 E-09	-	0,0000	0,0000	0,0002	7,1797 E-07	3,2904 E-08	2,1765 E-09
00469	X	0,0021	0,0003	0,0027	6,7232 E-06	4,8025 E-05	8,0056 E-06	-	0,0002	0,0000	0,0002	6,8927 E-07	4,4385 E-06	7,9478 E-07
00469	Y	0,0007	0,0045	0,0133	9,0681 E-05	1,9212 E-05	3,6226 E-06	-	0,0001	0,0005	0,0015	1,0046 E-05	2,0383 E-06	3,3935 E-07
00469	Z	0,0000	0,0001	0,0006	1,6867 E-06	4,5446 E-07	1,0062 E-07	-	0,0000	0,0000	0,0002	7,0854 E-07	1,8489 E-07	3,6236 E-08
00470	X	0,0013	0,0007	0,0048	1,2975 E-05	3,5079 E-05	5,8188 E-06	-	0,0001	0,0001	0,0004	1,3407 E-06	3,2904 E-06	5,8027 E-07
00470	Y	0,0008	0,0048	0,0145	9,7135 E-05	2,9771 E-05	7,7919 E-06	-	0,0001	0,0005	0,0016	1,0619 E-05	3,1195 E-06	7,1293 E-07
00470	Z	0,0000	0,0001	0,0007	1,5933 E-06	8,2554 E-07	2,9832 E-07	-	0,0000	0,0000	0,0003	6,719 E-07	3,3448 E-07	1,0745 E-07
00471	X	0,0001	0,0004	0,0061	1,6976 E-05	4,0104 E-06	9,924 E-07	-	0,0000	0,0000	0,0006	1,7413 E-06	3,1479 E-07	9,7578 E-08
00471	Y	0,0002	0,0025	0,0159	1,0294 E-04	1,1771 E-05	1,7984 E-06	-	0,0000	0,0003	0,0018	1,1087 E-05	1,0587 E-06	1,5818 E-07
00471	Z	0,0000	0,0000	0,0007	1,4704 E-06	6,0357 E-07	9,1581 E-08	-	0,0000	0,0000	0,0003	6,1648 E-07	2,4934 E-07	3,6304 E-08
00472	X	0,0010	0,0003	0,0022	4,5411 E-06	2,6256 E-05	7,3709 E-07	-	0,0001	0,0000	0,0002	5,6337 E-07	2,2792 E-06	7,7859 E-08
00472	Y	0,0012	0,0038	0,0073	7,0282 E-05	2,5398 E-05	5,5571 E-06	-	0,0001	0,0004	0,0007	7,4076 E-06	2,9744 E-06	5,5019 E-07
00472	Z	0,0000	0,0000	0,0008	1,2998 E-07	2,2319 E-07	4,0193 E-07	-	0,0000	0,0000	0,0003	5,6462 E-08	8,8927 E-08	1,6783 E-07
00473	X	0,0010	0,0003	0,0023	4,4007 E-06	2,7365 E-05	9,9059 E-07	-	0,0001	0,0000	0,0002	5,5123 E-07	2,3591 E-06	7,3802 E-08
00473	Y	0,0009	0,0038	0,0048	6,9716 E-05	2,3163 E-05	4,4068 E-06	-	0,0001	0,0004	0,0004	7,3496 E-06	2,6934 E-06	4,5498 E-07
00473	Z	0,0000	0,0000	0,0008	1,2258 E-07	1,2261 E-07	2,9033 E-07	-	0,0000	0,0000	0,0003	5,2171 E-08	4,6128 E-08	1,2275 E-07
00474	X	0,0010	0,0003	0,0024	4,3687 E-06	2,6821 E-05	1,4444 E-06	-	0,0001	0,0000	0,0002	5,5086 E-07	2,3226 E-06	1,0577 E-07
00474	Y	0,0008	0,0038	0,0026	6,9612 E-05	1,8856 E-05	3,5452 E-06	-	0,0001	0,0004	0,0002	7,34 E-06	2,2316 E-06	3,6112 E-07
00474	Z	0,0000	0,0000	0,0008	1,2142 E-07	1,3481 E-07	2,4448 E-07	-	0,0000	0,0000	0,0003	5,0212 E-08	6,1393 E-08	1,0379 E-07
00475	X	0,0009	0,0003	0,0025	4,3252 E-06	2,5409 E-05	1,0666 E-06	-	0,0001	0,0000	0,0002	5,492 E-07	2,2086 E-06	7,955 E-08
00475	Y	0,0007	0,0038	0,0017	6,9097 E-05	1,4351 E-05	2,4604 E-06	-	0,0001	0,0004	0,0002	7,2905 E-06	1,7122 E-06	2,4938 E-07
00475	Z	0,000	0,000	0,000	1,327 E-07	1,8776 E-07	1,7125 E-07	-	0,000	0,000	0,000	5,2785 E-08	8,6712 E-08	7,305 E-08

Nodi - Spostamenti per effetto del sisma

Nodo	Dir Sisma	Stato Limite Ultimo							Stato Limite di Danno					
		Sx	Sy	Sz	Θ x	Θ y	Θ z	σ t	Sx	Sy	Sz	Θ x	Θ y	Θ z
		[cm]	[cm]	[cm]	[rad]	[rad]	[rad]	[N/mm²]	[cm]	[cm]	[cm]	[rad]	[rad]	[rad]
		0	0	8					0	0	3			
00476	X	0,0009	0,0003	0,0026	4,3778 E-06	2,4786 E-05	1,1505 E-06	-	0,0001	0,0000	0,0002	5,5866 E-07	2,1473 E-06	9,9367 E-08
00476	Y	0,0005	0,0038	0,0035	6,9495 E-05	8,7595 E-06	3,1216 E-06	-	0,0001	0,0004	0,0004	7,3371 E-06	1,071 E-06	3,4329 E-07
00476	Z	0,0000	0,0000	0,0008	1,4483 E-07	1,9213 E-07	3,54 E-08	-	0,0000	0,0000	0,0003	5,6794 E-08	8,7687 E-08	1,3312 E-08
00477	X	0,0068	0,0014	0,0041	4,8439 E-05	1,9407 E-05	3,2082 E-05	-	0,0006	0,0001	0,0004	4,3034 E-06	1,4731 E-06	2,8971 E-06
00477	Y	0,0007	0,0364	0,0118	6,0167 E-05	1,8796 E-05	2,0526 E-05	-	0,0001	0,0037	0,0013	6,2564 E-06	2,0267 E-06	2,5552 E-06
00477	Z	0,0001	0,0001	0,0009	3,4507 E-06	3,0642 E-07	3,5272 E-07	-	0,0000	0,0000	0,0004	1,4088 E-06	1,2159 E-07	1,384 E-07
00478	X	0,0081	0,0013	0,0063	4,3876 E-05	3,3156 E-05	2,707 E-05	-	0,0007	0,0001	0,0005	3,9236 E-06	2,5847 E-06	2,5071 E-06
00478	Y	0,0014	0,0366	0,0093	5,1609 E-05	1,4284 E-05	1,7369 E-05	-	0,0002	0,0037	0,0010	5,4331 E-06	1,7091 E-06	2,2526 E-06
00478	Z	0,0001	0,0001	0,0011	3,1299 E-06	7,7805 E-07	3,2182 E-07	-	0,0000	0,0000	0,0004	1,2735 E-06	3,3755 E-07	1,2468 E-07
00479	X	0,0093	0,0011	0,0082	3,8303 E-05	4,555 E-05	2,2958 E-05	-	0,0008	0,0001	0,0007	3,4567 E-06	3,5762 E-06	2,1848 E-06
00479	Y	0,0022	0,0367	0,0071	4,6392 E-05	1,3036 E-05	1,638 E-05	-	0,0003	0,0037	0,0008	4,9611 E-06	1,7119 E-06	2,1651 E-06
00479	Z	0,0001	0,0001	0,0012	2,6384 E-06	1,2422 E-06	1,592 E-07	-	0,0000	0,0000	0,0005	1,0711 E-06	5,3507 E-07	5,9897 E-08
00480	X	0,0103	0,0009	0,0099	3,1008 E-05	5,3724 E-05	2,0943 E-05	-	0,0009	0,0001	0,0009	2,8583 E-06	4,2205 E-06	2,0338 E-06
00480	Y	0,0029	0,0367	0,0051	4,5766 E-05	1,531 E-05	1,7489 E-05	-	0,0004	0,0037	0,0006	5,0096 E-06	2,0411 E-06	2,3066 E-06
00480	Z	0,0001	0,0001	0,0014	1,9721 E-06	1,544 E-06	6,5389 E-08	-	0,0000	0,0000	0,0005	7,9865 E-07	6,6329 E-07	3,1533 E-08
00481	X	0,0111	0,0006	0,0112	2,402 E-05	6,0658 E-05	1,7159 E-05	-	0,0010	0,0001	0,0010	2,2941 E-06	4,765 E-06	1,7622 E-06
00481	Y	0,0039	0,0366	0,0031	4,8047 E-05	1,9523 E-05	1,9932 E-05	-	0,0005	0,0037	0,0004	5,3698 E-06	2,6085 E-06	2,6341 E-06
00481	Z	0,0001	0,0001	0,0014	1,2867 E-06	1,7958 E-06	8,9949 E-08	-	0,0000	0,0001	0,0006	5,1959 E-07	7,7002 E-07	4,3603 E-08
00482	X	0,0117	0,0003	0,0121	1,6989 E-05	6,4327 E-05	1,3513 E-05	-	0,0010	0,0000	0,0011	1,7434 E-06	5,0341 E-06	1,4978 E-06
00482	Y	0,0049	0,0364	0,0009	5,2261 E-05	2,5959 E-05	2,2516 E-05	-	0,0006	0,0037	0,0001	5,929 E-06	3,4626 E-06	2,9715 E-06
00482	Z	0,0001	0,0001	0,0015	5,7785 E-07	2,0591 E-06	2,5121 E-07	-	0,0000	0,0001	0,0006	2,3161 E-07	8,8062 E-07	1,0854 E-07
00483	X	0,0122	0,0002	0,0126	1,0144 E-05	6,4469 E-05	1,0827 E-05	-	0,0011	0,0000	0,0011	1,2143 E-06	5,0056 E-06	1,3099 E-06
00483	Y	0,0062	0,0363	0,0017	5,6247 E-05	3,4151 E-05	2,5023 E-05	-	0,0008	0,0036	0,0002	6,4555 E-06	4,53 E-06	3,2856 E-06
00483	Z	0,0001	0,0002	0,0015	1,7707 E-07	2,1809 E-06	3,323 E-07	-	0,0000	0,0001	0,0006	7,5198 E-08	9,3191 E-07	1,4005 E-07
00484	X	0,0126	0,0004	0,0128	7,0149 E-06	6,0914 E-05	9,0448 E-06	-	0,0011	0,0000	0,0011	8,795 E-07	4,6722 E-06	1,1649 E-06
00484	Y	0,0076	0,0363	0,0043	5,7761 E-05	4,3026 E-05	2,5939 E-05	-	0,0010	0,0036	0,0005	6,6477 E-06	5,6829 E-06	3,4098 E-06
00484	Z	0,0001	0,0002	0,0015	8,8207 E-07	2,184 E-06	3,8705 E-07	-	0,0000	0,0001	0,0006	3,6053 E-07	9,3376 E-07	1,6101 E-07
00485	X	0,0128	0,0007	0,0125	1,3306 E-05	5,3326 E-05	7,6735 E-06	-	0,0012	0,0001	0,0011	1,1626 E-06	4,0118 E-06	9,5754 E-07
00485	Y	0,0090	0,0363	0,0069	5,5985 E-05	5,4213 E-05	2,4715 E-05	-	0,0012	0,0036	0,0008	6,3899 E-06	7,1326 E-06	3,2446 E-06
00485	Z	0,0001	0,0002	0,0014	1,57 E-06	2,124 E-06	5,3627 E-07	-	0,0000	0,0001	0,0006	6,3885 E-07	9,0874 E-07	2,2024 E-07
00486	X	0,0127	0,0011	0,0116	2,2902 E-05	4,3904 E-05	1,0841 E-05	-	0,0012	0,0001	0,0011	1,9351 E-06	3,2468 E-06	9,8832 E-07
00486	Y	0,0103	0,0364	0,0093	5,1829 E-05	6,3981 E-05	2,114 E-05	-	0,0013	0,0037	0,0011	5,7939 E-06	8,3936 E-06	2,7665 E-06
00486	Z	0,0001	0,0002	0,0013	2,1844 E-06	1,908 E-06	6,1859 E-07	-	0,0000	0,0001	0,0005	8,8692 E-07	8,1895 E-07	2,5207 E-07
00487	X	0,0124	0,0014	0,0102	3,3487 E-05	3,0522 E-05	1,4012 E-05	-	0,0012	0,0001	0,0009	2,9031 E-06	2,3316 E-06	1,1609 E-06
00487	Y	0,0112	0,0366	0,0115	4,5487 E-05	7,1396 E-05	1,3464 E-05	-	0,0015	0,0037	0,0013	4,8566 E-06	9,3727 E-06	1,7778 E-06
00487	Z	0,0001	0,0002	0,0012	2,7279 E-06	1,4793 E-06	7,2596 E-07	-	0,0000	0,0001	0,0005	1,1068 E-06	6,4154 E-07	2,938 E-07
00488	X	0,0117	0,0017	0,0081	4,5554 E-05	2,3091 E-05	1,9833 E-05	-	0,0011	0,0002	0,0008	4,0595 E-06	2,292 E-06	1,6563 E-06
00488	Y	0,0117	0,0367	0,0134	4,0306 E-05	7,5574 E-05	7,9537 E-06	-	0,0015	0,0037	0,0015	3,9562 E-06	9,9352 E-06	9,6167 E-07

Nodi - Spostamenti per effetto del sisma

Nodo	Dir Sisma	Stato Limite Ultimo							Stato Limite di Danno					
		Sx	Sy	Sz	Θ x	Θ y	Θ z	σ t	Sx	Sy	Sz	Θ x	Θ y	Θ z
		[cm]	[cm]	[cm]	[rad]	[rad]	[rad]	[N/mm²]	[cm]	[cm]	[cm]	[rad]	[rad]	[rad]
00488	Z	0,0001	0,0002	0,0010	3,1479 E-06	7,536 E-07	6,7346 E-07	-	0,0000	0,0001	0,0004	1,2788 E-06	3,3825 E-07	2,7059 E-07
00489	X	0,0003	0,0014	0,0025	3,0279 E-05	9,4996 E-06	1,0482 E-05	-	0,0000	0,0002	0,0003	3,7332 E-06	1,1676 E-06	1,1326 E-06
00489	Y	0,0021	0,0061	0,0189	1,3117 E-04	6,3564 E-05	3,4537 E-05	-	0,0002	0,0007	0,0023	1,5719 E-05	7,5273 E-06	4,1188 E-06
00489	Z	0,0000	0,0000	0,0008	4,9786 E-07	1,3799 E-06	2,2643 E-07	-	0,0000	0,0000	0,0003	2,1794 E-07	5,8442 E-07	8,6182 E-08
00490	X	0,0005	0,0010	0,0022	2,1616 E-05	1,1433 E-05	8,802 E-06	-	0,0001	0,0011	0,0003	2,6662 E-06	1,4276 E-06	9,1159 E-07
00490	Y	0,0031	0,0047	0,0156	9,7369 E-05	7,6716 E-05	2,4375 E-05	-	0,0004	0,0066	0,0019	1,1673 E-05	9,1344 E-06	2,9178 E-06
00490	Z	0,0001	0,0000	0,0007	4,0898 E-07	1,811 E-06	2,2154 E-07	-	0,0000	0,0000	0,0003	1,7296 E-07	7,661 E-07	8,5694 E-08
00491	X	0,0005	0,0009	0,0018	1,7651 E-05	1,0629 E-05	6,41 E-06	-	0,0001	0,0011	0,0002	2,0308 E-06	1,3552 E-06	6,6678 E-07
00491	Y	0,0033	0,0038	0,0121	7,5301 E-05	7,0452 E-05	1,7702 E-05	-	0,0004	0,0055	0,0014	9,0236 E-06	8,4517 E-06	2,1331 E-06
00491	Z	0,0001	0,0000	0,0007	3,9508 E-07	1,6604 E-06	1,5128 E-07	-	0,0000	0,0000	0,0003	1,525 E-07	7,0241 E-07	5,811 E-08
00492	X	0,0004	0,0008	0,0016	1,6591 E-05	9,3881 E-06	4,7881 E-06	-	0,0001	0,0011	0,0002	1,6928 E-06	1,2299 E-06	5,1504 E-07
00492	Y	0,0028	0,0030	0,0089	6,117 E-05	6,0653 E-05	1,3825 E-05	-	0,0003	0,0044	0,0011	7,3064 E-06	7,3568 E-06	1,6908 E-06
00492	Z	0,0001	0,0000	0,0006	4,253 E-07	1,3722 E-06	8,6909 E-08	-	0,0000	0,0000	0,0002	1,5358 E-07	5,8029 E-07	3,3436 E-08
00493	X	0,0004	0,0008	0,0015	1,6436 E-05	7,4151 E-06	3,6341 E-06	-	0,0000	0,0011	0,0001	1,4783 E-06	1,0049 E-06	4,1313 E-07
00493	Y	0,0021	0,0025	0,0065	5,0191 E-05	4,4916 E-05	1,0702 E-05	-	0,0003	0,0033	0,0008	5,9442 E-06	5,5625 E-06	1,3394 E-06
00493	Z	0,0000	0,0000	0,0006	4,4633 E-07	8,7789 E-07	5,0709 E-08	-	0,0000	0,0000	0,0002	1,571 E-07	3,7061 E-07	2,0921 E-08
00494	X	0,0003	0,0008	0,0013	1,6402 E-05	5,8542 E-06	2,4667 E-06	-	0,0000	0,0011	0,0001	1,336 E-06	7,7928 E-07	3,0509 E-07
00494	Y	0,0013	0,0021	0,0050	4,1929 E-05	2,6479 E-05	6,9899 E-06	-	0,0002	0,0022	0,0006	4,8863 E-06	3,4492 E-06	9,1172 E-07
00494	Z	0,0000	0,0000	0,0005	4,4191 E-07	2,322 E-07	3,5489 E-08	-	0,0000	0,0000	0,0002	1,537 E-07	9,577 E-08	1,4586 E-08
00495	X	0,0003	0,0008	0,0012	1,5826 E-05	6,2785 E-06	1,7735 E-06	-	0,0000	0,0011	0,0001	1,2206 E-06	6,812 E-07	2,162 E-07
00495	Y	0,0007	0,0019	0,0043	3,8412 E-05	1,3922 E-05	3,7626 E-06	-	0,0001	0,0022	0,0005	4,3579 E-06	1,7705 E-06	4,7748 E-07
00495	Z	0,0000	0,0000	0,0005	4,0151 E-07	4,8675 E-07	7,3388 E-08	-	0,0000	0,0000	0,0002	1,3804 E-07	2,0355 E-07	2,8737 E-08
00496	X	0,0004	0,0007	0,0009	1,4386 E-05	8,3741 E-06	2,0849 E-06	-	0,0000	0,0011	0,0001	1,0822 E-06	7,5753 E-07	1,8771 E-07
00496	Y	0,0008	0,0019	0,0045	3,9162 E-05	1,7004 E-05	4,3683 E-06	-	0,0001	0,0022	0,0005	4,3055 E-06	1,5174 E-06	3,8423 E-07
00496	Z	0,0000	0,0000	0,0006	3,3087 E-07	1,0104 E-06	1,063 E-07	-	0,0000	0,0000	0,0002	1,1237 E-07	4,2408 E-07	4,1462 E-08
00497	X	0,0006	0,0006	0,0007	1,2089 E-05	1,164 E-05	3,1343 E-06	-	0,0000	0,0000	0,0001	9,032 E-07	9,648 E-07	2,2906 E-07
00497	Y	0,0012	0,0021	0,0054	4,3298 E-05	2,5949 E-05	7,6287 E-06	-	0,0001	0,0022	0,0005	4,6344 E-06	2,3265 E-06	7,1326 E-07
00497	Z	0,0001	0,0000	0,0006	2,5733 E-07	1,4036 E-06	1,2225 E-07	-	0,0000	0,0000	0,0002	8,7776 E-08	5,8758 E-07	4,6669 E-08
00498	X	0,0007	0,0004	0,0009	8,5569 E-06	1,5102 E-05	4,8416 E-06	-	0,0001	0,0000	0,0001	6,7492 E-07	1,2308 E-06	3,6728 E-07
00498	Y	0,0015	0,0026	0,0068	5,2378 E-05	3,4564 E-05	1,1905 E-05	-	0,0001	0,0003	0,0007	5,5392 E-06	3,2959 E-06	1,2218 E-06
00498	Z	0,0001	0,0000	0,0007	1,8963 E-07	1,6684 E-06	1,1998 E-07	-	0,0000	0,0000	0,0003	6,9704 E-08	6,9622 E-07	4,4537 E-08
00499	X	0,0008	0,0003	0,0014	5,3508 E-06	1,736 E-05	6,6944 E-06	-	0,0001	0,0000	0,0001	6,2919 E-07	1,4278 E-06	5,4082 E-07
00499	Y	0,0015	0,0032	0,0084	6,7803 E-05	3,5029 E-05	1,5347 E-05	-	0,0002	0,0003	0,0008	7,1873 E-06	3,5176 E-06	1,644 E-06
00499	Z	0,0001	0,0000	0,0007	1,6581 E-07	1,4467 E-06	9,7314 E-08	-	0,0000	0,0000	0,0003	6,8813 E-08	6,0181 E-07	3,5195 E-08
00500	X	0,0000	0,0000	0,0025	9,2808 E-06	8,1255 E-06	1,3897 E-09	0,01	0,0000	0,0000	0,0002	7,4641 E-07	9,9242 E-07	1,0923 E-10
00500	Y	0,0000	0,0000	0,0092	5,2208 E-05	4,3463 E-05	1,2648 E-08	0,03	0,0000	0,0000	0,0010	5,3761 E-06	4,9561 E-06	1,2868 E-09
00500	Z	0,0000	0,0000	0,0008	1,359 E-07	1,9493 E-06	1,2867 E-10	0,00	0,0000	0,0000	0,0003	5,9197 E-08	7,943 E-07	4,9252 E-11
00501	X	0,0000	0,0000	0,0022	1,0378 E-05	8,2183 E-06	6,2143 E-09	0,01	0,0000	0,0000	0,0002	8,4096 E-07	9,8814 E-07	5,0451 E-10
00501	Y	0,000	0,000	0,011	5,0111 E-05	5,2618 E-05	1,3633 E-08	0,03	0,000	0,000	0,001	5,1503 E-06	5,8972 E-06	1,4938 E-09

Nodi - Spostamenti per effetto del sisma

Nodo	Dir Sisma	Stato Limite Ultimo							Stato Limite di Danno					
		Sx	Sy	Sz	Θ x	Θ y	Θ z	σ t	Sx	Sy	Sz	Θ x	Θ y	Θ z
		[cm]	[cm]	[cm]	[rad]	[rad]	[rad]	[N/mm²]	[cm]	[cm]	[cm]	[rad]	[rad]	[rad]
00501	Z	0,0000	0,0000	5,0008	2,9383 E-07	2,1169 E-06	6,9233 E-10	0,00	0,0000	0,0000	3,0003	1,2189 E-07	8,5964 E-07	2,8007 E-10
00502	X	0,0000	0,0000	0,0020	1,0628 E-05	8,4555 E-06	4,5404 E-09	0,01	0,0000	0,0000	0,0002	8,666 E-07	9,9916 E-07	3,3993 E-10
00502	Y	0,0000	0,0000	0,0139	4,9023 E-05	5,8028 E-05	3,4038 E-09	0,04	0,0000	0,0000	0,0015	5,0364 E-06	6,4372 E-06	3,6497 E-10
00502	Z	0,0000	0,0000	0,0008	3,8123 E-07	2,0246 E-06	4,6207 E-11	0,00	0,0000	0,0000	0,0003	1,5644 E-07	8,205 E-07	1,6166 E-11
00503	X	0,0000	0,0000	0,0018	1,0008 E-05	8,4935 E-06	1,9937 E-09	0,01	0,0000	0,0000	0,0002	8,3835 E-07	9,6621 E-07	1,6952 E-10
00503	Y	0,0000	0,0000	0,0162	5,1735 E-05	5,6818 E-05	2,8535 E-09	0,05	0,0000	0,0000	0,0018	5,335 E-06	6,2585 E-06	3,2854 E-10
00503	Z	0,0000	0,0000	0,0008	4,002 E-07	1,7736 E-06	3,1089 E-10	0,00	0,0000	0,0000	0,0003	1,6359 E-07	7,1765 E-07	1,2732 E-10
00504	X	0,0000	0,0000	0,0018	9,7711 E-06	8,3204 E-06	2,8595 E-09	0,01	0,0000	0,0000	0,0002	8,3219 E-07	8,9616 E-07	2,4595 E-10
00504	Y	0,0000	0,0000	0,0186	5,3373 E-05	4,9847 E-05	8,5841 E-09	0,06	0,0000	0,0000	0,0020	5,5149 E-06	5,454 E-06	9,6335 E-10
00504	Z	0,0000	0,0000	0,0008	4,0933 E-07	1,3324 E-06	3,0403 E-10	0,00	0,0000	0,0000	0,0003	1,6671 E-07	5,3907 E-07	1,1907 E-10
00505	X	0,0000	0,0000	0,0018	9,1719 E-06	8,5345 E-06	4,0913 E-08	0,01	0,0000	0,0000	0,0002	7,9315 E-07	8,3177 E-07	3,1593 E-09
00505	Y	0,0000	0,0000	0,0210	5,5508 E-05	3,669 E-05	1,7748 E-07	0,06	0,0000	0,0000	0,0023	5,7531 E-06	3,9838 E-06	1,9327 E-08
00505	Z	0,0000	0,0000	0,0008	3,4725 E-07	7,5684 E-07	2,3934 E-09	0,00	0,0000	0,0000	0,0003	1,4055 E-07	3,0721 E-07	9,2305 E-10
00506	X	0,0000	0,0000	0,0020	7,9551 E-06	9,2389 E-06	2,1622 E-08	0,01	0,0000	0,0000	0,0002	6,7668 E-07	8,2923 E-07	1,653 E-09
00506	Y	0,0000	0,0000	0,0236	5,8177 E-05	2,5643 E-05	8,9366 E-08	0,07	0,0000	0,0000	0,0025	6,0525 E-06	2,7595 E-06	9,7187 E-09
00506	Z	0,0000	0,0000	0,0008	1,1226 E-07	3,3805 E-07	1,0934 E-09	0,00	0,0000	0,0000	0,0003	4,205 E-08	1,3794 E-07	4,192 E-10
00507	X	0,0000	0,0000	0,0020	6,9677 E-06	1,0567 E-05	7,4619 E-10	0,01	0,0000	0,0000	0,0002	5,9307 E-07	9,1346 E-07	6,4026 E-11
00507	Y	0,0000	0,0000	0,0252	6,4087 E-05	1,7891 E-05	2,4875 E-09	0,08	0,0000	0,0000	0,0027	6,6968 E-06	1,9095 E-06	2,7569 E-10
00507	Z	0,0000	0,0000	0,0008	3,0057 E-07	3,8147 E-08	1,3209 E-10	0,00	0,0000	0,0000	0,0003	1,2475 E-07	1,3483 E-08	5,4614 E-11
00508	X	0,0000	0,0000	0,0019	5,7157 E-06	1,1731 E-05	3,3336 E-11	0,01	0,0000	0,0000	0,0002	5,2891 E-07	9,8813 E-07	2,9695 E-12
00508	Y	0,0000	0,0000	0,0244	7,2317 E-05	1,3405 E-05	1,2349 E-10	0,07	0,0000	0,0000	0,0026	7,5927 E-06	1,4136 E-06	1,3136 E-11
00508	Z	0,0000	0,0000	0,0008	6,0354 E-07	1,0552 E-07	9,1164 E-13	0,00	0,0000	0,0000	0,0003	2,5068 E-07	4,3642 E-08	3,3289 E-13
00509	X	0,0000	0,0000	0,0021	5,7254 E-06	1,2029 E-05	1,8189 E-11	0,01	0,0000	0,0000	0,0002	5,8627 E-07	1,0007 E-06	1,3498 E-12
00509	Y	0,0000	0,0000	0,0239	8,3837 E-05	1,0649 E-05	1,8123 E-11	0,07	0,0000	0,0000	0,0026	8,8507 E-06	1,1118 E-06	1,7323 E-12
00509	Z	0,0000	0,0000	0,0008	9,4049 E-07	1,6187 E-07	9,2245 E-13	0,00	0,0000	0,0000	0,0003	3,9078 E-07	6,6979 E-08	3,914 E-13
00510	X	0,0000	0,0000	0,0023	7,1686 E-06	9,8069 E-06	7,7796 E-10	0,01	0,0000	0,0000	0,0002	6,8834 E-07	8,4782 E-07	6,3999 E-11
00510	Y	0,0000	0,0000	0,0232	8,9062 E-05	1,8817 E-05	1,1501 E-09	0,07	0,0000	0,0000	0,0025	9,4264 E-06	1,9907 E-06	1,1262 E-10
00510	Z	0,0000	0,0000	0,0008	1,2005 E-06	6,4634 E-08	1,2772 E-11	0,00	0,0000	0,0000	0,0003	4,9981 E-07	2,2582 E-08	5,3868 E-12
00511	X	0,0000	0,0000	0,0024	7,9692 E-06	5,0023 E-06	6,5837 E-11	0,01	0,0000	0,0000	0,0002	7,3539 E-07	5,9261 E-07	6,2633 E-12
00511	Y	0,0000	0,0000	0,0220	8,9693 E-05	3,1594 E-05	1,2247 E-10	0,07	0,0000	0,0000	0,0024	9,5144 E-06	3,3752 E-06	1,4975 E-11
00511	Z	0,0000	0,0000	0,0008	1,3076 E-06	2,8469 E-07	1,1992 E-11	0,00	0,0000	0,0000	0,0003	5,4623 E-07	1,1313 E-07	4,8141 E-12
00512	X	0,0000	0,0000	0,0021	7,1945 E-06	1,2529 E-05	4,9372 E-10	0,01	0,0000	0,0000	0,0002	6,5355 E-07	1,1555 E-06	4,3072 E-11
00512	Y	0,0000	0,0000	0,0201	8,8894 E-05	4,2753 E-05	8,5476 E-10	0,06	0,0000	0,0000	0,0022	9,4482 E-06	4,5914 E-06	9,7374 E-11
00512	Z	0,0000	0,0000	0,0007	1,4407 E-06	4,7004 E-07	5,6568 E-11	0,00	0,0000	0,0000	0,0003	6,0215 E-07	1,895 E-07	2,2857 E-11
00513	X	0,0000	0,0000	0,0012	4,8217 E-06	2,3358 E-05	6,9386 E-10	0,00	0,0000	0,0000	0,0001	4,2243 E-07	1,9875 E-06	5,9996 E-11
00513	Y	0,0000	0,0000	0,0179	8,4221 E-05	3,9486 E-05	9,5624 E-10	0,05	0,0000	0,0000	0,0019	8,9659 E-06	4,2508 E-06	8,4368 E-11
00513	Z	0,0000	0,0000	0,0007	1,4465 E-06	5,4704 E-07	5,4659 E-11	0,00	0,0000	0,0000	0,0003	6,0524 E-07	2,2117 E-07	2,0124 E-11
00514	X	0,0000	0,0000	0,0007	4,8057 E-06	2,6385 E-05	1,4078 E-10	0,00	0,0000	0,0000	0,0000	3,3801 E-07	2,2264 E-06	1,1872 E-11

Nodi - Spostamenti per effetto del sisma

Nodo	Dir Sisma	Stato Limite Ultimo							Stato Limite di Danno					
		Sx	Sy	Sz	Θ x	Θ y	Θ z	σ t	Sx	Sy	Sz	Θ x	Θ y	Θ z
		[cm]	[cm]	[cm]	[rad]	[rad]	[rad]	[N/mm²]	[cm]	[cm]	[cm]	[rad]	[rad]	[rad]
00514	Y	0,0000	0,0000	0,0166	7,9519 E-05	1,3489 E-05	2,0938 E-10	0,05	0,0000	0,0000	0,0018	8,4719 E-06	1,4593 E-06	1,8411 E-11
00514	Z	0,0000	0,0000	0,0007	1,3768 E-06	1,4378 E-07	1,2788 E-11	0,00	0,0000	0,0000	0,0003	5,7688 E-07	5,9812 E-08	4,7416 E-12
00515	X	0,0000	0,0000	0,0016	9,1178 E-06	2,5225 E-05	1,4544 E-10	0,00	0,0000	0,0000	0,0001	6,828 E-07	2,1503 E-06	1,4592 E-11
00515	Y	0,0000	0,0000	0,0166	8,0528 E-05	1,5596 E-05	3,2665 E-10	0,05	0,0000	0,0000	0,0018	8,5793 E-06	1,667 E-06	2,8516 E-11
00515	Z	0,0000	0,0000	0,0007	1,4221 E-06	2,7546 E-07	3,7197 E-11	0,00	0,0000	0,0000	0,0003	5,9543 E-07	1,077 E-07	1,4426 E-11
00516	X	0,0000	0,0000	0,0027	1,2875 E-05	1,8086 E-05	4,0092 E-11	0,01	0,0000	0,0000	0,0002	1,0073 E-06	1,6171 E-06	4,0372 E-12
00516	Y	0,0000	0,0000	0,0180	8,3546 E-05	3,7796 E-05	1,3636 E-10	0,05	0,0000	0,0000	0,0019	8,8965 E-06	4,0528 E-06	1,702 E-11
00516	Z	0,0000	0,0000	0,0007	1,4073 E-06	5,1582 E-07	1,4228 E-11	0,00	0,0000	0,0000	0,0003	5,8919 E-07	2,0513 E-07	5,649 E-12
00517	X	0,0000	0,0000	0,0033	1,4811 E-05	9,462 E-06	1,6377 E-10	0,01	0,0000	0,0000	0,0003	1,1899 E-06	9,7182 E-07	1,6309 E-11
00517	Y	0,0000	0,0000	0,0202	8,8724 E-05	4,5705 E-05	5,6953 E-10	0,06	0,0000	0,0000	0,0022	9,4353 E-06	4,8987 E-06	7,0613 E-11
00517	Z	0,0000	0,0000	0,0007	1,3998 E-06	5,9201 E-07	5,7181 E-11	0,00	0,0000	0,0000	0,0003	5,8558 E-07	2,3637 E-07	2,2724 E-11
00518	X	0,0000	0,0000	0,0033	1,4282 E-05	9,4561 E-06	4,8201 E-10	0,01	0,0000	0,0000	0,0003	1,1728 E-06	8,3546 E-07	4,1239 E-11
00518	Y	0,0000	0,0000	0,0221	9,0199 E-05	3,2243 E-05	4,7143 E-10	0,07	0,0000	0,0000	0,0024	9,5728 E-06	3,4412 E-06	5,8849 E-11
00518	Z	0,0000	0,0000	0,0008	1,3233 E-06	2,561 E-07	6,1286 E-11	0,00	0,0000	0,0000	0,0003	5,5272 E-07	1,0184 E-07	2,438 E-11
00519	X	0,0000	0,0000	0,0029	1,1942 E-05	1,4531 E-05	8,4413 E-11	0,01	0,0000	0,0000	0,0003	1,0161 E-06	1,164 E-06	7,4807 E-12
00519	Y	0,0000	0,0000	0,0233	8,8908 E-05	1,7695 E-05	1,1359 E-10	0,07	0,0000	0,0000	0,0025	9,4176 E-06	1,8669 E-06	1,4716 E-11
00519	Z	0,0000	0,0000	0,0008	1,1346 E-06	4,4756 E-08	1,4456 E-11	0,00	0,0000	0,0000	0,0003	4,7348 E-07	1,6999 E-08	5,6463 E-12
00520	X	0,0000	0,0000	0,0024	7,8773 E-06	1,5932 E-05	3,3978 E-10	0,01	0,0000	0,0000	0,0002	7,2714 E-07	1,2735 E-06	3,1287 E-11
00520	Y	0,0000	0,0000	0,0240	8,2909 E-05	1,2903 E-05	3,2935 E-10	0,07	0,0000	0,0000	0,0026	8,7498 E-06	1,3495 E-06	4,009 E-11
00520	Z	0,0000	0,0000	0,0008	9,2825 E-07	1,1835 E-07	4,4025 E-11	0,00	0,0000	0,0000	0,0003	3,8605 E-07	4,8864 E-08	1,6456 E-11
00521	X	0,0000	0,0000	0,0020	4,336 E-06	1,5133 E-05	5,554 E-10	0,01	0,0000	0,0000	0,0002	4,797 E-07	1,2222 E-06	5,2449 E-11
00521	Y	0,0000	0,0000	0,0246	7,372 E-05	1,2011 E-05	1,5223 E-09	0,07	0,0000	0,0000	0,0026	7,7434 E-06	1,2649 E-06	1,6752 E-10
00521	Z	0,0000	0,0000	0,0008	6,2875 E-07	1,8411 E-07	3,8043 E-11	0,00	0,0000	0,0000	0,0003	2,6116 E-07	7,5135 E-08	1,5517 E-11
00522	X	0,0000	0,0000	0,0020	3,942 E-06	1,3894 E-05	2,8397 E-10	0,01	0,0000	0,0000	0,0002	4,3122 E-07	1,1432 E-06	2,2769 E-11
00522	Y	0,0000	0,0000	0,0253	6,4851 E-05	1,833 E-05	1,4409 E-09	0,08	0,0000	0,0000	0,0027	6,7774 E-06	1,9572 E-06	1,5692 E-10
00522	Z	0,0000	0,0000	0,0008	2,9434 E-07	2,3281 E-08	1,6745 E-11	0,00	0,0000	0,0000	0,0003	1,2221 E-07	8,1205 E-09	6,1798 E-12
00523	X	0,0000	0,0000	0,0020	5,9832 E-06	1,1476 E-05	1,7568 E-08	0,01	0,0000	0,0000	0,0002	5,5542 E-07	9,7299 E-07	1,3666 E-09
00523	Y	0,0000	0,0000	0,0237	5,8614 E-05	2,5083 E-05	8,1957 E-08	0,07	0,0000	0,0000	0,0025	6,0947 E-06	2,6996 E-06	8,9135 E-09
00523	Z	0,0000	0,0000	0,0008	9,8702 E-08	2,8348 E-07	1,0807 E-09	0,00	0,0000	0,0000	0,0003	3,7812 E-08	1,1725 E-07	4,1425 E-10
00524	X	0,0000	0,0000	0,0019	8,2037 E-06	9,4094 E-06	3,3065 E-08	0,01	0,0000	0,0000	0,0002	7,3071 E-07	8,8696 E-07	2,5917 E-09
00524	Y	0,0000	0,0000	0,0211	5,6155 E-05	3,7312 E-05	1,5852 E-07	0,06	0,0000	0,0000	0,0023	5,8136 E-06	4,0536 E-06	1,7263 E-08
00524	Z	0,0000	0,0000	0,0008	3,3618 E-07	7,4261 E-07	2,1972 E-09	0,00	0,0000	0,0000	0,0003	1,3678 E-07	3,0267 E-07	8,435 E-10
00525	X	0,0000	0,0000	0,0018	9,0817 E-06	7,7287 E-06	1,716 E-09	0,01	0,0000	0,0000	0,0002	7,8275 E-07	8,6996 E-07	1,7862 E-10
00525	Y	0,0000	0,0000	0,0187	5,2992 E-05	4,9796 E-05	9,4311 E-09	0,06	0,0000	0,0000	0,0020	5,4637 E-06	5,4538 E-06	1,0491 E-09
00525	Z	0,0000	0,0000	0,0008	4,0038 E-07	1,2737 E-06	2,0876 E-10	0,00	0,0000	0,0000	0,0003	1,638 E-07	5,169 E-07	7,8173 E-11
00526	X	0,0000	0,0000	0,0018	9,3498 E-06	7,1137 E-06	2,7838 E-09	0,01	0,0000	0,0000	0,0002	7,9062 E-07	9,0452 E-07	1,9818 E-10
00526	Y	0,0000	0,0000	0,0162	5,1272 E-05	5,7136 E-05	7,1504 E-09	0,05	0,0000	0,0000	0,0018	5,2736 E-06	6,3009 E-06	7,6132 E-10
00526	Z	0,0000	0,0000	0,0008	3,8441 E-07	1,7183 E-06	5,4079 E-11	0,00	0,0000	0,0000	0,0003	1,5811 E-07	6,9692 E-07	2,2619 E-11
00527	X	0,000	0,000	0,001	9,4329 E-06	7,1177 E-06	4,4895 E-09	0,01	0,000	0,000	0,000	7,8465 E-07	9,3301 E-07	3,3908 E-10

Nodi - Spostamenti per effetto del sisma

Nodo	Dir Sisma	Stato Limite Ultimo							Stato Limite di Danno					
		Sx	Sy	Sz	Θ x	Θ y	Θ z	σ t	Sx	Sy	Sz	Θ x	Θ y	Θ z
		[cm]	[cm]	[cm]	[rad]	[rad]	[rad]	[N/mm²]	[cm]	[cm]	[cm]	[rad]	[rad]	[rad]
00527	Y	0,0000	0,0000	0,0139	4,9892 E-05	5,7399 E-05	2,2939 E-09	0,04	0,0000	0,0000	0,0015	5,1208 E-06	6,3753 E-06	2,4879 E-10
00527	Z	0,0000	0,0000	0,0008	3,4335 E-07	1,9633 E-06	4,7729 E-11	0,00	0,0000	0,0000	0,0003	1,4212 E-07	7,9714 E-07	1,9531 E-11
00528	X	0,0000	0,0000	0,0021	9,0729 E-06	7,1032 E-06	9,0004 E-09	0,01	0,0000	0,0000	0,0002	7,5152 E-07	9,3011 E-07	7,0178 E-10
00528	Y	0,0000	0,0000	0,0116	5,0677 E-05	5,1863 E-05	2,1023 E-08	0,03	0,0000	0,0000	0,0013	5,2011 E-06	5,8204 E-06	2,2906 E-09
00528	Z	0,0000	0,0000	0,0008	2,8307 E-07	2,0395 E-06	6,2471 E-10	0,00	0,0000	0,0000	0,0003	1,1834 E-07	8,2966 E-07	2,5429 E-10
00529	X	0,0000	0,0000	0,0023	7,9752 E-06	7,2373 E-06	2,9861 E-09	0,01	0,0000	0,0000	0,0002	6,5471 E-07	9,3531 E-07	2,2468 E-10
00529	Y	0,0000	0,0000	0,0092	5,1259 E-05	4,3099 E-05	1,9135 E-08	0,03	0,0000	0,0000	0,0010	5,2621 E-06	4,9198 E-06	1,9713 E-09
00529	Z	0,0000	0,0000	0,0008	1,4199 E-07	1,9304 E-06	8,842 E-11	0,00	0,0000	0,0000	0,0003	6,2093 E-08	7,8716 E-07	3,0511 E-11
00530	X	0,0000	0,0000	0,0022	7,1394 E-06	1,3948 E-05	1,6493 E-09	0,01	0,0000	0,0000	0,0002	9,1534 E-07	1,4191 E-06	1,8523 E-10
00530	Y	0,0000	0,0000	0,0078	7,2322 E-05	1,9169 E-05	5,8309 E-09	0,02	0,0000	0,0000	0,0009	7,8594 E-06	2,3699 E-06	4,9624 E-10
00530	Z	0,0000	0,0000	0,0009	1,1047 E-06	4,7146 E-07	5,04 E-10	0,00	0,0000	0,0000	0,0003	4,4698 E-07	2,0236 E-07	2,0033 E-10
00531	X	0,0000	0,0000	0,0020	1,0654 E-05	1,3744 E-05	9,3337 E-10	0,01	0,0000	0,0000	0,0002	1,3485 E-06	1,4088 E-06	9,7139 E-11
00531	Y	0,0000	0,0000	0,0087	7,8632 E-05	1,9364 E-05	3,4149 E-09	0,03	0,0000	0,0000	0,0010	8,7488 E-06	2,3975 E-06	2,9054 E-10
00531	Z	0,0000	0,0000	0,0009	1,7887 E-06	4,3892 E-07	3,0449 E-10	0,00	0,0000	0,0000	0,0004	7,3217 E-07	1,8946 E-07	1,2032 E-10
00532	X	0,0000	0,0000	0,0021	1,4171 E-05	1,3669 E-05	4,8143 E-10	0,01	0,0000	0,0000	0,0003	1,7784 E-06	1,4036 E-06	4,4876 E-11
00532	Y	0,0000	0,0000	0,0096	8,5669 E-05	1,9494 E-05	5,0872 E-09	0,03	0,0000	0,0000	0,0011	9,7104 E-06	2,4115 E-06	5,0565 E-10
00532	Z	0,0000	0,0000	0,0009	2,4194 E-06	4,1558 E-07	2,199 E-10	0,00	0,0000	0,0000	0,0004	9,9628 E-07	1,8015 E-07	8,6941 E-11
00533	X	0,0000	0,0000	0,0023	1,766 E-05	1,4012 E-05	6,4573 E-10	0,01	0,0000	0,0000	0,0003	2,2011 E-06	1,4283 E-06	5,733 E-11
00533	Y	0,0000	0,0000	0,0105	9,3333 E-05	1,8878 E-05	5,7653 E-09	0,03	0,0000	0,0000	0,0012	1,0728 E-05	2,3373 E-06	5,9938 E-10
00533	Z	0,0000	0,0000	0,0009	2,8524 E-06	4,013 E-07	1,4485 E-10	0,00	0,0000	0,0000	0,0004	1,1794 E-06	1,7477 E-07	5,6973 E-11
00534	X	0,0000	0,0000	0,0028	2,127 E-05	1,3657 E-05	6,5831 E-10	0,01	0,0000	0,0000	0,0004	2,6364 E-06	1,4037 E-06	5,8083 E-11
00534	Y	0,0000	0,0000	0,0114	1,0169 E-04	1,9596 E-05	2,6451 E-09	0,03	0,0000	0,0000	0,0014	1,1826 E-05	2,4198 E-06	2,8943 E-10
00534	Z	0,0000	0,0000	0,0009	3,1186 E-06	3,6413 E-07	1,5783 E-10	0,00	0,0000	0,0000	0,0004	1,2922 E-06	1,5936 E-07	6,5636 E-11
00535	X	0,0000	0,0000	0,0033	2,467 E-05	1,3858 E-05	5,5055 E-10	0,01	0,0000	0,0000	0,0004	3,0545 E-06	1,4187 E-06	4,286 E-11
00535	Y	0,0000	0,0000	0,0123	1,1118 E-04	1,9377 E-05	9,9437 E-10	0,04	0,0000	0,0000	0,0015	1,3052 E-05	2,3906 E-06	9,2492 E-11
00535	Z	0,0000	0,0000	0,0010	3,1657 E-06	3,4228 E-07	2,0159 E-11	0,00	0,0000	0,0000	0,0004	1,3129 E-06	1,5091 E-07	7,3931 E-12
00536	X	0,0000	0,0000	0,0040	2,7598 E-05	1,4505 E-05	1,8511 E-09	0,01	0,0000	0,0000	0,0005	3,4104 E-06	1,4645 E-06	1,638 E-10
00536	Y	0,0000	0,0000	0,0131	1,2066 E-04	1,8703 E-05	8,2167 E-10	0,04	0,0000	0,0000	0,0016	1,4255 E-05	2,3019 E-06	9,6461 E-11
00536	Z	0,0000	0,0000	0,0010	2,8973 E-06	3,2217 E-07	2,2468 E-10	0,00	0,0000	0,0000	0,0004	1,2033 E-06	1,433 E-07	9,3619 E-11
00537	X	0,0000	0,0000	0,0046	3,0725 E-05	1,4488 E-05	5,8766 E-10	0,01	0,0000	0,0000	0,0005	3,7915 E-06	1,4644 E-06	6,9297 E-11
00537	Y	0,0000	0,0000	0,0141	1,3175 E-04	1,8772 E-05	9,2411 E-10	0,04	0,0000	0,0000	0,0017	1,5659 E-05	2,3061 E-06	1,2011 E-10
00537	Z	0,0000	0,0000	0,0010	2,5249 E-06	3,2513 E-07	2,3599 E-10	0,00	0,0000	0,0000	0,0004	1,0478 E-06	1,4502 E-07	9,6913 E-11
00538	X	0,0000	0,0000	0,0053	3,293 E-05	1,5125 E-05	1,2088 E-09	0,02	0,0000	0,0000	0,0006	4,0661 E-06	1,512 E-06	9,3693 E-11
00538	Y	0,0000	0,0000	0,0149	1,4154 E-04	1,834 E-05	5,5745 E-09	0,04	0,0000	0,0000	0,0018	1,6891 E-05	2,2416 E-06	5,795 E-10
00538	Z	0,0000	0,0000	0,0010	1,9302 E-06	3,5004 E-07	1,9076 E-10	0,00	0,0000	0,0000	0,0004	8,0157 E-07	1,5675 E-07	7,0923 E-11
00539	X	0,0000	0,0000	0,0060	3,5289 E-05	1,6024 E-05	1,6537 E-08	0,02	0,0000	0,0000	0,0007	4,3448 E-06	1,5797 E-06	1,2146 E-09
00539	Y	0,0000	0,0000	0,0158	1,507 E-04	1,7412 E-05	1,6888 E-08	0,05	0,0000	0,0000	0,0019	1,8029 E-05	2,1254 E-06	1,9407 E-09
00539	Z	0,0000	0,0000	0,0010	1,4353 E-06	3,866 E-07	7,9262 E-11	0,00	0,0000	0,0000	0,0004	5,9751 E-07	1,7284 E-07	3,0233 E-11

Nodi - Spostamenti per effetto del sisma

Nodo	Dir Sisma	Stato Limite Ultimo							Stato Limite di Danno					
		Sx	Sy	Sz	Θ x	Θ y	Θ z	σ t	Sx	Sy	Sz	Θ x	Θ y	Θ z
		[cm]	[cm]	[cm]	[rad]	[rad]	[rad]	[N/mm²]	[cm]	[cm]	[cm]	[rad]	[rad]	[rad]
00540	X	0,0000	0,0000	0,0067	3,8205 E-05	1,6802 E-05	1,4865 E-08	0,02	0,0000	0,0000	0,0008	4,6436 E-06	1,601 E-06	1,0703 E-09
00540	Y	0,0000	0,0000	0,0166	1,5605 E-04	1,1093 E-05	8,3208 E-09	0,05	0,0000	0,0000	0,0020	1,8699 E-05	1,3883 E-06	1,0321 E-09
00540	Z	0,0000	0,0000	0,0010	1,1724 E-06	3,4367 E-07	9,9271 E-10	0,00	0,0000	0,0000	0,0004	4,9104 E-07	1,5289 E-07	4,0105 E-10
00541	X	0,0000	0,0000	0,0075	4,6623 E-05	1,6679 E-05	3,4189 E-09	0,02	0,0000	0,0000	0,0008	5,4437 E-06	1,5797 E-06	2,8571 E-10
00541	Y	0,0000	0,0000	0,0171	1,6138 E-04	9,2679 E-06	4,068 E-09	0,05	0,0000	0,0000	0,0021	1,937 E-05	1,1732 E-06	3,852 E-10
00541	Z	0,0000	0,0000	0,0010	1,8827 E-06	2,9414 E-07	3,8293 E-10	0,00	0,0000	0,0000	0,0004	7,8637 E-07	1,3169 E-07	1,4797 E-10
00542	X	0,0000	0,0000	0,0083	5,7407 E-05	1,7153 E-05	7,3392 E-09	0,02	0,0000	0,0000	0,0009	6,4247 E-06	1,6253 E-06	5,8186 E-10
00542	Y	0,0000	0,0000	0,0175	1,6474 E-04	9,5304 E-06	7,2885 E-09	0,05	0,0000	0,0000	0,0021	1,9801 E-05	1,2038 E-06	7,8433 E-10
00542	Z	0,0000	0,0000	0,0010	2,8119 E-06	3,387 E-07	1,5267 E-10	0,00	0,0000	0,0000	0,0004	1,176 E-06	1,5122 E-07	6,8512 E-11
00543	X	0,0000	0,0000	0,0092	6,791 E-05	1,7302 E-05	5,8767 E-09	0,03	0,0000	0,0000	0,0010	7,3586 E-06	1,6442 E-06	4,6341 E-10
00543	Y	0,0000	0,0000	0,0180	1,6577 E-04	9,9128 E-06	7,4607 E-09	0,05	0,0000	0,0000	0,0022	1,9945 E-05	1,2505 E-06	8,1543 E-10
00543	Z	0,0000	0,0000	0,0011	3,679 E-06	3,6179 E-07	8,512 E-11	0,00	0,0000	0,0000	0,0004	1,5428 E-06	1,6121 E-07	3,5542 E-11
00544	X	0,0000	0,0000	0,0100	7,8296 E-05	1,7858 E-05	8,9694 E-10	0,03	0,0000	0,0000	0,0011	8,3101 E-06	1,6968 E-06	1,0332 E-10
00544	Y	0,0000	0,0000	0,0185	1,6905 E-04	1,0753 E-05	4,0456 E-09	0,06	0,0000	0,0000	0,0022	2,0368 E-05	1,3548 E-06	4,8863 E-10
00544	Z	0,0000	0,0000	0,0011	4,4532 E-06	3,5451 E-07	9,428 E-12	0,00	0,0000	0,0000	0,0004	1,8713 E-06	1,5831 E-07	4,2293 E-12
00545	X	0,0000	0,0000	0,0109	8,6591 E-05	1,7855 E-05	4,8012 E-09	0,03	0,0000	0,0000	0,0011	9,0816 E-06	1,7058 E-06	6,1501 E-10
00545	Y	0,0000	0,0000	0,0190	1,7219 E-04	1,1749 E-05	2,4936 E-08	0,06	0,0000	0,0000	0,0023	2,0784 E-05	1,4817 E-06	2,9356 E-09
00545	Z	0,0000	0,0000	0,0011	4,9537 E-06	3,1901 E-07	1,8167 E-10	0,00	0,0000	0,0000	0,0004	2,0863 E-06	1,432 E-07	6,8742 E-11
00546	X	0,0000	0,0000	0,0118	9,2404 E-05	1,7542 E-05	1,3646 E-08	0,04	0,0000	0,0000	0,0012	9,6384 E-06	1,6949 E-06	1,0976 E-09
00546	Y	0,0000	0,0000	0,0196	1,7531 E-04	1,3652 E-05	2,3506 E-08	0,06	0,0000	0,0000	0,0024	2,1215 E-05	1,7243 E-06	2,9146 E-09
00546	Z	0,0000	0,0000	0,0011	5,1656 E-06	2,518 E-07	6,7933 E-10	0,00	0,0000	0,0000	0,0005	2,1801 E-06	1,1402 E-07	2,7527 E-10
00547	X	0,0000	0,0000	0,0127	9,7605 E-05	1,8015 E-05	9,6145 E-09	0,04	0,0000	0,0000	0,0013	1,0193 E-05	1,74 E-06	7,8269 E-10
00547	Y	0,0000	0,0000	0,0203	1,8272 E-04	1,4593 E-05	5,2203 E-09	0,06	0,0000	0,0000	0,0025	2,22 E-05	1,8437 E-06	4,9877 E-10
00547	Z	0,0000	0,0000	0,0011	5,2759 E-06	2,1792 E-07	3,7575 E-10	0,00	0,0000	0,0000	0,0005	2,2276 E-06	9,9165 E-08	1,6195 E-10
00548	X	0,0000	0,0000	0,0136	9,9811 E-05	1,8129 E-05	5,0344 E-09	0,04	0,0000	0,0000	0,0014	1,0489 E-05	1,7619 E-06	3,7936 E-10
00548	Y	0,0000	0,0000	0,0210	1,9006 E-04	1,6344 E-05	6,5974 E-09	0,06	0,0000	0,0000	0,0026	2,3203 E-05	2,067 E-06	8,1024 E-10
00548	Z	0,0000	0,0000	0,0011	5,0844 E-06	1,64 E-07	8,8287 E-11	0,00	0,0000	0,0000	0,0005	2,1479 E-06	7,5118 E-08	3,1957 E-11
00549	X	0,0000	0,0000	0,0145	1,0079 E-04	1,819 E-05	9,6832 E-09	0,04	0,0000	0,0000	0,0015	1,0747 E-05	1,7861 E-06	7,4261 E-10
00549	Y	0,0000	0,0000	0,0219	2,0297 E-04	1,8441 E-05	1,0377 E-08	0,07	0,0000	0,0000	0,0027	2,4929 E-05	2,3332 E-06	1,3307 E-09
00549	Z	0,0000	0,0000	0,0011	4,7117 E-06	1,324 E-07	3,5099 E-10	0,00	0,0000	0,0000	0,0005	1,9888 E-06	5,9689 E-08	1,4292 E-10
00550	X	0,0000	0,0000	0,0154	9,7795 E-05	1,9283 E-05	9,7276 E-09	0,05	0,0000	0,0000	0,0016	1,0702 E-05	1,8705 E-06	8,1761 E-10
00550	Y	0,0000	0,0000	0,0227	2,1848 E-04	1,8428 E-05	1,7608 E-08	0,07	0,0000	0,0000	0,0028	2,7015 E-05	2,3248 E-06	2,2522 E-09
00550	Z	0,0000	0,0000	0,0011	3,9255 E-06	1,5021 E-07	7,9067 E-10	0,00	0,0000	0,0000	0,0005	1,6573 E-06	6,8269 E-08	3,2917 E-10
00551	X	0,0000	0,0000	0,0164	9,2082 E-05	2,0362 E-05	3,099 E-09	0,05	0,0000	0,0000	0,0017	1,0471 E-05	1,9469 E-06	2,8942 E-10
00551	Y	0,0000	0,0000	0,0236	2,3761 E-04	1,7401 E-05	8,6909 E-09	0,07	0,0000	0,0000	0,0029	2,9572 E-05	2,1858 E-06	1,1315 E-09
00551	Z	0,0000	0,0000	0,0011	2,7953 E-06	2,0305 E-07	4,7352 E-10	0,00	0,0000	0,0000	0,0005	1,1831 E-06	9,3079 E-08	1,9372 E-10
00552	X	0,0000	0,0000	0,0175	8,6541 E-05	2,4333 E-05	3,316 E-08	0,05	0,0000	0,0000	0,0018	1,0263 E-05	2,2419 E-06	2,695 E-09
00552	Y	0,0000	0,0000	0,0244	2,5825 E-04	1,2873 E-05	5,6164 E-08	0,07	0,0000	0,0000	0,0030	3,2313 E-05	1,5866 E-06	7,1499 E-09
00552	Z	0,000	0,000	0,001	1,6135 E-06	4,993 E-07	5,2482 E-10	0,00	0,000	0,000	0,000	6,8876 E-07	2,2119 E-07	1,9588 E-10

Nodi - Spostamenti per effetto del sisma

Nodo	Dir Sisma	Stato Limite Ultimo							Stato Limite di Danno					
		Sx	Sy	Sz	Θ x	Θ y	Θ z	σ t	Sx	Sy	Sz	Θ x	Θ y	Θ z
		[cm]	[cm]	[cm]	[rad]	[rad]	[rad]	[N/mm²]	[cm]	[cm]	[cm]	[rad]	[rad]	[rad]
		0	0	2					0	0	5			
00553	X	0,0000	0,0000	0,0157	8,0838 E-05	3,8242 E-05	2,3629 E-08	0,05	0,0000	0,0000	0,0015	1,0001 E-05	3,2538 E-06	1,8683 E-09
00553	Y	0,0000	0,0000	0,0124	2,7912 E-04	1,3985 E-05	3,2538 E-08	0,04	0,0000	0,0000	0,0015	3,507 E-05	1,8825 E-06	4,1241 E-09
00553	Z	0,0000	0,0000	0,0012	5,103 E-07	1,7675 E-06	2,7579 E-10	0,00	0,0000	0,0000	0,0005	2,2703 E-07	7,5078 E-07	1,2493 E-10
00554	X	0,0000	0,0000	0,0131	7,9442 E-05	5,1257 E-05	5,1253 E-09	0,04	0,0000	0,0000	0,0012	9,8992 E-06	4,2498 E-06	4,2647 E-10
00554	Y	0,0000	0,0000	0,0016	2,8136 E-04	4,9581 E-05	6,0655 E-09	0,00	0,0000	0,0000	0,0002	3,5381 E-05	6,4487 E-06	7,828 E-10
00554	Z	0,0000	0,0000	0,0012	5,0717 E-07	2,9479 E-06	3,4636 E-10	0,00	0,0000	0,0000	0,0005	2,2077 E-07	1,2454 E-06	1,4711 E-10
00555	X	0,0000	0,0000	0,0112	7,922 E-05	6,1883 E-05	3,3472 E-09	0,03	0,0000	0,0000	0,0009	9,8957 E-06	5,1383 E-06	3,5831 E-10
00555	Y	0,0000	0,0000	0,0131	2,8303 E-04	9,5618 E-05	1,2215 E-08	0,04	0,0000	0,0000	0,0017	3,5604 E-05	1,2309 E-05	1,5575 E-09
00555	Z	0,0000	0,0000	0,0012	5,3966 E-07	3,9422 E-06	2,2117 E-10	0,00	0,0000	0,0000	0,0005	2,3243 E-07	1,6646 E-06	9,2875 E-11
00556	X	0,0000	0,0000	0,0102	7,9835 E-05	7,0119 E-05	6,6093 E-09	0,03	0,0000	0,0000	0,0009	9,9383 E-06	6,0276 E-06	8,2171 E-10
00556	Y	0,0000	0,0000	0,0258	2,8156 E-04	1,5334 E-04	2,6038 E-08	0,08	0,0000	0,0000	0,0033	3,5411 E-05	1,9617 E-05	3,283 E-09
00556	Z	0,0000	0,0000	0,0012	4,9997 E-07	4,7769 E-06	1,7553 E-10	0,00	0,0000	0,0000	0,0005	2,1855 E-07	2,0178 E-06	7,1608 E-11
00557	X	0,0000	0,0000	0,0103	7,7538 E-05	7,5593 E-05	3,663 E-08	0,03	0,0000	0,0000	0,0011	9,5265 E-06	6,9018 E-06	4,2581 E-09
00557	Y	0,0000	0,0000	0,0381	2,6014 E-04	2,1024 E-04	1,5165 E-07	0,11	0,0000	0,0000	0,0049	3,2697 E-05	2,6798 E-05	1,9148 E-08
00557	Z	0,0000	0,0000	0,0012	5,3212 E-07	5,2675 E-06	1,8781 E-09	0,00	0,0000	0,0000	0,0005	2,3869 E-07	2,228 E-06	7,9412 E-10
00558	X	0,0000	0,0000	0,0111	6,484 E-05	7,6967 E-05	3,6074 E-08	0,03	0,0000	0,0000	0,0013	7,635 E-06	7,4145 E-06	4,2949 E-09
00558	Y	0,0000	0,0000	0,0484	1,8528 E-04	2,4447 E-04	1,5283 E-07	0,15	0,0000	0,0000	0,0062	2,3258 E-05	3,1096 E-05	1,9292 E-08
00558	Z	0,0000	0,0000	0,0011	1,0049 E-06	5,2788 E-06	1,8105 E-09	0,00	0,0000	0,0000	0,0005	4,4151 E-07	2,2368 E-06	7,6586 E-10
00559	X	0,0000	0,0000	0,0090	5,4603 E-05	7,6999 E-05	5,7181 E-10	0,03	0,0000	0,0000	0,0012	6,198 E-06	7,8042 E-06	7,2357 E-11
00559	Y	0,0000	0,0000	0,0429	1,3507 E-04	2,6902 E-04	2,4769 E-09	0,13	0,0000	0,0000	0,0054	1,6952 E-05	3,4166 E-05	3,1249 E-10
00559	Z	0,0000	0,0000	0,0009	1,1296 E-06	5,1308 E-06	2,2798 E-11	0,00	0,0000	0,0000	0,0003	4,9722 E-07	2,1764 E-06	9,6328 E-12
00560	X	0,0000	0,0000	0,0067	4,8882 E-05	6,5662 E-05	1,9835 E-09	0,02	0,0000	0,0000	0,0009	5,4083 E-06	6,8341 E-06	2,5522 E-10
00560	Y	0,0000	0,0000	0,0306	1,0844 E-04	2,3935 E-04	8,3455 E-09	0,09	0,0000	0,0000	0,0039	1,3615 E-05	3,0395 E-05	1,053 E-09
00560	Z	0,0000	0,0000	0,0006	1,1089 E-06	4,3639 E-06	6,3423 E-11	0,00	0,0000	0,0000	0,0003	4,8979 E-07	1,853 E-06	2,6699 E-11
00561	X	0,0000	0,0000	0,0055	4,35 E-05	4,8294 E-05	1,9835 E-11	0,02	0,0000	0,0000	0,0007	4,6582 E-06	5,2071 E-06	2,1653 E-12
00561	Y	0,0000	0,0000	0,0203	8,2469 E-05	1,8625 E-04	4,452 E-11	0,06	0,0000	0,0000	0,0026	1,0354 E-05	2,3663 E-05	5,7178 E-12
00561	Z	0,0000	0,0000	0,0005	1,1262 E-06	3,272 E-06	5,5135 E-13	0,00	0,0000	0,0000	0,0002	4,9573 E-07	1,3914 E-06	1,9675 E-13
00562	X	0,0000	0,0000	0,0053	3,8488 E-05	3,0684 E-05	3,8114 E-11	0,02	0,0000	0,0000	0,0006	3,9606 E-06	3,5145 E-06	3,44 E-12
00562	Y	0,0000	0,0000	0,0127	5,7758 E-05	1,2913 E-04	1,1803 E-10	0,04	0,0000	0,0000	0,0016	7,238 E-06	1,6435 E-05	1,4601 E-11
00562	Z	0,0000	0,0000	0,0004	1,1904 E-06	2,1483 E-06	4,7206 E-12	0,00	0,0000	0,0000	0,0001	5,1995 E-07	9,1479 E-07	1,9718 E-12
00563	X	0,0000	0,0000	0,0052	3,3931 E-05	1,6968 E-05	6,3712 E-11	0,02	0,0000	0,0000	0,0005	3,3965 E-06	2,1131 E-06	7,6832 E-12
00563	Y	0,0000	0,0000	0,0078	4,1052 E-05	7,7449 E-05	3,2869 E-10	0,02	0,0000	0,0000	0,0010	5,1144 E-06	9,9166 E-06	4,0563 E-11
00563	Z	0,0000	0,0000	0,0004	1,2032 E-06	1,1333 E-06	5,5647 E-12	0,00	0,0000	0,0000	0,0001	5,2125 E-07	4,8299 E-07	2,3185 E-12
00564	X	0,0000	0,0000	0,0050	2,9951 E-05	1,0771 E-05	1,6273 E-10	0,02	0,0000	0,0000	0,0005	2,9546 E-06	1,2098 E-06	2,1347 E-11
00564	Y	0,0000	0,0000	0,0052	3,1268 E-05	3,3375 E-05	8,2191 E-10	0,02	0,0000	0,0000	0,0006	3,8495 E-06	4,3778 E-06	1,0116 E-10
00564	Z	0,0000	0,0000	0,0003	1,1881 E-06	2,6093 E-07	5,3541 E-12	0,00	0,0000	0,0000	0,0001	5,1108 E-07	1,0881 E-07	2,0447 E-12
00565	X	0,0000	0,0000	0,0046	2,6473 E-05	1,2404 E-05	4,8044 E-11	0,01	0,0000	0,0000	0,0004	2,6145 E-06	1,0107 E-06	6,0193 E-12
00565	Y	0,0000	0,0000	0,0045	2,7995 E-05	7,8742 E-06	2,5953 E-10	0,01	0,0000	0,0000	0,0005	3,4037 E-06	7,0358 E-07	3,2088 E-11

Nodi - Spostamenti per effetto del sisma

Nodo	Dir Sisma	Stato Limite Ultimo							Stato Limite di Danno					
		Sx	Sy	Sz	Θ x	Θ y	Θ z	σ t	Sx	Sy	Sz	Θ x	Θ y	Θ z
		[cm]	[cm]	[cm]	[rad]	[rad]	[rad]	[N/mm²]	[cm]	[cm]	[cm]	[rad]	[rad]	[rad]
00565	Z	0,0000	0,0000	0,0004	1,1278 E-06	5,717 E-07	7,0838 E-12	0,00	0,0000	0,0000	0,0001	4,8221 E-07	2,4114 E-07	2,8432 E-12
00566	X	0,0000	0,0000	0,0040	2,3553 E-05	1,5304 E-05	3,2801 E-11	0,01	0,0000	0,0000	0,0004	2,3756 E-06	1,2391 E-06	3,4726 E-12
00566	Y	0,0000	0,0000	0,0055	3,1357 E-05	3,6761 E-05	1,4303 E-10	0,02	0,0000	0,0000	0,0007	3,7928 E-06	4,2255 E-06	1,7745 E-11
00566	Z	0,0000	0,0000	0,0004	1,0102 E-06	1,2454 E-06	4,6989 E-12	0,00	0,0000	0,0000	0,0001	4,2934 E-07	5,2874 E-07	1,9235 E-12
00567	X	0,0000	0,0000	0,0034	2,1599 E-05	1,7243 E-05	2,1108 E-11	0,01	0,0000	0,0000	0,0003	2,2606 E-06	1,5176 E-06	2,5991 E-12
00567	Y	0,0000	0,0000	0,0079	3,9781 E-05	6,3559 E-05	1,1834 E-10	0,02	0,0000	0,0000	0,0009	4,7966 E-06	7,4895 E-06	1,4236 E-11
00567	Z	0,0000	0,0000	0,0004	8,761 E-07	1,8179 E-06	8,2024 E-13	0,00	0,0000	0,0000	0,0002	3,7137 E-07	7,721 E-07	3,4461 E-13
00568	X	0,0000	0,0000	0,0030	2,0794 E-05	1,8236 E-05	1,3548 E-11	0,01	0,0000	0,0000	0,0003	2,2865 E-06	1,7534 E-06	1,6742 E-12
00568	Y	0,0000	0,0000	0,0115	5,3092 E-05	8,5872 E-05	5,5548 E-11	0,03	0,0000	0,0000	0,0014	6,3817 E-06	1,019 E-05	6,7495 E-12
00568	Z	0,0000	0,0000	0,0005	7,2731 E-07	2,2691 E-06	5,9507 E-13	0,00	0,0000	0,0000	0,0002	3,0847 E-07	9,6246 E-07	2,0778 E-13
00569	X	0,0000	0,0000	0,0030	2,1213 E-05	1,8071 E-05	6,7353 E-11	0,01	0,0000	0,0000	0,0004	2,4501 E-06	1,8858 E-06	8,9154 E-12
00569	Y	0,0000	0,0000	0,0159	6,9835 E-05	9,9405 E-05	4,1737 E-10	0,05	0,0000	0,0000	0,0019	8,374 E-06	1,1839 E-05	4,9589 E-11
00569	Z	0,0000	0,0000	0,0006	5,8862 E-07	2,494 E-06	1,778 E-12	0,00	0,0000	0,0000	0,0002	2,5154 E-07	1,0552 E-06	7,2189 E-13
00570	X	0,0000	0,0000	0,0032	2,2314 E-05	1,5749 E-05	2,9387 E-10	0,01	0,0000	0,0000	0,0004	2,6648 E-06	1,7515 E-06	2,4272 E-11
00570	Y	0,0000	0,0000	0,0207	8,5024 E-05	9,3983 E-05	6,8905 E-10	0,06	0,0000	0,0000	0,0025	1,0183 E-05	1,1234 E-05	7,9927 E-11
00570	Z	0,0000	0,0000	0,0007	5,1648 E-07	2,284 E-06	4,731 E-12	0,00	0,0000	0,0000	0,0003	2,2416 E-07	9,6305 E-07	1,8803 E-12
00571	X	0,0000	0,0000	0,0036	2,2446 E-05	9,4369 E-06	7,7229 E-10	0,01	0,0000	0,0000	0,0005	2,7392 E-06	1,032 E-06	7,4146 E-11
00571	Y	0,0000	0,0000	0,0244	9,3116 E-05	5,1126 E-05	3,4937 E-09	0,07	0,0000	0,0000	0,0029	1,1148 E-05	6,1687 E-06	4,0788 E-10
00571	Z	0,0000	0,0000	0,0008	4,789 E-07	1,2889 E-06	1,722 E-11	0,00	0,0000	0,0000	0,0003	2,0886 E-07	5,3927 E-07	6,7647 E-12
00572	X	0,0000	0,0000	0,0037	2,1563 E-05	8,1748 E-06	4,8716 E-10	0,01	0,0000	0,0000	0,0005	2,6612 E-06	7,8888 E-07	6,197 E-11
00572	Y	0,0000	0,0000	0,0249	9,4019 E-05	3,0681 E-05	2,6446 E-09	0,07	0,0000	0,0000	0,0030	1,1262 E-05	3,5771 E-06	3,2778 E-10
00572	Z	0,0000	0,0000	0,0008	4,5521 E-07	4,3737 E-07	2,9046 E-11	0,00	0,0000	0,0000	0,0003	1,9748 E-07	1,8314 E-07	1,2404 E-11
00573	X	0,0000	0,0000	0,0033	1,9956 E-05	1,516 E-05	1,0936 E-09	0,01	0,0000	0,0000	0,0004	2,4448 E-06	1,756 E-06	1,0543 E-10
00573	Y	0,0000	0,0000	0,0220	8,8963 E-05	8,3019 E-05	2,0735 E-09	0,07	0,0000	0,0000	0,0026	1,0665 E-05	9,8569 E-06	2,5 E-10
00573	Z	0,0000	0,0000	0,0008	4,1577 E-07	1,5132 E-06	9,7418 E-12	0,00	0,0000	0,0000	0,0003	1,7434 E-07	6,4223 E-07	3,8654 E-12
00574	X	0,0000	0,0000	0,0028	1,8022 E-05	1,7064 E-05	2,9108 E-10	0,01	0,0000	0,0000	0,0004	2,0859 E-06	2,0307 E-06	3,3613 E-11
00574	Y	0,0000	0,0000	0,0176	7,5999 E-05	9,5113 E-05	1,1914 E-09	0,05	0,0000	0,0000	0,0021	9,1233 E-06	1,136 E-05	1,424 E-10
00574	Z	0,0000	0,0000	0,0007	4,2678 E-07	1,8119 E-06	4,3199 E-12	0,00	0,0000	0,0000	0,0003	1,6359 E-07	7,6873 E-07	1,767 E-12
00575	X	0,0000	0,0000	0,0025	1,7138 E-05	1,5253 E-05	7,9246 E-11	0,01	0,0000	0,0000	0,0003	1,7415 E-06	1,8614 E-06	6,6979 E-12
00575	Y	0,0000	0,0000	0,0132	5,9847 E-05	8,4185 E-05	1,4661 E-10	0,04	0,0000	0,0000	0,0016	7,1842 E-06	1,0142 E-05	1,6162 E-11
00575	Z	0,0000	0,0000	0,0006	5,0076 E-07	1,5781 E-06	5,8887 E-12	0,00	0,0000	0,0000	0,0002	1,8411 E-07	6,6935 E-07	2,2381 E-12
00576	X	0,0000	0,0000	0,0023	1,7393 E-05	1,1769 E-05	4,0995 E-11	0,01	0,0000	0,0000	0,0002	1,5296 E-06	1,5054 E-06	3,8893 E-12
00576	Y	0,0000	0,0000	0,0097	4,6517 E-05	6,3277 E-05	1,3229 E-10	0,03	0,0000	0,0000	0,0011	5,5603 E-06	7,7643 E-06	1,4735 E-11
00576	Z	0,0000	0,0000	0,0006	5,5207 E-07	1,0643 E-06	1,6071 E-12	0,00	0,0000	0,0000	0,0002	1,9883 E-07	4,5073 E-07	6,5348 E-13
00577	X	0,0000	0,0000	0,0022	1,7803 E-05	8,3702 E-06	1,196 E-12	0,01	0,0000	0,0000	0,0002	1,4174 E-06	1,1359 E-06	1,1658 E-13
00577	Y	0,0000	0,0000	0,0072	3,6921 E-05	4,0229 E-05	1,1432 E-11	0,02	0,0000	0,0000	0,0008	4,359 E-06	5,135 E-06	1,2145 E-12
00577	Z	0,0000	0,0000	0,0005	5,6102 E-07	4,3444 E-07	8,5914 E-13	0,00	0,0000	0,0000	0,0002	2,0136 E-07	1,8112 E-07	3,4402 E-13
00578	X	0,0000	0,0000	0,0021	1,7583 E-05	6,9955 E-06	1,1977 E-10	0,01	0,0000	0,0000	0,0002	1,333 E-06	8,8075 E-07	1,0489 E-11
00578	Y	0,000	0,000	0,006	3,2366 E-05	2,0929 E-05	2,7734 E-10	0,02	0,000	0,000	0,000	3,7222 E-06	2,7943 E-06	3,1883 E-11

Nodi - Spostamenti per effetto del sisma

Nodo	Dir Sisma	Stato Limite Ultimo							Stato Limite di Danno					
		Sx	Sy	Sz	Θ x	Θ y	Θ z	σ t	Sx	Sy	Sz	Θ x	Θ y	Θ z
		[cm]	[cm]	[cm]	[rad]	[rad]	[rad]	[N/mm²]	[cm]	[cm]	[cm]	[rad]	[rad]	[rad]
00578	Z	0,0000	0,0000	0,0005	5,1656 E-07	3,4171 E-07	7,3858 E-12	0,00	0,0000	0,0000	0,0002	1,8308 E-07	1,4059 E-07	2,7808 E-12
00579	X	0,0000	0,0000	0,0018	1,6415 E-05	9,1163 E-06	1,4587 E-10	0,01	0,0000	0,0000	0,0001	1,2175 E-06	8,6784 E-07	1,3062 E-11
00579	Y	0,0000	0,0000	0,0059	3,2513 E-05	1,9681 E-05	4,8629 E-10	0,02	0,0000	0,0000	0,0006	3,5992 E-06	1,8202 E-06	5,4503 E-11
00579	Z	0,0000	0,0000	0,0006	4,256 E-07	9,9717 E-07	6,2621 E-12	0,00	0,0000	0,0000	0,0002	1,4756 E-07	4,2022 E-07	2,6405 E-12
00580	X	0,0000	0,0000	0,0014	1,4149 E-05	1,3339 E-05	5,6793 E-11	0,00	0,0000	0,0000	0,0001	1,0385 E-06	1,1056 E-06	5,1227 E-12
00580	Y	0,0000	0,0000	0,0069	3,7736 E-05	3,3828 E-05	2,0736 E-10	0,02	0,0000	0,0000	0,0007	4,0186 E-06	3,0152 E-06	2,3245 E-11
00580	Z	0,0000	0,0000	0,0006	3,1944 E-07	1,5676 E-06	5,002 E-12	0,00	0,0000	0,0000	0,0002	1,0868 E-07	6,6027 E-07	2,0665 E-12
00581	X	0,0000	0,0000	0,0011	1,069 E-05	1,8002 E-05	3,5599 E-10	0,00	0,0000	0,0000	0,0001	7,7647 E-07	1,4457 E-06	3,2726 E-11
00581	Y	0,0000	0,0000	0,0088	4,817 E-05	4,5746 E-05	8,3614 E-10	0,03	0,0000	0,0000	0,0009	4,986 E-06	4,333 E-06	9,4049 E-11
00581	Z	0,0000	0,0000	0,0007	3,3705 E-07	1,8522 E-06	8,0006 E-12	0,00	0,0000	0,0000	0,0003	1,3177 E-07	7,7842 E-07	2,8494 E-12
00582	X	0,0000	0,0000	0,0014	4,9394 E-06	2,3054 E-05	2,511 E-09	0,00	0,0000	0,0000	0,0001	4,3544 E-07	1,9546 E-06	2,1519 E-10
00582	Y	0,0000	0,0000	0,0133	6,2702 E-05	3,8938 E-05	4,6854 E-09	0,04	0,0000	0,0000	0,0013	6,4778 E-06	4,2678 E-06	5,4133 E-10
00582	Z	0,0000	0,0000	0,0008	4,0968 E-07	8,538 E-07	1,4746 E-10	0,00	0,0000	0,0000	0,0003	1,7584 E-07	3,5635 E-07	6,1677 E-11
00583	X	0,0000	0,0000	0,0023	5,6823 E-06	2,357 E-05	8,1438 E-10	0,01	0,0000	0,0000	0,0002	6,1223 E-07	2,0891 E-06	6,8431 E-11
00583	Y	0,0000	0,0000	0,0173	6,2111 E-05	3,347 E-05	1,6726 E-09	0,05	0,0000	0,0000	0,0018	6,5571 E-06	3,9247 E-06	1,8927 E-10
00583	Z	0,0000	0,0000	0,0008	3,1465 E-07	5,814 E-07	4,3631 E-11	0,00	0,0000	0,0000	0,0003	1,3458 E-07	2,3998 E-07	1,7969 E-11
00584	X	0,0000	0,0000	0,0033	7,4826 E-06	2,301 E-05	4,4633 E-09	0,01	0,0000	0,0000	0,0003	8,3132 E-07	2,1606 E-06	3,5719 E-10
00584	Y	0,0000	0,0000	0,0185	6,7859 E-05	2,4391 E-05	1,1271 E-08	0,06	0,0000	0,0000	0,0019	7,2081 E-06	3,1646 E-06	1,226 E-09
00584	Z	0,0000	0,0000	0,0008	5,7187 E-07	1,3327 E-07	2,1537 E-10	0,00	0,0000	0,0000	0,0003	2,4256 E-07	5,0697 E-08	8,2459 E-11
00585	X	0,0000	0,0000	0,0043	1,0494 E-05	2,3437 E-05	3,7091 E-10	0,01	0,0000	0,0000	0,0004	1,1332 E-06	2,2367 E-06	4,5584 E-11
00585	Y	0,0000	0,0000	0,0194	7,5308 E-05	2,2769 E-05	9,0066 E-10	0,06	0,0000	0,0000	0,0020	8,0529 E-06	3,0201 E-06	1,17 E-10
00585	Z	0,0000	0,0000	0,0008	8,3874 E-07	9,1748 E-08	2,1286 E-11	0,00	0,0000	0,0000	0,0003	3,5375 E-07	3,5872 E-08	8,8675 E-12
00586	X	0,0000	0,0000	0,0054	1,4463 E-05	2,2436 E-05	9,8788 E-11	0,02	0,0000	0,0000	0,0005	1,5122 E-06	2,1338 E-06	7,828 E-12
00586	Y	0,0000	0,0000	0,0201	8,1509 E-05	2,052 E-05	2,0135 E-10	0,06	0,0000	0,0000	0,0021	8,7907 E-06	2,7385 E-06	2,0774 E-11
00586	Z	0,0000	0,0000	0,0008	1,1139 E-06	1,7261 E-07	1,9592 E-11	0,00	0,0000	0,0000	0,0003	4,6871 E-07	6,9769 E-08	7,4988 E-12
00587	X	0,0000	0,0000	0,0064	1,7732 E-05	1,6643 E-05	3,0165 E-10	0,02	0,0000	0,0000	0,0006	1,817 E-06	1,5533 E-06	2,277 E-11
00587	Y	0,0000	0,0000	0,0206	8,5806 E-05	1,5176 E-05	6,466 E-10	0,06	0,0000	0,0000	0,0022	9,328 E-06	1,9786 E-06	6,0249 E-11
00587	Z	0,0000	0,0000	0,0008	1,3476 E-06	3,1302 E-07	2,1409 E-11	0,00	0,0000	0,0000	0,0003	5,6656 E-07	1,2742 E-07	7,5493 E-12
00588	X	0,0000	0,0000	0,0068	1,8295 E-05	4,1166 E-06	4,8628 E-10	0,02	0,0000	0,0000	0,0006	1,8599 E-06	3,0298 E-07	4,8305 E-11
00588	Y	0,0000	0,0000	0,0206	8,6284 E-05	1,561 E-05	1,5078 E-10	0,06	0,0000	0,0000	0,0023	9,4447 E-06	1,3801 E-06	1,8723 E-11
00588	Z	0,0000	0,0000	0,0008	1,486 E-06	5,9768 E-07	2,1606 E-11	0,00	0,0000	0,0000	0,0003	6,2463 E-07	2,4236 E-07	8,8737 E-12
00589	X	0,0000	0,0000	0,0062	1,592 E-05	2,7041 E-05	2,1598 E-10	0,02	0,0000	0,0000	0,0006	1,6206 E-06	2,5668 E-06	1,6965 E-11
00589	Y	0,0000	0,0000	0,0196	8,4804 E-05	2,8713 E-05	6,4737 E-10	0,06	0,0000	0,0000	0,0022	9,3422 E-06	2,8508 E-06	6,0359 E-11
00589	Z	0,0000	0,0000	0,0007	1,5592 E-06	7,9422 E-07	7,7628 E-11	0,00	0,0000	0,0000	0,0003	6,5514 E-07	3,2117 E-07	2,8676 E-11
00590	X	0,0000	0,0000	0,0043	1,0478 E-05	5,1173 E-05	2,237 E-10	0,01	0,0000	0,0000	0,0004	1,0871 E-06	4,7898 E-06	1,9751 E-11
00590	Y	0,0000	0,0000	0,0181	8,2749 E-05	2,8797 E-05	6,6301 E-10	0,05	0,0000	0,0000	0,0020	9,1653 E-06	3,0205 E-06	5,8364 E-11
00590	Z	0,0000	0,0000	0,0007	1,5933 E-06	6,474 E-07	4,9526 E-11	0,00	0,0000	0,0000	0,0003	6,691 E-07	2,6214 E-07	1,8096 E-11
00591	X	0,0000	0,0000	0,0014	3,8592 E-06	6,3622 E-05	7,984 E-11	0,00	0,0000	0,0000	0,0001	3,6811 E-07	5,8993 E-06	7,3297 E-12

Nodi - Spostamenti per effetto del sisma

Nodo	Dir Sisma	Stato Limite Ultimo							Stato Limite di Danno					
		Sx	Sy	Sz	Θ x	Θ y	Θ z	σ t	Sx	Sy	Sz	Θ x	Θ y	Θ z
		[cm]	[cm]	[cm]	[rad]	[rad]	[rad]	[N/mm²]	[cm]	[cm]	[cm]	[rad]	[rad]	[rad]
00591	Y	0,0000	0,0000	0,0171	8,0203 E-05	1,183 E-05	2,771 E-10	0,05	0,0000	0,0000	0,0019	8,9129 E-06	1,2475 E-06	2,5376 E-11
00591	Z	0,0000	0,0000	0,0007	1,5853 E-06	1,8258 E-07	1,1702 E-11	0,00	0,0000	0,0000	0,0003	6,6556 E-07	7,5365 E-08	4,1823 E-12
00592	X	0,0000	0,0000	0,0017	9,6748 E-06	6,421 E-05	2,1664 E-10	0,01	0,0000	0,0000	0,0002	8,0891 E-07	5,9389 E-06	1,7321 E-11
00592	Y	0,0000	0,0000	0,0171	8,0624 E-05	1,0957 E-05	1,9426 E-10	0,05	0,0000	0,0000	0,0019	8,9595 E-06	1,1856 E-06	1,9534 E-11
00592	Z	0,0000	0,0000	0,0007	1,6075 E-06	3,8391 E-07	2,2331 E-11	0,00	0,0000	0,0000	0,0003	6,7474 E-07	1,5163 E-07	8,1153 E-12
00593	X	0,0000	0,0000	0,0046	1,724 E-05	5,2482 E-05	4,5015 E-10	0,01	0,0000	0,0000	0,0004	1,5581 E-06	4,8762 E-06	3,6006 E-11
00593	Y	0,0000	0,0000	0,0181	8,2464 E-05	2,8399 E-05	4,8755 E-10	0,05	0,0000	0,0000	0,0020	9,1321 E-06	3,0024 E-06	4,9094 E-11
00593	Z	0,0000	0,0000	0,0007	1,6249 E-06	8,3409 E-07	5,5153 E-11	0,00	0,0000	0,0000	0,0003	6,8207 E-07	3,3306 E-07	2,0262 E-11
00594	X	0,0000	0,0000	0,0066	2,1941 E-05	2,8403 E-05	2,1038 E-10	0,02	0,0000	0,0000	0,0006	2,0438 E-06	2,6695 E-06	1,501 E-11
00594	Y	0,0000	0,0000	0,0195	8,4944 E-05	2,9149 E-05	4,7099 E-10	0,06	0,0000	0,0000	0,0022	9,3565 E-06	2,9155 E-06	4,2874 E-11
00594	Z	0,0000	0,0000	0,0008	1,6212 E-06	9,4101 E-07	4,3447 E-11	0,00	0,0000	0,0000	0,0003	6,8044 E-07	3,7737 E-07	1,6103 E-11
00595	X	0,0000	0,0000	0,0073	2,2879 E-05	3,6716 E-06	7,5192 E-10	0,02	0,0000	0,0000	0,0007	2,1818 E-06	2,7304 E-07	7,4994 E-11
00595	Y	0,0000	0,0000	0,0205	8,6489 E-05	1,5344 E-05	7,8462 E-10	0,06	0,0000	0,0000	0,0023	9,4628 E-06	1,3591 E-06	9,0506 E-11
00595	Z	0,0000	0,0000	0,0008	1,5627 E-06	6,5493 E-07	3,9276 E-11	0,00	0,0000	0,0000	0,0003	6,5579 E-07	2,6402 E-07	1,5954 E-11
00596	X	0,0000	0,0000	0,0068	2,1024 E-05	1,7187 E-05	3,7859 E-10	0,02	0,0000	0,0000	0,0006	2,0531 E-06	1,5914 E-06	3,7335 E-11
00596	Y	0,0000	0,0000	0,0206	8,6135 E-05	1,5023 E-05	5,8249 E-10	0,06	0,0000	0,0000	0,0022	9,3598 E-06	1,9387 E-06	7,1058 E-11
00596	Z	0,0000	0,0000	0,0008	1,436 E-06	3,6117 E-07	3,0662 E-11	0,00	0,0000	0,0000	0,0003	6,0216 E-07	1,4595 E-07	1,1882 E-11
00597	X	0,0000	0,0000	0,0058	1,671 E-05	2,3266 E-05	9,0144 E-11	0,02	0,0000	0,0000	0,0005	1,6796 E-06	2,1974 E-06	7,6374 E-12
00597	Y	0,0000	0,0000	0,0201	8,2313 E-05	2,0699 E-05	1,8394 E-10	0,06	0,0000	0,0000	0,0022	8,8767 E-06	2,7584 E-06	2,0745 E-11
00597	Z	0,0000	0,0000	0,0008	1,2255 E-06	1,7503 E-07	4,928 E-12	0,00	0,0000	0,0000	0,0003	5,1343 E-07	7,0456 E-08	1,7297 E-12
00598	X	0,0000	0,0000	0,0047	1,161 E-05	2,4228 E-05	8,188 E-10	0,01	0,0000	0,0000	0,0004	1,2178 E-06	2,2981 E-06	7,7706 E-11
00598	Y	0,0000	0,0000	0,0194	7,5104 E-05	2,2995 E-05	1,4281 E-09	0,06	0,0000	0,0000	0,0020	8,032 E-06	3,0458 E-06	1,8373 E-10
00598	Z	0,0000	0,0000	0,0008	9,1136 E-07	7,7661 E-08	7,3101 E-11	0,00	0,0000	0,0000	0,0003	3,8251 E-07	2,9444 E-08	2,6747 E-11
00599	X	0,0000	0,0000	0,0035	7,9199 E-06	2,3983 E-05	3,2118 E-09	0,01	0,0000	0,0000	0,0003	8,7564 E-07	2,2334 E-06	2,6871 E-10
00599	Y	0,0000	0,0000	0,0185	6,7762 E-05	2,4552 E-05	1,1066 E-08	0,06	0,0000	0,0000	0,0019	7,2022 E-06	3,1837 E-06	1,1982 E-09
00599	Z	0,0000	0,0000	0,0008	6,392 E-07	1,6405 E-07	1,9811 E-10	0,00	0,0000	0,0000	0,0003	2,6937 E-07	6,3741 E-08	7,6677 E-11
00600	X	0,0000	0,0000	0,0024	5,3772 E-06	2,5389 E-05	5,7997 E-10	0,01	0,0000	0,0000	0,0002	6,0963 E-07	2,2195 E-06	5,3206 E-11
00600	Y	0,0000	0,0000	0,0173	6,1687 E-05	3,3247 E-05	1,7328 E-09	0,05	0,0000	0,0000	0,0018	6,5186 E-06	3,9144 E-06	1,9425 E-10
00600	Z	0,0000	0,0000	0,0008	3,4744 E-07	6,4698 E-07	4,2652 E-11	0,00	0,0000	0,0000	0,0003	1,4841 E-07	2,6586 E-07	1,7797 E-11
00601	X	0,0000	0,0000	0,0014	3,9317 E-06	2,5929 E-05	1,7822 E-09	0,00	0,0000	0,0000	0,0001	3,9305 E-07	2,1607 E-06	1,6994 E-10
00601	Y	0,0000	0,0000	0,0133	6,2372 E-05	3,8651 E-05	4,9594 E-09	0,04	0,0000	0,0000	0,0013	6,4515 E-06	4,2593 E-06	5,6645 E-10
00601	Z	0,0000	0,0000	0,0008	4,6965 E-07	9,6491 E-07	1,4906 E-10	0,00	0,0000	0,0000	0,0003	2,0024 E-07	4,0042 E-07	6,2875 E-11
00602	X	0,0000	0,0000	0,0011	1,1215 E-05	2,3859 E-05	4,9073 E-10	0,00	0,0000	0,0000	0,0001	8,154 E-07	1,8751 E-06	4,4209 E-11
00602	Y	0,0000	0,0000	0,0089	4,8296 E-05	4,431 E-05	1,1709 E-09	0,03	0,0000	0,0000	0,0009	4,9979 E-06	4,2285 E-06	1,2967 E-10
00602	Z	0,0000	0,0000	0,0007	3,6704 E-07	2,0441 E-06	5,8892 E-12	0,00	0,0000	0,0000	0,0003	1,4283 E-07	8,5305 E-07	2,4875 E-12
00603	X	0,0000	0,0000	0,0018	1,6326 E-05	1,8617 E-05	5,4666 E-11	0,01	0,0000	0,0000	0,0001	1,1958 E-06	1,4807 E-06	4,7286 E-12
00603	Y	0,0000	0,0000	0,0071	3,8088 E-05	3,2568 E-05	7,7501 E-11	0,02	0,0000	0,0000	0,0007	4,0463 E-06	2,9232 E-06	9,7129 E-12
00603	Z	0,0000	0,0000	0,0006	2,9306 E-07	1,7522 E-06	5,6917 E-12	0,00	0,0000	0,0000	0,0002	9,9081 E-08	7,3247 E-07	2,2122 E-12
00604	X	0,000	0,000	0,002	1,9832 E-05	1,2487 E-05	1,5793 E-10	0,01	0,000	0,000	0,000	1,4607 E-06	1,0792 E-06	1,3506 E-11

Nodi - Spostamenti per effetto del sisma

Nodo	Dir Sisma	Stato Limite Ultimo							Stato Limite di Danno					
		Sx	Sy	Sz	Θ x	Θ y	Θ z	σ t	Sx	Sy	Sz	Θ x	Θ y	Θ z
		[cm]	[cm]	[cm]	[rad]	[rad]	[rad]	[N/mm²]	[cm]	[cm]	[cm]	[rad]	[rad]	[rad]
00604	Y	0,0000	0,0000	0,0064	3,3065 E-05	1,8767 E-05	3,2461 E-10	0,02	0,0000	0,0000	0,0026	3,6459 E-06	1,7597 E-06	3,7646 E-11
00604	Z	0,0000	0,0000	0,0005	3,7264 E-07	1,1603 E-06	7,9937 E-12	0,00	0,0000	0,0000	0,0002	1,3179 E-07	4,8522 E-07	2,9983 E-12
00605	X	0,0000	0,0000	0,0028	2,1762 E-05	7,7567 E-06	1,1626 E-10	0,01	0,0000	0,0000	0,0002	1,6217 E-06	9,1064 E-07	1,0022 E-11
00605	Y	0,0000	0,0000	0,0061	3,2652 E-05	2,078 E-05	3,2669 E-10	0,02	0,0000	0,0000	0,0007	3,7406 E-06	2,7799 E-06	3,6745 E-11
00605	Z	0,0000	0,0000	0,0005	4,4946 E-07	4,4343 E-07	3,6754 E-12	0,00	0,0000	0,0000	0,0002	1,6679 E-07	1,8485 E-07	1,5526 E-12
00606	X	0,0000	0,0000	0,0030	2,2082 E-05	8,4458 E-06	6,9778 E-12	0,01	0,0000	0,0000	0,0002	1,6959 E-06	1,1376 E-06	5,4284 E-13
00606	Y	0,0000	0,0000	0,0073	3,7443 E-05	4 E-05	3,9523 E-12	0,02	0,0000	0,0000	0,0008	4,4049 E-06	5,1108 E-06	4,4901 E-13
00606	Z	0,0000	0,0000	0,0005	4,797 E-07	3,4352 E-07	9,5779 E-13	0,00	0,0000	0,0000	0,0002	1,8131 E-07	1,4848 E-07	3,747 E-13
00607	X	0,0000	0,0000	0,0030	2,12 E-05	1,3003 E-05	6,526 E-11	0,01	0,0000	0,0000	0,0003	1,7475 E-06	1,5679 E-06	5,3433 E-12
00607	Y	0,0000	0,0000	0,0098	4,6788 E-05	6,3105 E-05	9,4187 E-11	0,03	0,0000	0,0000	0,0012	5,5805 E-06	7,7577 E-06	1,0494 E-11
00607	Z	0,0000	0,0000	0,0005	4,6806 E-07	1,0518 E-06	4,7341 E-12	0,00	0,0000	0,0000	0,0002	1,8044 E-07	4,4631 E-07	1,8239 E-12
00608	X	0,0000	0,0000	0,0029	1,9929 E-05	1,7208 E-05	5,495 E-11	0,01	0,0000	0,0000	0,0003	1,8697 E-06	1,9641 E-06	4,8147 E-12
00608	Y	0,0000	0,0000	0,0133	6,0145 E-05	8,377 E-05	1,3815 E-10	0,04	0,0000	0,0000	0,0016	7,2105 E-06	1,0116 E-05	1,5476 E-11
00608	Z	0,0000	0,0000	0,0006	4,2997 E-07	1,6369 E-06	1,3538 E-12	0,00	0,0000	0,0000	0,0002	1,7075 E-07	6,9223 E-07	5,5645 E-13
00609	X	0,0000	0,0000	0,0030	1,956 E-05	1,9073 E-05	9,5111 E-11	0,01	0,0000	0,0000	0,0004	2,1367 E-06	2,1414 E-06	1,1115 E-11
00609	Y	0,0000	0,0000	0,0176	7,6383 E-05	9,4531 E-05	4,2046 E-10	0,05	0,0000	0,0000	0,0021	9,1626 E-06	1,1314 E-05	4,9948 E-11
00609	Z	0,0000	0,0000	0,0007	3,8611 E-07	1,9054 E-06	2,494 E-12	0,00	0,0000	0,0000	0,0003	1,5972 E-07	8,0442 E-07	1,0347 E-12
00610	X	0,0000	0,0000	0,0034	2,0521 E-05	1,6647 E-05	1,6484 E-09	0,01	0,0000	0,0000	0,0004	2,4508 E-06	1,8471 E-06	1,6361 E-10
00610	Y	0,0000	0,0000	0,0220	8,9277 E-05	8,2878 E-05	3,6863 E-09	0,07	0,0000	0,0000	0,0026	1,07 E-05	9,8572 E-06	4,4511 E-10
00610	Z	0,0000	0,0000	0,0007	4,2738 E-07	1,6311 E-06	7,6429 E-12	0,00	0,0000	0,0000	0,0003	1,8525 E-07	6,8781 E-07	3,0353 E-12
00611	X	0,0000	0,0000	0,0037	2,161 E-05	8,5685 E-06	6,9692 E-10	0,01	0,0000	0,0000	0,0005	2,6423 E-06	8,2349 E-07	9,0007 E-11
00611	Y	0,0000	0,0000	0,0249	9,3861 E-05	3,053 E-05	3,4129 E-09	0,07	0,0000	0,0000	0,0030	1,1242 E-05	3,5625 E-06	4,2089 E-10
00611	Z	0,0000	0,0000	0,0008	5,0354 E-07	4,8691 E-07	2,5439 E-11	0,00	0,0000	0,0000	0,0003	2,1973 E-07	2,0463 E-07	1,1034 E-11
00612	X	0,0000	0,0000	0,0036	2,2195 E-05	8,611 E-06	6,5676 E-10	0,01	0,0000	0,0000	0,0005	2,7063 E-06	9,9781 E-07	7,6558 E-11
00612	Y	0,0000	0,0000	0,0244	9,3261 E-05	5,1403 E-05	4,1718 E-09	0,07	0,0000	0,0000	0,0029	1,1164 E-05	6,2103 E-06	4,8892 E-10
00612	Z	0,0000	0,0000	0,0008	5,1672 E-07	1,273 E-06	2,2909 E-11	0,00	0,0000	0,0000	0,0003	2,2602 E-07	5,3451 E-07	9,7732 E-12
00613	X	0,0000	0,0000	0,0032	2,1829 E-05	1,4271 E-05	2,3702 E-10	0,01	0,0000	0,0000	0,0004	2,6117 E-06	1,6768 E-06	2,8244 E-11
00613	Y	0,0000	0,0000	0,0207	8,4915 E-05	9,3334 E-05	1,4437 E-09	0,06	0,0000	0,0000	0,0025	1,0167 E-05	1,1171 E-05	1,7027 E-10
00613	Z	0,0000	0,0000	0,0007	5,5487 E-07	2,2631 E-06	4,3822 E-12	0,00	0,0000	0,0000	0,0003	2,425 E-07	9,548 E-07	1,7812 E-12
00614	X	0,0000	0,0000	0,0028	2,0566 E-05	1,5916 E-05	2,4223 E-11	0,01	0,0000	0,0000	0,0004	2,3763 E-06	1,7671 E-06	2,0666 E-12
00614	Y	0,0000	0,0000	0,0160	6,9918 E-05	9,8817 E-05	1,0322 E-10	0,05	0,0000	0,0000	0,0019	8,3779 E-06	1,1788 E-05	1,2022 E-11
00614	Z	0,0000	0,0000	0,0006	6,1518 E-07	2,4698 E-06	7,0994 E-12	0,00	0,0000	0,0000	0,0002	2,6678 E-07	1,046 E-06	2,9732 E-12
00615	X	0,0000	0,0000	0,0027	1,9831 E-05	1,5541 E-05	1,3084 E-11	0,01	0,0000	0,0000	0,0003	2,1798 E-06	1,5912 E-06	1,3097 E-12
00615	Y	0,0000	0,0000	0,0115	5,3354 E-05	8,5392 E-05	3,8102 E-12	0,03	0,0000	0,0000	0,0014	6,4061 E-06	1,0154 E-05	3,9613 E-13
00615	Z	0,0000	0,0000	0,0005	7,482 E-07	2,2191 E-06	4,8219 E-12	0,00	0,0000	0,0000	0,0002	3,2184 E-07	9,4334 E-07	1,9066 E-12
00616	X	0,0000	0,0000	0,0029	2,0044 E-05	1,4578 E-05	3,1816 E-11	0,01	0,0000	0,0000	0,0003	2,1057 E-06	1,3374 E-06	3,9573 E-12
00616	Y	0,0000	0,0000	0,0080	4,0124 E-05	6,2943 E-05	1,2768 E-10	0,02	0,0000	0,0000	0,0009	4,8328 E-06	7,4344 E-06	1,5823 E-11
00616	Z	0,0000	0,0000	0,0004	8,9215 E-07	1,7403 E-06	3,2852 E-12	0,00	0,0000	0,0000	0,0002	3,8194 E-07	7,4253 E-07	1,2062 E-12

Nodi - Spostamenti per effetto del sisma

Nodo	Dir Sisma	Stato Limite Ultimo							Stato Limite di Danno					
		Sx	Sy	Sz	Θ x	Θ y	Θ z	σ t	Sx	Sy	Sz	Θ x	Θ y	Θ z
		[cm]	[cm]	[cm]	[rad]	[rad]	[rad]	[N/mm²]	[cm]	[cm]	[cm]	[rad]	[rad]	[rad]
00617	X	0,0000	0,0000	0,0033	2,1217 E-05	1,3427 E-05	9,0704 E-11	0,01	0,0000	0,0000	0,0003	2,1656 E-06	1,0992 E-06	1,1948 E-11
00617	Y	0,0000	0,0000	0,0056	3,1382 E-05	3,6336 E-05	4,5392 E-10	0,02	0,0000	0,0000	0,0007	3,7959 E-06	4,1887 E-06	5,5908 E-11
00617	Z	0,0000	0,0000	0,0004	1,0337 E-06	1,1481 E-06	2,8334 E-12	0,00	0,0000	0,0000	0,0001	4,4232 E-07	4,9159 E-07	1,1333 E-12
00618	X	0,0000	0,0000	0,0037	2,3303 E-05	1,1899 E-05	1,2622 E-10	0,01	0,0000	0,0000	0,0004	2,355 E-06	9,704 E-07	1,6523 E-11
00618	Y	0,0000	0,0000	0,0046	2,8122 E-05	7,8368 E-06	6,2273 E-10	0,01	0,0000	0,0000	0,0006	3,4268 E-06	7,0278 E-07	7,6567 E-11
00618	Z	0,0000	0,0000	0,0004	1,1406 E-06	4,7035 E-07	4,1143 E-12	0,00	0,0000	0,0000	0,0001	4,8871 E-07	2,0296 E-07	1,5467 E-12
00619	X	0,0000	0,0000	0,0041	2,6358 E-05	1,148 E-05	8,3648 E-11	0,01	0,0000	0,0000	0,0004	2,6777 E-06	1,2559 E-06	1,0951 E-11
00619	Y	0,0000	0,0000	0,0053	3,1213 E-05	3,347 E-05	4,5412 E-10	0,02	0,0000	0,0000	0,0006	3,8503 E-06	4,3956 E-06	5,6072 E-11
00619	Z	0,0000	0,0000	0,0004	1,2018 E-06	3,1625 E-07	7,4512 E-12	0,00	0,0000	0,0000	0,0001	5,1676 E-07	1,3188 E-07	3,0302 E-12
00620	X	0,0000	0,0000	0,0044	3,0407 E-05	1,6654 E-05	6,1325 E-11	0,01	0,0000	0,0000	0,0005	3,1393 E-06	2,1103 E-06	7,676 E-12
00620	Y	0,0000	0,0000	0,0079	4,1062 E-05	7,7042 E-05	2,5386 E-10	0,02	0,0000	0,0000	0,0010	5,1201 E-06	9,8804 E-06	3,1796 E-11
00620	Z	0,0000	0,0000	0,0004	1,2146 E-06	1,1968 E-06	1,3235 E-12	0,00	0,0000	0,0000	0,0001	5,2502 E-07	5,0725 E-07	5,2519 E-13
00621	X	0,0000	0,0000	0,0047	3,5444 E-05	2,8922 E-05	1,4908 E-10	0,01	0,0000	0,0000	0,0005	3,7543 E-06	3,4633 E-06	1,7386 E-11
00621	Y	0,0000	0,0000	0,0128	5,8454 E-05	1,2966 E-04	4,5039 E-10	0,04	0,0000	0,0000	0,0016	7,327 E-06	1,6523 E-05	5,5805 E-11
00621	Z	0,0000	0,0000	0,0004	1,1779 E-06	2,2099 E-06	8,152 E-12	0,00	0,0000	0,0000	0,0002	5,1276 E-07	9,3846 E-07	3,0897 E-12
00622	X	0,0000	0,0000	0,0052	4,1402 E-05	4,509 E-05	9,5387 E-11	0,02	0,0000	0,0000	0,0007	4,5203 E-06	5,076 E-06	1,2071 E-11
00622	Y	0,0000	0,0000	0,0204	8,263 E-05	1,8634 E-04	3,7311 E-10	0,06	0,0000	0,0000	0,0026	1,0374 E-05	2,3694 E-05	4,7071 E-11
00622	Z	0,0000	0,0000	0,0005	1,1174 E-06	3,2897 E-06	1,9456 E-12	0,00	0,0000	0,0000	0,0002	4,9065 E-07	1,3976 E-06	7,9776 E-13
00623	X	0,0000	0,0000	0,0067	4,757 E-05	6,159 E-05	2,5779 E-09	0,02	0,0000	0,0000	0,0009	5,3339 E-06	6,6329 E-06	3,3234 E-10
00623	Y	0,0000	0,0000	0,0306	1,0911 E-04	2,3826 E-04	1,0338 E-08	0,09	0,0000	0,0000	0,0039	1,37 E-05	3,027 E-05	1,3043 E-09
00623	Z	0,0000	0,0000	0,0007	1,0731 E-06	4,317 E-06	6,1771 E-11	0,00	0,0000	0,0000	0,0003	4,7422 E-07	1,8343 E-06	2,5916 E-11
00624	X	0,0000	0,0000	0,0091	5,4095 E-05	7,2982 E-05	5,7208 E-10	0,03	0,0000	0,0000	0,0012	6,1745 E-06	7,5964 E-06	7,4127 E-11
00624	Y	0,0000	0,0000	0,0429	1,3507 E-04	2,6798 E-04	2,493 E-09	0,13	0,0000	0,0000	0,0054	1,6952 E-05	3,4034 E-05	3,1467 E-10
00624	Z	0,0000	0,0000	0,0009	1,1095 E-06	5,027 E-06	2,135 E-11	0,00	0,0000	0,0000	0,0004	4,8929 E-07	2,136 E-06	9,0308 E-12
00625	X	0,0000	0,0000	0,0111	6,5031 E-05	7,3996 E-05	3,5953 E-08	0,03	0,0000	0,0000	0,0013	7,6548 E-06	7,2532 E-06	4,3151 E-09
00625	Y	0,0000	0,0000	0,0484	1,846 E-04	2,4433 E-04	1,5521 E-07	0,15	0,0000	0,0000	0,0062	2,3173 E-05	3,107 E-05	1,9593 E-08
00625	Z	0,0000	0,0000	0,0012	1,0069 E-06	5,1804 E-06	1,8791 E-09	0,00	0,0000	0,0000	0,0005	4,4289 E-07	2,1995 E-06	7,9892 E-10
00626	X	0,0000	0,0000	0,0102	7,8247 E-05	7,3157 E-05	3,6816 E-08	0,03	0,0000	0,0000	0,0011	9,6072 E-06	6,7422 E-06	4,1516 E-09
00626	Y	0,0000	0,0000	0,0381	2,6102 E-04	2,0913 E-04	1,4929 E-07	0,11	0,0000	0,0000	0,0049	3,2807 E-05	2,6643 E-05	1,8835 E-08
00626	Z	0,0000	0,0000	0,0012	5,4237 E-07	5,1326 E-06	1,9342 E-09	0,00	0,0000	0,0000	0,0005	2,4235 E-07	2,1758 E-06	8,2371 E-10
00627	X	0,0000	0,0000	0,0101	8,0394 E-05	6,7837 E-05	7,9856 E-09	0,03	0,0000	0,0000	0,0009	9,993 E-06	5,8489 E-06	1,0077 E-09
00627	Y	0,0000	0,0000	0,0258	2,8104 E-04	1,5068 E-04	3,1525 E-08	0,08	0,0000	0,0000	0,0033	3,534 E-05	1,926 E-05	3,9737 E-09
00627	Z	0,0000	0,0000	0,0012	5,0995 E-07	4,5938 E-06	2,1159 E-10	0,00	0,0000	0,0000	0,0005	2,2336 E-07	1,945 E-06	8,3496 E-11
00628	X	0,0000	0,0000	0,0111	7,9648 E-05	6,1927 E-05	3,6324 E-09	0,03	0,0000	0,0000	0,0009	9,9335 E-06	5,1518 E-06	4,6373 E-10
00628	Y	0,0000	0,0000	0,0132	2,8196 E-04	9,7975 E-05	1,515 E-08	0,04	0,0000	0,0000	0,0017	3,5462 E-05	1,26 E-05	1,9506 E-09
00628	Z	0,0000	0,0000	0,0012	5,3592 E-07	4,0043 E-06	3,2046 E-10	0,00	0,0000	0,0000	0,0005	2,323 E-07	1,6917 E-06	1,3118 E-10
00629	X	0,0000	0,0000	0,0131	8,0151 E-05	5,0946 E-05	5,9683 E-09	0,04	0,0000	0,0000	0,0012	9,9828 E-06	4,2235 E-06	4,9378 E-10
00629	Y	0,0000	0,0000	0,0016	2,8242 E-04	4,9802 E-05	8,5097 E-09	0,00	0,0000	0,0000	0,0002	3,5512 E-05	6,4739 E-06	1,0393 E-09
00629	Z	0,000	0,000	0,001	5,2297 E-07	2,9512 E-06	2,6299 E-10	0,00	0,000	0,000	0,000	2,2741 E-07	1,247 E-06	1,1196 E-10

Nodi - Spostamenti per effetto del sisma

Nodo	Dir Sisma	Stato Limite Ultimo							Stato Limite di Danno					
		Sx	Sy	Sz	Θ x	Θ y	Θ z	σ t	Sx	Sy	Sz	Θ x	Θ y	Θ z
		[cm]	[cm]	[cm]	[rad]	[rad]	[rad]	[N/mm²]	[cm]	[cm]	[cm]	[rad]	[rad]	[rad]
		0	0	2					0	0	5			
00630	X	0,0000	0,0000	0,0157	8,1287 E-05	3,8272 E-05	1,807 E-08	0,05	0,0000	0,0000	0,0015	1,0045 E-05	3,2499 E-06	1,445 E-09
00630	Y	0,0000	0,0000	0,0124	2,787 E-04	1,3906 E-05	2,0801 E-08	0,04	0,0000	0,0000	0,0015	3,5013 E-05	1,8704 E-06	2,5974 E-09
00630	Z	0,0000	0,0000	0,0012	5,2269 E-07	1,7402 E-06	8,1318 E-10	0,00	0,0000	0,0000	0,0005	2,3192 E-07	7,3899 E-07	3,4988 E-10
00631	X	0,0000	0,0000	0,0176	8,6892 E-05	2,467 E-05	3,2431 E-08	0,05	0,0000	0,0000	0,0018	1,03 E-05	2,2624 E-06	2,6612 E-09
00631	Y	0,0000	0,0000	0,0244	2,5809 E-04	1,2674 E-05	5,8409 E-08	0,07	0,0000	0,0000	0,0030	3,2286 E-05	1,5621 E-06	7,3667 E-09
00631	Z	0,0000	0,0000	0,0012	1,591 E-06	5,1412 E-07	3,1365 E-10	0,00	0,0000	0,0000	0,0005	6,7962 E-07	2,2605 E-07	1,1532 E-10
00632	X	0,0000	0,0000	0,0165	9,3101 E-05	2,142 E-05	2,8042 E-08	0,05	0,0000	0,0000	0,0017	1,0583 E-05	2,0316 E-06	2,3177 E-09
00632	Y	0,0000	0,0000	0,0236	2,3899 E-04	1,734 E-05	4,9031 E-08	0,07	0,0000	0,0000	0,0029	2,9726 E-05	2,1753 E-06	6,2249 E-09
00632	Z	0,0000	0,0000	0,0012	2,8016 E-06	2,5431 E-07	2,105 E-09	0,00	0,0000	0,0000	0,0005	1,1873 E-06	1,1547 E-07	8,6435 E-10
00633	X	0,0000	0,0000	0,0155	9,8228 E-05	1,9412 E-05	3,5008 E-09	0,05	0,0000	0,0000	0,0016	1,0762 E-05	1,882 E-06	2,9884 E-10
00633	Y	0,0000	0,0000	0,0228	2,1986 E-04	1,8848 E-05	6,4526 E-09	0,07	0,0000	0,0000	0,0028	2,7155 E-05	2,3809 E-06	8,3307 E-10
00633	Z	0,0000	0,0000	0,0011	3,852 E-06	1,383 E-07	3,4825 E-10	0,00	0,0000	0,0000	0,0005	1,6312 E-06	6,482 E-08	1,4877 E-10
00634	X	0,0000	0,0000	0,0145	9,9258 E-05	1,882 E-05	2,73 E-09	0,04	0,0000	0,0000	0,0015	1,0623 E-05	1,8328 E-06	3,1056 E-10
00634	Y	0,0000	0,0000	0,0219	2,0279 E-04	1,8432 E-05	1,1059 E-08	0,07	0,0000	0,0000	0,0027	2,4873 E-05	2,3303 E-06	1,2955 E-09
00634	Z	0,0000	0,0000	0,0011	4,4723 E-06	1,4178 E-07	1,0395 E-10	0,00	0,0000	0,0000	0,0005	1,8965 E-06	6,6073 E-08	3,8619 E-11
00635	X	0,0000	0,0000	0,0136	9,9334 E-05	1,8504 E-05	7,5865 E-09	0,04	0,0000	0,0000	0,0014	1,0475 E-05	1,79 E-06	6,3735 E-10
00635	Y	0,0000	0,0000	0,0211	1,9165 E-04	1,6359 E-05	2,3967 E-09	0,06	0,0000	0,0000	0,0026	2,3362 E-05	2,0689 E-06	2,0704 E-10
00635	Z	0,0000	0,0000	0,0011	4,9167 E-06	1,791 E-07	4,0319 E-10	0,00	0,0000	0,0000	0,0005	2,0849 E-06	8,2018 E-08	1,725 E-10
00636	X	0,0000	0,0000	0,0126	9,6138 E-05	1,8288 E-05	4,5927 E-09	0,04	0,0000	0,0000	0,0013	1,0068 E-05	1,7602 E-06	4,3023 E-10
00636	Y	0,0000	0,0000	0,0203	1,8206 E-04	1,4808 E-05	1,306 E-08	0,06	0,0000	0,0000	0,0025	2,2077 E-05	1,8717 E-06	1,4821 E-09
00636	Z	0,0000	0,0000	0,0011	5,0323 E-06	2,2234 E-07	2,1511 E-10	0,00	0,0000	0,0000	0,0005	2,1347 E-06	1,0052 E-07	7,7487 E-11
00637	X	0,0000	0,0000	0,0117	9,1845 E-05	1,8146 E-05	1,5216 E-08	0,04	0,0000	0,0000	0,0012	9,6255 E-06	1,7393 E-06	1,1793 E-09
00637	Y	0,0000	0,0000	0,0197	1,7732 E-04	1,3316 E-05	1,9176 E-08	0,06	0,0000	0,0000	0,0024	2,1428 E-05	1,6809 E-06	2,0394 E-09
00637	Z	0,0000	0,0000	0,0011	5,0101 E-06	2,8152 E-07	4,7029 E-10	0,00	0,0000	0,0000	0,0005	2,1223 E-06	1,262 E-07	1,7035 E-10
00638	X	0,0000	0,0000	0,0108	8,5406 E-05	1,8133 E-05	4,9883 E-09	0,03	0,0000	0,0000	0,0011	8,9974 E-06	1,7298 E-06	3,9496 E-10
00638	Y	0,0000	0,0000	0,0190	1,7253 E-04	1,22 E-05	6,8354 E-09	0,06	0,0000	0,0000	0,0023	2,0799 E-05	1,5374 E-06	8,2272 E-10
00638	Z	0,0000	0,0000	0,0011	4,7654 E-06	3,3185 E-07	2,1454 E-10	0,00	0,0000	0,0000	0,0004	2,0144 E-06	1,4774 E-07	9,2407 E-11
00639	X	0,0000	0,0000	0,0100	7,6538 E-05	1,8125 E-05	5,0808 E-09	0,03	0,0000	0,0000	0,0011	8,1653 E-06	1,7124 E-06	4,0638 E-10
00639	Y	0,0000	0,0000	0,0185	1,6823 E-04	1,0445 E-05	7,0068 E-09	0,06	0,0000	0,0000	0,0022	2,0247 E-05	1,3166 E-06	7,9678 E-10
00639	Z	0,0000	0,0000	0,0011	4,2304 E-06	3,5283 E-07	9,2274 E-11	0,00	0,0000	0,0000	0,0004	1,7849 E-06	1,5685 E-07	3,3325 E-11
00640	X	0,0000	0,0000	0,0091	6,7224 E-05	1,7721 E-05	9,39 E-09	0,03	0,0000	0,0000	0,0010	7,327 E-06	1,6799 E-06	7,1882 E-10
00640	Y	0,0000	0,0000	0,0180	1,6661 E-04	1,0279 E-05	1,8285 E-09	0,05	0,0000	0,0000	0,0022	2,0037 E-05	1,2955 E-06	2,2239 E-10
00640	Z	0,0000	0,0000	0,0011	3,5941 E-06	3,7445 E-07	1,5526 E-10	0,00	0,0000	0,0000	0,0004	1,5109 E-06	1,6613 E-07	6,7702 E-11
00641	X	0,0000	0,0000	0,0082	5,6262 E-05	1,7417 E-05	4,19 E-09	0,02	0,0000	0,0000	0,0009	6,3338 E-06	1,6425 E-06	3,2289 E-10
00641	Y	0,0000	0,0000	0,0175	1,6377 E-04	9,2127 E-06	3,2952 E-09	0,05	0,0000	0,0000	0,0021	1,9679 E-05	1,1647 E-06	4,2344 E-10
00641	Z	0,0000	0,0000	0,0010	2,7208 E-06	3,4523 E-07	1,3655 E-10	0,00	0,0000	0,0000	0,0004	1,1399 E-06	1,534 E-07	5,828 E-11
00642	X	0,0000	0,0000	0,0074	4,622 E-05	1,6886 E-05	2,1886 E-09	0,02	0,0000	0,0000	0,0008	5,4269 E-06	1,5976 E-06	2,1358 E-10
00642	Y	0,0000	0,0000	0,0171	1,6176 E-04	9,6467 E-06	3,3476 E-09	0,05	0,0000	0,0000	0,0021	1,9416 E-05	1,2201 E-06	4,446 E-10

Nodi - Spostamenti per effetto del sisma

Nodo	Dir Sisma	Stato Limite Ultimo							Stato Limite di Danno					
		Sx	Sy	Sz	Θ x	Θ y	Θ z	σ t	Sx	Sy	Sz	Θ x	Θ y	Θ z
		[cm]	[cm]	[cm]	[rad]	[rad]	[rad]	[N/mm²]	[cm]	[cm]	[cm]	[rad]	[rad]	[rad]
00642	Z	0,0000	0,0000	0,0010	1,8709 E-06	2,9035 E-07	9,3311 E-11	0,00	0,0000	0,0000	0,0004	7,8115 E-07	1,296 E-07	3,9768 E-11
00643	X	0,0000	0,0000	0,0067	3,7858 E-05	1,7054 E-05	1,3071 E-08	0,02	0,0000	0,0000	0,0008	4,6231 E-06	1,6194 E-06	9,6288 E-10
00643	Y	0,0000	0,0000	0,0166	1,5589 E-04	1,1011 E-05	1,257 E-08	0,05	0,0000	0,0000	0,0020	1,8682 E-05	1,3781 E-06	1,5535 E-09
00643	Z	0,0000	0,0000	0,0010	1,1822 E-06	3,3591 E-07	6,4029 E-10	0,00	0,0000	0,0000	0,0004	4,9385 E-07	1,4947 E-07	2,5825 E-10
00644	X	0,0000	0,0000	0,0059	3,5059 E-05	1,6116 E-05	1,7739 E-08	0,02	0,0000	0,0000	0,0007	4,3365 E-06	1,5873 E-06	1,307 E-09
00644	Y	0,0000	0,0000	0,0158	1,5097 E-04	1,735 E-05	2,09 E-08	0,05	0,0000	0,0000	0,0019	1,8066 E-05	2,1185 E-06	2,318 E-09
00644	Z	0,0000	0,0000	0,0010	1,4511 E-06	3,6637 E-07	3,2463 E-10	0,00	0,0000	0,0000	0,0004	6,0169 E-07	1,6447 E-07	1,2009 E-10
00645	X	0,0000	0,0000	0,0052	3,2852 E-05	1,5097 E-05	2,1577 E-09	0,02	0,0000	0,0000	0,0006	4,0733 E-06	1,5128 E-06	1,6261 E-10
00645	Y	0,0000	0,0000	0,0149	1,4186 E-04	1,8349 E-05	8,2321 E-09	0,04	0,0000	0,0000	0,0018	1,693 E-05	2,2446 E-06	8,3492 E-10
00645	Z	0,0000	0,0000	0,0010	2,051 E-06	3,5934 E-07	3,215 E-10	0,00	0,0000	0,0000	0,0004	8,4809 E-07	1,6053 E-07	1,1896 E-10
00646	X	0,0000	0,0000	0,0046	3,0038 E-05	1,4714 E-05	1,8877 E-10	0,01	0,0000	0,0000	0,0005	3,7343 E-06	1,4856 E-06	1,594 E-11
00646	Y	0,0000	0,0000	0,0140	1,3079 E-04	1,8995 E-05	5,732 E-10	0,04	0,0000	0,0000	0,0017	1,5543 E-05	2,3309 E-06	5,3026 E-11
00646	Z	0,0000	0,0000	0,0010	2,5776 E-06	3,2005 E-07	6,616 E-11	0,00	0,0000	0,0000	0,0004	1,067 E-06	1,4305 E-07	2,8223 E-11
00647	X	0,0000	0,0000	0,0039	2,719 E-05	1,4411 E-05	8,0951 E-10	0,01	0,0000	0,0000	0,0005	3,3924 E-06	1,4594 E-06	8,2513 E-11
00647	Y	0,0000	0,0000	0,0131	1,2078 E-04	1,8764 E-05	6,5135 E-10	0,04	0,0000	0,0000	0,0016	1,4272 E-05	2,3116 E-06	8,5872 E-11
00647	Z	0,0000	0,0000	0,0010	3,0059 E-06	3,0392 E-07	2,2218 E-10	0,00	0,0000	0,0000	0,0004	1,2451 E-06	1,3564 E-07	9,2068 E-11
00648	X	0,0000	0,0000	0,0033	2,3728 E-05	1,396 E-05	2,1659 E-10	0,01	0,0000	0,0000	0,0004	2,9786 E-06	1,4297 E-06	2,6524 E-11
00648	Y	0,0000	0,0000	0,0122	1,1039 E-04	1,9465 E-05	9,8032 E-10	0,04	0,0000	0,0000	0,0015	1,2948 E-05	2,3999 E-06	1,1573 E-10
00648	Z	0,0000	0,0000	0,0010	3,1595 E-06	3,3611 E-07	6,4597 E-11	0,00	0,0000	0,0000	0,0004	1,3097 E-06	1,4875 E-07	2,6819 E-11
00649	X	0,0000	0,0000	0,0028	2,0587 E-05	1,3644 E-05	1,4528 E-09	0,01	0,0000	0,0000	0,0004	2,5995 E-06	1,4069 E-06	1,2172 E-10
00649	Y	0,0000	0,0000	0,0113	1,0178 E-04	1,9647 E-05	1,5064 E-09	0,03	0,0000	0,0000	0,0014	1,184 E-05	2,4281 E-06	1,5319 E-10
00649	Z	0,0000	0,0000	0,0009	3,1797 E-06	3,5763 E-07	6,8676 E-11	0,00	0,0000	0,0000	0,0004	1,3161 E-06	1,5726 E-07	2,4473 E-11
00650	X	0,0000	0,0000	0,0024	1,7079 E-05	1,3951 E-05	1,269 E-09	0,01	0,0000	0,0000	0,0003	2,1675 E-06	1,4245 E-06	1,2025 E-10
00650	Y	0,0000	0,0000	0,0104	9,3126 E-05	1,8846 E-05	2,6172 E-09	0,03	0,0000	0,0000	0,0012	1,0705 E-05	2,3329 E-06	2,4506 E-10
00650	Z	0,0000	0,0000	0,0009	2,8775 E-06	3,6459 E-07	3,774 E-10	0,00	0,0000	0,0000	0,0004	1,1897 E-06	1,599 E-07	1,5124 E-10
00651	X	0,0000	0,0000	0,0022	1,3716 E-05	1,3558 E-05	7,5868 E-10	0,01	0,0000	0,0000	0,0003	1,7451 E-06	1,4005 E-06	8,1552 E-11
00651	Y	0,0000	0,0000	0,0096	8,5491 E-05	1,9627 E-05	2,4706 E-09	0,03	0,0000	0,0000	0,0011	9,685 E-06	2,4293 E-06	2,2639 E-10
00651	Z	0,0000	0,0000	0,0009	2,3853 E-06	4,1381 E-07	3,3696 E-10	0,00	0,0000	0,0000	0,0004	9,8363 E-07	1,8007 E-07	1,3472 E-10
00652	X	0,0000	0,0000	0,0022	1,0467 E-05	1,3657 E-05	9,4281 E-10	0,01	0,0000	0,0000	0,0002	1,3311 E-06	1,404 E-06	9,1843 E-11
00652	Y	0,0000	0,0000	0,0087	7,8268 E-05	1,9286 E-05	1,7863 E-09	0,03	0,0000	0,0000	0,0010	8,7065 E-06	2,389 E-06	1,5112 E-10
00652	Z	0,0000	0,0000	0,0009	1,7396 E-06	4,1377 E-07	2,4744 E-10	0,00	0,0000	0,0000	0,0004	7,1367 E-07	1,7981 E-07	9,7594 E-11
00653	X	0,0000	0,0000	0,0024	7,0887 E-06	1,3607 E-05	1,5328 E-09	0,01	0,0000	0,0000	0,0002	9,1035 E-07	1,3979 E-06	1,5083 E-10
00653	Y	0,0000	0,0000	0,0078	7,1894 E-05	1,9419 E-05	3,8849 E-09	0,02	0,0000	0,0000	0,0009	7,8153 E-06	2,4002 E-06	3,3712 E-10
00653	Z	0,0000	0,0000	0,0009	1,0581 E-06	4,6109 E-07	3,1158 E-10	0,00	0,0000	0,0000	0,0003	4,3004 E-07	1,9851 E-07	1,2302 E-10
00654	X	0,0021	0,0034	0,0062	3,5472 E-05	1,9467 E-05	1,4489 E-05	-	0,0002	0,0004	0,0007	4,4312 E-06	1,7561 E-06	1,3714 E-06
00654	Y	0,0005	0,0152	0,0148	1,6207 E-04	7,6652 E-06	1,5623 E-05	-	0,0001	0,0018	0,0018	1,9383 E-05	9,5863 E-07	2,0253 E-06
00654	Z	0,0000	0,0001	0,0010	6,0934 E-07	2,3925 E-07	1,3696 E-07	-	0,0000	0,0000	0,0004	2,615 E-07	1,0845 E-07	6,4227 E-08
00655	X	0,0031	0,0050	0,0062	3,5659 E-05	1,9169 E-05	2,441 E-05	-	0,0003	0,0006	0,0007	4,4712 E-06	1,7391 E-06	2,2964 E-06
00655	Y	0,000	0,022	0,015	1,6568 E-04	8,3904 E-06	2,472 E-05	-	0,000	0,002	0,001	1,9824 E-05	1,0433 E-06	3,2557 E-06

Nodi - Spostamenti per effetto del sisma

Nodo	Dir Sisma	Stato Limite Ultimo							Stato Limite di Danno					
		Sx	Sy	Sz	Θ x	Θ y	Θ z	σ t	Sx	Sy	Sz	Θ x	Θ y	Θ z
		[cm]	[cm]	[cm]	[rad]	[rad]	[rad]	[N/mm²]	[cm]	[cm]	[cm]	[rad]	[rad]	[rad]
00655	Z	7 0,0000	8 0,0001	0 0,0010	4,5362 E-07	2,522 E-07	1,3965 E-07	-	1 0,0000	7 0,0000	8 0,0004	1,9651 E-07	1,1417 E-07	6,7411 E-08
00656	X	0,0041	0,0066	0,0062	3,5969 E-05	1,9089 E-05	3,3275 E-05	-	0,0004	0,0008	0,0007	4,5244 E-06	1,7336 E-06	3,1633 E-06
00656	Y	0,0010	0,0305	0,0151	1,6925 E-04	8,4975 E-06	3,6693 E-05	-	0,0001	0,0036	0,0018	2,027 E-05	1,0535 E-06	4,8278 E-06
00656	Z	0,0000	0,0001	0,0010	3,5301 E-07	2,595 E-07	1,5349 E-07	-	0,0000	0,0001	0,0004	1,5373 E-07	1,1736 E-07	7,4891 E-08
00657	X	0,0052	0,0083	0,0063	3,62 E-05	1,8914 E-05	4,1801 E-05	-	0,0005	0,0010	0,0007	4,5717 E-06	1,7153 E-06	4,0197 E-06
00657	Y	0,0012	0,0384	0,0152	1,7302 E-04	7,8117 E-06	4,9837 E-05	-	0,0002	0,0046	0,0018	2,0736 E-05	9,6915 E-07	6,5427 E-06
00657	Z	0,0000	0,0001	0,0010	3,1172 E-07	2,6135 E-07	2,1168 E-07	-	0,0000	0,0001	0,0004	1,3639 E-07	1,1816 E-07	1,0225 E-07
00658	X	0,0061	0,0099	0,0063	3,6237 E-05	1,8645 E-05	4,5194 E-05	-	0,0005	0,0012	0,0007	4,5852 E-06	1,6955 E-06	4,4608 E-06
00658	Y	0,0015	0,0464	0,0153	1,7429 E-04	8,2293 E-06	5,9534 E-05	-	0,0002	0,0056	0,0019	2,0915 E-05	1,0145 E-06	7,8516 E-06
00658	Z	0,0001	0,0001	0,0010	3,505 E-07	2,6731 E-07	1,4245 E-07	-	0,0000	0,0001	0,0004	1,5298 E-07	1,2083 E-07	6,9634 E-08
00659	X	0,0071	0,0116	0,0063	3,6217 E-05	1,8266 E-05	4,7309 E-05	-	0,0006	0,0015	0,0007	4,5961 E-06	1,6591 E-06	4,8247 E-06
00659	Y	0,0017	0,0545	0,0153	1,7605 E-04	7,2749 E-06	7,2867 E-05	-	0,0002	0,0065	0,0019	2,1151 E-05	8,9493 E-07	9,5623 E-06
00659	Z	0,0001	0,0001	0,0010	4,479 E-07	2,8137 E-07	1,795 E-07	-	0,0000	0,0001	0,0004	1,9519 E-07	1,2699 E-07	8,7153 E-08
00660	X	0,0081	0,0132	0,0063	3,5919 E-05	1,775 E-05	4,5553 E-05	-	0,0007	0,0017	0,0007	4,5673 E-06	1,6168 E-06	4,848 E-06
00660	Y	0,0018	0,0626	0,0154	1,757 E-04	7,3685 E-06	8,1441 E-05	-	0,0002	0,0075	0,0019	2,1138 E-05	8,998 E-07	1,069 E-05
00660	Z	0,0001	0,0001	0,0010	5,7392 E-07	2,8677 E-07	1,4269 E-07	-	0,0000	0,0001	0,0004	2,5027 E-07	1,2945 E-07	6,5957 E-08
00661	X	0,0089	0,0149	0,0063	3,5561 E-05	1,7206 E-05	4,1487 E-05	-	0,0008	0,0019	0,0007	4,5314 E-06	1,5696 E-06	4,676 E-06
00661	Y	0,0020	0,0707	0,0154	1,7523 E-04	7,2662 E-06	8,7986 E-05	-	0,0002	0,0085	0,0019	2,1106 E-05	8,7831 E-07	1,1564 E-05
00661	Z	0,0001	0,0001	0,0010	7,2261 E-07	2,9314 E-07	1,8586 E-07	-	0,0000	0,0001	0,0004	3,1501 E-07	1,3249 E-07	7,7799 E-08
00662	X	0,0098	0,0165	0,0063	3,5206 E-05	1,7256 E-05	3,8467 E-05	-	0,0009	0,0021	0,0007	4,4973 E-06	1,5635 E-06	4,5791 E-06
00662	Y	0,0021	0,0788	0,0154	1,7525 E-04	5,772 E-06	9,7254 E-05	-	0,0003	0,0094	0,0019	2,1128 E-05	6,9226 E-07	1,2733 E-05
00662	Z	0,0001	0,0001	0,0010	8,7656 E-07	3,2074 E-07	2,293 E-07	-	0,0000	0,0001	0,0004	3,8165 E-07	1,4447 E-07	9,9098 E-08
00663	X	0,0105	0,0381	0,0179	8,2673 E-05	2,0821 E-05	3,7562 E-05	-	0,0009	0,0047	0,0018	1,036 E-05	1,8997 E-06	4,1807 E-06
00663	Y	0,0037	0,1345	0,0233	3,0001 E-04	1,649 E-05	6,4112 E-05	-	0,0005	0,0169	0,0029	3,7786 E-05	2,0767 E-06	8,5208 E-06
00663	Z	0,0001	0,0003	0,0012	9,5453 E-07	1,1345 E-07	3,9442 E-07	-	0,0000	0,0001	0,0005	4,1117 E-07	4,7074 E-08	1,8704 E-07
00664	X	0,0095	0,0344	0,0179	8,3043 E-05	2,0707 E-05	3,976 E-05	-	0,0008	0,0043	0,0018	1,0399 E-05	1,9023 E-06	4,0247 E-06
00664	Y	0,0031	0,1209	0,0233	3,0001 E-04	1,6112 E-05	4,4321 E-05	-	0,0004	0,0152	0,0029	3,7772 E-05	2,022 E-06	5,8182 E-06
00664	Z	0,0001	0,0002	0,0012	8,4227 E-07	2,5019 E-08	3,5798 E-07	-	0,0000	0,0001	0,0005	3,6255 E-07	1,0265 E-08	1,6556 E-07
00665	X	0,0086	0,0306	0,0178	8,3522 E-05	2,1314 E-05	4,2662 E-05	-	0,0008	0,0038	0,0018	1,0448 E-05	1,9553 E-06	3,9633 E-06
00665	Y	0,0026	0,1072	0,0232	3,0013 E-04	1,5021 E-05	2,9437 E-05	-	0,0003	0,0135	0,0028	3,777 E-05	1,8741 E-06	3,4075 E-06
00665	Z	0,0001	0,0002	0,0012	7,3749 E-07	1,1531 E-07	4,2318 E-07	-	0,0000	0,0001	0,0005	3,1699 E-07	5,3143 E-08	1,8812 E-07
00666	X	0,0076	0,0268	0,0178	8,3656 E-05	2,1746 E-05	4,3892 E-05	-	0,0007	0,0033	0,0018	1,0451 E-05	1,9838 E-06	3,8455 E-06
00666	Y	0,0022	0,0935	0,0231	2,99 E-04	1,3772 E-05	2,6967 E-05	-	0,0003	0,0118	0,0028	3,7617 E-05	1,7118 E-06	2,2786 E-06
00666	Z	0,0001	0,0002	0,0012	6,694 E-07	1,6832 E-07	4,7239 E-07	-	0,0000	0,0001	0,0005	2,8783 E-07	7,7086 E-08	2,0266 E-07
00667	X	0,0066	0,0230	0,0178	8,3721 E-05	2,211 E-05	4,1503 E-05	-	0,0006	0,0028	0,0018	1,0448 E-05	2,0191 E-06	3,4922 E-06
00667	Y	0,0017	0,0799	0,0230	2,9773 E-04	1,351 E-05	3,2003 E-05	-	0,0002	0,0100	0,0028	3,7446 E-05	1,6768 E-06	2,8238 E-06
00667	Z	0,0001	0,0001	0,0012	6,0442 E-07	2,1841 E-07	4,4684 E-07	-	0,0000	0,0001	0,0005	2,6076 E-07	9,9681 E-08	1,8555 E-07
00668	X	0,0056	0,0192	0,0178	8,3452 E-05	2,2466 E-05	3,706 E-05	-	0,0005	0,0024	0,0018	1,0401 E-05	2,0394 E-06	3,0381 E-06

Nodi - Spostamenti per effetto del sisma

Nodo	Dir Sisma	Stato Limite Ultimo							Stato Limite di Danno					
		Sx	Sy	Sz	Θ x	Θ y	Θ z	σ t	Sx	Sy	Sz	Θ x	Θ y	Θ z
		[cm]	[cm]	[cm]	[rad]	[rad]	[rad]	[N/mm²]	[cm]	[cm]	[cm]	[rad]	[rad]	[rad]
00668	Y	0,0014	0,0663	0,0228	2,9529 E-04	1,2376 E-05	3,8535 E-05	-	0,0002	0,0083	0,0028	3,7131 E-05	1,5348 E-06	3,8415 E-06
00668	Z	0,0001	0,0001	0,0012	5,6329 E-07	2,3707 E-07	4,3329 E-07	-	0,0000	0,0001	0,0005	2,4417 E-07	1,0807 E-07	1,7589 E-07
00669	X	0,0046	0,0154	0,0177	8,3165 E-05	2,289 E-05	2,9681 E-05	-	0,0004	0,0019	0,0018	1,0346 E-05	2,0773 E-06	2,395 E-06
00669	Y	0,0010	0,0529	0,0226	2,9208 E-04	1,1963 E-05	3,7529 E-05	-	0,0001	0,0066	0,0028	3,6719 E-05	1,4806 E-06	3,963 E-06
00669	Z	0,0001	0,0001	0,0012	5,2188 E-07	2,8424 E-07	3,5184 E-07	-	0,0000	0,0000	0,0005	2,2839 E-07	1,2905 E-07	1,4032 E-07
00670	X	0,0035	0,0116	0,0177	8,2661 E-05	2,3399 E-05	2,1025 E-05	-	0,0003	0,0014	0,0018	1,0263 E-05	2,1109 E-06	1,6883 E-06
00670	Y	0,0007	0,0396	0,0223	2,8803 E-04	1,0599 E-05	3,3061 E-05	-	0,0001	0,0050	0,0027	3,6202 E-05	1,3079 E-06	3,6476 E-06
00670	Z	0,0001	0,0001	0,0012	5,0041 E-07	3,242 E-07	2,8629 E-07	-	0,0000	0,0000	0,0005	2,2143 E-07	1,4645 E-07	1,1347 E-07
00671	X	0,0024	0,0079	0,0176	8,1908 E-05	2,3635 E-05	1,1774 E-05	-	0,0002	0,0010	0,0018	1,015 E-05	2,0945 E-06	9,5762 E-07
00671	Y	0,0004	0,0266	0,0220	2,832 E-04	7,1489 E-06	2,3014 E-05	-	0,0000	0,0033	0,0027	3,5588 E-05	8,7414 E-07	2,6294 E-06
00671	Z	0,0000	0,0001	0,0012	5,0033 E-07	3,5155 E-07	2,0307 E-07	-	0,0000	0,0000	0,0005	2,2324 E-07	1,5755 E-07	8,305 E-08
00672	X	0,0111	0,0034	0,0024	5,9468 E-06	1,7309 E-05	1,7557 E-05	-	0,0010	0,0004	0,0002	6,1703 E-07	1,7135 E-06	2,2919 E-06
00672	Y	0,0033	0,0424	0,0073	7,1301 E-05	1,9052 E-05	7,1505 E-05	-	0,0004	0,0045	0,0009	7,6997 E-06	2,4179 E-06	9,0414 E-06
00672	Z	0,0001	0,0001	0,0009	7,0931 E-07	8,538 E-08	2,1026 E-07	-	0,0000	0,0000	0,0003	3,0432 E-07	3,9213 E-08	8,9491 E-08
00673	X	0,0109	0,0042	0,0021	1,1132 E-05	1,7148 E-05	1,9742 E-05	-	0,0010	0,0005	0,0002	9,7897 E-07	1,6557 E-06	2,5654 E-06
00673	Y	0,0029	0,0457	0,0082	7,0032 E-05	1,4701 E-05	7,3848 E-05	-	0,0004	0,0050	0,0010	7,8399 E-06	1,8769 E-06	9,4087 E-06
00673	Z	0,0001	0,0001	0,0009	1,7719 E-06	1,6551 E-07	1,6954 E-07	-	0,0000	0,0000	0,0004	7,5447 E-07	7,6852 E-08	7,4581 E-08
00674	X	0,0108	0,0052	0,0021	1,479 E-05	1,6181 E-05	2,1943 E-05	-	0,0009	0,0007	0,0002	1,2583 E-06	1,5504 E-06	2,8287 E-06
00674	Y	0,0026	0,0492	0,0089	6,7089 E-05	1,271 E-05	7,8644 E-05	-	0,0003	0,0054	0,0011	7,7221 E-06	1,61 E-06	1,0052 E-05
00674	Z	0,0001	0,0001	0,0009	2,8192 E-06	2,439 E-07	1,6982 E-07	-	0,0000	0,0000	0,0004	1,198 E-06	1,0928 E-07	7,5156 E-08
00675	X	0,0106	0,0063	0,0022	1,7375 E-05	1,5737 E-05	2,408 E-05	-	0,0009	0,0008	0,0003	1,4816 E-06	1,4999 E-06	3,0744 E-06
00675	Y	0,0024	0,0529	0,0097	6,7031 E-05	1,1739 E-05	8,2297 E-05	-	0,0003	0,0059	0,0012	7,8594 E-06	1,4743 E-06	1,0555 E-05
00675	Z	0,0001	0,0001	0,0009	3,7426 E-06	2,8915 E-07	1,7146 E-07	-	0,0000	0,0000	0,0004	1,5884 E-06	1,2788 E-07	7,5618 E-08
00676	X	0,0105	0,0075	0,0025	1,976 E-05	1,566 E-05	2,6103 E-05	-	0,0009	0,0010	0,0003	1,7369 E-06	1,4935 E-06	3,3029 E-06
00676	Y	0,0022	0,0567	0,0104	7,442 E-05	1,192 E-05	8,4752 E-05	-	0,0003	0,0064	0,0013	8,8332 E-06	1,4919 E-06	1,092 E-05
00676	Z	0,0001	0,0001	0,0009	4,2833 E-06	2,3865 E-07	1,8333 E-07	-	0,0000	0,0000	0,0004	1,8168 E-06	1,0729 E-07	8,1703 E-08
00677	X	0,0104	0,0088	0,0029	1,9502 E-05	1,5282 E-05	2,8102 E-05	-	0,0009	0,0011	0,0004	1,8481 E-06	1,4567 E-06	3,5339 E-06
00677	Y	0,0021	0,0608	0,0112	8,2138 E-05	1,1811 E-05	8,856 E-05	-	0,0003	0,0069	0,0013	9,8333 E-06	1,4642 E-06	1,144 E-05
00677	Z	0,0001	0,0001	0,0009	4,4598 E-06	2,5117 E-07	1,9182 E-07	-	0,0000	0,0000	0,0004	1,8906 E-06	1,1238 E-07	8,5446 E-08
00678	X	0,0103	0,0102	0,0035	1,8363 E-05	1,5156 E-05	2,9843 E-05	-	0,0009	0,0013	0,0004	1,9814 E-06	1,4441 E-06	3,7296 E-06
00678	Y	0,0020	0,0649	0,0120	9,1829 E-05	1,2008 E-05	9,1096 E-05	-	0,0003	0,0075	0,0014	1,1079 E-05	1,4772 E-06	1,1801 E-05
00678	Z	0,0001	0,0001	0,0009	4,3399 E-06	2,4883 E-07	1,9889 E-07	-	0,0000	0,0000	0,0004	1,8364 E-06	1,1138 E-07	8,847 E-08
00679	X	0,0103	0,0116	0,0040	1,9634 E-05	1,5081 E-05	3,1269 E-05	-	0,0009	0,0015	0,0005	2,3781 E-06	1,4401 E-06	3,8831 E-06
00679	Y	0,0019	0,0691	0,0128	1,0851 E-04	1,2436 E-05	9,1742 E-05	-	0,0002	0,0080	0,0016	1,3146 E-05	1,5289 E-06	1,1935 E-05
00679	Z	0,0001	0,0001	0,0010	3,7926 E-06	1,8441 E-07	2,2292 E-07	-	0,0000	0,0001	0,0004	1,6021 E-06	8,4842 E-08	9,953 E-08
00680	X	0,0103	0,0131	0,0046	2,2087 E-05	1,4991 E-05	3,2813 E-05	-	0,0009	0,0017	0,0005	2,8543 E-06	1,4332 E-06	4,0589 E-06
00680	Y	0,0019	0,0734	0,0137	1,2494 E-04	1,275 E-05	9,4299 E-05	-	0,0002	0,0086	0,0017	1,5112 E-05	1,5585 E-06	1,2294 E-05
00680	Z	0,0001	0,0001	0,0010	2,9616 E-06	1,9128 E-07	2,2775 E-07	-	0,0000	0,0001	0,0004	1,2485 E-06	8,7887 E-08	1,0161 E-07
00681	X	0,010	0,014	0,005	2,6347 E-05	1,5022 E-05	3,4103 E-05	-	0,000	0,001	0,000	3,4134 E-06	1,4346 E-06	4,2001 E-06

Nodi - Spostamenti per effetto del sisma

Nodo	Dir Sisma	Stato Limite Ultimo							Stato Limite di Danno					
		Sx	Sy	Sz	Θ x	Θ y	Θ z	σ t	Sx	Sy	Sz	Θ x	Θ y	Θ z
		[cm]	[cm]	[cm]	[rad]	[rad]	[rad]	[N/mm²]	[cm]	[cm]	[cm]	[rad]	[rad]	[rad]
00681	Y	3 0,0019	7 0,0778	3 0,0146	1,4144 E-04	1,2763 E-05	9,5781 E-05	-	9 0,0002	9 0,0092	6 0,0018	1,7061 E-05	1,5531 E-06	1,2515 E-05
00681	Z	0,0001	0,0001	0,0010	2,1102 E-06	1,9229 E-07	2,3319 E-07	-	0,0000	0,0001	0,0004	8,8891 E-07	8,8717 E-08	1,0393 E-07
00682	X	0,0103	0,0164	0,0059	3,1309 E-05	1,5075 E-05	3,5581 E-05	-	0,0009	0,0021	0,0007	4,0101 E-06	1,4498 E-06	4,374 E-06
00682	Y	0,0018	0,0822	0,0155	1,5946 E-04	1,3222 E-05	9,8863 E-05	-	0,0002	0,0098	0,0019	1,9195 E-05	1,6136 E-06	1,294 E-05
00682	Z	0,0001	0,0001	0,0010	1,2909 E-06	2,2185 E-07	2,502 E-07	-	0,0001	0,0001	0,0004	5,472 E-07	1,0157 E-07	1,1132 E-07
00683	X	0,0107	0,0189	0,0065	3,337 E-05	1,551 E-05	3,7872 E-05	-	0,0009	0,0024	0,0007	4,3039 E-06	1,504 E-06	4,7097 E-06
00683	Y	0,0020	0,0910	0,0162	1,7348 E-04	1,3322 E-05	1,1213 E-04	-	0,0002	0,0109	0,0020	2,1032 E-05	1,6541 E-06	1,4698 E-05
00683	Z	0,0001	0,0002	0,0010	1,6046 E-06	2,9093 E-07	5,1733 E-07	-	0,0001	0,0001	0,0004	6,9487 E-07	1,2973 E-07	2,3045 E-07
00684	X	0,0110	0,0179	0,0059	3,0571 E-05	1,4806 E-05	4,0696 E-05	-	0,0010	0,0023	0,0007	3,9513 E-06	1,4747 E-06	4,9952 E-06
00684	Y	0,0026	0,0902	0,0155	1,6238 E-04	1,7991 E-05	1,1646 E-04	-	0,0003	0,0108	0,0019	1,9572 E-05	2,205 E-06	1,5185 E-05
00684	Z	0,0001	0,0002	0,0010	1,6179 E-06	2,44 E-07	6,8562 E-07	-	0,0001	0,0001	0,0004	6,888 E-07	1,1001 E-07	2,9252 E-07
00685	X	0,0110	0,0160	0,0053	2,6444 E-05	1,4937 E-05	4,1156 E-05	-	0,0010	0,0020	0,0006	3,439 E-06	1,4857 E-06	5,03 E-06
00685	Y	0,0027	0,0851	0,0146	1,4758 E-04	1,8569 E-05	1,183 E-04	-	0,0003	0,0101	0,0018	1,7768 E-05	2,2665 E-06	1,5312 E-05
00685	Z	0,0001	0,0002	0,0010	2,1842 E-06	2,5483 E-07	9,9084 E-07	-	0,0001	0,0001	0,0004	9,2332 E-07	1,1458 E-07	4,2283 E-07
00686	X	0,0110	0,0142	0,0046	2,2418 E-05	1,5177 E-05	4,023 E-05	-	0,0010	0,0018	0,0005	2,8967 E-06	1,5121 E-06	4,9153 E-06
00686	Y	0,0027	0,0798	0,0137	1,3093 E-04	1,9028 E-05	1,1723 E-04	-	0,0003	0,0094	0,0017	1,5777 E-05	2,3264 E-06	1,5105 E-05
00686	Z	0,0001	0,0002	0,0010	2,9207 E-06	2,8646 E-07	1,0088 E-06	-	0,0001	0,0001	0,0004	1,2333 E-06	1,2797 E-07	4,3314 E-07
00687	X	0,0110	0,0124	0,0040	1,9814 E-05	1,4975 E-05	3,8492 E-05	-	0,0010	0,0016	0,0005	2,4288 E-06	1,4885 E-06	4,7384 E-06
00687	Y	0,0028	0,0747	0,0128	1,155 E-04	1,8452 E-05	1,1587 E-04	-	0,0003	0,0087	0,0015	1,3913 E-05	2,2555 E-06	1,4895 E-05
00687	Z	0,0001	0,0002	0,0010	3,6085 E-06	2,8113 E-07	8,3587 E-07	-	0,0000	0,0001	0,0004	1,5259 E-06	1,2556 E-07	3,6189 E-07
00688	X	0,0111	0,0108	0,0035	1,8725 E-05	1,4907 E-05	3,5992 E-05	-	0,0010	0,0014	0,0004	2,0622 E-06	1,4766 E-06	4,4787 E-06
00688	Y	0,0028	0,0697	0,0120	1,01 E-04	1,7593 E-05	1,1304 E-04	-	0,0004	0,0081	0,0014	1,2116 E-05	2,1547 E-06	1,4512 E-05
00688	Z	0,0001	0,0003	0,0009	4,0586 E-06	3,0413 E-07	5,1702 E-07	-	0,0000	0,0001	0,0004	1,7191 E-06	1,3478 E-07	2,2758 E-07
00689	X	0,0111	0,0092	0,0029	1,8991 E-05	1,496 E-05	3,2666 E-05	-	0,0010	0,0012	0,0004	1,8496 E-06	1,4887 E-06	4,1146 E-06
00689	Y	0,0029	0,0649	0,0112	8,8843 E-05	1,787 E-05	1,0623 E-04	-	0,0004	0,0074	0,0013	1,0586 E-05	2,2016 E-06	1,3655 E-05
00689	Z	0,0001	0,0003	0,0009	4,2532 E-06	2,9085 E-07	2,0934 E-07	-	0,0000	0,0001	0,0004	1,8035 E-06	1,2904 E-07	9,4013 E-08
00690	X	0,0112	0,0078	0,0025	1,884 E-05	1,4735 E-05	2,936 E-05	-	0,0010	0,0010	0,0003	1,6996 E-06	1,4611 E-06	3,7562 E-06
00690	Y	0,0030	0,0605	0,0104	8,1106 E-05	1,6579 E-05	1,0061 E-04	-	0,0004	0,0069	0,0012	9,5668 E-06	2,0539 E-06	1,2938 E-05
00690	Z	0,0001	0,0003	0,0009	4,0356 E-06	2,7923 E-07	3,9591 E-07	-	0,0000	0,0001	0,0004	1,7131 E-06	1,2357 E-07	1,6401 E-07
00691	X	0,0114	0,0065	0,0022	1,7027 E-05	1,4718 E-05	2,6434 E-05	-	0,0010	0,0008	0,0003	1,4796 E-06	1,4564 E-06	3,4141 E-06
00691	Y	0,0032	0,0564	0,0096	7,5299 E-05	1,594 E-05	9,5427 E-05	-	0,0004	0,0063	0,0012	8,7522 E-06	1,9844 E-06	1,2254 E-05
00691	Z	0,0001	0,0002	0,0009	3,4767 E-06	2,8989 E-07	7,2374 E-07	-	0,0000	0,0001	0,0004	1,4775 E-06	1,2741 E-07	3,0279 E-07
00692	X	0,0115	0,0054	0,0021	1,4234 E-05	1,492 E-05	2,3708 E-05	-	0,0010	0,0007	0,0002	1,2188 E-06	1,4937 E-06	3,066 E-06
00692	Y	0,0035	0,0527	0,0089	7,1749 E-05	1,7662 E-05	8,9643 E-05	-	0,0005	0,0058	0,0011	8,1744 E-06	2,2092 E-06	1,149 E-05
00692	Z	0,0001	0,0002	0,0009	2,6935 E-06	2,1569 E-07	9,8761 E-07	-	0,0000	0,0001	0,0004	1,1459 E-06	9,657 E-08	4,1598 E-07
00693	X	0,0117	0,0044	0,0021	8,8952 E-06	1,504 E-05	2,2604 E-05	-	0,0010	0,0006	0,0002	7,9165 E-07	1,513 E-06	2,8319 E-06
00693	Y	0,0039	0,0491	0,0081	6,8209 E-05	1,8157 E-05	8,9983 E-05	-	0,0005	0,0053	0,0010	7,5289 E-06	2,285 E-06	1,1447 E-05
00693	Z	0,0001	0,0002	0,0009	1,6761 E-06	1,8009 E-07	1,0848 E-06	-	0,0000	0,0001	0,0004	7,1445 E-07	8,1513 E-08	4,5956 E-07

Nodi - Spostamenti per effetto del sisma

Nodo	Dir Sisma	Stato Limite Ultimo							Stato Limite di Danno					
		Sx	Sy	Sz	Θ x	Θ y	Θ z	σ t	Sx	Sy	Sz	Θ x	Θ y	Θ z
		[cm]	[cm]	[cm]	[rad]	[rad]	[rad]	[N/mm²]	[cm]	[cm]	[cm]	[rad]	[rad]	[rad]
00694	X	0,0119	0,0036	0,0024	3,1488 E-06	1,5038 E-05	2,2876 E-05	-	0,0011	0,0004	0,0002	3,656 E-07	1,5439 E-06	2,6675 E-06
00694	Y	0,0044	0,0454	0,0071	5,6227 E-05	2,1249 E-05	9,2054 E-05	-	0,0006	0,0049	0,0008	5,8945 E-06	2,6681 E-06	1,1561 E-05
00694	Z	0,0001	0,0001	0,0009	6,4272 E-07	1,1857 E-07	8,7401 E-07	-	0,0000	0,0000	0,0004	2,7455 E-07	5,5957 E-08	3,7316 E-07
00695	X	0,0117	0,0029	0,0028	4,3689 E-06	1,5596 E-05	1,2989 E-05	-	0,0010	0,0004	0,0002	4,8024 E-07	1,5119 E-06	1,5869 E-06
00695	Y	0,0044	0,0410	0,0063	6,0147 E-05	1,3207 E-05	3,5741 E-05	-	0,0006	0,0043	0,0007	6,2771 E-06	1,6335 E-06	4,6433 E-06
00695	Z	0,0001	0,0001	0,0009	2,3371 E-07	1,4482 E-07	5,6427 E-07	-	0,0000	0,0000	0,0003	1,0041 E-07	6,8464 E-08	2,3491 E-07
00696	X	0,0039	0,0016	0,0016	3,3512 E-05	2,0714 E-05	9,2003 E-06	-	0,0003	0,0001	0,0002	2,9393 E-06	1,7764 E-06	7,8317 E-07
00696	Y	0,0025	0,0275	0,0113	9,9765 E-05	1,0272 E-04	2,9832 E-04	-	0,0003	0,0028	0,0012	1,0108 E-05	1,1116 E-05	3,0181 E-05
00696	Z	0,0001	0,0001	0,0005	2,5898 E-06	4,1259 E-06	7,1163 E-07	-	0,0000	0,0000	0,0002	1,0701 E-06	1,6185 E-06	3,2104 E-07
00697	X	0,0028	0,0011	0,0014	1,8516 E-05	1,2251 E-05	1,5581 E-05	-	0,0002	0,0001	0,0001	1,6304 E-06	1,2542 E-06	1,3081 E-06
00697	Y	0,0023	0,0147	0,0073	1,9132 E-04	8,2421 E-05	3,0689 E-04	-	0,0003	0,0015	0,0008	1,9228 E-05	8,8991 E-06	3,0935 E-05
00697	Z	0,0001	0,0000	0,0003	2,4934 E-06	3,3492 E-06	6,8832 E-07	-	0,0000	0,0000	0,0001	1,0391 E-06	1,3167 E-06	3,131 E-07
00698	X	0,0014	0,0004	0,0009	5,7596 E-06	2,7278 E-05	1,6456 E-05	-	0,0001	0,0000	0,0001	5,283 E-07	2,315 E-06	1,393 E-06
00698	Y	0,0016	0,0038	0,0042	2,402 E-04	6,1531 E-05	2,1626 E-04	-	0,0002	0,0004	0,0004	2,412 E-05	6,609 E-06	2,1758 E-05
00698	Z	0,0001	0,0000	0,0002	1,9825 E-06	2,5043 E-06	3,8996 E-07	-	0,0000	0,0000	0,0001	8,3642 E-07	9,8739 E-07	1,7155 E-07
00699	X	0,0024	0,0000	0,0000	1,0151 E-06	2,7698 E-05	2,5443 E-06	-	0,0002	0,0000	0,0000	7,4962 E-08	2,3108 E-06	2,4922 E-07
00699	Y	0,0000	0,0113	0,0035	3,37 E-04	5,7683 E-07	4,2746 E-07	-	0,0000	0,0011	0,0004	3,3773 E-05	5,1867 E-08	4,1117 E-08
00699	Z	0,0000	0,0001	0,0001	2,4521 E-06	7,627 E-08	2,7425 E-08	-	0,0000	0,0000	0,0001	1,0379 E-06	2,9383 E-08	1,0569 E-08
00700	X	0,0036	0,0001	0,0000	1,2712 E-06	2,4877 E-05	5,0158 E-06	-	0,0003	0,0000	0,0000	9,3537 E-08	2,0972 E-06	4,6779 E-07
00700	Y	0,0000	0,0270	0,0050	3,1816 E-04	6,0743 E-07	5,3838 E-07	-	0,0000	0,0027	0,0005	3,1709 E-05	5,4362 E-08	5,1747 E-08
00700	Z	0,0000	0,0002	0,0002	3,7881 E-06	7,8939 E-08	3,0891 E-08	-	0,0000	0,0001	0,0001	1,5752 E-06	3,0566 E-08	1,1981 E-08
00701	X	0,0046	0,0003	0,0009	1,1137 E-06	2,4883 E-05	1,0285 E-05	-	0,0004	0,0000	0,0001	9,745 E-08	2,084 E-06	9,2391 E-07
00701	Y	0,0005	0,0399	0,0061	2,0324 E-04	2,461 E-05	5,6219 E-05	-	0,0001	0,0040	0,0007	1,99 E-05	2,5992 E-06	5,7997 E-06
00701	Z	0,0000	0,0005	0,0002	5,3126 E-06	8,3926 E-07	3,583 E-07	-	0,0000	0,0002	0,0001	2,1754 E-06	3,3602 E-07	1,3502 E-07
00702	X	0,0037	0,0006	0,0016	8,8885 E-06	1,7426 E-05	1,0463 E-05	-	0,0003	0,0001	0,0001	7,5869 E-07	1,5684 E-06	1,012 E-06
00702	Y	0,0024	0,0371	0,0072	1,9663 E-04	2,6558 E-05	1,0845 E-04	-	0,0003	0,0037	0,0008	1,9431 E-05	2,9126 E-06	1,1117 E-05
00702	Z	0,0001	0,0003	0,0003	3,9978 E-06	1,2384 E-06	4,1569 E-07	-	0,0000	0,0001	0,0001	1,6454 E-06	4,8272 E-07	1,815 E-07
00703	X	0,0031	0,0006	0,0018	1,7008 E-05	1,5477 E-05	1,0317 E-05	-	0,0003	0,0001	0,0002	1,477 E-06	1,4411 E-06	1,043 E-06
00703	Y	0,0032	0,0384	0,0108	1,6562 E-04	7,7426 E-05	1,8353 E-04	-	0,0003	0,0039	0,0012	1,65 E-05	8,4161 E-06	1,8783 E-05
00703	Z	0,0001	0,0003	0,0004	2,9528 E-06	3,2742 E-06	5,8502 E-07	-	0,0000	0,0001	0,0002	1,223 E-06	1,2823 E-06	2,5749 E-07
00704	X	0,0043	0,0006	0,0018	3,4177 E-05	2,5517 E-05	1,7889 E-05	-	0,0003	0,0001	0,0002	3,0195 E-06	2,0571 E-06	1,7023 E-06
00704	Y	0,0003	0,0377	0,0155	8,0917 E-05	6,7555 E-05	1,077 E-04	-	0,0000	0,0038	0,0017	8,2356 E-06	7,3572 E-06	1,13 E-05
00704	Z	0,0000	0,0001	0,0006	2,7007 E-06	2,693 E-06	3,4554 E-07	-	0,0000	0,0001	0,0002	1,1175 E-06	1,0489 E-06	1,4823 E-07
00705	X	0,0112	0,0401	0,0172	7,5674 E-05	2,0732 E-05	3,6005 E-05	-	0,0010	0,0050	0,0017	9,5322 E-06	1,9331 E-06	4,3051 E-06
00705	Y	0,0039	0,1443	0,0238	2,8334 E-04	1,8529 E-05	8,1773 E-05	-	0,0005	0,0181	0,0029	3,5883 E-05	2,336 E-06	1,0824 E-05
00705	Z	0,0001	0,0003	0,0012	2,042 E-06	5,9768 E-08	2,9475 E-07	-	0,0000	0,0001	0,0005	8,9323 E-07	2,3258 E-08	1,4325 E-07
00706	X	0,0112	0,0383	0,0162	6,5792 E-05	2,1059 E-05	3,5862 E-05	-	0,0010	0,0048	0,0016	8,3543 E-06	1,9506 E-06	4,3294 E-06
00706	Y	0,0038	0,1404	0,0227	2,6162 E-04	1,6896 E-05	8,4981 E-05	-	0,0005	0,0176	0,0028	3,343 E-05	2,127 E-06	1,1243 E-05
00706	Z	0,000	0,000	0,001	3,8559 E-06	2,8344 E-08	2,2162 E-07	-	0,000	0,000	0,000	1,7049 E-06	1,2497 E-08	1,0949 E-07

Nodi - Spostamenti per effetto del sisma

Nodo	Dir Sisma	Stato Limite Ultimo							Stato Limite di Danno					
		Sx	Sy	Sz	Θ x	Θ y	Θ z	σ t	Sx	Sy	Sz	Θ x	Θ y	Θ z
		[cm]	[cm]	[cm]	[rad]	[rad]	[rad]	[N/mm²]	[cm]	[cm]	[cm]	[rad]	[rad]	[rad]
		1	3	2					0	1	5			
00707	X	0,0112	0,0365	0,0151	5,6091 E-05	2,1127 E-05	3,6091 E-05	-	0,0010	0,0046	0,0016	7,2125 E-06	1,9533 E-06	4,3824 E-06
00707	Y	0,0035	0,1362	0,0218	2,4138 E-04	1,5369 E-05	8,8051 E-05	-	0,0004	0,0170	0,0027	3,1116 E-05	1,9258 E-06	1,1638 E-05
00707	Z	0,0001	0,0003	0,0011	5,6557 E-06	1,0689 E-07	1,8783 E-07	-	0,0000	0,0001	0,0005	2,5134 E-06	4,8956 E-08	9,2951 E-08
00708	X	0,0112	0,0347	0,0141	4,6497 E-05	2,0917 E-05	3,6451 E-05	-	0,0010	0,0044	0,0015	6,167 E-06	1,9327 E-06	4,4465 E-06
00708	Y	0,0033	0,1319	0,0209	2,2386 E-04	1,3861 E-05	9,1322 E-05	-	0,0004	0,0164	0,0026	2,9053 E-05	1,7307 E-06	1,2062 E-05
00708	Z	0,0001	0,0003	0,0011	7,1718 E-06	1,8565 E-07	1,5434 E-07	-	0,0001	0,0001	0,0005	3,1963 E-06	8,3844 E-08	7,3601 E-08
00709	X	0,0111	0,0329	0,0131	3,7995 E-05	2,0573 E-05	3,665 E-05	-	0,0010	0,0041	0,0014	5,2713 E-06	1,8949 E-06	4,4962 E-06
00709	Y	0,0030	0,1274	0,0201	2,0803 E-04	1,2145 E-05	9,4858 E-05	-	0,0004	0,0158	0,0025	2,7109 E-05	1,5095 E-06	1,2522 E-05
00709	Z	0,0001	0,0003	0,0011	8,2042 E-06	2,4233 E-07	1,8 E-07	-	0,0001	0,0001	0,0005	3,6622 E-06	1,0818 E-07	7,4973 E-08
00710	X	0,0111	0,0311	0,0121	3,3687 E-05	2,0185 E-05	3,6908 E-05	-	0,0010	0,0039	0,0013	4,7186 E-06	1,854 E-06	4,5381 E-06
00710	Y	0,0027	0,1227	0,0194	1,9681 E-04	1,0653 E-05	9,7286 E-05	-	0,0003	0,0152	0,0024	2,5697 E-05	1,3194 E-06	1,2829 E-05
00710	Z	0,0001	0,0003	0,0011	8,6833 E-06	2,8127 E-07	2,1389 E-07	-	0,0001	0,0001	0,0004	3,88 E-06	1,2578 E-07	8,8523 E-08
00711	X	0,0110	0,0292	0,0112	3,4261 E-05	1,9564 E-05	3,7159 E-05	-	0,0010	0,0037	0,0012	4,4515 E-06	1,7998 E-06	4,5826 E-06
00711	Y	0,0025	0,1179	0,0188	1,8714 E-04	9,545 E-06	1,0018 E-04	-	0,0003	0,0146	0,0023	2,4432 E-05	1,1838 E-06	1,3202 E-05
00711	Z	0,0001	0,0003	0,0011	8,6235 E-06	3,1742 E-07	3,0258 E-07	-	0,0001	0,0001	0,0004	3,8539 E-06	1,4153 E-07	1,2616 E-07
00712	X	0,0109	0,0274	0,0103	3,6176 E-05	1,9217 E-05	3,7375 E-05	-	0,0009	0,0034	0,0011	4,3488 E-06	1,7581 E-06	4,6205 E-06
00712	Y	0,0022	0,1129	0,0183	1,7901 E-04	7,8195 E-06	1,0299 E-04	-	0,0003	0,0139	0,0022	2,3279 E-05	9,5627 E-07	1,3558 E-05
00712	Z	0,0001	0,0003	0,0011	7,8797 E-06	3,9188 E-07	3,9748 E-07	-	0,0001	0,0001	0,0004	3,5193 E-06	1,7409 E-07	1,6777 E-07
00713	X	0,0108	0,0255	0,0095	3,8094 E-05	1,8679 E-05	3,7365 E-05	-	0,0009	0,0032	0,0010	4,384 E-06	1,7066 E-06	4,6245 E-06
00713	Y	0,0020	0,1078	0,0178	1,7551 E-04	6,7092 E-06	1,0442 E-04	-	0,0002	0,0132	0,0022	2,262 E-05	8,2073 E-07	1,3726 E-05
00713	Z	0,0001	0,0002	0,0011	6,6812 E-06	4,0181 E-07	4,2055 E-07	-	0,0001	0,0001	0,0004	2,9809 E-06	1,7859 E-07	1,7898 E-07
00714	X	0,0107	0,0236	0,0087	3,767 E-05	1,789 E-05	3,7324 E-05	-	0,0009	0,0030	0,0009	4,3861 E-06	1,6456 E-06	4,6263 E-06
00714	Y	0,0018	0,1025	0,0174	1,7426 E-04	6,6063 E-06	1,0596 E-04	-	0,0002	0,0125	0,0021	2,2131 E-05	8,1613 E-07	1,3911 E-05
00714	Z	0,0001	0,0002	0,0010	5,1472 E-06	4,0181 E-07	4,6987 E-07	-	0,0001	0,0001	0,0004	2,292 E-06	1,7788 E-07	2,0154 E-07
00715	X	0,0106	0,0217	0,0079	3,5307 E-05	1,7689 E-05	3,7299 E-05	-	0,0009	0,0027	0,0009	4,357 E-06	1,6157 E-06	4,6275 E-06
00715	Y	0,0017	0,0972	0,0170	1,7448 E-04	5,3124 E-06	1,0752 E-04	-	0,0002	0,0118	0,0021	2,1727 E-05	6,3884 E-07	1,4089 E-05
00715	Z	0,0001	0,0002	0,0010	3,4093 E-06	4,7857 E-07	4,8848 E-07	-	0,0001	0,0001	0,0004	1,5139 E-06	2,1171 E-07	2,1021 E-07
00716	X	0,0106	0,0199	0,0072	3,5268 E-05	1,6966 E-05	3,6751 E-05	-	0,0009	0,0025	0,0008	4,4961 E-06	1,5561 E-06	4,5614 E-06
00716	Y	0,0016	0,0919	0,0167	1,779 E-04	5,5362 E-06	1,0657 E-04	-	0,0002	0,0111	0,0020	2,1735 E-05	6,6893 E-07	1,395 E-05
00716	Z	0,0001	0,0002	0,0010	1,8189 E-06	4,3832 E-07	4,6962 E-07	-	0,0001	0,0001	0,0004	8,0355 E-07	1,9446 E-07	2,0318 E-07
00717	X	0,0109	0,0189	0,0065	3,3432 E-05	1,578 E-05	3,803 E-05	-	0,0009	0,0024	0,0007	4,3053 E-06	1,5258 E-06	4,73 E-06
00717	Y	0,0020	0,0910	0,0162	1,7372 E-04	1,3348 E-05	1,1233 E-04	-	0,0002	0,0109	0,0020	2,1046 E-05	1,6583 E-06	1,4722 E-05
00717	Z	0,0001	0,0002	0,0010	1,5451 E-06	2,9272 E-07	5,1383 E-07	-	0,0001	0,0001	0,0004	6,7257 E-07	1,2988 E-07	2,2982 E-07
00718	X	0,0113	0,0215	0,0072	3,5006 E-05	1,5947 E-05	3,7551 E-05	-	0,0010	0,0027	0,0008	4,4575 E-06	1,5084 E-06	4,7213 E-06
00718	Y	0,0022	0,1008	0,0167	1,797 E-04	8,29 E-06	1,1907 E-04	-	0,0003	0,0122	0,0020	2,2015 E-05	1,0425 E-06	1,5737 E-05
00718	Z	0,0001	0,0003	0,0010	2,2078 E-06	3,8191 E-07	1,6328 E-06	-	0,0001	0,0001	0,0004	9,7642 E-07	1,6734 E-07	7,2528 E-07
00719	X	0,0115	0,0234	0,0079	3,694 E-05	1,6628 E-05	3,6877 E-05	-	0,0010	0,0030	0,0009	4,5489 E-06	1,5623 E-06	4,6492 E-06
00719	Y	0,0021	0,1063	0,0171	1,8308 E-04	7,8309 E-06	1,1712 E-04	-	0,0003	0,0129	0,0021	2,2808 E-05	9,9021 E-07	1,5557 E-05

Nodi - Spostamenti per effetto del sisma

Nodo	Dir Sisma	Stato Limite Ultimo							Stato Limite di Danno					
		Sx	Sy	Sz	Θ x	Θ y	Θ z	σ t	Sx	Sy	Sz	Θ x	Θ y	Θ z
		[cm]	[cm]	[cm]	[rad]	[rad]	[rad]	[N/mm²]	[cm]	[cm]	[cm]	[rad]	[rad]	[rad]
00719	Z	0,0001	0,0003	0,0010	3,5393 E-06	3,6619 E-07	2,0966 E-06	-	0,0001	0,0001	0,0004	1,5739 E-06	1,6027 E-07	9,2948 E-07
00720	X	0,0116	0,0252	0,0087	3,8546 E-05	1,7073 E-05	3,6515 E-05	-	0,0010	0,0032	0,0009	4,5708 E-06	1,6115 E-06	4,6307 E-06
00720	Y	0,0023	0,1116	0,0175	1,8303 E-04	9,3488 E-06	1,1451 E-04	-	0,0003	0,0137	0,0021	2,3197 E-05	1,1903 E-06	1,5232 E-05
00720	Z	0,0001	0,0004	0,0010	5,0768 E-06	2,9664 E-07	2,0672 E-06	-	0,0001	0,0002	0,0004	2,2629 E-06	1,2977 E-07	9,1651 E-07
00721	X	0,0117	0,0270	0,0095	3,917 E-05	1,8092 E-05	3,7423 E-05	-	0,0010	0,0034	0,0010	4,577 E-06	1,6877 E-06	4,7442 E-06
00721	Y	0,0025	0,1168	0,0179	1,8377 E-04	8,8503 E-06	1,1464 E-04	-	0,0003	0,0144	0,0022	2,3622 E-05	1,1174 E-06	1,5235 E-05
00721	Z	0,0001	0,0005	0,0011	6,5469 E-06	3,3534 E-07	1,7924 E-06	-	0,0001	0,0002	0,0004	2,9223 E-06	1,4765 E-07	7,9349 E-07
00722	X	0,0118	0,0289	0,0104	3,8663 E-05	1,874 E-05	3,9172 E-05	-	0,0010	0,0037	0,0011	4,6847 E-06	1,7537 E-06	4,9129 E-06
00722	Y	0,0027	0,1221	0,0183	1,9038 E-04	1,0489 E-05	1,1439 E-04	-	0,0003	0,0151	0,0022	2,4679 E-05	1,3256 E-06	1,517 E-05
00722	Z	0,0001	0,0006	0,0011	7,6289 E-06	3,0353 E-07	1,2942 E-06	-	0,0001	0,0003	0,0004	3,4085 E-06	1,3407 E-07	5,6946 E-07
00723	X	0,0119	0,0308	0,0113	3,7535 E-05	1,9461 E-05	4,1432 E-05	-	0,0010	0,0039	0,0012	4,866 E-06	1,8183 E-06	5,1027 E-06
00723	Y	0,0030	0,1275	0,0189	1,993 E-04	1,1549 E-05	1,1309 E-04	-	0,0004	0,0158	0,0023	2,5935 E-05	1,4526 E-06	1,4949 E-05
00723	Z	0,0001	0,0007	0,0011	8,2098 E-06	2,9993 E-07	6,3556 E-07	-	0,0001	0,0003	0,0004	3,6689 E-06	1,3338 E-07	2,7302 E-07
00724	X	0,0120	0,0328	0,0122	3,6565 E-05	2,0346 E-05	4,3272 E-05	-	0,0011	0,0042	0,0013	5,0588 E-06	1,9035 E-06	5,2445 E-06
00724	Y	0,0034	0,1328	0,0195	2,0647 E-04	1,3188 E-05	1,1109 E-04	-	0,0004	0,0166	0,0024	2,6909 E-05	1,6471 E-06	1,4624 E-05
00724	Z	0,0001	0,0007	0,0011	8,4449 E-06	3,2516 E-07	1,8547 E-07	-	0,0001	0,0003	0,0004	3,7734 E-06	1,4529 E-07	8,7188 E-08
00725	X	0,0121	0,0350	0,0132	4,1322 E-05	2,1003 E-05	4,5296 E-05	-	0,0011	0,0044	0,0014	5,7125 E-06	1,9737 E-06	5,4575 E-06
00725	Y	0,0037	0,1382	0,0202	2,2033 E-04	1,5173 E-05	1,1148 E-04	-	0,0005	0,0173	0,0025	2,8655 E-05	1,8944 E-06	1,4581 E-05
00725	Z	0,0001	0,0007	0,0011	7,874 E-06	3,0705 E-07	8,2065 E-07	-	0,0001	0,0003	0,0005	3,5151 E-06	1,3777 E-07	3,8329 E-07
00726	X	0,0122	0,0372	0,0142	4,9306 E-05	2,1322 E-05	4,628 E-05	-	0,0011	0,0047	0,0015	6,6117 E-06	2,0079 E-06	5,5558 E-06
00726	Y	0,0041	0,1436	0,0210	2,3648 E-04	1,6415 E-05	1,0951 E-04	-	0,0005	0,0180	0,0026	3,0633 E-05	2,046 E-06	1,424 E-05
00726	Z	0,0001	0,0006	0,0011	6,8031 E-06	2,8897 E-07	1,4376 E-06	-	0,0001	0,0003	0,0005	3,0319 E-06	1,3037 E-07	6,6039 E-07
00727	X	0,0123	0,0395	0,0152	5,825 E-05	2,1367 E-05	4,6654 E-05	-	0,0011	0,0050	0,0016	7,5885 E-06	2,0254 E-06	5,566 E-06
00727	Y	0,0044	0,1489	0,0219	2,524 E-04	1,8241 E-05	1,064 E-04	-	0,0005	0,0187	0,0027	3,2499 E-05	2,2713 E-06	1,3773 E-05
00727	Z	0,0001	0,0005	0,0011	5,3855 E-06	2,62 E-07	1,8227 E-06	-	0,0001	0,0002	0,0005	2,3935 E-06	1,1874 E-07	8,3216 E-07
00728	X	0,0123	0,0418	0,0163	6,8121 E-05	2,1451 E-05	4,7092 E-05	-	0,0011	0,0052	0,0017	8,7123 E-06	2,0406 E-06	5,5737 E-06
00728	Y	0,0047	0,1541	0,0229	2,7121 E-04	2,0207 E-05	1,0283 E-04	-	0,0006	0,0193	0,0028	3,4646 E-05	2,5239 E-06	1,3275 E-05
00728	Z	0,0001	0,0005	0,0012	3,6465 E-06	1,7136 E-07	2,1498 E-06	-	0,0001	0,0002	0,0005	1,6127 E-06	7,86 E-08	9,765 E-07
00729	X	0,0123	0,0441	0,0173	7,7559 E-05	2,0913 E-05	4,5053 E-05	-	0,0011	0,0055	0,0018	9,7642 E-06	1,9919 E-06	5,2854 E-06
00729	Y	0,0049	0,1589	0,0239	2,8675 E-04	2,125 E-05	9,3256 E-05	-	0,0006	0,0200	0,0029	3,6316 E-05	2,6678 E-06	1,2082 E-05
00729	Z	0,0001	0,0004	0,0012	1,7966 E-06	5,6442 E-08	2,0201 E-06	-	0,0000	0,0002	0,0005	7,851 E-07	2,5648 E-08	9,1596 E-07
00730	X	0,0118	0,0441	0,0183	8,275 E-05	2,0708 E-05	3,6277 E-05	-	0,0010	0,0055	0,0019	1,0336 E-05	1,9492 E-06	4,3697 E-06
00730	Y	0,0045	0,1560	0,0249	2,9604 E-04	1,9152 E-05	8,6013 E-05	-	0,0005	0,0196	0,0031	3,7276 E-05	2,4121 E-06	1,1369 E-05
00730	Z	0,0001	0,0003	0,0012	8,0284 E-07	4,1286 E-08	2,313 E-07	-	0,0000	0,0001	0,0005	3,4453 E-07	1,6535 E-08	1,1313 E-07
00731	X	0,0119	0,0032	0,0026	7,0988 E-06	1,7173 E-05	9,6922 E-06	-	0,0010	0,0004	0,0002	6,7023 E-07	1,6248 E-06	8,9979 E-07
00731	Y	0,0041	0,0420	0,0087	5,7872 E-05	1,2964 E-05	6,0809 E-06	-	0,0005	0,0044	0,0010	6,0423 E-06	1,524 E-06	6,8768 E-07
00731	Z	0,0001	0,0001	0,0009	3,321 E-07	4,7045 E-07	1,4972 E-06	-	0,0000	0,0000	0,0003	1,3986 E-07	1,8079 E-07	6,1722 E-07
00732	X	0,0115	0,0034	0,0023	8,1189 E-06	1,9148 E-05	1,5407 E-05	-	0,0010	0,0004	0,0002	7,3369 E-07	1,8432 E-06	1,4979 E-06
00732	Y	0,003	0,041	0,011	5,6068 E-05	2,0228 E-05	8,5871 E-06	-	0,000	0,004	0,001	5,8204 E-06	2,3963 E-06	1,0981 E-06

Nodi - Spostamenti per effetto del sisma

Nodo	Dir Sisma	Stato Limite Ultimo							Stato Limite di Danno					
		Sx	Sy	Sz	Θ x	Θ y	Θ z	σ t	Sx	Sy	Sz	Θ x	Θ y	Θ z
		[cm]	[cm]	[cm]	[rad]	[rad]	[rad]	[N/mm²]	[cm]	[cm]	[cm]	[rad]	[rad]	[rad]
00732	Z	9,0001	5,0001	2,0009	3,4679 E-07	1,0718 E-06	8,4193 E-07	-	5,0001	4,0000	3,0003	1,4517 E-07	4,2278 E-07	3,5186 E-07
00733	X	0,0108	0,0035	0,0021	7,9698 E-06	1,7748 E-05	2,1344 E-05	-	0,0009	0,0004	0,0002	7,2409 E-07	1,7317 E-06	2,0634 E-06
00733	Y	0,0035	0,0412	0,0137	5,5673 E-05	2,3343 E-05	1,3178 E-05	-	0,0004	0,0043	0,0015	5,7715 E-06	2,7334 E-06	1,7519 E-06
00733	Z	0,0002	0,0001	0,0008	3,664 E-07	1,2782 E-06	1,4986 E-07	-	0,0001	0,0000	0,0003	1,5283 E-07	5,0704 E-07	7,1955 E-08
00734	X	0,0098	0,0037	0,0020	7,9409 E-06	1,5194 E-05	2,5007 E-05	-	0,0008	0,0004	0,0002	7,2474 E-07	1,4801 E-06	2,3883 E-06
00734	Y	0,0030	0,0410	0,0161	5,5195 E-05	2,313 E-05	1,4379 E-05	-	0,0004	0,0043	0,0018	5,7087 E-06	2,6411 E-06	1,9196 E-06
00734	Z	0,0001	0,0001	0,0008	3,8042 E-07	1,1363 E-06	3,3522 E-07	-	0,0001	0,0000	0,0003	1,5843 E-07	4,5093 E-07	1,2812 E-07
00735	X	0,0087	0,0038	0,0018	8,6635 E-06	1,1786 E-05	2,7221 E-05	-	0,0007	0,0004	0,0002	7,8304 E-07	1,1385 E-06	2,5757 E-06
00735	Y	0,0025	0,0408	0,0185	5,4802 E-05	2,1189 E-05	1,3779 E-05	-	0,0003	0,0043	0,0020	5,6518 E-06	2,3572 E-06	1,8382 E-06
00735	Z	0,0001	0,0001	0,0008	4,1493 E-07	7,4292 E-07	6,3617 E-07	-	0,0000	0,0000	0,0003	1,7226 E-07	2,9421 E-07	2,4763 E-07
00736	X	0,0076	0,0038	0,0018	8,2744 E-06	8,0793 E-06	2,7073 E-05	-	0,0006	0,0004	0,0002	7,6194 E-07	7,7011 E-07	2,5404 E-06
00736	Y	0,0022	0,0408	0,0210	5,5432 E-05	1,8773 E-05	1,1877 E-05	-	0,0002	0,0043	0,0023	5,7222 E-06	2,037 E-06	1,5222 E-06
00736	Z	0,0001	0,0001	0,0008	4,2439 E-07	2,633 E-07	7,047 E-07	-	0,0000	0,0000	0,0003	1,7679 E-07	1,0351 E-07	2,7459 E-07
00737	X	0,0064	0,0037	0,0018	7,8708 E-06	7,6176 E-06	1,9884 E-05	-	0,0005	0,0004	0,0002	7,5234 E-07	6,848 E-07	1,8938 E-06
00737	Y	0,0018	0,0393	0,0235	5,8906 E-05	1,9074 E-05	1,1943 E-05	-	0,0002	0,0041	0,0025	6,1079 E-06	2,0144 E-06	1,3353 E-06
00737	Z	0,0001	0,0001	0,0008	4,4341 E-07	7,9981 E-08	1,9383 E-07	-	0,0000	0,0000	0,0003	1,857 E-07	2,9715 E-08	7,276 E-08
00738	X	0,0043	0,0016	0,0014	3,4942 E-05	2,4138 E-05	8,7097 E-06	-	0,0003	0,0001	0,0002	3,0264 E-06	2,0159 E-06	7,462 E-07
00738	Y	0,0025	0,0275	0,0114	9,9964 E-05	1,0351 E-04	2,9886 E-04	-	0,0003	0,0028	0,0012	1,0117 E-05	1,1185 E-05	3,0233 E-05
00738	Z	0,0001	0,0001	0,0004	2,4195 E-06	4,2037 E-06	7,1543 E-07	-	0,0001	0,0000	0,0002	1,0041 E-06	1,645 E-06	3,2266 E-07
00739	X	0,0030	0,0010	0,0013	1,9935 E-05	1,2444 E-05	1,4745 E-05	-	0,0002	0,0001	0,0001	1,7221 E-06	1,2828 E-06	1,2395 E-06
00739	Y	0,0023	0,0148	0,0074	1,9153 E-04	8,3368 E-05	3,0753 E-04	-	0,0003	0,0015	0,0008	1,9242 E-05	8,984 E-06	3,0999 E-05
00739	Z	0,0001	0,0000	0,0003	2,4034 E-06	3,3264 E-06	6,8926 E-07	-	0,0000	0,0000	0,0001	1,0044 E-06	1,3055 E-06	3,1359 E-07
00740	X	0,0015	0,0004	0,0009	7,11 E-06	2,6041 E-05	1,5882 E-05	-	0,0001	0,0000	0,0001	6,1823 E-07	2,2389 E-06	1,3436 E-06
00740	Y	0,0016	0,0038	0,0042	2,4048 E-04	6,2484 E-05	2,1695 E-04	-	0,0002	0,0004	0,0005	2,4146 E-05	6,697 E-06	2,1829 E-05
00740	Z	0,0001	0,0000	0,0002	1,9386 E-06	2,3685 E-06	3,874 E-07	-	0,0000	0,0000	0,0001	8,1941 E-07	9,3465 E-07	1,7096 E-07
00741	X	0,0024	0,0000	0,0000	1,0151 E-06	2,7698 E-05	2,5443 E-06	-	0,0002	0,0000	0,0000	7,4962 E-08	2,3108 E-06	2,4922 E-07
00741	Y	0,0000	0,0113	0,0035	3,37 E-04	5,7683 E-07	4,2746 E-07	-	0,0000	0,0011	0,0004	3,3773 E-05	5,1867 E-08	4,1117 E-08
00741	Z	0,0000	0,0001	0,0001	2,4521 E-06	7,627 E-08	2,7425 E-08	-	0,0000	0,0000	0,0001	1,0379 E-06	2,9383 E-08	1,0569 E-08
00742	X	0,0036	0,0001	0,0000	1,2712 E-06	2,4877 E-05	5,0158 E-06	-	0,0003	0,0000	0,0000	9,3537 E-08	2,0972 E-06	4,6779 E-07
00742	Y	0,0000	0,0270	0,0050	3,1816 E-04	6,0743 E-07	5,3838 E-07	-	0,0000	0,0027	0,0005	3,1709 E-05	5,4362 E-08	5,1747 E-08
00742	Z	0,0000	0,0002	0,0002	3,7881 E-06	7,8939 E-08	3,0891 E-08	-	0,0000	0,0001	0,0001	1,5752 E-06	3,0566 E-08	1,1981 E-08
00743	X	0,0046	0,0006	0,0009	4,0656 E-06	2,4997 E-05	1,052 E-05	-	0,0004	0,0000	0,0001	3,0653 E-07	2,0907 E-06	9,4047 E-07
00743	Y	0,0006	0,0399	0,0061	2,0325 E-04	2,3651 E-05	5,7028 E-05	-	0,0001	0,0040	0,0007	1,9902 E-05	2,5107 E-06	5,8755 E-06
00743	Z	0,0000	0,0005	0,0002	5,3345 E-06	1,0122 E-06	4,3589 E-07	-	0,0000	0,0002	0,0001	2,1836 E-06	4,0306 E-07	1,6448 E-07
00744	X	0,0037	0,0008	0,0015	1,1043 E-05	1,5855 E-05	1,0985 E-05	-	0,0003	0,0001	0,0001	9,0545 E-07	1,4824 E-06	1,0466 E-06
00744	Y	0,0025	0,0371	0,0073	1,9675 E-04	2,7524 E-05	1,0911 E-04	-	0,0003	0,0037	0,0008	1,9441 E-05	3,0016 E-06	1,1176 E-05
00744	Z	0,0001	0,0003	0,0003	3,9956 E-06	1,1442 E-06	3,7222 E-07	-	0,0000	0,0001	0,0001	1,6443 E-06	4,4525 E-07	1,583 E-07
00745	X	0,0032	0,0008	0,0016	1,8639 E-05	1,7922 E-05	1,0784 E-05	-	0,0003	0,0001	0,0002	1,5842 E-06	1,6111 E-06	1,0759 E-06

Nodi - Spostamenti per effetto del sisma

Nodo	Dir Sisma	Stato Limite Ultimo							Stato Limite di Danno					
		Sx	Sy	Sz	Θ x	Θ y	Θ z	σ t	Sx	Sy	Sz	Θ x	Θ y	Θ z
		[cm]	[cm]	[cm]	[rad]	[rad]	[rad]	[N/mm²]	[cm]	[cm]	[cm]	[rad]	[rad]	[rad]
00745	Y	0,0033	0,0385	0,0109	1,6582 E-04	7,8319 E-05	1,8402 E-04	-	0,0004	0,0039	0,0012	1,6515 E-05	8,4953 E-06	1,8822 E-05
00745	Z	0,0001	0,0002	0,0004	2,8736 E-06	3,2956 E-06	5,3887 E-07	-	0,0000	0,0001	0,0002	1,1926 E-06	1,2875 E-06	2,3391 E-07
00746	X	0,0046	0,0005	0,0018	3,5296 E-05	2,9452 E-05	1,7772 E-05	-	0,0004	0,0001	0,0002	3,0838 E-06	2,338 E-06	1,6932 E-06
00746	Y	0,0003	0,0378	0,0157	8,1172 E-05	6,8032 E-05	1,077 E-04	-	0,0000	0,0038	0,0017	8,2471 E-06	7,3972 E-06	1,1289 E-05
00746	Z	0,0001	0,0001	0,0006	2,4732 E-06	2,8153 E-06	3,0325 E-07	-	0,0000	0,0001	0,0002	1,0294 E-06	1,093 E-06	1,2966 E-07
00747	X	0,0140	0,0026	0,0024	3,7091 E-06	3,5636 E-05	9,285 E-06	-	0,0014	0,0003	0,0002	3,5263 E-07	3,518 E-06	1,1154 E-06
00747	Y	0,0160	0,0421	0,0111	6,6021 E-05	3,3361 E-05	3,0094 E-05	-	0,0021	0,0044	0,0011	6,9116 E-06	4,5022 E-06	3,961 E-06
00747	Z	0,0001	0,0001	0,0009	1,7176 E-07	1,6468 E-06	6,3747 E-07	-	0,0001	0,0000	0,0004	7,3923 E-08	7,0211 E-07	2,5924 E-07
00748	X	0,0148	0,0027	0,0025	3,8191 E-06	3,5601 E-05	1,146 E-05	-	0,0014	0,0003	0,0002	3,8722 E-07	3,4989 E-06	1,5175 E-06
00748	Y	0,0153	0,0437	0,0083	6,6947 E-05	3,2707 E-05	4,0687 E-05	-	0,0020	0,0046	0,0008	7,0425 E-06	4,3865 E-06	5,3378 E-06
00748	Z	0,0001	0,0001	0,0009	1,3859 E-07	1,2314 E-06	7,9215 E-07	-	0,0001	0,0000	0,0004	5,7678 E-08	5,3116 E-07	3,243 E-07
00749	X	0,0145	0,0027	0,0027	3,8599 E-06	3,3938 E-05	1,3646 E-05	-	0,0014	0,0003	0,0002	4,0836 E-07	3,3139 E-06	1,8003 E-06
00749	Y	0,0135	0,0436	0,0055	6,7429 E-05	2,94 E-05	4,6198 E-05	-	0,0018	0,0046	0,0005	7,105 E-06	3,9284 E-06	6,0451 E-06
00749	Z	0,0001	0,0001	0,0009	1,3388 E-07	8,4598 E-07	7,389 E-07	-	0,0000	0,0000	0,0004	5,6861 E-08	3,6999 E-07	3,0516 E-07
00750	X	0,0141	0,0028	0,0028	3,39 E-06	3,1363 E-05	1,6259 E-05	-	0,0013	0,0003	0,0002	3,8178 E-07	3,046 E-06	2,0842 E-06
00750	Y	0,0114	0,0434	0,0029	6,5177 E-05	2,5717 E-05	5,0381 E-05	-	0,0015	0,0046	0,0003	6,8549 E-06	3,4187 E-06	6,5825 E-06
00750	Z	0,0001	0,0001	0,0009	1,3191 E-07	5,324 E-07	6,4435 E-07	-	0,0000	0,0000	0,0004	5,7246 E-08	2,3476 E-07	2,698 E-07
00751	X	0,0135	0,0028	0,0028	3,5942 E-06	2,7317 E-05	1,9497 E-05	-	0,0013	0,0003	0,0002	3,9777 E-07	2,6381 E-06	2,3918 E-06
00751	Y	0,0092	0,0431	0,0016	6,4971 E-05	2,0987 E-05	5,2906 E-05	-	0,0012	0,0045	0,0002	6,8348 E-06	2,765 E-06	6,9214 E-06
00751	Z	0,0001	0,0001	0,0009	1,3666 E-07	3,2391 E-07	4,2072 E-07	-	0,0000	0,0000	0,0004	5,9755 E-08	1,4037 E-07	1,8075 E-07
00752	X	0,0128	0,0029	0,0029	3,2969 E-06	2,0856 E-05	2,2192 E-05	-	0,0012	0,0004	0,0002	3,9429 E-07	2,0062 E-06	2,6045 E-06
00752	Y	0,0070	0,0428	0,0034	6,4257 E-05	1,4799 E-05	5,2839 E-05	-	0,0009	0,0045	0,0004	6,756 E-06	1,9064 E-06	6,9186 E-06
00752	Z	0,0001	0,0001	0,0009	1,4885 E-07	2,4533 E-07	1,9575 E-07	-	0,0000	0,0000	0,0004	6,5184 E-08	1,112 E-07	8,7607 E-08
00753	X	0,0117	0,0029	0,0029	4,9912 E-06	1,565 E-05	1,3511 E-05	-	0,0010	0,0004	0,0002	5,1616 E-07	1,5191 E-06	1,6361 E-06
00753	Y	0,0046	0,0409	0,0059	5,9661 E-05	1,3172 E-05	3,5456 E-05	-	0,0006	0,0043	0,0007	6,2288 E-06	1,6271 E-06	4,6052 E-06
00753	Z	0,0001	0,0001	0,0009	2,6408 E-07	1,4822 E-07	5,5836 E-07	-	0,0000	0,0000	0,0004	1,1183 E-07	6,6699 E-08	2,3327 E-07
00754	X	0,0137	0,0026	0,0022	4,3951 E-06	3,2011 E-05	1,2356 E-05	-	0,0014	0,0003	0,0002	3,9122 E-07	3,154 E-06	1,0619 E-06
00754	Y	0,0170	0,0421	0,0149	6,6368 E-05	2,7665 E-05	7,612 E-06	-	0,0022	0,0045	0,0015	6,9367 E-06	3,7992 E-06	6,9275 E-07
00754	Z	0,0001	0,0001	0,0009	2,7494 E-07	1,8318 E-06	2,6464 E-07	-	0,0001	0,0000	0,0004	1,1856 E-07	7,7277 E-07	9,9513 E-08
00755	X	0,0153	0,0033	0,0007	7,6326 E-06	3,6825 E-05	2,5622 E-05	-	0,0015	0,0004	0,0001	7,0058 E-07	3,1034 E-06	3,1374 E-06
00755	Y	0,0183	0,0463	0,0146	6,1852 E-05	3,0549 E-05	9,0851 E-05	-	0,0024	0,0049	0,0014	6,0674 E-06	3,1031 E-06	1,1275 E-05
00755	Z	0,0003	0,0001	0,0011	1,6287 E-07	4,9661 E-06	8,2659 E-07	-	0,0001	0,0000	0,0004	5,6303 E-08	2,0785 E-06	3,5263 E-07
00756	X	0,0160	0,0046	0,0017	1,1503 E-05	3,7623 E-05	3,0311 E-05	-	0,0016	0,0006	0,0002	8,2647 E-07	3,0839 E-06	3,7089 E-06
00756	Y	0,0193	0,0510	0,0162	8,8001 E-05	5,3002 E-05	1,0561 E-04	-	0,0025	0,0055	0,0016	8,9554 E-06	5,9323 E-06	1,3149 E-05
00756	Z	0,0003	0,0001	0,0013	8,4129 E-07	5,8086 E-06	7,6242 E-07	-	0,0001	0,0000	0,0005	3,5143 E-07	2,4304 E-06	3,2739 E-07
00757	X	0,0164	0,0062	0,0033	2,114 E-05	3,2568 E-05	3,0352 E-05	-	0,0017	0,0008	0,0003	1,7002 E-06	2,7097 E-06	3,7952 E-06
00757	Y	0,0205	0,0559	0,0186	1,11 E-04	6,6987 E-05	1,0797 E-04	-	0,0027	0,0062	0,0019	1,1566 E-05	7,8411 E-06	1,355 E-05
00757	Z	0,0003	0,0001	0,0016	1,4245 E-06	5,4187 E-06	4,0065 E-07	-	0,0001	0,0000	0,0007	6,0227 E-07	2,2671 E-06	1,7438 E-07
00758	X	0,016	0,007	0,004	2,8096 E-05	2,3767 E-05	3,0969 E-05	-	0,001	0,001	0,000	2,3504 E-06	2,1766 E-06	3,9031 E-06

Nodi - Spostamenti per effetto del sisma

Nodo	Dir Sisma	Stato Limite Ultimo							Stato Limite di Danno					
		Sx	Sy	Sz	Θ x	Θ y	Θ z	σ t	Sx	Sy	Sz	Θ x	Θ y	Θ z
		[cm]	[cm]	[cm]	[rad]	[rad]	[rad]	[N/mm²]	[cm]	[cm]	[cm]	[rad]	[rad]	[rad]
00758	Y	6 0,0217	7 0,0610	6 0,0216	1,2924 E-04	7,347 E-05	1,0856 E-04	-	7 0,0028	0 0,0068	4 0,0023	1,3675 E-05	8,9175 E-06	1,3736 E-05
00758	Z	0,0003	0,0001	0,0019	1,6204 E-06	4,0791 E-06	2,3842 E-07	-	0,0001	0,0000	0,0008	6,8799 E-07	1,7071 E-06	1,0356 E-07
00759	X	0,0167	0,0092	0,0055	3,2234 E-05	1,7109 E-05	3,2112 E-05	-	0,0017	0,0012	0,0005	2,8492 E-06	1,8887 E-06	4,0801 E-06
00759	Y	0,0229	0,0661	0,0249	1,4733 E-04	7,2172 E-05	1,1191 E-04	-	0,0030	0,0075	0,0027	1,5897 E-05	8,9959 E-06	1,4289 E-05
00759	Z	0,0002	0,0001	0,0020	1,3923 E-06	2,4211 E-06	4,8427 E-07	-	0,0001	0,0000	0,0008	5,883 E-07	1,0141 E-06	2,0652 E-07
00760	X	0,0167	0,0109	0,0057	3,4083 E-05	1,7206 E-05	3,3468 E-05	-	0,0017	0,0014	0,0005	3,1976 E-06	2,0938 E-06	4,2563 E-06
00760	Y	0,0242	0,0713	0,0283	1,6222 E-04	7,0693 E-05	1,1359 E-04	-	0,0031	0,0082	0,0032	1,7884 E-05	9,0279 E-06	1,4667 E-05
00760	Z	0,0001	0,0001	0,0021	7,4262 E-07	8,6248 E-07	1,0099 E-06	-	0,0001	0,0000	0,0009	2,9732 E-07	3,6891 E-07	4,3765 E-07
00761	X	0,0168	0,0125	0,0055	3,4535 E-05	2,4997 E-05	3,4118 E-05	-	0,0018	0,0016	0,0005	3,455 E-06	2,7798 E-06	4,3551 E-06
00761	Y	0,0253	0,0765	0,0315	1,7457 E-04	6,8213 E-05	1,1551 E-04	-	0,0033	0,0089	0,0036	1,9742 E-05	8,9524 E-06	1,5041 E-05
00761	Z	0,0001	0,0002	0,0021	9,1858 E-07	1,0977 E-06	1,6912 E-06	-	0,0000	0,0001	0,0009	3,8769 E-07	4,5049 E-07	7,3669 E-07
00762	X	0,0169	0,0142	0,0051	3,5757 E-05	3,1687 E-05	3,5173 E-05	-	0,0018	0,0018	0,0005	3,7689 E-06	3,3201 E-06	4,5211 E-06
00762	Y	0,0263	0,0819	0,0345	1,9018 E-04	6,5225 E-05	1,2252 E-04	-	0,0034	0,0096	0,0040	2,2185 E-05	8,7457 E-06	1,6052 E-05
00762	Z	0,0001	0,0002	0,0020	3,2195 E-06	2,1511 E-06	2,7085 E-06	-	0,0000	0,0001	0,0008	1,4061 E-06	8,7516 E-07	1,1838 E-06
00763	X	0,0172	0,0160	0,0048	3,7448 E-05	3,4591 E-05	3,6003 E-05	-	0,0018	0,0020	0,0006	4,1122 E-06	3,5668 E-06	4,6479 E-06
00763	Y	0,0271	0,0875	0,0374	2,0814 E-04	6,5384 E-05	1,2866 E-04	-	0,0035	0,0104	0,0044	2,5033 E-05	8,9569 E-06	1,6965 E-05
00763	Z	0,0001	0,0004	0,0019	6,3953 E-06	2,3259 E-06	3,7628 E-06	-	0,0001	0,0002	0,0008	2,8004 E-06	9,5196 E-07	1,6516 E-06
00764	X	0,0176	0,0178	0,0050	4,0795 E-05	3,4599 E-05	3,8186 E-05	-	0,0019	0,0023	0,0006	4,5887 E-06	3,5658 E-06	4,9087 E-06
00764	Y	0,0276	0,0935	0,0402	2,3043 E-04	7,1024 E-05	1,336 E-04	-	0,0036	0,0112	0,0048	2,8465 E-05	9,9864 E-06	1,7682 E-05
00764	Z	0,0002	0,0006	0,0019	9,9779 E-06	2,5105 E-06	3,5658 E-06	-	0,0001	0,0003	0,0008	4,3808 E-06	1,1494 E-06	1,5785 E-06
00765	X	0,0182	0,0198	0,0056	4,5675 E-05	2,9893 E-05	4,1443 E-05	-	0,0019	0,0025	0,0008	5,2766 E-06	3,1683 E-06	5,2532 E-06
00765	Y	0,0278	0,0996	0,0434	2,5386 E-04	8,7147 E-05	1,3157 E-04	-	0,0036	0,0120	0,0053	3,1887 E-05	1,232 E-05	1,7423 E-05
00765	Z	0,0003	0,0007	0,0020	1,1969 E-05	6,0356 E-06	1,8255 E-06	-	0,0002	0,0003	0,0008	5,2771 E-06	2,8011 E-06	8,2226 E-07
00766	X	0,0188	0,0220	0,0064	5,111 E-05	2,3262 E-05	4,5751 E-05	-	0,0020	0,0028	0,0009	6,0694 E-06	2,6983 E-06	5,6117 E-06
00766	Y	0,0279	0,1055	0,0471	2,721 E-04	1,0422 E-04	1,2002 E-04	-	0,0036	0,0128	0,0059	3,4508 E-05	1,4534 E-05	1,5857 E-05
00766	Z	0,0004	0,0007	0,0023	1,2101 E-05	9,6771 E-06	1,5488 E-06	-	0,0002	0,0003	0,0010	5,3627 E-06	4,4209 E-06	6,4601 E-07
00767	X	0,0194	0,0243	0,0071	5,7711 E-05	1,861 E-05	4,7265 E-05	-	0,0020	0,0031	0,0010	6,952 E-06	2,4416 E-06	5,7399 E-06
00767	Y	0,0280	0,1112	0,0515	2,8355 E-04	1,1473 E-04	1,1899 E-04	-	0,0036	0,0136	0,0066	3,6144 E-05	1,5801 E-05	1,5686 E-05
00767	Z	0,0005	0,0007	0,0028	1,0638 E-05	1,1513 E-05	1,8536 E-06	-	0,0002	0,0003	0,0012	4,7483 E-06	5,2279 E-06	7,8357 E-07
00768	X	0,0199	0,0266	0,0077	6,5031 E-05	1,6848 E-05	4,6439 E-05	-	0,0021	0,0034	0,0011	7,859 E-06	2,3234 E-06	5,6631 E-06
00768	Y	0,0283	0,1170	0,0563	2,9505 E-04	1,1486 E-04	1,2105 E-04	-	0,0036	0,0144	0,0073	3,7729 E-05	1,5629 E-05	1,5966 E-05
00768	Z	0,0005	0,0006	0,0034	9,2757 E-06	1,125 E-05	1,0832 E-06	-	0,0002	0,0003	0,0015	4,1698 E-06	5,0905 E-06	4,5589 E-07
00769	X	0,0203	0,0289	0,0083	7,1578 E-05	1,792 E-05	4,5342 E-05	-	0,0021	0,0036	0,0012	8,7117 E-06	2,3065 E-06	5,5525 E-06
00769	Y	0,0286	0,1229	0,0610	3,0877 E-04	1,0818 E-04	1,2148 E-04	-	0,0037	0,0152	0,0080	3,9581 E-05	1,4583 E-05	1,6027 E-05
00769	Z	0,0005	0,0006	0,0039	8,4205 E-06	9,9423 E-06	5,3041 E-07	-	0,0002	0,0003	0,0017	3,8055 E-06	4,4901 E-06	2,2829 E-07
00770	X	0,0206	0,0311	0,0088	7,6318 E-05	1,8972 E-05	4,4002 E-05	-	0,0021	0,0039	0,0013	9,4068 E-06	2,2825 E-06	5,3816 E-06
00770	Y	0,0291	0,1287	0,0655	3,2153 E-04	9,5977 E-05	1,1795 E-04	-	0,0038	0,0159	0,0087	4,1306 E-05	1,2879 E-05	1,5576 E-05
00770	Z	0,0004	0,0006	0,0044	7,9692 E-06	7,5338 E-06	3,4794 E-07	-	0,0002	0,0003	0,0019	3,6131 E-06	3,397 E-06	1,5474 E-07

Nodi - Spostamenti per effetto del sisma

Nodo	Dir Sisma	Stato Limite Ultimo							Stato Limite di Danno					
		Sx	Sy	Sz	Θ x	Θ y	Θ z	σ t	Sx	Sy	Sz	Θ x	Θ y	Θ z
		[cm]	[cm]	[cm]	[rad]	[rad]	[rad]	[N/mm²]	[cm]	[cm]	[cm]	[rad]	[rad]	[rad]
00771	X	0,0208	0,0332	0,0094	7,9001 E-05	2,0542 E-05	4,2967 E-05	-	0,0022	0,0042	0,0014	9,9067 E-06	2,2488 E-06	5,221 E-06
00771	Y	0,0296	0,1343	0,0694	3,3278 E-04	7,5139 E-05	1,1263 E-04	-	0,0039	0,0167	0,0092	4,2831 E-05	1,005 E-05	1,4875 E-05
00771	Z	0,0002	0,0006	0,0046	7,8736 E-06	3,5617 E-06	2,5789 E-07	-	0,0001	0,0003	0,0021	3,5741 E-06	1,598 E-06	1,1291 E-07
00772	X	0,0209	0,0352	0,0100	8,1692 E-05	2,3359 E-05	4,182 E-05	-	0,0022	0,0044	0,0015	1,0343 E-05	2,2833 E-06	5,0555 E-06
00772	Y	0,0303	0,1395	0,0725	3,4131 E-04	5,1096 E-05	1,06 E-04	-	0,0040	0,0174	0,0096	4,3975 E-05	6,6368 E-06	1,4003 E-05
00772	Z	0,0001	0,0007	0,0047	7,684 E-06	1,1547 E-06	1,885 E-07	-	0,0000	0,0003	0,0021	3,4894 E-06	5,3455 E-07	8,7163 E-08
00773	X	0,0210	0,0372	0,0106	8,4067 E-05	2,6237 E-05	3,973 E-05	-	0,0022	0,0047	0,0015	1,0655 E-05	2,4028 E-06	4,8176 E-06
00773	Y	0,0309	0,1445	0,0746	3,4527 E-04	3,8027 E-05	9,7736 E-05	-	0,0041	0,0181	0,0099	4,4529 E-05	4,3184 E-06	1,2914 E-05
00773	Z	0,0001	0,0006	0,0046	7,4874 E-06	4,9195 E-06	2,9723 E-07	-	0,0001	0,0003	0,0020	3,3989 E-06	2,2363 E-06	1,4463 E-07
00774	X	0,0210	0,0391	0,0114	8,5689 E-05	2,9405 E-05	3,7531 E-05	-	0,0022	0,0049	0,0016	1,0829 E-05	2,5908 E-06	4,5736 E-06
00774	Y	0,0316	0,1490	0,0757	3,4453 E-04	3,9073 E-05	8,9688 E-05	-	0,0042	0,0187	0,0100	4,4461 E-05	3,5364 E-06	1,1857 E-05
00774	Z	0,0003	0,0006	0,0042	7,1857 E-06	8,7461 E-06	4,3557 E-07	-	0,0001	0,0003	0,0019	3,2579 E-06	3,9614 E-06	2,0764 E-07
00775	X	0,0209	0,0409	0,0122	8,5681 E-05	3,2988 E-05	3,5931 E-05	-	0,0022	0,0051	0,0017	1,0821 E-05	2,871 E-06	4,384 E-06
00775	Y	0,0324	0,1532	0,0759	3,3907 E-04	5,7707 E-05	8,366 E-05	-	0,0043	0,0192	0,0100	4,3771 E-05	5,8754 E-06	1,1035 E-05
00775	Z	0,0004	0,0006	0,0037	6,8124 E-06	1,2759 E-05	7,3936 E-07	-	0,0002	0,0003	0,0016	3,0818 E-06	5,7659 E-06	3,4691 E-07
00776	X	0,0209	0,0427	0,0131	8,4448 E-05	3,5676 E-05	3,5032 E-05	-	0,0022	0,0053	0,0018	1,0738 E-05	3,1179 E-06	4,2733 E-06
00776	Y	0,0331	0,1571	0,0752	3,3393 E-04	7,4457 E-05	8,0524 E-05	-	0,0044	0,0198	0,0098	4,3057 E-05	8,2138 E-06	1,0556 E-05
00776	Z	0,0005	0,0006	0,0030	6,1214 E-06	1,5149 E-05	1,2672 E-06	-	0,0002	0,0002	0,0013	2,757 E-06	6,8373 E-06	5,9049 E-07
00777	X	0,0208	0,0444	0,0141	8,242 E-05	3,5913 E-05	3,4681 E-05	-	0,0022	0,0056	0,0019	1,0598 E-05	3,204 E-06	4,229 E-06
00777	Y	0,0336	0,1610	0,0737	3,286 E-04	8,5306 E-05	7,8475 E-05	-	0,0045	0,0203	0,0095	4,2138 E-05	9,9443 E-06	1,0143 E-05
00777	Z	0,0006	0,0005	0,0022	4,5598 E-06	1,6273 E-05	2,1811 E-06	-	0,0003	0,0002	0,0010	2,0339 E-06	7,3374 E-06	1,0082 E-06
00778	X	0,0209	0,0441	0,0151	7,936 E-05	3,5196 E-05	3,7311 E-05	-	0,0022	0,0055	0,0019	1,0252 E-05	3,2024 E-06	4,3357 E-06
00778	Y	0,0325	0,1568	0,0718	3,186 E-04	8,6741 E-05	7,4754 E-05	-	0,0043	0,0197	0,0092	4,0708 E-05	1,0335 E-05	9,8496 E-06
00778	Z	0,0002	0,0003	0,0015	3,7646 E-06	1,6233 E-05	7,4859 E-07	-	0,0001	0,0001	0,0006	1,6592 E-06	7,316 E-06	3,4644 E-07
00779	X	0,0086	0,0018	0,0021	3,2333 E-05	6,0199 E-05	1,1615 E-05	-	0,0008	0,0002	0,0002	2,9561 E-06	5,7993 E-06	1,1724 E-06
00779	Y	0,0097	0,0293	0,0107	7,6818 E-05	1,1749 E-04	2,6795 E-04	-	0,0012	0,0030	0,0011	7,4107 E-06	1,4171 E-05	2,719 E-05
00779	Z	0,0000	0,0002	0,0007	1,581 E-06	2,7056 E-06	1,4905 E-06	-	0,0000	0,0001	0,0003	6,4379 E-07	1,0406 E-06	6,3209 E-07
00780	X	0,0062	0,0012	0,0008	1,8175 E-05	2,5005 E-05	1,7577 E-05	-	0,0006	0,0001	0,0001	1,6492 E-06	2,3181 E-06	1,709 E-06
00780	Y	0,0069	0,0173	0,0070	1,4674 E-04	8,1103 E-05	3,1467 E-04	-	0,0009	0,0018	0,0007	1,4557 E-05	9,1118 E-06	3,1916 E-05
00780	Z	0,0000	0,0001	0,0005	7,1883 E-07	3,3619 E-06	1,7876 E-06	-	0,0000	0,0001	0,0002	2,8707 E-07	1,3234 E-06	7,5679 E-07
00781	X	0,0035	0,0005	0,0004	5,4474 E-06	1,5145 E-05	1,7098 E-05	-	0,0003	0,0000	0,0000	4,8143 E-07	1,4933 E-06	1,6355 E-06
00781	Y	0,0040	0,0053	0,0038	2,0138 E-04	9,7737 E-05	2,3807 E-04	-	0,0005	0,0005	0,0003	2,0105 E-05	8,7465 E-06	2,4114 E-05
00781	Z	0,0001	0,0000	0,0003	3,74 E-07	8,3918 E-06	1,7019 E-06	-	0,0000	0,0000	0,0001	1,7111 E-07	3,3681 E-06	7,1525 E-07
00782	X	0,0056	0,0004	0,0005	3,7263 E-06	1,7922 E-05	9,9459 E-06	-	0,0005	0,0000	0,0001	2,933 E-07	1,6641 E-06	7,9618 E-07
00782	Y	0,0003	0,0422	0,0065	2,4748 E-04	2,9614 E-05	4,4231 E-05	-	0,0000	0,0043	0,0006	2,5486 E-05	3,2036 E-06	4,3781 E-06
00782	Z	0,0000	0,0001	0,0006	2,8274 E-06	2,7442 E-06	2,0007 E-07	-	0,0000	0,0000	0,0002	1,1275 E-06	1,1185 E-06	7,9504 E-08
00783	X	0,0049	0,0006	0,0009	1,04 E-05	1,219 E-05	6,571 E-06	-	0,0005	0,0000	0,0001	9,1536 E-07	9,5722 E-07	5,5051 E-07
00783	Y	0,0012	0,0389	0,0066	2,2514 E-04	5,2648 E-05	1,1943 E-04	-	0,0001	0,0039	0,0006	2,2841 E-05	7,0315 E-06	1,205 E-05
00783	Z	0,000	0,000	0,000	1,6737 E-06	1,5068 E-06	1,5572 E-07	-	0,000	0,000	0,000	6,6393 E-07	6,3367 E-07	6,7938 E-08

Nodi - Spostamenti per effetto del sisma

Nodo	Dir Sisma	Stato Limite Ultimo							Stato Limite di Danno					
		Sx	Sy	Sz	Θ x	Θ y	Θ z	σ t	Sx	Sy	Sz	Θ x	Θ y	Θ z
		[cm]	[cm]	[cm]	[rad]	[rad]	[rad]	[N/mm²]	[cm]	[cm]	[cm]	[rad]	[rad]	[rad]
		1	1	5					0	0	2			
00784	X	0,0047	0,0004	0,0016	1,8164 E-05	4,7889 E-05	5,5366 E-06	-	0,0005	0,0000	0,0001	1,6477 E-06	4,6042 E-06	4,7612 E-07
00784	Y	0,0023	0,0394	0,0099	1,7348 E-04	1,0937 E-04	1,6107 E-04	-	0,0003	0,0040	0,0010	1,7331 E-05	1,3191 E-05	1,627 E-05
00784	Z	0,0002	0,0001	0,0006	1,1264 E-06	2,5635 E-06	4,0783 E-07	-	0,0001	0,0000	0,0003	4,501 E-07	9,8765 E-07	1,7513 E-07
00785	X	0,0087	0,0010	0,0045	3,1556 E-05	6,2505 E-05	9,3664 E-06	-	0,0009	0,0001	0,0004	2,8969 E-06	6,0875 E-06	7,7945 E-07
00785	Y	0,0090	0,0379	0,0151	6,7735 E-05	1,1028 E-04	8,3455 E-05	-	0,0012	0,0038	0,0016	6,5753 E-06	1,3593 E-05	8,5111 E-06
00785	Z	0,0001	0,0002	0,0008	1,9452 E-06	1,6483 E-06	1,3725 E-07	-	0,0000	0,0001	0,0003	7,9806 E-07	6,1933 E-07	6,1865 E-08
00786	X	0,0084	0,0020	0,0020	3,2371 E-05	5,8255 E-05	1,3467 E-05	-	0,0008	0,0002	0,0002	2,9247 E-06	5,6351 E-06	1,3189 E-06
00786	Y	0,0096	0,0292	0,0107	7,9401 E-05	1,1669 E-04	2,6895 E-04	-	0,0012	0,0030	0,0011	7,6689 E-06	1,404 E-05	2,7292 E-05
00786	Z	0,0000	0,0002	0,0006	1,4654 E-06	2,551 E-06	1,3936 E-06	-	0,0000	0,0001	0,0003	5,9871 E-07	9,8163 E-07	5,9392 E-07
00787	X	0,0061	0,0013	0,0008	1,8331 E-05	2,3837 E-05	1,9513 E-05	-	0,0006	0,0001	0,0001	1,6367 E-06	2,2172 E-06	1,8463 E-06
00787	Y	0,0069	0,0172	0,0070	1,4854 E-04	8,0265 E-05	3,1436 E-04	-	0,0009	0,0017	0,0007	1,4737 E-05	9,0106 E-06	3,1874 E-05
00787	Z	0,0000	0,0001	0,0005	6,4353 E-07	3,159 E-06	1,6684 E-06	-	0,0000	0,0000	0,0002	2,5759 E-07	1,2459 E-06	7,0934 E-07
00788	X	0,0034	0,0005	0,0005	5,6098 E-06	1,7382 E-05	1,8478 E-05	-	0,0003	0,0000	0,0000	4,7904 E-07	1,6122 E-06	1,7264 E-06
00788	Y	0,0040	0,0052	0,0038	2,0214 E-04	9,7131 E-05	2,3736 E-04	-	0,0005	0,0005	0,0003	2,0182 E-05	8,6922 E-06	2,4036 E-05
00788	Z	0,0001	0,0000	0,0003	3,8576 E-07	8,1445 E-06	1,5928 E-06	-	0,0000	0,0000	0,0001	1,7588 E-07	3,273 E-06	6,7175 E-07
00789	X	0,0056	0,0004	0,0007	3,1719 E-06	1,6903 E-05	8,9586 E-06	-	0,0005	0,0000	0,0001	2,3716 E-07	1,6072 E-06	7,2128 E-07
00789	Y	0,0003	0,0423	0,0064	2,4793 E-04	3,0651 E-05	4,6114 E-05	-	0,0000	0,0043	0,0006	2,5532 E-05	3,2702 E-06	4,5624 E-06
00789	Z	0,0000	0,0001	0,0006	2,7688 E-06	2,9831 E-06	2,5016 E-07	-	0,0000	0,0000	0,0002	1,1029 E-06	1,2107 E-06	1,0077 E-07
00790	X	0,0050	0,0005	0,0010	1,075 E-05	1,1792 E-05	4,9641 E-06	-	0,0005	0,0000	0,0001	9,1982 E-07	9,2793 E-07	4,2626 E-07
00790	Y	0,0010	0,0390	0,0065	2,264 E-04	5,2198 E-05	1,2065 E-04	-	0,0001	0,0039	0,0006	2,2971 E-05	6,9776 E-06	1,2161 E-05
00790	Z	0,0001	0,0001	0,0005	1,5782 E-06	1,7197 E-06	1,3837 E-07	-	0,0000	0,0000	0,0002	6,2499 E-07	7,1594 E-07	5,968 E-08
00791	X	0,0048	0,0003	0,0015	1,8641 E-05	4,6129 E-05	4,3751 E-06	-	0,0005	0,0000	0,0001	1,6618 E-06	4,4591 E-06	3,8608 E-07
00791	Y	0,0022	0,0396	0,0098	1,7529 E-04	1,0845 E-04	1,6246 E-04	-	0,0003	0,0040	0,0010	1,751 E-05	1,3078 E-05	1,6401 E-05
00791	Z	0,0002	0,0001	0,0006	1,0165 E-06	2,3726 E-06	3,4446 E-07	-	0,0001	0,0000	0,0002	4,0654 E-07	9,1479 E-07	1,4847 E-07
00792	X	0,0086	0,0012	0,0043	3,1738 E-05	6,1164 E-05	8,2232 E-06	-	0,0008	0,0001	0,0004	2,8829 E-06	5,9804 E-06	6,8608 E-07
00792	Y	0,0089	0,0380	0,0151	7,0368 E-05	1,1044 E-04	8,6914 E-05	-	0,0012	0,0038	0,0016	6,8242 E-06	1,3596 E-05	8,8788 E-06
00792	Z	0,0001	0,0002	0,0007	1,827 E-06	1,5528 E-06	1,3186 E-07	-	0,0000	0,0001	0,0003	7,5237 E-07	5,825 E-07	5,9997 E-08
00793	X	0,0087	0,0010	0,0045	3,1556 E-05	6,2505 E-05	9,3664 E-06	-	0,0009	0,0001	0,0004	2,8969 E-06	6,0875 E-06	7,7945 E-07
00793	Y	0,0090	0,0379	0,0151	6,7735 E-05	1,1028 E-04	8,3455 E-05	-	0,0012	0,0038	0,0016	6,5753 E-06	1,3593 E-05	8,5111 E-06
00793	Z	0,0001	0,0002	0,0008	1,9452 E-06	1,6483 E-06	1,3725 E-07	-	0,0000	0,0001	0,0003	7,9806 E-07	6,1933 E-07	6,1865 E-08
00794	X	0,0095	0,0005	0,0056	2,7466 E-05	9,7693 E-06	5,1762 E-06	-	0,0009	0,0001	0,0005	2,5452 E-06	8,5621 E-07	6,1766 E-07
00794	Y	0,0100	0,0413	0,0172	8,3175 E-05	2,4552 E-05	1,1284 E-05	-	0,0013	0,0042	0,0019	8,1304 E-06	2,6948 E-06	1,4275 E-06
00794	Z	0,0001	0,0001	0,0008	1,6097 E-06	6,2479 E-07	3,8124 E-07	-	0,0001	0,0001	0,0003	6,6285 E-07	2,4017 E-07	1,6157 E-07
00795	X	0,0111	0,0007	0,0056	2,2542 E-05	7,9704 E-06	9,4045 E-06	-	0,0011	0,0001	0,0005	2,0806 E-06	8,353 E-07	1,1999 E-06
00795	Y	0,0124	0,0413	0,0177	7,2543 E-05	8,9014 E-06	1,9289 E-05	-	0,0016	0,0042	0,0019	7,1493 E-06	9,6905 E-07	2,4643 E-06
00795	Z	0,0001	0,0001	0,0008	1,3437 E-06	3,9444 E-07	3,7776 E-07	-	0,0001	0,0000	0,0003	5,5549 E-07	1,5933 E-07	1,5606 E-07
00796	X	0,0122	0,0011	0,0050	1,6416 E-05	1,4928 E-05	1,3767 E-05	-	0,0012	0,0002	0,0005	1,4884 E-06	1,5483 E-06	1,6678 E-06
00796	Y	0,0141	0,0417	0,0174	6,5157 E-05	1,5446 E-05	2,7651 E-05	-	0,0019	0,0043	0,0019	6,5438 E-06	2,08 E-06	3,6992 E-06

Nodi - Spostamenti per effetto del sisma

Nodo	Dir Sisma	Stato Limite Ultimo							Stato Limite di Danno					
		Sx	Sy	Sz	Θ x	Θ y	Θ z	σ t	Sx	Sy	Sz	Θ x	Θ y	Θ z
		[cm]	[cm]	[cm]	[rad]	[rad]	[rad]	[N/mm²]	[cm]	[cm]	[cm]	[rad]	[rad]	[rad]
00796	Z	0,0001	0,0001	0,0008	1,0356 E-06	4,1639 E-07	2,8372 E-07	-	0,0001	0,0000	0,0003	4,2879 E-07	1,746 E-07	1,123 E-07
00797	X	0,0131	0,0017	0,0042	9,5457 E-06	2,3057 E-05	1,7349 E-05	-	0,0013	0,0002	0,0004	8,3322 E-07	2,3542 E-06	2,0352 E-06
00797	Y	0,0155	0,0425	0,0169	6,6995 E-05	2,5438 E-05	3,5352 E-05	-	0,0020	0,0044	0,0018	6,9147 E-06	3,4268 E-06	4,6965 E-06
00797	Z	0,0001	0,0001	0,0009	6,8077 E-07	4,5841 E-07	1,8968 E-07	-	0,0001	0,0000	0,0003	2,8138 E-07	1,9718 E-07	7,2016 E-08
00798	X	0,0138	0,0024	0,0032	4,1817 E-06	2,703 E-05	1,2708 E-05	-	0,0014	0,0003	0,0003	4,0891 E-07	2,7537 E-06	1,5399 E-06
00798	Y	0,0166	0,0434	0,0162	6,9619 E-05	2,9979 E-05	2,8041 E-05	-	0,0022	0,0046	0,0017	7,322 E-06	4,0488 E-06	3,7294 E-06
00798	Z	0,0002	0,0001	0,0009	3,0645 E-07	6,9518 E-07	1,3611 E-07	-	0,0001	0,0000	0,0003	1,257 E-07	2,9759 E-07	4,8293 E-08
00799	X	0,0136	0,0026	0,0021	4,3951 E-06	3,2011 E-05	1,2356 E-05	-	0,0014	0,0003	0,0002	3,9122 E-07	3,154 E-06	1,0619 E-06
00799	Y	0,0169	0,0421	0,0154	6,6368 E-05	2,7665 E-05	7,612 E-06	-	0,0022	0,0045	0,0015	6,9367 E-06	3,7992 E-06	6,9275 E-07
00799	Z	0,0001	0,0001	0,0009	2,7494 E-07	1,8318 E-06	2,6464 E-07	-	0,0001	0,0000	0,0004	1,1856 E-07	7,7277 E-07	9,9513 E-08
00800	X	0,0124	0,0417	0,0150	8,1845 E-05	1,4213 E-05	3,536 E-05	-	0,0011	0,0052	0,0014	1,0253 E-05	1,3456 E-06	4,2506 E-06
00800	Y	0,0079	0,1486	0,0106	2,9738 E-04	2,6506 E-05	8,2649 E-05	-	0,0010	0,0187	0,0013	3,7442 E-05	3,4741 E-06	1,0935 E-05
00800	Z	0,0001	0,0003	0,0012	8,7734 E-07	1,3086 E-06	2,2677 E-07	-	0,0000	0,0001	0,0005	3,7575 E-07	5,7493 E-07	1,116 E-07
00801	X	0,0137	0,0417	0,0125	8,222 E-05	9,3978 E-06	3,5535 E-05	-	0,0013	0,0052	0,0011	1,0305 E-05	9,4321 E-07	4,2896 E-06
00801	Y	0,0116	0,1486	0,0029	2,9921 E-04	3,9671 E-05	8,444 E-05	-	0,0015	0,0187	0,0004	3,7675 E-05	5,2815 E-06	1,1161 E-05
00801	Z	0,0001	0,0003	0,0012	8,9192 E-07	3,0287 E-06	2,5155 E-07	-	0,0000	0,0001	0,0005	3,8232 E-07	1,3425 E-06	1,2337 E-07
00802	X	0,0149	0,0418	0,0107	8,2528 E-05	1,5446 E-05	3,5668 E-05	-	0,0015	0,0052	0,0009	1,0348 E-05	1,4104 E-06	4,3188 E-06
00802	Y	0,0155	0,1487	0,0154	3,0065 E-04	5,2664 E-05	8,568 E-05	-	0,0020	0,0187	0,0020	3,7864 E-05	7,0455 E-06	1,1315 E-05
00802	Z	0,0001	0,0003	0,0012	9,1401 E-07	5,2455 E-06	2,9043 E-07	-	0,0001	0,0001	0,0005	3,9209 E-07	2,3323 E-06	1,4157 E-07
00803	X	0,0163	0,0418	0,0099	8,271 E-05	2,2813 E-05	3,5741 E-05	-	0,0016	0,0052	0,0009	1,0385 E-05	2,1138 E-06	4,3305 E-06
00803	Y	0,0193	0,1488	0,0284	3,0271 E-04	6,7094 E-05	8,6026 E-05	-	0,0025	0,0187	0,0036	3,8142 E-05	8,9913 E-06	1,1357 E-05
00803	Z	0,0001	0,0003	0,0012	9,9634 E-07	7,14 E-06	3,1562 E-07	-	0,0001	0,0001	0,0005	4,2826 E-07	3,187 E-06	1,5329 E-07
00804	X	0,0176	0,0418	0,0104	8,2444 E-05	2,853 E-05	3,5804 E-05	-	0,0018	0,0052	0,0011	1,0393 E-05	2,6702 E-06	4,3396 E-06
00804	Y	0,0231	0,1489	0,0415	3,059 E-04	8,0319 E-05	8,6266 E-05	-	0,0030	0,0187	0,0053	3,8602 E-05	1,0782 E-05	1,1379 E-05
00804	Z	0,0001	0,0003	0,0012	1,2845 E-06	9,0123 E-06	3,6882 E-07	-	0,0001	0,0001	0,0005	5,5489 E-07	4,0364 E-06	1,7754 E-07
00805	X	0,0204	0,0438	0,0152	7,8288 E-05	3,2206 E-05	3,6611 E-05	-	0,0022	0,0055	0,0019	1,0143 E-05	3,0541 E-06	4,2712 E-06
00805	Y	0,0325	0,1568	0,0719	3,1961 E-04	8,0524 E-05	7,4713 E-05	-	0,0043	0,0197	0,0092	4,0781 E-05	9,9972 E-06	9,8462 E-06
00805	Z	0,0002	0,0003	0,0015	3,7004 E-06	1,6084 E-05	6,8396 E-07	-	0,0001	0,0001	0,0006	1,6333 E-06	7,2562 E-06	3,1836 E-07
00806	X	0,0185	0,0458	0,0125	7,9827 E-05	2,6561 E-05	3,5225 E-05	-	0,0019	0,0057	0,0015	1,0265 E-05	2,5254 E-06	3,8873 E-06
00806	Y	0,0306	0,1646	0,0573	3,1704 E-04	7,8975 E-05	7,3958 E-05	-	0,0041	0,0207	0,0073	4,0313 E-05	1,0286 E-05	1,0083 E-05
00806	Z	0,0005	0,0004	0,0013	2,9033 E-06	1,3497 E-05	3,0097 E-06	-	0,0002	0,0002	0,0005	1,274 E-06	6,0817 E-06	1,3588 E-06
00807	X	0,0171	0,0459	0,0106	8,2451 E-05	2,3398 E-05	3,134 E-05	-	0,0018	0,0057	0,0012	1,0405 E-05	2,1955 E-06	3,8281 E-06
00807	Y	0,0269	0,1642	0,0431	3,0667 E-04	7,5573 E-05	8,9421 E-05	-	0,0036	0,0207	0,0055	3,8707 E-05	1,0083 E-05	1,2071 E-05
00807	Z	0,0004	0,0004	0,0012	1,2963 E-06	1,0203 E-05	2,697 E-06	-	0,0002	0,0002	0,0005	5,5882 E-07	4,5808 E-06	1,212 E-06
00808	X	0,0159	0,0459	0,0099	8,291 E-05	1,9332 E-05	3,0131 E-05	-	0,0016	0,0057	0,0009	1,0391 E-05	1,7762 E-06	3,8861 E-06
00808	Y	0,0226	0,1639	0,0293	3,0103 E-04	6,6601 E-05	9,9253 E-05	-	0,0030	0,0206	0,0037	3,791 E-05	8,9202 E-06	1,3293 E-05
00808	Z	0,0003	0,0003	0,0012	8,6678 E-07	7,5566 E-06	2,264 E-06	-	0,0001	0,0001	0,0005	3,7076 E-07	3,38 E-06	1,0105 E-06
00809	X	0,0149	0,0459	0,0107	8,2817 E-05	1,4469 E-05	2,8944 E-05	-	0,0015	0,0057	0,0009	1,0341 E-05	1,3073 E-06	3,8119 E-06
00809	Y	0,018	0,163	0,015	2,9678 E-04	5,358 E-05	1,0118 E-04	-	0,002	0,020	0,002	3,7339 E-05	7,1711 E-06	1,3518 E-05

Nodi - Spostamenti per effetto del sisma

Nodo	Dir Sisma	Stato Limite Ultimo							Stato Limite di Danno					
		Sx	Sy	Sz	Θ x	Θ y	Θ z	σ t	Sx	Sy	Sz	Θ x	Θ y	Θ z
		[cm]	[cm]	[cm]	[rad]	[rad]	[rad]	[N/mm²]	[cm]	[cm]	[cm]	[rad]	[rad]	[rad]
00809	Z	1,0002	7,0003	7,0012	6,9462 E-07	5,2567 E-06	2,1867 E-06	-	4,0001	6,0001	0,0005	2,9675 E-07	2,3423 E-06	9,6798 E-07
00810	X	0,0140	0,0459	0,0126	8,2565 E-05	1,3397 E-05	2,841 E-05	-	0,0013	0,0057	0,0011	1,0303 E-05	1,2202 E-06	3,7456 E-06
00810	Y	0,0135	0,1635	0,0026	2,9539 E-04	3,9973 E-05	1,0013 E-04	-	0,0018	0,0206	0,0004	3,7159 E-05	5,3339 E-06	1,3364 E-05
00810	Z	0,0001	0,0003	0,0012	6,7923 E-07	3,1471 E-06	2,1674 E-06	-	0,0000	0,0001	0,0005	2,9038 E-07	1,397 E-06	9,5315 E-07
00811	X	0,0131	0,0458	0,0152	8,2047 E-05	1,6981 E-05	2,9474 E-05	-	0,0012	0,0057	0,0015	1,0247 E-05	1,612 E-06	3,7881 E-06
00811	Y	0,0091	0,1634	0,0115	2,9468 E-04	2,7362 E-05	9,4903 E-05	-	0,0012	0,0206	0,0014	3,7082 E-05	3,5835 E-06	1,2651 E-05
00811	Z	0,0001	0,0003	0,0012	7,5752 E-07	1,1131 E-06	1,7244 E-06	-	0,0000	0,0001	0,0005	3,2372 E-07	4,8961 E-07	7,5198 E-07
00812	X	0,0116	0,0438	0,0182	8,2145 E-05	2,0467 E-05	3,5598 E-05	-	0,0010	0,0055	0,0018	1,0273 E-05	1,9312 E-06	4,3122 E-06
00812	Y	0,0044	0,1560	0,0249	2,9627 E-04	1,901 E-05	8,6077 E-05	-	0,0005	0,0196	0,0031	3,7297 E-05	2,3956 E-06	1,1379 E-05
00812	Z	0,0001	0,0003	0,0011	8,116 E-07	8,0127 E-08	2,2573 E-07	-	0,0000	0,0001	0,0005	3,4686 E-07	2,8503 E-08	1,1041 E-07
00813	X	0,0148	0,0026	0,0023	4,7604 E-06	3,5628 E-05	9,3126 E-06	-	0,0015	0,0003	0,0002	4,0688 E-07	3,5039 E-06	8,4307 E-07
00813	Y	0,0175	0,0437	0,0130	6,4769 E-05	3,1842 E-05	1,3426 E-05	-	0,0023	0,0046	0,0013	6,7384 E-06	4,3316 E-06	1,8385 E-06
00813	Z	0,0002	0,0001	0,0009	2,5709 E-07	2,0733 E-06	9,0904 E-07	-	0,0001	0,0000	0,0004	1,1115 E-07	8,7704 E-07	3,6769 E-07
00814	X	0,0117	0,0029	0,0029	4,9912 E-06	1,565 E-05	1,3511 E-05	-	0,0010	0,0004	0,0002	5,1616 E-07	1,5191 E-06	1,6361 E-06
00814	Y	0,0045	0,0409	0,0062	5,9661 E-05	1,3172 E-05	3,5456 E-05	-	0,0006	0,0043	0,0007	6,2288 E-06	1,6271 E-06	4,6052 E-06
00814	Z	0,0001	0,0001	0,0009	2,6408 E-07	1,4822 E-07	5,5836 E-07	-	0,0000	0,0000	0,0004	1,1183 E-07	6,6699 E-08	2,3327 E-07
00815	X	0,0117	0,0033	0,0027	7,8644 E-06	1,6542 E-05	1,0326 E-05	-	0,0010	0,0004	0,0002	7,1726 E-07	1,5781 E-06	9,9864 E-07
00815	Y	0,0041	0,0419	0,0087	5,7561 E-05	1,3263 E-05	6,6549 E-06	-	0,0005	0,0044	0,0010	6,0166 E-06	1,5537 E-06	7,3354 E-07
00815	Z	0,0001	0,0001	0,0009	3,574 E-07	5,266 E-07	1,4526 E-06	-	0,0000	0,0000	0,0003	1,4917 E-07	2,0171 E-07	6,0041 E-07
00816	X	0,0111	0,0035	0,0024	9,1032 E-06	1,7761 E-05	1,7324 E-05	-	0,0010	0,0004	0,0002	7,9856 E-07	1,74 E-06	1,6443 E-06
00816	Y	0,0040	0,0414	0,0112	5,5783 E-05	2,0639 E-05	8,976 E-06	-	0,0005	0,0044	0,0012	5,7985 E-06	2,4339 E-06	1,136 E-06
00816	Z	0,0001	0,0001	0,0009	3,7763 E-07	1,1263 E-06	7,7301 E-07	-	0,0000	0,0000	0,0003	1,5665 E-07	4,4337 E-07	3,2565 E-07
00817	X	0,0102	0,0036	0,0022	9,0472 E-06	1,6355 E-05	2,2349 E-05	-	0,0009	0,0004	0,0002	7,9592 E-07	1,6238 E-06	2,1362 E-06
00817	Y	0,0036	0,0411	0,0136	5,5452 E-05	2,3984 E-05	1,3518 E-05	-	0,0004	0,0043	0,0015	5,758 E-06	2,7918 E-06	1,7904 E-06
00817	Z	0,0001	0,0001	0,0008	3,9705 E-07	1,3208 E-06	1,3949 E-07	-	0,0001	0,0001	0,0003	1,6424 E-07	5,232 E-07	6,6497 E-08
00818	X	0,0092	0,0038	0,0019	9,1519 E-06	1,3757 E-05	2,5798 E-05	-	0,0008	0,0004	0,0002	8,065 E-07	1,3614 E-06	2,4492 E-06
00818	Y	0,0030	0,0409	0,0160	5,4976 E-05	2,3527 E-05	1,4516 E-05	-	0,0004	0,0043	0,0017	5,694 E-06	2,6753 E-06	1,9324 E-06
00818	Z	0,0001	0,0001	0,0008	4,152 E-07	1,1691 E-06	4,0932 E-07	-	0,0001	0,0001	0,0003	1,7141 E-07	4,6365 E-07	1,5572 E-07
00819	X	0,0081	0,0039	0,0018	9,95 E-06	1,0573 E-05	2,7599 E-05	-	0,0007	0,0004	0,0002	8,7128 E-07	1,0423 E-06	2,6088 E-06
00819	Y	0,0025	0,0407	0,0184	5,4542 E-05	2,1483 E-05	1,3854 E-05	-	0,0003	0,0043	0,0020	5,6334 E-06	2,3795 E-06	1,8434 E-06
00819	Z	0,0001	0,0001	0,0008	4,5608 E-07	7,634 E-07	7,3212 E-07	-	0,0000	0,0001	0,0003	1,8776 E-07	3,0247 E-07	2,8421 E-07
00820	X	0,0069	0,0040	0,0018	9,5963 E-06	6,9765 E-06	2,7173 E-05	-	0,0006	0,0004	0,0002	8,5306 E-07	6,8875 E-07	2,5513 E-06
00820	Y	0,0022	0,0406	0,0209	5,5154 E-05	1,9035 E-05	1,2039 E-05	-	0,0002	0,0043	0,0022	5,7019 E-06	2,059 E-06	1,535 E-06
00820	Z	0,0001	0,0001	0,0008	4,7531 E-07	2,6205 E-07	7,888 E-07	-	0,0000	0,0001	0,0003	1,9615 E-07	1,034 E-07	3,0652 E-07
00821	X	0,0057	0,0038	0,0018	8,9274 E-06	6,5588 E-06	2,0812 E-05	-	0,0005	0,0004	0,0002	8,2341 E-07	6,1102 E-07	1,9598 E-06
00821	Y	0,0018	0,0392	0,0234	5,8596 E-05	1,9149 E-05	1,2159 E-05	-	0,0002	0,0041	0,0025	6,0843 E-06	2,0198 E-06	1,3491 E-06
00821	Z	0,0001	0,0001	0,0008	4,943 E-07	7,8889 E-08	2,4854 E-07	-	0,0000	0,0001	0,0003	2,0492 E-07	2,8868 E-08	9,2351 E-08
00822	X	0,0104	0,0199	0,0072	3,4847 E-05	1,6397 E-05	3,6767 E-05	-	0,0009	0,0025	0,0008	4,457 E-06	1,5249 E-06	4,5715 E-06

Nodi - Spostamenti per effetto del sisma

Nodo	Dir Sisma	Stato Limite Ultimo							Stato Limite di Danno					
		Sx	Sy	Sz	Θ x	Θ y	Θ z	σ t	Sx	Sy	Sz	Θ x	Θ y	Θ z
		[cm]	[cm]	[cm]	[rad]	[rad]	[rad]	[N/mm²]	[cm]	[cm]	[cm]	[rad]	[rad]	[rad]
00822	Y	0,0016	0,0919	0,0167	1,7662 E-04	6,8629 E-06	1,0789 E-04	-	0,0002	0,0111	0,0020	2,1603 E-05	8,4076 E-07	1,4123 E-05
00822	Z	0,0001	0,0002	0,0010	1,9118 E-06	4,0864 E-07	4,9378 E-07	-	0,0001	0,0001	0,0004	8,384 E-07	1,8182 E-07	2,1313 E-07
00823	X	0,0105	0,0217	0,0079	3,4926 E-05	1,7277 E-05	3,6744 E-05	-	0,0009	0,0027	0,0009	4,3661 E-06	1,5814 E-06	4,5637 E-06
00823	Y	0,0017	0,0972	0,0171	1,7517 E-04	5,0428 E-06	1,0636 E-04	-	0,0002	0,0118	0,0021	2,1859 E-05	6,072 E-07	1,3944 E-05
00823	Z	0,0001	0,0002	0,0010	3,6191 E-06	4,4359 E-07	4,8456 E-07	-	0,0001	0,0001	0,0004	1,5943 E-06	1,9776 E-07	2,0805 E-07
00824	X	0,0106	0,0236	0,0087	3,5475 E-05	1,7904 E-05	3,7009 E-05	-	0,0009	0,0030	0,0009	4,2829 E-06	1,6377 E-06	4,5957 E-06
00824	Y	0,0018	0,1025	0,0174	1,7331 E-04	5,6403 E-06	1,0612 E-04	-	0,0002	0,0125	0,0021	2,2017 E-05	6,8076 E-07	1,3934 E-05
00824	Z	0,0001	0,0002	0,0010	5,4365 E-06	4,4036 E-07	4,828 E-07	-	0,0001	0,0001	0,0004	2,4019 E-06	1,9636 E-07	2,0632 E-07
00825	X	0,0107	0,0255	0,0095	3,5188 E-05	1,8246 E-05	3,7199 E-05	-	0,0009	0,0032	0,0010	4,2346 E-06	1,6824 E-06	4,6137 E-06
00825	Y	0,0020	0,1078	0,0178	1,7463 E-04	7,4944 E-06	1,0514 E-04	-	0,0002	0,0132	0,0022	2,247 E-05	9,2465 E-07	1,3822 E-05
00825	Z	0,0001	0,0002	0,0011	7,1046 E-06	3,7681 E-07	4,3278 E-07	-	0,0001	0,0001	0,0004	3,1458 E-06	1,6826 E-07	1,8357 E-07
00826	X	0,0108	0,0273	0,0103	3,3856 E-05	1,8945 E-05	3,6769 E-05	-	0,0009	0,0034	0,0011	4,2667 E-06	1,7338 E-06	4,5543 E-06
00826	Y	0,0022	0,1129	0,0183	1,8057 E-04	7,6062 E-06	1,0207 E-04	-	0,0003	0,0139	0,0022	2,3406 E-05	9,3222 E-07	1,3436 E-05
00826	Z	0,0001	0,0003	0,0011	8,3767 E-06	3,4565 E-07	3,5584 E-07	-	0,0001	0,0001	0,0004	3,7137 E-06	1,5523 E-07	1,4921 E-07
00827	X	0,0108	0,0292	0,0112	3,2032 E-05	1,9446 E-05	3,6614 E-05	-	0,0009	0,0037	0,0012	4,3619 E-06	1,7864 E-06	4,5295 E-06
00827	Y	0,0024	0,1179	0,0188	1,8785 E-04	9,093 E-06	1,0019 E-04	-	0,0003	0,0146	0,0023	2,444 E-05	1,1195 E-06	1,3205 E-05
00827	Z	0,0001	0,0003	0,0011	9,0791 E-06	3,2296 E-07	3,2088 E-07	-	0,0001	0,0001	0,0004	4,0296 E-06	1,4495 E-07	1,3278 E-07
00828	X	0,0109	0,0310	0,0121	3,2798 E-05	1,9874 E-05	3,6542 E-05	-	0,0010	0,0039	0,0013	4,65 E-06	1,8442 E-06	4,5079 E-06
00828	Y	0,0027	0,1227	0,0194	1,966 E-04	1,1612 E-05	9,7841 E-05	-	0,0003	0,0152	0,0024	2,5622 E-05	1,4447 E-06	1,2903 E-05
00828	Z	0,0001	0,0003	0,0011	9,2166 E-06	2,7936 E-07	2,2475 E-07	-	0,0001	0,0001	0,0004	4,0911 E-06	1,2577 E-07	9,1564 E-08
00829	X	0,0110	0,0328	0,0131	3,8583 E-05	2,0412 E-05	3,6013 E-05	-	0,0010	0,0041	0,0014	5,2961 E-06	1,8789 E-06	4,4291 E-06
00829	Y	0,0030	0,1274	0,0201	2,0928 E-04	1,1989 E-05	9,4063 E-05	-	0,0004	0,0158	0,0025	2,7253 E-05	1,4925 E-06	1,2414 E-05
00829	Z	0,0001	0,0003	0,0011	8,6689 E-06	2,0337 E-07	1,6146 E-07	-	0,0001	0,0001	0,0004	3,8445 E-06	9,192 E-08	6,9274 E-08
00830	X	0,0111	0,0346	0,0141	4,7229 E-05	2,0718 E-05	3,568 E-05	-	0,0010	0,0043	0,0014	6,1751 E-06	1,9147 E-06	4,3773 E-06
00830	Y	0,0033	0,1319	0,0209	2,2413 E-04	1,3661 E-05	9,1434 E-05	-	0,0004	0,0164	0,0026	2,9076 E-05	1,7069 E-06	1,2079 E-05
00830	Z	0,0001	0,0003	0,0011	7,5326 E-06	1,5993 E-07	1,5257 E-07	-	0,0001	0,0001	0,0005	3,3362 E-06	7,2338 E-08	6,9082 E-08
00831	X	0,0111	0,0364	0,0151	5,6414 E-05	2,0854 E-05	3,5582 E-05	-	0,0010	0,0046	0,0015	7,185 E-06	1,9459 E-06	4,3421 E-06
00831	Y	0,0035	0,1362	0,0218	2,4136 E-04	1,5945 E-05	8,8451 E-05	-	0,0004	0,0170	0,0027	3,1097 E-05	1,9957 E-06	1,169 E-05
00831	Z	0,0001	0,0003	0,0011	5,9454 E-06	1,4041 E-07	1,8829 E-07	-	0,0000	0,0001	0,0005	2,6256 E-06	6,3526 E-08	9,2742 E-08
00832	X	0,0111	0,0381	0,0161	6,5653 E-05	2,0888 E-05	3,507 E-05	-	0,0010	0,0048	0,0016	8,3232 E-06	1,936 E-06	4,2532 E-06
00832	Y	0,0038	0,1404	0,0227	2,6236 E-04	1,6878 E-05	8,4368 E-05	-	0,0005	0,0176	0,0028	3,3508 E-05	2,1243 E-06	1,1162 E-05
00832	Z	0,0001	0,0003	0,0011	4,051 E-06	7,4243 E-08	2,2385 E-07	-	0,0000	0,0001	0,0005	1,7806 E-06	2,5865 E-08	1,1043 E-07
00833	X	0,0111	0,0398	0,0172	7,5257 E-05	2,0607 E-05	3,505 E-05	-	0,0010	0,0050	0,0017	9,4839 E-06	1,9185 E-06	4,2228 E-06
00833	Y	0,0039	0,1443	0,0237	2,8379 E-04	1,8374 E-05	8,1766 E-05	-	0,0005	0,0181	0,0029	3,5922 E-05	2,3195 E-06	1,0826 E-05
00833	Z	0,0001	0,0003	0,0011	2,1184 E-06	1,2452 E-07	2,6082 E-07	-	0,0000	0,0001	0,0005	9,2243 E-07	4,8048 E-08	1,2781 E-07
00834	X	0,0121	0,0438	0,0173	7,6729 E-05	2,0664 E-05	4,4097 E-05	-	0,0011	0,0055	0,0018	9,672 E-06	1,9741 E-06	5,1913 E-06
00834	Y	0,0049	0,1590	0,0239	2,8654 E-04	2,1155 E-05	9,2949 E-05	-	0,0006	0,0200	0,0029	3,6273 E-05	2,6577 E-06	1,2055 E-05
00834	Z	0,0001	0,0004	0,0011	1,8982 E-06	8,1169 E-08	2,0591 E-06	-	0,0000	0,0002	0,0005	8,2511 E-07	3,176 E-08	9,2949 E-07
00835	X	0,012	0,041	0,016	6,7717 E-05	2,1195 E-05	4,6283 E-05	-	0,001	0,005	0,001	8,6504 E-06	2,0227 E-06	5,4903 E-06

Nodi - Spostamenti per effetto del sisma

Nodo	Dir Sisma	Stato Limite Ultimo							Stato Limite di Danno					
		Sx	Sy	Sz	Θ x	Θ y	Θ z	σ t	Sx	Sy	Sz	Θ x	Θ y	Θ z
		[cm]	[cm]	[cm]	[rad]	[rad]	[rad]	[N/mm²]	[cm]	[cm]	[cm]	[rad]	[rad]	[rad]
00835	Y	1 0,0047	6 0,1541	2 0,0229	2,712 E-04	2,0143 E-05	1,0258 E-04	-	1 0,0006	2 0,0193	7 0,0028	3,4626 E-05	2,5168 E-06	1,3253 E-05
00835	Z	0,0001	0,0005	0,0011	3,8418 E-06	1,7243 E-07	2,2249 E-06	-	0,0000	0,0002	0,0005	1,6886 E-06	7,8381 E-08	1,0055 E-06
00836	X	0,0121	0,0393	0,0152	5,8445 E-05	2,1051 E-05	4,5718 E-05	-	0,0011	0,0049	0,0016	7,5866 E-06	2,0008 E-06	5,4816 E-06
00836	Y	0,0044	0,1489	0,0219	2,5337 E-04	1,8175 E-05	1,0627 E-04	-	0,0005	0,0187	0,0027	3,2604 E-05	2,2666 E-06	1,3759 E-05
00836	Z	0,0001	0,0005	0,0011	5,6382 E-06	2,4201 E-07	1,9053 E-06	-	0,0001	0,0002	0,0005	2,49 E-06	1,1001 E-07	8,6552 E-07
00837	X	0,0121	0,0371	0,0142	4,9604 E-05	2,0995 E-05	4,5269 E-05	-	0,0011	0,0047	0,0015	6,601 E-06	1,9822 E-06	5,4723 E-06
00837	Y	0,0041	0,1436	0,0210	2,3684 E-04	1,6385 E-05	1,097 E-04	-	0,0005	0,0180	0,0026	3,0665 E-05	2,0439 E-06	1,4258 E-05
00837	Z	0,0001	0,0006	0,0011	7,1796 E-06	2,6765 E-07	1,519 E-06	-	0,0001	0,0003	0,0005	3,1789 E-06	1,2128 E-07	6,9406 E-07
00838	X	0,0120	0,0349	0,0132	4,1306 E-05	2,0724 E-05	4,4067 E-05	-	0,0011	0,0044	0,0014	5,6778 E-06	1,9546 E-06	5,3559 E-06
00838	Y	0,0037	0,1382	0,0202	2,2008 E-04	1,507 E-05	1,1139 E-04	-	0,0005	0,0173	0,0025	2,8604 E-05	1,879 E-06	1,4565 E-05
00838	Z	0,0001	0,0007	0,0011	8,3504 E-06	3,1609 E-07	8,5015 E-07	-	0,0001	0,0003	0,0004	3,7032 E-06	1,4262 E-07	3,9501 E-07
00839	X	0,0119	0,0328	0,0122	3,6155 E-05	2,002 E-05	4,2094 E-05	-	0,0010	0,0041	0,0013	5,0627 E-06	1,8793 E-06	5,1561 E-06
00839	Y	0,0034	0,1328	0,0195	2,0797 E-04	1,3176 E-05	1,1129 E-04	-	0,0004	0,0166	0,0024	2,7047 E-05	1,647 E-06	1,4654 E-05
00839	Z	0,0001	0,0007	0,0011	8,8521 E-06	3,0509 E-07	1,8309 E-07	-	0,0001	0,0003	0,0004	3,9284 E-06	1,3734 E-07	8,6739 E-08
00840	X	0,0118	0,0307	0,0113	3,5133 E-05	1,9124 E-05	4,0862 E-05	-	0,0010	0,0039	0,0012	4,7466 E-06	1,7994 E-06	5,0604 E-06
00840	Y	0,0030	0,1275	0,0189	1,9907 E-04	1,2076 E-05	1,135 E-04	-	0,0004	0,0158	0,0023	2,5844 E-05	1,5225 E-06	1,4999 E-05
00840	Z	0,0001	0,0007	0,0011	8,7312 E-06	2,7429 E-07	5,6767 E-07	-	0,0001	0,0003	0,0004	3,8745 E-06	1,2331 E-07	2,4192 E-07
00841	X	0,0117	0,0288	0,0104	3,5785 E-05	1,8431 E-05	3,8495 E-05	-	0,0010	0,0037	0,0011	4,5528 E-06	1,728 E-06	4,8399 E-06
00841	Y	0,0027	0,1221	0,0184	1,9045 E-04	1,0198 E-05	1,1362 E-04	-	0,0003	0,0151	0,0022	2,463 E-05	1,286 E-06	1,5077 E-05
00841	Z	0,0001	0,0006	0,0011	8,1307 E-06	2,9437 E-07	1,3439 E-06	-	0,0001	0,0003	0,0004	3,606 E-06	1,3178 E-07	5,889 E-07
00842	X	0,0115	0,0269	0,0095	3,6694 E-05	1,779 E-05	3,7185 E-05	-	0,0010	0,0034	0,0010	4,4979 E-06	1,6682 E-06	4,7214 E-06
00842	Y	0,0025	0,1168	0,0179	1,851 E-04	9,1734 E-06	1,1527 E-04	-	0,0003	0,0144	0,0022	2,3758 E-05	1,1584 E-06	1,5313 E-05
00842	Z	0,0001	0,0005	0,0011	6,9361 E-06	3,0738 E-07	1,8877 E-06	-	0,0001	0,0002	0,0004	3,0725 E-06	1,3702 E-07	8,3133 E-07
00843	X	0,0114	0,0251	0,0087	3,6391 E-05	1,6836 E-05	3,6227 E-05	-	0,0010	0,0032	0,0009	4,4602 E-06	1,5894 E-06	4,6013 E-06
00843	Y	0,0022	0,1115	0,0175	1,815 E-04	9,0239 E-06	1,1487 E-04	-	0,0003	0,0137	0,0021	2,3021 E-05	1,1459 E-06	1,5262 E-05
00843	Z	0,0001	0,0004	0,0010	5,4046 E-06	2,7514 E-07	2,1822 E-06	-	0,0001	0,0002	0,0004	2,39 E-06	1,2241 E-07	9,6195 E-07
00844	X	0,0113	0,0234	0,0080	3,5712 E-05	1,6242 E-05	3,6297 E-05	-	0,0010	0,0030	0,0009	4,4887 E-06	1,5301 E-06	4,5905 E-06
00844	Y	0,0021	0,1062	0,0171	1,8165 E-04	7,6664 E-06	1,1622 E-04	-	0,0003	0,0129	0,0021	2,2664 E-05	9,6852 E-07	1,5419 E-05
00844	Z	0,0001	0,0003	0,0010	3,7313 E-06	3,3517 E-07	2,1822 E-06	-	0,0001	0,0002	0,0004	1,6461 E-06	1,4843 E-07	9,6129 E-07
00845	X	0,0112	0,0216	0,0072	3,4651 E-05	1,5692 E-05	3,7284 E-05	-	0,0010	0,0027	0,0008	4,4476 E-06	1,4913 E-06	4,7001 E-06
00845	Y	0,0022	0,1008	0,0167	1,7935 E-04	8,6134 E-06	1,193 E-04	-	0,0003	0,0122	0,0020	2,2012 E-05	1,0825 E-06	1,5758 E-05
00845	Z	0,0001	0,0003	0,0010	2,3555 E-06	3,6615 E-07	1,7246 E-06	-	0,0001	0,0001	0,0004	1,0342 E-06	1,6174 E-07	7,6034 E-07
00846	X	0,0107	0,0189	0,0065	3,337 E-05	1,551 E-05	3,7872 E-05	-	0,0009	0,0024	0,0007	4,3039 E-06	1,504 E-06	4,7097 E-06
00846	Y	0,0020	0,0910	0,0162	1,7348 E-04	1,3322 E-05	1,1213 E-04	-	0,0002	0,0109	0,0020	2,1032 E-05	1,6541 E-06	1,4698 E-05
00846	Z	0,0001	0,0002	0,0010	1,6046 E-06	2,9093 E-07	5,1733 E-07	-	0,0001	0,0001	0,0004	6,9487 E-07	1,2973 E-07	2,3045 E-07
00847	X	0,0086	0,0012	0,0043	3,1738 E-05	6,1164 E-05	8,2232 E-06	-	0,0008	0,0001	0,0004	2,8829 E-06	5,9804 E-06	6,8608 E-07
00847	Y	0,0089	0,0380	0,0151	7,0368 E-05	1,1044 E-04	8,6914 E-05	-	0,0012	0,0038	0,0016	6,8242 E-06	1,3596 E-05	8,8788 E-06
00847	Z	0,0001	0,0002	0,0007	1,827 E-06	1,5528 E-06	1,3186 E-07	-	0,0000	0,0001	0,0003	7,5237 E-07	5,825 E-07	5,9997 E-08

Nodi - Spostamenti per effetto del sisma

Nodo	Dir Sisma	Stato Limite Ultimo							Stato Limite di Danno					
		Sx	Sy	Sz	Θ x	Θ y	Θ z	σ t	Sx	Sy	Sz	Θ x	Θ y	Θ z
		[cm]	[cm]	[cm]	[rad]	[rad]	[rad]	[N/mm²]	[cm]	[cm]	[cm]	[rad]	[rad]	[rad]
00848	X	0,0098	0,0006	0,0053	2,5649 E-05	5,9166 E-06	5,8037 E-06	-	0,0010	0,0001	0,0005	2,3529 E-06	4,8937 E-07	6,8654 E-07
00848	Y	0,0105	0,0416	0,0174	8,5026 E-05	1,9347 E-05	1,242 E-05	-	0,0014	0,0042	0,0019	8,3263 E-06	2,0555 E-06	1,4371 E-06
00848	Z	0,0001	0,0001	0,0008	1,4985 E-06	5,5467 E-07	4,1096 E-07	-	0,0001	0,0000	0,0003	6,2036 E-07	2,1498 E-07	1,7301 E-07
00849	X	0,0115	0,0009	0,0051	2,0206 E-05	1,5256 E-05	1,0981 E-05	-	0,0011	0,0001	0,0005	1,8431 E-06	1,5665 E-06	1,3733 E-06
00849	Y	0,0131	0,0416	0,0177	6,9638 E-05	1,5911 E-05	2,221 E-05	-	0,0017	0,0043	0,0019	6,864 E-06	2,1208 E-06	2,9245 E-06
00849	Z	0,0001	0,0001	0,0008	1,1579 E-06	4,0164 E-07	3,6618 E-07	-	0,0001	0,0000	0,0003	4,8073 E-07	1,6784 E-07	1,4661 E-07
00850	X	0,0127	0,0016	0,0043	1,1918 E-05	2,0086 E-05	1,5964 E-05	-	0,0013	0,0002	0,0004	1,0484 E-06	2,0537 E-06	1,8976 E-06
00850	Y	0,0149	0,0424	0,0172	6,763 E-05	2,1758 E-05	3,353 E-05	-	0,0020	0,0044	0,0018	6,8944 E-06	2,9278 E-06	4,4657 E-06
00850	Z	0,0001	0,0001	0,0008	7,6794 E-07	4,0596 E-07	2,8808 E-07	-	0,0001	0,0000	0,0003	3,1887 E-07	1,734 E-07	1,0762 E-07
00851	X	0,0135	0,0023	0,0032	4,8296 E-06	2,5102 E-05	1,2749 E-05	-	0,0014	0,0003	0,0003	4,5831 E-07	2,5637 E-06	1,5503 E-06
00851	Y	0,0164	0,0435	0,0164	7,0862 E-05	2,81 E-05	2,9089 E-05	-	0,0021	0,0046	0,0017	7,4337 E-06	3,7952 E-06	3,8689 E-06
00851	Z	0,0002	0,0001	0,0008	3,7515 E-07	6,5356 E-07	2,1435 E-07	-	0,0001	0,0000	0,0003	1,5487 E-07	2,7917 E-07	7,5068 E-08
00852	X	0,0135	0,0026	0,0019	4,9871 E-06	3,247 E-05	1,3344 E-05	-	0,0014	0,0003	0,0002	4,338 E-07	3,1928 E-06	1,1461 E-06
00852	Y	0,0169	0,0423	0,0155	6,6943 E-05	2,8277 E-05	8,3907 E-06	-	0,0022	0,0045	0,0016	6,9872 E-06	3,8837 E-06	8,0872 E-07
00852	Z	0,0001	0,0001	0,0009	2,7237 E-07	1,8534 E-06	3,0791 E-07	-	0,0001	0,0000	0,0004	1,17 E-07	7,8116 E-07	1,1465 E-07
00853	X	0,0104	0,0163	0,0058	3,1251 E-05	1,5389 E-05	3,5613 E-05	-	0,0009	0,0021	0,0007	4,0089 E-06	1,4751 E-06	4,3848 E-06
00853	Y	0,0018	0,0821	0,0155	1,5937 E-04	1,3296 E-05	9,893 E-05	-	0,0002	0,0098	0,0019	1,9183 E-05	1,6245 E-06	1,2947 E-05
00853	Z	0,0001	0,0002	0,0010	1,2525 E-06	2,1724 E-07	2,7086 E-07	-	0,0000	0,0001	0,0004	5,3202 E-07	9,9434 E-08	1,1946 E-07
00854	X	0,0104	0,0147	0,0052	2,6298 E-05	1,5294 E-05	3,412 E-05	-	0,0009	0,0019	0,0006	3,4015 E-06	1,4558 E-06	4,2098 E-06
00854	Y	0,0019	0,0777	0,0146	1,4136 E-04	1,2715 E-05	9,5879 E-05	-	0,0002	0,0092	0,0018	1,7052 E-05	1,549 E-06	1,2526 E-05
00854	Z	0,0001	0,0001	0,0010	2,0558 E-06	1,8578 E-07	2,577 E-07	-	0,0000	0,0001	0,0004	8,6787 E-07	8,5897 E-08	1,1361 E-07
00855	X	0,0104	0,0131	0,0046	2,314 E-05	1,5211 E-05	3,2802 E-05	-	0,0009	0,0017	0,0005	2,8806 E-06	1,4513 E-06	4,066 E-06
00855	Y	0,0019	0,0734	0,0137	1,249 E-04	1,2742 E-05	9,4393 E-05	-	0,0002	0,0086	0,0017	1,5104 E-05	1,5591 E-06	1,2303 E-05
00855	Z	0,0001	0,0001	0,0010	2,8734 E-06	1,8322 E-07	2,5577 E-07	-	0,0000	0,0001	0,0004	1,2141 E-06	8,4502 E-08	1,1255 E-07
00856	X	0,0104	0,0116	0,0040	2,3641 E-05	1,5208 E-05	3,1258 E-05	-	0,0009	0,0015	0,0005	2,5464 E-06	1,4522 E-06	3,8896 E-06
00856	Y	0,0020	0,0690	0,0128	1,0849 E-04	1,2473 E-05	9,1809 E-05	-	0,0002	0,0080	0,0015	1,314 E-05	1,5349 E-06	1,1941 E-05
00856	Z	0,0001	0,0001	0,0010	3,6697 E-06	1,756 E-07	2,5464 E-07	-	0,0000	0,0001	0,0004	1,5538 E-06	8,1166 E-08	1,1174 E-07
00857	X	0,0105	0,0102	0,0035	2,5379 E-05	1,5312 E-05	2,9809 E-05	-	0,0009	0,0013	0,0004	2,3496 E-06	1,4574 E-06	3,7344 E-06
00857	Y	0,0020	0,0648	0,0120	9,1848 E-05	1,1957 E-05	9,1183 E-05	-	0,0003	0,0075	0,0014	1,1085 E-05	1,4724 E-06	1,181 E-05
00857	Z	0,0001	0,0001	0,0009	4,1876 E-06	2,3524 E-07	2,215 E-07	-	0,0000	0,0000	0,0004	1,7763 E-06	1,0595 E-07	9,7769 E-08
00858	X	0,0105	0,0088	0,0030	2,8748 E-05	1,5403 E-05	2,8061 E-05	-	0,0009	0,0011	0,0004	2,4077 E-06	1,4681 E-06	3,5371 E-06
00858	Y	0,0021	0,0607	0,0111	8,1996 E-05	1,1815 E-05	8,8623 E-05	-	0,0003	0,0069	0,0013	9,8288 E-06	1,4659 E-06	1,1446 E-05
00858	Z	0,0001	0,0001	0,0009	4,307 E-06	2,3639 E-07	2,1602 E-07	-	0,0000	0,0000	0,0004	1,8302 E-06	1,0649 E-07	9,5214 E-08
00859	X	0,0106	0,0075	0,0026	3,0091 E-05	1,5715 E-05	2,6074 E-05	-	0,0009	0,0010	0,0003	2,4074 E-06	1,5009 E-06	3,3063 E-06
00859	Y	0,0023	0,0566	0,0104	7,4242 E-05	1,1982 E-05	8,4784 E-05	-	0,0003	0,0064	0,0012	8,8283 E-06	1,5003 E-06	1,0923 E-05
00859	Z	0,0001	0,0001	0,0009	4,1372 E-06	2,2311 E-07	2,0794 E-07	-	0,0000	0,0000	0,0004	1,7591 E-06	1,0103 E-07	9,1495 E-08
00860	X	0,0107	0,0063	0,0023	2,6948 E-05	1,5879 E-05	2,4031 E-05	-	0,0009	0,0008	0,0003	2,1211 E-06	1,5125 E-06	3,0754 E-06
00860	Y	0,0024	0,0528	0,0096	6,7045 E-05	1,1728 E-05	8,2333 E-05	-	0,0003	0,0059	0,0012	7,8712 E-06	1,4737 E-06	1,0559 E-05
00860	Z	0,000	0,000	0,000	3,615 E-06	2,7155 E-07	1,8499 E-07	-	0,000	0,000	0,000	1,5381 E-06	1,2091 E-07	8,1421 E-08

Nodi - Spostamenti per effetto del sisma

Nodo	Dir Sisma	Stato Limite Ultimo							Stato Limite di Danno					
		Sx	Sy	Sz	Θ x	Θ y	Θ z	σ t	Sx	Sy	Sz	Θ x	Θ y	Θ z
		[cm]	[cm]	[cm]	[rad]	[rad]	[rad]	[N/mm²]	[cm]	[cm]	[cm]	[rad]	[rad]	[rad]
		1	1	9					0	0	4			
00861	X	0,0108	0,0052	0,0022	2,2382 E-05	1,6218 E-05	2,1921 E-05	-	0,0010	0,0007	0,0002	1,7636 E-06	1,5565 E-06	2,8303 E-06
00861	Y	0,0027	0,0491	0,0089	6,7178 E-05	1,2761 E-05	7,8672 E-05	-	0,0003	0,0054	0,0011	7,7293 E-06	1,6165 E-06	1,0055 E-05
00861	Z	0,0001	0,0001	0,0009	2,737 E-06	2,2607 E-07	1,8813 E-07	-	0,0000	0,0000	0,0004	1,1658 E-06	1,0212 E-07	8,2364 E-08
00862	X	0,0110	0,0042	0,0023	1,5901 E-05	1,7042 E-05	1,9766 E-05	-	0,0010	0,0005	0,0002	1,2854 E-06	1,6524 E-06	2,5697 E-06
00862	Y	0,0030	0,0456	0,0081	7,0142 E-05	1,4805 E-05	7,3869 E-05	-	0,0004	0,0050	0,0010	7,8455 E-06	1,8893 E-06	9,4112 E-06
00862	Z	0,0001	0,0001	0,0009	1,7245 E-06	1,4995 E-07	1,8675 E-07	-	0,0000	0,0000	0,0004	7,3577 E-07	7,0116 E-08	8,1151 E-08
00863	X	0,0111	0,0034	0,0026	7,2666 E-06	1,698 E-05	1,7647 E-05	-	0,0010	0,0004	0,0002	6,8478 E-07	1,6955 E-06	2,2945 E-06
00863	Y	0,0033	0,0423	0,0073	7,1166 E-05	1,9168 E-05	7,0943 E-05	-	0,0004	0,0045	0,0009	7,6858 E-06	2,4316 E-06	8,9762 E-06
00863	Z	0,0001	0,0001	0,0009	7,1879 E-07	9,4041 E-08	2,2462 E-07	-	0,0000	0,0000	0,0004	3,084 E-07	3,9638 E-08	9,4931 E-08
00864	X	0,0118	0,0036	0,0026	3,041 E-06	1,4651 E-05	2,5726 E-05	-	0,0011	0,0004	0,0002	3,6396 E-07	1,5205 E-06	2,7863 E-06
00864	Y	0,0044	0,0453	0,0071	5,7079 E-05	2,1512 E-05	9,1096 E-05	-	0,0006	0,0048	0,0008	6,0034 E-06	2,6979 E-06	1,1446 E-05
00864	Z	0,0001	0,0001	0,0009	6,5813 E-07	9,5958 E-08	8,3284 E-07	-	0,0000	0,0001	0,0004	2,8106 E-07	4,6803 E-08	3,5593 E-07
00865	X	0,0117	0,0044	0,0023	1,2388 E-05	1,4884 E-05	2,4962 E-05	-	0,0010	0,0006	0,0002	1,0047 E-06	1,5047 E-06	2,9244 E-06
00865	Y	0,0039	0,0490	0,0080	6,7016 E-05	1,8046 E-05	9,0411 E-05	-	0,0005	0,0053	0,0010	7,3852 E-06	2,2718 E-06	1,1498 E-05
00865	Z	0,0001	0,0002	0,0009	1,6562 E-06	1,6139 E-07	1,0251 E-06	-	0,0000	0,0001	0,0004	7,0675 E-07	7,4238 E-08	4,3567 E-07
00866	X	0,0116	0,0054	0,0022	2,1472 E-05	1,4756 E-05	2,4566 E-05	-	0,0010	0,0007	0,0002	1,6997 E-06	1,4843 E-06	3,087 E-06
00866	Y	0,0035	0,0526	0,0088	7,1647 E-05	1,77 E-05	8,9479 E-05	-	0,0005	0,0058	0,0011	8,1582 E-06	2,2132 E-06	1,1473 E-05
00866	Z	0,0001	0,0002	0,0009	2,6289 E-06	2,0024 E-07	9,2675 E-07	-	0,0000	0,0001	0,0004	1,1206 E-06	9,0542 E-08	3,9175 E-07
00867	X	0,0114	0,0066	0,0023	2,6344 E-05	1,4686 E-05	2,6573 E-05	-	0,0010	0,0008	0,0003	2,0927 E-06	1,4593 E-06	3,4099 E-06
00867	Y	0,0032	0,0563	0,0096	7,4524 E-05	1,6253 E-05	9,5387 E-05	-	0,0004	0,0063	0,0012	8,6678 E-06	2,0228 E-06	1,2247 E-05
00867	Z	0,0001	0,0002	0,0009	3,4006 E-06	2,7094 E-07	6,6582 E-07	-	0,0000	0,0001	0,0004	1,4482 E-06	1,2001 E-07	2,796 E-07
00868	X	0,0113	0,0078	0,0026	2,8527 E-05	1,477 E-05	2,9337 E-05	-	0,0010	0,0010	0,0003	2,3202 E-06	1,4637 E-06	3,7586 E-06
00868	Y	0,0031	0,0604	0,0103	8,1719 E-05	1,6322 E-05	1,0095 E-04	-	0,0004	0,0069	0,0012	9,6416 E-06	2,0231 E-06	1,2977 E-05
00868	Z	0,0001	0,0003	0,0009	3,8784 E-06	2,6346 E-07	3,6091 E-07	-	0,0000	0,0001	0,0004	1,6502 E-06	1,1747 E-07	1,5007 E-07
00869	X	0,0113	0,0092	0,0030	2,808 E-05	1,4999 E-05	3,2692 E-05	-	0,0010	0,0012	0,0004	2,3892 E-06	1,4937 E-06	4,1204 E-06
00869	Y	0,0029	0,0648	0,0111	8,8813 E-05	1,7876 E-05	1,0592 E-04	-	0,0004	0,0074	0,0013	1,0588 E-05	2,2028 E-06	1,3618 E-05
00869	Z	0,0001	0,0003	0,0009	4,1108 E-06	2,7451 E-07	2,335 E-07	-	0,0000	0,0001	0,0004	1,7471 E-06	1,2258 E-07	1,0365 E-07
00870	X	0,0112	0,0107	0,0034	2,5653 E-05	1,5029 E-05	3,6295 E-05	-	0,0010	0,0014	0,0004	2,4122 E-06	1,4908 E-06	4,505 E-06
00870	Y	0,0028	0,0696	0,0120	1,0035 E-04	1,7861 E-05	1,1305 E-04	-	0,0004	0,0081	0,0014	1,2041 E-05	2,1888 E-06	1,451 E-05
00870	Z	0,0001	0,0003	0,0009	3,9464 E-06	2,9115 E-07	5,4488 E-07	-	0,0000	0,0001	0,0004	1,6753 E-06	1,2975 E-07	2,385 E-07
00871	X	0,0112	0,0124	0,0040	2,381 E-05	1,5102 E-05	3,9084 E-05	-	0,0010	0,0016	0,0005	2,6016 E-06	1,497 E-06	4,7893 E-06
00871	Y	0,0028	0,0746	0,0128	1,1623 E-04	1,8163 E-05	1,1625 E-04	-	0,0003	0,0087	0,0015	1,3992 E-05	2,2215 E-06	1,4939 E-05
00871	Z	0,0001	0,0002	0,0010	3,461 E-06	2,6316 E-07	8,5439 E-07	-	0,0000	0,0001	0,0004	1,4671 E-06	1,1827 E-07	3,6915 E-07
00872	X	0,0111	0,0142	0,0046	2,3795 E-05	1,5355 E-05	4,0824 E-05	-	0,0010	0,0018	0,0005	2,937 E-06	1,5272 E-06	4,962 E-06
00872	Y	0,0027	0,0798	0,0137	1,3098 E-04	1,9033 E-05	1,1703 E-04	-	0,0003	0,0094	0,0017	1,5779 E-05	2,3281 E-06	1,5078 E-05
00872	Z	0,0001	0,0002	0,0010	2,8196 E-06	2,7437 E-07	1,0177 E-06	-	0,0001	0,0001	0,0004	1,1933 E-06	1,2301 E-07	4,3655 E-07
00873	X	0,0111	0,0160	0,0052	2,6643 E-05	1,5206 E-05	4,159 E-05	-	0,0010	0,0020	0,0006	3,4374 E-06	1,5097 E-06	5,0691 E-06
00873	Y	0,0027	0,0850	0,0146	1,4742 E-04	1,8737 E-05	1,1847 E-04	-	0,0003	0,0101	0,0018	1,7741 E-05	2,2889 E-06	1,5325 E-05

Nodi - Spostamenti per effetto del sisma

Nodo	Dir Sisma	Stato Limite Ultimo							Stato Limite di Danno					
		Sx	Sy	Sz	Θ x	Θ y	Θ z	σ t	Sx	Sy	Sz	Θ x	Θ y	Θ z
		[cm]	[cm]	[cm]	[rad]	[rad]	[rad]	[N/mm²]	[cm]	[cm]	[cm]	[rad]	[rad]	[rad]
00873	Z	0,0001	0,0002	0,0010	2,0791 E-06	2,4976 E-07	1,0112 E-06	-	0,0001	0,0001	0,0004	8,8062 E-07	1,1247 E-07	4,3065 E-07
00874	X	0,0112	0,0179	0,0058	3,0578 E-05	1,5046 E-05	4,0994 E-05	-	0,0010	0,0023	0,0007	3,9485 E-06	1,492 E-06	5,0305 E-06
00874	Y	0,0026	0,0902	0,0154	1,6283 E-04	1,7875 E-05	1,1705 E-04	-	0,0003	0,0108	0,0019	1,962 E-05	2,1905 E-06	1,5251 E-05
00874	Z	0,0001	0,0002	0,0010	1,5607 E-06	2,3411 E-07	7,2347 E-07	-	0,0001	0,0001	0,0004	6,6693 E-07	1,0572 E-07	3,0687 E-07
00875	X	0,0045	0,0013	0,0019	3,0466 E-05	6,8609 E-06	1,8517 E-05	-	0,0004	0,0001	0,0002	2,7029 E-06	5,2259 E-07	1,8276 E-06
00875	Y	0,0018	0,0422	0,0180	1,0307 E-04	4,5071 E-05	1,6744 E-05	-	0,0002	0,0043	0,0019	1,0483 E-05	4,825 E-06	2,2233 E-06
00875	Z	0,0000	0,0002	0,0007	2,4642 E-06	1,1751 E-06	1,187 E-07	-	0,0000	0,0001	0,0003	1,0268 E-06	4,5524 E-07	4,9715 E-08
00876	X	0,0052	0,0019	0,0020	2,7506 E-05	3,1407 E-06	1,4256 E-05	-	0,0004	0,0002	0,0002	2,455 E-06	3,2418 E-07	1,4706 E-06
00876	Y	0,0018	0,0420	0,0195	9,0373 E-05	2,8912 E-05	1,7644 E-05	-	0,0002	0,0043	0,0021	9,263 E-06	3,0677 E-06	1,7177 E-06
00876	Z	0,0000	0,0002	0,0007	2,0599 E-06	5,5216 E-07	2,1147 E-07	-	0,0000	0,0001	0,0003	8,6072 E-07	2,1363 E-07	9,5916 E-08
00877	X	0,0055	0,0025	0,0019	2,3491 E-05	4,529 E-06	1,2115 E-05	-	0,0004	0,0003	0,0002	2,1058 E-06	4,4236 E-07	1,2714 E-06
00877	Y	0,0020	0,0416	0,0206	7,6365 E-05	2,394 E-05	1,6533 E-05	-	0,0002	0,0043	0,0022	7,8832 E-06	2,535 E-06	1,5994 E-06
00877	Z	0,0000	0,0002	0,0007	1,6106 E-06	3,3692 E-07	3,1976 E-07	-	0,0000	0,0001	0,0003	6,737 E-07	1,3023 E-07	1,4142 E-07
00878	X	0,0058	0,0030	0,0018	1,818 E-05	7,6971 E-06	1,0462 E-05	-	0,0005	0,0003	0,0002	1,6335 E-06	6,9888 E-07	1,1192 E-06
00878	Y	0,0022	0,0413	0,0216	6,7997 E-05	2,2793 E-05	1,5023 E-05	-	0,0002	0,0043	0,0023	7,0383 E-06	2,3906 E-06	1,5032 E-06
00878	Z	0,0000	0,0002	0,0008	1,1676 E-06	1,7454 E-07	4,2526 E-07	-	0,0000	0,0001	0,0003	4,8833 E-07	6,7525 E-08	1,8535 E-07
00879	X	0,0059	0,0034	0,0018	1,214 E-05	7,7958 E-06	1,1893 E-05	-	0,0005	0,0004	0,0002	1,1032 E-06	7,123 E-07	1,2098 E-06
00879	Y	0,0023	0,0410	0,0225	6,2365 E-05	2,2048 E-05	1,5171 E-05	-	0,0002	0,0043	0,0024	6,4725 E-06	2,3128 E-06	1,4588 E-06
00879	Z	0,0000	0,0001	0,0008	7,2791 E-07	1,1524 E-07	3,8774 E-07	-	0,0000	0,0001	0,0003	3,0469 E-07	4,4062 E-08	1,6969 E-07
00880	X	0,0050	0,0014	0,0021	3,1132 E-05	6,5939 E-06	1,7839 E-05	-	0,0004	0,0001	0,0002	2,7411 E-06	5,014 E-07	1,7808 E-06
00880	Y	0,0018	0,0422	0,0181	1,0269 E-04	4,4691 E-05	1,6551 E-05	-	0,0002	0,0043	0,0019	1,0431 E-05	4,7813 E-06	2,2101 E-06
00880	Z	0,0000	0,0002	0,0007	2,2232 E-06	1,2399 E-06	2,5467 E-07	-	0,0000	0,0001	0,0003	9,3307 E-07	4,7932 E-07	9,8024 E-08
00881	X	0,0057	0,0020	0,0022	2,7476 E-05	3,3483 E-06	1,3174 E-05	-	0,0005	0,0002	0,0002	2,4444 E-06	3,4161 E-07	1,3962 E-06
00881	Y	0,0018	0,0421	0,0196	9,0615 E-05	2,898 E-05	1,7124 E-05	-	0,0002	0,0043	0,0021	9,2709 E-06	3,0762 E-06	1,6784 E-06
00881	Z	0,0000	0,0002	0,0007	1,8318 E-06	5,9233 E-07	2,428 E-07	-	0,0000	0,0001	0,0003	7,7158 E-07	2,29 E-07	1,0831 E-07
00882	X	0,0061	0,0025	0,0020	2,2817 E-05	5,3837 E-06	1,0702 E-05	-	0,0005	0,0003	0,0002	2,0482 E-06	5,0086 E-07	1,1792 E-06
00882	Y	0,0020	0,0417	0,0207	7,6521 E-05	2,3829 E-05	1,636 E-05	-	0,0002	0,0043	0,0022	7,881 E-06	2,5227 E-06	1,5923 E-06
00882	Z	0,0001	0,0002	0,0008	1,4221 E-06	3,5352 E-07	3,3181 E-07	-	0,0000	0,0001	0,0003	5,9986 E-07	1,369 E-07	1,4656 E-07
00883	X	0,0064	0,0029	0,0019	1,7217 E-05	9,0819 E-06	9,3951 E-06	-	0,0005	0,0003	0,0002	1,5587 E-06	7,9345 E-07	1,0564 E-06
00883	Y	0,0022	0,0414	0,0217	6,8212 E-05	2,2677 E-05	1,4828 E-05	-	0,0002	0,0043	0,0023	7,0452 E-06	2,3805 E-06	1,4875 E-06
00883	Z	0,0001	0,0001	0,0008	1,0309 E-06	1,7857 E-07	4,2333 E-07	-	0,0000	0,0001	0,0003	4,3506 E-07	6,9738 E-08	1,8465 E-07
00884	X	0,0065	0,0033	0,0018	1,1132 E-05	9,1887 E-06	1,0708 E-05	-	0,0005	0,0004	0,0002	1,0305 E-06	8,0865 E-07	1,1388 E-06
00884	Y	0,0023	0,0411	0,0226	6,2479 E-05	2,1957 E-05	1,4871 E-05	-	0,0002	0,0043	0,0024	6,4705 E-06	2,3056 E-06	1,4369 E-06
00884	Z	0,0001	0,0001	0,0008	6,4094 E-07	1,1252 E-07	3,8554 E-07	-	0,0000	0,0001	0,0003	2,7103 E-07	4,3713 E-08	1,6896 E-07
00885	X	0,0021	0,0006	0,0022	4,9257 E-06	2,2055 E-05	4,5425 E-06	-	0,0002	0,0001	0,0002	5,9644 E-07	2,1247 E-06	4,0914 E-07
00885	Y	0,0022	0,0075	0,0149	7,668 E-05	2,2318 E-05	1,2618 E-05	-	0,0003	0,0008	0,0015	8,0355 E-06	2,9688 E-06	1,1138 E-06
00885	Z	0,0000	0,0000	0,0008	1,9637 E-07	2,4209 E-07	5,6937 E-07	-	0,0000	0,0000	0,0003	8,5852 E-08	1,077 E-07	2,4048 E-07
00886	X	0,0032	0,0009	0,0022	4,4948 E-06	2,2573 E-05	8,138 E-06	-	0,0003	0,0001	0,0002	5,5756 E-07	2,1943 E-06	6,9009 E-07
00886	Y	0,003	0,011	0,015	7,6148 E-05	2,3373 E-05	1,7737 E-05	-	0,000	0,001	0,001	7,9857 E-06	3,1053 E-06	1,6106 E-06

Nodi - Spostamenti per effetto del sisma

Nodo	Dir Sisma	Stato Limite Ultimo							Stato Limite di Danno					
		Sx	Sy	Sz	Θ x	Θ y	Θ z	σ t	Sx	Sy	Sz	Θ x	Θ y	Θ z
		[cm]	[cm]	[cm]	[rad]	[rad]	[rad]	[N/mm²]	[cm]	[cm]	[cm]	[rad]	[rad]	[rad]
00886	Z	4,0000	1,0000	0,0008	1,6359 E-07	2,3985 E-07	6,0269 E-07	-	4,0000	2,0000	5,0003	7,0592 E-08	1,0731 E-07	2,3978 E-07
00887	X	0,0043	0,0011	0,0022	4,0766 E-06	2,3452 E-05	1,2621 E-05	-	0,0004	0,0001	0,0002	5,1166 E-07	2,3007 E-06	1,0499 E-06
00887	Y	0,0046	0,0148	0,0151	7,493 E-05	2,5254 E-05	2,0612 E-05	-	0,0006	0,0016	0,0015	7,8677 E-06	3,3388 E-06	1,8761 E-06
00887	Z	0,0000	0,0000	0,0008	1,5025 E-07	2,1758 E-07	6,7134 E-07	-	0,0000	0,0000	0,0003	6,2999 E-08	9,8385 E-08	2,5795 E-07
00888	X	0,0055	0,0014	0,0022	3,9732 E-06	2,3946 E-05	1,5733 E-05	-	0,0005	0,0002	0,0002	5,0058 E-07	2,373 E-06	1,3002 E-06
00888	Y	0,0060	0,0184	0,0152	7,4906 E-05	2,6803 E-05	2,2521 E-05	-	0,0008	0,0019	0,0015	7,8779 E-06	3,5298 E-06	2,0439 E-06
00888	Z	0,0000	0,0000	0,0008	1,4625 E-07	2,0602 E-07	7,449 E-07	-	0,0000	0,0000	0,0003	6,079 E-08	9,3687 E-08	2,7978 E-07
00889	X	0,0067	0,0016	0,0022	4,152 E-06	2,3228 E-05	1,6604 E-05	-	0,0006	0,0002	0,0002	5,2917 E-07	2,3288 E-06	1,3755 E-06
00889	Y	0,0074	0,0220	0,0154	7,6534 E-05	2,6391 E-05	2,3212 E-05	-	0,0010	0,0023	0,0015	8,0677 E-06	3,4843 E-06	2,1011 E-06
00889	Z	0,0000	0,0000	0,0008	1,4107 E-07	2,2737 E-07	7,858 E-07	-	0,0000	0,0000	0,0003	5,9456 E-08	1,0229 E-07	2,9648 E-07
00890	X	0,0078	0,0018	0,0022	4,2497 E-06	2,2922 E-05	1,7899 E-05	-	0,0008	0,0002	0,0002	5,4285 E-07	2,3255 E-06	1,4643 E-06
00890	Y	0,0088	0,0257	0,0155	7,6554 E-05	2,7064 E-05	1,993 E-05	-	0,0011	0,0027	0,0016	8,1 E-06	3,5664 E-06	1,7864 E-06
00890	Z	0,0001	0,0001	0,0008	1,3872 E-07	2,2746 E-07	7,3385 E-07	-	0,0000	0,0000	0,0003	5,7784 E-08	1,0206 E-07	2,8785 E-07
00891	X	0,0088	0,0020	0,0022	4,433 E-06	2,3049 E-05	1,628 E-05	-	0,0009	0,0002	0,0002	5,6971 E-07	2,3667 E-06	1,3321 E-06
00891	Y	0,0102	0,0294	0,0156	7,7735 E-05	2,804 E-05	1,677 E-05	-	0,0013	0,0031	0,0016	8,2513 E-06	3,7075 E-06	1,5008 E-06
00891	Z	0,0001	0,0001	0,0009	1,3335 E-07	2,7436 E-07	7,1096 E-07	-	0,0000	0,0000	0,0003	5,6276 E-08	1,2124 E-07	2,9408 E-07
00892	X	0,0099	0,0023	0,0022	4,5478 E-06	2,4792 E-05	1,2601 E-05	-	0,0010	0,0003	0,0002	5,9227 E-07	2,5857 E-06	1,0457 E-06
00892	Y	0,0117	0,0331	0,0157	7,9471 E-05	3,2457 E-05	1,2898 E-05	-	0,0015	0,0035	0,0016	8,4477 E-06	4,2947 E-06	1,179 E-06
00892	Z	0,0001	0,0001	0,0009	1,344 E-07	3,0282 E-07	7,4732 E-07	-	0,0000	0,0000	0,0003	5,6081 E-08	1,3367 E-07	3,1599 E-07
00893	X	0,0111	0,0025	0,0021	4,0122 E-06	3,0441 E-05	1,0614 E-05	-	0,0011	0,0003	0,0002	4,8184 E-07	3,1924 E-06	8,889 E-07
00893	Y	0,0135	0,0369	0,0157	7,7693 E-05	4,2698 E-05	9,7762 E-06	-	0,0018	0,0039	0,0016	8,193 E-06	5,6316 E-06	8,93 E-07
00893	Z	0,0001	0,0001	0,0009	1,5629 E-07	4,2792 E-07	8,716 E-07	-	0,0000	0,0000	0,0003	6,3191 E-08	1,8821 E-07	3,6368 E-07
00894	X	0,0103	0,0026	0,0029	4,54 E-06	2,2718 E-05	1,2799 E-05	-	0,0009	0,0003	0,0002	5,5885 E-07	2,1409 E-06	1,6 E-06
00894	Y	0,0032	0,0360	0,0062	7,099 E-05	1,8901 E-05	4,7043 E-05	-	0,0004	0,0038	0,0007	7,4751 E-06	2,4748 E-06	5,8789 E-06
00894	Z	0,0001	0,0001	0,0009	2,136 E-07	2,654 E-07	3,6948 E-07	-	0,0000	0,0000	0,0003	9,2769 E-08	1,0078 E-07	1,5751 E-07
00895	X	0,0092	0,0024	0,0029	4,4922 E-06	2,0121 E-05	1,2794 E-05	-	0,0008	0,0003	0,0002	5,5506 E-07	1,8849 E-06	1,5879 E-06
00895	Y	0,0026	0,0324	0,0062	7,1323 E-05	1,4322 E-05	4,9004 E-05	-	0,0003	0,0034	0,0007	7,5062 E-06	1,8663 E-06	5,9791 E-06
00895	Z	0,0001	0,0001	0,0009	1,8978 E-07	9,591 E-08	4,3533 E-07	-	0,0000	0,0000	0,0003	8,2756 E-08	3,9759 E-08	1,8873 E-07
00896	X	0,0083	0,0021	0,0029	4,6905 E-06	1,9602 E-05	1,1704 E-05	-	0,0007	0,0003	0,0002	5,6409 E-07	1,8086 E-06	1,448 E-06
00896	Y	0,0022	0,0289	0,0062	7,0715 E-05	1,1501 E-05	4,9267 E-05	-	0,0003	0,0030	0,0007	7,4289 E-06	1,492 E-06	5,8776 E-06
00896	Z	0,0001	0,0001	0,0009	1,8424 E-07	1,2049 E-07	4,5573 E-07	-	0,0000	0,0000	0,0003	8,0375 E-08	5,6413 E-08	1,983 E-07
00897	X	0,0073	0,0019	0,0028	4,9571 E-06	1,9926 E-05	1,0482 E-05	-	0,0006	0,0002	0,0002	5,809 E-07	1,8117 E-06	1,2797 E-06
00897	Y	0,0018	0,0253	0,0062	7,0509 E-05	9,8465 E-06	4,6343 E-05	-	0,0002	0,0027	0,0007	7,3992 E-06	1,2726 E-06	5,4182 E-06
00897	Z	0,0001	0,0000	0,0009	1,81 E-07	1,4706 E-07	4,7006 E-07	-	0,0000	0,0000	0,0003	7,8968 E-08	6,861 E-08	2,0437 E-07
00898	X	0,0062	0,0016	0,0028	4,8163 E-06	1,9868 E-05	1,0076 E-05	-	0,0005	0,0002	0,0002	5,7725 E-07	1,7988 E-06	1,1857 E-06
00898	Y	0,0015	0,0217	0,0062	7,1305 E-05	9,3939 E-06	4,2896 E-05	-	0,0002	0,0023	0,0007	7,4879 E-06	1,2056 E-06	4,9467 E-06
00898	Z	0,0000	0,0000	0,0009	1,601 E-07	1,7251 E-07	4,6758 E-07	-	0,0000	0,0000	0,0003	7,0123 E-08	7,9869 E-08	2,0274 E-07
00899	X	0,0052	0,0014	0,0028	5,1682 E-06	2,0482 E-05	7,8703 E-06	-	0,0005	0,0002	0,0002	5,9635 E-07	1,8357 E-06	9,3331 E-07

Nodi - Spostamenti per effetto del sisma

Nodo	Dir Sisma	Stato Limite Ultimo							Stato Limite di Danno					
		Sx	Sy	Sz	Θ x	Θ y	Θ z	σ t	Sx	Sy	Sz	Θ x	Θ y	Θ z
		[cm]	[cm]	[cm]	[rad]	[rad]	[rad]	[N/mm²]	[cm]	[cm]	[cm]	[rad]	[rad]	[rad]
00899	Y	0,0013	0,0181	0,0062	7,0389 E-05	8,6545 E-06	3,4979 E-05	-	0,0002	0,0019	0,0007	7,3812 E-06	1,1055 E-06	3,9998 E-06
00899	Z	0,0000	0,0000	0,0009	1,6093 E-07	1,8159 E-07	4,0232 E-07	-	0,0000	0,0000	0,0003	7,0444 E-08	8,3878 E-08	1,7379 E-07
00900	X	0,0042	0,0011	0,0028	4,9298 E-06	2,0195 E-05	6,651 E-06	-	0,0004	0,0001	0,0002	5,8673 E-07	1,8112 E-06	7,5666 E-07
00900	Y	0,0010	0,0146	0,0061	7,0928 E-05	8,7206 E-06	2,6722 E-05	-	0,0001	0,0015	0,0007	7,4468 E-06	1,1087 E-06	3,0424 E-06
00900	Z	0,0000	0,0000	0,0008	1,3829 E-07	1,9789 E-07	3,5789 E-07	-	0,0000	0,0000	0,0003	6,076 E-08	9,0864 E-08	1,5499 E-07
00901	X	0,0031	0,0008	0,0027	5,1228 E-06	2,0441 E-05	5,1638 E-06	-	0,0003	0,0001	0,0002	5,9701 E-07	1,8247 E-06	5,55 E-07
00901	Y	0,0008	0,0109	0,0060	7,0018 E-05	8,4881 E-06	1,6196 E-05	-	0,0001	0,0011	0,0007	7,3466 E-06	1,0737 E-06	1,8534 E-06
00901	Z	0,0000	0,0000	0,0008	1,3096 E-07	2,0085 E-07	2,3453 E-07	-	0,0000	0,0000	0,0003	5,76 E-08	9,2182 E-08	1,0077 E-07
00902	X	0,0020	0,0006	0,0027	5,1847 E-06	2,1433 E-05	2,7528 E-06	-	0,0002	0,0001	0,0002	6,0187 E-07	1,8854 E-06	2,8924 E-07
00902	Y	0,0007	0,0074	0,0060	6,9327 E-05	6,8581 E-06	4,7952 E-06	-	0,0001	0,0008	0,0007	7,2766 E-06	8,6574 E-07	5,8742 E-07
00902	Z	0,0000	0,0000	0,0008	1,1436 E-07	1,9088 E-07	1,2418 E-07	-	0,0000	0,0000	0,0003	4,995 E-08	8,7871 E-08	5,3459 E-08
00903	X	0,0024	0,0078	0,0175	8,1519 E-05	2,3159 E-05	1,0286 E-05	-	0,0002	0,0010	0,0018	1,0113 E-05	2,0724 E-06	8,4014 E-07
00903	Y	0,0004	0,0266	0,0220	2,8398 E-04	8,2327 E-06	2,1253 E-05	-	0,0000	0,0033	0,0027	3,5693 E-05	1,0086 E-06	2,4917 E-06
00903	Z	0,0000	0,0001	0,0012	4,8488 E-07	3,513 E-07	1,0036 E-07	-	0,0000	0,0000	0,0005	2,1682 E-07	1,5821 E-07	4,1284 E-08
00904	X	0,0035	0,0115	0,0176	8,192 E-05	2,2936 E-05	2,0044 E-05	-	0,0003	0,0014	0,0018	1,018 E-05	2,0676 E-06	1,621 E-06
00904	Y	0,0007	0,0396	0,0223	2,8738 E-04	9,9111 E-06	2,9996 E-05	-	0,0001	0,0050	0,0027	3,6126 E-05	1,2206 E-06	3,4719 E-06
00904	Z	0,0001	0,0001	0,0012	4,8926 E-07	3,1264 E-07	2,3721 E-07	-	0,0000	0,0000	0,0005	2,1628 E-07	1,4177 E-07	1,0094 E-07
00905	X	0,0045	0,0153	0,0176	8,2631 E-05	2,2549 E-05	2,6397 E-05	-	0,0004	0,0019	0,0018	1,0288 E-05	2,0523 E-06	2,1258 E-06
00905	Y	0,0010	0,0529	0,0225	2,9213 E-04	1,1902 E-05	3,4002 E-05	-	0,0001	0,0066	0,0028	3,6728 E-05	1,4725 E-06	3,7689 E-06
00905	Z	0,0001	0,0001	0,0012	5,1212 E-07	2,7746 E-07	1,6541 E-07	-	0,0000	0,0000	0,0005	2,2373 E-07	1,2628 E-07	6,4823 E-08
00906	X	0,0055	0,0190	0,0177	8,3095 E-05	2,21 E-05	3,2369 E-05	-	0,0005	0,0024	0,0018	1,0365 E-05	2,0178 E-06	2,6511 E-06
00906	Y	0,0014	0,0663	0,0228	2,9596 E-04	1,2716 E-05	3,1335 E-05	-	0,0002	0,0083	0,0028	3,7215 E-05	1,5766 E-06	3,2499 E-06
00906	Z	0,0001	0,0001	0,0012	5,5054 E-07	2,3956 E-07	1,6729 E-07	-	0,0000	0,0001	0,0005	2,3808 E-07	1,0919 E-07	6,7813 E-08
00907	X	0,0065	0,0228	0,0177	8,302 E-05	2,1849 E-05	3,8452 E-05	-	0,0006	0,0028	0,0018	1,0368 E-05	1,9932 E-06	3,2669 E-06
00907	Y	0,0017	0,0798	0,0229	2,9715 E-04	1,3023 E-05	2,4819 E-05	-	0,0002	0,0100	0,0028	3,7374 E-05	1,6153 E-06	2,296 E-06
00907	Z	0,0001	0,0001	0,0012	6,0316 E-07	2,0928 E-07	3,1024 E-07	-	0,0000	0,0001	0,0005	2,592 E-07	9,5442 E-08	1,3863 E-07
00908	X	0,0075	0,0266	0,0178	8,3189 E-05	2,1459 E-05	3,9233 E-05	-	0,0007	0,0033	0,0018	1,0406 E-05	1,9679 E-06	3,448 E-06
00908	Y	0,0022	0,0935	0,0231	2,9977 E-04	1,4176 E-05	2,0603 E-05	-	0,0003	0,0118	0,0028	3,7712 E-05	1,7638 E-06	1,823 E-06
00908	Z	0,0001	0,0002	0,0012	6,6794 E-07	1,6445 E-07	1,9204 E-07	-	0,0000	0,0001	0,0005	2,8605 E-07	7,4732 E-08	8,6893 E-08
00909	X	0,0084	0,0304	0,0178	8,2907 E-05	2,0998 E-05	3,8776 E-05	-	0,0007	0,0038	0,0018	1,038 E-05	1,9293 E-06	3,66 E-06
00909	Y	0,0026	0,1072	0,0232	3,0011 E-04	1,4969 E-05	2,659 E-05	-	0,0003	0,0135	0,0028	3,7766 E-05	1,8687 E-06	3,314 E-06
00909	Z	0,0001	0,0002	0,0011	7,45 E-07	1,0742 E-07	2,4327 E-07	-	0,0000	0,0001	0,0005	3,1901 E-07	4,7741 E-08	1,1615 E-07
00910	X	0,0094	0,0341	0,0178	8,2509 E-05	2,0678 E-05	3,8789 E-05	-	0,0008	0,0042	0,0018	1,0339 E-05	1,8939 E-06	3,9831 E-06
00910	Y	0,0031	0,1209	0,0233	3,0001 E-04	1,5618 E-05	4,3858 E-05	-	0,0004	0,0152	0,0029	3,7765 E-05	1,9587 E-06	5,8506 E-06
00910	Z	0,0001	0,0002	0,0011	8,4249 E-07	6,8478 E-08	3,8703 E-07	-	0,0000	0,0001	0,0005	3,6114 E-07	2,3799 E-08	1,8443 E-07
00911	X	0,0103	0,0379	0,0178	8,2323 E-05	2,0729 E-05	3,5567 E-05	-	0,0009	0,0047	0,0018	1,0328 E-05	1,9027 E-06	4,013 E-06
00911	Y	0,0037	0,1345	0,0233	3,0109 E-04	1,7238 E-05	6,3737 E-05	-	0,0005	0,0169	0,0029	3,7915 E-05	2,1729 E-06	8,4857 E-06
00911	Z	0,0001	0,0003	0,0011	9,717 E-07	1,4704 E-07	2,8115 E-07	-	0,0000	0,0001	0,0005	4,1708 E-07	5,8745 E-08	1,3729 E-07
00912	X	0,009	0,016	0,006	3,5052 E-05	1,6927 E-05	3,8667 E-05	-	0,000	0,002	0,000	4,474 E-06	1,5392 E-06	4,577 E-06

Nodi - Spostamenti per effetto del sisma

Nodo	Dir Sisma	Stato Limite Ultimo							Stato Limite di Danno					
		Sx	Sy	Sz	Θ x	Θ y	Θ z	σ t	Sx	Sy	Sz	Θ x	Θ y	Θ z
		[cm]	[cm]	[cm]	[rad]	[rad]	[rad]	[N/mm²]	[cm]	[cm]	[cm]	[rad]	[rad]	[rad]
00912	Y	7 0,0021	5 0,0788	4 0,0154	1,745 E-04	6,2224 E-06	9,6662 E-05	-	8 0,0003	1 0,0094	7 0,0019	2,1043 E-05	7,472 E-07	1,267 E-05
00912	Z	0,0001	0,0001	0,0010	8,8184 E-07	2,9195 E-07	2,449 E-07	-	0,0000	0,0001	0,0004	3,8304 E-07	1,3228 E-07	1,0575 E-07
00913	X	0,0088	0,0149	0,0064	3,541 E-05	1,6801 E-05	4,3042 E-05	-	0,0008	0,0019	0,0007	4,5118 E-06	1,5372 E-06	4,7743 E-06
00913	Y	0,0020	0,0707	0,0154	1,7505 E-04	6,9227 E-06	8,8943 E-05	-	0,0002	0,0085	0,0019	2,1091 E-05	8,3554 E-07	1,1673 E-05
00913	Z	0,0001	0,0001	0,0010	7,4246 E-07	3,0069 E-07	1,6134 E-07	-	0,0000	0,0001	0,0004	3,2309 E-07	1,3607 E-07	7,2145 E-08
00914	X	0,0080	0,0133	0,0064	3,5864 E-05	1,7505 E-05	4,7594 E-05	-	0,0007	0,0017	0,0007	4,5582 E-06	1,5986 E-06	4,9653 E-06
00914	Y	0,0018	0,0627	0,0154	1,7583 E-04	7,3961 E-06	8,0847 E-05	-	0,0002	0,0075	0,0019	2,1153 E-05	9,0261 E-07	1,0625 E-05
00914	Z	0,0001	0,0001	0,0010	5,7438 E-07	2,8623 E-07	1,6625 E-07	-	0,0000	0,0001	0,0004	2,5006 E-07	1,2952 E-07	7,8436 E-08
00915	X	0,0070	0,0117	0,0064	3,6176 E-05	1,7946 E-05	5,037 E-05	-	0,0006	0,0015	0,0007	4,5869 E-06	1,6353 E-06	5,0126 E-06
00915	Y	0,0017	0,0545	0,0154	1,7601 E-04	7,5667 E-06	7,1519 E-05	-	0,0002	0,0065	0,0019	2,1146 E-05	9,2837 E-07	9,4113 E-06
00915	Z	0,0001	0,0001	0,0010	4,483 E-07	2,7637 E-07	2,147 E-07	-	0,0000	0,0001	0,0004	1,9528 E-07	1,2515 E-07	1,0145 E-07
00916	X	0,0061	0,0100	0,0063	3,6244 E-05	1,8353 E-05	4,8792 E-05	-	0,0005	0,0013	0,0007	4,5813 E-06	1,6715 E-06	4,7027 E-06
00916	Y	0,0014	0,0464	0,0153	1,7444 E-04	7,9406 E-06	6,0386 E-05	-	0,0002	0,0056	0,0019	2,0932 E-05	9,7965 E-07	7,9471 E-06
00916	Z	0,0001	0,0001	0,0010	3,4319 E-07	2,6777 E-07	2,5291 E-07	-	0,0000	0,0001	0,0004	1,4998 E-07	1,2128 E-07	1,1777 E-07
00917	X	0,0051	0,0084	0,0063	3,6281 E-05	1,8675 E-05	4,4752 E-05	-	0,0004	0,0010	0,0007	4,5714 E-06	1,6978 E-06	4,2124 E-06
00917	Y	0,0012	0,0384	0,0152	1,7282 E-04	8,0468 E-06	4,8866 E-05	-	0,0002	0,0046	0,0018	2,0714 E-05	9,9578 E-07	6,4302 E-06
00917	Z	0,0000	0,0001	0,0010	3,0512 E-07	2,6119 E-07	2,7658 E-07	-	0,0000	0,0001	0,0004	1,3383 E-07	1,1841 E-07	1,2715 E-07
00918	X	0,0041	0,0067	0,0063	3,6107 E-05	1,8817 E-05	3,651 E-05	-	0,0004	0,0008	0,0007	4,5309 E-06	1,7109 E-06	3,3926 E-06
00918	Y	0,0010	0,0305	0,0151	1,6951 E-04	8,2591 E-06	3,7022 E-05	-	0,0001	0,0036	0,0018	2,0298 E-05	1,025 E-06	4,8635 E-06
00918	Z	0,0000	0,0001	0,0010	3,4368 E-07	2,552 E-07	2,6606 E-07	-	0,0000	0,0001	0,0004	1,5031 E-07	1,1572 E-07	1,2069 E-07
00919	X	0,0031	0,0051	0,0063	3,591 E-05	1,8948 E-05	2,629 E-05	-	0,0003	0,0006	0,0007	4,4852 E-06	1,721 E-06	2,431 E-06
00919	Y	0,0008	0,0228	0,0150	1,6577 E-04	8,3054 E-06	2,5505 E-05	-	0,0001	0,0027	0,0018	1,9833 E-05	1,0326 E-06	3,3411 E-06
00919	Z	0,0000	0,0001	0,0010	4,4846 E-07	2,5002 E-07	2,3291 E-07	-	0,0000	0,0000	0,0004	1,9476 E-07	1,1344 E-07	1,0436 E-07
00920	X	0,0021	0,0034	0,0062	3,584 E-05	1,9436 E-05	1,5147 E-05	-	0,0002	0,0004	0,0007	4,4543 E-06	1,7533 E-06	1,4117 E-06
00920	Y	0,0005	0,0152	0,0148	1,6201 E-04	7,8731 E-06	1,4953 E-05	-	0,0001	0,0018	0,0018	1,9377 E-05	9,809 E-07	1,9479 E-06
00920	Z	0,0000	0,0001	0,0010	6,0366 E-07	2,423 E-07	1,7 E-07	-	0,0000	0,0000	0,0004	2,5963 E-07	1,1013 E-07	7,517 E-08
00921	X	0,0012	0,0018	0,0048	3,564 E-05	2,9532 E-05	9,2217 E-07	-	0,0001	0,0002	0,0005	4,4058 E-06	2,5892 E-06	1,152 E-07
00921	Y	0,0005	0,0079	0,0082	1,5682 E-04	1,087 E-05	3,3731 E-06	-	0,0001	0,0009	0,0010	1,8771 E-05	1,4077 E-06	4,5147 E-07
00921	Z	0,0000	0,0000	0,0010	7,4064 E-07	2,2201 E-07	4,5553 E-08	-	0,0000	0,0000	0,0004	3,1486 E-07	1,0189 E-07	1,843 E-08
00922	X	0,0012	0,0018	0,0034	3,4881 E-05	3,3962 E-05	5,6208 E-07	-	0,0001	0,0002	0,0003	4,3186 E-06	3,0001 E-06	5,0852 E-08
00922	Y	0,0006	0,0078	0,0018	1,543 E-04	1,5889 E-05	1,7019 E-06	-	0,0001	0,0009	0,0002	1,8471 E-05	2,0796 E-06	2,3985 E-07
00922	Z	0,0000	0,0000	0,0009	7,035 E-07	1,9091 E-07	1,4046 E-07	-	0,0000	0,0000	0,0004	2,9957 E-07	8,522 E-08	5,841 E-08
00923	X	0,0012	0,0017	0,0023	3,4235 E-05	3,835 E-05	1,5419 E-06	-	0,0001	0,0002	0,0002	4,246 E-06	3,3968 E-06	1,3384 E-07
00923	Y	0,0006	0,0077	0,0045	1,5252 E-04	2,0075 E-05	9,2851 E-07	-	0,0001	0,0009	0,0005	1,8255 E-05	2,6539 E-06	1,3046 E-07
00923	Z	0,0000	0,0000	0,0009	6,616 E-07	1,7774 E-07	1,4336 E-07	-	0,0000	0,0000	0,0004	2,828 E-07	6,6833 E-08	6,0315 E-08
00924	X	0,0011	0,0017	0,0017	3,3847 E-05	3,7957 E-05	4,2095 E-06	-	0,0001	0,0002	0,0002	4,2028 E-06	3,3712 E-06	3,6105 E-07
00924	Y	0,0006	0,0076	0,0105	1,515 E-04	2,171 E-05	5,4068 E-07	-	0,0001	0,0009	0,0012	1,8133 E-05	2,8869 E-06	5,2725 E-08
00924	Z	0,0000	0,0000	0,0009	6,3058 E-07	2,5655 E-07	1,3092 E-07	-	0,0000	0,0000	0,0004	2,7019 E-07	9,0167 E-08	5,6188 E-08

Nodi - Spostamenti per effetto del sisma

Nodo	Dir Sisma	Stato Limite Ultimo							Stato Limite di Danno					
		Sx	Sy	Sz	Θ x	Θ y	Θ z	σ t	Sx	Sy	Sz	Θ x	Θ y	Θ z
		[cm]	[cm]	[cm]	[rad]	[rad]	[rad]	[N/mm²]	[cm]	[cm]	[cm]	[rad]	[rad]	[rad]
00925	X	0,0007	0,0017	0,0020	3,3754 E-05	3,6612 E-05	1,2383 E-05	-	0,0001	0,0002	0,0003	4,2001 E-06	3,2693 E-06	1,0706 E-06
00925	Y	0,0006	0,0075	0,0164	1,5263 E-04	2,3024 E-05	3,9078 E-06	-	0,0001	0,0009	0,0020	1,8262 E-05	3,0789 E-06	5,1705 E-07
00925	Z	0,0000	0,0000	0,0009	5,8653 E-07	3,5964 E-07	1,1501 E-07	-	0,0000	0,0000	0,0004	2,5275 E-07	1,333 E-07	5,0821 E-08
00926	X	0,0026	0,0033	0,0035	3,5358 E-05	8,8447 E-05	1,5309 E-05	-	0,0002	0,0004	0,0005	4,3968 E-06	7,8785 E-06	1,3136 E-06
00926	Y	0,0020	0,0150	0,0251	1,5997 E-04	5,5919 E-05	3,8848 E-06	-	0,0003	0,0018	0,0030	1,9123 E-05	7,5162 E-06	4,9754 E-07
00926	Z	0,0000	0,0001	0,0009	6,7598 E-07	7,6763 E-07	2,5316 E-07	-	0,0000	0,0000	0,0004	2,9055 E-07	3,009 E-07	1,1008 E-07
00927	X	0,0074	0,0049	0,0036	3,689 E-05	1,1478 E-04	4,5979 E-06	-	0,0007	0,0006	0,0005	4,6229 E-06	1,027 E-05	4,2721 E-07
00927	Y	0,0051	0,0227	0,0265	1,7255 E-04	7,5844 E-05	9,3766 E-06	-	0,0007	0,0027	0,0032	2,0642 E-05	1,0188 E-05	1,297 E-06
00927	Z	0,0001	0,0001	0,0009	4,3584 E-07	8,4529 E-07	5,0246 E-07	-	0,0000	0,0000	0,0004	1,8926 E-07	3,3904 E-07	2,1501 E-07
00928	X	0,0126	0,0066	0,0037	3,663 E-05	1,1194 E-04	2,5312 E-05	-	0,0011	0,0008	0,0005	4,6031 E-06	1,0152 E-05	2,3301 E-06
00928	Y	0,0087	0,0306	0,0274	1,7287 E-04	8,4218 E-05	2,553 E-05	-	0,0012	0,0037	0,0033	2,0697 E-05	1,1292 E-05	3,4857 E-06
00928	Z	0,0001	0,0001	0,0009	3,6132 E-07	7,8951 E-07	7,5346 E-07	-	0,0000	0,0000	0,0004	1,5747 E-07	3,304 E-07	3,2172 E-07
00929	X	0,0172	0,0083	0,0038	3,6905 E-05	8,9892 E-05	4,3763 E-05	-	0,0016	0,0010	0,0005	4,6551 E-06	8,4137 E-06	4,0121 E-06
00929	Y	0,0125	0,0385	0,0281	1,7664 E-04	8,5506 E-05	4,0698 E-05	-	0,0017	0,0046	0,0034	2,1164 E-05	1,142 E-05	5,5369 E-06
00929	Z	0,0002	0,0001	0,0010	3,1442 E-07	6,6111 E-07	9,7395 E-07	-	0,0001	0,0000	0,0004	1,3764 E-07	2,9287 E-07	4,1733 E-07
00930	X	0,0206	0,0099	0,0039	3,6675 E-05	6,1254 E-05	5,263 E-05	-	0,0019	0,0012	0,0005	4,6381 E-06	6,1374 E-06	4,9335 E-06
00930	Y	0,0164	0,0465	0,0287	1,7707 E-04	8,3203 E-05	5,5994 E-05	-	0,0022	0,0056	0,0034	2,1238 E-05	1,1047 E-05	7,5848 E-06
00930	Z	0,0002	0,0001	0,0010	3,3151 E-07	5,5767 E-07	1,1031 E-06	-	0,0001	0,0001	0,0004	1,4491 E-07	2,5523 E-07	4,8088 E-07
00931	X	0,0225	0,0116	0,0040	3,6646 E-05	3,0475 E-05	6,1173 E-05	-	0,0021	0,0015	0,0005	4,6442 E-06	3,6394 E-06	5,832 E-06
00931	Y	0,0199	0,0545	0,0292	1,7817 E-04	7,4892 E-05	7,1488 E-05	-	0,0027	0,0065	0,0035	2,1386 E-05	9,8336 E-06	9,6595 E-06
00931	Z	0,0002	0,0001	0,0011	3,7973 E-07	4,734 E-07	1,2472 E-06	-	0,0001	0,0001	0,0004	1,654 E-07	2,0043 E-07	5,5146 E-07
00932	X	0,0227	0,0132	0,0040	3,6518 E-05	2,9646 E-05	5,6136 E-05	-	0,0022	0,0017	0,0005	4,6391 E-06	2,8056 E-06	5,6242 E-06
00932	Y	0,0230	0,0626	0,0295	1,7906 E-04	6,2944 E-05	8,303 E-05	-	0,0031	0,0075	0,0035	2,1522 E-05	8,098 E-06	1,116 E-05
00932	Z	0,0002	0,0001	0,0011	5,2218 E-07	5,8492 E-07	1,2207 E-06	-	0,0001	0,0001	0,0004	2,2677 E-07	2,2092 E-07	5,476 E-07
00933	X	0,0216	0,0149	0,0040	3,6631 E-05	5,1247 E-05	4,8797 E-05	-	0,0021	0,0019	0,0005	4,6535 E-06	4,0305 E-06	5,258 E-06
00933	Y	0,0255	0,0707	0,0298	1,7934 E-04	4,5939 E-05	9,4537 E-05	-	0,0034	0,0085	0,0036	2,1566 E-05	5,6333 E-06	1,2642 E-05
00933	Z	0,0002	0,0001	0,0011	5,3359 E-07	9,7431 E-07	1,1897 E-06	-	0,0001	0,0001	0,0005	2,3128 E-07	4,0963 E-07	5,4052 E-07
00934	X	0,0196	0,0165	0,0040	3,6893 E-05	5,7947 E-05	4,18 E-05	-	0,0020	0,0021	0,0005	4,7144 E-06	4,5197 E-06	4,887 E-06
00934	Y	0,0269	0,0789	0,0302	1,8449 E-04	2,2248 E-05	1,0336 E-04	-	0,0035	0,0095	0,0036	2,2278 E-05	2,1645 E-06	1,3749 E-05
00934	Z	0,0001	0,0001	0,0012	1,0717 E-06	1,9524 E-06	1,0905 E-06	-	0,0000	0,0001	0,0005	4,6614 E-07	8,9586 E-07	4,9758 E-07
00935	X	0,0017	0,0041	0,0147	8,1129 E-05	3,2278 E-05	1,4543 E-05	-	0,0001	0,0005	0,0014	1,0018 E-05	2,7157 E-06	1,2354 E-06
00935	Y	0,0008	0,0138	0,0102	2,7787 E-04	1,131 E-05	2,9857 E-05	-	0,0001	0,0017	0,0012	3,4914 E-05	1,4115 E-06	3,7988 E-06
00935	Z	0,0001	0,0000	0,0012	5,3025 E-07	6,751 E-07	1,002 E-06	-	0,0000	0,0000	0,0005	2,378 E-07	2,9633 E-07	4,2232 E-07
00936	X	0,0024	0,0041	0,0123	8,0514 E-05	4,3709 E-05	1,5758 E-05	-	0,0002	0,0005	0,0011	9,9483 E-06	3,6247 E-06	1,4028 E-06
00936	Y	0,0022	0,0138	0,0022	2,7636 E-04	3,3425 E-05	4,0588 E-05	-	0,0003	0,0017	0,0003	3,4728 E-05	4,2179 E-06	5,1763 E-06
00936	Z	0,0001	0,0000	0,0011	5,1714 E-07	1,3626 E-06	1,1648 E-06	-	0,0000	0,0000	0,0005	2,319 E-07	5,9129 E-07	4,9421 E-07
00937	X	0,0029	0,0040	0,0104	8,0053 E-05	5,6341 E-05	1,4048 E-05	-	0,0002	0,0005	0,0009	9,8973 E-06	4,6579 E-06	1,403 E-06
00937	Y	0,0041	0,0137	0,0130	2,7534 E-04	5,9492 E-05	4,8528 E-05	-	0,0005	0,0017	0,0017	3,4604 E-05	7,5436 E-06	6,1716 E-06
00937	Z	0,000	0,000	0,001	5,0488 E-07	2,2053 E-06	1,0613 E-06	-	0,000	0,000	0,000	2,2659 E-07	9,5457 E-07	4,5213 E-07

Nodi - Spostamenti per effetto del sisma

Nodo	Dir Sisma	Stato Limite Ultimo							Stato Limite di Danno					
		Sx	Sy	Sz	Θ x	Θ y	Θ z	σ t	Sx	Sy	Sz	Θ x	Θ y	Θ z
		[cm]	[cm]	[cm]	[rad]	[rad]	[rad]	[N/mm²]	[cm]	[cm]	[cm]	[rad]	[rad]	[rad]
		1	0	1					1	0	5			
00938	X	0,0034	0,0040	0,0094	7,9805 E-05	6,644 E-05	1,2907 E-05	-	0,0003	0,0005	0,0008	9,8749 E-06	5,5027 E-06	1,5237 E-06
00938	Y	0,0063	0,0136	0,0244	2,7533 E-04	9,5788 E-05	5,624 E-05	-	0,0008	0,0017	0,0031	3,4605 E-05	1,2168 E-05	7,1351 E-06
00938	Z	0,0002	0,0000	0,0011	4,9618 E-07	3,0714 E-06	9,078 E-07	-	0,0001	0,0000	0,0005	2,2255 E-07	1,3268 E-06	3,8767 E-07
00939	X	0,0037	0,0040	0,0095	7,9899 E-05	7,5191 E-05	1,4806 E-05	-	0,0003	0,0005	0,0010	9,8984 E-06	6,2834 E-06	1,929 E-06
00939	Y	0,0088	0,0135	0,0355	2,7689 E-04	1,2987 E-04	6,5859 E-05	-	0,0011	0,0017	0,0045	3,4805 E-05	1,6516 E-05	8,35 E-06
00939	Z	0,0002	0,0000	0,0011	4,8789 E-07	3,9164 E-06	8,1645 E-07	-	0,0001	0,0000	0,0005	2,1875 E-07	1,6903 E-06	3,4466 E-07
00940	X	0,0079	0,0077	0,0113	8,1791 E-05	1,0149 E-04	2,4377 E-05	-	0,0007	0,0009	0,0014	1,0142 E-05	8,7006 E-06	2,9415 E-06
00940	Y	0,0179	0,0265	0,0507	2,845 E-04	5,6303 E-05	1,0837 E-04	-	0,0023	0,0033	0,0064	3,5754 E-05	7,1153 E-06	1,3788 E-05
00940	Z	0,0005	0,0000	0,0011	5,0554 E-07	4,0439 E-06	1,9205 E-06	-	0,0002	0,0000	0,0005	2,269 E-07	1,7946 E-06	8,1701 E-07
00941	X	0,0122	0,0114	0,0115	8,3562 E-05	1,0435 E-04	3,157 E-05	-	0,0010	0,0014	0,0014	1,0391 E-05	9,6918 E-06	2,9889 E-06
00941	Y	0,0179	0,0397	0,0518	2,9394 E-04	4,0695 E-05	1,0058 E-04	-	0,0023	0,0050	0,0066	3,695 E-05	5,0266 E-06	1,2828 E-05
00941	Z	0,0006	0,0001	0,0012	5,0112 E-07	3,0771 E-06	2,6464 E-06	-	0,0003	0,0000	0,0005	2,2177 E-07	1,4031 E-06	1,1467 E-06
00942	X	0,0162	0,0152	0,0117	8,3461 E-05	9,3289 E-05	4,3828 E-05	-	0,0014	0,0019	0,0014	1,0392 E-05	9,2868 E-06	3,726 E-06
00942	Y	0,0149	0,0530	0,0526	2,9523 E-04	9,1776 E-05	7,882 E-05	-	0,0019	0,0067	0,0067	3,7118 E-05	1,1629 E-05	1,0069 E-05
00942	Z	0,0007	0,0001	0,0012	5,1794 E-07	2,3963 E-06	3,1812 E-06	-	0,0003	0,0000	0,0005	2,2688 E-07	1,1114 E-06	1,398 E-06
00943	X	0,0195	0,0190	0,0118	8,4003 E-05	7,3555 E-05	5,6742 E-05	-	0,0017	0,0024	0,0014	1,0478 E-05	7,9732 E-06	4,8645 E-06
00943	Y	0,0101	0,0665	0,0533	2,9923 E-04	1,2344 E-04	5,8273 E-05	-	0,0013	0,0084	0,0068	3,7627 E-05	1,5707 E-05	7,4372 E-06
00943	Z	0,0008	0,0001	0,0012	5,5529 E-07	1,7401 E-06	3,6808 E-06	-	0,0004	0,0001	0,0005	2,4077 E-07	8,1509 E-07	1,6313 E-06
00944	X	0,0217	0,0228	0,0119	8,381 E-05	5,492 E-05	5,9649 E-05	-	0,0019	0,0028	0,0014	1,047 E-05	6,6154 E-06	5,3014 E-06
00944	Y	0,0041	0,0800	0,0539	3,0044 E-04	1,4488 E-04	2,9937 E-05	-	0,0005	0,0101	0,0068	3,7786 E-05	1,8468 E-05	3,7603 E-06
00944	Z	0,0009	0,0001	0,0012	6,0472 E-07	1,0995 E-06	3,8234 E-06	-	0,0004	0,0001	0,0005	2,6012 E-07	5,1262 E-07	1,7072 E-06
00945	X	0,0229	0,0266	0,0120	8,3902 E-05	4,1749 E-05	6,3715 E-05	-	0,0021	0,0033	0,0014	1,0492 E-05	5,3251 E-06	5,921 E-06
00945	Y	0,0032	0,0936	0,0543	3,0214 E-04	1,5269 E-04	9,7411 E-06	-	0,0004	0,0118	0,0069	3,8004 E-05	1,9517 E-05	7,1301 E-07
00945	Z	0,0009	0,0002	0,0012	6,5058 E-07	5,655 E-07	4,0316 E-06	-	0,0004	0,0001	0,0005	2,7904 E-07	2,0749 E-07	1,8111 E-06
00946	X	0,0229	0,0303	0,0121	8,3701 E-05	4,3334 E-05	5,735 E-05	-	0,0022	0,0038	0,0014	1,0482 E-05	4,7815 E-06	5,6325 E-06
00946	Y	0,0098	0,1072	0,0546	3,0333 E-04	1,5366 E-04	2,767 E-05	-	0,0013	0,0135	0,0069	3,8165 E-05	1,9723 E-05	3,4067 E-06
00946	Z	0,0009	0,0002	0,0013	7,3192 E-07	1,4979 E-06	3,7092 E-06	-	0,0004	0,0001	0,0005	3,1311 E-07	6,3119 E-07	1,6735 E-06
00947	X	0,0219	0,0341	0,0121	8,3657 E-05	5,0491 E-05	5,0211 E-05	-	0,0021	0,0042	0,0015	1,0483 E-05	4,7721 E-06	5,3189 E-06
00947	Y	0,0165	0,1209	0,0549	3,0406 E-04	1,4401 E-04	5,3897 E-05	-	0,0021	0,0152	0,0070	3,8253 E-05	1,8651 E-05	6,8555 E-06
00947	Z	0,0008	0,0002	0,0013	7,565 E-07	3,3681 E-06	3,3625 E-06	-	0,0004	0,0001	0,0005	3,2347 E-07	1,488 E-06	1,5233 E-06
00948	X	0,0204	0,0379	0,0121	8,374 E-05	4,7484 E-05	4,4071 E-05	-	0,0021	0,0047	0,0015	1,0514 E-05	4,293 E-06	5,0676 E-06
00948	Y	0,0225	0,1347	0,0551	3,0679 E-04	1,2065 E-04	7,8754 E-05	-	0,0029	0,0169	0,0070	3,8619 E-05	1,5957 E-05	1,0104 E-05
00948	Z	0,0006	0,0002	0,0013	8,9223 E-07	6,6315 E-06	2,7942 E-06	-	0,0003	0,0001	0,0005	3,8218 E-07	2,9642 E-06	1,2728 E-06
00949	X	0,0006	0,0002	0,0018	4,782 E-06	1,0076 E-05	4,4546 E-06	-	0,0000	0,0000	0,0002	5,6211 E-07	8,4695 E-07	3,7805 E-07
00949	Y	0,0005	0,0041	0,0218	8,6303 E-05	1,6033 E-05	5,7774 E-06	-	0,0001	0,0004	0,0023	9,0371 E-06	1,7082 E-06	5,8386 E-07
00949	Z	0,0000	0,0000	0,0007	1,156 E-07	1,2829 E-07	2,4066 E-07	-	0,0000	0,0000	0,0003	4,4429 E-08	5,5033 E-08	1,0157 E-07
00950	X	0,0006	0,0003	0,0018	8,0242 E-06	1,0152 E-05	4,7212 E-06	-	0,0000	0,0000	0,0002	7,0878 E-07	8,4297 E-07	3,9644 E-07
00950	Y	0,0005	0,0044	0,0207	9,1797 E-05	1,429 E-05	9,3463 E-06	-	0,0001	0,0005	0,0022	9,5548 E-06	1,517 E-06	9,7122 E-07

Nodi - Spostamenti per effetto del sisma

Nodo	Dir Sisma	Stato Limite Ultimo							Stato Limite di Danno					
		Sx	Sy	Sz	Θ x	Θ y	Θ z	σ t	Sx	Sy	Sz	Θ x	Θ y	Θ z
		[cm]	[cm]	[cm]	[rad]	[rad]	[rad]	[N/mm²]	[cm]	[cm]	[cm]	[rad]	[rad]	[rad]
00950	Z	0,0000	0,0000	0,0007	2,5785 E-07	1,0819 E-07	3,0812 E-07	-	0,0000	0,0000	0,0003	9,5233 E-08	4,6617 E-08	1,3013 E-07
00951	X	0,0005	0,0004	0,0018	1,2228 E-05	1,0019 E-05	4,7235 E-06	-	0,0000	0,0000	0,0002	1,0154 E-06	8,2865 E-07	3,9807 E-07
00951	Y	0,0005	0,0048	0,0198	9,9268 E-05	1,372 E-05	9,1448 E-06	-	0,0001	0,0005	0,0021	1,03 E-05	1,4545 E-06	9,4763 E-07
00951	Z	0,0000	0,0000	0,0007	4,5673 E-07	1,0309 E-07	2,8322 E-07	-	0,0000	0,0000	0,0003	1,7991 E-07	4,4358 E-08	1,1955 E-07
00952	X	0,0005	0,0006	0,0019	1,6749 E-05	9,5305 E-06	3,7683 E-06	-	0,0000	0,0001	0,0002	1,3759 E-06	7,901 E-07	3,2468 E-07
00952	Y	0,0006	0,0052	0,0190	1,0616 E-04	1,4046 E-05	6,3757 E-06	-	0,0001	0,0005	0,0020	1,0974 E-05	1,4896 E-06	6,5946 E-07
00952	Z	0,0000	0,0000	0,0007	6,6333 E-07	1,0807 E-07	2,484 E-07	-	0,0000	0,0000	0,0003	2,6507 E-07	4,6407 E-08	1,0465 E-07
00953	X	0,0004	0,0007	0,0020	2,0294 E-05	9,1272 E-06	2,1913 E-06	-	0,0000	0,0001	0,0002	1,6716 E-06	7,6007 E-07	2,0047 E-07
00953	Y	0,0008	0,0054	0,0181	1,1164 E-04	1,5114 E-05	3,1677 E-06	-	0,0001	0,0006	0,0019	1,152 E-05	1,6061 E-06	3,3841 E-07
00953	Z	0,0000	0,0001	0,0007	8,6878 E-07	1,2769 E-07	2,393 E-07	-	0,0000	0,0000	0,0003	3,5216 E-07	5,4699 E-08	1,0092 E-07
00954	X	0,0009	0,0021	0,0024	3,5515 E-05	1,5199 E-05	6,0544 E-06	-	0,0001	0,0002	0,0002	2,938 E-06	1,1915 E-06	5,3842 E-07
00954	Y	0,0009	0,0109	0,0183	1,2486 E-04	1,2165 E-06	9,2828 E-06	-	0,0001	0,0011	0,0020	1,2594 E-05	1,5668 E-07	9,5937 E-07
00954	Z	0,0000	0,0001	0,0007	1,0769 E-06	2,0024 E-07	4,9649 E-07	-	0,0000	0,0000	0,0003	3,919 E-07	7,3688 E-08	2,0931 E-07
00955	X	0,0016	0,0038	0,0025	3,8038 E-05	1,4121 E-05	1,4285 E-05	-	0,0001	0,0003	0,0002	3,1559 E-06	1,1154 E-06	1,2528 E-06
00955	Y	0,0007	0,0165	0,0189	1,2099 E-04	1,3646 E-06	1,7632 E-05	-	0,0001	0,0017	0,0020	1,2056 E-05	1,7689 E-07	1,7082 E-06
00955	Z	0,0000	0,0001	0,0007	1,0433 E-06	2,0287 E-07	6,39 E-07	-	0,0000	0,0001	0,0003	3,6388 E-07	7,564 E-08	2,6305 E-07
00956	X	0,0023	0,0054	0,0026	3,1913 E-05	1,3025 E-05	2,2884 E-05	-	0,0002	0,0004	0,0002	2,6663 E-06	1,0361 E-06	1,9952 E-06
00956	Y	0,0006	0,0216	0,0193	1,068 E-04	1,0345 E-06	2,5754 E-05	-	0,0001	0,0022	0,0021	1,0576 E-05	1,3099 E-07	2,4317 E-06
00956	Z	0,0000	0,0002	0,0007	7,0374 E-07	1,8928 E-07	7,9745 E-07	-	0,0000	0,0001	0,0003	2,4344 E-07	7,0917 E-08	3,1907 E-07
00957	X	0,0029	0,0066	0,0026	2,01 E-05	1,2701 E-05	2,9817 E-05	-	0,0002	0,0005	0,0002	1,7125 E-06	1,0136 E-06	2,6013 E-06
00957	Y	0,0005	0,0260	0,0195	8,4949 E-05	2,0998 E-06	3,1306 E-05	-	0,0000	0,0026	0,0021	8,3802 E-06	2,6774 E-07	2,9073 E-06
00957	Z	0,0000	0,0002	0,0007	2,0559 E-07	2,0091 E-07	9,3236 E-07	-	0,0000	0,0001	0,0003	7,4808 E-08	7,632 E-08	3,6895 E-07
00958	X	0,0034	0,0072	0,0026	6,9137 E-06	1,1624 E-05	3,2994 E-05	-	0,0003	0,0006	0,0002	6,4783 E-07	9,3614 E-07	2,9024 E-06
00958	Y	0,0004	0,0293	0,0195	6,1215 E-05	1,5942 E-06	2,8113 E-05	-	0,0000	0,0029	0,0021	6,021 E-06	2,1015 E-07	2,5323 E-06
00958	Z	0,0000	0,0002	0,0007	4,4249 E-07	1,8441 E-07	9,3527 E-07	-	0,0000	0,0001	0,0003	1,6221 E-07	7,0595 E-08	3,765 E-07
00959	X	0,0039	0,0071	0,0025	8,8248 E-06	1,1054 E-05	3,587 E-05	-	0,0003	0,0006	0,0002	6,7893 E-07	8,9599 E-07	3,1812 E-06
00959	Y	0,0004	0,0315	0,0194	3,7702 E-05	2,2508 E-06	2,5136 E-05	-	0,0000	0,0032	0,0021	3,7133 E-06	2,8936 E-07	2,2087 E-06
00959	Z	0,0001	0,0002	0,0007	8,8424 E-07	1,8632 E-07	9,5834 E-07	-	0,0000	0,0001	0,0003	3,159 E-07	7,2024 E-08	3,9296 E-07
00960	X	0,0044	0,0064	0,0024	2,2232 E-05	9,1018 E-06	3,4929 E-05	-	0,0004	0,0005	0,0002	1,7876 E-06	7,4892 E-07	3,1356 E-06
00960	Y	0,0004	0,0327	0,0190	1,6666 E-05	1,0916 E-06	1,5185 E-05	-	0,0000	0,0033	0,0021	1,666 E-06	1,25 E-07	1,4097 E-06
00960	Z	0,0001	0,0001	0,0007	1,2083 E-06	1,1432 E-07	9,1168 E-07	-	0,0000	0,0001	0,0003	4,3405 E-07	4,4746 E-08	3,8085 E-07
00961	X	0,0048	0,0052	0,0023	3,222 E-05	7,3169 E-06	3,3916 E-05	-	0,0004	0,0004	0,0002	2,6607 E-06	6,0853 E-07	3,0853 E-06
00961	Y	0,0004	0,0331	0,0186	7,9163 E-06	3,282 E-06	1,382 E-05	-	0,0000	0,0033	0,0020	8,5253 E-07	3,9288 E-07	1,8313 E-06
00961	Z	0,0001	0,0001	0,0007	1,3008 E-06	1,5483 E-07	9,5551 E-07	-	0,0000	0,0000	0,0003	4,9416 E-07	6,1271 E-08	3,9701 E-07
00962	X	0,0050	0,0036	0,0020	3,8189 E-05	1,4306 E-06	3,1692 E-05	-	0,0004	0,0003	0,0002	3,2629 E-06	1,0635 E-07	2,9165 E-06
00962	Y	0,0005	0,0337	0,0176	2,1054 E-05	3,4497 E-06	2,5884 E-05	-	0,0001	0,0034	0,0019	2,2651 E-06	3,729 E-07	3,1594 E-06
00962	Z	0,0001	0,0001	0,0007	1,6639 E-06	2,4424 E-07	9,4171 E-07	-	0,0000	0,0000	0,0003	7,0354 E-07	9,2434 E-08	3,821 E-07
00963	X	0,0051	0,0008	0,0020	3,3896 E-05	4,435 E-06	2,4143 E-05	-	0,0004	0,0001	0,0002	3,0169 E-06	3,4167 E-07	2,2655 E-06
00963	Y	0,000	0,037	0,018	8,2954 E-05	2,2957 E-05	2,137 E-05	-	0,000	0,003	0,001	8,55 E-06	2,4722 E-06	2,7025 E-06

Nodi - Spostamenti per effetto del sisma

Nodo	Dir Sisma	Stato Limite Ultimo							Stato Limite di Danno					
		Sx	Sy	Sz	Θ x	Θ y	Θ z	σ t	Sx	Sy	Sz	Θ x	Θ y	Θ z
		[cm]	[cm]	[cm]	[rad]	[rad]	[rad]	[N/mm²]	[cm]	[cm]	[cm]	[rad]	[rad]	[rad]
00963	Z	4 0,0001	3 0,0001	0 0,0007	2,3643 E-06	7,2714 E-07	3,7379 E-07	-	1 0,0000	8 0,0000	9 0,0003	9,8943 E-07	2,81 E-07	1,4629 E-07
00964	X	0,0053	0,0009	0,0020	2,8573 E-05	2,7363 E-06	2,2552 E-05	-	0,0004	0,0001	0,0002	2,5631 E-06	2,8093 E-07	2,1239 E-06
00964	Y	0,0007	0,0378	0,0194	7,5547 E-05	2,203 E-05	1,308 E-05	-	0,0001	0,0039	0,0021	7,8247 E-06	2,3338 E-06	1,7294 E-06
00964	Z	0,0001	0,0001	0,0007	2,0181 E-06	4,6716 E-07	3,5945 E-07	-	0,0000	0,0000	0,0003	8,44 E-07	1,8056 E-07	1,3908 E-07
00965	X	0,0054	0,0015	0,0019	2,3635 E-05	6,4559 E-06	2,0131 E-05	-	0,0004	0,0002	0,0002	2,1196 E-06	5,8505 E-07	1,9255 E-06
00965	Y	0,0010	0,0379	0,0205	6,5465 E-05	2,1304 E-05	1,2345 E-05	-	0,0001	0,0039	0,0022	6,7992 E-06	2,2262 E-06	1,5597 E-06
00965	Z	0,0001	0,0001	0,0007	1,5876 E-06	2,8663 E-07	2,8047 E-07	-	0,0000	0,0000	0,0003	6,6407 E-07	1,1048 E-07	1,073 E-07
00966	X	0,0055	0,0021	0,0018	1,8236 E-05	7,2692 E-06	2,0054 E-05	-	0,0004	0,0002	0,0002	1,6482 E-06	6,5854 E-07	1,904 E-06
00966	Y	0,0012	0,0379	0,0215	6,3409 E-05	2,0659 E-05	1,2021 E-05	-	0,0001	0,0039	0,0023	6,5864 E-06	2,1611 E-06	1,4204 E-06
00966	Z	0,0001	0,0001	0,0008	1,2189 E-06	1,7475 E-07	2,1722 E-07	-	0,0000	0,0000	0,0003	5,0771 E-07	6,6876 E-08	8,2165 E-08
00967	X	0,0056	0,0028	0,0018	1,3516 E-05	7,9413 E-06	1,866 E-05	-	0,0005	0,0003	0,0002	1,2137 E-06	7,1564 E-07	1,7787 E-06
00967	Y	0,0013	0,0379	0,0224	6,0999 E-05	1,9695 E-05	1,2847 E-05	-	0,0001	0,0039	0,0024	6,3245 E-06	2,0547 E-06	1,3838 E-06
00967	Z	0,0001	0,0001	0,0008	7,2496 E-07	1,0792 E-07	1,5716 E-07	-	0,0000	0,0000	0,0003	3,0247 E-07	4,0473 E-08	5,8998 E-08
00968	X	0,0052	0,0031	0,0018	1,0587 E-05	9,0113 E-06	2,5927 E-05	-	0,0004	0,0003	0,0002	9,6775 E-07	7,8641 E-07	2,3036 E-06
00968	Y	0,0008	0,0347	0,0233	6,4258 E-05	1,4856 E-05	1,3143 E-05	-	0,0001	0,0036	0,0025	6,6589 E-06	1,5155 E-06	1,2429 E-06
00968	Z	0,0001	0,0001	0,0008	4,1213 E-07	6,3468 E-08	1,5966 E-07	-	0,0000	0,0000	0,0003	1,7147 E-07	2,3117 E-08	6,2825 E-08
00969	X	0,0048	0,0027	0,0018	9,6852 E-06	8,4069 E-06	3,1526 E-05	-	0,0004	0,0003	0,0002	8,9547 E-07	7,2926 E-07	2,6959 E-06
00969	Y	0,0005	0,0316	0,0232	6,3401 E-05	1,2472 E-05	1,653 E-05	-	0,0000	0,0033	0,0025	6,5838 E-06	1,2764 E-06	1,4419 E-06
00969	Z	0,0001	0,0001	0,0008	3,755 E-07	6,8862 E-08	1,999 E-07	-	0,0000	0,0000	0,0003	1,567 E-07	2,5971 E-08	7,3962 E-08
00970	X	0,0044	0,0023	0,0018	8,8402 E-06	8,8696 E-06	3,557 E-05	-	0,0004	0,0003	0,0002	8,3283 E-07	7,5145 E-07	2,9704 E-06
00970	Y	0,0004	0,0284	0,0232	6,4595 E-05	9,1429 E-06	2,0737 E-05	-	0,0000	0,0030	0,0025	6,7215 E-06	9,2785 E-07	1,8167 E-06
00970	Z	0,0001	0,0001	0,0008	3,4513 E-07	1,8695 E-08	3,0833 E-07	-	0,0000	0,0000	0,0003	1,4422 E-07	7,6646 E-09	1,0954 E-07
00971	X	0,0040	0,0020	0,0018	8,2347 E-06	9,3174 E-06	3,7548 E-05	-	0,0003	0,0002	0,0002	7,9314 E-07	7,7771 E-07	3,0943 E-06
00971	Y	0,0004	0,0251	0,0231	6,5787 E-05	6,6595 E-06	2,3963 E-05	-	0,0000	0,0026	0,0025	6,8578 E-06	6,6901 E-07	2,1514 E-06
00971	Z	0,0000	0,0000	0,0008	3,3707 E-07	5,3584 E-08	4,2256 E-07	-	0,0000	0,0000	0,0003	1,4045 E-07	2,0364 E-08	1,4838 E-07
00972	X	0,0035	0,0017	0,0019	7,9713 E-06	1,0202 E-05	3,6252 E-05	-	0,0003	0,0002	0,0002	7,748 E-07	8,4008 E-07	2,9611 E-06
00972	Y	0,0005	0,0217	0,0230	6,6685 E-05	5,9314 E-06	2,4484 E-05	-	0,0000	0,0023	0,0025	6,9571 E-06	5,9386 E-07	2,2362 E-06
00972	Z	0,0000	0,0000	0,0008	3,114 E-07	7,8313 E-08	4,7704 E-07	-	0,0000	0,0000	0,0003	1,2988 E-07	2,9299 E-08	1,6635 E-07
00973	X	0,0029	0,0014	0,0019	7,5925 E-06	1,0855 E-05	3,276 E-05	-	0,0002	0,0002	0,0002	7,5398 E-07	8,8658 E-07	2,6644 E-06
00973	Y	0,0006	0,0183	0,0230	6,7984 E-05	5,4477 E-06	2,3295 E-05	-	0,0001	0,0019	0,0025	7,1021 E-06	5,4709 E-07	2,1587 E-06
00973	Z	0,0000	0,0000	0,0008	2,9794 E-07	1,1115 E-07	5,0288 E-07	-	0,0000	0,0000	0,0003	1,2404 E-07	4,1282 E-08	1,7507 E-07
00974	X	0,0023	0,0011	0,0019	7,4141 E-06	1,108 E-05	2,6369 E-05	-	0,0002	0,0001	0,0002	7,4103 E-07	9,0211 E-07	2,1435 E-06
00974	Y	0,0008	0,0148	0,0230	6,8647 E-05	6,8324 E-06	1,7167 E-05	-	0,0001	0,0016	0,0025	7,1742 E-06	6,9857 E-07	1,5735 E-06
00974	Z	0,0000	0,0000	0,0008	2,6848 E-07	9,7339 E-08	4,6547 E-07	-	0,0000	0,0000	0,0003	1,1189 E-07	3,5244 E-08	1,6144 E-07
00975	X	0,0017	0,0008	0,0019	7,1151 E-06	1,121 E-05	1,8639 E-05	-	0,0001	0,0001	0,0002	7,2562 E-07	9,1216 E-07	1,5231 E-06
00975	Y	0,0008	0,0112	0,0230	7,0005 E-05	8,6605 E-06	1,0349 E-05	-	0,0001	0,0012	0,0025	7,3234 E-06	8,9957 E-07	9,2477 E-07
00975	Z	0,0000	0,0000	0,0008	2,3676 E-07	8,3292 E-08	3,9365 E-07	-	0,0000	0,0000	0,0003	9,884 E-08	2,9649 E-08	1,3669 E-07
00976	X	0,0011	0,0006	0,0019	6,6141 E-06	1,1139 E-05	9,4824 E-06	-	0,0001	0,0001	0,0002	7,0904 E-07	9,1295 E-07	8,0061 E-07

Nodi - Spostamenti per effetto del sisma

Nodo	Dir Sisma	Stato Limite Ultimo							Stato Limite di Danno					
		Sx	Sy	Sz	Θ x	Θ y	Θ z	σ t	Sx	Sy	Sz	Θ x	Θ y	Θ z
		[cm]	[cm]	[cm]	[rad]	[rad]	[rad]	[N/mm²]	[cm]	[cm]	[cm]	[rad]	[rad]	[rad]
00976	Y	0,0008	0,0076	0,0230	7,2517 E-05	1,0586 E-05	2,9124 E-06	-	0,0001	0,0088	0,0025	7,6044 E-06	1,117 E-06	3,5783 E-07
00976	Z	0,0000	0,0000	0,0008	1,8706 E-07	6,8209 E-08	3,1812 E-07	-	0,0000	0,0000	0,0003	7,9282 E-08	2,5555 E-08	1,1229 E-07
00977	X	0,0058	0,0030	0,0018	9,778 E-06	9,8831 E-06	2,3984 E-05	-	0,0005	0,0003	0,0002	9,121 E-07	8,47 E-07	2,1641 E-06
00977	Y	0,0008	0,0348	0,0234	6,4518 E-05	1,4752 E-05	1,2752 E-05	-	0,0001	0,0036	0,0025	6,6782 E-06	1,5062 E-06	1,214 E-06
00977	Z	0,0001	0,0001	0,0008	3,6654 E-07	6,0111 E-08	1,2073 E-07	-	0,0000	0,0000	0,0003	1,5395 E-07	2,2806 E-08	4,3778 E-08
00978	X	0,0054	0,0026	0,0018	8,7715 E-06	9,1952 E-06	2,8792 E-05	-	0,0004	0,0003	0,0002	8,3404 E-07	7,8388 E-07	2,4986 E-06
00978	Y	0,0005	0,0317	0,0234	6,3651 E-05	1,24 E-05	1,5927 E-05	-	0,0000	0,0033	0,0025	6,6021 E-06	1,2702 E-06	1,3981 E-06
00978	Z	0,0001	0,0001	0,0008	3,3414 E-07	6,1928 E-08	2,8548 E-07	-	0,0000	0,0000	0,0003	1,4087 E-07	2,4201 E-08	9,6988 E-08
00979	X	0,0050	0,0023	0,0018	8,0296 E-06	9,75 E-06	3,2034 E-05	-	0,0004	0,0003	0,0002	7,7961 E-07	8,1244 E-07	2,7146 E-06
00979	Y	0,0004	0,0285	0,0233	6,4829 E-05	9,0722 E-06	2,0002 E-05	-	0,0000	0,0030	0,0025	6,7383 E-06	9,2179 E-07	1,7655 E-06
00979	Z	0,0001	0,0001	0,0008	3,0851 E-07	1,4401 E-08	4,6315 E-07	-	0,0000	0,0000	0,0003	1,3028 E-07	6,6697 E-09	1,5833 E-07
00980	X	0,0045	0,0020	0,0018	7,5824 E-06	1,0361 E-05	3,3231 E-05	-	0,0004	0,0002	0,0002	7,5119 E-07	8,5024 E-07	2,7814 E-06
00980	Y	0,0004	0,0251	0,0232	6,5998 E-05	6,5824 E-06	2,3165 E-05	-	0,0000	0,0026	0,0025	6,8725 E-06	6,625 E-07	2,0986 E-06
00980	Z	0,0001	0,0000	0,0008	3,0464 E-07	8,455 E-08	6,271 E-07	-	0,0000	0,0000	0,0003	1,2819 E-07	3,1523 E-08	2,1545 E-07
00981	X	0,0040	0,0017	0,0018	7,4318 E-06	1,1514 E-05	3,1785 E-05	-	0,0003	0,0002	0,0002	7,4059 E-07	9,3149 E-07	2,6368 E-06
00981	Y	0,0005	0,0217	0,0232	6,6901 E-05	5,8689 E-06	2,3742 E-05	-	0,0000	0,0023	0,0025	6,9722 E-06	5,8865 E-07	2,1904 E-06
00981	Z	0,0001	0,0000	0,0008	2,8165 E-07	1,1711 E-07	6,9782 E-07	-	0,0000	0,0000	0,0003	1,1869 E-07	4,3399 E-08	2,4049 E-07
00982	X	0,0034	0,0014	0,0019	7,1812 E-06	1,2431 E-05	2,8375 E-05	-	0,0003	0,0002	0,0002	7,2837 E-07	9,9658 E-07	2,3458 E-06
00982	Y	0,0006	0,0183	0,0231	6,8188 E-05	5,3921 E-06	2,265 E-05	-	0,0001	0,0019	0,0025	7,1162 E-06	5,4258 E-07	2,1224 E-06
00982	Z	0,0000	0,0000	0,0008	2,7021 E-07	1,5695 E-07	7,2405 E-07	-	0,0000	0,0000	0,0003	1,1365 E-07	5,8035 E-08	2,5011 E-07
00983	X	0,0027	0,0011	0,0019	7,1099 E-06	1,3001 E-05	2,2861 E-05	-	0,0002	0,0001	0,0002	7,2238 E-07	1,0362 E-06	1,8884 E-06
00983	Y	0,0008	0,0148	0,0231	6,8862 E-05	6,7973 E-06	1,6718 E-05	-	0,0001	0,0016	0,0025	7,1896 E-06	6,9598 E-07	1,5526 E-06
00983	Z	0,0000	0,0000	0,0008	2,4303 E-07	1,4739 E-07	6,5615 E-07	-	0,0000	0,0000	0,0003	1,024 E-07	5,3507 E-08	2,2752 E-07
00984	X	0,0020	0,0008	0,0019	6,8998 E-06	1,3454 E-05	1,6144 E-05	-	0,0002	0,0001	0,0002	7,128 E-07	1,0683 E-06	1,3414 E-06
00984	Y	0,0008	0,0113	0,0231	7,0221 E-05	8,6356 E-06	1,0131 E-05	-	0,0001	0,0012	0,0025	7,339 E-06	8,9783 E-07	9,2075 E-07
00984	Z	0,0000	0,0000	0,0008	2,1257 E-07	1,3362 E-07	5,3988 E-07	-	0,0000	0,0000	0,0003	8,9887 E-08	4,7589 E-08	1,8811 E-07
00985	X	0,0014	0,0005	0,0019	6,4648 E-06	1,3554 E-05	8,303 E-06	-	0,0001	0,0001	0,0002	7,0062 E-07	1,0799 E-06	7,1459 E-07
00985	Y	0,0008	0,0076	0,0231	7,2699 E-05	1,0585 E-05	2,5384 E-06	-	0,0001	0,0008	0,0025	7,616 E-06	1,1174 E-06	3,1676 E-07
00985	Z	0,0000	0,0000	0,0008	1,6413 E-07	1,0746 E-07	4,0771 E-07	-	0,0000	0,0000	0,0003	7,0881 E-08	3,7908 E-08	1,4444 E-07
00986	X	0,0012	0,0020	0,0030	2,6703 E-05	1,7068 E-05	6,5985 E-06	-	0,0001	0,0002	0,0003	2,2798 E-06	1,3238 E-06	5,7649 E-07
00986	Y	0,0009	0,0108	0,0184	1,2325 E-04	1,2108 E-06	8,8112 E-06	-	0,0001	0,0011	0,0020	1,2488 E-05	1,5687 E-07	9,1881 E-07
00986	Z	0,0000	0,0001	0,0007	1,5414 E-06	2,7385 E-07	4,615 E-07	-	0,0000	0,0000	0,0003	5,3353 E-07	1,0078 E-07	1,9044 E-07
00987	X	0,0020	0,0032	0,0031	2,6761 E-05	1,5753 E-05	1,2638 E-05	-	0,0002	0,0003	0,0003	2,3202 E-06	1,2306 E-06	1,1284 E-06
00987	Y	0,0007	0,0163	0,0190	1,1939 E-04	1,3691 E-06	1,6747 E-05	-	0,0001	0,0017	0,0020	1,1951 E-05	1,7791 E-07	1,6414 E-06
00987	Z	0,0000	0,0002	0,0007	1,6249 E-06	2,6811 E-07	6,7889 E-07	-	0,0000	0,0001	0,0003	5,6136 E-07	9,9649 E-08	2,5847 E-07
00988	X	0,0027	0,0043	0,0031	2,2392 E-05	1,4546 E-05	1,8847 E-05	-	0,0002	0,0004	0,0003	1,9636 E-06	1,1433 E-06	1,6949 E-06
00988	Y	0,0006	0,0214	0,0194	1,0576 E-04	1,0044 E-06	2,4416 E-05	-	0,0001	0,0022	0,0021	1,0512 E-05	1,2932 E-07	2,3342 E-06
00988	Z	0,0000	0,0002	0,0008	1,158 E-06	2,4684 E-07	9,567 E-07	-	0,0000	0,0001	0,0003	4,0002 E-07	9,2074 E-08	3,4821 E-07
00989	X	0,003	0,005	0,003	1,4982 E-05	1,3912 E-05	2,4062 E-05	-	0,000	0,000	0,000	1,335 E-06	1,0987 E-06	2,1759 E-06

Nodi - Spostamenti per effetto del sisma

Nodo	Dir Sisma	Stato Limite Ultimo							Stato Limite di Danno					
		Sx	Sy	Sz	Θ x	Θ y	Θ z	σ t	Sx	Sy	Sz	Θ x	Θ y	Θ z
		[cm]	[cm]	[cm]	[rad]	[rad]	[rad]	[N/mm²]	[cm]	[cm]	[cm]	[rad]	[rad]	[rad]
00989	Y	3,0005	1,0257	1,0196	8,4762 E-05	2,1013 E-06	2,9688 E-05	-	3,0000	4,0026	3,0021	8,3762 E-06	2,6754 E-07	2,7915 E-06
00989	Z	0,0000	0,0003	0,0008	3,798 E-07	2,5306 E-07	1,1718 E-06	-	0,0000	0,0001	0,0003	1,3051 E-07	9,5426 E-08	4,2096 E-07
00990	X	0,0039	0,0056	0,0030	6,7237 E-06	1,2654 E-05	2,7094 E-05	-	0,0003	0,0005	0,0003	6,2925 E-07	1,0084 E-06	2,4689 E-06
00990	Y	0,0004	0,0290	0,0196	6,1947 E-05	1,6015 E-06	2,6516 E-05	-	0,0000	0,0029	0,0021	6,0827 E-06	2,1148 E-07	2,4182 E-06
00990	Z	0,0001	0,0002	0,0008	4,8888 E-07	2,2903 E-07	1,121 E-06	-	0,0000	0,0001	0,0003	1,7829 E-07	8,6882 E-08	4,0726 E-07
00991	X	0,0045	0,0057	0,0029	3,3521 E-06	1,1816 E-05	3,0077 E-05	-	0,0004	0,0005	0,0003	2,7981 E-07	9,4911 E-07	2,7571 E-06
00991	Y	0,0004	0,0313	0,0195	3,9217 E-05	2,2565 E-06	2,3586 E-05	-	0,0000	0,0032	0,0021	3,8304 E-06	2,8969 E-07	2,0972 E-06
00991	Z	0,0001	0,0002	0,0007	1,1892 E-06	2,2429 E-07	1,0605 E-06	-	0,0000	0,0001	0,0003	4,206 E-07	8,5801 E-08	3,9328 E-07
00992	X	0,0050	0,0053	0,0027	1,2678 E-05	9,5854 E-06	3,0845 E-05	-	0,0004	0,0005	0,0003	1,0819 E-06	7,8234 E-07	2,8373 E-06
00992	Y	0,0003	0,0325	0,0192	1,8722 E-05	1,0461 E-06	1,3913 E-05	-	0,0000	0,0033	0,0021	1,8216 E-06	1,2256 E-07	1,3174 E-06
00992	Z	0,0001	0,0002	0,0007	1,7058 E-06	1,3916 E-07	8,5329 E-07	-	0,0000	0,0001	0,0003	5,9927 E-07	5,3673 E-08	3,3374 E-07
00993	X	0,0054	0,0046	0,0025	2,1703 E-05	7,3912 E-06	3,2101 E-05	-	0,0004	0,0004	0,0002	1,8849 E-06	6,1312 E-07	2,9475 E-06
00993	Y	0,0004	0,0331	0,0187	9,6237 E-06	3,2905 E-06	1,325 E-05	-	0,0000	0,0033	0,0020	9,792 E-07	3,9264 E-07	1,7782 E-06
00993	Z	0,0001	0,0001	0,0007	1,7657 E-06	1,7275 E-07	7,8048 E-07	-	0,0000	0,0000	0,0003	6,2717 E-07	6,7657 E-08	3,2363 E-07
00994	X	0,0056	0,0034	0,0022	3,1061 E-05	2,3417 E-06	3,1884 E-05	-	0,0004	0,0003	0,0002	2,733 E-06	1,6384 E-07	2,9167 E-06
00994	Y	0,0005	0,0337	0,0177	2,2203 E-05	3,4667 E-06	2,5477 E-05	-	0,0001	0,0034	0,0019	2,3411 E-06	3,7404 E-07	3,1043 E-06
00994	Z	0,0001	0,0001	0,0007	1,6037 E-06	2,6251 E-07	7,996 E-07	-	0,0000	0,0000	0,0003	6,4214 E-07	9,9306 E-08	3,2692 E-07
00995	X	0,0056	0,0007	0,0022	3,3487 E-05	5,1711 E-06	2,3908 E-05	-	0,0004	0,0001	0,0002	2,9782 E-06	3,9295 E-07	2,2395 E-06
00995	Y	0,0004	0,0374	0,0182	8,4001 E-05	2,327 E-05	2,0391 E-05	-	0,0001	0,0038	0,0020	8,6439 E-06	2,5034 E-06	2,5888 E-06
00995	Z	0,0001	0,0001	0,0007	2,0912 E-06	7,7726 E-07	3,1797 E-07	-	0,0000	0,0000	0,0003	8,8174 E-07	2,9966 E-07	1,2541 E-07
00996	X	0,0058	0,0009	0,0022	2,83 E-05	2,8182 E-06	2,0989 E-05	-	0,0005	0,0011	0,0002	2,5317 E-06	2,8637 E-07	2,0061 E-06
00996	Y	0,0007	0,0378	0,0195	7,4883 E-05	2,1597 E-05	1,3294 E-05	-	0,0001	0,0039	0,0021	7,7337 E-06	2,2866 E-06	1,7687 E-06
00996	Z	0,0001	0,0001	0,0007	1,7556 E-06	4,9193 E-07	2,6506 E-07	-	0,0000	0,0000	0,0003	7,4042 E-07	1,901 E-07	1,0327 E-07
00997	X	0,0060	0,0015	0,0021	2,2515 E-05	7,2467 E-06	1,9758 E-05	-	0,0005	0,0002	0,0002	2,0326 E-06	6,3992 E-07	1,8995 E-06
00997	Y	0,0010	0,0380	0,0206	6,6162 E-05	2,1356 E-05	1,203 E-05	-	0,0001	0,0039	0,0022	6,8562 E-06	2,2344 E-06	1,5424 E-06
00997	Z	0,0001	0,0001	0,0008	1,4282 E-06	2,97 E-07	1,9059 E-07	-	0,0000	0,0000	0,0003	6,0184 E-07	1,1484 E-07	7,3143 E-08
00998	X	0,0061	0,0021	0,0019	1,748 E-05	8,2961 E-06	1,764 E-05	-	0,0005	0,0002	0,0002	1,5838 E-06	7,271 E-07	1,7251 E-06
00998	Y	0,0012	0,0380	0,0216	6,2904 E-05	2,0295 E-05	1,2151 E-05	-	0,0001	0,0039	0,0023	6,5163 E-06	2,1229 E-06	1,4441 E-06
00998	Z	0,0001	0,0001	0,0008	1,046 E-06	1,8845 E-07	1,2767 E-07	-	0,0000	0,0000	0,0003	4,4029 E-07	7,2813 E-08	4,8705 E-08
00999	X	0,0062	0,0028	0,0018	1,2402 E-05	9,0573 E-06	1,7535 E-05	-	0,0005	0,0003	0,0002	1,1349 E-06	7,925 E-07	1,7008 E-06
00999	Y	0,0013	0,0380	0,0226	6,111 E-05	1,9651 E-05	1,2434 E-05	-	0,0001	0,0040	0,0024	6,3269 E-06	2,0523 E-06	1,3527 E-06
00999	Z	0,0001	0,0001	0,0008	6,7056 E-07	1,1173 E-07	9,4469 E-08	-	0,0000	0,0000	0,0003	2,8177 E-07	4,2789 E-08	3,7222 E-08
01000	X	0,0017	0,0017	0,0070	1,9371 E-05	2,9523 E-05	4,0031 E-06	-	0,0002	0,0002	0,0007	1,8493 E-06	2,8225 E-06	3,4987 E-07
01000	Y	0,0019	0,0106	0,0177	1,2407 E-04	3,178 E-05	8,6639 E-06	-	0,0002	0,0011	0,0020	1,2698 E-05	4,1021 E-06	1,0309 E-06
01000	Z	0,0000	0,0001	0,0007	2,0761 E-06	1,2197 E-07	4,6554 E-07	-	0,0000	0,0001	0,0003	7,5167 E-07	5,6288 E-08	1,8731 E-07
01001	X	0,0030	0,0026	0,0072	1,8082 E-05	2,8202 E-05	7,3731 E-06	-	0,0003	0,0003	0,0007	1,693 E-06	2,7307 E-06	6,2196 E-07
01001	Y	0,0034	0,0162	0,0184	1,2319 E-04	3,1777 E-05	1,6263 E-05	-	0,0004	0,0017	0,0020	1,242 E-05	4,1085 E-06	1,7315 E-06
01001	Z	0,0000	0,0002	0,0007	2,1003 E-06	1,2731 E-07	8,1714 E-07	-	0,0000	0,0001	0,0003	7,5025 E-07	5,8889 E-08	3,0512 E-07

Nodi - Spostamenti per effetto del sisma

Nodo	Dir Sisma	Stato Limite Ultimo							Stato Limite di Danno					
		Sx	Sy	Sz	Θ x	Θ y	Θ z	σ t	Sx	Sy	Sz	Θ x	Θ y	Θ z
		[cm]	[cm]	[cm]	[rad]	[rad]	[rad]	[N/mm²]	[cm]	[cm]	[cm]	[rad]	[rad]	[rad]
01002	X	0,0043	0,0033	0,0073	1,5051 E-05	2,6624 E-05	1,0533 E-05	-	0,0004	0,0003	0,0007	1,4141 E-06	2,6053 E-06	8,833 E-07
01002	Y	0,0048	0,0215	0,0188	1,1147 E-04	3,0659 E-05	2,4252 E-05	-	0,0006	0,0022	0,0021	1,1162 E-05	3,9817 E-06	2,4591 E-06
01002	Z	0,0000	0,0003	0,0008	1,5201 E-06	1,5205 E-07	1,2108 E-06	-	0,0000	0,0001	0,0003	5,5165 E-07	7,0656 E-08	4,3998 E-07
01003	X	0,0055	0,0039	0,0074	1,1363 E-05	2,6677 E-05	1,2946 E-05	-	0,0005	0,0004	0,0007	1,0592 E-06	2,6394 E-06	1,0831 E-06
01003	Y	0,0063	0,0261	0,0191	9,1817 E-05	3,1722 E-05	3,0138 E-05	-	0,0008	0,0027	0,0021	9,1523 E-06	4,115 E-06	2,9784 E-06
01003	Z	0,0000	0,0004	0,0008	7,4906 E-07	1,6235 E-07	1,5 E-06	-	0,0000	0,0001	0,0003	3,0633 E-07	7,5225 E-08	5,4275 E-07
01004	X	0,0067	0,0043	0,0073	9,3543 E-06	2,5435 E-05	1,3424 E-05	-	0,0007	0,0004	0,0007	7,9067 E-07	2,5392 E-06	1,1467 E-06
01004	Y	0,0078	0,0297	0,0192	6,9821 E-05	3,052 E-05	2,8213 E-05	-	0,0010	0,0030	0,0021	6,9313 E-06	3,9686 E-06	2,7129 E-06
01004	Z	0,0000	0,0004	0,0008	9,7129 E-07	1,8039 E-07	1,4378 E-06	-	0,0000	0,0001	0,0003	3,8157 E-07	8,2969 E-08	5,3038 E-07
01005	X	0,0079	0,0044	0,0072	9,5228 E-06	2,5124 E-05	1,4265 E-05	-	0,0008	0,0004	0,0007	6,8774 E-07	2,5323 E-06	1,2375 E-06
01005	Y	0,0092	0,0323	0,0192	4,6606 E-05	3,0869 E-05	2,633 E-05	-	0,0012	0,0033	0,0021	4,6005 E-06	4,0128 E-06	2,4599 E-06
01005	Z	0,0001	0,0004	0,0008	1,7352 E-06	2,0528 E-07	1,3767 E-06	-	0,0000	0,0001	0,0003	6,2842 E-07	9,3546 E-08	5,236 E-07
01006	X	0,0090	0,0044	0,0069	1,248 E-05	2,1471 E-05	1,474 E-05	-	0,0009	0,0004	0,0007	9,2703 E-07	2,1797 E-06	1,3004 E-06
01006	Y	0,0106	0,0339	0,0189	2,493 E-05	2,542 E-05	1,6577 E-05	-	0,0014	0,0034	0,0021	2,4372 E-06	3,3236 E-06	1,4855 E-06
01006	Z	0,0001	0,0003	0,0008	2,3502 E-06	2,3105 E-07	1,1354 E-06	-	0,0000	0,0001	0,0003	8,2982 E-07	1,0307 E-07	4,5892 E-07
01007	X	0,0099	0,0041	0,0065	1,5707 E-05	1,7816 E-05	1,8152 E-05	-	0,0010	0,0004	0,0006	1,3051 E-06	1,8208 E-06	1,5767 E-06
01007	Y	0,0117	0,0347	0,0184	1,207 E-05	2,0662 E-05	6,365 E-06	-	0,0015	0,0035	0,0020	1,1422 E-06	2,6905 E-06	6,7558 E-07
01007	Z	0,0001	0,0003	0,0008	2,3507 E-06	2,1621 E-07	1,0757 E-06	-	0,0000	0,0001	0,0003	8,1902 E-07	9,5764 E-08	4,5394 E-07
01008	X	0,0105	0,0036	0,0057	2,1299 E-05	2,0066 E-06	2,1367 E-05	-	0,0010	0,0003	0,0005	1,9493 E-06	1,3961 E-07	1,7955 E-06
01008	Y	0,0123	0,0352	0,0172	1,5847 E-05	8,1897 E-06	1,1312 E-05	-	0,0016	0,0036	0,0019	1,5143 E-06	9,8494 E-07	1,3841 E-06
01008	Z	0,0001	0,0003	0,0008	1,696 E-06	2,8545 E-07	1,1332 E-06	-	0,0000	0,0001	0,0003	6,2967 E-07	1,1241 E-07	4,6588 E-07
01009	X	0,0105	0,0016	0,0056	2,7458 E-05	8,7986 E-06	1,3694 E-05	-	0,0010	0,0002	0,0005	2,532 E-06	8,141 E-07	1,1204 E-06
01009	Y	0,0120	0,0375	0,0176	6,1967 E-05	2,315 E-05	1,2647 E-05	-	0,0016	0,0038	0,0019	5,9676 E-06	2,7113 E-06	1,598 E-06
01009	Z	0,0001	0,0002	0,0008	1,6978 E-06	4,561 E-07	6,8933 E-07	-	0,0000	0,0001	0,0003	7,0778 E-07	1,7441 E-07	2,7834 E-07
01010	X	0,0110	0,0015	0,0055	2,233 E-05	6,2167 E-06	9,0875 E-06	-	0,0011	0,0002	0,0005	2,0474 E-06	6,5784 E-07	8,2725 E-07
01010	Y	0,0127	0,0381	0,0180	5,8096 E-05	7,2653 E-06	1,5096 E-05	-	0,0017	0,0039	0,0020	5,6609 E-06	6,8678 E-07	2,0203 E-06
01010	Z	0,0001	0,0002	0,0008	1,3394 E-06	4,3398 E-07	6,9539 E-07	-	0,0000	0,0001	0,0003	5,5787 E-07	1,7533 E-07	2,8385 E-07
01011	X	0,0115	0,0017	0,0049	1,6383 E-05	1,8009 E-05	7,4827 E-06	-	0,0011	0,0002	0,0005	1,481 E-06	1,8545 E-06	8,3165 E-07
01011	Y	0,0136	0,0386	0,0177	5,6998 E-05	1,9178 E-05	1,9299 E-05	-	0,0018	0,0040	0,0019	5,6791 E-06	2,5845 E-06	2,581 E-06
01011	Z	0,0001	0,0001	0,0008	9,8233 E-07	4,3043 E-07	6,3103 E-07	-	0,0000	0,0001	0,0003	4,0852 E-07	1,8193 E-07	2,5837 E-07
01012	X	0,0120	0,0020	0,0041	1,0493 E-05	2,3115 E-05	7,8205 E-06	-	0,0012	0,0002	0,0004	9,1691 E-07	2,376 E-06	1,0196 E-06
01012	Y	0,0144	0,0393	0,0172	6,3133 E-05	2,6499 E-05	2,3458 E-05	-	0,0019	0,0041	0,0018	6,4809 E-06	3,5684 E-06	3,1395 E-06
01012	Z	0,0001	0,0001	0,0008	5,9606 E-07	5,4815 E-07	6,1515 E-07	-	0,0000	0,0000	0,0003	2,4666 E-07	2,3408 E-07	2,5404 E-07
01013	X	0,0124	0,0024	0,0031	5,5867 E-06	2,7679 E-05	7,3431 E-06	-	0,0012	0,0003	0,0003	5,0105 E-07	2,8408 E-06	9,3537 E-07
01013	Y	0,0152	0,0401	0,0165	6,9102 E-05	3,2812 E-05	2,1417 E-05	-	0,0020	0,0042	0,0017	7,2331 E-06	4,406 E-06	2,8765 E-06
01013	Z	0,0001	0,0001	0,0008	2,8641 E-07	7,1441 E-07	5,6363 E-07	-	0,0000	0,0000	0,0003	1,1637 E-07	3,057 E-07	2,3229 E-07
01014	X	0,0201	0,0441	0,0143	8,1277 E-05	3,2424 E-05	3,527 E-05	-	0,0021	0,0055	0,0019	1,0451 E-05	3,0204 E-06	4,2457 E-06
01014	Y	0,0335	0,1612	0,0738	3,2938 E-04	7,8428 E-05	7,7672 E-05	-	0,0045	0,0203	0,0095	4,2171 E-05	9,5199 E-06	1,0039 E-05
01014	Z	0,000	0,000	0,002	4,4866 E-06	1,6073 E-05	2,1487 E-06	-	0,000	0,000	0,001	2,0053 E-06	7,2545 E-06	9,8993 E-07

Nodi - Spostamenti per effetto del sisma

Nodo	Dir Sisma	Stato Limite Ultimo							Stato Limite di Danno					
		Sx	Sy	Sz	Θ x	Θ y	Θ z	σ t	Sx	Sy	Sz	Θ x	Θ y	Θ z
		[cm]	[cm]	[cm]	[rad]	[rad]	[rad]	[N/mm²]	[cm]	[cm]	[cm]	[rad]	[rad]	[rad]
		6	5	2					3	2	0			
01015	X	0,0203	0,0424	0,0134	8,4025 E-05	3,2463 E-05	3,5039 E-05	-	0,0021	0,0053	0,0018	1,0634 E-05	2,9415 E-06	4,2551 E-06
01015	Y	0,0330	0,1573	0,0753	3,3697 E-04	6,945 E-05	8,0536 E-05	-	0,0044	0,0198	0,0098	4,334 E-05	7,9603 E-06	1,0548 E-05
01015	Z	0,0005	0,0006	0,0030	5,8911 E-06	1,5084 E-05	1,2599 E-06	-	0,0002	0,0002	0,0013	2,6558 E-06	6,8142 E-06	5,7817 E-07
01016	X	0,0204	0,0406	0,0124	8,56 E-05	3,111 E-05	3,6194 E-05	-	0,0021	0,0051	0,0017	1,0714 E-05	2,7579 E-06	4,4153 E-06
01016	Y	0,0324	0,1533	0,0760	3,4302 E-04	5,5159 E-05	8,5002 E-05	-	0,0043	0,0192	0,0100	4,4158 E-05	5,7286 E-06	1,1195 E-05
01016	Z	0,0004	0,0006	0,0037	6,6268 E-06	1,2731 E-05	7,6878 E-07	-	0,0002	0,0003	0,0016	2,9971 E-06	5,7576 E-06	3,5081 E-07
01017	X	0,0205	0,0388	0,0115	8,5244 E-05	2,9187 E-05	3,7631 E-05	-	0,0021	0,0049	0,0016	1,0637 E-05	2,5759 E-06	4,5906 E-06
01017	Y	0,0316	0,1491	0,0758	3,4625 E-04	3,9867 E-05	9,0676 E-05	-	0,0042	0,0187	0,0100	4,4553 E-05	3,6043 E-06	1,1963 E-05
01017	Z	0,0003	0,0006	0,0042	7,0884 E-06	8,4933 E-06	4,9747 E-07	-	0,0001	0,0003	0,0018	3,2105 E-06	3,8493 E-06	2,2644 E-07
01018	X	0,0206	0,0369	0,0107	8,2621 E-05	2,7424 E-05	3,9369 E-05	-	0,0021	0,0046	0,0015	1,0406 E-05	2,4712 E-06	4,7872 E-06
01018	Y	0,0309	0,1446	0,0746	3,4807 E-04	3,9952 E-05	9,7709 E-05	-	0,0041	0,0181	0,0099	4,4716 E-05	4,4467 E-06	1,2907 E-05
01018	Z	0,0001	0,0006	0,0045	7,3686 E-06	4,9633 E-06	2,7316 E-07	-	0,0001	0,0003	0,0020	3,3388 E-06	2,2557 E-06	1,2161 E-07
01019	X	0,0205	0,0349	0,0099	7,8241 E-05	2,5212 E-05	4,1204 E-05	-	0,0021	0,0044	0,0015	9,9953 E-06	2,3865 E-06	5,002 E-06
01019	Y	0,0303	0,1398	0,0725	3,4466 E-04	5,0889 E-05	1,0548 E-04	-	0,0040	0,0174	0,0096	4,4192 E-05	6,6446 E-06	1,3929 E-05
01019	Z	0,0001	0,0006	0,0047	7,5434 E-06	1,2309 E-06	2,0036 E-07	-	0,0000	0,0003	0,0021	3,4184 E-06	5,6763 E-07	8,7081 E-08
01020	X	0,0204	0,0329	0,0092	7,3037 E-05	2,2051 E-05	4,2573 E-05	-	0,0021	0,0041	0,0014	9,4594 E-06	2,3234 E-06	5,1845 E-06
01020	Y	0,0296	0,1345	0,0694	3,3653 E-04	7,3536 E-05	1,1243 E-04	-	0,0039	0,0167	0,0092	4,3065 E-05	1,003 E-05	1,4856 E-05
01020	Z	0,0002	0,0006	0,0046	7,6575 E-06	3,5225 E-06	2,7033 E-07	-	0,0001	0,0003	0,0020	3,4691 E-06	1,5841 E-06	1,1775 E-07
01021	X	0,0202	0,0308	0,0086	6,7494 E-05	1,9832 E-05	4,364 E-05	-	0,0021	0,0039	0,0013	8,8426 E-06	2,3103 E-06	5,3379 E-06
01021	Y	0,0290	0,1290	0,0655	3,2627 E-04	9,3302 E-05	1,178 E-04	-	0,0038	0,0160	0,0087	4,1665 E-05	1,2741 E-05	1,556 E-05
01021	Z	0,0003	0,0006	0,0043	7,8402 E-06	7,3721 E-06	3,7563 E-07	-	0,0002	0,0003	0,0019	3,5487 E-06	3,3287 E-06	1,6568 E-07
01022	X	0,0199	0,0286	0,0080	6,1007 E-05	1,7708 E-05	4,4822 E-05	-	0,0021	0,0036	0,0012	8,0818 E-06	2,2812 E-06	5,492 E-06
01022	Y	0,0286	0,1232	0,0610	3,121 E-04	1,0634 E-04	1,2144 E-04	-	0,0037	0,0152	0,0080	3,9788 E-05	1,4499 E-05	1,6013 E-05
01022	Z	0,0005	0,0006	0,0039	8,2105 E-06	9,8703 E-06	6,1255 E-07	-	0,0002	0,0003	0,0017	3,7095 E-06	4,4634 E-06	2,5856 E-07
01023	X	0,0195	0,0263	0,0075	5,367 E-05	1,6552 E-05	4,6197 E-05	-	0,0021	0,0033	0,0011	7,2281 E-06	2,2989 E-06	5,6277 E-06
01023	Y	0,0283	0,1173	0,0563	2,9821 E-04	1,1398 E-04	1,204 E-04	-	0,0036	0,0144	0,0073	3,7977 E-05	1,5581 E-05	1,586 E-05
01023	Z	0,0005	0,0006	0,0034	9,133 E-06	1,1184 E-05	1,3127 E-06	-	0,0002	0,0003	0,0015	4,1083 E-06	5,0673 E-06	5,5024 E-07
01024	X	0,0190	0,0240	0,0068	4,6 E-05	1,9949 E-05	4,6883 E-05	-	0,0020	0,0031	0,0010	6,3389 E-06	2,4984 E-06	5,6909 E-06
01024	Y	0,0280	0,1115	0,0515	2,8727 E-04	1,1483 E-04	1,1868 E-04	-	0,0036	0,0136	0,0066	3,6534 E-05	1,5802 E-05	1,5622 E-05
01024	Z	0,0005	0,0007	0,0028	1,0783 E-05	1,1427 E-05	1,9965 E-06	-	0,0002	0,0003	0,0012	4,8161 E-06	5,1936 E-06	8,3915 E-07
01025	X	0,0185	0,0217	0,0061	3,8845 E-05	2,657 E-05	4,5471 E-05	-	0,0020	0,0028	0,0009	5,455 E-06	2,8681 E-06	5,5811 E-06
01025	Y	0,0279	0,1057	0,0471	2,745 E-04	1,0461 E-04	1,2071 E-04	-	0,0036	0,0129	0,0059	3,4777 E-05	1,4556 E-05	1,5939 E-05
01025	Z	0,0004	0,0007	0,0023	1,2321 E-05	9,6524 E-06	1,6186 E-06	-	0,0002	0,0003	0,0010	5,4611 E-06	4,4145 E-06	6,6851 E-07
01026	X	0,0179	0,0196	0,0055	3,3251 E-05	3,438 E-05	4,0969 E-05	-	0,0019	0,0025	0,0008	4,6897 E-06	3,4221 E-06	5,2092 E-06
01026	Y	0,0279	0,0998	0,0434	2,5556 E-04	8,6007 E-05	1,319 E-04	-	0,0036	0,0121	0,0053	3,2059 E-05	1,2159 E-05	1,7475 E-05
01026	Z	0,0003	0,0007	0,0020	1,1977 E-05	5,8674 E-06	1,8654 E-06	-	0,0001	0,0003	0,0008	5,2801 E-06	2,7271 E-06	8,3956 E-07
01027	X	0,0174	0,0177	0,0054	2,8553 E-05	3,7423 E-05	3,7878 E-05	-	0,0018	0,0023	0,0007	4,0133 E-06	3,7227 E-06	4,8793 E-06
01027	Y	0,0277	0,0936	0,0403	2,3224 E-04	7,0144 E-05	1,3393 E-04	-	0,0036	0,0112	0,0048	2,8653 E-05	9,8967 E-06	1,7733 E-05

Nodi - Spostamenti per effetto del sisma

Nodo	Dir Sisma	Stato Limite Ultimo							Stato Limite di Danno					
		Sx	Sy	Sz	Θ x	Θ y	Θ z	σ t	Sx	Sy	Sz	Θ x	Θ y	Θ z
		[cm]	[cm]	[cm]	[rad]	[rad]	[rad]	[N/mm²]	[cm]	[cm]	[cm]	[rad]	[rad]	[rad]
01027	Z	0,0002	0,0006	0,0019	9,9771 E-06	2,5866 E-06	3,5847 E-06	-	0,0001	0,0003	0,0008	4,3795 E-06	1,1695 E-06	1,5869 E-06
01028	X	0,0171	0,0158	0,0058	2,5417 E-05	3,5295 E-05	3,6327 E-05	-	0,0018	0,0020	0,0006	3,4972 E-06	3,5949 E-06	4,6575 E-06
01028	Y	0,0271	0,0876	0,0376	2,0842 E-04	6,4267 E-05	1,2871 E-04	-	0,0035	0,0104	0,0044	2,5031 E-05	8,8434 E-06	1,6976 E-05
01028	Z	0,0001	0,0004	0,0020	6,4316 E-06	2,4773 E-06	3,7854 E-06	-	0,0001	0,0002	0,0008	2,8126 E-06	1,0086 E-06	1,6607 E-06
01029	X	0,0169	0,0141	0,0064	2,3438 E-05	3,002 E-05	3,5634 E-05	-	0,0018	0,0018	0,0006	3,113 E-06	3,2087 E-06	4,5419 E-06
01029	Y	0,0263	0,0820	0,0347	1,9175 E-04	6,4188 E-05	1,2216 E-04	-	0,0034	0,0096	0,0040	2,2347 E-05	8,63 E-06	1,6005 E-05
01029	Z	0,0001	0,0002	0,0021	3,2945 E-06	2,2577 E-06	2,7425 E-06	-	0,0000	0,0001	0,0008	1,4383 E-06	9,1757 E-07	1,196 E-06
01030	X	0,0168	0,0123	0,0069	2,1358 E-05	2,143 E-05	3,4465 E-05	-	0,0018	0,0016	0,0006	2,7178 E-06	2,5752 E-06	4,3743 E-06
01030	Y	0,0253	0,0767	0,0318	1,7673 E-04	6,7408 E-05	1,1558 E-04	-	0,0033	0,0089	0,0036	1,9983 E-05	8,8509 E-06	1,5048 E-05
01030	Z	0,0001	0,0002	0,0021	9,7912 E-07	1,0909 E-06	1,741 E-06	-	0,0000	0,0001	0,0009	4,2355 E-07	4,4871 E-07	7,5601 E-07
01031	X	0,0168	0,0106	0,0070	1,8895 E-05	1,5564 E-05	3,356 E-05	-	0,0017	0,0014	0,0006	2,3128 E-06	2,0106 E-06	4,2586 E-06
01031	Y	0,0241	0,0715	0,0286	1,6393 E-04	7,0078 E-05	1,1362 E-04	-	0,0031	0,0082	0,0032	1,8041 E-05	8,9539 E-06	1,4674 E-05
01031	Z	0,0001	0,0001	0,0021	6,3681 E-07	9,0738 E-07	1,0804 E-06	-	0,0001	0,0000	0,0009	2,6535 E-07	3,8427 E-07	4,6631 E-07
01032	X	0,0168	0,0090	0,0065	1,5663 E-05	1,9659 E-05	3,1772 E-05	-	0,0017	0,0012	0,0005	1,8674 E-06	2,0335 E-06	4,0409 E-06
01032	Y	0,0229	0,0663	0,0253	1,4945 E-04	7,1942 E-05	1,1139 E-04	-	0,0030	0,0075	0,0028	1,6099 E-05	8,9715 E-06	1,4222 E-05
01032	Z	0,0002	0,0001	0,0021	1,3286 E-06	2,5796 E-06	4,9222 E-07	-	0,0001	0,0000	0,0008	5,6736 E-07	1,0758 E-06	2,0762 E-07
01033	X	0,0167	0,0075	0,0054	1,2016 E-05	2,8026 E-05	3,0253 E-05	-	0,0017	0,0010	0,0004	1,3865 E-06	2,4576 E-06	3,8456 E-06
01033	Y	0,0217	0,0612	0,0220	1,3213 E-04	7,354 E-05	1,0876 E-04	-	0,0028	0,0068	0,0024	1,3969 E-05	8,917 E-06	1,3762 E-05
01033	Z	0,0003	0,0001	0,0019	1,552 E-06	4,3402 E-06	1,9319 E-07	-	0,0001	0,0000	0,0008	6,6143 E-07	1,8106 E-06	8,6238 E-08
01034	X	0,0164	0,0060	0,0039	8,732 E-06	3,5953 E-05	2,9243 E-05	-	0,0017	0,0008	0,0003	9,44 E-07	2,9537 E-06	3,7149 E-06
01034	Y	0,0204	0,0562	0,0189	1,1332 E-04	6,8044 E-05	1,0853 E-04	-	0,0027	0,0062	0,0020	1,1796 E-05	7,9652 E-06	1,3613 E-05
01034	Z	0,0003	0,0001	0,0016	1,3881 E-06	5,6994 E-06	3,5865 E-07	-	0,0001	0,0000	0,0007	5,8756 E-07	2,3789 E-06	1,5952 E-07
01035	X	0,0160	0,0046	0,0021	7,1103 E-06	3,9648 E-05	2,8312 E-05	-	0,0016	0,0006	0,0002	5,924 E-07	3,2265 E-06	3,5768 E-06
01035	Y	0,0193	0,0512	0,0164	8,9652 E-05	5,5003 E-05	1,0605 E-04	-	0,0025	0,0056	0,0017	9,1216 E-06	6,1756 E-06	1,3201 E-05
01035	Z	0,0003	0,0001	0,0013	8,6161 E-07	6,0705 E-06	6,8239 E-07	-	0,0001	0,0000	0,0005	3,5921 E-07	2,5345 E-06	2,9621 E-07
01036	X	0,0153	0,0032	0,0007	1,1345 E-05	3,8216 E-05	2,5192 E-05	-	0,0015	0,0004	0,0001	1,0255 E-06	3,2022 E-06	3,1758 E-06
01036	Y	0,0182	0,0465	0,0147	6,1465 E-05	3,1021 E-05	9,4589 E-05	-	0,0024	0,0050	0,0015	5,9601 E-06	3,15 E-06	1,1744 E-05
01036	Z	0,0003	0,0001	0,0011	2,076 E-07	5,1243 E-06	8,3307 E-07	-	0,0001	0,0000	0,0004	7,2327 E-08	2,1409 E-06	3,5724 E-07
01037	X	0,0136	0,0026	0,0019	4,9871 E-06	3,247 E-05	1,3344 E-05	-	0,0014	0,0003	0,0002	4,338 E-07	3,1928 E-06	1,1461 E-06
01037	Y	0,0169	0,0423	0,0150	6,6943 E-05	2,8277 E-05	8,3907 E-06	-	0,0022	0,0045	0,0015	6,9872 E-06	3,8837 E-06	8,0872 E-07
01037	Z	0,0001	0,0001	0,0009	2,7237 E-07	1,8534 E-06	3,0791 E-07	-	0,0001	0,0000	0,0004	1,17 E-07	7,8116 E-07	1,1465 E-07
01038	X	0,0018	0,0041	0,0148	8,1651 E-05	3,3401 E-05	1,4647 E-05	-	0,0001	0,0005	0,0014	1,0074 E-05	2,805 E-06	1,2421 E-06
01038	Y	0,0008	0,0138	0,0102	2,7786 E-04	1,199 E-05	3,0064 E-05	-	0,0001	0,0017	0,0012	3,4907 E-05	1,4505 E-06	3,8076 E-06
01038	Z	0,0001	0,0000	0,0012	5,4878 E-07	7,1712 E-07	9,8674 E-07	-	0,0000	0,0000	0,0005	2,4492 E-07	3,1297 E-07	4,1669 E-07
01039	X	0,0024	0,0041	0,0123	8,1089 E-05	4,524 E-05	1,5974 E-05	-	0,0002	0,0005	0,0011	1,001 E-05	3,74 E-06	1,4183 E-06
01039	Y	0,0023	0,0138	0,0021	2,7646 E-04	3,4754 E-05	4,089 E-05	-	0,0003	0,0017	0,0003	3,4736 E-05	4,3251 E-06	5,202 E-06
01039	Z	0,0001	0,0000	0,0012	5,385 E-07	1,3738 E-06	1,1432 E-06	-	0,0000	0,0000	0,0005	2,4023 E-07	5,9599 E-07	4,872 E-07
01040	X	0,0030	0,0041	0,0104	8,0592 E-05	5,8553 E-05	1,385 E-05	-	0,0002	0,0005	0,0009	9,9559 E-06	4,8259 E-06	1,3904 E-06
01040	Y	0,004	0,013	0,013	2,7543 E-04	6,0467 E-05	4,8389 E-05	-	0,000	0,001	0,001	3,461 E-05	7,596 E-06	6,1442 E-06

Nodi - Spostamenti per effetto del sisma

Nodo	Dir Sisma	Stato Limite Ultimo							Stato Limite di Danno					
		Sx	Sy	Sz	Θ x	Θ y	Θ z	σ t	Sx	Sy	Sz	Θ x	Θ y	Θ z
		[cm]	[cm]	[cm]	[rad]	[rad]	[rad]	[N/mm²]	[cm]	[cm]	[cm]	[rad]	[rad]	[rad]
01040	Z	1 0,0001	7 0,0000	0 0,0012	5,2426 E-07	2,1806 E-06	1,0131 E-06	-	5 0,0001	7 0,0000	7 0,0005	2,3419 E-07	9,465 E-07	4,3394 E-07
01041	X	0,0034	0,0040	0,0093	8,0317 E-05	6,8975 E-05	1,2483 E-05	-	0,0003	0,0005	0,0008	9,9303 E-06	5,694 E-06	1,5021 E-06
01041	Y	0,0063	0,0136	0,0243	2,7533 E-04	9,7289 E-05	5,5677 E-05	-	0,0008	0,0017	0,0031	3,46 E-05	1,2286 E-05	7,0596 E-06
01041	Z	0,0002	0,0000	0,0011	5,1572 E-07	3,039 E-06	8,5246 E-07	-	0,0001	0,0000	0,0005	2,3028 E-07	1,3174 E-06	3,6611 E-07
01042	X	0,0037	0,0040	0,0094	8,0428 E-05	7,7674 E-05	1,4854 E-05	-	0,0003	0,0005	0,0010	9,9577 E-06	6,4672 E-06	1,9601 E-06
01042	Y	0,0088	0,0135	0,0355	2,7712 E-04	1,314 E-04	6,6181 E-05	-	0,0011	0,0017	0,0045	3,4827 E-05	1,6635 E-05	8,4031 E-06
01042	Z	0,0002	0,0000	0,0011	5,0723 E-07	3,8465 E-06	8,1029 E-07	-	0,0001	0,0000	0,0005	2,2648 E-07	1,6669 E-06	3,4266 E-07
01043	X	0,0081	0,0077	0,0113	8,2309 E-05	1,1016 E-04	2,3875 E-05	-	0,0007	0,0010	0,0014	1,0199 E-05	9,3693 E-06	2,9421 E-06
01043	Y	0,0180	0,0265	0,0507	2,8458 E-04	5,9044 E-05	1,0893 E-04	-	0,0023	0,0033	0,0064	3,5756 E-05	7,3488 E-06	1,3861 E-05
01043	Z	0,0005	0,0000	0,0011	5,2761 E-07	3,9609 E-06	1,8752 E-06	-	0,0002	0,0000	0,0005	2,3561 E-07	1,7666 E-06	8,0119 E-07
01044	X	0,0128	0,0115	0,0115	8,4121 E-05	1,1471 E-04	3,252 E-05	-	0,0011	0,0014	0,0014	1,0452 E-05	1,0476 E-05	3,0551 E-06
01044	Y	0,0182	0,0397	0,0518	2,9399 E-04	3,6693 E-05	1,015 E-04	-	0,0023	0,0050	0,0066	3,6951 E-05	4,7518 E-06	1,2919 E-05
01044	Z	0,0006	0,0001	0,0012	5,1731 E-07	3,072 E-06	2,557 E-06	-	0,0003	0,0000	0,0005	2,2873 E-07	1,4007 E-06	1,1149 E-06
01045	X	0,0173	0,0153	0,0117	8,4012 E-05	1,0187 E-04	4,7281 E-05	-	0,0014	0,0019	0,0014	1,0453 E-05	9,9245 E-06	3,9888 E-06
01045	Y	0,0153	0,0530	0,0526	2,9526 E-04	8,8981 E-05	8,0035 E-05	-	0,0019	0,0067	0,0067	3,7117 E-05	1,1418 E-05	1,0184 E-05
01045	Z	0,0007	0,0001	0,0012	5,3115 E-07	2,4417 E-06	3,0735 E-06	-	0,0003	0,0000	0,0005	2,3288 E-07	1,1263 E-06	1,3595 E-06
01046	X	0,0210	0,0191	0,0118	8,4556 E-05	7,8409 E-05	6,2092 E-05	-	0,0018	0,0024	0,0014	1,0538 E-05	8,3331 E-06	5,2829 E-06
01046	Y	0,0106	0,0665	0,0533	2,9923 E-04	1,2225 E-04	5,9451 E-05	-	0,0013	0,0084	0,0068	3,7624 E-05	1,5613 E-05	7,5622 E-06
01046	Z	0,0008	0,0001	0,0012	5,6458 E-07	1,7903 E-06	3,5668 E-06	-	0,0004	0,0001	0,0005	2,4544 E-07	8,3401 E-07	1,5903 E-06
01047	X	0,0234	0,0229	0,0119	8,4361 E-05	5,6208 E-05	6,5275 E-05	-	0,0021	0,0028	0,0014	1,053 E-05	6,7266 E-06	5,7428 E-06
01047	Y	0,0046	0,0800	0,0538	3,0041 E-04	1,4527 E-04	3,0333 E-05	-	0,0005	0,0101	0,0068	3,7782 E-05	1,8501 E-05	3,8506 E-06
01047	Z	0,0009	0,0001	0,0012	6,0918 E-07	1,1004 E-06	3,735 E-06	-	0,0004	0,0001	0,0005	2,6303 E-07	5,2011 E-07	1,6754 E-06
01048	X	0,0245	0,0267	0,0120	8,4448 E-05	4,241 E-05	6,9407 E-05	-	0,0022	0,0033	0,0014	1,0552 E-05	5,3544 E-06	6,3653 E-06
01048	Y	0,0028	0,0936	0,0543	3,021 E-04	1,5432 E-04	3,9143 E-06	-	0,0004	0,0118	0,0069	3,7999 E-05	1,9658 E-05	3,2717 E-07
01048	Z	0,0009	0,0002	0,0012	6,5217 E-07	3,1089 E-07	3,9688 E-06	-	0,0004	0,0001	0,0005	2,8088 E-07	1,2762 E-07	1,7888 E-06
01049	X	0,0242	0,0305	0,0120	8,4251 E-05	4,8268 E-05	6,1587 E-05	-	0,0023	0,0038	0,0014	1,0543 E-05	5,034 E-06	5,962 E-06
01049	Y	0,0096	0,1072	0,0546	3,0326 E-04	1,5593 E-04	2,5834 E-05	-	0,0012	0,0135	0,0069	3,8158 E-05	1,9933 E-05	3,281 E-06
01049	Z	0,0009	0,0002	0,0013	7,2931 E-07	1,3429 E-06	3,6731 E-06	-	0,0004	0,0001	0,0005	3,133 E-07	5,8073 E-07	1,6606 E-06
01050	X	0,0229	0,0343	0,0120	8,4192 E-05	5,8557 E-05	5,2662 E-05	-	0,0022	0,0043	0,0015	1,0542 E-05	5,2962 E-06	5,5114 E-06
01050	Y	0,0164	0,1209	0,0548	3,0397 E-04	1,4586 E-04	5,3278 E-05	-	0,0021	0,0152	0,0070	3,8245 E-05	1,8851 E-05	6,8075 E-06
01050	Z	0,0008	0,0002	0,0013	7,5375 E-07	3,2847 E-06	3,3309 E-06	-	0,0004	0,0001	0,0005	3,2368 E-07	1,4626 E-06	1,5103 E-06
01051	X	0,0211	0,0381	0,0121	8,4311 E-05	5,4423 E-05	4,4992 E-05	-	0,0021	0,0047	0,0015	1,0576 E-05	4,7999 E-06	5,1419 E-06
01051	Y	0,0224	0,1347	0,0551	3,0664 E-04	1,2082 E-04	7,8586 E-05	-	0,0029	0,0169	0,0070	3,8606 E-05	1,6037 E-05	1,0092 E-05
01051	Z	0,0006	0,0003	0,0013	8,8451 E-07	6,6015 E-06	2,7221 E-06	-	0,0003	0,0001	0,0005	3,8021 E-07	2,9583 E-06	1,2399 E-06
01052	X	0,0126	0,0420	0,0151	8,2399 E-05	1,3286 E-05	3,6173 E-05	-	0,0012	0,0052	0,0014	1,0316 E-05	1,3017 E-06	4,3174 E-06
01052	Y	0,0079	0,1485	0,0107	2,9754 E-04	2,7165 E-05	8,2868 E-05	-	0,0010	0,0187	0,0013	3,7472 E-05	3,5523 E-06	1,0965 E-05
01052	Z	0,0001	0,0003	0,0012	8,9244 E-07	1,1998 E-06	2,0807 E-07	-	0,0000	0,0001	0,0005	3,8379 E-07	5,3054 E-07	1,027 E-07
01053	X	0,0139	0,0420	0,0125	8,2779 E-05	8,9963 E-06	3,634 E-05	-	0,0013	0,0052	0,0011	1,0365 E-05	9,0632 E-07	4,3577 E-06

Nodi - Spostamenti per effetto del sisma

Nodo	Dir Sisma	Stato Limite Ultimo							Stato Limite di Danno					
		Sx	Sy	Sz	Θ x	Θ y	Θ z	σ t	Sx	Sy	Sz	Θ x	Θ y	Θ z
		[cm]	[cm]	[cm]	[rad]	[rad]	[rad]	[N/mm²]	[cm]	[cm]	[cm]	[rad]	[rad]	[rad]
01053	Y	0,0117	0,1486	0,0028	2,9903 E-04	3,9043 E-05	8,429 E-05	-	0,0015	0,0187	0,0004	3,7661 E-05	5,215 E-06	1,1142 E-05
01053	Z	0,0001	0,0003	0,0012	8,9694 E-07	3,0845 E-06	2,6769 E-07	-	0,0001	0,0001	0,0005	3,8587 E-07	1,3704 E-06	1,3079 E-07
01054	X	0,0152	0,0420	0,0106	8,3142 E-05	1,5761 E-05	3,6398 E-05	-	0,0015	0,0052	0,0009	1,0415 E-05	1,4832 E-06	4,3816 E-06
01054	Y	0,0155	0,1487	0,0153	3,0065 E-04	5,3269 E-05	8,5672 E-05	-	0,0020	0,0187	0,0020	3,7867 E-05	7,1539 E-06	1,1313 E-05
01054	Z	0,0001	0,0003	0,0012	8,9438 E-07	4,9434 E-06	3,0181 E-07	-	0,0001	0,0001	0,0005	3,8475 E-07	2,203 E-06	1,4666 E-07
01055	X	0,0166	0,0421	0,0098	8,3315 E-05	2,4401 E-05	3,6539 E-05	-	0,0017	0,0052	0,0009	1,0449 E-05	2,2553 E-06	4,3999 E-06
01055	Y	0,0193	0,1488	0,0283	3,0249 E-04	6,6894 E-05	8,6093 E-05	-	0,0025	0,0187	0,0036	3,8125 E-05	8,9975 E-06	1,1369 E-05
01055	Z	0,0001	0,0003	0,0012	1,0001 E-06	7,1197 E-06	2,9818 E-07	-	0,0001	0,0001	0,0005	4,3088 E-07	3,1825 E-06	1,4511 E-07
01056	X	0,0180	0,0421	0,0103	8,3237 E-05	3,0782 E-05	3,6561 E-05	-	0,0018	0,0052	0,0011	1,0475 E-05	2,8577 E-06	4,4046 E-06
01056	Y	0,0231	0,1489	0,0415	3,0565 E-04	7,9748 E-05	8,5883 E-05	-	0,0030	0,0187	0,0053	3,8581 E-05	1,0706 E-05	1,1329 E-05
01056	Z	0,0001	0,0003	0,0012	1,2613 E-06	9,3083 E-06	4,0017 E-07	-	0,0001	0,0001	0,0005	5,4574 E-07	4,1706 E-06	1,9152 E-07
01057	X	0,0190	0,0462	0,0124	8,081 E-05	2,8634 E-05	3,8125 E-05	-	0,0020	0,0058	0,0015	1,0365 E-05	2,6407 E-06	4,1083 E-06
01057	Y	0,0306	0,1645	0,0572	3,1616 E-04	8,2292 E-05	7,4743 E-05	-	0,0041	0,0207	0,0073	4,0243 E-05	1,0447 E-05	1,0128 E-05
01057	Z	0,0005	0,0004	0,0013	2,9253 E-06	1,3632 E-05	3,0115 E-06	-	0,0002	0,0002	0,0005	1,2823 E-06	6,1377 E-06	1,3589 E-06
01058	X	0,0174	0,0462	0,0105	8,3178 E-05	2,4814 E-05	3,2678 E-05	-	0,0018	0,0058	0,0012	1,048 E-05	2,3024 E-06	3,9367 E-06
01058	Y	0,0270	0,1642	0,0430	3,0621 E-04	7,6479 E-05	8,9879 E-05	-	0,0036	0,0207	0,0055	3,867 E-05	1,0131 E-05	1,2102 E-05
01058	Z	0,0004	0,0004	0,0013	1,3095 E-06	1,0269 E-05	2,6953 E-06	-	0,0002	0,0002	0,0005	5,6549 E-07	4,6105 E-06	1,2098 E-06
01059	X	0,0162	0,0462	0,0098	8,3548 E-05	2,0176 E-05	3,0519 E-05	-	0,0016	0,0058	0,0009	1,0459 E-05	1,8575 E-06	3,9078 E-06
01059	Y	0,0227	0,1639	0,0292	3,0092 E-04	6,6613 E-05	9,8691 E-05	-	0,0030	0,0206	0,0037	3,7904 E-05	8,925 E-06	1,3219 E-05
01059	Z	0,0002	0,0003	0,0012	8,5662 E-07	7,5357 E-06	2,4044 E-06	-	0,0001	0,0001	0,0005	3,6735 E-07	3,374 E-06	1,0725 E-06
01060	X	0,0151	0,0462	0,0106	8,3428 E-05	1,4295 E-05	2,9263 E-05	-	0,0015	0,0058	0,0009	1,0406 E-05	1,3198 E-06	3,8407 E-06
01060	Y	0,0181	0,1637	0,0157	2,9665 E-04	5,3648 E-05	1,0117 E-04	-	0,0024	0,0206	0,0020	3,7332 E-05	7,2008 E-06	1,3516 E-05
01060	Z	0,0001	0,0003	0,0012	6,9815 E-07	5,1914 E-06	2,2184 E-06	-	0,0001	0,0001	0,0005	2,9933 E-07	2,3176 E-06	9,8314 E-07
01061	X	0,0142	0,0462	0,0126	8,3142 E-05	1,2144 E-05	2,8723 E-05	-	0,0013	0,0058	0,0011	1,0364 E-05	1,1452 E-06	3,7813 E-06
01061	Y	0,0135	0,1635	0,0026	2,9516 E-04	4,0091 E-05	1,0037 E-04	-	0,0018	0,0206	0,0004	3,7136 E-05	5,359 E-06	1,339 E-05
01061	Z	0,0000	0,0003	0,0012	6,833 E-07	3,0612 E-06	2,0921 E-06	-	0,0000	0,0001	0,0005	2,9326 E-07	1,3629 E-06	9,2186 E-07
01062	X	0,0133	0,0461	0,0152	8,2635 E-05	1,6542 E-05	2,9761 E-05	-	0,0012	0,0058	0,0015	1,0309 E-05	1,5795 E-06	3,8163 E-06
01062	Y	0,0091	0,1634	0,0115	2,9453 E-04	2,7484 E-05	9,4986 E-05	-	0,0012	0,0206	0,0014	3,7069 E-05	3,5978 E-06	1,266 E-05
01062	Z	0,0000	0,0003	0,0012	7,5103 E-07	1,0881 E-06	1,6831 E-06	-	0,0000	0,0001	0,0005	3,2223 E-07	4,8125 E-07	7,3651 E-07
01063	X	0,0148	0,0026	0,0022	4,517 E-06	3,5555 E-05	7,8217 E-06	-	0,0015	0,0003	0,0002	3,9959 E-07	3,5224 E-06	8,9922 E-07
01063	Y	0,0173	0,0439	0,0121	6,6348 E-05	3,3753 E-05	2,2633 E-05	-	0,0023	0,0046	0,0012	6,9308 E-06	4,571 E-06	3,0328 E-06
01063	Z	0,0002	0,0001	0,0009	1,9569 E-07	1,8871 E-06	9,3949 E-07	-	0,0001	0,0000	0,0004	8,2242 E-08	8,0071 E-07	3,813 E-07
01064	X	0,0147	0,0027	0,0023	4,0358 E-06	3,472 E-05	1,0759 E-05	-	0,0014	0,0003	0,0002	3,9423 E-07	3,4604 E-06	1,4289 E-06
01064	Y	0,0158	0,0438	0,0091	6,7537 E-05	3,3755 E-05	3,9193 E-05	-	0,0021	0,0046	0,0009	7,0896 E-06	4,5353 E-06	5,1436 E-06
01064	Z	0,0001	0,0001	0,0009	1,6577 E-07	1,369 E-06	7,7728 E-07	-	0,0001	0,0000	0,0004	6,5705 E-08	5,882 E-07	3,1778 E-07
01065	X	0,0144	0,0027	0,0024	3,9154 E-06	3,2591 E-05	1,3417 E-05	-	0,0014	0,0003	0,0002	4,0059 E-07	3,244 E-06	1,7697 E-06
01065	Y	0,0139	0,0437	0,0062	6,677 E-05	3,0451 E-05	4,6168 E-05	-	0,0018	0,0046	0,0006	7,0207 E-06	4,0757 E-06	6,0334 E-06
01065	Z	0,0001	0,0001	0,0009	1,5546 E-07	9,6813 E-07	7,172 E-07	-	0,0000	0,0000	0,0004	6,2162 E-08	4,218 E-07	2,9701 E-07
01066	X	0,014	0,002	0,002	3,7234 E-06	2,9865 E-05	1,565 E-05	-	0,001	0,000	0,000	3,9828 E-07	2,9517 E-06	2,0212 E-06

Nodi - Spostamenti per effetto del sisma

Nodo	Dir Sisma	Stato Limite Ultimo							Stato Limite di Danno					
		Sx	Sy	Sz	Θ x	Θ y	Θ z	σ t	Sx	Sy	Sz	Θ x	Θ y	Θ z
		[cm]	[cm]	[cm]	[rad]	[rad]	[rad]	[N/mm²]	[cm]	[cm]	[cm]	[rad]	[rad]	[rad]
01066	Y	0,0118	0,0435	0,0034	6,5635 E-05	2,5982 E-05	4,9428 E-05	-	0,0015	0,0046	0,0003	6,8982 E-06	3,4669 E-06	6,4619 E-06
01066	Z	0,0001	0,0001	0,0009	1,4521 E-07	6,1035 E-07	6,2419 E-07	-	0,0000	0,0000	0,0004	5,9106 E-08	2,7018 E-07	2,6172 E-07
01067	X	0,0135	0,0028	0,0027	3,9945 E-06	2,6248 E-05	1,8589 E-05	-	0,0013	0,0003	0,0002	4,2233 E-07	2,5643 E-06	2,3199 E-06
01067	Y	0,0095	0,0433	0,0016	6,5988 E-05	2,0738 E-05	5,246 E-05	-	0,0012	0,0046	0,0002	6,9421 E-06	2,7471 E-06	6,8656 E-06
01067	Z	0,0001	0,0001	0,0009	1,4336 E-07	3,702 E-07	4,3861 E-07	-	0,0000	0,0000	0,0004	5,9422 E-08	1,66 E-07	1,8807 E-07
01068	X	0,0128	0,0029	0,0027	3,4414 E-06	2,0534 E-05	2,1133 E-05	-	0,0012	0,0004	0,0002	3,9443 E-07	1,988 E-06	2,5381 E-06
01068	Y	0,0071	0,0430	0,0033	6,4046 E-05	1,4944 E-05	5,3309 E-05	-	0,0009	0,0045	0,0004	6,721 E-06	1,9348 E-06	6,9784 E-06
01068	Z	0,0001	0,0001	0,0009	1,3828 E-07	2,5223 E-07	2,0492 E-07	-	0,0000	0,0000	0,0004	5,889 E-08	1,1607 E-07	9,1674 E-08
01069	X	0,0118	0,0029	0,0028	4,3689 E-06	1,5596 E-05	1,2989 E-05	-	0,0010	0,0004	0,0002	4,8024 E-07	1,5119 E-06	1,5869 E-06
01069	Y	0,0046	0,0410	0,0060	6,0147 E-05	1,3207 E-05	3,5741 E-05	-	0,0006	0,0043	0,0007	6,2771 E-06	1,6335 E-06	4,6433 E-06
01069	Z	0,0001	0,0001	0,0009	2,3371 E-07	1,4482 E-07	5,6427 E-07	-	0,0000	0,0000	0,0003	1,0041 E-07	6,8464 E-08	2,3491 E-07
01070	X	0,0011	0,0018	0,0047	3,5339 E-05	2,9197 E-05	8,0145 E-07	-	0,0001	0,0002	0,0005	4,3877 E-06	2,5673 E-06	1,0548 E-07
01070	Y	0,0005	0,0079	0,0082	1,5661 E-04	1,0971 E-05	3,3989 E-06	-	0,0001	0,0009	0,0010	1,8747 E-05	1,4201 E-06	4,5621 E-07
01070	Z	0,0000	0,0000	0,0010	7,6359 E-07	2,1817 E-07	5,3805 E-08	-	0,0000	0,0000	0,0004	3,2326 E-07	1,0021 E-07	2,2037 E-08
01071	X	0,0011	0,0017	0,0034	3,4588 E-05	3,2914 E-05	6,7309 E-07	-	0,0001	0,0002	0,0003	4,3017 E-06	2,9264 E-06	6,0895 E-08
01071	Y	0,0006	0,0078	0,0018	1,5428 E-04	1,5838 E-05	1,6582 E-06	-	0,0001	0,0009	0,0002	1,8469 E-05	2,0752 E-06	2,2727 E-07
01071	Z	0,0000	0,0000	0,0009	7,2242 E-07	1,8859 E-07	8,9205 E-08	-	0,0000	0,0000	0,0004	3,0624 E-07	8,4878 E-08	3,867 E-08
01072	X	0,0011	0,0017	0,0022	3,3956 E-05	3,636 E-05	1,8818 E-06	-	0,0001	0,0002	0,0002	4,2302 E-06	3,2518 E-06	1,5989 E-07
01072	Y	0,0006	0,0077	0,0045	1,5257 E-04	2,0225 E-05	1,0781 E-06	-	0,0001	0,0009	0,0005	1,8262 E-05	2,674 E-06	1,4622 E-07
01072	Z	0,0000	0,0000	0,0009	6,7991 E-07	1,6655 E-07	1,2411 E-07	-	0,0000	0,0000	0,0004	2,893 E-07	6,0959 E-08	5,3537 E-08
01073	X	0,0010	0,0017	0,0017	3,3551 E-05	3,5653 E-05	4,4314 E-06	-	0,0001	0,0002	0,0002	4,184 E-06	3,2049 E-06	3,8173 E-07
01073	Y	0,0007	0,0076	0,0106	1,5143 E-04	2,1551 E-05	4,3708 E-07	-	0,0001	0,0009	0,0013	1,8125 E-05	2,868 E-06	4,223 E-08
01073	Z	0,0000	0,0000	0,0009	6,4852 E-07	2,0195 E-07	1,5335 E-07	-	0,0000	0,0000	0,0004	2,7658 E-07	7,0786 E-08	6,6116 E-08
01074	X	0,0007	0,0016	0,0020	3,343 E-05	3,3866 E-05	1,1711 E-05	-	0,0001	0,0002	0,0003	4,1787 E-06	3,0705 E-06	1,0213 E-06
01074	Y	0,0006	0,0075	0,0165	1,5264 E-04	2,311 E-05	4,0181 E-06	-	0,0001	0,0009	0,0020	1,8263 E-05	3,0884 E-06	5,2861 E-07
01074	Z	0,0000	0,0000	0,0009	5,9313 E-07	3,0001 E-07	9,4632 E-08	-	0,0000	0,0000	0,0003	2,5459 E-07	1,1318 E-07	4,2676 E-08
01075	X	0,0024	0,0033	0,0035	3,5035 E-05	8,1637 E-05	1,5012 E-05	-	0,0002	0,0004	0,0005	4,3763 E-06	7,3876 E-06	1,2933 E-06
01075	Y	0,0020	0,0150	0,0251	1,5984 E-04	5,5961 E-05	3,7355 E-06	-	0,0003	0,0018	0,0030	1,9109 E-05	7,514 E-06	4,7851 E-07
01075	Z	0,0000	0,0001	0,0009	6,8241 E-07	6,9727 E-07	2,248 E-07	-	0,0000	0,0000	0,0003	2,9263 E-07	2,7933 E-07	1,0008 E-07
01076	X	0,0068	0,0049	0,0036	3,6693 E-05	1,0669 E-04	4,0179 E-06	-	0,0006	0,0006	0,0005	4,6131 E-06	9,6919 E-06	3,7857 E-07
01076	Y	0,0051	0,0227	0,0265	1,7248 E-04	7,5777 E-05	9,5446 E-06	-	0,0007	0,0027	0,0032	2,0636 E-05	1,0169 E-05	1,3127 E-06
01076	Z	0,0001	0,0001	0,0009	4,3831 E-07	7,883 E-07	4,5414 E-07	-	0,0000	0,0000	0,0004	1,9 E-07	3,2265 E-07	1,9897 E-07
01077	X	0,0116	0,0066	0,0038	3,6489 E-05	1,0512 E-04	2,2021 E-05	-	0,0011	0,0008	0,0005	4,5972 E-06	9,6764 E-06	2,0953 E-06
01077	Y	0,0087	0,0305	0,0274	1,728 E-04	8,419 E-05	2,5682 E-05	-	0,0012	0,0037	0,0033	2,0691 E-05	1,128 E-05	3,4956 E-06
01077	Z	0,0001	0,0001	0,0009	3,6816 E-07	7,5392 E-07	6,9271 E-07	-	0,0000	0,0000	0,0004	1,5996 E-07	3,2125 E-07	3,0226 E-07
01078	X	0,0160	0,0082	0,0038	3,6826 E-05	8,6084 E-05	3,8907 E-05	-	0,0015	0,0010	0,0005	4,6537 E-06	8,1631 E-06	3,6672 E-06
01078	Y	0,0126	0,0385	0,0281	1,7657 E-04	8,5564 E-05	4,0843 E-05	-	0,0017	0,0046	0,0034	2,1157 E-05	1,1424 E-05	5,5436 E-06
01078	Z	0,0001	0,0001	0,0010	3,218 E-07	6,5115 E-07	9,0486 E-07	-	0,0001	0,0000	0,0004	1,405 E-07	2,915 E-07	3,9565 E-07

Nodi - Spostamenti per effetto del sisma

Nodo	Dir Sisma	Stato Limite Ultimo							Stato Limite di Danno					
		Sx	Sy	Sz	Θ x	Θ y	Θ z	σ t	Sx	Sy	Sz	Θ x	Θ y	Θ z
		[cm]	[cm]	[cm]	[rad]	[rad]	[rad]	[N/mm²]	[cm]	[cm]	[cm]	[rad]	[rad]	[rad]
01079	X	0,0193	0,0099	0,0039	3,6645 E-05	6,0848 E-05	4,7579 E-05	-	0,0018	0,0012	0,0005	4,6405 E-06	6,13 E-06	4,5829 E-06
01079	Y	0,0164	0,0465	0,0287	1,7702 E-04	8,3383 E-05	5,6151 E-05	-	0,0022	0,0056	0,0034	2,1231 E-05	1,107 E-05	7,5958 E-06
01079	Z	0,0002	0,0001	0,0010	3,3799 E-07	5,6622 E-07	1,0491 E-06	-	0,0001	0,0001	0,0004	1,4756 E-07	2,5892 E-07	4,6496 E-07
01080	X	0,0213	0,0115	0,0039	3,6654 E-05	3,2322 E-05	5,6006 E-05	-	0,0020	0,0015	0,0005	4,6496 E-06	3,7816 E-06	5,4808 E-06
01080	Y	0,0200	0,0545	0,0292	1,7813 E-04	7,5201 E-05	7,167 E-05	-	0,0027	0,0065	0,0035	2,1379 E-05	9,8745 E-06	9,6759 E-06
01080	Z	0,0002	0,0001	0,0010	3,8331 E-07	4,7687 E-07	1,2068 E-06	-	0,0001	0,0001	0,0004	1,6697 E-07	2,0229 E-07	5,4057 E-07
01081	X	0,0218	0,0132	0,0040	3,6572 E-05	2,4254 E-05	5,2338 E-05	-	0,0021	0,0017	0,0005	4,6485 E-06	2,543 E-06	5,3776 E-06
01081	Y	0,0231	0,0626	0,0296	1,7902 E-04	6,3436 E-05	8,3356 E-05	-	0,0031	0,0075	0,0035	2,1516 E-05	8,1606 E-06	1,1199 E-05
01081	Z	0,0002	0,0001	0,0011	5,2017 E-07	5,4978 E-07	1,2215 E-06	-	0,0001	0,0001	0,0004	2,2625 E-07	2,0799 E-07	5,5226 E-07
01082	X	0,0210	0,0148	0,0040	3,6698 E-05	4,1346 E-05	4,6657 E-05	-	0,0021	0,0019	0,0005	4,664 E-06	3,3109 E-06	5,1301 E-06
01082	Y	0,0255	0,0706	0,0299	1,793 E-04	4,6488 E-05	9,5108 E-05	-	0,0034	0,0085	0,0036	2,1559 E-05	5,7006 E-06	1,2716 E-05
01082	Z	0,0002	0,0001	0,0011	5,3056 E-07	9,218 E-07	1,2379 E-06	-	0,0001	0,0001	0,0005	2,304 E-07	3,908 E-07	5,6364 E-07
01083	X	0,0195	0,0165	0,0040	3,7094 E-05	4,7587 E-05	4,1114 E-05	-	0,0020	0,0021	0,0005	4,7376 E-06	3,7359 E-06	4,8562 E-06
01083	Y	0,0270	0,0788	0,0302	1,8441 E-04	2,2317 E-05	1,0421 E-04	-	0,0036	0,0094	0,0036	2,2267 E-05	2,1855 E-06	1,3863 E-05
01083	Z	0,0001	0,0001	0,0012	1,0637 E-06	1,9449 E-06	1,186 E-06	-	0,0000	0,0001	0,0005	4,6336 E-07	8,9409 E-07	5,4031 E-07
01084	X	0,0007	0,0003	0,0018	7,0545 E-06	1,7706 E-05	2,1924 E-06	-	0,0001	0,0000	0,0002	7,1764 E-07	1,418 E-06	2,2458 E-07
01084	Y	0,0010	0,0040	0,0202	6,929 E-05	6,408 E-06	1,1003 E-05	-	0,0001	0,0004	0,0022	7,2563 E-06	7,2029 E-07	1,2446 E-06
01084	Z	0,0000	0,0000	0,0008	1,6233 E-07	1,2301 E-07	4,5835 E-07	-	0,0000	0,0000	0,0003	6,8905 E-08	5,1032 E-08	1,8149 E-07
01085	X	0,0008	0,0003	0,0018	7,2019 E-06	2,1683 E-05	1,4894 E-06	-	0,0001	0,0000	0,0002	7,1962 E-07	1,7429 E-06	1,5664 E-07
01085	Y	0,0014	0,0039	0,0176	6,7976 E-05	9,1011 E-06	8,2351 E-06	-	0,0002	0,0004	0,0019	7,1128 E-06	1,0465 E-06	9,3541 E-07
01085	Z	0,0000	0,0000	0,0008	1,7029 E-07	3,2353 E-07	4,2213 E-07	-	0,0000	0,0000	0,0003	7,2433 E-08	1,2941 E-07	1,6974 E-07
01086	X	0,0008	0,0003	0,0018	7,2211 E-06	2,3525 E-05	7,2025 E-07	-	0,0001	0,0000	0,0002	7,1652 E-07	1,9039 E-06	7,8321 E-08
01086	Y	0,0016	0,0039	0,0152	6,7253 E-05	1,2059 E-05	1,8883 E-06	-	0,0002	0,0004	0,0017	7,0347 E-06	1,3886 E-06	2,3187 E-07
01086	Z	0,0001	0,0000	0,0008	1,7116 E-07	5,2258 E-07	2,0679 E-07	-	0,0000	0,0000	0,0003	7,2965 E-08	2,0979 E-07	8,4551 E-08
01087	X	0,0008	0,0003	0,0020	7,3172 E-06	2,3825 E-05	1,2658 E-06	-	0,0001	0,0000	0,0002	7,1402 E-07	1,9505 E-06	9,2842 E-08
01087	Y	0,0016	0,0039	0,0128	6,5594 E-05	1,1323 E-05	3,0979 E-06	-	0,0002	0,0004	0,0014	6,855 E-06	1,3151 E-06	3,1164 E-07
01087	Z	0,0001	0,0000	0,0008	1,7825 E-07	5,5351 E-07	2,9372 E-08	-	0,0000	0,0000	0,0003	7,5875 E-08	2,2375 E-07	1,2578 E-08
01088	X	0,0008	0,0003	0,0023	7,1044 E-06	2,3137 E-05	2,0982 E-06	-	0,0001	0,0000	0,0002	6,965 E-07	1,9301 E-06	1,6143 E-07
01088	Y	0,0013	0,0038	0,0104	6,5295 E-05	7,9887 E-06	7,9696 E-06	-	0,0001	0,0004	0,0012	6,8235 E-06	9,4508 E-07	8,5579 E-07
01088	Z	0,0001	0,0000	0,0008	1,6158 E-07	3,8906 E-07	2,6656 E-07	-	0,0000	0,0000	0,0003	6,9401 E-08	1,604 E-07	1,0474 E-07
01089	X	0,0009	0,0003	0,0026	7,0038 E-06	2,3207 E-05	3,7908 E-06	-	0,0001	0,0000	0,0002	6,91 E-07	1,966 E-06	3,2318 E-07
01089	Y	0,0008	0,0038	0,0081	6,5059 E-05	3,5961 E-06	1,1511 E-05	-	0,0001	0,0004	0,0009	6,7998 E-06	4,3625 E-07	1,258 E-06
01089	Z	0,0000	0,0000	0,0008	1,5696 E-07	1,4512 E-07	5,4536 E-07	-	0,0000	0,0000	0,0003	6,7616 E-08	6,667 E-08	2,162 E-07
01090	X	0,0021	0,0006	0,0029	5,3233 E-06	2,1475 E-05	2,5247 E-06	-	0,0002	0,0001	0,0002	6,0971 E-07	1,8919 E-06	2,7545 E-07
01090	Y	0,0007	0,0073	0,0059	6,9206 E-05	6,8391 E-06	4,5616 E-06	-	0,0001	0,0008	0,0007	7,272 E-06	8,6458 E-07	5,7091 E-07
01090	Z	0,0000	0,0000	0,0008	1,217 E-07	1,8688 E-07	1,3641 E-07	-	0,0000	0,0000	0,0003	5,3726 E-08	8,6026 E-08	5,4232 E-08
01091	X	0,0032	0,0008	0,0029	5,1115 E-06	2,0225 E-05	4,9051 E-06	-	0,0003	0,0001	0,0002	5,9843 E-07	1,8124 E-06	5,4351 E-07
01091	Y	0,0008	0,0109	0,0060	7,0374 E-05	8,4946 E-06	1,6093 E-05	-	0,0001	0,0011	0,0007	7,3967 E-06	1,0757 E-06	1,8572 E-06
01091	Z	0,000	0,000	0,000	1,4002 E-07	1,966 E-07	2,5173 E-07	-	0,000	0,000	0,000	6,1385 E-08	9,0231 E-08	1,0316 E-07

Nodi - Spostamenti per effetto del sisma

Nodo	Dir Sisma	Stato Limite Ultimo							Stato Limite di Danno					
		Sx	Sy	Sz	Θ x	Θ y	Θ z	σ t	Sx	Sy	Sz	Θ x	Θ y	Θ z
		[cm]	[cm]	[cm]	[rad]	[rad]	[rad]	[N/mm²]	[cm]	[cm]	[cm]	[rad]	[rad]	[rad]
		0	0	8					0	0	3			
01092	X	0,0042	0,0011	0,0030	5,2795 E-06	2,0244 E-05	6,0999 E-06	-	0,0004	0,0001	0,0003	6,0392 E-07	1,8188 E-06	7,1534 E-07
01092	Y	0,0011	0,0145	0,0061	7,013 E-05	8,6726 E-06	2,5289 E-05	-	0,0001	0,0015	0,0007	7,3642 E-06	1,1037 E-06	2,9018 E-06
01092	Z	0,0000	0,0000	0,0009	1,6464 E-07	1,8926 E-07	3,3407 E-07	-	0,0000	0,0000	0,0003	7,1503 E-08	8,7091 E-08	1,3847 E-07
01093	X	0,0053	0,0014	0,0030	5,4104 E-06	2,0412 E-05	7,8179 E-06	-	0,0005	0,0002	0,0003	6,0945 E-07	1,8344 E-06	9,3161 E-07
01093	Y	0,0013	0,0181	0,0061	7,0121 E-05	8,6131 E-06	3,4353 E-05	-	0,0002	0,0019	0,0007	7,3594 E-06	1,1014 E-06	3,9518 E-06
01093	Z	0,0000	0,0000	0,0009	1,8489 E-07	1,7492 E-07	3,9213 E-07	-	0,0000	0,0000	0,0003	7,9873 E-08	8,0878 E-08	1,6274 E-07
01094	X	0,0063	0,0016	0,0030	4,9749 E-06	1,9753 E-05	1,0068 E-05	-	0,0005	0,0002	0,0003	5,8579 E-07	1,7943 E-06	1,1898 E-06
01094	Y	0,0015	0,0217	0,0062	7,1097 E-05	9,3652 E-06	4,2273 E-05	-	0,0002	0,0023	0,0007	7,4727 E-06	1,2029 E-06	4,9 E-06
01094	Z	0,0000	0,0000	0,0009	1,8111 E-07	1,649 E-07	4,448 E-07	-	0,0000	0,0000	0,0003	7,8614 E-08	7,6467 E-08	1,8777 E-07
01095	X	0,0073	0,0019	0,0030	5,1568 E-06	1,9807 E-05	1,0635 E-05	-	0,0006	0,0002	0,0003	5,9189 E-07	1,8075 E-06	1,2964 E-06
01095	Y	0,0018	0,0252	0,0062	7,0364 E-05	9,8806 E-06	4,6073 E-05	-	0,0002	0,0027	0,0007	7,391 E-06	1,2773 E-06	5,4105 E-06
01095	Z	0,0001	0,0001	0,0009	2,0334 E-07	1,3968 E-07	4,4025 E-07	-	0,0000	0,0000	0,0003	8,7768 E-08	6,5228 E-08	1,8816 E-07
01096	X	0,0083	0,0022	0,0030	4,7533 E-06	1,9456 E-05	1,2403 E-05	-	0,0007	0,0003	0,0003	5,6793 E-07	1,8033 E-06	1,5173 E-06
01096	Y	0,0022	0,0288	0,0062	7,0933 E-05	1,1621 E-05	4,9774 E-05	-	0,0003	0,0030	0,0007	7,4597 E-06	1,5065 E-06	5,9562 E-06
01096	Z	0,0001	0,0001	0,0009	2,0009 E-07	1,147 E-07	4,273 E-07	-	0,0000	0,0000	0,0003	8,6665 E-08	5,3465 E-08	1,8501 E-07
01097	X	0,0093	0,0024	0,0030	4,6754 E-06	1,9738 E-05	1,27 E-05	-	0,0008	0,0003	0,0003	5,6361 E-07	1,8632 E-06	1,5647 E-06
01097	Y	0,0026	0,0324	0,0062	7,073 E-05	1,4376 E-05	4,7451 E-05	-	0,0003	0,0034	0,0007	7,4465 E-06	1,8737 E-06	5,7945 E-06
01097	Z	0,0001	0,0001	0,0009	2,151 E-07	9,829 E-08	4,0017 E-07	-	0,0000	0,0000	0,0003	9,2977 E-08	3,9238 E-08	1,746 E-07
01098	X	0,0103	0,0026	0,0030	4,6064 E-06	2,2007 E-05	1,2893 E-05	-	0,0009	0,0003	0,0003	5,6103 E-07	2,0993 E-06	1,6116 E-06
01098	Y	0,0033	0,0359	0,0061	7,0811 E-05	1,9045 E-05	4,676 E-05	-	0,0004	0,0038	0,0007	7,4614 E-06	2,4918 E-06	5,8454 E-06
01098	Z	0,0001	0,0001	0,0009	2,3478 E-07	2,702 E-07	3,5004 E-07	-	0,0000	0,0000	0,0004	1,011 E-07	1,0296 E-07	1,5055 E-07
01099	X	0,0109	0,0030	0,0027	6,666 E-06	1,9697 E-05	1,1939 E-05	-	0,0010	0,0003	0,0002	6,436 E-07	1,9809 E-06	1,2244 E-06
01099	Y	0,0034	0,0388	0,0088	6,1833 E-05	2,4768 E-05	1,1135 E-05	-	0,0004	0,0041	0,0010	6,4468 E-06	3,0465 E-06	1,4672 E-06
01099	Z	0,0001	0,0001	0,0009	2,7713 E-07	1,1429 E-06	5,5079 E-07	-	0,0000	0,0000	0,0003	1,1707 E-07	4,5014 E-07	2,3474 E-07
01100	X	0,0104	0,0031	0,0025	8,4205 E-06	1,8018 E-05	1,4989 E-05	-	0,0009	0,0004	0,0002	7,7414 E-07	1,8213 E-06	1,4835 E-06
01100	Y	0,0029	0,0385	0,0113	6,0607 E-05	2,6905 E-05	1,1148 E-05	-	0,0004	0,0040	0,0013	6,3087 E-06	3,2151 E-06	1,469 E-06
01100	Z	0,0001	0,0001	0,0009	3,4359 E-07	1,4456 E-06	3,6956 E-07	-	0,0000	0,0000	0,0003	1,4339 E-07	5,7241 E-07	1,6087 E-07
01101	X	0,0097	0,0033	0,0022	8,7767 E-06	1,5984 E-05	1,8072 E-05	-	0,0008	0,0004	0,0002	7,9181 E-07	1,5814 E-06	1,7465 E-06
01101	Y	0,0024	0,0382	0,0137	5,8268 E-05	2,6448 E-05	1,1863 E-05	-	0,0003	0,0040	0,0015	6,0549 E-06	3,0718 E-06	1,5487 E-06
01101	Z	0,0001	0,0001	0,0008	3,8845 E-07	1,4854 E-06	1,4815 E-07	-	0,0000	0,0000	0,0003	1,61 E-07	5,8896 E-07	6,9808 E-08
01102	X	0,0088	0,0034	0,0020	9,7099 E-06	1,3527 E-05	2,0581 E-05	-	0,0007	0,0004	0,0002	8,7032 E-07	1,2975 E-06	1,9432 E-06
01102	Y	0,0019	0,0380	0,0161	5,9268 E-05	2,4395 E-05	1,1304 E-05	-	0,0002	0,0040	0,0018	6,1403 E-06	2,7599 E-06	1,4426 E-06
01102	Z	0,0001	0,0001	0,0008	3,9683 E-07	1,3015 E-06	1,1063 E-07	-	0,0000	0,0000	0,0003	1,6428 E-07	5,1637 E-07	4,587 E-08
01103	X	0,0077	0,0035	0,0018	1,0229 E-05	1,0165 E-05	2,3361 E-05	-	0,0006	0,0004	0,0002	9,1332 E-07	9,7486 E-07	2,1618 E-06
01103	Y	0,0015	0,0379	0,0185	5,887 E-05	2,224 E-05	1,1012 E-05	-	0,0002	0,0040	0,0020	6,0929 E-06	2,4377 E-06	1,384 E-06
01103	Z	0,0001	0,0001	0,0008	4,3466 E-07	7,9633 E-07	1,7956 E-07	-	0,0000	0,0000	0,0003	1,7963 E-07	3,1531 E-07	6,8016 E-08
01104	X	0,0066	0,0036	0,0018	9,9911 E-06	7,6491 E-06	2,4315 E-05	-	0,0005	0,0004	0,0002	8,9744 E-07	7,3681 E-07	2,2273 E-06
01104	Y	0,0013	0,0377	0,0209	5,8193 E-05	1,948 E-05	1,0895 E-05	-	0,0001	0,0040	0,0022	6,0221 E-06	2,0701 E-06	1,2664 E-06

Nodi - Spostamenti per effetto del sisma

Nodo	Dir Sisma	Stato Limite Ultimo							Stato Limite di Danno					
		Sx	Sy	Sz	Θ x	Θ y	Θ z	σ t	Sx	Sy	Sz	Θ x	Θ y	Θ z
		[cm]	[cm]	[cm]	[rad]	[rad]	[rad]	[N/mm²]	[cm]	[cm]	[cm]	[rad]	[rad]	[rad]
01104	Z	0,0001	0,0001	0,0008	4,6422 E-07	3,1066 E-07	2,472 E-07	-	0,0000	0,0000	0,0003	1,9182 E-07	1,2298 E-07	9,3897 E-08
01105	X	0,0016	0,0018	0,0072	1,9795 E-05	2,9781 E-05	4,0106 E-06	-	0,0002	0,0002	0,0007	1,8609 E-06	2,8456 E-06	3,8149 E-07
01105	Y	0,0019	0,0107	0,0177	1,2703 E-04	3,1721 E-05	8,676 E-06	-	0,0002	0,0011	0,0020	1,2924 E-05	4,0967 E-06	1,0234 E-06
01105	Z	0,0000	0,0001	0,0008	1,9387 E-06	1,2287 E-07	4,7437 E-07	-	0,0000	0,0001	0,0003	7,1865 E-07	5,6614 E-08	1,9171 E-07
01106	X	0,0030	0,0026	0,0075	1,8872 E-05	2,854 E-05	7,1197 E-06	-	0,0003	0,0003	0,0007	1,6964 E-06	2,7586 E-06	6,2667 E-07
01106	Y	0,0034	0,0164	0,0184	1,2647 E-04	3,173 E-05	1,7216 E-05	-	0,0004	0,0017	0,0020	1,2676 E-05	4,1043 E-06	1,7974 E-06
01106	Z	0,0000	0,0002	0,0008	1,9191 E-06	1,2752 E-07	8,0768 E-07	-	0,0000	0,0001	0,0003	6,9835 E-07	5,8963 E-08	3,0666 E-07
01107	X	0,0043	0,0033	0,0076	1,5329 E-05	2,6918 E-05	1,0675 E-05	-	0,0004	0,0003	0,0007	1,3782 E-06	2,6304 E-06	8,9755 E-07
01107	Y	0,0048	0,0219	0,0188	1,1409 E-04	3,0637 E-05	2,6151 E-05	-	0,0006	0,0022	0,0021	1,1371 E-05	3,9797 E-06	2,6014 E-06
01107	Z	0,0000	0,0003	0,0008	1,3965 E-06	1,536 E-07	1,1686 E-06	-	0,0000	0,0001	0,0003	5,2056 E-07	7,125 E-08	4,3219 E-07
01108	X	0,0055	0,0039	0,0077	1,021 E-05	2,7032 E-05	1,3477 E-05	-	0,0005	0,0004	0,0007	9,4841 E-07	2,6683 E-06	1,1097 E-06
01108	Y	0,0063	0,0266	0,0191	9,3207 E-05	3,1712 E-05	3,2782 E-05	-	0,0008	0,0027	0,0021	9,2685 E-06	4,1147 E-06	3,1824 E-06
01108	Z	0,0000	0,0003	0,0008	7,6764 E-07	1,6282 E-07	1,4362 E-06	-	0,0000	0,0001	0,0003	3,2234 E-07	7,5317 E-08	5,2934 E-07
01109	X	0,0067	0,0043	0,0076	6,9752 E-06	2,5802 E-05	1,3916 E-05	-	0,0007	0,0004	0,0007	6,1847 E-07	2,5689 E-06	1,1606 E-06
01109	Y	0,0078	0,0302	0,0192	6,9824 E-05	3,0534 E-05	3,1048 E-05	-	0,0010	0,0031	0,0021	6,942 E-06	3,971 E-06	2,9367 E-06
01109	Z	0,0000	0,0004	0,0008	9,904 E-07	1,7945 E-07	1,3943 E-06	-	0,0000	0,0001	0,0003	3,8776 E-07	8,2392 E-08	5,2607 E-07
01110	X	0,0079	0,0044	0,0075	8,5573 E-06	2,552 E-05	1,4479 E-05	-	0,0008	0,0004	0,0007	6,1462 E-07	2,5638 E-06	1,2254 E-06
01110	Y	0,0092	0,0328	0,0192	4,5171 E-05	3,0887 E-05	2,9304 E-05	-	0,0012	0,0033	0,0021	4,4996 E-06	4,0158 E-06	2,6991 E-06
01110	Z	0,0001	0,0004	0,0008	1,6314 E-06	2,0265 E-07	1,3626 E-06	-	0,0000	0,0001	0,0003	5,8781 E-07	9,2236 E-08	5,3115 E-07
01111	X	0,0090	0,0043	0,0072	1,3353 E-05	2,1867 E-05	1,4061 E-05	-	0,0009	0,0004	0,0007	9,8636 E-07	2,211 E-06	1,2333 E-06
01111	Y	0,0106	0,0343	0,0189	2,2147 E-05	2,5471 E-05	1,9067 E-05	-	0,0014	0,0035	0,0021	2,2301 E-06	3,3305 E-06	1,6869 E-06
01111	Z	0,0001	0,0003	0,0008	2,148 E-06	2,2472 E-07	1,1781 E-06	-	0,0000	0,0001	0,0003	7,5372 E-07	1,0029 E-07	4,8386 E-07
01112	X	0,0100	0,0039	0,0068	1,7066 E-05	1,8238 E-05	1,6815 E-05	-	0,0010	0,0004	0,0006	1,3842 E-06	1,8529 E-06	1,4781 E-06
01112	Y	0,0117	0,0349	0,0184	8,3703 E-06	2,068 E-05	7,8015 E-06	-	0,0015	0,0035	0,0020	8,5701 E-07	2,6943 E-06	7,4534 E-07
01112	Z	0,0001	0,0003	0,0008	2,1165 E-06	2,0521 E-07	1,1489 E-06	-	0,0000	0,0001	0,0003	7,3615 E-07	9,1119 E-08	4,8445 E-07
01113	X	0,0106	0,0033	0,0060	2,1537 E-05	1,4989 E-06	1,9656 E-05	-	0,0010	0,0003	0,0006	1,96 E-06	1,0415 E-07	1,6726 E-06
01113	Y	0,0123	0,0353	0,0172	1,2463 E-05	7,7522 E-06	1,0508 E-05	-	0,0016	0,0036	0,0019	1,249 E-06	9,3409 E-07	1,2996 E-06
01113	Z	0,0001	0,0003	0,0008	1,6116 E-06	2,735 E-07	1,1836 E-06	-	0,0000	0,0001	0,0003	6,1651 E-07	1,0781 E-07	4,8658 E-07
01114	X	0,0107	0,0014	0,0059	2,8362 E-05	8,6668 E-06	1,2503 E-05	-	0,0011	0,0002	0,0006	2,6429 E-06	8,1019 E-07	1,0372 E-06
01114	Y	0,0120	0,0375	0,0176	5,7396 E-05	2,2607 E-05	1,1543 E-05	-	0,0016	0,0038	0,0019	5,5443 E-06	2,6708 E-06	1,4577 E-06
01114	Z	0,0001	0,0002	0,0008	1,7596 E-06	4,8009 E-07	6,862 E-07	-	0,0000	0,0001	0,0003	7,3157 E-07	1,8437 E-07	2,7818 E-07
01115	X	0,0112	0,0014	0,0058	2,2498 E-05	6,834 E-06	8,5865 E-06	-	0,0011	0,0002	0,0005	2,0831 E-06	7,186 E-07	7,8326 E-07
01115	Y	0,0128	0,0380	0,0180	5,5284 E-05	6,9499 E-06	1,4356 E-05	-	0,0017	0,0039	0,0020	5,4092 E-06	6,9349 E-07	1,9163 E-06
01115	Z	0,0001	0,0002	0,0008	1,4034 E-06	4,1085 E-07	6,8257 E-07	-	0,0000	0,0001	0,0003	5,831 E-07	1,6647 E-07	2,7884 E-07
01116	X	0,0117	0,0016	0,0052	1,7102 E-05	1,822 E-05	6,9288 E-06	-	0,0012	0,0002	0,0005	1,5597 E-06	1,8735 E-06	8,3592 E-07
01116	Y	0,0136	0,0385	0,0177	5,4447 E-05	1,9185 E-05	2,0327 E-05	-	0,0018	0,0040	0,0019	5,4385 E-06	2,5858 E-06	2,7122 E-06
01116	Z	0,0001	0,0001	0,0008	1,059 E-06	4,1361 E-07	6,3604 E-07	-	0,0000	0,0001	0,0003	4,3901 E-07	1,7522 E-07	2,616 E-07
01117	X	0,0121	0,0020	0,0043	1,0838 E-05	2,3199 E-05	7,3366 E-06	-	0,0012	0,0002	0,0004	9,5266 E-07	2,3852 E-06	9,6438 E-07
01117	Y	0,014	0,039	0,017	6,1523 E-05	2,6486 E-05	2,2626 E-05	-	0,001	0,004	0,001	6,3276 E-06	3,5654 E-06	3,0263 E-06

Nodi - Spostamenti per effetto del sisma

Nodo	Dir Sisma	Stato Limite Ultimo							Stato Limite di Danno					
		Sx	Sy	Sz	Θ x	Θ y	Θ z	σ t	Sx	Sy	Sz	Θ x	Θ y	Θ z
		[cm]	[cm]	[cm]	[rad]	[rad]	[rad]	[N/mm²]	[cm]	[cm]	[cm]	[rad]	[rad]	[rad]
01117	Z	4,0001	2,0001	1,0009	6,802 E-07	5,2305 E-07	6,0228 E-07	-	9,0000	1,0001	8,0003	2,803 E-07	2,2379 E-07	2,4928 E-07
01118	X	0,0125	0,0024	0,0033	5,6509 E-06	2,7837 E-05	6,4912 E-06	-	0,0012	0,0003	0,0003	4,9918 E-07	2,859 E-06	8,5055 E-07
01118	Y	0,0153	0,0400	0,0164	6,7571 E-05	3,2929 E-05	1,8944 E-05	-	0,0020	0,0042	0,0017	7,0705 E-06	4,4209 E-06	2,5517 E-06
01118	Z	0,0001	0,0001	0,0009	2,9307 E-07	7,0235 E-07	5,9148 E-07	-	0,0001	0,0000	0,0003	1,1858 E-07	3,0061 E-07	2,4507 E-07
01119	X	0,0112	0,0024	0,0023	3,9304 E-06	3,0835 E-05	9,3297 E-06	-	0,0011	0,0003	0,0002	4,7413 E-07	3,2344 E-06	7,9328 E-07
01119	Y	0,0136	0,0368	0,0156	7,725 E-05	4,3293 E-05	1,0067 E-05	-	0,0018	0,0039	0,0016	8,1505 E-06	5,7062 E-06	9,1302 E-07
01119	Z	0,0001	0,0001	0,0009	1,3623 E-07	3,9964 E-07	8,7616 E-07	-	0,0000	0,0000	0,0004	5,6773 E-08	1,763 E-07	3,6579 E-07
01120	X	0,0100	0,0023	0,0024	4,3764 E-06	2,5148 E-05	1,154 E-05	-	0,0010	0,0003	0,0002	5,6826 E-07	2,6199 E-06	9,7218 E-07
01120	Y	0,0117	0,0331	0,0157	7,8197 E-05	3,2923 E-05	1,3587 E-05	-	0,0015	0,0035	0,0016	8,3127 E-06	4,3503 E-06	1,2236 E-06
01120	Z	0,0001	0,0001	0,0009	1,1824 E-07	2,9125 E-07	8,062 E-07	-	0,0000	0,0000	0,0004	5,1534 E-08	1,2853 E-07	3,408 E-07
01121	X	0,0089	0,0020	0,0024	4,5748 E-06	2,3322 E-05	1,3711 E-05	-	0,0009	0,0002	0,0002	5,9109 E-07	2,3889 E-06	1,1484 E-06
01121	Y	0,0102	0,0293	0,0156	7,8451 E-05	2,7915 E-05	1,8099 E-05	-	0,0013	0,0031	0,0016	8,3392 E-06	3,6941 E-06	1,6061 E-06
01121	Z	0,0001	0,0001	0,0009	1,2444 E-07	2,7011 E-07	7,4729 E-07	-	0,0000	0,0000	0,0003	5,479 E-08	1,1949 E-07	3,1182 E-07
01122	X	0,0078	0,0018	0,0024	4,2087 E-06	2,3277 E-05	1,5976 E-05	-	0,0008	0,0002	0,0002	5,3968 E-07	2,3564 E-06	1,3294 E-06
01122	Y	0,0088	0,0256	0,0155	7,6272 E-05	2,7244 E-05	2,1102 E-05	-	0,0011	0,0027	0,0016	8,0759 E-06	3,5883 E-06	1,8794 E-06
01122	Z	0,0001	0,0001	0,0009	1,2528 E-07	2,2363 E-07	7,4584 E-07	-	0,0000	0,0000	0,0003	5,478 E-08	1,0027 E-07	3,0155 E-07
01123	X	0,0067	0,0016	0,0024	4,1225 E-06	2,3508 E-05	1,5175 E-05	-	0,0006	0,0002	0,0002	5,2715 E-07	2,3534 E-06	1,2764 E-06
01123	Y	0,0074	0,0220	0,0154	7,6305 E-05	2,6464 E-05	2,445 E-05	-	0,0010	0,0023	0,0015	8,0495 E-06	3,4924 E-06	2,1993 E-06
01123	Z	0,0001	0,0001	0,0009	1,3287 E-07	2,2563 E-07	7,6716 E-07	-	0,0000	0,0000	0,0003	5,8471 E-08	1,0136 E-07	3,0053 E-07
01124	X	0,0055	0,0014	0,0024	3,9414 E-06	2,4168 E-05	1,484 E-05	-	0,0005	0,0002	0,0002	4,987 E-07	2,3938 E-06	1,2403 E-06
01124	Y	0,0060	0,0183	0,0152	7,4723 E-05	2,683 E-05	2,3565 E-05	-	0,0008	0,0019	0,0015	7,8641 E-06	3,5323 E-06	2,1271 E-06
01124	Z	0,0000	0,0000	0,0009	1,3494 E-07	2,0828 E-07	7,2243 E-07	-	0,0000	0,0000	0,0003	5,905 E-08	9,4409 E-08	2,8262 E-07
01125	X	0,0043	0,0011	0,0024	4,0461 E-06	2,3576 E-05	1,2433 E-05	-	0,0004	0,0001	0,0002	5,1008 E-07	2,315 E-06	1,0405 E-06
01125	Y	0,0046	0,0147	0,0151	7,4771 E-05	2,5267 E-05	2,1455 E-05	-	0,0006	0,0016	0,0015	7,8562 E-06	3,339 E-06	1,9439 E-06
01125	Z	0,0000	0,0000	0,0008	1,4383 E-07	2,228 E-07	6,6816 E-07	-	0,0000	0,0000	0,0003	6,3172 E-08	1,0032 E-07	2,6745 E-07
01126	X	0,0032	0,0009	0,0024	4,4818 E-06	2,2578 E-05	8,5375 E-06	-	0,0003	0,0001	0,0002	5,5731 E-07	2,2008 E-06	7,2226 E-07
01126	Y	0,0033	0,0111	0,0150	7,6003 E-05	2,3381 E-05	1,8404 E-05	-	0,0004	0,0012	0,0015	7,9758 E-06	3,1035 E-06	1,6648 E-06
01126	Z	0,0000	0,0000	0,0008	1,7361 E-07	2,4833 E-07	6,2353 E-07	-	0,0000	0,0000	0,0003	7,6397 E-08	1,1054 E-07	2,5645 E-07
01127	X	0,0021	0,0006	0,0024	4,9635 E-06	2,2016 E-05	5,3535 E-06	-	0,0002	0,0001	0,0002	5,9947 E-07	2,1281 E-06	4,6772 E-07
01127	Y	0,0022	0,0075	0,0149	7,6551 E-05	2,2304 E-05	1,2868 E-05	-	0,0003	0,0008	0,0015	8,0282 E-06	2,9635 E-06	1,1347 E-06
01127	Z	0,0000	0,0000	0,0008	2,2692 E-07	2,5381 E-07	6,3099 E-07	-	0,0000	0,0000	0,0003	9,8397 E-08	1,1223 E-07	2,6775 E-07
01128	X	0,0050	0,0001	0,0008	7,9859 E-06	1,2731 E-05	3,9246 E-06	-	0,0005	0,0000	0,0001	7,1221 E-07	1,0255 E-06	4,4637 E-07
01128	Y	0,0028	0,0200	0,0050	3,2381 E-04	5,551 E-05	1,9702 E-04	-	0,0004	0,0020	0,0004	3,2442 E-05	7,0491 E-06	2,0025 E-05
01128	Z	0,0002	0,0001	0,0005	6,2826 E-07	4,0694 E-07	3,9101 E-07	-	0,0001	0,0000	0,0002	2,8641 E-07	1,4495 E-07	1,7418 E-07
01129	X	0,0033	0,0001	0,0006	3,5111 E-06	1,7541 E-05	8,0941 E-06	-	0,0003	0,0000	0,0001	3,2101 E-07	1,8104 E-06	8,0249 E-07
01129	Y	0,0014	0,0062	0,0014	1,7115 E-04	1,0549 E-04	1,9675 E-04	-	0,0002	0,0006	0,0001	1,7044 E-05	9,7314 E-06	1,9846 E-05
01129	Z	0,0001	0,0000	0,0001	3,7278 E-07	8,4118 E-06	1,1917 E-06	-	0,0000	0,0000	0,0001	1,6865 E-07	3,3719 E-06	5,0371 E-07
01130	X	0,0049	0,0001	0,0003	2,6791 E-06	1,8561 E-05	5,9675 E-06	-	0,0005	0,0000	0,0000	2,3916 E-07	1,8258 E-06	4,5399 E-07

Nodi - Spostamenti per effetto del sisma

Nodo	Dir Sisma	Stato Limite Ultimo							Stato Limite di Danno					
		Sx	Sy	Sz	Θ x	Θ y	Θ z	σ t	Sx	Sy	Sz	Θ x	Θ y	Θ z
		[cm]	[cm]	[cm]	[rad]	[rad]	[rad]	[N/mm²]	[cm]	[cm]	[cm]	[rad]	[rad]	[rad]
01130	Y	0,0007	0,0287	0,0067	3,1163 E-04	1,9916 E-05	2,661 E-05	-	0,0001	0,0029	0,0006	3,1664 E-05	1,8986 E-06	2,8009 E-06
01130	Z	0,0001	0,0001	0,0006	1,488 E-06	1,933 E-06	5,1201 E-07	-	0,0000	0,0000	0,0003	5,8223 E-07	7,8785 E-07	2,088 E-07
01131	X	0,0050	0,0001	0,0009	8,6365 E-06	1,2598 E-05	5,155 E-06	-	0,0005	0,0000	0,0001	7,4349 E-07	1,0001 E-06	5,4493 E-07
01131	Y	0,0028	0,0200	0,0050	3,2477 E-04	5,4315 E-05	1,9762 E-04	-	0,0004	0,0020	0,0004	3,2537 E-05	6,934 E-06	2,0076 E-05
01131	Z	0,0002	0,0001	0,0005	6,6504 E-07	2,1853 E-07	3,5755 E-07	-	0,0001	0,0000	0,0002	3,02 E-07	8,2258 E-08	1,5982 E-07
01132	X	0,0033	0,0001	0,0007	3,8444 E-06	2,0056 E-05	8,7785 E-06	-	0,0003	0,0000	0,0001	3,3168 E-07	1,9498 E-06	8,4711 E-07
01132	Y	0,0014	0,0062	0,0014	1,7152 E-04	1,0515 E-04	1,968 E-04	-	0,0002	0,0006	0,0001	1,7079 E-05	9,7085 E-06	1,9851 E-05
01132	Z	0,0001	0,0000	0,0001	3,8873 E-07	8,2087 E-06	1,1311 E-06	-	0,0000	0,0000	0,0001	1,7504 E-07	3,2936 E-06	4,7951 E-07
01133	X	0,0049	0,0002	0,0005	2,5736 E-06	1,7535 E-05	4,7993 E-06	-	0,0005	0,0000	0,0000	2,1196 E-07	1,766 E-06	3,7157 E-07
01133	Y	0,0006	0,0287	0,0067	3,1193 E-04	2,0768 E-05	2,8045 E-05	-	0,0001	0,0029	0,0006	3,1696 E-05	1,965 E-06	2,9434 E-06
01133	Z	0,0001	0,0001	0,0006	1,4691 E-06	2,1684 E-06	4,8786 E-07	-	0,0000	0,0000	0,0003	5,7456 E-07	8,7888 E-07	1,9851 E-07
01134	X	0,0000	0,0000	0,0147	8,1654 E-05	4,1154 E-05	2,4975 E-08	0,04	0,0000	0,0000	0,0014	1,0007 E-05	3,4755 E-06	2,3692 E-09
01134	Y	0,0000	0,0000	0,0100	2,718 E-04	1,8927 E-05	7,674 E-08	0,03	0,0000	0,0000	0,0012	3,413 E-05	2,522 E-06	9,739 E-09
01134	Z	0,0000	0,0000	0,0012	6,3948 E-07	1,9949 E-06	2,1174 E-09	0,00	0,0000	0,0000	0,0005	2,8219 E-07	8,4569 E-07	8,8321 E-10
01135	X	0,0000	0,0000	0,0121	8,0298 E-05	5,3003 E-05	1,4931 E-08	0,04	0,0000	0,0000	0,0011	9,8937 E-06	4,3885 E-06	1,9291 E-09
01135	Y	0,0000	0,0000	0,0022	2,721 E-04	5,5868 E-05	6,1486 E-08	0,01	0,0000	0,0000	0,0003	3,419 E-05	7,2504 E-06	7,9288 E-09
01135	Z	0,0000	0,0000	0,0011	5,4822 E-07	3,1409 E-06	1,3294 E-09	0,00	0,0000	0,0000	0,0005	2,4305 E-07	1,3267 E-06	5,4246 E-10
01136	X	0,0000	0,0000	0,0103	7,8655 E-05	6,3026 E-05	2,1566 E-09	0,03	0,0000	0,0000	0,0009	9,7065 E-06	5,2486 E-06	2,1316 E-10
01136	Y	0,0000	0,0000	0,0129	2,6785 E-04	1,0189 E-04	2,3583 E-09	0,04	0,0000	0,0000	0,0017	3,3664 E-05	1,3099 E-05	2,9815 E-10
01136	Z	0,0000	0,0000	0,0011	5,2229 E-07	4,0981 E-06	4,6531 E-11	0,00	0,0000	0,0000	0,0005	2,319 E-07	1,7313 E-06	2,1218 E-11
01137	X	0,0000	0,0000	0,0092	7,8018 E-05	6,809 E-05	3,8511 E-08	0,03	0,0000	0,0000	0,0008	9,619 E-06	5,865 E-06	4,5097 E-09
01137	Y	0,0000	0,0000	0,0241	2,6459 E-04	1,5046 E-04	1,0581 E-07	0,07	0,0000	0,0000	0,0031	3,3255 E-05	1,9234 E-05	1,3349 E-08
01137	Z	0,0000	0,0000	0,0011	5,1405 E-07	4,6071 E-06	2,9633 E-10	0,00	0,0000	0,0000	0,0005	2,2962 E-07	1,9506 E-06	1,1868 E-10
01138	X	0,0000	0,0000	0,0093	7,5249 E-05	7,3028 E-05	2,6831 E-08	0,03	0,0000	0,0000	0,0010	9,221 E-06	6,6984 E-06	2,6583 E-09
01138	Y	0,0000	0,0000	0,0350	2,4914 E-04	2,0595 E-04	3,8802 E-08	0,10	0,0000	0,0000	0,0045	3,1311 E-05	2,6244 E-05	4,9369 E-09
01138	Z	0,0000	0,0000	0,0011	5,4682 E-07	5,122 E-06	1,2178 E-10	0,00	0,0000	0,0000	0,0005	2,4553 E-07	2,171 E-06	5,8371 E-11
01139	X	0,0000	0,0000	0,0163	8,857 E-05	2,6035 E-05	9,1247 E-08	0,05	0,0000	0,0000	0,0016	1,0391 E-05	2,3354 E-06	7,5514 E-09
01139	Y	0,0000	0,0000	0,0211	2,5388 E-04	8,3577 E-06	1,6468 E-07	0,06	0,0000	0,0000	0,0026	3,1721 E-05	9,9575 E-07	2,0893 E-08
01139	Z	0,0000	0,0000	0,0011	1,8864 E-06	6,7425 E-07	6,6089 E-09	0,00	0,0000	0,0000	0,0005	8,0306 E-07	2,9316 E-07	2,7146 E-09
01140	X	0,0000	0,0000	0,0151	9,4741 E-05	2,3472 E-05	9,7922 E-09	0,05	0,0000	0,0000	0,0015	1,0661 E-05	2,1354 E-06	8,5348 E-10
01140	Y	0,0000	0,0000	0,0205	2,3441 E-04	1,0568 E-05	2,3087 E-08	0,06	0,0000	0,0000	0,0025	2,9109 E-05	1,294 E-06	2,926 E-09
01140	Z	0,0000	0,0000	0,0011	3,0925 E-06	4,8624 E-07	9,2792 E-10	0,00	0,0000	0,0000	0,0005	1,3098 E-06	2,1347 E-07	3,9123 E-10
01141	X	0,0000	0,0000	0,0140	9,9296 E-05	2,16 E-05	1,0968 E-08	0,04	0,0000	0,0000	0,0014	1,0798 E-05	1,9947 E-06	9,4959 E-10
01141	Y	0,0000	0,0000	0,0199	2,159 E-04	1,2104 E-05	2,9342 E-08	0,06	0,0000	0,0000	0,0024	2,662 E-05	1,5011 E-06	3,5039 E-09
01141	Z	0,0000	0,0000	0,0011	4,0631 E-06	3,8011 E-07	5,9529 E-10	0,00	0,0000	0,0000	0,0004	1,7208 E-06	1,6787 E-07	2,2479 E-10
01142	X	0,0000	0,0000	0,0131	9,9339 E-05	2,0918 E-05	1,7086 E-08	0,04	0,0000	0,0000	0,0013	1,0587 E-05	1,932 E-06	1,4885 E-09
01142	Y	0,0000	0,0000	0,0192	1,9961 E-04	1,1764 E-05	7,2605 E-09	0,06	0,0000	0,0000	0,0023	2,4446 E-05	1,4617 E-06	6,5763 E-10
01142	Z	0,0000	0,0000	0,0011	4,5798 E-06	3,3817 E-07	1,0525 E-09	0,00	0,0000	0,0000	0,0004	1,9426 E-06	1,5018 E-07	4,4761 E-10
01143	X	0,000	0,000	0,012	9,9381 E-05	1,9202 E-05	1,0507 E-08	0,04	0,000	0,000	0,001	1,0454 E-05	1,7974 E-06	8,226 E-10

Nodi - Spostamenti per effetto del sisma

Nodo	Dir Sisma	Stato Limite Ultimo							Stato Limite di Danno					
		Sx	Sy	Sz	Θ x	Θ y	Θ z	σ t	Sx	Sy	Sz	Θ x	Θ y	Θ z
		[cm]	[cm]	[cm]	[rad]	[rad]	[rad]	[N/mm²]	[cm]	[cm]	[cm]	[rad]	[rad]	[rad]
01143	Y	0,0000	0,0000	0,0185	1,8995 E-04	1,2118 E-05	6,1861 E-09	0,06	0,0000	0,0000	0,0023	2,3126 E-05	1,5155 E-06	8,2529 E-10
01143	Z	0,0000	0,0000	0,0011	4,9963 E-06	2,8083 E-07	3,3854 E-10	0,00	0,0000	0,0000	0,0004	2,1185 E-06	1,2548 E-07	1,4802 E-10
01144	X	0,0000	0,0000	0,0113	9,5379 E-05	1,8752 E-05	4,0582 E-08	0,03	0,0000	0,0000	0,0012	9,9813 E-06	1,7465 E-06	3,3723 E-09
01144	Y	0,0000	0,0000	0,0179	1,8054 E-04	1,0929 E-05	6,3762 E-08	0,05	0,0000	0,0000	0,0022	2,1871 E-05	1,3667 E-06	6,8529 E-09
01144	Z	0,0000	0,0000	0,0011	5,0366 E-06	2,6782 E-07	1,175 E-09	0,00	0,0000	0,0000	0,0004	2,1367 E-06	1,2008 E-07	4,4752 E-10
01145	X	0,0000	0,0000	0,0104	9,1059 E-05	1,8252 E-05	1,6811 E-08	0,03	0,0000	0,0000	0,0011	9,5478 E-06	1,6993 E-06	1,2069 E-09
01145	Y	0,0000	0,0000	0,0173	1,7682 E-04	1,0325 E-05	4,6849 E-09	0,05	0,0000	0,0000	0,0021	2,1356 E-05	1,2934 E-06	6,0266 E-10
01145	Z	0,0000	0,0000	0,0010	4,9974 E-06	2,5178 E-07	1,1333 E-09	0,00	0,0000	0,0000	0,0004	2,1161 E-06	1,1327 E-07	4,6916 E-10
01146	X	0,0000	0,0000	0,0096	8,4194 E-05	1,753 E-05	4,9541 E-09	0,03	0,0000	0,0000	0,0010	8,8808 E-06	1,6413 E-06	5,1407 E-10
01146	Y	0,0000	0,0000	0,0168	1,718 E-04	1,0264 E-05	2,4398 E-08	0,05	0,0000	0,0000	0,0020	2,0703 E-05	1,2856 E-06	2,8951 E-09
01146	Z	0,0000	0,0000	0,0010	4,7067 E-06	2,5867 E-07	6,7452 E-10	0,00	0,0000	0,0000	0,0004	1,9888 E-06	1,1603 E-07	2,6345 E-10
01147	X	0,0000	0,0000	0,0089	7,5013 E-05	1,7406 E-05	2,4136 E-08	0,03	0,0000	0,0000	0,0009	8,026 E-06	1,6164 E-06	1,8911 E-09
01147	Y	0,0000	0,0000	0,0163	1,6779 E-04	9,0062 E-06	3,8376 E-09	0,05	0,0000	0,0000	0,0020	2,019 E-05	1,129 E-06	4,9558 E-10
01147	Z	0,0000	0,0000	0,0010	4,1325 E-06	2,4067 E-07	7,3666 E-10	0,00	0,0000	0,0000	0,0004	1,743 E-06	1,0839 E-07	3,1284 E-10
01148	X	0,0000	0,0000	0,0081	6,5831 E-05	1,683 E-05	1,0459 E-08	0,02	0,0000	0,0000	0,0009	7,203 E-06	1,5644 E-06	7,5715 E-10
01148	Y	0,0000	0,0000	0,0158	1,6655 E-04	9,0347 E-06	3,1859 E-09	0,05	0,0000	0,0000	0,0019	2,0027 E-05	1,1327 E-06	3,2814 E-10
01148	Z	0,0000	0,0000	0,0010	3,4923 E-06	1,901 E-07	4,6366 E-10	0,00	0,0000	0,0000	0,0004	1,467 E-06	8,7094 E-08	1,7385 E-10
01149	X	0,0000	0,0000	0,0074	5,4687 E-05	1,5947 E-05	6,7618 E-09	0,02	0,0000	0,0000	0,0008	6,1911 E-06	1,4811 E-06	5,7574 E-10
01149	Y	0,0000	0,0000	0,0154	1,6342 E-04	7,9136 E-06	1,2578 E-08	0,05	0,0000	0,0000	0,0019	1,9635 E-05	9,9625 E-07	1,5401 E-09
01149	Z	0,0000	0,0000	0,0010	2,5865 E-06	1,5135 E-07	1,0975 E-09	0,00	0,0000	0,0000	0,0004	1,0831 E-06	7,0091 E-08	4,4185 E-10
01150	X	0,0000	0,0000	0,0068	4,4986 E-05	1,5153 E-05	1,7043 E-08	0,02	0,0000	0,0000	0,0007	5,3139 E-06	1,4223 E-06	1,4888 E-09
01150	Y	0,0000	0,0000	0,0150	1,6141 E-04	8,7759 E-06	5,6062 E-09	0,04	0,0000	0,0000	0,0018	1,9371 E-05	1,1053 E-06	4,7603 E-10
01150	Z	0,0000	0,0000	0,0010	1,7644 E-06	1,1842 E-07	9,3302 E-10	0,00	0,0000	0,0000	0,0004	7,3615 E-07	5,5263 E-08	3,6585 E-10
01151	X	0,0000	0,0000	0,0068	5,6777 E-05	6,8376 E-05	7,8637 E-08	0,02	0,0000	0,0000	0,0009	6,6904 E-06	6,8351 E-06	1,0103 E-08
01151	Y	0,0000	0,0000	0,0324	1,6088 E-04	2,3394 E-04	3,096 E-07	0,10	0,0000	0,0000	0,0041	2,0213 E-05	2,9762 E-05	3,9078 E-08
01151	Z	0,0000	0,0000	0,0009	8,1202 E-07	4,8908 E-06	1,8218 E-09	0,00	0,0000	0,0000	0,0003	3,6246 E-07	2,0743 E-06	7,6172 E-10
01152	X	0,0000	0,0000	0,0044	4,7318 E-05	5,3896 E-05	5,4642 E-09	0,01	0,0000	0,0000	0,0006	5,4808 E-06	5,5154 E-06	7,0196 E-10
01152	Y	0,0000	0,0000	0,0217	1,2397 E-04	1,9214 E-04	2,3503 E-08	0,06	0,0000	0,0000	0,0028	1,5589 E-05	2,4465 E-05	2,957 E-09
01152	Z	0,0000	0,0000	0,0006	8,1116 E-07	3,9857 E-06	1,5131 E-10	0,00	0,0000	0,0000	0,0003	3,6015 E-07	1,69 E-06	6,4587 E-11
01153	X	0,0000	0,0000	0,0032	3,9056 E-05	3,6986 E-05	1,0184 E-09	0,01	0,0000	0,0000	0,0004	4,3959 E-06	3,9207 E-06	1,3468 E-10
01153	Y	0,0000	0,0000	0,0135	8,9207 E-05	1,4024 E-04	4,8036 E-09	0,04	0,0000	0,0000	0,0017	1,1218 E-05	1,7882 E-05	6,0346 E-10
01153	Z	0,0000	0,0000	0,0005	9,0464 E-07	2,8937 E-06	4,1503 E-11	0,00	0,0000	0,0000	0,0002	3,9633 E-07	1,2269 E-06	1,7745 E-11
01154	X	0,0000	0,0000	0,0030	3,3006 E-05	2,1579 E-05	2,4925 E-09	0,01	0,0000	0,0000	0,0003	3,5624 E-06	2,4194 E-06	2,8443 E-10
01154	Y	0,0000	0,0000	0,0079	6,0122 E-05	8,8912 E-05	6,9919 E-09	0,02	0,0000	0,0000	0,0010	7,5404 E-06	1,1381 E-05	8,6462 E-10
01154	Z	0,0000	0,0000	0,0004	1,0816 E-06	1,7907 E-06	1,4836 E-10	0,00	0,0000	0,0000	0,0002	4,7082 E-07	7,5909 E-07	5,675 E-11
01155	X	0,0000	0,0000	0,0030	2,8217 E-05	1,1168 E-05	9,9293 E-10	0,01	0,0000	0,0000	0,0003	2,9685 E-06	1,3303 E-06	1,1836 E-10
01155	Y	0,0000	0,0000	0,0046	4,3739 E-05	4,7846 E-05	3,9589 E-09	0,01	0,0000	0,0000	0,0006	5,4539 E-06	6,1871 E-06	4,9723 E-10
01155	Z	0,0000	0,0000	0,0004	1,1029 E-06	8,604 E-07	2,5054 E-11	0,00	0,0000	0,0000	0,0001	4,7716 E-07	3,6381 E-07	1,067 E-11

Nodi - Spostamenti per effetto del sisma

Nodo	Dir Sisma	Stato Limite Ultimo							Stato Limite di Danno					
		Sx	Sy	Sz	Θ x	Θ y	Θ z	σ t	Sx	Sy	Sz	Θ x	Θ y	Θ z
		[cm]	[cm]	[cm]	[rad]	[rad]	[rad]	[N/mm²]	[cm]	[cm]	[cm]	[rad]	[rad]	[rad]
01156	X	0,0000	0,0000	0,0029	2,4813 E-05	7,5669 E-06	1,7507 E-09	0,01	0,0000	0,0000	0,0003	2,5558 E-06	7,3869 E-07	2,2883 E-10
01156	Y	0,0000	0,0000	0,0032	3,3888 E-05	1,614 E-05	9,4822 E-09	0,01	0,0000	0,0000	0,0004	4,1754 E-06	2,1782 E-06	1,1711 E-09
01156	Z	0,0000	0,0000	0,0004	1,1352 E-06	1,0744 E-07	1,5754 E-10	0,00	0,0000	0,0000	0,0001	4,9024 E-07	4,2732 E-08	6,4024 E-11
01157	X	0,0000	0,0000	0,0025	2,2114 E-05	9,3487 E-06	3,2829 E-09	0,01	0,0000	0,0000	0,0002	2,2848 E-06	7,258 E-07	4,3203 E-10
01157	Y	0,0000	0,0000	0,0033	3,3673 E-05	1,6974 E-05	1,6502 E-08	0,01	0,0000	0,0000	0,0004	4,1017 E-06	1,8583 E-06	2,03 E-09
01157	Z	0,0000	0,0000	0,0004	1,0177 E-06	6,8415 E-07	1,0158 E-10	0,00	0,0000	0,0000	0,0001	4,3759 E-07	2,9255 E-07	4,0215 E-11
01158	X	0,0000	0,0000	0,0022	2,0516 E-05	1,129 E-05	1,1193 E-09	0,01	0,0000	0,0000	0,0002	2,1601 E-06	9,6758 E-07	1,4747 E-10
01158	Y	0,0000	0,0000	0,0047	3,9283 E-05	3,9568 E-05	5,5588 E-09	0,01	0,0000	0,0000	0,0006	4,7455 E-06	4,6423 E-06	6,8561 E-10
01158	Z	0,0000	0,0000	0,0004	8,9617 E-07	1,2885 E-06	3,5365 E-11	0,00	0,0000	0,0000	0,0001	3,8478 E-07	5,4909 E-07	1,4219 E-11
01159	X	0,0000	0,0000	0,0018	2,0081 E-05	1,256 E-05	3,8631 E-10	0,01	0,0000	0,0000	0,0002	2,1917 E-06	1,1891 E-06	3,6353 E-11
01159	Y	0,0000	0,0000	0,0072	5,049 E-05	5,8954 E-05	4,5416 E-10	0,02	0,0000	0,0000	0,0008	6,0707 E-06	6,999 E-06	5,6856 E-11
01159	Z	0,0000	0,0000	0,0005	7,7632 E-07	1,8189 E-06	9,8572 E-11	0,00	0,0000	0,0000	0,0002	3,3422 E-07	7,7176 E-07	3,743 E-11
01160	X	0,0000	0,0000	0,0018	2,0631 E-05	1,3498 E-05	2,8521 E-10	0,01	0,0000	0,0000	0,0002	2,3609 E-06	1,388 E-06	2,3505 E-11
01160	Y	0,0000	0,0000	0,0106	6,6771 E-05	7,4948 E-05	4,4731 E-10	0,03	0,0000	0,0000	0,0012	8,0066 E-06	8,9398 E-06	5,0798 E-11
01160	Z	0,0000	0,0000	0,0005	6,2064 E-07	2,2484 E-06	8,7176 E-11	0,00	0,0000	0,0000	0,0002	2,6777 E-07	9,4989 E-07	3,5908 E-11
01161	X	0,0000	0,0000	0,0020	2,2212 E-05	1,3086 E-05	7,6693 E-10	0,01	0,0000	0,0000	0,0003	2,6404 E-06	1,4382 E-06	6,6019 E-11
01161	Y	0,0000	0,0000	0,0146	8,4119 E-05	8,0048 E-05	3,3254 E-09	0,04	0,0000	0,0000	0,0017	1,0074 E-05	9,5744 E-06	3,8754 E-10
01161	Z	0,0000	0,0000	0,0006	5,7858 E-07	2,3395 E-06	2,0101 E-10	0,00	0,0000	0,0000	0,0003	2,5202 E-07	9,8409 E-07	8,4869 E-11
01162	X	0,0000	0,0000	0,0024	2,4198 E-05	1,0559 E-05	1,686 E-08	0,01	0,0000	0,0000	0,0003	2,9361 E-06	1,2322 E-06	1,9643 E-09
01162	Y	0,0000	0,0000	0,0185	9,8253 E-05	6,7778 E-05	1,0478 E-07	0,06	0,0000	0,0000	0,0022	1,1763 E-05	8,1417 E-06	1,2345 E-08
01162	Z	0,0000	0,0000	0,0008	6,7805 E-07	1,9272 E-06	6,2301 E-10	0,00	0,0000	0,0000	0,0003	2,9398 E-07	8,0689 E-07	2,6836 E-10
01163	X	0,0000	0,0000	0,0046	3,6095 E-05	1,2411 E-05	1,567 E-08	0,01	0,0000	0,0000	0,0005	4,4391 E-06	1,1747 E-06	1,2535 E-09
01163	Y	0,0000	0,0000	0,0080	1,5291 E-04	7,9531 E-06	5,8516 E-09	0,02	0,0000	0,0000	0,0010	1,8338 E-05	9,931 E-07	6,8516 E-10
01163	Z	0,0000	0,0000	0,0010	9,385 E-07	2,2234 E-07	5,1689 E-11	0,00	0,0000	0,0000	0,0004	3,9097 E-07	9,9521 E-08	2,0754 E-11
01164	X	0,0000	0,0000	0,0033	3,398 E-05	9,0453 E-06	2,5069 E-08	0,01	0,0000	0,0000	0,0003	4,212 E-06	8,5966 E-07	2,359 E-09
01164	Y	0,0000	0,0000	0,0018	1,488 E-04	6,8536 E-06	1,6798 E-08	0,01	0,0000	0,0000	0,0002	1,7841 E-05	8,6573 E-07	2,2323 E-09
01164	Z	0,0000	0,0000	0,0009	7,3432 E-07	9,8358 E-08	8,5476 E-10	0,00	0,0000	0,0000	0,0004	3,0756 E-07	3,6547 E-08	3,5566 E-10
01165	X	0,0000	0,0000	0,0021	3,2325 E-05	7,1396 E-06	1,256 E-09	0,01	0,0000	0,0000	0,0002	4,0171 E-06	6,787 E-07	1,1724 E-10
01165	Y	0,0000	0,0000	0,0044	1,4304 E-04	3,5276 E-06	1,288 E-09	0,01	0,0000	0,0000	0,0005	1,7148 E-05	4,6293 E-07	1,7004 E-10
01165	Z	0,0000	0,0000	0,0009	6,5717 E-07	2,4136 E-07	2,6068 E-11	0,00	0,0000	0,0000	0,0004	2,7689 E-07	1,0322 E-07	1,095 E-11
01166	X	0,0000	0,0000	0,0016	3,1054 E-05	3,5525 E-06	1,3198 E-08	0,00	0,0000	0,0000	0,0002	3,8578 E-06	3,6988 E-07	1,1795 E-09
01166	Y	0,0000	0,0000	0,0103	1,3718 E-04	5,0927 E-06	1,0767 E-08	0,03	0,0000	0,0000	0,0012	1,6437 E-05	6,6913 E-07	1,3999 E-09
01166	Z	0,0000	0,0000	0,0009	6,8992 E-07	2,0112 E-07	4,9144 E-10	0,00	0,0000	0,0000	0,0004	2,9246 E-07	7,631 E-08	1,9685 E-10
01167	X	0,0000	0,0000	0,0019	2,8968 E-05	1,5243 E-06	1,0127 E-08	0,01	0,0000	0,0000	0,0002	3,5915 E-06	1,8752 E-07	8,7017 E-10
01167	Y	0,0000	0,0000	0,0158	1,2698 E-04	3,707 E-06	2,616 E-09	0,05	0,0000	0,0000	0,0019	1,521 E-05	5,0161 E-07	3,0894 E-10
01167	Z	0,0000	0,0000	0,0008	7,2482 E-07	1,4469 E-07	1,2921 E-10	0,00	0,0000	0,0000	0,0003	3,0886 E-07	5,4634 E-08	5,9094 E-11
01168	X	0,0000	0,0000	0,0055	3,5002 E-05	1,6067 E-05	1,2018 E-08	0,02	0,0000	0,0000	0,0006	4,3282 E-06	1,5498 E-06	9,8215 E-10
01168	Y	0,0000	0,0000	0,0139	1,5052 E-04	1,391 E-05	3,4095 E-08	0,04	0,0000	0,0000	0,0017	1,8012 E-05	1,7 E-06	3,3594 E-09
01168	Z	0,000	0,000	0,001	1,4704 E-06	4,3841 E-07	2,4384 E-09	0,00	0,000	0,000	0,000	6,0934 E-07	1,9332 E-07	9,5177 E-10

Nodi - Spostamenti per effetto del sisma

Nodo	Dir Sisma	Stato Limite Ultimo							Stato Limite di Danno					
		Sx	Sy	Sz	Θ x	Θ y	Θ z	σ t	Sx	Sy	Sz	Θ x	Θ y	Θ z
		[cm]	[cm]	[cm]	[rad]	[rad]	[rad]	[N/mm²]	[cm]	[cm]	[cm]	[rad]	[rad]	[rad]
		0	0	0					0	0	4			
01169	X	0,0000	0,0000	0,0048	3,2952 E-05	1,5726 E-05	3,0002 E-09	0,01	0,0000	0,0000	0,0006	4,0866 E-06	1,5189 E-06	2,7458 E-10
01169	Y	0,0000	0,0000	0,0132	1,4235 E-04	1,342 E-05	3,452 E-09	0,04	0,0000	0,0000	0,0016	1,6991 E-05	1,6446 E-06	3,5573 E-10
01169	Z	0,0000	0,0000	0,0010	2,0471 E-06	4,4565 E-07	4,8065 E-10	0,00	0,0000	0,0000	0,0004	8,4637 E-07	1,9592 E-07	2,0726 E-10
01170	X	0,0000	0,0000	0,0042	3,0316 E-05	1,5409 E-05	1,1076 E-09	0,01	0,0000	0,0000	0,0005	3,7666 E-06	1,4887 E-06	9,3047 E-11
01170	Y	0,0000	0,0000	0,0124	1,3167 E-04	1,3575 E-05	5,2181 E-09	0,04	0,0000	0,0000	0,0015	1,5653 E-05	1,6652 E-06	5,3032 E-10
01170	Z	0,0000	0,0000	0,0009	2,5392 E-06	3,7603 E-07	1,3238 E-10	0,00	0,0000	0,0000	0,0004	1,0512 E-06	1,6648 E-07	4,679 E-11
01171	X	0,0000	0,0000	0,0037	2,7812 E-05	1,4931 E-05	1,3121 E-09	0,01	0,0000	0,0000	0,0004	3,4656 E-06	1,4492 E-06	1,0667 E-10
01171	Y	0,0000	0,0000	0,0117	1,2259 E-04	1,3545 E-05	5,0956 E-09	0,04	0,0000	0,0000	0,0014	1,4503 E-05	1,6689 E-06	5,3331 E-10
01171	Z	0,0000	0,0000	0,0009	2,9765 E-06	3,3598 E-07	3,6399 E-10	0,00	0,0000	0,0000	0,0004	1,2326 E-06	1,4933 E-07	1,5095 E-10
01172	X	0,0000	0,0000	0,0032	2,4495 E-05	1,4923 E-05	3,5739 E-09	0,01	0,0000	0,0000	0,0004	3,0693 E-06	1,4445 E-06	3,4571 E-10
01172	Y	0,0000	0,0000	0,0110	1,1251 E-04	1,3645 E-05	5,834 E-09	0,03	0,0000	0,0000	0,0013	1,3219 E-05	1,6811 E-06	6,7368 E-10
01172	Z	0,0000	0,0000	0,0009	3,1293 E-06	2,9012 E-07	5,0973 E-10	0,00	0,0000	0,0000	0,0004	1,2976 E-06	1,2982 E-07	2,1116 E-10
01173	X	0,0000	0,0000	0,0027	2,1648 E-05	1,4574 E-05	1,035 E-09	0,01	0,0000	0,0000	0,0003	2,7287 E-06	1,4203 E-06	8,2714 E-11
01173	Y	0,0000	0,0000	0,0103	1,0459 E-04	1,4025 E-05	3,9685 E-10	0,03	0,0000	0,0000	0,0012	1,2204 E-05	1,7327 E-06	5,0859 E-11
01173	Z	0,0000	0,0000	0,0009	3,2217 E-06	2,7784 E-07	4,1355 E-11	0,00	0,0000	0,0000	0,0004	1,334 E-06	1,2435 E-07	1,6433 E-11
01174	X	0,0000	0,0000	0,0023	1,8483 E-05	1,4716 E-05	4,4224 E-09	0,01	0,0000	0,0000	0,0003	2,3408 E-06	1,4297 E-06	3,6699 E-10
01174	Y	0,0000	0,0000	0,0096	9,6368 E-05	1,4191 E-05	3,4426 E-09	0,03	0,0000	0,0000	0,0011	1,1134 E-05	1,7513 E-06	3,5907 E-10
01174	Z	0,0000	0,0000	0,0009	3,0389 E-06	2,7057 E-07	1,258 E-10	0,00	0,0000	0,0000	0,0004	1,2569 E-06	1,2084 E-07	4,492 E-11
01175	X	0,0000	0,0000	0,0021	1,5169 E-05	1,4875 E-05	2,985 E-09	0,01	0,0000	0,0000	0,0003	1,929 E-06	1,4392 E-06	2,9849 E-10
01175	Y	0,0000	0,0000	0,0088	8,8846 E-05	1,3965 E-05	7,0989 E-09	0,03	0,0000	0,0000	0,0011	1,0133 E-05	1,7258 E-06	6,5751 E-10
01175	Z	0,0000	0,0000	0,0009	2,6158 E-06	2,6231 E-07	1,2302 E-09	0,00	0,0000	0,0000	0,0004	1,0807 E-06	1,1718 E-07	4,9662 E-10
01176	X	0,0000	0,0000	0,0020	1,2268 E-05	1,479 E-05	5,5119 E-10	0,01	0,0000	0,0000	0,0002	1,5606 E-06	1,4326 E-06	4,7356 E-11
01176	Y	0,0000	0,0000	0,0081	8,2178 E-05	1,4575 E-05	3,6315 E-09	0,02	0,0000	0,0000	0,0010	9,2397 E-06	1,7934 E-06	3,4668 E-10
01176	Z	0,0000	0,0000	0,0009	2,1263 E-06	2,3375 E-07	2,2348 E-10	0,00	0,0000	0,0000	0,0003	8,7466 E-07	1,0527 E-07	8,5827 E-11
01177	X	0,0000	0,0000	0,0022	9,1257 E-06	1,4992 E-05	6,7798 E-09	0,01	0,0000	0,0000	0,0002	1,1611 E-06	1,4416 E-06	6,2037 E-10
01177	Y	0,0000	0,0000	0,0074	7,5549 E-05	1,4046 E-05	9,0142 E-09	0,02	0,0000	0,0000	0,0009	8,3297 E-06	1,7319 E-06	1,1579 E-09
01177	Z	0,0000	0,0000	0,0009	1,4406 E-06	2,5162 E-07	1,1096 E-09	0,00	0,0000	0,0000	0,0003	5,894 E-07	1,1241 E-07	4,4016 E-10
01178	X	0,0000	0,0000	0,0024	6,1281 E-06	1,3989 E-05	1,831 E-08	0,01	0,0000	0,0000	0,0002	7,8815 E-07	1,3731 E-06	1,472 E-09
01178	Y	0,0000	0,0000	0,0066	6,8621 E-05	1,629 E-05	5,5609 E-08	0,02	0,0000	0,0000	0,0008	7,4011 E-06	1,994 E-06	5,2446 E-09
01178	Z	0,0000	0,0000	0,0009	7,8695 E-07	3,5372 E-07	4,0744 E-09	0,00	0,0000	0,0000	0,0003	3,1842 E-07	1,5369 E-07	1,6313 E-09
01179	X	0,0000	0,0000	0,0026	2,2817 E-05	9,4721 E-06	4,3441 E-08	0,01	0,0000	0,0000	0,0003	2,7985 E-06	1,1104 E-06	4,357 E-09
01179	Y	0,0000	0,0000	0,0190	1,0008 E-04	5,8307 E-05	1,0286 E-07	0,06	0,0000	0,0000	0,0023	1,1994 E-05	6,9093 E-06	1,2404 E-08
01179	Z	0,0000	0,0000	0,0008	6,0054 E-07	1,3859 E-06	1,9742 E-10	0,00	0,0000	0,0000	0,0003	2,5949 E-07	5,8277 E-07	7,9065 E-11
01180	X	0,0000	0,0000	0,0023	2,047 E-05	1,258 E-05	2,265 E-09	0,01	0,0000	0,0000	0,0003	2,4146 E-06	1,4858 E-06	2,7953 E-10
01180	Y	0,0000	0,0000	0,0157	8,9089 E-05	7,6174 E-05	1,1949 E-08	0,05	0,0000	0,0000	0,0019	1,068 E-05	9,089 E-06	1,4141 E-09
01180	Z	0,0000	0,0000	0,0007	3,8417 E-07	1,9182 E-06	8,7164 E-11	0,00	0,0000	0,0000	0,0003	1,646 E-07	8,0694 E-07	3,6192 E-11
01181	X	0,0000	0,0000	0,0020	1,9154 E-05	1,2626 E-05	3,1288 E-10	0,01	0,0000	0,0000	0,0002	2,0359 E-06	1,4933 E-06	3,1417 E-11
01181	Y	0,0000	0,0000	0,0120	7,3325 E-05	7,3728 E-05	6,7244 E-10	0,04	0,0000	0,0000	0,0014	8,7901 E-06	8,8549 E-06	8,1957 E-11

Nodi - Spostamenti per effetto del sisma

Nodo	Dir Sisma	Stato Limite Ultimo							Stato Limite di Danno					
		Sx	Sy	Sz	Θ x	Θ y	Θ z	σ t	Sx	Sy	Sz	Θ x	Θ y	Θ z
		[cm]	[cm]	[cm]	[rad]	[rad]	[rad]	[N/mm²]	[cm]	[cm]	[cm]	[rad]	[rad]	[rad]
01181	Z	0,0000	0,0000	0,0006	3,4666 E-07	1,8371 E-06	2,3226 E-12	0,00	0,0000	0,0000	0,0002	1,4094 E-07	7,7415 E-07	1,0183 E-12
01182	X	0,0000	0,0000	0,0019	1,9345 E-05	1,0638 E-05	1,2731 E-09	0,01	0,0000	0,0000	0,0002	1,7957 E-06	1,2873 E-06	1,1264 E-10
01182	Y	0,0000	0,0000	0,0089	5,9595 E-05	6,0292 E-05	3,1246 E-09	0,03	0,0000	0,0000	0,0011	7,1209 E-06	7,3255 E-06	3,5212 E-10
01182	Z	0,0000	0,0000	0,0006	3,5609 E-07	1,3886 E-06	2,8982 E-11	0,00	0,0000	0,0000	0,0002	1,3393 E-07	5,8685 E-07	1,1876 E-11
01183	X	0,0000	0,0000	0,0020	1,9929 E-05	7,864 E-06	1,3359 E-09	0,01	0,0000	0,0000	0,0002	1,6503 E-06	1,018 E-06	1,1036 E-10
01183	Y	0,0000	0,0000	0,0065	4,7094 E-05	4,3879 E-05	2,0871 E-09	0,02	0,0000	0,0000	0,0008	5,5861 E-06	5,4509 E-06	2,3306 E-10
01183	Z	0,0000	0,0000	0,0005	3,8291 E-07	8,0227 E-07	8,2865 E-11	0,00	0,0000	0,0000	0,0002	1,4523 E-07	3,4091 E-07	3,1794 E-11
01184	X	0,0000	0,0000	0,0019	2,0147 E-05	5,7667 E-06	2,3398 E-11	0,01	0,0000	0,0000	0,0001	1,5594 E-06	7,7069 E-07	1,6238 E-12
01184	Y	0,0000	0,0000	0,0049	3,9578 E-05	2,6253 E-05	3,6786 E-11	0,01	0,0000	0,0000	0,0006	4,6089 E-06	3,4182 E-06	3,8956 E-12
01184	Z	0,0000	0,0000	0,0005	3,791 E-07	1,5642 E-07	6,755 E-12	0,00	0,0000	0,0000	0,0002	1,3689 E-07	7,0161 E-08	2,6464 E-12
01185	X	0,0000	0,0000	0,0017	1,9272 E-05	7,3984 E-06	1,5865 E-09	0,01	0,0000	0,0000	0,0001	1,4439 E-06	7,4574 E-07	1,3663 E-10
01185	Y	0,0000	0,0000	0,0043	3,6003 E-05	1,3919 E-05	4,4657 E-09	0,01	0,0000	0,0000	0,0005	4,0733 E-06	1,8051 E-06	5,0202 E-10
01185	Z	0,0000	0,0000	0,0005	3,4853 E-07	5,7755 E-07	5,1155 E-11	0,00	0,0000	0,0000	0,0002	1,2272 E-07	2,3934 E-07	2,1615 E-11
01186	X	0,0000	0,0000	0,0014	1,7257 E-05	1,128 E-05	1,3072 E-09	0,00	0,0000	0,0000	0,0001	1,2739 E-06	9,5099 E-07	1,1134 E-10
01186	Y	0,0000	0,0000	0,0045	3,5974 E-05	1,6318 E-05	2,199 E-09	0,01	0,0000	0,0000	0,0005	3,9359 E-06	1,4622 E-06	2,6125 E-10
01186	Z	0,0000	0,0000	0,0005	2,8397 E-07	1,1657 E-06	1,1186 E-10	0,00	0,0000	0,0000	0,0002	9,894 E-08	4,8451 E-07	4,3196 E-11
01187	X	0,0000	0,0000	0,0010	1,3994 E-05	1,5716 E-05	5,5766 E-11	0,00	0,0000	0,0000	0,0001	1,0282 E-06	1,2638 E-06	6,3769 E-12
01187	Y	0,0000	0,0000	0,0054	4,1257 E-05	2,6527 E-05	8,7979 E-11	0,02	0,0000	0,0000	0,0005	4,3834 E-06	2,4026 E-06	8,6077 E-12
01187	Z	0,0000	0,0000	0,0006	2,5001 E-07	1,6576 E-06	6,262 E-12	0,00	0,0000	0,0000	0,0002	8,5355 E-08	6,8872 E-07	2,6496 E-12
01188	X	0,0000	0,0000	0,0009	1,0019 E-05	1,9152 E-05	4,6423 E-09	0,00	0,0000	0,0000	0,0001	7,4296 E-07	1,5283 E-06	4,2944 E-10
01188	Y	0,0000	0,0000	0,0068	4,8504 E-05	3,3117 E-05	1,0153 E-08	0,02	0,0000	0,0000	0,0007	5,0741 E-06	3,1738 E-06	1,1507 E-09
01188	Z	0,0000	0,0000	0,0007	1,936 E-07	1,8046 E-06	1,0398 E-10	0,00	0,0000	0,0000	0,0003	7,2245 E-08	7,481 E-07	4,3197 E-11
01189	X	0,0000	0,0000	0,0015	6,1047 E-06	2,1162 E-05	2,3312 E-08	0,00	0,0000	0,0000	0,0001	4,9828 E-07	1,7092 E-06	2,151 E-09
01189	Y	0,0000	0,0000	0,0084	5,7987 E-05	3,4136 E-05	4,9373 E-08	0,03	0,0000	0,0000	0,0008	6,0574 E-06	3,4622 E-06	5,698 E-09
01189	Z	0,0000	0,0000	0,0008	2,3483 E-07	1,5786 E-06	1,7162 E-10	0,00	0,0000	0,0000	0,0003	9,7339 E-08	6,522 E-07	7,2672 E-11
01190	X	0,0000	0,0000	0,0023	4,7888 E-06	2,0591 E-05	2,1009 E-08	0,01	0,0000	0,0000	0,0002	5,459 E-07	1,7723 E-06	2,6726 E-09
01190	Y	0,0000	0,0000	0,0120	6,6125 E-05	2,3543 E-05	6,2359 E-08	0,04	0,0000	0,0000	0,0012	6,9894 E-06	2,7789 E-06	5,5618 E-09
01190	Z	0,0000	0,0000	0,0008	2,3307 E-07	4,3698 E-07	4,3854 E-09	0,00	0,0000	0,0000	0,0003	1,0005 E-07	1,7918 E-07	1,823 E-09
01191	X	0,0000	0,0000	0,0024	4,4548 E-06	1,6382 E-05	6,9219 E-09	0,01	0,0000	0,0000	0,0002	4,6482 E-07	1,3753 E-06	8,1485 E-10
01191	Y	0,0000	0,0000	0,0071	6,1569 E-05	1,5216 E-05	1,3019 E-08	0,02	0,0000	0,0000	0,0007	6,5008 E-06	1,7448 E-06	1,2316 E-09
01191	Z	0,0000	0,0000	0,0008	9,7612 E-08	3,1441 E-07	1,2821 E-09	0,00	0,0000	0,0000	0,0003	4,2424 E-08	1,2864 E-07	5,3226 E-10
01192	X	0,0000	0,0000	0,0025	3,9929 E-06	1,4124 E-05	2,42 E-09	0,01	0,0000	0,0000	0,0002	4,4093 E-07	1,1908 E-06	2,9997 E-10
01192	Y	0,0000	0,0000	0,0047	6,1839 E-05	1,1259 E-05	5,4228 E-09	0,01	0,0000	0,0000	0,0004	6,5187 E-06	1,3103 E-06	5,0512 E-10
01192	Z	0,0000	0,0000	0,0008	1,2576 E-07	7,5715 E-08	4,5361 E-10	0,00	0,0000	0,0000	0,0003	5,5436 E-08	2,9117 E-08	1,9121 E-10
01193	X	0,0000	0,0000	0,0026	3,9789 E-06	1,1739 E-05	7,6787 E-10	0,01	0,0000	0,0000	0,0002	4,6036 E-07	1,0165 E-06	7,2094 E-11
01193	Y	0,0000	0,0000	0,0025	6,1659 E-05	9,3256 E-06	7,2745 E-09	0,01	0,0000	0,0000	0,0002	6,5178 E-06	1,1271 E-06	7,963 E-10
01193	Z	0,0000	0,0000	0,0008	1,0369 E-07	2,8903 E-07	1,1363 E-10	0,00	0,0000	0,0000	0,0003	4,2743 E-08	1,2046 E-07	4,1279 E-11
01194	X	0,0000	0,0000	0,0027	4,1342 E-06	1,0763 E-05	2,5194 E-09	0,01	0,0000	0,0000	0,0002	4,7946 E-07	9,8133 E-07	2,0845 E-10
01194	Y	0,000	0,000	0,001	6,0318 E-05	1,2137 E-05	3,8854 E-09	0,00	0,000	0,000	0,000	6,4018 E-06	1,461 E-06	3,4352 E-10

Nodi - Spostamenti per effetto del sisma

Nodo	Dir Sisma	Stato Limite Ultimo							Stato Limite di Danno					
		Sx	Sy	Sz	Θ x	Θ y	Θ z	σ t	Sx	Sy	Sz	Θ x	Θ y	Θ z
		[cm]	[cm]	[cm]	[rad]	[rad]	[rad]	[N/mm²]	[cm]	[cm]	[cm]	[rad]	[rad]	[rad]
01194	Z	0,0000	0,0000	0,0006	2,0518 E-07	4,8633 E-07	3,1867 E-10	0,00	0,0000	0,0000	0,0002	7,9942 E-08	2,0325 E-07	1,3384 E-10
01195	X	0,0000	0,0000	0,0027	3,7707 E-06	9,7334 E-06	5,529 E-09	0,01	0,0000	0,0000	0,0002	4,715 E-07	9,6505 E-07	4,6744 E-10
01195	Y	0,0000	0,0000	0,0034	5,9735 E-05	1,6313 E-05	9,2561 E-09	0,01	0,0000	0,0000	0,0004	6,3322 E-06	1,9638 E-06	1,0363 E-09
01195	Z	0,0000	0,0000	0,0008	1,2628 E-07	8,0953 E-07	4,5555 E-10	0,00	0,0000	0,0000	0,0003	4,9711 E-08	3,3557 E-07	1,8125 E-10
01196	X	0,0000	0,0000	0,0032	7,2138 E-06	1,9752 E-05	5,3085 E-09	0,01	0,0000	0,0000	0,0003	8,2775 E-07	1,8542 E-06	6,063 E-10
01196	Y	0,0000	0,0000	0,0149	7,0943 E-05	1,8232 E-05	2,0655 E-08	0,04	0,0000	0,0000	0,0015	7,5622 E-06	2,4287 E-06	1,8287 E-09
01196	Z	0,0000	0,0000	0,0008	4,6692 E-07	1,8176 E-07	5,1518 E-10	0,00	0,0000	0,0000	0,0003	1,9705 E-07	7,9201 E-08	2,0044 E-10
01197	X	0,0000	0,0000	0,0040	1,0928 E-05	1,9262 E-05	6,6321 E-09	0,01	0,0000	0,0000	0,0004	1,1737 E-06	1,8462 E-06	6,1721 E-10
01197	Y	0,0000	0,0000	0,0153	8,0276 E-05	1,7215 E-05	9,545 E-09	0,05	0,0000	0,0000	0,0016	8,5925 E-06	2,2993 E-06	1,2503 E-09
01197	Z	0,0000	0,0000	0,0008	9,1094 E-07	3,6886 E-07	6,5727 E-10	0,00	0,0000	0,0000	0,0003	3,8068 E-07	1,5723 E-07	2,4359 E-10
01198	X	0,0000	0,0000	0,0048	1,4915 E-05	1,858 E-05	1,493 E-09	0,01	0,0000	0,0000	0,0004	1,5446 E-06	1,7844 E-06	1,0847 E-10
01198	Y	0,0000	0,0000	0,0156	8,7853 E-05	1,6579 E-05	8,4784 E-10	0,05	0,0000	0,0000	0,0017	9,4572 E-06	2,208 E-06	7,3401 E-11
01198	Z	0,0000	0,0000	0,0008	1,2369 E-06	4,1472 E-07	1,2821 E-10	0,00	0,0000	0,0000	0,0003	5,1703 E-07	1,7608 E-07	4,6336 E-11
01199	X	0,0000	0,0000	0,0055	1,8243 E-05	1,5747 E-05	4,1431 E-09	0,02	0,0000	0,0000	0,0005	1,8443 E-06	1,5072 E-06	3,9515 E-10
01199	Y	0,0000	0,0000	0,0159	9,1594 E-05	1,4303 E-05	6,0489 E-09	0,05	0,0000	0,0000	0,0017	9,912 E-06	1,8768 E-06	7,639 E-10
01199	Z	0,0000	0,0000	0,0008	1,4345 E-06	4,5512 E-07	3,6073 E-10	0,00	0,0000	0,0000	0,0003	6,0149 E-07	1,9194 E-07	1,3731 E-10
01200	X	0,0000	0,0000	0,0061	2,1874 E-05	8,5817 E-06	6,2684 E-09	0,02	0,0000	0,0000	0,0006	2,1687 E-06	8,2322 E-07	6,3356 E-10
01200	Y	0,0000	0,0000	0,0160	9,7171 E-05	1,1346 E-05	1,0215 E-08	0,05	0,0000	0,0000	0,0018	1,0598 E-05	1,2471 E-06	1,1223 E-09
01200	Z	0,0000	0,0000	0,0007	1,6886 E-06	5,9719 E-07	3,8538 E-10	0,00	0,0000	0,0000	0,0003	7,0708 E-07	2,4759 E-07	1,5762 E-10
01201	X	0,0000	0,0000	0,0049	2,0187 E-05	3,5403 E-05	6,373 E-09	0,01	0,0000	0,0000	0,0005	1,9141 E-06	3,2496 E-06	5,1217 E-10
01201	Y	0,0000	0,0000	0,0144	9,3568 E-05	2,651 E-05	1,0341 E-08	0,04	0,0000	0,0000	0,0016	1,0352 E-05	2,766 E-06	1,0086 E-09
01201	Z	0,0000	0,0000	0,0007	1,7837 E-06	8,972 E-07	1,0997 E-09	0,00	0,0000	0,0000	0,0003	7,474 E-07	3,6096 E-07	4,1138 E-10
01202	X	0,0000	0,0000	0,0026	1,3327 E-05	4,9042 E-05	8,6944 E-09	0,01	0,0000	0,0000	0,0002	1,1985 E-06	4,4869 E-06	6,9379 E-10
01202	Y	0,0000	0,0000	0,0131	8,6928 E-05	1,7436 E-05	7,7921 E-09	0,04	0,0000	0,0000	0,0015	9,6683 E-06	1,8731 E-06	7,9998 E-10
01202	Z	0,0000	0,0000	0,0006	1,6887 E-06	5,8825 E-07	9,1612 E-10	0,00	0,0000	0,0000	0,0002	7,0815 E-07	2,3479 E-07	3,3324 E-10
01203	X	0,0000	0,0000	0,0001	5,854 E-06	5,3952 E-05	7,7002 E-11	0,00	0,0000	0,0000	0,0000	4,3113 E-07	4,9398 E-06	5,3662 E-12
01203	Y	0,0000	0,0000	0,0126	8,7148 E-05	8,1503 E-07	2,6429 E-10	0,04	0,0000	0,0000	0,0014	9,7122 E-06	6,058 E-08	3,4607 E-11
01203	Z	0,0000	0,0000	0,0006	1,713 E-06	8,554 E-08	2,5728 E-11	0,00	0,0000	0,0000	0,0002	7,1783 E-07	3,1878 E-08	9,5227 E-12
01204	X	0,0000	0,0000	0,0027	7,4012 E-06	4,7731 E-05	3,3298 E-09	0,01	0,0000	0,0000	0,0002	7,7571 E-07	4,4087 E-06	3,0173 E-10
01204	Y	0,0000	0,0000	0,0131	8,9174 E-05	1,8344 E-05	1,1124 E-08	0,04	0,0000	0,0000	0,0015	9,9204 E-06	1,9441 E-06	1,027 E-09
01204	Z	0,0000	0,0000	0,0006	1,7179 E-06	4,2524 E-07	4,3409 E-10	0,00	0,0000	0,0000	0,0002	7,2007 E-07	1,7325 E-07	1,5496 E-10
01205	X	0,0000	0,0000	0,0049	1,4003 E-05	3,263 E-05	5,3359 E-09	0,01	0,0000	0,0000	0,0004	1,4607 E-06	3,0545 E-06	4,5237 E-10
01205	Y	0,0000	0,0000	0,0144	9,117 E-05	2,6414 E-05	1,466 E-08	0,04	0,0000	0,0000	0,0016	1,0088 E-05	2,7316 E-06	1,379 E-09
01205	Z	0,0000	0,0000	0,0007	1,6771 E-06	7,6504 E-07	1,8059 E-09	0,00	0,0000	0,0000	0,0003	7,0399 E-07	3,1048 E-07	6,6977 E-10
01206	X	0,0000	0,0000	0,0021	4,9205 E-06	1,8568 E-05	1,9165 E-08	0,01	0,0000	0,0000	0,0002	5,5404 E-07	1,6295 E-06	2,2694 E-09
01206	Y	0,0000	0,0000	0,0120	6,5266 E-05	2,3146 E-05	4,6609 E-08	0,04	0,0000	0,0000	0,0012	6,9062 E-06	2,7289 E-06	4,2111 E-09
01206	Z	0,0000	0,0000	0,0008	1,6502 E-07	3,2069 E-07	3,0879 E-09	0,00	0,0000	0,0000	0,0003	7,1812 E-08	1,3185 E-07	1,2936 E-09
01207	X	0,0000	0,0000	0,0014	6,0954 E-06	1,7375 E-05	2,8132 E-08	0,00	0,0000	0,0000	0,0001	4,9493 E-07	1,4308 E-06	2,5332 E-09

Nodi - Spostamenti per effetto del sisma

Nodo	Dir Sisma	Stato Limite Ultimo							Stato Limite di Danno					
		Sx	Sy	Sz	Θ x	Θ y	Θ z	σ t	Sx	Sy	Sz	Θ x	Θ y	Θ z
		[cm]	[cm]	[cm]	[rad]	[rad]	[rad]	[N/mm²]	[cm]	[cm]	[cm]	[rad]	[rad]	[rad]
01207	Y	0,0000	0,0000	0,0084	5,8005 E-05	3,4445 E-05	5,5192 E-08	0,03	0,0000	0,0000	0,0008	6,0524 E-06	3,4682 E-06	6,3869 E-09
01207	Z	0,0000	0,0000	0,0007	1,7207 E-07	1,4018 E-06	1,3075 E-10	0,00	0,0000	0,0000	0,0003	7,3705 E-08	5,8317 E-07	5,7289 E-11
01208	X	0,0000	0,0000	0,0009	9,4389 E-06	1,5074 E-05	3,219 E-09	0,00	0,0000	0,0000	0,0001	7,0152 E-07	1,2285 E-06	3,0494 E-10
01208	Y	0,0000	0,0000	0,0067	4,8721 E-05	3,4662 E-05	6,9719 E-09	0,02	0,0000	0,0000	0,0007	5,1004 E-06	3,2952 E-06	8,0419 E-10
01208	Z	0,0000	0,0000	0,0007	2,187 E-07	1,6817 E-06	6,0607 E-11	0,00	0,0000	0,0000	0,0003	8,2308 E-08	7,0198 E-07	2,1095 E-11
01209	X	0,0000	0,0000	0,0007	1,2425 E-05	1,1695 E-05	1,2045 E-10	0,00	0,0000	0,0000	0,0001	9,1531 E-07	9,711 E-07	1,0706 E-11
01209	Y	0,0000	0,0000	0,0053	4,0401 E-05	2,727 E-05	1,3917 E-10	0,02	0,0000	0,0000	0,0005	4,2993 E-06	2,4497 E-06	1,7655 E-11
01209	Z	0,0000	0,0000	0,0006	2,4647 E-07	1,4814 E-06	1,5796 E-12	0,00	0,0000	0,0000	0,0002	8,3699 E-08	6,2038 E-07	6,6193 E-13
01210	X	0,0000	0,0000	0,0009	1,4679 E-05	8,4919 E-06	1,1388 E-09	0,00	0,0000	0,0000	0,0001	1,0911 E-06	7,6219 E-07	1,0334 E-10
01210	Y	0,0000	0,0000	0,0044	3,6227 E-05	1,7247 E-05	4,4927 E-09	0,01	0,0000	0,0000	0,0004	3,9708 E-06	1,5291 E-06	4,9889 E-10
01210	Z	0,0000	0,0000	0,0006	3,5296 E-07	1,0214 E-06	1,103 E-10	0,00	0,0000	0,0000	0,0002	1,1994 E-07	4,2877 E-07	4,5477 E-11
01211	X	0,0000	0,0000	0,0012	1,6013 E-05	6,2354 E-06	1,6236 E-09	0,00	0,0000	0,0000	0,0001	1,2201 E-06	6,816 E-07	1,4209 E-10
01211	Y	0,0000	0,0000	0,0042	3,4944 E-05	1,4117 E-05	3,7423 E-09	0,01	0,0000	0,0000	0,0005	3,9709 E-06	1,8142 E-06	4,3042 E-10
01211	Z	0,0000	0,0000	0,0005	4,0382 E-07	4,5834 E-07	1,0174 E-10	0,00	0,0000	0,0000	0,0002	1,4137 E-07	1,915 E-07	3,8334 E-11
01212	X	0,0000	0,0000	0,0013	1,6539 E-05	5,7994 E-06	3,7164 E-11	0,00	0,0000	0,0000	0,0001	1,3281 E-06	7,7469 E-07	3,3588 E-12
01212	Y	0,0000	0,0000	0,0048	3,9371 E-05	2,6428 E-05	1,4066 E-11	0,01	0,0000	0,0000	0,0006	4,598 E-06	3,4399 E-06	1,3884 E-12
01212	Z	0,0000	0,0000	0,0005	4,6097 E-07	2,4876 E-07	1,0271 E-11	0,00	0,0000	0,0000	0,0002	1,5992 E-07	1,0152 E-07	4,1079 E-12
01213	X	0,0000	0,0000	0,0015	1,6481 E-05	7,2842 E-06	9,4511 E-10	0,00	0,0000	0,0000	0,0001	1,454 E-06	9,8848 E-07	8,7453 E-11
01213	Y	0,0000	0,0000	0,0064	4,7379 E-05	4,3769 E-05	2,7526 E-09	0,02	0,0000	0,0000	0,0008	5,6272 E-06	5,4303 E-06	3,0606 E-10
01213	Z	0,0000	0,0000	0,0005	4,6683 E-07	8,3345 E-07	1,7429 E-11	0,00	0,0000	0,0000	0,0002	1,6303 E-07	3,5214 E-07	6,9916 E-12
01214	X	0,0000	0,0000	0,0016	1,6417 E-05	9,3926 E-06	1,7186 E-09	0,00	0,0000	0,0000	0,0002	1,6523 E-06	1,2289 E-06	1,4422 E-10
01214	Y	0,0000	0,0000	0,0088	5,8607 E-05	6,07 E-05	2,9539 E-09	0,03	0,0000	0,0000	0,0010	7,0174 E-06	7,3585 E-06	3,2444 E-10
01214	Z	0,0000	0,0000	0,0006	4,2873 E-07	1,3718 E-06	1,2989 E-10	0,00	0,0000	0,0000	0,0002	1,5488 E-07	5,8016 E-07	4,9541 E-11
01215	X	0,0000	0,0000	0,0018	1,7355 E-05	1,1229 E-05	1,9558 E-10	0,01	0,0000	0,0000	0,0002	1,9786 E-06	1,4251 E-06	1,903 E-11
01215	Y	0,0000	0,0000	0,0120	7,3674 E-05	7,4406 E-05	3,0834 E-10	0,04	0,0000	0,0000	0,0014	8,8367 E-06	8,9161 E-06	3,8266 E-11
01215	Z	0,0000	0,0000	0,0007	3,8885 E-07	1,78 E-06	5,3468 E-12	0,00	0,0000	0,0000	0,0003	1,4409 E-07	7,5296 E-07	2,258 E-12
01216	X	0,0000	0,0000	0,0022	1,956 E-05	1,1309 E-05	9,2566 E-09	0,01	0,0000	0,0000	0,0003	2,3879 E-06	1,4149 E-06	1,0812 E-09
01216	Y	0,0000	0,0000	0,0156	8,8184 E-05	7,601 E-05	3,9312 E-08	0,05	0,0000	0,0000	0,0019	1,0579 E-05	9,0534 E-06	4,6966 E-09
01216	Z	0,0000	0,0000	0,0007	3,9547 E-07	1,7899 E-06	1,4981 E-10	0,00	0,0000	0,0000	0,0003	1,6504 E-07	7,572 E-07	6,1894 E-11
01217	X	0,0000	0,0000	0,0026	2,2679 E-05	8,8622 E-06	3,3628 E-08	0,01	0,0000	0,0000	0,0003	2,8053 E-06	1,0834 E-06	3,3742 E-09
01217	Y	0,0000	0,0000	0,0190	9,9689 E-05	5,9761 E-05	7,988 E-08	0,06	0,0000	0,0000	0,0023	1,1948 E-05	7,0735 E-06	9,6052 E-09
01217	Z	0,0000	0,0000	0,0008	5,411 E-07	1,3433 E-06	2,6658 E-10	0,00	0,0000	0,0000	0,0003	2,3488 E-07	5,6869 E-07	1,0106 E-10
01218	X	0,0000	0,0000	0,0022	4,1149 E-06	1,3906 E-05	6,3656 E-09	0,01	0,0000	0,0000	0,0002	4,3974 E-07	1,202 E-06	7,7258 E-10
01218	Y	0,0000	0,0000	0,0072	6,2788 E-05	1,5052 E-05	1,8233 E-08	0,02	0,0000	0,0000	0,0007	6,6061 E-06	1,7137 E-06	1,6167 E-09
01218	Z	0,0000	0,0000	0,0008	1,4096 E-07	2,0526 E-07	1,4131 E-09	0,00	0,0000	0,0000	0,0003	6,1535 E-08	8,3684 E-08	5,9005 E-10
01219	X	0,0000	0,0000	0,0022	4,1817 E-06	1,1262 E-05	7,0415 E-09	0,01	0,0000	0,0000	0,0002	4,6454 E-07	9,9096 E-07	6,054 E-10
01219	Y	0,0000	0,0000	0,0047	6,1862 E-05	1,1094 E-05	1,0743 E-08	0,01	0,0000	0,0000	0,0004	6,533 E-06	1,291 E-06	9,4797 E-10
01219	Z	0,0000	0,0000	0,0008	1,3406 E-07	1,5856 E-07	1,2324 E-09	0,00	0,0000	0,0000	0,0003	5,2506 E-08	5,9548 E-08	5,0517 E-10
01220	X	0,000	0,000	0,002	4,1276 E-06	1,0086 E-05	3,7206 E-10	0,01	0,000	0,000	0,000	4,5742 E-07	9,0639 E-07	3,4979 E-11

Nodi - Spostamenti per effetto del sisma

Nodo	Dir Sisma	Stato Limite Ultimo							Stato Limite di Danno					
		Sx	Sy	Sz	Θ x	Θ y	Θ z	σ t	Sx	Sy	Sz	Θ x	Θ y	Θ z
		[cm]	[cm]	[cm]	[rad]	[rad]	[rad]	[N/mm²]	[cm]	[cm]	[cm]	[rad]	[rad]	[rad]
01220	Y	0,0000	0,0000	0,0025	6,0446 E-05	1,0647 E-05	2,1117 E-09	0,01	0,0000	0,0000	0,0002	6,3901 E-06	1,2294 E-06	2,3974 E-10
01220	Z	0,0000	0,0000	0,0008	1,6137 E-07	9,71 E-08	5,6641 E-11	0,00	0,0000	0,0000	0,0003	6,175 E-08	4,1882 E-08	2,1495 E-11
01221	X	0,0000	0,0000	0,0024	3,9024 E-06	8,534 E-06	2,1817 E-09	0,01	0,0000	0,0000	0,0002	4,6165 E-07	8,3787 E-07	1,676 E-10
01221	Y	0,0000	0,0000	0,0016	6,0619 E-05	1,1687 E-05	2,4894 E-09	0,00	0,0000	0,0000	0,0002	6,4114 E-06	1,421 E-06	2,1549 E-10
01221	Z	0,0000	0,0000	0,0008	1,7921 E-07	6,5185 E-07	2,0044 E-10	0,00	0,0000	0,0000	0,0003	6,83 E-08	2,6857 E-07	7,1958 E-11
01222	X	0,0000	0,0000	0,0025	3,9552 E-06	8,2253 E-06	1,9101 E-08	0,01	0,0000	0,0000	0,0002	4,8831 E-07	8,6876 E-07	1,5646 E-09
01222	Y	0,0000	0,0000	0,0034	6,0511 E-05	1,6255 E-05	2,6308 E-08	0,01	0,0000	0,0000	0,0004	6,4181 E-06	1,9551 E-06	2,9592 E-09
01222	Z	0,0000	0,0000	0,0008	2,4749 E-07	8,402 E-07	1,2598 E-09	0,00	0,0000	0,0000	0,0003	9,4997 E-08	3,4717 E-07	4,904 E-10
01223	X	0,0000	0,0000	0,0030	7,1389 E-06	1,9292 E-05	5,3758 E-09	0,01	0,0000	0,0000	0,0003	8,1818 E-07	1,8201 E-06	5,104 E-10
01223	Y	0,0000	0,0000	0,0150	7,2121 E-05	1,7984 E-05	2,6621 E-08	0,04	0,0000	0,0000	0,0015	7,6801 E-06	2,4029 E-06	2,4453 E-09
01223	Z	0,0000	0,0000	0,0008	4,6659 E-07	2,0708 E-07	8,3295 E-10	0,00	0,0000	0,0000	0,0003	1,9775 E-07	8,8537 E-08	3,1818 E-10
01224	X	0,0000	0,0000	0,0037	1,0241 E-05	1,9212 E-05	2,7747 E-09	0,01	0,0000	0,0000	0,0003	1,12 E-06	1,836 E-06	3,4123 E-10
01224	Y	0,0000	0,0000	0,0153	7,972 E-05	1,7084 E-05	5,8947 E-09	0,05	0,0000	0,0000	0,0016	8,5393 E-06	2,2902 E-06	7,6634 E-10
01224	Z	0,0000	0,0000	0,0008	7,9714 E-07	3,7837 E-07	6,2798 E-11	0,00	0,0000	0,0000	0,0003	3,353 E-07	1,6079 E-07	2,7546 E-11
01225	X	0,0000	0,0000	0,0045	1,3362 E-05	1,8887 E-05	1,6425 E-09	0,01	0,0000	0,0000	0,0004	1,4143 E-06	1,7971 E-06	1,2379 E-10
01225	Y	0,0000	0,0000	0,0157	8,561 E-05	1,6442 E-05	7,5854 E-10	0,05	0,0000	0,0000	0,0017	9,2131 E-06	2,1984 E-06	1,0191 E-10
01225	Z	0,0000	0,0000	0,0008	1,1005 E-06	3,9675 E-07	2,4431 E-10	0,00	0,0000	0,0000	0,0003	4,6262 E-07	1,69 E-07	9,0336 E-11
01226	X	0,0000	0,0000	0,0053	1,6814 E-05	1,6572 E-05	3,6366 E-09	0,02	0,0000	0,0000	0,0005	1,7513 E-06	1,5562 E-06	2,5414 E-10
01226	Y	0,0000	0,0000	0,0160	9,3327 E-05	1,4267 E-05	9,8658 E-09	0,05	0,0000	0,0000	0,0017	1,0117 E-05	1,8835 E-06	9,2768 E-10
01226	Z	0,0000	0,0000	0,0007	1,4214 E-06	4,4004 E-07	2,9595 E-10	0,00	0,0000	0,0000	0,0003	5,9618 E-07	1,8604 E-07	1,052 E-10
01227	X	0,0000	0,0000	0,0058	1,7965 E-05	9,9513 E-06	6,5231 E-09	0,02	0,0000	0,0000	0,0005	1,8608 E-06	8,9884 E-07	6,3148 E-10
01227	Y	0,0000	0,0000	0,0161	9,4281 E-05	1,1262 E-05	1,223 E-09	0,05	0,0000	0,0000	0,0018	1,0279 E-05	1,2412 E-06	1,5443 E-10
01227	Z	0,0000	0,0000	0,0007	1,5286 E-06	5,6514 E-07	2,1333 E-10	0,00	0,0000	0,0000	0,0003	6,426 E-07	2,3524 E-07	8,5968 E-11
01228	X	0,0000	0,0000	0,0069	4,5244 E-05	1,5137 E-05	2,1056 E-08	0,02	0,0000	0,0000	0,0008	5,3166 E-06	1,4194 E-06	1,8694 E-09
01228	Y	0,0000	0,0000	0,0150	1,608 E-04	8,1578 E-06	1,7773 E-08	0,04	0,0000	0,0000	0,0018	1,9297 E-05	1,0283 E-06	1,8978 E-09
01228	Z	0,0000	0,0000	0,0010	1,7618 E-06	1,4142 E-07	2,3339 E-09	0,00	0,0000	0,0000	0,0004	7,3572 E-07	6,5156 E-08	9,332 E-10
01229	X	0,0000	0,0000	0,0075	5,5923 E-05	1,5537 E-05	9,495 E-09	0,02	0,0000	0,0000	0,0008	6,2937 E-06	1,4559 E-06	7,7342 E-10
01229	Y	0,0000	0,0000	0,0154	1,6472 E-04	8,7016 E-06	3,3793 E-09	0,05	0,0000	0,0000	0,0019	1,9796 E-05	1,0933 E-06	4,2099 E-10
01229	Z	0,0000	0,0000	0,0010	2,6813 E-06	1,4202 E-07	6,9311 E-10	0,00	0,0000	0,0000	0,0004	1,1208 E-06	6,523 E-08	2,9431 E-10
01230	X	0,0000	0,0000	0,0082	6,6311 E-05	1,6266 E-05	1,8127 E-08	0,02	0,0000	0,0000	0,0009	7,2133 E-06	1,5157 E-06	1,4294 E-09
01230	Y	0,0000	0,0000	0,0158	1,6541 E-04	8,3389 E-06	2,5684 E-08	0,05	0,0000	0,0000	0,0019	1,9898 E-05	1,0468 E-06	2,8914 E-09
01230	Z	0,0000	0,0000	0,0010	3,5517 E-06	1,823 E-07	2,7259 E-10	0,00	0,0000	0,0000	0,0004	1,489 E-06	8,3581 E-08	1,0105 E-10
01231	X	0,0000	0,0000	0,0089	7,6811 E-05	1,6837 E-05	6,1435 E-09	0,03	0,0000	0,0000	0,0010	8,1744 E-06	1,5747 E-06	4,8625 E-10
01231	Y	0,0000	0,0000	0,0163	1,6867 E-04	9,3607 E-06	6,0684 E-09	0,05	0,0000	0,0000	0,0020	2,0317 E-05	1,1727 E-06	5,9633 E-10
01231	Z	0,0000	0,0000	0,0010	4,3547 E-06	2,1795 E-07	1,6211 E-10	0,00	0,0000	0,0000	0,0004	1,8292 E-06	9,9301 E-08	7,3352 E-11
01232	X	0,0000	0,0000	0,0097	8,5551 E-05	1,691 E-05	5,708 E-09	0,03	0,0000	0,0000	0,0010	8,9859 E-06	1,5883 E-06	4,6198 E-10
01232	Y	0,0000	0,0000	0,0168	1,72 E-04	9,8167 E-06	8,5453 E-09	0,05	0,0000	0,0000	0,0020	2,0753 E-05	1,2312 E-06	1,0942 E-09
01232	Z	0,0000	0,0000	0,0010	4,9063 E-06	2,2191 E-07	1,0146 E-10	0,00	0,0000	0,0000	0,0004	2,0654 E-06	1,01 E-07	4,3776 E-11

Nodi - Spostamenti per effetto del sisma

Nodo	Dir Sisma	Stato Limite Ultimo							Stato Limite di Danno					
		Sx	Sy	Sz	Θ x	Θ y	Θ z	σ t	Sx	Sy	Sz	Θ x	Θ y	Θ z
		[cm]	[cm]	[cm]	[rad]	[rad]	[rad]	[N/mm²]	[cm]	[cm]	[cm]	[rad]	[rad]	[rad]
01233	X	0,0000	0,0000	0,0105	9,1382 E-05	1,7523 E-05	1,7632 E-08	0,03	0,0000	0,0000	0,0011	9,5318 E-06	1,6404 E-06	2,1451 E-09
01233	Y	0,0000	0,0000	0,0173	1,741 E-04	1,0181 E-05	8,6758 E-08	0,05	0,0000	0,0000	0,0021	2,1055 E-05	1,2757 E-06	1,0296 E-08
01233	Z	0,0000	0,0000	0,0010	5,1312 E-06	2,2385 E-07	5,9637 E-10	0,00	0,0000	0,0000	0,0004	2,1654 E-06	1,0176 E-07	2,1915 E-10
01234	X	0,0000	0,0000	0,0113	9,7161 E-05	1,8294 E-05	3,8499 E-08	0,03	0,0000	0,0000	0,0012	1,0139 E-05	1,7124 E-06	3,0412 E-09
01234	Y	0,0000	0,0000	0,0179	1,8177 E-04	1,0819 E-05	2,1995 E-08	0,05	0,0000	0,0000	0,0022	2,2067 E-05	1,354 E-06	2,9143 E-09
01234	Z	0,0000	0,0000	0,0011	5,3021 E-06	2,5039 E-07	1,9845 E-09	0,00	0,0000	0,0000	0,0004	2,2383 E-06	1,1326 E-07	8,3281 E-10
01235	X	0,0000	0,0000	0,0122	9,9482 E-05	1,9118 E-05	8,513 E-09	0,04	0,0000	0,0000	0,0013	1,0431 E-05	1,7897 E-06	8,4931 E-10
01235	Y	0,0000	0,0000	0,0185	1,8792 E-04	1,1769 E-05	2,4715 E-08	0,06	0,0000	0,0000	0,0023	2,2915 E-05	1,4695 E-06	2,8468 E-09
01235	Z	0,0000	0,0000	0,0011	5,1384 E-06	2,7535 E-07	1,3558 E-10	0,00	0,0000	0,0000	0,0004	2,171 E-06	1,2407 E-07	5,9478 E-11
01236	X	0,0000	0,0000	0,0131	1,0127 E-04	1,98 E-05	1,8933 E-08	0,04	0,0000	0,0000	0,0013	1,0746 E-05	1,8486 E-06	1,3728 E-09
01236	Y	0,0000	0,0000	0,0192	2,0003 E-04	1,2047 E-05	8,5351 E-09	0,06	0,0000	0,0000	0,0023	2,4532 E-05	1,5025 E-06	1,1236 E-09
01236	Z	0,0000	0,0000	0,0011	4,8498 E-06	2,9042 E-07	2,5307 E-10	0,00	0,0000	0,0000	0,0004	2,0473 E-06	1,3061 E-07	9,5891 E-11
01237	X	0,0000	0,0000	0,0140	9,9095 E-05	2,1209 E-05	1,8714 E-08	0,04	0,0000	0,0000	0,0014	1,0761 E-05	1,9533 E-06	1,4667 E-09
01237	Y	0,0000	0,0000	0,0199	2,1473 E-04	1,1086 E-05	2,4911 E-08	0,06	0,0000	0,0000	0,0024	2,6509 E-05	1,3729 E-06	3,1742 E-09
01237	Z	0,0000	0,0000	0,0011	4,1611 E-06	3,4741 E-07	8,2092 E-10	0,00	0,0000	0,0000	0,0004	1,7563 E-06	1,5538 E-07	3,3565 E-10
01238	X	0,0000	0,0000	0,0151	9,3656 E-05	2,2979 E-05	3,5717 E-08	0,05	0,0000	0,0000	0,0015	1,0539 E-05	2,1033 E-06	2,9679 E-09
01238	Y	0,0000	0,0000	0,0205	2,3266 E-04	1,1149 E-05	6,1563 E-08	0,06	0,0000	0,0000	0,0025	2,8912 E-05	1,3675 E-06	7,8646 E-09
01238	Z	0,0000	0,0000	0,0011	3,0878 E-06	4,537 E-07	2,6196 E-09	0,00	0,0000	0,0000	0,0005	1,3057 E-06	2,0108 E-07	1,0888 E-09
01239	X	0,0000	0,0000	0,0162	8,818 E-05	2,6272 E-05	2,84 E-08	0,05	0,0000	0,0000	0,0016	1,0348 E-05	2,3611 E-06	2,4409 E-09
01239	Y	0,0000	0,0000	0,0211	2,5396 E-04	8,1372 E-06	6,1298 E-08	0,06	0,0000	0,0000	0,0026	3,1739 E-05	9,6553 E-07	7,8935 E-09
01239	Z	0,0000	0,0000	0,0011	1,9125 E-06	7,07 E-07	2,5496 E-09	0,00	0,0000	0,0000	0,0005	8,1332 E-07	3,081 E-07	1,0462 E-09
01240	X	0,0000	0,0000	0,0055	3,5215 E-05	1,6109 E-05	6,8832 E-09	0,02	0,0000	0,0000	0,0006	4,3345 E-06	1,5569 E-06	5,4798 E-10
01240	Y	0,0000	0,0000	0,0139	1,5017 E-04	1,4111 E-05	2,065 E-08	0,04	0,0000	0,0000	0,0017	1,7966 E-05	1,7244 E-06	2,0889 E-09
01240	Z	0,0000	0,0000	0,0010	1,4585 E-06	4,7974 E-07	1,3294 E-09	0,00	0,0000	0,0000	0,0004	6,0688 E-07	2,1061 E-07	5,226 E-10
01241	X	0,0000	0,0000	0,0049	3,3 E-05	1,5921 E-05	3,2846 E-09	0,01	0,0000	0,0000	0,0006	4,076 E-06	1,5316 E-06	2,4895 E-10
01241	Y	0,0000	0,0000	0,0132	1,4196 E-04	1,3625 E-05	2,7138 E-09	0,04	0,0000	0,0000	0,0016	1,6943 E-05	1,6669 E-06	2,4516 E-10
01241	Z	0,0000	0,0000	0,0010	1,9165 E-06	4,1996 E-07	1,862 E-10	0,00	0,0000	0,0000	0,0004	7,9588 E-07	1,8537 E-07	7,9752 E-11
01242	X	0,0000	0,0000	0,0043	3,1055 E-05	1,5136 E-05	1,1408 E-09	0,01	0,0000	0,0000	0,0005	3,8309 E-06	1,4664 E-06	9,618 E-11
01242	Y	0,0000	0,0000	0,0125	1,3282 E-04	1,3382 E-05	4,2221 E-09	0,04	0,0000	0,0000	0,0015	1,5794 E-05	1,6448 E-06	4,3973 E-10
01242	Z	0,0000	0,0000	0,0009	2,4996 E-06	3,9634 E-07	5,857 E-11	0,00	0,0000	0,0000	0,0004	1,0372 E-06	1,7498 E-07	2,0594 E-11
01243	X	0,0000	0,0000	0,0037	2,8113 E-05	1,5046 E-05	2,3432 E-09	0,01	0,0000	0,0000	0,0004	3,4705 E-06	1,4541 E-06	2,4389 E-10
01243	Y	0,0000	0,0000	0,0118	1,2222 E-04	1,3577 E-05	5,9057 E-09	0,04	0,0000	0,0000	0,0014	1,4451 E-05	1,6688 E-06	5,0618 E-10
01243	Z	0,0000	0,0000	0,0009	2,8413 E-06	3,3105 E-07	1,028 E-09	0,00	0,0000	0,0000	0,0004	1,1804 E-06	1,4727 E-07	4,1681 E-10
01244	X	0,0000	0,0000	0,0032	2,5449 E-05	1,4799 E-05	7,0171 E-09	0,01	0,0000	0,0000	0,0004	3,1495 E-06	1,4345 E-06	5,6818 E-10
01244	Y	0,0000	0,0000	0,0111	1,1349 E-04	1,3659 E-05	6,5427 E-09	0,03	0,0000	0,0000	0,0013	1,3347 E-05	1,6853 E-06	5,886 E-10
01244	Z	0,0000	0,0000	0,0009	3,1421 E-06	3,1201 E-07	1,3581 E-10	0,00	0,0000	0,0000	0,0004	1,3035 E-06	1,3883 E-07	5,3258 E-11
01245	X	0,0000	0,0000	0,0027	2,2439 E-05	1,4583 E-05	9,8923 E-10	0,01	0,0000	0,0000	0,0003	2,7779 E-06	1,4194 E-06	8,3461 E-11
01245	Y	0,0000	0,0000	0,0103	1,0461 E-04	1,426 E-05	4,3444 E-10	0,03	0,0000	0,0000	0,0012	1,2205 E-05	1,7581 E-06	4,0968 E-11
01245	Z	0,000	0,000	0,000	3,1788 E-06	3,0642 E-07	2,4847 E-11	0,00	0,000	0,000	0,000	1,3174 E-06	1,3569 E-07	1,0013 E-11

Nodi - Spostamenti per effetto del sisma

Nodo	Dir Sisma	Stato Limite Ultimo							Stato Limite di Danno					
		Sx	Sy	Sz	Θ x	Θ y	Θ z	σ t	Sx	Sy	Sz	Θ x	Θ y	Θ z
		[cm]	[cm]	[cm]	[rad]	[rad]	[rad]	[N/mm²]	[cm]	[cm]	[cm]	[rad]	[rad]	[rad]
		0	0	9					0	0	4			
01246	X	0,0000	0,0000	0,0023	1,897 E-05	1,486 E-05	2,0507 E-09	0,01	0,0000	0,0000	0,0003	2,3586 E-06	1,4372 E-06	1,7859 E-10
01246	Y	0,0000	0,0000	0,0096	9,6289 E-05	1,3897 E-05	5,5484 E-09	0,03	0,0000	0,0000	0,0012	1,1117 E-05	1,7169 E-06	6,3041 E-10
01246	Z	0,0000	0,0000	0,0009	2,9592 E-06	2,9162 E-07	5,8559 E-10	0,00	0,0000	0,0000	0,0004	1,2253 E-06	1,2935 E-07	2,4186 E-10
01247	X	0,0000	0,0000	0,0020	1,5863 E-05	1,4782 E-05	1,7883 E-09	0,01	0,0000	0,0000	0,0002	1,9842 E-06	1,4305 E-06	1,5623 E-10
01247	Y	0,0000	0,0000	0,0089	8,935 E-05	1,4316 E-05	1,6478 E-08	0,03	0,0000	0,0000	0,0011	1,0201 E-05	1,7641 E-06	1,7097 E-09
01247	Z	0,0000	0,0000	0,0009	2,6716 E-06	2,7119 E-07	6,3703 E-10	0,00	0,0000	0,0000	0,0003	1,102 E-06	1,2056 E-07	2,5535 E-10
01248	X	0,0000	0,0000	0,0019	1,2453 E-05	1,4947 E-05	7,4292 E-10	0,01	0,0000	0,0000	0,0002	1,569 E-06	1,4384 E-06	6,0154 E-11
01248	Y	0,0000	0,0000	0,0081	8,2104 E-05	1,3941 E-05	5,592 E-09	0,02	0,0000	0,0000	0,0010	9,2284 E-06	1,7195 E-06	5,2977 E-10
01248	Z	0,0000	0,0000	0,0009	2,1299 E-06	2,5442 E-07	2,3959 E-10	0,00	0,0000	0,0000	0,0003	8,7517 E-07	1,1351 E-07	9,1959 E-11
01249	X	0,0000	0,0000	0,0020	9,3241 E-06	1,486 E-05	6,2717 E-09	0,01	0,0000	0,0000	0,0002	1,185 E-06	1,4331 E-06	6,5719 E-10
01249	Y	0,0000	0,0000	0,0074	7,6163 E-05	1,4627 E-05	1,0644 E-08	0,02	0,0000	0,0000	0,0009	8,4034 E-06	1,7972 E-06	1,2147 E-09
01249	Z	0,0000	0,0000	0,0009	1,523 E-06	2,5302 E-07	1,6197 E-09	0,00	0,0000	0,0000	0,0003	6,2101 E-07	1,1278 E-07	6,4552 E-10
01250	X	0,0000	0,0000	0,0023	6,1123 E-06	1,3834 E-05	2,38 E-08	0,01	0,0000	0,0000	0,0002	7,8379 E-07	1,3598 E-06	1,9117 E-09
01250	Y	0,0000	0,0000	0,0067	6,8991 E-05	1,6253 E-05	6,8961 E-08	0,02	0,0000	0,0000	0,0008	7,4332 E-06	1,9893 E-06	6,2935 E-09
01250	Z	0,0000	0,0000	0,0008	8,1173 E-07	4,0406 E-07	5,4021 E-09	0,00	0,0000	0,0000	0,0003	3,2646 E-07	1,7346 E-07	2,1609 E-09
01251	X	0,0000	0,0000	0,0047	3,6116 E-05	1,2061 E-05	1,2972 E-08	0,01	0,0000	0,0000	0,0005	4,4326 E-06	1,1444 E-06	1,0805 E-09
01251	Y	0,0000	0,0000	0,0080	1,5338 E-04	7,8735 E-06	1,2545 E-09	0,02	0,0000	0,0000	0,0010	1,8394 E-05	9,8197 E-07	1,6733 E-10
01251	Z	0,0000	0,0000	0,0010	8,3238 E-07	2,0925 E-07	7,097 E-11	0,00	0,0000	0,0000	0,0004	3,4901 E-07	9,3999 E-08	3,0986 E-11
01252	X	0,0000	0,0000	0,0033	3,4368 E-05	9,8401 E-06	1,5879 E-08	0,01	0,0000	0,0000	0,0003	4,232 E-06	9,2765 E-07	1,4943 E-09
01252	Y	0,0000	0,0000	0,0018	1,4767 E-04	6,0848 E-06	1,5444 E-08	0,01	0,0000	0,0000	0,0002	1,7707 E-05	7,7358 E-07	2,0026 E-09
01252	Z	0,0000	0,0000	0,0009	7,7078 E-07	1,5571 E-07	6,8954 E-11	0,00	0,0000	0,0000	0,0004	3,2426 E-07	6,8408 E-08	2,5446 E-11
01253	X	0,0000	0,0000	0,0022	3,279 E-05	6,5321 E-06	2,7107 E-09	0,01	0,0000	0,0000	0,0002	4,061 E-06	6,1815 E-07	2,5437 E-10
01253	Y	0,0000	0,0000	0,0044	1,4452 E-04	4,832 E-06	3,8234 E-09	0,01	0,0000	0,0000	0,0005	1,7321 E-05	6,2795 E-07	4,932 E-10
01253	Z	0,0000	0,0000	0,0009	6,2658 E-07	1,7305 E-07	1,0032 E-10	0,00	0,0000	0,0000	0,0004	2,663 E-07	6,119 E-08	4,1725 E-11
01254	X	0,0000	0,0000	0,0016	3,1243 E-05	4,3865 E-06	1,4052 E-08	0,00	0,0000	0,0000	0,0002	3,8763 E-06	4,2638 E-07	1,2332 E-09
01254	Y	0,0000	0,0000	0,0102	1,3868 E-04	3,1731 E-06	4,0052 E-09	0,03	0,0000	0,0000	0,0012	1,6617 E-05	4,2736 E-07	5,5496 E-10
01254	Z	0,0000	0,0000	0,0009	5,7126 E-07	1,2938 E-07	2,3363 E-10	0,00	0,0000	0,0000	0,0004	2,4488 E-07	4,4068 E-08	9,7038 E-11
01255	X	0,0000	0,0000	0,0019	2,9207 E-05	1,7008 E-06	1,4756 E-08	0,01	0,0000	0,0000	0,0002	3,5945 E-06	2,0609 E-07	1,2719 E-09
01255	Y	0,0000	0,0000	0,0157	1,2457 E-04	4,7039 E-06	4,2486 E-09	0,05	0,0000	0,0000	0,0019	1,4923 E-05	6,272 E-07	5,6615 E-10
01255	Z	0,0000	0,0000	0,0009	7,7399 E-07	2,4485 E-07	1,1599 E-10	0,00	0,0000	0,0000	0,0003	3,3106 E-07	9,229 E-08	5,1633 E-11
01256	X	0,0000	0,0000	0,0024	2,4587 E-05	1,1064 E-05	2,0359 E-08	0,01	0,0000	0,0000	0,0003	2,9745 E-06	1,2413 E-06	1,9276 E-09
01256	Y	0,0000	0,0000	0,0185	9,8419 E-05	6,6359 E-05	8,7083 E-08	0,06	0,0000	0,0000	0,0022	1,1785 E-05	7,9652 E-06	1,0228 E-08
01256	Z	0,0000	0,0000	0,0008	6,2735 E-07	1,8875 E-06	4,4764 E-10	0,00	0,0000	0,0000	0,0003	2,7329 E-07	7,8946 E-07	1,8699 E-10
01257	X	0,0000	0,0000	0,0020	2,292 E-05	1,4697 E-05	2,8353 E-09	0,01	0,0000	0,0000	0,0003	2,7099 E-06	1,5326 E-06	3,6874 E-10
01257	Y	0,0000	0,0000	0,0145	8,4002 E-05	8,1261 E-05	1,6407 E-08	0,04	0,0000	0,0000	0,0017	1,0065 E-05	9,7055 E-06	1,9534 E-09
01257	Z	0,0000	0,0000	0,0007	5,5032 E-07	2,3941 E-06	7,1651 E-11	0,00	0,0000	0,0000	0,0003	2,3842 E-07	1,006 E-06	3,0583 E-11
01258	X	0,0000	0,0000	0,0019	2,1465 E-05	1,5558 E-05	3,1459 E-10	0,01	0,0000	0,0000	0,0002	2,4415 E-06	1,5133 E-06	3,4443 E-11
01258	Y	0,0000	0,0000	0,0105	6,6079 E-05	7,5684 E-05	1,7005 E-09	0,03	0,0000	0,0000	0,0012	7,931 E-06	9,0118 E-06	1,9958 E-10

Nodi - Spostamenti per effetto del sisma

Nodo	Dir Sisma	Stato Limite Ultimo							Stato Limite di Danno					
		Sx	Sy	Sz	Θ x	Θ y	Θ z	σ t	Sx	Sy	Sz	Θ x	Θ y	Θ z
		[cm]	[cm]	[cm]	[rad]	[rad]	[rad]	[N/mm²]	[cm]	[cm]	[cm]	[rad]	[rad]	[rad]
01258	Z	0,0000	0,0000	0,0006	6,1361 E-07	2,3048 E-06	3,7649 E-11	0,00	0,0000	0,0000	0,0002	2,6262 E-07	9,7176 E-07	1,3547 E-11
01259	X	0,0000	0,0000	0,0022	2,1339 E-05	1,4798 E-05	6,5347 E-10	0,01	0,0000	0,0000	0,0002	2,3137 E-06	1,3357 E-06	8,6041 E-11
01259	Y	0,0000	0,0000	0,0071	5,0785 E-05	5,9464 E-05	3,6181 E-09	0,02	0,0000	0,0000	0,0008	6,1124 E-06	7,0445 E-06	4,3358 E-10
01259	Z	0,0000	0,0000	0,0005	7,2398 E-07	1,8871 E-06	1,6833 E-11	0,00	0,0000	0,0000	0,0002	3,0728 E-07	7,9784 E-07	6,5568 E-12
01260	X	0,0000	0,0000	0,0027	2,2456 E-05	1,308 E-05	4,898 E-10	0,01	0,0000	0,0000	0,0003	2,3281 E-06	1,0937 E-06	4,128 E-11
01260	Y	0,0000	0,0000	0,0046	3,8986 E-05	3,985 E-05	1,336 E-10	0,01	0,0000	0,0000	0,0005	4,7125 E-06	4,6624 E-06	1,7276 E-11
01260	Z	0,0000	0,0000	0,0004	8,6861 E-07	1,3737 E-06	5,9483 E-11	0,00	0,0000	0,0000	0,0001	3,7026 E-07	5,8079 E-07	2,4363 E-11
01261	X	0,0000	0,0000	0,0032	2,4832 E-05	1,0424 E-05	1,7443 E-09	0,01	0,0000	0,0000	0,0003	2,5072 E-06	8,0995 E-07	2,2494 E-10
01261	Y	0,0000	0,0000	0,0032	3,3084 E-05	1,6871 E-05	9,368 E-09	0,01	0,0000	0,0000	0,0004	4,0291 E-06	1,8369 E-06	1,1567 E-09
01261	Z	0,0000	0,0000	0,0004	1,0309 E-06	7,7206 E-07	1,6641 E-10	0,00	0,0000	0,0000	0,0001	4,4359 E-07	3,2562 E-07	6,8065 E-11
01262	X	0,0000	0,0000	0,0035	2,7675 E-05	7,5642 E-06	3,3786 E-09	0,01	0,0000	0,0000	0,0003	2,7839 E-06	7,2951 E-07	4,4326 E-10
01262	Y	0,0000	0,0000	0,0031	3,4614 E-05	1,5739 E-05	1,7025 E-08	0,01	0,0000	0,0000	0,0004	4,2634 E-06	2,1249 E-06	2,0954 E-09
01262	Z	0,0000	0,0000	0,0003	1,08 E-06	9,5502 E-08	1,1208 E-10	0,00	0,0000	0,0000	0,0001	4,6569 E-07	3,611 E-08	4,2469 E-11
01263	X	0,0000	0,0000	0,0037	3,1234 E-05	1,1573 E-05	1,3335 E-09	0,01	0,0000	0,0000	0,0003	3,1861 E-06	1,3538 E-06	1,6028 E-10
01263	Y	0,0000	0,0000	0,0045	4,2722 E-05	4,8761 E-05	6,8552 E-09	0,01	0,0000	0,0000	0,0006	5,3219 E-06	6,2945 E-06	8,4615 E-10
01263	Z	0,0000	0,0000	0,0004	1,1241 E-06	8,1982 E-07	1,1692 E-10	0,00	0,0000	0,0000	0,0001	4,8764 E-07	3,4966 E-07	4,8777 E-11
01264	X	0,0000	0,0000	0,0035	3,5286 E-05	2,2673 E-05	6,9405 E-10	0,01	0,0000	0,0000	0,0004	3,7392 E-06	2,4615 E-06	6,9652 E-11
01264	Y	0,0000	0,0000	0,0079	6,1555 E-05	8,8769 E-05	2,7741 E-09	0,02	0,0000	0,0000	0,0010	7,7237 E-06	1,1345 E-05	3,4469 E-10
01264	Z	0,0000	0,0000	0,0004	1,0255 E-06	1,728 E-06	8,3921 E-11	0,00	0,0000	0,0000	0,0001	4,4688 E-07	7,3522 E-07	3,4986 E-11
01265	X	0,0000	0,0000	0,0035	4,0836 E-05	3,9699 E-05	8,0541 E-10	0,01	0,0000	0,0000	0,0004	4,5054 E-06	4,0558 E-06	9,8033 E-11
01265	Y	0,0000	0,0000	0,0134	8,7855 E-05	1,4065 E-04	2,6123 E-09	0,04	0,0000	0,0000	0,0017	1,1046 E-05	1,7918 E-05	3,2787 E-10
01265	Z	0,0000	0,0000	0,0005	9,3752 E-07	2,881 E-06	8,5294 E-12	0,00	0,0000	0,0000	0,0002	4,1237 E-07	1,2234 E-06	3,8064 E-12
01266	X	0,0000	0,0000	0,0043	4,8173 E-05	5,7128 E-05	3,3164 E-09	0,01	0,0000	0,0000	0,0006	5,5111 E-06	5,6923 E-06	4,2562 E-10
01266	Y	0,0000	0,0000	0,0216	1,2196 E-04	1,933 E-04	1,3385 E-08	0,06	0,0000	0,0000	0,0027	1,5333 E-05	2,4599 E-05	1,6759 E-09
01266	Z	0,0000	0,0000	0,0006	8,672 E-07	4,0268 E-06	5,1779 E-11	0,00	0,0000	0,0000	0,0002	3,8507 E-07	1,7067 E-06	2,1303 E-11
01267	X	0,0000	0,0000	0,0068	5,7037 E-05	7,2157 E-05	7,7042 E-08	0,02	0,0000	0,0000	0,0009	6,707 E-06	7,0628 E-06	9,9237 E-09
01267	Y	0,0000	0,0000	0,0324	1,6165 E-04	2,3617 E-04	3,2343 E-07	0,10	0,0000	0,0000	0,0041	2,0314 E-05	3,0045 E-05	4,0781 E-08
01267	Z	0,0000	0,0000	0,0008	7,981 E-07	5,0094 E-06	2,3229 E-09	0,00	0,0000	0,0000	0,0003	3,5675 E-07	2,121 E-06	9,7847 E-10
01268	X	0,0000	0,0000	0,0146	8,116 E-05	4,1268 E-05	2,2798 E-08	0,04	0,0000	0,0000	0,0014	9,9652 E-06	3,4918 E-06	2,0389 E-09
01268	Y	0,0000	0,0000	0,0100	2,7279 E-04	1,9004 E-05	5,8202 E-08	0,03	0,0000	0,0000	0,0012	3,4261 E-05	2,535 E-06	7,4538 E-09
01268	Z	0,0000	0,0000	0,0011	6,0811 E-07	2,036 E-06	1,9203 E-09	0,00	0,0000	0,0000	0,0005	2,6965 E-07	8,6303 E-07	8,1085 E-10
01269	X	0,0000	0,0000	0,0121	7,9163 E-05	5,3381 E-05	1,2466 E-08	0,04	0,0000	0,0000	0,0011	9,7601 E-06	4,4191 E-06	1,4848 E-09
01269	Y	0,0000	0,0000	0,0022	2,6975 E-04	5,5608 E-05	5,0652 E-08	0,01	0,0000	0,0000	0,0003	3,3897 E-05	7,2201 E-06	6,4481 E-09
01269	Z	0,0000	0,0000	0,0011	5,2572 E-07	3,1305 E-06	7,8868 E-10	0,00	0,0000	0,0000	0,0005	2,3452 E-07	1,3219 E-06	3,2615 E-10
01270	X	0,0000	0,0000	0,0103	7,8338 E-05	6,2914 E-05	4,907 E-09	0,03	0,0000	0,0000	0,0009	9,6881 E-06	5,2279 E-06	4,6033 E-10
01270	Y	0,0000	0,0000	0,0130	2,6974 E-04	9,9268 E-05	3,2561 E-09	0,04	0,0000	0,0000	0,0017	3,3907 E-05	1,2774 E-05	3,8175 E-10
01270	Z	0,0000	0,0000	0,0011	4,875 E-07	4,0267 E-06	1,5367 E-10	0,00	0,0000	0,0000	0,0005	2,1767 E-07	1,7002 E-06	6,926 E-11
01271	X	0,0000	0,0000	0,0093	7,7255 E-05	7,0431 E-05	2,5234 E-08	0,03	0,0000	0,0000	0,0008	9,548 E-06	6,0505 E-06	2,9734 E-09
01271	Y	0,000	0,000	0,024	2,6519 E-04	1,5341 E-04	7,0772 E-08	0,07	0,000	0,000	0,003	3,3339 E-05	1,9628 E-05	8,884 E-09

Nodi - Spostamenti per effetto del sisma

Nodo	Dir Sisma	Stato Limite Ultimo							Stato Limite di Danno					
		Sx	Sy	Sz	Θ x	Θ y	Θ z	σ t	Sx	Sy	Sz	Θ x	Θ y	Θ z
		[cm]	[cm]	[cm]	[rad]	[rad]	[rad]	[N/mm²]	[cm]	[cm]	[cm]	[rad]	[rad]	[rad]
01271	Z	0,0000	0,0000	1,0011	4,7588 E-07	4,8059 E-06	1,6991 E-10	0,00	0,0000	0,0000	1,0005	2,1329 E-07	2,0299 E-06	8,2787 E-11
01272	X	0,0000	0,0000	0,0093	7,4501 E-05	7,5429 E-05	1,1231 E-08	0,03	0,0000	0,0000	0,0010	9,1282 E-06	6,8579 E-06	1,126 E-09
01272	Y	0,0000	0,0000	0,0350	2,4743 E-04	2,0713 E-04	1,7858 E-08	0,10	0,0000	0,0000	0,0045	3,1096 E-05	2,6407 E-05	2,2308 E-09
01272	Z	0,0000	0,0000	0,0011	5,4162 E-07	5,2582 E-06	1,8596 E-10	0,00	0,0000	0,0000	0,0005	2,44 E-07	2,2236 E-06	7,5992 E-11
01273	X	0,0000	0,0000	0,0018	4,1508 E-06	1,0386 E-05	5,7201 E-09	0,01	0,0000	0,0000	0,0002	5,2647 E-07	8,9951 E-07	5,3433 E-10
01273	Y	0,0000	0,0000	0,0217	7,2923 E-05	2,7124 E-05	1,3069 E-08	0,07	0,0000	0,0000	0,0023	7,6596 E-06	2,9194 E-06	1,4435 E-09
01273	Z	0,0000	0,0000	0,0007	3,1731 E-07	2,9809 E-07	4,0898 E-10	0,00	0,0000	0,0000	0,0003	1,3093 E-07	1,237 E-07	1,6808 E-10
01274	X	0,0000	0,0000	0,0018	5,5064 E-06	1,1169 E-05	1,8956 E-09	0,01	0,0000	0,0000	0,0002	6,351 E-07	9,2686 E-07	1,8386 E-10
01274	Y	0,0000	0,0000	0,0206	8,4828 E-05	2,1515 E-05	1,4189 E-08	0,06	0,0000	0,0000	0,0022	8,9572 E-06	2,3031 E-06	1,5895 E-09
01274	Z	0,0000	0,0000	0,0007	6,8908 E-07	1,8502 E-07	4,8072 E-10	0,00	0,0000	0,0000	0,0003	2,8443 E-07	7,8336 E-08	1,976 E-10
01275	X	0,0000	0,0000	0,0019	8,8782 E-06	1,1561 E-05	1,5865 E-09	0,01	0,0000	0,0000	0,0002	8,4954 E-07	9,4297 E-07	1,4345 E-10
01275	Y	0,0000	0,0000	0,0196	9,4372 E-05	1,9389 E-05	2,0967 E-09	0,06	0,0000	0,0000	0,0021	1,0001 E-05	2,0698 E-06	1,8649 E-10
01275	Z	0,0000	0,0000	0,0007	1,004 E-06	1,4574 E-07	1,7685 E-10	0,00	0,0000	0,0000	0,0003	4,159 E-07	6,2325 E-08	6,2119 E-11
01276	X	0,0000	0,0000	0,0022	1,2063 E-05	1,1431 E-05	5,2795 E-09	0,01	0,0000	0,0000	0,0002	1,0619 E-06	9,2226 E-07	4,8162 E-10
01276	Y	0,0000	0,0000	0,0188	1,0017 E-04	1,9366 E-05	4,4495 E-09	0,06	0,0000	0,0000	0,0020	1,0635 E-05	2,0644 E-06	4,7415 E-10
01276	Z	0,0000	0,0000	0,0007	1,2291 E-06	1,4534 E-07	5,2805 E-10	0,00	0,0000	0,0000	0,0003	5,1111 E-07	6,2124 E-08	1,9061 E-10
01277	X	0,0000	0,0000	0,0025	1,4343 E-05	9,5761 E-06	7,0441 E-09	0,01	0,0000	0,0000	0,0002	1,2139 E-06	7,9843 E-07	5,9193 E-10
01277	Y	0,0000	0,0000	0,0178	1,0325 E-04	2,5027 E-05	1,6307 E-08	0,05	0,0000	0,0000	0,0019	1,098 E-05	2,6803 E-06	1,7621 E-09
01277	Z	0,0000	0,0000	0,0007	1,3915 E-06	2,541 E-07	5,7657 E-10	0,00	0,0000	0,0000	0,0003	5,8019 E-07	1,0614 E-07	2,3129 E-10
01278	X	0,0000	0,0000	0,0018	7,368 E-06	8,9752 E-06	3,7746 E-09	0,01	0,0000	0,0000	0,0002	7,033 E-07	8,7497 E-07	4,372 E-10
01278	Y	0,0000	0,0000	0,0201	6,1774 E-05	4,0258 E-05	3,3239 E-08	0,06	0,0000	0,0000	0,0022	6,4345 E-06	4,38 E-06	3,723 E-09
01278	Z	0,0000	0,0000	0,0008	1,6556 E-07	8,4983 E-07	9,8655 E-10	0,00	0,0000	0,0000	0,0003	6,9386 E-08	3,4587 E-07	3,8502 E-10
01279	X	0,0000	0,0000	0,0017	7,4236 E-06	7,5116 E-06	5,1713 E-09	0,01	0,0000	0,0000	0,0002	7,0954 E-07	8,7833 E-07	4,61 E-10
01279	Y	0,0000	0,0000	0,0175	6,1987 E-05	5,2338 E-05	1,1816 E-08	0,05	0,0000	0,0000	0,0019	6,4549 E-06	5,7401 E-06	1,2288 E-09
01279	Z	0,0000	0,0000	0,0008	1,7761 E-07	1,3802 E-06	4,4827 E-10	0,00	0,0000	0,0000	0,0003	7,528 E-08	5,5996 E-07	1,8886 E-10
01280	X	0,0000	0,0000	0,0018	8,0084 E-06	7,1235 E-06	2,0562 E-08	0,01	0,0000	0,0000	0,0002	7,2468 E-07	9,1928 E-07	1,5663 E-09
01280	Y	0,0000	0,0000	0,0150	5,7703 E-05	5,8504 E-05	2,1978 E-08	0,05	0,0000	0,0000	0,0016	5,9866 E-06	6,4608 E-06	2,4055 E-09
01280	Z	0,0000	0,0000	0,0008	2,1871 E-07	1,8055 E-06	5,9929 E-10	0,00	0,0000	0,0000	0,0003	9,1943 E-08	7,3231 E-07	2,4898 E-10
01281	X	0,0000	0,0000	0,0019	7,6468 E-06	7,1648 E-06	1,6897 E-08	0,01	0,0000	0,0000	0,0002	6,9981 E-07	9,4022 E-07	1,323 E-09
01281	Y	0,0000	0,0000	0,0127	5,8135 E-05	5,6984 E-05	3,6594 E-08	0,04	0,0000	0,0000	0,0014	6,0338 E-06	6,341 E-06	4,0176 E-09
01281	Z	0,0000	0,0000	0,0008	1,9126 E-07	1,9998 E-06	1,2737 E-09	0,00	0,0000	0,0000	0,0003	8,1453 E-08	8,1229 E-07	5,1705 E-10
01282	X	0,0000	0,0000	0,0021	7,5122 E-06	7,1418 E-06	2,3865 E-08	0,01	0,0000	0,0000	0,0002	6,7827 E-07	9,3276 E-07	1,849 E-09
01282	Y	0,0000	0,0000	0,0103	5,6762 E-05	5,0243 E-05	7,1063 E-08	0,03	0,0000	0,0000	0,0012	5,8829 E-06	5,6572 E-06	7,6202 E-09
01282	Z	0,0000	0,0000	0,0008	1,7435 E-07	2,0388 E-06	1,4117 E-09	0,00	0,0000	0,0000	0,0003	7,481 E-08	8,2984 E-07	5,7873 E-10
01283	X	0,0000	0,0000	0,0024	7,3646 E-06	7,2241 E-06	4,2353 E-08	0,01	0,0000	0,0000	0,0002	6,4159 E-07	9,2768 E-07	3,3793 E-09
01283	Y	0,0000	0,0000	0,0081	5,3227 E-05	3,9734 E-05	5,9545 E-08	0,02	0,0000	0,0000	0,0009	5,4972 E-06	4,5579 E-06	6,8817 E-09
01283	Z	0,0000	0,0000	0,0008	1,5897 E-07	1,8315 E-06	3,5124 E-09	0,00	0,0000	0,0000	0,0003	6,8654 E-08	7,476 E-07	1,4114 E-09
01284	X	0,0000	0,0000	0,0023	1,3591 E-05	1,098 E-05	3,2303 E-09	0,01	0,0000	0,0000	0,0002	1,0966 E-06	1,0428 E-06	3,2436 E-10

Nodi - Spostamenti per effetto del sisma

Nodo	Dir Sisma	Stato Limite Ultimo							Stato Limite di Danno					
		Sx	Sy	Sz	Θ x	Θ y	Θ z	σ t	Sx	Sy	Sz	Θ x	Θ y	Θ z
		[cm]	[cm]	[cm]	[rad]	[rad]	[rad]	[N/mm²]	[cm]	[cm]	[cm]	[rad]	[rad]	[rad]
01284	Y	0,0000	0,0000	0,0144	9,5664 E-05	3,7425 E-05	1,179 E-08	0,04	0,0000	0,0000	0,0015	1,0204 E-05	4,0315 E-06	1,4586 E-09
01284	Z	0,0000	0,0000	0,0007	1,5089 E-06	5,7235 E-07	1,1614 E-09	0,00	0,0000	0,0000	0,0003	6,3087 E-07	2,3009 E-07	4,6158 E-10
01285	X	0,0000	0,0000	0,0016	1,0227 E-05	1,7033 E-05	1,0356 E-09	0,00	0,0000	0,0000	0,0001	7,9478 E-07	1,4861 E-06	1,0231 E-10
01285	Y	0,0000	0,0000	0,0127	9,0039 E-05	2,363 E-05	6,7557 E-09	0,04	0,0000	0,0000	0,0014	9,6152 E-06	2,5403 E-06	6,5965 E-10
01285	Z	0,0000	0,0000	0,0006	1,5142 E-06	3,9532 E-07	1,2559 E-10	0,00	0,0000	0,0000	0,0003	6,3319 E-07	1,5728 E-07	4,5268 E-11
01286	X	0,0000	0,0000	0,0007	5,7699 E-06	2,0527 E-05	6,0746 E-10	0,00	0,0000	0,0000	0,0001	4,1474 E-07	1,7402 E-06	5,1712 E-11
01286	Y	0,0000	0,0000	0,0121	8,7333 E-05	4,7568 E-07	7,5774 E-10	0,04	0,0000	0,0000	0,0013	9,3288 E-06	3,5694 E-08	6,5706 E-11
01286	Z	0,0000	0,0000	0,0006	1,5015 E-06	7,4293 E-08	6,0224 E-11	0,00	0,0000	0,0000	0,0002	6,2805 E-07	2,6503 E-08	2,2338 E-11
01287	X	0,0000	0,0000	0,0006	3,9065 E-06	1,9442 E-05	7,5489 E-09	0,00	0,0000	0,0000	0,0001	3,2243 E-07	1,651 E-06	6,5938 E-10
01287	Y	0,0000	0,0000	0,0127	8,9375 E-05	2,2282 E-05	1,021 E-08	0,04	0,0000	0,0000	0,0014	9,5416 E-06	2,4161 E-06	8,9225 E-10
01287	Z	0,0000	0,0000	0,0006	1,5108 E-06	2,9248 E-07	6,6298 E-10	0,00	0,0000	0,0000	0,0002	6,3182 E-07	1,2036 E-07	2,4574 E-10
01288	X	0,0000	0,0000	0,0014	6,6839 E-06	1,4516 E-05	1,2774 E-08	0,00	0,0000	0,0000	0,0001	6,1492 E-07	1,2745 E-06	1,0984 E-09
01288	Y	0,0000	0,0000	0,0144	9,6335 E-05	3,686 E-05	1,2431 E-08	0,04	0,0000	0,0000	0,0015	1,0269 E-05	3,9847 E-06	1,6238 E-09
01288	Z	0,0000	0,0000	0,0007	1,5738 E-06	5,1099 E-07	1,4836 E-09	0,00	0,0000	0,0000	0,0003	6,5704 E-07	2,0864 E-07	5,8038 E-10
01289	X	0,0000	0,0000	0,0020	9,0721 E-06	6,0874 E-06	8,0475 E-09	0,01	0,0000	0,0000	0,0002	8,6101 E-07	5,7597 E-07	6,5821 E-10
01289	Y	0,0000	0,0000	0,0177	1,026 E-04	2,4641 E-05	1,3158 E-08	0,05	0,0000	0,0000	0,0019	1,0901 E-05	2,6385 E-06	1,3383 E-09
01289	Z	0,0000	0,0000	0,0007	1,4412 E-06	2,6688 E-07	2,4382 E-10	0,00	0,0000	0,0000	0,0003	5,9959 E-07	1,1118 E-07	1,0093 E-10
01290	X	0,0000	0,0000	0,0019	7,8606 E-06	8,3196 E-06	1,0424 E-08	0,01	0,0000	0,0000	0,0002	7,9454 E-07	7,1563 E-07	9,4321 E-10
01290	Y	0,0000	0,0000	0,0186	1,0045 E-04	1,9804 E-05	1,0526 E-08	0,06	0,0000	0,0000	0,0020	1,0658 E-05	2,1138 E-06	9,2224 E-10
01290	Z	0,0000	0,0000	0,0007	1,2797 E-06	1,8788 E-07	6,3221 E-10	0,00	0,0000	0,0000	0,0003	5,3085 E-07	7,9147 E-08	2,3191 E-10
01291	X	0,0000	0,0000	0,0018	6,1597 E-06	9,032 E-06	4,1884 E-10	0,01	0,0000	0,0000	0,0002	6,8725 E-07	7,6754 E-07	3,9671 E-11
01291	Y	0,0000	0,0000	0,0195	9,3541 E-05	1,8492 E-05	5,1476 E-10	0,06	0,0000	0,0000	0,0021	9,9062 E-06	1,9701 E-06	4,55 E-11
01291	Z	0,0000	0,0000	0,0007	1,0237 E-06	1,566 E-07	2,6698 E-11	0,00	0,0000	0,0000	0,0003	4,2336 E-07	6,6313 E-08	1,0156 E-11
01292	X	0,0000	0,0000	0,0017	5,2591 E-06	8,7699 E-06	5,9974 E-09	0,01	0,0000	0,0000	0,0002	6,2271 E-07	7,7074 E-07	7,1943 E-10
01292	Y	0,0000	0,0000	0,0204	8,5294 E-05	2,1922 E-05	3,5539 E-08	0,06	0,0000	0,0000	0,0022	9,0101 E-06	2,3481 E-06	4,083 E-09
01292	Z	0,0000	0,0000	0,0007	7,2569 E-07	2,2415 E-07	1,3137 E-09	0,00	0,0000	0,0000	0,0003	2,9873 E-07	9,3366 E-08	5,1349 E-10
01293	X	0,0000	0,0000	0,0018	6,1042 E-06	8,413 E-06	6,1042 E-09	0,01	0,0000	0,0000	0,0002	6,1831 E-07	7,629 E-07	5,206 E-10
01293	Y	0,0000	0,0000	0,0216	7,1833 E-05	2,5431 E-05	4,2578 E-09	0,06	0,0000	0,0000	0,0023	7,5433 E-06	2,731 E-06	4,7628 E-10
01293	Z	0,0000	0,0000	0,0007	3,01 E-07	2,9723 E-07	8,7754 E-10	0,00	0,0000	0,0000	0,0003	1,2424 E-07	1,2244 E-07	3,6799 E-10
01294	X	0,0000	0,0000	0,0026	7,9962 E-06	8,3203 E-06	3,5648 E-08	0,01	0,0000	0,0000	0,0002	6,8496 E-07	9,9611 E-07	2,894 E-09
01294	Y	0,0000	0,0000	0,0080	5,4067 E-05	3,9691 E-05	6,0638 E-08	0,02	0,0000	0,0000	0,0009	5,6016 E-06	4,5513 E-06	6,9727 E-09
01294	Z	0,0000	0,0000	0,0008	1,4748 E-07	1,8272 E-06	3,4619 E-09	0,00	0,0000	0,0000	0,0003	6,3605 E-08	7,4559 E-07	1,3919 E-09
01295	X	0,0000	0,0000	0,0023	8,9622 E-06	8,1736 E-06	1,4549 E-08	0,01	0,0000	0,0000	0,0002	7,6425 E-07	9,8735 E-07	1,1443 E-09
01295	Y	0,0000	0,0000	0,0103	5,4074 E-05	5,0887 E-05	4,9297 E-08	0,03	0,0000	0,0000	0,0011	5,5966 E-06	5,722 E-06	5,2725 E-09
01295	Z	0,0000	0,0000	0,0008	2,5306 E-07	2,115 E-06	1,0403 E-09	0,00	0,0000	0,0000	0,0003	1,0516 E-07	8,5941 E-07	4,2413 E-10
01296	X	0,0000	0,0000	0,0020	8,4615 E-06	8,4274 E-06	1,24 E-08	0,01	0,0000	0,0000	0,0002	7,5408 E-07	1,0066 E-06	1,0239 E-09
01296	Y	0,0000	0,0000	0,0126	5,8438 E-05	5,8077 E-05	2,2814 E-08	0,04	0,0000	0,0000	0,0014	6,0751 E-06	6,4545 E-06	2,5336 E-09
01296	Z	0,0000	0,0000	0,0008	2,3286 E-07	2,069 E-06	1,6315 E-09	0,00	0,0000	0,0000	0,0003	9,7193 E-08	8,3887 E-07	6,5864 E-10
01297	X	0,000	0,000	0,001	8,7938 E-06	8,5515 E-06	1,7944 E-08	0,01	0,000	0,000	0,000	7,7995 E-07	9,82 E-07	1,3786 E-09

Nodi - Spostamenti per effetto del sisma

Nodo	Dir Sisma	Stato Limite Ultimo							Stato Limite di Danno					
		Sx	Sy	Sz	Θ x	Θ y	Θ z	σ t	Sx	Sy	Sz	Θ x	Θ y	Θ z
		[cm]	[cm]	[cm]	[rad]	[rad]	[rad]	[N/mm²]	[cm]	[cm]	[cm]	[rad]	[rad]	[rad]
01297	Y	0,0000	0,0000	0,0148	5,7905 E-05	5,7888 E-05	1,8256 E-08	0,04	0,0000	0,0000	0,0016	6,0204 E-06	6,3855 E-06	1,9916 E-09
01297	Z	0,0000	0,0000	0,0008	2,3542 E-07	1,8552 E-06	5,6178 E-10	0,00	0,0000	0,0000	0,0003	9,7744 E-08	7,5079 E-07	2,3369 E-10
01298	X	0,0000	0,0000	0,0017	8,8379 E-06	8,325 E-06	1,3144 E-08	0,01	0,0000	0,0000	0,0002	7,9071 E-07	9,1521 E-07	1,0973 E-09
01298	Y	0,0000	0,0000	0,0174	5,9468 E-05	5,2599 E-05	1,7039 E-08	0,05	0,0000	0,0000	0,0019	6,1894 E-06	5,7626 E-06	1,9119 E-09
01298	Z	0,0000	0,0000	0,0008	2,4132 E-07	1,4529 E-06	1,2304 E-09	0,00	0,0000	0,0000	0,0003	9,9614 E-08	5,8768 E-07	5,0602 E-10
01299	X	0,0000	0,0000	0,0018	8,5372 E-06	8,3485 E-06	4,1127 E-09	0,01	0,0000	0,0000	0,0002	7,7393 E-07	8,3481 E-07	5,1213 E-10
01299	Y	0,0000	0,0000	0,0201	6,1186 E-05	3,9584 E-05	4,8239 E-08	0,06	0,0000	0,0000	0,0022	6,3783 E-06	4,3043 E-06	5,3768 E-09
01299	Z	0,0000	0,0000	0,0008	1,9533 E-07	8,5876 E-07	1,7819 E-09	0,00	0,0000	0,0000	0,0003	8,0497 E-08	3,4833 E-07	7,1186 E-10
01300	X	0,0006	0,0017	0,0170	8,2846 E-05	2,6497 E-05	2,9798 E-06	-	0,0001	0,0002	0,0017	1,0151 E-05	2,3439 E-06	2,4753 E-07
01300	Y	0,0001	0,0057	0,0214	2,7648 E-04	5,6803 E-06	4,0551 E-06	-	0,0000	0,0007	0,0026	3,4682 E-05	6,5949 E-07	5,4003 E-07
01300	Z	0,0000	0,0000	0,0012	8,1721 E-07	6,5263 E-07	3,3651 E-07	-	0,0000	0,0000	0,0005	3,603 E-07	2,8492 E-07	1,406 E-07
01301	X	0,0008	0,0024	0,0170	8,2398 E-05	2,5799 E-05	3,3885 E-06	-	0,0001	0,0003	0,0017	1,0144 E-05	2,2903 E-06	2,8316 E-07
01301	Y	0,0001	0,0080	0,0214	2,7985 E-04	6,3641 E-06	4,6296 E-06	-	0,0000	0,0010	0,0026	3,5111 E-05	7,5033 E-07	6,1581 E-07
01301	Z	0,0000	0,0000	0,0012	7,1266 E-07	6,0086 E-07	4,2933 E-07	-	0,0000	0,0000	0,0005	3,1733 E-07	2,6334 E-07	1,7954 E-07
01302	X	0,0006	0,0011	0,0065	3,9384 E-05	1,7985 E-05	6,3759 E-06	-	0,0001	0,0011	0,0007	4,7806 E-06	1,6365 E-06	5,8662 E-07
01302	Y	0,0002	0,0046	0,0148	1,6203 E-04	7,3141 E-06	4,1703 E-06	-	0,0000	0,0006	0,0018	1,9387 E-05	9,1976 E-07	5,2917 E-07
01302	Z	0,0000	0,0000	0,0010	1,0802 E-06	2,0289 E-07	3,0046 E-07	-	0,0000	0,0000	0,0004	4,5992 E-07	9,2583 E-08	1,2591 E-07
01303	X	0,0004	0,0008	0,0065	3,9538 E-05	1,82 E-05	4,1893 E-06	-	0,0000	0,0001	0,0007	4,7911 E-06	1,6501 E-06	3,8818 E-07
01303	Y	0,0001	0,0033	0,0148	1,6102 E-04	7,2058 E-06	2,6425 E-06	-	0,0000	0,0004	0,0018	1,9273 E-05	9,0508 E-07	3,3858 E-07
01303	Z	0,0000	0,0000	0,0010	1,1486 E-06	1,997 E-07	2,0415 E-07	-	0,0000	0,0000	0,0004	4,8691 E-07	9,1231 E-08	8,5055 E-08
01304	X	0,0002	0,0006	0,0072	4,9965 E-05	1,8059 E-05	3,3165 E-06	-	0,0000	0,0001	0,0008	5,7581 E-06	1,632 E-06	3,0365 E-07
01304	Y	0,0001	0,0021	0,0152	1,6643 E-04	7,052 E-06	1,6011 E-06	-	0,0000	0,0002	0,0018	1,9973 E-05	8,849 E-07	1,9736 E-07
01304	Z	0,0000	0,0000	0,0010	1,9278 E-06	1,479 E-07	2,1756 E-07	-	0,0000	0,0000	0,0004	8,11 E-07	6,7308 E-08	9,1711 E-08
01305	X	0,0008	0,0019	0,0072	5,0569 E-05	1,7897 E-05	1,0869 E-05	-	0,0001	0,0002	0,0008	5,8299 E-06	1,6294 E-06	9,8845 E-07
01305	Y	0,0002	0,0063	0,0153	1,7451 E-04	7,2996 E-06	7,1946 E-06	-	0,0000	0,0008	0,0019	2,0915 E-05	9,1669 E-07	8,7279 E-07
01305	Z	0,0000	0,0001	0,0010	1,532 E-06	1,8583 E-07	5,9526 E-07	-	0,0000	0,0000	0,0004	6,5562 E-07	8,5141 E-08	2,5287 E-07
01306	X	0,0005	0,0017	0,0082	6,8894 E-05	1,7962 E-05	6,4105 E-06	-	0,0000	0,0002	0,0009	7,4985 E-06	1,64 E-06	5,9909 E-07
01306	Y	0,0002	0,0044	0,0159	1,8582 E-04	7,7178 E-06	4,9086 E-06	-	0,0000	0,0005	0,0019	2,2285 E-05	9,666 E-07	5,8353 E-07
01306	Z	0,0000	0,0001	0,0010	2,8613 E-06	1,8816 E-07	4,0497 E-07	-	0,0000	0,0000	0,0004	1,2182 E-06	8,6186 E-08	1,7396 E-07
01307	X	0,0003	0,0010	0,0092	8,218 E-05	1,9024 E-05	2,3783 E-06	-	0,0000	0,0001	0,0010	8,7267 E-06	1,726 E-06	2,2843 E-07
01307	Y	0,0001	0,0022	0,0165	1,8548 E-04	7,7866 E-06	1,7732 E-06	-	0,0000	0,0003	0,0020	2,2299 E-05	9,7247 E-07	2,1906 E-07
01307	Z	0,0000	0,0001	0,0010	4,1913 E-06	2,1633 E-07	1,4102 E-07	-	0,0000	0,0000	0,0004	1,7758 E-06	9,864 E-08	6,0896 E-08
01308	X	0,0008	0,0031	0,0092	8,5495 E-05	1,8735 E-05	6,7284 E-06	-	0,0001	0,0003	0,0010	9,1415 E-06	1,7089 E-06	6,6979 E-07
01308	Y	0,0002	0,0072	0,0166	2,1354 E-04	8,0904 E-06	6,9682 E-06	-	0,0000	0,0009	0,0020	2,5593 E-05	1,0111 E-06	8,5509 E-07
01308	Z	0,0000	0,0002	0,0010	3,5158 E-06	2,1998 E-07	4,2008 E-07	-	0,0000	0,0001	0,0004	1,5146 E-06	1,0021 E-07	1,8202 E-07
01309	X	0,0005	0,0023	0,0104	9,344 E-05	1,9297 E-05	2,6698 E-06	-	0,0000	0,0002	0,0011	9,9667 E-06	1,7599 E-06	2,8161 E-07
01309	Y	0,0002	0,0049	0,0173	2,1325 E-04	8,3344 E-06	4,1393 E-06	-	0,0000	0,0006	0,0021	2,5669 E-05	1,0387 E-06	5,3607 E-07
01309	Z	0,0000	0,0001	0,0010	4,4007 E-06	2,5008 E-07	9,9392 E-08	-	0,0000	0,0001	0,0004	1,8852 E-06	1,1335 E-07	4,3803 E-08

Nodi - Spostamenti per effetto del sisma

Nodo	Dir Sisma	Stato Limite Ultimo							Stato Limite di Danno					
		Sx	Sy	Sz	Θ x	Θ y	Θ z	σ t	Sx	Sy	Sz	Θ x	Θ y	Θ z
		[cm]	[cm]	[cm]	[rad]	[rad]	[rad]	[N/mm²]	[cm]	[cm]	[cm]	[rad]	[rad]	[rad]
01310	X	0,0003	0,0012	0,0115	9,7383 E-05	1,9949 E-05	9,3286 E-07	-	0,0000	0,0001	0,0012	1,0365 E-05	1,8191 E-06	1,0065 E-07
01310	Y	0,0001	0,0024	0,0181	2,0477 E-04	8,8611 E-06	2,3143 E-06	-	0,0000	0,0003	0,0022	2,4841 E-05	1,1031 E-06	3,0404 E-07
01310	Z	0,0000	0,0001	0,0011	4,8606 E-06	2,6427 E-07	3,8661 E-08	-	0,0000	0,0000	0,0004	2,0681 E-06	1,1949 E-07	1,5955 E-08
01311	X	0,0008	0,0036	0,0116	9,5866 E-05	2,0086 E-05	3,7526 E-06	-	0,0001	0,0004	0,0012	1,0585 E-05	1,8323 E-06	3,46 E-07
01311	Y	0,0002	0,0080	0,0181	2,4321 E-04	9,1248 E-06	6,9822 E-06	-	0,0000	0,0010	0,0022	2,9455 E-05	1,1355 E-06	9,1846 E-07
01311	Z	0,0000	0,0002	0,0011	4,0686 E-06	2,6456 E-07	1,0969 E-07	-	0,0000	0,0001	0,0004	1,7588 E-06	1,1961 E-07	4,6613 E-08
01312	X	0,0006	0,0025	0,0128	9,5504 E-05	2,0853 E-05	3,0124 E-06	-	0,0000	0,0003	0,0013	1,0647 E-05	1,8965 E-06	2,6157 E-07
01312	Y	0,0002	0,0054	0,0190	2,3834 E-04	9,0642 E-06	5,9988 E-06	-	0,0000	0,0007	0,0023	2,9161 E-05	1,123 E-06	7,8736 E-07
01312	Z	0,0000	0,0001	0,0011	3,9618 E-06	3,0233 E-07	2,5896 E-07	-	0,0000	0,0000	0,0004	1,699 E-06	1,3601 E-07	1,1119 E-07
01313	X	0,0003	0,0012	0,0142	9,4185 E-05	2,2138 E-05	2,502 E-06	-	0,0000	0,0001	0,0014	1,0597 E-05	2,0082 E-06	2,0843 E-07
01313	Y	0,0001	0,0028	0,0200	2,3614 E-04	9,3274 E-06	3,6896 E-06	-	0,0000	0,0004	0,0024	2,9191 E-05	1,1477 E-06	4,8662 E-07
01313	Z	0,0000	0,0000	0,0011	3,4556 E-06	3,7487 E-07	2,5163 E-07	-	0,0000	0,0000	0,0004	1,4695 E-06	1,6719 E-07	1,0711 E-07
01314	X	0,0009	0,0035	0,0142	8,8849 E-05	2,2473 E-05	6,4766 E-06	-	0,0001	0,0004	0,0015	1,0482 E-05	2,0302 E-06	5,4214 E-07
01314	Y	0,0002	0,0092	0,0200	2,6737 E-04	8,9858 E-06	9,9225 E-06	-	0,0000	0,0011	0,0024	3,3072 E-05	1,1035 E-06	1,3014 E-06
01314	Z	0,0000	0,0001	0,0011	2,5089 E-06	3,7652 E-07	6,8446 E-07	-	0,0000	0,0001	0,0004	1,0861 E-06	1,6802 E-07	2,9241 E-07
01315	X	0,0006	0,0022	0,0158	8,4949 E-05	2,4553 E-05	5,6047 E-06	-	0,0001	0,0003	0,0016	1,0245 E-05	2,1937 E-06	4,7068 E-07
01315	Y	0,0001	0,0065	0,0209	2,7048 E-04	7,5817 E-06	8,6047 E-06	-	0,0000	0,0008	0,0026	3,3779 E-05	9,1188 E-07	1,1392 E-06
01315	Z	0,0000	0,0000	0,0011	1,4996 E-06	5,1355 E-07	5,9241 E-07	-	0,0000	0,0000	0,0005	6,4828 E-07	2,2627 E-07	2,5007 E-07
01316	X	0,0004	0,0007	0,0059	3,5049 E-05	1,8424 E-05	1,5714 E-06	-	0,0000	0,0001	0,0007	4,3397 E-06	1,6837 E-06	1,5767 E-07
01316	Y	0,0001	0,0031	0,0143	1,5552 E-04	9,2661 E-06	2,6902 E-06	-	0,0000	0,0004	0,0017	1,8565 E-05	1,1454 E-06	3,3896 E-07
01316	Z	0,0000	0,0000	0,0010	1,047 E-06	2,8436 E-07	8,4805 E-08	-	0,0000	0,0000	0,0004	4,4302 E-07	1,2829 E-07	3,3898 E-08
01317	X	0,0006	0,0011	0,0059	3,4598 E-05	1,7981 E-05	2,5245 E-06	-	0,0001	0,0001	0,0007	4,2982 E-06	1,6528 E-06	2,5163 E-07
01317	Y	0,0002	0,0046	0,0144	1,5632 E-04	9,8083 E-06	3,9363 E-06	-	0,0000	0,0006	0,0017	1,8643 E-05	1,2079 E-06	5,0492 E-07
01317	Z	0,0000	0,0000	0,0010	9,6637 E-07	2,9238 E-07	1,3303 E-07	-	0,0000	0,0000	0,0004	4,1103 E-07	1,3187 E-07	5,383 E-08
01318	X	0,0005	0,0002	0,0024	6,798 E-06	1,6203 E-05	1,014 E-06	-	0,0000	0,0000	0,0002	8,0225 E-07	1,504 E-06	1,2701 E-07
01318	Y	0,0003	0,0022	0,0062	7,9757 E-05	1,2985 E-05	1,8366 E-06	-	0,0000	0,0002	0,0007	8,4282 E-06	1,5817 E-06	2,5412 E-07
01318	Z	0,0000	0,0000	0,0008	1,2722 E-07	4,2476 E-07	2,9821 E-07	-	0,0000	0,0000	0,0003	5,1801 E-08	1,8256 E-07	1,2406 E-07
01319	X	0,0003	0,0001	0,0024	6,4266 E-06	1,5884 E-05	6,0561 E-07	-	0,0000	0,0000	0,0002	7,7094 E-07	1,4756 E-06	7,1626 E-08
01319	Y	0,0002	0,0014	0,0062	7,745 E-05	1,3311 E-05	1,2642 E-06	-	0,0000	0,0002	0,0007	8,1946 E-06	1,6141 E-06	1,2775 E-07
01319	Z	0,0000	0,0000	0,0008	1,8413 E-07	4,7941 E-07	2,0466 E-07	-	0,0000	0,0000	0,0003	7,3153 E-08	2,0458 E-07	8,4727 E-08
01320	X	0,0002	0,0001	0,0021	8,175 E-06	1,7099 E-05	8,1859 E-07	-	0,0000	0,0000	0,0002	1,014 E-06	1,575 E-06	1,006 E-07
01320	Y	0,0001	0,0009	0,0070	7,796 E-05	1,1467 E-05	2,3533 E-06	-	0,0000	0,0001	0,0008	8,422 E-06	1,411 E-06	2,9679 E-07
01320	Z	0,0000	0,0000	0,0009	8,5 E-07	2,6238 E-07	1,7157 E-07	-	0,0000	0,0000	0,0003	3,4783 E-07	1,1707 E-07	7,1691 E-08
01321	X	0,0008	0,0003	0,0021	9,2266 E-06	1,6753 E-05	2,3255 E-06	-	0,0001	0,0000	0,0002	1,0813 E-06	1,5514 E-06	2,8333 E-07
01321	Y	0,0003	0,0030	0,0070	8,6493 E-05	1,2123 E-05	6,8121 E-06	-	0,0000	0,0003	0,0008	9,2438 E-06	1,4896 E-06	8,5395 E-07
01321	Z	0,0000	0,0000	0,0009	4,6742 E-07	3,2575 E-07	4,9095 E-07	-	0,0000	0,0000	0,0003	1,9554 E-07	1,4271 E-07	2,058 E-07
01322	X	0,0005	0,0003	0,0019	1,3515 E-05	1,7006 E-05	1,8947 E-06	-	0,0000	0,0000	0,0002	1,6197 E-06	1,5753 E-06	2,2322 E-07
01322	Y	0,0002	0,0022	0,0082	9,6368 E-05	1,14 E-05	5,4377 E-06	-	0,0000	0,0002	0,0010	1,0576 E-05	1,41 E-06	6,7398 E-07
01322	Z	0,000	0,000	0,000	1,46 E-06	2,4215 E-07	2,8354 E-07	-	0,000	0,000	0,000	6,1111 E-07	1,0898 E-07	1,2 E-07

Nodi - Spostamenti per effetto del sisma

Nodo	Dir Sisma	Stato Limite Ultimo							Stato Limite di Danno					
		Sx	Sy	Sz	Θ x	Θ y	Θ z	σ t	Sx	Sy	Sz	Θ x	Θ y	Θ z
		[cm]	[cm]	[cm]	[rad]	[rad]	[rad]	[N/mm²]	[cm]	[cm]	[cm]	[rad]	[rad]	[rad]
		0	0	9					0	0	3			
01323	X	0,0002	0,0002	0,0021	1,7936 E-05	1,7629 E-05	8,6033 E-07	-	0,0000	0,0000	0,0003	2,1948 E-06	1,6183 E-06	1,0381 E-07
01323	Y	0,0001	0,0012	0,0093	1,0262 E-04	1,0352 E-05	2,2898 E-06	-	0,0000	0,0001	0,0011	1,1602 E-05	1,2854 E-06	2,9176 E-07
01323	Z	0,0000	0,0000	0,0009	2,4144 E-06	2,4215 E-07	8,1646 E-08	-	0,0000	0,0000	0,0004	1,007 E-06	1,0933 E-07	3,4758 E-08
01324	X	0,0008	0,0007	0,0021	1,9024 E-05	1,7301 E-05	2,5669 E-06	-	0,0001	0,0011	0,0003	2,2427 E-06	1,5982 E-06	3,1433 E-07
01324	Y	0,0002	0,0040	0,0093	1,1875 E-04	1,0871 E-05	7,6637 E-06	-	0,0000	0,0004	0,0011	1,3153 E-05	1,3484 E-06	9,6474 E-07
01324	Z	0,0000	0,0001	0,0009	1,7676 E-06	2,4853 E-07	2,4966 E-07	-	0,0000	0,0000	0,0004	7,5011 E-07	1,1201 E-07	1,0643 E-07
01325	X	0,0005	0,0006	0,0027	2,2641 E-05	1,6975 E-05	1,5722 E-06	-	0,0000	0,0001	0,0003	2,7586 E-06	1,5776 E-06	1,9225 E-07
01325	Y	0,0002	0,0029	0,0104	1,2394 E-04	1,1042 E-05	4,7137 E-06	-	0,0000	0,0003	0,0012	1,4088 E-05	1,3691 E-06	6,0438 E-07
01325	Z	0,0000	0,0001	0,0009	2,3546 E-06	2,6468 E-07	3,7024 E-08	-	0,0000	0,0000	0,0004	9,9286 E-07	1,1899 E-07	1,6049 E-08
01326	X	0,0002	0,0003	0,0034	2,6267 E-05	1,7785 E-05	7,3355 E-07	-	0,0000	0,0000	0,0004	3,2551 E-06	1,6351 E-06	8,4466 E-08
01326	Y	0,0001	0,0015	0,0114	1,2678 E-04	9,9253 E-06	2,1343 E-06	-	0,0000	0,0002	0,0014	1,4777 E-05	1,2333 E-06	2,7479 E-07
01326	Z	0,0000	0,0000	0,0009	2,5991 E-06	2,8613 E-07	6,4917 E-08	-	0,0000	0,0000	0,0004	1,0879 E-06	1,2839 E-07	2,7041 E-08
01327	X	0,0008	0,0010	0,0035	2,5377 E-05	1,7459 E-05	2,2256 E-06	-	0,0001	0,0011	0,0004	3,1588 E-06	1,6151 E-06	2,5026 E-07
01327	Y	0,0002	0,0049	0,0115	1,4123 E-04	1,0532 E-05	6,1299 E-06	-	0,0000	0,0006	0,0014	1,6192 E-05	1,3047 E-06	7,951 E-07
01327	Z	0,0000	0,0001	0,0009	1,957 E-06	2,8671 E-07	1,6346 E-07	-	0,0000	0,0000	0,0004	8,319 E-07	1,2872 E-07	6,8755 E-08
01328	X	0,0005	0,0007	0,0043	2,8584 E-05	1,7369 E-05	1,3564 E-06	-	0,0000	0,0001	0,0005	3,5892 E-06	1,6138 E-06	1,4812 E-07
01328	Y	0,0002	0,0034	0,0125	1,4275 E-04	1,0662 E-05	3,7313 E-06	-	0,0000	0,0004	0,0015	1,6738 E-05	1,3172 E-06	4,8433 E-07
01328	Z	0,0000	0,0001	0,0010	1,846 E-06	3,255 E-07	2,0999 E-07	-	0,0000	0,0000	0,0004	7,781 E-07	1,4539 E-07	8,8546 E-08
01329	X	0,0003	0,0004	0,0052	3,275 E-05	1,8636 E-05	6,542 E-07	-	0,0000	0,0001	0,0006	4,0758 E-06	1,7051 E-06	7,4454 E-08
01329	Y	0,0001	0,0018	0,0136	1,4801 E-04	9,3211 E-06	1,9439 E-06	-	0,0000	0,0002	0,0016	1,7625 E-05	1,1528 E-06	2,4789 E-07
01329	Z	0,0000	0,0000	0,0010	1,4701 E-06	3,4969 E-07	1,1517 E-07	-	0,0000	0,0000	0,0004	6,151 E-07	1,5585 E-07	4,7776 E-08
01330	X	0,0008	0,0012	0,0052	3,08 E-05	1,7884 E-05	2,0759 E-06	-	0,0001	0,0002	0,0006	3,883 E-06	1,6519 E-06	2,3426 E-07
01330	Y	0,0002	0,0056	0,0136	1,5206 E-04	1,0355 E-05	4,8932 E-06	-	0,0000	0,0007	0,0016	1,799 E-05	1,2758 E-06	6,4085 E-07
01330	Z	0,0000	0,0001	0,0010	1,1133 E-06	3,1968 E-07	3,0798 E-07	-	0,0000	0,0000	0,0004	4,7344 E-07	1,4331 E-07	1,2848 E-07
01331	X	0,0014	0,0014	0,0098	7,6172 E-05	7,4363 E-05	5,1604 E-06	-	0,0001	0,0002	0,0011	9,3403 E-06	6,8365 E-06	6,4487 E-07
01331	Y	0,0042	0,0048	0,0408	2,536 E-04	2,1188 E-04	1,8152 E-05	-	0,0005	0,0006	0,0052	3,1868 E-05	2,6963 E-05	2,2958 E-06
01331	Z	0,0001	0,0000	0,0011	5,6017 E-07	4,924 E-06	1,1553 E-07	-	0,0000	0,0000	0,0005	2,5309 E-07	2,0927 E-06	4,7653 E-08
01332	X	0,0023	0,0024	0,0098	7,6623 E-05	7,595 E-05	9,252 E-06	-	0,0002	0,0003	0,0011	9,417 E-06	6,8138 E-06	1,1786 E-06
01332	Y	0,0067	0,0080	0,0410	2,575 E-04	2,019 E-04	3,4845 E-05	-	0,0008	0,0010	0,0052	3,2353 E-05	2,5685 E-05	4,4117 E-06
01332	Z	0,0002	0,0000	0,0011	5,642 E-07	4,8195 E-06	2,8976 E-07	-	0,0001	0,0000	0,0005	2,5393 E-07	2,0557 E-06	1,2053 E-07
01333	X	0,0009	0,0026	0,0162	8,1428 E-05	2,8586 E-05	7,198 E-06	-	0,0001	0,0003	0,0016	1,0025 E-05	2,4457 E-06	6,0917 E-07
01333	Y	0,0001	0,0085	0,0164	2,7595 E-04	2,6745 E-06	1,442 E-05	-	0,0000	0,0011	0,0020	3,4662 E-05	3,5543 E-07	1,83 E-06
01333	Z	0,0000	0,0000	0,0012	5,8296 E-07	6,2799 E-07	5,1006 E-07	-	0,0000	0,0000	0,0005	2,6066 E-07	2,7403 E-07	2,1357 E-07
01334	X	0,0006	0,0016	0,0162	8,1848 E-05	3,013 E-05	4,6714 E-06	-	0,0001	0,0002	0,0016	1,0052 E-05	2,5777 E-06	3,9449 E-07
01334	Y	0,0001	0,0052	0,0163	2,7497 E-04	4,0203 E-06	8,8782 E-06	-	0,0000	0,0007	0,0020	3,453 E-05	5,5184 E-07	1,1328 E-06
01334	Z	0,0000	0,0000	0,0012	6,4376 E-07	8,4176 E-07	3,5957 E-07	-	0,0000	0,0000	0,0005	2,8629 E-07	3,6335 E-07	1,5055 E-07
01335	X	0,0006	0,0010	0,0133	8,1007 E-05	4,3326 E-05	4,1612 E-06	-	0,0000	0,0001	0,0012	9,9673 E-06	3,6065 E-06	3,6255 E-07
01335	Y	0,0004	0,0034	0,0045	2,7388 E-04	3,1852 E-05	9,7161 E-06	-	0,0001	0,0004	0,0005	3,4402 E-05	4,1273 E-06	1,2443 E-06

Nodi - Spostamenti per effetto del sisma

Nodo	Dir Sisma	Stato Limite Ultimo							Stato Limite di Danno					
		Sx	Sy	Sz	Θ x	Θ y	Θ z	σ t	Sx	Sy	Sz	Θ x	Θ y	Θ z
		[cm]	[cm]	[cm]	[rad]	[rad]	[rad]	[N/mm²]	[cm]	[cm]	[cm]	[rad]	[rad]	[rad]
01335	Z	0,0000	0,0000	0,0011	5,9548 E-07	1,9805 E-06	3,3503 E-07	-	0,0000	0,0000	0,0005	2,6582 E-07	8,4183 E-07	1,4079 E-07
01336	X	0,0016	0,0031	0,0134	8,0809 E-05	3,8506 E-05	1,2052 E-05	-	0,0001	0,0004	0,0012	9,968 E-06	3,1988 E-06	1,0432 E-06
01336	Y	0,0011	0,0103	0,0045	2,7571 E-04	2,5679 E-05	2,7489 E-05	-	0,0001	0,0013	0,0005	3,4641 E-05	3,259 E-06	3,5075 E-06
01336	Z	0,0001	0,0000	0,0011	5,4377 E-07	1,2037 E-06	8,7287 E-07	-	0,0000	0,0000	0,0005	2,4358 E-07	5,1958 E-07	3,6925 E-07
01337	X	0,0015	0,0020	0,0103	7,9391 E-05	5,7966 E-05	7,0041 E-06	-	0,0001	0,0002	0,0009	9,8088 E-06	4,7901 E-06	7,0839 E-07
01337	Y	0,0023	0,0068	0,0130	2,7234 E-04	8,2543 E-05	2,4735 E-05	-	0,0003	0,0009	0,0017	3,4226 E-05	1,0536 E-05	3,1435 E-06
01337	Z	0,0001	0,0000	0,0011	5,0726 E-07	2,9219 E-06	5,1842 E-07	-	0,0000	0,0000	0,0005	2,2761 E-07	1,2464 E-06	2,2083 E-07
01338	X	0,0009	0,0010	0,0092	7,7618 E-05	7,1283 E-05	3,5391 E-06	-	0,0001	0,0011	0,0009	9,5698 E-06	6,1975 E-06	4,6067 E-07
01338	Y	0,0022	0,0033	0,0297	2,6393 E-04	1,6657 E-04	1,5651 E-05	-	0,0003	0,0004	0,0038	3,3171 E-05	2,1237 E-05	1,9785 E-06
01338	Z	0,0001	0,0000	0,0011	5,0566 E-07	4,5447 E-06	1,545 E-07	-	0,0000	0,0000	0,0005	2,2825 E-07	1,9292 E-06	6,5577 E-08
01339	X	0,0027	0,0030	0,0093	7,8768 E-05	7,0823 E-05	1,0222 E-05	-	0,0002	0,0004	0,0009	9,7295 E-06	5,9496 E-06	1,3056 E-06
01339	Y	0,0059	0,0101	0,0299	2,6986 E-04	1,3243 E-04	4,6456 E-05	-	0,0008	0,0013	0,0038	3,3918 E-05	1,6853 E-05	5,887 E-06
01339	Z	0,0002	0,0000	0,0011	5,0149 E-07	3,8377 E-06	6,1252 E-07	-	0,0001	0,0000	0,0005	2,2572 E-07	1,6463 E-06	2,6025 E-07
01340	X	0,0003	0,0001	0,0025	5,9662 E-06	1,7211 E-05	2,6379 E-06	-	0,0000	0,0000	0,0002	6,2985 E-07	1,5462 E-06	2,1612 E-07
01340	Y	0,0004	0,0015	0,0068	6,5281 E-05	1,2781 E-05	5,8263 E-06	-	0,0000	0,0002	0,0008	6,831 E-06	1,5084 E-06	6,4152 E-07
01340	Z	0,0000	0,0000	0,0008	1,0042 E-07	4,9759 E-07	2,6411 E-07	-	0,0000	0,0000	0,0003	4,3655 E-08	2,1122 E-07	1,0544 E-07
01341	X	0,0005	0,0002	0,0025	6,3686 E-06	2,0242 E-05	3,4579 E-06	-	0,0000	0,0000	0,0002	6,5188 E-07	1,7647 E-06	2,8439 E-07
01341	Y	0,0005	0,0023	0,0069	6,4426 E-05	7,8356 E-06	7,3996 E-06	-	0,0001	0,0002	0,0008	6,7331 E-06	9,4309 E-07	8,1281 E-07
01341	Z	0,0000	0,0000	0,0008	1,1049 E-07	2,7101 E-07	3,4929 E-07	-	0,0000	0,0000	0,0003	4,8658 E-08	1,1992 E-07	1,3906 E-07
01342	X	0,0004	0,0002	0,0018	6,3055 E-06	1,5151 E-05	9,3257 E-07	-	0,0000	0,0000	0,0002	6,7725 E-07	1,207 E-06	1,133 E-07
01342	Y	0,0006	0,0024	0,0218	7,0514 E-05	1,1382 E-05	7,0967 E-06	-	0,0001	0,0003	0,0023	7,3847 E-06	1,2271 E-06	8,0042 E-07
01342	Z	0,0000	0,0000	0,0008	1,0863 E-07	1,1854 E-07	2,8509 E-07	-	0,0000	0,0000	0,0003	4,7905 E-08	5,1235 E-08	1,1164 E-07
01343	X	0,0002	0,0001	0,0018	6,0675 E-06	1,3851 E-05	8,6168 E-07	-	0,0000	0,0000	0,0002	6,6661 E-07	1,1218 E-06	8,7385 E-08
01343	Y	0,0004	0,0016	0,0217	7,1663 E-05	1,6071 E-05	5,8831 E-06	-	0,0000	0,0002	0,0023	7,5108 E-06	1,7357 E-06	6,5715 E-07
01343	Z	0,0000	0,0000	0,0008	9,1934 E-08	2,1132 E-07	2,1006 E-07	-	0,0000	0,0000	0,0003	4,0945 E-08	8,9436 E-08	8,274 E-08
01344	X	0,0001	0,0001	0,0018	6,426 E-06	1,2082 E-05	7,3208 E-07	-	0,0000	0,0000	0,0002	6,8258 E-07	1,0728 E-06	6,5079 E-08
01344	Y	0,0005	0,0010	0,0191	6,9731 E-05	3,2318 E-05	3,5138 E-06	-	0,0001	0,0001	0,0021	7,3002 E-06	3,5418 E-06	3,9388 E-07
01344	Z	0,0000	0,0000	0,0008	1,1101 E-07	7,6039 E-07	1,4519 E-07	-	0,0000	0,0000	0,0003	4,9065 E-08	3,0859 E-07	5,8323 E-08
01345	X	0,0005	0,0002	0,0018	6,5511 E-06	1,8297 E-05	9,5165 E-07	-	0,0000	0,0000	0,0002	6,8458 E-07	1,4758 E-06	1,1567 E-07
01345	Y	0,0010	0,0030	0,0192	6,8837 E-05	1,3277 E-05	7,4953 E-06	-	0,0001	0,0003	0,0021	7,2002 E-06	1,4787 E-06	8,4795 E-07
01345	Z	0,0000	0,0000	0,0008	1,3095 E-07	3,1775 E-07	3,5279 E-07	-	0,0000	0,0000	0,0003	5,7162 E-08	1,2904 E-07	1,4122 E-07
01346	X	0,0003	0,0001	0,0018	6,813 E-06	1,5597 E-05	7,073 E-07	-	0,0000	0,0000	0,0002	6,8701 E-07	1,3508 E-06	5,7125 E-08
01346	Y	0,0011	0,0019	0,0156	6,6183 E-05	2,94 E-05	1,5133 E-06	-	0,0001	0,0002	0,0017	6,9113 E-06	3,278 E-06	1,806 E-07
01346	Z	0,0000	0,0000	0,0008	1,472 E-07	9,6548 E-07	1,3423 E-07	-	0,0000	0,0000	0,0003	6,3904 E-08	3,9049 E-07	5,477 E-08
01347	X	0,0001	0,0001	0,0020	6,7247 E-06	9,8875 E-06	3,3837 E-07	-	0,0000	0,0000	0,0002	6,7168 E-07	1,0443 E-06	2,4442 E-08
01347	Y	0,0006	0,0009	0,0122	6,5103 E-05	4,0432 E-05	1,3998 E-06	-	0,0001	0,0001	0,0014	6,7933 E-06	4,5293 E-06	1,4467 E-07
01347	Z	0,0000	0,0000	0,0008	1,4385 E-07	1,4981 E-06	1,0749 E-08	-	0,0000	0,0000	0,0003	6,2762 E-08	6,0883 E-07	4,067 E-09
01348	X	0,0004	0,0002	0,0020	6,6432 E-06	1,9188 E-05	1,212 E-06	-	0,0000	0,0000	0,0002	6,7182 E-07	1,6255 E-06	8,4929 E-08
01348	Y	0,001	0,002	0,012	6,598 E-05	1,8259 E-05	3,274 E-06	-	0,000	0,000	0,001	6,8888 E-06	2,0835 E-06	3,3754 E-07

Nodi - Spostamenti per effetto del sisma

Nodo	Dir Sisma	Stato Limite Ultimo							Stato Limite di Danno					
		Sx	Sy	Sz	Θ x	Θ y	Θ z	σ t	Sx	Sy	Sz	Θ x	Θ y	Θ z
		[cm]	[cm]	[cm]	[rad]	[rad]	[rad]	[N/mm²]	[cm]	[cm]	[cm]	[rad]	[rad]	[rad]
01348	Z	3,0000	9,0000	3,0008	1,4254 E-07	7,5888 E-07	3,4178 E-08	-	1,0000	3,0000	4,0003	6,2255 E-08	3,0872 E-07	1,2805 E-08
01349	X	0,0003	0,0001	0,0023	6,4423 E-06	1,5363 E-05	1,8072 E-06	-	0,0000	0,0000	0,0002	6,5014 E-07	1,3964 E-06	1,5386 E-07
01349	Y	0,0008	0,0019	0,0090	6,4633 E-05	1,8925 E-05	6,2616 E-06	-	0,0001	0,0002	0,0010	6,7461 E-06	2,1774 E-06	6,8092 E-07
01349	Z	0,0000	0,0000	0,0008	1,2289 E-07	7,6846 E-07	2,4134 E-07	-	0,0000	0,0000	0,0003	5,4207 E-08	3,172 E-07	9,6082 E-08
01350	X	0,0001	0,0002	0,0020	1,3603 E-05	5,3752 E-06	3,1031 E-07	-	0,0000	0,0000	0,0002	1,1546 E-06	5,3859 E-07	3,3686 E-08
01350	Y	0,0004	0,0020	0,0172	1,0698 E-04	2,2958 E-05	3,1816 E-07	-	0,0000	0,0002	0,0018	1,123 E-05	2,4617 E-06	2,7582 E-08
01350	Z	0,0000	0,0000	0,0007	1,2381 E-06	2,538 E-07	7,5265 E-08	-	0,0000	0,0000	0,0003	5,2041 E-07	1,0616 E-07	3,1636 E-08
01351	X	0,0002	0,0004	0,0020	1,6319 E-05	5,7293 E-06	5,0933 E-07	-	0,0000	0,0000	0,0002	1,3628 E-06	5,5809 E-07	5,327 E-08
01351	Y	0,0006	0,0033	0,0173	1,0944 E-04	2,2132 E-05	4,8451 E-07	-	0,0001	0,0003	0,0019	1,1417 E-05	2,3723 E-06	5,0062 E-08
01351	Z	0,0000	0,0000	0,0007	1,1285 E-06	2,4283 E-07	1,3268 E-07	-	0,0000	0,0000	0,0003	4,7332 E-07	1,0175 E-07	5,5668 E-08
01352	X	0,0003	0,0002	0,0019	4,8213 E-06	9,7477 E-06	2,1174 E-06	-	0,0000	0,0000	0,0002	6,2105 E-07	8,3609 E-07	1,8548 E-07
01352	Y	0,0004	0,0024	0,0224	8,2342 E-05	1,9213 E-05	7,9454 E-07	-	0,0000	0,0002	0,0024	8,6579 E-06	2,0568 E-06	6,9968 E-08
01352	Z	0,0000	0,0000	0,0007	9,4302 E-08	1,9231 E-07	1,0618 E-07	-	0,0000	0,0000	0,0003	4,093 E-08	8,1073 E-08	4,4473 E-08
01353	X	0,0002	0,0001	0,0019	5,0257 E-06	9,8412 E-06	1,0781 E-06	-	0,0000	0,0000	0,0002	6,2439 E-07	8,4275 E-07	9,6706 E-08
01353	Y	0,0003	0,0014	0,0223	7,9637 E-05	1,9565 E-05	2,8935 E-07	-	0,0000	0,0002	0,0024	8,3738 E-06	2,0967 E-06	3,8485 E-08
01353	Z	0,0000	0,0000	0,0007	1,075 E-07	2,2383 E-07	7,4701 E-08	-	0,0000	0,0000	0,0003	4,5374 E-08	9,3889 E-08	3,1516 E-08
01354	X	0,0001	0,0001	0,0018	4,2181 E-06	9,8625 E-06	1,0345 E-06	-	0,0000	0,0000	0,0002	5,2952 E-07	8,338 E-07	8,6082 E-08
01354	Y	0,0002	0,0010	0,0211	8,1208 E-05	1,7757 E-05	2,6377 E-06	-	0,0000	0,0001	0,0023	8,5246 E-06	1,8974 E-06	2,8115 E-07
01354	Z	0,0000	0,0000	0,0007	3,288 E-07	1,8458 E-07	9,6815 E-08	-	0,0000	0,0000	0,0003	1,368 E-07	7,8115 E-08	4,0482 E-08
01355	X	0,0004	0,0002	0,0018	5,0505 E-06	9,8587 E-06	3,4101 E-06	-	0,0000	0,0000	0,0002	5,5458 E-07	8,3122 E-07	2,8563 E-07
01355	Y	0,0004	0,0031	0,0212	8,665 E-05	1,6708 E-05	7,0147 E-06	-	0,0000	0,0003	0,0023	9,0623 E-06	1,7818 E-06	7,3381 E-07
01355	Z	0,0000	0,0000	0,0007	1,8272 E-07	1,4828 E-07	2,4376 E-07	-	0,0000	0,0000	0,0003	7,2403 E-08	6,3257 E-08	1,028 E-07
01356	X	0,0003	0,0002	0,0018	8,8751 E-06	9,5817 E-06	2,2203 E-06	-	0,0000	0,0000	0,0002	7,9578 E-07	8,0034 E-07	1,867 E-07
01356	Y	0,0003	0,0024	0,0197	9,6354 E-05	1,5671 E-05	4,5415 E-06	-	0,0000	0,0002	0,0021	1,0078 E-05	1,6668 E-06	4,7468 E-07
01356	Z	0,0000	0,0000	0,0007	6,0484 E-07	1,3027 E-07	1,4742 E-07	-	0,0000	0,0000	0,0003	2,5315 E-07	5,583 E-08	6,2247 E-08
01357	X	0,0001	0,0001	0,0019	1,0841 E-05	7,6586 E-06	6,2892 E-07	-	0,0000	0,0000	0,0002	9,59 E-07	6,6406 E-07	5,6092 E-08
01357	Y	0,0002	0,0013	0,0183	1,0357 E-04	1,8237 E-05	8,1695 E-07	-	0,0000	0,0001	0,0020	1,0906 E-05	1,9463 E-06	8,6451 E-08
01357	Z	0,0000	0,0000	0,0007	1,1245 E-06	1,7341 E-07	5,1352 E-08	-	0,0000	0,0000	0,0003	4,7153 E-07	7,3581 E-08	2,1587 E-08
01358	X	0,0003	0,0005	0,0020	1,6175 E-05	8,2274 E-06	2,2391 E-06	-	0,0000	0,0000	0,0002	1,3417 E-06	7,0016 E-07	1,9685 E-07
01358	Y	0,0006	0,0039	0,0185	1,0753 E-04	1,608 E-05	3,4552 E-06	-	0,0001	0,0004	0,0020	1,1167 E-05	1,7117 E-06	3,6118 E-07
01358	Z	0,0000	0,0000	0,0007	8,3851 E-07	1,411 E-07	1,7711 E-07	-	0,0000	0,0000	0,0003	3,4766 E-07	6,028 E-08	7,4655 E-08
01359	X	0,0004	0,0001	0,0020	5,5844 E-06	2,0945 E-05	2,7741 E-06	-	0,0000	0,0000	0,0002	6,7994 E-07	1,7317 E-06	2,2709 E-07
01359	Y	0,0005	0,0014	0,0093	7,3171 E-05	2,8095 E-05	5,9579 E-06	-	0,0001	0,0001	0,0009	7,7331 E-06	3,0049 E-06	6,3318 E-07
01359	Z	0,0000	0,0000	0,0008	2,2007 E-07	1,0262 E-06	2,4579 E-08	-	0,0000	0,0000	0,0003	9,2637 E-08	4,2361 E-07	1,0037 E-08
01360	X	0,0006	0,0002	0,0020	5,9342 E-06	2,1179 E-05	4,2358 E-06	-	0,0001	0,0000	0,0002	7,2011 E-07	1,7439 E-06	3,4604 E-07
01360	Y	0,0008	0,0021	0,0093	7,4738 E-05	2,9671 E-05	9,1853 E-06	-	0,0001	0,0002	0,0009	7,9059 E-06	3,1436 E-06	9,8351 E-07
01360	Z	0,0000	0,0000	0,0008	2,1439 E-07	1,1387 E-06	3,9119 E-08	-	0,0000	0,0000	0,0003	9,0303 E-08	4,6997 E-07	1,5149 E-08
01361	X	0,0001	0,0009	0,0028	3,2934 E-05	6,3417 E-06	5,3611 E-06	-	0,0000	0,0001	0,0004	4,0969 E-06	7,2301 E-07	6,0417 E-07

Nodi - Spostamenti per effetto del sisma

Nodo	Dir Sisma	Stato Limite Ultimo							Stato Limite di Danno					
		Sx	Sy	Sz	Θ x	Θ y	Θ z	σ t	Sx	Sy	Sz	Θ x	Θ y	Θ z
		[cm]	[cm]	[cm]	[rad]	[rad]	[rad]	[N/mm²]	[cm]	[cm]	[cm]	[rad]	[rad]	[rad]
01361	Y	0,0004	0,0040	0,0208	1,4739 E-04	3,72 E-05	2,1269 E-05	-	0,0000	0,0005	0,0025	1,7644 E-05	4,3702 E-06	2,5278 E-06
01361	Z	0,0000	0,0000	0,0008	5,4384 E-07	6,9926 E-07	7,1363 E-08	-	0,0000	0,0000	0,0003	2,3651 E-07	2,9453 E-07	2,6851 E-08
01362	X	0,0001	0,0006	0,0028	3,1921 E-05	4,8927 E-06	2,9249 E-06	-	0,0000	0,0001	0,0004	3,9693 E-06	5,3784 E-07	3,4119 E-07
01362	Y	0,0002	0,0026	0,0207	1,4245 E-04	2,9546 E-05	1,3155 E-05	-	0,0000	0,0003	0,0025	1,7053 E-05	3,4463 E-06	1,5587 E-06
01362	Z	0,0000	0,0000	0,0008	5,5732 E-07	5,8688 E-07	4,1427 E-08	-	0,0000	0,0000	0,0003	2,4209 E-07	2,4714 E-07	1,5563 E-08
01363	X	0,0001	0,0003	0,0024	2,2857 E-05	1,0001 E-05	2,0558 E-06	-	0,0000	0,0000	0,0003	2,7979 E-06	1,1732 E-06	2,0548 E-07
01363	Y	0,0007	0,0012	0,0175	1,0164 E-04	6,1088 E-05	4,9217 E-06	-	0,0001	0,0011	0,0021	1,2182 E-05	7,2655 E-06	5,8872 E-07
01363	Z	0,0000	0,0000	0,0007	4,7932 E-07	1,5022 E-06	6,4559 E-08	-	0,0000	0,0000	0,0003	2,082 E-07	6,3194 E-07	2,5688 E-08
01364	X	0,0003	0,0009	0,0024	2,5409 E-05	1,0078 E-05	7,9034 E-06	-	0,0000	0,0001	0,0003	3,1439 E-06	1,1785 E-06	8,1581 E-07
01364	Y	0,0019	0,0039	0,0174	1,1383 E-04	6,0415 E-05	2,197 E-05	-	0,0002	0,0005	0,0021	1,364 E-05	7,1887 E-06	2,6297 E-06
01364	Z	0,0000	0,0000	0,0007	4,6962 E-07	1,458 E-06	1,5163 E-07	-	0,0000	0,0000	0,0003	2,0469 E-07	6,1352 E-07	5,9327 E-08
01365	X	0,0003	0,0005	0,0020	1,9397 E-05	1,2081 E-05	3,3011 E-06	-	0,0000	0,0001	0,0002	2,1011 E-06	1,4346 E-06	3,382 E-07
01365	Y	0,0016	0,0019	0,0121	7,6239 E-05	7,0714 E-05	8,7089 E-06	-	0,0002	0,0002	0,0014	9,1271 E-06	8,4995 E-06	1,0514 E-06
01365	Z	0,0000	0,0000	0,0006	3,6395 E-07	1,7427 E-06	6,5634 E-08	-	0,0000	0,0000	0,0002	1,5008 E-07	7,3447 E-07	2,5351 E-08
01366	X	0,0001	0,0002	0,0020	1,9556 E-05	8,9124 E-06	1,0741 E-06	-	0,0000	0,0000	0,0002	1,7202 E-06	1,1224 E-06	1,1842 E-07
01366	Y	0,0006	0,0007	0,0076	5,4287 E-05	5,071 E-05	3,2861 E-06	-	0,0001	0,0011	0,0009	6,4598 E-06	6,2294 E-06	4,0429 E-07
01366	Z	0,0000	0,0000	0,0005	3,6787 E-07	1,0491 E-06	8,8026 E-09	-	0,0000	0,0000	0,0002	1,3916 E-07	4,4436 E-07	3,4518 E-09
01367	X	0,0003	0,0007	0,0019	1,9419 E-05	8,8767 E-06	3,2078 E-06	-	0,0000	0,0001	0,0002	1,7304 E-06	1,1213 E-06	3,5315 E-07
01367	Y	0,0018	0,0021	0,0076	5,6148 E-05	5,0672 E-05	9,4193 E-06	-	0,0002	0,0002	0,0009	6,6694 E-06	6,2269 E-06	1,1634 E-06
01367	Z	0,0000	0,0000	0,0005	3,6303 E-07	1,044 E-06	4,0262 E-08	-	0,0000	0,0000	0,0002	1,3803 E-07	4,4218 E-07	1,5603 E-08
01368	X	0,0002	0,0005	0,0019	1,97 E-05	5,8728 E-06	1,1778 E-06	-	0,0000	0,0000	0,0001	1,5451 E-06	7,7921 E-07	1,4873 E-07
01368	Y	0,0007	0,0010	0,0050	4,2496 E-05	2,6479 E-05	3,3953 E-06	-	0,0001	0,0001	0,0006	4,9383 E-06	3,448 E-06	4,4434 E-07
01368	Z	0,0000	0,0000	0,0005	3,6208 E-07	1,5927 E-07	2,7973 E-08	-	0,0000	0,0000	0,0002	1,3102 E-07	7,1473 E-08	1,2065 E-08
01369	X	0,0001	0,0002	0,0016	1,8101 E-05	9,1923 E-06	5,928 E-07	-	0,0000	0,0000	0,0001	1,3507 E-06	8,2921 E-07	5,5233 E-08
01369	Y	0,0002	0,0005	0,0043	3,747 E-05	1,2991 E-05	8,483 E-07	-	0,0000	0,0001	0,0004	4,172 E-06	1,4249 E-06	9,3564 E-08
01369	Z	0,0000	0,0000	0,0005	3,1232 E-07	8,5108 E-07	1,8135 E-08	-	0,0000	0,0000	0,0002	1,0867 E-07	3,5295 E-07	7,208 E-09
01370	X	0,0003	0,0007	0,0016	1,7899 E-05	9,1614 E-06	1,7869 E-06	-	0,0000	0,0001	0,0001	1,3417 E-06	8,2654 E-07	1,6486 E-07
01370	Y	0,0005	0,0014	0,0043	3,9069 E-05	1,2873 E-05	2,5703 E-06	-	0,0001	0,0002	0,0005	4,3524 E-06	1,4256 E-06	2,7407 E-07
01370	Z	0,0000	0,0000	0,0005	3,0668 E-07	8,3069 E-07	5,946 E-08	-	0,0000	0,0000	0,0002	1,0622 E-07	3,443 E-07	2,4535 E-08
01371	X	0,0004	0,0003	0,0010	1,3591 E-05	1,5417 E-05	2,0422 E-06	-	0,0000	0,0000	0,0001	1,0103 E-06	1,2399 E-06	1,4928 E-07
01371	Y	0,0006	0,0011	0,0054	4,3861 E-05	2,5235 E-05	3,7194 E-06	-	0,0001	0,0001	0,0005	4,6918 E-06	2,2801 E-06	3,4863 E-07
01371	Z	0,0000	0,0000	0,0006	2,3038 E-07	1,5767 E-06	5,9039 E-08	-	0,0000	0,0000	0,0002	7,8077 E-08	6,5469 E-07	2,4066 E-08
01372	X	0,0002	0,0001	0,0011	7,4015 E-06	1,9764 E-05	1,4279 E-06	-	0,0000	0,0000	0,0001	6,0173 E-07	1,5867 E-06	1,1021 E-07
01372	Y	0,0004	0,0007	0,0076	5,6288 E-05	3,1837 E-05	3,0724 E-06	-	0,0000	0,0001	0,0007	5,9216 E-06	3,1448 E-06	3,2284 E-07
01372	Z	0,0000	0,0000	0,0007	1,9803 E-07	1,5888 E-06	2,6273 E-08	-	0,0000	0,0000	0,0003	7,7974 E-08	6,5777 E-07	1,0434 E-08
01373	X	0,0007	0,0003	0,0011	6,8738 E-06	1,9447 E-05	4,7949 E-06	-	0,0001	0,0000	0,0001	6,195 E-07	1,5611 E-06	3,7492 E-07
01373	Y	0,0011	0,0021	0,0076	5,9833 E-05	3,0906 E-05	1,0201 E-05	-	0,0001	0,0002	0,0007	6,334 E-06	3,0516 E-06	1,0788 E-06
01373	Z	0,0001	0,0000	0,0007	1,8473 E-07	1,5389 E-06	7,4061 E-08	-	0,0000	0,0000	0,0003	7,1752 E-08	6,3698 E-07	2,8554 E-08
01374	X	0,000	0,000	0,002	2,9786 E-05	6,1951 E-06	2,8281 E-06	-	0,000	0,000	0,000	3,7357 E-06	7,7839 E-07	3,4874 E-07

Nodi - Spostamenti per effetto del sisma

Nodo	Dir Sisma	Stato Limite Ultimo							Stato Limite di Danno					
		Sx	Sy	Sz	Θ x	Θ y	Θ z	σ t	Sx	Sy	Sz	Θ x	Θ y	Θ z
		[cm]	[cm]	[cm]	[rad]	[rad]	[rad]	[N/mm²]	[cm]	[cm]	[cm]	[rad]	[rad]	[rad]
01374	Y	1,0004	6,0027	7,0204	1,3895 E-04	3,9866 E-05	1,388 E-05	-	0,0001	1,0003	4,0024	1,6599 E-05	4,8409 E-06	1,6611 E-06
01374	Z	0,0000	0,0000	0,0008	5,753 E-07	1,0924 E-06	4,8536 E-08	-	0,0000	0,0000	0,0003	2,4914 E-07	4,5605 E-07	1,9774 E-08
01375	X	0,0001	0,0008	0,0027	3,0521 E-05	7,0766 E-06	4,0264 E-06	-	0,0000	0,0001	0,0004	3,8349 E-06	8,753 E-07	5,138 E-07
01375	Y	0,0006	0,0038	0,0205	1,4352 E-04	4,5428 E-05	2,2063 E-05	-	0,0001	0,0005	0,0024	1,7142 E-05	5,496 E-06	2,6327 E-06
01375	Z	0,0000	0,0000	0,0008	5,5762 E-07	1,1898 E-06	7,9672 E-08	-	0,0000	0,0000	0,0003	2,4174 E-07	4,9716 E-07	3,2694 E-08
01376	X	0,0020	0,0022	0,0088	7,856 E-05	7,4248 E-05	1,1309 E-05	-	0,0002	0,0003	0,0011	9,6779 E-06	7,3219 E-06	1,4684 E-06
01376	Y	0,0065	0,0070	0,0400	2,6487 E-04	2,4848 E-04	4,8704 E-05	-	0,0008	0,0009	0,0051	3,3305 E-05	3,1587 E-05	6,1159 E-06
01376	Z	0,0001	0,0000	0,0010	4,6428 E-07	5,1645 E-06	2,4509 E-07	-	0,0001	0,0000	0,0004	2,1096 E-07	2,1949 E-06	1,0436 E-07
01377	X	0,0014	0,0015	0,0087	7,6218 E-05	7,3111 E-05	6,9793 E-06	-	0,0001	0,0002	0,0011	9,3545 E-06	7,1431 E-06	9,0306 E-07
01377	Y	0,0046	0,0049	0,0398	2,5331 E-04	2,4023 E-04	3,0294 E-05	-	0,0006	0,0006	0,0051	3,1848 E-05	3,0544 E-05	3,7987 E-06
01377	Z	0,0001	0,0000	0,0010	4,8125 E-07	5,0775 E-06	1,4232 E-07	-	0,0000	0,0000	0,0004	2,1983 E-07	2,1584 E-06	6,0626 E-08
01378	X	0,0007	0,0007	0,0056	5,5941 E-05	6,1329 E-05	3,2003 E-06	-	0,0001	0,0001	0,0007	6,6215 E-06	6,1621 E-06	4,1126 E-07
01378	Y	0,0026	0,0019	0,0273	1,6087 E-04	2,1183 E-04	1,2794 E-05	-	0,0003	0,0002	0,0035	2,0226 E-05	2,696 E-05	1,6057 E-06
01378	Z	0,0001	0,0000	0,0008	7,1098 E-07	4,4402 E-06	5,252 E-08	-	0,0000	0,0000	0,0003	3,1941 E-07	1,8836 E-06	2,091 E-08
01379	X	0,0022	0,0022	0,0056	6,1833 E-05	6,1077 E-05	1,2752 E-05	-	0,0002	0,0003	0,0007	7,4338 E-06	6,1505 E-06	1,6532 E-06
01379	Y	0,0077	0,0063	0,0275	1,891 E-04	2,1186 E-04	5,2704 E-05	-	0,0010	0,0008	0,0035	2,3785 E-05	2,6961 E-05	6,6253 E-06
01379	Z	0,0002	0,0000	0,0008	5,6336 E-07	4,4215 E-06	2,4782 E-07	-	0,0001	0,0000	0,0003	2,5656 E-07	1,8756 E-06	1,037 E-07
01380	X	0,0010	0,0010	0,0033	4,182 E-05	3,8276 E-05	4,5623 E-06	-	0,0001	0,0001	0,0004	4,7619 E-06	4,0348 E-06	5,8707 E-07
01380	Y	0,0036	0,0024	0,0144	1,011 E-04	1,4367 E-04	1,8232 E-05	-	0,0005	0,0003	0,0018	1,2709 E-05	1,8319 E-05	2,2942 E-06
01380	Z	0,0001	0,0000	0,0005	8,8402 E-07	2,9642 E-06	8,3778 E-08	-	0,0000	0,0000	0,0002	3,888 E-07	1,257 E-06	3,4441 E-08
01381	X	0,0002	0,0004	0,0030	3,1747 E-05	1,8423 E-05	1,3856 E-06	-	0,0000	0,0000	0,0003	3,4204 E-06	2,1028 E-06	1,6844 E-07
01381	Y	0,0010	0,0007	0,0066	5,7255 E-05	7,7233 E-05	4,5812 E-06	-	0,0001	0,0001	0,0008	7,171 E-06	9,9072 E-06	5,8057 E-07
01381	Z	0,0000	0,0000	0,0004	1,0695 E-06	1,5177 E-06	1,6983 E-08	-	0,0000	0,0000	0,0001	4,6461 E-07	6,4323 E-07	6,5134 E-09
01382	X	0,0007	0,0012	0,0030	3,2418 E-05	1,8684 E-05	4,3081 E-06	-	0,0001	0,0001	0,0003	3,5275 E-06	2,1313 E-06	5,3366 E-07
01382	Y	0,0030	0,0022	0,0067	6,2085 E-05	7,821 E-05	1,5021 E-05	-	0,0004	0,0003	0,0008	7,7761 E-06	1,0032 E-05	1,9031 E-06
01382	Z	0,0001	0,0000	0,0004	1,0357 E-06	1,5342 E-06	5,9214 E-08	-	0,0000	0,0000	0,0001	4,5005 E-07	6,5012 E-07	2,3887 E-08
01383	X	0,0002	0,0006	0,0029	2,6134 E-05	7,3473 E-06	1,871 E-06	-	0,0000	0,0001	0,0003	2,7454 E-06	7,9276 E-07	2,0283 E-07
01383	Y	0,0006	0,0010	0,0034	4,1295 E-05	2,1199 E-05	3,5962 E-06	-	0,0001	0,0001	0,0004	5,1127 E-06	2,8291 E-06	4,7043 E-07
01383	Z	0,0000	0,0000	0,0004	1,0773 E-06	2,1659 E-07	1,3559 E-08	-	0,0000	0,0000	0,0001	4,6516 E-07	8,9811 E-08	6,2679 E-09
01384	X	0,0001	0,0003	0,0025	2,1979 E-05	8,9109 E-06	6,5359 E-07	-	0,0000	0,0000	0,0002	2,2902 E-06	6,9962 E-07	5,5523 E-08
01384	Y	0,0002	0,0004	0,0035	3,6346 E-05	1,9242 E-05	1,2013 E-06	-	0,0000	0,0001	0,0004	4,4229 E-06	2,1265 E-06	1,2902 E-07
01384	Z	0,0000	0,0000	0,0004	9,8756 E-07	7,5392 E-07	2,8865 E-08	-	0,0000	0,0000	0,0001	4,2459 E-07	3,2204 E-07	1,2535 E-08
01385	X	0,0003	0,0008	0,0024	2,2412 E-05	8,6906 E-06	1,9782 E-06	-	0,0000	0,0001	0,0002	2,3526 E-06	6,8292 E-07	1,7077 E-07
01385	Y	0,0007	0,0014	0,0036	3,8926 E-05	1,8828 E-05	2,9759 E-06	-	0,0001	0,0002	0,0004	4,7427 E-06	2,0703 E-06	3,0808 E-07
01385	Z	0,0000	0,0000	0,0004	9,8308 E-07	7,4512 E-07	8,1646 E-08	-	0,0000	0,0000	0,0001	4,2297 E-07	3,1831 E-07	3,5518 E-08
01386	X	0,0003	0,0005	0,0019	2,0715 E-05	1,1721 E-05	1,0857 E-06	-	0,0000	0,0001	0,0002	2,2512 E-06	1,0779 E-06	1,1192 E-07
01386	Y	0,0012	0,0012	0,0063	4,9503 E-05	5,1675 E-05	6,1568 E-06	-	0,0001	0,0001	0,0007	5,9672 E-06	6,1119 E-06	7,1947 E-07
01386	Z	0,0000	0,0000	0,0004	8,1481 E-07	1,6261 E-06	6,5363 E-08	-	0,0000	0,0000	0,0002	3,5046 E-07	6,9033 E-07	2,7724 E-08

Nodi - Spostamenti per effetto del sisma

Nodo	Dir Sisma	Stato Limite Ultimo							Stato Limite di Danno					
		Sx	Sy	Sz	Θ x	Θ y	Θ z	σ t	Sx	Sy	Sz	Θ x	Θ y	Θ z
		[cm]	[cm]	[cm]	[rad]	[rad]	[rad]	[N/mm²]	[cm]	[cm]	[cm]	[rad]	[rad]	[rad]
01387	X	0,0002	0,0003	0,0018	2,1057 E-05	1,3104 E-05	6,789 E-07	-	0,0000	0,0000	0,0002	2,4243 E-06	1,35 E-06	8,7519 E-08
01387	Y	0,0009	0,0009	0,0110	6,9707 E-05	7,2903 E-05	4,5972 E-06	-	0,0001	0,0011	0,0013	8,359 E-06	8,6966 E-06	5,448 E-07
01387	Z	0,0000	0,0000	0,0006	6,3673 E-07	2,1871 E-06	3,032 E-08	-	0,0000	0,0000	0,0002	2,7549 E-07	9,2374 E-07	1,1695 E-08
01388	X	0,0005	0,0008	0,0018	2,1359 E-05	1,3151 E-05	2,0026 E-06	-	0,0000	0,0001	0,0002	2,463 E-06	1,3569 E-06	2,5465 E-07
01388	Y	0,0025	0,0026	0,0111	7,1019 E-05	7,3483 E-05	1,364 E-05	-	0,0003	0,0033	0,0013	8,5166 E-06	8,7634 E-06	1,6141 E-06
01388	Z	0,0001	0,0000	0,0006	6,641 E-07	2,202 E-06	9,0606 E-08	-	0,0000	0,0000	0,0002	2,8766 E-07	9,2984 E-07	3,5933 E-08
01389	X	0,0002	0,0006	0,0022	2,4511 E-05	1,0435 E-05	2,1167 E-06	-	0,0000	0,0001	0,0003	2,9923 E-06	1,1801 E-06	2,796 E-07
01389	Y	0,0014	0,0025	0,0168	1,0349 E-04	6,4843 E-05	1,3694 E-05	-	0,0002	0,0003	0,0020	1,2374 E-05	7,782 E-06	1,625 E-06
01389	Z	0,0000	0,0000	0,0007	6,0731 E-07	1,8825 E-06	7,216 E-08	-	0,0000	0,0000	0,0003	2,6438 E-07	7,9028 E-07	2,6772 E-08
01390	X	0,0002	0,0003	0,0026	1,6583 E-05	8,6599 E-06	5,4684 E-07	-	0,0000	0,0000	0,0002	1,3663 E-06	7,3451 E-07	4,9604 E-08
01390	Y	0,0004	0,0020	0,0173	1,066 E-04	2,353 E-05	4,4819 E-07	-	0,0000	0,0002	0,0019	1,1211 E-05	2,5194 E-06	3,7335 E-08
01390	Z	0,0000	0,0000	0,0007	1,1434 E-06	2,4095 E-07	7,195 E-08	-	0,0000	0,0000	0,0003	4,7835 E-07	1,0103 E-07	3,0232 E-08
01391	X	0,0003	0,0005	0,0026	1,7608 E-05	8,9419 E-06	9,8425 E-07	-	0,0000	0,0000	0,0002	1,4519 E-06	7,5247 E-07	8,7168 E-08
01391	Y	0,0006	0,0032	0,0174	1,0872 E-04	2,2456 E-05	4,7292 E-07	-	0,0001	0,0003	0,0019	1,1368 E-05	2,4032 E-06	4,3836 E-08
01391	Z	0,0000	0,0000	0,0007	1,0512 E-06	2,2249 E-07	1,3188 E-07	-	0,0000	0,0000	0,0003	4,3168 E-07	9,3605 E-08	5,5367 E-08
01392	X	0,0004	0,0001	0,0018	4,8211 E-06	1,2099 E-05	2,4149 E-06	-	0,0000	0,0000	0,0002	6,2301 E-07	9,9448 E-07	2,0589 E-07
01392	Y	0,0004	0,0024	0,0225	8,271 E-05	1,9314 E-05	8,006 E-07	-	0,0000	0,0003	0,0024	8,6933 E-06	2,069 E-06	7,2736 E-08
01392	Z	0,0000	0,0000	0,0008	1,0385 E-07	1,5609 E-07	1,0242 E-07	-	0,0000	0,0000	0,0003	4,4353 E-08	6,6822 E-08	4,1573 E-08
01393	X	0,0003	0,0001	0,0018	4,792 E-06	1,2081 E-05	1,3466 E-06	-	0,0000	0,0000	0,0002	6,1445 E-07	9,9438 E-07	1,1636 E-07
01393	Y	0,0003	0,0015	0,0224	8,0121 E-05	1,9803 E-05	2,0258 E-07	-	0,0000	0,0002	0,0024	8,4216 E-06	2,1239 E-06	2,5984 E-08
01393	Z	0,0000	0,0000	0,0008	1,2491 E-07	1,8465 E-07	7,1183 E-08	-	0,0000	0,0000	0,0003	5,1793 E-08	7,8671 E-08	2,9613 E-08
01394	X	0,0002	0,0001	0,0018	4,4456 E-06	1,2171 E-05	1,2065 E-06	-	0,0000	0,0000	0,0002	5,4269 E-07	9,8927 E-07	9,788 E-08
01394	Y	0,0002	0,0010	0,0212	8,1426 E-05	1,7538 E-05	2,5356 E-06	-	0,0000	0,0001	0,0023	8,5489 E-06	1,8757 E-06	2,7271 E-07
01394	Z	0,0000	0,0000	0,0007	3,2196 E-07	1,486 E-07	9,1515 E-08	-	0,0000	0,0000	0,0003	1,3403 E-07	6,3701 E-08	3,8387 E-08
01395	X	0,0005	0,0002	0,0018	5,1055 E-06	1,2259 E-05	3,8226 E-06	-	0,0000	0,0000	0,0002	5,5944 E-07	9,9352 E-07	3,1589 E-07
01395	Y	0,0004	0,0031	0,0213	8,6854 E-05	1,6571 E-05	6,7193 E-06	-	0,0000	0,0003	0,0023	9,0861 E-06	1,7677 E-06	7,0486 E-07
01395	Z	0,0000	0,0000	0,0007	1,8859 E-07	1,1862 E-07	2,1457 E-07	-	0,0000	0,0000	0,0003	7,0516 E-08	5,0817 E-08	9,0251 E-08
01396	X	0,0003	0,0002	0,0020	9,8615 E-06	1,2179 E-05	2,3857 E-06	-	0,0000	0,0000	0,0002	8,6239 E-07	9,7772 E-07	1,9809 E-07
01396	Y	0,0003	0,0024	0,0198	9,6317 E-05	1,5793 E-05	4,4514 E-06	-	0,0000	0,0003	0,0021	1,0089 E-05	1,6805 E-06	4,6837 E-07
01396	Z	0,0000	0,0000	0,0007	5,6566 E-07	1,093 E-07	1,3376 E-07	-	0,0000	0,0000	0,0003	2,3335 E-07	4,6486 E-08	5,597 E-08
01397	X	0,0001	0,0002	0,0023	1,4009 E-05	1,0888 E-05	7,8238 E-07	-	0,0000	0,0000	0,0002	1,1777 E-06	8,7772 E-07	6,6626 E-08
01397	Y	0,0002	0,0013	0,0184	1,0348 E-04	1,8275 E-05	9,2297 E-07	-	0,0000	0,0001	0,0020	1,0911 E-05	1,9485 E-06	9,8393 E-08
01397	Z	0,0000	0,0000	0,0007	1,0423 E-06	1,4747 E-07	5,0341 E-08	-	0,0000	0,0000	0,0003	4,3736 E-07	6,3004 E-08	2,0935 E-08
01398	X	0,0004	0,0005	0,0023	1,5852 E-05	1,1089 E-05	2,519 E-06	-	0,0000	0,0000	0,0002	1,3147 E-06	8,9206 E-07	2,15 E-07
01398	Y	0,0006	0,0039	0,0186	1,0708 E-04	1,6422 E-05	3,2896 E-06	-	0,0001	0,0004	0,0020	1,1146 E-05	1,7473 E-06	3,4784 E-07
01398	Z	0,0000	0,0000	0,0007	8,2096 E-07	1,2288 E-07	1,6513 E-07	-	0,0000	0,0000	0,0003	3,2393 E-07	5,2526 E-08	6,8922 E-08
01399	X	0,0001	0,0003	0,0060	1,7319 E-05	6,3863 E-06	1,835 E-07	-	0,0000	0,0000	0,0006	1,7823 E-06	5,5115 E-07	1,2537 E-08
01399	Y	0,0002	0,0019	0,0161	1,0179 E-04	1,0432 E-05	9,6944 E-07	-	0,0000	0,0002	0,0018	1,0958 E-05	1,1375 E-06	1,2436 E-07
01399	Z	0,000	0,000	0,000	1,4199 E-06	5,2555 E-07	7,7362 E-08	-	0,000	0,000	0,000	5,9751 E-07	2,1893 E-07	3,2078 E-08

Nodi - Spostamenti per effetto del sisma

Nodo	Dir Sisma	Stato Limite Ultimo							Stato Limite di Danno					
		Sx	Sy	Sz	Θ x	Θ y	Θ z	σ t	Sx	Sy	Sz	Θ x	Θ y	Θ z
		[cm]	[cm]	[cm]	[rad]	[rad]	[rad]	[N/mm²]	[cm]	[cm]	[cm]	[rad]	[rad]	[rad]
		0	0	7					0	0	3			
01400	X	0,0002	0,0005	0,0061	1,7083 E-05	7,3534 E-06	3,6991 E-07	-	0,0000	0,0001	0,0006	1,7457 E-06	6,5466 E-07	2,7694 E-08
01400	Y	0,0003	0,0031	0,0163	1,0486 E-04	1,0569 E-05	1,5558 E-06	-	0,0000	0,0003	0,0018	1,1197 E-05	1,2271 E-06	1,9876 E-07
01400	Z	0,0000	0,0000	0,0007	1,3894 E-06	5,0183 E-07	1,3079 E-07	-	0,0000	0,0000	0,0003	5,7565 E-07	2,0959 E-07	5,4341 E-08
01401	X	0,0006	0,0002	0,0025	7,0246 E-06	1,9924 E-05	1,3189 E-06	-	0,0001	0,0000	0,0002	7,8066 E-07	1,8755 E-06	1,1589 E-07
01401	Y	0,0007	0,0024	0,0148	8,1874 E-05	1,9369 E-05	2,2938 E-06	-	0,0001	0,0002	0,0015	8,5743 E-06	2,5731 E-06	2,2633 E-07
01401	Z	0,0000	0,0000	0,0008	3,7757 E-07	1,7716 E-07	1,7076 E-07	-	0,0000	0,0000	0,0003	1,6183 E-07	7,7966 E-08	7,2086 E-08
01402	X	0,0004	0,0001	0,0025	6,7076 E-06	2,0128 E-05	7,6544 E-07	-	0,0000	0,0000	0,0002	7,5904 E-07	1,8764 E-06	6,6838 E-08
01402	Y	0,0004	0,0014	0,0147	7,9135 E-05	2,0182 E-05	1,0632 E-06	-	0,0001	0,0002	0,0015	8,3097 E-06	2,654 E-06	1,0794 E-07
01402	Z	0,0000	0,0000	0,0008	3,8377 E-07	1,2757 E-07	1,1476 E-07	-	0,0000	0,0000	0,0003	1,6383 E-07	5,6773 E-08	4,847 E-08
01403	X	0,0003	0,0001	0,0033	8,622 E-06	1,9952 E-05	8,8249 E-07	-	0,0000	0,0000	0,0003	9,4155 E-07	1,8797 E-06	8,6288 E-08
01403	Y	0,0003	0,0010	0,0152	8,0246 E-05	1,9045 E-05	1,6713 E-06	-	0,0001	0,0001	0,0016	8,4767 E-06	2,5397 E-06	1,9398 E-07
01403	Z	0,0000	0,0000	0,0008	5,9789 E-07	2,6229 E-07	7,048 E-08	-	0,0000	0,0000	0,0003	2,5463 E-07	1,135 E-07	2,9669 E-08
01404	X	0,0008	0,0003	0,0033	9,0214 E-06	2,0026 E-05	2,4175 E-06	-	0,0001	0,0000	0,0003	9,5126 E-07	1,8972 E-06	2,3653 E-07
01404	Y	0,0008	0,0031	0,0153	8,7301 E-05	1,9357 E-05	4,8374 E-06	-	0,0001	0,0003	0,0016	9,111 E-06	2,5816 E-06	5,4719 E-07
01404	Z	0,0000	0,0000	0,0008	5,6163 E-07	2,4687 E-07	1,8426 E-07	-	0,0000	0,0000	0,0003	2,388 E-07	1,0763 E-07	7,5708 E-08
01405	X	0,0005	0,0003	0,0045	1,284 E-05	1,8841 E-05	1,5981 E-06	-	0,0000	0,0000	0,0004	1,3383 E-06	1,7844 E-06	1,57 E-07
01405	Y	0,0005	0,0022	0,0158	9,3093 E-05	1,7697 E-05	3,6851 E-06	-	0,0001	0,0002	0,0017	9,8362 E-06	2,3707 E-06	4,1765 E-07
01405	Z	0,0000	0,0000	0,0008	8,8845 E-07	3,3123 E-07	1,3192 E-07	-	0,0000	0,0000	0,0003	3,7427 E-07	1,4252 E-07	5,4309 E-08
01406	X	0,0002	0,0002	0,0056	1,6631 E-05	1,3451 E-05	4,0188 E-07	-	0,0000	0,0000	0,0005	1,7226 E-06	1,2512 E-06	3,7776 E-08
01406	Y	0,0002	0,0012	0,0162	9,7469 E-05	1,3321 E-05	8,8219 E-07	-	0,0000	0,0001	0,0018	1,0476 E-05	1,7582 E-06	1,0886 E-07
01406	Z	0,0000	0,0000	0,0007	1,2831 E-06	4,0802 E-07	4,9279 E-08	-	0,0000	0,0000	0,0003	5,4279 E-07	1,7286 E-07	1,9929 E-08
01407	X	0,0005	0,0006	0,0056	1,5832 E-05	1,4513 E-05	1,4859 E-06	-	0,0000	0,0001	0,0005	1,618 E-06	1,3678 E-06	1,4202 E-07
01407	Y	0,0005	0,0037	0,0163	1,0404 E-04	1,4794 E-05	3,4298 E-06	-	0,0001	0,0004	0,0018	1,098 E-05	1,9752 E-06	4,1256 E-07
01407	Z	0,0000	0,0000	0,0007	1,2008 E-06	3,7681 E-07	1,6574 E-07	-	0,0000	0,0000	0,0003	4,8739 E-07	1,6053 E-07	6,8229 E-08
01408	X	0,0000	0,0006	0,0024	3,0505 E-05	3,7502 E-06	4,202 E-06	-	0,0000	0,0001	0,0003	3,7918 E-06	4,0645 E-07	3,6744 E-07
01408	Y	0,0001	0,0027	0,0188	1,3556 E-04	6,7328 E-06	1,5765 E-06	-	0,0000	0,0003	0,0022	1,6218 E-05	9,0224 E-07	2,0875 E-07
01408	Z	0,0000	0,0000	0,0008	7,3393 E-07	2,2859 E-07	2,7738 E-08	-	0,0000	0,0000	0,0003	3,1427 E-07	9,0233 E-08	1,2423 E-08
01409	X	0,0001	0,0010	0,0024	3,0666 E-05	9,7943 E-06	8,0453 E-06	-	0,0000	0,0001	0,0003	3,7975 E-06	9,4159 E-07	7,0354 E-07
01409	Y	0,0002	0,0045	0,0190	1,3379 E-04	1,0548 E-05	3,0989 E-06	-	0,0000	0,0005	0,0023	1,6004 E-05	1,4107 E-06	4,1038 E-07
01409	Z	0,0000	0,0000	0,0008	8,6338 E-07	2,6368 E-07	4,4147 E-08	-	0,0000	0,0000	0,0003	3,6811 E-07	1,0361 E-07	1,9802 E-08
01410	X	0,0007	0,0011	0,0055	3,587 E-05	2,4363 E-05	8,2295 E-07	-	0,0001	0,0001	0,0006	4,4366 E-06	2,1346 E-06	8,3066 E-08
01410	Y	0,0002	0,0049	0,0117	1,5622 E-04	7,3075 E-06	2,4403 E-06	-	0,0000	0,0006	0,0014	1,8701 E-05	9,3102 E-07	3,1776 E-07
01410	Z	0,0000	0,0000	0,0010	8,9368 E-07	2,1169 E-07	7,3406 E-09	-	0,0000	0,0000	0,0004	3,767 E-07	9,7003 E-08	2,7458 E-09
01411	X	0,0004	0,0007	0,0054	3,6257 E-05	2,2013 E-05	1,3148 E-06	-	0,0000	0,0001	0,0006	4,4741 E-06	1,9446 E-06	1,0209 E-07
01411	Y	0,0002	0,0030	0,0116	1,563 E-04	7,2054 E-06	1,1897 E-06	-	0,0000	0,0004	0,0014	1,871 E-05	9,1159 E-07	1,5366 E-07
01411	Z	0,0000	0,0000	0,0010	9,7939 E-07	2,1508 E-07	4,4829 E-09	-	0,0000	0,0000	0,0004	4,1214 E-07	9,828 E-08	1,9249 E-09
01412	X	0,0002	0,0004	0,0039	3,5142 E-05	1,8239 E-05	7,6225 E-07	-	0,0000	0,0001	0,0004	4,349 E-06	1,6614 E-06	6,5714 E-08
01412	Y	0,0001	0,0019	0,0049	1,5327 E-04	9,5932 E-06	2,4687 E-07	-	0,0000	0,0002	0,0006	1,835 E-05	1,2263 E-06	3,426 E-08

Nodi - Spostamenti per effetto del sisma

Nodo	Dir Sisma	Stato Limite Ultimo							Stato Limite di Danno					
		Sx	Sy	Sz	Θ x	Θ y	Θ z	σ t	Sx	Sy	Sz	Θ x	Θ y	Θ z
		[cm]	[cm]	[cm]	[rad]	[rad]	[rad]	[N/mm²]	[cm]	[cm]	[cm]	[rad]	[rad]	[rad]
01412	Z	0,0000	0,0000	0,0009	8,7715 E-07	1,834 E-07	3,9014 E-08	-	0,0000	0,0000	0,0004	3,6964 E-07	8,3369 E-08	1,6524 E-08
01413	X	0,0008	0,0013	0,0040	3,5031 E-05	2,7531 E-05	8,5501 E-07	-	0,0001	0,0002	0,0004	4,3469 E-06	2,4472 E-06	7,294 E-08
01413	Y	0,0004	0,0058	0,0049	1,5468 E-04	1,2239 E-05	1,3207 E-06	-	0,0000	0,0007	0,0006	1,8519 E-05	1,5873 E-06	1,8273 E-07
01413	Z	0,0000	0,0000	0,0010	7,8524 E-07	2,0579 E-07	7,2366 E-08	-	0,0000	0,0000	0,0004	3,3185 E-07	9,4147 E-08	3,0909 E-08
01414	X	0,0004	0,0008	0,0022	3,3405 E-05	2,2907 E-05	7,5117 E-07	-	0,0000	0,0001	0,0002	4,1551 E-06	2,066 E-06	6,5251 E-08
01414	Y	0,0002	0,0038	0,0045	1,4891 E-04	1,2879 E-05	5,1842 E-07	-	0,0000	0,0005	0,0005	1,7828 E-05	1,6956 E-06	6,9224 E-08
01414	Z	0,0000	0,0000	0,0009	7,1054 E-07	1,2822 E-07	6,2764 E-08	-	0,0000	0,0000	0,0004	3,0154 E-07	5,1205 E-08	2,6953 E-08
01415	X	0,0001	0,0004	0,0017	3,1395 E-05	1,0065 E-05	1,7133 E-06	-	0,0000	0,0000	0,0002	3,9076 E-06	9,4587 E-07	1,496 E-07
01415	Y	0,0001	0,0018	0,0132	1,4034 E-04	8,5352 E-06	6,4653 E-07	-	0,0000	0,0002	0,0016	1,6792 E-05	1,1369 E-06	8,2356 E-08
01415	Z	0,0000	0,0000	0,0009	7,1005 E-07	1,7578 E-07	8,9888 E-09	-	0,0000	0,0000	0,0003	3,0356 E-07	6,4651 E-08	4,0886 E-09
01416	X	0,0005	0,0012	0,0017	3,2571 E-05	2,5841 E-05	5,796 E-06	-	0,0000	0,0002	0,0002	4,0594 E-06	2,345 E-06	5,0296 E-07
01416	Y	0,0004	0,0056	0,0134	1,4653 E-04	1,7266 E-05	1,4634 E-06	-	0,0001	0,0007	0,0016	1,7537 E-05	2,3009 E-06	1,8624 E-07
01416	Z	0,0000	0,0000	0,0009	6,6729 E-07	2,1101 E-07	8,8262 E-08	-	0,0000	0,0000	0,0004	2,8499 E-07	7,6309 E-08	3,9005 E-08
01417	X	0,0004	0,0008	0,0064	3,8823 E-05	1,823 E-05	4,2444 E-06	-	0,0001	0,0014	0,0007	4,7419 E-06	1,6523 E-06	3,9382 E-07
01417	Y	0,0001	0,0033	0,0148	1,6065 E-04	7,2743 E-06	2,683 E-06	-	0,0000	0,0004	0,0018	1,9232 E-05	9,1475 E-07	3,424 E-07
01417	Z	0,0000	0,0000	0,0010	1,1334 E-06	1,8969 E-07	2,0162 E-07	-	0,0000	0,0000	0,0004	4,7993 E-07	8,6827 E-08	8,4849 E-08
01418	X	0,0006	0,0011	0,0064	3,8686 E-05	1,8246 E-05	5,9726 E-06	-	0,0001	0,0011	0,0007	4,7357 E-06	1,6569 E-06	5,5276 E-07
01418	Y	0,0002	0,0046	0,0148	1,6188 E-04	7,4021 E-06	3,9726 E-06	-	0,0000	0,0006	0,0018	1,9374 E-05	9,312 E-07	5,0643 E-07
01418	Z	0,0000	0,0000	0,0010	1,0522 E-06	2,0326 E-07	2,6089 E-07	-	0,0000	0,0000	0,0004	4,4793 E-07	9,2562 E-08	1,1027 E-07
01419	X	0,0008	0,0024	0,0170	8,2977 E-05	2,6374 E-05	3,6209 E-06	-	0,0001	0,0003	0,0017	1,0204 E-05	2,3335 E-06	3,0299 E-07
01419	Y	0,0001	0,0080	0,0214	2,7981 E-04	6,2611 E-06	5,1455 E-06	-	0,0000	0,0010	0,0026	3,5089 E-05	7,37 E-07	6,6967 E-07
01419	Z	0,0000	0,0000	0,0012	7,3391 E-07	6,2478 E-07	4,3132 E-07	-	0,0000	0,0000	0,0005	3,2589 E-07	2,7232 E-07	1,8185 E-07
01420	X	0,0006	0,0018	0,0170	8,3423 E-05	2,7211 E-05	2,8003 E-06	-	0,0001	0,0002	0,0017	1,0212 E-05	2,3948 E-06	2,3247 E-07
01420	Y	0,0001	0,0057	0,0214	2,7665 E-04	5,129 E-06	3,894 E-06	-	0,0000	0,0007	0,0026	3,4687 E-05	5,8926 E-07	5,1182 E-07
01420	Z	0,0000	0,0000	0,0012	8,3757 E-07	6,8506 E-07	3,0669 E-07	-	0,0000	0,0000	0,0005	3,6841 E-07	2,9745 E-07	1,2885 E-07
01421	X	0,0003	0,0011	0,0158	8,7706 E-05	2,5634 E-05	2,6405 E-06	-	0,0000	0,0001	0,0016	1,037 E-05	2,2761 E-06	2,2213 E-07
01421	Y	0,0001	0,0032	0,0209	2,5937 E-04	7,0397 E-06	4,1246 E-06	-	0,0000	0,0004	0,0026	3,2344 E-05	8,3963 E-07	5,4421 E-07
01421	Z	0,0000	0,0000	0,0011	1,8857 E-06	5,7458 E-07	2,7613 E-07	-	0,0000	0,0000	0,0005	8,085 E-07	2,5096 E-07	1,1713 E-07
01422	X	0,0010	0,0032	0,0158	8,4018 E-05	2,4717 E-05	6,9937 E-06	-	0,0001	0,0004	0,0016	1,027 E-05	2,2071 E-06	5,8929 E-07
01422	Y	0,0001	0,0099	0,0209	2,8077 E-04	7,9925 E-06	1,0689 E-05	-	0,0000	0,0012	0,0026	3,5029 E-05	9,6622 E-07	1,3991 E-06
01422	Z	0,0000	0,0001	0,0011	1,1156 E-06	5,0876 E-07	7,6188 E-07	-	0,0000	0,0000	0,0005	4,9393 E-07	2,2317 E-07	3,2505 E-07
01423	X	0,0006	0,0024	0,0142	9,0784 E-05	2,2662 E-05	4,2654 E-06	-	0,0001	0,0003	0,0015	1,0518 E-05	2,0473 E-06	3,595 E-07
01423	Y	0,0001	0,0059	0,0200	2,5463 E-04	9,3832 E-06	7,2883 E-06	-	0,0000	0,0007	0,0024	3,1428 E-05	1,1546 E-06	9,5147 E-07
01423	Z	0,0000	0,0001	0,0011	2,7263 E-06	3,903 E-07	4,129 E-07	-	0,0000	0,0000	0,0005	1,1798 E-06	1,7281 E-07	1,7855 E-07
01424	X	0,0003	0,0012	0,0128	9,6756 E-05	2,1695 E-05	9,9616 E-07	-	0,0000	0,0001	0,0013	1,0554 E-05	1,9569 E-06	9,3687 E-08
01424	Y	0,0001	0,0026	0,0190	2,1861 E-04	8,7317 E-06	2,467 E-06	-	0,0000	0,0003	0,0023	2,6696 E-05	1,0801 E-06	3,2391 E-07
01424	Z	0,0000	0,0001	0,0011	4,1641 E-06	3,2515 E-07	1,0874 E-07	-	0,0000	0,0000	0,0004	1,7841 E-06	1,4511 E-07	4,6936 E-08
01425	X	0,0009	0,0036	0,0129	9,2597 E-05	2,1371 E-05	4,2717 E-06	-	0,0001	0,0004	0,0013	1,0601 E-05	1,9378 E-06	3,6923 E-07
01425	Y	0,000	0,008	0,019	2,5756 E-04	9,2995 E-06	8,3461 E-06	-	0,000	0,001	0,002	3,1416 E-05	1,1521 E-06	1,0936 E-06

Nodi - Spostamenti per effetto del sisma

Nodo	Dir Sisma	Stato Limite Ultimo							Stato Limite di Danno					
		Sx	Sy	Sz	Θ x	Θ y	Θ z	σ t	Sx	Sy	Sz	Θ x	Θ y	Θ z
		[cm]	[cm]	[cm]	[rad]	[rad]	[rad]	[N/mm²]	[cm]	[cm]	[cm]	[rad]	[rad]	[rad]
01425	Z	2,0000	6,0001	1,0011	3,1501 E-06	3,2061 E-07	3,4938 E-07	-	0,0000	0,0001	3,0004	1,3812 E-06	1,4309 E-07	1,5203 E-07
01426	X	0,0006	0,0024	0,0115	9,4939 E-05	2,0409 E-05	2,1807 E-06	-	0,0000	0,0003	0,0012	1,0375 E-05	1,8551 E-06	2,1919 E-07
01426	Y	0,0002	0,0051	0,0181	2,2707 E-04	9,1703 E-06	4,5377 E-06	-	0,0000	0,0006	0,0022	2,7445 E-05	1,1423 E-06	5,9951 E-07
01426	Z	0,0000	0,0001	0,0011	4,047 E-06	2,69 E-07	4,9132 E-08	-	0,0000	0,0000	0,0004	1,7552 E-06	1,2098 E-07	2,1229 E-08
01427	X	0,0003	0,0011	0,0103	9,0416 E-05	1,9746 E-05	1,3958 E-06	-	0,0000	0,0001	0,0011	9,6196 E-06	1,792 E-06	1,4548 E-07
01427	Y	0,0001	0,0023	0,0172	1,959 E-04	8,367 E-06	1,6164 E-06	-	0,0000	0,0003	0,0021	2,3581 E-05	1,0441 E-06	2,1021 E-07
01427	Z	0,0000	0,0001	0,0010	4,4524 E-06	2,4928 E-07	6,1437 E-08	-	0,0000	0,0000	0,0004	1,9063 E-06	1,1257 E-07	2,6742 E-08
01428	X	0,0008	0,0034	0,0103	9,1226 E-05	1,9728 E-05	4,0654 E-06	-	0,0001	0,0004	0,0011	9,9457 E-06	1,7926 E-06	4,3947 E-07
01428	Y	0,0002	0,0077	0,0173	2,3095 E-04	8,4388 E-06	6,6671 E-06	-	0,0000	0,0009	0,0021	2,7705 E-05	1,0518 E-06	8,5257 E-07
01428	Z	0,0000	0,0002	0,0011	3,595 E-06	2,584 E-07	1,5202 E-07	-	0,0000	0,0001	0,0004	1,5749 E-06	1,1648 E-07	6,7433 E-08
01429	X	0,0005	0,0020	0,0092	8,1625 E-05	1,9167 E-05	4,5479 E-06	-	0,0000	0,0002	0,0010	8,7965 E-06	1,739 E-06	4,4928 E-07
01429	Y	0,0002	0,0046	0,0165	2,0122 E-04	8,01 E-06	4,4472 E-06	-	0,0000	0,0006	0,0020	2,4113 E-05	1,0013 E-06	5,3732 E-07
01429	Z	0,0000	0,0001	0,0010	3,4915 E-06	2,2071 E-07	2,6654 E-07	-	0,0000	0,0000	0,0004	1,5083 E-06	1,0034 E-07	1,1648 E-07
01430	X	0,0003	0,0008	0,0081	6,5791 E-05	1,8199 E-05	3,2067 E-06	-	0,0000	0,0001	0,0009	7,2392 E-06	1,6598 E-06	3,011 E-07
01430	Y	0,0001	0,0021	0,0158	1,7669 E-04	8,0633 E-06	2,522 E-06	-	0,0000	0,0003	0,0019	2,1206 E-05	1,01 E-06	2,9704 E-07
01430	Z	0,0000	0,0000	0,0010	2,9913 E-06	1,8861 E-07	1,925 E-07	-	0,0000	0,0000	0,0004	1,2703 E-06	8,65 E-08	8,3458 E-08
01431	X	0,0008	0,0025	0,0081	6,7438 E-05	1,8668 E-05	9,6251 E-06	-	0,0001	0,0003	0,0009	7,459 E-06	1,6927 E-06	8,9958 E-07
01431	Y	0,0002	0,0068	0,0159	1,9425 E-04	7,5501 E-06	7,9628 E-06	-	0,0000	0,0008	0,0019	2,3263 E-05	9,4564 E-07	9,3398 E-07
01431	Z	0,0000	0,0001	0,0010	2,3478 E-06	1,9728 E-07	5,3092 E-07	-	0,0000	0,0000	0,0004	1,0198 E-06	9,0233 E-08	2,3155 E-07
01432	X	0,0005	0,0012	0,0071	4,8812 E-05	1,8131 E-05	6,8921 E-06	-	0,0000	0,0001	0,0008	5,6967 E-06	1,6436 E-06	6,3013 E-07
01432	Y	0,0002	0,0042	0,0152	1,7022 E-04	7,3001 E-06	4,1078 E-06	-	0,0000	0,0005	0,0018	2,0415 E-05	9,1696 E-07	4,977 E-07
01432	Z	0,0000	0,0000	0,0010	1,6172 E-06	1,6748 E-07	3,8331 E-07	-	0,0000	0,0000	0,0004	6,8904 E-07	7,7176 E-08	1,6398 E-07
01433	X	0,0014	0,0015	0,0098	7,6505 E-05	7,2759 E-05	5,2996 E-06	-	0,0001	0,0002	0,0011	9,3663 E-06	6,7344 E-06	6,4473 E-07
01433	Y	0,0042	0,0048	0,0408	2,5233 E-04	2,1154 E-04	1,7294 E-05	-	0,0005	0,0006	0,0052	3,1703 E-05	2,6897 E-05	2,194 E-06
01433	Z	0,0001	0,0000	0,0011	5,8678 E-07	4,8303 E-06	1,0777 E-07	-	0,0000	0,0000	0,0005	2,6393 E-07	2,0581 E-06	4,4432 E-08
01434	X	0,0023	0,0024	0,0098	7,7151 E-05	7,5067 E-05	9,7283 E-06	-	0,0002	0,0003	0,0011	9,4756 E-06	6,7663 E-06	1,2342 E-06
01434	Y	0,0067	0,0080	0,0410	2,5774 E-04	2,0301 E-04	3,6235 E-05	-	0,0008	0,0010	0,0052	3,2379 E-05	2,5786 E-05	4,6021 E-06
01434	Z	0,0002	0,0000	0,0011	5,7897 E-07	4,7253 E-06	3,3091 E-07	-	0,0001	0,0000	0,0005	2,594 E-07	2,0213 E-06	1,3792 E-07
01435	X	0,0010	0,0026	0,0163	8,2022 E-05	2,9152 E-05	7,3554 E-06	-	0,0001	0,0003	0,0016	1,0086 E-05	2,4896 E-06	6,2123 E-07
01435	Y	0,0001	0,0085	0,0164	2,7587 E-04	3,1142 E-06	1,4668 E-05	-	0,0000	0,0011	0,0020	3,4646 E-05	3,852 E-07	1,8517 E-06
01435	Z	0,0000	0,0000	0,0012	6,0851 E-07	6,4908 E-07	5,1168 E-07	-	0,0000	0,0000	0,0005	2,7055 E-07	2,8203 E-07	2,1456 E-07
01436	X	0,0006	0,0016	0,0162	8,242 E-05	3,0437 E-05	4,6618 E-06	-	0,0001	0,0002	0,0016	1,011 E-05	2,6023 E-06	3,9522 E-07
01436	Y	0,0001	0,0052	0,0164	2,7478 E-04	3,7466 E-06	9,2104 E-06	-	0,0000	0,0007	0,0020	3,45 E-05	5,0358 E-07	1,1728 E-06
01436	Z	0,0000	0,0000	0,0012	6,7079 E-07	8,4344 E-07	3,658 E-07	-	0,0000	0,0000	0,0005	2,968 E-07	3,6298 E-07	1,5338 E-07
01437	X	0,0006	0,0010	0,0134	8,146 E-05	4,3304 E-05	4,2032 E-06	-	0,0000	0,0001	0,0012	1,0016 E-05	3,5975 E-06	3,6469 E-07
01437	Y	0,0004	0,0034	0,0045	2,7382 E-04	3,2527 E-05	9,6318 E-06	-	0,0001	0,0004	0,0005	3,439 E-05	4,1944 E-06	1,231 E-06
01437	Z	0,0000	0,0000	0,0012	6,1024 E-07	1,9482 E-06	3,3064 E-07	-	0,0000	0,0000	0,0005	2,7093 E-07	8,2822 E-07	1,3951 E-07
01438	X	0,0016	0,0031	0,0134	8,1404 E-05	3,9786 E-05	1,2318 E-05	-	0,0001	0,0004	0,0012	1,0032 E-05	3,3021 E-06	1,068 E-06

Nodi - Spostamenti per effetto del sisma

Nodo	Dir Sisma	Stato Limite Ultimo							Stato Limite di Danno					
		Sx	Sy	Sz	Θ x	Θ y	Θ z	σ t	Sx	Sy	Sz	Θ x	Θ y	Θ z
		[cm]	[cm]	[cm]	[rad]	[rad]	[rad]	[N/mm²]	[cm]	[cm]	[cm]	[rad]	[rad]	[rad]
01438	Y	0,0012	0,0103	0,0046	2,7589 E-04	2,5932 E-05	2,8381 E-05	-	0,0001	0,0013	0,0005	3,4658 E-05	3,2549 E-06	3,6146 E-06
01438	Z	0,0001	0,0000	0,0012	5,6502 E-07	1,2556 E-06	8,898 E-07	-	0,0000	0,0000	0,0005	2,5177 E-07	5,4057 E-07	3,7748 E-07
01439	X	0,0015	0,0020	0,0103	7,9924 E-05	5,8807 E-05	6,8743 E-06	-	0,0001	0,0002	0,0009	9,8651 E-06	4,8527 E-06	6,9937 E-07
01439	Y	0,0023	0,0068	0,0130	2,7227 E-04	8,3246 E-05	2,4569 E-05	-	0,0003	0,0009	0,0017	3,4213 E-05	1,0585 E-05	3,1172 E-06
01439	Z	0,0001	0,0000	0,0011	5,2922 E-07	2,8988 E-06	4,8961 E-07	-	0,0000	0,0000	0,0005	2,3625 E-07	1,2389 E-06	2,0977 E-07
01440	X	0,0009	0,0010	0,0092	7,8188 E-05	7,0045 E-05	3,5771 E-06	-	0,0001	0,0011	0,0009	9,6295 E-06	6,1083 E-06	4,6965 E-07
01440	Y	0,0022	0,0033	0,0297	2,639 E-04	1,6616 E-04	1,6138 E-05	-	0,0003	0,0004	0,0038	3,3162 E-05	2,1155 E-05	2,0426 E-06
01440	Z	0,0001	0,0000	0,0011	5,2909 E-07	4,4273 E-06	1,7106 E-07	-	0,0000	0,0000	0,0005	2,3759 E-07	1,8842 E-06	7,2811 E-08
01441	X	0,0026	0,0030	0,0092	7,9279 E-05	7,2224 E-05	9,8709 E-06	-	0,0002	0,0004	0,0009	9,7843 E-06	6,0497 E-06	1,2851 E-06
01441	Y	0,0059	0,0101	0,0299	2,6983 E-04	1,3303 E-04	4,5591 E-05	-	0,0008	0,0013	0,0038	3,3908 E-05	1,6869 E-05	5,78 E-06
01441	Z	0,0002	0,0000	0,0011	5,2182 E-07	3,7682 E-06	5,7925 E-07	-	0,0001	0,0000	0,0005	2,3371 E-07	1,6222 E-06	2,4709 E-07
01442	X	0,0004	0,0001	0,0026	6,416 E-06	1,625 E-05	6,8211 E-07	-	0,0000	0,0000	0,0002	7,7012 E-07	1,5063 E-06	7,8184 E-08
01442	Y	0,0002	0,0014	0,0062	7,7288 E-05	1,3585 E-05	1,136 E-06	-	0,0000	0,0002	0,0007	8,1819 E-06	1,6522 E-06	1,2848 E-07
01442	Z	0,0000	0,0000	0,0008	1,2392 E-07	4,5314 E-07	2,0125 E-07	-	0,0000	0,0000	0,0003	5,1087 E-08	1,9398 E-07	8,3717 E-08
01443	X	0,0006	0,0002	0,0026	6,6242 E-06	1,6532 E-05	1,0463 E-06	-	0,0000	0,0000	0,0002	7,8894 E-07	1,5278 E-06	1,2725 E-07
01443	Y	0,0003	0,0022	0,0062	7,9295 E-05	1,3257 E-05	1,7802 E-06	-	0,0000	0,0002	0,0007	8,3858 E-06	1,6151 E-06	2,4547 E-07
01443	Z	0,0000	0,0000	0,0008	9,1727 E-08	4,4097 E-07	2,8752 E-07	-	0,0000	0,0000	0,0003	3,9333 E-08	1,8908 E-07	1,2013 E-07
01444	X	0,0006	0,0010	0,0058	3,4319 E-05	1,815 E-05	2,407 E-06	-	0,0001	0,0011	0,0007	4,281 E-06	1,6674 E-06	2,4175 E-07
01444	Y	0,0002	0,0046	0,0143	1,5612 E-04	9,8432 E-06	3,8919 E-06	-	0,0000	0,0006	0,0017	1,8622 E-05	1,2132 E-06	4,9773 E-07
01444	Z	0,0000	0,0000	0,0010	9,9052 E-07	2,9307 E-07	1,4894 E-07	-	0,0000	0,0000	0,0004	4,1988 E-07	1,3197 E-07	5,974 E-08
01445	X	0,0004	0,0007	0,0058	3,477 E-05	1,8648 E-05	1,4739 E-06	-	0,0000	0,0001	0,0007	4,3237 E-06	1,7029 E-06	1,497 E-07
01445	Y	0,0001	0,0031	0,0143	1,5537 E-04	9,3168 E-06	2,6223 E-06	-	0,0000	0,0004	0,0017	1,8551 E-05	1,1527 E-06	3,2967 E-07
01445	Z	0,0000	0,0000	0,0010	1,0703 E-06	2,8889 E-07	9,3552 E-08	-	0,0000	0,0000	0,0004	4,5128 E-07	1,3 E-07	3,7006 E-08
01446	X	0,0003	0,0004	0,0051	3,2552 E-05	1,8522 E-05	6,2756 E-07	-	0,0000	0,0001	0,0006	4,0657 E-06	1,7026 E-06	7,1759 E-08
01446	Y	0,0001	0,0018	0,0135	1,481 E-04	9,8221 E-06	1,8598 E-06	-	0,0000	0,0002	0,0016	1,7634 E-05	1,2139 E-06	2,3912 E-07
01446	Z	0,0000	0,0000	0,0010	1,5218 E-06	3,6261 E-07	1,3047 E-07	-	0,0000	0,0000	0,0004	6,3467 E-07	1,6096 E-07	5,4114 E-08
01447	X	0,0008	0,0012	0,0052	3,0693 E-05	1,8029 E-05	2,0763 E-06	-	0,0001	0,0002	0,0006	3,875 E-06	1,6633 E-06	2,3352 E-07
01447	Y	0,0002	0,0056	0,0136	1,5178 E-04	1,0257 E-05	4,9748 E-06	-	0,0000	0,0007	0,0016	1,7963 E-05	1,2653 E-06	6,4997 E-07
01447	Z	0,0000	0,0001	0,0010	1,1379 E-06	3,1612 E-07	3,2915 E-07	-	0,0000	0,0000	0,0004	4,8238 E-07	1,4152 E-07	1,3723 E-07
01448	X	0,0005	0,0007	0,0043	2,8254 E-05	1,7466 E-05	1,2346 E-06	-	0,0000	0,0001	0,0005	3,5662 E-06	1,623 E-06	1,4577 E-07
01448	Y	0,0002	0,0034	0,0125	1,4232 E-04	1,0678 E-05	3,754 E-06	-	0,0000	0,0004	0,0015	1,6694 E-05	1,3198 E-06	4,8799 E-07
01448	Z	0,0000	0,0001	0,0009	1,8728 E-06	3,2338 E-07	2,0255 E-07	-	0,0000	0,0000	0,0004	7,8858 E-07	1,4432 E-07	8,5671 E-08
01449	X	0,0003	0,0003	0,0034	2,5596 E-05	1,8124 E-05	8,1519 E-07	-	0,0000	0,0000	0,0004	3,2135 E-06	1,658 E-06	9,7207 E-08
01449	Y	0,0001	0,0015	0,0114	1,2602 E-04	9,4494 E-06	2,4698 E-06	-	0,0000	0,0002	0,0014	1,4699 E-05	1,176 E-06	3,1564 E-07
01449	Z	0,0000	0,0000	0,0009	2,6399 E-06	2,6479 E-07	4,4852 E-08	-	0,0000	0,0000	0,0004	1,1041 E-06	1,193 E-07	1,8883 E-08
01450	X	0,0008	0,0010	0,0034	2,4589 E-05	1,7447 E-05	2,1247 E-06	-	0,0001	0,0001	0,0004	3,1124 E-06	1,6167 E-06	2,5242 E-07
01450	Y	0,0002	0,0049	0,0114	1,4086 E-04	1,0598 E-05	6,2446 E-06	-	0,0000	0,0006	0,0014	1,6162 E-05	1,314 E-06	8,1061 E-07
01450	Z	0,0000	0,0001	0,0009	1,9107 E-06	2,795 E-07	1,3707 E-07	-	0,0000	0,0000	0,0004	8,1382 E-07	1,2555 E-07	5,7914 E-08
01451	X	0,000	0,000	0,002	2,1455 E-05	1,7026 E-05	1,5253 E-06	-	0,000	0,000	0,000	2,6939 E-06	1,5843 E-06	1,8769 E-07

Nodi - Spostamenti per effetto del sisma

Nodo	Dir Sisma	Stato Limite Ultimo							Stato Limite di Danno					
		Sx	Sy	Sz	Θ x	Θ y	Θ z	σ t	Sx	Sy	Sz	Θ x	Θ y	Θ z
		[cm]	[cm]	[cm]	[rad]	[rad]	[rad]	[N/mm²]	[cm]	[cm]	[cm]	[rad]	[rad]	[rad]
01451	Y	5,0002	5,0029	7,0103	1,2333 E-04	1,1044 E-05	4,5995 E-06	-	0,0000	1,0003	3,0012	1,4035 E-05	1,3709 E-06	5,8995 E-07
01451	Z	0,0000	0,0001	0,0009	2,3148 E-06	2,5722 E-07	4,0666 E-08	-	0,0000	0,0000	0,0004	9,7811 E-07	1,1586 E-07	1,7227 E-08
01452	X	0,0002	0,0002	0,0022	1,6957 E-05	1,7668 E-05	8,96 E-07	-	0,0000	0,0000	0,0003	2,1424 E-06	1,6223 E-06	1,0941 E-07
01452	Y	0,0001	0,0012	0,0092	1,0223 E-04	1,0281 E-05	2,4783 E-06	-	0,0000	0,0001	0,0011	1,1567 E-05	1,277 E-06	3,1417 E-07
01452	Z	0,0000	0,0000	0,0009	2,3846 E-06	2,2373 E-07	9,921 E-08	-	0,0000	0,0000	0,0004	9,9649 E-07	1,0158 E-07	4,186 E-08
01453	X	0,0008	0,0006	0,0022	1,7587 E-05	1,7377 E-05	2,5208 E-06	-	0,0001	0,0001	0,0003	2,1694 E-06	1,6064 E-06	3,1452 E-07
01453	Y	0,0002	0,0040	0,0092	1,1784 E-04	1,0857 E-05	7,7958 E-06	-	0,0000	0,0004	0,0011	1,3078 E-05	1,3483 E-06	9,8097 E-07
01453	Z	0,0000	0,0001	0,0009	1,6901 E-06	2,3752 E-07	2,7036 E-07	-	0,0000	0,0000	0,0004	7,1971 E-07	1,0735 E-07	1,1479 E-07
01454	X	0,0005	0,0003	0,0020	1,2606 E-05	1,7069 E-05	1,6974 E-06	-	0,0000	0,0000	0,0002	1,5724 E-06	1,5828 E-06	2,1319 E-07
01454	Y	0,0002	0,0022	0,0081	9,5851 E-05	1,1457 E-05	5,4268 E-06	-	0,0000	0,0002	0,0010	1,0533 E-05	1,4182 E-06	6,7353 E-07
01454	Z	0,0000	0,0000	0,0009	1,3876 E-06	2,3327 E-07	2,8413 E-07	-	0,0000	0,0000	0,0003	5,8385 E-07	1,053 E-07	1,2033 E-07
01455	X	0,0002	0,0001	0,0023	7,8311 E-06	1,7403 E-05	7,4849 E-07	-	0,0000	0,0000	0,0002	9,9071 E-07	1,5975 E-06	9,4194 E-08
01455	Y	0,0001	0,0009	0,0070	7,7126 E-05	1,1202 E-05	2,2058 E-06	-	0,0000	0,0001	0,0008	8,3404 E-06	1,3806 E-06	2,7943 E-07
01455	Z	0,0000	0,0000	0,0009	8,0481 E-07	2,532 E-07	1,6214 E-07	-	0,0000	0,0000	0,0003	3,3127 E-07	1,1325 E-07	6,7843 E-08
01456	X	0,0008	0,0003	0,0023	8,9261 E-06	1,7071 E-05	2,1132 E-06	-	0,0001	0,0000	0,0002	1,0683 E-06	1,5765 E-06	2,7047 E-07
01456	Y	0,0003	0,0030	0,0070	8,6453 E-05	1,1999 E-05	6,7738 E-06	-	0,0000	0,0003	0,0008	9,2487 E-06	1,4773 E-06	8,4804 E-07
01456	Z	0,0000	0,0000	0,0009	3,8612 E-07	3,0773 E-07	4,7193 E-07	-	0,0000	0,0000	0,0003	1,6355 E-07	1,3541 E-07	1,9848 E-07
01457	X	0,0004	0,0001	0,0024	5,246 E-06	2,1105 E-05	1,1545 E-06	-	0,0000	0,0000	0,0002	6,3164 E-07	1,9152 E-06	1,4452 E-07
01457	Y	0,0004	0,0012	0,0133	7,184 E-05	2,1897 E-05	2,9886 E-06	-	0,0000	0,0001	0,0013	7,5803 E-06	2,7842 E-06	2,8092 E-07
01457	Z	0,0000	0,0000	0,0008	2,6134 E-07	8,9197 E-08	2,1019 E-07	-	0,0000	0,0000	0,0003	1,1157 E-07	3,3297 E-08	8,8378 E-08
01458	X	0,0007	0,0002	0,0024	5,1029 E-06	2,1681 E-05	2,289 E-06	-	0,0001	0,0000	0,0002	6,1157 E-07	1,9992 E-06	2,786 E-07
01458	Y	0,0007	0,0025	0,0134	7,4076 E-05	2,2311 E-05	6,6457 E-06	-	0,0001	0,0003	0,0013	7,7883 E-06	2,8747 E-06	6,0019 E-07
01458	Z	0,0000	0,0000	0,0008	2,8836 E-07	3,8742 E-08	4,458 E-07	-	0,0000	0,0000	0,0003	1,2302 E-07	1,8814 E-08	1,8733 E-07
01459	X	0,0007	0,0002	0,0024	4,726 E-06	2,2347 E-05	2,3638 E-06	-	0,0001	0,0000	0,0002	5,7646 E-07	1,9472 E-06	2,9892 E-07
01459	Y	0,0008	0,0025	0,0110	7,18 E-05	2,5081 E-05	5,8499 E-06	-	0,0001	0,0003	0,0011	7,5601 E-06	2,9598 E-06	5,7161 E-07
01459	Z	0,0000	0,0000	0,0008	2,3277 E-07	4,8842 E-07	3,8938 E-07	-	0,0000	0,0000	0,0003	9,9957 E-08	2,0003 E-07	1,6246 E-07
01460	X	0,0003	0,0001	0,0024	4,9202 E-06	2,0801 E-05	1,1775 E-06	-	0,0000	0,0000	0,0002	5,9845 E-07	1,7748 E-06	1,4969 E-07
01460	Y	0,0004	0,0013	0,0109	7,0837 E-05	2,4424 E-05	2,6192 E-06	-	0,0000	0,0001	0,0011	7,4747 E-06	2,7921 E-06	2,7649 E-07
01460	Z	0,0000	0,0000	0,0008	2,2119 E-07	6,446 E-07	1,7516 E-07	-	0,0000	0,0000	0,0003	9,4869 E-08	2,6524 E-07	7,3081 E-08
01461	X	0,0003	0,0001	0,0024	5,0215 E-06	2,0848 E-05	1,0018 E-06	-	0,0000	0,0000	0,0002	6,0746 E-07	1,8219 E-06	1,2357 E-07
01461	Y	0,0003	0,0009	0,0121	7,0423 E-05	2,3284 E-05	1,8699 E-06	-	0,0000	0,0001	0,0012	7,4351 E-06	2,792 E-06	2,1704 E-07
01461	Z	0,0000	0,0000	0,0008	2,3355 E-07	4,089 E-07	1,2465 E-07	-	0,0000	0,0000	0,0003	1,0006 E-07	1,67 E-07	5,2249 E-08
01462	X	0,0008	0,0002	0,0024	4,9157 E-06	2,2263 E-05	2,8552 E-06	-	0,0001	0,0000	0,0002	5,9511 E-07	2,006 E-06	3,5752 E-07
01462	Y	0,0009	0,0029	0,0122	7,2999 E-05	2,3623 E-05	7,4924 E-06	-	0,0001	0,0003	0,0012	7,6804 E-06	2,941 E-06	7,0532 E-07
01462	Z	0,0000	0,0000	0,0008	2,6066 E-07	2,1031 E-07	5,111 E-07	-	0,0000	0,0000	0,0003	1,1156 E-07	8,3722 E-08	2,1396 E-07
01463	X	0,0003	0,0001	0,0022	5,2372 E-06	2,0383 E-05	1,3158 E-06	-	0,0000	0,0000	0,0002	6,3017 E-07	1,863 E-06	1,5241 E-07
01463	Y	0,0004	0,0012	0,0133	7,1926 E-05	2,2005 E-05	3,013 E-06	-	0,0000	0,0001	0,0013	7,5856 E-06	2,7921 E-06	2,832 E-07
01463	Z	0,0000	0,0000	0,0008	2,2502 E-07	7,1703 E-08	1,7996 E-07	-	0,0000	0,0000	0,0003	9,7317 E-08	2,5897 E-08	7,6376 E-08

Nodi - Spostamenti per effetto del sisma

Nodo	Dir Sisma	Stato Limite Ultimo							Stato Limite di Danno					
		Sx	Sy	Sz	Θ x	Θ y	Θ z	σ t	Sx	Sy	Sz	Θ x	Θ y	Θ z
		[cm]	[cm]	[cm]	[rad]	[rad]	[rad]	[N/mm²]	[cm]	[cm]	[cm]	[rad]	[rad]	[rad]
01464	X	0,0007	0,0002	0,0022	5,0744 E-06	2,1314 E-05	2,3991 E-06	-	0,0001	0,0000	0,0002	6,0859 E-07	1,9703 E-06	2,8424 E-07
01464	Y	0,0007	0,0025	0,0134	7,4186 E-05	2,2458 E-05	6,7626 E-06	-	0,0001	0,0003	0,0013	7,7947 E-06	2,8892 E-06	6,0857 E-07
01464	Z	0,0000	0,0000	0,0008	2,4766 E-07	4,2896 E-08	3,9435 E-07	-	0,0000	0,0000	0,0003	1,0709 E-07	1,9931 E-08	1,6706 E-07
01465	X	0,0006	0,0002	0,0022	4,7337 E-06	2,0905 E-05	2,5694 E-06	-	0,0001	0,0000	0,0002	5,7622 E-07	1,8444 E-06	3,1012 E-07
01465	Y	0,0008	0,0025	0,0110	7,1907 E-05	2,5346 E-05	6,1709 E-06	-	0,0001	0,0003	0,0011	7,5666 E-06	2,9766 E-06	5,9194 E-07
01465	Z	0,0000	0,0000	0,0008	1,9724 E-07	4,2891 E-07	3,5751 E-07	-	0,0000	0,0000	0,0003	8,5891 E-08	1,7651 E-07	1,5043 E-07
01466	X	0,0003	0,0001	0,0022	4,9272 E-06	1,8808 E-05	1,3587 E-06	-	0,0000	0,0000	0,0002	5,9913 E-07	1,6328 E-06	1,5952 E-07
01466	Y	0,0004	0,0013	0,0109	7,0806 E-05	2,4793 E-05	2,8443 E-06	-	0,0000	0,0001	0,0011	7,4688 E-06	2,8139 E-06	2,8803 E-07
01466	Z	0,0000	0,0000	0,0008	1,8125 E-07	5,6561 E-07	1,6907 E-07	-	0,0000	0,0000	0,0003	7,8982 E-08	2,3429 E-07	7,1094 E-08
01467	X	0,0002	0,0001	0,0022	5,0279 E-06	1,9314 E-05	1,2171 E-06	-	0,0000	0,0000	0,0002	6,0746 E-07	1,7132 E-06	1,3495 E-07
01467	Y	0,0003	0,0009	0,0121	7,0404 E-05	2,3491 E-05	1,9778 E-06	-	0,0000	0,0001	0,0012	7,4305 E-06	2,8023 E-06	2,2145 E-07
01467	Z	0,0000	0,0000	0,0008	1,9473 E-07	3,4847 E-07	1,1414 E-07	-	0,0000	0,0000	0,0003	8,4613 E-08	1,4295 E-07	4,8306 E-08
01468	X	0,0007	0,0002	0,0022	4,9078 E-06	2,1489 E-05	3,0805 E-06	-	0,0001	0,0000	0,0002	5,9353 E-07	1,9496 E-06	3,6959 E-07
01468	Y	0,0009	0,0029	0,0122	7,3116 E-05	2,3865 E-05	7,7745 E-06	-	0,0001	0,0003	0,0012	7,6875 E-06	2,961 E-06	7,2484 E-07
01468	Z	0,0000	0,0000	0,0008	2,2281 E-07	1,8819 E-07	4,5986 E-07	-	0,0000	0,0000	0,0003	9,6674 E-08	7,4756 E-08	1,9414 E-07
01469	X	0,0000	0,0006	0,0024	3,0793 E-05	4,5336 E-06	4,0781 E-06	-	0,0000	0,0001	0,0003	3,8098 E-06	4,6435 E-07	3,537 E-07
01469	Y	0,0001	0,0027	0,0188	1,3529 E-04	6,8688 E-06	1,4224 E-06	-	0,0000	0,0003	0,0022	1,6185 E-05	9,2019 E-07	1,8925 E-07
01469	Z	0,0000	0,0000	0,0008	7,0453 E-07	2,9631 E-07	3,3166 E-08	-	0,0000	0,0000	0,0003	3,0355 E-07	1,1352 E-07	1,4685 E-08
01470	X	0,0001	0,0010	0,0024	3,1136 E-05	1,0565 E-05	8,6417 E-06	-	0,0000	0,0001	0,0003	3,8407 E-06	9,9102 E-07	7,4849 E-07
01470	Y	0,0002	0,0045	0,0190	1,3497 E-04	1,0169 E-05	3,0273 E-06	-	0,0000	0,0005	0,0023	1,6146 E-05	1,3615 E-06	4,0304 E-07
01470	Z	0,0000	0,0000	0,0009	7,9673 E-07	3,2061 E-07	5,9139 E-08	-	0,0000	0,0000	0,0003	3,4181 E-07	1,2234 E-07	2,6404 E-08
01471	X	0,0007	0,0011	0,0055	3,6178 E-05	2,4312 E-05	7,0358 E-07	-	0,0001	0,0001	0,0006	4,4543 E-06	2,1299 E-06	7,6567 E-08
01471	Y	0,0002	0,0049	0,0117	1,5637 E-04	7,2544 E-06	2,3403 E-06	-	0,0000	0,0006	0,0014	1,8719 E-05	9,247 E-07	3,0457 E-07
01471	Z	0,0000	0,0000	0,0010	8,7094 E-07	2,21 E-07	1,4636 E-08	-	0,0000	0,0000	0,0004	3,6853 E-07	1,0111 E-07	6,3112 E-09
01472	X	0,0004	0,0007	0,0055	3,653 E-05	2,1888 E-05	1,0487 E-06	-	0,0000	0,0001	0,0006	4,4877 E-06	1,9334 E-06	8,1755 E-08
01472	Y	0,0001	0,0030	0,0117	1,5636 E-04	7,0726 E-06	1,257 E-06	-	0,0000	0,0004	0,0014	1,8716 E-05	8,9549 E-07	1,6275 E-07
01472	Z	0,0000	0,0000	0,0010	9,5082 E-07	2,2077 E-07	7,963 E-09	-	0,0000	0,0000	0,0004	4,0143 E-07	1,0071 E-07	3,2988 E-09
01473	X	0,0002	0,0004	0,0040	3,5513 E-05	1,8409 E-05	5,5384 E-07	-	0,0000	0,0001	0,0004	4,3733 E-06	1,6726 E-06	4,8324 E-08
01473	Y	0,0001	0,0019	0,0049	1,5346 E-04	9,4341 E-06	1,8743 E-07	-	0,0000	0,0002	0,0006	1,8372 E-05	1,2063 E-06	2,6166 E-08
01473	Z	0,0000	0,0000	0,0010	8,5841 E-07	1,9783 E-07	2,0491 E-08	-	0,0000	0,0000	0,0004	3,6326 E-07	8,9529 E-08	8,7279 E-09
01474	X	0,0008	0,0013	0,0040	3,5345 E-05	2,8024 E-05	3,8635 E-07	-	0,0001	0,0002	0,0004	4,366 E-06	2,4803 E-06	3,9108 E-08
01474	Y	0,0004	0,0059	0,0049	1,5481 E-04	1,2158 E-05	1,3952 E-06	-	0,0000	0,0007	0,0006	1,8534 E-05	1,5766 E-06	1,9488 E-07
01474	Z	0,0000	0,0000	0,0010	7,6353 E-07	2,0761 E-07	8,1651 E-08	-	0,0000	0,0000	0,0004	3,241 E-07	9,4717 E-08	3,3922 E-08
01475	X	0,0004	0,0009	0,0022	3,3697 E-05	2,3965 E-05	6,0311 E-07	-	0,0000	0,0001	0,0002	4,1728 E-06	2,1407 E-06	5,3915 E-08
01475	Y	0,0002	0,0038	0,0044	1,4895 E-04	1,2884 E-05	4,1754 E-07	-	0,0000	0,0005	0,0005	1,7832 E-05	1,6956 E-06	5,6397 E-08
01475	Z	0,0000	0,0000	0,0009	6,8883 E-07	1,5441 E-07	7,0111 E-08	-	0,0000	0,0000	0,0004	2,9383 E-07	5,7588 E-08	2,9432 E-08
01476	X	0,0001	0,0004	0,0017	3,1869 E-05	1,056 E-05	1,9413 E-06	-	0,0000	0,0000	0,0002	3,9487 E-06	9,7628 E-07	1,6667 E-07
01476	Y	0,0001	0,0018	0,0132	1,4108 E-04	8,1725 E-06	2,7142 E-07	-	0,0000	0,0002	0,0016	1,6881 E-05	1,0902 E-06	3,5543 E-08
01476	Z	0,000	0,000	0,000	6,7621 E-07	2,1715 E-07	3,7291 E-08	-	0,000	0,000	0,000	2,9052 E-07	7,8155 E-08	1,5973 E-08

Nodi - Spostamenti per effetto del sisma

Nodo	Dir Sisma	Stato Limite Ultimo							Stato Limite di Danno					
		Sx	Sy	Sz	Θ x	Θ y	Θ z	σ t	Sx	Sy	Sz	Θ x	Θ y	Θ z
		[cm]	[cm]	[cm]	[rad]	[rad]	[rad]	[N/mm²]	[cm]	[cm]	[cm]	[rad]	[rad]	[rad]
		0	0	9					0	0	4			
01477	X	0,0005	0,0012	0,0017	3,2961 E-05	2,8208 E-05	5,7316 E-06	-	0,0001	0,0002	0,0002	4,0905 E-06	2,5225 E-06	4,9338 E-07
01477	Y	0,0004	0,0056	0,0134	1,4707 E-04	1,7458 E-05	1,206 E-06	-	0,0001	0,0007	0,0016	1,76 E-05	2,3277 E-06	1,5446 E-07
01477	Z	0,0000	0,0000	0,0009	6,4406 E-07	2,7801 E-07	9,6275 E-08	-	0,0000	0,0000	0,0004	2,7655 E-07	1,0016 E-07	4,1774 E-08
01478	X	0,0003	0,0001	0,0027	6,2768 E-06	1,8249 E-05	2,1626 E-06	-	0,0000	0,0000	0,0002	6,4771 E-07	1,6192 E-06	1,8163 E-07
01478	Y	0,0004	0,0015	0,0068	6,5026 E-05	1,2927 E-05	5,9349 E-06	-	0,0000	0,0002	0,0008	6,8126 E-06	1,5263 E-06	6,5139 E-07
01478	Z	0,0000	0,0000	0,0008	1,0194 E-07	5,0486 E-07	2,7436 E-07	-	0,0000	0,0000	0,0003	4,523 E-08	2,1365 E-07	1,093 E-07
01479	X	0,0005	0,0002	0,0027	6,7062 E-06	2,0885 E-05	2,8569 E-06	-	0,0000	0,0000	0,0002	6,7186 E-07	1,8118 E-06	2,406 E-07
01479	Y	0,0005	0,0023	0,0068	6,4161 E-05	7,9931 E-06	7,6258 E-06	-	0,0001	0,0002	0,0008	6,7128 E-06	9,6188 E-07	8,3481 E-07
01479	Z	0,0000	0,0000	0,0008	1,2552 E-07	2,7804 E-07	3,6693 E-07	-	0,0000	0,0000	0,0003	5,4872 E-08	1,2227 E-07	1,4574 E-07
01480	X	0,0003	0,0002	0,0018	6,954 E-06	1,3321 E-05	1,1175 E-06	-	0,0000	0,0000	0,0002	7,1346 E-07	1,081 E-06	1,258 E-07
01480	Y	0,0006	0,0024	0,0216	7,0051 E-05	1,1113 E-05	6,9077 E-06	-	0,0001	0,0002	0,0023	7,3424 E-06	1,199 E-06	7,8022 E-07
01480	Z	0,0000	0,0000	0,0008	1,2774 E-07	1,4657 E-07	2,6409 E-07	-	0,0000	0,0000	0,0003	5,481 E-08	6,2448 E-08	1,0364 E-07
01481	X	0,0002	0,0001	0,0018	6,8088 E-06	1,2129 E-05	6,1517 E-07	-	0,0000	0,0000	0,0002	7,0652 E-07	1,0036 E-06	7,8907 E-08
01481	Y	0,0004	0,0015	0,0216	7,0915 E-05	1,5633 E-05	5,6523 E-06	-	0,0000	0,0002	0,0023	7,4371 E-06	1,6881 E-06	6,3276 E-07
01481	Z	0,0000	0,0000	0,0008	1,0453 E-07	2,4367 E-07	1,9316 E-07	-	0,0000	0,0000	0,0003	4,5675 E-08	1,0175 E-07	7,6084 E-08
01482	X	0,0001	0,0001	0,0018	7,1315 E-06	1,1835 E-05	3,4698 E-07	-	0,0000	0,0000	0,0002	7,2267 E-07	1,0552 E-06	4,4377 E-08
01482	Y	0,0005	0,0009	0,0190	6,9415 E-05	3,174 E-05	3,3339 E-06	-	0,0001	0,0001	0,0021	7,2731 E-06	3,4787 E-06	3,7373 E-07
01482	Z	0,0000	0,0000	0,0008	1,2388 E-07	7,8224 E-07	1,4259 E-07	-	0,0000	0,0000	0,0003	5,3795 E-08	3,1637 E-07	5,7139 E-08
01483	X	0,0005	0,0002	0,0018	7,1678 E-06	1,7106 E-05	1,2937 E-06	-	0,0000	0,0000	0,0002	7,2183 E-07	1,396 E-06	1,3687 E-07
01483	Y	0,0010	0,0030	0,0191	6,8739 E-05	1,4429 E-05	7,7048 E-06	-	0,0001	0,0003	0,0021	7,1979 E-06	1,6057 E-06	8,7042 E-07
01483	Z	0,0000	0,0000	0,0008	1,509 E-07	3,723 E-07	3,6144 E-07	-	0,0000	0,0000	0,0003	6,4442 E-08	1,5045 E-07	1,4468 E-07
01484	X	0,0003	0,0002	0,0018	7,4377 E-06	1,6709 E-05	3,0436 E-07	-	0,0000	0,0000	0,0002	7,253 E-07	1,4255 E-06	3,7915 E-08
01484	Y	0,0011	0,0019	0,0155	6,6013 E-05	2,9721 E-05	1,4872 E-06	-	0,0001	0,0002	0,0017	6,9016 E-06	3,3123 E-06	1,7747 E-07
01484	Z	0,0000	0,0000	0,0008	1,7145 E-07	1,0047 E-06	1,3735 E-07	-	0,0000	0,0000	0,0003	7,2879 E-08	4,0534 E-07	5,597 E-08
01485	X	0,0001	0,0001	0,0021	7,3396 E-06	1,2385 E-05	2,8567 E-07	-	0,0000	0,0000	0,0002	7,0888 E-07	1,1901 E-06	2,1285 E-08
01485	Y	0,0006	0,0009	0,0122	6,4817 E-05	4,0869 E-05	1,2834 E-06	-	0,0001	0,0001	0,0013	6,7713 E-06	4,5734 E-06	1,3215 E-07
01485	Z	0,0000	0,0000	0,0008	1,6541 E-07	1,5408 E-06	8,5097 E-09	-	0,0000	0,0000	0,0003	7,0779 E-08	6,2483 E-07	3,3259 E-09
01486	X	0,0005	0,0002	0,0021	7,2225 E-06	2,0307 E-05	1,0113 E-06	-	0,0000	0,0000	0,0002	7,0544 E-07	1,7043 E-06	7,3056 E-08
01486	Y	0,0013	0,0029	0,0122	6,5509 E-05	1,9477 E-05	3,1641 E-06	-	0,0002	0,0003	0,0014	6,8462 E-06	2,2176 E-06	3,25 E-07
01486	Z	0,0001	0,0000	0,0008	1,6438 E-07	8,2327 E-07	3,1816 E-08	-	0,0000	0,0000	0,0003	7,0394 E-08	3,3364 E-07	1,1981 E-08
01487	X	0,0003	0,0001	0,0025	6,9487 E-06	1,6854 E-05	1,6277 E-06	-	0,0000	0,0000	0,0002	6,8112 E-07	1,4976 E-06	1,3919 E-07
01487	Y	0,0008	0,0019	0,0090	6,4539 E-05	1,9417 E-05	6,544 E-06	-	0,0001	0,0002	0,0010	6,7446 E-06	2,2315 E-06	7,1003 E-07
01487	Z	0,0000	0,0000	0,0008	1,4109 E-07	8,0132 E-07	2,6053 E-07	-	0,0000	0,0000	0,0003	6,1237 E-08	3,2945 E-07	1,0358 E-07
01488	X	0,0001	0,0004	0,0062	1,9649 E-05	4,8707 E-06	6,2737 E-07	-	0,0000	0,0000	0,0006	1,9669 E-06	4,7169 E-07	4,6099 E-08
01488	Y	0,0002	0,0019	0,0161	1,0252 E-04	1,0422 E-05	8,4599 E-07	-	0,0000	0,0002	0,0018	1,101 E-05	1,1487 E-06	9,0294 E-08
01488	Z	0,0000	0,0000	0,0007	1,5021 E-06	5,6163 E-07	5,7835 E-08	-	0,0000	0,0000	0,0003	6,3406 E-07	2,3266 E-07	2,4012 E-08
01489	X	0,0001	0,0006	0,0063	1,875 E-05	5,9373 E-06	1,0656 E-06	-	0,0000	0,0001	0,0006	1,8858 E-06	5,7625 E-07	8,1785 E-08
01489	Y	0,0003	0,0031	0,0162	1,0571 E-04	1,0606 E-05	1,4044 E-06	-	0,0000	0,0003	0,0018	1,1254 E-05	1,2307 E-06	1,6732 E-07

Nodi - Spostamenti per effetto del sisma

Nodo	Dir Sisma	Stato Limite Ultimo							Stato Limite di Danno					
		Sx	Sy	Sz	Θ x	Θ y	Θ z	σ t	Sx	Sy	Sz	Θ x	Θ y	Θ z
		[cm]	[cm]	[cm]	[rad]	[rad]	[rad]	[N/mm²]	[cm]	[cm]	[cm]	[rad]	[rad]	[rad]
01489	Z	0,0000	0,0000	0,0007	1,456 E-06	5,424 E-07	1,131 E-07	-	0,0000	0,0000	0,0003	6,0913 E-07	2,2514 E-07	4,7115 E-08
01490	X	0,0007	0,0002	0,0028	7,176 E-06	2,0194 E-05	1,5148 E-06	-	0,0001	0,0000	0,0002	7,9087 E-07	1,8978 E-06	1,3298 E-07
01490	Y	0,0007	0,0024	0,0148	8,1826 E-05	1,9366 E-05	2,2901 E-06	-	0,0001	0,0002	0,0015	8,5731 E-06	2,5696 E-06	2,234 E-07
01490	Z	0,0000	0,0000	0,0008	4,2878 E-07	1,7493 E-07	1,8311 E-07	-	0,0000	0,0000	0,0003	1,8207 E-07	7,7312 E-08	7,735 E-08
01491	X	0,0004	0,0001	0,0028	6,8468 E-06	2,0502 E-05	8,7051 E-07	-	0,0000	0,0000	0,0002	7,6883 E-07	1,9056 E-06	7,6757 E-08
01491	Y	0,0004	0,0014	0,0147	7,8908 E-05	2,0157 E-05	1,0003 E-06	-	0,0001	0,0002	0,0015	8,2902 E-06	2,6503 E-06	1,0027 E-07
01491	Z	0,0000	0,0000	0,0008	4,2767 E-07	1,2225 E-07	1,2064 E-07	-	0,0000	0,0000	0,0003	1,8091 E-07	5,5093 E-08	5,0866 E-08
01492	X	0,0003	0,0001	0,0036	9,0533 E-06	2,0054 E-05	9,6841 E-07	-	0,0000	0,0000	0,0003	9,75 E-07	1,8931 E-06	9,2894 E-08
01492	Y	0,0003	0,0010	0,0152	8,043 E-05	1,894 E-05	1,8625 E-06	-	0,0000	0,0001	0,0016	8,4919 E-06	2,523 E-06	2,106 E-07
01492	Z	0,0000	0,0000	0,0008	6,6297 E-07	2,6941 E-07	8,0532 E-08	-	0,0000	0,0000	0,0003	2,8116 E-07	1,1648 E-07	3,3905 E-08
01493	X	0,0008	0,0003	0,0036	9,4238 E-06	2,0036 E-05	2,6951 E-06	-	0,0001	0,0000	0,0003	9,8402 E-07	1,9015 E-06	2,6051 E-07
01493	Y	0,0008	0,0031	0,0152	8,7381 E-05	1,9357 E-05	5,3055 E-06	-	0,0001	0,0003	0,0016	9,1212 E-06	2,5769 E-06	5,9315 E-07
01493	Z	0,0000	0,0000	0,0008	6,1873 E-07	2,4552 E-07	2,0494 E-07	-	0,0000	0,0000	0,0003	2,6441 E-07	1,0703 E-07	8,5657 E-08
01494	X	0,0005	0,0004	0,0048	1,3683 E-05	1,852 E-05	1,7609 E-06	-	0,0000	0,0000	0,0004	1,4071 E-06	1,7698 E-06	1,7022 E-07
01494	Y	0,0005	0,0023	0,0157	9,3872 E-05	1,7758 E-05	3,6432 E-06	-	0,0001	0,0002	0,0017	9,9037 E-06	2,3727 E-06	4,0921 E-07
01494	Z	0,0000	0,0000	0,0008	9,6151 E-07	3,4336 E-07	1,3348 E-07	-	0,0000	0,0000	0,0003	4,0771 E-07	1,4723 E-07	5,4939 E-08
01495	X	0,0001	0,0002	0,0058	1,8688 E-05	1,2216 E-05	7,7132 E-07	-	0,0000	0,0000	0,0005	1,8845 E-06	1,1671 E-06	6,9349 E-08
01495	Y	0,0002	0,0012	0,0161	9,8257 E-05	1,3048 E-05	1,3244 E-06	-	0,0000	0,0001	0,0018	1,0546 E-05	1,706 E-06	1,5931 E-07
01495	Z	0,0000	0,0000	0,0008	1,3792 E-06	4,5172 E-07	5,7624 E-08	-	0,0000	0,0000	0,0003	5,8346 E-07	1,8984 E-07	2,4029 E-08
01496	X	0,0005	0,0007	0,0058	1,6645 E-05	1,382 E-05	1,9492 E-06	-	0,0000	0,0001	0,0005	1,6875 E-06	1,3318 E-06	1,8234 E-07
01496	Y	0,0005	0,0037	0,0162	1,0506 E-04	1,4847 E-05	3,575 E-06	-	0,0001	0,0004	0,0018	1,1051 E-05	1,9758 E-06	4,2525 E-07
01496	Z	0,0000	0,0000	0,0008	1,2425 E-06	4,0226 E-07	1,7205 E-07	-	0,0000	0,0000	0,0003	5,1348 E-07	1,7034 E-07	7,0903 E-08
01497	X	0,0063	0,0004	0,0029	5,2393 E-05	2,2907 E-05	3,954 E-05	-	0,0005	0,0001	0,0003	4,6082 E-06	1,8222 E-06	3,4956 E-06
01497	Y	0,0004	0,0383	0,0135	6,0814 E-05	1,3845 E-05	1,7403 E-05	-	0,0000	0,0039	0,0015	6,2214 E-06	1,5054 E-06	2,1188 E-06
01497	Z	0,0000	0,0001	0,0008	3,9636 E-06	5,6935 E-07	1,2542 E-06	-	0,0000	0,0001	0,0003	1,6205 E-06	2,0628 E-07	5,0934 E-07
01498	X	0,0055	0,0001	0,0008	2,2724 E-05	4,4586 E-05	2,0159 E-05	-	0,0004	0,0000	0,0001	1,8653 E-06	3,6811 E-06	1,6811 E-06
01498	Y	0,0001	0,0394	0,0080	5,1386 E-05	2,2144 E-05	8,3948 E-06	-	0,0000	0,0039	0,0009	6,0538 E-06	2,4303 E-06	9,196 E-07
01498	Z	0,0000	0,0004	0,0005	6,8941 E-06	1,517 E-06	1,1216 E-06	-	0,0000	0,0002	0,0002	2,7896 E-06	6,0198 E-07	4,5302 E-07
01499	X	0,0069	0,0001	0,0014	3,2134 E-05	6,7349 E-05	2,3833 E-05	-	0,0006	0,0000	0,0001	2,7434 E-06	5,7428 E-06	1,8948 E-06
01499	Y	0,0004	0,0406	0,0062	3,5101 E-05	3,8499 E-05	7,4654 E-06	-	0,0001	0,0041	0,0006	4,2356 E-06	4,8673 E-06	9,4236 E-07
01499	Z	0,0000	0,0001	0,0009	5,0394 E-06	6,8787 E-07	9,6178 E-07	-	0,0000	0,0000	0,0003	2,0508 E-06	2,6056 E-07	3,9185 E-07
01500	X	0,0105	0,0006	0,0066	5,3478 E-05	2,3936 E-05	3,6193 E-05	-	0,0010	0,0001	0,0006	4,8027 E-06	2,2618 E-06	3,1145 E-06
01500	Y	0,0088	0,0381	0,0137	3,719 E-05	9,2946 E-05	6,6596 E-07	-	0,0012	0,0038	0,0015	3,5128 E-06	1,2049 E-05	8,3228 E-08
01500	Z	0,0001	0,0002	0,0009	3,5526 E-06	1,0439 E-06	1,6071 E-06	-	0,0000	0,0001	0,0004	1,4443 E-06	4,6067 E-07	6,5465 E-07
01501	X	0,0119	0,0005	0,0087	4,9371 E-05	2,7746 E-05	3,2956 E-05	-	0,0011	0,0001	0,0008	4,3352 E-06	2,4779 E-06	2,7597 E-06
01501	Y	0,0084	0,0382	0,0118	3,9371 E-05	9,699 E-05	5,5956 E-06	-	0,0011	0,0039	0,0013	3,9938 E-06	1,2646 E-05	7,4328 E-07
01501	Z	0,0000	0,0002	0,0011	3,4865 E-06	1,3048 E-06	1,5274 E-06	-	0,0000	0,0001	0,0004	1,4179 E-06	5,7235 E-07	6,2181 E-07
01502	X	0,0112	0,0003	0,0075	4,3969 E-05	4,9439 E-05	3,0207 E-05	-	0,0010	0,0000	0,0007	3,8076 E-06	4,6721 E-06	2,4947 E-06
01502	Y	0,004	0,039	0,007	3,2972 E-05	1,0339 E-04	4,6677 E-06	-	0,000	0,004	0,000	3,4445 E-06	1,3352 E-05	6,2157 E-07

Nodi - Spostamenti per effetto del sisma

Nodo	Dir Sisma	Stato Limite Ultimo							Stato Limite di Danno					
		Sx	Sy	Sz	Θ x	Θ y	Θ z	σ t	Sx	Sy	Sz	Θ x	Θ y	Θ z
		[cm]	[cm]	[cm]	[rad]	[rad]	[rad]	[N/mm²]	[cm]	[cm]	[cm]	[rad]	[rad]	[rad]
01502	Z	0,0000	6,0001	4,0011	3,3497 E-06	4,2301 E-07	1,2831 E-06	-	5,0000	0,0001	7,0004	1,3644 E-06	1,8819 E-07	5,2451 E-07
01503	X	0,0083	0,0001	0,0033	2,4494 E-05	9,4373 E-05	1,8701 E-05	-	0,0007	0,0000	0,0003	2,0948 E-06	8,115 E-06	1,4716 E-06
01503	Y	0,0005	0,0406	0,0059	2,2986 E-05	5,36 E-05	1,4869 E-06	-	0,0001	0,0041	0,0006	2,5606 E-06	6,8703 E-06	1,8835 E-07
01503	Z	0,0000	0,0001	0,0011	3,3236 E-06	8,7302 E-07	5,231 E-07	-	0,0000	0,0000	0,0004	1,3537 E-06	3,3363 E-07	2,1435 E-07
01504	X	0,0137	0,0004	0,0114	3,2668 E-05	3,4046 E-05	2,1445 E-05	-	0,0012	0,0000	0,0010	2,775 E-06	3,2385 E-06	1,7347 E-06
01504	Y	0,0057	0,0389	0,0067	4,0859 E-05	9,802 E-05	1,0417 E-05	-	0,0007	0,0039	0,0007	4,3904 E-06	1,2789 E-05	1,3781 E-06
01504	Z	0,0001	0,0001	0,0013	2,5882 E-06	7,0784 E-07	1,0081 E-06	-	0,0000	0,0001	0,0005	1,054 E-06	3,2834 E-07	4,1254 E-07
01505	X	0,0114	0,0002	0,0079	2,4247 E-05	1,0222 E-04	1,6927 E-05	-	0,0010	0,0000	0,0007	2,0555 E-06	8,9797 E-06	1,3433 E-06
01505	Y	0,0018	0,0401	0,0047	3,1598 E-05	7,8727 E-05	3,2535 E-06	-	0,0002	0,0040	0,0005	3,2045 E-06	1,0193 E-05	4,3164 E-07
01505	Z	0,0000	0,0001	0,0013	2,0615 E-06	1,5299 E-06	4,7965 E-07	-	0,0000	0,0001	0,0005	8,4005 E-07	5,9157 E-07	1,9725 E-07
01506	X	0,0145	0,0005	0,0130	1,3484 E-05	4,1373 E-05	9,1335 E-06	-	0,0013	0,0001	0,0012	1,1603 E-06	2,9561 E-06	9,2258 E-07
01506	Y	0,0064	0,0382	0,0053	5,2118 E-05	7,2178 E-05	1,9994 E-05	-	0,0008	0,0039	0,0006	5,8971 E-06	9,4626 E-06	2,6282 E-06
01506	Z	0,0001	0,0002	0,0015	1,5412 E-06	1,4728 E-06	6,6068 E-07	-	0,0000	0,0001	0,0006	6,2856 E-07	6,4776 E-07	2,7213 E-07
01507	X	0,0140	0,0003	0,0118	1,3619 E-05	7,04 E-05	9,3656 E-06	-	0,0012	0,0000	0,0010	1,1303 E-06	6,3993 E-06	8,1418 E-07
01507	Y	0,0031	0,0395	0,0031	3,9822 E-05	7,9089 E-05	9,265 E-06	-	0,0004	0,0040	0,0003	4,1893 E-06	1,0283 E-05	1,2142 E-06
01507	Z	0,0001	0,0001	0,0015	1,2082 E-06	1,2925 E-06	4,0501 E-07	-	0,0000	0,0001	0,0006	4,9266 E-07	4,9009 E-07	1,6746 E-07
01508	X	0,0095	0,0001	0,0052	6,1854 E-06	1,5402 E-04	5,4343 E-06	-	0,0008	0,0000	0,0004	5,0849 E-07	1,3148 E-05	5,0116 E-07
01508	Y	0,0004	0,0408	0,0048	3,1877 E-05	4,0393 E-05	1,4471 E-06	-	0,0001	0,0041	0,0006	3,0811 E-06	5,1959 E-06	1,9164 E-07
01508	Z	0,0000	0,0001	0,0013	9,6373 E-07	2,119 E-06	1,4383 E-07	-	0,0000	0,0001	0,0005	3,9147 E-07	8,4542 E-07	5,9555 E-08
01509	X	0,0148	0,0003	0,0134	5,9751 E-06	3,1487 E-05	7,5267 E-06	-	0,0013	0,0000	0,0012	7,5633 E-07	2,7085 E-06	9,5409 E-07
01509	Y	0,0037	0,0388	0,0015	4,5803 E-05	6,3149 E-05	1,5042 E-05	-	0,0005	0,0039	0,0002	5,0159 E-06	8,2273 E-06	1,9767 E-06
01509	Z	0,0001	0,0002	0,0015	2,4046 E-07	5,763 E-07	2,6371 E-07	-	0,0001	0,0001	0,0006	9,9485 E-08	2,3083 E-07	1,1098 E-07
01510	X	0,0123	0,0002	0,0095	3,0201 E-06	1,22 E-04	5,2061 E-06	-	0,0011	0,0000	0,0008	3,7683 E-07	1,0538 E-05	6,6255 E-07
01510	Y	0,0012	0,0401	0,0042	3,5551 E-05	5,1742 E-05	5,1723 E-06	-	0,0002	0,0040	0,0006	3,5387 E-06	6,6733 E-06	6,7444 E-07
01510	Z	0,0001	0,0002	0,0014	5,1135 E-08	2,5761 E-06	8,6197 E-08	-	0,0000	0,0001	0,0006	2,1541 E-08	1,0225 E-06	3,6589 E-08
01511	X	0,0138	0,0004	0,0124	1,868 E-05	4,4502 E-05	1,5333 E-05	-	0,0012	0,0001	0,0011	1,838 E-06	3,2176 E-06	1,6046 E-06
01511	Y	0,0036	0,0382	0,0020	4,7218 E-05	3,9056 E-05	1,7325 E-05	-	0,0005	0,0039	0,0002	5,2385 E-06	5,1056 E-06	2,2805 E-06
01511	Z	0,0001	0,0002	0,0015	8,6806 E-07	1,1456 E-06	4,7094 E-08	-	0,0001	0,0001	0,0006	3,5076 E-07	5,0703 E-07	2,3635 E-08
01512	X	0,0136	0,0002	0,0116	1,5631 E-05	6,6102 E-05	1,3319 E-05	-	0,0012	0,0000	0,0010	1,4697 E-06	5,8443 E-06	1,3525 E-06
01512	Y	0,0017	0,0395	0,0046	3,8216 E-05	4,5316 E-05	9,042 E-06	-	0,0002	0,0040	0,0006	3,9235 E-06	5,8357 E-06	1,1798 E-06
01512	Z	0,0001	0,0002	0,0015	1,0091 E-06	1,8256 E-06	5,966 E-08	-	0,0000	0,0001	0,0006	4,1197 E-07	7,1041 E-07	2,2561 E-08
01513	X	0,0093	0,0001	0,0051	6,7279 E-06	1,5438 E-04	7,0265 E-06	-	0,0008	0,0000	0,0004	6,1912 E-07	1,3027 E-05	7,5405 E-07
01513	Y	0,0002	0,0406	0,0066	3,1686 E-05	2,2711 E-05	1,8177 E-06	-	0,0000	0,0041	0,0008	2,9834 E-06	2,8898 E-06	2,3434 E-07
01513	Z	0,0000	0,0002	0,0013	9,8556 E-07	2,424 E-06	1,5125 E-08	-	0,0000	0,0001	0,0005	4,048 E-07	9,744 E-07	5,7953 E-09
01514	X	0,0128	0,0003	0,0110	3,0903 E-05	2,4888 E-05	2,3539 E-05	-	0,0011	0,0000	0,0009	2,7776 E-06	1,9679 E-06	2,1924 E-06
01514	Y	0,0018	0,0389	0,0059	3,8959 E-05	3,2753 E-05	1,148 E-05	-	0,0002	0,0039	0,0007	4,0545 E-06	4,1838 E-06	1,4977 E-06
01514	Z	0,0001	0,0002	0,0014	2,1366 E-06	6,9809 E-07	3,332 E-07	-	0,0001	0,0001	0,0006	8,7035 E-07	2,5948 E-07	1,3307 E-07
01515	X	0,0109	0,0002	0,0079	2,1033 E-05	1,0076 E-04	1,7005 E-05	-	0,0009	0,0000	0,0007	1,8513 E-06	8,5746 E-06	1,5735 E-06

Nodi - Spostamenti per effetto del sisma

Nodo	Dir Sisma	Stato Limite Ultimo							Stato Limite di Danno					
		Sx	Sy	Sz	Θ x	Θ y	Θ z	σ t	Sx	Sy	Sz	Θ x	Θ y	Θ z
		[cm]	[cm]	[cm]	[rad]	[rad]	[rad]	[N/mm²]	[cm]	[cm]	[cm]	[rad]	[rad]	[rad]
01515	Y	0,0005	0,0400	0,0076	3,0972 E-05	2,5132 E-05	4,5967 E-06	-	0,0001	0,0040	0,0009	2,9413 E-06	3,1916 E-06	5,8294 E-07
01515	Z	0,0001	0,0002	0,0013	2,0622 E-06	2,5681 E-06	2,1071 E-07	-	0,0000	0,0001	0,0005	8,434 E-07	1,0246 E-06	8,557 E-08
01516	X	0,0105	0,0004	0,0081	4,221 E-05	3,2947 E-05	3,0788 E-05	-	0,0009	0,0000	0,0007	3,7529 E-06	2,4206 E-06	2,793 E-06
01516	Y	0,0014	0,0384	0,0079	4,1382 E-05	1,9957 E-05	1,2681 E-05	-	0,0002	0,0039	0,0009	4,3072 E-06	2,4854 E-06	1,6527 E-06
01516	Z	0,0001	0,0002	0,0012	3,1631 E-06	6,3095 E-07	6,8417 E-07	-	0,0000	0,0001	0,0005	1,2871 E-06	2,7897 E-07	2,7441 E-07
01517	X	0,0106	0,0002	0,0078	3,7785 E-05	4,2411 E-05	2,8918 E-05	-	0,0009	0,0000	0,0007	3,2813 E-06	3,669 E-06	2,5618 E-06
01517	Y	0,0006	0,0395	0,0089	2,9885 E-05	1,5853 E-05	7,6755 E-06	-	0,0001	0,0040	0,0010	2,873 E-06	2,0271 E-06	9,707 E-07
01517	Z	0,0001	0,0002	0,0012	3,1703 E-06	1,6039 E-06	5,5552 E-07	-	0,0000	0,0001	0,0005	1,2939 E-06	6,2593 E-07	2,2586 E-07
01518	X	0,0078	0,0001	0,0034	1,672 E-05	1,0458 E-04	1,4458 E-05	-	0,0006	0,0000	0,0003	1,4317 E-06	8,7106 E-06	1,2927 E-06
01518	Y	0,0001	0,0402	0,0096	2,0534 E-05	7,6725 E-06	2,1503 E-06	-	0,0000	0,0040	0,0011	1,8092 E-06	9,5818 E-07	2,5867 E-07
01518	Z	0,0000	0,0003	0,0010	2,9542 E-06	1,9245 E-06	1,8079 E-07	-	0,0000	0,0001	0,0004	1,2065 E-06	7,7266 E-07	7,4287 E-08
01519	X	0,0084	0,0003	0,0052	4,9858 E-05	1,6053 E-05	3,732 E-05	-	0,0007	0,0000	0,0004	4,3302 E-06	1,2317 E-06	3,2805 E-06
01519	Y	0,0001	0,0392	0,0109	3,7328 E-05	6,3024 E-06	9,6346 E-06	-	0,0000	0,0039	0,0012	3,684 E-06	5,6832 E-07	1,2223 E-06
01519	Z	0,0001	0,0002	0,0009	4,1277 E-06	8,0165 E-07	1,2199 E-06	-	0,0000	0,0001	0,0004	1,6838 E-06	2,9843 E-07	4,9517 E-07
01520	X	0,0077	0,0002	0,0038	3,612 E-05	4,932 E-05	2,8222 E-05	-	0,0006	0,0000	0,0003	3,0566 E-06	4,1326 E-06	2,4292 E-06
01520	Y	0,0001	0,0399	0,0101	1,0207 E-05	1,0239 E-05	1,531 E-06	-	0,0000	0,0040	0,0011	1,2103 E-06	1,0175 E-06	1,7938 E-07
01520	Z	0,0000	0,0003	0,0008	4,4343 E-06	1,7521 E-06	8,0414 E-07	-	0,0000	0,0001	0,0003	1,8038 E-06	6,9117 E-07	3,2715 E-07
01521	X	0,0107	0,0018	0,0060	4,2894 E-05	1,504 E-05	2,1278 E-05	-	0,0011	0,0002	0,0006	3,9147 E-06	1,5757 E-06	1,7883 E-06
01521	Y	0,0117	0,0370	0,0159	5,0317 E-05	4,5967 E-05	1,0122 E-05	-	0,0015	0,0038	0,0018	4,6861 E-06	5,5397 E-06	1,0161 E-06
01521	Z	0,0001	0,0002	0,0008	3,3953 E-06	4,9498 E-07	4,6775 E-07	-	0,0000	0,0001	0,0003	1,3913 E-06	1,7801 E-07	1,8522 E-07
01522	X	0,0064	0,0008	0,0031	4,5242 E-05	3,7899 E-06	2,7184 E-05	-	0,0005	0,0001	0,0003	4,0566 E-06	4,5147 E-07	2,4955 E-06
01522	Y	0,0004	0,0371	0,0150	8,9135 E-05	5,066 E-05	2,2645 E-05	-	0,0000	0,0038	0,0016	9,3 E-06	5,3959 E-06	2,8092 E-06
01522	Z	0,0001	0,0001	0,0008	3,3544 E-06	1,0346 E-06	2,3328 E-07	-	0,0000	0,0000	0,0003	1,3855 E-06	3,8815 E-07	9,0663 E-08
01523	X	0,0067	0,0030	0,0018	9,7121 E-06	1,1472 E-05	2,0238 E-05	-	0,0005	0,0003	0,0002	9,1861 E-07	1,037 E-06	1,9102 E-06
01523	Y	0,0013	0,0379	0,0216	5,5628 E-05	2,379 E-05	1,162 E-05	-	0,0001	0,0040	0,0023	5,7571 E-06	2,5156 E-06	1,2864 E-06
01523	Z	0,0001	0,0001	0,0008	7,7419 E-07	2,6318 E-07	1,3849 E-07	-	0,0000	0,0000	0,0003	3,1811 E-07	1,0786 E-07	5,3226 E-08
01524	X	0,0068	0,0007	0,0033	3,5788 E-05	1,0539 E-05	2,4275 E-05	-	0,0006	0,0001	0,0003	3,2968 E-06	9,6425 E-07	2,2616 E-06
01524	Y	0,0007	0,0376	0,0155	8,4593 E-05	4,5612 E-05	1,5392 E-05	-	0,0001	0,0038	0,0017	8,9075 E-06	4,8179 E-06	2,0304 E-06
01524	Z	0,0001	0,0001	0,0008	3,198 E-06	5,8628 E-07	2,5121 E-07	-	0,0000	0,0000	0,0003	1,3131 E-06	2,1374 E-07	9,727 E-08
01525	X	0,0089	0,0007	0,0058	3,3023 E-05	2,9388 E-05	2,1496 E-05	-	0,0007	0,0001	0,0005	3,0522 E-06	2,45 E-06	2,0577 E-06
01525	Y	0,0017	0,0375	0,0100	5,5043 E-05	4,0195 E-05	1,5368 E-05	-	0,0002	0,0038	0,0011	5,9133 E-06	4,1603 E-06	2,0438 E-06
01525	Z	0,0001	0,0001	0,0011	3,1439 E-06	5,44 E-07	1,5397 E-07	-	0,0000	0,0000	0,0004	1,2759 E-06	1,9105 E-07	5,8634 E-08
01526	X	0,0105	0,0007	0,0080	2,4437 E-05	4,0971 E-05	1,7095 E-05	-	0,0009	0,0001	0,0007	2,3257 E-06	3,3804 E-06	1,7348 E-06
01526	Y	0,0028	0,0374	0,0060	4,7152 E-05	2,5921 E-05	1,7313 E-05	-	0,0004	0,0038	0,0007	5,224 E-06	2,6012 E-06	2,3049 E-06
01526	Z	0,0001	0,0001	0,0013	1,9811 E-06	6,1664 E-07	6,3377 E-08	-	0,0000	0,0000	0,0005	8,0228 E-07	2,406 E-07	3,2042 E-08
01527	X	0,0117	0,0008	0,0095	1,5301 E-05	4,5401 E-05	1,3096 E-05	-	0,0010	0,0001	0,0008	1,6175 E-06	3,7812 E-06	1,4598 E-06
01527	Y	0,0045	0,0372	0,0020	5,4086 E-05	1,7868 E-05	2,1259 E-05	-	0,0006	0,0038	0,0002	6,1451 E-06	1,7625 E-06	2,8192 E-06
01527	Z	0,0001	0,0001	0,0014	6,5725 E-07	8,4134 E-07	2,1048 E-07	-	0,0000	0,0001	0,0006	2,6458 E-07	3,4952 E-07	9,1039 E-08
01528	X	0,012	0,000	0,010	8,6758 E-06	4,5433 E-05	9,8706 E-06	-	0,001	0,000	0,000	1,1105 E-06	3,8195 E-06	1,2267 E-06

Nodi - Spostamenti per effetto del sisma

Nodo	Dir Sisma	Stato Limite Ultimo							Stato Limite di Danno					
		Sx	Sy	Sz	Θ x	Θ y	Θ z	σ t	Sx	Sy	Sz	Θ x	Θ y	Θ z
		[cm]	[cm]	[cm]	[rad]	[rad]	[rad]	[N/mm²]	[cm]	[cm]	[cm]	[rad]	[rad]	[rad]
01528	Y	4 0,0066	9 0,0371	2 0,0028	6,207 E-05	1,075 E-05	2,4662 E-05	-	1 0,0009	1 0,0038	9 0,0003	7,1447 E-06	1,0621 E-06	3,255 E-06
01528	Z	0,0001	0,0001	0,0014	5,6014 E-07	1,0239 E-06	3,7475 E-07	-	0,0000	0,0001	0,0006	2,3003 E-07	4,3063 E-07	1,5613 E-07
01529	X	0,0127	0,0011	0,0101	1,0602 E-05	3,9759 E-05	7,8378 E-06	-	0,0012	0,0001	0,0009	1,0107 E-06	3,369 E-06	9,9303 E-07
01529	Y	0,0091	0,0371	0,0079	6,1114 E-05	4,0864 E-06	2,4454 E-05	-	0,0012	0,0038	0,0009	6,9789 E-06	4,6631 E-07	3,221 E-06
01529	Z	0,0001	0,0001	0,0013	1,7281 E-06	8,8943 E-07	5,186 E-07	-	0,0000	0,0001	0,0005	7,0124 E-07	3,7326 E-07	2,1277 E-07
01530	X	0,0125	0,0013	0,0090	2,2592 E-05	2,8787 E-05	8,8959 E-06	-	0,0012	0,0001	0,0008	1,9614 E-06	2,5226 E-06	8,5637 E-07
01530	Y	0,0112	0,0373	0,0124	5,0561 E-05	7,1272 E-06	1,9037 E-05	-	0,0015	0,0038	0,0014	5,3972 E-06	6,9242 E-07	2,5097 E-06
01530	Z	0,0001	0,0002	0,0011	2,8457 E-06	6,3928 E-07	6,1695 E-07	-	0,0000	0,0001	0,0004	1,148 E-06	2,663 E-07	2,5063 E-07
01531	X	0,0115	0,0014	0,0068	3,2441 E-05	1,2301 E-05	1,2773 E-05	-	0,0011	0,0002	0,0006	2,9586 E-06	1,1766 E-06	1,0519 E-06
01531	Y	0,0122	0,0376	0,0160	4,8287 E-05	1,2442 E-05	1,1695 E-05	-	0,0016	0,0038	0,0018	4,5192 E-06	1,1199 E-06	1,5385 E-06
01531	Z	0,0001	0,0002	0,0009	3,0555 E-06	2,0274 E-07	6,2239 E-07	-	0,0000	0,0001	0,0003	1,2384 E-06	7,6807 E-08	2,5091 E-07
01532	X	0,0079	0,0015	0,0034	2,3889 E-05	2,0838 E-05	2,0643 E-05	-	0,0007	0,0002	0,0003	2,2673 E-06	1,8662 E-06	1,9726 E-06
01532	Y	0,0012	0,0380	0,0152	6,4372 E-05	4,0762 E-05	1,2897 E-05	-	0,0001	0,0039	0,0016	6,8453 E-06	4,3167 E-06	1,711 E-06
01532	Z	0,0001	0,0001	0,0009	2,7996 E-06	6,6796 E-07	1,3251 E-07	-	0,0000	0,0000	0,0004	1,1337 E-06	2,7869 E-07	5,0617 E-08
01533	X	0,0097	0,0015	0,0050	2,0834 E-05	3,3189 E-05	1,7804 E-05	-	0,0008	0,0002	0,0004	1,9979 E-06	2,9888 E-06	1,7657 E-06
01533	Y	0,0022	0,0379	0,0105	5,5953 E-05	4,2661 E-05	1,4729 E-05	-	0,0003	0,0039	0,0011	6,052 E-06	4,6064 E-06	1,965 E-06
01533	Z	0,0001	0,0001	0,0011	1,9658 E-06	1,6965 E-06	6,5503 E-08	-	0,0000	0,0000	0,0005	7,9455 E-07	7,0157 E-07	3,2678 E-08
01534	X	0,0111	0,0015	0,0064	1,5861 E-05	4,0681 E-05	1,4057 E-05	-	0,0010	0,0002	0,0006	1,5776 E-06	3,7088 E-06	1,5011 E-06
01534	Y	0,0034	0,0379	0,0061	5,5767 E-05	3,8118 E-05	1,7943 E-05	-	0,0004	0,0039	0,0007	6,1463 E-06	4,2862 E-06	2,3924 E-06
01534	Z	0,0001	0,0001	0,0013	8,718 E-07	2,4829 E-06	1,933 E-07	-	0,0000	0,0000	0,0005	3,5252 E-07	1,0198 E-06	8,5125 E-08
01535	X	0,0119	0,0015	0,0073	9,9954 E-06	4,448 E-05	1,1264 E-05	-	0,0011	0,0002	0,0006	1,1488 E-06	4,1253 E-06	1,3359 E-06
01535	Y	0,0053	0,0378	0,0014	6,2259 E-05	3,678 E-05	2,3441 E-05	-	0,0007	0,0039	0,0001	6,9529 E-06	4,3908 E-06	3,1053 E-06
01535	Z	0,0001	0,0001	0,0013	1,0989 E-07	2,8156 E-06	3,0893 E-07	-	0,0000	0,0000	0,0005	4,6362 E-08	1,1523 E-06	1,3038 E-07
01536	X	0,0125	0,0015	0,0076	6,4322 E-06	4,5455 E-05	9,4245 E-06	-	0,0011	0,0002	0,0007	8,4034 E-07	4,2967 E-06	1,2078 E-06
01536	Y	0,0079	0,0378	0,0038	6,6928 E-05	3,7701 E-05	2,6857 E-05	-	0,0010	0,0039	0,0004	7,4737 E-06	4,764 E-06	3,542 E-06
01536	Z	0,0001	0,0001	0,0012	9,3769 E-07	2,6906 E-06	3,9218 E-07	-	0,0000	0,0001	0,0005	3,8016 E-07	1,0992 E-06	1,6262 E-07
01537	X	0,0127	0,0015	0,0074	8,942 E-06	4,1758 E-05	8,0202 E-06	-	0,0012	0,0002	0,0007	8,2234 E-07	4,0378 E-06	1,0118 E-06
01537	Y	0,0106	0,0380	0,0090	6,2427 E-05	3,736 E-05	2,5289 E-05	-	0,0014	0,0039	0,0010	6,7828 E-06	4,8987 E-06	3,3368 E-06
01537	Z	0,0001	0,0001	0,0011	1,7698 E-06	2,1016 E-06	4,8176 E-07	-	0,0000	0,0001	0,0005	7,098 E-07	8,5804 E-07	1,9762 E-07
01538	X	0,0123	0,0015	0,0064	1,844 E-05	3,1173 E-05	8,0717 E-06	-	0,0012	0,0002	0,0006	1,6327 E-06	3,1041 E-06	8,5531 E-07
01538	Y	0,0125	0,0382	0,0136	5,3276 E-05	3,0639 E-05	2,0208 E-05	-	0,0016	0,0039	0,0015	5,3745 E-06	4,0852 E-06	2,6825 E-06
01538	Z	0,0001	0,0001	0,0010	2,3238 E-06	9,1557 E-07	5,6071 E-07	-	0,0000	0,0001	0,0004	9,2666 E-07	3,7254 E-07	2,2872 E-07
01539	X	0,0071	0,0025	0,0021	1,3571 E-05	1,473 E-05	2,0061 E-05	-	0,0006	0,0003	0,0002	1,3062 E-06	1,3305 E-06	1,9075 E-06
01539	Y	0,0012	0,0380	0,0198	5,7916 E-05	2,7183 E-05	1,1357 E-05	-	0,0001	0,0039	0,0021	6,0558 E-06	2,8834 E-06	1,3714 E-06
01539	Z	0,0001	0,0001	0,0008	1,6373 E-06	5,6526 E-07	1,3548 E-07	-	0,0000	0,0000	0,0003	6,643 E-07	2,3305 E-07	5,1978 E-08
01540	X	0,0089	0,0024	0,0027	1,3815 E-05	2,5219 E-05	1,8812 E-05	-	0,0007	0,0003	0,0002	1,3298 E-06	2,3421 E-06	1,8201 E-06
01540	Y	0,0017	0,0381	0,0152	5,5465 E-05	3,2987 E-05	1,2001 E-05	-	0,0002	0,0040	0,0016	5,8495 E-06	3,6188 E-06	1,5573 E-06
01540	Z	0,0001	0,0001	0,0009	1,4103 E-06	2,3085 E-06	7,4156 E-08	-	0,0000	0,0000	0,0004	5,7013 E-07	9,3753 E-07	3,4301 E-08

Nodi - Spostamenti per effetto del sisma

Nodo	Dir Sisma	Stato Limite Ultimo							Stato Limite di Danno					
		Sx	Sy	Sz	Θ x	Θ y	Θ z	σ t	Sx	Sy	Sz	Θ x	Θ y	Θ z
		[cm]	[cm]	[cm]	[rad]	[rad]	[rad]	[N/mm²]	[cm]	[cm]	[cm]	[rad]	[rad]	[rad]
01541	X	0,0104	0,0023	0,0036	1,3217 E-05	3,3936 E-05	1,5283 E-05	-	0,0009	0,0003	0,0003	1,2361 E-06	3,1855 E-06	1,5584 E-06
01541	Y	0,0027	0,0383	0,0107	5,4783 E-05	3,538 E-05	1,3948 E-05	-	0,0003	0,0040	0,0012	5,8195 E-06	4,0587 E-06	1,8551 E-06
01541	Z	0,0001	0,0001	0,0010	7,3786 E-07	3,4663 E-06	1,9035 E-07	-	0,0000	0,0000	0,0004	3,006 E-07	1,4025 E-06	8,5397 E-08
01542	X	0,0114	0,0022	0,0043	9,8436 E-06	4,0544 E-05	1,1337 E-05	-	0,0010	0,0003	0,0004	9,7152 E-07	3,8526 E-06	1,2939 E-06
01542	Y	0,0039	0,0385	0,0062	5,6496 E-05	3,8513 E-05	1,8982 E-05	-	0,0005	0,0040	0,0007	6,0604 E-06	4,6372 E-06	2,5321 E-06
01542	Z	0,0001	0,0001	0,0011	2,0164 E-07	4,0094 E-06	3,4216 E-07	-	0,0000	0,0000	0,0004	8,4178 E-08	1,618 E-06	1,4518 E-07
01543	X	0,0120	0,0021	0,0047	5,3675 E-06	4,4974 E-05	1,1351 E-05	-	0,0011	0,0002	0,0004	6,6757 E-07	4,3392 E-06	1,4189 E-06
01543	Y	0,0064	0,0385	0,0014	6,3934 E-05	4,2696 E-05	3,0061 E-05	-	0,0008	0,0040	0,0002	6,8934 E-06	5,3698 E-06	3,9573 E-06
01543	Z	0,0001	0,0001	0,0011	3,4414 E-07	3,8949 E-06	3,2702 E-07	-	0,0000	0,0000	0,0004	1,3846 E-07	1,5668 E-06	1,3703 E-07
01544	X	0,0125	0,0020	0,0048	4,7678 E-06	4,5862 E-05	1,0303 E-05	-	0,0012	0,0002	0,0004	5,5811 E-07	4,5004 E-06	1,339 E-06
01544	Y	0,0095	0,0387	0,0041	6,6406 E-05	4,5997 E-05	3,2183 E-05	-	0,0012	0,0040	0,0004	7,1385 E-06	5,9562 E-06	4,2301 E-06
01544	Z	0,0001	0,0001	0,0010	7,6944 E-07	3,2048 E-06	3,6233 E-07	-	0,0000	0,0000	0,0004	3,0812 E-07	1,285 E-06	1,5012 E-07
01545	X	0,0127	0,0020	0,0045	6,1822 E-06	4,0905 E-05	8,745 E-06	-	0,0012	0,0002	0,0004	5,6701 E-07	4,0901 E-06	1,1185 E-06
01545	Y	0,0124	0,0390	0,0094	6,4219 E-05	4,3814 E-05	2,8385 E-05	-	0,0016	0,0041	0,0010	6,7883 E-06	5,7781 E-06	3,7443 E-06
01545	Z	0,0001	0,0001	0,0009	1,0344 E-06	1,8822 E-06	4,4808 E-07	-	0,0000	0,0000	0,0004	4,0702 E-07	7,5107 E-07	1,8413 E-07
01546	X	0,0124	0,0021	0,0039	1,0041 E-05	2,9938 E-05	7,2524 E-06	-	0,0012	0,0003	0,0004	8,7559 E-07	3,0375 E-06	8,5258 E-07
01546	Y	0,0143	0,0395	0,0144	5,94 E-05	3,2706 E-05	1,9992 E-05	-	0,0019	0,0041	0,0015	6,1183 E-06	4,3768 E-06	2,6805 E-06
01546	Z	0,0001	0,0001	0,0009	8,862 E-07	2,6929 E-07	5,716 E-07	-	0,0000	0,0000	0,0003	3,43 E-07	1,0269 E-07	2,344 E-07
01547	X	0,0061	0,0031	0,0018	1,0014 E-05	9,656 E-06	2,1608 E-05	-	0,0005	0,0003	0,0002	9,4166 E-07	9,0004 E-07	2,0088 E-06
01547	Y	0,0013	0,0378	0,0214	5,4834 E-05	2,3937 E-05	1,1803 E-05	-	0,0001	0,0039	0,0023	5,6863 E-06	2,5266 E-06	1,2988 E-06
01547	Z	0,0001	0,0001	0,0008	8,839 E-07	2,0709 E-07	2,0677 E-07	-	0,0000	0,0000	0,0003	3,5914 E-07	8,5045 E-08	7,8092 E-08
01548	X	0,0059	0,0009	0,0027	4,0885 E-05	4,3804 E-06	2,6822 E-05	-	0,0005	0,0001	0,0002	3,7688 E-06	5,0005 E-07	2,4727 E-06
01548	Y	0,0004	0,0370	0,0148	9,2205 E-05	4,858 E-05	2,2264 E-05	-	0,0000	0,0038	0,0016	9,6436 E-06	5,1808 E-06	2,7683 E-06
01548	Z	0,0001	0,0001	0,0008	3,7604 E-06	7,9683 E-07	3,5126 E-07	-	0,0000	0,0000	0,0003	1,5441 E-06	2,9687 E-07	1,3672 E-07
01549	X	0,0111	0,0014	0,0068	4,2791 E-05	4,9906 E-06	1,637 E-05	-	0,0011	0,0002	0,0006	3,9366 E-06	5,5266 E-07	1,3685 E-06
01549	Y	0,0118	0,0371	0,0160	4,4928 E-05	3,204 E-05	7,1551 E-06	-	0,0015	0,0038	0,0018	4,1801 E-06	3,7095 E-06	8,5675 E-07
01549	Z	0,0001	0,0002	0,0009	3,5903 E-06	2,4992 E-07	5,9523 E-07	-	0,0000	0,0001	0,0003	1,4608 E-06	9,3035 E-08	2,3882 E-07
01550	X	0,0128	0,0024	0,0029	5,8478 E-06	3,1163 E-05	6,6302 E-06	-	0,0013	0,0003	0,0003	5,0256 E-07	3,1482 E-06	7,9743 E-07
01550	Y	0,0155	0,0401	0,0146	6,4453 E-05	3,309 E-05	1,8499 E-05	-	0,0020	0,0042	0,0015	6,7445 E-06	4,4621 E-06	2,4877 E-06
01550	Z	0,0001	0,0001	0,0009	1,9544 E-07	6,0401 E-07	5,5733 E-07	-	0,0000	0,0000	0,0004	7,9822 E-08	2,6316 E-07	2,2959 E-07
01551	X	0,0125	0,0018	0,0052	1,2714 E-05	3,3948 E-05	7,2628 E-06	-	0,0012	0,0002	0,0005	1,122 E-06	3,4333 E-06	8,8923 E-07
01551	Y	0,0134	0,0388	0,0133	5,6175 E-05	3,6796 E-05	2,2007 E-05	-	0,0017	0,0040	0,0014	5,7754 E-06	4,8891 E-06	2,9296 E-06
01551	Z	0,0001	0,0001	0,0009	1,546 E-06	1,1095 E-06	5,3875 E-07	-	0,0000	0,0001	0,0004	6,0739 E-07	4,4276 E-07	2,2145 E-07
01552	X	0,0121	0,0013	0,0076	2,7794 E-05	2,2593 E-05	9,0032 E-06	-	0,0012	0,0001	0,0007	2,5241 E-06	2,2242 E-06	8,1776 E-07
01552	Y	0,0122	0,0376	0,0150	4,5098 E-05	1,7576 E-05	1,5951 E-05	-	0,0016	0,0038	0,0017	4,373 E-06	2,2858 E-06	2,1107 E-06
01552	Z	0,0001	0,0002	0,0010	3,1627 E-06	4,2279 E-07	6,1427 E-07	-	0,0000	0,0001	0,0004	1,2688 E-06	1,7124 E-07	2,4989 E-07
01553	X	0,0128	0,0021	0,0041	4,1057 E-06	4,2572 E-05	9,9079 E-06	-	0,0012	0,0003	0,0004	4,3487 E-07	4,2514 E-06	1,3026 E-06
01553	Y	0,0121	0,0392	0,0075	6,5401 E-05	4,4906 E-05	3,2705 E-05	-	0,0016	0,0041	0,0008	6,9372 E-06	5,8804 E-06	4,2991 E-06
01553	Z	0,000	0,000	0,000	5,8965 E-07	2,0524 E-06	3,9522 E-07	-	0,000	0,000	0,000	2,3098 E-07	8,05 E-07	1,636 E-07

Nodi - Spostamenti per effetto del sisma

Nodo	Dir Sisma	Stato Limite Ultimo							Stato Limite di Danno					
		Sx	Sy	Sz	Θ x	Θ y	Θ z	σ t	Sx	Sy	Sz	Θ x	Θ y	Θ z
		[cm]	[cm]	[cm]	[rad]	[rad]	[rad]	[N/mm²]	[cm]	[cm]	[cm]	[rad]	[rad]	[rad]
		1	1	9					0	0	4			
01554	X	0,0127	0,0014	0,0075	1,0218 E-05	3,9341 E-05	7,4329 E-06	-	0,0012	0,0002	0,0007	8,9764 E-07	3,8696 E-06	9,4039 E-07
01554	Y	0,0112	0,0379	0,0106	5,9856 E-05	3,7149 E-05	2,3994 E-05	-	0,0015	0,0039	0,0012	6,4382 E-06	4,8773 E-06	3,1686 E-06
01554	Z	0,0001	0,0001	0,0011	1,9736 E-06	1,9263 E-06	5,0616 E-07	-	0,0000	0,0001	0,0005	7,8876 E-07	7,834 E-07	2,0792 E-07
01555	X	0,0126	0,0011	0,0102	2,0427 E-05	2,9342 E-05	7,752 E-06	-	0,0012	0,0001	0,0009	1,7659 E-06	2,3927 E-06	8,2261 E-07
01555	Y	0,0107	0,0369	0,0116	5,086 E-05	1,5624 E-05	2,038 E-05	-	0,0014	0,0037	0,0013	5,6056 E-06	1,9627 E-06	2,6832 E-06
01555	Z	0,0001	0,0002	0,0012	2,7615 E-06	8,2282 E-07	6,3299 E-07	-	0,0000	0,0001	0,0005	1,117 E-06	3,4941 E-07	2,581 E-07
01556	X	0,0125	0,0018	0,0059	4,7492 E-06	4,7047 E-05	9,9385 E-06	-	0,0012	0,0002	0,0005	6,2651 E-07	4,6152 E-06	1,2895 E-06
01556	Y	0,0091	0,0383	0,0044	6,6585 E-05	4,7395 E-05	2,9852 E-05	-	0,0012	0,0040	0,0005	7,2527 E-06	6,0649 E-06	3,9321 E-06
01556	Z	0,0001	0,0001	0,0011	8,7243 E-07	3,6716 E-06	3,7205 E-07	-	0,0000	0,0000	0,0004	3,526 E-07	1,4747 E-06	1,549 E-07
01557	X	0,0127	0,0011	0,0094	6,8382 E-06	3,866 E-05	7,9501 E-06	-	0,0012	0,0001	0,0009	8,2021 E-07	3,5422 E-06	1,0437 E-06
01557	Y	0,0089	0,0373	0,0073	6,3978 E-05	2,0312 E-05	2,4795 E-05	-	0,0012	0,0038	0,0009	7,2785 E-06	2,55 E-06	3,2695 E-06
01557	Z	0,0001	0,0001	0,0013	1,5504 E-06	1,4368 E-06	4,6289 E-07	-	0,0000	0,0001	0,0005	6,291 E-07	5,9799 E-07	1,9135 E-07
01558	X	0,0119	0,0023	0,0040	4,9067 E-06	4,0099 E-05	1,2727 E-05	-	0,0011	0,0003	0,0003	5,9851 E-07	3,9219 E-06	1,5581 E-06
01558	Y	0,0063	0,0387	0,0022	6,363 E-05	3,9993 E-05	3,1202 E-05	-	0,0008	0,0040	0,0003	6,7971 E-06	5,0214 E-06	4,1207 E-06
01558	Z	0,0001	0,0001	0,0010	1,649 E-07	3,6867 E-06	2,5006 E-07	-	0,0000	0,0000	0,0004	6,6853 E-08	1,4705 E-06	1,0672 E-07
01559	X	0,0121	0,0014	0,0074	1,0223 E-05	4,3518 E-05	1,0723 E-05	-	0,0011	0,0002	0,0007	1,1372 E-06	4,1349 E-06	1,308 E-06
01559	Y	0,0065	0,0377	0,0014	6,5542 E-05	3,8549 E-05	2,5345 E-05	-	0,0009	0,0039	0,0002	7,3382 E-06	4,7015 E-06	3,3495 E-06
01559	Z	0,0001	0,0001	0,0013	4,8383 E-07	3,0419 E-06	3,2696 E-07	-	0,0000	0,0001	0,0005	1,9911 E-07	1,2391 E-06	1,3796 E-07
01560	X	0,0123	0,0006	0,0108	1,0221 E-05	4,6741 E-05	1,0331 E-05	-	0,0011	0,0001	0,0010	1,2111 E-06	3,8199 E-06	1,2607 E-06
01560	Y	0,0066	0,0368	0,0032	5,9341 E-05	8,2046 E-06	2,45 E-05	-	0,0009	0,0037	0,0004	6,8311 E-06	9,8166 E-07	3,2334 E-06
01560	Z	0,0001	0,0001	0,0015	4,6533 E-07	1,0908 E-06	3,6272 E-07	-	0,0000	0,0001	0,0006	1,9281 E-07	4,6328 E-07	1,5238 E-07
01561	X	0,0113	0,0020	0,0050	1,3066 E-05	4,1388 E-05	1,263 E-05	-	0,0010	0,0002	0,0004	1,2356 E-06	3,9378 E-06	1,4139 E-06
01561	Y	0,0043	0,0382	0,0048	5,7724 E-05	4,207 E-05	2,104 E-05	-	0,0006	0,0040	0,0005	6,2724 E-06	4,9964 E-06	2,7931 E-06
01561	Z	0,0001	0,0001	0,0012	1,9366 E-07	4,2588 E-06	2,8243 E-07	-	0,0000	0,0000	0,0005	7,834 E-08	1,7179 E-06	1,2193 E-07
01562	X	0,0115	0,0010	0,0083	1,6652 E-05	4,0798 E-05	1,3266 E-05	-	0,0010	0,0001	0,0007	1,6826 E-06	3,6105 E-06	1,4642 E-06
01562	Y	0,0046	0,0374	0,0017	5,7028 E-05	2,7071 E-05	2,132 E-05	-	0,0006	0,0038	0,0002	6,4549 E-06	2,9508 E-06	2,8261 E-06
01562	Z	0,0001	0,0001	0,0014	4,9587 E-07	1,4602 E-06	2,1361 E-07	-	0,0000	0,0001	0,0006	1,9703 E-07	6,0929 E-07	9,3505 E-08
01563	X	0,0103	0,0026	0,0030	1,2992 E-05	3,0564 E-05	1,5105 E-05	-	0,0009	0,0003	0,0003	1,1498 E-06	2,8975 E-06	1,5284 E-06
01563	Y	0,0029	0,0384	0,0104	5,3568 E-05	3,4109 E-05	1,3642 E-05	-	0,0004	0,0040	0,0011	5,655 E-06	3,9715 E-06	1,8042 E-06
01563	Z	0,0001	0,0001	0,0010	5,2373 E-07	3,7159 E-06	2,2483 E-07	-	0,0000	0,0000	0,0004	2,1342 E-07	1,492 E-06	1,0077 E-07
01564	X	0,0104	0,0015	0,0056	1,9043 E-05	3,552 E-05	1,6118 E-05	-	0,0009	0,0002	0,0005	1,8154 E-06	3,2952 E-06	1,647 E-06
01564	Y	0,0031	0,0378	0,0071	5,4317 E-05	4,028 E-05	1,7063 E-05	-	0,0004	0,0039	0,0008	5,9533 E-06	4,456 E-06	2,2708 E-06
01564	Z	0,0001	0,0001	0,0013	1,2146 E-06	2,511 E-06	1,1146 E-07	-	0,0000	0,0000	0,0005	4,888 E-07	1,0286 E-06	5,3103 E-08
01565	X	0,0105	0,0005	0,0086	2,6005 E-05	4,5515 E-05	1,7391 E-05	-	0,0009	0,0001	0,0007	2,4608 E-06	3,6806 E-06	1,7596 E-06
01565	Y	0,0032	0,0371	0,0045	4,6018 E-05	1,614 E-05	1,8049 E-05	-	0,0004	0,0038	0,0005	5,1117 E-06	1,4761 E-06	2,3967 E-06
01565	Z	0,0001	0,0001	0,0014	2,0088 E-06	7,1988 E-07	6,8458 E-08	-	0,0000	0,0000	0,0005	8,1134 E-07	2,9453 E-07	3,2054 E-08
01566	X	0,0090	0,0021	0,0033	1,6111 E-05	2,7408 E-05	1,8824 E-05	-	0,0008	0,0002	0,0003	1,5577 E-06	2,5649 E-06	1,8258 E-06
01566	Y	0,0020	0,0380	0,0128	5,6415 E-05	3,9587 E-05	1,3371 E-05	-	0,0003	0,0039	0,0014	6,0112 E-06	4,3366 E-06	1,761 E-06

Nodi - Spostamenti per effetto del sisma

Nodo	Dir Sisma	Stato Limite Ultimo							Stato Limite di Danno					
		Sx	Sy	Sz	Θ x	Θ y	Θ z	σ t	Sx	Sy	Sz	Θ x	Θ y	Θ z
		[cm]	[cm]	[cm]	[rad]	[rad]	[rad]	[N/mm²]	[cm]	[cm]	[cm]	[rad]	[rad]	[rad]
01566	Z	0,0001	0,0001	0,0010	1,633 E-06	2,7829 E-06	9,1075 E-08	-	0,0000	0,0000	0,0004	6,5733 E-07	1,1291 E-06	3,8311 E-08
01567	X	0,0090	0,0009	0,0054	2,6287 E-05	2,9919 E-05	2,0111 E-05	-	0,0008	0,0001	0,0005	2,5044 E-06	2,6064 E-06	1,9495 E-06
01567	Y	0,0020	0,0375	0,0092	5,2968 E-05	4,0932 E-05	1,5625 E-05	-	0,0003	0,0038	0,0010	5,7448 E-06	4,2977 E-06	2,0771 E-06
01567	Z	0,0001	0,0001	0,0012	2,7678 E-06	6,6815 E-07	1,442 E-07	-	0,0000	0,0000	0,0005	1,1166 E-06	2,7585 E-07	5,3924 E-08
01568	X	0,0074	0,0028	0,0020	1,1184 E-05	1,5506 E-05	2,1094 E-05	-	0,0006	0,0003	0,0002	1,0862 E-06	1,4595 E-06	1,9819 E-06
01568	Y	0,0013	0,0379	0,0183	5,4921 E-05	2,7643 E-05	1,1552 E-05	-	0,0002	0,0040	0,0020	5,7361 E-06	2,9745 E-06	1,4133 E-06
01568	Z	0,0001	0,0001	0,0008	1,3103 E-06	1,4292 E-06	1,7382 E-07	-	0,0000	0,0000	0,0003	5,2841 E-07	5,7834 E-07	6,5455 E-08
01569	X	0,0073	0,0015	0,0030	2,2663 E-05	1,7812 E-05	2,1665 E-05	-	0,0006	0,0002	0,0003	2,1703 E-06	1,6506 E-06	2,0479 E-06
01569	Y	0,0012	0,0379	0,0154	6,8219 E-05	4,3109 E-05	1,2903 E-05	-	0,0001	0,0039	0,0017	7,248 E-06	4,5678 E-06	1,6993 E-06
01569	Z	0,0001	0,0001	0,0009	3,073 E-06	7,3906 E-07	2,1824 E-07	-	0,0000	0,0000	0,0004	1,2396 E-06	3,0816 E-07	8,248 E-08
01570	X	0,0073	0,0007	0,0042	3,8098 E-05	1,772 E-05	2,474 E-05	-	0,0006	0,0001	0,0004	3,5308 E-06	1,5096 E-06	2,3145 E-06
01570	Y	0,0010	0,0372	0,0117	6,7087 E-05	3,8273 E-05	1,6999 E-05	-	0,0001	0,0038	0,0013	7,0891 E-06	3,9932 E-06	2,2246 E-06
01570	Z	0,0001	0,0001	0,0009	3,8514 E-06	5,523 E-07	2,927 E-07	-	0,0000	0,0000	0,0004	1,5654 E-06	1,9556 E-07	1,1254 E-07
01571	X	0,0113	0,0006	0,0073	5,3349 E-05	2,6206 E-05	3,2857 E-05	-	0,0011	0,0001	0,0007	4,6736 E-06	2,3128 E-06	2,7831 E-06
01571	Y	0,0084	0,0384	0,0122	3,7904 E-05	9,6298 E-05	4,0877 E-06	-	0,0011	0,0039	0,0013	3,7223 E-06	1,2536 E-05	5,3046 E-07
01571	Z	0,0001	0,0001	0,0009	3,4497 E-06	9,7918 E-07	1,7937 E-06	-	0,0000	0,0001	0,0004	1,4041 E-06	4,3599 E-07	7,3168 E-07
01572	X	0,0070	0,0002	0,0013	2,8305 E-05	7,3311 E-05	2,18 E-05	-	0,0007	0,0000	0,0001	2,4005 E-06	6,2531 E-06	1,726 E-06
01572	Y	0,0005	0,0406	0,0061	3,1284 E-05	3,6023 E-05	5,5277 E-06	-	0,0001	0,0041	0,0006	3,8515 E-06	4,6287 E-06	7,0669 E-07
01572	Z	0,0000	0,0001	0,0009	4,8634 E-06	1,277 E-07	6,8498 E-07	-	0,0000	0,0000	0,0004	1,9799 E-06	4,9526 E-08	2,7758 E-07
01573	X	0,0055	0,0002	0,0009	2,6424 E-05	4,7222 E-05	2,106 E-05	-	0,0004	0,0000	0,0001	2,1183 E-06	3,8745 E-06	1,7412 E-06
01573	Y	0,0003	0,0394	0,0080	5,1424 E-05	2,3436 E-05	8,0478 E-06	-	0,0000	0,0039	0,0009	6,0588 E-06	2,5587 E-06	8,8901 E-07
01573	Z	0,0000	0,0004	0,0005	6,8802 E-06	1,2943 E-06	1,1056 E-06	-	0,0000	0,0002	0,0002	2,7825 E-06	5,1104 E-07	4,4526 E-07
01574	X	0,0066	0,0004	0,0033	5,668 E-05	2,1679 E-05	4,1666 E-05	-	0,0005	0,0001	0,0003	4,8892 E-06	1,742 E-06	3,6296 E-06
01574	Y	0,0004	0,0383	0,0137	5,985 E-05	1,4346 E-05	1,7249 E-05	-	0,0000	0,0039	0,0015	6,1073 E-06	1,5451 E-06	2,0972 E-06
01574	Z	0,0001	0,0001	0,0007	3,6733 E-06	6,0536 E-07	1,076 E-06	-	0,0000	0,0001	0,0003	1,5066 E-06	2,202 E-07	4,3904 E-07
01575	X	0,0083	0,0001	0,0030	2,5949 E-05	9,3862 E-05	1,8434 E-05	-	0,0007	0,0000	0,0003	2,1749 E-06	8,0668 E-06	1,45 E-06
01575	Y	0,0007	0,0406	0,0059	2,0877 E-05	5,3445 E-05	1,1899 E-06	-	0,0001	0,0041	0,0006	2,3078 E-06	6,869 E-06	1,0522 E-07
01575	Z	0,0000	0,0001	0,0010	3,1443 E-06	1,2235 E-07	4,2883 E-07	-	0,0000	0,0000	0,0004	1,2808 E-06	5,7088 E-08	1,7457 E-07
01576	X	0,0112	0,0003	0,0073	4,4366 E-05	5,1156 E-05	2,8623 E-05	-	0,0010	0,0000	0,0006	3,7894 E-06	4,814 E-06	2,3612 E-06
01576	Y	0,0042	0,0396	0,0073	3,2581 E-05	1,0567 E-04	4,9427 E-06	-	0,0005	0,0040	0,0007	3,3883 E-06	1,3646 E-05	6,4497 E-07
01576	Z	0,0000	0,0001	0,0010	3,1377 E-06	5,3672 E-07	1,282 E-06	-	0,0000	0,0001	0,0004	1,2786 E-06	2,5338 E-07	5,2363 E-07
01577	X	0,0120	0,0006	0,0084	5,0611 E-05	2,7766 E-05	3,1559 E-05	-	0,0011	0,0001	0,0008	4,393 E-06	2,4196 E-06	2,6348 E-06
01577	Y	0,0086	0,0383	0,0117	4,1159 E-05	9,1477 E-05	7,2263 E-06	-	0,0011	0,0039	0,0013	4,1803 E-06	1,1971 E-05	9,4114 E-07
01577	Z	0,0001	0,0001	0,0010	3,3521 E-06	9,0515 E-07	1,5988 E-06	-	0,0000	0,0001	0,0004	1,3652 E-06	4,0602 E-07	6,515 E-07
01578	X	0,0114	0,0002	0,0078	2,749 E-05	1,0265 E-04	1,7536 E-05	-	0,0010	0,0000	0,0007	2,28 E-06	8,987 E-06	1,3872 E-06
01578	Y	0,0020	0,0402	0,0047	3,194 E-05	7,8027 E-05	3,5912 E-06	-	0,0003	0,0040	0,0005	3,239 E-06	1,0134 E-05	4,6376 E-07
01578	Z	0,0000	0,0001	0,0012	1,9948 E-06	8,7192 E-07	4,9556 E-07	-	0,0000	0,0001	0,0005	8,134 E-07	3,3304 E-07	2,0317 E-07
01579	X	0,0138	0,0004	0,0113	3,6473 E-05	3,2547 E-05	2,2504 E-05	-	0,0012	0,0000	0,0010	3,0445 E-06	3,1138 E-06	1,811 E-06
01579	Y	0,005	0,038	0,006	4,1931 E-05	9,5783 E-05	1,1147 E-05	-	0,000	0,003	0,000	4,497 E-06	1,2521 E-05	1,458 E-06

Nodi - Spostamenti per effetto del sisma

Nodo	Dir Sisma	Stato Limite Ultimo							Stato Limite di Danno					
		Sx	Sy	Sz	Θ x	Θ y	Θ z	σ t	Sx	Sy	Sz	Θ x	Θ y	Θ z
		[cm]	[cm]	[cm]	[rad]	[rad]	[rad]	[N/mm²]	[cm]	[cm]	[cm]	[rad]	[rad]	[rad]
01579	Z	8 0,0001	9 0,0001	6 0,0012	2,4581 E-06	6,8564 E-07	1,0049 E-06	-	8 0,0000	9 0,0001	7 0,0005	1,0023 E-06	3,2023 E-07	4,1112 E-07
01580	X	0,0096	0,0001	0,0053	9,7162 E-06	1,5533 E-04	5,9956 E-06	-	0,0008	0,0000	0,0004	7,6502 E-07	1,3225 E-05	5,334 E-07
01580	Y	0,0006	0,0408	0,0048	3,2082 E-05	3,9566 E-05	1,7102 E-06	-	0,0001	0,0041	0,0006	3,1061 E-06	5,131 E-06	2,1908 E-07
01580	Z	0,0000	0,0001	0,0013	9,5476 E-07	1,1834 E-06	1,8834 E-07	-	0,0000	0,0001	0,0005	3,8804 E-07	4,7235 E-07	7,7119 E-08
01581	X	0,0141	0,0003	0,0120	1,7769 E-05	7,0747 E-05	1,0864 E-05	-	0,0012	0,0000	0,0010	1,4321 E-06	6,3957 E-06	9,1394 E-07
01581	Y	0,0032	0,0395	0,0030	4,0462 E-05	7,7523 E-05	9,8107 E-06	-	0,0004	0,0040	0,0003	4,2662 E-06	1,011 E-05	1,2775 E-06
01581	Z	0,0001	0,0001	0,0014	1,1725 E-06	8,6264 E-07	4,3607 E-07	-	0,0000	0,0001	0,0006	4,7849 E-07	3,2544 E-07	1,7963 E-07
01582	X	0,0146	0,0005	0,0131	1,796 E-05	4,2125 E-05	1,0839 E-05	-	0,0013	0,0001	0,0012	1,4757 E-06	3,0135 E-06	1,016 E-06
01582	Y	0,0064	0,0382	0,0050	5,2077 E-05	6,8865 E-05	2,0017 E-05	-	0,0008	0,0039	0,0005	5,8818 E-06	9,041 E-06	2,6257 E-06
01582	Z	0,0001	0,0001	0,0014	1,4688 E-06	1,2068 E-06	6,7698 E-07	-	0,0000	0,0001	0,0006	5,9963 E-07	5,3615 E-07	2,7832 E-07
01583	X	0,0124	0,0002	0,0099	4,1148 E-06	1,254 E-04	5,2079 E-06	-	0,0011	0,0000	0,0008	4,1228 E-07	1,0756 E-05	6,5519 E-07
01583	Y	0,0013	0,0401	0,0043	3,572 E-05	5,0326 E-05	5,4557 E-06	-	0,0002	0,0040	0,0006	3,5626 E-06	6,5283 E-06	7,0782 E-07
01583	Z	0,0001	0,0002	0,0014	6,2895 E-08	1,8564 E-06	1,4865 E-07	-	0,0000	0,0001	0,0006	2,5863 E-08	7,3722 E-07	6,1427 E-08
01584	X	0,0150	0,0004	0,0139	6,4787 E-06	2,968 E-05	7,3543 E-06	-	0,0013	0,0000	0,0012	7,4656 E-07	2,5767 E-06	9,292 E-07
01584	Y	0,0038	0,0389	0,0014	4,5914 E-05	6,1109 E-05	1,5157 E-05	-	0,0005	0,0039	0,0002	5,0319 E-06	7,9814 E-06	1,9911 E-06
01584	Z	0,0001	0,0002	0,0015	2,7366 E-07	4,7742 E-07	3,2883 E-07	-	0,0000	0,0001	0,0006	1,1268 E-07	2,0371 E-07	1,3662 E-07
01585	X	0,0093	0,0001	0,0056	5,3333 E-06	1,5879 E-04	6,7684 E-06	-	0,0008	0,0000	0,0005	5,1601 E-07	1,3331 E-05	7,3783 E-07
01585	Y	0,0004	0,0407	0,0067	3,1751 E-05	2,1305 E-05	2,0573 E-06	-	0,0000	0,0041	0,0008	2,9922 E-06	2,749 E-06	2,6107 E-07
01585	Z	0,0000	0,0002	0,0013	9,492 E-07	1,5767 E-06	4,2532 E-08	-	0,0000	0,0001	0,0005	3,9013 E-07	6,3589 E-07	1,7154 E-08
01586	X	0,0139	0,0003	0,0124	1,3467 E-05	6,8628 E-05	1,2426 E-05	-	0,0012	0,0000	0,0010	1,3131 E-06	6,0122 E-06	1,293 E-06
01586	Y	0,0018	0,0395	0,0047	3,8264 E-05	4,3697 E-05	9,2761 E-06	-	0,0002	0,0040	0,0006	3,9339 E-06	5,6561 E-06	1,2104 E-06
01586	Z	0,0001	0,0002	0,0014	9,0512 E-07	1,3959 E-06	4,9584 E-08	-	0,0000	0,0001	0,0006	3,7068 E-07	5,4291 E-07	2,0688 E-08
01587	X	0,0141	0,0005	0,0131	1,6159 E-05	4,5803 E-05	1,4174 E-05	-	0,0012	0,0001	0,0011	1,6521 E-06	3,3291 E-06	1,5257 E-06
01587	Y	0,0036	0,0382	0,0023	4,6701 E-05	3,7272 E-05	1,7325 E-05	-	0,0005	0,0039	0,0003	5,1795 E-06	4,88 E-06	2,2826 E-06
01587	Z	0,0001	0,0001	0,0014	7,9003 E-07	9,7948 E-07	1,1589 E-07	-	0,0000	0,0001	0,0006	3,206 E-07	4,3695 E-07	5,0614 E-08
01588	X	0,0112	0,0002	0,0086	2,0834 E-05	1,0687 E-04	1,69 E-05	-	0,0009	0,0000	0,0007	1,8255 E-06	9,0019 E-06	1,5644 E-06
01588	Y	0,0006	0,0400	0,0077	3,1087 E-05	2,3545 E-05	4,9056 E-06	-	0,0001	0,0040	0,0009	2,9529 E-06	3,0224 E-06	6,1769 E-07
01588	Z	0,0001	0,0002	0,0013	1,9439 E-06	2,0055 E-06	1,1142 E-07	-	0,0000	0,0001	0,0005	7,9621 E-07	8,0115 E-07	4,5521 E-08
01589	X	0,0133	0,0004	0,0119	3,022 E-05	2,2786 E-05	2,3046 E-05	-	0,0011	0,0000	0,0010	2,7119 E-06	1,8522 E-06	2,1527 E-06
01589	Y	0,0018	0,0389	0,0061	3,8952 E-05	3,123 E-05	1,1679 E-05	-	0,0002	0,0039	0,0007	4,0517 E-06	4,0103 E-06	1,5235 E-06
01589	Z	0,0001	0,0002	0,0013	1,9519 E-06	5,5956 E-07	1,9341 E-07	-	0,0000	0,0001	0,0005	7,9725 E-07	2,122 E-07	7,7231 E-08
01590	X	0,0079	0,0002	0,0039	1,8077 E-05	1,0965 E-04	1,4773 E-05	-	0,0006	0,0000	0,0003	1,5171 E-06	9,0718 E-06	1,3127 E-06
01590	Y	0,0002	0,0402	0,0096	2,0601 E-05	6,1488 E-06	2,4741 E-06	-	0,0000	0,0040	0,0011	1,8136 E-06	7,9679 E-07	2,901 E-07
01590	Z	0,0000	0,0003	0,0010	2,885 E-06	1,3945 E-06	1,2051 E-07	-	0,0000	0,0001	0,0004	1,1786 E-06	5,6025 E-07	4,9768 E-08
01591	X	0,0109	0,0003	0,0086	3,9505 E-05	4,5831 E-05	2,9661 E-05	-	0,0009	0,0000	0,0007	3,3869 E-06	3,926 E-06	2,6075 E-06
01591	Y	0,0006	0,0396	0,0091	2,9847 E-05	1,4375 E-05	7,8595 E-06	-	0,0001	0,0040	0,0010	2,8649 E-06	1,8629 E-06	9,9113 E-07
01591	Z	0,0001	0,0002	0,0011	2,9681 E-06	1,3195 E-06	4,0643 E-07	-	0,0000	0,0001	0,0005	1,2136 E-06	5,1458 E-07	1,6611 E-07
01592	X	0,0110	0,0004	0,0090	4,3664 E-05	3,2229 E-05	3,1275 E-05	-	0,0009	0,0001	0,0008	3,8342 E-06	2,3779 E-06	2,817 E-06

Nodi - Spostamenti per effetto del sisma

Nodo	Dir Sisma	Stato Limite Ultimo							Stato Limite di Danno					
		Sx	Sy	Sz	Θ x	Θ y	Θ z	σ t	Sx	Sy	Sz	Θ x	Θ y	Θ z
		[cm]	[cm]	[cm]	[rad]	[rad]	[rad]	[N/mm²]	[cm]	[cm]	[cm]	[rad]	[rad]	[rad]
01592	Y	0,0014	0,0384	0,0082	4,1129 E-05	1,8948 E-05	1,2812 E-05	-	0,0002	0,0039	0,0009	4,2732 E-06	2,3744 E-06	1,6686 E-06
01592	Z	0,0001	0,0001	0,0011	2,9509 E-06	5,6736 E-07	5,3555 E-07	-	0,0000	0,0001	0,0005	1,2039 E-06	2,5281 E-07	2,157 E-07
01593	X	0,0078	0,0003	0,0042	3,902 E-05	5,3998 E-05	2,9403 E-05	-	0,0006	0,0000	0,0003	3,2487 E-06	4,4743 E-06	2,5071 E-06
01593	Y	0,0002	0,0399	0,0102	1,0355 E-05	1,195 E-05	1,3046 E-06	-	0,0000	0,0040	0,0011	1,2255 E-06	1,1893 E-06	1,7228 E-07
01593	Z	0,0000	0,0003	0,0008	4,2988 E-06	1,506 E-06	6,9558 E-07	-	0,0000	0,0001	0,0003	1,7493 E-06	5,9232 E-07	2,8343 E-07
01594	X	0,0087	0,0004	0,0058	5,3633 E-05	1,3511 E-05	3,9283 E-05	-	0,0007	0,0000	0,0005	4,5764 E-06	1,0937 E-06	3,406 E-06
01594	Y	0,0001	0,0392	0,0111	3,67 E-05	7,7427 E-06	9,4265 E-06	-	0,0000	0,0040	0,0012	3,6089 E-06	6,9971 E-07	1,1979 E-06
01594	Z	0,0001	0,0002	0,0009	3,8677 E-06	7,3792 E-07	1,0359 E-06	-	0,0000	0,0001	0,0004	1,5809 E-06	2,7487 E-07	4,2202 E-07
01595	X	0,0112	0,0190	0,0059	3,5873 E-05	1,7036 E-05	3,5888 E-05	-	0,0010	0,0024	0,0006	4,5201 E-06	1,5931 E-06	4,4383 E-06
01595	Y	0,0046	0,0894	0,0111	1,6862 E-04	7,929 E-06	1,0298 E-04	-	0,0006	0,0108	0,0014	2,0472 E-05	7,5725 E-07	1,3485 E-05
01595	Z	0,0001	0,0002	0,0010	1,1106 E-06	1,3613 E-06	4,2995 E-07	-	0,0001	0,0001	0,0004	4,8778 E-07	5,9719 E-07	1,8531 E-07
01596	X	0,0119	0,0406	0,0157	7,6355 E-05	1,738 E-05	3,5149 E-05	-	0,0011	0,0051	0,0015	9,7087 E-06	1,5046 E-06	4,2218 E-06
01596	Y	0,0065	0,1461	0,0151	2,942 E-04	1,8652 E-05	8,139 E-05	-	0,0008	0,0184	0,0018	3,7211 E-05	2,4425 E-06	1,0774 E-05
01596	Z	0,0001	0,0003	0,0012	1,9593 E-06	1,2727 E-06	2,5028 E-07	-	0,0000	0,0001	0,0005	8,4921 E-07	5,5546 E-07	1,2278 E-07
01597	X	0,0200	0,0411	0,0136	7,7157 E-05	3,2247 E-05	3,667 E-05	-	0,0021	0,0051	0,0017	9,9856 E-06	3,0472 E-06	4,4037 E-06
01597	Y	0,0296	0,1471	0,0660	3,1789 E-04	8,1405 E-05	8,3909 E-05	-	0,0039	0,0185	0,0084	4,0834 E-05	1,0259 E-05	1,1017 E-05
01597	Z	0,0002	0,0003	0,0017	5,3348 E-06	1,5493 E-05	8,3403 E-07	-	0,0001	0,0001	0,0007	2,3773 E-06	6,9798 E-06	3,8724 E-07
01598	X	0,0187	0,0190	0,0051	3,3698 E-05	2,874 E-05	3,6082 E-05	-	0,0020	0,0024	0,0007	4,8189 E-06	2,8061 E-06	4,4731 E-06
01598	Y	0,0299	0,0897	0,0395	2,6228 E-04	9,3092 E-05	1,0389 E-04	-	0,0039	0,0108	0,0049	3,3354 E-05	1,2963 E-05	1,3635 E-05
01598	Z	0,0001	0,0002	0,0018	1,4419 E-05	9,2244 E-06	4,5002 E-07	-	0,0000	0,0001	0,0008	6,356 E-06	4,2101 E-06	1,9842 E-07
01599	X	0,0116	0,0207	0,0062	3,6768 E-05	1,871 E-05	3,6149 E-05	-	0,0011	0,0026	0,0007	4,6203 E-06	1,7618 E-06	4,4815 E-06
01599	Y	0,0059	0,0944	0,0092	1,7177 E-04	1,3492 E-05	1,0409 E-04	-	0,0008	0,0114	0,0011	2,1306 E-05	1,1786 E-06	1,3643 E-05
01599	Z	0,0001	0,0002	0,0011	3,1935 E-06	2,508 E-06	4,6217 E-07	-	0,0001	0,0001	0,0005	1,4023 E-06	1,1038 E-06	1,9864 E-07
01600	X	0,0137	0,0208	0,0034	4,3424 E-05	1,8 E-05	3,5869 E-05	-	0,0013	0,0026	0,0003	5,2588 E-06	1,7373 E-06	4,451 E-06
01600	Y	0,0133	0,0944	0,0049	1,8543 E-04	4,2167 E-05	1,0331 E-04	-	0,0017	0,0114	0,0007	2,3138 E-05	4,7606 E-06	1,355 E-05
01600	Z	0,0001	0,0002	0,0014	3,5687 E-06	7,4852 E-06	4,6316 E-07	-	0,0000	0,0001	0,0006	1,5986 E-06	3,31 E-06	1,9988 E-07
01601	X	0,0160	0,0208	0,0023	4,3267 E-05	1,5725 E-05	3,5907 E-05	-	0,0016	0,0026	0,0003	5,5246 E-06	1,6153 E-06	4,4596 E-06
01601	Y	0,0208	0,0946	0,0204	2,1275 E-04	7,8803 E-05	1,036 E-04	-	0,0027	0,0115	0,0026	2,6701 E-05	1,0108 E-05	1,36 E-05
01601	Z	0,0001	0,0002	0,0016	4,926 E-06	1,1892 E-05	4,8484 E-07	-	0,0000	0,0001	0,0007	2,2127 E-06	5,3052 E-06	2,1075 E-07
01602	X	0,0183	0,0209	0,0049	4,0654 E-05	1,8981 E-05	3,6274 E-05	-	0,0019	0,0026	0,0007	5,6397 E-06	2,1679 E-06	4,5062 E-06
01602	Y	0,0286	0,0948	0,0388	2,5912 E-04	1,1079 E-04	1,0478 E-04	-	0,0037	0,0115	0,0049	3,2968 E-05	1,5014 E-05	1,3771 E-05
01602	Z	0,0001	0,0002	0,0021	1,0144 E-05	1,3337 E-05	5,4329 E-07	-	0,0000	0,0001	0,0009	4,5191 E-06	6,0123 E-06	2,3795 E-07
01603	X	0,0128	0,0235	0,0063	4,1538 E-05	2,2081 E-05	3,6382 E-05	-	0,0012	0,0030	0,0006	5,1508 E-06	2,0839 E-06	4,5106 E-06
01603	Y	0,0098	0,1021	0,0039	1,9671 E-04	3,1244 E-05	1,0335 E-04	-	0,0013	0,0125	0,0003	2,5405 E-05	3,164 E-06	1,3575 E-05
01603	Z	0,0001	0,0002	0,0016	8,5854 E-06	5,1916 E-06	4,5143 E-07	-	0,0000	0,0001	0,0007	3,8098 E-06	2,3074 E-06	1,9302 E-07
01604	X	0,0150	0,0235	0,0036	5,0986 E-05	2,2665 E-05	3,6177 E-05	-	0,0015	0,0030	0,0004	6,2521 E-06	2,198 E-06	4,4922 E-06
01604	Y	0,0173	0,1021	0,0154	2,2817 E-04	6,8762 E-05	1,0324 E-04	-	0,0023	0,0125	0,0021	2,9364 E-05	8,2742 E-06	1,3571 E-05
01604	Z	0,0001	0,0002	0,0022	7,9699 E-06	1,0343 E-05	4,8273 E-07	-	0,0000	0,0001	0,0009	3,5898 E-06	4,6154 E-06	2,0769 E-07
01605	X	0,017	0,023	0,004	5,2111 E-05	1,9302 E-05	3,6236 E-05	-	0,001	0,003	0,000	6,784 E-06	2,0877 E-06	4,5109 E-06

Nodi - Spostamenti per effetto del sisma

Nodo	Dir Sisma	Stato Limite Ultimo							Stato Limite di Danno					
		Sx	Sy	Sz	Θ x	Θ y	Θ z	σ t	Sx	Sy	Sz	Θ x	Θ y	Θ z
		[cm]	[cm]	[cm]	[rad]	[rad]	[rad]	[N/mm²]	[cm]	[cm]	[cm]	[rad]	[rad]	[rad]
01605	Y	3,0250	5,1022	0,0344	2,6252 E-04	9,9349 E-05	1,0466 E-04	-	8,0033	0,0125	6,0045	3,3513 E-05	1,2958 E-05	1,3772 E-05
01605	Z	0,0001	0,0002	0,0028	7,6154 E-06	1,2914 E-05	5,9762 E-07	-	0,0000	0,0001	0,0012	3,4389 E-06	5,7953 E-06	2,5938 E-07
01606	X	0,0118	0,0262	0,0090	3,3002 E-05	1,8595 E-05	3,6609 E-05	-	0,0011	0,0033	0,0009	4,5202 E-06	1,7594 E-06	4,5339 E-06
01606	Y	0,0063	0,1096	0,0104	1,9944 E-04	1,2614 E-05	1,023 E-04	-	0,0008	0,0135	0,0012	2,6114 E-05	1,1167 E-06	1,3458 E-05
01606	Z	0,0001	0,0003	0,0014	1,1607 E-05	2,0365 E-06	4,0648 E-07	-	0,0001	0,0001	0,0006	5,1393 E-06	9,0909 E-07	1,7174 E-07
01607	X	0,0140	0,0262	0,0065	5,0218 E-05	2,148 E-05	3,6347 E-05	-	0,0014	0,0033	0,0006	6,2088 E-06	2,0124 E-06	4,5046 E-06
01607	Y	0,0138	0,1096	0,0101	2,3994 E-04	4,0295 E-05	1,0169 E-04	-	0,0018	0,0135	0,0013	3,1561 E-05	4,7221 E-06	1,3382 E-05
01607	Z	0,0001	0,0003	0,0024	1,2555 E-05	5,6617 E-06	4,0982 E-07	-	0,0000	0,0001	0,0010	5,6222 E-06	2,5349 E-06	1,7372 E-07
01608	X	0,0163	0,0262	0,0045	5,8576 E-05	2,1423 E-05	3,6268 E-05	-	0,0017	0,0033	0,0005	7,4319 E-06	2,0889 E-06	4,5053 E-06
01608	Y	0,0213	0,1097	0,0289	2,7425 E-04	7,0235 E-05	1,025 E-04	-	0,0028	0,0135	0,0039	3,5573 E-05	9,017 E-06	1,3499 E-05
01608	Z	0,0001	0,0003	0,0032	9,7569 E-06	8,5649 E-06	4,7917 E-07	-	0,0000	0,0001	0,0014	4,4155 E-06	3,8448 E-06	2,0488 E-07
01609	X	0,0187	0,0263	0,0063	6,1998 E-05	1,8823 E-05	3,6394 E-05	-	0,0020	0,0033	0,0009	8,1002 E-06	2,1233 E-06	4,5356 E-06
01609	Y	0,0292	0,1097	0,0510	3,0116 E-04	9,3131 E-05	1,0458 E-04	-	0,0038	0,0135	0,0068	3,8485 E-05	1,2518 E-05	1,3785 E-05
01609	Z	0,0001	0,0003	0,0038	7,657 E-06	9,4601 E-06	6,2066 E-07	-	0,0000	0,0001	0,0017	3,4667 E-06	4,2641 E-06	2,6798 E-07
01610	X	0,0130	0,0289	0,0091	4,4911 E-05	1,8458 E-05	3,6344 E-05	-	0,0012	0,0036	0,0009	5,7389 E-06	1,6388 E-06	4,4911 E-06
01610	Y	0,0103	0,1170	0,0068	2,4351 E-04	1,3012 E-05	9,9137 E-05	-	0,0013	0,0144	0,0006	3,2289 E-05	1,5934 E-06	1,3061 E-05
01610	Z	0,0001	0,0003	0,0021	1,5565 E-05	1,7719 E-06	3,0898 E-07	-	0,0001	0,0001	0,0009	6,9348 E-06	7,9449 E-07	1,2811 E-07
01611	X	0,0153	0,0289	0,0067	5,8223 E-05	2,0967 E-05	3,6233 E-05	-	0,0015	0,0036	0,0006	7,4301 E-06	1,8397 E-06	4,4845 E-06
01611	Y	0,0177	0,1170	0,0220	2,8238 E-04	3,7029 E-05	9,9481 E-05	-	0,0023	0,0144	0,0030	3,7219 E-05	4,9722 E-06	1,3108 E-05
01611	Z	0,0001	0,0003	0,0032	1,3274 E-05	3,3045 E-06	3,2533 E-07	-	0,0000	0,0001	0,0014	5,9812 E-06	1,4823 E-06	1,3549 E-07
01612	X	0,0176	0,0289	0,0061	6,6653 E-05	2,0335 E-05	3,6208 E-05	-	0,0018	0,0036	0,0008	8,6427 E-06	1,9647 E-06	4,4932 E-06
01612	Y	0,0253	0,1170	0,0443	3,1039 E-04	5,8338 E-05	1,0056 E-04	-	0,0033	0,0145	0,0060	4,0069 E-05	7,9247 E-06	1,3256 E-05
01612	Z	0,0001	0,0003	0,0040	8,887 E-06	4,11 E-06	3,7296 E-07	-	0,0000	0,0001	0,0018	4,0318 E-06	1,8455 E-06	1,5644 E-07
01613	X	0,0120	0,0315	0,0113	4,1543 E-05	1,6418 E-05	3,6102 E-05	-	0,0011	0,0040	0,0011	5,4617 E-06	1,474 E-06	4,448 E-06
01613	Y	0,0068	0,1240	0,0111	2,3609 E-04	3,7231 E-06	9,5889 E-05	-	0,0009	0,0154	0,0012	3,1188 E-05	3,4909 E-07	1,2648 E-05
01613	Z	0,0001	0,0003	0,0016	1,4243 E-05	4,6605 E-08	2,1228 E-07	-	0,0001	0,0001	0,0007	6,3229 E-06	2,0375 E-08	8,6408 E-08
01614	X	0,0142	0,0315	0,0091	5,5015 E-05	1,8596 E-05	3,6087 E-05	-	0,0014	0,0040	0,0008	7,1132 E-06	1,5005 E-06	4,4469 E-06
01614	Y	0,0141	0,1240	0,0136	2,8432 E-04	2,0099 E-05	9,5982 E-05	-	0,0018	0,0154	0,0018	3,7713 E-05	2,4056 E-06	1,2657 E-05
01614	Z	0,0001	0,0003	0,0027	1,5379 E-05	8,697 E-07	2,0395 E-07	-	0,0000	0,0001	0,0012	6,8893 E-06	3,9317 E-07	8,3391 E-08
01615	X	0,0166	0,0315	0,0072	6,6029 E-05	2,1013 E-05	3,6081 E-05	-	0,0017	0,0040	0,0008	8,6387 E-06	1,8078 E-06	4,4543 E-06
01615	Y	0,0214	0,1240	0,0356	3,1358 E-04	3,579 E-05	9,666 E-05	-	0,0028	0,0154	0,0048	4,1005 E-05	4,454 E-06	1,2744 E-05
01615	Z	0,0001	0,0003	0,0038	1,1231 E-05	1,419 E-06	1,9915 E-07	-	0,0000	0,0001	0,0016	5,0818 E-06	6,4617 E-07	8,1529 E-08
01616	X	0,0190	0,0316	0,0082	7,6163 E-05	2,3442 E-05	3,6147 E-05	-	0,0020	0,0040	0,0012	9,7298 E-06	2,1656 E-06	4,4725 E-06
01616	Y	0,0290	0,1240	0,0603	3,3222 E-04	4,508 E-05	9,756 E-05	-	0,0038	0,0154	0,0081	4,2664 E-05	5,7404 E-06	1,286 E-05
01616	Z	0,0001	0,0003	0,0044	7,4881 E-06	1,7495 E-06	1,832 E-07	-	0,0000	0,0001	0,0020	3,3962 E-06	8,0085 E-07	7,5435 E-08
01617	X	0,0132	0,0341	0,0112	5,4458 E-05	1,59 E-05	3,5819 E-05	-	0,0012	0,0043	0,0011	6,9949 E-06	1,273 E-06	4,3914 E-06
01617	Y	0,0106	0,1307	0,0062	2,8021 E-04	2,0111 E-05	9,2066 E-05	-	0,0014	0,0163	0,0006	3,701 E-05	1,7229 E-06	1,2152 E-05
01617	Z	0,0001	0,0003	0,0020	1,4166 E-05	2,6174 E-06	1,5337 E-07	-	0,0001	0,0001	0,0009	6,3019 E-06	1,1739 E-06	6,9196 E-08

Nodi - Spostamenti per effetto del sisma

Nodo	Dir Sisma	Stato Limite Ultimo							Stato Limite di Danno					
		Sx	Sy	Sz	Θ x	Θ y	Θ z	σ t	Sx	Sy	Sz	Θ x	Θ y	Θ z
		[cm]	[cm]	[cm]	[rad]	[rad]	[rad]	[N/mm²]	[cm]	[cm]	[cm]	[rad]	[rad]	[rad]
01618	X	0,0155	0,0341	0,0090	6,2963 E-05	2,2515 E-05	3,5904 E-05	-	0,0015	0,0043	0,0008	8,3887 E-06	1,8744 E-06	4,4064 E-06
01618	Y	0,0178	0,1307	0,0253	3,1167 E-04	4,011 E-05	9,2694 E-05	-	0,0023	0,0163	0,0034	4,0956 E-05	3,6406 E-06	1,2227 E-05
01618	Z	0,0001	0,0003	0,0030	1,2218 E-05	5,5978 E-06	1,5927 E-07	-	0,0001	0,0001	0,0013	5,4966 E-06	2,5201 E-06	7,5052 E-08
01619	X	0,0179	0,0341	0,0083	7,633 E-05	2,7186 E-05	3,5941 E-05	-	0,0019	0,0043	0,0010	9,7377 E-06	2,3448 E-06	4,4184 E-06
01619	Y	0,0250	0,1307	0,0498	3,2749 E-04	4,4856 E-05	9,3235 E-05	-	0,0033	0,0163	0,0067	4,2382 E-05	4,0974 E-06	1,2291 E-05
01619	Z	0,0001	0,0003	0,0038	8,3009 E-06	7,3301 E-06	1,8604 E-07	-	0,0001	0,0001	0,0017	3,7623 E-06	3,3121 E-06	9,0897 E-08
01620	X	0,0122	0,0367	0,0134	5,7715 E-05	1,8027 E-05	3,539 E-05	-	0,0011	0,0046	0,0013	7,4933 E-06	1,455 E-06	4,3141 E-06
01620	Y	0,0073	0,1370	0,0109	2,7508 E-04	1,3268 E-05	8,7736 E-05	-	0,0009	0,0171	0,0012	3,5757 E-05	1,3187 E-06	1,1595 E-05
01620	Z	0,0001	0,0003	0,0014	9,0577 E-06	2,0049 E-06	1,8156 E-07	-	0,0000	0,0001	0,0006	3,9969 E-06	8,9143 E-07	8,916 E-08
01621	X	0,0144	0,0367	0,0108	6,2978 E-05	2,7939 E-05	3,565 E-05	-	0,0014	0,0046	0,0010	8,4147 E-06	2,2111 E-06	4,3483 E-06
01621	Y	0,0142	0,1370	0,0139	3,0689 E-04	4,1304 E-05	8,8798 E-05	-	0,0018	0,0171	0,0019	4,0031 E-05	3,5825 E-06	1,1724 E-05
01621	Z	0,0001	0,0003	0,0022	1,0019 E-05	7,0709 E-06	2,0475 E-07	-	0,0001	0,0001	0,0009	4,4706 E-06	3,16 E-06	1,0088 E-07
01622	X	0,0168	0,0367	0,0092	7,3049 E-05	3,6001 E-05	3,5828 E-05	-	0,0017	0,0046	0,0009	9,491 E-06	3,0061 E-06	4,3739 E-06
01622	Y	0,0213	0,1370	0,0381	3,1933 E-04	5,777 E-05	8,9422 E-05	-	0,0028	0,0171	0,0051	4,1405 E-05	5,1946 E-06	1,1793 E-05
01622	Z	0,0001	0,0003	0,0028	8,0851 E-06	1,1098 E-05	2,7901 E-07	-	0,0001	0,0001	0,0012	3,6469 E-06	4,9835 E-06	1,3643 E-07
01623	X	0,0192	0,0367	0,0106	8,2147 E-05	3,4336 E-05	3,5998 E-05	-	0,0020	0,0046	0,0014	1,0267 E-05	2,9802 E-06	4,393 E-06
01623	Y	0,0284	0,1370	0,0632	3,2484 E-04	5,9147 E-05	8,9185 E-05	-	0,0037	0,0171	0,0083	4,185 E-05	5,788 E-06	1,1745 E-05
01623	Z	0,0002	0,0003	0,0034	6,5833 E-06	1,2823 E-05	4,3075 E-07	-	0,0001	0,0001	0,0015	2,9795 E-06	5,7863 E-06	2,0634 E-07
01624	X	0,0134	0,0392	0,0126	6,9311 E-05	2,4376 E-05	3,5399 E-05	-	0,0013	0,0049	0,0011	9,0827 E-06	1,7833 E-06	4,2859 E-06
01624	Y	0,0108	0,1429	0,0030	3,0145 E-04	2,5642 E-05	8,4918 E-05	-	0,0014	0,0179	0,0004	3,8598 E-05	2,5467 E-06	1,1226 E-05
01624	Z	0,0001	0,0003	0,0014	4,9781 E-06	5,0023 E-06	2,4529 E-07	-	0,0000	0,0001	0,0006	2,1935 E-06	2,2112 E-06	1,205 E-07
01625	X	0,0157	0,0393	0,0103	7,4137 E-05	3,7721 E-05	3,5641 E-05	-	0,0016	0,0049	0,0009	9,6234 E-06	3,0376 E-06	4,327 E-06
01625	Y	0,0177	0,1430	0,0255	3,1044 E-04	5,1846 E-05	8,6497 E-05	-	0,0023	0,0179	0,0034	3,979 E-05	5,4129 E-06	1,142 E-05
01625	Z	0,0001	0,0003	0,0018	4,9242 E-06	1,0643 E-05	2,9589 E-07	-	0,0001	0,0001	0,0008	2,1977 E-06	4,7392 E-06	1,4416 E-07
01626	X	0,0181	0,0393	0,0106	7,8539 E-05	4,0217 E-05	3,5865 E-05	-	0,0019	0,0049	0,0012	9,9734 E-06	3,4891 E-06	4,353 E-06
01626	Y	0,0247	0,1430	0,0499	3,1066 E-04	7,1108 E-05	8,666 E-05	-	0,0032	0,0179	0,0065	3,9884 E-05	7,9374 E-06	1,1423 E-05
01626	Z	0,0001	0,0003	0,0021	5,2285 E-06	1,4907 E-05	4,291 E-07	-	0,0001	0,0001	0,0009	2,3509 E-06	6,6875 E-06	2,0515 E-07
01627	X	0,0110	0,0171	0,0053	3,2137 E-05	1,0995 E-05	3,5311 E-05	-	0,0010	0,0022	0,0006	4,1038 E-06	1,0819 E-06	4,3252 E-06
01627	Y	0,0046	0,0842	0,0109	1,6055 E-04	1,0685 E-05	9,6671 E-05	-	0,0006	0,0101	0,0013	1,9285 E-05	1,2783 E-06	1,2669 E-05
01627	Z	0,0001	0,0002	0,0010	7,3033 E-07	3,8058 E-07	2,5133 E-07	-	0,0000	0,0001	0,0004	3,0716 E-07	1,5074 E-07	1,1081 E-07
01628	X	0,0186	0,0175	0,0049	2,8783 E-05	3,7246 E-05	3,5652 E-05	-	0,0020	0,0022	0,0006	4,1005 E-06	3,5347 E-06	4,411 E-06
01628	Y	0,0295	0,0855	0,0375	2,3908 E-04	5,9849 E-05	1,0247 E-04	-	0,0039	0,0102	0,0045	3,003 E-05	8,5544 E-06	1,3413 E-05
01628	Z	0,0001	0,0002	0,0017	1,343 E-05	2,8027 E-06	3,2686 E-07	-	0,0000	0,0001	0,0007	5,8858 E-06	1,2788 E-06	1,4508 E-07
01629	X	0,0133	0,0029	0,0013	5,4356 E-06	3,7195 E-05	1,2605 E-05	-	0,0013	0,0004	0,0001	4,8088 E-07	3,3144 E-06	1,6293 E-06
01629	Y	0,0171	0,0416	0,0131	7,1098 E-05	1,4194 E-05	4,7877 E-05	-	0,0022	0,0044	0,0013	7,443 E-06	1,361 E-06	6,1338 E-06
01629	Z	0,0001	0,0001	0,0010	1,5502 E-07	4,2935 E-06	2,6074 E-07	-	0,0000	0,0000	0,0004	6,183 E-08	1,7978 E-06	1,0824 E-07
01630	X	0,0115	0,0031	0,0025	4,4409 E-06	1,7708 E-05	1,6084 E-05	-	0,0010	0,0004	0,0002	4,2416 E-07	1,7347 E-06	2,0942 E-06
01630	Y	0,0053	0,0411	0,0050	6,3843 E-05	1,7926 E-05	6,1139 E-05	-	0,0007	0,0044	0,0006	6,7488 E-06	2,2227 E-06	7,7768 E-06
01630	Z	0,000	0,000	0,000	5,1952 E-07	6,7045 E-07	2,0327 E-07	-	0,000	0,000	0,000	2,2289 E-07	2,8945 E-07	8,6443 E-08

Nodi - Spostamenti per effetto del sisma

Nodo	Dir Sisma	Stato Limite Ultimo							Stato Limite di Danno					
		Sx	Sy	Sz	Θ x	Θ y	Θ z	σ t	Sx	Sy	Sz	Θ x	Θ y	Θ z
		[cm]	[cm]	[cm]	[rad]	[rad]	[rad]	[N/mm²]	[cm]	[cm]	[cm]	[rad]	[rad]	[rad]
		1	1	9					0	0	4			
01631	X	0,0115	0,0038	0,0019	9,0183 E-06	1,8843 E-05	1,8212 E-05	-	0,0010	0,0005	0,0002	7,2888 E-07	1,7718 E-06	2,3706 E-06
01631	Y	0,0058	0,0440	0,0049	6,2887 E-05	1,8274 E-05	6,7938 E-05	-	0,0008	0,0047	0,0006	6,7605 E-06	2,0115 E-06	8,6685 E-06
01631	Z	0,0001	0,0001	0,0009	1,8958 E-06	1,7723 E-06	1,7092 E-07	-	0,0000	0,0000	0,0004	7,9942 E-07	7,4859 E-07	7,4562 E-08
01632	X	0,0125	0,0037	0,0013	1,0465 E-05	3,0373 E-05	1,7405 E-05	-	0,0012	0,0005	0,0001	8,3717 E-07	2,6593 E-06	2,2586 E-06
01632	Y	0,0101	0,0441	0,0019	6,7994 E-05	2,2806 E-05	6,3067 E-05	-	0,0013	0,0048	0,0002	7,2411 E-06	1,759 E-06	8,0743 E-06
01632	Z	0,0001	0,0001	0,0011	1,7549 E-06	4,91 E-06	1,8882 E-07	-	0,0000	0,0000	0,0004	7,3995 E-07	2,0605 E-06	8,1391 E-08
01633	X	0,0132	0,0037	0,0009	8,0576 E-06	3,8951 E-05	1,6859 E-05	-	0,0013	0,0005	0,0001	6,6827 E-07	3,3226 E-06	2,1905 E-06
01633	Y	0,0142	0,0442	0,0065	7,4911 E-05	2,8283 E-05	6,1488 E-05	-	0,0018	0,0048	0,0006	7,8998 E-06	2,2258 E-06	7,8779 E-06
01633	Z	0,0001	0,0001	0,0012	5,7051 E-07	6,6198 E-06	1,859 E-07	-	0,0000	0,0000	0,0005	2,4021 E-07	2,7744 E-06	7,9741 E-08
01634	X	0,0138	0,0037	0,0009	5,971 E-06	4,1092 E-05	1,7977 E-05	-	0,0014	0,0005	0,0001	5,6267 E-07	3,4216 E-06	2,3284 E-06
01634	Y	0,0182	0,0443	0,0125	7,8688 E-05	3,5286 E-05	6,6516 E-05	-	0,0024	0,0048	0,0012	8,221 E-06	3,516 E-06	8,492 E-06
01634	Z	0,0001	0,0001	0,0012	3,9033 E-07	6,4337 E-06	1,4307 E-07	-	0,0000	0,0000	0,0005	1,5917 E-07	2,6907 E-06	6,1324 E-08
01635	X	0,0120	0,0052	0,0015	2,1215 E-05	2,225 E-05	2,1257 E-05	-	0,0011	0,0007	0,0002	1,7034 E-06	1,9645 E-06	2,7287 E-06
01635	Y	0,0081	0,0491	0,0034	7,4928 E-05	1,9823 E-05	7,3463 E-05	-	0,0011	0,0054	0,0004	8,3365 E-06	1,5687 E-06	9,4272 E-06
01635	Z	0,0001	0,0001	0,0012	5,1869 E-06	3,2031 E-06	1,6361 E-07	-	0,0000	0,0000	0,0005	2,1748 E-06	1,3509 E-06	7,238 E-08
01636	X	0,0131	0,0052	0,0024	1,8017 E-05	3,3028 E-05	2,0888 E-05	-	0,0013	0,0007	0,0002	1,4501 E-06	2,7702 E-06	2,6864 E-06
01636	Y	0,0129	0,0491	0,0039	8,694 E-05	3,3252 E-05	7,2646 E-05	-	0,0017	0,0054	0,0004	9,4862 E-06	2,9725 E-06	9,3239 E-06
01636	Z	0,0001	0,0001	0,0016	2,8918 E-06	5,8424 E-06	1,6273 E-07	-	0,0000	0,0000	0,0006	1,2128 E-06	2,4547 E-06	7,1684 E-08
01637	X	0,0141	0,0052	0,0032	9,8083 E-06	3,8629 E-05	2,1267 E-05	-	0,0014	0,0007	0,0003	9,5378 E-07	3,1785 E-06	2,739 E-06
01637	Y	0,0178	0,0492	0,0108	9,831 E-05	4,7291 E-05	7,5374 E-05	-	0,0023	0,0054	0,0011	1,0433 E-05	5,0526 E-06	9,6543 E-06
01637	Z	0,0001	0,0001	0,0017	3,7592 E-07	6,668 E-06	1,5667 E-07	-	0,0000	0,0000	0,0007	1,5709 E-07	2,7942 E-06	6,757 E-08
01638	X	0,0113	0,0069	0,0021	2,6189 E-05	1,5411 E-05	2,4694 E-05	-	0,0010	0,0009	0,0003	2,133 E-06	1,4321 E-06	3,1304 E-06
01638	Y	0,0056	0,0548	0,0069	8,1692 E-05	1,1753 E-05	8,0665 E-05	-	0,0007	0,0061	0,0008	9,4052 E-06	1,2171 E-06	1,0391 E-05
01638	Z	0,0001	0,0001	0,0011	6,9459 E-06	1,0845 E-06	1,7134 E-07	-	0,0000	0,0000	0,0005	2,9186 E-06	4,6149 E-07	7,5854 E-08
01639	X	0,0127	0,0069	0,0034	2,8747 E-05	2,0545 E-05	2,43 E-05	-	0,0012	0,0009	0,0003	2,3357 E-06	1,7545 E-06	3,0882 E-06
01639	Y	0,0110	0,0547	0,0029	9,81 E-05	1,9325 E-05	7,9919 E-05	-	0,0014	0,0061	0,0002	1,1094 E-05	1,8754 E-06	1,0296 E-05
01639	Z	0,0001	0,0001	0,0017	6,174 E-06	2,7313 E-06	1,7169 E-07	-	0,0000	0,0000	0,0007	2,5869 E-06	1,15 E-06	7,6208 E-08
01640	X	0,0140	0,0069	0,0049	1,9038 E-05	2,5105 E-05	2,4413 E-05	-	0,0014	0,0009	0,0004	1,6562 E-06	2,1081 E-06	3,1112 E-06
01640	Y	0,0164	0,0548	0,0090	1,1322 E-04	3,8768 E-05	8,1543 E-05	-	0,0021	0,0062	0,0010	1,2447 E-05	4,4761 E-06	1,0492 E-05
01640	Z	0,0001	0,0001	0,0020	1,9302 E-06	3,8833 E-06	1,662 E-07	-	0,0000	0,0000	0,0008	8,0179 E-07	1,628 E-06	7,3372 E-08
01641	X	0,0153	0,0071	0,0055	1,233 E-05	2,6922 E-05	2,5068 E-05	-	0,0016	0,0009	0,0004	1,4361 E-06	2,3109 E-06	3,2016 E-06
01641	Y	0,0223	0,0551	0,0179	1,2593 E-04	6,0151 E-05	8,5433 E-05	-	0,0029	0,0062	0,0019	1,3376 E-05	7,2665 E-06	1,0966 E-05
01641	Z	0,0001	0,0001	0,0020	1,6134 E-06	4,1718 E-06	1,696 E-07	-	0,0000	0,0000	0,0008	6,9231 E-07	1,7428 E-06	7,2684 E-08
01642	X	0,0120	0,0088	0,0034	3,2513 E-05	1,0804 E-05	2,7373 E-05	-	0,0011	0,0011	0,0004	2,7155 E-06	9,5211 E-07	3,437 E-06
01642	Y	0,0085	0,0607	0,0043	1,0793 E-04	2,8765 E-06	8,5115 E-05	-	0,0011	0,0069	0,0005	1,2503 E-05	3,6221 E-07	1,1013 E-05
01642	Z	0,0001	0,0001	0,0015	8,2034 E-06	2,7515 E-07	1,862 E-07	-	0,0000	0,0000	0,0006	3,4336 E-06	1,1409 E-07	8,2859 E-08
01643	X	0,0136	0,0088	0,0053	2,8272 E-05	1,1189 E-05	2,7274 E-05	-	0,0013	0,0011	0,0005	2,4308 E-06	1,0025 E-06	3,4367 E-06
01643	Y	0,0144	0,0607	0,0068	1,2463 E-04	2,4239 E-05	8,6074 E-05	-	0,0019	0,0069	0,0007	1,4192 E-05	3,0969 E-06	1,1127 E-05

Nodi - Spostamenti per effetto del sisma

Nodo	Dir Sisma	Stato Limite Ultimo							Stato Limite di Danno					
		Sx	Sy	Sz	Θ x	Θ y	Θ z	σ t	Sx	Sy	Sz	Θ x	Θ y	Θ z
		[cm]	[cm]	[cm]	[rad]	[rad]	[rad]	[N/mm²]	[cm]	[cm]	[cm]	[rad]	[rad]	[rad]
01643	Z	0,0001	0,0001	0,0020	4,8082 E-06	2,9126 E-07	1,8759 E-07	-	0,0000	0,0000	0,0008	2,0076 E-06	1,1428 E-07	8,3693 E-08
01644	X	0,0152	0,0089	0,0065	1,8011 E-05	1,3229 E-05	2,7651 E-05	-	0,0015	0,0011	0,0005	1,9763 E-06	1,394 E-06	3,493 E-06
01644	Y	0,0205	0,0609	0,0163	1,4018 E-04	4,5882 E-05	8,8584 E-05	-	0,0027	0,0070	0,0018	1,5444 E-05	5,813 E-06	1,1432 E-05
01644	Z	0,0001	0,0001	0,0022	2,0633 E-07	6,8719 E-07	1,8762 E-07	-	0,0000	0,0000	0,0009	8,0581 E-08	2,7785 E-07	8,4068 E-08
01645	X	0,0113	0,0109	0,0035	2,5907 E-05	9,251 E-06	3,0108 E-05	-	0,0010	0,0014	0,0004	2,4571 E-06	8,7898 E-07	3,7436 E-06
01645	Y	0,0056	0,0670	0,0079	1,1421 E-04	6,7661 E-06	8,9169 E-05	-	0,0007	0,0078	0,0009	1,3566 E-05	7,339 E-07	1,1586 E-05
01645	Z	0,0001	0,0001	0,0012	6,8498 E-06	5,2581 E-07	2,0302 E-07	-	0,0000	0,0001	0,0005	2,8652 E-06	2,2019 E-07	9,0482 E-08
01646	X	0,0130	0,0109	0,0046	3,071 E-05	5,1945 E-06	2,9854 E-05	-	0,0012	0,0014	0,0004	2,7893 E-06	5,3194 E-07	3,724 E-06
01646	Y	0,0119	0,0670	0,0036	1,3355 E-04	2,0738 E-05	8,9609 E-05	-	0,0015	0,0078	0,0003	1,5575 E-05	2,1726 E-06	1,1635 E-05
01646	Z	0,0001	0,0001	0,0017	6,1715 E-06	2,3135 E-06	2,0596 E-07	-	0,0000	0,0001	0,0007	2,5722 E-06	9,8315 E-07	9,1927 E-08
01647	X	0,0148	0,0110	0,0060	2,4244 E-05	1,2334 E-05	3,0056 E-05	-	0,0015	0,0014	0,0005	2,5301 E-06	1,4164 E-06	3,7587 E-06
01647	Y	0,0183	0,0671	0,0135	1,4924 E-04	3,7662 E-05	9,1365 E-05	-	0,0024	0,0078	0,0015	1,7065 E-05	4,4619 E-06	1,1848 E-05
01647	Z	0,0001	0,0001	0,0021	2,6094 E-06	3,1496 E-06	2,19 E-07	-	0,0000	0,0001	0,0008	1,0848 E-06	1,3375 E-06	9,815 E-08
01648	X	0,0167	0,0111	0,0067	2,1486 E-05	1,8135 E-05	3,0749 E-05	-	0,0017	0,0014	0,0006	2,6367 E-06	2,1576 E-06	3,8462 E-06
01648	Y	0,0251	0,0674	0,0253	1,6364 E-04	5,4904 E-05	9,3933 E-05	-	0,0033	0,0078	0,0029	1,8379 E-05	7,0478 E-06	1,2163 E-05
01648	Z	0,0001	0,0001	0,0021	2,6945 E-07	2,0964 E-06	2,62 E-07	-	0,0000	0,0001	0,0009	1,0274 E-07	8,7885 E-07	1,1761 E-07
01649	X	0,0122	0,0132	0,0040	2,6896 E-05	2,6734 E-06	3,2131 E-05	-	0,0011	0,0017	0,0004	2,8941 E-06	2,1875 E-07	3,9728 E-06
01649	Y	0,0090	0,0734	0,0030	1,4097 E-04	1,5947 E-05	9,2228 E-05	-	0,0012	0,0086	0,0004	1,6716 E-05	1,248 E-06	1,2026 E-05
01649	Z	0,0001	0,0001	0,0013	4,9283 E-06	2,6519 E-06	2,2023 E-07	-	0,0000	0,0001	0,0005	2,0401 E-06	1,1133 E-06	9,8081 E-08
01650	X	0,0142	0,0132	0,0047	2,6964 E-05	1,5944 E-05	3,2075 E-05	-	0,0014	0,0017	0,0004	3,0078 E-06	1,6243 E-06	3,9807 E-06
01650	Y	0,0156	0,0735	0,0092	1,5566 E-04	3,4976 E-05	9,364 E-05	-	0,0020	0,0086	0,0011	1,8221 E-05	3,4024 E-06	1,2197 E-05
01650	Z	0,0001	0,0001	0,0016	3,2506 E-06	5,4872 E-06	2,2786 E-07	-	0,0000	0,0001	0,0007	1,3468 E-06	2,3077 E-06	1,0167 E-07
01651	X	0,0162	0,0133	0,0055	2,4276 E-05	2,6693 E-05	3,2515 E-05	-	0,0017	0,0017	0,0005	3,0714 E-06	2,73 E-06	4,0399 E-06
01651	Y	0,0226	0,0737	0,0219	1,6977 E-04	4,5054 E-05	9,5603 E-05	-	0,0029	0,0087	0,0025	1,978 E-05	5,2251 E-06	1,2439 E-05
01651	Z	0,0001	0,0001	0,0018	2,263 E-06	5,7111 E-06	2,628 E-07	-	0,0000	0,0001	0,0008	9,6595 E-07	2,3916 E-06	1,1733 E-07
01652	X	0,0114	0,0156	0,0045	2,7489 E-05	7,068 E-06	3,4067 E-05	-	0,0010	0,0020	0,0005	3,5332 E-06	7,1242 E-07	4,1851 E-06
01652	Y	0,0058	0,0800	0,0084	1,5201 E-04	9,3128 E-06	9,444 E-05	-	0,0007	0,0095	0,0010	1,8188 E-05	9,7472 E-07	1,2359 E-05
01652	Z	0,0001	0,0001	0,0011	1,827 E-06	1,0906 E-06	2,346 E-07	-	0,0000	0,0001	0,0004	7,4854 E-07	4,4576 E-07	1,0416 E-07
01653	X	0,0134	0,0156	0,0036	2,8581 E-05	1,1304 E-05	3,385 E-05	-	0,0013	0,0020	0,0003	3,5939 E-06	1,0563 E-06	4,175 E-06
01653	Y	0,0127	0,0801	0,0040	1,6074 E-04	2,2435 E-05	9,5535 E-05	-	0,0016	0,0095	0,0005	1,9076 E-05	2,0671 E-06	1,2491 E-05
01653	Z	0,0001	0,0001	0,0012	1,5419 E-06	4,0841 E-06	2,3966 E-07	-	0,0000	0,0001	0,0005	6,2607 E-07	1,6846 E-06	1,0641 E-07
01654	X	0,0155	0,0157	0,0038	2,853 E-05	2,8157 E-05	3,3899 E-05	-	0,0016	0,0020	0,0003	3,6824 E-06	2,6633 E-06	4,1949 E-06
01654	Y	0,0197	0,0803	0,0171	1,7304 E-04	3,4381 E-05	9,7249 E-05	-	0,0026	0,0095	0,0020	2,058 E-05	3,6703 E-06	1,2706 E-05
01654	Z	0,0001	0,0001	0,0013	2,213 E-06	6,0166 E-06	2,5323 E-07	-	0,0000	0,0001	0,0005	9,3611 E-07	2,4875 E-06	1,1253 E-07
01655	X	0,0178	0,0158	0,0048	2,6237 E-05	3,6873 E-05	3,4457 E-05	-	0,0019	0,0020	0,0005	3,6046 E-06	3,5934 E-06	4,2653 E-06
01655	Y	0,0271	0,0806	0,0315	1,9868 E-04	4,679 E-05	9,9495 E-05	-	0,0035	0,0096	0,0037	2,4162 E-05	6,2324 E-06	1,2989 E-05
01655	Z	0,0001	0,0001	0,0016	7,0006 E-06	4,7414 E-06	2,6864 E-07	-	0,0000	0,0001	0,0007	3,0507 E-06	1,9305 E-06	1,1962 E-07
01656	X	0,0121	0,0409	0,0157	7,724 E-05	1,7759 E-05	3,5929 E-05	-	0,0011	0,0051	0,0015	9,8004 E-06	1,514 E-06	4,285 E-06
01656	Y	0,006	0,146	0,015	2,9368 E-04	1,6815 E-05	8,1245 E-05	-	0,000	0,018	0,001	3,7125 E-05	2,1824 E-06	1,0756 E-05

Nodi - Spostamenti per effetto del sisma

Nodo	Dir Sisma	Stato Limite Ultimo							Stato Limite di Danno					
		Sx	Sy	Sz	Θ x	Θ y	Θ z	σ t	Sx	Sy	Sz	Θ x	Θ y	Θ z
		[cm]	[cm]	[cm]	[rad]	[rad]	[rad]	[N/mm²]	[cm]	[cm]	[cm]	[rad]	[rad]	[rad]
01656	Z	5,0001	1,0003	1,0012	1,7413 E-06	1,2031 E-06	2,5845 E-07	-	8,0000	4,0001	8,0005	7,5745 E-07	5,2886 E-07	1,2646 E-07
01657	X	0,0113	0,0190	0,0058	3,5423 E-05	1,6687 E-05	3,6165 E-05	-	0,0010	0,0024	0,0006	4,4807 E-06	1,5526 E-06	4,4689 E-06
01657	Y	0,0047	0,0894	0,0111	1,6891 E-04	6,7433 E-06	1,0302 E-04	-	0,0006	0,0108	0,0013	2,0499 E-05	6,78 E-07	1,349 E-05
01657	Z	0,0001	0,0002	0,0010	1,2437 E-06	1,205 E-06	4,2011 E-07	-	0,0001	0,0001	0,0004	5,4782 E-07	5,3206 E-07	1,819 E-07
01658	X	0,0189	0,0190	0,0052	4,3648 E-05	2,4893 E-05	3,615 E-05	-	0,0020	0,0024	0,0007	5,2779 E-06	2,5905 E-06	4,4823 E-06
01658	Y	0,0299	0,0896	0,0396	2,6203 E-04	9,0379 E-05	1,0356 E-04	-	0,0039	0,0108	0,0049	3,3351 E-05	1,2659 E-05	1,3589 E-05
01658	Z	0,0001	0,0002	0,0018	1,4564 E-05	8,8701 E-06	4,2567 E-07	-	0,0000	0,0001	0,0008	6,4194 E-06	4,0485 E-06	1,8801 E-07
01659	X	0,0204	0,0413	0,0134	7,8975 E-05	3,5598 E-05	3,7393 E-05	-	0,0021	0,0052	0,0017	1,0141 E-05	3,2382 E-06	4,4647 E-06
01659	Y	0,0296	0,1471	0,0659	3,1582 E-04	8,785 E-05	8,3334 E-05	-	0,0039	0,0185	0,0084	4,0639 E-05	1,0616 E-05	1,0934 E-05
01659	Z	0,0002	0,0003	0,0017	5,4044 E-06	1,5844 E-05	9,294 E-07	-	0,0001	0,0001	0,0007	2,403 E-06	7,131 E-06	4,2887 E-07
01660	X	0,0124	0,0394	0,0145	6,8279 E-05	1,8309 E-05	3,598 E-05	-	0,0011	0,0049	0,0014	8,9067 E-06	1,4225 E-06	4,3225 E-06
01660	Y	0,0074	0,1429	0,0114	2,9147 E-04	1,5402 E-05	8,3852 E-05	-	0,0009	0,0179	0,0013	3,7226 E-05	1,7931 E-06	1,1091 E-05
01660	Z	0,0001	0,0003	0,0013	4,2858 E-06	2,1353 E-06	2,432 E-07	-	0,0000	0,0001	0,0005	1,8824 E-06	9,4585 E-07	1,1945 E-07
01661	X	0,0148	0,0394	0,0113	7,1947 E-05	3,1561 E-05	3,6251 E-05	-	0,0014	0,0049	0,0010	9,4046 E-06	2,4485 E-06	4,3703 E-06
01661	Y	0,0142	0,1429	0,0132	3,0709 E-04	4,1822 E-05	8,5735 E-05	-	0,0018	0,0179	0,0018	3,936 E-05	4,0644 E-06	1,1327 E-05
01661	Z	0,0001	0,0003	0,0016	4,9913 E-06	7,8192 E-06	2,7217 E-07	-	0,0001	0,0001	0,0007	2,2157 E-06	3,477 E-06	1,3301 E-07
01662	X	0,0172	0,0395	0,0101	7,7655 E-05	4,1448 E-05	3,6442 E-05	-	0,0017	0,0049	0,0010	9,939 E-06	3,4481 E-06	4,4035 E-06
01662	Y	0,0212	0,1430	0,0376	3,1051 E-04	6,7416 E-05	8,6752 E-05	-	0,0028	0,0179	0,0049	3,9849 E-05	7,0229 E-06	1,1445 E-05
01662	Z	0,0001	0,0003	0,0020	4,9904 E-06	1,2946 E-05	3,6076 E-07	-	0,0001	0,0001	0,0008	2,2352 E-06	5,7893 E-06	1,7377 E-07
01663	X	0,0198	0,0395	0,0118	8,1094 E-05	4,0822 E-05	3,6758 E-05	-	0,0021	0,0049	0,0015	1,021 E-05	3,5368 E-06	4,4315 E-06
01663	Y	0,0282	0,1430	0,0621	3,1174 E-04	8,2027 E-05	8,5994 E-05	-	0,0037	0,0179	0,0081	4,0223 E-05	9,0154 E-06	1,132 E-05
01663	Z	0,0002	0,0003	0,0024	6,0809 E-06	1,592 E-05	5,8663 E-07	-	0,0001	0,0001	0,0010	2,7332 E-06	7,1599 E-06	2,7596 E-07
01664	X	0,0135	0,0369	0,0121	5,8922 E-05	1,941 E-05	3,6243 E-05	-	0,0013	0,0046	0,0011	7,8473 E-06	1,4865 E-06	4,3946 E-06
01664	Y	0,0107	0,1369	0,0049	2,9349 E-04	2,6368 E-05	8,8297 E-05	-	0,0014	0,0171	0,0005	3,8289 E-05	2,2788 E-06	1,1664 E-05
01664	Z	0,0001	0,0003	0,0018	1,0144 E-05	4,2748 E-06	1,9163 E-07	-	0,0001	0,0001	0,0007	4,5026 E-06	1,9134 E-06	9,4666 E-08
01665	X	0,0159	0,0369	0,0099	6,8288 E-05	3,087 E-05	3,6411 E-05	-	0,0016	0,0046	0,0009	9,0271 E-06	2,5717 E-06	4,4228 E-06
01665	Y	0,0178	0,1369	0,0257	3,1436 E-04	5,174 E-05	8,9249 E-05	-	0,0023	0,0171	0,0034	4,0933 E-05	4,558 E-06	1,1778 E-05
01665	Z	0,0001	0,0003	0,0025	9,2625 E-06	9,2388 E-06	2,3669 E-07	-	0,0001	0,0001	0,0011	4,1529 E-06	4,1446 E-06	1,1655 E-07
01666	X	0,0184	0,0369	0,0094	7,9759 E-05	3,6004 E-05	3,6503 E-05	-	0,0019	0,0046	0,0011	1,0106 E-05	3,0802 E-06	4,4399 E-06
01666	Y	0,0249	0,1369	0,0505	3,2031 E-04	6,134 E-05	8,9532 E-05	-	0,0033	0,0171	0,0067	4,1434 E-05	5,6568 E-06	1,1801 E-05
01666	Z	0,0001	0,0003	0,0031	7,2108 E-06	1,2155 E-05	3,4036 E-07	-	0,0001	0,0001	0,0014	3,2588 E-06	5,4711 E-06	1,6482 E-07
01667	X	0,0123	0,0342	0,0125	4,6521 E-05	1,5196 E-05	3,6352 E-05	-	0,0011	0,0043	0,0012	6,2065 E-06	1,3198 E-06	4,4375 E-06
01667	Y	0,0070	0,1306	0,0113	2,5353 E-04	6,9087 E-06	9,1756 E-05	-	0,0009	0,0163	0,0013	3,3363 E-05	7,51 E-07	1,2114 E-05
01667	Z	0,0001	0,0003	0,0015	1,2197 E-05	1,0892 E-06	1,5108 E-07	-	0,0001	0,0001	0,0006	5,4212 E-06	4,9033 E-07	6,9387 E-08
01668	X	0,0146	0,0342	0,0103	5,7216 E-05	1,6414 E-05	3,6489 E-05	-	0,0014	0,0043	0,0009	7,6386 E-06	1,3258 E-06	4,4563 E-06
01668	Y	0,0142	0,1306	0,0139	2,9816 E-04	2,6094 E-05	9,2412 E-05	-	0,0018	0,0163	0,0019	3,9347 E-05	2,4448 E-06	1,2194 E-05
01668	Z	0,0001	0,0003	0,0025	1,3708 E-05	4,0283 E-06	1,5427 E-07	-	0,0001	0,0001	0,0011	6,1308 E-06	1,8167 E-06	7,2397 E-08
01669	X	0,0170	0,0343	0,0085	7,1381 E-05	2,1996 E-05	3,654 E-05	-	0,0017	0,0043	0,0009	9,2577 E-06	1,9227 E-06	4,4707 E-06

Nodi - Spostamenti per effetto del sisma

Nodo	Dir Sisma	Stato Limite Ultimo							Stato Limite di Danno					
		Sx	Sy	Sz	Θ x	Θ y	Θ z	σ t	Sx	Sy	Sz	Θ x	Θ y	Θ z
		[cm]	[cm]	[cm]	[rad]	[rad]	[rad]	[N/mm²]	[cm]	[cm]	[cm]	[rad]	[rad]	[rad]
01669	Y	0,0214	0,1306	0,0374	3,1972 E-04	3,8286 E-05	9,3034 E-05	-	0,0028	0,0163	0,0050	4,1764 E-05	3,6025 E-06	1,2268 E-05
01669	Z	0,0001	0,0003	0,0035	1,0388 E-05	6,525 E-06	1,7093 E-07	-	0,0001	0,0001	0,0015	4,6882 E-06	2,9472 E-06	8,3369 E-08
01670	X	0,0195	0,0343	0,0093	8,2576 E-05	2,6565 E-05	3,6537 E-05	-	0,0020	0,0043	0,0013	1,0398 E-05	2,3671 E-06	4,4813 E-06
01670	Y	0,0288	0,1306	0,0627	3,3123 E-04	3,9595 E-05	9,358 E-05	-	0,0038	0,0163	0,0083	4,2742 E-05	3,6831 E-06	1,2336 E-05
01670	Z	0,0001	0,0003	0,0041	7,2396 E-06	7,7373 E-06	1,9825 E-07	-	0,0001	0,0001	0,0018	3,2854 E-06	3,5026 E-06	9,8026 E-08
01671	X	0,0133	0,0316	0,0106	4,3988 E-05	1,7146 E-05	3,6681 E-05	-	0,0013	0,0040	0,0010	6,0388 E-06	1,3619 E-06	4,5006 E-06
01671	Y	0,0104	0,1239	0,0067	2,6295 E-04	7,9838 E-06	9,5847 E-05	-	0,0013	0,0154	0,0006	3,4955 E-05	9,6052 E-07	1,264 E-05
01671	Z	0,0001	0,0003	0,0021	1,5804 E-05	4,0808 E-07	2,0182 E-07	-	0,0001	0,0001	0,0009	7,0509 E-06	1,8743 E-07	8,3628 E-08
01672	X	0,0157	0,0316	0,0084	6,0991 E-05	2,192 E-05	3,6644 E-05	-	0,0016	0,0040	0,0008	7,9548 E-06	1,6804 E-06	4,5033 E-06
01672	Y	0,0178	0,1239	0,0240	3,0045 E-04	2,7062 E-05	9,6306 E-05	-	0,0023	0,0154	0,0033	3,9648 E-05	3,3574 E-06	1,2698 E-05
01672	Z	0,0001	0,0003	0,0033	1,3719 E-05	1,0795 E-06	1,965 E-07	-	0,0000	0,0001	0,0014	6,1708 E-06	4,9468 E-07	8,1712 E-08
01673	X	0,0181	0,0316	0,0073	7,5688 E-05	2,097 E-05	3,6612 E-05	-	0,0019	0,0040	0,0009	9,5824 E-06	1,8558 E-06	4,5116 E-06
01673	Y	0,0252	0,1239	0,0479	3,215 E-04	4,0273 E-05	9,7121 E-05	-	0,0033	0,0154	0,0064	4,1721 E-05	5,0835 E-06	1,2804 E-05
01673	Z	0,0001	0,0003	0,0041	9,0782 E-06	1,5276 E-06	1,9435 E-07	-	0,0000	0,0001	0,0018	4,1158 E-06	7,0094 E-07	8,07 E-08
01674	X	0,0121	0,0289	0,0104	3,2962 E-05	1,7251 E-05	3,6903 E-05	-	0,0011	0,0036	0,0010	4,7036 E-06	1,5973 E-06	4,5464 E-06
01674	Y	0,0065	0,1169	0,0108	2,1705 E-04	8,8178 E-06	9,9348 E-05	-	0,0008	0,0144	0,0012	2,8756 E-05	7,5973 E-07	1,3088 E-05
01674	Z	0,0001	0,0003	0,0015	1,3512 E-05	9,652 E-07	3,0678 E-07	-	0,0001	0,0001	0,0006	6,0181 E-06	4,3256 E-07	1,2797 E-07
01675	X	0,0144	0,0289	0,0085	4,8399 E-05	2,1133 E-05	3,678 E-05	-	0,0014	0,0036	0,0008	6,4296 E-06	1,7633 E-06	4,5341 E-06
01675	Y	0,0140	0,1169	0,0118	2,6469 E-04	2,9707 E-05	9,9249 E-05	-	0,0018	0,0144	0,0016	3,5096 E-05	3,4889 E-06	1,3076 E-05
01675	Z	0,0001	0,0003	0,0026	1,4938 E-05	2,6024 E-06	3,0732 E-07	-	0,0000	0,0001	0,0011	6,6927 E-06	1,1661 E-06	1,2851 E-07
01676	X	0,0167	0,0289	0,0064	6,698 E-05	2,1932 E-05	3,6703 E-05	-	0,0017	0,0036	0,0007	8,3648 E-06	1,9051 E-06	4,5361 E-06
01676	Y	0,0215	0,1169	0,0328	2,9647 E-04	5,3128 E-05	1,0001 E-04	-	0,0028	0,0144	0,0044	3,8754 E-05	6,725 E-06	1,318 E-05
01676	Z	0,0001	0,0003	0,0037	1,1197 E-05	3,8734 E-06	3,4249 E-07	-	0,0000	0,0001	0,0016	5,0611 E-06	1,7364 E-06	1,4393 E-07
01677	X	0,0192	0,0290	0,0073	7,7401 E-05	1,9373 E-05	3,6734 E-05	-	0,0020	0,0036	0,0011	9,5353 E-06	2,0207 E-06	4,5549 E-06
01677	Y	0,0292	0,1170	0,0566	3,1662 E-04	7,0696 E-05	1,0149 E-04	-	0,0038	0,0144	0,0076	4,0785 E-05	9,3227 E-06	1,3385 E-05
01677	Z	0,0001	0,0003	0,0043	7,7393 E-06	4,2513 E-06	4,288 E-07	-	0,0000	0,0001	0,0019	3,5147 E-06	1,9076 E-06	1,8188 E-07
01678	X	0,0131	0,0262	0,0083	3,7675 E-05	2,0756 E-05	3,6886 E-05	-	0,0012	0,0033	0,0008	5,0987 E-06	1,9428 E-06	4,5563 E-06
01678	Y	0,0101	0,1096	0,0047	2,2141 E-04	2,505 E-05	1,0175 E-04	-	0,0013	0,0135	0,0004	2,9167 E-05	2,6122 E-06	1,3387 E-05
01678	Z	0,0001	0,0003	0,0019	1,2803 E-05	3,6904 E-06	3,9344 E-07	-	0,0001	0,0001	0,0008	5,7058 E-06	1,653 E-06	1,6708 E-07
01679	X	0,0154	0,0262	0,0060	5,4995 E-05	2,2774 E-05	3,6711 E-05	-	0,0015	0,0033	0,0006	6,8927 E-06	2,1508 E-06	4,5437 E-06
01679	Y	0,0176	0,1096	0,0188	2,5808 E-04	5,7205 E-05	1,0197 E-04	-	0,0023	0,0135	0,0026	3,3747 E-05	7,0059 E-06	1,3422 E-05
01679	Z	0,0001	0,0003	0,0028	1,1363 E-05	7,3563 E-06	4,2807 E-07	-	0,0000	0,0001	0,0012	5,1146 E-06	3,2991 E-06	1,8284 E-07
01680	X	0,0178	0,0263	0,0051	6,9404 E-05	2,0493 E-05	3,667 E-05	-	0,0018	0,0033	0,0007	8,3439 E-06	2,1139 E-06	4,5533 E-06
01680	Y	0,0253	0,1097	0,0400	2,8614 E-04	8,4648 E-05	1,0331 E-04	-	0,0033	0,0135	0,0053	3,6925 E-05	1,1011 E-05	1,3611 E-05
01680	Z	0,0001	0,0003	0,0036	8,4687 E-06	9,2935 E-06	5,3411 E-07	-	0,0000	0,0001	0,0016	3,8369 E-06	4,178 E-06	2,3015 E-07
01681	X	0,0119	0,0234	0,0077	3,476 E-05	2,1734 E-05	3,6902 E-05	-	0,0011	0,0030	0,0008	4,4658 E-06	2,0037 E-06	4,5667 E-06
01681	Y	0,0061	0,1020	0,0096	1,8543 E-04	1,3472 E-05	1,0406 E-04	-	0,0008	0,0124	0,0011	2,3757 E-05	1,2284 E-06	1,3663 E-05
01681	Z	0,0001	0,0002	0,0013	7,5013 E-06	2,5876 E-06	4,5353 E-07	-	0,0001	0,0001	0,0005	3,3238 E-06	1,1526 E-06	1,9441 E-07
01682	X	0,014	0,023	0,005	4,3968 E-05	2,7635 E-05	3,6595 E-05	-	0,001	0,003	0,000	5,575 E-06	2,5141 E-06	4,532 E-06

Nodi - Spostamenti per effetto del sisma

Nodo	Dir Sisma	Stato Limite Ultimo							Stato Limite di Danno					
		Sx	Sy	Sz	Θ x	Θ y	Θ z	σ t	Sx	Sy	Sz	Θ x	Θ y	Θ z
		[cm]	[cm]	[cm]	[rad]	[rad]	[rad]	[N/mm²]	[cm]	[cm]	[cm]	[rad]	[rad]	[rad]
01682	Y	1 0,0136	5 0,1020	5 0,0071	2,1366 E-04	4,4732 E-05	1,0317 E-04	-	4 0,0018	0 0,0124	5 0,0010	2,7509 E-05	5,4031 E-06	1,3554 E-05
01682	Z	0,0001	0,0002	0,0019	8,3936 E-06	7,7833 E-06	4,5353 E-07	-	0,0000	0,0001	0,0008	3,7567 E-06	3,4732 E-06	1,9519 E-07
01683	X	0,0164	0,0235	0,0036	5,587 E-05	2,4818 E-05	3,652 E-05	-	0,0017	0,0030	0,0004	6,7985 E-06	2,3886 E-06	4,5331 E-06
01683	Y	0,0212	0,1021	0,0248	2,4418 E-04	8,1872 E-05	1,0386 E-04	-	0,0028	0,0125	0,0033	3,1328 E-05	1,0681 E-05	1,3658 E-05
01683	Z	0,0001	0,0002	0,0025	7,6392 E-06	1,198 E-05	5,2417 E-07	-	0,0000	0,0001	0,0011	3,4483 E-06	5,3635 E-06	2,2721 E-07
01684	X	0,0188	0,0236	0,0057	6,2806 E-05	1,8091 E-05	3,6693 E-05	-	0,0020	0,0030	0,0008	7,5318 E-06	2,1629 E-06	4,5683 E-06
01684	Y	0,0292	0,1022	0,0454	2,7596 E-04	1,0877 E-04	1,0603 E-04	-	0,0038	0,0125	0,0059	3,5331 E-05	1,4637 E-05	1,3961 E-05
01684	Z	0,0001	0,0002	0,0031	8,3851 E-06	1,2726 E-05	6,9946 E-07	-	0,0000	0,0001	0,0013	3,7764 E-06	5,7329 E-06	3,0557 E-07
01685	X	0,0128	0,0207	0,0049	3,8672 E-05	2,4327 E-05	3,6246 E-05	-	0,0012	0,0026	0,0005	4,8317 E-06	2,1728 E-06	4,4891 E-06
01685	Y	0,0097	0,0943	0,0023	1,7831 E-04	2,0002 E-05	1,0347 E-04	-	0,0013	0,0114	0,0002	2,2119 E-05	2,2408 E-06	1,3565 E-05
01685	Z	0,0001	0,0002	0,0012	3,4412 E-06	4,7307 E-06	4,5067 E-07	-	0,0000	0,0001	0,0005	1,5294 E-06	2,0931 E-06	1,9482 E-07
01686	X	0,0151	0,0208	0,0025	4,3841 E-05	2,2674 E-05	3,6121 E-05	-	0,0015	0,0026	0,0002	5,4327 E-06	2,0453 E-06	4,481 E-06
01686	Y	0,0171	0,0944	0,0127	1,9714 E-04	5,3621 E-05	1,0356 E-04	-	0,0022	0,0114	0,0016	2,461 E-05	7,111 E-06	1,3586 E-05
01686	Z	0,0001	0,0002	0,0015	3,8026 E-06	9,8132 E-06	4,7078 E-07	-	0,0000	0,0001	0,0006	1,7111 E-06	4,3664 E-06	2,0471 E-07
01687	X	0,0174	0,0208	0,0035	4,6428 E-05	1,6248 E-05	3,6282 E-05	-	0,0018	0,0026	0,0005	5,8508 E-06	1,8348 E-06	4,5046 E-06
01687	Y	0,0248	0,0946	0,0295	2,3308 E-04	9,5423 E-05	1,0416 E-04	-	0,0032	0,0115	0,0037	2,9489 E-05	1,2999 E-05	1,3678 E-05
01687	Z	0,0001	0,0002	0,0018	7,0067 E-06	1,3451 E-05	4,9179 E-07	-	0,0000	0,0001	0,0008	3,1317 E-06	6,0289 E-06	2,1529 E-07
01688	X	0,0112	0,0171	0,0052	3,22 E-05	1,1103 E-05	3,5414 E-05	-	0,0010	0,0022	0,0006	4,1142 E-06	1,093 E-06	4,3435 E-06
01688	Y	0,0046	0,0841	0,0109	1,6059 E-04	1,065 E-05	9,686 E-05	-	0,0006	0,0101	0,0013	1,9292 E-05	1,2686 E-06	1,2692 E-05
01688	Z	0,0001	0,0002	0,0010	7,0154 E-07	3,5032 E-07	2,5914 E-07	-	0,0000	0,0001	0,0004	2,9671 E-07	1,3865 E-07	1,1436 E-07
01689	X	0,0115	0,0031	0,0026	5,0357 E-06	1,9027 E-05	1,5905 E-05	-	0,0010	0,0004	0,0002	4,4538 E-07	1,8311 E-06	2,0677 E-06
01689	Y	0,0052	0,0409	0,0050	6,2932 E-05	1,772 E-05	5,9573 E-05	-	0,0007	0,0043	0,0006	6,6304 E-06	2,1963 E-06	7,587 E-06
01689	Z	0,0001	0,0001	0,0009	3,9367 E-07	6,189 E-07	2,2148 E-07	-	0,0000	0,0000	0,0004	1,6983 E-07	2,6928 E-07	9,3543 E-08
01690	X	0,0133	0,0028	0,0016	3,6877 E-06	3,8421 E-05	1,2378 E-05	-	0,0013	0,0004	0,0001	3,4659 E-07	3,4456 E-06	1,6056 E-06
01690	Y	0,0170	0,0412	0,0133	6,8083 E-05	1,4203 E-05	4,638 E-05	-	0,0022	0,0044	0,0013	7,1143 E-06	1,6506 E-06	5,9568 E-06
01690	Z	0,0001	0,0001	0,0010	2,0105 E-07	3,9149 E-06	3,0451 E-07	-	0,0000	0,0000	0,0004	8,4863 E-08	1,642 E-06	1,2615 E-07
01691	X	0,0188	0,0175	0,0048	4,0122 E-05	3,1899 E-05	3,576 E-05	-	0,0020	0,0022	0,0006	4,6221 E-06	3,1983 E-06	4,4279 E-06
01691	Y	0,0295	0,0854	0,0374	2,3844 E-04	6,0675 E-05	1,026 E-04	-	0,0039	0,0102	0,0045	2,9974 E-05	8,6358 E-06	1,3427 E-05
01691	Z	0,0001	0,0002	0,0016	1,3404 E-05	2,739 E-06	3,3226 E-07	-	0,0000	0,0001	0,0007	5,8775 E-06	1,2648 E-06	1,4731 E-07
01692	X	0,0115	0,0155	0,0045	2,7856 E-05	6,7795 E-06	3,4113 E-05	-	0,0010	0,0020	0,0005	3,5522 E-06	6,8729 E-07	4,1969 E-06
01692	Y	0,0057	0,0800	0,0085	1,518 E-04	9,5625 E-06	9,4495 E-05	-	0,0007	0,0095	0,0010	1,8176 E-05	9,9757 E-07	1,2364 E-05
01692	Z	0,0001	0,0001	0,0011	1,7556 E-06	1,0381 E-06	2,5109 E-07	-	0,0000	0,0001	0,0004	7,214 E-07	4,243 E-07	1,1089 E-07
01693	X	0,0135	0,0156	0,0035	2,8654 E-05	1,5635 E-05	3,3901 E-05	-	0,0013	0,0020	0,0003	3,604 E-06	1,3523 E-06	4,1865 E-06
01693	Y	0,0126	0,0801	0,0039	1,6024 E-04	2,376 E-05	9,5572 E-05	-	0,0016	0,0095	0,0004	1,9029 E-05	2,157 E-06	1,2494 E-05
01693	Z	0,0001	0,0001	0,0012	1,4608 E-06	3,9488 E-06	2,5442 E-07	-	0,0000	0,0001	0,0005	5,9409 E-07	1,6295 E-06	1,1247 E-07
01694	X	0,0156	0,0156	0,0036	2,8351 E-05	3,0251 E-05	3,397 E-05	-	0,0016	0,0020	0,0003	3,7083 E-06	2,8067 E-06	4,2077 E-06
01694	Y	0,0197	0,0802	0,0170	1,7239 E-04	3,6657 E-05	9,7297 E-05	-	0,0026	0,0095	0,0020	2,0504 E-05	3,8316 E-06	1,271 E-05
01694	Z	0,0001	0,0001	0,0013	2,1093 E-06	5,8047 E-06	2,6763 E-07	-	0,0000	0,0001	0,0005	8,9365 E-07	2,4015 E-06	1,1832 E-07

Nodi - Spostamenti per effetto del sisma

Nodo	Dir Sisma	Stato Limite Ultimo							Stato Limite di Danno					
		Sx	Sy	Sz	Θ x	Θ y	Θ z	σ t	Sx	Sy	Sz	Θ x	Θ y	Θ z
		[cm]	[cm]	[cm]	[rad]	[rad]	[rad]	[N/mm²]	[cm]	[cm]	[cm]	[rad]	[rad]	[rad]
01695	X	0,0179	0,0157	0,0042	3,3204 E-05	3,4553 E-05	3,4545 E-05	-	0,0019	0,0020	0,0005	3,9594 E-06	3,4509 E-06	4,2797 E-06
01695	Y	0,0271	0,0805	0,0314	1,9795 E-04	4,8327 E-05	9,9579 E-05	-	0,0035	0,0096	0,0037	2,409 E-05	6,3215 E-06	1,2996 E-05
01695	Z	0,0001	0,0001	0,0016	6,9371 E-06	4,5745 E-06	2,8664 E-07	-	0,0000	0,0001	0,0006	3,0263 E-06	1,8662 E-06	1,2662 E-07
01696	X	0,0123	0,0131	0,0041	3,1704 E-05	9,85 E-06	3,216 E-05	-	0,0012	0,0017	0,0004	3,1467 E-06	7,0836 E-07	3,9829 E-06
01696	Y	0,0089	0,0734	0,0032	1,4027 E-04	1,5479 E-05	9,2291 E-05	-	0,0012	0,0086	0,0004	1,6644 E-05	1,2135 E-06	1,2032 E-05
01696	Z	0,0001	0,0001	0,0013	4,7812 E-06	2,5687 E-06	2,4108 E-07	-	0,0000	0,0001	0,0005	1,9815 E-06	1,0794 E-06	1,0646 E-07
01697	X	0,0143	0,0132	0,0050	2,5006 E-05	2,5419 E-05	3,2112 E-05	-	0,0014	0,0017	0,0004	2,9223 E-06	2,2308 E-06	3,9908 E-06
01697	Y	0,0156	0,0735	0,0091	1,5468 E-04	3,5116 E-05	9,3702 E-05	-	0,0020	0,0086	0,0010	1,8126 E-05	3,4267 E-06	1,2203 E-05
01697	Z	0,0001	0,0001	0,0016	3,1415 E-06	5,3662 E-06	2,4992 E-07	-	0,0000	0,0001	0,0007	1,304 E-06	2,2587 E-06	1,1039 E-07
01698	X	0,0163	0,0133	0,0052	2,5876 E-05	3,2578 E-05	3,2558 E-05	-	0,0017	0,0017	0,0005	3,2071 E-06	3,1038 E-06	4,0503 E-06
01698	Y	0,0225	0,0737	0,0217	1,6877 E-04	4,5882 E-05	9,568 E-05	-	0,0029	0,0087	0,0025	1,9672 E-05	5,2977 E-06	1,2446 E-05
01698	Z	0,0001	0,0001	0,0018	2,1858 E-06	5,6 E-06	2,9124 E-07	-	0,0000	0,0001	0,0007	9,3348 E-07	2,3474 E-06	1,2827 E-07
01699	X	0,0114	0,0109	0,0036	3,7823 E-05	8,9936 E-06	3,0107 E-05	-	0,0010	0,0014	0,0004	3,2027 E-06	8,3455 E-07	3,7509 E-06
01699	Y	0,0055	0,0669	0,0080	1,1361 E-04	6,6019 E-06	8,9218 E-05	-	0,0007	0,0078	0,0010	1,3499 E-05	7,4843 E-07	1,1591 E-05
01699	Z	0,0001	0,0001	0,0012	6,6343 E-06	5,0291 E-07	2,2617 E-07	-	0,0000	0,0001	0,0005	2,7793 E-06	2,1055 E-07	9,9823 E-08
01700	X	0,0131	0,0109	0,0055	3,689 E-05	1,4825 E-05	2,9868 E-05	-	0,0013	0,0014	0,0005	3,1797 E-06	1,1142 E-06	3,7318 E-06
01700	Y	0,0118	0,0669	0,0036	1,3246 E-04	1,9595 E-05	8,9651 E-05	-	0,0015	0,0078	0,0003	1,5461 E-05	2,1048 E-06	1,1639 E-05
01700	Z	0,0001	0,0001	0,0017	6,0376 E-06	2,2875 E-06	2,2958 E-07	-	0,0000	0,0001	0,0007	2,5192 E-06	9,7226 E-07	1,0132 E-07
01701	X	0,0149	0,0110	0,0069	1,7907 E-05	2,3367 E-05	3,0084 E-05	-	0,0015	0,0014	0,0006	2,2412 E-06	2,0463 E-06	3,7672 E-06
01701	Y	0,0183	0,0670	0,0133	1,4782 E-04	3,7071 E-05	9,1413 E-05	-	0,0024	0,0078	0,0015	1,6926 E-05	4,4407 E-06	1,1853 E-05
01701	Z	0,0001	0,0001	0,0020	2,5309 E-06	3,1452 E-06	2,4751 E-07	-	0,0000	0,0001	0,0008	1,0537 E-06	1,3353 E-06	1,0924 E-07
01702	X	0,0168	0,0111	0,0062	3,0695 E-05	2,4484 E-05	3,0795 E-05	-	0,0017	0,0014	0,0005	3,1884 E-06	2,5038 E-06	3,8565 E-06
01702	Y	0,0251	0,0673	0,0251	1,6223 E-04	5,5154 E-05	9,4022 E-05	-	0,0033	0,0078	0,0029	1,8237 E-05	7,0866 E-06	1,2172 E-05
01702	Z	0,0001	0,0001	0,0021	3,9881 E-07	2,1086 E-06	2,9721 E-07	-	0,0000	0,0001	0,0009	1,4089 E-07	8,829 E-07	1,3111 E-07
01703	X	0,0121	0,0088	0,0042	5,0553 E-05	1,0567 E-05	2,7369 E-05	-	0,0011	0,0011	0,0004	3,9799 E-06	8,9853 E-07	3,4431 E-06
01703	Y	0,0084	0,0606	0,0043	1,0698 E-04	3,3246 E-06	8,5145 E-05	-	0,0011	0,0069	0,0005	1,2406 E-05	3,6059 E-07	1,1016 E-05
01703	Z	0,0001	0,0001	0,0015	8,0495 E-06	2,2925 E-07	2,0743 E-07	-	0,0000	0,0000	0,0006	3,3721 E-06	9,5892 E-08	9,1452 E-08
01704	X	0,0137	0,0088	0,0070	2,8018 E-05	1,2142 E-05	2,7284 E-05	-	0,0013	0,0011	0,0006	2,4113 E-06	9,897 E-07	3,4431 E-06
01704	Y	0,0143	0,0606	0,0067	1,232 E-04	2,4063 E-05	8,6085 E-05	-	0,0019	0,0069	0,0007	1,4049 E-05	3,0608 E-06	1,1127 E-05
01704	Z	0,0001	0,0001	0,0020	4,7403 E-06	2,0317 E-07	2,1199 E-07	-	0,0000	0,0000	0,0008	1,9814 E-06	7,9708 E-08	9,3332 E-08
01705	X	0,0153	0,0089	0,0074	2,0703 E-05	1,4043 E-05	2,7678 E-05	-	0,0016	0,0011	0,0006	2,1592 E-06	1,3937 E-06	3,5005 E-06
01705	Y	0,0205	0,0608	0,0161	1,3824 E-04	4,5737 E-05	8,8617 E-05	-	0,0027	0,0070	0,0018	1,5255 E-05	5,7869 E-06	1,1435 E-05
01705	Z	0,0001	0,0001	0,0022	2,78 E-07	5,5995 E-07	2,1546 E-07	-	0,0000	0,0000	0,0009	9,8811 E-08	2,2744 E-07	9,4957 E-08
01706	X	0,0114	0,0069	0,0022	4,5669 E-05	1,6169 E-05	2,4666 E-05	-	0,0010	0,0009	0,0003	3,512 E-06	1,492 E-06	3,1336 E-06
01706	Y	0,0055	0,0547	0,0069	8,0894 E-05	1,1978 E-05	8,0663 E-05	-	0,0007	0,0061	0,0008	9,3426 E-06	1,25 E-06	1,039 E-05
01706	Z	0,0001	0,0001	0,0011	6,7743 E-06	1,011 E-06	1,8795 E-07	-	0,0000	0,0000	0,0005	2,8502 E-06	4,3178 E-07	8,2749 E-08
01707	X	0,0127	0,0069	0,0049	4,0916 E-05	2,2895 E-05	2,43 E-05	-	0,0012	0,0009	0,0004	3,1987 E-06	1,9354 E-06	3,0927 E-06
01707	Y	0,0109	0,0546	0,0027	9,7011 E-05	1,9574 E-05	7,9892 E-05	-	0,0014	0,0061	0,0002	1,0988 E-05	1,8603 E-06	1,0293 E-05
01707	Z	0,000	0,000	0,001	6,1275 E-06	2,5879 E-06	1,9303 E-07	-	0,000	0,000	0,000	2,5686 E-06	1,0926 E-06	8,461 E-08

Nodi - Spostamenti per effetto del sisma

Nodo	Dir Sisma	Stato Limite Ultimo							Stato Limite di Danno					
		Sx	Sy	Sz	Θ x	Θ y	Θ z	σ t	Sx	Sy	Sz	Θ x	Θ y	Θ z
		[cm]	[cm]	[cm]	[rad]	[rad]	[rad]	[N/mm²]	[cm]	[cm]	[cm]	[rad]	[rad]	[rad]
		1	1	7					0	0	7			
01708	X	0,0140	0,0069	0,0067	1,1016 E-05	2,6693 E-05	2,4421 E-05	-	0,0014	0,0009	0,0006	1,1735 E-06	2,2281 E-06	3,1154 E-06
01708	Y	0,0164	0,0547	0,0088	1,1145 E-04	3,8645 E-05	8,149 E-05	-	0,0021	0,0061	0,0009	1,2275 E-05	4,4136 E-06	1,0485 E-05
01708	Z	0,0001	0,0001	0,0020	1,9158 E-06	3,6872 E-06	1,8665 E-07	-	0,0000	0,0000	0,0008	7,9625 E-07	1,5499 E-06	8,1462 E-08
01709	X	0,0154	0,0070	0,0058	2,7806 E-05	2,5696 E-05	2,5336 E-05	-	0,0016	0,0009	0,0005	2,3718 E-06	2,2226 E-06	3,2372 E-06
01709	Y	0,0223	0,0550	0,0176	1,2377 E-04	5,9982 E-05	8,6261 E-05	-	0,0029	0,0062	0,0019	1,3183 E-05	7,2111 E-06	1,1069 E-05
01709	Z	0,0001	0,0001	0,0020	1,6547 E-06	4,0823 E-06	1,7821 E-07	-	0,0000	0,0000	0,0008	7,0673 E-07	1,7107 E-06	7,6635 E-08
01710	X	0,0120	0,0052	0,0019	3,6359 E-05	2,8337 E-05	2,1263 E-05	-	0,0011	0,0007	0,0002	2,7868 E-06	2,4007 E-06	2,7333 E-06
01710	Y	0,0081	0,0490	0,0034	7,4218 E-05	1,9065 E-05	7,3447 E-05	-	0,0010	0,0054	0,0004	8,2711 E-06	1,5226 E-06	9,4252 E-06
01710	Z	0,0001	0,0001	0,0012	5,1593 E-06	3,0532 E-06	1,8321 E-07	-	0,0000	0,0000	0,0005	2,1635 E-06	1,2907 E-06	7,9937 E-08
01711	X	0,0131	0,0052	0,0038	1,9732 E-05	4,416 E-05	2,091 E-05	-	0,0013	0,0007	0,0003	1,5702 E-06	3,5786 E-06	2,691 E-06
01711	Y	0,0129	0,0490	0,0037	8,6063 E-05	3,2217 E-05	7,2576 E-05	-	0,0017	0,0054	0,0004	9,4056 E-06	2,8793 E-06	9,3153 E-06
01711	Z	0,0001	0,0001	0,0016	2,9157 E-06	5,6273 E-06	1,8592 E-07	-	0,0000	0,0000	0,0006	1,2225 E-06	2,3688 E-06	8,0486 E-08
01712	X	0,0141	0,0052	0,0041	1,1232 E-05	4,5501 E-05	2,1401 E-05	-	0,0014	0,0007	0,0003	1,0208 E-06	3,6785 E-06	2,7562 E-06
01712	Y	0,0177	0,0491	0,0106	9,6373 E-05	4,6445 E-05	7,5562 E-05	-	0,0023	0,0054	0,0011	1,0248 E-05	4,9645 E-06	9,6788 E-06
01712	Z	0,0001	0,0001	0,0017	3,6707 E-07	6,4306 E-06	1,6771 E-07	-	0,0000	0,0000	0,0007	1,5045 E-07	2,7004 E-06	7,1945 E-08
01713	X	0,0115	0,0038	0,0019	1,4937 E-05	2,1532 E-05	1,8242 E-05	-	0,0010	0,0005	0,0002	1,1443 E-06	1,9606 E-06	2,3756 E-06
01713	Y	0,0058	0,0439	0,0050	6,3147 E-05	1,7855 E-05	6,7999 E-05	-	0,0007	0,0047	0,0006	6,7975 E-06	2,0094 E-06	8,6768 E-06
01713	Z	0,0001	0,0001	0,0009	1,9465 E-06	1,601 E-06	1,8824 E-07	-	0,0000	0,0000	0,0004	8,2016 E-07	6,7905 E-07	8,1101 E-08
01714	X	0,0125	0,0037	0,0012	1,4746 E-05	4,1995 E-05	1,7489 E-05	-	0,0012	0,0005	0,0001	1,1405 E-06	3,4732 E-06	2,2701 E-06
01714	Y	0,0101	0,0440	0,0018	6,7284 E-05	2,1498 E-05	6,3321 E-05	-	0,0013	0,0047	0,0002	7,1683 E-06	1,6878 E-06	8,1046 E-06
01714	Z	0,0001	0,0001	0,0011	1,8092 E-06	4,7689 E-06	2,1105 E-07	-	0,0000	0,0000	0,0004	7,6128 E-07	2,0046 E-06	8,9819 E-08
01715	X	0,0133	0,0037	0,0011	5,1009 E-06	5,2175 E-05	1,6761 E-05	-	0,0013	0,0005	0,0001	4,781 E-07	4,2566 E-06	2,1793 E-06
01715	Y	0,0141	0,0440	0,0064	7,3873 E-05	2,7121 E-05	6,1279 E-05	-	0,0018	0,0047	0,0006	7,8035 E-06	2,1637 E-06	7,8484 E-06
01715	Z	0,0001	0,0001	0,0012	5,814 E-07	6,509 E-06	2,1024 E-07	-	0,0000	0,0000	0,0005	2,4439 E-07	2,7314 E-06	8,8892 E-08
01716	X	0,0138	0,0037	0,0009	6,5638 E-06	4,5486 E-05	1,7847 E-05	-	0,0014	0,0005	0,0001	5,817 E-07	3,7452 E-06	2,3119 E-06
01716	Y	0,0181	0,0442	0,0124	7,7561 E-05	3,3677 E-05	6,5941 E-05	-	0,0024	0,0048	0,0012	8,1022 E-06	3,3394 E-06	8,42 E-06
01716	Z	0,0001	0,0001	0,0012	4,5839 E-07	6,1725 E-06	1,5392 E-07	-	0,0000	0,0000	0,0005	1,8882 E-07	2,5865 E-06	6,5261 E-08
01717	X	0,0001	0,0003	0,0026	1,5938 E-05	6,1536 E-06	1,1942 E-06	-	0,0000	0,0000	0,0002	1,3002 E-06	6,6316 E-07	1,0176 E-07
01717	Y	0,0004	0,0022	0,0158	1,035 E-04	3,1451 E-05	3,0592 E-06	-	0,0000	0,0002	0,0017	1,0928 E-05	3,3816 E-06	2,9365 E-07
01717	Z	0,0000	0,0000	0,0007	1,2975 E-06	4,2499 E-07	1,0242 E-07	-	0,0000	0,0000	0,0003	5,4447 E-07	1,7304 E-07	3,9166 E-08
01718	X	0,0002	0,0004	0,0026	1,6538 E-05	6,5633 E-06	2,157 E-06	-	0,0000	0,0000	0,0002	1,3514 E-06	7,0485 E-07	1,8342 E-07
01718	Y	0,0006	0,0029	0,0159	1,0514 E-04	3,4063 E-05	4,9886 E-06	-	0,0001	0,0003	0,0017	1,1065 E-05	3,6656 E-06	4,7652 E-07
01718	Z	0,0000	0,0000	0,0007	1,2414 E-06	4,7443 E-07	1,7657 E-07	-	0,0000	0,0000	0,0003	5,1934 E-07	1,9261 E-07	6,63 E-08
01719	X	0,0002	0,0003	0,0019	1,2669 E-05	8,6177 E-06	3,6395 E-06	-	0,0000	0,0000	0,0002	1,0729 E-06	8,4131 E-07	2,9371 E-07
01719	Y	0,0006	0,0030	0,0158	1,0542 E-04	3,4658 E-05	5,0009 E-06	-	0,0001	0,0003	0,0017	1,1079 E-05	3,7415 E-06	4,737 E-07
01719	Z	0,0000	0,0000	0,0007	1,3437 E-06	4,7027 E-07	1,1457 E-07	-	0,0000	0,0000	0,0003	5,648 E-07	1,9252 E-07	4,3835 E-08
01720	X	0,0001	0,0002	0,0019	1,1561 E-05	7,8306 E-06	2,3336 E-06	-	0,0000	0,0000	0,0002	9,8763 E-07	7,7706 E-07	1,8786 E-07
01720	Y	0,0004	0,0022	0,0157	1,0425 E-04	3,1828 E-05	3,2884 E-06	-	0,0000	0,0002	0,0017	1,0986 E-05	3,4329 E-06	3,1102 E-07

Nodi - Spostamenti per effetto del sisma

Nodo	Dir Sisma	Stato Limite Ultimo							Stato Limite di Danno					
		Sx	Sy	Sz	Θ x	Θ y	Θ z	σ t	Sx	Sy	Sz	Θ x	Θ y	Θ z
		[cm]	[cm]	[cm]	[rad]	[rad]	[rad]	[N/mm²]	[cm]	[cm]	[cm]	[rad]	[rad]	[rad]
01720	Z	0,0000	0,0000	0,0007	1,3849 E-06	4,1904 E-07	8,1751 E-08	-	0,0000	0,0000	0,0003	5,8174 E-07	1,7211 E-07	3,1745 E-08
01721	X	0,0002	0,0001	0,0010	5,1729 E-06	1,5961 E-05	1,4389 E-06	-	0,0000	0,0000	0,0001	4,6106 E-07	1,3822 E-06	1,1866 E-07
01721	Y	0,0003	0,0012	0,0134	9,4635 E-05	2,729 E-05	1,7981 E-06	-	0,0000	0,0001	0,0014	1,0072 E-05	2,9524 E-06	1,8106 E-07
01721	Z	0,0000	0,0000	0,0006	1,5158 E-06	3,6711 E-07	2,0522 E-09	-	0,0000	0,0000	0,0003	6,3431 E-07	1,5061 E-07	8,6234 E-10
01722	X	0,0005	0,0002	0,0010	5,7194 E-06	1,584 E-05	4,7395 E-06	-	0,0000	0,0000	0,0001	4,9861 E-07	1,3749 E-06	3,8793 E-07
01722	Y	0,0008	0,0036	0,0135	9,6595 E-05	2,7105 E-05	5,3828 E-06	-	0,0001	0,0004	0,0014	1,0248 E-05	2,9329 E-06	5,2956 E-07
01722	Z	0,0000	0,0001	0,0006	1,4734 E-06	3,6432 E-07	4,101 E-08	-	0,0000	0,0000	0,0003	6,1767 E-07	1,4942 E-07	1,5035 E-08
01723	X	0,0004	0,0001	0,0007	5,6417 E-06	1,9752 E-05	2,581 E-06	-	0,0000	0,0000	0,0001	4,061 E-07	1,6819 E-06	2,1987 E-07
01723	Y	0,0000	0,0022	0,0122	9,0544 E-05	6,0374 E-07	8,1071 E-08	-	0,0000	0,0002	0,0013	9,6592 E-06	4,9064 E-08	8,0917 E-09
01723	Z	0,0000	0,0000	0,0006	1,5055 E-06	7,0092 E-08	6,2824 E-09	-	0,0000	0,0000	0,0002	6,3 E-07	2,5023 E-08	2,3274 E-09
01724	X	0,0002	0,0001	0,0020	1,1956 E-05	1,3179 E-05	1,0145 E-06	-	0,0000	0,0000	0,0002	9,4959 E-07	1,1963 E-06	8,8042 E-08
01724	Y	0,0003	0,0012	0,0135	9,4187 E-05	2,7725 E-05	1,5125 E-06	-	0,0000	0,0001	0,0014	1,0034 E-05	2,9826 E-06	1,542 E-07
01724	Z	0,0000	0,0000	0,0007	1,4793 E-06	4,3609 E-07	1,4471 E-08	-	0,0000	0,0000	0,0003	6,1945 E-07	1,7476 E-07	5,4373 E-09
01725	X	0,0004	0,0004	0,0020	1,1996 E-05	1,3079 E-05	3,4226 E-06	-	0,0000	0,0000	0,0002	9,5508 E-07	1,1895 E-06	2,9172 E-07
01725	Y	0,0009	0,0036	0,0135	9,6667 E-05	2,746 E-05	4,9935 E-06	-	0,0001	0,0004	0,0014	1,0263 E-05	2,9542 E-06	4,941 E-07
01725	Z	0,0000	0,0001	0,0007	1,4185 E-06	4,3116 E-07	1,0579 E-07	-	0,0000	0,0000	0,0003	5,9514 E-07	1,7275 E-07	3,9005 E-08
01726	X	0,0015	0,0015	0,0087	7,5997 E-05	7,5809 E-05	6,6484 E-06	-	0,0001	0,0002	0,0011	9,335 E-06	7,3175 E-06	8,5185 E-07
01726	Y	0,0046	0,0050	0,0398	2,5423 E-04	2,4214 E-04	2,836 E-05	-	0,0006	0,0006	0,0051	3,1966 E-05	3,0796 E-05	3,5579 E-06
01726	Z	0,0001	0,0000	0,0010	4,6582 E-07	5,1795 E-06	1,2449 E-07	-	0,0000	0,0000	0,0004	2,1342 E-07	2,1968 E-06	5,3075 E-08
01727	X	0,0021	0,0022	0,0088	7,7476 E-05	7,6862 E-05	1,1145 E-05	-	0,0002	0,0003	0,0011	9,5426 E-06	7,4939 E-06	1,4299 E-06
01727	Y	0,0064	0,0070	0,0400	2,6193 E-04	2,5057 E-04	4,778 E-05	-	0,0008	0,0009	0,0051	3,2936 E-05	3,1861 E-05	6,0018 E-06
01727	Z	0,0001	0,0000	0,0010	4,5321 E-07	5,2584 E-06	2,456 E-07	-	0,0001	0,0000	0,0004	2,0682 E-07	2,2294 E-06	1,0499 E-07
01728	X	0,0001	0,0008	0,0027	3,1023 E-05	6,7135 E-06	3,8491 E-06	-	0,0000	0,0001	0,0004	3,8902 E-06	8,266 E-07	5,0634 E-07
01728	Y	0,0006	0,0038	0,0205	1,4512 E-04	4,2096 E-05	2,2341 E-05	-	0,0001	0,0005	0,0024	1,7335 E-05	5,0981 E-06	2,663 E-06
01728	Z	0,0000	0,0000	0,0008	5,3319 E-07	1,1363 E-06	8,8668 E-08	-	0,0000	0,0000	0,0003	2,3236 E-07	4,725 E-07	3,4722 E-08
01729	X	0,0001	0,0006	0,0027	3,0099 E-05	5,7075 E-06	2,9428 E-06	-	0,0000	0,0001	0,0004	3,7634 E-06	7,1298 E-07	3,7235 E-07
01729	Y	0,0004	0,0027	0,0204	1,3894 E-04	3,569 E-05	1,5071 E-05	-	0,0001	0,0003	0,0024	1,66 E-05	4,3395 E-06	1,8019 E-06
01729	Z	0,0000	0,0000	0,0008	5,4786 E-07	1,0154 E-06	5,5977 E-08	-	0,0000	0,0000	0,0003	2,3868 E-07	4,2119 E-07	2,2467 E-08
01730	X	0,0001	0,0003	0,0023	2,4616 E-05	1,1927 E-05	9,0579 E-07	-	0,0000	0,0000	0,0003	2,98 E-06	1,2842 E-06	1,172 E-07
01730	Y	0,0008	0,0012	0,0168	9,9337 E-05	6,8204 E-05	5,6837 E-06	-	0,0001	0,0001	0,0020	1,1889 E-05	8,1694 E-06	6,7455 E-07
01730	Z	0,0000	0,0000	0,0007	5,7289 E-07	1,9907 E-06	3,9944 E-08	-	0,0000	0,0000	0,0003	2,5001 E-07	8,345 E-07	1,4675 E-08
01731	X	0,0004	0,0009	0,0022	2,5316 E-05	1,1516 E-05	3,4286 E-06	-	0,0000	0,0001	0,0003	3,0992 E-06	1,2307 E-06	4,4369 E-07
01731	Y	0,0022	0,0038	0,0168	1,0716 E-04	6,484 E-05	2,1799 E-05	-	0,0003	0,0005	0,0020	1,2814 E-05	7,7683 E-06	2,5855 E-06
01731	Z	0,0001	0,0000	0,0007	5,6213 E-07	1,8961 E-06	1,1898 E-07	-	0,0000	0,0000	0,0003	2,4554 E-07	7,9499 E-07	4,4193 E-08
01732	X	0,0004	0,0005	0,0019	2,2165 E-05	1,5122 E-05	1,4421 E-06	-	0,0000	0,0001	0,0002	2,5411 E-06	1,4751 E-06	1,7318 E-07
01732	Y	0,0017	0,0017	0,0110	7,0578 E-05	7,3974 E-05	8,9915 E-06	-	0,0002	0,0002	0,0013	8,4712 E-06	8,809 E-06	1,0625 E-06
01732	Z	0,0001	0,0000	0,0006	6,3078 E-07	2,2495 E-06	5,7697 E-08	-	0,0000	0,0000	0,0002	2,7107 E-07	9,4811 E-07	2,2647 E-08
01733	X	0,0002	0,0003	0,0023	2,1942 E-05	1,3765 E-05	6,6871 E-07	-	0,0000	0,0000	0,0002	2,3483 E-06	1,2132 E-06	6,3011 E-08
01733	Y	0,000	0,000	0,006	4,79 E-05	5,1862 E-05	3,0603 E-06	-	0,000	0,000	0,000	5,7763 E-06	6,1194 E-06	3,5674 E-07

Nodi - Spostamenti per effetto del sisma

Nodo	Dir Sisma	Stato Limite Ultimo							Stato Limite di Danno					
		Sx	Sy	Sz	Θ x	Θ y	Θ z	σ t	Sx	Sy	Sz	Θ x	Θ y	Θ z
		[cm]	[cm]	[cm]	[rad]	[rad]	[rad]	[N/mm²]	[cm]	[cm]	[cm]	[rad]	[rad]	[rad]
01733	Z	6,0000	6,0000	2,0004	7,7872 E-07	1,6864 E-06	3,6112 E-08	-	1,0000	1,0000	7,0002	3,315 E-07	7,128 E-07	1,5538 E-08
01734	X	0,0005	0,0008	0,0023	2,2441 E-05	1,3691 E-05	1,9507 E-06	-	0,0000	0,0001	0,0002	2,4127 E-06	1,2074 E-06	1,8485 E-07
01734	Y	0,0018	0,0018	0,0062	5,012 E-05	5,179 E-05	9,0859 E-06	-	0,0002	0,0002	0,0007	6,0497 E-06	6,1106 E-06	1,0582 E-06
01734	Z	0,0001	0,0000	0,0004	7,8831 E-07	1,6846 E-06	1,0074 E-07	-	0,0000	0,0000	0,0002	3,3656 E-07	7,1178 E-07	4,3274 E-08
01735	X	0,0002	0,0006	0,0030	2,4772 E-05	9,8789 E-06	1,4029 E-06	-	0,0000	0,0001	0,0003	2,5434 E-06	7,7252 E-07	1,2122 E-07
01735	Y	0,0005	0,0009	0,0035	3,847 E-05	1,8556 E-05	1,9387 E-06	-	0,0000	0,0001	0,0004	4,6884 E-06	2,0296 E-06	1,9854 E-07
01735	Z	0,0000	0,0000	0,0004	9,6102 E-07	8,1321 E-07	6,3891 E-08	-	0,0000	0,0000	0,0001	4,1231 E-07	3,4312 E-07	2,7585 E-08
01736	X	0,0001	0,0004	0,0036	2,8656 E-05	7,3174 E-06	9,0338 E-07	-	0,0000	0,0000	0,0003	2,907 E-06	7,9279 E-07	1,012 E-07
01736	Y	0,0003	0,0005	0,0033	3,8183 E-05	2,1863 E-05	1,9059 E-06	-	0,0000	0,0001	0,0004	4,721 E-06	2,91 E-06	2,4811 E-07
01736	Z	0,0000	0,0000	0,0003	1,0799 E-06	1,8292 E-07	1,6557 E-08	-	0,0000	0,0000	0,0001	4,6637 E-07	7,7233 E-08	6,7463 E-09
01737	X	0,0003	0,0011	0,0036	2,8991 E-05	7,2458 E-06	2,6283 E-06	-	0,0000	0,0001	0,0003	2,9709 E-06	7,9464 E-07	2,9336 E-07
01737	Y	0,0009	0,0015	0,0034	4,1743 E-05	2,2098 E-05	5,385 E-06	-	0,0001	0,0002	0,0004	5,168 E-06	2,9415 E-06	7,0356 E-07
01737	Z	0,0000	0,0000	0,0003	1,0556 E-06	1,8508 E-07	3,9719 E-08	-	0,0000	0,0000	0,0001	4,5595 E-07	7,8243 E-08	1,6498 E-08
01738	X	0,0005	0,0009	0,0036	3,4614 E-05	1,9832 E-05	2,7395 E-06	-	0,0001	0,0001	0,0004	3,6663 E-06	2,186 E-06	3,5042 E-07
01738	Y	0,0020	0,0014	0,0066	6,0372 E-05	7,8875 E-05	1,0357 E-05	-	0,0003	0,0002	0,0008	7,562 E-06	1,0102 E-05	1,3108 E-06
01738	Z	0,0000	0,0000	0,0004	1,0342 E-06	1,4968 E-06	4,3942 E-08	-	0,0000	0,0000	0,0001	4,5028 E-07	6,3712 E-07	1,7711 E-08
01739	X	0,0005	0,0005	0,0035	4,2429 E-05	4,0738 E-05	2,2694 E-06	-	0,0001	0,0001	0,0004	4,7292 E-06	4,1495 E-06	2,933 E-07
01739	Y	0,0018	0,0012	0,0143	9,573 E-05	1,4354 E-04	9,2643 E-06	-	0,0002	0,0001	0,0018	1,2035 E-05	1,8287 E-05	1,1641 E-06
01739	Z	0,0000	0,0000	0,0005	9,172 E-07	2,9514 E-06	4,0199 E-08	-	0,0000	0,0000	0,0002	4,0426 E-07	1,253 E-06	1,6032 E-08
01740	X	0,0015	0,0016	0,0035	4,3555 E-05	4,0761 E-05	6,7377 E-06	-	0,0002	0,0002	0,0004	4,8906 E-06	4,1576 E-06	8,7116 E-07
01740	Y	0,0054	0,0036	0,0144	1,0156 E-04	1,4388 E-04	2,7461 E-05	-	0,0007	0,0005	0,0018	1,2767 E-05	1,8332 E-05	3,453 E-06
01740	Z	0,0001	0,0000	0,0005	8,9404 E-07	2,9531 E-06	1,2062 E-07	-	0,0000	0,0000	0,0002	3,9452 E-07	1,2535 E-06	4,8614 E-08
01741	X	0,0016	0,0014	0,0055	5,9555 E-05	6,4987 E-05	8,3867 E-06	-	0,0002	0,0002	0,0007	7,0891 E-06	6,3749 E-06	1,0833 E-06
01741	Y	0,0051	0,0041	0,0274	1,7652 E-04	2,1368 E-04	3,4857 E-05	-	0,0006	0,0005	0,0035	2,2199 E-05	2,7188 E-05	4,3804 E-06
01741	Z	0,0001	0,0000	0,0007	6,3531 E-07	4,5221 E-06	1,6284 E-07	-	0,0000	0,0000	0,0003	2,8805 E-07	1,9166 E-06	6,8253 E-08
01742	X	0,0004	0,0001	0,0024	4,5518 E-06	2,1193 E-05	4,2315 E-07	-	0,0000	0,0000	0,0002	5,5808 E-07	1,7746 E-06	3,451 E-08
01742	Y	0,0004	0,0014	0,0086	7,0249 E-05	2,4479 E-05	2,2831 E-06	-	0,0000	0,0001	0,0008	7,3986 E-06	2,6984 E-06	2,3045 E-07
01742	Z	0,0000	0,0000	0,0008	2,0116 E-07	6,9598 E-07	1,5233 E-07	-	0,0000	0,0000	0,0003	8,657 E-08	2,8704 E-07	6,3264 E-08
01743	X	0,0006	0,0002	0,0024	4,5834 E-06	2,3174 E-05	1,5537 E-07	-	0,0001	0,0000	0,0002	5,643 E-07	1,9621 E-06	1,8636 E-08
01743	Y	0,0007	0,0023	0,0087	7,0125 E-05	2,5986 E-05	3,101 E-06	-	0,0001	0,0002	0,0008	7,3922 E-06	2,9155 E-06	3,1686 E-07
01743	Z	0,0000	0,0000	0,0008	1,7416 E-07	6,3747 E-07	2,2593 E-07	-	0,0000	0,0000	0,0003	7,5669 E-08	2,6241 E-07	9,3814 E-08
01744	X	0,0005	0,0002	0,0028	4,3313 E-06	2,1916 E-05	9,2795 E-07	-	0,0000	0,0000	0,0002	5,5755 E-07	1,9108 E-06	7,8683 E-08
01744	Y	0,0004	0,0023	0,0047	6,8821 E-05	7,4368 E-06	6,6362 E-07	-	0,0000	0,0002	0,0006	7,2775 E-06	9,2224 E-07	8,0191 E-08
01744	Z	0,0000	0,0000	0,0008	1,3652 E-07	2,4486 E-07	9,5159 E-09	-	0,0000	0,0000	0,0003	5,4475 E-08	1,1048 E-07	3,5815 E-09
01745	X	0,0003	0,0001	0,0028	4,548 E-06	1,8845 E-05	9,4579 E-07	-	0,0000	0,0000	0,0002	5,7628 E-07	1,6721 E-06	8,115 E-08
01745	Y	0,0003	0,0014	0,0047	6,8371 E-05	9,9686 E-06	1,7101 E-07	-	0,0000	0,0001	0,0006	7,2274 E-06	1,2203 E-06	1,6435 E-08
01745	Z	0,0000	0,0000	0,0008	1,3162 E-07	4,0037 E-07	4,1416 E-09	-	0,0000	0,0000	0,0003	5,2571 E-08	1,7364 E-07	1,8278 E-09
01746	X	0,0002	0,0001	0,0027	4,5461 E-06	1,5259 E-05	3,2545 E-07	-	0,0000	0,0000	0,0002	5,7522 E-07	1,3793 E-06	3,334 E-08

Nodi - Spostamenti per effetto del sisma

Nodo	Dir Sisma	Stato Limite Ultimo							Stato Limite di Danno					
		Sx	Sy	Sz	Θ x	Θ y	Θ z	σ t	Sx	Sy	Sz	Θ x	Θ y	Θ z
		[cm]	[cm]	[cm]	[rad]	[rad]	[rad]	[N/mm²]	[cm]	[cm]	[cm]	[rad]	[rad]	[rad]
01746	Y	0,0002	0,0009	0,0023	6,8225 E-05	1,3376 E-05	2,312 E-07	-	0,0000	0,0011	0,0003	7,211 E-06	1,6156 E-06	2,8815 E-08
01746	Z	0,0000	0,0000	0,0008	1,0741 E-07	4,9264 E-07	4,9561 E-08	-	0,0000	0,0000	0,0003	4,4232 E-08	2,0901 E-07	2,0738 E-08
01747	X	0,0007	0,0002	0,0027	4,3137 E-06	2,3041 E-05	8,39 E-07	-	0,0001	0,0000	0,0002	5,5103 E-07	2,0106 E-06	6,4486 E-08
01747	Y	0,0005	0,0028	0,0024	6,8507 E-05	1,1232 E-05	1,5569 E-06	-	0,0001	0,0003	0,0003	7,2385 E-06	1,3652 E-06	1,6373 E-07
01747	Z	0,0000	0,0000	0,0008	1,0765 E-07	2,3203 E-07	9,2904 E-08	-	0,0000	0,0000	0,0003	4,4608 E-08	1,0514 E-07	3,9653 E-08
01748	X	0,0004	0,0001	0,0026	4,187 E-06	2,1251 E-05	1,0722 E-06	-	0,0000	0,0000	0,0002	5,2764 E-07	1,8316 E-06	7,9197 E-08
01748	Y	0,0003	0,0018	0,0025	6,7305 E-05	1,58 E-05	1,4479 E-06	-	0,0000	0,0002	0,0002	7,1055 E-06	1,8572 E-06	1,468 E-07
01748	Z	0,0000	0,0000	0,0008	1,0195 E-07	1,0041 E-07	1,3673 E-07	-	0,0000	0,0000	0,0003	4,4442 E-08	4,6735 E-08	5,7562 E-08
01749	X	0,0002	0,0001	0,0024	4,4499 E-06	1,9316 E-05	5,2143 E-07	-	0,0000	0,0000	0,0002	5,5217 E-07	1,6282 E-06	4,0745 E-08
01749	Y	0,0002	0,0009	0,0059	6,9199 E-05	1,7724 E-05	1,64 E-06	-	0,0000	0,0001	0,0006	7,2938 E-06	2,013 E-06	1,6516 E-07
01749	Z	0,0000	0,0000	0,0008	1,4822 E-07	2,8564 E-07	1,0614 E-07	-	0,0000	0,0000	0,0003	6,4837 E-08	1,1621 E-07	4,427 E-08
01750	X	0,0008	0,0002	0,0025	4,4076 E-06	2,541 E-05	7,3689 E-07	-	0,0001	0,0000	0,0002	5,489 E-07	2,1682 E-06	5,9471 E-08
01750	Y	0,0007	0,0028	0,0060	6,9331 E-05	2,3248 E-05	4,1112 E-06	-	0,0001	0,0003	0,0006	7,3121 E-06	2,6713 E-06	4,1244 E-07
01750	Z	0,0000	0,0000	0,0008	1,3754 E-07	3,0046 E-07	2,9723 E-07	-	0,0000	0,0000	0,0003	6,0531 E-08	1,2145 E-07	1,2439 E-07
01751	X	0,0003	0,0004	0,0059	1,907 E-05	1,8143 E-05	1,5441 E-06	-	0,0000	0,0000	0,0005	1,8797 E-06	1,6566 E-06	1,3596 E-07
01751	Y	0,0002	0,0021	0,0154	1,0017 E-04	1,7564 E-05	3,0149 E-06	-	0,0000	0,0002	0,0017	1,0863 E-05	1,6624 E-06	2,6484 E-07
01751	Z	0,0000	0,0000	0,0007	1,6134 E-06	7,7567 E-07	1,1496 E-07	-	0,0000	0,0000	0,0003	6,8091 E-07	3,1483 E-07	4,1999 E-08
01752	X	0,0003	0,0006	0,0059	1,8732 E-05	1,9976 E-05	2,3583 E-06	-	0,0000	0,0001	0,0005	1,8541 E-06	1,8348 E-06	2,1252 E-07
01752	Y	0,0003	0,0028	0,0154	1,0165 E-04	2,0251 E-05	4,6389 E-06	-	0,0000	0,0003	0,0017	1,0983 E-05	1,9689 E-06	4,1068 E-07
01752	Z	0,0000	0,0000	0,0007	1,5911 E-06	8,3495 E-07	1,694 E-07	-	0,0000	0,0000	0,0003	6,7083 E-07	3,3817 E-07	6,1252 E-08
01753	X	0,0003	0,0005	0,0058	1,5628 E-05	1,7891 E-05	2,4355 E-06	-	0,0000	0,0000	0,0005	1,6054 E-06	1,6855 E-06	2,4241 E-07
01753	Y	0,0003	0,0028	0,0155	1,0105 E-04	2,0347 E-05	4,7223 E-06	-	0,0000	0,0003	0,0017	1,094 E-05	1,9646 E-06	4,2902 E-07
01753	Z	0,0000	0,0000	0,0007	1,5158 E-06	7,3716 E-07	1,7944 E-07	-	0,0000	0,0000	0,0003	6,3751 E-07	3,0079 E-07	6,5137 E-08
01754	X	0,0002	0,0003	0,0058	1,5648 E-05	1,6134 E-05	1,5723 E-06	-	0,0000	0,0000	0,0005	1,6133 E-06	1,5114 E-06	1,5657 E-07
01754	Y	0,0002	0,0021	0,0154	9,9708 E-05	1,757 E-05	3,1833 E-06	-	0,0000	0,0002	0,0017	1,0833 E-05	1,6493 E-06	2,8797 E-07
01754	Z	0,0000	0,0000	0,0007	1,5402 E-06	6,7843 E-07	1,1759 E-07	-	0,0000	0,0000	0,0003	6,4938 E-07	2,7764 E-07	4,3025 E-08
01755	X	0,0004	0,0001	0,0039	1,0142 E-05	3,8352 E-05	1,7988 E-06	-	0,0000	0,0000	0,0004	1,0608 E-06	3,5605 E-06	1,7847 E-07
01755	Y	0,0002	0,0011	0,0137	9,1883 E-05	2,0375 E-05	9,9545 E-07	-	0,0000	0,0001	0,0015	1,0155 E-05	2,1094 E-06	9,1321 E-08
01755	Z	0,0000	0,0000	0,0006	1,6674 E-06	5,5697 E-07	2,942 E-08	-	0,0000	0,0000	0,0002	7,0101 E-07	2,267 E-07	1,0723 E-08
01756	X	0,0013	0,0004	0,0039	9,7553 E-06	3,7308 E-05	5,2512 E-06	-	0,0001	0,0000	0,0004	1,012 E-06	3,4583 E-06	5,2282 E-07
01756	Y	0,0005	0,0035	0,0138	9,3626 E-05	1,8133 E-05	4,0093 E-06	-	0,0001	0,0004	0,0015	1,0308 E-05	1,8519 E-06	3,6969 E-07
01756	Z	0,0000	0,0001	0,0006	1,64 E-06	5,1205 E-07	1,3494 E-07	-	0,0000	0,0000	0,0002	6,9071 E-07	2,0886 E-07	4,8608 E-08
01757	X	0,0012	0,0001	0,0001	5,4716 E-06	5,1985 E-05	4,4362 E-06	-	0,0001	0,0000	0,0000	4,028 E-07	4,7648 E-06	4,4242 E-07
01757	Y	0,0000	0,0022	0,0127	8,9078 E-05	7,9267 E-07	2,2835 E-07	-	0,0000	0,0002	0,0014	9,8952 E-06	5,9081 E-08	2,6279 E-08
01757	Z	0,0000	0,0000	0,0006	1,7079 E-06	8,9152 E-08	1,0992 E-09	-	0,0000	0,0000	0,0002	7,1655 E-07	3,3311 E-08	3,9388 E-10
01758	X	0,0005	0,0002	0,0039	1,5722 E-05	3,9746 E-05	1,6829 E-06	-	0,0000	0,0000	0,0004	1,4712 E-06	3,635 E-06	1,7257 E-07
01758	Y	0,0002	0,0011	0,0137	9,192 E-05	1,8621 E-05	1,6666 E-06	-	0,0000	0,0001	0,0015	1,0157 E-05	1,9339 E-06	1,6212 E-07
01758	Z	0,0000	0,0000	0,0006	1,7126 E-06	6,7377 E-07	1,2425 E-08	-	0,0000	0,0000	0,0003	7,1946 E-07	2,7059 E-07	4,9586 E-09
01759	X	0,001	0,000	0,003	1,444 E-05	3,9529 E-05	4,8128 E-06	-	0,000	0,000	0,000	1,3645 E-06	3,6212 E-06	4,9376 E-07

Nodi - Spostamenti per effetto del sisma

Nodo	Dir Sisma	Stato Limite Ultimo							Stato Limite di Danno					
		Sx	Sy	Sz	Θ x	Θ y	Θ z	σ t	Sx	Sy	Sz	Θ x	Θ y	Θ z
		[cm]	[cm]	[cm]	[rad]	[rad]	[rad]	[N/mm²]	[cm]	[cm]	[cm]	[rad]	[rad]	[rad]
01759	Y	3,0005	6,0035	8,0137	9,3695 E-05	1,891 E-05	4,8227 E-06	-	1,0001	1,0004	4,0015	1,0301 E-05	1,9699 E-06	4,5072 E-07
01759	Z	0,0000	0,0001	0,0006	1,6742 E-06	6,7567 E-07	8,8069 E-08	-	0,0000	0,0000	0,0003	7,0492 E-07	2,713 E-07	3,1255 E-08
01760	X	0,0003	0,0001	0,0022	4,5649 E-06	1,8806 E-05	2,7908 E-07	-	0,0000	0,0000	0,0002	5,5943 E-07	1,6034 E-06	2,4005 E-08
01760	Y	0,0004	0,0014	0,0086	7,0415 E-05	2,4914 E-05	2,3651 E-06	-	0,0000	0,0001	0,0008	7,4112 E-06	2,7232 E-06	2,3769 E-07
01760	Z	0,0000	0,0000	0,0008	1,7058 E-07	5,9846 E-07	1,558 E-07	-	0,0000	0,0000	0,0003	7,4542 E-08	2,4869 E-07	6,4713 E-08
01761	X	0,0006	0,0002	0,0022	4,6139 E-06	2,1201 E-05	1,6778 E-07	-	0,0000	0,0000	0,0002	5,6802 E-07	1,8208 E-06	1,9743 E-08
01761	Y	0,0008	0,0024	0,0087	7,0317 E-05	2,6285 E-05	3,2351 E-06	-	0,0001	0,0002	0,0008	7,4088 E-06	2,9313 E-06	3,2851 E-07
01761	Z	0,0000	0,0000	0,0008	1,464 E-07	5,4497 E-07	2,3252 E-07	-	0,0000	0,0000	0,0003	6,4059 E-08	2,2582 E-07	9,6518 E-08
01762	X	0,0005	0,0002	0,0026	4,3186 E-06	2,1392 E-05	1,2047 E-06	-	0,0000	0,0000	0,0002	5,5547 E-07	1,8708 E-06	9,8111 E-08
01762	Y	0,0004	0,0023	0,0047	6,912 E-05	7,4465 E-06	5,3963 E-07	-	0,0000	0,0002	0,0006	7,3027 E-06	9,2209 E-07	6,1875 E-08
01762	Z	0,0000	0,0000	0,0008	1,8155 E-07	2,5999 E-07	2,5986 E-08	-	0,0000	0,0000	0,0003	7,0249 E-08	1,1701 E-07	1,0494 E-08
01763	X	0,0003	0,0001	0,0026	4,4866 E-06	1,8106 E-05	1,0746 E-06	-	0,0000	0,0000	0,0002	5,7165 E-07	1,6192 E-06	8,8226 E-08
01763	Y	0,0003	0,0014	0,0047	6,8714 E-05	9,917 E-06	2,2741 E-07	-	0,0000	0,0001	0,0006	7,2571 E-06	1,2116 E-06	2,2946 E-08
01763	Z	0,0000	0,0000	0,0008	1,7439 E-07	4,1052 E-07	1,6268 E-08	-	0,0000	0,0000	0,0003	6,7495 E-08	1,7767 E-07	6,3847 E-09
01764	X	0,0001	0,0001	0,0025	4,5454 E-06	1,3742 E-05	3,5557 E-07	-	0,0000	0,0000	0,0002	5,7514 E-07	1,2766 E-06	3,6375 E-08
01764	Y	0,0002	0,0009	0,0024	6,8249 E-05	1,3337 E-05	3,7481 E-07	-	0,0000	0,0001	0,0003	7,2085 E-06	1,6088 E-06	4,3894 E-08
01764	Z	0,0000	0,0000	0,0008	1,5255 E-07	5,4924 E-07	2,7999 E-08	-	0,0000	0,0000	0,0003	5,9252 E-08	2,31 E-07	1,2059 E-08
01765	X	0,0006	0,0002	0,0025	4,3225 E-06	2,2609 E-05	5,8332 E-07	-	0,0001	0,0000	0,0002	5,5082 E-07	1,9771 E-06	4,8889 E-08
01765	Y	0,0005	0,0028	0,0024	6,862 E-05	1,1381 E-05	1,7871 E-06	-	0,0001	0,0003	0,0003	7,2443 E-06	1,3722 E-06	1,8425 E-07
01765	Z	0,0000	0,0000	0,0008	1,4532 E-07	2,331 E-07	8,1919 E-08	-	0,0000	0,0000	0,0003	5,6846 E-08	1,0564 E-07	3,5247 E-08
01766	X	0,0004	0,0001	0,0023	4,1973 E-06	1,9933 E-05	9,3688 E-07	-	0,0000	0,0000	0,0002	5,2792 E-07	1,7395 E-06	6,9324 E-08
01766	Y	0,0003	0,0018	0,0025	6,7426 E-05	1,6158 E-05	1,52 E-06	-	0,0000	0,0002	0,0002	7,1134 E-06	1,8821 E-06	1,5186 E-07
01766	Z	0,0000	0,0000	0,0008	1,242 E-07	1,3862 E-07	1,2804 E-07	-	0,0000	0,0000	0,0003	5,018 E-08	6,009 E-08	5,4197 E-08
01767	X	0,0002	0,0001	0,0022	4,4027 E-06	1,7139 E-05	4,2342 E-07	-	0,0000	0,0000	0,0002	5,4629 E-07	1,4749 E-06	3,3606 E-08
01767	Y	0,0002	0,0009	0,0059	6,8776 E-05	1,8246 E-05	1,6437 E-06	-	0,0000	0,0001	0,0006	7,2467 E-06	2,05 E-06	1,6372 E-07
01767	Z	0,0000	0,0000	0,0008	1,2797 E-07	2,0637 E-07	1,1081 E-07	-	0,0000	0,0000	0,0003	5,595 E-08	8,344 E-08	4,6189 E-08
01768	X	0,0007	0,0002	0,0022	4,4221 E-06	2,3854 E-05	4,7854 E-07	-	0,0001	0,0000	0,0002	5,502 E-07	2,0553 E-06	4,3384 E-08
01768	Y	0,0007	0,0028	0,0060	6,9453 E-05	2,3254 E-05	4,114 E-06	-	0,0001	0,0003	0,0006	7,3205 E-06	2,6616 E-06	4,1033 E-07
01768	Z	0,0000	0,0000	0,0008	1,2589 E-07	2,2968 E-07	2,8008 E-07	-	0,0000	0,0000	0,0003	5,443 E-08	9,2231 E-08	1,1761 E-07
01769	X	0,0001	0,0006	0,0028	3,234 E-05	4,4452 E-06	2,8091 E-06	-	0,0000	0,0001	0,0004	3,9974 E-06	5,0693 E-07	3,3677 E-07
01769	Y	0,0002	0,0026	0,0207	1,4238 E-04	2,948 E-05	1,3376 E-05	-	0,0000	0,0003	0,0025	1,7043 E-05	3,4379 E-06	1,5849 E-06
01769	Z	0,0000	0,0000	0,0008	5,4049 E-07	5,2516 E-07	6,0453 E-08	-	0,0000	0,0000	0,0003	2,3584 E-07	2,226 E-07	2,2203 E-08
01770	X	0,0001	0,0009	0,0028	3,3348 E-05	5,8065 E-06	5,1554 E-06	-	0,0000	0,0001	0,0004	4,1234 E-06	6,8677 E-07	5,9576 E-07
01770	Y	0,0004	0,0040	0,0207	1,4734 E-04	3,7057 E-05	2,1662 E-05	-	0,0000	0,0005	0,0025	1,7635 E-05	4,3517 E-06	2,5736 E-06
01770	Z	0,0000	0,0000	0,0008	5,3079 E-07	6,263 E-07	1,0164 E-07	-	0,0000	0,0000	0,0003	2,3174 E-07	2,6591 E-07	3,7537 E-08
01771	X	0,0005	0,0002	0,0018	6,0352 E-06	1,8299 E-05	4,0502 E-06	-	0,0000	0,0000	0,0002	7,2893 E-07	1,5353 E-06	3,3188 E-07
01771	Y	0,0008	0,0021	0,0093	7,4951 E-05	3,0279 E-05	9,1412 E-06	-	0,0001	0,0002	0,0009	7,9253 E-06	3,1816 E-06	9,7683 E-07
01771	Z	0,0000	0,0000	0,0008	1,9122 E-07	1,0243 E-06	4,1964 E-08	-	0,0000	0,0000	0,0003	8,1706 E-08	4,2572 E-07	1,6058 E-08

Nodi - Spostamenti per effetto del sisma

Nodo	Dir Sisma	Stato Limite Ultimo							Stato Limite di Danno					
		Sx	Sy	Sz	Θ x	Θ y	Θ z	σ t	Sx	Sy	Sz	Θ x	Θ y	Θ z
		[cm]	[cm]	[cm]	[rad]	[rad]	[rad]	[N/mm²]	[cm]	[cm]	[cm]	[rad]	[rad]	[rad]
01772	X	0,0004	0,0011	0,0018	5,644 E-06	1,8191 E-05	2,6779 E-06	-	0,0000	0,0000	0,0002	6,8558 E-07	1,5328 E-06	2,2014 E-07
01772	Y	0,0005	0,0014	0,0093	7,3366 E-05	2,87 E-05	5,9628 E-06	-	0,0001	0,0011	0,0009	7,7499 E-06	3,043 E-06	6,3281 E-07
01772	Z	0,0000	0,0000	0,0008	1,9218 E-07	9,1912 E-07	2,6654 E-08	-	0,0000	0,0000	0,0003	8,2239 E-08	3,8213 E-07	1,0926 E-08
01773	X	0,0002	0,0011	0,0011	6,995 E-06	1,6026 E-05	1,2683 E-06	-	0,0000	0,0000	0,0011	5,7634 E-07	1,3108 E-06	9,7634 E-08
01773	Y	0,0004	0,0007	0,0076	5,6245 E-05	3,2891 E-05	3,0799 E-06	-	0,0000	0,0001	0,0007	5,9152 E-06	3,2181 E-06	3,2142 E-07
01773	Z	0,0000	0,0000	0,0007	1,7961 E-07	1,4634 E-06	3,1239 E-08	-	0,0000	0,0000	0,0003	7,1196 E-08	6,0984 E-07	1,1183 E-08
01774	X	0,0006	0,0003	0,0011	6,3805 E-06	1,5754 E-05	4,3928 E-06	-	0,0000	0,0000	0,0011	5,9242 E-07	1,289 E-06	3,4507 E-07
01774	Y	0,0011	0,0021	0,0076	5,9659 E-05	3,1816 E-05	1,0393 E-05	-	0,0001	0,0002	0,0007	6,3148 E-06	3,1125 E-06	1,0957 E-06
01774	Z	0,0000	0,0000	0,0007	1,7011 E-07	1,4059 E-06	8,4894 E-08	-	0,0000	0,0000	0,0003	6,6516 E-08	5,8618 E-07	3,0803 E-08
01775	X	0,0003	0,0003	0,0007	1,1954 E-05	1,165 E-05	1,5464 E-06	-	0,0000	0,0000	0,0001	8,9561 E-07	9,6596 E-07	1,1325 E-07
01775	Y	0,0006	0,0011	0,0053	4,35 E-05	2,6184 E-05	3,7991 E-06	-	0,0001	0,0011	0,0005	4,659 E-06	2,3483 E-06	3,54 E-07
01775	Z	0,0000	0,0000	0,0006	2,5283 E-07	1,4172 E-06	6,2294 E-08	-	0,0000	0,0000	0,0002	8,6104 E-08	5,9331 E-07	2,3817 E-08
01776	X	0,0001	0,0002	0,0011	1,5238 E-05	7,2613 E-06	4,513 E-07	-	0,0000	0,0000	0,0001	1,1526 E-06	7,0743 E-07	4,8634 E-08
01776	Y	0,0002	0,0005	0,0042	3,7011 E-05	1,351 E-05	9,3708 E-07	-	0,0000	0,0001	0,0004	4,1326 E-06	1,4493 E-06	9,3832 E-08
01776	Z	0,0000	0,0000	0,0005	3,6976 E-07	7,1454 E-07	2,6127 E-08	-	0,0000	0,0000	0,0002	1,2673 E-07	2,9956 E-07	1,0804 E-08
01777	X	0,0003	0,0006	0,0011	1,5108 E-05	7,2833 E-06	1,3631 E-06	-	0,0000	0,0000	0,0001	1,1504 E-06	7,0867 E-07	1,4545 E-07
01777	Y	0,0005	0,0014	0,0042	3,87 E-05	1,3368 E-05	2,7172 E-06	-	0,0001	0,0002	0,0004	4,3223 E-06	1,4525 E-06	2,7895 E-07
01777	Z	0,0000	0,0000	0,0005	3,6635 E-07	6,9625 E-07	6,9788 E-08	-	0,0000	0,0000	0,0002	1,2509 E-07	2,9176 E-07	2,7788 E-08
01778	X	0,0001	0,0004	0,0013	1,6289 E-05	5,8526 E-06	1,2331 E-06	-	0,0000	0,0000	0,0001	1,3308 E-06	7,7992 E-07	1,5259 E-07
01778	Y	0,0007	0,0010	0,0049	4,2186 E-05	2,6544 E-05	3,527 E-06	-	0,0001	0,0011	0,0006	4,9149 E-06	3,4569 E-06	4,5962 E-07
01778	Z	0,0000	0,0000	0,0005	4,3905 E-07	2,3575 E-07	1,6988 E-08	-	0,0000	0,0000	0,0002	1,5262 E-07	9,7161 E-08	6,7778 E-09
01779	X	0,0001	0,0002	0,0015	1,6371 E-05	8,0877 E-06	1,0591 E-06	-	0,0000	0,0000	0,0002	1,5573 E-06	1,0827 E-06	1,163 E-07
01779	Y	0,0006	0,0007	0,0075	5,4245 E-05	5,085 E-05	3,0792 E-06	-	0,0001	0,0011	0,0009	6,4636 E-06	6,2353 E-06	3,8044 E-07
01779	Z	0,0000	0,0000	0,0006	4,4064 E-07	1,0646 E-06	2,0994 E-08	-	0,0000	0,0000	0,0002	1,5654 E-07	4,5002 E-07	8,2061 E-09
01780	X	0,0003	0,0006	0,0015	1,6407 E-05	8,1202 E-06	3,1606 E-06	-	0,0000	0,0001	0,0002	1,5745 E-06	1,0875 E-06	3,4796 E-07
01780	Y	0,0019	0,0020	0,0076	5,5609 E-05	5,0978 E-05	9,1908 E-06	-	0,0002	0,0002	0,0009	6,6172 E-06	6,254 E-06	1,136 E-06
01780	Z	0,0000	0,0000	0,0006	4,3572 E-07	1,058 E-06	5,4383 E-08	-	0,0000	0,0000	0,0002	1,5509 E-07	4,4728 E-07	2,142 E-08
01781	X	0,0002	0,0004	0,0018	1,7675 E-05	1,0746 E-05	3,1434 E-06	-	0,0000	0,0001	0,0002	2,0392 E-06	1,3694 E-06	3,2644 E-07
01781	Y	0,0016	0,0019	0,0120	7,5757 E-05	7,1241 E-05	8,662 E-06	-	0,0002	0,0002	0,0014	9,0766 E-06	8,5446 E-06	1,0435 E-06
01781	Z	0,0000	0,0000	0,0007	3,9268 E-07	1,682 E-06	7,496 E-08	-	0,0000	0,0000	0,0003	1,5147 E-07	7,1151 E-07	2,8753 E-08
01782	X	0,0001	0,0003	0,0024	2,2894 E-05	9,0526 E-06	2,0826 E-06	-	0,0000	0,0000	0,0003	2,8377 E-06	1,1171 E-06	2,1379 E-07
01782	Y	0,0007	0,0012	0,0174	1,0236 E-04	6,0942 E-05	5,5711 E-06	-	0,0001	0,0011	0,0021	1,2271 E-05	7,2357 E-06	6,65 E-07
01782	Z	0,0000	0,0000	0,0008	4,5508 E-07	1,3946 E-06	6,0416 E-08	-	0,0000	0,0000	0,0003	1,9663 E-07	5,9059 E-07	2,3685 E-08
01783	X	0,0003	0,0009	0,0024	2,5338 E-05	9,1374 E-06	7,4478 E-06	-	0,0000	0,0001	0,0003	3,146 E-06	1,1269 E-06	7,8066 E-07
01783	Y	0,0019	0,0039	0,0174	1,1303 E-04	6,0551 E-05	2,1741 E-05	-	0,0002	0,0005	0,0021	1,3547 E-05	7,1946 E-06	2,598 E-06
01783	Z	0,0000	0,0000	0,0008	4,4427 E-07	1,3587 E-06	1,749 E-07	-	0,0000	0,0000	0,0003	1,9294 E-07	5,7543 E-07	6,7434 E-08
01784	X	0,0000	0,0000	0,0020	7,3741 E-06	9,2209 E-06	4,9017 E-09	0,01	0,0000	0,0000	0,0002	6,1966 E-07	8,2834 E-07	3,7814 E-10
01784	Y	0,0000	0,0000	0,0240	6,0679 E-05	2,4836 E-05	2,0503 E-08	0,07	0,0000	0,0000	0,0026	6,328 E-06	2,6692 E-06	2,2316 E-09
01784	Z	0,000	0,000	0,000	1,6922 E-07	2,6771 E-07	3,1248 E-10	0,00	0,000	0,000	0,000	6,9401 E-08	1,0877 E-07	1,23 E-10

Nodi - Spostamenti per effetto del sisma

Nodo	Dir Sisma	Stato Limite Ultimo							Stato Limite di Danno					
		Sx	Sy	Sz	Θ x	Θ y	Θ z	σ t	Sx	Sy	Sz	Θ x	Θ y	Θ z
		[cm]	[cm]	[cm]	[rad]	[rad]	[rad]	[N/mm²]	[cm]	[cm]	[cm]	[rad]	[rad]	[rad]
		0	0	8					0	0	3			
01785	X	0,0000	0,0000	0,0019	4,5445 E-06	1,1794 E-05	4,0046 E-09	0,01	0,0000	0,0000	0,0002	4,5582 E-07	9,9822 E-07	3,0825 E-10
01785	Y	0,0000	0,0000	0,0241	6,1246 E-05	2,4548 E-05	1,743 E-08	0,07	0,0000	0,0000	0,0026	6,386 E-06	2,639 E-06	1,8938 E-09
01785	Z	0,0000	0,0000	0,0008	1,6526 E-07	2,1845 E-07	2,548 E-10	0,00	0,0000	0,0000	0,0003	6,8024 E-08	9,0027 E-08	9,9869 E-11
01786	X	0,0000	0,0000	0,0097	5,731 E-05	7,8223 E-05	4,6116 E-09	0,03	0,0000	0,0000	0,0012	6,5764 E-06	7,6731 E-06	5,556 E-10
01786	Y	0,0000	0,0000	0,0450	1,4809 E-04	2,5766 E-04	1,4339 E-08	0,13	0,0000	0,0000	0,0057	1,8584 E-05	3,2755 E-05	1,8047 E-09
01786	Z	0,0000	0,0000	0,0010	1,1299 E-06	5,3222 E-06	3,9541 E-11	0,00	0,0000	0,0000	0,0004	4,9603 E-07	2,2554 E-06	1,419 E-11
01787	X	0,0000	0,0000	0,0018	5,432 E-06	2,3141 E-05	6,8326 E-09	0,01	0,0000	0,0000	0,0002	5,5963 E-07	1,9801 E-06	5,8426 E-10
01787	Y	0,0000	0,0000	0,0150	6,0402 E-05	3,8267 E-05	1,2924 E-08	0,05	0,0000	0,0000	0,0015	6,3555 E-06	4,2466 E-06	1,4879 E-09
01787	Z	0,0000	0,0000	0,0008	2,6664 E-07	8,0921 E-07	3,9003 E-10	0,00	0,0000	0,0000	0,0003	1,1377 E-07	3,368 E-07	1,6292 E-10
01788	X	0,0000	0,0000	0,0019	4,9384 E-06	2,5703 E-05	4,8664 E-09	0,01	0,0000	0,0000	0,0002	5,4588 E-07	2,1634 E-06	4,6072 E-10
01788	Y	0,0000	0,0000	0,0150	6,0046 E-05	3,7943 E-05	1,3702 E-08	0,04	0,0000	0,0000	0,0015	6,3241 E-06	4,2331 E-06	1,5581 E-09
01788	Z	0,0000	0,0000	0,0008	2,9334 E-07	9,0631 E-07	3,9085 E-10	0,00	0,0000	0,0000	0,0003	1,2604 E-07	3,751 E-07	1,6471 E-10
01789	X	0,0000	0,0000	0,0097	5,7031 E-05	7,4942 E-05	5,8199 E-09	0,03	0,0000	0,0000	0,0012	6,5653 E-06	7,5047 E-06	6,3038 E-10
01789	Y	0,0000	0,0000	0,0449	1,4775 E-04	2,5765 E-04	1,2442 E-08	0,13	0,0000	0,0000	0,0057	1,8541 E-05	3,2748 E-05	1,5699 E-09
01789	Z	0,0000	0,0000	0,0010	1,1185 E-06	5,2252 E-06	7,6646 E-11	0,00	0,0000	0,0000	0,0004	4,919 E-07	2,2186 E-06	3,2336 E-11
01790	X	0,0000	0,0000	0,0028	5,2246 E-06	1,4837 E-05	5,0024 E-10	0,01	0,0000	0,0000	0,0002	6,1321 E-07	1,3474 E-06	3,9899 E-11
01790	Y	0,0000	0,0000	0,0104	6,7701 E-05	9,9002 E-06	1,9907 E-09	0,03	0,0000	0,0000	0,0010	7,2096 E-06	1,2767 E-06	1,908 E-10
01790	Z	0,0000	0,0000	0,0008	3,4028 E-07	6,7787 E-07	8,3358 E-11	0,00	0,0000	0,0000	0,0003	1,4272 E-07	2,7742 E-07	3,1606 E-11
01791	X	0,0000	0,0000	0,0037	1,1384 E-05	1,2404 E-05	1,2833 E-10	0,01	0,0000	0,0000	0,0003	1,2338 E-06	1,2108 E-06	1,0547 E-11
01791	Y	0,0000	0,0000	0,0100	8,031 E-05	1,3031 E-05	1,629 E-10	0,03	0,0000	0,0000	0,0010	8,6949 E-06	1,3726 E-06	2,0957 E-11
01791	Z	0,0000	0,0000	0,0007	1,186 E-06	1,0894 E-06	1,5193 E-11	0,00	0,0000	0,0000	0,0003	4,8647 E-07	4,5428 E-07	5,6562 E-12
01792	X	0,0000	0,0000	0,0045	2,0708 E-05	6,8624 E-06	4,0978 E-10	0,01	0,0000	0,0000	0,0004	2,0992 E-06	7,0191 E-07	4,1458 E-11
01792	Y	0,0000	0,0000	0,0097	9,2397 E-05	1,0596 E-05	7,224 E-10	0,03	0,0000	0,0000	0,0010	1,0159 E-05	1,0361 E-06	8,8736 E-11
01792	Z	0,0000	0,0000	0,0006	1,8677 E-06	8,306 E-07	3,313 E-11	0,00	0,0000	0,0000	0,0003	7,6827 E-07	3,4901 E-07	1,2862 E-11
01793	X	0,0000	0,0000	0,0043	2,6436 E-05	1,4984 E-05	7,3842 E-10	0,01	0,0000	0,0000	0,0004	2,5747 E-06	1,2907 E-06	7,2011 E-11
01793	Y	0,0000	0,0000	0,0089	9,3949 E-05	1,6075 E-05	4,1258 E-10	0,03	0,0000	0,0000	0,0010	1,0481 E-05	1,5671 E-06	5,2385 E-11
01793	Z	0,0000	0,0000	0,0006	1,9592 E-06	7,7162 E-07	3,2805 E-11	0,00	0,0000	0,0000	0,0002	8,1121 E-07	3,1896 E-07	1,3175 E-11
01794	X	0,0000	0,0000	0,0020	1,6825 E-05	3,7951 E-05	7,17 E-10	0,01	0,0000	0,0000	0,0002	1,5533 E-06	3,3389 E-06	5,7268 E-11
01794	Y	0,0000	0,0000	0,0076	8,2358 E-05	1,3941 E-05	6,3085 E-10	0,02	0,0000	0,0000	0,0009	9,247 E-06	1,5035 E-06	6,548 E-11
01794	Z	0,0000	0,0000	0,0005	1,6696 E-06	5,2159 E-07	7,5122 E-11	0,00	0,0000	0,0000	0,0002	6,9737 E-07	2,1078 E-07	2,7313 E-11
01795	X	0,0000	0,0000	0,0013	4,3764 E-06	3,9817 E-05	1,4543 E-11	0,00	0,0000	0,0000	0,0001	3,9841 E-07	3,545 E-06	1,5425 E-12
01795	Y	0,0000	0,0000	0,0072	7,7843 E-05	5,8644 E-06	1,2102 E-10	0,02	0,0000	0,0000	0,0008	8,747 E-06	6,1397 E-07	1,104 E-11
01795	Z	0,0000	0,0000	0,0005	1,5694 E-06	1,0925 E-07	4,9877 E-12	0,00	0,0000	0,0000	0,0002	6,5677 E-07	4,5777 E-08	1,7704 E-12
01796	X	0,0000	0,0000	0,0040	1,8088 E-05	2,2837 E-05	3,8307 E-10	0,01	0,0000	0,0000	0,0003	1,8727 E-06	2,096 E-06	3,3971 E-11
01796	Y	0,0000	0,0000	0,0084	8,8987 E-05	1,8891 E-05	9,5145 E-10	0,03	0,0000	0,0000	0,0009	9,9627 E-06	1,9511 E-06	9,7262 E-11
01796	Z	0,0000	0,0000	0,0005	1,7884 E-06	6,2771 E-07	1,3597 E-10	0,00	0,0000	0,0000	0,0002	7,4414 E-07	2,5924 E-07	5,0803 E-11
01797	X	0,0000	0,0000	0,0047	2,1966 E-05	5,6155 E-06	6,1229 E-10	0,01	0,0000	0,0000	0,0004	2,2605 E-06	4,2089 E-07	6,0506 E-11
01797	Y	0,0000	0,0000	0,0095	9,5199 E-05	1,1483 E-05	4,2285 E-10	0,03	0,0000	0,0000	0,0010	1,0545 E-05	1,0164 E-06	4,4025 E-11

Nodi - Spostamenti per effetto del sisma

Nodo	Dir Sisma	Stato Limite Ultimo							Stato Limite di Danno					
		Sx	Sy	Sz	Θ x	Θ y	Θ z	σ t	Sx	Sy	Sz	Θ x	Θ y	Θ z
		[cm]	[cm]	[cm]	[rad]	[rad]	[rad]	[N/mm²]	[cm]	[cm]	[cm]	[rad]	[rad]	[rad]
01797	Z	0,0000	0,0000	0,0006	1,9356 E-06	7,4091 E-07	2,0372 E-11	0,00	0,0000	0,0000	0,0002	7,9846 E-07	3,1092 E-07	8,6439 E-12
01798	X	0,0000	0,0000	0,0039	1,4908 E-05	1,3538 E-05	2,5206 E-10	0,01	0,0000	0,0000	0,0003	1,5683 E-06	1,2374 E-06	1,9587 E-11
01798	Y	0,0000	0,0000	0,0099	8,6303 E-05	1,1657 E-05	1,7133 E-10	0,03	0,0000	0,0000	0,0010	9,4088 E-06	1,2464 E-06	2,1213 E-11
01798	Z	0,0000	0,0000	0,0007	1,5167 E-06	9,5077 E-07	2,7691 E-11	0,00	0,0000	0,0000	0,0003	6,2305 E-07	3,9873 E-07	1,0118 E-11
01799	X	0,0000	0,0000	0,0029	7,4299 E-06	1,3093 E-05	3,6505 E-09	0,01	0,0000	0,0000	0,0003	8,5371 E-07	1,2664 E-06	3,4198 E-10
01799	Y	0,0000	0,0000	0,0103	7,3127 E-05	1,2612 E-05	5,609 E-09	0,03	0,0000	0,0000	0,0010	7,8506 E-06	1,3574 E-06	6,8172 E-10
01799	Z	0,0000	0,0000	0,0007	6,6772 E-07	1,1125 E-06	1,2743 E-10	0,00	0,0000	0,0000	0,0003	2,7596 E-07	4,5986 E-07	5,4274 E-11
01800	X	0,0000	0,0000	0,0058	6,335 E-05	6,5825 E-05	1,376 E-09	0,02	0,0000	0,0000	0,0006	7,6241 E-06	5,9273 E-06	1,4802 E-10
01800	Y	0,0000	0,0000	0,0210	1,9566 E-04	1,7391 E-04	5,654 E-09	0,06	0,0000	0,0000	0,0027	2,4589 E-05	2,2239 E-05	7,1346 E-10
01800	Z	0,0000	0,0000	0,0009	6,5164 E-07	4,8799 E-06	8,6261 E-11	0,00	0,0000	0,0000	0,0004	2,9234 E-07	2,0617 E-06	3,8188 E-11
01801	X	0,0000	0,0000	0,0020	4,6715 E-05	3,898 E-05	7,0446 E-11	0,01	0,0000	0,0000	0,0002	5,2923 E-06	3,5859 E-06	9,1786 E-12
01801	Y	0,0000	0,0000	0,0095	1,1188 E-04	1,0852 E-04	3,2626 E-10	0,03	0,0000	0,0000	0,0012	1,405 E-05	1,3907 E-05	4,1067 E-11
01801	Z	0,0000	0,0000	0,0006	1,11 E-06	3,0078 E-06	2,6518 E-12	0,00	0,0000	0,0000	0,0002	4,863 E-07	1,2738 E-06	1,1478 E-12
01802	X	0,0000	0,0000	0,0015	3,7139 E-05	1,5718 E-05	2,5694 E-10	0,00	0,0000	0,0000	0,0001	3,9344 E-06	1,5093 E-06	3,1 E-11
01802	Y	0,0000	0,0000	0,0032	6,2111 E-05	4,8523 E-05	8,6499 E-10	0,01	0,0000	0,0000	0,0004	7,758 E-06	6,2587 E-06	1,0754 E-10
01802	Z	0,0000	0,0000	0,0004	1,495 E-06	1,3161 E-06	1,1647 E-11	0,00	0,0000	0,0000	0,0002	6,4754 E-07	5,59 E-07	4,3327 E-12
01803	X	0,0000	0,0000	0,0016	3,0986 E-05	5,5492 E-06	2,1988 E-10	0,00	0,0000	0,0000	0,0001	3,1646 E-06	4,3652 E-07	2,9145 E-11
01803	Y	0,0000	0,0000	0,0010	4,0511 E-05	8,6659 E-06	1,1745 E-09	0,00	0,0000	0,0000	0,0001	4,983 E-06	1,1848 E-06	1,4493 E-10
01803	Z	0,0000	0,0000	0,0004	1,6115 E-06	1,5041 E-07	1,3143 E-11	0,00	0,0000	0,0000	0,0001	6,9491 E-07	6,2161 E-08	5,4713 E-12
01804	X	0,0000	0,0000	0,0012	2,6506 E-05	7,3224 E-06	4,8657 E-11	0,00	0,0000	0,0000	0,0001	2,7414 E-06	5,9012 E-07	6,4319 E-12
01804	Y	0,0000	0,0000	0,0017	4,1843 E-05	2,0919 E-05	2,4687 E-10	0,00	0,0000	0,0000	0,0002	5,0643 E-06	2,4423 E-06	3,0411 E-11
01804	Z	0,0000	0,0000	0,0004	1,4264 E-06	8,1974 E-07	1,5723 E-12	0,00	0,0000	0,0000	0,0002	6,1459 E-07	3,4856 E-07	6,463 E-13
01805	X	0,0000	0,0000	0,0007	2,3997 E-05	1,01 E-05	3,7428 E-11	0,00	0,0000	0,0000	0,0001	2,6456 E-06	9,3016 E-07	4,567 E-12
01805	Y	0,0000	0,0000	0,0043	6,1742 E-05	4,4127 E-05	1,9276 E-10	0,01	0,0000	0,0000	0,0005	7,4191 E-06	5,2649 E-06	2,3717 E-11
01805	Z	0,0000	0,0000	0,0005	1,031 E-06	1,7489 E-06	7,6638 E-12	0,00	0,0000	0,0000	0,0002	4,4475 E-07	7,3802 E-07	2,9994 E-12
01806	X	0,0000	0,0000	0,0009	2,5478 E-05	1,1484 E-05	6,7437 E-10	0,00	0,0000	0,0000	0,0001	3,0188 E-06	1,1173 E-06	7,6793 E-11
01806	Y	0,0000	0,0000	0,0085	9,3745 E-05	5,8629 E-05	4,1964 E-09	0,03	0,0000	0,0000	0,0010	1,1232 E-05	7,0168 E-06	4,9405 E-10
01806	Z	0,0000	0,0000	0,0007	7,3061 E-07	2,4298 E-06	3,6895 E-11	0,00	0,0000	0,0000	0,0003	3,1532 E-07	1,0169 E-06	1,5853 E-11
01807	X	0,0000	0,0000	0,0016	2,9265 E-05	5,6766 E-06	1,4735 E-09	0,00	0,0000	0,0000	0,0002	3,6081 E-06	6,2199 E-07	1,2099 E-10
01807	Y	0,0000	0,0000	0,0127	1,2575 E-04	3,3749 E-05	1,8465 E-09	0,04	0,0000	0,0000	0,0015	1,5065 E-05	4,0875 E-06	2,0485 E-10
01807	Z	0,0000	0,0000	0,0008	6,6914 E-07	1,5416 E-06	2,353 E-11	0,00	0,0000	0,0000	0,0003	2,8556 E-07	6,3633 E-07	8,6256 E-12
01808	X	0,0000	0,0000	0,0015	2,4985 E-05	5,9215 E-06	3,8956 E-10	0,00	0,0000	0,0000	0,0002	3,1276 E-06	6,7678 E-07	4,1538 E-11
01808	Y	0,0000	0,0000	0,0117	1,154 E-04	4,7831 E-05	2,1089 E-09	0,03	0,0000	0,0000	0,0014	1,3846 E-05	5,672 E-06	2,427 E-10
01808	Z	0,0000	0,0000	0,0008	5,0688 E-07	2,0583 E-06	4,8525 E-11	0,00	0,0000	0,0000	0,0003	2,1761 E-07	8,5998 E-07	1,919 E-11
01809	X	0,0000	0,0000	0,0011	1,8985 E-05	6,8209 E-06	2,8193 E-11	0,00	0,0000	0,0000	0,0001	2,2047 E-06	8,3266 E-07	2,2816 E-12
01809	Y	0,0000	0,0000	0,0073	8,2175 E-05	5,2558 E-05	4,2932 E-12	0,02	0,0000	0,0000	0,0009	9,8734 E-06	6,3021 E-06	3,785 E-13
01809	Z	0,0000	0,0000	0,0006	4,331 E-07	1,9457 E-06	9,0339 E-13	0,00	0,0000	0,0000	0,0002	1,8492 E-07	8,1767 E-07	3,7216 E-13
01810	X	0,0000	0,0000	0,0009	1,7411 E-05	4,8177 E-06	1,131 E-10	0,00	0,0000	0,0000	0,0001	1,6397 E-06	6,089 E-07	9,2925 E-12
01810	Y	0,000	0,000	0,003	5,4059 E-05	3,2649 E-05	1,6944 E-10	0,01	0,000	0,000	0,000	6,4668 E-06	4,0158 E-06	1,892 E-11

Nodi - Spostamenti per effetto del sisma

Nodo	Dir Sisma	Stato Limite Ultimo							Stato Limite di Danno					
		Sx	Sy	Sz	Θ x	Θ y	Θ z	σ t	Sx	Sy	Sz	Θ x	Θ y	Θ z
		[cm]	[cm]	[cm]	[rad]	[rad]	[rad]	[N/mm²]	[cm]	[cm]	[cm]	[rad]	[rad]	[rad]
01810	Z	0,0000	0,0000	8,0005	5,4069 E-07	9,6541 E-07	7,6809 E-12	0,00	0,0000	0,0000	4,0002	2,2881 E-07	4,086 E-07	2,953 E-12
01811	X	0,0000	0,0000	0,0007	1,7069 E-05	4,743 E-06	2,3575 E-11	0,00	0,0000	0,0000	0,0001	1,3722 E-06	4,9036 E-07	2,0096 E-12
01811	Y	0,0000	0,0000	0,0022	3,847 E-05	1,2319 E-05	5,9336 E-11	0,01	0,0000	0,0000	0,0002	4,4837 E-06	1,6502 E-06	6,6912 E-12
01811	Z	0,0000	0,0000	0,0005	5,6452 E-07	1,9031 E-07	4,4531 E-13	0,00	0,0000	0,0000	0,0002	2,3816 E-07	7,6841 E-08	1,6969 E-13
01812	X	0,0000	0,0000	0,0004	1,4413 E-05	9,6284 E-06	1,6988 E-10	0,00	0,0000	0,0000	0,0000	1,0966 E-06	8,077 E-07	1,4429 E-11
01812	Y	0,0000	0,0000	0,0024	3,6896 E-05	1,3344 E-05	3,6083 E-10	0,01	0,0000	0,0000	0,0002	4,0687 E-06	1,1731 E-06	4,1514 E-11
01812	Z	0,0000	0,0000	0,0006	3,9752 E-07	1,2192 E-06	7,8123 E-12	0,00	0,0000	0,0000	0,0002	1,6662 E-07	5,0296 E-07	2,8957 E-12
01813	X	0,0000	0,0000	0,0010	9,6435 E-06	1,5272 E-05	3,7139 E-10	0,00	0,0000	0,0000	0,0001	7,3818 E-07	1,247 E-06	4,3488 E-11
01813	Y	0,0000	0,0000	0,0039	4,5927 E-05	2,3878 E-05	5,9314 E-10	0,01	0,0000	0,0000	0,0004	4,8638 E-06	2,2572 E-06	6,323 E-11
01813	Z	0,0000	0,0000	0,0007	1,9576 E-07	1,812 E-06	5,183 E-11	0,00	0,0000	0,0000	0,0003	8,083 E-08	7,4615 E-07	2,1659 E-11
01814	X	0,0000	0,0000	0,0030	5,14 E-06	8,018 E-06	3,7102 E-10	0,01	0,0000	0,0000	0,0003	6,0356 E-07	7,8498 E-07	4,5578 E-11
01814	Y	0,0000	0,0000	0,0057	6,0399 E-05	1,2895 E-05	7,6241 E-10	0,02	0,0000	0,0000	0,0006	6,4453 E-06	1,1871 E-06	7,1926 E-11
01814	Z	0,0000	0,0000	0,0007	5,2497 E-07	1,7571 E-06	7,2244 E-11	0,00	0,0000	0,0000	0,0003	2,1868 E-07	7,2227 E-07	3,0122 E-11
01815	X	0,0000	0,0000	0,0033	1,1285 E-05	5,1785 E-06	1,1244 E-11	0,01	0,0000	0,0000	0,0003	1,1617 E-06	5,3633 E-07	1,2214 E-12
01815	Y	0,0000	0,0000	0,0049	5,907 E-05	1,174 E-05	1,4757 E-11	0,01	0,0000	0,0000	0,0005	6,4345 E-06	1,0596 E-06	1,9287 E-12
01815	Z	0,0000	0,0000	0,0006	1,0701 E-06	1,4251 E-06	3,9868 E-13	0,00	0,0000	0,0000	0,0002	4,4125 E-07	5,9435 E-07	1,6611 E-13
01816	X	0,0000	0,0000	0,0032	1,6961 E-05	6,955 E-06	1,6552 E-11	0,01	0,0000	0,0000	0,0003	1,655 E-06	5,6611 E-07	1,6331 E-12
01816	Y	0,0000	0,0000	0,0042	5,8021 E-05	9,7191 E-06	1,6309 E-11	0,01	0,0000	0,0000	0,0005	6,4418 E-06	8,7973 E-07	2,0297 E-12
01816	Z	0,0000	0,0000	0,0005	1,2959 E-06	8,3001 E-07	9,6445 E-13	0,00	0,0000	0,0000	0,0002	5,3722 E-07	3,5013 E-07	3,8098 E-13
01817	X	0,0000	0,0000	0,0020	1,5407 E-05	2,2196 E-05	6,8169 E-12	0,01	0,0000	0,0000	0,0002	1,455 E-06	1,8269 E-06	5,7224 E-13
01817	Y	0,0000	0,0000	0,0034	5,2704 E-05	9,6864 E-06	9,4296 E-12	0,01	0,0000	0,0000	0,0004	5,9273 E-06	9,9841 E-07	8,2255 E-13
01817	Z	0,0000	0,0000	0,0005	1,1822 E-06	4,6451 E-07	7,2887 E-13	0,00	0,0000	0,0000	0,0002	4,945 E-07	1,956 E-07	2,5529 E-13
01818	X	0,0000	0,0000	0,0004	5,2727 E-06	2,9374 E-05	1,0533 E-11	0,00	0,0000	0,0000	0,0000	4,4992 E-07	2,4555 E-06	8,4786 E-13
01818	Y	0,0000	0,0000	0,0029	4,7583 E-05	2,1513 E-06	8,2866 E-12	0,01	0,0000	0,0000	0,0003	5,3779 E-06	2,365 E-07	9,206 E-13
01818	Z	0,0000	0,0000	0,0005	1,0385 E-06	1,2937 E-07	1,04 E-12	0,00	0,0000	0,0000	0,0002	4,3535 E-07	5,2529 E-08	3,7937 E-13
01819	X	0,0000	0,0000	0,0023	8,1213 E-06	2,186 E-05	5,6468 E-12	0,01	0,0000	0,0000	0,0002	8,2437 E-07	1,8866 E-06	5,0839 E-13
01819	Y	0,0000	0,0000	0,0031	4,9847 E-05	7,7586 E-06	1,504 E-11	0,01	0,0000	0,0000	0,0003	5,6181 E-06	8,034 E-07	1,4874 E-12
01819	Z	0,0000	0,0000	0,0005	1,0779 E-06	2,4762 E-07	2,041 E-12	0,00	0,0000	0,0000	0,0002	4,5177 E-07	1,0446 E-07	7,6093 E-13
01820	X	0,0000	0,0000	0,0034	1,566 E-05	6,7271 E-06	6,7895 E-12	0,01	0,0000	0,0000	0,0003	1,5467 E-06	6,0083 E-07	5,8387 E-13
01820	Y	0,0000	0,0000	0,0039	5,62 E-05	1,0444 E-05	1,7006 E-11	0,01	0,0000	0,0000	0,0004	6,2718 E-06	9,985 E-07	1,546 E-12
01820	Z	0,0000	0,0000	0,0005	1,2269 E-06	6,0204 E-07	1,7888 E-12	0,00	0,0000	0,0000	0,0002	5,1142 E-07	2,5488 E-07	6,5352 E-13
01821	X	0,0000	0,0000	0,0033	1,4354 E-05	8,1476 E-06	1,0609 E-11	0,01	0,0000	0,0000	0,0003	1,4257 E-06	6,3203 E-07	9,5697 E-13
01821	Y	0,0000	0,0000	0,0046	5,8997 E-05	1,0161 E-05	5,8573 E-12	0,01	0,0000	0,0000	0,0005	6,4768 E-06	9,0706 E-07	5,519 E-13
01821	Z	0,0000	0,0000	0,0005	1,1773 E-06	1,0905 E-06	5,9722 E-13	0,00	0,0000	0,0000	0,0002	4,8709 E-07	4,5825 E-07	2,346 E-13
01822	X	0,0000	0,0000	0,0028	8,1057 E-06	8,3287 E-06	5,174 E-11	0,01	0,0000	0,0000	0,0002	8,6219 E-07	7,7802 E-07	5,2165 E-12
01822	Y	0,0000	0,0000	0,0054	5,9961 E-05	1,2688 E-05	7,3446 E-11	0,02	0,0000	0,0000	0,0005	6,4479 E-06	1,1645 E-06	9,4626 E-12
01822	Z	0,0000	0,0000	0,0006	7,4705 E-07	1,6884 E-06	3,678 E-12	0,00	0,0000	0,0000	0,0003	3,1002 E-07	6,9822 E-07	1,5395 E-12
01823	X	0,0000	0,0000	0,0024	3,8655 E-06	8,9629 E-06	6,5353 E-10	0,01	0,0000	0,0000	0,0002	4,5492 E-07	8,4206 E-07	6,7108 E-11

Nodi - Spostamenti per effetto del sisma

Nodo	Dir Sisma	Stato Limite Ultimo							Stato Limite di Danno					
		Sx	Sy	Sz	Θ x	Θ y	Θ z	σ t	Sx	Sy	Sz	Θ x	Θ y	Θ z
		[cm]	[cm]	[cm]	[rad]	[rad]	[rad]	[N/mm²]	[cm]	[cm]	[cm]	[rad]	[rad]	[rad]
01823	Y	0,0000	0,0000	0,0061	6,0818 E-05	6,2103 E-06	2,1411 E-09	0,02	0,0000	0,0000	0,0006	6,4345 E-06	7,5419 E-07	1,8729 E-10
01823	Z	0,0000	0,0000	0,0008	1,9347 E-07	1,09 E-06	1,671 E-10	0,00	0,0000	0,0000	0,0003	8,3794 E-08	4,4185 E-07	6,9104 E-11
01824	X	0,0000	0,0000	0,0015	6,8672 E-06	1,4046 E-05	7,1603 E-10	0,00	0,0000	0,0000	0,0001	5,5511 E-07	1,1668 E-06	8,7909 E-11
01824	Y	0,0000	0,0000	0,0048	5,1675 E-05	2,5194 E-05	1,3681 E-09	0,01	0,0000	0,0000	0,0005	5,4452 E-06	2,4425 E-06	1,7795 E-10
01824	Z	0,0000	0,0000	0,0007	1,2684 E-07	1,6515 E-06	1,4509 E-10	0,00	0,0000	0,0000	0,0003	5,1828 E-08	6,8008 E-07	5,9823 E-11
01825	X	0,0000	0,0000	0,0005	1,0708 E-05	9,8317 E-06	7,6307 E-12	0,00	0,0000	0,0000	0,0000	8,2198 E-07	8,2726 E-07	6,4342 E-13
01825	Y	0,0000	0,0000	0,0029	3,982 E-05	1,9791 E-05	1,6444 E-11	0,01	0,0000	0,0000	0,0003	4,2974 E-06	1,7785 E-06	2,1578 E-12
01825	Z	0,0000	0,0000	0,0006	2,7912 E-07	1,4454 E-06	4,5457 E-13	0,00	0,0000	0,0000	0,0002	1,1563 E-07	6,0068 E-07	1,7961 E-13
01826	X	0,0000	0,0000	0,0003	1,3267 E-05	5,6501 E-06	1,3964 E-10	0,00	0,0000	0,0000	0,0000	1,0685 E-06	5,2359 E-07	1,2212 E-11
01826	Y	0,0000	0,0000	0,0020	3,5887 E-05	8,8248 E-06	3,0998 E-10	0,01	0,0000	0,0000	0,0002	4,0962 E-06	9,803 E-07	3,5746 E-11
01826	Z	0,0000	0,0000	0,0005	4,7015 E-07	5,6492 E-07	9,7408 E-12	0,00	0,0000	0,0000	0,0002	1,9623 E-07	2,3527 E-07	3,6963 E-12
01827	X	0,0000	0,0000	0,0005	1,4322 E-05	4,2678 E-06	1,7849 E-11	0,00	0,0000	0,0000	0,0000	1,3322 E-06	5,1456 E-07	1,6135 E-12
01827	Y	0,0000	0,0000	0,0028	4,4748 E-05	2,2251 E-05	4,5002 E-11	0,01	0,0000	0,0000	0,0003	5,3238 E-06	2,8217 E-06	5,0401 E-12
01827	Z	0,0000	0,0000	0,0005	5,3023 E-07	4,9892 E-07	4,9705 E-13	0,00	0,0000	0,0000	0,0002	2,2064 E-07	2,106 E-07	1,8007 E-13
01828	X	0,0000	0,0000	0,0008	1,5921 E-05	5,4535 E-06	1,894 E-10	0,00	0,0000	0,0000	0,0001	1,8204 E-06	7,2113 E-07	1,6321 E-11
01828	Y	0,0000	0,0000	0,0054	6,7575 E-05	4,4597 E-05	3,7255 E-10	0,02	0,0000	0,0000	0,0006	8,1244 E-06	5,3755 E-06	4,1248 E-11
01828	Z	0,0000	0,0000	0,0006	4,3896 E-07	1,5278 E-06	1,0627 E-11	0,00	0,0000	0,0000	0,0002	1,8208 E-07	6,4399 E-07	4,0118 E-12
01829	X	0,0000	0,0000	0,0012	2,1527 E-05	6,91 E-06	8,9541 E-10	0,00	0,0000	0,0000	0,0001	2,698 E-06	8,4328 E-07	8,6456 E-11
01829	Y	0,0000	0,0000	0,0097	1,0093 E-04	5,6822 E-05	1,5001 E-09	0,03	0,0000	0,0000	0,0012	1,2124 E-05	6,7626 E-06	1,846 E-10
01829	Z	0,0000	0,0000	0,0007	4,0549 E-07	2,1103 E-06	5,1951 E-12	0,00	0,0000	0,0000	0,0003	1,7409 E-07	8,8915 E-07	2,1691 E-12
01830	X	0,0000	0,0000	0,0012	2,7867 E-05	1,1247 E-05	6,9737 E-10	0,00	0,0000	0,0000	0,0002	3,3544 E-06	1,0856 E-06	7,5224 E-11
01830	Y	0,0000	0,0000	0,0107	1,1014 E-04	5,5558 E-05	2,0253 E-09	0,03	0,0000	0,0000	0,0013	1,3195 E-05	6,6596 E-06	2,4569 E-10
01830	Z	0,0000	0,0000	0,0008	6,2556 E-07	2,4497 E-06	1,1265 E-11	0,00	0,0000	0,0000	0,0003	2,7121 E-07	1,0187 E-06	4,4303 E-12
01831	X	0,0000	0,0000	0,0007	2,5105 E-05	1,2685 E-05	3,6998 E-11	0,00	0,0000	0,0000	0,0001	2,8382 E-06	1,1565 E-06	3,9523 E-12
01831	Y	0,0000	0,0000	0,0061	7,5224 E-05	5,3272 E-05	1,4092 E-10	0,02	0,0000	0,0000	0,0007	9,0299 E-06	6,3542 E-06	1,6814 E-11
01831	Z	0,0000	0,0000	0,0006	8,0476 E-07	2,1971 E-06	3,8131 E-12	0,00	0,0000	0,0000	0,0002	3,4912 E-07	9,2153 E-07	1,4412 E-12
01832	X	0,0000	0,0000	0,0012	2,6843 E-05	1,0222 E-05	8,3614 E-12	0,00	0,0000	0,0000	0,0001	2,7975 E-06	8,6381 E-07	7,2975 E-13
01832	Y	0,0000	0,0000	0,0026	4,9019 E-05	3,2134 E-05	3,0493 E-12	0,01	0,0000	0,0000	0,0003	5,9142 E-06	3,8007 E-06	3,9014 E-13
01832	Z	0,0000	0,0000	0,0004	1,204 E-06	1,3181 E-06	5,5603 E-13	0,00	0,0000	0,0000	0,0002	5,2067 E-07	5,5535 E-07	2,3076 E-13
01833	X	0,0000	0,0000	0,0018	3,1265 E-05	6,7535 E-06	1,3824 E-10	0,01	0,0000	0,0000	0,0001	3,1243 E-06	4,8355 E-07	1,8175 E-11
01833	Y	0,0000	0,0000	0,0010	3,8461 E-05	7,2337 E-06	7,3188 E-10	0,00	0,0000	0,0000	0,0001	4,6907 E-06	7,4249 E-07	9,0241 E-11
01833	Z	0,0000	0,0000	0,0004	1,5214 E-06	3,8817 E-07	1,0541 E-11	0,00	0,0000	0,0000	0,0001	6,5707 E-07	1,6217 E-07	4,2814 E-12
01834	X	0,0000	0,0000	0,0020	3,6621 E-05	9,425 E-06	5,1802 E-11	0,01	0,0000	0,0000	0,0002	3,7107 E-06	8,8663 E-07	5,6431 E-12
01834	Y	0,0000	0,0000	0,0017	4,8556 E-05	2,789 E-05	2,4305 E-10	0,01	0,0000	0,0000	0,0002	6,028 E-06	3,6279 E-06	3,0026 E-11
01834	Z	0,0000	0,0000	0,0004	1,5711 E-06	6,7401 E-07	6,7686 E-12	0,00	0,0000	0,0000	0,0001	6,7987 E-07	2,8877 E-07	2,756 E-12
01835	X	0,0000	0,0000	0,0016	4,3324 E-05	2,8451 E-05	1,5964 E-11	0,00	0,0000	0,0000	0,0002	4,6735 E-06	2,6287 E-06	1,4691 E-12
01835	Y	0,0000	0,0000	0,0059	8,4244 E-05	7,9806 E-05	4,5743 E-11	0,02	0,0000	0,0000	0,0008	1,0562 E-05	1,0229 E-05	5,8316 E-12
01835	Z	0,0000	0,0000	0,0005	1,3148 E-06	2,1711 E-06	8,8412 E-13	0,00	0,0000	0,0000	0,0002	5,7291 E-07	9,2196 E-07	3,8977 E-13
01836	X	0,000	0,000	0,003	5,5194 E-05	5,5901 E-05	9,518 E-10	0,01	0,000	0,000	0,000	6,4505 E-06	5,0258 E-06	1,0786 E-10

Nodi - Spostamenti per effetto del sisma

Nodo	Dir Sisma	Stato Limite Ultimo							Stato Limite di Danno					
		Sx	Sy	Sz	Θ x	Θ y	Θ z	σ t	Sx	Sy	Sz	Θ x	Θ y	Θ z
		[cm]	[cm]	[cm]	[rad]	[rad]	[rad]	[N/mm²]	[cm]	[cm]	[cm]	[rad]	[rad]	[rad]
01836	Y	0,0000	0,0000	0,0156	1,5304 E-04	1,4614 E-04	3,9964 E-09	0,04	0,0000	0,0000	0,0019	1,9229 E-05	1,8692 E-05	5,0463 E-10
01836	Z	0,0000	0,0000	0,0007	8,728 E-07	4,0559 E-06	5,3781 E-11	0,00	0,0000	0,0000	0,0003	3,8645 E-07	1,7146 E-06	2,3212 E-11
01837	X	0,0000	0,0000	0,0055	6,7705 E-05	4,6618 E-05	1,2377 E-10	0,02	0,0000	0,0000	0,0005	7,6604 E-06	3,8943 E-06	1,5761 E-11
01837	Y	0,0000	0,0000	0,0040	1,6743 E-04	7,4291 E-05	4,411 E-10	0,01	0,0000	0,0000	0,0005	2,0942 E-05	9,6232 E-06	5,7608 E-11
01837	Z	0,0000	0,0000	0,0008	1,7696 E-06	3,2026 E-06	1,0218 E-11	0,00	0,0000	0,0000	0,0003	7,5706 E-07	1,3546 E-06	4,2907 E-12
01838	X	0,0000	0,0000	0,0032	6,2059 E-05	2,4626 E-05	8,3873 E-12	0,01	0,0000	0,0000	0,0003	6,5008 E-06	2,0813 E-06	8,17 E-13
01838	Y	0,0000	0,0000	0,0007	1,068 E-04	3,725 E-05	1,6285 E-11	0,00	0,0000	0,0000	0,0001	1,3251 E-05	4,8508 E-06	1,5476 E-12
01838	Z	0,0000	0,0000	0,0006	2,7075 E-06	1,6705 E-06	6,9696 E-13	0,00	0,0000	0,0000	0,0002	1,1503 E-06	7,1018 E-07	3,083 E-13
01839	X	0,0000	0,0000	0,0023	5,644 E-05	1,0436 E-05	3,1087 E-11	0,01	0,0000	0,0000	0,0002	5,7128 E-06	8,9059 E-07	2,3847 E-12
01839	Y	0,0000	0,0000	0,0024	7,7222 E-05	1,0633 E-05	4,9283 E-11	0,01	0,0000	0,0000	0,0003	9,4811 E-06	1,4226 E-06	5,674 E-12
01839	Z	0,0000	0,0000	0,0005	3,1118 E-06	5,805 E-07	1,2316 E-12	0,00	0,0000	0,0000	0,0002	1,3182 E-06	2,4837 E-07	4,6954 E-13
01840	X	0,0000	0,0000	0,0019	4,9288 E-05	4,2625 E-06	3,3928 E-11	0,01	0,0000	0,0000	0,0002	5,0097 E-06	3,7191 E-07	2,8379 E-12
01840	Y	0,0000	0,0000	0,0025	6,9531 E-05	6,3985 E-06	6,1139 E-11	0,01	0,0000	0,0000	0,0003	8,4579 E-06	7,2166 E-07	6,8012 E-12
01840	Z	0,0000	0,0000	0,0005	3,0531 E-06	1,6674 E-07	1,0669 E-12	0,00	0,0000	0,0000	0,0002	1,29 E-06	6,9712 E-08	3,8652 E-13
01841	X	0,0000	0,0000	0,0017	4,2034 E-05	3,7883 E-06	1,8615 E-11	0,00	0,0000	0,0000	0,0002	4,4148 E-06	3,6266 E-07	1,4755 E-12
01841	Y	0,0000	0,0000	0,0015	7,7079 E-05	1,8 E-05	8,6256 E-12	0,00	0,0000	0,0000	0,0002	9,3145 E-06	2,1592 E-06	8,9689 E-13
01841	Z	0,0000	0,0000	0,0006	2,6341 E-06	8,7964 E-07	3,6864 E-13	0,00	0,0000	0,0000	0,0002	1,1096 E-06	3,7091 E-07	1,6202 E-13
01842	X	0,0000	0,0000	0,0017	3,6239 E-05	6,4586 E-06	1,1929 E-11	0,01	0,0000	0,0000	0,0002	4,0395 E-06	5,8032 E-07	9,8095 E-13
01842	Y	0,0000	0,0000	0,0007	9,7122 E-05	2,7442 E-05	5,889 E-11	0,00	0,0000	0,0000	0,0001	1,1682 E-05	3,2985 E-06	6,4944 E-12
01842	Z	0,0000	0,0000	0,0007	1,9149 E-06	1,6813 E-06	5,4016 E-14	0,00	0,0000	0,0000	0,0003	8,0404 E-07	7,0294 E-07	2,3422 E-14
01843	X	0,0000	0,0000	0,0021	3,339 E-05	7,0983 E-06	1,1886 E-09	0,01	0,0000	0,0000	0,0002	3,9917 E-06	6,1929 E-07	1,0958 E-10
01843	Y	0,0000	0,0000	0,0028	1,259 E-04	2,6888 E-05	7,5664 E-10	0,01	0,0000	0,0000	0,0003	1,5105 E-05	3,2402 E-06	1,0071 E-10
01843	Z	0,0000	0,0000	0,0008	1,0699 E-06	2,0591 E-06	1,609 E-11	0,00	0,0000	0,0000	0,0003	4,4812 E-07	8,523 E-07	6,8283 E-12
01844	X	0,0000	0,0000	0,0014	2,451 E-05	7,9327 E-06	5,1525 E-11	0,00	0,0000	0,0000	0,0001	3,0827 E-06	7,0304 E-07	4,5193 E-12
01844	Y	0,0000	0,0000	0,0025	1,108 E-04	2,461 E-05	3,1645 E-11	0,01	0,0000	0,0000	0,0003	1,3322 E-05	2,934 E-06	2,8476 E-12
01844	Z	0,0000	0,0000	0,0008	1,0089 E-06	1,9195 E-06	1,3566 E-12	0,00	0,0000	0,0000	0,0003	4,1967 E-07	8,0477 E-07	5,5498 E-13
01845	X	0,0000	0,0000	0,0009	1,8447 E-05	5,4196 E-06	2,9301 E-12	0,00	0,0000	0,0000	0,0001	2,2545 E-06	4,9046 E-07	3,0918 E-13
01845	Y	0,0000	0,0000	0,0006	7,7944 E-05	1,978 E-05	7,1124 E-12	0,00	0,0000	0,0000	0,0001	9,3844 E-06	2,3982 E-06	7,9926 E-13
01845	Z	0,0000	0,0000	0,0006	1,5395 E-06	1,2615 E-06	4,8441 E-13	0,00	0,0000	0,0000	0,0002	6,3933 E-07	5,3257 E-07	2,0669 E-13
01846	X	0,0000	0,0000	0,0007	1,4987 E-05	5,0428 E-06	2,1369 E-12	0,00	0,0000	0,0000	0,0001	1,6748 E-06	4,4899 E-07	2,2926 E-13
01846	Y	0,0000	0,0000	0,0007	5,6735 E-05	8,444 E-06	4,4255 E-12	0,00	0,0000	0,0000	0,0001	6,7873 E-06	1,0921 E-06	5,2334 E-13
01846	Z	0,0000	0,0000	0,0006	1,7788 E-06	3,6716 E-07	3,8322 E-13	0,00	0,0000	0,0000	0,0002	7,3798 E-07	1,5906 E-07	1,6019 E-13
01847	X	0,0000	0,0000	0,0005	1,2847 E-05	7,1285 E-06	1,8322 E-12	0,00	0,0000	0,0000	0,0001	1,2781 E-06	6,176 E-07	1,4847 E-13
01847	Y	0,0000	0,0000	0,0011	4,6745 E-05	4,9245 E-06	9,3409 E-12	0,00	0,0000	0,0000	0,0001	5,4535 E-06	4,52 E-07	9,4057 E-13
01847	Z	0,0000	0,0000	0,0006	1,6367 E-06	5,177 E-07	1,0114 E-12	0,00	0,0000	0,0000	0,0002	6,7743 E-07	2,1031 E-07	4,1417 E-13
01848	X	0,0000	0,0000	0,0010	1,025 E-05	1,0825 E-05	1,4685 E-11	0,00	0,0000	0,0000	0,0001	9,4623 E-07	9,1641 E-07	1,1456 E-12
01848	Y	0,0000	0,0000	0,0012	4,6943 E-05	1,1727 E-05	1,5753 E-11	0,00	0,0000	0,0000	0,0001	5,2357 E-06	1,0858 E-06	1,5863 E-12
01848	Z	0,0000	0,0000	0,0006	1,1483 E-06	1,2704 E-06	2,2967 E-12	0,00	0,0000	0,0000	0,0003	4,7288 E-07	5,2004 E-07	9,1641 E-13

Nodi - Spostamenti per effetto del sisma

Nodo	Dir Sisma	Stato Limite Ultimo							Stato Limite di Danno					
		Sx	Sy	Sz	Θ x	Θ y	Θ z	σ t	Sx	Sy	Sz	Θ x	Θ y	Θ z
		[cm]	[cm]	[cm]	[rad]	[rad]	[rad]	[N/mm²]	[cm]	[cm]	[cm]	[rad]	[rad]	[rad]
01849	X	0,0000	0,0000	0,0019	6,7443 E-06	1,3798 E-05	7,2337 E-11	0,01	0,0000	0,0000	0,0002	6,2723 E-07	1,1543 E-06	6,5196 E-12
01849	Y	0,0000	0,0000	0,0019	5,3595 E-05	1,4293 E-05	4,6201 E-10	0,01	0,0000	0,0000	0,0002	5,7537 E-06	1,3901 E-06	4,7818 E-11
01849	Z	0,0000	0,0000	0,0008	4,9752 E-07	1,4582 E-06	7,9186 E-12	0,00	0,0000	0,0000	0,0003	2,0153 E-07	5,9223 E-07	2,8606 E-12
01850	X	0,0000	0,0000	0,0028	3,4137 E-06	7,0316 E-06	9,9692 E-11	0,01	0,0000	0,0000	0,0002	3,9005 E-07	6,8956 E-07	1,0932 E-11
01850	Y	0,0000	0,0000	0,0024	5,4337 E-05	7,1767 E-06	1,7547 E-10	0,01	0,0000	0,0000	0,0002	5,7464 E-06	9,7652 E-07	1,7146 E-11
01850	Z	0,0000	0,0000	0,0008	1,3501 E-07	1,5719 E-06	1,8043 E-11	0,00	0,0000	0,0000	0,0003	5,8892 E-08	6,4179 E-07	7,556 E-12
01851	X	0,0000	0,0000	0,0029	4,7875 E-06	5,4632 E-06	6,9963 E-12	0,01	0,0000	0,0000	0,0002	5,1185 E-07	5,4914 E-07	7,4648 E-13
01851	Y	0,0000	0,0000	0,0020	4,1064 E-05	7,8898 E-06	1,4991 E-11	0,01	0,0000	0,0000	0,0002	4,367 E-06	8,8066 E-07	1,3202 E-12
01851	Z	0,0000	0,0000	0,0006	4,7607 E-07	2,0392 E-06	7,1176 E-13	0,00	0,0000	0,0000	0,0002	1,9954 E-07	8,4267 E-07	3,015 E-13
01852	X	0,0000	0,0000	0,0027	8,669 E-06	5,9234 E-06	5,1524 E-13	0,01	0,0000	0,0000	0,0002	8,2686 E-07	5,1193 E-07	5,2735 E-14
01852	Y	0,0000	0,0000	0,0016	2,9449 E-05	6,051 E-06	4,0153 E-13	0,00	0,0000	0,0000	0,0002	3,204 E-06	5,6195 E-07	4,8707 E-14
01852	Z	0,0000	0,0000	0,0005	6,456 E-07	1,2209 E-06	1,1124 E-14	0,00	0,0000	0,0000	0,0002	2,6991 E-07	5,133 E-07	3,9792 E-15
01853	X	0,0000	0,0000	0,0019	9,5203 E-06	1,3582 E-05	2,8447 E-13	0,01	0,0000	0,0000	0,0002	8,9099 E-07	1,0758 E-06	2,8899 E-14
01853	Y	0,0000	0,0000	0,0012	2,2867 E-05	5,4632 E-06	3,2289 E-13	0,00	0,0000	0,0000	0,0001	2,5546 E-06	5,2008 E-07	3,5281 E-14
01853	Z	0,0000	0,0000	0,0004	6,2544 E-07	5,6145 E-07	1,0184 E-14	0,00	0,0000	0,0000	0,0002	2,624 E-07	2,3711 E-07	4,2891 E-15
01854	X	0,0000	0,0000	0,0005	4,9612 E-06	2,1032 E-05	2,0268 E-13	0,00	0,0000	0,0000	0,0000	4,716 E-07	1,6621 E-06	1,4237 E-14
01854	Y	0,0000	0,0000	0,0009	1,8422 E-05	3,3726 E-06	2,3679 E-13	0,00	0,0000	0,0000	0,0001	2,0928 E-06	3,5684 E-07	2,2211 E-14
01854	Z	0,0000	0,0000	0,0004	5,502 E-07	2,0204 E-07	2,5535 E-14	0,00	0,0000	0,0000	0,0002	2,2727 E-07	8,4758 E-08	9,1183 E-15
01855	X	0,0000	0,0000	0,0013	3,295 E-06	1,8918 E-05	2,3139 E-13	0,00	0,0000	0,0000	0,0001	2,7186 E-07	1,5264 E-06	1,9366 E-14
01855	Y	0,0000	0,0000	0,0008	1,7507 E-05	1,709 E-06	1,0981 E-13	0,00	0,0000	0,0000	0,0001	1,9899 E-06	1,7005 E-07	9,8635 E-15
01855	Z	0,0000	0,0000	0,0004	5,3242 E-07	8,7823 E-08	1,4432 E-14	0,00	0,0000	0,0000	0,0002	2,1683 E-07	3,1839 E-08	5,5085 E-15
01856	X	0,0000	0,0000	0,0024	1,0207 E-05	8,9598 E-06	1,2337 E-13	0,01	0,0000	0,0000	0,0002	8,9438 E-07	7,7611 E-07	9,0125 E-15
01856	Y	0,0000	0,0000	0,0011	2,0842 E-05	5,3539 E-06	4,5859 E-13	0,00	0,0000	0,0000	0,0001	2,3346 E-06	5,3032 E-07	4,3215 E-14
01856	Z	0,0000	0,0000	0,0004	5,6554 E-07	3,5979 E-07	5,5316 E-14	0,00	0,0000	0,0000	0,0002	2,3501 E-07	1,4811 E-07	2,0423 E-14
01857	X	0,0000	0,0000	0,0026	1,2139 E-05	5,6516 E-06	2,2068 E-13	0,01	0,0000	0,0000	0,0002	1,071 E-06	4,0833 E-07	2,1348 E-14
01857	Y	0,0000	0,0000	0,0015	2,6505 E-05	5,7338 E-06	2,7382 E-13	0,00	0,0000	0,0000	0,0002	2,9002 E-06	5,1143 E-07	2,413 E-14
01857	Z	0,0000	0,0000	0,0005	6,0967 E-07	8,3812 E-07	2,0264 E-14	0,00	0,0000	0,0000	0,0002	2,5585 E-07	3,5454 E-07	7,3797 E-15
01858	X	0,0000	0,0000	0,0025	8,6719 E-06	6,3874 E-06	2,4526 E-12	0,01	0,0000	0,0000	0,0002	7,8914 E-07	5,3389 E-07	2,4027 E-13
01858	Y	0,0000	0,0000	0,0019	3,506 E-05	6,9374 E-06	4,4611 E-12	0,01	0,0000	0,0000	0,0002	3,7446 E-06	7,2046 E-07	4,228 E-13
01858	Z	0,0000	0,0000	0,0005	5,2433 E-07	1,6795 E-06	4,0327 E-13	0,00	0,0000	0,0000	0,0002	2,2041 E-07	6,9921 E-07	1,6752 E-13
01859	X	0,0000	0,0000	0,0025	3,2951 E-06	4,6054 E-06	2,428 E-10	0,01	0,0000	0,0000	0,0002	3,9714 E-07	5,6449 E-07	2,0723 E-11
01859	Y	0,0000	0,0000	0,0023	4,8819 E-05	7,9044 E-06	3,5874 E-10	0,01	0,0000	0,0000	0,0002	5,1545 E-06	9,9652 E-07	3,2168 E-11
01859	Z	0,0000	0,0000	0,0007	2,5667 E-07	2,1607 E-06	3,0779 E-11	0,00	0,0000	0,0000	0,0003	1,0989 E-07	8,848 E-07	1,2751 E-11
01860	X	0,0000	0,0000	0,0013	7,5323 E-06	1,0853 E-05	1,6509 E-11	0,00	0,0000	0,0000	0,0001	7,2885 E-07	9,1893 E-07	1,7936 E-12
01860	Y	0,0000	0,0000	0,0014	4,9848 E-05	1,3957 E-05	2,496 E-11	0,00	0,0000	0,0000	0,0001	5,4464 E-06	1,3052 E-06	3,2713 E-12
01860	Z	0,0000	0,0000	0,0007	8,3783 E-07	1,3294 E-06	7,5307 E-13	0,00	0,0000	0,0000	0,0003	3,4308 E-07	5,4593 E-07	3,0342 E-13
01861	X	0,0000	0,0000	0,0008	9,6611 E-06	7,787 E-06	2,1496 E-12	0,00	0,0000	0,0000	0,0001	1,0197 E-06	6,717 E-07	1,7654 E-13
01861	Y	0,0000	0,0000	0,0011	4,5298 E-05	8,5693 E-06	3,5874 E-12	0,00	0,0000	0,0000	0,0001	5,1961 E-06	7,6053 E-07	3,4652 E-13
01861	Z	0,000	0,000	0,000	1,3898 E-06	7,919 E-07	5,2569 E-13	0,00	0,000	0,000	0,000	5,7617 E-07	3,2691 E-07	2,2136 E-13

Nodi - Spostamenti per effetto del sisma

Nodo	Dir Sisma	Stato Limite Ultimo							Stato Limite di Danno					
		Sx	Sy	Sz	Θ x	Θ y	Θ z	σ t	Sx	Sy	Sz	Θ x	Θ y	Θ z
		[cm]	[cm]	[cm]	[rad]	[rad]	[rad]	[N/mm²]	[cm]	[cm]	[cm]	[rad]	[rad]	[rad]
		0	0	6					0	0	2			
01862	X	0,0000	0,0000	0,0006	1,2049 E-05	5,7842 E-06	2,3469 E-12	0,00	0,0000	0,0000	0,0001	1,4027 E-06	5,0493 E-07	1,9214 E-13
01862	Y	0,0000	0,0000	0,0009	5,0527 E-05	4,4503 E-06	2,317 E-12	0,00	0,0000	0,0000	0,0001	6,0059 E-06	5,9805 E-07	2,3956 E-13
01862	Z	0,0000	0,0000	0,0006	1,6623 E-06	7,207 E-08	4,2797 E-13	0,00	0,0000	0,0000	0,0002	6,9288 E-07	3,1129 E-08	1,7941 E-13
01863	X	0,0000	0,0000	0,0008	1,5744 E-05	5,6448 E-06	1,5074 E-12	0,00	0,0000	0,0000	0,0001	1,9424 E-06	4,9779 E-07	1,4934 E-13
01863	Y	0,0000	0,0000	0,0003	6,6471 E-05	1,4616 E-05	7,0547 E-12	0,00	0,0000	0,0000	0,0000	8,0032 E-06	1,7983 E-06	6,5956 E-13
01863	Z	0,0000	0,0000	0,0006	1,5816 E-06	8,6696 E-07	8,1935 E-13	0,00	0,0000	0,0000	0,0002	6,6129 E-07	3,6675 E-07	3,3852 E-13
01864	X	0,0000	0,0000	0,0011	2,1391 E-05	7,2364 E-06	2,449 E-11	0,00	0,0000	0,0000	0,0001	2,6852 E-06	6,4356 E-07	2,2692 E-12
01864	Y	0,0000	0,0000	0,0015	9,4122 E-05	2,4438 E-05	1,8378 E-11	0,00	0,0000	0,0000	0,0002	1,1334 E-05	2,9226 E-06	2,4606 E-12
01864	Z	0,0000	0,0000	0,0007	1,1826 E-06	1,6869 E-06	1,2124 E-12	0,00	0,0000	0,0000	0,0003	4,9575 E-07	7,1023 E-07	5,0327 E-13
01865	X	0,0000	0,0000	0,0018	2,8297 E-05	1,0038 E-05	2,0637 E-10	0,01	0,0000	0,0000	0,0002	3,5365 E-06	8,8683 E-07	1,744 E-11
01865	Y	0,0000	0,0000	0,0034	1,2654 E-04	1,9549 E-05	4,6556 E-11	0,01	0,0000	0,0000	0,0004	1,5199 E-05	2,301 E-06	4,4936 E-12
01865	Z	0,0000	0,0000	0,0009	7,3828 E-07	1,9312 E-06	9,8497 E-12	0,00	0,0000	0,0000	0,0003	3,1092 E-07	8,0876 E-07	4,1165 E-12
01866	X	0,0000	0,0000	0,0023	3,3028 E-05	3,1115 E-06	7,0687 E-10	0,01	0,0000	0,0000	0,0002	4,0288 E-06	2,9908 E-07	6,4458 E-11
01866	Y	0,0000	0,0000	0,0036	1,3679 E-04	1,6634 E-05	4,8435 E-10	0,01	0,0000	0,0000	0,0004	1,6409 E-05	2,0255 E-06	6,4192 E-11
01866	Z	0,0000	0,0000	0,0009	7,5012 E-07	1,5301 E-06	3,0934 E-12	0,00	0,0000	0,0000	0,0004	3,1636 E-07	6,2554 E-07	1,3545 E-12
01867	X	0,0000	0,0000	0,0019	3,52 E-05	8,124 E-06	2,8709 E-11	0,01	0,0000	0,0000	0,0002	4,032 E-06	7,0391 E-07	2,5567 E-12
01867	Y	0,0000	0,0000	0,0016	1,107 E-04	2,9205 E-05	5,894 E-11	0,00	0,0000	0,0000	0,0002	1,3298 E-05	3,507 E-06	6,9399 E-12
01867	Z	0,0000	0,0000	0,0007	1,4693 E-06	2,0146 E-06	5,2214 E-13	0,00	0,0000	0,0000	0,0003	6,1895 E-07	8,3651 E-07	1,9348 E-13
01868	X	0,0000	0,0000	0,0016	4,0194 E-05	5,9465 E-06	1,611 E-11	0,00	0,0000	0,0000	0,0002	4,2872 E-06	5,2496 E-07	1,2552 E-12
01868	Y	0,0000	0,0000	0,0009	8,4964 E-05	2,3106 E-05	1,8401 E-11	0,00	0,0000	0,0000	0,0001	1,025 E-05	2,7695 E-06	2,0374 E-12
01868	Z	0,0000	0,0000	0,0006	2,2822 E-06	1,3096 E-06	2,1088 E-13	0,00	0,0000	0,0000	0,0002	9,6296 E-07	5,4731 E-07	8,4452 E-14
01869	X	0,0000	0,0000	0,0016	4,7526 E-05	3,948 E-06	1,6535 E-11	0,00	0,0000	0,0000	0,0002	4,8361 E-06	3,4278 E-07	2,1443 E-12
01869	Y	0,0000	0,0000	0,0022	7,117 E-05	1,2247 E-05	8,6146 E-11	0,01	0,0000	0,0000	0,0003	8,6355 E-06	1,4478 E-06	1,0192 E-11
01869	Z	0,0000	0,0000	0,0005	2,8634 E-06	5,4771 E-07	6,1581 E-13	0,00	0,0000	0,0000	0,0002	1,2108 E-06	2,2806 E-07	2,2683 E-13
01870	X	0,0000	0,0000	0,0020	5,5173 E-05	6,9034 E-06	1,3083 E-11	0,01	0,0000	0,0000	0,0002	5,5148 E-06	5,7969 E-07	1,6073 E-12
01870	Y	0,0000	0,0000	0,0026	7,1178 E-05	2,6562 E-06	6,5608 E-11	0,01	0,0000	0,0000	0,0003	8,7041 E-06	3,7239 E-07	7,798 E-12
01870	Z	0,0000	0,0000	0,0005	3,1208 E-06	1,7947 E-07	5,3125 E-13	0,00	0,0000	0,0000	0,0002	1,3219 E-06	7,893 E-08	1,9147 E-13
01871	X	0,0000	0,0000	0,0026	6,1333 E-05	1,719 E-05	7,4349 E-12	0,01	0,0000	0,0000	0,0003	6,2333 E-06	1,4594 E-06	7,866 E-13
01871	Y	0,0000	0,0000	0,0017	8,9881 E-05	2,3376 E-05	2,2654 E-11	0,01	0,0000	0,0000	0,0002	1,1103 E-05	3,0559 E-06	2,6112 E-12
01871	Z	0,0000	0,0000	0,0005	2,9661 E-06	1,0771 E-06	1,7494 E-13	0,00	0,0000	0,0000	0,0002	1,2584 E-06	4,6118 E-07	7,9524 E-14
01872	X	0,0000	0,0000	0,0041	6,5446 E-05	3,667 E-05	2,5587 E-11	0,01	0,0000	0,0000	0,0004	7,079 E-06	3,0746 E-06	2,5812 E-12
01872	Y	0,0000	0,0000	0,0016	1,3479 E-04	5,645 E-05	9,0835 E-11	0,00	0,0000	0,0000	0,0002	1,6806 E-05	7,317 E-06	1,1504 E-11
01872	Z	0,0000	0,0000	0,0007	2,2847 E-06	2,4905 E-06	1,9858 E-12	0,00	0,0000	0,0000	0,0003	9,7283 E-07	1,0554 E-06	8,3126 E-13
01873	X	0,0000	0,0000	0,0076	7,1681 E-05	6,0195 E-05	5,4215 E-10	0,02	0,0000	0,0000	0,0007	8,5045 E-06	5,0048 E-06	6,8644 E-11
01873	Y	0,0000	0,0000	0,0076	2,1306 E-04	9,2715 E-05	2,0212 E-09	0,02	0,0000	0,0000	0,0010	2,6728 E-05	1,1992 E-05	2,5561 E-10
01873	Z	0,0000	0,0000	0,0009	1,0737 E-06	4,1614 E-06	1,0135 E-11	0,00	0,0000	0,0000	0,0004	4,6496 E-07	1,7532 E-06	4,0592 E-12
01874	X	0,0000	0,0000	0,0118	8,4225 E-05	4,3562 E-05	3,4056 E-09	0,04	0,0000	0,0000	0,0011	9,7566 E-06	3,6755 E-06	2,7873 E-10
01874	Y	0,0000	0,0000	0,0077	2,3051 E-04	2,3213 E-05	5,7266 E-09	0,02	0,0000	0,0000	0,0009	2,8825 E-05	3,1117 E-06	7,2734 E-10

Nodi - Spostamenti per effetto del sisma

Nodo	Dir Sisma	Stato Limite Ultimo							Stato Limite di Danno					
		Sx	Sy	Sz	Θ x	Θ y	Θ z	σ t	Sx	Sy	Sz	Θ x	Θ y	Θ z
		[cm]	[cm]	[cm]	[rad]	[rad]	[rad]	[N/mm²]	[cm]	[cm]	[cm]	[rad]	[rad]	[rad]
01874	Z	0,0000	0,0000	0,0010	1,8564 E-06	2,4538 E-06	2,4175 E-10	0,00	0,0000	0,0000	0,0004	7,8904 E-07	1,038 E-06	9,8868 E-11
01875	X	0,0000	0,0000	0,0091	9,1052 E-05	2,8699 E-05	3,6469 E-11	0,03	0,0000	0,0000	0,0009	9,6893 E-06	2,4498 E-06	4,1337 E-12
01875	Y	0,0000	0,0000	0,0091	1,7762 E-04	1,1883 E-05	1,7188 E-10	0,03	0,0000	0,0000	0,0011	2,1979 E-05	1,6121 E-06	2,0637 E-11
01875	Z	0,0000	0,0000	0,0009	3,7769 E-06	1,4036 E-06	2,4026 E-12	0,00	0,0000	0,0000	0,0004	1,5928 E-06	5,994 E-07	9,32 E-13
01876	X	0,0000	0,0000	0,0075	9,0621 E-05	1,8068 E-05	8,4338 E-10	0,02	0,0000	0,0000	0,0008	9,2878 E-06	1,5982 E-06	8,9877 E-11
01876	Y	0,0000	0,0000	0,0095	1,4619 E-04	1,9586 E-06	1,9815 E-09	0,03	0,0000	0,0000	0,0012	1,7901 E-05	2,4836 E-07	2,2363 E-10
01876	Z	0,0000	0,0000	0,0008	4,6751 E-06	6,6062 E-07	4,5522 E-11	0,00	0,0000	0,0000	0,0003	1,9699 E-06	2,8589 E-07	2,0286 E-11
01877	X	0,0000	0,0000	0,0063	8,3826 E-05	1,2194 E-05	2,4298 E-09	0,02	0,0000	0,0000	0,0007	8,553 E-06	1,1368 E-06	1,9426 E-10
01877	Y	0,0000	0,0000	0,0093	1,3143 E-04	6,1673 E-06	3,4791 E-09	0,03	0,0000	0,0000	0,0011	1,5976 E-05	7,3275 E-07	3,7317 E-10
01877	Z	0,0000	0,0000	0,0008	4,881 E-06	2,4652 E-07	7,2843 E-11	0,00	0,0000	0,0000	0,0003	2,0537 E-06	1,0852 E-07	2,6566 E-11
01878	X	0,0000	0,0000	0,0055	7,3622 E-05	8,6553 E-06	1,0919 E-10	0,02	0,0000	0,0000	0,0006	7,6202 E-06	8,4171 E-07	7,6011 E-12
01878	Y	0,0000	0,0000	0,0087	1,272 E-04	8,8998 E-06	9,6114 E-11	0,03	0,0000	0,0000	0,0011	1,5391 E-05	1,0906 E-06	1,0654 E-11
01878	Z	0,0000	0,0000	0,0008	4,6007 E-06	1,0723 E-07	6,1712 E-12	0,00	0,0000	0,0000	0,0003	1,9306 E-06	4,2655 E-08	2,4403 E-12
01879	X	0,0000	0,0000	0,0050	6,184 E-05	5,5123 E-06	1,4264 E-09	0,01	0,0000	0,0000	0,0005	6,609 E-06	5,7473 E-07	1,1224 E-10
01879	Y	0,0000	0,0000	0,0079	1,3178 E-04	1,1405 E-05	8,4017 E-10	0,02	0,0000	0,0000	0,0010	1,5896 E-05	1,4024 E-06	8,9663 E-11
01879	Z	0,0000	0,0000	0,0008	3,8406 E-06	5,2403 E-07	2,4644 E-11	0,00	0,0000	0,0000	0,0003	1,6048 E-06	2,1704 E-07	1,0891 E-11
01880	X	0,0000	0,0000	0,0046	4,9173 E-05	3,2527 E-06	1,9128 E-10	0,01	0,0000	0,0000	0,0005	5,5536 E-06	3,6399 E-07	2,1045 E-11
01880	Y	0,0000	0,0000	0,0069	1,4276 E-04	1,1986 E-05	6,6701 E-10	0,02	0,0000	0,0000	0,0008	1,7167 E-05	1,473 E-06	8,6694 E-11
01880	Z	0,0000	0,0000	0,0009	2,5276 E-06	9,4443 E-07	3,621 E-11	0,00	0,0000	0,0000	0,0003	1,0519 E-06	3,8982 E-07	1,4868 E-11
01881	X	0,0000	0,0000	0,0044	3,7517 E-05	4,8856 E-06	2,5126 E-09	0,01	0,0000	0,0000	0,0005	4,552 E-06	4,6643 E-07	2,2135 E-10
01881	Y	0,0000	0,0000	0,0062	1,5033 E-04	4,8364 E-06	6,2887 E-10	0,02	0,0000	0,0000	0,0008	1,8038 E-05	6,047 E-07	8,0072 E-11
01881	Z	0,0000	0,0000	0,0009	1,1118 E-06	6,9019 E-07	8,0527 E-11	0,00	0,0000	0,0000	0,0004	4,6178 E-07	2,7765 E-07	3,2481 E-11
01882	X	0,0000	0,0000	0,0035	3,2712 E-05	1,3459 E-05	3,5805 E-09	0,01	0,0000	0,0000	0,0004	4,0533 E-06	1,2832 E-06	3,292 E-10
01882	Y	0,0000	0,0000	0,0057	1,3978 E-04	3,0698 E-06	1,5241 E-09	0,02	0,0000	0,0000	0,0007	1,6779 E-05	3,8052 E-07	2,0355 E-10
01882	Z	0,0000	0,0000	0,0009	1,3559 E-06	1,3574 E-06	1,6465 E-10	0,00	0,0000	0,0000	0,0004	5,5877 E-07	5,709 E-07	6,7098 E-11
01883	X	0,0000	0,0000	0,0026	2,8181 E-05	1,0563 E-05	7,4875 E-11	0,01	0,0000	0,0000	0,0003	3,4966 E-06	1,0086 E-06	6,5296 E-12
01883	Y	0,0000	0,0000	0,0056	1,1583 E-04	1,0534 E-06	2,714 E-10	0,02	0,0000	0,0000	0,0007	1,3895 E-05	1,2576 E-07	2,7512 E-11
01883	Z	0,0000	0,0000	0,0008	2,4123 E-06	1,0545 E-06	7,5359 E-12	0,00	0,0000	0,0000	0,0003	9,9363 E-07	4,475 E-07	2,9754 E-12
01884	X	0,0000	0,0000	0,0020	2,2399 E-05	9,2151 E-06	2,1531 E-10	0,01	0,0000	0,0000	0,0002	2,8038 E-06	8,8532 E-07	2,1868 E-11
01884	Y	0,0000	0,0000	0,0054	9,2996 E-05	3,7576 E-06	4,251 E-10	0,02	0,0000	0,0000	0,0007	1,1114 E-05	4,417 E-07	4,9665 E-11
01884	Z	0,0000	0,0000	0,0007	3,0439 E-06	5,6093 E-07	3,6538 E-11	0,00	0,0000	0,0000	0,0003	1,2545 E-06	2,4134 E-07	1,5105 E-11
01885	X	0,0000	0,0000	0,0015	1,7122 E-05	9,2663 E-06	1,1532 E-11	0,00	0,0000	0,0000	0,0002	2,1479 E-06	8,8375 E-07	9,6364 E-13
01885	Y	0,0000	0,0000	0,0051	7,7028 E-05	6,9583 E-06	1,3635 E-11	0,02	0,0000	0,0000	0,0006	9,1029 E-06	8,0416 E-07	1,683 E-12
01885	Z	0,0000	0,0000	0,0007	3,0859 E-06	1,1856 E-07	1,9511 E-12	0,00	0,0000	0,0000	0,0003	1,2704 E-06	5,5443 E-08	8,1441 E-13
01886	X	0,0000	0,0000	0,0014	1,2947 E-05	1,0293 E-05	1,2658 E-10	0,00	0,0000	0,0000	0,0002	1,5839 E-06	9,5777 E-07	1,3688 E-11
01886	Y	0,0000	0,0000	0,0044	6,7932 E-05	9,6005 E-06	3,665 E-10	0,01	0,0000	0,0000	0,0005	7,8456 E-06	1,0809 E-06	3,3347 E-11
01886	Z	0,0000	0,0000	0,0007	2,5396 E-06	3,6955 E-07	8,0328 E-11	0,00	0,0000	0,0000	0,0003	1,0416 E-06	1,4719 E-07	3,268 E-11
01887	X	0,0000	0,0000	0,0018	8,7518 E-06	1,1954 E-05	7,4186 E-10	0,01	0,0000	0,0000	0,0002	1,0237 E-06	1,0807 E-06	6,0257 E-11
01887	Y	0,000	0,000	0,003	6,3366 E-05	1,0952 E-05	6,3653 E-10	0,01	0,000	0,000	0,000	7,0333 E-06	1,2097 E-06	6,6207 E-11

Nodi - Spostamenti per effetto del sisma

Nodo	Dir Sisma	Stato Limite Ultimo							Stato Limite di Danno					
		Sx	Sy	Sz	Θ x	Θ y	Θ z	σ t	Sx	Sy	Sz	Θ x	Θ y	Θ z
		[cm]	[cm]	[cm]	[rad]	[rad]	[rad]	[N/mm²]	[cm]	[cm]	[cm]	[rad]	[rad]	[rad]
01887	Z	0,0000	0,0000	0,0008	1,4527 E-06	6,5018 E-07	1,3878 E-10	0,00	0,0000	0,0000	0,0003	5,9121 E-07	2,618 E-07	5,5212 E-11
01888	X	0,0000	0,0000	0,0028	2,7669 E-06	6,16 E-06	2,0626 E-10	0,01	0,0000	0,0000	0,0002	3,2079 E-07	6,8067 E-07	1,8686 E-11
01888	Y	0,0000	0,0000	0,0015	4,0642 E-05	1,884 E-05	5,3696 E-10	0,00	0,0000	0,0000	0,0002	4,2656 E-06	2,3701 E-06	5,5805 E-11
01888	Z	0,0000	0,0000	0,0007	2,1409 E-07	2,4217 E-06	1,0778 E-11	0,00	0,0000	0,0000	0,0003	9,1534 E-08	9,9295 E-07	4,043 E-12
01889	X	0,0000	0,0000	0,0024	5,1367 E-06	6,9844 E-06	2,5843 E-12	0,01	0,0000	0,0000	0,0002	4,5233 E-07	6,2643 E-07	2,3126 E-13
01889	Y	0,0000	0,0000	0,0005	1,941 E-05	1,0158 E-05	6,6782 E-12	0,00	0,0000	0,0000	0,0001	2,0242 E-06	1,3196 E-06	7,0081 E-13
01889	Z	0,0000	0,0000	0,0005	3,234 E-07	1,7386 E-06	1,5346 E-13	0,00	0,0000	0,0000	0,0002	1,3593 E-07	7,2481 E-07	5,8348 E-14
01890	X	0,0000	0,0000	0,0019	5,6303 E-06	8,9872 E-06	2,6549 E-14	0,01	0,0000	0,0000	0,0002	4,9369 E-07	7,2971 E-07	2,29 E-15
01890	Y	0,0000	0,0000	0,0005	7,6814 E-06	2,6621 E-06	9,9628 E-14	0,00	0,0000	0,0000	0,0000	8,1013 E-07	3,6626 E-07	1,0826 E-14
01890	Z	0,0000	0,0000	0,0004	2,7569 E-07	8,0583 E-07	2,1906 E-15	0,00	0,0000	0,0000	0,0002	1,1564 E-07	3,3989 E-07	8,4609 E-16
01891	X	0,0000	0,0000	0,0010	3,2698 E-06	1,4583 E-05	4,8859 E-15	0,00	0,0000	0,0000	0,0001	3,0676 E-07	1,1309 E-06	4,511 E-16
01891	Y	0,0000	0,0000	0,0004	2,1023 E-06	1,3194 E-06	5,673 E-15	0,00	0,0000	0,0000	0,0000	2,154 E-07	1,2372 E-07	5,0445 E-16
01891	Z	0,0000	0,0000	0,0004	2,3314 E-07	3,3744 E-07	3,5449 E-16	0,00	0,0000	0,0000	0,0002	9,1584 E-08	1,3404 E-07	1,2463 E-16
01892	X	0,0000	0,0000	0,0004	2,8855 E-06	1,5799 E-05	6,0655 E-15	0,00	0,0000	0,0000	0,0000	2,0364 E-07	1,2219 E-06	4,6029 E-16
01892	Y	0,0000	0,0000	0,0003	1,6576 E-06	3,6082 E-07	2,0269 E-15	0,00	0,0000	0,0000	0,0000	1,2664 E-07	3,97 E-08	2,0114 E-16
01892	Z	0,0000	0,0000	0,0004	2,5257 E-07	5,4445 E-08	1,9912 E-16	0,00	0,0000	0,0000	0,0002	9,138 E-08	2,1669 E-08	6,9542 E-17
01893	X	0,0000	0,0000	0,0014	7,9002 E-06	9,5659 E-06	4,4751 E-15	0,00	0,0000	0,0000	0,0001	6,0738 E-07	7,7603 E-07	3,4916 E-16
01893	Y	0,0000	0,0000	0,0004	1,8906 E-06	1,3652 E-06	8,3129 E-15	0,00	0,0000	0,0000	0,0000	1,4296 E-07	1,346 E-07	7,7056 E-16
01893	Z	0,0000	0,0000	0,0004	2,5718 E-07	2,2358 E-07	9,8802 E-16	0,00	0,0000	0,0000	0,0002	9,3352 E-08	8,281 E-08	3,6672 E-16
01894	X	0,0000	0,0000	0,0018	1,0801 E-05	4,4782 E-06	1,092 E-14	0,01	0,0000	0,0000	0,0001	8,5044 E-07	3,6455 E-07	8,341 E-16
01894	Y	0,0000	0,0000	0,0005	5,2649 E-06	1,3671 E-06	5,9398 E-15	0,00	0,0000	0,0000	0,0000	5,2624 E-07	1,4781 E-07	7,7915 E-16
01894	Z	0,0000	0,0000	0,0004	2,4645 E-07	5,291 E-07	2,0885 E-15	0,00	0,0000	0,0000	0,0002	9,6476 E-08	2,181 E-07	8,0323 E-16
01895	X	0,0000	0,0000	0,0018	9,928 E-06	5,9658 E-06	6,9168 E-13	0,01	0,0000	0,0000	0,0002	7,9104 E-07	4,6992 E-07	5,6378 E-14
01895	Y	0,0000	0,0000	0,0005	1,3681 E-05	6,2141 E-06	4,8918 E-13	0,00	0,0000	0,0000	0,0000	1,4044 E-06	8,2476 E-07	4,3339 E-14
01895	Z	0,0000	0,0000	0,0005	2,6688 E-07	1,2343 E-06	6,1989 E-14	0,00	0,0000	0,0000	0,0002	1,1134 E-07	5,1944 E-07	2,4985 E-14
01896	X	0,0000	0,0000	0,0021	5,8343 E-06	6,7423 E-06	2,6535 E-11	0,01	0,0000	0,0000	0,0002	4,992 E-07	6,6866 E-07	2,1345 E-12
01896	Y	0,0000	0,0000	0,0009	3,0652 E-05	1,5368 E-05	1,6368 E-11	0,00	0,0000	0,0000	0,0001	3,1812 E-06	1,9549 E-06	2,1417 E-12
01896	Z	0,0000	0,0000	0,0006	2,6 E-07	2,1979 E-06	2,4799 E-12	0,00	0,0000	0,0000	0,0002	1,1052 E-07	9,0692 E-07	9,9806 E-13
01897	X	0,0000	0,0000	0,0025	3,0565 E-06	4,9955 E-06	5,9589 E-10	0,01	0,0000	0,0000	0,0002	3,8716 E-07	6,4864 E-07	6,5701 E-11
01897	Y	0,0000	0,0000	0,0023	5,2914 E-05	1,9617 E-05	5,1286 E-09	0,01	0,0000	0,0000	0,0003	5,5908 E-06	2,4039 E-06	5,4183 E-10
01897	Z	0,0000	0,0000	0,0008	1,5843 E-07	1,8607 E-06	1,3394 E-11	0,00	0,0000	0,0000	0,0003	5,9565 E-08	7,5904 E-07	5,5588 E-12
01898	X	0,0000	0,0000	0,0020	6,4666 E-06	1,1581 E-05	8,0475 E-10	0,01	0,0000	0,0000	0,0002	7,672 E-07	1,047 E-06	6,701 E-11
01898	Y	0,0000	0,0000	0,0033	6,1645 E-05	1,1268 E-05	6,6945 E-10	0,01	0,0000	0,0000	0,0004	6,7141 E-06	1,2393 E-06	5,834 E-11
01898	Z	0,0000	0,0000	0,0008	9,5252 E-07	5,9923 E-07	1,7647 E-10	0,00	0,0000	0,0000	0,0003	3,8314 E-07	2,4005 E-07	6,9111 E-11
01899	X	0,0000	0,0000	0,0014	1,0549 E-05	1,0565 E-05	2,6267 E-11	0,00	0,0000	0,0000	0,0001	1,3166 E-06	9,7395 E-07	2,3568 E-12
01899	Y	0,0000	0,0000	0,0041	6,55 E-05	1,057 E-05	1,3729 E-10	0,01	0,0000	0,0000	0,0005	7,4498 E-06	1,1719 E-06	1,4274 E-11
01899	Z	0,0000	0,0000	0,0007	2,0797 E-06	4,7376 E-07	4,6703 E-12	0,00	0,0000	0,0000	0,0003	8,5069 E-07	1,9151 E-07	2,0009 E-12
01900	X	0,0000	0,0000	0,0014	1,4982 E-05	9,452 E-06	1,3205 E-10	0,00	0,0000	0,0000	0,0002	1,8919 E-06	8,9477 E-07	1,1922 E-11

Nodi - Spostamenti per effetto del sisma

Nodo	Dir Sisma	Stato Limite Ultimo							Stato Limite di Danno					
		Sx	Sy	Sz	Θ x	Θ y	Θ z	σ t	Sx	Sy	Sz	Θ x	Θ y	Θ z
		[cm]	[cm]	[cm]	[rad]	[rad]	[rad]	[N/mm²]	[cm]	[cm]	[cm]	[rad]	[rad]	[rad]
01900	Y	0,0000	0,0000	0,0048	7,2066 E-05	8,2936 E-06	4,3629 E-10	0,01	0,0000	0,0000	0,0006	8,4542 E-06	9,469 E-07	4,8861 E-11
01900	Z	0,0000	0,0000	0,0007	2,8278 E-06	9,1953 E-08	4,037 E-11	0,00	0,0000	0,0000	0,0003	1,1647 E-06	3,6417 E-08	1,6681 E-11
01901	X	0,0000	0,0000	0,0017	2,0095 E-05	9,3552 E-06	2,3829 E-11	0,01	0,0000	0,0000	0,0002	2,5175 E-06	8,8976 E-07	2,0128 E-12
01901	Y	0,0000	0,0000	0,0053	8,4604 E-05	5,1504 E-06	2,4713 E-11	0,02	0,0000	0,0000	0,0007	1,008 E-05	6,0183 E-07	2,4855 E-12
01901	Z	0,0000	0,0000	0,0007	3,0385 E-06	3,7362 E-07	1,9264 E-12	0,00	0,0000	0,0000	0,0003	1,2561 E-06	1,6174 E-07	8,1247 E-13
01902	X	0,0000	0,0000	0,0023	2,5969 E-05	1,0106 E-05	2,0333 E-10	0,01	0,0000	0,0000	0,0003	3,2101 E-06	9,588 E-07	2,2087 E-11
01902	Y	0,0000	0,0000	0,0056	1,0427 E-04	1,7882 E-06	2,0385 E-10	0,02	0,0000	0,0000	0,0007	1,2501 E-05	2,1001 E-07	1,9996 E-11
01902	Z	0,0000	0,0000	0,0008	2,67 E-06	8,5435 E-07	6,8519 E-11	0,00	0,0000	0,0000	0,0003	1,105 E-06	3,6351 E-07	2,8082 E-11
01903	X	0,0000	0,0000	0,0031	3,1177 E-05	1,217 E-05	9,7872 E-10	0,01	0,0000	0,0000	0,0003	3,8471 E-06	1,1537 E-06	8,2037 E-11
01903	Y	0,0000	0,0000	0,0056	1,3007 E-04	1,258 E-06	1,4485 E-10	0,02	0,0000	0,0000	0,0007	1,5614 E-05	1,481 E-07	1,8232 E-11
01903	Z	0,0000	0,0000	0,0009	1,7283 E-06	1,2298 E-06	2,9615 E-11	0,00	0,0000	0,0000	0,0003	7,1555 E-07	5,2127 E-07	1,2471 E-11
01904	X	0,0000	0,0000	0,0046	4,3354 E-05	2,4338 E-06	7,6109 E-10	0,01	0,0000	0,0000	0,0005	5,0528 E-06	2,6021 E-07	6,7332 E-11
01904	Y	0,0000	0,0000	0,0065	1,4732 E-04	9,7563 E-06	8,9196 E-10	0,02	0,0000	0,0000	0,0008	1,7697 E-05	1,2014 E-06	1,1236 E-10
01904	Z	0,0000	0,0000	0,0009	1,7975 E-06	1,1367 E-06	3,8572 E-11	0,00	0,0000	0,0000	0,0004	7,4789 E-07	4,6459 E-07	1,5313 E-11
01905	X	0,0000	0,0000	0,0048	5,6566 E-05	4,0014 E-06	1,1522 E-09	0,01	0,0000	0,0000	0,0005	6,1589 E-06	4,4128 E-07	9,0992 E-11
01905	Y	0,0000	0,0000	0,0075	1,3633 E-04	1,2321 E-05	1,4311 E-09	0,02	0,0000	0,0000	0,0009	1,6427 E-05	1,5124 E-06	1,5833 E-10
01905	Z	0,0000	0,0000	0,0008	3,3179 E-06	7,9587 E-07	1,5771 E-11	0,00	0,0000	0,0000	0,0003	1,3846 E-06	3,2692 E-07	6,6941 E-12
01906	X	0,0000	0,0000	0,0052	6,9072 E-05	6,7095 E-06	5,1501 E-11	0,02	0,0000	0,0000	0,0006	7,2116 E-06	6,7946 E-07	5,5436 E-12
01906	Y	0,0000	0,0000	0,0083	1,2821 E-04	1,0167 E-05	1,786 E-10	0,03	0,0000	0,0000	0,0010	1,5501 E-05	1,2489 E-06	2,0281 E-11
01906	Z	0,0000	0,0000	0,0008	4,3486 E-06	3,4771 E-07	1,8275 E-12	0,00	0,0000	0,0000	0,0003	1,8215 E-06	1,4095 E-07	7,7836 E-13
01907	X	0,0000	0,0000	0,0059	8,0452 E-05	1,0102 E-05	1,051 E-09	0,02	0,0000	0,0000	0,0006	8,2144 E-06	9,6936 E-07	1,3601 E-10
01907	Y	0,0000	0,0000	0,0090	1,2818 E-04	8,0105 E-06	5,4482 E-09	0,03	0,0000	0,0000	0,0011	1,5561 E-05	9,7429 E-07	6,3921 E-10
01907	Z	0,0000	0,0000	0,0008	4,8614 E-06	8,6264 E-08	4,0248 E-11	0,00	0,0000	0,0000	0,0003	2,042 E-06	3,9036 E-08	1,5607 E-11
01908	X	0,0000	0,0000	0,0068	8,9046 E-05	1,4754 E-05	4,6852 E-10	0,02	0,0000	0,0000	0,0007	9,0471 E-06	1,3401 E-06	4,961 E-11
01908	Y	0,0000	0,0000	0,0095	1,3731 E-04	3,2727 E-06	1,3733 E-09	0,03	0,0000	0,0000	0,0012	1,6767 E-05	3,5323 E-07	1,5754 E-10
01908	Z	0,0000	0,0000	0,0008	4,9166 E-06	4,2346 E-07	1,37 E-11	0,00	0,0000	0,0000	0,0003	2,0679 E-06	1,8591 E-07	6,3113 E-12
01909	X	0,0000	0,0000	0,0082	9,2384 E-05	2,2898 E-05	4,4 E-11	0,02	0,0000	0,0000	0,0008	9,5791 E-06	1,9928 E-06	3,223 E-12
01909	Y	0,0000	0,0000	0,0094	1,5992 E-04	5,7455 E-06	5,7017 E-12	0,03	0,0000	0,0000	0,0011	1,9697 E-05	8,0121 E-07	6,2999 E-13
01909	Z	0,0000	0,0000	0,0008	4,3816 E-06	1,013 E-06	7,1593 E-13	0,00	0,0000	0,0000	0,0003	1,8439 E-06	4,3572 E-07	2,6015 E-13
01910	X	0,0000	0,0000	0,0104	8,7831 E-05	3,5671 E-05	9,4465 E-10	0,03	0,0000	0,0000	0,0010	9,7175 E-06	3,0166 E-06	8,0104 E-11
01910	Y	0,0000	0,0000	0,0085	2,0336 E-04	1,8723 E-05	6,0708 E-10	0,03	0,0000	0,0000	0,0010	2,5319 E-05	2,5127 E-06	7,8438 E-11
01910	Z	0,0000	0,0000	0,0009	2,8828 E-06	1,8977 E-06	7,8391 E-11	0,00	0,0000	0,0000	0,0004	1,2167 E-06	8,0688 E-07	3,2109 E-11
01911	X	0,0000	0,0000	0,0027	5,938 E-06	6,611 E-06	7,5952 E-10	0,01	0,0000	0,0000	0,0002	5,4129 E-07	8,6136 E-07	6,1997 E-11
01911	Y	0,0000	0,0000	0,0053	4,5582 E-05	4,0216 E-05	2,3796 E-09	0,02	0,0000	0,0000	0,0006	4,7442 E-06	4,667 E-06	2,6537 E-10
01911	Z	0,0000	0,0000	0,0008	1,8457 E-07	2,3507 E-06	7,503 E-11	0,00	0,0000	0,0000	0,0003	7,7688 E-08	9,586 E-07	3,0269 E-11
01912	X	0,0000	0,0000	0,0023	6,106 E-06	7,9385 E-06	1,3369 E-11	0,01	0,0000	0,0000	0,0002	5,0365 E-07	7,7101 E-07	1,054 E-12
01912	Y	0,0000	0,0000	0,0022	2,4001 E-05	3,1654 E-05	2,2547 E-11	0,01	0,0000	0,0000	0,0003	2,4653 E-06	3,6727 E-06	2,5086 E-12
01912	Z	0,0000	0,0000	0,0006	2,6112 E-07	2,1919 E-06	1,1233 E-12	0,00	0,0000	0,0000	0,0002	1,0742 E-07	9,053 E-07	4,5884 E-13
01913	X	0,000	0,000	0,001	5,3407 E-06	7,0755 E-06	4,3268 E-13	0,01	0,000	0,000	0,000	4,2842 E-07	6,0462 E-07	3,4282 E-14

Nodi - Spostamenti per effetto del sisma

Nodo	Dir Sisma	Stato Limite Ultimo							Stato Limite di Danno					
		Sx	Sy	Sz	Θ x	Θ y	Θ z	σ t	Sx	Sy	Sz	Θ x	Θ y	Θ z
		[cm]	[cm]	[cm]	[rad]	[rad]	[rad]	[N/mm²]	[cm]	[cm]	[cm]	[rad]	[rad]	[rad]
01913	Y	0,0000	0,0000	0,0008	8,6151 E-06	1,4689 E-05	8,947 E-13	0,00	0,0000	0,0000	0,0001	8,6303 E-07	1,7068 E-06	9,9547 E-14
01913	Z	0,0000	0,0000	0,0005	9,4798 E-08	1,1372 E-06	3,7825 E-14	0,00	0,0000	0,0000	0,0002	3,9263 E-08	4,7903 E-07	1,5395 E-14
01914	X	0,0000	0,0000	0,0013	2,9077 E-06	9,2687 E-06	8,2743 E-15	0,00	0,0000	0,0000	0,0001	2,4382 E-07	7,3621 E-07	6,5785 E-16
01914	Y	0,0000	0,0000	0,0004	1,4218 E-06	4,5312 E-06	1,7934 E-14	0,00	0,0000	0,0000	0,0000	1,0752 E-07	5,2455 E-07	1,9988 E-15
01914	Z	0,0000	0,0000	0,0004	3,8111 E-08	4,8727 E-07	7,5574 E-16	0,00	0,0000	0,0000	0,0002	1,4324 E-08	1,9581 E-07	3,0739 E-16
01915	X	0,0000	0,0000	0,0004	1,5478 E-06	1,2159 E-05	4,4773 E-16	0,00	0,0000	0,0000	0,0000	1,1083 E-07	9,3219 E-07	3,381 E-17
01915	Y	0,0000	0,0000	0,0005	3,7659 E-06	8,1851 E-07	3,2599 E-16	0,00	0,0000	0,0000	0,0001	4,1224 E-07	9,1357 E-08	2,8253 E-17
01915	Z	0,0000	0,0000	0,0004	1,1293 E-07	2,1247 E-07	6,9653 E-18	0,00	0,0000	0,0000	0,0002	4,4098 E-08	7,6576 E-08	2,9529 E-18
01916	X	0,0000	0,0000	0,0006	5,4167 E-06	9,5337 E-06	3,3095 E-16	0,00	0,0000	0,0000	0,0000	3,9608 E-07	7,4179 E-07	2,6112 E-17
01916	Y	0,0000	0,0000	0,0005	4,427 E-06	3,109 E-07	2,3348 E-16	0,00	0,0000	0,0000	0,0001	4,8375 E-07	3,035 E-08	2,6326 E-17
01916	Z	0,0000	0,0000	0,0004	1,5043 E-07	8,1643 E-08	3,4287 E-17	0,00	0,0000	0,0000	0,0002	5,8002 E-08	2,9022 E-08	1,3395 E-17
01917	X	0,0000	0,0000	0,0011	8,3 E-06	3,8841 E-06	3,0835 E-15	0,00	0,0000	0,0000	0,0001	6,2151 E-07	3,3713 E-07	2,6247 E-16
01917	Y	0,0000	0,0000	0,0005	2,5257 E-06	2,2739 E-06	5,0471 E-15	0,00	0,0000	0,0000	0,0000	2,4694 E-07	2,597 E-07	5,0021 E-16
01917	Z	0,0000	0,0000	0,0004	1,4743 E-07	3,4721 E-07	1,9172 E-16	0,00	0,0000	0,0000	0,0002	5,5272 E-08	1,3124 E-07	7,771 E-17
01918	X	0,0000	0,0000	0,0012	9,1513 E-06	5,0252 E-06	2,799 E-13	0,00	0,0000	0,0000	0,0001	6,9625 E-07	3,8269 E-07	2,3666 E-14
01918	Y	0,0000	0,0000	0,0001	5,2971 E-06	9,0143 E-06	4,3101 E-13	0,00	0,0000	0,0000	0,0000	4,8397 E-07	1,0476 E-06	4,3066 E-14
01918	Z	0,0000	0,0000	0,0004	9,2355 E-08	7,455 E-07	2,1078 E-14	0,00	0,0000	0,0000	0,0002	3,2015 E-08	3,1289 E-07	8,4382 E-15
01919	X	0,0000	0,0000	0,0014	8,1468 E-06	6,9722 E-06	2,3852 E-11	0,00	0,0000	0,0000	0,0001	6,3681 E-07	6,3995 E-07	2,0206 E-12
01919	Y	0,0000	0,0000	0,0012	1,633 E-05	2,3431 E-05	3,8279 E-11	0,00	0,0000	0,0000	0,0001	1,6426 E-06	2,7236 E-06	3,8264 E-12
01919	Z	0,0000	0,0000	0,0005	1,2087 E-07	1,6777 E-06	1,8183 E-12	0,00	0,0000	0,0000	0,0002	5,1016 E-08	6,9961 E-07	7,2784 E-13
01920	X	0,0000	0,0000	0,0021	6,4096 E-06	1,0755 E-05	1,9844 E-09	0,01	0,0000	0,0000	0,0002	5,4554 E-07	1,0284 E-06	1,6822 E-10
01920	Y	0,0000	0,0000	0,0038	3,5355 E-05	4,0058 E-05	3,2277 E-09	0,01	0,0000	0,0000	0,0005	3,6427 E-06	4,6465 E-06	3,2262 E-10
01920	Z	0,0000	0,0000	0,0007	2,223 E-07	2,5316 E-06	1,5236 E-10	0,00	0,0000	0,0000	0,0003	9,4014 E-08	1,0366 E-06	6,0982 E-11
01921	X	0,0000	0,0000	0,0021	8,9582 E-06	7,9102 E-06	1,7236 E-09	0,01	0,0000	0,0000	0,0002	7,3228 E-07	9,0098 E-07	1,3817 E-10
01921	Y	0,0000	0,0000	0,0059	3,5241 E-05	5,545 E-05	4,1146 E-09	0,02	0,0000	0,0000	0,0007	3,6327 E-06	6,2288 E-06	4,5448 E-10
01921	Z	0,0000	0,0000	0,0006	2,283 E-07	2,4377 E-06	1,5106 E-10	0,00	0,0000	0,0000	0,0003	9,2006 E-08	9,9767 E-07	6,1021 E-11
01922	X	0,0000	0,0000	0,0017	6,9814 E-06	6,4959 E-06	2,0755 E-11	0,00	0,0000	0,0000	0,0001	5,5898 E-07	6,0517 E-07	1,6642 E-12
01922	Y	0,0000	0,0000	0,0023	2,2932 E-05	3,2998 E-05	4,9607 E-11	0,01	0,0000	0,0000	0,0003	2,3858 E-06	3,6939 E-06	5,4783 E-12
01922	Z	0,0000	0,0000	0,0005	8,7402 E-08	1,4826 E-06	1,8168 E-12	0,00	0,0000	0,0000	0,0002	3,5325 E-08	6,1905 E-07	7,3397 E-13
01923	X	0,0000	0,0000	0,0013	4,2692 E-06	5,5829 E-06	2,3981 E-13	0,00	0,0000	0,0000	0,0001	3,4363 E-07	4,6822 E-07	1,9265 E-14
01923	Y	0,0000	0,0000	0,0004	1,506 E-05	1,4576 E-05	5,8683 E-13	0,00	0,0000	0,0000	0,0000	1,5806 E-06	1,6192 E-06	6,4888 E-14
01923	Z	0,0000	0,0000	0,0004	2,7104 E-07	6,4386 E-07	2,1792 E-14	0,00	0,0000	0,0000	0,0002	1,1377 E-07	2,6824 E-07	8,8018 E-15
01924	X	0,0000	0,0000	0,0008	1,2716 E-06	8,1786 E-06	1,1992 E-14	0,00	0,0000	0,0000	0,0001	1,2397 E-07	6,4178 E-07	9,7428 E-16
01924	Y	0,0000	0,0000	0,0003	9,4712 E-06	5,5347 E-06	6,295 E-15	0,00	0,0000	0,0000	0,0000	9,9029 E-07	6,0792 E-07	5,6776 E-16
01924	Z	0,0000	0,0000	0,0004	3,3225 E-07	3,2432 E-07	5,9798 E-16	0,00	0,0000	0,0000	0,0002	1,3963 E-07	1,1954 E-07	2,3045 E-16
01925	X	0,0000	0,0000	0,0001	1,7605 E-06	8,8564 E-06	6,9059 E-15	0,00	0,0000	0,0000	0,0000	1,2818 E-07	6,8236 E-07	5,7523 E-16
01925	Y	0,0000	0,0000	0,0006	6,66 E-06	8,4816 E-07	6,8389 E-15	0,00	0,0000	0,0000	0,0001	6,8312 E-07	9,1108 E-08	8,8561 E-16
01925	Z	0,0000	0,0000	0,0005	3,4063 E-07	8,6258 E-08	7,3926 E-16	0,00	0,0000	0,0000	0,0002	1,4312 E-07	2,9877 E-08	2,9042 E-16

Nodi - Spostamenti per effetto del sisma

Nodo	Dir Sisma	Stato Limite Ultimo							Stato Limite di Danno					
		Sx	Sy	Sz	Θ x	Θ y	Θ z	σ t	Sx	Sy	Sz	Θ x	Θ y	Θ z
		[cm]	[cm]	[cm]	[rad]	[rad]	[rad]	[N/mm²]	[cm]	[cm]	[cm]	[rad]	[rad]	[rad]
01926	X	0,0000	0,0000	0,0005	3,6875 E-06	4,6384 E-06	4,2186 E-15	0,00	0,0000	0,0000	0,0000	2,7155 E-07	3,8241 E-07	3,3913 E-16
01926	Y	0,0000	0,0000	0,0005	7,9881 E-06	3,4054 E-06	9,6762 E-15	0,00	0,0000	0,0000	0,0001	8,2012 E-07	3,626 E-07	1,1274 E-15
01926	Z	0,0000	0,0000	0,0005	3,5489 E-07	1,9324 E-07	6,0212 E-16	0,00	0,0000	0,0000	0,0002	1,494 E-07	7,0686 E-08	2,3938 E-16
01927	X	0,0000	0,0000	0,0007	4,7903 E-06	3,6518 E-06	6,4093 E-15	0,00	0,0000	0,0000	0,0001	3,6844 E-07	2,7577 E-07	5,6841 E-16
01927	Y	0,0000	0,0000	0,0001	1,2722 E-05	9,669 E-06	2,6576 E-14	0,00	0,0000	0,0000	0,0000	1,3202 E-06	1,0633 E-06	2,6669 E-15
01927	Z	0,0000	0,0000	0,0004	3,5624 E-07	4,4472 E-07	9,9928 E-16	0,00	0,0000	0,0000	0,0002	1,4884 E-07	1,7798 E-07	3,9135 E-16
01928	X	0,0000	0,0000	0,0008	5,6541 E-06	5,055 E-06	2,6052 E-13	0,00	0,0000	0,0000	0,0001	4,5407 E-07	4,3356 E-07	2,6989 E-14
01928	Y	0,0000	0,0000	0,0013	1,9417 E-05	2,3168 E-05	2,0942 E-12	0,00	0,0000	0,0000	0,0001	2,0124 E-06	2,589 E-06	2,1928 E-13
01928	Z	0,0000	0,0000	0,0005	2,4501 E-07	1,0043 E-06	1,8916 E-14	0,00	0,0000	0,0000	0,0002	1,0097 E-07	4,2311 E-07	7,2726 E-15
01929	X	0,0000	0,0000	0,0013	7,0592 E-06	9,1516 E-06	1,0875 E-11	0,00	0,0000	0,0000	0,0001	5,8678 E-07	8,7457 E-07	1,1014 E-12
01929	Y	0,0000	0,0000	0,0040	2,973 E-05	4,5456 E-05	9,3107 E-11	0,01	0,0000	0,0000	0,0005	3,0622 E-06	5,1069 E-06	9,794 E-12
01929	Z	0,0000	0,0000	0,0006	4,3718 E-08	1,9916 E-06	5,4632 E-13	0,00	0,0000	0,0000	0,0002	1,8896 E-08	8,2271 E-07	2,0486 E-13
01930	X	0,0000	0,0000	0,0021	8,4008 E-06	9,3405 E-06	6,1071 E-10	0,01	0,0000	0,0000	0,0002	7,0338 E-07	1,0492 E-06	4,8557 E-11
01930	Y	0,0000	0,0000	0,0084	4,411 E-05	5,7562 E-05	9,7603 E-10	0,03	0,0000	0,0000	0,0009	4,5294 E-06	6,4844 E-06	1,1067 E-10
01930	Z	0,0000	0,0000	0,0008	2,4292 E-07	2,4219 E-06	4,5736 E-11	0,00	0,0000	0,0000	0,0003	1,0125 E-07	9,86 E-07	1,8407 E-11
01931	X	0,0000	0,0000	0,0019	9,9552 E-06	7,8054 E-06	1,245 E-10	0,01	0,0000	0,0000	0,0002	8,2932 E-07	9,963 E-07	1,2564 E-11
01931	Y	0,0000	0,0000	0,0114	4,8604 E-05	6,8973 E-05	1,4497 E-09	0,03	0,0000	0,0000	0,0012	5,038 E-06	7,6311 E-06	1,5386 E-10
01931	Z	0,0000	0,0000	0,0007	1,5843 E-07	2,3509 E-06	2,3319 E-11	0,00	0,0000	0,0000	0,0003	6,5253 E-08	9,5378 E-07	9,3748 E-12
01932	X	0,0000	0,0000	0,0014	7,863 E-06	6,1912 E-06	7,5872 E-12	0,00	0,0000	0,0000	0,0001	6,8957 E-07	6,8281 E-07	6,0455 E-13
01932	Y	0,0000	0,0000	0,0063	4,7375 E-05	5,0976 E-05	2,2938 E-11	0,02	0,0000	0,0000	0,0007	5,0013 E-06	5,6204 E-06	2,5984 E-12
01932	Z	0,0000	0,0000	0,0006	3,4017 E-07	1,6877 E-06	8,6517 E-13	0,00	0,0000	0,0000	0,0002	1,4011 E-07	6,9647 E-07	3,3918 E-13
01933	X	0,0000	0,0000	0,0012	5,4769 E-06	4,2536 E-06	2,3258 E-13	0,00	0,0000	0,0000	0,0001	5,1444 E-07	3,8113 E-07	1,8141 E-14
01933	Y	0,0000	0,0000	0,0032	4,491 E-05	2,7115 E-05	5,4426 E-13	0,01	0,0000	0,0000	0,0003	4,7987 E-06	2,9717 E-06	6,1009 E-14
01933	Z	0,0000	0,0000	0,0005	7,0058 E-07	8,1622 E-07	1,6352 E-14	0,00	0,0000	0,0000	0,0002	2,9064 E-07	3,4384 E-07	6,3211 E-15
01934	X	0,0000	0,0000	0,0009	3,5278 E-06	4,7699 E-06	3,1065 E-13	0,00	0,0000	0,0000	0,0001	3,5527 E-07	3,9775 E-07	2,5595 E-14
01934	Y	0,0000	0,0000	0,0016	3,964 E-05	1,4378 E-05	2,1007 E-13	0,00	0,0000	0,0000	0,0002	4,2539 E-06	1,5659 E-06	2,7257 E-14
01934	Z	0,0000	0,0000	0,0005	7,8591 E-07	3,8531 E-07	2,6878 E-14	0,00	0,0000	0,0000	0,0002	3,2886 E-07	1,5446 E-07	1,0538 E-14
01935	X	0,0000	0,0000	0,0004	1,799 E-06	8,0985 E-06	3,3549 E-13	0,00	0,0000	0,0000	0,0000	1,7329 E-07	6,3702 E-07	2,8363 E-14
01935	Y	0,0000	0,0000	0,0008	3,2893 E-05	6,23 E-06	2,549 E-13	0,00	0,0000	0,0000	0,0001	3,5266 E-06	6,8091 E-07	3,304 E-14
01935	Z	0,0000	0,0000	0,0005	7,3206 E-07	1,8217 E-07	3,1889 E-14	0,00	0,0000	0,0000	0,0002	3,0722 E-07	6,6135 E-08	1,2452 E-14
01936	X	0,0000	0,0000	0,0002	1,3778 E-06	6,9186 E-06	1,5283 E-13	0,00	0,0000	0,0000	0,0000	1,1385 E-07	5,5114 E-07	1,2402 E-14
01936	Y	0,0000	0,0000	0,0007	3,123 E-05	2,7716 E-06	2,5055 E-13	0,00	0,0000	0,0000	0,0001	3,3439 E-06	2,8658 E-07	3,0502 E-14
01936	Z	0,0000	0,0000	0,0005	7,198 E-07	6,0959 E-08	1,9893 E-14	0,00	0,0000	0,0000	0,0002	3,0207 E-07	2,5597 E-08	7,8876 E-15
01937	X	0,0000	0,0000	0,0006	3,114 E-06	3,0526 E-06	1,5587 E-13	0,00	0,0000	0,0000	0,0000	3,1058 E-07	2,5909 E-07	1,3275 E-14
01937	Y	0,0000	0,0000	0,0012	3,6558 E-05	1,1017 E-05	3,9703 E-13	0,00	0,0000	0,0000	0,0001	3,9169 E-06	1,1857 E-06	4,5332 E-14
01937	Z	0,0000	0,0000	0,0005	7,9106 E-07	2,6688 E-07	2,3085 E-14	0,00	0,0000	0,0000	0,0002	3,3129 E-07	1,0668 E-07	9,1923 E-15
01938	X	0,0000	0,0000	0,0007	3,3699 E-06	4,4873 E-06	1,0628 E-13	0,00	0,0000	0,0000	0,0001	3,9371 E-07	3,3716 E-07	9,5612 E-15
01938	Y	0,0000	0,0000	0,0024	4,3305 E-05	2,0036 E-05	5,597 E-14	0,01	0,0000	0,0000	0,0003	4,6315 E-06	2,1857 E-06	5,8303 E-15
01938	Z	0,000	0,000	0,000	8,1335 E-07	5,5297 E-07	1,0182 E-14	0,00	0,000	0,000	0,000	3,3705 E-07	2,3152 E-07	3,7557 E-15

Nodi - Spostamenti per effetto del sisma

Nodo	Dir Sisma	Stato Limite Ultimo							Stato Limite di Danno					
		Sx	Sy	Sz	Θ x	Θ y	Θ z	σ t	Sx	Sy	Sz	Θ x	Θ y	Θ z
		[cm]	[cm]	[cm]	[rad]	[rad]	[rad]	[N/mm²]	[cm]	[cm]	[cm]	[rad]	[rad]	[rad]
		0	0	5					0	0	2			
01939	X	0,0000	0,0000	0,0009	3,2942 E-06	5,0471 E-06	1,8334 E-11	0,00	0,0000	0,0000	0,0001	4,2267 E-07	5,1888 E-07	1,4154 E-12
01939	Y	0,0000	0,0000	0,0047	4,6588 E-05	3,8795 E-05	2,8251 E-11	0,01	0,0000	0,0000	0,0005	4,9409 E-06	4,2739 E-06	3,1068 E-12
01939	Z	0,0000	0,0000	0,0005	5,835 E-07	1,2094 E-06	9,6131 E-13	0,00	0,0000	0,0000	0,0002	2,3909 E-07	5,0539 E-07	3,9279 E-13
01940	X	0,0000	0,0000	0,0014	6,2339 E-06	9,4419 E-06	1,5216 E-09	0,00	0,0000	0,0000	0,0001	5,9117 E-07	9,9565 E-07	1,1737 E-10
01940	Y	0,0000	0,0000	0,0089	4,8059 E-05	6,4452 E-05	2,4548 E-09	0,03	0,0000	0,0000	0,0010	5,0156 E-06	7,1318 E-06	2,693 E-10
01940	Z	0,0000	0,0000	0,0007	1,1316 E-07	2,0965 E-06	7,8869 E-11	0,00	0,0000	0,0000	0,0003	4,5807 E-08	8,5789 E-07	3,2258 E-11
01941	X	0,0000	0,0000	0,0014	7,9925 E-06	5,9719 E-06	1,1228 E-09	0,00	0,0000	0,0000	0,0001	7,8482 E-07	7,4875 E-07	9,0579 E-11
01941	Y	0,0000	0,0000	0,0126	6,8317 E-05	5,8028 E-05	1,3112 E-09	0,04	0,0000	0,0000	0,0014	7,2262 E-06	6,3408 E-06	1,4555 E-10
01941	Z	0,0000	0,0000	0,0007	4,9781 E-07	1,5431 E-06	7,3209 E-11	0,00	0,0000	0,0000	0,0003	2,0151 E-07	6,3022 E-07	3,0198 E-11
01942	X	0,0000	0,0000	0,0012	6,4243 E-06	4,6411 E-06	1,6438 E-11	0,00	0,0000	0,0000	0,0001	7,5519 E-07	4,6036 E-07	1,3288 E-12
01942	Y	0,0000	0,0000	0,0088	8,221 E-05	3,5398 E-05	2,8358 E-11	0,03	0,0000	0,0000	0,0010	8,8047 E-06	3,8465 E-06	3,0446 E-12
01942	Z	0,0000	0,0000	0,0006	1,2285 E-06	8,5501 E-07	1,0473 E-12	0,00	0,0000	0,0000	0,0002	5,0172 E-07	3,571 E-07	4,3327 E-13
01943	X	0,0000	0,0000	0,0012	6,4882 E-06	3,2737 E-06	5,6746 E-12	0,00	0,0000	0,0000	0,0001	7,2378 E-07	3,0945 E-07	4,418 E-13
01943	Y	0,0000	0,0000	0,0065	8,36 E-05	2,3693 E-05	3,3284 E-12	0,02	0,0000	0,0000	0,0007	8,9904 E-06	2,565 E-06	4,2983 E-13
01943	Z	0,0000	0,0000	0,0005	1,477 E-06	4,5654 E-07	4,1539 E-13	0,00	0,0000	0,0000	0,0002	6,0939 E-07	1,9216 E-07	1,6598 E-13
01944	X	0,0000	0,0000	0,0008	5,0142 E-06	7,7054 E-06	1,6411 E-11	0,00	0,0000	0,0000	0,0001	5,119 E-07	6,4878 E-07	1,3781 E-12
01944	Y	0,0000	0,0000	0,0048	7,3289 E-05	1,8354 E-05	1,1022 E-11	0,01	0,0000	0,0000	0,0005	7,8808 E-06	1,9939 E-06	1,3984 E-12
01944	Z	0,0000	0,0000	0,0005	1,3534 E-06	2,7839 E-07	1,4242 E-12	0,00	0,0000	0,0000	0,0002	5,6427 E-07	1,1615 E-07	5,5497 E-13
01945	X	0,0000	0,0000	0,0001	3,0682 E-06	1,0936 E-05	7,0082 E-12	0,00	0,0000	0,0000	0,0000	2,2299 E-07	8,936 E-07	6,0182 E-13
01945	Y	0,0000	0,0000	0,0038	6,4025 E-05	3,8185 E-06	7,195 E-12	0,01	0,0000	0,0000	0,0004	6,875 E-06	4,2307 E-07	9,3717 E-13
01945	Z	0,0000	0,0000	0,0005	1,2073 E-06	6,9128 E-08	8,0346 E-13	0,00	0,0000	0,0000	0,0002	5,0575 E-07	2,4889 E-08	3,1498 E-13
01946	X	0,0000	0,0000	0,0008	7,7427 E-06	7,4243 E-06	4,3543 E-12	0,00	0,0000	0,0000	0,0001	6,298 E-07	6,3984 E-07	3,6752 E-13
01946	Y	0,0000	0,0000	0,0043	6,7943 E-05	1,3458 E-05	1,1394 E-11	0,01	0,0000	0,0000	0,0005	7,2999 E-06	1,4453 E-06	1,2805 E-12
01946	Z	0,0000	0,0000	0,0005	1,2764 E-06	2,2834 E-07	6,1053 E-13	0,00	0,0000	0,0000	0,0002	5,335 E-07	9,5183 E-08	2,4538 E-13
01947	X	0,0000	0,0000	0,0011	1,0902 E-05	4,1246 E-06	6,466 E-12	0,00	0,0000	0,0000	0,0001	9,5331 E-07	3,5587 E-07	5,5598 E-13
01947	Y	0,0000	0,0000	0,0058	7,9965 E-05	2,2138 E-05	1,6099 E-11	0,02	0,0000	0,0000	0,0006	8,6009 E-06	2,3891 E-06	1,8617 E-12
01947	Z	0,0000	0,0000	0,0005	1,4654 E-06	3,8098 E-07	9,9897 E-13	0,00	0,0000	0,0000	0,0002	6,0655 E-07	1,6041 E-07	3,9517 E-13
01948	X	0,0000	0,0000	0,0011	9,3738 E-06	5,4979 E-06	3,2647 E-12	0,00	0,0000	0,0000	0,0001	9,1449 E-07	4,5726 E-07	2,8073 E-13
01948	Y	0,0000	0,0000	0,0077	8,4766 E-05	2,8087 E-05	5,656 E-12	0,02	0,0000	0,0000	0,0008	9,1003 E-06	3,0463 E-06	7,0042 E-13
01948	Z	0,0000	0,0000	0,0006	1,4176 E-06	5,9405 E-07	4,8659 E-13	0,00	0,0000	0,0000	0,0002	5,804 E-07	2,5046 E-07	1,8616 E-13
01949	X	0,0000	0,0000	0,0012	5,3417 E-06	4,7237 E-06	1,7286 E-11	0,00	0,0000	0,0000	0,0001	6,8295 E-07	5,8157 E-07	1,3455 E-12
01949	Y	0,0000	0,0000	0,0107	7,6562 E-05	4,6922 E-05	3,3785 E-11	0,03	0,0000	0,0000	0,0012	8,1541 E-06	5,1241 E-06	3,6875 E-12
01949	Z	0,0000	0,0000	0,0006	9,0012 E-07	1,1475 E-06	1,0504 E-12	0,00	0,0000	0,0000	0,0002	3,6501 E-07	4,7507 E-07	4,3286 E-13
01950	X	0,0000	0,0000	0,0016	6,8945 E-06	6,7329 E-06	4,8605 E-10	0,00	0,0000	0,0000	0,0002	6,7846 E-07	8,7711 E-07	3,8062 E-11
01950	Y	0,0000	0,0000	0,0154	5,9991 E-05	6,3302 E-05	1,3846 E-09	0,05	0,0000	0,0000	0,0017	6,2663 E-06	6,9386 E-06	1,5525 E-10
01950	Z	0,0000	0,0000	0,0007	6,9941 E-08	1,7056 E-06	4,9299 E-11	0,00	0,0000	0,0000	0,0003	2,9938 E-08	6,9275 E-07	1,9838 E-11
01951	X	0,0000	0,0000	0,0017	7,9823 E-06	6,8769 E-06	1,8519 E-09	0,01	0,0000	0,0000	0,0002	7,7559 E-07	7,4397 E-07	1,4611 E-10
01951	Y	0,0000	0,0000	0,0196	7,0569 E-05	4,3246 E-05	6,9574 E-09	0,06	0,0000	0,0000	0,0021	7,4164 E-06	4,6852 E-06	7,6131 E-10

Nodi - Spostamenti per effetto del sisma

Nodo	Dir Sisma	Stato Limite Ultimo							Stato Limite di Danno					
		Sx	Sy	Sz	Θ x	Θ y	Θ z	σ t	Sx	Sy	Sz	Θ x	Θ y	Θ z
		[cm]	[cm]	[cm]	[rad]	[rad]	[rad]	[N/mm²]	[cm]	[cm]	[cm]	[rad]	[rad]	[rad]
01951	Z	0,0000	0,0000	0,0007	2,4879 E-07	8,7929 E-07	1,5822 E-10	0,00	0,0000	0,0000	0,0003	1,0058 E-07	3,5677 E-07	6,3476 E-11
01952	X	0,0000	0,0000	0,0015	6,6953 E-06	6,4661 E-06	1,4267 E-10	0,00	0,0000	0,0000	0,0002	8,3179 E-07	6,139 E-07	1,5621 E-11
01952	Y	0,0000	0,0000	0,0166	9,9482 E-05	3,0738 E-05	5,9842 E-10	0,05	0,0000	0,0000	0,0018	1,0599 E-05	3,3095 E-06	6,9503 E-11
01952	Z	0,0000	0,0000	0,0007	1,2661 E-06	5,1637 E-07	2,3183 E-11	0,00	0,0000	0,0000	0,0003	5,1444 E-07	2,1413 E-07	8,9763 E-12
01953	X	0,0000	0,0000	0,0016	8,9092 E-06	6,2293 E-06	2,956 E-10	0,00	0,0000	0,0000	0,0002	9,6534 E-07	5,4952 E-07	2,6479 E-11
01953	Y	0,0000	0,0000	0,0145	1,1293 E-04	2,4483 E-05	3,2331 E-10	0,04	0,0000	0,0000	0,0016	1,2086 E-05	2,6289 E-06	2,7994 E-11
01953	Z	0,0000	0,0000	0,0007	1,793 E-06	3,498 E-07	1,5514 E-11	0,00	0,0000	0,0000	0,0003	7,3531 E-07	1,4724 E-07	5,6315 E-12
01954	X	0,0000	0,0000	0,0015	9,8474 E-06	6,1558 E-06	6,6758 E-10	0,00	0,0000	0,0000	0,0001	9,4871 E-07	6,1943 E-07	5,5388 E-11
01954	Y	0,0000	0,0000	0,0122	1,0951 E-04	3,3455 E-05	3,6796 E-10	0,04	0,0000	0,0000	0,0013	1,1737 E-05	3,6178 E-06	4,0252 E-11
01954	Z	0,0000	0,0000	0,0006	1,8726 E-06	4,8 E-07	4,4622 E-11	0,00	0,0000	0,0000	0,0002	7,7446 E-07	1,9894 E-07	1,7263 E-11
01955	X	0,0000	0,0000	0,0006	4,4196 E-06	1,6481 E-05	4,7237 E-10	0,00	0,0000	0,0000	0,0001	4,1101 E-07	1,3887 E-06	4,0499 E-11
01955	Y	0,0000	0,0000	0,0097	9,218 E-05	2,3342 E-05	4,7502 E-10	0,03	0,0000	0,0000	0,0010	9,8729 E-06	2,5366 E-06	6,1986 E-11
01955	Z	0,0000	0,0000	0,0006	1,6415 E-06	3,2592 E-07	5,419 E-11	0,00	0,0000	0,0000	0,0002	6,8421 E-07	1,3476 E-07	2,1245 E-11
01956	X	0,0000	0,0000	0,0009	7,3685 E-06	1,6538 E-05	2,6107 E-11	0,00	0,0000	0,0000	0,0001	5,5495 E-07	1,4033 E-06	2,2209 E-12
01956	Y	0,0000	0,0000	0,0092	8,7491 E-05	9,4266 E-06	3,9652 E-11	0,03	0,0000	0,0000	0,0010	9,37 E-06	1,008 E-06	4,6913 E-12
01956	Z	0,0000	0,0000	0,0006	1,579 E-06	2,0468 E-07	2,6265 E-12	0,00	0,0000	0,0000	0,0002	6,591 E-07	8,0148 E-08	1,0312 E-12
01957	X	0,0000	0,0000	0,0019	1,4694 E-05	8,687 E-06	2,8496 E-10	0,01	0,0000	0,0000	0,0002	1,2062 E-06	8,2985 E-07	2,4241 E-11
01957	Y	0,0000	0,0000	0,0111	1,013 E-04	3,3915 E-05	7,6067 E-10	0,03	0,0000	0,0000	0,0012	1,0858 E-05	3,6595 E-06	8,5429 E-11
01957	Z	0,0000	0,0000	0,0006	1,7547 E-06	5,4468 E-07	4,0768 E-11	0,00	0,0000	0,0000	0,0002	7,2859 E-07	2,2115 E-07	1,6397 E-11
01958	X	0,0000	0,0000	0,0020	1,5914 E-05	7,4595 E-06	1,8306 E-10	0,01	0,0000	0,0000	0,0002	1,3823 E-06	6,2958 E-07	1,6111 E-11
01958	Y	0,0000	0,0000	0,0137	1,1427 E-04	2,7611 E-05	3,6505 E-10	0,04	0,0000	0,0000	0,0015	1,2247 E-05	2,9703 E-06	4,4576 E-11
01958	Z	0,0000	0,0000	0,0007	1,8638 E-06	3,7028 E-07	2,917 E-11	0,00	0,0000	0,0000	0,0003	7,6758 E-07	1,5527 E-07	1,1249 E-11
01959	X	0,0000	0,0000	0,0017	1,1141 E-05	8,6019 E-06	2,8237 E-11	0,01	0,0000	0,0000	0,0002	1,088 E-06	7,2215 E-07	2,5688 E-12
01959	Y	0,0000	0,0000	0,0157	1,0767 E-04	2,6053 E-05	3,5219 E-11	0,05	0,0000	0,0000	0,0017	1,1505 E-05	2,8017 E-06	3,1567 E-12
01959	Z	0,0000	0,0000	0,0007	1,5355 E-06	3,6325 E-07	3,8496 E-12	0,00	0,0000	0,0000	0,0003	6,2732 E-07	1,5326 E-07	1,3592 E-12
01960	X	0,0000	0,0000	0,0016	5,4174 E-06	7,0775 E-06	1,1972 E-10	0,00	0,0000	0,0000	0,0002	7,1096 E-07	7,0872 E-07	1,2421 E-11
01960	Y	0,0000	0,0000	0,0182	8,5714 E-05	3,8256 E-05	1,0243 E-09	0,05	0,0000	0,0000	0,0020	9,0799 E-06	4,1401 E-06	1,1489 E-10
01960	Z	0,0000	0,0000	0,0007	7,748 E-07	6,6333 E-07	3,7352 E-11	0,00	0,0000	0,0000	0,0003	3,1308 E-07	2,7334 E-07	1,5096 E-11
01961	X	0,0000	0,0000	0,0019	5,9025 E-06	1,0151 E-05	5,6075 E-10	0,01	0,0000	0,0000	0,0002	5,3806 E-07	8,7801 E-07	7,2406 E-11
01961	Y	0,0000	0,0000	0,0234	6,9474 E-05	1,8237 E-05	4,5167 E-09	0,07	0,0000	0,0000	0,0025	7,2856 E-06	1,9446 E-06	5,1743 E-10
01961	Z	0,0000	0,0000	0,0007	4,7554 E-07	5,0447 E-08	2,0186 E-10	0,00	0,0000	0,0000	0,0003	1,9769 E-07	1,9611 E-08	8,0744 E-11
01962	X	0,0000	0,0000	0,0020	5,8996 E-06	1,0592 E-05	2,9052 E-10	0,01	0,0000	0,0000	0,0002	5,9685 E-07	8,9276 E-07	2,787 E-11
01962	Y	0,0000	0,0000	0,0221	8,4449 E-05	1,551 E-05	2,9585 E-10	0,07	0,0000	0,0000	0,0024	8,9207 E-06	1,6396 E-06	2,753 E-11
01962	Z	0,0000	0,0000	0,0007	9,7955 E-07	2,2525 E-08	2,1396 E-11	0,00	0,0000	0,0000	0,0003	4,076 E-07	7,7792 E-09	7,7226 E-12
01963	X	0,0000	0,0000	0,0023	7,4369 E-06	5,2892 E-06	1,1482 E-10	0,01	0,0000	0,0000	0,0002	6,9505 E-07	5,7717 E-07	9,4243 E-12
01963	Y	0,0000	0,0000	0,0205	8,9684 E-05	2,9524 E-05	1,764 E-10	0,06	0,0000	0,0000	0,0022	9,5106 E-06	3,1576 E-06	1,7603 E-11
01963	Z	0,0000	0,0000	0,0007	1,2858 E-06	2,8737 E-07	2,6864 E-12	0,00	0,0000	0,0000	0,0003	5,3703 E-07	1,1604 E-07	1,1288 E-12
01964	X	0,0000	0,0000	0,0016	5,3479 E-06	1,7604 E-05	2,525 E-10	0,00	0,0000	0,0000	0,0001	4,8035 E-07	1,5304 E-06	2,1599 E-11
01964	Y	0,000	0,000	0,017	8,6096 E-05	4,3211 E-05	2,57 E-10	0,05	0,000	0,000	0,001	9,1571 E-06	4,6555 E-06	3,351 E-11

Nodi - Spostamenti per effetto del sisma

Nodo	Dir Sisma	Stato Limite Ultimo							Stato Limite di Danno					
		Sx	Sy	Sz	Θ x	Θ y	Θ z	σ t	Sx	Sy	Sz	Θ x	Θ y	Θ z
		[cm]	[cm]	[cm]	[rad]	[rad]	[rad]	[N/mm²]	[cm]	[cm]	[cm]	[rad]	[rad]	[rad]
01964	Z	0,0000	0,0000	0,0004	1,4154 E-06	5,6795 E-07	2,8767 E-11	0,00	0,0000	0,0000	0,0009	5,9229 E-07	2,301 E-07	1,128 E-11
01965	X	0,0000	0,0000	0,0006	5,1992 E-06	2,4966 E-05	7,7452 E-11	0,00	0,0000	0,0000	0,0000	3,6633 E-07	2,1045 E-06	7,2436 E-12
01965	Y	0,0000	0,0000	0,0150	8,1484 E-05	9,8655 E-06	8,1906 E-11	0,04	0,0000	0,0000	0,0016	8,6849 E-06	1,0725 E-06	7,2476 E-12
01965	Z	0,0000	0,0000	0,0007	1,4002 E-06	9,4509 E-08	4,1514 E-12	0,00	0,0000	0,0000	0,0003	5,8652 E-07	3,9717 E-08	1,4981 E-12
01966	X	0,0000	0,0000	0,0022	1,135 E-05	1,9272 E-05	4,3803 E-10	0,01	0,0000	0,0000	0,0002	8,8144 E-07	1,6915 E-06	4,4106 E-11
01966	Y	0,0000	0,0000	0,0160	8,4421 E-05	3,2618 E-05	1,4028 E-09	0,05	0,0000	0,0000	0,0017	8,995 E-06	3,5038 E-06	1,7637 E-10
01966	Z	0,0000	0,0000	0,0007	1,4164 E-06	4,9885 E-07	1,5348 E-10	0,00	0,0000	0,0000	0,0003	5,9308 E-07	1,984 E-07	6,0885 E-11
01967	X	0,0000	0,0000	0,0031	1,3768 E-05	6,7825 E-06	1,6672 E-10	0,01	0,0000	0,0000	0,0003	1,1154 E-06	7,2549 E-07	1,6397 E-11
01967	Y	0,0000	0,0000	0,0193	8,8016 E-05	3,9573 E-05	5,0431 E-10	0,06	0,0000	0,0000	0,0021	9,3511 E-06	4,2433 E-06	6,3779 E-11
01967	Z	0,0000	0,0000	0,0007	1,3287 E-06	4,8135 E-07	5,1344 E-11	0,00	0,0000	0,0000	0,0003	5,5607 E-07	1,9332 E-07	2,0372 E-11
01968	X	0,0000	0,0000	0,0027	1,1636 E-05	1,3339 E-05	8,092 E-11	0,01	0,0000	0,0000	0,0002	9,9197 E-07	1,0724 E-06	6,8279 E-12
01968	Y	0,0000	0,0000	0,0216	8,8831 E-05	1,902 E-05	1,3829 E-10	0,06	0,0000	0,0000	0,0023	9,4101 E-06	2,0165 E-06	1,4814 E-11
01968	Z	0,0000	0,0000	0,0008	1,1245 E-06	5,0413 E-08	6,187 E-12	0,00	0,0000	0,0000	0,0003	4,6938 E-07	2,0799 E-08	2,5503 E-12
01969	X	0,0000	0,0000	0,0020	5,4329 E-06	1,3961 E-05	2,5624 E-10	0,01	0,0000	0,0000	0,0002	5,5675 E-07	1,1304 E-06	2,5873 E-11
01969	Y	0,0000	0,0000	0,0229	7,6856 E-05	1,5419 E-05	1,5137 E-09	0,07	0,0000	0,0000	0,0024	8,0903 E-06	1,6326 E-06	1,7416 E-10
01969	Z	0,0000	0,0000	0,0008	7,0436 E-07	4,4139 E-08	6,3875 E-11	0,00	0,0000	0,0000	0,0003	2,9309 E-07	1,7447 E-08	2,569 E-11
01970	X	0,0017	0,0030	0,0065	4,016 E-05	1,8775 E-05	1,7596 E-05	-	0,0001	0,0004	0,0007	4,9214 E-06	1,7002 E-06	1,6232 E-06
01970	Y	0,0004	0,0126	0,0150	1,7054 E-04	7,121 E-06	1,5951 E-05	-	0,0001	0,0015	0,0018	2,0408 E-05	8,967 E-07	1,9891 E-06
01970	Z	0,0000	0,0001	0,0010	7,6495 E-07	2,2263 E-07	5,5935 E-07	-	0,0000	0,0000	0,0004	3,3418 E-07	1,0079 E-07	2,4441 E-07
01971	X	0,0102	0,0181	0,0067	3,4649 E-05	1,7031 E-05	3,8953 E-05	-	0,0009	0,0023	0,0007	4,449 E-06	1,5455 E-06	4,7745 E-06
01971	Y	0,0021	0,0847	0,0156	1,7786 E-04	4,6148 E-06	1,1043 E-04	-	0,0003	0,0102	0,0019	2,158 E-05	5,4339 E-07	1,4359 E-05
01971	Z	0,0001	0,0002	0,0010	1,3611 E-06	4,2432 E-07	2,156 E-07	-	0,0001	0,0001	0,0004	5,973 E-07	1,8924 E-07	9,5454 E-08
01972	X	0,0108	0,0387	0,0173	8,0538 E-05	2,0567 E-05	3,278 E-05	-	0,0010	0,0048	0,0017	1,0065 E-05	1,8957 E-06	3,8276 E-06
01972	Y	0,0040	0,1383	0,0228	2,9124 E-04	1,8008 E-05	6,9014 E-05	-	0,0005	0,0174	0,0028	3,675 E-05	2,2773 E-06	9,1967 E-06
01972	Z	0,0001	0,0003	0,0012	1,2815 E-06	1,5505 E-07	2,388 E-07	-	0,0000	0,0001	0,0005	5,5631 E-07	6,6098 E-08	9,6637 E-08
01973	X	0,0020	0,0063	0,0170	8,1981 E-05	2,3991 E-05	3,0618 E-06	-	0,0002	0,0008	0,0017	1,022 E-05	2,1466 E-06	2,6477 E-07
01973	Y	0,0003	0,0216	0,0216	2,9229 E-04	8,6086 E-06	9,1993 E-06	-	0,0000	0,0027	0,0026	3,6647 E-05	1,0512 E-06	7,9296 E-07
01973	Z	0,0000	0,0001	0,0012	5,0326 E-07	4,1356 E-07	7,2982 E-07	-	0,0000	0,0000	0,0005	2,2779 E-07	1,8399 E-07	3,1427 E-07
01974	X	0,0022	0,0074	0,0160	8,223 E-05	2,3827 E-05	9,9255 E-06	-	0,0002	0,0009	0,0016	1,0268 E-05	2,1371 E-06	8,4402 E-07
01974	Y	0,0004	0,0246	0,0211	3,0105 E-04	8,9225 E-06	1,6369 E-05	-	0,0000	0,0031	0,0026	3,7547 E-05	1,0905 E-06	1,8665 E-06
01974	Z	0,0000	0,0001	0,0011	5,5662 E-07	4,1881 E-07	1,323 E-06	-	0,0000	0,0000	0,0005	2,5809 E-07	1,8573 E-07	5,7437 E-07
01975	X	0,0040	0,0134	0,0161	8,1024 E-05	2,2738 E-05	7,5751 E-06	-	0,0003	0,0017	0,0016	1,0195 E-05	2,0608 E-06	6,5407 E-07
01975	Y	0,0008	0,0475	0,0213	3,0709 E-04	1,1159 E-05	2,8751 E-05	-	0,0001	0,0059	0,0026	3,8327 E-05	1,3794 E-06	2,3885 E-06
01975	Z	0,0001	0,0001	0,0012	4,8274 E-07	3,0989 E-07	1,6795 E-06	-	0,0000	0,0001	0,0005	2,0695 E-07	1,3939 E-07	7,4302 E-07
01976	X	0,0057	0,0194	0,0162	7,9581 E-05	2,2137 E-05	7,0574 E-06	-	0,0005	0,0024	0,0016	1,0011 E-05	2,0195 E-06	5,0859 E-07
01976	Y	0,0014	0,0702	0,0215	2,9879 E-04	1,2745 E-05	4,1727 E-05	-	0,0002	0,0088	0,0026	3,7377 E-05	1,5822 E-06	3,4245 E-06
01976	Z	0,0001	0,0001	0,0012	5,0776 E-07	2,4127 E-07	1,8807 E-06	-	0,0000	0,0001	0,0005	2,1843 E-07	1,0943 E-07	8,3698 E-07
01977	X	0,0074	0,0253	0,0163	7,7661 E-05	2,163 E-05	1,1809 E-05	-	0,0006	0,0032	0,0017	9,7241 E-06	1,981 E-06	9,6759 E-07

Nodi - Spostamenti per effetto del sisma

Nodo	Dir Sisma	Stato Limite Ultimo							Stato Limite di Danno					
		Sx	Sy	Sz	Θ x	Θ y	Θ z	σ t	Sx	Sy	Sz	Θ x	Θ y	Θ z
		[cm]	[cm]	[cm]	[rad]	[rad]	[rad]	[N/mm²]	[cm]	[cm]	[cm]	[rad]	[rad]	[rad]
01977	Y	0,0020	0,0920	0,0217	2,8366 E-04	1,391 E-05	4,362 E-05	-	0,0002	0,0115	0,0027	3,5616 E-05	1,7327 E-06	3,6967 E-06
01977	Z	0,0001	0,0002	0,0012	6,5393 E-07	1,7388 E-07	1,9722 E-06	-	0,0000	0,0001	0,0005	2,8106 E-07	7,9342 E-08	8,7983 E-07
01978	X	0,0090	0,0310	0,0164	7,6334 E-05	2,1179 E-05	1,8359 E-05	-	0,0008	0,0039	0,0017	9,4635 E-06	1,9443 E-06	1,9399 E-06
01978	Y	0,0028	0,1127	0,0218	2,6945 E-04	1,5116 E-05	4,3689 E-05	-	0,0003	0,0141	0,0027	3,3963 E-05	1,8927 E-06	4,9736 E-06
01978	Z	0,0001	0,0002	0,0012	9,8111 E-07	7,7929 E-08	1,7637 E-06	-	0,0000	0,0001	0,0005	4,2539 E-07	3,6181 E-08	7,8578 E-07
01979	X	0,0106	0,0366	0,0164	7,4001 E-05	2,0919 E-05	2,8749 E-05	-	0,0009	0,0046	0,0017	9,174 E-06	1,9206 E-06	3,4319 E-06
01979	Y	0,0037	0,1325	0,0219	2,6543 E-04	1,6262 E-05	6,6165 E-05	-	0,0005	0,0166	0,0027	3,3632 E-05	2,0487 E-06	8,8153 E-06
01979	Z	0,0001	0,0002	0,0012	1,9318 E-06	5,2616 E-08	6,9777 E-07	-	0,0000	0,0001	0,0005	8,5063 E-07	2,0715 E-08	3,0253 E-07
01980	X	0,0030	0,0108	0,0145	8,3298 E-05	2,243 E-05	1,746 E-05	-	0,0003	0,0013	0,0015	1,042 E-05	2,0262 E-06	1,4348 E-06
01980	Y	0,0006	0,0355	0,0202	3,1731 E-04	9,8868 E-06	2,5336 E-05	-	0,0001	0,0044	0,0025	3,9178 E-05	1,2205 E-06	2,8702 E-06
01980	Z	0,0000	0,0002	0,0011	8,1685 E-07	3,2943 E-07	1,7071 E-06	-	0,0000	0,0001	0,0005	3,6605 E-07	1,472 E-07	7,5235 E-07
01981	X	0,0048	0,0168	0,0147	7,9202 E-05	2,196 E-05	2,0423 E-05	-	0,0004	0,0021	0,0015	9,9865 E-06	1,9933 E-06	1,6679 E-06
01981	Y	0,0011	0,0593	0,0203	3,1106 E-04	1,1016 E-05	3,6306 E-05	-	0,0001	0,0073	0,0025	3,8552 E-05	1,3654 E-06	3,5285 E-06
01981	Z	0,0001	0,0002	0,0011	5,448 E-07	2,7454 E-07	2,246 E-06	-	0,0000	0,0001	0,0005	2,2737 E-07	1,2351 E-07	9,9839 E-07
01982	X	0,0065	0,0225	0,0148	7,327 E-05	2,1575 E-05	1,6842 E-05	-	0,0006	0,0028	0,0015	9,2551 E-06	1,9656 E-06	1,4136 E-06
01982	Y	0,0017	0,0817	0,0204	2,8426 E-04	1,2024 E-05	4,4082 E-05	-	0,0002	0,0101	0,0025	3,5467 E-05	1,4948 E-06	4,2822 E-06
01982	Z	0,0001	0,0003	0,0011	4,7007 E-07	2,2187 E-07	2,4918 E-06	-	0,0000	0,0001	0,0005	2,0153 E-07	1,0032 E-07	1,1112 E-06
01983	X	0,0081	0,0277	0,0149	6,6753 E-05	2,1253 E-05	1,2215 E-05	-	0,0007	0,0034	0,0015	8,4135 E-06	1,9412 E-06	1,3953 E-06
01983	Y	0,0023	0,1018	0,0205	2,5186 E-04	1,2934 E-05	4,8503 E-05	-	0,0003	0,0126	0,0025	3,1695 E-05	1,6132 E-06	5,4982 E-06
01983	Z	0,0001	0,0002	0,0012	1,0378 E-06	1,6233 E-07	2,37 E-06	-	0,0000	0,0001	0,0005	4,4658 E-07	7,3763 E-08	1,0576 E-06
01984	X	0,0097	0,0325	0,0150	6,122 E-05	2,1054 E-05	2,0205 E-05	-	0,0009	0,0040	0,0015	7,6647 E-06	1,9263 E-06	2,6039 E-06
01984	Y	0,0031	0,1195	0,0206	2,2923 E-04	1,3816 E-05	6,1951 E-05	-	0,0004	0,0149	0,0025	2,9145 E-05	1,7293 E-06	8,1365 E-06
01984	Z	0,0001	0,0002	0,0012	2,3763 E-06	9,8206 E-08	1,626 E-06	-	0,0000	0,0001	0,0005	1,0545 E-06	4,5006 E-08	7,2133 E-07
01985	X	0,0021	0,0080	0,0130	8,7665 E-05	2,1577 E-05	1,2915 E-05	-	0,0002	0,0009	0,0013	1,0633 E-05	1,9527 E-06	1,037 E-06
01985	Y	0,0005	0,0228	0,0192	3,0422 E-04	9,3951 E-06	1,8162 E-05	-	0,0001	0,0028	0,0023	3,7098 E-05	1,1634 E-06	2,328 E-06
01985	Z	0,0000	0,0003	0,0011	1,9046 E-06	3,0914 E-07	8,3603 E-07	-	0,0000	0,0001	0,0004	8,6386 E-07	1,3829 E-07	3,6763 E-07
01986	X	0,0038	0,0142	0,0132	8,142 E-05	2,149 E-05	2,5711 E-05	-	0,0003	0,0017	0,0014	1,0215 E-05	1,9471 E-06	2,0078 E-06
01986	Y	0,0009	0,0465	0,0193	3,2013 E-04	9,8412 E-06	3,0809 E-05	-	0,0001	0,0057	0,0024	3,9196 E-05	1,2196 E-06	3,8112 E-06
01986	Z	0,0001	0,0004	0,0011	1,0959 E-06	2,8728 E-07	1,4799 E-06	-	0,0000	0,0002	0,0005	4,8194 E-07	1,2888 E-07	6,5523 E-07
01987	X	0,0055	0,0199	0,0133	7,3278 E-05	2,128 E-05	3,1864 E-05	-	0,0005	0,0024	0,0014	9,2755 E-06	1,9324 E-06	2,4922 E-06
01987	Y	0,0014	0,0699	0,0193	2,967 E-04	1,0473 E-05	4,0795 E-05	-	0,0002	0,0086	0,0024	3,664 E-05	1,2998 E-06	4,9767 E-06
01987	Z	0,0001	0,0004	0,0011	5,0127 E-07	2,571 E-07	1,8542 E-06	-	0,0000	0,0002	0,0005	2,1794 E-07	1,1567 E-07	8,2382 E-07
01988	X	0,0072	0,0249	0,0134	6,2976 E-05	2,1056 E-05	3,0254 E-05	-	0,0006	0,0031	0,0014	8,0013 E-06	1,9159 E-06	2,5349 E-06
01988	Y	0,0019	0,0906	0,0194	2,5458 E-04	1,1067 E-05	5,042 E-05	-	0,0002	0,0111	0,0024	3,1821 E-05	1,3753 E-06	6,3818 E-06
01988	Z	0,0001	0,0004	0,0011	7,5693 E-07	2,2488 E-07	1,9226 E-06	-	0,0000	0,0002	0,0005	3,206 E-07	1,0136 E-07	8,551 E-07
01989	X	0,0089	0,0291	0,0135	5,1868 E-05	2,0878 E-05	2,5952 E-05	-	0,0008	0,0036	0,0014	6,6819 E-06	1,9028 E-06	2,7533 E-06
01989	Y	0,0026	0,1079	0,0195	2,1472 E-04	1,1605 E-05	6,3451 E-05	-	0,0003	0,0133	0,0024	2,722 E-05	1,444 E-06	8,3898 E-06
01989	Z	0,0001	0,0003	0,0011	2,1973 E-06	1,9159 E-07	1,5994 E-06	-	0,0000	0,0002	0,0005	9,6916 E-07	8,6396 E-08	7,0968 E-07
01990	X	0,010	0,032	0,013	4,3964 E-05	2,0859 E-05	3,0976 E-05	-	0,000	0,004	0,001	5,8168 E-06	1,9041 E-06	3,8131 E-06

Nodi - Spostamenti per effetto del sisma

Nodo	Dir Sisma	Stato Limite Ultimo							Stato Limite di Danno					
		Sx	Sy	Sz	Θ x	Θ y	Θ z	σ t	Sx	Sy	Sz	Θ x	Θ y	Θ z
		[cm]	[cm]	[cm]	[rad]	[rad]	[rad]	[N/mm²]	[cm]	[cm]	[cm]	[rad]	[rad]	[rad]
01990	Y	5 0,0033	6 0,1229	6 0,0195	2,0213 E-04	1,2096 E-05	8,2606 E-05	-	9 0,0004	1 0,0153	4 0,0024	2,6043 E-05	1,5067 E-06	1,0993 E-05
01990	Z	0,0001	0,0002	0,0012	5,1032 E-06	1,6436 E-07	6,3681 E-07	-	0,0001	0,0001	0,0005	2,2817 E-06	7,4064 E-08	2,7529 E-07
01991	X	0,0029	0,0114	0,0118	8,5268 E-05	2,0787 E-05	1,8058 E-05	-	0,0003	0,0013	0,0012	1,0356 E-05	1,884 E-06	1,4849 E-06
01991	Y	0,0007	0,0331	0,0183	3,1045 E-04	9,0831 E-06	2,5804 E-05	-	0,0001	0,0040	0,0022	3,7544 E-05	1,128 E-06	3,4269 E-06
01991	Z	0,0000	0,0004	0,0011	1,8477 E-06	2,7842 E-07	4,5183 E-07	-	0,0000	0,0002	0,0004	8,3161 E-07	1,2506 E-07	1,9767 E-07
01992	X	0,0046	0,0172	0,0119	7,4657 E-05	2,0799 E-05	3,0737 E-05	-	0,0004	0,0020	0,0012	9,4096 E-06	1,8856 E-06	2,4945 E-06
01992	Y	0,0012	0,0565	0,0184	3,0404 E-04	9,3087 E-06	4,1469 E-05	-	0,0001	0,0068	0,0022	3,7082 E-05	1,1551 E-06	5,5188 E-06
01992	Z	0,0001	0,0005	0,0011	1,0256 E-06	2,7214 E-07	7,0082 E-07	-	0,0000	0,0002	0,0004	4,51 E-07	1,2228 E-07	3,076 E-07
01993	X	0,0063	0,0221	0,0120	6,3167 E-05	2,0685 E-05	3,6654 E-05	-	0,0006	0,0027	0,0012	8,0272 E-06	1,8772 E-06	3,1028 E-06
01993	Y	0,0016	0,0780	0,0184	2,6578 E-04	9,5787 E-06	5,5635 E-05	-	0,0002	0,0095	0,0022	3,2852 E-05	1,1877 E-06	7,4134 E-06
01993	Z	0,0001	0,0005	0,0011	3,5105 E-07	2,627 E-07	8,253 E-07	-	0,0000	0,0002	0,0005	1,5152 E-07	1,1804 E-07	3,6223 E-07
01994	X	0,0080	0,0260	0,0121	5,1501 E-05	2,0539 E-05	3,5602 E-05	-	0,0007	0,0032	0,0013	6,4927 E-06	1,8657 E-06	3,3993 E-06
01994	Y	0,0022	0,0959	0,0185	2,1776 E-04	9,7794 E-06	6,9249 E-05	-	0,0003	0,0117	0,0023	2,737 E-05	1,211 E-06	9,2232 E-06
01994	Z	0,0001	0,0005	0,0011	1,5748 E-06	2,5553 E-07	7,7566 E-07	-	0,0000	0,0002	0,0005	6,8404 E-07	1,1471 E-07	3,3902 E-07
01995	X	0,0096	0,0291	0,0122	3,9926 E-05	2,0401 E-05	3,3249 E-05	-	0,0008	0,0036	0,0013	5,1509 E-06	1,8553 E-06	3,8169 E-06
01995	Y	0,0027	0,1104	0,0185	1,8454 E-04	9,87 E-06	8,3837 E-05	-	0,0003	0,0136	0,0023	2,3609 E-05	1,2194 E-06	1,1129 E-05
01995	Z	0,0001	0,0003	0,0011	3,9464 E-06	2,5557 E-07	5,7696 E-07	-	0,0000	0,0001	0,0005	1,7627 E-06	1,1449 E-07	2,4879 E-07
01996	X	0,0020	0,0079	0,0104	8,8728 E-05	2,0059 E-05	9,8113 E-06	-	0,0002	0,0009	0,0011	1,012 E-05	1,8186 E-06	1,0478 E-06
01996	Y	0,0005	0,0205	0,0174	2,7666 E-04	8,4772 E-06	1,9592 E-05	-	0,0001	0,0025	0,0021	3,3158 E-05	1,0558 E-06	2,4958 E-06
01996	Z	0,0000	0,0003	0,0011	2,4707 E-06	2,5815 E-07	2,9041 E-07	-	0,0000	0,0001	0,0004	1,1128 E-06	1,1639 E-07	1,3044 E-07
01997	X	0,0037	0,0141	0,0106	7,7466 E-05	2,0213 E-05	2,0187 E-05	-	0,0003	0,0016	0,0011	9,4148 E-06	1,8313 E-06	2,0686 E-06
01997	Y	0,0009	0,0423	0,0175	2,946 E-04	8,4525 E-06	4,3617 E-05	-	0,0001	0,0051	0,0021	3,5532 E-05	1,0506 E-06	5,5453 E-06
01997	Z	0,0000	0,0004	0,0011	1,4991 E-06	2,6857 E-07	3,9695 E-07	-	0,0000	0,0002	0,0004	6,6746 E-07	1,2084 E-07	1,8092 E-07
01998	X	0,0054	0,0192	0,0107	6,3729 E-05	2,0213 E-05	2,9345 E-05	-	0,0005	0,0022	0,0011	8,1014 E-06	1,8314 E-06	2,9944 E-06
01998	Y	0,0014	0,0638	0,0176	2,7239 E-04	8,4586 E-06	6,5408 E-05	-	0,0002	0,0077	0,0021	3,3246 E-05	1,049 E-06	8,3522 E-06
01998	Z	0,0001	0,0005	0,0011	6,0474 E-07	2,771 E-07	4,4176 E-07	-	0,0000	0,0002	0,0004	2,7061 E-07	1,2447 E-07	2,0236 E-07
01999	X	0,0071	0,0230	0,0108	5,2989 E-05	2,0113 E-05	3,456 E-05	-	0,0006	0,0028	0,0011	6,6376 E-06	1,8228 E-06	3,6738 E-06
01999	Y	0,0018	0,0826	0,0176	2,2915 E-04	8,3978 E-06	8,1483 E-05	-	0,0002	0,0100	0,0021	2,843 E-05	1,0377 E-06	1,0483 E-05
01999	Z	0,0001	0,0005	0,0011	8,1138 E-07	2,8894 E-07	4,4811 E-07	-	0,0000	0,0002	0,0004	3,4454 E-07	1,2954 E-07	2,0711 E-07
02000	X	0,0087	0,0258	0,0108	4,5452 E-05	1,9967 E-05	3,5926 E-05	-	0,0008	0,0032	0,0011	5,3359 E-06	1,81 E-06	4,1139 E-06
02000	Y	0,0023	0,0978	0,0177	1,8696 E-04	8,2018 E-06	9,1472 E-05	-	0,0003	0,0119	0,0022	2,3637 E-05	1,0076 E-06	1,1877 E-05
02000	Z	0,0001	0,0004	0,0011	2,62 E-06	3,0928 E-07	3,7746 E-07	-	0,0000	0,0002	0,0005	1,1604 E-06	1,3834 E-07	1,7763 E-07
02001	X	0,0103	0,0279	0,0109	3,7731 E-05	1,9844 E-05	3,703 E-05	-	0,0009	0,0035	0,0011	4,4568 E-06	1,8002 E-06	4,5196 E-06
02001	Y	0,0027	0,1105	0,0178	1,7144 E-04	7,9268 E-06	1,0024 E-04	-	0,0003	0,0136	0,0022	2,2119 E-05	9,6655 E-07	1,315 E-05
02001	Z	0,0001	0,0002	0,0011	5,8304 E-06	3,3767 E-07	1,7288 E-07	-	0,0001	0,0001	0,0005	2,6114 E-06	1,5076 E-07	7,9668 E-08
02002	X	0,0028	0,0102	0,0093	7,7949 E-05	1,9605 E-05	1,9835 E-05	-	0,0002	0,0011	0,0010	8,9742 E-06	1,7757 E-06	2,1652 E-06
02002	Y	0,0007	0,0287	0,0167	2,6521 E-04	7,8312 E-06	3,9385 E-05	-	0,0001	0,0034	0,0020	3,1765 E-05	9,7663 E-07	4,7318 E-06
02002	Z	0,0000	0,0003	0,0010	1,6602 E-06	2,5033 E-07	1,0227 E-06	-	0,0000	0,0001	0,0004	7,4731 E-07	1,1304 E-07	4,5753 E-07

Nodi - Spostamenti per effetto del sisma

Nodo	Dir Sisma	Stato Limite Ultimo							Stato Limite di Danno					
		Sx	Sy	Sz	Θ x	Θ y	Θ z	σ t	Sx	Sy	Sz	Θ x	Θ y	Θ z
		[cm]	[cm]	[cm]	[rad]	[rad]	[rad]	[N/mm²]	[cm]	[cm]	[cm]	[rad]	[rad]	[rad]
02003	X	0,0045	0,0155	0,0094	6,4701 E-05	1,9714 E-05	2,8385 E-05	-	0,0004	0,0018	0,0010	7,9808 E-06	1,7845 E-06	3,2715 E-06
02003	Y	0,0012	0,0488	0,0168	2,6348 E-04	7,6399 E-06	7,1352 E-05	-	0,0001	0,0058	0,0020	3,183 E-05	9,4998 E-07	8,6262 E-06
02003	Z	0,0000	0,0004	0,0011	9,0586 E-07	2,7237 E-07	1,3555 E-06	-	0,0000	0,0002	0,0004	4,0171 E-07	1,2251 E-07	6,1041 E-07
02004	X	0,0062	0,0195	0,0095	5,2371 E-05	1,9658 E-05	3,436 E-05	-	0,0005	0,0023	0,0010	6,6917 E-06	1,779 E-06	4,0839 E-06
02004	Y	0,0016	0,0676	0,0169	2,3607 E-04	7,4009 E-06	9,4933 E-05	-	0,0002	0,0081	0,0021	2,8889 E-05	9,1578 E-07	1,1627 E-05
02004	Z	0,0001	0,0004	0,0011	3,1094 E-07	2,9641 E-07	1,5024 E-06	-	0,0000	0,0002	0,0004	1,3436 E-07	1,3293 E-07	6,7918 E-07
02005	X	0,0078	0,0223	0,0096	4,6984 E-05	1,9509 E-05	3,7925 E-05	-	0,0007	0,0027	0,0010	5,5717 E-06	1,765 E-06	4,5763 E-06
02005	Y	0,0020	0,0838	0,0170	1,9867 E-04	7,0253 E-06	1,0631 E-04	-	0,0002	0,0101	0,0021	2,471 E-05	8,6216 E-07	1,3279 E-05
02005	Z	0,0001	0,0004	0,0011	1,4192 E-06	3,2999 E-07	1,399 E-06	-	0,0000	0,0002	0,0004	6,1871 E-07	1,4758 E-07	6,3654 E-07
02006	X	0,0094	0,0243	0,0096	4,4147 E-05	1,9315 E-05	3,9177 E-05	-	0,0008	0,0030	0,0010	4,7537 E-06	1,7468 E-06	4,7763 E-06
02006	Y	0,0023	0,0972	0,0170	1,6976 E-04	6,4761 E-06	1,0806 E-04	-	0,0003	0,0118	0,0021	2,1518 E-05	7,8477 E-07	1,3855 E-05
02006	Z	0,0001	0,0003	0,0011	3,4227 E-06	3,7661 E-07	8,8209 E-07	-	0,0000	0,0001	0,0004	1,5288 E-06	1,6799 E-07	4,0663 E-07
02007	X	0,0019	0,0059	0,0082	6,7933 E-05	1,9096 E-05	2,2084 E-05	-	0,0002	0,0007	0,0009	7,6597 E-06	1,7279 E-06	2,1173 E-06
02007	Y	0,0005	0,0172	0,0160	2,2021 E-04	7,3706 E-06	2,7047 E-05	-	0,0001	0,0021	0,0019	2,6348 E-05	9,2271 E-07	3,1711 E-06
02007	Z	0,0000	0,0002	0,0010	1,5191 E-06	2,2174 E-07	1,0817 E-06	-	0,0000	0,0001	0,0004	6,8299 E-07	1,0075 E-07	4,7871 E-07
02008	X	0,0036	0,0108	0,0083	6,1474 E-05	1,9261 E-05	3,8004 E-05	-	0,0003	0,0012	0,0009	7,3091 E-06	1,7421 E-06	3,7767 E-06
02008	Y	0,0009	0,0345	0,0161	2,3463 E-04	7,0563 E-06	6,4215 E-05	-	0,0001	0,0041	0,0020	2,8197 E-05	8,8174 E-07	7,5595 E-06
02008	Z	0,0000	0,0003	0,0010	8,6421 E-07	2,5478 E-07	1,667 E-06	-	0,0000	0,0001	0,0004	3,8833 E-07	1,1489 E-07	7,4709 E-07
02009	X	0,0053	0,0149	0,0083	5,1308 E-05	1,924 E-05	4,6892 E-05	-	0,0005	0,0017	0,0009	6,4836 E-06	1,7394 E-06	4,881 E-06
02009	Y	0,0013	0,0519	0,0162	2,272 E-04	6,6903 E-06	9,7553 E-05	-	0,0002	0,0062	0,0020	2,7522 E-05	8,3209 E-07	1,1614 E-05
02009	Z	0,0001	0,0003	0,0010	3,5528 E-07	2,8499 E-07	1,9955 E-06	-	0,0000	0,0001	0,0004	1,5975 E-07	1,2797 E-07	8,9827 E-07
02010	X	0,0070	0,0181	0,0084	4,4369 E-05	1,9068 E-05	4,8814 E-05	-	0,0006	0,0022	0,0009	5,5954 E-06	1,7235 E-06	5,3686 E-06
02010	Y	0,0017	0,0682	0,0163	2,0623 E-04	6,2605 E-06	1,17 E-04	-	0,0002	0,0082	0,0020	2,5238 E-05	7,7177 E-07	1,4185 E-05
02010	Z	0,0001	0,0003	0,0010	6,3479 E-07	3,2248 E-07	2,048 E-06	-	0,0000	0,0001	0,0004	2,7269 E-07	1,4434 E-07	9,2595 E-07
02011	X	0,0086	0,0204	0,0084	4,2423 E-05	1,8822 E-05	4,5695 E-05	-	0,0007	0,0025	0,0009	4,908 E-06	1,7002 E-06	5,3186 E-06
02011	Y	0,0020	0,0827	0,0164	1,8216 E-04	5,635 E-06	1,1955 E-04	-	0,0002	0,0100	0,0020	2,2575 E-05	6,8385 E-07	1,4889 E-05
02011	Z	0,0001	0,0003	0,0011	1,7155 E-06	3,768 E-07	1,6814 E-06	-	0,0000	0,0001	0,0004	7,5914 E-07	1,6813 E-07	7,6529 E-07
02012	X	0,0101	0,0224	0,0085	3,9793 E-05	1,8619 E-05	4,0891 E-05	-	0,0009	0,0028	0,0009	4,4475 E-06	1,6807 E-06	5,0112 E-06
02012	Y	0,0022	0,0956	0,0165	1,6943 E-04	4,8875 E-06	1,1517 E-04	-	0,0003	0,0116	0,0020	2,1319 E-05	5,7957 E-07	1,4869 E-05
02012	Z	0,0001	0,0002	0,0011	3,5344 E-06	4,4853 E-07	5,0685 E-07	-	0,0001	0,0001	0,0004	1,5785 E-06	1,9953 E-07	2,3715 E-07
02013	X	0,0028	0,0062	0,0072	4,9799 E-05	1,893 E-05	3,517 E-05	-	0,0002	0,0007	0,0008	5,9523 E-06	1,7114 E-06	3,2599 E-06
02013	Y	0,0007	0,0226	0,0155	1,9553 E-04	6,7474 E-06	4,1141 E-05	-	0,0001	0,0027	0,0019	2,3461 E-05	8,4818 E-07	4,912 E-06
02013	Z	0,0000	0,0001	0,0010	6,6662 E-07	2,3202 E-07	1,2508 E-06	-	0,0000	0,0001	0,0004	3,0221 E-07	1,0494 E-07	5,5666 E-07
02014	X	0,0045	0,0098	0,0073	4,6728 E-05	1,895 E-05	5,1162 E-05	-	0,0004	0,0012	0,0008	5,7898 E-06	1,7115 E-06	4,859 E-06
02014	Y	0,0011	0,0375	0,0157	2,024 E-04	6,1784 E-06	7,7142 E-05	-	0,0001	0,0045	0,0019	2,437 E-05	7,7431 E-07	9,2448 E-06
02014	Z	0,0000	0,0002	0,0010	3,4663 E-07	2,6618 E-07	1,5989 E-06	-	0,0000	0,0001	0,0004	1,5817 E-07	1,1965 E-07	7,1965 E-07
02015	X	0,0061	0,0130	0,0073	4,2191 E-05	1,8722 E-05	5,7263 E-05	-	0,0005	0,0016	0,0008	5,3797 E-06	1,691 E-06	5,6836 E-06
02015	Y	0,0015	0,0525	0,0158	1,9905 E-04	5,7693 E-06	1,0477 E-04	-	0,0002	0,0063	0,0019	2,4078 E-05	7,1757 E-07	1,2703 E-05
02015	Z	0,000	0,000	0,001	3,5333 E-07	2,9707 E-07	1,7724 E-06	-	0,000	0,000	0,000	1,5324 E-07	1,3318 E-07	8,0074 E-07

Nodi - Spostamenti per effetto del sisma

Nodo	Dir Sisma	Stato Limite Ultimo							Stato Limite di Danno					
		Sx	Sy	Sz	Θ x	Θ y	Θ z	σ t	Sx	Sy	Sz	Θ x	Θ y	Θ z
		[cm]	[cm]	[cm]	[rad]	[rad]	[rad]	[N/mm²]	[cm]	[cm]	[cm]	[rad]	[rad]	[rad]
		1	2	0					0	1	4			
02016	X	0,0077	0,0159	0,0073	3,895 E-05	1,8388 E-05	5,3975 E-05	-	0,0007	0,0020	0,0008	4,9383 E-06	1,6614 E-06	5,7427 E-06
02016	Y	0,0018	0,0671	0,0159	1,9041 E-04	5,3294 E-06	1,1765 E-04	-	0,0002	0,0081	0,0019	2,3139 E-05	6,5347 E-07	1,4546 E-05
02016	Z	0,0001	0,0002	0,0010	7,549 E-07	3,421 E-07	1,6561 E-06	-	0,0000	0,0001	0,0004	3,2996 E-07	1,53 E-07	7,5297 E-07
02017	X	0,0093	0,0183	0,0073	3,6926 E-05	1,803 E-05	4,5264 E-05	-	0,0008	0,0023	0,0008	4,5729 E-06	1,6296 E-06	5,2952 E-06
02017	Y	0,0020	0,0809	0,0159	1,8109 E-04	4,7379 E-06	1,1897 E-04	-	0,0003	0,0098	0,0019	2,2149 E-05	5,6787 E-07	1,5097 E-05
02017	Z	0,0001	0,0002	0,0010	1,5028 E-06	4,0999 E-07	1,0654 E-06	-	0,0000	0,0001	0,0004	6,6533 E-07	1,8273 E-07	4,891 E-07
02018	X	0,0106	0,0180	0,0062	3,2287 E-05	1,5332 E-05	3,8194 E-05	-	0,0009	0,0023	0,0007	4,163 E-06	1,5035 E-06	4,7142 E-06
02018	Y	0,0020	0,0881	0,0159	1,681 E-04	1,5446 E-05	1,0914 E-04	-	0,0002	0,0105	0,0019	2,0314 E-05	1,9089 E-06	1,4292 E-05
02018	Z	0,0001	0,0002	0,0010	1,4979 E-06	2,6844 E-07	3,5716 E-07	-	0,0001	0,0001	0,0004	6,4345 E-07	1,2017 E-07	1,5887 E-07
02019	X	0,0107	0,0183	0,0062	3,2275 E-05	1,5449 E-05	3,8657 E-05	-	0,0009	0,0023	0,0007	4,165 E-06	1,5101 E-06	4,7711 E-06
02019	Y	0,0021	0,0897	0,0159	1,6867 E-04	1,4913 E-05	1,1105 E-04	-	0,0003	0,0107	0,0019	2,0395 E-05	1,8439 E-06	1,4538 E-05
02019	Z	0,0001	0,0002	0,0010	1,5604 E-06	2,8954 E-07	3,918 E-07	-	0,0001	0,0001	0,0004	6,7065 E-07	1,2925 E-07	1,7379 E-07
02020	X	0,0117	0,0032	0,0026	4,6144 E-06	1,4965 E-05	1,8788 E-05	-	0,0010	0,0004	0,0002	4,8722 E-07	1,5127 E-06	2,2442 E-06
02020	Y	0,0043	0,0423	0,0066	5,758 E-05	1,926 E-05	7,6631 E-05	-	0,0006	0,0045	0,0008	6,0087 E-06	2,3957 E-06	9,6133 E-06
02020	Z	0,0001	0,0001	0,0009	3,5837 E-07	9,6778 E-08	3,0392 E-07	-	0,0000	0,0000	0,0003	1,5329 E-07	4,7161 E-08	1,2801 E-07
02021	X	0,0116	0,0031	0,0026	4,7285 E-06	1,5309 E-05	1,8512 E-05	-	0,0010	0,0004	0,0002	4,8672 E-07	1,5477 E-06	2,253 E-06
02021	Y	0,0041	0,0417	0,0067	5,7179 E-05	1,9678 E-05	7,711 E-05	-	0,0005	0,0044	0,0008	5,9464 E-06	2,4533 E-06	9,6654 E-06
02021	Z	0,0001	0,0001	0,0009	3,4567 E-07	8,7126 E-08	2,402 E-07	-	0,0000	0,0000	0,0003	1,4786 E-07	4,1744 E-08	9,8962 E-08
02022	X	0,0112	0,0038	0,0022	6,2687 E-06	1,5248 E-05	1,9943 E-05	-	0,0010	0,0005	0,0002	6,1686 E-07	1,5502 E-06	2,5582 E-06
02022	Y	0,0034	0,0449	0,0077	6,5651 E-05	2,033 E-05	8,3567 E-05	-	0,0004	0,0048	0,0009	7,1649 E-06	2,5499 E-06	1,0539 E-05
02022	Z	0,0001	0,0001	0,0009	1,2243 E-06	1,1532 E-07	2,8068 E-07	-	0,0000	0,0000	0,0003	5,2209 E-07	5,4959 E-08	1,1995 E-07
02023	X	0,0116	0,0039	0,0022	5,0547 E-06	1,5499 E-05	2,1566 E-05	-	0,0010	0,0005	0,0002	5,1679 E-07	1,5772 E-06	2,6753 E-06
02023	Y	0,0039	0,0465	0,0077	6,3279 E-05	2,1149 E-05	8,8646 E-05	-	0,0005	0,0050	0,0009	6,8467 E-06	2,6488 E-06	1,1204 E-05
02023	Z	0,0001	0,0001	0,0009	1,1634 E-06	8,8203 E-08	7,7186 E-07	-	0,0000	0,0001	0,0004	4,962 E-07	4,3508 E-08	3,2821 E-07
02024	X	0,0112	0,0053	0,0021	1,3809 E-05	1,5111 E-05	2,3446 E-05	-	0,0010	0,0007	0,0002	1,1991 E-06	1,5027 E-06	3,0357 E-06
02024	Y	0,0031	0,0509	0,0089	7,135 E-05	1,6928 E-05	9,0044 E-05	-	0,0004	0,0056	0,0011	8,1506 E-06	2,1207 E-06	1,1483 E-05
02024	Z	0,0001	0,0001	0,0009	2,6847 E-06	2,2153 E-07	4,9255 E-07	-	0,0000	0,0001	0,0004	1,1417 E-06	9,9156 E-08	2,0692 E-07

Continua nella prossima tabella...

LEGENDA Nodi - Spostamenti per effetto del sisma

Dir Sisma Direzione del sisma.

Sx, Sy, Sz, Θ x, Θ y, Θ z Le componenti dello spostamento sono relative al sistema di riferimento globale X, Y, Z.

σ t Valore della tensione sul terreno di sottofondo, per nodi appartenenti a strutture di fondazione.

NODI - SPOSTAMENTI PER CONDIZIONI DI CARICO NON SISMICHE ..... pag. 2
NODI - SPOSTAMENTI PER EFFETTO DEL SISMA ..... pag. 117

Comune di Volpiano
Provincia di Torino

TABULATI DI CALCOLO
Tomo 4 di 7

OGGETTO: REALIZZAZIONE NUOVI LOCULI

COMMITTENTE: Comune di Volpiano

Il Progettista
Associazione Temporanea di Professionisti Arch. Francesco PALUMBO (capogruppo) Arch. Alessandro LEONE - Ing. Riccardo LITTARDI, Ing. Valeria TARQUINIO - Ing. Giuseppe CIUFFREDA
(Arch. Francesco Palumbo)

_____

Il Direttore dei Lavori
(Arch. Francesco Palumbo)

_____

Associazione Temporanea di Professionisti Arch. Francesco PALUMBO (capogruppo) Arch. Alessandro LEONE - Ing. Riccardo LITTARDI, Ing. Valeria TARQUINIO - Ing. Giuseppe CIUFFREDA
Via Sermide 6 - Roma
0645425765 - lavori@samaconsultingsrl.it

NODI - SPOSTAMENTI PER EFFETTO DEL SISMA

Nodi - Spostamenti per effetto del sisma

Nodo	Dir Sisma	Stato Limite Ultimo							Stato Limite di Danno					
		Sx	Sy	Sz	Θ x	Θ y	Θ z	σ t	Sx	Sy	Sz	Θ x	Θ y	Θ z
		[cm]	[cm]	[cm]	[rad]	[rad]	[rad]	[N/mm²]	[cm]	[cm]	[cm]	[rad]	[rad]	[rad]
02025	X	0,0108	0,0070	0,0023	1,8001 E-05	1,4953 E-05	2,656 E-05	-	0,0009	0,0009	0,0003	1,5797 E-06	1,4863 E-06	3,4058 E-06
02025	Y	0,0025	0,0557	0,0100	7,3687 E-05	1,7158 E-05	9,3983 E-05	-	0,0003	0,0063	0,0012	8,6695 E-06	2,1301 E-06	1,203 E-05
02025	Z	0,0001	0,0001	0,0009	3,8951 E-06	2,7223 E-07	2,0561 E-07	-	0,0000	0,0001	0,0004	1,6534 E-06	1,2059 E-07	8,797 E-08
02026	X	0,0111	0,0071	0,0023	1,8151 E-05	1,5153 E-05	2,7305 E-05	-	0,0010	0,0009	0,0003	1,6133 E-06	1,5008 E-06	3,5085 E-06
02026	Y	0,0029	0,0575	0,0100	7,9081 E-05	1,6951 E-05	9,5805 E-05	-	0,0004	0,0065	0,0012	9,2751 E-06	2,1067 E-06	1,2305 E-05
02026	Z	0,0001	0,0002	0,0009	3,7546 E-06	2,4847 E-07	4,2674 E-07	-	0,0000	0,0001	0,0004	1,5946 E-06	1,1096 E-07	1,7752 E-07
02027	X	0,0108	0,0090	0,0029	1,8857 E-05	1,5018 E-05	3,1262 E-05	-	0,0009	0,0012	0,0004	1,8534 E-06	1,485 E-06	3,956 E-06
02027	Y	0,0025	0,0628	0,0112	8,8742 E-05	1,7003 E-05	1,0365 E-04	-	0,0003	0,0072	0,0013	1,0588 E-05	2,0961 E-06	1,3313 E-05
02027	Z	0,0001	0,0002	0,0009	4,2201 E-06	2,8485 E-07	2,2078 E-07	-	0,0000	0,0001	0,0004	1,7893 E-06	1,2653 E-07	9,9029 E-08
02028	X	0,0105	0,0111	0,0037	1,8725 E-05	1,5196 E-05	3,3206 E-05	-	0,0009	0,0014	0,0005	2,1819 E-06	1,5099 E-06	4,1568 E-06
02028	Y	0,0021	0,0683	0,0124	1,0345 E-04	1,8482 E-05	1,0375 E-04	-	0,0003	0,0079	0,0015	1,2479 E-05	2,2645 E-06	1,3393 E-05
02028	Z	0,0001	0,0001	0,0010	3,9587 E-06	3,0113 E-07	3,4685 E-07	-	0,0000	0,0001	0,0004	1,6746 E-06	1,3387 E-07	1,5357 E-07
02029	X	0,0109	0,0114	0,0037	1,9315 E-05	1,5279 E-05	3,5782 E-05	-	0,0010	0,0015	0,0005	2,2606 E-06	1,5117 E-06	4,4422 E-06
02029	Y	0,0026	0,0708	0,0124	1,0894 E-04	1,7895 E-05	1,1015 E-04	-	0,0003	0,0082	0,0015	1,3109 E-05	2,1955 E-06	1,4178 E-05
02029	Z	0,0001	0,0002	0,0010	3,8292 E-06	2,8114 E-07	5,5695 E-07	-	0,0000	0,0001	0,0004	1,6207 E-06	1,2563 E-07	2,437 E-07
02030	X	0,0106	0,0137	0,0046	2,2476 E-05	1,5156 E-05	3,7471 E-05	-	0,0009	0,0017	0,0005	2,9045 E-06	1,5014 E-06	4,6279 E-06
02030	Y	0,0023	0,0766	0,0137	1,3027 E-04	1,8161 E-05	1,1103 E-04	-	0,0003	0,0090	0,0017	1,5712 E-05	2,2203 E-06	1,4366 E-05
02030	Z	0,0001	0,0002	0,0010	2,9121 E-06	2,7037 E-07	6,4075 E-07	-	0,0000	0,0001	0,0004	1,2299 E-06	1,2121 E-07	2,7745 E-07
02031	X	0,0104	0,0159	0,0056	2,8638 E-05	1,5278 E-05	3,7424 E-05	-	0,0009	0,0020	0,0006	3,7021 E-06	1,5156 E-06	4,6118 E-06
02031	Y	0,0020	0,0819	0,0151	1,5252 E-04	1,8067 E-05	1,0658 E-04	-	0,0002	0,0097	0,0018	1,8373 E-05	2,2151 E-06	1,3905 E-05
02031	Z	0,0001	0,0002	0,0010	1,7808 E-06	2,7572 E-07	4,2912 E-07	-	0,0001	0,0001	0,0004	7,5326 E-07	1,2353 E-07	1,8702 E-07
02032	X	0,0108	0,0166	0,0056	2,871 E-05	1,5322 E-05	3,9734 E-05	-	0,0009	0,0021	0,0006	3,7219 E-06	1,5138 E-06	4,8719 E-06
02032	Y	0,0024	0,0857	0,0150	1,5551 E-04	1,73 E-05	1,1317 E-04	-	0,0003	0,0102	0,0018	1,8744 E-05	2,1237 E-06	1,4725 E-05
02032	Z	0,0001	0,0002	0,0010	1,8869 E-06	2,7875 E-07	7,125 E-07	-	0,0001	0,0001	0,0004	7,9998 E-07	1,2493 E-07	3,0503 E-07
02033	X	0,0018	0,0001	0,0006	3,5505 E-06	3,4965 E-05	7,0983 E-06	-	0,0001	0,0000	0,0001	3,2733 E-07	2,8981 E-06	5,9889 E-07
02033	Y	0,0001	0,0065	0,0031	2,6213 E-04	4,7971 E-05	1,311 E-04	-	0,0000	0,0007	0,0003	2,6301 E-05	5,1463 E-06	1,3193 E-05
02033	Z	0,0000	0,0000	0,0001	2,065 E-06	1,9787 E-06	3,0431 E-07	-	0,0000	0,0000	0,0000	8,7236 E-07	7,8048 E-07	1,3839 E-07
02034	X	0,0035	0,0004	0,0017	2,7765 E-05	2,0418 E-05	9,5563 E-06	-	0,0003	0,0000	0,0002	2,434 E-06	1,7319 E-06	9,8356 E-07
02034	Y	0,0010	0,0347	0,0124	1,1204 E-04	8,6769 E-05	1,9611 E-04	-	0,0001	0,0035	0,0013	1,1266 E-05	9,4075 E-06	2,005 E-05
02034	Z	0,0000	0,0002	0,0005	2,6789 E-06	3,4644 E-06	7,0304 E-07	-	0,0000	0,0001	0,0002	1,1084 E-06	1,3559 E-06	3,0716 E-07
02035	X	0,0041	0,0010	0,0017	3,6345 E-05	2,6291 E-05	7,8922 E-06	-	0,0003	0,0001	0,0002	3,198 E-06	2,1465 E-06	8,3888 E-07
02035	Y	0,0006	0,0345	0,0140	7,9884 E-05	9,3335 E-05	1,9786 E-04	-	0,0001	0,0035	0,0015	8,127 E-06	1,0114 E-05	2,0231 E-05
02035	Z	0,0001	0,0001	0,0006	2,7354 E-06	3,623 E-06	5,4878 E-07	-	0,0000	0,0000	0,0002	1,1293 E-06	1,4166 E-06	2,4247 E-07
02036	X	0,0029	0,0004	0,0016	1,5689 E-05	1,2562 E-05	4,8787 E-06	-	0,0002	0,0000	0,0001	1,3778 E-06	1,262 E-06	4,4507 E-07
02036	Y	0,0005	0,0226	0,0073	1,9721 E-04	6,8084 E-05	2,4542 E-04	-	0,0001	0,0023	0,0008	1,9763 E-05	7,3611 E-06	2,479 E-05
02036	Z	0,0000	0,0001	0,0003	2,6319 E-06	2,8067 E-06	8,5523 E-07	-	0,0000	0,0000	0,0001	1,0959 E-06	1,1022 E-06	3,7742 E-07
02037	X	0,0108	0,0195	0,0068	3,4181 E-05	1,587 E-05	3,7961 E-05	-	0,0009	0,0025	0,0008	4,3894 E-06	1,5295 E-06	4,7504 E-06
02037	Y	0,001	0,092	0,016	1,7623 E-04	1,2101 E-05	1,1561 E-04	-	0,000	0,011	0,002	2,1435 E-05	1,5161 E-06	1,5157 E-05

Nodi - Spostamenti per effetto del sisma

Nodo	Dir Sisma	Stato Limite Ultimo							Stato Limite di Danno					
		Sx	Sy	Sz	Θ x	Θ y	Θ z	σ t	Sx	Sy	Sz	Θ x	Θ y	Θ z
		[cm]	[cm]	[cm]	[rad]	[rad]	[rad]	[N/mm²]	[cm]	[cm]	[cm]	[rad]	[rad]	[rad]
02037	Z	9 0,0001	5 0,0002	4 0,0010	1,7025 E-06	3,1522 E-07	7,5205 E-07	-	2 0,0001	1 0,0001	0 0,0004	7,4717 E-07	1,3875 E-07	3,3295 E-07
02038	X	0,0110	0,0198	0,0068	3,4169 E-05	1,5899 E-05	3,777 E-05	-	0,0010	0,0025	0,0008	4,386 E-06	1,528 E-06	4,7329 E-06
02038	Y	0,0020	0,0939	0,0164	1,7678 E-04	1,1827 E-05	1,1589 E-04	-	0,0002	0,0113	0,0020	2,1524 E-05	1,4793 E-06	1,5219 E-05
02038	Z	0,0001	0,0002	0,0010	1,811 E-06	3,1413 E-07	8,93 E-07	-	0,0001	0,0001	0,0004	7,9494 E-07	1,3855 E-07	3,9638 E-07
02039	X	0,0118	0,0436	0,0179	8,0888 E-05	2,0641 E-05	3,988 E-05	-	0,0010	0,0054	0,0018	1,0127 E-05	1,9504 E-06	4,712 E-06
02039	Y	0,0045	0,1553	0,0245	2,9224 E-04	1,971 E-05	8,4985 E-05	-	0,0006	0,0195	0,0030	3,6873 E-05	2,4806 E-06	1,1156 E-05
02039	Z	0,0001	0,0003	0,0012	1,1275 E-06	4,2251 E-08	1,0804 E-06	-	0,0000	0,0001	0,0005	4,8733 E-07	1,7566 E-08	4,9525 E-07
02040	X	0,0117	0,0430	0,0179	8,0744 E-05	2,069 E-05	3,8818 E-05	-	0,0010	0,0054	0,0018	1,0115 E-05	1,9552 E-06	4,5959 E-06
02040	Y	0,0044	0,1533	0,0244	2,9246 E-04	1,9863 E-05	8,349 E-05	-	0,0005	0,0193	0,0030	3,6907 E-05	2,4996 E-06	1,0991 E-05
02040	Z	0,0001	0,0003	0,0012	1,1701 E-06	4,1348 E-08	8,7521 E-07	-	0,0000	0,0001	0,0005	5,0611 E-07	1,6813 E-08	4,0353 E-07
02041	X	0,0115	0,0404	0,0169	7,2597 E-05	2,1065 E-05	3,8614 E-05	-	0,0010	0,0050	0,0017	9,1937 E-06	1,9987 E-06	4,6094 E-06
02041	Y	0,0041	0,1464	0,0234	2,7762 E-04	1,9871 E-05	8,5974 E-05	-	0,0005	0,0184	0,0029	3,529 E-05	2,4869 E-06	1,132 E-05
02041	Z	0,0001	0,0003	0,0012	2,6764 E-06	1,2332 E-07	8,0557 E-07	-	0,0000	0,0001	0,0005	1,1779 E-06	5,7067 E-08	3,7305 E-07
02042	X	0,0120	0,0422	0,0169	7,3239 E-05	2,0869 E-05	4,364 E-05	-	0,0011	0,0053	0,0017	9,2827 E-06	1,9745 E-06	5,1611 E-06
02042	Y	0,0046	0,1534	0,0234	2,7957 E-04	1,9125 E-05	9,3831 E-05	-	0,0006	0,0193	0,0029	3,5543 E-05	2,3948 E-06	1,2207 E-05
02042	Z	0,0001	0,0004	0,0012	2,6235 E-06	1,1863 E-07	1,6788 E-06	-	0,0000	0,0002	0,0005	1,1547 E-06	5,4897 E-08	7,6417 E-07
02043	X	0,0117	0,0383	0,0154	5,9015 E-05	2,1358 E-05	4,1561 E-05	-	0,0010	0,0048	0,0016	7,6547 E-06	2,018 E-06	4,9985 E-06
02043	Y	0,0040	0,1432	0,0220	2,525 E-04	1,7874 E-05	9,7047 E-05	-	0,0005	0,0179	0,0027	3,2487 E-05	2,2274 E-06	1,2699 E-05
02043	Z	0,0001	0,0004	0,0011	5,205 E-06	2,4138 E-07	1,0547 E-06	-	0,0001	0,0002	0,0005	2,3123 E-06	1,0945 E-07	4,8672 E-07
02044	X	0,0114	0,0348	0,0139	4,5288 E-05	2,1108 E-05	3,9099 E-05	-	0,0010	0,0044	0,0014	6,1135 E-06	1,9838 E-06	4,7662 E-06
02044	Y	0,0034	0,1334	0,0207	2,2529 E-04	1,5869 E-05	9,7633 E-05	-	0,0004	0,0166	0,0025	2,9243 E-05	1,9817 E-06	1,285 E-05
02044	Z	0,0001	0,0004	0,0011	7,2858 E-06	2,74 E-07	4,0074 E-07	-	0,0001	0,0002	0,0005	3,2488 E-06	1,2359 E-07	1,9243 E-07
02045	X	0,0119	0,0359	0,0139	4,6226 E-05	2,1022 E-05	4,3647 E-05	-	0,0011	0,0045	0,0014	6,259 E-06	1,9799 E-06	5,2686 E-06
02045	Y	0,0038	0,1390	0,0207	2,2977 E-04	1,5911 E-05	1,0591 E-04	-	0,0005	0,0174	0,0025	2,981 E-05	1,9856 E-06	1,3845 E-05
02045	Z	0,0001	0,0005	0,0011	7,2088 E-06	2,9179 E-07	9,4934 E-07	-	0,0001	0,0002	0,0005	3,2147 E-06	1,3155 E-07	4,4057 E-07
02046	X	0,0116	0,0324	0,0124	3,727 E-05	2,0367 E-05	4,0479 E-05	-	0,0010	0,0041	0,0013	5,1774 E-06	1,9104 E-06	4,9574 E-06
02046	Y	0,0031	0,1289	0,0196	2,0862 E-04	1,3618 E-05	1,0545 E-04	-	0,0004	0,0160	0,0024	2,7179 E-05	1,7034 E-06	1,3882 E-05
02046	Z	0,0001	0,0005	0,0011	8,2875 E-06	3,2274 E-07	1,8744 E-07	-	0,0001	0,0002	0,0004	3,702 E-06	1,4436 E-07	9,0429 E-08
02047	X	0,0112	0,0293	0,0110	3,5712 E-05	1,9333 E-05	3,8413 E-05	-	0,0010	0,0037	0,0012	4,5944 E-06	1,8079 E-06	4,7587 E-06
02047	Y	0,0025	0,1193	0,0187	1,9076 E-04	1,1537 E-05	1,0566 E-04	-	0,0003	0,0147	0,0023	2,4846 E-05	1,454 E-06	1,3941 E-05
02047	Z	0,0001	0,0004	0,0011	8,2756 E-06	2,8845 E-07	4,3854 E-07	-	0,0001	0,0002	0,0004	3,6981 E-06	1,2819 E-07	1,8596 E-07
02048	X	0,0117	0,0300	0,0111	3,7181 E-05	1,9339 E-05	3,9972 E-05	-	0,0010	0,0038	0,0012	4,7603 E-06	1,8132 E-06	4,9484 E-06
02048	Y	0,0028	0,1239	0,0188	1,9564 E-04	1,1913 E-05	1,1053 E-04	-	0,0003	0,0154	0,0023	2,545 E-05	1,503 E-06	1,4612 E-05
02048	Z	0,0001	0,0005	0,0011	8,1444 E-06	2,9109 E-07	6,691 E-07	-	0,0001	0,0002	0,0004	3,6397 E-06	1,2936 E-07	2,8855 E-07
02049	X	0,0113	0,0269	0,0098	3,8934 E-05	1,8247 E-05	3,8157 E-05	-	0,0010	0,0034	0,0010	4,5991 E-06	1,7106 E-06	4,7836 E-06
02049	Y	0,0023	0,1141	0,0180	1,8509 E-04	1,0063 E-05	1,1175 E-04	-	0,0003	0,0140	0,0022	2,3877 E-05	1,2748 E-06	1,4783 E-05
02049	Z	0,0001	0,0004	0,0011	6,9271 E-06	3,0182 E-07	1,0456 E-06	-	0,0001	0,0002	0,0004	3,0928 E-06	1,3306 E-07	4,5831 E-07
02050	X	0,0109	0,0238	0,0086	3,7806 E-05	1,7357 E-05	3,7976 E-05	-	0,0010	0,0030	0,0009	4,4639 E-06	1,625 E-06	4,7559 E-06

Nodi - Spostamenti per effetto del sisma

Nodo	Dir Sisma	Stato Limite Ultimo							Stato Limite di Danno					
		Sx	Sy	Sz	Θ x	Θ y	Θ z	σ t	Sx	Sy	Sz	Θ x	Θ y	Θ z
		[cm]	[cm]	[cm]	[rad]	[rad]	[rad]	[N/mm²]	[cm]	[cm]	[cm]	[rad]	[rad]	[rad]
02050	Y	0,0019	0,1043	0,0174	1,7828 E-04	8,4838 E-06	1,1301 E-04	-	0,0002	0,0127	0,0021	2,258 E-05	1,0737 E-06	1,4895 E-05
02050	Z	0,0001	0,0003	0,0010	4,9534 E-06	3,2711 E-07	9,4359 E-07	-	0,0001	0,0001	0,0004	2,2064 E-06	1,4375 E-07	4,1293 E-07
02051	X	0,0114	0,0246	0,0086	3,8421 E-05	1,7125 E-05	3,7051 E-05	-	0,0010	0,0031	0,0009	4,5734 E-06	1,6136 E-06	4,6803 E-06
02051	Y	0,0021	0,1087	0,0174	1,83 E-04	9,1555 E-06	1,144 E-04	-	0,0003	0,0133	0,0021	2,3154 E-05	1,1645 E-06	1,5178 E-05
02051	Z	0,0001	0,0004	0,0010	4,9007 E-06	3,0158 E-07	1,7048 E-06	-	0,0001	0,0002	0,0004	2,1838 E-06	1,3207 E-07	7,5404 E-07
02052	X	0,0110	0,0215	0,0075	3,5685 E-05	1,6302 E-05	3,7565 E-05	-	0,0010	0,0027	0,0008	4,487 E-06	1,55 E-06	4,7256 E-06
02052	Y	0,0019	0,0988	0,0169	1,805 E-04	9,825 E-06	1,1671 E-04	-	0,0002	0,0120	0,0020	2,229 E-05	1,2433 E-06	1,5376 E-05
02052	Z	0,0001	0,0002	0,0010	2,7909 E-06	3,1735 E-07	1,2477 E-06	-	0,0001	0,0001	0,0004	1,2378 E-06	1,3908 E-07	5,5024 E-07
02053	X	0,0116	0,0030	0,0027	5,936 E-06	1,6029 E-05	1,0513 E-05	-	0,0010	0,0004	0,0002	5,8799 E-07	1,5361 E-06	1,0155 E-06
02053	Y	0,0039	0,0404	0,0074	5,8867 E-05	1,2443 E-05	1,2376 E-05	-	0,0005	0,0043	0,0009	6,1437 E-06	1,5137 E-06	1,6259 E-06
02053	Z	0,0001	0,0001	0,0009	2,9988 E-07	2,3404 E-07	1,1267 E-06	-	0,0000	0,0000	0,0003	1,2715 E-07	8,9103 E-08	4,6724 E-07
02054	X	0,0117	0,0030	0,0027	5,8309 E-06	1,5518 E-05	9,9078 E-06	-	0,0010	0,0004	0,0002	5,8066 E-07	1,486 E-06	9,8298 E-07
02054	Y	0,0040	0,0411	0,0074	5,8997 E-05	1,2379 E-05	1,3275 E-05	-	0,0005	0,0043	0,0008	6,1555 E-06	1,4898 E-06	1,7531 E-06
02054	Z	0,0001	0,0001	0,0009	2,9314 E-07	1,8287 E-07	1,2352 E-06	-	0,0000	0,0000	0,0003	1,2437 E-07	7,1643 E-08	5,1002 E-07
02055	X	0,0068	0,0037	0,0018	7,8948 E-06	7,4409 E-06	2,4499 E-05	-	0,0006	0,0004	0,0002	7,4591 E-07	6,8869 E-07	2,2902 E-06
02055	Y	0,0018	0,0396	0,0224	5,7521 E-05	1,8707 E-05	1,1298 E-05	-	0,0002	0,0041	0,0024	5,9554 E-06	1,9974 E-06	1,3516 E-06
02055	Z	0,0001	0,0001	0,0008	4,3103 E-07	5,0084 E-08	4,514 E-07	-	0,0000	0,0000	0,0003	1,8024 E-07	1,9549 E-08	1,7413 E-07
02056	X	0,0068	0,0036	0,0018	7,9671 E-06	7,4428 E-06	2,4553 E-05	-	0,0005	0,0004	0,0002	7,5073 E-07	6,8594 E-07	2,2796 E-06
02056	Y	0,0017	0,0390	0,0224	5,7468 E-05	1,8393 E-05	1,0955 E-05	-	0,0002	0,0041	0,0024	5,948 E-06	1,9569 E-06	1,3137 E-06
02056	Z	0,0001	0,0001	0,0008	4,3082 E-07	4,3112 E-08	3,5542 E-07	-	0,0000	0,0000	0,0003	1,8019 E-07	1,675 E-08	1,3663 E-07
02057	X	0,0077	0,0035	0,0018	7,9824 E-06	9,5875 E-06	2,6477 E-05	-	0,0006	0,0004	0,0002	7,4228 E-07	9,2007 E-07	2,4417 E-06
02057	Y	0,0016	0,0386	0,0200	5,6337 E-05	2,0381 E-05	1,1043 E-05	-	0,0002	0,0040	0,0022	5,8256 E-06	2,2149 E-06	1,4436 E-06
02057	Z	0,0001	0,0001	0,0008	4,1338 E-07	4,6814 E-07	3,3487 E-07	-	0,0000	0,0000	0,0003	1,7225 E-07	1,8489 E-07	1,2902 E-07
02058	X	0,0079	0,0037	0,0018	7,8202 E-06	9,3026 E-06	2,6804 E-05	-	0,0007	0,0004	0,0002	7,314 E-07	8,9682 E-07	2,5118 E-06
02058	Y	0,0021	0,0401	0,0200	5,6544 E-05	1,9838 E-05	1,2122 E-05	-	0,0002	0,0042	0,0022	5,8502 E-06	2,1743 E-06	1,5873 E-06
02058	Z	0,0001	0,0001	0,0008	4,0979 E-07	4,5111 E-07	5,8309 E-07	-	0,0000	0,0000	0,0003	1,7097 E-07	1,7806 E-07	2,2685 E-07
02059	X	0,0093	0,0035	0,0019	7,8537 E-06	1,3924 E-05	2,442 E-05	-	0,0008	0,0004	0,0002	7,2135 E-07	1,3627 E-06	2,3108 E-06
02059	Y	0,0023	0,0395	0,0166	5,5825 E-05	2,286 E-05	1,3624 E-05	-	0,0003	0,0041	0,0018	5,7778 E-06	2,5951 E-06	1,8161 E-06
02059	Z	0,0001	0,0001	0,0008	3,7693 E-07	1,0558 E-06	2,3774 E-07	-	0,0000	0,0000	0,0003	1,5714 E-07	4,1868 E-07	9,063 E-08
02060	X	0,0104	0,0033	0,0022	7,7139 E-06	1,7381 E-05	1,8763 E-05	-	0,0009	0,0004	0,0002	7,1131 E-07	1,7148 E-06	1,8248 E-06
02060	Y	0,0028	0,0391	0,0133	5,6898 E-05	2,4368 E-05	1,2834 E-05	-	0,0004	0,0041	0,0015	5,9046 E-06	2,8598 E-06	1,7056 E-06
02060	Z	0,0001	0,0001	0,0008	3,5637 E-07	1,3472 E-06	2,2144 E-07	-	0,0000	0,0000	0,0003	1,4902 E-07	5,3437 E-07	1,0025 E-07
02061	X	0,0107	0,0034	0,0022	7,7455 E-06	1,7873 E-05	1,9599 E-05	-	0,0009	0,0004	0,0002	7,1047 E-07	1,7454 E-06	1,8967 E-06
02061	Y	0,0034	0,0406	0,0132	5,6262 E-05	2,3123 E-05	1,2111 E-05	-	0,0004	0,0043	0,0015	5,838 E-06	2,7151 E-06	1,6059 E-06
02061	Z	0,0001	0,0001	0,0008	3,6165 E-07	1,2642 E-06	2,8749 E-07	-	0,0001	0,0000	0,0003	1,5108 E-07	5,0106 E-07	1,2747 E-07
02062	X	0,0114	0,0031	0,0025	7,0019 E-06	1,8026 E-05	1,2289 E-05	-	0,0010	0,0004	0,0002	6,6744 E-07	1,7292 E-06	1,1946 E-06
02062	Y	0,0037	0,0403	0,0098	5,8518 E-05	1,6793 E-05	7,5175 E-06	-	0,0005	0,0042	0,0011	6,1168 E-06	1,998 E-06	9,7707 E-07
02062	Z	0,0001	0,0001	0,0009	3,3636 E-07	7,6943 E-07	9,6623 E-07	-	0,0000	0,0000	0,0003	1,418 E-07	3,005 E-07	4,025 E-07
02063	X	0,001	0,000	0,000	4,9556 E-06	3,4105 E-05	6,6812 E-06	-	0,000	0,000	0,000	4,2286 E-07	2,8428 E-06	5,6571 E-07

Nodi - Spostamenti per effetto del sisma

Nodo	Dir Sisma	Stato Limite Ultimo							Stato Limite di Danno					
		Sx	Sy	Sz	Θ x	Θ y	Θ z	σ t	Sx	Sy	Sz	Θ x	Θ y	Θ z
		[cm]	[cm]	[cm]	[rad]	[rad]	[rad]	[N/mm²]	[cm]	[cm]	[cm]	[rad]	[rad]	[rad]
02063	Y	8,0001	1,0065	6,0031	2,6229 E-04	4,8934 E-05	1,3172 E-04	-	1,0000	0,0007	0,0003	2,6315 E-05	5,236 E-06	1,3254 E-05
02063	Z	0,0000	0,0000	0,0001	2,0398 E-06	1,8078 E-06	2,9388 E-07	-	0,0000	0,0000	0,0000	8,6257 E-07	7,1482 E-07	1,3374 E-07
02064	X	0,0037	0,0004	0,0015	2,906 E-05	2,384 E-05	1,0007 E-05	-	0,0003	0,0000	0,0002	2,5131 E-06	1,9726 E-06	1,0152 E-06
02064	Y	0,0010	0,0348	0,0125	1,1222 E-04	8,7497 E-05	1,9649 E-04	-	0,0001	0,0035	0,0013	1,1274 E-05	9,4711 E-06	2,008 E-05
02064	Z	0,0000	0,0001	0,0005	2,5263 E-06	3,5438 E-06	6,4418 E-07	-	0,0000	0,0001	0,0002	1,0495 E-06	1,3833 E-06	2,8308 E-07
02065	X	0,0044	0,0009	0,0016	3,7795 E-05	3,0251 E-05	8,1583 E-06	-	0,0004	0,0001	0,0002	3,2853 E-06	2,428 E-06	8,5995 E-07
02065	Y	0,0006	0,0346	0,0141	8,0039 E-05	9,3911 E-05	1,9824 E-04	-	0,0001	0,0035	0,0015	8,1296 E-06	1,0162 E-05	2,0262 E-05
02065	Z	0,0001	0,0001	0,0006	2,5238 E-06	3,7425 E-06	5,2239 E-07	-	0,0000	0,0000	0,0002	1,0473 E-06	1,459 E-06	2,3157 E-07
02066	X	0,0030	0,0003	0,0015	1,7214 E-05	1,1525 E-05	4,183 E-06	-	0,0002	0,0000	0,0001	1,4781 E-06	1,2224 E-06	4,029 E-07
02066	Y	0,0006	0,0227	0,0073	1,974 E-04	6,9021 E-05	2,4603 E-04	-	0,0001	0,0023	0,0008	1,9777 E-05	7,4458 E-06	2,4848 E-05
02066	Z	0,0000	0,0001	0,0003	2,5553 E-06	2,7597 E-06	8,1672 E-07	-	0,0000	0,0000	0,0001	1,0664 E-06	1,0823 E-06	3,6209 E-07
02067	X	0,0138	0,0026	0,0025	3,4676 E-06	3,5324 E-05	9,8303 E-06	-	0,0014	0,0003	0,0002	3,4588 E-07	3,4878 E-06	1,2251 E-06
02067	Y	0,0152	0,0417	0,0098	6,5665 E-05	3,3203 E-05	3,3716 E-05	-	0,0020	0,0044	0,0010	6,8833 E-06	4,4651 E-06	4,4196 E-06
02067	Z	0,0001	0,0001	0,0009	1,5113 E-07	1,4345 E-06	5,3721 E-07	-	0,0000	0,0000	0,0004	6,4552 E-08	6,1502 E-07	2,1852 E-07
02068	X	0,0142	0,0026	0,0025	3,5145 E-06	3,5691 E-05	1,0089 E-05	-	0,0014	0,0003	0,0002	3,5131 E-07	3,5183 E-06	1,2914 E-06
02068	Y	0,0156	0,0425	0,0098	6,6023 E-05	3,333 E-05	3,5338 E-05	-	0,0020	0,0045	0,0010	6,9235 E-06	4,4836 E-06	4,6365 E-06
02068	Z	0,0001	0,0001	0,0009	1,5174 E-07	1,4628 E-06	6,5993 E-07	-	0,0001	0,0000	0,0004	6,4837 E-08	6,2664 E-07	2,6922 E-07
02069	X	0,0120	0,0029	0,0030	3,4678 E-06	1,768 E-05	1,8561 E-05	-	0,0011	0,0004	0,0002	4,1493 E-07	1,7103 E-06	2,2222 E-06
02069	Y	0,0055	0,0414	0,0048	6,1292 E-05	1,3772 E-05	4,7215 E-05	-	0,0007	0,0044	0,0006	6,4101 E-06	1,7333 E-06	6,1523 E-06
02069	Z	0,0001	0,0001	0,0009	2,0332 E-07	1,9576 E-07	2,1669 E-07	-	0,0000	0,0000	0,0004	8,7516 E-08	9,0242 E-08	9,5695 E-08
02070	X	0,0118	0,0029	0,0030	3,379 E-06	1,8439 E-05	1,755 E-05	-	0,0011	0,0003	0,0003	4,0524 E-07	1,7805 E-06	2,1325 E-06
02070	Y	0,0054	0,0407	0,0048	6,1096 E-05	1,3798 E-05	4,7456 E-05	-	0,0007	0,0043	0,0006	6,3846 E-06	1,7528 E-06	6,1605 E-06
02070	Z	0,0001	0,0001	0,0009	1,9319 E-07	1,6935 E-07	2,041 E-07	-	0,0000	0,0000	0,0004	8,33 E-08	7,3444 E-08	8,9151 E-08
02071	X	0,0123	0,0028	0,0029	2,9637 E-06	2,4953 E-05	1,709 E-05	-	0,0011	0,0003	0,0002	3,6971 E-07	2,421 E-06	2,116 E-06
02071	Y	0,0074	0,0406	0,0024	6,3158 E-05	1,9632 E-05	4,8227 E-05	-	0,0010	0,0043	0,0003	6,6207 E-06	2,5766 E-06	6,2875 E-06
02071	Z	0,0001	0,0001	0,0009	1,5972 E-07	2,6836 E-07	2,0705 E-07	-	0,0000	0,0000	0,0004	6,9681 E-08	1,0319 E-07	8,9643 E-08
02072	X	0,0129	0,0028	0,0029	2,945 E-06	2,4052 E-05	1,9639 E-05	-	0,0012	0,0003	0,0002	3,7103 E-07	2,3165 E-06	2,3855 E-06
02072	Y	0,0079	0,0422	0,0023	6,3323 E-05	1,7412 E-05	5,2175 E-05	-	0,0010	0,0044	0,0003	6,6383 E-06	2,2798 E-06	6,8161 E-06
02072	Z	0,0001	0,0001	0,0009	1,5705 E-07	2,8067 E-07	2,6971 E-07	-	0,0000	0,0000	0,0004	6,8603 E-08	1,2413 E-07	1,1801 E-07
02073	X	0,0133	0,0027	0,0028	3,4841 E-06	3,0405 E-05	1,485 E-05	-	0,0013	0,0003	0,0002	3,9293 E-07	2,9594 E-06	1,9231 E-06
02073	Y	0,0108	0,0418	0,0029	6,6021 E-05	2,4933 E-05	4,7836 E-05	-	0,0014	0,0044	0,0003	6,9479 E-06	3,318 E-06	6,2377 E-06
02073	Z	0,0001	0,0001	0,0009	1,344 E-07	5,3629 E-07	4,426 E-07	-	0,0000	0,0000	0,0004	5,8399 E-08	2,3654 E-07	1,8483 E-07
02074	X	0,0134	0,0026	0,0026	3,3997 E-06	3,3274 E-05	1,148 E-05	-	0,0013	0,0003	0,0002	3,6934 E-07	3,2698 E-06	1,5093 E-06
02074	Y	0,0133	0,0411	0,0069	6,6451 E-05	2,937 E-05	4,0752 E-05	-	0,0017	0,0043	0,0007	6,9862 E-06	3,942 E-06	5,317 E-06
02074	Z	0,0001	0,0001	0,0009	1,3432 E-07	1,0449 E-06	3,9458 E-07	-	0,0000	0,0000	0,0004	5,6814 E-08	4,537 E-07	1,6171 E-07
02075	X	0,0142	0,0027	0,0026	3,4217 E-06	3,4626 E-05	1,2275 E-05	-	0,0014	0,0003	0,0002	3,7198 E-07	3,3914 E-06	1,6256 E-06
02075	Y	0,0141	0,0428	0,0069	6,6649 E-05	3,0795 E-05	4,3111 E-05	-	0,0018	0,0045	0,0007	7,0084 E-06	4,1239 E-06	5,6369 E-06
02075	Z	0,0001	0,0001	0,0009	1,3752 E-07	1,0373 E-06	6,3387 E-07	-	0,0000	0,0000	0,0004	5,8635 E-08	4,5034 E-07	2,6062 E-07

Nodi - Spostamenti per effetto del sisma

Nodo	Dir Sisma	Stato Limite Ultimo							Stato Limite di Danno					
		Sx	Sy	Sz	Θ x	Θ y	Θ z	σ t	Sx	Sy	Sz	Θ x	Θ y	Θ z
		[cm]	[cm]	[cm]	[rad]	[rad]	[rad]	[N/mm²]	[cm]	[cm]	[cm]	[rad]	[rad]	[rad]
02076	X	0,0139	0,0028	0,0015	6,9407 E-06	3,3963 E-05	1,7849 E-05	-	0,0014	0,0004	0,0001	6,2295 E-07	3,1054 E-06	2,2975 E-06
02076	Y	0,0177	0,0424	0,0146	5,9743 E-05	1,2591 E-05	6,5865 E-05	-	0,0023	0,0045	0,0014	5,9865 E-06	1,5879 E-06	8,3359 E-06
02076	Z	0,0001	0,0001	0,0010	2,4417 E-07	3,1913 E-06	4,2824 E-07	-	0,0001	0,0000	0,0004	1,0422 E-07	1,3392 E-06	1,8021 E-07
02077	X	0,0142	0,0027	0,0015	7,3399 E-06	3,4483 E-05	1,8099 E-05	-	0,0014	0,0004	0,0001	6,6012 E-07	3,1395 E-06	2,3096 E-06
02077	Y	0,0178	0,0430	0,0145	5,9442 E-05	1,2479 E-05	6,6788 E-05	-	0,0023	0,0046	0,0014	5,9553 E-06	1,5071 E-06	8,4036 E-06
02077	Z	0,0002	0,0001	0,0010	2,8785 E-07	3,3173 E-06	6,0243 E-07	-	0,0001	0,0000	0,0004	1,2309 E-07	1,3919 E-06	2,5404 E-07
02078	X	0,0209	0,0437	0,0146	8,0769 E-05	3,5175 E-05	3,5951 E-05	-	0,0022	0,0055	0,0019	1,0412 E-05	3,1802 E-06	4,3288 E-06
02078	Y	0,0327	0,1564	0,0727	3,2241 E-04	8,5739 E-05	7,8716 E-05	-	0,0043	0,0197	0,0093	4,1214 E-05	1,0148 E-05	1,0215 E-05
02078	Z	0,0002	0,0004	0,0018	3,8432 E-06	1,6163 E-05	1,8257 E-06	-	0,0001	0,0002	0,0008	1,7015 E-06	7,2857 E-06	8,4107 E-07
02079	X	0,0210	0,0431	0,0146	8,0481 E-05	3,5056 E-05	3,6298 E-05	-	0,0022	0,0054	0,0019	1,037 E-05	3,1701 E-06	4,3541 E-06
02079	Y	0,0323	0,1539	0,0727	3,2118 E-04	8,5749 E-05	7,9538 E-05	-	0,0043	0,0194	0,0093	4,1082 E-05	1,0161 E-05	1,0375 E-05
02079	Z	0,0001	0,0003	0,0018	3,9869 E-06	1,6134 E-05	1,4591 E-06	-	0,0001	0,0001	0,0008	1,7665 E-06	7,2728 E-06	6,7287 E-07
02080	X	0,0210	0,0406	0,0137	8,2278 E-05	3,5448 E-05	3,5752 E-05	-	0,0022	0,0051	0,0018	1,0489 E-05	3,137 E-06	4,3343 E-06
02080	Y	0,0320	0,1471	0,0744	3,2465 E-04	7,9453 E-05	8,3827 E-05	-	0,0042	0,0185	0,0097	4,1824 E-05	9,0649 E-06	1,1045 E-05
02080	Z	0,0001	0,0004	0,0026	5,7421 E-06	1,5661 E-05	6,3497 E-07	-	0,0000	0,0002	0,0011	2,5769 E-06	7,0644 E-06	3,0079 E-07
02081	X	0,0209	0,0427	0,0137	8,3241 E-05	3,5028 E-05	3,4977 E-05	-	0,0022	0,0053	0,0018	1,066 E-05	3,1053 E-06	4,2686 E-06
02081	Y	0,0329	0,1553	0,0744	3,3101 E-04	7,8623 E-05	8,0893 E-05	-	0,0044	0,0195	0,0097	4,2537 E-05	8,989 E-06	1,0568 E-05
02081	Z	0,0004	0,0005	0,0026	5,1664 E-06	1,553 E-05	1,4346 E-06	-	0,0002	0,0002	0,0011	2,3159 E-06	7,0055 E-06	6,675 E-07
02082	X	0,0209	0,0391	0,0124	8,5227 E-05	3,2984 E-05	3,6118 E-05	-	0,0022	0,0049	0,0017	1,0771 E-05	2,8707 E-06	4,3993 E-06
02082	Y	0,0322	0,1455	0,0759	3,3687 E-04	5,7657 E-05	8,6043 E-05	-	0,0042	0,0182	0,0100	4,3483 E-05	5,8735 E-06	1,1366 E-05
02082	Z	0,0001	0,0004	0,0036	6,7083 E-06	1,2748 E-05	4,5528 E-07	-	0,0001	0,0002	0,0016	3,0329 E-06	5,7609 E-06	2,1748 E-07
02083	X	0,0208	0,0355	0,0112	8,4607 E-05	2,8609 E-05	3,691 E-05	-	0,0022	0,0045	0,0016	1,0691 E-05	2,537 E-06	4,5214 E-06
02083	Y	0,0321	0,1351	0,0756	3,4138 E-04	3,718 E-05	9,3111 E-05	-	0,0042	0,0169	0,0100	4,4048 E-05	3,4166 E-06	1,2298 E-05
02083	Z	0,0001	0,0004	0,0043	7,2479 E-06	8,0498 E-06	1,8925 E-07	-	0,0000	0,0002	0,0019	3,2878 E-06	3,6472 E-06	9,266 E-08
02084	X	0,0209	0,0376	0,0112	8,5183 E-05	2,8538 E-05	3,767 E-05	-	0,0022	0,0047	0,0016	1,0778 E-05	2,5334 E-06	4,5991 E-06
02084	Y	0,0317	0,1437	0,0756	3,4455 E-04	3,7038 E-05	9,2309 E-05	-	0,0042	0,0180	0,0100	4,4454 E-05	3,3989 E-06	1,2199 E-05
02084	Z	0,0002	0,0006	0,0043	7,241 E-06	8,0706 E-06	3,189 E-07	-	0,0001	0,0002	0,0019	3,2838 E-06	3,6565 E-06	1,5421 E-07
02085	X	0,0208	0,0339	0,0102	8,2265 E-05	2,3822 E-05	3,8901 E-05	-	0,0022	0,0043	0,0015	1,042 E-05	2,2968 E-06	4,7637 E-06
02085	Y	0,0316	0,1328	0,0734	3,4131 E-04	4,6635 E-05	1,0045 E-04	-	0,0041	0,0165	0,0098	4,3996 E-05	5,9501 E-06	1,3262 E-05
02085	Z	0,0001	0,0005	0,0047	7,6062 E-06	2,1671 E-06	1,6859 E-07	-	0,0000	0,0002	0,0021	3,4539 E-06	9,9207 E-07	7,6717 E-08
02086	X	0,0205	0,0302	0,0093	7,8779 E-05	2,0558 E-05	3,8798 E-05	-	0,0022	0,0038	0,0014	9,8297 E-06	2,2531 E-06	4,79 E-06
02086	Y	0,0322	0,1216	0,0693	3,2913 E-04	7,551 E-05	1,0539 E-04	-	0,0042	0,0151	0,0092	4,238 E-05	1,0103 E-05	1,3899 E-05
02086	Z	0,0001	0,0004	0,0046	7,8748 E-06	3,6052 E-06	2,9792 E-07	-	0,0000	0,0002	0,0021	3,5754 E-06	1,6178 E-06	1,2586 E-07
02087	X	0,0207	0,0321	0,0093	7,8751 E-05	2,0596 E-05	4,1603 E-05	-	0,0022	0,0040	0,0014	9,8669 E-06	2,2504 E-06	5,0881 E-06
02087	Y	0,0305	0,1298	0,0692	3,3181 E-04	7,4994 E-05	1,1054 E-04	-	0,0040	0,0161	0,0092	4,2705 E-05	1,0029 E-05	1,4589 E-05
02087	Z	0,0002	0,0006	0,0046	7,8895 E-06	3,5371 E-06	2,5683 E-07	-	0,0001	0,0002	0,0021	3,581 E-06	1,5868 E-06	1,1148 E-07
02088	X	0,0203	0,0283	0,0086	7,392 E-05	1,8072 E-05	4,1224 E-05	-	0,0021	0,0036	0,0012	9,0513 E-06	2,2774 E-06	5,0834 E-06
02088	Y	0,0310	0,1182	0,0635	3,1386 E-04	1,007 E-04	1,132 E-04	-	0,0040	0,0146	0,0084	4,0289 E-05	1,3566 E-05	1,4921 E-05
02088	Z	0,000	0,000	0,004	8,1344 E-06	8,3858 E-06	3,3808 E-07	-	0,000	0,000	0,001	3,683 E-06	3,7848 E-06	1,4905 E-07

Nodi - Spostamenti per effetto del sisma

Nodo	Dir Sisma	Stato Limite Ultimo							Stato Limite di Danno					
		Sx	Sy	Sz	Θ x	Θ y	Θ z	σ t	Sx	Sy	Sz	Θ x	Θ y	Θ z
		[cm]	[cm]	[cm]	[rad]	[rad]	[rad]	[N/mm²]	[cm]	[cm]	[cm]	[rad]	[rad]	[rad]
		2	4	2					1	2	9			
02089	X	0,0200	0,0247	0,0078	6,572 E-05	1,6855 E-05	4,0131 E-05	-	0,0021	0,0031	0,0011	7,9256 E-06	2,3265 E-06	4,9638 E-06
02089	Y	0,0319	0,1068	0,0569	2,9223 E-04	1,1498 E-04	1,1238 E-04	-	0,0042	0,0131	0,0074	3,7396 E-05	1,565 E-05	1,4771 E-05
02089	Z	0,0001	0,0003	0,0035	8,8489 E-06	1,1249 E-05	3,3508 E-07	-	0,0001	0,0001	0,0015	3,9841 E-06	5,0906 E-06	1,4766 E-07
02090	X	0,0199	0,0261	0,0078	6,5812 E-05	1,6872 E-05	4,4325 E-05	-	0,0021	0,0033	0,0011	7,9566 E-06	2,3245 E-06	5,4307 E-06
02090	Y	0,0295	0,1140	0,0568	2,9637 E-04	1,1498 E-04	1,1824 E-04	-	0,0038	0,0140	0,0074	3,7914 E-05	1,5644 E-05	1,5575 E-05
02090	Z	0,0004	0,0005	0,0035	9,1767 E-06	1,1275 E-05	7,6257 E-07	-	0,0002	0,0002	0,0015	4,1281 E-06	5,102 E-06	3,2335 E-07
02091	X	0,0195	0,0224	0,0069	5,5305 E-05	1,926 E-05	4,2554 E-05	-	0,0021	0,0028	0,0010	6,6504 E-06	2,4897 E-06	5,2215 E-06
02091	Y	0,0303	0,1027	0,0502	2,7931 E-04	1,1198 E-04	1,1362 E-04	-	0,0039	0,0125	0,0064	3,5577 E-05	1,5474 E-05	1,4939 E-05
02091	Z	0,0002	0,0004	0,0027	1,1207 E-05	1,0862 E-05	9,6942 E-07	-	0,0001	0,0002	0,0012	4,9903 E-06	4,9387 E-06	4,1208 E-07
02092	X	0,0193	0,0191	0,0059	4,61 E-05	2,8391 E-05	3,8241 E-05	-	0,0020	0,0024	0,0008	5,3872 E-06	3,066 E-06	4,7555 E-06
02092	Y	0,0309	0,0918	0,0444	2,5927 E-04	9,1067 E-05	1,1015 E-04	-	0,0040	0,0111	0,0055	3,2757 E-05	1,2837 E-05	1,4464 E-05
02092	Z	0,0001	0,0003	0,0020	1,304 E-05	6,7738 E-06	4,1029 E-07	-	0,0001	0,0001	0,0009	5,7492 E-06	3,1295 E-06	1,8123 E-07
02093	X	0,0187	0,0200	0,0058	4,6943 E-05	2,8176 E-05	4,1208 E-05	-	0,0020	0,0025	0,0008	5,4814 E-06	3,0674 E-06	5,1554 E-06
02093	Y	0,0289	0,0982	0,0444	2,5943 E-04	9,1549 E-05	1,2162 E-04	-	0,0037	0,0119	0,0055	3,2703 E-05	1,2902 E-05	1,607 E-05
02093	Z	0,0003	0,0006	0,0021	1,2241 E-05	6,7096 E-06	8,2241 E-07	-	0,0001	0,0003	0,0009	5,403 E-06	3,1003 E-06	3,7045 E-07
02094	X	0,0184	0,0169	0,0049	4,0002 E-05	3,4378 E-05	3,6347 E-05	-	0,0019	0,0021	0,0006	4,5011 E-06	3,5507 E-06	4,6183 E-06
02094	Y	0,0293	0,0871	0,0400	2,2647 E-04	7,1316 E-05	1,1952 E-04	-	0,0038	0,0104	0,0048	2,7906 E-05	1,0033 E-05	1,573 E-05
02094	Z	0,0001	0,0003	0,0019	9,5846 E-06	2,5443 E-06	2,1028 E-06	-	0,0001	0,0001	0,0008	4,2053 E-06	1,1676 E-06	9,2771 E-07
02095	X	0,0182	0,0140	0,0049	3,5395 E-05	3,2494 E-05	3,4348 E-05	-	0,0019	0,0018	0,0005	3,8602 E-06	3,4074 E-06	4,3135 E-06
02095	Y	0,0291	0,0771	0,0360	1,9412 E-04	6,6458 E-05	1,0642 E-04	-	0,0038	0,0091	0,0042	2,2957 E-05	8,9985 E-06	1,3883 E-05
02095	Z	0,0001	0,0002	0,0020	4,3408 E-06	2,0956 E-06	7,202 E-07	-	0,0001	0,0001	0,0008	1,8966 E-06	8,5445 E-07	3,1553 E-07
02096	X	0,0175	0,0147	0,0049	3,6337 E-05	3,2447 E-05	3,506 E-05	-	0,0018	0,0019	0,0005	3,92 E-06	3,4115 E-06	4,4774 E-06
02096	Y	0,0275	0,0820	0,0359	1,9769 E-04	6,7375 E-05	1,1827 E-04	-	0,0036	0,0097	0,0042	2,3411 E-05	9,1582 E-06	1,552 E-05
02096	Z	0,0001	0,0003	0,0020	4,6229 E-06	1,995 E-06	2,352 E-06	-	0,0000	0,0001	0,0008	2,022 E-06	8,1857 E-07	1,03 E-06
02097	X	0,0174	0,0120	0,0055	3,4586 E-05	2,4997 E-05	3,2884 E-05	-	0,0018	0,0015	0,0005	3,4817 E-06	2,7761 E-06	4,168 E-06
02097	Y	0,0271	0,0724	0,0318	1,7462 E-04	6,7906 E-05	1,0731 E-04	-	0,0035	0,0084	0,0036	1,9797 E-05	8,9152 E-06	1,3939 E-05
02097	Z	0,0001	0,0001	0,0021	1,0049 E-06	1,113 E-06	8,9695 E-07	-	0,0000	0,0001	0,0009	4,2729 E-07	4,5664 E-07	3,9061 E-07
02098	X	0,0170	0,0095	0,0057	3,3238 E-05	1,6336 E-05	3,0569 E-05	-	0,0018	0,0012	0,0005	3,0646 E-06	1,9999 E-06	3,8712 E-06
02098	Y	0,0265	0,0636	0,0273	1,5469 E-04	7,2376 E-05	1,0105 E-04	-	0,0034	0,0073	0,0030	1,6915 E-05	9,1772 E-06	1,3001 E-05
02098	Z	0,0001	0,0001	0,0021	1,0699 E-06	1,3869 E-06	2,7647 E-07	-	0,0001	0,0000	0,0009	4,4819 E-07	5,8659 E-07	1,1983 E-07
02099	X	0,0168	0,0100	0,0057	3,364 E-05	1,6428 E-05	3,2158 E-05	-	0,0017	0,0013	0,0005	3,093 E-06	2,0287 E-06	4,0842 E-06
02099	Y	0,0246	0,0675	0,0272	1,5679 E-04	7,2333 E-05	1,0896 E-04	-	0,0032	0,0077	0,0030	1,7157 E-05	9,1973 E-06	1,4015 E-05
02099	Z	0,0001	0,0001	0,0021	1,0204 E-06	1,2701 E-06	6,1357 E-07	-	0,0001	0,0000	0,0009	4,2351 E-07	5,3978 E-07	2,6445 E-07
02100	X	0,0164	0,0076	0,0049	2,9241 E-05	2,194 E-05	2,8709 E-05	-	0,0017	0,0010	0,0004	2,4931 E-06	2,0744 E-06	3,6491 E-06
02100	Y	0,0238	0,0588	0,0226	1,3314 E-04	7,3513 E-05	9,9872 E-05	-	0,0031	0,0066	0,0024	1,4173 E-05	8,9722 E-06	1,2728 E-05
02100	Z	0,0002	0,0001	0,0019	1,6087 E-06	3,7464 E-06	2,2067 E-07	-	0,0001	0,0000	0,0008	6,8287 E-07	1,5683 E-06	9,5397 E-08
02101	X	0,0155	0,0056	0,0030	1,9992 E-05	3,2697 E-05	2,6142 E-05	-	0,0016	0,0007	0,0003	1,5905 E-06	2,7143 E-06	3,3315 E-06
02101	Y	0,0226	0,0511	0,0184	1,048 E-04	6,6639 E-05	9,3543 E-05	-	0,0029	0,0056	0,0019	1,0891 E-05	7,7927 E-06	1,1859 E-05

Nodi - Spostamenti per effetto del sisma

Nodo	Dir Sisma	Stato Limite Ultimo							Stato Limite di Danno					
		Sx	Sy	Sz	Θ x	Θ y	Θ z	σ t	Sx	Sy	Sz	Θ x	Θ y	Θ z
		[cm]	[cm]	[cm]	[rad]	[rad]	[rad]	[N/mm²]	[cm]	[cm]	[cm]	[rad]	[rad]	[rad]
02101	Z	0,0001	0,0001	0,0016	1,4282 E-06	5,4354 E-06	2,1863 E-07	-	0,0001	0,0000	0,0006	6,038 E-07	2,2743 E-06	9,5371 E-08
02102	X	0,0160	0,0058	0,0030	1,9512 E-05	3,22 E-05	2,8762 E-05	-	0,0016	0,0007	0,0003	1,5587 E-06	2,679 E-06	3,6115 E-06
02102	Y	0,0210	0,0537	0,0182	1,0746 E-04	6,6852 E-05	1,0221 E-04	-	0,0027	0,0059	0,0019	1,1176 E-05	7,8311 E-06	1,2855 E-05
02102	Z	0,0002	0,0001	0,0016	1,3269 E-06	5,3665 E-06	4,0418 E-07	-	0,0001	0,0000	0,0006	5,6047 E-07	2,2455 E-06	1,7532 E-07
02103	X	0,0149	0,0038	0,0007	7,1646 E-06	3,5309 E-05	2,5298 E-05	-	0,0015	0,0005	0,0001	5,2343 E-07	2,9341 E-06	3,173 E-06
02103	Y	0,0196	0,0464	0,0153	7,1745 E-05	3,7999 E-05	9,0246 E-05	-	0,0026	0,0050	0,0015	7,1528 E-06	4,0819 E-06	1,1324 E-05
02103	Z	0,0002	0,0001	0,0012	4,3864 E-07	5,0064 E-06	5,4108 E-07	-	0,0001	0,0000	0,0005	1,7745 E-07	2,0954 E-06	2,3152 E-07
02104	X	0,0068	0,0006	0,0024	2,6969 E-05	5,6897 E-05	4,3865 E-06	-	0,0007	0,0001	0,0002	2,468 E-06	5,4892 E-06	3,813 E-07
02104	Y	0,0060	0,0355	0,0115	1,0296 E-04	1,1242 E-04	1,7118 E-04	-	0,0008	0,0036	0,0012	1,0118 E-05	1,3609 E-05	1,7353 E-05
02104	Z	0,0001	0,0001	0,0007	1,4899 E-06	2,3798 E-06	4,539 E-07	-	0,0001	0,0001	0,0003	6,0564 E-07	9,1207 E-07	1,9855 E-07
02105	X	0,0084	0,0013	0,0034	3,4624 E-05	6,6218 E-05	3,2963 E-06	-	0,0008	0,0001	0,0003	3,1704 E-06	6,3927 E-06	3,1752 E-07
02105	Y	0,0088	0,0353	0,0132	6,3353 E-05	1,2044 E-04	1,6883 E-04	-	0,0011	0,0036	0,0014	6,0851 E-06	1,4611 E-05	1,7121 E-05
02105	Z	0,0001	0,0002	0,0007	1,9587 E-06	2,3794 E-06	6,9943 E-07	-	0,0000	0,0001	0,0003	8,0122 E-07	9,0875 E-07	3,0017 E-07
02106	X	0,0056	0,0005	0,0008	1,6911 E-05	2,2214 E-05	5,8953 E-06	-	0,0005	0,0001	0,0001	1,5322 E-06	2,051 E-06	6,4065 E-07
02106	Y	0,0042	0,0241	0,0067	1,8512 E-04	7,66 E-05	2,439 E-04	-	0,0006	0,0024	0,0006	1,8458 E-05	8,8398 E-06	2,4742 E-05
02106	Z	0,0001	0,0001	0,0005	7,174 E-07	2,6854 E-06	8,0459 E-07	-	0,0000	0,0000	0,0002	2,8483 E-07	1,0513 E-06	3,4797 E-07
02107	X	0,0067	0,0008	0,0023	2,7152 E-05	5,4716 E-05	3,0013 E-06	-	0,0007	0,0001	0,0002	2,4534 E-06	5,3057 E-06	3,1007 E-07
02107	Y	0,0059	0,0356	0,0115	1,0556 E-04	1,112 E-04	1,7313 E-04	-	0,0008	0,0036	0,0012	1,0374 E-05	1,3443 E-05	1,7552 E-05
02107	Z	0,0001	0,0001	0,0007	1,3712 E-06	2,2334 E-06	3,9783 E-07	-	0,0000	0,0001	0,0003	5,5902 E-07	8,5639 E-07	1,7578 E-07
02108	X	0,0083	0,0015	0,0032	3,4775 E-05	6,4045 E-05	2,5539 E-06	-	0,0008	0,0001	0,0003	3,1496 E-06	6,2151 E-06	3,2757 E-07
02108	Y	0,0087	0,0353	0,0131	6,5688 E-05	1,1974 E-04	1,7119 E-04	-	0,0011	0,0036	0,0014	6,3114 E-06	1,4502 E-05	1,7371 E-05
02108	Z	0,0001	0,0002	0,0007	1,8366 E-06	2,2656 E-06	6,4569 E-07	-	0,0000	0,0001	0,0003	7,5406 E-07	8,6564 E-07	2,7916 E-07
02109	X	0,0055	0,0006	0,0010	1,7247 E-05	2,1131 E-05	7,8013 E-06	-	0,0005	0,0001	0,0001	1,5351 E-06	1,955 E-06	7,8035 E-07
02109	Y	0,0042	0,0241	0,0066	1,868 E-04	7,5661 E-05	2,4443 E-04	-	0,0006	0,0024	0,0006	1,8626 E-05	8,7319 E-06	2,4784 E-05
02109	Z	0,0001	0,0001	0,0005	6,354 E-07	2,4846 E-06	7,2985 E-07	-	0,0000	0,0000	0,0002	2,5295 E-07	9,7444 E-07	3,1759 E-07
02110	X	0,0096	0,0010	0,0054	3 E-05	3,5075 E-05	7,0787 E-06	-	0,0010	0,0001	0,0005	2,7622 E-06	3,3598 E-06	6,3863 E-07
02110	Y	0,0104	0,0383	0,0167	7,4311 E-05	6,4425 E-05	3,111 E-05	-	0,0014	0,0039	0,0018	7,2711 E-06	7,8155 E-06	3,4986 E-06
02110	Z	0,0001	0,0002	0,0008	1,9458 E-06	8,9034 E-07	4,7308 E-07	-	0,0000	0,0001	0,0003	8,0089 E-07	3,3109 E-07	1,9546 E-07
02111	X	0,0091	0,0007	0,0054	2,7943 E-05	3,603 E-05	8,1092 E-06	-	0,0009	0,0001	0,0005	2,573 E-06	3,4639 E-06	6,986 E-07
02111	Y	0,0094	0,0393	0,0166	8,3723 E-05	6,5429 E-05	2,6636 E-05	-	0,0012	0,0040	0,0018	8,2214 E-06	7,9378 E-06	2,952 E-06
02111	Z	0,0001	0,0002	0,0008	1,7815 E-06	9,9695 E-07	3,0358 E-07	-	0,0000	0,0001	0,0003	7,3196 E-07	3,7389 E-07	1,2592 E-07
02112	X	0,0136	0,0026	0,0027	3,7962 E-06	2,8793 E-05	6,3483 E-06	-	0,0014	0,0003	0,0002	3,66 E-07	2,8989 E-06	8,1928 E-07
02112	Y	0,0166	0,0425	0,0158	6,7713 E-05	2,9205 E-05	1,7267 E-05	-	0,0022	0,0045	0,0016	7,0926 E-06	3,9768 E-06	2,3028 E-06
02112	Z	0,0001	0,0001	0,0009	1,0181 E-07	1,1955 E-06	2,1611 E-07	-	0,0001	0,0000	0,0004	4,1926 E-08	5,0627 E-07	8,4357 E-08
02113	X	0,0132	0,0026	0,0027	3,6417 E-06	2,8634 E-05	7,5185 E-06	-	0,0013	0,0003	0,0002	3,5933 E-07	2,8811 E-06	9,8531 E-07
02113	Y	0,0163	0,0417	0,0159	6,8013 E-05	2,8806 E-05	2,1591 E-05	-	0,0021	0,0044	0,0016	7,1212 E-06	3,9259 E-06	2,8789 E-06
02113	Z	0,0001	0,0001	0,0009	1,2256 E-07	1,1756 E-06	2,9161 E-07	-	0,0001	0,0000	0,0004	4,922 E-08	4,9804 E-07	1,1894 E-07
02114	X	0,0126	0,0021	0,0038	6,6529 E-06	2,3654 E-05	1,2401 E-05	-	0,0013	0,0003	0,0003	5,8205 E-07	2,4114 E-06	1,5411 E-06
02114	Y	0,015	0,040	0,016	6,7819 E-05	2,5371 E-05	3,0792 E-05	-	0,002	0,004	0,001	7,0939 E-06	3,4394 E-06	4,0949 E-06

Nodi - Spostamenti per effetto del sisma

Nodo	Dir Sisma	Stato Limite Ultimo							Stato Limite di Danno					
		Sx	Sy	Sz	Θ x	Θ y	Θ z	σ t	Sx	Sy	Sz	Θ x	Θ y	Θ z
		[cm]	[cm]	[cm]	[rad]	[rad]	[rad]	[N/mm²]	[cm]	[cm]	[cm]	[rad]	[rad]	[rad]
02114	Z	1 0,0001	5 0,0001	7 0,0009	4,8245 E-07	6,7485 E-07	4,0723 E-07	-	0 0,0001	2 0,0000	8 0,0003	1,9861 E-07	2,8749 E-07	1,7069 E-07
02115	X	0,0131	0,0021	0,0038	6,6303 E-06	2,3753 E-05	1,5025 E-05	-	0,0013	0,0003	0,0003	5,7734 E-07	2,4289 E-06	1,7977 E-06
02115	Y	0,0157	0,0422	0,0166	6,8311 E-05	2,6061 E-05	3,2624 E-05	-	0,0021	0,0044	0,0017	7,1198 E-06	3,5285 E-06	4,3403 E-06
02115	Z	0,0001	0,0001	0,0009	4,8823 E-07	6,8131 E-07	2,2683 E-07	-	0,0001	0,0000	0,0003	2,013 E-07	2,9014 E-07	9,18 E-08
02116	X	0,0119	0,0013	0,0051	1,6126 E-05	1,5221 E-05	1,1984 E-05	-	0,0012	0,0002	0,0005	1,4588 E-06	1,5771 E-06	1,4923 E-06
02116	Y	0,0138	0,0400	0,0176	6,4891 E-05	1,575 E-05	2,815 E-05	-	0,0018	0,0041	0,0019	6,5325 E-06	2,1217 E-06	3,7558 E-06
02116	Z	0,0001	0,0001	0,0008	1,0151 E-06	4,1778 E-07	4,6143 E-07	-	0,0001	0,0001	0,0003	4,2033 E-07	1,7529 E-07	1,9029 E-07
02117	X	0,0108	0,0011	0,0059	2,548 E-05	6,3253 E-06	6,0421 E-06	-	0,0011	0,0001	0,0006	2,3613 E-06	5,3745 E-07	7,6436 E-07
02117	Y	0,0121	0,0385	0,0179	6,7233 E-05	1,9149 E-05	1,7554 E-05	-	0,0016	0,0039	0,0020	6,5791 E-06	2,1195 E-06	2,3388 E-06
02117	Z	0,0001	0,0002	0,0008	1,5523 E-06	4,8589 E-07	7,1911 E-07	-	0,0000	0,0001	0,0003	6,4302 E-07	1,8736 E-07	2,9698 E-07
02118	X	0,0105	0,0007	0,0057	2,5425 E-05	8,8568 E-06	6,1937 E-06	-	0,0010	0,0001	0,0005	2,3542 E-06	7,7806 E-07	8,2462 E-07
02118	Y	0,0115	0,0403	0,0177	7,7551 E-05	2,2233 E-05	1,534 E-05	-	0,0015	0,0041	0,0019	7,6006 E-06	2,5034 E-06	1,9917 E-06
02118	Z	0,0001	0,0001	0,0008	1,4755 E-06	5,2674 E-07	4,5954 E-07	-	0,0001	0,0001	0,0003	6,0888 E-07	2,0215 E-07	1,9107 E-07
02119	X	0,0200	0,0430	0,0143	7,8145 E-05	2,9958 E-05	3,7292 E-05	-	0,0021	0,0054	0,0018	1,0136 E-05	2,849 E-06	4,3449 E-06
02119	Y	0,0309	0,1535	0,0673	3,2011 E-04	7,8539 E-05	7,7206 E-05	-	0,0041	0,0193	0,0086	4,0866 E-05	9,9038 E-06	1,0203 E-05
02119	Z	0,0001	0,0003	0,0014	3,8276 E-06	1,5135 E-05	4,3983 E-07	-	0,0000	0,0001	0,0006	1,6893 E-06	6,8273 E-06	2,0403 E-07
02120	X	0,0196	0,0442	0,0140	7,8623 E-05	2,9289 E-05	3,6782 E-05	-	0,0021	0,0055	0,0017	1,0172 E-05	2,775 E-06	4,1648 E-06
02120	Y	0,0313	0,1584	0,0655	3,1921 E-04	7,9049 E-05	7,3008 E-05	-	0,0041	0,0199	0,0083	4,0702 E-05	1,0012 E-05	9,7941 E-06
02120	Z	0,0003	0,0003	0,0014	3,546 E-06	1,5004 E-05	8,8414 E-07	-	0,0001	0,0001	0,0006	1,5631 E-06	6,7678 E-06	3,941 E-07
02121	X	0,0122	0,0442	0,0169	8,2091 E-05	1,9096 E-05	3,2454 E-05	-	0,0011	0,0055	0,0017	1,0263 E-05	1,8151 E-06	4,0217 E-06
02121	Y	0,0062	0,1575	0,0190	2,9587 E-04	2,2384 E-05	8,8747 E-05	-	0,0008	0,0198	0,0023	3,7244 E-05	2,8715 E-06	1,179 E-05
02121	Z	0,0001	0,0003	0,0011	8,0663 E-07	3,8431 E-07	7,7972 E-07	-	0,0000	0,0001	0,0005	3,448 E-07	1,6477 E-07	3,3107 E-07
02122	X	0,0121	0,0434	0,0168	8,2084 E-05	1,9024 E-05	3,3316 E-05	-	0,0011	0,0054	0,0017	1,0262 E-05	1,7978 E-06	4,0839 E-06
02122	Y	0,0061	0,1547	0,0188	2,9582 E-04	2,1686 E-05	8,6505 E-05	-	0,0008	0,0195	0,0023	3,7237 E-05	2,7816 E-06	1,1478 E-05
02122	Z	0,0001	0,0003	0,0011	8,0602 E-07	3,903 E-07	4,8817 E-07	-	0,0000	0,0001	0,0005	3,4455 E-07	1,6722 E-07	2,0163 E-07
02123	X	0,0130	0,0428	0,0141	8,2364 E-05	1,3673 E-05	3,3624 E-05	-	0,0012	0,0053	0,0013	1,0288 E-05	1,3002 E-06	4,1391 E-06
02123	Y	0,0096	0,1523	0,0062	2,9577 E-04	3,2011 E-05	8,8709 E-05	-	0,0012	0,0192	0,0007	3,7219 E-05	4,2353 E-06	1,1754 E-05
02123	Z	0,0001	0,0003	0,0012	7,4167 E-07	1,916 E-06	4,5344 E-07	-	0,0000	0,0001	0,0005	3,1685 E-07	8,4689 E-07	1,8712 E-07
02124	X	0,0133	0,0448	0,0141	8,2295 E-05	1,4766 E-05	3,0077 E-05	-	0,0012	0,0056	0,0013	1,0282 E-05	1,3963 E-06	3,8526 E-06
02124	Y	0,0104	0,1597	0,0062	2,9583 E-04	3,2409 E-05	9,4361 E-05	-	0,0013	0,0201	0,0007	3,7229 E-05	4,2931 E-06	1,2568 E-05
02124	Z	0,0000	0,0003	0,0012	7,5685 E-07	1,9127 E-06	1,4908 E-06	-	0,0000	0,0001	0,0005	3,2333 E-07	8,4625 E-07	6,494 E-07
02125	X	0,0147	0,0438	0,0110	8,2757 E-05	1,3431 E-05	3,1979 E-05	-	0,0014	0,0055	0,0009	1,0342 E-05	1,2191 E-06	4,0494 E-06
02125	Y	0,0159	0,1562	0,0130	2,9749 E-04	5,0614 E-05	9,5055 E-05	-	0,0021	0,0196	0,0017	3,7436 E-05	6,7743 E-06	1,263 E-05
02125	Z	0,0000	0,0003	0,0012	7,3361 E-07	4,8313 E-06	1,0582 E-06	-	0,0000	0,0001	0,0005	3,1353 E-07	2,1514 E-06	4,6016 E-07
02126	X	0,0165	0,0428	0,0099	8,2806 E-05	2,217 E-05	3,4619 E-05	-	0,0017	0,0053	0,0010	1,0388 E-05	2,0681 E-06	4,2565 E-06
02126	Y	0,0212	0,1526	0,0320	3,0172 E-04	7,0364 E-05	9,0725 E-05	-	0,0028	0,0192	0,0041	3,8015 E-05	9,4344 E-06	1,2011 E-05
02126	Z	0,0001	0,0003	0,0012	9,4447 E-07	7,8021 E-06	3,3912 E-07	-	0,0000	0,0001	0,0005	4,0474 E-07	3,489 E-06	1,4249 E-07
02127	X	0,0162	0,0449	0,0099	8,279 E-05	1,9814 E-05	3,1625 E-05	-	0,0016	0,0056	0,0010	1,0387 E-05	1,825 E-06	3,9902 E-06

Nodi - Spostamenti per effetto del sisma

Nodo	Dir Sisma	Stato Limite Ultimo							Stato Limite di Danno					
		Sx	Sy	Sz	Θ x	Θ y	Θ z	σ t	Sx	Sy	Sz	Θ x	Θ y	Θ z
		[cm]	[cm]	[cm]	[rad]	[rad]	[rad]	[N/mm²]	[cm]	[cm]	[cm]	[rad]	[rad]	[rad]
02127	Y	0,0227	0,1602	0,0320	3,0168 E-04	6,7914 E-05	9,5171 E-05	-	0,0030	0,0202	0,0041	3,8009 E-05	9,0937 E-06	1,2718 E-05
02127	Z	0,0002	0,0003	0,0012	9,4184 E-07	8,1196 E-06	1,6807 E-06	-	0,0001	0,0001	0,0005	4,0346 E-07	3,6361 E-06	7,4807 E-07
02128	X	0,0182	0,0438	0,0116	8,1046 E-05	2,5335 E-05	3,4923 E-05	-	0,0019	0,0055	0,0014	1,0324 E-05	2,4068 E-06	4,1115 E-06
02128	Y	0,0276	0,1567	0,0515	3,1157 E-04	7,7911 E-05	8,1959 E-05	-	0,0036	0,0197	0,0066	3,9485 E-05	1,0296 E-05	1,0991 E-05
02128	Z	0,0002	0,0003	0,0013	2,1415 E-06	1,2016 E-05	1,2812 E-06	-	0,0001	0,0001	0,0005	9,3518 E-07	5,4061 E-06	5,7225 E-07
02129	X	0,0135	0,0026	0,0022	4,4562 E-06	3,3536 E-05	9,7803 E-06	-	0,0014	0,0003	0,0002	3,8643 E-07	3,3139 E-06	8,3235 E-07
02129	Y	0,0167	0,0415	0,0140	6,5478 E-05	3,0342 E-05	7,9953 E-06	-	0,0022	0,0044	0,0014	6,81 E-06	4,1378 E-06	1,081 E-06
02129	Z	0,0001	0,0001	0,0009	2,2489 E-07	1,901 E-06	5,9807 E-07	-	0,0001	0,0000	0,0004	9,7418 E-08	8,0363 E-07	2,4162 E-07
02130	X	0,0142	0,0026	0,0022	5,4367 E-06	3,3867 E-05	1,0514 E-05	-	0,0014	0,0003	0,0002	4,5815 E-07	3,3123 E-06	8,8815 E-07
02130	Y	0,0172	0,0428	0,0139	6,3467 E-05	2,7981 E-05	7,058 E-06	-	0,0022	0,0045	0,0014	6,565 E-06	3,8399 E-06	9,2659 E-07
02130	Z	0,0002	0,0001	0,0009	3,1435 E-07	2,0693 E-06	6,2518 E-07	-	0,0001	0,0000	0,0004	1,3562 E-07	8,7382 E-07	2,5027 E-07
02131	X	0,0143	0,0026	0,0024	4,1129 E-06	3,5473 E-05	8,7801 E-06	-	0,0014	0,0003	0,0002	3,6818 E-07	3,4931 E-06	9,495 E-07
02131	Y	0,0168	0,0427	0,0121	6,5569 E-05	3,2216 E-05	2,3208 E-05	-	0,0022	0,0045	0,0012	6,8471 E-06	4,3689 E-06	3,093 E-06
02131	Z	0,0001	0,0001	0,0009	2,0766 E-07	1,854 E-06	7,882 E-07	-	0,0001	0,0000	0,0004	8,9778 E-08	7,8697 E-07	3,2019 E-07
02132	X	0,0136	0,0026	0,0024	3,8132 E-06	3,497 E-05	9,0212 E-06	-	0,0014	0,0003	0,0002	3,5525 E-07	3,4576 E-06	9,6796 E-07
02132	Y	0,0162	0,0415	0,0121	6,6129 E-05	3,2624 E-05	2,4188 E-05	-	0,0021	0,0044	0,0012	6,9165 E-06	4,4191 E-06	3,2001 E-06
02132	Z	0,0001	0,0001	0,0009	1,8592 E-07	1,7424 E-06	5,8147 E-07	-	0,0000	0,0000	0,0004	8,0205 E-08	7,4061 E-07	2,3604 E-07
02133	X	0,0135	0,0026	0,0023	4,0221 E-06	3,4912 E-05	8,5991 E-06	-	0,0013	0,0003	0,0002	3,6858 E-07	3,4595 E-06	8,3963 E-07
02133	Y	0,0164	0,0413	0,0130	6,6636 E-05	3,2952 E-05	1,7675 E-05	-	0,0021	0,0044	0,0013	6,9683 E-06	4,4713 E-06	2,3682 E-06
02133	Z	0,0001	0,0001	0,0009	2,2155 E-07	1,8278 E-06	5,9228 E-07	-	0,0000	0,0000	0,0004	9,5837 E-08	7,7491 E-07	2,4053 E-07
02134	X	0,0144	0,0026	0,0023	4,8624 E-06	3,4989 E-05	9,157 E-06	-	0,0014	0,0003	0,0002	4,1307 E-07	3,4346 E-06	8,4172 E-07
02134	Y	0,0171	0,0429	0,0130	6,4431 E-05	3,0515 E-05	1,4673 E-05	-	0,0022	0,0045	0,0013	6,693 E-06	4,1602 E-06	1,9925 E-06
02134	Z	0,0002	0,0001	0,0009	2,714 E-07	2,0117 E-06	7,8075 E-07	-	0,0001	0,0000	0,0004	1,1731 E-07	8,5127 E-07	3,1577 E-07
02135	X	0,0114	0,0030	0,0028	6,6789 E-06	1,5898 E-05	1,0405 E-05	-	0,0010	0,0004	0,0002	6,3246 E-07	1,5286 E-06	1,0656 E-06
02135	Y	0,0040	0,0404	0,0074	5,8381 E-05	1,2506 E-05	1,299 E-05	-	0,0005	0,0042	0,0008	6,0968 E-06	1,5133 E-06	1,6999 E-06
02135	Z	0,0001	0,0001	0,0009	3,2801 E-07	2,842 E-07	1,1087 E-06	-	0,0000	0,0000	0,0003	1,3752 E-07	1,0698 E-07	4,6105 E-07
02136	X	0,0116	0,0030	0,0028	6,5754 E-06	1,5418 E-05	9,6742 E-06	-	0,0010	0,0004	0,0002	6,2547 E-07	1,48 E-06	1,0223 E-06
02136	Y	0,0041	0,0410	0,0073	5,8488 E-05	1,2472 E-05	1,3287 E-05	-	0,0005	0,0043	0,0008	6,1059 E-06	1,492 E-06	1,7497 E-06
02136	Z	0,0001	0,0001	0,0009	3,2476 E-07	2,2511 E-07	1,2212 E-06	-	0,0000	0,0000	0,0003	1,3613 E-07	8,58 E-08	5,0549 E-07
02137	X	0,0062	0,0038	0,0018	8,9982 E-06	6,272 E-06	2,5012 E-05	-	0,0005	0,0004	0,0002	8,2021 E-07	6,0506 E-07	2,3292 E-06
02137	Y	0,0019	0,0395	0,0222	5,7232 E-05	1,8853 E-05	1,1479 E-05	-	0,0002	0,0041	0,0024	5,9349 E-06	2,0086 E-06	1,3709 E-06
02137	Z	0,0001	0,0001	0,0008	4,8001 E-07	4,8556 E-08	5,1899 E-07	-	0,0000	0,0001	0,0003	1,9873 E-07	1,9118 E-08	1,9944 E-07
02138	X	0,0061	0,0037	0,0018	9,1286 E-06	6,3403 E-06	2,5252 E-05	-	0,0005	0,0004	0,0002	8,2982 E-07	6,0776 E-07	2,3312 E-06
02138	Y	0,0017	0,0389	0,0222	5,7211 E-05	1,8503 E-05	1,1165 E-05	-	0,0002	0,0041	0,0024	5,9304 E-06	1,9661 E-06	1,3202 E-06
02138	Z	0,0001	0,0001	0,0008	4,8167 E-07	4,6548 E-08	4,3148 E-07	-	0,0000	0,0000	0,0003	1,9941 E-07	1,8323 E-08	1,6537 E-07
02139	X	0,0072	0,0036	0,0018	9,2035 E-06	8,497 E-06	2,6482 E-05	-	0,0006	0,0004	0,0002	8,2556 E-07	8,3194 E-07	2,4396 E-06
02139	Y	0,0016	0,0385	0,0199	5,611 E-05	2,0592 E-05	1,1311 E-05	-	0,0002	0,0040	0,0021	5,8109 E-06	2,231 E-06	1,4648 E-06
02139	Z	0,0001	0,0001	0,0008	4,5915 E-07	4,7594 E-07	3,9782 E-07	-	0,0000	0,0000	0,0003	1,896 E-07	1,8827 E-07	1,526 E-07
02140	X	0,007	0,003	0,001	9,0213 E-06	8,2573 E-06	2,7009 E-05	-	0,000	0,000	0,000	8,1251 E-07	8,1632 E-07	2,529 E-06

Nodi - Spostamenti per effetto del sisma

Nodo	Dir Sisma	Stato Limite Ultimo							Stato Limite di Danno					
		Sx	Sy	Sz	Θ x	Θ y	Θ z	σ t	Sx	Sy	Sz	Θ x	Θ y	Θ z
		[cm]	[cm]	[cm]	[rad]	[rad]	[rad]	[N/mm²]	[cm]	[cm]	[cm]	[rad]	[rad]	[rad]
02140	Y	3 0,0021	8 0,0400	8 0,0199	5,6249 E-05	2,0146 E-05	1,2243 E-05	-	6 0,0002	4 0,0042	2 0,0021	5,828 E-06	2,1997 E-06	1,5936 E-06
02140	Z	0,0001	0,0001	0,0008	4,5513 E-07	4,579 E-07	6,6463 E-07	-	0,0000	0,0001	0,0003	1,8808 E-07	1,8106 E-07	2,5776 E-07
02141	X	0,0088	0,0036	0,0019	9,0289 E-06	1,2794 E-05	2,5397 E-05	-	0,0007	0,0004	0,0002	8,0036 E-07	1,263 E-06	2,3856 E-06
02141	Y	0,0024	0,0394	0,0165	5,5604 E-05	2,3285 E-05	1,3635 E-05	-	0,0003	0,0041	0,0018	5,7629 E-06	2,6321 E-06	1,8119 E-06
02141	Z	0,0001	0,0001	0,0008	4,1217 E-07	1,0923 E-06	3,1601 E-07	-	0,0000	0,0000	0,0003	1,7031 E-07	4,3304 E-07	1,1979 E-07
02142	X	0,0100	0,0033	0,0022	8,7467 E-06	1,6258 E-05	1,9699 E-05	-	0,0009	0,0004	0,0002	7,7976 E-07	1,6182 E-06	1,8953 E-06
02142	Y	0,0028	0,0390	0,0132	5,6666 E-05	2,495 E-05	1,3285 E-05	-	0,0004	0,0041	0,0015	5,8898 E-06	2,9119 E-06	1,7603 E-06
02142	Z	0,0001	0,0001	0,0008	3,8971 E-07	1,3814 E-06	1,8766 E-07	-	0,0000	0,0000	0,0003	1,615 E-07	5,4699 E-07	8,7291 E-08
02143	X	0,0103	0,0035	0,0022	8,7952 E-06	1,6561 E-05	2,0812 E-05	-	0,0009	0,0004	0,0002	7,8002 E-07	1,6434 E-06	1,9861 E-06
02143	Y	0,0034	0,0405	0,0131	5,6041 E-05	2,3779 E-05	1,2511 E-05	-	0,0004	0,0042	0,0014	5,8248 E-06	2,7753 E-06	1,6523 E-06
02143	Z	0,0001	0,0001	0,0008	3,9275 E-07	1,3086 E-06	2,4734 E-07	-	0,0000	0,0000	0,0003	1,6267 E-07	5,1786 E-07	1,1245 E-07
02144	X	0,0111	0,0032	0,0026	7,7503 E-06	1,7085 E-05	1,3564 E-05	-	0,0010	0,0004	0,0002	7,1355 E-07	1,6607 E-06	1,3065 E-06
02144	Y	0,0037	0,0402	0,0097	5,8128 E-05	1,7353 E-05	7,5994 E-06	-	0,0005	0,0042	0,0011	6,0827 E-06	2,0571 E-06	9,7038 E-07
02144	Z	0,0001	0,0001	0,0009	3,6765 E-07	8,2906 E-07	9,079 E-07	-	0,0000	0,0000	0,0003	1,5348 E-07	3,2302 E-07	3,8031 E-07
02145	X	0,0116	0,0427	0,0178	8,0225 E-05	2,0458 E-05	3,8182 E-05	-	0,0010	0,0053	0,0018	1,0059 E-05	1,9388 E-06	4,5443 E-06
02145	Y	0,0044	0,1534	0,0244	2,9277 E-04	1,9775 E-05	8,3678 E-05	-	0,0005	0,0193	0,0030	3,6928 E-05	2,4898 E-06	1,1012 E-05
02145	Z	0,0001	0,0003	0,0011	1,1802 E-06	7,8548 E-08	9,2398 E-07	-	0,0000	0,0001	0,0005	5,0772 E-07	2,8177 E-08	4,2473 E-07
02146	X	0,0117	0,0433	0,0178	8,0292 E-05	2,0416 E-05	3,9212 E-05	-	0,0010	0,0054	0,0018	1,0062 E-05	1,9343 E-06	4,6567 E-06
02146	Y	0,0045	0,1554	0,0245	2,924 E-04	1,9677 E-05	8,5198 E-05	-	0,0006	0,0195	0,0030	3,6879 E-05	2,4782 E-06	1,1181 E-05
02146	Z	0,0001	0,0003	0,0011	1,15 E-06	7,8698 E-08	1,1334 E-06	-	0,0000	0,0001	0,0005	4,9452 E-07	2,8081 E-08	5,1776 E-07
02147	X	0,0108	0,0198	0,0068	3,3997 E-05	1,5674 E-05	3,7612 E-05	-	0,0009	0,0025	0,0008	4,3807 E-06	1,5103 E-06	4,7177 E-06
02147	Y	0,0020	0,0940	0,0164	1,7638 E-04	1,1831 E-05	1,1613 E-04	-	0,0002	0,0113	0,0020	2,1499 E-05	1,4793 E-06	1,5248 E-05
02147	Z	0,0001	0,0002	0,0010	1,8938 E-06	3,0687 E-07	9,3218 E-07	-	0,0001	0,0001	0,0004	8,2614 E-07	1,3632 E-07	4,1074 E-07
02148	X	0,0107	0,0195	0,0068	3,4028 E-05	1,5677 E-05	3,7817 E-05	-	0,0009	0,0025	0,0008	4,3821 E-06	1,5131 E-06	4,7359 E-06
02148	Y	0,0019	0,0926	0,0164	1,7581 E-04	1,1964 E-05	1,1585 E-04	-	0,0002	0,0111	0,0020	2,1407 E-05	1,4981 E-06	1,5187 E-05
02148	Z	0,0001	0,0002	0,0010	1,7824 E-06	3,0972 E-07	7,7633 E-07	-	0,0001	0,0001	0,0004	7,7743 E-07	1,374 E-07	3,4148 E-07
02149	X	0,0107	0,0211	0,0075	3,4702 E-05	1,5984 E-05	3,7615 E-05	-	0,0009	0,0027	0,0008	4,4182 E-06	1,5234 E-06	4,7226 E-06
02149	Y	0,0017	0,0965	0,0169	1,775 E-04	9,5781 E-06	1,1566 E-04	-	0,0002	0,0117	0,0021	2,1934 E-05	1,2125 E-06	1,519 E-05
02149	Z	0,0001	0,0002	0,0010	2,8248 E-06	3,0124 E-07	9,5749 E-07	-	0,0001	0,0001	0,0004	1,2427 E-06	1,3335 E-07	4,1801 E-07
02150	X	0,0110	0,0220	0,0076	3,5231 E-05	1,6118 E-05	3,6864 E-05	-	0,0010	0,0028	0,0008	4,4869 E-06	1,5353 E-06	4,6509 E-06
02150	Y	0,0020	0,1010	0,0169	1,8103 E-04	9,9842 E-06	1,1656 E-04	-	0,0002	0,0122	0,0020	2,2392 E-05	1,2589 E-06	1,5399 E-05
02150	Z	0,0001	0,0003	0,0010	2,959 E-06	2,9714 E-07	1,6334 E-06	-	0,0001	0,0001	0,0004	1,3027 E-06	1,32 E-07	7,1817 E-07
02151	X	0,0110	0,0242	0,0086	3,612 E-05	1,6996 E-05	3,7413 E-05	-	0,0010	0,0031	0,0009	4,4397 E-06	1,5966 E-06	4,7111 E-06
02151	Y	0,0020	0,1064	0,0174	1,8033 E-04	8,4902 E-06	1,1476 E-04	-	0,0002	0,0130	0,0021	2,284 E-05	1,0738 E-06	1,5173 E-05
02151	Z	0,0001	0,0003	0,0010	5,2127 E-06	2,9904 E-07	1,3968 E-06	-	0,0001	0,0001	0,0004	2,3043 E-06	1,3312 E-07	6,126 E-07
02152	X	0,0109	0,0265	0,0098	3,5705 E-05	1,7925 E-05	3,7905 E-05	-	0,0010	0,0033	0,0010	4,38 E-06	1,6906 E-06	4,7381 E-06
02152	Y	0,0022	0,1118	0,0180	1,8153 E-04	1,0299 E-05	1,1059 E-04	-	0,0003	0,0138	0,0022	2,3404 E-05	1,3053 E-06	1,4589 E-05
02152	Z	0,0001	0,0003	0,0011	7,4969 E-06	2,8715 E-07	7,8501 E-07	-	0,0001	0,0001	0,0004	3,3218 E-06	1,2818 E-07	3,3977 E-07

Nodi - Spostamenti per effetto del sisma

Nodo	Dir Sisma	Stato Limite Ultimo							Stato Limite di Danno					
		Sx	Sy	Sz	Θ x	Θ y	Θ z	σ t	Sx	Sy	Sz	Θ x	Θ y	Θ z
		[cm]	[cm]	[cm]	[rad]	[rad]	[rad]	[N/mm²]	[cm]	[cm]	[cm]	[rad]	[rad]	[rad]
02153	X	0,0114	0,0272	0,0098	3,6511 E-05	1,8009 E-05	3,7646 E-05	-	0,0010	0,0034	0,0010	4,5339 E-06	1,6902 E-06	4,7475 E-06
02153	Y	0,0024	0,1163	0,0180	1,8729 E-04	9,8342 E-06	1,1315 E-04	-	0,0003	0,0143	0,0022	2,4104 E-05	1,2425 E-06	1,5001 E-05
02153	Z	0,0001	0,0005	0,0011	7,3077 E-06	2,8865 E-07	1,4082 E-06	-	0,0001	0,0002	0,0004	3,2385 E-06	1,2905 E-07	6,1752 E-07
02154	X	0,0113	0,0296	0,0111	3,4417 E-05	1,9086 E-05	3,8592 E-05	-	0,0010	0,0037	0,0012	4,6102 E-06	1,79 E-06	4,8112 E-06
02154	Y	0,0027	0,1216	0,0187	1,9455 E-04	1,162 E-05	1,0902 E-04	-	0,0003	0,0151	0,0023	2,525 E-05	1,4633 E-06	1,4407 E-05
02154	Z	0,0001	0,0005	0,0011	8,676 E-06	2,7075 E-07	6,0518 E-07	-	0,0001	0,0002	0,0004	3,8496 E-06	1,2177 E-07	2,5896 E-07
02155	X	0,0112	0,0319	0,0124	3,5483 E-05	2,0121 E-05	3,8352 E-05	-	0,0010	0,0040	0,0013	4,99 E-06	1,8984 E-06	4,7351 E-06
02155	Y	0,0030	0,1264	0,0196	2,0507 E-04	1,3907 E-05	1,0278 E-04	-	0,0004	0,0157	0,0024	2,6699 E-05	1,7387 E-06	1,3541 E-05
02155	Z	0,0001	0,0004	0,0011	8,9402 E-06	3,2689 E-07	1,68 E-07	-	0,0001	0,0002	0,0004	3,9672 E-06	1,4722 E-07	7,5389 E-08
02156	X	0,0117	0,0328	0,0124	3,7334 E-05	2,0022 E-05	4,1124 E-05	-	0,0010	0,0041	0,0013	5,216 E-06	1,8815 E-06	5,051 E-06
02156	Y	0,0033	0,1315	0,0197	2,1105 E-04	1,3404 E-05	1,0863 E-04	-	0,0004	0,0164	0,0024	2,7441 E-05	1,677 E-06	1,4291 E-05
02156	Z	0,0001	0,0006	0,0011	8,6908 E-06	2,9848 E-07	2,327 E-07	-	0,0001	0,0003	0,0004	3,856 E-06	1,3454 E-07	1,1446 E-07
02157	X	0,0115	0,0352	0,0138	4,6386 E-05	2,0751 E-05	4,0619 E-05	-	0,0010	0,0044	0,0014	6,2163 E-06	1,9612 E-06	4,9588 E-06
02157	Y	0,0036	0,1362	0,0207	2,2878 E-04	1,5997 E-05	1,0239 E-04	-	0,0004	0,0170	0,0025	2,9667 E-05	1,997 E-06	1,3429 E-05
02157	Z	0,0001	0,0005	0,0011	7,5973 E-06	2,8099 E-07	6,9399 E-07	-	0,0001	0,0002	0,0005	3,3657 E-06	1,2725 E-07	3,2459 E-07
02158	X	0,0114	0,0374	0,0153	5,8687 E-05	2,111 E-05	3,8368 E-05	-	0,0010	0,0047	0,0016	7,5423 E-06	2,0087 E-06	4,6561 E-06
02158	Y	0,0038	0,1401	0,0219	2,5008 E-04	1,8163 E-05	9,2984 E-05	-	0,0005	0,0175	0,0027	3,2163 E-05	2,2628 E-06	1,2228 E-05
02158	Z	0,0001	0,0004	0,0011	5,513 E-06	2,6316 E-07	6,5777 E-07	-	0,0000	0,0002	0,0005	2,4332 E-06	1,1951 E-07	3,0766 E-07
02159	X	0,0119	0,0388	0,0153	5,9399 E-05	2,107 E-05	4,3407 E-05	-	0,0010	0,0049	0,0016	7,6896 E-06	2,0002 E-06	5,22 E-06
02159	Y	0,0042	0,1464	0,0220	2,548 E-04	1,8045 E-05	1,0174 E-04	-	0,0005	0,0183	0,0027	3,2762 E-05	2,2508 E-06	1,3239 E-05
02159	Z	0,0001	0,0005	0,0011	5,4441 E-06	2,3589 E-07	1,5375 E-06	-	0,0001	0,0002	0,0005	2,4033 E-06	1,0722 E-07	7,0101 E-07
02160	X	0,0116	0,0410	0,0168	7,2635 E-05	2,0766 E-05	4,0471 E-05	-	0,0010	0,0051	0,0017	9,2051 E-06	1,9738 E-06	4,8271 E-06
02160	Y	0,0043	0,1499	0,0234	2,7925 E-04	1,9541 E-05	8,9947 E-05	-	0,0005	0,0188	0,0029	3,5478 E-05	2,4479 E-06	1,1776 E-05
02160	Z	0,0001	0,0004	0,0011	2,7453 E-06	1,2529 E-07	1,3058 E-06	-	0,0000	0,0002	0,0005	1,2012 E-06	5,602 E-08	5,9535 E-07
02161	X	0,0095	0,0012	0,0052	3,0163 E-05	3,6926 E-05	8,7082 E-06	-	0,0009	0,0001	0,0005	2,7494 E-06	3,5791 E-06	7,4859 E-07
02161	Y	0,0104	0,0385	0,0167	7,426 E-05	6,9421 E-05	3,259 E-05	-	0,0014	0,0039	0,0018	7,2431 E-06	8,4551 E-06	3,6175 E-06
02161	Z	0,0001	0,0002	0,0008	1,854 E-06	9,2487 E-07	4,6921 E-07	-	0,0000	0,0001	0,0003	7,661 E-07	3,4443 E-07	1,9269 E-07
02162	X	0,0091	0,0009	0,0052	2,7615 E-05	3,472 E-05	7,8106 E-06	-	0,0009	0,0001	0,0005	2,5182 E-06	3,3552 E-06	6,8491 E-07
02162	Y	0,0097	0,0393	0,0168	8,6047 E-05	6,5504 E-05	2,5075 E-05	-	0,0013	0,0040	0,0018	8,4438 E-06	7,934 E-06	2,8482 E-06
02162	Z	0,0001	0,0001	0,0008	1,6867 E-06	9,7364 E-07	3,4864 E-07	-	0,0000	0,0001	0,0003	6,9632 E-07	3,6549 E-07	1,4461 E-07
02163	X	0,0134	0,0026	0,0025	4,2018 E-06	2,851 E-05	7,4723 E-06	-	0,0013	0,0003	0,0002	3,9507 E-07	2,8612 E-06	9,5551 E-07
02163	Y	0,0165	0,0425	0,0159	6,8336 E-05	2,8526 E-05	1,9676 E-05	-	0,0022	0,0045	0,0016	7,1424 E-06	3,8911 E-06	2,6346 E-06
02163	Z	0,0001	0,0001	0,0009	1,2379 E-07	1,2236 E-06	3,1477 E-07	-	0,0001	0,0000	0,0003	4,92 E-08	5,1736 E-07	1,234 E-07
02164	X	0,0131	0,0026	0,0025	4,0022 E-06	2,856 E-05	6,7297 E-06	-	0,0013	0,0003	0,0002	3,844 E-07	2,8662 E-06	8,5533 E-07
02164	Y	0,0163	0,0418	0,0159	6,8545 E-05	2,8523 E-05	1,8317 E-05	-	0,0021	0,0044	0,0016	7,164 E-06	3,8923 E-06	2,4527 E-06
02164	Z	0,0001	0,0001	0,0009	1,3261 E-07	1,241 E-06	3,7027 E-07	-	0,0001	0,0000	0,0003	5,2426 E-08	5,2464 E-07	1,4853 E-07
02165	X	0,0125	0,0022	0,0036	6,6975 E-06	2,3191 E-05	1,1723 E-05	-	0,0012	0,0003	0,0003	5,8691 E-07	2,3628 E-06	1,484 E-06
02165	Y	0,0151	0,0406	0,0168	6,8892 E-05	2,484 E-05	3,1137 E-05	-	0,0020	0,0042	0,0018	7,1858 E-06	3,3699 E-06	4,1377 E-06
02165	Z	0,000	0,000	0,000	4,4556 E-07	6,8738 E-07	4,2932 E-07	-	0,000	0,000	0,000	1,841 E-07	2,9228 E-07	1,7735 E-07

Nodi - Spostamenti per effetto del sisma

Nodo	Dir Sisma	Stato Limite Ultimo							Stato Limite di Danno					
		Sx	Sy	Sz	Θ x	Θ y	Θ z	σ t	Sx	Sy	Sz	Θ x	Θ y	Θ z
		[cm]	[cm]	[cm]	[rad]	[rad]	[rad]	[N/mm²]	[cm]	[cm]	[cm]	[rad]	[rad]	[rad]
		1	1	8					1	0	3			
02166	X	0,0130	0,0021	0,0035	6,5715 E-06	2,4175 E-05	1,3956 E-05	-	0,0013	0,0003	0,0003	5,7524 E-07	2,4669 E-06	1,6977 E-06
02166	Y	0,0157	0,0423	0,0167	6,9833 E-05	2,659 E-05	3,2211 E-05	-	0,0021	0,0044	0,0017	7,2708 E-06	3,5992 E-06	4,2858 E-06
02166	Z	0,0001	0,0001	0,0008	4,5865 E-07	6,9759 E-07	2,8931 E-07	-	0,0001	0,0000	0,0003	1,8971 E-07	2,9695 E-07	1,1238 E-07
02167	X	0,0118	0,0014	0,0048	1,5802 E-05	1,3957 E-05	1,1516 E-05	-	0,0012	0,0002	0,0005	1,4177 E-06	1,451 E-06	1,4441 E-06
02167	Y	0,0138	0,0402	0,0176	6,7183 E-05	1,4213 E-05	2,7784 E-05	-	0,0018	0,0041	0,0019	6,7394 E-06	1,9105 E-06	3,7108 E-06
02167	Z	0,0001	0,0001	0,0008	9,4695 E-07	4,5149 E-07	4,8478 E-07	-	0,0001	0,0000	0,0003	3,9331 E-07	1,8832 E-07	1,9736 E-07
02168	X	0,0106	0,0012	0,0056	2,535 E-05	6,3195 E-06	7,0222 E-06	-	0,0011	0,0001	0,0005	2,3303 E-06	5,4339 E-07	7,8327 E-07
02168	Y	0,0121	0,0386	0,0179	6,8679 E-05	1,9797 E-05	1,7573 E-05	-	0,0016	0,0039	0,0020	6,6811 E-06	2,1865 E-06	2,3458 E-06
02168	Z	0,0001	0,0002	0,0008	1,4837 E-06	4,92 E-07	6,9269 E-07	-	0,0000	0,0001	0,0003	6,1667 E-07	1,9002 E-07	2,8453 E-07
02169	X	0,0103	0,0008	0,0055	2,3675 E-05	7,1978 E-06	6,4632 E-06	-	0,0010	0,0001	0,0005	2,1657 E-06	6,2492 E-07	8,075 E-07
02169	Y	0,0114	0,0405	0,0177	8,2355 E-05	2,1033 E-05	1,5102 E-05	-	0,0015	0,0041	0,0019	8,1004 E-06	2,32 E-06	1,9797 E-06
02169	Z	0,0001	0,0001	0,0008	1,4133 E-06	5,2562 E-07	4,6822 E-07	-	0,0001	0,0001	0,0003	5,8572 E-07	2,0269 E-07	1,9267 E-07
02170	X	0,0115	0,0031	0,0027	5,3616 E-06	1,5104 E-05	1,9418 E-05	-	0,0010	0,0004	0,0002	5,337 E-07	1,5303 E-06	2,2922 E-06
02170	Y	0,0041	0,0416	0,0066	5,7088 E-05	1,9077 E-05	7,7016 E-05	-	0,0005	0,0044	0,0008	5,952 E-06	2,3776 E-06	9,6557 E-06
02170	Z	0,0001	0,0001	0,0009	3,7806 E-07	9,8929 E-08	2,4945 E-07	-	0,0000	0,0000	0,0004	1,6079 E-07	4,421 E-08	1,0223 E-07
02171	X	0,0117	0,0032	0,0027	5,4107 E-06	1,4637 E-05	1,9627 E-05	-	0,0010	0,0004	0,0002	5,289 E-07	1,495 E-06	2,2633 E-06
02171	Y	0,0043	0,0422	0,0066	5,6021 E-05	1,9962 E-05	7,4792 E-05	-	0,0006	0,0045	0,0008	5,8285 E-06	2,4771 E-06	9,3935 E-06
02171	Z	0,0001	0,0001	0,0009	3,6531 E-07	9,5451 E-08	2,9191 E-07	-	0,0000	0,0000	0,0004	1,5546 E-07	4,3052 E-08	1,212 E-07
02172	X	0,0109	0,0183	0,0062	3,2099 E-05	1,5616 E-05	3,8875 E-05	-	0,0010	0,0023	0,0007	4,1404 E-06	1,5257 E-06	4,799 E-06
02172	Y	0,0022	0,0897	0,0159	1,6849 E-04	1,5313 E-05	1,1142 E-04	-	0,0003	0,0107	0,0019	2,0364 E-05	1,8931 E-06	1,4581 E-05
02172	Z	0,0001	0,0002	0,0010	1,5426 E-06	2,7682 E-07	4,265 E-07	-	0,0001	0,0001	0,0004	6,6588 E-07	1,2338 E-07	1,8679 E-07
02173	X	0,0108	0,0179	0,0062	3,2458 E-05	1,5589 E-05	3,8284 E-05	-	0,0009	0,0023	0,0007	4,1815 E-06	1,5293 E-06	4,7306 E-06
02173	Y	0,0020	0,0880	0,0159	1,6871 E-04	1,5943 E-05	1,0954 E-04	-	0,0002	0,0105	0,0019	2,0378 E-05	1,9719 E-06	1,4338 E-05
02173	Z	0,0001	0,0002	0,0010	1,4221 E-06	2,7065 E-07	3,8485 E-07	-	0,0001	0,0001	0,0004	6,1343 E-07	1,2061 E-07	1,693 E-07
02174	X	0,0106	0,0159	0,0055	2,8785 E-05	1,5499 E-05	3,7524 E-05	-	0,0009	0,0020	0,0006	3,7186 E-06	1,5358 E-06	4,6282 E-06
02174	Y	0,0020	0,0818	0,0150	1,5327 E-04	1,8338 E-05	1,0681 E-04	-	0,0002	0,0097	0,0018	1,8473 E-05	2,2483 E-06	1,3928 E-05
02174	Z	0,0001	0,0002	0,0010	1,7309 E-06	2,6858 E-07	4,7069 E-07	-	0,0001	0,0001	0,0004	7,3421 E-07	1,2048 E-07	2,0288 E-07
02175	X	0,0110	0,0166	0,0055	2,8469 E-05	1,5608 E-05	4,0021 E-05	-	0,0010	0,0021	0,0006	3,6812 E-06	1,5359 E-06	4,9044 E-06
02175	Y	0,0024	0,0857	0,0150	1,5457 E-04	1,7138 E-05	1,1366 E-04	-	0,0003	0,0102	0,0018	1,8613 E-05	2,1048 E-06	1,4778 E-05
02175	Z	0,0001	0,0002	0,0010	1,8137 E-06	2,7858 E-07	7,4433 E-07	-	0,0001	0,0001	0,0004	7,7086 E-07	1,2471 E-07	3,1719 E-07
02176	X	0,0108	0,0136	0,0046	2,3805 E-05	1,5338 E-05	3,7655 E-05	-	0,0009	0,0017	0,0005	2,9408 E-06	1,5167 E-06	4,6479 E-06
02176	Y	0,0023	0,0765	0,0137	1,3023 E-04	1,8158 E-05	1,1096 E-04	-	0,0003	0,0090	0,0017	1,5703 E-05	2,2212 E-06	1,4354 E-05
02176	Z	0,0001	0,0002	0,0010	2,8179 E-06	2,5904 E-07	6,6818 E-07	-	0,0000	0,0001	0,0004	1,1928 E-06	1,1655 E-07	2,8795 E-07
02177	X	0,0106	0,0110	0,0037	2,4615 E-05	1,5286 E-05	3,3235 E-05	-	0,0009	0,0014	0,0004	2,4788 E-06	1,5191 E-06	4,1653 E-06
02177	Y	0,0022	0,0682	0,0124	1,0485 E-04	1,8557 E-05	1,0385 E-04	-	0,0003	0,0079	0,0015	1,2652 E-05	2,2753 E-06	1,3401 E-05
02177	Z	0,0001	0,0001	0,0010	3,8157 E-06	2,7506 E-07	3,83 E-07	-	0,0000	0,0001	0,0004	1,6179 E-06	1,2328 E-07	1,6726 E-07
02178	X	0,0110	0,0114	0,0037	2,4168 E-05	1,54 E-05	3,609 E-05	-	0,0010	0,0015	0,0004	2,457 E-06	1,522 E-06	4,4728 E-06
02178	Y	0,0026	0,0707	0,0124	1,0729 E-04	1,7788 E-05	1,1053 E-04	-	0,0003	0,0082	0,0015	1,2901 E-05	2,1834 E-06	1,4219 E-05

Nodi - Spostamenti per effetto del sisma

Nodo	Dir Sisma	Stato Limite Ultimo							Stato Limite di Danno					
		Sx	Sy	Sz	Θ x	Θ y	Θ z	σ t	Sx	Sy	Sz	Θ x	Θ y	Θ z
		[cm]	[cm]	[cm]	[rad]	[rad]	[rad]	[N/mm²]	[cm]	[cm]	[cm]	[rad]	[rad]	[rad]
02178	Z	0,0001	0,0002	0,0010	3,7133 E-06	2,7683 E-07	5,8585 E-07	-	0,0000	0,0001	0,0004	1,5753 E-06	1,2396 E-07	2,5495 E-07
02179	X	0,0109	0,0090	0,0030	2,774 E-05	1,5069 E-05	3,1227 E-05	-	0,0010	0,0012	0,0004	2,3742 E-06	1,491 E-06	3,9572 E-06
02179	Y	0,0025	0,0627	0,0111	8,8661 E-05	1,7009 E-05	1,0348 E-04	-	0,0003	0,0072	0,0013	1,0584 E-05	2,0975 E-06	1,3291 E-05
02179	Z	0,0001	0,0002	0,0009	4,0792 E-06	2,6919 E-07	2,53 E-07	-	0,0000	0,0001	0,0004	1,7336 E-06	1,2034 E-07	1,1147 E-07
02180	X	0,0108	0,0069	0,0024	2,82 E-05	1,4911 E-05	2,6531 E-05	-	0,0010	0,0009	0,0003	2,2554 E-06	1,4865 E-06	3,4028 E-06
02180	Y	0,0025	0,0556	0,0100	7,5201 E-05	1,7271 E-05	9,3974 E-05	-	0,0003	0,0062	0,0012	8,8615 E-06	2,1445 E-06	1,2027 E-05
02180	Z	0,0001	0,0001	0,0009	3,7579 E-06	2,4314 E-07	2,1338 E-07	-	0,0000	0,0001	0,0004	1,5989 E-06	1,0893 E-07	9,1139 E-08
02181	X	0,0112	0,0071	0,0024	2,7095 E-05	1,512 E-05	2,7299 E-05	-	0,0010	0,0009	0,0003	2,1787 E-06	1,5001 E-06	3,5067 E-06
02181	Y	0,0029	0,0574	0,0100	7,716 E-05	1,6867 E-05	9,61 E-05	-	0,0004	0,0065	0,0012	9,0477 E-06	2,0965 E-06	1,2337 E-05
02181	Z	0,0001	0,0002	0,0009	3,6478 E-06	2,4409 E-07	3,8938 E-07	-	0,0000	0,0001	0,0004	1,5527 E-06	1,0939 E-07	1,6262 E-07
02182	X	0,0112	0,0053	0,0022	2,0894 E-05	1,4979 E-05	2,3825 E-05	-	0,0010	0,0007	0,0002	1,6634 E-06	1,4959 E-06	3,0422 E-06
02182	Y	0,0031	0,0508	0,0089	7,1365 E-05	1,6975 E-05	8,991 E-05	-	0,0004	0,0056	0,0011	8,1473 E-06	2,1259 E-06	1,1467 E-05
02182	Z	0,0001	0,0001	0,0009	2,6155 E-06	2,056 E-07	4,5745 E-07	-	0,0000	0,0001	0,0004	1,1145 E-06	9,2912 E-08	1,928 E-07
02183	X	0,0113	0,0038	0,0024	9,272 E-06	1,4896 E-05	2,0622 E-05	-	0,0010	0,0005	0,0002	7,9816 E-07	1,5256 E-06	2,5826 E-06
02183	Y	0,0034	0,0448	0,0077	6,7395 E-05	2,0203 E-05	8,3555 E-05	-	0,0004	0,0048	0,0009	7,3574 E-06	2,5313 E-06	1,0537 E-05
02183	Z	0,0001	0,0001	0,0009	1,1889 E-06	9,9964 E-08	2,711 E-07	-	0,0000	0,0000	0,0004	5,0778 E-07	4,8676 E-08	1,1549 E-07
02184	X	0,0116	0,0039	0,0024	6,1884 E-06	1,5076 E-05	2,3558 E-05	-	0,0010	0,0005	0,0002	5,5918 E-07	1,553 E-06	2,7529 E-06
02184	Y	0,0039	0,0464	0,0076	6,0726 E-05	2,1477 E-05	8,8645 E-05	-	0,0005	0,0050	0,0009	6,5549 E-06	2,6894 E-06	1,1201 E-05
02184	Z	0,0001	0,0001	0,0009	1,1767 E-06	7,9551 E-08	7,2922 E-07	-	0,0000	0,0001	0,0004	5,0198 E-07	3,9361 E-08	3,1078 E-07
02185	X	0,0047	0,0006	0,0019	3,3157 E-05	1,6874 E-05	1,9698 E-05	-	0,0004	0,0001	0,0002	2,9455 E-06	1,3261 E-06	1,9097 E-06
02185	Y	0,0004	0,0384	0,0168	9,2625 E-05	5,2884 E-05	4,2613 E-05	-	0,0000	0,0039	0,0018	9,4434 E-06	5,7194 E-06	4,8792 E-06
02185	Z	0,0000	0,0001	0,0007	2,7004 E-06	1,651 E-06	2,7728 E-07	-	0,0000	0,0001	0,0003	1,1212 E-06	6,3843 E-07	1,1313 E-07
02186	X	0,0044	0,0005	0,0019	3,0956 E-05	1,6611 E-05	2,0293 E-05	-	0,0004	0,0001	0,0002	2,7454 E-06	1,3049 E-06	1,9442 E-06
02186	Y	0,0007	0,0396	0,0168	9,9808 E-05	5,4479 E-05	4,6368 E-05	-	0,0001	0,0040	0,0018	1,0135 E-05	5,8901 E-06	5,2549 E-06
02186	Z	0,0000	0,0001	0,0007	2,6362 E-06	1,7898 E-06	1,361 E-07	-	0,0000	0,0001	0,0003	1,0952 E-06	6,9449 E-07	5,4526 E-08
02187	X	0,0058	0,0035	0,0018	1,032 E-05	6,9193 E-06	1,6093 E-05	-	0,0005	0,0004	0,0002	9,4019 E-07	6,4044 E-07	1,5553 E-06
02187	Y	0,0019	0,0396	0,0230	6,0156 E-05	2,0213 E-05	1,3683 E-05	-	0,0002	0,0041	0,0025	6,2424 E-06	2,1273 E-06	1,3815 E-06
02187	Z	0,0001	0,0001	0,0008	5,712 E-07	9,6898 E-08	1,6509 E-07	-	0,0000	0,0001	0,0003	2,3841 E-07	3,6285 E-08	7,412 E-08
02188	X	0,0057	0,0034	0,0018	1,0451 E-05	6,9272 E-06	1,7112 E-05	-	0,0005	0,0004	0,0002	9,5062 E-07	6,4124 E-07	1,6454 E-06
02188	Y	0,0017	0,0389	0,0230	6,037 E-05	2,0346 E-05	1,3237 E-05	-	0,0002	0,0041	0,0025	6,2641 E-06	2,1408 E-06	1,3855 E-06
02188	Z	0,0001	0,0001	0,0008	5,5516 E-07	1,0066 E-07	1,1954 E-07	-	0,0000	0,0000	0,0003	2,3161 E-07	3,7857 E-08	5,0563 E-08
02189	X	0,0056	0,0027	0,0018	1,5579 E-05	6,7802 E-06	1,4541 E-05	-	0,0005	0,0003	0,0002	1,4019 E-06	6,2489 E-07	1,4582 E-06
02189	Y	0,0015	0,0387	0,0220	6,3655 E-05	2,0937 E-05	1,3529 E-05	-	0,0001	0,0040	0,0024	6,5985 E-06	2,2015 E-06	1,4845 E-06
02189	Z	0,0001	0,0001	0,0008	9,4595 E-07	1,4943 E-07	1,0541 E-07	-	0,0000	0,0000	0,0003	3,9516 E-07	5,7371 E-08	4,8334 E-08
02190	X	0,0057	0,0030	0,0018	1,4838 E-05	6,4665 E-06	1,2324 E-05	-	0,0005	0,0003	0,0002	1,341 E-06	5,9945 E-07	1,259 E-06
02190	Y	0,0020	0,0403	0,0220	6,4635 E-05	2,078 E-05	1,4411 E-05	-	0,0002	0,0042	0,0024	6,7029 E-06	2,1868 E-06	1,4564 E-06
02190	Z	0,0000	0,0001	0,0008	9,3422 E-07	1,584 E-07	3,1893 E-07	-	0,0000	0,0001	0,0003	3,9094 E-07	6,0766 E-08	1,4061 E-07
02191	X	0,0055	0,0020	0,0019	2,3326 E-05	4,7078 E-06	1,3607 E-05	-	0,0004	0,0002	0,0002	2,0881 E-06	4,5517 E-07	1,4126 E-06
02191	Y	0,001	0,039	0,020	7,495 E-05	2,372 E-05	1,4157 E-05	-	0,000	0,004	0,002	7,7368 E-06	2,5087 E-06	1,5919 E-06

Nodi - Spostamenti per effetto del sisma

Nodo	Dir Sisma	Stato Limite Ultimo							Stato Limite di Danno					
		Sx	Sy	Sz	Θ x	Θ y	Θ z	σ t	Sx	Sy	Sz	Θ x	Θ y	Θ z
		[cm]	[cm]	[cm]	[rad]	[rad]	[rad]	[N/mm²]	[cm]	[cm]	[cm]	[rad]	[rad]	[rad]
02191	Z	5,0000	7,0001	5,0007	1,5875 E-06	3,3377 E-07	1,2169 E-07	-	1,0000	1,0001	2,0003	6,6401 E-07	1,2898 E-07	5,2805 E-08
02192	X	0,0051	0,0008	0,0020	3,0598 E-05	4,8429 E-06	1,8134 E-05	-	0,0004	0,0001	0,0002	2,7264 E-06	3,8211 E-07	1,8026 E-06
02192	Y	0,0007	0,0386	0,0188	8,8701 E-05	3,1158 E-05	1,593 E-05	-	0,0001	0,0039	0,0020	9,1036 E-06	3,3465 E-06	2,1204 E-06
02192	Z	0,0000	0,0001	0,0007	2,2421 E-06	7,9722 E-07	2,6059 E-07	-	0,0000	0,0000	0,0003	9,3675 E-07	3,078 E-07	1,0075 E-07
02193	X	0,0049	0,0013	0,0020	2,94 E-05	5,8899 E-06	1,7059 E-05	-	0,0004	0,0001	0,0002	2,6131 E-06	4,5239 E-07	1,7023 E-06
02193	Y	0,0014	0,0410	0,0188	9,6686 E-05	3,4137 E-05	1,4395 E-05	-	0,0001	0,0042	0,0020	9,8671 E-06	3,6673 E-06	1,7077 E-06
02193	Z	0,0000	0,0002	0,0007	2,2684 E-06	8,7302 E-07	7,6455 E-08	-	0,0000	0,0001	0,0003	9,4649 E-07	3,3705 E-07	3,7327 E-08
02194	X	0,0051	0,0005	0,0020	3,4345 E-05	1,8466 E-05	1,8982 E-05	-	0,0004	0,0001	0,0002	3,0203 E-06	1,437 E-06	1,8506 E-06
02194	Y	0,0004	0,0385	0,0169	9,273 E-05	5,3093 E-05	4,3723 E-05	-	0,0000	0,0039	0,0018	9,4391 E-06	5,7343 E-06	4,9745 E-06
02194	Z	0,0001	0,0001	0,0007	2,4445 E-06	1,7568 E-06	2,1171 E-07	-	0,0000	0,0000	0,0003	1,022 E-06	6,7696 E-07	8,5563 E-08
02195	X	0,0048	0,0006	0,0020	3,1782 E-05	1,8721 E-05	1,9965 E-05	-	0,0004	0,0001	0,0002	2,7911 E-06	1,4577 E-06	1,9249 E-06
02195	Y	0,0007	0,0397	0,0169	9,8938 E-05	5,4326 E-05	4,3283 E-05	-	0,0001	0,0040	0,0018	1,0033 E-05	5,8687 E-06	4,9354 E-06
02195	Z	0,0000	0,0001	0,0007	2,4053 E-06	1,8874 E-06	1,4977 E-07	-	0,0000	0,0001	0,0003	1,0056 E-06	7,2973 E-07	5,2799 E-08
02196	X	0,0064	0,0034	0,0018	9,1212 E-06	7,9883 E-06	1,4996 E-05	-	0,0005	0,0004	0,0002	8,552 E-07	7,1358 E-07	1,4857 E-06
02196	Y	0,0019	0,0397	0,0231	6,0228 E-05	2,0108 E-05	1,3305 E-05	-	0,0002	0,0041	0,0025	6,2402 E-06	2,119 E-06	1,3642 E-06
02196	Z	0,0001	0,0001	0,0008	5,0179 E-07	1,0013 E-07	1,6576 E-07	-	0,0000	0,0000	0,0003	2,1173 E-07	3,8044 E-08	7,5793 E-08
02197	X	0,0064	0,0033	0,0018	9,2624 E-06	8,1125 E-06	1,5813 E-05	-	0,0005	0,0004	0,0002	8,6752 E-07	7,2352 E-07	1,5556 E-06
02197	Y	0,0017	0,0390	0,0231	6,0541 E-05	2,0127 E-05	1,3047 E-05	-	0,0002	0,0041	0,0025	6,2732 E-06	2,1199 E-06	1,3657 E-06
02197	Z	0,0001	0,0001	0,0008	4,9657 E-07	9,6605 E-08	1,0822 E-07	-	0,0000	0,0000	0,0003	2,0932 E-07	3,6791 E-08	5,05 E-08
02198	X	0,0063	0,0026	0,0019	1,4555 E-05	7,9618 E-06	1,3932 E-05	-	0,0005	0,0003	0,0002	1,3243 E-06	7,0591 E-07	1,4241 E-06
02198	Y	0,0015	0,0388	0,0221	6,3609 E-05	2,0862 E-05	1,3023 E-05	-	0,0001	0,0040	0,0024	6,5801 E-06	2,1957 E-06	1,4542 E-06
02198	Z	0,0001	0,0001	0,0008	8,3627 E-07	1,5489 E-07	1,0859 E-07	-	0,0000	0,0000	0,0003	3,5257 E-07	6,0016 E-08	5,1752 E-08
02199	X	0,0064	0,0029	0,0019	1,3995 E-05	7,542 E-06	1,1208 E-05	-	0,0005	0,0003	0,0002	1,2786 E-06	6,7308 E-07	1,1911 E-06
02199	Y	0,0020	0,0404	0,0222	6,4817 E-05	2,0688 E-05	1,4141 E-05	-	0,0002	0,0042	0,0024	6,7052 E-06	2,1793 E-06	1,435 E-06
02199	Z	0,0001	0,0001	0,0008	8,2589 E-07	1,6237 E-07	3,2114 E-07	-	0,0000	0,0001	0,0003	3,4885 E-07	6,2813 E-08	1,4167 E-07
02200	X	0,0061	0,0020	0,0021	2,2599 E-05	5,5753 E-06	1,2531 E-05	-	0,0005	0,0002	0,0002	2,0281 E-06	5,1462 E-07	1,3394 E-06
02200	Y	0,0014	0,0398	0,0207	7,5213 E-05	2,3585 E-05	1,3885 E-05	-	0,0001	0,0041	0,0022	7,7471 E-06	2,4936 E-06	1,58 E-06
02200	Z	0,0001	0,0001	0,0008	1,4094 E-06	3,5069 E-07	1,2338 E-07	-	0,0000	0,0001	0,0003	5,9437 E-07	1,358 E-07	5,7551 E-08
02201	X	0,0056	0,0008	0,0022	3,0567 E-05	4,8395 E-06	1,8294 E-05	-	0,0004	0,0001	0,0002	2,7146 E-06	3,8011 E-07	1,8132 E-06
02201	Y	0,0007	0,0387	0,0189	8,8527 E-05	3,0983 E-05	1,4758 E-05	-	0,0001	0,0039	0,0020	9,0703 E-06	3,3258 E-06	1,9685 E-06
02201	Z	0,0001	0,0001	0,0007	1,9898 E-06	8,2818 E-07	1,7014 E-07	-	0,0000	0,0000	0,0003	8,3787 E-07	3,1889 E-07	6,5994 E-08
02202	X	0,0054	0,0014	0,0022	2,9692 E-05	6,3467 E-06	1,6019 E-05	-	0,0004	0,0002	0,0002	2,6257 E-06	4,8598 E-07	1,6243 E-06
02202	Y	0,0014	0,0410	0,0190	9,6909 E-05	3,4483 E-05	1,3788 E-05	-	0,0001	0,0042	0,0020	9,8774 E-06	3,7042 E-06	1,6749 E-06
02202	Z	0,0000	0,0001	0,0007	2,0292 E-06	9,5524 E-07	1,1756 E-07	-	0,0000	0,0001	0,0003	8,5332 E-07	3,6798 E-07	5,3119 E-08
02203	X	0,0016	0,0005	0,0022	4,5616 E-06	2,5347 E-05	4,0327 E-06	-	0,0001	0,0001	0,0002	5,5599 E-07	2,3743 E-06	4,5195 E-07
02203	Y	0,0017	0,0057	0,0132	7,4408 E-05	2,5363 E-05	1,3401 E-05	-	0,0002	0,0006	0,0013	7,8019 E-06	3,3088 E-06	1,1792 E-06
02203	Z	0,0000	0,0000	0,0008	2,025 E-07	2,5447 E-07	6,7443 E-07	-	0,0000	0,0000	0,0003	8,8387 E-08	1,1078 E-07	2,864 E-07
02204	X	0,0120	0,0025	0,0021	4,1842 E-06	3,436 E-05	1,1611 E-05	-	0,0012	0,0003	0,0002	4,7421 E-07	3,7088 E-06	9,583 E-07

Nodi - Spostamenti per effetto del sisma

Nodo	Dir Sisma	Stato Limite Ultimo							Stato Limite di Danno					
		Sx	Sy	Sz	Θ x	Θ y	Θ z	σ t	Sx	Sy	Sz	Θ x	Θ y	Θ z
		[cm]	[cm]	[cm]	[rad]	[rad]	[rad]	[N/mm²]	[cm]	[cm]	[cm]	[rad]	[rad]	[rad]
02204	Y	0,0146	0,0383	0,0138	7,5922 E-05	5,6556 E-05	4,8209 E-06	-	0,0019	0,0040	0,0014	8,0188 E-06	7,3983 E-06	5,476 E-07
02204	Z	0,0001	0,0001	0,0009	1,5481 E-07	4,3327 E-07	7,6103 E-07	-	0,0000	0,0000	0,0003	6,3883 E-08	1,9446 E-07	3,1395 E-07
02205	X	0,0110	0,0027	0,0028	4,2024 E-06	2,4565 E-05	1,5743 E-05	-	0,0010	0,0003	0,0002	5,209 E-07	2,3602 E-06	1,9513 E-06
02205	Y	0,0048	0,0377	0,0046	7,2475 E-05	2,1474 E-05	4,831 E-05	-	0,0006	0,0040	0,0006	7,6584 E-06	2,858 E-06	6,2145 E-06
02205	Z	0,0001	0,0001	0,0009	1,8084 E-07	4,1953 E-07	1,2124 E-07	-	0,0000	0,0000	0,0003	7,8806 E-08	1,6241 E-07	5,2502 E-08
02206	X	0,0016	0,0004	0,0026	4,3134 E-06	2,5817 E-05	8,1193 E-07	-	0,0001	0,0011	0,0002	5,5155 E-07	2,2244 E-06	9,8846 E-08
02206	Y	0,0007	0,0057	0,0045	7,0174 E-05	6,6387 E-06	5,8853 E-06	-	0,0001	0,0006	0,0005	7,4054 E-06	8,2883 E-07	6,7166 E-07
02206	Z	0,0000	0,0000	0,0008	1,3609 E-07	1,6856 E-07	6,8658 E-08	-	0,0000	0,0000	0,0003	5,4041 E-08	7,4235 E-08	2,8244 E-08
02207	X	0,0020	0,0005	0,0025	4,325 E-06	3,0091 E-05	2,9638 E-06	-	0,0002	0,0001	0,0002	5,5045 E-07	2,5894 E-06	2,3265 E-07
02207	Y	0,0011	0,0067	0,0024	7,033 E-05	1,2748 E-05	8,1048 E-06	-	0,0001	0,0007	0,0003	7,4206 E-06	1,5388 E-06	9,1143 E-07
02207	Z	0,0000	0,0000	0,0008	1,3114 E-07	1,7095 E-07	1,0825 E-07	-	0,0000	0,0000	0,0003	5,2669 E-08	7,616 E-08	4,4841 E-08
02208	X	0,0042	0,0010	0,0026	4,2897 E-06	2,9943 E-05	1,0773 E-05	-	0,0004	0,0001	0,0002	5,4415 E-07	2,6113 E-06	9,0664 E-07
02208	Y	0,0022	0,0127	0,0024	7,1678 E-05	1,4788 E-05	1,8319 E-05	-	0,0003	0,0013	0,0003	7,5575 E-06	1,8281 E-06	2,1534 E-06
02208	Z	0,0000	0,0000	0,0008	1,2599 E-07	1,936 E-07	1,4324 E-07	-	0,0000	0,0000	0,0003	5,2891 E-08	8,8807 E-08	5,5245 E-08
02209	X	0,0063	0,0014	0,0027	4,2458 E-06	2,7443 E-05	1,8556 E-05	-	0,0006	0,0002	0,0002	5,3762 E-07	2,4287 E-06	1,6002 E-06
02209	Y	0,0033	0,0187	0,0025	7,2376 E-05	1,3509 E-05	2,7585 E-05	-	0,0004	0,0020	0,0003	7,6305 E-06	1,7281 E-06	3,3478 E-06
02209	Z	0,0000	0,0000	0,0008	1,3277 E-07	1,5875 E-07	1,6343 E-07	-	0,0000	0,0000	0,0003	5,6917 E-08	7,2766 E-08	6,1464 E-08
02210	X	0,0082	0,0018	0,0027	4,1953 E-06	2,3068 E-05	2,2089 E-05	-	0,0007	0,0002	0,0002	5,3033 E-07	2,1126 E-06	1,9924 E-06
02210	Y	0,0043	0,0248	0,0025	7,2749 E-05	1,2744 E-05	3,5492 E-05	-	0,0005	0,0026	0,0003	7,6734 E-06	1,6718 E-06	4,4236 E-06
02210	Z	0,0001	0,0000	0,0009	1,4157 E-07	1,0627 E-07	1,8207 E-07	-	0,0000	0,0000	0,0003	6,1117 E-08	4,4888 E-08	7,2585 E-08
02211	X	0,0097	0,0022	0,0028	4,1595 E-06	1,9797 E-05	1,9897 E-05	-	0,0009	0,0003	0,0002	5,2117 E-07	1,9193 E-06	2,0082 E-06
02211	Y	0,0053	0,0308	0,0025	7,3167 E-05	1,4965 E-05	4,2323 E-05	-	0,0007	0,0032	0,0003	7,7223 E-06	1,9738 E-06	5,3873 E-06
02211	Z	0,0001	0,0001	0,0009	1,5265 E-07	1,5052 E-07	2,3862 E-07	-	0,0000	0,0000	0,0003	6,6136 E-08	5,5973 E-08	1,0062 E-07
02212	X	0,0112	0,0026	0,0028	4,2098 E-06	2,1546 E-05	1,599 E-05	-	0,0010	0,0003	0,0002	5,1269 E-07	2,1546 E-06	1,9386 E-06
02212	Y	0,0064	0,0369	0,0024	7,3559 E-05	1,9308 E-05	4,6909 E-05	-	0,0008	0,0039	0,0003	7,7702 E-06	2,6028 E-06	6,0605 E-06
02212	Z	0,0001	0,0001	0,0009	1,6483 E-07	2,6766 E-07	1,7254 E-07	-	0,0000	0,0000	0,0003	7,157 E-08	1,0044 E-07	7,34 E-08
02213	X	0,0034	0,0008	0,0024	4,2897 E-06	3,5643 E-05	4,2691 E-06	-	0,0003	0,0001	0,0002	5,4151 E-07	3,1017 E-06	3,5374 E-07
02213	Y	0,0024	0,0097	0,0028	7,1361 E-05	2,2617 E-05	1,083 E-05	-	0,0003	0,0010	0,0002	7,5217 E-06	2,7893 E-06	1,2833 E-06
02213	Z	0,0000	0,0000	0,0008	1,2743 E-07	1,8708 E-07	3,0405 E-07	-	0,0000	0,0000	0,0003	5,3401 E-08	8,7509 E-08	1,2914 E-07
02214	X	0,0061	0,0012	0,0025	4,2013 E-06	3,3525 E-05	9,1778 E-06	-	0,0005	0,0001	0,0002	5,3062 E-07	2,9771 E-06	8,1835 E-07
02214	Y	0,0041	0,0158	0,0028	7,2437 E-05	2,2254 E-05	1,7706 E-05	-	0,0005	0,0017	0,0003	7,6356 E-06	2,8264 E-06	2,215 E-06
02214	Z	0,0000	0,0000	0,0008	1,3281 E-07	1,8628 E-07	3,1181 E-07	-	0,0000	0,0000	0,0003	5,6097 E-08	8,7257 E-08	1,2663 E-07
02215	X	0,0084	0,0016	0,0025	4,1415 E-06	2,6981 E-05	1,2743 E-05	-	0,0007	0,0002	0,0002	5,224 E-07	2,504 E-06	1,202 E-06
02215	Y	0,0056	0,0218	0,0029	7,319 E-05	2,0708 E-05	2,4599 E-05	-	0,0007	0,0023	0,0003	7,7197 E-06	2,6934 E-06	3,1403 E-06
02215	Z	0,0000	0,0000	0,0009	1,3761 E-07	1,1745 E-07	3,2977 E-07	-	0,0000	0,0000	0,0003	5,8495 E-08	5,1194 E-08	1,3324 E-07
02216	X	0,0101	0,0020	0,0026	4,1186 E-06	1,9572 E-05	1,3587 E-05	-	0,0009	0,0002	0,0002	5,1469 E-07	2,0013 E-06	1,4201 E-06
02216	Y	0,0071	0,0279	0,0029	7,3841 E-05	2,0682 E-05	3,1918 E-05	-	0,0009	0,0029	0,0003	7,7954 E-06	2,7209 E-06	4,1098 E-06
02216	Z	0,0000	0,0001	0,0009	1,4405 E-07	1,6999 E-07	3,3625 E-07	-	0,0000	0,0000	0,0003	6,1527 E-08	6,117 E-08	1,4048 E-07
02217	X	0,011	0,002	0,002	4,2178 E-06	1,6755 E-05	1,248 E-05	-	0,001	0,000	0,000	5,0889 E-07	1,8596 E-06	1,5437 E-06

Nodi - Spostamenti per effetto del sisma

Nodo	Dir Sisma	Stato Limite Ultimo							Stato Limite di Danno					
		Sx	Sy	Sz	Θ x	Θ y	Θ z	σ t	Sx	Sy	Sz	Θ x	Θ y	Θ z
		[cm]	[cm]	[cm]	[rad]	[rad]	[rad]	[N/mm²]	[cm]	[cm]	[cm]	[rad]	[rad]	[rad]
02217	Y	3 0,0085	4 0,0341	6 0,0030	7,4458 E-05	2,2318 E-05	3,9574 E-05	-	0 0,0011	3 0,0036	2 0,0003	7,8685 E-06	2,9835 E-06	5,1159 E-06
02217	Z	0,0000	0,0001	0,0009	1,5398 E-07	1,7006 E-07	2,8361 E-07	-	0,0000	0,0000	0,0003	6,5946 E-08	6,0512 E-08	1,2036 E-07
02218	X	0,0022	0,0005	0,0023	4,3811 E-06	3,3921 E-05	1,3578 E-06	-	0,0002	0,0001	0,0002	5,4789 E-07	2,9787 E-06	1,1399 E-07
02218	Y	0,0020	0,0068	0,0064	7,1236 E-05	2,6002 E-05	6,3013 E-06	-	0,0002	0,0007	0,0006	7,5037 E-06	3,2284 E-06	7,2787 E-07
02218	Z	0,0000	0,0000	0,0008	1,3116 E-07	2,0095 E-07	3,465 E-07	-	0,0000	0,0000	0,0003	5,6277 E-08	8,4152 E-08	1,4708 E-07
02219	X	0,0049	0,0010	0,0023	4,1962 E-06	3,6501 E-05	4,485 E-06	-	0,0004	0,0001	0,0002	5,2765 E-07	3,258 E-06	4,2448 E-07
02219	Y	0,0040	0,0128	0,0066	7,2533 E-05	2,702 E-05	9,5719 E-06	-	0,0005	0,0013	0,0006	7,6378 E-06	3,4548 E-06	1,2602 E-06
02219	Z	0,0000	0,0000	0,0008	1,3626 E-07	2,9024 E-07	1,8943 E-07	-	0,0000	0,0000	0,0003	5,7737 E-08	1,2742 E-07	7,9473 E-08
02220	X	0,0075	0,0014	0,0024	4,0896 E-06	3,1729 E-05	7,1932 E-06	-	0,0007	0,0002	0,0002	5,1509 E-07	2,9223 E-06	6,8233 E-07
02220	Y	0,0060	0,0188	0,0068	7,3368 E-05	2,6159 E-05	1,4142 E-05	-	0,0007	0,0020	0,0006	7,7324 E-06	3,3877 E-06	1,8727 E-06
02220	Z	0,0000	0,0000	0,0008	1,3864 E-07	1,4718 E-07	2,0276 E-07	-	0,0000	0,0000	0,0003	5,8333 E-08	6,9759 E-08	8,0133 E-08
02221	X	0,0096	0,0018	0,0024	4,0718 E-06	2,3706 E-05	8,6488 E-06	-	0,0009	0,0002	0,0002	5,1142 E-07	2,3666 E-06	8,4715 E-07
02221	Y	0,0079	0,0249	0,0069	7,4195 E-05	2,5555 E-05	1,8745 E-05	-	0,0010	0,0026	0,0007	7,8316 E-06	3,3511 E-06	2,4775 E-06
02221	Z	0,0000	0,0000	0,0009	1,408 E-07	1,7235 E-07	2,0076 E-07	-	0,0000	0,0000	0,0003	5,9192 E-08	6,2275 E-08	7,9627 E-08
02222	X	0,0110	0,0022	0,0024	4,1099 E-06	1,8261 E-05	9,2437 E-06	-	0,0010	0,0003	0,0002	5,0471 E-07	2,0486 E-06	9,9987 E-07
02222	Y	0,0098	0,0311	0,0069	7,4949 E-05	2,7626 E-05	2,5447 E-05	-	0,0013	0,0033	0,0007	7,9203 E-06	3,6587 E-06	3,3321 E-06
02222	Z	0,0000	0,0001	0,0009	1,464 E-07	2,3762 E-07	1,5937 E-07	-	0,0000	0,0000	0,0003	6,1661 E-08	8,4033 E-08	6,4212 E-08
02223	X	0,0121	0,0025	0,0024	4,3564 E-06	2,1707 E-05	1,0089 E-05	-	0,0012	0,0003	0,0002	4,9512 E-07	2,3805 E-06	1,2592 E-06
02223	Y	0,0119	0,0373	0,0070	7,5175 E-05	3,0108 E-05	3,4727 E-05	-	0,0015	0,0039	0,0007	7,9438 E-06	4,0595 E-06	4,52 E-06
02223	Z	0,0000	0,0001	0,0009	1,5787 E-07	4,5904 E-07	1,6314 E-07	-	0,0000	0,0000	0,0003	6,6315 E-08	2,0157 E-07	6,6472 E-08
02224	X	0,0032	0,0008	0,0022	4,2718 E-06	3,2808 E-05	7,8696 E-06	-	0,0003	0,0011	0,0002	5,3113 E-07	3,0266 E-06	6,5988 E-07
02224	Y	0,0032	0,0098	0,0106	7,3267 E-05	2,9203 E-05	9,6816 E-06	-	0,0004	0,0010	0,0010	7,6977 E-06	3,7877 E-06	9,3524 E-07
02224	Z	0,0000	0,0000	0,0008	1,5177 E-07	4,3543 E-07	2,8497 E-07	-	0,0000	0,0000	0,0003	6,5609 E-08	1,8419 E-07	1,2059 E-07
02225	X	0,0056	0,0012	0,0022	4,0098 E-06	3,1605 E-05	1,5477 E-05	-	0,0005	0,0001	0,0002	5,0225 E-07	2,9617 E-06	1,2232 E-06
02225	Y	0,0054	0,0159	0,0109	7,357 E-05	3,0379 E-05	1,0252 E-05	-	0,0007	0,0017	0,0011	7,7376 E-06	3,9176 E-06	1,0473 E-06
02225	Z	0,0000	0,0000	0,0008	1,4353 E-07	2,3148 E-07	2,0212 E-07	-	0,0000	0,0000	0,0003	6,0246 E-08	1,038 E-07	8,2657 E-08
02226	X	0,0078	0,0016	0,0023	3,9987 E-06	2,7304 E-05	2,046 E-05	-	0,0007	0,0002	0,0002	5,0296 E-07	2,6608 E-06	1,5992 E-06
02226	Y	0,0076	0,0219	0,0110	7,4344 E-05	2,9863 E-05	1,0209 E-05	-	0,0010	0,0023	0,0011	7,8392 E-06	3,8685 E-06	1,2036 E-06
02226	Z	0,0000	0,0000	0,0008	1,4234 E-07	1,2696 E-07	2,1061 E-07	-	0,0000	0,0000	0,0003	5,9002 E-08	5,4012 E-08	8,639 E-08
02227	X	0,0096	0,0020	0,0023	4,0944 E-06	2,2297 E-05	1,9962 E-05	-	0,0009	0,0002	0,0002	5,1725 E-07	2,3513 E-06	1,5631 E-06
02227	Y	0,0097	0,0281	0,0112	7,5508 E-05	3,0368 E-05	1,003 E-05	-	0,0012	0,0030	0,0011	7,9862 E-06	3,9844 E-06	1,3373 E-06
02227	Z	0,0000	0,0001	0,0009	1,4162 E-07	2,017 E-07	3,1818 E-07	-	0,0000	0,0000	0,0003	5,8606 E-08	7,2612 E-08	1,3352 E-07
02228	X	0,0111	0,0023	0,0022	4,0597 E-06	2,3657 E-05	1,4987 E-05	-	0,0011	0,0003	0,0002	4,9767 E-07	2,6481 E-06	1,1981 E-06
02228	Y	0,0122	0,0343	0,0113	7,5952 E-05	4,0228 E-05	1,0126 E-05	-	0,0016	0,0036	0,0011	8,0333 E-06	5,2972 E-06	1,405 E-06
02228	Z	0,0000	0,0001	0,0009	1,4698 E-07	2,2397 E-07	4,7749 E-07	-	0,0000	0,0000	0,0003	6,0602 E-08	8,5533 E-08	1,9816 E-07
02229	X	0,0020	0,0063	0,0169	8,1779 E-05	2,3693 E-05	2,9364 E-06	-	0,0002	0,0008	0,0017	1,0174 E-05	2,1276 E-06	2,4543 E-07
02229	Y	0,0003	0,0216	0,0216	2,9044 E-04	8,706 E-06	6,8574 E-06	-	0,0000	0,0027	0,0026	3,6428 E-05	1,0619 E-06	6,2374 E-07
02229	Z	0,0000	0,0001	0,0011	5,2837 E-07	4,1285 E-07	7,829 E-07	-	0,0000	0,0000	0,0005	2,4026 E-07	1,8446 E-07	3,3187 E-07

Nodi - Spostamenti per effetto del sisma

Nodo	Dir Sisma	Stato Limite Ultimo							Stato Limite di Danno					
		Sx	Sy	Sz	Θ x	Θ y	Θ z	σ t	Sx	Sy	Sz	Θ x	Θ y	Θ z
		[cm]	[cm]	[cm]	[rad]	[rad]	[rad]	[N/mm²]	[cm]	[cm]	[cm]	[rad]	[rad]	[rad]
02230	X	0,0107	0,0385	0,0173	7,9369 E-05	2,053 E-05	3,2504 E-05	-	0,0009	0,0048	0,0017	9,9298 E-06	1,896 E-06	3,8106 E-06
02230	Y	0,0040	0,1383	0,0228	2,8962 E-04	1,8054 E-05	6,8546 E-05	-	0,0005	0,0174	0,0028	3,6535 E-05	2,282 E-06	9,1386 E-06
02230	Z	0,0001	0,0003	0,0011	1,3582 E-06	1,7648 E-07	1,9247 E-07	-	0,0000	0,0001	0,0005	5,8746 E-07	7,1883 E-08	7,3645 E-08
02231	X	0,0100	0,0181	0,0067	3,4943 E-05	1,662 E-05	3,8954 E-05	-	0,0009	0,0023	0,0008	4,4851 E-06	1,5148 E-06	4,7783 E-06
02231	Y	0,0021	0,0847	0,0157	1,8009 E-04	4,6417 E-06	1,1151 E-04	-	0,0003	0,0102	0,0019	2,1853 E-05	5,4668 E-07	1,4477 E-05
02231	Z	0,0001	0,0002	0,0010	1,4028 E-06	4,206 E-07	2,2967 E-07	-	0,0001	0,0001	0,0004	6,1223 E-07	1,8819 E-07	1,048 E-07
02232	X	0,0017	0,0031	0,0066	4,0429 E-05	1,8489 E-05	1,8888 E-05	-	0,0001	0,0004	0,0007	4,9207 E-06	1,6783 E-06	1,7184 E-06
02232	Y	0,0004	0,0126	0,0150	1,7013 E-04	7,0385 E-06	1,6138 E-05	-	0,0001	0,0015	0,0018	2,0362 E-05	8,8661 E-07	2,0022 E-06
02232	Z	0,0000	0,0001	0,0010	7,688 E-07	2,1862 E-07	6,8743 E-07	-	0,0000	0,0000	0,0004	3,342 E-07	9,9395 E-08	2,9425 E-07
02233	X	0,0019	0,0044	0,0072	5,2122 E-05	1,8387 E-05	2,6592 E-05	-	0,0002	0,0005	0,0008	6,0328 E-06	1,6697 E-06	2,417 E-06
02233	Y	0,0005	0,0154	0,0154	1,8831 E-04	7,0803 E-06	2,5008 E-05	-	0,0001	0,0018	0,0019	2,2573 E-05	8,8954 E-07	2,999 E-06
02233	Z	0,0000	0,0001	0,0010	1,0445 E-06	2,0565 E-07	1,1716 E-06	-	0,0000	0,0001	0,0004	4,5913 E-07	9,3867 E-08	5,0582 E-07
02234	X	0,0036	0,0083	0,0073	4,9686 E-05	1,8635 E-05	4,7701 E-05	-	0,0003	0,0010	0,0008	5,9585 E-06	1,6891 E-06	4,3753 E-06
02234	Y	0,0009	0,0300	0,0156	1,9959 E-04	6,5031 E-06	5,9259 E-05	-	0,0001	0,0036	0,0019	2,3989 E-05	8,1605 E-07	7,0914 E-06
02234	Z	0,0000	0,0002	0,0010	5,4785 E-07	2,4324 E-07	1,7239 E-06	-	0,0000	0,0001	0,0004	2,4937 E-07	1,102 E-07	7,5963 E-07
02235	X	0,0053	0,0118	0,0073	4,4649 E-05	1,8543 E-05	5,9859 E-05	-	0,0005	0,0014	0,0008	5,6108 E-06	1,6794 E-06	5,6542 E-06
02235	Y	0,0013	0,0450	0,0158	2,0217 E-04	5,9963 E-06	9,2174 E-05	-	0,0002	0,0054	0,0019	2,4385 E-05	7,4871 E-07	1,1107 E-05
02235	Z	0,0000	0,0002	0,0010	2,8982 E-07	2,7403 E-07	2,0072 E-06	-	0,0000	0,0001	0,0004	1,3096 E-07	1,2365 E-07	8,967 E-07
02236	X	0,0069	0,0147	0,0074	4,0189 E-05	1,8219 E-05	5,9905 E-05	-	0,0006	0,0018	0,0008	5,1214 E-06	1,6505 E-06	5,9993 E-06
02236	Y	0,0017	0,0599	0,0159	1,9529 E-04	5,5378 E-06	1,1333 E-04	-	0,0002	0,0072	0,0019	2,3671 E-05	6,8428 E-07	1,3847 E-05
02236	Z	0,0001	0,0002	0,0010	5,523 E-07	3,0979 E-07	2,031 E-06	-	0,0000	0,0001	0,0004	2,3914 E-07	1,3937 E-07	9,138 E-07
02237	X	0,0084	0,0172	0,0074	3,849 E-05	1,7836 E-05	5,0913 E-05	-	0,0007	0,0021	0,0008	4,7363 E-06	1,6168 E-06	5,6024 E-06
02237	Y	0,0019	0,0741	0,0159	1,856 E-04	5,038 E-06	1,1924 E-04	-	0,0002	0,0089	0,0019	2,2621 E-05	6,1093 E-07	1,4898 E-05
02237	Z	0,0001	0,0002	0,0010	1,1523 E-06	3,6543 E-07	1,6556 E-06	-	0,0000	0,0001	0,0004	5,0602 E-07	1,6388 E-07	7,4742 E-07
02238	X	0,0099	0,0195	0,0074	3,6146 E-05	1,7546 E-05	4,0945 E-05	-	0,0009	0,0025	0,0008	4,4365 E-06	1,5926 E-06	4,9861 E-06
02238	Y	0,0021	0,0877	0,0160	1,7743 E-04	4,6029 E-06	1,1619 E-04	-	0,0003	0,0106	0,0019	2,18 E-05	5,4482 E-07	1,4977 E-05
02238	Z	0,0001	0,0002	0,0010	2,1308 E-06	4,4292 E-07	4,9814 E-07	-	0,0001	0,0001	0,0004	9,383 E-07	1,9764 E-07	2,294 E-07
02239	X	0,0027	0,0087	0,0083	6,8862 E-05	1,8822 E-05	3,2325 E-05	-	0,0002	0,0010	0,0009	7,7584 E-06	1,7084 E-06	3,1078 E-06
02239	Y	0,0007	0,0257	0,0161	2,3031 E-04	7,1896 E-06	4,4088 E-05	-	0,0001	0,0031	0,0020	2,7609 E-05	8,9908 E-07	5,2185 E-06
02239	Z	0,0000	0,0003	0,0010	1,354 E-06	2,3185 E-07	1,6541 E-06	-	0,0000	0,0001	0,0004	6,1089 E-07	1,0538 E-07	7,2507 E-07
02240	X	0,0044	0,0135	0,0084	5,755 E-05	1,8922 E-05	4,5314 E-05	-	0,0004	0,0015	0,0009	6,9873 E-06	1,7162 E-06	4,5377 E-06
02240	Y	0,0011	0,0432	0,0162	2,3325 E-04	6,8514 E-06	8,1293 E-05	-	0,0001	0,0052	0,0020	2,8124 E-05	8,5413 E-07	9,6726 E-06
02240	Z	0,0000	0,0003	0,0010	6,4915 E-07	2,614 E-07	2,1743 E-06	-	0,0000	0,0002	0,0004	3,0315 E-07	1,1825 E-07	9,6648 E-07
02241	X	0,0061	0,0171	0,0084	4,6843 E-05	1,8832 E-05	5,0202 E-05	-	0,0005	0,0020	0,0009	5,9903 E-06	1,7073 E-06	5,2992 E-06
02241	Y	0,0015	0,0603	0,0163	2,1831 E-04	6,4769 E-06	1,0844 E-04	-	0,0002	0,0072	0,0020	2,655 E-05	8,0212 E-07	1,3057 E-05
02241	Z	0,0001	0,0004	0,0010	3,2478 E-07	2,9341 E-07	2,3798 E-06	-	0,0000	0,0002	0,0004	1,3824 E-07	1,3226 E-07	1,0667 E-06
02242	X	0,0077	0,0196	0,0085	4,4512 E-05	1,8621 E-05	4,8192 E-05	-	0,0007	0,0024	0,0009	5,2445 E-06	1,6876 E-06	5,431 E-06
02242	Y	0,0019	0,0757	0,0164	1,9438 E-04	5,9647 E-06	1,2002 E-04	-	0,0002	0,0091	0,0020	2,3909 E-05	7,301 E-07	1,4746 E-05
02242	Z	0,000	0,000	0,001	1,2008 E-06	3,3752 E-07	2,1919 E-06	-	0,000	0,000	0,000	5,2634 E-07	1,5163 E-07	9,872 E-07

Nodi - Spostamenti per effetto del sisma

Nodo	Dir Sisma	Stato Limite Ultimo							Stato Limite di Danno					
		Sx	Sy	Sz	Θ x	Θ y	Θ z	σ t	Sx	Sy	Sz	Θ x	Θ y	Θ z
		[cm]	[cm]	[cm]	[rad]	[rad]	[rad]	[N/mm²]	[cm]	[cm]	[cm]	[rad]	[rad]	[rad]
		1	3	1					0	1	4			
02243	X	0,0092	0,0215	0,0085	4,3904 E-05	1,8359 E-05	4,3079 E-05	-	0,0008	0,0027	0,0009	4,7185 E-06	1,663 E-06	5,1693 E-06
02243	Y	0,0021	0,0894	0,0165	1,7332 E-04	5,2661 E-06	1,1798 E-04	-	0,0003	0,0108	0,0020	2,1633 E-05	6,3194 E-07	1,4952 E-05
02243	Z	0,0001	0,0002	0,0011	2,7446 E-06	4,0037 E-07	1,3875 E-06	-	0,0000	0,0001	0,0004	1,2163 E-06	1,7922 E-07	6,2851 E-07
02244	X	0,0019	0,0074	0,0093	8,5981 E-05	1,9065 E-05	1,4687 E-05	-	0,0002	0,0008	0,0010	9,4088 E-06	1,7338 E-06	1,55 E-06
02244	Y	0,0005	0,0189	0,0167	2,5039 E-04	7,8317 E-06	2,3653 E-05	-	0,0001	0,0023	0,0020	2,9972 E-05	9,771 E-07	2,8817 E-06
02244	Z	0,0000	0,0003	0,0010	2,5268 E-06	2,3402 E-07	8,919 E-07	-	0,0000	0,0001	0,0004	1,1211 E-06	1,0635 E-07	3,9083 E-07
02245	X	0,0036	0,0135	0,0094	7,4029 E-05	1,9318 E-05	2,4505 E-05	-	0,0003	0,0015	0,0010	8,6701 E-06	1,7546 E-06	2,7529 E-06
02245	Y	0,0009	0,0386	0,0168	2,6755 E-04	7,7056 E-06	5,4283 E-05	-	0,0001	0,0046	0,0020	3,2183 E-05	9,594 E-07	6,6175 E-06
02245	Z	0,0000	0,0004	0,0011	1,4254 E-06	2,5281 E-07	1,4137 E-06	-	0,0000	0,0002	0,0004	6,5407 E-07	1,1453 E-07	6,2736 E-07
02246	X	0,0053	0,0182	0,0095	5,7813 E-05	1,9354 E-05	3,1761 E-05	-	0,0005	0,0021	0,0010	7,3225 E-06	1,7569 E-06	3,7177 E-06
02246	Y	0,0014	0,0583	0,0169	2,5235 E-04	7,5031 E-06	8,2874 E-05	-	0,0002	0,0070	0,0021	3,0648 E-05	9,3067 E-07	1,0171 E-05
02246	Z	0,0001	0,0005	0,0011	5,1187 E-07	2,7394 E-07	1,6791 E-06	-	0,0000	0,0002	0,0004	2,4394 E-07	1,2374 E-07	7,5288 E-07
02247	X	0,0069	0,0215	0,0096	4,9505 E-05	1,9263 E-05	3,6486 E-05	-	0,0006	0,0025	0,0010	6,0777 E-06	1,748 E-06	4,3616 E-06
02247	Y	0,0018	0,0760	0,0170	2,1835 E-04	7,2091 E-06	1,0087 E-04	-	0,0002	0,0092	0,0021	2,6895 E-05	8,8853 E-07	1,2541 E-05
02247	Z	0,0001	0,0005	0,0011	8,1883 E-07	3,0096 E-07	1,696 E-06	-	0,0000	0,0002	0,0004	3,5063 E-07	1,3558 E-07	7,6563 E-07
02248	X	0,0085	0,0235	0,0096	4,8897 E-05	1,9101 E-05	3,8558 E-05	-	0,0007	0,0029	0,0010	5,2333 E-06	1,7323 E-06	4,6622 E-06
02248	Y	0,0021	0,0908	0,0170	1,8272 E-04	6,7232 E-06	1,0649 E-04	-	0,0003	0,0110	0,0021	2,2914 E-05	8,1981 E-07	1,3502 E-05
02248	Z	0,0001	0,0004	0,0011	2,536 E-06	3,4112 E-07	1,3727 E-06	-	0,0000	0,0002	0,0004	1,1229 E-06	1,5322 E-07	6,2359 E-07
02249	X	0,0101	0,0252	0,0097	4,2139 E-05	1,892 E-05	3,8799 E-05	-	0,0009	0,0032	0,0010	4,486 E-06	1,7163 E-06	4,7693 E-06
02249	Y	0,0024	0,1034	0,0171	1,673 E-04	6,1633 E-06	1,0873 E-04	-	0,0003	0,0126	0,0021	2,1397 E-05	7,4064 E-07	1,4139 E-05
02249	Z	0,0001	0,0002	0,0011	5,439 E-06	3,9554 E-07	3,922 E-07	-	0,0001	0,0001	0,0004	2,4147 E-06	1,7712 E-07	1,8534 E-07
02250	X	0,0028	0,0115	0,0105	8,6467 E-05	1,9751 E-05	1,623 E-05	-	0,0002	0,0013	0,0011	1,0042 E-05	1,7962 E-06	1,6055 E-06
02250	Y	0,0007	0,0310	0,0175	2,9074 E-04	8,4127 E-06	3,0598 E-05	-	0,0001	0,0037	0,0021	3,4996 E-05	1,0464 E-06	3,9288 E-06
02250	Z	0,0000	0,0004	0,0011	2,2438 E-06	2,5474 E-07	4,2327 E-07	-	0,0000	0,0002	0,0004	1,0155 E-06	1,1536 E-07	1,8913 E-07
02251	X	0,0045	0,0173	0,0107	7,1071 E-05	1,9869 E-05	2,7918 E-05	-	0,0004	0,0020	0,0011	8,8314 E-06	1,8057 E-06	2,6712 E-06
02251	Y	0,0012	0,0530	0,0176	2,8706 E-04	8,4225 E-06	5,3948 E-05	-	0,0001	0,0064	0,0021	3,4822 E-05	1,0455 E-06	6,9343 E-06
02251	Z	0,0000	0,0006	0,0011	1,1216 E-06	2,6243 E-07	4,908 E-07	-	0,0000	0,0002	0,0004	5,2339 E-07	1,1867 E-07	2,2334 E-07
02252	X	0,0061	0,0216	0,0108	5,7557 E-05	1,9841 E-05	3,5521 E-05	-	0,0005	0,0025	0,0011	7,3173 E-06	1,803 E-06	3,4882 E-06
02252	Y	0,0016	0,0734	0,0176	2,5275 E-04	8,4033 E-06	7,3037 E-05	-	0,0002	0,0089	0,0021	3,1056 E-05	1,0402 E-06	9,4214 E-06
02252	Z	0,0001	0,0006	0,0011	3,3795 E-07	2,7112 E-07	5,1724 E-07	-	0,0000	0,0003	0,0004	1,4073 E-07	1,2242 E-07	2,3842 E-07
02253	X	0,0078	0,0247	0,0108	5,0545 E-05	1,9743 E-05	3,7738 E-05	-	0,0007	0,0030	0,0011	5,963 E-06	1,794 E-06	3,986 E-06
02253	Y	0,0021	0,0905	0,0177	2,0727 E-04	8,2764 E-06	8,635 E-05	-	0,0003	0,0110	0,0022	2,5924 E-05	1,0199 E-06	1,1204 E-05
02253	Z	0,0001	0,0005	0,0011	1,7752 E-06	2,8556 E-07	4,7391 E-07	-	0,0000	0,0002	0,0004	7,7866 E-07	1,287 E-07	2,2124 E-07
02254	X	0,0094	0,0269	0,0109	4,3262 E-05	1,9617 E-05	3,7078 E-05	-	0,0008	0,0033	0,0011	4,8361 E-06	1,783 E-06	4,3297 E-06
02254	Y	0,0025	0,1043	0,0177	1,7414 E-04	8,0577 E-06	9,5809 E-05	-	0,0003	0,0128	0,0022	2,2215 E-05	9,8676 E-07	1,2517 E-05
02254	Z	0,0001	0,0003	0,0011	4,3704 E-06	3,0754 E-07	3,2359 E-07	-	0,0000	0,0002	0,0005	1,942 E-06	1,3831 E-07	1,5461 E-07
02255	X	0,0020	0,0083	0,0117	9,1387 E-05	2,0278 E-05	1,2693 E-05	-	0,0002	0,0009	0,0012	1,0675 E-05	1,8447 E-06	1,0388 E-06
02255	Y	0,0005	0,0216	0,0182	2,921 E-04	8,8898 E-06	1,7943 E-05	-	0,0001	0,0026	0,0022	3,5365 E-05	1,1041 E-06	2,3619 E-06

Nodi - Spostamenti per effetto del sisma

Nodo	Dir Sisma	Stato Limite Ultimo							Stato Limite di Danno					
		Sx	Sy	Sz	Θ x	Θ y	Θ z	σ t	Sx	Sy	Sz	Θ x	Θ y	Θ z
		[cm]	[cm]	[cm]	[rad]	[rad]	[rad]	[N/mm²]	[cm]	[cm]	[cm]	[rad]	[rad]	[rad]
02255	Z	0,0000	0,0003	0,0011	2,8421 E-06	2,6958 E-07	3,293 E-07	-	0,0000	0,0001	0,0004	1,2665 E-06	1,2182 E-07	1,4122 E-07
02256	X	0,0037	0,0147	0,0118	8,0843 E-05	2,0442 E-05	2,8644 E-05	-	0,0003	0,0017	0,0012	9,9931 E-06	1,8585 E-06	2,2462 E-06
02256	Y	0,0009	0,0446	0,0183	3,108 E-04	9,129 E-06	3,4036 E-05	-	0,0001	0,0054	0,0022	3,7795 E-05	1,1329 E-06	4,4801 E-06
02256	Z	0,0000	0,0005	0,0011	1,5692 E-06	2,6514 E-07	6,673 E-07	-	0,0000	0,0002	0,0004	7,2397 E-07	1,1985 E-07	2,8871 E-07
02257	X	0,0054	0,0201	0,0120	6,8673 E-05	2,0409 E-05	3,9409 E-05	-	0,0005	0,0024	0,0012	8,72 E-06	1,8565 E-06	3,132 E-06
02257	Y	0,0014	0,0672	0,0184	2,8755 E-04	9,4038 E-06	4,9152 E-05	-	0,0002	0,0082	0,0022	3,5285 E-05	1,1664 E-06	6,4835 E-06
02257	Z	0,0001	0,0006	0,0011	5,7907 E-07	2,5597 E-07	8,8819 E-07	-	0,0000	0,0003	0,0004	2,7584 E-07	1,1574 E-07	3,8541 E-07
02258	X	0,0070	0,0243	0,0121	5,7293 E-05	2,0311 E-05	4,1048 E-05	-	0,0006	0,0030	0,0012	7,2083 E-06	1,8487 E-06	3,4905 E-06
02258	Y	0,0019	0,0871	0,0185	2,4253 E-04	9,6439 E-06	6,2862 E-05	-	0,0002	0,0106	0,0023	3,0181 E-05	1,1951 E-06	8,3194 E-06
02258	Z	0,0001	0,0006	0,0011	9,0118 E-07	2,4653 E-07	9,2689 E-07	-	0,0000	0,0003	0,0005	3,8311 E-07	1,1144 E-07	4,0179 E-07
02259	X	0,0087	0,0276	0,0122	4,5839 E-05	2,0213 E-05	3,5915 E-05	-	0,0008	0,0034	0,0013	5,7265 E-06	1,8408 E-06	3,6184 E-06
02259	Y	0,0024	0,1034	0,0185	1,9877 E-04	9,7875 E-06	7,6109 E-05	-	0,0003	0,0127	0,0023	2,5185 E-05	1,2108 E-06	1,0091 E-05
02259	Z	0,0001	0,0005	0,0011	2,8799 E-06	2,409 E-07	7,6775 E-07	-	0,0000	0,0002	0,0005	1,2744 E-06	1,0876 E-07	3,3013 E-07
02260	X	0,0103	0,0302	0,0122	3,4878 E-05	2,0174 E-05	3,4615 E-05	-	0,0009	0,0038	0,0013	4,7183 E-06	1,8402 E-06	4,1719 E-06
02260	Y	0,0030	0,1170	0,0186	1,8405 E-04	9,9518 E-06	9,2354 E-05	-	0,0004	0,0145	0,0023	2,376 E-05	1,2291 E-06	1,2216 E-05
02260	Z	0,0001	0,0002	0,0011	6,3696 E-06	2,4306 E-07	4,3094 E-07	-	0,0001	0,0001	0,0005	2,83 E-06	1,0952 E-07	1,7983 E-07
02261	X	0,0029	0,0113	0,0131	8,5278 E-05	2,1145 E-05	2,1984 E-05	-	0,0003	0,0013	0,0013	1,054 E-05	1,9206 E-06	1,7152 E-06
02261	Y	0,0007	0,0342	0,0192	3,1695 E-04	9,5185 E-06	2,5274 E-05	-	0,0001	0,0042	0,0023	3,8815 E-05	1,1788 E-06	3,175 E-06
02261	Z	0,0000	0,0004	0,0011	1,6325 E-06	2,8776 E-07	1,3634 E-06	-	0,0000	0,0002	0,0004	7,4751 E-07	1,2975 E-07	5,932 E-07
02262	X	0,0046	0,0173	0,0132	7,7587 E-05	2,1036 E-05	3,3291 E-05	-	0,0004	0,0021	0,0014	9,7863 E-06	1,9137 E-06	2,5615 E-06
02262	Y	0,0011	0,0581	0,0193	3,1124 E-04	1,0107 E-05	3,6591 E-05	-	0,0001	0,0071	0,0024	3,8297 E-05	1,2533 E-06	4,418 E-06
02262	Z	0,0001	0,0005	0,0011	7,9131 E-07	2,6092 E-07	1,9483 E-06	-	0,0000	0,0002	0,0005	3,7293 E-07	1,1797 E-07	8,5478 E-07
02263	X	0,0063	0,0225	0,0134	6,794 E-05	2,0853 E-05	3,5564 E-05	-	0,0006	0,0028	0,0014	8,6077 E-06	1,9005 E-06	2,7831 E-06
02263	Y	0,0017	0,0803	0,0194	2,7719 E-04	1,0727 E-05	4,6438 E-05	-	0,0002	0,0099	0,0024	3,4404 E-05	1,3321 E-06	5,6684 E-06
02263	Z	0,0001	0,0005	0,0011	4,1485 E-07	2,2974 E-07	2,1882 E-06	-	0,0000	0,0002	0,0005	1,7271 E-07	1,0406 E-07	9,6427 E-07
02264	X	0,0079	0,0271	0,0135	5,6669 E-05	2,0694 E-05	3,0338 E-05	-	0,0007	0,0033	0,0014	7,2392 E-06	1,8886 E-06	2,6896 E-06
02264	Y	0,0022	0,0994	0,0194	2,34 E-04	1,1289 E-05	5,7114 E-05	-	0,0003	0,0122	0,0024	2,941 E-05	1,404 E-06	7,331 E-06
02264	Z	0,0001	0,0004	0,0011	1,4909 E-06	1,9659 E-07	2,0331 E-06	-	0,0000	0,0002	0,0005	6,5022 E-07	8,9065 E-08	8,9601 E-07
02265	X	0,0095	0,0308	0,0135	4,6195 E-05	2,0602 E-05	2,7599 E-05	-	0,0008	0,0038	0,0014	6,0512 E-06	1,8825 E-06	3,1972 E-06
02265	Y	0,0029	0,1154	0,0195	2,0334 E-04	1,1808 E-05	7,3052 E-05	-	0,0004	0,0143	0,0024	2,5962 E-05	1,4707 E-06	9,7018 E-06
02265	Z	0,0001	0,0003	0,0011	3,6947 E-06	1,6431 E-07	1,3438 E-06	-	0,0000	0,0001	0,0005	1,6386 E-06	7,4311 E-08	5,8732 E-07
02266	X	0,0021	0,0077	0,0144	8,5047 E-05	2,2196 E-05	1,4529 E-05	-	0,0002	0,0009	0,0015	1,049 E-05	2,0072 E-06	1,1962 E-06
02266	Y	0,0004	0,0236	0,0201	3,051 E-04	9,3093 E-06	1,9021 E-05	-	0,0001	0,0029	0,0025	3,7749 E-05	1,1463 E-06	2,3824 E-06
02266	Z	0,0000	0,0002	0,0011	1,3516 E-06	3,4166 E-07	1,4747 E-06	-	0,0000	0,0001	0,0005	6,1259 E-07	1,5317 E-07	6,3619 E-07
02267	X	0,0038	0,0139	0,0146	8,162 E-05	2,1801 E-05	2,1693 E-05	-	0,0003	0,0017	0,0015	1,0246 E-05	1,9803 E-06	1,7706 E-06
02267	Y	0,0009	0,0472	0,0202	3,164 E-04	1,0405 E-05	2,9162 E-05	-	0,0001	0,0058	0,0025	3,9194 E-05	1,2872 E-06	3,1209 E-06
02267	Z	0,0001	0,0003	0,0011	6,7278 E-07	2,8948 E-07	2,3228 E-06	-	0,0000	0,0001	0,0005	3,1553 E-07	1,3064 E-07	1,015 E-06
02268	X	0,0055	0,0197	0,0147	7,6109 E-05	2,1427 E-05	2,1247 E-05	-	0,0005	0,0024	0,0015	9,604 E-06	1,9541 E-06	1,7341 E-06
02268	Y	0,001	0,070	0,020	2,99 E-04	1,148 E-05	3,8673 E-05	-	0,000	0,008	0,002	3,7183 E-05	1,425 E-06	3,7679 E-06

Nodi - Spostamenti per effetto del sisma

Nodo	Dir Sisma	Stato Limite Ultimo							Stato Limite di Danno					
		Sx	Sy	Sz	Θ x	Θ y	Θ z	σ t	Sx	Sy	Sz	Θ x	Θ y	Θ z
		[cm]	[cm]	[cm]	[rad]	[rad]	[rad]	[N/mm²]	[cm]	[cm]	[cm]	[rad]	[rad]	[rad]
02268	Z	4,0001	4,0003	4,0011	4,1969 E-07	2,3769 E-07	2,7459 E-06	-	2,0000	7,0001	5,0005	1,8577 E-07	1,0777 E-07	1,2108 E-06
02269	X	0,0072	0,0251	0,0148	6,9285 E-05	2,1125 E-05	1,54 E-05	-	0,0006	0,0031	0,0015	8,7614 E-06	1,9316 E-06	1,3772 E-06
02269	Y	0,0020	0,0918	0,0205	2,6869 E-04	1,2428 E-05	4,4707 E-05	-	0,0002	0,0114	0,0025	3,363 E-05	1,5476 E-06	4,6928 E-06
02269	Z	0,0001	0,0003	0,0011	7,0761 E-07	1,8351 E-07	2,8038 E-06	-	0,0000	0,0001	0,0005	3,0049 E-07	8,3328 E-08	1,2409 E-06
02270	X	0,0088	0,0300	0,0149	6,2754 E-05	2,0914 E-05	1,4199 E-05	-	0,0008	0,0037	0,0015	7,9175 E-06	1,9154 E-06	1,8313 E-06
02270	Y	0,0027	0,1107	0,0206	2,3932 E-04	1,3345 E-05	5,2976 E-05	-	0,0003	0,0138	0,0025	3,0226 E-05	1,6678 E-06	6,6188 E-06
02270	Z	0,0001	0,0003	0,0011	1,7229 E-06	1,2256 E-07	2,3481 E-06	-	0,0000	0,0001	0,0005	7,5589 E-07	5,5148 E-08	1,0371 E-06
02271	X	0,0104	0,0345	0,0150	5,872 E-05	2,0891 E-05	2,762 E-05	-	0,0009	0,0043	0,0015	7,3647 E-06	1,9163 E-06	3,4539 E-06
02271	Y	0,0035	0,1280	0,0206	2,298 E-04	1,4285 E-05	7,4612 E-05	-	0,0004	0,0160	0,0025	2,9367 E-05	1,7921 E-06	9,9421 E-06
02271	Z	0,0001	0,0002	0,0011	3,8362 E-06	7,3199 E-08	9,2496 E-07	-	0,0000	0,0001	0,0005	1,6961 E-06	3,0465 E-08	3,9897 E-07
02272	X	0,0030	0,0104	0,0160	8,1841 E-05	2,2732 E-05	1,0986 E-05	-	0,0003	0,0013	0,0016	1,0259 E-05	2,0567 E-06	9,3584 E-07
02272	Y	0,0006	0,0359	0,0212	3,065 E-04	1,0045 E-05	1,8179 E-05	-	0,0001	0,0045	0,0026	3,8282 E-05	1,2361 E-06	1,8285 E-06
02272	Z	0,0001	0,0001	0,0011	5,0022 E-07	3,4338 E-07	1,8126 E-06	-	0,0000	0,0001	0,0005	2,2965 E-07	1,5443 E-07	7,8308 E-07
02273	X	0,0048	0,0164	0,0161	7,9957 E-05	2,2044 E-05	7,7984 E-06	-	0,0004	0,0020	0,0016	1,0061 E-05	2,0109 E-06	6,3115 E-07
02273	Y	0,0011	0,0588	0,0214	3,0311 E-04	1,1925 E-05	3,0801 E-05	-	0,0001	0,0073	0,0026	3,7896 E-05	1,4773 E-06	2,5614 E-06
02273	Z	0,0001	0,0001	0,0011	4,7515 E-07	2,6589 E-07	2,0683 E-06	-	0,0000	0,0001	0,0005	2,0741 E-07	1,2065 E-07	9,0784 E-07
02274	X	0,0064	0,0223	0,0162	7,8068 E-05	2,1577 E-05	9,246 E-06	-	0,0006	0,0028	0,0016	9,8116 E-06	1,9772 E-06	6,6017 E-07
02274	Y	0,0017	0,0811	0,0216	2,9177 E-04	1,3258 E-05	3,8299 E-05	-	0,0002	0,0101	0,0026	3,6558 E-05	1,6485 E-06	3,2056 E-06
02274	Z	0,0001	0,0002	0,0011	5,5928 E-07	2,0162 E-07	2,2503 E-06	-	0,0000	0,0001	0,0005	2,3925 E-07	9,1769 E-08	9,9533 E-07
02275	X	0,0081	0,0281	0,0163	7,6233 E-05	2,1176 E-05	1,4275 E-05	-	0,0007	0,0035	0,0017	9,5217 E-06	1,945 E-06	1,3369 E-06
02275	Y	0,0024	0,1023	0,0218	2,7687 E-04	1,4409 E-05	3,8003 E-05	-	0,0003	0,0128	0,0027	3,4798 E-05	1,7994 E-06	3,7485 E-06
02275	Z	0,0001	0,0002	0,0011	7,9301 E-07	1,2514 E-07	2,1578 E-06	-	0,0000	0,0001	0,0005	3,4048 E-07	5,6339 E-08	9,547 E-07
02276	X	0,0097	0,0337	0,0164	7,4562 E-05	2,0847 E-05	2,1765 E-05	-	0,0009	0,0042	0,0017	9,2439 E-06	1,9167 E-06	2,5349 E-06
02276	Y	0,0032	0,1226	0,0219	2,6644 E-04	1,568 E-05	5,1601 E-05	-	0,0004	0,0154	0,0027	3,3627 E-05	1,97 E-06	6,7275 E-06
02276	Z	0,0001	0,0002	0,0011	1,4256 E-06	6,8234 E-08	1,5826 E-06	-	0,0000	0,0001	0,0005	6,211 E-07	2,3979 E-08	6,9365 E-07
02277	X	0,0017	0,0026	0,0026	3,4955 E-05	6,487 E-05	1,698 E-05	-	0,0002	0,0003	0,0004	4,3461 E-06	5,7776 E-06	1,4628 E-06
02277	Y	0,0013	0,0120	0,0204	1,5781 E-04	4,0589 E-05	5,0487 E-06	-	0,0002	0,0014	0,0024	1,8873 E-05	5,4445 E-06	6,6265 E-07
02277	Z	0,0000	0,0000	0,0009	6,5349 E-07	5,6121 E-07	1,795 E-07	-	0,0000	0,0000	0,0004	2,8056 E-07	2,1524 E-07	7,9452 E-08
02278	X	0,0179	0,0173	0,0033	3,6499 E-05	4,8818 E-05	3,6882 E-05	-	0,0018	0,0022	0,0004	4,6856 E-06	3,8321 E-06	4,4386 E-06
02278	Y	0,0245	0,0825	0,0257	1,8579 E-04	1,7564 E-05	9,7726 E-05	-	0,0032	0,0099	0,0031	2,2502 E-05	1,9838 E-06	1,292 E-05
02278	Z	0,0001	0,0001	0,0012	1,5327 E-06	2,3071 E-06	7,1408 E-07	-	0,0000	0,0001	0,0005	6,6893 E-07	1,0707 E-06	3,2267 E-07
02279	X	0,0108	0,0172	0,0056	3,4767 E-05	1,2478 E-05	3,7784 E-05	-	0,0010	0,0022	0,0006	4,4285 E-06	1,1377 E-06	4,4138 E-06
02279	Y	0,0045	0,0823	0,0112	1,7153 E-04	2,6415 E-06	9,0779 E-05	-	0,0006	0,0099	0,0014	2,0683 E-05	2,5376 E-07	1,1955 E-05
02279	Z	0,0001	0,0002	0,0010	8,3831 E-07	3,6233 E-07	3,9971 E-07	-	0,0000	0,0001	0,0004	3,6401 E-07	1,6662 E-07	1,7463 E-07
02280	X	0,0018	0,0027	0,0054	3,5587 E-05	2,848 E-05	6,775 E-06	-	0,0002	0,0003	0,0006	4,4103 E-06	2,4896 E-06	6,4422 E-07
02280	Y	0,0006	0,0119	0,0109	1,5846 E-04	9,3612 E-06	8,3409 E-06	-	0,0001	0,0014	0,0013	1,8966 E-05	1,2088 E-06	1,1002 E-06
02280	Z	0,0000	0,0001	0,0010	6,4973 E-07	2,1472 E-07	2,2938 E-08	-	0,0000	0,0000	0,0004	2,7743 E-07	9,8396 E-08	9,9493 E-09
02281	X	0,0025	0,0031	0,0041	3,5418 E-05	4,022 E-05	8,3515 E-06	-	0,0002	0,0004	0,0004	4,3989 E-06	3,5271 E-06	7,5 E-07

Nodi - Spostamenti per effetto del sisma

Nodo	Dir Sisma	Stato Limite Ultimo							Stato Limite di Danno					
		Sx	Sy	Sz	Θ x	Θ y	Θ z	σ t	Sx	Sy	Sz	Θ x	Θ y	Θ z
		[cm]	[cm]	[cm]	[rad]	[rad]	[rad]	[N/mm²]	[cm]	[cm]	[cm]	[rad]	[rad]	[rad]
02281	Y	0,0011	0,0139	0,0046	1,5894 E-04	1,7534 E-05	8,082 E-06	-	0,0001	0,0017	0,0006	1,9028 E-05	2,3028 E-06	1,0963 E-06
02281	Z	0,0000	0,0001	0,0010	6,0268 E-07	2,0234 E-07	1,9003 E-07	-	0,0000	0,0000	0,0004	2,5744 E-07	9,1434 E-08	7,7178 E-08
02282	X	0,0057	0,0058	0,0041	3,5689 E-05	4,3022 E-05	3,1322 E-05	-	0,0005	0,0007	0,0004	4,4649 E-06	3,817 E-06	2,8097 E-06
02282	Y	0,0027	0,0265	0,0046	1,65 E-04	2,2475 E-05	2,5449 E-05	-	0,0004	0,0032	0,0006	1,9769 E-05	2,9618 E-06	3,4241 E-06
02282	Z	0,0000	0,0001	0,0010	3,9571 E-07	1,7207 E-07	3,5906 E-07	-	0,0000	0,0000	0,0004	1,7098 E-07	7,6475 E-08	1,4541 E-07
02283	X	0,0086	0,0086	0,0042	3,5919 E-05	3,591 E-05	5,4401 E-05	-	0,0008	0,0011	0,0004	4,5214 E-06	3,2551 E-06	4,9401 E-06
02283	Y	0,0045	0,0396	0,0046	1,6998 E-04	2,2872 E-05	4,7324 E-05	-	0,0006	0,0047	0,0006	2,0391 E-05	3,0106 E-06	6,3583 E-06
02283	Z	0,0000	0,0001	0,0010	3,1262 E-07	1,2286 E-07	5,6391 E-07	-	0,0000	0,0001	0,0004	1,3663 E-07	5,3957 E-08	2,3513 E-07
02284	X	0,0108	0,0114	0,0042	3,5885 E-05	2,1861 E-05	6,4827 E-05	-	0,0010	0,0014	0,0004	4,5397 E-06	2,1073 E-06	6,0651 E-06
02284	Y	0,0061	0,0531	0,0045	1,7287 E-04	1,9963 E-05	6,8564 E-05	-	0,0008	0,0064	0,0006	2,0772 E-05	2,5975 E-06	9,1928 E-06
02284	Z	0,0001	0,0001	0,0010	4,1754 E-07	1,1106 E-07	7,3599 E-07	-	0,0000	0,0001	0,0004	1,822 E-07	5,0174 E-08	3,1884 E-07
02285	X	0,0118	0,0141	0,0043	3,5617 E-05	9,5843 E-06	5,8311 E-05	-	0,0011	0,0018	0,0004	4,5235 E-06	1,0413 E-06	5,8301 E-06
02285	Y	0,0075	0,0666	0,0044	1,7404 E-04	1,3604 E-05	8,5446 E-05	-	0,0010	0,0080	0,0005	2,0948 E-05	1,7088 E-06	1,1405 E-05
02285	Z	0,0001	0,0001	0,0010	6,1876 E-07	1,8331 E-07	8,1279 E-07	-	0,0000	0,0001	0,0004	2,6937 E-07	8,2561 E-08	3,6222 E-07
02286	X	0,0121	0,0168	0,0043	3,5223 E-05	5,5194 E-06	4,1175 E-05	-	0,0011	0,0021	0,0004	4,4837 E-06	5,3325 E-07	4,6567 E-06
02286	Y	0,0081	0,0801	0,0044	1,7366 E-04	4,7462 E-06	9,0778 E-05	-	0,0011	0,0096	0,0005	2,0927 E-05	4,545 E-07	1,2009 E-05
02286	Z	0,0001	0,0001	0,0010	7,9247 E-07	4,6417 E-07	5,8381 E-07	-	0,0000	0,0001	0,0004	3,4435 E-07	2,1484 E-07	2,5981 E-07
02287	X	0,0051	0,0044	0,0023	3,5231 E-05	6,3375 E-05	1,3085 E-05	-	0,0005	0,0005	0,0002	4,3969 E-06	5,6267 E-06	1,1815 E-06
02287	Y	0,0028	0,0200	0,0055	1,6123 E-04	3,6434 E-05	1,2746 E-05	-	0,0004	0,0024	0,0006	1,9308 E-05	4,8439 E-06	1,7467 E-06
02287	Z	0,0000	0,0001	0,0010	4,8436 E-07	2,2721 E-07	4,4385 E-07	-	0,0000	0,0000	0,0004	2,0816 E-07	8,0603 E-08	1,8613 E-07
02288	X	0,0100	0,0072	0,0024	3,5855 E-05	6,0822 E-05	3,8233 E-05	-	0,0009	0,0009	0,0002	4,5028 E-06	5,5156 E-06	3,4651 E-06
02288	Y	0,0058	0,0330	0,0059	1,6822 E-04	4,3352 E-05	3,334 E-05	-	0,0008	0,0039	0,0007	2,0165 E-05	5,763 E-06	4,5297 E-06
02288	Z	0,0000	0,0001	0,0010	3,3678 E-07	2,0486 E-07	7,5978 E-07	-	0,0000	0,0001	0,0004	1,4628 E-07	7,9002 E-08	3,218 E-07
02289	X	0,0138	0,0100	0,0025	3,6046 E-05	3,8515 E-05	5,7125 E-05	-	0,0012	0,0012	0,0002	4,5509 E-06	3,7343 E-06	5,286 E-06
02289	Y	0,0091	0,0463	0,0063	1,7252 E-04	4,1948 E-05	5,6391 E-05	-	0,0012	0,0055	0,0007	2,0709 E-05	5,5389 E-06	7,6259 E-06
02289	Z	0,0000	0,0001	0,0010	3,4419 E-07	1,6219 E-07	1,0055 E-06	-	0,0000	0,0001	0,0004	1,5042 E-07	7,2625 E-08	4,3561 E-07
02290	X	0,0155	0,0127	0,0025	3,5972 E-05	1,3637 E-05	6,0053 E-05	-	0,0014	0,0016	0,0002	4,5616 E-06	1,6366 E-06	5,8244 E-06
02290	Y	0,0119	0,0598	0,0066	1,7496 E-04	3,3238 E-05	7,6955 E-05	-	0,0016	0,0072	0,0008	2,1038 E-05	4,2974 E-06	1,035 E-05
02290	Z	0,0000	0,0001	0,0010	5,1687 E-07	2,0285 E-07	1,1074 E-06	-	0,0000	0,0001	0,0004	2,2519 E-07	8,1796 E-08	4,9207 E-07
02291	X	0,0152	0,0154	0,0026	3,5721 E-05	2,1438 E-05	4,7953 E-05	-	0,0014	0,0019	0,0002	4,547 E-06	1,6552 E-06	5,1198 E-06
02291	Y	0,0138	0,0733	0,0067	1,7627 E-04	1,7314 E-05	8,9418 E-05	-	0,0018	0,0088	0,0008	2,1235 E-05	2,0221 E-06	1,1927 E-05
02291	Z	0,0000	0,0001	0,0011	7,7017 E-07	5,6235 E-07	9,4315 E-07	-	0,0000	0,0001	0,0004	3,3522 E-07	2,5226 E-07	4,2548 E-07
02292	X	0,0028	0,0030	0,0019	3,4269 E-05	6,6411 E-05	7,1379 E-06	-	0,0003	0,0004	0,0002	4,2612 E-06	5,8951 E-06	5,9322 E-07
02292	Y	0,0018	0,0136	0,0150	1,5442 E-04	3,9354 E-05	1,2073 E-06	-	0,0002	0,0016	0,0018	1,8478 E-05	5,2629 E-06	1,7379 E-07
02292	Z	0,0000	0,0001	0,0009	6,1656 E-07	4,3009 E-07	2,6583 E-07	-	0,0000	0,0000	0,0004	2,6468 E-07	1,5928 E-07	1,1492 E-07
02293	X	0,0090	0,0058	0,0020	3,6005 E-05	8,7192 E-05	1,8285 E-05	-	0,0008	0,0007	0,0002	4,5128 E-06	7,836 E-06	1,6902 E-06
02293	Y	0,0056	0,0264	0,0161	1,6791 E-04	5,9279 E-05	1,9814 E-05	-	0,0008	0,0032	0,0019	2,0107 E-05	7,9291 E-06	2,7106 E-06
02293	Z	0,0001	0,0001	0,0010	4,0347 E-07	4,8369 E-07	6,4488 E-07	-	0,0000	0,0000	0,0004	1,7464 E-07	1,9163 E-07	2,7517 E-07
02294	X	0,015	0,008	0,002	3,6379 E-05	6,842 E-05	4,2558 E-05	-	0,001	0,001	0,000	4,5859 E-06	6,4077 E-06	3,9564 E-06

Nodi - Spostamenti per effetto del sisma

Nodo	Dir Sisma	Stato Limite Ultimo							Stato Limite di Danno					
		Sx	Sy	Sz	Θ x	Θ y	Θ z	σ t	Sx	Sy	Sz	Θ x	Θ y	Θ z
		[cm]	[cm]	[cm]	[rad]	[rad]	[rad]	[N/mm²]	[cm]	[cm]	[cm]	[rad]	[rad]	[rad]
02294	Y	1 0,0103	6 0,0397	2 0,0170	1,7339 E-04	6,4063 E-05	4,3596 E-05	-	4 0,0014	1 0,0047	3 0,0020	2,0789 E-05	8,5318 E-06	5,9192 E-06
02294	Z	0,0001	0,0001	0,0010	3,1439 E-07	3,9987 E-07	9,6713 E-07	-	0,0000	0,0001	0,0004	1,374 E-07	1,7636 E-07	4,1817 E-07
02295	X	0,0187	0,0113	0,0023	3,6354 E-05	2,9127 E-05	5,4369 E-05	-	0,0017	0,0014	0,0003	4,6034 E-06	3,2521 E-06	5,227 E-06
02295	Y	0,0150	0,0531	0,0176	1,7607 E-04	5,7031 E-05	6,6555 E-05	-	0,0020	0,0064	0,0021	2,1144 E-05	7,496 E-06	8,9831 E-06
02295	Z	0,0001	0,0001	0,0010	4,0014 E-07	3,1652 E-07	1,1468 E-06	-	0,0000	0,0001	0,0004	1,7446 E-07	1,374 E-07	5,0632 E-07
02296	X	0,0190	0,0141	0,0024	3,6248 E-05	2,6427 E-05	5,1617 E-05	-	0,0018	0,0018	0,0003	4,6088 E-06	2,2232 E-06	5,3409 E-06
02296	Y	0,0186	0,0666	0,0180	1,7817 E-04	3,9333 E-05	8,6664 E-05	-	0,0025	0,0080	0,0022	2,1441 E-05	4,9529 E-06	1,1611 E-05
02296	Z	0,0001	0,0001	0,0011	6,4116 E-07	5,2765 E-07	1,1459 E-06	-	0,0000	0,0001	0,0004	2,7888 E-07	2,1623 E-07	5,1649 E-07
02297	X	0,0169	0,0168	0,0024	3,5974 E-05	4,0835 E-05	3,8225 E-05	-	0,0017	0,0021	0,0003	4,6047 E-06	3,1692 E-06	4,509 E-06
02297	Y	0,0205	0,0802	0,0182	1,815 E-04	1,4301 E-05	9,5901 E-05	-	0,0027	0,0096	0,0022	2,1925 E-05	1,3549 E-06	1,2703 E-05
02297	Z	0,0001	0,0001	0,0011	1,1978 E-06	1,563 E-06	7,7856 E-07	-	0,0000	0,0001	0,0004	5,2226 E-07	7,2132 E-07	3,5219 E-07
02298	X	0,0060	0,0062	0,0101	8,1318 E-05	8,7726 E-05	2,0303 E-05	-	0,0005	0,0008	0,0011	1,0083 E-05	7,3431 E-06	2,5945 E-06
02298	Y	0,0140	0,0213	0,0426	2,8288 E-04	8,8382 E-05	9,2734 E-05	-	0,0018	0,0027	0,0054	3,5553 E-05	1,1227 E-05	1,1787 E-05
02298	Z	0,0004	0,0000	0,0011	5,0133 E-07	3,8808 E-06	1,4605 E-06	-	0,0002	0,0000	0,0005	2,2454 E-07	1,7026 E-06	6,1826 E-07
02299	X	0,0188	0,0396	0,0111	8,3267 E-05	3,7656 E-05	3,9513 E-05	-	0,0019	0,0049	0,0013	1,0468 E-05	3,4467 E-06	4,6479 E-06
02299	Y	0,0226	0,1407	0,0475	3,0629 E-04	9,9136 E-05	8,1155 E-05	-	0,0029	0,0177	0,0061	3,8594 E-05	1,3241 E-05	1,0562 E-05
02299	Z	0,0004	0,0003	0,0013	1,0367 E-06	7,5366 E-06	1,6237 E-06	-	0,0002	0,0001	0,0005	4,4585 E-07	3,3739 E-06	7,4467 E-07
02300	X	0,0115	0,0395	0,0161	8,1675 E-05	1,6353 E-05	3,8376 E-05	-	0,0010	0,0049	0,0016	1,0245 E-05	1,5727 E-06	4,4211 E-06
02300	Y	0,0058	0,1406	0,0159	2,9851 E-04	2,3836 E-05	7,47 E-05	-	0,0007	0,0177	0,0019	3,7595 E-05	3,0663 E-06	9,8697 E-06
02300	Z	0,0001	0,0003	0,0012	9,7461 E-07	5,9725 E-07	6,5876 E-07	-	0,0001	0,0001	0,0005	4,1824 E-07	2,6094 E-07	3,0725 E-07
02301	X	0,0022	0,0061	0,0159	8,1114 E-05	2,7975 E-05	1,7231 E-05	-	0,0002	0,0008	0,0015	1,004 E-05	2,3983 E-06	1,4417 E-06
02301	Y	0,0004	0,0208	0,0150	2,8029 E-04	2,2624 E-06	3,2715 E-05	-	0,0000	0,0026	0,0018	3,5224 E-05	2,4699 E-07	4,108 E-06
02301	Z	0,0001	0,0000	0,0012	4,9728 E-07	4,0606 E-07	9,3145 E-07	-	0,0000	0,0000	0,0005	2,229 E-07	1,827 E-07	3,9398 E-07
02302	X	0,0035	0,0071	0,0134	8,1189 E-05	3,7608 E-05	2,6318 E-05	-	0,0003	0,0009	0,0012	1,0053 E-05	3,1873 E-06	2,2203 E-06
02302	Y	0,0022	0,0244	0,0040	2,81 E-04	1,1746 E-05	5,101 E-05	-	0,0003	0,0031	0,0004	3,5316 E-05	1,4026 E-06	6,4791 E-06
02302	Z	0,0001	0,0000	0,0012	4,9765 E-07	6,3051 E-07	1,6138 E-06	-	0,0000	0,0000	0,0005	2,2254 E-07	2,8404 E-07	6,8963 E-07
02303	X	0,0063	0,0134	0,0135	8,2003 E-05	3,6777 E-05	4,4126 E-05	-	0,0005	0,0017	0,0012	1,0195 E-05	3,3043 E-06	3,6743 E-06
02303	Y	0,0022	0,0461	0,0041	2,8828 E-04	1,188 E-05	5,6331 E-05	-	0,0003	0,0058	0,0004	3,6243 E-05	1,5525 E-06	7,0915 E-06
02303	Z	0,0001	0,0001	0,0012	5,0262 E-07	4,5191 E-07	2,1449 E-06	-	0,0001	0,0000	0,0005	2,209 E-07	2,0982 E-07	9,3492 E-07
02304	X	0,0088	0,0196	0,0136	8,2617 E-05	3,1749 E-05	5,7855 E-05	-	0,0008	0,0024	0,0012	1,0302 E-05	3,0427 E-06	4,9716 E-06
02304	Y	0,0007	0,0685	0,0042	2,9392 E-04	2,7742 E-05	3,4536 E-05	-	0,0001	0,0086	0,0004	3,6964 E-05	3,5533 E-06	4,2549 E-06
02304	Z	0,0002	0,0001	0,0012	5,6306 E-07	4,111 E-07	2,4894 E-06	-	0,0001	0,0001	0,0005	2,4333 E-07	1,9112 E-07	1,1053 E-06
02305	X	0,0108	0,0259	0,0136	8,2799 E-05	2,2899 E-05	6,1873 E-05	-	0,0010	0,0032	0,0012	1,0348 E-05	2,4157 E-06	5,647 E-06
02305	Y	0,0021	0,0911	0,0042	2,9747 E-04	3,8281 E-05	5,9398 E-06	-	0,0003	0,0115	0,0004	3,7424 E-05	4,8626 E-06	5,6588 E-07
02305	Z	0,0002	0,0002	0,0012	6,5972 E-07	2,7968 E-07	2,6711 E-06	-	0,0001	0,0001	0,0005	2,8284 E-07	1,2814 E-07	1,2006 E-06
02306	X	0,0120	0,0322	0,0137	8,2604 E-05	1,5234 E-05	5,5381 E-05	-	0,0011	0,0040	0,0013	1,0344 E-05	1,8145 E-06	5,5233 E-06
02306	Y	0,0052	0,1140	0,0042	2,9937 E-04	4,3425 E-05	4,04 E-05	-	0,0007	0,0143	0,0005	3,768 E-05	5,519 E-06	5,2896 E-06
02306	Z	0,0002	0,0002	0,0012	7,9018 E-07	1,8776 E-07	2,4931 E-06	-	0,0001	0,0001	0,0005	3,3842 E-07	7,418 E-08	1,1275 E-06

Nodi - Spostamenti per effetto del sisma

Nodo	Dir Sisma	Stato Limite Ultimo							Stato Limite di Danno					
		Sx	Sy	Sz	Θ x	Θ y	Θ z	σ t	Sx	Sy	Sz	Θ x	Θ y	Θ z
		[cm]	[cm]	[cm]	[rad]	[rad]	[rad]	[N/mm²]	[cm]	[cm]	[cm]	[rad]	[rad]	[rad]
02307	X	0,0127	0,0385	0,0137	8,2223 E-05	9,7207 E-06	4,2615 E-05	-	0,0012	0,0048	0,0013	1,0312 E-05	1,2176 E-06	4,7974 E-06
02307	Y	0,0084	0,1368	0,0042	2,9994 E-04	3,886 E-05	7,3567 E-05	-	0,0011	0,0172	0,0005	3,7769 E-05	5,0507 E-06	9,6583 E-06
02307	Z	0,0002	0,0003	0,0012	9,1707 E-07	1,2336 E-06	1,2822 E-06	-	0,0001	0,0001	0,0005	3,9331 E-07	5,4668 E-07	5,8699 E-07
02308	X	0,0072	0,0102	0,0104	8,1467 E-05	5,6874 E-05	3,4211 E-05	-	0,0006	0,0013	0,0009	1,011 E-05	5,0235 E-06	2,9381 E-06
02308	Y	0,0068	0,0351	0,0146	2,8438 E-04	3,747 E-06	7,4126 E-05	-	0,0009	0,0044	0,0019	3,5748 E-05	3,0553 E-07	9,4474 E-06
02308	Z	0,0003	0,0001	0,0012	4,9332 E-07	1,2431 E-06	2,3535 E-06	-	0,0001	0,0000	0,0005	2,1895 E-07	5,6665 E-07	1,0208 E-06
02309	X	0,0111	0,0165	0,0105	8,2478 E-05	4,9813 E-05	5,2841 E-05	-	0,0009	0,0020	0,0009	1,0269 E-05	4,8578 E-06	4,4807 E-06
02309	Y	0,0050	0,0572	0,0150	2,917 E-04	4,4441 E-05	5,7793 E-05	-	0,0006	0,0072	0,0019	3,668 E-05	5,7005 E-06	7,3621 E-06
02309	Z	0,0003	0,0001	0,0012	5,2945 E-07	8,9968 E-07	3,1692 E-06	-	0,0002	0,0000	0,0005	2,3078 E-07	4,1966 E-07	1,3968 E-06
02310	X	0,0140	0,0228	0,0106	8,2929 E-05	3,4682 E-05	6,2921 E-05	-	0,0012	0,0028	0,0009	1,0353 E-05	3,8613 E-06	5,6044 E-06
02310	Y	0,0009	0,0798	0,0153	2,9651 E-04	6,8624 E-05	2,2766 E-05	-	0,0001	0,0100	0,0020	3,7297 E-05	8,7525 E-06	2,8041 E-06
02310	Z	0,0004	0,0001	0,0012	6,0818 E-07	5,8933 E-07	3,5754 E-06	-	0,0002	0,0001	0,0005	2,6173 E-07	2,7419 E-07	1,5956 E-06
02311	X	0,0155	0,0291	0,0107	8,2972 E-05	2,126 E-05	6,0959 E-05	-	0,0014	0,0036	0,0009	1,0381 E-05	2,7346 E-06	5,8485 E-06
02311	Y	0,0050	0,1025	0,0155	2,9949 E-04	7,8178 E-05	2,2078 E-05	-	0,0006	0,0129	0,0020	3,7687 E-05	9,9768 E-06	2,7154 E-06
02311	Z	0,0004	0,0002	0,0012	7,2079 E-07	2,8265 E-07	3,4844 E-06	-	0,0002	0,0001	0,0005	3,0878 E-07	1,0318 E-07	1,5681 E-06
02312	X	0,0155	0,0354	0,0107	8,2745 E-05	1,8443 E-05	4,9481 E-05	-	0,0015	0,0044	0,0009	1,0374 E-05	2,0475 E-06	5,2774 E-06
02312	Y	0,0107	0,1254	0,0156	3,0122 E-04	7,3218 E-05	6,0087 E-05	-	0,0014	0,0158	0,0020	3,7925 E-05	9,4787 E-06	7,7705 E-06
02312	Z	0,0004	0,0002	0,0012	8,6086 E-07	1,734 E-06	2,544 E-06	-	0,0002	0,0001	0,0005	3,6908 E-07	7,707 E-07	1,1534 E-06
02313	X	0,0063	0,0070	0,0094	8,0441 E-05	7,7477 E-05	1,9972 E-05	-	0,0005	0,0009	0,0009	9,9664 E-06	6,5491 E-06	2,2619 E-06
02313	Y	0,0112	0,0242	0,0324	2,7896 E-04	5,3936 E-05	8,4566 E-05	-	0,0014	0,0030	0,0041	3,5062 E-05	6,8136 E-06	1,0754 E-05
02313	Z	0,0003	0,0000	0,0011	4,9518 E-07	2,8778 E-06	1,6365 E-06	-	0,0001	0,0000	0,0005	2,2173 E-07	1,272 E-06	7,0194 E-07
02314	X	0,0119	0,0133	0,0096	8,2626 E-05	7,469 E-05	3,8369 E-05	-	0,0010	0,0016	0,0010	1,0276 E-05	7,0565 E-06	3,2881 E-06
02314	Y	0,0112	0,0461	0,0333	2,9085 E-04	4,2241 E-05	7,9487 E-05	-	0,0014	0,0058	0,0043	3,6566 E-05	5,3699 E-06	1,0151 E-05
02314	Z	0,0005	0,0001	0,0012	5,0685 E-07	1,8532 E-06	2,8792 E-06	-	0,0002	0,0000	0,0005	2,2313 E-07	8,5351 E-07	1,26 E-06
02315	X	0,0164	0,0196	0,0098	8,3311 E-05	5,5945 E-05	5,4143 E-05	-	0,0014	0,0024	0,0010	1,039 E-05	6,0262 E-06	4,6894 E-06
02315	Y	0,0059	0,0685	0,0341	2,9664 E-04	9,2182 E-05	4,604 E-05	-	0,0007	0,0086	0,0044	3,7304 E-05	1,1753 E-05	5,8724 E-06
02315	Z	0,0006	0,0001	0,0012	5,6331 E-07	1,1841 E-06	3,5867 E-06	-	0,0003	0,0001	0,0005	2,4386 E-07	5,545 E-07	1,5919 E-06
02316	X	0,0189	0,0259	0,0099	8,3439 E-05	3,3928 E-05	5,9135 E-05	-	0,0017	0,0032	0,0010	1,043 E-05	4,3062 E-06	5,4675 E-06
02316	Y	0,0022	0,0912	0,0346	3,0002 E-04	1,1293 E-04	9,103 E-06	-	0,0003	0,0115	0,0044	3,7742 E-05	1,4415 E-05	7,6393 E-07
02316	Z	0,0007	0,0002	0,0012	6,5384 E-07	4,4546 E-07	3,77 E-06	-	0,0003	0,0001	0,0005	2,8054 E-07	1,8638 E-07	1,6897 E-06
02317	X	0,0191	0,0322	0,0100	8,3323 E-05	3,0925 E-05	5,3244 E-05	-	0,0018	0,0040	0,0010	1,0439 E-05	3,3701 E-06	5,4074 E-06
02317	Y	0,0106	0,1140	0,0350	3,0238 E-04	1,1191 E-04	4,0553 E-05	-	0,0014	0,0143	0,0045	3,8057 E-05	1,4416 E-05	5,1439 E-06
02317	Z	0,0006	0,0002	0,0012	7,7984 E-07	1,6783 E-06	3,3312 E-06	-	0,0003	0,0001	0,0005	3,3393 E-07	7,3217 E-07	1,5053 E-06
02318	X	0,0177	0,0385	0,0101	8,3 E-05	3,1133 E-05	4,0799 E-05	-	0,0018	0,0048	0,0010	1,0428 E-05	2,8924 E-06	4,7049 E-06
02318	Y	0,0183	0,1369	0,0352	3,0458 E-04	9,0043 E-05	7,633 E-05	-	0,0024	0,0172	0,0045	3,8375 E-05	1,1932 E-05	9,9296 E-06
02318	Z	0,0004	0,0003	0,0012	1,0067 E-06	5,2271 E-06	1,7691 E-06	-	0,0002	0,0001	0,0005	4,3288 E-07	2,336 E-06	8,0918 E-07
02319	X	0,0006	0,0014	0,0021	2,849 E-05	1,2787 E-05	3,7373 E-06	-	0,0001	0,0001	0,0002	2,3459 E-06	1,0159 E-06	3,4049 E-07
02319	Y	0,0010	0,0083	0,0181	1,1893 E-04	6,0565 E-06	5,273 E-06	-	0,0001	0,0009	0,0019	1,2115 E-05	6,1992 E-07	5,5103 E-07
02319	Z	0,000	0,000	0,000	9,3642 E-07	9,8837 E-08	3,6931 E-07	-	0,000	0,000	0,000	3,5339 E-07	3,5271 E-08	1,5583 E-07

Nodi - Spostamenti per effetto del sisma

Nodo	Dir Sisma	Stato Limite Ultimo							Stato Limite di Danno					
		Sx	Sy	Sz	Θ x	Θ y	Θ z	σ t	Sx	Sy	Sz	Θ x	Θ y	Θ z
		[cm]	[cm]	[cm]	[rad]	[rad]	[rad]	[N/mm²]	[cm]	[cm]	[cm]	[rad]	[rad]	[rad]
		0	1	7					0	0	3			
02320	X	0,0051	0,0022	0,0020	3,8049 E-05	1,9494 E-06	2,8312 E-05	-	0,0004	0,0002	0,0002	3,2899 E-06	1,3957 E-07	2,6289 E-06
02320	Y	0,0006	0,0349	0,0175	4,482 E-05	5,3045 E-06	3,0437 E-05	-	0,0001	0,0035	0,0019	4,6733 E-06	5,7937 E-07	3,6213 E-06
02320	Z	0,0001	0,0001	0,0007	1,8698 E-06	2,7954 E-07	7,556 E-07	-	0,0000	0,0000	0,0003	7,9334 E-07	1,0615 E-07	3,0413 E-07
02321	X	0,0054	0,0028	0,0018	1,3435 E-05	8,6866 E-06	2,0908 E-05	-	0,0004	0,0003	0,0002	1,2032 E-06	7,7277 E-07	1,9545 E-06
02321	Y	0,0010	0,0362	0,0228	6,462 E-05	1,8377 E-05	1,3751 E-05	-	0,0001	0,0038	0,0024	6,7039 E-06	1,9024 E-06	1,385 E-06
02321	Z	0,0001	0,0001	0,0008	5,2456 E-07	8,0551 E-08	2,4791 E-07	-	0,0000	0,0000	0,0003	2,2034 E-07	2,9582 E-08	9,7201 E-08
02322	X	0,0009	0,0003	0,0018	4,4705 E-06	1,0193 E-05	7,5847 E-06	-	0,0001	0,0000	0,0002	5,6985 E-07	8,5391 E-07	6,4283 E-07
02322	Y	0,0007	0,0061	0,0224	8,4463 E-05	1,4889 E-05	5,9186 E-06	-	0,0001	0,0006	0,0024	8,8527 E-06	1,5827 E-06	5,5332 E-07
02322	Z	0,0000	0,0000	0,0007	1,2406 E-07	9,1183 E-08	2,3023 E-07	-	0,0000	0,0000	0,0003	5,0885 E-08	3,9386 E-08	9,1053 E-08
02323	X	0,0010	0,0005	0,0018	8,2183 E-06	1,0291 E-05	1,0154 E-05	-	0,0001	0,0000	0,0002	7,1366 E-07	8,5592 E-07	8,5558 E-07
02323	Y	0,0007	0,0076	0,0214	9,2421 E-05	1,3484 E-05	1,4906 E-05	-	0,0001	0,0008	0,0023	9,6146 E-06	1,4286 E-06	1,4851 E-06
02323	Z	0,0000	0,0000	0,0007	2,3256 E-07	8,2184 E-08	3,9556 E-07	-	0,0000	0,0000	0,0003	8,1425 E-08	3,5455 E-08	1,6419 E-07
02324	X	0,0020	0,0010	0,0018	7,5501 E-06	1,0595 E-05	2,1768 E-05	-	0,0002	0,0001	0,0002	6,4403 E-07	8,7134 E-07	1,8396 E-06
02324	Y	0,0008	0,0144	0,0216	8,9716 E-05	9,5781 E-06	2,6546 E-05	-	0,0001	0,0015	0,0023	9,2891 E-06	9,9829 E-07	2,5405 E-06
02324	Z	0,0000	0,0000	0,0007	2,481 E-07	5,9182 E-08	6,0932 E-07	-	0,0000	0,0000	0,0003	9,1773 E-08	2,1573 E-08	2,3466 E-07
02325	X	0,0030	0,0014	0,0018	3,5233 E-06	1,0208 E-05	3,1089 E-05	-	0,0002	0,0001	0,0002	4,0702 E-07	8,4294 E-07	2,646 E-06
02325	Y	0,0006	0,0207	0,0217	8,2675 E-05	7,901 E-06	3,4698 E-05	-	0,0001	0,0022	0,0023	8,5632 E-06	8,1018 E-07	3,2364 E-06
02325	Z	0,0000	0,0000	0,0007	1,5456 E-07	6,1556 E-08	7,4869 E-07	-	0,0000	0,0000	0,0003	6,7715 E-08	2,2403 E-08	2,8227 E-07
02326	X	0,0039	0,0014	0,0018	7,2221 E-06	9,2269 E-06	3,3681 E-05	-	0,0003	0,0001	0,0002	6,9097 E-07	7,7435 E-07	2,9194 E-06
02326	Y	0,0004	0,0264	0,0218	7,1289 E-05	8,6709 E-06	3,3186 E-05	-	0,0000	0,0027	0,0023	7,4018 E-06	8,8595 E-07	2,9946 E-06
02326	Z	0,0000	0,0000	0,0007	2,4293 E-07	2,252 E-08	7,0711 E-07	-	0,0000	0,0000	0,0003	1,0051 E-07	8,8503 E-09	2,753 E-07
02327	X	0,0046	0,0013	0,0018	1,4995 E-05	8,3387 E-06	2,9487 E-05	-	0,0004	0,0002	0,0002	1,2861 E-06	7,1764 E-07	2,6451 E-06
02327	Y	0,0004	0,0312	0,0218	6,135 E-05	1,1871 E-05	2,2996 E-05	-	0,0000	0,0032	0,0023	6,3766 E-06	1,2197 E-06	2,0083 E-06
02327	Z	0,0001	0,0001	0,0008	3,637 E-07	5,6481 E-08	5,9421 E-07	-	0,0000	0,0000	0,0003	1,5017 E-07	2,1889 E-08	2,4497 E-07
02328	X	0,0053	0,0019	0,0018	1,8229 E-05	8,3237 E-06	2,0299 E-05	-	0,0004	0,0002	0,0002	1,5809 E-06	7,3262 E-07	1,9441 E-06
02328	Y	0,0008	0,0356	0,0219	6,0238 E-05	1,6671 E-05	1,4259 E-05	-	0,0001	0,0037	0,0023	6,2595 E-06	1,7227 E-06	1,5067 E-06
02328	Z	0,0001	0,0001	0,0008	6,1276 E-07	1,1057 E-07	3,6824 E-07	-	0,0000	0,0000	0,0003	2,6125 E-07	4,1814 E-08	1,4881 E-07
02329	X	0,0015	0,0016	0,0018	1,7408 E-05	1,0817 E-05	1,4754 E-05	-	0,0001	0,0001	0,0002	1,3939 E-06	8,8288 E-07	1,2679 E-06
02329	Y	0,0008	0,0124	0,0202	1,0093 E-04	9,4273 E-06	2,1108 E-05	-	0,0001	0,0013	0,0022	1,0309 E-05	9,8412 E-07	2,0628 E-06
02329	Z	0,0000	0,0001	0,0007	5,3421 E-07	6,1972 E-08	5,7609 E-07	-	0,0000	0,0000	0,0003	1,8363 E-07	2,3632 E-08	2,3558 E-07
02330	X	0,0025	0,0028	0,0018	1,1913 E-05	1,0872 E-05	2,5237 E-05	-	0,0002	0,0002	0,0002	9,561 E-07	8,8618 E-07	2,1868 E-06
02330	Y	0,0007	0,0197	0,0205	9,0262 E-05	6,563 E-06	3,079 E-05	-	0,0001	0,0020	0,0022	9,1802 E-06	6,6798 E-07	2,9015 E-06
02330	Z	0,0000	0,0001	0,0007	3,02 E-07	7,6529 E-08	7,9661 E-07	-	0,0000	0,0000	0,0003	1,0724 E-07	2,7672 E-08	3,1506 E-07
02331	X	0,0035	0,0032	0,0019	1,4711 E-06	1,0058 E-05	3,1581 E-05	-	0,0003	0,0003	0,0002	1,7755 E-07	8,2814 E-07	2,7726 E-06
02331	Y	0,0004	0,0258	0,0206	7,134 E-05	6,0804 E-06	3,2003 E-05	-	0,0000	0,0026	0,0022	7,2735 E-06	6,1 E-07	2,907 E-06
02331	Z	0,0000	0,0001	0,0007	2,1495 E-07	6,1219 E-08	8,6853 E-07	-	0,0000	0,0000	0,0003	8,7201 E-08	2,2751 E-08	3,4534 E-07
02332	X	0,0043	0,0027	0,0019	1,5086 E-05	8,6266 E-06	3,1574 E-05	-	0,0003	0,0002	0,0002	1,2423 E-06	7,2526 E-07	2,8375 E-06
02332	Y	0,0003	0,0304	0,0205	5,1956 E-05	7,9944 E-06	2,3489 E-05	-	0,0000	0,0031	0,0022	5,3445 E-06	8,1072 E-07	2,0524 E-06

Nodi - Spostamenti per effetto del sisma

Nodo	Dir Sisma	Stato Limite Ultimo							Stato Limite di Danno					
		Sx	Sy	Sz	Θ x	Θ y	Θ z	σ t	Sx	Sy	Sz	Θ x	Θ y	Θ z
		[cm]	[cm]	[cm]	[rad]	[rad]	[rad]	[N/mm²]	[cm]	[cm]	[cm]	[rad]	[rad]	[rad]
02332	Z	0,0001	0,0001	0,0007	5,4191 E-07	1,4863 E-08	8,0287 E-07	-	0,0000	0,0000	0,0003	2,0252 E-07	6,7899 E-09	3,3076 E-07
02333	X	0,0050	0,0013	0,0019	2,5014 E-05	7,0099 E-06	2,5755 E-05	-	0,0004	0,0001	0,0002	2,0965 E-06	6,108 E-07	2,4097 E-06
02333	Y	0,0004	0,0339	0,0204	4,4414 E-05	1,3097 E-05	1,3693 E-05	-	0,0000	0,0035	0,0022	4,6222 E-06	1,3527 E-06	1,5162 E-06
02333	Z	0,0001	0,0000	0,0007	7,3129 E-07	1,4502 E-07	6,6411 E-07	-	0,0000	0,0000	0,0003	3,0109 E-07	5,5809 E-08	2,7569 E-07
02334	X	0,0009	0,0015	0,0020	2,4594 E-05	1,0854 E-05	7,3354 E-06	-	0,0001	0,0001	0,0002	2,0075 E-06	8,7942 E-07	6,4318 E-07
02334	Y	0,0009	0,0094	0,0188	1,1242 E-04	9,4965 E-06	1,0408 E-05	-	0,0001	0,0010	0,0020	1,1454 E-05	9,94 E-07	1,0395 E-06
02334	Z	0,0000	0,0001	0,0007	7,6143 E-07	7,3113 E-08	4,1439 E-07	-	0,0000	0,0000	0,0003	2,7416 E-07	2,8458 E-08	1,7358 E-07
02335	X	0,0020	0,0034	0,0021	2,4643 E-05	1,2149 E-05	1,883 E-05	-	0,0002	0,0003	0,0002	2,0184 E-06	9,7337 E-07	1,6436 E-06
02335	Y	0,0008	0,0177	0,0194	1,0485 E-04	3,6441 E-06	2,2984 E-05	-	0,0001	0,0018	0,0021	1,054 E-05	3,5457 E-07	2,1911 E-06
02335	Z	0,0000	0,0001	0,0007	6,4199 E-07	1,2327 E-07	7,066 E-07	-	0,0000	0,0000	0,0003	2,2088 E-07	4,4971 E-08	2,864 E-07
02336	X	0,0030	0,0049	0,0021	1,1831 E-05	1,148 E-05	2,808 E-05	-	0,0002	0,0004	0,0002	9,877 E-07	9,2634 E-07	2,4686 E-06
02336	Y	0,0005	0,0248	0,0197	8,1716 E-05	2,3056 E-06	2,8 E-05	-	0,0000	0,0025	0,0021	8,1843 E-06	2,0834 E-07	2,5672 E-06
02336	Z	0,0000	0,0001	0,0007	1,156 E-07	1,3143 E-07	8,7012 E-07	-	0,0000	0,0000	0,0003	4,6768 E-08	4,9305 E-08	3,4942 E-07
02337	X	0,0039	0,0051	0,0021	7,7283 E-06	1,0053 E-05	3,2348 E-05	-	0,0003	0,0004	0,0002	6,0143 E-07	8,2277 E-07	2,8832 E-06
02337	Y	0,0003	0,0298	0,0197	5,1715 E-05	2,6381 E-06	2,3185 E-05	-	0,0000	0,0030	0,0021	5,2078 E-06	2,4066 E-07	2,0346 E-06
02337	Z	0,0001	0,0001	0,0007	6,0611 E-07	9,9055 E-08	8,8635 E-07	-	0,0000	0,0000	0,0003	2,1951 E-07	3,792 E-08	3,6342 E-07
02338	X	0,0047	0,0038	0,0021	2,4958 E-05	7,3851 E-06	3,1727 E-05	-	0,0004	0,0003	0,0002	2,0481 E-06	6,2107 E-07	2,8855 E-06
02338	Y	0,0004	0,0328	0,0193	3,1738 E-05	5,0987 E-06	1,2933 E-05	-	0,0000	0,0033	0,0021	3,2697 E-06	5,0422 E-07	1,372 E-06
02338	Z	0,0001	0,0001	0,0007	9,1479 E-07	2,0355 E-08	8,3278 E-07	-	0,0000	0,0000	0,0003	3,4454 E-07	7,6804 E-09	3,4813 E-07
02339	X	0,0051	0,0016	0,0020	3,4356 E-05	2,3955 E-06	2,537 E-05	-	0,0004	0,0001	0,0002	2,9419 E-06	2,3974 E-07	2,3936 E-06
02339	Y	0,0005	0,0352	0,0186	4,375 E-05	1,7118 E-05	1,8216 E-05	-	0,0001	0,0036	0,0020	4,5607 E-06	1,8071 E-06	2,3774 E-06
02339	Z	0,0001	0,0000	0,0007	1,4214 E-06	4,2811 E-07	6,7735 E-07	-	0,0000	0,0000	0,0003	6,0398 E-07	1,6506 E-07	2,751 E-07
02340	X	0,0015	0,0004	0,0026	6,5709 E-06	2,5286 E-05	3,5302 E-06	-	0,0001	0,0001	0,0002	6,6625 E-07	2,1353 E-06	3,052 E-07
02340	Y	0,0006	0,0058	0,0073	6,5537 E-05	2,469 E-06	6,0987 E-06	-	0,0001	0,0006	0,0008	6,8423 E-06	2,083 E-07	6,489 E-07
02340	Z	0,0000	0,0000	0,0008	1,4222 E-07	1,4585 E-07	3,9884 E-07	-	0,0000	0,0000	0,0003	6,2201 E-08	5,9237 E-08	1,5492 E-07
02341	X	0,0106	0,0027	0,0028	5,604 E-06	2,4003 E-05	1,1728 E-05	-	0,0009	0,0003	0,0002	6,0776 E-07	2,3255 E-06	1,103 E-06
02341	Y	0,0029	0,0372	0,0077	6,6602 E-05	2,8031 E-05	1,7416 E-05	-	0,0004	0,0039	0,0009	6,9782 E-06	3,5844 E-06	2,2057 E-06
02341	Z	0,0001	0,0001	0,0009	2,5846 E-07	6,1332 E-07	6,1814 E-07	-	0,0000	0,0000	0,0003	1,108 E-07	2,3989 E-07	2,6253 E-07
02342	X	0,0066	0,0032	0,0018	9,8159 E-06	7,9834 E-06	2,6053 E-05	-	0,0005	0,0004	0,0002	9,0306 E-07	7,235 E-07	2,3231 E-06
02342	Y	0,0009	0,0362	0,0220	6,0554 E-05	1,4503 E-05	1,0171 E-05	-	0,0001	0,0038	0,0024	6,2562 E-06	1,5007 E-06	1,0918 E-06
02342	Z	0,0001	0,0001	0,0008	4,2367 E-07	1,0964 E-07	7,3372 E-08	-	0,0000	0,0000	0,0003	1,7665 E-07	4,2164 E-08	3,1735 E-08
02343	X	0,0012	0,0004	0,0018	6,7397 E-06	1,8658 E-05	4,7744 E-06	-	0,0001	0,0001	0,0002	6,9961 E-07	1,4579 E-06	4,3129 E-07
02343	Y	0,0009	0,0061	0,0215	6,9105 E-05	8,4382 E-07	7,8933 E-06	-	0,0001	0,0006	0,0023	7,2258 E-06	8,8377 E-08	9,3489 E-07
02343	Z	0,0000	0,0000	0,0008	1,7558 E-07	1,3164 E-07	4,9531 E-07	-	0,0000	0,0000	0,0003	7,4881 E-08	4,8923 E-08	1,899 E-07
02344	X	0,0016	0,0005	0,0018	6,7816 E-06	2,5339 E-05	4,9661 E-06	-	0,0001	0,0001	0,0002	6,9796 E-07	1,9805 E-06	4,3367 E-07
02344	Y	0,0011	0,0070	0,0194	6,8484 E-05	6,4238 E-06	7,4086 E-06	-	0,0001	0,0007	0,0021	7,1577 E-06	6,5799 E-07	8,7194 E-07
02344	Z	0,0000	0,0000	0,0008	1,7444 E-07	1,4097 E-07	5,1413 E-07	-	0,0000	0,0000	0,0003	7,4616 E-08	5,6656 E-08	2,0278 E-07
02345	X	0,0036	0,0010	0,0018	7,145 E-06	2,5964 E-05	1,617 E-05	-	0,0003	0,0001	0,0002	7,1575 E-07	2,0312 E-06	1,3051 E-06
02345	Y	0,000	0,013	0,019	6,694 E-05	1,2341 E-05	3,2849 E-06	-	0,000	0,001	0,002	6,9842 E-06	1,3072 E-06	3,0739 E-07

Nodi - Spostamenti per effetto del sisma

Nodo	Dir Sisma	Stato Limite Ultimo							Stato Limite di Danno					
		Sx	Sy	Sz	Θ x	Θ y	Θ z	σ t	Sx	Sy	Sz	Θ x	Θ y	Θ z
		[cm]	[cm]	[cm]	[rad]	[rad]	[rad]	[N/mm²]	[cm]	[cm]	[cm]	[rad]	[rad]	[rad]
02345	Z	5,0000	0,0000	5,0008	2,3291 E-07	3,2186 E-07	4,9999 E-07	-	1,0000	4,0000	1,0003	9,8249 E-08	1,2789 E-07	1,9048 E-07
02346	X	0,0053	0,0014	0,0018	7,409 E-06	2,1379 E-05	2,6782 E-05	-	0,0004	0,0002	0,0002	7,3013 E-07	1,6893 E-06	2,1387 E-06
02346	Y	0,0004	0,0188	0,0197	6,5481 E-05	1,0487 E-05	9,2124 E-06	-	0,0000	0,0020	0,0021	6,8214 E-06	1,1203 E-06	8,2624 E-07
02346	Z	0,0000	0,0000	0,0008	2,7649 E-07	3,5417 E-07	4,3423 E-07	-	0,0000	0,0000	0,0003	1,1615 E-07	1,366 E-07	1,6091 E-07
02347	X	0,0066	0,0019	0,0018	7,7284 E-06	1,3287 E-05	3,2435 E-05	-	0,0005	0,0002	0,0002	7,5027 E-07	1,0909 E-06	2,6063 E-06
02347	Y	0,0007	0,0245	0,0198	6,412 E-05	2,8727 E-06	1,1303 E-05	-	0,0001	0,0026	0,0021	6,6684 E-06	3,0999 E-07	1,0115 E-06
02347	Z	0,0000	0,0000	0,0008	3,0679 E-07	2,979 E-07	4,1006 E-07	-	0,0000	0,0000	0,0003	1,2883 E-07	1,1022 E-07	1,5329 E-07
02348	X	0,0073	0,0024	0,0018	8,3408 E-06	6,2686 E-06	3,1552 E-05	-	0,0006	0,0003	0,0002	7,937 E-07	5,9055 E-07	2,601 E-06
02348	Y	0,0004	0,0301	0,0199	6,2963 E-05	7,9707 E-06	9,3784 E-06	-	0,0000	0,0032	0,0021	6,5335 E-06	8,4341 E-07	8,0803 E-07
02348	Z	0,0001	0,0001	0,0008	3,3502 E-07	2,2234 E-07	3,703 E-07	-	0,0000	0,0000	0,0003	1,4065 E-07	7,9332 E-08	1,4478 E-07
02349	X	0,0075	0,0031	0,0018	9,2459 E-06	6,3857 E-06	2,7105 E-05	-	0,0006	0,0003	0,0002	8,6051 E-07	6,0359 E-07	2,3807 E-06
02349	Y	0,0006	0,0354	0,0200	6,1876 E-05	1,5816 E-05	8,603 E-06	-	0,0001	0,0037	0,0022	6,404 E-06	1,6827 E-06	1,0281 E-06
02349	Z	0,0001	0,0001	0,0008	3,8158 E-07	3,0211 E-07	1,3852 E-07	-	0,0000	0,0000	0,0003	1,5957 E-07	1,1333 E-07	6,1632 E-08
02350	X	0,0030	0,0007	0,0018	6,915 E-06	3,361 E-05	3,7175 E-06	-	0,0002	0,0001	0,0002	6,9802 E-07	2,638 E-06	3,3949 E-07
02350	Y	0,0011	0,0099	0,0160	6,697 E-05	1,5037 E-05	2,1093 E-06	-	0,0001	0,0010	0,0017	6,9904 E-06	1,5741 E-06	2,4338 E-07
02350	Z	0,0000	0,0000	0,0008	1,9114 E-07	3,0824 E-07	2,8994 E-07	-	0,0000	0,0000	0,0003	8,1763 E-08	1,2495 E-07	1,1886 E-07
02351	X	0,0055	0,0012	0,0019	7,1363 E-06	3,0477 E-05	8,4481 E-06	-	0,0004	0,0001	0,0002	7,0979 E-07	2,407 E-06	7,3243 E-07
02351	Y	0,0004	0,0159	0,0162	6,6098 E-05	1,465 E-05	2,9681 E-06	-	0,0000	0,0017	0,0018	6,8912 E-06	1,5425 E-06	2,4275 E-07
02351	Z	0,0000	0,0000	0,0008	2,3238 E-07	3,6795 E-07	2,477 E-07	-	0,0000	0,0000	0,0003	9,8568 E-08	1,4555 E-07	1,0314 E-07
02352	X	0,0075	0,0017	0,0019	7,3547 E-06	2,1465 E-05	1,2822 E-05	-	0,0006	0,0002	0,0002	7,2283 E-07	1,741 E-06	1,1026 E-06
02352	Y	0,0011	0,0217	0,0164	6,5186 E-05	5,664 E-06	4,5251 E-06	-	0,0001	0,0023	0,0018	6,7883 E-06	5,7257 E-07	3,9346 E-07
02352	Z	0,0000	0,0000	0,0008	2,6652 E-07	2,9293 E-07	2,7684 E-07	-	0,0000	0,0000	0,0003	1,1262 E-07	1,0979 E-07	1,1615 E-07
02353	X	0,0086	0,0022	0,0020	7,72 E-06	1,0629 E-05	1,6537 E-05	-	0,0007	0,0002	0,0002	7,4718 E-07	9,7312 E-07	1,436 E-06
02353	Y	0,0011	0,0274	0,0165	6,4155 E-05	6,9888 E-06	4,3203 E-06	-	0,0001	0,0029	0,0018	6,671 E-06	8,1724 E-07	3,5553 E-07
02353	Z	0,0000	0,0001	0,0008	2,9718 E-07	2,5549 E-07	3,3179 E-07	-	0,0000	0,0000	0,0003	1,2526 E-07	9,1172 E-08	1,399 E-07
02354	X	0,0090	0,0027	0,0020	8,3694 E-06	7,9035 E-06	1,9802 E-05	-	0,0007	0,0003	0,0002	7,9271 E-07	7,7024 E-07	1,7723 E-06
02354	Y	0,0006	0,0329	0,0165	6,2908 E-05	1,883 E-05	6,2605 E-06	-	0,0001	0,0034	0,0018	6,5277 E-06	2,1342 E-06	7,7241 E-07
02354	Z	0,0000	0,0001	0,0008	3,3176 E-07	3,4647 E-07	3,127 E-07	-	0,0000	0,0000	0,0003	1,3926 E-07	1,2583 E-07	1,3363 E-07
02355	X	0,0017	0,0005	0,0020	6,7725 E-06	3,1676 E-05	3,5861 E-06	-	0,0001	0,0001	0,0002	6,8333 E-07	2,5325 E-06	2,4973 E-07
02355	Y	0,0015	0,0069	0,0125	6,634 E-05	9,4586 E-06	5,1105 E-06	-	0,0002	0,0007	0,0014	6,9247 E-06	9,5621 E-07	5,3508 E-07
02355	Z	0,0001	0,0000	0,0008	1,6464 E-07	1,5525 E-07	1,2933 E-07	-	0,0000	0,0000	0,0003	7,1258 E-08	6,27 E-08	4,8409 E-08
02356	X	0,0042	0,0010	0,0021	6,915 E-06	3,3185 E-05	8,2424 E-06	-	0,0003	0,0001	0,0002	6,9214 E-07	2,6455 E-06	5,6782 E-07
02356	Y	0,0005	0,0128	0,0127	6,6265 E-05	1,6471 E-05	3,0528 E-06	-	0,0001	0,0013	0,0014	6,912 E-06	1,7273 E-06	3,0459 E-07
02356	Z	0,0000	0,0000	0,0008	1,9762 E-07	3,5249 E-07	1,4755 E-07	-	0,0000	0,0000	0,0003	8,4723 E-08	1,4046 E-07	5,4765 E-08
02357	X	0,0066	0,0014	0,0022	6,9972 E-06	2,759 E-05	1,2163 E-05	-	0,0005	0,0002	0,0002	6,9649 E-07	2,2315 E-06	8,4316 E-07
02357	Y	0,0009	0,0187	0,0129	6,5925 E-05	1,0518 E-05	1,6717 E-06	-	0,0001	0,0020	0,0014	6,8722 E-06	1,083 E-06	1,8385 E-07
02357	Z	0,0000	0,0000	0,0008	2,2922 E-07	2,7269 E-07	1,4684 E-07	-	0,0000	0,0000	0,0003	9,771 E-08	1,0468 E-07	6,3944 E-08
02358	X	0,0083	0,0019	0,0022	7,1047 E-06	1,8979 E-05	1,3203 E-05	-	0,0007	0,0002	0,0002	7,0291 E-07	1,6166 E-06	9,3496 E-07

Nodi - Spostamenti per effetto del sisma

Nodo	Dir Sisma	Stato Limite Ultimo							Stato Limite di Danno					
		Sx	Sy	Sz	Θ x	Θ y	Θ z	σ t	Sx	Sy	Sz	Θ x	Θ y	Θ z
		[cm]	[cm]	[cm]	[rad]	[rad]	[rad]	[N/mm²]	[cm]	[cm]	[cm]	[rad]	[rad]	[rad]
02358	Y	0,0013	0,0246	0,0131	6,5364 E-05	2,182 E-06	3,6716 E-06	-	0,0001	0,0026	0,0014	6,8097 E-06	2,9565 E-07	4,3271 E-07
02358	Z	0,0000	0,0000	0,0008	2,57 E-07	2,1528 E-07	2,2923 E-07	-	0,0000	0,0000	0,0003	1,0918 E-07	7,8894 E-08	1,0296 E-07
02359	X	0,0094	0,0024	0,0023	7,3869 E-06	1,1355 E-05	1,1445 E-05	-	0,0008	0,0003	0,0002	7,2141 E-07	1,149 E-06	9,3188 E-07
02359	Y	0,0009	0,0303	0,0131	6,4457 E-05	1,5922 E-05	4,9516 E-06	-	0,0001	0,0032	0,0014	6,7081 E-06	1,908 E-06	6,236 E-07
02359	Z	0,0000	0,0001	0,0008	2,839 E-07	2,5926 E-07	2,9145 E-07	-	0,0000	0,0000	0,0003	1,2016 E-07	9,2027 E-08	1,2922 E-07
02360	X	0,0099	0,0029	0,0023	7,9235 E-06	1,2044 E-05	1,454 E-05	-	0,0008	0,0003	0,0002	7,5589 E-07	1,2962 E-06	1,4136 E-06
02360	Y	0,0016	0,0358	0,0131	6,2912 E-05	2,7542 E-05	9,7419 E-06	-	0,0002	0,0038	0,0014	6,534 E-06	3,2775 E-06	1,277 E-06
02360	Z	0,0001	0,0001	0,0008	3,115 E-07	7,3664 E-07	2,7373 E-07	-	0,0000	0,0000	0,0003	1,3113 E-07	2,8533 E-07	1,2153 E-07
02361	X	0,0027	0,0007	0,0024	6,7606 E-06	2,8993 E-05	6,2713 E-06	-	0,0002	0,0001	0,0002	6,7911 E-07	2,377 E-06	4,3586 E-07
02361	Y	0,0007	0,0098	0,0093	6,6055 E-05	1,0482 E-05	4,6961 E-06	-	0,0001	0,0010	0,0011	6,8919 E-06	1,0635 E-06	4,9299 E-07
02361	Z	0,0000	0,0000	0,0008	1,7111 E-07	2,4252 E-07	4,1422 E-07	-	0,0000	0,0000	0,0003	7,4066 E-08	9,5261 E-08	1,5764 E-07
02362	X	0,0048	0,0012	0,0025	6,6843 E-06	2,7565 E-05	1,4869 E-05	-	0,0004	0,0001	0,0002	6,7403 E-07	2,2706 E-06	1,0455 E-06
02362	Y	0,0005	0,0158	0,0095	6,6473 E-05	9,0172 E-06	7,5208 E-06	-	0,0000	0,0017	0,0011	6,9343 E-06	9,0282 E-07	8,8166 E-07
02362	Z	0,0000	0,0000	0,0008	1,9731 E-07	1,9547 E-07	2,3023 E-07	-	0,0000	0,0000	0,0003	8,4919 E-08	7,6162 E-08	8,3362 E-08
02363	X	0,0067	0,0016	0,0025	6,5681 E-06	2,3773 E-05	2,0571 E-05	-	0,0006	0,0002	0,0002	6,6523 E-07	1,9996 E-06	1,4638 E-06
02363	Y	0,0008	0,0217	0,0096	6,6409 E-05	3,2058 E-06	1,6297 E-05	-	0,0001	0,0023	0,0011	6,9279 E-06	2,7827 E-07	1,8872 E-06
02363	Z	0,0000	0,0000	0,0008	2,2068 E-07	1,6099 E-07	2,3281 E-07	-	0,0000	0,0000	0,0003	9,4663 E-08	6,3792 E-08	9,9382 E-08
02364	X	0,0083	0,0021	0,0026	6,4534 E-06	2,0247 E-05	2,0068 E-05	-	0,0007	0,0002	0,0002	6,5779 E-07	1,7834 E-06	1,447 E-06
02364	Y	0,0009	0,0275	0,0097	6,6187 E-05	7,5886 E-06	1,8919 E-05	-	0,0001	0,0029	0,0011	6,9075 E-06	9,7019 E-07	2,2215 E-06
02364	Z	0,0000	0,0001	0,0009	2,4196 E-07	1,7322 E-07	2,7725 E-07	-	0,0000	0,0000	0,0003	1,0355 E-07	6,6842 E-08	1,235 E-07
02365	X	0,0097	0,0025	0,0026	6,4356 E-06	1,8613 E-05	1,5194 E-05	-	0,0008	0,0003	0,0002	6,5738 E-07	1,8041 E-06	1,158 E-06
02365	Y	0,0014	0,0333	0,0097	6,5657 E-05	2,1837 E-05	1,1953 E-05	-	0,0002	0,0035	0,0011	6,8555 E-06	2,7276 E-06	1,4514 E-06
02365	Z	0,0000	0,0001	0,0009	2,6369 E-07	3,3021 E-07	3,7036 E-07	-	0,0000	0,0000	0,0003	1,1252 E-07	1,2164 E-07	1,6354 E-07
02366	X	0,0016	0,0026	0,0059	3,2875 E-05	1,8278 E-05	7,3297 E-06	-	0,0001	0,0003	0,0007	4,1426 E-06	1,6789 E-06	7,2865 E-07
02366	Y	0,0004	0,0118	0,0144	1,6016 E-04	1,0232 E-05	9,0149 E-06	-	0,0001	0,0014	0,0017	1,9039 E-05	1,257 E-06	1,2022 E-06
02366	Z	0,0000	0,0001	0,0010	6,7242 E-07	2,8274 E-07	2,454 E-07	-	0,0000	0,0000	0,0004	2,9091 E-07	1,2793 E-07	1,0106 E-07
02367	X	0,0100	0,0162	0,0060	3,398 E-05	1,5468 E-05	3,5177 E-05	-	0,0009	0,0021	0,0007	4,3349 E-06	1,4451 E-06	4,3181 E-06
02367	Y	0,0022	0,0798	0,0150	1,7021 E-04	9,7056 E-06	9,5166 E-05	-	0,0003	0,0095	0,0018	2,052 E-05	1,1701 E-06	1,2502 E-05
02367	Z	0,0001	0,0001	0,0010	1,1695 E-06	2,2241 E-07	2,9001 E-07	-	0,0000	0,0001	0,0004	5,0333 E-07	1,0252 E-07	1,2251 E-07
02368	X	0,0107	0,0030	0,0025	6,1852 E-06	2,0063 E-05	1,6791 E-05	-	0,0009	0,0004	0,0002	7,5614 E-07	1,9374 E-06	2,1754 E-06
02368	Y	0,0035	0,0390	0,0067	8,3305 E-05	1,8714 E-05	7,5003 E-05	-	0,0005	0,0041	0,0008	9,0007 E-06	2,4205 E-06	9,2958 E-06
02368	Z	0,0001	0,0001	0,0009	4,2382 E-07	1,4906 E-07	5,2374 E-07	-	0,0000	0,0000	0,0003	1,8361 E-07	5,5059 E-08	2,2122 E-07
02369	X	0,0016	0,0005	0,0024	7,6352 E-06	1,8409 E-05	3,3139 E-06	-	0,0001	0,0001	0,0002	8,807 E-07	1,6738 E-06	3,7886 E-07
02369	Y	0,0005	0,0060	0,0063	8,6404 E-05	1,0496 E-05	8,614 E-06	-	0,0001	0,0006	0,0007	9,1133 E-06	1,3038 E-06	1,0603 E-06
02369	Z	0,0000	0,0000	0,0008	9,8675 E-08	2,6828 E-07	5,2964 E-07	-	0,0000	0,0000	0,0003	4,3215 E-08	1,1967 E-07	2,251 E-07
02370	X	0,0019	0,0008	0,0021	1,0582 E-05	1,7769 E-05	5,7436 E-06	-	0,0002	0,0001	0,0002	1,1825 E-06	1,6305 E-06	6,5571 E-07
02370	Y	0,0006	0,0076	0,0071	9,7957 E-05	1,1106 E-05	1,9742 E-05	-	0,0001	0,0008	0,0008	1,0384 E-05	1,3783 E-06	2,3304 E-06
02370	Z	0,0000	0,0000	0,0009	1,898 E-07	2,771 E-07	8,6164 E-07	-	0,0000	0,0000	0,0003	7,8378 E-08	1,2321 E-07	3,6667 E-07
02371	X	0,003	0,001	0,002	1,0004 E-05	1,8378 E-05	1,135 E-05	-	0,000	0,000	0,000	1,1523 E-06	1,6833 E-06	1,2288 E-06

Nodi - Spostamenti per effetto del sisma

Nodo	Dir Sisma	Stato Limite Ultimo							Stato Limite di Danno					
		Sx	Sy	Sz	Θ x	Θ y	Θ z	σ t	Sx	Sy	Sz	Θ x	Θ y	Θ z
		[cm]	[cm]	[cm]	[rad]	[rad]	[rad]	[N/mm²]	[cm]	[cm]	[cm]	[rad]	[rad]	[rad]
02371	Y	6,0009	6,0151	1,0072	1,0175 E-04	1,0661 E-05	4,3704 E-05	-	3,0001	2,0016	2,0009	1,0788 E-05	1,337 E-06	4,9551 E-06
02371	Z	0,0000	0,0000	0,0009	1,5816 E-07	2,3848 E-07	1,1206 E-06	-	0,0000	0,0000	0,0003	5,7639 E-08	1,0755 E-07	4,8193 E-07
02372	X	0,0053	0,0023	0,0021	9,1186 E-06	1,8444 E-05	1,5814 E-05	-	0,0005	0,0003	0,0002	1,0948 E-06	1,6976 E-06	1,7387 E-06
02372	Y	0,0013	0,0225	0,0072	9,7945 E-05	1,0922 E-05	6,7637 E-05	-	0,0002	0,0024	0,0009	1,0451 E-05	1,3806 E-06	7,6101 E-06
02372	Z	0,0000	0,0000	0,0009	1,1977 E-07	2,1456 E-07	1,2683 E-06	-	0,0000	0,0000	0,0003	5,1767 E-08	9,7574 E-08	5,4462 E-07
02373	X	0,0070	0,0029	0,0022	7,9863 E-06	1,8344 E-05	1,8334 E-05	-	0,0006	0,0003	0,0002	9,9517 E-07	1,7035 E-06	2,1267 E-06
02373	Y	0,0018	0,0294	0,0073	8,8482 E-05	1,1632 E-05	8,3479 E-05	-	0,0002	0,0031	0,0009	9,5539 E-06	1,4818 E-06	9,5291 E-06
02373	Z	0,0001	0,0000	0,0009	2,1394 E-07	1,8462 E-07	1,3469 E-06	-	0,0000	0,0000	0,0003	9,046 E-08	8,4883 E-08	5,7866 E-07
02374	X	0,0087	0,0034	0,0022	7,4882 E-06	1,8383 E-05	1,9026 E-05	-	0,0008	0,0004	0,0002	9,2057 E-07	1,7275 E-06	2,3706 E-06
02374	Y	0,0023	0,0355	0,0074	8,0355 E-05	1,285 E-05	8,804 E-05	-	0,0003	0,0038	0,0009	8,8234 E-06	1,6494 E-06	1,0381 E-05
02374	Z	0,0001	0,0000	0,0009	3,8895 E-07	1,4474 E-07	1,2765 E-06	-	0,0000	0,0000	0,0003	1,6416 E-07	6,7769 E-08	5,4826 E-07
02375	X	0,0103	0,0037	0,0022	8,2456 E-06	1,8103 E-05	1,9102 E-05	-	0,0009	0,0005	0,0002	8,7622 E-07	1,7216 E-06	2,501 E-06
02375	Y	0,0031	0,0413	0,0075	7,4773 E-05	1,3666 E-05	8,5137 E-05	-	0,0004	0,0044	0,0009	8,3055 E-06	1,7585 E-06	1,0506 E-05
02375	Z	0,0001	0,0001	0,0009	8,6557 E-07	1,3713 E-07	6,9597 E-07	-	0,0000	0,0000	0,0004	3,7245 E-07	6,45 E-08	2,9746 E-07
02376	X	0,0027	0,0018	0,0019	1,565 E-05	1,7897 E-05	9,2254 E-06	-	0,0002	0,0002	0,0002	1,728 E-06	1,6455 E-06	1,0665 E-06
02376	Y	0,0007	0,0136	0,0083	1,2412 E-04	1,0803 E-05	3,4606 E-05	-	0,0001	0,0015	0,0010	1,3256 E-05	1,3468 E-06	4,0724 E-06
02376	Z	0,0000	0,0001	0,0009	4,7243 E-07	2,4535 E-07	1,0322 E-06	-	0,0000	0,0000	0,0003	1,854 E-07	1,1052 E-07	4,4283 E-07
02377	X	0,0044	0,0029	0,0019	1,3606 E-05	1,8017 E-05	1,4245 E-05	-	0,0004	0,0003	0,0002	1,5962 E-06	1,6612 E-06	1,6514 E-06
02377	Y	0,0011	0,0229	0,0083	1,2069 E-04	1,0891 E-05	6,0071 E-05	-	0,0001	0,0025	0,0010	1,2965 E-05	1,3661 E-06	6,9572 E-06
02377	Z	0,0000	0,0001	0,0009	2,7963 E-07	2,3119 E-07	1,2887 E-06	-	0,0000	0,0001	0,0004	1,0351 E-07	1,0465 E-07	5,5364 E-07
02378	X	0,0061	0,0038	0,0020	1,1484 E-05	1,7962 E-05	1,8004 E-05	-	0,0005	0,0004	0,0002	1,4299 E-06	1,6645 E-06	2,1462 E-06
02378	Y	0,0015	0,0315	0,0084	1,0571 E-04	1,1134 E-05	7,9858 E-05	-	0,0002	0,0034	0,0010	1,1554 E-05	1,4051 E-06	9,2927 E-06
02378	Z	0,0001	0,0001	0,0009	1,6543 E-07	2,1291 E-07	1,4082 E-06	-	0,0000	0,0001	0,0004	7,1994 E-08	9,6953 E-08	6,0441 E-07
02379	X	0,0078	0,0045	0,0020	1,0552 E-05	1,7775 E-05	2,0497 E-05	-	0,0007	0,0005	0,0002	1,2788 E-06	1,6585 E-06	2,5373 E-06
02379	Y	0,0020	0,0387	0,0085	8,5871 E-05	1,1453 E-05	9,0357 E-05	-	0,0003	0,0042	0,0010	9,6594 E-06	1,4542 E-06	1,0727 E-05
02379	Z	0,0001	0,0001	0,0009	4,8412 E-07	1,9649 E-07	1,3757 E-06	-	0,0000	0,0001	0,0004	1,9608 E-07	8,9953 E-08	5,9107 E-07
02380	X	0,0094	0,0050	0,0020	1,1838 E-05	1,7417 E-05	2,2009 E-05	-	0,0008	0,0006	0,0002	1,2111 E-06	1,6355 E-06	2,8173 E-06
02380	Y	0,0025	0,0444	0,0086	6,9603 E-05	1,1388 E-05	9,1845 E-05	-	0,0003	0,0049	0,0010	8,0776 E-06	1,4539 E-06	1,1264 E-05
02380	Z	0,0001	0,0001	0,0009	1,0903 E-06	2,002 E-07	1,0601 E-06	-	0,0000	0,0000	0,0004	4,6589 E-07	9,1392 E-08	4,5548 E-07
02381	X	0,0019	0,0017	0,0022	2,0231 E-05	1,7642 E-05	5,5712 E-06	-	0,0002	0,0002	0,0003	2,2865 E-06	1,6255 E-06	7,0147 E-07
02381	Y	0,0005	0,0105	0,0093	1,3934 E-04	1,0697 E-05	2,003 E-05	-	0,0001	0,0012	0,0011	1,5133 E-05	1,3299 E-06	2,4791 E-06
02381	Z	0,0000	0,0001	0,0009	1,0256 E-06	2,4642 E-07	5,1567 E-07	-	0,0000	0,0001	0,0004	4,3698 E-07	1,112 E-07	2,2109 E-07
02382	X	0,0036	0,0031	0,0022	1,8697 E-05	1,7791 E-05	9,7609 E-06	-	0,0003	0,0004	0,0003	2,1734 E-06	1,6411 E-06	1,2508 E-06
02382	Y	0,0009	0,0213	0,0094	1,4514 E-04	1,0758 E-05	4,0225 E-05	-	0,0001	0,0023	0,0011	1,5721 E-05	1,3416 E-06	4,9143 E-06
02382	Z	0,0000	0,0002	0,0009	6,0815 E-07	2,4171 E-07	7,8753 E-07	-	0,0000	0,0001	0,0004	2,3677 E-07	1,0928 E-07	3,3883 E-07
02383	X	0,0053	0,0044	0,0022	1,6141 E-05	1,7731 E-05	1,3716 E-05	-	0,0005	0,0005	0,0003	1,9879 E-06	1,6409 E-06	1,7702 E-06
02383	Y	0,0013	0,0318	0,0095	1,3141 E-04	1,0856 E-05	5,9034 E-05	-	0,0002	0,0035	0,0011	1,4429 E-05	1,359 E-06	7,2007 E-06
02383	Z	0,0000	0,0002	0,0009	2,5084 E-07	2,2989 E-07	9,2156 E-07	-	0,0000	0,0001	0,0004	1,0171 E-07	1,0429 E-07	3,964 E-07

Nodi - Spostamenti per effetto del sisma

Nodo	Dir Sisma	Stato Limite Ultimo							Stato Limite di Danno					
		Sx	Sy	Sz	Θ x	Θ y	Θ z	σ t	Sx	Sy	Sz	Θ x	Θ y	Θ z
		[cm]	[cm]	[cm]	[rad]	[rad]	[rad]	[N/mm²]	[cm]	[cm]	[cm]	[rad]	[rad]	[rad]
02384	X	0,0069	0,0055	0,0023	1,4294 E-05	1,7489 E-05	1,7661 E-05	-	0,0006	0,0007	0,0003	1,781 E-06	1,6256 E-06	2,2779 E-06
02384	Y	0,0017	0,0408	0,0096	1,0584 E-04	1,0882 E-05	7,3846 E-05	-	0,0002	0,0045	0,0012	1,1967 E-05	1,3678 E-06	9,0809 E-06
02384	Z	0,0001	0,0002	0,0009	3,9569 E-07	2,1842 E-07	9,4779 E-07	-	0,0000	0,0001	0,0004	1,5881 E-07	9,9368 E-08	4,0787 E-07
02385	X	0,0085	0,0062	0,0023	1,3944 E-05	1,704 E-05	2,1348 E-05	-	0,0007	0,0008	0,0003	1,5789 E-06	1,591 E-06	2,7346 E-06
02385	Y	0,0022	0,0476	0,0097	7,9164 E-05	1,0632 E-05	8,2114 E-05	-	0,0003	0,0053	0,0012	9,3263 E-06	1,341 E-06	1,0258 E-05
02385	Z	0,0001	0,0002	0,0009	1,0042 E-06	2,1764 E-07	8,2879 E-07	-	0,0000	0,0001	0,0004	4,1964 E-07	9,8831 E-08	3,5724 E-07
02386	X	0,0100	0,0067	0,0023	1,6321 E-05	1,6439 E-05	2,4635 E-05	-	0,0009	0,0009	0,0003	1,5076 E-06	1,5413 E-06	3,1482 E-06
02386	Y	0,0025	0,0525	0,0097	6,5222 E-05	1,0192 E-05	8,8342 E-05	-	0,0003	0,0059	0,0012	7,8096 E-06	1,2875 E-06	1,1223 E-05
02386	Z	0,0001	0,0001	0,0009	2,5299 E-06	2,3871 E-07	4,4539 E-07	-	0,0000	0,0000	0,0004	1,0822 E-06	1,0736 E-07	1,9403 E-07
02387	X	0,0028	0,0028	0,0028	2,2148 E-05	1,7726 E-05	7,237 E-06	-	0,0002	0,0003	0,0003	2,65 E-06	1,6348 E-06	8,748 E-07
02387	Y	0,0007	0,0175	0,0105	1,5978 E-04	1,0592 E-05	2,2702 E-05	-	0,0001	0,0020	0,0013	1,7565 E-05	1,3158 E-06	2,9362 E-06
02387	Z	0,0000	0,0002	0,0009	9,1308 E-07	2,5321 E-07	1,6452 E-07	-	0,0000	0,0001	0,0004	3,754 E-07	1,1438 E-07	7,0965 E-08
02388	X	0,0044	0,0044	0,0028	2,0436 E-05	1,7651 E-05	1,151 E-05	-	0,0004	0,0005	0,0004	2,5236 E-06	1,6322 E-06	1,3783 E-06
02388	Y	0,0011	0,0295	0,0106	1,5416 E-04	1,0736 E-05	3,6193 E-05	-	0,0001	0,0033	0,0013	1,7051 E-05	1,3354 E-06	4,6917 E-06
02388	Z	0,0000	0,0002	0,0009	5,1302 E-07	2,4356 E-07	2,3061 E-07	-	0,0000	0,0001	0,0004	2,0084 E-07	1,1031 E-07	9,9423 E-08
02389	X	0,0061	0,0059	0,0029	1,8876 E-05	1,7406 E-05	1,5406 E-05	-	0,0005	0,0007	0,0004	2,3716 E-06	1,6147 E-06	1,8905 E-06
02389	Y	0,0015	0,0403	0,0107	1,3189 E-04	1,0733 E-05	5,0257 E-05	-	0,0002	0,0045	0,0013	1,4914 E-05	1,3375 E-06	6,5136 E-06
02389	Z	0,0001	0,0003	0,0009	2,3962 E-07	2,3173 E-07	2,5919 E-07	-	0,0000	0,0001	0,0004	1,0471 E-07	1,0524 E-07	1,1215 E-07
02390	X	0,0077	0,0071	0,0029	1,7387 E-05	1,6953 E-05	1,9252 E-05	-	0,0007	0,0009	0,0004	2,1483 E-06	1,5782 E-06	2,4331 E-06
02390	Y	0,0019	0,0490	0,0108	1,0206 E-04	1,0507 E-05	6,4862 E-05	-	0,0002	0,0055	0,0013	1,1979 E-05	1,3114 E-06	8,3932 E-06
02390	Z	0,0001	0,0003	0,0009	7,4543 E-07	2,2253 E-07	2,5159 E-07	-	0,0000	0,0001	0,0004	3,0387 E-07	1,0117 E-07	1,0974 E-07
02391	X	0,0091	0,0081	0,0029	1,6265 E-05	1,6297 E-05	2,4155 E-05	-	0,0008	0,0010	0,0004	1,8613 E-06	1,5214 E-06	3,0782 E-06
02391	Y	0,0022	0,0555	0,0108	7,8073 E-05	9,9525 E-06	8,1809 E-05	-	0,0003	0,0063	0,0013	9,4897 E-06	1,2429 E-06	1,0546 E-05
02391	Z	0,0001	0,0002	0,0009	1,7588 E-06	2,2064 E-07	2,3754 E-07	-	0,0000	0,0001	0,0004	7,5021 E-07	1,0003 E-07	1,0477 E-07
02392	X	0,0019	0,0022	0,0035	2,4153 E-05	1,7694 E-05	5,5403 E-06	-	0,0002	0,0003	0,0004	3,0278 E-06	1,633 E-06	5,763 E-07
02392	Y	0,0005	0,0125	0,0115	1,5993 E-04	1,0486 E-05	1,2674 E-05	-	0,0001	0,0014	0,0014	1,8011 E-05	1,2991 E-06	1,6401 E-06
02392	Z	0,0000	0,0002	0,0009	1,1819 E-06	2,7257 E-07	2,9148 E-07	-	0,0000	0,0001	0,0004	5,0673 E-07	1,2281 E-07	1,2376 E-07
02393	X	0,0036	0,0040	0,0036	2,3235 E-05	1,7717 E-05	1,1094 E-05	-	0,0003	0,0005	0,0004	2,9407 E-06	1,6369 E-06	1,0947 E-06
02393	Y	0,0009	0,0248	0,0117	1,6588 E-04	1,0686 E-05	2,2438 E-05	-	0,0001	0,0028	0,0014	1,8615 E-05	1,3228 E-06	2,828 E-06
02393	Z	0,0000	0,0002	0,0009	6,7049 E-07	2,5904 E-07	4,3749 E-07	-	0,0000	0,0001	0,0004	2,7037 E-07	1,1715 E-07	1,8396 E-07
02394	X	0,0053	0,0057	0,0036	2,3066 E-05	1,7492 E-05	1,5558 E-05	-	0,0005	0,0007	0,0004	2,918 E-06	1,6205 E-06	1,597 E-06
02394	Y	0,0013	0,0369	0,0118	1,5441 E-04	1,0777 E-05	3,3276 E-05	-	0,0002	0,0042	0,0014	1,7546 E-05	1,334 E-06	4,2068 E-06
02394	Z	0,0000	0,0002	0,0009	3,0151 E-07	2,4532 E-07	5,2809 E-07	-	0,0000	0,0001	0,0004	1,2673 E-07	1,1131 E-07	2,1873 E-07
02395	X	0,0069	0,0074	0,0036	2,264 E-05	1,706 E-05	1,8634 E-05	-	0,0006	0,0009	0,0004	2,8438 E-06	1,5853 E-06	2,1033 E-06
02395	Y	0,0016	0,0477	0,0118	1,3147 E-04	1,0647 E-05	4,6441 E-05	-	0,0002	0,0054	0,0014	1,5327 E-05	1,3179 E-06	6,0212 E-06
02395	Z	0,0001	0,0003	0,0010	4,4947 E-07	2,31 E-07	5,5846 E-07	-	0,0000	0,0001	0,0004	1,8574 E-07	1,0512 E-07	2,3182 E-07
02396	X	0,0084	0,0090	0,0037	2,0822 E-05	1,6404 E-05	2,1766 E-05	-	0,0007	0,0011	0,0004	2,6128 E-06	1,5293 E-06	2,6944 E-06
02396	Y	0,0020	0,0565	0,0119	1,0635 E-04	1,0307 E-05	6,3483 E-05	-	0,0003	0,0065	0,0014	1,2804 E-05	1,2745 E-06	8,3304 E-06
02396	Z	0,000	0,000	0,001	1,1137 E-06	2,1507 E-07	5,1476 E-07	-	0,000	0,000	0,000	4,6944 E-07	9,8125 E-08	2,1636 E-07

Nodi - Spostamenti per effetto del sisma

Nodo	Dir Sisma	Stato Limite Ultimo							Stato Limite di Danno					
		Sx	Sy	Sz	Θ x	Θ y	Θ z	σ t	Sx	Sy	Sz	Θ x	Θ y	Θ z
		[cm]	[cm]	[cm]	[rad]	[rad]	[rad]	[N/mm²]	[cm]	[cm]	[cm]	[rad]	[rad]	[rad]
		1	2	0					0	1	4			
02397	X	0,0098	0,0104	0,0037	1,8121 E-05	1,5655 E-05	2,779 E-05	-	0,0009	0,0013	0,0004	2,2325 E-06	1,4661 E-06	3,5162 E-06
02397	Y	0,0023	0,0636	0,0119	9,335 E-05	1,013 E-05	8,6659 E-05	-	0,0003	0,0073	0,0014	1,14 E-05	1,2497 E-06	1,1285 E-05
02397	Z	0,0001	0,0001	0,0010	2,649 E-06	1,9973 E-07	2,7397 E-07	-	0,0000	0,0001	0,0004	1,1301 E-06	9,1282 E-08	1,1619 E-07
02398	X	0,0028	0,0034	0,0044	2,5498 E-05	1,7914 E-05	7,7087 E-06	-	0,0002	0,0004	0,0005	3,2808 E-06	1,653 E-06	7,6172 E-07
02398	Y	0,0006	0,0191	0,0127	1,6497 E-04	1,0636 E-05	1,5997 E-05	-	0,0001	0,0022	0,0015	1,8914 E-05	1,3118 E-06	1,8433 E-06
02398	Z	0,0000	0,0002	0,0010	6,7466 E-07	2,7801 E-07	7,034 E-07	-	0,0000	0,0001	0,0004	2,8606 E-07	1,255 E-07	2,9908 E-07
02399	X	0,0044	0,0053	0,0044	2,6054 E-05	1,7722 E-05	1,2665 E-05	-	0,0004	0,0007	0,0005	3,3349 E-06	1,6398 E-06	1,2595 E-06
02399	Y	0,0010	0,0315	0,0128	1,6492 E-04	1,0933 E-05	2,7282 E-05	-	0,0001	0,0036	0,0016	1,8984 E-05	1,3462 E-06	2,9426 E-06
02399	Z	0,0000	0,0002	0,0010	3,7469 E-07	2,6106 E-07	8,9521 E-07	-	0,0000	0,0001	0,0004	1,5568 E-07	1,1833 E-07	3,759 E-07
02400	X	0,0061	0,0073	0,0045	2,7232 E-05	1,734 E-05	1,645 E-05	-	0,0005	0,0009	0,0005	3,4413 E-06	1,6092 E-06	1,7731 E-06
02400	Y	0,0014	0,0436	0,0130	1,5511 E-04	1,0924 E-05	3,766 E-05	-	0,0002	0,0050	0,0016	1,8103 E-05	1,3436 E-06	4,3186 E-06
02400	Z	0,0001	0,0002	0,0010	2,8373 E-07	2,456 E-07	9,9286 E-07	-	0,0000	0,0001	0,0004	1,2494 E-07	1,1169 E-07	4,138 E-07
02401	X	0,0076	0,0094	0,0045	2,7669 E-05	1,6726 E-05	1,9981 E-05	-	0,0007	0,0012	0,0005	3,4607 E-06	1,5571 E-06	2,375 E-06
02401	Y	0,0018	0,0547	0,0130	1,3924 E-04	1,068 E-05	4,9953 E-05	-	0,0002	0,0063	0,0016	1,6579 E-05	1,3115 E-06	6,3234 E-06
02401	Z	0,0001	0,0002	0,0010	6,3357 E-07	2,2577 E-07	9,6313 E-07	-	0,0000	0,0001	0,0004	2,6729 E-07	1,0313 E-07	4,0344 E-07
02402	X	0,0091	0,0114	0,0045	2,5787 E-05	1,5902 E-05	2,5755 E-05	-	0,0008	0,0014	0,0005	3,2517 E-06	1,4851 E-06	3,2311 E-06
02402	Y	0,0021	0,0644	0,0131	1,2361 E-04	1,0295 E-05	7,3006 E-05	-	0,0003	0,0075	0,0016	1,4992 E-05	1,2607 E-06	9,6046 E-06
02402	Z	0,0001	0,0002	0,0010	1,3745 E-06	1,9471 E-07	6,9855 E-07	-	0,0000	0,0001	0,0004	5,8873 E-07	8,9731 E-08	2,9334 E-07
02403	X	0,0019	0,0027	0,0053	2,9241 E-05	1,813 E-05	5,2913 E-06	-	0,0002	0,0003	0,0006	3,7307 E-06	1,6701 E-06	5,9734 E-07
02403	Y	0,0005	0,0134	0,0137	1,5902 E-04	1,0431 E-05	1,0069 E-05	-	0,0001	0,0016	0,0017	1,8691 E-05	1,2829 E-06	1,2904 E-06
02403	Z	0,0000	0,0001	0,0010	7,024 E-07	2,9952 E-07	5,3544 E-07	-	0,0000	0,0000	0,0004	3,0488 E-07	1,3496 E-07	2,2586 E-07
02404	X	0,0036	0,0049	0,0053	2,9403 E-05	1,809 E-05	1,0574 E-05	-	0,0003	0,0006	0,0006	3,7609 E-06	1,6698 E-06	1,2086 E-06
02404	Y	0,0008	0,0255	0,0139	1,6548 E-04	1,0996 E-05	2,0032 E-05	-	0,0001	0,0030	0,0017	1,9423 E-05	1,349 E-06	2,3498 E-06
02404	Z	0,0000	0,0001	0,0010	3,714 E-07	2,7442 E-07	7,0858 E-07	-	0,0000	0,0001	0,0004	1,6306 E-07	1,2432 E-07	2,968 E-07
02405	X	0,0053	0,0071	0,0054	3,0998 E-05	1,7806 E-05	1,565 E-05	-	0,0005	0,0009	0,0006	3,9459 E-06	1,6491 E-06	1,8341 E-06
02405	Y	0,0012	0,0380	0,0141	1,684 E-04	1,125 E-05	3,1487 E-05	-	0,0002	0,0045	0,0017	1,9854 E-05	1,3776 E-06	3,6796 E-06
02405	Z	0,0001	0,0001	0,0010	2,7047 E-07	2,6124 E-07	8,3453 E-07	-	0,0000	0,0001	0,0004	1,1991 E-07	1,1868 E-07	3,4288 E-07
02406	X	0,0069	0,0095	0,0054	3,2632 E-05	1,7227 E-05	2,0424 E-05	-	0,0006	0,0012	0,0006	4,1135 E-06	1,6005 E-06	2,4558 E-06
02406	Y	0,0016	0,0505	0,0142	1,6546 E-04	1,1022 E-05	4,3152 E-05	-	0,0002	0,0060	0,0017	1,968 E-05	1,3466 E-06	5,3833 E-06
02406	Z	0,0001	0,0002	0,0010	4,0261 E-07	2,494 E-07	8,8136 E-07	-	0,0000	0,0001	0,0004	1,7465 E-07	1,1359 E-07	3,626 E-07
02407	X	0,0084	0,0120	0,0054	3,3487 E-05	1,6444 E-05	2,5473 E-05	-	0,0007	0,0015	0,0006	4,1809 E-06	1,5323 E-06	3,13 E-06
02407	Y	0,0019	0,0626	0,0143	1,5945 E-04	1,0561 E-05	6,0214 E-05	-	0,0002	0,0074	0,0017	1,9141 E-05	1,2871 E-06	7,9187 E-06
02407	Z	0,0001	0,0001	0,0010	7,3943 E-07	2,2516 E-07	8,0568 E-07	-	0,0000	0,0001	0,0004	3,1965 E-07	1,0315 E-07	3,3496 E-07
02408	X	0,0097	0,0144	0,0054	3,1518 E-05	1,5616 E-05	3,2059 E-05	-	0,0009	0,0018	0,0006	3,9854 E-06	1,4621 E-06	3,9737 E-06
02408	Y	0,0022	0,0743	0,0143	1,5363 E-04	1,046 E-05	8,7479 E-05	-	0,0003	0,0088	0,0017	1,8549 E-05	1,2732 E-06	1,1518 E-05
02408	Z	0,0001	0,0001	0,0010	1,3745 E-06	1,8049 E-07	3,8981 E-07	-	0,0000	0,0001	0,0004	5,8795 E-07	8,3978 E-08	1,6223 E-07
02409	X	0,0008	0,0014	0,0027	2,2563 E-05	1,5058 E-05	4,4208 E-06	-	0,0001	0,0001	0,0002	1,9012 E-06	1,1759 E-06	3,8905 E-07
02409	Y	0,0010	0,0083	0,0182	1,1762 E-04	6,076 E-06	4,9324 E-06	-	0,0001	0,0009	0,0020	1,2027 E-05	6,2335 E-07	5,1895 E-07

Nodi - Spostamenti per effetto del sisma

Nodo	Dir Sisma	Stato Limite Ultimo							Stato Limite di Danno					
		Sx	Sy	Sz	Θ x	Θ y	Θ z	σ t	Sx	Sy	Sz	Θ x	Θ y	Θ z
		[cm]	[cm]	[cm]	[rad]	[rad]	[rad]	[N/mm²]	[cm]	[cm]	[cm]	[rad]	[rad]	[rad]
02409	Z	0,0000	0,0001	0,0007	1,2311 E-06	1,5396 E-07	3,3942 E-07	-	0,0000	0,0000	0,0003	4,3161 E-07	5,4644 E-08	1,4191 E-07
02410	X	0,0056	0,0020	0,0022	3,3716 E-05	2,9283 E-06	2,8794 E-05	-	0,0004	0,0002	0,0002	2,9643 E-06	2,0727 E-07	2,6503 E-06
02410	Y	0,0006	0,0350	0,0176	4,5661 E-05	5,3032 E-06	3,0147 E-05	-	0,0001	0,0035	0,0019	4,7267 E-06	5,7849 E-07	3,5781 E-06
02410	Z	0,0001	0,0001	0,0007	1,639 E-06	3,0158 E-07	6,4604 E-07	-	0,0000	0,0000	0,0003	6,8819 E-07	1,1438 E-07	2,617 E-07
02411	X	0,0060	0,0028	0,0018	1,2624 E-05	9,783 E-06	1,9261 E-05	-	0,0005	0,0003	0,0002	1,1457 E-06	8,4892 E-07	1,8369 E-06
02411	Y	0,0010	0,0363	0,0229	6,4907 E-05	1,8279 E-05	1,3469 E-05	-	0,0001	0,0038	0,0025	6,7232 E-06	1,8938 E-06	1,361 E-06
02411	Z	0,0001	0,0001	0,0008	4,6053 E-07	8,154 E-08	1,6729 E-07	-	0,0000	0,0000	0,0003	1,9523 E-07	3,0792 E-08	6,5357 E-08
02412	X	0,0011	0,0003	0,0018	4,3949 E-06	1,2636 E-05	7,3315 E-06	-	0,0001	0,0000	0,0002	5,7198 E-07	1,0209 E-06	6,2148 E-07
02412	Y	0,0007	0,0061	0,0225	8,4525 E-05	1,4903 E-05	5,8421 E-06	-	0,0001	0,0016	0,0024	8,8569 E-06	1,5851 E-06	5,5703 E-07
02412	Z	0,0000	0,0000	0,0008	1,2263 E-07	8,3796 E-08	2,6446 E-07	-	0,0000	0,0000	0,0003	5,0157 E-08	3,3769 E-08	9,7352 E-08
02413	X	0,0012	0,0004	0,0018	6,1993 E-06	1,2605 E-05	9,5352 E-06	-	0,0001	0,0000	0,0002	5,9353 E-07	1,0148 E-06	8,0788 E-07
02413	Y	0,0007	0,0076	0,0215	9,2248 E-05	1,3475 E-05	1,45 E-05	-	0,0001	0,0008	0,0023	9,6032 E-06	1,4285 E-06	1,459 E-06
02413	Z	0,0000	0,0000	0,0007	3,0777 E-07	8,1236 E-08	4,0361 E-07	-	0,0000	0,0000	0,0003	1,0739 E-07	3,1938 E-08	1,5735 E-07
02414	X	0,0024	0,0009	0,0018	5,0859 E-06	1,2616 E-05	1,8233 E-05	-	0,0002	0,0001	0,0002	4,9626 E-07	1,0115 E-06	1,5802 E-06
02414	Y	0,0008	0,0144	0,0217	8,9558 E-05	9,5361 E-06	2,5679 E-05	-	0,0001	0,0015	0,0023	9,277 E-06	9,9496 E-07	2,4852 E-06
02414	Z	0,0000	0,0000	0,0008	3,2522 E-07	1,0174 E-07	7,8474 E-07	-	0,0000	0,0000	0,0003	1,1885 E-07	3,6076 E-08	2,7902 E-07
02415	X	0,0035	0,0011	0,0018	3,0263 E-06	1,1797 E-05	2,5148 E-05	-	0,0003	0,0001	0,0002	3,9119 E-07	9,5341 E-07	2,2154 E-06
02415	Y	0,0006	0,0207	0,0219	8,2734 E-05	7,8394 E-06	3,3463 E-05	-	0,0001	0,0022	0,0023	8,566 E-06	8,0505 E-07	3,1531 E-06
02415	Z	0,0000	0,0001	0,0008	1,5662 E-07	1,0278 E-07	1,0266 E-06	-	0,0000	0,0000	0,0003	6,8218 E-08	3,7271 E-08	3,5993 E-07
02416	X	0,0044	0,0012	0,0018	6,2571 E-06	1,041 E-05	2,7713 E-05	-	0,0003	0,0001	0,0002	6,2998 E-07	8,5638 E-07	2,4894 E-06
02416	Y	0,0004	0,0264	0,0219	7,1645 E-05	8,597 E-06	3,196 E-05	-	0,0000	0,0027	0,0023	7,4261 E-06	8,7964 E-07	2,9094 E-06
02416	Z	0,0001	0,0001	0,0008	2,845 E-07	5,1018 E-08	9,205 E-07	-	0,0000	0,0000	0,0003	1,0989 E-07	1,8738 E-08	3,259 E-07
02417	X	0,0052	0,0012	0,0019	1,2595 E-05	9,2651 E-06	2,5625 E-05	-	0,0004	0,0002	0,0002	1,1187 E-06	7,8165 E-07	2,3675 E-06
02417	Y	0,0004	0,0313	0,0219	6,1911 E-05	1,1794 E-05	2,2106 E-05	-	0,0000	0,0032	0,0024	6,4178 E-06	1,2132 E-06	1,944 E-06
02417	Z	0,0001	0,0001	0,0008	4,1561 E-07	4,415 E-08	5,9091 E-07	-	0,0000	0,0000	0,0003	1,5845 E-07	1,8075 E-08	2,233 E-07
02418	X	0,0059	0,0019	0,0019	1,6264 E-05	9,3327 E-06	1,8854 E-05	-	0,0005	0,0002	0,0002	1,4377 E-06	8,0294 E-07	1,8414 E-06
02418	Y	0,0008	0,0357	0,0220	6,0567 E-05	1,6636 E-05	1,3751 E-05	-	0,0001	0,0037	0,0024	6,2812 E-06	1,7202 E-06	1,4695 E-06
02418	Z	0,0001	0,0001	0,0008	5,3993 E-07	1,1186 E-07	2,7185 E-07	-	0,0000	0,0000	0,0003	2,2825 E-07	4,3046 E-08	1,0862 E-07
02419	X	0,0018	0,0014	0,0020	1,1902 E-05	1,2935 E-05	1,2853 E-05	-	0,0001	0,0001	0,0002	9,9142 E-07	1,0298 E-06	1,1256 E-06
02419	Y	0,0008	0,0124	0,0203	1,004 E-04	9,3847 E-06	2,0346 E-05	-	0,0001	0,0013	0,0022	1,0276 E-05	9,8047 E-07	2,0098 E-06
02419	Z	0,0000	0,0001	0,0007	8,0243 E-07	9,8632 E-08	6,3211 E-07	-	0,0000	0,0000	0,0003	2,7856 E-07	3,4981 E-08	2,378 E-07
02420	X	0,0029	0,0021	0,0020	7,7036 E-06	1,256 E-05	2,0591 E-05	-	0,0002	0,0002	0,0002	6,4856 E-07	1,004 E-06	1,844 E-06
02420	Y	0,0007	0,0196	0,0206	8,9961 E-05	6,5197 E-06	2,9495 E-05	-	0,0001	0,0020	0,0022	9,1592 E-06	6,6469 E-07	2,8104 E-06
02420	Z	0,0000	0,0001	0,0007	4,657 E-07	1,2189 E-07	9,9213 E-07	-	0,0000	0,0000	0,0003	1,6589 E-07	4,406 E-08	3,5708 E-07
02421	X	0,0040	0,0024	0,0020	1,5518 E-06	1,1334 E-05	2,5715 E-05	-	0,0003	0,0002	0,0002	1,8414 E-07	9,17 E-07	2,3429 E-06
02421	Y	0,0004	0,0257	0,0207	7,1678 E-05	6,0218 E-06	3,0523 E-05	-	0,0000	0,0026	0,0022	7,2978 E-06	6,0523 E-07	2,8024 E-06
02421	Z	0,0001	0,0001	0,0007	2,4388 E-07	9,7731 E-08	1,08 E-06	-	0,0000	0,0000	0,0003	9,5285 E-08	3,5952 E-08	3,8837 E-07
02422	X	0,0049	0,0021	0,0020	1,0918 E-05	9,5304 E-06	2,6859 E-05	-	0,0004	0,0002	0,0002	9,4654 E-07	7,8788 E-07	2,4941 E-06
02422	Y	0,000	0,030	0,020	5,2784 E-05	7,9307 E-06	2,2203 E-05	-	0,000	0,003	0,002	5,403 E-06	8,0537 E-07	1,959 E-06

Nodi - Spostamenti per effetto del sisma

Nodo	Dir Sisma	Stato Limite Ultimo							Stato Limite di Danno					
		Sx	Sy	Sz	Θ x	Θ y	Θ z	σ t	Sx	Sy	Sz	Θ x	Θ y	Θ z
		[cm]	[cm]	[cm]	[rad]	[rad]	[rad]	[N/mm²]	[cm]	[cm]	[cm]	[rad]	[rad]	[rad]
02422	Z	3 0,0001	4 0,0001	6 0,0007	7,3154 E-07	1,9592 E-08	8,5196 E-07	-	0 0,0000	1 0,0000	2 0,0003	2,612 E-07	8,1659 E-09	3,1887 E-07
02423	X	0,0055	0,0012	0,0021	2,0241 E-05	7,6483 E-06	2,3425 E-05	-	0,0004	0,0001	0,0002	1,7534 E-06	6,5451 E-07	2,2396 E-06
02423	Y	0,0004	0,0340	0,0205	4,5224 E-05	1,3031 E-05	1,2991 E-05	-	0,0000	0,0035	0,0022	4,6748 E-06	1,3471 E-06	1,4765 E-06
02423	Z	0,0001	0,0000	0,0007	8,2274 E-07	1,4353 E-07	5,4428 E-07	-	0,0000	0,0000	0,0003	3,112 E-07	5,5795 E-08	2,2051 E-07
02424	X	0,0011	0,0014	0,0024	1,8649 E-05	1,3324 E-05	6,972 E-06	-	0,0001	0,0001	0,0002	1,566 E-06	1,0509 E-06	6,123 E-07
02424	Y	0,0009	0,0094	0,0190	1,1137 E-04	9,2719 E-06	9,7052 E-06	-	0,0001	0,0010	0,0020	1,1381 E-05	9,6996 E-07	9,8079 E-07
02424	Z	0,0000	0,0001	0,0007	1,0828 E-06	1,0602 E-07	3,982 E-07	-	0,0000	0,0000	0,0003	3,7346 E-07	3,7707 E-08	1,6049 E-07
02425	X	0,0023	0,0028	0,0024	1,6872 E-05	1,3902 E-05	1,5881 E-05	-	0,0002	0,0002	0,0002	1,4434 E-06	1,0966 E-06	1,4238 E-06
02425	Y	0,0008	0,0176	0,0196	1,0394 E-04	3,6089 E-06	2,1916 E-05	-	0,0001	0,0018	0,0021	1,0479 E-05	3,5224 E-07	2,1133 E-06
02425	Z	0,0000	0,0001	0,0007	1,0105 E-06	1,7716 E-07	8,0945 E-07	-	0,0000	0,0000	0,0003	3,4978 E-07	6,47 E-08	2,9903 E-07
02426	X	0,0034	0,0038	0,0024	8,5124 E-06	1,28 E-05	2,3052 E-05	-	0,0003	0,0003	0,0002	7,4041 E-07	1,0189 E-06	2,0969 E-06
02426	Y	0,0005	0,0246	0,0199	8,1698 E-05	2,2524 E-06	2,6543 E-05	-	0,0001	0,0025	0,0021	8,1876 E-06	2,0426 E-07	2,463 E-06
02426	Z	0,0000	0,0002	0,0007	2,1248 E-07	1,7763 E-07	1,0468 E-06	-	0,0000	0,0001	0,0003	7,8196 E-08	6,6202 E-08	3,8038 E-07
02427	X	0,0044	0,0039	0,0024	4,1057 E-06	1,0964 E-05	2,7257 E-05	-	0,0003	0,0003	0,0002	3,392 E-07	8,863 E-07	2,5099 E-06
02427	Y	0,0003	0,0297	0,0198	5,2693 E-05	2,5799 E-06	2,1738 E-05	-	0,0000	0,0030	0,0021	5,2808 E-06	2,3605 E-07	1,9301 E-06
02427	Z	0,0001	0,0002	0,0007	8,0412 E-07	1,3242 E-07	9,8006 E-07	-	0,0000	0,0001	0,0003	2,861 E-07	5,0018 E-08	3,6367 E-07
02428	X	0,0052	0,0031	0,0023	1,7501 E-05	7,8214 E-06	2,8547 E-05	-	0,0004	0,0003	0,0002	1,507 E-06	6,5112 E-07	2,6525 E-06
02428	Y	0,0004	0,0327	0,0194	3,3068 E-05	5,0551 E-06	1,1917 E-05	-	0,0000	0,0033	0,0021	3,3622 E-06	5,0081 E-07	1,3043 E-06
02428	Z	0,0001	0,0001	0,0007	1,2407 E-06	1,1989 E-08	7,3024 E-07	-	0,0000	0,0000	0,0003	4,4093 E-07	5,4755 E-09	2,9173 E-07
02429	X	0,0057	0,0014	0,0022	2,9522 E-05	2,3508 E-06	2,521 E-05	-	0,0005	0,0001	0,0002	2,5851 E-06	2,3592 E-07	2,3771 E-06
02429	Y	0,0005	0,0353	0,0188	4,4534 E-05	1,7107 E-05	1,7765 E-05	-	0,0001	0,0036	0,0020	4,6076 E-06	1,8062 E-06	2,3234 E-06
02429	Z	0,0001	0,0000	0,0007	1,3001 E-06	4,497 E-07	5,4808 E-07	-	0,0000	0,0000	0,0003	5,3625 E-07	1,733 E-07	2,2454 E-07
02430	X	0,0010	0,0013	0,0062	1,7749 E-05	2,4909 E-05	2,489 E-06	-	0,0001	0,0001	0,0006	1,7373 E-06	2,3745 E-06	2,1538 E-07
02430	Y	0,0012	0,0080	0,0169	1,1724 E-04	2,5123 E-05	5,4642 E-06	-	0,0002	0,0018	0,0019	1,2121 E-05	3,3028 E-06	6,732 E-07
02430	Z	0,0000	0,0001	0,0007	1,716 E-06	2,0646 E-07	3,3088 E-07	-	0,0000	0,0000	0,0003	6,354 E-07	9,3362 E-08	1,3634 E-07
02431	X	0,0106	0,0027	0,0056	2,5183 E-05	3,3189 E-06	1,8963 E-05	-	0,0010	0,0003	0,0005	2,3527 E-06	2,8075 E-07	1,5679 E-06
02431	Y	0,0124	0,0359	0,0172	3,2157 E-05	1,1364 E-05	1,714 E-05	-	0,0016	0,0037	0,0019	3,0525 E-06	1,384 E-06	1,9932 E-06
02431	Z	0,0001	0,0002	0,0008	1,405 E-06	2,7895 E-07	9,8119 E-07	-	0,0000	0,0001	0,0003	5,617 E-07	1,0852 E-07	3,9889 E-07
02432	X	0,0117	0,0025	0,0027	5,1579 E-06	3,0833 E-05	6,5251 E-06	-	0,0012	0,0003	0,0002	5,2023 E-07	3,2139 E-06	8,1573 E-07
02432	Y	0,0144	0,0386	0,0162	7,6469 E-05	4,1642 E-05	1,7035 E-05	-	0,0019	0,0041	0,0017	8,0696 E-06	5,5229 E-06	2,2863 E-06
02432	Z	0,0001	0,0001	0,0009	1,4411 E-07	5,703 E-07	6,5483 E-07	-	0,0000	0,0000	0,0003	5,9955 E-08	2,4732 E-07	2,7478 E-07
02433	X	0,0016	0,0005	0,0026	7,3744 E-06	2,0782 E-05	3,6464 E-06	-	0,0002	0,0001	0,0002	8,0965 E-07	1,9925 E-06	3,2147 E-07
02433	Y	0,0017	0,0061	0,0150	8,4709 E-05	2,034 E-05	8,3579 E-06	-	0,0002	0,0006	0,0015	8,8442 E-06	2,7153 E-06	8,101 E-07
02433	Z	0,0000	0,0000	0,0008	3,1179 E-07	2,4834 E-07	3,7933 E-07	-	0,0000	0,0000	0,0003	1,3349 E-07	1,0937 E-07	1,5461 E-07
02434	X	0,0019	0,0008	0,0033	9,5745 E-06	2,1128 E-05	5,0793 E-06	-	0,0002	0,0001	0,0003	9,9834 E-07	2,0305 E-06	4,7879 E-07
02434	Y	0,0020	0,0076	0,0154	9,2114 E-05	2,1242 E-05	1,2393 E-05	-	0,0003	0,0008	0,0016	9,5623 E-06	2,8273 E-06	1,3044 E-06
02434	Z	0,0000	0,0000	0,0008	4,9991 E-07	2,3624 E-07	4,7243 E-07	-	0,0000	0,0000	0,0003	1,9718 E-07	1,045 E-07	1,8019 E-07
02435	X	0,0037	0,0015	0,0033	8,6312 E-06	2,2481 E-05	8,6018 E-06	-	0,0004	0,0002	0,0003	9,1878 E-07	2,1975 E-06	7,7485 E-07

Nodi - Spostamenti per effetto del sisma

Nodo	Dir Sisma	Stato Limite Ultimo							Stato Limite di Danno					
		Sx	Sy	Sz	Θ x	Θ y	Θ z	σ t	Sx	Sy	Sz	Θ x	Θ y	Θ z
		[cm]	[cm]	[cm]	[rad]	[rad]	[rad]	[N/mm²]	[cm]	[cm]	[cm]	[rad]	[rad]	[rad]
02435	Y	0,0040	0,0144	0,0157	8,9984 E-05	2,3702 E-05	2,5509 E-05	-	0,0005	0,0015	0,0016	9,3386 E-06	3,1442 E-06	2,5307 E-06
02435	Z	0,0000	0,0001	0,0008	4,4161 E-07	2,3134 E-07	9,8742 E-07	-	0,0000	0,0000	0,0003	1,6572 E-07	1,0356 E-07	3,6176 E-07
02436	X	0,0057	0,0020	0,0033	6,8125 E-06	2,2956 E-05	1,1175 E-05	-	0,0005	0,0002	0,0003	7,6076 E-07	2,281 E-06	9,899 E-07
02436	Y	0,0063	0,0209	0,0160	8,4484 E-05	2,5309 E-05	3,4308 E-05	-	0,0008	0,0022	0,0017	8,8094 E-06	3,3488 E-06	3,3066 E-06
02436	Z	0,0000	0,0001	0,0008	2,4123 E-07	2,3367 E-07	1,2983 E-06	-	0,0000	0,0000	0,0003	1,0288 E-07	1,0477 E-07	4,7419 E-07
02437	X	0,0076	0,0024	0,0034	4,1371 E-06	2,2449 E-05	1,1477 E-05	-	0,0007	0,0003	0,0003	5,2769 E-07	2,2687 E-06	1,0001 E-06
02437	Y	0,0087	0,0269	0,0163	7,6588 E-05	2,5639 E-05	3,2573 E-05	-	0,0011	0,0028	0,0017	8,0456 E-06	3,3962 E-06	3,0183 E-06
02437	Z	0,0001	0,0001	0,0008	3,8375 E-07	2,63 E-07	1,2207 E-06	-	0,0000	0,0000	0,0003	1,4762 E-07	1,1658 E-07	4,6182 E-07
02438	X	0,0094	0,0025	0,0035	3,9679 E-06	2,2517 E-05	9,1671 E-06	-	0,0009	0,0003	0,0003	4,2087 E-07	2,3112 E-06	8,118 E-07
02438	Y	0,0110	0,0323	0,0166	6,9624 E-05	2,66 E-05	2,0388 E-05	-	0,0014	0,0034	0,0017	7,3441 E-06	3,5374 E-06	1,8164 E-06
02438	Z	0,0001	0,0001	0,0008	4,6614 E-07	3,3736 E-07	9,4755 E-07	-	0,0000	0,0000	0,0003	1,6516 E-07	1,4705 E-07	3,9075 E-07
02439	X	0,0112	0,0023	0,0037	7,4837 E-06	2,4954 E-05	7,4187 E-06	-	0,0011	0,0003	0,0003	6,4109 E-07	2,5706 E-06	9,805 E-07
02439	Y	0,0134	0,0373	0,0169	6,5491 E-05	2,9813 E-05	2,1361 E-05	-	0,0018	0,0039	0,0018	6,8387 E-06	3,9852 E-06	2,8586 E-06
02439	Z	0,0001	0,0001	0,0008	2,8564 E-07	4,9081 E-07	7,0721 E-07	-	0,0000	0,0000	0,0003	1,0751 E-07	2,1148 E-07	3,0101 E-07
02440	X	0,0027	0,0015	0,0045	1,1315 E-05	2,2098 E-05	7,1609 E-06	-	0,0003	0,0002	0,0004	1,146 E-06	2,1395 E-06	6,4379 E-07
02440	Y	0,0029	0,0123	0,0162	1,027 E-04	2,3087 E-05	1,857 E-05	-	0,0004	0,0013	0,0017	1,0533 E-05	3,0594 E-06	1,9474 E-06
02440	Z	0,0000	0,0001	0,0008	1,0296 E-06	2,3653 E-07	7,8136 E-07	-	0,0000	0,0000	0,0003	3,7386 E-07	1,0535 E-07	2,8819 E-07
02441	X	0,0047	0,0023	0,0045	8,903 E-06	2,3313 E-05	1,0817 E-05	-	0,0004	0,0002	0,0004	9,1147 E-07	2,2939 E-06	9,2245 E-07
02441	Y	0,0052	0,0197	0,0165	9,3246 E-05	2,5573 E-05	2,9129 E-05	-	0,0007	0,0020	0,0018	9,5433 E-06	3,3723 E-06	2,9035 E-06
02441	Z	0,0000	0,0002	0,0008	6,2463 E-07	2,1969 E-07	1,2779 E-06	-	0,0000	0,0001	0,0003	2,3468 E-07	9,8954 E-08	4,6425 E-07
02442	X	0,0067	0,0028	0,0046	5,0335 E-06	2,2896 E-05	1,2312 E-05	-	0,0006	0,0003	0,0004	5,2983 E-07	2,2884 E-06	1,0331 E-06
02442	Y	0,0076	0,0261	0,0169	7,6421 E-05	2,5901 E-05	3,1675 E-05	-	0,0010	0,0027	0,0018	7,8559 E-06	3,4156 E-06	3,0208 E-06
02442	Z	0,0000	0,0002	0,0008	4,6285 E-07	2,3686 E-07	1,4068 E-06	-	0,0000	0,0001	0,0003	1,864 E-07	1,0595 E-07	5,1992 E-07
02443	X	0,0086	0,0030	0,0047	2,7849 E-06	2,1153 E-05	1,1001 E-05	-	0,0008	0,0003	0,0004	2,3994 E-07	2,146 E-06	9,2804 E-07
02443	Y	0,0100	0,0311	0,0172	5,7451 E-05	2,4028 E-05	2,2828 E-05	-	0,0013	0,0032	0,0018	5,931 E-06	3,1842 E-06	2,0369 E-06
02443	Z	0,0001	0,0002	0,0008	9,8756 E-07	2,8409 E-07	1,1651 E-06	-	0,0000	0,0001	0,0003	3,522 E-07	1,2454 E-07	4,5844 E-07
02444	X	0,0102	0,0026	0,0049	1,0543 E-05	1,8575 E-05	7,6031 E-06	-	0,0010	0,0003	0,0005	9,5434 E-07	1,9085 E-06	7,4475 E-07
02444	Y	0,0121	0,0349	0,0175	4,5188 E-05	2,0312 E-05	1,4228 E-05	-	0,0016	0,0036	0,0019	4,6062 E-06	2,7214 E-06	1,7651 E-06
02444	Z	0,0001	0,0002	0,0008	9,2348 E-07	3,6664 E-07	9,4106 E-07	-	0,0000	0,0001	0,0003	3,1891 E-07	1,5667 E-07	3,9983 E-07
02445	X	0,0016	0,0014	0,0056	1,5111 E-05	2,1197 E-05	4,0765 E-06	-	0,0001	0,0001	0,0005	1,4909 E-06	2,0294 E-06	3,6555 E-07
02445	Y	0,0017	0,0092	0,0166	1,1231 E-04	2,1734 E-05	9,2936 E-06	-	0,0002	0,0010	0,0018	1,156 E-05	2,885 E-06	1,0469 E-06
02445	Z	0,0000	0,0001	0,0007	1,487 E-06	2,57 E-07	4,3458 E-07	-	0,0000	0,0000	0,0003	5,4535 E-07	1,135 E-07	1,7012 E-07
02446	X	0,0036	0,0024	0,0058	1,2926 E-05	2,4855 E-05	9,0417 E-06	-	0,0003	0,0002	0,0005	1,2566 E-06	2,4224 E-06	7,6376 E-07
02446	Y	0,0040	0,0176	0,0172	1,0782 E-04	2,7501 E-05	2,1295 E-05	-	0,0005	0,0018	0,0019	1,0929 E-05	3,5996 E-06	2,1909 E-06
02446	Z	0,0000	0,0002	0,0008	1,3131 E-06	1,8375 E-07	1,0177 E-06	-	0,0000	0,0001	0,0003	4,7486 E-07	8,4243 E-08	3,7272 E-07
02447	X	0,0057	0,0033	0,0059	8,6676 E-06	2,4682 E-05	1,2013 E-05	-	0,0006	0,0003	0,0006	8,3672 E-07	2,445 E-06	1,0037 E-06
02447	Y	0,0065	0,0250	0,0177	8,7173 E-05	2,8435 E-05	2,7202 E-05	-	0,0008	0,0026	0,0019	8,8006 E-06	3,7175 E-06	2,6611 E-06
02447	Z	0,0000	0,0003	0,0008	5,2758 E-07	1,9386 E-07	1,343 E-06	-	0,0000	0,0001	0,0003	2,2253 E-07	8,8551 E-08	4,9268 E-07
02448	X	0,007	0,003	0,005	5,0884 E-06	2,3001 E-05	1,2546 E-05	-	0,000	0,000	0,000	3,7697 E-07	2,3132 E-06	1,0687 E-06

Nodi - Spostamenti per effetto del sisma

Nodo	Dir Sisma	Stato Limite Ultimo							Stato Limite di Danno					
		Sx	Sy	Sz	Θ x	Θ y	Θ z	σ t	Sx	Sy	Sz	Θ x	Θ y	Θ z
		[cm]	[cm]	[cm]	[rad]	[rad]	[rad]	[N/mm²]	[cm]	[cm]	[cm]	[rad]	[rad]	[rad]
02448	Y	7 0,0090	6 0,0304	9 0,0179	5,8246 E-05	2,6915 E-05	2,3587 E-05	-	8 0,0012	4 0,0031	6 0,0020	5,8779 E-06	3,5279 E-06	2,1848 E-06
02448	Z	0,0001	0,0003	0,0008	1,1893 E-06	2,265 E-07	1,2739 E-06	-	0,0000	0,0001	0,0003	4,3523 E-07	1,017 E-07	4,8572 E-07
02449	X	0,0095	0,0034	0,0058	9,4737 E-06	1,7946 E-05	1,262 E-05	-	0,0009	0,0003	0,0005	8,4584 E-07	1,8303 E-06	1,0973 E-06
02449	Y	0,0112	0,0338	0,0179	3,4382 E-05	1,9697 E-05	1,208 E-05	-	0,0015	0,0035	0,0020	3,4272 E-06	2,6093 E-06	1,1102 E-06
02449	Z	0,0001	0,0002	0,0008	1,6542 E-06	2,7589 E-07	1,0299 E-06	-	0,0000	0,0001	0,0003	5,7789 E-07	1,1962 E-07	4,2779 E-07
02450	X	0,0107	0,0024	0,0057	2,1169 E-05	5,4161 E-06	1,2149 E-05	-	0,0011	0,0002	0,0005	1,9823 E-06	5,7651 E-07	1,0269 E-06
02450	Y	0,0125	0,0360	0,0178	3,4025 E-05	5,8849 E-06	1,3865 E-05	-	0,0016	0,0037	0,0019	3,2659 E-06	5,3737 E-07	1,8407 E-06
02450	Z	0,0001	0,0002	0,0008	1,1605 E-06	4,1215 E-07	9,8081 E-07	-	0,0000	0,0001	0,0003	4,3742 E-07	1,661 E-07	4,0797 E-07
02451	X	0,0205	0,0428	0,0148	7,9431 E-05	3,2073 E-05	3,5991 E-05	-	0,0022	0,0053	0,0019	1,0262 E-05	3,0223 E-06	4,3205 E-06
02451	Y	0,0323	0,1540	0,0728	3,2253 E-04	7,9699 E-05	7,9642 E-05	-	0,0043	0,0194	0,0093	4,1189 E-05	9,829 E-06	1,0399 E-05
02451	Z	0,0001	0,0003	0,0018	3,8677 E-06	1,6029 E-05	1,3541 E-06	-	0,0001	0,0001	0,0008	1,7157 E-06	7,2328 E-06	6,2646 E-07
02452	X	0,0204	0,0434	0,0148	7,9648 E-05	3,2133 E-05	3,5972 E-05	-	0,0022	0,0054	0,0019	1,029 E-05	3,0288 E-06	4,3084 E-06
02452	Y	0,0327	0,1564	0,0728	3,2339 E-04	7,9598 E-05	7,792 E-05	-	0,0043	0,0197	0,0093	4,1291 E-05	9,811 E-06	1,0121 E-05
02452	Z	0,0003	0,0004	0,0018	3,8146 E-06	1,6039 E-05	1,7423 E-06	-	0,0001	0,0002	0,0008	1,6918 E-06	7,2372 E-06	8,0359 E-07
02453	X	0,0141	0,0027	0,0013	8,7905 E-06	3,4984 E-05	1,7355 E-05	-	0,0014	0,0004	0,0001	7,5783 E-07	3,1828 E-06	2,2282 E-06
02453	Y	0,0177	0,0431	0,0146	6,1404 E-05	1,284 E-05	6,5777 E-05	-	0,0023	0,0046	0,0014	6,1662 E-06	1,6213 E-06	8,2766 E-06
02453	Z	0,0002	0,0001	0,0009	2,7839 E-07	3,2963 E-06	5,6463 E-07	-	0,0001	0,0000	0,0004	1,1776 E-07	1,3813 E-06	2,3853 E-07
02454	X	0,0138	0,0028	0,0013	8,583 E-06	3,4645 E-05	1,767 E-05	-	0,0014	0,0004	0,0001	7,432 E-07	3,1495 E-06	2,2715 E-06
02454	Y	0,0177	0,0425	0,0146	6,0729 E-05	1,2602 E-05	6,5726 E-05	-	0,0023	0,0045	0,0014	6,0817 E-06	1,5846 E-06	8,3191 E-06
02454	Z	0,0001	0,0001	0,0009	2,4631 E-07	3,2679 E-06	3,9732 E-07	-	0,0001	0,0000	0,0004	1,0365 E-07	1,3693 E-06	1,6779 E-07
02455	X	0,0145	0,0039	0,0010	7,6553 E-06	3,711 E-05	2,3009 E-05	-	0,0015	0,0005	0,0001	6,1984 E-07	3,0517 E-06	2,9317 E-06
02455	Y	0,0200	0,0456	0,0155	7,4689 E-05	4,1769 E-05	8,3948 E-05	-	0,0026	0,0049	0,0016	7,5251 E-06	4,5409 E-06	1,0595 E-05
02455	Z	0,0001	0,0001	0,0012	4,6449 E-07	5,34 E-06	3,4825 E-07	-	0,0001	0,0000	0,0005	1,8799 E-07	2,2303 E-06	1,5062 E-07
02456	X	0,0152	0,0038	0,0011	8,4782 E-06	3,5956 E-05	2,5549 E-05	-	0,0015	0,0005	0,0001	7,0247 E-07	2,9586 E-06	3,2331 E-06
02456	Y	0,0191	0,0474	0,0153	7,4151 E-05	4,0969 E-05	9,5226 E-05	-	0,0025	0,0051	0,0015	7,3943 E-06	4,4603 E-06	1,1885 E-05
02456	Z	0,0002	0,0001	0,0012	4,6301 E-07	5,154 E-06	6,2381 E-07	-	0,0001	0,0000	0,0005	1,8546 E-07	2,1527 E-06	2,6924 E-07
02457	X	0,0157	0,0056	0,0035	8,1583 E-06	3,5513 E-05	2,7317 E-05	-	0,0016	0,0007	0,0003	8,5357 E-07	2,9177 E-06	3,4733 E-06
02457	Y	0,0218	0,0526	0,0185	1,0803 E-04	6,8012 E-05	9,9316 E-05	-	0,0028	0,0058	0,0019	1,121 E-05	7,9672 E-06	1,2529 E-05
02457	Z	0,0002	0,0001	0,0016	1,3127 E-06	5,6515 E-06	2,9052 E-07	-	0,0001	0,0000	0,0006	5,5511 E-07	2,3591 E-06	1,2892 E-07
02458	X	0,0162	0,0074	0,0057	1,2781 E-05	2,5271 E-05	2,7588 E-05	-	0,0017	0,0009	0,0005	1,5077 E-06	2,2951 E-06	3,5088 E-06
02458	Y	0,0247	0,0573	0,0229	1,3352 E-04	7,3463 E-05	9,5121 E-05	-	0,0032	0,0065	0,0025	1,4174 E-05	8,9844 E-06	1,2155 E-05
02458	Z	0,0001	0,0001	0,0019	1,6773 E-06	3,8526 E-06	1,9151 E-07	-	0,0001	0,0000	0,0008	7,167 E-07	1,6077 E-06	8,4599 E-08
02459	X	0,0165	0,0077	0,0057	1,2976 E-05	2,6232 E-05	2,9523 E-05	-	0,0017	0,0010	0,0005	1,5181 E-06	2,3499 E-06	3,7568 E-06
02459	Y	0,0229	0,0607	0,0228	1,3658 E-04	7,3869 E-05	1,0466 E-04	-	0,0030	0,0068	0,0025	1,4527 E-05	9,002 E-06	1,3308 E-05
02459	Z	0,0002	0,0001	0,0019	1,4873 E-06	4,0431 E-06	2,199 E-07	-	0,0001	0,0000	0,0008	6,3391 E-07	1,6869 E-06	9,4183 E-08
02460	X	0,0169	0,0097	0,0069	1,7842 E-05	1,5999 E-05	3,1534 E-05	-	0,0018	0,0012	0,0006	2,1653 E-06	1,989 E-06	3,9916 E-06
02460	Y	0,0255	0,0657	0,0275	1,5812 E-04	7,207 E-05	1,0543 E-04	-	0,0033	0,0075	0,0031	1,7283 E-05	9,1516 E-06	1,3562 E-05
02460	Z	0,0001	0,0001	0,0021	9,0078 E-07	1,4496 E-06	4,3792 E-07	-	0,0001	0,0000	0,0009	3,8209 E-07	6,1015 E-07	1,8769 E-07

Nodi - Spostamenti per effetto del sisma

Nodo	Dir Sisma	Stato Limite Ultimo							Stato Limite di Danno					
		Sx	Sy	Sz	Θ x	Θ y	Θ z	σ t	Sx	Sy	Sz	Θ x	Θ y	Θ z
		[cm]	[cm]	[cm]	[rad]	[rad]	[rad]	[N/mm²]	[cm]	[cm]	[cm]	[rad]	[rad]	[rad]
02461	X	0,0176	0,0117	0,0069	2,1622 E-05	2,1568 E-05	3,2337 E-05	-	0,0018	0,0015	0,0006	2,742 E-06	2,5848 E-06	4,0657 E-06
02461	Y	0,0279	0,0704	0,0321	1,739 E-04	6,7338 E-05	1,0225 E-04	-	0,0036	0,0082	0,0037	1,9661 E-05	8,859 E-06	1,3262 E-05
02461	Z	0,0001	0,0001	0,0021	8,1017 E-07	1,0978 E-06	4,6246 E-07	-	0,0000	0,0001	0,0009	3,4901 E-07	4,514 E-07	2,0017 E-07
02462	X	0,0171	0,0122	0,0069	2,1544 E-05	2,1405 E-05	3,3827 E-05	-	0,0018	0,0016	0,0006	2,7502 E-06	2,5707 E-06	4,2832 E-06
02462	Y	0,0262	0,0748	0,0320	1,7747 E-04	6,7178 E-05	1,117 E-04	-	0,0034	0,0087	0,0037	2,0112 E-05	8,818 E-06	1,4529 E-05
02462	Z	0,0001	0,0001	0,0021	1,1007 E-06	1,1095 E-06	1,3551 E-06	-	0,0000	0,0001	0,0009	4,7724 E-07	4,563 E-07	5,8808 E-07
02463	X	0,0177	0,0143	0,0061	2,4429 E-05	3,1829 E-05	3,4927 E-05	-	0,0019	0,0018	0,0006	3,2988 E-06	3,3564 E-06	4,4023 E-06
02463	Y	0,0283	0,0797	0,0362	1,9797 E-04	6,5977 E-05	1,1198 E-04	-	0,0037	0,0094	0,0042	2,3417 E-05	8,9798 E-06	1,4658 E-05
02463	Z	0,0001	0,0002	0,0020	4,6157 E-06	2,143 E-06	1,533 E-06	-	0,0000	0,0001	0,0008	2,0169 E-06	8,7287 E-07	6,6899 E-07
02464	X	0,0186	0,0165	0,0054	2,7489 E-05	3,6866 E-05	3,5553 E-05	-	0,0020	0,0021	0,0007	3,8556 E-06	3,6847 E-06	4,4703 E-06
02464	Y	0,0301	0,0844	0,0401	2,2349 E-04	7,0506 E-05	1,1136 E-04	-	0,0039	0,0101	0,0048	2,7495 E-05	9,946 E-06	1,4605 E-05
02464	Z	0,0001	0,0002	0,0019	9,5468 E-06	2,5954 E-06	1,2427 E-06	-	0,0001	0,0001	0,0008	4,182 E-06	1,176 E-06	5,4553 E-07
02465	X	0,0178	0,0171	0,0054	2,813 E-05	3,7441 E-05	3,6764 E-05	-	0,0019	0,0022	0,0007	3,9486 E-06	3,7242 E-06	4,7109 E-06
02465	Y	0,0284	0,0900	0,0400	2,2926 E-04	7,0147 E-05	1,2675 E-04	-	0,0037	0,0108	0,0048	2,8215 E-05	9,9001 E-06	1,6732 E-05
02465	Z	0,0002	0,0004	0,0019	9,6071 E-06	2,6001 E-06	2,9712 E-06	-	0,0001	0,0002	0,0008	4,215 E-06	1,1753 E-06	1,3112 E-06
02466	X	0,0187	0,0194	0,0057	3,457 E-05	3,2262 E-05	3,9459 E-05	-	0,0020	0,0025	0,0008	4,879 E-06	3,2853 E-06	4,9293 E-06
02466	Y	0,0299	0,0951	0,0444	2,6036 E-04	9,0883 E-05	1,1622 E-04	-	0,0039	0,0115	0,0055	3,2789 E-05	1,2798 E-05	1,5318 E-05
02466	Z	0,0002	0,0004	0,0021	1,2333 E-05	6,6493 E-06	6,4122 E-07	-	0,0001	0,0002	0,0009	5,4427 E-06	3,0757 E-06	2,8654 E-07
02467	X	0,0194	0,0218	0,0066	4,2971 E-05	2,1217 E-05	3,9802 E-05	-	0,0021	0,0028	0,0010	5,9806 E-06	2,5712 E-06	4,9097 E-06
02467	Y	0,0315	0,0993	0,0502	2,7995 E-04	1,1197 E-04	1,1019 E-04	-	0,0041	0,0121	0,0064	3,5646 E-05	1,546 E-05	1,4462 E-05
02467	Z	0,0001	0,0003	0,0027	1,1452 E-05	1,0837 E-05	5,3936 E-07	-	0,0001	0,0001	0,0012	5,103 E-06	4,9331 E-06	2,321 E-07
02468	X	0,0190	0,0228	0,0066	4,3849 E-05	2,1118 E-05	4,4357 E-05	-	0,0020	0,0029	0,0009	6,0771 E-06	2,5768 E-06	5,4211 E-06
02468	Y	0,0291	0,1063	0,0502	2,8362 E-04	1,12 E-04	1,1633 E-04	-	0,0038	0,0130	0,0064	3,6031 E-05	1,5467 E-05	1,5307 E-05
02468	Z	0,0004	0,0006	0,0027	1,1243 E-05	1,0739 E-05	1,4714 E-06	-	0,0002	0,0002	0,0012	5,0099 E-06	4,8887 E-06	6,1798 E-07
02469	X	0,0197	0,0253	0,0075	5,4465 E-05	1,6548 E-05	4,2092 E-05	-	0,0021	0,0032	0,0011	7,3156 E-06	2,2979 E-06	5,1802 E-06
02469	Y	0,0307	0,1106	0,0569	2,9874 E-04	1,1392 E-04	1,1533 E-04	-	0,0040	0,0135	0,0074	3,8056 E-05	1,5572 E-05	1,5168 E-05
02469	Z	0,0002	0,0004	0,0035	8,9837 E-06	1,1171 E-05	5,6348 E-07	-	0,0001	0,0002	0,0015	4,0437 E-06	5,0612 E-06	2,4057 E-07
02470	X	0,0199	0,0273	0,0084	6,4124 E-05	1,8378 E-05	3,9086 E-05	-	0,0021	0,0034	0,0012	8,4259 E-06	2,2765 E-06	4,8399 E-06
02470	Y	0,0321	0,1144	0,0635	3,1534 E-04	9,8988 E-05	1,0966 E-04	-	0,0042	0,0141	0,0084	4,0244 E-05	1,352 E-05	1,4436 E-05
02470	Z	0,0001	0,0003	0,0042	7,8251 E-06	8,3865 E-06	3,3763 E-07	-	0,0001	0,0001	0,0018	3,5405 E-06	3,7904 E-06	1,4645 E-07
02471	X	0,0200	0,0289	0,0084	6,4277 E-05	1,8321 E-05	4,2373 E-05	-	0,0021	0,0037	0,0012	8,4694 E-06	2,277 E-06	5,2112 E-06
02471	Y	0,0299	0,1223	0,0635	3,1927 E-04	9,8414 E-05	1,1644 E-04	-	0,0039	0,0151	0,0084	4,075 E-05	1,3447 E-05	1,5359 E-05
02471	Z	0,0003	0,0005	0,0042	8,0442 E-06	8,1997 E-06	3,8329 E-07	-	0,0001	0,0002	0,0018	3,6382 E-06	3,7058 E-06	1,6808 E-07
02472	X	0,0202	0,0309	0,0092	7,2427 E-05	2,2087 E-05	3,9933 E-05	-	0,0021	0,0039	0,0014	9,3888 E-06	2,3238 E-06	4,9095 E-06
02472	Y	0,0313	0,1259	0,0693	3,3463 E-04	7,343 E-05	1,079 E-04	-	0,0041	0,0156	0,0092	4,2829 E-05	1,0015 E-05	1,4238 E-05
02472	Z	0,0001	0,0005	0,0046	7,6865 E-06	3,517 E-06	2,7456 E-07	-	0,0001	0,0002	0,0020	3,4823 E-06	1,5816 E-06	1,1659 E-07
02473	X	0,0203	0,0327	0,0102	7,9047 E-05	2,5541 E-05	3,7548 E-05	-	0,0022	0,0041	0,0015	1,0057 E-05	2,3912 E-06	4,622 E-06
02473	Y	0,0322	0,1287	0,0734	3,4273 E-04	4,7047 E-05	9,9483 E-05	-	0,0042	0,0160	0,0098	4,399 E-05	5,9842 E-06	1,3127 E-05
02473	Z	0,000	0,000	0,004	7,4914 E-06	2,243 E-06	1,822 E-07	-	0,000	0,000	0,002	3,3956 E-06	1,0252 E-06	7,5734 E-08

Nodi - Spostamenti per effetto del sisma

Nodo	Dir Sisma	Stato Limite Ultimo							Stato Limite di Danno					
		Sx	Sy	Sz	Θ x	Θ y	Θ z	σ t	Sx	Sy	Sz	Θ x	Θ y	Θ z
		[cm]	[cm]	[cm]	[rad]	[rad]	[rad]	[N/mm²]	[cm]	[cm]	[cm]	[rad]	[rad]	[rad]
		1	4	7					0	2	1			
02474	X	0,0204	0,0347	0,0102	7,9726 E-05	2,5405 E-05	3,9456 E-05	-	0,0021	0,0044	0,0015	1,0135 E-05	2,3844 E-06	4,8167 E-06
02474	Y	0,0310	0,1372	0,0734	3,4558 E-04	4,6732 E-05	1,0149 E-04	-	0,0041	0,0171	0,0098	4,4345 E-05	5,9363 E-06	1,3398 E-05
02474	Z	0,0001	0,0006	0,0047	7,4918 E-06	2,3069 E-06	1,9407 E-07	-	0,0000	0,0002	0,0021	3,3951 E-06	1,0539 E-06	8,5229 E-08
02475	X	0,0204	0,0363	0,0113	8,4115 E-05	2,8613 E-05	3,7088 E-05	-	0,0022	0,0046	0,0016	1,0534 E-05	2,534 E-06	4,5408 E-06
02475	Y	0,0319	0,1395	0,0757	3,4529 E-04	3,8618 E-05	9,2916 E-05	-	0,0042	0,0174	0,0100	4,4407 E-05	3,5119 E-06	1,2269 E-05
02475	Z	0,0001	0,0005	0,0043	7,1114 E-06	8,1379 E-06	2,7237 E-07	-	0,0000	0,0002	0,0019	3,2213 E-06	3,6884 E-06	1,2642 E-07
02476	X	0,0205	0,0379	0,0126	8,4413 E-05	3,098 E-05	3,5788 E-05	-	0,0022	0,0047	0,0017	1,0578 E-05	2,752 E-06	4,3731 E-06
02476	Y	0,0320	0,1413	0,0760	3,3729 E-04	5,498 E-05	8,778 E-05	-	0,0042	0,0177	0,0100	4,3445 E-05	5,725 E-06	1,1579 E-05
02476	Z	0,0001	0,0004	0,0036	6,6112 E-06	1,271 E-05	4,2063 E-07	-	0,0000	0,0002	0,0016	2,99 E-06	5,7477 E-06	2,0104 E-07
02477	X	0,0204	0,0399	0,0126	8,5252 E-05	3,0842 E-05	3,5856 E-05	-	0,0021	0,0050	0,0017	1,0686 E-05	2,7423 E-06	4,3749 E-06
02477	Y	0,0323	0,1498	0,0760	3,4123 E-04	5,4803 E-05	8,507 E-05	-	0,0043	0,0188	0,0100	4,3933 E-05	5,7208 E-06	1,1205 E-05
02477	Z	0,0003	0,0005	0,0035	6,5428 E-06	1,2688 E-05	7,0677 E-07	-	0,0001	0,0002	0,0016	2,9582 E-06	5,7378 E-06	3,264 E-07
02478	X	0,0204	0,0413	0,0139	8,1947 E-05	3,2101 E-05	3,5029 E-05	-	0,0022	0,0052	0,0018	1,0474 E-05	2,9632 E-06	4,2667 E-06
02478	Y	0,0324	0,1513	0,0745	3,3093 E-04	7,4054 E-05	8,2213 E-05	-	0,0043	0,0190	0,0097	4,2478 E-05	8,8257 E-06	1,0783 E-05
02478	Z	0,0002	0,0004	0,0025	5,2089 E-06	1,5579 E-05	1,0442 E-06	-	0,0001	0,0002	0,0011	2,3393 E-06	7,0338 E-06	4,859 E-07
02479	X	0,0061	0,0062	0,0101	8,1837 E-05	9,3765 E-05	1,9998 E-05	-	0,0005	0,0008	0,0011	1,014 E-05	7,8069 E-06	2,6111 E-06
02479	Y	0,0140	0,0213	0,0426	2,8295 E-04	9,0861 E-05	9,3136 E-05	-	0,0018	0,0027	0,0054	3,5555 E-05	1,143 E-05	1,1851 E-05
02479	Z	0,0004	0,0000	0,0011	5,228 E-07	3,8062 E-06	1,4392 E-06	-	0,0002	0,0000	0,0005	2,3306 E-07	1,6783 E-06	6,1102 E-07
02480	X	0,0193	0,0398	0,0110	8,3913 E-05	4,2442 E-05	4,026 E-05	-	0,0020	0,0050	0,0013	1,0536 E-05	3,8107 E-06	4,7125 E-06
02480	Y	0,0226	0,1407	0,0475	3,0607 E-04	9,8746 E-05	8,1272 E-05	-	0,0029	0,0177	0,0061	3,8574 E-05	1,3259 E-05	1,0583 E-05
02480	Z	0,0004	0,0003	0,0013	1,0236 E-06	7,5492 E-06	1,5827 E-06	-	0,0002	0,0001	0,0005	4,4128 E-07	3,3844 E-06	7,2572 E-07
02481	X	0,0117	0,0398	0,0162	8,2214 E-05	1,5812 E-05	3,9529 E-05	-	0,0011	0,0050	0,0016	1,0303 E-05	1,5293 E-06	4,5089 E-06
02481	Y	0,0058	0,1406	0,0160	2,983 E-04	2,3793 E-05	7,4578 E-05	-	0,0007	0,0177	0,0019	3,7575 E-05	3,0579 E-06	9,8546 E-06
02481	Z	0,0001	0,0003	0,0012	9,6002 E-07	5,9481 E-07	6,6864 E-07	-	0,0001	0,0001	0,0005	4,1342 E-07	2,6201 E-07	3,107 E-07
02482	X	0,0023	0,0062	0,0159	8,1629 E-05	2,8971 E-05	1,7862 E-05	-	0,0002	0,0008	0,0016	1,0096 E-05	2,4746 E-06	1,4878 E-06
02482	Y	0,0004	0,0208	0,0151	2,8029 E-04	3,4479 E-06	3,3439 E-05	-	0,0000	0,0026	0,0018	3,5219 E-05	3,3306 E-07	4,1589 E-06
02482	Z	0,0001	0,0000	0,0012	5,13 E-07	4,3069 E-07	9,3813 E-07	-	0,0000	0,0000	0,0005	2,2908 E-07	1,9247 E-07	3,9704 E-07
02483	X	0,0036	0,0072	0,0134	8,1736 E-05	3,9758 E-05	2,7493 E-05	-	0,0003	0,0009	0,0012	1,0112 E-05	3,3538 E-06	2,3071 E-06
02483	Y	0,0022	0,0244	0,0040	2,8104 E-04	1,3579 E-05	5,1885 E-05	-	0,0003	0,0031	0,0004	3,5316 E-05	1,5234 E-06	6,5553 E-06
02483	Z	0,0001	0,0001	0,0012	5,1534 E-07	6,6193 E-07	1,5906 E-06	-	0,0000	0,0000	0,0005	2,2962 E-07	2,9675 E-07	6,8315 E-07
02484	X	0,0066	0,0134	0,0135	8,2559 E-05	3,9185 E-05	4,7797 E-05	-	0,0006	0,0017	0,0012	1,0256 E-05	3,4888 E-06	3,9561 E-06
02484	Y	0,0023	0,0462	0,0041	2,8831 E-04	1,2066 E-05	5,8174 E-05	-	0,0003	0,0058	0,0004	3,6243 E-05	1,5394 E-06	7,2339 E-06
02484	Z	0,0002	0,0001	0,0012	5,1528 E-07	4,8189 E-07	2,1153 E-06	-	0,0001	0,0000	0,0005	2,2653 E-07	2,2244 E-07	9,2715 E-07
02485	X	0,0093	0,0198	0,0136	8,3171 E-05	3,3123 E-05	6,3564 E-05	-	0,0008	0,0025	0,0012	1,0362 E-05	3,1458 E-06	5,4136 E-06
02485	Y	0,0013	0,0685	0,0042	2,939 E-04	2,7507 E-05	3,7339 E-05	-	0,0001	0,0086	0,0004	3,696 E-05	3,5296 E-06	4,4679 E-06
02485	Z	0,0002	0,0001	0,0012	5,7024 E-07	4,2438 E-07	2,4722 E-06	-	0,0001	0,0001	0,0005	2,4712 E-07	1,9748 E-07	1,1022 E-06
02486	X	0,0113	0,0261	0,0136	8,3356 E-05	2,2709 E-05	6,7757 E-05	-	0,0010	0,0032	0,0013	1,0409 E-05	2,4043 E-06	6,0958 E-06
02486	Y	0,0022	0,0911	0,0042	2,9738 E-04	3,8697 E-05	9,4895 E-06	-	0,0003	0,0115	0,0005	3,7414 E-05	4,8986 E-06	8,2917 E-07

Nodi - Spostamenti per effetto del sisma

Nodo	Dir Sisma	Stato Limite Ultimo							Stato Limite di Danno					
		Sx	Sy	Sz	Θ x	Θ y	Θ z	σ t	Sx	Sy	Sz	Θ x	Θ y	Θ z
		[cm]	[cm]	[cm]	[rad]	[rad]	[rad]	[N/mm²]	[cm]	[cm]	[cm]	[rad]	[rad]	[rad]
02486	Z	0,0002	0,0002	0,0012	6,606 E-07	2,5629 E-07	2,6715 E-06	-	0,0001	0,0001	0,0005	2,8425 E-07	1,2054 E-07	1,2029 E-06
02487	X	0,0124	0,0324	0,0137	8,3174 E-05	1,4483 E-05	5,9534 E-05	-	0,0011	0,0040	0,0013	1,0406 E-05	1,7625 E-06	5,8371 E-06
02487	Y	0,0052	0,1140	0,0042	2,9928 E-04	4,4322 E-05	3,9737 E-05	-	0,0007	0,0143	0,0005	3,7673 E-05	5,5968 E-06	5,2221 E-06
02487	Z	0,0002	0,0002	0,0012	7,8457 E-07	1,7912 E-07	2,5066 E-06	-	0,0001	0,0001	0,0005	3,3724 E-07	7,5287 E-08	1,1343 E-06
02488	X	0,0130	0,0387	0,0137	8,2757 E-05	8,941 E-06	4,4378 E-05	-	0,0012	0,0048	0,0013	1,0369 E-05	1,1705 E-06	4,9365 E-06
02488	Y	0,0084	0,1368	0,0043	2,9974 E-04	3,9316 E-05	7,357 E-05	-	0,0011	0,0172	0,0005	3,7749 E-05	5,0936 E-06	9,6626 E-06
02488	Z	0,0002	0,0003	0,0012	9,0767 E-07	1,227 E-06	1,2971 E-06	-	0,0001	0,0001	0,0005	3,9055 E-07	5,4509 E-07	5,9325 E-07
02489	X	0,0075	0,0103	0,0103	8,2011 E-05	6,1694 E-05	3,602 E-05	-	0,0006	0,0013	0,0009	1,0169 E-05	5,3918 E-06	3,0679 E-06
02489	Y	0,0069	0,0351	0,0146	2,8442 E-04	7,8911 E-06	7,4805 E-05	-	0,0009	0,0044	0,0019	3,5749 E-05	6,4184 E-07	9,4965 E-06
02489	Z	0,0003	0,0001	0,0012	5,101 E-07	1,2709 E-06	2,2658 E-06	-	0,0001	0,0000	0,0005	2,2593 E-07	5,7785 E-07	9,8947 E-07
02490	X	0,0118	0,0166	0,0105	8,3027 E-05	5,3633 E-05	5,7467 E-05	-	0,0010	0,0021	0,0009	1,0329 E-05	5,1411 E-06	4,8386 E-06
02490	Y	0,0053	0,0572	0,0149	2,9169 E-04	4,3505 E-05	5,9076 E-05	-	0,0007	0,0072	0,0019	3,6676 E-05	5,6151 E-06	7,4793 E-06
02490	Z	0,0004	0,0001	0,0012	5,4056 E-07	9,3836 E-07	3,0702 E-06	-	0,0002	0,0000	0,0005	2,3597 E-07	4,348 E-07	1,3619 E-06
02491	X	0,0149	0,0229	0,0106	8,3485 E-05	3,5541 E-05	6,8828 E-05	-	0,0013	0,0028	0,0009	1,0413 E-05	3,9291 E-06	6,0624 E-06
02491	Y	0,0017	0,0798	0,0152	2,9647 E-04	6,8861 E-05	2,3272 E-05	-	0,0001	0,0100	0,0020	3,7291 E-05	8,7736 E-06	2,9023 E-06
02491	Z	0,0004	0,0001	0,0012	6,1279 E-07	5,8644 E-07	3,4964 E-06	-	0,0002	0,0001	0,0005	2,6458 E-07	2,7611 E-07	1,5676 E-06
02492	X	0,0163	0,0293	0,0106	8,3533 E-05	2,1388 E-05	6,5919 E-05	-	0,0015	0,0036	0,0009	1,0442 E-05	2,7229 E-06	6,2301 E-06
02492	Y	0,0049	0,1025	0,0154	2,994 E-04	7,9406 E-05	1,9962 E-05	-	0,0006	0,0129	0,0020	3,7678 E-05	1,0082 E-05	2,5758 E-06
02492	Z	0,0004	0,0002	0,0012	7,1963 E-07	1,9755 E-07	3,4504 E-06	-	0,0002	0,0001	0,0005	3,094 E-07	7,7711 E-08	1,557 E-06
02493	X	0,0161	0,0356	0,0107	8,3307 E-05	2,1594 E-05	5,2016 E-05	-	0,0015	0,0044	0,0009	1,0434 E-05	2,2117 E-06	5,4752 E-06
02493	Y	0,0107	0,1254	0,0155	3,0107 E-04	7,4348 E-05	5,9623 E-05	-	0,0014	0,0158	0,0020	3,7912 E-05	9,5903 E-06	7,7314 E-06
02493	Z	0,0004	0,0002	0,0012	8,5744 E-07	1,747 E-06	2,5571 E-06	-	0,0002	0,0001	0,0005	3,6881 E-07	7,7982 E-07	1,1603 E-06
02494	X	0,0065	0,0071	0,0094	8,0956 E-05	8,3369 E-05	1,9627 E-05	-	0,0005	0,0009	0,0009	1,0023 E-05	7,0031 E-06	2,2543 E-06
02494	Y	0,0113	0,0242	0,0323	2,7904 E-04	5,6534 E-05	8,4803 E-05	-	0,0014	0,0030	0,0041	3,5065 E-05	7,0262 E-06	1,0779 E-05
02494	Z	0,0003	0,0000	0,0012	5,1553 E-07	2,8469 E-06	1,5837 E-06	-	0,0001	0,0000	0,0005	2,2984 E-07	1,2635 E-06	6,8268 E-07
02495	X	0,0126	0,0134	0,0096	8,3172 E-05	8,1623 E-05	4,0914 E-05	-	0,0010	0,0017	0,0010	1,0336 E-05	7,5759 E-06	3,4771 E-06
02495	Y	0,0115	0,0461	0,0333	2,9088 E-04	4,0099 E-05	8,0436 E-05	-	0,0014	0,0058	0,0043	3,6566 E-05	5,194 E-06	1,0236 E-05
02495	Z	0,0005	0,0001	0,0012	5,2185 E-07	1,8894 E-06	2,7751 E-06	-	0,0002	0,0000	0,0005	2,2966 E-07	8,669 E-07	1,2226 E-06
02496	X	0,0176	0,0197	0,0097	8,3863 E-05	5,9277 E-05	5,9031 E-05	-	0,0015	0,0024	0,0010	1,045 E-05	6,2722 E-06	5,0723 E-06
02496	Y	0,0064	0,0685	0,0340	2,9662 E-04	9,1475 E-05	4,6926 E-05	-	0,0008	0,0086	0,0044	3,7301 E-05	1,1693 E-05	5,9745 E-06
02496	Z	0,0006	0,0001	0,0012	5,7169 E-07	1,2188 E-06	3,4823 E-06	-	0,0003	0,0001	0,0005	2,4815 E-07	5,6862 E-07	1,5542 E-06
02497	X	0,0202	0,0261	0,0099	8,3992 E-05	3,3993 E-05	6,4221 E-05	-	0,0018	0,0032	0,0010	1,0491 E-05	4,3119 E-06	5,8644 E-06
02497	Y	0,0022	0,0912	0,0346	2,9997 E-04	1,1408 E-04	5,5013 E-06	-	0,0003	0,0115	0,0044	3,7736 E-05	1,4513 E-05	6,1004 E-07
02497	Z	0,0007	0,0002	0,0012	6,5575 E-07	3,3398 E-07	3,7002 E-06	-	0,0003	0,0001	0,0005	2,8242 E-07	1,5948 E-07	1,6646 E-06
02498	X	0,0200	0,0324	0,0099	8,3883 E-05	3,528 E-05	5,6612 E-05	-	0,0019	0,0040	0,0010	1,05 E-05	3,6007 E-06	5,6706 E-06
02498	Y	0,0104	0,1140	0,0350	3,0228 E-04	1,1367 E-04	3,9556 E-05	-	0,0013	0,0143	0,0045	3,8047 E-05	1,4584 E-05	5,0712 E-06
02498	Z	0,0006	0,0002	0,0012	7,7684 E-07	1,6038 E-06	3,3173 E-06	-	0,0003	0,0001	0,0005	3,3386 E-07	7,0821 E-07	1,5015 E-06
02499	X	0,0182	0,0388	0,0100	8,3599 E-05	3,6051 E-05	4,1972 E-05	-	0,0018	0,0048	0,0010	1,0492 E-05	3,2454 E-06	4,8045 E-06
02499	Y	0,018	0,136	0,035	3,0436 E-04	9,0216 E-05	7,6129 E-05	-	0,002	0,017	0,004	3,8357 E-05	1,1993 E-05	9,9036 E-06

Nodi - Spostamenti per effetto del sisma

Nodo	Dir Sisma	Stato Limite Ultimo							Stato Limite di Danno					
		Sx	Sy	Sz	Θ x	Θ y	Θ z	σ t	Sx	Sy	Sz	Θ x	Θ y	Θ z
		[cm]	[cm]	[cm]	[rad]	[rad]	[rad]	[N/mm²]	[cm]	[cm]	[cm]	[rad]	[rad]	[rad]
02499	Z	2 0,0004	9 0,0003	2 0,0013	1,0043 E-06	5,2046 E-06	1,8115 E-06	-	4 0,0002	2 0,0001	5 0,0005	4,3293 E-07	2,3309 E-06	8,2775 E-07
02500	X	0,0205	0,0433	0,0142	7,9262 E-05	3,2305 E-05	3,8229 E-05	-	0,0022	0,0054	0,0018	1,0247 E-05	2,9654 E-06	4,4224 E-06
02500	Y	0,0309	0,1534	0,0672	3,1902 E-04	8,3335 E-05	7,6908 E-05	-	0,0041	0,0193	0,0086	4,0783 E-05	1,0149 E-05	1,0163 E-05
02500	Z	0,0001	0,0003	0,0014	3,8914 E-06	1,5229 E-05	4,8374 E-07	-	0,0000	0,0001	0,0006	1,7149 E-06	6,8634 E-06	2,2352 E-07
02501	X	0,0202	0,0445	0,0138	7,9685 E-05	3,1906 E-05	3,8451 E-05	-	0,0021	0,0056	0,0017	1,0279 E-05	2,9092 E-06	4,2954 E-06
02501	Y	0,0313	0,1583	0,0654	3,1824 E-04	8,3921 E-05	7,2877 E-05	-	0,0041	0,0199	0,0083	4,0631 E-05	1,0259 E-05	9,7708 E-06
02501	Z	0,0003	0,0003	0,0014	3,5991 E-06	1,5138 E-05	8,5938 E-07	-	0,0001	0,0002	0,0006	1,5843 E-06	6,822 E-06	3,8453 E-07
02502	X	0,0124	0,0445	0,0169	8,2689 E-05	1,9082 E-05	3,2986 E-05	-	0,0011	0,0055	0,0017	1,0326 E-05	1,8136 E-06	4,0681 E-06
02502	Y	0,0063	0,1574	0,0190	2,9564 E-04	2,2581 E-05	8,8695 E-05	-	0,0008	0,0198	0,0023	3,7222 E-05	2,8936 E-06	1,1781 E-05
02502	Z	0,0001	0,0003	0,0012	7,966 E-07	3,6685 E-07	7,3025 E-07	-	0,0000	0,0001	0,0005	3,4189 E-07	1,5983 E-07	3,1156 E-07
02503	X	0,0122	0,0437	0,0169	8,2687 E-05	1,8972 E-05	3,3938 E-05	-	0,0011	0,0054	0,0017	1,0325 E-05	1,7952 E-06	4,137 E-06
02503	Y	0,0061	0,1547	0,0188	2,9558 E-04	2,1956 E-05	8,6423 E-05	-	0,0008	0,0195	0,0023	3,7215 E-05	2,8125 E-06	1,1464 E-05
02503	Z	0,0001	0,0003	0,0012	7,9643 E-07	3,6706 E-07	4,4093 E-07	-	0,0000	0,0001	0,0005	3,4185 E-07	1,5984 E-07	1,8307 E-07
02504	X	0,0132	0,0430	0,0141	8,2947 E-05	1,2693 E-05	3,422 E-05	-	0,0012	0,0054	0,0013	1,035 E-05	1,2394 E-06	4,188 E-06
02504	Y	0,0096	0,1523	0,0063	2,956 E-04	3,2252 E-05	8,8776 E-05	-	0,0012	0,0192	0,0007	3,7202 E-05	4,2683 E-06	1,1763 E-05
02504	Z	0,0001	0,0003	0,0012	7,2934 E-07	1,8614 E-06	4,6207 E-07	-	0,0000	0,0001	0,0005	3,1275 E-07	8,2609 E-07	1,9258 E-07
02505	X	0,0135	0,0451	0,0141	8,2886 E-05	1,3926 E-05	3,042 E-05	-	0,0013	0,0056	0,0013	1,0344 E-05	1,3392 E-06	3,8838 E-06
02505	Y	0,0104	0,1597	0,0062	2,9563 E-04	3,2497 E-05	9,4407 E-05	-	0,0013	0,0201	0,0007	3,721 E-05	4,3069 E-06	1,2572 E-05
02505	Z	0,0000	0,0003	0,0012	7,4803 E-07	1,8668 E-06	1,4645 E-06	-	0,0000	0,0001	0,0005	3,2081 E-07	8,2899 E-07	6,3993 E-07
02506	X	0,0149	0,0441	0,0109	8,337 E-05	1,2958 E-05	3,2504 E-05	-	0,0015	0,0055	0,0009	1,0406 E-05	1,213 E-06	4,0997 E-06
02506	Y	0,0160	0,1562	0,0129	2,9731 E-04	5,0744 E-05	9,5199 E-05	-	0,0021	0,0196	0,0017	3,7424 E-05	6,8108 E-06	1,2644 E-05
02506	Z	0,0000	0,0003	0,0012	7,4338 E-07	4,7355 E-06	1,0213 E-06	-	0,0000	0,0001	0,0005	3,1884 E-07	2,1131 E-06	4,4502 E-07
02507	X	0,0168	0,0431	0,0098	8,3453 E-05	2,3602 E-05	3,5232 E-05	-	0,0017	0,0054	0,0009	1,0458 E-05	2,1935 E-06	4,3036 E-06
02507	Y	0,0212	0,1526	0,0319	3,0157 E-04	7,011 E-05	9,022 E-05	-	0,0028	0,0192	0,0041	3,8007 E-05	9,4137 E-06	1,1952 E-05
02507	Z	0,0000	0,0003	0,0012	9,4193 E-07	7,8437 E-06	3,8236 E-07	-	0,0000	0,0001	0,0005	4,0451 E-07	3,511 E-06	1,6151 E-07
02508	X	0,0165	0,0452	0,0098	8,3455 E-05	2,0731 E-05	3,2204 E-05	-	0,0017	0,0056	0,0009	1,0457 E-05	1,9081 E-06	4,0308 E-06
02508	Y	0,0228	0,1602	0,0320	3,0153 E-04	6,8144 E-05	9,4678 E-05	-	0,0030	0,0202	0,0041	3,8 E-05	9,1127 E-06	1,2654 E-05
02508	Z	0,0002	0,0003	0,0012	9,3117 E-07	8,1 E-06	1,7701 E-06	-	0,0001	0,0001	0,0005	3,998 E-07	3,6298 E-06	7,8731 E-07
02509	X	0,0186	0,0441	0,0115	8,1909 E-05	2,6901 E-05	3,636 E-05	-	0,0019	0,0055	0,0014	1,041 E-05	2,5088 E-06	4,236 E-06
02509	Y	0,0276	0,1566	0,0515	3,1079 E-04	7,979 E-05	8,2681 E-05	-	0,0036	0,0197	0,0066	3,9421 E-05	1,0382 E-05	1,107 E-05
02509	Z	0,0001	0,0003	0,0013	2,1697 E-06	1,2108 E-05	1,2432 E-06	-	0,0001	0,0001	0,0005	9,4735 E-07	5,4451 E-06	5,5501 E-07
02510	X	0,0136	0,0026	0,0020	4,9978 E-06	3,4088 E-05	1,0455 E-05	-	0,0014	0,0003	0,0002	4,2484 E-07	3,3641 E-06	8,8597 E-07
02510	Y	0,0167	0,0419	0,0137	6,5604 E-05	3,0945 E-05	7,8211 E-06	-	0,0022	0,0044	0,0014	6,8148 E-06	4,2211 E-06	1,07 E-06
02510	Z	0,0001	0,0001	0,0009	2,2677 E-07	1,9495 E-06	6,5659 E-07	-	0,0001	0,0000	0,0004	9,7071 E-08	8,2397 E-07	2,64 E-07
02511	X	0,0140	0,0026	0,0020	5,4672 E-06	3,3923 E-05	9,4933 E-06	-	0,0014	0,0003	0,0002	4,5715 E-07	3,3288 E-06	8,173 E-07
02511	Y	0,0170	0,0426	0,0137	6,4542 E-05	2,9271 E-05	8,4818 E-06	-	0,0022	0,0045	0,0014	6,6806 E-06	4,0082 E-06	1,1622 E-06
02511	Z	0,0001	0,0001	0,0009	2,6059 E-07	2,0172 E-06	7,4006 E-07	-	0,0001	0,0000	0,0004	1,12 E-07	8,5198 E-07	2,9778 E-07
02512	X	0,0120	0,0029	0,0028	3,2117 E-06	1,7526 E-05	1,7649 E-05	-	0,0011	0,0004	0,0002	3,9742 E-07	1,6949 E-06	2,1561 E-06

Nodi - Spostamenti per effetto del sisma

Nodo	Dir Sisma	Stato Limite Ultimo							Stato Limite di Danno					
		Sx	Sy	Sz	Θ x	Θ y	Θ z	σ t	Sx	Sy	Sz	Θ x	Θ y	Θ z
		[cm]	[cm]	[cm]	[rad]	[rad]	[rad]	[N/mm²]	[cm]	[cm]	[cm]	[rad]	[rad]	[rad]
02512	Y	0,0055	0,0415	0,0048	6,1382 E-05	1,3335 E-05	4,7272 E-05	-	0,0007	0,0044	0,0006	6,4119 E-06	1,6855 E-06	6,1615 E-06
02512	Z	0,0001	0,0001	0,0009	1,7942 E-07	2,0323 E-07	2,189 E-07	-	0,0000	0,0000	0,0003	7,7961 E-08	9,4918 E-08	9,6364 E-08
02513	X	0,0119	0,0029	0,0028	3,1657 E-06	1,8205 E-05	1,7057 E-05	-	0,0011	0,0003	0,0002	3,9078 E-07	1,759 E-06	2,1008 E-06
02513	Y	0,0054	0,0409	0,0048	6,1102 E-05	1,3682 E-05	4,7818 E-05	-	0,0007	0,0043	0,0006	6,3776 E-06	1,739 E-06	6,2079 E-06
02513	Z	0,0001	0,0001	0,0009	1,7584 E-07	1,6704 E-07	2,0721 E-07	-	0,0000	0,0000	0,0004	7,6388 E-08	7,7517 E-08	9,0508 E-08
02514	X	0,0122	0,0028	0,0027	3,0853 E-06	2,3866 E-05	1,6688 E-05	-	0,0011	0,0003	0,0002	3,741 E-07	2,3295 E-06	2,0892 E-06
02514	Y	0,0074	0,0408	0,0024	6,3339 E-05	1,8706 E-05	4,8742 E-05	-	0,0010	0,0043	0,0003	6,6304 E-06	2,4684 E-06	6,3469 E-06
02514	Z	0,0001	0,0001	0,0009	1,4428 E-07	2,269 E-07	1,8827 E-07	-	0,0000	0,0000	0,0004	6,21 E-08	9,4078 E-08	8,221 E-08
02515	X	0,0128	0,0028	0,0027	3,0746 E-06	2,2844 E-05	1,8817 E-05	-	0,0012	0,0003	0,0002	3,7346 E-07	2,2225 E-06	2,3242 E-06
02515	Y	0,0078	0,0423	0,0024	6,3276 E-05	1,7318 E-05	5,2179 E-05	-	0,0010	0,0045	0,0003	6,6243 E-06	2,27 E-06	6,8117 E-06
02515	Z	0,0001	0,0001	0,0009	1,4356 E-07	2,8331 E-07	2,7416 E-07	-	0,0000	0,0000	0,0004	6,1737 E-08	1,2863 E-07	1,1994 E-07
02516	X	0,0132	0,0027	0,0026	3,7236 E-06	2,8558 E-05	1,4662 E-05	-	0,0012	0,0003	0,0002	4,0171 E-07	2,8239 E-06	1,9021 E-06
02516	Y	0,0107	0,0419	0,0029	6,6042 E-05	2,4641 E-05	4,7469 E-05	-	0,0014	0,0044	0,0003	6,9422 E-06	3,2844 E-06	6,1914 E-06
02516	Z	0,0001	0,0001	0,0009	1,4532 E-07	5,5691 E-07	4,1161 E-07	-	0,0000	0,0000	0,0004	5,9308 E-08	2,4711 E-07	1,7285 E-07
02517	X	0,0133	0,0026	0,0024	3,7376 E-06	3,1521 E-05	1,1695 E-05	-	0,0013	0,0003	0,0002	3,9688 E-07	3,1543 E-06	1,5328 E-06
02517	Y	0,0132	0,0413	0,0067	6,7378 E-05	2,9618 E-05	4,1778 E-05	-	0,0017	0,0044	0,0006	7,0838 E-06	3,9731 E-06	5,4404 E-06
02517	Z	0,0001	0,0001	0,0009	1,5382 E-07	1,0692 E-06	3,8039 E-07	-	0,0000	0,0000	0,0004	6,2015 E-08	4,6419 E-07	1,5681 E-07
02518	X	0,0141	0,0027	0,0024	3,7487 E-06	3,2823 E-05	1,2522 E-05	-	0,0014	0,0003	0,0002	3,9255 E-07	3,27 E-06	1,6567 E-06
02518	Y	0,0139	0,0429	0,0068	6,6745 E-05	3,0851 E-05	4,4171 E-05	-	0,0018	0,0045	0,0006	7,0157 E-06	4,1341 E-06	5,7664 E-06
02518	Z	0,0001	0,0001	0,0009	1,5361 E-07	1,0459 E-06	6,07 E-07	-	0,0000	0,0000	0,0004	6,1673 E-08	4,543 E-07	2,504 E-07
02519	X	0,0139	0,0026	0,0022	4,0598 E-06	3,4836 E-05	9,1652 E-06	-	0,0014	0,0003	0,0002	3,7533 E-07	3,4681 E-06	1,1146 E-06
02519	Y	0,0160	0,0422	0,0109	6,6359 E-05	3,3714 E-05	3,046 E-05	-	0,0021	0,0045	0,0011	6,9381 E-06	4,5503 E-06	4,0098 E-06
02519	Z	0,0001	0,0001	0,0009	1,7237 E-07	1,6437 E-06	6,259 E-07	-	0,0001	0,0000	0,0004	7,0836 E-08	7,0086 E-07	2,5456 E-07
02520	X	0,0016	0,0026	0,0026	3,4643 E-05	6,0009 E-05	1,6282 E-05	-	0,0001	0,0003	0,0004	4,3263 E-06	5,4274 E-06	1,4119 E-06
02520	Y	0,0013	0,0120	0,0204	1,5769 E-04	4,0669 E-05	4,939 E-06	-	0,0002	0,0014	0,0024	1,886 E-05	5,4508 E-06	6,4766 E-07
02520	Z	0,0000	0,0000	0,0009	6,6335 E-07	4,9854 E-07	1,5944 E-07	-	0,0000	0,0000	0,0003	2,8391 E-07	1,9533 E-07	7,1953 E-08
02521	X	0,0179	0,0172	0,0033	3,682 E-05	3,9894 E-05	3,6664 E-05	-	0,0018	0,0022	0,0004	4,718 E-06	3,1604 E-06	4,4363 E-06
02521	Y	0,0245	0,0824	0,0257	1,857 E-04	1,7373 E-05	9,8388 E-05	-	0,0032	0,0099	0,0031	2,2493 E-05	1,9883 E-06	1,3007 E-05
02521	Z	0,0001	0,0002	0,0012	1,5296 E-06	2,3203 E-06	7,7657 E-07	-	0,0000	0,0001	0,0005	6,6836 E-07	1,0765 E-06	3,5071 E-07
02522	X	0,0109	0,0172	0,0055	3,4827 E-05	1,3488 E-05	3,7622 E-05	-	0,0010	0,0022	0,0006	4,4385 E-06	1,2121 E-06	4,4132 E-06
02522	Y	0,0045	0,0823	0,0112	1,7159 E-04	2,5549 E-06	9,0729 E-05	-	0,0006	0,0099	0,0014	2,0686 E-05	2,4034 E-07	1,1948 E-05
02522	Z	0,0001	0,0002	0,0010	8,1996 E-07	3,5903 E-07	3,9404 E-07	-	0,0000	0,0001	0,0004	3,5716 E-07	1,6461 E-07	1,7323 E-07
02523	X	0,0018	0,0027	0,0053	3,5304 E-05	2,8291 E-05	5,8826 E-06	-	0,0002	0,0003	0,0006	4,3944 E-06	2,4787 E-06	5,8188 E-07
02523	Y	0,0006	0,0118	0,0109	1,5838 E-04	9,4699 E-06	8,2418 E-06	-	0,0001	0,0014	0,0013	1,8958 E-05	1,2215 E-06	1,0919 E-06
02523	Z	0,0000	0,0001	0,0010	6,6691 E-07	2,1498 E-07	3,6126 E-08	-	0,0000	0,0000	0,0004	2,8363 E-07	9,8625 E-08	1,2921 E-08
02524	X	0,0025	0,0031	0,0040	3,5149 E-05	3,8995 E-05	6,8521 E-06	-	0,0002	0,0004	0,0004	4,3833 E-06	3,4399 E-06	6,4389 E-07
02524	Y	0,0011	0,0139	0,0046	1,5884 E-04	1,7377 E-05	8,0252 E-06	-	0,0001	0,0017	0,0006	1,9018 E-05	2,2847 E-06	1,0891 E-06
02524	Z	0,0000	0,0001	0,0010	6,189 E-07	1,9504 E-07	1,6945 E-07	-	0,0000	0,0000	0,0004	2,6319 E-07	8,796 E-08	6,9942 E-08
02525	X	0,005	0,005	0,004	3,5508 E-05	4,1649 E-05	2,7943 E-05	-	0,000	0,000	0,000	4,4558 E-06	3,7216 E-06	2,5706 E-06

Nodi - Spostamenti per effetto del sisma

Nodo	Dir Sisma	Stato Limite Ultimo							Stato Limite di Danno					
		Sx	Sy	Sz	Θ x	Θ y	Θ z	σ t	Sx	Sy	Sz	Θ x	Θ y	Θ z
		[cm]	[cm]	[cm]	[rad]	[rad]	[rad]	[N/mm²]	[cm]	[cm]	[cm]	[rad]	[rad]	[rad]
02525	Y	5 0,0027	8 0,0265	1 0,0046	1,6494 E-04	2,254 E-05	2,5511 E-05	-	5 0,0004	7 0,0032	4 0,0006	1,9762 E-05	2,969 E-06	3,433 E-06
02525	Z	0,0000	0,0001	0,0010	4,0973 E-07	1,6403 E-07	3,4739 E-07	-	0,0000	0,0000	0,0004	1,7604 E-07	7,2405 E-08	1,4178 E-07
02526	X	0,0084	0,0085	0,0041	3,5841 E-05	3,5434 E-05	4,9448 E-05	-	0,0008	0,0011	0,0004	4,52 E-06	3,2274 E-06	4,5936 E-06
02526	Y	0,0045	0,0396	0,0045	1,699 E-04	2,293 E-05	4,7296 E-05	-	0,0006	0,0047	0,0006	2,0381 E-05	3,0167 E-06	6,3536 E-06
02526	Z	0,0000	0,0001	0,0010	3,2472 E-07	1,1979 E-07	5,5197 E-07	-	0,0000	0,0001	0,0004	1,412 E-07	5,3629 E-08	2,3206 E-07
02527	X	0,0105	0,0113	0,0042	3,5896 E-05	2,2744 E-05	5,9886 E-05	-	0,0010	0,0014	0,0004	4,5456 E-06	2,1753 E-06	5,7303 E-06
02527	Y	0,0061	0,0531	0,0044	1,7282 E-04	1,9943 E-05	6,8498 E-05	-	0,0008	0,0063	0,0005	2,0765 E-05	2,5984 E-06	9,1822 E-06
02527	Z	0,0000	0,0001	0,0010	4,197 E-07	1,3016 E-07	7,2459 E-07	-	0,0000	0,0001	0,0004	1,8313 E-07	5,7908 E-08	3,1628 E-07
02528	X	0,0117	0,0140	0,0042	3,5674 E-05	1,0847 E-05	5,5172 E-05	-	0,0011	0,0018	0,0004	4,5332 E-06	1,1402 E-06	5,633 E-06
02528	Y	0,0075	0,0666	0,0044	1,7402 E-04	1,3621 E-05	8,5546 E-05	-	0,0010	0,0080	0,0005	2,0944 E-05	1,7206 E-06	1,1414 E-05
02528	Z	0,0001	0,0001	0,0010	6,1204 E-07	2,1594 E-07	7,9058 E-07	-	0,0000	0,0001	0,0004	2,6697 E-07	9,4449 E-08	3,5442 E-07
02529	X	0,0121	0,0167	0,0042	3,5311 E-05	5,4909 E-06	4,0643 E-05	-	0,0011	0,0021	0,0004	4,4965 E-06	5,6795 E-07	4,6358 E-06
02529	Y	0,0082	0,0801	0,0044	1,7369 E-04	4,6022 E-06	9,0952 E-05	-	0,0011	0,0096	0,0005	2,0927 E-05	4,4249 E-07	1,2027 E-05
02529	Z	0,0001	0,0002	0,0010	7,7436 E-07	4,7857 E-07	5,5919 E-07	-	0,0000	0,0001	0,0004	3,3746 E-07	2,1993 E-07	2,5049 E-07
02530	X	0,0049	0,0044	0,0022	3,5012 E-05	5,9968 E-05	1,0952 E-05	-	0,0004	0,0005	0,0002	4,3848 E-06	5,3826 E-06	1,0296 E-06
02530	Y	0,0028	0,0200	0,0055	1,6118 E-04	3,6338 E-05	1,2901 E-05	-	0,0004	0,0024	0,0006	1,9303 E-05	4,8321 E-06	1,7593 E-06
02530	Z	0,0000	0,0001	0,0009	4,987 E-07	2,2186 E-07	4,003 E-07	-	0,0000	0,0000	0,0004	2,1325 E-07	7,8681 E-08	1,716 E-07
02531	X	0,0095	0,0071	0,0023	3,5734 E-05	5,8342 E-05	3,3988 E-05	-	0,0009	0,0009	0,0002	4,4981 E-06	5,3467 E-06	3,164 E-06
02531	Y	0,0058	0,0329	0,0059	1,6817 E-04	4,3406 E-05	3,3453 E-05	-	0,0008	0,0039	0,0007	2,0159 E-05	5,7674 E-06	4,5346 E-06
02531	Z	0,0000	0,0001	0,0010	3,505 E-07	1,9432 E-07	6,9856 E-07	-	0,0000	0,0001	0,0004	1,5134 E-07	7,6345 E-08	3,0185 E-07
02532	X	0,0132	0,0099	0,0024	3,6013 E-05	3,859 E-05	5,1919 E-05	-	0,0012	0,0012	0,0002	4,5531 E-06	3,7508 E-06	4,9247 E-06
02532	Y	0,0091	0,0463	0,0063	1,7247 E-04	4,2043 E-05	5,6432 E-05	-	0,0012	0,0055	0,0007	2,0703 E-05	5,551 E-06	7,6231 E-06
02532	Z	0,0000	0,0001	0,0010	3,5176 E-07	1,6533 E-07	9,4713 E-07	-	0,0000	0,0001	0,0004	1,5336 E-07	7,4186 E-08	4,1719 E-07
02533	X	0,0150	0,0127	0,0025	3,6009 E-05	1,4551 E-05	5,5817 E-05	-	0,0014	0,0016	0,0002	4,5694 E-06	1,7223 E-06	5,5445 E-06
02533	Y	0,0119	0,0598	0,0066	1,7492 E-04	3,3263 E-05	7,7008 E-05	-	0,0016	0,0072	0,0008	2,1031 E-05	4,3064 E-06	1,0352 E-05
02533	Z	0,0000	0,0001	0,0010	5,1426 E-07	2,4184 E-07	1,0643 E-06	-	0,0000	0,0001	0,0004	2,2433 E-07	9,623 E-08	4,7824 E-07
02534	X	0,0150	0,0154	0,0025	3,5816 E-05	1,6183 E-05	4,619 E-05	-	0,0014	0,0019	0,0002	4,5598 E-06	1,2842 E-06	5,0167 E-06
02534	Y	0,0138	0,0733	0,0068	1,7623 E-04	1,7335 E-05	8,9437 E-05	-	0,0018	0,0088	0,0008	2,1227 E-05	2,0357 E-06	1,1927 E-05
02534	Z	0,0000	0,0001	0,0010	7,5578 E-07	5,9339 E-07	9,1333 E-07	-	0,0000	0,0001	0,0004	3,2961 E-07	2,6395 E-07	4,1439 E-07
02535	X	0,0026	0,0030	0,0019	3,3973 E-05	6,191 E-05	7,417 E-06	-	0,0002	0,0004	0,0002	4,2422 E-06	5,5706 E-06	6,1679 E-07
02535	Y	0,0018	0,0136	0,0150	1,5433 E-04	3,9319 E-05	1,2587 E-06	-	0,0002	0,0016	0,0018	1,8468 E-05	5,2568 E-06	1,7893 E-07
02535	Z	0,0000	0,0001	0,0009	6,3124 E-07	3,877 E-07	2,4239 E-07	-	0,0000	0,0000	0,0004	2,6983 E-07	1,4593 E-07	1,0705 E-07
02536	X	0,0084	0,0057	0,0020	3,5833 E-05	8,2082 E-05	1,5705 E-05	-	0,0008	0,0007	0,0002	4,5043 E-06	7,4764 E-06	1,5069 E-06
02536	Y	0,0056	0,0264	0,0161	1,6785 E-04	5,9238 E-05	1,9976 E-05	-	0,0008	0,0032	0,0019	2,0101 E-05	7,9194 E-06	2,7225 E-06
02536	Z	0,0001	0,0001	0,0009	4,1347 E-07	4,5634 E-07	5,8885 E-07	-	0,0000	0,0000	0,0004	1,7822 E-07	1,8433 E-07	2,5692 E-07
02537	X	0,0142	0,0085	0,0022	3,6305 E-05	6,6149 E-05	3,8148 E-05	-	0,0013	0,0011	0,0003	4,5849 E-06	6,2622 E-06	3,6476 E-06
02537	Y	0,0104	0,0396	0,0170	1,7334 E-04	6,412 E-05	4,3727 E-05	-	0,0014	0,0047	0,0020	2,0783 E-05	8,537 E-06	5,9259 E-06
02537	Z	0,0001	0,0001	0,0010	3,2426 E-07	3,9146 E-07	9,0201 E-07	-	0,0000	0,0001	0,0004	1,4117 E-07	1,748 E-07	3,976 E-07

Nodi - Spostamenti per effetto del sisma

Nodo	Dir Sisma	Stato Limite Ultimo							Stato Limite di Danno					
		Sx	Sy	Sz	Θ x	Θ y	Θ z	σ t	Sx	Sy	Sz	Θ x	Θ y	Θ z
		[cm]	[cm]	[cm]	[rad]	[rad]	[rad]	[N/mm²]	[cm]	[cm]	[cm]	[rad]	[rad]	[rad]
02538	X	0,0178	0,0113	0,0022	3,6358 E-05	3,074 E-05	4,9857 E-05	-	0,0017	0,0014	0,0003	4,6086 E-06	3,3734 E-06	4,9217 E-06
02538	Y	0,0150	0,0531	0,0176	1,7603 E-04	5,7178 E-05	6,6697 E-05	-	0,0020	0,0063	0,0021	2,1138 E-05	7,5168 E-06	8,9949 E-06
02538	Z	0,0001	0,0001	0,0010	4,0331 E-07	3,2818 E-07	1,102 E-06	-	0,0000	0,0001	0,0004	1,7584 E-07	1,4091 E-07	4,9329 E-07
02539	X	0,0184	0,0140	0,0023	3,6328 E-05	2,056 E-05	4,8781 E-05	-	0,0018	0,0018	0,0003	4,6206 E-06	1,8649 E-06	5,1629 E-06
02539	Y	0,0186	0,0665	0,0180	1,7813 E-04	3,9477 E-05	8,6884 E-05	-	0,0025	0,0080	0,0022	2,1435 E-05	4,9726 E-06	1,1637 E-05
02539	Z	0,0001	0,0001	0,0011	6,3617 E-07	5,4917 E-07	1,1375 E-06	-	0,0000	0,0001	0,0004	2,7718 E-07	2,2608 E-07	5,16 E-07
02540	X	0,0169	0,0168	0,0023	3,6183 E-05	3,2861 E-05	3,7825 E-05	-	0,0017	0,0021	0,0003	4,6277 E-06	2,5676 E-06	4,4941 E-06
02540	Y	0,0205	0,0801	0,0183	1,8142 E-04	1,4111 E-05	9,6247 E-05	-	0,0027	0,0096	0,0022	2,1914 E-05	1,3507 E-06	1,2749 E-05
02540	Z	0,0001	0,0001	0,0011	1,1872 E-06	1,581 E-06	8,1515 E-07	-	0,0000	0,0001	0,0004	5,1838 E-07	7,2932 E-07	3,6903 E-07
02541	X	0,0015	0,0004	0,0027	6,8803 E-06	2,521 E-05	3,2839 E-06	-	0,0001	0,0001	0,0002	6,8495 E-07	2,1329 E-06	2,8148 E-07
02541	Y	0,0007	0,0058	0,0072	6,5366 E-05	2,6774 E-06	6,5335 E-06	-	0,0001	0,0006	0,0008	6,8328 E-06	2,2242 E-07	6,921 E-07
02541	Z	0,0000	0,0000	0,0008	1,6342 E-07	1,2973 E-07	4,4213 E-07	-	0,0000	0,0000	0,0003	7,0263 E-08	5,381 E-08	1,7127 E-07
02542	X	0,0106	0,0028	0,0029	5,9013 E-06	2,2401 E-05	1,1214 E-05	-	0,0009	0,0003	0,0002	6,2384 E-07	2,2271 E-06	1,1147 E-06
02542	Y	0,0029	0,0371	0,0076	6,6565 E-05	2,8276 E-05	1,7904 E-05	-	0,0004	0,0039	0,0009	6,9811 E-06	3,6145 E-06	2,2659 E-06
02542	Z	0,0001	0,0001	0,0009	2,8067 E-07	6,3154 E-07	5,6817 E-07	-	0,0000	0,0000	0,0003	1,1928 E-07	2,4761 E-07	2,4382 E-07
02543	X	0,0060	0,0033	0,0018	1,0824 E-05	7,3141 E-06	2,7497 E-05	-	0,0005	0,0004	0,0002	9,7264 E-07	6,7505 E-07	2,4278 E-06
02543	Y	0,0009	0,0361	0,0219	6,0296 E-05	1,4684 E-05	1,0571 E-05	-	0,0001	0,0038	0,0024	6,2369 E-06	1,5149 E-06	1,1164 E-06
02543	Z	0,0001	0,0001	0,0008	4,6827 E-07	1,0732 E-07	1,0997 E-07	-	0,0000	0,0000	0,0003	1,9362 E-07	4,1919 E-08	4,3654 E-08
02544	X	0,0011	0,0004	0,0018	7,1203 E-06	1,6744 E-05	6,3156 E-06	-	0,0001	0,0001	0,0002	7,2163 E-07	1,3241 E-06	5,3708 E-07
02544	Y	0,0009	0,0060	0,0214	6,8891 E-05	8,9813 E-07	8,1301 E-06	-	0,0001	0,0006	0,0023	7,2104 E-06	9,7918 E-08	9,6274 E-07
02544	Z	0,0000	0,0000	0,0008	1,9905 E-07	8,8648 E-08	4,5641 E-07	-	0,0000	0,0000	0,0003	8,3425 E-08	3,2823 E-08	1,7586 E-07
02545	X	0,0015	0,0005	0,0018	7,2169 E-06	2,403 E-05	6,8814 E-06	-	0,0001	0,0001	0,0002	7,2339 E-07	1,8905 E-06	5,6573 E-07
02545	Y	0,0012	0,0070	0,0193	6,8258 E-05	6,4528 E-06	7,7168 E-06	-	0,0001	0,0007	0,0021	7,141 E-06	6,5359 E-07	9,0618 E-07
02545	Z	0,0000	0,0000	0,0008	1,985 E-07	1,2165 E-07	5,0709 E-07	-	0,0000	0,0000	0,0003	8,3433 E-08	4,9051 E-08	2,0048 E-07
02546	X	0,0034	0,0010	0,0018	7,575 E-06	2,4762 E-05	1,8456 E-05	-	0,0003	0,0001	0,0002	7,4203 E-07	1,9488 E-06	1,4716 E-06
02546	Y	0,0005	0,0129	0,0194	6,6751 E-05	1,2623 E-05	3,4397 E-06	-	0,0001	0,0014	0,0021	6,9718 E-06	1,3315 E-06	3,3061 E-07
02546	Z	0,0000	0,0000	0,0008	2,5869 E-07	3,0812 E-07	4,6238 E-07	-	0,0000	0,0000	0,0003	1,0779 E-07	1,2272 E-07	1,7704 E-07
02547	X	0,0051	0,0014	0,0018	7,9593 E-06	2,0392 E-05	2,8918 E-05	-	0,0004	0,0002	0,0002	7,6479 E-07	1,6218 E-06	2,2977 E-06
02547	Y	0,0004	0,0188	0,0196	6,5289 E-05	1,0672 E-05	9,3384 E-06	-	0,0000	0,0020	0,0021	6,8088 E-06	1,1377 E-06	8,2588 E-07
02547	Z	0,0000	0,0000	0,0008	3,0463 E-07	3,2215 E-07	3,7361 E-07	-	0,0000	0,0000	0,0003	1,2666 E-07	1,2493 E-07	1,3899 E-07
02548	X	0,0063	0,0019	0,0018	8,4422 E-06	1,2496 E-05	3,4394 E-05	-	0,0005	0,0002	0,0002	7,9636 E-07	1,0362 E-06	2,7535 E-06
02548	Y	0,0007	0,0245	0,0197	6,391 E-05	2,949 E-06	1,1655 E-05	-	0,0001	0,0026	0,0021	6,654 E-06	3,1931 E-07	1,0317 E-06
02548	Z	0,0000	0,0000	0,0008	3,3858 E-07	2,4856 E-07	3,3966 E-07	-	0,0000	0,0000	0,0003	1,4081 E-07	9,2511 E-08	1,2764 E-07
02549	X	0,0069	0,0025	0,0018	9,201 E-06	5,743 E-06	3,3432 E-05	-	0,0006	0,0003	0,0002	8,5079 E-07	5,5139 E-07	2,7411 E-06
02549	Y	0,0005	0,0300	0,0198	6,2725 E-05	8,0037 E-06	9,9144 E-06	-	0,0000	0,0032	0,0021	6,5161 E-06	8,4227 E-07	8,4749 E-07
02549	Z	0,0000	0,0001	0,0008	3,72 E-07	1,7105 E-07	3,0357 E-07	-	0,0000	0,0000	0,0003	1,5471 E-07	6,1381 E-08	1,2025 E-07
02550	X	0,0070	0,0032	0,0018	1,0191 E-05	6,5687 E-06	2,8168 E-05	-	0,0006	0,0003	0,0002	9,2487 E-07	5,9896 E-07	2,457 E-06
02550	Y	0,0006	0,0353	0,0199	6,1618 E-05	1,6082 E-05	9,0105 E-06	-	0,0001	0,0037	0,0021	6,3844 E-06	1,7035 E-06	1,0507 E-06
02550	Z	0,000	0,000	0,000	4,2324 E-07	2,845 E-07	8,9966 E-08	-	0,000	0,000	0,000	1,7544 E-07	1,0781 E-07	4,3711 E-08

Nodi - Spostamenti per effetto del sisma

Nodo	Dir Sisma	Stato Limite Ultimo							Stato Limite di Danno					
		Sx	Sy	Sz	Θ x	Θ y	Θ z	σ t	Sx	Sy	Sz	Θ x	Θ y	Θ z
		[cm]	[cm]	[cm]	[rad]	[rad]	[rad]	[N/mm²]	[cm]	[cm]	[cm]	[rad]	[rad]	[rad]
		1	1	8					0	0	3			
02551	X	0,0030	0,0007	0,0019	7,3881 E-06	3,2396 E-05	4,9553 E-06	-	0,0002	0,0001	0,0002	7,2654 E-07	2,5565 E-06	4,2981 E-07
02551	Y	0,0011	0,0099	0,0159	6,6779 E-05	1,5359 E-05	2,2112 E-06	-	0,0001	0,0010	0,0017	6,978 E-06	1,5996 E-06	2,6084 E-07
02551	Z	0,0001	0,0000	0,0008	2,1638 E-07	3,0482 E-07	3,0335 E-07	-	0,0000	0,0000	0,0003	9,1098 E-08	1,2373 E-07	1,2365 E-07
02552	X	0,0054	0,0012	0,0019	7,6392 E-06	2,9149 E-05	9,8393 E-06	-	0,0004	0,0001	0,0002	7,4084 E-07	2,3167 E-06	8,3451 E-07
02552	Y	0,0004	0,0158	0,0161	6,5912 E-05	1,5025 E-05	2,746 E-06	-	0,0000	0,0017	0,0018	6,8794 E-06	1,5753 E-06	2,229 E-07
02552	Z	0,0000	0,0000	0,0008	2,5955 E-07	3,5822 E-07	2,5955 E-07	-	0,0000	0,0000	0,0003	1,0869 E-07	1,4213 E-07	1,0687 E-07
02553	X	0,0073	0,0017	0,0019	7,9501 E-06	2,0428 E-05	1,4248 E-05	-	0,0006	0,0002	0,0002	7,6038 E-07	1,6709 E-06	1,208 E-06
02553	Y	0,0011	0,0216	0,0163	6,4982 E-05	5,9088 E-06	4,3891 E-06	-	0,0001	0,0023	0,0018	6,7745 E-06	5,9518 E-07	3,7904 E-07
02553	Z	0,0000	0,0000	0,0008	2,9618 E-07	2,6283 E-07	2,796 E-07	-	0,0000	0,0000	0,0003	1,2377 E-07	9,9071 E-08	1,1638 E-07
02554	X	0,0084	0,0022	0,0020	8,4274 E-06	9,8675 E-06	1,8019 E-05	-	0,0007	0,0002	0,0002	7,928 E-07	9,2085 E-07	1,5453 E-06
02554	Y	0,0011	0,0273	0,0164	6,3931 E-05	6,7929 E-06	4,4173 E-06	-	0,0001	0,0029	0,0018	6,6548 E-06	7,9458 E-07	3,6323 E-07
02554	Z	0,0000	0,0001	0,0008	3,2986 E-07	2,1227 E-07	3,1718 E-07	-	0,0000	0,0000	0,0003	1,3762 E-07	7,6161 E-08	1,3374 E-07
02555	X	0,0086	0,0028	0,0020	9,1698 E-06	8,3221 E-06	2,1241 E-05	-	0,0007	0,0003	0,0002	8,4552 E-07	7,8061 E-07	1,8772 E-06
02555	Y	0,0006	0,0328	0,0165	6,2673 E-05	1,8869 E-05	6,3855 E-06	-	0,0001	0,0034	0,0018	6,5101 E-06	2,1322 E-06	7,7334 E-07
02555	Z	0,0000	0,0001	0,0008	3,6703 E-07	3,169 E-07	2,7481 E-07	-	0,0000	0,0000	0,0003	1,5265 E-07	1,1581 E-07	1,1896 E-07
02556	X	0,0018	0,0005	0,0021	7,2603 E-06	3,1154 E-05	3,1724 E-06	-	0,0002	0,0001	0,0002	7,1272 E-07	2,5003 E-06	2,2445 E-07
02556	Y	0,0015	0,0068	0,0124	6,6141 E-05	9,5602 E-06	5,1742 E-06	-	0,0002	0,0007	0,0014	6,9119 E-06	9,5983 E-07	5,4349 E-07
02556	Z	0,0001	0,0000	0,0008	1,8817 E-07	1,3901 E-07	1,2442 E-07	-	0,0000	0,0000	0,0003	7,9997 E-08	5,6498 E-08	4,6838 E-08
02557	X	0,0043	0,0010	0,0022	7,3832 E-06	3,212 E-05	7,3448 E-06	-	0,0003	0,0001	0,0002	7,207 E-07	2,5749 E-06	5,0829 E-07
02557	Y	0,0005	0,0128	0,0127	6,6086 E-05	1,6917 E-05	3,051 E-06	-	0,0001	0,0013	0,0014	6,9012 E-06	1,7678 E-06	3,1185 E-07
02557	Z	0,0000	0,0000	0,0008	2,2334 E-07	3,4707 E-07	1,3094 E-07	-	0,0000	0,0000	0,0003	9,431 E-08	1,3877 E-07	4,9245 E-08
02558	X	0,0065	0,0014	0,0022	7,5102 E-06	2,6682 E-05	1,0858 E-05	-	0,0005	0,0002	0,0002	7,2809 E-07	2,1721 E-06	7,559 E-07
02558	Y	0,0009	0,0187	0,0128	6,5721 E-05	1,0798 E-05	1,4507 E-06	-	0,0001	0,0020	0,0014	6,8585 E-06	1,106 E-06	1,666 E-07
02558	Z	0,0000	0,0000	0,0008	2,5696 E-07	2,5936 E-07	1,3414 E-07	-	0,0000	0,0000	0,0003	1,0812 E-07	9,9987 E-08	6,008 E-08
02559	X	0,0082	0,0019	0,0023	7,6808 E-06	1,8304 E-05	1,1581 E-05	-	0,0007	0,0002	0,0002	7,388 E-07	1,5725 E-06	8,3544 E-07
02559	Y	0,0013	0,0245	0,0130	6,5145 E-05	2,1252 E-06	3,7566 E-06	-	0,0001	0,0026	0,0014	6,794 E-06	2,8263 E-07	4,4458 E-07
02559	Z	0,0000	0,0000	0,0008	2,8655 E-07	1,9496 E-07	2,2168 E-07	-	0,0000	0,0000	0,0003	1,2035 E-07	7,1838 E-08	9,9832 E-08
02560	X	0,0092	0,0024	0,0023	8,0346 E-06	1,0783 E-05	1,0572 E-05	-	0,0008	0,0003	0,0002	7,6248 E-07	1,1089 E-06	9,0422 E-07
02560	Y	0,0010	0,0302	0,0131	6,4237 E-05	1,5573 E-05	4,9129 E-06	-	0,0001	0,0032	0,0014	6,6919 E-06	1,8697 E-06	6,2042 E-07
02560	Z	0,0000	0,0001	0,0008	3,1503 E-07	2,4286 E-07	2,6965 E-07	-	0,0000	0,0000	0,0003	1,3197 E-07	8,6529 E-08	1,2053 E-07
02561	X	0,0097	0,0029	0,0023	8,6548 E-06	1,212 E-05	1,5267 E-05	-	0,0008	0,0003	0,0002	8,0287 E-07	1,2842 E-06	1,4748 E-06
02561	Y	0,0016	0,0357	0,0131	6,2677 E-05	2,796 E-05	9,9247 E-06	-	0,0002	0,0037	0,0014	6,515 E-06	3,316 E-06	1,2986 E-06
02561	Z	0,0000	0,0001	0,0008	3,4114 E-07	7,5505 E-07	2,3617 E-07	-	0,0000	0,0000	0,0003	1,4228 E-07	2,9288 E-07	1,0701 E-07
02562	X	0,0028	0,0007	0,0025	7,2068 E-06	2,888 E-05	6,9776 E-06	-	0,0002	0,0001	0,0002	7,056 E-07	2,3737 E-06	4,8125 E-07
02562	Y	0,0007	0,0098	0,0093	6,5732 E-05	1,1119 E-05	5,6482 E-06	-	0,0001	0,0010	0,0010	6,8652 E-06	1,1317 E-06	5,9618 E-07
02562	Z	0,0000	0,0000	0,0008	1,9564 E-07	2,3641 E-07	4,5427 E-07	-	0,0000	0,0000	0,0003	8,3256 E-08	9,3365 E-08	1,7368 E-07
02563	X	0,0049	0,0012	0,0026	7,1186 E-06	2,6443 E-05	1,4338 E-05	-	0,0004	0,0001	0,0002	7,0035 E-07	2,1933 E-06	1,0106 E-06
02563	Y	0,0005	0,0157	0,0094	6,6241 E-05	8,9864 E-06	7,5744 E-06	-	0,0000	0,0017	0,0011	6,918 E-06	8,9115 E-07	8,8695 E-07

Nodi - Spostamenti per effetto del sisma

Nodo	Dir Sisma	Stato Limite Ultimo							Stato Limite di Danno					
		Sx	Sy	Sz	Θ x	Θ y	Θ z	σ t	Sx	Sy	Sz	Θ x	Θ y	Θ z
		[cm]	[cm]	[cm]	[rad]	[rad]	[rad]	[N/mm²]	[cm]	[cm]	[cm]	[rad]	[rad]	[rad]
02563	Z	0,0000	0,0000	0,0008	2,2358 E-07	1,733 E-07	2,3736 E-07	-	0,0000	0,0000	0,0003	9,481 E-08	6,8139 E-08	8,5958 E-08
02564	X	0,0067	0,0017	0,0026	7,0355 E-06	2,3593 E-05	1,941 E-05	-	0,0006	0,0002	0,0002	6,9336 E-07	1,9921 E-06	1,3857 E-06
02564	Y	0,0008	0,0216	0,0096	6,6191 E-05	3,4557 E-06	1,6264 E-05	-	0,0001	0,0023	0,0011	6,9125 E-06	2,9916 E-07	1,883 E-06
02564	Z	0,0000	0,0000	0,0008	2,4768 E-07	1,529 E-07	2,2583 E-07	-	0,0000	0,0000	0,0003	1,0489 E-07	6,0842 E-08	9,4639 E-08
02565	X	0,0083	0,0021	0,0027	6,9528 E-06	1,9537 E-05	1,88 E-05	-	0,0007	0,0002	0,0002	6,8673 E-07	1,7352 E-06	1,3577 E-06
02565	Y	0,0009	0,0275	0,0097	6,5858 E-05	7,3054 E-06	1,8051 E-05	-	0,0001	0,0029	0,0011	6,8787 E-06	9,3995 E-07	2,1089 E-06
02565	Z	0,0000	0,0001	0,0009	2,6881 E-07	1,6961 E-07	2,6162 E-07	-	0,0000	0,0000	0,0003	1,1375 E-07	6,4639 E-08	1,1625 E-07
02566	X	0,0096	0,0026	0,0027	6,909 E-06	1,7379 E-05	1,3229 E-05	-	0,0008	0,0003	0,0002	6,8509 E-07	1,7289 E-06	1,0665 E-06
02566	Y	0,0014	0,0332	0,0097	6,543 E-05	2,2312 E-05	1,2624 E-05	-	0,0002	0,0035	0,0011	6,8374 E-06	2,7855 E-06	1,5307 E-06
02566	Z	0,0000	0,0001	0,0009	2,9061 E-07	3,3826 E-07	3,3824 E-07	-	0,0000	0,0000	0,0003	1,2274 E-07	1,2534 E-07	1,5123 E-07
02567	X	0,0010	0,0014	0,0064	1,8016 E-05	2,4842 E-05	2,7231 E-06	-	0,0001	0,0001	0,0006	1,7584 E-06	2,377 E-06	2,5475 E-07
02567	Y	0,0012	0,0081	0,0168	1,1944 E-04	2,5127 E-05	5,3142 E-06	-	0,0002	0,0009	0,0019	1,2287 E-05	3,302 E-06	6,5384 E-07
02567	Z	0,0000	0,0001	0,0008	1,6377 E-06	2,1324 E-07	3,3429 E-07	-	0,0000	0,0000	0,0003	6,2386 E-07	9,5954 E-08	1,3764 E-07
02568	X	0,0107	0,0025	0,0058	2,5245 E-05	2,8318 E-06	1,732 E-05	-	0,0011	0,0002	0,0006	2,3787 E-06	2,4233 E-07	1,4485 E-06
02568	Y	0,0124	0,0360	0,0172	2,8646 E-05	1,0951 E-05	1,6337 E-05	-	0,0016	0,0037	0,0019	2,7499 E-06	1,3353 E-06	1,9113 E-06
02568	Z	0,0001	0,0003	0,0008	1,4272 E-06	2,6357 E-07	1,0113 E-06	-	0,0000	0,0001	0,0003	5,8295 E-07	1,0253 E-07	4,1204 E-07
02569	X	0,0118	0,0025	0,0029	4,9358 E-06	3,1074 E-05	6,5673 E-06	-	0,0012	0,0003	0,0003	5,0384 E-07	3,2399 E-06	8,5311 E-07
02569	Y	0,0144	0,0385	0,0162	7,584 E-05	4,1874 E-05	1,8581 E-05	-	0,0019	0,0041	0,0017	8,0139 E-06	5,5515 E-06	2,4834 E-06
02569	Z	0,0001	0,0001	0,0009	1,4669 E-07	5,475 E-07	6,3126 E-07	-	0,0000	0,0000	0,0004	6,0903 E-08	2,3776 E-07	2,6525 E-07
02570	X	0,0016	0,0005	0,0029	7,4637 E-06	2,08 E-05	4,0481 E-06	-	0,0002	0,0001	0,0003	8,1615 E-07	1,9992 E-06	3,5618 E-07
02570	Y	0,0017	0,0061	0,0150	8,4766 E-05	2,0344 E-05	8,7627 E-06	-	0,0002	0,0006	0,0015	8,8525 E-06	2,7112 E-06	8,4251 E-07
02570	Z	0,0000	0,0000	0,0008	3,4468 E-07	2,5619 E-07	4,0148 E-07	-	0,0000	0,0000	0,0003	1,4882 E-07	1,1243 E-07	1,6695 E-07
02571	X	0,0019	0,0008	0,0036	9,5552 E-06	2,1175 E-05	5,3763 E-06	-	0,0002	0,0001	0,0003	9,9855 E-07	2,0392 E-06	5,0601 E-07
02571	Y	0,0020	0,0076	0,0154	9,2427 E-05	2,1247 E-05	1,3186 E-05	-	0,0003	0,0008	0,0016	9,5869 E-06	2,8246 E-06	1,3697 E-06
02571	Z	0,0000	0,0001	0,0008	4,9082 E-07	2,4206 E-07	4,7243 E-07	-	0,0000	0,0000	0,0003	2,0165 E-07	1,0673 E-07	1,8551 E-07
02572	X	0,0037	0,0015	0,0036	8,1782 E-06	2,2588 E-05	8,8322 E-06	-	0,0004	0,0002	0,0003	8,8854 E-07	2,2106 E-06	7,9108 E-07
02572	Y	0,0040	0,0145	0,0156	9,0277 E-05	2,3724 E-05	2,7085 E-05	-	0,0005	0,0015	0,0016	9,3599 E-06	3,1448 E-06	2,6535 E-06
02572	Z	0,0000	0,0001	0,0008	3,998 E-07	2,3574 E-07	9,4466 E-07	-	0,0000	0,0000	0,0003	1,5609 E-07	1,0516 E-07	3,5557 E-07
02573	X	0,0057	0,0020	0,0036	6,3688 E-06	2,3184 E-05	1,1299 E-05	-	0,0005	0,0002	0,0003	7,3148 E-07	2,3021 E-06	9,8397 E-07
02573	Y	0,0063	0,0210	0,0159	8,4501 E-05	2,5361 E-05	3,6567 E-05	-	0,0008	0,0022	0,0017	8,8091 E-06	3,354 E-06	3,4836 E-06
02573	Z	0,0000	0,0001	0,0008	2,5059 E-07	2,3364 E-07	1,2336 E-06	-	0,0000	0,0000	0,0003	1,0868 E-07	1,0457 E-07	4,6276 E-07
02574	X	0,0076	0,0023	0,0036	4,046 E-06	2,2755 E-05	1,1374 E-05	-	0,0007	0,0003	0,0003	5,209 E-07	2,2953 E-06	9,712 E-07
02574	Y	0,0087	0,0269	0,0162	7,6208 E-05	2,5735 E-05	3,4998 E-05	-	0,0011	0,0028	0,0017	8,0162 E-06	3,4074 E-06	3,2137 E-06
02574	Z	0,0001	0,0001	0,0008	3,8236 E-07	2,5795 E-07	1,1926 E-06	-	0,0000	0,0000	0,0003	1,4664 E-07	1,1435 E-07	4,6494 E-07
02575	X	0,0095	0,0025	0,0038	3,6672 E-06	2,2856 E-05	8,7449 E-06	-	0,0009	0,0003	0,0003	4,0313 E-07	2,3408 E-06	7,6305 E-07
02575	Y	0,0110	0,0323	0,0165	6,8925 E-05	2,6753 E-05	2,232 E-05	-	0,0014	0,0034	0,0017	7,2909 E-06	3,5561 E-06	1,9658 E-06
02575	Z	0,0001	0,0001	0,0009	4,2805 E-07	3,2598 E-07	9,8584 E-07	-	0,0000	0,0001	0,0003	1,5042 E-07	1,4228 E-07	4,119 E-07
02576	X	0,0113	0,0023	0,0039	7,2454 E-06	2,5237 E-05	7,5869 E-06	-	0,0011	0,0003	0,0004	6,2459 E-07	2,5976 E-06	9,9613 E-07
02576	Y	0,013	0,037	0,016	6,4242 E-05	3,0001 E-05	2,1654 E-05	-	0,001	0,003	0,001	6,719 E-06	4,0085 E-06	2,8709 E-06

Nodi - Spostamenti per effetto del sisma

Nodo	Dir Sisma	Stato Limite Ultimo							Stato Limite di Danno					
		Sx	Sy	Sz	Θ x	Θ y	Θ z	σ t	Sx	Sy	Sz	Θ x	Θ y	Θ z
		[cm]	[cm]	[cm]	[rad]	[rad]	[rad]	[N/mm²]	[cm]	[cm]	[cm]	[rad]	[rad]	[rad]
02576	Z	5,0001	2,0001	8,0009	2,8953 E-07	4,7096 E-07	7,3838 E-07	-	8,0000	9,0001	8,0003	1,1294 E-07	2,0329 E-07	3,1373 E-07
02577	X	0,0027	0,0016	0,0047	1,1077 E-05	2,2113 E-05	7,289 E-06	-	0,0003	0,0002	0,0004	1,1219 E-06	2,1466 E-06	6,6098 E-07
02577	Y	0,0029	0,0124	0,0161	1,038 E-04	2,3097 E-05	1,9643 E-05	-	0,0004	0,0013	0,0017	1,0615 E-05	3,0585 E-06	2,0258 E-06
02577	Z	0,0000	0,0001	0,0008	9,3807 E-07	2,4316 E-07	7,6268 E-07	-	0,0000	0,0000	0,0003	3,4998 E-07	1,0784 E-07	2,8691 E-07
02578	X	0,0047	0,0023	0,0048	8,3346 E-06	2,3498 E-05	1,1257 E-05	-	0,0005	0,0002	0,0004	8,6211 E-07	2,3121 E-06	9,4633 E-07
02578	Y	0,0052	0,0199	0,0165	9,3989 E-05	2,5598 E-05	3,1308 E-05	-	0,0007	0,0021	0,0018	9,6002 E-06	3,3745 E-06	3,0716 E-06
02578	Z	0,0000	0,0002	0,0008	5,7731 E-07	2,2187 E-07	1,2231 E-06	-	0,0000	0,0001	0,0003	2,2523 E-07	9,9647 E-08	4,5359 E-07
02579	X	0,0067	0,0028	0,0048	4,3232 E-06	2,3176 E-05	1,294 E-05	-	0,0007	0,0003	0,0004	4,8424 E-07	2,3129 E-06	1,0557 E-06
02579	Y	0,0076	0,0263	0,0168	7,6307 E-05	2,596 E-05	3,4463 E-05	-	0,0010	0,0027	0,0018	7,849 E-06	3,4223 E-06	3,2418 E-06
02579	Z	0,0000	0,0002	0,0008	4,8184 E-07	2,3478 E-07	1,3579 E-06	-	0,0000	0,0001	0,0003	1,9285 E-07	1,049 E-07	5,1435 E-07
02580	X	0,0086	0,0029	0,0049	3,0805 E-06	2,1473 E-05	1,1226 E-05	-	0,0008	0,0003	0,0005	2,5524 E-07	2,1733 E-06	9,1621 E-07
02580	Y	0,0100	0,0313	0,0171	5,6451 E-05	2,4132 E-05	2,5436 E-05	-	0,0013	0,0032	0,0018	5,8563 E-06	3,1968 E-06	2,2448 E-06
02580	Z	0,0001	0,0002	0,0008	9,1111 E-07	2,7693 E-07	1,1756 E-06	-	0,0000	0,0001	0,0003	3,2257 E-07	1,2148 E-07	4,732 E-07
02581	X	0,0103	0,0025	0,0051	1,0301 E-05	1,8878 E-05	7,2807 E-06	-	0,0010	0,0003	0,0005	9,3628 E-07	1,935 E-06	7,0688 E-07
02581	Y	0,0121	0,0350	0,0175	4,3272 E-05	2,0451 E-05	1,5188 E-05	-	0,0016	0,0036	0,0019	4,4446 E-06	2,7387 E-06	1,7984 E-06
02581	Z	0,0001	0,0002	0,0008	8,2608 E-07	3,5382 E-07	9,8355 E-07	-	0,0000	0,0001	0,0003	2,8652 E-07	1,5143 E-07	4,178 E-07
02582	X	0,0015	0,0014	0,0058	1,5277 E-05	2,0988 E-05	4,0939 E-06	-	0,0001	0,0001	0,0005	1,4998 E-06	2,0223 E-06	3,8634 E-07
02582	Y	0,0017	0,0093	0,0166	1,1422 E-04	2,1745 E-05	9,5431 E-06	-	0,0002	0,0010	0,0018	1,1706 E-05	2,8837 E-06	1,0588 E-06
02582	Z	0,0000	0,0001	0,0008	1,3955 E-06	2,6924 E-07	4,4048 E-07	-	0,0000	0,0000	0,0003	5,2664 E-07	1,182 E-07	1,7413 E-07
02583	X	0,0036	0,0025	0,0060	1,2921 E-05	2,5036 E-05	9,0769 E-06	-	0,0003	0,0002	0,0006	1,2261 E-06	2,4403 E-06	7,7457 E-07
02583	Y	0,0040	0,0178	0,0172	1,0972 E-04	2,7495 E-05	2,2794 E-05	-	0,0005	0,0018	0,0019	1,1078 E-05	3,5988 E-06	2,3011 E-06
02583	Z	0,0000	0,0002	0,0008	1,1991 E-06	1,8726 E-07	9,8924 E-07	-	0,0000	0,0001	0,0003	4,4465 E-07	8,5519 E-08	3,6882 E-07
02584	X	0,0057	0,0033	0,0061	7,6527 E-06	2,4974 E-05	1,2511 E-05	-	0,0006	0,0003	0,0006	7,522 E-07	2,47 E-06	1,0272 E-06
02584	Y	0,0065	0,0253	0,0176	8,7917 E-05	2,8452 E-05	2,9697 E-05	-	0,0008	0,0026	0,0019	8,8625 E-06	3,7198 E-06	2,8553 E-06
02584	Z	0,0000	0,0003	0,0008	5,5549 E-07	1,9432 E-07	1,2985 E-06	-	0,0000	0,0001	0,0003	2,3781 E-07	8,8546 E-08	4,8642 E-07
02585	X	0,0078	0,0036	0,0061	4,3077 E-06	2,3344 E-05	1,288 E-05	-	0,0008	0,0004	0,0006	3,1777 E-07	2,3415 E-06	1,0688 E-06
02585	Y	0,0089	0,0308	0,0179	5,7353 E-05	2,6966 E-05	2,6346 E-05	-	0,0012	0,0031	0,0020	5,8146 E-06	3,5343 E-06	2,4061 E-06
02585	Z	0,0001	0,0003	0,0008	1,1285 E-06	2,2317 E-07	1,2639 E-06	-	0,0000	0,0001	0,0003	4,1093 E-07	1,0013 E-07	4,9351 E-07
02586	X	0,0096	0,0033	0,0060	1,0089 E-05	1,8299 E-05	1,1909 E-05	-	0,0009	0,0003	0,0006	8,7645 E-07	1,8592 E-06	1,0308 E-06
02586	Y	0,0112	0,0340	0,0179	3,2055 E-05	1,9807 E-05	1,4133 E-05	-	0,0015	0,0035	0,0020	3,2454 E-06	2,6231 E-06	1,2569 E-06
02586	Z	0,0001	0,0003	0,0008	1,4908 E-06	2,6716 E-07	1,0818 E-06	-	0,0000	0,0001	0,0003	5,1767 E-07	1,1598 E-07	4,5282 E-07
02587	X	0,0108	0,0023	0,0059	2,1118 E-05	5,7062 E-06	1,0414 E-05	-	0,0011	0,0002	0,0006	1,9926 E-06	6,0493 E-07	8,9905 E-07
02587	Y	0,0125	0,0361	0,0177	3,0845 E-05	5,7361 E-06	1,3847 E-05	-	0,0016	0,0037	0,0019	2,9903 E-06	5,3513 E-07	1,8359 E-06
02587	Z	0,0001	0,0002	0,0008	1,1269 E-06	4,0021 E-07	1,0206 E-06	-	0,0000	0,0001	0,0003	4,393 E-07	1,6135 E-07	4,245 E-07
02588	X	0,0016	0,0005	0,0026	7,529 E-06	1,8468 E-05	2,8279 E-06	-	0,0001	0,0001	0,0002	8,7473 E-07	1,6808 E-06	3,5408 E-07
02588	Y	0,0005	0,0060	0,0063	8,6122 E-05	1,0484 E-05	8,3362 E-06	-	0,0001	0,0006	0,0007	9,0936 E-06	1,3042 E-06	1,0356 E-06
02588	Z	0,0000	0,0000	0,0008	1,3542 E-07	2,6049 E-07	5,0041 E-07	-	0,0000	0,0000	0,0003	5,5461 E-08	1,1641 E-07	2,1379 E-07
02589	X	0,0107	0,0030	0,0027	6,5794 E-06	1,956 E-05	1,6771 E-05	-	0,0009	0,0004	0,0002	7,6778 E-07	1,9088 E-06	2,1791 E-06

Nodi - Spostamenti per effetto del sisma

Nodo	Dir Sisma	Stato Limite Ultimo							Stato Limite di Danno					
		Sx	Sy	Sz	Θ x	Θ y	Θ z	σ t	Sx	Sy	Sz	Θ x	Θ y	Θ z
		[cm]	[cm]	[cm]	[rad]	[rad]	[rad]	[N/mm²]	[cm]	[cm]	[cm]	[rad]	[rad]	[rad]
02589	Y	0,0035	0,0389	0,0066	8,3382 E-05	1,8873 E-05	7,446 E-05	-	0,0005	0,0041	0,0008	9,0105 E-06	2,4385 E-06	9,2376 E-06
02589	Z	0,0001	0,0001	0,0009	4,2286 E-07	1,6728 E-07	5,1033 E-07	-	0,0000	0,0000	0,0004	1,8332 E-07	6,1655 E-08	2,1652 E-07
02590	X	0,0101	0,0162	0,0060	3,3956 E-05	1,5878 E-05	3,5091 E-05	-	0,0009	0,0021	0,0007	4,3362 E-06	1,4767 E-06	4,3234 E-06
02590	Y	0,0022	0,0798	0,0150	1,7003 E-04	9,7263 E-06	9,5608 E-05	-	0,0003	0,0095	0,0018	2,0494 E-05	1,1744 E-06	1,2554 E-05
02590	Z	0,0001	0,0001	0,0010	1,1477 E-06	2,2246 E-07	2,7909 E-07	-	0,0000	0,0001	0,0004	4,9463 E-07	1,024 E-07	1,1831 E-07
02591	X	0,0017	0,0026	0,0058	3,2734 E-05	1,8366 E-05	7,2117 E-06	-	0,0001	0,0003	0,0007	4,132 E-06	1,6871 E-06	7,1934 E-07
02591	Y	0,0004	0,0118	0,0144	1,5995 E-04	1,0269 E-05	9,1416 E-06	-	0,0001	0,0014	0,0017	1,9016 E-05	1,2626 E-06	1,2153 E-06
02591	Z	0,0000	0,0001	0,0010	6,8233 E-07	2,81 E-07	2,6854 E-07	-	0,0000	0,0000	0,0004	2,9456 E-07	1,2701 E-07	1,1009 E-07
02592	X	0,0019	0,0027	0,0052	2,9326 E-05	1,8245 E-05	5,3264 E-06	-	0,0002	0,0003	0,0006	3,7333 E-06	1,6805 E-06	5,9943 E-07
02592	Y	0,0005	0,0134	0,0137	1,5888 E-04	1,0432 E-05	1,004 E-05	-	0,0001	0,0016	0,0017	1,8679 E-05	1,2843 E-06	1,2933 E-06
02592	Z	0,0000	0,0001	0,0010	7,0726 E-07	2,9839 E-07	5,4128 E-07	-	0,0000	0,0000	0,0004	3,0685 E-07	1,3429 E-07	2,2835 E-07
02593	X	0,0036	0,0049	0,0053	2,949 E-05	1,8245 E-05	1,0595 E-05	-	0,0003	0,0006	0,0006	3,7673 E-06	1,6832 E-06	1,2119 E-06
02593	Y	0,0009	0,0255	0,0139	1,6522 E-04	1,1021 E-05	1,9643 E-05	-	0,0001	0,0030	0,0017	1,9399 E-05	1,3533 E-06	2,343 E-06
02593	Z	0,0000	0,0001	0,0010	3,6803 E-07	2,7189 E-07	7,0985 E-07	-	0,0000	0,0001	0,0004	1,6111 E-07	1,2309 E-07	2,9371 E-07
02594	X	0,0053	0,0071	0,0053	3,1022 E-05	1,8013 E-05	1,5464 E-05	-	0,0005	0,0009	0,0006	3,9513 E-06	1,6663 E-06	1,8226 E-06
02594	Y	0,0012	0,0380	0,0141	1,6816 E-04	1,1294 E-05	3,0802 E-05	-	0,0002	0,0045	0,0017	1,9832 E-05	1,3841 E-06	3,6573 E-06
02594	Z	0,0001	0,0001	0,0010	2,6938 E-07	2,5853 E-07	8,552 E-07	-	0,0000	0,0001	0,0004	1,1932 E-07	1,174 E-07	3,4271 E-07
02595	X	0,0069	0,0095	0,0053	3,2673 E-05	1,7482 E-05	2,0057 E-05	-	0,0006	0,0012	0,0006	4,1207 E-06	1,6209 E-06	2,4296 E-06
02595	Y	0,0016	0,0504	0,0142	1,6543 E-04	1,1045 E-05	4,2624 E-05	-	0,0002	0,0059	0,0017	1,9677 E-05	1,3508 E-06	5,3698 E-06
02595	Z	0,0001	0,0002	0,0010	4,0995 E-07	2,4566 E-07	8,9421 E-07	-	0,0000	0,0001	0,0004	1,7757 E-07	1,1186 E-07	3,5937 E-07
02596	X	0,0085	0,0120	0,0054	3,3427 E-05	1,6765 E-05	2,513 E-05	-	0,0007	0,0015	0,0006	4,1797 E-06	1,5575 E-06	3,1048 E-06
02596	Y	0,0019	0,0626	0,0142	1,5952 E-04	1,0583 E-05	6,0137 E-05	-	0,0002	0,0074	0,0017	1,9145 E-05	1,2913 E-06	7,9302 E-06
02596	Z	0,0001	0,0001	0,0010	7,4425 E-07	2,216 E-07	7,7793 E-07	-	0,0000	0,0001	0,0004	3,2147 E-07	1,0151 E-07	3,194 E-07
02597	X	0,0099	0,0144	0,0054	3,1257 E-05	1,5954 E-05	3,1895 E-05	-	0,0009	0,0018	0,0006	3,97 E-06	1,4886 E-06	3,9657 E-06
02597	Y	0,0022	0,0742	0,0143	1,536 E-04	1,0463 E-05	8,7614 E-05	-	0,0003	0,0088	0,0017	1,8542 E-05	1,2755 E-06	1,1536 E-05
02597	Z	0,0001	0,0001	0,0010	1,3588 E-06	1,7622 E-07	3,7352 E-07	-	0,0000	0,0001	0,0004	5,8196 E-07	8,2021 E-08	1,547 E-07
02598	X	0,0028	0,0034	0,0043	2,5545 E-05	1,803 E-05	6,7337 E-06	-	0,0002	0,0004	0,0005	3,2849 E-06	1,6636 E-06	7,2216 E-07
02598	Y	0,0006	0,0190	0,0127	1,6442 E-04	1,063 E-05	1,5457 E-05	-	0,0001	0,0022	0,0015	1,8872 E-05	1,3125 E-06	1,8278 E-06
02598	Z	0,0000	0,0002	0,0010	6,7929 E-07	2,7444 E-07	6,7797 E-07	-	0,0000	0,0001	0,0004	2,8147 E-07	1,2384 E-07	2,8486 E-07
02599	X	0,0045	0,0053	0,0044	2,6156 E-05	1,7871 E-05	1,1644 E-05	-	0,0004	0,0007	0,0005	3,3465 E-06	1,6528 E-06	1,2159 E-06
02599	Y	0,0010	0,0314	0,0128	1,6439 E-04	1,093 E-05	2,5995 E-05	-	0,0001	0,0036	0,0015	1,894 E-05	1,3473 E-06	2,8855 E-06
02599	Z	0,0000	0,0002	0,0010	3,8772 E-07	2,5655 E-07	9,0285 E-07	-	0,0000	0,0001	0,0004	1,5444 E-07	1,1629 E-07	3,6628 E-07
02600	X	0,0061	0,0073	0,0044	2,7449 E-05	1,753 E-05	1,6238 E-05	-	0,0005	0,0009	0,0005	3,4615 E-06	1,6252 E-06	1,7655 E-06
02600	Y	0,0014	0,0435	0,0129	1,5494 E-04	1,093 E-05	3,6275 E-05	-	0,0002	0,0050	0,0016	1,8088 E-05	1,3458 E-06	4,2607 E-06
02600	Z	0,0001	0,0002	0,0010	2,8285 E-07	2,4055 E-07	1,0154 E-06	-	0,0000	0,0001	0,0004	1,2487 E-07	1,0944 E-07	4,0661 E-07
02601	X	0,0077	0,0094	0,0045	2,7841 E-05	1,6954 E-05	2,0503 E-05	-	0,0007	0,0012	0,0005	3,4752 E-06	1,5757 E-06	2,3936 E-06
02601	Y	0,0018	0,0545	0,0130	1,3947 E-04	1,0675 E-05	4,9191 E-05	-	0,0002	0,0063	0,0016	1,6597 E-05	1,3124 E-06	6,3021 E-06
02601	Z	0,0001	0,0002	0,0010	6,5599 E-07	2,2035 E-07	9,5363 E-07	-	0,0000	0,0001	0,0004	2,7338 E-07	1,0075 E-07	3,8737 E-07
02602	X	0,009	0,011	0,004	2,5581 E-05	1,6146 E-05	2,6078 E-05	-	0,000	0,001	0,000	3,2374 E-06	1,505 E-06	3,2369 E-06

Nodi - Spostamenti per effetto del sisma

Nodo	Dir Sisma	Stato Limite Ultimo							Stato Limite di Danno					
		Sx	Sy	Sz	Θ x	Θ y	Θ z	σ t	Sx	Sy	Sz	Θ x	Θ y	Θ z
		[cm]	[cm]	[cm]	[rad]	[rad]	[rad]	[N/mm²]	[cm]	[cm]	[cm]	[rad]	[rad]	[rad]
02602	Y	2 0,0021	4 0,0643	5 0,0130	1,2389 E-04	1,0282 E-05	7,2929 E-05	-	8 0,0003	4 0,0075	5 0,0016	1,5014 E-05	1,261 E-06	9,611 E-06
02602	Z	0,0001	0,0002	0,0010	1,3571 E-06	1,8874 E-07	6,6365 E-07	-	0,0000	0,0001	0,0004	5,795 E-07	8,7135 E-08	2,7458 E-07
02603	X	0,0019	0,0021	0,0035	2,3535 E-05	1,7778 E-05	5,0764 E-06	-	0,0002	0,0003	0,0004	2,9991 E-06	1,6414 E-06	5,6019 E-07
02603	Y	0,0005	0,0124	0,0115	1,5897 E-04	1,0486 E-05	1,2616 E-05	-	0,0001	0,0014	0,0014	1,7938 E-05	1,3001 E-06	1,6448 E-06
02603	Z	0,0000	0,0002	0,0009	1,1586 E-06	2,6667 E-07	2,6922 E-07	-	0,0000	0,0001	0,0004	4,9033 E-07	1,2021 E-07	1,1212 E-07
02604	X	0,0036	0,0039	0,0035	2,3219 E-05	1,7828 E-05	1,0453 E-05	-	0,0003	0,0005	0,0004	2,9465 E-06	1,6474 E-06	1,0674 E-06
02604	Y	0,0009	0,0247	0,0116	1,649 E-04	1,0686 E-05	2,1975 E-05	-	0,0001	0,0028	0,0014	1,8543 E-05	1,3242 E-06	2,8167 E-06
02604	Z	0,0000	0,0002	0,0009	7,2931 E-07	2,5351 E-07	4,5282 E-07	-	0,0000	0,0001	0,0004	2,7822 E-07	1,1471 E-07	1,7954 E-07
02605	X	0,0053	0,0056	0,0036	2,3512 E-05	1,7627 E-05	1,5411 E-05	-	0,0005	0,0007	0,0004	2,952 E-06	1,6327 E-06	1,5932 E-06
02605	Y	0,0013	0,0368	0,0117	1,539 E-04	1,078 E-05	3,2589 E-05	-	0,0002	0,0042	0,0014	1,7508 E-05	1,3357 E-06	4,1874 E-06
02605	Z	0,0000	0,0002	0,0009	3,1273 E-07	2,3901 E-07	5,8506 E-07	-	0,0000	0,0001	0,0004	1,2462 E-07	1,0856 E-07	2,2539 E-07
02606	X	0,0069	0,0074	0,0036	2,2967 E-05	1,722 E-05	1,9203 E-05	-	0,0006	0,0009	0,0004	2,8746 E-06	1,5994 E-06	2,1291 E-06
02606	Y	0,0016	0,0475	0,0118	1,3161 E-04	1,065 E-05	4,5943 E-05	-	0,0002	0,0054	0,0014	1,5337 E-05	1,3196 E-06	6,0106 E-06
02606	Z	0,0001	0,0002	0,0010	4,8126 E-07	2,2384 E-07	6,0745 E-07	-	0,0000	0,0001	0,0004	1,955 E-07	1,0203 E-07	2,3598 E-07
02607	X	0,0085	0,0090	0,0036	2,0594 E-05	1,6584 E-05	2,2426 E-05	-	0,0007	0,0011	0,0004	2,607 E-06	1,5449 E-06	2,7171 E-06
02607	Y	0,0020	0,0563	0,0119	1,0681 E-04	1,0306 E-05	6,3346 E-05	-	0,0003	0,0065	0,0014	1,284 E-05	1,2758 E-06	8,3337 E-06
02607	Z	0,0001	0,0002	0,0010	1,1393 E-06	2,0677 E-07	5,1772 E-07	-	0,0000	0,0001	0,0004	4,7113 E-07	9,4613 E-08	2,0879 E-07
02608	X	0,0099	0,0104	0,0037	1,9666 E-05	1,5824 E-05	2,7838 E-05	-	0,0009	0,0013	0,0004	2,2828 E-06	1,4809 E-06	3,5156 E-06
02608	Y	0,0023	0,0635	0,0119	9,3569 E-05	1,0126 E-05	8,6721 E-05	-	0,0003	0,0073	0,0014	1,1421 E-05	1,2508 E-06	1,1293 E-05
02608	Z	0,0001	0,0001	0,0010	2,5564 E-06	1,8984 E-07	2,8531 E-07	-	0,0000	0,0001	0,0004	1,0911 E-06	8,7181 E-08	1,1838 E-07
02609	X	0,0028	0,0027	0,0028	2,1439 E-05	1,7805 E-05	7,2974 E-06	-	0,0002	0,0003	0,0003	2,6203 E-06	1,6432 E-06	8,7745 E-07
02609	Y	0,0007	0,0174	0,0105	1,5835 E-04	1,0597 E-05	2,2664 E-05	-	0,0001	0,0019	0,0013	1,7459 E-05	1,3177 E-06	2,9318 E-06
02609	Z	0,0000	0,0002	0,0009	9,7868 E-07	2,4644 E-07	2,2207 E-07	-	0,0000	0,0001	0,0004	3,8069 E-07	1,1145 E-07	9,2403 E-08
02610	X	0,0045	0,0043	0,0028	2,0993 E-05	1,7742 E-05	1,1793 E-05	-	0,0004	0,0005	0,0004	2,5611 E-06	1,6414 E-06	1,3918 E-06
02610	Y	0,0011	0,0292	0,0106	1,5312 E-04	1,074 E-05	3,6209 E-05	-	0,0001	0,0033	0,0013	1,6976 E-05	1,3373 E-06	4,695 E-06
02610	Z	0,0000	0,0002	0,0009	5,9601 E-07	2,3624 E-07	3,1935 E-07	-	0,0000	0,0001	0,0004	2,1775 E-07	1,0716 E-07	1,3255 E-07
02611	X	0,0061	0,0058	0,0029	1,9555 E-05	1,751 E-05	1,5844 E-05	-	0,0005	0,0007	0,0004	2,4221 E-06	1,6249 E-06	1,9093 E-06
02611	Y	0,0015	0,0400	0,0106	1,3167 E-04	1,074 E-05	5,0281 E-05	-	0,0002	0,0045	0,0013	1,4899 E-05	1,3397 E-06	6,5173 E-06
02611	Z	0,0001	0,0003	0,0009	2,2661 E-07	2,2347 E-07	3,5815 E-07	-	0,0000	0,0001	0,0004	1,0019 E-07	1,0172 E-07	1,4904 E-07
02612	X	0,0077	0,0071	0,0029	1,6909 E-05	1,7075 E-05	1,9641 E-05	-	0,0007	0,0009	0,0004	2,1434 E-06	1,5898 E-06	2,4477 E-06
02612	Y	0,0019	0,0488	0,0107	1,0253 E-04	1,0516 E-05	6,4901 E-05	-	0,0002	0,0055	0,0013	1,2014 E-05	1,3138 E-06	8,3974 E-06
02612	Z	0,0001	0,0002	0,0009	8,148 E-07	2,1287 E-07	3,4006 E-07	-	0,0000	0,0001	0,0004	3,214 E-07	9,7099 E-08	1,4268 E-07
02613	X	0,0092	0,0082	0,0029	1,6436 E-05	1,6439 E-05	2,4311 E-05	-	0,0008	0,0010	0,0004	1,8627 E-06	1,5345 E-06	3,0822 E-06
02613	Y	0,0022	0,0553	0,0108	7,8474 E-05	9,9632 E-06	8,1857 E-05	-	0,0003	0,0063	0,0013	9,5279 E-06	1,2455 E-06	1,0549 E-05
02613	Z	0,0001	0,0002	0,0009	1,7287 E-06	2,0892 E-07	2,9928 E-07	-	0,0000	0,0001	0,0004	7,2865 E-07	9,5187 E-08	1,2777 E-07
02614	X	0,0019	0,0015	0,0022	1,8882 E-05	1,7705 E-05	5,4313 E-06	-	0,0002	0,0002	0,0003	2,2203 E-06	1,6328 E-06	6,9456 E-07
02614	Y	0,0005	0,0104	0,0093	1,3792 E-04	1,0697 E-05	1,9994 E-05	-	0,0001	0,0012	0,0011	1,5025 E-05	1,3312 E-06	2,4775 E-06
02614	Z	0,0000	0,0001	0,0009	1,0124 E-06	2,3772 E-07	5,2709 E-07	-	0,0000	0,0001	0,0004	4,1766 E-07	1,075 E-07	2,2578 E-07

Nodi - Spostamenti per effetto del sisma

Nodo	Dir Sisma	Stato Limite Ultimo							Stato Limite di Danno					
		Sx	Sy	Sz	Θ x	Θ y	Θ z	σ t	Sx	Sy	Sz	Θ x	Θ y	Θ z
		[cm]	[cm]	[cm]	[rad]	[rad]	[rad]	[N/mm²]	[cm]	[cm]	[cm]	[rad]	[rad]	[rad]
02615	X	0,0036	0,0029	0,0023	1,8792 E-05	1,7851 E-05	9,5949 E-06	-	0,0003	0,0004	0,0003	2,1849 E-06	1,6483 E-06	1,2421 E-06
02615	Y	0,0009	0,0211	0,0094	1,4379 E-04	1,0762 E-05	4,0013 E-05	-	0,0001	0,0023	0,0011	1,5622 E-05	1,3434 E-06	4,8962 E-06
02615	Z	0,0000	0,0002	0,0009	7,3008 E-07	2,3366 E-07	7,9042 E-07	-	0,0000	0,0001	0,0004	2,6462 E-07	1,0585 E-07	3,3977 E-07
02616	X	0,0053	0,0043	0,0023	1,7173 E-05	1,7784 E-05	1,3603 E-05	-	0,0005	0,0005	0,0003	2,0516 E-06	1,6477 E-06	1,7652 E-06
02616	Y	0,0013	0,0316	0,0095	1,3073 E-04	1,0864 E-05	5,8727 E-05	-	0,0002	0,0035	0,0011	1,438 E-05	1,3612 E-06	7,175 E-06
02616	Z	0,0000	0,0002	0,0009	2,9118 E-07	2,2102 E-07	9,1929 E-07	-	0,0000	0,0001	0,0004	1,0823 E-07	1,0053 E-07	3,9468 E-07
02617	X	0,0070	0,0055	0,0023	1,4303 E-05	1,7547 E-05	1,762 E-05	-	0,0006	0,0007	0,0003	1,8014 E-06	1,6329 E-06	2,2781 E-06
02617	Y	0,0017	0,0405	0,0096	1,06 E-04	1,0897 E-05	7,3552 E-05	-	0,0002	0,0044	0,0012	1,1979 E-05	1,3706 E-06	9,0557 E-06
02617	Z	0,0001	0,0002	0,0009	4,3773 E-07	2,0827 E-07	9,4201 E-07	-	0,0000	0,0001	0,0004	1,7151 E-07	9,5078 E-08	4,0494 E-07
02618	X	0,0085	0,0063	0,0024	1,2877 E-05	1,7123 E-05	2,1362 E-05	-	0,0007	0,0008	0,0003	1,5345 E-06	1,6001 E-06	2,7396 E-06
02618	Y	0,0022	0,0473	0,0096	7,9706 E-05	1,0654 E-05	8,1949 E-05	-	0,0003	0,0052	0,0012	9,3682 E-06	1,3447 E-06	1,0243 E-05
02618	Z	0,0001	0,0002	0,0009	1,05 E-06	2,0541 E-07	8,2623 E-07	-	0,0000	0,0001	0,0004	4,2488 E-07	9,3735 E-08	3,5628 E-07
02619	X	0,0100	0,0068	0,0024	2,0559 E-05	1,6566 E-05	2,4637 E-05	-	0,0009	0,0009	0,0003	1,7573 E-06	1,5536 E-06	3,1516 E-06
02619	Y	0,0025	0,0524	0,0097	6,5366 E-05	1,0219 E-05	8,8297 E-05	-	0,0003	0,0059	0,0012	7,832 E-06	1,2917 E-06	1,1217 E-05
02619	Z	0,0001	0,0001	0,0009	2,4244 E-06	2,2337 E-07	4,6542 E-07	-	0,0000	0,0000	0,0004	1,0367 E-06	1,0112 E-07	2,021 E-07
02620	X	0,0028	0,0017	0,0021	1,516 E-05	1,7951 E-05	8,2783 E-06	-	0,0002	0,0002	0,0002	1,7055 E-06	1,6523 E-06	1,022 E-06
02620	Y	0,0007	0,0135	0,0082	1,2294 E-04	1,0798 E-05	3,416 E-05	-	0,0001	0,0015	0,0010	1,3171 E-05	1,3476 E-06	4,0389 E-06
02620	Z	0,0000	0,0001	0,0009	5,7928 E-07	2,3671 E-07	1,0073 E-06	-	0,0000	0,0000	0,0004	2,0955 E-07	1,0687 E-07	4,3197 E-07
02621	X	0,0045	0,0028	0,0021	1,431 E-05	1,803 E-05	1,323 E-05	-	0,0004	0,0003	0,0002	1,6394 E-06	1,6653 E-06	1,6057 E-06
02621	Y	0,0011	0,0227	0,0083	1,198 E-04	1,0896 E-05	5,9195 E-05	-	0,0001	0,0025	0,0010	1,29 E-05	1,3679 E-06	6,8926 E-06
02621	Z	0,0000	0,0001	0,0009	3,8634 E-07	2,2205 E-07	1,2567 E-06	-	0,0000	0,0001	0,0004	1,3459 E-07	1,0079 E-07	5,3622 E-07
02622	X	0,0062	0,0038	0,0021	1,2172 E-05	1,7955 E-05	1,754 E-05	-	0,0005	0,0004	0,0002	1,4764 E-06	1,6674 E-06	2,1294 E-06
02622	Y	0,0015	0,0313	0,0084	1,0549 E-04	1,1147 E-05	7,8821 E-05	-	0,0002	0,0034	0,0010	1,1539 E-05	1,4077 E-06	9,2166 E-06
02622	Z	0,0000	0,0001	0,0009	1,5656 E-07	2,028 E-07	1,3725 E-06	-	0,0000	0,0001	0,0004	6,9446 E-08	9,267 E-08	5,8385 E-07
02623	X	0,0078	0,0046	0,0021	9,8752 E-06	1,7767 E-05	2,0673 E-05	-	0,0007	0,0005	0,0002	1,2591 E-06	1,6615 E-06	2,5534 E-06
02623	Y	0,0020	0,0385	0,0085	8,6181 E-05	1,148 E-05	8,9498 E-05	-	0,0003	0,0042	0,0010	9,6808 E-06	1,4583 E-06	1,0663 E-05
02623	Z	0,0001	0,0001	0,0009	5,3358 E-07	1,85 E-07	1,3298 E-06	-	0,0000	0,0000	0,0004	2,0899 E-07	8,5066 E-08	5,6899 E-07
02624	X	0,0094	0,0050	0,0021	1,2266 E-05	1,745 E-05	2,2224 E-05	-	0,0008	0,0006	0,0002	1,2298 E-06	1,6415 E-06	2,8355 E-06
02624	Y	0,0025	0,0443	0,0086	7,0007 E-05	1,1429 E-05	9,1467 E-05	-	0,0003	0,0048	0,0010	8,1068 E-06	1,4596 E-06	1,1234 E-05
02624	Z	0,0001	0,0001	0,0009	1,0768 E-06	1,8609 E-07	1,0301 E-06	-	0,0000	0,0000	0,0004	4,5306 E-07	8,5455 E-08	4,4309 E-07
02625	X	0,0019	0,0008	0,0023	1,0174 E-05	1,7871 E-05	4,9252 E-06	-	0,0002	0,0001	0,0002	1,1608 E-06	1,6404 E-06	6,1528 E-07
02625	Y	0,0006	0,0076	0,0070	9,7313 E-05	1,1095 E-05	1,9358 E-05	-	0,0001	0,0008	0,0008	1,0335 E-05	1,3787 E-06	2,2971 E-06
02625	Z	0,0000	0,0000	0,0009	2,2333 E-07	2,6878 E-07	8,2406 E-07	-	0,0000	0,0000	0,0003	8,1797 E-08	1,1976 E-07	3,5185 E-07
02626	X	0,0036	0,0015	0,0023	1,0084 E-05	1,8371 E-05	1,0025 E-05	-	0,0003	0,0002	0,0002	1,1581 E-06	1,6861 E-06	1,1645 E-06
02626	Y	0,0009	0,0150	0,0071	1,0111 E-04	1,0661 E-05	4,28 E-05	-	0,0001	0,0016	0,0008	1,0741 E-05	1,3384 E-06	4,8886 E-06
02626	Z	0,0000	0,0000	0,0009	2,5593 E-07	2,2961 E-07	1,0738 E-06	-	0,0000	0,0000	0,0003	9,0306 E-08	1,0382 E-07	4,5917 E-07
02627	X	0,0054	0,0023	0,0023	9,5723 E-06	1,8381 E-05	1,5008 E-05	-	0,0005	0,0003	0,0002	1,1235 E-06	1,6967 E-06	1,7043 E-06
02627	Y	0,0013	0,0224	0,0072	9,7644 E-05	1,0921 E-05	6,6383 E-05	-	0,0002	0,0024	0,0009	1,0433 E-05	1,3815 E-06	7,5227 E-06
02627	Z	0,000	0,000	0,000	1,6258 E-07	2,0474 E-07	1,2321 E-06	-	0,000	0,000	0,000	6,5792 E-08	9,3412 E-08	5,2084 E-07

Nodi - Spostamenti per effetto del sisma

Nodo	Dir Sisma	Stato Limite Ultimo							Stato Limite di Danno					
		Sx	Sy	Sz	Θ x	Θ y	Θ z	σ t	Sx	Sy	Sz	Θ x	Θ y	Θ z
		[cm]	[cm]	[cm]	[rad]	[rad]	[rad]	[N/mm²]	[cm]	[cm]	[cm]	[rad]	[rad]	[rad]
		0	0	9					0	0	3			
02628	X	0,0071	0,0029	0,0024	8,195 E-06	1,8251 E-05	1,8439 E-05	-	0,0006	0,0003	0,0002	1,0114 E-06	1,7007 E-06	2,138 E-06
02628	Y	0,0018	0,0292	0,0073	8,8451 E-05	1,1651 E-05	8,2017 E-05	-	0,0002	0,0031	0,0009	9,5515 E-06	1,485 E-06	9,4163 E-06
02628	Z	0,0001	0,0000	0,0009	2,1817 E-07	1,7411 E-07	1,2944 E-06	-	0,0000	0,0000	0,0003	9,2363 E-08	8,0365 E-08	5,4948 E-07
02629	X	0,0087	0,0034	0,0024	7,2019 E-06	1,8271 E-05	1,9694 E-05	-	0,0008	0,0004	0,0002	9,0524 E-07	1,7239 E-06	2,4131 E-06
02629	Y	0,0023	0,0354	0,0074	8,0364 E-05	1,29 E-05	8,7132 E-05	-	0,0003	0,0038	0,0009	8,8151 E-06	1,6559 E-06	1,0313 E-05
02629	Z	0,0001	0,0000	0,0009	4,0052 E-07	1,3481 E-07	1,2127 E-06	-	0,0000	0,0000	0,0004	1,6604 E-07	6,3193 E-08	5,204 E-07
02630	X	0,0103	0,0037	0,0024	9,6066 E-06	1,8005 E-05	1,9196 E-05	-	0,0009	0,0005	0,0002	9,42 E-07	1,7191 E-06	2,5151 E-06
02630	Y	0,0031	0,0412	0,0074	7,4906 E-05	1,3731 E-05	8,4946 E-05	-	0,0004	0,0044	0,0009	8,3117 E-06	1,7665 E-06	1,0494 E-05
02630	Z	0,0001	0,0001	0,0009	8,4167 E-07	1,2587 E-07	6,743 E-07	-	0,0000	0,0000	0,0004	3,622 E-07	5,9017 E-08	2,8909 E-07
02631	X	0,0016	0,0005	0,0024	4,5659 E-06	2,5029 E-05	4,7785 E-06	-	0,0001	0,0001	0,0002	5,5759 E-07	2,3602 E-06	4,918 E-07
02631	Y	0,0017	0,0057	0,0132	7,4289 E-05	2,527 E-05	1,3235 E-05	-	0,0002	0,0006	0,0013	7,7952 E-06	3,2978 E-06	1,1675 E-06
02631	Z	0,0000	0,0000	0,0008	2,3526 E-07	2,6618 E-07	7,561 E-07	-	0,0000	0,0000	0,0003	1,0176 E-07	1,1533 E-07	3,1886 E-07
02632	X	0,0122	0,0025	0,0023	4,0971 E-06	3,5789 E-05	9,995 E-06	-	0,0012	0,0003	0,0002	4,6292 E-07	3,8479 E-06	8,4034 E-07
02632	Y	0,0149	0,0386	0,0140	7,5212 E-05	5,8505 E-05	5,0496 E-06	-	0,0019	0,0041	0,0014	7,9489 E-06	7,6486 E-06	5,4065 E-07
02632	Z	0,0001	0,0001	0,0009	1,4196 E-07	4,9352 E-07	7,8812 E-07	-	0,0000	0,0000	0,0004	6,0605 E-08	2,1925 E-07	3,2559 E-07
02633	X	0,0110	0,0027	0,0030	4,0314 E-06	2,416 E-05	1,5684 E-05	-	0,0010	0,0003	0,0003	5,0734 E-07	2,3429 E-06	1,9488 E-06
02633	Y	0,0048	0,0377	0,0046	7,1883 E-05	2,1865 E-05	4,7866 E-05	-	0,0006	0,0040	0,0006	7,5971 E-06	2,9051 E-06	6,16 E-06
02633	Z	0,0001	0,0001	0,0009	1,9228 E-07	4,3274 E-07	1,3079 E-07	-	0,0000	0,0000	0,0004	8,3864 E-08	1,6833 E-07	5,6083 E-08
02634	X	0,0016	0,0004	0,0029	4,3015 E-06	2,5719 E-05	9,7369 E-07	-	0,0001	0,0001	0,0002	5,516 E-07	2,2223 E-06	1,0655 E-07
02634	Y	0,0007	0,0057	0,0045	6,9959 E-05	6,5534 E-06	5,7383 E-06	-	0,0001	0,0006	0,0005	7,389 E-06	8,2201 E-07	6,6242 E-07
02634	Z	0,0000	0,0000	0,0008	1,0302 E-07	1,6762 E-07	3,6296 E-08	-	0,0000	0,0000	0,0003	4,3817 E-08	7,3318 E-08	1,5575 E-08
02635	X	0,0020	0,0005	0,0028	4,305 E-06	2,9757 E-05	3,3958 E-06	-	0,0002	0,0001	0,0002	5,4985 E-07	2,5728 E-06	2,6205 E-07
02635	Y	0,0011	0,0067	0,0024	7,0146 E-05	1,2505 E-05	7,7949 E-06	-	0,0001	0,0007	0,0003	7,4073 E-06	1,52 E-06	8,8529 E-07
02635	Z	0,0000	0,0000	0,0008	1,0432 E-07	1,7707 E-07	1,1374 E-07	-	0,0000	0,0000	0,0003	4,5007 E-08	7,6715 E-08	4,8628 E-08
02636	X	0,0042	0,0010	0,0028	4,2601 E-06	2,9508 E-05	1,0607 E-05	-	0,0004	0,0001	0,0002	5,434 E-07	2,5885 E-06	9,0016 E-07
02636	Y	0,0021	0,0127	0,0024	7,1467 E-05	1,4646 E-05	1,8081 E-05	-	0,0003	0,0013	0,0003	7,5414 E-06	1,8163 E-06	2,1351 E-06
02636	Z	0,0000	0,0000	0,0008	1,1813 E-07	1,881 E-07	1,3696 E-07	-	0,0000	0,0000	0,0003	5,2151 E-08	8,5515 E-08	5,6774 E-08
02637	X	0,0063	0,0014	0,0029	4,2054 E-06	2,7279 E-05	1,76 E-05	-	0,0006	0,0002	0,0002	5,3643 E-07	2,424 E-06	1,5463 E-06
02637	Y	0,0033	0,0187	0,0025	7,2146 E-05	1,3542 E-05	2,7388 E-05	-	0,0004	0,0020	0,0003	7,6121 E-06	1,7329 E-06	3,332 E-06
02637	Z	0,0000	0,0000	0,0009	1,3526 E-07	1,5393 E-07	1,434 E-07	-	0,0000	0,0000	0,0003	5,9686 E-08	7,108 E-08	5,7601 E-08
02638	X	0,0082	0,0018	0,0029	4,1378 E-06	2,3108 E-05	2,0421 E-05	-	0,0007	0,0002	0,0002	5,2819 E-07	2,1202 E-06	1,8954 E-06
02638	Y	0,0043	0,0247	0,0025	7,2551 E-05	1,2786 E-05	3,5089 E-05	-	0,0005	0,0026	0,0003	7,6583 E-06	1,6764 E-06	4,3798 E-06
02638	Z	0,0001	0,0001	0,0009	1,4776 E-07	8,6405 E-08	1,7764 E-07	-	0,0000	0,0000	0,0003	6,5034 E-08	3,9593 E-08	7,2973 E-08
02639	X	0,0097	0,0022	0,0029	4,0696 E-06	1,9805 E-05	1,8384 E-05	-	0,0009	0,0003	0,0002	5,1716 E-07	1,9234 E-06	1,9307 E-06
02639	Y	0,0052	0,0307	0,0025	7,2948 E-05	1,4887 E-05	4,2167 E-05	-	0,0007	0,0032	0,0003	7,7046 E-06	1,9658 E-06	5,3709 E-06
02639	Z	0,0001	0,0001	0,0009	1,6133 E-07	1,0873 E-07	2,401 E-07	-	0,0000	0,0000	0,0003	7,0825 E-08	4,0769 E-08	1,0133 E-07
02640	X	0,0111	0,0026	0,0029	4,1074 E-06	2,1496 E-05	1,5686 E-05	-	0,0010	0,0003	0,0002	5,0924 E-07	2,1541 E-06	1,9322 E-06
02640	Y	0,0064	0,0368	0,0024	7,3326 E-05	1,9347 E-05	4,6826 E-05	-	0,0008	0,0039	0,0003	7,7535 E-06	2,6084 E-06	6,0574 E-06

Nodi - Spostamenti per effetto del sisma

Nodo	Dir Sisma	Stato Limite Ultimo							Stato Limite di Danno					
		Sx	Sy	Sz	Θ x	Θ y	Θ z	σ t	Sx	Sy	Sz	Θ x	Θ y	Θ z
		[cm]	[cm]	[cm]	[rad]	[rad]	[rad]	[N/mm²]	[cm]	[cm]	[cm]	[rad]	[rad]	[rad]
02640	Z	0,0001	0,0001	0,0009	1,7745 E-07	2,6092 E-07	1,7963 E-07	-	0,0000	0,0000	0,0004	7,7763 E-08	9,8813 E-08	7,6265 E-08
02641	X	0,0035	0,0008	0,0027	4,2618 E-06	3,4739 E-05	4,5746 E-06	-	0,0003	0,0001	0,0002	5,4042 E-07	3,0501 E-06	3,7599 E-07
02641	Y	0,0024	0,0097	0,0028	7,1158 E-05	2,2473 E-05	1,0818 E-05	-	0,0003	0,0010	0,0002	7,5062 E-06	2,7773 E-06	1,2833 E-06
02641	Z	0,0000	0,0000	0,0008	1,1941 E-07	1,6485 E-07	3,1935 E-07	-	0,0000	0,0000	0,0003	5,2675 E-08	7,8265 E-08	1,3617 E-07
02642	X	0,0061	0,0012	0,0027	4,1585 E-06	3,257 E-05	8,8689 E-06	-	0,0005	0,0001	0,0002	5,2905 E-07	2,9222 E-06	8,04 E-07
02642	Y	0,0040	0,0157	0,0028	7,2235 E-05	2,2188 E-05	1,7722 E-05	-	0,0005	0,0017	0,0002	7,6203 E-06	2,8203 E-06	2,2159 E-06
02642	Z	0,0000	0,0000	0,0009	1,282 E-07	1,8295 E-07	3,1118 E-07	-	0,0000	0,0000	0,0003	5,6554 E-08	8,5663 E-08	1,2794 E-07
02643	X	0,0083	0,0016	0,0028	4,0815 E-06	2,6453 E-05	1,1838 E-05	-	0,0007	0,0002	0,0002	5,1997 E-07	2,4752 E-06	1,1545 E-06
02643	Y	0,0056	0,0218	0,0029	7,2974 E-05	2,0686 E-05	2,4558 E-05	-	0,0007	0,0023	0,0003	7,7029 E-06	2,6907 E-06	3,1344 E-06
02643	Z	0,0000	0,0000	0,0009	1,3552 E-07	1,0343 E-07	3,271 E-07	-	0,0000	0,0000	0,0003	5,9745 E-08	4,8597 E-08	1,3282 E-07
02644	X	0,0100	0,0020	0,0028	4,0343 E-06	1,9444 E-05	1,2504 E-05	-	0,0009	0,0002	0,0002	5,1079 E-07	1,9947 E-06	1,366 E-06
02644	Y	0,0070	0,0278	0,0029	7,3594 E-05	2,0613 E-05	3,1839 E-05	-	0,0009	0,0029	0,0003	7,7752 E-06	2,7136 E-06	4,0996 E-06
02644	Z	0,0000	0,0001	0,0009	1,4372 E-07	1,0628 E-07	3,3501 E-07	-	0,0000	0,0000	0,0003	6,328 E-08	3,8529 E-08	1,3962 E-07
02645	X	0,0112	0,0024	0,0028	4,0985 E-06	1,6982 E-05	1,1747 E-05	-	0,0010	0,0003	0,0002	5,0291 E-07	1,8826 E-06	1,4966 E-06
02645	Y	0,0085	0,0340	0,0030	7,4174 E-05	2,2637 E-05	3,912 E-05	-	0,0011	0,0036	0,0003	7,8437 E-06	3,0285 E-06	5,057 E-06
02645	Z	0,0000	0,0001	0,0009	1,5529 E-07	1,2388 E-07	2,6426 E-07	-	0,0000	0,0000	0,0004	6,8251 E-08	4,4628 E-08	1,1157 E-07
02646	X	0,0023	0,0005	0,0025	4,3662 E-06	3,3394 E-05	1,0568 E-06	-	0,0002	0,0011	0,0002	5,4748 E-07	2,9526 E-06	9,2839 E-08
02646	Y	0,0020	0,0068	0,0064	7,1089 E-05	2,5853 E-05	6,3584 E-06	-	0,0002	0,0007	0,0006	7,4937 E-06	3,2157 E-06	7,3402 E-07
02646	Z	0,0000	0,0000	0,0008	1,3501 E-07	1,6525 E-07	3,5902 E-07	-	0,0000	0,0000	0,0003	5,959 E-08	7,1423 E-08	1,521 E-07
02647	X	0,0049	0,0010	0,0026	4,1638 E-06	3,5169 E-05	4,4597 E-06	-	0,0004	0,0001	0,0002	5,2646 E-07	3,1801 E-06	4,2392 E-07
02647	Y	0,0040	0,0128	0,0066	7,2349 E-05	2,6938 E-05	9,5889 E-06	-	0,0005	0,0013	0,0006	7,6243 E-06	3,4464 E-06	1,2646 E-06
02647	Z	0,0000	0,0000	0,0008	1,3375 E-07	2,8801 E-07	1,9129 E-07	-	0,0000	0,0000	0,0003	5,9012 E-08	1,2646 E-07	7,9048 E-08
02648	X	0,0074	0,0014	0,0026	4,0433 E-06	3,0763 E-05	7,1415 E-06	-	0,0007	0,0002	0,0002	5,1323 E-07	2,8676 E-06	6,8086 E-07
02648	Y	0,0059	0,0188	0,0067	7,317 E-05	2,6122 E-05	1,4131 E-05	-	0,0007	0,0020	0,0006	7,7175 E-06	3,3838 E-06	1,8752 E-06
02648	Z	0,0000	0,0000	0,0009	1,3219 E-07	1,5584 E-07	2,1548 E-07	-	0,0000	0,0000	0,0003	5,8191 E-08	7,3383 E-08	8,304 E-08
02649	X	0,0094	0,0018	0,0026	4,0139 E-06	2,3329 E-05	8,47 E-06	-	0,0009	0,0002	0,0002	5,0896 E-07	2,3452 E-06	8,4131 E-07
02649	Y	0,0078	0,0249	0,0068	7,3973 E-05	2,548 E-05	1,8882 E-05	-	0,0010	0,0026	0,0007	7,8145 E-06	3,3412 E-06	2,4959 E-06
02649	Z	0,0000	0,0001	0,0009	1,3316 E-07	1,1865 E-07	2,0964 E-07	-	0,0000	0,0000	0,0003	5,849 E-08	4,474 E-08	8,1674 E-08
02650	X	0,0109	0,0022	0,0026	4,0292 E-06	1,8483 E-05	8,8755 E-06	-	0,0010	0,0003	0,0002	5,0073 E-07	2,0688 E-06	9,8675 E-07
02650	Y	0,0097	0,0310	0,0069	7,4669 E-05	2,7791 E-05	2,5603 E-05	-	0,0012	0,0033	0,0007	7,8971 E-06	3,6812 E-06	3,3493 E-06
02650	Z	0,0000	0,0001	0,0009	1,3896 E-07	1,6863 E-07	1,6386 E-07	-	0,0000	0,0000	0,0004	6,0887 E-08	6,021 E-08	6,5357 E-08
02651	X	0,0121	0,0025	0,0026	4,2358 E-06	2,2678 E-05	1,0058 E-05	-	0,0012	0,0003	0,0002	4,8921 E-07	2,4774 E-06	1,2565 E-06
02651	Y	0,0119	0,0372	0,0070	7,4967 E-05	3,1311 E-05	3,4707 E-05	-	0,0015	0,0039	0,0007	7,9294 E-06	4,2097 E-06	4,5172 E-06
02651	Z	0,0000	0,0001	0,0009	1,5281 E-07	4,2112 E-07	1,6843 E-07	-	0,0000	0,0000	0,0004	6,6618 E-08	1,853 E-07	6,801 E-08
02652	X	0,0033	0,0008	0,0024	4,247 E-06	3,173 E-05	8,557 E-06	-	0,0003	0,0001	0,0002	5,3056 E-07	2,966 E-06	7,0721 E-07
02652	Y	0,0032	0,0098	0,0106	7,3116 E-05	2,9148 E-05	9,4525 E-06	-	0,0004	0,0010	0,0010	7,6875 E-06	3,7811 E-06	9,2016 E-07
02652	Z	0,0000	0,0000	0,0008	1,625 E-07	4,4537 E-07	3,4944 E-07	-	0,0000	0,0000	0,0003	7,1515 E-08	1,879 E-07	1,4645 E-07
02653	X	0,0056	0,0012	0,0025	3,9703 E-06	3,0825 E-05	1,5183 E-05	-	0,0005	0,0001	0,0002	5,0059 E-07	2,9199 E-06	1,2057 E-06
02653	Y	0,005	0,015	0,010	7,3393 E-05	3,0339 E-05	1,0116 E-05	-	0,000	0,001	0,001	7,7247 E-06	3,9134 E-06	1,0391 E-06

Nodi - Spostamenti per effetto del sisma

Nodo	Dir Sisma	Stato Limite Ultimo							Stato Limite di Danno					
		Sx	Sy	Sz	Θ x	Θ y	Θ z	σ t	Sx	Sy	Sz	Θ x	Θ y	Θ z
		[cm]	[cm]	[cm]	[rad]	[rad]	[rad]	[N/mm²]	[cm]	[cm]	[cm]	[rad]	[rad]	[rad]
02653	Z	4,0000	8,0000	8,0008	1,3701 E-07	2,4302 E-07	2,4755 E-07	-	7,0000	7,0000	1,0003	6,0271 E-08	1,0799 E-07	1,0363 E-07
02654	X	0,0078	0,0016	0,0025	3,9608 E-06	2,7059 E-05	1,9202 E-05	-	0,0007	0,0002	0,0002	5,0132 E-07	2,6516 E-06	1,5145 E-06
02654	Y	0,0076	0,0219	0,0110	7,4146 E-05	2,9855 E-05	1,0163 E-05	-	0,0010	0,0023	0,0011	7,8246 E-06	3,868 E-06	1,2061 E-06
02654	Z	0,0000	0,0001	0,0009	1,293 E-07	1,1708 E-07	2,5074 E-07	-	0,0000	0,0000	0,0003	5,6494 E-08	5,2548 E-08	1,047 E-07
02655	X	0,0095	0,0020	0,0025	4,0845 E-06	2,2172 E-05	1,8328 E-05	-	0,0009	0,0002	0,0002	5,1806 E-07	2,3456 E-06	1,4521 E-06
02655	Y	0,0097	0,0280	0,0111	7,5337 E-05	3,0585 E-05	9,7507 E-06	-	0,0012	0,0030	0,0011	7,9769 E-06	4,0067 E-06	1,2994 E-06
02655	Z	0,0000	0,0001	0,0009	1,2696 E-07	1,5947 E-07	3,5473 E-07	-	0,0000	0,0000	0,0003	5,517 E-08	5,8236 E-08	1,4862 E-07
02656	X	0,0111	0,0023	0,0025	4,024 E-06	2,3933 E-05	1,2817 E-05	-	0,0011	0,0003	0,0002	4,9546 E-07	2,6612 E-06	1,0544 E-06
02656	Y	0,0122	0,0342	0,0112	7,565 E-05	3,9478 E-05	1,1172 E-05	-	0,0016	0,0036	0,0011	8,0099 E-06	5,2068 E-06	1,5415 E-06
02656	Z	0,0000	0,0001	0,0009	1,3208 E-07	1,9883 E-07	4,697 E-07	-	0,0000	0,0000	0,0004	5,6987 E-08	8,2807 E-08	1,9583 E-07
02657	X	0,0038	0,0039	0,0110	8,3868 E-05	8,8038 E-05	1,1631 E-05	-	0,0004	0,0005	0,0013	1,0474 E-05	7,9302 E-06	1,5153 E-06
02657	Y	0,0120	0,0133	0,0493	2,9917 E-04	2,3949 E-04	4,6605 E-05	-	0,0015	0,0017	0,0063	3,7599 E-05	3,0382 E-05	5,9598 E-06
02657	Z	0,0003	0,0000	0,0011	5,4285 E-07	5,4437 E-06	7,0605 E-07	-	0,0001	0,0000	0,0005	2,3793 E-07	2,3385 E-06	2,9231 E-07
02658	X	0,0001	0,0016	0,0032	3,5653 E-05	1,1425 E-05	1,2212 E-05	-	0,0000	0,0002	0,0004	4,4632 E-06	1,1125 E-06	1,0777 E-06
02658	Y	0,0003	0,0075	0,0233	1,6452 E-04	1,4431 E-05	5,8395 E-06	-	0,0000	0,0009	0,0028	1,9668 E-05	1,9194 E-06	7,7631 E-07
02658	Z	0,0000	0,0000	0,0008	5,9142 E-07	3,6035 E-07	4,3354 E-08	-	0,0000	0,0000	0,0003	2,551 E-07	1,4512 E-07	1,9246 E-08
02659	X	0,0001	0,0016	0,0032	3,596 E-05	1,2713 E-05	1,2832 E-05	-	0,0000	0,0002	0,0004	4,4824 E-06	1,2002 E-06	1,1223 E-06
02659	Y	0,0003	0,0075	0,0232	1,6471 E-04	1,3899 E-05	5,8286 E-06	-	0,0000	0,0009	0,0028	1,969 E-05	1,8512 E-06	7,7459 E-07
02659	Z	0,0000	0,0000	0,0008	5,8518 E-07	4,1681 E-07	4,8607 E-08	-	0,0000	0,0000	0,0003	2,529 E-07	1,6287 E-07	2,1995 E-08
02660	X	0,0039	0,0039	0,0110	8,3464 E-05	8,7749 E-05	1,1342 E-05	-	0,0004	0,0005	0,0013	1,0429 E-05	7,9038 E-06	1,4835 E-06
02660	Y	0,0120	0,0133	0,0493	2,9944 E-04	2,382 E-04	4,6931 E-05	-	0,0015	0,0017	0,0063	3,7645 E-05	3,0276 E-05	5,9816 E-06
02660	Z	0,0003	0,0000	0,0011	5,2951 E-07	5,5533 E-06	7,0319 E-07	-	0,0001	0,0000	0,0005	2,3182 E-07	2,3766 E-06	2,9145 E-07
02661	X	0,0006	0,0003	0,0019	6,2261 E-06	1,1153 E-05	3,3004 E-06	-	0,0000	0,0000	0,0002	7,0244 E-07	9,1376 E-07	2,9796 E-07
02661	Y	0,0006	0,0040	0,0229	7,5865 E-05	1,1679 E-05	4,2197 E-06	-	0,0001	0,0004	0,0025	7,9712 E-06	1,2365 E-06	5,0551 E-07
02661	Z	0,0000	0,0000	0,0008	1,3095 E-07	7,7026 E-08	1,8356 E-07	-	0,0000	0,0000	0,0003	5,7298 E-08	3,1539 E-08	6,6254 E-08
02662	X	0,0002	0,0009	0,0061	1,8123 E-05	6,295 E-06	1,3693 E-06	-	0,0000	0,0001	0,0006	1,8231 E-06	4,7983 E-07	1,3299 E-07
02662	Y	0,0005	0,0052	0,0162	1,1096 E-04	1,3422 E-05	4,9905 E-06	-	0,0001	0,0006	0,0018	1,1753 E-05	1,1932 E-06	4,4384 E-07
02662	Z	0,0000	0,0001	0,0007	1,5313 E-06	7,0403 E-07	3,3875 E-07	-	0,0000	0,0000	0,0003	6,1342 E-07	2,8966 E-07	1,3089 E-07
02663	X	0,0002	0,0009	0,0061	1,8123 E-05	6,295 E-06	1,3693 E-06	-	0,0000	0,0001	0,0006	1,8231 E-06	4,7983 E-07	1,3299 E-07
02663	Y	0,0005	0,0052	0,0163	1,1096 E-04	1,3422 E-05	4,9905 E-06	-	0,0001	0,0006	0,0018	1,1753 E-05	1,1932 E-06	4,4384 E-07
02663	Z	0,0000	0,0001	0,0007	1,5313 E-06	7,0403 E-07	3,3875 E-07	-	0,0000	0,0000	0,0003	6,1342 E-07	2,8966 E-07	1,3089 E-07
02664	X	0,0000	0,0000	0,0059	1,8299 E-05	8,0675 E-06	4,9551 E-09	-	0,0000	0,0000	0,0005	1,8932 E-06	7,467 E-07	4,9831 E-10
02664	Y	0,0000	0,0000	0,0157	9,688 E-05	1,7937 E-05	2,0166 E-09	-	0,0000	0,0000	0,0017	1,0643 E-05	1,6414 E-06	2,4692 E-10
02664	Z	0,0000	0,0000	0,0007	1,7024 E-06	7,5356 E-07	2,6125 E-10	-	0,0000	0,0000	0,0003	7,1447 E-07	3,0873 E-07	1,0854 E-10
02665	X	0,0000	0,0000	0,0059	1,8299 E-05	8,0675 E-06	4,9551 E-09	0,02	0,0000	0,0000	0,0005	1,8932 E-06	7,467 E-07	4,9831 E-10
02665	Y	0,0000	0,0000	0,0157	9,688 E-05	1,7937 E-05	2,0166 E-09	0,05	0,0000	0,0000	0,0017	1,0643 E-05	1,6414 E-06	2,4692 E-10
02665	Z	0,0000	0,0000	0,0007	1,7024 E-06	7,5356 E-07	2,6125 E-10	0,00	0,0000	0,0000	0,0003	7,1447 E-07	3,0873 E-07	1,0854 E-10
02666	X	0,0111	0,0197	0,0065	3,3304 E-05	1,5269 E-05	3,8695 E-05	-	0,0010	0,0025	0,0007	4,2946 E-06	1,4811 E-06	4,8218 E-06

Nodi - Spostamenti per effetto del sisma

Nodo	Dir Sisma	Stato Limite Ultimo							Stato Limite di Danno					
		Sx	Sy	Sz	Θ x	Θ y	Θ z	σ t	Sx	Sy	Sz	Θ x	Θ y	Θ z
		[cm]	[cm]	[cm]	[rad]	[rad]	[rad]	[N/mm²]	[cm]	[cm]	[cm]	[rad]	[rad]	[rad]
02666	Y	0,0023	0,0953	0,0162	1,7322 E-04	1,2984 E-05	1,1681 E-04	-	0,0003	0,0114	0,0020	2,0993 E-05	1,6093 E-06	1,5343 E-05
02666	Z	0,0001	0,0002	0,0010	1,5803 E-06	3,0117 E-07	7,1233 E-07	-	0,0001	0,0001	0,0004	6,8447 E-07	1,3422 E-07	3,2051 E-07
02667	X	0,0111	0,0197	0,0065	3,3304 E-05	1,5269 E-05	3,8695 E-05	-	0,0010	0,0025	0,0007	4,2946 E-06	1,4811 E-06	4,8218 E-06
02667	Y	0,0023	0,0953	0,0162	1,7322 E-04	1,2984 E-05	1,1681 E-04	-	0,0003	0,0114	0,0020	2,0993 E-05	1,6093 E-06	1,5343 E-05
02667	Z	0,0001	0,0002	0,0010	1,5803 E-06	3,0117 E-07	7,1233 E-07	-	0,0001	0,0001	0,0004	6,8447 E-07	1,3422 E-07	3,2051 E-07
02668	X	0,0121	0,0030	0,0027	4,1856 E-06	1,4141 E-05	1,38 E-05	-	0,0011	0,0004	0,0002	4,6605 E-07	1,3825 E-06	1,6771 E-06
02668	Y	0,0049	0,0425	0,0059	5,996 E-05	1,4085 E-05	3,597 E-05	-	0,0006	0,0045	0,0007	6,2574 E-06	1,7187 E-06	4,6991 E-06
02668	Z	0,0001	0,0001	0,0009	2,1585 E-07	2,0161 E-07	6,9229 E-07	-	0,0000	0,0000	0,0003	9,3022 E-08	9,3333 E-08	2,8775 E-07
02669	X	0,0121	0,0031	0,0029	4,8311 E-06	1,411 E-05	1,4556 E-05	-	0,0011	0,0004	0,0002	5,037 E-07	1,3835 E-06	1,7407 E-06
02669	Y	0,0050	0,0424	0,0059	5,9537 E-05	1,4347 E-05	3,5716 E-05	-	0,0006	0,0045	0,0007	6,2167 E-06	1,7472 E-06	4,6645 E-06
02669	Z	0,0001	0,0001	0,0009	2,46 E-07	1,8244 E-07	6,9146 E-07	-	0,0000	0,0000	0,0004	1,0441 E-07	8,5413 E-08	2,8802 E-07
02670	X	0,0144	0,0026	0,0020	6,9115 E-06	3,5122 E-05	1,5525 E-05	-	0,0014	0,0003	0,0002	5,8461 E-07	3,4523 E-06	1,3499 E-06
02670	Y	0,0176	0,0437	0,0153	6,1864 E-05	3,0651 E-05	1,0361 E-05	-	0,0023	0,0046	0,0015	6,3794 E-06	4,1948 E-06	9,9668 E-07
02670	Z	0,0002	0,0001	0,0009	5,2393 E-07	2,114 E-06	3,1204 E-07	-	0,0001	0,0000	0,0004	2,2384 E-07	8,9128 E-07	1,3094 E-07
02671	X	0,0037	0,0008	0,0017	2,8319 E-05	3,7285 E-05	1,7309 E-05	-	0,0003	0,0001	0,0002	2,4571 E-06	2,9707 E-06	1,6743 E-06
02671	Y	0,0023	0,0410	0,0154	1,2011 E-04	8,6567 E-05	1,1903 E-04	-	0,0002	0,0041	0,0017	1,2064 E-05	9,4236 E-06	1,2457 E-05
02671	Z	0,0000	0,0002	0,0006	2,5318 E-06	3,7608 E-06	3,4904 E-07	-	0,0000	0,0001	0,0002	1,0556 E-06	1,4642 E-06	1,4515 E-07
02672	X	0,0071	0,0005	0,0039	2,6491 E-05	7,5407 E-05	7,0333 E-06	-	0,0007	0,0001	0,0004	2,4089 E-06	7,3715 E-06	6,1001 E-07
02672	Y	0,0063	0,0402	0,0145	1,1379 E-04	1,3298 E-04	9,2521 E-05	-	0,0008	0,0041	0,0015	1,1201 E-05	1,6344 E-05	9,4525 E-06
02672	Z	0,0001	0,0001	0,0007	1,431 E-06	2,0704 E-06	1,2941 E-07	-	0,0001	0,0001	0,0003	5,8534 E-07	7,8178 E-07	5,3552 E-08
02673	X	0,0066	0,0004	0,0039	2,6491 E-05	7,5407 E-05	7,0333 E-06	-	0,0007	0,0001	0,0004	2,4089 E-06	7,3715 E-06	6,1001 E-07
02673	Y	0,0054	0,0410	0,0145	1,1379 E-04	1,3298 E-04	9,2521 E-05	-	0,0007	0,0041	0,0015	1,1201 E-05	1,6344 E-05	9,4525 E-06
02673	Z	0,0001	0,0001	0,0007	1,431 E-06	2,0704 E-06	1,2941 E-07	-	0,0001	0,0000	0,0003	5,8534 E-07	7,8178 E-07	5,3552 E-08
02674	X	0,0143	0,0026	0,0018	7,8061 E-06	3,4963 E-05	1,6424 E-05	-	0,0014	0,0003	0,0002	6,5417 E-07	3,4303 E-06	1,4257 E-06
02674	Y	0,0175	0,0439	0,0154	6,2045 E-05	3,0781 E-05	1,1066 E-05	-	0,0023	0,0046	0,0015	6,3749 E-06	4,2167 E-06	1,1182 E-06
02674	Z	0,0002	0,0001	0,0009	5,1928 E-07	2,0688 E-06	2,9102 E-07	-	0,0001	0,0000	0,0004	2,2226 E-07	8,7151 E-07	1,1645 E-07
02675	X	0,0035	0,0007	0,0017	2,7041 E-05	3,2147 E-05	1,7571 E-05	-	0,0003	0,0001	0,0002	2,3788 E-06	2,6029 E-06	1,6923 E-06
02675	Y	0,0023	0,0409	0,0152	1,1982 E-04	8,5823 E-05	1,1887 E-04	-	0,0002	0,0041	0,0016	1,2045 E-05	9,358 E-06	1,2453 E-05
02675	Z	0,0001	0,0002	0,0006	2,7128 E-06	3,6188 E-06	3,746 E-07	-	0,0000	0,0001	0,0002	1,1255 E-06	1,4135 E-06	1,617 E-07
02676	X	0,0072	0,0004	0,0041	2,6286 E-05	8,0853 E-05	8,328 E-06	-	0,0007	0,0000	0,0004	2,4153 E-06	7,8826 E-06	7,1187 E-07
02676	Y	0,0063	0,0400	0,0146	1,1241 E-04	1,394 E-04	8,956 E-05	-	0,0008	0,0040	0,0016	1,108 E-05	1,719 E-05	9,1418 E-06
02676	Z	0,0001	0,0001	0,0007	1,5313 E-06	2,2582 E-06	1,3974 E-07	-	0,0001	0,0001	0,0003	6,2396 E-07	8,5301 E-07	5,7489 E-08
02677	X	0,0066	0,0003	0,0041	2,6286 E-05	8,0853 E-05	8,328 E-06	-	0,0007	0,0000	0,0004	2,4153 E-06	7,8826 E-06	7,1187 E-07
02677	Y	0,0054	0,0408	0,0146	1,1241 E-04	1,394 E-04	8,956 E-05	-	0,0007	0,0041	0,0016	1,108 E-05	1,719 E-05	9,1418 E-06
02677	Z	0,0001	0,0001	0,0007	1,5313 E-06	2,2582 E-06	1,3974 E-07	-	0,0001	0,0001	0,0003	6,2396 E-07	8,5301 E-07	5,7489 E-08
02678	X	0,0052	0,0002	0,0000	2,1281 E-06	1,9914 E-05	1,1388 E-05	-	0,0004	0,0000	0,0000	1,559 E-07	1,7334 E-06	9,7549 E-07
02678	Y	0,0001	0,0419	0,0066	9,5592 E-05	5,6688 E-07	4,9366 E-07	-	0,0000	0,0042	0,0007	8,8452 E-06	5,0318 E-08	4,573 E-08
02678	Z	0,0000	0,0007	0,0003	7,6275 E-06	7,9691 E-08	1,8769 E-08	-	0,0000	0,0003	0,0001	3,0969 E-06	3,1097 E-08	7,4289 E-09
02679	X	0,005	0,000	0,000	2,1281 E-06	1,9914 E-05	1,1388 E-05	-	0,000	0,000	0,000	1,559 E-07	1,7334 E-06	9,7549 E-07

Nodi - Spostamenti per effetto del sisma

Nodo	Dir Sisma	Stato Limite Ultimo							Stato Limite di Danno					
		Sx	Sy	Sz	Θ x	Θ y	Θ z	σ t	Sx	Sy	Sz	Θ x	Θ y	Θ z
		[cm]	[cm]	[cm]	[rad]	[rad]	[rad]	[N/mm²]	[cm]	[cm]	[cm]	[rad]	[rad]	[rad]
02679	Y	2,0001	2,0419	0,0066	9,5592 E-05	5,6688 E-07	4,9366 E-07	-	4,0000	0,0042	0,0007	8,8452 E-06	5,0318 E-08	4,573 E-08
02679	Z	0,0000	0,0007	0,0003	7,6275 E-06	7,9691 E-08	1,8769 E-08	-	0,0000	0,0003	0,0001	3,0969 E-06	3,1097 E-08	7,4289 E-09
02680	X	0,0060	0,0000	0,0001	1,0821 E-06	1,3096 E-05	1,2183 E-05	-	0,0006	0,0000	0,0000	8,9309 E-08	1,2714 E-06	9,4368 E-07
02680	Y	0,0002	0,0468	0,0071	1,8749 E-04	6,1947 E-07	1,2257 E-06	-	0,0000	0,0047	0,0006	1,9815 E-05	5,4154 E-08	1,2225 E-07
02680	Z	0,0000	0,0002	0,0007	4,5985 E-06	1,4445 E-07	6,6904 E-08	-	0,0000	0,0001	0,0003	1,8534 E-06	5,5903 E-08	2,7894 E-08
02681	X	0,0060	0,0000	0,0001	1,0821 E-06	1,3096 E-05	1,2183 E-05	-	0,0006	0,0000	0,0000	8,9309 E-08	1,2714 E-06	9,4368 E-07
02681	Y	0,0002	0,0468	0,0071	1,8749 E-04	6,1947 E-07	1,2257 E-06	-	0,0000	0,0047	0,0006	1,9815 E-05	5,4154 E-08	1,2225 E-07
02681	Z	0,0000	0,0002	0,0007	4,5985 E-06	1,4445 E-07	6,6904 E-08	-	0,0000	0,0001	0,0003	1,8534 E-06	5,5903 E-08	2,7894 E-08
02682	X	0,0000	0,0000	0,0000	0 E+00	0 E+00	0 E+00	-	0,0000	0,0000	0,0000	0 E+00	0 E+00	0 E+00
02682	Y	0,0000	0,0000	0,0000	0 E+00	0 E+00	0 E+00	-	0,0000	0,0000	0,0000	0 E+00	0 E+00	0 E+00
02682	Z	0,0000	0,0000	0,0000	0 E+00	0 E+00	0 E+00	-	0,0000	0,0000	0,0000	0 E+00	0 E+00	0 E+00
02683	X	0,0000	0,0000	0,0000	0 E+00	0 E+00	0 E+00	-	0,0000	0,0000	0,0000	0 E+00	0 E+00	0 E+00
02683	Y	0,0000	0,0000	0,0000	0 E+00	0 E+00	0 E+00	-	0,0000	0,0000	0,0000	0 E+00	0 E+00	0 E+00
02683	Z	0,0000	0,0000	0,0000	0 E+00	0 E+00	0 E+00	-	0,0000	0,0000	0,0000	0 E+00	0 E+00	0 E+00
02684	X	0,0000	0,0000	0,0000	0 E+00	0 E+00	0 E+00	-	0,0000	0,0000	0,0000	0 E+00	0 E+00	0 E+00
02684	Y	0,0000	0,0000	0,0000	0 E+00	0 E+00	0 E+00	-	0,0000	0,0000	0,0000	0 E+00	0 E+00	0 E+00
02684	Z	0,0000	0,0000	0,0000	0 E+00	0 E+00	0 E+00	-	0,0000	0,0000	0,0000	0 E+00	0 E+00	0 E+00
02685	X	0,0000	0,0000	0,0000	0 E+00	0 E+00	0 E+00	-	0,0000	0,0000	0,0000	0 E+00	0 E+00	0 E+00
02685	Y	0,0000	0,0000	0,0000	0 E+00	0 E+00	0 E+00	-	0,0000	0,0000	0,0000	0 E+00	0 E+00	0 E+00
02685	Z	0,0000	0,0000	0,0000	0 E+00	0 E+00	0 E+00	-	0,0000	0,0000	0,0000	0 E+00	0 E+00	0 E+00
02686	X	0,0129	0,0026	0,0022	3,7984 E-06	3,5731 E-05	7,4655 E-06	-	0,0013	0,0003	0,0002	3,7558 E-07	3,649 E-06	6,4048 E-07
02686	Y	0,0162	0,0405	0,0150	7,0311 E-05	4,275 E-05	5,2975 E-06	-	0,0021	0,0043	0,0015	7,3578 E-06	5,7176 E-06	6,0506 E-07
02686	Z	0,0001	0,0001	0,0009	1,3649 E-07	1,3749 E-06	6,8611 E-07	-	0,0000	0,0000	0,0004	5,7813 E-08	5,8364 E-07	2,8099 E-07
02687	X	0,0194	0,0421	0,0121	8,1619 E-05	3,2508 E-05	3,6509 E-05	-	0,0020	0,0052	0,0015	1,0392 E-05	3,0706 E-06	4,4142 E-06
02687	Y	0,0269	0,1489	0,0550	3,1231 E-04	8,5622 E-05	8,6645 E-05	-	0,0035	0,0187	0,0070	3,9673 E-05	1,1354 E-05	1,1407 E-05
02687	Z	0,0002	0,0003	0,0013	2,5334 E-06	1,1845 E-05	5,3369 E-07	-	0,0001	0,0001	0,0005	1,1092 E-06	5,3218 E-06	2,5202 E-07
02688	X	0,0112	0,0420	0,0183	8,2222 E-05	2,0374 E-05	3,608 E-05	-	0,0010	0,0052	0,0019	1,0303 E-05	1,8883 E-06	4,2919 E-06
02688	Y	0,0040	0,1485	0,0249	2,9814 E-04	1,8845 E-05	8,0895 E-05	-	0,0005	0,0187	0,0031	3,7561 E-05	2,3887 E-06	1,0711 E-05
02688	Z	0,0001	0,0003	0,0012	9,7841 E-07	1,819 E-07	2,5876 E-07	-	0,0000	0,0001	0,0005	4,2148 E-07	7,7996 E-08	1,2659 E-07
02689	X	0,0190	0,0418	0,0122	8,0764 E-05	3,089 E-05	3,5896 E-05	-	0,0020	0,0052	0,0015	1,0304 E-05	2,9374 E-06	4,3564 E-06
02689	Y	0,0269	0,1489	0,0550	3,1284 E-04	8,4487 E-05	8,6466 E-05	-	0,0035	0,0187	0,0070	3,97 E-05	1,126 E-05	1,1384 E-05
02689	Z	0,0002	0,0003	0,0013	2,4939 E-06	1,195 E-05	5,2463 E-07	-	0,0001	0,0001	0,0005	1,0926 E-06	5,3693 E-06	2,4839 E-07
02690	X	0,0111	0,0417	0,0182	8,1723 E-05	2,0324 E-05	3,5264 E-05	-	0,0010	0,0052	0,0018	1,0248 E-05	1,8839 E-06	4,2273 E-06
02690	Y	0,0040	0,1485	0,0249	2,9832 E-04	1,8615 E-05	8,1109 E-05	-	0,0005	0,0187	0,0031	3,7575 E-05	2,3597 E-06	1,0739 E-05
02690	Z	0,0001	0,0003	0,0011	9,7956 E-07	2,0705 E-07	2,4638 E-07	-	0,0000	0,0001	0,0005	4,2031 E-07	8,5592 E-08	1,2095 E-07
02691	X	0,0128	0,0026	0,0020	4,1939 E-06	3,5652 E-05	7,7352 E-06	-	0,0013	0,0003	0,0002	4,0118 E-07	3,6229 E-06	6,5751 E-07
02691	Y	0,0161	0,0406	0,0151	7,0722 E-05	4,1784 E-05	5,2228 E-06	-	0,0021	0,0043	0,0015	7,3978 E-06	5,5999 E-06	5,6919 E-07
02691	Z	0,0001	0,0001	0,0009	1,6185 E-07	1,4266 E-06	7,31 E-07	-	0,0000	0,0000	0,0004	6,7676 E-08	6,0488 E-07	2,9823 E-07

Nodi - Spostamenti per effetto del sisma

Nodo	Dir Sisma	Stato Limite Ultimo							Stato Limite di Danno					
		Sx	Sy	Sz	Θ x	Θ y	Θ z	σ t	Sx	Sy	Sz	Θ x	Θ y	Θ z
		[cm]	[cm]	[cm]	[rad]	[rad]	[rad]	[N/mm²]	[cm]	[cm]	[cm]	[rad]	[rad]	[rad]
02692	X	0,0053	0,0017	0,0018	5,0962 E-05	1,1084 E-05	3,3693 E-05	-	0,0004	0,0001	0,0002	4,4478 E-06	9,115 E-07	2,9635 E-06
02692	Y	0,0010	0,0355	0,0160	6,7357 E-05	6,126 E-06	4,809 E-05	-	0,0001	0,0036	0,0017	6,9493 E-06	7,7292 E-07	5,2983 E-06
02692	Z	0,0001	0,0001	0,0006	3,1308 E-06	1,4099 E-06	8,2489 E-08	-	0,0000	0,0000	0,0002	1,2954 E-06	5,5463 E-07	3,0718 E-08
02693	X	0,0105	0,0180	0,0065	3,4481 E-05	1,6092 E-05	3,6227 E-05	-	0,0009	0,0023	0,0007	4,4034 E-06	1,4988 E-06	4,4702 E-06
02693	Y	0,0017	0,0866	0,0162	1,7132 E-04	8,6599 E-06	1,0223 E-04	-	0,0002	0,0104	0,0020	2,0667 E-05	1,0527 E-06	1,3385 E-05
02693	Z	0,0001	0,0002	0,0010	9,2239 E-07	3,1851 E-07	3,3325 E-07	-	0,0001	0,0001	0,0004	4,0162 E-07	1,4306 E-07	1,4585 E-07
02694	X	0,0113	0,0028	0,0028	4,2566 E-06	2,145 E-05	1,1472 E-05	-	0,0010	0,0003	0,0002	5,0563 E-07	2,106 E-06	1,4178 E-06
02694	Y	0,0041	0,0395	0,0064	6,5106 E-05	2,2348 E-05	3,3653 E-05	-	0,0005	0,0042	0,0007	6,8317 E-06	2,8635 E-06	4,3772 E-06
02694	Z	0,0001	0,0001	0,0009	2,1707 E-07	5,4545 E-07	4,3992 E-07	-	0,0000	0,0000	0,0003	9,3926 E-08	2,1216 E-07	1,832 E-07
02695	X	0,0103	0,0181	0,0065	3,4445 E-05	1,5688 E-05	3,6105 E-05	-	0,0009	0,0023	0,0007	4,3965 E-06	1,4679 E-06	4,4523 E-06
02695	Y	0,0017	0,0867	0,0163	1,7127 E-04	8,6903 E-06	1,0215 E-04	-	0,0002	0,0104	0,0020	2,067 E-05	1,0547 E-06	1,3377 E-05
02695	Z	0,0001	0,0002	0,0010	9,4984 E-07	3,1683 E-07	3,3669 E-07	-	0,0001	0,0001	0,0004	4,1218 E-07	1,4275 E-07	1,4662 E-07
02696	X	0,0103	0,0181	0,0065	3,4445 E-05	1,5688 E-05	3,6105 E-05	-	0,0009	0,0023	0,0007	4,3965 E-06	1,4679 E-06	4,4523 E-06
02696	Y	0,0017	0,0867	0,0163	1,7127 E-04	8,6903 E-06	1,0215 E-04	-	0,0002	0,0104	0,0020	2,067 E-05	1,0547 E-06	1,3377 E-05
02696	Z	0,0001	0,0002	0,0010	9,4984 E-07	3,1683 E-07	3,3669 E-07	-	0,0001	0,0001	0,0004	4,1218 E-07	1,4275 E-07	1,4662 E-07
02697	X	0,0049	0,0018	0,0018	4,8308 E-05	7,8388 E-06	3,345 E-05	-	0,0004	0,0002	0,0002	4,2801 E-06	6,7682 E-07	2,9553 E-06
02697	Y	0,0010	0,0354	0,0159	6,81 E-05	5,7807 E-06	4,7801 E-05	-	0,0001	0,0036	0,0017	7,0417 E-06	7,3647 E-07	5,2785 E-06
02697	Z	0,0001	0,0001	0,0006	3,449 E-06	1,442 E-06	1,0822 E-07	-	0,0000	0,0000	0,0002	1,4192 E-06	5,6794 E-07	4,0384 E-08
02698	X	0,0113	0,0028	0,0030	4,5578 E-06	2,063 E-05	1,1616 E-05	-	0,0010	0,0003	0,0003	5,2598 E-07	2,0523 E-06	1,4235 E-06
02698	Y	0,0041	0,0394	0,0063	6,5112 E-05	2,2384 E-05	3,1605 E-05	-	0,0005	0,0042	0,0007	6,8402 E-06	2,8632 E-06	4,1121 E-06
02698	Z	0,0001	0,0001	0,0009	2,643 E-07	5,6112 E-07	4,5687 E-07	-	0,0000	0,0000	0,0004	1,1246 E-07	2,1775 E-07	1,9197 E-07
02699	X	0,0056	0,0036	0,0018	1,0202 E-05	8,066 E-06	2,202 E-05	-	0,0005	0,0004	0,0002	9,2735 E-07	7,2437 E-07	2,0382 E-06
02699	Y	0,0014	0,0377	0,0234	6,0567 E-05	1,8247 E-05	1,1961 E-05	-	0,0001	0,0039	0,0025	6,2746 E-06	1,8967 E-06	1,2901 E-06
02699	Z	0,0001	0,0001	0,0008	4,7544 E-07	7,5314 E-08	2,1064 E-07	-	0,0000	0,0000	0,0003	1,9693 E-07	2,7283 E-08	7,9655 E-08
02700	X	0,0101	0,0018	0,0050	4,659 E-05	3,533 E-05	2,8512 E-05	-	0,0010	0,0002	0,0005	4,2372 E-06	3,6599 E-06	2,466 E-06
02700	Y	0,0114	0,0366	0,0157	4,0256 E-05	7,0147 E-05	2,1905 E-05	-	0,0015	0,0037	0,0017	3,805 E-06	9,0245 E-06	1,9622 E-06
02700	Z	0,0001	0,0002	0,0008	3,0859 E-06	1,0118 E-06	1,3104 E-07	-	0,0000	0,0001	0,0003	1,2634 E-06	3,8345 E-07	5,7732 E-08
02701	X	0,0101	0,0018	0,0050	4,659 E-05	3,533 E-05	2,8512 E-05	-	0,0010	0,0002	0,0005	4,2372 E-06	3,6599 E-06	2,466 E-06
02701	Y	0,0114	0,0366	0,0157	4,0256 E-05	7,0147 E-05	2,1905 E-05	-	0,0015	0,0037	0,0017	3,805 E-06	9,0245 E-06	1,9622 E-06
02701	Z	0,0001	0,0002	0,0008	3,0859 E-06	1,0118 E-06	1,3104 E-07	-	0,0000	0,0001	0,0003	1,2634 E-06	3,8345 E-07	5,7732 E-08
02702	X	0,0101	0,0021	0,0047	4,659 E-05	3,533 E-05	2,8512 E-05	-	0,0010	0,0002	0,0004	4,2372 E-06	3,6599 E-06	2,466 E-06
02702	Y	0,0114	0,0364	0,0151	4,0256 E-05	7,0147 E-05	2,1905 E-05	-	0,0015	0,0037	0,0016	3,805 E-06	9,0245 E-06	1,9622 E-06
02702	Z	0,0001	0,0002	0,0008	3,0859 E-06	1,0118 E-06	1,3104 E-07	-	0,0000	0,0001	0,0003	1,2634 E-06	3,8345 E-07	5,7732 E-08
02703	X	0,0046	0,0002	0,0000	2,3056 E-06	2,0309 E-05	1,1781 E-05	-	0,0004	0,0000	0,0000	1,6876 E-07	1,7379 E-06	9,6641 E-07
02703	Y	0,0001	0,0386	0,0066	8,4602 E-05	5,6951 E-07	4,113 E-07	-	0,0000	0,0038	0,0007	7,7209 E-06	5,1026 E-08	3,8261 E-08
02703	Z	0,0000	0,0004	0,0003	8,2112 E-06	9,8322 E-08	1,4995 E-08	-	0,0000	0,0002	0,0001	3,3321 E-06	3,8207 E-08	5,3031 E-09
02704	X	0,0046	0,0002	0,0000	2,3056 E-06	2,0309 E-05	1,1781 E-05	-	0,0004	0,0000	0,0000	1,6876 E-07	1,7379 E-06	9,6641 E-07
02704	Y	0,0001	0,0386	0,0066	8,4602 E-05	5,6951 E-07	4,113 E-07	-	0,0000	0,0038	0,0007	7,7209 E-06	5,1026 E-08	3,8261 E-08
02704	Z	0,000	0,000	0,000	8,2112 E-06	9,8322 E-08	1,4995 E-08	-	0,000	0,000	0,000	3,3321 E-06	3,8207 E-08	5,3031 E-09

Nodi - Spostamenti per effetto del sisma

Nodo	Dir Sisma	Stato Limite Ultimo							Stato Limite di Danno					
		Sx	Sy	Sz	Θ x	Θ y	Θ z	σ t	Sx	Sy	Sz	Θ x	Θ y	Θ z
		[cm]	[cm]	[cm]	[rad]	[rad]	[rad]	[N/mm²]	[cm]	[cm]	[cm]	[rad]	[rad]	[rad]
		0	4	3					0	2	1			
02705	X	0,0100	0,0021	0,0048	4,6869 E-05	3,8675 E-05	2,5852 E-05	-	0,0010	0,0002	0,0005	4,2249 E-06	3,9212 E-06	2,2122 E-06
02705	Y	0,0114	0,0366	0,0157	4,169 E-05	7,4153 E-05	2,7229 E-05	-	0,0015	0,0037	0,0017	3,9379 E-06	9,4114 E-06	2,5208 E-06
02705	Z	0,0001	0,0002	0,0007	2,955 E-06	7,7548 E-07	1,4933 E-07	-	0,0000	0,0001	0,0003	1,2153 E-06	2,8555 E-07	6,5608 E-08
02706	X	0,0100	0,0021	0,0048	4,6869 E-05	3,8675 E-05	2,5852 E-05	-	0,0010	0,0002	0,0005	4,2249 E-06	3,9212 E-06	2,2122 E-06
02706	Y	0,0114	0,0366	0,0157	4,169 E-05	7,4153 E-05	2,7229 E-05	-	0,0015	0,0037	0,0017	3,9379 E-06	9,4114 E-06	2,5208 E-06
02706	Z	0,0001	0,0002	0,0007	2,955 E-06	7,7548 E-07	1,4933 E-07	-	0,0000	0,0001	0,0003	1,2153 E-06	2,8555 E-07	6,5608 E-08
02707	X	0,0100	0,0023	0,0044	4,6869 E-05	3,8675 E-05	2,5852 E-05	-	0,0010	0,0002	0,0004	4,2249 E-06	3,9212 E-06	2,2122 E-06
02707	Y	0,0114	0,0364	0,0150	4,169 E-05	7,4153 E-05	2,7229 E-05	-	0,0015	0,0037	0,0016	3,9379 E-06	9,4114 E-06	2,5208 E-06
02707	Z	0,0001	0,0002	0,0007	2,955 E-06	7,7548 E-07	1,4933 E-07	-	0,0000	0,0001	0,0003	1,2153 E-06	2,8555 E-07	6,5608 E-08
02708	X	0,0057	0,0000	0,0001	1,4104 E-06	1,4455 E-05	1,2845 E-05	-	0,0006	0,0000	0,0000	1,1335 E-07	1,3698 E-06	9,6139 E-07
02708	Y	0,0001	0,0409	0,0072	1,8318 E-04	9,9019 E-07	1,3144 E-06	-	0,0000	0,0041	0,0006	1,9478 E-05	8,5916 E-08	1,3279 E-07
02708	Z	0,0000	0,0001	0,0007	5,068 E-06	1,6419 E-07	8,693 E-08	-	0,0000	0,0000	0,0003	2,0461 E-06	6,368 E-08	3,6391 E-08
02709	X	0,0057	0,0000	0,0001	1,4104 E-06	1,4455 E-05	1,2845 E-05	-	0,0006	0,0000	0,0000	1,1335 E-07	1,3698 E-06	9,6139 E-07
02709	Y	0,0001	0,0409	0,0072	1,8318 E-04	9,9019 E-07	1,3144 E-06	-	0,0000	0,0041	0,0006	1,9478 E-05	8,5916 E-08	1,3279 E-07
02709	Z	0,0000	0,0001	0,0007	5,068 E-06	1,6419 E-07	8,693 E-08	-	0,0000	0,0000	0,0003	2,0461 E-06	6,368 E-08	3,6391 E-08
02710	X	0,0050	0,0002	0,0006	6,2535 E-06	1,2945 E-05	4,5852 E-06	-	0,0005	0,0000	0,0001	5,4489 E-07	1,0286 E-06	3,6135 E-07
02710	Y	0,0014	0,0295	0,0061	2,8951 E-04	5,339 E-05	7,9914 E-05	-	0,0002	0,0030	0,0005	2,9365 E-05	6,7979 E-06	8,2354 E-06
02710	Z	0,0001	0,0001	0,0006	1,3857 E-06	3,7063 E-06	6,1685 E-07	-	0,0001	0,0000	0,0002	5,4323 E-07	1,5182 E-06	2,4915 E-07
02711	X	0,0044	0,0003	0,0006	7,3001 E-06	2,7963 E-05	9,541 E-06	-	0,0004	0,0000	0,0001	6,5573 E-07	2,7993 E-06	9,5633 E-07
02711	Y	0,0031	0,0114	0,0039	2,1522 E-04	6,8425 E-05	2,8343 E-04	-	0,0004	0,0011	0,0003	2,1473 E-05	6,0395 E-06	2,8648 E-05
02711	Z	0,0001	0,0001	0,0003	4,1996 E-07	6,5274 E-06	1,3719 E-06	-	0,0000	0,0000	0,0001	1,917 E-07	2,6268 E-06	5,8422 E-07
02712	X	0,0031	0,0000	0,0000	4,017 E-07	6,9808 E-05	5,4317 E-06	-	0,0003	0,0000	0,0000	3,0203 E-08	6,9249 E-06	5,4108 E-07
02712	Y	0,0000	0,0039	0,0005	1,4111 E-04	6,1882 E-07	2,4968 E-07	-	0,0000	0,0004	0,0001	1,4047 E-05	4,7627 E-08	3,2318 E-08
02712	Z	0,0000	0,0000	0,0000	3,6468 E-07	6,3002 E-08	2,8744 E-08	-	0,0000	0,0000	0,0000	1,6256 E-07	2,4337 E-08	1,1419 E-08
02713	X	0,0049	0,0000	0,0001	3,364 E-07	1,9156 E-05	6,3674 E-06	-	0,0005	0,0000	0,0000	3,6138 E-08	1,8974 E-06	4,8356 E-07
02713	Y	0,0001	0,0285	0,0069	3,18 E-04	6,5367 E-07	7,7807 E-07	-	0,0000	0,0029	0,0006	3,2404 E-05	5,6231 E-08	8,0101 E-08
02713	Z	0,0000	0,0001	0,0007	1,8024 E-06	1,3123 E-07	1,7925 E-08	-	0,0000	0,0000	0,0003	7,0795 E-07	5,0676 E-08	7,4395 E-09
02714	X	0,0050	0,0002	0,0007	6,3 E-06	1,2075 E-05	2,738 E-06	-	0,0005	0,0000	0,0001	5,2876 E-07	9,8275 E-07	2,4536 E-07
02714	Y	0,0013	0,0296	0,0061	2,9025 E-04	5,3797 E-05	8,1151 E-05	-	0,0002	0,0030	0,0005	2,9439 E-05	6,8034 E-06	8,3519 E-06
02714	Z	0,0001	0,0001	0,0006	1,3292 E-06	3,9248 E-06	6,2656 E-07	-	0,0000	0,0000	0,0002	5,2035 E-07	1,6024 E-06	2,5308 E-07
02715	X	0,0044	0,0003	0,0007	7,7269 E-06	2,9398 E-05	1,0935 E-05	-	0,0004	0,0000	0,0001	6,7303 E-07	2,8766 E-06	1,0551 E-06
02715	Y	0,0031	0,0114	0,0039	2,16 E-04	6,7545 E-05	2,8348 E-04	-	0,0004	0,0012	0,0003	2,1551 E-05	5,9683 E-06	2,8644 E-05
02715	Z	0,0001	0,0001	0,0003	4,4367 E-07	6,2819 E-06	1,2965 E-06	-	0,0000	0,0000	0,0001	2,0134 E-07	2,5324 E-06	5,54 E-07
02716	X	0,0053	0,0015	0,0021	4,8308 E-05	7,8388 E-06	3,345 E-05	-	0,0004	0,0001	0,0002	4,2801 E-06	6,7682 E-07	2,9553 E-06
02716	Y	0,0005	0,0359	0,0151	6,81 E-05	5,7807 E-06	4,7801 E-05	-	0,0001	0,0036	0,0016	7,0417 E-06	7,3647 E-07	5,2785 E-06
02716	Z	0,0001	0,0001	0,0007	3,449 E-06	1,442 E-06	1,0822 E-07	-	0,0000	0,0000	0,0003	1,4192 E-06	5,6794 E-07	4,0384 E-08
02717	X	0,0105	0,0018	0,0056	4,659 E-05	3,533 E-05	2,8512 E-05	-	0,0010	0,0002	0,0005	4,2372 E-06	3,6599 E-06	2,466 E-06
02717	Y	0,0113	0,0366	0,0152	4,0256 E-05	7,0147 E-05	2,1905 E-05	-	0,0015	0,0037	0,0017	3,805 E-06	9,0245 E-06	1,9622 E-06

Nodi - Spostamenti per effetto del sisma

Nodo	Dir Sisma	Stato Limite Ultimo							Stato Limite di Danno					
		Sx	Sy	Sz	Θ x	Θ y	Θ z	σ t	Sx	Sy	Sz	Θ x	Θ y	Θ z
		[cm]	[cm]	[cm]	[rad]	[rad]	[rad]	[N/mm²]	[cm]	[cm]	[cm]	[rad]	[rad]	[rad]
02717	Z	0,0001	0,0002	0,0008	3,0859 E-06	1,0118 E-06	1,3104 E-07	-	0,0000	0,0001	0,0003	1,2634 E-06	3,8345 E-07	5,7732 E-08
02718	X	0,0058	0,0014	0,0023	5,0962 E-05	1,1084 E-05	3,3693 E-05	-	0,0005	0,0001	0,0002	4,4478 E-06	9,115 E-07	2,9635 E-06
02718	Y	0,0005	0,0360	0,0152	6,7357 E-05	6,126 E-06	4,809 E-05	-	0,0001	0,0036	0,0016	6,9493 E-06	7,7292 E-07	5,2983 E-06
02718	Z	0,0001	0,0001	0,0007	3,1308 E-06	1,4099 E-06	8,2489 E-08	-	0,0000	0,0000	0,0003	1,2954 E-06	5,5463 E-07	3,0718 E-08
02719	X	0,0107	0,0021	0,0059	5,0645 E-05	2,4358 E-05	2,8068 E-05	-	0,0010	0,0002	0,0006	4,5288 E-06	2,5294 E-06	2,4134 E-06
02719	Y	0,0115	0,0367	0,0147	4,3821 E-05	6,6274 E-05	5,8106 E-06	-	0,0015	0,0037	0,0016	4,1266 E-06	8,732 E-06	5,4804 E-07
02719	Z	0,0001	0,0002	0,0008	2,8779 E-06	8,6492 E-07	4,309 E-07	-	0,0000	0,0001	0,0003	1,1754 E-06	3,2605 E-07	1,7001 E-07
02720	X	0,0095	0,0008	0,0055	4,659 E-05	3,533 E-05	2,8512 E-05	-	0,0009	0,0001	0,0005	4,2372 E-06	3,6599 E-06	2,466 E-06
02720	Y	0,0102	0,0375	0,0165	4,0256 E-05	7,0147 E-05	2,1905 E-05	-	0,0013	0,0038	0,0018	3,805 E-06	9,0245 E-06	1,9622 E-06
02720	Z	0,0001	0,0002	0,0008	3,0859 E-06	1,0118 E-06	1,3104 E-07	-	0,0000	0,0001	0,0003	1,2634 E-06	3,8345 E-07	5,7732 E-08
02721	X	0,0048	0,0005	0,0019	4,8308 E-05	7,8388 E-06	3,345 E-05	-	0,0004	0,0001	0,0002	4,2801 E-06	6,7682 E-07	2,9553 E-06
02721	Y	0,0009	0,0377	0,0160	6,81 E-05	5,7807 E-06	4,7801 E-05	-	0,0001	0,0038	0,0017	7,0417 E-06	7,3647 E-07	5,2785 E-06
02721	Z	0,0000	0,0001	0,0007	3,449 E-06	1,442 E-06	1,0822 E-07	-	0,0000	0,0001	0,0003	1,4192 E-06	5,6794 E-07	4,0384 E-08
02722	X	0,0047	0,0001	0,0001	2,3056 E-06	2,0309 E-05	1,1781 E-05	-	0,0004	0,0000	0,0000	1,6876 E-07	1,7379 E-06	9,6641 E-07
02722	Y	0,0001	0,0390	0,0066	8,4602 E-05	5,6951 E-07	4,113 E-07	-	0,0000	0,0039	0,0007	7,7209 E-06	5,1026 E-08	3,8261 E-08
02722	Z	0,0000	0,0005	0,0003	8,2112 E-06	9,8322 E-08	1,4995 E-08	-	0,0000	0,0002	0,0001	3,3321 E-06	3,8207 E-08	5,3031 E-09
02723	X	0,0057	0,0000	0,0001	1,4104 E-06	1,4455 E-05	1,2845 E-05	-	0,0006	0,0000	0,0000	1,1335 E-07	1,3698 E-06	9,6139 E-07
02723	Y	0,0001	0,0418	0,0072	1,8318 E-04	9,9019 E-07	1,3144 E-06	-	0,0000	0,0042	0,0006	1,9478 E-05	8,5916 E-08	1,3279 E-07
02723	Z	0,0000	0,0001	0,0007	5,068 E-06	1,6419 E-07	8,693 E-08	-	0,0000	0,0000	0,0003	2,0461 E-06	6,368 E-08	3,6391 E-08
02724	X	0,0107	0,0021	0,0059	5,0645 E-05	2,4358 E-05	2,8068 E-05	-	0,0010	0,0002	0,0006	4,5288 E-06	2,5294 E-06	2,4134 E-06
02724	Y	0,0115	0,0367	0,0147	4,3821 E-05	6,6274 E-05	5,8106 E-06	-	0,0015	0,0037	0,0016	4,1266 E-06	8,732 E-06	5,4804 E-07
02724	Z	0,0001	0,0002	0,0008	2,8779 E-06	8,6492 E-07	4,309 E-07	-	0,0000	0,0001	0,0003	1,1754 E-06	3,2605 E-07	1,7001 E-07
02725	X	0,0052	0,0005	0,0020	5,0962 E-05	1,1084 E-05	3,3693 E-05	-	0,0004	0,0001	0,0002	4,4478 E-06	9,115 E-07	2,9635 E-06
02725	Y	0,0009	0,0378	0,0161	6,7357 E-05	6,126 E-06	4,809 E-05	-	0,0001	0,0038	0,0017	6,9493 E-06	7,7292 E-07	5,2983 E-06
02725	Z	0,0001	0,0001	0,0007	3,1308 E-06	1,4099 E-06	8,2489 E-08	-	0,0000	0,0000	0,0003	1,2954 E-06	5,5463 E-07	3,0718 E-08
02726	X	0,0104	0,0008	0,0060	5,0645 E-05	2,4358 E-05	2,8068 E-05	-	0,0010	0,0001	0,0006	4,5288 E-06	2,5294 E-06	2,4134 E-06
02726	Y	0,0098	0,0378	0,0149	4,3821 E-05	6,6274 E-05	5,8106 E-06	-	0,0013	0,0038	0,0016	4,1266 E-06	8,732 E-06	5,4804 E-07
02726	Z	0,0001	0,0001	0,0008	2,8779 E-06	8,6492 E-07	4,309 E-07	-	0,0000	0,0001	0,0003	1,1754 E-06	3,2605 E-07	1,7001 E-07
02727	X	0,0057	0,0001	0,0002	1,4104 E-06	1,4455 E-05	1,2845 E-05	-	0,0006	0,0000	0,0000	1,1335 E-07	1,3698 E-06	9,6139 E-07
02727	Y	0,0001	0,0418	0,0071	1,8318 E-04	9,9019 E-07	1,3144 E-06	-	0,0000	0,0042	0,0006	1,9478 E-05	8,5916 E-08	1,3279 E-07
02727	Z	0,0000	0,0001	0,0007	5,068 E-06	1,6419 E-07	8,693 E-08	-	0,0000	0,0000	0,0003	2,0461 E-06	6,368 E-08	3,6391 E-08
02728	X	0,0047	0,0002	0,0001	2,3056 E-06	2,0309 E-05	1,1781 E-05	-	0,0004	0,0000	0,0000	1,6876 E-07	1,7379 E-06	9,6641 E-07
02728	Y	0,0001	0,0390	0,0066	8,4602 E-05	5,6951 E-07	4,113 E-07	-	0,0000	0,0039	0,0007	7,7209 E-06	5,1026 E-08	3,8261 E-08
02728	Z	0,0000	0,0005	0,0003	8,2112 E-06	9,8322 E-08	1,4995 E-08	-	0,0000	0,0002	0,0001	3,3321 E-06	3,8207 E-08	5,3031 E-09

LEGENDA Nodi - Spostamenti per effetto del sisma

Dir Sisma Direzione del sisma.

Sx, Sy, Sz, Θ x, Θ y, Θ z Le componenti dello spostamento sono relative al sistema di riferimento globale X, Y, Z.

σ t Valore della tensione sul terreno di sottofondo, per nodi appartenenti a strutture di fondazione.

NODI - SPOSTAMENTI PER ECCENTRICITA' ACCIDENTALE

Nodi - Spostamenti per eccentricità accidentale

Nodi - Spostamenti per eccentricità accidentale

Nodo	Dir	e	Sx	Sy	Sz	Θ x	Θ y	Θ z	σ t
			[cm]	[cm]	[cm]	[rad]	[rad]	[rad]	[N/mm²]
00001	X	+	0,0000	0,0000	0,0000	0 E+00	0 E+00	0 E+00	-
	X	-	0,0000	0,0000	0,0000	0 E+00	0 E+00	0 E+00	-
	Y	+	0,0000	0,0000	0,0000	0 E+00	0 E+00	0 E+00	-
	Y	-	0,0000	0,0000	0,0000	0 E+00	0 E+00	0 E+00	-
00002	X	+	0,0000	0,0000	0,0000	0 E+00	0 E+00	0 E+00	-
	X	-	0,0000	0,0000	0,0000	0 E+00	0 E+00	0 E+00	-
	Y	+	0,0000	0,0000	0,0000	0 E+00	0 E+00	0 E+00	-
	Y	-	0,0000	0,0000	0,0000	0 E+00	0 E+00	0 E+00	-
00003	X	+	0,0000	0,0000	0,0000	0 E+00	0 E+00	0 E+00	-
	X	-	0,0000	0,0000	0,0000	0 E+00	0 E+00	0 E+00	-
	Y	+	0,0000	0,0000	0,0000	0 E+00	0 E+00	0 E+00	-
	Y	-	0,0000	0,0000	0,0000	0 E+00	0 E+00	0 E+00	-
00004	X	+	0,0000	0,0000	0,0000	0 E+00	0 E+00	0 E+00	-
	X	-	0,0000	0,0000	0,0000	0 E+00	0 E+00	0 E+00	-
	Y	+	0,0000	0,0000	0,0000	0 E+00	0 E+00	0 E+00	-
	Y	-	0,0000	0,0000	0,0000	0 E+00	0 E+00	0 E+00	-
00005	X	+	0,0000	0,0000	0,0000	0 E+00	0 E+00	0 E+00	-
	X	-	0,0000	0,0000	0,0000	0 E+00	0 E+00	0 E+00	-
	Y	+	0,0000	0,0000	0,0000	0 E+00	0 E+00	0 E+00	-
	Y	-	0,0000	0,0000	0,0000	0 E+00	0 E+00	0 E+00	-
00006	X	+	0,0000	0,0000	0,0000	0 E+00	0 E+00	0 E+00	-
	X	-	0,0000	0,0000	0,0000	0 E+00	0 E+00	0 E+00	-
	Y	+	0,0000	0,0000	0,0000	0 E+00	0 E+00	0 E+00	-
	Y	-	0,0000	0,0000	0,0000	0 E+00	0 E+00	0 E+00	-
00007	X	+	0,0000	0,0000	0,0000	0 E+00	0 E+00	0 E+00	-
	X	-	0,0000	0,0000	0,0000	0 E+00	0 E+00	0 E+00	-
	Y	+	0,0000	0,0000	0,0000	0 E+00	0 E+00	0 E+00	-
	Y	-	0,0000	0,0000	0,0000	0 E+00	0 E+00	0 E+00	-
00008	X	+	0,0000	0,0000	0,0000	0 E+00	0 E+00	0 E+00	-
	X	-	0,0000	0,0000	0,0000	0 E+00	0 E+00	0 E+00	-
	Y	+	0,0000	0,0000	0,0000	0 E+00	0 E+00	0 E+00	-
	Y	-	0,0000	0,0000	0,0000	0 E+00	0 E+00	0 E+00	-
00009	X	+	0,0000	0,0000	0,0000	0 E+00	0 E+00	0 E+00	-
	X	-	0,0000	0,0000	0,0000	0 E+00	0 E+00	0 E+00	-
	Y	+	0,0000	0,0000	0,0000	0 E+00	0 E+00	0 E+00	-
	Y	-	0,0000	0,0000	0,0000	0 E+00	0 E+00	0 E+00	-
00010	X	+	0,0000	0,0000	0,0000	0 E+00	0 E+00	0 E+00	-
	X	-	0,0000	0,0000	0,0000	0 E+00	0 E+00	0 E+00	-
	Y	+	0,0000	0,0000	0,0000	0 E+00	0 E+00	0 E+00	-
	Y	-	0,0000	0,0000	0,0000	0 E+00	0 E+00	0 E+00	-
00011	X	+	0,0000	0,0000	0,0000	0 E+00	0 E+00	0 E+00	-
	X	-	0,0000	0,0000	0,0000	0 E+00	0 E+00	0 E+00	-
	Y	+	0,0000	0,0000	0,0000	0 E+00	0 E+00	0 E+00	-
	Y	-	0,0000	0,0000	0,0000	0 E+00	0 E+00	0 E+00	-
00012	X	+	0,0000	0,0000	0,0000	0 E+00	0 E+00	0 E+00	-
	X	-	0,0000	0,0000	0,0000	0 E+00	0 E+00	0 E+00	-
	Y	+	0,0000	0,0000	0,0000	0 E+00	0 E+00	0 E+00	-
	Y	-	0,0000	0,0000	0,0000	0 E+00	0 E+00	0 E+00	-
00013	X	+	0,0000	0,0000	0,0000	0 E+00	0 E+00	0 E+00	-
	X	-	0,0000	0,0000	0,0000	0 E+00	0 E+00	0 E+00	-
	Y	+	0,0000	0,0000	0,0000	0 E+00	0 E+00	0 E+00	-
	Y	-	0,0000	0,0000	0,0000	0 E+00	0 E+00	0 E+00	-
00014	X	+	0,0000	0,0000	0,0000	0 E+00	0 E+00	0 E+00	-
	X	-	0,0000	0,0000	0,0000	0 E+00	0 E+00	0 E+00	-
	Y	+	0,0000	0,0000	0,0000	0 E+00	0 E+00	0 E+00	-
	Y	-	0,0000	0,0000	0,0000	0 E+00	0 E+00	0 E+00	-
00015	X	+	0,0000	0,0000	0,0000	0 E+00	0 E+00	0 E+00	-
	X	-	0,0000	0,0000	0,0000	0 E+00	0 E+00	0 E+00	-
	Y	+	0,0000	0,0000	0,0000	0 E+00	0 E+00	0 E+00	-
	Y	-	0,0000	0,0000	0,0000	0 E+00	0 E+00	0 E+00	-
00016	X	+	0,0000	0,0000	0,0000	0 E+00	0 E+00	0 E+00	-
	X	-	0,0000	0,0000	0,0000	0 E+00	0 E+00	0 E+00	-
	Y	+	0,0000	0,0000	0,0000	0 E+00	0 E+00	0 E+00	-
	Y	-	0,0000	0,0000	0,0000	0 E+00	0 E+00	0 E+00	-
00017	X	+	0,0000	0,0000	0,0000	0 E+00	0 E+00	0 E+00	-
	X	-	0,0000	0,0000	0,0000	0 E+00	0 E+00	0 E+00	-
	Y	+	0,0000	0,0000	0,0000	0 E+00	0 E+00	0 E+00	-
	Y	-	0,0000	0,0000	0,0000	0 E+00	0 E+00	0 E+00	-
00018	X	+	0,0000	0,0000	0,0000	0 E+00	0 E+00	0 E+00	-
	X	-	0,0000	0,0000	0,0000	0 E+00	0 E+00	0 E+00	-
	Y	+	0,0000	0,0000	0,0000	0 E+00	0 E+00	0 E+00	-
	Y	-	0,0000	0,0000	0,0000	0 E+00	0 E+00	0 E+00	-
00019	X	+	0,0000	0,0000	0,0000	0 E+00	0 E+00	0 E+00	-
	X	-	0,0000	0,0000	0,0000	0 E+00	0 E+00	0 E+00	-
	Y	+	0,0000	0,0000	0,0000	0 E+00	0 E+00	0 E+00	-
	Y	-	0,0000	0,0000	0,0000	0 E+00	0 E+00	0 E+00	-
00020	X	+	0,0000	0,0000	0,0000	0 E+00	0 E+00	0 E+00	-
	X	-	0,0000	0,0000	0,0000	0 E+00	0 E+00	0 E+00	-
	Y	+	0,0000	0,0000	0,0000	0 E+00	0 E+00	0 E+00	-

Nodi - Spostamenti per eccentricità accidentale

Nodo	Dir	e	Sx	Sy	Sz	Θ x	Θ y	Θ z	σ t
			[cm]	[cm]	[cm]	[rad]	[rad]	[rad]	[N/mm²]
	Y	-	0,0000	0,0000	0,0000	0 E+00	0 E+00	0 E+00	-
	X	+	0,0000	0,0000	0,0000	0 E+00	0 E+00	0 E+00	-
00021	X	-	0,0000	0,0000	0,0000	0 E+00	0 E+00	0 E+00	-
	Y	+	0,0000	0,0000	0,0000	0 E+00	0 E+00	0 E+00	-
	Y	-	0,0000	0,0000	0,0000	0 E+00	0 E+00	0 E+00	-
	X	+	0,0000	0,0000	0,0000	0 E+00	0 E+00	0 E+00	-
00022	X	-	0,0000	0,0000	0,0000	0 E+00	0 E+00	0 E+00	-
	Y	+	0,0000	0,0000	0,0000	0 E+00	0 E+00	0 E+00	-
	Y	-	0,0000	0,0000	0,0000	0 E+00	0 E+00	0 E+00	-
	X	+	0,0000	0,0000	0,0000	0 E+00	0 E+00	0 E+00	-
00023	X	-	0,0000	0,0000	0,0000	0 E+00	0 E+00	0 E+00	-
	Y	+	0,0000	0,0000	0,0000	0 E+00	0 E+00	0 E+00	-
	Y	-	0,0000	0,0000	0,0000	0 E+00	0 E+00	0 E+00	-
	X	+	0,0000	0,0000	0,0000	0 E+00	0 E+00	0 E+00	-
00024	X	-	0,0000	0,0000	0,0000	0 E+00	0 E+00	0 E+00	-
	Y	+	0,0000	0,0000	0,0000	0 E+00	0 E+00	0 E+00	-
	Y	-	0,0000	0,0000	0,0000	0 E+00	0 E+00	0 E+00	-
	X	+	0,0000	0,0000	0,0000	0 E+00	0 E+00	0 E+00	-
00025	X	-	0,0000	0,0000	0,0000	0 E+00	0 E+00	0 E+00	-
	Y	+	0,0000	0,0000	0,0000	0 E+00	0 E+00	0 E+00	-
	Y	-	0,0000	0,0000	0,0000	0 E+00	0 E+00	0 E+00	-
	X	+	0,0000	0,0000	0,0000	0 E+00	0 E+00	0 E+00	-
00026	X	-	0,0000	0,0000	0,0000	0 E+00	0 E+00	0 E+00	-
	Y	+	0,0000	0,0000	0,0000	0 E+00	0 E+00	0 E+00	-
	Y	-	0,0000	0,0000	0,0000	0 E+00	0 E+00	0 E+00	-
	X	+	0,0000	0,0000	0,0000	0 E+00	0 E+00	0 E+00	-
00027	X	-	0,0000	0,0000	0,0000	0 E+00	0 E+00	0 E+00	-
	Y	+	0,0000	0,0000	0,0000	0 E+00	0 E+00	0 E+00	-
	Y	-	0,0000	0,0000	0,0000	0 E+00	0 E+00	0 E+00	-
	X	+	0,0000	0,0000	0,0000	0 E+00	0 E+00	0 E+00	-
00028	X	-	0,0000	0,0000	0,0000	0 E+00	0 E+00	0 E+00	-
	Y	+	0,0000	0,0000	0,0000	0 E+00	0 E+00	0 E+00	-
	Y	-	0,0000	0,0000	0,0000	0 E+00	0 E+00	0 E+00	-
	X	+	0,0000	0,0000	0,0000	0 E+00	0 E+00	0 E+00	-
00029	X	-	0,0000	0,0000	0,0000	0 E+00	0 E+00	0 E+00	-
	Y	+	0,0000	0,0000	0,0000	0 E+00	0 E+00	0 E+00	-
	Y	-	0,0000	0,0000	0,0000	0 E+00	0 E+00	0 E+00	-
	X	+	0,0000	0,0000	0,0000	0 E+00	0 E+00	0 E+00	-
00030	X	-	0,0000	0,0000	0,0000	0 E+00	0 E+00	0 E+00	-
	Y	+	0,0000	0,0000	0,0000	0 E+00	0 E+00	0 E+00	-
	Y	-	0,0000	0,0000	0,0000	0 E+00	0 E+00	0 E+00	-
	X	+	0,0000	0,0000	0,0000	0 E+00	0 E+00	0 E+00	-
00031	X	-	0,0000	0,0000	0,0000	0 E+00	0 E+00	0 E+00	-
	Y	+	0,0000	0,0000	0,0000	0 E+00	0 E+00	0 E+00	-
	Y	-	0,0000	0,0000	0,0000	0 E+00	0 E+00	0 E+00	-
	X	+	0,0000	0,0000	0,0000	0 E+00	0 E+00	0 E+00	-
00032	X	-	0,0000	0,0000	0,0000	0 E+00	0 E+00	0 E+00	-
	Y	+	0,0000	0,0000	0,0000	0 E+00	0 E+00	0 E+00	-
	Y	-	0,0000	0,0000	0,0000	0 E+00	0 E+00	0 E+00	-
	X	+	0,0000	0,0000	0,0000	0 E+00	0 E+00	0 E+00	-
00033	X	-	0,0000	0,0000	0,0000	0 E+00	0 E+00	0 E+00	-
	Y	+	0,0000	0,0000	0,0000	0 E+00	0 E+00	0 E+00	-
	Y	-	0,0000	0,0000	0,0000	0 E+00	0 E+00	0 E+00	-
	X	+	0,0000	0,0000	0,0000	0 E+00	0 E+00	0 E+00	-
00034	X	-	0,0000	0,0000	0,0000	0 E+00	0 E+00	0 E+00	-
	Y	+	0,0000	0,0000	0,0000	0 E+00	0 E+00	0 E+00	-
	Y	-	0,0000	0,0000	0,0000	0 E+00	0 E+00	0 E+00	-
	X	+	0,0000	0,0000	0,0000	0 E+00	0 E+00	0 E+00	-
00035	X	-	0,0000	0,0000	0,0000	0 E+00	0 E+00	0 E+00	-
	Y	+	0,0000	0,0000	0,0000	0 E+00	0 E+00	0 E+00	-
	Y	-	0,0000	0,0000	0,0000	0 E+00	0 E+00	0 E+00	-
	X	+	0,0000	0,0000	0,0000	0 E+00	0 E+00	0 E+00	-
00036	X	-	0,0000	0,0000	0,0000	0 E+00	0 E+00	0 E+00	-
	Y	+	0,0000	0,0000	0,0000	0 E+00	0 E+00	0 E+00	-
	Y	-	0,0000	0,0000	0,0000	0 E+00	0 E+00	0 E+00	-
	X	+	0,0000	0,0000	0,0000	0 E+00	0 E+00	0 E+00	-
00037	X	-	0,0000	0,0000	0,0000	0 E+00	0 E+00	0 E+00	-
	Y	+	0,0000	0,0000	0,0000	0 E+00	0 E+00	0 E+00	-
	Y	-	0,0000	0,0000	0,0000	0 E+00	0 E+00	0 E+00	-
	X	+	0,0000	0,0000	0,0000	0 E+00	0 E+00	0 E+00	-
00038	X	-	0,0000	0,0000	0,0000	0 E+00	0 E+00	0 E+00	-
	Y	+	0,0000	0,0000	0,0000	0 E+00	0 E+00	0 E+00	-
	Y	-	0,0000	0,0000	0,0000	0 E+00	0 E+00	0 E+00	-
	X	+	0,0000	0,0000	0,0000	0 E+00	0 E+00	0 E+00	-
00039	X	-	0,0000	0,0000	0,0000	0 E+00	0 E+00	0 E+00	-
	Y	+	0,0000	0,0000	0,0000	0 E+00	0 E+00	0 E+00	-
	Y	-	0,0000	0,0000	0,0000	0 E+00	0 E+00	0 E+00	-
	X	+	0,0000	0,0000	0,0000	0 E+00	0 E+00	0 E+00	-
00040	X	-	0,0000	0,0000	0,0000	0 E+00	0 E+00	0 E+00	-

Nodi - Spostamenti per eccentricità accidentale

Nodo	Dir	e	Sx	Sy	Sz	Θ x	Θ y	Θ z	σ t
			[cm]	[cm]	[cm]	[rad]	[rad]	[rad]	[N/mm²]
	Y	+	0,0000	0,0000	0,0000	0 E+00	0 E+00	0 E+00	-
	Y	-	0,0000	0,0000	0,0000	0 E+00	0 E+00	0 E+00	-
	X	+	0,0000	0,0000	0,0000	0 E+00	0 E+00	0 E+00	-
00041	X	-	0,0000	0,0000	0,0000	0 E+00	0 E+00	0 E+00	-
	Y	+	0,0000	0,0000	0,0000	0 E+00	0 E+00	0 E+00	-
	Y	-	0,0000	0,0000	0,0000	0 E+00	0 E+00	0 E+00	-
	X	+	0,0000	0,0000	0,0000	0 E+00	0 E+00	0 E+00	-
00042	X	-	0,0000	0,0000	0,0000	0 E+00	0 E+00	0 E+00	-
	Y	+	0,0000	0,0000	0,0000	0 E+00	0 E+00	0 E+00	-
	Y	-	0,0000	0,0000	0,0000	0 E+00	0 E+00	0 E+00	-
	X	+	0,0000	0,0000	0,0000	0 E+00	0 E+00	0 E+00	-
00043	X	-	0,0000	0,0000	0,0000	0 E+00	0 E+00	0 E+00	-
	Y	+	0,0000	0,0000	0,0000	0 E+00	0 E+00	0 E+00	-
	Y	-	0,0000	0,0000	0,0000	0 E+00	0 E+00	0 E+00	-
	X	+	0,0000	0,0000	0,0000	0 E+00	0 E+00	0 E+00	-
00044	X	-	0,0000	0,0000	0,0000	0 E+00	0 E+00	0 E+00	-
	Y	+	0,0000	0,0000	0,0000	0 E+00	0 E+00	0 E+00	-
	Y	-	0,0000	0,0000	0,0000	0 E+00	0 E+00	0 E+00	-
	X	+	0,0000	0,0000	0,0000	0 E+00	0 E+00	0 E+00	-
00045	X	-	0,0000	0,0000	0,0000	0 E+00	0 E+00	0 E+00	-
	Y	+	0,0000	0,0000	0,0000	0 E+00	0 E+00	0 E+00	-
	Y	-	0,0000	0,0000	0,0000	0 E+00	0 E+00	0 E+00	-
	X	+	0,0000	0,0000	0,0000	0 E+00	0 E+00	0 E+00	-
00046	X	-	0,0000	0,0000	0,0000	0 E+00	0 E+00	0 E+00	-
	Y	+	0,0000	0,0000	0,0000	0 E+00	0 E+00	0 E+00	-
	Y	-	0,0000	0,0000	0,0000	0 E+00	0 E+00	0 E+00	-
	X	+	0,0000	0,0000	0,0000	0 E+00	0 E+00	0 E+00	-
00047	X	-	0,0000	0,0000	0,0000	0 E+00	0 E+00	0 E+00	-
	Y	+	0,0000	0,0000	0,0000	0 E+00	0 E+00	0 E+00	-
	Y	-	0,0000	0,0000	0,0000	0 E+00	0 E+00	0 E+00	-
	X	+	0,0000	0,0000	0,0000	0 E+00	0 E+00	0 E+00	-
00048	X	-	0,0000	0,0000	0,0000	0 E+00	0 E+00	0 E+00	-
	Y	+	0,0000	0,0000	0,0000	0 E+00	0 E+00	0 E+00	-
	Y	-	0,0000	0,0000	0,0000	0 E+00	0 E+00	0 E+00	-
	X	+	0,0000	0,0000	0,0000	0 E+00	0 E+00	0 E+00	-
00049	X	-	0,0000	0,0000	0,0000	0 E+00	0 E+00	0 E+00	-
	Y	+	0,0000	0,0000	0,0000	0 E+00	0 E+00	0 E+00	-
	Y	-	0,0000	0,0000	0,0000	0 E+00	0 E+00	0 E+00	-
	X	+	0,0000	0,0000	0,0000	0 E+00	0 E+00	0 E+00	-
00050	X	-	0,0000	0,0000	0,0000	0 E+00	0 E+00	0 E+00	-
	Y	+	0,0000	0,0000	0,0000	0 E+00	0 E+00	0 E+00	-
	Y	-	0,0000	0,0000	0,0000	0 E+00	0 E+00	0 E+00	-
	X	+	0,0000	0,0000	0,0000	0 E+00	0 E+00	0 E+00	-
00051	X	-	0,0000	0,0000	0,0000	0 E+00	0 E+00	0 E+00	-
	Y	+	0,0000	0,0000	0,0000	0 E+00	0 E+00	0 E+00	-
	Y	-	0,0000	0,0000	0,0000	0 E+00	0 E+00	0 E+00	-
	X	+	0,0000	0,0000	0,0000	0 E+00	0 E+00	0 E+00	-
00052	X	-	0,0000	0,0000	0,0000	0 E+00	0 E+00	0 E+00	-
	Y	+	0,0000	0,0000	0,0000	0 E+00	0 E+00	0 E+00	-
	Y	-	0,0000	0,0000	0,0000	0 E+00	0 E+00	0 E+00	-
	X	+	0,0000	0,0000	0,0000	0 E+00	0 E+00	0 E+00	-
00053	X	-	0,0000	0,0000	0,0000	0 E+00	0 E+00	0 E+00	-
	Y	+	0,0000	0,0000	0,0000	0 E+00	0 E+00	0 E+00	-
	Y	-	0,0000	0,0000	0,0000	0 E+00	0 E+00	0 E+00	-
	X	+	0,0000	0,0000	0,0000	0 E+00	0 E+00	0 E+00	-
00054	X	-	0,0000	0,0000	0,0000	0 E+00	0 E+00	0 E+00	-
	Y	+	0,0000	0,0000	0,0000	0 E+00	0 E+00	0 E+00	-
	Y	-	0,0000	0,0000	0,0000	0 E+00	0 E+00	0 E+00	-
	X	+	0,0000	0,0000	0,0000	0 E+00	0 E+00	0 E+00	-
00055	X	-	0,0000	0,0000	0,0000	0 E+00	0 E+00	0 E+00	-
	Y	+	0,0000	0,0000	0,0000	0 E+00	0 E+00	0 E+00	-
	Y	-	0,0000	0,0000	0,0000	0 E+00	0 E+00	0 E+00	-
	X	+	0,0000	0,0000	0,0000	0 E+00	0 E+00	0 E+00	-
00056	X	-	0,0000	0,0000	0,0000	0 E+00	0 E+00	0 E+00	-
	Y	+	0,0000	0,0000	0,0000	0 E+00	0 E+00	0 E+00	-
	Y	-	0,0000	0,0000	0,0000	0 E+00	0 E+00	0 E+00	-
	X	+	0,0000	0,0000	0,0000	0 E+00	0 E+00	0 E+00	-
00057	X	-	0,0000	0,0000	0,0000	0 E+00	0 E+00	0 E+00	-
	Y	+	0,0000	0,0000	0,0000	0 E+00	0 E+00	0 E+00	-
	Y	-	0,0000	0,0000	0,0000	0 E+00	0 E+00	0 E+00	-
	X	+	0,0000	0,0000	0,0000	0 E+00	0 E+00	0 E+00	-
00058	X	-	0,0000	0,0000	0,0000	0 E+00	0 E+00	0 E+00	-
	Y	+	0,0000	0,0000	0,0000	0 E+00	0 E+00	0 E+00	-
	Y	-	0,0000	0,0000	0,0000	0 E+00	0 E+00	0 E+00	-
	X	+	0,0000	0,0000	0,0000	0 E+00	0 E+00	0 E+00	-
00059	X	-	0,0000	0,0000	0,0000	0 E+00	0 E+00	0 E+00	-
	Y	+	0,0000	0,0000	0,0000	0 E+00	0 E+00	0 E+00	-
	Y	-	0,0000	0,0000	0,0000	0 E+00	0 E+00	0 E+00	-
	X	+	0,0000	0,0000	0,0000	0 E+00	0 E+00	0 E+00	-

Nodi - Spostamenti per eccentricità accidentale

Nodo	Dir	e	Sx	Sy	Sz	Θ x	Θ y	Θ z	σ t
			[cm]	[cm]	[cm]	[rad]	[rad]	[rad]	[N/mm²]
00060	X	-	0,0000	0,0000	0,0000	0 E+00	0 E+00	0 E+00	-
	Y	+	0,0000	0,0000	0,0000	0 E+00	0 E+00	0 E+00	-
	Y	-	0,0000	0,0000	0,0000	0 E+00	0 E+00	0 E+00	-
	X	+	0,0000	0,0000	0,0000	0 E+00	0 E+00	0 E+00	-
00061	X	-	0,0000	0,0000	0,0000	0 E+00	0 E+00	0 E+00	-
	Y	+	0,0000	0,0000	0,0000	0 E+00	0 E+00	0 E+00	-
	Y	-	0,0000	0,0000	0,0000	0 E+00	0 E+00	0 E+00	-
	X	+	0,0000	0,0000	0,0000	0 E+00	0 E+00	0 E+00	-
00062	X	-	0,0000	0,0000	0,0000	0 E+00	0 E+00	0 E+00	-
	Y	+	0,0000	0,0000	0,0000	0 E+00	0 E+00	0 E+00	-
	Y	-	0,0000	0,0000	0,0000	0 E+00	0 E+00	0 E+00	-
	X	+	0,0000	0,0000	0,0000	0 E+00	0 E+00	0 E+00	-
00063	X	-	0,0000	0,0000	0,0000	0 E+00	0 E+00	0 E+00	-
	Y	+	0,0000	0,0000	0,0000	0 E+00	0 E+00	0 E+00	-
	Y	-	0,0000	0,0000	0,0000	0 E+00	0 E+00	0 E+00	-
	X	+	0,0000	0,0000	0,0000	0 E+00	0 E+00	0 E+00	-
00064	X	-	0,0000	0,0000	0,0000	0 E+00	0 E+00	0 E+00	-
	Y	+	0,0000	0,0000	0,0000	0 E+00	0 E+00	0 E+00	-
	Y	-	0,0000	0,0000	0,0000	0 E+00	0 E+00	0 E+00	-
	X	+	0,0000	0,0000	0,0000	0 E+00	0 E+00	0 E+00	-
00065	X	-	0,0000	0,0000	0,0000	0 E+00	0 E+00	0 E+00	-
	Y	+	0,0000	0,0000	0,0000	0 E+00	0 E+00	0 E+00	-
	Y	-	0,0000	0,0000	0,0000	0 E+00	0 E+00	0 E+00	-
	X	+	0,0000	0,0000	0,0000	0 E+00	0 E+00	0 E+00	-
00066	X	-	0,0000	0,0000	0,0000	0 E+00	0 E+00	0 E+00	-
	Y	+	0,0000	0,0000	0,0000	0 E+00	0 E+00	0 E+00	-
	Y	-	0,0000	0,0000	0,0000	0 E+00	0 E+00	0 E+00	-
	X	+	0,0000	0,0000	0,0000	0 E+00	0 E+00	0 E+00	-
00067	X	-	0,0000	0,0000	0,0000	0 E+00	0 E+00	0 E+00	-
	Y	+	0,0000	0,0000	0,0000	0 E+00	0 E+00	0 E+00	-
	Y	-	0,0000	0,0000	0,0000	0 E+00	0 E+00	0 E+00	-
	X	+	0,0000	0,0000	0,0000	0 E+00	0 E+00	0 E+00	-
00068	X	-	0,0000	0,0000	0,0000	0 E+00	0 E+00	0 E+00	-
	Y	+	0,0000	0,0000	0,0000	0 E+00	0 E+00	0 E+00	-
	Y	-	0,0000	0,0000	0,0000	0 E+00	0 E+00	0 E+00	-
	X	+	0,0000	0,0000	0,0000	0 E+00	0 E+00	0 E+00	-
00069	X	-	0,0000	0,0000	0,0000	0 E+00	0 E+00	0 E+00	-
	Y	+	0,0000	0,0000	0,0000	0 E+00	0 E+00	0 E+00	-
	Y	-	0,0000	0,0000	0,0000	0 E+00	0 E+00	0 E+00	-
	X	+	0,0000	0,0000	0,0000	0 E+00	0 E+00	0 E+00	-
00070	X	-	0,0000	0,0000	0,0000	0 E+00	0 E+00	0 E+00	-
	Y	+	0,0000	0,0000	0,0000	0 E+00	0 E+00	0 E+00	-
	Y	-	0,0000	0,0000	0,0000	0 E+00	0 E+00	0 E+00	-
	X	+	0,0000	0,0000	0,0000	0 E+00	0 E+00	0 E+00	-
00071	X	-	0,0000	0,0000	0,0000	0 E+00	0 E+00	0 E+00	-
	Y	+	0,0000	0,0000	0,0000	0 E+00	0 E+00	0 E+00	-
	Y	-	0,0000	0,0000	0,0000	0 E+00	0 E+00	0 E+00	-
	X	+	0,0000	0,0000	0,0000	0 E+00	0 E+00	0 E+00	-
00072	X	-	0,0000	0,0000	0,0000	0 E+00	0 E+00	0 E+00	-
	Y	+	0,0000	0,0000	0,0000	0 E+00	0 E+00	0 E+00	-
	Y	-	0,0000	0,0000	0,0000	0 E+00	0 E+00	0 E+00	-
	X	+	0,0000	0,0000	0,0000	0 E+00	0 E+00	0 E+00	-
00073	X	-	0,0000	0,0000	0,0000	0 E+00	0 E+00	0 E+00	-
	Y	+	0,0000	0,0000	0,0000	0 E+00	0 E+00	0 E+00	-
	Y	-	0,0000	0,0000	0,0000	0 E+00	0 E+00	0 E+00	-
	X	+	0,0000	0,0000	0,0000	0 E+00	0 E+00	0 E+00	-
00074	X	-	0,0000	0,0000	0,0000	0 E+00	0 E+00	0 E+00	-
	Y	+	0,0000	0,0000	0,0000	0 E+00	0 E+00	0 E+00	-
	Y	-	0,0000	0,0000	0,0000	0 E+00	0 E+00	0 E+00	-
	X	+	0,0000	0,0000	0,0000	0 E+00	0 E+00	0 E+00	-
00075	X	-	0,0000	0,0000	0,0000	0 E+00	0 E+00	0 E+00	-
	Y	+	0,0000	0,0000	0,0000	0 E+00	0 E+00	0 E+00	-
	Y	-	0,0000	0,0000	0,0000	0 E+00	0 E+00	0 E+00	-
	X	+	0,0000	0,0000	0,0000	0 E+00	0 E+00	0 E+00	-
00076	X	-	0,0000	0,0000	0,0000	0 E+00	0 E+00	0 E+00	-
	Y	+	0,0000	0,0000	0,0000	0 E+00	0 E+00	0 E+00	-
	Y	-	0,0000	0,0000	0,0000	0 E+00	0 E+00	0 E+00	-
	X	+	0,0000	0,0000	0,0000	0 E+00	0 E+00	0 E+00	-
00077	X	-	0,0000	0,0000	0,0000	0 E+00	0 E+00	0 E+00	-
	Y	+	0,0000	0,0000	0,0000	0 E+00	0 E+00	0 E+00	-
	Y	-	0,0000	0,0000	0,0000	0 E+00	0 E+00	0 E+00	-
	X	+	0,0000	0,0000	0,0000	0 E+00	0 E+00	0 E+00	-
00078	X	-	0,0000	0,0000	0,0000	0 E+00	0 E+00	0 E+00	-
	Y	+	0,0000	0,0000	0,0000	0 E+00	0 E+00	0 E+00	-
	Y	-	0,0000	0,0000	0,0000	0 E+00	0 E+00	0 E+00	-
	X	+	0,0000	0,0000	0,0000	0 E+00	0 E+00	0 E+00	-
00079	X	-	0,0000	0,0000	0,0000	0 E+00	0 E+00	0 E+00	-
	Y	+	0,0000	0,0000	0,0000	0 E+00	0 E+00	0 E+00	-
	Y	-	0,0000	0,0000	0,0000	0 E+00	0 E+00	0 E+00	-

Nodi - Spostamenti per eccentricità accidentale

Nodo	Dir	e	Sx	Sy	Sz	Θ x	Θ y	Θ z	σ t
			[cm]	[cm]	[cm]	[rad]	[rad]	[rad]	[N/mm²]
00080	X	+	0,0000	0,0000	0,0000	0 E+00	0 E+00	0 E+00	-
	X	-	0,0000	0,0000	0,0000	0 E+00	0 E+00	0 E+00	-
	Y	+	0,0000	0,0000	0,0000	0 E+00	0 E+00	0 E+00	-
	Y	-	0,0000	0,0000	0,0000	0 E+00	0 E+00	0 E+00	-
00081	X	+	0,0000	0,0000	0,0000	0 E+00	0 E+00	0 E+00	-
	X	-	0,0000	0,0000	0,0000	0 E+00	0 E+00	0 E+00	-
	Y	+	0,0000	0,0000	0,0000	0 E+00	0 E+00	0 E+00	-
	Y	-	0,0000	0,0000	0,0000	0 E+00	0 E+00	0 E+00	-
00082	X	+	0,0000	0,0000	0,0000	0 E+00	0 E+00	0 E+00	-
	X	-	0,0000	0,0000	0,0000	0 E+00	0 E+00	0 E+00	-
	Y	+	0,0000	0,0000	0,0000	0 E+00	0 E+00	0 E+00	-
	Y	-	0,0000	0,0000	0,0000	0 E+00	0 E+00	0 E+00	-
00083	X	+	0,0000	0,0000	0,0000	0 E+00	0 E+00	0 E+00	-
	X	-	0,0000	0,0000	0,0000	0 E+00	0 E+00	0 E+00	-
	Y	+	0,0000	0,0000	0,0000	0 E+00	0 E+00	0 E+00	-
	Y	-	0,0000	0,0000	0,0000	0 E+00	0 E+00	0 E+00	-
00084	X	+	0,0000	0,0000	0,0000	0 E+00	0 E+00	0 E+00	-
	X	-	0,0000	0,0000	0,0000	0 E+00	0 E+00	0 E+00	-
	Y	+	0,0000	0,0000	0,0000	0 E+00	0 E+00	0 E+00	-
	Y	-	0,0000	0,0000	0,0000	0 E+00	0 E+00	0 E+00	-
00085	X	+	0,0000	0,0000	0,0000	0 E+00	0 E+00	0 E+00	-
	X	-	0,0000	0,0000	0,0000	0 E+00	0 E+00	0 E+00	-
	Y	+	0,0000	0,0000	0,0000	0 E+00	0 E+00	0 E+00	-
	Y	-	0,0000	0,0000	0,0000	0 E+00	0 E+00	0 E+00	-
00086	X	+	0,0000	0,0000	0,0000	0 E+00	0 E+00	0 E+00	-
	X	-	0,0000	0,0000	0,0000	0 E+00	0 E+00	0 E+00	-
	Y	+	0,0000	0,0000	0,0000	0 E+00	0 E+00	0 E+00	-
	Y	-	0,0000	0,0000	0,0000	0 E+00	0 E+00	0 E+00	-
00087	X	+	0,0000	0,0000	0,0000	0 E+00	0 E+00	0 E+00	-
	X	-	0,0000	0,0000	0,0000	0 E+00	0 E+00	0 E+00	-
	Y	+	0,0000	0,0000	0,0000	0 E+00	0 E+00	0 E+00	-
	Y	-	0,0000	0,0000	0,0000	0 E+00	0 E+00	0 E+00	-
00088	X	+	0,0000	0,0000	0,0000	0 E+00	0 E+00	0 E+00	-
	X	-	0,0000	0,0000	0,0000	0 E+00	0 E+00	0 E+00	-
	Y	+	0,0000	0,0000	0,0000	0 E+00	0 E+00	0 E+00	-
	Y	-	0,0000	0,0000	0,0000	0 E+00	0 E+00	0 E+00	-
00089	X	+	0,0000	0,0000	0,0000	0 E+00	0 E+00	0 E+00	-
	X	-	0,0000	0,0000	0,0000	0 E+00	0 E+00	0 E+00	-
	Y	+	0,0000	0,0000	0,0000	0 E+00	0 E+00	0 E+00	-
	Y	-	0,0000	0,0000	0,0000	0 E+00	0 E+00	0 E+00	-
00090	X	+	0,0000	0,0000	0,0000	0 E+00	0 E+00	0 E+00	-
	X	-	0,0000	0,0000	0,0000	0 E+00	0 E+00	0 E+00	-
	Y	+	0,0000	0,0000	0,0000	0 E+00	0 E+00	0 E+00	-
	Y	-	0,0000	0,0000	0,0000	0 E+00	0 E+00	0 E+00	-
00091	X	+	0,0000	0,0000	0,0000	0 E+00	0 E+00	0 E+00	-
	X	-	0,0000	0,0000	0,0000	0 E+00	0 E+00	0 E+00	-
	Y	+	0,0000	0,0000	0,0000	0 E+00	0 E+00	0 E+00	-
	Y	-	0,0000	0,0000	0,0000	0 E+00	0 E+00	0 E+00	-
00092	X	+	0,0000	0,0000	0,0000	0 E+00	0 E+00	0 E+00	-
	X	-	0,0000	0,0000	0,0000	0 E+00	0 E+00	0 E+00	-
	Y	+	0,0000	0,0000	0,0000	0 E+00	0 E+00	0 E+00	-
	Y	-	0,0000	0,0000	0,0000	0 E+00	0 E+00	0 E+00	-
00093	X	+	0,0000	0,0000	0,0000	0 E+00	0 E+00	0 E+00	-
	X	-	0,0000	0,0000	0,0000	0 E+00	0 E+00	0 E+00	-
	Y	+	0,0000	0,0000	0,0000	0 E+00	0 E+00	0 E+00	-
	Y	-	0,0000	0,0000	0,0000	0 E+00	0 E+00	0 E+00	-
00094	X	+	0,0000	0,0000	0,0000	0 E+00	0 E+00	0 E+00	-
	X	-	0,0000	0,0000	0,0000	0 E+00	0 E+00	0 E+00	-
	Y	+	0,0000	0,0000	0,0000	0 E+00	0 E+00	0 E+00	-
	Y	-	0,0000	0,0000	0,0000	0 E+00	0 E+00	0 E+00	-
00095	X	+	0,0000	0,0000	0,0000	0 E+00	0 E+00	0 E+00	-
	X	-	0,0000	0,0000	0,0000	0 E+00	0 E+00	0 E+00	-
	Y	+	0,0000	0,0000	0,0000	0 E+00	0 E+00	0 E+00	-
	Y	-	0,0000	0,0000	0,0000	0 E+00	0 E+00	0 E+00	-
00096	X	+	0,0000	0,0000	0,0000	0 E+00	0 E+00	0 E+00	-
	X	-	0,0000	0,0000	0,0000	0 E+00	0 E+00	0 E+00	-
	Y	+	0,0000	0,0000	0,0000	0 E+00	0 E+00	0 E+00	-
	Y	-	0,0000	0,0000	0,0000	0 E+00	0 E+00	0 E+00	-
00097	X	+	0,0000	0,0000	0,0000	0 E+00	0 E+00	0 E+00	-
	X	-	0,0000	0,0000	0,0000	0 E+00	0 E+00	0 E+00	-
	Y	+	0,0000	0,0000	0,0000	0 E+00	0 E+00	0 E+00	-
	Y	-	0,0000	0,0000	0,0000	0 E+00	0 E+00	0 E+00	-
00098	X	+	0,0000	0,0000	0,0000	0 E+00	0 E+00	0 E+00	-
	X	-	0,0000	0,0000	0,0000	0 E+00	0 E+00	0 E+00	-
	Y	+	0,0000	0,0000	0,0000	0 E+00	0 E+00	0 E+00	-
	Y	-	0,0000	0,0000	0,0000	0 E+00	0 E+00	0 E+00	-
00099	X	+	0,0000	0,0000	0,0000	0 E+00	0 E+00	0 E+00	-
	X	-	0,0000	0,0000	0,0000	0 E+00	0 E+00	0 E+00	-
	Y	+	0,0000	0,0000	0,0000	0 E+00	0 E+00	0 E+00	-

Nodi - Spostamenti per eccentricità accidentale

Nodo	Dir	e	Sx	Sy	Sz	Θ x	Θ y	Θ z	σ t
			[cm]	[cm]	[cm]	[rad]	[rad]	[rad]	[N/mm²]
	Y	-	0,0000	0,0000	0,0000	0 E+00	0 E+00	0 E+00	-
	X	+	0,0000	0,0000	0,0000	0 E+00	0 E+00	0 E+00	-
00100	X	-	0,0000	0,0000	0,0000	0 E+00	0 E+00	0 E+00	-
	Y	+	0,0000	0,0000	0,0000	0 E+00	0 E+00	0 E+00	-
	Y	-	0,0000	0,0000	0,0000	0 E+00	0 E+00	0 E+00	-
	X	+	0,0000	0,0000	0,0000	0 E+00	0 E+00	0 E+00	-
00101	X	-	0,0000	0,0000	0,0000	0 E+00	0 E+00	0 E+00	-
	Y	+	0,0000	0,0000	0,0000	0 E+00	0 E+00	0 E+00	-
	Y	-	0,0000	0,0000	0,0000	0 E+00	0 E+00	0 E+00	-
	X	+	0,0000	0,0000	0,0000	0 E+00	0 E+00	0 E+00	-
00102	X	-	0,0000	0,0000	0,0000	0 E+00	0 E+00	0 E+00	-
	Y	+	0,0000	0,0000	0,0000	0 E+00	0 E+00	0 E+00	-
	Y	-	0,0000	0,0000	0,0000	0 E+00	0 E+00	0 E+00	-
	X	+	0,0000	0,0000	0,0000	0 E+00	0 E+00	0 E+00	-
00103	X	-	0,0000	0,0000	0,0000	0 E+00	0 E+00	0 E+00	-
	Y	+	0,0000	0,0000	0,0000	0 E+00	0 E+00	0 E+00	-
	Y	-	0,0000	0,0000	0,0000	0 E+00	0 E+00	0 E+00	-
	X	+	0,0000	0,0000	0,0000	0 E+00	0 E+00	0 E+00	-
00104	X	-	0,0000	0,0000	0,0000	0 E+00	0 E+00	0 E+00	-
	Y	+	0,0000	0,0000	0,0000	0 E+00	0 E+00	0 E+00	-
	Y	-	0,0000	0,0000	0,0000	0 E+00	0 E+00	0 E+00	-
	X	+	0,0000	0,0000	0,0000	0 E+00	0 E+00	0 E+00	-
00105	X	-	0,0000	0,0000	0,0000	0 E+00	0 E+00	0 E+00	-
	Y	+	0,0000	0,0000	0,0000	0 E+00	0 E+00	0 E+00	-
	Y	-	0,0000	0,0000	0,0000	0 E+00	0 E+00	0 E+00	-
	X	+	0,0000	0,0000	0,0000	0 E+00	0 E+00	0 E+00	-
00106	X	-	0,0000	0,0000	0,0000	0 E+00	0 E+00	0 E+00	-
	Y	+	0,0000	0,0000	0,0000	0 E+00	0 E+00	0 E+00	-
	Y	-	0,0000	0,0000	0,0000	0 E+00	0 E+00	0 E+00	-
	X	+	0,0000	0,0000	0,0000	0 E+00	0 E+00	0 E+00	-
00107	X	-	0,0000	0,0000	0,0000	0 E+00	0 E+00	0 E+00	-
	Y	+	0,0000	0,0000	0,0000	0 E+00	0 E+00	0 E+00	-
	Y	-	0,0000	0,0000	0,0000	0 E+00	0 E+00	0 E+00	-
	X	+	0,0000	0,0000	0,0000	0 E+00	0 E+00	0 E+00	-
00108	X	-	0,0000	0,0000	0,0000	0 E+00	0 E+00	0 E+00	-
	Y	+	0,0000	0,0000	0,0000	0 E+00	0 E+00	0 E+00	-
	Y	-	0,0000	0,0000	0,0000	0 E+00	0 E+00	0 E+00	-
	X	+	0,0000	0,0000	0,0000	0 E+00	0 E+00	0 E+00	-
00109	X	-	0,0000	0,0000	0,0000	0 E+00	0 E+00	0 E+00	-
	Y	+	0,0000	0,0000	0,0000	0 E+00	0 E+00	0 E+00	-
	Y	-	0,0000	0,0000	0,0000	0 E+00	0 E+00	0 E+00	-
	X	+	0,0000	0,0000	0,0000	0 E+00	0 E+00	0 E+00	-
00110	X	-	0,0000	0,0000	0,0000	0 E+00	0 E+00	0 E+00	-
	Y	+	0,0000	0,0000	0,0000	0 E+00	0 E+00	0 E+00	-
	Y	-	0,0000	0,0000	0,0000	0 E+00	0 E+00	0 E+00	-
	X	+	0,0000	0,0000	0,0000	0 E+00	0 E+00	0 E+00	-
00111	X	-	0,0000	0,0000	0,0000	0 E+00	0 E+00	0 E+00	-
	Y	+	0,0000	0,0000	0,0000	0 E+00	0 E+00	0 E+00	-
	Y	-	0,0000	0,0000	0,0000	0 E+00	0 E+00	0 E+00	-
	X	+	0,0000	0,0000	0,0000	0 E+00	0 E+00	0 E+00	-
00112	X	-	0,0000	0,0000	0,0000	0 E+00	0 E+00	0 E+00	-
	Y	+	0,0000	0,0000	0,0000	0 E+00	0 E+00	0 E+00	-
	Y	-	0,0000	0,0000	0,0000	0 E+00	0 E+00	0 E+00	-
	X	+	0,0000	0,0000	0,0000	0 E+00	0 E+00	0 E+00	-
00113	X	-	0,0000	0,0000	0,0000	0 E+00	0 E+00	0 E+00	-
	Y	+	0,0000	0,0000	0,0000	0 E+00	0 E+00	0 E+00	-
	Y	-	0,0000	0,0000	0,0000	0 E+00	0 E+00	0 E+00	-
	X	+	0,0000	0,0000	0,0000	0 E+00	0 E+00	0 E+00	-
00114	X	-	0,0000	0,0000	0,0000	0 E+00	0 E+00	0 E+00	-
	Y	+	0,0000	0,0000	0,0000	0 E+00	0 E+00	0 E+00	-
	Y	-	0,0000	0,0000	0,0000	0 E+00	0 E+00	0 E+00	-
	X	+	0,0000	0,0000	0,0000	0 E+00	0 E+00	0 E+00	-
00115	X	-	0,0000	0,0000	0,0000	0 E+00	0 E+00	0 E+00	-
	Y	+	0,0000	0,0000	0,0000	0 E+00	0 E+00	0 E+00	-
	Y	-	0,0000	0,0000	0,0000	0 E+00	0 E+00	0 E+00	-
	X	+	0,0000	0,0000	0,0000	0 E+00	0 E+00	0 E+00	-
00116	X	-	0,0000	0,0000	0,0000	0 E+00	0 E+00	0 E+00	-
	Y	+	0,0000	0,0000	0,0000	0 E+00	0 E+00	0 E+00	-
	Y	-	0,0000	0,0000	0,0000	0 E+00	0 E+00	0 E+00	-
	X	+	0,0000	0,0000	0,0000	0 E+00	0 E+00	0 E+00	-
00117	X	-	0,0000	0,0000	0,0000	0 E+00	0 E+00	0 E+00	-
	Y	+	0,0000	0,0000	0,0000	0 E+00	0 E+00	0 E+00	-
	Y	-	0,0000	0,0000	0,0000	0 E+00	0 E+00	0 E+00	-
	X	+	0,0000	0,0000	0,0000	0 E+00	0 E+00	0 E+00	-
00118	X	-	0,0000	0,0000	0,0000	0 E+00	0 E+00	0 E+00	-
	Y	+	0,0000	0,0000	0,0000	0 E+00	0 E+00	0 E+00	-
	Y	-	0,0000	0,0000	0,0000	0 E+00	0 E+00	0 E+00	-
	X	+	0,0000	0,0000	0,0000	0 E+00	0 E+00	0 E+00	-
00119	X	-	0,0000	0,0000	0,0000	0 E+00	0 E+00	0 E+00	-

Nodi - Spostamenti per eccentricità accidentale

Nodo	Dir	e	Sx	Sy	Sz	Θ x	Θ y	Θ z	σ t
			[cm]	[cm]	[cm]	[rad]	[rad]	[rad]	[N/mm²]
	Y	+	0,0000	0,0000	0,0000	0 E+00	0 E+00	0 E+00	-
	Y	-	0,0000	0,0000	0,0000	0 E+00	0 E+00	0 E+00	-
	X	+	0,0000	0,0000	0,0000	0 E+00	0 E+00	0 E+00	-
00120	X	-	0,0000	0,0000	0,0000	0 E+00	0 E+00	0 E+00	-
	Y	+	0,0000	0,0000	0,0000	0 E+00	0 E+00	0 E+00	-
	Y	-	0,0000	0,0000	0,0000	0 E+00	0 E+00	0 E+00	-
	X	+	0,0000	0,0000	0,0000	0 E+00	0 E+00	0 E+00	-
00121	X	-	0,0000	0,0000	0,0000	0 E+00	0 E+00	0 E+00	-
	Y	+	0,0000	0,0000	0,0000	0 E+00	0 E+00	0 E+00	-
	Y	-	0,0000	0,0000	0,0000	0 E+00	0 E+00	0 E+00	-
	X	+	0,0000	0,0000	0,0000	0 E+00	0 E+00	0 E+00	-
00122	X	-	0,0000	0,0000	0,0000	0 E+00	0 E+00	0 E+00	-
	Y	+	0,0000	0,0000	0,0000	0 E+00	0 E+00	0 E+00	-
	Y	-	0,0000	0,0000	0,0000	0 E+00	0 E+00	0 E+00	-
	X	+	0,0000	0,0000	0,0000	0 E+00	0 E+00	0 E+00	-
00123	X	-	0,0000	0,0000	0,0000	0 E+00	0 E+00	0 E+00	-
	Y	+	0,0000	0,0000	0,0000	0 E+00	0 E+00	0 E+00	-
	Y	-	0,0000	0,0000	0,0000	0 E+00	0 E+00	0 E+00	-
	X	+	0,0000	0,0000	0,0000	0 E+00	0 E+00	0 E+00	-
00124	X	-	0,0000	0,0000	0,0000	0 E+00	0 E+00	0 E+00	-
	Y	+	0,0000	0,0000	0,0000	0 E+00	0 E+00	0 E+00	-
	Y	-	0,0000	0,0000	0,0000	0 E+00	0 E+00	0 E+00	-
	X	+	0,0000	0,0000	0,0000	0 E+00	0 E+00	0 E+00	-
00125	X	-	0,0000	0,0000	0,0000	0 E+00	0 E+00	0 E+00	-
	Y	+	0,0000	0,0000	0,0000	0 E+00	0 E+00	0 E+00	-
	Y	-	0,0000	0,0000	0,0000	0 E+00	0 E+00	0 E+00	-
	X	+	0,0000	0,0000	0,0000	0 E+00	0 E+00	0 E+00	-
00126	X	-	0,0000	0,0000	0,0000	0 E+00	0 E+00	0 E+00	-
	Y	+	0,0000	0,0000	0,0000	0 E+00	0 E+00	0 E+00	-
	Y	-	0,0000	0,0000	0,0000	0 E+00	0 E+00	0 E+00	-
	X	+	0,0000	0,0000	0,0000	0 E+00	0 E+00	0 E+00	-
00127	X	-	0,0000	0,0000	0,0000	0 E+00	0 E+00	0 E+00	-
	Y	+	0,0000	0,0000	0,0000	0 E+00	0 E+00	0 E+00	-
	Y	-	0,0000	0,0000	0,0000	0 E+00	0 E+00	0 E+00	-
	X	+	0,0000	0,0000	0,0000	0 E+00	0 E+00	0 E+00	-
00128	X	-	0,0000	0,0000	0,0000	0 E+00	0 E+00	0 E+00	-
	Y	+	0,0000	0,0000	0,0000	0 E+00	0 E+00	0 E+00	-
	Y	-	0,0000	0,0000	0,0000	0 E+00	0 E+00	0 E+00	-
	X	+	0,0000	0,0000	0,0000	0 E+00	0 E+00	0 E+00	-
00129	X	-	0,0000	0,0000	0,0000	0 E+00	0 E+00	0 E+00	-
	Y	+	0,0000	0,0000	0,0000	0 E+00	0 E+00	0 E+00	-
	Y	-	0,0000	0,0000	0,0000	0 E+00	0 E+00	0 E+00	-
	X	+	0,0000	0,0000	0,0000	0 E+00	0 E+00	0 E+00	-
00130	X	-	0,0000	0,0000	0,0000	0 E+00	0 E+00	0 E+00	-
	Y	+	0,0000	0,0000	0,0000	0 E+00	0 E+00	0 E+00	-
	Y	-	0,0000	0,0000	0,0000	0 E+00	0 E+00	0 E+00	-
	X	+	0,0000	0,0000	0,0000	0 E+00	0 E+00	0 E+00	-
00131	X	-	0,0000	0,0000	0,0000	0 E+00	0 E+00	0 E+00	-
	Y	+	0,0000	0,0000	0,0000	0 E+00	0 E+00	0 E+00	-
	Y	-	0,0000	0,0000	0,0000	0 E+00	0 E+00	0 E+00	-
	X	+	0,0000	0,0000	0,0000	0 E+00	0 E+00	0 E+00	-
00132	X	-	0,0000	0,0000	0,0000	0 E+00	0 E+00	0 E+00	-
	Y	+	0,0000	0,0000	0,0000	0 E+00	0 E+00	0 E+00	-
	Y	-	0,0000	0,0000	0,0000	0 E+00	0 E+00	0 E+00	-
	X	+	0,0000	0,0000	0,0000	0 E+00	0 E+00	0 E+00	-
00133	X	-	0,0000	0,0000	0,0000	0 E+00	0 E+00	0 E+00	-
	Y	+	0,0000	0,0000	0,0000	0 E+00	0 E+00	0 E+00	-
	Y	-	0,0000	0,0000	0,0000	0 E+00	0 E+00	0 E+00	-
	X	+	0,0000	0,0000	0,0000	0 E+00	0 E+00	0 E+00	-
00134	X	-	0,0000	0,0000	0,0000	0 E+00	0 E+00	0 E+00	-
	Y	+	0,0000	0,0000	0,0000	0 E+00	0 E+00	0 E+00	-
	Y	-	0,0000	0,0000	0,0000	0 E+00	0 E+00	0 E+00	-
	X	+	0,0000	0,0000	0,0000	0 E+00	0 E+00	0 E+00	-
00135	X	-	0,0000	0,0000	0,0000	0 E+00	0 E+00	0 E+00	-
	Y	+	0,0000	0,0000	0,0000	0 E+00	0 E+00	0 E+00	-
	Y	-	0,0000	0,0000	0,0000	0 E+00	0 E+00	0 E+00	-
	X	+	0,0000	0,0000	0,0000	0 E+00	0 E+00	0 E+00	-
00136	X	-	0,0000	0,0000	0,0000	0 E+00	0 E+00	0 E+00	-
	Y	+	0,0000	0,0000	0,0000	0 E+00	0 E+00	0 E+00	-
	Y	-	0,0000	0,0000	0,0000	0 E+00	0 E+00	0 E+00	-
	X	+	0,0000	0,0000	0,0000	0 E+00	0 E+00	0 E+00	-
00137	X	-	0,0000	0,0000	0,0000	0 E+00	0 E+00	0 E+00	-
	Y	+	0,0000	0,0000	0,0000	0 E+00	0 E+00	0 E+00	-
	Y	-	0,0000	0,0000	0,0000	0 E+00	0 E+00	0 E+00	-
	X	+	0,0000	0,0000	0,0000	0 E+00	0 E+00	0 E+00	-
00138	X	-	0,0000	0,0000	0,0000	0 E+00	0 E+00	0 E+00	-
	Y	+	0,0000	0,0000	0,0000	0 E+00	0 E+00	0 E+00	-
	Y	-	0,0000	0,0000	0,0000	0 E+00	0 E+00	0 E+00	-
	X	+	0,0000	0,0000	0,0000	0 E+00	0 E+00	0 E+00	-

Nodi - Spostamenti per eccentricità accidentale

Nodo	Dir	e	Sx	Sy	Sz	Θ x	Θ y	Θ z	σ t
			[cm]	[cm]	[cm]	[rad]	[rad]	[rad]	[N/mm²]
00139	X	-	0,0000	0,0000	0,0000	0 E+00	0 E+00	0 E+00	-
	Y	+	0,0000	0,0000	0,0000	0 E+00	0 E+00	0 E+00	-
	Y	-	0,0000	0,0000	0,0000	0 E+00	0 E+00	0 E+00	-
	X	+	0,0000	0,0000	0,0000	0 E+00	0 E+00	0 E+00	-
00140	X	-	0,0000	0,0000	0,0000	0 E+00	0 E+00	0 E+00	-
	Y	+	0,0000	0,0000	0,0000	0 E+00	0 E+00	0 E+00	-
	Y	-	0,0000	0,0000	0,0000	0 E+00	0 E+00	0 E+00	-
	X	+	0,0000	0,0000	0,0000	0 E+00	0 E+00	0 E+00	-
00141	X	-	0,0000	0,0000	0,0000	0 E+00	0 E+00	0 E+00	-
	Y	+	0,0000	0,0000	0,0000	0 E+00	0 E+00	0 E+00	-
	Y	-	0,0000	0,0000	0,0000	0 E+00	0 E+00	0 E+00	-
	X	+	0,0000	0,0000	0,0000	0 E+00	0 E+00	0 E+00	-
00142	X	-	0,0000	0,0000	0,0000	0 E+00	0 E+00	0 E+00	-
	Y	+	0,0000	0,0000	0,0000	0 E+00	0 E+00	0 E+00	-
	Y	-	0,0000	0,0000	0,0000	0 E+00	0 E+00	0 E+00	-
	X	+	0,0000	0,0000	0,0000	0 E+00	0 E+00	0 E+00	-
00143	X	-	0,0000	0,0000	0,0000	0 E+00	0 E+00	0 E+00	-
	Y	+	0,0000	0,0000	0,0000	0 E+00	0 E+00	0 E+00	-
	Y	-	0,0000	0,0000	0,0000	0 E+00	0 E+00	0 E+00	-
	X	+	0,0000	0,0000	0,0000	0 E+00	0 E+00	0 E+00	-
00144	X	-	0,0000	0,0000	0,0000	0 E+00	0 E+00	0 E+00	-
	Y	+	0,0000	0,0000	0,0000	0 E+00	0 E+00	0 E+00	-
	Y	-	0,0000	0,0000	0,0000	0 E+00	0 E+00	0 E+00	-
	X	+	0,0000	0,0000	0,0000	0 E+00	0 E+00	0 E+00	-
00145	X	-	0,0000	0,0000	0,0000	0 E+00	0 E+00	0 E+00	-
	Y	+	0,0000	0,0000	0,0000	0 E+00	0 E+00	0 E+00	-
	Y	-	0,0000	0,0000	0,0000	0 E+00	0 E+00	0 E+00	-
	X	+	0,0000	0,0000	0,0000	0 E+00	0 E+00	0 E+00	-
00146	X	-	0,0000	0,0000	0,0000	0 E+00	0 E+00	0 E+00	-
	Y	+	0,0000	0,0000	0,0000	0 E+00	0 E+00	0 E+00	-
	Y	-	0,0000	0,0000	0,0000	0 E+00	0 E+00	0 E+00	-
	X	+	0,0000	0,0000	0,0000	0 E+00	0 E+00	0 E+00	-
00147	X	-	0,0000	0,0000	0,0000	0 E+00	0 E+00	0 E+00	-
	Y	+	0,0000	0,0000	0,0000	0 E+00	0 E+00	0 E+00	-
	Y	-	0,0000	0,0000	0,0000	0 E+00	0 E+00	0 E+00	-
	X	+	0,0000	0,0000	0,0000	0 E+00	0 E+00	0 E+00	-
00148	X	-	0,0000	0,0000	0,0000	0 E+00	0 E+00	0 E+00	-
	Y	+	0,0000	0,0000	0,0000	0 E+00	0 E+00	0 E+00	-
	Y	-	0,0000	0,0000	0,0000	0 E+00	0 E+00	0 E+00	-
	X	+	0,0000	0,0000	0,0000	0 E+00	0 E+00	0 E+00	-
00149	X	-	0,0000	0,0000	0,0000	0 E+00	0 E+00	0 E+00	-
	Y	+	0,0000	0,0000	0,0000	0 E+00	0 E+00	0 E+00	-
	Y	-	0,0000	0,0000	0,0000	0 E+00	0 E+00	0 E+00	-
	X	+	0,0000	0,0000	0,0000	0 E+00	0 E+00	0 E+00	-
00150	X	-	0,0000	0,0000	0,0000	0 E+00	0 E+00	0 E+00	-
	Y	+	0,0000	0,0000	0,0000	0 E+00	0 E+00	0 E+00	-
	Y	-	0,0000	0,0000	0,0000	0 E+00	0 E+00	0 E+00	-
	X	+	0,0000	0,0000	0,0000	0 E+00	0 E+00	0 E+00	-
00151	X	-	0,0000	0,0000	0,0000	0 E+00	0 E+00	0 E+00	-
	Y	+	0,0000	0,0000	0,0000	0 E+00	0 E+00	0 E+00	-
	Y	-	0,0000	0,0000	0,0000	0 E+00	0 E+00	0 E+00	-
	X	+	0,0000	0,0000	0,0000	0 E+00	0 E+00	0 E+00	-
00152	X	-	0,0000	0,0000	0,0000	0 E+00	0 E+00	0 E+00	-
	Y	+	0,0000	0,0000	0,0000	0 E+00	0 E+00	0 E+00	-
	Y	-	0,0000	0,0000	0,0000	0 E+00	0 E+00	0 E+00	-
	X	+	0,0000	0,0000	0,0000	0 E+00	0 E+00	0 E+00	-
00153	X	-	0,0000	0,0000	0,0000	0 E+00	0 E+00	0 E+00	-
	Y	+	0,0000	0,0000	0,0000	0 E+00	0 E+00	0 E+00	-
	Y	-	0,0000	0,0000	0,0000	0 E+00	0 E+00	0 E+00	-
	X	+	0,0000	0,0000	0,0000	0 E+00	0 E+00	0 E+00	-
00154	X	-	0,0000	0,0000	0,0000	0 E+00	0 E+00	0 E+00	-
	Y	+	0,0000	0,0000	0,0000	0 E+00	0 E+00	0 E+00	-
	Y	-	0,0000	0,0000	0,0000	0 E+00	0 E+00	0 E+00	-
	X	+	0,0000	0,0000	0,0000	0 E+00	0 E+00	0 E+00	-
00155	X	-	0,0000	0,0000	0,0000	0 E+00	0 E+00	0 E+00	-
	Y	+	0,0000	0,0000	0,0000	0 E+00	0 E+00	0 E+00	-
	Y	-	0,0000	0,0000	0,0000	0 E+00	0 E+00	0 E+00	-
	X	+	0,0000	0,0000	0,0000	0 E+00	0 E+00	0 E+00	-
00156	X	-	0,0000	0,0000	0,0000	0 E+00	0 E+00	0 E+00	-
	Y	+	0,0000	0,0000	0,0000	0 E+00	0 E+00	0 E+00	-
	Y	-	0,0000	0,0000	0,0000	0 E+00	0 E+00	0 E+00	-
	X	+	0,0000	0,0000	0,0000	0 E+00	0 E+00	0 E+00	-
00157	X	-	0,0000	0,0000	0,0000	0 E+00	0 E+00	0 E+00	-
	Y	+	0,0000	0,0000	0,0000	0 E+00	0 E+00	0 E+00	-
	Y	-	0,0000	0,0000	0,0000	0 E+00	0 E+00	0 E+00	-
	X	+	0,0000	0,0000	0,0000	0 E+00	0 E+00	0 E+00	-
00158	X	-	0,0000	0,0000	0,0000	0 E+00	0 E+00	0 E+00	-
	Y	+	0,0000	0,0000	0,0000	0 E+00	0 E+00	0 E+00	-
	Y	-	0,0000	0,0000	0,0000	0 E+00	0 E+00	0 E+00	-

Nodi - Spostamenti per eccentricità accidentale

Nodo	Dir	e	Sx	Sy	Sz	Θ x	Θ y	Θ z	σ t
			[cm]	[cm]	[cm]	[rad]	[rad]	[rad]	[N/mm²]
00159	X	+	0,0000	0,0000	0,0000	0 E+00	0 E+00	0 E+00	-
	X	-	0,0000	0,0000	0,0000	0 E+00	0 E+00	0 E+00	-
	Y	+	0,0000	0,0000	0,0000	0 E+00	0 E+00	0 E+00	-
	Y	-	0,0000	0,0000	0,0000	0 E+00	0 E+00	0 E+00	-
00160	X	+	0,0000	0,0000	0,0000	0 E+00	0 E+00	0 E+00	-
	X	-	0,0000	0,0000	0,0000	0 E+00	0 E+00	0 E+00	-
	Y	+	0,0000	0,0000	0,0000	0 E+00	0 E+00	0 E+00	-
	Y	-	0,0000	0,0000	0,0000	0 E+00	0 E+00	0 E+00	-
00161	X	+	0,0000	0,0000	0,0000	0 E+00	0 E+00	0 E+00	-
	X	-	0,0000	0,0000	0,0000	0 E+00	0 E+00	0 E+00	-
	Y	+	0,0000	0,0000	0,0000	0 E+00	0 E+00	0 E+00	-
	Y	-	0,0000	0,0000	0,0000	0 E+00	0 E+00	0 E+00	-
00162	X	+	0,0000	0,0000	0,0000	0 E+00	0 E+00	0 E+00	-
	X	-	0,0000	0,0000	0,0000	0 E+00	0 E+00	0 E+00	-
	Y	+	0,0000	0,0000	0,0000	0 E+00	0 E+00	0 E+00	-
	Y	-	0,0000	0,0000	0,0000	0 E+00	0 E+00	0 E+00	-
00163	X	+	0,0000	0,0000	0,0000	0 E+00	0 E+00	0 E+00	-
	X	-	0,0000	0,0000	0,0000	0 E+00	0 E+00	0 E+00	-
	Y	+	0,0000	0,0000	0,0000	0 E+00	0 E+00	0 E+00	-
	Y	-	0,0000	0,0000	0,0000	0 E+00	0 E+00	0 E+00	-
00164	X	+	0,0000	0,0000	0,0000	0 E+00	0 E+00	0 E+00	-
	X	-	0,0000	0,0000	0,0000	0 E+00	0 E+00	0 E+00	-
	Y	+	0,0000	0,0000	0,0000	0 E+00	0 E+00	0 E+00	-
	Y	-	0,0000	0,0000	0,0000	0 E+00	0 E+00	0 E+00	-
00165	X	+	0,0000	0,0000	0,0000	0 E+00	0 E+00	0 E+00	-
	X	-	0,0000	0,0000	0,0000	0 E+00	0 E+00	0 E+00	-
	Y	+	0,0000	0,0000	0,0000	0 E+00	0 E+00	0 E+00	-
	Y	-	0,0000	0,0000	0,0000	0 E+00	0 E+00	0 E+00	-
00166	X	+	0,0000	0,0000	0,0000	0 E+00	0 E+00	0 E+00	-
	X	-	0,0000	0,0000	0,0000	0 E+00	0 E+00	0 E+00	-
	Y	+	0,0000	0,0000	0,0000	0 E+00	0 E+00	0 E+00	-
	Y	-	0,0000	0,0000	0,0000	0 E+00	0 E+00	0 E+00	-
00167	X	+	0,0000	0,0000	0,0000	0 E+00	0 E+00	0 E+00	-
	X	-	0,0000	0,0000	0,0000	0 E+00	0 E+00	0 E+00	-
	Y	+	0,0000	0,0000	0,0000	0 E+00	0 E+00	0 E+00	-
	Y	-	0,0000	0,0000	0,0000	0 E+00	0 E+00	0 E+00	-
00168	X	+	0,0000	0,0000	0,0000	0 E+00	0 E+00	0 E+00	-
	X	-	0,0000	0,0000	0,0000	0 E+00	0 E+00	0 E+00	-
	Y	+	0,0000	0,0000	0,0000	0 E+00	0 E+00	0 E+00	-
	Y	-	0,0000	0,0000	0,0000	0 E+00	0 E+00	0 E+00	-
00169	X	+	0,0000	0,0000	0,0000	0 E+00	0 E+00	0 E+00	-
	X	-	0,0000	0,0000	0,0000	0 E+00	0 E+00	0 E+00	-
	Y	+	0,0000	0,0000	0,0000	0 E+00	0 E+00	0 E+00	-
	Y	-	0,0000	0,0000	0,0000	0 E+00	0 E+00	0 E+00	-
00170	X	+	0,0000	0,0000	0,0000	0 E+00	0 E+00	0 E+00	-
	X	-	0,0000	0,0000	0,0000	0 E+00	0 E+00	0 E+00	-
	Y	+	0,0000	0,0000	0,0000	0 E+00	0 E+00	0 E+00	-
	Y	-	0,0000	0,0000	0,0000	0 E+00	0 E+00	0 E+00	-
00171	X	+	0,0000	0,0000	0,0000	0 E+00	0 E+00	0 E+00	-
	X	-	0,0000	0,0000	0,0000	0 E+00	0 E+00	0 E+00	-
	Y	+	0,0000	0,0000	0,0000	0 E+00	0 E+00	0 E+00	-
	Y	-	0,0000	0,0000	0,0000	0 E+00	0 E+00	0 E+00	-
00172	X	+	0,0000	0,0000	0,0000	0 E+00	0 E+00	0 E+00	-
	X	-	0,0000	0,0000	0,0000	0 E+00	0 E+00	0 E+00	-
	Y	+	0,0000	0,0000	0,0000	0 E+00	0 E+00	0 E+00	-
	Y	-	0,0000	0,0000	0,0000	0 E+00	0 E+00	0 E+00	-
00173	X	+	0,0000	0,0000	0,0000	0 E+00	0 E+00	0 E+00	-
	X	-	0,0000	0,0000	0,0000	0 E+00	0 E+00	0 E+00	-
	Y	+	0,0000	0,0000	0,0000	0 E+00	0 E+00	0 E+00	-
	Y	-	0,0000	0,0000	0,0000	0 E+00	0 E+00	0 E+00	-
00174	X	+	0,0000	0,0000	0,0000	0 E+00	0 E+00	0 E+00	-
	X	-	0,0000	0,0000	0,0000	0 E+00	0 E+00	0 E+00	-
	Y	+	0,0000	0,0000	0,0000	0 E+00	0 E+00	0 E+00	-
	Y	-	0,0000	0,0000	0,0000	0 E+00	0 E+00	0 E+00	-
00175	X	+	0,0000	0,0000	0,0000	0 E+00	0 E+00	0 E+00	-
	X	-	0,0000	0,0000	0,0000	0 E+00	0 E+00	0 E+00	-
	Y	+	0,0000	0,0000	0,0000	0 E+00	0 E+00	0 E+00	-
	Y	-	0,0000	0,0000	0,0000	0 E+00	0 E+00	0 E+00	-
00176	X	+	0,0000	0,0000	0,0000	0 E+00	0 E+00	0 E+00	-
	X	-	0,0000	0,0000	0,0000	0 E+00	0 E+00	0 E+00	-
	Y	+	0,0000	0,0000	0,0000	0 E+00	0 E+00	0 E+00	-
	Y	-	0,0000	0,0000	0,0000	0 E+00	0 E+00	0 E+00	-
00177	X	+	0,0000	0,0000	0,0000	0 E+00	0 E+00	0 E+00	-
	X	-	0,0000	0,0000	0,0000	0 E+00	0 E+00	0 E+00	-
	Y	+	0,0000	0,0000	0,0000	0 E+00	0 E+00	0 E+00	-
	Y	-	0,0000	0,0000	0,0000	0 E+00	0 E+00	0 E+00	-
00178	X	+	0,0000	0,0000	0,0000	0 E+00	0 E+00	0 E+00	-
	X	-	0,0000	0,0000	0,0000	0 E+00	0 E+00	0 E+00	-
	Y	+	0,0000	0,0000	0,0000	0 E+00	0 E+00	0 E+00	-

Nodi - Spostamenti per eccentricità accidentale

Nodo	Dir	e	Sx	Sy	Sz	Θ x	Θ y	Θ z	σ t
			[cm]	[cm]	[cm]	[rad]	[rad]	[rad]	[N/mm²]
	Y	-	0,0000	0,0000	0,0000	0 E+00	0 E+00	0 E+00	-
	X	+	0,0000	0,0000	0,0000	0 E+00	0 E+00	0 E+00	-
00179	X	-	0,0000	0,0000	0,0000	0 E+00	0 E+00	0 E+00	-
	Y	+	0,0000	0,0000	0,0000	0 E+00	0 E+00	0 E+00	-
	Y	-	0,0000	0,0000	0,0000	0 E+00	0 E+00	0 E+00	-
	X	+	0,0000	0,0000	0,0000	0 E+00	0 E+00	0 E+00	-
00180	X	-	0,0000	0,0000	0,0000	0 E+00	0 E+00	0 E+00	-
	Y	+	0,0000	0,0000	0,0000	0 E+00	0 E+00	0 E+00	-
	Y	-	0,0000	0,0000	0,0000	0 E+00	0 E+00	0 E+00	-
	X	+	0,0000	0,0000	0,0000	0 E+00	0 E+00	0 E+00	-
00181	X	-	0,0000	0,0000	0,0000	0 E+00	0 E+00	0 E+00	-
	Y	+	0,0000	0,0000	0,0000	0 E+00	0 E+00	0 E+00	-
	Y	-	0,0000	0,0000	0,0000	0 E+00	0 E+00	0 E+00	-
	X	+	0,0000	0,0000	0,0000	0 E+00	0 E+00	0 E+00	-
00182	X	-	0,0000	0,0000	0,0000	0 E+00	0 E+00	0 E+00	-
	Y	+	0,0000	0,0000	0,0000	0 E+00	0 E+00	0 E+00	-
	Y	-	0,0000	0,0000	0,0000	0 E+00	0 E+00	0 E+00	-
	X	+	0,0000	0,0000	0,0000	0 E+00	0 E+00	0 E+00	-
00183	X	-	0,0000	0,0000	0,0000	0 E+00	0 E+00	0 E+00	-
	Y	+	0,0000	0,0000	0,0000	0 E+00	0 E+00	0 E+00	-
	Y	-	0,0000	0,0000	0,0000	0 E+00	0 E+00	0 E+00	-
	X	+	0,0000	0,0000	0,0000	0 E+00	0 E+00	0 E+00	-
00184	X	-	0,0000	0,0000	0,0000	0 E+00	0 E+00	0 E+00	-
	Y	+	0,0000	0,0000	0,0000	0 E+00	0 E+00	0 E+00	-
	Y	-	0,0000	0,0000	0,0000	0 E+00	0 E+00	0 E+00	-
	X	+	0,0000	0,0000	0,0000	0 E+00	0 E+00	0 E+00	-
00185	X	-	0,0000	0,0000	0,0000	0 E+00	0 E+00	0 E+00	-
	Y	+	0,0000	0,0000	0,0000	0 E+00	0 E+00	0 E+00	-
	Y	-	0,0000	0,0000	0,0000	0 E+00	0 E+00	0 E+00	-
	X	+	0,0000	0,0000	0,0000	0 E+00	0 E+00	0 E+00	-
00186	X	-	0,0000	0,0000	0,0000	0 E+00	0 E+00	0 E+00	-
	Y	+	0,0000	0,0000	0,0000	0 E+00	0 E+00	0 E+00	-
	Y	-	0,0000	0,0000	0,0000	0 E+00	0 E+00	0 E+00	-
	X	+	0,0000	0,0000	0,0000	0 E+00	0 E+00	0 E+00	-
00187	X	-	0,0000	0,0000	0,0000	0 E+00	0 E+00	0 E+00	-
	Y	+	0,0000	0,0000	0,0000	0 E+00	0 E+00	0 E+00	-
	Y	-	0,0000	0,0000	0,0000	0 E+00	0 E+00	0 E+00	-
	X	+	0,0000	0,0000	0,0000	0 E+00	0 E+00	0 E+00	-
00188	X	-	0,0000	0,0000	0,0000	0 E+00	0 E+00	0 E+00	-
	Y	+	0,0000	0,0000	0,0000	0 E+00	0 E+00	0 E+00	-
	Y	-	0,0000	0,0000	0,0000	0 E+00	0 E+00	0 E+00	-
	X	+	0,0000	0,0000	0,0000	0 E+00	0 E+00	0 E+00	-
00189	X	-	0,0000	0,0000	0,0000	0 E+00	0 E+00	0 E+00	-
	Y	+	0,0000	0,0000	0,0000	0 E+00	0 E+00	0 E+00	-
	Y	-	0,0000	0,0000	0,0000	0 E+00	0 E+00	0 E+00	-
	X	+	0,0000	0,0000	0,0000	0 E+00	0 E+00	0 E+00	-
00190	X	-	0,0000	0,0000	0,0000	0 E+00	0 E+00	0 E+00	-
	Y	+	0,0000	0,0000	0,0000	0 E+00	0 E+00	0 E+00	-
	Y	-	0,0000	0,0000	0,0000	0 E+00	0 E+00	0 E+00	-
	X	+	0,0000	0,0000	0,0000	0 E+00	0 E+00	0 E+00	-
00191	X	-	0,0000	0,0000	0,0000	0 E+00	0 E+00	0 E+00	-
	Y	+	0,0000	0,0000	0,0000	0 E+00	0 E+00	0 E+00	-
	Y	-	0,0000	0,0000	0,0000	0 E+00	0 E+00	0 E+00	-
	X	+	0,0000	0,0000	0,0000	0 E+00	0 E+00	0 E+00	-
00192	X	-	0,0000	0,0000	0,0000	0 E+00	0 E+00	0 E+00	-
	Y	+	0,0000	0,0000	0,0000	0 E+00	0 E+00	0 E+00	-
	Y	-	0,0000	0,0000	0,0000	0 E+00	0 E+00	0 E+00	-
	X	+	0,0000	0,0000	0,0000	0 E+00	0 E+00	0 E+00	-
00193	X	-	0,0000	0,0000	0,0000	0 E+00	0 E+00	0 E+00	-
	Y	+	0,0000	0,0000	0,0000	0 E+00	0 E+00	0 E+00	-
	Y	-	0,0000	0,0000	0,0000	0 E+00	0 E+00	0 E+00	-
	X	+	0,0000	0,0000	0,0000	0 E+00	0 E+00	0 E+00	-
00194	X	-	0,0000	0,0000	0,0000	0 E+00	0 E+00	0 E+00	-
	Y	+	0,0000	0,0000	0,0000	0 E+00	0 E+00	0 E+00	-
	Y	-	0,0000	0,0000	0,0000	0 E+00	0 E+00	0 E+00	-
	X	+	0,0000	0,0000	0,0000	0 E+00	0 E+00	0 E+00	-
00195	X	-	0,0000	0,0000	0,0000	0 E+00	0 E+00	0 E+00	-
	Y	+	0,0000	0,0000	0,0000	0 E+00	0 E+00	0 E+00	-
	Y	-	0,0000	0,0000	0,0000	0 E+00	0 E+00	0 E+00	-
	X	+	0,0000	0,0000	0,0000	0 E+00	0 E+00	0 E+00	-
00196	X	-	0,0000	0,0000	0,0000	0 E+00	0 E+00	0 E+00	-
	Y	+	0,0000	0,0000	0,0000	0 E+00	0 E+00	0 E+00	-
	Y	-	0,0000	0,0000	0,0000	0 E+00	0 E+00	0 E+00	-
	X	+	0,0000	0,0000	0,0000	0 E+00	0 E+00	0 E+00	-
00197	X	-	0,0000	0,0000	0,0000	0 E+00	0 E+00	0 E+00	-
	Y	+	0,0000	0,0000	0,0000	0 E+00	0 E+00	0 E+00	-
	Y	-	0,0000	0,0000	0,0000	0 E+00	0 E+00	0 E+00	-
	X	+	0,0000	0,0000	0,0000	0 E+00	0 E+00	0 E+00	-
00198	X	-	0,0000	0,0000	0,0000	0 E+00	0 E+00	0 E+00	-

Nodi - Spostamenti per eccentricità accidentale

Nodo	Dir	e	Sx	Sy	Sz	Θ x	Θ y	Θ z	σ t
			[cm]	[cm]	[cm]	[rad]	[rad]	[rad]	[N/mm²]
	Y	+	0,0000	0,0000	0,0000	0 E+00	0 E+00	0 E+00	-
	Y	-	0,0000	0,0000	0,0000	0 E+00	0 E+00	0 E+00	-
	X	+	0,0000	0,0000	0,0000	0 E+00	0 E+00	0 E+00	-
00199	X	-	0,0000	0,0000	0,0000	0 E+00	0 E+00	0 E+00	-
	Y	+	0,0000	0,0000	0,0000	0 E+00	0 E+00	0 E+00	-
	Y	-	0,0000	0,0000	0,0000	0 E+00	0 E+00	0 E+00	-
	X	+	0,0000	0,0000	0,0000	0 E+00	0 E+00	0 E+00	-
00200	X	-	0,0000	0,0000	0,0000	0 E+00	0 E+00	0 E+00	-
	Y	+	0,0000	0,0000	0,0000	0 E+00	0 E+00	0 E+00	-
	Y	-	0,0000	0,0000	0,0000	0 E+00	0 E+00	0 E+00	-
	X	+	0,0000	0,0000	0,0000	0 E+00	0 E+00	0 E+00	-
00201	X	-	0,0000	0,0000	0,0000	0 E+00	0 E+00	0 E+00	-
	Y	+	0,0000	0,0000	0,0000	0 E+00	0 E+00	0 E+00	-
	Y	-	0,0000	0,0000	0,0000	0 E+00	0 E+00	0 E+00	-
	X	+	0,0000	0,0000	0,0000	0 E+00	0 E+00	0 E+00	-
00202	X	-	0,0000	0,0000	0,0000	0 E+00	0 E+00	0 E+00	-
	Y	+	0,0000	0,0000	0,0000	0 E+00	0 E+00	0 E+00	-
	Y	-	0,0000	0,0000	0,0000	0 E+00	0 E+00	0 E+00	-
	X	+	0,0000	0,0000	0,0000	0 E+00	0 E+00	0 E+00	-
00203	X	-	0,0000	0,0000	0,0000	0 E+00	0 E+00	0 E+00	-
	Y	+	0,0000	0,0000	0,0000	0 E+00	0 E+00	0 E+00	-
	Y	-	0,0000	0,0000	0,0000	0 E+00	0 E+00	0 E+00	-
	X	+	0,0000	0,0000	0,0000	0 E+00	0 E+00	0 E+00	-
00204	X	-	0,0000	0,0000	0,0000	0 E+00	0 E+00	0 E+00	-
	Y	+	0,0000	0,0000	0,0000	0 E+00	0 E+00	0 E+00	-
	Y	-	0,0000	0,0000	0,0000	0 E+00	0 E+00	0 E+00	-
	X	+	0,0000	0,0000	0,0000	0 E+00	0 E+00	0 E+00	-
00205	X	-	0,0000	0,0000	0,0000	0 E+00	0 E+00	0 E+00	-
	Y	+	0,0000	0,0000	0,0000	0 E+00	0 E+00	0 E+00	-
	Y	-	0,0000	0,0000	0,0000	0 E+00	0 E+00	0 E+00	-
	X	+	0,0000	0,0000	0,0000	0 E+00	0 E+00	0 E+00	-
00206	X	-	0,0000	0,0000	0,0000	0 E+00	0 E+00	0 E+00	-
	Y	+	0,0000	0,0000	0,0000	0 E+00	0 E+00	0 E+00	-
	Y	-	0,0000	0,0000	0,0000	0 E+00	0 E+00	0 E+00	-
	X	+	0,0000	0,0000	0,0000	0 E+00	0 E+00	0 E+00	-
00207	X	-	0,0000	0,0000	0,0000	0 E+00	0 E+00	0 E+00	-
	Y	+	0,0000	0,0000	0,0000	0 E+00	0 E+00	0 E+00	-
	Y	-	0,0000	0,0000	0,0000	0 E+00	0 E+00	0 E+00	-
	X	+	0,0000	0,0000	0,0000	0 E+00	0 E+00	0 E+00	-
00208	X	-	0,0000	0,0000	0,0000	0 E+00	0 E+00	0 E+00	-
	Y	+	0,0000	0,0000	0,0000	0 E+00	0 E+00	0 E+00	-
	Y	-	0,0000	0,0000	0,0000	0 E+00	0 E+00	0 E+00	-
	X	+	0,0000	0,0000	0,0000	0 E+00	0 E+00	0 E+00	-
00209	X	-	0,0000	0,0000	0,0000	0 E+00	0 E+00	0 E+00	-
	Y	+	0,0000	0,0000	0,0000	0 E+00	0 E+00	0 E+00	-
	Y	-	0,0000	0,0000	0,0000	0 E+00	0 E+00	0 E+00	-
	X	+	0,0000	0,0000	0,0000	0 E+00	0 E+00	0 E+00	-
00210	X	-	0,0000	0,0000	0,0000	0 E+00	0 E+00	0 E+00	-
	Y	+	0,0000	0,0000	0,0000	0 E+00	0 E+00	0 E+00	-
	Y	-	0,0000	0,0000	0,0000	0 E+00	0 E+00	0 E+00	-
	X	+	0,0000	0,0000	0,0000	0 E+00	0 E+00	0 E+00	-
00211	X	-	0,0000	0,0000	0,0000	0 E+00	0 E+00	0 E+00	-
	Y	+	0,0000	0,0000	0,0000	0 E+00	0 E+00	0 E+00	-
	Y	-	0,0000	0,0000	0,0000	0 E+00	0 E+00	0 E+00	-
	X	+	0,0000	0,0000	0,0000	0 E+00	0 E+00	0 E+00	-
00212	X	-	0,0000	0,0000	0,0000	0 E+00	0 E+00	0 E+00	-
	Y	+	0,0000	0,0000	0,0000	0 E+00	0 E+00	0 E+00	-
	Y	-	0,0000	0,0000	0,0000	0 E+00	0 E+00	0 E+00	-
	X	+	0,0000	0,0000	0,0000	0 E+00	0 E+00	0 E+00	-
00213	X	-	0,0000	0,0000	0,0000	0 E+00	0 E+00	0 E+00	-
	Y	+	0,0000	0,0000	0,0000	0 E+00	0 E+00	0 E+00	-
	Y	-	0,0000	0,0000	0,0000	0 E+00	0 E+00	0 E+00	-
	X	+	0,0000	0,0000	0,0000	0 E+00	0 E+00	0 E+00	-
00214	X	-	0,0000	0,0000	0,0000	0 E+00	0 E+00	0 E+00	-
	Y	+	0,0000	0,0000	0,0000	0 E+00	0 E+00	0 E+00	-
	Y	-	0,0000	0,0000	0,0000	0 E+00	0 E+00	0 E+00	-
	X	+	0,0000	0,0000	0,0000	0 E+00	0 E+00	0 E+00	-
00215	X	-	0,0000	0,0000	0,0000	0 E+00	0 E+00	0 E+00	-
	Y	+	0,0000	0,0000	0,0000	0 E+00	0 E+00	0 E+00	-
	Y	-	0,0000	0,0000	0,0000	0 E+00	0 E+00	0 E+00	-
	X	+	0,0000	0,0000	0,0000	0 E+00	0 E+00	0 E+00	-
00216	X	-	0,0000	0,0000	0,0000	0 E+00	0 E+00	0 E+00	-
	Y	+	0,0000	0,0000	0,0000	0 E+00	0 E+00	0 E+00	-
	Y	-	0,0000	0,0000	0,0000	0 E+00	0 E+00	0 E+00	-
	X	+	0,0000	0,0000	0,0000	0 E+00	0 E+00	0 E+00	-
00217	X	-	0,0000	0,0000	0,0000	0 E+00	0 E+00	0 E+00	-
	Y	+	0,0000	0,0000	0,0000	0 E+00	0 E+00	0 E+00	-
	Y	-	0,0000	0,0000	0,0000	0 E+00	0 E+00	0 E+00	-
	X	+	0,0000	0,0000	0,0000	0 E+00	0 E+00	0 E+00	-

Nodi - Spostamenti per eccentricità accidentale

Nodo	Dir	e	Sx	Sy	Sz	Θ x	Θ y	Θ z	σ t
			[cm]	[cm]	[cm]	[rad]	[rad]	[rad]	[N/mm²]
00218	X	-	0,0000	0,0000	0,0000	0 E+00	0 E+00	0 E+00	-
	Y	+	0,0000	0,0000	0,0000	0 E+00	0 E+00	0 E+00	-
	Y	-	0,0000	0,0000	0,0000	0 E+00	0 E+00	0 E+00	-
00219	X	+	0,0000	0,0000	0,0000	0 E+00	0 E+00	0 E+00	-
	X	-	0,0000	0,0000	0,0000	0 E+00	0 E+00	0 E+00	-
	Y	+	0,0000	0,0000	0,0000	0 E+00	0 E+00	0 E+00	-
	Y	-	0,0000	0,0000	0,0000	0 E+00	0 E+00	0 E+00	-
00220	X	+	0,0000	0,0000	0,0000	0 E+00	0 E+00	0 E+00	-
	X	-	0,0000	0,0000	0,0000	0 E+00	0 E+00	0 E+00	-
	Y	+	0,0000	0,0000	0,0000	0 E+00	0 E+00	0 E+00	-
	Y	-	0,0000	0,0000	0,0000	0 E+00	0 E+00	0 E+00	-
00221	X	+	0,0000	0,0000	0,0000	0 E+00	0 E+00	0 E+00	-
	X	-	0,0000	0,0000	0,0000	0 E+00	0 E+00	0 E+00	-
	Y	+	0,0000	0,0000	0,0000	0 E+00	0 E+00	0 E+00	-
	Y	-	0,0000	0,0000	0,0000	0 E+00	0 E+00	0 E+00	-
00222	X	+	0,0000	0,0000	0,0000	0 E+00	0 E+00	0 E+00	-
	X	-	0,0000	0,0000	0,0000	0 E+00	0 E+00	0 E+00	-
	Y	+	0,0000	0,0000	0,0000	0 E+00	0 E+00	0 E+00	-
	Y	-	0,0000	0,0000	0,0000	0 E+00	0 E+00	0 E+00	-
00223	X	+	0,0000	0,0000	0,0000	0 E+00	0 E+00	0 E+00	-
	X	-	0,0000	0,0000	0,0000	0 E+00	0 E+00	0 E+00	-
	Y	+	0,0000	0,0000	0,0000	0 E+00	0 E+00	0 E+00	-
	Y	-	0,0000	0,0000	0,0000	0 E+00	0 E+00	0 E+00	-
00224	X	+	0,0000	0,0000	0,0000	0 E+00	0 E+00	0 E+00	-
	X	-	0,0000	0,0000	0,0000	0 E+00	0 E+00	0 E+00	-
	Y	+	0,0000	0,0000	0,0000	0 E+00	0 E+00	0 E+00	-
	Y	-	0,0000	0,0000	0,0000	0 E+00	0 E+00	0 E+00	-
00225	X	+	0,0000	0,0000	0,0000	0 E+00	0 E+00	0 E+00	-
	X	-	0,0000	0,0000	0,0000	0 E+00	0 E+00	0 E+00	-
	Y	+	0,0000	0,0000	0,0000	0 E+00	0 E+00	0 E+00	-
	Y	-	0,0000	0,0000	0,0000	0 E+00	0 E+00	0 E+00	-
00226	X	+	0,0000	0,0000	0,0000	0 E+00	0 E+00	0 E+00	-
	X	-	0,0000	0,0000	0,0000	0 E+00	0 E+00	0 E+00	-
	Y	+	0,0000	0,0000	0,0000	0 E+00	0 E+00	0 E+00	-
	Y	-	0,0000	0,0000	0,0000	0 E+00	0 E+00	0 E+00	-
00227	X	+	0,0000	0,0000	0,0000	0 E+00	0 E+00	0 E+00	-
	X	-	0,0000	0,0000	0,0000	0 E+00	0 E+00	0 E+00	-
	Y	+	0,0000	0,0000	0,0000	0 E+00	0 E+00	0 E+00	-
	Y	-	0,0000	0,0000	0,0000	0 E+00	0 E+00	0 E+00	-
00228	X	+	0,0000	0,0000	0,0000	0 E+00	0 E+00	0 E+00	-
	X	-	0,0000	0,0000	0,0000	0 E+00	0 E+00	0 E+00	-
	Y	+	0,0000	0,0000	0,0000	0 E+00	0 E+00	0 E+00	-
	Y	-	0,0000	0,0000	0,0000	0 E+00	0 E+00	0 E+00	-
00229	X	+	0,0000	0,0000	0,0000	0 E+00	0 E+00	0 E+00	-
	X	-	0,0000	0,0000	0,0000	0 E+00	0 E+00	0 E+00	-
	Y	+	0,0000	0,0000	0,0000	0 E+00	0 E+00	0 E+00	-
	Y	-	0,0000	0,0000	0,0000	0 E+00	0 E+00	0 E+00	-
00230	X	+	0,0000	0,0000	0,0000	0 E+00	0 E+00	0 E+00	-
	X	-	0,0000	0,0000	0,0000	0 E+00	0 E+00	0 E+00	-
	Y	+	0,0000	0,0000	0,0000	0 E+00	0 E+00	0 E+00	-
	Y	-	0,0000	0,0000	0,0000	0 E+00	0 E+00	0 E+00	-
00231	X	+	0,0000	0,0000	0,0000	0 E+00	0 E+00	0 E+00	-
	X	-	0,0000	0,0000	0,0000	0 E+00	0 E+00	0 E+00	-
	Y	+	0,0000	0,0000	0,0000	0 E+00	0 E+00	0 E+00	-
	Y	-	0,0000	0,0000	0,0000	0 E+00	0 E+00	0 E+00	-
00232	X	+	0,0000	0,0000	0,0000	0 E+00	0 E+00	0 E+00	-
	X	-	0,0000	0,0000	0,0000	0 E+00	0 E+00	0 E+00	-
	Y	+	0,0000	0,0000	0,0000	0 E+00	0 E+00	0 E+00	-
	Y	-	0,0000	0,0000	0,0000	0 E+00	0 E+00	0 E+00	-
00233	X	+	0,0000	0,0000	0,0000	0 E+00	0 E+00	0 E+00	-
	X	-	0,0000	0,0000	0,0000	0 E+00	0 E+00	0 E+00	-
	Y	+	0,0000	0,0000	0,0000	0 E+00	0 E+00	0 E+00	-
	Y	-	0,0000	0,0000	0,0000	0 E+00	0 E+00	0 E+00	-
00234	X	+	0,0000	0,0000	0,0000	0 E+00	0 E+00	0 E+00	-
	X	-	0,0000	0,0000	0,0000	0 E+00	0 E+00	0 E+00	-
	Y	+	0,0000	0,0000	0,0000	0 E+00	0 E+00	0 E+00	-
	Y	-	0,0000	0,0000	0,0000	0 E+00	0 E+00	0 E+00	-
00235	X	+	0,0000	0,0000	0,0000	0 E+00	0 E+00	0 E+00	-
	X	-	0,0000	0,0000	0,0000	0 E+00	0 E+00	0 E+00	-
	Y	+	0,0000	0,0000	0,0000	0 E+00	0 E+00	0 E+00	-
	Y	-	0,0000	0,0000	0,0000	0 E+00	0 E+00	0 E+00	-
00236	X	+	0,0000	0,0000	0,0000	0 E+00	0 E+00	0 E+00	-
	X	-	0,0000	0,0000	0,0000	0 E+00	0 E+00	0 E+00	-
	Y	+	0,0000	0,0000	0,0000	0 E+00	0 E+00	0 E+00	-
	Y	-	0,0000	0,0000	0,0000	0 E+00	0 E+00	0 E+00	-
00237	X	+	0,0000	0,0000	0,0000	0 E+00	0 E+00	0 E+00	-
	X	-	0,0000	0,0000	0,0000	0 E+00	0 E+00	0 E+00	-
	Y	+	0,0000	0,0000	0,0000	0 E+00	0 E+00	0 E+00	-
	Y	-	0,0000	0,0000	0,0000	0 E+00	0 E+00	0 E+00	-

Nodi - Spostamenti per eccentricità accidentale

Nodo	Dir	e	Sx	Sy	Sz	Θ x	Θ y	Θ z	σ t
			[cm]	[cm]	[cm]	[rad]	[rad]	[rad]	[N/mm²]
00238	X	+	0,0000	0,0000	0,0000	0 E+00	0 E+00	0 E+00	-
	X	-	0,0000	0,0000	0,0000	0 E+00	0 E+00	0 E+00	-
	Y	+	0,0000	0,0000	0,0000	0 E+00	0 E+00	0 E+00	-
	Y	-	0,0000	0,0000	0,0000	0 E+00	0 E+00	0 E+00	-
00239	X	+	0,0000	0,0000	0,0000	0 E+00	0 E+00	0 E+00	-
	X	-	0,0000	0,0000	0,0000	0 E+00	0 E+00	0 E+00	-
	Y	+	0,0000	0,0000	0,0000	0 E+00	0 E+00	0 E+00	-
	Y	-	0,0000	0,0000	0,0000	0 E+00	0 E+00	0 E+00	-
00240	X	+	0,0000	0,0000	0,0000	0 E+00	0 E+00	0 E+00	-
	X	-	0,0000	0,0000	0,0000	0 E+00	0 E+00	0 E+00	-
	Y	+	0,0000	0,0000	0,0000	0 E+00	0 E+00	0 E+00	-
	Y	-	0,0000	0,0000	0,0000	0 E+00	0 E+00	0 E+00	-
00241	X	+	0,0000	0,0000	0,0000	0 E+00	0 E+00	0 E+00	-
	X	-	0,0000	0,0000	0,0000	0 E+00	0 E+00	0 E+00	-
	Y	+	0,0000	0,0000	0,0000	0 E+00	0 E+00	0 E+00	-
	Y	-	0,0000	0,0000	0,0000	0 E+00	0 E+00	0 E+00	-
00242	X	+	0,0000	0,0000	0,0000	0 E+00	0 E+00	0 E+00	-
	X	-	0,0000	0,0000	0,0000	0 E+00	0 E+00	0 E+00	-
	Y	+	0,0000	0,0000	0,0000	0 E+00	0 E+00	0 E+00	-
	Y	-	0,0000	0,0000	0,0000	0 E+00	0 E+00	0 E+00	-
00243	X	+	0,0000	0,0000	0,0000	0 E+00	0 E+00	0 E+00	-
	X	-	0,0000	0,0000	0,0000	0 E+00	0 E+00	0 E+00	-
	Y	+	0,0000	0,0000	0,0000	0 E+00	0 E+00	0 E+00	-
	Y	-	0,0000	0,0000	0,0000	0 E+00	0 E+00	0 E+00	-
00244	X	+	0,0000	0,0000	0,0000	0 E+00	0 E+00	0 E+00	-
	X	-	0,0000	0,0000	0,0000	0 E+00	0 E+00	0 E+00	-
	Y	+	0,0000	0,0000	0,0000	0 E+00	0 E+00	0 E+00	-
	Y	-	0,0000	0,0000	0,0000	0 E+00	0 E+00	0 E+00	-
00245	X	+	0,0000	0,0000	0,0000	0 E+00	0 E+00	0 E+00	-
	X	-	0,0000	0,0000	0,0000	0 E+00	0 E+00	0 E+00	-
	Y	+	0,0000	0,0000	0,0000	0 E+00	0 E+00	0 E+00	-
	Y	-	0,0000	0,0000	0,0000	0 E+00	0 E+00	0 E+00	-
00246	X	+	0,0000	0,0000	0,0000	0 E+00	0 E+00	0 E+00	-
	X	-	0,0000	0,0000	0,0000	0 E+00	0 E+00	0 E+00	-
	Y	+	0,0000	0,0000	0,0000	0 E+00	0 E+00	0 E+00	-
	Y	-	0,0000	0,0000	0,0000	0 E+00	0 E+00	0 E+00	-
00247	X	+	0,0000	0,0000	0,0000	0 E+00	0 E+00	0 E+00	-
	X	-	0,0000	0,0000	0,0000	0 E+00	0 E+00	0 E+00	-
	Y	+	0,0000	0,0000	0,0000	0 E+00	0 E+00	0 E+00	-
	Y	-	0,0000	0,0000	0,0000	0 E+00	0 E+00	0 E+00	-
00248	X	+	0,0000	0,0000	0,0000	0 E+00	0 E+00	0 E+00	-
	X	-	0,0000	0,0000	0,0000	0 E+00	0 E+00	0 E+00	-
	Y	+	0,0000	0,0000	0,0000	0 E+00	0 E+00	0 E+00	-
	Y	-	0,0000	0,0000	0,0000	0 E+00	0 E+00	0 E+00	-
00249	X	+	0,0000	0,0000	0,0000	0 E+00	0 E+00	0 E+00	-
	X	-	0,0000	0,0000	0,0000	0 E+00	0 E+00	0 E+00	-
	Y	+	0,0000	0,0000	0,0000	0 E+00	0 E+00	0 E+00	-
	Y	-	0,0000	0,0000	0,0000	0 E+00	0 E+00	0 E+00	-
00250	X	+	0,0000	0,0000	0,0000	0 E+00	0 E+00	0 E+00	-
	X	-	0,0000	0,0000	0,0000	0 E+00	0 E+00	0 E+00	-
	Y	+	0,0000	0,0000	0,0000	0 E+00	0 E+00	0 E+00	-
	Y	-	0,0000	0,0000	0,0000	0 E+00	0 E+00	0 E+00	-
00251	X	+	0,0000	0,0000	0,0000	0 E+00	0 E+00	0 E+00	-
	X	-	0,0000	0,0000	0,0000	0 E+00	0 E+00	0 E+00	-
	Y	+	0,0000	0,0000	0,0000	0 E+00	0 E+00	0 E+00	-
	Y	-	0,0000	0,0000	0,0000	0 E+00	0 E+00	0 E+00	-
00252	X	+	0,0000	0,0000	0,0000	0 E+00	0 E+00	0 E+00	-
	X	-	0,0000	0,0000	0,0000	0 E+00	0 E+00	0 E+00	-
	Y	+	0,0000	0,0000	0,0000	0 E+00	0 E+00	0 E+00	-
	Y	-	0,0000	0,0000	0,0000	0 E+00	0 E+00	0 E+00	-
00253	X	+	0,0000	0,0000	0,0000	0 E+00	0 E+00	0 E+00	-
	X	-	0,0000	0,0000	0,0000	0 E+00	0 E+00	0 E+00	-
	Y	+	0,0000	0,0000	0,0000	0 E+00	0 E+00	0 E+00	-
	Y	-	0,0000	0,0000	0,0000	0 E+00	0 E+00	0 E+00	-
00254	X	+	0,0000	0,0000	0,0000	0 E+00	0 E+00	0 E+00	-
	X	-	0,0000	0,0000	0,0000	0 E+00	0 E+00	0 E+00	-
	Y	+	0,0000	0,0000	0,0000	0 E+00	0 E+00	0 E+00	-
	Y	-	0,0000	0,0000	0,0000	0 E+00	0 E+00	0 E+00	-
00255	X	+	0,0000	0,0000	0,0000	0 E+00	0 E+00	0 E+00	-
	X	-	0,0000	0,0000	0,0000	0 E+00	0 E+00	0 E+00	-
	Y	+	0,0000	0,0000	0,0000	0 E+00	0 E+00	0 E+00	-
	Y	-	0,0000	0,0000	0,0000	0 E+00	0 E+00	0 E+00	-
00256	X	+	0,0000	0,0000	0,0000	0 E+00	0 E+00	0 E+00	-
	X	-	0,0000	0,0000	0,0000	0 E+00	0 E+00	0 E+00	-
	Y	+	0,0000	0,0000	0,0000	0 E+00	0 E+00	0 E+00	-
	Y	-	0,0000	0,0000	0,0000	0 E+00	0 E+00	0 E+00	-
00257	X	+	0,0000	0,0000	0,0000	0 E+00	0 E+00	0 E+00	-
	X	-	0,0000	0,0000	0,0000	0 E+00	0 E+00	0 E+00	-
	Y	+	0,0000	0,0000	0,0000	0 E+00	0 E+00	0 E+00	-

Nodi - Spostamenti per eccentricità accidentale

Nodo	Dir	e	Sx	Sy	Sz	Θ x	Θ y	Θ z	σ t
			[cm]	[cm]	[cm]	[rad]	[rad]	[rad]	[N/mm²]
	Y	-	0,0000	0,0000	0,0000	0 E+00	0 E+00	0 E+00	-
	X	+	0,0000	0,0000	0,0000	0 E+00	0 E+00	0 E+00	-
00258	X	-	0,0000	0,0000	0,0000	0 E+00	0 E+00	0 E+00	-
	Y	+	0,0000	0,0000	0,0000	0 E+00	0 E+00	0 E+00	-
	Y	-	0,0000	0,0000	0,0000	0 E+00	0 E+00	0 E+00	-
	X	+	0,0000	0,0000	0,0000	0 E+00	0 E+00	0 E+00	-
00259	X	-	0,0000	0,0000	0,0000	0 E+00	0 E+00	0 E+00	-
	Y	+	0,0000	0,0000	0,0000	0 E+00	0 E+00	0 E+00	-
	Y	-	0,0000	0,0000	0,0000	0 E+00	0 E+00	0 E+00	-
	X	+	0,0000	0,0000	0,0000	0 E+00	0 E+00	0 E+00	-
00260	X	-	0,0000	0,0000	0,0000	0 E+00	0 E+00	0 E+00	-
	Y	+	0,0000	0,0000	0,0000	0 E+00	0 E+00	0 E+00	-
	Y	-	0,0000	0,0000	0,0000	0 E+00	0 E+00	0 E+00	-
	X	+	0,0000	0,0000	0,0000	0 E+00	0 E+00	0 E+00	-
00261	X	-	0,0000	0,0000	0,0000	0 E+00	0 E+00	0 E+00	-
	Y	+	0,0000	0,0000	0,0000	0 E+00	0 E+00	0 E+00	-
	Y	-	0,0000	0,0000	0,0000	0 E+00	0 E+00	0 E+00	-
	X	+	0,0000	0,0000	0,0000	0 E+00	0 E+00	0 E+00	-
00262	X	-	0,0000	0,0000	0,0000	0 E+00	0 E+00	0 E+00	-
	Y	+	0,0000	0,0000	0,0000	0 E+00	0 E+00	0 E+00	-
	Y	-	0,0000	0,0000	0,0000	0 E+00	0 E+00	0 E+00	-
	X	+	0,0000	0,0000	0,0000	0 E+00	0 E+00	0 E+00	-
00263	X	-	0,0000	0,0000	0,0000	0 E+00	0 E+00	0 E+00	-
	Y	+	0,0000	0,0000	0,0000	0 E+00	0 E+00	0 E+00	-
	Y	-	0,0000	0,0000	0,0000	0 E+00	0 E+00	0 E+00	-
	X	+	0,0000	0,0000	0,0000	0 E+00	0 E+00	0 E+00	-
00264	X	-	0,0000	0,0000	0,0000	0 E+00	0 E+00	0 E+00	-
	Y	+	0,0000	0,0000	0,0000	0 E+00	0 E+00	0 E+00	-
	Y	-	0,0000	0,0000	0,0000	0 E+00	0 E+00	0 E+00	-
	X	+	0,0000	0,0000	0,0000	0 E+00	0 E+00	0 E+00	-
00265	X	-	0,0000	0,0000	0,0000	0 E+00	0 E+00	0 E+00	-
	Y	+	0,0000	0,0000	0,0000	0 E+00	0 E+00	0 E+00	-
	Y	-	0,0000	0,0000	0,0000	0 E+00	0 E+00	0 E+00	-
	X	+	0,0000	0,0000	0,0000	0 E+00	0 E+00	0 E+00	-
00266	X	-	0,0000	0,0000	0,0000	0 E+00	0 E+00	0 E+00	-
	Y	+	0,0000	0,0000	0,0000	0 E+00	0 E+00	0 E+00	-
	Y	-	0,0000	0,0000	0,0000	0 E+00	0 E+00	0 E+00	-
	X	+	0,0000	0,0000	0,0000	0 E+00	0 E+00	0 E+00	-
00267	X	-	0,0000	0,0000	0,0000	0 E+00	0 E+00	0 E+00	-
	Y	+	0,0000	0,0000	0,0000	0 E+00	0 E+00	0 E+00	-
	Y	-	0,0000	0,0000	0,0000	0 E+00	0 E+00	0 E+00	-
	X	+	0,0000	0,0000	0,0000	0 E+00	0 E+00	0 E+00	-
00268	X	-	0,0000	0,0000	0,0000	0 E+00	0 E+00	0 E+00	-
	Y	+	0,0000	0,0000	0,0000	0 E+00	0 E+00	0 E+00	-
	Y	-	0,0000	0,0000	0,0000	0 E+00	0 E+00	0 E+00	-
	X	+	0,0000	0,0000	0,0000	0 E+00	0 E+00	0 E+00	-
00269	X	-	0,0000	0,0000	0,0000	0 E+00	0 E+00	0 E+00	-
	Y	+	0,0000	0,0000	0,0000	0 E+00	0 E+00	0 E+00	-
	Y	-	0,0000	0,0000	0,0000	0 E+00	0 E+00	0 E+00	-
	X	+	0,0000	0,0000	0,0000	0 E+00	0 E+00	0 E+00	-
00270	X	-	0,0000	0,0000	0,0000	0 E+00	0 E+00	0 E+00	-
	Y	+	0,0000	0,0000	0,0000	0 E+00	0 E+00	0 E+00	-
	Y	-	0,0000	0,0000	0,0000	0 E+00	0 E+00	0 E+00	-
	X	+	0,0000	0,0000	0,0000	0 E+00	0 E+00	0 E+00	-
00271	X	-	0,0000	0,0000	0,0000	0 E+00	0 E+00	0 E+00	-
	Y	+	0,0000	0,0000	0,0000	0 E+00	0 E+00	0 E+00	-
	Y	-	0,0000	0,0000	0,0000	0 E+00	0 E+00	0 E+00	-
	X	+	0,0000	0,0000	0,0000	0 E+00	0 E+00	0 E+00	-
00272	X	-	0,0000	0,0000	0,0000	0 E+00	0 E+00	0 E+00	-
	Y	+	0,0000	0,0000	0,0000	0 E+00	0 E+00	0 E+00	-
	Y	-	0,0000	0,0000	0,0000	0 E+00	0 E+00	0 E+00	-
	X	+	0,0000	0,0000	0,0000	0 E+00	0 E+00	0 E+00	-
00273	X	-	0,0000	0,0000	0,0000	0 E+00	0 E+00	0 E+00	-
	Y	+	0,0000	0,0000	0,0000	0 E+00	0 E+00	0 E+00	-
	Y	-	0,0000	0,0000	0,0000	0 E+00	0 E+00	0 E+00	-
	X	+	0,0000	0,0000	0,0000	0 E+00	0 E+00	0 E+00	-
00274	X	-	0,0000	0,0000	0,0000	0 E+00	0 E+00	0 E+00	-
	Y	+	0,0000	0,0000	0,0000	0 E+00	0 E+00	0 E+00	-
	Y	-	0,0000	0,0000	0,0000	0 E+00	0 E+00	0 E+00	-
	X	+	0,0000	0,0000	0,0000	0 E+00	0 E+00	0 E+00	-
00275	X	-	0,0000	0,0000	0,0000	0 E+00	0 E+00	0 E+00	-
	Y	+	0,0000	0,0000	0,0000	0 E+00	0 E+00	0 E+00	-
	Y	-	0,0000	0,0000	0,0000	0 E+00	0 E+00	0 E+00	-
	X	+	0,0000	0,0000	0,0000	0 E+00	0 E+00	0 E+00	-
00276	X	-	0,0000	0,0000	0,0000	0 E+00	0 E+00	0 E+00	-
	Y	+	0,0000	0,0000	0,0000	0 E+00	0 E+00	0 E+00	-
	Y	-	0,0000	0,0000	0,0000	0 E+00	0 E+00	0 E+00	-
	X	+	0,0000	0,0000	0,0000	0 E+00	0 E+00	0 E+00	-
00277	X	-	0,0000	0,0000	0,0000	0 E+00	0 E+00	0 E+00	-

Nodi - Spostamenti per eccentricità accidentale

Nodo	Dir	e	Sx	Sy	Sz	Θ x	Θ y	Θ z	σ t
			[cm]	[cm]	[cm]	[rad]	[rad]	[rad]	[N/mm²]
	Y	+	0,0000	0,0000	0,0000	0 E+00	0 E+00	0 E+00	-
	Y	-	0,0000	0,0000	0,0000	0 E+00	0 E+00	0 E+00	-
	X	+	0,0000	0,0000	0,0000	0 E+00	0 E+00	0 E+00	-
00278	X	-	0,0000	0,0000	0,0000	0 E+00	0 E+00	0 E+00	-
	Y	+	0,0000	0,0000	0,0000	0 E+00	0 E+00	0 E+00	-
	Y	-	0,0000	0,0000	0,0000	0 E+00	0 E+00	0 E+00	-
	X	+	0,0000	0,0000	0,0000	0 E+00	0 E+00	0 E+00	-
00279	X	-	0,0000	0,0000	0,0000	0 E+00	0 E+00	0 E+00	-
	Y	+	0,0000	0,0000	0,0000	0 E+00	0 E+00	0 E+00	-
	Y	-	0,0000	0,0000	0,0000	0 E+00	0 E+00	0 E+00	-
	X	+	0,0000	0,0000	0,0000	0 E+00	0 E+00	0 E+00	-
00280	X	-	0,0000	0,0000	0,0000	0 E+00	0 E+00	0 E+00	-
	Y	+	0,0000	0,0000	0,0000	0 E+00	0 E+00	0 E+00	-
	Y	-	0,0000	0,0000	0,0000	0 E+00	0 E+00	0 E+00	-
	X	+	0,0000	0,0000	0,0000	0 E+00	0 E+00	0 E+00	-
00281	X	-	0,0000	0,0000	0,0000	0 E+00	0 E+00	0 E+00	-
	Y	+	0,0000	0,0000	0,0000	0 E+00	0 E+00	0 E+00	-
	Y	-	0,0000	0,0000	0,0000	0 E+00	0 E+00	0 E+00	-
	X	+	0,0000	0,0000	0,0000	0 E+00	0 E+00	0 E+00	-
00282	X	-	0,0000	0,0000	0,0000	0 E+00	0 E+00	0 E+00	-
	Y	+	0,0000	0,0000	0,0000	0 E+00	0 E+00	0 E+00	-
	Y	-	0,0000	0,0000	0,0000	0 E+00	0 E+00	0 E+00	-
	X	+	0,0000	0,0000	0,0000	0 E+00	0 E+00	0 E+00	-
00283	X	-	0,0000	0,0000	0,0000	0 E+00	0 E+00	0 E+00	-
	Y	+	0,0000	0,0000	0,0000	0 E+00	0 E+00	0 E+00	-
	Y	-	0,0000	0,0000	0,0000	0 E+00	0 E+00	0 E+00	-
	X	+	0,0000	0,0000	0,0000	0 E+00	0 E+00	0 E+00	-
00284	X	-	0,0000	0,0000	0,0000	0 E+00	0 E+00	0 E+00	-
	Y	+	0,0000	0,0000	0,0000	0 E+00	0 E+00	0 E+00	-
	Y	-	0,0000	0,0000	0,0000	0 E+00	0 E+00	0 E+00	-
	X	+	0,0000	0,0000	0,0000	0 E+00	0 E+00	0 E+00	-
00285	X	-	0,0000	0,0000	0,0000	0 E+00	0 E+00	0 E+00	-
	Y	+	0,0000	0,0000	0,0000	0 E+00	0 E+00	0 E+00	-
	Y	-	0,0000	0,0000	0,0000	0 E+00	0 E+00	0 E+00	-
	X	+	0,0000	0,0000	0,0000	0 E+00	0 E+00	0 E+00	-
00286	X	-	0,0000	0,0000	0,0000	0 E+00	0 E+00	0 E+00	-
	Y	+	0,0000	0,0000	0,0000	0 E+00	0 E+00	0 E+00	-
	Y	-	0,0000	0,0000	0,0000	0 E+00	0 E+00	0 E+00	-
	X	+	0,0000	0,0000	0,0000	0 E+00	0 E+00	0 E+00	-
00287	X	-	0,0000	0,0000	0,0000	0 E+00	0 E+00	0 E+00	-
	Y	+	0,0000	0,0000	0,0000	0 E+00	0 E+00	0 E+00	-
	Y	-	0,0000	0,0000	0,0000	0 E+00	0 E+00	0 E+00	-
	X	+	0,0000	0,0000	0,0000	0 E+00	0 E+00	0 E+00	-
00288	X	-	0,0000	0,0000	0,0000	0 E+00	0 E+00	0 E+00	-
	Y	+	0,0000	0,0000	0,0000	0 E+00	0 E+00	0 E+00	-
	Y	-	0,0000	0,0000	0,0000	0 E+00	0 E+00	0 E+00	-
	X	+	0,0000	0,0000	0,0000	0 E+00	0 E+00	0 E+00	-
00289	X	-	0,0000	0,0000	0,0000	0 E+00	0 E+00	0 E+00	-
	Y	+	0,0000	0,0000	0,0000	0 E+00	0 E+00	0 E+00	-
	Y	-	0,0000	0,0000	0,0000	0 E+00	0 E+00	0 E+00	-
	X	+	0,0000	0,0000	0,0000	0 E+00	0 E+00	0 E+00	-
00290	X	-	0,0000	0,0000	0,0000	0 E+00	0 E+00	0 E+00	-
	Y	+	0,0000	0,0000	0,0000	0 E+00	0 E+00	0 E+00	-
	Y	-	0,0000	0,0000	0,0000	0 E+00	0 E+00	0 E+00	-
	X	+	0,0000	0,0000	0,0000	0 E+00	0 E+00	0 E+00	-
00291	X	-	0,0000	0,0000	0,0000	0 E+00	0 E+00	0 E+00	-
	Y	+	0,0000	0,0000	0,0000	0 E+00	0 E+00	0 E+00	-
	Y	-	0,0000	0,0000	0,0000	0 E+00	0 E+00	0 E+00	-
	X	+	0,0000	0,0000	0,0000	0 E+00	0 E+00	0 E+00	-
00292	X	-	0,0000	0,0000	0,0000	0 E+00	0 E+00	0 E+00	-
	Y	+	0,0000	0,0000	0,0000	0 E+00	0 E+00	0 E+00	-
	Y	-	0,0000	0,0000	0,0000	0 E+00	0 E+00	0 E+00	-
	X	+	0,0000	0,0000	0,0000	0 E+00	0 E+00	0 E+00	-
00293	X	-	0,0000	0,0000	0,0000	0 E+00	0 E+00	0 E+00	-
	Y	+	0,0000	0,0000	0,0000	0 E+00	0 E+00	0 E+00	-
	Y	-	0,0000	0,0000	0,0000	0 E+00	0 E+00	0 E+00	-
	X	+	0,0000	0,0000	0,0000	0 E+00	0 E+00	0 E+00	-
00294	X	-	0,0000	0,0000	0,0000	0 E+00	0 E+00	0 E+00	-
	Y	+	0,0000	0,0000	0,0000	0 E+00	0 E+00	0 E+00	-
	Y	-	0,0000	0,0000	0,0000	0 E+00	0 E+00	0 E+00	-
	X	+	0,0000	0,0000	0,0000	0 E+00	0 E+00	0 E+00	-
00295	X	-	0,0000	0,0000	0,0000	0 E+00	0 E+00	0 E+00	-
	Y	+	0,0000	0,0000	0,0000	0 E+00	0 E+00	0 E+00	-
	Y	-	0,0000	0,0000	0,0000	0 E+00	0 E+00	0 E+00	-
	X	+	0,0000	0,0000	0,0000	0 E+00	0 E+00	0 E+00	-
00296	X	-	0,0000	0,0000	0,0000	0 E+00	0 E+00	0 E+00	-
	Y	+	0,0000	0,0000	0,0000	0 E+00	0 E+00	0 E+00	-
	Y	-	0,0000	0,0000	0,0000	0 E+00	0 E+00	0 E+00	-
	X	+	0,0000	0,0000	0,0000	0 E+00	0 E+00	0 E+00	-

Nodi - Spostamenti per eccentricità accidentale

Nodo	Dir	e	Sx	Sy	Sz	Θ x	Θ y	Θ z	σ t
			[cm]	[cm]	[cm]	[rad]	[rad]	[rad]	[N/mm²]
00297	X	-	0,0000	0,0000	0,0000	0 E+00	0 E+00	0 E+00	-
	Y	+	0,0000	0,0000	0,0000	0 E+00	0 E+00	0 E+00	-
	Y	-	0,0000	0,0000	0,0000	0 E+00	0 E+00	0 E+00	-
00298	X	+	0,0000	0,0000	0,0000	0 E+00	0 E+00	0 E+00	-
	X	-	0,0000	0,0000	0,0000	0 E+00	0 E+00	0 E+00	-
	Y	+	0,0000	0,0000	0,0000	0 E+00	0 E+00	0 E+00	-
	Y	-	0,0000	0,0000	0,0000	0 E+00	0 E+00	0 E+00	-
00299	X	+	0,0000	0,0000	0,0000	0 E+00	0 E+00	0 E+00	-
	X	-	0,0000	0,0000	0,0000	0 E+00	0 E+00	0 E+00	-
	Y	+	0,0000	0,0000	0,0000	0 E+00	0 E+00	0 E+00	-
	Y	-	0,0000	0,0000	0,0000	0 E+00	0 E+00	0 E+00	-
00300	X	+	0,0000	0,0000	0,0000	0 E+00	0 E+00	0 E+00	-
	X	-	0,0000	0,0000	0,0000	0 E+00	0 E+00	0 E+00	-
	Y	+	0,0000	0,0000	0,0000	0 E+00	0 E+00	0 E+00	-
	Y	-	0,0000	0,0000	0,0000	0 E+00	0 E+00	0 E+00	-
00301	X	+	0,0000	0,0000	0,0000	0 E+00	0 E+00	0 E+00	-
	X	-	0,0000	0,0000	0,0000	0 E+00	0 E+00	0 E+00	-
	Y	+	0,0000	0,0000	0,0000	0 E+00	0 E+00	0 E+00	-
	Y	-	0,0000	0,0000	0,0000	0 E+00	0 E+00	0 E+00	-
00302	X	+	0,0000	0,0000	0,0000	0 E+00	0 E+00	0 E+00	-
	X	-	0,0000	0,0000	0,0000	0 E+00	0 E+00	0 E+00	-
	Y	+	0,0000	0,0000	0,0000	0 E+00	0 E+00	0 E+00	-
	Y	-	0,0000	0,0000	0,0000	0 E+00	0 E+00	0 E+00	-
00303	X	+	0,0000	0,0000	0,0000	0 E+00	0 E+00	0 E+00	-
	X	-	0,0000	0,0000	0,0000	0 E+00	0 E+00	0 E+00	-
	Y	+	0,0000	0,0000	0,0000	0 E+00	0 E+00	0 E+00	-
	Y	-	0,0000	0,0000	0,0000	0 E+00	0 E+00	0 E+00	-
00304	X	+	0,0000	0,0000	0,0000	0 E+00	0 E+00	0 E+00	-
	X	-	0,0000	0,0000	0,0000	0 E+00	0 E+00	0 E+00	-
	Y	+	0,0000	0,0000	0,0000	0 E+00	0 E+00	0 E+00	-
	Y	-	0,0000	0,0000	0,0000	0 E+00	0 E+00	0 E+00	-
00305	X	+	0,0000	0,0000	0,0000	0 E+00	0 E+00	0 E+00	-
	X	-	0,0000	0,0000	0,0000	0 E+00	0 E+00	0 E+00	-
	Y	+	0,0000	0,0000	0,0000	0 E+00	0 E+00	0 E+00	-
	Y	-	0,0000	0,0000	0,0000	0 E+00	0 E+00	0 E+00	-
00306	X	+	0,0000	0,0000	0,0000	0 E+00	0 E+00	0 E+00	-
	X	-	0,0000	0,0000	0,0000	0 E+00	0 E+00	0 E+00	-
	Y	+	0,0000	0,0000	0,0000	0 E+00	0 E+00	0 E+00	-
	Y	-	0,0000	0,0000	0,0000	0 E+00	0 E+00	0 E+00	-
00307	X	+	0,0000	0,0000	0,0000	0 E+00	0 E+00	0 E+00	-
	X	-	0,0000	0,0000	0,0000	0 E+00	0 E+00	0 E+00	-
	Y	+	0,0000	0,0000	0,0000	0 E+00	0 E+00	0 E+00	-
	Y	-	0,0000	0,0000	0,0000	0 E+00	0 E+00	0 E+00	-
00308	X	+	0,0000	0,0000	0,0000	0 E+00	0 E+00	0 E+00	-
	X	-	0,0000	0,0000	0,0000	0 E+00	0 E+00	0 E+00	-
	Y	+	0,0000	0,0000	0,0000	0 E+00	0 E+00	0 E+00	-
	Y	-	0,0000	0,0000	0,0000	0 E+00	0 E+00	0 E+00	-
00309	X	+	0,0000	0,0000	0,0000	0 E+00	0 E+00	0 E+00	-
	X	-	0,0000	0,0000	0,0000	0 E+00	0 E+00	0 E+00	-
	Y	+	0,0000	0,0000	0,0000	0 E+00	0 E+00	0 E+00	-
	Y	-	0,0000	0,0000	0,0000	0 E+00	0 E+00	0 E+00	-
00310	X	+	0,0000	0,0000	0,0000	0 E+00	0 E+00	0 E+00	-
	X	-	0,0000	0,0000	0,0000	0 E+00	0 E+00	0 E+00	-
	Y	+	0,0000	0,0000	0,0000	0 E+00	0 E+00	0 E+00	-
	Y	-	0,0000	0,0000	0,0000	0 E+00	0 E+00	0 E+00	-
00311	X	+	0,0000	0,0000	0,0000	0 E+00	0 E+00	0 E+00	-
	X	-	0,0000	0,0000	0,0000	0 E+00	0 E+00	0 E+00	-
	Y	+	0,0000	0,0000	0,0000	0 E+00	0 E+00	0 E+00	-
	Y	-	0,0000	0,0000	0,0000	0 E+00	0 E+00	0 E+00	-
00312	X	+	0,0000	0,0000	0,0000	0 E+00	0 E+00	0 E+00	-
	X	-	0,0000	0,0000	0,0000	0 E+00	0 E+00	0 E+00	-
	Y	+	0,0000	0,0000	0,0000	0 E+00	0 E+00	0 E+00	-
	Y	-	0,0000	0,0000	0,0000	0 E+00	0 E+00	0 E+00	-
00313	X	+	0,0000	0,0000	0,0000	0 E+00	0 E+00	0 E+00	-
	X	-	0,0000	0,0000	0,0000	0 E+00	0 E+00	0 E+00	-
	Y	+	0,0000	0,0000	0,0000	0 E+00	0 E+00	0 E+00	-
	Y	-	0,0000	0,0000	0,0000	0 E+00	0 E+00	0 E+00	-
00314	X	+	0,0000	0,0000	0,0000	0 E+00	0 E+00	0 E+00	-
	X	-	0,0000	0,0000	0,0000	0 E+00	0 E+00	0 E+00	-
	Y	+	0,0000	0,0000	0,0000	0 E+00	0 E+00	0 E+00	-
	Y	-	0,0000	0,0000	0,0000	0 E+00	0 E+00	0 E+00	-
00315	X	+	0,0000	0,0000	0,0000	0 E+00	0 E+00	0 E+00	-
	X	-	0,0000	0,0000	0,0000	0 E+00	0 E+00	0 E+00	-
	Y	+	0,0000	0,0000	0,0000	0 E+00	0 E+00	0 E+00	-
	Y	-	0,0000	0,0000	0,0000	0 E+00	0 E+00	0 E+00	-
00316	X	+	0,0000	0,0000	0,0000	0 E+00	0 E+00	0 E+00	-
	X	-	0,0000	0,0000	0,0000	0 E+00	0 E+00	0 E+00	-
	Y	+	0,0000	0,0000	0,0000	0 E+00	0 E+00	0 E+00	-
	Y	-	0,0000	0,0000	0,0000	0 E+00	0 E+00	0 E+00	-

Nodi - Spostamenti per eccentricità accidentale

Nodo	Dir	e	Sx	Sy	Sz	Θ x	Θ y	Θ z	σ t
			[cm]	[cm]	[cm]	[rad]	[rad]	[rad]	[N/mm²]
00317	X	+	0,0000	0,0000	0,0000	0 E+00	0 E+00	0 E+00	-
	X	-	0,0000	0,0000	0,0000	0 E+00	0 E+00	0 E+00	-
	Y	+	0,0000	0,0000	0,0000	0 E+00	0 E+00	0 E+00	-
	Y	-	0,0000	0,0000	0,0000	0 E+00	0 E+00	0 E+00	-
00318	X	+	0,0000	0,0000	0,0000	0 E+00	0 E+00	0 E+00	-
	X	-	0,0000	0,0000	0,0000	0 E+00	0 E+00	0 E+00	-
	Y	+	0,0000	0,0000	0,0000	0 E+00	0 E+00	0 E+00	-
	Y	-	0,0000	0,0000	0,0000	0 E+00	0 E+00	0 E+00	-
00319	X	+	0,0000	0,0000	0,0000	0 E+00	0 E+00	0 E+00	-
	X	-	0,0000	0,0000	0,0000	0 E+00	0 E+00	0 E+00	-
	Y	+	0,0000	0,0000	0,0000	0 E+00	0 E+00	0 E+00	-
	Y	-	0,0000	0,0000	0,0000	0 E+00	0 E+00	0 E+00	-
00320	X	+	0,0000	0,0000	0,0000	0 E+00	0 E+00	0 E+00	-
	X	-	0,0000	0,0000	0,0000	0 E+00	0 E+00	0 E+00	-
	Y	+	0,0000	0,0000	0,0000	0 E+00	0 E+00	0 E+00	-
	Y	-	0,0000	0,0000	0,0000	0 E+00	0 E+00	0 E+00	-
00321	X	+	0,0000	0,0000	0,0000	0 E+00	0 E+00	0 E+00	-
	X	-	0,0000	0,0000	0,0000	0 E+00	0 E+00	0 E+00	-
	Y	+	0,0000	0,0000	0,0000	0 E+00	0 E+00	0 E+00	-
	Y	-	0,0000	0,0000	0,0000	0 E+00	0 E+00	0 E+00	-
00322	X	+	0,0000	0,0000	0,0000	0 E+00	0 E+00	0 E+00	-
	X	-	0,0000	0,0000	0,0000	0 E+00	0 E+00	0 E+00	-
	Y	+	0,0000	0,0000	0,0000	0 E+00	0 E+00	0 E+00	-
	Y	-	0,0000	0,0000	0,0000	0 E+00	0 E+00	0 E+00	-
00323	X	+	0,0000	0,0000	0,0000	0 E+00	0 E+00	0 E+00	-
	X	-	0,0000	0,0000	0,0000	0 E+00	0 E+00	0 E+00	-
	Y	+	0,0000	0,0000	0,0000	0 E+00	0 E+00	0 E+00	-
	Y	-	0,0000	0,0000	0,0000	0 E+00	0 E+00	0 E+00	-
00324	X	+	0,0000	0,0000	0,0000	0 E+00	0 E+00	0 E+00	-
	X	-	0,0000	0,0000	0,0000	0 E+00	0 E+00	0 E+00	-
	Y	+	0,0000	0,0000	0,0000	0 E+00	0 E+00	0 E+00	-
	Y	-	0,0000	0,0000	0,0000	0 E+00	0 E+00	0 E+00	-
00325	X	+	0,0000	0,0000	0,0000	0 E+00	0 E+00	0 E+00	-
	X	-	0,0000	0,0000	0,0000	0 E+00	0 E+00	0 E+00	-
	Y	+	0,0000	0,0000	0,0000	0 E+00	0 E+00	0 E+00	-
	Y	-	0,0000	0,0000	0,0000	0 E+00	0 E+00	0 E+00	-
00326	X	+	0,0000	0,0000	0,0000	0 E+00	0 E+00	0 E+00	-
	X	-	0,0000	0,0000	0,0000	0 E+00	0 E+00	0 E+00	-
	Y	+	0,0000	0,0000	0,0000	0 E+00	0 E+00	0 E+00	-
	Y	-	0,0000	0,0000	0,0000	0 E+00	0 E+00	0 E+00	-
00327	X	+	0,0000	0,0000	0,0000	0 E+00	0 E+00	0 E+00	-
	X	-	0,0000	0,0000	0,0000	0 E+00	0 E+00	0 E+00	-
	Y	+	0,0000	0,0000	0,0000	0 E+00	0 E+00	0 E+00	-
	Y	-	0,0000	0,0000	0,0000	0 E+00	0 E+00	0 E+00	-
00328	X	+	0,0000	0,0000	0,0000	0 E+00	0 E+00	0 E+00	-
	X	-	0,0000	0,0000	0,0000	0 E+00	0 E+00	0 E+00	-
	Y	+	0,0000	0,0000	0,0000	0 E+00	0 E+00	0 E+00	-
	Y	-	0,0000	0,0000	0,0000	0 E+00	0 E+00	0 E+00	-
00329	X	+	0,0000	0,0000	0,0000	0 E+00	0 E+00	0 E+00	-
	X	-	0,0000	0,0000	0,0000	0 E+00	0 E+00	0 E+00	-
	Y	+	0,0000	0,0000	0,0000	0 E+00	0 E+00	0 E+00	-
	Y	-	0,0000	0,0000	0,0000	0 E+00	0 E+00	0 E+00	-
00330	X	+	0,0000	0,0000	0,0000	0 E+00	0 E+00	0 E+00	-
	X	-	0,0000	0,0000	0,0000	0 E+00	0 E+00	0 E+00	-
	Y	+	0,0000	0,0000	0,0000	0 E+00	0 E+00	0 E+00	-
	Y	-	0,0000	0,0000	0,0000	0 E+00	0 E+00	0 E+00	-
00331	X	+	0,0000	0,0000	0,0000	0 E+00	0 E+00	0 E+00	-
	X	-	0,0000	0,0000	0,0000	0 E+00	0 E+00	0 E+00	-
	Y	+	0,0000	0,0000	0,0000	0 E+00	0 E+00	0 E+00	-
	Y	-	0,0000	0,0000	0,0000	0 E+00	0 E+00	0 E+00	-
00332	X	+	0,0000	0,0000	0,0000	0 E+00	0 E+00	0 E+00	-
	X	-	0,0000	0,0000	0,0000	0 E+00	0 E+00	0 E+00	-
	Y	+	0,0000	0,0000	0,0000	0 E+00	0 E+00	0 E+00	-
	Y	-	0,0000	0,0000	0,0000	0 E+00	0 E+00	0 E+00	-
00333	X	+	0,0000	0,0000	0,0000	0 E+00	0 E+00	0 E+00	-
	X	-	0,0000	0,0000	0,0000	0 E+00	0 E+00	0 E+00	-
	Y	+	0,0000	0,0000	0,0000	0 E+00	0 E+00	0 E+00	-
	Y	-	0,0000	0,0000	0,0000	0 E+00	0 E+00	0 E+00	-
00334	X	+	0,0000	0,0000	0,0000	0 E+00	0 E+00	0 E+00	-
	X	-	0,0000	0,0000	0,0000	0 E+00	0 E+00	0 E+00	-
	Y	+	0,0000	0,0000	0,0000	0 E+00	0 E+00	0 E+00	-
	Y	-	0,0000	0,0000	0,0000	0 E+00	0 E+00	0 E+00	-
00335	X	+	0,0000	0,0000	0,0000	0 E+00	0 E+00	0 E+00	-
	X	-	0,0000	0,0000	0,0000	0 E+00	0 E+00	0 E+00	-
	Y	+	0,0000	0,0000	0,0000	0 E+00	0 E+00	0 E+00	-
	Y	-	0,0000	0,0000	0,0000	0 E+00	0 E+00	0 E+00	-
00336	X	+	0,0000	0,0000	0,0000	0 E+00	0 E+00	0 E+00	-
	X	-	0,0000	0,0000	0,0000	0 E+00	0 E+00	0 E+00	-
	Y	+	0,0000	0,0000	0,0000	0 E+00	0 E+00	0 E+00	-

Nodi - Spostamenti per eccentricità accidentale

Nodo	Dir	e	Sx	Sy	Sz	Θ x	Θ y	Θ z	σ t
			[cm]	[cm]	[cm]	[rad]	[rad]	[rad]	[N/mm²]
	Y	-	0,0000	0,0000	0,0000	0 E+00	0 E+00	0 E+00	-
	X	+	0,0000	0,0000	0,0000	0 E+00	0 E+00	0 E+00	-
00337	X	-	0,0000	0,0000	0,0000	0 E+00	0 E+00	0 E+00	-
	Y	+	0,0000	0,0000	0,0000	0 E+00	0 E+00	0 E+00	-
	Y	-	0,0000	0,0000	0,0000	0 E+00	0 E+00	0 E+00	-
	X	+	0,0000	0,0000	0,0000	0 E+00	0 E+00	0 E+00	-
00338	X	-	0,0000	0,0000	0,0000	0 E+00	0 E+00	0 E+00	-
	Y	+	0,0000	0,0000	0,0000	0 E+00	0 E+00	0 E+00	-
	Y	-	0,0000	0,0000	0,0000	0 E+00	0 E+00	0 E+00	-
	X	+	0,0000	0,0000	0,0000	0 E+00	0 E+00	0 E+00	-
00339	X	-	0,0000	0,0000	0,0000	0 E+00	0 E+00	0 E+00	-
	Y	+	0,0000	0,0000	0,0000	0 E+00	0 E+00	0 E+00	-
	Y	-	0,0000	0,0000	0,0000	0 E+00	0 E+00	0 E+00	-
	X	+	0,0000	0,0000	0,0000	0 E+00	0 E+00	0 E+00	-
00340	X	-	0,0000	0,0000	0,0000	0 E+00	0 E+00	0 E+00	-
	Y	+	0,0000	0,0000	0,0000	0 E+00	0 E+00	0 E+00	-
	Y	-	0,0000	0,0000	0,0000	0 E+00	0 E+00	0 E+00	-
	X	+	0,0000	0,0000	0,0000	0 E+00	0 E+00	0 E+00	-
00341	X	-	0,0000	0,0000	0,0000	0 E+00	0 E+00	0 E+00	-
	Y	+	0,0000	0,0000	0,0000	0 E+00	0 E+00	0 E+00	-
	Y	-	0,0000	0,0000	0,0000	0 E+00	0 E+00	0 E+00	-
	X	+	0,0000	0,0000	0,0000	0 E+00	0 E+00	0 E+00	-
00342	X	-	0,0000	0,0000	0,0000	0 E+00	0 E+00	0 E+00	-
	Y	+	0,0000	0,0000	0,0000	0 E+00	0 E+00	0 E+00	-
	Y	-	0,0000	0,0000	0,0000	0 E+00	0 E+00	0 E+00	-
	X	+	0,0000	0,0000	0,0000	0 E+00	0 E+00	0 E+00	-
00343	X	-	0,0000	0,0000	0,0000	0 E+00	0 E+00	0 E+00	-
	Y	+	0,0000	0,0000	0,0000	0 E+00	0 E+00	0 E+00	-
	Y	-	0,0000	0,0000	0,0000	0 E+00	0 E+00	0 E+00	-
	X	+	0,0000	0,0000	0,0000	0 E+00	0 E+00	0 E+00	-
00344	X	-	0,0000	0,0000	0,0000	0 E+00	0 E+00	0 E+00	-
	Y	+	0,0000	0,0000	0,0000	0 E+00	0 E+00	0 E+00	-
	Y	-	0,0000	0,0000	0,0000	0 E+00	0 E+00	0 E+00	-
	X	+	0,0000	0,0000	0,0000	0 E+00	0 E+00	0 E+00	-
00345	X	-	0,0000	0,0000	0,0000	0 E+00	0 E+00	0 E+00	-
	Y	+	0,0000	0,0000	0,0000	0 E+00	0 E+00	0 E+00	-
	Y	-	0,0000	0,0000	0,0000	0 E+00	0 E+00	0 E+00	-
	X	+	0,0000	0,0000	0,0000	0 E+00	0 E+00	0 E+00	-
00346	X	-	0,0000	0,0000	0,0000	0 E+00	0 E+00	0 E+00	-
	Y	+	0,0000	0,0000	0,0000	0 E+00	0 E+00	0 E+00	-
	Y	-	0,0000	0,0000	0,0000	0 E+00	0 E+00	0 E+00	-
	X	+	0,0000	0,0000	0,0000	0 E+00	0 E+00	0 E+00	-
00347	X	-	0,0000	0,0000	0,0000	0 E+00	0 E+00	0 E+00	-
	Y	+	0,0000	0,0000	0,0000	0 E+00	0 E+00	0 E+00	-
	Y	-	0,0000	0,0000	0,0000	0 E+00	0 E+00	0 E+00	-
	X	+	0,0000	0,0000	0,0000	0 E+00	0 E+00	0 E+00	-
00348	X	-	0,0000	0,0000	0,0000	0 E+00	0 E+00	0 E+00	-
	Y	+	0,0000	0,0000	0,0000	0 E+00	0 E+00	0 E+00	-
	Y	-	0,0000	0,0000	0,0000	0 E+00	0 E+00	0 E+00	-
	X	+	0,0000	0,0000	0,0000	0 E+00	0 E+00	0 E+00	-
00349	X	-	0,0000	0,0000	0,0000	0 E+00	0 E+00	0 E+00	-
	Y	+	0,0000	0,0000	0,0000	0 E+00	0 E+00	0 E+00	-
	Y	-	0,0000	0,0000	0,0000	0 E+00	0 E+00	0 E+00	-
	X	+	0,0000	0,0000	0,0000	0 E+00	0 E+00	0 E+00	-
00350	X	-	0,0000	0,0000	0,0000	0 E+00	0 E+00	0 E+00	-
	Y	+	0,0000	0,0000	0,0000	0 E+00	0 E+00	0 E+00	-
	Y	-	0,0000	0,0000	0,0000	0 E+00	0 E+00	0 E+00	-
	X	+	0,0000	0,0000	0,0000	0 E+00	0 E+00	0 E+00	-
00351	X	-	0,0000	0,0000	0,0000	0 E+00	0 E+00	0 E+00	-
	Y	+	0,0000	0,0000	0,0000	0 E+00	0 E+00	0 E+00	-
	Y	-	0,0000	0,0000	0,0000	0 E+00	0 E+00	0 E+00	-
	X	+	0,0000	0,0000	0,0000	0 E+00	0 E+00	0 E+00	-
00352	X	-	0,0000	0,0000	0,0000	0 E+00	0 E+00	0 E+00	-
	Y	+	0,0000	0,0000	0,0000	0 E+00	0 E+00	0 E+00	-
	Y	-	0,0000	0,0000	0,0000	0 E+00	0 E+00	0 E+00	-
	X	+	0,0000	0,0000	0,0000	0 E+00	0 E+00	0 E+00	-
00353	X	-	0,0000	0,0000	0,0000	0 E+00	0 E+00	0 E+00	-
	Y	+	0,0000	0,0000	0,0000	0 E+00	0 E+00	0 E+00	-
	Y	-	0,0000	0,0000	0,0000	0 E+00	0 E+00	0 E+00	-
	X	+	0,0000	0,0000	0,0000	0 E+00	0 E+00	0 E+00	-
00354	X	-	0,0000	0,0000	0,0000	0 E+00	0 E+00	0 E+00	-
	Y	+	0,0000	0,0000	0,0000	0 E+00	0 E+00	0 E+00	-
	Y	-	0,0000	0,0000	0,0000	0 E+00	0 E+00	0 E+00	-
	X	+	0,0000	0,0000	0,0000	0 E+00	0 E+00	0 E+00	-
00355	X	-	0,0000	0,0000	0,0000	0 E+00	0 E+00	0 E+00	-
	Y	+	0,0000	0,0000	0,0000	0 E+00	0 E+00	0 E+00	-
	Y	-	0,0000	0,0000	0,0000	0 E+00	0 E+00	0 E+00	-
	X	+	0,0000	0,0000	0,0000	0 E+00	0 E+00	0 E+00	-
00356	X	-	0,0000	0,0000	0,0000	0 E+00	0 E+00	0 E+00	-

Nodi - Spostamenti per eccentricità accidentale

Nodo	Dir	e	Sx	Sy	Sz	Θ x	Θ y	Θ z	σ t
			[cm]	[cm]	[cm]	[rad]	[rad]	[rad]	[N/mm²]
	Y	+	0,0000	0,0000	0,0000	0 E+00	0 E+00	0 E+00	-
	Y	-	0,0000	0,0000	0,0000	0 E+00	0 E+00	0 E+00	-
	X	+	0,0000	0,0000	0,0000	0 E+00	0 E+00	0 E+00	-
00357	X	-	0,0000	0,0000	0,0000	0 E+00	0 E+00	0 E+00	-
	Y	+	0,0000	0,0000	0,0000	0 E+00	0 E+00	0 E+00	-
	Y	-	0,0000	0,0000	0,0000	0 E+00	0 E+00	0 E+00	-
	X	+	0,0000	0,0000	0,0000	0 E+00	0 E+00	0 E+00	-
00358	X	-	0,0000	0,0000	0,0000	0 E+00	0 E+00	0 E+00	-
	Y	+	0,0000	0,0000	0,0000	0 E+00	0 E+00	0 E+00	-
	Y	-	0,0000	0,0000	0,0000	0 E+00	0 E+00	0 E+00	-
	X	+	0,0000	0,0000	0,0000	0 E+00	0 E+00	0 E+00	-
00359	X	-	0,0000	0,0000	0,0000	0 E+00	0 E+00	0 E+00	-
	Y	+	0,0000	0,0000	0,0000	0 E+00	0 E+00	0 E+00	-
	Y	-	0,0000	0,0000	0,0000	0 E+00	0 E+00	0 E+00	-
	X	+	0,0000	0,0000	0,0000	0 E+00	0 E+00	0 E+00	-
00360	X	-	0,0000	0,0000	0,0000	0 E+00	0 E+00	0 E+00	-
	Y	+	0,0000	0,0000	0,0000	0 E+00	0 E+00	0 E+00	-
	Y	-	0,0000	0,0000	0,0000	0 E+00	0 E+00	0 E+00	-
	X	+	0,0000	0,0000	0,0000	0 E+00	0 E+00	0 E+00	-
00361	X	-	0,0000	0,0000	0,0000	0 E+00	0 E+00	0 E+00	-
	Y	+	0,0000	0,0000	0,0000	0 E+00	0 E+00	0 E+00	-
	Y	-	0,0000	0,0000	0,0000	0 E+00	0 E+00	0 E+00	-
	X	+	0,0000	0,0000	0,0000	0 E+00	0 E+00	0 E+00	-
00362	X	-	0,0000	0,0000	0,0000	0 E+00	0 E+00	0 E+00	-
	Y	+	0,0000	0,0000	0,0000	0 E+00	0 E+00	0 E+00	-
	Y	-	0,0000	0,0000	0,0000	0 E+00	0 E+00	0 E+00	-
	X	+	0,0000	0,0000	0,0000	0 E+00	0 E+00	0 E+00	-
00363	X	-	0,0000	0,0000	0,0000	0 E+00	0 E+00	0 E+00	-
	Y	+	0,0000	0,0000	0,0000	0 E+00	0 E+00	0 E+00	-
	Y	-	0,0000	0,0000	0,0000	0 E+00	0 E+00	0 E+00	-
	X	+	0,0000	0,0000	0,0000	0 E+00	0 E+00	0 E+00	-
00364	X	-	0,0000	0,0000	0,0000	0 E+00	0 E+00	0 E+00	-
	Y	+	0,0000	0,0000	0,0000	0 E+00	0 E+00	0 E+00	-
	Y	-	0,0000	0,0000	0,0000	0 E+00	0 E+00	0 E+00	-
	X	+	0,0000	0,0000	0,0000	0 E+00	0 E+00	0 E+00	-
00365	X	-	0,0000	0,0000	0,0000	0 E+00	0 E+00	0 E+00	-
	Y	+	0,0000	0,0000	0,0000	0 E+00	0 E+00	0 E+00	-
	Y	-	0,0000	0,0000	0,0000	0 E+00	0 E+00	0 E+00	-
	X	+	0,0000	0,0000	0,0000	0 E+00	0 E+00	0 E+00	-
00366	X	-	0,0000	0,0000	0,0000	0 E+00	0 E+00	0 E+00	-
	Y	+	0,0000	0,0000	0,0000	0 E+00	0 E+00	0 E+00	-
	Y	-	0,0000	0,0000	0,0000	0 E+00	0 E+00	0 E+00	-
	X	+	0,0000	0,0000	0,0000	0 E+00	0 E+00	0 E+00	-
00367	X	-	0,0000	0,0000	0,0000	0 E+00	0 E+00	0 E+00	-
	Y	+	0,0000	0,0000	0,0000	0 E+00	0 E+00	0 E+00	-
	Y	-	0,0000	0,0000	0,0000	0 E+00	0 E+00	0 E+00	-
	X	+	0,0000	0,0000	0,0000	0 E+00	0 E+00	0 E+00	-
00368	X	-	0,0000	0,0000	0,0000	0 E+00	0 E+00	0 E+00	-
	Y	+	0,0000	0,0000	0,0000	0 E+00	0 E+00	0 E+00	-
	Y	-	0,0000	0,0000	0,0000	0 E+00	0 E+00	0 E+00	-
	X	+	0,0000	0,0000	0,0000	0 E+00	0 E+00	0 E+00	-
00369	X	-	0,0000	0,0000	0,0000	0 E+00	0 E+00	0 E+00	-
	Y	+	0,0000	0,0000	0,0000	0 E+00	0 E+00	0 E+00	-
	Y	-	0,0000	0,0000	0,0000	0 E+00	0 E+00	0 E+00	-
	X	+	0,0000	0,0000	0,0000	0 E+00	0 E+00	0 E+00	-
00370	X	-	0,0000	0,0000	0,0000	0 E+00	0 E+00	0 E+00	-
	Y	+	0,0000	0,0000	0,0000	0 E+00	0 E+00	0 E+00	-
	Y	-	0,0000	0,0000	0,0000	0 E+00	0 E+00	0 E+00	-
	X	+	0,0000	0,0000	0,0000	0 E+00	0 E+00	0 E+00	-
00371	X	-	0,0000	0,0000	0,0000	0 E+00	0 E+00	0 E+00	-
	Y	+	0,0000	0,0000	0,0000	0 E+00	0 E+00	0 E+00	-
	Y	-	0,0000	0,0000	0,0000	0 E+00	0 E+00	0 E+00	-
	X	+	0,0000	0,0000	0,0000	0 E+00	0 E+00	0 E+00	-
00372	X	-	0,0000	0,0000	0,0000	0 E+00	0 E+00	0 E+00	-
	Y	+	0,0000	0,0000	0,0000	0 E+00	0 E+00	0 E+00	-
	Y	-	0,0000	0,0000	0,0000	0 E+00	0 E+00	0 E+00	-
	X	+	0,0000	0,0000	0,0000	0 E+00	0 E+00	0 E+00	-
00373	X	-	0,0000	0,0000	0,0000	0 E+00	0 E+00	0 E+00	-
	Y	+	0,0000	0,0000	0,0000	0 E+00	0 E+00	0 E+00	-
	Y	-	0,0000	0,0000	0,0000	0 E+00	0 E+00	0 E+00	-
	X	+	0,0000	0,0000	0,0000	0 E+00	0 E+00	0 E+00	-
00374	X	-	0,0000	0,0000	0,0000	0 E+00	0 E+00	0 E+00	-
	Y	+	0,0000	0,0000	0,0000	0 E+00	0 E+00	0 E+00	-
	Y	-	0,0000	0,0000	0,0000	0 E+00	0 E+00	0 E+00	-
	X	+	0,0000	0,0000	0,0000	0 E+00	0 E+00	0 E+00	-
00375	X	-	0,0000	0,0000	0,0000	0 E+00	0 E+00	0 E+00	-
	Y	+	0,0000	0,0000	0,0000	0 E+00	0 E+00	0 E+00	-
	Y	-	0,0000	0,0000	0,0000	0 E+00	0 E+00	0 E+00	-
	X	+	0,0000	0,0000	0,0000	0 E+00	0 E+00	0 E+00	-

Nodi - Spostamenti per eccentricità accidentale

Nodo	Dir	e	Sx	Sy	Sz	Θ x	Θ y	Θ z	σ t
			[cm]	[cm]	[cm]	[rad]	[rad]	[rad]	[N/mm²]
00376	X	-	0,0000	0,0000	0,0000	0 E+00	0 E+00	0 E+00	-
	Y	+	0,0000	0,0000	0,0000	0 E+00	0 E+00	0 E+00	-
	Y	-	0,0000	0,0000	0,0000	0 E+00	0 E+00	0 E+00	-
	X	+	0,0000	0,0000	0,0000	0 E+00	0 E+00	0 E+00	-
00377	X	-	0,0000	0,0000	0,0000	0 E+00	0 E+00	0 E+00	-
	Y	+	0,0000	0,0000	0,0000	0 E+00	0 E+00	0 E+00	-
	Y	-	0,0000	0,0000	0,0000	0 E+00	0 E+00	0 E+00	-
	X	+	0,0000	0,0000	0,0000	0 E+00	0 E+00	0 E+00	-
00378	X	-	0,0000	0,0000	0,0000	0 E+00	0 E+00	0 E+00	-
	Y	+	0,0000	0,0000	0,0000	0 E+00	0 E+00	0 E+00	-
	Y	-	0,0000	0,0000	0,0000	0 E+00	0 E+00	0 E+00	-
	X	+	0,0000	0,0000	0,0000	0 E+00	0 E+00	0 E+00	-
00379	X	-	0,0000	0,0000	0,0000	0 E+00	0 E+00	0 E+00	-
	Y	+	0,0000	0,0000	0,0000	0 E+00	0 E+00	0 E+00	-
	Y	-	0,0000	0,0000	0,0000	0 E+00	0 E+00	0 E+00	-
	X	+	0,0000	0,0000	0,0000	0 E+00	0 E+00	0 E+00	-
00380	X	-	0,0000	0,0000	0,0000	0 E+00	0 E+00	0 E+00	-
	Y	+	0,0000	0,0000	0,0000	0 E+00	0 E+00	0 E+00	-
	Y	-	0,0000	0,0000	0,0000	0 E+00	0 E+00	0 E+00	-
	X	+	0,0000	0,0000	0,0000	0 E+00	0 E+00	0 E+00	-
00381	X	-	0,0000	0,0000	0,0000	0 E+00	0 E+00	0 E+00	-
	Y	+	0,0000	0,0000	0,0000	0 E+00	0 E+00	0 E+00	-
	Y	-	0,0000	0,0000	0,0000	0 E+00	0 E+00	0 E+00	-
	X	+	0,0000	0,0000	0,0000	0 E+00	0 E+00	0 E+00	-
00382	X	-	0,0000	0,0000	0,0000	0 E+00	0 E+00	0 E+00	-
	Y	+	0,0000	0,0000	0,0000	0 E+00	0 E+00	0 E+00	-
	Y	-	0,0000	0,0000	0,0000	0 E+00	0 E+00	0 E+00	-
	X	+	0,0000	0,0000	0,0000	0 E+00	0 E+00	0 E+00	-
00383	X	-	0,0000	0,0000	0,0000	0 E+00	0 E+00	0 E+00	-
	Y	+	0,0000	0,0000	0,0000	0 E+00	0 E+00	0 E+00	-
	Y	-	0,0000	0,0000	0,0000	0 E+00	0 E+00	0 E+00	-
	X	+	0,0000	0,0000	0,0000	0 E+00	0 E+00	0 E+00	-
00384	X	-	0,0000	0,0000	0,0000	0 E+00	0 E+00	0 E+00	-
	Y	+	0,0000	0,0000	0,0000	0 E+00	0 E+00	0 E+00	-
	Y	-	0,0000	0,0000	0,0000	0 E+00	0 E+00	0 E+00	-
	X	+	0,0000	0,0000	0,0000	0 E+00	0 E+00	0 E+00	-
00385	X	-	0,0000	0,0000	0,0000	0 E+00	0 E+00	0 E+00	-
	Y	+	0,0000	0,0000	0,0000	0 E+00	0 E+00	0 E+00	-
	Y	-	0,0000	0,0000	0,0000	0 E+00	0 E+00	0 E+00	-
	X	+	0,0000	0,0000	0,0000	0 E+00	0 E+00	0 E+00	-
00386	X	-	0,0000	0,0000	0,0000	0 E+00	0 E+00	0 E+00	-
	Y	+	0,0000	0,0000	0,0000	0 E+00	0 E+00	0 E+00	-
	Y	-	0,0000	0,0000	0,0000	0 E+00	0 E+00	0 E+00	-
	X	+	0,0000	0,0000	0,0000	0 E+00	0 E+00	0 E+00	-
00387	X	-	0,0000	0,0000	0,0000	0 E+00	0 E+00	0 E+00	-
	Y	+	0,0000	0,0000	0,0000	0 E+00	0 E+00	0 E+00	-
	Y	-	0,0000	0,0000	0,0000	0 E+00	0 E+00	0 E+00	-
	X	+	0,0000	0,0000	0,0000	0 E+00	0 E+00	0 E+00	-
00388	X	-	0,0000	0,0000	0,0000	0 E+00	0 E+00	0 E+00	-
	Y	+	0,0000	0,0000	0,0000	0 E+00	0 E+00	0 E+00	-
	Y	-	0,0000	0,0000	0,0000	0 E+00	0 E+00	0 E+00	-
	X	+	0,0000	0,0000	0,0000	0 E+00	0 E+00	0 E+00	-
00389	X	-	0,0000	0,0000	0,0000	0 E+00	0 E+00	0 E+00	-
	Y	+	0,0000	0,0000	0,0000	0 E+00	0 E+00	0 E+00	-
	Y	-	0,0000	0,0000	0,0000	0 E+00	0 E+00	0 E+00	-
	X	+	0,0000	0,0000	0,0000	0 E+00	0 E+00	0 E+00	-
00390	X	-	0,0000	0,0000	0,0000	0 E+00	0 E+00	0 E+00	-
	Y	+	0,0000	0,0000	0,0000	0 E+00	0 E+00	0 E+00	-
	Y	-	0,0000	0,0000	0,0000	0 E+00	0 E+00	0 E+00	-
	X	+	0,0000	0,0000	0,0000	0 E+00	0 E+00	0 E+00	-
00391	X	-	0,0000	0,0000	0,0000	0 E+00	0 E+00	0 E+00	-
	Y	+	0,0000	0,0000	0,0000	0 E+00	0 E+00	0 E+00	-
	Y	-	0,0000	0,0000	0,0000	0 E+00	0 E+00	0 E+00	-
	X	+	0,0000	0,0000	0,0000	0 E+00	0 E+00	0 E+00	-
00392	X	-	0,0000	0,0000	0,0000	0 E+00	0 E+00	0 E+00	-
	Y	+	0,0000	0,0000	0,0000	0 E+00	0 E+00	0 E+00	-
	Y	-	0,0000	0,0000	0,0000	0 E+00	0 E+00	0 E+00	-
	X	+	0,0000	0,0000	0,0000	0 E+00	0 E+00	0 E+00	-
00393	X	-	0,0000	0,0000	0,0000	0 E+00	0 E+00	0 E+00	-
	Y	+	0,0000	0,0000	0,0000	0 E+00	0 E+00	0 E+00	-
	Y	-	0,0000	0,0000	0,0000	0 E+00	0 E+00	0 E+00	-
	X	+	0,0000	0,0000	0,0000	0 E+00	0 E+00	0 E+00	-
00394	X	-	0,0000	0,0000	0,0000	0 E+00	0 E+00	0 E+00	-
	Y	+	0,0000	0,0000	0,0000	0 E+00	0 E+00	0 E+00	-
	Y	-	0,0000	0,0000	0,0000	0 E+00	0 E+00	0 E+00	-
	X	+	0,0000	0,0000	0,0000	0 E+00	0 E+00	0 E+00	-
00395	X	-	0,0000	0,0000	0,0000	0 E+00	0 E+00	0 E+00	-
	Y	+	0,0000	0,0000	0,0000	0 E+00	0 E+00	0 E+00	-
	Y	-	0,0000	0,0000	0,0000	0 E+00	0 E+00	0 E+00	-

Nodi - Spostamenti per eccentricità accidentale

Nodo	Dir	e	Sx	Sy	Sz	Θ x	Θ y	Θ z	σ t
			[cm]	[cm]	[cm]	[rad]	[rad]	[rad]	[N/mm²]
00396	X	+	0,0000	0,0000	0,0000	0 E+00	0 E+00	0 E+00	-
	X	-	0,0000	0,0000	0,0000	0 E+00	0 E+00	0 E+00	-
	Y	+	0,0000	0,0000	0,0000	0 E+00	0 E+00	0 E+00	-
	Y	-	0,0000	0,0000	0,0000	0 E+00	0 E+00	0 E+00	-
00397	X	+	0,0000	0,0000	0,0000	0 E+00	0 E+00	0 E+00	-
	X	-	0,0000	0,0000	0,0000	0 E+00	0 E+00	0 E+00	-
	Y	+	0,0000	0,0000	0,0000	0 E+00	0 E+00	0 E+00	-
	Y	-	0,0000	0,0000	0,0000	0 E+00	0 E+00	0 E+00	-
00398	X	+	0,0000	0,0000	0,0000	0 E+00	0 E+00	0 E+00	-
	X	-	0,0000	0,0000	0,0000	0 E+00	0 E+00	0 E+00	-
	Y	+	0,0000	0,0000	0,0000	0 E+00	0 E+00	0 E+00	-
	Y	-	0,0000	0,0000	0,0000	0 E+00	0 E+00	0 E+00	-
00399	X	+	0,0000	0,0000	0,0000	0 E+00	0 E+00	0 E+00	-
	X	-	0,0000	0,0000	0,0000	0 E+00	0 E+00	0 E+00	-
	Y	+	0,0000	0,0000	0,0000	0 E+00	0 E+00	0 E+00	-
	Y	-	0,0000	0,0000	0,0000	0 E+00	0 E+00	0 E+00	-
00400	X	+	0,0000	0,0000	0,0000	0 E+00	0 E+00	0 E+00	-
	X	-	0,0000	0,0000	0,0000	0 E+00	0 E+00	0 E+00	-
	Y	+	0,0000	0,0000	0,0000	0 E+00	0 E+00	0 E+00	-
	Y	-	0,0000	0,0000	0,0000	0 E+00	0 E+00	0 E+00	-
00401	X	+	0,0000	0,0000	0,0000	0 E+00	0 E+00	0 E+00	-
	X	-	0,0000	0,0000	0,0000	0 E+00	0 E+00	0 E+00	-
	Y	+	0,0000	0,0000	0,0000	0 E+00	0 E+00	0 E+00	-
	Y	-	0,0000	0,0000	0,0000	0 E+00	0 E+00	0 E+00	-
00402	X	+	0,0000	0,0000	0,0000	0 E+00	0 E+00	0 E+00	-
	X	-	0,0000	0,0000	0,0000	0 E+00	0 E+00	0 E+00	-
	Y	+	0,0000	0,0000	0,0000	0 E+00	0 E+00	0 E+00	-
	Y	-	0,0000	0,0000	0,0000	0 E+00	0 E+00	0 E+00	-
00403	X	+	0,0000	0,0000	0,0000	0 E+00	0 E+00	0 E+00	-
	X	-	0,0000	0,0000	0,0000	0 E+00	0 E+00	0 E+00	-
	Y	+	0,0000	0,0000	0,0000	0 E+00	0 E+00	0 E+00	-
	Y	-	0,0000	0,0000	0,0000	0 E+00	0 E+00	0 E+00	-
00404	X	+	0,0000	0,0000	0,0000	0 E+00	0 E+00	0 E+00	-
	X	-	0,0000	0,0000	0,0000	0 E+00	0 E+00	0 E+00	-
	Y	+	0,0000	0,0000	0,0000	0 E+00	0 E+00	0 E+00	-
	Y	-	0,0000	0,0000	0,0000	0 E+00	0 E+00	0 E+00	-
00405	X	+	0,0000	0,0000	0,0000	0 E+00	0 E+00	0 E+00	-
	X	-	0,0000	0,0000	0,0000	0 E+00	0 E+00	0 E+00	-
	Y	+	0,0000	0,0000	0,0000	0 E+00	0 E+00	0 E+00	-
	Y	-	0,0000	0,0000	0,0000	0 E+00	0 E+00	0 E+00	-
00406	X	+	0,0000	0,0000	0,0000	0 E+00	0 E+00	0 E+00	-
	X	-	0,0000	0,0000	0,0000	0 E+00	0 E+00	0 E+00	-
	Y	+	0,0000	0,0000	0,0000	0 E+00	0 E+00	0 E+00	-
	Y	-	0,0000	0,0000	0,0000	0 E+00	0 E+00	0 E+00	-
00407	X	+	0,0000	0,0000	0,0000	0 E+00	0 E+00	0 E+00	-
	X	-	0,0000	0,0000	0,0000	0 E+00	0 E+00	0 E+00	-
	Y	+	0,0000	0,0000	0,0000	0 E+00	0 E+00	0 E+00	-
	Y	-	0,0000	0,0000	0,0000	0 E+00	0 E+00	0 E+00	-
00408	X	+	0,0000	0,0000	0,0000	0 E+00	0 E+00	0 E+00	-
	X	-	0,0000	0,0000	0,0000	0 E+00	0 E+00	0 E+00	-
	Y	+	0,0000	0,0000	0,0000	0 E+00	0 E+00	0 E+00	-
	Y	-	0,0000	0,0000	0,0000	0 E+00	0 E+00	0 E+00	-
00409	X	+	0,0000	0,0000	0,0000	0 E+00	0 E+00	0 E+00	-
	X	-	0,0000	0,0000	0,0000	0 E+00	0 E+00	0 E+00	-
	Y	+	0,0000	0,0000	0,0000	0 E+00	0 E+00	0 E+00	-
	Y	-	0,0000	0,0000	0,0000	0 E+00	0 E+00	0 E+00	-
00410	X	+	0,0000	0,0000	0,0000	0 E+00	0 E+00	0 E+00	-
	X	-	0,0000	0,0000	0,0000	0 E+00	0 E+00	0 E+00	-
	Y	+	0,0000	0,0000	0,0000	0 E+00	0 E+00	0 E+00	-
	Y	-	0,0000	0,0000	0,0000	0 E+00	0 E+00	0 E+00	-
00411	X	+	0,0000	0,0000	0,0000	0 E+00	0 E+00	0 E+00	-
	X	-	0,0000	0,0000	0,0000	0 E+00	0 E+00	0 E+00	-
	Y	+	0,0000	0,0000	0,0000	0 E+00	0 E+00	0 E+00	-
	Y	-	0,0000	0,0000	0,0000	0 E+00	0 E+00	0 E+00	-
00412	X	+	0,0000	0,0000	0,0000	0 E+00	0 E+00	0 E+00	-
	X	-	0,0000	0,0000	0,0000	0 E+00	0 E+00	0 E+00	-
	Y	+	0,0000	0,0000	0,0000	0 E+00	0 E+00	0 E+00	-
	Y	-	0,0000	0,0000	0,0000	0 E+00	0 E+00	0 E+00	-
00413	X	+	0,0000	0,0000	0,0000	0 E+00	0 E+00	0 E+00	-
	X	-	0,0000	0,0000	0,0000	0 E+00	0 E+00	0 E+00	-
	Y	+	0,0000	0,0000	0,0000	0 E+00	0 E+00	0 E+00	-
	Y	-	0,0000	0,0000	0,0000	0 E+00	0 E+00	0 E+00	-
00414	X	+	0,0000	0,0000	0,0000	0 E+00	0 E+00	0 E+00	-
	X	-	0,0000	0,0000	0,0000	0 E+00	0 E+00	0 E+00	-
	Y	+	0,0000	0,0000	0,0000	0 E+00	0 E+00	0 E+00	-
	Y	-	0,0000	0,0000	0,0000	0 E+00	0 E+00	0 E+00	-
00415	X	+	0,0000	0,0000	0,0000	0 E+00	0 E+00	0 E+00	-
	X	-	0,0000	0,0000	0,0000	0 E+00	0 E+00	0 E+00	-
	Y	+	0,0000	0,0000	0,0000	0 E+00	0 E+00	0 E+00	-

Nodi - Spostamenti per eccentricità accidentale

Nodo	Dir	e	Sx	Sy	Sz	Θ x	Θ y	Θ z	σ t
			[cm]	[cm]	[cm]	[rad]	[rad]	[rad]	[N/mm²]
	Y	-	0,0000	0,0000	0,0000	0 E+00	0 E+00	0 E+00	-
	X	+	0,0000	0,0000	0,0000	0 E+00	0 E+00	0 E+00	-
00416	X	-	0,0000	0,0000	0,0000	0 E+00	0 E+00	0 E+00	-
	Y	+	0,0000	0,0000	0,0000	0 E+00	0 E+00	0 E+00	-
	Y	-	0,0000	0,0000	0,0000	0 E+00	0 E+00	0 E+00	-
	X	+	0,0000	0,0000	0,0000	0 E+00	0 E+00	0 E+00	-
00417	X	-	0,0000	0,0000	0,0000	0 E+00	0 E+00	0 E+00	-
	Y	+	0,0000	0,0000	0,0000	0 E+00	0 E+00	0 E+00	-
	Y	-	0,0000	0,0000	0,0000	0 E+00	0 E+00	0 E+00	-
	X	+	0,0000	0,0000	0,0000	0 E+00	0 E+00	0 E+00	-
00418	X	-	0,0000	0,0000	0,0000	0 E+00	0 E+00	0 E+00	-
	Y	+	0,0000	0,0000	0,0000	0 E+00	0 E+00	0 E+00	-
	Y	-	0,0000	0,0000	0,0000	0 E+00	0 E+00	0 E+00	-
	X	+	0,0000	0,0000	0,0000	0 E+00	0 E+00	0 E+00	-
00419	X	-	0,0000	0,0000	0,0000	0 E+00	0 E+00	0 E+00	-
	Y	+	0,0000	0,0000	0,0000	0 E+00	0 E+00	0 E+00	-
	Y	-	0,0000	0,0000	0,0000	0 E+00	0 E+00	0 E+00	-
	X	+	0,0000	0,0000	0,0000	0 E+00	0 E+00	0 E+00	-
00420	X	-	0,0000	0,0000	0,0000	0 E+00	0 E+00	0 E+00	-
	Y	+	0,0000	0,0000	0,0000	0 E+00	0 E+00	0 E+00	-
	Y	-	0,0000	0,0000	0,0000	0 E+00	0 E+00	0 E+00	-
	X	+	0,0000	0,0000	0,0000	0 E+00	0 E+00	0 E+00	-
00421	X	-	0,0000	0,0000	0,0000	0 E+00	0 E+00	0 E+00	-
	Y	+	0,0000	0,0000	0,0000	0 E+00	0 E+00	0 E+00	-
	Y	-	0,0000	0,0000	0,0000	0 E+00	0 E+00	0 E+00	-
	X	+	0,0000	0,0000	0,0000	0 E+00	0 E+00	0 E+00	-
00422	X	-	0,0000	0,0000	0,0000	0 E+00	0 E+00	0 E+00	-
	Y	+	0,0000	0,0000	0,0000	0 E+00	0 E+00	0 E+00	-
	Y	-	0,0000	0,0000	0,0000	0 E+00	0 E+00	0 E+00	-
	X	+	0,0000	0,0000	0,0000	0 E+00	0 E+00	0 E+00	-
00423	X	-	0,0000	0,0000	0,0000	0 E+00	0 E+00	0 E+00	-
	Y	+	0,0000	0,0000	0,0000	0 E+00	0 E+00	0 E+00	-
	Y	-	0,0000	0,0000	0,0000	0 E+00	0 E+00	0 E+00	-
	X	+	0,0000	0,0000	0,0000	0 E+00	0 E+00	0 E+00	-
00424	X	-	0,0000	0,0000	0,0000	0 E+00	0 E+00	0 E+00	-
	Y	+	0,0000	0,0000	0,0000	0 E+00	0 E+00	0 E+00	-
	Y	-	0,0000	0,0000	0,0000	0 E+00	0 E+00	0 E+00	-
	X	+	0,0000	0,0000	0,0000	0 E+00	0 E+00	0 E+00	-
00425	X	-	0,0000	0,0000	0,0000	0 E+00	0 E+00	0 E+00	-
	Y	+	0,0000	0,0000	0,0000	0 E+00	0 E+00	0 E+00	-
	Y	-	0,0000	0,0000	0,0000	0 E+00	0 E+00	0 E+00	-
	X	+	0,0000	0,0000	0,0000	0 E+00	0 E+00	0 E+00	-
00426	X	-	0,0000	0,0000	0,0000	0 E+00	0 E+00	0 E+00	-
	Y	+	0,0000	0,0000	0,0000	0 E+00	0 E+00	0 E+00	-
	Y	-	0,0000	0,0000	0,0000	0 E+00	0 E+00	0 E+00	-
	X	+	0,0000	0,0000	0,0000	0 E+00	0 E+00	0 E+00	-
00427	X	-	0,0000	0,0000	0,0000	0 E+00	0 E+00	0 E+00	-
	Y	+	0,0000	0,0000	0,0000	0 E+00	0 E+00	0 E+00	-
	Y	-	0,0000	0,0000	0,0000	0 E+00	0 E+00	0 E+00	-
	X	+	0,0000	0,0000	0,0000	0 E+00	0 E+00	0 E+00	-
00428	X	-	0,0000	0,0000	0,0000	0 E+00	0 E+00	0 E+00	-
	Y	+	0,0000	0,0000	0,0000	0 E+00	0 E+00	0 E+00	-
	Y	-	0,0000	0,0000	0,0000	0 E+00	0 E+00	0 E+00	-
	X	+	0,0000	0,0000	0,0000	0 E+00	0 E+00	0 E+00	-
00429	X	-	0,0000	0,0000	0,0000	0 E+00	0 E+00	0 E+00	-
	Y	+	0,0000	0,0000	0,0000	0 E+00	0 E+00	0 E+00	-
	Y	-	0,0000	0,0000	0,0000	0 E+00	0 E+00	0 E+00	-
	X	+	0,0000	0,0000	0,0000	0 E+00	0 E+00	0 E+00	-
00430	X	-	0,0000	0,0000	0,0000	0 E+00	0 E+00	0 E+00	-
	Y	+	0,0000	0,0000	0,0000	0 E+00	0 E+00	0 E+00	-
	Y	-	0,0000	0,0000	0,0000	0 E+00	0 E+00	0 E+00	-
	X	+	0,0000	0,0000	0,0000	0 E+00	0 E+00	0 E+00	-
00431	X	-	0,0000	0,0000	0,0000	0 E+00	0 E+00	0 E+00	-
	Y	+	0,0000	0,0000	0,0000	0 E+00	0 E+00	0 E+00	-
	Y	-	0,0000	0,0000	0,0000	0 E+00	0 E+00	0 E+00	-
	X	+	0,0000	0,0000	0,0000	0 E+00	0 E+00	0 E+00	-
00432	X	-	0,0000	0,0000	0,0000	0 E+00	0 E+00	0 E+00	-
	Y	+	0,0000	0,0000	0,0000	0 E+00	0 E+00	0 E+00	-
	Y	-	0,0000	0,0000	0,0000	0 E+00	0 E+00	0 E+00	-
	X	+	0,0000	0,0000	0,0000	0 E+00	0 E+00	0 E+00	-
00433	X	-	0,0000	0,0000	0,0000	0 E+00	0 E+00	0 E+00	-
	Y	+	0,0000	0,0000	0,0000	0 E+00	0 E+00	0 E+00	-
	Y	-	0,0000	0,0000	0,0000	0 E+00	0 E+00	0 E+00	-
	X	+	0,0000	0,0000	0,0000	0 E+00	0 E+00	0 E+00	-
00434	X	-	0,0000	0,0000	0,0000	0 E+00	0 E+00	0 E+00	-
	Y	+	0,0000	0,0000	0,0000	0 E+00	0 E+00	0 E+00	-
	Y	-	0,0000	0,0000	0,0000	0 E+00	0 E+00	0 E+00	-
	X	+	0,0000	0,0000	0,0000	0 E+00	0 E+00	0 E+00	-
00435	X	-	0,0000	0,0000	0,0000	0 E+00	0 E+00	0 E+00	-

Nodi - Spostamenti per eccentricità accidentale

Nodo	Dir	e	Sx	Sy	Sz	Θ x	Θ y	Θ z	σ t
			[cm]	[cm]	[cm]	[rad]	[rad]	[rad]	[N/mm²]
	Y	+	0,0000	0,0000	0,0000	0 E+00	0 E+00	0 E+00	-
	Y	-	0,0000	0,0000	0,0000	0 E+00	0 E+00	0 E+00	-
	X	+	0,0000	0,0000	0,0000	0 E+00	0 E+00	0 E+00	-
00436	X	-	0,0000	0,0000	0,0000	0 E+00	0 E+00	0 E+00	-
	Y	+	0,0000	0,0000	0,0000	0 E+00	0 E+00	0 E+00	-
	Y	-	0,0000	0,0000	0,0000	0 E+00	0 E+00	0 E+00	-
	X	+	0,0000	0,0000	0,0000	0 E+00	0 E+00	0 E+00	-
00437	X	-	0,0000	0,0000	0,0000	0 E+00	0 E+00	0 E+00	-
	Y	+	0,0000	0,0000	0,0000	0 E+00	0 E+00	0 E+00	-
	Y	-	0,0000	0,0000	0,0000	0 E+00	0 E+00	0 E+00	-
	X	+	0,0000	0,0000	0,0000	0 E+00	0 E+00	0 E+00	-
00438	X	-	0,0000	0,0000	0,0000	0 E+00	0 E+00	0 E+00	-
	Y	+	0,0000	0,0000	0,0000	0 E+00	0 E+00	0 E+00	-
	Y	-	0,0000	0,0000	0,0000	0 E+00	0 E+00	0 E+00	-
	X	+	0,0000	0,0000	0,0000	0 E+00	0 E+00	0 E+00	-
00439	X	-	0,0000	0,0000	0,0000	0 E+00	0 E+00	0 E+00	-
	Y	+	0,0000	0,0000	0,0000	0 E+00	0 E+00	0 E+00	-
	Y	-	0,0000	0,0000	0,0000	0 E+00	0 E+00	0 E+00	-
	X	+	0,0000	0,0000	0,0000	0 E+00	0 E+00	0 E+00	-
00440	X	-	0,0000	0,0000	0,0000	0 E+00	0 E+00	0 E+00	-
	Y	+	0,0000	0,0000	0,0000	0 E+00	0 E+00	0 E+00	-
	Y	-	0,0000	0,0000	0,0000	0 E+00	0 E+00	0 E+00	-
	X	+	0,0000	0,0000	0,0000	0 E+00	0 E+00	0 E+00	-
00441	X	-	0,0000	0,0000	0,0000	0 E+00	0 E+00	0 E+00	-
	Y	+	0,0000	0,0000	0,0000	0 E+00	0 E+00	0 E+00	-
	Y	-	0,0000	0,0000	0,0000	0 E+00	0 E+00	0 E+00	-
	X	+	0,0000	0,0000	0,0000	0 E+00	0 E+00	0 E+00	-
00442	X	-	0,0000	0,0000	0,0000	0 E+00	0 E+00	0 E+00	-
	Y	+	0,0000	0,0000	0,0000	0 E+00	0 E+00	0 E+00	-
	Y	-	0,0000	0,0000	0,0000	0 E+00	0 E+00	0 E+00	-
	X	+	0,0000	0,0000	0,0000	0 E+00	0 E+00	0 E+00	-
00443	X	-	0,0000	0,0000	0,0000	0 E+00	0 E+00	0 E+00	-
	Y	+	0,0000	0,0000	0,0000	0 E+00	0 E+00	0 E+00	-
	Y	-	0,0000	0,0000	0,0000	0 E+00	0 E+00	0 E+00	-
	X	+	0,0000	0,0000	0,0000	0 E+00	0 E+00	0 E+00	-
00444	X	-	0,0000	0,0000	0,0000	0 E+00	0 E+00	0 E+00	-
	Y	+	0,0000	0,0000	0,0000	0 E+00	0 E+00	0 E+00	-
	Y	-	0,0000	0,0000	0,0000	0 E+00	0 E+00	0 E+00	-
	X	+	0,0000	0,0000	0,0000	0 E+00	0 E+00	0 E+00	-
00445	X	-	0,0000	0,0000	0,0000	0 E+00	0 E+00	0 E+00	-
	Y	+	0,0000	0,0000	0,0000	0 E+00	0 E+00	0 E+00	-
	Y	-	0,0000	0,0000	0,0000	0 E+00	0 E+00	0 E+00	-
	X	+	0,0000	0,0000	0,0000	0 E+00	0 E+00	0 E+00	-
00446	X	-	0,0000	0,0000	0,0000	0 E+00	0 E+00	0 E+00	-
	Y	+	0,0000	0,0000	0,0000	0 E+00	0 E+00	0 E+00	-
	Y	-	0,0000	0,0000	0,0000	0 E+00	0 E+00	0 E+00	-
	X	+	0,0000	0,0000	0,0000	0 E+00	0 E+00	0 E+00	-
00447	X	-	0,0000	0,0000	0,0000	0 E+00	0 E+00	0 E+00	-
	Y	+	0,0000	0,0000	0,0000	0 E+00	0 E+00	0 E+00	-
	Y	-	0,0000	0,0000	0,0000	0 E+00	0 E+00	0 E+00	-
	X	+	0,0000	0,0000	0,0000	0 E+00	0 E+00	0 E+00	-
00448	X	-	0,0000	0,0000	0,0000	0 E+00	0 E+00	0 E+00	-
	Y	+	0,0000	0,0000	0,0000	0 E+00	0 E+00	0 E+00	-
	Y	-	0,0000	0,0000	0,0000	0 E+00	0 E+00	0 E+00	-
	X	+	0,0000	0,0000	0,0000	0 E+00	0 E+00	0 E+00	-
00449	X	-	0,0000	0,0000	0,0000	0 E+00	0 E+00	0 E+00	-
	Y	+	0,0000	0,0000	0,0000	0 E+00	0 E+00	0 E+00	-
	Y	-	0,0000	0,0000	0,0000	0 E+00	0 E+00	0 E+00	-
	X	+	0,0000	0,0000	0,0000	0 E+00	0 E+00	0 E+00	-
00450	X	-	0,0000	0,0000	0,0000	0 E+00	0 E+00	0 E+00	-
	Y	+	0,0000	0,0000	0,0000	0 E+00	0 E+00	0 E+00	-
	Y	-	0,0000	0,0000	0,0000	0 E+00	0 E+00	0 E+00	-
	X	+	0,0000	0,0000	0,0000	0 E+00	0 E+00	0 E+00	-
00451	X	-	0,0000	0,0000	0,0000	0 E+00	0 E+00	0 E+00	-
	Y	+	0,0000	0,0000	0,0000	0 E+00	0 E+00	0 E+00	-
	Y	-	0,0000	0,0000	0,0000	0 E+00	0 E+00	0 E+00	-
	X	+	0,0000	0,0000	0,0000	0 E+00	0 E+00	0 E+00	-
00452	X	-	0,0000	0,0000	0,0000	0 E+00	0 E+00	0 E+00	-
	Y	+	0,0000	0,0000	0,0000	0 E+00	0 E+00	0 E+00	-
	Y	-	0,0000	0,0000	0,0000	0 E+00	0 E+00	0 E+00	-
	X	+	0,0000	0,0000	0,0000	0 E+00	0 E+00	0 E+00	-
00453	X	-	0,0000	0,0000	0,0000	0 E+00	0 E+00	0 E+00	-
	Y	+	0,0000	0,0000	0,0000	0 E+00	0 E+00	0 E+00	-
	Y	-	0,0000	0,0000	0,0000	0 E+00	0 E+00	0 E+00	-
	X	+	0,0000	0,0000	0,0000	0 E+00	0 E+00	0 E+00	-
00454	X	-	0,0000	0,0000	0,0000	0 E+00	0 E+00	0 E+00	-
	Y	+	0,0000	0,0000	0,0000	0 E+00	0 E+00	0 E+00	-
	Y	-	0,0000	0,0000	0,0000	0 E+00	0 E+00	0 E+00	-
	X	+	0,0000	0,0000	0,0000	0 E+00	0 E+00	0 E+00	-

Nodi - Spostamenti per eccentricità accidentale

Nodo	Dir	e	Sx	Sy	Sz	Θ x	Θ y	Θ z	σ t
			[cm]	[cm]	[cm]	[rad]	[rad]	[rad]	[N/mm²]
00455	X	-	0,0000	0,0000	0,0000	0 E+00	0 E+00	0 E+00	-
	Y	+	0,0000	0,0000	0,0000	0 E+00	0 E+00	0 E+00	-
	Y	-	0,0000	0,0000	0,0000	0 E+00	0 E+00	0 E+00	-
00456	X	+	0,0000	0,0000	0,0000	0 E+00	0 E+00	0 E+00	-
	X	-	0,0000	0,0000	0,0000	0 E+00	0 E+00	0 E+00	-
	Y	+	0,0000	0,0000	0,0000	0 E+00	0 E+00	0 E+00	-
	Y	-	0,0000	0,0000	0,0000	0 E+00	0 E+00	0 E+00	-
00457	X	+	0,0000	0,0000	0,0000	0 E+00	0 E+00	0 E+00	-
	X	-	0,0000	0,0000	0,0000	0 E+00	0 E+00	0 E+00	-
	Y	+	0,0000	0,0000	0,0000	0 E+00	0 E+00	0 E+00	-
	Y	-	0,0000	0,0000	0,0000	0 E+00	0 E+00	0 E+00	-
00458	X	+	0,0000	0,0000	0,0000	0 E+00	0 E+00	0 E+00	-
	X	-	0,0000	0,0000	0,0000	0 E+00	0 E+00	0 E+00	-
	Y	+	0,0000	0,0000	0,0000	0 E+00	0 E+00	0 E+00	-
	Y	-	0,0000	0,0000	0,0000	0 E+00	0 E+00	0 E+00	-
00459	X	+	0,0000	0,0000	0,0000	0 E+00	0 E+00	0 E+00	-
	X	-	0,0000	0,0000	0,0000	0 E+00	0 E+00	0 E+00	-
	Y	+	0,0000	0,0000	0,0000	0 E+00	0 E+00	0 E+00	-
	Y	-	0,0000	0,0000	0,0000	0 E+00	0 E+00	0 E+00	-
00460	X	+	0,0000	0,0000	0,0000	0 E+00	0 E+00	0 E+00	-
	X	-	0,0000	0,0000	0,0000	0 E+00	0 E+00	0 E+00	-
	Y	+	0,0000	0,0000	0,0000	0 E+00	0 E+00	0 E+00	-
	Y	-	0,0000	0,0000	0,0000	0 E+00	0 E+00	0 E+00	-
00461	X	+	0,0000	0,0000	0,0000	0 E+00	0 E+00	0 E+00	-
	X	-	0,0000	0,0000	0,0000	0 E+00	0 E+00	0 E+00	-
	Y	+	0,0000	0,0000	0,0000	0 E+00	0 E+00	0 E+00	-
	Y	-	0,0000	0,0000	0,0000	0 E+00	0 E+00	0 E+00	-
00462	X	+	0,0000	0,0000	0,0000	0 E+00	0 E+00	0 E+00	-
	X	-	0,0000	0,0000	0,0000	0 E+00	0 E+00	0 E+00	-
	Y	+	0,0000	0,0000	0,0000	0 E+00	0 E+00	0 E+00	-
	Y	-	0,0000	0,0000	0,0000	0 E+00	0 E+00	0 E+00	-
00463	X	+	0,0000	0,0000	0,0000	0 E+00	0 E+00	0 E+00	-
	X	-	0,0000	0,0000	0,0000	0 E+00	0 E+00	0 E+00	-
	Y	+	0,0000	0,0000	0,0000	0 E+00	0 E+00	0 E+00	-
	Y	-	0,0000	0,0000	0,0000	0 E+00	0 E+00	0 E+00	-
00464	X	+	0,0000	0,0000	0,0000	0 E+00	0 E+00	0 E+00	-
	X	-	0,0000	0,0000	0,0000	0 E+00	0 E+00	0 E+00	-
	Y	+	0,0000	0,0000	0,0000	0 E+00	0 E+00	0 E+00	-
	Y	-	0,0000	0,0000	0,0000	0 E+00	0 E+00	0 E+00	-
00465	X	+	0,0000	0,0000	0,0000	0 E+00	0 E+00	0 E+00	-
	X	-	0,0000	0,0000	0,0000	0 E+00	0 E+00	0 E+00	-
	Y	+	0,0000	0,0000	0,0000	0 E+00	0 E+00	0 E+00	-
	Y	-	0,0000	0,0000	0,0000	0 E+00	0 E+00	0 E+00	-
00466	X	+	0,0000	0,0000	0,0000	0 E+00	0 E+00	0 E+00	-
	X	-	0,0000	0,0000	0,0000	0 E+00	0 E+00	0 E+00	-
	Y	+	0,0000	0,0000	0,0000	0 E+00	0 E+00	0 E+00	-
	Y	-	0,0000	0,0000	0,0000	0 E+00	0 E+00	0 E+00	-
00467	X	+	0,0000	0,0000	0,0000	0 E+00	0 E+00	0 E+00	-
	X	-	0,0000	0,0000	0,0000	0 E+00	0 E+00	0 E+00	-
	Y	+	0,0000	0,0000	0,0000	0 E+00	0 E+00	0 E+00	-
	Y	-	0,0000	0,0000	0,0000	0 E+00	0 E+00	0 E+00	-
00468	X	+	0,0000	0,0000	0,0000	0 E+00	0 E+00	0 E+00	-
	X	-	0,0000	0,0000	0,0000	0 E+00	0 E+00	0 E+00	-
	Y	+	0,0000	0,0000	0,0000	0 E+00	0 E+00	0 E+00	-
	Y	-	0,0000	0,0000	0,0000	0 E+00	0 E+00	0 E+00	-
00469	X	+	0,0000	0,0000	0,0000	0 E+00	0 E+00	0 E+00	-
	X	-	0,0000	0,0000	0,0000	0 E+00	0 E+00	0 E+00	-
	Y	+	0,0000	0,0000	0,0000	0 E+00	0 E+00	0 E+00	-
	Y	-	0,0000	0,0000	0,0000	0 E+00	0 E+00	0 E+00	-
00470	X	+	0,0000	0,0000	0,0000	0 E+00	0 E+00	0 E+00	-
	X	-	0,0000	0,0000	0,0000	0 E+00	0 E+00	0 E+00	-
	Y	+	0,0000	0,0000	0,0000	0 E+00	0 E+00	0 E+00	-
	Y	-	0,0000	0,0000	0,0000	0 E+00	0 E+00	0 E+00	-
00471	X	+	0,0000	0,0000	0,0000	0 E+00	0 E+00	0 E+00	-
	X	-	0,0000	0,0000	0,0000	0 E+00	0 E+00	0 E+00	-
	Y	+	0,0000	0,0000	0,0000	0 E+00	0 E+00	0 E+00	-
	Y	-	0,0000	0,0000	0,0000	0 E+00	0 E+00	0 E+00	-
00472	X	+	0,0000	0,0000	0,0000	0 E+00	0 E+00	0 E+00	-
	X	-	0,0000	0,0000	0,0000	0 E+00	0 E+00	0 E+00	-
	Y	+	0,0000	0,0000	0,0000	0 E+00	0 E+00	0 E+00	-
	Y	-	0,0000	0,0000	0,0000	0 E+00	0 E+00	0 E+00	-
00473	X	+	0,0000	0,0000	0,0000	0 E+00	0 E+00	0 E+00	-
	X	-	0,0000	0,0000	0,0000	0 E+00	0 E+00	0 E+00	-
	Y	+	0,0000	0,0000	0,0000	0 E+00	0 E+00	0 E+00	-
	Y	-	0,0000	0,0000	0,0000	0 E+00	0 E+00	0 E+00	-
00474	X	+	0,0000	0,0000	0,0000	0 E+00	0 E+00	0 E+00	-
	X	-	0,0000	0,0000	0,0000	0 E+00	0 E+00	0 E+00	-
	Y	+	0,0000	0,0000	0,0000	0 E+00	0 E+00	0 E+00	-
	Y	-	0,0000	0,0000	0,0000	0 E+00	0 E+00	0 E+00	-

Nodi - Spostamenti per eccentricità accidentale

Nodo	Dir	e	Sx	Sy	Sz	Θ x	Θ y	Θ z	σ t
			[cm]	[cm]	[cm]	[rad]	[rad]	[rad]	[N/mm²]
00475	X	+	0,0000	0,0000	0,0000	0 E+00	0 E+00	0 E+00	-
	X	-	0,0000	0,0000	0,0000	0 E+00	0 E+00	0 E+00	-
	Y	+	0,0000	0,0000	0,0000	0 E+00	0 E+00	0 E+00	-
	Y	-	0,0000	0,0000	0,0000	0 E+00	0 E+00	0 E+00	-
00476	X	+	0,0000	0,0000	0,0000	0 E+00	0 E+00	0 E+00	-
	X	-	0,0000	0,0000	0,0000	0 E+00	0 E+00	0 E+00	-
	Y	+	0,0000	0,0000	0,0000	0 E+00	0 E+00	0 E+00	-
	Y	-	0,0000	0,0000	0,0000	0 E+00	0 E+00	0 E+00	-
00477	X	+	0,0000	0,0000	0,0000	0 E+00	0 E+00	0 E+00	-
	X	-	0,0000	0,0000	0,0000	0 E+00	0 E+00	0 E+00	-
	Y	+	0,0000	0,0000	0,0000	0 E+00	0 E+00	0 E+00	-
	Y	-	0,0000	0,0000	0,0000	0 E+00	0 E+00	0 E+00	-
00478	X	+	0,0000	0,0000	0,0000	0 E+00	0 E+00	0 E+00	-
	X	-	0,0000	0,0000	0,0000	0 E+00	0 E+00	0 E+00	-
	Y	+	0,0000	0,0000	0,0000	0 E+00	0 E+00	0 E+00	-
	Y	-	0,0000	0,0000	0,0000	0 E+00	0 E+00	0 E+00	-
00479	X	+	0,0000	0,0000	0,0000	0 E+00	0 E+00	0 E+00	-
	X	-	0,0000	0,0000	0,0000	0 E+00	0 E+00	0 E+00	-
	Y	+	0,0000	0,0000	0,0000	0 E+00	0 E+00	0 E+00	-
	Y	-	0,0000	0,0000	0,0000	0 E+00	0 E+00	0 E+00	-
00480	X	+	0,0000	0,0000	0,0000	0 E+00	0 E+00	0 E+00	-
	X	-	0,0000	0,0000	0,0000	0 E+00	0 E+00	0 E+00	-
	Y	+	0,0000	0,0000	0,0000	0 E+00	0 E+00	0 E+00	-
	Y	-	0,0000	0,0000	0,0000	0 E+00	0 E+00	0 E+00	-
00481	X	+	0,0000	0,0000	0,0000	0 E+00	0 E+00	0 E+00	-
	X	-	0,0000	0,0000	0,0000	0 E+00	0 E+00	0 E+00	-
	Y	+	0,0000	0,0000	0,0000	0 E+00	0 E+00	0 E+00	-
	Y	-	0,0000	0,0000	0,0000	0 E+00	0 E+00	0 E+00	-
00482	X	+	0,0000	0,0000	0,0000	0 E+00	0 E+00	0 E+00	-
	X	-	0,0000	0,0000	0,0000	0 E+00	0 E+00	0 E+00	-
	Y	+	0,0000	0,0000	0,0000	0 E+00	0 E+00	0 E+00	-
	Y	-	0,0000	0,0000	0,0000	0 E+00	0 E+00	0 E+00	-
00483	X	+	0,0000	0,0000	0,0000	0 E+00	0 E+00	0 E+00	-
	X	-	0,0000	0,0000	0,0000	0 E+00	0 E+00	0 E+00	-
	Y	+	0,0000	0,0000	0,0000	0 E+00	0 E+00	0 E+00	-
	Y	-	0,0000	0,0000	0,0000	0 E+00	0 E+00	0 E+00	-
00484	X	+	0,0000	0,0000	0,0000	0 E+00	0 E+00	0 E+00	-
	X	-	0,0000	0,0000	0,0000	0 E+00	0 E+00	0 E+00	-
	Y	+	0,0000	0,0000	0,0000	0 E+00	0 E+00	0 E+00	-
	Y	-	0,0000	0,0000	0,0000	0 E+00	0 E+00	0 E+00	-
00485	X	+	0,0000	0,0000	0,0000	0 E+00	0 E+00	0 E+00	-
	X	-	0,0000	0,0000	0,0000	0 E+00	0 E+00	0 E+00	-
	Y	+	0,0000	0,0000	0,0000	0 E+00	0 E+00	0 E+00	-
	Y	-	0,0000	0,0000	0,0000	0 E+00	0 E+00	0 E+00	-
00486	X	+	0,0000	0,0000	0,0000	0 E+00	0 E+00	0 E+00	-
	X	-	0,0000	0,0000	0,0000	0 E+00	0 E+00	0 E+00	-
	Y	+	0,0000	0,0000	0,0000	0 E+00	0 E+00	0 E+00	-
	Y	-	0,0000	0,0000	0,0000	0 E+00	0 E+00	0 E+00	-
00487	X	+	0,0000	0,0000	0,0000	0 E+00	0 E+00	0 E+00	-
	X	-	0,0000	0,0000	0,0000	0 E+00	0 E+00	0 E+00	-
	Y	+	0,0000	0,0000	0,0000	0 E+00	0 E+00	0 E+00	-
	Y	-	0,0000	0,0000	0,0000	0 E+00	0 E+00	0 E+00	-
00488	X	+	0,0000	0,0000	0,0000	0 E+00	0 E+00	0 E+00	-
	X	-	0,0000	0,0000	0,0000	0 E+00	0 E+00	0 E+00	-
	Y	+	0,0000	0,0000	0,0000	0 E+00	0 E+00	0 E+00	-
	Y	-	0,0000	0,0000	0,0000	0 E+00	0 E+00	0 E+00	-
00489	X	+	0,0000	0,0000	0,0000	0 E+00	0 E+00	0 E+00	-
	X	-	0,0000	0,0000	0,0000	0 E+00	0 E+00	0 E+00	-
	Y	+	0,0000	0,0000	0,0000	0 E+00	0 E+00	0 E+00	-
	Y	-	0,0000	0,0000	0,0000	0 E+00	0 E+00	0 E+00	-
00490	X	+	0,0000	0,0000	0,0000	0 E+00	0 E+00	0 E+00	-
	X	-	0,0000	0,0000	0,0000	0 E+00	0 E+00	0 E+00	-
	Y	+	0,0000	0,0000	0,0000	0 E+00	0 E+00	0 E+00	-
	Y	-	0,0000	0,0000	0,0000	0 E+00	0 E+00	0 E+00	-
00491	X	+	0,0000	0,0000	0,0000	0 E+00	0 E+00	0 E+00	-
	X	-	0,0000	0,0000	0,0000	0 E+00	0 E+00	0 E+00	-
	Y	+	0,0000	0,0000	0,0000	0 E+00	0 E+00	0 E+00	-
	Y	-	0,0000	0,0000	0,0000	0 E+00	0 E+00	0 E+00	-
00492	X	+	0,0000	0,0000	0,0000	0 E+00	0 E+00	0 E+00	-
	X	-	0,0000	0,0000	0,0000	0 E+00	0 E+00	0 E+00	-
	Y	+	0,0000	0,0000	0,0000	0 E+00	0 E+00	0 E+00	-
	Y	-	0,0000	0,0000	0,0000	0 E+00	0 E+00	0 E+00	-
00493	X	+	0,0000	0,0000	0,0000	0 E+00	0 E+00	0 E+00	-
	X	-	0,0000	0,0000	0,0000	0 E+00	0 E+00	0 E+00	-
	Y	+	0,0000	0,0000	0,0000	0 E+00	0 E+00	0 E+00	-
	Y	-	0,0000	0,0000	0,0000	0 E+00	0 E+00	0 E+00	-
00494	X	+	0,0000	0,0000	0,0000	0 E+00	0 E+00	0 E+00	-
	X	-	0,0000	0,0000	0,0000	0 E+00	0 E+00	0 E+00	-
	Y	+	0,0000	0,0000	0,0000	0 E+00	0 E+00	0 E+00	-

Nodi - Spostamenti per eccentricità accidentale

Nodo	Dir	e	Sx	Sy	Sz	Θ x	Θ y	Θ z	σ t
			[cm]	[cm]	[cm]	[rad]	[rad]	[rad]	[N/mm²]
	Y	-	0,0000	0,0000	0,0000	0 E+00	0 E+00	0 E+00	-
	X	+	0,0000	0,0000	0,0000	0 E+00	0 E+00	0 E+00	-
00495	X	-	0,0000	0,0000	0,0000	0 E+00	0 E+00	0 E+00	-
	Y	+	0,0000	0,0000	0,0000	0 E+00	0 E+00	0 E+00	-
	Y	-	0,0000	0,0000	0,0000	0 E+00	0 E+00	0 E+00	-
	X	+	0,0000	0,0000	0,0000	0 E+00	0 E+00	0 E+00	-
00496	X	-	0,0000	0,0000	0,0000	0 E+00	0 E+00	0 E+00	-
	Y	+	0,0000	0,0000	0,0000	0 E+00	0 E+00	0 E+00	-
	Y	-	0,0000	0,0000	0,0000	0 E+00	0 E+00	0 E+00	-
	X	+	0,0000	0,0000	0,0000	0 E+00	0 E+00	0 E+00	-
00497	X	-	0,0000	0,0000	0,0000	0 E+00	0 E+00	0 E+00	-
	Y	+	0,0000	0,0000	0,0000	0 E+00	0 E+00	0 E+00	-
	Y	-	0,0000	0,0000	0,0000	0 E+00	0 E+00	0 E+00	-
	X	+	0,0000	0,0000	0,0000	0 E+00	0 E+00	0 E+00	-
00498	X	-	0,0000	0,0000	0,0000	0 E+00	0 E+00	0 E+00	-
	Y	+	0,0000	0,0000	0,0000	0 E+00	0 E+00	0 E+00	-
	Y	-	0,0000	0,0000	0,0000	0 E+00	0 E+00	0 E+00	-
	X	+	0,0000	0,0000	0,0000	0 E+00	0 E+00	0 E+00	-
00499	X	-	0,0000	0,0000	0,0000	0 E+00	0 E+00	0 E+00	-
	Y	+	0,0000	0,0000	0,0000	0 E+00	0 E+00	0 E+00	-
	Y	-	0,0000	0,0000	0,0000	0 E+00	0 E+00	0 E+00	-
	X	+	0,0000	0,0000	0,0000	0 E+00	0 E+00	0 E+00	-
00500	X	-	0,0000	0,0000	0,0000	0 E+00	0 E+00	0 E+00	-
	Y	+	0,0000	0,0000	0,0000	0 E+00	0 E+00	0 E+00	-
	Y	-	0,0000	0,0000	0,0000	0 E+00	0 E+00	0 E+00	-
	X	+	0,0000	0,0000	0,0000	0 E+00	0 E+00	0 E+00	-
00501	X	-	0,0000	0,0000	0,0000	0 E+00	0 E+00	0 E+00	-
	Y	+	0,0000	0,0000	0,0000	0 E+00	0 E+00	0 E+00	-
	Y	-	0,0000	0,0000	0,0000	0 E+00	0 E+00	0 E+00	-
	X	+	0,0000	0,0000	0,0000	0 E+00	0 E+00	0 E+00	-
00502	X	-	0,0000	0,0000	0,0000	0 E+00	0 E+00	0 E+00	-
	Y	+	0,0000	0,0000	0,0000	0 E+00	0 E+00	0 E+00	-
	Y	-	0,0000	0,0000	0,0000	0 E+00	0 E+00	0 E+00	-
	X	+	0,0000	0,0000	0,0000	0 E+00	0 E+00	0 E+00	-
00503	X	-	0,0000	0,0000	0,0000	0 E+00	0 E+00	0 E+00	-
	Y	+	0,0000	0,0000	0,0000	0 E+00	0 E+00	0 E+00	-
	Y	-	0,0000	0,0000	0,0000	0 E+00	0 E+00	0 E+00	-
	X	+	0,0000	0,0000	0,0000	0 E+00	0 E+00	0 E+00	-
00504	X	-	0,0000	0,0000	0,0000	0 E+00	0 E+00	0 E+00	-
	Y	+	0,0000	0,0000	0,0000	0 E+00	0 E+00	0 E+00	-
	Y	-	0,0000	0,0000	0,0000	0 E+00	0 E+00	0 E+00	-
	X	+	0,0000	0,0000	0,0000	0 E+00	0 E+00	0 E+00	-
00505	X	-	0,0000	0,0000	0,0000	0 E+00	0 E+00	0 E+00	-
	Y	+	0,0000	0,0000	0,0000	0 E+00	0 E+00	0 E+00	-
	Y	-	0,0000	0,0000	0,0000	0 E+00	0 E+00	0 E+00	-
	X	+	0,0000	0,0000	0,0000	0 E+00	0 E+00	0 E+00	-
00506	X	-	0,0000	0,0000	0,0000	0 E+00	0 E+00	0 E+00	-
	Y	+	0,0000	0,0000	0,0000	0 E+00	0 E+00	0 E+00	-
	Y	-	0,0000	0,0000	0,0000	0 E+00	0 E+00	0 E+00	-
	X	+	0,0000	0,0000	0,0000	0 E+00	0 E+00	0 E+00	-
00507	X	-	0,0000	0,0000	0,0000	0 E+00	0 E+00	0 E+00	-
	Y	+	0,0000	0,0000	0,0000	0 E+00	0 E+00	0 E+00	-
	Y	-	0,0000	0,0000	0,0000	0 E+00	0 E+00	0 E+00	-
	X	+	0,0000	0,0000	0,0000	0 E+00	0 E+00	0 E+00	-
00508	X	-	0,0000	0,0000	0,0000	0 E+00	0 E+00	0 E+00	-
	Y	+	0,0000	0,0000	0,0000	0 E+00	0 E+00	0 E+00	-
	Y	-	0,0000	0,0000	0,0000	0 E+00	0 E+00	0 E+00	-
	X	+	0,0000	0,0000	0,0000	0 E+00	0 E+00	0 E+00	-
00509	X	-	0,0000	0,0000	0,0000	0 E+00	0 E+00	0 E+00	-
	Y	+	0,0000	0,0000	0,0000	0 E+00	0 E+00	0 E+00	-
	Y	-	0,0000	0,0000	0,0000	0 E+00	0 E+00	0 E+00	-
	X	+	0,0000	0,0000	0,0000	0 E+00	0 E+00	0 E+00	-
00510	X	-	0,0000	0,0000	0,0000	0 E+00	0 E+00	0 E+00	-
	Y	+	0,0000	0,0000	0,0000	0 E+00	0 E+00	0 E+00	-
	Y	-	0,0000	0,0000	0,0000	0 E+00	0 E+00	0 E+00	-
	X	+	0,0000	0,0000	0,0000	0 E+00	0 E+00	0 E+00	-
00511	X	-	0,0000	0,0000	0,0000	0 E+00	0 E+00	0 E+00	-
	Y	+	0,0000	0,0000	0,0000	0 E+00	0 E+00	0 E+00	-
	Y	-	0,0000	0,0000	0,0000	0 E+00	0 E+00	0 E+00	-
	X	+	0,0000	0,0000	0,0000	0 E+00	0 E+00	0 E+00	-
00512	X	-	0,0000	0,0000	0,0000	0 E+00	0 E+00	0 E+00	-
	Y	+	0,0000	0,0000	0,0000	0 E+00	0 E+00	0 E+00	-
	Y	-	0,0000	0,0000	0,0000	0 E+00	0 E+00	0 E+00	-
	X	+	0,0000	0,0000	0,0000	0 E+00	0 E+00	0 E+00	-
00513	X	-	0,0000	0,0000	0,0000	0 E+00	0 E+00	0 E+00	-
	Y	+	0,0000	0,0000	0,0000	0 E+00	0 E+00	0 E+00	-
	Y	-	0,0000	0,0000	0,0000	0 E+00	0 E+00	0 E+00	-
	X	+	0,0000	0,0000	0,0000	0 E+00	0 E+00	0 E+00	-
00514	X	-	0,0000	0,0000	0,0000	0 E+00	0 E+00	0 E+00	-

Nodi - Spostamenti per eccentricità accidentale

Nodo	Dir	e	Sx	Sy	Sz	Θ x	Θ y	Θ z	σ t
			[cm]	[cm]	[cm]	[rad]	[rad]	[rad]	[N/mm²]
	Y	+	0,0000	0,0000	0,0000	0 E+00	0 E+00	0 E+00	-
	Y	-	0,0000	0,0000	0,0000	0 E+00	0 E+00	0 E+00	-
	X	+	0,0000	0,0000	0,0000	0 E+00	0 E+00	0 E+00	-
00515	X	-	0,0000	0,0000	0,0000	0 E+00	0 E+00	0 E+00	-
	Y	+	0,0000	0,0000	0,0000	0 E+00	0 E+00	0 E+00	-
	Y	-	0,0000	0,0000	0,0000	0 E+00	0 E+00	0 E+00	-
	X	+	0,0000	0,0000	0,0000	0 E+00	0 E+00	0 E+00	-
00516	X	-	0,0000	0,0000	0,0000	0 E+00	0 E+00	0 E+00	-
	Y	+	0,0000	0,0000	0,0000	0 E+00	0 E+00	0 E+00	-
	Y	-	0,0000	0,0000	0,0000	0 E+00	0 E+00	0 E+00	-
	X	+	0,0000	0,0000	0,0000	0 E+00	0 E+00	0 E+00	-
00517	X	-	0,0000	0,0000	0,0000	0 E+00	0 E+00	0 E+00	-
	Y	+	0,0000	0,0000	0,0000	0 E+00	0 E+00	0 E+00	-
	Y	-	0,0000	0,0000	0,0000	0 E+00	0 E+00	0 E+00	-
	X	+	0,0000	0,0000	0,0000	0 E+00	0 E+00	0 E+00	-
00518	X	-	0,0000	0,0000	0,0000	0 E+00	0 E+00	0 E+00	-
	Y	+	0,0000	0,0000	0,0000	0 E+00	0 E+00	0 E+00	-
	Y	-	0,0000	0,0000	0,0000	0 E+00	0 E+00	0 E+00	-
	X	+	0,0000	0,0000	0,0000	0 E+00	0 E+00	0 E+00	-
00519	X	-	0,0000	0,0000	0,0000	0 E+00	0 E+00	0 E+00	-
	Y	+	0,0000	0,0000	0,0000	0 E+00	0 E+00	0 E+00	-
	Y	-	0,0000	0,0000	0,0000	0 E+00	0 E+00	0 E+00	-
	X	+	0,0000	0,0000	0,0000	0 E+00	0 E+00	0 E+00	-
00520	X	-	0,0000	0,0000	0,0000	0 E+00	0 E+00	0 E+00	-
	Y	+	0,0000	0,0000	0,0000	0 E+00	0 E+00	0 E+00	-
	Y	-	0,0000	0,0000	0,0000	0 E+00	0 E+00	0 E+00	-
	X	+	0,0000	0,0000	0,0000	0 E+00	0 E+00	0 E+00	-
00521	X	-	0,0000	0,0000	0,0000	0 E+00	0 E+00	0 E+00	-
	Y	+	0,0000	0,0000	0,0000	0 E+00	0 E+00	0 E+00	-
	Y	-	0,0000	0,0000	0,0000	0 E+00	0 E+00	0 E+00	-
	X	+	0,0000	0,0000	0,0000	0 E+00	0 E+00	0 E+00	-
00522	X	-	0,0000	0,0000	0,0000	0 E+00	0 E+00	0 E+00	-
	Y	+	0,0000	0,0000	0,0000	0 E+00	0 E+00	0 E+00	-
	Y	-	0,0000	0,0000	0,0000	0 E+00	0 E+00	0 E+00	-
	X	+	0,0000	0,0000	0,0000	0 E+00	0 E+00	0 E+00	-
00523	X	-	0,0000	0,0000	0,0000	0 E+00	0 E+00	0 E+00	-
	Y	+	0,0000	0,0000	0,0000	0 E+00	0 E+00	0 E+00	-
	Y	-	0,0000	0,0000	0,0000	0 E+00	0 E+00	0 E+00	-
	X	+	0,0000	0,0000	0,0000	0 E+00	0 E+00	0 E+00	-
00524	X	-	0,0000	0,0000	0,0000	0 E+00	0 E+00	0 E+00	-
	Y	+	0,0000	0,0000	0,0000	0 E+00	0 E+00	0 E+00	-
	Y	-	0,0000	0,0000	0,0000	0 E+00	0 E+00	0 E+00	-
	X	+	0,0000	0,0000	0,0000	0 E+00	0 E+00	0 E+00	-
00525	X	-	0,0000	0,0000	0,0000	0 E+00	0 E+00	0 E+00	-
	Y	+	0,0000	0,0000	0,0000	0 E+00	0 E+00	0 E+00	-
	Y	-	0,0000	0,0000	0,0000	0 E+00	0 E+00	0 E+00	-
	X	+	0,0000	0,0000	0,0000	0 E+00	0 E+00	0 E+00	-
00526	X	-	0,0000	0,0000	0,0000	0 E+00	0 E+00	0 E+00	-
	Y	+	0,0000	0,0000	0,0000	0 E+00	0 E+00	0 E+00	-
	Y	-	0,0000	0,0000	0,0000	0 E+00	0 E+00	0 E+00	-
	X	+	0,0000	0,0000	0,0000	0 E+00	0 E+00	0 E+00	-
00527	X	-	0,0000	0,0000	0,0000	0 E+00	0 E+00	0 E+00	-
	Y	+	0,0000	0,0000	0,0000	0 E+00	0 E+00	0 E+00	-
	Y	-	0,0000	0,0000	0,0000	0 E+00	0 E+00	0 E+00	-
	X	+	0,0000	0,0000	0,0000	0 E+00	0 E+00	0 E+00	-
00528	X	-	0,0000	0,0000	0,0000	0 E+00	0 E+00	0 E+00	-
	Y	+	0,0000	0,0000	0,0000	0 E+00	0 E+00	0 E+00	-
	Y	-	0,0000	0,0000	0,0000	0 E+00	0 E+00	0 E+00	-
	X	+	0,0000	0,0000	0,0000	0 E+00	0 E+00	0 E+00	-
00529	X	-	0,0000	0,0000	0,0000	0 E+00	0 E+00	0 E+00	-
	Y	+	0,0000	0,0000	0,0000	0 E+00	0 E+00	0 E+00	-
	Y	-	0,0000	0,0000	0,0000	0 E+00	0 E+00	0 E+00	-
	X	+	0,0000	0,0000	0,0000	0 E+00	0 E+00	0 E+00	-
00530	X	-	0,0000	0,0000	0,0000	0 E+00	0 E+00	0 E+00	-
	Y	+	0,0000	0,0000	0,0000	0 E+00	0 E+00	0 E+00	-
	Y	-	0,0000	0,0000	0,0000	0 E+00	0 E+00	0 E+00	-
	X	+	0,0000	0,0000	0,0000	0 E+00	0 E+00	0 E+00	-
00531	X	-	0,0000	0,0000	0,0000	0 E+00	0 E+00	0 E+00	-
	Y	+	0,0000	0,0000	0,0000	0 E+00	0 E+00	0 E+00	-
	Y	-	0,0000	0,0000	0,0000	0 E+00	0 E+00	0 E+00	-
	X	+	0,0000	0,0000	0,0000	0 E+00	0 E+00	0 E+00	-
00532	X	-	0,0000	0,0000	0,0000	0 E+00	0 E+00	0 E+00	-
	Y	+	0,0000	0,0000	0,0000	0 E+00	0 E+00	0 E+00	-
	Y	-	0,0000	0,0000	0,0000	0 E+00	0 E+00	0 E+00	-
	X	+	0,0000	0,0000	0,0000	0 E+00	0 E+00	0 E+00	-
00533	X	-	0,0000	0,0000	0,0000	0 E+00	0 E+00	0 E+00	-
	Y	+	0,0000	0,0000	0,0000	0 E+00	0 E+00	0 E+00	-
	Y	-	0,0000	0,0000	0,0000	0 E+00	0 E+00	0 E+00	-
	X	+	0,0000	0,0000	0,0000	0 E+00	0 E+00	0 E+00	-

Nodi - Spostamenti per eccentricità accidentale

Nodo	Dir	e	Sx	Sy	Sz	Θ x	Θ y	Θ z	σ t
			[cm]	[cm]	[cm]	[rad]	[rad]	[rad]	[N/mm²]
00534	X	-	0,0000	0,0000	0,0000	0 E+00	0 E+00	0 E+00	-
	Y	+	0,0000	0,0000	0,0000	0 E+00	0 E+00	0 E+00	-
	Y	-	0,0000	0,0000	0,0000	0 E+00	0 E+00	0 E+00	-
00535	X	+	0,0000	0,0000	0,0000	0 E+00	0 E+00	0 E+00	-
	X	-	0,0000	0,0000	0,0000	0 E+00	0 E+00	0 E+00	-
	Y	+	0,0000	0,0000	0,0000	0 E+00	0 E+00	0 E+00	-
	Y	-	0,0000	0,0000	0,0000	0 E+00	0 E+00	0 E+00	-
00536	X	+	0,0000	0,0000	0,0000	0 E+00	0 E+00	0 E+00	-
	X	-	0,0000	0,0000	0,0000	0 E+00	0 E+00	0 E+00	-
	Y	+	0,0000	0,0000	0,0000	0 E+00	0 E+00	0 E+00	-
	Y	-	0,0000	0,0000	0,0000	0 E+00	0 E+00	0 E+00	-
00537	X	+	0,0000	0,0000	0,0000	0 E+00	0 E+00	0 E+00	-
	X	-	0,0000	0,0000	0,0000	0 E+00	0 E+00	0 E+00	-
	Y	+	0,0000	0,0000	0,0000	0 E+00	0 E+00	0 E+00	-
	Y	-	0,0000	0,0000	0,0000	0 E+00	0 E+00	0 E+00	-
00538	X	+	0,0000	0,0000	0,0000	0 E+00	0 E+00	0 E+00	-
	X	-	0,0000	0,0000	0,0000	0 E+00	0 E+00	0 E+00	-
	Y	+	0,0000	0,0000	0,0000	0 E+00	0 E+00	0 E+00	-
	Y	-	0,0000	0,0000	0,0000	0 E+00	0 E+00	0 E+00	-
00539	X	+	0,0000	0,0000	0,0000	0 E+00	0 E+00	0 E+00	-
	X	-	0,0000	0,0000	0,0000	0 E+00	0 E+00	0 E+00	-
	Y	+	0,0000	0,0000	0,0000	0 E+00	0 E+00	0 E+00	-
	Y	-	0,0000	0,0000	0,0000	0 E+00	0 E+00	0 E+00	-
00540	X	+	0,0000	0,0000	0,0000	0 E+00	0 E+00	0 E+00	-
	X	-	0,0000	0,0000	0,0000	0 E+00	0 E+00	0 E+00	-
	Y	+	0,0000	0,0000	0,0000	0 E+00	0 E+00	0 E+00	-
	Y	-	0,0000	0,0000	0,0000	0 E+00	0 E+00	0 E+00	-
00541	X	+	0,0000	0,0000	0,0000	0 E+00	0 E+00	0 E+00	-
	X	-	0,0000	0,0000	0,0000	0 E+00	0 E+00	0 E+00	-
	Y	+	0,0000	0,0000	0,0000	0 E+00	0 E+00	0 E+00	-
	Y	-	0,0000	0,0000	0,0000	0 E+00	0 E+00	0 E+00	-
00542	X	+	0,0000	0,0000	0,0000	0 E+00	0 E+00	0 E+00	-
	X	-	0,0000	0,0000	0,0000	0 E+00	0 E+00	0 E+00	-
	Y	+	0,0000	0,0000	0,0000	0 E+00	0 E+00	0 E+00	-
	Y	-	0,0000	0,0000	0,0000	0 E+00	0 E+00	0 E+00	-
00543	X	+	0,0000	0,0000	0,0000	0 E+00	0 E+00	0 E+00	-
	X	-	0,0000	0,0000	0,0000	0 E+00	0 E+00	0 E+00	-
	Y	+	0,0000	0,0000	0,0000	0 E+00	0 E+00	0 E+00	-
	Y	-	0,0000	0,0000	0,0000	0 E+00	0 E+00	0 E+00	-
00544	X	+	0,0000	0,0000	0,0000	0 E+00	0 E+00	0 E+00	-
	X	-	0,0000	0,0000	0,0000	0 E+00	0 E+00	0 E+00	-
	Y	+	0,0000	0,0000	0,0000	0 E+00	0 E+00	0 E+00	-
	Y	-	0,0000	0,0000	0,0000	0 E+00	0 E+00	0 E+00	-
00545	X	+	0,0000	0,0000	0,0000	0 E+00	0 E+00	0 E+00	-
	X	-	0,0000	0,0000	0,0000	0 E+00	0 E+00	0 E+00	-
	Y	+	0,0000	0,0000	0,0000	0 E+00	0 E+00	0 E+00	-
	Y	-	0,0000	0,0000	0,0000	0 E+00	0 E+00	0 E+00	-
00546	X	+	0,0000	0,0000	0,0000	0 E+00	0 E+00	0 E+00	-
	X	-	0,0000	0,0000	0,0000	0 E+00	0 E+00	0 E+00	-
	Y	+	0,0000	0,0000	0,0000	0 E+00	0 E+00	0 E+00	-
	Y	-	0,0000	0,0000	0,0000	0 E+00	0 E+00	0 E+00	-
00547	X	+	0,0000	0,0000	0,0000	0 E+00	0 E+00	0 E+00	-
	X	-	0,0000	0,0000	0,0000	0 E+00	0 E+00	0 E+00	-
	Y	+	0,0000	0,0000	0,0000	0 E+00	0 E+00	0 E+00	-
	Y	-	0,0000	0,0000	0,0000	0 E+00	0 E+00	0 E+00	-
00548	X	+	0,0000	0,0000	0,0000	0 E+00	0 E+00	0 E+00	-
	X	-	0,0000	0,0000	0,0000	0 E+00	0 E+00	0 E+00	-
	Y	+	0,0000	0,0000	0,0000	0 E+00	0 E+00	0 E+00	-
	Y	-	0,0000	0,0000	0,0000	0 E+00	0 E+00	0 E+00	-
00549	X	+	0,0000	0,0000	0,0000	0 E+00	0 E+00	0 E+00	-
	X	-	0,0000	0,0000	0,0000	0 E+00	0 E+00	0 E+00	-
	Y	+	0,0000	0,0000	0,0000	0 E+00	0 E+00	0 E+00	-
	Y	-	0,0000	0,0000	0,0000	0 E+00	0 E+00	0 E+00	-
00550	X	+	0,0000	0,0000	0,0000	0 E+00	0 E+00	0 E+00	-
	X	-	0,0000	0,0000	0,0000	0 E+00	0 E+00	0 E+00	-
	Y	+	0,0000	0,0000	0,0000	0 E+00	0 E+00	0 E+00	-
	Y	-	0,0000	0,0000	0,0000	0 E+00	0 E+00	0 E+00	-
00551	X	+	0,0000	0,0000	0,0000	0 E+00	0 E+00	0 E+00	-
	X	-	0,0000	0,0000	0,0000	0 E+00	0 E+00	0 E+00	-
	Y	+	0,0000	0,0000	0,0000	0 E+00	0 E+00	0 E+00	-
	Y	-	0,0000	0,0000	0,0000	0 E+00	0 E+00	0 E+00	-
00552	X	+	0,0000	0,0000	0,0000	0 E+00	0 E+00	0 E+00	-
	X	-	0,0000	0,0000	0,0000	0 E+00	0 E+00	0 E+00	-
	Y	+	0,0000	0,0000	0,0000	0 E+00	0 E+00	0 E+00	-
	Y	-	0,0000	0,0000	0,0000	0 E+00	0 E+00	0 E+00	-
00553	X	+	0,0000	0,0000	0,0000	0 E+00	0 E+00	0 E+00	-
	X	-	0,0000	0,0000	0,0000	0 E+00	0 E+00	0 E+00	-
	Y	+	0,0000	0,0000	0,0000	0 E+00	0 E+00	0 E+00	-
	Y	-	0,0000	0,0000	0,0000	0 E+00	0 E+00	0 E+00	-

Nodi - Spostamenti per eccentricità accidentale

Nodo	Dir	e	Sx	Sy	Sz	Θ x	Θ y	Θ z	σ t
			[cm]	[cm]	[cm]	[rad]	[rad]	[rad]	[N/mm²]
00554	X	+	0,0000	0,0000	0,0000	0 E+00	0 E+00	0 E+00	-
	X	-	0,0000	0,0000	0,0000	0 E+00	0 E+00	0 E+00	-
	Y	+	0,0000	0,0000	0,0000	0 E+00	0 E+00	0 E+00	-
	Y	-	0,0000	0,0000	0,0000	0 E+00	0 E+00	0 E+00	-
00555	X	+	0,0000	0,0000	0,0000	0 E+00	0 E+00	0 E+00	-
	X	-	0,0000	0,0000	0,0000	0 E+00	0 E+00	0 E+00	-
	Y	+	0,0000	0,0000	0,0000	0 E+00	0 E+00	0 E+00	-
	Y	-	0,0000	0,0000	0,0000	0 E+00	0 E+00	0 E+00	-
00556	X	+	0,0000	0,0000	0,0000	0 E+00	0 E+00	0 E+00	-
	X	-	0,0000	0,0000	0,0000	0 E+00	0 E+00	0 E+00	-
	Y	+	0,0000	0,0000	0,0000	0 E+00	0 E+00	0 E+00	-
	Y	-	0,0000	0,0000	0,0000	0 E+00	0 E+00	0 E+00	-
00557	X	+	0,0000	0,0000	0,0000	0 E+00	0 E+00	0 E+00	-
	X	-	0,0000	0,0000	0,0000	0 E+00	0 E+00	0 E+00	-
	Y	+	0,0000	0,0000	0,0000	0 E+00	0 E+00	0 E+00	-
	Y	-	0,0000	0,0000	0,0000	0 E+00	0 E+00	0 E+00	-
00558	X	+	0,0000	0,0000	0,0000	0 E+00	0 E+00	0 E+00	-
	X	-	0,0000	0,0000	0,0000	0 E+00	0 E+00	0 E+00	-
	Y	+	0,0000	0,0000	0,0000	0 E+00	0 E+00	0 E+00	-
	Y	-	0,0000	0,0000	0,0000	0 E+00	0 E+00	0 E+00	-
00559	X	+	0,0000	0,0000	0,0000	0 E+00	0 E+00	0 E+00	-
	X	-	0,0000	0,0000	0,0000	0 E+00	0 E+00	0 E+00	-
	Y	+	0,0000	0,0000	0,0000	0 E+00	0 E+00	0 E+00	-
	Y	-	0,0000	0,0000	0,0000	0 E+00	0 E+00	0 E+00	-
00560	X	+	0,0000	0,0000	0,0000	0 E+00	0 E+00	0 E+00	-
	X	-	0,0000	0,0000	0,0000	0 E+00	0 E+00	0 E+00	-
	Y	+	0,0000	0,0000	0,0000	0 E+00	0 E+00	0 E+00	-
	Y	-	0,0000	0,0000	0,0000	0 E+00	0 E+00	0 E+00	-
00561	X	+	0,0000	0,0000	0,0000	0 E+00	0 E+00	0 E+00	-
	X	-	0,0000	0,0000	0,0000	0 E+00	0 E+00	0 E+00	-
	Y	+	0,0000	0,0000	0,0000	0 E+00	0 E+00	0 E+00	-
	Y	-	0,0000	0,0000	0,0000	0 E+00	0 E+00	0 E+00	-
00562	X	+	0,0000	0,0000	0,0000	0 E+00	0 E+00	0 E+00	-
	X	-	0,0000	0,0000	0,0000	0 E+00	0 E+00	0 E+00	-
	Y	+	0,0000	0,0000	0,0000	0 E+00	0 E+00	0 E+00	-
	Y	-	0,0000	0,0000	0,0000	0 E+00	0 E+00	0 E+00	-
00563	X	+	0,0000	0,0000	0,0000	0 E+00	0 E+00	0 E+00	-
	X	-	0,0000	0,0000	0,0000	0 E+00	0 E+00	0 E+00	-
	Y	+	0,0000	0,0000	0,0000	0 E+00	0 E+00	0 E+00	-
	Y	-	0,0000	0,0000	0,0000	0 E+00	0 E+00	0 E+00	-
00564	X	+	0,0000	0,0000	0,0000	0 E+00	0 E+00	0 E+00	-
	X	-	0,0000	0,0000	0,0000	0 E+00	0 E+00	0 E+00	-
	Y	+	0,0000	0,0000	0,0000	0 E+00	0 E+00	0 E+00	-
	Y	-	0,0000	0,0000	0,0000	0 E+00	0 E+00	0 E+00	-
00565	X	+	0,0000	0,0000	0,0000	0 E+00	0 E+00	0 E+00	-
	X	-	0,0000	0,0000	0,0000	0 E+00	0 E+00	0 E+00	-
	Y	+	0,0000	0,0000	0,0000	0 E+00	0 E+00	0 E+00	-
	Y	-	0,0000	0,0000	0,0000	0 E+00	0 E+00	0 E+00	-
00566	X	+	0,0000	0,0000	0,0000	0 E+00	0 E+00	0 E+00	-
	X	-	0,0000	0,0000	0,0000	0 E+00	0 E+00	0 E+00	-
	Y	+	0,0000	0,0000	0,0000	0 E+00	0 E+00	0 E+00	-
	Y	-	0,0000	0,0000	0,0000	0 E+00	0 E+00	0 E+00	-
00567	X	+	0,0000	0,0000	0,0000	0 E+00	0 E+00	0 E+00	-
	X	-	0,0000	0,0000	0,0000	0 E+00	0 E+00	0 E+00	-
	Y	+	0,0000	0,0000	0,0000	0 E+00	0 E+00	0 E+00	-
	Y	-	0,0000	0,0000	0,0000	0 E+00	0 E+00	0 E+00	-
00568	X	+	0,0000	0,0000	0,0000	0 E+00	0 E+00	0 E+00	-
	X	-	0,0000	0,0000	0,0000	0 E+00	0 E+00	0 E+00	-
	Y	+	0,0000	0,0000	0,0000	0 E+00	0 E+00	0 E+00	-
	Y	-	0,0000	0,0000	0,0000	0 E+00	0 E+00	0 E+00	-
00569	X	+	0,0000	0,0000	0,0000	0 E+00	0 E+00	0 E+00	-
	X	-	0,0000	0,0000	0,0000	0 E+00	0 E+00	0 E+00	-
	Y	+	0,0000	0,0000	0,0000	0 E+00	0 E+00	0 E+00	-
	Y	-	0,0000	0,0000	0,0000	0 E+00	0 E+00	0 E+00	-
00570	X	+	0,0000	0,0000	0,0000	0 E+00	0 E+00	0 E+00	-
	X	-	0,0000	0,0000	0,0000	0 E+00	0 E+00	0 E+00	-
	Y	+	0,0000	0,0000	0,0000	0 E+00	0 E+00	0 E+00	-
	Y	-	0,0000	0,0000	0,0000	0 E+00	0 E+00	0 E+00	-
00571	X	+	0,0000	0,0000	0,0000	0 E+00	0 E+00	0 E+00	-
	X	-	0,0000	0,0000	0,0000	0 E+00	0 E+00	0 E+00	-
	Y	+	0,0000	0,0000	0,0000	0 E+00	0 E+00	0 E+00	-
	Y	-	0,0000	0,0000	0,0000	0 E+00	0 E+00	0 E+00	-
00572	X	+	0,0000	0,0000	0,0000	0 E+00	0 E+00	0 E+00	-
	X	-	0,0000	0,0000	0,0000	0 E+00	0 E+00	0 E+00	-
	Y	+	0,0000	0,0000	0,0000	0 E+00	0 E+00	0 E+00	-
	Y	-	0,0000	0,0000	0,0000	0 E+00	0 E+00	0 E+00	-
00573	X	+	0,0000	0,0000	0,0000	0 E+00	0 E+00	0 E+00	-
	X	-	0,0000	0,0000	0,0000	0 E+00	0 E+00	0 E+00	-
	Y	+	0,0000	0,0000	0,0000	0 E+00	0 E+00	0 E+00	-

Nodi - Spostamenti per eccentricità accidentale

Nodo	Dir	e	Sx	Sy	Sz	Θ x	Θ y	Θ z	σ t
			[cm]	[cm]	[cm]	[rad]	[rad]	[rad]	[N/mm²]
	Y	-	0,0000	0,0000	0,0000	0 E+00	0 E+00	0 E+00	-
	X	+	0,0000	0,0000	0,0000	0 E+00	0 E+00	0 E+00	-
00574	X	-	0,0000	0,0000	0,0000	0 E+00	0 E+00	0 E+00	-
	Y	+	0,0000	0,0000	0,0000	0 E+00	0 E+00	0 E+00	-
	Y	-	0,0000	0,0000	0,0000	0 E+00	0 E+00	0 E+00	-
	X	+	0,0000	0,0000	0,0000	0 E+00	0 E+00	0 E+00	-
00575	X	-	0,0000	0,0000	0,0000	0 E+00	0 E+00	0 E+00	-
	Y	+	0,0000	0,0000	0,0000	0 E+00	0 E+00	0 E+00	-
	Y	-	0,0000	0,0000	0,0000	0 E+00	0 E+00	0 E+00	-
	X	+	0,0000	0,0000	0,0000	0 E+00	0 E+00	0 E+00	-
00576	X	-	0,0000	0,0000	0,0000	0 E+00	0 E+00	0 E+00	-
	Y	+	0,0000	0,0000	0,0000	0 E+00	0 E+00	0 E+00	-
	Y	-	0,0000	0,0000	0,0000	0 E+00	0 E+00	0 E+00	-
	X	+	0,0000	0,0000	0,0000	0 E+00	0 E+00	0 E+00	-
00577	X	-	0,0000	0,0000	0,0000	0 E+00	0 E+00	0 E+00	-
	Y	+	0,0000	0,0000	0,0000	0 E+00	0 E+00	0 E+00	-
	Y	-	0,0000	0,0000	0,0000	0 E+00	0 E+00	0 E+00	-
	X	+	0,0000	0,0000	0,0000	0 E+00	0 E+00	0 E+00	-
00578	X	-	0,0000	0,0000	0,0000	0 E+00	0 E+00	0 E+00	-
	Y	+	0,0000	0,0000	0,0000	0 E+00	0 E+00	0 E+00	-
	Y	-	0,0000	0,0000	0,0000	0 E+00	0 E+00	0 E+00	-
	X	+	0,0000	0,0000	0,0000	0 E+00	0 E+00	0 E+00	-
00579	X	-	0,0000	0,0000	0,0000	0 E+00	0 E+00	0 E+00	-
	Y	+	0,0000	0,0000	0,0000	0 E+00	0 E+00	0 E+00	-
	Y	-	0,0000	0,0000	0,0000	0 E+00	0 E+00	0 E+00	-
	X	+	0,0000	0,0000	0,0000	0 E+00	0 E+00	0 E+00	-
00580	X	-	0,0000	0,0000	0,0000	0 E+00	0 E+00	0 E+00	-
	Y	+	0,0000	0,0000	0,0000	0 E+00	0 E+00	0 E+00	-
	Y	-	0,0000	0,0000	0,0000	0 E+00	0 E+00	0 E+00	-
	X	+	0,0000	0,0000	0,0000	0 E+00	0 E+00	0 E+00	-
00581	X	-	0,0000	0,0000	0,0000	0 E+00	0 E+00	0 E+00	-
	Y	+	0,0000	0,0000	0,0000	0 E+00	0 E+00	0 E+00	-
	Y	-	0,0000	0,0000	0,0000	0 E+00	0 E+00	0 E+00	-
	X	+	0,0000	0,0000	0,0000	0 E+00	0 E+00	0 E+00	-
00582	X	-	0,0000	0,0000	0,0000	0 E+00	0 E+00	0 E+00	-
	Y	+	0,0000	0,0000	0,0000	0 E+00	0 E+00	0 E+00	-
	Y	-	0,0000	0,0000	0,0000	0 E+00	0 E+00	0 E+00	-
	X	+	0,0000	0,0000	0,0000	0 E+00	0 E+00	0 E+00	-
00583	X	-	0,0000	0,0000	0,0000	0 E+00	0 E+00	0 E+00	-
	Y	+	0,0000	0,0000	0,0000	0 E+00	0 E+00	0 E+00	-
	Y	-	0,0000	0,0000	0,0000	0 E+00	0 E+00	0 E+00	-
	X	+	0,0000	0,0000	0,0000	0 E+00	0 E+00	0 E+00	-
00584	X	-	0,0000	0,0000	0,0000	0 E+00	0 E+00	0 E+00	-
	Y	+	0,0000	0,0000	0,0000	0 E+00	0 E+00	0 E+00	-
	Y	-	0,0000	0,0000	0,0000	0 E+00	0 E+00	0 E+00	-
	X	+	0,0000	0,0000	0,0000	0 E+00	0 E+00	0 E+00	-
00585	X	-	0,0000	0,0000	0,0000	0 E+00	0 E+00	0 E+00	-
	Y	+	0,0000	0,0000	0,0000	0 E+00	0 E+00	0 E+00	-
	Y	-	0,0000	0,0000	0,0000	0 E+00	0 E+00	0 E+00	-
	X	+	0,0000	0,0000	0,0000	0 E+00	0 E+00	0 E+00	-
00586	X	-	0,0000	0,0000	0,0000	0 E+00	0 E+00	0 E+00	-
	Y	+	0,0000	0,0000	0,0000	0 E+00	0 E+00	0 E+00	-
	Y	-	0,0000	0,0000	0,0000	0 E+00	0 E+00	0 E+00	-
	X	+	0,0000	0,0000	0,0000	0 E+00	0 E+00	0 E+00	-
00587	X	-	0,0000	0,0000	0,0000	0 E+00	0 E+00	0 E+00	-
	Y	+	0,0000	0,0000	0,0000	0 E+00	0 E+00	0 E+00	-
	Y	-	0,0000	0,0000	0,0000	0 E+00	0 E+00	0 E+00	-
	X	+	0,0000	0,0000	0,0000	0 E+00	0 E+00	0 E+00	-
00588	X	-	0,0000	0,0000	0,0000	0 E+00	0 E+00	0 E+00	-
	Y	+	0,0000	0,0000	0,0000	0 E+00	0 E+00	0 E+00	-
	Y	-	0,0000	0,0000	0,0000	0 E+00	0 E+00	0 E+00	-
	X	+	0,0000	0,0000	0,0000	0 E+00	0 E+00	0 E+00	-
00589	X	-	0,0000	0,0000	0,0000	0 E+00	0 E+00	0 E+00	-
	Y	+	0,0000	0,0000	0,0000	0 E+00	0 E+00	0 E+00	-
	Y	-	0,0000	0,0000	0,0000	0 E+00	0 E+00	0 E+00	-
	X	+	0,0000	0,0000	0,0000	0 E+00	0 E+00	0 E+00	-
00590	X	-	0,0000	0,0000	0,0000	0 E+00	0 E+00	0 E+00	-
	Y	+	0,0000	0,0000	0,0000	0 E+00	0 E+00	0 E+00	-
	Y	-	0,0000	0,0000	0,0000	0 E+00	0 E+00	0 E+00	-
	X	+	0,0000	0,0000	0,0000	0 E+00	0 E+00	0 E+00	-
00591	X	-	0,0000	0,0000	0,0000	0 E+00	0 E+00	0 E+00	-
	Y	+	0,0000	0,0000	0,0000	0 E+00	0 E+00	0 E+00	-
	Y	-	0,0000	0,0000	0,0000	0 E+00	0 E+00	0 E+00	-
	X	+	0,0000	0,0000	0,0000	0 E+00	0 E+00	0 E+00	-
00592	X	-	0,0000	0,0000	0,0000	0 E+00	0 E+00	0 E+00	-
	Y	+	0,0000	0,0000	0,0000	0 E+00	0 E+00	0 E+00	-
	Y	-	0,0000	0,0000	0,0000	0 E+00	0 E+00	0 E+00	-
	X	+	0,0000	0,0000	0,0000	0 E+00	0 E+00	0 E+00	-
00593	X	-	0,0000	0,0000	0,0000	0 E+00	0 E+00	0 E+00	-

Nodi - Spostamenti per eccentricità accidentale

Nodo	Dir	e	Sx	Sy	Sz	Θ x	Θ y	Θ z	σ t
			[cm]	[cm]	[cm]	[rad]	[rad]	[rad]	[N/mm²]
	Y	+	0,0000	0,0000	0,0000	0 E+00	0 E+00	0 E+00	-
	Y	-	0,0000	0,0000	0,0000	0 E+00	0 E+00	0 E+00	-
	X	+	0,0000	0,0000	0,0000	0 E+00	0 E+00	0 E+00	-
00594	X	-	0,0000	0,0000	0,0000	0 E+00	0 E+00	0 E+00	-
	Y	+	0,0000	0,0000	0,0000	0 E+00	0 E+00	0 E+00	-
	Y	-	0,0000	0,0000	0,0000	0 E+00	0 E+00	0 E+00	-
	X	+	0,0000	0,0000	0,0000	0 E+00	0 E+00	0 E+00	-
00595	X	-	0,0000	0,0000	0,0000	0 E+00	0 E+00	0 E+00	-
	Y	+	0,0000	0,0000	0,0000	0 E+00	0 E+00	0 E+00	-
	Y	-	0,0000	0,0000	0,0000	0 E+00	0 E+00	0 E+00	-
	X	+	0,0000	0,0000	0,0000	0 E+00	0 E+00	0 E+00	-
00596	X	-	0,0000	0,0000	0,0000	0 E+00	0 E+00	0 E+00	-
	Y	+	0,0000	0,0000	0,0000	0 E+00	0 E+00	0 E+00	-
	Y	-	0,0000	0,0000	0,0000	0 E+00	0 E+00	0 E+00	-
	X	+	0,0000	0,0000	0,0000	0 E+00	0 E+00	0 E+00	-
00597	X	-	0,0000	0,0000	0,0000	0 E+00	0 E+00	0 E+00	-
	Y	+	0,0000	0,0000	0,0000	0 E+00	0 E+00	0 E+00	-
	Y	-	0,0000	0,0000	0,0000	0 E+00	0 E+00	0 E+00	-
	X	+	0,0000	0,0000	0,0000	0 E+00	0 E+00	0 E+00	-
00598	X	-	0,0000	0,0000	0,0000	0 E+00	0 E+00	0 E+00	-
	Y	+	0,0000	0,0000	0,0000	0 E+00	0 E+00	0 E+00	-
	Y	-	0,0000	0,0000	0,0000	0 E+00	0 E+00	0 E+00	-
	X	+	0,0000	0,0000	0,0000	0 E+00	0 E+00	0 E+00	-
00599	X	-	0,0000	0,0000	0,0000	0 E+00	0 E+00	0 E+00	-
	Y	+	0,0000	0,0000	0,0000	0 E+00	0 E+00	0 E+00	-
	Y	-	0,0000	0,0000	0,0000	0 E+00	0 E+00	0 E+00	-
	X	+	0,0000	0,0000	0,0000	0 E+00	0 E+00	0 E+00	-
00600	X	-	0,0000	0,0000	0,0000	0 E+00	0 E+00	0 E+00	-
	Y	+	0,0000	0,0000	0,0000	0 E+00	0 E+00	0 E+00	-
	Y	-	0,0000	0,0000	0,0000	0 E+00	0 E+00	0 E+00	-
	X	+	0,0000	0,0000	0,0000	0 E+00	0 E+00	0 E+00	-
00601	X	-	0,0000	0,0000	0,0000	0 E+00	0 E+00	0 E+00	-
	Y	+	0,0000	0,0000	0,0000	0 E+00	0 E+00	0 E+00	-
	Y	-	0,0000	0,0000	0,0000	0 E+00	0 E+00	0 E+00	-
	X	+	0,0000	0,0000	0,0000	0 E+00	0 E+00	0 E+00	-
00602	X	-	0,0000	0,0000	0,0000	0 E+00	0 E+00	0 E+00	-
	Y	+	0,0000	0,0000	0,0000	0 E+00	0 E+00	0 E+00	-
	Y	-	0,0000	0,0000	0,0000	0 E+00	0 E+00	0 E+00	-
	X	+	0,0000	0,0000	0,0000	0 E+00	0 E+00	0 E+00	-
00603	X	-	0,0000	0,0000	0,0000	0 E+00	0 E+00	0 E+00	-
	Y	+	0,0000	0,0000	0,0000	0 E+00	0 E+00	0 E+00	-
	Y	-	0,0000	0,0000	0,0000	0 E+00	0 E+00	0 E+00	-
	X	+	0,0000	0,0000	0,0000	0 E+00	0 E+00	0 E+00	-
00604	X	-	0,0000	0,0000	0,0000	0 E+00	0 E+00	0 E+00	-
	Y	+	0,0000	0,0000	0,0000	0 E+00	0 E+00	0 E+00	-
	Y	-	0,0000	0,0000	0,0000	0 E+00	0 E+00	0 E+00	-
	X	+	0,0000	0,0000	0,0000	0 E+00	0 E+00	0 E+00	-
00605	X	-	0,0000	0,0000	0,0000	0 E+00	0 E+00	0 E+00	-
	Y	+	0,0000	0,0000	0,0000	0 E+00	0 E+00	0 E+00	-
	Y	-	0,0000	0,0000	0,0000	0 E+00	0 E+00	0 E+00	-
	X	+	0,0000	0,0000	0,0000	0 E+00	0 E+00	0 E+00	-
00606	X	-	0,0000	0,0000	0,0000	0 E+00	0 E+00	0 E+00	-
	Y	+	0,0000	0,0000	0,0000	0 E+00	0 E+00	0 E+00	-
	Y	-	0,0000	0,0000	0,0000	0 E+00	0 E+00	0 E+00	-
	X	+	0,0000	0,0000	0,0000	0 E+00	0 E+00	0 E+00	-
00607	X	-	0,0000	0,0000	0,0000	0 E+00	0 E+00	0 E+00	-
	Y	+	0,0000	0,0000	0,0000	0 E+00	0 E+00	0 E+00	-
	Y	-	0,0000	0,0000	0,0000	0 E+00	0 E+00	0 E+00	-
	X	+	0,0000	0,0000	0,0000	0 E+00	0 E+00	0 E+00	-
00608	X	-	0,0000	0,0000	0,0000	0 E+00	0 E+00	0 E+00	-
	Y	+	0,0000	0,0000	0,0000	0 E+00	0 E+00	0 E+00	-
	Y	-	0,0000	0,0000	0,0000	0 E+00	0 E+00	0 E+00	-
	X	+	0,0000	0,0000	0,0000	0 E+00	0 E+00	0 E+00	-
00609	X	-	0,0000	0,0000	0,0000	0 E+00	0 E+00	0 E+00	-
	Y	+	0,0000	0,0000	0,0000	0 E+00	0 E+00	0 E+00	-
	Y	-	0,0000	0,0000	0,0000	0 E+00	0 E+00	0 E+00	-
	X	+	0,0000	0,0000	0,0000	0 E+00	0 E+00	0 E+00	-
00610	X	-	0,0000	0,0000	0,0000	0 E+00	0 E+00	0 E+00	-
	Y	+	0,0000	0,0000	0,0000	0 E+00	0 E+00	0 E+00	-
	Y	-	0,0000	0,0000	0,0000	0 E+00	0 E+00	0 E+00	-
	X	+	0,0000	0,0000	0,0000	0 E+00	0 E+00	0 E+00	-
00611	X	-	0,0000	0,0000	0,0000	0 E+00	0 E+00	0 E+00	-
	Y	+	0,0000	0,0000	0,0000	0 E+00	0 E+00	0 E+00	-
	Y	-	0,0000	0,0000	0,0000	0 E+00	0 E+00	0 E+00	-
	X	+	0,0000	0,0000	0,0000	0 E+00	0 E+00	0 E+00	-
00612	X	-	0,0000	0,0000	0,0000	0 E+00	0 E+00	0 E+00	-
	Y	+	0,0000	0,0000	0,0000	0 E+00	0 E+00	0 E+00	-
	Y	-	0,0000	0,0000	0,0000	0 E+00	0 E+00	0 E+00	-
	X	+	0,0000	0,0000	0,0000	0 E+00	0 E+00	0 E+00	-

Nodi - Spostamenti per eccentricità accidentale

Nodo	Dir	e	Sx	Sy	Sz	Θ x	Θ y	Θ z	σ t
			[cm]	[cm]	[cm]	[rad]	[rad]	[rad]	[N/mm²]
00613	X	-	0,0000	0,0000	0,0000	0 E+00	0 E+00	0 E+00	-
	Y	+	0,0000	0,0000	0,0000	0 E+00	0 E+00	0 E+00	-
	Y	-	0,0000	0,0000	0,0000	0 E+00	0 E+00	0 E+00	-
00614	X	+	0,0000	0,0000	0,0000	0 E+00	0 E+00	0 E+00	-
	X	-	0,0000	0,0000	0,0000	0 E+00	0 E+00	0 E+00	-
	Y	+	0,0000	0,0000	0,0000	0 E+00	0 E+00	0 E+00	-
	Y	-	0,0000	0,0000	0,0000	0 E+00	0 E+00	0 E+00	-
00615	X	+	0,0000	0,0000	0,0000	0 E+00	0 E+00	0 E+00	-
	X	-	0,0000	0,0000	0,0000	0 E+00	0 E+00	0 E+00	-
	Y	+	0,0000	0,0000	0,0000	0 E+00	0 E+00	0 E+00	-
	Y	-	0,0000	0,0000	0,0000	0 E+00	0 E+00	0 E+00	-
00616	X	+	0,0000	0,0000	0,0000	0 E+00	0 E+00	0 E+00	-
	X	-	0,0000	0,0000	0,0000	0 E+00	0 E+00	0 E+00	-
	Y	+	0,0000	0,0000	0,0000	0 E+00	0 E+00	0 E+00	-
	Y	-	0,0000	0,0000	0,0000	0 E+00	0 E+00	0 E+00	-
00617	X	+	0,0000	0,0000	0,0000	0 E+00	0 E+00	0 E+00	-
	X	-	0,0000	0,0000	0,0000	0 E+00	0 E+00	0 E+00	-
	Y	+	0,0000	0,0000	0,0000	0 E+00	0 E+00	0 E+00	-
	Y	-	0,0000	0,0000	0,0000	0 E+00	0 E+00	0 E+00	-
00618	X	+	0,0000	0,0000	0,0000	0 E+00	0 E+00	0 E+00	-
	X	-	0,0000	0,0000	0,0000	0 E+00	0 E+00	0 E+00	-
	Y	+	0,0000	0,0000	0,0000	0 E+00	0 E+00	0 E+00	-
	Y	-	0,0000	0,0000	0,0000	0 E+00	0 E+00	0 E+00	-
00619	X	+	0,0000	0,0000	0,0000	0 E+00	0 E+00	0 E+00	-
	X	-	0,0000	0,0000	0,0000	0 E+00	0 E+00	0 E+00	-
	Y	+	0,0000	0,0000	0,0000	0 E+00	0 E+00	0 E+00	-
	Y	-	0,0000	0,0000	0,0000	0 E+00	0 E+00	0 E+00	-
00620	X	+	0,0000	0,0000	0,0000	0 E+00	0 E+00	0 E+00	-
	X	-	0,0000	0,0000	0,0000	0 E+00	0 E+00	0 E+00	-
	Y	+	0,0000	0,0000	0,0000	0 E+00	0 E+00	0 E+00	-
	Y	-	0,0000	0,0000	0,0000	0 E+00	0 E+00	0 E+00	-
00621	X	+	0,0000	0,0000	0,0000	0 E+00	0 E+00	0 E+00	-
	X	-	0,0000	0,0000	0,0000	0 E+00	0 E+00	0 E+00	-
	Y	+	0,0000	0,0000	0,0000	0 E+00	0 E+00	0 E+00	-
	Y	-	0,0000	0,0000	0,0000	0 E+00	0 E+00	0 E+00	-
00622	X	+	0,0000	0,0000	0,0000	0 E+00	0 E+00	0 E+00	-
	X	-	0,0000	0,0000	0,0000	0 E+00	0 E+00	0 E+00	-
	Y	+	0,0000	0,0000	0,0000	0 E+00	0 E+00	0 E+00	-
	Y	-	0,0000	0,0000	0,0000	0 E+00	0 E+00	0 E+00	-
00623	X	+	0,0000	0,0000	0,0000	0 E+00	0 E+00	0 E+00	-
	X	-	0,0000	0,0000	0,0000	0 E+00	0 E+00	0 E+00	-
	Y	+	0,0000	0,0000	0,0000	0 E+00	0 E+00	0 E+00	-
	Y	-	0,0000	0,0000	0,0000	0 E+00	0 E+00	0 E+00	-
00624	X	+	0,0000	0,0000	0,0000	0 E+00	0 E+00	0 E+00	-
	X	-	0,0000	0,0000	0,0000	0 E+00	0 E+00	0 E+00	-
	Y	+	0,0000	0,0000	0,0000	0 E+00	0 E+00	0 E+00	-
	Y	-	0,0000	0,0000	0,0000	0 E+00	0 E+00	0 E+00	-
00625	X	+	0,0000	0,0000	0,0000	0 E+00	0 E+00	0 E+00	-
	X	-	0,0000	0,0000	0,0000	0 E+00	0 E+00	0 E+00	-
	Y	+	0,0000	0,0000	0,0000	0 E+00	0 E+00	0 E+00	-
	Y	-	0,0000	0,0000	0,0000	0 E+00	0 E+00	0 E+00	-
00626	X	+	0,0000	0,0000	0,0000	0 E+00	0 E+00	0 E+00	-
	X	-	0,0000	0,0000	0,0000	0 E+00	0 E+00	0 E+00	-
	Y	+	0,0000	0,0000	0,0000	0 E+00	0 E+00	0 E+00	-
	Y	-	0,0000	0,0000	0,0000	0 E+00	0 E+00	0 E+00	-
00627	X	+	0,0000	0,0000	0,0000	0 E+00	0 E+00	0 E+00	-
	X	-	0,0000	0,0000	0,0000	0 E+00	0 E+00	0 E+00	-
	Y	+	0,0000	0,0000	0,0000	0 E+00	0 E+00	0 E+00	-
	Y	-	0,0000	0,0000	0,0000	0 E+00	0 E+00	0 E+00	-
00628	X	+	0,0000	0,0000	0,0000	0 E+00	0 E+00	0 E+00	-
	X	-	0,0000	0,0000	0,0000	0 E+00	0 E+00	0 E+00	-
	Y	+	0,0000	0,0000	0,0000	0 E+00	0 E+00	0 E+00	-
	Y	-	0,0000	0,0000	0,0000	0 E+00	0 E+00	0 E+00	-
00629	X	+	0,0000	0,0000	0,0000	0 E+00	0 E+00	0 E+00	-
	X	-	0,0000	0,0000	0,0000	0 E+00	0 E+00	0 E+00	-
	Y	+	0,0000	0,0000	0,0000	0 E+00	0 E+00	0 E+00	-
	Y	-	0,0000	0,0000	0,0000	0 E+00	0 E+00	0 E+00	-
00630	X	+	0,0000	0,0000	0,0000	0 E+00	0 E+00	0 E+00	-
	X	-	0,0000	0,0000	0,0000	0 E+00	0 E+00	0 E+00	-
	Y	+	0,0000	0,0000	0,0000	0 E+00	0 E+00	0 E+00	-
	Y	-	0,0000	0,0000	0,0000	0 E+00	0 E+00	0 E+00	-
00631	X	+	0,0000	0,0000	0,0000	0 E+00	0 E+00	0 E+00	-
	X	-	0,0000	0,0000	0,0000	0 E+00	0 E+00	0 E+00	-
	Y	+	0,0000	0,0000	0,0000	0 E+00	0 E+00	0 E+00	-
	Y	-	0,0000	0,0000	0,0000	0 E+00	0 E+00	0 E+00	-
00632	X	+	0,0000	0,0000	0,0000	0 E+00	0 E+00	0 E+00	-
	X	-	0,0000	0,0000	0,0000	0 E+00	0 E+00	0 E+00	-
	Y	+	0,0000	0,0000	0,0000	0 E+00	0 E+00	0 E+00	-
	Y	-	0,0000	0,0000	0,0000	0 E+00	0 E+00	0 E+00	-

Nodi - Spostamenti per eccentricità accidentale

Nodo	Dir	e	Sx	Sy	Sz	Θ x	Θ y	Θ z	σ t
			[cm]	[cm]	[cm]	[rad]	[rad]	[rad]	[N/mm²]
00633	X	+	0,0000	0,0000	0,0000	0 E+00	0 E+00	0 E+00	-
	X	-	0,0000	0,0000	0,0000	0 E+00	0 E+00	0 E+00	-
	Y	+	0,0000	0,0000	0,0000	0 E+00	0 E+00	0 E+00	-
	Y	-	0,0000	0,0000	0,0000	0 E+00	0 E+00	0 E+00	-
00634	X	+	0,0000	0,0000	0,0000	0 E+00	0 E+00	0 E+00	-
	X	-	0,0000	0,0000	0,0000	0 E+00	0 E+00	0 E+00	-
	Y	+	0,0000	0,0000	0,0000	0 E+00	0 E+00	0 E+00	-
	Y	-	0,0000	0,0000	0,0000	0 E+00	0 E+00	0 E+00	-
00635	X	+	0,0000	0,0000	0,0000	0 E+00	0 E+00	0 E+00	-
	X	-	0,0000	0,0000	0,0000	0 E+00	0 E+00	0 E+00	-
	Y	+	0,0000	0,0000	0,0000	0 E+00	0 E+00	0 E+00	-
	Y	-	0,0000	0,0000	0,0000	0 E+00	0 E+00	0 E+00	-
00636	X	+	0,0000	0,0000	0,0000	0 E+00	0 E+00	0 E+00	-
	X	-	0,0000	0,0000	0,0000	0 E+00	0 E+00	0 E+00	-
	Y	+	0,0000	0,0000	0,0000	0 E+00	0 E+00	0 E+00	-
	Y	-	0,0000	0,0000	0,0000	0 E+00	0 E+00	0 E+00	-
00637	X	+	0,0000	0,0000	0,0000	0 E+00	0 E+00	0 E+00	-
	X	-	0,0000	0,0000	0,0000	0 E+00	0 E+00	0 E+00	-
	Y	+	0,0000	0,0000	0,0000	0 E+00	0 E+00	0 E+00	-
	Y	-	0,0000	0,0000	0,0000	0 E+00	0 E+00	0 E+00	-
00638	X	+	0,0000	0,0000	0,0000	0 E+00	0 E+00	0 E+00	-
	X	-	0,0000	0,0000	0,0000	0 E+00	0 E+00	0 E+00	-
	Y	+	0,0000	0,0000	0,0000	0 E+00	0 E+00	0 E+00	-
	Y	-	0,0000	0,0000	0,0000	0 E+00	0 E+00	0 E+00	-
00639	X	+	0,0000	0,0000	0,0000	0 E+00	0 E+00	0 E+00	-
	X	-	0,0000	0,0000	0,0000	0 E+00	0 E+00	0 E+00	-
	Y	+	0,0000	0,0000	0,0000	0 E+00	0 E+00	0 E+00	-
	Y	-	0,0000	0,0000	0,0000	0 E+00	0 E+00	0 E+00	-
00640	X	+	0,0000	0,0000	0,0000	0 E+00	0 E+00	0 E+00	-
	X	-	0,0000	0,0000	0,0000	0 E+00	0 E+00	0 E+00	-
	Y	+	0,0000	0,0000	0,0000	0 E+00	0 E+00	0 E+00	-
	Y	-	0,0000	0,0000	0,0000	0 E+00	0 E+00	0 E+00	-
00641	X	+	0,0000	0,0000	0,0000	0 E+00	0 E+00	0 E+00	-
	X	-	0,0000	0,0000	0,0000	0 E+00	0 E+00	0 E+00	-
	Y	+	0,0000	0,0000	0,0000	0 E+00	0 E+00	0 E+00	-
	Y	-	0,0000	0,0000	0,0000	0 E+00	0 E+00	0 E+00	-
00642	X	+	0,0000	0,0000	0,0000	0 E+00	0 E+00	0 E+00	-
	X	-	0,0000	0,0000	0,0000	0 E+00	0 E+00	0 E+00	-
	Y	+	0,0000	0,0000	0,0000	0 E+00	0 E+00	0 E+00	-
	Y	-	0,0000	0,0000	0,0000	0 E+00	0 E+00	0 E+00	-
00643	X	+	0,0000	0,0000	0,0000	0 E+00	0 E+00	0 E+00	-
	X	-	0,0000	0,0000	0,0000	0 E+00	0 E+00	0 E+00	-
	Y	+	0,0000	0,0000	0,0000	0 E+00	0 E+00	0 E+00	-
	Y	-	0,0000	0,0000	0,0000	0 E+00	0 E+00	0 E+00	-
00644	X	+	0,0000	0,0000	0,0000	0 E+00	0 E+00	0 E+00	-
	X	-	0,0000	0,0000	0,0000	0 E+00	0 E+00	0 E+00	-
	Y	+	0,0000	0,0000	0,0000	0 E+00	0 E+00	0 E+00	-
	Y	-	0,0000	0,0000	0,0000	0 E+00	0 E+00	0 E+00	-
00645	X	+	0,0000	0,0000	0,0000	0 E+00	0 E+00	0 E+00	-
	X	-	0,0000	0,0000	0,0000	0 E+00	0 E+00	0 E+00	-
	Y	+	0,0000	0,0000	0,0000	0 E+00	0 E+00	0 E+00	-
	Y	-	0,0000	0,0000	0,0000	0 E+00	0 E+00	0 E+00	-
00646	X	+	0,0000	0,0000	0,0000	0 E+00	0 E+00	0 E+00	-
	X	-	0,0000	0,0000	0,0000	0 E+00	0 E+00	0 E+00	-
	Y	+	0,0000	0,0000	0,0000	0 E+00	0 E+00	0 E+00	-
	Y	-	0,0000	0,0000	0,0000	0 E+00	0 E+00	0 E+00	-
00647	X	+	0,0000	0,0000	0,0000	0 E+00	0 E+00	0 E+00	-
	X	-	0,0000	0,0000	0,0000	0 E+00	0 E+00	0 E+00	-
	Y	+	0,0000	0,0000	0,0000	0 E+00	0 E+00	0 E+00	-
	Y	-	0,0000	0,0000	0,0000	0 E+00	0 E+00	0 E+00	-
00648	X	+	0,0000	0,0000	0,0000	0 E+00	0 E+00	0 E+00	-
	X	-	0,0000	0,0000	0,0000	0 E+00	0 E+00	0 E+00	-
	Y	+	0,0000	0,0000	0,0000	0 E+00	0 E+00	0 E+00	-
	Y	-	0,0000	0,0000	0,0000	0 E+00	0 E+00	0 E+00	-
00649	X	+	0,0000	0,0000	0,0000	0 E+00	0 E+00	0 E+00	-
	X	-	0,0000	0,0000	0,0000	0 E+00	0 E+00	0 E+00	-
	Y	+	0,0000	0,0000	0,0000	0 E+00	0 E+00	0 E+00	-
	Y	-	0,0000	0,0000	0,0000	0 E+00	0 E+00	0 E+00	-
00650	X	+	0,0000	0,0000	0,0000	0 E+00	0 E+00	0 E+00	-
	X	-	0,0000	0,0000	0,0000	0 E+00	0 E+00	0 E+00	-
	Y	+	0,0000	0,0000	0,0000	0 E+00	0 E+00	0 E+00	-
	Y	-	0,0000	0,0000	0,0000	0 E+00	0 E+00	0 E+00	-
00651	X	+	0,0000	0,0000	0,0000	0 E+00	0 E+00	0 E+00	-
	X	-	0,0000	0,0000	0,0000	0 E+00	0 E+00	0 E+00	-
	Y	+	0,0000	0,0000	0,0000	0 E+00	0 E+00	0 E+00	-
	Y	-	0,0000	0,0000	0,0000	0 E+00	0 E+00	0 E+00	-
00652	X	+	0,0000	0,0000	0,0000	0 E+00	0 E+00	0 E+00	-
	X	-	0,0000	0,0000	0,0000	0 E+00	0 E+00	0 E+00	-
	Y	+	0,0000	0,0000	0,0000	0 E+00	0 E+00	0 E+00	-

Nodi - Spostamenti per eccentricità accidentale

Nodo	Dir	e	Sx	Sy	Sz	Θ x	Θ y	Θ z	σ t
			[cm]	[cm]	[cm]	[rad]	[rad]	[rad]	[N/mm²]
	Y	-	0,0000	0,0000	0,0000	0 E+00	0 E+00	0 E+00	-
	X	+	0,0000	0,0000	0,0000	0 E+00	0 E+00	0 E+00	-
00653	X	-	0,0000	0,0000	0,0000	0 E+00	0 E+00	0 E+00	-
	Y	+	0,0000	0,0000	0,0000	0 E+00	0 E+00	0 E+00	-
	Y	-	0,0000	0,0000	0,0000	0 E+00	0 E+00	0 E+00	-
	X	+	0,0000	0,0000	0,0000	0 E+00	0 E+00	0 E+00	-
00654	X	-	0,0000	0,0000	0,0000	0 E+00	0 E+00	0 E+00	-
	Y	+	0,0000	0,0000	0,0000	0 E+00	0 E+00	0 E+00	-
	Y	-	0,0000	0,0000	0,0000	0 E+00	0 E+00	0 E+00	-
	X	+	0,0000	0,0000	0,0000	0 E+00	0 E+00	0 E+00	-
00655	X	-	0,0000	0,0000	0,0000	0 E+00	0 E+00	0 E+00	-
	Y	+	0,0000	0,0000	0,0000	0 E+00	0 E+00	0 E+00	-
	Y	-	0,0000	0,0000	0,0000	0 E+00	0 E+00	0 E+00	-
	X	+	0,0000	0,0000	0,0000	0 E+00	0 E+00	0 E+00	-
00656	X	-	0,0000	0,0000	0,0000	0 E+00	0 E+00	0 E+00	-
	Y	+	0,0000	0,0000	0,0000	0 E+00	0 E+00	0 E+00	-
	Y	-	0,0000	0,0000	0,0000	0 E+00	0 E+00	0 E+00	-
	X	+	0,0000	0,0000	0,0000	0 E+00	0 E+00	0 E+00	-
00657	X	-	0,0000	0,0000	0,0000	0 E+00	0 E+00	0 E+00	-
	Y	+	0,0000	0,0000	0,0000	0 E+00	0 E+00	0 E+00	-
	Y	-	0,0000	0,0000	0,0000	0 E+00	0 E+00	0 E+00	-
	X	+	0,0000	0,0000	0,0000	0 E+00	0 E+00	0 E+00	-
00658	X	-	0,0000	0,0000	0,0000	0 E+00	0 E+00	0 E+00	-
	Y	+	0,0000	0,0000	0,0000	0 E+00	0 E+00	0 E+00	-
	Y	-	0,0000	0,0000	0,0000	0 E+00	0 E+00	0 E+00	-
	X	+	0,0000	0,0000	0,0000	0 E+00	0 E+00	0 E+00	-
00659	X	-	0,0000	0,0000	0,0000	0 E+00	0 E+00	0 E+00	-
	Y	+	0,0000	0,0000	0,0000	0 E+00	0 E+00	0 E+00	-
	Y	-	0,0000	0,0000	0,0000	0 E+00	0 E+00	0 E+00	-
	X	+	0,0000	0,0000	0,0000	0 E+00	0 E+00	0 E+00	-
00660	X	-	0,0000	0,0000	0,0000	0 E+00	0 E+00	0 E+00	-
	Y	+	0,0000	0,0000	0,0000	0 E+00	0 E+00	0 E+00	-
	Y	-	0,0000	0,0000	0,0000	0 E+00	0 E+00	0 E+00	-
	X	+	0,0000	0,0000	0,0000	0 E+00	0 E+00	0 E+00	-
00661	X	-	0,0000	0,0000	0,0000	0 E+00	0 E+00	0 E+00	-
	Y	+	0,0000	0,0000	0,0000	0 E+00	0 E+00	0 E+00	-
	Y	-	0,0000	0,0000	0,0000	0 E+00	0 E+00	0 E+00	-
	X	+	0,0000	0,0000	0,0000	0 E+00	0 E+00	0 E+00	-
00662	X	-	0,0000	0,0000	0,0000	0 E+00	0 E+00	0 E+00	-
	Y	+	0,0000	0,0000	0,0000	0 E+00	0 E+00	0 E+00	-
	Y	-	0,0000	0,0000	0,0000	0 E+00	0 E+00	0 E+00	-
	X	+	0,0000	0,0000	0,0000	0 E+00	0 E+00	0 E+00	-
00663	X	-	0,0000	0,0000	0,0000	0 E+00	0 E+00	0 E+00	-
	Y	+	0,0000	0,0000	0,0000	0 E+00	0 E+00	0 E+00	-
	Y	-	0,0000	0,0000	0,0000	0 E+00	0 E+00	0 E+00	-
	X	+	0,0000	0,0000	0,0000	0 E+00	0 E+00	0 E+00	-
00664	X	-	0,0000	0,0000	0,0000	0 E+00	0 E+00	0 E+00	-
	Y	+	0,0000	0,0000	0,0000	0 E+00	0 E+00	0 E+00	-
	Y	-	0,0000	0,0000	0,0000	0 E+00	0 E+00	0 E+00	-
	X	+	0,0000	0,0000	0,0000	0 E+00	0 E+00	0 E+00	-
00665	X	-	0,0000	0,0000	0,0000	0 E+00	0 E+00	0 E+00	-
	Y	+	0,0000	0,0000	0,0000	0 E+00	0 E+00	0 E+00	-
	Y	-	0,0000	0,0000	0,0000	0 E+00	0 E+00	0 E+00	-
	X	+	0,0000	0,0000	0,0000	0 E+00	0 E+00	0 E+00	-
00666	X	-	0,0000	0,0000	0,0000	0 E+00	0 E+00	0 E+00	-
	Y	+	0,0000	0,0000	0,0000	0 E+00	0 E+00	0 E+00	-
	Y	-	0,0000	0,0000	0,0000	0 E+00	0 E+00	0 E+00	-
	X	+	0,0000	0,0000	0,0000	0 E+00	0 E+00	0 E+00	-
00667	X	-	0,0000	0,0000	0,0000	0 E+00	0 E+00	0 E+00	-
	Y	+	0,0000	0,0000	0,0000	0 E+00	0 E+00	0 E+00	-
	Y	-	0,0000	0,0000	0,0000	0 E+00	0 E+00	0 E+00	-
	X	+	0,0000	0,0000	0,0000	0 E+00	0 E+00	0 E+00	-
00668	X	-	0,0000	0,0000	0,0000	0 E+00	0 E+00	0 E+00	-
	Y	+	0,0000	0,0000	0,0000	0 E+00	0 E+00	0 E+00	-
	Y	-	0,0000	0,0000	0,0000	0 E+00	0 E+00	0 E+00	-
	X	+	0,0000	0,0000	0,0000	0 E+00	0 E+00	0 E+00	-
00669	X	-	0,0000	0,0000	0,0000	0 E+00	0 E+00	0 E+00	-
	Y	+	0,0000	0,0000	0,0000	0 E+00	0 E+00	0 E+00	-
	Y	-	0,0000	0,0000	0,0000	0 E+00	0 E+00	0 E+00	-
	X	+	0,0000	0,0000	0,0000	0 E+00	0 E+00	0 E+00	-
00670	X	-	0,0000	0,0000	0,0000	0 E+00	0 E+00	0 E+00	-
	Y	+	0,0000	0,0000	0,0000	0 E+00	0 E+00	0 E+00	-
	Y	-	0,0000	0,0000	0,0000	0 E+00	0 E+00	0 E+00	-
	X	+	0,0000	0,0000	0,0000	0 E+00	0 E+00	0 E+00	-
00671	X	-	0,0000	0,0000	0,0000	0 E+00	0 E+00	0 E+00	-
	Y	+	0,0000	0,0000	0,0000	0 E+00	0 E+00	0 E+00	-
	Y	-	0,0000	0,0000	0,0000	0 E+00	0 E+00	0 E+00	-
	X	+	0,0000	0,0000	0,0000	0 E+00	0 E+00	0 E+00	-
00672	X	-	0,0000	0,0000	0,0000	0 E+00	0 E+00	0 E+00	-

Nodi - Spostamenti per eccentricità accidentale

Nodo	Dir	e	Sx	Sy	Sz	Θ x	Θ y	Θ z	σ t
			[cm]	[cm]	[cm]	[rad]	[rad]	[rad]	[N/mm²]
	Y	+	0,0000	0,0000	0,0000	0 E+00	0 E+00	0 E+00	-
	Y	-	0,0000	0,0000	0,0000	0 E+00	0 E+00	0 E+00	-
	X	+	0,0000	0,0000	0,0000	0 E+00	0 E+00	0 E+00	-
00673	X	-	0,0000	0,0000	0,0000	0 E+00	0 E+00	0 E+00	-
	Y	+	0,0000	0,0000	0,0000	0 E+00	0 E+00	0 E+00	-
	Y	-	0,0000	0,0000	0,0000	0 E+00	0 E+00	0 E+00	-
	X	+	0,0000	0,0000	0,0000	0 E+00	0 E+00	0 E+00	-
00674	X	-	0,0000	0,0000	0,0000	0 E+00	0 E+00	0 E+00	-
	Y	+	0,0000	0,0000	0,0000	0 E+00	0 E+00	0 E+00	-
	Y	-	0,0000	0,0000	0,0000	0 E+00	0 E+00	0 E+00	-
	X	+	0,0000	0,0000	0,0000	0 E+00	0 E+00	0 E+00	-
00675	X	-	0,0000	0,0000	0,0000	0 E+00	0 E+00	0 E+00	-
	Y	+	0,0000	0,0000	0,0000	0 E+00	0 E+00	0 E+00	-
	Y	-	0,0000	0,0000	0,0000	0 E+00	0 E+00	0 E+00	-
	X	+	0,0000	0,0000	0,0000	0 E+00	0 E+00	0 E+00	-
00676	X	-	0,0000	0,0000	0,0000	0 E+00	0 E+00	0 E+00	-
	Y	+	0,0000	0,0000	0,0000	0 E+00	0 E+00	0 E+00	-
	Y	-	0,0000	0,0000	0,0000	0 E+00	0 E+00	0 E+00	-
	X	+	0,0000	0,0000	0,0000	0 E+00	0 E+00	0 E+00	-
00677	X	-	0,0000	0,0000	0,0000	0 E+00	0 E+00	0 E+00	-
	Y	+	0,0000	0,0000	0,0000	0 E+00	0 E+00	0 E+00	-
	Y	-	0,0000	0,0000	0,0000	0 E+00	0 E+00	0 E+00	-
	X	+	0,0000	0,0000	0,0000	0 E+00	0 E+00	0 E+00	-
00678	X	-	0,0000	0,0000	0,0000	0 E+00	0 E+00	0 E+00	-
	Y	+	0,0000	0,0000	0,0000	0 E+00	0 E+00	0 E+00	-
	Y	-	0,0000	0,0000	0,0000	0 E+00	0 E+00	0 E+00	-
	X	+	0,0000	0,0000	0,0000	0 E+00	0 E+00	0 E+00	-
00679	X	-	0,0000	0,0000	0,0000	0 E+00	0 E+00	0 E+00	-
	Y	+	0,0000	0,0000	0,0000	0 E+00	0 E+00	0 E+00	-
	Y	-	0,0000	0,0000	0,0000	0 E+00	0 E+00	0 E+00	-
	X	+	0,0000	0,0000	0,0000	0 E+00	0 E+00	0 E+00	-
00680	X	-	0,0000	0,0000	0,0000	0 E+00	0 E+00	0 E+00	-
	Y	+	0,0000	0,0000	0,0000	0 E+00	0 E+00	0 E+00	-
	Y	-	0,0000	0,0000	0,0000	0 E+00	0 E+00	0 E+00	-
	X	+	0,0000	0,0000	0,0000	0 E+00	0 E+00	0 E+00	-
00681	X	-	0,0000	0,0000	0,0000	0 E+00	0 E+00	0 E+00	-
	Y	+	0,0000	0,0000	0,0000	0 E+00	0 E+00	0 E+00	-
	Y	-	0,0000	0,0000	0,0000	0 E+00	0 E+00	0 E+00	-
	X	+	0,0000	0,0000	0,0000	0 E+00	0 E+00	0 E+00	-
00682	X	-	0,0000	0,0000	0,0000	0 E+00	0 E+00	0 E+00	-
	Y	+	0,0000	0,0000	0,0000	0 E+00	0 E+00	0 E+00	-
	Y	-	0,0000	0,0000	0,0000	0 E+00	0 E+00	0 E+00	-
	X	+	0,0000	0,0000	0,0000	0 E+00	0 E+00	0 E+00	-
00683	X	-	0,0000	0,0000	0,0000	0 E+00	0 E+00	0 E+00	-
	Y	+	0,0000	0,0000	0,0000	0 E+00	0 E+00	0 E+00	-
	Y	-	0,0000	0,0000	0,0000	0 E+00	0 E+00	0 E+00	-
	X	+	0,0000	0,0000	0,0000	0 E+00	0 E+00	0 E+00	-
00684	X	-	0,0000	0,0000	0,0000	0 E+00	0 E+00	0 E+00	-
	Y	+	0,0000	0,0000	0,0000	0 E+00	0 E+00	0 E+00	-
	Y	-	0,0000	0,0000	0,0000	0 E+00	0 E+00	0 E+00	-
	X	+	0,0000	0,0000	0,0000	0 E+00	0 E+00	0 E+00	-
00685	X	-	0,0000	0,0000	0,0000	0 E+00	0 E+00	0 E+00	-
	Y	+	0,0000	0,0000	0,0000	0 E+00	0 E+00	0 E+00	-
	Y	-	0,0000	0,0000	0,0000	0 E+00	0 E+00	0 E+00	-
	X	+	0,0000	0,0000	0,0000	0 E+00	0 E+00	0 E+00	-
00686	X	-	0,0000	0,0000	0,0000	0 E+00	0 E+00	0 E+00	-
	Y	+	0,0000	0,0000	0,0000	0 E+00	0 E+00	0 E+00	-
	Y	-	0,0000	0,0000	0,0000	0 E+00	0 E+00	0 E+00	-
	X	+	0,0000	0,0000	0,0000	0 E+00	0 E+00	0 E+00	-
00687	X	-	0,0000	0,0000	0,0000	0 E+00	0 E+00	0 E+00	-
	Y	+	0,0000	0,0000	0,0000	0 E+00	0 E+00	0 E+00	-
	Y	-	0,0000	0,0000	0,0000	0 E+00	0 E+00	0 E+00	-
	X	+	0,0000	0,0000	0,0000	0 E+00	0 E+00	0 E+00	-
00688	X	-	0,0000	0,0000	0,0000	0 E+00	0 E+00	0 E+00	-
	Y	+	0,0000	0,0000	0,0000	0 E+00	0 E+00	0 E+00	-
	Y	-	0,0000	0,0000	0,0000	0 E+00	0 E+00	0 E+00	-
	X	+	0,0000	0,0000	0,0000	0 E+00	0 E+00	0 E+00	-
00689	X	-	0,0000	0,0000	0,0000	0 E+00	0 E+00	0 E+00	-
	Y	+	0,0000	0,0000	0,0000	0 E+00	0 E+00	0 E+00	-
	Y	-	0,0000	0,0000	0,0000	0 E+00	0 E+00	0 E+00	-
	X	+	0,0000	0,0000	0,0000	0 E+00	0 E+00	0 E+00	-
00690	X	-	0,0000	0,0000	0,0000	0 E+00	0 E+00	0 E+00	-
	Y	+	0,0000	0,0000	0,0000	0 E+00	0 E+00	0 E+00	-
	Y	-	0,0000	0,0000	0,0000	0 E+00	0 E+00	0 E+00	-
	X	+	0,0000	0,0000	0,0000	0 E+00	0 E+00	0 E+00	-
00691	X	-	0,0000	0,0000	0,0000	0 E+00	0 E+00	0 E+00	-
	Y	+	0,0000	0,0000	0,0000	0 E+00	0 E+00	0 E+00	-
	Y	-	0,0000	0,0000	0,0000	0 E+00	0 E+00	0 E+00	-
	X	+	0,0000	0,0000	0,0000	0 E+00	0 E+00	0 E+00	-

Nodi - Spostamenti per eccentricità accidentale

Nodo	Dir	e	Sx	Sy	Sz	Θ x	Θ y	Θ z	σ t
			[cm]	[cm]	[cm]	[rad]	[rad]	[rad]	[N/mm²]
00692	X	-	0,0000	0,0000	0,0000	0 E+00	0 E+00	0 E+00	-
	Y	+	0,0000	0,0000	0,0000	0 E+00	0 E+00	0 E+00	-
	Y	-	0,0000	0,0000	0,0000	0 E+00	0 E+00	0 E+00	-
00693	X	+	0,0000	0,0000	0,0000	0 E+00	0 E+00	0 E+00	-
	X	-	0,0000	0,0000	0,0000	0 E+00	0 E+00	0 E+00	-
	Y	+	0,0000	0,0000	0,0000	0 E+00	0 E+00	0 E+00	-
	Y	-	0,0000	0,0000	0,0000	0 E+00	0 E+00	0 E+00	-
00694	X	+	0,0000	0,0000	0,0000	0 E+00	0 E+00	0 E+00	-
	X	-	0,0000	0,0000	0,0000	0 E+00	0 E+00	0 E+00	-
	Y	+	0,0000	0,0000	0,0000	0 E+00	0 E+00	0 E+00	-
	Y	-	0,0000	0,0000	0,0000	0 E+00	0 E+00	0 E+00	-
00695	X	+	0,0000	0,0000	0,0000	0 E+00	0 E+00	0 E+00	-
	X	-	0,0000	0,0000	0,0000	0 E+00	0 E+00	0 E+00	-
	Y	+	0,0000	0,0000	0,0000	0 E+00	0 E+00	0 E+00	-
	Y	-	0,0000	0,0000	0,0000	0 E+00	0 E+00	0 E+00	-
00696	X	+	0,0000	0,0000	0,0000	0 E+00	0 E+00	0 E+00	-
	X	-	0,0000	0,0000	0,0000	0 E+00	0 E+00	0 E+00	-
	Y	+	0,0000	0,0000	0,0000	0 E+00	0 E+00	0 E+00	-
	Y	-	0,0000	0,0000	0,0000	0 E+00	0 E+00	0 E+00	-
00697	X	+	0,0000	0,0000	0,0000	0 E+00	0 E+00	0 E+00	-
	X	-	0,0000	0,0000	0,0000	0 E+00	0 E+00	0 E+00	-
	Y	+	0,0000	0,0000	0,0000	0 E+00	0 E+00	0 E+00	-
	Y	-	0,0000	0,0000	0,0000	0 E+00	0 E+00	0 E+00	-
00698	X	+	0,0000	0,0000	0,0000	0 E+00	0 E+00	0 E+00	-
	X	-	0,0000	0,0000	0,0000	0 E+00	0 E+00	0 E+00	-
	Y	+	0,0000	0,0000	0,0000	0 E+00	0 E+00	0 E+00	-
	Y	-	0,0000	0,0000	0,0000	0 E+00	0 E+00	0 E+00	-
00699	X	+	0,0000	0,0000	0,0000	0 E+00	0 E+00	0 E+00	-
	X	-	0,0000	0,0000	0,0000	0 E+00	0 E+00	0 E+00	-
	Y	+	0,0000	0,0000	0,0000	0 E+00	0 E+00	0 E+00	-
	Y	-	0,0000	0,0000	0,0000	0 E+00	0 E+00	0 E+00	-
00700	X	+	0,0000	0,0000	0,0000	0 E+00	0 E+00	0 E+00	-
	X	-	0,0000	0,0000	0,0000	0 E+00	0 E+00	0 E+00	-
	Y	+	0,0000	0,0000	0,0000	0 E+00	0 E+00	0 E+00	-
	Y	-	0,0000	0,0000	0,0000	0 E+00	0 E+00	0 E+00	-
00701	X	+	0,0000	0,0000	0,0000	0 E+00	0 E+00	0 E+00	-
	X	-	0,0000	0,0000	0,0000	0 E+00	0 E+00	0 E+00	-
	Y	+	0,0000	0,0000	0,0000	0 E+00	0 E+00	0 E+00	-
	Y	-	0,0000	0,0000	0,0000	0 E+00	0 E+00	0 E+00	-
00702	X	+	0,0000	0,0000	0,0000	0 E+00	0 E+00	0 E+00	-
	X	-	0,0000	0,0000	0,0000	0 E+00	0 E+00	0 E+00	-
	Y	+	0,0000	0,0000	0,0000	0 E+00	0 E+00	0 E+00	-
	Y	-	0,0000	0,0000	0,0000	0 E+00	0 E+00	0 E+00	-
00703	X	+	0,0000	0,0000	0,0000	0 E+00	0 E+00	0 E+00	-
	X	-	0,0000	0,0000	0,0000	0 E+00	0 E+00	0 E+00	-
	Y	+	0,0000	0,0000	0,0000	0 E+00	0 E+00	0 E+00	-
	Y	-	0,0000	0,0000	0,0000	0 E+00	0 E+00	0 E+00	-
00704	X	+	0,0000	0,0000	0,0000	0 E+00	0 E+00	0 E+00	-
	X	-	0,0000	0,0000	0,0000	0 E+00	0 E+00	0 E+00	-
	Y	+	0,0000	0,0000	0,0000	0 E+00	0 E+00	0 E+00	-
	Y	-	0,0000	0,0000	0,0000	0 E+00	0 E+00	0 E+00	-
00705	X	+	0,0000	0,0000	0,0000	0 E+00	0 E+00	0 E+00	-
	X	-	0,0000	0,0000	0,0000	0 E+00	0 E+00	0 E+00	-
	Y	+	0,0000	0,0000	0,0000	0 E+00	0 E+00	0 E+00	-
	Y	-	0,0000	0,0000	0,0000	0 E+00	0 E+00	0 E+00	-
00706	X	+	0,0000	0,0000	0,0000	0 E+00	0 E+00	0 E+00	-
	X	-	0,0000	0,0000	0,0000	0 E+00	0 E+00	0 E+00	-
	Y	+	0,0000	0,0000	0,0000	0 E+00	0 E+00	0 E+00	-
	Y	-	0,0000	0,0000	0,0000	0 E+00	0 E+00	0 E+00	-
00707	X	+	0,0000	0,0000	0,0000	0 E+00	0 E+00	0 E+00	-
	X	-	0,0000	0,0000	0,0000	0 E+00	0 E+00	0 E+00	-
	Y	+	0,0000	0,0000	0,0000	0 E+00	0 E+00	0 E+00	-
	Y	-	0,0000	0,0000	0,0000	0 E+00	0 E+00	0 E+00	-
00708	X	+	0,0000	0,0000	0,0000	0 E+00	0 E+00	0 E+00	-
	X	-	0,0000	0,0000	0,0000	0 E+00	0 E+00	0 E+00	-
	Y	+	0,0000	0,0000	0,0000	0 E+00	0 E+00	0 E+00	-
	Y	-	0,0000	0,0000	0,0000	0 E+00	0 E+00	0 E+00	-
00709	X	+	0,0000	0,0000	0,0000	0 E+00	0 E+00	0 E+00	-
	X	-	0,0000	0,0000	0,0000	0 E+00	0 E+00	0 E+00	-
	Y	+	0,0000	0,0000	0,0000	0 E+00	0 E+00	0 E+00	-
	Y	-	0,0000	0,0000	0,0000	0 E+00	0 E+00	0 E+00	-
00710	X	+	0,0000	0,0000	0,0000	0 E+00	0 E+00	0 E+00	-
	X	-	0,0000	0,0000	0,0000	0 E+00	0 E+00	0 E+00	-
	Y	+	0,0000	0,0000	0,0000	0 E+00	0 E+00	0 E+00	-
	Y	-	0,0000	0,0000	0,0000	0 E+00	0 E+00	0 E+00	-
00711	X	+	0,0000	0,0000	0,0000	0 E+00	0 E+00	0 E+00	-
	X	-	0,0000	0,0000	0,0000	0 E+00	0 E+00	0 E+00	-
	Y	+	0,0000	0,0000	0,0000	0 E+00	0 E+00	0 E+00	-
	Y	-	0,0000	0,0000	0,0000	0 E+00	0 E+00	0 E+00	-

Nodi - Spostamenti per eccentricità accidentale

Nodo	Dir	e	Sx	Sy	Sz	Θ x	Θ y	Θ z	σ t
			[cm]	[cm]	[cm]	[rad]	[rad]	[rad]	[N/mm²]
00712	X	+	0,0000	0,0000	0,0000	0 E+00	0 E+00	0 E+00	-
	X	-	0,0000	0,0000	0,0000	0 E+00	0 E+00	0 E+00	-
	Y	+	0,0000	0,0000	0,0000	0 E+00	0 E+00	0 E+00	-
	Y	-	0,0000	0,0000	0,0000	0 E+00	0 E+00	0 E+00	-
00713	X	+	0,0000	0,0000	0,0000	0 E+00	0 E+00	0 E+00	-
	X	-	0,0000	0,0000	0,0000	0 E+00	0 E+00	0 E+00	-
	Y	+	0,0000	0,0000	0,0000	0 E+00	0 E+00	0 E+00	-
	Y	-	0,0000	0,0000	0,0000	0 E+00	0 E+00	0 E+00	-
00714	X	+	0,0000	0,0000	0,0000	0 E+00	0 E+00	0 E+00	-
	X	-	0,0000	0,0000	0,0000	0 E+00	0 E+00	0 E+00	-
	Y	+	0,0000	0,0000	0,0000	0 E+00	0 E+00	0 E+00	-
	Y	-	0,0000	0,0000	0,0000	0 E+00	0 E+00	0 E+00	-
00715	X	+	0,0000	0,0000	0,0000	0 E+00	0 E+00	0 E+00	-
	X	-	0,0000	0,0000	0,0000	0 E+00	0 E+00	0 E+00	-
	Y	+	0,0000	0,0000	0,0000	0 E+00	0 E+00	0 E+00	-
	Y	-	0,0000	0,0000	0,0000	0 E+00	0 E+00	0 E+00	-
00716	X	+	0,0000	0,0000	0,0000	0 E+00	0 E+00	0 E+00	-
	X	-	0,0000	0,0000	0,0000	0 E+00	0 E+00	0 E+00	-
	Y	+	0,0000	0,0000	0,0000	0 E+00	0 E+00	0 E+00	-
	Y	-	0,0000	0,0000	0,0000	0 E+00	0 E+00	0 E+00	-
00717	X	+	0,0000	0,0000	0,0000	0 E+00	0 E+00	0 E+00	-
	X	-	0,0000	0,0000	0,0000	0 E+00	0 E+00	0 E+00	-
	Y	+	0,0000	0,0000	0,0000	0 E+00	0 E+00	0 E+00	-
	Y	-	0,0000	0,0000	0,0000	0 E+00	0 E+00	0 E+00	-
00718	X	+	0,0000	0,0000	0,0000	0 E+00	0 E+00	0 E+00	-
	X	-	0,0000	0,0000	0,0000	0 E+00	0 E+00	0 E+00	-
	Y	+	0,0000	0,0000	0,0000	0 E+00	0 E+00	0 E+00	-
	Y	-	0,0000	0,0000	0,0000	0 E+00	0 E+00	0 E+00	-
00719	X	+	0,0000	0,0000	0,0000	0 E+00	0 E+00	0 E+00	-
	X	-	0,0000	0,0000	0,0000	0 E+00	0 E+00	0 E+00	-
	Y	+	0,0000	0,0000	0,0000	0 E+00	0 E+00	0 E+00	-
	Y	-	0,0000	0,0000	0,0000	0 E+00	0 E+00	0 E+00	-
00720	X	+	0,0000	0,0000	0,0000	0 E+00	0 E+00	0 E+00	-
	X	-	0,0000	0,0000	0,0000	0 E+00	0 E+00	0 E+00	-
	Y	+	0,0000	0,0000	0,0000	0 E+00	0 E+00	0 E+00	-
	Y	-	0,0000	0,0000	0,0000	0 E+00	0 E+00	0 E+00	-
00721	X	+	0,0000	0,0000	0,0000	0 E+00	0 E+00	0 E+00	-
	X	-	0,0000	0,0000	0,0000	0 E+00	0 E+00	0 E+00	-
	Y	+	0,0000	0,0000	0,0000	0 E+00	0 E+00	0 E+00	-
	Y	-	0,0000	0,0000	0,0000	0 E+00	0 E+00	0 E+00	-
00722	X	+	0,0000	0,0000	0,0000	0 E+00	0 E+00	0 E+00	-
	X	-	0,0000	0,0000	0,0000	0 E+00	0 E+00	0 E+00	-
	Y	+	0,0000	0,0000	0,0000	0 E+00	0 E+00	0 E+00	-
	Y	-	0,0000	0,0000	0,0000	0 E+00	0 E+00	0 E+00	-
00723	X	+	0,0000	0,0000	0,0000	0 E+00	0 E+00	0 E+00	-
	X	-	0,0000	0,0000	0,0000	0 E+00	0 E+00	0 E+00	-
	Y	+	0,0000	0,0000	0,0000	0 E+00	0 E+00	0 E+00	-
	Y	-	0,0000	0,0000	0,0000	0 E+00	0 E+00	0 E+00	-
00724	X	+	0,0000	0,0000	0,0000	0 E+00	0 E+00	0 E+00	-
	X	-	0,0000	0,0000	0,0000	0 E+00	0 E+00	0 E+00	-
	Y	+	0,0000	0,0000	0,0000	0 E+00	0 E+00	0 E+00	-
	Y	-	0,0000	0,0000	0,0000	0 E+00	0 E+00	0 E+00	-
00725	X	+	0,0000	0,0000	0,0000	0 E+00	0 E+00	0 E+00	-
	X	-	0,0000	0,0000	0,0000	0 E+00	0 E+00	0 E+00	-
	Y	+	0,0000	0,0000	0,0000	0 E+00	0 E+00	0 E+00	-
	Y	-	0,0000	0,0000	0,0000	0 E+00	0 E+00	0 E+00	-
00726	X	+	0,0000	0,0000	0,0000	0 E+00	0 E+00	0 E+00	-
	X	-	0,0000	0,0000	0,0000	0 E+00	0 E+00	0 E+00	-
	Y	+	0,0000	0,0000	0,0000	0 E+00	0 E+00	0 E+00	-
	Y	-	0,0000	0,0000	0,0000	0 E+00	0 E+00	0 E+00	-
00727	X	+	0,0000	0,0000	0,0000	0 E+00	0 E+00	0 E+00	-
	X	-	0,0000	0,0000	0,0000	0 E+00	0 E+00	0 E+00	-
	Y	+	0,0000	0,0000	0,0000	0 E+00	0 E+00	0 E+00	-
	Y	-	0,0000	0,0000	0,0000	0 E+00	0 E+00	0 E+00	-
00728	X	+	0,0000	0,0000	0,0000	0 E+00	0 E+00	0 E+00	-
	X	-	0,0000	0,0000	0,0000	0 E+00	0 E+00	0 E+00	-
	Y	+	0,0000	0,0000	0,0000	0 E+00	0 E+00	0 E+00	-
	Y	-	0,0000	0,0000	0,0000	0 E+00	0 E+00	0 E+00	-
00729	X	+	0,0000	0,0000	0,0000	0 E+00	0 E+00	0 E+00	-
	X	-	0,0000	0,0000	0,0000	0 E+00	0 E+00	0 E+00	-
	Y	+	0,0000	0,0000	0,0000	0 E+00	0 E+00	0 E+00	-
	Y	-	0,0000	0,0000	0,0000	0 E+00	0 E+00	0 E+00	-
00730	X	+	0,0000	0,0000	0,0000	0 E+00	0 E+00	0 E+00	-
	X	-	0,0000	0,0000	0,0000	0 E+00	0 E+00	0 E+00	-
	Y	+	0,0000	0,0000	0,0000	0 E+00	0 E+00	0 E+00	-
	Y	-	0,0000	0,0000	0,0000	0 E+00	0 E+00	0 E+00	-
00731	X	+	0,0000	0,0000	0,0000	0 E+00	0 E+00	0 E+00	-
	X	-	0,0000	0,0000	0,0000	0 E+00	0 E+00	0 E+00	-
	Y	+	0,0000	0,0000	0,0000	0 E+00	0 E+00	0 E+00	-

Nodi - Spostamenti per eccentricità accidentale

Nodo	Dir	e	Sx	Sy	Sz	Θ x	Θ y	Θ z	σ t
			[cm]	[cm]	[cm]	[rad]	[rad]	[rad]	[N/mm²]
	Y	-	0,0000	0,0000	0,0000	0 E+00	0 E+00	0 E+00	-
	X	+	0,0000	0,0000	0,0000	0 E+00	0 E+00	0 E+00	-
00732	X	-	0,0000	0,0000	0,0000	0 E+00	0 E+00	0 E+00	-
	Y	+	0,0000	0,0000	0,0000	0 E+00	0 E+00	0 E+00	-
	Y	-	0,0000	0,0000	0,0000	0 E+00	0 E+00	0 E+00	-
	X	+	0,0000	0,0000	0,0000	0 E+00	0 E+00	0 E+00	-
00733	X	-	0,0000	0,0000	0,0000	0 E+00	0 E+00	0 E+00	-
	Y	+	0,0000	0,0000	0,0000	0 E+00	0 E+00	0 E+00	-
	Y	-	0,0000	0,0000	0,0000	0 E+00	0 E+00	0 E+00	-
	X	+	0,0000	0,0000	0,0000	0 E+00	0 E+00	0 E+00	-
00734	X	-	0,0000	0,0000	0,0000	0 E+00	0 E+00	0 E+00	-
	Y	+	0,0000	0,0000	0,0000	0 E+00	0 E+00	0 E+00	-
	Y	-	0,0000	0,0000	0,0000	0 E+00	0 E+00	0 E+00	-
	X	+	0,0000	0,0000	0,0000	0 E+00	0 E+00	0 E+00	-
00735	X	-	0,0000	0,0000	0,0000	0 E+00	0 E+00	0 E+00	-
	Y	+	0,0000	0,0000	0,0000	0 E+00	0 E+00	0 E+00	-
	Y	-	0,0000	0,0000	0,0000	0 E+00	0 E+00	0 E+00	-
	X	+	0,0000	0,0000	0,0000	0 E+00	0 E+00	0 E+00	-
00736	X	-	0,0000	0,0000	0,0000	0 E+00	0 E+00	0 E+00	-
	Y	+	0,0000	0,0000	0,0000	0 E+00	0 E+00	0 E+00	-
	Y	-	0,0000	0,0000	0,0000	0 E+00	0 E+00	0 E+00	-
	X	+	0,0000	0,0000	0,0000	0 E+00	0 E+00	0 E+00	-
00737	X	-	0,0000	0,0000	0,0000	0 E+00	0 E+00	0 E+00	-
	Y	+	0,0000	0,0000	0,0000	0 E+00	0 E+00	0 E+00	-
	Y	-	0,0000	0,0000	0,0000	0 E+00	0 E+00	0 E+00	-
	X	+	0,0000	0,0000	0,0000	0 E+00	0 E+00	0 E+00	-
00738	X	-	0,0000	0,0000	0,0000	0 E+00	0 E+00	0 E+00	-
	Y	+	0,0000	0,0000	0,0000	0 E+00	0 E+00	0 E+00	-
	Y	-	0,0000	0,0000	0,0000	0 E+00	0 E+00	0 E+00	-
	X	+	0,0000	0,0000	0,0000	0 E+00	0 E+00	0 E+00	-
00739	X	-	0,0000	0,0000	0,0000	0 E+00	0 E+00	0 E+00	-
	Y	+	0,0000	0,0000	0,0000	0 E+00	0 E+00	0 E+00	-
	Y	-	0,0000	0,0000	0,0000	0 E+00	0 E+00	0 E+00	-
	X	+	0,0000	0,0000	0,0000	0 E+00	0 E+00	0 E+00	-
00740	X	-	0,0000	0,0000	0,0000	0 E+00	0 E+00	0 E+00	-
	Y	+	0,0000	0,0000	0,0000	0 E+00	0 E+00	0 E+00	-
	Y	-	0,0000	0,0000	0,0000	0 E+00	0 E+00	0 E+00	-
	X	+	0,0000	0,0000	0,0000	0 E+00	0 E+00	0 E+00	-
00741	X	-	0,0000	0,0000	0,0000	0 E+00	0 E+00	0 E+00	-
	Y	+	0,0000	0,0000	0,0000	0 E+00	0 E+00	0 E+00	-
	Y	-	0,0000	0,0000	0,0000	0 E+00	0 E+00	0 E+00	-
	X	+	0,0000	0,0000	0,0000	0 E+00	0 E+00	0 E+00	-
00742	X	-	0,0000	0,0000	0,0000	0 E+00	0 E+00	0 E+00	-
	Y	+	0,0000	0,0000	0,0000	0 E+00	0 E+00	0 E+00	-
	Y	-	0,0000	0,0000	0,0000	0 E+00	0 E+00	0 E+00	-
	X	+	0,0000	0,0000	0,0000	0 E+00	0 E+00	0 E+00	-
00743	X	-	0,0000	0,0000	0,0000	0 E+00	0 E+00	0 E+00	-
	Y	+	0,0000	0,0000	0,0000	0 E+00	0 E+00	0 E+00	-
	Y	-	0,0000	0,0000	0,0000	0 E+00	0 E+00	0 E+00	-
	X	+	0,0000	0,0000	0,0000	0 E+00	0 E+00	0 E+00	-
00744	X	-	0,0000	0,0000	0,0000	0 E+00	0 E+00	0 E+00	-
	Y	+	0,0000	0,0000	0,0000	0 E+00	0 E+00	0 E+00	-
	Y	-	0,0000	0,0000	0,0000	0 E+00	0 E+00	0 E+00	-
	X	+	0,0000	0,0000	0,0000	0 E+00	0 E+00	0 E+00	-
00745	X	-	0,0000	0,0000	0,0000	0 E+00	0 E+00	0 E+00	-
	Y	+	0,0000	0,0000	0,0000	0 E+00	0 E+00	0 E+00	-
	Y	-	0,0000	0,0000	0,0000	0 E+00	0 E+00	0 E+00	-
	X	+	0,0000	0,0000	0,0000	0 E+00	0 E+00	0 E+00	-
00746	X	-	0,0000	0,0000	0,0000	0 E+00	0 E+00	0 E+00	-
	Y	+	0,0000	0,0000	0,0000	0 E+00	0 E+00	0 E+00	-
	Y	-	0,0000	0,0000	0,0000	0 E+00	0 E+00	0 E+00	-
	X	+	0,0000	0,0000	0,0000	0 E+00	0 E+00	0 E+00	-
00747	X	-	0,0000	0,0000	0,0000	0 E+00	0 E+00	0 E+00	-
	Y	+	0,0000	0,0000	0,0000	0 E+00	0 E+00	0 E+00	-
	Y	-	0,0000	0,0000	0,0000	0 E+00	0 E+00	0 E+00	-
	X	+	0,0000	0,0000	0,0000	0 E+00	0 E+00	0 E+00	-
00748	X	-	0,0000	0,0000	0,0000	0 E+00	0 E+00	0 E+00	-
	Y	+	0,0000	0,0000	0,0000	0 E+00	0 E+00	0 E+00	-
	Y	-	0,0000	0,0000	0,0000	0 E+00	0 E+00	0 E+00	-
	X	+	0,0000	0,0000	0,0000	0 E+00	0 E+00	0 E+00	-
00749	X	-	0,0000	0,0000	0,0000	0 E+00	0 E+00	0 E+00	-
	Y	+	0,0000	0,0000	0,0000	0 E+00	0 E+00	0 E+00	-
	Y	-	0,0000	0,0000	0,0000	0 E+00	0 E+00	0 E+00	-
	X	+	0,0000	0,0000	0,0000	0 E+00	0 E+00	0 E+00	-
00750	X	-	0,0000	0,0000	0,0000	0 E+00	0 E+00	0 E+00	-
	Y	+	0,0000	0,0000	0,0000	0 E+00	0 E+00	0 E+00	-
	Y	-	0,0000	0,0000	0,0000	0 E+00	0 E+00	0 E+00	-
	X	+	0,0000	0,0000	0,0000	0 E+00	0 E+00	0 E+00	-
00751	X	-	0,0000	0,0000	0,0000	0 E+00	0 E+00	0 E+00	-

Nodi - Spostamenti per eccentricità accidentale

Nodo	Dir	e	Sx	Sy	Sz	Θ x	Θ y	Θ z	σ t
			[cm]	[cm]	[cm]	[rad]	[rad]	[rad]	[N/mm²]
	Y	+	0,0000	0,0000	0,0000	0 E+00	0 E+00	0 E+00	-
	Y	-	0,0000	0,0000	0,0000	0 E+00	0 E+00	0 E+00	-
	X	+	0,0000	0,0000	0,0000	0 E+00	0 E+00	0 E+00	-
00752	X	-	0,0000	0,0000	0,0000	0 E+00	0 E+00	0 E+00	-
	Y	+	0,0000	0,0000	0,0000	0 E+00	0 E+00	0 E+00	-
	Y	-	0,0000	0,0000	0,0000	0 E+00	0 E+00	0 E+00	-
	X	+	0,0000	0,0000	0,0000	0 E+00	0 E+00	0 E+00	-
00753	X	-	0,0000	0,0000	0,0000	0 E+00	0 E+00	0 E+00	-
	Y	+	0,0000	0,0000	0,0000	0 E+00	0 E+00	0 E+00	-
	Y	-	0,0000	0,0000	0,0000	0 E+00	0 E+00	0 E+00	-
	X	+	0,0000	0,0000	0,0000	0 E+00	0 E+00	0 E+00	-
00754	X	-	0,0000	0,0000	0,0000	0 E+00	0 E+00	0 E+00	-
	Y	+	0,0000	0,0000	0,0000	0 E+00	0 E+00	0 E+00	-
	Y	-	0,0000	0,0000	0,0000	0 E+00	0 E+00	0 E+00	-
	X	+	0,0000	0,0000	0,0000	0 E+00	0 E+00	0 E+00	-
00755	X	-	0,0000	0,0000	0,0000	0 E+00	0 E+00	0 E+00	-
	Y	+	0,0000	0,0000	0,0000	0 E+00	0 E+00	0 E+00	-
	Y	-	0,0000	0,0000	0,0000	0 E+00	0 E+00	0 E+00	-
	X	+	0,0000	0,0000	0,0000	0 E+00	0 E+00	0 E+00	-
00756	X	-	0,0000	0,0000	0,0000	0 E+00	0 E+00	0 E+00	-
	Y	+	0,0000	0,0000	0,0000	0 E+00	0 E+00	0 E+00	-
	Y	-	0,0000	0,0000	0,0000	0 E+00	0 E+00	0 E+00	-
	X	+	0,0000	0,0000	0,0000	0 E+00	0 E+00	0 E+00	-
00757	X	-	0,0000	0,0000	0,0000	0 E+00	0 E+00	0 E+00	-
	Y	+	0,0000	0,0000	0,0000	0 E+00	0 E+00	0 E+00	-
	Y	-	0,0000	0,0000	0,0000	0 E+00	0 E+00	0 E+00	-
	X	+	0,0000	0,0000	0,0000	0 E+00	0 E+00	0 E+00	-
00758	X	-	0,0000	0,0000	0,0000	0 E+00	0 E+00	0 E+00	-
	Y	+	0,0000	0,0000	0,0000	0 E+00	0 E+00	0 E+00	-
	Y	-	0,0000	0,0000	0,0000	0 E+00	0 E+00	0 E+00	-
	X	+	0,0000	0,0000	0,0000	0 E+00	0 E+00	0 E+00	-
00759	X	-	0,0000	0,0000	0,0000	0 E+00	0 E+00	0 E+00	-
	Y	+	0,0000	0,0000	0,0000	0 E+00	0 E+00	0 E+00	-
	Y	-	0,0000	0,0000	0,0000	0 E+00	0 E+00	0 E+00	-
	X	+	0,0000	0,0000	0,0000	0 E+00	0 E+00	0 E+00	-
00760	X	-	0,0000	0,0000	0,0000	0 E+00	0 E+00	0 E+00	-
	Y	+	0,0000	0,0000	0,0000	0 E+00	0 E+00	0 E+00	-
	Y	-	0,0000	0,0000	0,0000	0 E+00	0 E+00	0 E+00	-
	X	+	0,0000	0,0000	0,0000	0 E+00	0 E+00	0 E+00	-
00761	X	-	0,0000	0,0000	0,0000	0 E+00	0 E+00	0 E+00	-
	Y	+	0,0000	0,0000	0,0000	0 E+00	0 E+00	0 E+00	-
	Y	-	0,0000	0,0000	0,0000	0 E+00	0 E+00	0 E+00	-
	X	+	0,0000	0,0000	0,0000	0 E+00	0 E+00	0 E+00	-
00762	X	-	0,0000	0,0000	0,0000	0 E+00	0 E+00	0 E+00	-
	Y	+	0,0000	0,0000	0,0000	0 E+00	0 E+00	0 E+00	-
	Y	-	0,0000	0,0000	0,0000	0 E+00	0 E+00	0 E+00	-
	X	+	0,0000	0,0000	0,0000	0 E+00	0 E+00	0 E+00	-
00763	X	-	0,0000	0,0000	0,0000	0 E+00	0 E+00	0 E+00	-
	Y	+	0,0000	0,0000	0,0000	0 E+00	0 E+00	0 E+00	-
	Y	-	0,0000	0,0000	0,0000	0 E+00	0 E+00	0 E+00	-
	X	+	0,0000	0,0000	0,0000	0 E+00	0 E+00	0 E+00	-
00764	X	-	0,0000	0,0000	0,0000	0 E+00	0 E+00	0 E+00	-
	Y	+	0,0000	0,0000	0,0000	0 E+00	0 E+00	0 E+00	-
	Y	-	0,0000	0,0000	0,0000	0 E+00	0 E+00	0 E+00	-
	X	+	0,0000	0,0000	0,0000	0 E+00	0 E+00	0 E+00	-
00765	X	-	0,0000	0,0000	0,0000	0 E+00	0 E+00	0 E+00	-
	Y	+	0,0000	0,0000	0,0000	0 E+00	0 E+00	0 E+00	-
	Y	-	0,0000	0,0000	0,0000	0 E+00	0 E+00	0 E+00	-
	X	+	0,0000	0,0000	0,0000	0 E+00	0 E+00	0 E+00	-
00766	X	-	0,0000	0,0000	0,0000	0 E+00	0 E+00	0 E+00	-
	Y	+	0,0000	0,0000	0,0000	0 E+00	0 E+00	0 E+00	-
	Y	-	0,0000	0,0000	0,0000	0 E+00	0 E+00	0 E+00	-
	X	+	0,0000	0,0000	0,0000	0 E+00	0 E+00	0 E+00	-
00767	X	-	0,0000	0,0000	0,0000	0 E+00	0 E+00	0 E+00	-
	Y	+	0,0000	0,0000	0,0000	0 E+00	0 E+00	0 E+00	-
	Y	-	0,0000	0,0000	0,0000	0 E+00	0 E+00	0 E+00	-
	X	+	0,0000	0,0000	0,0000	0 E+00	0 E+00	0 E+00	-
00768	X	-	0,0000	0,0000	0,0000	0 E+00	0 E+00	0 E+00	-
	Y	+	0,0000	0,0000	0,0000	0 E+00	0 E+00	0 E+00	-
	Y	-	0,0000	0,0000	0,0000	0 E+00	0 E+00	0 E+00	-
	X	+	0,0000	0,0000	0,0000	0 E+00	0 E+00	0 E+00	-
00769	X	-	0,0000	0,0000	0,0000	0 E+00	0 E+00	0 E+00	-
	Y	+	0,0000	0,0000	0,0000	0 E+00	0 E+00	0 E+00	-
	Y	-	0,0000	0,0000	0,0000	0 E+00	0 E+00	0 E+00	-
	X	+	0,0000	0,0000	0,0000	0 E+00	0 E+00	0 E+00	-
00770	X	-	0,0000	0,0000	0,0000	0 E+00	0 E+00	0 E+00	-
	Y	+	0,0000	0,0000	0,0000	0 E+00	0 E+00	0 E+00	-
	Y	-	0,0000	0,0000	0,0000	0 E+00	0 E+00	0 E+00	-
	X	+	0,0000	0,0000	0,0000	0 E+00	0 E+00	0 E+00	-

Nodi - Spostamenti per eccentricità accidentale

Nodo	Dir	e	Sx	Sy	Sz	Θ x	Θ y	Θ z	σ t
			[cm]	[cm]	[cm]	[rad]	[rad]	[rad]	[N/mm²]
00771	X	-	0,0000	0,0000	0,0000	0 E+00	0 E+00	0 E+00	-
	Y	+	0,0000	0,0000	0,0000	0 E+00	0 E+00	0 E+00	-
	Y	-	0,0000	0,0000	0,0000	0 E+00	0 E+00	0 E+00	-
00772	X	+	0,0000	0,0000	0,0000	0 E+00	0 E+00	0 E+00	-
	X	-	0,0000	0,0000	0,0000	0 E+00	0 E+00	0 E+00	-
	Y	+	0,0000	0,0000	0,0000	0 E+00	0 E+00	0 E+00	-
	Y	-	0,0000	0,0000	0,0000	0 E+00	0 E+00	0 E+00	-
00773	X	+	0,0000	0,0000	0,0000	0 E+00	0 E+00	0 E+00	-
	X	-	0,0000	0,0000	0,0000	0 E+00	0 E+00	0 E+00	-
	Y	+	0,0000	0,0000	0,0000	0 E+00	0 E+00	0 E+00	-
	Y	-	0,0000	0,0000	0,0000	0 E+00	0 E+00	0 E+00	-
00774	X	+	0,0000	0,0000	0,0000	0 E+00	0 E+00	0 E+00	-
	X	-	0,0000	0,0000	0,0000	0 E+00	0 E+00	0 E+00	-
	Y	+	0,0000	0,0000	0,0000	0 E+00	0 E+00	0 E+00	-
	Y	-	0,0000	0,0000	0,0000	0 E+00	0 E+00	0 E+00	-
00775	X	+	0,0000	0,0000	0,0000	0 E+00	0 E+00	0 E+00	-
	X	-	0,0000	0,0000	0,0000	0 E+00	0 E+00	0 E+00	-
	Y	+	0,0000	0,0000	0,0000	0 E+00	0 E+00	0 E+00	-
	Y	-	0,0000	0,0000	0,0000	0 E+00	0 E+00	0 E+00	-
00776	X	+	0,0000	0,0000	0,0000	0 E+00	0 E+00	0 E+00	-
	X	-	0,0000	0,0000	0,0000	0 E+00	0 E+00	0 E+00	-
	Y	+	0,0000	0,0000	0,0000	0 E+00	0 E+00	0 E+00	-
	Y	-	0,0000	0,0000	0,0000	0 E+00	0 E+00	0 E+00	-
00777	X	+	0,0000	0,0000	0,0000	0 E+00	0 E+00	0 E+00	-
	X	-	0,0000	0,0000	0,0000	0 E+00	0 E+00	0 E+00	-
	Y	+	0,0000	0,0000	0,0000	0 E+00	0 E+00	0 E+00	-
	Y	-	0,0000	0,0000	0,0000	0 E+00	0 E+00	0 E+00	-
00778	X	+	0,0000	0,0000	0,0000	0 E+00	0 E+00	0 E+00	-
	X	-	0,0000	0,0000	0,0000	0 E+00	0 E+00	0 E+00	-
	Y	+	0,0000	0,0000	0,0000	0 E+00	0 E+00	0 E+00	-
	Y	-	0,0000	0,0000	0,0000	0 E+00	0 E+00	0 E+00	-
00779	X	+	0,0000	0,0000	0,0000	0 E+00	0 E+00	0 E+00	-
	X	-	0,0000	0,0000	0,0000	0 E+00	0 E+00	0 E+00	-
	Y	+	0,0000	0,0000	0,0000	0 E+00	0 E+00	0 E+00	-
	Y	-	0,0000	0,0000	0,0000	0 E+00	0 E+00	0 E+00	-
00780	X	+	0,0000	0,0000	0,0000	0 E+00	0 E+00	0 E+00	-
	X	-	0,0000	0,0000	0,0000	0 E+00	0 E+00	0 E+00	-
	Y	+	0,0000	0,0000	0,0000	0 E+00	0 E+00	0 E+00	-
	Y	-	0,0000	0,0000	0,0000	0 E+00	0 E+00	0 E+00	-
00781	X	+	0,0000	0,0000	0,0000	0 E+00	0 E+00	0 E+00	-
	X	-	0,0000	0,0000	0,0000	0 E+00	0 E+00	0 E+00	-
	Y	+	0,0000	0,0000	0,0000	0 E+00	0 E+00	0 E+00	-
	Y	-	0,0000	0,0000	0,0000	0 E+00	0 E+00	0 E+00	-
00782	X	+	0,0000	0,0000	0,0000	0 E+00	0 E+00	0 E+00	-
	X	-	0,0000	0,0000	0,0000	0 E+00	0 E+00	0 E+00	-
	Y	+	0,0000	0,0000	0,0000	0 E+00	0 E+00	0 E+00	-
	Y	-	0,0000	0,0000	0,0000	0 E+00	0 E+00	0 E+00	-
00783	X	+	0,0000	0,0000	0,0000	0 E+00	0 E+00	0 E+00	-
	X	-	0,0000	0,0000	0,0000	0 E+00	0 E+00	0 E+00	-
	Y	+	0,0000	0,0000	0,0000	0 E+00	0 E+00	0 E+00	-
	Y	-	0,0000	0,0000	0,0000	0 E+00	0 E+00	0 E+00	-
00784	X	+	0,0000	0,0000	0,0000	0 E+00	0 E+00	0 E+00	-
	X	-	0,0000	0,0000	0,0000	0 E+00	0 E+00	0 E+00	-
	Y	+	0,0000	0,0000	0,0000	0 E+00	0 E+00	0 E+00	-
	Y	-	0,0000	0,0000	0,0000	0 E+00	0 E+00	0 E+00	-
00785	X	+	0,0000	0,0000	0,0000	0 E+00	0 E+00	0 E+00	-
	X	-	0,0000	0,0000	0,0000	0 E+00	0 E+00	0 E+00	-
	Y	+	0,0000	0,0000	0,0000	0 E+00	0 E+00	0 E+00	-
	Y	-	0,0000	0,0000	0,0000	0 E+00	0 E+00	0 E+00	-
00786	X	+	0,0000	0,0000	0,0000	0 E+00	0 E+00	0 E+00	-
	X	-	0,0000	0,0000	0,0000	0 E+00	0 E+00	0 E+00	-
	Y	+	0,0000	0,0000	0,0000	0 E+00	0 E+00	0 E+00	-
	Y	-	0,0000	0,0000	0,0000	0 E+00	0 E+00	0 E+00	-
00787	X	+	0,0000	0,0000	0,0000	0 E+00	0 E+00	0 E+00	-
	X	-	0,0000	0,0000	0,0000	0 E+00	0 E+00	0 E+00	-
	Y	+	0,0000	0,0000	0,0000	0 E+00	0 E+00	0 E+00	-
	Y	-	0,0000	0,0000	0,0000	0 E+00	0 E+00	0 E+00	-
00788	X	+	0,0000	0,0000	0,0000	0 E+00	0 E+00	0 E+00	-
	X	-	0,0000	0,0000	0,0000	0 E+00	0 E+00	0 E+00	-
	Y	+	0,0000	0,0000	0,0000	0 E+00	0 E+00	0 E+00	-
	Y	-	0,0000	0,0000	0,0000	0 E+00	0 E+00	0 E+00	-
00789	X	+	0,0000	0,0000	0,0000	0 E+00	0 E+00	0 E+00	-
	X	-	0,0000	0,0000	0,0000	0 E+00	0 E+00	0 E+00	-
	Y	+	0,0000	0,0000	0,0000	0 E+00	0 E+00	0 E+00	-
	Y	-	0,0000	0,0000	0,0000	0 E+00	0 E+00	0 E+00	-
00790	X	+	0,0000	0,0000	0,0000	0 E+00	0 E+00	0 E+00	-
	X	-	0,0000	0,0000	0,0000	0 E+00	0 E+00	0 E+00	-
	Y	+	0,0000	0,0000	0,0000	0 E+00	0 E+00	0 E+00	-
	Y	-	0,0000	0,0000	0,0000	0 E+00	0 E+00	0 E+00	-

Nodi - Spostamenti per eccentricità accidentale

Nodo	Dir	e	Sx	Sy	Sz	Θ x	Θ y	Θ z	σ t
			[cm]	[cm]	[cm]	[rad]	[rad]	[rad]	[N/mm²]
00791	X	+	0,0000	0,0000	0,0000	0 E+00	0 E+00	0 E+00	-
	X	-	0,0000	0,0000	0,0000	0 E+00	0 E+00	0 E+00	-
	Y	+	0,0000	0,0000	0,0000	0 E+00	0 E+00	0 E+00	-
	Y	-	0,0000	0,0000	0,0000	0 E+00	0 E+00	0 E+00	-
00792	X	+	0,0000	0,0000	0,0000	0 E+00	0 E+00	0 E+00	-
	X	-	0,0000	0,0000	0,0000	0 E+00	0 E+00	0 E+00	-
	Y	+	0,0000	0,0000	0,0000	0 E+00	0 E+00	0 E+00	-
	Y	-	0,0000	0,0000	0,0000	0 E+00	0 E+00	0 E+00	-
00793	X	+	0,0000	0,0000	0,0000	0 E+00	0 E+00	0 E+00	-
	X	-	0,0000	0,0000	0,0000	0 E+00	0 E+00	0 E+00	-
	Y	+	0,0000	0,0000	0,0000	0 E+00	0 E+00	0 E+00	-
	Y	-	0,0000	0,0000	0,0000	0 E+00	0 E+00	0 E+00	-
00794	X	+	0,0000	0,0000	0,0000	0 E+00	0 E+00	0 E+00	-
	X	-	0,0000	0,0000	0,0000	0 E+00	0 E+00	0 E+00	-
	Y	+	0,0000	0,0000	0,0000	0 E+00	0 E+00	0 E+00	-
	Y	-	0,0000	0,0000	0,0000	0 E+00	0 E+00	0 E+00	-
00795	X	+	0,0000	0,0000	0,0000	0 E+00	0 E+00	0 E+00	-
	X	-	0,0000	0,0000	0,0000	0 E+00	0 E+00	0 E+00	-
	Y	+	0,0000	0,0000	0,0000	0 E+00	0 E+00	0 E+00	-
	Y	-	0,0000	0,0000	0,0000	0 E+00	0 E+00	0 E+00	-
00796	X	+	0,0000	0,0000	0,0000	0 E+00	0 E+00	0 E+00	-
	X	-	0,0000	0,0000	0,0000	0 E+00	0 E+00	0 E+00	-
	Y	+	0,0000	0,0000	0,0000	0 E+00	0 E+00	0 E+00	-
	Y	-	0,0000	0,0000	0,0000	0 E+00	0 E+00	0 E+00	-
00797	X	+	0,0000	0,0000	0,0000	0 E+00	0 E+00	0 E+00	-
	X	-	0,0000	0,0000	0,0000	0 E+00	0 E+00	0 E+00	-
	Y	+	0,0000	0,0000	0,0000	0 E+00	0 E+00	0 E+00	-
	Y	-	0,0000	0,0000	0,0000	0 E+00	0 E+00	0 E+00	-
00798	X	+	0,0000	0,0000	0,0000	0 E+00	0 E+00	0 E+00	-
	X	-	0,0000	0,0000	0,0000	0 E+00	0 E+00	0 E+00	-
	Y	+	0,0000	0,0000	0,0000	0 E+00	0 E+00	0 E+00	-
	Y	-	0,0000	0,0000	0,0000	0 E+00	0 E+00	0 E+00	-
00799	X	+	0,0000	0,0000	0,0000	0 E+00	0 E+00	0 E+00	-
	X	-	0,0000	0,0000	0,0000	0 E+00	0 E+00	0 E+00	-
	Y	+	0,0000	0,0000	0,0000	0 E+00	0 E+00	0 E+00	-
	Y	-	0,0000	0,0000	0,0000	0 E+00	0 E+00	0 E+00	-
00800	X	+	0,0000	0,0000	0,0000	0 E+00	0 E+00	0 E+00	-
	X	-	0,0000	0,0000	0,0000	0 E+00	0 E+00	0 E+00	-
	Y	+	0,0000	0,0000	0,0000	0 E+00	0 E+00	0 E+00	-
	Y	-	0,0000	0,0000	0,0000	0 E+00	0 E+00	0 E+00	-
00801	X	+	0,0000	0,0000	0,0000	0 E+00	0 E+00	0 E+00	-
	X	-	0,0000	0,0000	0,0000	0 E+00	0 E+00	0 E+00	-
	Y	+	0,0000	0,0000	0,0000	0 E+00	0 E+00	0 E+00	-
	Y	-	0,0000	0,0000	0,0000	0 E+00	0 E+00	0 E+00	-
00802	X	+	0,0000	0,0000	0,0000	0 E+00	0 E+00	0 E+00	-
	X	-	0,0000	0,0000	0,0000	0 E+00	0 E+00	0 E+00	-
	Y	+	0,0000	0,0000	0,0000	0 E+00	0 E+00	0 E+00	-
	Y	-	0,0000	0,0000	0,0000	0 E+00	0 E+00	0 E+00	-
00803	X	+	0,0000	0,0000	0,0000	0 E+00	0 E+00	0 E+00	-
	X	-	0,0000	0,0000	0,0000	0 E+00	0 E+00	0 E+00	-
	Y	+	0,0000	0,0000	0,0000	0 E+00	0 E+00	0 E+00	-
	Y	-	0,0000	0,0000	0,0000	0 E+00	0 E+00	0 E+00	-
00804	X	+	0,0000	0,0000	0,0000	0 E+00	0 E+00	0 E+00	-
	X	-	0,0000	0,0000	0,0000	0 E+00	0 E+00	0 E+00	-
	Y	+	0,0000	0,0000	0,0000	0 E+00	0 E+00	0 E+00	-
	Y	-	0,0000	0,0000	0,0000	0 E+00	0 E+00	0 E+00	-
00805	X	+	0,0000	0,0000	0,0000	0 E+00	0 E+00	0 E+00	-
	X	-	0,0000	0,0000	0,0000	0 E+00	0 E+00	0 E+00	-
	Y	+	0,0000	0,0000	0,0000	0 E+00	0 E+00	0 E+00	-
	Y	-	0,0000	0,0000	0,0000	0 E+00	0 E+00	0 E+00	-
00806	X	+	0,0000	0,0000	0,0000	0 E+00	0 E+00	0 E+00	-
	X	-	0,0000	0,0000	0,0000	0 E+00	0 E+00	0 E+00	-
	Y	+	0,0000	0,0000	0,0000	0 E+00	0 E+00	0 E+00	-
	Y	-	0,0000	0,0000	0,0000	0 E+00	0 E+00	0 E+00	-
00807	X	+	0,0000	0,0000	0,0000	0 E+00	0 E+00	0 E+00	-
	X	-	0,0000	0,0000	0,0000	0 E+00	0 E+00	0 E+00	-
	Y	+	0,0000	0,0000	0,0000	0 E+00	0 E+00	0 E+00	-
	Y	-	0,0000	0,0000	0,0000	0 E+00	0 E+00	0 E+00	-
00808	X	+	0,0000	0,0000	0,0000	0 E+00	0 E+00	0 E+00	-
	X	-	0,0000	0,0000	0,0000	0 E+00	0 E+00	0 E+00	-
	Y	+	0,0000	0,0000	0,0000	0 E+00	0 E+00	0 E+00	-
	Y	-	0,0000	0,0000	0,0000	0 E+00	0 E+00	0 E+00	-
00809	X	+	0,0000	0,0000	0,0000	0 E+00	0 E+00	0 E+00	-
	X	-	0,0000	0,0000	0,0000	0 E+00	0 E+00	0 E+00	-
	Y	+	0,0000	0,0000	0,0000	0 E+00	0 E+00	0 E+00	-
	Y	-	0,0000	0,0000	0,0000	0 E+00	0 E+00	0 E+00	-
00810	X	+	0,0000	0,0000	0,0000	0 E+00	0 E+00	0 E+00	-
	X	-	0,0000	0,0000	0,0000	0 E+00	0 E+00	0 E+00	-
	Y	+	0,0000	0,0000	0,0000	0 E+00	0 E+00	0 E+00	-

Nodi - Spostamenti per eccentricità accidentale

Nodo	Dir	e	Sx	Sy	Sz	Θ x	Θ y	Θ z	σ t
			[cm]	[cm]	[cm]	[rad]	[rad]	[rad]	[N/mm²]
	Y	-	0,0000	0,0000	0,0000	0 E+00	0 E+00	0 E+00	-
	X	+	0,0000	0,0000	0,0000	0 E+00	0 E+00	0 E+00	-
00811	X	-	0,0000	0,0000	0,0000	0 E+00	0 E+00	0 E+00	-
	Y	+	0,0000	0,0000	0,0000	0 E+00	0 E+00	0 E+00	-
	Y	-	0,0000	0,0000	0,0000	0 E+00	0 E+00	0 E+00	-
	X	+	0,0000	0,0000	0,0000	0 E+00	0 E+00	0 E+00	-
00812	X	-	0,0000	0,0000	0,0000	0 E+00	0 E+00	0 E+00	-
	Y	+	0,0000	0,0000	0,0000	0 E+00	0 E+00	0 E+00	-
	Y	-	0,0000	0,0000	0,0000	0 E+00	0 E+00	0 E+00	-
	X	+	0,0000	0,0000	0,0000	0 E+00	0 E+00	0 E+00	-
00813	X	-	0,0000	0,0000	0,0000	0 E+00	0 E+00	0 E+00	-
	Y	+	0,0000	0,0000	0,0000	0 E+00	0 E+00	0 E+00	-
	Y	-	0,0000	0,0000	0,0000	0 E+00	0 E+00	0 E+00	-
	X	+	0,0000	0,0000	0,0000	0 E+00	0 E+00	0 E+00	-
00814	X	-	0,0000	0,0000	0,0000	0 E+00	0 E+00	0 E+00	-
	Y	+	0,0000	0,0000	0,0000	0 E+00	0 E+00	0 E+00	-
	Y	-	0,0000	0,0000	0,0000	0 E+00	0 E+00	0 E+00	-
	X	+	0,0000	0,0000	0,0000	0 E+00	0 E+00	0 E+00	-
00815	X	-	0,0000	0,0000	0,0000	0 E+00	0 E+00	0 E+00	-
	Y	+	0,0000	0,0000	0,0000	0 E+00	0 E+00	0 E+00	-
	Y	-	0,0000	0,0000	0,0000	0 E+00	0 E+00	0 E+00	-
	X	+	0,0000	0,0000	0,0000	0 E+00	0 E+00	0 E+00	-
00816	X	-	0,0000	0,0000	0,0000	0 E+00	0 E+00	0 E+00	-
	Y	+	0,0000	0,0000	0,0000	0 E+00	0 E+00	0 E+00	-
	Y	-	0,0000	0,0000	0,0000	0 E+00	0 E+00	0 E+00	-
	X	+	0,0000	0,0000	0,0000	0 E+00	0 E+00	0 E+00	-
00817	X	-	0,0000	0,0000	0,0000	0 E+00	0 E+00	0 E+00	-
	Y	+	0,0000	0,0000	0,0000	0 E+00	0 E+00	0 E+00	-
	Y	-	0,0000	0,0000	0,0000	0 E+00	0 E+00	0 E+00	-
	X	+	0,0000	0,0000	0,0000	0 E+00	0 E+00	0 E+00	-
00818	X	-	0,0000	0,0000	0,0000	0 E+00	0 E+00	0 E+00	-
	Y	+	0,0000	0,0000	0,0000	0 E+00	0 E+00	0 E+00	-
	Y	-	0,0000	0,0000	0,0000	0 E+00	0 E+00	0 E+00	-
	X	+	0,0000	0,0000	0,0000	0 E+00	0 E+00	0 E+00	-
00819	X	-	0,0000	0,0000	0,0000	0 E+00	0 E+00	0 E+00	-
	Y	+	0,0000	0,0000	0,0000	0 E+00	0 E+00	0 E+00	-
	Y	-	0,0000	0,0000	0,0000	0 E+00	0 E+00	0 E+00	-
	X	+	0,0000	0,0000	0,0000	0 E+00	0 E+00	0 E+00	-
00820	X	-	0,0000	0,0000	0,0000	0 E+00	0 E+00	0 E+00	-
	Y	+	0,0000	0,0000	0,0000	0 E+00	0 E+00	0 E+00	-
	Y	-	0,0000	0,0000	0,0000	0 E+00	0 E+00	0 E+00	-
	X	+	0,0000	0,0000	0,0000	0 E+00	0 E+00	0 E+00	-
00821	X	-	0,0000	0,0000	0,0000	0 E+00	0 E+00	0 E+00	-
	Y	+	0,0000	0,0000	0,0000	0 E+00	0 E+00	0 E+00	-
	Y	-	0,0000	0,0000	0,0000	0 E+00	0 E+00	0 E+00	-
	X	+	0,0000	0,0000	0,0000	0 E+00	0 E+00	0 E+00	-
00822	X	-	0,0000	0,0000	0,0000	0 E+00	0 E+00	0 E+00	-
	Y	+	0,0000	0,0000	0,0000	0 E+00	0 E+00	0 E+00	-
	Y	-	0,0000	0,0000	0,0000	0 E+00	0 E+00	0 E+00	-
	X	+	0,0000	0,0000	0,0000	0 E+00	0 E+00	0 E+00	-
00823	X	-	0,0000	0,0000	0,0000	0 E+00	0 E+00	0 E+00	-
	Y	+	0,0000	0,0000	0,0000	0 E+00	0 E+00	0 E+00	-
	Y	-	0,0000	0,0000	0,0000	0 E+00	0 E+00	0 E+00	-
	X	+	0,0000	0,0000	0,0000	0 E+00	0 E+00	0 E+00	-
00824	X	-	0,0000	0,0000	0,0000	0 E+00	0 E+00	0 E+00	-
	Y	+	0,0000	0,0000	0,0000	0 E+00	0 E+00	0 E+00	-
	Y	-	0,0000	0,0000	0,0000	0 E+00	0 E+00	0 E+00	-
	X	+	0,0000	0,0000	0,0000	0 E+00	0 E+00	0 E+00	-
00825	X	-	0,0000	0,0000	0,0000	0 E+00	0 E+00	0 E+00	-
	Y	+	0,0000	0,0000	0,0000	0 E+00	0 E+00	0 E+00	-
	Y	-	0,0000	0,0000	0,0000	0 E+00	0 E+00	0 E+00	-
	X	+	0,0000	0,0000	0,0000	0 E+00	0 E+00	0 E+00	-
00826	X	-	0,0000	0,0000	0,0000	0 E+00	0 E+00	0 E+00	-
	Y	+	0,0000	0,0000	0,0000	0 E+00	0 E+00	0 E+00	-
	Y	-	0,0000	0,0000	0,0000	0 E+00	0 E+00	0 E+00	-
	X	+	0,0000	0,0000	0,0000	0 E+00	0 E+00	0 E+00	-
00827	X	-	0,0000	0,0000	0,0000	0 E+00	0 E+00	0 E+00	-
	Y	+	0,0000	0,0000	0,0000	0 E+00	0 E+00	0 E+00	-
	Y	-	0,0000	0,0000	0,0000	0 E+00	0 E+00	0 E+00	-
	X	+	0,0000	0,0000	0,0000	0 E+00	0 E+00	0 E+00	-
00828	X	-	0,0000	0,0000	0,0000	0 E+00	0 E+00	0 E+00	-
	Y	+	0,0000	0,0000	0,0000	0 E+00	0 E+00	0 E+00	-
	Y	-	0,0000	0,0000	0,0000	0 E+00	0 E+00	0 E+00	-
	X	+	0,0000	0,0000	0,0000	0 E+00	0 E+00	0 E+00	-
00829	X	-	0,0000	0,0000	0,0000	0 E+00	0 E+00	0 E+00	-
	Y	+	0,0000	0,0000	0,0000	0 E+00	0 E+00	0 E+00	-
	Y	-	0,0000	0,0000	0,0000	0 E+00	0 E+00	0 E+00	-
	X	+	0,0000	0,0000	0,0000	0 E+00	0 E+00	0 E+00	-
00830	X	-	0,0000	0,0000	0,0000	0 E+00	0 E+00	0 E+00	-

Nodi - Spostamenti per eccentricità accidentale

Nodo	Dir	e	Sx	Sy	Sz	Θ x	Θ y	Θ z	σ t
			[cm]	[cm]	[cm]	[rad]	[rad]	[rad]	[N/mm²]
	Y	+	0,0000	0,0000	0,0000	0 E+00	0 E+00	0 E+00	-
	Y	-	0,0000	0,0000	0,0000	0 E+00	0 E+00	0 E+00	-
	X	+	0,0000	0,0000	0,0000	0 E+00	0 E+00	0 E+00	-
00831	X	-	0,0000	0,0000	0,0000	0 E+00	0 E+00	0 E+00	-
	Y	+	0,0000	0,0000	0,0000	0 E+00	0 E+00	0 E+00	-
	Y	-	0,0000	0,0000	0,0000	0 E+00	0 E+00	0 E+00	-
	X	+	0,0000	0,0000	0,0000	0 E+00	0 E+00	0 E+00	-
00832	X	-	0,0000	0,0000	0,0000	0 E+00	0 E+00	0 E+00	-
	Y	+	0,0000	0,0000	0,0000	0 E+00	0 E+00	0 E+00	-
	Y	-	0,0000	0,0000	0,0000	0 E+00	0 E+00	0 E+00	-
	X	+	0,0000	0,0000	0,0000	0 E+00	0 E+00	0 E+00	-
00833	X	-	0,0000	0,0000	0,0000	0 E+00	0 E+00	0 E+00	-
	Y	+	0,0000	0,0000	0,0000	0 E+00	0 E+00	0 E+00	-
	Y	-	0,0000	0,0000	0,0000	0 E+00	0 E+00	0 E+00	-
	X	+	0,0000	0,0000	0,0000	0 E+00	0 E+00	0 E+00	-
00834	X	-	0,0000	0,0000	0,0000	0 E+00	0 E+00	0 E+00	-
	Y	+	0,0000	0,0000	0,0000	0 E+00	0 E+00	0 E+00	-
	Y	-	0,0000	0,0000	0,0000	0 E+00	0 E+00	0 E+00	-
	X	+	0,0000	0,0000	0,0000	0 E+00	0 E+00	0 E+00	-
00835	X	-	0,0000	0,0000	0,0000	0 E+00	0 E+00	0 E+00	-
	Y	+	0,0000	0,0000	0,0000	0 E+00	0 E+00	0 E+00	-
	Y	-	0,0000	0,0000	0,0000	0 E+00	0 E+00	0 E+00	-
	X	+	0,0000	0,0000	0,0000	0 E+00	0 E+00	0 E+00	-
00836	X	-	0,0000	0,0000	0,0000	0 E+00	0 E+00	0 E+00	-
	Y	+	0,0000	0,0000	0,0000	0 E+00	0 E+00	0 E+00	-
	Y	-	0,0000	0,0000	0,0000	0 E+00	0 E+00	0 E+00	-
	X	+	0,0000	0,0000	0,0000	0 E+00	0 E+00	0 E+00	-
00837	X	-	0,0000	0,0000	0,0000	0 E+00	0 E+00	0 E+00	-
	Y	+	0,0000	0,0000	0,0000	0 E+00	0 E+00	0 E+00	-
	Y	-	0,0000	0,0000	0,0000	0 E+00	0 E+00	0 E+00	-
	X	+	0,0000	0,0000	0,0000	0 E+00	0 E+00	0 E+00	-
00838	X	-	0,0000	0,0000	0,0000	0 E+00	0 E+00	0 E+00	-
	Y	+	0,0000	0,0000	0,0000	0 E+00	0 E+00	0 E+00	-
	Y	-	0,0000	0,0000	0,0000	0 E+00	0 E+00	0 E+00	-
	X	+	0,0000	0,0000	0,0000	0 E+00	0 E+00	0 E+00	-
00839	X	-	0,0000	0,0000	0,0000	0 E+00	0 E+00	0 E+00	-
	Y	+	0,0000	0,0000	0,0000	0 E+00	0 E+00	0 E+00	-
	Y	-	0,0000	0,0000	0,0000	0 E+00	0 E+00	0 E+00	-
	X	+	0,0000	0,0000	0,0000	0 E+00	0 E+00	0 E+00	-
00840	X	-	0,0000	0,0000	0,0000	0 E+00	0 E+00	0 E+00	-
	Y	+	0,0000	0,0000	0,0000	0 E+00	0 E+00	0 E+00	-
	Y	-	0,0000	0,0000	0,0000	0 E+00	0 E+00	0 E+00	-
	X	+	0,0000	0,0000	0,0000	0 E+00	0 E+00	0 E+00	-
00841	X	-	0,0000	0,0000	0,0000	0 E+00	0 E+00	0 E+00	-
	Y	+	0,0000	0,0000	0,0000	0 E+00	0 E+00	0 E+00	-
	Y	-	0,0000	0,0000	0,0000	0 E+00	0 E+00	0 E+00	-
	X	+	0,0000	0,0000	0,0000	0 E+00	0 E+00	0 E+00	-
00842	X	-	0,0000	0,0000	0,0000	0 E+00	0 E+00	0 E+00	-
	Y	+	0,0000	0,0000	0,0000	0 E+00	0 E+00	0 E+00	-
	Y	-	0,0000	0,0000	0,0000	0 E+00	0 E+00	0 E+00	-
	X	+	0,0000	0,0000	0,0000	0 E+00	0 E+00	0 E+00	-
00843	X	-	0,0000	0,0000	0,0000	0 E+00	0 E+00	0 E+00	-
	Y	+	0,0000	0,0000	0,0000	0 E+00	0 E+00	0 E+00	-
	Y	-	0,0000	0,0000	0,0000	0 E+00	0 E+00	0 E+00	-
	X	+	0,0000	0,0000	0,0000	0 E+00	0 E+00	0 E+00	-
00844	X	-	0,0000	0,0000	0,0000	0 E+00	0 E+00	0 E+00	-
	Y	+	0,0000	0,0000	0,0000	0 E+00	0 E+00	0 E+00	-
	Y	-	0,0000	0,0000	0,0000	0 E+00	0 E+00	0 E+00	-
	X	+	0,0000	0,0000	0,0000	0 E+00	0 E+00	0 E+00	-
00845	X	-	0,0000	0,0000	0,0000	0 E+00	0 E+00	0 E+00	-
	Y	+	0,0000	0,0000	0,0000	0 E+00	0 E+00	0 E+00	-
	Y	-	0,0000	0,0000	0,0000	0 E+00	0 E+00	0 E+00	-
	X	+	0,0000	0,0000	0,0000	0 E+00	0 E+00	0 E+00	-
00846	X	-	0,0000	0,0000	0,0000	0 E+00	0 E+00	0 E+00	-
	Y	+	0,0000	0,0000	0,0000	0 E+00	0 E+00	0 E+00	-
	Y	-	0,0000	0,0000	0,0000	0 E+00	0 E+00	0 E+00	-
	X	+	0,0000	0,0000	0,0000	0 E+00	0 E+00	0 E+00	-
00847	X	-	0,0000	0,0000	0,0000	0 E+00	0 E+00	0 E+00	-
	Y	+	0,0000	0,0000	0,0000	0 E+00	0 E+00	0 E+00	-
	Y	-	0,0000	0,0000	0,0000	0 E+00	0 E+00	0 E+00	-
	X	+	0,0000	0,0000	0,0000	0 E+00	0 E+00	0 E+00	-
00848	X	-	0,0000	0,0000	0,0000	0 E+00	0 E+00	0 E+00	-
	Y	+	0,0000	0,0000	0,0000	0 E+00	0 E+00	0 E+00	-
	Y	-	0,0000	0,0000	0,0000	0 E+00	0 E+00	0 E+00	-
	X	+	0,0000	0,0000	0,0000	0 E+00	0 E+00	0 E+00	-
00849	X	-	0,0000	0,0000	0,0000	0 E+00	0 E+00	0 E+00	-
	Y	+	0,0000	0,0000	0,0000	0 E+00	0 E+00	0 E+00	-
	Y	-	0,0000	0,0000	0,0000	0 E+00	0 E+00	0 E+00	-
	X	+	0,0000	0,0000	0,0000	0 E+00	0 E+00	0 E+00	-

Nodi - Spostamenti per eccentricità accidentale

Nodo	Dir	e	Sx	Sy	Sz	Θ x	Θ y	Θ z	σ t
			[cm]	[cm]	[cm]	[rad]	[rad]	[rad]	[N/mm²]
00850	X	-	0,0000	0,0000	0,0000	0 E+00	0 E+00	0 E+00	-
	Y	+	0,0000	0,0000	0,0000	0 E+00	0 E+00	0 E+00	-
	Y	-	0,0000	0,0000	0,0000	0 E+00	0 E+00	0 E+00	-
00851	X	+	0,0000	0,0000	0,0000	0 E+00	0 E+00	0 E+00	-
	X	-	0,0000	0,0000	0,0000	0 E+00	0 E+00	0 E+00	-
	Y	+	0,0000	0,0000	0,0000	0 E+00	0 E+00	0 E+00	-
	Y	-	0,0000	0,0000	0,0000	0 E+00	0 E+00	0 E+00	-
00852	X	+	0,0000	0,0000	0,0000	0 E+00	0 E+00	0 E+00	-
	X	-	0,0000	0,0000	0,0000	0 E+00	0 E+00	0 E+00	-
	Y	+	0,0000	0,0000	0,0000	0 E+00	0 E+00	0 E+00	-
	Y	-	0,0000	0,0000	0,0000	0 E+00	0 E+00	0 E+00	-
00853	X	+	0,0000	0,0000	0,0000	0 E+00	0 E+00	0 E+00	-
	X	-	0,0000	0,0000	0,0000	0 E+00	0 E+00	0 E+00	-
	Y	+	0,0000	0,0000	0,0000	0 E+00	0 E+00	0 E+00	-
	Y	-	0,0000	0,0000	0,0000	0 E+00	0 E+00	0 E+00	-
00854	X	+	0,0000	0,0000	0,0000	0 E+00	0 E+00	0 E+00	-
	X	-	0,0000	0,0000	0,0000	0 E+00	0 E+00	0 E+00	-
	Y	+	0,0000	0,0000	0,0000	0 E+00	0 E+00	0 E+00	-
	Y	-	0,0000	0,0000	0,0000	0 E+00	0 E+00	0 E+00	-
00855	X	+	0,0000	0,0000	0,0000	0 E+00	0 E+00	0 E+00	-
	X	-	0,0000	0,0000	0,0000	0 E+00	0 E+00	0 E+00	-
	Y	+	0,0000	0,0000	0,0000	0 E+00	0 E+00	0 E+00	-
	Y	-	0,0000	0,0000	0,0000	0 E+00	0 E+00	0 E+00	-
00856	X	+	0,0000	0,0000	0,0000	0 E+00	0 E+00	0 E+00	-
	X	-	0,0000	0,0000	0,0000	0 E+00	0 E+00	0 E+00	-
	Y	+	0,0000	0,0000	0,0000	0 E+00	0 E+00	0 E+00	-
	Y	-	0,0000	0,0000	0,0000	0 E+00	0 E+00	0 E+00	-
00857	X	+	0,0000	0,0000	0,0000	0 E+00	0 E+00	0 E+00	-
	X	-	0,0000	0,0000	0,0000	0 E+00	0 E+00	0 E+00	-
	Y	+	0,0000	0,0000	0,0000	0 E+00	0 E+00	0 E+00	-
	Y	-	0,0000	0,0000	0,0000	0 E+00	0 E+00	0 E+00	-
00858	X	+	0,0000	0,0000	0,0000	0 E+00	0 E+00	0 E+00	-
	X	-	0,0000	0,0000	0,0000	0 E+00	0 E+00	0 E+00	-
	Y	+	0,0000	0,0000	0,0000	0 E+00	0 E+00	0 E+00	-
	Y	-	0,0000	0,0000	0,0000	0 E+00	0 E+00	0 E+00	-
00859	X	+	0,0000	0,0000	0,0000	0 E+00	0 E+00	0 E+00	-
	X	-	0,0000	0,0000	0,0000	0 E+00	0 E+00	0 E+00	-
	Y	+	0,0000	0,0000	0,0000	0 E+00	0 E+00	0 E+00	-
	Y	-	0,0000	0,0000	0,0000	0 E+00	0 E+00	0 E+00	-
00860	X	+	0,0000	0,0000	0,0000	0 E+00	0 E+00	0 E+00	-
	X	-	0,0000	0,0000	0,0000	0 E+00	0 E+00	0 E+00	-
	Y	+	0,0000	0,0000	0,0000	0 E+00	0 E+00	0 E+00	-
	Y	-	0,0000	0,0000	0,0000	0 E+00	0 E+00	0 E+00	-
00861	X	+	0,0000	0,0000	0,0000	0 E+00	0 E+00	0 E+00	-
	X	-	0,0000	0,0000	0,0000	0 E+00	0 E+00	0 E+00	-
	Y	+	0,0000	0,0000	0,0000	0 E+00	0 E+00	0 E+00	-
	Y	-	0,0000	0,0000	0,0000	0 E+00	0 E+00	0 E+00	-
00862	X	+	0,0000	0,0000	0,0000	0 E+00	0 E+00	0 E+00	-
	X	-	0,0000	0,0000	0,0000	0 E+00	0 E+00	0 E+00	-
	Y	+	0,0000	0,0000	0,0000	0 E+00	0 E+00	0 E+00	-
	Y	-	0,0000	0,0000	0,0000	0 E+00	0 E+00	0 E+00	-
00863	X	+	0,0000	0,0000	0,0000	0 E+00	0 E+00	0 E+00	-
	X	-	0,0000	0,0000	0,0000	0 E+00	0 E+00	0 E+00	-
	Y	+	0,0000	0,0000	0,0000	0 E+00	0 E+00	0 E+00	-
	Y	-	0,0000	0,0000	0,0000	0 E+00	0 E+00	0 E+00	-
00864	X	+	0,0000	0,0000	0,0000	0 E+00	0 E+00	0 E+00	-
	X	-	0,0000	0,0000	0,0000	0 E+00	0 E+00	0 E+00	-
	Y	+	0,0000	0,0000	0,0000	0 E+00	0 E+00	0 E+00	-
	Y	-	0,0000	0,0000	0,0000	0 E+00	0 E+00	0 E+00	-
00865	X	+	0,0000	0,0000	0,0000	0 E+00	0 E+00	0 E+00	-
	X	-	0,0000	0,0000	0,0000	0 E+00	0 E+00	0 E+00	-
	Y	+	0,0000	0,0000	0,0000	0 E+00	0 E+00	0 E+00	-
	Y	-	0,0000	0,0000	0,0000	0 E+00	0 E+00	0 E+00	-
00866	X	+	0,0000	0,0000	0,0000	0 E+00	0 E+00	0 E+00	-
	X	-	0,0000	0,0000	0,0000	0 E+00	0 E+00	0 E+00	-
	Y	+	0,0000	0,0000	0,0000	0 E+00	0 E+00	0 E+00	-
	Y	-	0,0000	0,0000	0,0000	0 E+00	0 E+00	0 E+00	-
00867	X	+	0,0000	0,0000	0,0000	0 E+00	0 E+00	0 E+00	-
	X	-	0,0000	0,0000	0,0000	0 E+00	0 E+00	0 E+00	-
	Y	+	0,0000	0,0000	0,0000	0 E+00	0 E+00	0 E+00	-
	Y	-	0,0000	0,0000	0,0000	0 E+00	0 E+00	0 E+00	-
00868	X	+	0,0000	0,0000	0,0000	0 E+00	0 E+00	0 E+00	-
	X	-	0,0000	0,0000	0,0000	0 E+00	0 E+00	0 E+00	-
	Y	+	0,0000	0,0000	0,0000	0 E+00	0 E+00	0 E+00	-
	Y	-	0,0000	0,0000	0,0000	0 E+00	0 E+00	0 E+00	-
00869	X	+	0,0000	0,0000	0,0000	0 E+00	0 E+00	0 E+00	-
	X	-	0,0000	0,0000	0,0000	0 E+00	0 E+00	0 E+00	-
	Y	+	0,0000	0,0000	0,0000	0 E+00	0 E+00	0 E+00	-
	Y	-	0,0000	0,0000	0,0000	0 E+00	0 E+00	0 E+00	-

Nodi - Spostamenti per eccentricità accidentale

Nodo	Dir	e	Sx	Sy	Sz	Θ x	Θ y	Θ z	σ t
			[cm]	[cm]	[cm]	[rad]	[rad]	[rad]	[N/mm²]
00870	X	+	0,0000	0,0000	0,0000	0 E+00	0 E+00	0 E+00	-
	X	-	0,0000	0,0000	0,0000	0 E+00	0 E+00	0 E+00	-
	Y	+	0,0000	0,0000	0,0000	0 E+00	0 E+00	0 E+00	-
	Y	-	0,0000	0,0000	0,0000	0 E+00	0 E+00	0 E+00	-
00871	X	+	0,0000	0,0000	0,0000	0 E+00	0 E+00	0 E+00	-
	X	-	0,0000	0,0000	0,0000	0 E+00	0 E+00	0 E+00	-
	Y	+	0,0000	0,0000	0,0000	0 E+00	0 E+00	0 E+00	-
	Y	-	0,0000	0,0000	0,0000	0 E+00	0 E+00	0 E+00	-
00872	X	+	0,0000	0,0000	0,0000	0 E+00	0 E+00	0 E+00	-
	X	-	0,0000	0,0000	0,0000	0 E+00	0 E+00	0 E+00	-
	Y	+	0,0000	0,0000	0,0000	0 E+00	0 E+00	0 E+00	-
	Y	-	0,0000	0,0000	0,0000	0 E+00	0 E+00	0 E+00	-
00873	X	+	0,0000	0,0000	0,0000	0 E+00	0 E+00	0 E+00	-
	X	-	0,0000	0,0000	0,0000	0 E+00	0 E+00	0 E+00	-
	Y	+	0,0000	0,0000	0,0000	0 E+00	0 E+00	0 E+00	-
	Y	-	0,0000	0,0000	0,0000	0 E+00	0 E+00	0 E+00	-
00874	X	+	0,0000	0,0000	0,0000	0 E+00	0 E+00	0 E+00	-
	X	-	0,0000	0,0000	0,0000	0 E+00	0 E+00	0 E+00	-
	Y	+	0,0000	0,0000	0,0000	0 E+00	0 E+00	0 E+00	-
	Y	-	0,0000	0,0000	0,0000	0 E+00	0 E+00	0 E+00	-
00875	X	+	0,0000	0,0000	0,0000	0 E+00	0 E+00	0 E+00	-
	X	-	0,0000	0,0000	0,0000	0 E+00	0 E+00	0 E+00	-
	Y	+	0,0000	0,0000	0,0000	0 E+00	0 E+00	0 E+00	-
	Y	-	0,0000	0,0000	0,0000	0 E+00	0 E+00	0 E+00	-
00876	X	+	0,0000	0,0000	0,0000	0 E+00	0 E+00	0 E+00	-
	X	-	0,0000	0,0000	0,0000	0 E+00	0 E+00	0 E+00	-
	Y	+	0,0000	0,0000	0,0000	0 E+00	0 E+00	0 E+00	-
	Y	-	0,0000	0,0000	0,0000	0 E+00	0 E+00	0 E+00	-
00877	X	+	0,0000	0,0000	0,0000	0 E+00	0 E+00	0 E+00	-
	X	-	0,0000	0,0000	0,0000	0 E+00	0 E+00	0 E+00	-
	Y	+	0,0000	0,0000	0,0000	0 E+00	0 E+00	0 E+00	-
	Y	-	0,0000	0,0000	0,0000	0 E+00	0 E+00	0 E+00	-
00878	X	+	0,0000	0,0000	0,0000	0 E+00	0 E+00	0 E+00	-
	X	-	0,0000	0,0000	0,0000	0 E+00	0 E+00	0 E+00	-
	Y	+	0,0000	0,0000	0,0000	0 E+00	0 E+00	0 E+00	-
	Y	-	0,0000	0,0000	0,0000	0 E+00	0 E+00	0 E+00	-
00879	X	+	0,0000	0,0000	0,0000	0 E+00	0 E+00	0 E+00	-
	X	-	0,0000	0,0000	0,0000	0 E+00	0 E+00	0 E+00	-
	Y	+	0,0000	0,0000	0,0000	0 E+00	0 E+00	0 E+00	-
	Y	-	0,0000	0,0000	0,0000	0 E+00	0 E+00	0 E+00	-
00880	X	+	0,0000	0,0000	0,0000	0 E+00	0 E+00	0 E+00	-
	X	-	0,0000	0,0000	0,0000	0 E+00	0 E+00	0 E+00	-
	Y	+	0,0000	0,0000	0,0000	0 E+00	0 E+00	0 E+00	-
	Y	-	0,0000	0,0000	0,0000	0 E+00	0 E+00	0 E+00	-
00881	X	+	0,0000	0,0000	0,0000	0 E+00	0 E+00	0 E+00	-
	X	-	0,0000	0,0000	0,0000	0 E+00	0 E+00	0 E+00	-
	Y	+	0,0000	0,0000	0,0000	0 E+00	0 E+00	0 E+00	-
	Y	-	0,0000	0,0000	0,0000	0 E+00	0 E+00	0 E+00	-
00882	X	+	0,0000	0,0000	0,0000	0 E+00	0 E+00	0 E+00	-
	X	-	0,0000	0,0000	0,0000	0 E+00	0 E+00	0 E+00	-
	Y	+	0,0000	0,0000	0,0000	0 E+00	0 E+00	0 E+00	-
	Y	-	0,0000	0,0000	0,0000	0 E+00	0 E+00	0 E+00	-
00883	X	+	0,0000	0,0000	0,0000	0 E+00	0 E+00	0 E+00	-
	X	-	0,0000	0,0000	0,0000	0 E+00	0 E+00	0 E+00	-
	Y	+	0,0000	0,0000	0,0000	0 E+00	0 E+00	0 E+00	-
	Y	-	0,0000	0,0000	0,0000	0 E+00	0 E+00	0 E+00	-
00884	X	+	0,0000	0,0000	0,0000	0 E+00	0 E+00	0 E+00	-
	X	-	0,0000	0,0000	0,0000	0 E+00	0 E+00	0 E+00	-
	Y	+	0,0000	0,0000	0,0000	0 E+00	0 E+00	0 E+00	-
	Y	-	0,0000	0,0000	0,0000	0 E+00	0 E+00	0 E+00	-
00885	X	+	0,0000	0,0000	0,0000	0 E+00	0 E+00	0 E+00	-
	X	-	0,0000	0,0000	0,0000	0 E+00	0 E+00	0 E+00	-
	Y	+	0,0000	0,0000	0,0000	0 E+00	0 E+00	0 E+00	-
	Y	-	0,0000	0,0000	0,0000	0 E+00	0 E+00	0 E+00	-
00886	X	+	0,0000	0,0000	0,0000	0 E+00	0 E+00	0 E+00	-
	X	-	0,0000	0,0000	0,0000	0 E+00	0 E+00	0 E+00	-
	Y	+	0,0000	0,0000	0,0000	0 E+00	0 E+00	0 E+00	-
	Y	-	0,0000	0,0000	0,0000	0 E+00	0 E+00	0 E+00	-
00887	X	+	0,0000	0,0000	0,0000	0 E+00	0 E+00	0 E+00	-
	X	-	0,0000	0,0000	0,0000	0 E+00	0 E+00	0 E+00	-
	Y	+	0,0000	0,0000	0,0000	0 E+00	0 E+00	0 E+00	-
	Y	-	0,0000	0,0000	0,0000	0 E+00	0 E+00	0 E+00	-
00888	X	+	0,0000	0,0000	0,0000	0 E+00	0 E+00	0 E+00	-
	X	-	0,0000	0,0000	0,0000	0 E+00	0 E+00	0 E+00	-
	Y	+	0,0000	0,0000	0,0000	0 E+00	0 E+00	0 E+00	-
	Y	-	0,0000	0,0000	0,0000	0 E+00	0 E+00	0 E+00	-
00889	X	+	0,0000	0,0000	0,0000	0 E+00	0 E+00	0 E+00	-
	X	-	0,0000	0,0000	0,0000	0 E+00	0 E+00	0 E+00	-
	Y	+	0,0000	0,0000	0,0000	0 E+00	0 E+00	0 E+00	-

Nodi - Spostamenti per eccentricità accidentale

Nodo	Dir	e	Sx	Sy	Sz	Θ x	Θ y	Θ z	σ t
			[cm]	[cm]	[cm]	[rad]	[rad]	[rad]	[N/mm²]
	Y	-	0,0000	0,0000	0,0000	0 E+00	0 E+00	0 E+00	-
	X	+	0,0000	0,0000	0,0000	0 E+00	0 E+00	0 E+00	-
00890	X	-	0,0000	0,0000	0,0000	0 E+00	0 E+00	0 E+00	-
	Y	+	0,0000	0,0000	0,0000	0 E+00	0 E+00	0 E+00	-
	Y	-	0,0000	0,0000	0,0000	0 E+00	0 E+00	0 E+00	-
	X	+	0,0000	0,0000	0,0000	0 E+00	0 E+00	0 E+00	-
00891	X	-	0,0000	0,0000	0,0000	0 E+00	0 E+00	0 E+00	-
	Y	+	0,0000	0,0000	0,0000	0 E+00	0 E+00	0 E+00	-
	Y	-	0,0000	0,0000	0,0000	0 E+00	0 E+00	0 E+00	-
	X	+	0,0000	0,0000	0,0000	0 E+00	0 E+00	0 E+00	-
00892	X	-	0,0000	0,0000	0,0000	0 E+00	0 E+00	0 E+00	-
	Y	+	0,0000	0,0000	0,0000	0 E+00	0 E+00	0 E+00	-
	Y	-	0,0000	0,0000	0,0000	0 E+00	0 E+00	0 E+00	-
	X	+	0,0000	0,0000	0,0000	0 E+00	0 E+00	0 E+00	-
00893	X	-	0,0000	0,0000	0,0000	0 E+00	0 E+00	0 E+00	-
	Y	+	0,0000	0,0000	0,0000	0 E+00	0 E+00	0 E+00	-
	Y	-	0,0000	0,0000	0,0000	0 E+00	0 E+00	0 E+00	-
	X	+	0,0000	0,0000	0,0000	0 E+00	0 E+00	0 E+00	-
00894	X	-	0,0000	0,0000	0,0000	0 E+00	0 E+00	0 E+00	-
	Y	+	0,0000	0,0000	0,0000	0 E+00	0 E+00	0 E+00	-
	Y	-	0,0000	0,0000	0,0000	0 E+00	0 E+00	0 E+00	-
	X	+	0,0000	0,0000	0,0000	0 E+00	0 E+00	0 E+00	-
00895	X	-	0,0000	0,0000	0,0000	0 E+00	0 E+00	0 E+00	-
	Y	+	0,0000	0,0000	0,0000	0 E+00	0 E+00	0 E+00	-
	Y	-	0,0000	0,0000	0,0000	0 E+00	0 E+00	0 E+00	-
	X	+	0,0000	0,0000	0,0000	0 E+00	0 E+00	0 E+00	-
00896	X	-	0,0000	0,0000	0,0000	0 E+00	0 E+00	0 E+00	-
	Y	+	0,0000	0,0000	0,0000	0 E+00	0 E+00	0 E+00	-
	Y	-	0,0000	0,0000	0,0000	0 E+00	0 E+00	0 E+00	-
	X	+	0,0000	0,0000	0,0000	0 E+00	0 E+00	0 E+00	-
00897	X	-	0,0000	0,0000	0,0000	0 E+00	0 E+00	0 E+00	-
	Y	+	0,0000	0,0000	0,0000	0 E+00	0 E+00	0 E+00	-
	Y	-	0,0000	0,0000	0,0000	0 E+00	0 E+00	0 E+00	-
	X	+	0,0000	0,0000	0,0000	0 E+00	0 E+00	0 E+00	-
00898	X	-	0,0000	0,0000	0,0000	0 E+00	0 E+00	0 E+00	-
	Y	+	0,0000	0,0000	0,0000	0 E+00	0 E+00	0 E+00	-
	Y	-	0,0000	0,0000	0,0000	0 E+00	0 E+00	0 E+00	-
	X	+	0,0000	0,0000	0,0000	0 E+00	0 E+00	0 E+00	-
00899	X	-	0,0000	0,0000	0,0000	0 E+00	0 E+00	0 E+00	-
	Y	+	0,0000	0,0000	0,0000	0 E+00	0 E+00	0 E+00	-
	Y	-	0,0000	0,0000	0,0000	0 E+00	0 E+00	0 E+00	-
	X	+	0,0000	0,0000	0,0000	0 E+00	0 E+00	0 E+00	-
00900	X	-	0,0000	0,0000	0,0000	0 E+00	0 E+00	0 E+00	-
	Y	+	0,0000	0,0000	0,0000	0 E+00	0 E+00	0 E+00	-
	Y	-	0,0000	0,0000	0,0000	0 E+00	0 E+00	0 E+00	-
	X	+	0,0000	0,0000	0,0000	0 E+00	0 E+00	0 E+00	-
00901	X	-	0,0000	0,0000	0,0000	0 E+00	0 E+00	0 E+00	-
	Y	+	0,0000	0,0000	0,0000	0 E+00	0 E+00	0 E+00	-
	Y	-	0,0000	0,0000	0,0000	0 E+00	0 E+00	0 E+00	-
	X	+	0,0000	0,0000	0,0000	0 E+00	0 E+00	0 E+00	-
00902	X	-	0,0000	0,0000	0,0000	0 E+00	0 E+00	0 E+00	-
	Y	+	0,0000	0,0000	0,0000	0 E+00	0 E+00	0 E+00	-
	Y	-	0,0000	0,0000	0,0000	0 E+00	0 E+00	0 E+00	-
	X	+	0,0000	0,0000	0,0000	0 E+00	0 E+00	0 E+00	-
00903	X	-	0,0000	0,0000	0,0000	0 E+00	0 E+00	0 E+00	-
	Y	+	0,0000	0,0000	0,0000	0 E+00	0 E+00	0 E+00	-
	Y	-	0,0000	0,0000	0,0000	0 E+00	0 E+00	0 E+00	-
	X	+	0,0000	0,0000	0,0000	0 E+00	0 E+00	0 E+00	-
00904	X	-	0,0000	0,0000	0,0000	0 E+00	0 E+00	0 E+00	-
	Y	+	0,0000	0,0000	0,0000	0 E+00	0 E+00	0 E+00	-
	Y	-	0,0000	0,0000	0,0000	0 E+00	0 E+00	0 E+00	-
	X	+	0,0000	0,0000	0,0000	0 E+00	0 E+00	0 E+00	-
00905	X	-	0,0000	0,0000	0,0000	0 E+00	0 E+00	0 E+00	-
	Y	+	0,0000	0,0000	0,0000	0 E+00	0 E+00	0 E+00	-
	Y	-	0,0000	0,0000	0,0000	0 E+00	0 E+00	0 E+00	-
	X	+	0,0000	0,0000	0,0000	0 E+00	0 E+00	0 E+00	-
00906	X	-	0,0000	0,0000	0,0000	0 E+00	0 E+00	0 E+00	-
	Y	+	0,0000	0,0000	0,0000	0 E+00	0 E+00	0 E+00	-
	Y	-	0,0000	0,0000	0,0000	0 E+00	0 E+00	0 E+00	-
	X	+	0,0000	0,0000	0,0000	0 E+00	0 E+00	0 E+00	-
00907	X	-	0,0000	0,0000	0,0000	0 E+00	0 E+00	0 E+00	-
	Y	+	0,0000	0,0000	0,0000	0 E+00	0 E+00	0 E+00	-
	Y	-	0,0000	0,0000	0,0000	0 E+00	0 E+00	0 E+00	-
	X	+	0,0000	0,0000	0,0000	0 E+00	0 E+00	0 E+00	-
00908	X	-	0,0000	0,0000	0,0000	0 E+00	0 E+00	0 E+00	-
	Y	+	0,0000	0,0000	0,0000	0 E+00	0 E+00	0 E+00	-
	Y	-	0,0000	0,0000	0,0000	0 E+00	0 E+00	0 E+00	-
	X	+	0,0000	0,0000	0,0000	0 E+00	0 E+00	0 E+00	-
00909	X	-	0,0000	0,0000	0,0000	0 E+00	0 E+00	0 E+00	-

Nodi - Spostamenti per eccentricità accidentale

Nodo	Dir	e	Sx	Sy	Sz	Θ x	Θ y	Θ z	σ t
			[cm]	[cm]	[cm]	[rad]	[rad]	[rad]	[N/mm²]
	Y	+	0,0000	0,0000	0,0000	0 E+00	0 E+00	0 E+00	-
	Y	-	0,0000	0,0000	0,0000	0 E+00	0 E+00	0 E+00	-
	X	+	0,0000	0,0000	0,0000	0 E+00	0 E+00	0 E+00	-
00910	X	-	0,0000	0,0000	0,0000	0 E+00	0 E+00	0 E+00	-
	Y	+	0,0000	0,0000	0,0000	0 E+00	0 E+00	0 E+00	-
	Y	-	0,0000	0,0000	0,0000	0 E+00	0 E+00	0 E+00	-
	X	+	0,0000	0,0000	0,0000	0 E+00	0 E+00	0 E+00	-
00911	X	-	0,0000	0,0000	0,0000	0 E+00	0 E+00	0 E+00	-
	Y	+	0,0000	0,0000	0,0000	0 E+00	0 E+00	0 E+00	-
	Y	-	0,0000	0,0000	0,0000	0 E+00	0 E+00	0 E+00	-
	X	+	0,0000	0,0000	0,0000	0 E+00	0 E+00	0 E+00	-
00912	X	-	0,0000	0,0000	0,0000	0 E+00	0 E+00	0 E+00	-
	Y	+	0,0000	0,0000	0,0000	0 E+00	0 E+00	0 E+00	-
	Y	-	0,0000	0,0000	0,0000	0 E+00	0 E+00	0 E+00	-
	X	+	0,0000	0,0000	0,0000	0 E+00	0 E+00	0 E+00	-
00913	X	-	0,0000	0,0000	0,0000	0 E+00	0 E+00	0 E+00	-
	Y	+	0,0000	0,0000	0,0000	0 E+00	0 E+00	0 E+00	-
	Y	-	0,0000	0,0000	0,0000	0 E+00	0 E+00	0 E+00	-
	X	+	0,0000	0,0000	0,0000	0 E+00	0 E+00	0 E+00	-
00914	X	-	0,0000	0,0000	0,0000	0 E+00	0 E+00	0 E+00	-
	Y	+	0,0000	0,0000	0,0000	0 E+00	0 E+00	0 E+00	-
	Y	-	0,0000	0,0000	0,0000	0 E+00	0 E+00	0 E+00	-
	X	+	0,0000	0,0000	0,0000	0 E+00	0 E+00	0 E+00	-
00915	X	-	0,0000	0,0000	0,0000	0 E+00	0 E+00	0 E+00	-
	Y	+	0,0000	0,0000	0,0000	0 E+00	0 E+00	0 E+00	-
	Y	-	0,0000	0,0000	0,0000	0 E+00	0 E+00	0 E+00	-
	X	+	0,0000	0,0000	0,0000	0 E+00	0 E+00	0 E+00	-
00916	X	-	0,0000	0,0000	0,0000	0 E+00	0 E+00	0 E+00	-
	Y	+	0,0000	0,0000	0,0000	0 E+00	0 E+00	0 E+00	-
	Y	-	0,0000	0,0000	0,0000	0 E+00	0 E+00	0 E+00	-
	X	+	0,0000	0,0000	0,0000	0 E+00	0 E+00	0 E+00	-
00917	X	-	0,0000	0,0000	0,0000	0 E+00	0 E+00	0 E+00	-
	Y	+	0,0000	0,0000	0,0000	0 E+00	0 E+00	0 E+00	-
	Y	-	0,0000	0,0000	0,0000	0 E+00	0 E+00	0 E+00	-
	X	+	0,0000	0,0000	0,0000	0 E+00	0 E+00	0 E+00	-
00918	X	-	0,0000	0,0000	0,0000	0 E+00	0 E+00	0 E+00	-
	Y	+	0,0000	0,0000	0,0000	0 E+00	0 E+00	0 E+00	-
	Y	-	0,0000	0,0000	0,0000	0 E+00	0 E+00	0 E+00	-
	X	+	0,0000	0,0000	0,0000	0 E+00	0 E+00	0 E+00	-
00919	X	-	0,0000	0,0000	0,0000	0 E+00	0 E+00	0 E+00	-
	Y	+	0,0000	0,0000	0,0000	0 E+00	0 E+00	0 E+00	-
	Y	-	0,0000	0,0000	0,0000	0 E+00	0 E+00	0 E+00	-
	X	+	0,0000	0,0000	0,0000	0 E+00	0 E+00	0 E+00	-
00920	X	-	0,0000	0,0000	0,0000	0 E+00	0 E+00	0 E+00	-
	Y	+	0,0000	0,0000	0,0000	0 E+00	0 E+00	0 E+00	-
	Y	-	0,0000	0,0000	0,0000	0 E+00	0 E+00	0 E+00	-
	X	+	0,0000	0,0000	0,0000	0 E+00	0 E+00	0 E+00	-
00921	X	-	0,0000	0,0000	0,0000	0 E+00	0 E+00	0 E+00	-
	Y	+	0,0000	0,0000	0,0000	0 E+00	0 E+00	0 E+00	-
	Y	-	0,0000	0,0000	0,0000	0 E+00	0 E+00	0 E+00	-
	X	+	0,0000	0,0000	0,0000	0 E+00	0 E+00	0 E+00	-
00922	X	-	0,0000	0,0000	0,0000	0 E+00	0 E+00	0 E+00	-
	Y	+	0,0000	0,0000	0,0000	0 E+00	0 E+00	0 E+00	-
	Y	-	0,0000	0,0000	0,0000	0 E+00	0 E+00	0 E+00	-
	X	+	0,0000	0,0000	0,0000	0 E+00	0 E+00	0 E+00	-
00923	X	-	0,0000	0,0000	0,0000	0 E+00	0 E+00	0 E+00	-
	Y	+	0,0000	0,0000	0,0000	0 E+00	0 E+00	0 E+00	-
	Y	-	0,0000	0,0000	0,0000	0 E+00	0 E+00	0 E+00	-
	X	+	0,0000	0,0000	0,0000	0 E+00	0 E+00	0 E+00	-
00924	X	-	0,0000	0,0000	0,0000	0 E+00	0 E+00	0 E+00	-
	Y	+	0,0000	0,0000	0,0000	0 E+00	0 E+00	0 E+00	-
	Y	-	0,0000	0,0000	0,0000	0 E+00	0 E+00	0 E+00	-
	X	+	0,0000	0,0000	0,0000	0 E+00	0 E+00	0 E+00	-
00925	X	-	0,0000	0,0000	0,0000	0 E+00	0 E+00	0 E+00	-
	Y	+	0,0000	0,0000	0,0000	0 E+00	0 E+00	0 E+00	-
	Y	-	0,0000	0,0000	0,0000	0 E+00	0 E+00	0 E+00	-
	X	+	0,0000	0,0000	0,0000	0 E+00	0 E+00	0 E+00	-
00926	X	-	0,0000	0,0000	0,0000	0 E+00	0 E+00	0 E+00	-
	Y	+	0,0000	0,0000	0,0000	0 E+00	0 E+00	0 E+00	-
	Y	-	0,0000	0,0000	0,0000	0 E+00	0 E+00	0 E+00	-
	X	+	0,0000	0,0000	0,0000	0 E+00	0 E+00	0 E+00	-
00927	X	-	0,0000	0,0000	0,0000	0 E+00	0 E+00	0 E+00	-
	Y	+	0,0000	0,0000	0,0000	0 E+00	0 E+00	0 E+00	-
	Y	-	0,0000	0,0000	0,0000	0 E+00	0 E+00	0 E+00	-
	X	+	0,0000	0,0000	0,0000	0 E+00	0 E+00	0 E+00	-
00928	X	-	0,0000	0,0000	0,0000	0 E+00	0 E+00	0 E+00	-
	Y	+	0,0000	0,0000	0,0000	0 E+00	0 E+00	0 E+00	-
	Y	-	0,0000	0,0000	0,0000	0 E+00	0 E+00	0 E+00	-
	X	+	0,0000	0,0000	0,0000	0 E+00	0 E+00	0 E+00	-

Nodi - Spostamenti per eccentricità accidentale

Nodo	Dir	e	Sx	Sy	Sz	Θ x	Θ y	Θ z	σ t
			[cm]	[cm]	[cm]	[rad]	[rad]	[rad]	[N/mm²]
00929	X	-	0,0000	0,0000	0,0000	0 E+00	0 E+00	0 E+00	-
	Y	+	0,0000	0,0000	0,0000	0 E+00	0 E+00	0 E+00	-
	Y	-	0,0000	0,0000	0,0000	0 E+00	0 E+00	0 E+00	-
00930	X	+	0,0000	0,0000	0,0000	0 E+00	0 E+00	0 E+00	-
	X	-	0,0000	0,0000	0,0000	0 E+00	0 E+00	0 E+00	-
	Y	+	0,0000	0,0000	0,0000	0 E+00	0 E+00	0 E+00	-
	Y	-	0,0000	0,0000	0,0000	0 E+00	0 E+00	0 E+00	-
00931	X	+	0,0000	0,0000	0,0000	0 E+00	0 E+00	0 E+00	-
	X	-	0,0000	0,0000	0,0000	0 E+00	0 E+00	0 E+00	-
	Y	+	0,0000	0,0000	0,0000	0 E+00	0 E+00	0 E+00	-
	Y	-	0,0000	0,0000	0,0000	0 E+00	0 E+00	0 E+00	-
00932	X	+	0,0000	0,0000	0,0000	0 E+00	0 E+00	0 E+00	-
	X	-	0,0000	0,0000	0,0000	0 E+00	0 E+00	0 E+00	-
	Y	+	0,0000	0,0000	0,0000	0 E+00	0 E+00	0 E+00	-
	Y	-	0,0000	0,0000	0,0000	0 E+00	0 E+00	0 E+00	-
00933	X	+	0,0000	0,0000	0,0000	0 E+00	0 E+00	0 E+00	-
	X	-	0,0000	0,0000	0,0000	0 E+00	0 E+00	0 E+00	-
	Y	+	0,0000	0,0000	0,0000	0 E+00	0 E+00	0 E+00	-
	Y	-	0,0000	0,0000	0,0000	0 E+00	0 E+00	0 E+00	-
00934	X	+	0,0000	0,0000	0,0000	0 E+00	0 E+00	0 E+00	-
	X	-	0,0000	0,0000	0,0000	0 E+00	0 E+00	0 E+00	-
	Y	+	0,0000	0,0000	0,0000	0 E+00	0 E+00	0 E+00	-
	Y	-	0,0000	0,0000	0,0000	0 E+00	0 E+00	0 E+00	-
00935	X	+	0,0000	0,0000	0,0000	0 E+00	0 E+00	0 E+00	-
	X	-	0,0000	0,0000	0,0000	0 E+00	0 E+00	0 E+00	-
	Y	+	0,0000	0,0000	0,0000	0 E+00	0 E+00	0 E+00	-
	Y	-	0,0000	0,0000	0,0000	0 E+00	0 E+00	0 E+00	-
00936	X	+	0,0000	0,0000	0,0000	0 E+00	0 E+00	0 E+00	-
	X	-	0,0000	0,0000	0,0000	0 E+00	0 E+00	0 E+00	-
	Y	+	0,0000	0,0000	0,0000	0 E+00	0 E+00	0 E+00	-
	Y	-	0,0000	0,0000	0,0000	0 E+00	0 E+00	0 E+00	-
00937	X	+	0,0000	0,0000	0,0000	0 E+00	0 E+00	0 E+00	-
	X	-	0,0000	0,0000	0,0000	0 E+00	0 E+00	0 E+00	-
	Y	+	0,0000	0,0000	0,0000	0 E+00	0 E+00	0 E+00	-
	Y	-	0,0000	0,0000	0,0000	0 E+00	0 E+00	0 E+00	-
00938	X	+	0,0000	0,0000	0,0000	0 E+00	0 E+00	0 E+00	-
	X	-	0,0000	0,0000	0,0000	0 E+00	0 E+00	0 E+00	-
	Y	+	0,0000	0,0000	0,0000	0 E+00	0 E+00	0 E+00	-
	Y	-	0,0000	0,0000	0,0000	0 E+00	0 E+00	0 E+00	-
00939	X	+	0,0000	0,0000	0,0000	0 E+00	0 E+00	0 E+00	-
	X	-	0,0000	0,0000	0,0000	0 E+00	0 E+00	0 E+00	-
	Y	+	0,0000	0,0000	0,0000	0 E+00	0 E+00	0 E+00	-
	Y	-	0,0000	0,0000	0,0000	0 E+00	0 E+00	0 E+00	-
00940	X	+	0,0000	0,0000	0,0000	0 E+00	0 E+00	0 E+00	-
	X	-	0,0000	0,0000	0,0000	0 E+00	0 E+00	0 E+00	-
	Y	+	0,0000	0,0000	0,0000	0 E+00	0 E+00	0 E+00	-
	Y	-	0,0000	0,0000	0,0000	0 E+00	0 E+00	0 E+00	-
00941	X	+	0,0000	0,0000	0,0000	0 E+00	0 E+00	0 E+00	-
	X	-	0,0000	0,0000	0,0000	0 E+00	0 E+00	0 E+00	-
	Y	+	0,0000	0,0000	0,0000	0 E+00	0 E+00	0 E+00	-
	Y	-	0,0000	0,0000	0,0000	0 E+00	0 E+00	0 E+00	-
00942	X	+	0,0000	0,0000	0,0000	0 E+00	0 E+00	0 E+00	-
	X	-	0,0000	0,0000	0,0000	0 E+00	0 E+00	0 E+00	-
	Y	+	0,0000	0,0000	0,0000	0 E+00	0 E+00	0 E+00	-
	Y	-	0,0000	0,0000	0,0000	0 E+00	0 E+00	0 E+00	-
00943	X	+	0,0000	0,0000	0,0000	0 E+00	0 E+00	0 E+00	-
	X	-	0,0000	0,0000	0,0000	0 E+00	0 E+00	0 E+00	-
	Y	+	0,0000	0,0000	0,0000	0 E+00	0 E+00	0 E+00	-
	Y	-	0,0000	0,0000	0,0000	0 E+00	0 E+00	0 E+00	-
00944	X	+	0,0000	0,0000	0,0000	0 E+00	0 E+00	0 E+00	-
	X	-	0,0000	0,0000	0,0000	0 E+00	0 E+00	0 E+00	-
	Y	+	0,0000	0,0000	0,0000	0 E+00	0 E+00	0 E+00	-
	Y	-	0,0000	0,0000	0,0000	0 E+00	0 E+00	0 E+00	-
00945	X	+	0,0000	0,0000	0,0000	0 E+00	0 E+00	0 E+00	-
	X	-	0,0000	0,0000	0,0000	0 E+00	0 E+00	0 E+00	-
	Y	+	0,0000	0,0000	0,0000	0 E+00	0 E+00	0 E+00	-
	Y	-	0,0000	0,0000	0,0000	0 E+00	0 E+00	0 E+00	-
00946	X	+	0,0000	0,0000	0,0000	0 E+00	0 E+00	0 E+00	-
	X	-	0,0000	0,0000	0,0000	0 E+00	0 E+00	0 E+00	-
	Y	+	0,0000	0,0000	0,0000	0 E+00	0 E+00	0 E+00	-
	Y	-	0,0000	0,0000	0,0000	0 E+00	0 E+00	0 E+00	-
00947	X	+	0,0000	0,0000	0,0000	0 E+00	0 E+00	0 E+00	-
	X	-	0,0000	0,0000	0,0000	0 E+00	0 E+00	0 E+00	-
	Y	+	0,0000	0,0000	0,0000	0 E+00	0 E+00	0 E+00	-
	Y	-	0,0000	0,0000	0,0000	0 E+00	0 E+00	0 E+00	-
00948	X	+	0,0000	0,0000	0,0000	0 E+00	0 E+00	0 E+00	-
	X	-	0,0000	0,0000	0,0000	0 E+00	0 E+00	0 E+00	-
	Y	+	0,0000	0,0000	0,0000	0 E+00	0 E+00	0 E+00	-
	Y	-	0,0000	0,0000	0,0000	0 E+00	0 E+00	0 E+00	-

Nodi - Spostamenti per eccentricità accidentale

Nodo	Dir	e	Sx	Sy	Sz	Θ x	Θ y	Θ z	σ t
			[cm]	[cm]	[cm]	[rad]	[rad]	[rad]	[N/mm²]
00949	X	+	0,0000	0,0000	0,0000	0 E+00	0 E+00	0 E+00	-
	X	-	0,0000	0,0000	0,0000	0 E+00	0 E+00	0 E+00	-
	Y	+	0,0000	0,0000	0,0000	0 E+00	0 E+00	0 E+00	-
	Y	-	0,0000	0,0000	0,0000	0 E+00	0 E+00	0 E+00	-
00950	X	+	0,0000	0,0000	0,0000	0 E+00	0 E+00	0 E+00	-
	X	-	0,0000	0,0000	0,0000	0 E+00	0 E+00	0 E+00	-
	Y	+	0,0000	0,0000	0,0000	0 E+00	0 E+00	0 E+00	-
	Y	-	0,0000	0,0000	0,0000	0 E+00	0 E+00	0 E+00	-
00951	X	+	0,0000	0,0000	0,0000	0 E+00	0 E+00	0 E+00	-
	X	-	0,0000	0,0000	0,0000	0 E+00	0 E+00	0 E+00	-
	Y	+	0,0000	0,0000	0,0000	0 E+00	0 E+00	0 E+00	-
	Y	-	0,0000	0,0000	0,0000	0 E+00	0 E+00	0 E+00	-
00952	X	+	0,0000	0,0000	0,0000	0 E+00	0 E+00	0 E+00	-
	X	-	0,0000	0,0000	0,0000	0 E+00	0 E+00	0 E+00	-
	Y	+	0,0000	0,0000	0,0000	0 E+00	0 E+00	0 E+00	-
	Y	-	0,0000	0,0000	0,0000	0 E+00	0 E+00	0 E+00	-
00953	X	+	0,0000	0,0000	0,0000	0 E+00	0 E+00	0 E+00	-
	X	-	0,0000	0,0000	0,0000	0 E+00	0 E+00	0 E+00	-
	Y	+	0,0000	0,0000	0,0000	0 E+00	0 E+00	0 E+00	-
	Y	-	0,0000	0,0000	0,0000	0 E+00	0 E+00	0 E+00	-
00954	X	+	0,0000	0,0000	0,0000	0 E+00	0 E+00	0 E+00	-
	X	-	0,0000	0,0000	0,0000	0 E+00	0 E+00	0 E+00	-
	Y	+	0,0000	0,0000	0,0000	0 E+00	0 E+00	0 E+00	-
	Y	-	0,0000	0,0000	0,0000	0 E+00	0 E+00	0 E+00	-
00955	X	+	0,0000	0,0000	0,0000	0 E+00	0 E+00	0 E+00	-
	X	-	0,0000	0,0000	0,0000	0 E+00	0 E+00	0 E+00	-
	Y	+	0,0000	0,0000	0,0000	0 E+00	0 E+00	0 E+00	-
	Y	-	0,0000	0,0000	0,0000	0 E+00	0 E+00	0 E+00	-
00956	X	+	0,0000	0,0000	0,0000	0 E+00	0 E+00	0 E+00	-
	X	-	0,0000	0,0000	0,0000	0 E+00	0 E+00	0 E+00	-
	Y	+	0,0000	0,0000	0,0000	0 E+00	0 E+00	0 E+00	-
	Y	-	0,0000	0,0000	0,0000	0 E+00	0 E+00	0 E+00	-
00957	X	+	0,0000	0,0000	0,0000	0 E+00	0 E+00	0 E+00	-
	X	-	0,0000	0,0000	0,0000	0 E+00	0 E+00	0 E+00	-
	Y	+	0,0000	0,0000	0,0000	0 E+00	0 E+00	0 E+00	-
	Y	-	0,0000	0,0000	0,0000	0 E+00	0 E+00	0 E+00	-
00958	X	+	0,0000	0,0000	0,0000	0 E+00	0 E+00	0 E+00	-
	X	-	0,0000	0,0000	0,0000	0 E+00	0 E+00	0 E+00	-
	Y	+	0,0000	0,0000	0,0000	0 E+00	0 E+00	0 E+00	-
	Y	-	0,0000	0,0000	0,0000	0 E+00	0 E+00	0 E+00	-
00959	X	+	0,0000	0,0000	0,0000	0 E+00	0 E+00	0 E+00	-
	X	-	0,0000	0,0000	0,0000	0 E+00	0 E+00	0 E+00	-
	Y	+	0,0000	0,0000	0,0000	0 E+00	0 E+00	0 E+00	-
	Y	-	0,0000	0,0000	0,0000	0 E+00	0 E+00	0 E+00	-
00960	X	+	0,0000	0,0000	0,0000	0 E+00	0 E+00	0 E+00	-
	X	-	0,0000	0,0000	0,0000	0 E+00	0 E+00	0 E+00	-
	Y	+	0,0000	0,0000	0,0000	0 E+00	0 E+00	0 E+00	-
	Y	-	0,0000	0,0000	0,0000	0 E+00	0 E+00	0 E+00	-
00961	X	+	0,0000	0,0000	0,0000	0 E+00	0 E+00	0 E+00	-
	X	-	0,0000	0,0000	0,0000	0 E+00	0 E+00	0 E+00	-
	Y	+	0,0000	0,0000	0,0000	0 E+00	0 E+00	0 E+00	-
	Y	-	0,0000	0,0000	0,0000	0 E+00	0 E+00	0 E+00	-
00962	X	+	0,0000	0,0000	0,0000	0 E+00	0 E+00	0 E+00	-
	X	-	0,0000	0,0000	0,0000	0 E+00	0 E+00	0 E+00	-
	Y	+	0,0000	0,0000	0,0000	0 E+00	0 E+00	0 E+00	-
	Y	-	0,0000	0,0000	0,0000	0 E+00	0 E+00	0 E+00	-
00963	X	+	0,0000	0,0000	0,0000	0 E+00	0 E+00	0 E+00	-
	X	-	0,0000	0,0000	0,0000	0 E+00	0 E+00	0 E+00	-
	Y	+	0,0000	0,0000	0,0000	0 E+00	0 E+00	0 E+00	-
	Y	-	0,0000	0,0000	0,0000	0 E+00	0 E+00	0 E+00	-
00964	X	+	0,0000	0,0000	0,0000	0 E+00	0 E+00	0 E+00	-
	X	-	0,0000	0,0000	0,0000	0 E+00	0 E+00	0 E+00	-
	Y	+	0,0000	0,0000	0,0000	0 E+00	0 E+00	0 E+00	-
	Y	-	0,0000	0,0000	0,0000	0 E+00	0 E+00	0 E+00	-
00965	X	+	0,0000	0,0000	0,0000	0 E+00	0 E+00	0 E+00	-
	X	-	0,0000	0,0000	0,0000	0 E+00	0 E+00	0 E+00	-
	Y	+	0,0000	0,0000	0,0000	0 E+00	0 E+00	0 E+00	-
	Y	-	0,0000	0,0000	0,0000	0 E+00	0 E+00	0 E+00	-
00966	X	+	0,0000	0,0000	0,0000	0 E+00	0 E+00	0 E+00	-
	X	-	0,0000	0,0000	0,0000	0 E+00	0 E+00	0 E+00	-
	Y	+	0,0000	0,0000	0,0000	0 E+00	0 E+00	0 E+00	-
	Y	-	0,0000	0,0000	0,0000	0 E+00	0 E+00	0 E+00	-
00967	X	+	0,0000	0,0000	0,0000	0 E+00	0 E+00	0 E+00	-
	X	-	0,0000	0,0000	0,0000	0 E+00	0 E+00	0 E+00	-
	Y	+	0,0000	0,0000	0,0000	0 E+00	0 E+00	0 E+00	-
	Y	-	0,0000	0,0000	0,0000	0 E+00	0 E+00	0 E+00	-
00968	X	+	0,0000	0,0000	0,0000	0 E+00	0 E+00	0 E+00	-
	X	-	0,0000	0,0000	0,0000	0 E+00	0 E+00	0 E+00	-
	Y	+	0,0000	0,0000	0,0000	0 E+00	0 E+00	0 E+00	-

Nodi - Spostamenti per eccentricità accidentale

Nodo	Dir	e	Sx	Sy	Sz	Θ x	Θ y	Θ z	σ t
			[cm]	[cm]	[cm]	[rad]	[rad]	[rad]	[N/mm²]
	Y	-	0,0000	0,0000	0,0000	0 E+00	0 E+00	0 E+00	-
	X	+	0,0000	0,0000	0,0000	0 E+00	0 E+00	0 E+00	-
00969	X	-	0,0000	0,0000	0,0000	0 E+00	0 E+00	0 E+00	-
	Y	+	0,0000	0,0000	0,0000	0 E+00	0 E+00	0 E+00	-
	Y	-	0,0000	0,0000	0,0000	0 E+00	0 E+00	0 E+00	-
	X	+	0,0000	0,0000	0,0000	0 E+00	0 E+00	0 E+00	-
00970	X	-	0,0000	0,0000	0,0000	0 E+00	0 E+00	0 E+00	-
	Y	+	0,0000	0,0000	0,0000	0 E+00	0 E+00	0 E+00	-
	Y	-	0,0000	0,0000	0,0000	0 E+00	0 E+00	0 E+00	-
	X	+	0,0000	0,0000	0,0000	0 E+00	0 E+00	0 E+00	-
00971	X	-	0,0000	0,0000	0,0000	0 E+00	0 E+00	0 E+00	-
	Y	+	0,0000	0,0000	0,0000	0 E+00	0 E+00	0 E+00	-
	Y	-	0,0000	0,0000	0,0000	0 E+00	0 E+00	0 E+00	-
	X	+	0,0000	0,0000	0,0000	0 E+00	0 E+00	0 E+00	-
00972	X	-	0,0000	0,0000	0,0000	0 E+00	0 E+00	0 E+00	-
	Y	+	0,0000	0,0000	0,0000	0 E+00	0 E+00	0 E+00	-
	Y	-	0,0000	0,0000	0,0000	0 E+00	0 E+00	0 E+00	-
	X	+	0,0000	0,0000	0,0000	0 E+00	0 E+00	0 E+00	-
00973	X	-	0,0000	0,0000	0,0000	0 E+00	0 E+00	0 E+00	-
	Y	+	0,0000	0,0000	0,0000	0 E+00	0 E+00	0 E+00	-
	Y	-	0,0000	0,0000	0,0000	0 E+00	0 E+00	0 E+00	-
	X	+	0,0000	0,0000	0,0000	0 E+00	0 E+00	0 E+00	-
00974	X	-	0,0000	0,0000	0,0000	0 E+00	0 E+00	0 E+00	-
	Y	+	0,0000	0,0000	0,0000	0 E+00	0 E+00	0 E+00	-
	Y	-	0,0000	0,0000	0,0000	0 E+00	0 E+00	0 E+00	-
	X	+	0,0000	0,0000	0,0000	0 E+00	0 E+00	0 E+00	-
00975	X	-	0,0000	0,0000	0,0000	0 E+00	0 E+00	0 E+00	-
	Y	+	0,0000	0,0000	0,0000	0 E+00	0 E+00	0 E+00	-
	Y	-	0,0000	0,0000	0,0000	0 E+00	0 E+00	0 E+00	-
	X	+	0,0000	0,0000	0,0000	0 E+00	0 E+00	0 E+00	-
00976	X	-	0,0000	0,0000	0,0000	0 E+00	0 E+00	0 E+00	-
	Y	+	0,0000	0,0000	0,0000	0 E+00	0 E+00	0 E+00	-
	Y	-	0,0000	0,0000	0,0000	0 E+00	0 E+00	0 E+00	-
	X	+	0,0000	0,0000	0,0000	0 E+00	0 E+00	0 E+00	-
00977	X	-	0,0000	0,0000	0,0000	0 E+00	0 E+00	0 E+00	-
	Y	+	0,0000	0,0000	0,0000	0 E+00	0 E+00	0 E+00	-
	Y	-	0,0000	0,0000	0,0000	0 E+00	0 E+00	0 E+00	-
	X	+	0,0000	0,0000	0,0000	0 E+00	0 E+00	0 E+00	-
00978	X	-	0,0000	0,0000	0,0000	0 E+00	0 E+00	0 E+00	-
	Y	+	0,0000	0,0000	0,0000	0 E+00	0 E+00	0 E+00	-
	Y	-	0,0000	0,0000	0,0000	0 E+00	0 E+00	0 E+00	-
	X	+	0,0000	0,0000	0,0000	0 E+00	0 E+00	0 E+00	-
00979	X	-	0,0000	0,0000	0,0000	0 E+00	0 E+00	0 E+00	-
	Y	+	0,0000	0,0000	0,0000	0 E+00	0 E+00	0 E+00	-
	Y	-	0,0000	0,0000	0,0000	0 E+00	0 E+00	0 E+00	-
	X	+	0,0000	0,0000	0,0000	0 E+00	0 E+00	0 E+00	-
00980	X	-	0,0000	0,0000	0,0000	0 E+00	0 E+00	0 E+00	-
	Y	+	0,0000	0,0000	0,0000	0 E+00	0 E+00	0 E+00	-
	Y	-	0,0000	0,0000	0,0000	0 E+00	0 E+00	0 E+00	-
	X	+	0,0000	0,0000	0,0000	0 E+00	0 E+00	0 E+00	-
00981	X	-	0,0000	0,0000	0,0000	0 E+00	0 E+00	0 E+00	-
	Y	+	0,0000	0,0000	0,0000	0 E+00	0 E+00	0 E+00	-
	Y	-	0,0000	0,0000	0,0000	0 E+00	0 E+00	0 E+00	-
	X	+	0,0000	0,0000	0,0000	0 E+00	0 E+00	0 E+00	-
00982	X	-	0,0000	0,0000	0,0000	0 E+00	0 E+00	0 E+00	-
	Y	+	0,0000	0,0000	0,0000	0 E+00	0 E+00	0 E+00	-
	Y	-	0,0000	0,0000	0,0000	0 E+00	0 E+00	0 E+00	-
	X	+	0,0000	0,0000	0,0000	0 E+00	0 E+00	0 E+00	-
00983	X	-	0,0000	0,0000	0,0000	0 E+00	0 E+00	0 E+00	-
	Y	+	0,0000	0,0000	0,0000	0 E+00	0 E+00	0 E+00	-
	Y	-	0,0000	0,0000	0,0000	0 E+00	0 E+00	0 E+00	-
	X	+	0,0000	0,0000	0,0000	0 E+00	0 E+00	0 E+00	-
00984	X	-	0,0000	0,0000	0,0000	0 E+00	0 E+00	0 E+00	-
	Y	+	0,0000	0,0000	0,0000	0 E+00	0 E+00	0 E+00	-
	Y	-	0,0000	0,0000	0,0000	0 E+00	0 E+00	0 E+00	-
	X	+	0,0000	0,0000	0,0000	0 E+00	0 E+00	0 E+00	-
00985	X	-	0,0000	0,0000	0,0000	0 E+00	0 E+00	0 E+00	-
	Y	+	0,0000	0,0000	0,0000	0 E+00	0 E+00	0 E+00	-
	Y	-	0,0000	0,0000	0,0000	0 E+00	0 E+00	0 E+00	-
	X	+	0,0000	0,0000	0,0000	0 E+00	0 E+00	0 E+00	-
00986	X	-	0,0000	0,0000	0,0000	0 E+00	0 E+00	0 E+00	-
	Y	+	0,0000	0,0000	0,0000	0 E+00	0 E+00	0 E+00	-
	Y	-	0,0000	0,0000	0,0000	0 E+00	0 E+00	0 E+00	-
	X	+	0,0000	0,0000	0,0000	0 E+00	0 E+00	0 E+00	-
00987	X	-	0,0000	0,0000	0,0000	0 E+00	0 E+00	0 E+00	-
	Y	+	0,0000	0,0000	0,0000	0 E+00	0 E+00	0 E+00	-
	Y	-	0,0000	0,0000	0,0000	0 E+00	0 E+00	0 E+00	-
	X	+	0,0000	0,0000	0,0000	0 E+00	0 E+00	0 E+00	-
00988	X	-	0,0000	0,0000	0,0000	0 E+00	0 E+00	0 E+00	-

Nodi - Spostamenti per eccentricità accidentale

Nodo	Dir	e	Sx	Sy	Sz	Θ x	Θ y	Θ z	σ t
			[cm]	[cm]	[cm]	[rad]	[rad]	[rad]	[N/mm²]
	Y	+	0,0000	0,0000	0,0000	0 E+00	0 E+00	0 E+00	-
	Y	-	0,0000	0,0000	0,0000	0 E+00	0 E+00	0 E+00	-
	X	+	0,0000	0,0000	0,0000	0 E+00	0 E+00	0 E+00	-
00989	X	-	0,0000	0,0000	0,0000	0 E+00	0 E+00	0 E+00	-
	Y	+	0,0000	0,0000	0,0000	0 E+00	0 E+00	0 E+00	-
	Y	-	0,0000	0,0000	0,0000	0 E+00	0 E+00	0 E+00	-
	X	+	0,0000	0,0000	0,0000	0 E+00	0 E+00	0 E+00	-
00990	X	-	0,0000	0,0000	0,0000	0 E+00	0 E+00	0 E+00	-
	Y	+	0,0000	0,0000	0,0000	0 E+00	0 E+00	0 E+00	-
	Y	-	0,0000	0,0000	0,0000	0 E+00	0 E+00	0 E+00	-
	X	+	0,0000	0,0000	0,0000	0 E+00	0 E+00	0 E+00	-
00991	X	-	0,0000	0,0000	0,0000	0 E+00	0 E+00	0 E+00	-
	Y	+	0,0000	0,0000	0,0000	0 E+00	0 E+00	0 E+00	-
	Y	-	0,0000	0,0000	0,0000	0 E+00	0 E+00	0 E+00	-
	X	+	0,0000	0,0000	0,0000	0 E+00	0 E+00	0 E+00	-
00992	X	-	0,0000	0,0000	0,0000	0 E+00	0 E+00	0 E+00	-
	Y	+	0,0000	0,0000	0,0000	0 E+00	0 E+00	0 E+00	-
	Y	-	0,0000	0,0000	0,0000	0 E+00	0 E+00	0 E+00	-
	X	+	0,0000	0,0000	0,0000	0 E+00	0 E+00	0 E+00	-
00993	X	-	0,0000	0,0000	0,0000	0 E+00	0 E+00	0 E+00	-
	Y	+	0,0000	0,0000	0,0000	0 E+00	0 E+00	0 E+00	-
	Y	-	0,0000	0,0000	0,0000	0 E+00	0 E+00	0 E+00	-
	X	+	0,0000	0,0000	0,0000	0 E+00	0 E+00	0 E+00	-
00994	X	-	0,0000	0,0000	0,0000	0 E+00	0 E+00	0 E+00	-
	Y	+	0,0000	0,0000	0,0000	0 E+00	0 E+00	0 E+00	-
	Y	-	0,0000	0,0000	0,0000	0 E+00	0 E+00	0 E+00	-
	X	+	0,0000	0,0000	0,0000	0 E+00	0 E+00	0 E+00	-
00995	X	-	0,0000	0,0000	0,0000	0 E+00	0 E+00	0 E+00	-
	Y	+	0,0000	0,0000	0,0000	0 E+00	0 E+00	0 E+00	-
	Y	-	0,0000	0,0000	0,0000	0 E+00	0 E+00	0 E+00	-
	X	+	0,0000	0,0000	0,0000	0 E+00	0 E+00	0 E+00	-
00996	X	-	0,0000	0,0000	0,0000	0 E+00	0 E+00	0 E+00	-
	Y	+	0,0000	0,0000	0,0000	0 E+00	0 E+00	0 E+00	-
	Y	-	0,0000	0,0000	0,0000	0 E+00	0 E+00	0 E+00	-
	X	+	0,0000	0,0000	0,0000	0 E+00	0 E+00	0 E+00	-
00997	X	-	0,0000	0,0000	0,0000	0 E+00	0 E+00	0 E+00	-
	Y	+	0,0000	0,0000	0,0000	0 E+00	0 E+00	0 E+00	-
	Y	-	0,0000	0,0000	0,0000	0 E+00	0 E+00	0 E+00	-
	X	+	0,0000	0,0000	0,0000	0 E+00	0 E+00	0 E+00	-
00998	X	-	0,0000	0,0000	0,0000	0 E+00	0 E+00	0 E+00	-
	Y	+	0,0000	0,0000	0,0000	0 E+00	0 E+00	0 E+00	-
	Y	-	0,0000	0,0000	0,0000	0 E+00	0 E+00	0 E+00	-
	X	+	0,0000	0,0000	0,0000	0 E+00	0 E+00	0 E+00	-
00999	X	-	0,0000	0,0000	0,0000	0 E+00	0 E+00	0 E+00	-
	Y	+	0,0000	0,0000	0,0000	0 E+00	0 E+00	0 E+00	-
	Y	-	0,0000	0,0000	0,0000	0 E+00	0 E+00	0 E+00	-
	X	+	0,0000	0,0000	0,0000	0 E+00	0 E+00	0 E+00	-
01000	X	-	0,0000	0,0000	0,0000	0 E+00	0 E+00	0 E+00	-
	Y	+	0,0000	0,0000	0,0000	0 E+00	0 E+00	0 E+00	-
	Y	-	0,0000	0,0000	0,0000	0 E+00	0 E+00	0 E+00	-
	X	+	0,0000	0,0000	0,0000	0 E+00	0 E+00	0 E+00	-
01001	X	-	0,0000	0,0000	0,0000	0 E+00	0 E+00	0 E+00	-
	Y	+	0,0000	0,0000	0,0000	0 E+00	0 E+00	0 E+00	-
	Y	-	0,0000	0,0000	0,0000	0 E+00	0 E+00	0 E+00	-
	X	+	0,0000	0,0000	0,0000	0 E+00	0 E+00	0 E+00	-
01002	X	-	0,0000	0,0000	0,0000	0 E+00	0 E+00	0 E+00	-
	Y	+	0,0000	0,0000	0,0000	0 E+00	0 E+00	0 E+00	-
	Y	-	0,0000	0,0000	0,0000	0 E+00	0 E+00	0 E+00	-
	X	+	0,0000	0,0000	0,0000	0 E+00	0 E+00	0 E+00	-
01003	X	-	0,0000	0,0000	0,0000	0 E+00	0 E+00	0 E+00	-
	Y	+	0,0000	0,0000	0,0000	0 E+00	0 E+00	0 E+00	-
	Y	-	0,0000	0,0000	0,0000	0 E+00	0 E+00	0 E+00	-
	X	+	0,0000	0,0000	0,0000	0 E+00	0 E+00	0 E+00	-
01004	X	-	0,0000	0,0000	0,0000	0 E+00	0 E+00	0 E+00	-
	Y	+	0,0000	0,0000	0,0000	0 E+00	0 E+00	0 E+00	-
	Y	-	0,0000	0,0000	0,0000	0 E+00	0 E+00	0 E+00	-
	X	+	0,0000	0,0000	0,0000	0 E+00	0 E+00	0 E+00	-
01005	X	-	0,0000	0,0000	0,0000	0 E+00	0 E+00	0 E+00	-
	Y	+	0,0000	0,0000	0,0000	0 E+00	0 E+00	0 E+00	-
	Y	-	0,0000	0,0000	0,0000	0 E+00	0 E+00	0 E+00	-
	X	+	0,0000	0,0000	0,0000	0 E+00	0 E+00	0 E+00	-
01006	X	-	0,0000	0,0000	0,0000	0 E+00	0 E+00	0 E+00	-
	Y	+	0,0000	0,0000	0,0000	0 E+00	0 E+00	0 E+00	-
	Y	-	0,0000	0,0000	0,0000	0 E+00	0 E+00	0 E+00	-
	X	+	0,0000	0,0000	0,0000	0 E+00	0 E+00	0 E+00	-
01007	X	-	0,0000	0,0000	0,0000	0 E+00	0 E+00	0 E+00	-
	Y	+	0,0000	0,0000	0,0000	0 E+00	0 E+00	0 E+00	-
	Y	-	0,0000	0,0000	0,0000	0 E+00	0 E+00	0 E+00	-
	X	+	0,0000	0,0000	0,0000	0 E+00	0 E+00	0 E+00	-

Nodi - Spostamenti per eccentricità accidentale

Nodo	Dir	e	Sx	Sy	Sz	Θ x	Θ y	Θ z	σ t
			[cm]	[cm]	[cm]	[rad]	[rad]	[rad]	[N/mm²]
01008	X	-	0,0000	0,0000	0,0000	0 E+00	0 E+00	0 E+00	-
	Y	+	0,0000	0,0000	0,0000	0 E+00	0 E+00	0 E+00	-
	Y	-	0,0000	0,0000	0,0000	0 E+00	0 E+00	0 E+00	-
01009	X	+	0,0000	0,0000	0,0000	0 E+00	0 E+00	0 E+00	-
	X	-	0,0000	0,0000	0,0000	0 E+00	0 E+00	0 E+00	-
	Y	+	0,0000	0,0000	0,0000	0 E+00	0 E+00	0 E+00	-
	Y	-	0,0000	0,0000	0,0000	0 E+00	0 E+00	0 E+00	-
01010	X	+	0,0000	0,0000	0,0000	0 E+00	0 E+00	0 E+00	-
	X	-	0,0000	0,0000	0,0000	0 E+00	0 E+00	0 E+00	-
	Y	+	0,0000	0,0000	0,0000	0 E+00	0 E+00	0 E+00	-
	Y	-	0,0000	0,0000	0,0000	0 E+00	0 E+00	0 E+00	-
01011	X	+	0,0000	0,0000	0,0000	0 E+00	0 E+00	0 E+00	-
	X	-	0,0000	0,0000	0,0000	0 E+00	0 E+00	0 E+00	-
	Y	+	0,0000	0,0000	0,0000	0 E+00	0 E+00	0 E+00	-
	Y	-	0,0000	0,0000	0,0000	0 E+00	0 E+00	0 E+00	-
01012	X	+	0,0000	0,0000	0,0000	0 E+00	0 E+00	0 E+00	-
	X	-	0,0000	0,0000	0,0000	0 E+00	0 E+00	0 E+00	-
	Y	+	0,0000	0,0000	0,0000	0 E+00	0 E+00	0 E+00	-
	Y	-	0,0000	0,0000	0,0000	0 E+00	0 E+00	0 E+00	-
01013	X	+	0,0000	0,0000	0,0000	0 E+00	0 E+00	0 E+00	-
	X	-	0,0000	0,0000	0,0000	0 E+00	0 E+00	0 E+00	-
	Y	+	0,0000	0,0000	0,0000	0 E+00	0 E+00	0 E+00	-
	Y	-	0,0000	0,0000	0,0000	0 E+00	0 E+00	0 E+00	-
01014	X	+	0,0000	0,0000	0,0000	0 E+00	0 E+00	0 E+00	-
	X	-	0,0000	0,0000	0,0000	0 E+00	0 E+00	0 E+00	-
	Y	+	0,0000	0,0000	0,0000	0 E+00	0 E+00	0 E+00	-
	Y	-	0,0000	0,0000	0,0000	0 E+00	0 E+00	0 E+00	-
01015	X	+	0,0000	0,0000	0,0000	0 E+00	0 E+00	0 E+00	-
	X	-	0,0000	0,0000	0,0000	0 E+00	0 E+00	0 E+00	-
	Y	+	0,0000	0,0000	0,0000	0 E+00	0 E+00	0 E+00	-
	Y	-	0,0000	0,0000	0,0000	0 E+00	0 E+00	0 E+00	-
01016	X	+	0,0000	0,0000	0,0000	0 E+00	0 E+00	0 E+00	-
	X	-	0,0000	0,0000	0,0000	0 E+00	0 E+00	0 E+00	-
	Y	+	0,0000	0,0000	0,0000	0 E+00	0 E+00	0 E+00	-
	Y	-	0,0000	0,0000	0,0000	0 E+00	0 E+00	0 E+00	-
01017	X	+	0,0000	0,0000	0,0000	0 E+00	0 E+00	0 E+00	-
	X	-	0,0000	0,0000	0,0000	0 E+00	0 E+00	0 E+00	-
	Y	+	0,0000	0,0000	0,0000	0 E+00	0 E+00	0 E+00	-
	Y	-	0,0000	0,0000	0,0000	0 E+00	0 E+00	0 E+00	-
01018	X	+	0,0000	0,0000	0,0000	0 E+00	0 E+00	0 E+00	-
	X	-	0,0000	0,0000	0,0000	0 E+00	0 E+00	0 E+00	-
	Y	+	0,0000	0,0000	0,0000	0 E+00	0 E+00	0 E+00	-
	Y	-	0,0000	0,0000	0,0000	0 E+00	0 E+00	0 E+00	-
01019	X	+	0,0000	0,0000	0,0000	0 E+00	0 E+00	0 E+00	-
	X	-	0,0000	0,0000	0,0000	0 E+00	0 E+00	0 E+00	-
	Y	+	0,0000	0,0000	0,0000	0 E+00	0 E+00	0 E+00	-
	Y	-	0,0000	0,0000	0,0000	0 E+00	0 E+00	0 E+00	-
01020	X	+	0,0000	0,0000	0,0000	0 E+00	0 E+00	0 E+00	-
	X	-	0,0000	0,0000	0,0000	0 E+00	0 E+00	0 E+00	-
	Y	+	0,0000	0,0000	0,0000	0 E+00	0 E+00	0 E+00	-
	Y	-	0,0000	0,0000	0,0000	0 E+00	0 E+00	0 E+00	-
01021	X	+	0,0000	0,0000	0,0000	0 E+00	0 E+00	0 E+00	-
	X	-	0,0000	0,0000	0,0000	0 E+00	0 E+00	0 E+00	-
	Y	+	0,0000	0,0000	0,0000	0 E+00	0 E+00	0 E+00	-
	Y	-	0,0000	0,0000	0,0000	0 E+00	0 E+00	0 E+00	-
01022	X	+	0,0000	0,0000	0,0000	0 E+00	0 E+00	0 E+00	-
	X	-	0,0000	0,0000	0,0000	0 E+00	0 E+00	0 E+00	-
	Y	+	0,0000	0,0000	0,0000	0 E+00	0 E+00	0 E+00	-
	Y	-	0,0000	0,0000	0,0000	0 E+00	0 E+00	0 E+00	-
01023	X	+	0,0000	0,0000	0,0000	0 E+00	0 E+00	0 E+00	-
	X	-	0,0000	0,0000	0,0000	0 E+00	0 E+00	0 E+00	-
	Y	+	0,0000	0,0000	0,0000	0 E+00	0 E+00	0 E+00	-
	Y	-	0,0000	0,0000	0,0000	0 E+00	0 E+00	0 E+00	-
01024	X	+	0,0000	0,0000	0,0000	0 E+00	0 E+00	0 E+00	-
	X	-	0,0000	0,0000	0,0000	0 E+00	0 E+00	0 E+00	-
	Y	+	0,0000	0,0000	0,0000	0 E+00	0 E+00	0 E+00	-
	Y	-	0,0000	0,0000	0,0000	0 E+00	0 E+00	0 E+00	-
01025	X	+	0,0000	0,0000	0,0000	0 E+00	0 E+00	0 E+00	-
	X	-	0,0000	0,0000	0,0000	0 E+00	0 E+00	0 E+00	-
	Y	+	0,0000	0,0000	0,0000	0 E+00	0 E+00	0 E+00	-
	Y	-	0,0000	0,0000	0,0000	0 E+00	0 E+00	0 E+00	-
01026	X	+	0,0000	0,0000	0,0000	0 E+00	0 E+00	0 E+00	-
	X	-	0,0000	0,0000	0,0000	0 E+00	0 E+00	0 E+00	-
	Y	+	0,0000	0,0000	0,0000	0 E+00	0 E+00	0 E+00	-
	Y	-	0,0000	0,0000	0,0000	0 E+00	0 E+00	0 E+00	-
01027	X	+	0,0000	0,0000	0,0000	0 E+00	0 E+00	0 E+00	-
	X	-	0,0000	0,0000	0,0000	0 E+00	0 E+00	0 E+00	-
	Y	+	0,0000	0,0000	0,0000	0 E+00	0 E+00	0 E+00	-
	Y	-	0,0000	0,0000	0,0000	0 E+00	0 E+00	0 E+00	-

Nodi - Spostamenti per eccentricità accidentale

Nodo	Dir	e	Sx	Sy	Sz	Θ x	Θ y	Θ z	σ t
			[cm]	[cm]	[cm]	[rad]	[rad]	[rad]	[N/mm²]
01028	X	+	0,0000	0,0000	0,0000	0 E+00	0 E+00	0 E+00	-
	X	-	0,0000	0,0000	0,0000	0 E+00	0 E+00	0 E+00	-
	Y	+	0,0000	0,0000	0,0000	0 E+00	0 E+00	0 E+00	-
	Y	-	0,0000	0,0000	0,0000	0 E+00	0 E+00	0 E+00	-
01029	X	+	0,0000	0,0000	0,0000	0 E+00	0 E+00	0 E+00	-
	X	-	0,0000	0,0000	0,0000	0 E+00	0 E+00	0 E+00	-
	Y	+	0,0000	0,0000	0,0000	0 E+00	0 E+00	0 E+00	-
	Y	-	0,0000	0,0000	0,0000	0 E+00	0 E+00	0 E+00	-
01030	X	+	0,0000	0,0000	0,0000	0 E+00	0 E+00	0 E+00	-
	X	-	0,0000	0,0000	0,0000	0 E+00	0 E+00	0 E+00	-
	Y	+	0,0000	0,0000	0,0000	0 E+00	0 E+00	0 E+00	-
	Y	-	0,0000	0,0000	0,0000	0 E+00	0 E+00	0 E+00	-
01031	X	+	0,0000	0,0000	0,0000	0 E+00	0 E+00	0 E+00	-
	X	-	0,0000	0,0000	0,0000	0 E+00	0 E+00	0 E+00	-
	Y	+	0,0000	0,0000	0,0000	0 E+00	0 E+00	0 E+00	-
	Y	-	0,0000	0,0000	0,0000	0 E+00	0 E+00	0 E+00	-
01032	X	+	0,0000	0,0000	0,0000	0 E+00	0 E+00	0 E+00	-
	X	-	0,0000	0,0000	0,0000	0 E+00	0 E+00	0 E+00	-
	Y	+	0,0000	0,0000	0,0000	0 E+00	0 E+00	0 E+00	-
	Y	-	0,0000	0,0000	0,0000	0 E+00	0 E+00	0 E+00	-
01033	X	+	0,0000	0,0000	0,0000	0 E+00	0 E+00	0 E+00	-
	X	-	0,0000	0,0000	0,0000	0 E+00	0 E+00	0 E+00	-
	Y	+	0,0000	0,0000	0,0000	0 E+00	0 E+00	0 E+00	-
	Y	-	0,0000	0,0000	0,0000	0 E+00	0 E+00	0 E+00	-
01034	X	+	0,0000	0,0000	0,0000	0 E+00	0 E+00	0 E+00	-
	X	-	0,0000	0,0000	0,0000	0 E+00	0 E+00	0 E+00	-
	Y	+	0,0000	0,0000	0,0000	0 E+00	0 E+00	0 E+00	-
	Y	-	0,0000	0,0000	0,0000	0 E+00	0 E+00	0 E+00	-
01035	X	+	0,0000	0,0000	0,0000	0 E+00	0 E+00	0 E+00	-
	X	-	0,0000	0,0000	0,0000	0 E+00	0 E+00	0 E+00	-
	Y	+	0,0000	0,0000	0,0000	0 E+00	0 E+00	0 E+00	-
	Y	-	0,0000	0,0000	0,0000	0 E+00	0 E+00	0 E+00	-
01036	X	+	0,0000	0,0000	0,0000	0 E+00	0 E+00	0 E+00	-
	X	-	0,0000	0,0000	0,0000	0 E+00	0 E+00	0 E+00	-
	Y	+	0,0000	0,0000	0,0000	0 E+00	0 E+00	0 E+00	-
	Y	-	0,0000	0,0000	0,0000	0 E+00	0 E+00	0 E+00	-
01037	X	+	0,0000	0,0000	0,0000	0 E+00	0 E+00	0 E+00	-
	X	-	0,0000	0,0000	0,0000	0 E+00	0 E+00	0 E+00	-
	Y	+	0,0000	0,0000	0,0000	0 E+00	0 E+00	0 E+00	-
	Y	-	0,0000	0,0000	0,0000	0 E+00	0 E+00	0 E+00	-
01038	X	+	0,0000	0,0000	0,0000	0 E+00	0 E+00	0 E+00	-
	X	-	0,0000	0,0000	0,0000	0 E+00	0 E+00	0 E+00	-
	Y	+	0,0000	0,0000	0,0000	0 E+00	0 E+00	0 E+00	-
	Y	-	0,0000	0,0000	0,0000	0 E+00	0 E+00	0 E+00	-
01039	X	+	0,0000	0,0000	0,0000	0 E+00	0 E+00	0 E+00	-
	X	-	0,0000	0,0000	0,0000	0 E+00	0 E+00	0 E+00	-
	Y	+	0,0000	0,0000	0,0000	0 E+00	0 E+00	0 E+00	-
	Y	-	0,0000	0,0000	0,0000	0 E+00	0 E+00	0 E+00	-
01040	X	+	0,0000	0,0000	0,0000	0 E+00	0 E+00	0 E+00	-
	X	-	0,0000	0,0000	0,0000	0 E+00	0 E+00	0 E+00	-
	Y	+	0,0000	0,0000	0,0000	0 E+00	0 E+00	0 E+00	-
	Y	-	0,0000	0,0000	0,0000	0 E+00	0 E+00	0 E+00	-
01041	X	+	0,0000	0,0000	0,0000	0 E+00	0 E+00	0 E+00	-
	X	-	0,0000	0,0000	0,0000	0 E+00	0 E+00	0 E+00	-
	Y	+	0,0000	0,0000	0,0000	0 E+00	0 E+00	0 E+00	-
	Y	-	0,0000	0,0000	0,0000	0 E+00	0 E+00	0 E+00	-
01042	X	+	0,0000	0,0000	0,0000	0 E+00	0 E+00	0 E+00	-
	X	-	0,0000	0,0000	0,0000	0 E+00	0 E+00	0 E+00	-
	Y	+	0,0000	0,0000	0,0000	0 E+00	0 E+00	0 E+00	-
	Y	-	0,0000	0,0000	0,0000	0 E+00	0 E+00	0 E+00	-
01043	X	+	0,0000	0,0000	0,0000	0 E+00	0 E+00	0 E+00	-
	X	-	0,0000	0,0000	0,0000	0 E+00	0 E+00	0 E+00	-
	Y	+	0,0000	0,0000	0,0000	0 E+00	0 E+00	0 E+00	-
	Y	-	0,0000	0,0000	0,0000	0 E+00	0 E+00	0 E+00	-
01044	X	+	0,0000	0,0000	0,0000	0 E+00	0 E+00	0 E+00	-
	X	-	0,0000	0,0000	0,0000	0 E+00	0 E+00	0 E+00	-
	Y	+	0,0000	0,0000	0,0000	0 E+00	0 E+00	0 E+00	-
	Y	-	0,0000	0,0000	0,0000	0 E+00	0 E+00	0 E+00	-
01045	X	+	0,0000	0,0000	0,0000	0 E+00	0 E+00	0 E+00	-
	X	-	0,0000	0,0000	0,0000	0 E+00	0 E+00	0 E+00	-
	Y	+	0,0000	0,0000	0,0000	0 E+00	0 E+00	0 E+00	-
	Y	-	0,0000	0,0000	0,0000	0 E+00	0 E+00	0 E+00	-
01046	X	+	0,0000	0,0000	0,0000	0 E+00	0 E+00	0 E+00	-
	X	-	0,0000	0,0000	0,0000	0 E+00	0 E+00	0 E+00	-
	Y	+	0,0000	0,0000	0,0000	0 E+00	0 E+00	0 E+00	-
	Y	-	0,0000	0,0000	0,0000	0 E+00	0 E+00	0 E+00	-
01047	X	+	0,0000	0,0000	0,0000	0 E+00	0 E+00	0 E+00	-
	X	-	0,0000	0,0000	0,0000	0 E+00	0 E+00	0 E+00	-
	Y	+	0,0000	0,0000	0,0000	0 E+00	0 E+00	0 E+00	-

Nodi - Spostamenti per eccentricità accidentale

Nodo	Dir	e	Sx	Sy	Sz	Θ x	Θ y	Θ z	σ t
			[cm]	[cm]	[cm]	[rad]	[rad]	[rad]	[N/mm²]
	Y	-	0,0000	0,0000	0,0000	0 E+00	0 E+00	0 E+00	-
	X	+	0,0000	0,0000	0,0000	0 E+00	0 E+00	0 E+00	-
01048	X	-	0,0000	0,0000	0,0000	0 E+00	0 E+00	0 E+00	-
	Y	+	0,0000	0,0000	0,0000	0 E+00	0 E+00	0 E+00	-
	Y	-	0,0000	0,0000	0,0000	0 E+00	0 E+00	0 E+00	-
	X	+	0,0000	0,0000	0,0000	0 E+00	0 E+00	0 E+00	-
01049	X	-	0,0000	0,0000	0,0000	0 E+00	0 E+00	0 E+00	-
	Y	+	0,0000	0,0000	0,0000	0 E+00	0 E+00	0 E+00	-
	Y	-	0,0000	0,0000	0,0000	0 E+00	0 E+00	0 E+00	-
	X	+	0,0000	0,0000	0,0000	0 E+00	0 E+00	0 E+00	-
01050	X	-	0,0000	0,0000	0,0000	0 E+00	0 E+00	0 E+00	-
	Y	+	0,0000	0,0000	0,0000	0 E+00	0 E+00	0 E+00	-
	Y	-	0,0000	0,0000	0,0000	0 E+00	0 E+00	0 E+00	-
	X	+	0,0000	0,0000	0,0000	0 E+00	0 E+00	0 E+00	-
01051	X	-	0,0000	0,0000	0,0000	0 E+00	0 E+00	0 E+00	-
	Y	+	0,0000	0,0000	0,0000	0 E+00	0 E+00	0 E+00	-
	Y	-	0,0000	0,0000	0,0000	0 E+00	0 E+00	0 E+00	-
	X	+	0,0000	0,0000	0,0000	0 E+00	0 E+00	0 E+00	-
01052	X	-	0,0000	0,0000	0,0000	0 E+00	0 E+00	0 E+00	-
	Y	+	0,0000	0,0000	0,0000	0 E+00	0 E+00	0 E+00	-
	Y	-	0,0000	0,0000	0,0000	0 E+00	0 E+00	0 E+00	-
	X	+	0,0000	0,0000	0,0000	0 E+00	0 E+00	0 E+00	-
01053	X	-	0,0000	0,0000	0,0000	0 E+00	0 E+00	0 E+00	-
	Y	+	0,0000	0,0000	0,0000	0 E+00	0 E+00	0 E+00	-
	Y	-	0,0000	0,0000	0,0000	0 E+00	0 E+00	0 E+00	-
	X	+	0,0000	0,0000	0,0000	0 E+00	0 E+00	0 E+00	-
01054	X	-	0,0000	0,0000	0,0000	0 E+00	0 E+00	0 E+00	-
	Y	+	0,0000	0,0000	0,0000	0 E+00	0 E+00	0 E+00	-
	Y	-	0,0000	0,0000	0,0000	0 E+00	0 E+00	0 E+00	-
	X	+	0,0000	0,0000	0,0000	0 E+00	0 E+00	0 E+00	-
01055	X	-	0,0000	0,0000	0,0000	0 E+00	0 E+00	0 E+00	-
	Y	+	0,0000	0,0000	0,0000	0 E+00	0 E+00	0 E+00	-
	Y	-	0,0000	0,0000	0,0000	0 E+00	0 E+00	0 E+00	-
	X	+	0,0000	0,0000	0,0000	0 E+00	0 E+00	0 E+00	-
01056	X	-	0,0000	0,0000	0,0000	0 E+00	0 E+00	0 E+00	-
	Y	+	0,0000	0,0000	0,0000	0 E+00	0 E+00	0 E+00	-
	Y	-	0,0000	0,0000	0,0000	0 E+00	0 E+00	0 E+00	-
	X	+	0,0000	0,0000	0,0000	0 E+00	0 E+00	0 E+00	-
01057	X	-	0,0000	0,0000	0,0000	0 E+00	0 E+00	0 E+00	-
	Y	+	0,0000	0,0000	0,0000	0 E+00	0 E+00	0 E+00	-
	Y	-	0,0000	0,0000	0,0000	0 E+00	0 E+00	0 E+00	-
	X	+	0,0000	0,0000	0,0000	0 E+00	0 E+00	0 E+00	-
01058	X	-	0,0000	0,0000	0,0000	0 E+00	0 E+00	0 E+00	-
	Y	+	0,0000	0,0000	0,0000	0 E+00	0 E+00	0 E+00	-
	Y	-	0,0000	0,0000	0,0000	0 E+00	0 E+00	0 E+00	-
	X	+	0,0000	0,0000	0,0000	0 E+00	0 E+00	0 E+00	-
01059	X	-	0,0000	0,0000	0,0000	0 E+00	0 E+00	0 E+00	-
	Y	+	0,0000	0,0000	0,0000	0 E+00	0 E+00	0 E+00	-
	Y	-	0,0000	0,0000	0,0000	0 E+00	0 E+00	0 E+00	-
	X	+	0,0000	0,0000	0,0000	0 E+00	0 E+00	0 E+00	-
01060	X	-	0,0000	0,0000	0,0000	0 E+00	0 E+00	0 E+00	-
	Y	+	0,0000	0,0000	0,0000	0 E+00	0 E+00	0 E+00	-
	Y	-	0,0000	0,0000	0,0000	0 E+00	0 E+00	0 E+00	-
	X	+	0,0000	0,0000	0,0000	0 E+00	0 E+00	0 E+00	-
01061	X	-	0,0000	0,0000	0,0000	0 E+00	0 E+00	0 E+00	-
	Y	+	0,0000	0,0000	0,0000	0 E+00	0 E+00	0 E+00	-
	Y	-	0,0000	0,0000	0,0000	0 E+00	0 E+00	0 E+00	-
	X	+	0,0000	0,0000	0,0000	0 E+00	0 E+00	0 E+00	-
01062	X	-	0,0000	0,0000	0,0000	0 E+00	0 E+00	0 E+00	-
	Y	+	0,0000	0,0000	0,0000	0 E+00	0 E+00	0 E+00	-
	Y	-	0,0000	0,0000	0,0000	0 E+00	0 E+00	0 E+00	-
	X	+	0,0000	0,0000	0,0000	0 E+00	0 E+00	0 E+00	-
01063	X	-	0,0000	0,0000	0,0000	0 E+00	0 E+00	0 E+00	-
	Y	+	0,0000	0,0000	0,0000	0 E+00	0 E+00	0 E+00	-
	Y	-	0,0000	0,0000	0,0000	0 E+00	0 E+00	0 E+00	-
	X	+	0,0000	0,0000	0,0000	0 E+00	0 E+00	0 E+00	-
01064	X	-	0,0000	0,0000	0,0000	0 E+00	0 E+00	0 E+00	-
	Y	+	0,0000	0,0000	0,0000	0 E+00	0 E+00	0 E+00	-
	Y	-	0,0000	0,0000	0,0000	0 E+00	0 E+00	0 E+00	-
	X	+	0,0000	0,0000	0,0000	0 E+00	0 E+00	0 E+00	-
01065	X	-	0,0000	0,0000	0,0000	0 E+00	0 E+00	0 E+00	-
	Y	+	0,0000	0,0000	0,0000	0 E+00	0 E+00	0 E+00	-
	Y	-	0,0000	0,0000	0,0000	0 E+00	0 E+00	0 E+00	-
	X	+	0,0000	0,0000	0,0000	0 E+00	0 E+00	0 E+00	-
01066	X	-	0,0000	0,0000	0,0000	0 E+00	0 E+00	0 E+00	-
	Y	+	0,0000	0,0000	0,0000	0 E+00	0 E+00	0 E+00	-
	Y	-	0,0000	0,0000	0,0000	0 E+00	0 E+00	0 E+00	-
	X	+	0,0000	0,0000	0,0000	0 E+00	0 E+00	0 E+00	-
01067	X	-	0,0000	0,0000	0,0000	0 E+00	0 E+00	0 E+00	-

Nodi - Spostamenti per eccentricità accidentale

Nodo	Dir	e	Sx	Sy	Sz	Θ x	Θ y	Θ z	σ t
			[cm]	[cm]	[cm]	[rad]	[rad]	[rad]	[N/mm²]
	Y	+	0,0000	0,0000	0,0000	0 E+00	0 E+00	0 E+00	-
	Y	-	0,0000	0,0000	0,0000	0 E+00	0 E+00	0 E+00	-
	X	+	0,0000	0,0000	0,0000	0 E+00	0 E+00	0 E+00	-
01068	X	-	0,0000	0,0000	0,0000	0 E+00	0 E+00	0 E+00	-
	Y	+	0,0000	0,0000	0,0000	0 E+00	0 E+00	0 E+00	-
	Y	-	0,0000	0,0000	0,0000	0 E+00	0 E+00	0 E+00	-
	X	+	0,0000	0,0000	0,0000	0 E+00	0 E+00	0 E+00	-
01069	X	-	0,0000	0,0000	0,0000	0 E+00	0 E+00	0 E+00	-
	Y	+	0,0000	0,0000	0,0000	0 E+00	0 E+00	0 E+00	-
	Y	-	0,0000	0,0000	0,0000	0 E+00	0 E+00	0 E+00	-
	X	+	0,0000	0,0000	0,0000	0 E+00	0 E+00	0 E+00	-
01070	X	-	0,0000	0,0000	0,0000	0 E+00	0 E+00	0 E+00	-
	Y	+	0,0000	0,0000	0,0000	0 E+00	0 E+00	0 E+00	-
	Y	-	0,0000	0,0000	0,0000	0 E+00	0 E+00	0 E+00	-
	X	+	0,0000	0,0000	0,0000	0 E+00	0 E+00	0 E+00	-
01071	X	-	0,0000	0,0000	0,0000	0 E+00	0 E+00	0 E+00	-
	Y	+	0,0000	0,0000	0,0000	0 E+00	0 E+00	0 E+00	-
	Y	-	0,0000	0,0000	0,0000	0 E+00	0 E+00	0 E+00	-
	X	+	0,0000	0,0000	0,0000	0 E+00	0 E+00	0 E+00	-
01072	X	-	0,0000	0,0000	0,0000	0 E+00	0 E+00	0 E+00	-
	Y	+	0,0000	0,0000	0,0000	0 E+00	0 E+00	0 E+00	-
	Y	-	0,0000	0,0000	0,0000	0 E+00	0 E+00	0 E+00	-
	X	+	0,0000	0,0000	0,0000	0 E+00	0 E+00	0 E+00	-
01073	X	-	0,0000	0,0000	0,0000	0 E+00	0 E+00	0 E+00	-
	Y	+	0,0000	0,0000	0,0000	0 E+00	0 E+00	0 E+00	-
	Y	-	0,0000	0,0000	0,0000	0 E+00	0 E+00	0 E+00	-
	X	+	0,0000	0,0000	0,0000	0 E+00	0 E+00	0 E+00	-
01074	X	-	0,0000	0,0000	0,0000	0 E+00	0 E+00	0 E+00	-
	Y	+	0,0000	0,0000	0,0000	0 E+00	0 E+00	0 E+00	-
	Y	-	0,0000	0,0000	0,0000	0 E+00	0 E+00	0 E+00	-
	X	+	0,0000	0,0000	0,0000	0 E+00	0 E+00	0 E+00	-
01075	X	-	0,0000	0,0000	0,0000	0 E+00	0 E+00	0 E+00	-
	Y	+	0,0000	0,0000	0,0000	0 E+00	0 E+00	0 E+00	-
	Y	-	0,0000	0,0000	0,0000	0 E+00	0 E+00	0 E+00	-
	X	+	0,0000	0,0000	0,0000	0 E+00	0 E+00	0 E+00	-
01076	X	-	0,0000	0,0000	0,0000	0 E+00	0 E+00	0 E+00	-
	Y	+	0,0000	0,0000	0,0000	0 E+00	0 E+00	0 E+00	-
	Y	-	0,0000	0,0000	0,0000	0 E+00	0 E+00	0 E+00	-
	X	+	0,0000	0,0000	0,0000	0 E+00	0 E+00	0 E+00	-
01077	X	-	0,0000	0,0000	0,0000	0 E+00	0 E+00	0 E+00	-
	Y	+	0,0000	0,0000	0,0000	0 E+00	0 E+00	0 E+00	-
	Y	-	0,0000	0,0000	0,0000	0 E+00	0 E+00	0 E+00	-
	X	+	0,0000	0,0000	0,0000	0 E+00	0 E+00	0 E+00	-
01078	X	-	0,0000	0,0000	0,0000	0 E+00	0 E+00	0 E+00	-
	Y	+	0,0000	0,0000	0,0000	0 E+00	0 E+00	0 E+00	-
	Y	-	0,0000	0,0000	0,0000	0 E+00	0 E+00	0 E+00	-
	X	+	0,0000	0,0000	0,0000	0 E+00	0 E+00	0 E+00	-
01079	X	-	0,0000	0,0000	0,0000	0 E+00	0 E+00	0 E+00	-
	Y	+	0,0000	0,0000	0,0000	0 E+00	0 E+00	0 E+00	-
	Y	-	0,0000	0,0000	0,0000	0 E+00	0 E+00	0 E+00	-
	X	+	0,0000	0,0000	0,0000	0 E+00	0 E+00	0 E+00	-
01080	X	-	0,0000	0,0000	0,0000	0 E+00	0 E+00	0 E+00	-
	Y	+	0,0000	0,0000	0,0000	0 E+00	0 E+00	0 E+00	-
	Y	-	0,0000	0,0000	0,0000	0 E+00	0 E+00	0 E+00	-
	X	+	0,0000	0,0000	0,0000	0 E+00	0 E+00	0 E+00	-
01081	X	-	0,0000	0,0000	0,0000	0 E+00	0 E+00	0 E+00	-
	Y	+	0,0000	0,0000	0,0000	0 E+00	0 E+00	0 E+00	-
	Y	-	0,0000	0,0000	0,0000	0 E+00	0 E+00	0 E+00	-
	X	+	0,0000	0,0000	0,0000	0 E+00	0 E+00	0 E+00	-
01082	X	-	0,0000	0,0000	0,0000	0 E+00	0 E+00	0 E+00	-
	Y	+	0,0000	0,0000	0,0000	0 E+00	0 E+00	0 E+00	-
	Y	-	0,0000	0,0000	0,0000	0 E+00	0 E+00	0 E+00	-
	X	+	0,0000	0,0000	0,0000	0 E+00	0 E+00	0 E+00	-
01083	X	-	0,0000	0,0000	0,0000	0 E+00	0 E+00	0 E+00	-
	Y	+	0,0000	0,0000	0,0000	0 E+00	0 E+00	0 E+00	-
	Y	-	0,0000	0,0000	0,0000	0 E+00	0 E+00	0 E+00	-
	X	+	0,0000	0,0000	0,0000	0 E+00	0 E+00	0 E+00	-
01084	X	-	0,0000	0,0000	0,0000	0 E+00	0 E+00	0 E+00	-
	Y	+	0,0000	0,0000	0,0000	0 E+00	0 E+00	0 E+00	-
	Y	-	0,0000	0,0000	0,0000	0 E+00	0 E+00	0 E+00	-
	X	+	0,0000	0,0000	0,0000	0 E+00	0 E+00	0 E+00	-
01085	X	-	0,0000	0,0000	0,0000	0 E+00	0 E+00	0 E+00	-
	Y	+	0,0000	0,0000	0,0000	0 E+00	0 E+00	0 E+00	-
	Y	-	0,0000	0,0000	0,0000	0 E+00	0 E+00	0 E+00	-
	X	+	0,0000	0,0000	0,0000	0 E+00	0 E+00	0 E+00	-
01086	X	-	0,0000	0,0000	0,0000	0 E+00	0 E+00	0 E+00	-
	Y	+	0,0000	0,0000	0,0000	0 E+00	0 E+00	0 E+00	-
	Y	-	0,0000	0,0000	0,0000	0 E+00	0 E+00	0 E+00	-
	X	+	0,0000	0,0000	0,0000	0 E+00	0 E+00	0 E+00	-

Nodi - Spostamenti per eccentricità accidentale

Nodo	Dir	e	Sx	Sy	Sz	Θ x	Θ y	Θ z	σ t
			[cm]	[cm]	[cm]	[rad]	[rad]	[rad]	[N/mm²]
01087	X	-	0,0000	0,0000	0,0000	0 E+00	0 E+00	0 E+00	-
	Y	+	0,0000	0,0000	0,0000	0 E+00	0 E+00	0 E+00	-
	Y	-	0,0000	0,0000	0,0000	0 E+00	0 E+00	0 E+00	-
01088	X	+	0,0000	0,0000	0,0000	0 E+00	0 E+00	0 E+00	-
	X	-	0,0000	0,0000	0,0000	0 E+00	0 E+00	0 E+00	-
	Y	+	0,0000	0,0000	0,0000	0 E+00	0 E+00	0 E+00	-
	Y	-	0,0000	0,0000	0,0000	0 E+00	0 E+00	0 E+00	-
01089	X	+	0,0000	0,0000	0,0000	0 E+00	0 E+00	0 E+00	-
	X	-	0,0000	0,0000	0,0000	0 E+00	0 E+00	0 E+00	-
	Y	+	0,0000	0,0000	0,0000	0 E+00	0 E+00	0 E+00	-
	Y	-	0,0000	0,0000	0,0000	0 E+00	0 E+00	0 E+00	-
01090	X	+	0,0000	0,0000	0,0000	0 E+00	0 E+00	0 E+00	-
	X	-	0,0000	0,0000	0,0000	0 E+00	0 E+00	0 E+00	-
	Y	+	0,0000	0,0000	0,0000	0 E+00	0 E+00	0 E+00	-
	Y	-	0,0000	0,0000	0,0000	0 E+00	0 E+00	0 E+00	-
01091	X	+	0,0000	0,0000	0,0000	0 E+00	0 E+00	0 E+00	-
	X	-	0,0000	0,0000	0,0000	0 E+00	0 E+00	0 E+00	-
	Y	+	0,0000	0,0000	0,0000	0 E+00	0 E+00	0 E+00	-
	Y	-	0,0000	0,0000	0,0000	0 E+00	0 E+00	0 E+00	-
01092	X	+	0,0000	0,0000	0,0000	0 E+00	0 E+00	0 E+00	-
	X	-	0,0000	0,0000	0,0000	0 E+00	0 E+00	0 E+00	-
	Y	+	0,0000	0,0000	0,0000	0 E+00	0 E+00	0 E+00	-
	Y	-	0,0000	0,0000	0,0000	0 E+00	0 E+00	0 E+00	-
01093	X	+	0,0000	0,0000	0,0000	0 E+00	0 E+00	0 E+00	-
	X	-	0,0000	0,0000	0,0000	0 E+00	0 E+00	0 E+00	-
	Y	+	0,0000	0,0000	0,0000	0 E+00	0 E+00	0 E+00	-
	Y	-	0,0000	0,0000	0,0000	0 E+00	0 E+00	0 E+00	-
01094	X	+	0,0000	0,0000	0,0000	0 E+00	0 E+00	0 E+00	-
	X	-	0,0000	0,0000	0,0000	0 E+00	0 E+00	0 E+00	-
	Y	+	0,0000	0,0000	0,0000	0 E+00	0 E+00	0 E+00	-
	Y	-	0,0000	0,0000	0,0000	0 E+00	0 E+00	0 E+00	-
01095	X	+	0,0000	0,0000	0,0000	0 E+00	0 E+00	0 E+00	-
	X	-	0,0000	0,0000	0,0000	0 E+00	0 E+00	0 E+00	-
	Y	+	0,0000	0,0000	0,0000	0 E+00	0 E+00	0 E+00	-
	Y	-	0,0000	0,0000	0,0000	0 E+00	0 E+00	0 E+00	-
01096	X	+	0,0000	0,0000	0,0000	0 E+00	0 E+00	0 E+00	-
	X	-	0,0000	0,0000	0,0000	0 E+00	0 E+00	0 E+00	-
	Y	+	0,0000	0,0000	0,0000	0 E+00	0 E+00	0 E+00	-
	Y	-	0,0000	0,0000	0,0000	0 E+00	0 E+00	0 E+00	-
01097	X	+	0,0000	0,0000	0,0000	0 E+00	0 E+00	0 E+00	-
	X	-	0,0000	0,0000	0,0000	0 E+00	0 E+00	0 E+00	-
	Y	+	0,0000	0,0000	0,0000	0 E+00	0 E+00	0 E+00	-
	Y	-	0,0000	0,0000	0,0000	0 E+00	0 E+00	0 E+00	-
01098	X	+	0,0000	0,0000	0,0000	0 E+00	0 E+00	0 E+00	-
	X	-	0,0000	0,0000	0,0000	0 E+00	0 E+00	0 E+00	-
	Y	+	0,0000	0,0000	0,0000	0 E+00	0 E+00	0 E+00	-
	Y	-	0,0000	0,0000	0,0000	0 E+00	0 E+00	0 E+00	-
01099	X	+	0,0000	0,0000	0,0000	0 E+00	0 E+00	0 E+00	-
	X	-	0,0000	0,0000	0,0000	0 E+00	0 E+00	0 E+00	-
	Y	+	0,0000	0,0000	0,0000	0 E+00	0 E+00	0 E+00	-
	Y	-	0,0000	0,0000	0,0000	0 E+00	0 E+00	0 E+00	-
01100	X	+	0,0000	0,0000	0,0000	0 E+00	0 E+00	0 E+00	-
	X	-	0,0000	0,0000	0,0000	0 E+00	0 E+00	0 E+00	-
	Y	+	0,0000	0,0000	0,0000	0 E+00	0 E+00	0 E+00	-
	Y	-	0,0000	0,0000	0,0000	0 E+00	0 E+00	0 E+00	-
01101	X	+	0,0000	0,0000	0,0000	0 E+00	0 E+00	0 E+00	-
	X	-	0,0000	0,0000	0,0000	0 E+00	0 E+00	0 E+00	-
	Y	+	0,0000	0,0000	0,0000	0 E+00	0 E+00	0 E+00	-
	Y	-	0,0000	0,0000	0,0000	0 E+00	0 E+00	0 E+00	-
01102	X	+	0,0000	0,0000	0,0000	0 E+00	0 E+00	0 E+00	-
	X	-	0,0000	0,0000	0,0000	0 E+00	0 E+00	0 E+00	-
	Y	+	0,0000	0,0000	0,0000	0 E+00	0 E+00	0 E+00	-
	Y	-	0,0000	0,0000	0,0000	0 E+00	0 E+00	0 E+00	-
01103	X	+	0,0000	0,0000	0,0000	0 E+00	0 E+00	0 E+00	-
	X	-	0,0000	0,0000	0,0000	0 E+00	0 E+00	0 E+00	-
	Y	+	0,0000	0,0000	0,0000	0 E+00	0 E+00	0 E+00	-
	Y	-	0,0000	0,0000	0,0000	0 E+00	0 E+00	0 E+00	-
01104	X	+	0,0000	0,0000	0,0000	0 E+00	0 E+00	0 E+00	-
	X	-	0,0000	0,0000	0,0000	0 E+00	0 E+00	0 E+00	-
	Y	+	0,0000	0,0000	0,0000	0 E+00	0 E+00	0 E+00	-
	Y	-	0,0000	0,0000	0,0000	0 E+00	0 E+00	0 E+00	-
01105	X	+	0,0000	0,0000	0,0000	0 E+00	0 E+00	0 E+00	-
	X	-	0,0000	0,0000	0,0000	0 E+00	0 E+00	0 E+00	-
	Y	+	0,0000	0,0000	0,0000	0 E+00	0 E+00	0 E+00	-
	Y	-	0,0000	0,0000	0,0000	0 E+00	0 E+00	0 E+00	-
01106	X	+	0,0000	0,0000	0,0000	0 E+00	0 E+00	0 E+00	-
	X	-	0,0000	0,0000	0,0000	0 E+00	0 E+00	0 E+00	-
	Y	+	0,0000	0,0000	0,0000	0 E+00	0 E+00	0 E+00	-
	Y	-	0,0000	0,0000	0,0000	0 E+00	0 E+00	0 E+00	-

Nodi - Spostamenti per eccentricità accidentale

Nodo	Dir	e	Sx	Sy	Sz	Θ x	Θ y	Θ z	σ t
			[cm]	[cm]	[cm]	[rad]	[rad]	[rad]	[N/mm²]
01107	X	+	0,0000	0,0000	0,0000	0 E+00	0 E+00	0 E+00	-
	X	-	0,0000	0,0000	0,0000	0 E+00	0 E+00	0 E+00	-
	Y	+	0,0000	0,0000	0,0000	0 E+00	0 E+00	0 E+00	-
	Y	-	0,0000	0,0000	0,0000	0 E+00	0 E+00	0 E+00	-
01108	X	+	0,0000	0,0000	0,0000	0 E+00	0 E+00	0 E+00	-
	X	-	0,0000	0,0000	0,0000	0 E+00	0 E+00	0 E+00	-
	Y	+	0,0000	0,0000	0,0000	0 E+00	0 E+00	0 E+00	-
	Y	-	0,0000	0,0000	0,0000	0 E+00	0 E+00	0 E+00	-
01109	X	+	0,0000	0,0000	0,0000	0 E+00	0 E+00	0 E+00	-
	X	-	0,0000	0,0000	0,0000	0 E+00	0 E+00	0 E+00	-
	Y	+	0,0000	0,0000	0,0000	0 E+00	0 E+00	0 E+00	-
	Y	-	0,0000	0,0000	0,0000	0 E+00	0 E+00	0 E+00	-
01110	X	+	0,0000	0,0000	0,0000	0 E+00	0 E+00	0 E+00	-
	X	-	0,0000	0,0000	0,0000	0 E+00	0 E+00	0 E+00	-
	Y	+	0,0000	0,0000	0,0000	0 E+00	0 E+00	0 E+00	-
	Y	-	0,0000	0,0000	0,0000	0 E+00	0 E+00	0 E+00	-
01111	X	+	0,0000	0,0000	0,0000	0 E+00	0 E+00	0 E+00	-
	X	-	0,0000	0,0000	0,0000	0 E+00	0 E+00	0 E+00	-
	Y	+	0,0000	0,0000	0,0000	0 E+00	0 E+00	0 E+00	-
	Y	-	0,0000	0,0000	0,0000	0 E+00	0 E+00	0 E+00	-
01112	X	+	0,0000	0,0000	0,0000	0 E+00	0 E+00	0 E+00	-
	X	-	0,0000	0,0000	0,0000	0 E+00	0 E+00	0 E+00	-
	Y	+	0,0000	0,0000	0,0000	0 E+00	0 E+00	0 E+00	-
	Y	-	0,0000	0,0000	0,0000	0 E+00	0 E+00	0 E+00	-
01113	X	+	0,0000	0,0000	0,0000	0 E+00	0 E+00	0 E+00	-
	X	-	0,0000	0,0000	0,0000	0 E+00	0 E+00	0 E+00	-
	Y	+	0,0000	0,0000	0,0000	0 E+00	0 E+00	0 E+00	-
	Y	-	0,0000	0,0000	0,0000	0 E+00	0 E+00	0 E+00	-
01114	X	+	0,0000	0,0000	0,0000	0 E+00	0 E+00	0 E+00	-
	X	-	0,0000	0,0000	0,0000	0 E+00	0 E+00	0 E+00	-
	Y	+	0,0000	0,0000	0,0000	0 E+00	0 E+00	0 E+00	-
	Y	-	0,0000	0,0000	0,0000	0 E+00	0 E+00	0 E+00	-
01115	X	+	0,0000	0,0000	0,0000	0 E+00	0 E+00	0 E+00	-
	X	-	0,0000	0,0000	0,0000	0 E+00	0 E+00	0 E+00	-
	Y	+	0,0000	0,0000	0,0000	0 E+00	0 E+00	0 E+00	-
	Y	-	0,0000	0,0000	0,0000	0 E+00	0 E+00	0 E+00	-
01116	X	+	0,0000	0,0000	0,0000	0 E+00	0 E+00	0 E+00	-
	X	-	0,0000	0,0000	0,0000	0 E+00	0 E+00	0 E+00	-
	Y	+	0,0000	0,0000	0,0000	0 E+00	0 E+00	0 E+00	-
	Y	-	0,0000	0,0000	0,0000	0 E+00	0 E+00	0 E+00	-
01117	X	+	0,0000	0,0000	0,0000	0 E+00	0 E+00	0 E+00	-
	X	-	0,0000	0,0000	0,0000	0 E+00	0 E+00	0 E+00	-
	Y	+	0,0000	0,0000	0,0000	0 E+00	0 E+00	0 E+00	-
	Y	-	0,0000	0,0000	0,0000	0 E+00	0 E+00	0 E+00	-
01118	X	+	0,0000	0,0000	0,0000	0 E+00	0 E+00	0 E+00	-
	X	-	0,0000	0,0000	0,0000	0 E+00	0 E+00	0 E+00	-
	Y	+	0,0000	0,0000	0,0000	0 E+00	0 E+00	0 E+00	-
	Y	-	0,0000	0,0000	0,0000	0 E+00	0 E+00	0 E+00	-
01119	X	+	0,0000	0,0000	0,0000	0 E+00	0 E+00	0 E+00	-
	X	-	0,0000	0,0000	0,0000	0 E+00	0 E+00	0 E+00	-
	Y	+	0,0000	0,0000	0,0000	0 E+00	0 E+00	0 E+00	-
	Y	-	0,0000	0,0000	0,0000	0 E+00	0 E+00	0 E+00	-
01120	X	+	0,0000	0,0000	0,0000	0 E+00	0 E+00	0 E+00	-
	X	-	0,0000	0,0000	0,0000	0 E+00	0 E+00	0 E+00	-
	Y	+	0,0000	0,0000	0,0000	0 E+00	0 E+00	0 E+00	-
	Y	-	0,0000	0,0000	0,0000	0 E+00	0 E+00	0 E+00	-
01121	X	+	0,0000	0,0000	0,0000	0 E+00	0 E+00	0 E+00	-
	X	-	0,0000	0,0000	0,0000	0 E+00	0 E+00	0 E+00	-
	Y	+	0,0000	0,0000	0,0000	0 E+00	0 E+00	0 E+00	-
	Y	-	0,0000	0,0000	0,0000	0 E+00	0 E+00	0 E+00	-
01122	X	+	0,0000	0,0000	0,0000	0 E+00	0 E+00	0 E+00	-
	X	-	0,0000	0,0000	0,0000	0 E+00	0 E+00	0 E+00	-
	Y	+	0,0000	0,0000	0,0000	0 E+00	0 E+00	0 E+00	-
	Y	-	0,0000	0,0000	0,0000	0 E+00	0 E+00	0 E+00	-
01123	X	+	0,0000	0,0000	0,0000	0 E+00	0 E+00	0 E+00	-
	X	-	0,0000	0,0000	0,0000	0 E+00	0 E+00	0 E+00	-
	Y	+	0,0000	0,0000	0,0000	0 E+00	0 E+00	0 E+00	-
	Y	-	0,0000	0,0000	0,0000	0 E+00	0 E+00	0 E+00	-
01124	X	+	0,0000	0,0000	0,0000	0 E+00	0 E+00	0 E+00	-
	X	-	0,0000	0,0000	0,0000	0 E+00	0 E+00	0 E+00	-
	Y	+	0,0000	0,0000	0,0000	0 E+00	0 E+00	0 E+00	-
	Y	-	0,0000	0,0000	0,0000	0 E+00	0 E+00	0 E+00	-
01125	X	+	0,0000	0,0000	0,0000	0 E+00	0 E+00	0 E+00	-
	X	-	0,0000	0,0000	0,0000	0 E+00	0 E+00	0 E+00	-
	Y	+	0,0000	0,0000	0,0000	0 E+00	0 E+00	0 E+00	-
	Y	-	0,0000	0,0000	0,0000	0 E+00	0 E+00	0 E+00	-
01126	X	+	0,0000	0,0000	0,0000	0 E+00	0 E+00	0 E+00	-
	X	-	0,0000	0,0000	0,0000	0 E+00	0 E+00	0 E+00	-
	Y	+	0,0000	0,0000	0,0000	0 E+00	0 E+00	0 E+00	-

Nodi - Spostamenti per eccentricità accidentale

Nodo	Dir	e	Sx	Sy	Sz	Θ x	Θ y	Θ z	σ t
			[cm]	[cm]	[cm]	[rad]	[rad]	[rad]	[N/mm²]
	Y	-	0,0000	0,0000	0,0000	0 E+00	0 E+00	0 E+00	-
	X	+	0,0000	0,0000	0,0000	0 E+00	0 E+00	0 E+00	-
01127	X	-	0,0000	0,0000	0,0000	0 E+00	0 E+00	0 E+00	-
	Y	+	0,0000	0,0000	0,0000	0 E+00	0 E+00	0 E+00	-
	Y	-	0,0000	0,0000	0,0000	0 E+00	0 E+00	0 E+00	-
	X	+	0,0000	0,0000	0,0000	0 E+00	0 E+00	0 E+00	-
01128	X	-	0,0000	0,0000	0,0000	0 E+00	0 E+00	0 E+00	-
	Y	+	0,0000	0,0000	0,0000	0 E+00	0 E+00	0 E+00	-
	Y	-	0,0000	0,0000	0,0000	0 E+00	0 E+00	0 E+00	-
	X	+	0,0000	0,0000	0,0000	0 E+00	0 E+00	0 E+00	-
01129	X	-	0,0000	0,0000	0,0000	0 E+00	0 E+00	0 E+00	-
	Y	+	0,0000	0,0000	0,0000	0 E+00	0 E+00	0 E+00	-
	Y	-	0,0000	0,0000	0,0000	0 E+00	0 E+00	0 E+00	-
	X	+	0,0000	0,0000	0,0000	0 E+00	0 E+00	0 E+00	-
01130	X	-	0,0000	0,0000	0,0000	0 E+00	0 E+00	0 E+00	-
	Y	+	0,0000	0,0000	0,0000	0 E+00	0 E+00	0 E+00	-
	Y	-	0,0000	0,0000	0,0000	0 E+00	0 E+00	0 E+00	-
	X	+	0,0000	0,0000	0,0000	0 E+00	0 E+00	0 E+00	-
01131	X	-	0,0000	0,0000	0,0000	0 E+00	0 E+00	0 E+00	-
	Y	+	0,0000	0,0000	0,0000	0 E+00	0 E+00	0 E+00	-
	Y	-	0,0000	0,0000	0,0000	0 E+00	0 E+00	0 E+00	-
	X	+	0,0000	0,0000	0,0000	0 E+00	0 E+00	0 E+00	-
01132	X	-	0,0000	0,0000	0,0000	0 E+00	0 E+00	0 E+00	-
	Y	+	0,0000	0,0000	0,0000	0 E+00	0 E+00	0 E+00	-
	Y	-	0,0000	0,0000	0,0000	0 E+00	0 E+00	0 E+00	-
	X	+	0,0000	0,0000	0,0000	0 E+00	0 E+00	0 E+00	-
01133	X	-	0,0000	0,0000	0,0000	0 E+00	0 E+00	0 E+00	-
	Y	+	0,0000	0,0000	0,0000	0 E+00	0 E+00	0 E+00	-
	Y	-	0,0000	0,0000	0,0000	0 E+00	0 E+00	0 E+00	-
	X	+	0,0000	0,0000	0,0000	0 E+00	0 E+00	0 E+00	-
01134	X	-	0,0000	0,0000	0,0000	0 E+00	0 E+00	0 E+00	-
	Y	+	0,0000	0,0000	0,0000	0 E+00	0 E+00	0 E+00	-
	Y	-	0,0000	0,0000	0,0000	0 E+00	0 E+00	0 E+00	-
	X	+	0,0000	0,0000	0,0000	0 E+00	0 E+00	0 E+00	-
01135	X	-	0,0000	0,0000	0,0000	0 E+00	0 E+00	0 E+00	-
	Y	+	0,0000	0,0000	0,0000	0 E+00	0 E+00	0 E+00	-
	Y	-	0,0000	0,0000	0,0000	0 E+00	0 E+00	0 E+00	-
	X	+	0,0000	0,0000	0,0000	0 E+00	0 E+00	0 E+00	-
01136	X	-	0,0000	0,0000	0,0000	0 E+00	0 E+00	0 E+00	-
	Y	+	0,0000	0,0000	0,0000	0 E+00	0 E+00	0 E+00	-
	Y	-	0,0000	0,0000	0,0000	0 E+00	0 E+00	0 E+00	-
	X	+	0,0000	0,0000	0,0000	0 E+00	0 E+00	0 E+00	-
01137	X	-	0,0000	0,0000	0,0000	0 E+00	0 E+00	0 E+00	-
	Y	+	0,0000	0,0000	0,0000	0 E+00	0 E+00	0 E+00	-
	Y	-	0,0000	0,0000	0,0000	0 E+00	0 E+00	0 E+00	-
	X	+	0,0000	0,0000	0,0000	0 E+00	0 E+00	0 E+00	-
01138	X	-	0,0000	0,0000	0,0000	0 E+00	0 E+00	0 E+00	-
	Y	+	0,0000	0,0000	0,0000	0 E+00	0 E+00	0 E+00	-
	Y	-	0,0000	0,0000	0,0000	0 E+00	0 E+00	0 E+00	-
	X	+	0,0000	0,0000	0,0000	0 E+00	0 E+00	0 E+00	-
01139	X	-	0,0000	0,0000	0,0000	0 E+00	0 E+00	0 E+00	-
	Y	+	0,0000	0,0000	0,0000	0 E+00	0 E+00	0 E+00	-
	Y	-	0,0000	0,0000	0,0000	0 E+00	0 E+00	0 E+00	-
	X	+	0,0000	0,0000	0,0000	0 E+00	0 E+00	0 E+00	-
01140	X	-	0,0000	0,0000	0,0000	0 E+00	0 E+00	0 E+00	-
	Y	+	0,0000	0,0000	0,0000	0 E+00	0 E+00	0 E+00	-
	Y	-	0,0000	0,0000	0,0000	0 E+00	0 E+00	0 E+00	-
	X	+	0,0000	0,0000	0,0000	0 E+00	0 E+00	0 E+00	-
01141	X	-	0,0000	0,0000	0,0000	0 E+00	0 E+00	0 E+00	-
	Y	+	0,0000	0,0000	0,0000	0 E+00	0 E+00	0 E+00	-
	Y	-	0,0000	0,0000	0,0000	0 E+00	0 E+00	0 E+00	-
	X	+	0,0000	0,0000	0,0000	0 E+00	0 E+00	0 E+00	-
01142	X	-	0,0000	0,0000	0,0000	0 E+00	0 E+00	0 E+00	-
	Y	+	0,0000	0,0000	0,0000	0 E+00	0 E+00	0 E+00	-
	Y	-	0,0000	0,0000	0,0000	0 E+00	0 E+00	0 E+00	-
	X	+	0,0000	0,0000	0,0000	0 E+00	0 E+00	0 E+00	-
01143	X	-	0,0000	0,0000	0,0000	0 E+00	0 E+00	0 E+00	-
	Y	+	0,0000	0,0000	0,0000	0 E+00	0 E+00	0 E+00	-
	Y	-	0,0000	0,0000	0,0000	0 E+00	0 E+00	0 E+00	-
	X	+	0,0000	0,0000	0,0000	0 E+00	0 E+00	0 E+00	-
01144	X	-	0,0000	0,0000	0,0000	0 E+00	0 E+00	0 E+00	-
	Y	+	0,0000	0,0000	0,0000	0 E+00	0 E+00	0 E+00	-
	Y	-	0,0000	0,0000	0,0000	0 E+00	0 E+00	0 E+00	-
	X	+	0,0000	0,0000	0,0000	0 E+00	0 E+00	0 E+00	-
01145	X	-	0,0000	0,0000	0,0000	0 E+00	0 E+00	0 E+00	-
	Y	+	0,0000	0,0000	0,0000	0 E+00	0 E+00	0 E+00	-
	Y	-	0,0000	0,0000	0,0000	0 E+00	0 E+00	0 E+00	-
	X	+	0,0000	0,0000	0,0000	0 E+00	0 E+00	0 E+00	-
01146	X	-	0,0000	0,0000	0,0000	0 E+00	0 E+00	0 E+00	-

Nodi - Spostamenti per eccentricità accidentale

Nodo	Dir	e	Sx	Sy	Sz	Θ x	Θ y	Θ z	σ t
			[cm]	[cm]	[cm]	[rad]	[rad]	[rad]	[N/mm²]
	Y	+	0,0000	0,0000	0,0000	0 E+00	0 E+00	0 E+00	-
	Y	-	0,0000	0,0000	0,0000	0 E+00	0 E+00	0 E+00	-
	X	+	0,0000	0,0000	0,0000	0 E+00	0 E+00	0 E+00	-
01147	X	-	0,0000	0,0000	0,0000	0 E+00	0 E+00	0 E+00	-
	Y	+	0,0000	0,0000	0,0000	0 E+00	0 E+00	0 E+00	-
	Y	-	0,0000	0,0000	0,0000	0 E+00	0 E+00	0 E+00	-
	X	+	0,0000	0,0000	0,0000	0 E+00	0 E+00	0 E+00	-
01148	X	-	0,0000	0,0000	0,0000	0 E+00	0 E+00	0 E+00	-
	Y	+	0,0000	0,0000	0,0000	0 E+00	0 E+00	0 E+00	-
	Y	-	0,0000	0,0000	0,0000	0 E+00	0 E+00	0 E+00	-
	X	+	0,0000	0,0000	0,0000	0 E+00	0 E+00	0 E+00	-
01149	X	-	0,0000	0,0000	0,0000	0 E+00	0 E+00	0 E+00	-
	Y	+	0,0000	0,0000	0,0000	0 E+00	0 E+00	0 E+00	-
	Y	-	0,0000	0,0000	0,0000	0 E+00	0 E+00	0 E+00	-
	X	+	0,0000	0,0000	0,0000	0 E+00	0 E+00	0 E+00	-
01150	X	-	0,0000	0,0000	0,0000	0 E+00	0 E+00	0 E+00	-
	Y	+	0,0000	0,0000	0,0000	0 E+00	0 E+00	0 E+00	-
	Y	-	0,0000	0,0000	0,0000	0 E+00	0 E+00	0 E+00	-
	X	+	0,0000	0,0000	0,0000	0 E+00	0 E+00	0 E+00	-
01151	X	-	0,0000	0,0000	0,0000	0 E+00	0 E+00	0 E+00	-
	Y	+	0,0000	0,0000	0,0000	0 E+00	0 E+00	0 E+00	-
	Y	-	0,0000	0,0000	0,0000	0 E+00	0 E+00	0 E+00	-
	X	+	0,0000	0,0000	0,0000	0 E+00	0 E+00	0 E+00	-
01152	X	-	0,0000	0,0000	0,0000	0 E+00	0 E+00	0 E+00	-
	Y	+	0,0000	0,0000	0,0000	0 E+00	0 E+00	0 E+00	-
	Y	-	0,0000	0,0000	0,0000	0 E+00	0 E+00	0 E+00	-
	X	+	0,0000	0,0000	0,0000	0 E+00	0 E+00	0 E+00	-
01153	X	-	0,0000	0,0000	0,0000	0 E+00	0 E+00	0 E+00	-
	Y	+	0,0000	0,0000	0,0000	0 E+00	0 E+00	0 E+00	-
	Y	-	0,0000	0,0000	0,0000	0 E+00	0 E+00	0 E+00	-
	X	+	0,0000	0,0000	0,0000	0 E+00	0 E+00	0 E+00	-
01154	X	-	0,0000	0,0000	0,0000	0 E+00	0 E+00	0 E+00	-
	Y	+	0,0000	0,0000	0,0000	0 E+00	0 E+00	0 E+00	-
	Y	-	0,0000	0,0000	0,0000	0 E+00	0 E+00	0 E+00	-
	X	+	0,0000	0,0000	0,0000	0 E+00	0 E+00	0 E+00	-
01155	X	-	0,0000	0,0000	0,0000	0 E+00	0 E+00	0 E+00	-
	Y	+	0,0000	0,0000	0,0000	0 E+00	0 E+00	0 E+00	-
	Y	-	0,0000	0,0000	0,0000	0 E+00	0 E+00	0 E+00	-
	X	+	0,0000	0,0000	0,0000	0 E+00	0 E+00	0 E+00	-
01156	X	-	0,0000	0,0000	0,0000	0 E+00	0 E+00	0 E+00	-
	Y	+	0,0000	0,0000	0,0000	0 E+00	0 E+00	0 E+00	-
	Y	-	0,0000	0,0000	0,0000	0 E+00	0 E+00	0 E+00	-
	X	+	0,0000	0,0000	0,0000	0 E+00	0 E+00	0 E+00	-
01157	X	-	0,0000	0,0000	0,0000	0 E+00	0 E+00	0 E+00	-
	Y	+	0,0000	0,0000	0,0000	0 E+00	0 E+00	0 E+00	-
	Y	-	0,0000	0,0000	0,0000	0 E+00	0 E+00	0 E+00	-
	X	+	0,0000	0,0000	0,0000	0 E+00	0 E+00	0 E+00	-
01158	X	-	0,0000	0,0000	0,0000	0 E+00	0 E+00	0 E+00	-
	Y	+	0,0000	0,0000	0,0000	0 E+00	0 E+00	0 E+00	-
	Y	-	0,0000	0,0000	0,0000	0 E+00	0 E+00	0 E+00	-
	X	+	0,0000	0,0000	0,0000	0 E+00	0 E+00	0 E+00	-
01159	X	-	0,0000	0,0000	0,0000	0 E+00	0 E+00	0 E+00	-
	Y	+	0,0000	0,0000	0,0000	0 E+00	0 E+00	0 E+00	-
	Y	-	0,0000	0,0000	0,0000	0 E+00	0 E+00	0 E+00	-
	X	+	0,0000	0,0000	0,0000	0 E+00	0 E+00	0 E+00	-
01160	X	-	0,0000	0,0000	0,0000	0 E+00	0 E+00	0 E+00	-
	Y	+	0,0000	0,0000	0,0000	0 E+00	0 E+00	0 E+00	-
	Y	-	0,0000	0,0000	0,0000	0 E+00	0 E+00	0 E+00	-
	X	+	0,0000	0,0000	0,0000	0 E+00	0 E+00	0 E+00	-
01161	X	-	0,0000	0,0000	0,0000	0 E+00	0 E+00	0 E+00	-
	Y	+	0,0000	0,0000	0,0000	0 E+00	0 E+00	0 E+00	-
	Y	-	0,0000	0,0000	0,0000	0 E+00	0 E+00	0 E+00	-
	X	+	0,0000	0,0000	0,0000	0 E+00	0 E+00	0 E+00	-
01162	X	-	0,0000	0,0000	0,0000	0 E+00	0 E+00	0 E+00	-
	Y	+	0,0000	0,0000	0,0000	0 E+00	0 E+00	0 E+00	-
	Y	-	0,0000	0,0000	0,0000	0 E+00	0 E+00	0 E+00	-
	X	+	0,0000	0,0000	0,0000	0 E+00	0 E+00	0 E+00	-
01163	X	-	0,0000	0,0000	0,0000	0 E+00	0 E+00	0 E+00	-
	Y	+	0,0000	0,0000	0,0000	0 E+00	0 E+00	0 E+00	-
	Y	-	0,0000	0,0000	0,0000	0 E+00	0 E+00	0 E+00	-
	X	+	0,0000	0,0000	0,0000	0 E+00	0 E+00	0 E+00	-
01164	X	-	0,0000	0,0000	0,0000	0 E+00	0 E+00	0 E+00	-
	Y	+	0,0000	0,0000	0,0000	0 E+00	0 E+00	0 E+00	-
	Y	-	0,0000	0,0000	0,0000	0 E+00	0 E+00	0 E+00	-
	X	+	0,0000	0,0000	0,0000	0 E+00	0 E+00	0 E+00	-
01165	X	-	0,0000	0,0000	0,0000	0 E+00	0 E+00	0 E+00	-
	Y	+	0,0000	0,0000	0,0000	0 E+00	0 E+00	0 E+00	-
	Y	-	0,0000	0,0000	0,0000	0 E+00	0 E+00	0 E+00	-
	X	+	0,0000	0,0000	0,0000	0 E+00	0 E+00	0 E+00	-

Nodi - Spostamenti per eccentricità accidentale

Nodo	Dir	e	Sx	Sy	Sz	Θ x	Θ y	Θ z	σ t
			[cm]	[cm]	[cm]	[rad]	[rad]	[rad]	[N/mm²]
01166	X	-	0,0000	0,0000	0,0000	0 E+00	0 E+00	0 E+00	-
	Y	+	0,0000	0,0000	0,0000	0 E+00	0 E+00	0 E+00	-
	Y	-	0,0000	0,0000	0,0000	0 E+00	0 E+00	0 E+00	-
01167	X	+	0,0000	0,0000	0,0000	0 E+00	0 E+00	0 E+00	-
	X	-	0,0000	0,0000	0,0000	0 E+00	0 E+00	0 E+00	-
	Y	+	0,0000	0,0000	0,0000	0 E+00	0 E+00	0 E+00	-
	Y	-	0,0000	0,0000	0,0000	0 E+00	0 E+00	0 E+00	-
01168	X	+	0,0000	0,0000	0,0000	0 E+00	0 E+00	0 E+00	-
	X	-	0,0000	0,0000	0,0000	0 E+00	0 E+00	0 E+00	-
	Y	+	0,0000	0,0000	0,0000	0 E+00	0 E+00	0 E+00	-
	Y	-	0,0000	0,0000	0,0000	0 E+00	0 E+00	0 E+00	-
01169	X	+	0,0000	0,0000	0,0000	0 E+00	0 E+00	0 E+00	-
	X	-	0,0000	0,0000	0,0000	0 E+00	0 E+00	0 E+00	-
	Y	+	0,0000	0,0000	0,0000	0 E+00	0 E+00	0 E+00	-
	Y	-	0,0000	0,0000	0,0000	0 E+00	0 E+00	0 E+00	-
01170	X	+	0,0000	0,0000	0,0000	0 E+00	0 E+00	0 E+00	-
	X	-	0,0000	0,0000	0,0000	0 E+00	0 E+00	0 E+00	-
	Y	+	0,0000	0,0000	0,0000	0 E+00	0 E+00	0 E+00	-
	Y	-	0,0000	0,0000	0,0000	0 E+00	0 E+00	0 E+00	-
01171	X	+	0,0000	0,0000	0,0000	0 E+00	0 E+00	0 E+00	-
	X	-	0,0000	0,0000	0,0000	0 E+00	0 E+00	0 E+00	-
	Y	+	0,0000	0,0000	0,0000	0 E+00	0 E+00	0 E+00	-
	Y	-	0,0000	0,0000	0,0000	0 E+00	0 E+00	0 E+00	-
01172	X	+	0,0000	0,0000	0,0000	0 E+00	0 E+00	0 E+00	-
	X	-	0,0000	0,0000	0,0000	0 E+00	0 E+00	0 E+00	-
	Y	+	0,0000	0,0000	0,0000	0 E+00	0 E+00	0 E+00	-
	Y	-	0,0000	0,0000	0,0000	0 E+00	0 E+00	0 E+00	-
01173	X	+	0,0000	0,0000	0,0000	0 E+00	0 E+00	0 E+00	-
	X	-	0,0000	0,0000	0,0000	0 E+00	0 E+00	0 E+00	-
	Y	+	0,0000	0,0000	0,0000	0 E+00	0 E+00	0 E+00	-
	Y	-	0,0000	0,0000	0,0000	0 E+00	0 E+00	0 E+00	-
01174	X	+	0,0000	0,0000	0,0000	0 E+00	0 E+00	0 E+00	-
	X	-	0,0000	0,0000	0,0000	0 E+00	0 E+00	0 E+00	-
	Y	+	0,0000	0,0000	0,0000	0 E+00	0 E+00	0 E+00	-
	Y	-	0,0000	0,0000	0,0000	0 E+00	0 E+00	0 E+00	-
01175	X	+	0,0000	0,0000	0,0000	0 E+00	0 E+00	0 E+00	-
	X	-	0,0000	0,0000	0,0000	0 E+00	0 E+00	0 E+00	-
	Y	+	0,0000	0,0000	0,0000	0 E+00	0 E+00	0 E+00	-
	Y	-	0,0000	0,0000	0,0000	0 E+00	0 E+00	0 E+00	-
01176	X	+	0,0000	0,0000	0,0000	0 E+00	0 E+00	0 E+00	-
	X	-	0,0000	0,0000	0,0000	0 E+00	0 E+00	0 E+00	-
	Y	+	0,0000	0,0000	0,0000	0 E+00	0 E+00	0 E+00	-
	Y	-	0,0000	0,0000	0,0000	0 E+00	0 E+00	0 E+00	-
01177	X	+	0,0000	0,0000	0,0000	0 E+00	0 E+00	0 E+00	-
	X	-	0,0000	0,0000	0,0000	0 E+00	0 E+00	0 E+00	-
	Y	+	0,0000	0,0000	0,0000	0 E+00	0 E+00	0 E+00	-
	Y	-	0,0000	0,0000	0,0000	0 E+00	0 E+00	0 E+00	-
01178	X	+	0,0000	0,0000	0,0000	0 E+00	0 E+00	0 E+00	-
	X	-	0,0000	0,0000	0,0000	0 E+00	0 E+00	0 E+00	-
	Y	+	0,0000	0,0000	0,0000	0 E+00	0 E+00	0 E+00	-
	Y	-	0,0000	0,0000	0,0000	0 E+00	0 E+00	0 E+00	-
01179	X	+	0,0000	0,0000	0,0000	0 E+00	0 E+00	0 E+00	-
	X	-	0,0000	0,0000	0,0000	0 E+00	0 E+00	0 E+00	-
	Y	+	0,0000	0,0000	0,0000	0 E+00	0 E+00	0 E+00	-
	Y	-	0,0000	0,0000	0,0000	0 E+00	0 E+00	0 E+00	-
01180	X	+	0,0000	0,0000	0,0000	0 E+00	0 E+00	0 E+00	-
	X	-	0,0000	0,0000	0,0000	0 E+00	0 E+00	0 E+00	-
	Y	+	0,0000	0,0000	0,0000	0 E+00	0 E+00	0 E+00	-
	Y	-	0,0000	0,0000	0,0000	0 E+00	0 E+00	0 E+00	-
01181	X	+	0,0000	0,0000	0,0000	0 E+00	0 E+00	0 E+00	-
	X	-	0,0000	0,0000	0,0000	0 E+00	0 E+00	0 E+00	-
	Y	+	0,0000	0,0000	0,0000	0 E+00	0 E+00	0 E+00	-
	Y	-	0,0000	0,0000	0,0000	0 E+00	0 E+00	0 E+00	-
01182	X	+	0,0000	0,0000	0,0000	0 E+00	0 E+00	0 E+00	-
	X	-	0,0000	0,0000	0,0000	0 E+00	0 E+00	0 E+00	-
	Y	+	0,0000	0,0000	0,0000	0 E+00	0 E+00	0 E+00	-
	Y	-	0,0000	0,0000	0,0000	0 E+00	0 E+00	0 E+00	-
01183	X	+	0,0000	0,0000	0,0000	0 E+00	0 E+00	0 E+00	-
	X	-	0,0000	0,0000	0,0000	0 E+00	0 E+00	0 E+00	-
	Y	+	0,0000	0,0000	0,0000	0 E+00	0 E+00	0 E+00	-
	Y	-	0,0000	0,0000	0,0000	0 E+00	0 E+00	0 E+00	-
01184	X	+	0,0000	0,0000	0,0000	0 E+00	0 E+00	0 E+00	-
	X	-	0,0000	0,0000	0,0000	0 E+00	0 E+00	0 E+00	-
	Y	+	0,0000	0,0000	0,0000	0 E+00	0 E+00	0 E+00	-
	Y	-	0,0000	0,0000	0,0000	0 E+00	0 E+00	0 E+00	-
01185	X	+	0,0000	0,0000	0,0000	0 E+00	0 E+00	0 E+00	-
	X	-	0,0000	0,0000	0,0000	0 E+00	0 E+00	0 E+00	-
	Y	+	0,0000	0,0000	0,0000	0 E+00	0 E+00	0 E+00	-
	Y	-	0,0000	0,0000	0,0000	0 E+00	0 E+00	0 E+00	-

Nodi - Spostamenti per eccentricità accidentale

Nodo	Dir	e	Sx	Sy	Sz	Θ x	Θ y	Θ z	σ t
			[cm]	[cm]	[cm]	[rad]	[rad]	[rad]	[N/mm²]
01186	X	+	0,0000	0,0000	0,0000	0 E+00	0 E+00	0 E+00	-
	X	-	0,0000	0,0000	0,0000	0 E+00	0 E+00	0 E+00	-
	Y	+	0,0000	0,0000	0,0000	0 E+00	0 E+00	0 E+00	-
	Y	-	0,0000	0,0000	0,0000	0 E+00	0 E+00	0 E+00	-
01187	X	+	0,0000	0,0000	0,0000	0 E+00	0 E+00	0 E+00	-
	X	-	0,0000	0,0000	0,0000	0 E+00	0 E+00	0 E+00	-
	Y	+	0,0000	0,0000	0,0000	0 E+00	0 E+00	0 E+00	-
	Y	-	0,0000	0,0000	0,0000	0 E+00	0 E+00	0 E+00	-
01188	X	+	0,0000	0,0000	0,0000	0 E+00	0 E+00	0 E+00	-
	X	-	0,0000	0,0000	0,0000	0 E+00	0 E+00	0 E+00	-
	Y	+	0,0000	0,0000	0,0000	0 E+00	0 E+00	0 E+00	-
	Y	-	0,0000	0,0000	0,0000	0 E+00	0 E+00	0 E+00	-
01189	X	+	0,0000	0,0000	0,0000	0 E+00	0 E+00	0 E+00	-
	X	-	0,0000	0,0000	0,0000	0 E+00	0 E+00	0 E+00	-
	Y	+	0,0000	0,0000	0,0000	0 E+00	0 E+00	0 E+00	-
	Y	-	0,0000	0,0000	0,0000	0 E+00	0 E+00	0 E+00	-
01190	X	+	0,0000	0,0000	0,0000	0 E+00	0 E+00	0 E+00	-
	X	-	0,0000	0,0000	0,0000	0 E+00	0 E+00	0 E+00	-
	Y	+	0,0000	0,0000	0,0000	0 E+00	0 E+00	0 E+00	-
	Y	-	0,0000	0,0000	0,0000	0 E+00	0 E+00	0 E+00	-
01191	X	+	0,0000	0,0000	0,0000	0 E+00	0 E+00	0 E+00	-
	X	-	0,0000	0,0000	0,0000	0 E+00	0 E+00	0 E+00	-
	Y	+	0,0000	0,0000	0,0000	0 E+00	0 E+00	0 E+00	-
	Y	-	0,0000	0,0000	0,0000	0 E+00	0 E+00	0 E+00	-
01192	X	+	0,0000	0,0000	0,0000	0 E+00	0 E+00	0 E+00	-
	X	-	0,0000	0,0000	0,0000	0 E+00	0 E+00	0 E+00	-
	Y	+	0,0000	0,0000	0,0000	0 E+00	0 E+00	0 E+00	-
	Y	-	0,0000	0,0000	0,0000	0 E+00	0 E+00	0 E+00	-
01193	X	+	0,0000	0,0000	0,0000	0 E+00	0 E+00	0 E+00	-
	X	-	0,0000	0,0000	0,0000	0 E+00	0 E+00	0 E+00	-
	Y	+	0,0000	0,0000	0,0000	0 E+00	0 E+00	0 E+00	-
	Y	-	0,0000	0,0000	0,0000	0 E+00	0 E+00	0 E+00	-
01194	X	+	0,0000	0,0000	0,0000	0 E+00	0 E+00	0 E+00	-
	X	-	0,0000	0,0000	0,0000	0 E+00	0 E+00	0 E+00	-
	Y	+	0,0000	0,0000	0,0000	0 E+00	0 E+00	0 E+00	-
	Y	-	0,0000	0,0000	0,0000	0 E+00	0 E+00	0 E+00	-
01195	X	+	0,0000	0,0000	0,0000	0 E+00	0 E+00	0 E+00	-
	X	-	0,0000	0,0000	0,0000	0 E+00	0 E+00	0 E+00	-
	Y	+	0,0000	0,0000	0,0000	0 E+00	0 E+00	0 E+00	-
	Y	-	0,0000	0,0000	0,0000	0 E+00	0 E+00	0 E+00	-
01196	X	+	0,0000	0,0000	0,0000	0 E+00	0 E+00	0 E+00	-
	X	-	0,0000	0,0000	0,0000	0 E+00	0 E+00	0 E+00	-
	Y	+	0,0000	0,0000	0,0000	0 E+00	0 E+00	0 E+00	-
	Y	-	0,0000	0,0000	0,0000	0 E+00	0 E+00	0 E+00	-
01197	X	+	0,0000	0,0000	0,0000	0 E+00	0 E+00	0 E+00	-
	X	-	0,0000	0,0000	0,0000	0 E+00	0 E+00	0 E+00	-
	Y	+	0,0000	0,0000	0,0000	0 E+00	0 E+00	0 E+00	-
	Y	-	0,0000	0,0000	0,0000	0 E+00	0 E+00	0 E+00	-
01198	X	+	0,0000	0,0000	0,0000	0 E+00	0 E+00	0 E+00	-
	X	-	0,0000	0,0000	0,0000	0 E+00	0 E+00	0 E+00	-
	Y	+	0,0000	0,0000	0,0000	0 E+00	0 E+00	0 E+00	-
	Y	-	0,0000	0,0000	0,0000	0 E+00	0 E+00	0 E+00	-
01199	X	+	0,0000	0,0000	0,0000	0 E+00	0 E+00	0 E+00	-
	X	-	0,0000	0,0000	0,0000	0 E+00	0 E+00	0 E+00	-
	Y	+	0,0000	0,0000	0,0000	0 E+00	0 E+00	0 E+00	-
	Y	-	0,0000	0,0000	0,0000	0 E+00	0 E+00	0 E+00	-
01200	X	+	0,0000	0,0000	0,0000	0 E+00	0 E+00	0 E+00	-
	X	-	0,0000	0,0000	0,0000	0 E+00	0 E+00	0 E+00	-
	Y	+	0,0000	0,0000	0,0000	0 E+00	0 E+00	0 E+00	-
	Y	-	0,0000	0,0000	0,0000	0 E+00	0 E+00	0 E+00	-
01201	X	+	0,0000	0,0000	0,0000	0 E+00	0 E+00	0 E+00	-
	X	-	0,0000	0,0000	0,0000	0 E+00	0 E+00	0 E+00	-
	Y	+	0,0000	0,0000	0,0000	0 E+00	0 E+00	0 E+00	-
	Y	-	0,0000	0,0000	0,0000	0 E+00	0 E+00	0 E+00	-
01202	X	+	0,0000	0,0000	0,0000	0 E+00	0 E+00	0 E+00	-
	X	-	0,0000	0,0000	0,0000	0 E+00	0 E+00	0 E+00	-
	Y	+	0,0000	0,0000	0,0000	0 E+00	0 E+00	0 E+00	-
	Y	-	0,0000	0,0000	0,0000	0 E+00	0 E+00	0 E+00	-
01203	X	+	0,0000	0,0000	0,0000	0 E+00	0 E+00	0 E+00	-
	X	-	0,0000	0,0000	0,0000	0 E+00	0 E+00	0 E+00	-
	Y	+	0,0000	0,0000	0,0000	0 E+00	0 E+00	0 E+00	-
	Y	-	0,0000	0,0000	0,0000	0 E+00	0 E+00	0 E+00	-
01204	X	+	0,0000	0,0000	0,0000	0 E+00	0 E+00	0 E+00	-
	X	-	0,0000	0,0000	0,0000	0 E+00	0 E+00	0 E+00	-
	Y	+	0,0000	0,0000	0,0000	0 E+00	0 E+00	0 E+00	-
	Y	-	0,0000	0,0000	0,0000	0 E+00	0 E+00	0 E+00	-
01205	X	+	0,0000	0,0000	0,0000	0 E+00	0 E+00	0 E+00	-
	X	-	0,0000	0,0000	0,0000	0 E+00	0 E+00	0 E+00	-
	Y	+	0,0000	0,0000	0,0000	0 E+00	0 E+00	0 E+00	-

Nodi - Spostamenti per eccentricità accidentale

Nodo	Dir	e	Sx	Sy	Sz	Θ x	Θ y	Θ z	σ t
			[cm]	[cm]	[cm]	[rad]	[rad]	[rad]	[N/mm²]
	Y	-	0,0000	0,0000	0,0000	0 E+00	0 E+00	0 E+00	-
	X	+	0,0000	0,0000	0,0000	0 E+00	0 E+00	0 E+00	-
01206	X	-	0,0000	0,0000	0,0000	0 E+00	0 E+00	0 E+00	-
	Y	+	0,0000	0,0000	0,0000	0 E+00	0 E+00	0 E+00	-
	Y	-	0,0000	0,0000	0,0000	0 E+00	0 E+00	0 E+00	-
	X	+	0,0000	0,0000	0,0000	0 E+00	0 E+00	0 E+00	-
01207	X	-	0,0000	0,0000	0,0000	0 E+00	0 E+00	0 E+00	-
	Y	+	0,0000	0,0000	0,0000	0 E+00	0 E+00	0 E+00	-
	Y	-	0,0000	0,0000	0,0000	0 E+00	0 E+00	0 E+00	-
	X	+	0,0000	0,0000	0,0000	0 E+00	0 E+00	0 E+00	-
01208	X	-	0,0000	0,0000	0,0000	0 E+00	0 E+00	0 E+00	-
	Y	+	0,0000	0,0000	0,0000	0 E+00	0 E+00	0 E+00	-
	Y	-	0,0000	0,0000	0,0000	0 E+00	0 E+00	0 E+00	-
	X	+	0,0000	0,0000	0,0000	0 E+00	0 E+00	0 E+00	-
01209	X	-	0,0000	0,0000	0,0000	0 E+00	0 E+00	0 E+00	-
	Y	+	0,0000	0,0000	0,0000	0 E+00	0 E+00	0 E+00	-
	Y	-	0,0000	0,0000	0,0000	0 E+00	0 E+00	0 E+00	-
	X	+	0,0000	0,0000	0,0000	0 E+00	0 E+00	0 E+00	-
01210	X	-	0,0000	0,0000	0,0000	0 E+00	0 E+00	0 E+00	-
	Y	+	0,0000	0,0000	0,0000	0 E+00	0 E+00	0 E+00	-
	Y	-	0,0000	0,0000	0,0000	0 E+00	0 E+00	0 E+00	-
	X	+	0,0000	0,0000	0,0000	0 E+00	0 E+00	0 E+00	-
01211	X	-	0,0000	0,0000	0,0000	0 E+00	0 E+00	0 E+00	-
	Y	+	0,0000	0,0000	0,0000	0 E+00	0 E+00	0 E+00	-
	Y	-	0,0000	0,0000	0,0000	0 E+00	0 E+00	0 E+00	-
	X	+	0,0000	0,0000	0,0000	0 E+00	0 E+00	0 E+00	-
01212	X	-	0,0000	0,0000	0,0000	0 E+00	0 E+00	0 E+00	-
	Y	+	0,0000	0,0000	0,0000	0 E+00	0 E+00	0 E+00	-
	Y	-	0,0000	0,0000	0,0000	0 E+00	0 E+00	0 E+00	-
	X	+	0,0000	0,0000	0,0000	0 E+00	0 E+00	0 E+00	-
01213	X	-	0,0000	0,0000	0,0000	0 E+00	0 E+00	0 E+00	-
	Y	+	0,0000	0,0000	0,0000	0 E+00	0 E+00	0 E+00	-
	Y	-	0,0000	0,0000	0,0000	0 E+00	0 E+00	0 E+00	-
	X	+	0,0000	0,0000	0,0000	0 E+00	0 E+00	0 E+00	-
01214	X	-	0,0000	0,0000	0,0000	0 E+00	0 E+00	0 E+00	-
	Y	+	0,0000	0,0000	0,0000	0 E+00	0 E+00	0 E+00	-
	Y	-	0,0000	0,0000	0,0000	0 E+00	0 E+00	0 E+00	-
	X	+	0,0000	0,0000	0,0000	0 E+00	0 E+00	0 E+00	-
01215	X	-	0,0000	0,0000	0,0000	0 E+00	0 E+00	0 E+00	-
	Y	+	0,0000	0,0000	0,0000	0 E+00	0 E+00	0 E+00	-
	Y	-	0,0000	0,0000	0,0000	0 E+00	0 E+00	0 E+00	-
	X	+	0,0000	0,0000	0,0000	0 E+00	0 E+00	0 E+00	-
01216	X	-	0,0000	0,0000	0,0000	0 E+00	0 E+00	0 E+00	-
	Y	+	0,0000	0,0000	0,0000	0 E+00	0 E+00	0 E+00	-
	Y	-	0,0000	0,0000	0,0000	0 E+00	0 E+00	0 E+00	-
	X	+	0,0000	0,0000	0,0000	0 E+00	0 E+00	0 E+00	-
01217	X	-	0,0000	0,0000	0,0000	0 E+00	0 E+00	0 E+00	-
	Y	+	0,0000	0,0000	0,0000	0 E+00	0 E+00	0 E+00	-
	Y	-	0,0000	0,0000	0,0000	0 E+00	0 E+00	0 E+00	-
	X	+	0,0000	0,0000	0,0000	0 E+00	0 E+00	0 E+00	-
01218	X	-	0,0000	0,0000	0,0000	0 E+00	0 E+00	0 E+00	-
	Y	+	0,0000	0,0000	0,0000	0 E+00	0 E+00	0 E+00	-
	Y	-	0,0000	0,0000	0,0000	0 E+00	0 E+00	0 E+00	-
	X	+	0,0000	0,0000	0,0000	0 E+00	0 E+00	0 E+00	-
01219	X	-	0,0000	0,0000	0,0000	0 E+00	0 E+00	0 E+00	-
	Y	+	0,0000	0,0000	0,0000	0 E+00	0 E+00	0 E+00	-
	Y	-	0,0000	0,0000	0,0000	0 E+00	0 E+00	0 E+00	-
	X	+	0,0000	0,0000	0,0000	0 E+00	0 E+00	0 E+00	-
01220	X	-	0,0000	0,0000	0,0000	0 E+00	0 E+00	0 E+00	-
	Y	+	0,0000	0,0000	0,0000	0 E+00	0 E+00	0 E+00	-
	Y	-	0,0000	0,0000	0,0000	0 E+00	0 E+00	0 E+00	-
	X	+	0,0000	0,0000	0,0000	0 E+00	0 E+00	0 E+00	-
01221	X	-	0,0000	0,0000	0,0000	0 E+00	0 E+00	0 E+00	-
	Y	+	0,0000	0,0000	0,0000	0 E+00	0 E+00	0 E+00	-
	Y	-	0,0000	0,0000	0,0000	0 E+00	0 E+00	0 E+00	-
	X	+	0,0000	0,0000	0,0000	0 E+00	0 E+00	0 E+00	-
01222	X	-	0,0000	0,0000	0,0000	0 E+00	0 E+00	0 E+00	-
	Y	+	0,0000	0,0000	0,0000	0 E+00	0 E+00	0 E+00	-
	Y	-	0,0000	0,0000	0,0000	0 E+00	0 E+00	0 E+00	-
	X	+	0,0000	0,0000	0,0000	0 E+00	0 E+00	0 E+00	-
01223	X	-	0,0000	0,0000	0,0000	0 E+00	0 E+00	0 E+00	-
	Y	+	0,0000	0,0000	0,0000	0 E+00	0 E+00	0 E+00	-
	Y	-	0,0000	0,0000	0,0000	0 E+00	0 E+00	0 E+00	-
	X	+	0,0000	0,0000	0,0000	0 E+00	0 E+00	0 E+00	-
01224	X	-	0,0000	0,0000	0,0000	0 E+00	0 E+00	0 E+00	-
	Y	+	0,0000	0,0000	0,0000	0 E+00	0 E+00	0 E+00	-
	Y	-	0,0000	0,0000	0,0000	0 E+00	0 E+00	0 E+00	-
	X	+	0,0000	0,0000	0,0000	0 E+00	0 E+00	0 E+00	-
01225	X	-	0,0000	0,0000	0,0000	0 E+00	0 E+00	0 E+00	-

Nodi - Spostamenti per eccentricità accidentale

Nodo	Dir	e	Sx	Sy	Sz	Θ x	Θ y	Θ z	σ t
			[cm]	[cm]	[cm]	[rad]	[rad]	[rad]	[N/mm²]
	Y	+	0,0000	0,0000	0,0000	0 E+00	0 E+00	0 E+00	-
	Y	-	0,0000	0,0000	0,0000	0 E+00	0 E+00	0 E+00	-
	X	+	0,0000	0,0000	0,0000	0 E+00	0 E+00	0 E+00	-
01226	X	-	0,0000	0,0000	0,0000	0 E+00	0 E+00	0 E+00	-
	Y	+	0,0000	0,0000	0,0000	0 E+00	0 E+00	0 E+00	-
	Y	-	0,0000	0,0000	0,0000	0 E+00	0 E+00	0 E+00	-
	X	+	0,0000	0,0000	0,0000	0 E+00	0 E+00	0 E+00	-
01227	X	-	0,0000	0,0000	0,0000	0 E+00	0 E+00	0 E+00	-
	Y	+	0,0000	0,0000	0,0000	0 E+00	0 E+00	0 E+00	-
	Y	-	0,0000	0,0000	0,0000	0 E+00	0 E+00	0 E+00	-
	X	+	0,0000	0,0000	0,0000	0 E+00	0 E+00	0 E+00	-
01228	X	-	0,0000	0,0000	0,0000	0 E+00	0 E+00	0 E+00	-
	Y	+	0,0000	0,0000	0,0000	0 E+00	0 E+00	0 E+00	-
	Y	-	0,0000	0,0000	0,0000	0 E+00	0 E+00	0 E+00	-
	X	+	0,0000	0,0000	0,0000	0 E+00	0 E+00	0 E+00	-
01229	X	-	0,0000	0,0000	0,0000	0 E+00	0 E+00	0 E+00	-
	Y	+	0,0000	0,0000	0,0000	0 E+00	0 E+00	0 E+00	-
	Y	-	0,0000	0,0000	0,0000	0 E+00	0 E+00	0 E+00	-
	X	+	0,0000	0,0000	0,0000	0 E+00	0 E+00	0 E+00	-
01230	X	-	0,0000	0,0000	0,0000	0 E+00	0 E+00	0 E+00	-
	Y	+	0,0000	0,0000	0,0000	0 E+00	0 E+00	0 E+00	-
	Y	-	0,0000	0,0000	0,0000	0 E+00	0 E+00	0 E+00	-
	X	+	0,0000	0,0000	0,0000	0 E+00	0 E+00	0 E+00	-
01231	X	-	0,0000	0,0000	0,0000	0 E+00	0 E+00	0 E+00	-
	Y	+	0,0000	0,0000	0,0000	0 E+00	0 E+00	0 E+00	-
	Y	-	0,0000	0,0000	0,0000	0 E+00	0 E+00	0 E+00	-
	X	+	0,0000	0,0000	0,0000	0 E+00	0 E+00	0 E+00	-
01232	X	-	0,0000	0,0000	0,0000	0 E+00	0 E+00	0 E+00	-
	Y	+	0,0000	0,0000	0,0000	0 E+00	0 E+00	0 E+00	-
	Y	-	0,0000	0,0000	0,0000	0 E+00	0 E+00	0 E+00	-
	X	+	0,0000	0,0000	0,0000	0 E+00	0 E+00	0 E+00	-
01233	X	-	0,0000	0,0000	0,0000	0 E+00	0 E+00	0 E+00	-
	Y	+	0,0000	0,0000	0,0000	0 E+00	0 E+00	0 E+00	-
	Y	-	0,0000	0,0000	0,0000	0 E+00	0 E+00	0 E+00	-
	X	+	0,0000	0,0000	0,0000	0 E+00	0 E+00	0 E+00	-
01234	X	-	0,0000	0,0000	0,0000	0 E+00	0 E+00	0 E+00	-
	Y	+	0,0000	0,0000	0,0000	0 E+00	0 E+00	0 E+00	-
	Y	-	0,0000	0,0000	0,0000	0 E+00	0 E+00	0 E+00	-
	X	+	0,0000	0,0000	0,0000	0 E+00	0 E+00	0 E+00	-
01235	X	-	0,0000	0,0000	0,0000	0 E+00	0 E+00	0 E+00	-
	Y	+	0,0000	0,0000	0,0000	0 E+00	0 E+00	0 E+00	-
	Y	-	0,0000	0,0000	0,0000	0 E+00	0 E+00	0 E+00	-
	X	+	0,0000	0,0000	0,0000	0 E+00	0 E+00	0 E+00	-
01236	X	-	0,0000	0,0000	0,0000	0 E+00	0 E+00	0 E+00	-
	Y	+	0,0000	0,0000	0,0000	0 E+00	0 E+00	0 E+00	-
	Y	-	0,0000	0,0000	0,0000	0 E+00	0 E+00	0 E+00	-
	X	+	0,0000	0,0000	0,0000	0 E+00	0 E+00	0 E+00	-
01237	X	-	0,0000	0,0000	0,0000	0 E+00	0 E+00	0 E+00	-
	Y	+	0,0000	0,0000	0,0000	0 E+00	0 E+00	0 E+00	-
	Y	-	0,0000	0,0000	0,0000	0 E+00	0 E+00	0 E+00	-
	X	+	0,0000	0,0000	0,0000	0 E+00	0 E+00	0 E+00	-
01238	X	-	0,0000	0,0000	0,0000	0 E+00	0 E+00	0 E+00	-
	Y	+	0,0000	0,0000	0,0000	0 E+00	0 E+00	0 E+00	-
	Y	-	0,0000	0,0000	0,0000	0 E+00	0 E+00	0 E+00	-
	X	+	0,0000	0,0000	0,0000	0 E+00	0 E+00	0 E+00	-
01239	X	-	0,0000	0,0000	0,0000	0 E+00	0 E+00	0 E+00	-
	Y	+	0,0000	0,0000	0,0000	0 E+00	0 E+00	0 E+00	-
	Y	-	0,0000	0,0000	0,0000	0 E+00	0 E+00	0 E+00	-
	X	+	0,0000	0,0000	0,0000	0 E+00	0 E+00	0 E+00	-
01240	X	-	0,0000	0,0000	0,0000	0 E+00	0 E+00	0 E+00	-
	Y	+	0,0000	0,0000	0,0000	0 E+00	0 E+00	0 E+00	-
	Y	-	0,0000	0,0000	0,0000	0 E+00	0 E+00	0 E+00	-
	X	+	0,0000	0,0000	0,0000	0 E+00	0 E+00	0 E+00	-
01241	X	-	0,0000	0,0000	0,0000	0 E+00	0 E+00	0 E+00	-
	Y	+	0,0000	0,0000	0,0000	0 E+00	0 E+00	0 E+00	-
	Y	-	0,0000	0,0000	0,0000	0 E+00	0 E+00	0 E+00	-
	X	+	0,0000	0,0000	0,0000	0 E+00	0 E+00	0 E+00	-
01242	X	-	0,0000	0,0000	0,0000	0 E+00	0 E+00	0 E+00	-
	Y	+	0,0000	0,0000	0,0000	0 E+00	0 E+00	0 E+00	-
	Y	-	0,0000	0,0000	0,0000	0 E+00	0 E+00	0 E+00	-
	X	+	0,0000	0,0000	0,0000	0 E+00	0 E+00	0 E+00	-
01243	X	-	0,0000	0,0000	0,0000	0 E+00	0 E+00	0 E+00	-
	Y	+	0,0000	0,0000	0,0000	0 E+00	0 E+00	0 E+00	-
	Y	-	0,0000	0,0000	0,0000	0 E+00	0 E+00	0 E+00	-
	X	+	0,0000	0,0000	0,0000	0 E+00	0 E+00	0 E+00	-
01244	X	-	0,0000	0,0000	0,0000	0 E+00	0 E+00	0 E+00	-
	Y	+	0,0000	0,0000	0,0000	0 E+00	0 E+00	0 E+00	-
	Y	-	0,0000	0,0000	0,0000	0 E+00	0 E+00	0 E+00	-
	X	+	0,0000	0,0000	0,0000	0 E+00	0 E+00	0 E+00	-

Nodi - Spostamenti per eccentricità accidentale

Nodo	Dir	e	Sx	Sy	Sz	Θ x	Θ y	Θ z	σ t
			[cm]	[cm]	[cm]	[rad]	[rad]	[rad]	[N/mm²]
01245	X	-	0,0000	0,0000	0,0000	0 E+00	0 E+00	0 E+00	-
	Y	+	0,0000	0,0000	0,0000	0 E+00	0 E+00	0 E+00	-
	Y	-	0,0000	0,0000	0,0000	0 E+00	0 E+00	0 E+00	-
01246	X	+	0,0000	0,0000	0,0000	0 E+00	0 E+00	0 E+00	-
	X	-	0,0000	0,0000	0,0000	0 E+00	0 E+00	0 E+00	-
	Y	+	0,0000	0,0000	0,0000	0 E+00	0 E+00	0 E+00	-
	Y	-	0,0000	0,0000	0,0000	0 E+00	0 E+00	0 E+00	-
01247	X	+	0,0000	0,0000	0,0000	0 E+00	0 E+00	0 E+00	-
	X	-	0,0000	0,0000	0,0000	0 E+00	0 E+00	0 E+00	-
	Y	+	0,0000	0,0000	0,0000	0 E+00	0 E+00	0 E+00	-
	Y	-	0,0000	0,0000	0,0000	0 E+00	0 E+00	0 E+00	-
01248	X	+	0,0000	0,0000	0,0000	0 E+00	0 E+00	0 E+00	-
	X	-	0,0000	0,0000	0,0000	0 E+00	0 E+00	0 E+00	-
	Y	+	0,0000	0,0000	0,0000	0 E+00	0 E+00	0 E+00	-
	Y	-	0,0000	0,0000	0,0000	0 E+00	0 E+00	0 E+00	-
01249	X	+	0,0000	0,0000	0,0000	0 E+00	0 E+00	0 E+00	-
	X	-	0,0000	0,0000	0,0000	0 E+00	0 E+00	0 E+00	-
	Y	+	0,0000	0,0000	0,0000	0 E+00	0 E+00	0 E+00	-
	Y	-	0,0000	0,0000	0,0000	0 E+00	0 E+00	0 E+00	-
01250	X	+	0,0000	0,0000	0,0000	0 E+00	0 E+00	0 E+00	-
	X	-	0,0000	0,0000	0,0000	0 E+00	0 E+00	0 E+00	-
	Y	+	0,0000	0,0000	0,0000	0 E+00	0 E+00	0 E+00	-
	Y	-	0,0000	0,0000	0,0000	0 E+00	0 E+00	0 E+00	-
01251	X	+	0,0000	0,0000	0,0000	0 E+00	0 E+00	0 E+00	-
	X	-	0,0000	0,0000	0,0000	0 E+00	0 E+00	0 E+00	-
	Y	+	0,0000	0,0000	0,0000	0 E+00	0 E+00	0 E+00	-
	Y	-	0,0000	0,0000	0,0000	0 E+00	0 E+00	0 E+00	-
01252	X	+	0,0000	0,0000	0,0000	0 E+00	0 E+00	0 E+00	-
	X	-	0,0000	0,0000	0,0000	0 E+00	0 E+00	0 E+00	-
	Y	+	0,0000	0,0000	0,0000	0 E+00	0 E+00	0 E+00	-
	Y	-	0,0000	0,0000	0,0000	0 E+00	0 E+00	0 E+00	-
01253	X	+	0,0000	0,0000	0,0000	0 E+00	0 E+00	0 E+00	-
	X	-	0,0000	0,0000	0,0000	0 E+00	0 E+00	0 E+00	-
	Y	+	0,0000	0,0000	0,0000	0 E+00	0 E+00	0 E+00	-
	Y	-	0,0000	0,0000	0,0000	0 E+00	0 E+00	0 E+00	-
01254	X	+	0,0000	0,0000	0,0000	0 E+00	0 E+00	0 E+00	-
	X	-	0,0000	0,0000	0,0000	0 E+00	0 E+00	0 E+00	-
	Y	+	0,0000	0,0000	0,0000	0 E+00	0 E+00	0 E+00	-
	Y	-	0,0000	0,0000	0,0000	0 E+00	0 E+00	0 E+00	-
01255	X	+	0,0000	0,0000	0,0000	0 E+00	0 E+00	0 E+00	-
	X	-	0,0000	0,0000	0,0000	0 E+00	0 E+00	0 E+00	-
	Y	+	0,0000	0,0000	0,0000	0 E+00	0 E+00	0 E+00	-
	Y	-	0,0000	0,0000	0,0000	0 E+00	0 E+00	0 E+00	-
01256	X	+	0,0000	0,0000	0,0000	0 E+00	0 E+00	0 E+00	-
	X	-	0,0000	0,0000	0,0000	0 E+00	0 E+00	0 E+00	-
	Y	+	0,0000	0,0000	0,0000	0 E+00	0 E+00	0 E+00	-
	Y	-	0,0000	0,0000	0,0000	0 E+00	0 E+00	0 E+00	-
01257	X	+	0,0000	0,0000	0,0000	0 E+00	0 E+00	0 E+00	-
	X	-	0,0000	0,0000	0,0000	0 E+00	0 E+00	0 E+00	-
	Y	+	0,0000	0,0000	0,0000	0 E+00	0 E+00	0 E+00	-
	Y	-	0,0000	0,0000	0,0000	0 E+00	0 E+00	0 E+00	-
01258	X	+	0,0000	0,0000	0,0000	0 E+00	0 E+00	0 E+00	-
	X	-	0,0000	0,0000	0,0000	0 E+00	0 E+00	0 E+00	-
	Y	+	0,0000	0,0000	0,0000	0 E+00	0 E+00	0 E+00	-
	Y	-	0,0000	0,0000	0,0000	0 E+00	0 E+00	0 E+00	-
01259	X	+	0,0000	0,0000	0,0000	0 E+00	0 E+00	0 E+00	-
	X	-	0,0000	0,0000	0,0000	0 E+00	0 E+00	0 E+00	-
	Y	+	0,0000	0,0000	0,0000	0 E+00	0 E+00	0 E+00	-
	Y	-	0,0000	0,0000	0,0000	0 E+00	0 E+00	0 E+00	-
01260	X	+	0,0000	0,0000	0,0000	0 E+00	0 E+00	0 E+00	-
	X	-	0,0000	0,0000	0,0000	0 E+00	0 E+00	0 E+00	-
	Y	+	0,0000	0,0000	0,0000	0 E+00	0 E+00	0 E+00	-
	Y	-	0,0000	0,0000	0,0000	0 E+00	0 E+00	0 E+00	-
01261	X	+	0,0000	0,0000	0,0000	0 E+00	0 E+00	0 E+00	-
	X	-	0,0000	0,0000	0,0000	0 E+00	0 E+00	0 E+00	-
	Y	+	0,0000	0,0000	0,0000	0 E+00	0 E+00	0 E+00	-
	Y	-	0,0000	0,0000	0,0000	0 E+00	0 E+00	0 E+00	-
01262	X	+	0,0000	0,0000	0,0000	0 E+00	0 E+00	0 E+00	-
	X	-	0,0000	0,0000	0,0000	0 E+00	0 E+00	0 E+00	-
	Y	+	0,0000	0,0000	0,0000	0 E+00	0 E+00	0 E+00	-
	Y	-	0,0000	0,0000	0,0000	0 E+00	0 E+00	0 E+00	-
01263	X	+	0,0000	0,0000	0,0000	0 E+00	0 E+00	0 E+00	-
	X	-	0,0000	0,0000	0,0000	0 E+00	0 E+00	0 E+00	-
	Y	+	0,0000	0,0000	0,0000	0 E+00	0 E+00	0 E+00	-
	Y	-	0,0000	0,0000	0,0000	0 E+00	0 E+00	0 E+00	-
01264	X	+	0,0000	0,0000	0,0000	0 E+00	0 E+00	0 E+00	-
	X	-	0,0000	0,0000	0,0000	0 E+00	0 E+00	0 E+00	-
	Y	+	0,0000	0,0000	0,0000	0 E+00	0 E+00	0 E+00	-
	Y	-	0,0000	0,0000	0,0000	0 E+00	0 E+00	0 E+00	-

Nodi - Spostamenti per eccentricità accidentale

Nodo	Dir	e	Sx	Sy	Sz	Θ x	Θ y	Θ z	σ t
			[cm]	[cm]	[cm]	[rad]	[rad]	[rad]	[N/mm²]
01265	X	+	0,0000	0,0000	0,0000	0 E+00	0 E+00	0 E+00	-
	X	-	0,0000	0,0000	0,0000	0 E+00	0 E+00	0 E+00	-
	Y	+	0,0000	0,0000	0,0000	0 E+00	0 E+00	0 E+00	-
	Y	-	0,0000	0,0000	0,0000	0 E+00	0 E+00	0 E+00	-
01266	X	+	0,0000	0,0000	0,0000	0 E+00	0 E+00	0 E+00	-
	X	-	0,0000	0,0000	0,0000	0 E+00	0 E+00	0 E+00	-
	Y	+	0,0000	0,0000	0,0000	0 E+00	0 E+00	0 E+00	-
	Y	-	0,0000	0,0000	0,0000	0 E+00	0 E+00	0 E+00	-
01267	X	+	0,0000	0,0000	0,0000	0 E+00	0 E+00	0 E+00	-
	X	-	0,0000	0,0000	0,0000	0 E+00	0 E+00	0 E+00	-
	Y	+	0,0000	0,0000	0,0000	0 E+00	0 E+00	0 E+00	-
	Y	-	0,0000	0,0000	0,0000	0 E+00	0 E+00	0 E+00	-
01268	X	+	0,0000	0,0000	0,0000	0 E+00	0 E+00	0 E+00	-
	X	-	0,0000	0,0000	0,0000	0 E+00	0 E+00	0 E+00	-
	Y	+	0,0000	0,0000	0,0000	0 E+00	0 E+00	0 E+00	-
	Y	-	0,0000	0,0000	0,0000	0 E+00	0 E+00	0 E+00	-
01269	X	+	0,0000	0,0000	0,0000	0 E+00	0 E+00	0 E+00	-
	X	-	0,0000	0,0000	0,0000	0 E+00	0 E+00	0 E+00	-
	Y	+	0,0000	0,0000	0,0000	0 E+00	0 E+00	0 E+00	-
	Y	-	0,0000	0,0000	0,0000	0 E+00	0 E+00	0 E+00	-
01270	X	+	0,0000	0,0000	0,0000	0 E+00	0 E+00	0 E+00	-
	X	-	0,0000	0,0000	0,0000	0 E+00	0 E+00	0 E+00	-
	Y	+	0,0000	0,0000	0,0000	0 E+00	0 E+00	0 E+00	-
	Y	-	0,0000	0,0000	0,0000	0 E+00	0 E+00	0 E+00	-
01271	X	+	0,0000	0,0000	0,0000	0 E+00	0 E+00	0 E+00	-
	X	-	0,0000	0,0000	0,0000	0 E+00	0 E+00	0 E+00	-
	Y	+	0,0000	0,0000	0,0000	0 E+00	0 E+00	0 E+00	-
	Y	-	0,0000	0,0000	0,0000	0 E+00	0 E+00	0 E+00	-
01272	X	+	0,0000	0,0000	0,0000	0 E+00	0 E+00	0 E+00	-
	X	-	0,0000	0,0000	0,0000	0 E+00	0 E+00	0 E+00	-
	Y	+	0,0000	0,0000	0,0000	0 E+00	0 E+00	0 E+00	-
	Y	-	0,0000	0,0000	0,0000	0 E+00	0 E+00	0 E+00	-
01273	X	+	0,0000	0,0000	0,0000	0 E+00	0 E+00	0 E+00	-
	X	-	0,0000	0,0000	0,0000	0 E+00	0 E+00	0 E+00	-
	Y	+	0,0000	0,0000	0,0000	0 E+00	0 E+00	0 E+00	-
	Y	-	0,0000	0,0000	0,0000	0 E+00	0 E+00	0 E+00	-
01274	X	+	0,0000	0,0000	0,0000	0 E+00	0 E+00	0 E+00	-
	X	-	0,0000	0,0000	0,0000	0 E+00	0 E+00	0 E+00	-
	Y	+	0,0000	0,0000	0,0000	0 E+00	0 E+00	0 E+00	-
	Y	-	0,0000	0,0000	0,0000	0 E+00	0 E+00	0 E+00	-
01275	X	+	0,0000	0,0000	0,0000	0 E+00	0 E+00	0 E+00	-
	X	-	0,0000	0,0000	0,0000	0 E+00	0 E+00	0 E+00	-
	Y	+	0,0000	0,0000	0,0000	0 E+00	0 E+00	0 E+00	-
	Y	-	0,0000	0,0000	0,0000	0 E+00	0 E+00	0 E+00	-
01276	X	+	0,0000	0,0000	0,0000	0 E+00	0 E+00	0 E+00	-
	X	-	0,0000	0,0000	0,0000	0 E+00	0 E+00	0 E+00	-
	Y	+	0,0000	0,0000	0,0000	0 E+00	0 E+00	0 E+00	-
	Y	-	0,0000	0,0000	0,0000	0 E+00	0 E+00	0 E+00	-
01277	X	+	0,0000	0,0000	0,0000	0 E+00	0 E+00	0 E+00	-
	X	-	0,0000	0,0000	0,0000	0 E+00	0 E+00	0 E+00	-
	Y	+	0,0000	0,0000	0,0000	0 E+00	0 E+00	0 E+00	-
	Y	-	0,0000	0,0000	0,0000	0 E+00	0 E+00	0 E+00	-
01278	X	+	0,0000	0,0000	0,0000	0 E+00	0 E+00	0 E+00	-
	X	-	0,0000	0,0000	0,0000	0 E+00	0 E+00	0 E+00	-
	Y	+	0,0000	0,0000	0,0000	0 E+00	0 E+00	0 E+00	-
	Y	-	0,0000	0,0000	0,0000	0 E+00	0 E+00	0 E+00	-
01279	X	+	0,0000	0,0000	0,0000	0 E+00	0 E+00	0 E+00	-
	X	-	0,0000	0,0000	0,0000	0 E+00	0 E+00	0 E+00	-
	Y	+	0,0000	0,0000	0,0000	0 E+00	0 E+00	0 E+00	-
	Y	-	0,0000	0,0000	0,0000	0 E+00	0 E+00	0 E+00	-
01280	X	+	0,0000	0,0000	0,0000	0 E+00	0 E+00	0 E+00	-
	X	-	0,0000	0,0000	0,0000	0 E+00	0 E+00	0 E+00	-
	Y	+	0,0000	0,0000	0,0000	0 E+00	0 E+00	0 E+00	-
	Y	-	0,0000	0,0000	0,0000	0 E+00	0 E+00	0 E+00	-
01281	X	+	0,0000	0,0000	0,0000	0 E+00	0 E+00	0 E+00	-
	X	-	0,0000	0,0000	0,0000	0 E+00	0 E+00	0 E+00	-
	Y	+	0,0000	0,0000	0,0000	0 E+00	0 E+00	0 E+00	-
	Y	-	0,0000	0,0000	0,0000	0 E+00	0 E+00	0 E+00	-
01282	X	+	0,0000	0,0000	0,0000	0 E+00	0 E+00	0 E+00	-
	X	-	0,0000	0,0000	0,0000	0 E+00	0 E+00	0 E+00	-
	Y	+	0,0000	0,0000	0,0000	0 E+00	0 E+00	0 E+00	-
	Y	-	0,0000	0,0000	0,0000	0 E+00	0 E+00	0 E+00	-
01283	X	+	0,0000	0,0000	0,0000	0 E+00	0 E+00	0 E+00	-
	X	-	0,0000	0,0000	0,0000	0 E+00	0 E+00	0 E+00	-
	Y	+	0,0000	0,0000	0,0000	0 E+00	0 E+00	0 E+00	-
	Y	-	0,0000	0,0000	0,0000	0 E+00	0 E+00	0 E+00	-
01284	X	+	0,0000	0,0000	0,0000	0 E+00	0 E+00	0 E+00	-
	X	-	0,0000	0,0000	0,0000	0 E+00	0 E+00	0 E+00	-
	Y	+	0,0000	0,0000	0,0000	0 E+00	0 E+00	0 E+00	-

Nodi - Spostamenti per eccentricità accidentale

Nodo	Dir	e	Sx	Sy	Sz	Θ x	Θ y	Θ z	σ t
			[cm]	[cm]	[cm]	[rad]	[rad]	[rad]	[N/mm²]
	Y	-	0,0000	0,0000	0,0000	0 E+00	0 E+00	0 E+00	-
	X	+	0,0000	0,0000	0,0000	0 E+00	0 E+00	0 E+00	-
01285	X	-	0,0000	0,0000	0,0000	0 E+00	0 E+00	0 E+00	-
	Y	+	0,0000	0,0000	0,0000	0 E+00	0 E+00	0 E+00	-
	Y	-	0,0000	0,0000	0,0000	0 E+00	0 E+00	0 E+00	-
	X	+	0,0000	0,0000	0,0000	0 E+00	0 E+00	0 E+00	-
01286	X	-	0,0000	0,0000	0,0000	0 E+00	0 E+00	0 E+00	-
	Y	+	0,0000	0,0000	0,0000	0 E+00	0 E+00	0 E+00	-
	Y	-	0,0000	0,0000	0,0000	0 E+00	0 E+00	0 E+00	-
	X	+	0,0000	0,0000	0,0000	0 E+00	0 E+00	0 E+00	-
01287	X	-	0,0000	0,0000	0,0000	0 E+00	0 E+00	0 E+00	-
	Y	+	0,0000	0,0000	0,0000	0 E+00	0 E+00	0 E+00	-
	Y	-	0,0000	0,0000	0,0000	0 E+00	0 E+00	0 E+00	-
	X	+	0,0000	0,0000	0,0000	0 E+00	0 E+00	0 E+00	-
01288	X	-	0,0000	0,0000	0,0000	0 E+00	0 E+00	0 E+00	-
	Y	+	0,0000	0,0000	0,0000	0 E+00	0 E+00	0 E+00	-
	Y	-	0,0000	0,0000	0,0000	0 E+00	0 E+00	0 E+00	-
	X	+	0,0000	0,0000	0,0000	0 E+00	0 E+00	0 E+00	-
01289	X	-	0,0000	0,0000	0,0000	0 E+00	0 E+00	0 E+00	-
	Y	+	0,0000	0,0000	0,0000	0 E+00	0 E+00	0 E+00	-
	Y	-	0,0000	0,0000	0,0000	0 E+00	0 E+00	0 E+00	-
	X	+	0,0000	0,0000	0,0000	0 E+00	0 E+00	0 E+00	-
01290	X	-	0,0000	0,0000	0,0000	0 E+00	0 E+00	0 E+00	-
	Y	+	0,0000	0,0000	0,0000	0 E+00	0 E+00	0 E+00	-
	Y	-	0,0000	0,0000	0,0000	0 E+00	0 E+00	0 E+00	-
	X	+	0,0000	0,0000	0,0000	0 E+00	0 E+00	0 E+00	-
01291	X	-	0,0000	0,0000	0,0000	0 E+00	0 E+00	0 E+00	-
	Y	+	0,0000	0,0000	0,0000	0 E+00	0 E+00	0 E+00	-
	Y	-	0,0000	0,0000	0,0000	0 E+00	0 E+00	0 E+00	-
	X	+	0,0000	0,0000	0,0000	0 E+00	0 E+00	0 E+00	-
01292	X	-	0,0000	0,0000	0,0000	0 E+00	0 E+00	0 E+00	-
	Y	+	0,0000	0,0000	0,0000	0 E+00	0 E+00	0 E+00	-
	Y	-	0,0000	0,0000	0,0000	0 E+00	0 E+00	0 E+00	-
	X	+	0,0000	0,0000	0,0000	0 E+00	0 E+00	0 E+00	-
01293	X	-	0,0000	0,0000	0,0000	0 E+00	0 E+00	0 E+00	-
	Y	+	0,0000	0,0000	0,0000	0 E+00	0 E+00	0 E+00	-
	Y	-	0,0000	0,0000	0,0000	0 E+00	0 E+00	0 E+00	-
	X	+	0,0000	0,0000	0,0000	0 E+00	0 E+00	0 E+00	-
01294	X	-	0,0000	0,0000	0,0000	0 E+00	0 E+00	0 E+00	-
	Y	+	0,0000	0,0000	0,0000	0 E+00	0 E+00	0 E+00	-
	Y	-	0,0000	0,0000	0,0000	0 E+00	0 E+00	0 E+00	-
	X	+	0,0000	0,0000	0,0000	0 E+00	0 E+00	0 E+00	-
01295	X	-	0,0000	0,0000	0,0000	0 E+00	0 E+00	0 E+00	-
	Y	+	0,0000	0,0000	0,0000	0 E+00	0 E+00	0 E+00	-
	Y	-	0,0000	0,0000	0,0000	0 E+00	0 E+00	0 E+00	-
	X	+	0,0000	0,0000	0,0000	0 E+00	0 E+00	0 E+00	-
01296	X	-	0,0000	0,0000	0,0000	0 E+00	0 E+00	0 E+00	-
	Y	+	0,0000	0,0000	0,0000	0 E+00	0 E+00	0 E+00	-
	Y	-	0,0000	0,0000	0,0000	0 E+00	0 E+00	0 E+00	-
	X	+	0,0000	0,0000	0,0000	0 E+00	0 E+00	0 E+00	-
01297	X	-	0,0000	0,0000	0,0000	0 E+00	0 E+00	0 E+00	-
	Y	+	0,0000	0,0000	0,0000	0 E+00	0 E+00	0 E+00	-
	Y	-	0,0000	0,0000	0,0000	0 E+00	0 E+00	0 E+00	-
	X	+	0,0000	0,0000	0,0000	0 E+00	0 E+00	0 E+00	-
01298	X	-	0,0000	0,0000	0,0000	0 E+00	0 E+00	0 E+00	-
	Y	+	0,0000	0,0000	0,0000	0 E+00	0 E+00	0 E+00	-
	Y	-	0,0000	0,0000	0,0000	0 E+00	0 E+00	0 E+00	-
	X	+	0,0000	0,0000	0,0000	0 E+00	0 E+00	0 E+00	-
01299	X	-	0,0000	0,0000	0,0000	0 E+00	0 E+00	0 E+00	-
	Y	+	0,0000	0,0000	0,0000	0 E+00	0 E+00	0 E+00	-
	Y	-	0,0000	0,0000	0,0000	0 E+00	0 E+00	0 E+00	-
	X	+	0,0000	0,0000	0,0000	0 E+00	0 E+00	0 E+00	-
01300	X	-	0,0000	0,0000	0,0000	0 E+00	0 E+00	0 E+00	-
	Y	+	0,0000	0,0000	0,0000	0 E+00	0 E+00	0 E+00	-
	Y	-	0,0000	0,0000	0,0000	0 E+00	0 E+00	0 E+00	-
	X	+	0,0000	0,0000	0,0000	0 E+00	0 E+00	0 E+00	-
01301	X	-	0,0000	0,0000	0,0000	0 E+00	0 E+00	0 E+00	-
	Y	+	0,0000	0,0000	0,0000	0 E+00	0 E+00	0 E+00	-
	Y	-	0,0000	0,0000	0,0000	0 E+00	0 E+00	0 E+00	-
	X	+	0,0000	0,0000	0,0000	0 E+00	0 E+00	0 E+00	-
01302	X	-	0,0000	0,0000	0,0000	0 E+00	0 E+00	0 E+00	-
	Y	+	0,0000	0,0000	0,0000	0 E+00	0 E+00	0 E+00	-
	Y	-	0,0000	0,0000	0,0000	0 E+00	0 E+00	0 E+00	-
	X	+	0,0000	0,0000	0,0000	0 E+00	0 E+00	0 E+00	-
01303	X	-	0,0000	0,0000	0,0000	0 E+00	0 E+00	0 E+00	-
	Y	+	0,0000	0,0000	0,0000	0 E+00	0 E+00	0 E+00	-
	Y	-	0,0000	0,0000	0,0000	0 E+00	0 E+00	0 E+00	-
	X	+	0,0000	0,0000	0,0000	0 E+00	0 E+00	0 E+00	-
01304	X	-	0,0000	0,0000	0,0000	0 E+00	0 E+00	0 E+00	-

Nodi - Spostamenti per eccentricità accidentale

Nodo	Dir	e	Sx	Sy	Sz	Θ x	Θ y	Θ z	σ t
			[cm]	[cm]	[cm]	[rad]	[rad]	[rad]	[N/mm²]
	Y	+	0,0000	0,0000	0,0000	0 E+00	0 E+00	0 E+00	-
	Y	-	0,0000	0,0000	0,0000	0 E+00	0 E+00	0 E+00	-
	X	+	0,0000	0,0000	0,0000	0 E+00	0 E+00	0 E+00	-
01305	X	-	0,0000	0,0000	0,0000	0 E+00	0 E+00	0 E+00	-
	Y	+	0,0000	0,0000	0,0000	0 E+00	0 E+00	0 E+00	-
	Y	-	0,0000	0,0000	0,0000	0 E+00	0 E+00	0 E+00	-
	X	+	0,0000	0,0000	0,0000	0 E+00	0 E+00	0 E+00	-
01306	X	-	0,0000	0,0000	0,0000	0 E+00	0 E+00	0 E+00	-
	Y	+	0,0000	0,0000	0,0000	0 E+00	0 E+00	0 E+00	-
	Y	-	0,0000	0,0000	0,0000	0 E+00	0 E+00	0 E+00	-
	X	+	0,0000	0,0000	0,0000	0 E+00	0 E+00	0 E+00	-
01307	X	-	0,0000	0,0000	0,0000	0 E+00	0 E+00	0 E+00	-
	Y	+	0,0000	0,0000	0,0000	0 E+00	0 E+00	0 E+00	-
	Y	-	0,0000	0,0000	0,0000	0 E+00	0 E+00	0 E+00	-
	X	+	0,0000	0,0000	0,0000	0 E+00	0 E+00	0 E+00	-
01308	X	-	0,0000	0,0000	0,0000	0 E+00	0 E+00	0 E+00	-
	Y	+	0,0000	0,0000	0,0000	0 E+00	0 E+00	0 E+00	-
	Y	-	0,0000	0,0000	0,0000	0 E+00	0 E+00	0 E+00	-
	X	+	0,0000	0,0000	0,0000	0 E+00	0 E+00	0 E+00	-
01309	X	-	0,0000	0,0000	0,0000	0 E+00	0 E+00	0 E+00	-
	Y	+	0,0000	0,0000	0,0000	0 E+00	0 E+00	0 E+00	-
	Y	-	0,0000	0,0000	0,0000	0 E+00	0 E+00	0 E+00	-
	X	+	0,0000	0,0000	0,0000	0 E+00	0 E+00	0 E+00	-
01310	X	-	0,0000	0,0000	0,0000	0 E+00	0 E+00	0 E+00	-
	Y	+	0,0000	0,0000	0,0000	0 E+00	0 E+00	0 E+00	-
	Y	-	0,0000	0,0000	0,0000	0 E+00	0 E+00	0 E+00	-
	X	+	0,0000	0,0000	0,0000	0 E+00	0 E+00	0 E+00	-
01311	X	-	0,0000	0,0000	0,0000	0 E+00	0 E+00	0 E+00	-
	Y	+	0,0000	0,0000	0,0000	0 E+00	0 E+00	0 E+00	-
	Y	-	0,0000	0,0000	0,0000	0 E+00	0 E+00	0 E+00	-
	X	+	0,0000	0,0000	0,0000	0 E+00	0 E+00	0 E+00	-
01312	X	-	0,0000	0,0000	0,0000	0 E+00	0 E+00	0 E+00	-
	Y	+	0,0000	0,0000	0,0000	0 E+00	0 E+00	0 E+00	-
	Y	-	0,0000	0,0000	0,0000	0 E+00	0 E+00	0 E+00	-
	X	+	0,0000	0,0000	0,0000	0 E+00	0 E+00	0 E+00	-
01313	X	-	0,0000	0,0000	0,0000	0 E+00	0 E+00	0 E+00	-
	Y	+	0,0000	0,0000	0,0000	0 E+00	0 E+00	0 E+00	-
	Y	-	0,0000	0,0000	0,0000	0 E+00	0 E+00	0 E+00	-
	X	+	0,0000	0,0000	0,0000	0 E+00	0 E+00	0 E+00	-
01314	X	-	0,0000	0,0000	0,0000	0 E+00	0 E+00	0 E+00	-
	Y	+	0,0000	0,0000	0,0000	0 E+00	0 E+00	0 E+00	-
	Y	-	0,0000	0,0000	0,0000	0 E+00	0 E+00	0 E+00	-
	X	+	0,0000	0,0000	0,0000	0 E+00	0 E+00	0 E+00	-
01315	X	-	0,0000	0,0000	0,0000	0 E+00	0 E+00	0 E+00	-
	Y	+	0,0000	0,0000	0,0000	0 E+00	0 E+00	0 E+00	-
	Y	-	0,0000	0,0000	0,0000	0 E+00	0 E+00	0 E+00	-
	X	+	0,0000	0,0000	0,0000	0 E+00	0 E+00	0 E+00	-
01316	X	-	0,0000	0,0000	0,0000	0 E+00	0 E+00	0 E+00	-
	Y	+	0,0000	0,0000	0,0000	0 E+00	0 E+00	0 E+00	-
	Y	-	0,0000	0,0000	0,0000	0 E+00	0 E+00	0 E+00	-
	X	+	0,0000	0,0000	0,0000	0 E+00	0 E+00	0 E+00	-
01317	X	-	0,0000	0,0000	0,0000	0 E+00	0 E+00	0 E+00	-
	Y	+	0,0000	0,0000	0,0000	0 E+00	0 E+00	0 E+00	-
	Y	-	0,0000	0,0000	0,0000	0 E+00	0 E+00	0 E+00	-
	X	+	0,0000	0,0000	0,0000	0 E+00	0 E+00	0 E+00	-
01318	X	-	0,0000	0,0000	0,0000	0 E+00	0 E+00	0 E+00	-
	Y	+	0,0000	0,0000	0,0000	0 E+00	0 E+00	0 E+00	-
	Y	-	0,0000	0,0000	0,0000	0 E+00	0 E+00	0 E+00	-
	X	+	0,0000	0,0000	0,0000	0 E+00	0 E+00	0 E+00	-
01319	X	-	0,0000	0,0000	0,0000	0 E+00	0 E+00	0 E+00	-
	Y	+	0,0000	0,0000	0,0000	0 E+00	0 E+00	0 E+00	-
	Y	-	0,0000	0,0000	0,0000	0 E+00	0 E+00	0 E+00	-
	X	+	0,0000	0,0000	0,0000	0 E+00	0 E+00	0 E+00	-
01320	X	-	0,0000	0,0000	0,0000	0 E+00	0 E+00	0 E+00	-
	Y	+	0,0000	0,0000	0,0000	0 E+00	0 E+00	0 E+00	-
	Y	-	0,0000	0,0000	0,0000	0 E+00	0 E+00	0 E+00	-
	X	+	0,0000	0,0000	0,0000	0 E+00	0 E+00	0 E+00	-
01321	X	-	0,0000	0,0000	0,0000	0 E+00	0 E+00	0 E+00	-
	Y	+	0,0000	0,0000	0,0000	0 E+00	0 E+00	0 E+00	-
	Y	-	0,0000	0,0000	0,0000	0 E+00	0 E+00	0 E+00	-
	X	+	0,0000	0,0000	0,0000	0 E+00	0 E+00	0 E+00	-
01322	X	-	0,0000	0,0000	0,0000	0 E+00	0 E+00	0 E+00	-
	Y	+	0,0000	0,0000	0,0000	0 E+00	0 E+00	0 E+00	-
	Y	-	0,0000	0,0000	0,0000	0 E+00	0 E+00	0 E+00	-
	X	+	0,0000	0,0000	0,0000	0 E+00	0 E+00	0 E+00	-
01323	X	-	0,0000	0,0000	0,0000	0 E+00	0 E+00	0 E+00	-
	Y	+	0,0000	0,0000	0,0000	0 E+00	0 E+00	0 E+00	-
	Y	-	0,0000	0,0000	0,0000	0 E+00	0 E+00	0 E+00	-
	X	+	0,0000	0,0000	0,0000	0 E+00	0 E+00	0 E+00	-

Nodi - Spostamenti per eccentricità accidentale

Nodo	Dir	e	Sx	Sy	Sz	Θ x	Θ y	Θ z	σ t
			[cm]	[cm]	[cm]	[rad]	[rad]	[rad]	[N/mm²]
01324	X	-	0,0000	0,0000	0,0000	0 E+00	0 E+00	0 E+00	-
	Y	+	0,0000	0,0000	0,0000	0 E+00	0 E+00	0 E+00	-
	Y	-	0,0000	0,0000	0,0000	0 E+00	0 E+00	0 E+00	-
01325	X	+	0,0000	0,0000	0,0000	0 E+00	0 E+00	0 E+00	-
	X	-	0,0000	0,0000	0,0000	0 E+00	0 E+00	0 E+00	-
	Y	+	0,0000	0,0000	0,0000	0 E+00	0 E+00	0 E+00	-
	Y	-	0,0000	0,0000	0,0000	0 E+00	0 E+00	0 E+00	-
01326	X	+	0,0000	0,0000	0,0000	0 E+00	0 E+00	0 E+00	-
	X	-	0,0000	0,0000	0,0000	0 E+00	0 E+00	0 E+00	-
	Y	+	0,0000	0,0000	0,0000	0 E+00	0 E+00	0 E+00	-
	Y	-	0,0000	0,0000	0,0000	0 E+00	0 E+00	0 E+00	-
01327	X	+	0,0000	0,0000	0,0000	0 E+00	0 E+00	0 E+00	-
	X	-	0,0000	0,0000	0,0000	0 E+00	0 E+00	0 E+00	-
	Y	+	0,0000	0,0000	0,0000	0 E+00	0 E+00	0 E+00	-
	Y	-	0,0000	0,0000	0,0000	0 E+00	0 E+00	0 E+00	-
01328	X	+	0,0000	0,0000	0,0000	0 E+00	0 E+00	0 E+00	-
	X	-	0,0000	0,0000	0,0000	0 E+00	0 E+00	0 E+00	-
	Y	+	0,0000	0,0000	0,0000	0 E+00	0 E+00	0 E+00	-
	Y	-	0,0000	0,0000	0,0000	0 E+00	0 E+00	0 E+00	-
01329	X	+	0,0000	0,0000	0,0000	0 E+00	0 E+00	0 E+00	-
	X	-	0,0000	0,0000	0,0000	0 E+00	0 E+00	0 E+00	-
	Y	+	0,0000	0,0000	0,0000	0 E+00	0 E+00	0 E+00	-
	Y	-	0,0000	0,0000	0,0000	0 E+00	0 E+00	0 E+00	-
01330	X	+	0,0000	0,0000	0,0000	0 E+00	0 E+00	0 E+00	-
	X	-	0,0000	0,0000	0,0000	0 E+00	0 E+00	0 E+00	-
	Y	+	0,0000	0,0000	0,0000	0 E+00	0 E+00	0 E+00	-
	Y	-	0,0000	0,0000	0,0000	0 E+00	0 E+00	0 E+00	-
01331	X	+	0,0000	0,0000	0,0000	0 E+00	0 E+00	0 E+00	-
	X	-	0,0000	0,0000	0,0000	0 E+00	0 E+00	0 E+00	-
	Y	+	0,0000	0,0000	0,0000	0 E+00	0 E+00	0 E+00	-
	Y	-	0,0000	0,0000	0,0000	0 E+00	0 E+00	0 E+00	-
01332	X	+	0,0000	0,0000	0,0000	0 E+00	0 E+00	0 E+00	-
	X	-	0,0000	0,0000	0,0000	0 E+00	0 E+00	0 E+00	-
	Y	+	0,0000	0,0000	0,0000	0 E+00	0 E+00	0 E+00	-
	Y	-	0,0000	0,0000	0,0000	0 E+00	0 E+00	0 E+00	-
01333	X	+	0,0000	0,0000	0,0000	0 E+00	0 E+00	0 E+00	-
	X	-	0,0000	0,0000	0,0000	0 E+00	0 E+00	0 E+00	-
	Y	+	0,0000	0,0000	0,0000	0 E+00	0 E+00	0 E+00	-
	Y	-	0,0000	0,0000	0,0000	0 E+00	0 E+00	0 E+00	-
01334	X	+	0,0000	0,0000	0,0000	0 E+00	0 E+00	0 E+00	-
	X	-	0,0000	0,0000	0,0000	0 E+00	0 E+00	0 E+00	-
	Y	+	0,0000	0,0000	0,0000	0 E+00	0 E+00	0 E+00	-
	Y	-	0,0000	0,0000	0,0000	0 E+00	0 E+00	0 E+00	-
01335	X	+	0,0000	0,0000	0,0000	0 E+00	0 E+00	0 E+00	-
	X	-	0,0000	0,0000	0,0000	0 E+00	0 E+00	0 E+00	-
	Y	+	0,0000	0,0000	0,0000	0 E+00	0 E+00	0 E+00	-
	Y	-	0,0000	0,0000	0,0000	0 E+00	0 E+00	0 E+00	-
01336	X	+	0,0000	0,0000	0,0000	0 E+00	0 E+00	0 E+00	-
	X	-	0,0000	0,0000	0,0000	0 E+00	0 E+00	0 E+00	-
	Y	+	0,0000	0,0000	0,0000	0 E+00	0 E+00	0 E+00	-
	Y	-	0,0000	0,0000	0,0000	0 E+00	0 E+00	0 E+00	-
01337	X	+	0,0000	0,0000	0,0000	0 E+00	0 E+00	0 E+00	-
	X	-	0,0000	0,0000	0,0000	0 E+00	0 E+00	0 E+00	-
	Y	+	0,0000	0,0000	0,0000	0 E+00	0 E+00	0 E+00	-
	Y	-	0,0000	0,0000	0,0000	0 E+00	0 E+00	0 E+00	-
01338	X	+	0,0000	0,0000	0,0000	0 E+00	0 E+00	0 E+00	-
	X	-	0,0000	0,0000	0,0000	0 E+00	0 E+00	0 E+00	-
	Y	+	0,0000	0,0000	0,0000	0 E+00	0 E+00	0 E+00	-
	Y	-	0,0000	0,0000	0,0000	0 E+00	0 E+00	0 E+00	-
01339	X	+	0,0000	0,0000	0,0000	0 E+00	0 E+00	0 E+00	-
	X	-	0,0000	0,0000	0,0000	0 E+00	0 E+00	0 E+00	-
	Y	+	0,0000	0,0000	0,0000	0 E+00	0 E+00	0 E+00	-
	Y	-	0,0000	0,0000	0,0000	0 E+00	0 E+00	0 E+00	-
01340	X	+	0,0000	0,0000	0,0000	0 E+00	0 E+00	0 E+00	-
	X	-	0,0000	0,0000	0,0000	0 E+00	0 E+00	0 E+00	-
	Y	+	0,0000	0,0000	0,0000	0 E+00	0 E+00	0 E+00	-
	Y	-	0,0000	0,0000	0,0000	0 E+00	0 E+00	0 E+00	-
01341	X	+	0,0000	0,0000	0,0000	0 E+00	0 E+00	0 E+00	-
	X	-	0,0000	0,0000	0,0000	0 E+00	0 E+00	0 E+00	-
	Y	+	0,0000	0,0000	0,0000	0 E+00	0 E+00	0 E+00	-
	Y	-	0,0000	0,0000	0,0000	0 E+00	0 E+00	0 E+00	-
01342	X	+	0,0000	0,0000	0,0000	0 E+00	0 E+00	0 E+00	-
	X	-	0,0000	0,0000	0,0000	0 E+00	0 E+00	0 E+00	-
	Y	+	0,0000	0,0000	0,0000	0 E+00	0 E+00	0 E+00	-
	Y	-	0,0000	0,0000	0,0000	0 E+00	0 E+00	0 E+00	-
01343	X	+	0,0000	0,0000	0,0000	0 E+00	0 E+00	0 E+00	-
	X	-	0,0000	0,0000	0,0000	0 E+00	0 E+00	0 E+00	-
	Y	+	0,0000	0,0000	0,0000	0 E+00	0 E+00	0 E+00	-
	Y	-	0,0000	0,0000	0,0000	0 E+00	0 E+00	0 E+00	-

Nodi - Spostamenti per eccentricità accidentale

Nodo	Dir	e	Sx	Sy	Sz	Θ x	Θ y	Θ z	σ t
			[cm]	[cm]	[cm]	[rad]	[rad]	[rad]	[N/mm²]
01344	X	+	0,0000	0,0000	0,0000	0 E+00	0 E+00	0 E+00	-
	X	-	0,0000	0,0000	0,0000	0 E+00	0 E+00	0 E+00	-
	Y	+	0,0000	0,0000	0,0000	0 E+00	0 E+00	0 E+00	-
	Y	-	0,0000	0,0000	0,0000	0 E+00	0 E+00	0 E+00	-
01345	X	+	0,0000	0,0000	0,0000	0 E+00	0 E+00	0 E+00	-
	X	-	0,0000	0,0000	0,0000	0 E+00	0 E+00	0 E+00	-
	Y	+	0,0000	0,0000	0,0000	0 E+00	0 E+00	0 E+00	-
	Y	-	0,0000	0,0000	0,0000	0 E+00	0 E+00	0 E+00	-
01346	X	+	0,0000	0,0000	0,0000	0 E+00	0 E+00	0 E+00	-
	X	-	0,0000	0,0000	0,0000	0 E+00	0 E+00	0 E+00	-
	Y	+	0,0000	0,0000	0,0000	0 E+00	0 E+00	0 E+00	-
	Y	-	0,0000	0,0000	0,0000	0 E+00	0 E+00	0 E+00	-
01347	X	+	0,0000	0,0000	0,0000	0 E+00	0 E+00	0 E+00	-
	X	-	0,0000	0,0000	0,0000	0 E+00	0 E+00	0 E+00	-
	Y	+	0,0000	0,0000	0,0000	0 E+00	0 E+00	0 E+00	-
	Y	-	0,0000	0,0000	0,0000	0 E+00	0 E+00	0 E+00	-
01348	X	+	0,0000	0,0000	0,0000	0 E+00	0 E+00	0 E+00	-
	X	-	0,0000	0,0000	0,0000	0 E+00	0 E+00	0 E+00	-
	Y	+	0,0000	0,0000	0,0000	0 E+00	0 E+00	0 E+00	-
	Y	-	0,0000	0,0000	0,0000	0 E+00	0 E+00	0 E+00	-
01349	X	+	0,0000	0,0000	0,0000	0 E+00	0 E+00	0 E+00	-
	X	-	0,0000	0,0000	0,0000	0 E+00	0 E+00	0 E+00	-
	Y	+	0,0000	0,0000	0,0000	0 E+00	0 E+00	0 E+00	-
	Y	-	0,0000	0,0000	0,0000	0 E+00	0 E+00	0 E+00	-
01350	X	+	0,0000	0,0000	0,0000	0 E+00	0 E+00	0 E+00	-
	X	-	0,0000	0,0000	0,0000	0 E+00	0 E+00	0 E+00	-
	Y	+	0,0000	0,0000	0,0000	0 E+00	0 E+00	0 E+00	-
	Y	-	0,0000	0,0000	0,0000	0 E+00	0 E+00	0 E+00	-
01351	X	+	0,0000	0,0000	0,0000	0 E+00	0 E+00	0 E+00	-
	X	-	0,0000	0,0000	0,0000	0 E+00	0 E+00	0 E+00	-
	Y	+	0,0000	0,0000	0,0000	0 E+00	0 E+00	0 E+00	-
	Y	-	0,0000	0,0000	0,0000	0 E+00	0 E+00	0 E+00	-
01352	X	+	0,0000	0,0000	0,0000	0 E+00	0 E+00	0 E+00	-
	X	-	0,0000	0,0000	0,0000	0 E+00	0 E+00	0 E+00	-
	Y	+	0,0000	0,0000	0,0000	0 E+00	0 E+00	0 E+00	-
	Y	-	0,0000	0,0000	0,0000	0 E+00	0 E+00	0 E+00	-
01353	X	+	0,0000	0,0000	0,0000	0 E+00	0 E+00	0 E+00	-
	X	-	0,0000	0,0000	0,0000	0 E+00	0 E+00	0 E+00	-
	Y	+	0,0000	0,0000	0,0000	0 E+00	0 E+00	0 E+00	-
	Y	-	0,0000	0,0000	0,0000	0 E+00	0 E+00	0 E+00	-
01354	X	+	0,0000	0,0000	0,0000	0 E+00	0 E+00	0 E+00	-
	X	-	0,0000	0,0000	0,0000	0 E+00	0 E+00	0 E+00	-
	Y	+	0,0000	0,0000	0,0000	0 E+00	0 E+00	0 E+00	-
	Y	-	0,0000	0,0000	0,0000	0 E+00	0 E+00	0 E+00	-
01355	X	+	0,0000	0,0000	0,0000	0 E+00	0 E+00	0 E+00	-
	X	-	0,0000	0,0000	0,0000	0 E+00	0 E+00	0 E+00	-
	Y	+	0,0000	0,0000	0,0000	0 E+00	0 E+00	0 E+00	-
	Y	-	0,0000	0,0000	0,0000	0 E+00	0 E+00	0 E+00	-
01356	X	+	0,0000	0,0000	0,0000	0 E+00	0 E+00	0 E+00	-
	X	-	0,0000	0,0000	0,0000	0 E+00	0 E+00	0 E+00	-
	Y	+	0,0000	0,0000	0,0000	0 E+00	0 E+00	0 E+00	-
	Y	-	0,0000	0,0000	0,0000	0 E+00	0 E+00	0 E+00	-
01357	X	+	0,0000	0,0000	0,0000	0 E+00	0 E+00	0 E+00	-
	X	-	0,0000	0,0000	0,0000	0 E+00	0 E+00	0 E+00	-
	Y	+	0,0000	0,0000	0,0000	0 E+00	0 E+00	0 E+00	-
	Y	-	0,0000	0,0000	0,0000	0 E+00	0 E+00	0 E+00	-
01358	X	+	0,0000	0,0000	0,0000	0 E+00	0 E+00	0 E+00	-
	X	-	0,0000	0,0000	0,0000	0 E+00	0 E+00	0 E+00	-
	Y	+	0,0000	0,0000	0,0000	0 E+00	0 E+00	0 E+00	-
	Y	-	0,0000	0,0000	0,0000	0 E+00	0 E+00	0 E+00	-
01359	X	+	0,0000	0,0000	0,0000	0 E+00	0 E+00	0 E+00	-
	X	-	0,0000	0,0000	0,0000	0 E+00	0 E+00	0 E+00	-
	Y	+	0,0000	0,0000	0,0000	0 E+00	0 E+00	0 E+00	-
	Y	-	0,0000	0,0000	0,0000	0 E+00	0 E+00	0 E+00	-
01360	X	+	0,0000	0,0000	0,0000	0 E+00	0 E+00	0 E+00	-
	X	-	0,0000	0,0000	0,0000	0 E+00	0 E+00	0 E+00	-
	Y	+	0,0000	0,0000	0,0000	0 E+00	0 E+00	0 E+00	-
	Y	-	0,0000	0,0000	0,0000	0 E+00	0 E+00	0 E+00	-
01361	X	+	0,0000	0,0000	0,0000	0 E+00	0 E+00	0 E+00	-
	X	-	0,0000	0,0000	0,0000	0 E+00	0 E+00	0 E+00	-
	Y	+	0,0000	0,0000	0,0000	0 E+00	0 E+00	0 E+00	-
	Y	-	0,0000	0,0000	0,0000	0 E+00	0 E+00	0 E+00	-
01362	X	+	0,0000	0,0000	0,0000	0 E+00	0 E+00	0 E+00	-
	X	-	0,0000	0,0000	0,0000	0 E+00	0 E+00	0 E+00	-
	Y	+	0,0000	0,0000	0,0000	0 E+00	0 E+00	0 E+00	-
	Y	-	0,0000	0,0000	0,0000	0 E+00	0 E+00	0 E+00	-
01363	X	+	0,0000	0,0000	0,0000	0 E+00	0 E+00	0 E+00	-
	X	-	0,0000	0,0000	0,0000	0 E+00	0 E+00	0 E+00	-
	Y	+	0,0000	0,0000	0,0000	0 E+00	0 E+00	0 E+00	-

Nodi - Spostamenti per eccentricità accidentale

Nodo	Dir	e	Sx	Sy	Sz	Θ x	Θ y	Θ z	σ t
			[cm]	[cm]	[cm]	[rad]	[rad]	[rad]	[N/mm²]
	Y	-	0,0000	0,0000	0,0000	0 E+00	0 E+00	0 E+00	-
	X	+	0,0000	0,0000	0,0000	0 E+00	0 E+00	0 E+00	-
01364	X	-	0,0000	0,0000	0,0000	0 E+00	0 E+00	0 E+00	-
	Y	+	0,0000	0,0000	0,0000	0 E+00	0 E+00	0 E+00	-
	Y	-	0,0000	0,0000	0,0000	0 E+00	0 E+00	0 E+00	-
	X	+	0,0000	0,0000	0,0000	0 E+00	0 E+00	0 E+00	-
01365	X	-	0,0000	0,0000	0,0000	0 E+00	0 E+00	0 E+00	-
	Y	+	0,0000	0,0000	0,0000	0 E+00	0 E+00	0 E+00	-
	Y	-	0,0000	0,0000	0,0000	0 E+00	0 E+00	0 E+00	-
	X	+	0,0000	0,0000	0,0000	0 E+00	0 E+00	0 E+00	-
01366	X	-	0,0000	0,0000	0,0000	0 E+00	0 E+00	0 E+00	-
	Y	+	0,0000	0,0000	0,0000	0 E+00	0 E+00	0 E+00	-
	Y	-	0,0000	0,0000	0,0000	0 E+00	0 E+00	0 E+00	-
	X	+	0,0000	0,0000	0,0000	0 E+00	0 E+00	0 E+00	-
01367	X	-	0,0000	0,0000	0,0000	0 E+00	0 E+00	0 E+00	-
	Y	+	0,0000	0,0000	0,0000	0 E+00	0 E+00	0 E+00	-
	Y	-	0,0000	0,0000	0,0000	0 E+00	0 E+00	0 E+00	-
	X	+	0,0000	0,0000	0,0000	0 E+00	0 E+00	0 E+00	-
01368	X	-	0,0000	0,0000	0,0000	0 E+00	0 E+00	0 E+00	-
	Y	+	0,0000	0,0000	0,0000	0 E+00	0 E+00	0 E+00	-
	Y	-	0,0000	0,0000	0,0000	0 E+00	0 E+00	0 E+00	-
	X	+	0,0000	0,0000	0,0000	0 E+00	0 E+00	0 E+00	-
01369	X	-	0,0000	0,0000	0,0000	0 E+00	0 E+00	0 E+00	-
	Y	+	0,0000	0,0000	0,0000	0 E+00	0 E+00	0 E+00	-
	Y	-	0,0000	0,0000	0,0000	0 E+00	0 E+00	0 E+00	-
	X	+	0,0000	0,0000	0,0000	0 E+00	0 E+00	0 E+00	-
01370	X	-	0,0000	0,0000	0,0000	0 E+00	0 E+00	0 E+00	-
	Y	+	0,0000	0,0000	0,0000	0 E+00	0 E+00	0 E+00	-
	Y	-	0,0000	0,0000	0,0000	0 E+00	0 E+00	0 E+00	-
	X	+	0,0000	0,0000	0,0000	0 E+00	0 E+00	0 E+00	-
01371	X	-	0,0000	0,0000	0,0000	0 E+00	0 E+00	0 E+00	-
	Y	+	0,0000	0,0000	0,0000	0 E+00	0 E+00	0 E+00	-
	Y	-	0,0000	0,0000	0,0000	0 E+00	0 E+00	0 E+00	-
	X	+	0,0000	0,0000	0,0000	0 E+00	0 E+00	0 E+00	-
01372	X	-	0,0000	0,0000	0,0000	0 E+00	0 E+00	0 E+00	-
	Y	+	0,0000	0,0000	0,0000	0 E+00	0 E+00	0 E+00	-
	Y	-	0,0000	0,0000	0,0000	0 E+00	0 E+00	0 E+00	-
	X	+	0,0000	0,0000	0,0000	0 E+00	0 E+00	0 E+00	-
01373	X	-	0,0000	0,0000	0,0000	0 E+00	0 E+00	0 E+00	-
	Y	+	0,0000	0,0000	0,0000	0 E+00	0 E+00	0 E+00	-
	Y	-	0,0000	0,0000	0,0000	0 E+00	0 E+00	0 E+00	-
	X	+	0,0000	0,0000	0,0000	0 E+00	0 E+00	0 E+00	-
01374	X	-	0,0000	0,0000	0,0000	0 E+00	0 E+00	0 E+00	-
	Y	+	0,0000	0,0000	0,0000	0 E+00	0 E+00	0 E+00	-
	Y	-	0,0000	0,0000	0,0000	0 E+00	0 E+00	0 E+00	-
	X	+	0,0000	0,0000	0,0000	0 E+00	0 E+00	0 E+00	-
01375	X	-	0,0000	0,0000	0,0000	0 E+00	0 E+00	0 E+00	-
	Y	+	0,0000	0,0000	0,0000	0 E+00	0 E+00	0 E+00	-
	Y	-	0,0000	0,0000	0,0000	0 E+00	0 E+00	0 E+00	-
	X	+	0,0000	0,0000	0,0000	0 E+00	0 E+00	0 E+00	-
01376	X	-	0,0000	0,0000	0,0000	0 E+00	0 E+00	0 E+00	-
	Y	+	0,0000	0,0000	0,0000	0 E+00	0 E+00	0 E+00	-
	Y	-	0,0000	0,0000	0,0000	0 E+00	0 E+00	0 E+00	-
	X	+	0,0000	0,0000	0,0000	0 E+00	0 E+00	0 E+00	-
01377	X	-	0,0000	0,0000	0,0000	0 E+00	0 E+00	0 E+00	-
	Y	+	0,0000	0,0000	0,0000	0 E+00	0 E+00	0 E+00	-
	Y	-	0,0000	0,0000	0,0000	0 E+00	0 E+00	0 E+00	-
	X	+	0,0000	0,0000	0,0000	0 E+00	0 E+00	0 E+00	-
01378	X	-	0,0000	0,0000	0,0000	0 E+00	0 E+00	0 E+00	-
	Y	+	0,0000	0,0000	0,0000	0 E+00	0 E+00	0 E+00	-
	Y	-	0,0000	0,0000	0,0000	0 E+00	0 E+00	0 E+00	-
	X	+	0,0000	0,0000	0,0000	0 E+00	0 E+00	0 E+00	-
01379	X	-	0,0000	0,0000	0,0000	0 E+00	0 E+00	0 E+00	-
	Y	+	0,0000	0,0000	0,0000	0 E+00	0 E+00	0 E+00	-
	Y	-	0,0000	0,0000	0,0000	0 E+00	0 E+00	0 E+00	-
	X	+	0,0000	0,0000	0,0000	0 E+00	0 E+00	0 E+00	-
01380	X	-	0,0000	0,0000	0,0000	0 E+00	0 E+00	0 E+00	-
	Y	+	0,0000	0,0000	0,0000	0 E+00	0 E+00	0 E+00	-
	Y	-	0,0000	0,0000	0,0000	0 E+00	0 E+00	0 E+00	-
	X	+	0,0000	0,0000	0,0000	0 E+00	0 E+00	0 E+00	-
01381	X	-	0,0000	0,0000	0,0000	0 E+00	0 E+00	0 E+00	-
	Y	+	0,0000	0,0000	0,0000	0 E+00	0 E+00	0 E+00	-
	Y	-	0,0000	0,0000	0,0000	0 E+00	0 E+00	0 E+00	-
	X	+	0,0000	0,0000	0,0000	0 E+00	0 E+00	0 E+00	-
01382	X	-	0,0000	0,0000	0,0000	0 E+00	0 E+00	0 E+00	-
	Y	+	0,0000	0,0000	0,0000	0 E+00	0 E+00	0 E+00	-
	Y	-	0,0000	0,0000	0,0000	0 E+00	0 E+00	0 E+00	-
	X	+	0,0000	0,0000	0,0000	0 E+00	0 E+00	0 E+00	-
01383	X	-	0,0000	0,0000	0,0000	0 E+00	0 E+00	0 E+00	-

Nodi - Spostamenti per eccentricità accidentale

Nodo	Dir	e	Sx	Sy	Sz	Θ x	Θ y	Θ z	σ t
			[cm]	[cm]	[cm]	[rad]	[rad]	[rad]	[N/mm²]
	Y	+	0,0000	0,0000	0,0000	0 E+00	0 E+00	0 E+00	-
	Y	-	0,0000	0,0000	0,0000	0 E+00	0 E+00	0 E+00	-
	X	+	0,0000	0,0000	0,0000	0 E+00	0 E+00	0 E+00	-
01384	X	-	0,0000	0,0000	0,0000	0 E+00	0 E+00	0 E+00	-
	Y	+	0,0000	0,0000	0,0000	0 E+00	0 E+00	0 E+00	-
	Y	-	0,0000	0,0000	0,0000	0 E+00	0 E+00	0 E+00	-
	X	+	0,0000	0,0000	0,0000	0 E+00	0 E+00	0 E+00	-
01385	X	-	0,0000	0,0000	0,0000	0 E+00	0 E+00	0 E+00	-
	Y	+	0,0000	0,0000	0,0000	0 E+00	0 E+00	0 E+00	-
	Y	-	0,0000	0,0000	0,0000	0 E+00	0 E+00	0 E+00	-
	X	+	0,0000	0,0000	0,0000	0 E+00	0 E+00	0 E+00	-
01386	X	-	0,0000	0,0000	0,0000	0 E+00	0 E+00	0 E+00	-
	Y	+	0,0000	0,0000	0,0000	0 E+00	0 E+00	0 E+00	-
	Y	-	0,0000	0,0000	0,0000	0 E+00	0 E+00	0 E+00	-
	X	+	0,0000	0,0000	0,0000	0 E+00	0 E+00	0 E+00	-
01387	X	-	0,0000	0,0000	0,0000	0 E+00	0 E+00	0 E+00	-
	Y	+	0,0000	0,0000	0,0000	0 E+00	0 E+00	0 E+00	-
	Y	-	0,0000	0,0000	0,0000	0 E+00	0 E+00	0 E+00	-
	X	+	0,0000	0,0000	0,0000	0 E+00	0 E+00	0 E+00	-
01388	X	-	0,0000	0,0000	0,0000	0 E+00	0 E+00	0 E+00	-
	Y	+	0,0000	0,0000	0,0000	0 E+00	0 E+00	0 E+00	-
	Y	-	0,0000	0,0000	0,0000	0 E+00	0 E+00	0 E+00	-
	X	+	0,0000	0,0000	0,0000	0 E+00	0 E+00	0 E+00	-
01389	X	-	0,0000	0,0000	0,0000	0 E+00	0 E+00	0 E+00	-
	Y	+	0,0000	0,0000	0,0000	0 E+00	0 E+00	0 E+00	-
	Y	-	0,0000	0,0000	0,0000	0 E+00	0 E+00	0 E+00	-
	X	+	0,0000	0,0000	0,0000	0 E+00	0 E+00	0 E+00	-
01390	X	-	0,0000	0,0000	0,0000	0 E+00	0 E+00	0 E+00	-
	Y	+	0,0000	0,0000	0,0000	0 E+00	0 E+00	0 E+00	-
	Y	-	0,0000	0,0000	0,0000	0 E+00	0 E+00	0 E+00	-
	X	+	0,0000	0,0000	0,0000	0 E+00	0 E+00	0 E+00	-
01391	X	-	0,0000	0,0000	0,0000	0 E+00	0 E+00	0 E+00	-
	Y	+	0,0000	0,0000	0,0000	0 E+00	0 E+00	0 E+00	-
	Y	-	0,0000	0,0000	0,0000	0 E+00	0 E+00	0 E+00	-
	X	+	0,0000	0,0000	0,0000	0 E+00	0 E+00	0 E+00	-
01392	X	-	0,0000	0,0000	0,0000	0 E+00	0 E+00	0 E+00	-
	Y	+	0,0000	0,0000	0,0000	0 E+00	0 E+00	0 E+00	-
	Y	-	0,0000	0,0000	0,0000	0 E+00	0 E+00	0 E+00	-
	X	+	0,0000	0,0000	0,0000	0 E+00	0 E+00	0 E+00	-
01393	X	-	0,0000	0,0000	0,0000	0 E+00	0 E+00	0 E+00	-
	Y	+	0,0000	0,0000	0,0000	0 E+00	0 E+00	0 E+00	-
	Y	-	0,0000	0,0000	0,0000	0 E+00	0 E+00	0 E+00	-
	X	+	0,0000	0,0000	0,0000	0 E+00	0 E+00	0 E+00	-
01394	X	-	0,0000	0,0000	0,0000	0 E+00	0 E+00	0 E+00	-
	Y	+	0,0000	0,0000	0,0000	0 E+00	0 E+00	0 E+00	-
	Y	-	0,0000	0,0000	0,0000	0 E+00	0 E+00	0 E+00	-
	X	+	0,0000	0,0000	0,0000	0 E+00	0 E+00	0 E+00	-
01395	X	-	0,0000	0,0000	0,0000	0 E+00	0 E+00	0 E+00	-
	Y	+	0,0000	0,0000	0,0000	0 E+00	0 E+00	0 E+00	-
	Y	-	0,0000	0,0000	0,0000	0 E+00	0 E+00	0 E+00	-
	X	+	0,0000	0,0000	0,0000	0 E+00	0 E+00	0 E+00	-
01396	X	-	0,0000	0,0000	0,0000	0 E+00	0 E+00	0 E+00	-
	Y	+	0,0000	0,0000	0,0000	0 E+00	0 E+00	0 E+00	-
	Y	-	0,0000	0,0000	0,0000	0 E+00	0 E+00	0 E+00	-
	X	+	0,0000	0,0000	0,0000	0 E+00	0 E+00	0 E+00	-
01397	X	-	0,0000	0,0000	0,0000	0 E+00	0 E+00	0 E+00	-
	Y	+	0,0000	0,0000	0,0000	0 E+00	0 E+00	0 E+00	-
	Y	-	0,0000	0,0000	0,0000	0 E+00	0 E+00	0 E+00	-
	X	+	0,0000	0,0000	0,0000	0 E+00	0 E+00	0 E+00	-
01398	X	-	0,0000	0,0000	0,0000	0 E+00	0 E+00	0 E+00	-
	Y	+	0,0000	0,0000	0,0000	0 E+00	0 E+00	0 E+00	-
	Y	-	0,0000	0,0000	0,0000	0 E+00	0 E+00	0 E+00	-
	X	+	0,0000	0,0000	0,0000	0 E+00	0 E+00	0 E+00	-
01399	X	-	0,0000	0,0000	0,0000	0 E+00	0 E+00	0 E+00	-
	Y	+	0,0000	0,0000	0,0000	0 E+00	0 E+00	0 E+00	-
	Y	-	0,0000	0,0000	0,0000	0 E+00	0 E+00	0 E+00	-
	X	+	0,0000	0,0000	0,0000	0 E+00	0 E+00	0 E+00	-
01400	X	-	0,0000	0,0000	0,0000	0 E+00	0 E+00	0 E+00	-
	Y	+	0,0000	0,0000	0,0000	0 E+00	0 E+00	0 E+00	-
	Y	-	0,0000	0,0000	0,0000	0 E+00	0 E+00	0 E+00	-
	X	+	0,0000	0,0000	0,0000	0 E+00	0 E+00	0 E+00	-
01401	X	-	0,0000	0,0000	0,0000	0 E+00	0 E+00	0 E+00	-
	Y	+	0,0000	0,0000	0,0000	0 E+00	0 E+00	0 E+00	-
	Y	-	0,0000	0,0000	0,0000	0 E+00	0 E+00	0 E+00	-
	X	+	0,0000	0,0000	0,0000	0 E+00	0 E+00	0 E+00	-
01402	X	-	0,0000	0,0000	0,0000	0 E+00	0 E+00	0 E+00	-
	Y	+	0,0000	0,0000	0,0000	0 E+00	0 E+00	0 E+00	-
	Y	-	0,0000	0,0000	0,0000	0 E+00	0 E+00	0 E+00	-
	X	+	0,0000	0,0000	0,0000	0 E+00	0 E+00	0 E+00	-

Nodi - Spostamenti per eccentricità accidentale

Nodo	Dir	e	Sx	Sy	Sz	Θ x	Θ y	Θ z	σ t
			[cm]	[cm]	[cm]	[rad]	[rad]	[rad]	[N/mm²]
01403	X	-	0,0000	0,0000	0,0000	0 E+00	0 E+00	0 E+00	-
	Y	+	0,0000	0,0000	0,0000	0 E+00	0 E+00	0 E+00	-
	Y	-	0,0000	0,0000	0,0000	0 E+00	0 E+00	0 E+00	-
01404	X	+	0,0000	0,0000	0,0000	0 E+00	0 E+00	0 E+00	-
	X	-	0,0000	0,0000	0,0000	0 E+00	0 E+00	0 E+00	-
	Y	+	0,0000	0,0000	0,0000	0 E+00	0 E+00	0 E+00	-
	Y	-	0,0000	0,0000	0,0000	0 E+00	0 E+00	0 E+00	-
01405	X	+	0,0000	0,0000	0,0000	0 E+00	0 E+00	0 E+00	-
	X	-	0,0000	0,0000	0,0000	0 E+00	0 E+00	0 E+00	-
	Y	+	0,0000	0,0000	0,0000	0 E+00	0 E+00	0 E+00	-
	Y	-	0,0000	0,0000	0,0000	0 E+00	0 E+00	0 E+00	-
01406	X	+	0,0000	0,0000	0,0000	0 E+00	0 E+00	0 E+00	-
	X	-	0,0000	0,0000	0,0000	0 E+00	0 E+00	0 E+00	-
	Y	+	0,0000	0,0000	0,0000	0 E+00	0 E+00	0 E+00	-
	Y	-	0,0000	0,0000	0,0000	0 E+00	0 E+00	0 E+00	-
01407	X	+	0,0000	0,0000	0,0000	0 E+00	0 E+00	0 E+00	-
	X	-	0,0000	0,0000	0,0000	0 E+00	0 E+00	0 E+00	-
	Y	+	0,0000	0,0000	0,0000	0 E+00	0 E+00	0 E+00	-
	Y	-	0,0000	0,0000	0,0000	0 E+00	0 E+00	0 E+00	-
01408	X	+	0,0000	0,0000	0,0000	0 E+00	0 E+00	0 E+00	-
	X	-	0,0000	0,0000	0,0000	0 E+00	0 E+00	0 E+00	-
	Y	+	0,0000	0,0000	0,0000	0 E+00	0 E+00	0 E+00	-
	Y	-	0,0000	0,0000	0,0000	0 E+00	0 E+00	0 E+00	-
01409	X	+	0,0000	0,0000	0,0000	0 E+00	0 E+00	0 E+00	-
	X	-	0,0000	0,0000	0,0000	0 E+00	0 E+00	0 E+00	-
	Y	+	0,0000	0,0000	0,0000	0 E+00	0 E+00	0 E+00	-
	Y	-	0,0000	0,0000	0,0000	0 E+00	0 E+00	0 E+00	-
01410	X	+	0,0000	0,0000	0,0000	0 E+00	0 E+00	0 E+00	-
	X	-	0,0000	0,0000	0,0000	0 E+00	0 E+00	0 E+00	-
	Y	+	0,0000	0,0000	0,0000	0 E+00	0 E+00	0 E+00	-
	Y	-	0,0000	0,0000	0,0000	0 E+00	0 E+00	0 E+00	-
01411	X	+	0,0000	0,0000	0,0000	0 E+00	0 E+00	0 E+00	-
	X	-	0,0000	0,0000	0,0000	0 E+00	0 E+00	0 E+00	-
	Y	+	0,0000	0,0000	0,0000	0 E+00	0 E+00	0 E+00	-
	Y	-	0,0000	0,0000	0,0000	0 E+00	0 E+00	0 E+00	-
01412	X	+	0,0000	0,0000	0,0000	0 E+00	0 E+00	0 E+00	-
	X	-	0,0000	0,0000	0,0000	0 E+00	0 E+00	0 E+00	-
	Y	+	0,0000	0,0000	0,0000	0 E+00	0 E+00	0 E+00	-
	Y	-	0,0000	0,0000	0,0000	0 E+00	0 E+00	0 E+00	-
01413	X	+	0,0000	0,0000	0,0000	0 E+00	0 E+00	0 E+00	-
	X	-	0,0000	0,0000	0,0000	0 E+00	0 E+00	0 E+00	-
	Y	+	0,0000	0,0000	0,0000	0 E+00	0 E+00	0 E+00	-
	Y	-	0,0000	0,0000	0,0000	0 E+00	0 E+00	0 E+00	-
01414	X	+	0,0000	0,0000	0,0000	0 E+00	0 E+00	0 E+00	-
	X	-	0,0000	0,0000	0,0000	0 E+00	0 E+00	0 E+00	-
	Y	+	0,0000	0,0000	0,0000	0 E+00	0 E+00	0 E+00	-
	Y	-	0,0000	0,0000	0,0000	0 E+00	0 E+00	0 E+00	-
01415	X	+	0,0000	0,0000	0,0000	0 E+00	0 E+00	0 E+00	-
	X	-	0,0000	0,0000	0,0000	0 E+00	0 E+00	0 E+00	-
	Y	+	0,0000	0,0000	0,0000	0 E+00	0 E+00	0 E+00	-
	Y	-	0,0000	0,0000	0,0000	0 E+00	0 E+00	0 E+00	-
01416	X	+	0,0000	0,0000	0,0000	0 E+00	0 E+00	0 E+00	-
	X	-	0,0000	0,0000	0,0000	0 E+00	0 E+00	0 E+00	-
	Y	+	0,0000	0,0000	0,0000	0 E+00	0 E+00	0 E+00	-
	Y	-	0,0000	0,0000	0,0000	0 E+00	0 E+00	0 E+00	-
01417	X	+	0,0000	0,0000	0,0000	0 E+00	0 E+00	0 E+00	-
	X	-	0,0000	0,0000	0,0000	0 E+00	0 E+00	0 E+00	-
	Y	+	0,0000	0,0000	0,0000	0 E+00	0 E+00	0 E+00	-
	Y	-	0,0000	0,0000	0,0000	0 E+00	0 E+00	0 E+00	-
01418	X	+	0,0000	0,0000	0,0000	0 E+00	0 E+00	0 E+00	-
	X	-	0,0000	0,0000	0,0000	0 E+00	0 E+00	0 E+00	-
	Y	+	0,0000	0,0000	0,0000	0 E+00	0 E+00	0 E+00	-
	Y	-	0,0000	0,0000	0,0000	0 E+00	0 E+00	0 E+00	-
01419	X	+	0,0000	0,0000	0,0000	0 E+00	0 E+00	0 E+00	-
	X	-	0,0000	0,0000	0,0000	0 E+00	0 E+00	0 E+00	-
	Y	+	0,0000	0,0000	0,0000	0 E+00	0 E+00	0 E+00	-
	Y	-	0,0000	0,0000	0,0000	0 E+00	0 E+00	0 E+00	-
01420	X	+	0,0000	0,0000	0,0000	0 E+00	0 E+00	0 E+00	-
	X	-	0,0000	0,0000	0,0000	0 E+00	0 E+00	0 E+00	-
	Y	+	0,0000	0,0000	0,0000	0 E+00	0 E+00	0 E+00	-
	Y	-	0,0000	0,0000	0,0000	0 E+00	0 E+00	0 E+00	-
01421	X	+	0,0000	0,0000	0,0000	0 E+00	0 E+00	0 E+00	-
	X	-	0,0000	0,0000	0,0000	0 E+00	0 E+00	0 E+00	-
	Y	+	0,0000	0,0000	0,0000	0 E+00	0 E+00	0 E+00	-
	Y	-	0,0000	0,0000	0,0000	0 E+00	0 E+00	0 E+00	-
01422	X	+	0,0000	0,0000	0,0000	0 E+00	0 E+00	0 E+00	-
	X	-	0,0000	0,0000	0,0000	0 E+00	0 E+00	0 E+00	-
	Y	+	0,0000	0,0000	0,0000	0 E+00	0 E+00	0 E+00	-
	Y	-	0,0000	0,0000	0,0000	0 E+00	0 E+00	0 E+00	-

Nodi - Spostamenti per eccentricità accidentale

Nodo	Dir	e	Sx	Sy	Sz	Θ x	Θ y	Θ z	σ t
			[cm]	[cm]	[cm]	[rad]	[rad]	[rad]	[N/mm²]
01423	X	+	0,0000	0,0000	0,0000	0 E+00	0 E+00	0 E+00	-
	X	-	0,0000	0,0000	0,0000	0 E+00	0 E+00	0 E+00	-
	Y	+	0,0000	0,0000	0,0000	0 E+00	0 E+00	0 E+00	-
	Y	-	0,0000	0,0000	0,0000	0 E+00	0 E+00	0 E+00	-
01424	X	+	0,0000	0,0000	0,0000	0 E+00	0 E+00	0 E+00	-
	X	-	0,0000	0,0000	0,0000	0 E+00	0 E+00	0 E+00	-
	Y	+	0,0000	0,0000	0,0000	0 E+00	0 E+00	0 E+00	-
	Y	-	0,0000	0,0000	0,0000	0 E+00	0 E+00	0 E+00	-
01425	X	+	0,0000	0,0000	0,0000	0 E+00	0 E+00	0 E+00	-
	X	-	0,0000	0,0000	0,0000	0 E+00	0 E+00	0 E+00	-
	Y	+	0,0000	0,0000	0,0000	0 E+00	0 E+00	0 E+00	-
	Y	-	0,0000	0,0000	0,0000	0 E+00	0 E+00	0 E+00	-
01426	X	+	0,0000	0,0000	0,0000	0 E+00	0 E+00	0 E+00	-
	X	-	0,0000	0,0000	0,0000	0 E+00	0 E+00	0 E+00	-
	Y	+	0,0000	0,0000	0,0000	0 E+00	0 E+00	0 E+00	-
	Y	-	0,0000	0,0000	0,0000	0 E+00	0 E+00	0 E+00	-
01427	X	+	0,0000	0,0000	0,0000	0 E+00	0 E+00	0 E+00	-
	X	-	0,0000	0,0000	0,0000	0 E+00	0 E+00	0 E+00	-
	Y	+	0,0000	0,0000	0,0000	0 E+00	0 E+00	0 E+00	-
	Y	-	0,0000	0,0000	0,0000	0 E+00	0 E+00	0 E+00	-
01428	X	+	0,0000	0,0000	0,0000	0 E+00	0 E+00	0 E+00	-
	X	-	0,0000	0,0000	0,0000	0 E+00	0 E+00	0 E+00	-
	Y	+	0,0000	0,0000	0,0000	0 E+00	0 E+00	0 E+00	-
	Y	-	0,0000	0,0000	0,0000	0 E+00	0 E+00	0 E+00	-
01429	X	+	0,0000	0,0000	0,0000	0 E+00	0 E+00	0 E+00	-
	X	-	0,0000	0,0000	0,0000	0 E+00	0 E+00	0 E+00	-
	Y	+	0,0000	0,0000	0,0000	0 E+00	0 E+00	0 E+00	-
	Y	-	0,0000	0,0000	0,0000	0 E+00	0 E+00	0 E+00	-
01430	X	+	0,0000	0,0000	0,0000	0 E+00	0 E+00	0 E+00	-
	X	-	0,0000	0,0000	0,0000	0 E+00	0 E+00	0 E+00	-
	Y	+	0,0000	0,0000	0,0000	0 E+00	0 E+00	0 E+00	-
	Y	-	0,0000	0,0000	0,0000	0 E+00	0 E+00	0 E+00	-
01431	X	+	0,0000	0,0000	0,0000	0 E+00	0 E+00	0 E+00	-
	X	-	0,0000	0,0000	0,0000	0 E+00	0 E+00	0 E+00	-
	Y	+	0,0000	0,0000	0,0000	0 E+00	0 E+00	0 E+00	-
	Y	-	0,0000	0,0000	0,0000	0 E+00	0 E+00	0 E+00	-
01432	X	+	0,0000	0,0000	0,0000	0 E+00	0 E+00	0 E+00	-
	X	-	0,0000	0,0000	0,0000	0 E+00	0 E+00	0 E+00	-
	Y	+	0,0000	0,0000	0,0000	0 E+00	0 E+00	0 E+00	-
	Y	-	0,0000	0,0000	0,0000	0 E+00	0 E+00	0 E+00	-
01433	X	+	0,0000	0,0000	0,0000	0 E+00	0 E+00	0 E+00	-
	X	-	0,0000	0,0000	0,0000	0 E+00	0 E+00	0 E+00	-
	Y	+	0,0000	0,0000	0,0000	0 E+00	0 E+00	0 E+00	-
	Y	-	0,0000	0,0000	0,0000	0 E+00	0 E+00	0 E+00	-
01434	X	+	0,0000	0,0000	0,0000	0 E+00	0 E+00	0 E+00	-
	X	-	0,0000	0,0000	0,0000	0 E+00	0 E+00	0 E+00	-
	Y	+	0,0000	0,0000	0,0000	0 E+00	0 E+00	0 E+00	-
	Y	-	0,0000	0,0000	0,0000	0 E+00	0 E+00	0 E+00	-
01435	X	+	0,0000	0,0000	0,0000	0 E+00	0 E+00	0 E+00	-
	X	-	0,0000	0,0000	0,0000	0 E+00	0 E+00	0 E+00	-
	Y	+	0,0000	0,0000	0,0000	0 E+00	0 E+00	0 E+00	-
	Y	-	0,0000	0,0000	0,0000	0 E+00	0 E+00	0 E+00	-
01436	X	+	0,0000	0,0000	0,0000	0 E+00	0 E+00	0 E+00	-
	X	-	0,0000	0,0000	0,0000	0 E+00	0 E+00	0 E+00	-
	Y	+	0,0000	0,0000	0,0000	0 E+00	0 E+00	0 E+00	-
	Y	-	0,0000	0,0000	0,0000	0 E+00	0 E+00	0 E+00	-
01437	X	+	0,0000	0,0000	0,0000	0 E+00	0 E+00	0 E+00	-
	X	-	0,0000	0,0000	0,0000	0 E+00	0 E+00	0 E+00	-
	Y	+	0,0000	0,0000	0,0000	0 E+00	0 E+00	0 E+00	-
	Y	-	0,0000	0,0000	0,0000	0 E+00	0 E+00	0 E+00	-
01438	X	+	0,0000	0,0000	0,0000	0 E+00	0 E+00	0 E+00	-
	X	-	0,0000	0,0000	0,0000	0 E+00	0 E+00	0 E+00	-
	Y	+	0,0000	0,0000	0,0000	0 E+00	0 E+00	0 E+00	-
	Y	-	0,0000	0,0000	0,0000	0 E+00	0 E+00	0 E+00	-
01439	X	+	0,0000	0,0000	0,0000	0 E+00	0 E+00	0 E+00	-
	X	-	0,0000	0,0000	0,0000	0 E+00	0 E+00	0 E+00	-
	Y	+	0,0000	0,0000	0,0000	0 E+00	0 E+00	0 E+00	-
	Y	-	0,0000	0,0000	0,0000	0 E+00	0 E+00	0 E+00	-
01440	X	+	0,0000	0,0000	0,0000	0 E+00	0 E+00	0 E+00	-
	X	-	0,0000	0,0000	0,0000	0 E+00	0 E+00	0 E+00	-
	Y	+	0,0000	0,0000	0,0000	0 E+00	0 E+00	0 E+00	-
	Y	-	0,0000	0,0000	0,0000	0 E+00	0 E+00	0 E+00	-
01441	X	+	0,0000	0,0000	0,0000	0 E+00	0 E+00	0 E+00	-
	X	-	0,0000	0,0000	0,0000	0 E+00	0 E+00	0 E+00	-
	Y	+	0,0000	0,0000	0,0000	0 E+00	0 E+00	0 E+00	-
	Y	-	0,0000	0,0000	0,0000	0 E+00	0 E+00	0 E+00	-
01442	X	+	0,0000	0,0000	0,0000	0 E+00	0 E+00	0 E+00	-
	X	-	0,0000	0,0000	0,0000	0 E+00	0 E+00	0 E+00	-
	Y	+	0,0000	0,0000	0,0000	0 E+00	0 E+00	0 E+00	-

Nodi - Spostamenti per eccentricità accidentale

Nodo	Dir	e	Sx	Sy	Sz	Θ x	Θ y	Θ z	σ t
			[cm]	[cm]	[cm]	[rad]	[rad]	[rad]	[N/mm²]
	Y	-	0,0000	0,0000	0,0000	0 E+00	0 E+00	0 E+00	-
	X	+	0,0000	0,0000	0,0000	0 E+00	0 E+00	0 E+00	-
01443	X	-	0,0000	0,0000	0,0000	0 E+00	0 E+00	0 E+00	-
	Y	+	0,0000	0,0000	0,0000	0 E+00	0 E+00	0 E+00	-
	Y	-	0,0000	0,0000	0,0000	0 E+00	0 E+00	0 E+00	-
	X	+	0,0000	0,0000	0,0000	0 E+00	0 E+00	0 E+00	-
01444	X	-	0,0000	0,0000	0,0000	0 E+00	0 E+00	0 E+00	-
	Y	+	0,0000	0,0000	0,0000	0 E+00	0 E+00	0 E+00	-
	Y	-	0,0000	0,0000	0,0000	0 E+00	0 E+00	0 E+00	-
	X	+	0,0000	0,0000	0,0000	0 E+00	0 E+00	0 E+00	-
01445	X	-	0,0000	0,0000	0,0000	0 E+00	0 E+00	0 E+00	-
	Y	+	0,0000	0,0000	0,0000	0 E+00	0 E+00	0 E+00	-
	Y	-	0,0000	0,0000	0,0000	0 E+00	0 E+00	0 E+00	-
	X	+	0,0000	0,0000	0,0000	0 E+00	0 E+00	0 E+00	-
01446	X	-	0,0000	0,0000	0,0000	0 E+00	0 E+00	0 E+00	-
	Y	+	0,0000	0,0000	0,0000	0 E+00	0 E+00	0 E+00	-
	Y	-	0,0000	0,0000	0,0000	0 E+00	0 E+00	0 E+00	-
	X	+	0,0000	0,0000	0,0000	0 E+00	0 E+00	0 E+00	-
01447	X	-	0,0000	0,0000	0,0000	0 E+00	0 E+00	0 E+00	-
	Y	+	0,0000	0,0000	0,0000	0 E+00	0 E+00	0 E+00	-
	Y	-	0,0000	0,0000	0,0000	0 E+00	0 E+00	0 E+00	-
	X	+	0,0000	0,0000	0,0000	0 E+00	0 E+00	0 E+00	-
01448	X	-	0,0000	0,0000	0,0000	0 E+00	0 E+00	0 E+00	-
	Y	+	0,0000	0,0000	0,0000	0 E+00	0 E+00	0 E+00	-
	Y	-	0,0000	0,0000	0,0000	0 E+00	0 E+00	0 E+00	-
	X	+	0,0000	0,0000	0,0000	0 E+00	0 E+00	0 E+00	-
01449	X	-	0,0000	0,0000	0,0000	0 E+00	0 E+00	0 E+00	-
	Y	+	0,0000	0,0000	0,0000	0 E+00	0 E+00	0 E+00	-
	Y	-	0,0000	0,0000	0,0000	0 E+00	0 E+00	0 E+00	-
	X	+	0,0000	0,0000	0,0000	0 E+00	0 E+00	0 E+00	-
01450	X	-	0,0000	0,0000	0,0000	0 E+00	0 E+00	0 E+00	-
	Y	+	0,0000	0,0000	0,0000	0 E+00	0 E+00	0 E+00	-
	Y	-	0,0000	0,0000	0,0000	0 E+00	0 E+00	0 E+00	-
	X	+	0,0000	0,0000	0,0000	0 E+00	0 E+00	0 E+00	-
01451	X	-	0,0000	0,0000	0,0000	0 E+00	0 E+00	0 E+00	-
	Y	+	0,0000	0,0000	0,0000	0 E+00	0 E+00	0 E+00	-
	Y	-	0,0000	0,0000	0,0000	0 E+00	0 E+00	0 E+00	-
	X	+	0,0000	0,0000	0,0000	0 E+00	0 E+00	0 E+00	-
01452	X	-	0,0000	0,0000	0,0000	0 E+00	0 E+00	0 E+00	-
	Y	+	0,0000	0,0000	0,0000	0 E+00	0 E+00	0 E+00	-
	Y	-	0,0000	0,0000	0,0000	0 E+00	0 E+00	0 E+00	-
	X	+	0,0000	0,0000	0,0000	0 E+00	0 E+00	0 E+00	-
01453	X	-	0,0000	0,0000	0,0000	0 E+00	0 E+00	0 E+00	-
	Y	+	0,0000	0,0000	0,0000	0 E+00	0 E+00	0 E+00	-
	Y	-	0,0000	0,0000	0,0000	0 E+00	0 E+00	0 E+00	-
	X	+	0,0000	0,0000	0,0000	0 E+00	0 E+00	0 E+00	-
01454	X	-	0,0000	0,0000	0,0000	0 E+00	0 E+00	0 E+00	-
	Y	+	0,0000	0,0000	0,0000	0 E+00	0 E+00	0 E+00	-
	Y	-	0,0000	0,0000	0,0000	0 E+00	0 E+00	0 E+00	-
	X	+	0,0000	0,0000	0,0000	0 E+00	0 E+00	0 E+00	-
01455	X	-	0,0000	0,0000	0,0000	0 E+00	0 E+00	0 E+00	-
	Y	+	0,0000	0,0000	0,0000	0 E+00	0 E+00	0 E+00	-
	Y	-	0,0000	0,0000	0,0000	0 E+00	0 E+00	0 E+00	-
	X	+	0,0000	0,0000	0,0000	0 E+00	0 E+00	0 E+00	-
01456	X	-	0,0000	0,0000	0,0000	0 E+00	0 E+00	0 E+00	-
	Y	+	0,0000	0,0000	0,0000	0 E+00	0 E+00	0 E+00	-
	Y	-	0,0000	0,0000	0,0000	0 E+00	0 E+00	0 E+00	-
	X	+	0,0000	0,0000	0,0000	0 E+00	0 E+00	0 E+00	-
01457	X	-	0,0000	0,0000	0,0000	0 E+00	0 E+00	0 E+00	-
	Y	+	0,0000	0,0000	0,0000	0 E+00	0 E+00	0 E+00	-
	Y	-	0,0000	0,0000	0,0000	0 E+00	0 E+00	0 E+00	-
	X	+	0,0000	0,0000	0,0000	0 E+00	0 E+00	0 E+00	-
01458	X	-	0,0000	0,0000	0,0000	0 E+00	0 E+00	0 E+00	-
	Y	+	0,0000	0,0000	0,0000	0 E+00	0 E+00	0 E+00	-
	Y	-	0,0000	0,0000	0,0000	0 E+00	0 E+00	0 E+00	-
	X	+	0,0000	0,0000	0,0000	0 E+00	0 E+00	0 E+00	-
01459	X	-	0,0000	0,0000	0,0000	0 E+00	0 E+00	0 E+00	-
	Y	+	0,0000	0,0000	0,0000	0 E+00	0 E+00	0 E+00	-
	Y	-	0,0000	0,0000	0,0000	0 E+00	0 E+00	0 E+00	-
	X	+	0,0000	0,0000	0,0000	0 E+00	0 E+00	0 E+00	-
01460	X	-	0,0000	0,0000	0,0000	0 E+00	0 E+00	0 E+00	-
	Y	+	0,0000	0,0000	0,0000	0 E+00	0 E+00	0 E+00	-
	Y	-	0,0000	0,0000	0,0000	0 E+00	0 E+00	0 E+00	-
	X	+	0,0000	0,0000	0,0000	0 E+00	0 E+00	0 E+00	-
01461	X	-	0,0000	0,0000	0,0000	0 E+00	0 E+00	0 E+00	-
	Y	+	0,0000	0,0000	0,0000	0 E+00	0 E+00	0 E+00	-
	Y	-	0,0000	0,0000	0,0000	0 E+00	0 E+00	0 E+00	-
	X	+	0,0000	0,0000	0,0000	0 E+00	0 E+00	0 E+00	-
01462	X	-	0,0000	0,0000	0,0000	0 E+00	0 E+00	0 E+00	-

Nodi - Spostamenti per eccentricità accidentale

Nodo	Dir	e	Sx	Sy	Sz	Θ x	Θ y	Θ z	σ t
			[cm]	[cm]	[cm]	[rad]	[rad]	[rad]	[N/mm²]
	Y	+	0,0000	0,0000	0,0000	0 E+00	0 E+00	0 E+00	-
	Y	-	0,0000	0,0000	0,0000	0 E+00	0 E+00	0 E+00	-
	X	+	0,0000	0,0000	0,0000	0 E+00	0 E+00	0 E+00	-
01463	X	-	0,0000	0,0000	0,0000	0 E+00	0 E+00	0 E+00	-
	Y	+	0,0000	0,0000	0,0000	0 E+00	0 E+00	0 E+00	-
	Y	-	0,0000	0,0000	0,0000	0 E+00	0 E+00	0 E+00	-
	X	+	0,0000	0,0000	0,0000	0 E+00	0 E+00	0 E+00	-
01464	X	-	0,0000	0,0000	0,0000	0 E+00	0 E+00	0 E+00	-
	Y	+	0,0000	0,0000	0,0000	0 E+00	0 E+00	0 E+00	-
	Y	-	0,0000	0,0000	0,0000	0 E+00	0 E+00	0 E+00	-
	X	+	0,0000	0,0000	0,0000	0 E+00	0 E+00	0 E+00	-
01465	X	-	0,0000	0,0000	0,0000	0 E+00	0 E+00	0 E+00	-
	Y	+	0,0000	0,0000	0,0000	0 E+00	0 E+00	0 E+00	-
	Y	-	0,0000	0,0000	0,0000	0 E+00	0 E+00	0 E+00	-
	X	+	0,0000	0,0000	0,0000	0 E+00	0 E+00	0 E+00	-
01466	X	-	0,0000	0,0000	0,0000	0 E+00	0 E+00	0 E+00	-
	Y	+	0,0000	0,0000	0,0000	0 E+00	0 E+00	0 E+00	-
	Y	-	0,0000	0,0000	0,0000	0 E+00	0 E+00	0 E+00	-
	X	+	0,0000	0,0000	0,0000	0 E+00	0 E+00	0 E+00	-
01467	X	-	0,0000	0,0000	0,0000	0 E+00	0 E+00	0 E+00	-
	Y	+	0,0000	0,0000	0,0000	0 E+00	0 E+00	0 E+00	-
	Y	-	0,0000	0,0000	0,0000	0 E+00	0 E+00	0 E+00	-
	X	+	0,0000	0,0000	0,0000	0 E+00	0 E+00	0 E+00	-
01468	X	-	0,0000	0,0000	0,0000	0 E+00	0 E+00	0 E+00	-
	Y	+	0,0000	0,0000	0,0000	0 E+00	0 E+00	0 E+00	-
	Y	-	0,0000	0,0000	0,0000	0 E+00	0 E+00	0 E+00	-
	X	+	0,0000	0,0000	0,0000	0 E+00	0 E+00	0 E+00	-
01469	X	-	0,0000	0,0000	0,0000	0 E+00	0 E+00	0 E+00	-
	Y	+	0,0000	0,0000	0,0000	0 E+00	0 E+00	0 E+00	-
	Y	-	0,0000	0,0000	0,0000	0 E+00	0 E+00	0 E+00	-
	X	+	0,0000	0,0000	0,0000	0 E+00	0 E+00	0 E+00	-
01470	X	-	0,0000	0,0000	0,0000	0 E+00	0 E+00	0 E+00	-
	Y	+	0,0000	0,0000	0,0000	0 E+00	0 E+00	0 E+00	-
	Y	-	0,0000	0,0000	0,0000	0 E+00	0 E+00	0 E+00	-
	X	+	0,0000	0,0000	0,0000	0 E+00	0 E+00	0 E+00	-
01471	X	-	0,0000	0,0000	0,0000	0 E+00	0 E+00	0 E+00	-
	Y	+	0,0000	0,0000	0,0000	0 E+00	0 E+00	0 E+00	-
	Y	-	0,0000	0,0000	0,0000	0 E+00	0 E+00	0 E+00	-
	X	+	0,0000	0,0000	0,0000	0 E+00	0 E+00	0 E+00	-
01472	X	-	0,0000	0,0000	0,0000	0 E+00	0 E+00	0 E+00	-
	Y	+	0,0000	0,0000	0,0000	0 E+00	0 E+00	0 E+00	-
	Y	-	0,0000	0,0000	0,0000	0 E+00	0 E+00	0 E+00	-
	X	+	0,0000	0,0000	0,0000	0 E+00	0 E+00	0 E+00	-
01473	X	-	0,0000	0,0000	0,0000	0 E+00	0 E+00	0 E+00	-
	Y	+	0,0000	0,0000	0,0000	0 E+00	0 E+00	0 E+00	-
	Y	-	0,0000	0,0000	0,0000	0 E+00	0 E+00	0 E+00	-
	X	+	0,0000	0,0000	0,0000	0 E+00	0 E+00	0 E+00	-
01474	X	-	0,0000	0,0000	0,0000	0 E+00	0 E+00	0 E+00	-
	Y	+	0,0000	0,0000	0,0000	0 E+00	0 E+00	0 E+00	-
	Y	-	0,0000	0,0000	0,0000	0 E+00	0 E+00	0 E+00	-
	X	+	0,0000	0,0000	0,0000	0 E+00	0 E+00	0 E+00	-
01475	X	-	0,0000	0,0000	0,0000	0 E+00	0 E+00	0 E+00	-
	Y	+	0,0000	0,0000	0,0000	0 E+00	0 E+00	0 E+00	-
	Y	-	0,0000	0,0000	0,0000	0 E+00	0 E+00	0 E+00	-
	X	+	0,0000	0,0000	0,0000	0 E+00	0 E+00	0 E+00	-
01476	X	-	0,0000	0,0000	0,0000	0 E+00	0 E+00	0 E+00	-
	Y	+	0,0000	0,0000	0,0000	0 E+00	0 E+00	0 E+00	-
	Y	-	0,0000	0,0000	0,0000	0 E+00	0 E+00	0 E+00	-
	X	+	0,0000	0,0000	0,0000	0 E+00	0 E+00	0 E+00	-
01477	X	-	0,0000	0,0000	0,0000	0 E+00	0 E+00	0 E+00	-
	Y	+	0,0000	0,0000	0,0000	0 E+00	0 E+00	0 E+00	-
	Y	-	0,0000	0,0000	0,0000	0 E+00	0 E+00	0 E+00	-
	X	+	0,0000	0,0000	0,0000	0 E+00	0 E+00	0 E+00	-
01478	X	-	0,0000	0,0000	0,0000	0 E+00	0 E+00	0 E+00	-
	Y	+	0,0000	0,0000	0,0000	0 E+00	0 E+00	0 E+00	-
	Y	-	0,0000	0,0000	0,0000	0 E+00	0 E+00	0 E+00	-
	X	+	0,0000	0,0000	0,0000	0 E+00	0 E+00	0 E+00	-
01479	X	-	0,0000	0,0000	0,0000	0 E+00	0 E+00	0 E+00	-
	Y	+	0,0000	0,0000	0,0000	0 E+00	0 E+00	0 E+00	-
	Y	-	0,0000	0,0000	0,0000	0 E+00	0 E+00	0 E+00	-
	X	+	0,0000	0,0000	0,0000	0 E+00	0 E+00	0 E+00	-
01480	X	-	0,0000	0,0000	0,0000	0 E+00	0 E+00	0 E+00	-
	Y	+	0,0000	0,0000	0,0000	0 E+00	0 E+00	0 E+00	-
	Y	-	0,0000	0,0000	0,0000	0 E+00	0 E+00	0 E+00	-
	X	+	0,0000	0,0000	0,0000	0 E+00	0 E+00	0 E+00	-
01481	X	-	0,0000	0,0000	0,0000	0 E+00	0 E+00	0 E+00	-
	Y	+	0,0000	0,0000	0,0000	0 E+00	0 E+00	0 E+00	-
	Y	-	0,0000	0,0000	0,0000	0 E+00	0 E+00	0 E+00	-
	X	+	0,0000	0,0000	0,0000	0 E+00	0 E+00	0 E+00	-

Nodi - Spostamenti per eccentricità accidentale

Nodo	Dir	e	Sx	Sy	Sz	Θ x	Θ y	Θ z	σ t
			[cm]	[cm]	[cm]	[rad]	[rad]	[rad]	[N/mm²]
01482	X	-	0,0000	0,0000	0,0000	0 E+00	0 E+00	0 E+00	-
	Y	+	0,0000	0,0000	0,0000	0 E+00	0 E+00	0 E+00	-
	Y	-	0,0000	0,0000	0,0000	0 E+00	0 E+00	0 E+00	-
01483	X	+	0,0000	0,0000	0,0000	0 E+00	0 E+00	0 E+00	-
	X	-	0,0000	0,0000	0,0000	0 E+00	0 E+00	0 E+00	-
	Y	+	0,0000	0,0000	0,0000	0 E+00	0 E+00	0 E+00	-
	Y	-	0,0000	0,0000	0,0000	0 E+00	0 E+00	0 E+00	-
01484	X	+	0,0000	0,0000	0,0000	0 E+00	0 E+00	0 E+00	-
	X	-	0,0000	0,0000	0,0000	0 E+00	0 E+00	0 E+00	-
	Y	+	0,0000	0,0000	0,0000	0 E+00	0 E+00	0 E+00	-
	Y	-	0,0000	0,0000	0,0000	0 E+00	0 E+00	0 E+00	-
01485	X	+	0,0000	0,0000	0,0000	0 E+00	0 E+00	0 E+00	-
	X	-	0,0000	0,0000	0,0000	0 E+00	0 E+00	0 E+00	-
	Y	+	0,0000	0,0000	0,0000	0 E+00	0 E+00	0 E+00	-
	Y	-	0,0000	0,0000	0,0000	0 E+00	0 E+00	0 E+00	-
01486	X	+	0,0000	0,0000	0,0000	0 E+00	0 E+00	0 E+00	-
	X	-	0,0000	0,0000	0,0000	0 E+00	0 E+00	0 E+00	-
	Y	+	0,0000	0,0000	0,0000	0 E+00	0 E+00	0 E+00	-
	Y	-	0,0000	0,0000	0,0000	0 E+00	0 E+00	0 E+00	-
01487	X	+	0,0000	0,0000	0,0000	0 E+00	0 E+00	0 E+00	-
	X	-	0,0000	0,0000	0,0000	0 E+00	0 E+00	0 E+00	-
	Y	+	0,0000	0,0000	0,0000	0 E+00	0 E+00	0 E+00	-
	Y	-	0,0000	0,0000	0,0000	0 E+00	0 E+00	0 E+00	-
01488	X	+	0,0000	0,0000	0,0000	0 E+00	0 E+00	0 E+00	-
	X	-	0,0000	0,0000	0,0000	0 E+00	0 E+00	0 E+00	-
	Y	+	0,0000	0,0000	0,0000	0 E+00	0 E+00	0 E+00	-
	Y	-	0,0000	0,0000	0,0000	0 E+00	0 E+00	0 E+00	-
01489	X	+	0,0000	0,0000	0,0000	0 E+00	0 E+00	0 E+00	-
	X	-	0,0000	0,0000	0,0000	0 E+00	0 E+00	0 E+00	-
	Y	+	0,0000	0,0000	0,0000	0 E+00	0 E+00	0 E+00	-
	Y	-	0,0000	0,0000	0,0000	0 E+00	0 E+00	0 E+00	-
01490	X	+	0,0000	0,0000	0,0000	0 E+00	0 E+00	0 E+00	-
	X	-	0,0000	0,0000	0,0000	0 E+00	0 E+00	0 E+00	-
	Y	+	0,0000	0,0000	0,0000	0 E+00	0 E+00	0 E+00	-
	Y	-	0,0000	0,0000	0,0000	0 E+00	0 E+00	0 E+00	-
01491	X	+	0,0000	0,0000	0,0000	0 E+00	0 E+00	0 E+00	-
	X	-	0,0000	0,0000	0,0000	0 E+00	0 E+00	0 E+00	-
	Y	+	0,0000	0,0000	0,0000	0 E+00	0 E+00	0 E+00	-
	Y	-	0,0000	0,0000	0,0000	0 E+00	0 E+00	0 E+00	-
01492	X	+	0,0000	0,0000	0,0000	0 E+00	0 E+00	0 E+00	-
	X	-	0,0000	0,0000	0,0000	0 E+00	0 E+00	0 E+00	-
	Y	+	0,0000	0,0000	0,0000	0 E+00	0 E+00	0 E+00	-
	Y	-	0,0000	0,0000	0,0000	0 E+00	0 E+00	0 E+00	-
01493	X	+	0,0000	0,0000	0,0000	0 E+00	0 E+00	0 E+00	-
	X	-	0,0000	0,0000	0,0000	0 E+00	0 E+00	0 E+00	-
	Y	+	0,0000	0,0000	0,0000	0 E+00	0 E+00	0 E+00	-
	Y	-	0,0000	0,0000	0,0000	0 E+00	0 E+00	0 E+00	-
01494	X	+	0,0000	0,0000	0,0000	0 E+00	0 E+00	0 E+00	-
	X	-	0,0000	0,0000	0,0000	0 E+00	0 E+00	0 E+00	-
	Y	+	0,0000	0,0000	0,0000	0 E+00	0 E+00	0 E+00	-
	Y	-	0,0000	0,0000	0,0000	0 E+00	0 E+00	0 E+00	-
01495	X	+	0,0000	0,0000	0,0000	0 E+00	0 E+00	0 E+00	-
	X	-	0,0000	0,0000	0,0000	0 E+00	0 E+00	0 E+00	-
	Y	+	0,0000	0,0000	0,0000	0 E+00	0 E+00	0 E+00	-
	Y	-	0,0000	0,0000	0,0000	0 E+00	0 E+00	0 E+00	-
01496	X	+	0,0000	0,0000	0,0000	0 E+00	0 E+00	0 E+00	-
	X	-	0,0000	0,0000	0,0000	0 E+00	0 E+00	0 E+00	-
	Y	+	0,0000	0,0000	0,0000	0 E+00	0 E+00	0 E+00	-
	Y	-	0,0000	0,0000	0,0000	0 E+00	0 E+00	0 E+00	-
01497	X	+	0,0000	0,0000	0,0000	0 E+00	0 E+00	0 E+00	-
	X	-	0,0000	0,0000	0,0000	0 E+00	0 E+00	0 E+00	-
	Y	+	0,0000	0,0000	0,0000	0 E+00	0 E+00	0 E+00	-
	Y	-	0,0000	0,0000	0,0000	0 E+00	0 E+00	0 E+00	-
01498	X	+	0,0000	0,0000	0,0000	0 E+00	0 E+00	0 E+00	-
	X	-	0,0000	0,0000	0,0000	0 E+00	0 E+00	0 E+00	-
	Y	+	0,0000	0,0000	0,0000	0 E+00	0 E+00	0 E+00	-
	Y	-	0,0000	0,0000	0,0000	0 E+00	0 E+00	0 E+00	-
01499	X	+	0,0000	0,0000	0,0000	0 E+00	0 E+00	0 E+00	-
	X	-	0,0000	0,0000	0,0000	0 E+00	0 E+00	0 E+00	-
	Y	+	0,0000	0,0000	0,0000	0 E+00	0 E+00	0 E+00	-
	Y	-	0,0000	0,0000	0,0000	0 E+00	0 E+00	0 E+00	-
01500	X	+	0,0000	0,0000	0,0000	0 E+00	0 E+00	0 E+00	-
	X	-	0,0000	0,0000	0,0000	0 E+00	0 E+00	0 E+00	-
	Y	+	0,0000	0,0000	0,0000	0 E+00	0 E+00	0 E+00	-
	Y	-	0,0000	0,0000	0,0000	0 E+00	0 E+00	0 E+00	-
01501	X	+	0,0000	0,0000	0,0000	0 E+00	0 E+00	0 E+00	-
	X	-	0,0000	0,0000	0,0000	0 E+00	0 E+00	0 E+00	-
	Y	+	0,0000	0,0000	0,0000	0 E+00	0 E+00	0 E+00	-
	Y	-	0,0000	0,0000	0,0000	0 E+00	0 E+00	0 E+00	-

Nodi - Spostamenti per eccentricità accidentale

Nodo	Dir	e	Sx	Sy	Sz	Θ x	Θ y	Θ z	σ t
			[cm]	[cm]	[cm]	[rad]	[rad]	[rad]	[N/mm²]
01502	X	+	0,0000	0,0000	0,0000	0 E+00	0 E+00	0 E+00	-
	X	-	0,0000	0,0000	0,0000	0 E+00	0 E+00	0 E+00	-
	Y	+	0,0000	0,0000	0,0000	0 E+00	0 E+00	0 E+00	-
	Y	-	0,0000	0,0000	0,0000	0 E+00	0 E+00	0 E+00	-
01503	X	+	0,0000	0,0000	0,0000	0 E+00	0 E+00	0 E+00	-
	X	-	0,0000	0,0000	0,0000	0 E+00	0 E+00	0 E+00	-
	Y	+	0,0000	0,0000	0,0000	0 E+00	0 E+00	0 E+00	-
	Y	-	0,0000	0,0000	0,0000	0 E+00	0 E+00	0 E+00	-
01504	X	+	0,0000	0,0000	0,0000	0 E+00	0 E+00	0 E+00	-
	X	-	0,0000	0,0000	0,0000	0 E+00	0 E+00	0 E+00	-
	Y	+	0,0000	0,0000	0,0000	0 E+00	0 E+00	0 E+00	-
	Y	-	0,0000	0,0000	0,0000	0 E+00	0 E+00	0 E+00	-
01505	X	+	0,0000	0,0000	0,0000	0 E+00	0 E+00	0 E+00	-
	X	-	0,0000	0,0000	0,0000	0 E+00	0 E+00	0 E+00	-
	Y	+	0,0000	0,0000	0,0000	0 E+00	0 E+00	0 E+00	-
	Y	-	0,0000	0,0000	0,0000	0 E+00	0 E+00	0 E+00	-
01506	X	+	0,0000	0,0000	0,0000	0 E+00	0 E+00	0 E+00	-
	X	-	0,0000	0,0000	0,0000	0 E+00	0 E+00	0 E+00	-
	Y	+	0,0000	0,0000	0,0000	0 E+00	0 E+00	0 E+00	-
	Y	-	0,0000	0,0000	0,0000	0 E+00	0 E+00	0 E+00	-
01507	X	+	0,0000	0,0000	0,0000	0 E+00	0 E+00	0 E+00	-
	X	-	0,0000	0,0000	0,0000	0 E+00	0 E+00	0 E+00	-
	Y	+	0,0000	0,0000	0,0000	0 E+00	0 E+00	0 E+00	-
	Y	-	0,0000	0,0000	0,0000	0 E+00	0 E+00	0 E+00	-
01508	X	+	0,0000	0,0000	0,0000	0 E+00	0 E+00	0 E+00	-
	X	-	0,0000	0,0000	0,0000	0 E+00	0 E+00	0 E+00	-
	Y	+	0,0000	0,0000	0,0000	0 E+00	0 E+00	0 E+00	-
	Y	-	0,0000	0,0000	0,0000	0 E+00	0 E+00	0 E+00	-
01509	X	+	0,0000	0,0000	0,0000	0 E+00	0 E+00	0 E+00	-
	X	-	0,0000	0,0000	0,0000	0 E+00	0 E+00	0 E+00	-
	Y	+	0,0000	0,0000	0,0000	0 E+00	0 E+00	0 E+00	-
	Y	-	0,0000	0,0000	0,0000	0 E+00	0 E+00	0 E+00	-
01510	X	+	0,0000	0,0000	0,0000	0 E+00	0 E+00	0 E+00	-
	X	-	0,0000	0,0000	0,0000	0 E+00	0 E+00	0 E+00	-
	Y	+	0,0000	0,0000	0,0000	0 E+00	0 E+00	0 E+00	-
	Y	-	0,0000	0,0000	0,0000	0 E+00	0 E+00	0 E+00	-
01511	X	+	0,0000	0,0000	0,0000	0 E+00	0 E+00	0 E+00	-
	X	-	0,0000	0,0000	0,0000	0 E+00	0 E+00	0 E+00	-
	Y	+	0,0000	0,0000	0,0000	0 E+00	0 E+00	0 E+00	-
	Y	-	0,0000	0,0000	0,0000	0 E+00	0 E+00	0 E+00	-
01512	X	+	0,0000	0,0000	0,0000	0 E+00	0 E+00	0 E+00	-
	X	-	0,0000	0,0000	0,0000	0 E+00	0 E+00	0 E+00	-
	Y	+	0,0000	0,0000	0,0000	0 E+00	0 E+00	0 E+00	-
	Y	-	0,0000	0,0000	0,0000	0 E+00	0 E+00	0 E+00	-
01513	X	+	0,0000	0,0000	0,0000	0 E+00	0 E+00	0 E+00	-
	X	-	0,0000	0,0000	0,0000	0 E+00	0 E+00	0 E+00	-
	Y	+	0,0000	0,0000	0,0000	0 E+00	0 E+00	0 E+00	-
	Y	-	0,0000	0,0000	0,0000	0 E+00	0 E+00	0 E+00	-
01514	X	+	0,0000	0,0000	0,0000	0 E+00	0 E+00	0 E+00	-
	X	-	0,0000	0,0000	0,0000	0 E+00	0 E+00	0 E+00	-
	Y	+	0,0000	0,0000	0,0000	0 E+00	0 E+00	0 E+00	-
	Y	-	0,0000	0,0000	0,0000	0 E+00	0 E+00	0 E+00	-
01515	X	+	0,0000	0,0000	0,0000	0 E+00	0 E+00	0 E+00	-
	X	-	0,0000	0,0000	0,0000	0 E+00	0 E+00	0 E+00	-
	Y	+	0,0000	0,0000	0,0000	0 E+00	0 E+00	0 E+00	-
	Y	-	0,0000	0,0000	0,0000	0 E+00	0 E+00	0 E+00	-
01516	X	+	0,0000	0,0000	0,0000	0 E+00	0 E+00	0 E+00	-
	X	-	0,0000	0,0000	0,0000	0 E+00	0 E+00	0 E+00	-
	Y	+	0,0000	0,0000	0,0000	0 E+00	0 E+00	0 E+00	-
	Y	-	0,0000	0,0000	0,0000	0 E+00	0 E+00	0 E+00	-
01517	X	+	0,0000	0,0000	0,0000	0 E+00	0 E+00	0 E+00	-
	X	-	0,0000	0,0000	0,0000	0 E+00	0 E+00	0 E+00	-
	Y	+	0,0000	0,0000	0,0000	0 E+00	0 E+00	0 E+00	-
	Y	-	0,0000	0,0000	0,0000	0 E+00	0 E+00	0 E+00	-
01518	X	+	0,0000	0,0000	0,0000	0 E+00	0 E+00	0 E+00	-
	X	-	0,0000	0,0000	0,0000	0 E+00	0 E+00	0 E+00	-
	Y	+	0,0000	0,0000	0,0000	0 E+00	0 E+00	0 E+00	-
	Y	-	0,0000	0,0000	0,0000	0 E+00	0 E+00	0 E+00	-
01519	X	+	0,0000	0,0000	0,0000	0 E+00	0 E+00	0 E+00	-
	X	-	0,0000	0,0000	0,0000	0 E+00	0 E+00	0 E+00	-
	Y	+	0,0000	0,0000	0,0000	0 E+00	0 E+00	0 E+00	-
	Y	-	0,0000	0,0000	0,0000	0 E+00	0 E+00	0 E+00	-
01520	X	+	0,0000	0,0000	0,0000	0 E+00	0 E+00	0 E+00	-
	X	-	0,0000	0,0000	0,0000	0 E+00	0 E+00	0 E+00	-
	Y	+	0,0000	0,0000	0,0000	0 E+00	0 E+00	0 E+00	-
	Y	-	0,0000	0,0000	0,0000	0 E+00	0 E+00	0 E+00	-
01521	X	+	0,0000	0,0000	0,0000	0 E+00	0 E+00	0 E+00	-
	X	-	0,0000	0,0000	0,0000	0 E+00	0 E+00	0 E+00	-
	Y	+	0,0000	0,0000	0,0000	0 E+00	0 E+00	0 E+00	-

Nodi - Spostamenti per eccentricità accidentale

Nodo	Dir	e	Sx	Sy	Sz	Θ x	Θ y	Θ z	σ t
			[cm]	[cm]	[cm]	[rad]	[rad]	[rad]	[N/mm²]
	Y	-	0,0000	0,0000	0,0000	0 E+00	0 E+00	0 E+00	-
	X	+	0,0000	0,0000	0,0000	0 E+00	0 E+00	0 E+00	-
01522	X	-	0,0000	0,0000	0,0000	0 E+00	0 E+00	0 E+00	-
	Y	+	0,0000	0,0000	0,0000	0 E+00	0 E+00	0 E+00	-
	Y	-	0,0000	0,0000	0,0000	0 E+00	0 E+00	0 E+00	-
	X	+	0,0000	0,0000	0,0000	0 E+00	0 E+00	0 E+00	-
01523	X	-	0,0000	0,0000	0,0000	0 E+00	0 E+00	0 E+00	-
	Y	+	0,0000	0,0000	0,0000	0 E+00	0 E+00	0 E+00	-
	Y	-	0,0000	0,0000	0,0000	0 E+00	0 E+00	0 E+00	-
	X	+	0,0000	0,0000	0,0000	0 E+00	0 E+00	0 E+00	-
01524	X	-	0,0000	0,0000	0,0000	0 E+00	0 E+00	0 E+00	-
	Y	+	0,0000	0,0000	0,0000	0 E+00	0 E+00	0 E+00	-
	Y	-	0,0000	0,0000	0,0000	0 E+00	0 E+00	0 E+00	-
	X	+	0,0000	0,0000	0,0000	0 E+00	0 E+00	0 E+00	-
01525	X	-	0,0000	0,0000	0,0000	0 E+00	0 E+00	0 E+00	-
	Y	+	0,0000	0,0000	0,0000	0 E+00	0 E+00	0 E+00	-
	Y	-	0,0000	0,0000	0,0000	0 E+00	0 E+00	0 E+00	-
	X	+	0,0000	0,0000	0,0000	0 E+00	0 E+00	0 E+00	-
01526	X	-	0,0000	0,0000	0,0000	0 E+00	0 E+00	0 E+00	-
	Y	+	0,0000	0,0000	0,0000	0 E+00	0 E+00	0 E+00	-
	Y	-	0,0000	0,0000	0,0000	0 E+00	0 E+00	0 E+00	-
	X	+	0,0000	0,0000	0,0000	0 E+00	0 E+00	0 E+00	-
01527	X	-	0,0000	0,0000	0,0000	0 E+00	0 E+00	0 E+00	-
	Y	+	0,0000	0,0000	0,0000	0 E+00	0 E+00	0 E+00	-
	Y	-	0,0000	0,0000	0,0000	0 E+00	0 E+00	0 E+00	-
	X	+	0,0000	0,0000	0,0000	0 E+00	0 E+00	0 E+00	-
01528	X	-	0,0000	0,0000	0,0000	0 E+00	0 E+00	0 E+00	-
	Y	+	0,0000	0,0000	0,0000	0 E+00	0 E+00	0 E+00	-
	Y	-	0,0000	0,0000	0,0000	0 E+00	0 E+00	0 E+00	-
	X	+	0,0000	0,0000	0,0000	0 E+00	0 E+00	0 E+00	-
01529	X	-	0,0000	0,0000	0,0000	0 E+00	0 E+00	0 E+00	-
	Y	+	0,0000	0,0000	0,0000	0 E+00	0 E+00	0 E+00	-
	Y	-	0,0000	0,0000	0,0000	0 E+00	0 E+00	0 E+00	-
	X	+	0,0000	0,0000	0,0000	0 E+00	0 E+00	0 E+00	-
01530	X	-	0,0000	0,0000	0,0000	0 E+00	0 E+00	0 E+00	-
	Y	+	0,0000	0,0000	0,0000	0 E+00	0 E+00	0 E+00	-
	Y	-	0,0000	0,0000	0,0000	0 E+00	0 E+00	0 E+00	-
	X	+	0,0000	0,0000	0,0000	0 E+00	0 E+00	0 E+00	-
01531	X	-	0,0000	0,0000	0,0000	0 E+00	0 E+00	0 E+00	-
	Y	+	0,0000	0,0000	0,0000	0 E+00	0 E+00	0 E+00	-
	Y	-	0,0000	0,0000	0,0000	0 E+00	0 E+00	0 E+00	-
	X	+	0,0000	0,0000	0,0000	0 E+00	0 E+00	0 E+00	-
01532	X	-	0,0000	0,0000	0,0000	0 E+00	0 E+00	0 E+00	-
	Y	+	0,0000	0,0000	0,0000	0 E+00	0 E+00	0 E+00	-
	Y	-	0,0000	0,0000	0,0000	0 E+00	0 E+00	0 E+00	-
	X	+	0,0000	0,0000	0,0000	0 E+00	0 E+00	0 E+00	-
01533	X	-	0,0000	0,0000	0,0000	0 E+00	0 E+00	0 E+00	-
	Y	+	0,0000	0,0000	0,0000	0 E+00	0 E+00	0 E+00	-
	Y	-	0,0000	0,0000	0,0000	0 E+00	0 E+00	0 E+00	-
	X	+	0,0000	0,0000	0,0000	0 E+00	0 E+00	0 E+00	-
01534	X	-	0,0000	0,0000	0,0000	0 E+00	0 E+00	0 E+00	-
	Y	+	0,0000	0,0000	0,0000	0 E+00	0 E+00	0 E+00	-
	Y	-	0,0000	0,0000	0,0000	0 E+00	0 E+00	0 E+00	-
	X	+	0,0000	0,0000	0,0000	0 E+00	0 E+00	0 E+00	-
01535	X	-	0,0000	0,0000	0,0000	0 E+00	0 E+00	0 E+00	-
	Y	+	0,0000	0,0000	0,0000	0 E+00	0 E+00	0 E+00	-
	Y	-	0,0000	0,0000	0,0000	0 E+00	0 E+00	0 E+00	-
	X	+	0,0000	0,0000	0,0000	0 E+00	0 E+00	0 E+00	-
01536	X	-	0,0000	0,0000	0,0000	0 E+00	0 E+00	0 E+00	-
	Y	+	0,0000	0,0000	0,0000	0 E+00	0 E+00	0 E+00	-
	Y	-	0,0000	0,0000	0,0000	0 E+00	0 E+00	0 E+00	-
	X	+	0,0000	0,0000	0,0000	0 E+00	0 E+00	0 E+00	-
01537	X	-	0,0000	0,0000	0,0000	0 E+00	0 E+00	0 E+00	-
	Y	+	0,0000	0,0000	0,0000	0 E+00	0 E+00	0 E+00	-
	Y	-	0,0000	0,0000	0,0000	0 E+00	0 E+00	0 E+00	-
	X	+	0,0000	0,0000	0,0000	0 E+00	0 E+00	0 E+00	-
01538	X	-	0,0000	0,0000	0,0000	0 E+00	0 E+00	0 E+00	-
	Y	+	0,0000	0,0000	0,0000	0 E+00	0 E+00	0 E+00	-
	Y	-	0,0000	0,0000	0,0000	0 E+00	0 E+00	0 E+00	-
	X	+	0,0000	0,0000	0,0000	0 E+00	0 E+00	0 E+00	-
01539	X	-	0,0000	0,0000	0,0000	0 E+00	0 E+00	0 E+00	-
	Y	+	0,0000	0,0000	0,0000	0 E+00	0 E+00	0 E+00	-
	Y	-	0,0000	0,0000	0,0000	0 E+00	0 E+00	0 E+00	-
	X	+	0,0000	0,0000	0,0000	0 E+00	0 E+00	0 E+00	-
01540	X	-	0,0000	0,0000	0,0000	0 E+00	0 E+00	0 E+00	-
	Y	+	0,0000	0,0000	0,0000	0 E+00	0 E+00	0 E+00	-
	Y	-	0,0000	0,0000	0,0000	0 E+00	0 E+00	0 E+00	-
	X	+	0,0000	0,0000	0,0000	0 E+00	0 E+00	0 E+00	-
01541	X	-	0,0000	0,0000	0,0000	0 E+00	0 E+00	0 E+00	-

Nodi - Spostamenti per eccentricità accidentale

Nodo	Dir	e	Sx	Sy	Sz	Θ x	Θ y	Θ z	σ t
			[cm]	[cm]	[cm]	[rad]	[rad]	[rad]	[N/mm²]
	Y	+	0,0000	0,0000	0,0000	0 E+00	0 E+00	0 E+00	-
	Y	-	0,0000	0,0000	0,0000	0 E+00	0 E+00	0 E+00	-
	X	+	0,0000	0,0000	0,0000	0 E+00	0 E+00	0 E+00	-
01542	X	-	0,0000	0,0000	0,0000	0 E+00	0 E+00	0 E+00	-
	Y	+	0,0000	0,0000	0,0000	0 E+00	0 E+00	0 E+00	-
	Y	-	0,0000	0,0000	0,0000	0 E+00	0 E+00	0 E+00	-
	X	+	0,0000	0,0000	0,0000	0 E+00	0 E+00	0 E+00	-
01543	X	-	0,0000	0,0000	0,0000	0 E+00	0 E+00	0 E+00	-
	Y	+	0,0000	0,0000	0,0000	0 E+00	0 E+00	0 E+00	-
	Y	-	0,0000	0,0000	0,0000	0 E+00	0 E+00	0 E+00	-
	X	+	0,0000	0,0000	0,0000	0 E+00	0 E+00	0 E+00	-
01544	X	-	0,0000	0,0000	0,0000	0 E+00	0 E+00	0 E+00	-
	Y	+	0,0000	0,0000	0,0000	0 E+00	0 E+00	0 E+00	-
	Y	-	0,0000	0,0000	0,0000	0 E+00	0 E+00	0 E+00	-
	X	+	0,0000	0,0000	0,0000	0 E+00	0 E+00	0 E+00	-
01545	X	-	0,0000	0,0000	0,0000	0 E+00	0 E+00	0 E+00	-
	Y	+	0,0000	0,0000	0,0000	0 E+00	0 E+00	0 E+00	-
	Y	-	0,0000	0,0000	0,0000	0 E+00	0 E+00	0 E+00	-
	X	+	0,0000	0,0000	0,0000	0 E+00	0 E+00	0 E+00	-
01546	X	-	0,0000	0,0000	0,0000	0 E+00	0 E+00	0 E+00	-
	Y	+	0,0000	0,0000	0,0000	0 E+00	0 E+00	0 E+00	-
	Y	-	0,0000	0,0000	0,0000	0 E+00	0 E+00	0 E+00	-
	X	+	0,0000	0,0000	0,0000	0 E+00	0 E+00	0 E+00	-
01547	X	-	0,0000	0,0000	0,0000	0 E+00	0 E+00	0 E+00	-
	Y	+	0,0000	0,0000	0,0000	0 E+00	0 E+00	0 E+00	-
	Y	-	0,0000	0,0000	0,0000	0 E+00	0 E+00	0 E+00	-
	X	+	0,0000	0,0000	0,0000	0 E+00	0 E+00	0 E+00	-
01548	X	-	0,0000	0,0000	0,0000	0 E+00	0 E+00	0 E+00	-
	Y	+	0,0000	0,0000	0,0000	0 E+00	0 E+00	0 E+00	-
	Y	-	0,0000	0,0000	0,0000	0 E+00	0 E+00	0 E+00	-
	X	+	0,0000	0,0000	0,0000	0 E+00	0 E+00	0 E+00	-
01549	X	-	0,0000	0,0000	0,0000	0 E+00	0 E+00	0 E+00	-
	Y	+	0,0000	0,0000	0,0000	0 E+00	0 E+00	0 E+00	-
	Y	-	0,0000	0,0000	0,0000	0 E+00	0 E+00	0 E+00	-
	X	+	0,0000	0,0000	0,0000	0 E+00	0 E+00	0 E+00	-
01550	X	-	0,0000	0,0000	0,0000	0 E+00	0 E+00	0 E+00	-
	Y	+	0,0000	0,0000	0,0000	0 E+00	0 E+00	0 E+00	-
	Y	-	0,0000	0,0000	0,0000	0 E+00	0 E+00	0 E+00	-
	X	+	0,0000	0,0000	0,0000	0 E+00	0 E+00	0 E+00	-
01551	X	-	0,0000	0,0000	0,0000	0 E+00	0 E+00	0 E+00	-
	Y	+	0,0000	0,0000	0,0000	0 E+00	0 E+00	0 E+00	-
	Y	-	0,0000	0,0000	0,0000	0 E+00	0 E+00	0 E+00	-
	X	+	0,0000	0,0000	0,0000	0 E+00	0 E+00	0 E+00	-
01552	X	-	0,0000	0,0000	0,0000	0 E+00	0 E+00	0 E+00	-
	Y	+	0,0000	0,0000	0,0000	0 E+00	0 E+00	0 E+00	-
	Y	-	0,0000	0,0000	0,0000	0 E+00	0 E+00	0 E+00	-
	X	+	0,0000	0,0000	0,0000	0 E+00	0 E+00	0 E+00	-
01553	X	-	0,0000	0,0000	0,0000	0 E+00	0 E+00	0 E+00	-
	Y	+	0,0000	0,0000	0,0000	0 E+00	0 E+00	0 E+00	-
	Y	-	0,0000	0,0000	0,0000	0 E+00	0 E+00	0 E+00	-
	X	+	0,0000	0,0000	0,0000	0 E+00	0 E+00	0 E+00	-
01554	X	-	0,0000	0,0000	0,0000	0 E+00	0 E+00	0 E+00	-
	Y	+	0,0000	0,0000	0,0000	0 E+00	0 E+00	0 E+00	-
	Y	-	0,0000	0,0000	0,0000	0 E+00	0 E+00	0 E+00	-
	X	+	0,0000	0,0000	0,0000	0 E+00	0 E+00	0 E+00	-
01555	X	-	0,0000	0,0000	0,0000	0 E+00	0 E+00	0 E+00	-
	Y	+	0,0000	0,0000	0,0000	0 E+00	0 E+00	0 E+00	-
	Y	-	0,0000	0,0000	0,0000	0 E+00	0 E+00	0 E+00	-
	X	+	0,0000	0,0000	0,0000	0 E+00	0 E+00	0 E+00	-
01556	X	-	0,0000	0,0000	0,0000	0 E+00	0 E+00	0 E+00	-
	Y	+	0,0000	0,0000	0,0000	0 E+00	0 E+00	0 E+00	-
	Y	-	0,0000	0,0000	0,0000	0 E+00	0 E+00	0 E+00	-
	X	+	0,0000	0,0000	0,0000	0 E+00	0 E+00	0 E+00	-
01557	X	-	0,0000	0,0000	0,0000	0 E+00	0 E+00	0 E+00	-
	Y	+	0,0000	0,0000	0,0000	0 E+00	0 E+00	0 E+00	-
	Y	-	0,0000	0,0000	0,0000	0 E+00	0 E+00	0 E+00	-
	X	+	0,0000	0,0000	0,0000	0 E+00	0 E+00	0 E+00	-
01558	X	-	0,0000	0,0000	0,0000	0 E+00	0 E+00	0 E+00	-
	Y	+	0,0000	0,0000	0,0000	0 E+00	0 E+00	0 E+00	-
	Y	-	0,0000	0,0000	0,0000	0 E+00	0 E+00	0 E+00	-
	X	+	0,0000	0,0000	0,0000	0 E+00	0 E+00	0 E+00	-
01559	X	-	0,0000	0,0000	0,0000	0 E+00	0 E+00	0 E+00	-
	Y	+	0,0000	0,0000	0,0000	0 E+00	0 E+00	0 E+00	-
	Y	-	0,0000	0,0000	0,0000	0 E+00	0 E+00	0 E+00	-
	X	+	0,0000	0,0000	0,0000	0 E+00	0 E+00	0 E+00	-
01560	X	-	0,0000	0,0000	0,0000	0 E+00	0 E+00	0 E+00	-
	Y	+	0,0000	0,0000	0,0000	0 E+00	0 E+00	0 E+00	-
	Y	-	0,0000	0,0000	0,0000	0 E+00	0 E+00	0 E+00	-
	X	+	0,0000	0,0000	0,0000	0 E+00	0 E+00	0 E+00	-

Nodi - Spostamenti per eccentricità accidentale

Nodo	Dir	e	Sx	Sy	Sz	Θ x	Θ y	Θ z	σ t
			[cm]	[cm]	[cm]	[rad]	[rad]	[rad]	[N/mm²]
01561	X	-	0,0000	0,0000	0,0000	0 E+00	0 E+00	0 E+00	-
	Y	+	0,0000	0,0000	0,0000	0 E+00	0 E+00	0 E+00	-
	Y	-	0,0000	0,0000	0,0000	0 E+00	0 E+00	0 E+00	-
01562	X	+	0,0000	0,0000	0,0000	0 E+00	0 E+00	0 E+00	-
	X	-	0,0000	0,0000	0,0000	0 E+00	0 E+00	0 E+00	-
	Y	+	0,0000	0,0000	0,0000	0 E+00	0 E+00	0 E+00	-
	Y	-	0,0000	0,0000	0,0000	0 E+00	0 E+00	0 E+00	-
01563	X	+	0,0000	0,0000	0,0000	0 E+00	0 E+00	0 E+00	-
	X	-	0,0000	0,0000	0,0000	0 E+00	0 E+00	0 E+00	-
	Y	+	0,0000	0,0000	0,0000	0 E+00	0 E+00	0 E+00	-
	Y	-	0,0000	0,0000	0,0000	0 E+00	0 E+00	0 E+00	-
01564	X	+	0,0000	0,0000	0,0000	0 E+00	0 E+00	0 E+00	-
	X	-	0,0000	0,0000	0,0000	0 E+00	0 E+00	0 E+00	-
	Y	+	0,0000	0,0000	0,0000	0 E+00	0 E+00	0 E+00	-
	Y	-	0,0000	0,0000	0,0000	0 E+00	0 E+00	0 E+00	-
01565	X	+	0,0000	0,0000	0,0000	0 E+00	0 E+00	0 E+00	-
	X	-	0,0000	0,0000	0,0000	0 E+00	0 E+00	0 E+00	-
	Y	+	0,0000	0,0000	0,0000	0 E+00	0 E+00	0 E+00	-
	Y	-	0,0000	0,0000	0,0000	0 E+00	0 E+00	0 E+00	-
01566	X	+	0,0000	0,0000	0,0000	0 E+00	0 E+00	0 E+00	-
	X	-	0,0000	0,0000	0,0000	0 E+00	0 E+00	0 E+00	-
	Y	+	0,0000	0,0000	0,0000	0 E+00	0 E+00	0 E+00	-
	Y	-	0,0000	0,0000	0,0000	0 E+00	0 E+00	0 E+00	-
01567	X	+	0,0000	0,0000	0,0000	0 E+00	0 E+00	0 E+00	-
	X	-	0,0000	0,0000	0,0000	0 E+00	0 E+00	0 E+00	-
	Y	+	0,0000	0,0000	0,0000	0 E+00	0 E+00	0 E+00	-
	Y	-	0,0000	0,0000	0,0000	0 E+00	0 E+00	0 E+00	-
01568	X	+	0,0000	0,0000	0,0000	0 E+00	0 E+00	0 E+00	-
	X	-	0,0000	0,0000	0,0000	0 E+00	0 E+00	0 E+00	-
	Y	+	0,0000	0,0000	0,0000	0 E+00	0 E+00	0 E+00	-
	Y	-	0,0000	0,0000	0,0000	0 E+00	0 E+00	0 E+00	-
01569	X	+	0,0000	0,0000	0,0000	0 E+00	0 E+00	0 E+00	-
	X	-	0,0000	0,0000	0,0000	0 E+00	0 E+00	0 E+00	-
	Y	+	0,0000	0,0000	0,0000	0 E+00	0 E+00	0 E+00	-
	Y	-	0,0000	0,0000	0,0000	0 E+00	0 E+00	0 E+00	-
01570	X	+	0,0000	0,0000	0,0000	0 E+00	0 E+00	0 E+00	-
	X	-	0,0000	0,0000	0,0000	0 E+00	0 E+00	0 E+00	-
	Y	+	0,0000	0,0000	0,0000	0 E+00	0 E+00	0 E+00	-
	Y	-	0,0000	0,0000	0,0000	0 E+00	0 E+00	0 E+00	-
01571	X	+	0,0000	0,0000	0,0000	0 E+00	0 E+00	0 E+00	-
	X	-	0,0000	0,0000	0,0000	0 E+00	0 E+00	0 E+00	-
	Y	+	0,0000	0,0000	0,0000	0 E+00	0 E+00	0 E+00	-
	Y	-	0,0000	0,0000	0,0000	0 E+00	0 E+00	0 E+00	-
01572	X	+	0,0000	0,0000	0,0000	0 E+00	0 E+00	0 E+00	-
	X	-	0,0000	0,0000	0,0000	0 E+00	0 E+00	0 E+00	-
	Y	+	0,0000	0,0000	0,0000	0 E+00	0 E+00	0 E+00	-
	Y	-	0,0000	0,0000	0,0000	0 E+00	0 E+00	0 E+00	-
01573	X	+	0,0000	0,0000	0,0000	0 E+00	0 E+00	0 E+00	-
	X	-	0,0000	0,0000	0,0000	0 E+00	0 E+00	0 E+00	-
	Y	+	0,0000	0,0000	0,0000	0 E+00	0 E+00	0 E+00	-
	Y	-	0,0000	0,0000	0,0000	0 E+00	0 E+00	0 E+00	-
01574	X	+	0,0000	0,0000	0,0000	0 E+00	0 E+00	0 E+00	-
	X	-	0,0000	0,0000	0,0000	0 E+00	0 E+00	0 E+00	-
	Y	+	0,0000	0,0000	0,0000	0 E+00	0 E+00	0 E+00	-
	Y	-	0,0000	0,0000	0,0000	0 E+00	0 E+00	0 E+00	-
01575	X	+	0,0000	0,0000	0,0000	0 E+00	0 E+00	0 E+00	-
	X	-	0,0000	0,0000	0,0000	0 E+00	0 E+00	0 E+00	-
	Y	+	0,0000	0,0000	0,0000	0 E+00	0 E+00	0 E+00	-
	Y	-	0,0000	0,0000	0,0000	0 E+00	0 E+00	0 E+00	-
01576	X	+	0,0000	0,0000	0,0000	0 E+00	0 E+00	0 E+00	-
	X	-	0,0000	0,0000	0,0000	0 E+00	0 E+00	0 E+00	-
	Y	+	0,0000	0,0000	0,0000	0 E+00	0 E+00	0 E+00	-
	Y	-	0,0000	0,0000	0,0000	0 E+00	0 E+00	0 E+00	-
01577	X	+	0,0000	0,0000	0,0000	0 E+00	0 E+00	0 E+00	-
	X	-	0,0000	0,0000	0,0000	0 E+00	0 E+00	0 E+00	-
	Y	+	0,0000	0,0000	0,0000	0 E+00	0 E+00	0 E+00	-
	Y	-	0,0000	0,0000	0,0000	0 E+00	0 E+00	0 E+00	-
01578	X	+	0,0000	0,0000	0,0000	0 E+00	0 E+00	0 E+00	-
	X	-	0,0000	0,0000	0,0000	0 E+00	0 E+00	0 E+00	-
	Y	+	0,0000	0,0000	0,0000	0 E+00	0 E+00	0 E+00	-
	Y	-	0,0000	0,0000	0,0000	0 E+00	0 E+00	0 E+00	-
01579	X	+	0,0000	0,0000	0,0000	0 E+00	0 E+00	0 E+00	-
	X	-	0,0000	0,0000	0,0000	0 E+00	0 E+00	0 E+00	-
	Y	+	0,0000	0,0000	0,0000	0 E+00	0 E+00	0 E+00	-
	Y	-	0,0000	0,0000	0,0000	0 E+00	0 E+00	0 E+00	-
01580	X	+	0,0000	0,0000	0,0000	0 E+00	0 E+00	0 E+00	-
	X	-	0,0000	0,0000	0,0000	0 E+00	0 E+00	0 E+00	-
	Y	+	0,0000	0,0000	0,0000	0 E+00	0 E+00	0 E+00	-
	Y	-	0,0000	0,0000	0,0000	0 E+00	0 E+00	0 E+00	-

Nodi - Spostamenti per eccentricità accidentale

Nodo	Dir	e	Sx	Sy	Sz	Θ x	Θ y	Θ z	σ t
			[cm]	[cm]	[cm]	[rad]	[rad]	[rad]	[N/mm²]
01581	X	+	0,0000	0,0000	0,0000	0 E+00	0 E+00	0 E+00	-
	X	-	0,0000	0,0000	0,0000	0 E+00	0 E+00	0 E+00	-
	Y	+	0,0000	0,0000	0,0000	0 E+00	0 E+00	0 E+00	-
	Y	-	0,0000	0,0000	0,0000	0 E+00	0 E+00	0 E+00	-
01582	X	+	0,0000	0,0000	0,0000	0 E+00	0 E+00	0 E+00	-
	X	-	0,0000	0,0000	0,0000	0 E+00	0 E+00	0 E+00	-
	Y	+	0,0000	0,0000	0,0000	0 E+00	0 E+00	0 E+00	-
	Y	-	0,0000	0,0000	0,0000	0 E+00	0 E+00	0 E+00	-
01583	X	+	0,0000	0,0000	0,0000	0 E+00	0 E+00	0 E+00	-
	X	-	0,0000	0,0000	0,0000	0 E+00	0 E+00	0 E+00	-
	Y	+	0,0000	0,0000	0,0000	0 E+00	0 E+00	0 E+00	-
	Y	-	0,0000	0,0000	0,0000	0 E+00	0 E+00	0 E+00	-
01584	X	+	0,0000	0,0000	0,0000	0 E+00	0 E+00	0 E+00	-
	X	-	0,0000	0,0000	0,0000	0 E+00	0 E+00	0 E+00	-
	Y	+	0,0000	0,0000	0,0000	0 E+00	0 E+00	0 E+00	-
	Y	-	0,0000	0,0000	0,0000	0 E+00	0 E+00	0 E+00	-
01585	X	+	0,0000	0,0000	0,0000	0 E+00	0 E+00	0 E+00	-
	X	-	0,0000	0,0000	0,0000	0 E+00	0 E+00	0 E+00	-
	Y	+	0,0000	0,0000	0,0000	0 E+00	0 E+00	0 E+00	-
	Y	-	0,0000	0,0000	0,0000	0 E+00	0 E+00	0 E+00	-
01586	X	+	0,0000	0,0000	0,0000	0 E+00	0 E+00	0 E+00	-
	X	-	0,0000	0,0000	0,0000	0 E+00	0 E+00	0 E+00	-
	Y	+	0,0000	0,0000	0,0000	0 E+00	0 E+00	0 E+00	-
	Y	-	0,0000	0,0000	0,0000	0 E+00	0 E+00	0 E+00	-
01587	X	+	0,0000	0,0000	0,0000	0 E+00	0 E+00	0 E+00	-
	X	-	0,0000	0,0000	0,0000	0 E+00	0 E+00	0 E+00	-
	Y	+	0,0000	0,0000	0,0000	0 E+00	0 E+00	0 E+00	-
	Y	-	0,0000	0,0000	0,0000	0 E+00	0 E+00	0 E+00	-
01588	X	+	0,0000	0,0000	0,0000	0 E+00	0 E+00	0 E+00	-
	X	-	0,0000	0,0000	0,0000	0 E+00	0 E+00	0 E+00	-
	Y	+	0,0000	0,0000	0,0000	0 E+00	0 E+00	0 E+00	-
	Y	-	0,0000	0,0000	0,0000	0 E+00	0 E+00	0 E+00	-
01589	X	+	0,0000	0,0000	0,0000	0 E+00	0 E+00	0 E+00	-
	X	-	0,0000	0,0000	0,0000	0 E+00	0 E+00	0 E+00	-
	Y	+	0,0000	0,0000	0,0000	0 E+00	0 E+00	0 E+00	-
	Y	-	0,0000	0,0000	0,0000	0 E+00	0 E+00	0 E+00	-
01590	X	+	0,0000	0,0000	0,0000	0 E+00	0 E+00	0 E+00	-
	X	-	0,0000	0,0000	0,0000	0 E+00	0 E+00	0 E+00	-
	Y	+	0,0000	0,0000	0,0000	0 E+00	0 E+00	0 E+00	-
	Y	-	0,0000	0,0000	0,0000	0 E+00	0 E+00	0 E+00	-
01591	X	+	0,0000	0,0000	0,0000	0 E+00	0 E+00	0 E+00	-
	X	-	0,0000	0,0000	0,0000	0 E+00	0 E+00	0 E+00	-
	Y	+	0,0000	0,0000	0,0000	0 E+00	0 E+00	0 E+00	-
	Y	-	0,0000	0,0000	0,0000	0 E+00	0 E+00	0 E+00	-
01592	X	+	0,0000	0,0000	0,0000	0 E+00	0 E+00	0 E+00	-
	X	-	0,0000	0,0000	0,0000	0 E+00	0 E+00	0 E+00	-
	Y	+	0,0000	0,0000	0,0000	0 E+00	0 E+00	0 E+00	-
	Y	-	0,0000	0,0000	0,0000	0 E+00	0 E+00	0 E+00	-
01593	X	+	0,0000	0,0000	0,0000	0 E+00	0 E+00	0 E+00	-
	X	-	0,0000	0,0000	0,0000	0 E+00	0 E+00	0 E+00	-
	Y	+	0,0000	0,0000	0,0000	0 E+00	0 E+00	0 E+00	-
	Y	-	0,0000	0,0000	0,0000	0 E+00	0 E+00	0 E+00	-
01594	X	+	0,0000	0,0000	0,0000	0 E+00	0 E+00	0 E+00	-
	X	-	0,0000	0,0000	0,0000	0 E+00	0 E+00	0 E+00	-
	Y	+	0,0000	0,0000	0,0000	0 E+00	0 E+00	0 E+00	-
	Y	-	0,0000	0,0000	0,0000	0 E+00	0 E+00	0 E+00	-
01595	X	+	0,0000	0,0000	0,0000	0 E+00	0 E+00	0 E+00	-
	X	-	0,0000	0,0000	0,0000	0 E+00	0 E+00	0 E+00	-
	Y	+	0,0000	0,0000	0,0000	0 E+00	0 E+00	0 E+00	-
	Y	-	0,0000	0,0000	0,0000	0 E+00	0 E+00	0 E+00	-
01596	X	+	0,0000	0,0000	0,0000	0 E+00	0 E+00	0 E+00	-
	X	-	0,0000	0,0000	0,0000	0 E+00	0 E+00	0 E+00	-
	Y	+	0,0000	0,0000	0,0000	0 E+00	0 E+00	0 E+00	-
	Y	-	0,0000	0,0000	0,0000	0 E+00	0 E+00	0 E+00	-
01597	X	+	0,0000	0,0000	0,0000	0 E+00	0 E+00	0 E+00	-
	X	-	0,0000	0,0000	0,0000	0 E+00	0 E+00	0 E+00	-
	Y	+	0,0000	0,0000	0,0000	0 E+00	0 E+00	0 E+00	-
	Y	-	0,0000	0,0000	0,0000	0 E+00	0 E+00	0 E+00	-
01598	X	+	0,0000	0,0000	0,0000	0 E+00	0 E+00	0 E+00	-
	X	-	0,0000	0,0000	0,0000	0 E+00	0 E+00	0 E+00	-
	Y	+	0,0000	0,0000	0,0000	0 E+00	0 E+00	0 E+00	-
	Y	-	0,0000	0,0000	0,0000	0 E+00	0 E+00	0 E+00	-
01599	X	+	0,0000	0,0000	0,0000	0 E+00	0 E+00	0 E+00	-
	X	-	0,0000	0,0000	0,0000	0 E+00	0 E+00	0 E+00	-
	Y	+	0,0000	0,0000	0,0000	0 E+00	0 E+00	0 E+00	-
	Y	-	0,0000	0,0000	0,0000	0 E+00	0 E+00	0 E+00	-
01600	X	+	0,0000	0,0000	0,0000	0 E+00	0 E+00	0 E+00	-
	X	-	0,0000	0,0000	0,0000	0 E+00	0 E+00	0 E+00	-
	Y	+	0,0000	0,0000	0,0000	0 E+00	0 E+00	0 E+00	-

Nodi - Spostamenti per eccentricità accidentale

Nodo	Dir	e	Sx	Sy	Sz	Θ x	Θ y	Θ z	σ t
			[cm]	[cm]	[cm]	[rad]	[rad]	[rad]	[N/mm²]
	Y	-	0,0000	0,0000	0,0000	0 E+00	0 E+00	0 E+00	-
	X	+	0,0000	0,0000	0,0000	0 E+00	0 E+00	0 E+00	-
01601	X	-	0,0000	0,0000	0,0000	0 E+00	0 E+00	0 E+00	-
	Y	+	0,0000	0,0000	0,0000	0 E+00	0 E+00	0 E+00	-
	Y	-	0,0000	0,0000	0,0000	0 E+00	0 E+00	0 E+00	-
	X	+	0,0000	0,0000	0,0000	0 E+00	0 E+00	0 E+00	-
01602	X	-	0,0000	0,0000	0,0000	0 E+00	0 E+00	0 E+00	-
	Y	+	0,0000	0,0000	0,0000	0 E+00	0 E+00	0 E+00	-
	Y	-	0,0000	0,0000	0,0000	0 E+00	0 E+00	0 E+00	-
	X	+	0,0000	0,0000	0,0000	0 E+00	0 E+00	0 E+00	-
01603	X	-	0,0000	0,0000	0,0000	0 E+00	0 E+00	0 E+00	-
	Y	+	0,0000	0,0000	0,0000	0 E+00	0 E+00	0 E+00	-
	Y	-	0,0000	0,0000	0,0000	0 E+00	0 E+00	0 E+00	-
	X	+	0,0000	0,0000	0,0000	0 E+00	0 E+00	0 E+00	-
01604	X	-	0,0000	0,0000	0,0000	0 E+00	0 E+00	0 E+00	-
	Y	+	0,0000	0,0000	0,0000	0 E+00	0 E+00	0 E+00	-
	Y	-	0,0000	0,0000	0,0000	0 E+00	0 E+00	0 E+00	-
	X	+	0,0000	0,0000	0,0000	0 E+00	0 E+00	0 E+00	-
01605	X	-	0,0000	0,0000	0,0000	0 E+00	0 E+00	0 E+00	-
	Y	+	0,0000	0,0000	0,0000	0 E+00	0 E+00	0 E+00	-
	Y	-	0,0000	0,0000	0,0000	0 E+00	0 E+00	0 E+00	-
	X	+	0,0000	0,0000	0,0000	0 E+00	0 E+00	0 E+00	-
01606	X	-	0,0000	0,0000	0,0000	0 E+00	0 E+00	0 E+00	-
	Y	+	0,0000	0,0000	0,0000	0 E+00	0 E+00	0 E+00	-
	Y	-	0,0000	0,0000	0,0000	0 E+00	0 E+00	0 E+00	-
	X	+	0,0000	0,0000	0,0000	0 E+00	0 E+00	0 E+00	-
01607	X	-	0,0000	0,0000	0,0000	0 E+00	0 E+00	0 E+00	-
	Y	+	0,0000	0,0000	0,0000	0 E+00	0 E+00	0 E+00	-
	Y	-	0,0000	0,0000	0,0000	0 E+00	0 E+00	0 E+00	-
	X	+	0,0000	0,0000	0,0000	0 E+00	0 E+00	0 E+00	-
01608	X	-	0,0000	0,0000	0,0000	0 E+00	0 E+00	0 E+00	-
	Y	+	0,0000	0,0000	0,0000	0 E+00	0 E+00	0 E+00	-
	Y	-	0,0000	0,0000	0,0000	0 E+00	0 E+00	0 E+00	-
	X	+	0,0000	0,0000	0,0000	0 E+00	0 E+00	0 E+00	-
01609	X	-	0,0000	0,0000	0,0000	0 E+00	0 E+00	0 E+00	-
	Y	+	0,0000	0,0000	0,0000	0 E+00	0 E+00	0 E+00	-
	Y	-	0,0000	0,0000	0,0000	0 E+00	0 E+00	0 E+00	-
	X	+	0,0000	0,0000	0,0000	0 E+00	0 E+00	0 E+00	-
01610	X	-	0,0000	0,0000	0,0000	0 E+00	0 E+00	0 E+00	-
	Y	+	0,0000	0,0000	0,0000	0 E+00	0 E+00	0 E+00	-
	Y	-	0,0000	0,0000	0,0000	0 E+00	0 E+00	0 E+00	-
	X	+	0,0000	0,0000	0,0000	0 E+00	0 E+00	0 E+00	-
01611	X	-	0,0000	0,0000	0,0000	0 E+00	0 E+00	0 E+00	-
	Y	+	0,0000	0,0000	0,0000	0 E+00	0 E+00	0 E+00	-
	Y	-	0,0000	0,0000	0,0000	0 E+00	0 E+00	0 E+00	-
	X	+	0,0000	0,0000	0,0000	0 E+00	0 E+00	0 E+00	-
01612	X	-	0,0000	0,0000	0,0000	0 E+00	0 E+00	0 E+00	-
	Y	+	0,0000	0,0000	0,0000	0 E+00	0 E+00	0 E+00	-
	Y	-	0,0000	0,0000	0,0000	0 E+00	0 E+00	0 E+00	-
	X	+	0,0000	0,0000	0,0000	0 E+00	0 E+00	0 E+00	-
01613	X	-	0,0000	0,0000	0,0000	0 E+00	0 E+00	0 E+00	-
	Y	+	0,0000	0,0000	0,0000	0 E+00	0 E+00	0 E+00	-
	Y	-	0,0000	0,0000	0,0000	0 E+00	0 E+00	0 E+00	-
	X	+	0,0000	0,0000	0,0000	0 E+00	0 E+00	0 E+00	-
01614	X	-	0,0000	0,0000	0,0000	0 E+00	0 E+00	0 E+00	-
	Y	+	0,0000	0,0000	0,0000	0 E+00	0 E+00	0 E+00	-
	Y	-	0,0000	0,0000	0,0000	0 E+00	0 E+00	0 E+00	-
	X	+	0,0000	0,0000	0,0000	0 E+00	0 E+00	0 E+00	-
01615	X	-	0,0000	0,0000	0,0000	0 E+00	0 E+00	0 E+00	-
	Y	+	0,0000	0,0000	0,0000	0 E+00	0 E+00	0 E+00	-
	Y	-	0,0000	0,0000	0,0000	0 E+00	0 E+00	0 E+00	-
	X	+	0,0000	0,0000	0,0000	0 E+00	0 E+00	0 E+00	-
01616	X	-	0,0000	0,0000	0,0000	0 E+00	0 E+00	0 E+00	-
	Y	+	0,0000	0,0000	0,0000	0 E+00	0 E+00	0 E+00	-
	Y	-	0,0000	0,0000	0,0000	0 E+00	0 E+00	0 E+00	-
	X	+	0,0000	0,0000	0,0000	0 E+00	0 E+00	0 E+00	-
01617	X	-	0,0000	0,0000	0,0000	0 E+00	0 E+00	0 E+00	-
	Y	+	0,0000	0,0000	0,0000	0 E+00	0 E+00	0 E+00	-
	Y	-	0,0000	0,0000	0,0000	0 E+00	0 E+00	0 E+00	-
	X	+	0,0000	0,0000	0,0000	0 E+00	0 E+00	0 E+00	-
01618	X	-	0,0000	0,0000	0,0000	0 E+00	0 E+00	0 E+00	-
	Y	+	0,0000	0,0000	0,0000	0 E+00	0 E+00	0 E+00	-
	Y	-	0,0000	0,0000	0,0000	0 E+00	0 E+00	0 E+00	-
	X	+	0,0000	0,0000	0,0000	0 E+00	0 E+00	0 E+00	-
01619	X	-	0,0000	0,0000	0,0000	0 E+00	0 E+00	0 E+00	-
	Y	+	0,0000	0,0000	0,0000	0 E+00	0 E+00	0 E+00	-
	Y	-	0,0000	0,0000	0,0000	0 E+00	0 E+00	0 E+00	-
	X	+	0,0000	0,0000	0,0000	0 E+00	0 E+00	0 E+00	-
01620	X	-	0,0000	0,0000	0,0000	0 E+00	0 E+00	0 E+00	-

Nodi - Spostamenti per eccentricità accidentale

Nodo	Dir	e	Sx	Sy	Sz	Θ x	Θ y	Θ z	σ t
			[cm]	[cm]	[cm]	[rad]	[rad]	[rad]	[N/mm²]
	Y	+	0,0000	0,0000	0,0000	0 E+00	0 E+00	0 E+00	-
	Y	-	0,0000	0,0000	0,0000	0 E+00	0 E+00	0 E+00	-
	X	+	0,0000	0,0000	0,0000	0 E+00	0 E+00	0 E+00	-
01621	X	-	0,0000	0,0000	0,0000	0 E+00	0 E+00	0 E+00	-
	Y	+	0,0000	0,0000	0,0000	0 E+00	0 E+00	0 E+00	-
	Y	-	0,0000	0,0000	0,0000	0 E+00	0 E+00	0 E+00	-
	X	+	0,0000	0,0000	0,0000	0 E+00	0 E+00	0 E+00	-
01622	X	-	0,0000	0,0000	0,0000	0 E+00	0 E+00	0 E+00	-
	Y	+	0,0000	0,0000	0,0000	0 E+00	0 E+00	0 E+00	-
	Y	-	0,0000	0,0000	0,0000	0 E+00	0 E+00	0 E+00	-
	X	+	0,0000	0,0000	0,0000	0 E+00	0 E+00	0 E+00	-
01623	X	-	0,0000	0,0000	0,0000	0 E+00	0 E+00	0 E+00	-
	Y	+	0,0000	0,0000	0,0000	0 E+00	0 E+00	0 E+00	-
	Y	-	0,0000	0,0000	0,0000	0 E+00	0 E+00	0 E+00	-
	X	+	0,0000	0,0000	0,0000	0 E+00	0 E+00	0 E+00	-
01624	X	-	0,0000	0,0000	0,0000	0 E+00	0 E+00	0 E+00	-
	Y	+	0,0000	0,0000	0,0000	0 E+00	0 E+00	0 E+00	-
	Y	-	0,0000	0,0000	0,0000	0 E+00	0 E+00	0 E+00	-
	X	+	0,0000	0,0000	0,0000	0 E+00	0 E+00	0 E+00	-
01625	X	-	0,0000	0,0000	0,0000	0 E+00	0 E+00	0 E+00	-
	Y	+	0,0000	0,0000	0,0000	0 E+00	0 E+00	0 E+00	-
	Y	-	0,0000	0,0000	0,0000	0 E+00	0 E+00	0 E+00	-
	X	+	0,0000	0,0000	0,0000	0 E+00	0 E+00	0 E+00	-
01626	X	-	0,0000	0,0000	0,0000	0 E+00	0 E+00	0 E+00	-
	Y	+	0,0000	0,0000	0,0000	0 E+00	0 E+00	0 E+00	-
	Y	-	0,0000	0,0000	0,0000	0 E+00	0 E+00	0 E+00	-
	X	+	0,0000	0,0000	0,0000	0 E+00	0 E+00	0 E+00	-
01627	X	-	0,0000	0,0000	0,0000	0 E+00	0 E+00	0 E+00	-
	Y	+	0,0000	0,0000	0,0000	0 E+00	0 E+00	0 E+00	-
	Y	-	0,0000	0,0000	0,0000	0 E+00	0 E+00	0 E+00	-
	X	+	0,0000	0,0000	0,0000	0 E+00	0 E+00	0 E+00	-
01628	X	-	0,0000	0,0000	0,0000	0 E+00	0 E+00	0 E+00	-
	Y	+	0,0000	0,0000	0,0000	0 E+00	0 E+00	0 E+00	-
	Y	-	0,0000	0,0000	0,0000	0 E+00	0 E+00	0 E+00	-
	X	+	0,0000	0,0000	0,0000	0 E+00	0 E+00	0 E+00	-
01629	X	-	0,0000	0,0000	0,0000	0 E+00	0 E+00	0 E+00	-
	Y	+	0,0000	0,0000	0,0000	0 E+00	0 E+00	0 E+00	-
	Y	-	0,0000	0,0000	0,0000	0 E+00	0 E+00	0 E+00	-
	X	+	0,0000	0,0000	0,0000	0 E+00	0 E+00	0 E+00	-
01630	X	-	0,0000	0,0000	0,0000	0 E+00	0 E+00	0 E+00	-
	Y	+	0,0000	0,0000	0,0000	0 E+00	0 E+00	0 E+00	-
	Y	-	0,0000	0,0000	0,0000	0 E+00	0 E+00	0 E+00	-
	X	+	0,0000	0,0000	0,0000	0 E+00	0 E+00	0 E+00	-
01631	X	-	0,0000	0,0000	0,0000	0 E+00	0 E+00	0 E+00	-
	Y	+	0,0000	0,0000	0,0000	0 E+00	0 E+00	0 E+00	-
	Y	-	0,0000	0,0000	0,0000	0 E+00	0 E+00	0 E+00	-
	X	+	0,0000	0,0000	0,0000	0 E+00	0 E+00	0 E+00	-
01632	X	-	0,0000	0,0000	0,0000	0 E+00	0 E+00	0 E+00	-
	Y	+	0,0000	0,0000	0,0000	0 E+00	0 E+00	0 E+00	-
	Y	-	0,0000	0,0000	0,0000	0 E+00	0 E+00	0 E+00	-
	X	+	0,0000	0,0000	0,0000	0 E+00	0 E+00	0 E+00	-
01633	X	-	0,0000	0,0000	0,0000	0 E+00	0 E+00	0 E+00	-
	Y	+	0,0000	0,0000	0,0000	0 E+00	0 E+00	0 E+00	-
	Y	-	0,0000	0,0000	0,0000	0 E+00	0 E+00	0 E+00	-
	X	+	0,0000	0,0000	0,0000	0 E+00	0 E+00	0 E+00	-
01634	X	-	0,0000	0,0000	0,0000	0 E+00	0 E+00	0 E+00	-
	Y	+	0,0000	0,0000	0,0000	0 E+00	0 E+00	0 E+00	-
	Y	-	0,0000	0,0000	0,0000	0 E+00	0 E+00	0 E+00	-
	X	+	0,0000	0,0000	0,0000	0 E+00	0 E+00	0 E+00	-
01635	X	-	0,0000	0,0000	0,0000	0 E+00	0 E+00	0 E+00	-
	Y	+	0,0000	0,0000	0,0000	0 E+00	0 E+00	0 E+00	-
	Y	-	0,0000	0,0000	0,0000	0 E+00	0 E+00	0 E+00	-
	X	+	0,0000	0,0000	0,0000	0 E+00	0 E+00	0 E+00	-
01636	X	-	0,0000	0,0000	0,0000	0 E+00	0 E+00	0 E+00	-
	Y	+	0,0000	0,0000	0,0000	0 E+00	0 E+00	0 E+00	-
	Y	-	0,0000	0,0000	0,0000	0 E+00	0 E+00	0 E+00	-
	X	+	0,0000	0,0000	0,0000	0 E+00	0 E+00	0 E+00	-
01637	X	-	0,0000	0,0000	0,0000	0 E+00	0 E+00	0 E+00	-
	Y	+	0,0000	0,0000	0,0000	0 E+00	0 E+00	0 E+00	-
	Y	-	0,0000	0,0000	0,0000	0 E+00	0 E+00	0 E+00	-
	X	+	0,0000	0,0000	0,0000	0 E+00	0 E+00	0 E+00	-
01638	X	-	0,0000	0,0000	0,0000	0 E+00	0 E+00	0 E+00	-
	Y	+	0,0000	0,0000	0,0000	0 E+00	0 E+00	0 E+00	-
	Y	-	0,0000	0,0000	0,0000	0 E+00	0 E+00	0 E+00	-
	X	+	0,0000	0,0000	0,0000	0 E+00	0 E+00	0 E+00	-
01639	X	-	0,0000	0,0000	0,0000	0 E+00	0 E+00	0 E+00	-
	Y	+	0,0000	0,0000	0,0000	0 E+00	0 E+00	0 E+00	-
	Y	-	0,0000	0,0000	0,0000	0 E+00	0 E+00	0 E+00	-
	X	+	0,0000	0,0000	0,0000	0 E+00	0 E+00	0 E+00	-

Nodi - Spostamenti per eccentricità accidentale

Nodo	Dir	e	Sx	Sy	Sz	Θ x	Θ y	Θ z	σ t
			[cm]	[cm]	[cm]	[rad]	[rad]	[rad]	[N/mm²]
01640	X	-	0,0000	0,0000	0,0000	0 E+00	0 E+00	0 E+00	-
	Y	+	0,0000	0,0000	0,0000	0 E+00	0 E+00	0 E+00	-
	Y	-	0,0000	0,0000	0,0000	0 E+00	0 E+00	0 E+00	-
01641	X	+	0,0000	0,0000	0,0000	0 E+00	0 E+00	0 E+00	-
	X	-	0,0000	0,0000	0,0000	0 E+00	0 E+00	0 E+00	-
	Y	+	0,0000	0,0000	0,0000	0 E+00	0 E+00	0 E+00	-
	Y	-	0,0000	0,0000	0,0000	0 E+00	0 E+00	0 E+00	-
01642	X	+	0,0000	0,0000	0,0000	0 E+00	0 E+00	0 E+00	-
	X	-	0,0000	0,0000	0,0000	0 E+00	0 E+00	0 E+00	-
	Y	+	0,0000	0,0000	0,0000	0 E+00	0 E+00	0 E+00	-
	Y	-	0,0000	0,0000	0,0000	0 E+00	0 E+00	0 E+00	-
01643	X	+	0,0000	0,0000	0,0000	0 E+00	0 E+00	0 E+00	-
	X	-	0,0000	0,0000	0,0000	0 E+00	0 E+00	0 E+00	-
	Y	+	0,0000	0,0000	0,0000	0 E+00	0 E+00	0 E+00	-
	Y	-	0,0000	0,0000	0,0000	0 E+00	0 E+00	0 E+00	-
01644	X	+	0,0000	0,0000	0,0000	0 E+00	0 E+00	0 E+00	-
	X	-	0,0000	0,0000	0,0000	0 E+00	0 E+00	0 E+00	-
	Y	+	0,0000	0,0000	0,0000	0 E+00	0 E+00	0 E+00	-
	Y	-	0,0000	0,0000	0,0000	0 E+00	0 E+00	0 E+00	-
01645	X	+	0,0000	0,0000	0,0000	0 E+00	0 E+00	0 E+00	-
	X	-	0,0000	0,0000	0,0000	0 E+00	0 E+00	0 E+00	-
	Y	+	0,0000	0,0000	0,0000	0 E+00	0 E+00	0 E+00	-
	Y	-	0,0000	0,0000	0,0000	0 E+00	0 E+00	0 E+00	-
01646	X	+	0,0000	0,0000	0,0000	0 E+00	0 E+00	0 E+00	-
	X	-	0,0000	0,0000	0,0000	0 E+00	0 E+00	0 E+00	-
	Y	+	0,0000	0,0000	0,0000	0 E+00	0 E+00	0 E+00	-
	Y	-	0,0000	0,0000	0,0000	0 E+00	0 E+00	0 E+00	-
01647	X	+	0,0000	0,0000	0,0000	0 E+00	0 E+00	0 E+00	-
	X	-	0,0000	0,0000	0,0000	0 E+00	0 E+00	0 E+00	-
	Y	+	0,0000	0,0000	0,0000	0 E+00	0 E+00	0 E+00	-
	Y	-	0,0000	0,0000	0,0000	0 E+00	0 E+00	0 E+00	-
01648	X	+	0,0000	0,0000	0,0000	0 E+00	0 E+00	0 E+00	-
	X	-	0,0000	0,0000	0,0000	0 E+00	0 E+00	0 E+00	-
	Y	+	0,0000	0,0000	0,0000	0 E+00	0 E+00	0 E+00	-
	Y	-	0,0000	0,0000	0,0000	0 E+00	0 E+00	0 E+00	-
01649	X	+	0,0000	0,0000	0,0000	0 E+00	0 E+00	0 E+00	-
	X	-	0,0000	0,0000	0,0000	0 E+00	0 E+00	0 E+00	-
	Y	+	0,0000	0,0000	0,0000	0 E+00	0 E+00	0 E+00	-
	Y	-	0,0000	0,0000	0,0000	0 E+00	0 E+00	0 E+00	-
01650	X	+	0,0000	0,0000	0,0000	0 E+00	0 E+00	0 E+00	-
	X	-	0,0000	0,0000	0,0000	0 E+00	0 E+00	0 E+00	-
	Y	+	0,0000	0,0000	0,0000	0 E+00	0 E+00	0 E+00	-
	Y	-	0,0000	0,0000	0,0000	0 E+00	0 E+00	0 E+00	-
01651	X	+	0,0000	0,0000	0,0000	0 E+00	0 E+00	0 E+00	-
	X	-	0,0000	0,0000	0,0000	0 E+00	0 E+00	0 E+00	-
	Y	+	0,0000	0,0000	0,0000	0 E+00	0 E+00	0 E+00	-
	Y	-	0,0000	0,0000	0,0000	0 E+00	0 E+00	0 E+00	-
01652	X	+	0,0000	0,0000	0,0000	0 E+00	0 E+00	0 E+00	-
	X	-	0,0000	0,0000	0,0000	0 E+00	0 E+00	0 E+00	-
	Y	+	0,0000	0,0000	0,0000	0 E+00	0 E+00	0 E+00	-
	Y	-	0,0000	0,0000	0,0000	0 E+00	0 E+00	0 E+00	-
01653	X	+	0,0000	0,0000	0,0000	0 E+00	0 E+00	0 E+00	-
	X	-	0,0000	0,0000	0,0000	0 E+00	0 E+00	0 E+00	-
	Y	+	0,0000	0,0000	0,0000	0 E+00	0 E+00	0 E+00	-
	Y	-	0,0000	0,0000	0,0000	0 E+00	0 E+00	0 E+00	-
01654	X	+	0,0000	0,0000	0,0000	0 E+00	0 E+00	0 E+00	-
	X	-	0,0000	0,0000	0,0000	0 E+00	0 E+00	0 E+00	-
	Y	+	0,0000	0,0000	0,0000	0 E+00	0 E+00	0 E+00	-
	Y	-	0,0000	0,0000	0,0000	0 E+00	0 E+00	0 E+00	-
01655	X	+	0,0000	0,0000	0,0000	0 E+00	0 E+00	0 E+00	-
	X	-	0,0000	0,0000	0,0000	0 E+00	0 E+00	0 E+00	-
	Y	+	0,0000	0,0000	0,0000	0 E+00	0 E+00	0 E+00	-
	Y	-	0,0000	0,0000	0,0000	0 E+00	0 E+00	0 E+00	-
01656	X	+	0,0000	0,0000	0,0000	0 E+00	0 E+00	0 E+00	-
	X	-	0,0000	0,0000	0,0000	0 E+00	0 E+00	0 E+00	-
	Y	+	0,0000	0,0000	0,0000	0 E+00	0 E+00	0 E+00	-
	Y	-	0,0000	0,0000	0,0000	0 E+00	0 E+00	0 E+00	-
01657	X	+	0,0000	0,0000	0,0000	0 E+00	0 E+00	0 E+00	-
	X	-	0,0000	0,0000	0,0000	0 E+00	0 E+00	0 E+00	-
	Y	+	0,0000	0,0000	0,0000	0 E+00	0 E+00	0 E+00	-
	Y	-	0,0000	0,0000	0,0000	0 E+00	0 E+00	0 E+00	-
01658	X	+	0,0000	0,0000	0,0000	0 E+00	0 E+00	0 E+00	-
	X	-	0,0000	0,0000	0,0000	0 E+00	0 E+00	0 E+00	-
	Y	+	0,0000	0,0000	0,0000	0 E+00	0 E+00	0 E+00	-
	Y	-	0,0000	0,0000	0,0000	0 E+00	0 E+00	0 E+00	-
01659	X	+	0,0000	0,0000	0,0000	0 E+00	0 E+00	0 E+00	-
	X	-	0,0000	0,0000	0,0000	0 E+00	0 E+00	0 E+00	-
	Y	+	0,0000	0,0000	0,0000	0 E+00	0 E+00	0 E+00	-
	Y	-	0,0000	0,0000	0,0000	0 E+00	0 E+00	0 E+00	-

Nodi - Spostamenti per eccentricità accidentale

Nodo	Dir	e	Sx	Sy	Sz	Θ x	Θ y	Θ z	σ t
			[cm]	[cm]	[cm]	[rad]	[rad]	[rad]	[N/mm²]
01660	X	+	0,0000	0,0000	0,0000	0 E+00	0 E+00	0 E+00	-
	X	-	0,0000	0,0000	0,0000	0 E+00	0 E+00	0 E+00	-
	Y	+	0,0000	0,0000	0,0000	0 E+00	0 E+00	0 E+00	-
	Y	-	0,0000	0,0000	0,0000	0 E+00	0 E+00	0 E+00	-
01661	X	+	0,0000	0,0000	0,0000	0 E+00	0 E+00	0 E+00	-
	X	-	0,0000	0,0000	0,0000	0 E+00	0 E+00	0 E+00	-
	Y	+	0,0000	0,0000	0,0000	0 E+00	0 E+00	0 E+00	-
	Y	-	0,0000	0,0000	0,0000	0 E+00	0 E+00	0 E+00	-
01662	X	+	0,0000	0,0000	0,0000	0 E+00	0 E+00	0 E+00	-
	X	-	0,0000	0,0000	0,0000	0 E+00	0 E+00	0 E+00	-
	Y	+	0,0000	0,0000	0,0000	0 E+00	0 E+00	0 E+00	-
	Y	-	0,0000	0,0000	0,0000	0 E+00	0 E+00	0 E+00	-
01663	X	+	0,0000	0,0000	0,0000	0 E+00	0 E+00	0 E+00	-
	X	-	0,0000	0,0000	0,0000	0 E+00	0 E+00	0 E+00	-
	Y	+	0,0000	0,0000	0,0000	0 E+00	0 E+00	0 E+00	-
	Y	-	0,0000	0,0000	0,0000	0 E+00	0 E+00	0 E+00	-
01664	X	+	0,0000	0,0000	0,0000	0 E+00	0 E+00	0 E+00	-
	X	-	0,0000	0,0000	0,0000	0 E+00	0 E+00	0 E+00	-
	Y	+	0,0000	0,0000	0,0000	0 E+00	0 E+00	0 E+00	-
	Y	-	0,0000	0,0000	0,0000	0 E+00	0 E+00	0 E+00	-
01665	X	+	0,0000	0,0000	0,0000	0 E+00	0 E+00	0 E+00	-
	X	-	0,0000	0,0000	0,0000	0 E+00	0 E+00	0 E+00	-
	Y	+	0,0000	0,0000	0,0000	0 E+00	0 E+00	0 E+00	-
	Y	-	0,0000	0,0000	0,0000	0 E+00	0 E+00	0 E+00	-
01666	X	+	0,0000	0,0000	0,0000	0 E+00	0 E+00	0 E+00	-
	X	-	0,0000	0,0000	0,0000	0 E+00	0 E+00	0 E+00	-
	Y	+	0,0000	0,0000	0,0000	0 E+00	0 E+00	0 E+00	-
	Y	-	0,0000	0,0000	0,0000	0 E+00	0 E+00	0 E+00	-
01667	X	+	0,0000	0,0000	0,0000	0 E+00	0 E+00	0 E+00	-
	X	-	0,0000	0,0000	0,0000	0 E+00	0 E+00	0 E+00	-
	Y	+	0,0000	0,0000	0,0000	0 E+00	0 E+00	0 E+00	-
	Y	-	0,0000	0,0000	0,0000	0 E+00	0 E+00	0 E+00	-
01668	X	+	0,0000	0,0000	0,0000	0 E+00	0 E+00	0 E+00	-
	X	-	0,0000	0,0000	0,0000	0 E+00	0 E+00	0 E+00	-
	Y	+	0,0000	0,0000	0,0000	0 E+00	0 E+00	0 E+00	-
	Y	-	0,0000	0,0000	0,0000	0 E+00	0 E+00	0 E+00	-
01669	X	+	0,0000	0,0000	0,0000	0 E+00	0 E+00	0 E+00	-
	X	-	0,0000	0,0000	0,0000	0 E+00	0 E+00	0 E+00	-
	Y	+	0,0000	0,0000	0,0000	0 E+00	0 E+00	0 E+00	-
	Y	-	0,0000	0,0000	0,0000	0 E+00	0 E+00	0 E+00	-
01670	X	+	0,0000	0,0000	0,0000	0 E+00	0 E+00	0 E+00	-
	X	-	0,0000	0,0000	0,0000	0 E+00	0 E+00	0 E+00	-
	Y	+	0,0000	0,0000	0,0000	0 E+00	0 E+00	0 E+00	-
	Y	-	0,0000	0,0000	0,0000	0 E+00	0 E+00	0 E+00	-
01671	X	+	0,0000	0,0000	0,0000	0 E+00	0 E+00	0 E+00	-
	X	-	0,0000	0,0000	0,0000	0 E+00	0 E+00	0 E+00	-
	Y	+	0,0000	0,0000	0,0000	0 E+00	0 E+00	0 E+00	-
	Y	-	0,0000	0,0000	0,0000	0 E+00	0 E+00	0 E+00	-
01672	X	+	0,0000	0,0000	0,0000	0 E+00	0 E+00	0 E+00	-
	X	-	0,0000	0,0000	0,0000	0 E+00	0 E+00	0 E+00	-
	Y	+	0,0000	0,0000	0,0000	0 E+00	0 E+00	0 E+00	-
	Y	-	0,0000	0,0000	0,0000	0 E+00	0 E+00	0 E+00	-
01673	X	+	0,0000	0,0000	0,0000	0 E+00	0 E+00	0 E+00	-
	X	-	0,0000	0,0000	0,0000	0 E+00	0 E+00	0 E+00	-
	Y	+	0,0000	0,0000	0,0000	0 E+00	0 E+00	0 E+00	-
	Y	-	0,0000	0,0000	0,0000	0 E+00	0 E+00	0 E+00	-
01674	X	+	0,0000	0,0000	0,0000	0 E+00	0 E+00	0 E+00	-
	X	-	0,0000	0,0000	0,0000	0 E+00	0 E+00	0 E+00	-
	Y	+	0,0000	0,0000	0,0000	0 E+00	0 E+00	0 E+00	-
	Y	-	0,0000	0,0000	0,0000	0 E+00	0 E+00	0 E+00	-
01675	X	+	0,0000	0,0000	0,0000	0 E+00	0 E+00	0 E+00	-
	X	-	0,0000	0,0000	0,0000	0 E+00	0 E+00	0 E+00	-
	Y	+	0,0000	0,0000	0,0000	0 E+00	0 E+00	0 E+00	-
	Y	-	0,0000	0,0000	0,0000	0 E+00	0 E+00	0 E+00	-
01676	X	+	0,0000	0,0000	0,0000	0 E+00	0 E+00	0 E+00	-
	X	-	0,0000	0,0000	0,0000	0 E+00	0 E+00	0 E+00	-
	Y	+	0,0000	0,0000	0,0000	0 E+00	0 E+00	0 E+00	-
	Y	-	0,0000	0,0000	0,0000	0 E+00	0 E+00	0 E+00	-
01677	X	+	0,0000	0,0000	0,0000	0 E+00	0 E+00	0 E+00	-
	X	-	0,0000	0,0000	0,0000	0 E+00	0 E+00	0 E+00	-
	Y	+	0,0000	0,0000	0,0000	0 E+00	0 E+00	0 E+00	-
	Y	-	0,0000	0,0000	0,0000	0 E+00	0 E+00	0 E+00	-
01678	X	+	0,0000	0,0000	0,0000	0 E+00	0 E+00	0 E+00	-
	X	-	0,0000	0,0000	0,0000	0 E+00	0 E+00	0 E+00	-
	Y	+	0,0000	0,0000	0,0000	0 E+00	0 E+00	0 E+00	-
	Y	-	0,0000	0,0000	0,0000	0 E+00	0 E+00	0 E+00	-
01679	X	+	0,0000	0,0000	0,0000	0 E+00	0 E+00	0 E+00	-
	X	-	0,0000	0,0000	0,0000	0 E+00	0 E+00	0 E+00	-
	Y	+	0,0000	0,0000	0,0000	0 E+00	0 E+00	0 E+00	-

Nodi - Spostamenti per eccentricità accidentale

Nodo	Dir	e	Sx	Sy	Sz	Θ x	Θ y	Θ z	σ t
			[cm]	[cm]	[cm]	[rad]	[rad]	[rad]	[N/mm²]
	Y	-	0,0000	0,0000	0,0000	0 E+00	0 E+00	0 E+00	-
	X	+	0,0000	0,0000	0,0000	0 E+00	0 E+00	0 E+00	-
01680	X	-	0,0000	0,0000	0,0000	0 E+00	0 E+00	0 E+00	-
	Y	+	0,0000	0,0000	0,0000	0 E+00	0 E+00	0 E+00	-
	Y	-	0,0000	0,0000	0,0000	0 E+00	0 E+00	0 E+00	-
	X	+	0,0000	0,0000	0,0000	0 E+00	0 E+00	0 E+00	-
01681	X	-	0,0000	0,0000	0,0000	0 E+00	0 E+00	0 E+00	-
	Y	+	0,0000	0,0000	0,0000	0 E+00	0 E+00	0 E+00	-
	Y	-	0,0000	0,0000	0,0000	0 E+00	0 E+00	0 E+00	-
	X	+	0,0000	0,0000	0,0000	0 E+00	0 E+00	0 E+00	-
01682	X	-	0,0000	0,0000	0,0000	0 E+00	0 E+00	0 E+00	-
	Y	+	0,0000	0,0000	0,0000	0 E+00	0 E+00	0 E+00	-
	Y	-	0,0000	0,0000	0,0000	0 E+00	0 E+00	0 E+00	-
	X	+	0,0000	0,0000	0,0000	0 E+00	0 E+00	0 E+00	-
01683	X	-	0,0000	0,0000	0,0000	0 E+00	0 E+00	0 E+00	-
	Y	+	0,0000	0,0000	0,0000	0 E+00	0 E+00	0 E+00	-
	Y	-	0,0000	0,0000	0,0000	0 E+00	0 E+00	0 E+00	-
	X	+	0,0000	0,0000	0,0000	0 E+00	0 E+00	0 E+00	-
01684	X	-	0,0000	0,0000	0,0000	0 E+00	0 E+00	0 E+00	-
	Y	+	0,0000	0,0000	0,0000	0 E+00	0 E+00	0 E+00	-
	Y	-	0,0000	0,0000	0,0000	0 E+00	0 E+00	0 E+00	-
	X	+	0,0000	0,0000	0,0000	0 E+00	0 E+00	0 E+00	-
01685	X	-	0,0000	0,0000	0,0000	0 E+00	0 E+00	0 E+00	-
	Y	+	0,0000	0,0000	0,0000	0 E+00	0 E+00	0 E+00	-
	Y	-	0,0000	0,0000	0,0000	0 E+00	0 E+00	0 E+00	-
	X	+	0,0000	0,0000	0,0000	0 E+00	0 E+00	0 E+00	-
01686	X	-	0,0000	0,0000	0,0000	0 E+00	0 E+00	0 E+00	-
	Y	+	0,0000	0,0000	0,0000	0 E+00	0 E+00	0 E+00	-
	Y	-	0,0000	0,0000	0,0000	0 E+00	0 E+00	0 E+00	-
	X	+	0,0000	0,0000	0,0000	0 E+00	0 E+00	0 E+00	-
01687	X	-	0,0000	0,0000	0,0000	0 E+00	0 E+00	0 E+00	-
	Y	+	0,0000	0,0000	0,0000	0 E+00	0 E+00	0 E+00	-
	Y	-	0,0000	0,0000	0,0000	0 E+00	0 E+00	0 E+00	-
	X	+	0,0000	0,0000	0,0000	0 E+00	0 E+00	0 E+00	-
01688	X	-	0,0000	0,0000	0,0000	0 E+00	0 E+00	0 E+00	-
	Y	+	0,0000	0,0000	0,0000	0 E+00	0 E+00	0 E+00	-
	Y	-	0,0000	0,0000	0,0000	0 E+00	0 E+00	0 E+00	-
	X	+	0,0000	0,0000	0,0000	0 E+00	0 E+00	0 E+00	-
01689	X	-	0,0000	0,0000	0,0000	0 E+00	0 E+00	0 E+00	-
	Y	+	0,0000	0,0000	0,0000	0 E+00	0 E+00	0 E+00	-
	Y	-	0,0000	0,0000	0,0000	0 E+00	0 E+00	0 E+00	-
	X	+	0,0000	0,0000	0,0000	0 E+00	0 E+00	0 E+00	-
01690	X	-	0,0000	0,0000	0,0000	0 E+00	0 E+00	0 E+00	-
	Y	+	0,0000	0,0000	0,0000	0 E+00	0 E+00	0 E+00	-
	Y	-	0,0000	0,0000	0,0000	0 E+00	0 E+00	0 E+00	-
	X	+	0,0000	0,0000	0,0000	0 E+00	0 E+00	0 E+00	-
01691	X	-	0,0000	0,0000	0,0000	0 E+00	0 E+00	0 E+00	-
	Y	+	0,0000	0,0000	0,0000	0 E+00	0 E+00	0 E+00	-
	Y	-	0,0000	0,0000	0,0000	0 E+00	0 E+00	0 E+00	-
	X	+	0,0000	0,0000	0,0000	0 E+00	0 E+00	0 E+00	-
01692	X	-	0,0000	0,0000	0,0000	0 E+00	0 E+00	0 E+00	-
	Y	+	0,0000	0,0000	0,0000	0 E+00	0 E+00	0 E+00	-
	Y	-	0,0000	0,0000	0,0000	0 E+00	0 E+00	0 E+00	-
	X	+	0,0000	0,0000	0,0000	0 E+00	0 E+00	0 E+00	-
01693	X	-	0,0000	0,0000	0,0000	0 E+00	0 E+00	0 E+00	-
	Y	+	0,0000	0,0000	0,0000	0 E+00	0 E+00	0 E+00	-
	Y	-	0,0000	0,0000	0,0000	0 E+00	0 E+00	0 E+00	-
	X	+	0,0000	0,0000	0,0000	0 E+00	0 E+00	0 E+00	-
01694	X	-	0,0000	0,0000	0,0000	0 E+00	0 E+00	0 E+00	-
	Y	+	0,0000	0,0000	0,0000	0 E+00	0 E+00	0 E+00	-
	Y	-	0,0000	0,0000	0,0000	0 E+00	0 E+00	0 E+00	-
	X	+	0,0000	0,0000	0,0000	0 E+00	0 E+00	0 E+00	-
01695	X	-	0,0000	0,0000	0,0000	0 E+00	0 E+00	0 E+00	-
	Y	+	0,0000	0,0000	0,0000	0 E+00	0 E+00	0 E+00	-
	Y	-	0,0000	0,0000	0,0000	0 E+00	0 E+00	0 E+00	-
	X	+	0,0000	0,0000	0,0000	0 E+00	0 E+00	0 E+00	-
01696	X	-	0,0000	0,0000	0,0000	0 E+00	0 E+00	0 E+00	-
	Y	+	0,0000	0,0000	0,0000	0 E+00	0 E+00	0 E+00	-
	Y	-	0,0000	0,0000	0,0000	0 E+00	0 E+00	0 E+00	-
	X	+	0,0000	0,0000	0,0000	0 E+00	0 E+00	0 E+00	-
01697	X	-	0,0000	0,0000	0,0000	0 E+00	0 E+00	0 E+00	-
	Y	+	0,0000	0,0000	0,0000	0 E+00	0 E+00	0 E+00	-
	Y	-	0,0000	0,0000	0,0000	0 E+00	0 E+00	0 E+00	-
	X	+	0,0000	0,0000	0,0000	0 E+00	0 E+00	0 E+00	-
01698	X	-	0,0000	0,0000	0,0000	0 E+00	0 E+00	0 E+00	-
	Y	+	0,0000	0,0000	0,0000	0 E+00	0 E+00	0 E+00	-
	Y	-	0,0000	0,0000	0,0000	0 E+00	0 E+00	0 E+00	-
	X	+	0,0000	0,0000	0,0000	0 E+00	0 E+00	0 E+00	-
01699	X	-	0,0000	0,0000	0,0000	0 E+00	0 E+00	0 E+00	-

Nodi - Spostamenti per eccentricità accidentale

Nodo	Dir	e	Sx	Sy	Sz	Θ x	Θ y	Θ z	σ t
			[cm]	[cm]	[cm]	[rad]	[rad]	[rad]	[N/mm²]
	Y	+	0,0000	0,0000	0,0000	0 E+00	0 E+00	0 E+00	-
	Y	-	0,0000	0,0000	0,0000	0 E+00	0 E+00	0 E+00	-
	X	+	0,0000	0,0000	0,0000	0 E+00	0 E+00	0 E+00	-
01700	X	-	0,0000	0,0000	0,0000	0 E+00	0 E+00	0 E+00	-
	Y	+	0,0000	0,0000	0,0000	0 E+00	0 E+00	0 E+00	-
	Y	-	0,0000	0,0000	0,0000	0 E+00	0 E+00	0 E+00	-
	X	+	0,0000	0,0000	0,0000	0 E+00	0 E+00	0 E+00	-
01701	X	-	0,0000	0,0000	0,0000	0 E+00	0 E+00	0 E+00	-
	Y	+	0,0000	0,0000	0,0000	0 E+00	0 E+00	0 E+00	-
	Y	-	0,0000	0,0000	0,0000	0 E+00	0 E+00	0 E+00	-
	X	+	0,0000	0,0000	0,0000	0 E+00	0 E+00	0 E+00	-
01702	X	-	0,0000	0,0000	0,0000	0 E+00	0 E+00	0 E+00	-
	Y	+	0,0000	0,0000	0,0000	0 E+00	0 E+00	0 E+00	-
	Y	-	0,0000	0,0000	0,0000	0 E+00	0 E+00	0 E+00	-
	X	+	0,0000	0,0000	0,0000	0 E+00	0 E+00	0 E+00	-
01703	X	-	0,0000	0,0000	0,0000	0 E+00	0 E+00	0 E+00	-
	Y	+	0,0000	0,0000	0,0000	0 E+00	0 E+00	0 E+00	-
	Y	-	0,0000	0,0000	0,0000	0 E+00	0 E+00	0 E+00	-
	X	+	0,0000	0,0000	0,0000	0 E+00	0 E+00	0 E+00	-
01704	X	-	0,0000	0,0000	0,0000	0 E+00	0 E+00	0 E+00	-
	Y	+	0,0000	0,0000	0,0000	0 E+00	0 E+00	0 E+00	-
	Y	-	0,0000	0,0000	0,0000	0 E+00	0 E+00	0 E+00	-
	X	+	0,0000	0,0000	0,0000	0 E+00	0 E+00	0 E+00	-
01705	X	-	0,0000	0,0000	0,0000	0 E+00	0 E+00	0 E+00	-
	Y	+	0,0000	0,0000	0,0000	0 E+00	0 E+00	0 E+00	-
	Y	-	0,0000	0,0000	0,0000	0 E+00	0 E+00	0 E+00	-
	X	+	0,0000	0,0000	0,0000	0 E+00	0 E+00	0 E+00	-
01706	X	-	0,0000	0,0000	0,0000	0 E+00	0 E+00	0 E+00	-
	Y	+	0,0000	0,0000	0,0000	0 E+00	0 E+00	0 E+00	-
	Y	-	0,0000	0,0000	0,0000	0 E+00	0 E+00	0 E+00	-
	X	+	0,0000	0,0000	0,0000	0 E+00	0 E+00	0 E+00	-
01707	X	-	0,0000	0,0000	0,0000	0 E+00	0 E+00	0 E+00	-
	Y	+	0,0000	0,0000	0,0000	0 E+00	0 E+00	0 E+00	-
	Y	-	0,0000	0,0000	0,0000	0 E+00	0 E+00	0 E+00	-
	X	+	0,0000	0,0000	0,0000	0 E+00	0 E+00	0 E+00	-
01708	X	-	0,0000	0,0000	0,0000	0 E+00	0 E+00	0 E+00	-
	Y	+	0,0000	0,0000	0,0000	0 E+00	0 E+00	0 E+00	-
	Y	-	0,0000	0,0000	0,0000	0 E+00	0 E+00	0 E+00	-
	X	+	0,0000	0,0000	0,0000	0 E+00	0 E+00	0 E+00	-
01709	X	-	0,0000	0,0000	0,0000	0 E+00	0 E+00	0 E+00	-
	Y	+	0,0000	0,0000	0,0000	0 E+00	0 E+00	0 E+00	-
	Y	-	0,0000	0,0000	0,0000	0 E+00	0 E+00	0 E+00	-
	X	+	0,0000	0,0000	0,0000	0 E+00	0 E+00	0 E+00	-
01710	X	-	0,0000	0,0000	0,0000	0 E+00	0 E+00	0 E+00	-
	Y	+	0,0000	0,0000	0,0000	0 E+00	0 E+00	0 E+00	-
	Y	-	0,0000	0,0000	0,0000	0 E+00	0 E+00	0 E+00	-
	X	+	0,0000	0,0000	0,0000	0 E+00	0 E+00	0 E+00	-
01711	X	-	0,0000	0,0000	0,0000	0 E+00	0 E+00	0 E+00	-
	Y	+	0,0000	0,0000	0,0000	0 E+00	0 E+00	0 E+00	-
	Y	-	0,0000	0,0000	0,0000	0 E+00	0 E+00	0 E+00	-
	X	+	0,0000	0,0000	0,0000	0 E+00	0 E+00	0 E+00	-
01712	X	-	0,0000	0,0000	0,0000	0 E+00	0 E+00	0 E+00	-
	Y	+	0,0000	0,0000	0,0000	0 E+00	0 E+00	0 E+00	-
	Y	-	0,0000	0,0000	0,0000	0 E+00	0 E+00	0 E+00	-
	X	+	0,0000	0,0000	0,0000	0 E+00	0 E+00	0 E+00	-
01713	X	-	0,0000	0,0000	0,0000	0 E+00	0 E+00	0 E+00	-
	Y	+	0,0000	0,0000	0,0000	0 E+00	0 E+00	0 E+00	-
	Y	-	0,0000	0,0000	0,0000	0 E+00	0 E+00	0 E+00	-
	X	+	0,0000	0,0000	0,0000	0 E+00	0 E+00	0 E+00	-
01714	X	-	0,0000	0,0000	0,0000	0 E+00	0 E+00	0 E+00	-
	Y	+	0,0000	0,0000	0,0000	0 E+00	0 E+00	0 E+00	-
	Y	-	0,0000	0,0000	0,0000	0 E+00	0 E+00	0 E+00	-
	X	+	0,0000	0,0000	0,0000	0 E+00	0 E+00	0 E+00	-
01715	X	-	0,0000	0,0000	0,0000	0 E+00	0 E+00	0 E+00	-
	Y	+	0,0000	0,0000	0,0000	0 E+00	0 E+00	0 E+00	-
	Y	-	0,0000	0,0000	0,0000	0 E+00	0 E+00	0 E+00	-
	X	+	0,0000	0,0000	0,0000	0 E+00	0 E+00	0 E+00	-
01716	X	-	0,0000	0,0000	0,0000	0 E+00	0 E+00	0 E+00	-
	Y	+	0,0000	0,0000	0,0000	0 E+00	0 E+00	0 E+00	-
	Y	-	0,0000	0,0000	0,0000	0 E+00	0 E+00	0 E+00	-
	X	+	0,0000	0,0000	0,0000	0 E+00	0 E+00	0 E+00	-
01717	X	-	0,0000	0,0000	0,0000	0 E+00	0 E+00	0 E+00	-
	Y	+	0,0000	0,0000	0,0000	0 E+00	0 E+00	0 E+00	-
	Y	-	0,0000	0,0000	0,0000	0 E+00	0 E+00	0 E+00	-
	X	+	0,0000	0,0000	0,0000	0 E+00	0 E+00	0 E+00	-
01718	X	-	0,0000	0,0000	0,0000	0 E+00	0 E+00	0 E+00	-
	Y	+	0,0000	0,0000	0,0000	0 E+00	0 E+00	0 E+00	-
	Y	-	0,0000	0,0000	0,0000	0 E+00	0 E+00	0 E+00	-
	X	+	0,0000	0,0000	0,0000	0 E+00	0 E+00	0 E+00	-

Nodi - Spostamenti per eccentricità accidentale

Nodo	Dir	e	Sx	Sy	Sz	Θ x	Θ y	Θ z	σ t
			[cm]	[cm]	[cm]	[rad]	[rad]	[rad]	[N/mm²]
01719	X	-	0,0000	0,0000	0,0000	0 E+00	0 E+00	0 E+00	-
	Y	+	0,0000	0,0000	0,0000	0 E+00	0 E+00	0 E+00	-
	Y	-	0,0000	0,0000	0,0000	0 E+00	0 E+00	0 E+00	-
01720	X	+	0,0000	0,0000	0,0000	0 E+00	0 E+00	0 E+00	-
	X	-	0,0000	0,0000	0,0000	0 E+00	0 E+00	0 E+00	-
	Y	+	0,0000	0,0000	0,0000	0 E+00	0 E+00	0 E+00	-
	Y	-	0,0000	0,0000	0,0000	0 E+00	0 E+00	0 E+00	-
01721	X	+	0,0000	0,0000	0,0000	0 E+00	0 E+00	0 E+00	-
	X	-	0,0000	0,0000	0,0000	0 E+00	0 E+00	0 E+00	-
	Y	+	0,0000	0,0000	0,0000	0 E+00	0 E+00	0 E+00	-
	Y	-	0,0000	0,0000	0,0000	0 E+00	0 E+00	0 E+00	-
01722	X	+	0,0000	0,0000	0,0000	0 E+00	0 E+00	0 E+00	-
	X	-	0,0000	0,0000	0,0000	0 E+00	0 E+00	0 E+00	-
	Y	+	0,0000	0,0000	0,0000	0 E+00	0 E+00	0 E+00	-
	Y	-	0,0000	0,0000	0,0000	0 E+00	0 E+00	0 E+00	-
01723	X	+	0,0000	0,0000	0,0000	0 E+00	0 E+00	0 E+00	-
	X	-	0,0000	0,0000	0,0000	0 E+00	0 E+00	0 E+00	-
	Y	+	0,0000	0,0000	0,0000	0 E+00	0 E+00	0 E+00	-
	Y	-	0,0000	0,0000	0,0000	0 E+00	0 E+00	0 E+00	-
01724	X	+	0,0000	0,0000	0,0000	0 E+00	0 E+00	0 E+00	-
	X	-	0,0000	0,0000	0,0000	0 E+00	0 E+00	0 E+00	-
	Y	+	0,0000	0,0000	0,0000	0 E+00	0 E+00	0 E+00	-
	Y	-	0,0000	0,0000	0,0000	0 E+00	0 E+00	0 E+00	-
01725	X	+	0,0000	0,0000	0,0000	0 E+00	0 E+00	0 E+00	-
	X	-	0,0000	0,0000	0,0000	0 E+00	0 E+00	0 E+00	-
	Y	+	0,0000	0,0000	0,0000	0 E+00	0 E+00	0 E+00	-
	Y	-	0,0000	0,0000	0,0000	0 E+00	0 E+00	0 E+00	-
01726	X	+	0,0000	0,0000	0,0000	0 E+00	0 E+00	0 E+00	-
	X	-	0,0000	0,0000	0,0000	0 E+00	0 E+00	0 E+00	-
	Y	+	0,0000	0,0000	0,0000	0 E+00	0 E+00	0 E+00	-
	Y	-	0,0000	0,0000	0,0000	0 E+00	0 E+00	0 E+00	-
01727	X	+	0,0000	0,0000	0,0000	0 E+00	0 E+00	0 E+00	-
	X	-	0,0000	0,0000	0,0000	0 E+00	0 E+00	0 E+00	-
	Y	+	0,0000	0,0000	0,0000	0 E+00	0 E+00	0 E+00	-
	Y	-	0,0000	0,0000	0,0000	0 E+00	0 E+00	0 E+00	-
01728	X	+	0,0000	0,0000	0,0000	0 E+00	0 E+00	0 E+00	-
	X	-	0,0000	0,0000	0,0000	0 E+00	0 E+00	0 E+00	-
	Y	+	0,0000	0,0000	0,0000	0 E+00	0 E+00	0 E+00	-
	Y	-	0,0000	0,0000	0,0000	0 E+00	0 E+00	0 E+00	-
01729	X	+	0,0000	0,0000	0,0000	0 E+00	0 E+00	0 E+00	-
	X	-	0,0000	0,0000	0,0000	0 E+00	0 E+00	0 E+00	-
	Y	+	0,0000	0,0000	0,0000	0 E+00	0 E+00	0 E+00	-
	Y	-	0,0000	0,0000	0,0000	0 E+00	0 E+00	0 E+00	-
01730	X	+	0,0000	0,0000	0,0000	0 E+00	0 E+00	0 E+00	-
	X	-	0,0000	0,0000	0,0000	0 E+00	0 E+00	0 E+00	-
	Y	+	0,0000	0,0000	0,0000	0 E+00	0 E+00	0 E+00	-
	Y	-	0,0000	0,0000	0,0000	0 E+00	0 E+00	0 E+00	-
01731	X	+	0,0000	0,0000	0,0000	0 E+00	0 E+00	0 E+00	-
	X	-	0,0000	0,0000	0,0000	0 E+00	0 E+00	0 E+00	-
	Y	+	0,0000	0,0000	0,0000	0 E+00	0 E+00	0 E+00	-
	Y	-	0,0000	0,0000	0,0000	0 E+00	0 E+00	0 E+00	-
01732	X	+	0,0000	0,0000	0,0000	0 E+00	0 E+00	0 E+00	-
	X	-	0,0000	0,0000	0,0000	0 E+00	0 E+00	0 E+00	-
	Y	+	0,0000	0,0000	0,0000	0 E+00	0 E+00	0 E+00	-
	Y	-	0,0000	0,0000	0,0000	0 E+00	0 E+00	0 E+00	-
01733	X	+	0,0000	0,0000	0,0000	0 E+00	0 E+00	0 E+00	-
	X	-	0,0000	0,0000	0,0000	0 E+00	0 E+00	0 E+00	-
	Y	+	0,0000	0,0000	0,0000	0 E+00	0 E+00	0 E+00	-
	Y	-	0,0000	0,0000	0,0000	0 E+00	0 E+00	0 E+00	-
01734	X	+	0,0000	0,0000	0,0000	0 E+00	0 E+00	0 E+00	-
	X	-	0,0000	0,0000	0,0000	0 E+00	0 E+00	0 E+00	-
	Y	+	0,0000	0,0000	0,0000	0 E+00	0 E+00	0 E+00	-
	Y	-	0,0000	0,0000	0,0000	0 E+00	0 E+00	0 E+00	-
01735	X	+	0,0000	0,0000	0,0000	0 E+00	0 E+00	0 E+00	-
	X	-	0,0000	0,0000	0,0000	0 E+00	0 E+00	0 E+00	-
	Y	+	0,0000	0,0000	0,0000	0 E+00	0 E+00	0 E+00	-
	Y	-	0,0000	0,0000	0,0000	0 E+00	0 E+00	0 E+00	-
01736	X	+	0,0000	0,0000	0,0000	0 E+00	0 E+00	0 E+00	-
	X	-	0,0000	0,0000	0,0000	0 E+00	0 E+00	0 E+00	-
	Y	+	0,0000	0,0000	0,0000	0 E+00	0 E+00	0 E+00	-
	Y	-	0,0000	0,0000	0,0000	0 E+00	0 E+00	0 E+00	-
01737	X	+	0,0000	0,0000	0,0000	0 E+00	0 E+00	0 E+00	-
	X	-	0,0000	0,0000	0,0000	0 E+00	0 E+00	0 E+00	-
	Y	+	0,0000	0,0000	0,0000	0 E+00	0 E+00	0 E+00	-
	Y	-	0,0000	0,0000	0,0000	0 E+00	0 E+00	0 E+00	-
01738	X	+	0,0000	0,0000	0,0000	0 E+00	0 E+00	0 E+00	-
	X	-	0,0000	0,0000	0,0000	0 E+00	0 E+00	0 E+00	-
	Y	+	0,0000	0,0000	0,0000	0 E+00	0 E+00	0 E+00	-
	Y	-	0,0000	0,0000	0,0000	0 E+00	0 E+00	0 E+00	-

Nodi - Spostamenti per eccentricità accidentale

Nodo	Dir	e	Sx	Sy	Sz	Θ x	Θ y	Θ z	σ t
			[cm]	[cm]	[cm]	[rad]	[rad]	[rad]	[N/mm²]
01739	X	+	0,0000	0,0000	0,0000	0 E+00	0 E+00	0 E+00	-
	X	-	0,0000	0,0000	0,0000	0 E+00	0 E+00	0 E+00	-
	Y	+	0,0000	0,0000	0,0000	0 E+00	0 E+00	0 E+00	-
	Y	-	0,0000	0,0000	0,0000	0 E+00	0 E+00	0 E+00	-
01740	X	+	0,0000	0,0000	0,0000	0 E+00	0 E+00	0 E+00	-
	X	-	0,0000	0,0000	0,0000	0 E+00	0 E+00	0 E+00	-
	Y	+	0,0000	0,0000	0,0000	0 E+00	0 E+00	0 E+00	-
	Y	-	0,0000	0,0000	0,0000	0 E+00	0 E+00	0 E+00	-
01741	X	+	0,0000	0,0000	0,0000	0 E+00	0 E+00	0 E+00	-
	X	-	0,0000	0,0000	0,0000	0 E+00	0 E+00	0 E+00	-
	Y	+	0,0000	0,0000	0,0000	0 E+00	0 E+00	0 E+00	-
	Y	-	0,0000	0,0000	0,0000	0 E+00	0 E+00	0 E+00	-
01742	X	+	0,0000	0,0000	0,0000	0 E+00	0 E+00	0 E+00	-
	X	-	0,0000	0,0000	0,0000	0 E+00	0 E+00	0 E+00	-
	Y	+	0,0000	0,0000	0,0000	0 E+00	0 E+00	0 E+00	-
	Y	-	0,0000	0,0000	0,0000	0 E+00	0 E+00	0 E+00	-
01743	X	+	0,0000	0,0000	0,0000	0 E+00	0 E+00	0 E+00	-
	X	-	0,0000	0,0000	0,0000	0 E+00	0 E+00	0 E+00	-
	Y	+	0,0000	0,0000	0,0000	0 E+00	0 E+00	0 E+00	-
	Y	-	0,0000	0,0000	0,0000	0 E+00	0 E+00	0 E+00	-
01744	X	+	0,0000	0,0000	0,0000	0 E+00	0 E+00	0 E+00	-
	X	-	0,0000	0,0000	0,0000	0 E+00	0 E+00	0 E+00	-
	Y	+	0,0000	0,0000	0,0000	0 E+00	0 E+00	0 E+00	-
	Y	-	0,0000	0,0000	0,0000	0 E+00	0 E+00	0 E+00	-
01745	X	+	0,0000	0,0000	0,0000	0 E+00	0 E+00	0 E+00	-
	X	-	0,0000	0,0000	0,0000	0 E+00	0 E+00	0 E+00	-
	Y	+	0,0000	0,0000	0,0000	0 E+00	0 E+00	0 E+00	-
	Y	-	0,0000	0,0000	0,0000	0 E+00	0 E+00	0 E+00	-
01746	X	+	0,0000	0,0000	0,0000	0 E+00	0 E+00	0 E+00	-
	X	-	0,0000	0,0000	0,0000	0 E+00	0 E+00	0 E+00	-
	Y	+	0,0000	0,0000	0,0000	0 E+00	0 E+00	0 E+00	-
	Y	-	0,0000	0,0000	0,0000	0 E+00	0 E+00	0 E+00	-
01747	X	+	0,0000	0,0000	0,0000	0 E+00	0 E+00	0 E+00	-
	X	-	0,0000	0,0000	0,0000	0 E+00	0 E+00	0 E+00	-
	Y	+	0,0000	0,0000	0,0000	0 E+00	0 E+00	0 E+00	-
	Y	-	0,0000	0,0000	0,0000	0 E+00	0 E+00	0 E+00	-
01748	X	+	0,0000	0,0000	0,0000	0 E+00	0 E+00	0 E+00	-
	X	-	0,0000	0,0000	0,0000	0 E+00	0 E+00	0 E+00	-
	Y	+	0,0000	0,0000	0,0000	0 E+00	0 E+00	0 E+00	-
	Y	-	0,0000	0,0000	0,0000	0 E+00	0 E+00	0 E+00	-
01749	X	+	0,0000	0,0000	0,0000	0 E+00	0 E+00	0 E+00	-
	X	-	0,0000	0,0000	0,0000	0 E+00	0 E+00	0 E+00	-
	Y	+	0,0000	0,0000	0,0000	0 E+00	0 E+00	0 E+00	-
	Y	-	0,0000	0,0000	0,0000	0 E+00	0 E+00	0 E+00	-
01750	X	+	0,0000	0,0000	0,0000	0 E+00	0 E+00	0 E+00	-
	X	-	0,0000	0,0000	0,0000	0 E+00	0 E+00	0 E+00	-
	Y	+	0,0000	0,0000	0,0000	0 E+00	0 E+00	0 E+00	-
	Y	-	0,0000	0,0000	0,0000	0 E+00	0 E+00	0 E+00	-
01751	X	+	0,0000	0,0000	0,0000	0 E+00	0 E+00	0 E+00	-
	X	-	0,0000	0,0000	0,0000	0 E+00	0 E+00	0 E+00	-
	Y	+	0,0000	0,0000	0,0000	0 E+00	0 E+00	0 E+00	-
	Y	-	0,0000	0,0000	0,0000	0 E+00	0 E+00	0 E+00	-
01752	X	+	0,0000	0,0000	0,0000	0 E+00	0 E+00	0 E+00	-
	X	-	0,0000	0,0000	0,0000	0 E+00	0 E+00	0 E+00	-
	Y	+	0,0000	0,0000	0,0000	0 E+00	0 E+00	0 E+00	-
	Y	-	0,0000	0,0000	0,0000	0 E+00	0 E+00	0 E+00	-
01753	X	+	0,0000	0,0000	0,0000	0 E+00	0 E+00	0 E+00	-
	X	-	0,0000	0,0000	0,0000	0 E+00	0 E+00	0 E+00	-
	Y	+	0,0000	0,0000	0,0000	0 E+00	0 E+00	0 E+00	-
	Y	-	0,0000	0,0000	0,0000	0 E+00	0 E+00	0 E+00	-
01754	X	+	0,0000	0,0000	0,0000	0 E+00	0 E+00	0 E+00	-
	X	-	0,0000	0,0000	0,0000	0 E+00	0 E+00	0 E+00	-
	Y	+	0,0000	0,0000	0,0000	0 E+00	0 E+00	0 E+00	-
	Y	-	0,0000	0,0000	0,0000	0 E+00	0 E+00	0 E+00	-
01755	X	+	0,0000	0,0000	0,0000	0 E+00	0 E+00	0 E+00	-
	X	-	0,0000	0,0000	0,0000	0 E+00	0 E+00	0 E+00	-
	Y	+	0,0000	0,0000	0,0000	0 E+00	0 E+00	0 E+00	-
	Y	-	0,0000	0,0000	0,0000	0 E+00	0 E+00	0 E+00	-
01756	X	+	0,0000	0,0000	0,0000	0 E+00	0 E+00	0 E+00	-
	X	-	0,0000	0,0000	0,0000	0 E+00	0 E+00	0 E+00	-
	Y	+	0,0000	0,0000	0,0000	0 E+00	0 E+00	0 E+00	-
	Y	-	0,0000	0,0000	0,0000	0 E+00	0 E+00	0 E+00	-
01757	X	+	0,0000	0,0000	0,0000	0 E+00	0 E+00	0 E+00	-
	X	-	0,0000	0,0000	0,0000	0 E+00	0 E+00	0 E+00	-
	Y	+	0,0000	0,0000	0,0000	0 E+00	0 E+00	0 E+00	-
	Y	-	0,0000	0,0000	0,0000	0 E+00	0 E+00	0 E+00	-
01758	X	+	0,0000	0,0000	0,0000	0 E+00	0 E+00	0 E+00	-
	X	-	0,0000	0,0000	0,0000	0 E+00	0 E+00	0 E+00	-
	Y	+	0,0000	0,0000	0,0000	0 E+00	0 E+00	0 E+00	-

Nodi - Spostamenti per eccentricità accidentale

Nodo	Dir	e	Sx	Sy	Sz	Θ x	Θ y	Θ z	σ t
			[cm]	[cm]	[cm]	[rad]	[rad]	[rad]	[N/mm²]
	Y	-	0,0000	0,0000	0,0000	0 E+00	0 E+00	0 E+00	-
	X	+	0,0000	0,0000	0,0000	0 E+00	0 E+00	0 E+00	-
01759	X	-	0,0000	0,0000	0,0000	0 E+00	0 E+00	0 E+00	-
	Y	+	0,0000	0,0000	0,0000	0 E+00	0 E+00	0 E+00	-
	Y	-	0,0000	0,0000	0,0000	0 E+00	0 E+00	0 E+00	-
	X	+	0,0000	0,0000	0,0000	0 E+00	0 E+00	0 E+00	-
01760	X	-	0,0000	0,0000	0,0000	0 E+00	0 E+00	0 E+00	-
	Y	+	0,0000	0,0000	0,0000	0 E+00	0 E+00	0 E+00	-
	Y	-	0,0000	0,0000	0,0000	0 E+00	0 E+00	0 E+00	-
	X	+	0,0000	0,0000	0,0000	0 E+00	0 E+00	0 E+00	-
01761	X	-	0,0000	0,0000	0,0000	0 E+00	0 E+00	0 E+00	-
	Y	+	0,0000	0,0000	0,0000	0 E+00	0 E+00	0 E+00	-
	Y	-	0,0000	0,0000	0,0000	0 E+00	0 E+00	0 E+00	-
	X	+	0,0000	0,0000	0,0000	0 E+00	0 E+00	0 E+00	-
01762	X	-	0,0000	0,0000	0,0000	0 E+00	0 E+00	0 E+00	-
	Y	+	0,0000	0,0000	0,0000	0 E+00	0 E+00	0 E+00	-
	Y	-	0,0000	0,0000	0,0000	0 E+00	0 E+00	0 E+00	-
	X	+	0,0000	0,0000	0,0000	0 E+00	0 E+00	0 E+00	-
01763	X	-	0,0000	0,0000	0,0000	0 E+00	0 E+00	0 E+00	-
	Y	+	0,0000	0,0000	0,0000	0 E+00	0 E+00	0 E+00	-
	Y	-	0,0000	0,0000	0,0000	0 E+00	0 E+00	0 E+00	-
	X	+	0,0000	0,0000	0,0000	0 E+00	0 E+00	0 E+00	-
01764	X	-	0,0000	0,0000	0,0000	0 E+00	0 E+00	0 E+00	-
	Y	+	0,0000	0,0000	0,0000	0 E+00	0 E+00	0 E+00	-
	Y	-	0,0000	0,0000	0,0000	0 E+00	0 E+00	0 E+00	-
	X	+	0,0000	0,0000	0,0000	0 E+00	0 E+00	0 E+00	-
01765	X	-	0,0000	0,0000	0,0000	0 E+00	0 E+00	0 E+00	-
	Y	+	0,0000	0,0000	0,0000	0 E+00	0 E+00	0 E+00	-
	Y	-	0,0000	0,0000	0,0000	0 E+00	0 E+00	0 E+00	-
	X	+	0,0000	0,0000	0,0000	0 E+00	0 E+00	0 E+00	-
01766	X	-	0,0000	0,0000	0,0000	0 E+00	0 E+00	0 E+00	-
	Y	+	0,0000	0,0000	0,0000	0 E+00	0 E+00	0 E+00	-
	Y	-	0,0000	0,0000	0,0000	0 E+00	0 E+00	0 E+00	-
	X	+	0,0000	0,0000	0,0000	0 E+00	0 E+00	0 E+00	-
01767	X	-	0,0000	0,0000	0,0000	0 E+00	0 E+00	0 E+00	-
	Y	+	0,0000	0,0000	0,0000	0 E+00	0 E+00	0 E+00	-
	Y	-	0,0000	0,0000	0,0000	0 E+00	0 E+00	0 E+00	-
	X	+	0,0000	0,0000	0,0000	0 E+00	0 E+00	0 E+00	-
01768	X	-	0,0000	0,0000	0,0000	0 E+00	0 E+00	0 E+00	-
	Y	+	0,0000	0,0000	0,0000	0 E+00	0 E+00	0 E+00	-
	Y	-	0,0000	0,0000	0,0000	0 E+00	0 E+00	0 E+00	-
	X	+	0,0000	0,0000	0,0000	0 E+00	0 E+00	0 E+00	-
01769	X	-	0,0000	0,0000	0,0000	0 E+00	0 E+00	0 E+00	-
	Y	+	0,0000	0,0000	0,0000	0 E+00	0 E+00	0 E+00	-
	Y	-	0,0000	0,0000	0,0000	0 E+00	0 E+00	0 E+00	-
	X	+	0,0000	0,0000	0,0000	0 E+00	0 E+00	0 E+00	-
01770	X	-	0,0000	0,0000	0,0000	0 E+00	0 E+00	0 E+00	-
	Y	+	0,0000	0,0000	0,0000	0 E+00	0 E+00	0 E+00	-
	Y	-	0,0000	0,0000	0,0000	0 E+00	0 E+00	0 E+00	-
	X	+	0,0000	0,0000	0,0000	0 E+00	0 E+00	0 E+00	-
01771	X	-	0,0000	0,0000	0,0000	0 E+00	0 E+00	0 E+00	-
	Y	+	0,0000	0,0000	0,0000	0 E+00	0 E+00	0 E+00	-
	Y	-	0,0000	0,0000	0,0000	0 E+00	0 E+00	0 E+00	-
	X	+	0,0000	0,0000	0,0000	0 E+00	0 E+00	0 E+00	-
01772	X	-	0,0000	0,0000	0,0000	0 E+00	0 E+00	0 E+00	-
	Y	+	0,0000	0,0000	0,0000	0 E+00	0 E+00	0 E+00	-
	Y	-	0,0000	0,0000	0,0000	0 E+00	0 E+00	0 E+00	-
	X	+	0,0000	0,0000	0,0000	0 E+00	0 E+00	0 E+00	-
01773	X	-	0,0000	0,0000	0,0000	0 E+00	0 E+00	0 E+00	-
	Y	+	0,0000	0,0000	0,0000	0 E+00	0 E+00	0 E+00	-
	Y	-	0,0000	0,0000	0,0000	0 E+00	0 E+00	0 E+00	-
	X	+	0,0000	0,0000	0,0000	0 E+00	0 E+00	0 E+00	-
01774	X	-	0,0000	0,0000	0,0000	0 E+00	0 E+00	0 E+00	-
	Y	+	0,0000	0,0000	0,0000	0 E+00	0 E+00	0 E+00	-
	Y	-	0,0000	0,0000	0,0000	0 E+00	0 E+00	0 E+00	-
	X	+	0,0000	0,0000	0,0000	0 E+00	0 E+00	0 E+00	-
01775	X	-	0,0000	0,0000	0,0000	0 E+00	0 E+00	0 E+00	-
	Y	+	0,0000	0,0000	0,0000	0 E+00	0 E+00	0 E+00	-
	Y	-	0,0000	0,0000	0,0000	0 E+00	0 E+00	0 E+00	-
	X	+	0,0000	0,0000	0,0000	0 E+00	0 E+00	0 E+00	-
01776	X	-	0,0000	0,0000	0,0000	0 E+00	0 E+00	0 E+00	-
	Y	+	0,0000	0,0000	0,0000	0 E+00	0 E+00	0 E+00	-
	Y	-	0,0000	0,0000	0,0000	0 E+00	0 E+00	0 E+00	-
	X	+	0,0000	0,0000	0,0000	0 E+00	0 E+00	0 E+00	-
01777	X	-	0,0000	0,0000	0,0000	0 E+00	0 E+00	0 E+00	-
	Y	+	0,0000	0,0000	0,0000	0 E+00	0 E+00	0 E+00	-
	Y	-	0,0000	0,0000	0,0000	0 E+00	0 E+00	0 E+00	-
	X	+	0,0000	0,0000	0,0000	0 E+00	0 E+00	0 E+00	-
01778	X	-	0,0000	0,0000	0,0000	0 E+00	0 E+00	0 E+00	-

Nodi - Spostamenti per eccentricità accidentale

Nodo	Dir	e	Sx	Sy	Sz	Θ x	Θ y	Θ z	σ t
			[cm]	[cm]	[cm]	[rad]	[rad]	[rad]	[N/mm²]
	Y	+	0,0000	0,0000	0,0000	0 E+00	0 E+00	0 E+00	-
	Y	-	0,0000	0,0000	0,0000	0 E+00	0 E+00	0 E+00	-
	X	+	0,0000	0,0000	0,0000	0 E+00	0 E+00	0 E+00	-
01779	X	-	0,0000	0,0000	0,0000	0 E+00	0 E+00	0 E+00	-
	Y	+	0,0000	0,0000	0,0000	0 E+00	0 E+00	0 E+00	-
	Y	-	0,0000	0,0000	0,0000	0 E+00	0 E+00	0 E+00	-
	X	+	0,0000	0,0000	0,0000	0 E+00	0 E+00	0 E+00	-
01780	X	-	0,0000	0,0000	0,0000	0 E+00	0 E+00	0 E+00	-
	Y	+	0,0000	0,0000	0,0000	0 E+00	0 E+00	0 E+00	-
	Y	-	0,0000	0,0000	0,0000	0 E+00	0 E+00	0 E+00	-
	X	+	0,0000	0,0000	0,0000	0 E+00	0 E+00	0 E+00	-
01781	X	-	0,0000	0,0000	0,0000	0 E+00	0 E+00	0 E+00	-
	Y	+	0,0000	0,0000	0,0000	0 E+00	0 E+00	0 E+00	-
	Y	-	0,0000	0,0000	0,0000	0 E+00	0 E+00	0 E+00	-
	X	+	0,0000	0,0000	0,0000	0 E+00	0 E+00	0 E+00	-
01782	X	-	0,0000	0,0000	0,0000	0 E+00	0 E+00	0 E+00	-
	Y	+	0,0000	0,0000	0,0000	0 E+00	0 E+00	0 E+00	-
	Y	-	0,0000	0,0000	0,0000	0 E+00	0 E+00	0 E+00	-
	X	+	0,0000	0,0000	0,0000	0 E+00	0 E+00	0 E+00	-
01783	X	-	0,0000	0,0000	0,0000	0 E+00	0 E+00	0 E+00	-
	Y	+	0,0000	0,0000	0,0000	0 E+00	0 E+00	0 E+00	-
	Y	-	0,0000	0,0000	0,0000	0 E+00	0 E+00	0 E+00	-
	X	+	0,0000	0,0000	0,0000	0 E+00	0 E+00	0 E+00	-
01784	X	-	0,0000	0,0000	0,0000	0 E+00	0 E+00	0 E+00	-
	Y	+	0,0000	0,0000	0,0000	0 E+00	0 E+00	0 E+00	-
	Y	-	0,0000	0,0000	0,0000	0 E+00	0 E+00	0 E+00	-
	X	+	0,0000	0,0000	0,0000	0 E+00	0 E+00	0 E+00	-
01785	X	-	0,0000	0,0000	0,0000	0 E+00	0 E+00	0 E+00	-
	Y	+	0,0000	0,0000	0,0000	0 E+00	0 E+00	0 E+00	-
	Y	-	0,0000	0,0000	0,0000	0 E+00	0 E+00	0 E+00	-
	X	+	0,0000	0,0000	0,0000	0 E+00	0 E+00	0 E+00	-
01786	X	-	0,0000	0,0000	0,0000	0 E+00	0 E+00	0 E+00	-
	Y	+	0,0000	0,0000	0,0000	0 E+00	0 E+00	0 E+00	-
	Y	-	0,0000	0,0000	0,0000	0 E+00	0 E+00	0 E+00	-
	X	+	0,0000	0,0000	0,0000	0 E+00	0 E+00	0 E+00	-
01787	X	-	0,0000	0,0000	0,0000	0 E+00	0 E+00	0 E+00	-
	Y	+	0,0000	0,0000	0,0000	0 E+00	0 E+00	0 E+00	-
	Y	-	0,0000	0,0000	0,0000	0 E+00	0 E+00	0 E+00	-
	X	+	0,0000	0,0000	0,0000	0 E+00	0 E+00	0 E+00	-
01788	X	-	0,0000	0,0000	0,0000	0 E+00	0 E+00	0 E+00	-
	Y	+	0,0000	0,0000	0,0000	0 E+00	0 E+00	0 E+00	-
	Y	-	0,0000	0,0000	0,0000	0 E+00	0 E+00	0 E+00	-
	X	+	0,0000	0,0000	0,0000	0 E+00	0 E+00	0 E+00	-
01789	X	-	0,0000	0,0000	0,0000	0 E+00	0 E+00	0 E+00	-
	Y	+	0,0000	0,0000	0,0000	0 E+00	0 E+00	0 E+00	-
	Y	-	0,0000	0,0000	0,0000	0 E+00	0 E+00	0 E+00	-
	X	+	0,0000	0,0000	0,0000	0 E+00	0 E+00	0 E+00	-
01790	X	-	0,0000	0,0000	0,0000	0 E+00	0 E+00	0 E+00	-
	Y	+	0,0000	0,0000	0,0000	0 E+00	0 E+00	0 E+00	-
	Y	-	0,0000	0,0000	0,0000	0 E+00	0 E+00	0 E+00	-
	X	+	0,0000	0,0000	0,0000	0 E+00	0 E+00	0 E+00	-
01791	X	-	0,0000	0,0000	0,0000	0 E+00	0 E+00	0 E+00	-
	Y	+	0,0000	0,0000	0,0000	0 E+00	0 E+00	0 E+00	-
	Y	-	0,0000	0,0000	0,0000	0 E+00	0 E+00	0 E+00	-
	X	+	0,0000	0,0000	0,0000	0 E+00	0 E+00	0 E+00	-
01792	X	-	0,0000	0,0000	0,0000	0 E+00	0 E+00	0 E+00	-
	Y	+	0,0000	0,0000	0,0000	0 E+00	0 E+00	0 E+00	-
	Y	-	0,0000	0,0000	0,0000	0 E+00	0 E+00	0 E+00	-
	X	+	0,0000	0,0000	0,0000	0 E+00	0 E+00	0 E+00	-
01793	X	-	0,0000	0,0000	0,0000	0 E+00	0 E+00	0 E+00	-
	Y	+	0,0000	0,0000	0,0000	0 E+00	0 E+00	0 E+00	-
	Y	-	0,0000	0,0000	0,0000	0 E+00	0 E+00	0 E+00	-
	X	+	0,0000	0,0000	0,0000	0 E+00	0 E+00	0 E+00	-
01794	X	-	0,0000	0,0000	0,0000	0 E+00	0 E+00	0 E+00	-
	Y	+	0,0000	0,0000	0,0000	0 E+00	0 E+00	0 E+00	-
	Y	-	0,0000	0,0000	0,0000	0 E+00	0 E+00	0 E+00	-
	X	+	0,0000	0,0000	0,0000	0 E+00	0 E+00	0 E+00	-
01795	X	-	0,0000	0,0000	0,0000	0 E+00	0 E+00	0 E+00	-
	Y	+	0,0000	0,0000	0,0000	0 E+00	0 E+00	0 E+00	-
	Y	-	0,0000	0,0000	0,0000	0 E+00	0 E+00	0 E+00	-
	X	+	0,0000	0,0000	0,0000	0 E+00	0 E+00	0 E+00	-
01796	X	-	0,0000	0,0000	0,0000	0 E+00	0 E+00	0 E+00	-
	Y	+	0,0000	0,0000	0,0000	0 E+00	0 E+00	0 E+00	-
	Y	-	0,0000	0,0000	0,0000	0 E+00	0 E+00	0 E+00	-
	X	+	0,0000	0,0000	0,0000	0 E+00	0 E+00	0 E+00	-
01797	X	-	0,0000	0,0000	0,0000	0 E+00	0 E+00	0 E+00	-
	Y	+	0,0000	0,0000	0,0000	0 E+00	0 E+00	0 E+00	-
	Y	-	0,0000	0,0000	0,0000	0 E+00	0 E+00	0 E+00	-
	X	+	0,0000	0,0000	0,0000	0 E+00	0 E+00	0 E+00	-

Nodi - Spostamenti per eccentricità accidentale

Nodo	Dir	e	Sx	Sy	Sz	Θ x	Θ y	Θ z	σ t
			[cm]	[cm]	[cm]	[rad]	[rad]	[rad]	[N/mm²]
01798	X	-	0,0000	0,0000	0,0000	0 E+00	0 E+00	0 E+00	-
	Y	+	0,0000	0,0000	0,0000	0 E+00	0 E+00	0 E+00	-
	Y	-	0,0000	0,0000	0,0000	0 E+00	0 E+00	0 E+00	-
01799	X	+	0,0000	0,0000	0,0000	0 E+00	0 E+00	0 E+00	-
	X	-	0,0000	0,0000	0,0000	0 E+00	0 E+00	0 E+00	-
	Y	+	0,0000	0,0000	0,0000	0 E+00	0 E+00	0 E+00	-
	Y	-	0,0000	0,0000	0,0000	0 E+00	0 E+00	0 E+00	-
01800	X	+	0,0000	0,0000	0,0000	0 E+00	0 E+00	0 E+00	-
	X	-	0,0000	0,0000	0,0000	0 E+00	0 E+00	0 E+00	-
	Y	+	0,0000	0,0000	0,0000	0 E+00	0 E+00	0 E+00	-
	Y	-	0,0000	0,0000	0,0000	0 E+00	0 E+00	0 E+00	-
01801	X	+	0,0000	0,0000	0,0000	0 E+00	0 E+00	0 E+00	-
	X	-	0,0000	0,0000	0,0000	0 E+00	0 E+00	0 E+00	-
	Y	+	0,0000	0,0000	0,0000	0 E+00	0 E+00	0 E+00	-
	Y	-	0,0000	0,0000	0,0000	0 E+00	0 E+00	0 E+00	-
01802	X	+	0,0000	0,0000	0,0000	0 E+00	0 E+00	0 E+00	-
	X	-	0,0000	0,0000	0,0000	0 E+00	0 E+00	0 E+00	-
	Y	+	0,0000	0,0000	0,0000	0 E+00	0 E+00	0 E+00	-
	Y	-	0,0000	0,0000	0,0000	0 E+00	0 E+00	0 E+00	-
01803	X	+	0,0000	0,0000	0,0000	0 E+00	0 E+00	0 E+00	-
	X	-	0,0000	0,0000	0,0000	0 E+00	0 E+00	0 E+00	-
	Y	+	0,0000	0,0000	0,0000	0 E+00	0 E+00	0 E+00	-
	Y	-	0,0000	0,0000	0,0000	0 E+00	0 E+00	0 E+00	-
01804	X	+	0,0000	0,0000	0,0000	0 E+00	0 E+00	0 E+00	-
	X	-	0,0000	0,0000	0,0000	0 E+00	0 E+00	0 E+00	-
	Y	+	0,0000	0,0000	0,0000	0 E+00	0 E+00	0 E+00	-
	Y	-	0,0000	0,0000	0,0000	0 E+00	0 E+00	0 E+00	-
01805	X	+	0,0000	0,0000	0,0000	0 E+00	0 E+00	0 E+00	-
	X	-	0,0000	0,0000	0,0000	0 E+00	0 E+00	0 E+00	-
	Y	+	0,0000	0,0000	0,0000	0 E+00	0 E+00	0 E+00	-
	Y	-	0,0000	0,0000	0,0000	0 E+00	0 E+00	0 E+00	-
01806	X	+	0,0000	0,0000	0,0000	0 E+00	0 E+00	0 E+00	-
	X	-	0,0000	0,0000	0,0000	0 E+00	0 E+00	0 E+00	-
	Y	+	0,0000	0,0000	0,0000	0 E+00	0 E+00	0 E+00	-
	Y	-	0,0000	0,0000	0,0000	0 E+00	0 E+00	0 E+00	-
01807	X	+	0,0000	0,0000	0,0000	0 E+00	0 E+00	0 E+00	-
	X	-	0,0000	0,0000	0,0000	0 E+00	0 E+00	0 E+00	-
	Y	+	0,0000	0,0000	0,0000	0 E+00	0 E+00	0 E+00	-
	Y	-	0,0000	0,0000	0,0000	0 E+00	0 E+00	0 E+00	-
01808	X	+	0,0000	0,0000	0,0000	0 E+00	0 E+00	0 E+00	-
	X	-	0,0000	0,0000	0,0000	0 E+00	0 E+00	0 E+00	-
	Y	+	0,0000	0,0000	0,0000	0 E+00	0 E+00	0 E+00	-
	Y	-	0,0000	0,0000	0,0000	0 E+00	0 E+00	0 E+00	-
01809	X	+	0,0000	0,0000	0,0000	0 E+00	0 E+00	0 E+00	-
	X	-	0,0000	0,0000	0,0000	0 E+00	0 E+00	0 E+00	-
	Y	+	0,0000	0,0000	0,0000	0 E+00	0 E+00	0 E+00	-
	Y	-	0,0000	0,0000	0,0000	0 E+00	0 E+00	0 E+00	-
01810	X	+	0,0000	0,0000	0,0000	0 E+00	0 E+00	0 E+00	-
	X	-	0,0000	0,0000	0,0000	0 E+00	0 E+00	0 E+00	-
	Y	+	0,0000	0,0000	0,0000	0 E+00	0 E+00	0 E+00	-
	Y	-	0,0000	0,0000	0,0000	0 E+00	0 E+00	0 E+00	-
01811	X	+	0,0000	0,0000	0,0000	0 E+00	0 E+00	0 E+00	-
	X	-	0,0000	0,0000	0,0000	0 E+00	0 E+00	0 E+00	-
	Y	+	0,0000	0,0000	0,0000	0 E+00	0 E+00	0 E+00	-
	Y	-	0,0000	0,0000	0,0000	0 E+00	0 E+00	0 E+00	-
01812	X	+	0,0000	0,0000	0,0000	0 E+00	0 E+00	0 E+00	-
	X	-	0,0000	0,0000	0,0000	0 E+00	0 E+00	0 E+00	-
	Y	+	0,0000	0,0000	0,0000	0 E+00	0 E+00	0 E+00	-
	Y	-	0,0000	0,0000	0,0000	0 E+00	0 E+00	0 E+00	-
01813	X	+	0,0000	0,0000	0,0000	0 E+00	0 E+00	0 E+00	-
	X	-	0,0000	0,0000	0,0000	0 E+00	0 E+00	0 E+00	-
	Y	+	0,0000	0,0000	0,0000	0 E+00	0 E+00	0 E+00	-
	Y	-	0,0000	0,0000	0,0000	0 E+00	0 E+00	0 E+00	-
01814	X	+	0,0000	0,0000	0,0000	0 E+00	0 E+00	0 E+00	-
	X	-	0,0000	0,0000	0,0000	0 E+00	0 E+00	0 E+00	-
	Y	+	0,0000	0,0000	0,0000	0 E+00	0 E+00	0 E+00	-
	Y	-	0,0000	0,0000	0,0000	0 E+00	0 E+00	0 E+00	-
01815	X	+	0,0000	0,0000	0,0000	0 E+00	0 E+00	0 E+00	-
	X	-	0,0000	0,0000	0,0000	0 E+00	0 E+00	0 E+00	-
	Y	+	0,0000	0,0000	0,0000	0 E+00	0 E+00	0 E+00	-
	Y	-	0,0000	0,0000	0,0000	0 E+00	0 E+00	0 E+00	-
01816	X	+	0,0000	0,0000	0,0000	0 E+00	0 E+00	0 E+00	-
	X	-	0,0000	0,0000	0,0000	0 E+00	0 E+00	0 E+00	-
	Y	+	0,0000	0,0000	0,0000	0 E+00	0 E+00	0 E+00	-
	Y	-	0,0000	0,0000	0,0000	0 E+00	0 E+00	0 E+00	-
01817	X	+	0,0000	0,0000	0,0000	0 E+00	0 E+00	0 E+00	-
	X	-	0,0000	0,0000	0,0000	0 E+00	0 E+00	0 E+00	-
	Y	+	0,0000	0,0000	0,0000	0 E+00	0 E+00	0 E+00	-
	Y	-	0,0000	0,0000	0,0000	0 E+00	0 E+00	0 E+00	-

Nodi - Spostamenti per eccentricità accidentale

Nodo	Dir	e	Sx	Sy	Sz	Θ x	Θ y	Θ z	σ t
			[cm]	[cm]	[cm]	[rad]	[rad]	[rad]	[N/mm²]
01818	X	+	0,0000	0,0000	0,0000	0 E+00	0 E+00	0 E+00	-
	X	-	0,0000	0,0000	0,0000	0 E+00	0 E+00	0 E+00	-
	Y	+	0,0000	0,0000	0,0000	0 E+00	0 E+00	0 E+00	-
	Y	-	0,0000	0,0000	0,0000	0 E+00	0 E+00	0 E+00	-
01819	X	+	0,0000	0,0000	0,0000	0 E+00	0 E+00	0 E+00	-
	X	-	0,0000	0,0000	0,0000	0 E+00	0 E+00	0 E+00	-
	Y	+	0,0000	0,0000	0,0000	0 E+00	0 E+00	0 E+00	-
	Y	-	0,0000	0,0000	0,0000	0 E+00	0 E+00	0 E+00	-
01820	X	+	0,0000	0,0000	0,0000	0 E+00	0 E+00	0 E+00	-
	X	-	0,0000	0,0000	0,0000	0 E+00	0 E+00	0 E+00	-
	Y	+	0,0000	0,0000	0,0000	0 E+00	0 E+00	0 E+00	-
	Y	-	0,0000	0,0000	0,0000	0 E+00	0 E+00	0 E+00	-
01821	X	+	0,0000	0,0000	0,0000	0 E+00	0 E+00	0 E+00	-
	X	-	0,0000	0,0000	0,0000	0 E+00	0 E+00	0 E+00	-
	Y	+	0,0000	0,0000	0,0000	0 E+00	0 E+00	0 E+00	-
	Y	-	0,0000	0,0000	0,0000	0 E+00	0 E+00	0 E+00	-
01822	X	+	0,0000	0,0000	0,0000	0 E+00	0 E+00	0 E+00	-
	X	-	0,0000	0,0000	0,0000	0 E+00	0 E+00	0 E+00	-
	Y	+	0,0000	0,0000	0,0000	0 E+00	0 E+00	0 E+00	-
	Y	-	0,0000	0,0000	0,0000	0 E+00	0 E+00	0 E+00	-
01823	X	+	0,0000	0,0000	0,0000	0 E+00	0 E+00	0 E+00	-
	X	-	0,0000	0,0000	0,0000	0 E+00	0 E+00	0 E+00	-
	Y	+	0,0000	0,0000	0,0000	0 E+00	0 E+00	0 E+00	-
	Y	-	0,0000	0,0000	0,0000	0 E+00	0 E+00	0 E+00	-
01824	X	+	0,0000	0,0000	0,0000	0 E+00	0 E+00	0 E+00	-
	X	-	0,0000	0,0000	0,0000	0 E+00	0 E+00	0 E+00	-
	Y	+	0,0000	0,0000	0,0000	0 E+00	0 E+00	0 E+00	-
	Y	-	0,0000	0,0000	0,0000	0 E+00	0 E+00	0 E+00	-
01825	X	+	0,0000	0,0000	0,0000	0 E+00	0 E+00	0 E+00	-
	X	-	0,0000	0,0000	0,0000	0 E+00	0 E+00	0 E+00	-
	Y	+	0,0000	0,0000	0,0000	0 E+00	0 E+00	0 E+00	-
	Y	-	0,0000	0,0000	0,0000	0 E+00	0 E+00	0 E+00	-
01826	X	+	0,0000	0,0000	0,0000	0 E+00	0 E+00	0 E+00	-
	X	-	0,0000	0,0000	0,0000	0 E+00	0 E+00	0 E+00	-
	Y	+	0,0000	0,0000	0,0000	0 E+00	0 E+00	0 E+00	-
	Y	-	0,0000	0,0000	0,0000	0 E+00	0 E+00	0 E+00	-
01827	X	+	0,0000	0,0000	0,0000	0 E+00	0 E+00	0 E+00	-
	X	-	0,0000	0,0000	0,0000	0 E+00	0 E+00	0 E+00	-
	Y	+	0,0000	0,0000	0,0000	0 E+00	0 E+00	0 E+00	-
	Y	-	0,0000	0,0000	0,0000	0 E+00	0 E+00	0 E+00	-
01828	X	+	0,0000	0,0000	0,0000	0 E+00	0 E+00	0 E+00	-
	X	-	0,0000	0,0000	0,0000	0 E+00	0 E+00	0 E+00	-
	Y	+	0,0000	0,0000	0,0000	0 E+00	0 E+00	0 E+00	-
	Y	-	0,0000	0,0000	0,0000	0 E+00	0 E+00	0 E+00	-
01829	X	+	0,0000	0,0000	0,0000	0 E+00	0 E+00	0 E+00	-
	X	-	0,0000	0,0000	0,0000	0 E+00	0 E+00	0 E+00	-
	Y	+	0,0000	0,0000	0,0000	0 E+00	0 E+00	0 E+00	-
	Y	-	0,0000	0,0000	0,0000	0 E+00	0 E+00	0 E+00	-
01830	X	+	0,0000	0,0000	0,0000	0 E+00	0 E+00	0 E+00	-
	X	-	0,0000	0,0000	0,0000	0 E+00	0 E+00	0 E+00	-
	Y	+	0,0000	0,0000	0,0000	0 E+00	0 E+00	0 E+00	-
	Y	-	0,0000	0,0000	0,0000	0 E+00	0 E+00	0 E+00	-
01831	X	+	0,0000	0,0000	0,0000	0 E+00	0 E+00	0 E+00	-
	X	-	0,0000	0,0000	0,0000	0 E+00	0 E+00	0 E+00	-
	Y	+	0,0000	0,0000	0,0000	0 E+00	0 E+00	0 E+00	-
	Y	-	0,0000	0,0000	0,0000	0 E+00	0 E+00	0 E+00	-
01832	X	+	0,0000	0,0000	0,0000	0 E+00	0 E+00	0 E+00	-
	X	-	0,0000	0,0000	0,0000	0 E+00	0 E+00	0 E+00	-
	Y	+	0,0000	0,0000	0,0000	0 E+00	0 E+00	0 E+00	-
	Y	-	0,0000	0,0000	0,0000	0 E+00	0 E+00	0 E+00	-
01833	X	+	0,0000	0,0000	0,0000	0 E+00	0 E+00	0 E+00	-
	X	-	0,0000	0,0000	0,0000	0 E+00	0 E+00	0 E+00	-
	Y	+	0,0000	0,0000	0,0000	0 E+00	0 E+00	0 E+00	-
	Y	-	0,0000	0,0000	0,0000	0 E+00	0 E+00	0 E+00	-
01834	X	+	0,0000	0,0000	0,0000	0 E+00	0 E+00	0 E+00	-
	X	-	0,0000	0,0000	0,0000	0 E+00	0 E+00	0 E+00	-
	Y	+	0,0000	0,0000	0,0000	0 E+00	0 E+00	0 E+00	-
	Y	-	0,0000	0,0000	0,0000	0 E+00	0 E+00	0 E+00	-
01835	X	+	0,0000	0,0000	0,0000	0 E+00	0 E+00	0 E+00	-
	X	-	0,0000	0,0000	0,0000	0 E+00	0 E+00	0 E+00	-
	Y	+	0,0000	0,0000	0,0000	0 E+00	0 E+00	0 E+00	-
	Y	-	0,0000	0,0000	0,0000	0 E+00	0 E+00	0 E+00	-
01836	X	+	0,0000	0,0000	0,0000	0 E+00	0 E+00	0 E+00	-
	X	-	0,0000	0,0000	0,0000	0 E+00	0 E+00	0 E+00	-
	Y	+	0,0000	0,0000	0,0000	0 E+00	0 E+00	0 E+00	-
	Y	-	0,0000	0,0000	0,0000	0 E+00	0 E+00	0 E+00	-
01837	X	+	0,0000	0,0000	0,0000	0 E+00	0 E+00	0 E+00	-
	X	-	0,0000	0,0000	0,0000	0 E+00	0 E+00	0 E+00	-
	Y	+	0,0000	0,0000	0,0000	0 E+00	0 E+00	0 E+00	-

Nodi - Spostamenti per eccentricità accidentale

Nodo	Dir	e	Sx	Sy	Sz	Θ x	Θ y	Θ z	σ t
			[cm]	[cm]	[cm]	[rad]	[rad]	[rad]	[N/mm²]
	Y	-	0,0000	0,0000	0,0000	0 E+00	0 E+00	0 E+00	-
	X	+	0,0000	0,0000	0,0000	0 E+00	0 E+00	0 E+00	-
01838	X	-	0,0000	0,0000	0,0000	0 E+00	0 E+00	0 E+00	-
	Y	+	0,0000	0,0000	0,0000	0 E+00	0 E+00	0 E+00	-
	Y	-	0,0000	0,0000	0,0000	0 E+00	0 E+00	0 E+00	-
	X	+	0,0000	0,0000	0,0000	0 E+00	0 E+00	0 E+00	-
01839	X	-	0,0000	0,0000	0,0000	0 E+00	0 E+00	0 E+00	-
	Y	+	0,0000	0,0000	0,0000	0 E+00	0 E+00	0 E+00	-
	Y	-	0,0000	0,0000	0,0000	0 E+00	0 E+00	0 E+00	-
	X	+	0,0000	0,0000	0,0000	0 E+00	0 E+00	0 E+00	-
01840	X	-	0,0000	0,0000	0,0000	0 E+00	0 E+00	0 E+00	-
	Y	+	0,0000	0,0000	0,0000	0 E+00	0 E+00	0 E+00	-
	Y	-	0,0000	0,0000	0,0000	0 E+00	0 E+00	0 E+00	-
	X	+	0,0000	0,0000	0,0000	0 E+00	0 E+00	0 E+00	-
01841	X	-	0,0000	0,0000	0,0000	0 E+00	0 E+00	0 E+00	-
	Y	+	0,0000	0,0000	0,0000	0 E+00	0 E+00	0 E+00	-
	Y	-	0,0000	0,0000	0,0000	0 E+00	0 E+00	0 E+00	-
	X	+	0,0000	0,0000	0,0000	0 E+00	0 E+00	0 E+00	-
01842	X	-	0,0000	0,0000	0,0000	0 E+00	0 E+00	0 E+00	-
	Y	+	0,0000	0,0000	0,0000	0 E+00	0 E+00	0 E+00	-
	Y	-	0,0000	0,0000	0,0000	0 E+00	0 E+00	0 E+00	-
	X	+	0,0000	0,0000	0,0000	0 E+00	0 E+00	0 E+00	-
01843	X	-	0,0000	0,0000	0,0000	0 E+00	0 E+00	0 E+00	-
	Y	+	0,0000	0,0000	0,0000	0 E+00	0 E+00	0 E+00	-
	Y	-	0,0000	0,0000	0,0000	0 E+00	0 E+00	0 E+00	-
	X	+	0,0000	0,0000	0,0000	0 E+00	0 E+00	0 E+00	-
01844	X	-	0,0000	0,0000	0,0000	0 E+00	0 E+00	0 E+00	-
	Y	+	0,0000	0,0000	0,0000	0 E+00	0 E+00	0 E+00	-
	Y	-	0,0000	0,0000	0,0000	0 E+00	0 E+00	0 E+00	-
	X	+	0,0000	0,0000	0,0000	0 E+00	0 E+00	0 E+00	-
01845	X	-	0,0000	0,0000	0,0000	0 E+00	0 E+00	0 E+00	-
	Y	+	0,0000	0,0000	0,0000	0 E+00	0 E+00	0 E+00	-
	Y	-	0,0000	0,0000	0,0000	0 E+00	0 E+00	0 E+00	-
	X	+	0,0000	0,0000	0,0000	0 E+00	0 E+00	0 E+00	-
01846	X	-	0,0000	0,0000	0,0000	0 E+00	0 E+00	0 E+00	-
	Y	+	0,0000	0,0000	0,0000	0 E+00	0 E+00	0 E+00	-
	Y	-	0,0000	0,0000	0,0000	0 E+00	0 E+00	0 E+00	-
	X	+	0,0000	0,0000	0,0000	0 E+00	0 E+00	0 E+00	-
01847	X	-	0,0000	0,0000	0,0000	0 E+00	0 E+00	0 E+00	-
	Y	+	0,0000	0,0000	0,0000	0 E+00	0 E+00	0 E+00	-
	Y	-	0,0000	0,0000	0,0000	0 E+00	0 E+00	0 E+00	-
	X	+	0,0000	0,0000	0,0000	0 E+00	0 E+00	0 E+00	-
01848	X	-	0,0000	0,0000	0,0000	0 E+00	0 E+00	0 E+00	-
	Y	+	0,0000	0,0000	0,0000	0 E+00	0 E+00	0 E+00	-
	Y	-	0,0000	0,0000	0,0000	0 E+00	0 E+00	0 E+00	-
	X	+	0,0000	0,0000	0,0000	0 E+00	0 E+00	0 E+00	-
01849	X	-	0,0000	0,0000	0,0000	0 E+00	0 E+00	0 E+00	-
	Y	+	0,0000	0,0000	0,0000	0 E+00	0 E+00	0 E+00	-
	Y	-	0,0000	0,0000	0,0000	0 E+00	0 E+00	0 E+00	-
	X	+	0,0000	0,0000	0,0000	0 E+00	0 E+00	0 E+00	-
01850	X	-	0,0000	0,0000	0,0000	0 E+00	0 E+00	0 E+00	-
	Y	+	0,0000	0,0000	0,0000	0 E+00	0 E+00	0 E+00	-
	Y	-	0,0000	0,0000	0,0000	0 E+00	0 E+00	0 E+00	-
	X	+	0,0000	0,0000	0,0000	0 E+00	0 E+00	0 E+00	-
01851	X	-	0,0000	0,0000	0,0000	0 E+00	0 E+00	0 E+00	-
	Y	+	0,0000	0,0000	0,0000	0 E+00	0 E+00	0 E+00	-
	Y	-	0,0000	0,0000	0,0000	0 E+00	0 E+00	0 E+00	-
	X	+	0,0000	0,0000	0,0000	0 E+00	0 E+00	0 E+00	-
01852	X	-	0,0000	0,0000	0,0000	0 E+00	0 E+00	0 E+00	-
	Y	+	0,0000	0,0000	0,0000	0 E+00	0 E+00	0 E+00	-
	Y	-	0,0000	0,0000	0,0000	0 E+00	0 E+00	0 E+00	-
	X	+	0,0000	0,0000	0,0000	0 E+00	0 E+00	0 E+00	-
01853	X	-	0,0000	0,0000	0,0000	0 E+00	0 E+00	0 E+00	-
	Y	+	0,0000	0,0000	0,0000	0 E+00	0 E+00	0 E+00	-
	Y	-	0,0000	0,0000	0,0000	0 E+00	0 E+00	0 E+00	-
	X	+	0,0000	0,0000	0,0000	0 E+00	0 E+00	0 E+00	-
01854	X	-	0,0000	0,0000	0,0000	0 E+00	0 E+00	0 E+00	-
	Y	+	0,0000	0,0000	0,0000	0 E+00	0 E+00	0 E+00	-
	Y	-	0,0000	0,0000	0,0000	0 E+00	0 E+00	0 E+00	-
	X	+	0,0000	0,0000	0,0000	0 E+00	0 E+00	0 E+00	-
01855	X	-	0,0000	0,0000	0,0000	0 E+00	0 E+00	0 E+00	-
	Y	+	0,0000	0,0000	0,0000	0 E+00	0 E+00	0 E+00	-
	Y	-	0,0000	0,0000	0,0000	0 E+00	0 E+00	0 E+00	-
	X	+	0,0000	0,0000	0,0000	0 E+00	0 E+00	0 E+00	-
01856	X	-	0,0000	0,0000	0,0000	0 E+00	0 E+00	0 E+00	-
	Y	+	0,0000	0,0000	0,0000	0 E+00	0 E+00	0 E+00	-
	Y	-	0,0000	0,0000	0,0000	0 E+00	0 E+00	0 E+00	-
	X	+	0,0000	0,0000	0,0000	0 E+00	0 E+00	0 E+00	-
01857	X	-	0,0000	0,0000	0,0000	0 E+00	0 E+00	0 E+00	-

Nodi - Spostamenti per eccentricità accidentale

Nodo	Dir	e	Sx	Sy	Sz	Θ x	Θ y	Θ z	σ t
			[cm]	[cm]	[cm]	[rad]	[rad]	[rad]	[N/mm²]
	Y	+	0,0000	0,0000	0,0000	0 E+00	0 E+00	0 E+00	-
	Y	-	0,0000	0,0000	0,0000	0 E+00	0 E+00	0 E+00	-
	X	+	0,0000	0,0000	0,0000	0 E+00	0 E+00	0 E+00	-
01858	X	-	0,0000	0,0000	0,0000	0 E+00	0 E+00	0 E+00	-
	Y	+	0,0000	0,0000	0,0000	0 E+00	0 E+00	0 E+00	-
	Y	-	0,0000	0,0000	0,0000	0 E+00	0 E+00	0 E+00	-
	X	+	0,0000	0,0000	0,0000	0 E+00	0 E+00	0 E+00	-
01859	X	-	0,0000	0,0000	0,0000	0 E+00	0 E+00	0 E+00	-
	Y	+	0,0000	0,0000	0,0000	0 E+00	0 E+00	0 E+00	-
	Y	-	0,0000	0,0000	0,0000	0 E+00	0 E+00	0 E+00	-
	X	+	0,0000	0,0000	0,0000	0 E+00	0 E+00	0 E+00	-
01860	X	-	0,0000	0,0000	0,0000	0 E+00	0 E+00	0 E+00	-
	Y	+	0,0000	0,0000	0,0000	0 E+00	0 E+00	0 E+00	-
	Y	-	0,0000	0,0000	0,0000	0 E+00	0 E+00	0 E+00	-
	X	+	0,0000	0,0000	0,0000	0 E+00	0 E+00	0 E+00	-
01861	X	-	0,0000	0,0000	0,0000	0 E+00	0 E+00	0 E+00	-
	Y	+	0,0000	0,0000	0,0000	0 E+00	0 E+00	0 E+00	-
	Y	-	0,0000	0,0000	0,0000	0 E+00	0 E+00	0 E+00	-
	X	+	0,0000	0,0000	0,0000	0 E+00	0 E+00	0 E+00	-
01862	X	-	0,0000	0,0000	0,0000	0 E+00	0 E+00	0 E+00	-
	Y	+	0,0000	0,0000	0,0000	0 E+00	0 E+00	0 E+00	-
	Y	-	0,0000	0,0000	0,0000	0 E+00	0 E+00	0 E+00	-
	X	+	0,0000	0,0000	0,0000	0 E+00	0 E+00	0 E+00	-
01863	X	-	0,0000	0,0000	0,0000	0 E+00	0 E+00	0 E+00	-
	Y	+	0,0000	0,0000	0,0000	0 E+00	0 E+00	0 E+00	-
	Y	-	0,0000	0,0000	0,0000	0 E+00	0 E+00	0 E+00	-
	X	+	0,0000	0,0000	0,0000	0 E+00	0 E+00	0 E+00	-
01864	X	-	0,0000	0,0000	0,0000	0 E+00	0 E+00	0 E+00	-
	Y	+	0,0000	0,0000	0,0000	0 E+00	0 E+00	0 E+00	-
	Y	-	0,0000	0,0000	0,0000	0 E+00	0 E+00	0 E+00	-
	X	+	0,0000	0,0000	0,0000	0 E+00	0 E+00	0 E+00	-
01865	X	-	0,0000	0,0000	0,0000	0 E+00	0 E+00	0 E+00	-
	Y	+	0,0000	0,0000	0,0000	0 E+00	0 E+00	0 E+00	-
	Y	-	0,0000	0,0000	0,0000	0 E+00	0 E+00	0 E+00	-
	X	+	0,0000	0,0000	0,0000	0 E+00	0 E+00	0 E+00	-
01866	X	-	0,0000	0,0000	0,0000	0 E+00	0 E+00	0 E+00	-
	Y	+	0,0000	0,0000	0,0000	0 E+00	0 E+00	0 E+00	-
	Y	-	0,0000	0,0000	0,0000	0 E+00	0 E+00	0 E+00	-
	X	+	0,0000	0,0000	0,0000	0 E+00	0 E+00	0 E+00	-
01867	X	-	0,0000	0,0000	0,0000	0 E+00	0 E+00	0 E+00	-
	Y	+	0,0000	0,0000	0,0000	0 E+00	0 E+00	0 E+00	-
	Y	-	0,0000	0,0000	0,0000	0 E+00	0 E+00	0 E+00	-
	X	+	0,0000	0,0000	0,0000	0 E+00	0 E+00	0 E+00	-
01868	X	-	0,0000	0,0000	0,0000	0 E+00	0 E+00	0 E+00	-
	Y	+	0,0000	0,0000	0,0000	0 E+00	0 E+00	0 E+00	-
	Y	-	0,0000	0,0000	0,0000	0 E+00	0 E+00	0 E+00	-
	X	+	0,0000	0,0000	0,0000	0 E+00	0 E+00	0 E+00	-
01869	X	-	0,0000	0,0000	0,0000	0 E+00	0 E+00	0 E+00	-
	Y	+	0,0000	0,0000	0,0000	0 E+00	0 E+00	0 E+00	-
	Y	-	0,0000	0,0000	0,0000	0 E+00	0 E+00	0 E+00	-
	X	+	0,0000	0,0000	0,0000	0 E+00	0 E+00	0 E+00	-
01870	X	-	0,0000	0,0000	0,0000	0 E+00	0 E+00	0 E+00	-
	Y	+	0,0000	0,0000	0,0000	0 E+00	0 E+00	0 E+00	-
	Y	-	0,0000	0,0000	0,0000	0 E+00	0 E+00	0 E+00	-
	X	+	0,0000	0,0000	0,0000	0 E+00	0 E+00	0 E+00	-
01871	X	-	0,0000	0,0000	0,0000	0 E+00	0 E+00	0 E+00	-
	Y	+	0,0000	0,0000	0,0000	0 E+00	0 E+00	0 E+00	-
	Y	-	0,0000	0,0000	0,0000	0 E+00	0 E+00	0 E+00	-
	X	+	0,0000	0,0000	0,0000	0 E+00	0 E+00	0 E+00	-
01872	X	-	0,0000	0,0000	0,0000	0 E+00	0 E+00	0 E+00	-
	Y	+	0,0000	0,0000	0,0000	0 E+00	0 E+00	0 E+00	-
	Y	-	0,0000	0,0000	0,0000	0 E+00	0 E+00	0 E+00	-
	X	+	0,0000	0,0000	0,0000	0 E+00	0 E+00	0 E+00	-
01873	X	-	0,0000	0,0000	0,0000	0 E+00	0 E+00	0 E+00	-
	Y	+	0,0000	0,0000	0,0000	0 E+00	0 E+00	0 E+00	-
	Y	-	0,0000	0,0000	0,0000	0 E+00	0 E+00	0 E+00	-
	X	+	0,0000	0,0000	0,0000	0 E+00	0 E+00	0 E+00	-
01874	X	-	0,0000	0,0000	0,0000	0 E+00	0 E+00	0 E+00	-
	Y	+	0,0000	0,0000	0,0000	0 E+00	0 E+00	0 E+00	-
	Y	-	0,0000	0,0000	0,0000	0 E+00	0 E+00	0 E+00	-
	X	+	0,0000	0,0000	0,0000	0 E+00	0 E+00	0 E+00	-
01875	X	-	0,0000	0,0000	0,0000	0 E+00	0 E+00	0 E+00	-
	Y	+	0,0000	0,0000	0,0000	0 E+00	0 E+00	0 E+00	-
	Y	-	0,0000	0,0000	0,0000	0 E+00	0 E+00	0 E+00	-
	X	+	0,0000	0,0000	0,0000	0 E+00	0 E+00	0 E+00	-
01876	X	-	0,0000	0,0000	0,0000	0 E+00	0 E+00	0 E+00	-
	Y	+	0,0000	0,0000	0,0000	0 E+00	0 E+00	0 E+00	-
	Y	-	0,0000	0,0000	0,0000	0 E+00	0 E+00	0 E+00	-
	X	+	0,0000	0,0000	0,0000	0 E+00	0 E+00	0 E+00	-

Nodi - Spostamenti per eccentricità accidentale

Nodo	Dir	e	Sx	Sy	Sz	Θ x	Θ y	Θ z	σ t
			[cm]	[cm]	[cm]	[rad]	[rad]	[rad]	[N/mm²]
01877	X	-	0,0000	0,0000	0,0000	0 E+00	0 E+00	0 E+00	-
	Y	+	0,0000	0,0000	0,0000	0 E+00	0 E+00	0 E+00	-
	Y	-	0,0000	0,0000	0,0000	0 E+00	0 E+00	0 E+00	-
01878	X	+	0,0000	0,0000	0,0000	0 E+00	0 E+00	0 E+00	-
	X	-	0,0000	0,0000	0,0000	0 E+00	0 E+00	0 E+00	-
	Y	+	0,0000	0,0000	0,0000	0 E+00	0 E+00	0 E+00	-
	Y	-	0,0000	0,0000	0,0000	0 E+00	0 E+00	0 E+00	-
01879	X	+	0,0000	0,0000	0,0000	0 E+00	0 E+00	0 E+00	-
	X	-	0,0000	0,0000	0,0000	0 E+00	0 E+00	0 E+00	-
	Y	+	0,0000	0,0000	0,0000	0 E+00	0 E+00	0 E+00	-
	Y	-	0,0000	0,0000	0,0000	0 E+00	0 E+00	0 E+00	-
01880	X	+	0,0000	0,0000	0,0000	0 E+00	0 E+00	0 E+00	-
	X	-	0,0000	0,0000	0,0000	0 E+00	0 E+00	0 E+00	-
	Y	+	0,0000	0,0000	0,0000	0 E+00	0 E+00	0 E+00	-
	Y	-	0,0000	0,0000	0,0000	0 E+00	0 E+00	0 E+00	-
01881	X	+	0,0000	0,0000	0,0000	0 E+00	0 E+00	0 E+00	-
	X	-	0,0000	0,0000	0,0000	0 E+00	0 E+00	0 E+00	-
	Y	+	0,0000	0,0000	0,0000	0 E+00	0 E+00	0 E+00	-
	Y	-	0,0000	0,0000	0,0000	0 E+00	0 E+00	0 E+00	-
01882	X	+	0,0000	0,0000	0,0000	0 E+00	0 E+00	0 E+00	-
	X	-	0,0000	0,0000	0,0000	0 E+00	0 E+00	0 E+00	-
	Y	+	0,0000	0,0000	0,0000	0 E+00	0 E+00	0 E+00	-
	Y	-	0,0000	0,0000	0,0000	0 E+00	0 E+00	0 E+00	-
01883	X	+	0,0000	0,0000	0,0000	0 E+00	0 E+00	0 E+00	-
	X	-	0,0000	0,0000	0,0000	0 E+00	0 E+00	0 E+00	-
	Y	+	0,0000	0,0000	0,0000	0 E+00	0 E+00	0 E+00	-
	Y	-	0,0000	0,0000	0,0000	0 E+00	0 E+00	0 E+00	-
01884	X	+	0,0000	0,0000	0,0000	0 E+00	0 E+00	0 E+00	-
	X	-	0,0000	0,0000	0,0000	0 E+00	0 E+00	0 E+00	-
	Y	+	0,0000	0,0000	0,0000	0 E+00	0 E+00	0 E+00	-
	Y	-	0,0000	0,0000	0,0000	0 E+00	0 E+00	0 E+00	-
01885	X	+	0,0000	0,0000	0,0000	0 E+00	0 E+00	0 E+00	-
	X	-	0,0000	0,0000	0,0000	0 E+00	0 E+00	0 E+00	-
	Y	+	0,0000	0,0000	0,0000	0 E+00	0 E+00	0 E+00	-
	Y	-	0,0000	0,0000	0,0000	0 E+00	0 E+00	0 E+00	-
01886	X	+	0,0000	0,0000	0,0000	0 E+00	0 E+00	0 E+00	-
	X	-	0,0000	0,0000	0,0000	0 E+00	0 E+00	0 E+00	-
	Y	+	0,0000	0,0000	0,0000	0 E+00	0 E+00	0 E+00	-
	Y	-	0,0000	0,0000	0,0000	0 E+00	0 E+00	0 E+00	-
01887	X	+	0,0000	0,0000	0,0000	0 E+00	0 E+00	0 E+00	-
	X	-	0,0000	0,0000	0,0000	0 E+00	0 E+00	0 E+00	-
	Y	+	0,0000	0,0000	0,0000	0 E+00	0 E+00	0 E+00	-
	Y	-	0,0000	0,0000	0,0000	0 E+00	0 E+00	0 E+00	-
01888	X	+	0,0000	0,0000	0,0000	0 E+00	0 E+00	0 E+00	-
	X	-	0,0000	0,0000	0,0000	0 E+00	0 E+00	0 E+00	-
	Y	+	0,0000	0,0000	0,0000	0 E+00	0 E+00	0 E+00	-
	Y	-	0,0000	0,0000	0,0000	0 E+00	0 E+00	0 E+00	-
01889	X	+	0,0000	0,0000	0,0000	0 E+00	0 E+00	0 E+00	-
	X	-	0,0000	0,0000	0,0000	0 E+00	0 E+00	0 E+00	-
	Y	+	0,0000	0,0000	0,0000	0 E+00	0 E+00	0 E+00	-
	Y	-	0,0000	0,0000	0,0000	0 E+00	0 E+00	0 E+00	-
01890	X	+	0,0000	0,0000	0,0000	0 E+00	0 E+00	0 E+00	-
	X	-	0,0000	0,0000	0,0000	0 E+00	0 E+00	0 E+00	-
	Y	+	0,0000	0,0000	0,0000	0 E+00	0 E+00	0 E+00	-
	Y	-	0,0000	0,0000	0,0000	0 E+00	0 E+00	0 E+00	-
01891	X	+	0,0000	0,0000	0,0000	0 E+00	0 E+00	0 E+00	-
	X	-	0,0000	0,0000	0,0000	0 E+00	0 E+00	0 E+00	-
	Y	+	0,0000	0,0000	0,0000	0 E+00	0 E+00	0 E+00	-
	Y	-	0,0000	0,0000	0,0000	0 E+00	0 E+00	0 E+00	-
01892	X	+	0,0000	0,0000	0,0000	0 E+00	0 E+00	0 E+00	-
	X	-	0,0000	0,0000	0,0000	0 E+00	0 E+00	0 E+00	-
	Y	+	0,0000	0,0000	0,0000	0 E+00	0 E+00	0 E+00	-
	Y	-	0,0000	0,0000	0,0000	0 E+00	0 E+00	0 E+00	-
01893	X	+	0,0000	0,0000	0,0000	0 E+00	0 E+00	0 E+00	-
	X	-	0,0000	0,0000	0,0000	0 E+00	0 E+00	0 E+00	-
	Y	+	0,0000	0,0000	0,0000	0 E+00	0 E+00	0 E+00	-
	Y	-	0,0000	0,0000	0,0000	0 E+00	0 E+00	0 E+00	-
01894	X	+	0,0000	0,0000	0,0000	0 E+00	0 E+00	0 E+00	-
	X	-	0,0000	0,0000	0,0000	0 E+00	0 E+00	0 E+00	-
	Y	+	0,0000	0,0000	0,0000	0 E+00	0 E+00	0 E+00	-
	Y	-	0,0000	0,0000	0,0000	0 E+00	0 E+00	0 E+00	-
01895	X	+	0,0000	0,0000	0,0000	0 E+00	0 E+00	0 E+00	-
	X	-	0,0000	0,0000	0,0000	0 E+00	0 E+00	0 E+00	-
	Y	+	0,0000	0,0000	0,0000	0 E+00	0 E+00	0 E+00	-
	Y	-	0,0000	0,0000	0,0000	0 E+00	0 E+00	0 E+00	-
01896	X	+	0,0000	0,0000	0,0000	0 E+00	0 E+00	0 E+00	-
	X	-	0,0000	0,0000	0,0000	0 E+00	0 E+00	0 E+00	-
	Y	+	0,0000	0,0000	0,0000	0 E+00	0 E+00	0 E+00	-
	Y	-	0,0000	0,0000	0,0000	0 E+00	0 E+00	0 E+00	-

Nodi - Spostamenti per eccentricità accidentale

Nodo	Dir	e	Sx	Sy	Sz	Θ x	Θ y	Θ z	σ t
			[cm]	[cm]	[cm]	[rad]	[rad]	[rad]	[N/mm²]
01897	X	+	0,0000	0,0000	0,0000	0 E+00	0 E+00	0 E+00	-
	X	-	0,0000	0,0000	0,0000	0 E+00	0 E+00	0 E+00	-
	Y	+	0,0000	0,0000	0,0000	0 E+00	0 E+00	0 E+00	-
	Y	-	0,0000	0,0000	0,0000	0 E+00	0 E+00	0 E+00	-
01898	X	+	0,0000	0,0000	0,0000	0 E+00	0 E+00	0 E+00	-
	X	-	0,0000	0,0000	0,0000	0 E+00	0 E+00	0 E+00	-
	Y	+	0,0000	0,0000	0,0000	0 E+00	0 E+00	0 E+00	-
	Y	-	0,0000	0,0000	0,0000	0 E+00	0 E+00	0 E+00	-
01899	X	+	0,0000	0,0000	0,0000	0 E+00	0 E+00	0 E+00	-
	X	-	0,0000	0,0000	0,0000	0 E+00	0 E+00	0 E+00	-
	Y	+	0,0000	0,0000	0,0000	0 E+00	0 E+00	0 E+00	-
	Y	-	0,0000	0,0000	0,0000	0 E+00	0 E+00	0 E+00	-
01900	X	+	0,0000	0,0000	0,0000	0 E+00	0 E+00	0 E+00	-
	X	-	0,0000	0,0000	0,0000	0 E+00	0 E+00	0 E+00	-
	Y	+	0,0000	0,0000	0,0000	0 E+00	0 E+00	0 E+00	-
	Y	-	0,0000	0,0000	0,0000	0 E+00	0 E+00	0 E+00	-
01901	X	+	0,0000	0,0000	0,0000	0 E+00	0 E+00	0 E+00	-
	X	-	0,0000	0,0000	0,0000	0 E+00	0 E+00	0 E+00	-
	Y	+	0,0000	0,0000	0,0000	0 E+00	0 E+00	0 E+00	-
	Y	-	0,0000	0,0000	0,0000	0 E+00	0 E+00	0 E+00	-
01902	X	+	0,0000	0,0000	0,0000	0 E+00	0 E+00	0 E+00	-
	X	-	0,0000	0,0000	0,0000	0 E+00	0 E+00	0 E+00	-
	Y	+	0,0000	0,0000	0,0000	0 E+00	0 E+00	0 E+00	-
	Y	-	0,0000	0,0000	0,0000	0 E+00	0 E+00	0 E+00	-
01903	X	+	0,0000	0,0000	0,0000	0 E+00	0 E+00	0 E+00	-
	X	-	0,0000	0,0000	0,0000	0 E+00	0 E+00	0 E+00	-
	Y	+	0,0000	0,0000	0,0000	0 E+00	0 E+00	0 E+00	-
	Y	-	0,0000	0,0000	0,0000	0 E+00	0 E+00	0 E+00	-
01904	X	+	0,0000	0,0000	0,0000	0 E+00	0 E+00	0 E+00	-
	X	-	0,0000	0,0000	0,0000	0 E+00	0 E+00	0 E+00	-
	Y	+	0,0000	0,0000	0,0000	0 E+00	0 E+00	0 E+00	-
	Y	-	0,0000	0,0000	0,0000	0 E+00	0 E+00	0 E+00	-
01905	X	+	0,0000	0,0000	0,0000	0 E+00	0 E+00	0 E+00	-
	X	-	0,0000	0,0000	0,0000	0 E+00	0 E+00	0 E+00	-
	Y	+	0,0000	0,0000	0,0000	0 E+00	0 E+00	0 E+00	-
	Y	-	0,0000	0,0000	0,0000	0 E+00	0 E+00	0 E+00	-
01906	X	+	0,0000	0,0000	0,0000	0 E+00	0 E+00	0 E+00	-
	X	-	0,0000	0,0000	0,0000	0 E+00	0 E+00	0 E+00	-
	Y	+	0,0000	0,0000	0,0000	0 E+00	0 E+00	0 E+00	-
	Y	-	0,0000	0,0000	0,0000	0 E+00	0 E+00	0 E+00	-
01907	X	+	0,0000	0,0000	0,0000	0 E+00	0 E+00	0 E+00	-
	X	-	0,0000	0,0000	0,0000	0 E+00	0 E+00	0 E+00	-
	Y	+	0,0000	0,0000	0,0000	0 E+00	0 E+00	0 E+00	-
	Y	-	0,0000	0,0000	0,0000	0 E+00	0 E+00	0 E+00	-
01908	X	+	0,0000	0,0000	0,0000	0 E+00	0 E+00	0 E+00	-
	X	-	0,0000	0,0000	0,0000	0 E+00	0 E+00	0 E+00	-
	Y	+	0,0000	0,0000	0,0000	0 E+00	0 E+00	0 E+00	-
	Y	-	0,0000	0,0000	0,0000	0 E+00	0 E+00	0 E+00	-
01909	X	+	0,0000	0,0000	0,0000	0 E+00	0 E+00	0 E+00	-
	X	-	0,0000	0,0000	0,0000	0 E+00	0 E+00	0 E+00	-
	Y	+	0,0000	0,0000	0,0000	0 E+00	0 E+00	0 E+00	-
	Y	-	0,0000	0,0000	0,0000	0 E+00	0 E+00	0 E+00	-
01910	X	+	0,0000	0,0000	0,0000	0 E+00	0 E+00	0 E+00	-
	X	-	0,0000	0,0000	0,0000	0 E+00	0 E+00	0 E+00	-
	Y	+	0,0000	0,0000	0,0000	0 E+00	0 E+00	0 E+00	-
	Y	-	0,0000	0,0000	0,0000	0 E+00	0 E+00	0 E+00	-
01911	X	+	0,0000	0,0000	0,0000	0 E+00	0 E+00	0 E+00	-
	X	-	0,0000	0,0000	0,0000	0 E+00	0 E+00	0 E+00	-
	Y	+	0,0000	0,0000	0,0000	0 E+00	0 E+00	0 E+00	-
	Y	-	0,0000	0,0000	0,0000	0 E+00	0 E+00	0 E+00	-
01912	X	+	0,0000	0,0000	0,0000	0 E+00	0 E+00	0 E+00	-
	X	-	0,0000	0,0000	0,0000	0 E+00	0 E+00	0 E+00	-
	Y	+	0,0000	0,0000	0,0000	0 E+00	0 E+00	0 E+00	-
	Y	-	0,0000	0,0000	0,0000	0 E+00	0 E+00	0 E+00	-
01913	X	+	0,0000	0,0000	0,0000	0 E+00	0 E+00	0 E+00	-
	X	-	0,0000	0,0000	0,0000	0 E+00	0 E+00	0 E+00	-
	Y	+	0,0000	0,0000	0,0000	0 E+00	0 E+00	0 E+00	-
	Y	-	0,0000	0,0000	0,0000	0 E+00	0 E+00	0 E+00	-
01914	X	+	0,0000	0,0000	0,0000	0 E+00	0 E+00	0 E+00	-
	X	-	0,0000	0,0000	0,0000	0 E+00	0 E+00	0 E+00	-
	Y	+	0,0000	0,0000	0,0000	0 E+00	0 E+00	0 E+00	-
	Y	-	0,0000	0,0000	0,0000	0 E+00	0 E+00	0 E+00	-
01915	X	+	0,0000	0,0000	0,0000	0 E+00	0 E+00	0 E+00	-
	X	-	0,0000	0,0000	0,0000	0 E+00	0 E+00	0 E+00	-
	Y	+	0,0000	0,0000	0,0000	0 E+00	0 E+00	0 E+00	-
	Y	-	0,0000	0,0000	0,0000	0 E+00	0 E+00	0 E+00	-
01916	X	+	0,0000	0,0000	0,0000	0 E+00	0 E+00	0 E+00	-
	X	-	0,0000	0,0000	0,0000	0 E+00	0 E+00	0 E+00	-
	Y	+	0,0000	0,0000	0,0000	0 E+00	0 E+00	0 E+00	-

Nodi - Spostamenti per eccentricità accidentale

Nodo	Dir	e	Sx	Sy	Sz	Θ x	Θ y	Θ z	σ t
			[cm]	[cm]	[cm]	[rad]	[rad]	[rad]	[N/mm²]
	Y	-	0,0000	0,0000	0,0000	0 E+00	0 E+00	0 E+00	-
	X	+	0,0000	0,0000	0,0000	0 E+00	0 E+00	0 E+00	-
01917	X	-	0,0000	0,0000	0,0000	0 E+00	0 E+00	0 E+00	-
	Y	+	0,0000	0,0000	0,0000	0 E+00	0 E+00	0 E+00	-
	Y	-	0,0000	0,0000	0,0000	0 E+00	0 E+00	0 E+00	-
	X	+	0,0000	0,0000	0,0000	0 E+00	0 E+00	0 E+00	-
01918	X	-	0,0000	0,0000	0,0000	0 E+00	0 E+00	0 E+00	-
	Y	+	0,0000	0,0000	0,0000	0 E+00	0 E+00	0 E+00	-
	Y	-	0,0000	0,0000	0,0000	0 E+00	0 E+00	0 E+00	-
	X	+	0,0000	0,0000	0,0000	0 E+00	0 E+00	0 E+00	-
01919	X	-	0,0000	0,0000	0,0000	0 E+00	0 E+00	0 E+00	-
	Y	+	0,0000	0,0000	0,0000	0 E+00	0 E+00	0 E+00	-
	Y	-	0,0000	0,0000	0,0000	0 E+00	0 E+00	0 E+00	-
	X	+	0,0000	0,0000	0,0000	0 E+00	0 E+00	0 E+00	-
01920	X	-	0,0000	0,0000	0,0000	0 E+00	0 E+00	0 E+00	-
	Y	+	0,0000	0,0000	0,0000	0 E+00	0 E+00	0 E+00	-
	Y	-	0,0000	0,0000	0,0000	0 E+00	0 E+00	0 E+00	-
	X	+	0,0000	0,0000	0,0000	0 E+00	0 E+00	0 E+00	-
01921	X	-	0,0000	0,0000	0,0000	0 E+00	0 E+00	0 E+00	-
	Y	+	0,0000	0,0000	0,0000	0 E+00	0 E+00	0 E+00	-
	Y	-	0,0000	0,0000	0,0000	0 E+00	0 E+00	0 E+00	-
	X	+	0,0000	0,0000	0,0000	0 E+00	0 E+00	0 E+00	-
01922	X	-	0,0000	0,0000	0,0000	0 E+00	0 E+00	0 E+00	-
	Y	+	0,0000	0,0000	0,0000	0 E+00	0 E+00	0 E+00	-
	Y	-	0,0000	0,0000	0,0000	0 E+00	0 E+00	0 E+00	-
	X	+	0,0000	0,0000	0,0000	0 E+00	0 E+00	0 E+00	-
01923	X	-	0,0000	0,0000	0,0000	0 E+00	0 E+00	0 E+00	-
	Y	+	0,0000	0,0000	0,0000	0 E+00	0 E+00	0 E+00	-
	Y	-	0,0000	0,0000	0,0000	0 E+00	0 E+00	0 E+00	-
	X	+	0,0000	0,0000	0,0000	0 E+00	0 E+00	0 E+00	-
01924	X	-	0,0000	0,0000	0,0000	0 E+00	0 E+00	0 E+00	-
	Y	+	0,0000	0,0000	0,0000	0 E+00	0 E+00	0 E+00	-
	Y	-	0,0000	0,0000	0,0000	0 E+00	0 E+00	0 E+00	-
	X	+	0,0000	0,0000	0,0000	0 E+00	0 E+00	0 E+00	-
01925	X	-	0,0000	0,0000	0,0000	0 E+00	0 E+00	0 E+00	-
	Y	+	0,0000	0,0000	0,0000	0 E+00	0 E+00	0 E+00	-
	Y	-	0,0000	0,0000	0,0000	0 E+00	0 E+00	0 E+00	-
	X	+	0,0000	0,0000	0,0000	0 E+00	0 E+00	0 E+00	-
01926	X	-	0,0000	0,0000	0,0000	0 E+00	0 E+00	0 E+00	-
	Y	+	0,0000	0,0000	0,0000	0 E+00	0 E+00	0 E+00	-
	Y	-	0,0000	0,0000	0,0000	0 E+00	0 E+00	0 E+00	-
	X	+	0,0000	0,0000	0,0000	0 E+00	0 E+00	0 E+00	-
01927	X	-	0,0000	0,0000	0,0000	0 E+00	0 E+00	0 E+00	-
	Y	+	0,0000	0,0000	0,0000	0 E+00	0 E+00	0 E+00	-
	Y	-	0,0000	0,0000	0,0000	0 E+00	0 E+00	0 E+00	-
	X	+	0,0000	0,0000	0,0000	0 E+00	0 E+00	0 E+00	-
01928	X	-	0,0000	0,0000	0,0000	0 E+00	0 E+00	0 E+00	-
	Y	+	0,0000	0,0000	0,0000	0 E+00	0 E+00	0 E+00	-
	Y	-	0,0000	0,0000	0,0000	0 E+00	0 E+00	0 E+00	-
	X	+	0,0000	0,0000	0,0000	0 E+00	0 E+00	0 E+00	-
01929	X	-	0,0000	0,0000	0,0000	0 E+00	0 E+00	0 E+00	-
	Y	+	0,0000	0,0000	0,0000	0 E+00	0 E+00	0 E+00	-
	Y	-	0,0000	0,0000	0,0000	0 E+00	0 E+00	0 E+00	-
	X	+	0,0000	0,0000	0,0000	0 E+00	0 E+00	0 E+00	-
01930	X	-	0,0000	0,0000	0,0000	0 E+00	0 E+00	0 E+00	-
	Y	+	0,0000	0,0000	0,0000	0 E+00	0 E+00	0 E+00	-
	Y	-	0,0000	0,0000	0,0000	0 E+00	0 E+00	0 E+00	-
	X	+	0,0000	0,0000	0,0000	0 E+00	0 E+00	0 E+00	-
01931	X	-	0,0000	0,0000	0,0000	0 E+00	0 E+00	0 E+00	-
	Y	+	0,0000	0,0000	0,0000	0 E+00	0 E+00	0 E+00	-
	Y	-	0,0000	0,0000	0,0000	0 E+00	0 E+00	0 E+00	-
	X	+	0,0000	0,0000	0,0000	0 E+00	0 E+00	0 E+00	-
01932	X	-	0,0000	0,0000	0,0000	0 E+00	0 E+00	0 E+00	-
	Y	+	0,0000	0,0000	0,0000	0 E+00	0 E+00	0 E+00	-
	Y	-	0,0000	0,0000	0,0000	0 E+00	0 E+00	0 E+00	-
	X	+	0,0000	0,0000	0,0000	0 E+00	0 E+00	0 E+00	-
01933	X	-	0,0000	0,0000	0,0000	0 E+00	0 E+00	0 E+00	-
	Y	+	0,0000	0,0000	0,0000	0 E+00	0 E+00	0 E+00	-
	Y	-	0,0000	0,0000	0,0000	0 E+00	0 E+00	0 E+00	-
	X	+	0,0000	0,0000	0,0000	0 E+00	0 E+00	0 E+00	-
01934	X	-	0,0000	0,0000	0,0000	0 E+00	0 E+00	0 E+00	-
	Y	+	0,0000	0,0000	0,0000	0 E+00	0 E+00	0 E+00	-
	Y	-	0,0000	0,0000	0,0000	0 E+00	0 E+00	0 E+00	-
	X	+	0,0000	0,0000	0,0000	0 E+00	0 E+00	0 E+00	-
01935	X	-	0,0000	0,0000	0,0000	0 E+00	0 E+00	0 E+00	-
	Y	+	0,0000	0,0000	0,0000	0 E+00	0 E+00	0 E+00	-
	Y	-	0,0000	0,0000	0,0000	0 E+00	0 E+00	0 E+00	-
	X	+	0,0000	0,0000	0,0000	0 E+00	0 E+00	0 E+00	-
01936	X	-	0,0000	0,0000	0,0000	0 E+00	0 E+00	0 E+00	-

Nodi - Spostamenti per eccentricità accidentale

Nodo	Dir	e	Sx	Sy	Sz	Θ x	Θ y	Θ z	σ t
			[cm]	[cm]	[cm]	[rad]	[rad]	[rad]	[N/mm²]
	Y	+	0,0000	0,0000	0,0000	0 E+00	0 E+00	0 E+00	-
	Y	-	0,0000	0,0000	0,0000	0 E+00	0 E+00	0 E+00	-
	X	+	0,0000	0,0000	0,0000	0 E+00	0 E+00	0 E+00	-
01937	X	-	0,0000	0,0000	0,0000	0 E+00	0 E+00	0 E+00	-
	Y	+	0,0000	0,0000	0,0000	0 E+00	0 E+00	0 E+00	-
	Y	-	0,0000	0,0000	0,0000	0 E+00	0 E+00	0 E+00	-
	X	+	0,0000	0,0000	0,0000	0 E+00	0 E+00	0 E+00	-
01938	X	-	0,0000	0,0000	0,0000	0 E+00	0 E+00	0 E+00	-
	Y	+	0,0000	0,0000	0,0000	0 E+00	0 E+00	0 E+00	-
	Y	-	0,0000	0,0000	0,0000	0 E+00	0 E+00	0 E+00	-
	X	+	0,0000	0,0000	0,0000	0 E+00	0 E+00	0 E+00	-
01939	X	-	0,0000	0,0000	0,0000	0 E+00	0 E+00	0 E+00	-
	Y	+	0,0000	0,0000	0,0000	0 E+00	0 E+00	0 E+00	-
	Y	-	0,0000	0,0000	0,0000	0 E+00	0 E+00	0 E+00	-
	X	+	0,0000	0,0000	0,0000	0 E+00	0 E+00	0 E+00	-
01940	X	-	0,0000	0,0000	0,0000	0 E+00	0 E+00	0 E+00	-
	Y	+	0,0000	0,0000	0,0000	0 E+00	0 E+00	0 E+00	-
	Y	-	0,0000	0,0000	0,0000	0 E+00	0 E+00	0 E+00	-
	X	+	0,0000	0,0000	0,0000	0 E+00	0 E+00	0 E+00	-
01941	X	-	0,0000	0,0000	0,0000	0 E+00	0 E+00	0 E+00	-
	Y	+	0,0000	0,0000	0,0000	0 E+00	0 E+00	0 E+00	-
	Y	-	0,0000	0,0000	0,0000	0 E+00	0 E+00	0 E+00	-
	X	+	0,0000	0,0000	0,0000	0 E+00	0 E+00	0 E+00	-
01942	X	-	0,0000	0,0000	0,0000	0 E+00	0 E+00	0 E+00	-
	Y	+	0,0000	0,0000	0,0000	0 E+00	0 E+00	0 E+00	-
	Y	-	0,0000	0,0000	0,0000	0 E+00	0 E+00	0 E+00	-
	X	+	0,0000	0,0000	0,0000	0 E+00	0 E+00	0 E+00	-
01943	X	-	0,0000	0,0000	0,0000	0 E+00	0 E+00	0 E+00	-
	Y	+	0,0000	0,0000	0,0000	0 E+00	0 E+00	0 E+00	-
	Y	-	0,0000	0,0000	0,0000	0 E+00	0 E+00	0 E+00	-
	X	+	0,0000	0,0000	0,0000	0 E+00	0 E+00	0 E+00	-
01944	X	-	0,0000	0,0000	0,0000	0 E+00	0 E+00	0 E+00	-
	Y	+	0,0000	0,0000	0,0000	0 E+00	0 E+00	0 E+00	-
	Y	-	0,0000	0,0000	0,0000	0 E+00	0 E+00	0 E+00	-
	X	+	0,0000	0,0000	0,0000	0 E+00	0 E+00	0 E+00	-
01945	X	-	0,0000	0,0000	0,0000	0 E+00	0 E+00	0 E+00	-
	Y	+	0,0000	0,0000	0,0000	0 E+00	0 E+00	0 E+00	-
	Y	-	0,0000	0,0000	0,0000	0 E+00	0 E+00	0 E+00	-
	X	+	0,0000	0,0000	0,0000	0 E+00	0 E+00	0 E+00	-
01946	X	-	0,0000	0,0000	0,0000	0 E+00	0 E+00	0 E+00	-
	Y	+	0,0000	0,0000	0,0000	0 E+00	0 E+00	0 E+00	-
	Y	-	0,0000	0,0000	0,0000	0 E+00	0 E+00	0 E+00	-
	X	+	0,0000	0,0000	0,0000	0 E+00	0 E+00	0 E+00	-
01947	X	-	0,0000	0,0000	0,0000	0 E+00	0 E+00	0 E+00	-
	Y	+	0,0000	0,0000	0,0000	0 E+00	0 E+00	0 E+00	-
	Y	-	0,0000	0,0000	0,0000	0 E+00	0 E+00	0 E+00	-
	X	+	0,0000	0,0000	0,0000	0 E+00	0 E+00	0 E+00	-
01948	X	-	0,0000	0,0000	0,0000	0 E+00	0 E+00	0 E+00	-
	Y	+	0,0000	0,0000	0,0000	0 E+00	0 E+00	0 E+00	-
	Y	-	0,0000	0,0000	0,0000	0 E+00	0 E+00	0 E+00	-
	X	+	0,0000	0,0000	0,0000	0 E+00	0 E+00	0 E+00	-
01949	X	-	0,0000	0,0000	0,0000	0 E+00	0 E+00	0 E+00	-
	Y	+	0,0000	0,0000	0,0000	0 E+00	0 E+00	0 E+00	-
	Y	-	0,0000	0,0000	0,0000	0 E+00	0 E+00	0 E+00	-
	X	+	0,0000	0,0000	0,0000	0 E+00	0 E+00	0 E+00	-
01950	X	-	0,0000	0,0000	0,0000	0 E+00	0 E+00	0 E+00	-
	Y	+	0,0000	0,0000	0,0000	0 E+00	0 E+00	0 E+00	-
	Y	-	0,0000	0,0000	0,0000	0 E+00	0 E+00	0 E+00	-
	X	+	0,0000	0,0000	0,0000	0 E+00	0 E+00	0 E+00	-
01951	X	-	0,0000	0,0000	0,0000	0 E+00	0 E+00	0 E+00	-
	Y	+	0,0000	0,0000	0,0000	0 E+00	0 E+00	0 E+00	-
	Y	-	0,0000	0,0000	0,0000	0 E+00	0 E+00	0 E+00	-
	X	+	0,0000	0,0000	0,0000	0 E+00	0 E+00	0 E+00	-
01952	X	-	0,0000	0,0000	0,0000	0 E+00	0 E+00	0 E+00	-
	Y	+	0,0000	0,0000	0,0000	0 E+00	0 E+00	0 E+00	-
	Y	-	0,0000	0,0000	0,0000	0 E+00	0 E+00	0 E+00	-
	X	+	0,0000	0,0000	0,0000	0 E+00	0 E+00	0 E+00	-
01953	X	-	0,0000	0,0000	0,0000	0 E+00	0 E+00	0 E+00	-
	Y	+	0,0000	0,0000	0,0000	0 E+00	0 E+00	0 E+00	-
	Y	-	0,0000	0,0000	0,0000	0 E+00	0 E+00	0 E+00	-
	X	+	0,0000	0,0000	0,0000	0 E+00	0 E+00	0 E+00	-
01954	X	-	0,0000	0,0000	0,0000	0 E+00	0 E+00	0 E+00	-
	Y	+	0,0000	0,0000	0,0000	0 E+00	0 E+00	0 E+00	-
	Y	-	0,0000	0,0000	0,0000	0 E+00	0 E+00	0 E+00	-
	X	+	0,0000	0,0000	0,0000	0 E+00	0 E+00	0 E+00	-
01955	X	-	0,0000	0,0000	0,0000	0 E+00	0 E+00	0 E+00	-
	Y	+	0,0000	0,0000	0,0000	0 E+00	0 E+00	0 E+00	-
	Y	-	0,0000	0,0000	0,0000	0 E+00	0 E+00	0 E+00	-
	X	+	0,0000	0,0000	0,0000	0 E+00	0 E+00	0 E+00	-

Nodi - Spostamenti per eccentricità accidentale

Nodo	Dir	e	Sx	Sy	Sz	Θ x	Θ y	Θ z	σ t
			[cm]	[cm]	[cm]	[rad]	[rad]	[rad]	[N/mm²]
01956	X	-	0,0000	0,0000	0,0000	0 E+00	0 E+00	0 E+00	-
	Y	+	0,0000	0,0000	0,0000	0 E+00	0 E+00	0 E+00	-
	Y	-	0,0000	0,0000	0,0000	0 E+00	0 E+00	0 E+00	-
01957	X	+	0,0000	0,0000	0,0000	0 E+00	0 E+00	0 E+00	-
	X	-	0,0000	0,0000	0,0000	0 E+00	0 E+00	0 E+00	-
	Y	+	0,0000	0,0000	0,0000	0 E+00	0 E+00	0 E+00	-
	Y	-	0,0000	0,0000	0,0000	0 E+00	0 E+00	0 E+00	-
01958	X	+	0,0000	0,0000	0,0000	0 E+00	0 E+00	0 E+00	-
	X	-	0,0000	0,0000	0,0000	0 E+00	0 E+00	0 E+00	-
	Y	+	0,0000	0,0000	0,0000	0 E+00	0 E+00	0 E+00	-
	Y	-	0,0000	0,0000	0,0000	0 E+00	0 E+00	0 E+00	-
01959	X	+	0,0000	0,0000	0,0000	0 E+00	0 E+00	0 E+00	-
	X	-	0,0000	0,0000	0,0000	0 E+00	0 E+00	0 E+00	-
	Y	+	0,0000	0,0000	0,0000	0 E+00	0 E+00	0 E+00	-
	Y	-	0,0000	0,0000	0,0000	0 E+00	0 E+00	0 E+00	-
01960	X	+	0,0000	0,0000	0,0000	0 E+00	0 E+00	0 E+00	-
	X	-	0,0000	0,0000	0,0000	0 E+00	0 E+00	0 E+00	-
	Y	+	0,0000	0,0000	0,0000	0 E+00	0 E+00	0 E+00	-
	Y	-	0,0000	0,0000	0,0000	0 E+00	0 E+00	0 E+00	-
01961	X	+	0,0000	0,0000	0,0000	0 E+00	0 E+00	0 E+00	-
	X	-	0,0000	0,0000	0,0000	0 E+00	0 E+00	0 E+00	-
	Y	+	0,0000	0,0000	0,0000	0 E+00	0 E+00	0 E+00	-
	Y	-	0,0000	0,0000	0,0000	0 E+00	0 E+00	0 E+00	-
01962	X	+	0,0000	0,0000	0,0000	0 E+00	0 E+00	0 E+00	-
	X	-	0,0000	0,0000	0,0000	0 E+00	0 E+00	0 E+00	-
	Y	+	0,0000	0,0000	0,0000	0 E+00	0 E+00	0 E+00	-
	Y	-	0,0000	0,0000	0,0000	0 E+00	0 E+00	0 E+00	-
01963	X	+	0,0000	0,0000	0,0000	0 E+00	0 E+00	0 E+00	-
	X	-	0,0000	0,0000	0,0000	0 E+00	0 E+00	0 E+00	-
	Y	+	0,0000	0,0000	0,0000	0 E+00	0 E+00	0 E+00	-
	Y	-	0,0000	0,0000	0,0000	0 E+00	0 E+00	0 E+00	-
01964	X	+	0,0000	0,0000	0,0000	0 E+00	0 E+00	0 E+00	-
	X	-	0,0000	0,0000	0,0000	0 E+00	0 E+00	0 E+00	-
	Y	+	0,0000	0,0000	0,0000	0 E+00	0 E+00	0 E+00	-
	Y	-	0,0000	0,0000	0,0000	0 E+00	0 E+00	0 E+00	-
01965	X	+	0,0000	0,0000	0,0000	0 E+00	0 E+00	0 E+00	-
	X	-	0,0000	0,0000	0,0000	0 E+00	0 E+00	0 E+00	-
	Y	+	0,0000	0,0000	0,0000	0 E+00	0 E+00	0 E+00	-
	Y	-	0,0000	0,0000	0,0000	0 E+00	0 E+00	0 E+00	-
01966	X	+	0,0000	0,0000	0,0000	0 E+00	0 E+00	0 E+00	-
	X	-	0,0000	0,0000	0,0000	0 E+00	0 E+00	0 E+00	-
	Y	+	0,0000	0,0000	0,0000	0 E+00	0 E+00	0 E+00	-
	Y	-	0,0000	0,0000	0,0000	0 E+00	0 E+00	0 E+00	-
01967	X	+	0,0000	0,0000	0,0000	0 E+00	0 E+00	0 E+00	-
	X	-	0,0000	0,0000	0,0000	0 E+00	0 E+00	0 E+00	-
	Y	+	0,0000	0,0000	0,0000	0 E+00	0 E+00	0 E+00	-
	Y	-	0,0000	0,0000	0,0000	0 E+00	0 E+00	0 E+00	-
01968	X	+	0,0000	0,0000	0,0000	0 E+00	0 E+00	0 E+00	-
	X	-	0,0000	0,0000	0,0000	0 E+00	0 E+00	0 E+00	-
	Y	+	0,0000	0,0000	0,0000	0 E+00	0 E+00	0 E+00	-
	Y	-	0,0000	0,0000	0,0000	0 E+00	0 E+00	0 E+00	-
01969	X	+	0,0000	0,0000	0,0000	0 E+00	0 E+00	0 E+00	-
	X	-	0,0000	0,0000	0,0000	0 E+00	0 E+00	0 E+00	-
	Y	+	0,0000	0,0000	0,0000	0 E+00	0 E+00	0 E+00	-
	Y	-	0,0000	0,0000	0,0000	0 E+00	0 E+00	0 E+00	-
01970	X	+	0,0000	0,0000	0,0000	0 E+00	0 E+00	0 E+00	-
	X	-	0,0000	0,0000	0,0000	0 E+00	0 E+00	0 E+00	-
	Y	+	0,0000	0,0000	0,0000	0 E+00	0 E+00	0 E+00	-
	Y	-	0,0000	0,0000	0,0000	0 E+00	0 E+00	0 E+00	-
01971	X	+	0,0000	0,0000	0,0000	0 E+00	0 E+00	0 E+00	-
	X	-	0,0000	0,0000	0,0000	0 E+00	0 E+00	0 E+00	-
	Y	+	0,0000	0,0000	0,0000	0 E+00	0 E+00	0 E+00	-
	Y	-	0,0000	0,0000	0,0000	0 E+00	0 E+00	0 E+00	-
01972	X	+	0,0000	0,0000	0,0000	0 E+00	0 E+00	0 E+00	-
	X	-	0,0000	0,0000	0,0000	0 E+00	0 E+00	0 E+00	-
	Y	+	0,0000	0,0000	0,0000	0 E+00	0 E+00	0 E+00	-
	Y	-	0,0000	0,0000	0,0000	0 E+00	0 E+00	0 E+00	-
01973	X	+	0,0000	0,0000	0,0000	0 E+00	0 E+00	0 E+00	-
	X	-	0,0000	0,0000	0,0000	0 E+00	0 E+00	0 E+00	-
	Y	+	0,0000	0,0000	0,0000	0 E+00	0 E+00	0 E+00	-
	Y	-	0,0000	0,0000	0,0000	0 E+00	0 E+00	0 E+00	-
01974	X	+	0,0000	0,0000	0,0000	0 E+00	0 E+00	0 E+00	-
	X	-	0,0000	0,0000	0,0000	0 E+00	0 E+00	0 E+00	-
	Y	+	0,0000	0,0000	0,0000	0 E+00	0 E+00	0 E+00	-
	Y	-	0,0000	0,0000	0,0000	0 E+00	0 E+00	0 E+00	-
01975	X	+	0,0000	0,0000	0,0000	0 E+00	0 E+00	0 E+00	-
	X	-	0,0000	0,0000	0,0000	0 E+00	0 E+00	0 E+00	-
	Y	+	0,0000	0,0000	0,0000	0 E+00	0 E+00	0 E+00	-
	Y	-	0,0000	0,0000	0,0000	0 E+00	0 E+00	0 E+00	-

Nodi - Spostamenti per eccentricità accidentale

Nodo	Dir	e	Sx	Sy	Sz	Θ x	Θ y	Θ z	σ t
			[cm]	[cm]	[cm]	[rad]	[rad]	[rad]	[N/mm²]
01976	X	+	0,0000	0,0000	0,0000	0 E+00	0 E+00	0 E+00	-
	X	-	0,0000	0,0000	0,0000	0 E+00	0 E+00	0 E+00	-
	Y	+	0,0000	0,0000	0,0000	0 E+00	0 E+00	0 E+00	-
	Y	-	0,0000	0,0000	0,0000	0 E+00	0 E+00	0 E+00	-
01977	X	+	0,0000	0,0000	0,0000	0 E+00	0 E+00	0 E+00	-
	X	-	0,0000	0,0000	0,0000	0 E+00	0 E+00	0 E+00	-
	Y	+	0,0000	0,0000	0,0000	0 E+00	0 E+00	0 E+00	-
	Y	-	0,0000	0,0000	0,0000	0 E+00	0 E+00	0 E+00	-
01978	X	+	0,0000	0,0000	0,0000	0 E+00	0 E+00	0 E+00	-
	X	-	0,0000	0,0000	0,0000	0 E+00	0 E+00	0 E+00	-
	Y	+	0,0000	0,0000	0,0000	0 E+00	0 E+00	0 E+00	-
	Y	-	0,0000	0,0000	0,0000	0 E+00	0 E+00	0 E+00	-
01979	X	+	0,0000	0,0000	0,0000	0 E+00	0 E+00	0 E+00	-
	X	-	0,0000	0,0000	0,0000	0 E+00	0 E+00	0 E+00	-
	Y	+	0,0000	0,0000	0,0000	0 E+00	0 E+00	0 E+00	-
	Y	-	0,0000	0,0000	0,0000	0 E+00	0 E+00	0 E+00	-
01980	X	+	0,0000	0,0000	0,0000	0 E+00	0 E+00	0 E+00	-
	X	-	0,0000	0,0000	0,0000	0 E+00	0 E+00	0 E+00	-
	Y	+	0,0000	0,0000	0,0000	0 E+00	0 E+00	0 E+00	-
	Y	-	0,0000	0,0000	0,0000	0 E+00	0 E+00	0 E+00	-
01981	X	+	0,0000	0,0000	0,0000	0 E+00	0 E+00	0 E+00	-
	X	-	0,0000	0,0000	0,0000	0 E+00	0 E+00	0 E+00	-
	Y	+	0,0000	0,0000	0,0000	0 E+00	0 E+00	0 E+00	-
	Y	-	0,0000	0,0000	0,0000	0 E+00	0 E+00	0 E+00	-
01982	X	+	0,0000	0,0000	0,0000	0 E+00	0 E+00	0 E+00	-
	X	-	0,0000	0,0000	0,0000	0 E+00	0 E+00	0 E+00	-
	Y	+	0,0000	0,0000	0,0000	0 E+00	0 E+00	0 E+00	-
	Y	-	0,0000	0,0000	0,0000	0 E+00	0 E+00	0 E+00	-
01983	X	+	0,0000	0,0000	0,0000	0 E+00	0 E+00	0 E+00	-
	X	-	0,0000	0,0000	0,0000	0 E+00	0 E+00	0 E+00	-
	Y	+	0,0000	0,0000	0,0000	0 E+00	0 E+00	0 E+00	-
	Y	-	0,0000	0,0000	0,0000	0 E+00	0 E+00	0 E+00	-
01984	X	+	0,0000	0,0000	0,0000	0 E+00	0 E+00	0 E+00	-
	X	-	0,0000	0,0000	0,0000	0 E+00	0 E+00	0 E+00	-
	Y	+	0,0000	0,0000	0,0000	0 E+00	0 E+00	0 E+00	-
	Y	-	0,0000	0,0000	0,0000	0 E+00	0 E+00	0 E+00	-
01985	X	+	0,0000	0,0000	0,0000	0 E+00	0 E+00	0 E+00	-
	X	-	0,0000	0,0000	0,0000	0 E+00	0 E+00	0 E+00	-
	Y	+	0,0000	0,0000	0,0000	0 E+00	0 E+00	0 E+00	-
	Y	-	0,0000	0,0000	0,0000	0 E+00	0 E+00	0 E+00	-
01986	X	+	0,0000	0,0000	0,0000	0 E+00	0 E+00	0 E+00	-
	X	-	0,0000	0,0000	0,0000	0 E+00	0 E+00	0 E+00	-
	Y	+	0,0000	0,0000	0,0000	0 E+00	0 E+00	0 E+00	-
	Y	-	0,0000	0,0000	0,0000	0 E+00	0 E+00	0 E+00	-
01987	X	+	0,0000	0,0000	0,0000	0 E+00	0 E+00	0 E+00	-
	X	-	0,0000	0,0000	0,0000	0 E+00	0 E+00	0 E+00	-
	Y	+	0,0000	0,0000	0,0000	0 E+00	0 E+00	0 E+00	-
	Y	-	0,0000	0,0000	0,0000	0 E+00	0 E+00	0 E+00	-
01988	X	+	0,0000	0,0000	0,0000	0 E+00	0 E+00	0 E+00	-
	X	-	0,0000	0,0000	0,0000	0 E+00	0 E+00	0 E+00	-
	Y	+	0,0000	0,0000	0,0000	0 E+00	0 E+00	0 E+00	-
	Y	-	0,0000	0,0000	0,0000	0 E+00	0 E+00	0 E+00	-
01989	X	+	0,0000	0,0000	0,0000	0 E+00	0 E+00	0 E+00	-
	X	-	0,0000	0,0000	0,0000	0 E+00	0 E+00	0 E+00	-
	Y	+	0,0000	0,0000	0,0000	0 E+00	0 E+00	0 E+00	-
	Y	-	0,0000	0,0000	0,0000	0 E+00	0 E+00	0 E+00	-
01990	X	+	0,0000	0,0000	0,0000	0 E+00	0 E+00	0 E+00	-
	X	-	0,0000	0,0000	0,0000	0 E+00	0 E+00	0 E+00	-
	Y	+	0,0000	0,0000	0,0000	0 E+00	0 E+00	0 E+00	-
	Y	-	0,0000	0,0000	0,0000	0 E+00	0 E+00	0 E+00	-
01991	X	+	0,0000	0,0000	0,0000	0 E+00	0 E+00	0 E+00	-
	X	-	0,0000	0,0000	0,0000	0 E+00	0 E+00	0 E+00	-
	Y	+	0,0000	0,0000	0,0000	0 E+00	0 E+00	0 E+00	-
	Y	-	0,0000	0,0000	0,0000	0 E+00	0 E+00	0 E+00	-
01992	X	+	0,0000	0,0000	0,0000	0 E+00	0 E+00	0 E+00	-
	X	-	0,0000	0,0000	0,0000	0 E+00	0 E+00	0 E+00	-
	Y	+	0,0000	0,0000	0,0000	0 E+00	0 E+00	0 E+00	-
	Y	-	0,0000	0,0000	0,0000	0 E+00	0 E+00	0 E+00	-
01993	X	+	0,0000	0,0000	0,0000	0 E+00	0 E+00	0 E+00	-
	X	-	0,0000	0,0000	0,0000	0 E+00	0 E+00	0 E+00	-
	Y	+	0,0000	0,0000	0,0000	0 E+00	0 E+00	0 E+00	-
	Y	-	0,0000	0,0000	0,0000	0 E+00	0 E+00	0 E+00	-
01994	X	+	0,0000	0,0000	0,0000	0 E+00	0 E+00	0 E+00	-
	X	-	0,0000	0,0000	0,0000	0 E+00	0 E+00	0 E+00	-
	Y	+	0,0000	0,0000	0,0000	0 E+00	0 E+00	0 E+00	-
	Y	-	0,0000	0,0000	0,0000	0 E+00	0 E+00	0 E+00	-
01995	X	+	0,0000	0,0000	0,0000	0 E+00	0 E+00	0 E+00	-
	X	-	0,0000	0,0000	0,0000	0 E+00	0 E+00	0 E+00	-
	Y	+	0,0000	0,0000	0,0000	0 E+00	0 E+00	0 E+00	-

Nodi - Spostamenti per eccentricità accidentale

Nodo	Dir	e	Sx	Sy	Sz	Θ x	Θ y	Θ z	σ t
			[cm]	[cm]	[cm]	[rad]	[rad]	[rad]	[N/mm²]
	Y	-	0,0000	0,0000	0,0000	0 E+00	0 E+00	0 E+00	-
	X	+	0,0000	0,0000	0,0000	0 E+00	0 E+00	0 E+00	-
01996	X	-	0,0000	0,0000	0,0000	0 E+00	0 E+00	0 E+00	-
	Y	+	0,0000	0,0000	0,0000	0 E+00	0 E+00	0 E+00	-
	Y	-	0,0000	0,0000	0,0000	0 E+00	0 E+00	0 E+00	-
	X	+	0,0000	0,0000	0,0000	0 E+00	0 E+00	0 E+00	-
01997	X	-	0,0000	0,0000	0,0000	0 E+00	0 E+00	0 E+00	-
	Y	+	0,0000	0,0000	0,0000	0 E+00	0 E+00	0 E+00	-
	Y	-	0,0000	0,0000	0,0000	0 E+00	0 E+00	0 E+00	-
	X	+	0,0000	0,0000	0,0000	0 E+00	0 E+00	0 E+00	-
01998	X	-	0,0000	0,0000	0,0000	0 E+00	0 E+00	0 E+00	-
	Y	+	0,0000	0,0000	0,0000	0 E+00	0 E+00	0 E+00	-
	Y	-	0,0000	0,0000	0,0000	0 E+00	0 E+00	0 E+00	-
	X	+	0,0000	0,0000	0,0000	0 E+00	0 E+00	0 E+00	-
01999	X	-	0,0000	0,0000	0,0000	0 E+00	0 E+00	0 E+00	-
	Y	+	0,0000	0,0000	0,0000	0 E+00	0 E+00	0 E+00	-
	Y	-	0,0000	0,0000	0,0000	0 E+00	0 E+00	0 E+00	-
	X	+	0,0000	0,0000	0,0000	0 E+00	0 E+00	0 E+00	-
02000	X	-	0,0000	0,0000	0,0000	0 E+00	0 E+00	0 E+00	-
	Y	+	0,0000	0,0000	0,0000	0 E+00	0 E+00	0 E+00	-
	Y	-	0,0000	0,0000	0,0000	0 E+00	0 E+00	0 E+00	-
	X	+	0,0000	0,0000	0,0000	0 E+00	0 E+00	0 E+00	-
02001	X	-	0,0000	0,0000	0,0000	0 E+00	0 E+00	0 E+00	-
	Y	+	0,0000	0,0000	0,0000	0 E+00	0 E+00	0 E+00	-
	Y	-	0,0000	0,0000	0,0000	0 E+00	0 E+00	0 E+00	-
	X	+	0,0000	0,0000	0,0000	0 E+00	0 E+00	0 E+00	-
02002	X	-	0,0000	0,0000	0,0000	0 E+00	0 E+00	0 E+00	-
	Y	+	0,0000	0,0000	0,0000	0 E+00	0 E+00	0 E+00	-
	Y	-	0,0000	0,0000	0,0000	0 E+00	0 E+00	0 E+00	-
	X	+	0,0000	0,0000	0,0000	0 E+00	0 E+00	0 E+00	-
02003	X	-	0,0000	0,0000	0,0000	0 E+00	0 E+00	0 E+00	-
	Y	+	0,0000	0,0000	0,0000	0 E+00	0 E+00	0 E+00	-
	Y	-	0,0000	0,0000	0,0000	0 E+00	0 E+00	0 E+00	-
	X	+	0,0000	0,0000	0,0000	0 E+00	0 E+00	0 E+00	-
02004	X	-	0,0000	0,0000	0,0000	0 E+00	0 E+00	0 E+00	-
	Y	+	0,0000	0,0000	0,0000	0 E+00	0 E+00	0 E+00	-
	Y	-	0,0000	0,0000	0,0000	0 E+00	0 E+00	0 E+00	-
	X	+	0,0000	0,0000	0,0000	0 E+00	0 E+00	0 E+00	-
02005	X	-	0,0000	0,0000	0,0000	0 E+00	0 E+00	0 E+00	-
	Y	+	0,0000	0,0000	0,0000	0 E+00	0 E+00	0 E+00	-
	Y	-	0,0000	0,0000	0,0000	0 E+00	0 E+00	0 E+00	-
	X	+	0,0000	0,0000	0,0000	0 E+00	0 E+00	0 E+00	-
02006	X	-	0,0000	0,0000	0,0000	0 E+00	0 E+00	0 E+00	-
	Y	+	0,0000	0,0000	0,0000	0 E+00	0 E+00	0 E+00	-
	Y	-	0,0000	0,0000	0,0000	0 E+00	0 E+00	0 E+00	-
	X	+	0,0000	0,0000	0,0000	0 E+00	0 E+00	0 E+00	-
02007	X	-	0,0000	0,0000	0,0000	0 E+00	0 E+00	0 E+00	-
	Y	+	0,0000	0,0000	0,0000	0 E+00	0 E+00	0 E+00	-
	Y	-	0,0000	0,0000	0,0000	0 E+00	0 E+00	0 E+00	-
	X	+	0,0000	0,0000	0,0000	0 E+00	0 E+00	0 E+00	-
02008	X	-	0,0000	0,0000	0,0000	0 E+00	0 E+00	0 E+00	-
	Y	+	0,0000	0,0000	0,0000	0 E+00	0 E+00	0 E+00	-
	Y	-	0,0000	0,0000	0,0000	0 E+00	0 E+00	0 E+00	-
	X	+	0,0000	0,0000	0,0000	0 E+00	0 E+00	0 E+00	-
02009	X	-	0,0000	0,0000	0,0000	0 E+00	0 E+00	0 E+00	-
	Y	+	0,0000	0,0000	0,0000	0 E+00	0 E+00	0 E+00	-
	Y	-	0,0000	0,0000	0,0000	0 E+00	0 E+00	0 E+00	-
	X	+	0,0000	0,0000	0,0000	0 E+00	0 E+00	0 E+00	-
02010	X	-	0,0000	0,0000	0,0000	0 E+00	0 E+00	0 E+00	-
	Y	+	0,0000	0,0000	0,0000	0 E+00	0 E+00	0 E+00	-
	Y	-	0,0000	0,0000	0,0000	0 E+00	0 E+00	0 E+00	-
	X	+	0,0000	0,0000	0,0000	0 E+00	0 E+00	0 E+00	-
02011	X	-	0,0000	0,0000	0,0000	0 E+00	0 E+00	0 E+00	-
	Y	+	0,0000	0,0000	0,0000	0 E+00	0 E+00	0 E+00	-
	Y	-	0,0000	0,0000	0,0000	0 E+00	0 E+00	0 E+00	-
	X	+	0,0000	0,0000	0,0000	0 E+00	0 E+00	0 E+00	-
02012	X	-	0,0000	0,0000	0,0000	0 E+00	0 E+00	0 E+00	-
	Y	+	0,0000	0,0000	0,0000	0 E+00	0 E+00	0 E+00	-
	Y	-	0,0000	0,0000	0,0000	0 E+00	0 E+00	0 E+00	-
	X	+	0,0000	0,0000	0,0000	0 E+00	0 E+00	0 E+00	-
02013	X	-	0,0000	0,0000	0,0000	0 E+00	0 E+00	0 E+00	-
	Y	+	0,0000	0,0000	0,0000	0 E+00	0 E+00	0 E+00	-
	Y	-	0,0000	0,0000	0,0000	0 E+00	0 E+00	0 E+00	-
	X	+	0,0000	0,0000	0,0000	0 E+00	0 E+00	0 E+00	-
02014	X	-	0,0000	0,0000	0,0000	0 E+00	0 E+00	0 E+00	-
	Y	+	0,0000	0,0000	0,0000	0 E+00	0 E+00	0 E+00	-
	Y	-	0,0000	0,0000	0,0000	0 E+00	0 E+00	0 E+00	-
	X	+	0,0000	0,0000	0,0000	0 E+00	0 E+00	0 E+00	-
02015	X	-	0,0000	0,0000	0,0000	0 E+00	0 E+00	0 E+00	-

Nodi - Spostamenti per eccentricità accidentale

Nodo	Dir	e	Sx	Sy	Sz	Θ x	Θ y	Θ z	σ t
			[cm]	[cm]	[cm]	[rad]	[rad]	[rad]	[N/mm²]
	Y	+	0,0000	0,0000	0,0000	0 E+00	0 E+00	0 E+00	-
	Y	-	0,0000	0,0000	0,0000	0 E+00	0 E+00	0 E+00	-
	X	+	0,0000	0,0000	0,0000	0 E+00	0 E+00	0 E+00	-
02016	X	-	0,0000	0,0000	0,0000	0 E+00	0 E+00	0 E+00	-
	Y	+	0,0000	0,0000	0,0000	0 E+00	0 E+00	0 E+00	-
	Y	-	0,0000	0,0000	0,0000	0 E+00	0 E+00	0 E+00	-
	X	+	0,0000	0,0000	0,0000	0 E+00	0 E+00	0 E+00	-
02017	X	-	0,0000	0,0000	0,0000	0 E+00	0 E+00	0 E+00	-
	Y	+	0,0000	0,0000	0,0000	0 E+00	0 E+00	0 E+00	-
	Y	-	0,0000	0,0000	0,0000	0 E+00	0 E+00	0 E+00	-
	X	+	0,0000	0,0000	0,0000	0 E+00	0 E+00	0 E+00	-
02018	X	-	0,0000	0,0000	0,0000	0 E+00	0 E+00	0 E+00	-
	Y	+	0,0000	0,0000	0,0000	0 E+00	0 E+00	0 E+00	-
	Y	-	0,0000	0,0000	0,0000	0 E+00	0 E+00	0 E+00	-
	X	+	0,0000	0,0000	0,0000	0 E+00	0 E+00	0 E+00	-
02019	X	-	0,0000	0,0000	0,0000	0 E+00	0 E+00	0 E+00	-
	Y	+	0,0000	0,0000	0,0000	0 E+00	0 E+00	0 E+00	-
	Y	-	0,0000	0,0000	0,0000	0 E+00	0 E+00	0 E+00	-
	X	+	0,0000	0,0000	0,0000	0 E+00	0 E+00	0 E+00	-
02020	X	-	0,0000	0,0000	0,0000	0 E+00	0 E+00	0 E+00	-
	Y	+	0,0000	0,0000	0,0000	0 E+00	0 E+00	0 E+00	-
	Y	-	0,0000	0,0000	0,0000	0 E+00	0 E+00	0 E+00	-
	X	+	0,0000	0,0000	0,0000	0 E+00	0 E+00	0 E+00	-
02021	X	-	0,0000	0,0000	0,0000	0 E+00	0 E+00	0 E+00	-
	Y	+	0,0000	0,0000	0,0000	0 E+00	0 E+00	0 E+00	-
	Y	-	0,0000	0,0000	0,0000	0 E+00	0 E+00	0 E+00	-
	X	+	0,0000	0,0000	0,0000	0 E+00	0 E+00	0 E+00	-
02022	X	-	0,0000	0,0000	0,0000	0 E+00	0 E+00	0 E+00	-
	Y	+	0,0000	0,0000	0,0000	0 E+00	0 E+00	0 E+00	-
	Y	-	0,0000	0,0000	0,0000	0 E+00	0 E+00	0 E+00	-
	X	+	0,0000	0,0000	0,0000	0 E+00	0 E+00	0 E+00	-
02023	X	-	0,0000	0,0000	0,0000	0 E+00	0 E+00	0 E+00	-
	Y	+	0,0000	0,0000	0,0000	0 E+00	0 E+00	0 E+00	-
	Y	-	0,0000	0,0000	0,0000	0 E+00	0 E+00	0 E+00	-
	X	+	0,0000	0,0000	0,0000	0 E+00	0 E+00	0 E+00	-
02024	X	-	0,0000	0,0000	0,0000	0 E+00	0 E+00	0 E+00	-
	Y	+	0,0000	0,0000	0,0000	0 E+00	0 E+00	0 E+00	-
	Y	-	0,0000	0,0000	0,0000	0 E+00	0 E+00	0 E+00	-
	X	+	0,0000	0,0000	0,0000	0 E+00	0 E+00	0 E+00	-
02025	X	-	0,0000	0,0000	0,0000	0 E+00	0 E+00	0 E+00	-
	Y	+	0,0000	0,0000	0,0000	0 E+00	0 E+00	0 E+00	-
	Y	-	0,0000	0,0000	0,0000	0 E+00	0 E+00	0 E+00	-
	X	+	0,0000	0,0000	0,0000	0 E+00	0 E+00	0 E+00	-
02026	X	-	0,0000	0,0000	0,0000	0 E+00	0 E+00	0 E+00	-
	Y	+	0,0000	0,0000	0,0000	0 E+00	0 E+00	0 E+00	-
	Y	-	0,0000	0,0000	0,0000	0 E+00	0 E+00	0 E+00	-
	X	+	0,0000	0,0000	0,0000	0 E+00	0 E+00	0 E+00	-
02027	X	-	0,0000	0,0000	0,0000	0 E+00	0 E+00	0 E+00	-
	Y	+	0,0000	0,0000	0,0000	0 E+00	0 E+00	0 E+00	-
	Y	-	0,0000	0,0000	0,0000	0 E+00	0 E+00	0 E+00	-
	X	+	0,0000	0,0000	0,0000	0 E+00	0 E+00	0 E+00	-
02028	X	-	0,0000	0,0000	0,0000	0 E+00	0 E+00	0 E+00	-
	Y	+	0,0000	0,0000	0,0000	0 E+00	0 E+00	0 E+00	-
	Y	-	0,0000	0,0000	0,0000	0 E+00	0 E+00	0 E+00	-
	X	+	0,0000	0,0000	0,0000	0 E+00	0 E+00	0 E+00	-
02029	X	-	0,0000	0,0000	0,0000	0 E+00	0 E+00	0 E+00	-
	Y	+	0,0000	0,0000	0,0000	0 E+00	0 E+00	0 E+00	-
	Y	-	0,0000	0,0000	0,0000	0 E+00	0 E+00	0 E+00	-
	X	+	0,0000	0,0000	0,0000	0 E+00	0 E+00	0 E+00	-
02030	X	-	0,0000	0,0000	0,0000	0 E+00	0 E+00	0 E+00	-
	Y	+	0,0000	0,0000	0,0000	0 E+00	0 E+00	0 E+00	-
	Y	-	0,0000	0,0000	0,0000	0 E+00	0 E+00	0 E+00	-
	X	+	0,0000	0,0000	0,0000	0 E+00	0 E+00	0 E+00	-
02031	X	-	0,0000	0,0000	0,0000	0 E+00	0 E+00	0 E+00	-
	Y	+	0,0000	0,0000	0,0000	0 E+00	0 E+00	0 E+00	-
	Y	-	0,0000	0,0000	0,0000	0 E+00	0 E+00	0 E+00	-
	X	+	0,0000	0,0000	0,0000	0 E+00	0 E+00	0 E+00	-
02032	X	-	0,0000	0,0000	0,0000	0 E+00	0 E+00	0 E+00	-
	Y	+	0,0000	0,0000	0,0000	0 E+00	0 E+00	0 E+00	-
	Y	-	0,0000	0,0000	0,0000	0 E+00	0 E+00	0 E+00	-
	X	+	0,0000	0,0000	0,0000	0 E+00	0 E+00	0 E+00	-
02033	X	-	0,0000	0,0000	0,0000	0 E+00	0 E+00	0 E+00	-
	Y	+	0,0000	0,0000	0,0000	0 E+00	0 E+00	0 E+00	-
	Y	-	0,0000	0,0000	0,0000	0 E+00	0 E+00	0 E+00	-
	X	+	0,0000	0,0000	0,0000	0 E+00	0 E+00	0 E+00	-
02034	X	-	0,0000	0,0000	0,0000	0 E+00	0 E+00	0 E+00	-
	Y	+	0,0000	0,0000	0,0000	0 E+00	0 E+00	0 E+00	-
	Y	-	0,0000	0,0000	0,0000	0 E+00	0 E+00	0 E+00	-
	X	+	0,0000	0,0000	0,0000	0 E+00	0 E+00	0 E+00	-

Nodi - Spostamenti per eccentricità accidentale

Nodo	Dir	e	Sx	Sy	Sz	Θ x	Θ y	Θ z	σ t
			[cm]	[cm]	[cm]	[rad]	[rad]	[rad]	[N/mm²]
02035	X	-	0,0000	0,0000	0,0000	0 E+00	0 E+00	0 E+00	-
	Y	+	0,0000	0,0000	0,0000	0 E+00	0 E+00	0 E+00	-
	Y	-	0,0000	0,0000	0,0000	0 E+00	0 E+00	0 E+00	-
02036	X	+	0,0000	0,0000	0,0000	0 E+00	0 E+00	0 E+00	-
	X	-	0,0000	0,0000	0,0000	0 E+00	0 E+00	0 E+00	-
	Y	+	0,0000	0,0000	0,0000	0 E+00	0 E+00	0 E+00	-
	Y	-	0,0000	0,0000	0,0000	0 E+00	0 E+00	0 E+00	-
02037	X	+	0,0000	0,0000	0,0000	0 E+00	0 E+00	0 E+00	-
	X	-	0,0000	0,0000	0,0000	0 E+00	0 E+00	0 E+00	-
	Y	+	0,0000	0,0000	0,0000	0 E+00	0 E+00	0 E+00	-
	Y	-	0,0000	0,0000	0,0000	0 E+00	0 E+00	0 E+00	-
02038	X	+	0,0000	0,0000	0,0000	0 E+00	0 E+00	0 E+00	-
	X	-	0,0000	0,0000	0,0000	0 E+00	0 E+00	0 E+00	-
	Y	+	0,0000	0,0000	0,0000	0 E+00	0 E+00	0 E+00	-
	Y	-	0,0000	0,0000	0,0000	0 E+00	0 E+00	0 E+00	-
02039	X	+	0,0000	0,0000	0,0000	0 E+00	0 E+00	0 E+00	-
	X	-	0,0000	0,0000	0,0000	0 E+00	0 E+00	0 E+00	-
	Y	+	0,0000	0,0000	0,0000	0 E+00	0 E+00	0 E+00	-
	Y	-	0,0000	0,0000	0,0000	0 E+00	0 E+00	0 E+00	-
02040	X	+	0,0000	0,0000	0,0000	0 E+00	0 E+00	0 E+00	-
	X	-	0,0000	0,0000	0,0000	0 E+00	0 E+00	0 E+00	-
	Y	+	0,0000	0,0000	0,0000	0 E+00	0 E+00	0 E+00	-
	Y	-	0,0000	0,0000	0,0000	0 E+00	0 E+00	0 E+00	-
02041	X	+	0,0000	0,0000	0,0000	0 E+00	0 E+00	0 E+00	-
	X	-	0,0000	0,0000	0,0000	0 E+00	0 E+00	0 E+00	-
	Y	+	0,0000	0,0000	0,0000	0 E+00	0 E+00	0 E+00	-
	Y	-	0,0000	0,0000	0,0000	0 E+00	0 E+00	0 E+00	-
02042	X	+	0,0000	0,0000	0,0000	0 E+00	0 E+00	0 E+00	-
	X	-	0,0000	0,0000	0,0000	0 E+00	0 E+00	0 E+00	-
	Y	+	0,0000	0,0000	0,0000	0 E+00	0 E+00	0 E+00	-
	Y	-	0,0000	0,0000	0,0000	0 E+00	0 E+00	0 E+00	-
02043	X	+	0,0000	0,0000	0,0000	0 E+00	0 E+00	0 E+00	-
	X	-	0,0000	0,0000	0,0000	0 E+00	0 E+00	0 E+00	-
	Y	+	0,0000	0,0000	0,0000	0 E+00	0 E+00	0 E+00	-
	Y	-	0,0000	0,0000	0,0000	0 E+00	0 E+00	0 E+00	-
02044	X	+	0,0000	0,0000	0,0000	0 E+00	0 E+00	0 E+00	-
	X	-	0,0000	0,0000	0,0000	0 E+00	0 E+00	0 E+00	-
	Y	+	0,0000	0,0000	0,0000	0 E+00	0 E+00	0 E+00	-
	Y	-	0,0000	0,0000	0,0000	0 E+00	0 E+00	0 E+00	-
02045	X	+	0,0000	0,0000	0,0000	0 E+00	0 E+00	0 E+00	-
	X	-	0,0000	0,0000	0,0000	0 E+00	0 E+00	0 E+00	-
	Y	+	0,0000	0,0000	0,0000	0 E+00	0 E+00	0 E+00	-
	Y	-	0,0000	0,0000	0,0000	0 E+00	0 E+00	0 E+00	-
02046	X	+	0,0000	0,0000	0,0000	0 E+00	0 E+00	0 E+00	-
	X	-	0,0000	0,0000	0,0000	0 E+00	0 E+00	0 E+00	-
	Y	+	0,0000	0,0000	0,0000	0 E+00	0 E+00	0 E+00	-
	Y	-	0,0000	0,0000	0,0000	0 E+00	0 E+00	0 E+00	-
02047	X	+	0,0000	0,0000	0,0000	0 E+00	0 E+00	0 E+00	-
	X	-	0,0000	0,0000	0,0000	0 E+00	0 E+00	0 E+00	-
	Y	+	0,0000	0,0000	0,0000	0 E+00	0 E+00	0 E+00	-
	Y	-	0,0000	0,0000	0,0000	0 E+00	0 E+00	0 E+00	-
02048	X	+	0,0000	0,0000	0,0000	0 E+00	0 E+00	0 E+00	-
	X	-	0,0000	0,0000	0,0000	0 E+00	0 E+00	0 E+00	-
	Y	+	0,0000	0,0000	0,0000	0 E+00	0 E+00	0 E+00	-
	Y	-	0,0000	0,0000	0,0000	0 E+00	0 E+00	0 E+00	-
02049	X	+	0,0000	0,0000	0,0000	0 E+00	0 E+00	0 E+00	-
	X	-	0,0000	0,0000	0,0000	0 E+00	0 E+00	0 E+00	-
	Y	+	0,0000	0,0000	0,0000	0 E+00	0 E+00	0 E+00	-
	Y	-	0,0000	0,0000	0,0000	0 E+00	0 E+00	0 E+00	-
02050	X	+	0,0000	0,0000	0,0000	0 E+00	0 E+00	0 E+00	-
	X	-	0,0000	0,0000	0,0000	0 E+00	0 E+00	0 E+00	-
	Y	+	0,0000	0,0000	0,0000	0 E+00	0 E+00	0 E+00	-
	Y	-	0,0000	0,0000	0,0000	0 E+00	0 E+00	0 E+00	-
02051	X	+	0,0000	0,0000	0,0000	0 E+00	0 E+00	0 E+00	-
	X	-	0,0000	0,0000	0,0000	0 E+00	0 E+00	0 E+00	-
	Y	+	0,0000	0,0000	0,0000	0 E+00	0 E+00	0 E+00	-
	Y	-	0,0000	0,0000	0,0000	0 E+00	0 E+00	0 E+00	-
02052	X	+	0,0000	0,0000	0,0000	0 E+00	0 E+00	0 E+00	-
	X	-	0,0000	0,0000	0,0000	0 E+00	0 E+00	0 E+00	-
	Y	+	0,0000	0,0000	0,0000	0 E+00	0 E+00	0 E+00	-
	Y	-	0,0000	0,0000	0,0000	0 E+00	0 E+00	0 E+00	-
02053	X	+	0,0000	0,0000	0,0000	0 E+00	0 E+00	0 E+00	-
	X	-	0,0000	0,0000	0,0000	0 E+00	0 E+00	0 E+00	-
	Y	+	0,0000	0,0000	0,0000	0 E+00	0 E+00	0 E+00	-
	Y	-	0,0000	0,0000	0,0000	0 E+00	0 E+00	0 E+00	-
02054	X	+	0,0000	0,0000	0,0000	0 E+00	0 E+00	0 E+00	-
	X	-	0,0000	0,0000	0,0000	0 E+00	0 E+00	0 E+00	-
	Y	+	0,0000	0,0000	0,0000	0 E+00	0 E+00	0 E+00	-
	Y	-	0,0000	0,0000	0,0000	0 E+00	0 E+00	0 E+00	-

Nodi - Spostamenti per eccentricità accidentale

Nodo	Dir	e	Sx	Sy	Sz	Θ x	Θ y	Θ z	σ t
			[cm]	[cm]	[cm]	[rad]	[rad]	[rad]	[N/mm²]
02055	X	+	0,0000	0,0000	0,0000	0 E+00	0 E+00	0 E+00	-
	X	-	0,0000	0,0000	0,0000	0 E+00	0 E+00	0 E+00	-
	Y	+	0,0000	0,0000	0,0000	0 E+00	0 E+00	0 E+00	-
	Y	-	0,0000	0,0000	0,0000	0 E+00	0 E+00	0 E+00	-
02056	X	+	0,0000	0,0000	0,0000	0 E+00	0 E+00	0 E+00	-
	X	-	0,0000	0,0000	0,0000	0 E+00	0 E+00	0 E+00	-
	Y	+	0,0000	0,0000	0,0000	0 E+00	0 E+00	0 E+00	-
	Y	-	0,0000	0,0000	0,0000	0 E+00	0 E+00	0 E+00	-
02057	X	+	0,0000	0,0000	0,0000	0 E+00	0 E+00	0 E+00	-
	X	-	0,0000	0,0000	0,0000	0 E+00	0 E+00	0 E+00	-
	Y	+	0,0000	0,0000	0,0000	0 E+00	0 E+00	0 E+00	-
	Y	-	0,0000	0,0000	0,0000	0 E+00	0 E+00	0 E+00	-
02058	X	+	0,0000	0,0000	0,0000	0 E+00	0 E+00	0 E+00	-
	X	-	0,0000	0,0000	0,0000	0 E+00	0 E+00	0 E+00	-
	Y	+	0,0000	0,0000	0,0000	0 E+00	0 E+00	0 E+00	-
	Y	-	0,0000	0,0000	0,0000	0 E+00	0 E+00	0 E+00	-
02059	X	+	0,0000	0,0000	0,0000	0 E+00	0 E+00	0 E+00	-
	X	-	0,0000	0,0000	0,0000	0 E+00	0 E+00	0 E+00	-
	Y	+	0,0000	0,0000	0,0000	0 E+00	0 E+00	0 E+00	-
	Y	-	0,0000	0,0000	0,0000	0 E+00	0 E+00	0 E+00	-
02060	X	+	0,0000	0,0000	0,0000	0 E+00	0 E+00	0 E+00	-
	X	-	0,0000	0,0000	0,0000	0 E+00	0 E+00	0 E+00	-
	Y	+	0,0000	0,0000	0,0000	0 E+00	0 E+00	0 E+00	-
	Y	-	0,0000	0,0000	0,0000	0 E+00	0 E+00	0 E+00	-
02061	X	+	0,0000	0,0000	0,0000	0 E+00	0 E+00	0 E+00	-
	X	-	0,0000	0,0000	0,0000	0 E+00	0 E+00	0 E+00	-
	Y	+	0,0000	0,0000	0,0000	0 E+00	0 E+00	0 E+00	-
	Y	-	0,0000	0,0000	0,0000	0 E+00	0 E+00	0 E+00	-
02062	X	+	0,0000	0,0000	0,0000	0 E+00	0 E+00	0 E+00	-
	X	-	0,0000	0,0000	0,0000	0 E+00	0 E+00	0 E+00	-
	Y	+	0,0000	0,0000	0,0000	0 E+00	0 E+00	0 E+00	-
	Y	-	0,0000	0,0000	0,0000	0 E+00	0 E+00	0 E+00	-
02063	X	+	0,0000	0,0000	0,0000	0 E+00	0 E+00	0 E+00	-
	X	-	0,0000	0,0000	0,0000	0 E+00	0 E+00	0 E+00	-
	Y	+	0,0000	0,0000	0,0000	0 E+00	0 E+00	0 E+00	-
	Y	-	0,0000	0,0000	0,0000	0 E+00	0 E+00	0 E+00	-
02064	X	+	0,0000	0,0000	0,0000	0 E+00	0 E+00	0 E+00	-
	X	-	0,0000	0,0000	0,0000	0 E+00	0 E+00	0 E+00	-
	Y	+	0,0000	0,0000	0,0000	0 E+00	0 E+00	0 E+00	-
	Y	-	0,0000	0,0000	0,0000	0 E+00	0 E+00	0 E+00	-
02065	X	+	0,0000	0,0000	0,0000	0 E+00	0 E+00	0 E+00	-
	X	-	0,0000	0,0000	0,0000	0 E+00	0 E+00	0 E+00	-
	Y	+	0,0000	0,0000	0,0000	0 E+00	0 E+00	0 E+00	-
	Y	-	0,0000	0,0000	0,0000	0 E+00	0 E+00	0 E+00	-
02066	X	+	0,0000	0,0000	0,0000	0 E+00	0 E+00	0 E+00	-
	X	-	0,0000	0,0000	0,0000	0 E+00	0 E+00	0 E+00	-
	Y	+	0,0000	0,0000	0,0000	0 E+00	0 E+00	0 E+00	-
	Y	-	0,0000	0,0000	0,0000	0 E+00	0 E+00	0 E+00	-
02067	X	+	0,0000	0,0000	0,0000	0 E+00	0 E+00	0 E+00	-
	X	-	0,0000	0,0000	0,0000	0 E+00	0 E+00	0 E+00	-
	Y	+	0,0000	0,0000	0,0000	0 E+00	0 E+00	0 E+00	-
	Y	-	0,0000	0,0000	0,0000	0 E+00	0 E+00	0 E+00	-
02068	X	+	0,0000	0,0000	0,0000	0 E+00	0 E+00	0 E+00	-
	X	-	0,0000	0,0000	0,0000	0 E+00	0 E+00	0 E+00	-
	Y	+	0,0000	0,0000	0,0000	0 E+00	0 E+00	0 E+00	-
	Y	-	0,0000	0,0000	0,0000	0 E+00	0 E+00	0 E+00	-
02069	X	+	0,0000	0,0000	0,0000	0 E+00	0 E+00	0 E+00	-
	X	-	0,0000	0,0000	0,0000	0 E+00	0 E+00	0 E+00	-
	Y	+	0,0000	0,0000	0,0000	0 E+00	0 E+00	0 E+00	-
	Y	-	0,0000	0,0000	0,0000	0 E+00	0 E+00	0 E+00	-
02070	X	+	0,0000	0,0000	0,0000	0 E+00	0 E+00	0 E+00	-
	X	-	0,0000	0,0000	0,0000	0 E+00	0 E+00	0 E+00	-
	Y	+	0,0000	0,0000	0,0000	0 E+00	0 E+00	0 E+00	-
	Y	-	0,0000	0,0000	0,0000	0 E+00	0 E+00	0 E+00	-
02071	X	+	0,0000	0,0000	0,0000	0 E+00	0 E+00	0 E+00	-
	X	-	0,0000	0,0000	0,0000	0 E+00	0 E+00	0 E+00	-
	Y	+	0,0000	0,0000	0,0000	0 E+00	0 E+00	0 E+00	-
	Y	-	0,0000	0,0000	0,0000	0 E+00	0 E+00	0 E+00	-
02072	X	+	0,0000	0,0000	0,0000	0 E+00	0 E+00	0 E+00	-
	X	-	0,0000	0,0000	0,0000	0 E+00	0 E+00	0 E+00	-
	Y	+	0,0000	0,0000	0,0000	0 E+00	0 E+00	0 E+00	-
	Y	-	0,0000	0,0000	0,0000	0 E+00	0 E+00	0 E+00	-
02073	X	+	0,0000	0,0000	0,0000	0 E+00	0 E+00	0 E+00	-
	X	-	0,0000	0,0000	0,0000	0 E+00	0 E+00	0 E+00	-
	Y	+	0,0000	0,0000	0,0000	0 E+00	0 E+00	0 E+00	-
	Y	-	0,0000	0,0000	0,0000	0 E+00	0 E+00	0 E+00	-
02074	X	+	0,0000	0,0000	0,0000	0 E+00	0 E+00	0 E+00	-
	X	-	0,0000	0,0000	0,0000	0 E+00	0 E+00	0 E+00	-
	Y	+	0,0000	0,0000	0,0000	0 E+00	0 E+00	0 E+00	-

Nodi - Spostamenti per eccentricità accidentale

Nodo	Dir	e	Sx	Sy	Sz	Θ x	Θ y	Θ z	σ t
			[cm]	[cm]	[cm]	[rad]	[rad]	[rad]	[N/mm²]
	Y	-	0,0000	0,0000	0,0000	0 E+00	0 E+00	0 E+00	-
	X	+	0,0000	0,0000	0,0000	0 E+00	0 E+00	0 E+00	-
02075	X	-	0,0000	0,0000	0,0000	0 E+00	0 E+00	0 E+00	-
	Y	+	0,0000	0,0000	0,0000	0 E+00	0 E+00	0 E+00	-
	Y	-	0,0000	0,0000	0,0000	0 E+00	0 E+00	0 E+00	-
	X	+	0,0000	0,0000	0,0000	0 E+00	0 E+00	0 E+00	-
02076	X	-	0,0000	0,0000	0,0000	0 E+00	0 E+00	0 E+00	-
	Y	+	0,0000	0,0000	0,0000	0 E+00	0 E+00	0 E+00	-
	Y	-	0,0000	0,0000	0,0000	0 E+00	0 E+00	0 E+00	-
	X	+	0,0000	0,0000	0,0000	0 E+00	0 E+00	0 E+00	-
02077	X	-	0,0000	0,0000	0,0000	0 E+00	0 E+00	0 E+00	-
	Y	+	0,0000	0,0000	0,0000	0 E+00	0 E+00	0 E+00	-
	Y	-	0,0000	0,0000	0,0000	0 E+00	0 E+00	0 E+00	-
	X	+	0,0000	0,0000	0,0000	0 E+00	0 E+00	0 E+00	-
02078	X	-	0,0000	0,0000	0,0000	0 E+00	0 E+00	0 E+00	-
	Y	+	0,0000	0,0000	0,0000	0 E+00	0 E+00	0 E+00	-
	Y	-	0,0000	0,0000	0,0000	0 E+00	0 E+00	0 E+00	-
	X	+	0,0000	0,0000	0,0000	0 E+00	0 E+00	0 E+00	-
02079	X	-	0,0000	0,0000	0,0000	0 E+00	0 E+00	0 E+00	-
	Y	+	0,0000	0,0000	0,0000	0 E+00	0 E+00	0 E+00	-
	Y	-	0,0000	0,0000	0,0000	0 E+00	0 E+00	0 E+00	-
	X	+	0,0000	0,0000	0,0000	0 E+00	0 E+00	0 E+00	-
02080	X	-	0,0000	0,0000	0,0000	0 E+00	0 E+00	0 E+00	-
	Y	+	0,0000	0,0000	0,0000	0 E+00	0 E+00	0 E+00	-
	Y	-	0,0000	0,0000	0,0000	0 E+00	0 E+00	0 E+00	-
	X	+	0,0000	0,0000	0,0000	0 E+00	0 E+00	0 E+00	-
02081	X	-	0,0000	0,0000	0,0000	0 E+00	0 E+00	0 E+00	-
	Y	+	0,0000	0,0000	0,0000	0 E+00	0 E+00	0 E+00	-
	Y	-	0,0000	0,0000	0,0000	0 E+00	0 E+00	0 E+00	-
	X	+	0,0000	0,0000	0,0000	0 E+00	0 E+00	0 E+00	-
02082	X	-	0,0000	0,0000	0,0000	0 E+00	0 E+00	0 E+00	-
	Y	+	0,0000	0,0000	0,0000	0 E+00	0 E+00	0 E+00	-
	Y	-	0,0000	0,0000	0,0000	0 E+00	0 E+00	0 E+00	-
	X	+	0,0000	0,0000	0,0000	0 E+00	0 E+00	0 E+00	-
02083	X	-	0,0000	0,0000	0,0000	0 E+00	0 E+00	0 E+00	-
	Y	+	0,0000	0,0000	0,0000	0 E+00	0 E+00	0 E+00	-
	Y	-	0,0000	0,0000	0,0000	0 E+00	0 E+00	0 E+00	-
	X	+	0,0000	0,0000	0,0000	0 E+00	0 E+00	0 E+00	-
02084	X	-	0,0000	0,0000	0,0000	0 E+00	0 E+00	0 E+00	-
	Y	+	0,0000	0,0000	0,0000	0 E+00	0 E+00	0 E+00	-
	Y	-	0,0000	0,0000	0,0000	0 E+00	0 E+00	0 E+00	-
	X	+	0,0000	0,0000	0,0000	0 E+00	0 E+00	0 E+00	-
02085	X	-	0,0000	0,0000	0,0000	0 E+00	0 E+00	0 E+00	-
	Y	+	0,0000	0,0000	0,0000	0 E+00	0 E+00	0 E+00	-
	Y	-	0,0000	0,0000	0,0000	0 E+00	0 E+00	0 E+00	-
	X	+	0,0000	0,0000	0,0000	0 E+00	0 E+00	0 E+00	-
02086	X	-	0,0000	0,0000	0,0000	0 E+00	0 E+00	0 E+00	-
	Y	+	0,0000	0,0000	0,0000	0 E+00	0 E+00	0 E+00	-
	Y	-	0,0000	0,0000	0,0000	0 E+00	0 E+00	0 E+00	-
	X	+	0,0000	0,0000	0,0000	0 E+00	0 E+00	0 E+00	-
02087	X	-	0,0000	0,0000	0,0000	0 E+00	0 E+00	0 E+00	-
	Y	+	0,0000	0,0000	0,0000	0 E+00	0 E+00	0 E+00	-
	Y	-	0,0000	0,0000	0,0000	0 E+00	0 E+00	0 E+00	-
	X	+	0,0000	0,0000	0,0000	0 E+00	0 E+00	0 E+00	-
02088	X	-	0,0000	0,0000	0,0000	0 E+00	0 E+00	0 E+00	-
	Y	+	0,0000	0,0000	0,0000	0 E+00	0 E+00	0 E+00	-
	Y	-	0,0000	0,0000	0,0000	0 E+00	0 E+00	0 E+00	-
	X	+	0,0000	0,0000	0,0000	0 E+00	0 E+00	0 E+00	-
02089	X	-	0,0000	0,0000	0,0000	0 E+00	0 E+00	0 E+00	-
	Y	+	0,0000	0,0000	0,0000	0 E+00	0 E+00	0 E+00	-
	Y	-	0,0000	0,0000	0,0000	0 E+00	0 E+00	0 E+00	-
	X	+	0,0000	0,0000	0,0000	0 E+00	0 E+00	0 E+00	-
02090	X	-	0,0000	0,0000	0,0000	0 E+00	0 E+00	0 E+00	-
	Y	+	0,0000	0,0000	0,0000	0 E+00	0 E+00	0 E+00	-
	Y	-	0,0000	0,0000	0,0000	0 E+00	0 E+00	0 E+00	-
	X	+	0,0000	0,0000	0,0000	0 E+00	0 E+00	0 E+00	-
02091	X	-	0,0000	0,0000	0,0000	0 E+00	0 E+00	0 E+00	-
	Y	+	0,0000	0,0000	0,0000	0 E+00	0 E+00	0 E+00	-
	Y	-	0,0000	0,0000	0,0000	0 E+00	0 E+00	0 E+00	-
	X	+	0,0000	0,0000	0,0000	0 E+00	0 E+00	0 E+00	-
02092	X	-	0,0000	0,0000	0,0000	0 E+00	0 E+00	0 E+00	-
	Y	+	0,0000	0,0000	0,0000	0 E+00	0 E+00	0 E+00	-
	Y	-	0,0000	0,0000	0,0000	0 E+00	0 E+00	0 E+00	-
	X	+	0,0000	0,0000	0,0000	0 E+00	0 E+00	0 E+00	-
02093	X	-	0,0000	0,0000	0,0000	0 E+00	0 E+00	0 E+00	-
	Y	+	0,0000	0,0000	0,0000	0 E+00	0 E+00	0 E+00	-
	Y	-	0,0000	0,0000	0,0000	0 E+00	0 E+00	0 E+00	-
	X	+	0,0000	0,0000	0,0000	0 E+00	0 E+00	0 E+00	-
02094	X	-	0,0000	0,0000	0,0000	0 E+00	0 E+00	0 E+00	-

Nodi - Spostamenti per eccentricità accidentale

Nodo	Dir	e	Sx	Sy	Sz	Θ x	Θ y	Θ z	σ t
			[cm]	[cm]	[cm]	[rad]	[rad]	[rad]	[N/mm²]
	Y	+	0,0000	0,0000	0,0000	0 E+00	0 E+00	0 E+00	-
	Y	-	0,0000	0,0000	0,0000	0 E+00	0 E+00	0 E+00	-
	X	+	0,0000	0,0000	0,0000	0 E+00	0 E+00	0 E+00	-
02095	X	-	0,0000	0,0000	0,0000	0 E+00	0 E+00	0 E+00	-
	Y	+	0,0000	0,0000	0,0000	0 E+00	0 E+00	0 E+00	-
	Y	-	0,0000	0,0000	0,0000	0 E+00	0 E+00	0 E+00	-
	X	+	0,0000	0,0000	0,0000	0 E+00	0 E+00	0 E+00	-
02096	X	-	0,0000	0,0000	0,0000	0 E+00	0 E+00	0 E+00	-
	Y	+	0,0000	0,0000	0,0000	0 E+00	0 E+00	0 E+00	-
	Y	-	0,0000	0,0000	0,0000	0 E+00	0 E+00	0 E+00	-
	X	+	0,0000	0,0000	0,0000	0 E+00	0 E+00	0 E+00	-
02097	X	-	0,0000	0,0000	0,0000	0 E+00	0 E+00	0 E+00	-
	Y	+	0,0000	0,0000	0,0000	0 E+00	0 E+00	0 E+00	-
	Y	-	0,0000	0,0000	0,0000	0 E+00	0 E+00	0 E+00	-
	X	+	0,0000	0,0000	0,0000	0 E+00	0 E+00	0 E+00	-
02098	X	-	0,0000	0,0000	0,0000	0 E+00	0 E+00	0 E+00	-
	Y	+	0,0000	0,0000	0,0000	0 E+00	0 E+00	0 E+00	-
	Y	-	0,0000	0,0000	0,0000	0 E+00	0 E+00	0 E+00	-
	X	+	0,0000	0,0000	0,0000	0 E+00	0 E+00	0 E+00	-
02099	X	-	0,0000	0,0000	0,0000	0 E+00	0 E+00	0 E+00	-
	Y	+	0,0000	0,0000	0,0000	0 E+00	0 E+00	0 E+00	-
	Y	-	0,0000	0,0000	0,0000	0 E+00	0 E+00	0 E+00	-
	X	+	0,0000	0,0000	0,0000	0 E+00	0 E+00	0 E+00	-
02100	X	-	0,0000	0,0000	0,0000	0 E+00	0 E+00	0 E+00	-
	Y	+	0,0000	0,0000	0,0000	0 E+00	0 E+00	0 E+00	-
	Y	-	0,0000	0,0000	0,0000	0 E+00	0 E+00	0 E+00	-
	X	+	0,0000	0,0000	0,0000	0 E+00	0 E+00	0 E+00	-
02101	X	-	0,0000	0,0000	0,0000	0 E+00	0 E+00	0 E+00	-
	Y	+	0,0000	0,0000	0,0000	0 E+00	0 E+00	0 E+00	-
	Y	-	0,0000	0,0000	0,0000	0 E+00	0 E+00	0 E+00	-
	X	+	0,0000	0,0000	0,0000	0 E+00	0 E+00	0 E+00	-
02102	X	-	0,0000	0,0000	0,0000	0 E+00	0 E+00	0 E+00	-
	Y	+	0,0000	0,0000	0,0000	0 E+00	0 E+00	0 E+00	-
	Y	-	0,0000	0,0000	0,0000	0 E+00	0 E+00	0 E+00	-
	X	+	0,0000	0,0000	0,0000	0 E+00	0 E+00	0 E+00	-
02103	X	-	0,0000	0,0000	0,0000	0 E+00	0 E+00	0 E+00	-
	Y	+	0,0000	0,0000	0,0000	0 E+00	0 E+00	0 E+00	-
	Y	-	0,0000	0,0000	0,0000	0 E+00	0 E+00	0 E+00	-
	X	+	0,0000	0,0000	0,0000	0 E+00	0 E+00	0 E+00	-
02104	X	-	0,0000	0,0000	0,0000	0 E+00	0 E+00	0 E+00	-
	Y	+	0,0000	0,0000	0,0000	0 E+00	0 E+00	0 E+00	-
	Y	-	0,0000	0,0000	0,0000	0 E+00	0 E+00	0 E+00	-
	X	+	0,0000	0,0000	0,0000	0 E+00	0 E+00	0 E+00	-
02105	X	-	0,0000	0,0000	0,0000	0 E+00	0 E+00	0 E+00	-
	Y	+	0,0000	0,0000	0,0000	0 E+00	0 E+00	0 E+00	-
	Y	-	0,0000	0,0000	0,0000	0 E+00	0 E+00	0 E+00	-
	X	+	0,0000	0,0000	0,0000	0 E+00	0 E+00	0 E+00	-
02106	X	-	0,0000	0,0000	0,0000	0 E+00	0 E+00	0 E+00	-
	Y	+	0,0000	0,0000	0,0000	0 E+00	0 E+00	0 E+00	-
	Y	-	0,0000	0,0000	0,0000	0 E+00	0 E+00	0 E+00	-
	X	+	0,0000	0,0000	0,0000	0 E+00	0 E+00	0 E+00	-
02107	X	-	0,0000	0,0000	0,0000	0 E+00	0 E+00	0 E+00	-
	Y	+	0,0000	0,0000	0,0000	0 E+00	0 E+00	0 E+00	-
	Y	-	0,0000	0,0000	0,0000	0 E+00	0 E+00	0 E+00	-
	X	+	0,0000	0,0000	0,0000	0 E+00	0 E+00	0 E+00	-
02108	X	-	0,0000	0,0000	0,0000	0 E+00	0 E+00	0 E+00	-
	Y	+	0,0000	0,0000	0,0000	0 E+00	0 E+00	0 E+00	-
	Y	-	0,0000	0,0000	0,0000	0 E+00	0 E+00	0 E+00	-
	X	+	0,0000	0,0000	0,0000	0 E+00	0 E+00	0 E+00	-
02109	X	-	0,0000	0,0000	0,0000	0 E+00	0 E+00	0 E+00	-
	Y	+	0,0000	0,0000	0,0000	0 E+00	0 E+00	0 E+00	-
	Y	-	0,0000	0,0000	0,0000	0 E+00	0 E+00	0 E+00	-
	X	+	0,0000	0,0000	0,0000	0 E+00	0 E+00	0 E+00	-
02110	X	-	0,0000	0,0000	0,0000	0 E+00	0 E+00	0 E+00	-
	Y	+	0,0000	0,0000	0,0000	0 E+00	0 E+00	0 E+00	-
	Y	-	0,0000	0,0000	0,0000	0 E+00	0 E+00	0 E+00	-
	X	+	0,0000	0,0000	0,0000	0 E+00	0 E+00	0 E+00	-
02111	X	-	0,0000	0,0000	0,0000	0 E+00	0 E+00	0 E+00	-
	Y	+	0,0000	0,0000	0,0000	0 E+00	0 E+00	0 E+00	-
	Y	-	0,0000	0,0000	0,0000	0 E+00	0 E+00	0 E+00	-
	X	+	0,0000	0,0000	0,0000	0 E+00	0 E+00	0 E+00	-
02112	X	-	0,0000	0,0000	0,0000	0 E+00	0 E+00	0 E+00	-
	Y	+	0,0000	0,0000	0,0000	0 E+00	0 E+00	0 E+00	-
	Y	-	0,0000	0,0000	0,0000	0 E+00	0 E+00	0 E+00	-
	X	+	0,0000	0,0000	0,0000	0 E+00	0 E+00	0 E+00	-
02113	X	-	0,0000	0,0000	0,0000	0 E+00	0 E+00	0 E+00	-
	Y	+	0,0000	0,0000	0,0000	0 E+00	0 E+00	0 E+00	-
	Y	-	0,0000	0,0000	0,0000	0 E+00	0 E+00	0 E+00	-
	X	+	0,0000	0,0000	0,0000	0 E+00	0 E+00	0 E+00	-

Nodi - Spostamenti per eccentricità accidentale

Nodo	Dir	e	Sx	Sy	Sz	Θ x	Θ y	Θ z	σ t
			[cm]	[cm]	[cm]	[rad]	[rad]	[rad]	[N/mm²]
02114	X	-	0,0000	0,0000	0,0000	0 E+00	0 E+00	0 E+00	-
	Y	+	0,0000	0,0000	0,0000	0 E+00	0 E+00	0 E+00	-
	Y	-	0,0000	0,0000	0,0000	0 E+00	0 E+00	0 E+00	-
02115	X	+	0,0000	0,0000	0,0000	0 E+00	0 E+00	0 E+00	-
	X	-	0,0000	0,0000	0,0000	0 E+00	0 E+00	0 E+00	-
	Y	+	0,0000	0,0000	0,0000	0 E+00	0 E+00	0 E+00	-
	Y	-	0,0000	0,0000	0,0000	0 E+00	0 E+00	0 E+00	-
02116	X	+	0,0000	0,0000	0,0000	0 E+00	0 E+00	0 E+00	-
	X	-	0,0000	0,0000	0,0000	0 E+00	0 E+00	0 E+00	-
	Y	+	0,0000	0,0000	0,0000	0 E+00	0 E+00	0 E+00	-
	Y	-	0,0000	0,0000	0,0000	0 E+00	0 E+00	0 E+00	-
02117	X	+	0,0000	0,0000	0,0000	0 E+00	0 E+00	0 E+00	-
	X	-	0,0000	0,0000	0,0000	0 E+00	0 E+00	0 E+00	-
	Y	+	0,0000	0,0000	0,0000	0 E+00	0 E+00	0 E+00	-
	Y	-	0,0000	0,0000	0,0000	0 E+00	0 E+00	0 E+00	-
02118	X	+	0,0000	0,0000	0,0000	0 E+00	0 E+00	0 E+00	-
	X	-	0,0000	0,0000	0,0000	0 E+00	0 E+00	0 E+00	-
	Y	+	0,0000	0,0000	0,0000	0 E+00	0 E+00	0 E+00	-
	Y	-	0,0000	0,0000	0,0000	0 E+00	0 E+00	0 E+00	-
02119	X	+	0,0000	0,0000	0,0000	0 E+00	0 E+00	0 E+00	-
	X	-	0,0000	0,0000	0,0000	0 E+00	0 E+00	0 E+00	-
	Y	+	0,0000	0,0000	0,0000	0 E+00	0 E+00	0 E+00	-
	Y	-	0,0000	0,0000	0,0000	0 E+00	0 E+00	0 E+00	-
02120	X	+	0,0000	0,0000	0,0000	0 E+00	0 E+00	0 E+00	-
	X	-	0,0000	0,0000	0,0000	0 E+00	0 E+00	0 E+00	-
	Y	+	0,0000	0,0000	0,0000	0 E+00	0 E+00	0 E+00	-
	Y	-	0,0000	0,0000	0,0000	0 E+00	0 E+00	0 E+00	-
02121	X	+	0,0000	0,0000	0,0000	0 E+00	0 E+00	0 E+00	-
	X	-	0,0000	0,0000	0,0000	0 E+00	0 E+00	0 E+00	-
	Y	+	0,0000	0,0000	0,0000	0 E+00	0 E+00	0 E+00	-
	Y	-	0,0000	0,0000	0,0000	0 E+00	0 E+00	0 E+00	-
02122	X	+	0,0000	0,0000	0,0000	0 E+00	0 E+00	0 E+00	-
	X	-	0,0000	0,0000	0,0000	0 E+00	0 E+00	0 E+00	-
	Y	+	0,0000	0,0000	0,0000	0 E+00	0 E+00	0 E+00	-
	Y	-	0,0000	0,0000	0,0000	0 E+00	0 E+00	0 E+00	-
02123	X	+	0,0000	0,0000	0,0000	0 E+00	0 E+00	0 E+00	-
	X	-	0,0000	0,0000	0,0000	0 E+00	0 E+00	0 E+00	-
	Y	+	0,0000	0,0000	0,0000	0 E+00	0 E+00	0 E+00	-
	Y	-	0,0000	0,0000	0,0000	0 E+00	0 E+00	0 E+00	-
02124	X	+	0,0000	0,0000	0,0000	0 E+00	0 E+00	0 E+00	-
	X	-	0,0000	0,0000	0,0000	0 E+00	0 E+00	0 E+00	-
	Y	+	0,0000	0,0000	0,0000	0 E+00	0 E+00	0 E+00	-
	Y	-	0,0000	0,0000	0,0000	0 E+00	0 E+00	0 E+00	-
02125	X	+	0,0000	0,0000	0,0000	0 E+00	0 E+00	0 E+00	-
	X	-	0,0000	0,0000	0,0000	0 E+00	0 E+00	0 E+00	-
	Y	+	0,0000	0,0000	0,0000	0 E+00	0 E+00	0 E+00	-
	Y	-	0,0000	0,0000	0,0000	0 E+00	0 E+00	0 E+00	-
02126	X	+	0,0000	0,0000	0,0000	0 E+00	0 E+00	0 E+00	-
	X	-	0,0000	0,0000	0,0000	0 E+00	0 E+00	0 E+00	-
	Y	+	0,0000	0,0000	0,0000	0 E+00	0 E+00	0 E+00	-
	Y	-	0,0000	0,0000	0,0000	0 E+00	0 E+00	0 E+00	-
02127	X	+	0,0000	0,0000	0,0000	0 E+00	0 E+00	0 E+00	-
	X	-	0,0000	0,0000	0,0000	0 E+00	0 E+00	0 E+00	-
	Y	+	0,0000	0,0000	0,0000	0 E+00	0 E+00	0 E+00	-
	Y	-	0,0000	0,0000	0,0000	0 E+00	0 E+00	0 E+00	-
02128	X	+	0,0000	0,0000	0,0000	0 E+00	0 E+00	0 E+00	-
	X	-	0,0000	0,0000	0,0000	0 E+00	0 E+00	0 E+00	-
	Y	+	0,0000	0,0000	0,0000	0 E+00	0 E+00	0 E+00	-
	Y	-	0,0000	0,0000	0,0000	0 E+00	0 E+00	0 E+00	-
02129	X	+	0,0000	0,0000	0,0000	0 E+00	0 E+00	0 E+00	-
	X	-	0,0000	0,0000	0,0000	0 E+00	0 E+00	0 E+00	-
	Y	+	0,0000	0,0000	0,0000	0 E+00	0 E+00	0 E+00	-
	Y	-	0,0000	0,0000	0,0000	0 E+00	0 E+00	0 E+00	-
02130	X	+	0,0000	0,0000	0,0000	0 E+00	0 E+00	0 E+00	-
	X	-	0,0000	0,0000	0,0000	0 E+00	0 E+00	0 E+00	-
	Y	+	0,0000	0,0000	0,0000	0 E+00	0 E+00	0 E+00	-
	Y	-	0,0000	0,0000	0,0000	0 E+00	0 E+00	0 E+00	-
02131	X	+	0,0000	0,0000	0,0000	0 E+00	0 E+00	0 E+00	-
	X	-	0,0000	0,0000	0,0000	0 E+00	0 E+00	0 E+00	-
	Y	+	0,0000	0,0000	0,0000	0 E+00	0 E+00	0 E+00	-
	Y	-	0,0000	0,0000	0,0000	0 E+00	0 E+00	0 E+00	-
02132	X	+	0,0000	0,0000	0,0000	0 E+00	0 E+00	0 E+00	-
	X	-	0,0000	0,0000	0,0000	0 E+00	0 E+00	0 E+00	-
	Y	+	0,0000	0,0000	0,0000	0 E+00	0 E+00	0 E+00	-
	Y	-	0,0000	0,0000	0,0000	0 E+00	0 E+00	0 E+00	-
02133	X	+	0,0000	0,0000	0,0000	0 E+00	0 E+00	0 E+00	-
	X	-	0,0000	0,0000	0,0000	0 E+00	0 E+00	0 E+00	-
	Y	+	0,0000	0,0000	0,0000	0 E+00	0 E+00	0 E+00	-
	Y	-	0,0000	0,0000	0,0000	0 E+00	0 E+00	0 E+00	-

Nodi - Spostamenti per eccentricità accidentale

Nodo	Dir	e	Sx	Sy	Sz	Θ x	Θ y	Θ z	σ t
			[cm]	[cm]	[cm]	[rad]	[rad]	[rad]	[N/mm²]
02134	X	+	0,0000	0,0000	0,0000	0 E+00	0 E+00	0 E+00	-
	X	-	0,0000	0,0000	0,0000	0 E+00	0 E+00	0 E+00	-
	Y	+	0,0000	0,0000	0,0000	0 E+00	0 E+00	0 E+00	-
	Y	-	0,0000	0,0000	0,0000	0 E+00	0 E+00	0 E+00	-
02135	X	+	0,0000	0,0000	0,0000	0 E+00	0 E+00	0 E+00	-
	X	-	0,0000	0,0000	0,0000	0 E+00	0 E+00	0 E+00	-
	Y	+	0,0000	0,0000	0,0000	0 E+00	0 E+00	0 E+00	-
	Y	-	0,0000	0,0000	0,0000	0 E+00	0 E+00	0 E+00	-
02136	X	+	0,0000	0,0000	0,0000	0 E+00	0 E+00	0 E+00	-
	X	-	0,0000	0,0000	0,0000	0 E+00	0 E+00	0 E+00	-
	Y	+	0,0000	0,0000	0,0000	0 E+00	0 E+00	0 E+00	-
	Y	-	0,0000	0,0000	0,0000	0 E+00	0 E+00	0 E+00	-
02137	X	+	0,0000	0,0000	0,0000	0 E+00	0 E+00	0 E+00	-
	X	-	0,0000	0,0000	0,0000	0 E+00	0 E+00	0 E+00	-
	Y	+	0,0000	0,0000	0,0000	0 E+00	0 E+00	0 E+00	-
	Y	-	0,0000	0,0000	0,0000	0 E+00	0 E+00	0 E+00	-
02138	X	+	0,0000	0,0000	0,0000	0 E+00	0 E+00	0 E+00	-
	X	-	0,0000	0,0000	0,0000	0 E+00	0 E+00	0 E+00	-
	Y	+	0,0000	0,0000	0,0000	0 E+00	0 E+00	0 E+00	-
	Y	-	0,0000	0,0000	0,0000	0 E+00	0 E+00	0 E+00	-
02139	X	+	0,0000	0,0000	0,0000	0 E+00	0 E+00	0 E+00	-
	X	-	0,0000	0,0000	0,0000	0 E+00	0 E+00	0 E+00	-
	Y	+	0,0000	0,0000	0,0000	0 E+00	0 E+00	0 E+00	-
	Y	-	0,0000	0,0000	0,0000	0 E+00	0 E+00	0 E+00	-
02140	X	+	0,0000	0,0000	0,0000	0 E+00	0 E+00	0 E+00	-
	X	-	0,0000	0,0000	0,0000	0 E+00	0 E+00	0 E+00	-
	Y	+	0,0000	0,0000	0,0000	0 E+00	0 E+00	0 E+00	-
	Y	-	0,0000	0,0000	0,0000	0 E+00	0 E+00	0 E+00	-
02141	X	+	0,0000	0,0000	0,0000	0 E+00	0 E+00	0 E+00	-
	X	-	0,0000	0,0000	0,0000	0 E+00	0 E+00	0 E+00	-
	Y	+	0,0000	0,0000	0,0000	0 E+00	0 E+00	0 E+00	-
	Y	-	0,0000	0,0000	0,0000	0 E+00	0 E+00	0 E+00	-
02142	X	+	0,0000	0,0000	0,0000	0 E+00	0 E+00	0 E+00	-
	X	-	0,0000	0,0000	0,0000	0 E+00	0 E+00	0 E+00	-
	Y	+	0,0000	0,0000	0,0000	0 E+00	0 E+00	0 E+00	-
	Y	-	0,0000	0,0000	0,0000	0 E+00	0 E+00	0 E+00	-
02143	X	+	0,0000	0,0000	0,0000	0 E+00	0 E+00	0 E+00	-
	X	-	0,0000	0,0000	0,0000	0 E+00	0 E+00	0 E+00	-
	Y	+	0,0000	0,0000	0,0000	0 E+00	0 E+00	0 E+00	-
	Y	-	0,0000	0,0000	0,0000	0 E+00	0 E+00	0 E+00	-
02144	X	+	0,0000	0,0000	0,0000	0 E+00	0 E+00	0 E+00	-
	X	-	0,0000	0,0000	0,0000	0 E+00	0 E+00	0 E+00	-
	Y	+	0,0000	0,0000	0,0000	0 E+00	0 E+00	0 E+00	-
	Y	-	0,0000	0,0000	0,0000	0 E+00	0 E+00	0 E+00	-
02145	X	+	0,0000	0,0000	0,0000	0 E+00	0 E+00	0 E+00	-
	X	-	0,0000	0,0000	0,0000	0 E+00	0 E+00	0 E+00	-
	Y	+	0,0000	0,0000	0,0000	0 E+00	0 E+00	0 E+00	-
	Y	-	0,0000	0,0000	0,0000	0 E+00	0 E+00	0 E+00	-
02146	X	+	0,0000	0,0000	0,0000	0 E+00	0 E+00	0 E+00	-
	X	-	0,0000	0,0000	0,0000	0 E+00	0 E+00	0 E+00	-
	Y	+	0,0000	0,0000	0,0000	0 E+00	0 E+00	0 E+00	-
	Y	-	0,0000	0,0000	0,0000	0 E+00	0 E+00	0 E+00	-
02147	X	+	0,0000	0,0000	0,0000	0 E+00	0 E+00	0 E+00	-
	X	-	0,0000	0,0000	0,0000	0 E+00	0 E+00	0 E+00	-
	Y	+	0,0000	0,0000	0,0000	0 E+00	0 E+00	0 E+00	-
	Y	-	0,0000	0,0000	0,0000	0 E+00	0 E+00	0 E+00	-
02148	X	+	0,0000	0,0000	0,0000	0 E+00	0 E+00	0 E+00	-
	X	-	0,0000	0,0000	0,0000	0 E+00	0 E+00	0 E+00	-
	Y	+	0,0000	0,0000	0,0000	0 E+00	0 E+00	0 E+00	-
	Y	-	0,0000	0,0000	0,0000	0 E+00	0 E+00	0 E+00	-
02149	X	+	0,0000	0,0000	0,0000	0 E+00	0 E+00	0 E+00	-
	X	-	0,0000	0,0000	0,0000	0 E+00	0 E+00	0 E+00	-
	Y	+	0,0000	0,0000	0,0000	0 E+00	0 E+00	0 E+00	-
	Y	-	0,0000	0,0000	0,0000	0 E+00	0 E+00	0 E+00	-
02150	X	+	0,0000	0,0000	0,0000	0 E+00	0 E+00	0 E+00	-
	X	-	0,0000	0,0000	0,0000	0 E+00	0 E+00	0 E+00	-
	Y	+	0,0000	0,0000	0,0000	0 E+00	0 E+00	0 E+00	-
	Y	-	0,0000	0,0000	0,0000	0 E+00	0 E+00	0 E+00	-
02151	X	+	0,0000	0,0000	0,0000	0 E+00	0 E+00	0 E+00	-
	X	-	0,0000	0,0000	0,0000	0 E+00	0 E+00	0 E+00	-
	Y	+	0,0000	0,0000	0,0000	0 E+00	0 E+00	0 E+00	-
	Y	-	0,0000	0,0000	0,0000	0 E+00	0 E+00	0 E+00	-
02152	X	+	0,0000	0,0000	0,0000	0 E+00	0 E+00	0 E+00	-
	X	-	0,0000	0,0000	0,0000	0 E+00	0 E+00	0 E+00	-
	Y	+	0,0000	0,0000	0,0000	0 E+00	0 E+00	0 E+00	-
	Y	-	0,0000	0,0000	0,0000	0 E+00	0 E+00	0 E+00	-
02153	X	+	0,0000	0,0000	0,0000	0 E+00	0 E+00	0 E+00	-
	X	-	0,0000	0,0000	0,0000	0 E+00	0 E+00	0 E+00	-
	Y	+	0,0000	0,0000	0,0000	0 E+00	0 E+00	0 E+00	-

Nodi - Spostamenti per eccentricità accidentale

Nodo	Dir	e	Sx	Sy	Sz	Θ x	Θ y	Θ z	σ t
			[cm]	[cm]	[cm]	[rad]	[rad]	[rad]	[N/mm²]
	Y	-	0,0000	0,0000	0,0000	0 E+00	0 E+00	0 E+00	-
	X	+	0,0000	0,0000	0,0000	0 E+00	0 E+00	0 E+00	-
02154	X	-	0,0000	0,0000	0,0000	0 E+00	0 E+00	0 E+00	-
	Y	+	0,0000	0,0000	0,0000	0 E+00	0 E+00	0 E+00	-
	Y	-	0,0000	0,0000	0,0000	0 E+00	0 E+00	0 E+00	-
	X	+	0,0000	0,0000	0,0000	0 E+00	0 E+00	0 E+00	-
02155	X	-	0,0000	0,0000	0,0000	0 E+00	0 E+00	0 E+00	-
	Y	+	0,0000	0,0000	0,0000	0 E+00	0 E+00	0 E+00	-
	Y	-	0,0000	0,0000	0,0000	0 E+00	0 E+00	0 E+00	-
	X	+	0,0000	0,0000	0,0000	0 E+00	0 E+00	0 E+00	-
02156	X	-	0,0000	0,0000	0,0000	0 E+00	0 E+00	0 E+00	-
	Y	+	0,0000	0,0000	0,0000	0 E+00	0 E+00	0 E+00	-
	Y	-	0,0000	0,0000	0,0000	0 E+00	0 E+00	0 E+00	-
	X	+	0,0000	0,0000	0,0000	0 E+00	0 E+00	0 E+00	-
02157	X	-	0,0000	0,0000	0,0000	0 E+00	0 E+00	0 E+00	-
	Y	+	0,0000	0,0000	0,0000	0 E+00	0 E+00	0 E+00	-
	Y	-	0,0000	0,0000	0,0000	0 E+00	0 E+00	0 E+00	-
	X	+	0,0000	0,0000	0,0000	0 E+00	0 E+00	0 E+00	-
02158	X	-	0,0000	0,0000	0,0000	0 E+00	0 E+00	0 E+00	-
	Y	+	0,0000	0,0000	0,0000	0 E+00	0 E+00	0 E+00	-
	Y	-	0,0000	0,0000	0,0000	0 E+00	0 E+00	0 E+00	-
	X	+	0,0000	0,0000	0,0000	0 E+00	0 E+00	0 E+00	-
02159	X	-	0,0000	0,0000	0,0000	0 E+00	0 E+00	0 E+00	-
	Y	+	0,0000	0,0000	0,0000	0 E+00	0 E+00	0 E+00	-
	Y	-	0,0000	0,0000	0,0000	0 E+00	0 E+00	0 E+00	-
	X	+	0,0000	0,0000	0,0000	0 E+00	0 E+00	0 E+00	-
02160	X	-	0,0000	0,0000	0,0000	0 E+00	0 E+00	0 E+00	-
	Y	+	0,0000	0,0000	0,0000	0 E+00	0 E+00	0 E+00	-
	Y	-	0,0000	0,0000	0,0000	0 E+00	0 E+00	0 E+00	-
	X	+	0,0000	0,0000	0,0000	0 E+00	0 E+00	0 E+00	-
02161	X	-	0,0000	0,0000	0,0000	0 E+00	0 E+00	0 E+00	-
	Y	+	0,0000	0,0000	0,0000	0 E+00	0 E+00	0 E+00	-
	Y	-	0,0000	0,0000	0,0000	0 E+00	0 E+00	0 E+00	-
	X	+	0,0000	0,0000	0,0000	0 E+00	0 E+00	0 E+00	-
02162	X	-	0,0000	0,0000	0,0000	0 E+00	0 E+00	0 E+00	-
	Y	+	0,0000	0,0000	0,0000	0 E+00	0 E+00	0 E+00	-
	Y	-	0,0000	0,0000	0,0000	0 E+00	0 E+00	0 E+00	-
	X	+	0,0000	0,0000	0,0000	0 E+00	0 E+00	0 E+00	-
02163	X	-	0,0000	0,0000	0,0000	0 E+00	0 E+00	0 E+00	-
	Y	+	0,0000	0,0000	0,0000	0 E+00	0 E+00	0 E+00	-
	Y	-	0,0000	0,0000	0,0000	0 E+00	0 E+00	0 E+00	-
	X	+	0,0000	0,0000	0,0000	0 E+00	0 E+00	0 E+00	-
02164	X	-	0,0000	0,0000	0,0000	0 E+00	0 E+00	0 E+00	-
	Y	+	0,0000	0,0000	0,0000	0 E+00	0 E+00	0 E+00	-
	Y	-	0,0000	0,0000	0,0000	0 E+00	0 E+00	0 E+00	-
	X	+	0,0000	0,0000	0,0000	0 E+00	0 E+00	0 E+00	-
02165	X	-	0,0000	0,0000	0,0000	0 E+00	0 E+00	0 E+00	-
	Y	+	0,0000	0,0000	0,0000	0 E+00	0 E+00	0 E+00	-
	Y	-	0,0000	0,0000	0,0000	0 E+00	0 E+00	0 E+00	-
	X	+	0,0000	0,0000	0,0000	0 E+00	0 E+00	0 E+00	-
02166	X	-	0,0000	0,0000	0,0000	0 E+00	0 E+00	0 E+00	-
	Y	+	0,0000	0,0000	0,0000	0 E+00	0 E+00	0 E+00	-
	Y	-	0,0000	0,0000	0,0000	0 E+00	0 E+00	0 E+00	-
	X	+	0,0000	0,0000	0,0000	0 E+00	0 E+00	0 E+00	-
02167	X	-	0,0000	0,0000	0,0000	0 E+00	0 E+00	0 E+00	-
	Y	+	0,0000	0,0000	0,0000	0 E+00	0 E+00	0 E+00	-
	Y	-	0,0000	0,0000	0,0000	0 E+00	0 E+00	0 E+00	-
	X	+	0,0000	0,0000	0,0000	0 E+00	0 E+00	0 E+00	-
02168	X	-	0,0000	0,0000	0,0000	0 E+00	0 E+00	0 E+00	-
	Y	+	0,0000	0,0000	0,0000	0 E+00	0 E+00	0 E+00	-
	Y	-	0,0000	0,0000	0,0000	0 E+00	0 E+00	0 E+00	-
	X	+	0,0000	0,0000	0,0000	0 E+00	0 E+00	0 E+00	-
02169	X	-	0,0000	0,0000	0,0000	0 E+00	0 E+00	0 E+00	-
	Y	+	0,0000	0,0000	0,0000	0 E+00	0 E+00	0 E+00	-
	Y	-	0,0000	0,0000	0,0000	0 E+00	0 E+00	0 E+00	-
	X	+	0,0000	0,0000	0,0000	0 E+00	0 E+00	0 E+00	-
02170	X	-	0,0000	0,0000	0,0000	0 E+00	0 E+00	0 E+00	-
	Y	+	0,0000	0,0000	0,0000	0 E+00	0 E+00	0 E+00	-
	Y	-	0,0000	0,0000	0,0000	0 E+00	0 E+00	0 E+00	-
	X	+	0,0000	0,0000	0,0000	0 E+00	0 E+00	0 E+00	-
02171	X	-	0,0000	0,0000	0,0000	0 E+00	0 E+00	0 E+00	-
	Y	+	0,0000	0,0000	0,0000	0 E+00	0 E+00	0 E+00	-
	Y	-	0,0000	0,0000	0,0000	0 E+00	0 E+00	0 E+00	-
	X	+	0,0000	0,0000	0,0000	0 E+00	0 E+00	0 E+00	-
02172	X	-	0,0000	0,0000	0,0000	0 E+00	0 E+00	0 E+00	-
	Y	+	0,0000	0,0000	0,0000	0 E+00	0 E+00	0 E+00	-
	Y	-	0,0000	0,0000	0,0000	0 E+00	0 E+00	0 E+00	-
	X	+	0,0000	0,0000	0,0000	0 E+00	0 E+00	0 E+00	-
02173	X	-	0,0000	0,0000	0,0000	0 E+00	0 E+00	0 E+00	-

Nodi - Spostamenti per eccentricità accidentale

Nodo	Dir	e	Sx	Sy	Sz	Θ x	Θ y	Θ z	σ t
			[cm]	[cm]	[cm]	[rad]	[rad]	[rad]	[N/mm²]
	Y	+	0,0000	0,0000	0,0000	0 E+00	0 E+00	0 E+00	-
	Y	-	0,0000	0,0000	0,0000	0 E+00	0 E+00	0 E+00	-
	X	+	0,0000	0,0000	0,0000	0 E+00	0 E+00	0 E+00	-
02174	X	-	0,0000	0,0000	0,0000	0 E+00	0 E+00	0 E+00	-
	Y	+	0,0000	0,0000	0,0000	0 E+00	0 E+00	0 E+00	-
	Y	-	0,0000	0,0000	0,0000	0 E+00	0 E+00	0 E+00	-
	X	+	0,0000	0,0000	0,0000	0 E+00	0 E+00	0 E+00	-
02175	X	-	0,0000	0,0000	0,0000	0 E+00	0 E+00	0 E+00	-
	Y	+	0,0000	0,0000	0,0000	0 E+00	0 E+00	0 E+00	-
	Y	-	0,0000	0,0000	0,0000	0 E+00	0 E+00	0 E+00	-
	X	+	0,0000	0,0000	0,0000	0 E+00	0 E+00	0 E+00	-
02176	X	-	0,0000	0,0000	0,0000	0 E+00	0 E+00	0 E+00	-
	Y	+	0,0000	0,0000	0,0000	0 E+00	0 E+00	0 E+00	-
	Y	-	0,0000	0,0000	0,0000	0 E+00	0 E+00	0 E+00	-
	X	+	0,0000	0,0000	0,0000	0 E+00	0 E+00	0 E+00	-
02177	X	-	0,0000	0,0000	0,0000	0 E+00	0 E+00	0 E+00	-
	Y	+	0,0000	0,0000	0,0000	0 E+00	0 E+00	0 E+00	-
	Y	-	0,0000	0,0000	0,0000	0 E+00	0 E+00	0 E+00	-
	X	+	0,0000	0,0000	0,0000	0 E+00	0 E+00	0 E+00	-
02178	X	-	0,0000	0,0000	0,0000	0 E+00	0 E+00	0 E+00	-
	Y	+	0,0000	0,0000	0,0000	0 E+00	0 E+00	0 E+00	-
	Y	-	0,0000	0,0000	0,0000	0 E+00	0 E+00	0 E+00	-
	X	+	0,0000	0,0000	0,0000	0 E+00	0 E+00	0 E+00	-
02179	X	-	0,0000	0,0000	0,0000	0 E+00	0 E+00	0 E+00	-
	Y	+	0,0000	0,0000	0,0000	0 E+00	0 E+00	0 E+00	-
	Y	-	0,0000	0,0000	0,0000	0 E+00	0 E+00	0 E+00	-
	X	+	0,0000	0,0000	0,0000	0 E+00	0 E+00	0 E+00	-
02180	X	-	0,0000	0,0000	0,0000	0 E+00	0 E+00	0 E+00	-
	Y	+	0,0000	0,0000	0,0000	0 E+00	0 E+00	0 E+00	-
	Y	-	0,0000	0,0000	0,0000	0 E+00	0 E+00	0 E+00	-
	X	+	0,0000	0,0000	0,0000	0 E+00	0 E+00	0 E+00	-
02181	X	-	0,0000	0,0000	0,0000	0 E+00	0 E+00	0 E+00	-
	Y	+	0,0000	0,0000	0,0000	0 E+00	0 E+00	0 E+00	-
	Y	-	0,0000	0,0000	0,0000	0 E+00	0 E+00	0 E+00	-
	X	+	0,0000	0,0000	0,0000	0 E+00	0 E+00	0 E+00	-
02182	X	-	0,0000	0,0000	0,0000	0 E+00	0 E+00	0 E+00	-
	Y	+	0,0000	0,0000	0,0000	0 E+00	0 E+00	0 E+00	-
	Y	-	0,0000	0,0000	0,0000	0 E+00	0 E+00	0 E+00	-
	X	+	0,0000	0,0000	0,0000	0 E+00	0 E+00	0 E+00	-
02183	X	-	0,0000	0,0000	0,0000	0 E+00	0 E+00	0 E+00	-
	Y	+	0,0000	0,0000	0,0000	0 E+00	0 E+00	0 E+00	-
	Y	-	0,0000	0,0000	0,0000	0 E+00	0 E+00	0 E+00	-
	X	+	0,0000	0,0000	0,0000	0 E+00	0 E+00	0 E+00	-
02184	X	-	0,0000	0,0000	0,0000	0 E+00	0 E+00	0 E+00	-
	Y	+	0,0000	0,0000	0,0000	0 E+00	0 E+00	0 E+00	-
	Y	-	0,0000	0,0000	0,0000	0 E+00	0 E+00	0 E+00	-
	X	+	0,0000	0,0000	0,0000	0 E+00	0 E+00	0 E+00	-
02185	X	-	0,0000	0,0000	0,0000	0 E+00	0 E+00	0 E+00	-
	Y	+	0,0000	0,0000	0,0000	0 E+00	0 E+00	0 E+00	-
	Y	-	0,0000	0,0000	0,0000	0 E+00	0 E+00	0 E+00	-
	X	+	0,0000	0,0000	0,0000	0 E+00	0 E+00	0 E+00	-
02186	X	-	0,0000	0,0000	0,0000	0 E+00	0 E+00	0 E+00	-
	Y	+	0,0000	0,0000	0,0000	0 E+00	0 E+00	0 E+00	-
	Y	-	0,0000	0,0000	0,0000	0 E+00	0 E+00	0 E+00	-
	X	+	0,0000	0,0000	0,0000	0 E+00	0 E+00	0 E+00	-
02187	X	-	0,0000	0,0000	0,0000	0 E+00	0 E+00	0 E+00	-
	Y	+	0,0000	0,0000	0,0000	0 E+00	0 E+00	0 E+00	-
	Y	-	0,0000	0,0000	0,0000	0 E+00	0 E+00	0 E+00	-
	X	+	0,0000	0,0000	0,0000	0 E+00	0 E+00	0 E+00	-
02188	X	-	0,0000	0,0000	0,0000	0 E+00	0 E+00	0 E+00	-
	Y	+	0,0000	0,0000	0,0000	0 E+00	0 E+00	0 E+00	-
	Y	-	0,0000	0,0000	0,0000	0 E+00	0 E+00	0 E+00	-
	X	+	0,0000	0,0000	0,0000	0 E+00	0 E+00	0 E+00	-
02189	X	-	0,0000	0,0000	0,0000	0 E+00	0 E+00	0 E+00	-
	Y	+	0,0000	0,0000	0,0000	0 E+00	0 E+00	0 E+00	-
	Y	-	0,0000	0,0000	0,0000	0 E+00	0 E+00	0 E+00	-
	X	+	0,0000	0,0000	0,0000	0 E+00	0 E+00	0 E+00	-
02190	X	-	0,0000	0,0000	0,0000	0 E+00	0 E+00	0 E+00	-
	Y	+	0,0000	0,0000	0,0000	0 E+00	0 E+00	0 E+00	-
	Y	-	0,0000	0,0000	0,0000	0 E+00	0 E+00	0 E+00	-
	X	+	0,0000	0,0000	0,0000	0 E+00	0 E+00	0 E+00	-
02191	X	-	0,0000	0,0000	0,0000	0 E+00	0 E+00	0 E+00	-
	Y	+	0,0000	0,0000	0,0000	0 E+00	0 E+00	0 E+00	-
	Y	-	0,0000	0,0000	0,0000	0 E+00	0 E+00	0 E+00	-
	X	+	0,0000	0,0000	0,0000	0 E+00	0 E+00	0 E+00	-
02192	X	-	0,0000	0,0000	0,0000	0 E+00	0 E+00	0 E+00	-
	Y	+	0,0000	0,0000	0,0000	0 E+00	0 E+00	0 E+00	-
	Y	-	0,0000	0,0000	0,0000	0 E+00	0 E+00	0 E+00	-
	X	+	0,0000	0,0000	0,0000	0 E+00	0 E+00	0 E+00	-

Nodi - Spostamenti per eccentricità accidentale

Nodo	Dir	e	Sx	Sy	Sz	Θ x	Θ y	Θ z	σ t
			[cm]	[cm]	[cm]	[rad]	[rad]	[rad]	[N/mm²]
02193	X	-	0,0000	0,0000	0,0000	0 E+00	0 E+00	0 E+00	-
	Y	+	0,0000	0,0000	0,0000	0 E+00	0 E+00	0 E+00	-
	Y	-	0,0000	0,0000	0,0000	0 E+00	0 E+00	0 E+00	-
02194	X	+	0,0000	0,0000	0,0000	0 E+00	0 E+00	0 E+00	-
	X	-	0,0000	0,0000	0,0000	0 E+00	0 E+00	0 E+00	-
	Y	+	0,0000	0,0000	0,0000	0 E+00	0 E+00	0 E+00	-
	Y	-	0,0000	0,0000	0,0000	0 E+00	0 E+00	0 E+00	-
02195	X	+	0,0000	0,0000	0,0000	0 E+00	0 E+00	0 E+00	-
	X	-	0,0000	0,0000	0,0000	0 E+00	0 E+00	0 E+00	-
	Y	+	0,0000	0,0000	0,0000	0 E+00	0 E+00	0 E+00	-
	Y	-	0,0000	0,0000	0,0000	0 E+00	0 E+00	0 E+00	-
02196	X	+	0,0000	0,0000	0,0000	0 E+00	0 E+00	0 E+00	-
	X	-	0,0000	0,0000	0,0000	0 E+00	0 E+00	0 E+00	-
	Y	+	0,0000	0,0000	0,0000	0 E+00	0 E+00	0 E+00	-
	Y	-	0,0000	0,0000	0,0000	0 E+00	0 E+00	0 E+00	-
02197	X	+	0,0000	0,0000	0,0000	0 E+00	0 E+00	0 E+00	-
	X	-	0,0000	0,0000	0,0000	0 E+00	0 E+00	0 E+00	-
	Y	+	0,0000	0,0000	0,0000	0 E+00	0 E+00	0 E+00	-
	Y	-	0,0000	0,0000	0,0000	0 E+00	0 E+00	0 E+00	-
02198	X	+	0,0000	0,0000	0,0000	0 E+00	0 E+00	0 E+00	-
	X	-	0,0000	0,0000	0,0000	0 E+00	0 E+00	0 E+00	-
	Y	+	0,0000	0,0000	0,0000	0 E+00	0 E+00	0 E+00	-
	Y	-	0,0000	0,0000	0,0000	0 E+00	0 E+00	0 E+00	-
02199	X	+	0,0000	0,0000	0,0000	0 E+00	0 E+00	0 E+00	-
	X	-	0,0000	0,0000	0,0000	0 E+00	0 E+00	0 E+00	-
	Y	+	0,0000	0,0000	0,0000	0 E+00	0 E+00	0 E+00	-
	Y	-	0,0000	0,0000	0,0000	0 E+00	0 E+00	0 E+00	-
02200	X	+	0,0000	0,0000	0,0000	0 E+00	0 E+00	0 E+00	-
	X	-	0,0000	0,0000	0,0000	0 E+00	0 E+00	0 E+00	-
	Y	+	0,0000	0,0000	0,0000	0 E+00	0 E+00	0 E+00	-
	Y	-	0,0000	0,0000	0,0000	0 E+00	0 E+00	0 E+00	-
02201	X	+	0,0000	0,0000	0,0000	0 E+00	0 E+00	0 E+00	-
	X	-	0,0000	0,0000	0,0000	0 E+00	0 E+00	0 E+00	-
	Y	+	0,0000	0,0000	0,0000	0 E+00	0 E+00	0 E+00	-
	Y	-	0,0000	0,0000	0,0000	0 E+00	0 E+00	0 E+00	-
02202	X	+	0,0000	0,0000	0,0000	0 E+00	0 E+00	0 E+00	-
	X	-	0,0000	0,0000	0,0000	0 E+00	0 E+00	0 E+00	-
	Y	+	0,0000	0,0000	0,0000	0 E+00	0 E+00	0 E+00	-
	Y	-	0,0000	0,0000	0,0000	0 E+00	0 E+00	0 E+00	-
02203	X	+	0,0000	0,0000	0,0000	0 E+00	0 E+00	0 E+00	-
	X	-	0,0000	0,0000	0,0000	0 E+00	0 E+00	0 E+00	-
	Y	+	0,0000	0,0000	0,0000	0 E+00	0 E+00	0 E+00	-
	Y	-	0,0000	0,0000	0,0000	0 E+00	0 E+00	0 E+00	-
02204	X	+	0,0000	0,0000	0,0000	0 E+00	0 E+00	0 E+00	-
	X	-	0,0000	0,0000	0,0000	0 E+00	0 E+00	0 E+00	-
	Y	+	0,0000	0,0000	0,0000	0 E+00	0 E+00	0 E+00	-
	Y	-	0,0000	0,0000	0,0000	0 E+00	0 E+00	0 E+00	-
02205	X	+	0,0000	0,0000	0,0000	0 E+00	0 E+00	0 E+00	-
	X	-	0,0000	0,0000	0,0000	0 E+00	0 E+00	0 E+00	-
	Y	+	0,0000	0,0000	0,0000	0 E+00	0 E+00	0 E+00	-
	Y	-	0,0000	0,0000	0,0000	0 E+00	0 E+00	0 E+00	-
02206	X	+	0,0000	0,0000	0,0000	0 E+00	0 E+00	0 E+00	-
	X	-	0,0000	0,0000	0,0000	0 E+00	0 E+00	0 E+00	-
	Y	+	0,0000	0,0000	0,0000	0 E+00	0 E+00	0 E+00	-
	Y	-	0,0000	0,0000	0,0000	0 E+00	0 E+00	0 E+00	-
02207	X	+	0,0000	0,0000	0,0000	0 E+00	0 E+00	0 E+00	-
	X	-	0,0000	0,0000	0,0000	0 E+00	0 E+00	0 E+00	-
	Y	+	0,0000	0,0000	0,0000	0 E+00	0 E+00	0 E+00	-
	Y	-	0,0000	0,0000	0,0000	0 E+00	0 E+00	0 E+00	-
02208	X	+	0,0000	0,0000	0,0000	0 E+00	0 E+00	0 E+00	-
	X	-	0,0000	0,0000	0,0000	0 E+00	0 E+00	0 E+00	-
	Y	+	0,0000	0,0000	0,0000	0 E+00	0 E+00	0 E+00	-
	Y	-	0,0000	0,0000	0,0000	0 E+00	0 E+00	0 E+00	-
02209	X	+	0,0000	0,0000	0,0000	0 E+00	0 E+00	0 E+00	-
	X	-	0,0000	0,0000	0,0000	0 E+00	0 E+00	0 E+00	-
	Y	+	0,0000	0,0000	0,0000	0 E+00	0 E+00	0 E+00	-
	Y	-	0,0000	0,0000	0,0000	0 E+00	0 E+00	0 E+00	-
02210	X	+	0,0000	0,0000	0,0000	0 E+00	0 E+00	0 E+00	-
	X	-	0,0000	0,0000	0,0000	0 E+00	0 E+00	0 E+00	-
	Y	+	0,0000	0,0000	0,0000	0 E+00	0 E+00	0 E+00	-
	Y	-	0,0000	0,0000	0,0000	0 E+00	0 E+00	0 E+00	-
02211	X	+	0,0000	0,0000	0,0000	0 E+00	0 E+00	0 E+00	-
	X	-	0,0000	0,0000	0,0000	0 E+00	0 E+00	0 E+00	-
	Y	+	0,0000	0,0000	0,0000	0 E+00	0 E+00	0 E+00	-
	Y	-	0,0000	0,0000	0,0000	0 E+00	0 E+00	0 E+00	-
02212	X	+	0,0000	0,0000	0,0000	0 E+00	0 E+00	0 E+00	-
	X	-	0,0000	0,0000	0,0000	0 E+00	0 E+00	0 E+00	-
	Y	+	0,0000	0,0000	0,0000	0 E+00	0 E+00	0 E+00	-
	Y	-	0,0000	0,0000	0,0000	0 E+00	0 E+00	0 E+00	-

Nodi - Spostamenti per eccentricità accidentale

Nodo	Dir	e	Sx	Sy	Sz	Θ x	Θ y	Θ z	σ t
			[cm]	[cm]	[cm]	[rad]	[rad]	[rad]	[N/mm²]
02213	X	+	0,0000	0,0000	0,0000	0 E+00	0 E+00	0 E+00	-
	X	-	0,0000	0,0000	0,0000	0 E+00	0 E+00	0 E+00	-
	Y	+	0,0000	0,0000	0,0000	0 E+00	0 E+00	0 E+00	-
	Y	-	0,0000	0,0000	0,0000	0 E+00	0 E+00	0 E+00	-
02214	X	+	0,0000	0,0000	0,0000	0 E+00	0 E+00	0 E+00	-
	X	-	0,0000	0,0000	0,0000	0 E+00	0 E+00	0 E+00	-
	Y	+	0,0000	0,0000	0,0000	0 E+00	0 E+00	0 E+00	-
	Y	-	0,0000	0,0000	0,0000	0 E+00	0 E+00	0 E+00	-
02215	X	+	0,0000	0,0000	0,0000	0 E+00	0 E+00	0 E+00	-
	X	-	0,0000	0,0000	0,0000	0 E+00	0 E+00	0 E+00	-
	Y	+	0,0000	0,0000	0,0000	0 E+00	0 E+00	0 E+00	-
	Y	-	0,0000	0,0000	0,0000	0 E+00	0 E+00	0 E+00	-
02216	X	+	0,0000	0,0000	0,0000	0 E+00	0 E+00	0 E+00	-
	X	-	0,0000	0,0000	0,0000	0 E+00	0 E+00	0 E+00	-
	Y	+	0,0000	0,0000	0,0000	0 E+00	0 E+00	0 E+00	-
	Y	-	0,0000	0,0000	0,0000	0 E+00	0 E+00	0 E+00	-
02217	X	+	0,0000	0,0000	0,0000	0 E+00	0 E+00	0 E+00	-
	X	-	0,0000	0,0000	0,0000	0 E+00	0 E+00	0 E+00	-
	Y	+	0,0000	0,0000	0,0000	0 E+00	0 E+00	0 E+00	-
	Y	-	0,0000	0,0000	0,0000	0 E+00	0 E+00	0 E+00	-
02218	X	+	0,0000	0,0000	0,0000	0 E+00	0 E+00	0 E+00	-
	X	-	0,0000	0,0000	0,0000	0 E+00	0 E+00	0 E+00	-
	Y	+	0,0000	0,0000	0,0000	0 E+00	0 E+00	0 E+00	-
	Y	-	0,0000	0,0000	0,0000	0 E+00	0 E+00	0 E+00	-
02219	X	+	0,0000	0,0000	0,0000	0 E+00	0 E+00	0 E+00	-
	X	-	0,0000	0,0000	0,0000	0 E+00	0 E+00	0 E+00	-
	Y	+	0,0000	0,0000	0,0000	0 E+00	0 E+00	0 E+00	-
	Y	-	0,0000	0,0000	0,0000	0 E+00	0 E+00	0 E+00	-
02220	X	+	0,0000	0,0000	0,0000	0 E+00	0 E+00	0 E+00	-
	X	-	0,0000	0,0000	0,0000	0 E+00	0 E+00	0 E+00	-
	Y	+	0,0000	0,0000	0,0000	0 E+00	0 E+00	0 E+00	-
	Y	-	0,0000	0,0000	0,0000	0 E+00	0 E+00	0 E+00	-
02221	X	+	0,0000	0,0000	0,0000	0 E+00	0 E+00	0 E+00	-
	X	-	0,0000	0,0000	0,0000	0 E+00	0 E+00	0 E+00	-
	Y	+	0,0000	0,0000	0,0000	0 E+00	0 E+00	0 E+00	-
	Y	-	0,0000	0,0000	0,0000	0 E+00	0 E+00	0 E+00	-
02222	X	+	0,0000	0,0000	0,0000	0 E+00	0 E+00	0 E+00	-
	X	-	0,0000	0,0000	0,0000	0 E+00	0 E+00	0 E+00	-
	Y	+	0,0000	0,0000	0,0000	0 E+00	0 E+00	0 E+00	-
	Y	-	0,0000	0,0000	0,0000	0 E+00	0 E+00	0 E+00	-
02223	X	+	0,0000	0,0000	0,0000	0 E+00	0 E+00	0 E+00	-
	X	-	0,0000	0,0000	0,0000	0 E+00	0 E+00	0 E+00	-
	Y	+	0,0000	0,0000	0,0000	0 E+00	0 E+00	0 E+00	-
	Y	-	0,0000	0,0000	0,0000	0 E+00	0 E+00	0 E+00	-
02224	X	+	0,0000	0,0000	0,0000	0 E+00	0 E+00	0 E+00	-
	X	-	0,0000	0,0000	0,0000	0 E+00	0 E+00	0 E+00	-
	Y	+	0,0000	0,0000	0,0000	0 E+00	0 E+00	0 E+00	-
	Y	-	0,0000	0,0000	0,0000	0 E+00	0 E+00	0 E+00	-
02225	X	+	0,0000	0,0000	0,0000	0 E+00	0 E+00	0 E+00	-
	X	-	0,0000	0,0000	0,0000	0 E+00	0 E+00	0 E+00	-
	Y	+	0,0000	0,0000	0,0000	0 E+00	0 E+00	0 E+00	-
	Y	-	0,0000	0,0000	0,0000	0 E+00	0 E+00	0 E+00	-
02226	X	+	0,0000	0,0000	0,0000	0 E+00	0 E+00	0 E+00	-
	X	-	0,0000	0,0000	0,0000	0 E+00	0 E+00	0 E+00	-
	Y	+	0,0000	0,0000	0,0000	0 E+00	0 E+00	0 E+00	-
	Y	-	0,0000	0,0000	0,0000	0 E+00	0 E+00	0 E+00	-
02227	X	+	0,0000	0,0000	0,0000	0 E+00	0 E+00	0 E+00	-
	X	-	0,0000	0,0000	0,0000	0 E+00	0 E+00	0 E+00	-
	Y	+	0,0000	0,0000	0,0000	0 E+00	0 E+00	0 E+00	-
	Y	-	0,0000	0,0000	0,0000	0 E+00	0 E+00	0 E+00	-
02228	X	+	0,0000	0,0000	0,0000	0 E+00	0 E+00	0 E+00	-
	X	-	0,0000	0,0000	0,0000	0 E+00	0 E+00	0 E+00	-
	Y	+	0,0000	0,0000	0,0000	0 E+00	0 E+00	0 E+00	-
	Y	-	0,0000	0,0000	0,0000	0 E+00	0 E+00	0 E+00	-
02229	X	+	0,0000	0,0000	0,0000	0 E+00	0 E+00	0 E+00	-
	X	-	0,0000	0,0000	0,0000	0 E+00	0 E+00	0 E+00	-
	Y	+	0,0000	0,0000	0,0000	0 E+00	0 E+00	0 E+00	-
	Y	-	0,0000	0,0000	0,0000	0 E+00	0 E+00	0 E+00	-
02230	X	+	0,0000	0,0000	0,0000	0 E+00	0 E+00	0 E+00	-
	X	-	0,0000	0,0000	0,0000	0 E+00	0 E+00	0 E+00	-
	Y	+	0,0000	0,0000	0,0000	0 E+00	0 E+00	0 E+00	-
	Y	-	0,0000	0,0000	0,0000	0 E+00	0 E+00	0 E+00	-
02231	X	+	0,0000	0,0000	0,0000	0 E+00	0 E+00	0 E+00	-
	X	-	0,0000	0,0000	0,0000	0 E+00	0 E+00	0 E+00	-
	Y	+	0,0000	0,0000	0,0000	0 E+00	0 E+00	0 E+00	-
	Y	-	0,0000	0,0000	0,0000	0 E+00	0 E+00	0 E+00	-
02232	X	+	0,0000	0,0000	0,0000	0 E+00	0 E+00	0 E+00	-
	X	-	0,0000	0,0000	0,0000	0 E+00	0 E+00	0 E+00	-
	Y	+	0,0000	0,0000	0,0000	0 E+00	0 E+00	0 E+00	-

Nodi - Spostamenti per eccentricità accidentale

Nodo	Dir	e	Sx	Sy	Sz	Θ x	Θ y	Θ z	σ t
			[cm]	[cm]	[cm]	[rad]	[rad]	[rad]	[N/mm²]
	Y	-	0,0000	0,0000	0,0000	0 E+00	0 E+00	0 E+00	-
	X	+	0,0000	0,0000	0,0000	0 E+00	0 E+00	0 E+00	-
02233	X	-	0,0000	0,0000	0,0000	0 E+00	0 E+00	0 E+00	-
	Y	+	0,0000	0,0000	0,0000	0 E+00	0 E+00	0 E+00	-
	Y	-	0,0000	0,0000	0,0000	0 E+00	0 E+00	0 E+00	-
	X	+	0,0000	0,0000	0,0000	0 E+00	0 E+00	0 E+00	-
02234	X	-	0,0000	0,0000	0,0000	0 E+00	0 E+00	0 E+00	-
	Y	+	0,0000	0,0000	0,0000	0 E+00	0 E+00	0 E+00	-
	Y	-	0,0000	0,0000	0,0000	0 E+00	0 E+00	0 E+00	-
	X	+	0,0000	0,0000	0,0000	0 E+00	0 E+00	0 E+00	-
02235	X	-	0,0000	0,0000	0,0000	0 E+00	0 E+00	0 E+00	-
	Y	+	0,0000	0,0000	0,0000	0 E+00	0 E+00	0 E+00	-
	Y	-	0,0000	0,0000	0,0000	0 E+00	0 E+00	0 E+00	-
	X	+	0,0000	0,0000	0,0000	0 E+00	0 E+00	0 E+00	-
02236	X	-	0,0000	0,0000	0,0000	0 E+00	0 E+00	0 E+00	-
	Y	+	0,0000	0,0000	0,0000	0 E+00	0 E+00	0 E+00	-
	Y	-	0,0000	0,0000	0,0000	0 E+00	0 E+00	0 E+00	-
	X	+	0,0000	0,0000	0,0000	0 E+00	0 E+00	0 E+00	-
02237	X	-	0,0000	0,0000	0,0000	0 E+00	0 E+00	0 E+00	-
	Y	+	0,0000	0,0000	0,0000	0 E+00	0 E+00	0 E+00	-
	Y	-	0,0000	0,0000	0,0000	0 E+00	0 E+00	0 E+00	-
	X	+	0,0000	0,0000	0,0000	0 E+00	0 E+00	0 E+00	-
02238	X	-	0,0000	0,0000	0,0000	0 E+00	0 E+00	0 E+00	-
	Y	+	0,0000	0,0000	0,0000	0 E+00	0 E+00	0 E+00	-
	Y	-	0,0000	0,0000	0,0000	0 E+00	0 E+00	0 E+00	-
	X	+	0,0000	0,0000	0,0000	0 E+00	0 E+00	0 E+00	-
02239	X	-	0,0000	0,0000	0,0000	0 E+00	0 E+00	0 E+00	-
	Y	+	0,0000	0,0000	0,0000	0 E+00	0 E+00	0 E+00	-
	Y	-	0,0000	0,0000	0,0000	0 E+00	0 E+00	0 E+00	-
	X	+	0,0000	0,0000	0,0000	0 E+00	0 E+00	0 E+00	-
02240	X	-	0,0000	0,0000	0,0000	0 E+00	0 E+00	0 E+00	-
	Y	+	0,0000	0,0000	0,0000	0 E+00	0 E+00	0 E+00	-
	Y	-	0,0000	0,0000	0,0000	0 E+00	0 E+00	0 E+00	-
	X	+	0,0000	0,0000	0,0000	0 E+00	0 E+00	0 E+00	-
02241	X	-	0,0000	0,0000	0,0000	0 E+00	0 E+00	0 E+00	-
	Y	+	0,0000	0,0000	0,0000	0 E+00	0 E+00	0 E+00	-
	Y	-	0,0000	0,0000	0,0000	0 E+00	0 E+00	0 E+00	-
	X	+	0,0000	0,0000	0,0000	0 E+00	0 E+00	0 E+00	-
02242	X	-	0,0000	0,0000	0,0000	0 E+00	0 E+00	0 E+00	-
	Y	+	0,0000	0,0000	0,0000	0 E+00	0 E+00	0 E+00	-
	Y	-	0,0000	0,0000	0,0000	0 E+00	0 E+00	0 E+00	-
	X	+	0,0000	0,0000	0,0000	0 E+00	0 E+00	0 E+00	-
02243	X	-	0,0000	0,0000	0,0000	0 E+00	0 E+00	0 E+00	-
	Y	+	0,0000	0,0000	0,0000	0 E+00	0 E+00	0 E+00	-
	Y	-	0,0000	0,0000	0,0000	0 E+00	0 E+00	0 E+00	-
	X	+	0,0000	0,0000	0,0000	0 E+00	0 E+00	0 E+00	-
02244	X	-	0,0000	0,0000	0,0000	0 E+00	0 E+00	0 E+00	-
	Y	+	0,0000	0,0000	0,0000	0 E+00	0 E+00	0 E+00	-
	Y	-	0,0000	0,0000	0,0000	0 E+00	0 E+00	0 E+00	-
	X	+	0,0000	0,0000	0,0000	0 E+00	0 E+00	0 E+00	-
02245	X	-	0,0000	0,0000	0,0000	0 E+00	0 E+00	0 E+00	-
	Y	+	0,0000	0,0000	0,0000	0 E+00	0 E+00	0 E+00	-
	Y	-	0,0000	0,0000	0,0000	0 E+00	0 E+00	0 E+00	-
	X	+	0,0000	0,0000	0,0000	0 E+00	0 E+00	0 E+00	-
02246	X	-	0,0000	0,0000	0,0000	0 E+00	0 E+00	0 E+00	-
	Y	+	0,0000	0,0000	0,0000	0 E+00	0 E+00	0 E+00	-
	Y	-	0,0000	0,0000	0,0000	0 E+00	0 E+00	0 E+00	-
	X	+	0,0000	0,0000	0,0000	0 E+00	0 E+00	0 E+00	-
02247	X	-	0,0000	0,0000	0,0000	0 E+00	0 E+00	0 E+00	-
	Y	+	0,0000	0,0000	0,0000	0 E+00	0 E+00	0 E+00	-
	Y	-	0,0000	0,0000	0,0000	0 E+00	0 E+00	0 E+00	-
	X	+	0,0000	0,0000	0,0000	0 E+00	0 E+00	0 E+00	-
02248	X	-	0,0000	0,0000	0,0000	0 E+00	0 E+00	0 E+00	-
	Y	+	0,0000	0,0000	0,0000	0 E+00	0 E+00	0 E+00	-
	Y	-	0,0000	0,0000	0,0000	0 E+00	0 E+00	0 E+00	-
	X	+	0,0000	0,0000	0,0000	0 E+00	0 E+00	0 E+00	-
02249	X	-	0,0000	0,0000	0,0000	0 E+00	0 E+00	0 E+00	-
	Y	+	0,0000	0,0000	0,0000	0 E+00	0 E+00	0 E+00	-
	Y	-	0,0000	0,0000	0,0000	0 E+00	0 E+00	0 E+00	-
	X	+	0,0000	0,0000	0,0000	0 E+00	0 E+00	0 E+00	-
02250	X	-	0,0000	0,0000	0,0000	0 E+00	0 E+00	0 E+00	-
	Y	+	0,0000	0,0000	0,0000	0 E+00	0 E+00	0 E+00	-
	Y	-	0,0000	0,0000	0,0000	0 E+00	0 E+00	0 E+00	-
	X	+	0,0000	0,0000	0,0000	0 E+00	0 E+00	0 E+00	-
02251	X	-	0,0000	0,0000	0,0000	0 E+00	0 E+00	0 E+00	-
	Y	+	0,0000	0,0000	0,0000	0 E+00	0 E+00	0 E+00	-
	Y	-	0,0000	0,0000	0,0000	0 E+00	0 E+00	0 E+00	-
	X	+	0,0000	0,0000	0,0000	0 E+00	0 E+00	0 E+00	-
02252	X	-	0,0000	0,0000	0,0000	0 E+00	0 E+00	0 E+00	-

Nodi - Spostamenti per eccentricità accidentale

Nodo	Dir	e	Sx	Sy	Sz	Θ x	Θ y	Θ z	σ t
			[cm]	[cm]	[cm]	[rad]	[rad]	[rad]	[N/mm²]
	Y	+	0,0000	0,0000	0,0000	0 E+00	0 E+00	0 E+00	-
	Y	-	0,0000	0,0000	0,0000	0 E+00	0 E+00	0 E+00	-
	X	+	0,0000	0,0000	0,0000	0 E+00	0 E+00	0 E+00	-
02253	X	-	0,0000	0,0000	0,0000	0 E+00	0 E+00	0 E+00	-
	Y	+	0,0000	0,0000	0,0000	0 E+00	0 E+00	0 E+00	-
	Y	-	0,0000	0,0000	0,0000	0 E+00	0 E+00	0 E+00	-
	X	+	0,0000	0,0000	0,0000	0 E+00	0 E+00	0 E+00	-
02254	X	-	0,0000	0,0000	0,0000	0 E+00	0 E+00	0 E+00	-
	Y	+	0,0000	0,0000	0,0000	0 E+00	0 E+00	0 E+00	-
	Y	-	0,0000	0,0000	0,0000	0 E+00	0 E+00	0 E+00	-
	X	+	0,0000	0,0000	0,0000	0 E+00	0 E+00	0 E+00	-
02255	X	-	0,0000	0,0000	0,0000	0 E+00	0 E+00	0 E+00	-
	Y	+	0,0000	0,0000	0,0000	0 E+00	0 E+00	0 E+00	-
	Y	-	0,0000	0,0000	0,0000	0 E+00	0 E+00	0 E+00	-
	X	+	0,0000	0,0000	0,0000	0 E+00	0 E+00	0 E+00	-
02256	X	-	0,0000	0,0000	0,0000	0 E+00	0 E+00	0 E+00	-
	Y	+	0,0000	0,0000	0,0000	0 E+00	0 E+00	0 E+00	-
	Y	-	0,0000	0,0000	0,0000	0 E+00	0 E+00	0 E+00	-
	X	+	0,0000	0,0000	0,0000	0 E+00	0 E+00	0 E+00	-
02257	X	-	0,0000	0,0000	0,0000	0 E+00	0 E+00	0 E+00	-
	Y	+	0,0000	0,0000	0,0000	0 E+00	0 E+00	0 E+00	-
	Y	-	0,0000	0,0000	0,0000	0 E+00	0 E+00	0 E+00	-
	X	+	0,0000	0,0000	0,0000	0 E+00	0 E+00	0 E+00	-
02258	X	-	0,0000	0,0000	0,0000	0 E+00	0 E+00	0 E+00	-
	Y	+	0,0000	0,0000	0,0000	0 E+00	0 E+00	0 E+00	-
	Y	-	0,0000	0,0000	0,0000	0 E+00	0 E+00	0 E+00	-
	X	+	0,0000	0,0000	0,0000	0 E+00	0 E+00	0 E+00	-
02259	X	-	0,0000	0,0000	0,0000	0 E+00	0 E+00	0 E+00	-
	Y	+	0,0000	0,0000	0,0000	0 E+00	0 E+00	0 E+00	-
	Y	-	0,0000	0,0000	0,0000	0 E+00	0 E+00	0 E+00	-
	X	+	0,0000	0,0000	0,0000	0 E+00	0 E+00	0 E+00	-
02260	X	-	0,0000	0,0000	0,0000	0 E+00	0 E+00	0 E+00	-
	Y	+	0,0000	0,0000	0,0000	0 E+00	0 E+00	0 E+00	-
	Y	-	0,0000	0,0000	0,0000	0 E+00	0 E+00	0 E+00	-
	X	+	0,0000	0,0000	0,0000	0 E+00	0 E+00	0 E+00	-
02261	X	-	0,0000	0,0000	0,0000	0 E+00	0 E+00	0 E+00	-
	Y	+	0,0000	0,0000	0,0000	0 E+00	0 E+00	0 E+00	-
	Y	-	0,0000	0,0000	0,0000	0 E+00	0 E+00	0 E+00	-
	X	+	0,0000	0,0000	0,0000	0 E+00	0 E+00	0 E+00	-
02262	X	-	0,0000	0,0000	0,0000	0 E+00	0 E+00	0 E+00	-
	Y	+	0,0000	0,0000	0,0000	0 E+00	0 E+00	0 E+00	-
	Y	-	0,0000	0,0000	0,0000	0 E+00	0 E+00	0 E+00	-
	X	+	0,0000	0,0000	0,0000	0 E+00	0 E+00	0 E+00	-
02263	X	-	0,0000	0,0000	0,0000	0 E+00	0 E+00	0 E+00	-
	Y	+	0,0000	0,0000	0,0000	0 E+00	0 E+00	0 E+00	-
	Y	-	0,0000	0,0000	0,0000	0 E+00	0 E+00	0 E+00	-
	X	+	0,0000	0,0000	0,0000	0 E+00	0 E+00	0 E+00	-
02264	X	-	0,0000	0,0000	0,0000	0 E+00	0 E+00	0 E+00	-
	Y	+	0,0000	0,0000	0,0000	0 E+00	0 E+00	0 E+00	-
	Y	-	0,0000	0,0000	0,0000	0 E+00	0 E+00	0 E+00	-
	X	+	0,0000	0,0000	0,0000	0 E+00	0 E+00	0 E+00	-
02265	X	-	0,0000	0,0000	0,0000	0 E+00	0 E+00	0 E+00	-
	Y	+	0,0000	0,0000	0,0000	0 E+00	0 E+00	0 E+00	-
	Y	-	0,0000	0,0000	0,0000	0 E+00	0 E+00	0 E+00	-
	X	+	0,0000	0,0000	0,0000	0 E+00	0 E+00	0 E+00	-
02266	X	-	0,0000	0,0000	0,0000	0 E+00	0 E+00	0 E+00	-
	Y	+	0,0000	0,0000	0,0000	0 E+00	0 E+00	0 E+00	-
	Y	-	0,0000	0,0000	0,0000	0 E+00	0 E+00	0 E+00	-
	X	+	0,0000	0,0000	0,0000	0 E+00	0 E+00	0 E+00	-
02267	X	-	0,0000	0,0000	0,0000	0 E+00	0 E+00	0 E+00	-
	Y	+	0,0000	0,0000	0,0000	0 E+00	0 E+00	0 E+00	-
	Y	-	0,0000	0,0000	0,0000	0 E+00	0 E+00	0 E+00	-
	X	+	0,0000	0,0000	0,0000	0 E+00	0 E+00	0 E+00	-
02268	X	-	0,0000	0,0000	0,0000	0 E+00	0 E+00	0 E+00	-
	Y	+	0,0000	0,0000	0,0000	0 E+00	0 E+00	0 E+00	-
	Y	-	0,0000	0,0000	0,0000	0 E+00	0 E+00	0 E+00	-
	X	+	0,0000	0,0000	0,0000	0 E+00	0 E+00	0 E+00	-
02269	X	-	0,0000	0,0000	0,0000	0 E+00	0 E+00	0 E+00	-
	Y	+	0,0000	0,0000	0,0000	0 E+00	0 E+00	0 E+00	-
	Y	-	0,0000	0,0000	0,0000	0 E+00	0 E+00	0 E+00	-
	X	+	0,0000	0,0000	0,0000	0 E+00	0 E+00	0 E+00	-
02270	X	-	0,0000	0,0000	0,0000	0 E+00	0 E+00	0 E+00	-
	Y	+	0,0000	0,0000	0,0000	0 E+00	0 E+00	0 E+00	-
	Y	-	0,0000	0,0000	0,0000	0 E+00	0 E+00	0 E+00	-
	X	+	0,0000	0,0000	0,0000	0 E+00	0 E+00	0 E+00	-
02271	X	-	0,0000	0,0000	0,0000	0 E+00	0 E+00	0 E+00	-
	Y	+	0,0000	0,0000	0,0000	0 E+00	0 E+00	0 E+00	-
	Y	-	0,0000	0,0000	0,0000	0 E+00	0 E+00	0 E+00	-
	X	+	0,0000	0,0000	0,0000	0 E+00	0 E+00	0 E+00	-

Nodi - Spostamenti per eccentricità accidentale

Nodo	Dir	e	Sx	Sy	Sz	Θ x	Θ y	Θ z	σ t
			[cm]	[cm]	[cm]	[rad]	[rad]	[rad]	[N/mm²]
02272	X	-	0,0000	0,0000	0,0000	0 E+00	0 E+00	0 E+00	-
	Y	+	0,0000	0,0000	0,0000	0 E+00	0 E+00	0 E+00	-
	Y	-	0,0000	0,0000	0,0000	0 E+00	0 E+00	0 E+00	-
02273	X	+	0,0000	0,0000	0,0000	0 E+00	0 E+00	0 E+00	-
	X	-	0,0000	0,0000	0,0000	0 E+00	0 E+00	0 E+00	-
	Y	+	0,0000	0,0000	0,0000	0 E+00	0 E+00	0 E+00	-
	Y	-	0,0000	0,0000	0,0000	0 E+00	0 E+00	0 E+00	-
02274	X	+	0,0000	0,0000	0,0000	0 E+00	0 E+00	0 E+00	-
	X	-	0,0000	0,0000	0,0000	0 E+00	0 E+00	0 E+00	-
	Y	+	0,0000	0,0000	0,0000	0 E+00	0 E+00	0 E+00	-
	Y	-	0,0000	0,0000	0,0000	0 E+00	0 E+00	0 E+00	-
02275	X	+	0,0000	0,0000	0,0000	0 E+00	0 E+00	0 E+00	-
	X	-	0,0000	0,0000	0,0000	0 E+00	0 E+00	0 E+00	-
	Y	+	0,0000	0,0000	0,0000	0 E+00	0 E+00	0 E+00	-
	Y	-	0,0000	0,0000	0,0000	0 E+00	0 E+00	0 E+00	-
02276	X	+	0,0000	0,0000	0,0000	0 E+00	0 E+00	0 E+00	-
	X	-	0,0000	0,0000	0,0000	0 E+00	0 E+00	0 E+00	-
	Y	+	0,0000	0,0000	0,0000	0 E+00	0 E+00	0 E+00	-
	Y	-	0,0000	0,0000	0,0000	0 E+00	0 E+00	0 E+00	-
02277	X	+	0,0000	0,0000	0,0000	0 E+00	0 E+00	0 E+00	-
	X	-	0,0000	0,0000	0,0000	0 E+00	0 E+00	0 E+00	-
	Y	+	0,0000	0,0000	0,0000	0 E+00	0 E+00	0 E+00	-
	Y	-	0,0000	0,0000	0,0000	0 E+00	0 E+00	0 E+00	-
02278	X	+	0,0000	0,0000	0,0000	0 E+00	0 E+00	0 E+00	-
	X	-	0,0000	0,0000	0,0000	0 E+00	0 E+00	0 E+00	-
	Y	+	0,0000	0,0000	0,0000	0 E+00	0 E+00	0 E+00	-
	Y	-	0,0000	0,0000	0,0000	0 E+00	0 E+00	0 E+00	-
02279	X	+	0,0000	0,0000	0,0000	0 E+00	0 E+00	0 E+00	-
	X	-	0,0000	0,0000	0,0000	0 E+00	0 E+00	0 E+00	-
	Y	+	0,0000	0,0000	0,0000	0 E+00	0 E+00	0 E+00	-
	Y	-	0,0000	0,0000	0,0000	0 E+00	0 E+00	0 E+00	-
02280	X	+	0,0000	0,0000	0,0000	0 E+00	0 E+00	0 E+00	-
	X	-	0,0000	0,0000	0,0000	0 E+00	0 E+00	0 E+00	-
	Y	+	0,0000	0,0000	0,0000	0 E+00	0 E+00	0 E+00	-
	Y	-	0,0000	0,0000	0,0000	0 E+00	0 E+00	0 E+00	-
02281	X	+	0,0000	0,0000	0,0000	0 E+00	0 E+00	0 E+00	-
	X	-	0,0000	0,0000	0,0000	0 E+00	0 E+00	0 E+00	-
	Y	+	0,0000	0,0000	0,0000	0 E+00	0 E+00	0 E+00	-
	Y	-	0,0000	0,0000	0,0000	0 E+00	0 E+00	0 E+00	-
02282	X	+	0,0000	0,0000	0,0000	0 E+00	0 E+00	0 E+00	-
	X	-	0,0000	0,0000	0,0000	0 E+00	0 E+00	0 E+00	-
	Y	+	0,0000	0,0000	0,0000	0 E+00	0 E+00	0 E+00	-
	Y	-	0,0000	0,0000	0,0000	0 E+00	0 E+00	0 E+00	-
02283	X	+	0,0000	0,0000	0,0000	0 E+00	0 E+00	0 E+00	-
	X	-	0,0000	0,0000	0,0000	0 E+00	0 E+00	0 E+00	-
	Y	+	0,0000	0,0000	0,0000	0 E+00	0 E+00	0 E+00	-
	Y	-	0,0000	0,0000	0,0000	0 E+00	0 E+00	0 E+00	-
02284	X	+	0,0000	0,0000	0,0000	0 E+00	0 E+00	0 E+00	-
	X	-	0,0000	0,0000	0,0000	0 E+00	0 E+00	0 E+00	-
	Y	+	0,0000	0,0000	0,0000	0 E+00	0 E+00	0 E+00	-
	Y	-	0,0000	0,0000	0,0000	0 E+00	0 E+00	0 E+00	-
02285	X	+	0,0000	0,0000	0,0000	0 E+00	0 E+00	0 E+00	-
	X	-	0,0000	0,0000	0,0000	0 E+00	0 E+00	0 E+00	-
	Y	+	0,0000	0,0000	0,0000	0 E+00	0 E+00	0 E+00	-
	Y	-	0,0000	0,0000	0,0000	0 E+00	0 E+00	0 E+00	-
02286	X	+	0,0000	0,0000	0,0000	0 E+00	0 E+00	0 E+00	-
	X	-	0,0000	0,0000	0,0000	0 E+00	0 E+00	0 E+00	-
	Y	+	0,0000	0,0000	0,0000	0 E+00	0 E+00	0 E+00	-
	Y	-	0,0000	0,0000	0,0000	0 E+00	0 E+00	0 E+00	-
02287	X	+	0,0000	0,0000	0,0000	0 E+00	0 E+00	0 E+00	-
	X	-	0,0000	0,0000	0,0000	0 E+00	0 E+00	0 E+00	-
	Y	+	0,0000	0,0000	0,0000	0 E+00	0 E+00	0 E+00	-
	Y	-	0,0000	0,0000	0,0000	0 E+00	0 E+00	0 E+00	-
02288	X	+	0,0000	0,0000	0,0000	0 E+00	0 E+00	0 E+00	-
	X	-	0,0000	0,0000	0,0000	0 E+00	0 E+00	0 E+00	-
	Y	+	0,0000	0,0000	0,0000	0 E+00	0 E+00	0 E+00	-
	Y	-	0,0000	0,0000	0,0000	0 E+00	0 E+00	0 E+00	-
02289	X	+	0,0000	0,0000	0,0000	0 E+00	0 E+00	0 E+00	-
	X	-	0,0000	0,0000	0,0000	0 E+00	0 E+00	0 E+00	-
	Y	+	0,0000	0,0000	0,0000	0 E+00	0 E+00	0 E+00	-
	Y	-	0,0000	0,0000	0,0000	0 E+00	0 E+00	0 E+00	-
02290	X	+	0,0000	0,0000	0,0000	0 E+00	0 E+00	0 E+00	-
	X	-	0,0000	0,0000	0,0000	0 E+00	0 E+00	0 E+00	-
	Y	+	0,0000	0,0000	0,0000	0 E+00	0 E+00	0 E+00	-
	Y	-	0,0000	0,0000	0,0000	0 E+00	0 E+00	0 E+00	-
02291	X	+	0,0000	0,0000	0,0000	0 E+00	0 E+00	0 E+00	-
	X	-	0,0000	0,0000	0,0000	0 E+00	0 E+00	0 E+00	-
	Y	+	0,0000	0,0000	0,0000	0 E+00	0 E+00	0 E+00	-
	Y	-	0,0000	0,0000	0,0000	0 E+00	0 E+00	0 E+00	-

Nodi - Spostamenti per eccentricità accidentale

Nodo	Dir	e	Sx	Sy	Sz	Θ x	Θ y	Θ z	σ t
			[cm]	[cm]	[cm]	[rad]	[rad]	[rad]	[N/mm²]
02292	X	+	0,0000	0,0000	0,0000	0 E+00	0 E+00	0 E+00	-
	X	-	0,0000	0,0000	0,0000	0 E+00	0 E+00	0 E+00	-
	Y	+	0,0000	0,0000	0,0000	0 E+00	0 E+00	0 E+00	-
	Y	-	0,0000	0,0000	0,0000	0 E+00	0 E+00	0 E+00	-
02293	X	+	0,0000	0,0000	0,0000	0 E+00	0 E+00	0 E+00	-
	X	-	0,0000	0,0000	0,0000	0 E+00	0 E+00	0 E+00	-
	Y	+	0,0000	0,0000	0,0000	0 E+00	0 E+00	0 E+00	-
	Y	-	0,0000	0,0000	0,0000	0 E+00	0 E+00	0 E+00	-
02294	X	+	0,0000	0,0000	0,0000	0 E+00	0 E+00	0 E+00	-
	X	-	0,0000	0,0000	0,0000	0 E+00	0 E+00	0 E+00	-
	Y	+	0,0000	0,0000	0,0000	0 E+00	0 E+00	0 E+00	-
	Y	-	0,0000	0,0000	0,0000	0 E+00	0 E+00	0 E+00	-
02295	X	+	0,0000	0,0000	0,0000	0 E+00	0 E+00	0 E+00	-
	X	-	0,0000	0,0000	0,0000	0 E+00	0 E+00	0 E+00	-
	Y	+	0,0000	0,0000	0,0000	0 E+00	0 E+00	0 E+00	-
	Y	-	0,0000	0,0000	0,0000	0 E+00	0 E+00	0 E+00	-
02296	X	+	0,0000	0,0000	0,0000	0 E+00	0 E+00	0 E+00	-
	X	-	0,0000	0,0000	0,0000	0 E+00	0 E+00	0 E+00	-
	Y	+	0,0000	0,0000	0,0000	0 E+00	0 E+00	0 E+00	-
	Y	-	0,0000	0,0000	0,0000	0 E+00	0 E+00	0 E+00	-
02297	X	+	0,0000	0,0000	0,0000	0 E+00	0 E+00	0 E+00	-
	X	-	0,0000	0,0000	0,0000	0 E+00	0 E+00	0 E+00	-
	Y	+	0,0000	0,0000	0,0000	0 E+00	0 E+00	0 E+00	-
	Y	-	0,0000	0,0000	0,0000	0 E+00	0 E+00	0 E+00	-
02298	X	+	0,0000	0,0000	0,0000	0 E+00	0 E+00	0 E+00	-
	X	-	0,0000	0,0000	0,0000	0 E+00	0 E+00	0 E+00	-
	Y	+	0,0000	0,0000	0,0000	0 E+00	0 E+00	0 E+00	-
	Y	-	0,0000	0,0000	0,0000	0 E+00	0 E+00	0 E+00	-
02299	X	+	0,0000	0,0000	0,0000	0 E+00	0 E+00	0 E+00	-
	X	-	0,0000	0,0000	0,0000	0 E+00	0 E+00	0 E+00	-
	Y	+	0,0000	0,0000	0,0000	0 E+00	0 E+00	0 E+00	-
	Y	-	0,0000	0,0000	0,0000	0 E+00	0 E+00	0 E+00	-
02300	X	+	0,0000	0,0000	0,0000	0 E+00	0 E+00	0 E+00	-
	X	-	0,0000	0,0000	0,0000	0 E+00	0 E+00	0 E+00	-
	Y	+	0,0000	0,0000	0,0000	0 E+00	0 E+00	0 E+00	-
	Y	-	0,0000	0,0000	0,0000	0 E+00	0 E+00	0 E+00	-
02301	X	+	0,0000	0,0000	0,0000	0 E+00	0 E+00	0 E+00	-
	X	-	0,0000	0,0000	0,0000	0 E+00	0 E+00	0 E+00	-
	Y	+	0,0000	0,0000	0,0000	0 E+00	0 E+00	0 E+00	-
	Y	-	0,0000	0,0000	0,0000	0 E+00	0 E+00	0 E+00	-
02302	X	+	0,0000	0,0000	0,0000	0 E+00	0 E+00	0 E+00	-
	X	-	0,0000	0,0000	0,0000	0 E+00	0 E+00	0 E+00	-
	Y	+	0,0000	0,0000	0,0000	0 E+00	0 E+00	0 E+00	-
	Y	-	0,0000	0,0000	0,0000	0 E+00	0 E+00	0 E+00	-
02303	X	+	0,0000	0,0000	0,0000	0 E+00	0 E+00	0 E+00	-
	X	-	0,0000	0,0000	0,0000	0 E+00	0 E+00	0 E+00	-
	Y	+	0,0000	0,0000	0,0000	0 E+00	0 E+00	0 E+00	-
	Y	-	0,0000	0,0000	0,0000	0 E+00	0 E+00	0 E+00	-
02304	X	+	0,0000	0,0000	0,0000	0 E+00	0 E+00	0 E+00	-
	X	-	0,0000	0,0000	0,0000	0 E+00	0 E+00	0 E+00	-
	Y	+	0,0000	0,0000	0,0000	0 E+00	0 E+00	0 E+00	-
	Y	-	0,0000	0,0000	0,0000	0 E+00	0 E+00	0 E+00	-
02305	X	+	0,0000	0,0000	0,0000	0 E+00	0 E+00	0 E+00	-
	X	-	0,0000	0,0000	0,0000	0 E+00	0 E+00	0 E+00	-
	Y	+	0,0000	0,0000	0,0000	0 E+00	0 E+00	0 E+00	-
	Y	-	0,0000	0,0000	0,0000	0 E+00	0 E+00	0 E+00	-
02306	X	+	0,0000	0,0000	0,0000	0 E+00	0 E+00	0 E+00	-
	X	-	0,0000	0,0000	0,0000	0 E+00	0 E+00	0 E+00	-
	Y	+	0,0000	0,0000	0,0000	0 E+00	0 E+00	0 E+00	-
	Y	-	0,0000	0,0000	0,0000	0 E+00	0 E+00	0 E+00	-
02307	X	+	0,0000	0,0000	0,0000	0 E+00	0 E+00	0 E+00	-
	X	-	0,0000	0,0000	0,0000	0 E+00	0 E+00	0 E+00	-
	Y	+	0,0000	0,0000	0,0000	0 E+00	0 E+00	0 E+00	-
	Y	-	0,0000	0,0000	0,0000	0 E+00	0 E+00	0 E+00	-
02308	X	+	0,0000	0,0000	0,0000	0 E+00	0 E+00	0 E+00	-
	X	-	0,0000	0,0000	0,0000	0 E+00	0 E+00	0 E+00	-
	Y	+	0,0000	0,0000	0,0000	0 E+00	0 E+00	0 E+00	-
	Y	-	0,0000	0,0000	0,0000	0 E+00	0 E+00	0 E+00	-
02309	X	+	0,0000	0,0000	0,0000	0 E+00	0 E+00	0 E+00	-
	X	-	0,0000	0,0000	0,0000	0 E+00	0 E+00	0 E+00	-
	Y	+	0,0000	0,0000	0,0000	0 E+00	0 E+00	0 E+00	-
	Y	-	0,0000	0,0000	0,0000	0 E+00	0 E+00	0 E+00	-
02310	X	+	0,0000	0,0000	0,0000	0 E+00	0 E+00	0 E+00	-
	X	-	0,0000	0,0000	0,0000	0 E+00	0 E+00	0 E+00	-
	Y	+	0,0000	0,0000	0,0000	0 E+00	0 E+00	0 E+00	-
	Y	-	0,0000	0,0000	0,0000	0 E+00	0 E+00	0 E+00	-
02311	X	+	0,0000	0,0000	0,0000	0 E+00	0 E+00	0 E+00	-
	X	-	0,0000	0,0000	0,0000	0 E+00	0 E+00	0 E+00	-
	Y	+	0,0000	0,0000	0,0000	0 E+00	0 E+00	0 E+00	-

Nodi - Spostamenti per eccentricità accidentale

Nodo	Dir	e	Sx	Sy	Sz	Θ x	Θ y	Θ z	σ t
			[cm]	[cm]	[cm]	[rad]	[rad]	[rad]	[N/mm²]
	Y	-	0,0000	0,0000	0,0000	0 E+00	0 E+00	0 E+00	-
	X	+	0,0000	0,0000	0,0000	0 E+00	0 E+00	0 E+00	-
02312	X	-	0,0000	0,0000	0,0000	0 E+00	0 E+00	0 E+00	-
	Y	+	0,0000	0,0000	0,0000	0 E+00	0 E+00	0 E+00	-
	Y	-	0,0000	0,0000	0,0000	0 E+00	0 E+00	0 E+00	-
	X	+	0,0000	0,0000	0,0000	0 E+00	0 E+00	0 E+00	-
02313	X	-	0,0000	0,0000	0,0000	0 E+00	0 E+00	0 E+00	-
	Y	+	0,0000	0,0000	0,0000	0 E+00	0 E+00	0 E+00	-
	Y	-	0,0000	0,0000	0,0000	0 E+00	0 E+00	0 E+00	-
	X	+	0,0000	0,0000	0,0000	0 E+00	0 E+00	0 E+00	-
02314	X	-	0,0000	0,0000	0,0000	0 E+00	0 E+00	0 E+00	-
	Y	+	0,0000	0,0000	0,0000	0 E+00	0 E+00	0 E+00	-
	Y	-	0,0000	0,0000	0,0000	0 E+00	0 E+00	0 E+00	-
	X	+	0,0000	0,0000	0,0000	0 E+00	0 E+00	0 E+00	-
02315	X	-	0,0000	0,0000	0,0000	0 E+00	0 E+00	0 E+00	-
	Y	+	0,0000	0,0000	0,0000	0 E+00	0 E+00	0 E+00	-
	Y	-	0,0000	0,0000	0,0000	0 E+00	0 E+00	0 E+00	-
	X	+	0,0000	0,0000	0,0000	0 E+00	0 E+00	0 E+00	-
02316	X	-	0,0000	0,0000	0,0000	0 E+00	0 E+00	0 E+00	-
	Y	+	0,0000	0,0000	0,0000	0 E+00	0 E+00	0 E+00	-
	Y	-	0,0000	0,0000	0,0000	0 E+00	0 E+00	0 E+00	-
	X	+	0,0000	0,0000	0,0000	0 E+00	0 E+00	0 E+00	-
02317	X	-	0,0000	0,0000	0,0000	0 E+00	0 E+00	0 E+00	-
	Y	+	0,0000	0,0000	0,0000	0 E+00	0 E+00	0 E+00	-
	Y	-	0,0000	0,0000	0,0000	0 E+00	0 E+00	0 E+00	-
	X	+	0,0000	0,0000	0,0000	0 E+00	0 E+00	0 E+00	-
02318	X	-	0,0000	0,0000	0,0000	0 E+00	0 E+00	0 E+00	-
	Y	+	0,0000	0,0000	0,0000	0 E+00	0 E+00	0 E+00	-
	Y	-	0,0000	0,0000	0,0000	0 E+00	0 E+00	0 E+00	-
	X	+	0,0000	0,0000	0,0000	0 E+00	0 E+00	0 E+00	-
02319	X	-	0,0000	0,0000	0,0000	0 E+00	0 E+00	0 E+00	-
	Y	+	0,0000	0,0000	0,0000	0 E+00	0 E+00	0 E+00	-
	Y	-	0,0000	0,0000	0,0000	0 E+00	0 E+00	0 E+00	-
	X	+	0,0000	0,0000	0,0000	0 E+00	0 E+00	0 E+00	-
02320	X	-	0,0000	0,0000	0,0000	0 E+00	0 E+00	0 E+00	-
	Y	+	0,0000	0,0000	0,0000	0 E+00	0 E+00	0 E+00	-
	Y	-	0,0000	0,0000	0,0000	0 E+00	0 E+00	0 E+00	-
	X	+	0,0000	0,0000	0,0000	0 E+00	0 E+00	0 E+00	-
02321	X	-	0,0000	0,0000	0,0000	0 E+00	0 E+00	0 E+00	-
	Y	+	0,0000	0,0000	0,0000	0 E+00	0 E+00	0 E+00	-
	Y	-	0,0000	0,0000	0,0000	0 E+00	0 E+00	0 E+00	-
	X	+	0,0000	0,0000	0,0000	0 E+00	0 E+00	0 E+00	-
02322	X	-	0,0000	0,0000	0,0000	0 E+00	0 E+00	0 E+00	-
	Y	+	0,0000	0,0000	0,0000	0 E+00	0 E+00	0 E+00	-
	Y	-	0,0000	0,0000	0,0000	0 E+00	0 E+00	0 E+00	-
	X	+	0,0000	0,0000	0,0000	0 E+00	0 E+00	0 E+00	-
02323	X	-	0,0000	0,0000	0,0000	0 E+00	0 E+00	0 E+00	-
	Y	+	0,0000	0,0000	0,0000	0 E+00	0 E+00	0 E+00	-
	Y	-	0,0000	0,0000	0,0000	0 E+00	0 E+00	0 E+00	-
	X	+	0,0000	0,0000	0,0000	0 E+00	0 E+00	0 E+00	-
02324	X	-	0,0000	0,0000	0,0000	0 E+00	0 E+00	0 E+00	-
	Y	+	0,0000	0,0000	0,0000	0 E+00	0 E+00	0 E+00	-
	Y	-	0,0000	0,0000	0,0000	0 E+00	0 E+00	0 E+00	-
	X	+	0,0000	0,0000	0,0000	0 E+00	0 E+00	0 E+00	-
02325	X	-	0,0000	0,0000	0,0000	0 E+00	0 E+00	0 E+00	-
	Y	+	0,0000	0,0000	0,0000	0 E+00	0 E+00	0 E+00	-
	Y	-	0,0000	0,0000	0,0000	0 E+00	0 E+00	0 E+00	-
	X	+	0,0000	0,0000	0,0000	0 E+00	0 E+00	0 E+00	-
02326	X	-	0,0000	0,0000	0,0000	0 E+00	0 E+00	0 E+00	-
	Y	+	0,0000	0,0000	0,0000	0 E+00	0 E+00	0 E+00	-
	Y	-	0,0000	0,0000	0,0000	0 E+00	0 E+00	0 E+00	-
	X	+	0,0000	0,0000	0,0000	0 E+00	0 E+00	0 E+00	-
02327	X	-	0,0000	0,0000	0,0000	0 E+00	0 E+00	0 E+00	-
	Y	+	0,0000	0,0000	0,0000	0 E+00	0 E+00	0 E+00	-
	Y	-	0,0000	0,0000	0,0000	0 E+00	0 E+00	0 E+00	-
	X	+	0,0000	0,0000	0,0000	0 E+00	0 E+00	0 E+00	-
02328	X	-	0,0000	0,0000	0,0000	0 E+00	0 E+00	0 E+00	-
	Y	+	0,0000	0,0000	0,0000	0 E+00	0 E+00	0 E+00	-
	Y	-	0,0000	0,0000	0,0000	0 E+00	0 E+00	0 E+00	-
	X	+	0,0000	0,0000	0,0000	0 E+00	0 E+00	0 E+00	-
02329	X	-	0,0000	0,0000	0,0000	0 E+00	0 E+00	0 E+00	-
	Y	+	0,0000	0,0000	0,0000	0 E+00	0 E+00	0 E+00	-
	Y	-	0,0000	0,0000	0,0000	0 E+00	0 E+00	0 E+00	-
	X	+	0,0000	0,0000	0,0000	0 E+00	0 E+00	0 E+00	-
02330	X	-	0,0000	0,0000	0,0000	0 E+00	0 E+00	0 E+00	-
	Y	+	0,0000	0,0000	0,0000	0 E+00	0 E+00	0 E+00	-
	Y	-	0,0000	0,0000	0,0000	0 E+00	0 E+00	0 E+00	-
	X	+	0,0000	0,0000	0,0000	0 E+00	0 E+00	0 E+00	-
02331	X	-	0,0000	0,0000	0,0000	0 E+00	0 E+00	0 E+00	-

Nodi - Spostamenti per eccentricità accidentale

Nodo	Dir	e	Sx	Sy	Sz	Θ x	Θ y	Θ z	σ t
			[cm]	[cm]	[cm]	[rad]	[rad]	[rad]	[N/mm²]
	Y	+	0,0000	0,0000	0,0000	0 E+00	0 E+00	0 E+00	-
	Y	-	0,0000	0,0000	0,0000	0 E+00	0 E+00	0 E+00	-
	X	+	0,0000	0,0000	0,0000	0 E+00	0 E+00	0 E+00	-
02332	X	-	0,0000	0,0000	0,0000	0 E+00	0 E+00	0 E+00	-
	Y	+	0,0000	0,0000	0,0000	0 E+00	0 E+00	0 E+00	-
	Y	-	0,0000	0,0000	0,0000	0 E+00	0 E+00	0 E+00	-
	X	+	0,0000	0,0000	0,0000	0 E+00	0 E+00	0 E+00	-
02333	X	-	0,0000	0,0000	0,0000	0 E+00	0 E+00	0 E+00	-
	Y	+	0,0000	0,0000	0,0000	0 E+00	0 E+00	0 E+00	-
	Y	-	0,0000	0,0000	0,0000	0 E+00	0 E+00	0 E+00	-
	X	+	0,0000	0,0000	0,0000	0 E+00	0 E+00	0 E+00	-
02334	X	-	0,0000	0,0000	0,0000	0 E+00	0 E+00	0 E+00	-
	Y	+	0,0000	0,0000	0,0000	0 E+00	0 E+00	0 E+00	-
	Y	-	0,0000	0,0000	0,0000	0 E+00	0 E+00	0 E+00	-
	X	+	0,0000	0,0000	0,0000	0 E+00	0 E+00	0 E+00	-
02335	X	-	0,0000	0,0000	0,0000	0 E+00	0 E+00	0 E+00	-
	Y	+	0,0000	0,0000	0,0000	0 E+00	0 E+00	0 E+00	-
	Y	-	0,0000	0,0000	0,0000	0 E+00	0 E+00	0 E+00	-
	X	+	0,0000	0,0000	0,0000	0 E+00	0 E+00	0 E+00	-
02336	X	-	0,0000	0,0000	0,0000	0 E+00	0 E+00	0 E+00	-
	Y	+	0,0000	0,0000	0,0000	0 E+00	0 E+00	0 E+00	-
	Y	-	0,0000	0,0000	0,0000	0 E+00	0 E+00	0 E+00	-
	X	+	0,0000	0,0000	0,0000	0 E+00	0 E+00	0 E+00	-
02337	X	-	0,0000	0,0000	0,0000	0 E+00	0 E+00	0 E+00	-
	Y	+	0,0000	0,0000	0,0000	0 E+00	0 E+00	0 E+00	-
	Y	-	0,0000	0,0000	0,0000	0 E+00	0 E+00	0 E+00	-
	X	+	0,0000	0,0000	0,0000	0 E+00	0 E+00	0 E+00	-
02338	X	-	0,0000	0,0000	0,0000	0 E+00	0 E+00	0 E+00	-
	Y	+	0,0000	0,0000	0,0000	0 E+00	0 E+00	0 E+00	-
	Y	-	0,0000	0,0000	0,0000	0 E+00	0 E+00	0 E+00	-
	X	+	0,0000	0,0000	0,0000	0 E+00	0 E+00	0 E+00	-
02339	X	-	0,0000	0,0000	0,0000	0 E+00	0 E+00	0 E+00	-
	Y	+	0,0000	0,0000	0,0000	0 E+00	0 E+00	0 E+00	-
	Y	-	0,0000	0,0000	0,0000	0 E+00	0 E+00	0 E+00	-
	X	+	0,0000	0,0000	0,0000	0 E+00	0 E+00	0 E+00	-
02340	X	-	0,0000	0,0000	0,0000	0 E+00	0 E+00	0 E+00	-
	Y	+	0,0000	0,0000	0,0000	0 E+00	0 E+00	0 E+00	-
	Y	-	0,0000	0,0000	0,0000	0 E+00	0 E+00	0 E+00	-
	X	+	0,0000	0,0000	0,0000	0 E+00	0 E+00	0 E+00	-
02341	X	-	0,0000	0,0000	0,0000	0 E+00	0 E+00	0 E+00	-
	Y	+	0,0000	0,0000	0,0000	0 E+00	0 E+00	0 E+00	-
	Y	-	0,0000	0,0000	0,0000	0 E+00	0 E+00	0 E+00	-
	X	+	0,0000	0,0000	0,0000	0 E+00	0 E+00	0 E+00	-
02342	X	-	0,0000	0,0000	0,0000	0 E+00	0 E+00	0 E+00	-
	Y	+	0,0000	0,0000	0,0000	0 E+00	0 E+00	0 E+00	-
	Y	-	0,0000	0,0000	0,0000	0 E+00	0 E+00	0 E+00	-
	X	+	0,0000	0,0000	0,0000	0 E+00	0 E+00	0 E+00	-
02343	X	-	0,0000	0,0000	0,0000	0 E+00	0 E+00	0 E+00	-
	Y	+	0,0000	0,0000	0,0000	0 E+00	0 E+00	0 E+00	-
	Y	-	0,0000	0,0000	0,0000	0 E+00	0 E+00	0 E+00	-
	X	+	0,0000	0,0000	0,0000	0 E+00	0 E+00	0 E+00	-
02344	X	-	0,0000	0,0000	0,0000	0 E+00	0 E+00	0 E+00	-
	Y	+	0,0000	0,0000	0,0000	0 E+00	0 E+00	0 E+00	-
	Y	-	0,0000	0,0000	0,0000	0 E+00	0 E+00	0 E+00	-
	X	+	0,0000	0,0000	0,0000	0 E+00	0 E+00	0 E+00	-
02345	X	-	0,0000	0,0000	0,0000	0 E+00	0 E+00	0 E+00	-
	Y	+	0,0000	0,0000	0,0000	0 E+00	0 E+00	0 E+00	-
	Y	-	0,0000	0,0000	0,0000	0 E+00	0 E+00	0 E+00	-
	X	+	0,0000	0,0000	0,0000	0 E+00	0 E+00	0 E+00	-
02346	X	-	0,0000	0,0000	0,0000	0 E+00	0 E+00	0 E+00	-
	Y	+	0,0000	0,0000	0,0000	0 E+00	0 E+00	0 E+00	-
	Y	-	0,0000	0,0000	0,0000	0 E+00	0 E+00	0 E+00	-
	X	+	0,0000	0,0000	0,0000	0 E+00	0 E+00	0 E+00	-
02347	X	-	0,0000	0,0000	0,0000	0 E+00	0 E+00	0 E+00	-
	Y	+	0,0000	0,0000	0,0000	0 E+00	0 E+00	0 E+00	-
	Y	-	0,0000	0,0000	0,0000	0 E+00	0 E+00	0 E+00	-
	X	+	0,0000	0,0000	0,0000	0 E+00	0 E+00	0 E+00	-
02348	X	-	0,0000	0,0000	0,0000	0 E+00	0 E+00	0 E+00	-
	Y	+	0,0000	0,0000	0,0000	0 E+00	0 E+00	0 E+00	-
	Y	-	0,0000	0,0000	0,0000	0 E+00	0 E+00	0 E+00	-
	X	+	0,0000	0,0000	0,0000	0 E+00	0 E+00	0 E+00	-
02349	X	-	0,0000	0,0000	0,0000	0 E+00	0 E+00	0 E+00	-
	Y	+	0,0000	0,0000	0,0000	0 E+00	0 E+00	0 E+00	-
	Y	-	0,0000	0,0000	0,0000	0 E+00	0 E+00	0 E+00	-
	X	+	0,0000	0,0000	0,0000	0 E+00	0 E+00	0 E+00	-
02350	X	-	0,0000	0,0000	0,0000	0 E+00	0 E+00	0 E+00	-
	Y	+	0,0000	0,0000	0,0000	0 E+00	0 E+00	0 E+00	-
	Y	-	0,0000	0,0000	0,0000	0 E+00	0 E+00	0 E+00	-
	X	+	0,0000	0,0000	0,0000	0 E+00	0 E+00	0 E+00	-

Nodi - Spostamenti per eccentricità accidentale

Nodo	Dir	e	Sx	Sy	Sz	Θ x	Θ y	Θ z	σ t
			[cm]	[cm]	[cm]	[rad]	[rad]	[rad]	[N/mm²]
02351	X	-	0,0000	0,0000	0,0000	0 E+00	0 E+00	0 E+00	-
	Y	+	0,0000	0,0000	0,0000	0 E+00	0 E+00	0 E+00	-
	Y	-	0,0000	0,0000	0,0000	0 E+00	0 E+00	0 E+00	-
02352	X	+	0,0000	0,0000	0,0000	0 E+00	0 E+00	0 E+00	-
	X	-	0,0000	0,0000	0,0000	0 E+00	0 E+00	0 E+00	-
	Y	+	0,0000	0,0000	0,0000	0 E+00	0 E+00	0 E+00	-
	Y	-	0,0000	0,0000	0,0000	0 E+00	0 E+00	0 E+00	-
02353	X	+	0,0000	0,0000	0,0000	0 E+00	0 E+00	0 E+00	-
	X	-	0,0000	0,0000	0,0000	0 E+00	0 E+00	0 E+00	-
	Y	+	0,0000	0,0000	0,0000	0 E+00	0 E+00	0 E+00	-
	Y	-	0,0000	0,0000	0,0000	0 E+00	0 E+00	0 E+00	-
02354	X	+	0,0000	0,0000	0,0000	0 E+00	0 E+00	0 E+00	-
	X	-	0,0000	0,0000	0,0000	0 E+00	0 E+00	0 E+00	-
	Y	+	0,0000	0,0000	0,0000	0 E+00	0 E+00	0 E+00	-
	Y	-	0,0000	0,0000	0,0000	0 E+00	0 E+00	0 E+00	-
02355	X	+	0,0000	0,0000	0,0000	0 E+00	0 E+00	0 E+00	-
	X	-	0,0000	0,0000	0,0000	0 E+00	0 E+00	0 E+00	-
	Y	+	0,0000	0,0000	0,0000	0 E+00	0 E+00	0 E+00	-
	Y	-	0,0000	0,0000	0,0000	0 E+00	0 E+00	0 E+00	-
02356	X	+	0,0000	0,0000	0,0000	0 E+00	0 E+00	0 E+00	-
	X	-	0,0000	0,0000	0,0000	0 E+00	0 E+00	0 E+00	-
	Y	+	0,0000	0,0000	0,0000	0 E+00	0 E+00	0 E+00	-
	Y	-	0,0000	0,0000	0,0000	0 E+00	0 E+00	0 E+00	-
02357	X	+	0,0000	0,0000	0,0000	0 E+00	0 E+00	0 E+00	-
	X	-	0,0000	0,0000	0,0000	0 E+00	0 E+00	0 E+00	-
	Y	+	0,0000	0,0000	0,0000	0 E+00	0 E+00	0 E+00	-
	Y	-	0,0000	0,0000	0,0000	0 E+00	0 E+00	0 E+00	-
02358	X	+	0,0000	0,0000	0,0000	0 E+00	0 E+00	0 E+00	-
	X	-	0,0000	0,0000	0,0000	0 E+00	0 E+00	0 E+00	-
	Y	+	0,0000	0,0000	0,0000	0 E+00	0 E+00	0 E+00	-
	Y	-	0,0000	0,0000	0,0000	0 E+00	0 E+00	0 E+00	-
02359	X	+	0,0000	0,0000	0,0000	0 E+00	0 E+00	0 E+00	-
	X	-	0,0000	0,0000	0,0000	0 E+00	0 E+00	0 E+00	-
	Y	+	0,0000	0,0000	0,0000	0 E+00	0 E+00	0 E+00	-
	Y	-	0,0000	0,0000	0,0000	0 E+00	0 E+00	0 E+00	-
02360	X	+	0,0000	0,0000	0,0000	0 E+00	0 E+00	0 E+00	-
	X	-	0,0000	0,0000	0,0000	0 E+00	0 E+00	0 E+00	-
	Y	+	0,0000	0,0000	0,0000	0 E+00	0 E+00	0 E+00	-
	Y	-	0,0000	0,0000	0,0000	0 E+00	0 E+00	0 E+00	-
02361	X	+	0,0000	0,0000	0,0000	0 E+00	0 E+00	0 E+00	-
	X	-	0,0000	0,0000	0,0000	0 E+00	0 E+00	0 E+00	-
	Y	+	0,0000	0,0000	0,0000	0 E+00	0 E+00	0 E+00	-
	Y	-	0,0000	0,0000	0,0000	0 E+00	0 E+00	0 E+00	-
02362	X	+	0,0000	0,0000	0,0000	0 E+00	0 E+00	0 E+00	-
	X	-	0,0000	0,0000	0,0000	0 E+00	0 E+00	0 E+00	-
	Y	+	0,0000	0,0000	0,0000	0 E+00	0 E+00	0 E+00	-
	Y	-	0,0000	0,0000	0,0000	0 E+00	0 E+00	0 E+00	-
02363	X	+	0,0000	0,0000	0,0000	0 E+00	0 E+00	0 E+00	-
	X	-	0,0000	0,0000	0,0000	0 E+00	0 E+00	0 E+00	-
	Y	+	0,0000	0,0000	0,0000	0 E+00	0 E+00	0 E+00	-
	Y	-	0,0000	0,0000	0,0000	0 E+00	0 E+00	0 E+00	-
02364	X	+	0,0000	0,0000	0,0000	0 E+00	0 E+00	0 E+00	-
	X	-	0,0000	0,0000	0,0000	0 E+00	0 E+00	0 E+00	-
	Y	+	0,0000	0,0000	0,0000	0 E+00	0 E+00	0 E+00	-
	Y	-	0,0000	0,0000	0,0000	0 E+00	0 E+00	0 E+00	-
02365	X	+	0,0000	0,0000	0,0000	0 E+00	0 E+00	0 E+00	-
	X	-	0,0000	0,0000	0,0000	0 E+00	0 E+00	0 E+00	-
	Y	+	0,0000	0,0000	0,0000	0 E+00	0 E+00	0 E+00	-
	Y	-	0,0000	0,0000	0,0000	0 E+00	0 E+00	0 E+00	-
02366	X	+	0,0000	0,0000	0,0000	0 E+00	0 E+00	0 E+00	-
	X	-	0,0000	0,0000	0,0000	0 E+00	0 E+00	0 E+00	-
	Y	+	0,0000	0,0000	0,0000	0 E+00	0 E+00	0 E+00	-
	Y	-	0,0000	0,0000	0,0000	0 E+00	0 E+00	0 E+00	-
02367	X	+	0,0000	0,0000	0,0000	0 E+00	0 E+00	0 E+00	-
	X	-	0,0000	0,0000	0,0000	0 E+00	0 E+00	0 E+00	-
	Y	+	0,0000	0,0000	0,0000	0 E+00	0 E+00	0 E+00	-
	Y	-	0,0000	0,0000	0,0000	0 E+00	0 E+00	0 E+00	-
02368	X	+	0,0000	0,0000	0,0000	0 E+00	0 E+00	0 E+00	-
	X	-	0,0000	0,0000	0,0000	0 E+00	0 E+00	0 E+00	-
	Y	+	0,0000	0,0000	0,0000	0 E+00	0 E+00	0 E+00	-
	Y	-	0,0000	0,0000	0,0000	0 E+00	0 E+00	0 E+00	-
02369	X	+	0,0000	0,0000	0,0000	0 E+00	0 E+00	0 E+00	-
	X	-	0,0000	0,0000	0,0000	0 E+00	0 E+00	0 E+00	-
	Y	+	0,0000	0,0000	0,0000	0 E+00	0 E+00	0 E+00	-
	Y	-	0,0000	0,0000	0,0000	0 E+00	0 E+00	0 E+00	-
02370	X	+	0,0000	0,0000	0,0000	0 E+00	0 E+00	0 E+00	-
	X	-	0,0000	0,0000	0,0000	0 E+00	0 E+00	0 E+00	-
	Y	+	0,0000	0,0000	0,0000	0 E+00	0 E+00	0 E+00	-
	Y	-	0,0000	0,0000	0,0000	0 E+00	0 E+00	0 E+00	-

Nodi - Spostamenti per eccentricità accidentale

Nodo	Dir	e	Sx	Sy	Sz	Θ x	Θ y	Θ z	σ t
			[cm]	[cm]	[cm]	[rad]	[rad]	[rad]	[N/mm²]
02371	X	+	0,0000	0,0000	0,0000	0 E+00	0 E+00	0 E+00	-
	X	-	0,0000	0,0000	0,0000	0 E+00	0 E+00	0 E+00	-
	Y	+	0,0000	0,0000	0,0000	0 E+00	0 E+00	0 E+00	-
	Y	-	0,0000	0,0000	0,0000	0 E+00	0 E+00	0 E+00	-
02372	X	+	0,0000	0,0000	0,0000	0 E+00	0 E+00	0 E+00	-
	X	-	0,0000	0,0000	0,0000	0 E+00	0 E+00	0 E+00	-
	Y	+	0,0000	0,0000	0,0000	0 E+00	0 E+00	0 E+00	-
	Y	-	0,0000	0,0000	0,0000	0 E+00	0 E+00	0 E+00	-
02373	X	+	0,0000	0,0000	0,0000	0 E+00	0 E+00	0 E+00	-
	X	-	0,0000	0,0000	0,0000	0 E+00	0 E+00	0 E+00	-
	Y	+	0,0000	0,0000	0,0000	0 E+00	0 E+00	0 E+00	-
	Y	-	0,0000	0,0000	0,0000	0 E+00	0 E+00	0 E+00	-
02374	X	+	0,0000	0,0000	0,0000	0 E+00	0 E+00	0 E+00	-
	X	-	0,0000	0,0000	0,0000	0 E+00	0 E+00	0 E+00	-
	Y	+	0,0000	0,0000	0,0000	0 E+00	0 E+00	0 E+00	-
	Y	-	0,0000	0,0000	0,0000	0 E+00	0 E+00	0 E+00	-
02375	X	+	0,0000	0,0000	0,0000	0 E+00	0 E+00	0 E+00	-
	X	-	0,0000	0,0000	0,0000	0 E+00	0 E+00	0 E+00	-
	Y	+	0,0000	0,0000	0,0000	0 E+00	0 E+00	0 E+00	-
	Y	-	0,0000	0,0000	0,0000	0 E+00	0 E+00	0 E+00	-
02376	X	+	0,0000	0,0000	0,0000	0 E+00	0 E+00	0 E+00	-
	X	-	0,0000	0,0000	0,0000	0 E+00	0 E+00	0 E+00	-
	Y	+	0,0000	0,0000	0,0000	0 E+00	0 E+00	0 E+00	-
	Y	-	0,0000	0,0000	0,0000	0 E+00	0 E+00	0 E+00	-
02377	X	+	0,0000	0,0000	0,0000	0 E+00	0 E+00	0 E+00	-
	X	-	0,0000	0,0000	0,0000	0 E+00	0 E+00	0 E+00	-
	Y	+	0,0000	0,0000	0,0000	0 E+00	0 E+00	0 E+00	-
	Y	-	0,0000	0,0000	0,0000	0 E+00	0 E+00	0 E+00	-
02378	X	+	0,0000	0,0000	0,0000	0 E+00	0 E+00	0 E+00	-
	X	-	0,0000	0,0000	0,0000	0 E+00	0 E+00	0 E+00	-
	Y	+	0,0000	0,0000	0,0000	0 E+00	0 E+00	0 E+00	-
	Y	-	0,0000	0,0000	0,0000	0 E+00	0 E+00	0 E+00	-
02379	X	+	0,0000	0,0000	0,0000	0 E+00	0 E+00	0 E+00	-
	X	-	0,0000	0,0000	0,0000	0 E+00	0 E+00	0 E+00	-
	Y	+	0,0000	0,0000	0,0000	0 E+00	0 E+00	0 E+00	-
	Y	-	0,0000	0,0000	0,0000	0 E+00	0 E+00	0 E+00	-
02380	X	+	0,0000	0,0000	0,0000	0 E+00	0 E+00	0 E+00	-
	X	-	0,0000	0,0000	0,0000	0 E+00	0 E+00	0 E+00	-
	Y	+	0,0000	0,0000	0,0000	0 E+00	0 E+00	0 E+00	-
	Y	-	0,0000	0,0000	0,0000	0 E+00	0 E+00	0 E+00	-
02381	X	+	0,0000	0,0000	0,0000	0 E+00	0 E+00	0 E+00	-
	X	-	0,0000	0,0000	0,0000	0 E+00	0 E+00	0 E+00	-
	Y	+	0,0000	0,0000	0,0000	0 E+00	0 E+00	0 E+00	-
	Y	-	0,0000	0,0000	0,0000	0 E+00	0 E+00	0 E+00	-
02382	X	+	0,0000	0,0000	0,0000	0 E+00	0 E+00	0 E+00	-
	X	-	0,0000	0,0000	0,0000	0 E+00	0 E+00	0 E+00	-
	Y	+	0,0000	0,0000	0,0000	0 E+00	0 E+00	0 E+00	-
	Y	-	0,0000	0,0000	0,0000	0 E+00	0 E+00	0 E+00	-
02383	X	+	0,0000	0,0000	0,0000	0 E+00	0 E+00	0 E+00	-
	X	-	0,0000	0,0000	0,0000	0 E+00	0 E+00	0 E+00	-
	Y	+	0,0000	0,0000	0,0000	0 E+00	0 E+00	0 E+00	-
	Y	-	0,0000	0,0000	0,0000	0 E+00	0 E+00	0 E+00	-
02384	X	+	0,0000	0,0000	0,0000	0 E+00	0 E+00	0 E+00	-
	X	-	0,0000	0,0000	0,0000	0 E+00	0 E+00	0 E+00	-
	Y	+	0,0000	0,0000	0,0000	0 E+00	0 E+00	0 E+00	-
	Y	-	0,0000	0,0000	0,0000	0 E+00	0 E+00	0 E+00	-
02385	X	+	0,0000	0,0000	0,0000	0 E+00	0 E+00	0 E+00	-
	X	-	0,0000	0,0000	0,0000	0 E+00	0 E+00	0 E+00	-
	Y	+	0,0000	0,0000	0,0000	0 E+00	0 E+00	0 E+00	-
	Y	-	0,0000	0,0000	0,0000	0 E+00	0 E+00	0 E+00	-
02386	X	+	0,0000	0,0000	0,0000	0 E+00	0 E+00	0 E+00	-
	X	-	0,0000	0,0000	0,0000	0 E+00	0 E+00	0 E+00	-
	Y	+	0,0000	0,0000	0,0000	0 E+00	0 E+00	0 E+00	-
	Y	-	0,0000	0,0000	0,0000	0 E+00	0 E+00	0 E+00	-
02387	X	+	0,0000	0,0000	0,0000	0 E+00	0 E+00	0 E+00	-
	X	-	0,0000	0,0000	0,0000	0 E+00	0 E+00	0 E+00	-
	Y	+	0,0000	0,0000	0,0000	0 E+00	0 E+00	0 E+00	-
	Y	-	0,0000	0,0000	0,0000	0 E+00	0 E+00	0 E+00	-
02388	X	+	0,0000	0,0000	0,0000	0 E+00	0 E+00	0 E+00	-
	X	-	0,0000	0,0000	0,0000	0 E+00	0 E+00	0 E+00	-
	Y	+	0,0000	0,0000	0,0000	0 E+00	0 E+00	0 E+00	-
	Y	-	0,0000	0,0000	0,0000	0 E+00	0 E+00	0 E+00	-
02389	X	+	0,0000	0,0000	0,0000	0 E+00	0 E+00	0 E+00	-
	X	-	0,0000	0,0000	0,0000	0 E+00	0 E+00	0 E+00	-
	Y	+	0,0000	0,0000	0,0000	0 E+00	0 E+00	0 E+00	-
	Y	-	0,0000	0,0000	0,0000	0 E+00	0 E+00	0 E+00	-
02390	X	+	0,0000	0,0000	0,0000	0 E+00	0 E+00	0 E+00	-
	X	-	0,0000	0,0000	0,0000	0 E+00	0 E+00	0 E+00	-
	Y	+	0,0000	0,0000	0,0000	0 E+00	0 E+00	0 E+00	-

Nodi - Spostamenti per eccentricità accidentale

Nodo	Dir	e	Sx	Sy	Sz	Θ x	Θ y	Θ z	σ t
			[cm]	[cm]	[cm]	[rad]	[rad]	[rad]	[N/mm²]
	Y	-	0,0000	0,0000	0,0000	0 E+00	0 E+00	0 E+00	-
	X	+	0,0000	0,0000	0,0000	0 E+00	0 E+00	0 E+00	-
02391	X	-	0,0000	0,0000	0,0000	0 E+00	0 E+00	0 E+00	-
	Y	+	0,0000	0,0000	0,0000	0 E+00	0 E+00	0 E+00	-
	Y	-	0,0000	0,0000	0,0000	0 E+00	0 E+00	0 E+00	-
	X	+	0,0000	0,0000	0,0000	0 E+00	0 E+00	0 E+00	-
02392	X	-	0,0000	0,0000	0,0000	0 E+00	0 E+00	0 E+00	-
	Y	+	0,0000	0,0000	0,0000	0 E+00	0 E+00	0 E+00	-
	Y	-	0,0000	0,0000	0,0000	0 E+00	0 E+00	0 E+00	-
	X	+	0,0000	0,0000	0,0000	0 E+00	0 E+00	0 E+00	-
02393	X	-	0,0000	0,0000	0,0000	0 E+00	0 E+00	0 E+00	-
	Y	+	0,0000	0,0000	0,0000	0 E+00	0 E+00	0 E+00	-
	Y	-	0,0000	0,0000	0,0000	0 E+00	0 E+00	0 E+00	-
	X	+	0,0000	0,0000	0,0000	0 E+00	0 E+00	0 E+00	-
02394	X	-	0,0000	0,0000	0,0000	0 E+00	0 E+00	0 E+00	-
	Y	+	0,0000	0,0000	0,0000	0 E+00	0 E+00	0 E+00	-
	Y	-	0,0000	0,0000	0,0000	0 E+00	0 E+00	0 E+00	-
	X	+	0,0000	0,0000	0,0000	0 E+00	0 E+00	0 E+00	-
02395	X	-	0,0000	0,0000	0,0000	0 E+00	0 E+00	0 E+00	-
	Y	+	0,0000	0,0000	0,0000	0 E+00	0 E+00	0 E+00	-
	Y	-	0,0000	0,0000	0,0000	0 E+00	0 E+00	0 E+00	-
	X	+	0,0000	0,0000	0,0000	0 E+00	0 E+00	0 E+00	-
02396	X	-	0,0000	0,0000	0,0000	0 E+00	0 E+00	0 E+00	-
	Y	+	0,0000	0,0000	0,0000	0 E+00	0 E+00	0 E+00	-
	Y	-	0,0000	0,0000	0,0000	0 E+00	0 E+00	0 E+00	-
	X	+	0,0000	0,0000	0,0000	0 E+00	0 E+00	0 E+00	-
02397	X	-	0,0000	0,0000	0,0000	0 E+00	0 E+00	0 E+00	-
	Y	+	0,0000	0,0000	0,0000	0 E+00	0 E+00	0 E+00	-
	Y	-	0,0000	0,0000	0,0000	0 E+00	0 E+00	0 E+00	-
	X	+	0,0000	0,0000	0,0000	0 E+00	0 E+00	0 E+00	-
02398	X	-	0,0000	0,0000	0,0000	0 E+00	0 E+00	0 E+00	-
	Y	+	0,0000	0,0000	0,0000	0 E+00	0 E+00	0 E+00	-
	Y	-	0,0000	0,0000	0,0000	0 E+00	0 E+00	0 E+00	-
	X	+	0,0000	0,0000	0,0000	0 E+00	0 E+00	0 E+00	-
02399	X	-	0,0000	0,0000	0,0000	0 E+00	0 E+00	0 E+00	-
	Y	+	0,0000	0,0000	0,0000	0 E+00	0 E+00	0 E+00	-
	Y	-	0,0000	0,0000	0,0000	0 E+00	0 E+00	0 E+00	-
	X	+	0,0000	0,0000	0,0000	0 E+00	0 E+00	0 E+00	-
02400	X	-	0,0000	0,0000	0,0000	0 E+00	0 E+00	0 E+00	-
	Y	+	0,0000	0,0000	0,0000	0 E+00	0 E+00	0 E+00	-
	Y	-	0,0000	0,0000	0,0000	0 E+00	0 E+00	0 E+00	-
	X	+	0,0000	0,0000	0,0000	0 E+00	0 E+00	0 E+00	-
02401	X	-	0,0000	0,0000	0,0000	0 E+00	0 E+00	0 E+00	-
	Y	+	0,0000	0,0000	0,0000	0 E+00	0 E+00	0 E+00	-
	Y	-	0,0000	0,0000	0,0000	0 E+00	0 E+00	0 E+00	-
	X	+	0,0000	0,0000	0,0000	0 E+00	0 E+00	0 E+00	-
02402	X	-	0,0000	0,0000	0,0000	0 E+00	0 E+00	0 E+00	-
	Y	+	0,0000	0,0000	0,0000	0 E+00	0 E+00	0 E+00	-
	Y	-	0,0000	0,0000	0,0000	0 E+00	0 E+00	0 E+00	-
	X	+	0,0000	0,0000	0,0000	0 E+00	0 E+00	0 E+00	-
02403	X	-	0,0000	0,0000	0,0000	0 E+00	0 E+00	0 E+00	-
	Y	+	0,0000	0,0000	0,0000	0 E+00	0 E+00	0 E+00	-
	Y	-	0,0000	0,0000	0,0000	0 E+00	0 E+00	0 E+00	-
	X	+	0,0000	0,0000	0,0000	0 E+00	0 E+00	0 E+00	-
02404	X	-	0,0000	0,0000	0,0000	0 E+00	0 E+00	0 E+00	-
	Y	+	0,0000	0,0000	0,0000	0 E+00	0 E+00	0 E+00	-
	Y	-	0,0000	0,0000	0,0000	0 E+00	0 E+00	0 E+00	-
	X	+	0,0000	0,0000	0,0000	0 E+00	0 E+00	0 E+00	-
02405	X	-	0,0000	0,0000	0,0000	0 E+00	0 E+00	0 E+00	-
	Y	+	0,0000	0,0000	0,0000	0 E+00	0 E+00	0 E+00	-
	Y	-	0,0000	0,0000	0,0000	0 E+00	0 E+00	0 E+00	-
	X	+	0,0000	0,0000	0,0000	0 E+00	0 E+00	0 E+00	-
02406	X	-	0,0000	0,0000	0,0000	0 E+00	0 E+00	0 E+00	-
	Y	+	0,0000	0,0000	0,0000	0 E+00	0 E+00	0 E+00	-
	Y	-	0,0000	0,0000	0,0000	0 E+00	0 E+00	0 E+00	-
	X	+	0,0000	0,0000	0,0000	0 E+00	0 E+00	0 E+00	-
02407	X	-	0,0000	0,0000	0,0000	0 E+00	0 E+00	0 E+00	-
	Y	+	0,0000	0,0000	0,0000	0 E+00	0 E+00	0 E+00	-
	Y	-	0,0000	0,0000	0,0000	0 E+00	0 E+00	0 E+00	-
	X	+	0,0000	0,0000	0,0000	0 E+00	0 E+00	0 E+00	-
02408	X	-	0,0000	0,0000	0,0000	0 E+00	0 E+00	0 E+00	-
	Y	+	0,0000	0,0000	0,0000	0 E+00	0 E+00	0 E+00	-
	Y	-	0,0000	0,0000	0,0000	0 E+00	0 E+00	0 E+00	-
	X	+	0,0000	0,0000	0,0000	0 E+00	0 E+00	0 E+00	-
02409	X	-	0,0000	0,0000	0,0000	0 E+00	0 E+00	0 E+00	-
	Y	+	0,0000	0,0000	0,0000	0 E+00	0 E+00	0 E+00	-
	Y	-	0,0000	0,0000	0,0000	0 E+00	0 E+00	0 E+00	-
	X	+	0,0000	0,0000	0,0000	0 E+00	0 E+00	0 E+00	-
02410	X	-	0,0000	0,0000	0,0000	0 E+00	0 E+00	0 E+00	-

Nodi - Spostamenti per eccentricità accidentale

Nodo	Dir	e	Sx	Sy	Sz	Θ x	Θ y	Θ z	σ t
			[cm]	[cm]	[cm]	[rad]	[rad]	[rad]	[N/mm²]
	Y	+	0,0000	0,0000	0,0000	0 E+00	0 E+00	0 E+00	-
	Y	-	0,0000	0,0000	0,0000	0 E+00	0 E+00	0 E+00	-
	X	+	0,0000	0,0000	0,0000	0 E+00	0 E+00	0 E+00	-
02411	X	-	0,0000	0,0000	0,0000	0 E+00	0 E+00	0 E+00	-
	Y	+	0,0000	0,0000	0,0000	0 E+00	0 E+00	0 E+00	-
	Y	-	0,0000	0,0000	0,0000	0 E+00	0 E+00	0 E+00	-
	X	+	0,0000	0,0000	0,0000	0 E+00	0 E+00	0 E+00	-
02412	X	-	0,0000	0,0000	0,0000	0 E+00	0 E+00	0 E+00	-
	Y	+	0,0000	0,0000	0,0000	0 E+00	0 E+00	0 E+00	-
	Y	-	0,0000	0,0000	0,0000	0 E+00	0 E+00	0 E+00	-
	X	+	0,0000	0,0000	0,0000	0 E+00	0 E+00	0 E+00	-
02413	X	-	0,0000	0,0000	0,0000	0 E+00	0 E+00	0 E+00	-
	Y	+	0,0000	0,0000	0,0000	0 E+00	0 E+00	0 E+00	-
	Y	-	0,0000	0,0000	0,0000	0 E+00	0 E+00	0 E+00	-
	X	+	0,0000	0,0000	0,0000	0 E+00	0 E+00	0 E+00	-
02414	X	-	0,0000	0,0000	0,0000	0 E+00	0 E+00	0 E+00	-
	Y	+	0,0000	0,0000	0,0000	0 E+00	0 E+00	0 E+00	-
	Y	-	0,0000	0,0000	0,0000	0 E+00	0 E+00	0 E+00	-
	X	+	0,0000	0,0000	0,0000	0 E+00	0 E+00	0 E+00	-
02415	X	-	0,0000	0,0000	0,0000	0 E+00	0 E+00	0 E+00	-
	Y	+	0,0000	0,0000	0,0000	0 E+00	0 E+00	0 E+00	-
	Y	-	0,0000	0,0000	0,0000	0 E+00	0 E+00	0 E+00	-
	X	+	0,0000	0,0000	0,0000	0 E+00	0 E+00	0 E+00	-
02416	X	-	0,0000	0,0000	0,0000	0 E+00	0 E+00	0 E+00	-
	Y	+	0,0000	0,0000	0,0000	0 E+00	0 E+00	0 E+00	-
	Y	-	0,0000	0,0000	0,0000	0 E+00	0 E+00	0 E+00	-
	X	+	0,0000	0,0000	0,0000	0 E+00	0 E+00	0 E+00	-
02417	X	-	0,0000	0,0000	0,0000	0 E+00	0 E+00	0 E+00	-
	Y	+	0,0000	0,0000	0,0000	0 E+00	0 E+00	0 E+00	-
	Y	-	0,0000	0,0000	0,0000	0 E+00	0 E+00	0 E+00	-
	X	+	0,0000	0,0000	0,0000	0 E+00	0 E+00	0 E+00	-
02418	X	-	0,0000	0,0000	0,0000	0 E+00	0 E+00	0 E+00	-
	Y	+	0,0000	0,0000	0,0000	0 E+00	0 E+00	0 E+00	-
	Y	-	0,0000	0,0000	0,0000	0 E+00	0 E+00	0 E+00	-
	X	+	0,0000	0,0000	0,0000	0 E+00	0 E+00	0 E+00	-
02419	X	-	0,0000	0,0000	0,0000	0 E+00	0 E+00	0 E+00	-
	Y	+	0,0000	0,0000	0,0000	0 E+00	0 E+00	0 E+00	-
	Y	-	0,0000	0,0000	0,0000	0 E+00	0 E+00	0 E+00	-
	X	+	0,0000	0,0000	0,0000	0 E+00	0 E+00	0 E+00	-
02420	X	-	0,0000	0,0000	0,0000	0 E+00	0 E+00	0 E+00	-
	Y	+	0,0000	0,0000	0,0000	0 E+00	0 E+00	0 E+00	-
	Y	-	0,0000	0,0000	0,0000	0 E+00	0 E+00	0 E+00	-
	X	+	0,0000	0,0000	0,0000	0 E+00	0 E+00	0 E+00	-
02421	X	-	0,0000	0,0000	0,0000	0 E+00	0 E+00	0 E+00	-
	Y	+	0,0000	0,0000	0,0000	0 E+00	0 E+00	0 E+00	-
	Y	-	0,0000	0,0000	0,0000	0 E+00	0 E+00	0 E+00	-
	X	+	0,0000	0,0000	0,0000	0 E+00	0 E+00	0 E+00	-
02422	X	-	0,0000	0,0000	0,0000	0 E+00	0 E+00	0 E+00	-
	Y	+	0,0000	0,0000	0,0000	0 E+00	0 E+00	0 E+00	-
	Y	-	0,0000	0,0000	0,0000	0 E+00	0 E+00	0 E+00	-
	X	+	0,0000	0,0000	0,0000	0 E+00	0 E+00	0 E+00	-
02423	X	-	0,0000	0,0000	0,0000	0 E+00	0 E+00	0 E+00	-
	Y	+	0,0000	0,0000	0,0000	0 E+00	0 E+00	0 E+00	-
	Y	-	0,0000	0,0000	0,0000	0 E+00	0 E+00	0 E+00	-
	X	+	0,0000	0,0000	0,0000	0 E+00	0 E+00	0 E+00	-
02424	X	-	0,0000	0,0000	0,0000	0 E+00	0 E+00	0 E+00	-
	Y	+	0,0000	0,0000	0,0000	0 E+00	0 E+00	0 E+00	-
	Y	-	0,0000	0,0000	0,0000	0 E+00	0 E+00	0 E+00	-
	X	+	0,0000	0,0000	0,0000	0 E+00	0 E+00	0 E+00	-
02425	X	-	0,0000	0,0000	0,0000	0 E+00	0 E+00	0 E+00	-
	Y	+	0,0000	0,0000	0,0000	0 E+00	0 E+00	0 E+00	-
	Y	-	0,0000	0,0000	0,0000	0 E+00	0 E+00	0 E+00	-
	X	+	0,0000	0,0000	0,0000	0 E+00	0 E+00	0 E+00	-
02426	X	-	0,0000	0,0000	0,0000	0 E+00	0 E+00	0 E+00	-
	Y	+	0,0000	0,0000	0,0000	0 E+00	0 E+00	0 E+00	-
	Y	-	0,0000	0,0000	0,0000	0 E+00	0 E+00	0 E+00	-
	X	+	0,0000	0,0000	0,0000	0 E+00	0 E+00	0 E+00	-
02427	X	-	0,0000	0,0000	0,0000	0 E+00	0 E+00	0 E+00	-
	Y	+	0,0000	0,0000	0,0000	0 E+00	0 E+00	0 E+00	-
	Y	-	0,0000	0,0000	0,0000	0 E+00	0 E+00	0 E+00	-
	X	+	0,0000	0,0000	0,0000	0 E+00	0 E+00	0 E+00	-
02428	X	-	0,0000	0,0000	0,0000	0 E+00	0 E+00	0 E+00	-
	Y	+	0,0000	0,0000	0,0000	0 E+00	0 E+00	0 E+00	-
	Y	-	0,0000	0,0000	0,0000	0 E+00	0 E+00	0 E+00	-
	X	+	0,0000	0,0000	0,0000	0 E+00	0 E+00	0 E+00	-
02429	X	-	0,0000	0,0000	0,0000	0 E+00	0 E+00	0 E+00	-
	Y	+	0,0000	0,0000	0,0000	0 E+00	0 E+00	0 E+00	-
	Y	-	0,0000	0,0000	0,0000	0 E+00	0 E+00	0 E+00	-
	X	+	0,0000	0,0000	0,0000	0 E+00	0 E+00	0 E+00	-

Nodi - Spostamenti per eccentricità accidentale

Nodo	Dir	e	Sx	Sy	Sz	Θ x	Θ y	Θ z	σ t
			[cm]	[cm]	[cm]	[rad]	[rad]	[rad]	[N/mm²]
02430	X	-	0,0000	0,0000	0,0000	0 E+00	0 E+00	0 E+00	-
	Y	+	0,0000	0,0000	0,0000	0 E+00	0 E+00	0 E+00	-
	Y	-	0,0000	0,0000	0,0000	0 E+00	0 E+00	0 E+00	-
02431	X	+	0,0000	0,0000	0,0000	0 E+00	0 E+00	0 E+00	-
	X	-	0,0000	0,0000	0,0000	0 E+00	0 E+00	0 E+00	-
	Y	+	0,0000	0,0000	0,0000	0 E+00	0 E+00	0 E+00	-
	Y	-	0,0000	0,0000	0,0000	0 E+00	0 E+00	0 E+00	-
02432	X	+	0,0000	0,0000	0,0000	0 E+00	0 E+00	0 E+00	-
	X	-	0,0000	0,0000	0,0000	0 E+00	0 E+00	0 E+00	-
	Y	+	0,0000	0,0000	0,0000	0 E+00	0 E+00	0 E+00	-
	Y	-	0,0000	0,0000	0,0000	0 E+00	0 E+00	0 E+00	-
02433	X	+	0,0000	0,0000	0,0000	0 E+00	0 E+00	0 E+00	-
	X	-	0,0000	0,0000	0,0000	0 E+00	0 E+00	0 E+00	-
	Y	+	0,0000	0,0000	0,0000	0 E+00	0 E+00	0 E+00	-
	Y	-	0,0000	0,0000	0,0000	0 E+00	0 E+00	0 E+00	-
02434	X	+	0,0000	0,0000	0,0000	0 E+00	0 E+00	0 E+00	-
	X	-	0,0000	0,0000	0,0000	0 E+00	0 E+00	0 E+00	-
	Y	+	0,0000	0,0000	0,0000	0 E+00	0 E+00	0 E+00	-
	Y	-	0,0000	0,0000	0,0000	0 E+00	0 E+00	0 E+00	-
02435	X	+	0,0000	0,0000	0,0000	0 E+00	0 E+00	0 E+00	-
	X	-	0,0000	0,0000	0,0000	0 E+00	0 E+00	0 E+00	-
	Y	+	0,0000	0,0000	0,0000	0 E+00	0 E+00	0 E+00	-
	Y	-	0,0000	0,0000	0,0000	0 E+00	0 E+00	0 E+00	-
02436	X	+	0,0000	0,0000	0,0000	0 E+00	0 E+00	0 E+00	-
	X	-	0,0000	0,0000	0,0000	0 E+00	0 E+00	0 E+00	-
	Y	+	0,0000	0,0000	0,0000	0 E+00	0 E+00	0 E+00	-
	Y	-	0,0000	0,0000	0,0000	0 E+00	0 E+00	0 E+00	-
02437	X	+	0,0000	0,0000	0,0000	0 E+00	0 E+00	0 E+00	-
	X	-	0,0000	0,0000	0,0000	0 E+00	0 E+00	0 E+00	-
	Y	+	0,0000	0,0000	0,0000	0 E+00	0 E+00	0 E+00	-
	Y	-	0,0000	0,0000	0,0000	0 E+00	0 E+00	0 E+00	-
02438	X	+	0,0000	0,0000	0,0000	0 E+00	0 E+00	0 E+00	-
	X	-	0,0000	0,0000	0,0000	0 E+00	0 E+00	0 E+00	-
	Y	+	0,0000	0,0000	0,0000	0 E+00	0 E+00	0 E+00	-
	Y	-	0,0000	0,0000	0,0000	0 E+00	0 E+00	0 E+00	-
02439	X	+	0,0000	0,0000	0,0000	0 E+00	0 E+00	0 E+00	-
	X	-	0,0000	0,0000	0,0000	0 E+00	0 E+00	0 E+00	-
	Y	+	0,0000	0,0000	0,0000	0 E+00	0 E+00	0 E+00	-
	Y	-	0,0000	0,0000	0,0000	0 E+00	0 E+00	0 E+00	-
02440	X	+	0,0000	0,0000	0,0000	0 E+00	0 E+00	0 E+00	-
	X	-	0,0000	0,0000	0,0000	0 E+00	0 E+00	0 E+00	-
	Y	+	0,0000	0,0000	0,0000	0 E+00	0 E+00	0 E+00	-
	Y	-	0,0000	0,0000	0,0000	0 E+00	0 E+00	0 E+00	-
02441	X	+	0,0000	0,0000	0,0000	0 E+00	0 E+00	0 E+00	-
	X	-	0,0000	0,0000	0,0000	0 E+00	0 E+00	0 E+00	-
	Y	+	0,0000	0,0000	0,0000	0 E+00	0 E+00	0 E+00	-
	Y	-	0,0000	0,0000	0,0000	0 E+00	0 E+00	0 E+00	-
02442	X	+	0,0000	0,0000	0,0000	0 E+00	0 E+00	0 E+00	-
	X	-	0,0000	0,0000	0,0000	0 E+00	0 E+00	0 E+00	-
	Y	+	0,0000	0,0000	0,0000	0 E+00	0 E+00	0 E+00	-
	Y	-	0,0000	0,0000	0,0000	0 E+00	0 E+00	0 E+00	-
02443	X	+	0,0000	0,0000	0,0000	0 E+00	0 E+00	0 E+00	-
	X	-	0,0000	0,0000	0,0000	0 E+00	0 E+00	0 E+00	-
	Y	+	0,0000	0,0000	0,0000	0 E+00	0 E+00	0 E+00	-
	Y	-	0,0000	0,0000	0,0000	0 E+00	0 E+00	0 E+00	-
02444	X	+	0,0000	0,0000	0,0000	0 E+00	0 E+00	0 E+00	-
	X	-	0,0000	0,0000	0,0000	0 E+00	0 E+00	0 E+00	-
	Y	+	0,0000	0,0000	0,0000	0 E+00	0 E+00	0 E+00	-
	Y	-	0,0000	0,0000	0,0000	0 E+00	0 E+00	0 E+00	-
02445	X	+	0,0000	0,0000	0,0000	0 E+00	0 E+00	0 E+00	-
	X	-	0,0000	0,0000	0,0000	0 E+00	0 E+00	0 E+00	-
	Y	+	0,0000	0,0000	0,0000	0 E+00	0 E+00	0 E+00	-
	Y	-	0,0000	0,0000	0,0000	0 E+00	0 E+00	0 E+00	-
02446	X	+	0,0000	0,0000	0,0000	0 E+00	0 E+00	0 E+00	-
	X	-	0,0000	0,0000	0,0000	0 E+00	0 E+00	0 E+00	-
	Y	+	0,0000	0,0000	0,0000	0 E+00	0 E+00	0 E+00	-
	Y	-	0,0000	0,0000	0,0000	0 E+00	0 E+00	0 E+00	-
02447	X	+	0,0000	0,0000	0,0000	0 E+00	0 E+00	0 E+00	-
	X	-	0,0000	0,0000	0,0000	0 E+00	0 E+00	0 E+00	-
	Y	+	0,0000	0,0000	0,0000	0 E+00	0 E+00	0 E+00	-
	Y	-	0,0000	0,0000	0,0000	0 E+00	0 E+00	0 E+00	-
02448	X	+	0,0000	0,0000	0,0000	0 E+00	0 E+00	0 E+00	-
	X	-	0,0000	0,0000	0,0000	0 E+00	0 E+00	0 E+00	-
	Y	+	0,0000	0,0000	0,0000	0 E+00	0 E+00	0 E+00	-
	Y	-	0,0000	0,0000	0,0000	0 E+00	0 E+00	0 E+00	-
02449	X	+	0,0000	0,0000	0,0000	0 E+00	0 E+00	0 E+00	-
	X	-	0,0000	0,0000	0,0000	0 E+00	0 E+00	0 E+00	-
	Y	+	0,0000	0,0000	0,0000	0 E+00	0 E+00	0 E+00	-
	Y	-	0,0000	0,0000	0,0000	0 E+00	0 E+00	0 E+00	-

Nodi - Spostamenti per eccentricità accidentale

Nodo	Dir	e	Sx	Sy	Sz	Θ x	Θ y	Θ z	σ t
			[cm]	[cm]	[cm]	[rad]	[rad]	[rad]	[N/mm²]
02450	X	+	0,0000	0,0000	0,0000	0 E+00	0 E+00	0 E+00	-
	X	-	0,0000	0,0000	0,0000	0 E+00	0 E+00	0 E+00	-
	Y	+	0,0000	0,0000	0,0000	0 E+00	0 E+00	0 E+00	-
	Y	-	0,0000	0,0000	0,0000	0 E+00	0 E+00	0 E+00	-
02451	X	+	0,0000	0,0000	0,0000	0 E+00	0 E+00	0 E+00	-
	X	-	0,0000	0,0000	0,0000	0 E+00	0 E+00	0 E+00	-
	Y	+	0,0000	0,0000	0,0000	0 E+00	0 E+00	0 E+00	-
	Y	-	0,0000	0,0000	0,0000	0 E+00	0 E+00	0 E+00	-
02452	X	+	0,0000	0,0000	0,0000	0 E+00	0 E+00	0 E+00	-
	X	-	0,0000	0,0000	0,0000	0 E+00	0 E+00	0 E+00	-
	Y	+	0,0000	0,0000	0,0000	0 E+00	0 E+00	0 E+00	-
	Y	-	0,0000	0,0000	0,0000	0 E+00	0 E+00	0 E+00	-
02453	X	+	0,0000	0,0000	0,0000	0 E+00	0 E+00	0 E+00	-
	X	-	0,0000	0,0000	0,0000	0 E+00	0 E+00	0 E+00	-
	Y	+	0,0000	0,0000	0,0000	0 E+00	0 E+00	0 E+00	-
	Y	-	0,0000	0,0000	0,0000	0 E+00	0 E+00	0 E+00	-
02454	X	+	0,0000	0,0000	0,0000	0 E+00	0 E+00	0 E+00	-
	X	-	0,0000	0,0000	0,0000	0 E+00	0 E+00	0 E+00	-
	Y	+	0,0000	0,0000	0,0000	0 E+00	0 E+00	0 E+00	-
	Y	-	0,0000	0,0000	0,0000	0 E+00	0 E+00	0 E+00	-
02455	X	+	0,0000	0,0000	0,0000	0 E+00	0 E+00	0 E+00	-
	X	-	0,0000	0,0000	0,0000	0 E+00	0 E+00	0 E+00	-
	Y	+	0,0000	0,0000	0,0000	0 E+00	0 E+00	0 E+00	-
	Y	-	0,0000	0,0000	0,0000	0 E+00	0 E+00	0 E+00	-
02456	X	+	0,0000	0,0000	0,0000	0 E+00	0 E+00	0 E+00	-
	X	-	0,0000	0,0000	0,0000	0 E+00	0 E+00	0 E+00	-
	Y	+	0,0000	0,0000	0,0000	0 E+00	0 E+00	0 E+00	-
	Y	-	0,0000	0,0000	0,0000	0 E+00	0 E+00	0 E+00	-
02457	X	+	0,0000	0,0000	0,0000	0 E+00	0 E+00	0 E+00	-
	X	-	0,0000	0,0000	0,0000	0 E+00	0 E+00	0 E+00	-
	Y	+	0,0000	0,0000	0,0000	0 E+00	0 E+00	0 E+00	-
	Y	-	0,0000	0,0000	0,0000	0 E+00	0 E+00	0 E+00	-
02458	X	+	0,0000	0,0000	0,0000	0 E+00	0 E+00	0 E+00	-
	X	-	0,0000	0,0000	0,0000	0 E+00	0 E+00	0 E+00	-
	Y	+	0,0000	0,0000	0,0000	0 E+00	0 E+00	0 E+00	-
	Y	-	0,0000	0,0000	0,0000	0 E+00	0 E+00	0 E+00	-
02459	X	+	0,0000	0,0000	0,0000	0 E+00	0 E+00	0 E+00	-
	X	-	0,0000	0,0000	0,0000	0 E+00	0 E+00	0 E+00	-
	Y	+	0,0000	0,0000	0,0000	0 E+00	0 E+00	0 E+00	-
	Y	-	0,0000	0,0000	0,0000	0 E+00	0 E+00	0 E+00	-
02460	X	+	0,0000	0,0000	0,0000	0 E+00	0 E+00	0 E+00	-
	X	-	0,0000	0,0000	0,0000	0 E+00	0 E+00	0 E+00	-
	Y	+	0,0000	0,0000	0,0000	0 E+00	0 E+00	0 E+00	-
	Y	-	0,0000	0,0000	0,0000	0 E+00	0 E+00	0 E+00	-
02461	X	+	0,0000	0,0000	0,0000	0 E+00	0 E+00	0 E+00	-
	X	-	0,0000	0,0000	0,0000	0 E+00	0 E+00	0 E+00	-
	Y	+	0,0000	0,0000	0,0000	0 E+00	0 E+00	0 E+00	-
	Y	-	0,0000	0,0000	0,0000	0 E+00	0 E+00	0 E+00	-
02462	X	+	0,0000	0,0000	0,0000	0 E+00	0 E+00	0 E+00	-
	X	-	0,0000	0,0000	0,0000	0 E+00	0 E+00	0 E+00	-
	Y	+	0,0000	0,0000	0,0000	0 E+00	0 E+00	0 E+00	-
	Y	-	0,0000	0,0000	0,0000	0 E+00	0 E+00	0 E+00	-
02463	X	+	0,0000	0,0000	0,0000	0 E+00	0 E+00	0 E+00	-
	X	-	0,0000	0,0000	0,0000	0 E+00	0 E+00	0 E+00	-
	Y	+	0,0000	0,0000	0,0000	0 E+00	0 E+00	0 E+00	-
	Y	-	0,0000	0,0000	0,0000	0 E+00	0 E+00	0 E+00	-
02464	X	+	0,0000	0,0000	0,0000	0 E+00	0 E+00	0 E+00	-
	X	-	0,0000	0,0000	0,0000	0 E+00	0 E+00	0 E+00	-
	Y	+	0,0000	0,0000	0,0000	0 E+00	0 E+00	0 E+00	-
	Y	-	0,0000	0,0000	0,0000	0 E+00	0 E+00	0 E+00	-
02465	X	+	0,0000	0,0000	0,0000	0 E+00	0 E+00	0 E+00	-
	X	-	0,0000	0,0000	0,0000	0 E+00	0 E+00	0 E+00	-
	Y	+	0,0000	0,0000	0,0000	0 E+00	0 E+00	0 E+00	-
	Y	-	0,0000	0,0000	0,0000	0 E+00	0 E+00	0 E+00	-
02466	X	+	0,0000	0,0000	0,0000	0 E+00	0 E+00	0 E+00	-
	X	-	0,0000	0,0000	0,0000	0 E+00	0 E+00	0 E+00	-
	Y	+	0,0000	0,0000	0,0000	0 E+00	0 E+00	0 E+00	-
	Y	-	0,0000	0,0000	0,0000	0 E+00	0 E+00	0 E+00	-
02467	X	+	0,0000	0,0000	0,0000	0 E+00	0 E+00	0 E+00	-
	X	-	0,0000	0,0000	0,0000	0 E+00	0 E+00	0 E+00	-
	Y	+	0,0000	0,0000	0,0000	0 E+00	0 E+00	0 E+00	-
	Y	-	0,0000	0,0000	0,0000	0 E+00	0 E+00	0 E+00	-
02468	X	+	0,0000	0,0000	0,0000	0 E+00	0 E+00	0 E+00	-
	X	-	0,0000	0,0000	0,0000	0 E+00	0 E+00	0 E+00	-
	Y	+	0,0000	0,0000	0,0000	0 E+00	0 E+00	0 E+00	-
	Y	-	0,0000	0,0000	0,0000	0 E+00	0 E+00	0 E+00	-
02469	X	+	0,0000	0,0000	0,0000	0 E+00	0 E+00	0 E+00	-
	X	-	0,0000	0,0000	0,0000	0 E+00	0 E+00	0 E+00	-
	Y	+	0,0000	0,0000	0,0000	0 E+00	0 E+00	0 E+00	-

Nodi - Spostamenti per eccentricità accidentale

Nodo	Dir	e	Sx	Sy	Sz	Θ x	Θ y	Θ z	σ t
			[cm]	[cm]	[cm]	[rad]	[rad]	[rad]	[N/mm²]
	Y	-	0,0000	0,0000	0,0000	0 E+00	0 E+00	0 E+00	-
	X	+	0,0000	0,0000	0,0000	0 E+00	0 E+00	0 E+00	-
02470	X	-	0,0000	0,0000	0,0000	0 E+00	0 E+00	0 E+00	-
	Y	+	0,0000	0,0000	0,0000	0 E+00	0 E+00	0 E+00	-
	Y	-	0,0000	0,0000	0,0000	0 E+00	0 E+00	0 E+00	-
	X	+	0,0000	0,0000	0,0000	0 E+00	0 E+00	0 E+00	-
02471	X	-	0,0000	0,0000	0,0000	0 E+00	0 E+00	0 E+00	-
	Y	+	0,0000	0,0000	0,0000	0 E+00	0 E+00	0 E+00	-
	Y	-	0,0000	0,0000	0,0000	0 E+00	0 E+00	0 E+00	-
	X	+	0,0000	0,0000	0,0000	0 E+00	0 E+00	0 E+00	-
02472	X	-	0,0000	0,0000	0,0000	0 E+00	0 E+00	0 E+00	-
	Y	+	0,0000	0,0000	0,0000	0 E+00	0 E+00	0 E+00	-
	Y	-	0,0000	0,0000	0,0000	0 E+00	0 E+00	0 E+00	-
	X	+	0,0000	0,0000	0,0000	0 E+00	0 E+00	0 E+00	-
02473	X	-	0,0000	0,0000	0,0000	0 E+00	0 E+00	0 E+00	-
	Y	+	0,0000	0,0000	0,0000	0 E+00	0 E+00	0 E+00	-
	Y	-	0,0000	0,0000	0,0000	0 E+00	0 E+00	0 E+00	-
	X	+	0,0000	0,0000	0,0000	0 E+00	0 E+00	0 E+00	-
02474	X	-	0,0000	0,0000	0,0000	0 E+00	0 E+00	0 E+00	-
	Y	+	0,0000	0,0000	0,0000	0 E+00	0 E+00	0 E+00	-
	Y	-	0,0000	0,0000	0,0000	0 E+00	0 E+00	0 E+00	-
	X	+	0,0000	0,0000	0,0000	0 E+00	0 E+00	0 E+00	-
02475	X	-	0,0000	0,0000	0,0000	0 E+00	0 E+00	0 E+00	-
	Y	+	0,0000	0,0000	0,0000	0 E+00	0 E+00	0 E+00	-
	Y	-	0,0000	0,0000	0,0000	0 E+00	0 E+00	0 E+00	-
	X	+	0,0000	0,0000	0,0000	0 E+00	0 E+00	0 E+00	-
02476	X	-	0,0000	0,0000	0,0000	0 E+00	0 E+00	0 E+00	-
	Y	+	0,0000	0,0000	0,0000	0 E+00	0 E+00	0 E+00	-
	Y	-	0,0000	0,0000	0,0000	0 E+00	0 E+00	0 E+00	-
	X	+	0,0000	0,0000	0,0000	0 E+00	0 E+00	0 E+00	-
02477	X	-	0,0000	0,0000	0,0000	0 E+00	0 E+00	0 E+00	-
	Y	+	0,0000	0,0000	0,0000	0 E+00	0 E+00	0 E+00	-
	Y	-	0,0000	0,0000	0,0000	0 E+00	0 E+00	0 E+00	-
	X	+	0,0000	0,0000	0,0000	0 E+00	0 E+00	0 E+00	-
02478	X	-	0,0000	0,0000	0,0000	0 E+00	0 E+00	0 E+00	-
	Y	+	0,0000	0,0000	0,0000	0 E+00	0 E+00	0 E+00	-
	Y	-	0,0000	0,0000	0,0000	0 E+00	0 E+00	0 E+00	-
	X	+	0,0000	0,0000	0,0000	0 E+00	0 E+00	0 E+00	-
02479	X	-	0,0000	0,0000	0,0000	0 E+00	0 E+00	0 E+00	-
	Y	+	0,0000	0,0000	0,0000	0 E+00	0 E+00	0 E+00	-
	Y	-	0,0000	0,0000	0,0000	0 E+00	0 E+00	0 E+00	-
	X	+	0,0000	0,0000	0,0000	0 E+00	0 E+00	0 E+00	-
02480	X	-	0,0000	0,0000	0,0000	0 E+00	0 E+00	0 E+00	-
	Y	+	0,0000	0,0000	0,0000	0 E+00	0 E+00	0 E+00	-
	Y	-	0,0000	0,0000	0,0000	0 E+00	0 E+00	0 E+00	-
	X	+	0,0000	0,0000	0,0000	0 E+00	0 E+00	0 E+00	-
02481	X	-	0,0000	0,0000	0,0000	0 E+00	0 E+00	0 E+00	-
	Y	+	0,0000	0,0000	0,0000	0 E+00	0 E+00	0 E+00	-
	Y	-	0,0000	0,0000	0,0000	0 E+00	0 E+00	0 E+00	-
	X	+	0,0000	0,0000	0,0000	0 E+00	0 E+00	0 E+00	-
02482	X	-	0,0000	0,0000	0,0000	0 E+00	0 E+00	0 E+00	-
	Y	+	0,0000	0,0000	0,0000	0 E+00	0 E+00	0 E+00	-
	Y	-	0,0000	0,0000	0,0000	0 E+00	0 E+00	0 E+00	-
	X	+	0,0000	0,0000	0,0000	0 E+00	0 E+00	0 E+00	-
02483	X	-	0,0000	0,0000	0,0000	0 E+00	0 E+00	0 E+00	-
	Y	+	0,0000	0,0000	0,0000	0 E+00	0 E+00	0 E+00	-
	Y	-	0,0000	0,0000	0,0000	0 E+00	0 E+00	0 E+00	-
	X	+	0,0000	0,0000	0,0000	0 E+00	0 E+00	0 E+00	-
02484	X	-	0,0000	0,0000	0,0000	0 E+00	0 E+00	0 E+00	-
	Y	+	0,0000	0,0000	0,0000	0 E+00	0 E+00	0 E+00	-
	Y	-	0,0000	0,0000	0,0000	0 E+00	0 E+00	0 E+00	-
	X	+	0,0000	0,0000	0,0000	0 E+00	0 E+00	0 E+00	-
02485	X	-	0,0000	0,0000	0,0000	0 E+00	0 E+00	0 E+00	-
	Y	+	0,0000	0,0000	0,0000	0 E+00	0 E+00	0 E+00	-
	Y	-	0,0000	0,0000	0,0000	0 E+00	0 E+00	0 E+00	-
	X	+	0,0000	0,0000	0,0000	0 E+00	0 E+00	0 E+00	-
02486	X	-	0,0000	0,0000	0,0000	0 E+00	0 E+00	0 E+00	-
	Y	+	0,0000	0,0000	0,0000	0 E+00	0 E+00	0 E+00	-
	Y	-	0,0000	0,0000	0,0000	0 E+00	0 E+00	0 E+00	-
	X	+	0,0000	0,0000	0,0000	0 E+00	0 E+00	0 E+00	-
02487	X	-	0,0000	0,0000	0,0000	0 E+00	0 E+00	0 E+00	-
	Y	+	0,0000	0,0000	0,0000	0 E+00	0 E+00	0 E+00	-
	Y	-	0,0000	0,0000	0,0000	0 E+00	0 E+00	0 E+00	-
	X	+	0,0000	0,0000	0,0000	0 E+00	0 E+00	0 E+00	-
02488	X	-	0,0000	0,0000	0,0000	0 E+00	0 E+00	0 E+00	-
	Y	+	0,0000	0,0000	0,0000	0 E+00	0 E+00	0 E+00	-
	Y	-	0,0000	0,0000	0,0000	0 E+00	0 E+00	0 E+00	-
	X	+	0,0000	0,0000	0,0000	0 E+00	0 E+00	0 E+00	-
02489	X	-	0,0000	0,0000	0,0000	0 E+00	0 E+00	0 E+00	-

Nodi - Spostamenti per eccentricità accidentale

Nodo	Dir	e	Sx	Sy	Sz	Θ x	Θ y	Θ z	σ t
			[cm]	[cm]	[cm]	[rad]	[rad]	[rad]	[N/mm²]
	Y	+	0,0000	0,0000	0,0000	0 E+00	0 E+00	0 E+00	-
	Y	-	0,0000	0,0000	0,0000	0 E+00	0 E+00	0 E+00	-
	X	+	0,0000	0,0000	0,0000	0 E+00	0 E+00	0 E+00	-
02490	X	-	0,0000	0,0000	0,0000	0 E+00	0 E+00	0 E+00	-
	Y	+	0,0000	0,0000	0,0000	0 E+00	0 E+00	0 E+00	-
	Y	-	0,0000	0,0000	0,0000	0 E+00	0 E+00	0 E+00	-
	X	+	0,0000	0,0000	0,0000	0 E+00	0 E+00	0 E+00	-
02491	X	-	0,0000	0,0000	0,0000	0 E+00	0 E+00	0 E+00	-
	Y	+	0,0000	0,0000	0,0000	0 E+00	0 E+00	0 E+00	-
	Y	-	0,0000	0,0000	0,0000	0 E+00	0 E+00	0 E+00	-
	X	+	0,0000	0,0000	0,0000	0 E+00	0 E+00	0 E+00	-
02492	X	-	0,0000	0,0000	0,0000	0 E+00	0 E+00	0 E+00	-
	Y	+	0,0000	0,0000	0,0000	0 E+00	0 E+00	0 E+00	-
	Y	-	0,0000	0,0000	0,0000	0 E+00	0 E+00	0 E+00	-
	X	+	0,0000	0,0000	0,0000	0 E+00	0 E+00	0 E+00	-
02493	X	-	0,0000	0,0000	0,0000	0 E+00	0 E+00	0 E+00	-
	Y	+	0,0000	0,0000	0,0000	0 E+00	0 E+00	0 E+00	-
	Y	-	0,0000	0,0000	0,0000	0 E+00	0 E+00	0 E+00	-
	X	+	0,0000	0,0000	0,0000	0 E+00	0 E+00	0 E+00	-
02494	X	-	0,0000	0,0000	0,0000	0 E+00	0 E+00	0 E+00	-
	Y	+	0,0000	0,0000	0,0000	0 E+00	0 E+00	0 E+00	-
	Y	-	0,0000	0,0000	0,0000	0 E+00	0 E+00	0 E+00	-
	X	+	0,0000	0,0000	0,0000	0 E+00	0 E+00	0 E+00	-
02495	X	-	0,0000	0,0000	0,0000	0 E+00	0 E+00	0 E+00	-
	Y	+	0,0000	0,0000	0,0000	0 E+00	0 E+00	0 E+00	-
	Y	-	0,0000	0,0000	0,0000	0 E+00	0 E+00	0 E+00	-
	X	+	0,0000	0,0000	0,0000	0 E+00	0 E+00	0 E+00	-
02496	X	-	0,0000	0,0000	0,0000	0 E+00	0 E+00	0 E+00	-
	Y	+	0,0000	0,0000	0,0000	0 E+00	0 E+00	0 E+00	-
	Y	-	0,0000	0,0000	0,0000	0 E+00	0 E+00	0 E+00	-
	X	+	0,0000	0,0000	0,0000	0 E+00	0 E+00	0 E+00	-
02497	X	-	0,0000	0,0000	0,0000	0 E+00	0 E+00	0 E+00	-
	Y	+	0,0000	0,0000	0,0000	0 E+00	0 E+00	0 E+00	-
	Y	-	0,0000	0,0000	0,0000	0 E+00	0 E+00	0 E+00	-
	X	+	0,0000	0,0000	0,0000	0 E+00	0 E+00	0 E+00	-
02498	X	-	0,0000	0,0000	0,0000	0 E+00	0 E+00	0 E+00	-
	Y	+	0,0000	0,0000	0,0000	0 E+00	0 E+00	0 E+00	-
	Y	-	0,0000	0,0000	0,0000	0 E+00	0 E+00	0 E+00	-
	X	+	0,0000	0,0000	0,0000	0 E+00	0 E+00	0 E+00	-
02499	X	-	0,0000	0,0000	0,0000	0 E+00	0 E+00	0 E+00	-
	Y	+	0,0000	0,0000	0,0000	0 E+00	0 E+00	0 E+00	-
	Y	-	0,0000	0,0000	0,0000	0 E+00	0 E+00	0 E+00	-
	X	+	0,0000	0,0000	0,0000	0 E+00	0 E+00	0 E+00	-
02500	X	-	0,0000	0,0000	0,0000	0 E+00	0 E+00	0 E+00	-
	Y	+	0,0000	0,0000	0,0000	0 E+00	0 E+00	0 E+00	-
	Y	-	0,0000	0,0000	0,0000	0 E+00	0 E+00	0 E+00	-
	X	+	0,0000	0,0000	0,0000	0 E+00	0 E+00	0 E+00	-
02501	X	-	0,0000	0,0000	0,0000	0 E+00	0 E+00	0 E+00	-
	Y	+	0,0000	0,0000	0,0000	0 E+00	0 E+00	0 E+00	-
	Y	-	0,0000	0,0000	0,0000	0 E+00	0 E+00	0 E+00	-
	X	+	0,0000	0,0000	0,0000	0 E+00	0 E+00	0 E+00	-
02502	X	-	0,0000	0,0000	0,0000	0 E+00	0 E+00	0 E+00	-
	Y	+	0,0000	0,0000	0,0000	0 E+00	0 E+00	0 E+00	-
	Y	-	0,0000	0,0000	0,0000	0 E+00	0 E+00	0 E+00	-
	X	+	0,0000	0,0000	0,0000	0 E+00	0 E+00	0 E+00	-
02503	X	-	0,0000	0,0000	0,0000	0 E+00	0 E+00	0 E+00	-
	Y	+	0,0000	0,0000	0,0000	0 E+00	0 E+00	0 E+00	-
	Y	-	0,0000	0,0000	0,0000	0 E+00	0 E+00	0 E+00	-
	X	+	0,0000	0,0000	0,0000	0 E+00	0 E+00	0 E+00	-
02504	X	-	0,0000	0,0000	0,0000	0 E+00	0 E+00	0 E+00	-
	Y	+	0,0000	0,0000	0,0000	0 E+00	0 E+00	0 E+00	-
	Y	-	0,0000	0,0000	0,0000	0 E+00	0 E+00	0 E+00	-
	X	+	0,0000	0,0000	0,0000	0 E+00	0 E+00	0 E+00	-
02505	X	-	0,0000	0,0000	0,0000	0 E+00	0 E+00	0 E+00	-
	Y	+	0,0000	0,0000	0,0000	0 E+00	0 E+00	0 E+00	-
	Y	-	0,0000	0,0000	0,0000	0 E+00	0 E+00	0 E+00	-
	X	+	0,0000	0,0000	0,0000	0 E+00	0 E+00	0 E+00	-
02506	X	-	0,0000	0,0000	0,0000	0 E+00	0 E+00	0 E+00	-
	Y	+	0,0000	0,0000	0,0000	0 E+00	0 E+00	0 E+00	-
	Y	-	0,0000	0,0000	0,0000	0 E+00	0 E+00	0 E+00	-
	X	+	0,0000	0,0000	0,0000	0 E+00	0 E+00	0 E+00	-
02507	X	-	0,0000	0,0000	0,0000	0 E+00	0 E+00	0 E+00	-
	Y	+	0,0000	0,0000	0,0000	0 E+00	0 E+00	0 E+00	-
	Y	-	0,0000	0,0000	0,0000	0 E+00	0 E+00	0 E+00	-
	X	+	0,0000	0,0000	0,0000	0 E+00	0 E+00	0 E+00	-
02508	X	-	0,0000	0,0000	0,0000	0 E+00	0 E+00	0 E+00	-
	Y	+	0,0000	0,0000	0,0000	0 E+00	0 E+00	0 E+00	-
	Y	-	0,0000	0,0000	0,0000	0 E+00	0 E+00	0 E+00	-
	X	+	0,0000	0,0000	0,0000	0 E+00	0 E+00	0 E+00	-

Nodi - Spostamenti per eccentricità accidentale

Nodo	Dir	e	Sx	Sy	Sz	Θ x	Θ y	Θ z	σ t
			[cm]	[cm]	[cm]	[rad]	[rad]	[rad]	[N/mm²]
02509	X	-	0,0000	0,0000	0,0000	0 E+00	0 E+00	0 E+00	-
	Y	+	0,0000	0,0000	0,0000	0 E+00	0 E+00	0 E+00	-
	Y	-	0,0000	0,0000	0,0000	0 E+00	0 E+00	0 E+00	-
02510	X	+	0,0000	0,0000	0,0000	0 E+00	0 E+00	0 E+00	-
	X	-	0,0000	0,0000	0,0000	0 E+00	0 E+00	0 E+00	-
	Y	+	0,0000	0,0000	0,0000	0 E+00	0 E+00	0 E+00	-
	Y	-	0,0000	0,0000	0,0000	0 E+00	0 E+00	0 E+00	-
02511	X	+	0,0000	0,0000	0,0000	0 E+00	0 E+00	0 E+00	-
	X	-	0,0000	0,0000	0,0000	0 E+00	0 E+00	0 E+00	-
	Y	+	0,0000	0,0000	0,0000	0 E+00	0 E+00	0 E+00	-
	Y	-	0,0000	0,0000	0,0000	0 E+00	0 E+00	0 E+00	-
02512	X	+	0,0000	0,0000	0,0000	0 E+00	0 E+00	0 E+00	-
	X	-	0,0000	0,0000	0,0000	0 E+00	0 E+00	0 E+00	-
	Y	+	0,0000	0,0000	0,0000	0 E+00	0 E+00	0 E+00	-
	Y	-	0,0000	0,0000	0,0000	0 E+00	0 E+00	0 E+00	-
02513	X	+	0,0000	0,0000	0,0000	0 E+00	0 E+00	0 E+00	-
	X	-	0,0000	0,0000	0,0000	0 E+00	0 E+00	0 E+00	-
	Y	+	0,0000	0,0000	0,0000	0 E+00	0 E+00	0 E+00	-
	Y	-	0,0000	0,0000	0,0000	0 E+00	0 E+00	0 E+00	-
02514	X	+	0,0000	0,0000	0,0000	0 E+00	0 E+00	0 E+00	-
	X	-	0,0000	0,0000	0,0000	0 E+00	0 E+00	0 E+00	-
	Y	+	0,0000	0,0000	0,0000	0 E+00	0 E+00	0 E+00	-
	Y	-	0,0000	0,0000	0,0000	0 E+00	0 E+00	0 E+00	-
02515	X	+	0,0000	0,0000	0,0000	0 E+00	0 E+00	0 E+00	-
	X	-	0,0000	0,0000	0,0000	0 E+00	0 E+00	0 E+00	-
	Y	+	0,0000	0,0000	0,0000	0 E+00	0 E+00	0 E+00	-
	Y	-	0,0000	0,0000	0,0000	0 E+00	0 E+00	0 E+00	-
02516	X	+	0,0000	0,0000	0,0000	0 E+00	0 E+00	0 E+00	-
	X	-	0,0000	0,0000	0,0000	0 E+00	0 E+00	0 E+00	-
	Y	+	0,0000	0,0000	0,0000	0 E+00	0 E+00	0 E+00	-
	Y	-	0,0000	0,0000	0,0000	0 E+00	0 E+00	0 E+00	-
02517	X	+	0,0000	0,0000	0,0000	0 E+00	0 E+00	0 E+00	-
	X	-	0,0000	0,0000	0,0000	0 E+00	0 E+00	0 E+00	-
	Y	+	0,0000	0,0000	0,0000	0 E+00	0 E+00	0 E+00	-
	Y	-	0,0000	0,0000	0,0000	0 E+00	0 E+00	0 E+00	-
02518	X	+	0,0000	0,0000	0,0000	0 E+00	0 E+00	0 E+00	-
	X	-	0,0000	0,0000	0,0000	0 E+00	0 E+00	0 E+00	-
	Y	+	0,0000	0,0000	0,0000	0 E+00	0 E+00	0 E+00	-
	Y	-	0,0000	0,0000	0,0000	0 E+00	0 E+00	0 E+00	-
02519	X	+	0,0000	0,0000	0,0000	0 E+00	0 E+00	0 E+00	-
	X	-	0,0000	0,0000	0,0000	0 E+00	0 E+00	0 E+00	-
	Y	+	0,0000	0,0000	0,0000	0 E+00	0 E+00	0 E+00	-
	Y	-	0,0000	0,0000	0,0000	0 E+00	0 E+00	0 E+00	-
02520	X	+	0,0000	0,0000	0,0000	0 E+00	0 E+00	0 E+00	-
	X	-	0,0000	0,0000	0,0000	0 E+00	0 E+00	0 E+00	-
	Y	+	0,0000	0,0000	0,0000	0 E+00	0 E+00	0 E+00	-
	Y	-	0,0000	0,0000	0,0000	0 E+00	0 E+00	0 E+00	-
02521	X	+	0,0000	0,0000	0,0000	0 E+00	0 E+00	0 E+00	-
	X	-	0,0000	0,0000	0,0000	0 E+00	0 E+00	0 E+00	-
	Y	+	0,0000	0,0000	0,0000	0 E+00	0 E+00	0 E+00	-
	Y	-	0,0000	0,0000	0,0000	0 E+00	0 E+00	0 E+00	-
02522	X	+	0,0000	0,0000	0,0000	0 E+00	0 E+00	0 E+00	-
	X	-	0,0000	0,0000	0,0000	0 E+00	0 E+00	0 E+00	-
	Y	+	0,0000	0,0000	0,0000	0 E+00	0 E+00	0 E+00	-
	Y	-	0,0000	0,0000	0,0000	0 E+00	0 E+00	0 E+00	-
02523	X	+	0,0000	0,0000	0,0000	0 E+00	0 E+00	0 E+00	-
	X	-	0,0000	0,0000	0,0000	0 E+00	0 E+00	0 E+00	-
	Y	+	0,0000	0,0000	0,0000	0 E+00	0 E+00	0 E+00	-
	Y	-	0,0000	0,0000	0,0000	0 E+00	0 E+00	0 E+00	-
02524	X	+	0,0000	0,0000	0,0000	0 E+00	0 E+00	0 E+00	-
	X	-	0,0000	0,0000	0,0000	0 E+00	0 E+00	0 E+00	-
	Y	+	0,0000	0,0000	0,0000	0 E+00	0 E+00	0 E+00	-
	Y	-	0,0000	0,0000	0,0000	0 E+00	0 E+00	0 E+00	-
02525	X	+	0,0000	0,0000	0,0000	0 E+00	0 E+00	0 E+00	-
	X	-	0,0000	0,0000	0,0000	0 E+00	0 E+00	0 E+00	-
	Y	+	0,0000	0,0000	0,0000	0 E+00	0 E+00	0 E+00	-
	Y	-	0,0000	0,0000	0,0000	0 E+00	0 E+00	0 E+00	-
02526	X	+	0,0000	0,0000	0,0000	0 E+00	0 E+00	0 E+00	-
	X	-	0,0000	0,0000	0,0000	0 E+00	0 E+00	0 E+00	-
	Y	+	0,0000	0,0000	0,0000	0 E+00	0 E+00	0 E+00	-
	Y	-	0,0000	0,0000	0,0000	0 E+00	0 E+00	0 E+00	-
02527	X	+	0,0000	0,0000	0,0000	0 E+00	0 E+00	0 E+00	-
	X	-	0,0000	0,0000	0,0000	0 E+00	0 E+00	0 E+00	-
	Y	+	0,0000	0,0000	0,0000	0 E+00	0 E+00	0 E+00	-
	Y	-	0,0000	0,0000	0,0000	0 E+00	0 E+00	0 E+00	-
02528	X	+	0,0000	0,0000	0,0000	0 E+00	0 E+00	0 E+00	-
	X	-	0,0000	0,0000	0,0000	0 E+00	0 E+00	0 E+00	-
	Y	+	0,0000	0,0000	0,0000	0 E+00	0 E+00	0 E+00	-
	Y	-	0,0000	0,0000	0,0000	0 E+00	0 E+00	0 E+00	-

Nodi - Spostamenti per eccentricità accidentale

Nodo	Dir	e	Sx	Sy	Sz	Θ x	Θ y	Θ z	σ t
			[cm]	[cm]	[cm]	[rad]	[rad]	[rad]	[N/mm²]
02529	X	+	0,0000	0,0000	0,0000	0 E+00	0 E+00	0 E+00	-
	X	-	0,0000	0,0000	0,0000	0 E+00	0 E+00	0 E+00	-
	Y	+	0,0000	0,0000	0,0000	0 E+00	0 E+00	0 E+00	-
	Y	-	0,0000	0,0000	0,0000	0 E+00	0 E+00	0 E+00	-
02530	X	+	0,0000	0,0000	0,0000	0 E+00	0 E+00	0 E+00	-
	X	-	0,0000	0,0000	0,0000	0 E+00	0 E+00	0 E+00	-
	Y	+	0,0000	0,0000	0,0000	0 E+00	0 E+00	0 E+00	-
	Y	-	0,0000	0,0000	0,0000	0 E+00	0 E+00	0 E+00	-
02531	X	+	0,0000	0,0000	0,0000	0 E+00	0 E+00	0 E+00	-
	X	-	0,0000	0,0000	0,0000	0 E+00	0 E+00	0 E+00	-
	Y	+	0,0000	0,0000	0,0000	0 E+00	0 E+00	0 E+00	-
	Y	-	0,0000	0,0000	0,0000	0 E+00	0 E+00	0 E+00	-
02532	X	+	0,0000	0,0000	0,0000	0 E+00	0 E+00	0 E+00	-
	X	-	0,0000	0,0000	0,0000	0 E+00	0 E+00	0 E+00	-
	Y	+	0,0000	0,0000	0,0000	0 E+00	0 E+00	0 E+00	-
	Y	-	0,0000	0,0000	0,0000	0 E+00	0 E+00	0 E+00	-
02533	X	+	0,0000	0,0000	0,0000	0 E+00	0 E+00	0 E+00	-
	X	-	0,0000	0,0000	0,0000	0 E+00	0 E+00	0 E+00	-
	Y	+	0,0000	0,0000	0,0000	0 E+00	0 E+00	0 E+00	-
	Y	-	0,0000	0,0000	0,0000	0 E+00	0 E+00	0 E+00	-
02534	X	+	0,0000	0,0000	0,0000	0 E+00	0 E+00	0 E+00	-
	X	-	0,0000	0,0000	0,0000	0 E+00	0 E+00	0 E+00	-
	Y	+	0,0000	0,0000	0,0000	0 E+00	0 E+00	0 E+00	-
	Y	-	0,0000	0,0000	0,0000	0 E+00	0 E+00	0 E+00	-
02535	X	+	0,0000	0,0000	0,0000	0 E+00	0 E+00	0 E+00	-
	X	-	0,0000	0,0000	0,0000	0 E+00	0 E+00	0 E+00	-
	Y	+	0,0000	0,0000	0,0000	0 E+00	0 E+00	0 E+00	-
	Y	-	0,0000	0,0000	0,0000	0 E+00	0 E+00	0 E+00	-
02536	X	+	0,0000	0,0000	0,0000	0 E+00	0 E+00	0 E+00	-
	X	-	0,0000	0,0000	0,0000	0 E+00	0 E+00	0 E+00	-
	Y	+	0,0000	0,0000	0,0000	0 E+00	0 E+00	0 E+00	-
	Y	-	0,0000	0,0000	0,0000	0 E+00	0 E+00	0 E+00	-
02537	X	+	0,0000	0,0000	0,0000	0 E+00	0 E+00	0 E+00	-
	X	-	0,0000	0,0000	0,0000	0 E+00	0 E+00	0 E+00	-
	Y	+	0,0000	0,0000	0,0000	0 E+00	0 E+00	0 E+00	-
	Y	-	0,0000	0,0000	0,0000	0 E+00	0 E+00	0 E+00	-
02538	X	+	0,0000	0,0000	0,0000	0 E+00	0 E+00	0 E+00	-
	X	-	0,0000	0,0000	0,0000	0 E+00	0 E+00	0 E+00	-
	Y	+	0,0000	0,0000	0,0000	0 E+00	0 E+00	0 E+00	-
	Y	-	0,0000	0,0000	0,0000	0 E+00	0 E+00	0 E+00	-
02539	X	+	0,0000	0,0000	0,0000	0 E+00	0 E+00	0 E+00	-
	X	-	0,0000	0,0000	0,0000	0 E+00	0 E+00	0 E+00	-
	Y	+	0,0000	0,0000	0,0000	0 E+00	0 E+00	0 E+00	-
	Y	-	0,0000	0,0000	0,0000	0 E+00	0 E+00	0 E+00	-
02540	X	+	0,0000	0,0000	0,0000	0 E+00	0 E+00	0 E+00	-
	X	-	0,0000	0,0000	0,0000	0 E+00	0 E+00	0 E+00	-
	Y	+	0,0000	0,0000	0,0000	0 E+00	0 E+00	0 E+00	-
	Y	-	0,0000	0,0000	0,0000	0 E+00	0 E+00	0 E+00	-
02541	X	+	0,0000	0,0000	0,0000	0 E+00	0 E+00	0 E+00	-
	X	-	0,0000	0,0000	0,0000	0 E+00	0 E+00	0 E+00	-
	Y	+	0,0000	0,0000	0,0000	0 E+00	0 E+00	0 E+00	-
	Y	-	0,0000	0,0000	0,0000	0 E+00	0 E+00	0 E+00	-
02542	X	+	0,0000	0,0000	0,0000	0 E+00	0 E+00	0 E+00	-
	X	-	0,0000	0,0000	0,0000	0 E+00	0 E+00	0 E+00	-
	Y	+	0,0000	0,0000	0,0000	0 E+00	0 E+00	0 E+00	-
	Y	-	0,0000	0,0000	0,0000	0 E+00	0 E+00	0 E+00	-
02543	X	+	0,0000	0,0000	0,0000	0 E+00	0 E+00	0 E+00	-
	X	-	0,0000	0,0000	0,0000	0 E+00	0 E+00	0 E+00	-
	Y	+	0,0000	0,0000	0,0000	0 E+00	0 E+00	0 E+00	-
	Y	-	0,0000	0,0000	0,0000	0 E+00	0 E+00	0 E+00	-
02544	X	+	0,0000	0,0000	0,0000	0 E+00	0 E+00	0 E+00	-
	X	-	0,0000	0,0000	0,0000	0 E+00	0 E+00	0 E+00	-
	Y	+	0,0000	0,0000	0,0000	0 E+00	0 E+00	0 E+00	-
	Y	-	0,0000	0,0000	0,0000	0 E+00	0 E+00	0 E+00	-
02545	X	+	0,0000	0,0000	0,0000	0 E+00	0 E+00	0 E+00	-
	X	-	0,0000	0,0000	0,0000	0 E+00	0 E+00	0 E+00	-
	Y	+	0,0000	0,0000	0,0000	0 E+00	0 E+00	0 E+00	-
	Y	-	0,0000	0,0000	0,0000	0 E+00	0 E+00	0 E+00	-
02546	X	+	0,0000	0,0000	0,0000	0 E+00	0 E+00	0 E+00	-
	X	-	0,0000	0,0000	0,0000	0 E+00	0 E+00	0 E+00	-
	Y	+	0,0000	0,0000	0,0000	0 E+00	0 E+00	0 E+00	-
	Y	-	0,0000	0,0000	0,0000	0 E+00	0 E+00	0 E+00	-
02547	X	+	0,0000	0,0000	0,0000	0 E+00	0 E+00	0 E+00	-
	X	-	0,0000	0,0000	0,0000	0 E+00	0 E+00	0 E+00	-
	Y	+	0,0000	0,0000	0,0000	0 E+00	0 E+00	0 E+00	-
	Y	-	0,0000	0,0000	0,0000	0 E+00	0 E+00	0 E+00	-
02548	X	+	0,0000	0,0000	0,0000	0 E+00	0 E+00	0 E+00	-
	X	-	0,0000	0,0000	0,0000	0 E+00	0 E+00	0 E+00	-
	Y	+	0,0000	0,0000	0,0000	0 E+00	0 E+00	0 E+00	-

Nodi - Spostamenti per eccentricità accidentale

Nodo	Dir	e	Sx	Sy	Sz	Θ x	Θ y	Θ z	σ t
			[cm]	[cm]	[cm]	[rad]	[rad]	[rad]	[N/mm²]
	Y	-	0,0000	0,0000	0,0000	0 E+00	0 E+00	0 E+00	-
	X	+	0,0000	0,0000	0,0000	0 E+00	0 E+00	0 E+00	-
02549	X	-	0,0000	0,0000	0,0000	0 E+00	0 E+00	0 E+00	-
	Y	+	0,0000	0,0000	0,0000	0 E+00	0 E+00	0 E+00	-
	Y	-	0,0000	0,0000	0,0000	0 E+00	0 E+00	0 E+00	-
	X	+	0,0000	0,0000	0,0000	0 E+00	0 E+00	0 E+00	-
02550	X	-	0,0000	0,0000	0,0000	0 E+00	0 E+00	0 E+00	-
	Y	+	0,0000	0,0000	0,0000	0 E+00	0 E+00	0 E+00	-
	Y	-	0,0000	0,0000	0,0000	0 E+00	0 E+00	0 E+00	-
	X	+	0,0000	0,0000	0,0000	0 E+00	0 E+00	0 E+00	-
02551	X	-	0,0000	0,0000	0,0000	0 E+00	0 E+00	0 E+00	-
	Y	+	0,0000	0,0000	0,0000	0 E+00	0 E+00	0 E+00	-
	Y	-	0,0000	0,0000	0,0000	0 E+00	0 E+00	0 E+00	-
	X	+	0,0000	0,0000	0,0000	0 E+00	0 E+00	0 E+00	-
02552	X	-	0,0000	0,0000	0,0000	0 E+00	0 E+00	0 E+00	-
	Y	+	0,0000	0,0000	0,0000	0 E+00	0 E+00	0 E+00	-
	Y	-	0,0000	0,0000	0,0000	0 E+00	0 E+00	0 E+00	-
	X	+	0,0000	0,0000	0,0000	0 E+00	0 E+00	0 E+00	-
02553	X	-	0,0000	0,0000	0,0000	0 E+00	0 E+00	0 E+00	-
	Y	+	0,0000	0,0000	0,0000	0 E+00	0 E+00	0 E+00	-
	Y	-	0,0000	0,0000	0,0000	0 E+00	0 E+00	0 E+00	-
	X	+	0,0000	0,0000	0,0000	0 E+00	0 E+00	0 E+00	-
02554	X	-	0,0000	0,0000	0,0000	0 E+00	0 E+00	0 E+00	-
	Y	+	0,0000	0,0000	0,0000	0 E+00	0 E+00	0 E+00	-
	Y	-	0,0000	0,0000	0,0000	0 E+00	0 E+00	0 E+00	-
	X	+	0,0000	0,0000	0,0000	0 E+00	0 E+00	0 E+00	-
02555	X	-	0,0000	0,0000	0,0000	0 E+00	0 E+00	0 E+00	-
	Y	+	0,0000	0,0000	0,0000	0 E+00	0 E+00	0 E+00	-
	Y	-	0,0000	0,0000	0,0000	0 E+00	0 E+00	0 E+00	-
	X	+	0,0000	0,0000	0,0000	0 E+00	0 E+00	0 E+00	-
02556	X	-	0,0000	0,0000	0,0000	0 E+00	0 E+00	0 E+00	-
	Y	+	0,0000	0,0000	0,0000	0 E+00	0 E+00	0 E+00	-
	Y	-	0,0000	0,0000	0,0000	0 E+00	0 E+00	0 E+00	-
	X	+	0,0000	0,0000	0,0000	0 E+00	0 E+00	0 E+00	-
02557	X	-	0,0000	0,0000	0,0000	0 E+00	0 E+00	0 E+00	-
	Y	+	0,0000	0,0000	0,0000	0 E+00	0 E+00	0 E+00	-
	Y	-	0,0000	0,0000	0,0000	0 E+00	0 E+00	0 E+00	-
	X	+	0,0000	0,0000	0,0000	0 E+00	0 E+00	0 E+00	-
02558	X	-	0,0000	0,0000	0,0000	0 E+00	0 E+00	0 E+00	-
	Y	+	0,0000	0,0000	0,0000	0 E+00	0 E+00	0 E+00	-
	Y	-	0,0000	0,0000	0,0000	0 E+00	0 E+00	0 E+00	-
	X	+	0,0000	0,0000	0,0000	0 E+00	0 E+00	0 E+00	-
02559	X	-	0,0000	0,0000	0,0000	0 E+00	0 E+00	0 E+00	-
	Y	+	0,0000	0,0000	0,0000	0 E+00	0 E+00	0 E+00	-
	Y	-	0,0000	0,0000	0,0000	0 E+00	0 E+00	0 E+00	-
	X	+	0,0000	0,0000	0,0000	0 E+00	0 E+00	0 E+00	-
02560	X	-	0,0000	0,0000	0,0000	0 E+00	0 E+00	0 E+00	-
	Y	+	0,0000	0,0000	0,0000	0 E+00	0 E+00	0 E+00	-
	Y	-	0,0000	0,0000	0,0000	0 E+00	0 E+00	0 E+00	-
	X	+	0,0000	0,0000	0,0000	0 E+00	0 E+00	0 E+00	-
02561	X	-	0,0000	0,0000	0,0000	0 E+00	0 E+00	0 E+00	-
	Y	+	0,0000	0,0000	0,0000	0 E+00	0 E+00	0 E+00	-
	Y	-	0,0000	0,0000	0,0000	0 E+00	0 E+00	0 E+00	-
	X	+	0,0000	0,0000	0,0000	0 E+00	0 E+00	0 E+00	-
02562	X	-	0,0000	0,0000	0,0000	0 E+00	0 E+00	0 E+00	-
	Y	+	0,0000	0,0000	0,0000	0 E+00	0 E+00	0 E+00	-
	Y	-	0,0000	0,0000	0,0000	0 E+00	0 E+00	0 E+00	-
	X	+	0,0000	0,0000	0,0000	0 E+00	0 E+00	0 E+00	-
02563	X	-	0,0000	0,0000	0,0000	0 E+00	0 E+00	0 E+00	-
	Y	+	0,0000	0,0000	0,0000	0 E+00	0 E+00	0 E+00	-
	Y	-	0,0000	0,0000	0,0000	0 E+00	0 E+00	0 E+00	-
	X	+	0,0000	0,0000	0,0000	0 E+00	0 E+00	0 E+00	-
02564	X	-	0,0000	0,0000	0,0000	0 E+00	0 E+00	0 E+00	-
	Y	+	0,0000	0,0000	0,0000	0 E+00	0 E+00	0 E+00	-
	Y	-	0,0000	0,0000	0,0000	0 E+00	0 E+00	0 E+00	-
	X	+	0,0000	0,0000	0,0000	0 E+00	0 E+00	0 E+00	-
02565	X	-	0,0000	0,0000	0,0000	0 E+00	0 E+00	0 E+00	-
	Y	+	0,0000	0,0000	0,0000	0 E+00	0 E+00	0 E+00	-
	Y	-	0,0000	0,0000	0,0000	0 E+00	0 E+00	0 E+00	-
	X	+	0,0000	0,0000	0,0000	0 E+00	0 E+00	0 E+00	-
02566	X	-	0,0000	0,0000	0,0000	0 E+00	0 E+00	0 E+00	-
	Y	+	0,0000	0,0000	0,0000	0 E+00	0 E+00	0 E+00	-
	Y	-	0,0000	0,0000	0,0000	0 E+00	0 E+00	0 E+00	-
	X	+	0,0000	0,0000	0,0000	0 E+00	0 E+00	0 E+00	-
02567	X	-	0,0000	0,0000	0,0000	0 E+00	0 E+00	0 E+00	-
	Y	+	0,0000	0,0000	0,0000	0 E+00	0 E+00	0 E+00	-
	Y	-	0,0000	0,0000	0,0000	0 E+00	0 E+00	0 E+00	-
	X	+	0,0000	0,0000	0,0000	0 E+00	0 E+00	0 E+00	-
02568	X	-	0,0000	0,0000	0,0000	0 E+00	0 E+00	0 E+00	-

Nodi - Spostamenti per eccentricità accidentale

Nodo	Dir	e	Sx	Sy	Sz	Θ x	Θ y	Θ z	σ t
			[cm]	[cm]	[cm]	[rad]	[rad]	[rad]	[N/mm²]
	Y	+	0,0000	0,0000	0,0000	0 E+00	0 E+00	0 E+00	-
	Y	-	0,0000	0,0000	0,0000	0 E+00	0 E+00	0 E+00	-
	X	+	0,0000	0,0000	0,0000	0 E+00	0 E+00	0 E+00	-
02569	X	-	0,0000	0,0000	0,0000	0 E+00	0 E+00	0 E+00	-
	Y	+	0,0000	0,0000	0,0000	0 E+00	0 E+00	0 E+00	-
	Y	-	0,0000	0,0000	0,0000	0 E+00	0 E+00	0 E+00	-
	X	+	0,0000	0,0000	0,0000	0 E+00	0 E+00	0 E+00	-
02570	X	-	0,0000	0,0000	0,0000	0 E+00	0 E+00	0 E+00	-
	Y	+	0,0000	0,0000	0,0000	0 E+00	0 E+00	0 E+00	-
	Y	-	0,0000	0,0000	0,0000	0 E+00	0 E+00	0 E+00	-
	X	+	0,0000	0,0000	0,0000	0 E+00	0 E+00	0 E+00	-
02571	X	-	0,0000	0,0000	0,0000	0 E+00	0 E+00	0 E+00	-
	Y	+	0,0000	0,0000	0,0000	0 E+00	0 E+00	0 E+00	-
	Y	-	0,0000	0,0000	0,0000	0 E+00	0 E+00	0 E+00	-
	X	+	0,0000	0,0000	0,0000	0 E+00	0 E+00	0 E+00	-
02572	X	-	0,0000	0,0000	0,0000	0 E+00	0 E+00	0 E+00	-
	Y	+	0,0000	0,0000	0,0000	0 E+00	0 E+00	0 E+00	-
	Y	-	0,0000	0,0000	0,0000	0 E+00	0 E+00	0 E+00	-
	X	+	0,0000	0,0000	0,0000	0 E+00	0 E+00	0 E+00	-
02573	X	-	0,0000	0,0000	0,0000	0 E+00	0 E+00	0 E+00	-
	Y	+	0,0000	0,0000	0,0000	0 E+00	0 E+00	0 E+00	-
	Y	-	0,0000	0,0000	0,0000	0 E+00	0 E+00	0 E+00	-
	X	+	0,0000	0,0000	0,0000	0 E+00	0 E+00	0 E+00	-
02574	X	-	0,0000	0,0000	0,0000	0 E+00	0 E+00	0 E+00	-
	Y	+	0,0000	0,0000	0,0000	0 E+00	0 E+00	0 E+00	-
	Y	-	0,0000	0,0000	0,0000	0 E+00	0 E+00	0 E+00	-
	X	+	0,0000	0,0000	0,0000	0 E+00	0 E+00	0 E+00	-
02575	X	-	0,0000	0,0000	0,0000	0 E+00	0 E+00	0 E+00	-
	Y	+	0,0000	0,0000	0,0000	0 E+00	0 E+00	0 E+00	-
	Y	-	0,0000	0,0000	0,0000	0 E+00	0 E+00	0 E+00	-
	X	+	0,0000	0,0000	0,0000	0 E+00	0 E+00	0 E+00	-
02576	X	-	0,0000	0,0000	0,0000	0 E+00	0 E+00	0 E+00	-
	Y	+	0,0000	0,0000	0,0000	0 E+00	0 E+00	0 E+00	-
	Y	-	0,0000	0,0000	0,0000	0 E+00	0 E+00	0 E+00	-
	X	+	0,0000	0,0000	0,0000	0 E+00	0 E+00	0 E+00	-
02577	X	-	0,0000	0,0000	0,0000	0 E+00	0 E+00	0 E+00	-
	Y	+	0,0000	0,0000	0,0000	0 E+00	0 E+00	0 E+00	-
	Y	-	0,0000	0,0000	0,0000	0 E+00	0 E+00	0 E+00	-
	X	+	0,0000	0,0000	0,0000	0 E+00	0 E+00	0 E+00	-
02578	X	-	0,0000	0,0000	0,0000	0 E+00	0 E+00	0 E+00	-
	Y	+	0,0000	0,0000	0,0000	0 E+00	0 E+00	0 E+00	-
	Y	-	0,0000	0,0000	0,0000	0 E+00	0 E+00	0 E+00	-
	X	+	0,0000	0,0000	0,0000	0 E+00	0 E+00	0 E+00	-
02579	X	-	0,0000	0,0000	0,0000	0 E+00	0 E+00	0 E+00	-
	Y	+	0,0000	0,0000	0,0000	0 E+00	0 E+00	0 E+00	-
	Y	-	0,0000	0,0000	0,0000	0 E+00	0 E+00	0 E+00	-
	X	+	0,0000	0,0000	0,0000	0 E+00	0 E+00	0 E+00	-
02580	X	-	0,0000	0,0000	0,0000	0 E+00	0 E+00	0 E+00	-
	Y	+	0,0000	0,0000	0,0000	0 E+00	0 E+00	0 E+00	-
	Y	-	0,0000	0,0000	0,0000	0 E+00	0 E+00	0 E+00	-
	X	+	0,0000	0,0000	0,0000	0 E+00	0 E+00	0 E+00	-
02581	X	-	0,0000	0,0000	0,0000	0 E+00	0 E+00	0 E+00	-
	Y	+	0,0000	0,0000	0,0000	0 E+00	0 E+00	0 E+00	-
	Y	-	0,0000	0,0000	0,0000	0 E+00	0 E+00	0 E+00	-
	X	+	0,0000	0,0000	0,0000	0 E+00	0 E+00	0 E+00	-
02582	X	-	0,0000	0,0000	0,0000	0 E+00	0 E+00	0 E+00	-
	Y	+	0,0000	0,0000	0,0000	0 E+00	0 E+00	0 E+00	-
	Y	-	0,0000	0,0000	0,0000	0 E+00	0 E+00	0 E+00	-
	X	+	0,0000	0,0000	0,0000	0 E+00	0 E+00	0 E+00	-
02583	X	-	0,0000	0,0000	0,0000	0 E+00	0 E+00	0 E+00	-
	Y	+	0,0000	0,0000	0,0000	0 E+00	0 E+00	0 E+00	-
	Y	-	0,0000	0,0000	0,0000	0 E+00	0 E+00	0 E+00	-
	X	+	0,0000	0,0000	0,0000	0 E+00	0 E+00	0 E+00	-
02584	X	-	0,0000	0,0000	0,0000	0 E+00	0 E+00	0 E+00	-
	Y	+	0,0000	0,0000	0,0000	0 E+00	0 E+00	0 E+00	-
	Y	-	0,0000	0,0000	0,0000	0 E+00	0 E+00	0 E+00	-
	X	+	0,0000	0,0000	0,0000	0 E+00	0 E+00	0 E+00	-
02585	X	-	0,0000	0,0000	0,0000	0 E+00	0 E+00	0 E+00	-
	Y	+	0,0000	0,0000	0,0000	0 E+00	0 E+00	0 E+00	-
	Y	-	0,0000	0,0000	0,0000	0 E+00	0 E+00	0 E+00	-
	X	+	0,0000	0,0000	0,0000	0 E+00	0 E+00	0 E+00	-
02586	X	-	0,0000	0,0000	0,0000	0 E+00	0 E+00	0 E+00	-
	Y	+	0,0000	0,0000	0,0000	0 E+00	0 E+00	0 E+00	-
	Y	-	0,0000	0,0000	0,0000	0 E+00	0 E+00	0 E+00	-
	X	+	0,0000	0,0000	0,0000	0 E+00	0 E+00	0 E+00	-
02587	X	-	0,0000	0,0000	0,0000	0 E+00	0 E+00	0 E+00	-
	Y	+	0,0000	0,0000	0,0000	0 E+00	0 E+00	0 E+00	-
	Y	-	0,0000	0,0000	0,0000	0 E+00	0 E+00	0 E+00	-
	X	+	0,0000	0,0000	0,0000	0 E+00	0 E+00	0 E+00	-

Nodi - Spostamenti per eccentricità accidentale

Nodo	Dir	e	Sx	Sy	Sz	Θ x	Θ y	Θ z	σ t
			[cm]	[cm]	[cm]	[rad]	[rad]	[rad]	[N/mm²]
02588	X	-	0,0000	0,0000	0,0000	0 E+00	0 E+00	0 E+00	-
	Y	+	0,0000	0,0000	0,0000	0 E+00	0 E+00	0 E+00	-
	Y	-	0,0000	0,0000	0,0000	0 E+00	0 E+00	0 E+00	-
02589	X	+	0,0000	0,0000	0,0000	0 E+00	0 E+00	0 E+00	-
	X	-	0,0000	0,0000	0,0000	0 E+00	0 E+00	0 E+00	-
	Y	+	0,0000	0,0000	0,0000	0 E+00	0 E+00	0 E+00	-
	Y	-	0,0000	0,0000	0,0000	0 E+00	0 E+00	0 E+00	-
02590	X	+	0,0000	0,0000	0,0000	0 E+00	0 E+00	0 E+00	-
	X	-	0,0000	0,0000	0,0000	0 E+00	0 E+00	0 E+00	-
	Y	+	0,0000	0,0000	0,0000	0 E+00	0 E+00	0 E+00	-
	Y	-	0,0000	0,0000	0,0000	0 E+00	0 E+00	0 E+00	-
02591	X	+	0,0000	0,0000	0,0000	0 E+00	0 E+00	0 E+00	-
	X	-	0,0000	0,0000	0,0000	0 E+00	0 E+00	0 E+00	-
	Y	+	0,0000	0,0000	0,0000	0 E+00	0 E+00	0 E+00	-
	Y	-	0,0000	0,0000	0,0000	0 E+00	0 E+00	0 E+00	-
02592	X	+	0,0000	0,0000	0,0000	0 E+00	0 E+00	0 E+00	-
	X	-	0,0000	0,0000	0,0000	0 E+00	0 E+00	0 E+00	-
	Y	+	0,0000	0,0000	0,0000	0 E+00	0 E+00	0 E+00	-
	Y	-	0,0000	0,0000	0,0000	0 E+00	0 E+00	0 E+00	-
02593	X	+	0,0000	0,0000	0,0000	0 E+00	0 E+00	0 E+00	-
	X	-	0,0000	0,0000	0,0000	0 E+00	0 E+00	0 E+00	-
	Y	+	0,0000	0,0000	0,0000	0 E+00	0 E+00	0 E+00	-
	Y	-	0,0000	0,0000	0,0000	0 E+00	0 E+00	0 E+00	-
02594	X	+	0,0000	0,0000	0,0000	0 E+00	0 E+00	0 E+00	-
	X	-	0,0000	0,0000	0,0000	0 E+00	0 E+00	0 E+00	-
	Y	+	0,0000	0,0000	0,0000	0 E+00	0 E+00	0 E+00	-
	Y	-	0,0000	0,0000	0,0000	0 E+00	0 E+00	0 E+00	-
02595	X	+	0,0000	0,0000	0,0000	0 E+00	0 E+00	0 E+00	-
	X	-	0,0000	0,0000	0,0000	0 E+00	0 E+00	0 E+00	-
	Y	+	0,0000	0,0000	0,0000	0 E+00	0 E+00	0 E+00	-
	Y	-	0,0000	0,0000	0,0000	0 E+00	0 E+00	0 E+00	-
02596	X	+	0,0000	0,0000	0,0000	0 E+00	0 E+00	0 E+00	-
	X	-	0,0000	0,0000	0,0000	0 E+00	0 E+00	0 E+00	-
	Y	+	0,0000	0,0000	0,0000	0 E+00	0 E+00	0 E+00	-
	Y	-	0,0000	0,0000	0,0000	0 E+00	0 E+00	0 E+00	-
02597	X	+	0,0000	0,0000	0,0000	0 E+00	0 E+00	0 E+00	-
	X	-	0,0000	0,0000	0,0000	0 E+00	0 E+00	0 E+00	-
	Y	+	0,0000	0,0000	0,0000	0 E+00	0 E+00	0 E+00	-
	Y	-	0,0000	0,0000	0,0000	0 E+00	0 E+00	0 E+00	-
02598	X	+	0,0000	0,0000	0,0000	0 E+00	0 E+00	0 E+00	-
	X	-	0,0000	0,0000	0,0000	0 E+00	0 E+00	0 E+00	-
	Y	+	0,0000	0,0000	0,0000	0 E+00	0 E+00	0 E+00	-
	Y	-	0,0000	0,0000	0,0000	0 E+00	0 E+00	0 E+00	-
02599	X	+	0,0000	0,0000	0,0000	0 E+00	0 E+00	0 E+00	-
	X	-	0,0000	0,0000	0,0000	0 E+00	0 E+00	0 E+00	-
	Y	+	0,0000	0,0000	0,0000	0 E+00	0 E+00	0 E+00	-
	Y	-	0,0000	0,0000	0,0000	0 E+00	0 E+00	0 E+00	-
02600	X	+	0,0000	0,0000	0,0000	0 E+00	0 E+00	0 E+00	-
	X	-	0,0000	0,0000	0,0000	0 E+00	0 E+00	0 E+00	-
	Y	+	0,0000	0,0000	0,0000	0 E+00	0 E+00	0 E+00	-
	Y	-	0,0000	0,0000	0,0000	0 E+00	0 E+00	0 E+00	-
02601	X	+	0,0000	0,0000	0,0000	0 E+00	0 E+00	0 E+00	-
	X	-	0,0000	0,0000	0,0000	0 E+00	0 E+00	0 E+00	-
	Y	+	0,0000	0,0000	0,0000	0 E+00	0 E+00	0 E+00	-
	Y	-	0,0000	0,0000	0,0000	0 E+00	0 E+00	0 E+00	-
02602	X	+	0,0000	0,0000	0,0000	0 E+00	0 E+00	0 E+00	-
	X	-	0,0000	0,0000	0,0000	0 E+00	0 E+00	0 E+00	-
	Y	+	0,0000	0,0000	0,0000	0 E+00	0 E+00	0 E+00	-
	Y	-	0,0000	0,0000	0,0000	0 E+00	0 E+00	0 E+00	-
02603	X	+	0,0000	0,0000	0,0000	0 E+00	0 E+00	0 E+00	-
	X	-	0,0000	0,0000	0,0000	0 E+00	0 E+00	0 E+00	-
	Y	+	0,0000	0,0000	0,0000	0 E+00	0 E+00	0 E+00	-
	Y	-	0,0000	0,0000	0,0000	0 E+00	0 E+00	0 E+00	-
02604	X	+	0,0000	0,0000	0,0000	0 E+00	0 E+00	0 E+00	-
	X	-	0,0000	0,0000	0,0000	0 E+00	0 E+00	0 E+00	-
	Y	+	0,0000	0,0000	0,0000	0 E+00	0 E+00	0 E+00	-
	Y	-	0,0000	0,0000	0,0000	0 E+00	0 E+00	0 E+00	-
02605	X	+	0,0000	0,0000	0,0000	0 E+00	0 E+00	0 E+00	-
	X	-	0,0000	0,0000	0,0000	0 E+00	0 E+00	0 E+00	-
	Y	+	0,0000	0,0000	0,0000	0 E+00	0 E+00	0 E+00	-
	Y	-	0,0000	0,0000	0,0000	0 E+00	0 E+00	0 E+00	-
02606	X	+	0,0000	0,0000	0,0000	0 E+00	0 E+00	0 E+00	-
	X	-	0,0000	0,0000	0,0000	0 E+00	0 E+00	0 E+00	-
	Y	+	0,0000	0,0000	0,0000	0 E+00	0 E+00	0 E+00	-
	Y	-	0,0000	0,0000	0,0000	0 E+00	0 E+00	0 E+00	-
02607	X	+	0,0000	0,0000	0,0000	0 E+00	0 E+00	0 E+00	-
	X	-	0,0000	0,0000	0,0000	0 E+00	0 E+00	0 E+00	-
	Y	+	0,0000	0,0000	0,0000	0 E+00	0 E+00	0 E+00	-
	Y	-	0,0000	0,0000	0,0000	0 E+00	0 E+00	0 E+00	-

Nodi - Spostamenti per eccentricità accidentale

Nodo	Dir	e	Sx	Sy	Sz	Θ x	Θ y	Θ z	σ t
			[cm]	[cm]	[cm]	[rad]	[rad]	[rad]	[N/mm²]
02608	X	+	0,0000	0,0000	0,0000	0 E+00	0 E+00	0 E+00	-
	X	-	0,0000	0,0000	0,0000	0 E+00	0 E+00	0 E+00	-
	Y	+	0,0000	0,0000	0,0000	0 E+00	0 E+00	0 E+00	-
	Y	-	0,0000	0,0000	0,0000	0 E+00	0 E+00	0 E+00	-
02609	X	+	0,0000	0,0000	0,0000	0 E+00	0 E+00	0 E+00	-
	X	-	0,0000	0,0000	0,0000	0 E+00	0 E+00	0 E+00	-
	Y	+	0,0000	0,0000	0,0000	0 E+00	0 E+00	0 E+00	-
	Y	-	0,0000	0,0000	0,0000	0 E+00	0 E+00	0 E+00	-
02610	X	+	0,0000	0,0000	0,0000	0 E+00	0 E+00	0 E+00	-
	X	-	0,0000	0,0000	0,0000	0 E+00	0 E+00	0 E+00	-
	Y	+	0,0000	0,0000	0,0000	0 E+00	0 E+00	0 E+00	-
	Y	-	0,0000	0,0000	0,0000	0 E+00	0 E+00	0 E+00	-
02611	X	+	0,0000	0,0000	0,0000	0 E+00	0 E+00	0 E+00	-
	X	-	0,0000	0,0000	0,0000	0 E+00	0 E+00	0 E+00	-
	Y	+	0,0000	0,0000	0,0000	0 E+00	0 E+00	0 E+00	-
	Y	-	0,0000	0,0000	0,0000	0 E+00	0 E+00	0 E+00	-
02612	X	+	0,0000	0,0000	0,0000	0 E+00	0 E+00	0 E+00	-
	X	-	0,0000	0,0000	0,0000	0 E+00	0 E+00	0 E+00	-
	Y	+	0,0000	0,0000	0,0000	0 E+00	0 E+00	0 E+00	-
	Y	-	0,0000	0,0000	0,0000	0 E+00	0 E+00	0 E+00	-
02613	X	+	0,0000	0,0000	0,0000	0 E+00	0 E+00	0 E+00	-
	X	-	0,0000	0,0000	0,0000	0 E+00	0 E+00	0 E+00	-
	Y	+	0,0000	0,0000	0,0000	0 E+00	0 E+00	0 E+00	-
	Y	-	0,0000	0,0000	0,0000	0 E+00	0 E+00	0 E+00	-
02614	X	+	0,0000	0,0000	0,0000	0 E+00	0 E+00	0 E+00	-
	X	-	0,0000	0,0000	0,0000	0 E+00	0 E+00	0 E+00	-
	Y	+	0,0000	0,0000	0,0000	0 E+00	0 E+00	0 E+00	-
	Y	-	0,0000	0,0000	0,0000	0 E+00	0 E+00	0 E+00	-
02615	X	+	0,0000	0,0000	0,0000	0 E+00	0 E+00	0 E+00	-
	X	-	0,0000	0,0000	0,0000	0 E+00	0 E+00	0 E+00	-
	Y	+	0,0000	0,0000	0,0000	0 E+00	0 E+00	0 E+00	-
	Y	-	0,0000	0,0000	0,0000	0 E+00	0 E+00	0 E+00	-
02616	X	+	0,0000	0,0000	0,0000	0 E+00	0 E+00	0 E+00	-
	X	-	0,0000	0,0000	0,0000	0 E+00	0 E+00	0 E+00	-
	Y	+	0,0000	0,0000	0,0000	0 E+00	0 E+00	0 E+00	-
	Y	-	0,0000	0,0000	0,0000	0 E+00	0 E+00	0 E+00	-
02617	X	+	0,0000	0,0000	0,0000	0 E+00	0 E+00	0 E+00	-
	X	-	0,0000	0,0000	0,0000	0 E+00	0 E+00	0 E+00	-
	Y	+	0,0000	0,0000	0,0000	0 E+00	0 E+00	0 E+00	-
	Y	-	0,0000	0,0000	0,0000	0 E+00	0 E+00	0 E+00	-
02618	X	+	0,0000	0,0000	0,0000	0 E+00	0 E+00	0 E+00	-
	X	-	0,0000	0,0000	0,0000	0 E+00	0 E+00	0 E+00	-
	Y	+	0,0000	0,0000	0,0000	0 E+00	0 E+00	0 E+00	-
	Y	-	0,0000	0,0000	0,0000	0 E+00	0 E+00	0 E+00	-
02619	X	+	0,0000	0,0000	0,0000	0 E+00	0 E+00	0 E+00	-
	X	-	0,0000	0,0000	0,0000	0 E+00	0 E+00	0 E+00	-
	Y	+	0,0000	0,0000	0,0000	0 E+00	0 E+00	0 E+00	-
	Y	-	0,0000	0,0000	0,0000	0 E+00	0 E+00	0 E+00	-
02620	X	+	0,0000	0,0000	0,0000	0 E+00	0 E+00	0 E+00	-
	X	-	0,0000	0,0000	0,0000	0 E+00	0 E+00	0 E+00	-
	Y	+	0,0000	0,0000	0,0000	0 E+00	0 E+00	0 E+00	-
	Y	-	0,0000	0,0000	0,0000	0 E+00	0 E+00	0 E+00	-
02621	X	+	0,0000	0,0000	0,0000	0 E+00	0 E+00	0 E+00	-
	X	-	0,0000	0,0000	0,0000	0 E+00	0 E+00	0 E+00	-
	Y	+	0,0000	0,0000	0,0000	0 E+00	0 E+00	0 E+00	-
	Y	-	0,0000	0,0000	0,0000	0 E+00	0 E+00	0 E+00	-
02622	X	+	0,0000	0,0000	0,0000	0 E+00	0 E+00	0 E+00	-
	X	-	0,0000	0,0000	0,0000	0 E+00	0 E+00	0 E+00	-
	Y	+	0,0000	0,0000	0,0000	0 E+00	0 E+00	0 E+00	-
	Y	-	0,0000	0,0000	0,0000	0 E+00	0 E+00	0 E+00	-
02623	X	+	0,0000	0,0000	0,0000	0 E+00	0 E+00	0 E+00	-
	X	-	0,0000	0,0000	0,0000	0 E+00	0 E+00	0 E+00	-
	Y	+	0,0000	0,0000	0,0000	0 E+00	0 E+00	0 E+00	-
	Y	-	0,0000	0,0000	0,0000	0 E+00	0 E+00	0 E+00	-
02624	X	+	0,0000	0,0000	0,0000	0 E+00	0 E+00	0 E+00	-
	X	-	0,0000	0,0000	0,0000	0 E+00	0 E+00	0 E+00	-
	Y	+	0,0000	0,0000	0,0000	0 E+00	0 E+00	0 E+00	-
	Y	-	0,0000	0,0000	0,0000	0 E+00	0 E+00	0 E+00	-
02625	X	+	0,0000	0,0000	0,0000	0 E+00	0 E+00	0 E+00	-
	X	-	0,0000	0,0000	0,0000	0 E+00	0 E+00	0 E+00	-
	Y	+	0,0000	0,0000	0,0000	0 E+00	0 E+00	0 E+00	-
	Y	-	0,0000	0,0000	0,0000	0 E+00	0 E+00	0 E+00	-
02626	X	+	0,0000	0,0000	0,0000	0 E+00	0 E+00	0 E+00	-
	X	-	0,0000	0,0000	0,0000	0 E+00	0 E+00	0 E+00	-
	Y	+	0,0000	0,0000	0,0000	0 E+00	0 E+00	0 E+00	-
	Y	-	0,0000	0,0000	0,0000	0 E+00	0 E+00	0 E+00	-
02627	X	+	0,0000	0,0000	0,0000	0 E+00	0 E+00	0 E+00	-
	X	-	0,0000	0,0000	0,0000	0 E+00	0 E+00	0 E+00	-
	Y	+	0,0000	0,0000	0,0000	0 E+00	0 E+00	0 E+00	-

Nodi - Spostamenti per eccentricità accidentale

Nodo	Dir	e	Sx	Sy	Sz	Θ x	Θ y	Θ z	σ t
			[cm]	[cm]	[cm]	[rad]	[rad]	[rad]	[N/mm²]
	Y	-	0,0000	0,0000	0,0000	0 E+00	0 E+00	0 E+00	-
	X	+	0,0000	0,0000	0,0000	0 E+00	0 E+00	0 E+00	-
02628	X	-	0,0000	0,0000	0,0000	0 E+00	0 E+00	0 E+00	-
	Y	+	0,0000	0,0000	0,0000	0 E+00	0 E+00	0 E+00	-
	Y	-	0,0000	0,0000	0,0000	0 E+00	0 E+00	0 E+00	-
	X	+	0,0000	0,0000	0,0000	0 E+00	0 E+00	0 E+00	-
02629	X	-	0,0000	0,0000	0,0000	0 E+00	0 E+00	0 E+00	-
	Y	+	0,0000	0,0000	0,0000	0 E+00	0 E+00	0 E+00	-
	Y	-	0,0000	0,0000	0,0000	0 E+00	0 E+00	0 E+00	-
	X	+	0,0000	0,0000	0,0000	0 E+00	0 E+00	0 E+00	-
02630	X	-	0,0000	0,0000	0,0000	0 E+00	0 E+00	0 E+00	-
	Y	+	0,0000	0,0000	0,0000	0 E+00	0 E+00	0 E+00	-
	Y	-	0,0000	0,0000	0,0000	0 E+00	0 E+00	0 E+00	-
	X	+	0,0000	0,0000	0,0000	0 E+00	0 E+00	0 E+00	-
02631	X	-	0,0000	0,0000	0,0000	0 E+00	0 E+00	0 E+00	-
	Y	+	0,0000	0,0000	0,0000	0 E+00	0 E+00	0 E+00	-
	Y	-	0,0000	0,0000	0,0000	0 E+00	0 E+00	0 E+00	-
	X	+	0,0000	0,0000	0,0000	0 E+00	0 E+00	0 E+00	-
02632	X	-	0,0000	0,0000	0,0000	0 E+00	0 E+00	0 E+00	-
	Y	+	0,0000	0,0000	0,0000	0 E+00	0 E+00	0 E+00	-
	Y	-	0,0000	0,0000	0,0000	0 E+00	0 E+00	0 E+00	-
	X	+	0,0000	0,0000	0,0000	0 E+00	0 E+00	0 E+00	-
02633	X	-	0,0000	0,0000	0,0000	0 E+00	0 E+00	0 E+00	-
	Y	+	0,0000	0,0000	0,0000	0 E+00	0 E+00	0 E+00	-
	Y	-	0,0000	0,0000	0,0000	0 E+00	0 E+00	0 E+00	-
	X	+	0,0000	0,0000	0,0000	0 E+00	0 E+00	0 E+00	-
02634	X	-	0,0000	0,0000	0,0000	0 E+00	0 E+00	0 E+00	-
	Y	+	0,0000	0,0000	0,0000	0 E+00	0 E+00	0 E+00	-
	Y	-	0,0000	0,0000	0,0000	0 E+00	0 E+00	0 E+00	-
	X	+	0,0000	0,0000	0,0000	0 E+00	0 E+00	0 E+00	-
02635	X	-	0,0000	0,0000	0,0000	0 E+00	0 E+00	0 E+00	-
	Y	+	0,0000	0,0000	0,0000	0 E+00	0 E+00	0 E+00	-
	Y	-	0,0000	0,0000	0,0000	0 E+00	0 E+00	0 E+00	-
	X	+	0,0000	0,0000	0,0000	0 E+00	0 E+00	0 E+00	-
02636	X	-	0,0000	0,0000	0,0000	0 E+00	0 E+00	0 E+00	-
	Y	+	0,0000	0,0000	0,0000	0 E+00	0 E+00	0 E+00	-
	Y	-	0,0000	0,0000	0,0000	0 E+00	0 E+00	0 E+00	-
	X	+	0,0000	0,0000	0,0000	0 E+00	0 E+00	0 E+00	-
02637	X	-	0,0000	0,0000	0,0000	0 E+00	0 E+00	0 E+00	-
	Y	+	0,0000	0,0000	0,0000	0 E+00	0 E+00	0 E+00	-
	Y	-	0,0000	0,0000	0,0000	0 E+00	0 E+00	0 E+00	-
	X	+	0,0000	0,0000	0,0000	0 E+00	0 E+00	0 E+00	-
02638	X	-	0,0000	0,0000	0,0000	0 E+00	0 E+00	0 E+00	-
	Y	+	0,0000	0,0000	0,0000	0 E+00	0 E+00	0 E+00	-
	Y	-	0,0000	0,0000	0,0000	0 E+00	0 E+00	0 E+00	-
	X	+	0,0000	0,0000	0,0000	0 E+00	0 E+00	0 E+00	-
02639	X	-	0,0000	0,0000	0,0000	0 E+00	0 E+00	0 E+00	-
	Y	+	0,0000	0,0000	0,0000	0 E+00	0 E+00	0 E+00	-
	Y	-	0,0000	0,0000	0,0000	0 E+00	0 E+00	0 E+00	-
	X	+	0,0000	0,0000	0,0000	0 E+00	0 E+00	0 E+00	-
02640	X	-	0,0000	0,0000	0,0000	0 E+00	0 E+00	0 E+00	-
	Y	+	0,0000	0,0000	0,0000	0 E+00	0 E+00	0 E+00	-
	Y	-	0,0000	0,0000	0,0000	0 E+00	0 E+00	0 E+00	-
	X	+	0,0000	0,0000	0,0000	0 E+00	0 E+00	0 E+00	-
02641	X	-	0,0000	0,0000	0,0000	0 E+00	0 E+00	0 E+00	-
	Y	+	0,0000	0,0000	0,0000	0 E+00	0 E+00	0 E+00	-
	Y	-	0,0000	0,0000	0,0000	0 E+00	0 E+00	0 E+00	-
	X	+	0,0000	0,0000	0,0000	0 E+00	0 E+00	0 E+00	-
02642	X	-	0,0000	0,0000	0,0000	0 E+00	0 E+00	0 E+00	-
	Y	+	0,0000	0,0000	0,0000	0 E+00	0 E+00	0 E+00	-
	Y	-	0,0000	0,0000	0,0000	0 E+00	0 E+00	0 E+00	-
	X	+	0,0000	0,0000	0,0000	0 E+00	0 E+00	0 E+00	-
02643	X	-	0,0000	0,0000	0,0000	0 E+00	0 E+00	0 E+00	-
	Y	+	0,0000	0,0000	0,0000	0 E+00	0 E+00	0 E+00	-
	Y	-	0,0000	0,0000	0,0000	0 E+00	0 E+00	0 E+00	-
	X	+	0,0000	0,0000	0,0000	0 E+00	0 E+00	0 E+00	-
02644	X	-	0,0000	0,0000	0,0000	0 E+00	0 E+00	0 E+00	-
	Y	+	0,0000	0,0000	0,0000	0 E+00	0 E+00	0 E+00	-
	Y	-	0,0000	0,0000	0,0000	0 E+00	0 E+00	0 E+00	-
	X	+	0,0000	0,0000	0,0000	0 E+00	0 E+00	0 E+00	-
02645	X	-	0,0000	0,0000	0,0000	0 E+00	0 E+00	0 E+00	-
	Y	+	0,0000	0,0000	0,0000	0 E+00	0 E+00	0 E+00	-
	Y	-	0,0000	0,0000	0,0000	0 E+00	0 E+00	0 E+00	-
	X	+	0,0000	0,0000	0,0000	0 E+00	0 E+00	0 E+00	-
02646	X	-	0,0000	0,0000	0,0000	0 E+00	0 E+00	0 E+00	-
	Y	+	0,0000	0,0000	0,0000	0 E+00	0 E+00	0 E+00	-
	Y	-	0,0000	0,0000	0,0000	0 E+00	0 E+00	0 E+00	-
	X	+	0,0000	0,0000	0,0000	0 E+00	0 E+00	0 E+00	-
02647	X	-	0,0000	0,0000	0,0000	0 E+00	0 E+00	0 E+00	-

Nodi - Spostamenti per eccentricità accidentale

Nodo	Dir	e	Sx	Sy	Sz	Θ x	Θ y	Θ z	σ t
			[cm]	[cm]	[cm]	[rad]	[rad]	[rad]	[N/mm²]
	Y	+	0,0000	0,0000	0,0000	0 E+00	0 E+00	0 E+00	-
	Y	-	0,0000	0,0000	0,0000	0 E+00	0 E+00	0 E+00	-
	X	+	0,0000	0,0000	0,0000	0 E+00	0 E+00	0 E+00	-
02648	X	-	0,0000	0,0000	0,0000	0 E+00	0 E+00	0 E+00	-
	Y	+	0,0000	0,0000	0,0000	0 E+00	0 E+00	0 E+00	-
	Y	-	0,0000	0,0000	0,0000	0 E+00	0 E+00	0 E+00	-
	X	+	0,0000	0,0000	0,0000	0 E+00	0 E+00	0 E+00	-
02649	X	-	0,0000	0,0000	0,0000	0 E+00	0 E+00	0 E+00	-
	Y	+	0,0000	0,0000	0,0000	0 E+00	0 E+00	0 E+00	-
	Y	-	0,0000	0,0000	0,0000	0 E+00	0 E+00	0 E+00	-
	X	+	0,0000	0,0000	0,0000	0 E+00	0 E+00	0 E+00	-
02650	X	-	0,0000	0,0000	0,0000	0 E+00	0 E+00	0 E+00	-
	Y	+	0,0000	0,0000	0,0000	0 E+00	0 E+00	0 E+00	-
	Y	-	0,0000	0,0000	0,0000	0 E+00	0 E+00	0 E+00	-
	X	+	0,0000	0,0000	0,0000	0 E+00	0 E+00	0 E+00	-
02651	X	-	0,0000	0,0000	0,0000	0 E+00	0 E+00	0 E+00	-
	Y	+	0,0000	0,0000	0,0000	0 E+00	0 E+00	0 E+00	-
	Y	-	0,0000	0,0000	0,0000	0 E+00	0 E+00	0 E+00	-
	X	+	0,0000	0,0000	0,0000	0 E+00	0 E+00	0 E+00	-
02652	X	-	0,0000	0,0000	0,0000	0 E+00	0 E+00	0 E+00	-
	Y	+	0,0000	0,0000	0,0000	0 E+00	0 E+00	0 E+00	-
	Y	-	0,0000	0,0000	0,0000	0 E+00	0 E+00	0 E+00	-
	X	+	0,0000	0,0000	0,0000	0 E+00	0 E+00	0 E+00	-
02653	X	-	0,0000	0,0000	0,0000	0 E+00	0 E+00	0 E+00	-
	Y	+	0,0000	0,0000	0,0000	0 E+00	0 E+00	0 E+00	-
	Y	-	0,0000	0,0000	0,0000	0 E+00	0 E+00	0 E+00	-
	X	+	0,0000	0,0000	0,0000	0 E+00	0 E+00	0 E+00	-
02654	X	-	0,0000	0,0000	0,0000	0 E+00	0 E+00	0 E+00	-
	Y	+	0,0000	0,0000	0,0000	0 E+00	0 E+00	0 E+00	-
	Y	-	0,0000	0,0000	0,0000	0 E+00	0 E+00	0 E+00	-
	X	+	0,0000	0,0000	0,0000	0 E+00	0 E+00	0 E+00	-
02655	X	-	0,0000	0,0000	0,0000	0 E+00	0 E+00	0 E+00	-
	Y	+	0,0000	0,0000	0,0000	0 E+00	0 E+00	0 E+00	-
	Y	-	0,0000	0,0000	0,0000	0 E+00	0 E+00	0 E+00	-
	X	+	0,0000	0,0000	0,0000	0 E+00	0 E+00	0 E+00	-
02656	X	-	0,0000	0,0000	0,0000	0 E+00	0 E+00	0 E+00	-
	Y	+	0,0000	0,0000	0,0000	0 E+00	0 E+00	0 E+00	-
	Y	-	0,0000	0,0000	0,0000	0 E+00	0 E+00	0 E+00	-
	X	+	0,0000	0,0000	0,0000	0 E+00	0 E+00	0 E+00	-
02657	X	-	0,0000	0,0000	0,0000	0 E+00	0 E+00	0 E+00	-
	Y	+	0,0000	0,0000	0,0000	0 E+00	0 E+00	0 E+00	-
	Y	-	0,0000	0,0000	0,0000	0 E+00	0 E+00	0 E+00	-
	X	+	0,0000	0,0000	0,0000	0 E+00	0 E+00	0 E+00	-
02658	X	-	0,0000	0,0000	0,0000	0 E+00	0 E+00	0 E+00	-
	Y	+	0,0000	0,0000	0,0000	0 E+00	0 E+00	0 E+00	-
	Y	-	0,0000	0,0000	0,0000	0 E+00	0 E+00	0 E+00	-
	X	+	0,0000	0,0000	0,0000	0 E+00	0 E+00	0 E+00	-
02659	X	-	0,0000	0,0000	0,0000	0 E+00	0 E+00	0 E+00	-
	Y	+	0,0000	0,0000	0,0000	0 E+00	0 E+00	0 E+00	-
	Y	-	0,0000	0,0000	0,0000	0 E+00	0 E+00	0 E+00	-
	X	+	0,0000	0,0000	0,0000	0 E+00	0 E+00	0 E+00	-
02660	X	-	0,0000	0,0000	0,0000	0 E+00	0 E+00	0 E+00	-
	Y	+	0,0000	0,0000	0,0000	0 E+00	0 E+00	0 E+00	-
	Y	-	0,0000	0,0000	0,0000	0 E+00	0 E+00	0 E+00	-
	X	+	0,0000	0,0000	0,0000	0 E+00	0 E+00	0 E+00	-
02661	X	-	0,0000	0,0000	0,0000	0 E+00	0 E+00	0 E+00	-
	Y	+	0,0000	0,0000	0,0000	0 E+00	0 E+00	0 E+00	-
	Y	-	0,0000	0,0000	0,0000	0 E+00	0 E+00	0 E+00	-
	X	+	0,0000	0,0000	0,0000	0 E+00	0 E+00	0 E+00	-
02662	X	-	0,0000	0,0000	0,0000	0 E+00	0 E+00	0 E+00	-
	Y	+	0,0000	0,0000	0,0000	0 E+00	0 E+00	0 E+00	-
	Y	-	0,0000	0,0000	0,0000	0 E+00	0 E+00	0 E+00	-
	X	+	0,0000	0,0000	0,0000	0 E+00	0 E+00	0 E+00	-
02663	X	-	0,0000	0,0000	0,0000	0 E+00	0 E+00	0 E+00	-
	Y	+	0,0000	0,0000	0,0000	0 E+00	0 E+00	0 E+00	-
	Y	-	0,0000	0,0000	0,0000	0 E+00	0 E+00	0 E+00	-
	X	+	0,0000	0,0000	0,0000	0 E+00	0 E+00	0 E+00	-
02664	X	-	0,0000	0,0000	0,0000	0 E+00	0 E+00	0 E+00	-
	Y	+	0,0000	0,0000	0,0000	0 E+00	0 E+00	0 E+00	-
	Y	-	0,0000	0,0000	0,0000	0 E+00	0 E+00	0 E+00	-
	X	+	0,0000	0,0000	0,0000	0 E+00	0 E+00	0 E+00	-
02665	X	-	0,0000	0,0000	0,0000	0 E+00	0 E+00	0 E+00	-
	Y	+	0,0000	0,0000	0,0000	0 E+00	0 E+00	0 E+00	-
	Y	-	0,0000	0,0000	0,0000	0 E+00	0 E+00	0 E+00	-
	X	+	0,0000	0,0000	0,0000	0 E+00	0 E+00	0 E+00	-
02666	X	-	0,0000	0,0000	0,0000	0 E+00	0 E+00	0 E+00	-
	Y	+	0,0000	0,0000	0,0000	0 E+00	0 E+00	0 E+00	-
	Y	-	0,0000	0,0000	0,0000	0 E+00	0 E+00	0 E+00	-
	X	+	0,0000	0,0000	0,0000	0 E+00	0 E+00	0 E+00	-

Nodi - Spostamenti per eccentricità accidentale

Nodo	Dir	e	Sx	Sy	Sz	Θ x	Θ y	Θ z	σ t
			[cm]	[cm]	[cm]	[rad]	[rad]	[rad]	[N/mm²]
02667	X	-	0,0000	0,0000	0,0000	0 E+00	0 E+00	0 E+00	-
	Y	+	0,0000	0,0000	0,0000	0 E+00	0 E+00	0 E+00	-
	Y	-	0,0000	0,0000	0,0000	0 E+00	0 E+00	0 E+00	-
02668	X	+	0,0000	0,0000	0,0000	0 E+00	0 E+00	0 E+00	-
	X	-	0,0000	0,0000	0,0000	0 E+00	0 E+00	0 E+00	-
	Y	+	0,0000	0,0000	0,0000	0 E+00	0 E+00	0 E+00	-
	Y	-	0,0000	0,0000	0,0000	0 E+00	0 E+00	0 E+00	-
02669	X	+	0,0000	0,0000	0,0000	0 E+00	0 E+00	0 E+00	-
	X	-	0,0000	0,0000	0,0000	0 E+00	0 E+00	0 E+00	-
	Y	+	0,0000	0,0000	0,0000	0 E+00	0 E+00	0 E+00	-
	Y	-	0,0000	0,0000	0,0000	0 E+00	0 E+00	0 E+00	-
02670	X	+	0,0000	0,0000	0,0000	0 E+00	0 E+00	0 E+00	-
	X	-	0,0000	0,0000	0,0000	0 E+00	0 E+00	0 E+00	-
	Y	+	0,0000	0,0000	0,0000	0 E+00	0 E+00	0 E+00	-
	Y	-	0,0000	0,0000	0,0000	0 E+00	0 E+00	0 E+00	-
02671	X	+	0,0000	0,0000	0,0000	0 E+00	0 E+00	0 E+00	-
	X	-	0,0000	0,0000	0,0000	0 E+00	0 E+00	0 E+00	-
	Y	+	0,0000	0,0000	0,0000	0 E+00	0 E+00	0 E+00	-
	Y	-	0,0000	0,0000	0,0000	0 E+00	0 E+00	0 E+00	-
02672	X	+	0,0000	0,0000	0,0000	0 E+00	0 E+00	0 E+00	-
	X	-	0,0000	0,0000	0,0000	0 E+00	0 E+00	0 E+00	-
	Y	+	0,0000	0,0000	0,0000	0 E+00	0 E+00	0 E+00	-
	Y	-	0,0000	0,0000	0,0000	0 E+00	0 E+00	0 E+00	-
02673	X	+	0,0000	0,0000	0,0000	0 E+00	0 E+00	0 E+00	-
	X	-	0,0000	0,0000	0,0000	0 E+00	0 E+00	0 E+00	-
	Y	+	0,0000	0,0000	0,0000	0 E+00	0 E+00	0 E+00	-
	Y	-	0,0000	0,0000	0,0000	0 E+00	0 E+00	0 E+00	-
02674	X	+	0,0000	0,0000	0,0000	0 E+00	0 E+00	0 E+00	-
	X	-	0,0000	0,0000	0,0000	0 E+00	0 E+00	0 E+00	-
	Y	+	0,0000	0,0000	0,0000	0 E+00	0 E+00	0 E+00	-
	Y	-	0,0000	0,0000	0,0000	0 E+00	0 E+00	0 E+00	-
02675	X	+	0,0000	0,0000	0,0000	0 E+00	0 E+00	0 E+00	-
	X	-	0,0000	0,0000	0,0000	0 E+00	0 E+00	0 E+00	-
	Y	+	0,0000	0,0000	0,0000	0 E+00	0 E+00	0 E+00	-
	Y	-	0,0000	0,0000	0,0000	0 E+00	0 E+00	0 E+00	-
02676	X	+	0,0000	0,0000	0,0000	0 E+00	0 E+00	0 E+00	-
	X	-	0,0000	0,0000	0,0000	0 E+00	0 E+00	0 E+00	-
	Y	+	0,0000	0,0000	0,0000	0 E+00	0 E+00	0 E+00	-
	Y	-	0,0000	0,0000	0,0000	0 E+00	0 E+00	0 E+00	-
02677	X	+	0,0000	0,0000	0,0000	0 E+00	0 E+00	0 E+00	-
	X	-	0,0000	0,0000	0,0000	0 E+00	0 E+00	0 E+00	-
	Y	+	0,0000	0,0000	0,0000	0 E+00	0 E+00	0 E+00	-
	Y	-	0,0000	0,0000	0,0000	0 E+00	0 E+00	0 E+00	-
02678	X	+	0,0000	0,0000	0,0000	0 E+00	0 E+00	0 E+00	-
	X	-	0,0000	0,0000	0,0000	0 E+00	0 E+00	0 E+00	-
	Y	+	0,0000	0,0000	0,0000	0 E+00	0 E+00	0 E+00	-
	Y	-	0,0000	0,0000	0,0000	0 E+00	0 E+00	0 E+00	-
02679	X	+	0,0000	0,0000	0,0000	0 E+00	0 E+00	0 E+00	-
	X	-	0,0000	0,0000	0,0000	0 E+00	0 E+00	0 E+00	-
	Y	+	0,0000	0,0000	0,0000	0 E+00	0 E+00	0 E+00	-
	Y	-	0,0000	0,0000	0,0000	0 E+00	0 E+00	0 E+00	-
02680	X	+	0,0000	0,0000	0,0000	0 E+00	0 E+00	0 E+00	-
	X	-	0,0000	0,0000	0,0000	0 E+00	0 E+00	0 E+00	-
	Y	+	0,0000	0,0000	0,0000	0 E+00	0 E+00	0 E+00	-
	Y	-	0,0000	0,0000	0,0000	0 E+00	0 E+00	0 E+00	-
02681	X	+	0,0000	0,0000	0,0000	0 E+00	0 E+00	0 E+00	-
	X	-	0,0000	0,0000	0,0000	0 E+00	0 E+00	0 E+00	-
	Y	+	0,0000	0,0000	0,0000	0 E+00	0 E+00	0 E+00	-
	Y	-	0,0000	0,0000	0,0000	0 E+00	0 E+00	0 E+00	-
02682	X	+	0,0000	0,0000	0,0000	0 E+00	0 E+00	0 E+00	-
	X	-	0,0000	0,0000	0,0000	0 E+00	0 E+00	0 E+00	-
	Y	+	0,0000	0,0000	0,0000	0 E+00	0 E+00	0 E+00	-
	Y	-	0,0000	0,0000	0,0000	0 E+00	0 E+00	0 E+00	-
02683	X	+	0,0000	0,0000	0,0000	0 E+00	0 E+00	0 E+00	-
	X	-	0,0000	0,0000	0,0000	0 E+00	0 E+00	0 E+00	-
	Y	+	0,0000	0,0000	0,0000	0 E+00	0 E+00	0 E+00	-
	Y	-	0,0000	0,0000	0,0000	0 E+00	0 E+00	0 E+00	-
02684	X	+	0,0000	0,0000	0,0000	0 E+00	0 E+00	0 E+00	-
	X	-	0,0000	0,0000	0,0000	0 E+00	0 E+00	0 E+00	-
	Y	+	0,0000	0,0000	0,0000	0 E+00	0 E+00	0 E+00	-
	Y	-	0,0000	0,0000	0,0000	0 E+00	0 E+00	0 E+00	-
02685	X	+	0,0000	0,0000	0,0000	0 E+00	0 E+00	0 E+00	-
	X	-	0,0000	0,0000	0,0000	0 E+00	0 E+00	0 E+00	-
	Y	+	0,0000	0,0000	0,0000	0 E+00	0 E+00	0 E+00	-
	Y	-	0,0000	0,0000	0,0000	0 E+00	0 E+00	0 E+00	-
02686	X	+	0,0000	0,0000	0,0000	0 E+00	0 E+00	0 E+00	-
	X	-	0,0000	0,0000	0,0000	0 E+00	0 E+00	0 E+00	-
	Y	+	0,0000	0,0000	0,0000	0 E+00	0 E+00	0 E+00	-
	Y	-	0,0000	0,0000	0,0000	0 E+00	0 E+00	0 E+00	-

Nodi - Spostamenti per eccentricità accidentale

Nodo	Dir	e	Sx	Sy	Sz	Θ x	Θ y	Θ z	σ t
			[cm]	[cm]	[cm]	[rad]	[rad]	[rad]	[N/mm²]
02687	X	+	0,0000	0,0000	0,0000	0 E+00	0 E+00	0 E+00	-
	X	-	0,0000	0,0000	0,0000	0 E+00	0 E+00	0 E+00	-
	Y	+	0,0000	0,0000	0,0000	0 E+00	0 E+00	0 E+00	-
	Y	-	0,0000	0,0000	0,0000	0 E+00	0 E+00	0 E+00	-
02688	X	+	0,0000	0,0000	0,0000	0 E+00	0 E+00	0 E+00	-
	X	-	0,0000	0,0000	0,0000	0 E+00	0 E+00	0 E+00	-
	Y	+	0,0000	0,0000	0,0000	0 E+00	0 E+00	0 E+00	-
	Y	-	0,0000	0,0000	0,0000	0 E+00	0 E+00	0 E+00	-
02689	X	+	0,0000	0,0000	0,0000	0 E+00	0 E+00	0 E+00	-
	X	-	0,0000	0,0000	0,0000	0 E+00	0 E+00	0 E+00	-
	Y	+	0,0000	0,0000	0,0000	0 E+00	0 E+00	0 E+00	-
	Y	-	0,0000	0,0000	0,0000	0 E+00	0 E+00	0 E+00	-
02690	X	+	0,0000	0,0000	0,0000	0 E+00	0 E+00	0 E+00	-
	X	-	0,0000	0,0000	0,0000	0 E+00	0 E+00	0 E+00	-
	Y	+	0,0000	0,0000	0,0000	0 E+00	0 E+00	0 E+00	-
	Y	-	0,0000	0,0000	0,0000	0 E+00	0 E+00	0 E+00	-
02691	X	+	0,0000	0,0000	0,0000	0 E+00	0 E+00	0 E+00	-
	X	-	0,0000	0,0000	0,0000	0 E+00	0 E+00	0 E+00	-
	Y	+	0,0000	0,0000	0,0000	0 E+00	0 E+00	0 E+00	-
	Y	-	0,0000	0,0000	0,0000	0 E+00	0 E+00	0 E+00	-
02692	X	+	0,0000	0,0000	0,0000	0 E+00	0 E+00	0 E+00	-
	X	-	0,0000	0,0000	0,0000	0 E+00	0 E+00	0 E+00	-
	Y	+	0,0000	0,0000	0,0000	0 E+00	0 E+00	0 E+00	-
	Y	-	0,0000	0,0000	0,0000	0 E+00	0 E+00	0 E+00	-
02693	X	+	0,0000	0,0000	0,0000	0 E+00	0 E+00	0 E+00	-
	X	-	0,0000	0,0000	0,0000	0 E+00	0 E+00	0 E+00	-
	Y	+	0,0000	0,0000	0,0000	0 E+00	0 E+00	0 E+00	-
	Y	-	0,0000	0,0000	0,0000	0 E+00	0 E+00	0 E+00	-
02694	X	+	0,0000	0,0000	0,0000	0 E+00	0 E+00	0 E+00	-
	X	-	0,0000	0,0000	0,0000	0 E+00	0 E+00	0 E+00	-
	Y	+	0,0000	0,0000	0,0000	0 E+00	0 E+00	0 E+00	-
	Y	-	0,0000	0,0000	0,0000	0 E+00	0 E+00	0 E+00	-
02695	X	+	0,0000	0,0000	0,0000	0 E+00	0 E+00	0 E+00	-
	X	-	0,0000	0,0000	0,0000	0 E+00	0 E+00	0 E+00	-
	Y	+	0,0000	0,0000	0,0000	0 E+00	0 E+00	0 E+00	-
	Y	-	0,0000	0,0000	0,0000	0 E+00	0 E+00	0 E+00	-
02696	X	+	0,0000	0,0000	0,0000	0 E+00	0 E+00	0 E+00	-
	X	-	0,0000	0,0000	0,0000	0 E+00	0 E+00	0 E+00	-
	Y	+	0,0000	0,0000	0,0000	0 E+00	0 E+00	0 E+00	-
	Y	-	0,0000	0,0000	0,0000	0 E+00	0 E+00	0 E+00	-
02697	X	+	0,0000	0,0000	0,0000	0 E+00	0 E+00	0 E+00	-
	X	-	0,0000	0,0000	0,0000	0 E+00	0 E+00	0 E+00	-
	Y	+	0,0000	0,0000	0,0000	0 E+00	0 E+00	0 E+00	-
	Y	-	0,0000	0,0000	0,0000	0 E+00	0 E+00	0 E+00	-
02698	X	+	0,0000	0,0000	0,0000	0 E+00	0 E+00	0 E+00	-
	X	-	0,0000	0,0000	0,0000	0 E+00	0 E+00	0 E+00	-
	Y	+	0,0000	0,0000	0,0000	0 E+00	0 E+00	0 E+00	-
	Y	-	0,0000	0,0000	0,0000	0 E+00	0 E+00	0 E+00	-
02699	X	+	0,0000	0,0000	0,0000	0 E+00	0 E+00	0 E+00	-
	X	-	0,0000	0,0000	0,0000	0 E+00	0 E+00	0 E+00	-
	Y	+	0,0000	0,0000	0,0000	0 E+00	0 E+00	0 E+00	-
	Y	-	0,0000	0,0000	0,0000	0 E+00	0 E+00	0 E+00	-
02700	X	+	0,0000	0,0000	0,0000	0 E+00	0 E+00	0 E+00	-
	X	-	0,0000	0,0000	0,0000	0 E+00	0 E+00	0 E+00	-
	Y	+	0,0000	0,0000	0,0000	0 E+00	0 E+00	0 E+00	-
	Y	-	0,0000	0,0000	0,0000	0 E+00	0 E+00	0 E+00	-
02701	X	+	0,0000	0,0000	0,0000	0 E+00	0 E+00	0 E+00	-
	X	-	0,0000	0,0000	0,0000	0 E+00	0 E+00	0 E+00	-
	Y	+	0,0000	0,0000	0,0000	0 E+00	0 E+00	0 E+00	-
	Y	-	0,0000	0,0000	0,0000	0 E+00	0 E+00	0 E+00	-
02702	X	+	0,0000	0,0000	0,0000	0 E+00	0 E+00	0 E+00	-
	X	-	0,0000	0,0000	0,0000	0 E+00	0 E+00	0 E+00	-
	Y	+	0,0000	0,0000	0,0000	0 E+00	0 E+00	0 E+00	-
	Y	-	0,0000	0,0000	0,0000	0 E+00	0 E+00	0 E+00	-
02703	X	+	0,0000	0,0000	0,0000	0 E+00	0 E+00	0 E+00	-
	X	-	0,0000	0,0000	0,0000	0 E+00	0 E+00	0 E+00	-
	Y	+	0,0000	0,0000	0,0000	0 E+00	0 E+00	0 E+00	-
	Y	-	0,0000	0,0000	0,0000	0 E+00	0 E+00	0 E+00	-
02704	X	+	0,0000	0,0000	0,0000	0 E+00	0 E+00	0 E+00	-
	X	-	0,0000	0,0000	0,0000	0 E+00	0 E+00	0 E+00	-
	Y	+	0,0000	0,0000	0,0000	0 E+00	0 E+00	0 E+00	-
	Y	-	0,0000	0,0000	0,0000	0 E+00	0 E+00	0 E+00	-
02705	X	+	0,0000	0,0000	0,0000	0 E+00	0 E+00	0 E+00	-
	X	-	0,0000	0,0000	0,0000	0 E+00	0 E+00	0 E+00	-
	Y	+	0,0000	0,0000	0,0000	0 E+00	0 E+00	0 E+00	-
	Y	-	0,0000	0,0000	0,0000	0 E+00	0 E+00	0 E+00	-
02706	X	+	0,0000	0,0000	0,0000	0 E+00	0 E+00	0 E+00	-
	X	-	0,0000	0,0000	0,0000	0 E+00	0 E+00	0 E+00	-
	Y	+	0,0000	0,0000	0,0000	0 E+00	0 E+00	0 E+00	-

Nodi - Spostamenti per eccentricità accidentale

Nodo	Dir	e	Sx	Sy	Sz	Θ x	Θ y	Θ z	σ t
			[cm]	[cm]	[cm]	[rad]	[rad]	[rad]	[N/mm²]
	Y	-	0,0000	0,0000	0,0000	0 E+00	0 E+00	0 E+00	-
	X	+	0,0000	0,0000	0,0000	0 E+00	0 E+00	0 E+00	-
02707	X	-	0,0000	0,0000	0,0000	0 E+00	0 E+00	0 E+00	-
	Y	+	0,0000	0,0000	0,0000	0 E+00	0 E+00	0 E+00	-
	Y	-	0,0000	0,0000	0,0000	0 E+00	0 E+00	0 E+00	-
	X	+	0,0000	0,0000	0,0000	0 E+00	0 E+00	0 E+00	-
02708	X	-	0,0000	0,0000	0,0000	0 E+00	0 E+00	0 E+00	-
	Y	+	0,0000	0,0000	0,0000	0 E+00	0 E+00	0 E+00	-
	Y	-	0,0000	0,0000	0,0000	0 E+00	0 E+00	0 E+00	-
	X	+	0,0000	0,0000	0,0000	0 E+00	0 E+00	0 E+00	-
02709	X	-	0,0000	0,0000	0,0000	0 E+00	0 E+00	0 E+00	-
	Y	+	0,0000	0,0000	0,0000	0 E+00	0 E+00	0 E+00	-
	Y	-	0,0000	0,0000	0,0000	0 E+00	0 E+00	0 E+00	-
	X	+	0,0000	0,0000	0,0000	0 E+00	0 E+00	0 E+00	-
02710	X	-	0,0000	0,0000	0,0000	0 E+00	0 E+00	0 E+00	-
	Y	+	0,0000	0,0000	0,0000	0 E+00	0 E+00	0 E+00	-
	Y	-	0,0000	0,0000	0,0000	0 E+00	0 E+00	0 E+00	-
	X	+	0,0000	0,0000	0,0000	0 E+00	0 E+00	0 E+00	-
02711	X	-	0,0000	0,0000	0,0000	0 E+00	0 E+00	0 E+00	-
	Y	+	0,0000	0,0000	0,0000	0 E+00	0 E+00	0 E+00	-
	Y	-	0,0000	0,0000	0,0000	0 E+00	0 E+00	0 E+00	-
	X	+	0,0000	0,0000	0,0000	0 E+00	0 E+00	0 E+00	-
02712	X	-	0,0000	0,0000	0,0000	0 E+00	0 E+00	0 E+00	-
	Y	+	0,0000	0,0000	0,0000	0 E+00	0 E+00	0 E+00	-
	Y	-	0,0000	0,0000	0,0000	0 E+00	0 E+00	0 E+00	-
	X	+	0,0000	0,0000	0,0000	0 E+00	0 E+00	0 E+00	-
02713	X	-	0,0000	0,0000	0,0000	0 E+00	0 E+00	0 E+00	-
	Y	+	0,0000	0,0000	0,0000	0 E+00	0 E+00	0 E+00	-
	Y	-	0,0000	0,0000	0,0000	0 E+00	0 E+00	0 E+00	-
	X	+	0,0000	0,0000	0,0000	0 E+00	0 E+00	0 E+00	-
02714	X	-	0,0000	0,0000	0,0000	0 E+00	0 E+00	0 E+00	-
	Y	+	0,0000	0,0000	0,0000	0 E+00	0 E+00	0 E+00	-
	Y	-	0,0000	0,0000	0,0000	0 E+00	0 E+00	0 E+00	-
	X	+	0,0000	0,0000	0,0000	0 E+00	0 E+00	0 E+00	-
02715	X	-	0,0000	0,0000	0,0000	0 E+00	0 E+00	0 E+00	-
	Y	+	0,0000	0,0000	0,0000	0 E+00	0 E+00	0 E+00	-
	Y	-	0,0000	0,0000	0,0000	0 E+00	0 E+00	0 E+00	-
	X	+	0,0000	0,0000	0,0000	0 E+00	0 E+00	0 E+00	-
02716	X	-	0,0000	0,0000	0,0000	0 E+00	0 E+00	0 E+00	-
	Y	+	0,0000	0,0000	0,0000	0 E+00	0 E+00	0 E+00	-
	Y	-	0,0000	0,0000	0,0000	0 E+00	0 E+00	0 E+00	-
	X	+	0,0000	0,0000	0,0000	0 E+00	0 E+00	0 E+00	-
02717	X	-	0,0000	0,0000	0,0000	0 E+00	0 E+00	0 E+00	-
	Y	+	0,0000	0,0000	0,0000	0 E+00	0 E+00	0 E+00	-
	Y	-	0,0000	0,0000	0,0000	0 E+00	0 E+00	0 E+00	-
	X	+	0,0000	0,0000	0,0000	0 E+00	0 E+00	0 E+00	-
02718	X	-	0,0000	0,0000	0,0000	0 E+00	0 E+00	0 E+00	-
	Y	+	0,0000	0,0000	0,0000	0 E+00	0 E+00	0 E+00	-
	Y	-	0,0000	0,0000	0,0000	0 E+00	0 E+00	0 E+00	-
	X	+	0,0000	0,0000	0,0000	0 E+00	0 E+00	0 E+00	-
02719	X	-	0,0000	0,0000	0,0000	0 E+00	0 E+00	0 E+00	-
	Y	+	0,0000	0,0000	0,0000	0 E+00	0 E+00	0 E+00	-
	Y	-	0,0000	0,0000	0,0000	0 E+00	0 E+00	0 E+00	-
	X	+	0,0000	0,0000	0,0000	0 E+00	0 E+00	0 E+00	-
02720	X	-	0,0000	0,0000	0,0000	0 E+00	0 E+00	0 E+00	-
	Y	+	0,0000	0,0000	0,0000	0 E+00	0 E+00	0 E+00	-
	Y	-	0,0000	0,0000	0,0000	0 E+00	0 E+00	0 E+00	-
	X	+	0,0000	0,0000	0,0000	0 E+00	0 E+00	0 E+00	-
02721	X	-	0,0000	0,0000	0,0000	0 E+00	0 E+00	0 E+00	-
	Y	+	0,0000	0,0000	0,0000	0 E+00	0 E+00	0 E+00	-
	Y	-	0,0000	0,0000	0,0000	0 E+00	0 E+00	0 E+00	-
	X	+	0,0000	0,0000	0,0000	0 E+00	0 E+00	0 E+00	-
02722	X	-	0,0000	0,0000	0,0000	0 E+00	0 E+00	0 E+00	-
	Y	+	0,0000	0,0000	0,0000	0 E+00	0 E+00	0 E+00	-
	Y	-	0,0000	0,0000	0,0000	0 E+00	0 E+00	0 E+00	-
	X	+	0,0000	0,0000	0,0000	0 E+00	0 E+00	0 E+00	-
02723	X	-	0,0000	0,0000	0,0000	0 E+00	0 E+00	0 E+00	-
	Y	+	0,0000	0,0000	0,0000	0 E+00	0 E+00	0 E+00	-
	Y	-	0,0000	0,0000	0,0000	0 E+00	0 E+00	0 E+00	-
	X	+	0,0000	0,0000	0,0000	0 E+00	0 E+00	0 E+00	-
02724	X	-	0,0000	0,0000	0,0000	0 E+00	0 E+00	0 E+00	-
	Y	+	0,0000	0,0000	0,0000	0 E+00	0 E+00	0 E+00	-
	Y	-	0,0000	0,0000	0,0000	0 E+00	0 E+00	0 E+00	-
	X	+	0,0000	0,0000	0,0000	0 E+00	0 E+00	0 E+00	-
02725	X	-	0,0000	0,0000	0,0000	0 E+00	0 E+00	0 E+00	-
	Y	+	0,0000	0,0000	0,0000	0 E+00	0 E+00	0 E+00	-
	Y	-	0,0000	0,0000	0,0000	0 E+00	0 E+00	0 E+00	-
	X	+	0,0000	0,0000	0,0000	0 E+00	0 E+00	0 E+00	-
02726	X	-	0,0000	0,0000	0,0000	0 E+00	0 E+00	0 E+00	-

Nodi - Spostamenti per eccentricità accidentale

Nodo	Dir	e	Sx	Sy	Sz	Θ x	Θ y	Θ z	σ t
			[cm]	[cm]	[cm]	[rad]	[rad]	[rad]	[N/mm²]
	Y	+	0,0000	0,0000	0,0000	0 E+00	0 E+00	0 E+00	-
	Y	-	0,0000	0,0000	0,0000	0 E+00	0 E+00	0 E+00	-
02727	X	+	0,0000	0,0000	0,0000	0 E+00	0 E+00	0 E+00	-
	X	-	0,0000	0,0000	0,0000	0 E+00	0 E+00	0 E+00	-
	Y	+	0,0000	0,0000	0,0000	0 E+00	0 E+00	0 E+00	-
	Y	-	0,0000	0,0000	0,0000	0 E+00	0 E+00	0 E+00	-
02728	X	+	0,0000	0,0000	0,0000	0 E+00	0 E+00	0 E+00	-
	X	-	0,0000	0,0000	0,0000	0 E+00	0 E+00	0 E+00	-
	Y	+	0,0000	0,0000	0,0000	0 E+00	0 E+00	0 E+00	-
	Y	-	0,0000	0,0000	0,0000	0 E+00	0 E+00	0 E+00	-

LEGENDA Nodi - Spostamenti per eccentricità accidentale

Dir Direzione del sisma.

Sx, Sy, Sz, Θ x, Θ y, Θ z Le componenti dello spostamento sono relative al sistema di riferimento globale X, Y, Z.

σ t Valore della tensione sul terreno di sottofondo, per nodi appartenenti a strutture di fondazione.

TRAVI - SOLLECITAZIONI PER CONDIZIONI DI CARICO NON SISMICHE

Travi - Sollecitazioni per condizioni di carico non sismiche

Trave	CC	Estremo Iniziale						Estremo Finale					
		M1	M2	M3	N	T2	T3	M1	M2	M3	N	T2	T3
		[N· m]	[N· m]	[N· m]	[N]	[N]	[N]	[N· m]	[N· m]	[N· m]	[N]	[N]	[N]
Cordoli copertura					**Travata: TraveP2-P21**								
Trave P2-P21	002	-498	-107	1.787	-59	8.500	866	511	57	1.997	393	-9.725	-517
	003	-286	-230	930	-744	3.928	908	294	56	1.053	1.417	-4.528	-108
	004	-25	9	163	-249	814	9	28	22	171	-199	-820	32
	005	-63	23	406	-617	2.021	22	70	53	424	-494	-2.038	80
Cordoli copertura					**Travata: TraveP4-1a-P23**								
Trave P4-1a	002	506	141	1.738	118	8.394	-1.026	-419	195	1.480	-1.075	-8.102	1.204
	003	291	252	908	-745	3.903	-1.019	-211	84	805	387	-3.779	486
	004	26	-7	158	-215	798	-21	-28	12	120	-359	-680	72
	005	65	-17	392	-530	1.979	-54	-69	29	298	-890	-1.687	179
Trave 1a-P23	002	279	-1.045	-2.238	8.968	-16.891	9.174	279	-97	-483	8.968	-17.098	9.174
	003	-350	-465	-689	5.647	-6.736	2.365	-350	-221	6	5.647	-6.736	2.365
	004	96	-82	-180	643	-1.550	566	96	-23	-20	643	-1.550	566
	005	238	-203	-447	1.594	-3.844	1.404	238	-58	-50	1.594	-3.844	1.404

LEGENDA Travi - Sollecitazioni per condizioni di carico non sismiche

Trave Identificativo della trave. L'eventuale lettera tra parentesi distingue i diversi tratti della travata al livello considerato.

CC Identificativo della Condizione di Carico, nella relativa tabella.

Estremo Iniziale/Finale Le caratteristiche della sollecitazione sono relative al sistema di riferimento locale 1, 2, 3.

TRAVI - SOLLECITAZIONI PER EFFETTO DEL SISMA

Travi - Sollecitazioni per effetto del sisma

Trave	Dir	Estremo Iniziale						Estremo Finale					
		M1	M2	M3	N	T2	T3	M1	M2	M3	N	T2	T3
		[N· m]	[N· m]	[N· m]	[N]	[N]	[N]	[N· m]	[N· m]	[N· m]	[N]	[N]	[N]
Cordoli copertura					**Travata: TraveP2-P21**								
Trave P2-P21	X	54	15	56	259	226	47	66	18	114	857	504	100
	Y	51	149	23	2.797	354	393	21	160	30	1.281	18	588
	Z	19	5	79	85	328	36	20	4	95	126	388	15
Cordoli copertura					**Travata: TraveP4-1a-P23**								
Trave P4-1a	X	60	15	83	278	356	58	36	14	24	1.244	243	36
	Y	50	152	18	2.789	339	406	16	39	58	1.216	38	217
	Z	17	8	77	100	307	46	16	7	71	85	312	45
Trave 1a-P23	X	284	51	146	647	662	1.259	284	81	190	647	662	1.259
	Y	154	88	53	2.504	383	2.873	154	345	94	2.504	383	2.873
	Z	9	39	59	417	625	307	9	6	38	417	625	307

LEGENDA Travi - Sollecitazioni per effetto del sisma

Trave Identificativo della trave. L'eventuale lettera tra parentesi distingue i diversi tratti della travata al livello considerato.

Dir Direzione del sisma.

Estremo Iniziale/Finale Le caratteristiche della sollecitazione sono relative al sistema di riferimento locale 1, 2, 3.

TRAVI - SOLLECITAZIONI PER ECCENTRICITA' ACCIDENTALE

Travi - Sollecitazioni per eccentricità accidentale

Trave	Dir	e	Estremo Iniziale						Estremo Finale					
			M1	M2	M3	N	T2	T3	M1	M2	M3	N	T2	T3
			[N· m]	[N· m]	[N· m]	[N]	[N]	[N]	[N· m]	[N· m]	[N· m]	[N]	[N]	[N]
Cordoli copertura					**Travata: TraveP2-P21**									
Trave P2-P21	X	+	0	0	0	0	0	0	0	0	0	0	0	0
	X	-	0	0	0	0	0	0	0	0	0	0	0	0
	Y	+	0	0	0	0	0	0	0	0	0	0	0	0
	Y	-	0	0	0	0	0	0	0	0	0	0	0	0
Cordoli copertura					**Travata: TraveP4-1a-P23**									

Travi - Sollecitazioni per eccentricità accidentale

Trave	Dir	e	Estremo Iniziale						Estremo Finale					
			M1	M2	M3	N	T2	T3	M1	M2	M3	N	T2	T3
			[N· m]	[N· m]	[N· m]	[N]	[N]	[N]	[N· m]	[N· m]	[N· m]	[N]	[N]	[N]
Trave P4-1a	X	+	0	0	0	0	0	0	0	0	0	0	0	0
	X	-	0	0	0	0	0	0	0	0	0	0	0	0
	Y	+	0	0	0	0	0	0	0	0	0	0	0	0
	Y	-	0	0	0	0	0	0	0	0	0	0	0	0
Trave 1a-P23	X	+	0	0	0	0	0	0	0	0	0	0	0	0
	X	-	0	0	0	0	0	0	0	0	0	0	0	0
	Y	+	0	0	0	0	0	0	0	0	0	0	0	0
	Y	-	0	0	0	0	0	0	0	0	0	0	0	0

LEGENDA Travi - Sollecitazioni per eccentricità accidentale

Trave Identificativo della trave. L'eventuale lettera tra parentesi distingue i diversi tratti della travata al livello considerato.
Dir Direzione del sisma.
e Segno dell'eccentricità accidentale.
Estremo Iniziale/Finale Le caratteristiche della sollecitazione sono relative al sistema di riferimento locale 1, 2, 3.

PARETI - TENSIONI PER CONDIZIONI DI CARICO NON SISMICHE

Pareti - Tensioni per condizioni di carico non sismiche

NODO	σL1 σP1	σL2 σP2	τL τP	NODO	σL1 σP1	σL2 σP2	τL τP	NODO	σL1 σP1	σL2 σP2	τL τP	NODO	σL1 σP1	σL2 σP2	τL τP	NODO	σL1 σP1	σL2 σP2	τL τP
	[N/mm²]	[N/mm²]	[N/mm²]		[N/mm²]	[N/mm²]	[N/mm²]		[N/mm²]	[N/mm²]	[N/mm²]		[N/mm²]	[N/mm²]	[N/mm²]		[N/mm²]	[N/mm²]	[N/mm²]
Cordoli copertura					**ParetеP1-P2-P3-P4-P5**					**Parete P1-P2**									
Condizione carico (Carico Permanente)																			
00090	0,584	0,538	-0,303	00704	0,445	0,293	-0,210	02185	0,130	0,135	-0,026	00963	0,064	0,176	-0,142	02186	0,086	0,025	-0,042
	-0,228	0,101	-0,040		-0,079	-0,064	0,030		-0,070	0,022	-0,035		0,018	-0,022	-0,081		-0,035	-0,011	-0,029
00967	0,005	0,009	-0,006	02188	-0,020	-0,011	0,004	02699	-0,009	0,006	-0,005	00821	-0,012	-0,016	-0,003	02187	-0,002	-0,023	-0,001
	-0,010	0,010	-0,070		0,031	0,046	-0,046		-0,019	0,031	-0,013		0,059	0,126	-0,006		0,016	0,067	-0,040
00035	0,007	-0,046	-0,002	02189	-0,014	-0,012	0,004	00041	-0,042	-0,331	-0,164	00879	-0,025	-0,043	0,002	00875	-0,304	-0,346	0,082
	0,053	0,182	-0,010		-0,016	-0,010	-0,058		-0,016	-0,035	-0,002		0,006	0,018	-0,060		-0,005	-0,008	-0,025
02193	0,015	-0,075	0,042	00966	-0,011	0,015	-0,011	02190	0,006	-0,031	0,003	00878	-0,014	-0,054	0,002	02192	-0,015	0,111	0,006
	-0,006	-0,007	-0,033		-0,043	-0,029	-0,063		-0,004	0,003	-0,056		0,001	-0,024	-0,063		-0,004	0,006	-0,058
00876	-0,070	-0,174	0,050	02191	-0,023	-0,025	0,009	00877	0,004	-0,100	0,006	00965	0,000	0,039	-0,006	00964	0,029	0,102	-0,021
	0,000	-0,019	-0,050		-0,013	-0,024	-0,053		0,004	-0,021	-0,053		-0,028	-0,040	-0,057		-0,027	-0,028	-0,044
Condizione carico (Carico Permanente/Permanenti NON Strutturali)																			
00090	0,400	0,411	-0,238	00704	0,388	0,103	-0,161	02185	0,138	0,039	-0,007	00963	0,127	0,105	-0,117	02186	0,070	-0,092	-0,030
	-0,091	0,000	0,006		-0,044	-0,145	0,027		-0,024	-0,019	-0,014		0,074	0,011	-0,040		0,000	-0,047	-0,005
00967	0,005	-0,005	0,020	02188	-0,011	-0,010	0,011	02699	-0,010	0,000	0,008	00821	0,000	-0,009	0,003	02187	-0,001	-0,021	0,010
	-0,007	0,000	-0,032		0,015	0,022	-0,021		0,005	0,014	-0,002		0,023	0,060	0,000		0,008	0,034	-0,018
00035	0,005	-0,028	-0,003	02189	-0,003	-0,021	0,016	00041	-0,072	-0,421	-0,148	00879	-0,018	-0,046	-0,004	00875	-0,272	-0,426	0,067
	0,024	0,093	-0,003		-0,007	-0,008	-0,029		0,024	-0,093	-0,012		0,003	0,007	-0,030		-0,006	-0,014	-0,031
02193	0,034	-0,173	0,051	00966	0,007	0,002	0,016	02190	0,011	-0,034	0,014	00878	-0,006	-0,082	0,007	02192	-0,037	0,028	0,021
	0,006	0,000	-0,024		-0,023	-0,017	-0,030		-0,003	-0,001	-0,027		0,000	-0,014	-0,029		0,020	0,009	-0,037
00876	-0,071	-0,247	0,056	02191	-0,020	-0,066	0,020	00877	0,005	-0,159	0,015	00965	0,015	0,015	0,019	00964	0,032	0,060	0,009
	0,003	-0,004	-0,030		-0,004	-0,013	-0,026		0,000	-0,012	-0,027		-0,010	-0,018	-0,024		0,005	-0,009	-0,022
Condizione carico (Carico Verticale/Locali Pubblici)																			
00090	0,046	0,004	-0,006	00704	0,006	0,008	-0,011	02185	0,001	-0,005	-0,001	00963	-0,005	0,003	0,008	02186	0,002	-0,001	0,001
	-0,028	0,009	-0,004		-0,010	-0,005	0,004		-0,010	0,001	-0,003		-0,004	-0,005	-0,008		-0,006	-0,003	-0,002
00967	0,001	-0,001	0,000	02188	-0,001	-0,001	0,000	02699	0,000	0,000	0,000	00821	0,000	-0,001	0,000	02187	0,000	-0,003	0,000
	-0,001	0,001	-0,008		0,003	0,005	-0,006		-0,002	0,003	-0,002		0,006	0,013	-0,001		0,002	0,007	-0,005
00035	0,001	-0,004	0,000	02189	0,000	-0,002	0,000	00041	-0,002	-0,012	-0,004	00879	-0,001	-0,004	0,000	00875	-0,007	-0,008	0,002
	0,006	0,019	-0,002		-0,001	-0,001	-0,007		-0,005	-0,004	0,002		0,001	0,002	-0,007		-0,001	-0,004	-0,001
02193	-0,002	-0,003	0,002	00966	0,000	-0,002	0,000	02190	0,000	-0,003	0,000	00878	0,000	-0,003	0,000	02192	0,001	-0,002	0,001
	-0,002	-0,004	-0,003		-0,005	-0,003	-0,008		0,000	0,000	-0,007		0,000	-0,003	-0,007		-0,004	-0,002	-0,005
00876	0,000	-0,004	0,000	02191	0,000	-0,003	0,000	00877	0,000	-0,003	0,000	00965	-0,001	-0,002	0,000	00964	0,000	-0,002	0,001
	0,000	-0,004	-0,005		-0,002	-0,002	-0,006		0,001	-0,002	-0,006		-0,001	-0,004	-0,007		-0,005	-0,005	-0,005
Condizione carico (Carico da Neve/Carico da Neve <= 1000 m s.l.m.)																			
00090	0,115	0,009	-0,016	00704	0,014	0,019	-0,027	02185	0,003	-0,012	-0,003	00963	-0,012	0,008	0,019	02186	0,006	-0,004	0,001
	-0,069	0,023	-0,009		-0,025	-0,012	0,011		-0,025	0,001	-0,006		-0,010	-0,013	-0,019		-0,015	-0,007	-0,006
00967	0,001	-0,003	0,000	02188	-0,002	-0,003	0,000	02699	0,001	0,000	0,000	00821	0,000	-0,004	-0,001	02187	0,000	-0,006	0,000
	-0,002	0,002	-0,019		0,008	0,012	-0,014		-0,005	0,006	-0,004		0,014	0,032	-0,003		0,004	0,018	-0,012
00035	0,003	-0,010	-0,001	02189	0,000	-0,005	0,000	00041	-0,006	-0,029	-0,010	00879	-0,003	-0,009	0,000	00875	-0,016	-0,021	0,006
	0,014	0,048	-0,004		-0,004	-0,003	-0,017		-0,013	-0,011	0,005		0,001	0,004	-0,018		-0,001	-0,009	-0,002
02193	-0,005	-0,008	0,004	00966	0,001	-0,004	-0,001	02190	0,001	-0,007	0,000	00878	-0,001	-0,008	0,000	02192	0,002	-0,005	0,002
	-0,005	-0,010	-0,006		-0,011	-0,008	-0,019		-0,001	0,001	-0,016		0,000	-0,007	-0,018		-0,010	-0,006	-0,014
00876	-0,001	-0,009	0,000	02191	0,001	-0,007	0,000	00877	0,000	-0,008	0,000	00965	-0,003	-0,005	0,000	00964	0,001	-0,005	0,002
	-0,001	-0,011	-0,012		-0,004	-0,006	-0,016		0,002	-0,006	-0,015		-0,003	-0,009	-0,016		-0,014	-0,012	-0,013
Cordoli copertura					**ParetеP1-P2-P3-P4-P5**					**Parete P2-P3**									
Condizione carico (Carico Permanente)																			
02704	-0,406	0,198	0,022	02679	-0,123	-0,095	-0,016	00701	-0,214	0,414	-0,003	00700	-0,666	0,546	0,088	02036	0,092	0,077	-0,325
	0,427	-0,006	-0,232		0,444	-0,542	0,143		0,336	0,075	-0,355		0,286	0,216	0,101		0,079	0,028	0,045
00699	-1,803	-0,380	-0,159	02035	0,590	0,425	-0,408	00704	0,461	-0,007	-0,201	00090	1,189	0,945	-0,403	00703	0,380	0,528	-0,434
	0,160	0,092	-0,008		-0,080	-0,012	0,022		-0,047	-0,037	0,006		-0,353	-0,139	0,096		0,050	-0,006	-0,039
02675	0,206	0,204	-0,120	02034	0,264	-0,058	-0,416	00702	0,740	0,975	-0,454	00696	0,386	0,725	-0,381	00698	0,018	-1,087	-0,321
	-0,011	-0,040	0,013		-0,011	-0,015	0,013		0,195	-0,006	-0,037		0,007	0,011	0,078		0,024	0,055	0,144
00697	-0,068	-0,401	-0,139	02033	-0,980	-0,442	-0,347	02683	-2,770	-0,749	-0,625								

Pareti - Tensioni per condizioni di carico non sismiche

NODO	σL1 σP1 [N/mm²]	σL2 σP2 [N/mm²]	τL τP [N/mm²]	NODO	σL1 σP1 [N/mm²]	σL2 σP2 [N/mm²]	τL τP [N/mm²]	NODO	σL1 σP1 [N/mm²]	σL2 σP2 [N/mm²]	τL τP [N/mm²]	NODO	σL1 σP1 [N/mm²]	σL2 σP2 [N/mm²]	τL τP [N/mm²]	NODO	σL1 σP1 [N/mm²]	σL2 σP2 [N/mm²]	τL τP [N/mm²]
	-0,017	0,052	0,061		0,158	0,016	0,066		0,281	-0,084	0,102								
Condizione carico (Carico Permanente/Permanenti NON Strutturali)																			
02704	-0,284	0,171	0,000	02679	-0,015	0,002	0,009	00701	-0,110	0,374	-0,056	00700	-0,494	0,383	0,066	02036	0,074	-0,022	-0,237
	0,217	-0,034	-0,139		0,257	-0,340	0,090		0,200	0,065	-0,219		0,198	0,173	0,044		0,075	0,035	-0,016
00699	-1,212	-0,323	-0,062	02035	0,482	0,160	-0,341	00704	0,361	-0,107	-0,148	00090	1,045	0,532	-0,304	00703	0,329	0,456	-0,351
	0,139	0,181	-0,031		-0,027	-0,132	-0,036		0,008	-0,092	0,015		-0,283	-0,354	0,056		0,065	-0,011	-0,049
02675	0,201	0,142	-0,099	02034	0,218	-0,139	-0,341	00702	0,577	0,783	-0,344	00696	0,274	0,397	-0,310	00698	-0,042	-0,954	-0,211
	0,007	-0,077	-0,003		0,021	-0,061	-0,028		0,146	0,019	-0,064		0,008	-0,030	-0,013		0,029	0,124	0,102
00697	-0,079	-0,566	-0,103	02033	-0,665	-0,435	-0,286	02683	-1,905	-0,753	-0,359								
	-0,021	0,067	-0,001		0,192	0,116	-0,002		0,530	0,227	0,130								
Condizione carico (Carico Verticale/Locali Pubblici)																			
02704	-0,012	0,002	0,003	02679	-0,014	-0,013	-0,004	00701	-0,011	0,002	0,007	00700	-0,019	0,013	0,002	02036	0,001	0,005	-0,007
	0,020	0,003	-0,011		0,020	-0,023	0,007		0,015	0,007	-0,017		0,014	0,014	0,005		0,004	0,003	0,004
00699	-0,049	-0,008	-0,003	02035	0,011	0,021	-0,009	00704	0,014	-0,002	-0,011	00090	0,004	0,034	-0,015	00703	0,006	0,008	-0,007
	0,010	0,008	-0,001		-0,011	0,001	0,004		-0,008	-0,003	0,002		-0,036	-0,008	0,011		0,000	0,002	-0,001
02675	0,003	0,001	-0,002	02034	0,006	0,000	-0,007	00702	0,017	0,019	-0,009	00696	0,009	0,020	-0,005	00698	0,004	-0,018	-0,012
	-0,003	-0,003	0,003		-0,004	0,000	0,003		0,008	0,003	-0,001		-0,001	0,002	0,010		0,001	0,006	0,014
00697	-0,001	0,003	-0,003	02033	-0,026	-0,005	-0,006	02683	-0,072	-0,007	-0,020								
	-0,001	0,004	0,006		0,015	0,002	0,004		0,037	0,000	0,011								
Condizione carico (Carico da Neve/Carico da Neve <= 1000 m s.l.m.)																			
02704	-0,030	0,004	0,007	02679	-0,036	-0,032	-0,009	00701	-0,027	0,006	0,018	00700	-0,047	0,033	0,005	02036	0,003	0,012	-0,017
	0,050	0,008	-0,027		0,049	-0,058	0,016		0,038	0,017	-0,043		0,034	0,035	0,011		0,009	0,008	0,011
00699	-0,122	-0,020	-0,007	02035	0,027	0,052	-0,023	00704	0,035	-0,004	-0,028	00090	0,011	0,084	-0,036	00703	0,015	0,019	-0,018
	0,025	0,020	-0,003		-0,027	0,003	0,011		-0,021	-0,007	0,004		-0,090	-0,020	0,027		0,000	0,004	-0,001
02675	0,008	0,004	-0,006	02034	0,016	0,000	-0,018	00702	0,042	0,047	-0,023	00696	0,023	0,049	-0,013	00698	0,009	-0,045	-0,030
	-0,008	-0,007	0,008		-0,010	0,000	0,008		0,019	0,007	-0,003		-0,002	0,005	0,025		0,003	0,015	0,035
00697	-0,001	0,006	-0,007	02033	-0,065	-0,013	-0,015	02683	-0,179	-0,018	-0,050								
	-0,002	0,010	0,016		0,037	0,006	0,011		0,090	0,000	0,027								
Cordoli copertura					**Parete P1-P2-P3-P4-P5**					**Parete P4-P3**									
Condizione carico (Carico Permanente)																			
02703	-0,409	0,202	0,021	02678	-0,115	-0,089	-0,012	00743	-0,213	0,417	-0,007	00742	-0,667	0,546	0,087	00744	0,742	0,978	-0,455
	-0,426	0,013	0,232		-0,444	0,542	-0,141		-0,335	-0,075	0,354		-0,287	-0,217	-0,101		-0,196	0,007	0,038
02065	0,590	0,423	-0,408	00746	0,457	-0,006	-0,200	00066	1,193	0,943	-0,401	00745	0,383	0,533	-0,436	02671	0,206	0,208	-0,122
	0,078	0,010	-0,021		0,045	0,034	-0,005		0,349	0,136	-0,095		-0,052	0,005	0,040		0,011	0,039	-0,012
02064	0,264	-0,056	-0,417	02066	0,093	0,078	-0,325	00738	0,387	0,726	-0,382	00741	-1,803	-0,381	-0,159	02063	-0,979	-0,442	-0,346
	0,010	0,014	-0,013		-0,080	-0,028	-0,045		-0,008	-0,012	-0,077		-0,162	-0,094	0,010		-0,159	-0,016	-0,066
00740	0,018	-1,087	-0,320	00739	-0,069	-0,403	-0,139	02682	-2,769	-0,751	-0,624								
	-0,024	-0,055	-0,144		0,017	-0,053	-0,060		-0,276	0,092	-0,099								
Condizione carico (Carico Permanente/Permanenti NON Strutturali)																			
02703	-0,286	0,173	-0,001	02678	-0,011	0,005	0,011	00743	-0,109	0,376	-0,058	00742	-0,494	0,383	0,066	00744	0,579	0,785	-0,344
	-0,216	0,038	0,139		-0,257	0,340	-0,090		-0,199	-0,066	0,219		-0,199	-0,175	-0,045		-0,147	-0,018	0,065
02065	0,481	0,157	-0,341	00746	0,359	-0,108	-0,147	00066	1,045	0,528	-0,303	00745	0,331	0,460	-0,353	02671	0,201	0,146	-0,100
	0,027	0,132	0,037		-0,009	0,092	-0,014		0,282	0,355	-0,055		-0,066	0,011	0,049		-0,008	0,078	0,003
02064	0,218	-0,138	-0,342	02066	0,074	-0,022	-0,237	00738	0,275	0,395	-0,311	00741	-1,214	-0,323	-0,063	02063	-0,664	-0,436	-0,286
	-0,022	0,061	0,028		-0,075	-0,035	0,016		-0,008	0,030	0,014		-0,139	-0,181	0,032		-0,193	-0,116	0,003
00740	-0,042	-0,954	-0,210	00739	-0,079	-0,570	-0,103	02682	-1,903	-0,757	-0,360								
	-0,029	-0,125	-0,101		0,021	-0,068	0,002		-0,529	-0,226	-0,129								
Condizione carico (Carico Verticale/Locali Pubblici)																			
02703	-0,012	0,002	0,003	02678	-0,013	-0,012	-0,003	00743	-0,011	0,003	0,007	00742	-0,019	0,013	0,002	00744	0,017	0,019	-0,009
	-0,020	-0,003	0,011		-0,020	0,023	-0,006		-0,015	-0,007	0,017		-0,014	-0,014	-0,005		-0,008	-0,003	0,001
02065	0,011	0,021	-0,009	00746	0,014	-0,001	-0,011	00066	0,005	0,034	-0,014	00745	0,006	0,008	-0,008	02671	0,003	0,002	-0,003
	0,011	-0,001	-0,004		0,008	0,003	-0,002		0,035	0,007	-0,011		0,000	-0,002	0,001		0,003	0,003	-0,003
02064	0,006	0,000	-0,008	02066	0,001	0,005	-0,007	00738	0,009	0,020	-0,006	00741	-0,049	-0,008	-0,003	02063	-0,026	-0,005	-0,006
	0,004	0,000	-0,003		-0,004	-0,003	-0,004		0,001	-0,002	-0,010		-0,010	-0,008	0,001		-0,015	-0,002	-0,004
00740	0,004	-0,018	-0,012	00739	-0,001	0,003	-0,003	02682	-0,072	-0,007	-0,020								
	-0,001	-0,006	-0,014		0,001	-0,004	-0,006		-0,036	0,001	-0,011								
Condizione carico (Carico da Neve/Carico da Neve <= 1000 m s.l.m.)																			
02703	-0,031	0,005	0,007	02678	-0,033	-0,030	-0,008	00743	-0,026	0,006	0,017	00742	-0,047	0,033	0,005	00744	0,043	0,047	-0,023
	-0,050	-0,007	0,027		-0,049	0,058	-0,016		-0,038	-0,016	0,043		-0,034	-0,035	-0,011		-0,019	-0,007	0,003
02065	0,027	0,052	-0,023	00746	0,035	-0,003	-0,028	00066	0,012	0,084	-0,036	00745	0,016	0,020	-0,019	02671	0,008	0,005	-0,006
	0,027	-0,003	-0,011		0,021	0,007	-0,004		0,088	0,018	-0,027		-0,001	-0,005	0,002		0,008	0,007	-0,008
02064	0,016	0,001	-0,019	02066	0,003	0,012	-0,017	00738	0,023	0,049	-0,014	00741	-0,122	-0,020	-0,007	02063	-0,065	-0,013	-0,014
	0,010	0,000	-0,008		-0,009	-0,008	-0,011		0,001	-0,005	-0,025		-0,025	-0,020	0,003		-0,037	-0,006	-0,011
00740	0,009	-0,044	-0,030	00739	-0,002	0,006	-0,007	02682	-0,179	-0,018	-0,050								
	-0,003	-0,015	-0,035		0,002	-0,010	-0,016		-0,089	0,002	-0,027								
Cordoli copertura					**Parete P1-P2-P3-P4-P5**					**Parete P5-P4**									
Condizione carico (Carico Permanente)																			
00066	0,569	0,545	-0,305	00746	0,433	0,303	-0,214	02194	0,154	0,169	-0,016	00995	0,069	0,180	-0,143	02195	0,071	0,044	-0,031
	0,223	-0,104	0,037		0,077	0,061	-0,027		0,082	-0,030	0,037		-0,009	0,029	0,091		0,030	0,015	0,029
02197	-0,016	-0,013	0,001	02196	-0,002	-0,027	0,001	00737	-0,012	-0,014	-0,003	00031	0,008	-0,046	-0,002	00999	0,008	0,011	-0,007
	-0,024	-0,042	0,043		-0,013	-0,068	0,036		-0,057	-0,127	0,007		-0,054	-0,178	0,008		0,028	0,000	0,065
00030	-0,010	0,006	-0,004	00998	-0,013	0,018	-0,011	00883	-0,015	-0,052	0,002	02198	-0,014	-0,008	0,002	00037	-0,037	-0,331	-0,163
	0,017	-0,031	0,014		0,024	0,019	0,064		-0,001	0,016	0,063		0,013	0,009	0,057		0,016	0,030	0,003
00880	-0,304	-0,342	0,080	00884	-0,025	-0,042	0,002	02199	0,004	-0,026	0,003	02202	0,066	-0,089	0,037	02201	-0,044	0,098	0,000
	0,004	0,010	0,025		-0,005	-0,018	0,058		0,001	-0,003	0,057		0,001	0,007	0,041		0,007	-0,005	0,052
02200	-0,027	-0,023	0,009	00997	0,015	0,040	-0,007	00882	0,002	-0,096	0,005	00881	-0,067	-0,166	0,049	00996	0,031	0,107	-0,023
	0,013	0,031	0,053		0,063	0,041	0,057		-0,003	0,029	0,053		0,000	0,015	0,048		0,014	0,023	0,042

Pareti - Tensioni per condizioni di carico non sismiche

NODO	σL1 σP1	σL2 σP2	τL τP	NODO	σL1 σP1	σL2 σP2	τL τP	NODO	σL1 σP1	σL2 σP2	τL τP	NODO	σL1 σP1	σL2 σP2	τL τP	NODO	σL1 σP1	σL2 σP2	τL τP
	[N/mm²]	[N/mm²]	[N/mm²]		[N/mm²]	[N/mm²]	[N/mm²]		[N/mm²]	[N/mm²]	[N/mm²]		[N/mm²]	[N/mm²]	[N/mm²]		[N/mm²]	[N/mm²]	[N/mm²]
Condizione carico (Carico Permanente/Permanenti NON Strutturali)																			
00066	0,393 0,092	0,414 0,000	-0,239 -0,005	00746	0,378 0,043	0,110 0,146	-0,164 -0,027	02194	0,154 0,027	0,071 0,016	0,001 0,015	00995	0,128 -0,072	0,106 -0,005	-0,117 0,045	02195	0,065 0,001	-0,071 0,046	-0,022 0,009
02197	-0,010 -0,011	-0,014 -0,020	0,010 0,019	02196	-0,001 -0,005	-0,024 -0,033	0,012 0,017	00737	-0,001 -0,021	-0,007 -0,060	0,003 0,001	00031	0,006 -0,025	-0,028 -0,090	-0,003 0,002	00999	0,007 0,017	-0,004 0,005	0,020 0,030
00030	-0,009 -0,005	0,000 -0,015	0,009 0,002	00998	0,006 0,012	0,004 0,012	0,017 0,030	00883	-0,006 0,000	-0,081 0,010	0,007 0,029	02198	0,000 0,005	-0,019 0,007	0,015 0,028	00037	-0,069 -0,025	-0,422 0,095	-0,147 0,013
00880	-0,272 0,006	-0,423 0,013	0,065 0,032	00884	-0,018 -0,002	-0,045 -0,007	-0,004 0,029	02199	0,007 0,002	-0,030 0,001	0,014 0,027	02202	0,066 -0,004	-0,191 0,002	0,048 0,025	02201	-0,048 -0,023	0,012 -0,009	0,016 0,032
02200	-0,022 0,003	-0,065 0,017	0,021 0,025	00997	0,025 0,030	0,015 0,019	0,019 0,024	00882	0,004 0,001	-0,157 0,016	0,015 0,027	00881	-0,067 -0,002	-0,242 0,003	0,055 0,029	00996	0,035 -0,012	0,062 0,003	0,008 0,020
Condizione carico (Carico Verticale/Locali Pubblici)																			
00066	0,044 0,027	0,004 -0,010	-0,007 0,003	00746	0,006 0,010	0,008 0,004	-0,011 -0,004	02194	0,004 0,012	-0,004 -0,001	-0,002 0,003	00995	-0,004 0,006	0,004 0,006	0,008 0,008	02195	0,001 0,006	-0,001 0,003	0,001 0,002
02197	0,000 -0,002	-0,002 -0,004	0,000 0,005	02196	0,000 -0,001	-0,003 -0,007	0,000 0,005	00737	0,000 -0,006	-0,001 -0,013	0,000 0,001	00031	0,001 -0,006	-0,004 -0,019	0,000 0,002	00999	0,001 0,003	-0,001 0,000	0,000 0,007
00030	0,000 0,002	0,000 -0,003	0,000 0,002	00998	0,000 0,002	-0,001 0,002	0,000 0,008	00883	0,000 0,000	-0,003 0,002	0,000 0,007	02198	0,000 0,001	-0,002 0,001	0,000 0,007	00037	-0,002 0,005	-0,011 0,004	-0,004 -0,002
00880	-0,006 0,001	-0,008 0,004	0,002 0,001	00884	-0,001 -0,001	-0,004 -0,002	0,000 0,007	02199	0,000 0,000	-0,003 0,000	0,000 0,007	02202	0,001 0,001	-0,003 0,004	0,001 0,004	02201	-0,002 0,004	-0,002 0,002	0,001 0,005
02200	0,000 0,002	-0,003 0,003	0,000 0,006	00997	0,000 0,006	-0,002 0,004	0,000 0,007	00882	0,000 -0,001	-0,003 0,003	0,000 0,006	00881	-0,001 0,000	-0,003 0,004	0,000 0,005	00996	0,000 0,004	-0,001 0,004	0,000 0,005
Condizione carico (Carico da Neve/Carico da Neve <= 1000 m s.l.m.)																			
00066	0,110 0,066	0,010 -0,024	-0,016 0,008	00746	0,014 0,025	0,020 0,011	-0,028 -0,010	02194	0,010 0,029	-0,010 -0,003	-0,004 0,007	00995	-0,010 0,015	0,009 0,015	0,019 0,021	02195	0,001 0,014	-0,002 0,009	0,003 0,005
02197	-0,001 -0,006	-0,004 -0,011	0,000 0,013	02196	0,000 -0,003	-0,007 -0,018	0,000 0,011	00737	0,000 -0,014	-0,003 -0,032	-0,001 0,003	00031	0,003 -0,015	-0,010 -0,047	-0,001 0,004	00999	0,002 0,007	-0,002 0,001	0,000 0,018
00030	0,001 0,004	0,000 -0,007	0,000 0,004	00998	0,000 0,006	-0,004 0,005	-0,001 0,019	00883	-0,001 0,000	-0,008 0,004	0,000 0,018	02198	0,000 0,002	-0,004 0,003	0,000 0,017	00037	-0,005 0,013	-0,027 0,010	-0,009 -0,005
00880	-0,015 0,001	-0,020 0,010	0,006 0,002	00884	-0,003 -0,001	-0,009 -0,005	0,000 0,017	02199	0,001 0,000	-0,006 -0,001	0,000 0,017	02202	0,002 0,002	-0,007 0,010	0,003 0,009	02201	-0,004 0,011	-0,005 0,005	0,002 0,012
02200	0,001 0,004	-0,006 0,008	0,000 0,016	00997	0,000 0,015	-0,004 0,010	0,000 0,016	00882	0,000 -0,002	-0,007 0,008	0,000 0,015	00881	-0,001 0,001	-0,007 0,009	0,000 0,011	00996	0,001 0,009	-0,003 0,011	0,001 0,013
Cordoli copertura				**ParetiP6-P7-P8**						**Parete P6-P7**									
Condizione carico (Carico Permanente)																			
02693	-0,052 0,196	0,104 0,137	-0,005 0,025	00717	-0,025 0,067	0,135 0,108	-0,005 0,009	02037	-0,027 0,080	0,130 0,070	-0,020 0,023	00716	-0,006 0,066	0,091 0,007	-0,023 0,069	00729	-0,013 -0,006	-0,078 0,023	0,021 -0,100
02039	-0,026 -0,001	-0,057 0,090	0,010 -0,066	02040	0,007 0,022	-0,033 0,061	0,015 -0,084	02038	-0,003 0,049	0,134 0,083	-0,013 0,025	00730	-0,046 0,063	-0,013 0,186	0,016 -0,015	02688	0,008 -0,098	-0,033 -0,003	0,011 -0,007
00033	0,016 0,099	-0,050 0,291	-0,010 -0,012	00705	0,027 -0,025	-0,021 -0,010	-0,011 -0,103	00032	-0,009 -0,009	0,146 0,094	0,006 0,019	00728	-0,026 -0,002	-0,076 -0,015	0,010 -0,107	02042	0,001 -0,004	-0,071 0,005	0,004 -0,106
02041	-0,016 -0,007	-0,043 0,005	-0,011 -0,099	00718	0,001 0,001	0,114 0,052	-0,028 0,060	00706	0,001 -0,020	-0,037 -0,017	-0,041 -0,109	00727	-0,002 0,008	-0,084 -0,031	-0,006 -0,091	02043	0,008 -0,020	-0,062 -0,027	-0,009 -0,087
02052	-0,009 0,024	0,077 0,026	-0,016 0,068	00715	-0,027 0,009	0,050 -0,002	0,002 0,096	00707	-0,044 -0,035	-0,067 -0,024	-0,043 -0,092	00726	0,020 -0,014	-0,076 -0,032	0,016 -0,073	02044	-0,018 -0,030	-0,054 -0,031	-0,009 -0,059
00708	-0,013 -0,050	-0,020 -0,015	-0,018 -0,073	00719	-0,013 0,003	0,043 0,011	-0,025 0,086	00725	-0,004 -0,012	-0,060 -0,044	0,002 -0,049	02045	-0,004 -0,025	-0,059 -0,048	-0,001 -0,060	00709	0,008 -0,057	-0,039 -0,030	-0,023 -0,045
02050	-0,002 -0,010	0,031 -0,011	-0,002 0,090	00714	-0,012 -0,028	0,023 -0,011	0,012 0,101	00724	-0,018 0,016	-0,050 -0,042	-0,001 -0,006	02046	0,007 -0,029	-0,044 -0,036	-0,009 -0,018	02051	-0,024 -0,007	0,014 -0,010	-0,007 0,085
00720	0,015 0,002	0,025 -0,013	-0,002 0,085	00710	-0,011 -0,061	-0,031 -0,039	-0,013 -0,008	00713	0,035 -0,034	0,015 -0,019	0,010 0,076	00711	-0,025 -0,074	-0,020 -0,032	0,000 0,023	00723	-0,001 -0,016	-0,037 -0,037	-0,003 0,018
00721	0,003 -0,001	-0,004 -0,027	-0,012 0,075	02047	0,005 -0,043	-0,028 -0,044	0,004 0,029	02048	-0,008 -0,031	-0,026 -0,056	-0,003 0,028	00712	-0,009 -0,053	-0,009 -0,022	0,007 0,052	00722	-0,007 -0,014	-0,032 -0,037	-0,012 0,044
02049	-0,013 -0,023	-0,009 -0,022	-0,005 0,062																
Condizione carico (Carico Permanente/Permanenti NON Strutturali)																			
02693	0,001 0,093	0,019 0,056	0,000 0,015	00717	-0,005 0,033	0,026 0,041	-0,003 0,007	02037	-0,001 0,040	0,025 0,029	-0,005 0,014	00716	0,002 0,037	0,015 0,005	-0,002 0,037	00729	-0,004 -0,003	-0,037 0,011	0,009 -0,051
02039	-0,010 0,000	-0,027 0,045	0,004 -0,034	02040	0,006 0,012	-0,017 0,030	0,007 -0,043	02038	-0,003 0,024	0,023 0,036	-0,003 0,016	00730	-0,019 0,033	-0,006 0,094	0,007 -0,008	02688	0,012 -0,052	-0,016 -0,004	0,005 -0,005
00033	0,008 0,053	-0,025 0,147	-0,005 -0,006	00705	0,016 -0,013	-0,012 -0,005	-0,006 -0,052	00032	-0,003 -0,004	0,022 0,039	0,001 0,010	00728	-0,010 -0,002	-0,036 -0,008	0,005 -0,053	02042	0,003 -0,003	-0,034 0,002	0,002 -0,054
02041	-0,005 -0,004	-0,022 0,002	-0,006 -0,050	00718	0,001 0,000	0,014 0,024	-0,010 0,032	00706	0,004 -0,012	-0,021 -0,009	-0,019 -0,055	00727	0,001 0,004	-0,042 -0,017	-0,002 -0,045	02043	0,005 -0,011	-0,033 -0,014	-0,004 -0,042
02052	-0,003 0,012	0,009 0,013	-0,003 0,035	00715	-0,013 0,004	0,003 -0,001	0,008 0,050	00707	-0,017 -0,020	-0,035 -0,013	-0,018 -0,045	00726	0,012 -0,007	-0,040 -0,017	0,008 -0,035	02044	-0,004 -0,015	-0,033 -0,016	-0,003 -0,028
00708	-0,004 -0,025	-0,020 -0,007	-0,006 -0,035	00719	-0,007 0,001	-0,006 0,005	-0,011 0,044	00725	0,001 -0,006	-0,036 -0,022	0,001 -0,022	02045	0,001 -0,013	-0,035 -0,025	0,000 -0,028	00709	0,007 -0,029	-0,028 -0,016	-0,008 -0,021
02050	0,007 -0,006	-0,004 -0,006	0,002 0,047	00714	-0,009 -0,015	-0,009 -0,005	0,011 0,052	00724	-0,005 0,008	-0,032 -0,021	0,000 -0,002	02046	0,004 -0,014	-0,030 -0,017	-0,002 -0,007	02051	-0,010 -0,004	-0,014 -0,006	-0,002 0,044
00720	0,005 0,001	-0,010 -0,008	0,000 0,044	00710	-0,001 -0,029	-0,026 -0,019	-0,002 -0,002	00713	0,024 -0,018	-0,010 -0,010	0,009 0,039	00711	-0,010 -0,035	-0,027 -0,016	0,002 0,012	00723	0,001 -0,008	-0,029 -0,018	-0,002 0,010
00721	0,005 -0,001	-0,019 -0,014	-0,005 0,039	02047	0,007 -0,021	-0,027 -0,022	0,003 0,015	02048	-0,001 -0,015	-0,027 -0,027	-0,001 0,015	00712	-0,002 -0,027	-0,019 -0,012	0,006 0,027	00722	-0,001 -0,007	-0,029 -0,019	-0,006 0,023
02049	-0,005 -0,011	-0,019 -0,011	0,000 0,032																
Condizione carico (Carico Verticale/Locali Pubblici)																			

Pareti - Tensioni per condizioni di carico non sismiche

NODO	σL1 σP1 [N/mm²]	σL2 σP2 [N/mm²]	τL τP [N/mm²]	NODO	σL1 σP1 [N/mm²]	σL2 σP2 [N/mm²]	τL τP [N/mm²]	NODO	σL1 σP1 [N/mm²]	σL2 σP2 [N/mm²]	τL τP [N/mm²]	NODO	σL1 σP1 [N/mm²]	σL2 σP2 [N/mm²]	τL τP [N/mm²]	NODO	σL1 σP1 [N/mm²]	σL2 σP2 [N/mm²]	τL τP [N/mm²]
02693	0,000 0,016	0,003 0,010	0,000 0,003	00717	-0,001 0,006	0,005 0,007	0,000 0,001	02037	0,000 0,007	0,005 0,005	-0,001 0,002	00716	0,000 0,006	0,003 0,001	0,000 0,006	00729	-0,001 0,000	-0,006 0,002	0,001 -0,009
02039	-0,002 0,000	-0,004 0,008	0,001 -0,006	02040	0,001 0,002	-0,003 0,005	0,001 -0,007	02038	-0,001 0,004	0,004 0,006	0,000 0,003	00730	-0,003 0,006	-0,001 0,016	0,001 -0,001	02688	0,002 -0,009	-0,003 -0,001	0,001 -0,001
00033	0,001 0,009	-0,004 0,025	-0,001 -0,001	00705	0,003 -0,002	-0,002 -0,001	-0,001 -0,009	00032	-0,001 -0,001	0,005 0,007	0,000 0,002	00728	-0,002 0,000	-0,006 -0,001	0,001 -0,009	02042	0,001 0,000	-0,005 0,000	0,000 -0,009
02041	-0,001 -0,001	-0,003 0,000	-0,001 -0,008	00718	0,000 0,000	0,003 0,004	-0,002 0,005	00706	0,001 -0,002	-0,003 -0,001	-0,003 -0,009	00727	0,000 0,001	-0,006 -0,003	0,000 -0,008	02043	0,001 -0,002	-0,005 -0,002	-0,001 -0,007
02052	0,000 0,002	0,002 0,002	0,000 0,006	00715	-0,002 0,001	0,001 0,000	0,001 0,008	00707	-0,003 -0,003	-0,005 -0,002	-0,003 -0,008	00726	0,002 -0,001	-0,006 -0,003	0,001 -0,006	02044	-0,001 -0,003	-0,005 -0,003	0,000 -0,005
00708	-0,001 -0,004	-0,003 -0,001	-0,001 -0,006	00719	-0,001 0,000	0,000 0,001	-0,002 0,007	00725	0,000 -0,001	-0,005 -0,004	0,000 -0,004	02045	0,000 -0,002	-0,005 -0,004	0,000 -0,005	00709	0,001 -0,005	-0,004 -0,003	-0,001 -0,004
02050	0,001 -0,001	0,000 -0,001	0,000 0,008	00714	-0,002 -0,003	-0,001 -0,001	0,002 0,009	00724	-0,001 0,001	-0,005 -0,003	0,000 0,000	02046	0,001 -0,002	-0,004 -0,003	0,000 -0,001	02051	-0,002 -0,001	-0,002 -0,001	0,000 0,007
00720	0,001 0,000	-0,001 -0,001	0,000 0,007	00710	0,000 -0,005	-0,004 -0,003	0,000 0,000	00713	0,004 -0,003	-0,001 -0,002	0,002 0,006	00711	-0,002 -0,006	-0,004 -0,003	0,000 0,002	00723	0,000 -0,001	-0,004 -0,003	0,000 0,002
00721	0,001 0,000	-0,002 -0,002	-0,001 0,006	02047	0,001 -0,004	-0,004 -0,004	0,001 0,002	02048	0,000 -0,002	-0,004 -0,004	0,000 0,002	00712	0,000 -0,004	-0,003 -0,002	0,001 0,004	00722	0,000 -0,001	-0,004 -0,003	-0,001 0,004
02049	-0,001 -0,002	-0,003 -0,002	0,000 0,005																
Condizione carico (Carico da Neve/Carico da Neve <= 1000 m s.l.m.)																			
02693	0,000 0,039	0,008 0,024	0,001 0,006	00717	-0,002 0,014	0,012 0,017	-0,001 0,003	02037	0,000 0,017	0,012 0,012	-0,002 0,006	00716	0,001 0,015	0,007 0,002	0,000 0,015	00729	-0,002 -0,001	-0,015 0,005	0,004 -0,021
02039	-0,004 0,000	-0,011 0,018	0,002 -0,014	02040	0,002 0,005	-0,007 0,013	0,003 -0,018	02038	-0,002 0,010	0,011 0,015	-0,001 0,006	00730	-0,007 0,014	-0,003 0,038	0,003 -0,003	02688	0,005 -0,022	-0,006 -0,002	0,002 -0,002
00033	0,003 0,022	-0,010 0,060	-0,002 -0,003	00705	0,006 -0,005	-0,004 -0,002	-0,003 -0,022	00032	-0,001 -0,002	0,011 0,016	0,000 0,004	00728	-0,004 -0,001	-0,014 -0,003	0,002 -0,022	02042	0,001 -0,001	-0,013 0,001	0,001 -0,022
02041	-0,002 -0,002	-0,008 0,001	-0,003 -0,021	00718	0,001 0,000	0,008 0,010	-0,004 0,013	00706	0,001 -0,005	-0,008 -0,003	-0,008 -0,023	00727	0,000 0,002	-0,016 -0,007	-0,001 -0,019	02043	0,002 -0,005	-0,012 -0,006	-0,002 -0,018
02052	-0,001 0,005	0,005 0,005	-0,001 0,014	00715	-0,006 0,002	0,002 0,000	0,004 0,021	00707	-0,007 -0,008	-0,014 -0,005	-0,007 -0,019	00726	0,005 -0,003	-0,015 -0,007	0,003 -0,015	02044	-0,002 -0,006	-0,012 -0,007	-0,001 -0,012
00708	-0,002 -0,011	-0,007 -0,003	-0,003 -0,015	00719	-0,003 0,000	0,000 0,002	-0,005 0,018	00725	0,001 -0,003	-0,013 -0,009	0,000 -0,009	02045	0,001 -0,005	-0,013 -0,010	0,000 -0,012	00709	0,003 -0,012	-0,010 -0,006	-0,003 -0,009
02050	0,003 -0,002	0,000 -0,003	0,001 0,019	00714	-0,004 -0,007	-0,003 -0,002	0,005 0,022	00724	-0,002 0,003	-0,011 -0,008	0,000 -0,001	02046	0,002 -0,006	-0,011 -0,007	-0,001 -0,003	02051	-0,004 -0,002	-0,004 -0,002	-0,001 0,018
00720	0,002 0,000	-0,002 -0,003	0,000 0,018	00710	0,000 -0,012	-0,010 -0,008	-0,001 -0,001	00713	0,010 -0,007	-0,003 -0,004	0,004 0,016	00711	-0,004 -0,015	-0,010 -0,007	0,001 0,005	00723	0,001 -0,003	-0,010 -0,008	-0,001 0,004
00721	0,002 0,000	-0,006 -0,006	-0,002 0,016	02047	0,003 -0,009	-0,010 -0,009	0,001 0,006	02048	0,000 -0,006	-0,009 -0,011	0,000 0,006	00712	-0,001 -0,011	-0,007 -0,005	0,003 0,011	00722	0,000 -0,003	-0,010 -0,008	-0,003 0,009
02049	-0,002 -0,005	-0,006 -0,004	0,000 0,013																
Cordoli copertura				**ParetiP6-P7-P8**						**Parete P7-P8**									
Condizione carico (Carico Permanente)																			
00034	0,045 0,090	0,219 0,240	-0,008 -0,005	02171	0,029 0,016	0,220 0,102	-0,004 0,030	00814	0,095 0,041	0,232 0,146	0,028 -0,006	00864	-0,017 0,002	0,203 0,033	-0,007 0,054	00853	-0,009 0,052	0,101 0,005	0,020 -0,041
02172	-0,001 0,046	0,141 0,085	0,010 0,005	02173	-0,025 0,077	0,143 0,070	0,014 0,007	02170	-0,012 0,021	0,245 0,072	0,003 0,036	00717	-0,018 0,065	0,132 0,105	-0,003 0,018	02693	-0,069 0,202	0,124 0,147	-0,003 -0,003
00032	-0,008 -0,009	0,148 0,097	-0,005 0,009	02174	-0,003 0,023	0,103 0,022	0,007 -0,036	02175	-0,007 0,015	0,107 0,020	0,012 -0,034	00874	-0,002 0,008	0,113 0,049	0,021 -0,027	02698	-0,082 -0,003	0,245 0,059	-0,006 -0,005
00863	-0,038 -0,016	0,153 -0,008	-0,052 0,061	00854	-0,018 -0,005	0,072 -0,013	-0,004 -0,055	00873	-0,012 0,002	0,081 0,012	0,014 -0,050	00872	-0,005 0,004	0,064 -0,005	0,002 -0,045	02176	-0,007 -0,007	0,063 -0,004	0,008 -0,049
02184	-0,024 0,001	0,173 0,010	-0,014 0,067	00855	0,001 -0,012	0,060 -0,005	-0,010 -0,059	00865	0,003 -0,001	0,163 -0,003	-0,013 0,066	02177	0,006 -0,025	0,055 -0,019	-0,013 -0,028	02178	-0,015 -0,017	0,040 -0,022	0,004 -0,025
00871	0,001 -0,009	0,036 -0,022	0,015 -0,039	02183	0,006 -0,007	0,149 0,005	-0,027 0,068	00862	-0,014 -0,018	0,106 -0,006	-0,026 0,071	00856	0,017 -0,030	0,060 -0,009	-0,020 -0,041	00857	-0,009 -0,049	0,056 -0,026	-0,025 -0,024
00870	-0,013 -0,004	0,047 -0,032	-0,001 -0,026	02182	-0,006 -0,014	0,111 -0,010	-0,016 0,061	00866	-0,002 0,008	0,136 -0,014	-0,010 0,059	02179	-0,002 -0,023	0,057 -0,019	-0,003 0,002	00858	-0,024 -0,049	0,053 -0,016	-0,015 -0,004
00869	0,001 0,014	0,062 -0,025	-0,004 0,003	00861	-0,009 -0,030	0,085 -0,008	-0,019 0,059	00867	-0,004 -0,004	0,099 -0,030	-0,012 0,038	00860	-0,004 -0,044	0,080 -0,021	-0,020 0,043	00859	0,006 -0,043	0,062 -0,013	-0,013 0,024
00868	0,002 -0,009	0,062 -0,029	0,002 0,023	02180	0,001 -0,030	0,069 -0,022	-0,015 0,034	02181	-0,011 -0,019	0,057 -0,024	-0,003 0,036								
Condizione carico (Carico Permanente/Permanenti NON Strutturali)																			
00034	0,017 0,064	0,128 0,173	-0,004 -0,002	02171	0,018 0,016	0,141 0,078	0,002 0,014	00814	0,061 0,046	0,155 0,135	0,020 -0,004	00864	-0,011 0,004	0,128 0,020	-0,002 0,033	00853	0,001 0,032	0,023 0,006	0,002 -0,020
02172	0,002 0,023	0,027 0,036	0,001 0,000	02173	-0,004 0,040	0,031 0,027	0,001 0,001	02170	-0,006 0,015	0,168 0,060	0,006 0,021	00717	0,000 0,033	0,025 0,042	-0,003 0,010	02693	-0,015 0,089	0,029 0,047	-0,003 0,000
00032	-0,002 -0,004	0,024 0,040	0,000 0,005	02174	0,003 0,014	0,024 0,011	-0,002 -0,021	02175	-0,002 0,008	0,023 0,012	0,001 -0,019	00874	-0,001 0,004	0,019 0,023	0,004 -0,013	02698	-0,041 -0,006	0,183 0,074	0,000 -0,001
00863	-0,020 -0,024	0,113 -0,011	-0,029 0,039	00854	-0,004 0,000	0,019 -0,004	-0,006 -0,029	00873	-0,005 0,001	0,017 0,006	0,002 -0,024	00872	-0,001 0,002	0,018 -0,003	-0,001 -0,024	02176	-0,001 -0,004	0,019 -0,002	0,000 -0,026
02184	-0,012 -0,002	0,116 0,007	-0,008 0,040	00855	0,003 -0,006	0,019 -0,001	-0,008 -0,028	00865	0,005 -0,001	0,111 -0,003	-0,010 0,041	02177	0,005 -0,015	0,021 -0,010	-0,007 -0,015	02178	-0,003 -0,010	0,015 -0,011	0,000 -0,013
00871	0,004 -0,004	0,014 -0,012	0,004 -0,018	02183	0,006 -0,010	0,100 0,001	-0,015 0,039	00862	-0,007 -0,018	0,074 -0,005	-0,014 0,041	00856	0,009 -0,018	0,023 -0,006	-0,009 -0,021	00857	0,001 -0,025	0,026 -0,011	-0,011 -0,011
00870	-0,002 -0,002	0,026 -0,017	-0,003 -0,011	02182	-0,002 -0,009	0,074 -0,005	-0,012 0,035	00866	0,000 0,005	0,089 -0,007	-0,007 0,034	02179	0,001 -0,012	0,032 -0,008	-0,004 0,002	00858	-0,005 -0,022	0,030 -0,007	-0,007 0,002
00869	0,001	0,035	-0,003	00861	0,004	0,057	-0,010	00867	0,003	0,067	-0,009	00860	0,004	0,051	-0,008	00859	0,004	0,037	-0,005

Pareti - Tensioni per condizioni di carico non sismiche

NODO	σL1 σP1	σL2 σP2	τL τP	NODO	σL1 σP1	σL2 σP2	τL τP	NODO	σL1 σP1	σL2 σP2	τL τP	NODO	σL1 σP1	σL2 σP2	τL τP	NODO	σL1 σP1	σL2 σP2	τL τP
	[N/mm²]	[N/mm²]	[N/mm²]		[N/mm²]	[N/mm²]	[N/mm²]		[N/mm²]	[N/mm²]	[N/mm²]		[N/mm²]	[N/mm²]	[N/mm²]		[N/mm²]	[N/mm²]	[N/mm²]
	0,008	-0,011	0,002		-0,018	-0,003	0,035		-0,002	-0,016	0,023		-0,023	-0,008	0,024		-0,024	-0,007	0,014
00868	0,004 -0,004	0,042 -0,015	-0,002 0,015	02180	0,003 -0,017	0,042 -0,011	-0,007 0,018	02181	-0,001 -0,011	0,037 -0,011	-0,003 0,020								
Condizione carico (Carico Verticale/Locali Pubblici)																			
00034	0,003 0,009	0,020 0,024	0,000 0,000	02171	0,002 0,002	0,018 0,010	0,000 0,003	00814	0,006 0,005	0,018 0,016	0,002 -0,001	00864	0,000 0,000	0,019 0,003	-0,001 0,006	00853	0,000 0,005	0,004 0,001	0,001 -0,003
02172	0,000 0,004	0,005 0,006	0,000 0,000	02173	-0,001 0,007	0,006 0,005	0,000 0,000	02170	-0,001 0,002	0,018 0,007	0,000 0,004	00717	0,000 0,006	0,005 0,007	0,000 0,002	02693	-0,003 0,015	0,005 0,008	0,000 0,000
00032	0,000 -0,001	0,005 0,007	0,000 0,001	02174	0,000 0,002	0,004 0,002	0,000 -0,004	02175	0,000 0,001	0,004 0,002	0,000 -0,003	00874	0,000 0,001	0,004 0,004	0,001 -0,002	02698	-0,007 -0,002	0,016 0,006	0,000 0,000
00863	-0,003 -0,002	0,009 -0,001	-0,004 0,006	00854	-0,001 0,000	0,003 0,000	-0,001 -0,005	00873	-0,001 0,000	0,003 0,001	0,000 -0,004	00872	0,000 0,000	0,003 0,000	0,000 -0,004	02176	0,000 -0,001	0,003 0,000	0,000 -0,004
02184	-0,001 0,000	0,013 0,001	-0,001 0,006	00855	0,000 -0,001	0,003 0,000	-0,001 -0,005	00865	0,001 0,000	0,014 0,000	-0,002 0,007	02177	0,001 -0,003	0,002 -0,002	-0,001 -0,003	02178	0,000 -0,002	0,001 -0,002	0,000 -0,002
00871	0,001 -0,001	0,002 -0,002	0,001 -0,003	02183	0,000 -0,001	0,010 0,000	-0,002 0,006	00862	-0,002 -0,002	0,006 -0,001	-0,001 0,007	00856	0,001 -0,003	0,003 -0,001	-0,001 -0,004	00857	0,000 -0,004	0,003 -0,002	-0,001 -0,002
00870	0,000 0,000	0,003 -0,003	0,000 -0,002	02182	0,000 -0,001	0,008 -0,001	-0,001 0,006	00866	0,000 0,001	0,011 -0,001	-0,001 0,005	02179	0,000 -0,002	0,004 -0,001	0,000 0,000	00858	-0,001 -0,004	0,003 -0,001	-0,001 0,000
00869	0,000 0,001	0,004 -0,002	0,000 0,000	00861	0,000 -0,003	0,006 0,000	-0,001 0,006	00867	0,001 0,000	0,008 -0,003	-0,001 0,004	00860	0,001 -0,004	0,005 -0,001	0,000 0,004	00859	0,000 -0,004	0,003 -0,001	0,000 0,002
00868	0,000 -0,001	0,005 -0,003	0,000 0,003	02180	0,000 -0,003	0,004 -0,002	-0,001 0,003	02181	0,000 -0,002	0,003 -0,002	0,000 0,003								
Condizione carico (Carico da Neve/Carico da Neve <= 1000 m s.l.m.)																			
00034	0,007 0,023	0,048 0,059	-0,001 -0,001	02171	0,005 0,004	0,044 0,024	-0,001 0,007	00814	0,015 0,013	0,045 0,039	0,006 -0,001	00864	0,001 0,001	0,046 0,007	-0,003 0,014	00853	0,000 0,013	0,009 0,002	0,002 -0,009
02172	0,001 0,009	0,013 0,015	0,001 0,000	02173	-0,002 0,017	0,014 0,011	0,001 0,000	02170	-0,003 0,004	0,045 0,017	0,001 0,010	00717	0,000 0,014	0,012 0,018	-0,001 0,004	02693	-0,007 0,037	0,012 0,019	-0,001 0,000
00032	-0,001 -0,002	0,012 0,017	0,000 0,002	02174	0,001 0,006	0,010 0,005	0,000 -0,009	02175	0,000 0,003	0,010 0,005	0,001 -0,008	00874	0,000 0,002	0,009 0,010	0,002 -0,005	02698	-0,017 -0,006	0,039 0,014	0,000 0,000
00863	-0,008 -0,006	0,022 -0,002	-0,009 0,015	00854	-0,001 0,000	0,007 -0,001	-0,001 -0,012	00873	-0,001 0,001	0,007 0,003	0,001 -0,010	00872	0,000 0,001	0,007 -0,001	0,000 -0,010	02176	0,000 -0,002	0,007 -0,001	0,000 -0,011
02184	-0,002 -0,001	0,033 0,002	-0,003 0,016	00855	0,001 -0,003	0,006 -0,001	-0,002 -0,012	00865	0,002 0,000	0,035 -0,001	-0,004 0,016	02177	0,001 -0,006	0,006 -0,004	-0,002 -0,007	02178	-0,001 -0,004	0,004 -0,004	0,000 -0,006
00871	0,001 -0,002	0,005 -0,005	0,002 -0,008	02183	0,001 -0,003	0,026 0,000	-0,004 0,015	00862	-0,004 -0,006	0,015 -0,002	-0,002 0,016	00856	0,003 -0,008	0,006 -0,003	-0,002 -0,009	00857	0,001 -0,010	0,007 -0,004	-0,003 -0,005
00870	0,000 -0,001	0,008 -0,007	-0,001 -0,004	02182	0,000 -0,003	0,020 -0,002	-0,004 0,014	00866	0,000 0,002	0,026 -0,003	-0,002 0,013	02179	0,001 -0,005	0,009 -0,003	-0,001 0,001	00858	-0,003 -0,009	0,007 -0,003	-0,001 0,001
00869	0,001 0,003	0,010 -0,005	-0,001 0,001	00861	0,000 -0,006	0,014 -0,001	-0,001 0,015	00867	0,002 -0,001	0,020 -0,006	-0,003 0,010	00860	0,002 -0,009	0,013 -0,003	-0,001 0,010	00859	0,000 -0,011	0,009 -0,003	0,000 0,006
00868	0,001 -0,002	0,012 -0,006	-0,001 0,006	02180	0,000 -0,007	0,010 -0,005	-0,001 0,007	02181	0,001 -0,004	0,009 -0,004	-0,001 0,008								
Cordoli copertura					**Parete P9-P10-P11**					**Parete P9-P10**									
Condizione carico (Carico Permanente)																			
00683	-0,023 0,055	0,135 0,108	0,000 -0,018	02667	0,000 -0,008	0,147 0,094	0,004 -0,008	02019	-0,015 0,034	0,127 0,082	-0,010 -0,005	02018	-0,009 0,061	0,141 0,064	-0,008 -0,005	02696	-0,071 0,203	0,122 0,146	0,001 0,003
00672	-0,046 -0,012	0,140 -0,020	0,059 -0,059	02021	-0,040 0,027	0,246 0,077	-0,001 -0,031	02694	-0,089 0,001	0,246 0,052	0,004 0,007	02020	0,048 0,021	0,241 0,100	-0,002 -0,033	00695	0,105 0,043	0,224 0,145	-0,032 0,010
00029	0,034 0,087	0,219 0,239	0,009 0,005	02022	-0,023 -0,005	0,155 0,011	0,027 -0,067	02023	0,006 0,000	0,180 0,013	0,013 -0,067	00694	-0,014 0,002	0,202 0,029	0,008 -0,058	00682	-0,010 0,056	0,098 0,033	-0,019 0,045
00684	0,005 0,011	0,137 0,057	-0,022 0,025	00673	-0,016 -0,017	0,104 -0,006	0,029 -0,070	00693	0,008 -0,001	0,171 -0,004	0,014 -0,067	02024	-0,006 -0,015	0,110 -0,009	0,016 -0,061	00692	-0,002 0,009	0,134 -0,014	0,010 -0,059
00685	-0,009 0,008	0,092 0,008	-0,015 0,047	02032	-0,006 0,019	0,088 0,021	-0,011 0,032	00674	-0,008 -0,029	0,084 -0,007	0,018 -0,058	02025	-0,011 -0,031	0,070 -0,023	0,009 -0,038	02026	0,002 -0,020	0,059 -0,020	0,010 -0,034
00691	-0,002 -0,007	0,089 -0,027	0,013 -0,039	02031	-0,009 0,013	0,086 0,014	-0,010 0,040	00681	-0,020 -0,002	0,064 -0,006	0,008 0,055	00675	-0,004 -0,045	0,070 -0,017	0,017 -0,044	00676	0,002 -0,040	0,060 -0,013	0,010 -0,025
00690	0,002 -0,004	0,072 -0,034	-0,001 -0,023	00686	-0,004 0,003	0,062 -0,005	-0,002 0,045	02030	-0,009 -0,005	0,062 -0,004	-0,008 0,049	00680	0,001 -0,011	0,059 -0,004	0,010 0,059	02027	-0,002 -0,022	0,056 -0,019	0,003 -0,002
00689	0,001 0,014	0,060 -0,024	0,004 -0,002	00677	-0,024 -0,048	0,052 -0,016	0,014 0,004	00678	-0,012 -0,049	0,045 -0,020	0,024 0,023	00679	0,011 -0,027	0,053 -0,007	0,015 0,040	00688	-0,007 -0,006	0,054 -0,029	0,000 0,025
00687	0,006 -0,004	0,057 -0,026	-0,012 0,039	02029	0,006 -0,018	0,027 -0,018	0,002 0,027	02028	-0,017 -0,029	0,044 -0,022	0,007 0,024								
Condizione carico (Carico Permanente/Permanenti NON Strutturali)																			
00683	-0,002 0,029	0,025 0,043	0,002 -0,010	02667	0,000 -0,004	0,024 0,039	0,000 -0,005	02019	-0,001 0,018	0,023 0,034	-0,001 -0,001	02018	-0,002 0,032	0,029 0,025	0,000 0,001	02696	-0,016 0,089	0,028 0,046	0,003 0,000
00672	-0,025 -0,026	0,108 -0,024	0,032 -0,038	02021	-0,022 0,020	0,173 0,064	-0,005 -0,018	02694	-0,045 -0,003	0,183 0,068	-0,002 0,002	02020	0,030 0,018	0,159 0,076	-0,005 -0,015	00695	0,067 0,048	0,149 0,134	-0,023 0,007
00029	0,009 0,062	0,128 0,174	0,004 0,003	02022	-0,011 -0,010	0,105 0,005	0,015 -0,039	02023	0,006 -0,002	0,123 0,006	0,007 -0,040	00694	-0,009 0,002	0,126 0,019	0,003 -0,036	00682	0,001 0,032	0,021 0,016	-0,001 0,023
00684	0,001 0,004	0,025 0,027	-0,004 0,012	00673	-0,008 -0,018	0,072 -0,006	0,016 -0,041	00693	0,007 -0,001	0,113 -0,004	0,010 -0,042	02024	-0,001 -0,009	0,074 -0,004	0,012 -0,034	00692	-0,001 0,006	0,089 -0,007	0,006 -0,033
00685	-0,003 0,004	0,021 0,005	-0,003 0,023	02032	0,002 0,011	0,018 0,009	-0,001 0,017	00674	0,005 -0,017	0,057 -0,003	0,010 -0,035	02025	0,000 -0,017	0,046 -0,011	0,005 -0,020	02026	0,003 -0,011	0,042 -0,011	0,007 -0,018
00691	0,003 -0,005	0,059 -0,014	0,009 -0,023	02031	-0,003 0,008	0,019 0,008	0,001 0,023	00681	-0,005 0,001	0,016 -0,002	0,007 0,029	00675	0,005 -0,024	0,047 -0,007	0,006 -0,025	00676	0,003 -0,024	0,037 -0,008	0,004 -0,014
00690	0,002 -0,002	0,045 -0,017	0,002 -0,015	00686	0,000 0,002	0,017 -0,002	0,001 0,024	02030	-0,001 -0,003	0,018 -0,002	0,000 0,026	00680	0,003 -0,006	0,019 -0,001	0,008 0,028	02027	0,001 -0,012	0,032 -0,008	0,004 -0,002
00689	0,001	0,034	0,003	00677	-0,005	0,029	0,007	00678	0,000	0,022	0,010	00679	0,007	0,019	0,008	00688	0,000	0,026	0,002

Pareti - Tensioni per condizioni di carico non sismiche

NODO	σL1 σP1	σL2 σP2	τL τP	NODO	σL1 σP1	σL2 σP2	τL τP	NODO	σL1 σP1	σL2 σP2	τL τP	NODO	σL1 σP1	σL2 σP2	τL τP	NODO	σL1 σP1	σL2 σP2	τL τP
	[N/mm²]	[N/mm²]	[N/mm²]		[N/mm²]	[N/mm²]	[N/mm²]		[N/mm²]	[N/mm²]	[N/mm²]		[N/mm²]	[N/mm²]	[N/mm²]		[N/mm²]	[N/mm²]	[N/mm²]
	0,008	-0,011	-0,002		-0,021	-0,006	-0,002		-0,025	-0,009	0,010		-0,017	-0,006	0,020		-0,004	-0,015	0,010
00687	0,005 -0,002	0,022 -0,014	-0,003 0,018	02029	0,005 -0,009	0,012 -0,011	0,003 0,014	02028	-0,004 -0,016	0,019 -0,011	0,005 0,013								
Condizione carico (Carico Verticale/Locali Pubblici)																			
00683	0,000 0,005	0,005 0,007	0,000 -0,002	02667	0,000 -0,001	0,005 0,007	0,000 -0,001	02019	0,000 0,003	0,004 0,006	0,000 0,000	02018	0,000 0,005	0,005 0,004	0,000 0,000	02696	-0,003 0,015	0,005 0,008	0,000 0,000
00672	-0,004 -0,003	0,008 -0,003	0,004 -0,006	02021	-0,004 0,002	0,018 0,008	0,000 -0,003	02694	-0,008 -0,001	0,016 0,005	0,000 0,000	02020	0,004 0,002	0,020 0,010	0,000 -0,003	00695	0,007 0,005	0,017 0,016	-0,003 0,001
00029	0,001 0,009	0,020 0,024	0,000 0,000	02022	-0,001 -0,001	0,012 0,001	0,002 -0,006	02023	0,000 0,000	0,015 0,001	0,001 -0,006	00694	0,000 0,000	0,017 0,002	0,001 -0,006	00682	0,000 0,005	0,003 0,003	-0,001 0,004
00684	0,000 0,001	0,005 0,005	-0,001 0,002	00673	-0,002 -0,002	0,007 -0,001	0,001 -0,007	00693	0,001 0,000	0,014 -0,001	0,002 -0,007	02024	0,000 -0,001	0,008 -0,001	0,001 -0,006	00692	0,000 0,001	0,010 -0,001	0,001 -0,005
00685	0,000 0,001	0,004 0,001	-0,001 0,004	02032	0,000 0,002	0,003 0,002	0,000 0,003	00674	0,000 -0,002	0,006 0,000	0,001 -0,006	02025	0,000 -0,003	0,005 -0,002	0,000 -0,003	02026	0,000 -0,002	0,004 -0,002	0,001 -0,003
00691	0,001 -0,001	0,006 -0,002	0,001 -0,004	02031	0,000 0,001	0,003 0,001	0,000 0,004	00681	-0,001 0,000	0,002 0,000	0,001 0,005	00675	0,001 -0,004	0,005 -0,001	0,000 -0,004	00676	0,000 -0,004	0,004 -0,002	0,000 -0,002
00690	0,000 0,000	0,005 -0,003	0,000 -0,003	00686	0,000 0,000	0,003 0,000	0,000 0,004	02030	0,000 -0,001	0,003 0,000	0,000 0,004	00680	0,000 -0,001	0,002 0,000	0,001 0,005	02027	0,000 -0,002	0,003 -0,001	0,000 0,000
00689	0,000 0,001	0,004 -0,002	0,000 0,000	00677	-0,001 -0,004	0,003 -0,001	0,000 0,000	00678	0,000 -0,004	0,002 -0,001	0,001 0,002	00679	0,001 -0,003	0,002 -0,001	0,001 0,003	00688	0,000 -0,001	0,003 -0,003	0,000 0,002
00687	0,001 0,000	0,003 -0,002	-0,001 0,003	02029	0,001 -0,002	0,001 -0,002	0,000 0,003	02028	0,000 -0,003	0,002 -0,002	0,000 0,002								
Condizione carico (Carico da Neve/Carico da Neve <= 1000 m s.l.m.)																			
00683	-0,001 0,012	0,012 0,018	0,001 -0,004	02667	0,000 -0,002	0,012 0,016	0,000 -0,002	02019	-0,001 0,007	0,011 0,015	-0,001 0,000	02018	-0,001 0,013	0,013 0,010	0,000 0,000	02696	-0,008 0,037	0,012 0,019	0,000 0,000
00672	-0,010 -0,006	0,020 -0,006	0,011 -0,015	02021	-0,009 0,006	0,044 0,018	0,000 -0,008	02694	-0,019 -0,004	0,039 0,014	0,000 0,001	02020	0,010 0,005	0,048 0,024	-0,001 -0,008	00695	0,018 0,013	0,042 0,039	-0,007 0,002
00029	0,003 0,023	0,048 0,059	0,001 0,001	02022	-0,002 -0,003	0,029 0,002	0,004 -0,015	02023	0,001 -0,001	0,036 0,002	0,003 -0,016	00694	0,001 0,000	0,043 0,006	0,003 -0,015	00682	0,000 0,013	0,009 0,006	-0,001 0,010
00684	0,001 0,002	0,012 0,012	-0,002 0,005	00673	-0,004 -0,006	0,016 -0,003	0,003 -0,016	00693	0,002 0,000	0,034 -0,001	0,004 -0,017	02024	0,000 -0,003	0,020 -0,002	0,004 -0,014	00692	0,000 0,002	0,026 -0,003	0,002 -0,013
00685	-0,001 0,001	0,009 0,002	-0,001 0,009	02032	0,000 0,005	0,008 0,004	-0,001 0,007	00674	0,000 -0,006	0,014 -0,001	0,001 -0,015	02025	0,001 -0,007	0,012 -0,005	0,000 -0,008	02026	0,000 -0,004	0,011 -0,005	0,002 -0,007
00691	0,002 -0,002	0,015 -0,006	0,004 -0,010	02031	-0,001 0,004	0,008 0,003	0,000 0,010	00681	-0,002 0,000	0,006 0,000	0,002 0,012	00675	0,003 -0,009	0,012 -0,003	0,000 -0,010	00676	0,000 -0,010	0,009 -0,004	-0,001 -0,006
00690	0,000 -0,001	0,012 -0,007	0,001 -0,006	00686	0,000 0,001	0,006 -0,001	0,000 0,010	02030	0,000 -0,001	0,006 -0,001	0,000 0,011	00680	0,001 -0,002	0,006 -0,001	0,002 0,012	02027	0,001 -0,005	0,009 -0,003	0,001 -0,001
00689	0,000 0,003	0,010 -0,005	0,001 -0,001	00677	-0,003 -0,009	0,007 -0,003	0,001 -0,001	00678	0,001 -0,010	0,005 -0,004	0,002 0,004	00679	0,002 -0,008	0,006 -0,003	0,002 0,008	00688	0,001 -0,002	0,007 -0,006	0,001 0,004
00687	0,002 -0,001	0,007 -0,006	-0,001 0,007	02029	0,001 -0,004	0,003 -0,005	0,001 0,006	02028	-0,001 -0,007	0,005 -0,005	0,001 0,006								
Cordoli copertura				**ParetеP9-P10-P11**						**Parete P10-P11**									
Condizione carico (Carico Permanente)																			
02690	0,009 -0,094	-0,036 0,007	-0,008 0,008	00812	-0,042 0,068	-0,015 0,192	-0,015 0,013	02145	-0,017 0,027	-0,035 0,056	-0,022 0,084	00833	0,049 -0,046	-0,023 -0,020	0,023 0,107	00822	-0,008 0,063	0,085 0,004	0,024 -0,071
02147	0,001 0,049	0,135 0,085	0,016 -0,026	02148	-0,029 0,079	0,132 0,072	0,022 -0,023	02146	-0,023 0,005	-0,055 0,096	-0,010 0,065	00846	-0,025 0,063	0,137 0,107	0,006 -0,009	02695	-0,060 0,197	0,109 0,138	0,008 -0,024
02666	-0,009 -0,007	0,146 0,097	-0,007 -0,021	02149	-0,004 0,033	0,087 0,029	0,010 -0,072	02150	-0,007 0,019	0,086 0,026	0,017 -0,070	00845	-0,002 0,008	0,097 0,050	0,027 -0,061	00038	0,020 0,100	-0,049 0,296	0,009 0,014
00834	-0,021 -0,003	-0,066 0,018	-0,002 0,101	00823	-0,017 0,003	0,049 -0,010	-0,003 -0,094	02151	-0,018 -0,008	0,018 -0,009	0,018 -0,086	00844	-0,015 0,002	0,050 0,014	0,017 -0,086	02160	0,007 -0,007	-0,051 0,002	-0,011 0,097
00824	-0,001 -0,028	0,026 -0,010	-0,005 -0,095	00843	0,004 0,005	0,020 -0,012	0,004 -0,084	00835	-0,025 0,001	-0,086 -0,017	-0,010 0,106	02153	-0,009 -0,020	-0,025 -0,019	0,006 -0,061	00825	0,020 -0,029	0,012 -0,010	-0,010 -0,076
02152	-0,011 -0,025	-0,012 -0,007	0,005 -0,062	00832	-0,023 -0,015	-0,039 -0,006	0,038 0,104	00842	0,005 -0,003	-0,001 -0,029	0,011 -0,074	00826	-0,001 -0,052	-0,010 -0,033	-0,006 -0,054	02154	-0,012 -0,028	-0,033 -0,037	0,012 -0,019
00841	-0,007 -0,007	-0,026 -0,041	0,005 -0,052	00836	-0,001 0,003	-0,078 -0,030	0,008 0,089	02159	0,010 -0,013	-0,056 -0,024	0,005 0,087	00827	-0,023 -0,072	-0,026 -0,028	0,000 -0,027	02158	-0,002 -0,026	-0,067 -0,027	0,019 0,091
00840	0,006 -0,017	-0,032 -0,036	-0,002 -0,013	00831	-0,024 -0,036	-0,057 -0,030	0,034 0,094	00837	0,014 -0,007	-0,072 -0,029	-0,011 0,075	00828	-0,002 -0,059	-0,033 -0,033	0,010 0,005	00839	-0,013 0,007	-0,057 -0,051	0,003 0,009
02155	-0,005 -0,041	-0,054 -0,021	0,014 0,020	02156	0,005 -0,025	-0,051 -0,033	0,008 0,018	00829	-0,005 -0,048	-0,042 -0,027	0,023 0,040	00830	0,005 -0,053	-0,028 -0,026	0,018 0,078	00838	-0,009 -0,003	-0,059 -0,048	-0,005 0,042
02157	-0,022 -0,027	-0,054 -0,029	0,005 0,062																
Condizione carico (Carico Permanente/Permanenti NON Strutturali)																			
02690	0,012 -0,051	-0,018 0,001	-0,004 0,005	00812	-0,017 0,036	-0,007 0,097	-0,007 0,007	02145	-0,005 0,014	-0,018 0,028	-0,010 0,043	00833	0,026 -0,023	-0,012 -0,010	0,012 0,055	00822	0,001 0,037	0,014 0,006	0,002 -0,037
02147	-0,002 0,024	0,023 0,036	0,004 -0,016	02148	-0,002 0,040	0,026 0,029	0,005 -0,015	02146	-0,009 0,003	-0,027 0,048	-0,004 0,033	00846	-0,005 0,031	0,026 0,040	0,004 -0,007	02695	-0,002 0,092	0,021 0,054	0,001 -0,015
02666	-0,004 -0,004	0,021 0,040	-0,001 -0,011	02149	0,004 0,018	0,013 0,014	-0,001 -0,038	02150	-0,005 0,010	0,012 0,013	0,004 -0,036	00845	-0,001 0,004	0,006 0,024	0,009 -0,032	00038	0,010 0,054	-0,024 0,150	0,005 0,007
00834	-0,008 -0,002	-0,033 0,009	-0,001 0,051	00823	-0,007 0,001	0,002 -0,005	-0,009 -0,050	02151	-0,005 -0,004	-0,011 -0,006	0,008 -0,044	00844	-0,008 0,001	-0,005 0,007	0,007 -0,045	02160	0,006 -0,004	-0,025 0,000	-0,005 0,049
00824	0,000 -0,017	-0,005 -0,006	-0,007 -0,049	00843	0,002 0,002	-0,012 -0,007	0,000 -0,044	00835	-0,010 0,000	-0,041 -0,010	-0,006 0,053	02153	-0,002 -0,010	-0,029 -0,010	0,002 -0,031	00825	0,016 -0,013	-0,012 -0,004	-0,009 -0,039
02152	-0,002 -0,012	-0,021 -0,003	0,000 -0,032	00832	-0,007 -0,010	-0,021 -0,004	0,016 0,052	00842	0,006 -0,002	-0,016 -0,015	0,005 -0,038	00826	0,003 -0,028	-0,020 -0,019	-0,006 -0,028	02154	-0,003 -0,014	-0,029 -0,018	0,005 -0,010
00841	-0,001	-0,026	0,002	00836	0,003	-0,040	0,003	02159	0,006	-0,030	0,002	00827	-0,006	-0,025	-0,002	02158	0,002	-0,035	0,008

Pareti - Tensioni per condizioni di carico non sismiche

NODO	σL1 σP1	σL2 σP2	τL τP	NODO	σL1 σP1	σL2 σP2	τL τP	NODO	σL1 σP1	σL2 σP2	τL τP	NODO	σL1 σP1	σL2 σP2	τL τP	NODO	σL1 σP1	σL2 σP2	τL τP
	[N/mm²]	[N/mm²]	[N/mm²]		[N/mm²]	[N/mm²]	[N/mm²]		[N/mm²]	[N/mm²]	[N/mm²]		[N/mm²]	[N/mm²]	[N/mm²]		[N/mm²]	[N/mm²]	[N/mm²]
	-0,004	-0,022	-0,027		0,002	-0,016	0,044		-0,007	-0,013	0,043		-0,035	-0,014	-0,014		-0,014	-0,013	0,044
00840	0,003 -0,008	-0,029 -0,018	0,000 -0,008	00831	-0,008 -0,019	-0,031 -0,015	0,013 0,046	00837	0,008 -0,004	-0,038 -0,015	-0,005 0,036	00828	0,005 -0,027	-0,027 -0,015	0,001 0,001	00839	-0,001 0,003	-0,034 -0,024	0,001 0,003
02155	0,001 -0,019	-0,035 -0,009	0,005 0,008	02156	0,004 -0,012	-0,036 -0,016	0,002 0,008	00829	0,002 -0,025	-0,029 -0,015	0,008 0,018	00830	0,005 -0,027	-0,023 -0,014	0,007 0,037	00838	-0,002 -0,002	-0,035 -0,025	-0,003 0,019
02157	-0,006 -0,014	-0,032 -0,015	0,002 0,029																
Condizione carico (Carico Verticale/Locali Pubblici)																			
02690	0,002 -0,008	-0,003 0,000	-0,001 0,001	00812	-0,003 0,006	-0,001 0,016	-0,001 0,001	02145	-0,001 0,002	-0,003 0,005	-0,002 0,007	00833	0,004 -0,004	-0,002 -0,002	0,002 0,009	00822	0,000 0,006	0,003 0,001	0,000 -0,006
02147	0,000 0,004	0,004 0,006	0,001 -0,003	02148	0,000 0,007	0,005 0,005	0,001 -0,002	02146	-0,001 0,001	-0,004 0,008	-0,001 0,006	00846	-0,001 0,005	0,005 0,007	0,001 -0,001	02695	0,000 0,016	0,004 0,010	0,000 -0,002
02666	-0,001 -0,001	0,004 0,007	0,000 -0,002	02149	0,001 0,003	0,003 0,002	0,000 -0,006	02150	-0,001 0,002	0,003 0,002	0,001 -0,006	00845	0,000 0,001	0,002 0,004	0,002 -0,005	00038	0,002 0,009	-0,004 0,025	0,001 0,001
00834	-0,001 0,000	-0,005 0,001	0,000 0,009	00823	-0,001 0,000	0,001 -0,001	-0,002 -0,008	02151	-0,001 -0,001	-0,001 -0,001	0,001 -0,007	00844	-0,001 0,000	0,000 0,001	0,001 -0,008	02160	0,001 -0,001	-0,004 0,000	-0,001 0,008
00824	0,000 -0,003	0,000 -0,001	-0,001 -0,008	00843	0,000 0,000	-0,001 -0,001	0,000 -0,007	00835	-0,002 0,000	-0,006 -0,002	-0,001 0,009	02153	0,000 -0,002	-0,004 -0,002	0,000 -0,005	00825	0,003 -0,002	-0,002 -0,001	-0,002 -0,007
02152	0,000 -0,002	-0,003 0,000	0,000 -0,005	00832	-0,001 -0,002	-0,003 -0,001	0,003 0,009	00842	0,001 0,000	-0,002 -0,002	0,001 -0,006	00826	0,001 -0,005	-0,003 -0,003	-0,001 -0,005	02154	-0,001 -0,002	-0,004 -0,003	0,001 -0,002
00841	0,000 -0,001	-0,004 -0,004	0,000 -0,005	00836	0,000 0,000	-0,006 -0,003	0,001 0,007	02159	0,001 -0,001	-0,004 -0,002	0,000 0,007	00827	-0,001 -0,006	-0,004 -0,002	0,000 -0,002	02158	0,000 -0,002	-0,005 -0,002	0,001 0,008
00840	0,001 -0,001	-0,004 -0,003	0,000 -0,001	00831	-0,001 -0,003	-0,005 -0,002	0,002 0,008	00837	0,001 -0,001	-0,006 -0,002	-0,001 0,006	00828	0,001 -0,005	-0,004 -0,002	0,000 0,000	00839	0,000 0,001	-0,005 -0,004	0,000 0,001
02155	0,000 -0,003	-0,005 -0,001	0,001 0,001	02156	0,001 -0,002	-0,005 -0,003	0,000 0,001	00829	0,000 -0,004	-0,004 -0,002	0,001 0,003	00830	0,001 -0,005	-0,003 -0,002	0,001 0,006	00838	0,000 0,000	-0,005 -0,004	0,000 0,003
02157	-0,001 -0,002	-0,005 -0,003	0,000 0,005																
Condizione carico (Carico da Neve/Carico da Neve <= 1000 m s.l.m.)																			
02690	0,005 -0,021	-0,007 0,000	-0,001 0,002	00812	-0,007 0,015	-0,003 0,040	-0,003 0,003	02145	-0,002 0,006	-0,007 0,011	-0,004 0,018	00833	0,011 -0,009	-0,004 -0,004	0,005 0,023	00822	0,000 0,015	0,006 0,002	0,001 -0,015
02147	-0,001 0,010	0,011 0,015	0,001 -0,007	02148	-0,001 0,017	0,012 0,012	0,002 -0,006	02146	-0,003 0,001	-0,011 0,020	-0,002 0,014	00846	-0,002 0,013	0,012 0,017	0,001 -0,003	02695	-0,001 0,039	0,009 0,024	0,000 -0,006
02666	-0,002 -0,002	0,011 0,017	-0,001 -0,005	02149	0,002 0,007	0,007 0,006	-0,001 -0,016	02150	-0,002 0,004	0,007 0,005	0,002 -0,015	00845	0,000 0,001	0,005 0,010	0,004 -0,013	00038	0,004 0,022	-0,010 0,062	0,002 0,003
00834	-0,003 -0,001	-0,013 0,004	0,000 0,021	00823	-0,003 0,000	0,002 -0,002	-0,004 -0,020	02151	-0,002 -0,002	-0,003 -0,002	0,003 -0,018	00844	-0,003 0,000	0,000 0,003	0,003 -0,019	02160	0,002 -0,002	-0,010 0,000	-0,002 0,021
00824	0,000 -0,007	-0,001 -0,002	-0,003 -0,020	00843	0,001 0,001	-0,003 -0,003	0,000 -0,018	00835	-0,004 0,000	-0,016 -0,004	-0,002 0,022	02153	-0,001 -0,004	-0,010 -0,004	0,001 -0,013	00825	0,007 -0,005	-0,004 -0,001	-0,004 -0,016
02152	-0,001 -0,005	-0,007 -0,001	0,000 -0,013	00832	-0,003 -0,004	-0,008 -0,002	0,007 0,022	00842	0,003 -0,001	-0,005 -0,006	0,002 -0,016	00826	0,001 -0,012	-0,007 -0,008	-0,003 -0,011	02154	-0,001 -0,006	-0,010 -0,007	0,002 -0,004
00841	0,000 -0,001	-0,009 -0,009	0,001 -0,011	00836	0,001 0,001	-0,015 -0,007	0,001 0,018	02159	0,003 -0,003	-0,011 -0,005	0,001 0,018	00827	-0,003 -0,015	-0,009 -0,006	-0,001 -0,006	02158	0,001 -0,006	-0,013 -0,005	0,003 0,019
00840	0,001 -0,003	-0,010 -0,007	0,000 -0,003	00831	-0,003 -0,008	-0,012 -0,006	0,006 0,019	00837	0,003 -0,002	-0,014 -0,006	-0,002 0,015	00828	0,002 -0,011	-0,010 -0,006	0,000 0,001	00839	0,000 0,001	-0,012 -0,010	0,000 0,001
02155	0,000 -0,008	-0,013 -0,004	0,002 0,004	02156	0,002 -0,005	-0,013 -0,007	0,001 0,003	00829	0,001 -0,010	-0,011 -0,006	0,003 0,007	00830	0,002 -0,011	-0,008 -0,006	0,003 0,015	00838	-0,001 -0,001	-0,013 -0,010	-0,001 0,008
02157	-0,003 -0,006	-0,012 -0,006	0,001 0,012																
Cordoli copertura					**Parete P19-P20-P21-P22-P23-P24-P25**					**Parete P19-P20**									
Condizione carico (Carico Permanente)																			
00036	0,094 -0,029	1,094 -0,208	0,085 0,031	02077	0,039 0,015	0,424 -0,033	-0,107 -0,024	00754	0,045 -0,021	0,296 -0,091	0,063 0,048	00755	0,289 0,006	0,728 0,020	0,016 -0,055	02076	-0,202 0,011	0,021 -0,015	-0,136 -0,020
02686	-0,498 0,100	-0,524 0,084	-0,003 0,049	00420	0,016 -0,222	0,141 -0,165	0,183 -0,074	02079	0,059 -0,026	0,087 0,020	0,099 -0,106	00053	0,039 -0,478	0,115 -0,267	0,083 0,025	00778	0,096 0,131	0,023 0,293	0,096 0,046
02078	-0,012 -0,035	-0,020 0,057	0,101 -0,066	00051	-0,022 0,294	-0,081 0,448	0,044 0,031	00419	0,143 -0,037	0,179 0,016	0,146 -0,017	02081	0,037 -0,056	-0,214 -0,051	0,114 -0,095	02080	-0,028 -0,099	0,061 -0,054	0,154 -0,076
00433	-0,354 0,041	-0,338 0,037	-0,262 -0,048	00777	-0,163 0,000	-0,419 -0,096	0,094 -0,068	02082	-0,074 -0,012	-0,429 -0,007	0,201 -0,023	00776	-0,146 -0,008	-0,801 -0,063	0,038 -0,036	02103	0,103 0,023	0,166 0,012	-0,247 -0,031
00418	0,146 0,043	0,567 0,017	0,003 0,003	00775	0,058 0,004	-1,419 -0,018	-0,089 -0,027	00434	-0,034 0,028	-0,110 0,019	-0,163 -0,034	02083	0,028 -0,005	0,122 -0,013	0,091 -0,018	02084	0,052 -0,002	-0,711 -0,008	0,115 -0,020
00417	0,315 -0,011	0,419 -0,014	0,134 -0,021	00756	0,054 0,010	0,141 0,019	-0,103 -0,044	00774	-0,431 0,000	-1,677 -0,010	0,099 -0,013	00416	0,338 0,009	0,421 0,004	0,020 -0,011	02085	0,014 -0,002	-0,580 -0,012	-0,028 -0,015
00773	-0,372 0,000	-1,748 -0,008	0,000 -0,010	02101	-0,054 0,032	0,008 0,026	-0,139 -0,027	00435	0,119 0,073	0,108 0,025	-0,131 -0,041	00415	0,321 -0,009	0,641 -0,008	-0,021 -0,003	00772	-0,288 -0,003	-1,568 -0,012	-0,064 -0,014
00757	-0,004 0,005	-0,199 0,030	-0,066 -0,011	02102	0,019 0,012	-0,116 0,026	-0,114 -0,020	02087	-0,230 0,003	-1,091 -0,012	-0,049 -0,007	02086	0,096 -0,004	-0,078 0,008	-0,109 -0,015	00436	0,137 0,029	0,115 0,001	-0,107 0,001
00771	0,273 -0,006	-1,558 -0,019	0,025 -0,008	00414	0,028 0,009	0,492 0,019	0,055 -0,026	02088	0,016 0,025	-0,385 0,014	-0,105 -0,016	00770	-0,169 0,000	-1,389 0,018	-0,042 -0,025	00413	0,261 0,011	0,293 -0,013	-0,088 -0,004
00758	-0,119 0,008	-0,729 0,024	-0,009 0,005	00412	0,165 0,067	0,303 0,018	-0,173 -0,024	02090	0,147 0,042	-0,172 0,060	-0,111 -0,069	00769	-0,175 0,017	-0,774 0,036	-0,111 -0,062	02089	0,073 0,083	-0,046 0,068	-0,219 -0,093
02100	-0,013 0,028	-0,217 0,031	-0,055 0,023	00437	0,135 0,060	0,244 0,028	-0,053 0,024	00411	0,084 0,158	0,080 0,055	-0,207 -0,116	00759	-0,219 0,017	-0,630 0,027	-0,003 0,030	00768	-0,476 -0,009	-0,381 0,056	-0,131 -0,070
02091	-0,014 -0,012	0,200 0,026	-0,207 -0,096	00767	0,119 -0,010	0,407 0,066	-0,185 -0,119	00410	-0,047 0,096	-0,192 0,053	-0,234 -0,139	02098	0,110 0,022	-0,014 0,023	0,034 0,052	00438	0,086 0,054	0,255 0,021	-0,038 0,052
00760	-0,131	-0,623	0,045	02099	-0,003	-0,543	0,028	00409	-0,366	-0,534	-0,230	00439	0,168	0,210	0,086	00766	0,248	1,103	-0,169

Pareti - Tensioni per condizioni di carico non sismiche

NODO	σL1 σP1 [N/mm²]	σL2 σP2 [N/mm²]	τL τP [N/mm²]	NODO	σL1 σP1 [N/mm²]	σL2 σP2 [N/mm²]	τL τP [N/mm²]	NODO	σL1 σP1 [N/mm²]	σL2 σP2 [N/mm²]	τL τP [N/mm²]	NODO	σL1 σP1 [N/mm²]	σL2 σP2 [N/mm²]	τL τP [N/mm²]	NODO	σL1 σP1 [N/mm²]	σL2 σP2 [N/mm²]	τL τP [N/mm²]
	0,015	0,031	0,069		0,028	0,040	0,050		-0,178	-0,018	-0,193		0,055	0,026	0,066		-0,064	-0,099	-0,060
02092	-0,036	0,196	0,004	02093	-0,046	1,046	-0,033	00050	-0,740	-1,095	-0,034	00765	0,261	1,307	0,053	00443	-0,451	-0,448	0,244
	-0,341	-0,305	0,022		-0,159	-0,328	0,012		-0,752	-0,341	0,030		-0,068	-0,248	0,072		-0,087	-0,059	0,255
00761	0,016	-0,541	0,038	02097	-0,089	-0,196	0,072	02094	0,292	0,482	0,178	00764	-0,159	1,331	0,015	00442	-0,142	-0,230	0,172
	-0,028	0,070	0,112		0,061	0,040	0,103		-0,034	-0,028	0,184		0,059	-0,065	0,184		0,089	0,047	0,260
00440	0,085	0,094	0,129	00762	0,016	-0,065	0,110	00763	0,056	0,411	0,123	02095	-0,036	0,017	0,146	02096	0,000	0,126	0,120
	0,079	0,038	0,126		0,035	0,082	0,175		0,023	0,064	0,216		0,111	0,121	0,196		0,058	0,106	0,196
00441	0,057	0,002	0,164																
	0,195	0,097	0,196																
Condizione carico (Carico Permanente/Permanenti NON Strutturali)																			
00036	0,025	0,412	0,041	02077	0,027	0,112	-0,033	00754	0,012	0,041	0,045	00755	0,144	0,261	0,008	02076	-0,111	-0,090	-0,047
	-0,020	-0,087	0,006		0,012	-0,006	-0,033		0,006	0,001	0,010		0,004	0,014	-0,041		0,006	0,012	-0,029
02686	-0,237	-0,337	0,006	00420	0,016	0,059	0,079	02079	0,011	0,022	0,046	00053	-0,007	0,029	0,039	00778	0,017	0,005	0,040
	0,053	0,095	0,010		-0,084	-0,062	-0,017		-0,009	0,007	-0,027		-0,139	-0,084	0,012		0,037	0,092	0,025
02078	-0,001	-0,013	0,046	00051	-0,006	-0,028	0,014	00419	0,067	0,080	0,066	02081	0,020	-0,096	0,051	02080	-0,009	0,026	0,069
	-0,014	0,021	-0,015		0,098	0,152	0,019		-0,011	0,008	0,007		-0,021	-0,019	-0,025		-0,038	-0,021	-0,017
00433	-0,168	-0,246	-0,106	00777	-0,068	-0,184	0,042	02082	-0,032	-0,193	0,092	00776	-0,064	-0,360	0,017	02103	0,041	0,002	-0,107
	0,001	0,001	-0,039		0,000	-0,036	-0,014		-0,003	-0,001	0,002		-0,003	-0,023	-0,001		0,009	0,008	-0,030
00418	0,071	0,263	0,001	00775	0,028	-0,647	-0,040	00434	-0,015	-0,123	-0,067	02083	0,017	0,063	0,042	02084	0,027	-0,322	0,053
	0,024	0,008	0,013		0,000	-0,006	0,001		0,017	0,013	-0,034		0,001	-0,005	0,002		0,001	-0,003	0,000
00417	0,150	0,198	0,061	00756	0,026	0,008	-0,046	00774	-0,196	-0,766	0,045	00416	0,159	0,200	0,008	02085	0,009	-0,259	-0,013
	-0,002	-0,006	0,001		0,005	0,013	-0,034		0,000	-0,003	0,003		0,010	0,004	0,003		0,002	-0,004	-0,001
00773	-0,169	-0,797	-0,001	02101	-0,021	-0,054	-0,057	00435	0,066	-0,008	-0,053	00415	0,151	0,302	-0,010	00772	-0,131	-0,714	-0,029
	0,001	0,000	0,003		0,019	0,017	-0,026		0,042	0,014	-0,028		0,000	-0,003	0,003		-0,001	-0,004	-0,002
00757	-0,006	-0,148	-0,031	02102	0,010	-0,106	-0,049	02087	-0,104	-0,495	-0,023	02086	0,049	-0,026	-0,052	00436	0,067	0,005	-0,043
	0,004	0,019	-0,018		0,008	0,018	-0,024		0,002	-0,005	0,000		0,000	0,004	-0,004		0,015	-0,001	-0,013
00771	0,127	-0,710	0,011	00414	0,016	0,237	0,024	02088	0,010	-0,165	-0,050	00770	-0,076	-0,627	-0,021	00413	0,124	0,144	-0,043
	-0,003	-0,008	-0,001		0,006	0,009	-0,009		0,013	0,007	-0,006		0,000	0,010	-0,010		0,009	-0,006	0,000
00758	-0,050	-0,376	-0,003	00412	0,079	0,149	-0,081	02090	0,071	-0,063	-0,052	00769	-0,078	-0,341	-0,051	02089	0,040	-0,007	-0,102
	0,003	0,016	-0,008		0,031	0,008	-0,011		0,016	0,024	-0,029		0,007	0,016	-0,027		0,034	0,027	-0,041
02100	-0,004	-0,141	-0,022	00437	0,067	0,074	-0,018	00411	0,037	0,049	-0,097	00759	-0,099	-0,324	0,000	00768	-0,221	-0,159	-0,060
	0,017	0,018	0,002		0,038	0,020	0,003		0,065	0,022	-0,053		0,009	0,018	0,007		-0,003	0,021	-0,030
02091	-0,006	0,109	-0,097	00767	0,057	0,210	-0,087	00410	-0,019	-0,078	-0,110	02098	0,052	-0,038	0,022	00438	0,050	0,089	-0,012
	-0,009	0,007	-0,037		-0,005	0,021	-0,049		0,031	0,015	-0,058		0,011	0,012	0,020		0,026	0,010	0,022
00760	-0,059	-0,314	0,022	02099	0,001	-0,281	0,016	00409	-0,169	-0,243	-0,111	00439	0,081	0,077	0,045	00766	0,123	0,532	-0,076
	0,008	0,016	0,028		0,015	0,022	0,018		-0,081	-0,012	-0,073		0,029	0,011	0,025		-0,027	-0,046	-0,022
02092	-0,009	0,101	-0,002	02093	-0,022	0,504	-0,015	00050	-0,363	-0,503	-0,016	00765	0,127	0,625	0,027	00443	-0,208	-0,208	0,124
	-0,135	-0,122	0,014		-0,065	-0,133	0,010		-0,296	-0,138	0,019		-0,028	-0,099	0,035		-0,041	-0,028	0,108
00761	0,008	-0,270	0,020	02097	-0,036	-0,108	0,036	02094	0,145	0,231	0,086	00764	-0,082	0,626	0,009	00442	-0,063	-0,105	0,085
	-0,013	0,035	0,049		0,031	0,020	0,045		-0,016	-0,016	0,078		0,023	-0,030	0,079		0,032	0,015	0,112
00440	0,040	0,027	0,069	00762	0,010	-0,037	0,054	00763	0,028	0,191	0,057	02095	-0,016	0,002	0,072	02096	0,002	0,055	0,058
	0,041	0,020	0,058		0,016	0,034	0,078		0,009	0,023	0,094		0,044	0,051	0,086		0,023	0,041	0,086
00441	0,034	-0,002	0,082																
	0,076	0,040	0,089																
Condizione carico (Carico Verticale/Locali Pubblici)																			
00036	0,005	0,072	0,007	02077	0,005	0,021	-0,006	00754	0,003	0,009	0,008	00755	0,025	0,046	0,002	02076	-0,019	-0,014	-0,008
	-0,004	-0,018	0,002		0,002	-0,002	-0,005		0,000	-0,003	0,002		0,001	0,002	-0,007		0,001	0,001	-0,005
02686	-0,040	-0,056	0,001	00420	0,003	0,010	0,013	02079	0,002	0,004	0,008	00053	-0,001	0,005	0,007	00778	0,003	0,001	0,007
	0,010	0,016	0,002		-0,014	-0,011	-0,003		-0,002	0,001	-0,005		-0,023	-0,014	0,002		0,006	0,016	0,004
02078	0,000	-0,002	0,008	00051	-0,001	-0,005	0,002	00419	0,011	0,013	0,011	02081	0,003	-0,016	0,009	02080	-0,001	0,004	0,012
	-0,002	0,004	-0,003		0,017	0,026	0,003		-0,002	0,001	0,001		-0,004	-0,003	-0,004		-0,006	-0,004	-0,003
00433	-0,029	-0,041	-0,018	00777	-0,011	-0,031	0,007	02082	-0,005	-0,033	0,016	00776	-0,011	-0,060	0,003	02103	0,007	0,002	-0,018
	0,001	0,000	-0,007		0,000	-0,006	-0,002		0,000	0,000	0,000		0,000	-0,004	0,000		0,002	0,001	-0,005
00418	0,012	0,044	0,000	00775	0,005	-0,108	-0,007	00434	-0,003	-0,021	-0,011	02083	0,003	0,010	0,007	02084	0,005	-0,054	0,009
	0,004	0,001	0,002		0,000	-0,001	0,000		0,003	0,002	-0,006		0,000	-0,001	0,000		0,000	0,000	0,000
00417	0,025	0,033	0,010	00756	0,005	0,004	-0,008	00774	-0,033	-0,128	0,008	00416	0,027	0,033	0,001	02085	0,002	-0,044	-0,002
	0,000	-0,001	0,000		0,001	0,002	-0,006		0,000	0,000	0,001		0,002	0,001	0,000		0,000	-0,001	0,000
00773	-0,028	-0,134	0,000	02101	-0,004	-0,008	-0,010	00435	0,011	-0,001	-0,009	00415	0,025	0,050	-0,002	00772	-0,022	-0,120	-0,005
	0,000	0,000	0,000		0,003	0,003	-0,005		0,007	0,002	-0,005		0,000	-0,001	0,000		0,000	-0,001	0,000
00757	0,000	-0,022	-0,005	02102	0,001	-0,016	-0,008	02087	-0,017	-0,084	-0,004	02086	0,008	-0,005	-0,009	00436	0,011	0,001	-0,007
	0,001	0,003	-0,003		0,001	0,003	-0,004		0,000	-0,001	0,000		0,000	0,001	-0,001		0,003	0,000	-0,002
00771	0,021	-0,120	0,002	00414	0,003	0,039	0,004	02088	0,002	-0,028	-0,008	00770	-0,013	-0,106	-0,004	00413	0,021	0,023	-0,007
	-0,001	-0,001	0,000		0,001	0,002	-0,002		0,002	0,001	-0,001		0,000	0,002	-0,002		0,001	-0,001	0,000
00758	-0,008	-0,061	-0,001	00412	0,013	0,024	-0,014	02090	0,012	-0,011	-0,009	00769	-0,013	-0,058	-0,009	02089	0,007	-0,002	-0,017
	0,001	0,003	-0,001		0,005	0,001	-0,002		0,003	0,004	-0,005		0,001	0,003	-0,005		0,006	0,005	-0,007
02100	-0,001	-0,023	-0,004	00437	0,011	0,012	-0,003	00411	0,006	0,007	-0,016	00759	-0,016	-0,053	0,000	00768	-0,037	-0,027	-0,010
	0,003	0,003	0,000		0,006	0,003	0,000		0,011	0,004	-0,009		0,002	0,003	0,001		-0,001	0,004	-0,005
02091	-0,001	0,017	-0,016	00767	0,010	0,034	-0,015	00410	-0,003	-0,014	-0,019	02098	0,009	-0,006	0,003	00438	0,008	0,014	-0,002
	-0,002	0,001	-0,006		-0,001	0,004	-0,008		0,005	0,003	-0,010		0,002	0,002	0,003		0,004	0,002	0,004
00760	-0,010	-0,052	0,004	02099	0,000	-0,046	0,003	00409	-0,028	-0,042	-0,019	00439	0,013	0,012	0,007	00766	0,021	0,088	-0,013
	0,001	0,003	0,005		0,003	0,004	0,003		-0,014	-0,002	-0,012		0,005	0,002	0,004		-0,005	-0,008	-0,004
02092	-0,001	0,016	0,000	02093	-0,004	0,084	-0,003	00050	-0,061	-0,086	-0,003	00765	0,021	0,104	0,004	00443	-0,035	-0,036	0,021
	-0,023	-0,020	0,002		-0,011	-0,022	0,002		-0,049	-0,023	0,003		-0,005	-0,016	0,006		-0,007	-0,005	0,018
00761	0,001	-0,044	0,003	02097	-0,006	-0,018	0,006	02094	0,024	0,038	0,014	00764	-0,014	0,105	0,001	00442	-0,011	-0,019	0,014
	-0,002	0,006	0,008		0,005	0,003	0,008		-0,003	-0,003	0,013		0,004	-0,005	0,013		0,005	0,003	0,019
00440	0,006	0,004	0,011	00762	0,002	-0,006	0,009	00763	0,005	0,032	0,009	02095	-0,003	0,000	0,012	02096	0,000	0,009	0,010
	0,007	0,003	0,010		0,003	0,006	0,013		0,001	0,004	0,016		0,007	0,009	0,014		0,004	0,007	0,014

Pareti - Tensioni per condizioni di carico non sismiche

NODO	σL1 σP1	σL2 σP2	τL τP	NODO	σL1 σP1	σL2 σP2	τL τP	NODO	σL1 σP1	σL2 σP2	τL τP	NODO	σL1 σP1	σL2 σP2	τL τP	NODO	σL1 σP1	σL2 σP2	τL τP
	[N/mm²]	[N/mm²]	[N/mm²]		[N/mm²]	[N/mm²]	[N/mm²]		[N/mm²]	[N/mm²]	[N/mm²]		[N/mm²]	[N/mm²]	[N/mm²]		[N/mm²]	[N/mm²]	[N/mm²]
00441	0,005 0,013	-0,002 0,007	0,013 0,015																
Condizione carico (Carico da Neve/Carico da Neve <= 1000 m s.l.m.)																			
00036	0,011 -0,010	0,178 -0,043	0,018 0,004	02077	0,011 0,005	0,051 -0,005	-0,014 -0,013	00754	0,007 -0,001	0,022 -0,006	0,019 0,006	00755	0,061 0,001	0,114 0,005	0,004 -0,017	02076	-0,046 0,002	-0,034 0,003	-0,020 -0,012
02686	-0,099 0,025	-0,139 0,039	0,002 0,006	00420	0,006 -0,035	0,024 -0,026	0,033 -0,007	02079	0,004 -0,004	0,009 0,003	0,019 -0,011	00053	-0,003 -0,058	0,012 -0,035	0,016 0,005	00778	0,007 0,016	0,002 0,039	0,016 0,010
02078	0,000 -0,006	-0,005 0,009	0,019 -0,006	00051	-0,003 0,041	-0,011 0,064	0,006 0,008	00419	0,027 -0,005	0,032 0,003	0,027 0,003	02081	0,008 -0,009	-0,040 -0,008	0,021 -0,011	02080	-0,004 -0,016	0,010 -0,009	0,029 -0,007
00433	-0,072 0,002	-0,102 0,001	-0,045 -0,016	00777	-0,028 0,000	-0,075 -0,015	0,017 -0,006	02082	-0,013 -0,001	-0,080 -0,001	0,038 0,001	00776	-0,026 -0,001	-0,148 -0,010	0,007 0,000	02103	0,017 0,004	0,004 0,003	-0,045 -0,013
00418	0,029 0,010	0,107 0,004	0,001 0,006	00775	0,012 0,000	-0,267 -0,002	-0,017 0,000	00434	-0,007 0,007	-0,051 0,005	-0,028 -0,014	02083	0,007 0,000	0,025 -0,002	0,017 0,001	02084	0,011 0,000	-0,134 -0,001	0,022 0,000
00417	0,062 -0,001	0,081 -0,002	0,025 0,000	00756	0,012 0,002	0,009 0,005	-0,019 -0,015	00774	-0,081 0,000	-0,316 -0,001	0,019 0,001	00416	0,066 0,004	0,081 0,002	0,004 0,001	02085	0,004 0,001	-0,108 -0,002	-0,005 -0,001
00773	-0,070 0,000	-0,330 0,000	0,000 0,001	02101	-0,009 0,008	-0,021 0,007	-0,024 -0,011	00435	0,028 0,017	-0,003 0,006	-0,022 -0,012	00415	0,062 0,000	0,123 -0,001	-0,004 0,001	00772	-0,054 0,000	-0,296 -0,002	-0,012 -0,001
00757	-0,001 0,002	-0,055 0,008	-0,012 -0,008	02102	0,003 0,003	-0,041 0,007	-0,021 -0,010	02087	-0,043 0,001	-0,206 -0,002	-0,009 0,000	02086	0,020 0,000	-0,012 0,002	-0,021 -0,002	00436	0,027 0,006	0,002 -0,001	-0,018 -0,006
00771	0,052 -0,001	-0,295 -0,003	0,005 0,000	00414	0,006 0,003	0,096 0,004	0,010 -0,004	02088	0,004 0,005	-0,070 0,003	-0,020 -0,003	00770	-0,031 0,000	-0,260 0,004	-0,009 -0,004	00413	0,051 0,004	0,057 -0,002	-0,017 0,000
00758	-0,020 0,001	-0,151 0,006	-0,002 -0,004	00412	0,032 0,013	0,059 0,003	-0,033 -0,005	02090	0,029 0,007	-0,028 0,010	-0,021 -0,012	00769	-0,032 0,003	-0,143 0,007	-0,021 -0,011	02089	0,016 0,014	-0,005 0,011	-0,042 -0,017
02100	-0,001 0,007	-0,057 0,008	-0,009 0,000	00437	0,027 0,016	0,030 0,008	-0,008 0,001	00411	0,015 0,027	0,018 0,009	-0,040 -0,022	00759	-0,040 0,004	-0,131 0,007	0,000 0,002	00768	-0,091 -0,001	-0,068 0,009	-0,025 -0,013
02091	-0,002 -0,004	0,043 0,003	-0,040 -0,015	00767	0,024 -0,002	0,085 0,009	-0,036 -0,021	00410	-0,008 0,013	-0,035 0,006	-0,046 -0,024	02098	0,021 0,005	-0,016 0,005	0,008 0,008	00438	0,020 0,011	0,035 0,004	-0,005 0,009
00760	-0,024 0,003	-0,127 0,007	0,009 0,012	02099	0,001 0,006	-0,114 0,009	0,006 0,007	00409	-0,070 -0,033	-0,103 -0,005	-0,046 -0,030	00439	0,033 0,012	0,030 0,005	0,018 0,010	00766	0,051 -0,011	0,218 -0,019	-0,031 -0,009
02092	-0,003 -0,056	0,040 -0,050	-0,001 0,006	02093	-0,009 -0,027	0,206 -0,055	-0,006 0,004	00050	-0,150 -0,122	-0,211 -0,057	-0,007 0,008	00765	0,053 -0,012	0,256 -0,041	0,011 0,014	00443	-0,086 -0,017	-0,089 -0,012	0,051 0,044
00761	0,003 -0,005	-0,109 0,014	0,008 0,020	02097	-0,014 0,013	-0,044 0,008	0,014 0,018	02094	0,060 -0,007	0,094 -0,006	0,036 0,032	00764	-0,034 0,010	0,258 -0,012	0,003 0,033	00442	-0,027 0,013	-0,047 0,006	0,035 0,046
00440	0,016 0,017	0,009 0,008	0,028 0,024	00762	0,005 0,007	-0,015 0,014	0,022 0,032	00763	0,012 0,004	0,079 0,010	0,023 0,039	02095	-0,006 0,018	0,000 0,021	0,030 0,035	02096	0,001 0,010	0,023 0,017	0,024 0,035
00441	0,013 0,031	-0,004 0,017	0,033 0,036																
Cordoli copertura				**ParetеP19-P20-P21-P22-P23-P24-P25**				**Parete P20-P21**											
Condizione carico (Carico Permanente)																			
02700	0,488 0,271	0,315 -0,215	-0,169 0,050	00793	0,183 0,099	0,336 -0,046	-0,128 -0,037	02110	0,023 0,116	0,135 -0,071	-0,006 0,037	01114	-0,058 0,058	0,146 0,037	-0,017 0,085	02111	0,032 0,060	0,123 -0,023	0,007 0,027
01118	-0,080 -0,008	-0,022 0,012	0,049 0,066	02113	0,000 0,025	0,112 0,002	0,081 0,063	00052	-0,185 -0,023	-0,150 -0,103	-0,049 0,076	02112	-0,054 0,032	0,214 0,017	0,065 0,061	02670	0,053 0,183	0,495 0,107	-0,041 0,104
00799	-0,113 0,032	0,103 0,027	-0,005 0,103	02676	0,015 0,074	-0,083 -0,043	-0,056 -0,027	02118	0,020 0,006	0,070 0,013	0,021 0,033	02117	-0,014 0,049	0,115 0,000	0,005 0,051	00798	0,180 -0,003	0,368 0,012	0,034 0,091
01117	-0,013 0,019	0,006 0,031	0,045 0,065	02114	0,093 0,009	0,057 0,002	0,068 0,054	00797	0,042 -0,001	0,216 0,018	0,029 0,061	02115	-0,014 -0,001	0,182 0,012	0,062 0,067	00794	-0,160 0,001	-0,054 0,005	0,050 -0,009
02116	-0,005 0,013	0,080 0,026	0,015 0,053	01116	0,010 0,045	0,030 0,034	0,018 0,052	01115	0,000 0,053	0,070 0,056	0,001 0,045	00796	-0,006 -0,008	0,126 0,025	0,011 0,052	00795	-0,022 -0,001	0,062 0,029	0,013 0,036
Condizione carico (Carico Permanente/Permanenti NON Strutturali)																			
02700	0,344 0,175	0,353 -0,057	-0,176 0,069	00793	0,283 0,022	0,083 -0,118	-0,107 0,017	02110	0,074 0,047	0,031 -0,057	0,036 0,015	01114	0,079 0,024	0,079 0,004	-0,059 0,046	02111	0,051 0,026	-0,100 -0,052	0,023 0,021
01118	-0,019 0,006	-0,045 0,008	0,026 0,031	02113	0,000 0,003	-0,006 -0,014	0,046 0,018	00052	-0,060 -0,042	-0,109 -0,085	-0,010 0,021	02112	-0,023 0,006	0,035 -0,010	0,040 0,018	02670	0,015 0,067	0,152 0,011	-0,013 0,034
00799	-0,048 0,003	-0,004 -0,028	0,012 0,037	02676	-0,083 0,045	-0,466 -0,096	-0,090 -0,008	02118	0,055 0,003	-0,190 -0,007	0,062 0,011	02117	-0,065 0,018	-0,018 -0,004	0,035 0,019	00798	0,064 -0,002	0,079 -0,001	0,009 0,034
01117	-0,001 0,017	-0,040 0,021	0,029 0,026	02114	0,041 0,008	-0,023 0,002	0,039 0,020	00797	0,014 0,000	-0,016 0,013	0,018 0,024	02115	0,003 0,000	0,017 0,006	0,037 0,025	00794	-0,257 -0,005	-0,405 -0,017	0,066 -0,013
02116	-0,012 0,011	-0,056 0,020	0,025 0,017	01116	0,009 0,037	-0,010 0,024	0,026 0,019	01115	0,029 0,029	0,038 0,027	0,021 0,012	00796	0,004 -0,003	-0,109 0,021	0,018 0,017	00795	-0,054 0,000	-0,204 0,013	0,047 0,013
Condizione carico (Carico Verticale/Locali Pubblici)																			
02700	0,046 0,034	0,001 -0,008	-0,003 0,008	00793	0,004 0,009	-0,001 -0,008	-0,009 -0,001	02110	0,002 0,013	-0,011 -0,004	0,001 0,003	01114	-0,004 0,009	0,000 0,006	0,012 0,009	02111	0,000 0,007	-0,010 -0,001	0,005 0,003
01118	-0,004 0,001	-0,008 0,000	0,003 0,008	02113	0,001 0,000	0,000 -0,004	0,007 0,005	00052	-0,010 -0,005	-0,018 -0,016	-0,003 0,005	02112	-0,004 0,001	0,007 -0,004	0,006 0,005	02670	0,003 0,010	0,027 -0,003	-0,002 0,007
00799	-0,008 -0,001	0,000 -0,009	0,001 0,008	02676	-0,006 0,008	-0,027 -0,005	-0,002 -0,003	02118	0,001 0,001	-0,011 0,004	0,004 0,003	02117	-0,004 0,006	-0,008 0,002	0,003 0,005	00798	0,012 -0,001	0,017 -0,001	0,002 0,008
01117	-0,001 0,003	-0,008 0,004	0,003 0,007	02114	0,008 0,001	-0,004 0,000	0,005 0,006	00797	0,003 0,000	0,005 0,002	0,002 0,007	02115	0,000 0,000	0,005 0,000	0,005 0,007	00794	-0,009 0,000	-0,018 0,003	0,003 -0,001
02116	0,001 0,002	-0,004 0,003	0,002 0,006	01116	-0,001 0,006	-0,006 0,004	0,002 0,007	01115	0,001 0,006	-0,005 0,006	0,003 0,005	00796	0,000 -0,001	-0,002 0,003	0,001 0,006	00795	-0,001 0,000	-0,007 0,004	0,001 0,004
Condizione carico (Carico da Neve/Carico da Neve <= 1000 m s.l.m.)																			
02700	0,113 0,084	0,002 -0,020	-0,008 0,020	00793	0,009 0,021	-0,003 -0,019	-0,023 -0,003	02110	0,005 0,032	-0,028 -0,009	0,004 0,007	01114	-0,010 0,023	0,000 0,016	0,030 0,022	02111	0,000 0,017	-0,024 -0,002	0,012 0,007
01118	-0,009 0,001	-0,020 0,000	0,007 0,020	02113	0,002 -0,001	0,000 -0,010	0,017 0,013	00052	-0,024 -0,013	-0,045 -0,039	-0,007 0,012	02112	-0,010 0,002	0,018 -0,010	0,014 0,013	02670	0,008 0,024	0,067 -0,008	-0,006 0,018

Pareti - Tensioni per condizioni di carico non sismiche

NODO	σL1 σP1	σL2 σP2	τL τP	NODO	σL1 σP1	σL2 σP2	τL τP	NODO	σL1 σP1	σL2 σP2	τL τP	NODO	σL1 σP1	σL2 σP2	τL τP	NODO	σL1 σP1	σL2 σP2	τL τP
	[N/mm²]	[N/mm²]	[N/mm²]		[N/mm²]	[N/mm²]	[N/mm²]		[N/mm²]	[N/mm²]	[N/mm²]		[N/mm²]	[N/mm²]	[N/mm²]		[N/mm²]	[N/mm²]	[N/mm²]
00799	-0,020 -0,004	-0,001 -0,022	0,004 0,019	02676	-0,015 0,020	-0,067 -0,011	-0,006 -0,007	02118	0,002 0,003	-0,027 0,009	0,010 0,008	02117	-0,011 0,014	-0,020 0,006	0,008 0,011	00798	0,031 -0,001	0,041 -0,003	0,005 0,021
01117	-0,001 0,007	-0,019 0,010	0,008 0,018	02114	0,020 0,003	-0,009 0,000	0,013 0,014	00797	0,007 0,000	0,012 0,004	0,006 0,018	02115	-0,001 -0,001	0,011 0,000	0,012 0,017	00794	-0,022 0,000	-0,045 0,007	0,007 -0,003
02116	0,002 0,004	-0,011 0,009	0,005 0,015	01116	-0,002 0,014	-0,015 0,011	0,006 0,017	01115	0,002 0,014	-0,012 0,014	0,007 0,012	00796	0,000 -0,002	-0,006 0,008	0,003 0,015	00795	-0,002 0,001	-0,018 0,011	0,002 0,010
Cordoli copertura					**Parete P19-P20-P21-P22-P23-P24-P25**					**Parete P21-P22**									
Condizione carico (Carico Permanente)																			
02713	0,395 0,083	2,391 -0,404	0,044 0,039	02708	-0,060 -0,494	-0,190 -0,299	0,051 0,088	01130	0,178 -0,239	1,453 -0,113	0,087 -0,029	02105	0,343 0,113	0,540 -0,108	-0,156 -0,080	00785	0,259 0,097	0,058 -0,042	-0,143 -0,012
02701	0,450 0,321	0,895 -0,103	-0,285 -0,124	00784	0,605 0,002	0,398 -0,009	-0,406 0,001	02677	0,085 0,040	0,066 -0,017	-0,038 -0,038	02104	0,130 0,056	0,032 -0,040	-0,137 -0,058	02712	1,088 -0,005	5,048 0,274	-0,065 -0,011
01129	-0,367 -0,023	0,518 0,163	-0,896 -0,020	02684	-1,378 0,194	-2,130 0,432	-0,368 -0,011	00779	0,344 -0,007	0,714 -0,051	-0,191 -0,149	02106	0,240 -0,036	-0,318 -0,035	0,038 -0,092	00783	0,179 -0,136	0,876 0,017	-0,496 0,025
00780	0,410 0,009	1,451 -0,058	0,165 -0,119	00782	-0,104 -0,147	-0,194 -0,030	0,439 0,206	02680	-0,778 -0,267	-1,289 0,325	-0,178 -0,087	00781	-0,425 0,002	-0,167 0,002	-0,731 -0,080	02711	-1,377 -0,005	-0,307 -0,096	-0,440 -0,099
02710	-1,243 -0,395	0,808 0,038	0,210 0,076	01128	-2,095 -0,123	-1,045 -0,033	-0,378 -0,190												
Condizione carico (Carico Permanente/Permanenti NON Strutturali)																			
02713	0,284 0,067	1,786 -0,251	0,032 0,026	02708	-0,058 -0,400	-0,067 -0,209	0,023 0,071	01130	0,106 -0,169	1,079 -0,034	0,073 -0,034	02105	0,404 0,052	0,179 -0,171	-0,245 -0,062	00785	0,266 0,059	-0,142 -0,074	-0,106 0,026
02701	0,791 0,039	0,512 -0,316	-0,237 -0,022	00784	0,558 0,007	0,419 -0,010	-0,385 -0,001	02677	0,156 0,020	-0,001 -0,066	-0,031 -0,012	02104	0,162 0,035	-0,179 -0,074	-0,188 -0,041	02712	0,901 -0,040	3,769 0,478	-0,147 0,009
01129	-0,314 0,053	0,008 0,244	-0,775 0,001	02684	-1,124 0,479	-2,162 0,586	-0,208 0,027	00779	0,286 -0,006	0,410 -0,067	-0,244 -0,096	02106	0,156 -0,003	-0,362 -0,027	0,003 -0,076	00783	0,240 -0,090	0,840 0,043	-0,439 -0,001
00780	0,317 0,023	0,687 -0,044	0,116 -0,092	00782	-0,043 -0,116	-0,003 0,023	0,276 0,147	02680	-0,494 -0,223	-0,854 0,271	-0,110 -0,069	00781	-0,385 -0,028	-0,585 0,067	-0,599 0,001	02711	-1,062 0,085	-0,507 -0,042	-0,381 -0,050
02710	-0,993 -0,288	0,625 0,103	0,137 0,037	01128	-1,667 -0,071	-0,843 0,012	-0,295 -0,185												
Condizione carico (Carico Verticale/Locali Pubblici)																			
02713	0,012 0,006	0,076 -0,026	0,002 0,002	02708	-0,002 -0,033	-0,014 -0,021	0,003 0,006	01130	0,001 -0,014	0,042 -0,006	0,007 -0,003	02105	0,009 0,012	0,012 -0,017	-0,006 -0,009	00785	0,011 0,012	-0,010 -0,004	-0,010 0,001
02701	-0,001 0,023	0,023 -0,027	-0,012 -0,009	00784	0,016 0,003	0,007 -0,002	-0,009 -0,002	02677	0,003 0,005	-0,008 -0,004	0,001 -0,004	02104	0,005 0,007	-0,008 -0,006	-0,003 -0,006	02712	0,034 0,000	0,147 0,030	-0,006 -0,001
01129	-0,014 -0,002	0,004 0,020	-0,027 -0,002	02684	-0,043 0,016	-0,077 0,044	-0,013 -0,001	00779	0,009 0,000	0,011 -0,006	-0,003 -0,016	02106	0,005 -0,001	-0,014 -0,003	0,003 -0,009	00783	0,006 -0,006	0,024 0,001	-0,020 -0,001
00780	0,014 0,001	0,036 -0,004	0,009 -0,012	00782	-0,005 -0,009	-0,007 -0,001	0,020 0,013	02680	-0,035 -0,017	-0,050 0,020	-0,009 -0,005	00781	-0,014 0,000	-0,014 0,004	-0,022 -0,008	02711	-0,042 0,001	-0,018 -0,005	-0,017 -0,009
02710	-0,046 -0,024	0,016 0,006	0,015 0,003	01128	-0,067 -0,006	-0,035 -0,002	-0,013 -0,016												
Condizione carico (Carico da Neve/Carico da Neve <= 1000 m s.l.m.)																			
02713	0,029 0,014	0,189 -0,064	0,005 0,005	02708	-0,006 -0,082	-0,036 -0,051	0,007 0,014	01130	0,003 -0,036	0,104 -0,016	0,017 -0,008	02105	0,022 0,030	0,031 -0,041	-0,015 -0,023	00785	0,027 0,029	-0,025 -0,011	-0,024 0,003
02701	-0,002 0,058	0,057 -0,067	-0,029 -0,021	00784	0,041 0,007	0,018 -0,005	-0,023 -0,004	02677	0,008 0,011	-0,019 -0,009	0,002 -0,009	02104	0,013 0,017	-0,021 -0,015	-0,008 -0,016	02712	0,085 0,000	0,365 0,074	-0,014 -0,003
01129	-0,034 -0,005	0,010 0,049	-0,067 -0,004	02684	-0,108 0,040	-0,190 0,110	-0,033 -0,004	00779	0,023 0,000	0,028 -0,016	-0,006 -0,040	02106	0,013 -0,002	-0,036 -0,007	0,007 -0,023	00783	0,014 -0,015	0,058 0,004	-0,049 -0,003
00780	0,034 0,002	0,088 -0,010	0,023 -0,030	00782	-0,013 -0,021	-0,017 -0,003	0,049 0,031	02680	-0,087 -0,043	-0,124 0,049	-0,021 -0,013	00781	-0,035 0,000	-0,033 0,011	-0,055 -0,020	02711	-0,103 0,002	-0,044 -0,013	-0,043 -0,022
02710	-0,115 -0,059	0,039 0,014	0,037 0,007	01128	-0,166 -0,015	-0,087 -0,004	-0,032 -0,039												
Cordoli copertura					**Parete P19-P20-P21-P22-P23-P24-P25**					**Parete P23-P22**									
Condizione carico (Carico Permanente)																			
02713	0,389 -0,088	2,387 0,386	0,046 -0,052	02709	-0,062 0,509	-0,184 0,343	0,049 -0,100	01133	0,180 0,230	1,444 0,128	0,087 0,023	02108	0,358 -0,129	0,516 0,100	-0,148 0,085	00792	0,257 -0,110	0,081 0,032	-0,106 0,016
02706	0,553 -0,360	0,878 0,086	-0,273 0,136	02107	0,123 -0,063	0,037 0,034	-0,138 0,062	02673	0,079 -0,044	0,076 0,008	-0,036 0,046	00786	0,347 0,003	0,735 0,048	-0,212 0,160	02109	0,240 0,030	-0,318 0,038	0,036 0,094
00790	0,183 0,133	0,883 -0,008	-0,499 -0,025	00791	0,607 -0,009	0,393 0,012	-0,413 0,004	02712	1,080 0,002	5,043 -0,280	-0,295 0,014	01132	-0,367 0,019	0,510 -0,161	-0,858 0,020	02685	-1,368 -0,189	-2,127 -0,422	-0,314 0,015
02715	-1,376 0,002	-0,311 0,098	-0,440 0,099	00787	0,409 -0,010	1,449 0,058	0,165 0,121	00789	-0,103 0,156	-0,185 0,047	0,427 -0,217	00788	-0,424 -0,002	-0,161 0,000	-0,728 0,080	01131	-2,090 0,117	-1,043 0,038	-0,378 0,189
02714	-1,237 0,395	0,810 -0,025	0,207 -0,082	02681	-0,745 0,268	-1,258 -0,325	-0,165 0,094												
Condizione carico (Carico Permanente/Permanenti NON Strutturali)																			
02713	0,277 -0,069	1,770 0,244	0,028 -0,032	02709	-0,064 0,406	-0,053 0,225	0,015 -0,077	01133	0,114 0,164	1,085 0,037	0,068 0,031	02108	0,413 -0,057	0,187 0,166	-0,250 0,063	00792	0,294 -0,064	-0,126 0,071	-0,099 -0,024
02706	0,813 -0,051	0,521 0,304	-0,242 0,027	02107	0,161 -0,036	-0,163 0,071	-0,195 0,042	02673	0,153 -0,018	0,018 0,064	-0,040 0,014	00786	0,286 0,005	0,417 0,065	-0,247 0,097	02109	0,158 0,002	-0,359 0,027	-0,001 0,076
00790	0,247 0,090	0,857 -0,041	-0,448 0,000	00791	0,565 -0,009	0,418 0,011	-0,398 0,001	02712	0,895 0,039	3,761 -0,480	-0,149 -0,008	01132	-0,315 -0,054	0,006 -0,243	-0,775 -0,002	02685	-1,118 -0,477	-2,155 -0,582	-0,209 -0,027
02715	-1,064 -0,086	-0,509 0,041	-0,380 0,049	00787	0,316 -0,023	0,688 0,043	0,115 0,091	00789	-0,041 0,120	0,008 -0,018	0,259 -0,151	00788	-0,385 0,028	-0,576 -0,067	-0,597 -0,003	01131	-1,664 0,070	-0,841 -0,011	-0,297 0,184
02714	-0,979 0,289	0,638 -0,099	0,128 -0,040	02681	-0,446 0,223	-0,815 -0,271	-0,090 0,072												
Condizione carico (Carico Verticale/Locali Pubblici)																			

Pareti - Tensioni per condizioni di carico non sismiche

NODO	σL1 σP1	σL2 σP2	τL τP	NODO	σL1 σP1	σL2 σP2	τL τP	NODO	σL1 σP1	σL2 σP2	τL τP	NODO	σL1 σP1	σL2 σP2	τL τP	NODO	σL1 σP1	σL2 σP2	τL τP
	[N/mm²]	[N/mm²]	[N/mm²]		[N/mm²]	[N/mm²]	[N/mm²]		[N/mm²]	[N/mm²]	[N/mm²]		[N/mm²]	[N/mm²]	[N/mm²]		[N/mm²]	[N/mm²]	[N/mm²]
02713	0,012 -0,006	0,078 0,024	0,003 -0,003	02709	-0,002 0,035	-0,015 0,025	0,004 -0,007	01133	0,001 0,014	0,040 0,008	0,007 0,003	02108	0,010 -0,014	0,008 0,016	-0,004 0,010	00792	0,009 -0,013	-0,007 0,003	-0,004 -0,001
02706	0,012 -0,026	0,019 0,025	-0,009 0,010	02107	0,004 -0,008	-0,008 0,006	-0,003 0,007	02673	0,002 -0,005	-0,008 0,003	0,002 0,005	00786	0,009 0,000	0,013 0,006	-0,005 0,017	02109	0,005 0,000	-0,015 0,003	0,003 0,010
00790	0,005 0,006	0,023 -0,001	-0,019 0,001	00791	0,016 -0,004	0,005 0,002	-0,009 0,002	02712	0,034 0,000	0,147 -0,030	-0,006 0,001	01132	-0,013 0,002	0,003 -0,019	-0,027 0,002	02685	-0,042 -0,016	-0,077 -0,043	-0,014 0,002
02715	-0,041 -0,001	-0,018 0,006	-0,017 0,009	00787	0,014 -0,001	0,035 0,004	0,009 0,012	00789	-0,005 0,009	-0,006 0,003	0,020 -0,014	00788	-0,014 0,000	-0,013 -0,004	-0,022 0,008	01131	-0,066 0,006	-0,035 0,002	-0,013 0,016
02714	-0,047 0,024	0,015 -0,004	0,016 -0,003	02681	-0,036 0,017	-0,050 -0,020	-0,009 0,006												
Condizione carico (Carico da Neve/Carico da Neve <= 1000 m s.l.m.)																			
02713	0,029 -0,015	0,192 0,060	0,007 -0,008	02709	-0,005 0,086	-0,038 0,061	0,009 -0,017	01133	0,002 0,034	0,098 0,020	0,018 0,006	02108	0,025 -0,034	0,020 0,038	-0,011 0,025	00792	0,022 -0,033	-0,018 0,008	-0,011 -0,001
02706	0,030 -0,066	0,047 0,063	-0,023 0,024	02107	0,009 -0,019	-0,021 0,014	-0,007 0,017	02673	0,006 -0,012	-0,020 0,006	0,004 0,011	00786	0,023 -0,001	0,032 0,015	-0,012 0,042	02109	0,012 0,000	-0,036 0,008	0,008 0,024
00790	0,013 0,014	0,056 -0,001	-0,048 0,003	00791	0,039 -0,009	0,013 0,006	-0,022 0,005	02712	0,083 0,000	0,365 -0,075	-0,015 0,003	01132	-0,033 0,005	0,008 -0,048	-0,067 0,004	02685	-0,105 -0,039	-0,190 -0,107	-0,034 0,004
02715	-0,102 -0,003	-0,044 0,014	-0,042 0,022	00787	0,034 -0,002	0,088 0,010	0,023 0,031	00789	-0,013 0,023	-0,016 0,007	0,049 -0,034	00788	-0,035 0,000	-0,033 -0,010	-0,054 0,020	01131	-0,165 0,014	-0,087 0,005	-0,031 0,039
02714	-0,116 0,059	0,036 -0,011	0,038 -0,009	02681	-0,088 0,043	-0,124 -0,049	-0,022 0,015												
Cordoli copertura					**Parete P19-P20-P21-P22-P23-P24-P25**					**Parete P24-P23**									
Condizione carico (Carico Permanente)																			
02705	0,362 -0,313	0,342 0,192	-0,170 -0,047	00847	0,205 -0,124	0,340 0,035	-0,085 0,047	02161	0,032 -0,162	0,193 0,078	-0,021 -0,043	01009	-0,043 -0,082	0,123 -0,041	-0,058 -0,086	01013	-0,052 0,010	-0,013 0,002	0,065 -0,058
02163	-0,046 -0,026	0,177 -0,010	0,071 -0,067	02164	-0,002 -0,036	0,086 0,008	0,062 -0,062	02162	0,025 -0,068	0,162 -0,002	-0,007 -0,024	00852	-0,108 -0,040	0,115 -0,046	-0,002 -0,099	00060	-0,193 0,031	-0,136 0,086	-0,049 -0,085
02674	0,069 -0,177	0,463 -0,087	-0,039 -0,092	02165	0,095 -0,007	0,076 -0,003	0,052 -0,057	02166	0,032 0,005	0,204 -0,012	0,054 -0,068	02672	0,011 -0,075	-0,032 0,029	-0,047 0,031	02169	0,012 -0,006	0,092 -0,023	0,014 -0,034
02168	-0,009 -0,052	0,128 0,001	0,015 -0,054	00851	0,065 0,004	0,308 -0,007	0,028 -0,091	01012	-0,020 -0,009	0,021 -0,025	0,041 -0,069	00848	-0,124 -0,002	-0,012 -0,018	0,049 0,005	00850	0,024 -0,001	0,170 -0,017	0,022 -0,061
02167	-0,028 -0,010	0,071 -0,034	0,019 -0,058	01011	0,016 -0,057	0,031 -0,045	0,016 -0,057	01010	-0,011 -0,045	0,073 -0,042	-0,008 -0,054	00849	-0,002 -0,004	0,086 -0,025	0,002 -0,047				
Condizione carico (Carico Permanente/Permanenti NON Strutturali)																			
02705	0,370 -0,176	0,347 0,068	-0,180 -0,070	00847	0,299 -0,031	0,087 0,119	-0,091 -0,012	02161	0,060 -0,066	0,051 0,065	-0,004 -0,023	01009	0,054 -0,018	0,059 -0,008	-0,041 -0,046	01013	-0,010 -0,002	-0,042 -0,004	0,033 -0,023
02163	-0,023 -0,002	0,018 0,010	0,042 -0,021	02164	0,006 -0,010	-0,011 0,022	0,036 -0,017	02162	0,072 -0,030	-0,062 0,041	0,019 -0,019	00852	-0,044 -0,004	0,001 0,021	0,013 -0,033	00060	-0,064 0,039	-0,101 0,071	-0,011 -0,025
02674	0,023 -0,062	0,134 -0,003	-0,011 -0,029	02165	0,039 -0,006	-0,017 -0,003	0,034 -0,019	02166	0,026 0,002	0,018 -0,006	0,035 -0,022	02672	-0,087 -0,041	-0,433 0,092	-0,091 0,006	02169	0,004 -0,002	-0,164 0,004	0,044 -0,011
02168	-0,077 -0,012	0,004 0,008	0,040 -0,016	00851	0,007 0,002	0,045 -0,001	0,008 -0,033	01012	-0,006 -0,013	-0,027 -0,019	0,031 -0,025	00848	-0,152 0,002	-0,341 0,011	0,061 0,012	00850	-0,009 -0,002	-0,050 -0,014	0,011 -0,022
02167	0,008 -0,009	-0,047 -0,024	0,033 -0,017	01011	0,013 -0,042	-0,009 -0,026	0,026 -0,020	01010	0,018 -0,026	0,018 -0,021	0,019 -0,013	00849	-0,046 -0,002	-0,168 -0,019	0,029 -0,014				
Condizione carico (Carico Verticale/Locali Pubblici)																			
02705	0,027 -0,037	0,005 0,006	-0,003 -0,007	00847	0,006 -0,011	0,000 0,007	-0,004 0,002	02161	0,004 -0,016	-0,004 0,004	0,003 -0,003	01009	-0,003 -0,012	-0,001 -0,006	0,006 -0,008	01013	-0,002 0,000	-0,007 -0,001	0,004 -0,007
02163	-0,004 0,000	0,004 0,004	0,006 -0,006	02164	0,002 -0,001	-0,001 0,006	0,005 -0,005	02162	-0,002 -0,008	-0,009 -0,002	0,003 -0,003	00852	-0,007 0,001	0,001 0,008	0,001 -0,007	00060	-0,010 0,005	-0,017 0,014	-0,003 -0,006
02674	0,004 -0,009	0,024 0,005	-0,002 -0,006	02165	0,008 -0,001	-0,002 0,000	0,004 -0,006	02166	0,003 0,000	0,006 0,000	0,004 -0,007	02672	-0,005 -0,008	-0,022 0,003	-0,001 0,003	02169	-0,002 -0,001	-0,009 -0,004	0,003 -0,003
02168	-0,003 -0,007	-0,006 -0,002	0,003 -0,005	00851	0,004 0,000	0,012 0,001	0,002 -0,009	01012	-0,001 -0,002	-0,006 -0,003	0,003 -0,008	00848	-0,004 0,000	-0,014 -0,004	0,003 0,001	00850	0,001 0,000	0,002 -0,002	0,002 -0,007
02167	0,000 -0,001	-0,005 -0,004	0,003 -0,007	01011	0,000 -0,006	-0,006 -0,005	0,002 -0,007	01010	0,001 -0,005	-0,005 -0,005	0,003 -0,006	00849	0,001 0,000	-0,005 -0,004	0,000 -0,005				
Condizione carico (Carico da Neve/Carico da Neve <= 1000 m s.l.m.)																			
02705	0,067 -0,092	0,011 0,016	-0,007 -0,018	00847	0,014 -0,027	0,000 0,018	-0,009 0,006	02161	0,011 -0,041	-0,011 0,010	0,008 -0,007	01009	-0,007 -0,028	-0,003 -0,014	0,014 -0,020	01013	-0,005 -0,001	-0,018 -0,001	0,010 -0,017
02163	-0,009 0,001	0,010 0,009	0,015 -0,015	02164	0,004 -0,002	-0,003 0,014	0,013 -0,013	02162	-0,006 -0,020	-0,021 -0,005	0,007 -0,006	00852	-0,018 0,003	0,002 0,019	0,004 -0,017	00060	-0,025 0,013	-0,042 0,033	-0,007 -0,014
02674	0,011 -0,022	0,060 0,012	-0,006 -0,016	02165	0,020 -0,002	-0,006 0,000	0,009 -0,015	02166	0,007 0,001	0,015 0,000	0,010 -0,017	02672	-0,011 -0,020	-0,054 0,007	-0,002 0,007	02169	-0,006 -0,003	-0,022 -0,011	0,007 -0,008
02168	-0,007 -0,017	-0,015 -0,005	0,008 -0,013	00851	0,009 0,001	0,030 0,002	0,004 -0,021	01012	-0,003 -0,004	-0,015 -0,007	0,007 -0,019	00848	-0,009 -0,001	-0,033 -0,010	0,007 0,002	00850	0,004 -0,001	0,004 -0,004	0,004 -0,019
02167	-0,001 -0,003	-0,011 -0,010	0,007 -0,017	01011	-0,001 -0,015	-0,014 -0,012	0,005 -0,018	01010	0,002 -0,014	-0,012 -0,013	0,006 -0,015	00849	0,002 -0,001	-0,012 -0,010	0,000 -0,014				
Cordoli copertura					**Parete P19-P20-P21-P22-P23-P24-P25**					**Parete P24-P25**									
Condizione carico (Carico Permanente)																			
00042	0,012 0,286	-0,077 0,439	-0,057 -0,037	02452	0,057 -0,020	-0,034 0,035	-0,141 0,060	00805	0,091 0,140	0,023 0,282	-0,085 -0,053	01014	-0,211 -0,006	-0,255 -0,084	-0,025 0,077	02451	-0,112 -0,031	0,003 0,004	-0,131 0,094
00058	0,068 -0,481	0,097 -0,270	-0,063 -0,025	00384	-0,256 0,023	-0,452 0,014	0,237 0,047	02454	-0,208 0,006	0,001 -0,009	0,131 0,022	02691	-0,523 0,094	-0,517 0,092	0,010 -0,048	01037	0,009 -0,030	0,309 -0,098	-0,063 -0,045
02453	0,144 0,015	0,475 -0,038	0,073 0,017	00040	0,163 -0,012	1,086 -0,181	-0,082 -0,028	02456	0,073 0,008	0,276 0,025	0,102 0,029	01036	0,198 0,012	0,759 0,009	0,135 0,051	02455	-0,062 0,020	0,042 0,017	0,170 0,022
02478	0,067	-0,123	-0,135	00351	0,035	0,085	-0,185	00383	-0,058	-0,127	0,189	01035	0,078	0,186	0,102	01034	-0,020	-0,251	0,075

Pareti - Tensioni per condizioni di carico non sismiche

NODO	σL1 σP1	σL2 σP2	τL τP	NODO	σL1 σP1	σL2 σP2	τL τP	NODO	σL1 σP1	σL2 σP2	τL τP	NODO	σL1 σP1	σL2 σP2	τL τP	NODO	σL1 σP1	σL2 σP2	τL τP
	[N/mm²]	[N/mm²]	[N/mm²]		[N/mm²]	[N/mm²]	[N/mm²]		[N/mm²]	[N/mm²]	[N/mm²]		[N/mm²]	[N/mm²]	[N/mm²]		[N/mm²]	[N/mm²]	[N/mm²]
	-0,065	-0,089	0,081		-0,291	-0,148	0,060		0,044	0,046	0,038		0,006	0,015	0,048		0,002	0,019	0,008
02457	-0,027 0,016	-0,032 0,016	0,134 0,021	00382	0,066 0,042	0,120 0,012	0,136 0,038	00352	0,164 -0,049	0,335 -0,025	-0,162 0,019	02458	0,027 0,035	0,081 0,016	0,045 -0,022	02459	0,025 0,022	-0,320 0,026	0,080 -0,022
00381	0,156 0,035	0,113 0,002	0,111 0,002	01015	-0,083 -0,017	-0,744 -0,039	-0,082 0,041	01033	-0,195 0,009	-0,791 0,036	0,001 -0,001	00380	0,132 0,054	0,207 0,034	0,031 -0,021	01032	-0,245 0,006	-0,712 0,021	-0,040 -0,023
02476	-0,070 -0,004	-0,321 0,014	-0,097 0,032	00353	0,458 0,003	0,761 0,037	-0,126 0,008	02477	-0,053 -0,016	-0,756 -0,036	-0,084 0,026	01031	-0,109 0,001	-0,663 0,025	-0,009 -0,076	02460	0,134 0,017	-0,159 0,022	-0,037 -0,052
01016	-0,214 -0,003	-1,060 -0,010	-0,107 0,019	00379	0,103 0,049	0,345 0,019	0,036 -0,051	00378	0,161 0,061	0,156 0,040	-0,070 -0,076	02462	-0,118 0,041	-0,332 0,036	-0,070 -0,107	02461	0,025 0,048	0,056 -0,008	-0,098 -0,094
00377	0,106 0,070	0,115 0,022	-0,150 -0,117	01030	0,135 -0,014	-0,442 0,070	-0,023 -0,114	01029	0,026 0,035	-0,090 0,073	-0,097 -0,172	01017	-0,403 0,004	-1,914 -0,019	-0,058 0,014	00354	0,342 -0,011	0,480 -0,017	-0,038 0,013
00376	0,073 0,193	-0,006 0,102	-0,170 -0,192	01028	0,087 0,018	0,502 0,063	-0,125 -0,227	02463	-0,065 0,079	0,043 0,101	-0,137 -0,181	02475	-0,013 -0,003	-0,548 -0,021	-0,076 0,020	00355	0,414 0,007	0,633 -0,002	-0,058 0,018
00375	-0,167 0,100	-0,157 0,085	-0,214 -0,252	01027	-0,597 0,043	1,027 -0,064	0,006 -0,178	02465	0,385 -0,013	0,731 -0,029	-0,169 -0,171	01018	-0,298 0,000	-1,540 -0,005	-0,058 0,013	02464	-0,079 -0,030	-0,154 -0,057	-0,166 -0,201
00374	-0,402 -0,106	-0,402 -0,098	-0,183 -0,256	01026	0,209 -0,040	1,412 -0,225	-0,025 -0,069	02473	-0,035 -0,003	-0,401 -0,005	0,053 0,017	00356	0,447 -0,015	0,713 -0,003	0,039 0,004	00059	-0,628 -0,780	-0,927 -0,395	0,046 -0,043
01019	-0,324 -0,004	-1,607 -0,014	0,105 0,008	02474	0,030 -0,006	-1,257 -0,014	0,026 0,014	01025	0,293 -0,029	1,199 -0,106	0,120 0,073	02466	-0,031 -0,224	0,440 -0,246	0,031 -0,076	00362	-0,282 -0,136	-0,391 -0,057	0,234 0,164
02472	-0,087 0,001	-0,571 -0,006	0,111 0,006	00357	0,167 0,017	0,692 0,010	-0,034 0,013	02467	0,019 0,013	-0,133 0,065	0,229 0,109	02468	-0,073 -0,026	0,287 0,013	0,203 0,088	01024	0,233 -0,006	0,511 0,022	0,189 0,132
00361	-0,099 0,082	-0,243 0,099	0,245 0,162	01020	0,009 -0,007	-1,836 -0,016	-0,022 0,009	02469	0,090 0,051	-0,106 0,067	0,163 0,093	00360	0,055 0,206	0,124 0,064	0,205 0,111	00358	0,330 0,033	0,456 0,023	0,060 0,016
01023	-0,214 -0,018	-0,341 0,070	0,139 0,082	00359	0,205 0,053	0,275 -0,004	0,199 0,027	01022	-0,244 0,008	-0,933 0,050	0,129 0,051	01021	-0,200 0,003	-1,222 0,016	0,006 0,031	02470	0,054 0,032	-0,130 0,021	0,148 0,007
02471	-0,034 0,028	-0,669 0,009	0,058 0,022																
Condizione carico (Carico Permanente/Permanenti NON Strutturali)																			
00042	0,007 0,095	-0,027 0,149	-0,019 -0,022	02452	0,025 -0,008	-0,019 0,013	-0,064 0,013	00805	0,015 0,041	0,005 0,087	-0,036 -0,028	01014	-0,088 -0,002	-0,113 -0,031	-0,011 0,018	02451	-0,054 -0,012	-0,010 0,001	-0,058 0,023
00058	0,004 -0,140	0,023 -0,086	-0,032 -0,012	00384	-0,123 -0,005	-0,298 -0,006	0,096 0,038	02454	-0,112 0,004	-0,100 0,016	0,046 0,030	02691	-0,244 0,053	-0,335 0,101	-0,004 -0,010	01037	-0,003 0,003	0,047 0,002	-0,044 -0,009
02453	0,069 0,012	0,133 -0,005	0,018 0,032	00040	0,059 -0,014	0,408 -0,074	-0,039 -0,004	02456	0,030 0,004	0,058 0,012	0,042 0,030	01036	0,097 0,006	0,276 0,008	0,056 0,038	02455	-0,023 0,007	-0,058 0,010	0,070 0,029
02478	0,032 -0,024	-0,057 -0,034	-0,060 0,019	00351	0,030 -0,109	0,036 -0,054	-0,077 0,011	00383	-0,026 0,021	-0,128 0,022	0,079 0,034	01035	0,041 0,003	0,030 0,012	0,047 0,036	01034	-0,010 0,003	-0,169 0,012	0,035 0,017
02457	-0,008 0,009	-0,071 0,011	0,055 0,024	00382	0,033 0,023	-0,004 0,007	0,056 0,030	00352	0,077 -0,017	0,150 -0,011	-0,073 -0,006	02458	0,016 0,021	-0,004 0,008	0,016 0,000	02459	0,013 0,014	-0,192 0,016	0,033 -0,001
00381	0,075 0,022	0,004 0,004	0,046 0,014	01015	-0,035 -0,006	-0,336 -0,014	-0,038 0,003	01033	-0,084 0,004	-0,403 0,023	0,000 0,010	00380	0,065 0,033	0,057 0,020	0,008 -0,002	01032	-0,111 0,003	-0,362 0,016	-0,019 -0,004
02476	-0,028 0,001	-0,144 0,008	-0,044 0,001	00353	0,211 0,006	0,350 0,018	-0,058 -0,009	02477	-0,022 -0,005	-0,343 -0,013	-0,039 -0,001	01031	-0,050 0,001	-0,334 0,013	-0,005 -0,032	02460	0,065 0,009	-0,104 0,011	-0,023 -0,019
01016	-0,095 0,000	-0,481 -0,003	-0,050 -0,004	00379	0,053 0,023	0,129 0,010	0,011 -0,021	00378	0,078 0,033	0,052 0,021	-0,038 -0,031	02462	-0,052 0,021	-0,173 0,018	-0,035 -0,047	02461	0,015 0,025	0,009 -0,006	-0,050 -0,040
00377	0,052 0,036	0,038 0,010	-0,077 -0,053	01030	0,066 -0,006	-0,223 0,035	-0,012 -0,050	01029	0,015 0,016	-0,049 0,031	-0,047 -0,076	01017	-0,183 0,001	-0,872 -0,006	-0,026 -0,004	00354	0,161 -0,001	0,225 -0,006	-0,017 -0,005
00376	0,040 0,075	-0,009 0,040	-0,085 -0,087	01028	0,041 0,007	0,232 0,022	-0,058 -0,099	02463	-0,029 0,032	0,017 0,042	-0,068 -0,080	02475	-0,004 0,001	-0,246 -0,007	-0,034 0,000	00355	0,194 0,009	0,298 0,000	-0,026 0,001
00375	-0,076 0,039	-0,071 0,035	-0,105 -0,109	01027	-0,295 0,017	0,480 -0,030	0,001 -0,077	02465	0,190 -0,007	0,347 -0,016	-0,082 -0,073	01018	-0,135 0,001	-0,703 0,001	-0,027 -0,001	02464	-0,033 -0,017	-0,067 -0,029	-0,081 -0,086
00374	-0,184 -0,050	-0,185 -0,047	-0,093 -0,109	01026	0,103 -0,017	0,671 -0,089	-0,014 -0,033	02473	-0,012 0,001	-0,177 -0,001	0,025 0,002	00356	0,211 -0,004	0,338 -0,001	0,018 -0,003	00059	-0,305 -0,306	-0,425 -0,158	0,019 -0,025
01019	-0,147 -0,002	-0,733 -0,005	0,048 -0,002	02474	0,017 -0,001	-0,573 -0,004	0,012 0,000	01025	0,143 -0,012	0,579 -0,049	0,055 0,028	02466	-0,009 -0,091	0,218 -0,099	0,014 -0,035	00362	-0,127 -0,067	-0,174 -0,032	0,111 0,063
02472	-0,039 0,002	-0,254 -0,002	0,053 0,000	00357	0,084 0,011	0,329 0,005	-0,014 0,003	02467	0,012 0,001	-0,047 0,026	0,106 0,043	02468	-0,031 -0,014	0,150 0,002	0,094 0,034	01024	0,111 -0,003	0,258 0,004	0,087 0,054
00361	-0,046 0,030	-0,102 0,039	0,115 0,068	01020	0,006 -0,004	-0,838 -0,006	-0,009 0,001	02469	0,044 0,021	-0,034 0,026	0,077 0,040	00360	0,033 0,084	0,068 0,025	0,095 0,049	00358	0,156 0,020	0,219 0,012	0,029 0,007
01023	-0,099 -0,007	-0,138 0,027	0,064 0,035	00359	0,098 0,023	0,139 -0,003	0,093 0,013	01022	-0,110 0,003	-0,414 0,021	0,060 0,023	01021	-0,089 0,002	-0,551 0,009	0,003 0,013	02470	0,029 0,016	-0,049 0,010	0,070 0,003
02471	-0,014 0,013	-0,296 0,004	0,028 0,009																
Condizione carico (Carico Verticale/Locali Pubblici)																			
00042	0,001 0,016	-0,004 0,025	-0,003 -0,004	02452	0,004 -0,001	-0,003 0,002	-0,011 0,002	00805	0,003 0,007	0,001 0,015	-0,006 -0,005	01014	-0,015 0,000	-0,019 -0,005	-0,002 0,003	02451	-0,009 -0,002	-0,002 0,000	-0,010 0,004
00058	0,001 -0,024	0,004 -0,014	-0,005 -0,002	00384	-0,021 0,000	-0,050 -0,001	0,016 0,006	02454	-0,019 0,000	-0,015 0,002	0,008 0,005	02691	-0,041 0,010	-0,056 0,016	-0,001 -0,002	01037	0,000 -0,001	0,010 -0,003	-0,007 -0,002
02453	0,012 0,002	0,024 -0,002	0,003 0,005	00040	0,010 -0,003	0,072 -0,015	-0,007 -0,001	02456	0,005 0,001	0,012 0,002	0,007 0,005	01036	0,017 0,001	0,049 0,001	0,009 0,006	02455	-0,004 0,001	-0,009 0,001	0,012 0,005
02478	0,005 -0,004	-0,010 -0,006	-0,010 0,003	00351	0,005 -0,018	0,006 -0,009	-0,013 0,002	00383	-0,005 0,004	-0,021 0,004	0,013 0,006	01035	0,007 0,001	0,008 0,002	0,008 0,006	01034	-0,001 0,001	-0,026 0,002	0,006 0,003
02457	-0,002 0,002	-0,011 0,002	0,009 0,004	00382	0,005 0,004	-0,001 0,001	0,010 0,005	00352	0,013 -0,003	0,025 -0,002	-0,012 -0,001	02458	0,003 0,004	-0,001 0,001	0,003 0,000	02459	0,002 0,002	-0,031 0,003	0,006 0,000
00381	0,012 0,004	0,001 0,001	0,008 0,002	01015	-0,006 -0,001	-0,056 -0,002	-0,006 0,001	01033	-0,014 0,001	-0,066 0,004	0,000 0,002	00380	0,011 0,005	0,009 0,003	0,002 0,000	01032	-0,018 0,001	-0,059 0,003	-0,003 0,000
02476	-0,005 0,000	-0,024 0,001	-0,007 0,000	00353	0,035 0,001	0,058 0,003	-0,010 -0,001	02477	-0,004 -0,001	-0,058 -0,002	-0,007 0,000	01031	-0,008 0,000	-0,055 0,002	-0,001 -0,005	02460	0,011 0,002	-0,017 0,002	-0,004 -0,003

Pareti - Tensioni per condizioni di carico non sismiche

NODO	σL1 σP1	σL2 σP2	τL τP	NODO	σL1 σP1	σL2 σP2	τL τP	NODO	σL1 σP1	σL2 σP2	τL τP	NODO	σL1 σP1	σL2 σP2	τL τP	NODO	σL1 σP1	σL2 σP2	τL τP
	[N/mm²]	[N/mm²]	[N/mm²]		[N/mm²]	[N/mm²]	[N/mm²]		[N/mm²]	[N/mm²]	[N/mm²]		[N/mm²]	[N/mm²]	[N/mm²]		[N/mm²]	[N/mm²]	[N/mm²]
01016	-0,016	-0,081	-0,008	00379	0,009	0,021	0,002	00378	0,013	0,008	-0,006	02462	-0,008	-0,029	-0,006	02461	0,002	0,001	-0,008
	0,000	0,000	-0,001		0,004	0,002	-0,003		0,006	0,003	-0,005		0,004	0,003	-0,008		0,004	-0,001	-0,007
00377	0,008	0,006	-0,013	01030	0,011	-0,037	-0,002	01029	0,003	-0,008	-0,008	01017	-0,031	-0,146	-0,004	00354	0,027	0,037	-0,003
	0,006	0,002	-0,009		-0,001	0,006	-0,008		0,003	0,005	-0,013		0,000	-0,001	-0,001		0,000	-0,001	-0,001
00376	0,006	-0,003	-0,014	01028	0,007	0,039	-0,010	02463	-0,005	0,002	-0,011	02475	-0,001	-0,042	-0,006	00355	0,033	0,049	-0,004
	0,013	0,007	-0,015		0,001	0,004	-0,017		0,005	0,007	-0,013		0,000	-0,001	0,000		0,002	0,000	0,000
00375	-0,013	-0,013	-0,017	01027	-0,049	0,080	0,000	02465	0,032	0,058	-0,014	01018	-0,023	-0,118	-0,005	02464	-0,006	-0,012	-0,013
	0,007	0,006	-0,018		0,003	-0,005	-0,013		-0,001	-0,003	-0,012		0,000	0,000	0,000		-0,003	-0,005	-0,014
00374	-0,031	-0,032	-0,015	01026	0,017	0,112	-0,002	02473	-0,002	-0,030	0,004	00356	0,035	0,056	0,003	00059	-0,051	-0,073	0,003
	-0,008	-0,008	-0,018		-0,003	-0,015	-0,005		0,000	0,000	0,000		-0,001	0,000	0,000		-0,051	-0,026	-0,004
01019	-0,025	-0,123	0,008	02474	0,003	-0,096	0,002	01025	0,024	0,096	0,009	02466	-0,002	0,036	0,002	00362	-0,021	-0,030	0,019
	0,000	-0,001	0,000		0,000	-0,001	0,000		-0,002	-0,008	0,005		-0,015	-0,016	-0,006		-0,011	-0,005	0,011
02472	-0,007	-0,043	0,009	00357	0,014	0,054	-0,002	02467	0,002	-0,009	0,018	02468	-0,005	0,024	0,016	01024	0,019	0,042	0,015
	0,000	0,000	0,000		0,002	0,001	0,000		0,000	0,004	0,007		-0,002	0,000	0,006		-0,001	0,001	0,009
00361	-0,008	-0,018	0,019	01020	0,001	-0,141	-0,002	02469	0,007	-0,007	0,013	00360	0,006	0,010	0,016	00358	0,026	0,036	0,005
	0,005	0,007	0,011		-0,001	-0,001	0,000		0,003	0,004	0,007		0,014	0,004	0,008		0,003	0,002	0,001
01023	-0,017	-0,024	0,011	00359	0,016	0,022	0,015	01022	-0,018	-0,070	0,010	01021	-0,015	-0,093	0,001	02470	0,005	-0,009	0,012
	-0,001	0,004	0,006		0,004	-0,001	0,002		0,001	0,004	0,004		0,000	0,002	0,002		0,003	0,002	0,000
02471	-0,002	-0,050	0,005																
	0,002	0,001	0,001																
Condizione carico (Carico da Neve/Carico da Neve <= 1000 m s.l.m.)																			
00042	0,003	-0,011	-0,008	02452	0,011	-0,007	-0,026	00805	0,006	0,002	-0,015	01014	-0,036	-0,046	-0,004	02451	-0,023	-0,004	-0,024
	0,039	0,063	-0,009		-0,003	0,006	0,006		0,017	0,037	-0,012		-0,001	-0,013	0,008		-0,005	0,000	0,009
00058	0,002	0,009	-0,013	00384	-0,053	-0,124	0,041	02454	-0,047	-0,038	0,019	02691	-0,101	-0,138	-0,001	01037	0,000	0,024	-0,018
	-0,058	-0,036	-0,005		-0,001	-0,002	0,016		0,001	0,004	0,012		0,025	0,041	-0,006		-0,002	-0,006	-0,006
02453	0,029	0,060	0,007	00040	0,025	0,176	-0,017	02456	0,013	0,029	0,017	01036	0,041	0,121	0,023	02455	-0,010	-0,022	0,030
	0,004	-0,005	0,012		-0,007	-0,038	-0,003		0,002	0,004	0,013		0,002	0,002	0,016		0,004	0,003	0,012
02478	0,013	-0,024	-0,025	00351	0,012	0,015	-0,032	00383	-0,011	-0,053	0,033	01035	0,018	0,019	0,020	01034	-0,003	-0,064	0,014
	-0,010	-0,014	0,008		-0,046	-0,023	0,005		0,009	0,009	0,014		0,001	0,004	0,016		0,001	0,005	0,007
02457	-0,004	-0,027	0,023	00382	0,014	-0,002	0,024	00352	0,032	0,061	-0,031	02458	0,006	-0,002	0,007	02459	0,005	-0,077	0,014
	0,004	0,004	0,010		0,009	0,002	0,013		-0,007	-0,004	-0,002		0,009	0,003	0,000		0,006	0,006	0,000
00381	0,030	0,002	0,019	01015	-0,014	-0,138	-0,016	01033	-0,034	-0,162	0,000	00380	0,026	0,023	0,004	01032	-0,045	-0,146	-0,008
	0,009	0,001	0,006		-0,002	-0,006	0,001		0,002	0,009	0,005		0,014	0,008	-0,001		0,001	0,006	-0,001
02476	-0,012	-0,060	-0,018	00353	0,087	0,143	-0,024	02477	-0,009	-0,142	-0,016	01031	-0,020	-0,135	-0,002	02460	0,026	-0,042	-0,009
	0,000	0,003	0,001		0,002	0,007	-0,004		-0,002	-0,005	0,000		0,000	0,005	-0,013		0,004	0,005	-0,008
01016	-0,039	-0,199	-0,021	00379	0,022	0,051	0,005	00378	0,031	0,020	-0,015	02462	-0,021	-0,071	-0,014	02461	0,006	0,002	-0,020
	0,000	-0,001	-0,001		0,010	0,004	-0,008		0,014	0,009	-0,013		0,009	0,007	-0,019		0,010	-0,002	-0,017
00377	0,021	0,014	-0,031	01030	0,026	-0,091	-0,005	01029	0,007	-0,019	-0,019	01017	-0,075	-0,361	-0,011	00354	0,066	0,091	-0,007
	0,015	0,004	-0,022		-0,002	0,014	-0,020		0,007	0,013	-0,031		0,000	-0,002	-0,002		0,000	-0,002	-0,002
00376	0,016	-0,007	-0,034	01028	0,017	0,096	-0,024	02463	-0,012	0,006	-0,028	02475	-0,002	-0,103	-0,014	00355	0,080	0,121	-0,011
	0,031	0,017	-0,036		0,003	0,009	-0,041		0,013	0,017	-0,033		0,001	-0,003	0,000		0,004	0,000	0,001
00375	-0,032	-0,032	-0,043	01027	-0,121	0,198	0,001	02465	0,078	0,142	-0,034	01018	-0,056	-0,291	-0,011	02464	-0,014	-0,030	-0,033
	0,016	0,014	-0,045		0,007	-0,012	-0,032		-0,003	-0,006	-0,030		0,000	0,000	0,000		-0,007	-0,012	-0,035
00374	-0,076	-0,079	-0,038	01026	0,043	0,276	-0,005	02473	-0,005	-0,074	0,010	00356	0,087	0,138	0,007	00059	-0,126	-0,179	0,008
	-0,021	-0,019	-0,045		-0,007	-0,037	-0,014		0,000	0,000	0,001		-0,002	0,000	-0,001		-0,126	-0,065	-0,010
01019	-0,061	-0,304	0,020	02474	0,007	-0,238	0,005	01025	0,059	0,237	0,023	02466	-0,004	0,088	0,006	00362	-0,052	-0,075	0,046
	-0,001	-0,002	-0,001		-0,001	-0,002	0,000		-0,005	-0,020	0,012		-0,038	-0,041	-0,014		-0,027	-0,013	0,026
02472	-0,016	-0,107	0,022	00357	0,035	0,134	-0,006	02467	0,005	-0,022	0,044	02468	-0,013	0,059	0,039	01024	0,046	0,104	0,036
	0,001	-0,001	0,000		0,005	0,002	0,001		0,001	0,011	0,018		-0,006	0,001	0,014		-0,001	0,002	0,023
00361	-0,019	-0,045	0,047	01020	0,002	-0,347	-0,004	02469	0,018	-0,016	0,032	00360	0,014	0,026	0,039	00358	0,064	0,088	0,012
	0,012	0,016	0,028		-0,002	-0,003	0,001		0,008	0,011	0,016		0,035	0,011	0,020		0,008	0,005	0,003
01023	-0,041	-0,059	0,026	00359	0,040	0,055	0,038	01022	-0,045	-0,173	0,025	01021	-0,037	-0,229	0,001	02470	0,012	-0,022	0,029
	-0,003	0,011	0,014		0,009	-0,001	0,005		0,001	0,009	0,009		0,001	0,004	0,005		0,007	0,004	0,001
02471	-0,006	-0,124	0,011																
	0,005	0,002	0,004																
Cordoli copertura				**ParetеP1-P8-P15-P20**						**Parete P1-P8**									
Condizione carico (Carico Permanente)																			
02698	0,034	-0,027	0,011	00814	-0,002	-0,050	-0,007	02135	-0,030	-0,050	-0,001	00279	-0,010	-0,042	0,005	02136	-0,004	-0,061	0,001
	0,294	-0,060	-0,023		-0,123	-0,328	-0,039		0,061	-0,046	-0,071		0,305	0,180	-0,080		0,012	-0,050	-0,044
00284	-0,004	-0,026	0,023	02138	-0,017	-0,024	0,007	02699	-0,029	-0,009	0,011	02137	-0,007	-0,035	0,009	00035	0,011	-0,041	-0,006
	0,052	0,024	0,058		-0,016	-0,036	0,040		0,020	-0,029	0,007		-0,006	-0,056	0,034		-0,047	-0,173	0,009
00821	-0,012	-0,014	0,002	00034	-0,021	-0,087	-0,002	00815	-0,018	-0,080	0,004	00820	-0,020	-0,051	-0,002	00819	-0,009	-0,069	0,000
	-0,047	-0,128	0,008		-0,081	-0,315	-0,030		0,008	0,062	-0,089		-0,002	-0,001	0,058		0,007	0,031	0,054
02140	0,004	-0,039	0,009	02139	0,003	-0,031	0,010	00283	0,000	-0,029	0,014	02144	0,003	-0,065	-0,003	00818	-0,001	-0,077	-0,002
	0,007	0,010	0,053		0,017	0,019	0,056		0,026	0,026	0,057		0,079	0,088	-0,089		-0,013	0,062	0,036
02141	-0,007	-0,061	0,003	00282	0,009	-0,048	0,007	00280	-0,006	-0,050	0,009	00816	-0,008	-0,081	-0,004	00281	-0,022	-0,064	0,011
	0,032	0,049	0,027		0,091	0,049	0,042		0,100	0,069	-0,026		0,027	0,098	-0,049		0,070	0,050	-0,001
00817	-0,014	-0,074	0,001	02142	0,000	-0,060	0,005	02143	0,002	-0,068	0,003								
	0,014	0,084	-0,002		0,064	0,067	0,000		0,023	0,085	-0,001								
Condizione carico (Carico Permanente/Permanenti NON Strutturali)																			
02698	0,021	0,016	0,013	00814	0,007	-0,006	-0,001	02135	-0,013	0,002	0,000	00279	-0,003	0,001	0,001	02136	0,000	-0,009	0,002
	0,185	-0,069	-0,009		-0,090	-0,236	-0,021		0,033	-0,044	-0,037		0,194	0,111	-0,044		0,003	-0,044	-0,018
00284	-0,005	-0,007	0,003	02138	-0,006	-0,005	-0,003	02699	-0,003	0,001	-0,001	02137	0,002	-0,009	-0,003	00035	0,005	-0,015	-0,002
	0,022	0,010	0,036		-0,013	-0,018	0,027		0,016	-0,007	0,011		-0,007	-0,029	0,023		-0,032	-0,089	0,007
00821	0,000	-0,004	-0,005	00034	-0,008	-0,023	-0,001	00815	-0,008	-0,018	0,003	00820	-0,004	-0,010	0,000	00819	0,001	-0,011	0,000
	-0,034	-0,065	0,007		-0,057	-0,212	-0,014		0,005	0,030	-0,048		-0,001	-0,002	0,033		0,003	0,015	0,033
02140	0,000	-0,008	0,000	02139	0,000	-0,007	0,000	00283	0,001	-0,007	0,006	02144	0,007	-0,012	-0,002	00818	0,001	-0,012	0,001

Pareti - Tensioni per condizioni di carico non sismiche

NODO	σL1 σP1 [N/mm²]	σL2 σP2 [N/mm²]	τL τP [N/mm²]	NODO	σL1 σP1 [N/mm²]	σL2 σP2 [N/mm²]	τL τP [N/mm²]	NODO	σL1 σP1 [N/mm²]	σL2 σP2 [N/mm²]	τL τP [N/mm²]	NODO	σL1 σP1 [N/mm²]	σL2 σP2 [N/mm²]	τL τP [N/mm²]	NODO	σL1 σP1 [N/mm²]	σL2 σP2 [N/mm²]	τL τP [N/mm²]
	0,002	0,003	0,032		0,006	0,008	0,035		0,012	0,012	0,036		0,049	0,050	-0,050		-0,007	0,032	0,024
02141	0,001	-0,013	0,000	00282	0,006	-0,015	0,005	00280	0,000	-0,013	0,006	00816	-0,001	-0,016	-0,003	00281	-0,013	-0,020	0,007
	0,018	0,024	0,019		0,047	0,026	0,026		0,063	0,042	-0,011		0,016	0,059	-0,027		0,040	0,026	0,004
00817	-0,003	-0,014	0,000	02142	0,007	-0,013	0,002	02143	0,001	-0,013	0,001								
	0,009	0,048	0,002		0,038	0,040	0,003		0,014	0,049	0,003								
Condizione carico (Carico Verticale/Locali Pubblici)																			
02698	0,001	0,000	0,001	00814	0,000	-0,001	0,000	02135	-0,002	0,000	0,000	00279	-0,001	-0,001	-0,001	02136	0,000	-0,001	0,000
	0,022	-0,003	-0,003		-0,010	-0,026	-0,003		0,005	-0,003	-0,007		0,025	0,014	-0,007		0,001	-0,004	-0,005
00284	0,001	-0,001	0,000	02138	0,000	-0,002	0,000	02699	0,000	0,000	0,000	02137	0,000	-0,003	0,000	00035	0,001	-0,005	0,000
	0,004	0,001	0,006		-0,002	-0,004	0,004		0,002	-0,003	0,000		-0,001	-0,006	0,003		-0,006	-0,019	0,000
00821	0,000	-0,001	0,000	00034	-0,001	-0,001	0,000	00815	0,000	-0,001	0,000	00820	-0,002	-0,005	0,000	00819	-0,001	-0,004	0,000
	-0,005	-0,013	0,000		-0,007	-0,026	-0,003		0,001	0,005	-0,008		0,000	-0,001	0,006		0,001	0,002	0,006
02140	0,001	-0,003	0,000	02139	0,000	-0,002	0,000	00283	0,000	-0,001	0,000	02144	0,001	-0,002	-0,001	00818	0,000	-0,004	0,000
	0,000	0,000	0,005		0,001	0,001	0,005		0,002	0,001	0,006		0,007	0,008	-0,008		-0,001	0,006	0,004
02141	0,000	-0,003	0,000	00282	0,001	-0,002	-0,001	00280	0,000	-0,002	0,000	00816	0,000	-0,002	0,000	00281	0,001	-0,002	-0,001
	0,003	0,004	0,003		0,010	0,004	0,005		0,009	0,006	-0,003		0,002	0,008	-0,004		0,007	0,004	0,000
00817	0,000	-0,003	0,000	02142	0,000	-0,003	0,000	02143	0,000	-0,003	0,000								
	0,001	0,007	0,000		0,006	0,005	0,000		0,002	0,007	0,000								
Condizione carico (Carico da Neve/Carico da Neve <= 1000 m s.l.m.)																			
02698	0,002	0,001	0,002	00814	0,001	-0,001	0,000	02135	-0,004	0,000	-0,001	00279	-0,002	-0,002	-0,002	02136	0,000	-0,002	-0,001
	0,055	-0,006	-0,007		-0,024	-0,064	-0,008		0,012	-0,008	-0,017		0,062	0,035	-0,018		0,002	-0,011	-0,011
00284	0,003	-0,002	0,001	02138	-0,001	-0,004	0,000	02699	0,001	0,000	0,001	02137	0,000	-0,008	0,000	00035	0,002	-0,012	-0,001
	0,010	0,002	0,015		-0,005	-0,010	0,009		0,004	-0,008	0,001		-0,002	-0,016	0,008		-0,014	-0,046	0,001
00821	0,000	-0,003	0,000	00034	-0,003	-0,002	0,000	00815	-0,001	-0,003	0,001	00820	-0,004	-0,011	0,000	00819	-0,001	-0,010	0,000
	-0,013	-0,033	0,000		-0,018	-0,065	-0,006		0,001	0,013	-0,019		-0,001	-0,003	0,014		0,001	0,005	0,014
02140	0,001	-0,008	0,000	02139	0,000	-0,005	0,000	00283	0,001	-0,003	-0,001	02144	0,002	-0,004	-0,002	00818	-0,001	-0,010	-0,001
	0,001	0,000	0,013		0,003	0,002	0,013		0,005	0,003	0,015		0,017	0,019	-0,020		-0,003	0,014	0,009
02141	-0,001	-0,007	0,000	00282	0,002	-0,004	-0,001	00280	0,001	-0,005	-0,001	00816	0,001	-0,006	0,000	00281	0,003	-0,005	-0,002
	0,007	0,011	0,007		0,025	0,010	0,013		0,023	0,015	-0,007		0,006	0,020	-0,010		0,018	0,011	0,000
00817	0,001	-0,007	0,000	02142	0,000	-0,007	-0,001	02143	0,000	-0,007	-0,001								
	0,003	0,019	0,000		0,016	0,013	0,000		0,005	0,018	0,000								
Cordoli copertura					**ParetiP1-P8-P15-P20**					**Parete P8-P15**									
Condizione carico (Carico Permanente)																			
00049	-0,020	-0,022	0,001	00747	-0,005	-0,011	-0,004	02067	-0,017	-0,014	-0,010	00274	-0,012	-0,021	-0,013	00752	-0,023	-0,070	0,002
	0,055	0,055	-0,041		0,030	0,017	-0,053		0,033	0,022	-0,051		0,039	0,027	-0,028		0,000	0,019	0,013
02669	-0,004	-0,098	0,000	02069	-0,005	-0,058	-0,015	02068	-0,006	-0,008	-0,010	02070	-0,003	-0,043	-0,011	00753	-0,001	-0,056	-0,003
	-0,060	-0,202	-0,026		0,024	-0,035	-0,010		0,014	0,025	-0,052		0,068	-0,032	0,006		-0,070	-0,197	-0,016
00093	0,018	-0,013	-0,011	00048	-0,003	0,008	0,000	00278	-0,002	-0,022	-0,016	00751	-0,009	-0,052	-0,006	02072	-0,002	-0,057	-0,008
	0,322	0,023	-0,029		0,001	0,021	-0,060		0,195	0,063	-0,021		0,008	0,041	-0,014		0,023	0,039	-0,002
00748	-0,001	-0,010	0,003	02075	0,000	-0,018	-0,010	02074	0,000	-0,017	-0,010	02071	-0,028	-0,040	-0,009	00277	-0,009	-0,023	-0,013
	0,002	0,016	-0,053		-0,001	0,011	-0,055		0,007	0,012	-0,048		0,089	0,022	-0,003		0,052	0,026	-0,036
00750	-0,001	-0,041	-0,003	02073	-0,008	-0,030	0,000	00276	-0,009	-0,021	-0,008	00275	0,001	-0,017	-0,009	00749	-0,001	-0,027	-0,001
	-0,005	0,026	-0,039		0,013	0,027	-0,043		0,071	0,028	-0,043		-0,035	-0,023	-0,047		0,000	-0,002	-0,045
Condizione carico (Carico Permanente/Permanenti NON Strutturali)																			
00049	-0,013	-0,004	-0,001	00747	0,003	-0,005	0,001	02067	-0,002	-0,002	-0,003	00274	0,001	-0,006	-0,011	00752	-0,011	-0,023	0,000
	0,006	0,012	-0,018		0,012	0,012	-0,022		0,009	0,010	-0,019		0,012	0,013	-0,013		-0,001	0,008	0,009
02669	-0,001	-0,033	0,000	02069	0,000	-0,015	-0,005	02068	0,000	-0,003	-0,004	02070	0,001	-0,009	-0,002	00753	0,002	-0,009	0,002
	-0,040	-0,132	-0,014		0,011	-0,028	-0,006		0,004	0,012	-0,021		0,040	-0,028	0,005		-0,052	-0,136	-0,008
00093	0,027	0,005	-0,001	00048	-0,002	0,002	0,000	00278	0,000	0,001	-0,007	00751	-0,003	-0,017	-0,002	02072	0,003	-0,015	-0,002
	0,205	0,002	-0,016		0,001	0,013	-0,024		0,122	0,043	-0,015		0,005	0,023	-0,006		0,013	0,021	0,001
00748	0,000	-0,006	0,001	02075	0,004	-0,009	-0,004	02074	0,001	-0,004	-0,004	02071	-0,007	-0,008	-0,002	00277	-0,002	-0,005	-0,006
	0,001	0,007	-0,021		-0,002	0,006	-0,023		0,000	0,007	-0,020		0,053	0,013	0,002		0,028	0,012	-0,019
00750	0,000	-0,015	-0,001	02073	-0,003	-0,009	0,002	00276	0,003	-0,006	-0,005	00275	0,007	-0,004	-0,007	00749	0,002	-0,010	0,001
	-0,002	0,013	-0,019		0,006	0,014	-0,021		0,037	0,018	-0,023		-0,022	-0,010	-0,023		0,000	-0,003	-0,021
Condizione carico (Carico Verticale/Locali Pubblici)																			
00049	-0,001	-0,001	0,000	00747	0,000	-0,002	0,000	02067	-0,001	-0,001	0,000	00274	0,001	-0,001	-0,001	00752	-0,001	-0,002	0,000
	0,001	0,000	-0,003		0,003	0,002	-0,004		0,002	0,002	-0,003		0,003	0,002	-0,003		0,000	0,002	0,001
02669	0,000	-0,003	0,000	02069	0,000	-0,001	0,000	02068	0,000	-0,001	0,000	02070	0,000	-0,001	0,000	00753	0,000	-0,001	0,000
	-0,005	-0,015	-0,002		0,002	-0,002	0,000		0,001	0,002	-0,003		0,005	-0,001	0,001		-0,005	-0,014	-0,001
00093	0,002	0,000	0,000	00048	0,000	-0,002	0,000	00278	0,000	0,000	0,000	00751	0,000	-0,002	0,000	02072	0,001	-0,002	0,000
	0,025	0,005	-0,002		0,000	0,002	-0,004		0,016	0,006	-0,002		0,001	0,003	-0,001		0,002	0,003	0,000
00748	-0,001	-0,002	0,000	02075	0,000	-0,002	0,000	02074	0,000	-0,001	0,000	02071	-0,001	-0,001	0,000	00277	0,000	-0,001	0,000
	0,000	0,001	-0,004		0,000	0,001	-0,004		0,000	0,001	-0,003		0,007	0,002	0,000		0,003	0,001	-0,003
00750	0,000	-0,003	0,000	02073	0,000	-0,002	0,000	00276	0,000	-0,001	0,000	00275	0,001	-0,001	0,000	00749	0,000	-0,003	0,000
	0,000	0,003	-0,003		0,001	0,003	-0,003		0,007	0,003	-0,004		-0,003	-0,001	-0,003		0,000	0,000	-0,004
Condizione carico (Carico da Neve/Carico da Neve <= 1000 m s.l.m.)																			
00049	-0,002	-0,002	0,001	00747	0,001	-0,004	0,000	02067	-0,002	-0,003	-0,001	00274	0,001	-0,002	-0,002	00752	-0,002	-0,005	0,000
	0,003	0,000	-0,008		0,006	0,006	-0,010		0,005	0,004	-0,007		0,006	0,006	-0,006		0,000	0,005	0,003
02669	-0,001	-0,007	0,000	02069	-0,001	-0,004	-0,001	02068	0,000	-0,004	-0,001	02070	0,000	-0,003	0,000	00753	0,000	-0,003	0,000
	-0,012	-0,038	-0,005		0,005	-0,005	-0,001		0,002	0,006	-0,009		0,013	-0,003	0,002		-0,014	-0,035	-0,004
00093	0,005	0,000	-0,001	00048	0,000	-0,004	0,000	00278	-0,001	-0,001	0,000	00751	0,000	-0,005	0,000	02072	0,001	-0,004	0,000
	0,061	0,012	-0,005		0,000	0,006	-0,010		0,040	0,016	-0,004		0,002	0,009	-0,003		0,005	0,008	0,001
00748	-0,001	-0,006	0,000	02075	0,001	-0,005	-0,001	02074	0,001	-0,003	-0,001	02071	-0,002	-0,002	0,000	00277	0,000	-0,003	0,000
	0,000	0,004	-0,009		-0,001	0,003	-0,009		0,001	0,002	-0,008		0,017	0,006	0,001		0,008	0,003	-0,006
00750	0,000	-0,007	0,000	02073	-0,001	-0,004	0,001	00276	0,001	-0,002	0,000	00275	0,002	-0,002	0,000	00749	0,000	-0,006	0,000
	-0,001	0,006	-0,007		0,003	0,007	-0,008		0,018	0,008	-0,010		-0,008	-0,003	-0,009		0,000	-0,001	-0,009
Cordoli copertura					**ParetiP1-P8-P15-P20**					**Parete P15-P20**									

Pareti - Tensioni per condizioni di carico non sismiche

NODO	σL1 σP1	σL2 σP2	τL τP	NODO	σL1 σP1	σL2 σP2	τL τP	NODO	σL1 σP1	σL2 σP2	τL τP	NODO	σL1 σP1	σL2 σP2	τL τP	NODO	σL1 σP1	σL2 σP2	τL τP
	[N/mm²]	[N/mm²]	[N/mm²]		[N/mm²]	[N/mm²]	[N/mm²]		[N/mm²]	[N/mm²]	[N/mm²]		[N/mm²]	[N/mm²]	[N/mm²]		[N/mm²]	[N/mm²]	[N/mm²]
Condizione carico (Carico Permanente)																			
02686	-0,045 0,296	-0,037 0,103	0,037 0,083	00754	-0,126 -0,014	-0,032 -0,217	0,013 0,104	02129	-0,053 0,083	-0,014 -0,022	0,020 -0,007	00432	-0,075 0,244	-0,019 0,127	0,009 -0,009	02132	-0,020 0,065	-0,031 0,029	-0,006 -0,058
02131	-0,007 0,021	0,004 0,008	-0,004 -0,055	00747	-0,007 0,039	-0,014 0,020	-0,006 -0,056	00036	-0,144 -0,193	0,002 -0,511	0,042 0,059	02130	-0,059 0,021	-0,008 -0,175	0,013 -0,011	00049	0,002 0,041	-0,028 -0,008	-0,004 -0,025
00813	0,038 0,013	0,036 -0,033	0,007 -0,056	00048	0,012 0,000	0,033 0,022	-0,006 -0,070	02134	-0,017 0,012	-0,004 -0,022	0,008 -0,041	02133	-0,039 0,085	-0,006 0,058	0,012 -0,029				
Condizione carico (Carico Permanente/Permanenti NON Strutturali)																			
02686	-0,016 0,159	-0,003 0,065	0,016 0,031	00754	-0,040 0,000	-0,013 -0,057	0,007 0,034	02129	-0,014 0,041	-0,003 0,012	0,007 -0,005	00432	-0,025 0,099	-0,004 0,062	-0,002 0,000	02132	-0,004 0,026	-0,013 0,021	-0,002 -0,022
02131	-0,001 0,009	0,001 0,013	-0,001 -0,023	00747	-0,002 0,013	-0,004 0,010	0,000 -0,024	00036	-0,046 -0,085	-0,002 -0,175	0,018 0,019	02130	-0,020 0,011	-0,003 -0,047	0,004 -0,008	00049	0,013 0,010	-0,017 0,009	-0,004 -0,009
00813	0,014 0,006	0,012 0,004	0,002 -0,023	00048	0,005 0,000	0,011 0,014	-0,002 -0,028	02134	-0,004 0,006	-0,002 0,008	0,003 -0,019	02133	-0,011 0,038	-0,001 0,036	0,004 -0,012				
Condizione carico (Carico Verticale/Locali Pubblici)																			
02686	-0,002 0,028	-0,001 0,009	0,002 0,006	00754	-0,007 -0,001	-0,003 -0,014	0,001 0,007	02129	-0,002 0,007	-0,001 0,001	0,001 -0,001	00432	-0,003 0,018	-0,001 0,010	0,000 0,000	02132	-0,001 0,005	-0,003 0,003	0,000 -0,004
02131	0,000 0,002	-0,001 0,002	0,000 -0,004	00747	0,000 0,002	-0,002 0,002	0,000 -0,004	00036	-0,008 -0,017	-0,003 -0,035	0,003 0,004	02130	-0,004 0,002	-0,002 -0,011	0,001 -0,001	00049	0,002 0,004	-0,002 0,004	0,000 -0,002
00813	0,002 0,001	0,000 -0,001	0,000 -0,004	00048	0,000 0,000	-0,001 0,002	0,000 -0,005	02134	-0,001 0,001	-0,002 0,000	0,001 -0,003	02133	-0,002 0,007	-0,001 0,006	0,001 -0,002				
Condizione carico (Carico da Neve/Carico da Neve <= 1000 m s.l.m.)																			
02686	-0,005 0,068	-0,002 0,023	0,006 0,016	00754	-0,017 -0,002	-0,007 -0,033	0,002 0,017	02129	-0,005 0,017	-0,003 0,002	0,002 -0,001	00432	-0,008 0,045	-0,001 0,026	0,000 0,000	02132	-0,001 0,012	-0,006 0,009	-0,001 -0,009
02131	0,000 0,004	-0,004 0,004	0,000 -0,010	00747	0,000 0,006	-0,004 0,004	0,000 -0,011	00036	-0,021 -0,041	-0,007 -0,087	0,007 0,011	02130	-0,009 0,004	-0,005 -0,026	0,001 -0,002	00049	0,005 0,011	-0,005 0,011	0,000 -0,004
00813	0,006 0,003	-0,001 -0,002	0,001 -0,009	00048	0,001 0,000	-0,002 0,006	0,000 -0,012	02134	-0,002 0,002	-0,005 0,001	0,001 -0,007	02133	-0,004 0,017	-0,002 0,014	0,002 -0,005				
Cordoli copertura				**ParetеP5-P9-P24**						**Parete P5-P9**									
Condizione carico (Carico Permanente)																			
02694	0,043 -0,299	-0,026 0,065	0,011 0,023	00695	-0,002 0,119	-0,053 0,313	-0,010 0,043	02053	-0,024 -0,056	-0,051 0,056	-0,001 0,073	00255	-0,013 -0,268	-0,040 -0,162	0,007 0,076	00736	-0,018 0,003	-0,049 0,001	-0,001 -0,059
00031	0,009 0,045	-0,041 0,173	-0,005 -0,011	02055	-0,005 0,009	-0,033 0,054	0,007 -0,037	02054	-0,005 -0,009	-0,062 0,058	0,002 0,045	02056	-0,019 0,020	-0,020 0,038	0,007 -0,041	00737	-0,011 0,047	-0,015 0,126	0,001 -0,006
00030	-0,030 -0,016	-0,008 0,030	0,011 -0,007	02057	-0,001 -0,020	-0,031 -0,019	0,010 -0,055	00250	-0,005 -0,044	-0,027 -0,019	0,023 -0,062	00029	-0,021 0,079	-0,089 0,312	-0,002 0,030	00731	-0,018 -0,008	-0,080 -0,055	0,004 0,089
02062	0,001 -0,076	-0,065 -0,085	-0,002 0,086	00251	0,000 -0,042	-0,031 -0,035	0,013 -0,055	02058	0,006 -0,008	-0,040 -0,010	0,007 -0,052	02059	-0,004 -0,029	-0,059 -0,038	0,003 -0,028	00735	-0,009 -0,006	-0,065 -0,037	0,001 -0,052
00252	-0,001 -0,050	-0,045 -0,041	0,006 -0,036	00732	-0,008 -0,028	-0,079 -0,105	-0,004 0,050	00734	0,000 0,014	-0,075 -0,053	-0,001 -0,036	00254	-0,006 -0,116	-0,053 -0,079	0,008 0,033	00253	-0,023 -0,075	-0,064 -0,050	0,013 -0,006
02060	-0,001 -0,072	-0,059 -0,073	0,006 -0,002	00733	-0,014 -0,015	-0,073 -0,088	0,001 0,001	02061	0,002 -0,025	-0,067 -0,091	0,003 0,000								
Condizione carico (Carico Permanente/Permanenti NON Strutturali)																			
02694	0,027 -0,182	0,016 0,080	0,013 0,011	00695	0,007 0,087	-0,007 0,226	-0,002 0,024	02053	-0,010 -0,030	0,001 0,053	0,000 0,037	00255	-0,005 -0,174	0,002 -0,102	0,002 0,041	00736	-0,003 0,002	-0,009 0,002	0,000 -0,033
00031	0,005 0,031	-0,015 0,089	-0,002 -0,008	02055	0,001 0,008	-0,008 0,028	-0,004 -0,024	02054	0,000 -0,001	-0,010 0,051	0,002 0,019	02056	-0,004 0,016	-0,004 0,019	-0,004 -0,027	00737	0,001 0,034	-0,006 0,064	-0,005 -0,006
00030	-0,004 -0,014	0,002 0,006	-0,002 -0,011	02057	-0,002 -0,007	-0,007 -0,008	0,000 -0,034	00250	-0,005 -0,017	-0,007 -0,008	0,003 -0,038	00029	-0,008 0,056	-0,024 0,211	-0,001 0,014	00731	-0,008 -0,005	-0,018 -0,026	0,002 0,048
02062	0,006 -0,047	-0,012 -0,049	-0,001 0,048	00251	0,001 -0,020	-0,008 -0,015	0,005 -0,035	02058	0,000 -0,004	-0,008 -0,003	-0,001 -0,032	02059	0,003 -0,017	-0,012 -0,020	0,001 -0,020	00735	0,001 -0,003	-0,009 -0,018	0,001 -0,032
00252	-0,001 -0,027	-0,014 -0,023	0,004 -0,023	00732	-0,001 -0,017	-0,015 -0,062	-0,003 0,028	00734	0,002 0,008	-0,011 -0,028	0,001 -0,024	00254	0,000 -0,072	-0,015 -0,047	0,006 0,015	00253	-0,013 -0,042	-0,020 -0,027	0,008 -0,007
02060	0,006 -0,042	-0,012 -0,043	0,003 -0,005	00733	-0,003 -0,009	-0,014 -0,050	0,000 -0,003	02061	0,000 -0,014	-0,013 -0,052	0,001 -0,003								
Condizione carico (Carico Verticale/Locali Pubblici)																			
02694	0,002 -0,023	0,000 0,003	0,001 0,003	00695	0,000 0,010	-0,001 0,024	0,000 0,004	02053	-0,001 -0,004	0,000 0,004	0,000 0,007	00255	-0,001 -0,021	-0,001 -0,013	-0,001 0,007	00736	-0,001 0,000	-0,004 0,001	0,000 -0,006
00031	0,001 0,006	-0,005 0,019	0,000 0,000	02055	0,000 0,001	-0,003 0,006	0,000 -0,004	02054	0,000 -0,001	-0,001 0,005	0,000 0,005	02056	0,000 0,003	-0,001 0,004	0,000 -0,004	00737	0,000 0,005	-0,001 0,013	0,000 0,000
00030	0,000 -0,001	0,000 0,003	0,000 -0,001	02057	0,000 -0,002	-0,002 -0,001	0,000 -0,005	00250	0,001 -0,003	-0,001 0,000	0,000 -0,007	00029	-0,001 0,007	-0,001 0,026	0,000 0,003	00731	0,000 -0,001	-0,001 -0,005	0,000 0,008
02062	0,001 -0,006	-0,002 -0,007	-0,001 0,008	00251	0,000 -0,004	-0,001 -0,003	0,000 -0,006	02058	0,001 -0,001	-0,003 0,000	0,000 -0,005	02059	0,000 -0,003	-0,003 -0,003	0,000 -0,003	00735	-0,001 0,000	-0,004 -0,003	0,000 -0,005
00252	0,000 -0,005	-0,002 -0,003	-0,001 -0,004	00732	0,000 -0,002	-0,002 -0,009	0,000 0,004	00734	0,000 0,001	-0,004 -0,004	0,000 -0,004	00254	0,000 -0,011	-0,002 -0,007	-0,001 0,003	00253	0,001 -0,008	-0,002 -0,005	-0,001 -0,001
02060	0,000 -0,007	-0,003 -0,006	0,000 0,000	00733	0,000 -0,001	-0,003 -0,008	0,000 0,000	02061	0,000 -0,002	-0,003 -0,008	0,000 0,000								
Condizione carico (Carico da Neve/Carico da Neve <= 1000 m s.l.m.)																			
02694	0,005 -0,058	0,001 0,006	0,002 0,006	00695	0,001 0,024	-0,002 0,060	-0,001 0,009	02053	-0,002 -0,011	-0,001 0,010	-0,001 0,017	00255	-0,003 -0,053	-0,002 -0,031	-0,002 0,018	00736	-0,004 0,001	-0,011 0,002	0,000 -0,014
00031	0,002 0,014	-0,012 0,046	-0,001 -0,001	02055	0,000 0,003	-0,007 0,015	0,000 -0,009	02054	-0,001 -0,001	-0,002 0,012	-0,001 0,011	02056	0,000 0,007	-0,003 0,011	0,000 -0,010	00737	0,000 0,013	-0,003 0,032	0,000 0,000
00030	0,000 -0,003	0,001 0,008	0,001 -0,001	02057	-0,001 -0,004	-0,005 -0,002	0,000 -0,013	00250	0,003 -0,008	-0,002 -0,001	0,001 -0,016	00029	-0,003 0,018	-0,003 0,064	0,000 0,006	00731	-0,001 -0,001	-0,003 -0,011	0,001 0,019
02062	0,002 -0,016	-0,004 -0,017	-0,002 0,019	00251	0,001 -0,010	-0,003 -0,007	-0,001 -0,014	02058	0,002 -0,002	-0,008 0,000	0,000 -0,013	02059	0,000 -0,006	-0,007 -0,008	0,000 -0,007	00735	-0,001 -0,001	-0,009 -0,007	0,000 -0,014

Pareti - Tensioni per condizioni di carico non sismiche

NODO	σL1 σP1	σL2 σP2	τL τP	NODO	σL1 σP1	σL2 σP2	τL τP	NODO	σL1 σP1	σL2 σP2	τL τP	NODO	σL1 σP1	σL2 σP2	τL τP	NODO	σL1 σP1	σL2 σP2	τL τP
	[N/mm²]	[N/mm²]	[N/mm²]		[N/mm²]	[N/mm²]	[N/mm²]		[N/mm²]	[N/mm²]	[N/mm²]		[N/mm²]	[N/mm²]	[N/mm²]		[N/mm²]	[N/mm²]	[N/mm²]
00252	0,000	-0,004	-0,002	00732	0,001	-0,005	0,000	00734	-0,001	-0,009	-0,001	00254	0,001	-0,006	-0,001	00253	0,003	-0,005	-0,002
	-0,012	-0,007	-0,011		-0,006	-0,022	0,010		0,004	-0,011	-0,009		-0,027	-0,017	0,008		-0,020	-0,011	-0,002
02060	-0,001	-0,006	-0,001	00733	0,001	-0,007	0,000	02061	-0,001	-0,007	-0,001								
	-0,018	-0,015	-0,001		-0,004	-0,020	0,000		-0,006	-0,020	0,000								
Cordoli copertura					**ParetеP5-P9-P24**					**Parete P9-P24**									
Condizione carico (Carico Permanente)																			
02691	-0,070	-0,033	0,021	01037	-0,132	-0,021	0,020	02510	-0,064	-0,016	0,014	00261	-0,032	-0,013	0,006	00256	-0,004	-0,026	-0,015
	-0,311	-0,124	-0,082		0,038	0,226	-0,085		-0,028	0,033	0,030		-0,186	-0,098	0,036		-0,172	-0,050	0,020
02513	0,002	-0,046	-0,016	00075	0,007	-0,014	-0,006	02511	-0,038	-0,011	0,010	02512	-0,004	-0,064	-0,013	01069	0,000	-0,057	-0,004
	-0,055	0,024	-0,013		-0,356	-0,063	0,036		-0,033	0,090	0,016		-0,020	0,038	0,014		0,078	0,189	0,018
02668	-0,005	-0,098	-0,001	01068	-0,014	-0,068	0,003	00040	-0,104	0,003	0,034	01063	0,042	0,041	-0,003	01067	-0,009	-0,050	-0,001
	0,058	0,193	0,026		-0,002	-0,027	-0,009		0,183	0,432	-0,048		-0,007	-0,029	0,072		-0,012	-0,033	0,015
02515	-0,003	-0,056	-0,011	02514	-0,031	-0,039	-0,011	00257	-0,008	-0,021	-0,008	02519	0,001	-0,006	-0,007	01066	-0,009	-0,036	-0,005
	-0,033	-0,040	0,004		-0,078	-0,030	0,007		-0,060	-0,030	0,041		-0,037	-0,038	0,058		0,007	-0,015	0,036
02516	-0,001	-0,027	-0,005	00258	-0,020	-0,017	-0,012	00260	-0,005	-0,020	-0,011	01064	0,003	-0,005	-0,007	00259	-0,001	-0,021	-0,006
	-0,009	-0,014	0,041		-0,011	-0,010	0,042		-0,029	-0,015	0,034		-0,005	-0,023	0,053		0,014	0,000	0,045
01065	0,008	-0,019	-0,001	02517	-0,012	-0,021	-0,005	02518	-0,010	-0,022	-0,006								
	0,003	-0,004	0,046		0,002	0,004	0,046		0,000	-0,003	0,045								
Condizione carico (Carico Permanente/Permanenti NON Strutturali)																			
02691	-0,030	-0,009	0,009	01037	-0,041	-0,009	0,008	02510	-0,012	-0,003	0,005	00261	-0,010	-0,002	-0,003	00256	0,001	-0,001	-0,006
	-0,156	-0,071	-0,028		0,008	0,059	-0,027		-0,019	-0,006	0,013		-0,073	-0,050	0,012		-0,106	-0,033	0,014
02513	0,003	-0,009	-0,005	00075	0,020	0,008	0,001	02511	-0,015	-0,005	0,003	02512	0,000	-0,018	-0,004	01069	0,003	-0,009	0,001
	-0,031	0,022	-0,009		-0,229	-0,032	0,022		-0,017	0,013	0,009		-0,009	0,029	0,009		0,057	0,132	0,009
02668	-0,001	-0,034	0,000	01068	-0,007	-0,022	0,001	00040	-0,031	0,002	0,015	01063	0,015	0,014	-0,001	01067	-0,003	-0,014	0,002
	0,039	0,126	0,014		-0,001	-0,012	-0,006		0,078	0,143	-0,015		-0,003	-0,023	0,027		-0,007	-0,018	0,007
02515	0,001	-0,016	-0,004	02514	-0,007	-0,009	-0,004	00257	0,000	-0,006	-0,005	02519	0,001	-0,001	-0,001	01066	-0,002	-0,014	-0,002
	-0,019	-0,022	0,000		-0,045	-0,017	0,001		-0,034	-0,016	0,022		-0,014	-0,019	0,023		0,003	-0,007	0,017
02516	-0,002	-0,009	0,000	00258	-0,005	-0,002	-0,006	00260	0,004	-0,007	-0,009	01064	0,004	-0,001	-0,001	00259	0,016	-0,001	-0,008
	-0,005	-0,007	0,019		-0,002	-0,007	0,023		-0,002	-0,006	0,012		-0,001	-0,010	0,022		0,013	0,001	0,022
01065	0,003	-0,008	0,000	02517	-0,003	-0,008	-0,003	02518	-0,001	-0,008	-0,002								
	0,002	0,001	0,020		0,007	0,002	0,021		0,002	0,001	0,020								
Condizione carico (Carico Verticale/Locali Pubblici)																			
02691	-0,004	-0,001	0,001	01037	-0,007	-0,002	0,001	02510	-0,002	-0,001	0,001	00261	0,000	0,000	0,000	00256	0,000	-0,001	0,000
	-0,027	-0,010	-0,006		0,002	0,014	-0,006		-0,003	0,001	0,002		-0,014	-0,009	0,003		-0,014	-0,005	0,002
02513	0,000	-0,001	0,000	00075	0,001	0,000	0,000	02511	-0,003	-0,002	0,000	02512	0,000	-0,002	0,000	01069	0,000	-0,001	0,000
	-0,004	0,001	-0,001		-0,028	-0,008	0,003		-0,003	0,004	0,001		-0,002	0,002	0,001		0,006	0,013	0,001
02668	0,000	-0,003	0,000	01068	0,000	-0,002	0,000	00040	-0,005	-0,002	0,003	01063	0,002	0,000	0,000	01067	0,000	-0,002	0,000
	0,005	0,015	0,002		0,000	-0,003	-0,001		0,015	0,030	-0,003		-0,001	-0,004	0,005		-0,001	-0,003	0,001
02515	0,000	-0,002	0,000	02514	-0,001	-0,001	0,000	00257	0,000	-0,001	0,000	02519	0,000	-0,001	0,000	01066	0,000	-0,003	0,000
	-0,003	-0,004	0,000		-0,006	-0,003	0,000		-0,004	-0,002	0,003		-0,003	-0,003	0,004		0,000	-0,001	0,002
02516	0,000	-0,002	0,000	00258	-0,001	0,000	0,000	00260	0,001	-0,001	-0,001	01064	0,000	-0,002	0,000	00259	0,001	-0,001	0,000
	-0,001	-0,001	0,003		-0,001	-0,001	0,004		-0,001	-0,001	0,002		0,000	-0,002	0,004		0,002	0,000	0,003
01065	-0,001	-0,003	0,000	02517	0,000	-0,001	0,000	02518	0,000	-0,002	0,000								
	0,000	0,000	0,003		0,001	0,000	0,003		0,000	0,000	0,003								
Condizione carico (Carico da Neve/Carico da Neve <= 1000 m s.l.m.)																			
02691	-0,010	-0,004	0,003	01037	-0,018	-0,005	0,003	02510	-0,005	-0,003	0,002	00261	-0,001	-0,001	0,000	00256	-0,001	-0,001	0,000
	-0,067	-0,025	-0,015		0,006	0,035	-0,014		-0,007	0,001	0,005		-0,035	-0,022	0,006		-0,034	-0,012	0,004
02513	0,001	-0,002	-0,001	00075	0,002	0,001	0,000	02511	-0,006	-0,006	0,001	02512	-0,001	-0,004	-0,001	01069	0,000	-0,003	0,000
	-0,011	0,003	-0,003		-0,068	-0,019	0,006		-0,007	0,010	0,003		-0,004	0,005	0,002		0,015	0,033	0,004
02668	0,000	-0,007	0,000	01068	-0,001	-0,005	0,000	00040	-0,013	-0,006	0,006	01063	0,005	0,000	-0,001	01067	-0,001	-0,005	0,001
	0,012	0,036	0,005		-0,001	-0,007	-0,002		0,038	0,074	-0,008		-0,002	-0,009	0,012		-0,003	-0,007	0,003
02515	0,000	-0,004	0,000	02514	-0,002	-0,003	0,000	00257	0,001	-0,002	0,001	02519	0,000	-0,003	0,000	01066	0,000	-0,007	0,000
	-0,007	-0,009	0,000		-0,015	-0,008	0,000		-0,011	-0,005	0,007		-0,007	-0,008	0,010		0,001	-0,003	0,006
02516	0,000	-0,004	0,000	00258	-0,002	-0,001	-0,001	00260	0,002	-0,002	-0,002	01064	0,000	-0,005	-0,001	00259	0,002	-0,003	0,000
	-0,002	-0,003	0,007		-0,002	-0,003	0,009		-0,003	-0,003	0,005		-0,001	-0,005	0,010		0,004	0,000	0,008
01065	-0,002	-0,006	0,000	02517	0,000	-0,003	0,000	02518	0,001	-0,005	0,000								
	0,001	-0,001	0,008		0,002	-0,001	0,008		0,000	-0,001	0,008								
Cordoli copertura					**ParetеP6-P19**					**Parete P6-P19**									
Condizione carico (Carico Permanente)																			
00053	0,143	-0,086	0,077	00778	0,167	0,036	0,157	02500	0,005	-0,025	0,176	00385	-0,166	-0,453	0,082	01062	-0,009	-0,028	0,003
	0,022	0,095	0,046		0,022	0,199	0,097		-0,008	0,121	0,130		0,105	0,044	0,174		0,000	-0,035	0,103
02502	-0,008	-0,033	-0,004	02503	-0,022	-0,025	0,007	02501	-0,013	0,197	0,246	00730	-0,039	-0,015	0,000	02688	0,009	-0,025	-0,016
	-0,023	-0,116	0,069		-0,031	-0,058	0,093		-0,001	0,190	0,173		-0,080	-0,182	0,014		0,124	0,017	0,016
00033	0,015	-0,041	-0,009	01052	0,060	0,011	-0,057	00051	0,046	0,364	0,060	01061	-0,013	0,016	0,008	02505	-0,002	-0,022	-0,014
	-0,114	-0,307	0,018		0,016	-0,008	0,112		0,081	0,443	0,069		-0,004	0,001	0,128		0,003	-0,029	0,109
02504	-0,012	-0,023	-0,023	02687	-0,475	-0,278	0,044	01053	-0,014	-0,019	-0,078	02509	-0,100	0,196	0,025	02506	0,008	0,041	-0,035
	-0,005	-0,009	0,108		-0,181	-0,031	0,210		0,020	0,022	0,122		-0,054	-0,039	0,201		-0,010	-0,010	0,132
01057	0,148	0,538	0,028	01054	-0,011	-0,007	-0,073	01060	-0,062	0,109	-0,012	01058	0,130	0,552	-0,071	01056	-0,065	-0,110	-0,145
	-0,010	0,033	0,204		-0,040	-0,004	0,130		0,003	-0,012	0,130		-0,010	-0,031	0,175		-0,074	-0,010	0,148
01055	0,021	-0,019	-0,103	01059	0,118	0,291	-0,049	02507	-0,004	-0,001	-0,086	02508	-0,023	0,109	-0,069				
	-0,016	0,018	0,131		-0,003	-0,012	0,149		-0,024	0,013	0,149		-0,022	-0,001	0,159				
Condizione carico (Carico Permanente/Permanenti NON Strutturali)																			
00053	0,022	-0,034	0,018	00778	0,038	0,008	0,048	02500	-0,007	-0,012	0,050	00385	-0,047	-0,134	0,020	01062	-0,004	-0,018	0,001
	0,030	0,027	0,023		0,000	0,061	0,042		0,006	0,044	0,054		0,064	0,028	0,069		0,000	-0,017	0,051
02502	-0,002	-0,018	-0,001	02503	-0,008	-0,013	0,005	02501	0,003	0,055	0,071	00730	-0,016	-0,007	0,001	02688	0,012	-0,012	-0,006
	-0,012	-0,058	0,035		-0,015	-0,029	0,046		-0,001	0,069	0,069		-0,040	-0,092	0,007		0,063	0,010	0,007
00033	0,008	-0,022	-0,004	01052	0,032	0,005	-0,026	00051	0,012	0,114	0,020	01061	-0,005	-0,001	0,005	02505	0,002	-0,014	-0,005

Pareti - Tensioni per condizioni di carico non sismiche

NODO	σL1 σP1	σL2 σP2	τL τP	NODO	σL1 σP1	σL2 σP2	τL τP	NODO	σL1 σP1	σL2 σP2	τL τP	NODO	σL1 σP1	σL2 σP2	τL τP	NODO	σL1 σP1	σL2 σP2	τL τP
	[N/mm²]	[N/mm²]	[N/mm²]		[N/mm²]	[N/mm²]	[N/mm²]		[N/mm²]	[N/mm²]	[N/mm²]		[N/mm²]	[N/mm²]	[N/mm²]		[N/mm²]	[N/mm²]	[N/mm²]
	-0,060	-0,155	0,008		0,009	-0,004	0,056		0,023	0,150	0,035		-0,001	0,004	0,062		0,002	-0,013	0,054
02504	-0,002	-0,014	-0,010	02687	-0,146	-0,093	0,006	01053	-0,003	-0,010	-0,033	02509	-0,028	0,055	0,005	02506	0,001	0,006	-0,010
	-0,001	-0,004	0,053		-0,061	-0,010	0,086		0,015	0,012	0,060		-0,018	-0,012	0,081		-0,001	-0,002	0,061
01057	0,049	0,161	0,010	01054	-0,003	-0,004	-0,029	01060	-0,020	0,026	-0,004	01058	0,041	0,163	-0,021	01056	-0,014	-0,040	-0,052
	-0,003	0,014	0,081		-0,010	0,000	0,061		0,000	-0,001	0,060		-0,003	-0,008	0,073		-0,024	0,000	0,063
01055	0,016	-0,011	-0,037	01059	0,042	0,084	-0,013	02507	0,000	-0,005	-0,028	02508	-0,008	0,020	-0,021				
	0,000	0,010	0,058		-0,001	0,000	0,065		-0,005	0,006	0,064		-0,007	0,002	0,068				
Condizione carico (Carico Verticale/Locali Pubblici)																			
00053	0,004	-0,006	0,003	00778	0,006	0,001	0,008	02500	-0,001	-0,002	0,008	00385	-0,008	-0,023	0,003	01062	-0,001	-0,003	0,000
	0,005	0,004	0,004		0,000	0,011	0,007		0,001	0,007	0,009		0,011	0,005	0,012		0,000	-0,003	0,008
02502	0,000	-0,003	0,000	02503	-0,001	-0,002	0,001	02501	0,001	0,009	0,012	00730	-0,003	-0,001	0,000	02688	0,002	-0,002	-0,001
	-0,002	-0,010	0,006		-0,003	-0,005	0,008		0,000	0,012	0,012		-0,007	-0,015	0,001		0,010	0,002	0,001
00033	0,001	-0,004	-0,001	01052	0,005	0,001	-0,004	00051	0,002	0,019	0,003	01061	-0,001	0,000	0,001	02505	0,000	-0,002	-0,001
	-0,010	-0,026	0,001		0,002	-0,001	0,009		0,004	0,026	0,006		0,000	0,001	0,010		0,000	-0,002	0,009
02504	0,000	-0,002	-0,002	02687	-0,025	-0,016	0,001	01053	0,000	-0,002	-0,005	02509	-0,005	0,009	0,001	02506	0,000	0,001	-0,002
	0,000	-0,001	0,009		-0,011	-0,002	0,015		0,002	0,002	0,010		-0,003	-0,002	0,014		0,000	0,000	0,010
01057	0,008	0,027	0,002	01054	0,000	-0,001	-0,005	01060	-0,003	0,004	-0,001	01058	0,007	0,027	-0,003	01056	-0,002	-0,007	-0,009
	-0,001	0,002	0,014		-0,002	0,000	0,010		0,000	0,000	0,010		-0,001	-0,001	0,012		-0,004	0,000	0,011
01055	0,003	-0,002	-0,006	01059	0,007	0,014	-0,002	02507	0,000	-0,001	-0,005	02508	-0,001	0,003	-0,004				
	0,000	0,002	0,010		0,000	0,000	0,011		-0,001	0,001	0,011		-0,001	0,000	0,011				
Condizione carico (Carico da Neve/Carico da Neve <= 1000 m s.l.m.)																			
00053	0,009	-0,014	0,007	00778	0,016	0,003	0,020	02500	-0,003	-0,005	0,021	00385	-0,020	-0,056	0,008	01062	-0,002	-0,008	0,000
	0,012	0,011	0,010		0,000	0,026	0,017		0,002	0,018	0,023		0,026	0,011	0,029		0,000	-0,007	0,021
02502	-0,001	-0,007	0,000	02503	-0,003	-0,005	0,002	02501	0,001	0,023	0,030	00730	-0,006	-0,003	0,001	02688	0,005	-0,005	-0,002
	-0,005	-0,024	0,014		-0,006	-0,012	0,019		-0,001	0,029	0,029		-0,016	-0,037	0,003		0,025	0,004	0,003
00033	0,003	-0,009	-0,002	01052	0,013	0,002	-0,011	00051	0,005	0,047	0,008	01061	-0,002	-0,001	0,002	02505	0,001	-0,006	-0,002
	-0,025	-0,064	0,003		0,004	-0,001	0,023		0,010	0,063	0,015		0,000	0,001	0,025		0,001	-0,005	0,022
02504	-0,001	-0,006	-0,004	02687	-0,061	-0,039	0,002	01053	-0,001	-0,004	-0,013	02509	-0,011	0,023	0,002	02506	0,001	0,002	-0,004
	0,000	-0,001	0,022		-0,026	-0,005	0,036		0,006	0,005	0,025		-0,008	-0,005	0,034		-0,001	-0,001	0,025
01057	0,020	0,067	0,004	01054	-0,001	-0,002	-0,012	01060	-0,008	0,010	-0,002	01058	0,017	0,067	-0,009	01056	-0,006	-0,017	-0,021
	-0,001	0,006	0,034		-0,004	0,000	0,025		0,000	-0,001	0,025		-0,001	-0,004	0,030		-0,010	0,000	0,026
01055	0,006	-0,005	-0,015	01059	0,017	0,035	-0,005	02507	0,000	-0,002	-0,012	02508	-0,003	0,008	-0,009				
	0,000	0,004	0,024		0,000	0,000	0,027		-0,002	0,003	0,026		-0,003	0,001	0,028				
Cordoli copertura					**ParetеP11-P25**					**Parete P11-P25**									
Condizione carico (Carico Permanente)																			
00058	0,151	-0,073	0,073	00805	0,174	0,032	0,155	02119	0,009	-0,022	0,176	00350	-0,152	-0,461	0,083	00811	-0,011	-0,029	0,003
	-0,031	-0,104	-0,047		-0,026	-0,194	-0,098		0,002	-0,120	-0,128		-0,103	-0,029	-0,173		0,000	0,031	-0,103
02121	-0,008	-0,033	-0,005	02122	-0,018	-0,024	0,005	02120	-0,017	0,202	0,251	00812	-0,037	-0,014	0,000	02690	0,007	-0,024	-0,012
	0,022	0,114	-0,068		0,028	0,054	-0,092		-0,006	-0,187	-0,177		0,084	0,191	-0,014		-0,123	-0,010	-0,018
00038	0,016	-0,040	-0,009	00800	0,052	0,010	-0,054	00042	0,044	0,361	0,058	00810	-0,013	0,017	0,007	02124	-0,001	-0,023	-0,013
	0,115	0,311	-0,017		-0,044	-0,009	-0,110		-0,082	-0,436	-0,073		0,003	0,010	-0,130		-0,003	0,028	-0,111
02123	-0,016	-0,019	-0,021	02689	-0,489	-0,270	0,044	00801	-0,013	-0,024	-0,080	02128	-0,095	0,195	0,024	02125	0,011	0,041	-0,032
	0,005	0,008	-0,111		0,132	0,008	-0,222		0,014	0,001	-0,125		0,054	0,027	-0,201		0,004	-0,015	-0,126
00806	0,144	0,538	0,026	00802	-0,042	-0,008	-0,076	00809	-0,055	0,111	-0,013	00807	0,134	0,550	-0,069	00804	-0,062	-0,110	-0,145
	0,008	-0,040	-0,206		-0,051	-0,023	-0,139		-0,006	-0,010	-0,128		0,010	0,051	-0,171		0,122	0,035	-0,148
00803	0,026	-0,018	-0,103	00808	0,111	0,288	-0,049	02126	-0,003	0,005	-0,086	02127	-0,022	0,118	-0,069				
	0,008	-0,020	-0,114		0,007	0,019	-0,146		0,032	-0,008	-0,139		0,033	0,009	-0,158				
Condizione carico (Carico Permanente/Permanenti NON Strutturali)																			
00058	0,024	-0,028	0,016	00805	0,040	0,006	0,047	02119	-0,005	-0,011	0,050	00350	-0,040	-0,138	0,021	00811	-0,005	-0,019	0,001
	-0,033	-0,030	-0,023		-0,002	-0,059	-0,042		-0,009	-0,043	-0,053		-0,065	-0,024	-0,069		0,000	0,014	-0,051
02121	-0,002	-0,018	-0,001	02122	-0,006	-0,013	0,004	02120	0,001	0,058	0,073	00812	-0,015	-0,007	0,001	02690	0,011	-0,012	-0,005
	0,011	0,056	-0,034		0,014	0,027	-0,046		-0,002	-0,069	-0,071		0,042	0,096	-0,007		-0,063	-0,006	-0,009
00038	0,008	-0,022	-0,004	00800	0,029	0,005	-0,025	00042	0,011	0,113	0,019	00810	-0,005	0,000	0,005	02124	0,002	-0,014	-0,004
	0,061	0,157	-0,008		-0,025	-0,006	-0,055		-0,023	-0,148	-0,036		0,000	0,003	-0,063		-0,002	0,012	-0,055
02123	-0,004	-0,012	-0,009	02689	-0,152	-0,089	0,006	00801	-0,002	-0,012	-0,035	02128	-0,025	0,054	0,005	02125	0,002	0,006	-0,008
	0,000	0,002	-0,055		0,039	0,000	-0,093		0,004	0,001	-0,061		0,018	0,007	-0,081		-0,002	-0,011	-0,058
00806	0,047	0,161	0,010	00802	-0,018	-0,004	-0,030	00809	-0,016	0,027	-0,005	00807	0,042	0,161	-0,019	00804	-0,013	-0,040	-0,052
	0,002	-0,017	-0,083		-0,039	-0,014	-0,066		-0,001	-0,010	-0,060		0,003	0,018	-0,070		0,047	0,012	-0,062
00803	0,019	-0,011	-0,037	00808	0,039	0,084	-0,013	02126	0,001	-0,002	-0,028	02127	-0,008	0,024	-0,021				
	-0,004	-0,011	-0,049		0,003	0,003	-0,063		0,010	-0,004	-0,059		0,012	0,001	-0,068				
Condizione carico (Carico Verticale/Locali Pubblici)																			
00058	0,004	-0,005	0,003	00805	0,007	0,001	0,008	02119	-0,001	-0,002	0,008	00350	-0,007	-0,023	0,003	00811	-0,001	-0,003	0,000
	-0,005	-0,005	-0,004		0,000	-0,010	-0,007		-0,001	-0,007	-0,009		-0,011	-0,004	-0,012		0,000	0,002	-0,009
02121	0,000	-0,003	0,000	02122	-0,001	-0,002	0,001	02120	0,000	0,010	0,012	00812	-0,002	-0,001	0,000	02690	0,002	-0,002	-0,001
	0,002	0,009	-0,006		0,002	0,004	-0,008		0,000	-0,012	-0,012		0,007	0,016	-0,001		-0,010	-0,001	-0,001
00038	0,001	-0,004	-0,001	00800	0,005	0,001	-0,004	00042	0,002	0,019	0,003	00810	-0,001	0,000	0,001	02124	0,000	-0,002	-0,001
	0,010	0,026	-0,001		-0,004	-0,001	-0,009		-0,004	-0,025	-0,006		0,000	0,001	-0,011		0,000	0,002	-0,009
02123	-0,001	-0,002	-0,001	02689	-0,026	-0,015	0,001	00801	0,000	-0,002	-0,006	02128	-0,004	0,009	0,001	02125	0,000	0,001	-0,001
	0,000	0,000	-0,009		0,007	0,000	-0,016		0,001	0,000	-0,010		0,003	0,001	-0,014		0,000	-0,002	-0,010
00806	0,008	0,027	0,002	00802	-0,003	-0,001	-0,005	00809	-0,003	0,004	-0,001	00807	0,007	0,027	-0,003	00804	-0,002	-0,007	-0,009
	0,000	-0,003	-0,014		-0,006	-0,002	-0,011		0,000	-0,002	-0,010		0,001	0,003	-0,012		0,008	0,002	-0,011
00803	0,003	-0,002	-0,006	00808	0,007	0,014	-0,002	02126	0,000	0,000	-0,005	02127	-0,001	0,004	-0,004				
	-0,001	-0,002	-0,008		0,000	0,001	-0,011		0,002	-0,001	-0,010		0,002	0,000	-0,011				
Condizione carico (Carico da Neve/Carico da Neve <= 1000 m s.l.m.)																			
00058	0,010	-0,012	0,006	00805	0,017	0,003	0,020	02119	-0,002	-0,004	0,020	00350	-0,017	-0,057	0,008	00811	-0,002	-0,008	0,000
	-0,013	-0,012	-0,010		-0,001	-0,025	-0,018		-0,004	-0,018	-0,022		-0,027	-0,009	-0,029		0,000	0,006	-0,021
02121	-0,001	-0,007	0,000	02122	-0,002	-0,005	0,001	02120	0,001	0,024	0,030	00812	-0,006	-0,003	0,001	02690	0,005	-0,005	-0,002

Pareti - Tensioni per condizioni di carico non sismiche

NODO	σL1 σP1	σL2 σP2	τL τP	NODO	σL1 σP1	σL2 σP2	τL τP	NODO	σL1 σP1	σL2 σP2	τL τP	NODO	σL1 σP1	σL2 σP2	τL τP	NODO	σL1 σP1	σL2 σP2	τL τP
	[N/mm²]	[N/mm²]	[N/mm²]		[N/mm²]	[N/mm²]	[N/mm²]		[N/mm²]	[N/mm²]	[N/mm²]		[N/mm²]	[N/mm²]	[N/mm²]		[N/mm²]	[N/mm²]	[N/mm²]
	0,004	0,023	-0,014		0,006	0,011	-0,019		-0,001	-0,029	-0,030		0,017	0,039	-0,003		-0,025	-0,002	-0,004
00038	0,003 0,025	-0,009 0,065	-0,002 -0,003	00800	0,012 -0,011	0,002 -0,003	-0,010 -0,022	00042	0,005 -0,010	0,047 -0,062	0,008 -0,015	00810	-0,002 0,000	0,000 0,001	0,002 -0,026	02124	0,001 -0,001	-0,006 0,005	-0,002 -0,022
02123	-0,001 0,000	-0,005 0,001	-0,003 -0,023	02689	-0,063 0,017	-0,037 0,000	0,002 -0,039	00801	-0,001 0,002	-0,005 0,000	-0,014 -0,025	02128	-0,010 0,008	0,022 0,003	0,002 -0,034	02125	0,001 -0,001	0,002 -0,005	-0,003 -0,024
00806	0,020 0,001	0,067 -0,007	0,004 -0,035	00802	-0,007 -0,016	-0,002 -0,006	-0,012 -0,027	00809	-0,007 -0,001	0,011 -0,004	-0,002 -0,025	00807	0,017 0,001	0,067 0,008	-0,008 -0,029	00804	-0,005 0,020	-0,017 0,006	-0,021 -0,026
00803	0,007 -0,001	-0,005 -0,005	-0,015 -0,020	00808	0,016 0,001	0,034 0,001	-0,006 -0,026	02126	0,000 0,004	-0,001 -0,002	-0,012 -0,024	02127	-0,003 0,005	0,010 0,001	-0,009 -0,028				
Piano loculi				**ParetеP1-P2**						**Parete P1-P2**									
Condizione carico (Carico Permanente)																			
02328	-0,045 0,052	0,027 0,004	-0,043 -0,036	00969	-0,047 -0,018	0,021 -0,083	-0,043 -0,005	02327	-0,030 0,013	0,032 -0,027	-0,064 -0,011	00015	-0,508 0,155	-0,302 0,056	-0,123 0,056	00954	-0,592 0,083	-0,139 0,000	-0,139 0,037
02319	-0,315 0,102	-0,156 0,022	-0,084 0,034	00953	-0,164 0,103	-0,101 0,026	-0,024 0,047	02323	-0,078 0,014	0,003 -0,025	-0,072 0,014	00976	0,020 -0,016	0,029 -0,125	-0,064 0,012	02322	-0,023 0,002	0,009 -0,071	-0,061 0,001
02334	-0,166 0,072	-0,060 0,022	-0,073 0,031	00955	-0,231 0,051	0,011 0,008	0,003 0,016	00956	-0,148 0,033	-0,026 0,007	-0,002 0,014	02335	-0,156 0,032	-0,009 0,012	-0,067 0,017	00957	-0,142 0,031	-0,004 -0,003	-0,021 0,007
02336	-0,087 0,021	0,003 0,005	-0,060 0,006	00975	-0,001 -0,019	0,007 -0,098	-0,061 0,005	00949	-0,070 0,031	0,013 -0,023	-0,063 0,019	02661	0,035 -0,084	0,026 -0,153	-0,053 0,013	00958	-0,060 0,027	-0,003 0,006	0,009 0,004
02337	-0,008 0,030	0,006 0,006	-0,069 -0,003	00967	-0,042 0,058	-0,013 0,020	-0,011 -0,059	02321	-0,021 0,018	0,013 -0,012	-0,028 -0,036	00959	0,040 0,044	0,001 -0,004	-0,026 -0,002	00960	0,037 0,055	0,027 0,010	-0,008 -0,008
02338	0,066 0,061	0,028 0,013	-0,108 -0,015	00950	-0,090 0,059	0,001 0,019	-0,038 0,034	00094	-0,006 0,048	-0,014 0,033	-0,013 -0,017	00968	0,001 -0,008	0,026 -0,063	-0,029 -0,003	00961	0,223 0,092	0,005 0,005	-0,033 -0,014
00962	0,624 0,154	0,127 -0,024	-0,254 -0,076	02320	0,294 0,158	0,208 0,053	-0,095 -0,024	00966	-0,061 0,134	0,000 0,027	-0,028 -0,060	00964	-0,023 0,144	0,092 0,025	-0,033 -0,044	00965	-0,022 0,111	-0,006 0,006	-0,023 -0,056
02333	-0,028 0,062	0,071 0,006	-0,076 -0,027	02325	-0,040 0,001	0,001 -0,040	-0,099 0,003	00974	-0,006 -0,023	0,024 -0,083	-0,066 0,003	02324	-0,055 0,001	-0,003 -0,039	-0,090 0,005	00970	-0,047 -0,010	-0,006 -0,079	-0,046 -0,007
02326	-0,027 0,002	0,013 -0,037	-0,092 0,000	00973	0,001 -0,012	0,008 -0,069	-0,076 0,013	00971	-0,032 -0,011	0,004 -0,071	-0,070 0,005	00972	-0,031 -0,014	0,005 -0,071	-0,060 -0,001	02339	0,088 0,124	0,105 0,020	-0,131 -0,037
02697	0,685 0,361	0,392 0,264	-0,270 -0,118	00963	-0,075 0,115	0,174 -0,001	-0,083 -0,062	02332	-0,011 0,026	0,020 -0,004	-0,097 -0,009	02331	-0,043 0,011	0,005 -0,010	-0,095 0,001	00951	-0,104 0,094	-0,051 0,032	-0,037 0,033
02329	-0,116 0,029	-0,028 0,009	-0,071 0,018	02330	-0,084 0,011	-0,002 -0,007	-0,092 0,008	00952	-0,158 0,108	-0,059 0,042	-0,036 0,036								
Condizione carico (Carico Permanente/Permanenti NON Strutturali)																			
02328	-0,018 0,026	0,021 0,000	0,014 -0,014	00969	-0,046 -0,015	0,002 -0,054	-0,006 0,004	02327	0,001 0,003	0,026 -0,017	-0,009 0,001	00015	0,069 -0,026	0,010 -0,004	0,002 0,002	00954	0,104 -0,015	0,005 0,000	-0,001 0,005
02319	0,057 -0,018	0,003 -0,002	-0,011 0,005	00953	0,050 -0,017	-0,007 -0,004	-0,020 0,002	02323	0,023 -0,006	0,004 -0,009	-0,047 0,003	00976	-0,011 0,008	-0,004 0,000	-0,031 0,003	02322	0,016 0,000	-0,001 -0,002	-0,039 -0,006
02334	0,057 -0,014	0,001 -0,004	-0,025 0,005	00955	0,096 -0,010	0,015 -0,001	-0,002 0,008	00956	0,118 -0,006	-0,004 -0,001	0,001 0,008	02335	0,081 -0,008	0,002 -0,004	-0,024 0,007	00957	0,157 -0,002	0,010 0,001	-0,014 0,008
02336	0,106 -0,002	0,005 -0,002	-0,027 0,008	00975	-0,005 0,000	-0,013 -0,006	-0,030 -0,002	00949	0,019 -0,004	0,008 -0,005	-0,045 -0,001	02661	0,014 -0,039	-0,008 -0,020	-0,032 -0,001	00958	0,144 0,004	0,006 0,001	0,002 0,009
02337	0,134 0,010	0,009 0,001	-0,040 0,006	00967	-0,022 0,031	-0,010 0,007	0,020 -0,029	02321	-0,006 0,009	0,005 -0,010	0,010 -0,012	00959	0,240 0,016	0,013 -0,002	-0,013 0,007	00960	0,195 0,026	0,026 0,005	-0,015 0,005
02338	0,155 0,030	0,029 0,005	-0,076 0,000	00950	0,033 -0,011	0,004 -0,008	-0,042 0,001	00094	-0,001 0,006	-0,009 -0,001	0,008 -0,004	00968	-0,009 -0,005	0,015 -0,043	0,007 0,003	00961	0,323 0,049	0,021 0,001	-0,033 0,003
00962	0,672 0,083	0,127 -0,007	-0,216 -0,023	02320	0,351 0,093	0,168 0,018	-0,070 -0,004	00966	-0,039 0,082	-0,024 0,016	0,009 -0,031	00964	0,000 0,083	0,036 0,016	-0,003 -0,018	00965	-0,016 0,066	-0,023 0,008	0,012 -0,023
02333	0,017 0,033	0,064 0,002	-0,021 -0,008	02325	0,020 -0,004	0,001 -0,016	-0,043 0,007	00974	-0,009 -0,005	0,002 -0,017	-0,027 -0,002	02324	0,023 -0,004	-0,001 -0,011	-0,044 0,005	00970	-0,039 -0,011	-0,005 -0,048	-0,010 0,002
02326	0,016 -0,003	0,011 -0,020	-0,034 0,007	00973	-0,032 -0,002	-0,008 -0,023	-0,036 0,006	00971	-0,050 -0,005	-0,007 -0,040	-0,022 0,005	00972	-0,024 -0,009	-0,005 -0,033	-0,023 0,000	02339	0,126 0,070	0,082 0,008	-0,089 -0,013
02697	0,748 0,201	0,286 0,116	-0,243 -0,048	00963	-0,049 0,065	0,116 -0,008	-0,073 -0,029	02332	0,064 0,010	0,020 -0,003	-0,045 0,003	02331	0,066 0,000	0,006 -0,007	-0,043 0,008	00951	0,037 -0,016	0,000 -0,006	-0,041 0,003
02329	0,046 -0,008	0,001 -0,008	-0,041 0,006	02330	0,057 -0,005	0,002 -0,008	-0,041 0,008	00952	0,041 -0,017	0,008 -0,006	-0,026 0,004								
Condizione carico (Carico Verticale/Locali Pubblici)																			
02328	-0,001 0,006	-0,001 0,000	-0,001 -0,004	00969	0,002 -0,002	0,001 -0,009	0,000 0,000	02327	-0,001 0,002	0,001 -0,002	0,000 0,000	00015	-0,008 -0,003	-0,004 0,000	-0,001 0,002	00954	-0,011 -0,001	-0,002 0,000	-0,002 0,002
02319	-0,006 -0,002	-0,002 0,000	-0,001 0,002	00953	-0,004 -0,001	-0,001 0,000	0,001 0,001	02323	-0,002 0,000	0,000 -0,001	0,001 0,001	00976	0,001 -0,001	0,001 -0,003	0,000 0,001	02322	0,000 0,000	0,000 -0,002	0,001 0,001
02334	-0,004 -0,001	-0,001 0,000	0,000 0,002	00955	-0,007 0,000	-0,001 0,000	0,000 0,002	00956	-0,007 0,000	0,000 0,000	0,000 0,002	02335	-0,005 0,000	0,000 0,000	0,000 0,002	00957	-0,008 0,001	0,000 0,000	0,000 0,002
02336	-0,005 0,001	0,000 0,000	0,000 0,002	00975	0,001 -0,001	0,001 -0,002	0,000 0,001	00949	-0,001 0,000	0,000 -0,001	0,001 0,001	02661	0,001 0,000	0,001 -0,002	0,000 0,001	00958	-0,007 0,002	0,000 0,000	0,000 0,002
02337	-0,006 0,004	0,000 0,001	0,000 0,001	00967	-0,001 0,005	-0,001 0,001	-0,001 -0,007	02321	0,001 0,001	0,000 -0,002	-0,001 -0,004	00959	-0,009 0,005	0,000 -0,001	0,000 0,001	00960	-0,007 0,007	0,000 0,001	0,000 0,001
02338	-0,006 0,008	0,000 0,002	0,000 0,000	00950	-0,002 0,000	0,000 0,000	0,001 0,002	00094	0,002 0,002	0,000 0,002	-0,001 -0,002	00968	0,003 -0,002	0,002 -0,007	0,000 -0,001	00961	-0,007 0,012	0,000 0,001	0,000 0,000
00962	0,003 0,020	0,001 -0,002	-0,007 -0,007	02320	-0,008 0,021	0,004 0,006	0,000 -0,002	00966	-0,002 0,015	-0,003 0,002	-0,001 -0,007	00964	-0,005 0,019	-0,002 0,003	0,001 -0,005	00965	-0,002 0,013	-0,003 0,002	0,000 -0,006
02333	-0,004 0,008	0,000 0,001	0,000 -0,002	02325	-0,001 0,000	0,000 -0,002	0,000 0,002	00974	0,001 -0,001	0,000 -0,003	0,000 0,001	02324	-0,001 0,000	0,000 -0,001	0,000 0,002	00970	0,002 -0,002	0,001 -0,007	0,000 0,000
02326	-0,001 0,001	0,000 -0,003	0,000 0,001	00973	0,002 -0,001	0,001 -0,004	0,000 0,001	00971	0,003 -0,001	0,001 -0,006	0,000 0,001	00972	0,001 -0,001	0,001 -0,005	0,000 0,001	02339	-0,006 0,017	-0,001 0,003	0,001 -0,003
02697	-0,016 0,043	0,010 0,029	0,000 -0,011	00963	-0,007 0,018	-0,005 0,001	0,007 -0,006	02332	-0,004 0,003	0,000 0,000	0,000 0,000	02331	-0,003 0,001	0,000 0,000	0,000 0,002	00951	-0,002 0,000	0,000 0,000	0,001 0,002

Pareti - Tensioni per condizioni di carico non sismiche

NODO	σL1 σP1	σL2 σP2	τL τP	NODO	σL1 σP1	σL2 σP2	τL τP	NODO	σL1 σP1	σL2 σP2	τL τP	NODO	σL1 σP1	σL2 σP2	τL τP	NODO	σL1 σP1	σL2 σP2	τL τP
	[N/mm²]	[N/mm²]	[N/mm²]		[N/mm²]	[N/mm²]	[N/mm²]		[N/mm²]	[N/mm²]	[N/mm²]		[N/mm²]	[N/mm²]	[N/mm²]		[N/mm²]	[N/mm²]	[N/mm²]
02329	-0,003 0,000	0,000 0,000	0,001 0,002	02330	-0,003 0,000	0,000 -0,001	0,000 0,002	00952	-0,003 0,000	-0,001 0,000	0,001 0,002								
Condizione carico (Carico da Neve/Carico da Neve <= 1000 m s.l.m.)																			
02328	-0,004 0,014	-0,001 0,001	-0,002 -0,009	00969	0,006 -0,005	0,004 -0,021	0,000 0,000	02327	-0,003 0,005	0,001 -0,006	0,001 -0,001	00015	-0,021 -0,009	-0,010 0,001	-0,004 0,005	00954	-0,027 -0,002	-0,004 0,000	-0,004 0,006
02319	-0,014 -0,004	-0,005 0,001	-0,001 0,005	00953	-0,009 -0,003	-0,002 0,001	0,001 0,003	02323	-0,004 0,000	0,000 -0,002	0,002 0,003	00976	0,003 -0,002	0,002 -0,007	0,001 0,002	02322	-0,001 -0,001	0,001 -0,004	0,001 0,003
02334	-0,010 -0,001	-0,002 0,001	0,000 0,005	00955	-0,016 -0,001	-0,001 0,000	0,000 0,006	00956	-0,017 0,001	-0,001 0,000	0,000 0,006	02335	-0,013 0,000	0,000 0,000	0,000 0,005	00957	-0,020 0,004	-0,001 0,000	0,001 0,005
02336	-0,013 0,003	0,000 0,001	0,000 0,005	00975	0,001 -0,002	0,002 -0,006	0,001 0,003	00949	-0,003 0,001	0,000 -0,001	0,002 0,003	02661	0,001 0,000	0,002 -0,005	0,001 0,002	00958	-0,018 0,006	-0,001 0,001	0,000 0,005
02337	-0,014 0,009	0,000 0,002	0,000 0,003	00967	-0,002 0,011	-0,003 0,003	-0,002 -0,017	02321	0,002 0,003	0,001 -0,004	-0,002 -0,010	00959	-0,021 0,013	-0,001 -0,001	0,000 0,003	00960	-0,018 0,017	-0,001 0,003	0,000 0,002
02338	-0,014 0,020	0,000 0,004	0,000 -0,001	00950	-0,005 0,001	0,000 0,000	0,003 0,004	00094	0,006 0,006	0,000 0,004	-0,001 -0,005	00968	0,007 -0,005	0,004 -0,018	0,000 -0,002	00961	-0,017 0,029	0,000 0,002	-0,001 0,000
00962	0,008 0,050	0,001 -0,005	-0,018 -0,017	02320	-0,019 0,052	0,011 0,015	-0,001 -0,004	00966	-0,005 0,036	-0,007 0,006	-0,002 -0,018	00964	-0,013 0,047	-0,004 0,007	0,002 -0,013	00965	-0,006 0,033	-0,008 0,004	0,001 -0,015
02333	-0,010 0,020	-0,001 0,003	0,000 -0,005	02325	-0,003 0,000	0,000 -0,005	0,001 0,004	00974	0,002 -0,002	0,001 -0,007	0,000 0,003	02324	-0,003 -0,001	0,000 -0,004	0,001 0,004	00970	0,004 -0,004	0,002 -0,018	0,001 0,000
02326	-0,002 0,001	0,001 -0,007	0,001 0,003	00973	0,004 -0,002	0,001 -0,009	0,001 0,003	00971	0,007 -0,003	0,002 -0,015	0,000 0,001	00972	0,002 -0,003	0,001 -0,012	0,000 0,002	02339	-0,014 0,041	-0,002 0,006	0,002 -0,007
02697	-0,039 0,106	0,026 0,071	-0,001 -0,028	00963	-0,018 0,046	-0,013 0,002	0,018 -0,015	02332	-0,009 0,008	0,001 0,001	0,001 0,001	02331	-0,008 0,003	0,000 -0,001	0,001 0,004	00951	-0,006 0,000	-0,001 0,001	0,003 0,004
02329	-0,007 -0,001	-0,001 0,000	0,002 0,005	02330	-0,008 0,000	0,000 -0,001	0,001 0,005	00952	-0,008 0,000	-0,002 0,001	0,002 0,004								
Piano loculi				**ParetеP4-P5**						**Parete P5-P4**									
Condizione carico (Carico Permanente)																			
02418	-0,046 -0,052	0,027 -0,001	-0,043 0,038	00978	-0,048 0,018	0,021 0,082	-0,044 0,005	02417	-0,030 -0,013	0,032 0,027	-0,065 0,011	00016	-0,508 -0,154	-0,301 -0,056	-0,123 -0,055	00986	-0,590 -0,083	-0,137 0,000	-0,138 -0,037
02409	-0,314 -0,102	-0,156 -0,022	-0,084 -0,033	00163	-0,163 -0,102	-0,097 -0,027	-0,027 -0,046	02413	-0,080 -0,014	0,004 0,025	-0,073 -0,014	00985	0,021 0,016	0,030 0,124	-0,065 -0,012	02412	-0,024 -0,001	0,009 0,070	-0,062 -0,001
02424	-0,160 -0,075	-0,059 -0,022	-0,074 -0,030	00987	-0,230 -0,050	0,011 -0,008	0,003 -0,016	00988	-0,147 -0,032	-0,026 -0,007	-0,002 -0,014	02425	-0,156 -0,032	-0,009 -0,011	-0,068 -0,017	00989	-0,141 -0,031	-0,004 0,003	-0,021 -0,007
02426	-0,086 -0,021	0,003 -0,005	-0,060 -0,006	00984	-0,001 0,019	0,007 0,097	-0,061 -0,004	00167	-0,072 -0,032	0,015 0,020	-0,064 -0,019	00017	0,037 0,086	0,026 0,155	-0,055 -0,013	00990	-0,059 -0,027	-0,003 -0,006	0,009 -0,004
02427	-0,007 -0,030	0,005 -0,005	-0,069 0,003	00991	0,041 -0,043	0,001 0,004	-0,026 0,002	00997	-0,018 -0,123	0,005 -0,018	-0,022 0,056	00998	-0,054 -0,100	0,000 -0,016	-0,029 0,056	00992	0,038 -0,054	0,027 -0,010	-0,007 0,008
02416	-0,026 -0,001	0,013 0,037	-0,092 0,000	00980	-0,033 0,011	0,004 0,071	-0,071 -0,005	00981	-0,032 0,014	0,004 0,071	-0,060 0,002	00999	-0,046 -0,074	-0,012 -0,026	-0,010 0,057	00030	-0,005 -0,047	-0,016 -0,030	-0,012 0,020
02411	-0,022 -0,021	0,014 0,009	-0,028 0,034	00977	0,001 0,008	0,027 0,064	-0,030 0,002	02428	0,068 -0,060	0,028 -0,012	-0,107 0,015	00993	0,224 -0,091	0,005 -0,005	-0,033 0,013	00994	0,622 -0,154	0,126 0,023	-0,252 0,076
02410	0,295 -0,157	0,208 -0,055	-0,096 0,025	00166	-0,089 -0,057	0,003 -0,017	-0,037 -0,034	02415	-0,040 -0,001	0,000 0,040	-0,099 -0,002	00983	-0,006 0,023	0,024 0,082	-0,066 -0,003	02414	-0,055 -0,001	-0,003 0,039	-0,090 -0,004
00979	-0,047 0,010	-0,006 0,078	-0,047 0,007	00982	0,001 0,012	0,008 0,069	-0,076 -0,012	02429	0,090 -0,121	0,107 -0,017	-0,132 0,034	02692	0,693 -0,361	0,392 -0,263	-0,272 0,119	00995	-0,080 -0,123	0,181 -0,003	-0,085 0,061
00164	-0,161 -0,099	-0,090 -0,038	-0,027 -0,040	02419	-0,114 -0,029	-0,026 -0,008	-0,075 -0,018	00165	-0,125 -0,092	-0,036 -0,037	-0,047 -0,033	02422	-0,010 -0,026	0,020 0,004	-0,098 0,009	02423	-0,025 -0,061	0,071 -0,007	-0,076 0,029
02421	-0,042 -0,011	0,005 0,010	-0,096 -0,001	02420	-0,084 -0,011	-0,002 0,007	-0,092 -0,008	00996	-0,022 -0,126	0,085 -0,014	-0,033 0,045								
Condizione carico (Carico Permanente/Permanenti NON Strutturali)																			
02418	-0,020 -0,027	0,021 0,003	0,013 0,016	00978	-0,046 0,015	0,003 0,053	-0,006 -0,004	02417	0,002 -0,002	0,026 0,017	-0,010 -0,001	00016	0,069 0,025	0,011 0,004	0,002 -0,002	00986	0,105 0,015	0,005 0,000	-0,001 -0,005
02409	0,057 0,018	0,004 0,002	-0,011 -0,004	00163	0,050 0,017	-0,007 0,004	-0,020 -0,002	02413	0,023 0,006	0,004 0,009	-0,047 -0,002	00985	-0,011 -0,008	-0,004 -0,001	-0,031 -0,003	02412	0,016 0,000	-0,001 0,001	-0,039 0,006
02424	0,054 0,014	0,000 0,004	-0,025 -0,005	00987	0,098 0,010	0,015 0,001	-0,002 -0,008	00988	0,119 0,006	-0,004 0,001	0,001 -0,008	02425	0,082 0,008	0,002 0,004	-0,023 -0,007	00989	0,158 0,002	0,010 -0,001	-0,014 -0,008
02426	0,107 0,002	0,005 0,002	-0,027 -0,008	00984	-0,005 0,000	-0,013 0,006	-0,030 0,002	00167	0,019 0,003	0,008 0,005	-0,045 0,001	00017	0,014 0,038	-0,008 0,018	-0,033 0,002	00990	0,146 -0,004	0,006 -0,001	0,002 -0,009
02427	0,135 -0,009	0,009 -0,001	-0,040 -0,006	00991	0,242 -0,015	0,013 0,002	-0,013 -0,007	00997	-0,012 -0,072	-0,016 -0,014	0,014 0,023	00998	-0,035 -0,059	-0,025 -0,007	0,008 0,028	00992	0,196 -0,025	0,026 -0,005	-0,015 -0,005
02416	0,016 0,003	0,011 0,020	-0,035 -0,007	00980	-0,050 0,005	-0,007 0,040	-0,023 -0,005	00981	-0,024 0,009	-0,005 0,032	-0,023 0,000	00999	-0,025 -0,042	-0,010 -0,013	0,020 0,027	00030	0,000 -0,005	-0,010 0,003	0,009 0,006
02411	-0,006 -0,011	0,006 0,008	0,011 0,010	00977	-0,009 0,005	0,016 0,043	0,007 -0,004	02428	0,156 -0,030	0,029 -0,005	-0,076 0,000	00993	0,323 -0,048	0,021 0,000	-0,032 -0,004	00994	0,671 -0,081	0,126 0,007	-0,215 0,022
02410	0,352 -0,090	0,168 -0,017	-0,071 0,003	00166	0,033 0,011	0,003 0,008	-0,042 0,000	02415	0,020 0,004	0,001 0,016	-0,043 -0,006	00983	-0,009 0,005	0,002 0,017	-0,027 0,002	02414	0,024 0,004	-0,001 0,011	-0,044 -0,005
00979	-0,039 0,011	-0,005 0,047	-0,010 -0,002	00982	-0,032 0,002	-0,008 0,023	-0,036 -0,006	02429	0,127 -0,068	0,083 -0,005	-0,091 0,013	02692	0,753 -0,203	0,286 -0,118	-0,243 0,049	00995	-0,051 -0,060	0,120 0,013	-0,074 0,029
00164	0,046 0,015	-0,004 0,006	-0,030 -0,003	02419	0,047 0,008	0,002 0,007	-0,041 -0,005	00165	0,041 0,016	0,014 0,006	-0,039 -0,003	02422	0,065 -0,009	0,020 0,003	-0,045 -0,003	02423	0,019 -0,031	0,064 -0,003	-0,020 0,009
02421	0,066 0,000	0,006 0,007	-0,044 -0,008	02420	0,058 0,005	0,002 0,008	-0,041 -0,008	00996	0,000 -0,077	0,031 -0,015	-0,003 0,018								
Condizione carico (Carico Verticale/Locali Pubblici)																			
02418	-0,002 -0,006	-0,001 0,000	-0,001 0,004	00978	0,002 0,002	0,001 0,008	0,000 0,000	02417	-0,001 -0,002	0,001 0,002	0,000 0,000	00016	-0,008 0,003	-0,004 0,000	-0,002 -0,002	00986	-0,011 0,001	-0,002 0,000	-0,002 -0,002
02409	-0,006 0,002	-0,002 0,000	-0,001 -0,002	00163	-0,004 0,001	-0,001 0,000	0,001 -0,001	02413	-0,002 0,000	0,000 0,001	0,001 -0,001	00985	0,001 0,001	0,001 0,003	0,000 -0,001	02412	0,000 0,000	0,000 0,002	0,001 -0,001

Pareti - Tensioni per condizioni di carico non sismiche

NODO	σL1 σP1	σL2 σP2	τL τP	NODO	σL1 σP1	σL2 σP2	τL τP	NODO	σL1 σP1	σL2 σP2	τL τP	NODO	σL1 σP1	σL2 σP2	τL τP	NODO	σL1 σP1	σL2 σP2	τL τP
	[N/mm²]	[N/mm²]	[N/mm²]		[N/mm²]	[N/mm²]	[N/mm²]		[N/mm²]	[N/mm²]	[N/mm²]		[N/mm²]	[N/mm²]	[N/mm²]		[N/mm²]	[N/mm²]	[N/mm²]
02424	-0,004	-0,001	0,000	00987	-0,007	0,000	0,000	00988	-0,007	0,000	0,000	02425	-0,005	0,000	0,000	00989	-0,008	0,000	0,000
	0,001	0,000	-0,002		0,000	0,000	-0,002		0,000	0,000	-0,002		0,000	0,000	-0,002		-0,001	0,000	-0,002
02426	-0,005	0,000	0,000	00984	0,000	0,001	0,000	00167	-0,001	0,000	0,001	00017	0,001	0,001	0,000	00990	-0,007	0,000	0,000
	-0,001	0,000	-0,002		0,001	0,002	-0,001		0,000	0,001	-0,001		0,000	0,002	-0,001		-0,002	0,000	-0,002
02427	-0,005	0,000	0,000	00991	-0,008	0,000	0,000	00997	-0,002	-0,002	0,000	00998	-0,002	-0,003	-0,001	00992	-0,007	0,000	0,000
	-0,004	-0,001	-0,001		-0,005	0,001	-0,001		-0,014	-0,003	0,006		-0,011	-0,001	0,007		-0,007	-0,001	-0,001
02416	-0,001	0,000	0,000	00980	0,003	0,001	0,000	00981	0,001	0,000	0,000	00999	-0,001	-0,001	-0,001	00030	0,003	0,000	0,000
	-0,001	0,003	-0,001		0,001	0,006	0,000		0,001	0,005	-0,001		-0,006	-0,002	0,007		-0,002	-0,001	0,002
02411	0,001	0,000	-0,001	00977	0,003	0,002	0,000	02428	-0,005	0,000	0,000	00993	-0,007	0,000	0,000	00994	0,003	0,001	-0,007
	-0,002	0,001	0,004		0,002	0,008	0,001		-0,008	-0,002	0,000		-0,012	-0,001	0,000		-0,020	0,002	0,007
02410	-0,008	0,004	0,000	00166	-0,002	0,000	0,001	02415	-0,001	0,000	0,000	00983	0,001	0,000	0,000	02414	-0,001	0,000	0,000
	-0,021	-0,006	0,002		-0,001	0,000	-0,002		0,000	0,002	-0,002		0,001	0,003	-0,001		0,000	0,001	-0,002
00979	0,002	0,001	0,000	00982	0,002	0,001	0,000	02429	-0,005	-0,001	0,001	02692	-0,015	0,010	-0,001	00995	-0,008	-0,004	0,007
	0,002	0,007	0,000		0,001	0,004	-0,001		-0,016	-0,003	0,003		-0,042	-0,028	0,011		-0,021	-0,002	0,006
00164	-0,004	-0,001	0,001	02419	-0,003	0,000	0,001	00165	-0,003	-0,001	0,001	02422	-0,003	0,000	0,000	02423	-0,004	0,000	0,000
	0,000	0,000	-0,002		0,000	0,000	-0,002		0,000	0,000	-0,002		-0,003	0,000	0,000		-0,008	-0,001	0,002
02421	-0,003	0,000	0,000	02420	-0,003	0,000	0,000	00996	-0,005	-0,002	0,001								
	-0,001	0,000	-0,002		0,000	0,001	-0,002		-0,017	-0,001	0,006								
Condizione carico (Carico da Neve/Carico da Neve <= 1000 m s.l.m.)																			
02418	-0,004	-0,001	-0,002	00978	0,006	0,004	0,000	02417	-0,003	0,001	0,001	00016	-0,021	-0,010	-0,004	00986	-0,027	-0,004	-0,004
	-0,014	0,000	0,010		0,005	0,021	0,000		-0,005	0,006	0,001		0,009	-0,001	-0,005		0,002	0,000	-0,006
02409	-0,014	-0,005	-0,001	00163	-0,009	-0,002	0,001	02413	-0,004	0,000	0,002	00985	0,003	0,002	0,001	02412	-0,001	0,001	0,001
	0,004	-0,001	-0,005		0,003	-0,001	-0,003		0,000	0,002	-0,003		0,002	0,007	-0,002		0,001	0,004	-0,003
02424	-0,010	-0,001	0,000	00987	-0,016	-0,001	0,000	00988	-0,017	-0,001	0,000	02425	-0,012	0,000	0,000	00989	-0,020	-0,001	0,001
	0,002	-0,001	-0,005		0,001	0,000	-0,006		-0,001	0,000	-0,006		0,000	0,000	-0,005		-0,004	0,000	-0,005
02426	-0,013	0,000	0,000	00984	0,001	0,001	0,001	00167	-0,003	0,000	0,002	00017	0,001	0,002	0,001	00990	-0,017	-0,001	0,000
	-0,003	-0,001	-0,005		0,002	0,006	-0,003		-0,001	0,001	-0,003		0,000	0,005	-0,002		-0,006	-0,001	-0,005
02427	-0,014	0,000	0,000	00991	-0,021	-0,001	0,000	00997	-0,005	-0,006	0,001	00998	-0,004	-0,007	-0,003	00992	-0,018	-0,001	0,000
	-0,009	-0,002	-0,003		-0,013	0,001	-0,003		-0,036	-0,007	0,016		-0,026	-0,004	0,017		-0,017	-0,003	-0,002
02416	-0,002	0,001	0,001	00980	0,006	0,002	0,000	00981	0,002	0,001	0,000	00999	-0,003	-0,002	-0,001	00030	0,006	0,000	-0,001
	-0,001	0,007	-0,003		0,003	0,015	-0,001		0,003	0,012	-0,002		-0,015	-0,004	0,017		-0,006	-0,004	0,006
02411	0,002	0,001	-0,002	00977	0,007	0,004	0,000	02428	-0,014	0,000	0,000	00993	-0,017	0,000	-0,001	00994	0,007	0,001	-0,017
	-0,004	0,003	0,009		0,005	0,019	0,002		-0,019	-0,004	0,001		-0,029	-0,002	0,000		-0,051	0,005	0,018
02410	-0,019	0,011	-0,001	00166	-0,005	0,000	0,003	02415	-0,003	0,000	0,001	00983	0,001	0,001	0,000	02414	-0,003	0,000	0,001
	-0,053	-0,016	0,005		-0,001	0,000	-0,004		0,000	0,005	-0,004		0,002	0,007	-0,003		0,001	0,004	-0,004
00979	0,004	0,002	0,001	00982	0,004	0,001	0,001	02429	-0,013	-0,002	0,002	02692	-0,037	0,025	-0,001	00995	-0,019	-0,011	0,017
	0,004	0,018	0,000		0,002	0,009	-0,003		-0,040	-0,006	0,006		-0,104	-0,069	0,027		-0,052	-0,006	0,015
00164	-0,009	-0,002	0,002	02419	-0,007	-0,001	0,002	00165	-0,007	-0,002	0,002	02422	-0,008	0,001	0,001	02423	-0,009	0,000	0,000
	0,000	-0,001	-0,004		0,001	0,000	-0,005		-0,001	-0,001	-0,004		-0,008	-0,001	-0,001		-0,019	-0,003	0,006
02421	-0,008	0,000	0,001	02420	-0,008	0,000	0,001	00996	-0,012	-0,006	0,002								
	-0,003	0,001	-0,004		0,000	0,001	-0,005		-0,041	-0,002	0,014								
Piano loculi				**ParetteP6-P7-P8**						**Parete P6-P7**									
Condizione carico (Carico Permanente)																			
01976	-0,035	0,022	-0,014	00669	-0,010	0,024	-0,025	01975	-0,060	0,029	-0,030	01972	0,012	0,015	-0,001	00663	0,049	0,044	0,005
	-0,011	-0,119	-0,003		-0,073	-0,277	-0,009		0,001	-0,093	0,003		0,017	-0,045	-0,071		-0,036	-0,249	0,006
00664	0,038	0,022	0,005	00074	0,046	0,114	-0,023	01971	0,014	0,082	-0,030	00662	0,023	0,062	-0,023	00187	-0,091	0,038	-0,049
	-0,058	-0,252	0,011		-0,049	0,044	0,039		0,017	-0,013	0,067		0,001	-0,084	0,016		0,122	0,003	0,051
01973	-0,008	0,049	-0,038	00002	0,077	0,053	-0,031	00402	0,019	0,114	-0,033	00391	-0,022	-0,039	0,001	00055	0,038	-0,036	0,002
	-0,009	-0,164	0,010		-0,080	-0,326	0,018		0,039	0,011	0,115		0,129	0,031	-0,147		0,020	0,010	-0,035
02017	-0,006	0,037	-0,049	00661	0,016	0,041	-0,035	00660	0,003	0,000	-0,017	02016	-0,016	0,016	-0,046	00659	-0,015	0,009	-0,021
	0,068	-0,027	0,059		-0,002	-0,170	0,021		-0,024	-0,182	0,004		0,033	-0,060	0,021		-0,025	-0,180	0,000
02015	-0,029	0,001	-0,040	00658	-0,001	-0,001	-0,030	00657	-0,035	-0,015	-0,018	02014	-0,043	-0,010	-0,026	00656	-0,022	-0,015	-0,024
	0,018	-0,073	0,005		-0,017	-0,205	0,006		-0,031	-0,184	0,000		0,020	-0,067	-0,003		-0,023	-0,209	-0,006
00655	-0,041	-0,026	-0,015	01979	-0,019	-0,007	-0,020	01978	-0,025	0,020	0,001	00670	-0,011	0,006	-0,021	00671	0,024	0,064	-0,035
	-0,024	-0,198	-0,002		0,118	-0,010	-0,092		0,032	-0,079	-0,035		-0,068	-0,305	-0,020		-0,075	-0,359	-0,022
02013	-0,061	-0,022	-0,010	01984	-0,050	0,003	-0,024	00392	-0,061	-0,045	0,002	00668	0,033	0,023	-0,009	00654	-0,016	-0,019	-0,022
	0,043	-0,041	-0,020		0,173	0,061	-0,077		0,277	0,080	-0,172		-0,057	-0,286	-0,001		-0,028	-0,194	-0,006
01977	-0,022	0,022	-0,001	00666	0,054	0,025	-0,002	00667	-0,009	0,019	-0,005	00665	0,024	0,026	0,012	00186	-0,137	0,019	-0,015
	-0,003	-0,114	-0,007		-0,057	-0,291	-0,007		-0,067	-0,269	-0,003		-0,065	-0,274	0,001		0,215	0,086	0,094
01974	-0,094	0,035	-0,033	01970	-0,039	-0,035	-0,011	00004	-0,011	-0,031	-0,012	00176	-0,057	-0,042	0,001	00393	-0,068	-0,057	-0,013
	0,059	-0,034	0,035		0,017	-0,105	-0,024		0,014	-0,148	-0,020		0,089	-0,015	-0,051		0,387	0,079	-0,148
01980	-0,127	0,032	-0,012	01981	-0,091	0,030	-0,016	01982	-0,072	0,027	-0,012	01983	-0,062	0,021	-0,011	00185	-0,149	0,004	0,002
	0,101	0,068	0,045		0,038	0,029	0,015		0,032	0,018	-0,005		0,071	0,032	-0,031		0,290	0,112	0,082
01990	-0,051	-0,030	-0,025	01989	-0,078	0,010	-0,019	00395	-0,076	-0,052	-0,001	00394	-0,053	-0,074	-0,003	02008	-0,082	-0,004	-0,014
	0,351	0,109	-0,079		0,173	0,112	-0,041		0,466	0,131	-0,067		0,459	0,104	-0,089		0,074	0,037	-0,021
02009	-0,066	0,005	-0,025	01985	-0,153	0,009	0,002	00184	-0,162	-0,014	0,002	01986	-0,127	0,027	-0,007	01987	-0,105	0,031	-0,013
	0,053	0,029	-0,002		0,223	0,114	0,055		0,320	0,126	0,053		0,107	0,109	0,031		0,070	0,102	0,008
01988	-0,090	0,026	-0,016	00183	-0,152	-0,004	0,007	01995	-0,070	-0,007	-0,023	01994	-0,091	0,019	-0,021	00398	-0,064	-0,027	-0,009
	0,091	0,104	-0,012		0,282	0,124	0,036		0,287	0,132	-0,022		0,153	0,138	-0,010		0,426	0,110	0,092
00397	-0,050	-0,054	-0,007	02001	-0,063	-0,021	-0,014	00182	-0,144	-0,023	0,002	01991	-0,140	0,010	-0,005	02007	-0,104	-0,010	-0,009
	0,514	0,116	0,044		0,381	0,123	0,027		0,278	0,104	0,019		0,176	0,123	0,022		0,144	0,055	-0,052
00177	-0,084	-0,005	0,006	01993	-0,105	0,027	-0,018	01992	-0,121	0,025	-0,012	00396	-0,056	-0,039	-0,022	02010	-0,053	0,013	-0,034
	0,161	0,042	-0,067		0,099	0,136	0,001		0,106	0,132	0,011		0,482	0,114	-0,022		0,066	0,032	0,015
01997	-0,123	0,013	-0,012	01996	-0,139	-0,007	-0,008	01998	-0,107	0,022	-0,018	01999	-0,093	0,022	-0,023	02000	-0,079	0,011	-0,022
	0,132	0,124	-0,002		0,227	0,113	-0,011		0,099	0,130	0,002		0,121	0,134	0,004		0,204	0,135	0,011
00181	-0,142	-0,025	-0,008	02006	-0,057	0,009	-0,020	00180	-0,137	-0,011	-0,008	02004	-0,084	0,017	-0,026	02003	-0,098	0,010	-0,018
	0,300	0,115	-0,018		0,234	0,099	0,051		0,254	0,106	-0,042		0,087	0,097	0,004		0,092	0,095	-0,009

Pareti - Tensioni per condizioni di carico non sismiche

NODO	σL1 σP1	σL2 σP2	τL τP	NODO	σL1 σP1	σL2 σP2	τL τP	NODO	σL1 σP1	σL2 σP2	τL τP	NODO	σL1 σP1	σL2 σP2	τL τP	NODO	σL1 σP1	σL2 σP2	τL τP
	[N/mm²]	[N/mm²]	[N/mm²]		[N/mm²]	[N/mm²]	[N/mm²]		[N/mm²]	[N/mm²]	[N/mm²]		[N/mm²]	[N/mm²]	[N/mm²]		[N/mm²]	[N/mm²]	[N/mm²]
00401	-0,024 0,175	0,039 0,030	-0,037 0,155	02012	-0,044 0,209	0,022 0,057	-0,014 0,100	02011	-0,042 0,117	0,021 0,042	-0,034 0,046	02005	-0,071 0,130	0,018 0,101	-0,028 0,021	02002	-0,118 0,147	-0,001 0,093	-0,012 -0,025
00179	-0,128 0,224	-0,022 0,093	-0,009 -0,053	00399	-0,032 0,347	0,013 0,099	-0,030 0,120	00400	-0,027 0,293	0,009 0,067	-0,020 0,134	00178	-0,125 0,210	-0,017 0,074	-0,004 -0,066				
Condizione carico (Carico Permanente/Permanenti NON Strutturali)																			
01976	0,005 -0,005	0,006 -0,040	0,006 0,013	00669	0,013 -0,017	0,005 -0,074	-0,001 0,002	01975	0,002 -0,004	0,007 -0,029	0,002 0,012	01972	0,011 0,013	0,007 -0,021	0,002 -0,035	00663	0,032 -0,020	0,025 -0,131	0,004 0,005
00664	0,026 -0,031	0,009 -0,127	0,006 0,008	00074	0,023 0,009	0,021 0,017	-0,005 0,023	01971	0,009 0,015	0,014 -0,013	-0,005 0,038	00662	0,012 -0,005	0,011 -0,068	-0,004 0,007	00187	-0,003 0,016	0,006 -0,005	-0,004 0,011
01973	0,011 -0,004	0,010 -0,032	-0,003 0,004	00002	0,021 -0,010	0,008 -0,052	-0,004 0,001	00402	0,006 0,046	0,020 0,014	-0,008 0,062	00391	-0,008 0,075	-0,019 0,020	0,001 -0,076	00055	0,026 0,016	-0,013 0,003	0,001 -0,020
02017	0,002 0,040	0,002 -0,010	-0,009 0,027	00661	0,012 -0,009	0,006 -0,103	-0,008 0,008	00660	0,010 -0,018	-0,002 -0,099	-0,005 0,004	02016	0,002 0,016	0,001 -0,026	-0,010 0,003	00659	0,006 -0,015	0,000 -0,081	-0,008 0,003
02015	0,002 0,006	0,000 -0,027	-0,008 -0,006	00658	0,011 -0,008	0,001 -0,078	-0,009 0,000	00657	0,002 -0,009	-0,001 -0,057	-0,009 0,003	02014	0,001 0,004	-0,001 -0,020	-0,005 -0,008	00656	0,009 -0,004	0,000 -0,047	-0,008 -0,003
00655	0,003 0,000	0,002 -0,035	-0,008 0,001	01979	-0,004 0,069	-0,005 0,001	-0,005 -0,042	01978	-0,001 0,021	0,007 -0,032	0,007 -0,008	00670	0,012 -0,014	0,003 -0,063	0,000 -0,001	00671	0,017 -0,011	0,007 -0,065	-0,004 -0,004
02013	-0,002 0,005	-0,001 -0,011	-0,003 -0,009	01984	-0,017 0,101	-0,004 0,036	-0,005 -0,030	00392	-0,023 0,157	-0,020 0,047	0,003 -0,086	00668	0,026 -0,018	0,007 -0,091	0,005 0,006	00654	0,011 0,002	0,001 -0,018	-0,009 -0,001
01977	0,005 0,002	0,007 -0,043	0,009 0,010	00666	0,037 -0,025	0,010 -0,121	0,006 0,003	00667	0,014 -0,025	0,007 -0,100	0,005 0,004	00665	0,026 -0,032	0,013 -0,125	0,010 0,004	00186	-0,010 0,025	0,003 0,007	0,002 0,020
01974	-0,003 0,004	0,006 -0,014	0,001 0,013	01970	0,003 0,005	-0,003 -0,012	-0,004 -0,003	00004	0,010 -0,008	-0,003 -0,015	-0,005 -0,001	00176	0,000 0,008	-0,003 -0,006	-0,002 -0,008	00393	-0,028 0,221	-0,032 0,046	-0,003 -0,070
01980	-0,010 0,008	0,008 0,006	0,005 0,019	01981	-0,008 0,005	0,008 0,003	0,005 0,017	01982	-0,010 0,015	0,008 0,007	0,006 0,011	01983	-0,014 0,041	0,006 0,019	0,004 -0,003	00185	-0,012 0,028	0,004 0,013	0,006 0,021
01990	-0,022 0,200	-0,021 0,061	-0,006 -0,033	01989	-0,025 0,098	-0,002 0,056	-0,001 -0,012	00395	-0,032 0,270	-0,030 0,076	0,002 -0,030	00394	-0,024 0,261	-0,042 0,060	0,002 -0,041	02008	-0,007 0,010	0,002 0,004	-0,006 -0,011
02009	-0,008 0,016	0,002 0,008	-0,008 -0,009	01985	-0,013 0,020	0,004 0,016	0,005 0,018	00184	-0,014 0,028	0,000 0,014	0,005 0,016	01986	-0,015 0,013	0,008 0,022	0,004 0,016	01987	-0,017 0,020	0,008 0,031	0,003 0,011
01988	-0,020 0,046	0,006 0,043	0,002 0,003	00183	-0,014 0,020	0,002 0,014	0,004 0,011	01995	-0,026 0,164	-0,014 0,068	-0,004 -0,007	01994	-0,026 0,082	0,001 0,061	-0,002 0,000	00398	-0,028 0,251	-0,025 0,065	-0,002 0,047
00397	-0,023 0,295	-0,039 0,067	0,001 0,024	02001	-0,028 0,219	-0,022 0,067	-0,001 0,015	00182	-0,012 0,016	-0,001 0,011	0,003 0,007	01991	-0,015 0,017	0,005 0,023	0,002 0,009	02007	-0,007 0,010	0,001 0,004	-0,004 -0,012
00177	-0,003 0,010	0,002 -0,001	-0,002 -0,010	01993	-0,022 0,040	0,007 0,049	-0,001 0,004	01992	-0,018 0,021	0,007 0,036	0,001 0,007	00396	-0,022 0,278	-0,030 0,066	-0,007 -0,008	02010	-0,009 0,031	0,002 0,015	-0,010 -0,001
01997	-0,016 0,018	0,005 0,029	-0,002 0,000	01996	-0,012 0,017	0,002 0,017	-0,001 -0,001	01998	-0,019 0,029	0,006 0,041	-0,003 0,000	01999	-0,022 0,059	0,003 0,055	-0,004 0,001	02000	-0,025 0,114	-0,004 0,065	-0,004 0,006
00181	-0,010 0,018	-0,001 0,011	0,000 -0,001	02006	-0,020 0,135	-0,009 0,053	-0,003 0,023	00180	-0,012 0,012	0,002 0,010	-0,002 -0,007	02004	-0,016 0,035	0,004 0,035	-0,007 -0,003	02003	-0,013 0,018	0,004 0,025	-0,005 -0,007
00401	-0,012 0,115	-0,001 0,023	-0,012 0,082	02012	-0,019 0,127	-0,006 0,035	0,001 0,050	02011	-0,011 0,065	0,000 0,024	-0,008 0,017	02005	-0,019 0,069	0,001 0,046	-0,007 0,006	02002	-0,011 0,014	0,003 0,015	-0,004 -0,008
00179	-0,010 0,012	-0,001 0,007	-0,002 -0,010	00399	-0,011 0,207	-0,010 0,059	-0,011 0,061	00400	-0,012 0,182	-0,016 0,043	-0,004 0,069	00178	-0,008 0,012	0,000 0,005	-0,003 -0,012				
Condizione carico (Carico Verticale/Locali Pubblici)																			
01976	0,000 -0,001	0,001 -0,007	0,001 0,002	00669	0,002 -0,003	0,001 -0,012	0,000 0,000	01975	0,000 -0,001	0,001 -0,005	0,000 0,002	01972	0,002 0,002	0,001 -0,004	0,000 -0,006	00663	0,005 -0,003	0,004 -0,022	0,001 0,001
00664	0,004 -0,005	0,002 -0,021	0,001 0,001	00074	0,004 0,001	0,004 0,003	0,000 0,004	01971	0,001 0,003	0,002 -0,002	0,000 0,006	00662	0,002 -0,001	0,002 -0,011	0,000 0,001	00187	-0,001 0,003	0,001 -0,001	-0,001 0,002
01973	0,001 -0,001	0,002 -0,005	-0,001 0,001	00002	0,003 -0,002	0,001 -0,009	-0,001 0,000	00402	0,001 0,008	0,004 0,002	-0,001 0,010	00391	-0,001 0,013	-0,003 0,003	0,000 -0,013	00055	0,004 0,003	-0,002 0,000	0,000 -0,003
02017	0,000 0,007	0,000 -0,002	-0,001 0,004	00661	0,002 -0,001	0,001 -0,017	-0,001 0,001	00660	0,001 -0,003	-0,001 -0,017	0,000 0,000	02016	0,000 0,003	0,000 -0,004	-0,001 0,001	00659	0,001 -0,003	0,000 -0,014	0,000 0,000
02015	0,000 0,001	0,000 -0,005	-0,001 -0,001	00658	0,001 -0,002	0,000 -0,014	0,000 0,000	00657	0,000 -0,002	-0,001 -0,010	0,000 0,000	02014	0,000 0,001	-0,001 -0,004	0,000 -0,001	00656	0,001 -0,001	-0,001 -0,009	0,000 -0,001
00655	0,000 0,000	0,000 -0,007	0,000 0,000	01979	-0,001 0,012	-0,001 0,000	-0,001 -0,007	01978	0,000 0,003	0,001 -0,005	0,001 -0,002	00670	0,001 -0,002	0,000 -0,010	0,000 0,000	00671	0,002 -0,002	0,001 -0,011	-0,001 -0,001
02013	-0,001 0,001	-0,001 -0,002	0,001 -0,001	01984	-0,003 0,017	0,000 0,006	-0,001 -0,005	00392	-0,004 0,026	-0,003 0,008	0,000 -0,014	00668	0,004 -0,003	0,001 -0,015	0,001 0,001	00654	0,001 0,000	0,000 -0,004	0,000 0,000
01977	0,001 0,000	0,001 -0,007	0,001 0,001	00666	0,006 -0,004	0,002 -0,020	0,001 0,000	00667	0,002 -0,004	0,001 -0,017	0,001 0,000	00665	0,004 -0,005	0,002 -0,021	0,002 0,001	00186	-0,002 0,004	0,000 0,001	0,000 0,003
01974	-0,001 0,001	0,001 -0,002	0,000 0,002	01970	0,000 0,001	-0,001 -0,003	0,000 -0,001	00004	0,001 -0,001	-0,001 -0,003	0,000 0,000	00176	-0,001 0,002	-0,001 -0,001	0,001 -0,001	00393	-0,005 0,037	-0,005 0,008	0,000 -0,012
01980	-0,002 0,001	0,001 0,001	0,001 0,003	01981	-0,002 0,001	0,001 0,001	0,001 0,003	01982	-0,002 0,002	0,001 0,001	0,001 0,002	01983	-0,003 0,007	0,001 0,003	0,001 -0,001	00185	-0,003 0,005	0,000 0,002	0,001 0,004
01990	-0,004 0,034	-0,003 0,010	-0,001 -0,006	01989	-0,004 0,016	0,000 0,009	0,000 -0,002	00395	-0,005 0,045	-0,005 0,013	0,000 -0,005	00394	-0,004 0,044	-0,007 0,010	0,000 -0,007	02008	-0,002 0,002	0,000 0,001	0,000 -0,002
02009	-0,002 0,003	0,000 0,001	-0,001 -0,002	01985	-0,003 0,004	0,001 0,003	0,001 0,003	00184	-0,003 0,005	0,000 0,002	0,001 0,003	01986	-0,003 0,002	0,001 0,004	0,001 0,003	01987	-0,003 0,003	0,001 0,005	0,001 0,002
01988	-0,004 0,008	0,001 0,007	0,000 0,000	00183	-0,003 0,004	0,000 0,002	0,001 0,002	01995	-0,004 0,027	-0,002 0,011	0,000 -0,001	01994	-0,004 0,014	0,000 0,010	0,000 0,000	00398	-0,005 0,042	-0,004 0,011	0,000 0,008
00397	-0,004 0,049	-0,006 0,011	0,000 0,004	02001	-0,005 0,037	-0,003 0,011	0,000 0,002	00182	-0,003 0,003	0,000 0,002	0,001 0,001	01991	-0,003 0,003	0,001 0,004	0,001 0,001	02007	-0,002 0,002	0,000 0,001	0,000 -0,002
00177	-0,001 0,002	0,000 0,000	0,001 -0,002	01993	-0,004 0,007	0,001 0,008	0,000 0,001	01992	-0,003 0,004	0,001 0,006	0,000 0,001	00396	-0,004 0,047	-0,004 0,011	-0,001 -0,001	02010	-0,002 0,005	0,000 0,002	-0,001 0,000
01997	-0,003 0,003	0,001 0,005	0,000 0,000	01996	-0,003 0,003	0,000 0,003	0,000 0,000	01998	-0,004 0,005	0,001 0,007	0,000 0,000	01999	-0,004 0,010	0,001 0,009	0,000 0,000	02000	-0,004 0,019	-0,001 0,011	0,000 0,001
00181	-0,003	0,000	0,000	02006	-0,003	-0,001	0,000	00180	-0,003	0,000	0,000	02004	-0,003	0,000	-0,001	02003	-0,003	0,000	0,000

Pareti - Tensioni per condizioni di carico non sismiche

NODO	σL1 σP1	σL2 σP2	τL τP	NODO	σL1 σP1	σL2 σP2	τL τP	NODO	σL1 σP1	σL2 σP2	τL τP	NODO	σL1 σP1	σL2 σP2	τL τP	NODO	σL1 σP1	σL2 σP2	τL τP
	[N/mm²]	[N/mm²]	[N/mm²]		[N/mm²]	[N/mm²]	[N/mm²]		[N/mm²]	[N/mm²]	[N/mm²]		[N/mm²]	[N/mm²]	[N/mm²]		[N/mm²]	[N/mm²]	[N/mm²]
	0,004	0,002	0,000		0,023	0,009	0,004		0,003	0,002	-0,001		0,006	0,006	-0,001		0,003	0,004	-0,001
00401	-0,002	0,000	-0,002	02012	-0,003	-0,001	0,001	02011	-0,002	0,000	-0,001	02005	-0,003	0,000	-0,001	02002	-0,003	0,000	0,000
	0,019	0,004	0,014		0,021	0,006	0,008		0,011	0,004	0,003		0,012	0,008	0,001		0,003	0,003	-0,001
00179	-0,003	0,000	0,000	00399	-0,002	-0,001	-0,002	00400	-0,002	-0,002	0,000	00178	-0,002	0,000	0,000				
	0,003	0,002	-0,002		0,035	0,010	0,010		0,031	0,007	0,011		0,003	0,001	-0,002				
Condizione carico (Carico da Neve/Carico da Neve <= 1000 m s.l.m.)																			
01976	0,001	0,003	0,002	00669	0,004	0,002	-0,001	01975	0,000	0,003	0,001	01972	0,004	0,003	0,001	00663	0,013	0,011	0,001
	-0,002	-0,016	0,005		-0,007	-0,030	0,000		-0,001	-0,012	0,005		0,005	-0,009	-0,015		-0,008	-0,055	0,002
00664	0,010	0,004	0,002	00074	0,010	0,009	-0,001	01971	0,003	0,006	-0,001	00662	0,005	0,005	0,000	00187	-0,003	0,002	-0,002
	-0,013	-0,053	0,003		0,003	0,008	0,009		0,007	-0,005	0,016		-0,002	-0,027	0,003		0,007	-0,002	0,005
01973	0,003	0,004	-0,001	00002	0,008	0,003	-0,002	00402	0,003	0,009	-0,002	00391	-0,003	-0,007	0,000	00055	0,011	-0,005	0,000
	-0,002	-0,013	0,002		-0,004	-0,021	0,001		0,019	0,006	0,026		0,031	0,008	-0,032		0,007	0,001	-0,008
02017	0,001	0,001	-0,003	00661	0,005	0,002	-0,002	00660	0,003	-0,002	0,000	02016	0,000	0,000	-0,003	00659	0,001	-0,001	-0,001
	0,017	-0,004	0,011		-0,004	-0,042	0,003		-0,007	-0,041	0,001		0,007	-0,011	0,001		-0,006	-0,034	0,001
02015	0,000	-0,001	-0,002	00658	0,004	-0,001	-0,001	00657	0,000	-0,002	-0,001	02014	-0,001	-0,001	0,000	00656	0,002	-0,001	-0,001
	0,002	-0,011	-0,003		-0,004	-0,033	0,000		-0,004	-0,025	0,001		0,001	-0,009	-0,003		-0,002	-0,021	-0,001
00655	0,000	-0,001	0,000	01979	-0,002	-0,002	-0,002	01978	-0,001	0,003	0,002	00670	0,004	0,001	0,000	00671	0,006	0,003	-0,002
	-0,001	-0,017	0,000		0,028	0,000	-0,018		0,009	-0,013	-0,004		-0,006	-0,026	0,000		-0,005	-0,027	-0,001
02013	-0,002	-0,001	0,001	01984	-0,007	-0,001	-0,002	00392	-0,010	-0,008	0,001	00668	0,009	0,003	0,002	00654	0,002	-0,001	-0,001
	0,002	-0,005	-0,004		0,041	0,015	-0,013		0,065	0,019	-0,036		-0,007	-0,037	0,002		0,000	-0,011	0,000
01977	0,001	0,003	0,003	00666	0,014	0,004	0,002	00667	0,005	0,003	0,001	00665	0,010	0,005	0,004	00186	-0,006	0,001	0,001
	0,001	-0,018	0,004		-0,010	-0,050	0,001		-0,010	-0,041	0,001		-0,013	-0,052	0,001		0,011	0,003	0,009
01974	-0,003	0,002	0,000	01970	0,000	-0,002	0,001	00004	0,003	-0,002	0,001	00176	-0,002	-0,002	0,002	00393	-0,011	-0,012	-0,001
	0,002	-0,006	0,006		0,002	-0,007	-0,001		-0,002	-0,008	-0,001		0,004	-0,002	-0,004		0,091	0,019	-0,029
01980	-0,005	0,003	0,002	01981	-0,004	0,003	0,002	01982	-0,005	0,003	0,002	01983	-0,006	0,002	0,002	00185	-0,007	0,001	0,003
	0,004	0,003	0,008		0,002	0,001	0,007		0,006	0,003	0,004		0,017	0,008	-0,001		0,012	0,005	0,009
01990	-0,009	-0,008	-0,002	01989	-0,010	0,000	0,000	00395	-0,013	-0,011	0,001	00394	-0,010	-0,016	0,001	02008	-0,004	0,000	0,000
	0,083	0,025	-0,014		0,041	0,023	-0,005		0,111	0,031	-0,013		0,108	0,025	-0,017		0,004	0,002	-0,005
02009	-0,004	0,000	-0,001	01985	-0,007	0,001	0,003	00184	-0,008	0,000	0,002	01986	-0,007	0,003	0,002	01987	-0,008	0,003	0,002
	0,006	0,003	-0,004		0,009	0,007	0,007		0,012	0,006	0,007		0,006	0,010	0,006		0,009	0,013	0,004
01988	-0,009	0,003	0,001	00183	-0,008	0,000	0,002	01995	-0,011	-0,005	-0,001	01994	-0,011	0,001	0,000	00398	-0,011	-0,009	0,000
	0,019	0,018	0,001		0,009	0,006	0,005		0,068	0,028	-0,003		0,034	0,026	0,000		0,104	0,027	0,019
00397	-0,010	-0,015	0,001	02001	-0,012	-0,008	0,000	00182	-0,007	-0,001	0,002	01991	-0,008	0,002	0,002	02007	-0,005	0,000	0,000
	0,122	0,028	0,009		0,090	0,028	0,006		0,008	0,005	0,003		0,008	0,010	0,004		0,005	0,002	-0,005
00177	-0,003	0,000	0,002	01993	-0,010	0,003	0,000	01992	-0,009	0,003	0,001	00396	-0,009	-0,011	-0,003	02010	-0,004	0,000	-0,002
	0,006	0,001	-0,005		0,017	0,021	0,001		0,009	0,015	0,003		0,115	0,027	-0,003		0,013	0,006	-0,001
01997	-0,008	0,002	0,000	01996	-0,007	0,000	0,001	01998	-0,009	0,002	0,000	01999	-0,010	0,001	-0,001	02000	-0,011	-0,001	-0,001
	0,008	0,012	0,000		0,008	0,007	-0,001		0,012	0,018	0,000		0,024	0,023	0,000		0,047	0,027	0,002
00181	-0,007	-0,001	0,001	02006	-0,009	-0,003	0,000	00180	-0,007	0,000	0,001	02004	-0,007	0,001	-0,002	02003	-0,007	0,001	-0,001
	0,009	0,005	-0,001		0,056	0,022	0,010		0,007	0,005	-0,003		0,014	0,015	-0,001		0,008	0,011	-0,003
00401	-0,005	0,001	-0,004	02012	-0,008	-0,002	0,001	02011	-0,005	0,000	-0,002	02005	-0,008	0,000	-0,002	02002	-0,006	0,001	0,000
	0,048	0,010	0,034		0,053	0,015	0,020		0,027	0,010	0,007		0,029	0,019	0,002		0,007	0,007	-0,004
00179	-0,006	-0,001	0,001	00399	-0,004	-0,003	-0,004	00400	-0,005	-0,005	-0,001	00178	-0,006	-0,001	0,001				
	0,007	0,004	-0,004		0,086	0,024	0,025		0,075	0,018	0,028		0,007	0,003	-0,005				
Piano loculi					**ParetteP6-P7-P8**					**Parete P7-P8**									
Condizione carico (Carico Permanente)																			
00200	-0,037	-0,029	-0,046	02591	-0,024	-0,032	-0,029	00004	-0,009	-0,033	-0,020	02590	0,015	0,120	0,023	00662	0,019	0,053	0,007
	0,083	-0,008	0,024		0,025	-0,080	0,007		0,012	-0,141	0,006		0,003	0,001	-0,034		0,020	-0,006	-0,024
00661	0,012	-0,007	-0,016	00003	-0,212	-0,081	-0,093	01090	-0,136	-0,046	-0,072	02588	-0,122	-0,109	-0,088	00424	-0,035	0,046	-0,006
	0,027	-0,054	0,022		-0,036	-0,228	-0,023		-0,060	-0,255	0,014		-0,014	-0,116	-0,018		0,236	0,071	-0,073
00423	-0,025	0,065	-0,007	02602	-0,027	0,046	-0,014	00190	-0,041	-0,098	-0,082	02593	-0,043	-0,017	-0,027	00655	-0,039	-0,042	-0,016
	0,174	0,041	-0,068		0,110	0,037	-0,029		0,058	-0,010	-0,034		0,023	-0,039	-0,004		-0,016	-0,160	-0,006
02592	-0,049	-0,021	-0,035	01091	-0,121	0,021	-0,045	00421	0,008	0,109	0,015	00074	0,051	0,121	0,011	01092	-0,109	-0,018	-0,039
	0,057	-0,017	0,015		-0,062	-0,199	-0,009		-0,013	-0,003	-0,070		-0,050	0,061	-0,007		-0,042	-0,155	-0,006
02626	-0,101	-0,018	-0,058	02625	-0,068	-0,048	-0,059	01093	-0,128	-0,007	-0,038	02627	-0,095	-0,004	-0,049	01094	-0,095	-0,005	-0,022
	-0,002	-0,053	-0,003		0,024	-0,026	-0,028		-0,047	-0,162	-0,007		-0,010	-0,058	0,000		-0,040	-0,133	-0,005
02628	-0,074	-0,002	-0,046	01095	-0,107	-0,006	-0,035	01096	-0,088	0,003	-0,015	00654	-0,033	-0,029	-0,018	02629	-0,040	0,010	-0,055
	-0,003	-0,051	0,002		-0,034	-0,143	0,001		-0,046	-0,139	0,000		-0,010	-0,191	-0,023		0,017	-0,031	0,020
00656	-0,038	-0,023	-0,022	00199	-0,082	-0,032	-0,048	01097	-0,065	-0,046	-0,016	01098	-0,089	-0,004	-0,019	02589	-0,009	0,097	-0,074
	-0,014	-0,132	-0,003		0,128	0,038	0,044		-0,043	-0,132	0,001		-0,034	-0,127	-0,005		0,007	-0,004	0,058
02597	-0,007	0,061	0,005	02596	-0,006	0,028	0,009	02595	-0,011	0,004	-0,001	00658	-0,027	-0,008	-0,022	02594	-0,028	-0,008	-0,013
	0,061	-0,003	-0,037		0,040	-0,023	-0,016		0,019	-0,038	-0,002		-0,005	-0,112	0,004		0,012	-0,045	-0,005
00659	0,005	0,003	-0,010	00660	-0,005	0,021	-0,014	00422	-0,020	0,067	0,009	00657	-0,018	-0,012	-0,016	02630	-0,013	0,059	-0,076
	0,001	-0,132	-0,004		-0,003	-0,111	0,010		0,108	0,032	-0,090		-0,012	-0,153	-0,001		0,065	0,003	0,055
02601	-0,031	0,023	-0,010	00093	0,055	0,150	-0,064	02600	-0,040	0,005	-0,017	00197	-0,102	-0,015	-0,028	02598	-0,078	-0,012	-0,032
	0,052	0,032	-0,012		0,097	0,106	0,008		0,030	0,028	-0,005		0,197	0,094	0,031		0,082	0,047	0,010
00198	-0,093	-0,007	-0,035	02599	-0,054	-0,007	-0,025	00431	0,025	0,181	-0,087	02604	-0,078	-0,008	-0,026	02603	-0,106	-0,013	-0,024
	0,193	0,069	0,032		0,036	0,032	-0,001		0,020	-0,010	0,090		0,072	0,082	0,002		0,166	0,082	0,011
02608	-0,052	0,045	-0,024	02607	-0,045	0,035	-0,023	00196	-0,109	-0,020	-0,021	02606	-0,049	0,017	-0,023	00425	-0,057	0,032	-0,021
	0,223	0,076	-0,027		0,099	0,078	-0,009		0,206	0,096	0,007		0,051	0,073	-0,003		0,286	0,093	-0,032
00191	-0,087	-0,064	-0,020	02624	-0,030	0,040	-0,062	02623	-0,050	0,011	-0,052	02605	-0,060	0,002	-0,025	00430	-0,001	0,111	-0,063
	0,112	0,040	-0,068		0,110	0,046	0,041		0,037	0,033	0,015		0,042	0,075	-0,002		0,145	0,046	0,111
02613	-0,046	0,041	-0,040	02612	-0,053	0,025	-0,035	02609	-0,099	-0,013	-0,023	02610	-0,076	-0,004	-0,027	00427	-0,040	0,057	-0,027
	0,174	0,086	0,005		0,075	0,089	0,003		0,120	0,096	-0,008		0,055	0,091	-0,004		0,295	0,096	0,031
00426	-0,043	0,051	-0,032	02620	-0,088	-0,031	-0,027	00192	-0,090	-0,030	-0,019	00195	-0,112	-0,020	-0,020	02611	-0,062	0,008	-0,031
	0,315	0,072	0,005		0,065	0,045	-0,024		0,185	0,073	-0,053		0,251	0,099	-0,010		0,043	0,088	0,000
02614	-0,102	-0,022	-0,022	00194	-0,112	-0,025	-0,015	02617	-0,059	0,011	-0,042	02618	-0,048	0,029	-0,048	02622	-0,070	-0,001	-0,042

Pareti - Tensioni per condizioni di carico non sismiche

NODO	σL1 σP1	σL2 σP2	τL τP	NODO	σL1 σP1	σL2 σP2	τL τP	NODO	σL1 σP1	σL2 σP2	τL τP	NODO	σL1 σP1	σL2 σP2	τL τP	NODO	σL1 σP1	σL2 σP2	τL τP
	[N/mm²]	[N/mm²]	[N/mm²]		[N/mm²]	[N/mm²]	[N/mm²]		[N/mm²]	[N/mm²]	[N/mm²]		[N/mm²]	[N/mm²]	[N/mm²]		[N/mm²]	[N/mm²]	[N/mm²]
	0,161	0,082	-0,028		0,203	0,100	-0,026		0,043	0,074	0,007		0,096	0,083	0,020		0,013	0,024	0,003
02616	-0,072 0,033	-0,003 0,074	-0,034 -0,002	02619	-0,056 0,236	0,051 0,083	-0,047 0,035	00193	-0,091 0,193	-0,014 0,092	-0,011 -0,052	02615	-0,085 0,064	-0,015 0,081	-0,025 -0,013	02621	-0,084 0,019	-0,012 0,027	-0,036 -0,005
00428	-0,044 0,268	0,055 0,087	-0,046 0,077	00429	-0,018 0,224	0,121 0,056	-0,057 0,087												
Condizione carico (Carico Permanente/Permanenti NON Strutturali)																			
00200	0,003 0,004	0,000 -0,006	-0,023 0,005	02591	0,008 0,001	0,005 -0,009	-0,022 0,004	00004	0,014 -0,009	-0,004 -0,013	-0,014 0,001	02590	0,011 0,012	0,028 -0,007	0,006 -0,015	00662	0,014 0,008	0,006 -0,045	0,004 0,002
00661	0,008 -0,004	-0,005 -0,058	-0,006 0,010	00003	-0,007 0,004	0,004 -0,002	-0,012 -0,004	01090	0,000 0,001	0,001 -0,007	-0,012 -0,002	02588	-0,005 0,001	-0,002 -0,003	-0,019 -0,005	00424	-0,013 0,157	0,020 0,050	0,002 -0,036
00423	-0,010 0,122	0,019 0,031	-0,001 -0,035	02602	-0,008 0,071	0,015 0,024	-0,007 -0,010	00190	-0,005 0,002	0,000 -0,001	-0,019 -0,006	02593	0,003 0,003	0,000 -0,011	-0,020 0,009	00655	0,004 0,007	-0,014 -0,014	-0,011 0,000
02592	0,003 0,003	0,002 -0,007	-0,020 0,007	01091	-0,005 -0,008	0,009 -0,013	-0,013 -0,005	00421	0,003 0,025	0,023 0,009	0,008 -0,038	00074	0,022 0,000	0,028 0,002	0,007 -0,003	01092	-0,009 -0,002	-0,002 -0,017	-0,013 -0,004
02626	-0,005 0,000	0,001 -0,004	-0,018 -0,007	02625	-0,004 0,001	0,000 -0,001	-0,017 -0,008	01093	-0,016 -0,010	0,000 -0,029	-0,015 -0,004	02627	-0,006 0,000	0,002 -0,007	-0,019 -0,008	01094	-0,013 -0,011	-0,001 -0,035	-0,012 -0,002
02628	-0,005 0,004	0,002 -0,009	-0,021 -0,005	01095	-0,023 -0,010	-0,002 -0,046	-0,017 0,000	01096	-0,021 -0,020	0,001 -0,055	-0,010 0,001	00654	0,004 0,002	-0,001 -0,013	-0,014 0,006	02629	0,003 0,017	0,009 -0,003	-0,029 0,009
00656	0,002 -0,002	0,001 -0,030	-0,011 0,003	00199	-0,002 0,003	-0,002 -0,002	-0,022 0,007	01097	-0,020 -0,017	-0,027 -0,051	-0,009 0,002	01098	-0,032 -0,007	0,000 -0,037	-0,018 0,000	02589	0,004 0,011	0,082 0,016	-0,045 0,041
02597	0,000 0,044	0,013 0,003	0,000 -0,018	02596	0,004 0,021	0,007 -0,012	-0,002 0,000	02595	0,007 0,008	0,003 -0,017	-0,010 0,011	00658	0,002 -0,004	-0,001 -0,044	-0,010 0,005	02594	0,005 0,003	0,001 -0,015	-0,016 0,011
00659	0,012 -0,005	0,000 -0,065	-0,010 0,006	00660	0,005 -0,006	0,001 -0,063	-0,005 0,008	00422	-0,011 0,085	0,012 0,027	0,007 -0,048	00657	0,009 -0,001	0,000 -0,042	-0,013 0,008	02630	0,002 0,043	0,040 0,009	-0,041 0,031
02601	-0,003 0,030	0,010 0,017	-0,009 0,005	00093	0,040 0,079	0,126 0,135	-0,042 0,005	02600	0,000 0,012	0,006 0,009	-0,013 0,011	00197	-0,003 0,003	0,001 0,005	-0,018 0,007	02598	-0,001 0,003	0,002 0,002	-0,018 0,009
00198	-0,002 0,004	0,002 0,002	-0,019 0,008	02599	0,000 0,005	0,003 0,004	-0,016 0,011	00431	0,022 -0,002	0,127 -0,015	-0,044 0,054	02604	-0,002 0,004	0,003 0,013	-0,017 0,007	02603	-0,004 0,004	0,001 0,006	-0,017 0,007
02608	-0,022 0,142	0,019 0,047	-0,010 -0,010	02607	-0,011 0,062	0,016 0,042	-0,012 0,000	00196	-0,004 0,001	0,001 0,005	-0,017 0,004	02606	-0,005 0,028	0,010 0,031	-0,014 0,006	00425	-0,025 0,182	0,014 0,058	-0,006 -0,013
00191	-0,003 0,002	0,002 0,001	-0,018 -0,007	02624	-0,003 0,070	0,028 0,031	-0,030 0,019	02623	0,000 0,028	0,009 0,023	-0,026 0,002	02605	-0,002 0,011	0,006 0,020	-0,016 0,008	00430	0,011 0,086	0,078 0,029	-0,031 0,063
02613	-0,015 0,109	0,021 0,049	-0,017 0,004	02612	-0,008 0,047	0,015 0,043	-0,018 0,004	02609	-0,003 0,004	0,002 0,012	-0,017 0,002	02610	-0,003 0,007	0,004 0,021	-0,017 0,002	00427	-0,014 0,185	0,036 0,062	-0,009 0,019
00426	-0,016 0,194	0,031 0,047	-0,012 0,003	02620	-0,003 0,002	0,001 0,005	-0,017 -0,007	00192	-0,003 0,003	-0,001 0,003	-0,017 -0,007	00195	-0,004 0,003	0,000 0,005	-0,016 0,001	02611	-0,004 0,019	0,008 0,032	-0,018 0,003
02614	-0,003 0,003	0,001 0,007	-0,017 -0,004	00194	-0,003 0,000	0,000 0,005	-0,016 -0,002	02617	-0,003 0,027	0,009 0,034	-0,022 0,000	02618	-0,007 0,062	0,018 0,046	-0,023 0,007	02622	-0,002 0,010	0,004 0,015	-0,020 -0,006
02616	-0,003 0,010	0,005 0,023	-0,019 -0,003	02619	-0,023 0,146	0,033 0,051	-0,021 0,018	00193	-0,003 0,001	0,001 0,004	-0,016 -0,005	02615	-0,003 0,004	0,003 0,014	-0,017 -0,004	02621	-0,003 0,003	0,002 0,009	-0,018 -0,008
00428	-0,016 0,164	0,037 0,053	-0,020 0,044	00429	0,000 0,135	0,084 0,036	-0,027 0,047												
Condizione carico (Carico Verticale/Locali Pubblici)																			
00200	0,000 0,002	0,000 -0,001	-0,002 0,001	02591	0,000 0,000	0,000 -0,002	-0,002 0,001	00004	0,001 -0,001	-0,001 -0,004	-0,001 0,000	02590	0,002 0,002	0,005 -0,001	0,002 -0,003	00662	0,002 0,001	0,001 -0,008	0,001 0,000
00661	0,001 -0,001	-0,002 -0,010	0,000 0,002	00003	-0,005 0,000	-0,002 -0,005	-0,002 -0,001	01090	-0,004 -0,001	-0,001 -0,007	-0,001 0,000	02588	-0,003 0,000	-0,002 -0,003	-0,001 -0,001	00424	-0,003 0,026	0,002 0,008	0,001 -0,006
00423	-0,002 0,020	0,003 0,005	0,001 -0,006	02602	-0,002 0,012	0,002 0,004	0,000 -0,002	00190	-0,001 0,001	-0,002 0,000	-0,001 -0,001	02593	0,000 0,001	-0,001 -0,002	-0,001 0,001	00655	0,000 0,001	-0,002 -0,004	0,000 0,000
02592	-0,001 0,001	0,000 -0,001	-0,002 0,001	01091	-0,004 -0,002	0,000 -0,006	-0,001 -0,001	00421	0,001 0,004	0,004 0,001	0,002 -0,006	00074	0,004 0,000	0,005 0,000	0,002 -0,001	01092	-0,004 -0,002	0,000 -0,006	-0,001 0,000
02626	-0,003 0,000	0,000 -0,002	-0,001 -0,001	02625	-0,002 0,000	-0,001 -0,001	-0,001 -0,001	01093	-0,005 -0,002	0,000 -0,007	0,000 -0,001	02627	-0,003 0,000	0,000 -0,003	0,000 -0,001	01094	-0,004 -0,002	0,000 -0,008	0,000 0,000
02628	-0,003 0,000	0,000 -0,003	0,000 -0,001	01095	-0,005 -0,003	-0,001 -0,010	0,000 0,000	01096	-0,005 -0,003	-0,001 -0,010	0,001 0,000	00654	0,000 0,000	-0,001 -0,004	-0,001 0,001	02629	-0,002 0,002	0,000 -0,002	-0,001 0,001
00656	0,000 -0,001	-0,001 -0,006	-0,001 0,000	00199	-0,001 0,002	-0,001 0,000	-0,002 0,002	01097	-0,004 -0,004	-0,003 -0,012	0,001 0,000	01098	-0,010 -0,002	-0,005 -0,011	0,003 0,000	02589	0,000 0,001	0,003 -0,001	-0,002 0,006
02597	0,000 0,007	0,002 0,000	0,001 -0,003	02596	0,001 0,003	0,001 -0,002	0,001 0,000	02595	0,001 0,001	0,000 -0,003	0,000 0,001	00658	0,000 -0,001	-0,001 -0,008	-0,001 0,001	02594	0,000 0,000	0,000 -0,003	-0,001 0,001
00659	0,002 -0,001	0,000 -0,011	0,000 0,001	00660	0,001 -0,001	0,000 -0,011	0,000 0,001	00422	-0,001 0,014	0,002 0,004	0,002 -0,008	00657	0,001 -0,001	-0,001 -0,008	-0,001 0,001	02630	0,000 0,007	0,002 0,001	-0,003 0,005
02601	-0,001 0,005	0,001 0,003	0,000 0,000	00093	0,003 0,007	0,006 0,010	-0,004 0,001	02600	-0,001 0,002	0,000 0,002	0,000 0,001	00197	-0,002 0,003	0,000 0,002	-0,001 0,001	02598	-0,001 0,002	0,000 0,001	-0,001 0,001
00198	-0,002 0,003	0,000 0,001	-0,001 0,002	02599	-0,001 0,001	0,000 0,001	-0,001 0,002	00431	0,003 0,002	0,012 0,000	-0,006 0,009	02604	-0,002 0,001	0,000 0,003	-0,001 0,001	02603	-0,002 0,003	0,000 0,002	-0,001 0,001
02608	-0,004 0,024	0,002 0,008	0,000 -0,002	02607	-0,002 0,010	0,001 0,007	0,000 0,000	00196	-0,002 0,003	0,000 0,002	0,000 0,001	02606	-0,002 0,005	0,001 0,005	0,000 0,001	00425	-0,004 0,030	0,001 0,010	0,000 -0,002
00191	-0,002 0,002	-0,001 0,001	0,000 -0,002	02624	-0,001 0,011	0,002 0,005	-0,002 0,003	02623	-0,002 0,004	0,000 0,003	-0,001 0,000	02605	-0,001 0,002	0,000 0,004	-0,001 0,001	00430	0,000 0,015	0,007 0,005	-0,004 0,011
02613	-0,003 0,018	0,002 0,008	-0,001 0,001	02612	-0,002 0,008	0,001 0,007	-0,001 0,001	02609	-0,002 0,002	0,000 0,003	0,000 0,000	02610	-0,002 0,002	0,000 0,004	0,000 0,000	00427	-0,003 0,031	0,003 0,010	0,000 0,003
00426	-0,003 0,032	0,003 0,008	-0,001 0,000	02620	-0,002 0,001	-0,001 0,001	0,000 -0,001	00192	-0,002 0,003	-0,001 0,002	0,000 -0,002	00195	-0,002 0,004	0,000 0,002	0,000 0,000	02611	-0,002 0,003	0,000 0,006	-0,001 0,000
02614	-0,002 0,003	0,000 0,002	0,000 -0,001	00194	-0,003 0,003	-0,001 0,002	0,000 -0,001	02617	-0,002 0,004	0,000 0,006	-0,001 0,000	02618	-0,002 0,010	0,001 0,008	-0,001 0,001	02622	-0,002 0,001	0,000 0,002	-0,001 -0,001
02616	-0,002 0,002	0,000 0,004	-0,001 0,000	02619	-0,004 0,024	0,003 0,008	-0,001 0,003	00193	-0,002 0,003	0,000 0,002	0,000 -0,001	02615	-0,002 0,001	0,000 0,003	0,000 -0,001	02621	-0,002 0,000	0,000 0,001	0,000 -0,001

Pareti - Tensioni per condizioni di carico non sismiche

NODO	σL1 σP1	σL2 σP2	τL τP	NODO	σL1 σP1	σL2 σP2	τL τP	NODO	σL1 σP1	σL2 σP2	τL τP	NODO	σL1 σP1	σL2 σP2	τL τP	NODO	σL1 σP1	σL2 σP2	τL τP
	[N/mm²]	[N/mm²]	[N/mm²]		[N/mm²]	[N/mm²]	[N/mm²]		[N/mm²]	[N/mm²]	[N/mm²]		[N/mm²]	[N/mm²]	[N/mm²]		[N/mm²]	[N/mm²]	[N/mm²]
00428	-0,002 0,027	0,004 0,009	-0,002 0,007	00429	-0,001 0,023	0,009 0,006	-0,002 0,008												
Condizione carico (Carico da Neve/Carico da Neve <= 1000 m s.l.m.)																			
00200	-0,001 0,004	-0,001 -0,002	-0,005 0,003	02591	0,001 0,001	0,000 -0,006	-0,004 0,002	00004	0,003 -0,003	-0,002 -0,009	-0,002 0,001	02590	0,004 0,004	0,012 -0,003	0,005 -0,007	00662	0,006 0,003	0,003 -0,019	0,003 0,000
00661	0,003 -0,001	-0,004 -0,024	0,000 0,004	00003	-0,012 0,000	-0,005 -0,012	-0,004 -0,001	01090	-0,010 -0,004	-0,002 -0,016	-0,003 0,001	02588	-0,008 -0,001	-0,006 -0,007	-0,003 -0,002	00424	-0,006 0,064	0,005 0,020	0,002 -0,015
00423	-0,004 0,050	0,006 0,012	0,002 -0,015	02602	-0,004 0,029	0,004 0,010	0,001 -0,005	00190	-0,003 0,003	-0,005 -0,001	-0,003 -0,003	02593	-0,001 0,001	-0,001 -0,005	-0,003 0,003	00655	0,000 0,001	-0,006 -0,010	-0,001 0,000
02592	-0,001 0,003	-0,001 -0,003	-0,004 0,003	01091	-0,009 -0,005	0,000 -0,014	-0,001 -0,002	00421	0,002 0,010	0,010 0,003	0,005 -0,016	00074	0,009 -0,001	0,013 0,000	0,004 -0,001	01092	-0,009 -0,004	-0,001 -0,015	-0,001 -0,001
02626	-0,007 -0,001	-0,001 -0,005	-0,001 -0,002	02625	-0,005 0,001	-0,003 -0,002	-0,002 -0,003	01093	-0,012 -0,005	-0,001 -0,018	0,000 -0,001	02627	-0,008 -0,001	-0,001 -0,006	0,000 -0,003	01094	-0,009 -0,006	-0,001 -0,019	0,000 -0,001
02628	-0,007 0,001	-0,001 -0,007	0,000 -0,002	01095	-0,013 -0,007	-0,002 -0,026	0,000 0,000	01096	-0,011 -0,008	-0,002 -0,026	0,002 0,000	00654	0,000 0,000	-0,002 -0,010	-0,002 0,001	02629	-0,004 0,005	0,000 -0,004	-0,002 0,003
00656	-0,001 -0,002	-0,001 -0,015	-0,002 0,001	00199	-0,004 0,005	-0,002 0,000	-0,004 0,004	01097	-0,011 -0,010	-0,008 -0,029	0,003 0,000	01098	-0,024 -0,006	-0,013 -0,027	0,007 0,000	02589	-0,001 0,003	0,008 -0,001	-0,005 0,014
02597	0,000 0,018	0,005 0,001	0,003 -0,008	02596	0,001 0,008	0,002 -0,005	0,002 0,000	02595	0,002 0,003	0,000 -0,007	0,000 0,004	00658	0,000 -0,002	-0,002 -0,019	-0,001 0,002	02594	0,000 0,001	-0,001 -0,007	-0,002 0,004
00659	0,004 -0,002	-0,001 -0,028	-0,001 0,002	00660	0,002 -0,003	0,000 -0,026	0,000 0,003	00422	-0,004 0,034	0,005 0,011	0,004 -0,020	00657	0,002 -0,001	-0,002 -0,020	-0,002 0,002	02630	0,001 0,017	0,006 0,002	-0,006 0,012
02601	-0,002 0,012	0,002 0,007	0,001 0,001	00093	0,008 0,018	0,014 0,024	-0,009 0,004	02600	-0,002 0,005	0,000 0,004	-0,001 0,003	00197	-0,005 0,007	-0,001 0,005	-0,002 0,003	02598	-0,003 0,004	-0,001 0,002	-0,003 0,003
00198	-0,004 0,007	0,000 0,003	-0,003 0,004	02599	-0,002 0,003	-0,001 0,003	-0,002 0,004	00431	0,009 0,006	0,030 -0,001	-0,015 0,021	02604	-0,004 0,004	0,000 0,007	-0,001 0,002	02603	-0,006 0,007	-0,001 0,005	-0,001 0,003
02608	-0,009 0,058	0,005 0,019	0,000 -0,004	02607	-0,005 0,025	0,004 0,018	-0,001 0,000	00196	-0,006 0,007	-0,001 0,005	-0,001 0,002	02606	-0,004 0,011	0,002 0,013	-0,001 0,002	00425	-0,009 0,074	0,003 0,024	0,000 -0,005
00191	-0,005 0,005	-0,004 0,002	0,001 -0,005	02624	-0,003 0,028	0,004 0,012	-0,005 0,008	02623	-0,004 0,010	0,001 0,008	-0,003 0,001	02605	-0,004 0,005	0,000 0,010	-0,001 0,002	00430	0,001 0,037	0,017 0,013	-0,009 0,026
02613	-0,007 0,044	0,004 0,020	-0,002 0,002	02612	-0,005 0,019	0,003 0,018	-0,002 0,001	02609	-0,005 0,005	-0,001 0,007	-0,001 0,000	02610	-0,005 0,004	0,000 0,010	-0,001 0,000	00427	-0,008 0,076	0,008 0,025	-0,001 0,008
00426	-0,007 0,079	0,007 0,019	-0,001 0,001	02620	-0,005 0,003	-0,002 0,003	0,000 -0,003	00192	-0,005 0,008	-0,002 0,004	0,000 -0,004	00195	-0,006 0,010	-0,001 0,005	-0,001 0,000	02611	-0,005 0,008	0,001 0,014	-0,002 0,001
02614	-0,006 0,007	-0,001 0,005	0,000 -0,002	00194	-0,006 0,007	-0,002 0,005	0,000 -0,002	02617	-0,005 0,010	0,001 0,014	-0,002 0,000	02618	-0,005 0,025	0,003 0,019	-0,003 0,003	02622	-0,006 0,003	0,000 0,005	-0,001 -0,002
02616	-0,005 0,004	0,000 0,010	-0,001 -0,001	02619	-0,010 0,060	0,007 0,021	-0,003 0,008	00193	-0,005 0,008	-0,001 0,005	0,001 -0,004	02615	-0,005 0,003	-0,001 0,008	0,000 -0,002	02621	-0,006 0,001	-0,001 0,003	-0,001 -0,003
00428	-0,005 0,067	0,010 0,022	-0,005 0,018	00429	-0,001 0,056	0,022 0,015	-0,006 0,019												
Piano loculi					**Parete P9-P10-P11**					**Parete P9-P10**									
Condizione carico (Carico Permanente)																			
00076	0,047 -0,052	0,118 0,062	-0,017 0,009	02367	0,013 0,007	0,113 0,002	-0,018 0,033	00912	0,020 0,021	0,044 0,015	-0,009 0,030	02369	-0,120 -0,014	-0,109 -0,117	0,088 0,017	00901	-0,118 -0,065	0,021 -0,206	0,045 0,009
00902	-0,134 -0,059	-0,045 -0,251	0,072 -0,014	00363	0,028 0,018	0,182 -0,007	0,089 -0,090	00075	0,059 0,074	0,148 0,082	0,061 -0,011	02368	-0,007 0,006	0,095 -0,007	0,073 -0,056	00373	0,008 -0,013	0,107 -0,003	-0,016 0,069
00913	0,011 0,027	0,002 -0,060	0,014 -0,027	02408	-0,007 0,062	0,063 -0,004	-0,005 0,038	00009	-0,209 -0,035	-0,080 -0,226	0,093 0,021	02407	-0,004 0,040	0,027 -0,023	-0,009 0,015	00914	-0,001 -0,001	0,020 -0,104	0,015 -0,007
02406	-0,012 0,020	0,003 -0,038	0,001 0,003	00915	-0,002 0,001	0,006 -0,120	0,009 0,002	02370	-0,068 0,024	-0,048 -0,025	0,059 0,027	00124	-0,040 0,053	-0,098 -0,013	0,082 0,034	00916	-0,022 -0,007	-0,007 -0,117	0,021 -0,004
02405	-0,027 0,013	-0,009 -0,046	0,013 0,005	00917	-0,022 -0,010	-0,011 -0,138	0,016 0,001	00894	-0,092 -0,028	-0,001 -0,119	0,015 0,003	00895	-0,065 -0,042	-0,046 -0,131	0,016 -0,002	00918	-0,037 -0,016	-0,023 -0,138	0,021 0,002
02404	-0,044 0,023	-0,018 -0,039	0,027 0,003	00919	-0,039 -0,014	-0,042 -0,156	0,016 0,008	02403	-0,049 0,057	-0,021 -0,017	0,035 -0,016	02375	-0,012 0,064	0,058 0,003	0,075 -0,055	02377	-0,084 0,019	-0,012 0,027	0,036 0,005
02371	-0,102 -0,003	-0,017 -0,052	0,058 0,001	02376	-0,088 0,065	-0,031 0,046	0,027 0,025	02372	-0,095 -0,009	-0,004 -0,058	0,049 0,000	00900	-0,108 -0,038	-0,017 -0,146	0,039 0,007	02373	-0,073 -0,003	-0,002 -0,051	0,046 -0,002
02374	-0,040 0,016	0,010 -0,031	0,055 -0,020	00896	-0,086 -0,046	0,003 -0,141	0,016 0,000	00123	-0,088 0,116	-0,064 0,044	0,021 0,069	00364	-0,001 0,146	0,111 0,047	0,063 -0,111	00897	-0,108 -0,034	-0,007 -0,142	0,035 -0,001
02366	-0,025 0,026	-0,031 -0,078	0,029 -0,007	00920	-0,034 -0,015	-0,028 -0,186	0,018 0,020	00899	-0,129 -0,047	-0,006 -0,161	0,038 0,006	00898	-0,095 -0,040	-0,005 -0,133	0,022 0,004	00365	-0,019 0,221	0,119 0,055	0,056 -0,087
02380	-0,030 0,110	0,040 0,045	0,062 -0,041	00011	-0,011 0,017	-0,031 -0,140	0,018 -0,008	02381	-0,102 0,160	-0,022 0,082	0,023 0,027	02382	-0,085 0,064	-0,015 0,081	0,025 0,013	02379	-0,049 0,037	0,011 0,033	0,052 -0,015
02378	-0,070 0,014	-0,001 0,024	0,042 -0,003	00122	-0,089 0,187	-0,032 0,071	0,019 0,052	00121	-0,091 0,189	-0,012 0,093	0,011 0,053	00368	-0,043 0,313	0,050 0,071	0,031 -0,005	00367	-0,040 0,294	0,056 0,095	0,027 -0,031
02391	-0,046 0,173	0,040 0,086	0,040 -0,005	00114	-0,037 0,086	-0,028 -0,005	0,044 -0,024	00366	-0,044 0,268	0,054 0,087	0,046 -0,077	02383	-0,072 0,033	-0,003 0,074	0,034 0,002	02397	-0,052 0,223	0,044 0,076	0,024 0,026
02396	-0,045 0,099	0,034 0,078	0,023 0,009	02384	-0,058 0,043	0,011 0,074	0,042 -0,007	02386	-0,056 0,236	0,050 0,083	0,047 -0,035	02385	-0,048 0,095	0,029 0,083	0,048 -0,020	00120	-0,110 0,205	-0,026 0,097	0,015 0,027
02399	-0,054 0,036	-0,007 0,032	0,025 0,002	02400	-0,040 0,030	0,005 0,028	0,017 0,005	02398	-0,077 0,082	-0,012 0,047	0,032 -0,010	02387	-0,099 0,120	-0,013 0,096	0,022 0,007	00119	-0,111 0,251	-0,020 0,098	0,019 0,009
02388	-0,076 0,055	-0,004 0,091	0,027 0,003	00118	-0,110 0,206	-0,018 0,100	0,022 -0,006	02389	-0,062 0,043	0,008 0,088	0,031 0,000	02390	-0,053 0,075	0,025 0,089	0,035 -0,003	00115	-0,082 0,126	-0,033 0,033	0,047 -0,043
02401	-0,031 0,052	0,022 0,032	0,010 0,012	02395	-0,049 0,051	0,017 0,073	0,023 0,003	00369	-0,056 0,287	0,031 0,093	0,021 0,032	00370	-0,035 0,235	0,045 0,071	0,006 0,073	02402	-0,027 0,110	0,046 0,037	0,014 0,029
00117	-0,102 0,197	-0,018 0,091	0,028 -0,031	02392	-0,106 0,166	-0,013 0,082	0,024 -0,011	02393	-0,077 0,072	-0,008 0,082	0,026 -0,002	02394	-0,060 0,042	0,002 0,074	0,025 0,002	00372	-0,020 0,107	0,066 0,032	-0,009 0,090
00116	-0,094 0,191	-0,004 0,072	0,035 -0,033	00371	-0,025 0,173	0,064 0,040	0,007 0,068												

Pareti - Tensioni per condizioni di carico non sismiche

NODO	σL1 σP1	σL2 σP2	τL τP	NODO	σL1 σP1	σL2 σP2	τL τP	NODO	σL1 σP1	σL2 σP2	τL τP	NODO	σL1 σP1	σL2 σP2	τL τP	NODO	σL1 σP1	σL2 σP2	τL τP
	[N/mm²]	[N/mm²]	[N/mm²]		[N/mm²]	[N/mm²]	[N/mm²]		[N/mm²]	[N/mm²]	[N/mm²]		[N/mm²]	[N/mm²]	[N/mm²]		[N/mm²]	[N/mm²]	[N/mm²]
Condizione carico (Carico Permanente/Permanenti NON Strutturali)																			
00076	0,021 0,001	0,027 0,003	-0,009 0,004	02367	0,011 0,014	0,026 -0,006	-0,005 0,014	00912	0,014 0,007	0,005 -0,037	-0,004 0,001	02369	-0,005 0,001	-0,002 -0,003	0,019 0,005	00901	-0,005 -0,007	0,009 -0,013	0,013 0,005
00902	0,000 0,001	0,001 -0,006	0,012 0,003	00363	0,024 -0,004	0,128 -0,013	0,045 -0,054	00075	0,042 0,064	0,125 0,116	0,040 -0,007	02368	0,005 0,010	0,081 0,013	0,045 -0,039	00373	0,003 0,025	0,023 0,009	-0,008 0,037
00913	0,009 -0,002	-0,003 -0,059	0,005 -0,012	02408	0,000 0,045	0,014 0,003	0,000 0,018	00009	-0,006 0,003	0,005 -0,002	0,012 0,004	02407	0,005 0,021	0,007 -0,012	0,002 -0,001	00914	0,005 -0,007	0,000 -0,061	0,005 -0,006
02406	0,007 0,008	0,003 -0,017	0,010 -0,010	00915	0,010 -0,004	0,001 -0,058	0,009 -0,006	02370	-0,004 0,001	0,001 -0,001	0,017 0,008	00124	-0,005 0,002	0,001 -0,001	0,019 0,006	00916	0,003 -0,004	-0,001 -0,045	0,010 -0,006
02405	0,005 0,003	0,000 -0,015	0,016 -0,011	00917	0,007 -0,002	0,000 -0,039	0,013 -0,007	00894	-0,033 -0,004	0,001 -0,032	0,016 -0,002	00895	-0,019 -0,017	-0,027 -0,051	0,009 -0,003	00918	0,003 -0,001	0,001 -0,029	0,011 -0,003
02404	0,003 0,002	0,000 -0,011	0,019 -0,009	00919	0,003 0,006	-0,014 -0,015	0,011 0,001	02403	0,003 0,003	0,002 -0,007	0,020 -0,007	02375	0,002 0,043	0,040 0,009	0,041 -0,030	02377	-0,003 0,003	0,002 0,009	0,018 0,008
02371	-0,005 -0,001	0,001 -0,004	0,018 0,007	02376	-0,003 0,002	0,001 0,005	0,017 0,007	02372	-0,006 0,000	0,002 -0,007	0,019 0,008	00900	-0,009 -0,002	-0,002 -0,017	0,013 0,003	02373	-0,005 0,004	0,002 -0,009	0,021 0,005
02374	0,003 0,016	0,009 -0,004	0,029 -0,009	00896	-0,020 -0,019	0,001 -0,054	0,010 -0,002	00123	-0,003 0,002	0,002 0,001	0,018 0,007	00364	0,011 0,086	0,078 0,030	0,031 -0,063	00897	-0,022 -0,010	-0,002 -0,045	0,017 0,000
02366	0,008 0,002	0,005 -0,009	0,021 -0,003	00920	0,004 0,002	-0,003 -0,010	0,014 -0,007	00899	-0,015 -0,010	0,000 -0,028	0,015 0,004	00898	-0,013 -0,011	-0,001 -0,035	0,012 0,002	00365	0,000 0,133	0,083 0,035	0,026 -0,047
02380	-0,003 0,070	0,028 0,030	0,030 -0,019	00011	0,014 -0,009	-0,003 -0,013	0,014 -0,001	02381	-0,002 0,003	0,001 0,007	0,017 0,004	02382	-0,003 0,003	0,003 0,014	0,017 0,004	02379	0,000 0,028	0,009 0,023	0,026 -0,002
02378	-0,002 0,010	0,004 0,015	0,020 0,006	00122	-0,003 0,003	-0,001 0,003	0,017 0,007	00121	-0,003 0,000	0,001 0,004	0,017 0,005	00368	-0,016 0,193	0,030 0,047	0,011 -0,003	00367	-0,014 0,185	0,036 0,062	0,009 -0,019
02391	-0,015 0,109	0,021 0,049	0,017 -0,004	00114	0,003 0,004	0,000 -0,005	0,023 -0,005	00366	-0,016 0,164	0,037 0,053	0,020 -0,044	02383	-0,003 0,010	0,005 0,023	0,019 0,003	02397	-0,022 0,142	0,019 0,047	0,010 0,010
02396	-0,011 0,062	0,016 0,042	0,012 0,000	02384	-0,003 0,027	0,009 0,034	0,022 0,000	02386	-0,023 0,145	0,032 0,051	0,021 -0,018	02385	-0,007 0,062	0,018 0,046	0,023 -0,007	00120	-0,003 0,000	0,000 0,005	0,016 0,002
02399	0,000 0,005	0,003 0,004	0,016 -0,011	02400	0,000 0,012	0,005 0,009	0,013 -0,011	02398	-0,001 0,003	0,002 0,002	0,018 -0,009	02387	-0,003 0,004	0,002 0,012	0,017 -0,002	00119	-0,004 0,003	0,000 0,004	0,016 -0,001
02388	-0,003 0,007	0,004 0,021	0,017 -0,002	00118	-0,004 0,001	0,001 0,005	0,017 -0,004	02389	-0,004 0,019	0,008 0,031	0,018 -0,003	02390	-0,008 0,047	0,014 0,043	0,018 -0,004	00115	-0,002 0,003	-0,003 -0,002	0,021 -0,007
02401	-0,003 0,030	0,010 0,017	0,008 -0,005	02395	-0,005 0,028	0,010 0,031	0,014 -0,006	00369	-0,025 0,183	0,013 0,059	0,006 0,013	00370	-0,013 0,156	0,019 0,049	-0,002 0,036	02402	-0,008 0,070	0,015 0,024	0,007 0,010
00117	-0,003 0,003	0,000 0,005	0,018 -0,007	02392	-0,004 0,004	0,001 0,006	0,017 -0,007	02393	-0,002 0,004	0,003 0,013	0,017 -0,007	02394	-0,002 0,011	0,006 0,020	0,016 -0,008	00372	-0,011 0,085	0,012 0,027	-0,007 0,047
00116	-0,002 0,003	0,002 0,002	0,019 -0,008	00371	-0,010 0,122	0,019 0,031	0,001 0,035												
Condizione carico (Carico Verticale/Locali Pubblici)																			
00076	0,004 0,000	0,005 0,000	-0,002 0,001	02367	0,002 0,002	0,004 -0,001	-0,002 0,003	00912	0,002 0,001	0,001 -0,006	-0,001 0,000	02369	-0,003 0,000	-0,002 -0,003	0,001 0,001	00901	-0,003 -0,002	0,000 -0,006	0,001 0,001
00902	-0,004 -0,001	-0,001 -0,006	0,001 0,000	00363	0,004 0,002	0,012 0,000	0,006 -0,009	00075	0,004 0,006	0,005 0,008	0,004 -0,002	02368	0,000 0,001	0,003 -0,001	0,002 -0,006	00373	0,001 0,004	0,004 0,001	-0,002 0,006
00913	0,001 0,000	-0,001 -0,010	0,000 -0,002	02408	0,000 0,007	0,002 0,000	-0,001 0,003	00009	-0,005 0,000	-0,002 -0,005	0,002 0,001	02407	0,001 0,003	0,001 -0,002	-0,001 0,000	00914	0,001 -0,001	0,000 -0,010	0,000 -0,001
02406	0,001 0,001	0,000 -0,003	0,000 -0,001	00915	0,001 -0,001	0,000 -0,010	0,000 -0,001	02370	-0,002 0,000	-0,001 -0,001	0,001 0,001	00124	-0,001 0,001	-0,002 0,000	0,001 0,001	00916	0,000 -0,001	-0,001 -0,008	0,001 -0,001
02405	0,000 0,001	-0,001 -0,003	0,001 -0,001	00917	0,001 -0,001	-0,001 -0,007	0,001 -0,001	00894	-0,010 -0,002	-0,005 -0,010	-0,003 0,000	00895	-0,005 -0,004	-0,003 -0,011	-0,001 0,000	00918	0,000 -0,001	-0,001 -0,006	0,001 0,000
02404	0,000 0,001	-0,001 -0,002	0,001 -0,001	00919	0,000 0,000	-0,002 -0,004	0,000 0,000	02403	-0,001 0,001	0,000 -0,001	0,002 -0,001	02375	0,000 0,007	0,002 0,001	0,002 -0,005	02377	-0,002 0,000	0,000 0,001	0,000 0,001
02371	-0,003 0,000	0,000 -0,002	0,001 0,001	02376	-0,002 0,001	-0,001 0,001	0,000 0,001	02372	-0,003 0,000	0,000 -0,003	0,000 0,001	00900	-0,004 -0,002	0,000 -0,006	0,001 0,000	02373	-0,003 0,000	0,000 -0,003	0,000 0,001
02374	-0,002 0,002	0,000 -0,002	0,001 -0,001	00896	-0,004 -0,003	-0,001 -0,011	-0,001 0,000	00123	-0,002 0,002	-0,001 0,001	0,000 0,002	00364	0,000 0,015	0,007 0,005	0,004 -0,011	00897	-0,005 -0,003	-0,001 -0,010	0,000 0,000
02366	0,000 0,000	0,000 -0,002	0,002 -0,001	00920	0,000 0,000	-0,001 -0,004	0,001 -0,001	00899	-0,005 -0,002	0,000 -0,007	0,000 0,000	00898	-0,004 -0,002	0,000 -0,008	0,000 0,000	00365	-0,001 0,022	0,009 0,006	0,002 -0,008
02380	-0,001 0,011	0,002 0,005	0,002 -0,003	00011	0,001 -0,001	-0,001 -0,004	0,001 0,000	02381	-0,002 0,003	0,000 0,002	0,000 0,001	02382	-0,002 0,001	0,000 0,003	0,000 0,001	02379	-0,002 0,004	0,000 0,003	0,001 0,000
02378	-0,002 0,001	0,000 0,002	0,001 0,001	00122	-0,002 0,003	-0,001 0,002	0,000 0,002	00121	-0,002 0,003	0,000 0,002	0,000 0,001	00368	-0,003 0,032	0,003 0,008	0,001 0,000	00367	-0,003 0,031	0,003 0,010	0,000 -0,003
02391	-0,003 0,018	0,002 0,008	0,001 -0,001	00114	0,000 0,002	-0,001 -0,001	0,002 -0,001	00366	-0,002 0,027	0,004 0,009	0,002 -0,007	02383	-0,002 0,002	0,000 0,004	0,001 0,000	02397	-0,004 0,024	0,002 0,008	0,000 0,002
02396	-0,002 0,010	0,001 0,007	0,000 0,000	02384	-0,002 0,004	0,000 0,006	0,001 0,000	02386	-0,004 0,024	0,003 0,008	0,001 -0,003	02385	-0,002 0,010	0,001 0,008	0,001 -0,001	00120	-0,002 0,003	-0,001 0,002	0,000 0,001
02399	-0,001 0,001	0,000 0,001	0,001 -0,002	02400	-0,001 0,002	0,000 0,002	0,000 -0,001	02398	-0,001 0,001	0,000 0,001	0,001 -0,001	02387	-0,002 0,002	0,000 0,003	0,000 0,000	00119	-0,002 0,004	0,000 0,002	0,000 0,000
02388	-0,002 0,002	0,000 0,004	0,000 0,000	00118	-0,002 0,003	0,000 0,002	0,000 -0,001	02389	-0,002 0,003	0,000 0,006	0,001 0,000	02390	-0,002 0,008	0,001 0,007	0,001 -0,001	00115	-0,001 0,002	-0,001 0,000	0,002 -0,002
02401	-0,001 0,005	0,001 0,003	0,000 -0,001	02395	-0,002 0,005	0,001 0,005	0,000 -0,001	00369	-0,004 0,030	0,001 0,010	0,000 0,002	00370	-0,003 0,026	0,002 0,008	-0,001 0,006	02402	-0,002 0,012	0,002 0,004	0,000 0,002
00117	-0,002 0,003	0,000 0,002	0,001 -0,001	02392	-0,002 0,003	0,000 0,002	0,001 -0,001	02393	-0,002 0,001	0,000 0,003	0,001 -0,001	02394	-0,001 0,002	0,000 0,004	0,000 -0,001	00372	-0,001 0,014	0,002 0,004	-0,002 0,008
00116	-0,002 0,003	0,000 0,001	0,001 -0,002	00371	-0,002 0,020	0,002 0,005	-0,001 0,006												
Condizione carico (Carico da Neve/Carico da Neve <= 1000 m s.l.m.)																			
00076	0,009 -0,001	0,012 0,001	-0,004 0,002	02367	0,004 0,005	0,011 -0,003	-0,004 0,006	00912	0,006 0,003	0,002 -0,015	-0,004 0,001	02369	-0,008 -0,001	-0,006 -0,007	0,003 0,002	00901	-0,009 -0,005	0,000 -0,014	0,001 0,002

Pareti - Tensioni per condizioni di carico non sismiche

NODO	σL1 σP1	σL2 σP2	τL τP	NODO	σL1 σP1	σL2 σP2	τL τP	NODO	σL1 σP1	σL2 σP2	τL τP	NODO	σL1 σP1	σL2 σP2	τL τP	NODO	σL1 σP1	σL2 σP2	τL τP
	[N/mm²]	[N/mm²]	[N/mm²]		[N/mm²]	[N/mm²]	[N/mm²]		[N/mm²]	[N/mm²]	[N/mm²]		[N/mm²]	[N/mm²]	[N/mm²]		[N/mm²]	[N/mm²]	[N/mm²]
00902	-0,010 -0,004	-0,002 -0,016	0,003 -0,001	00363	0,009 0,005	0,030 -0,001	0,015 -0,021	00075	0,010 0,014	0,013 0,021	0,009 -0,004	02368	-0,001 0,002	0,007 -0,002	0,005 -0,014	00373	0,002 0,010	0,010 0,003	-0,005 0,016
00913	0,004 -0,001	-0,003 -0,025	0,000 -0,005	02408	0,000 0,018	0,005 0,001	-0,003 0,008	00009	-0,012 0,000	-0,005 -0,012	0,004 0,001	02407	0,001 0,008	0,001 -0,005	-0,002 0,000	00914	0,002 -0,003	0,000 -0,026	0,000 -0,002
02406	0,002 0,003	-0,001 -0,007	0,000 -0,003	00915	0,003 -0,002	-0,001 -0,025	0,001 -0,002	02370	-0,005 0,001	-0,002 -0,002	0,002 0,003	00124	-0,003 0,003	-0,005 -0,001	0,003 0,003	00916	0,000 -0,002	-0,002 -0,020	0,001 -0,002
02405	0,000 0,001	-0,001 -0,007	0,002 -0,004	00917	0,001 -0,001	-0,001 -0,018	0,002 -0,002	00894	-0,024 -0,005	-0,012 -0,026	-0,008 0,000	00895	-0,011 -0,009	-0,008 -0,028	-0,003 0,000	00918	0,000 -0,001	-0,002 -0,015	0,002 -0,001
02404	-0,001 0,001	-0,001 -0,005	0,003 -0,003	00919	0,000 0,001	-0,005 -0,010	0,001 0,001	02403	-0,001 0,003	-0,001 -0,003	0,004 -0,003	02375	0,001 0,017	0,006 0,002	0,006 -0,012	02377	-0,006 0,001	-0,001 0,003	0,001 0,003
02371	-0,007 -0,001	-0,001 -0,005	0,001 0,002	02376	-0,005 0,003	-0,002 0,003	0,000 0,003	02372	-0,008 -0,001	-0,001 -0,006	0,000 0,003	00900	-0,009 -0,004	-0,001 -0,014	0,001 0,001	02373	-0,007 0,001	-0,001 -0,007	0,000 0,002
02374	-0,004 0,006	0,000 -0,004	0,002 -0,003	00896	-0,011 -0,008	-0,002 -0,027	-0,002 0,000	00123	-0,005 0,005	-0,004 0,002	0,000 0,005	00364	0,001 0,037	0,017 0,013	0,009 -0,026	00897	-0,013 -0,006	-0,002 -0,026	0,000 0,000
02366	0,001 0,001	0,000 -0,005	0,004 -0,001	00920	0,000 0,000	-0,002 -0,009	0,002 -0,002	00899	-0,012 -0,005	-0,001 -0,018	0,000 0,001	00898	-0,009 -0,006	-0,001 -0,019	0,000 0,001	00365	-0,001 0,055	0,022 0,015	0,005 -0,019
02380	-0,003 0,028	0,004 0,012	0,004 -0,008	00011	0,003 -0,003	-0,002 -0,009	0,002 -0,001	02381	-0,006 0,007	-0,001 0,005	0,000 0,002	02382	-0,005 0,003	-0,001 0,008	0,000 0,002	02379	-0,004 0,010	0,000 0,008	0,003 -0,001
02378	-0,006 0,003	0,000 0,005	0,001 0,002	00122	-0,005 0,008	-0,002 0,004	0,000 0,004	00121	-0,005 0,007	-0,001 0,005	-0,001 0,004	00368	-0,007 0,079	0,007 0,019	0,001 -0,001	00367	-0,008 0,076	0,008 0,025	0,001 -0,008
02391	-0,007 0,044	0,004 0,020	0,002 -0,002	00114	-0,001 0,004	-0,001 -0,002	0,005 -0,003	00366	-0,005 0,067	0,010 0,022	0,005 -0,018	02383	-0,005 0,004	0,000 0,010	0,001 0,001	02397	-0,009 0,058	0,004 0,019	0,000 0,004
02396	-0,005 0,025	0,003 0,018	0,000 0,000	02384	-0,005 0,010	0,001 0,014	0,002 0,000	02386	-0,010 0,059	0,007 0,021	0,003 -0,008	02385	-0,005 0,025	0,003 0,019	0,003 -0,003	00120	-0,006 0,007	-0,002 0,005	0,000 0,002
02399	-0,002 0,003	-0,001 0,003	0,002 -0,004	02400	-0,002 0,005	0,000 0,004	0,001 -0,003	02398	-0,003 0,004	-0,001 0,002	0,002 -0,003	02387	-0,005 0,005	-0,001 0,007	0,001 0,000	00119	-0,006 0,010	-0,001 0,005	0,001 0,000
02388	-0,005 0,004	0,000 0,010	0,001 0,000	00118	-0,006 0,007	-0,001 0,005	0,001 -0,002	02389	-0,005 0,008	0,001 0,014	0,002 -0,001	02390	-0,005 0,019	0,003 0,018	0,002 -0,001	00115	-0,003 0,005	-0,002 0,000	0,004 -0,004
02401	-0,002 0,012	0,002 0,007	-0,001 -0,001	02395	-0,004 0,011	0,002 0,013	0,001 -0,002	00369	-0,009 0,074	0,003 0,024	0,000 0,005	00370	-0,006 0,064	0,005 0,020	-0,002 0,015	02402	-0,004 0,029	0,004 0,010	-0,001 0,005
00117	-0,005 0,007	-0,001 0,005	0,002 -0,003	02392	-0,006 0,007	-0,001 0,005	0,001 -0,003	02393	-0,004 0,004	0,000 0,007	0,001 -0,002	02394	-0,004 0,005	0,000 0,010	0,001 -0,002	00372	-0,004 0,034	0,005 0,011	-0,004 0,020
00116	-0,004 0,007	0,000 0,003	0,003 -0,004	00371	-0,004 0,050	0,006 0,012	-0,002 0,015												
Piano loculi					**ParetеP9-P10-P11**					**Parete P10-P11**									
Condizione carico (Carico Permanente)																			
02238	-0,008 0,086	0,051 -0,010	0,033 -0,078	00333	0,012 0,015	0,097 -0,002	0,032 -0,121	02231	0,011 0,007	0,108 -0,015	0,047 -0,066	00112	-0,044 0,096	-0,029 -0,007	-0,004 0,046	02232	-0,029 0,024	-0,031 -0,095	0,014 0,021
00011	-0,018 0,017	-0,028 -0,159	0,016 0,022	00909	0,030 -0,069	0,028 -0,278	-0,003 0,000	02275	-0,024 0,008	0,021 -0,100	-0,002 0,016	00908	0,007 -0,067	0,023 -0,261	-0,004 -0,003	00912	0,021 0,001	0,068 -0,065	0,028 -0,041
00913	0,014 0,002	-0,004 -0,134	0,016 0,010	00910	0,080 -0,055	0,040 -0,302	-0,015 0,006	02276	-0,018 0,064	0,015 -0,042	0,008 0,057	02274	-0,028 -0,012	0,022 -0,118	0,006 0,004	00907	0,042 -0,054	0,022 -0,306	0,005 0,004
00911	0,026 -0,045	0,039 -0,210	0,002 -0,006	00057	0,047 0,003	-0,038 0,019	0,001 0,045	00344	-0,035 0,143	-0,039 0,039	-0,001 0,144	02230	0,005 0,022	0,000 -0,052	0,003 0,075	02242	-0,047 0,086	0,016 0,036	0,035 -0,028
02237	-0,011 0,050	0,022 -0,049	0,047 -0,038	02236	-0,021 0,025	0,004 -0,069	0,045 -0,010	00919	-0,040 -0,027	-0,033 -0,195	0,022 0,000	00920	-0,029 -0,023	-0,031 -0,217	0,015 -0,009	00903	0,031 -0,076	0,059 -0,315	0,018 0,008
00904	0,031 -0,066	0,036 -0,348	0,034 0,013	02272	-0,074 0,020	0,027 -0,064	0,038 -0,010	02229	-0,031 -0,008	0,029 -0,178	0,034 -0,005	00076	0,055 -0,038	0,113 0,049	0,023 -0,030	00905	-0,017 -0,076	0,013 -0,290	0,010 0,004
00334	-0,017 0,174	0,056 0,050	0,028 -0,154	00010	0,072 -0,082	0,053 -0,306	0,037 -0,016	00101	-0,087 0,119	0,043 -0,009	0,043 -0,060	00906	-0,010 -0,067	0,021 -0,257	0,017 0,009	02273	-0,050 -0,009	0,026 -0,108	0,021 0,004
02233	-0,058 0,064	-0,020 -0,026	0,008 0,037	02234	-0,054 0,028	-0,013 -0,060	0,017 0,011	00918	-0,038 -0,030	-0,021 -0,190	0,017 0,001	00916	-0,023 -0,027	-0,004 -0,187	0,019 -0,001	02235	-0,036 0,017	-0,005 -0,074	0,033 -0,001
00914	0,001 -0,024	0,025 -0,182	0,021 -0,006	00917	-0,017 -0,025	-0,007 -0,195	0,027 -0,001	02241	-0,059 0,055	0,009 0,028	0,030 -0,006	00111	-0,094 0,148	-0,030 0,041	-0,006 0,072	00915	0,003 -0,017	0,010 -0,193	0,032 -0,012
02240	-0,074 0,058	0,000 0,032	0,019 0,010	02243	-0,034 0,157	0,023 0,051	0,025 -0,068	00335	-0,048 0,298	0,011 0,058	0,024 -0,145	00110	-0,118 0,213	-0,011 0,065	0,004 0,065	02239	-0,093 0,101	-0,007 0,049	0,009 0,033
02245	-0,107 0,111	0,005 0,096	0,014 0,018	02244	-0,124 0,195	-0,007 0,095	0,012 0,039	02246	-0,091 0,083	0,014 0,096	0,022 0,002	02249	-0,047 0,312	0,003 0,099	0,013 -0,076	02248	-0,065 0,171	0,016 0,104	0,026 -0,035
02247	-0,077 0,102	0,018 0,099	0,028 -0,011	00108	-0,140 0,248	-0,016 0,107	0,009 0,033	00109	-0,138 0,259	-0,022 0,105	0,007 0,045	00336	-0,047 0,382	-0,018 0,088	0,022 -0,100	00337	-0,061 0,433	-0,011 0,128	0,018 -0,083
02269	-0,066 0,045	0,025 0,022	0,011 0,015	00338	-0,046 0,475	-0,038 0,111	0,001 -0,037	02254	-0,067 0,281	-0,003 0,129	0,017 -0,020	02250	-0,131 0,173	0,003 0,117	0,009 0,007	02253	-0,086 0,155	0,018 0,135	0,023 -0,007
02251	-0,115 0,109	0,018 0,127	0,015 0,000	00343	-0,057 0,279	-0,048 0,055	0,002 0,170	02252	-0,099 0,103	0,023 0,132	0,021 -0,003	00107	-0,141 0,269	-0,019 0,094	0,007 0,017	02271	-0,055 0,261	-0,026 0,071	0,030 0,110
00105	-0,157 0,288	-0,018 0,120	-0,009 -0,049	02255	-0,143 0,238	-0,003 0,119	0,003 -0,021	00106	-0,146 0,314	-0,024 0,124	-0,002 -0,022	02270	-0,060 0,112	0,015 0,044	0,014 0,051	02267	-0,104 0,061	0,030 0,043	0,015 -0,028
02266	-0,146 0,173	0,025 0,085	0,008 -0,066	02258	-0,098 0,118	0,025 0,138	0,019 0,005	02257	-0,112 0,095	0,027 0,134	0,015 -0,007	02256	-0,130 0,131	0,020 0,130	0,008 -0,016	02268	-0,080 0,029	0,028 0,020	0,014 -0,004
02259	-0,084 0,205	0,009 0,139	0,021 0,015	00340	-0,072 0,468	-0,047 0,122	0,015 0,077	00339	-0,054 0,519	-0,064 0,115	0,018 0,031	02260	-0,066 0,394	-0,031 0,126	0,021 0,023	02264	-0,084 0,124	0,020 0,107	0,017 0,026
00341	-0,033 0,416	-0,046 0,111	-0,008 0,113	02265	-0,068 0,250	-0,008 0,109	0,022 0,056	02263	-0,097 0,073	0,029 0,101	0,015 0,002	02262	-0,115 0,081	0,030 0,105	0,011 -0,019	00102	-0,128 0,231	0,028 0,086	0,020 -0,085
00342	-0,043 0,392	-0,070 0,087	0,016 0,140	00104	-0,169 0,287	-0,004 0,128	-0,009 -0,065	02261	-0,140 0,154	0,020 0,112	0,002 -0,042	00103	-0,171 0,297	-0,005 0,117	0,001 -0,083				
Condizione carico (Carico Permanente/Permanenti NON Strutturali)																			
02238	0,000 0,056	0,003 0,000	0,005 -0,041	00333	0,004 0,036	0,016 0,009	0,008 -0,065	02231	0,007 0,015	0,021 -0,012	0,009 -0,036	00112	0,001 0,007	-0,002 -0,006	0,001 0,007	02232	0,006 0,003	0,002 -0,012	0,003 0,003

Pareti - Tensioni per condizioni di carico non sismiche

NODO	σL1 σP1	σL2 σP2	τL τP	NODO	σL1 σP1	σL2 σP2	τL τP	NODO	σL1 σP1	σL2 σP2	τL τP	NODO	σL1 σP1	σL2 σP2	τL τP	NODO	σL1 σP1	σL2 σP2	τL τP
	[N/mm²]	[N/mm²]	[N/mm²]		[N/mm²]	[N/mm²]	[N/mm²]		[N/mm²]	[N/mm²]	[N/mm²]		[N/mm²]	[N/mm²]	[N/mm²]		[N/mm²]	[N/mm²]	[N/mm²]
00011	0,009	-0,002	0,006	00909	0,026	0,012	-0,007	02275	0,003	0,007	-0,009	00908	0,020	0,011	-0,007	00912	0,013	0,016	0,004
	-0,007	-0,015	0,001		-0,034	-0,132	-0,004		0,008	-0,039	-0,004		-0,029	-0,107	-0,006		-0,001	-0,067	-0,011
00913	0,011	-0,005	0,004	00910	0,045	0,019	-0,010	02276	-0,002	0,005	-0,001	02274	0,006	0,007	-0,008	00907	0,031	0,008	-0,006
	-0,013	-0,089	0,000		-0,029	-0,147	0,000		0,039	-0,014	0,022		-0,003	-0,043	-0,012		-0,020	-0,113	-0,005
00911	0,022	0,020	-0,001	00057	0,029	-0,015	0,000	00344	-0,012	-0,017	-0,002	02230	0,008	0,001	0,000	02242	-0,010	0,001	0,009
	-0,024	-0,111	-0,005		0,007	0,007	0,024		0,081	0,024	0,073		0,016	-0,024	0,038		0,045	0,019	-0,006
02237	0,002	0,001	0,011	02236	0,002	0,000	0,010	00919	0,002	-0,009	0,010	00920	0,006	-0,006	0,005	00903	0,015	0,009	0,001
	0,026	-0,022	-0,014		0,011	-0,028	0,003		0,003	-0,025	-0,004		0,001	-0,015	0,005		-0,012	-0,056	0,001
00904	0,023	0,007	0,002	02272	0,001	0,006	0,000	02229	0,006	0,004	0,002	00076	0,025	0,020	0,006	00905	0,012	0,006	-0,003
	-0,012	-0,076	-0,001		-0,002	-0,022	-0,011		-0,004	-0,035	-0,003		0,015	0,016	-0,019		-0,018	-0,071	-0,004
00334	-0,009	0,004	0,008	00010	0,021	0,007	0,004	00101	-0,002	0,007	0,003	00906	0,013	0,005	-0,001	02273	0,003	0,007	-0,004
	0,116	0,036	-0,081		-0,011	-0,048	-0,001		0,017	-0,007	-0,013		-0,021	-0,083	-0,002		-0,005	-0,035	-0,012
02233	0,000	0,001	0,004	02234	-0,001	0,000	0,005	00918	0,004	0,000	0,009	00916	0,005	0,000	0,009	02235	0,001	0,000	0,007
	0,006	-0,009	0,009		0,005	-0,016	0,009		-0,005	-0,045	-0,002		-0,012	-0,072	-0,003		0,005	-0,024	0,008
00914	0,009	0,002	0,007	00917	0,007	0,001	0,008	02241	-0,008	0,002	0,009	00111	-0,005	-0,003	0,001	00915	0,010	0,002	0,009
	-0,016	-0,093	-0,005		-0,007	-0,059	0,001		0,022	0,011	0,006		0,009	-0,001	0,011		-0,012	-0,088	-0,004
02240	-0,007	0,002	0,006	02243	-0,011	-0,003	0,004	00335	-0,023	-0,012	0,006	00110	-0,008	0,001	0,003	02239	-0,007	0,002	0,004
	0,012	0,006	0,010		0,092	0,031	-0,032		0,182	0,038	-0,074		0,011	0,004	0,012		0,009	0,004	0,011
02245	-0,012	0,004	0,004	02244	-0,010	0,001	0,003	02246	-0,015	0,004	0,006	02249	-0,019	-0,013	0,000	02248	-0,020	-0,003	0,006
	0,015	0,020	0,007		0,014	0,012	0,009		0,025	0,030	0,005		0,183	0,055	-0,037		0,096	0,052	-0,014
02247	-0,017	0,002	0,007	00108	-0,012	0,000	0,001	00109	-0,010	-0,001	0,002	00336	-0,020	-0,027	0,007	00337	-0,027	-0,019	0,005
	0,049	0,041	0,000		0,012	0,010	0,005		0,014	0,008	0,009		0,226	0,053	-0,050		0,256	0,074	-0,043
02269	-0,011	0,007	-0,005	00338	-0,021	-0,029	-0,003	02254	-0,025	-0,013	0,002	02250	-0,014	0,004	0,001	02253	-0,024	0,000	0,004
	0,025	0,012	-0,006		0,275	0,065	-0,020		0,160	0,066	-0,011		0,017	0,022	0,000		0,083	0,060	-0,003
02251	-0,017	0,006	0,002	00343	-0,023	-0,026	-0,002	02252	-0,021	0,005	0,004	00107	-0,012	0,000	0,001	02271	-0,023	-0,017	0,009
	0,022	0,035	0,000		0,159	0,033	0,085		0,041	0,048	0,000		0,015	0,010	0,001		0,150	0,041	0,049
00105	-0,014	0,001	-0,006	02255	-0,013	0,002	-0,003	00106	-0,011	-0,001	-0,003	02270	-0,017	0,002	-0,002	02267	-0,009	0,008	-0,005
	0,020	0,014	-0,014		0,020	0,018	-0,009		0,021	0,013	-0,007		0,065	0,026	0,015		0,005	0,003	-0,018
02266	-0,012	0,006	-0,005	02258	-0,024	0,005	0,001	02257	-0,020	0,007	0,000	02256	-0,017	0,007	-0,002	02268	-0,009	0,008	-0,005
	0,016	0,009	-0,021		0,058	0,056	-0,002		0,028	0,042	-0,006		0,017	0,030	-0,008		0,008	0,004	-0,014
02259	-0,027	-0,004	0,003	00340	-0,031	-0,031	0,004	00339	-0,023	-0,043	0,005	02260	-0,028	-0,024	0,004	02264	-0,023	0,003	-0,001
	0,115	0,067	0,003		0,271	0,070	0,035		0,296	0,067	0,013		0,225	0,068	0,008		0,068	0,049	0,003
00341	-0,014	-0,026	-0,007	02265	-0,025	-0,012	0,004	02263	-0,018	0,008	-0,003	02262	-0,015	0,008	-0,004	00102	-0,008	0,007	-0,002
	0,238	0,065	0,053		0,143	0,057	0,021		0,030	0,036	-0,008		0,015	0,026	-0,014		0,026	0,009	-0,019
00342	-0,018	-0,038	0,004	00104	-0,015	0,002	-0,006	02261	-0,014	0,006	-0,005	00103	-0,014	0,002	-0,005				
	0,223	0,051	0,067		0,026	0,014	-0,017		0,015	0,019	-0,017		0,031	0,013	-0,021				
Condizione carico (Carico Verticale/Locali Pubblici)																			
02238	0,000	0,001	0,000	00333	0,001	0,003	0,001	02231	0,001	0,004	0,001	00112	0,000	-0,001	-0,001	02232	0,000	0,000	-0,001
	0,009	0,000	-0,007		0,006	0,001	-0,011		0,003	-0,002	-0,006		0,002	-0,001	0,001		0,000	-0,003	0,001
00011	0,001	-0,001	0,000	00909	0,004	0,002	-0,001	02275	0,000	0,001	-0,001	00908	0,003	0,002	-0,001	00912	0,002	0,002	0,000
	-0,001	-0,004	0,000		-0,006	-0,022	-0,001		0,001	-0,007	-0,001		-0,005	-0,018	-0,001		0,000	-0,011	-0,002
00913	0,002	-0,001	0,000	00910	0,007	0,003	-0,002	02276	0,000	0,001	0,000	02274	0,001	0,001	-0,001	00907	0,005	0,001	-0,001
	-0,002	-0,015	0,000		-0,005	-0,025	0,000		0,007	-0,002	0,004		-0,001	-0,007	-0,002		-0,003	-0,019	-0,001
00911	0,004	0,004	0,000	00057	0,005	-0,002	0,000	00344	-0,002	-0,003	0,000	02230	0,001	0,000	0,000	02242	-0,002	0,000	0,001
	-0,004	-0,019	-0,001		0,001	0,001	0,004		0,014	0,004	0,012		0,003	-0,004	0,006		0,008	0,003	-0,001
02237	0,000	0,000	0,001	02236	0,000	0,000	0,001	00919	0,000	-0,002	0,000	00920	0,000	-0,001	0,000	00903	0,002	0,001	0,000
	0,004	-0,004	-0,002		0,002	-0,005	0,000		0,000	-0,005	0,000		0,000	-0,004	0,001		-0,002	-0,009	0,000
00904	0,003	0,001	0,000	02272	0,000	0,001	0,000	02229	0,000	0,001	0,000	00076	0,004	0,004	0,001	00905	0,002	0,001	0,000
	-0,002	-0,013	0,000		0,000	-0,004	-0,002		-0,001	-0,006	-0,001		0,002	0,003	-0,003		-0,003	-0,012	-0,001
00334	-0,001	0,001	0,001	00010	0,003	0,001	0,001	00101	-0,001	0,001	0,000	00906	0,002	0,001	0,000	02273	0,000	0,001	-0,001
	0,019	0,006	-0,014		-0,002	-0,008	0,000		0,003	-0,001	-0,002		-0,003	-0,014	0,000		-0,001	-0,006	-0,002
02233	-0,001	0,000	-0,001	02234	-0,001	0,000	0,000	00918	0,000	-0,001	0,000	00916	0,000	-0,001	0,000	02235	0,000	0,000	0,000
	0,001	-0,002	0,002		0,001	-0,003	0,001		-0,001	-0,008	0,000		-0,002	-0,012	0,000		0,001	-0,004	0,001
00914	0,001	0,000	0,000	00917	0,001	0,000	0,000	02241	-0,002	0,000	0,001	00111	-0,002	-0,001	-0,001	00915	0,001	0,000	0,001
	-0,003	-0,016	-0,001		-0,001	-0,011	0,000		0,004	0,002	0,001		0,002	0,000	0,002		-0,002	-0,015	0,000
02240	-0,002	0,000	0,000	02243	-0,002	0,000	0,000	00335	-0,004	-0,002	0,001	00110	-0,002	0,000	0,000	02239	-0,002	0,000	0,000
	0,002	0,001	0,002		0,015	0,005	-0,005		0,031	0,006	-0,012		0,003	0,001	0,002		0,002	0,001	0,002
02245	-0,003	0,000	0,000	02244	-0,002	0,000	0,000	02246	-0,003	0,000	0,000	02249	-0,003	-0,002	0,000	02248	-0,003	0,000	0,001
	0,003	0,004	0,001		0,003	0,002	0,002		0,004	0,005	0,001		0,031	0,009	-0,006		0,016	0,009	-0,002
02247	-0,003	0,000	0,001	00108	-0,003	0,000	0,000	00109	-0,003	0,000	0,000	00336	-0,003	-0,004	0,001	00337	-0,005	-0,003	0,001
	0,008	0,007	0,000		0,003	0,002	0,001		0,003	0,002	0,002		0,038	0,009	-0,008		0,043	0,013	-0,007
02269	-0,002	0,001	-0,001	00338	-0,004	-0,004	-0,001	02254	-0,004	-0,002	0,000	02250	-0,003	0,000	0,000	02253	-0,004	0,000	0,000
	0,004	0,002	-0,001		0,046	0,011	-0,003		0,027	0,011	-0,002		0,003	0,004	0,000		0,014	0,010	0,000
02251	-0,003	0,001	0,000	00343	-0,004	-0,004	0,000	02252	-0,004	0,001	0,000	00107	-0,003	0,000	0,000	02271	-0,004	-0,003	0,001
	0,004	0,006	0,000		0,027	0,005	0,014		0,007	0,008	0,000		0,003	0,002	0,000		0,025	0,007	0,008
00105	-0,003	0,000	-0,001	02255	-0,003	0,000	-0,001	00106	-0,003	0,000	-0,001	02270	-0,003	0,001	0,000	02267	-0,002	0,001	-0,001
	0,004	0,002	-0,002		0,004	0,003	-0,001		0,004	0,002	-0,001		0,011	0,004	0,003		0,001	0,001	-0,003
02266	-0,003	0,001	-0,001	02258	-0,004	0,001	0,000	02257	-0,004	0,001	0,000	02256	-0,003	0,001	-0,001	02268	-0,002	0,001	-0,001
	0,003	0,002	-0,003		0,010	0,009	0,000		0,005	0,007	-0,001		0,003	0,005	-0,001		0,001	0,001	-0,002
02259	-0,005	-0,001	0,000	00340	-0,005	-0,005	0,000	00339	-0,004	-0,007	0,001	02260	-0,005	-0,004	0,000	02264	-0,004	0,001	0,000
	0,019	0,011	0,001		0,045	0,012	0,006		0,049	0,011	0,002		0,038	0,011	0,001		0,011	0,008	0,001
00341	-0,002	-0,004	-0,001	02265	-0,004	-0,002	0,001	02263	-0,003	0,001	-0,001	02262	-0,003	0,001	-0,001	00102	-0,002	0,001	0,000
	0,040	0,011	0,009		0,024	0,010	0,004		0,005	0,006	-0,001		0,003	0,005	-0,002		0,004	0,002	-0,003
00342	-0,003	-0,006	0,001	00104	-0,003	0,000	-0,001	02261	-0,003	0,001	-0,001	00103	-0,003	0,000	-0,001				
	0,037	0,008	0,011		0,005	0,002	-0,003		0,003	0,003	-0,003		0,005	0,002	-0,003				
Condizione carico (Carico da Neve/Carico da Neve <= 1000 m s.l.m.)																			
02238	0,000	0,002	0,001	00333	0,002	0,007	0,003	02231	0,003	0,009	0,002	00112	-0,001	-0,001	-0,003	02232	0,001	0,000	-0,002

Pareti - Tensioni per condizioni di carico non sismiche

NODO	σL1 σP1	σL2 σP2	τL τP	NODO	σL1 σP1	σL2 σP2	τL τP	NODO	σL1 σP1	σL2 σP2	τL τP	NODO	σL1 σP1	σL2 σP2	τL τP	NODO	σL1 σP1	σL2 σP2	τL τP
	[N/mm²]	[N/mm²]	[N/mm²]		[N/mm²]	[N/mm²]	[N/mm²]		[N/mm²]	[N/mm²]	[N/mm²]		[N/mm²]	[N/mm²]	[N/mm²]		[N/mm²]	[N/mm²]	[N/mm²]
	0,023	0,000	-0,017		0,015	0,004	-0,027		0,006	-0,005	-0,015		0,004	-0,002	0,003		0,001	-0,006	0,002
00011	0,003	-0,002	0,000	00909	0,010	0,005	-0,002	02275	0,001	0,003	-0,003	00908	0,008	0,004	-0,002	00912	0,005	0,006	0,000
	-0,002	-0,009	0,001		-0,014	-0,055	-0,001		0,003	-0,016	-0,001		-0,012	-0,044	-0,002		0,000	-0,026	-0,005
00913	0,004	-0,003	0,000	00910	0,018	0,008	-0,004	02276	-0,001	0,002	0,000	02274	0,001	0,003	-0,003	00907	0,012	0,003	-0,002
	-0,005	-0,036	0,000		-0,012	-0,061	0,000		0,016	-0,006	0,010		-0,001	-0,017	-0,005		-0,009	-0,046	-0,002
00911	0,009	0,009	0,000	00057	0,012	-0,006	0,000	00344	-0,005	-0,007	-0,001	02230	0,003	0,001	0,000	02242	-0,004	0,000	0,002
	-0,010	-0,046	-0,002		0,004	0,003	0,010		0,034	0,010	0,030		0,006	-0,010	0,016		0,019	0,008	-0,003
02237	0,000	0,000	0,003	02236	0,000	-0,001	0,002	00919	-0,001	-0,005	0,001	00920	0,000	-0,003	0,000	00903	0,005	0,003	0,000
	0,011	-0,009	-0,006		0,004	-0,012	0,001		0,000	-0,013	-0,001		-0,001	-0,010	0,001		-0,005	-0,023	0,000
00904	0,008	0,003	0,001	02272	-0,001	0,002	0,000	02229	0,001	0,002	0,001	00076	0,011	0,009	0,002	00905	0,004	0,002	-0,001
	-0,005	-0,031	0,000		-0,001	-0,009	-0,004		-0,002	-0,014	-0,001		0,006	0,008	-0,008		-0,008	-0,029	-0,001
00334	-0,004	0,003	0,003	00010	0,008	0,003	0,002	00101	-0,002	0,003	0,001	00906	0,004	0,002	0,000	02273	0,000	0,003	-0,001
	0,048	0,015	-0,033		-0,005	-0,020	-0,001		0,007	-0,003	-0,006		-0,009	-0,034	0,000		-0,002	-0,014	-0,005

Continua nella prossima tabella...

LEGENDA Pareti - Tensioni per condizioni di carico non sismiche

Nota: I risultati del calcolo sono relativi ai vertici delle shell in cui ciascun setto è stato suddiviso. Tali vertici sono ordinati, lungo ciascuna riga, in ordine crescente.

σL1 Tensione normale in direzione 1 per comportamento a lastra.
σL2 Tensione normale in direzione 2 per comportamento a lastra.
τL Tensione tangenziale 1-2 per comportamento a lastra.
σP1 Tensione normale in direzione 1 per comportamento a piastra.
σP2 Tensione normale in direzione 2 per comportamento a piastra.
τP Tensione tangenziale 1-2 per comportamento a piastra.

NODI - SPOSTAMENTI PER EFFETTO DEL SISMA ..... pag. 2
NODI - SPOSTAMENTI PER ECCENTRICITA' ACCIDENTALE ..... pag. 57
TRAVI - SOLLECITAZIONI PER CONDIZIONI DI CARICO NON SISMICHE ..... pag. 196
TRAVI - SOLLECITAZIONI PER EFFETTO DEL SISMA ..... pag. 196
TRAVI - SOLLECITAZIONI PER ECCENTRICITA' ACCIDENTALE ..... pag. 196
PARETI - TENSIONI PER CONDIZIONI DI CARICO NON SISMICHE ..... pag. 197

Comune di Volpiano
Provincia di Torino

TABULATI DI CALCOLO
Tomo 5 di 7

OGGETTO: REALIZZAZIONE NUOVI LOCULI

COMMITTENTE: Comune di Volpiano

Il Progettista
Associazione Temporanea di Professionisti
Arch. Francesco PALUMBO (capogruppo)
Arch. Alessandro LEONE - Ing. Riccardo LITTARDI
Ing. Valeria TARQUINIO - Ing. Giuseppe CIUFFREDA
(Arch. Francesco Palumbo)

_____

Il Direttore dei Lavori
(Arch. Francesco Palumbo)

_____

Associazione Temporanea di Professionisti Arch. Francesco PALUMBO (capogruppo) Arch. Alessandro LEONE - Ing. Riccardo LITTARDI, Ing. Valeria TARQUINIO - Ing. Giuseppe CIUFFREDA
Via Sermide 6 - Roma
0645425765 - lavori@samaconsultingsrl.it

PARETI - TENSIONI PER CONDIZIONI DI CARICO NON SISMICHE

Pareti - Tensioni per condizioni di carico non sismiche

NODO	σL1 σP1	σL2 σP2	τL τP	NODO	σL1 σP1	σL2 σP2	τL τP	NODO	σL1 σP1	σL2 σP2	τL τP	NODO	σL1 σP1	σL2 σP2	τL τP	NODO	σL1 σP1	σL2 σP2	τL τP
	[N/mm²]	[N/mm²]	[N/mm²]		[N/mm²]	[N/mm²]	[N/mm²]		[N/mm²]	[N/mm²]	[N/mm²]		[N/mm²]	[N/mm²]	[N/mm²]		[N/mm²]	[N/mm²]	[N/mm²]
02233	-0,002	-0,001	-0,001	02234	-0,002	-0,001	-0,001	00918	0,000	-0,001	0,001	00916	0,001	-0,001	0,001	02235	-0,001	-0,001	0,001
	0,003	-0,004	0,004		0,002	-0,007	0,004		-0,003	-0,020	0,000		-0,005	-0,030	-0,001		0,002	-0,011	0,003
00914	0,003	0,000	0,001	00917	0,002	-0,001	0,001	02241	-0,004	0,000	0,002	00111	-0,004	-0,002	-0,002	00915	0,004	0,000	0,001
	-0,007	-0,039	-0,002		-0,003	-0,026	0,001		0,009	0,004	0,003		0,006	0,000	0,005		-0,005	-0,037	-0,001
02240	-0,004	0,000	0,001	02243	-0,004	-0,001	0,001	00335	-0,010	-0,004	0,002	00110	-0,005	0,000	-0,001	02239	-0,004	0,000	0,000
	0,005	0,003	0,004		0,038	0,013	-0,013		0,076	0,016	-0,031		0,007	0,003	0,006		0,004	0,002	0,005
02245	-0,007	0,001	0,000	02244	-0,006	0,000	0,000	02246	-0,007	0,001	0,001	02249	-0,008	-0,005	-0,001	02248	-0,009	-0,001	0,002
	0,007	0,009	0,003		0,007	0,006	0,004		0,010	0,013	0,002		0,076	0,023	-0,015		0,040	0,022	-0,006
02247	-0,008	0,001	0,002	00108	-0,007	0,000	-0,001	00109	-0,007	-0,001	-0,001	00336	-0,008	-0,010	0,002	00337	-0,011	-0,007	0,002
	0,020	0,017	0,000		0,007	0,005	0,002		0,008	0,004	0,004		0,093	0,022	-0,020		0,106	0,031	-0,017
02269	-0,005	0,003	-0,002	00338	-0,009	-0,011	-0,002	02254	-0,010	-0,005	0,000	02250	-0,007	0,001	-0,001	02253	-0,010	0,000	0,001
	0,010	0,005	-0,002		0,114	0,027	-0,008		0,066	0,028	-0,004		0,008	0,010	0,001		0,034	0,025	-0,001
02251	-0,008	0,002	0,000	00343	-0,010	-0,010	-0,001	02252	-0,009	0,002	0,001	00107	-0,007	0,000	-0,001	02271	-0,010	-0,006	0,003
	0,009	0,015	0,000		0,065	0,013	0,035		0,017	0,020	0,000		0,007	0,004	0,001		0,062	0,017	0,020
00105	-0,008	0,000	-0,003	02255	-0,007	0,001	-0,002	00106	-0,007	-0,001	-0,002	02270	-0,007	0,001	-0,001	02267	-0,005	0,003	-0,002
	0,009	0,006	-0,006		0,009	0,008	-0,003		0,010	0,006	-0,003		0,027	0,011	0,006		0,002	0,002	-0,007
02266	-0,006	0,002	-0,002	02258	-0,010	0,002	0,000	02257	-0,009	0,003	-0,001	02256	-0,008	0,002	-0,001	02268	-0,005	0,003	-0,002
	0,007	0,004	-0,009		0,024	0,023	-0,001		0,012	0,018	-0,002		0,008	0,013	-0,003		0,003	0,002	-0,006
02259	-0,011	-0,001	0,001	00340	-0,013	-0,012	0,001	00339	-0,010	-0,016	0,002	02260	-0,012	-0,009	0,001	02264	-0,010	0,001	0,000
	0,048	0,028	0,001		0,112	0,029	0,015		0,122	0,027	0,006		0,093	0,028	0,003		0,028	0,020	0,002
00341	-0,006	-0,010	-0,003	02265	-0,010	-0,004	0,001	02263	-0,008	0,003	-0,001	02262	-0,007	0,003	-0,002	00102	-0,005	0,003	-0,001
	0,098	0,027	0,022		0,059	0,024	0,009		0,013	0,015	-0,003		0,006	0,011	-0,005		0,011	0,004	-0,008
00342	-0,008	-0,015	0,001	00104	-0,008	0,000	-0,003	02261	-0,007	0,002	-0,002	00103	-0,008	0,000	-0,002				
	0,092	0,021	0,028		0,011	0,006	-0,007		0,007	0,008	-0,007		0,013	0,006	-0,009				
Piano loculi					**PareteP20-P21**					**Parete P20-P21**									
Condizione carico (Carico Permanente)																			
02575	-0,078	-0,004	-0,049	01120	-0,112	-0,028	-0,045	01121	-0,108	-0,012	-0,039	02702	0,051	0,253	-0,101	02568	0,013	0,128	-0,026
	-0,020	0,013	0,016		-0,001	0,028	0,007		0,013	0,058	0,003		-0,406	-0,346	0,139		-0,167	-0,078	0,024
01113	0,148	-0,012	-0,119	01114	-0,057	0,101	0,025	00217	-0,081	-0,065	0,024	02570	-0,114	-0,052	0,016	00008	-0,163	-0,055	0,032
	-0,171	0,035	0,096		-0,151	-0,034	0,066		-0,030	-0,005	-0,040		-0,038	-0,054	-0,042		-0,086	-0,138	-0,038
01112	-0,003	-0,004	0,002	02587	-0,015	0,038	-0,027	02586	-0,030	-0,002	-0,021	01111	-0,052	0,006	0,007	02585	-0,074	-0,003	-0,020
	-0,097	-0,009	0,011		-0,124	-0,025	0,028		-0,066	-0,016	0,010		-0,062	-0,012	0,003		-0,037	-0,010	-0,004
01110	-0,051	0,002	-0,005	02574	-0,099	-0,002	-0,047	01122	-0,126	-0,004	-0,036	01123	-0,104	-0,001	-0,027	01109	-0,085	0,003	0,007
	-0,052	0,005	-0,005		-0,003	0,019	-0,001		0,015	0,064	-0,003		0,023	0,060	0,001		-0,034	-0,007	-0,012
02584	-0,119	-0,003	-0,028	01108	-0,131	0,001	-0,010	01107	-0,134	-0,011	-0,001	00216	-0,095	-0,056	-0,014	02571	-0,089	-0,052	0,001
	-0,028	-0,008	-0,015		-0,038	0,003	-0,015		-0,036	-0,006	-0,022		-0,045	-0,008	-0,029		-0,044	-0,010	-0,029
02583	-0,162	-0,018	-0,050	01106	-0,195	0,014	0,004	01118	0,042	-0,009	0,045	00052	-0,152	-0,215	-0,060	02569	-0,046	-0,093	-0,040
	-0,036	-0,010	-0,023		-0,046	-0,006	-0,024		0,000	0,031	0,058		-0,074	-0,124	0,047		-0,009	0,002	0,063
02573	-0,115	-0,007	-0,039	01127	-0,148	-0,048	0,010	01119	-0,288	-0,105	-0,118	02576	-0,006	-0,021	-0,039	02572	-0,120	-0,021	-0,020
	-0,003	0,012	-0,011		-0,034	-0,094	-0,020		0,013	-0,010	0,024		-0,044	0,002	0,035		-0,019	-0,004	-0,021
01125	-0,102	0,003	-0,012	01116	0,012	0,035	0,013	01117	0,015	0,072	0,034	02577	-0,124	-0,055	-0,043	02578	-0,126	-0,012	-0,044
	0,005	0,026	-0,001		-0,104	-0,019	0,054		-0,059	0,015	0,060		-0,039	-0,012	-0,026		-0,021	-0,007	-0,020
01126	-0,099	-0,019	-0,007	01124	-0,117	-0,001	-0,029	02582	-0,151	-0,065	-0,067	01105	-0,538	-0,128	-0,129	02567	-0,289	-0,147	-0,081
	-0,005	-0,012	-0,005		0,015	0,055	-0,005		-0,057	-0,016	-0,030		-0,062	0,000	-0,038		-0,070	-0,018	-0,034
00007	-0,465	-0,278	-0,118	02579	-0,100	-0,004	-0,040	02580	-0,065	-0,005	-0,036	00213	-0,150	-0,092	-0,033	00215	-0,118	-0,069	-0,033
	-0,101	-0,044	-0,051		-0,017	-0,004	-0,009		-0,031	-0,005	0,004		-0,068	-0,020	-0,040		-0,058	-0,022	-0,031
02581	-0,028	-0,001	-0,012	00214	-0,138	-0,076	-0,034	01115	-0,009	0,081	0,014								
	-0,062	-0,008	0,025		-0,067	-0,024	-0,034		-0,109	0,009	0,047								
Condizione carico (Carico Permanente/Permanenti NON Strutturali)																			
02575	-0,023	0,012	-0,026	01120	-0,057	-0,012	-0,021	01121	-0,051	-0,009	-0,020	02702	0,512	0,250	-0,185	02568	0,232	0,141	-0,050
	-0,010	0,006	0,002		-0,001	0,012	-0,003		0,005	0,028	-0,004		-0,234	-0,164	0,075		-0,089	-0,038	0,008
01113	0,505	0,090	-0,181	01114	-0,077	0,080	-0,027	00217	-0,008	0,003	-0,036	02570	-0,008	-0,002	-0,034	00008	-0,006	-0,005	-0,028
	-0,087	0,015	0,040		-0,063	-0,016	0,032		0,004	0,007	-0,001		-0,001	0,003	0,002		0,030	0,016	-0,001
01112	0,221	0,017	-0,025	02587	0,071	0,052	-0,061	02586	0,093	0,017	-0,056	01111	0,125	0,021	-0,011	02585	0,072	0,005	-0,035
	-0,050	-0,003	-0,002		-0,064	-0,009	0,009		-0,032	-0,006	-0,001		-0,028	-0,005	-0,005		-0,012	-0,002	-0,007
01110	0,155	0,010	-0,012	02574	-0,014	0,007	-0,040	01122	-0,061	-0,005	-0,029	01123	-0,039	-0,004	-0,025	01109	0,078	0,005	0,002
	-0,018	0,002	-0,007		0,001	0,011	-0,007		0,007	0,030	-0,010		0,007	0,025	-0,005		-0,007	-0,001	-0,010
02584	0,045	0,003	-0,027	01108	0,076	0,007	-0,013	01107	0,048	-0,006	-0,001	00216	0,001	-0,001	-0,034	02571	-0,006	0,000	-0,041
	0,000	0,000	-0,009		0,000	0,000	-0,009		0,004	0,001	-0,010		0,009	0,006	-0,003		0,005	0,009	-0,005
02583	0,020	-0,001	-0,027	01106	0,024	0,013	-0,002	01118	0,004	-0,049	0,026	00052	-0,054	-0,136	-0,029	02569	-0,012	-0,060	-0,018
	0,007	0,002	-0,009		0,010	0,000	-0,010		-0,011	0,012	0,022		-0,070	-0,093	0,018		-0,015	-0,006	0,030
02573	-0,011	0,000	-0,045	01127	-0,024	-0,002	-0,030	01119	-0,111	-0,041	-0,049	02576	-0,009	-0,016	-0,013	02572	-0,008	-0,002	-0,043
	0,004	0,011	-0,008		-0,006	0,002	-0,006		0,006	-0,014	0,005		-0,027	-0,002	0,013		0,004	0,010	-0,007
01125	-0,023	0,005	-0,027	01116	0,001	-0,039	0,021	01117	-0,012	-0,027	0,014	02577	0,005	-0,005	-0,040	02578	0,012	0,000	-0,042
	0,006	0,016	-0,002		-0,057	-0,006	0,021		-0,037	0,006	0,023		0,008	0,005	-0,007		0,004	0,005	-0,009
01126	-0,019	-0,009	-0,029	01124	-0,043	-0,005	-0,037	02582	0,005	-0,011	-0,031	01105	-0,037	-0,021	-0,026	02567	-0,019	-0,026	-0,024
	0,002	0,008	-0,002		0,007	0,025	-0,010		0,013	0,001	-0,007		0,015	-0,001	-0,009		0,020	0,000	-0,007
00007	-0,045	-0,048	-0,022	02579	0,021	0,004	-0,043	02580	0,024	0,011	-0,042	00213	0,003	-0,022	-0,019	00215	0,002	-0,002	-0,034
	0,031	0,002	-0,004		-0,002	0,003	-0,008		-0,014	0,000	-0,003		0,016	0,001	-0,002		0,013	0,004	-0,005
02581	0,000	0,032	-0,014	00214	0,001	-0,019	-0,026	01115	-0,013	0,016	0,016								
	-0,033	-0,002	0,007		0,013	0,003	-0,004		-0,055	0,003	0,015								
Condizione carico (Carico Verticale/Locali Pubblici)																			
02575	-0,005	-0,001	-0,002	01120	-0,002	-0,001	-0,002	01121	-0,003	0,000	-0,001	02702	-0,020	0,008	0,001	02568	-0,010	0,003	0,001
	-0,003	0,001	0,001		0,000	0,002	0,001		0,001	0,005	0,000		-0,044	-0,029	0,012		-0,021	-0,006	0,002

Pareti - Tensioni per condizioni di carico non sismiche

NODO	σL1 σP1	σL2 σP2	τL τP	NODO	σL1 σP1	σL2 σP2	τL τP	NODO	σL1 σP1	σL2 σP2	τL τP	NODO	σL1 σP1	σL2 σP2	τL τP	NODO	σL1 σP1	σL2 σP2	τL τP
	[N/mm²]	[N/mm²]	[N/mm²]		[N/mm²]	[N/mm²]	[N/mm²]		[N/mm²]	[N/mm²]	[N/mm²]		[N/mm²]	[N/mm²]	[N/mm²]		[N/mm²]	[N/mm²]	[N/mm²]
01113	0,004 -0,020	0,001 0,002	-0,007 0,007	01114	-0,010 -0,019	-0,009 -0,002	0,010 0,007	00217	-0,003 0,000	-0,002 0,000	0,002 -0,002	02570	-0,004 -0,001	-0,002 -0,001	0,001 -0,002	00008	-0,005 -0,003	-0,002 -0,004	0,002 -0,001
01112	-0,006 -0,012	0,001 -0,001	0,000 0,000	02587	-0,007 -0,016	-0,003 -0,002	0,003 0,003	02586	-0,007 -0,008	-0,001 -0,002	0,001 0,000	01111	-0,007 -0,007	0,000 -0,001	0,000 -0,001	02585	-0,007 -0,004	0,000 -0,001	0,000 -0,001
01110	-0,007 -0,005	0,000 0,001	0,000 -0,001	02574	-0,005 -0,001	0,000 0,001	-0,001 -0,001	01122	-0,003 0,001	0,000 0,005	-0,001 -0,001	01123	-0,004 0,002	0,000 0,004	-0,001 -0,001	01109	-0,007 -0,003	0,000 -0,001	0,000 -0,002
02584	-0,008 -0,002	0,000 0,000	-0,001 -0,002	01108	-0,009 -0,002	0,000 0,000	0,000 -0,002	01107	-0,008 -0,001	0,000 0,000	0,000 -0,002	00216	-0,004 0,000	-0,002 0,000	0,000 -0,001	02571	-0,004 -0,001	-0,002 0,000	0,001 -0,002
02583	-0,008 0,000	-0,001 0,000	-0,001 -0,002	01106	-0,009 0,000	0,000 0,000	0,000 -0,002	01118	0,003 -0,001	-0,008 0,002	0,002 0,006	00052	-0,007 -0,012	-0,022 -0,018	-0,006 0,005	02569	-0,001 -0,002	-0,011 -0,001	-0,004 0,007
02573	-0,005 0,000	0,000 0,001	-0,001 -0,002	01127	-0,005 -0,001	-0,001 -0,002	0,001 -0,001	01119	-0,016 0,001	-0,008 -0,002	-0,009 0,002	02576	0,000 -0,006	-0,006 -0,001	-0,004 0,004	02572	-0,005 0,000	-0,001 0,001	0,000 -0,002
01125	-0,004 0,001	0,000 0,002	0,000 -0,001	01116	0,001 -0,012	-0,007 -0,002	0,003 0,007	01117	0,001 -0,007	-0,004 0,001	0,001 0,006	02577	-0,005 0,000	-0,002 0,000	-0,001 -0,002	02578	-0,006 0,000	0,000 0,000	-0,001 -0,002
01126	-0,003 0,000	0,000 0,000	0,000 -0,001	01124	-0,004 0,001	0,000 0,004	-0,001 -0,001	02582	-0,006 0,000	-0,002 0,000	-0,002 -0,002	01105	-0,022 0,001	-0,005 0,000	-0,005 -0,002	02567	-0,012 0,001	-0,006 0,000	-0,003 -0,002
00007	-0,019 0,003	-0,011 -0,001	-0,005 -0,002	02579	-0,006 -0,001	0,000 0,000	-0,001 -0,001	02580	-0,006 -0,004	-0,001 -0,001	0,000 0,000	00213	-0,006 0,001	-0,004 0,000	-0,001 -0,001	00215	-0,005 0,000	-0,003 0,000	0,000 -0,002
02581	-0,005 -0,008	-0,003 -0,001	0,001 0,002	00214	-0,006 0,000	-0,003 0,000	-0,001 -0,002	01115	-0,006 -0,015	-0,005 0,000	0,004 0,005								
Condizione carico (Carico da Neve/Carico da Neve <= 1000 m s.l.m.)																			
02575	-0,012 -0,007	-0,002 0,002	-0,005 0,003	01120	-0,006 0,000	-0,004 0,006	-0,006 0,001	01121	-0,007 0,003	0,000 0,012	-0,003 0,000	02702	-0,049 -0,109	0,021 -0,072	0,003 0,030	02568	-0,024 -0,051	0,008 -0,016	0,003 0,005
01113	0,010 -0,049	0,002 0,006	-0,018 0,019	01114	-0,026 -0,046	-0,023 -0,005	0,026 0,016	00217	-0,007 -0,001	-0,005 0,000	0,004 -0,004	02570	-0,010 -0,002	-0,004 -0,003	0,003 -0,005	00008	-0,014 -0,007	-0,004 -0,011	0,004 -0,004
01112	-0,016 -0,029	0,002 -0,002	-0,001 0,000	02587	-0,018 -0,039	-0,008 -0,005	0,006 0,007	02586	-0,017 -0,020	-0,002 -0,004	0,001 0,001	01111	-0,016 -0,018	0,000 -0,003	0,000 -0,001	02585	-0,017 -0,010	0,000 -0,002	-0,001 -0,002
01110	-0,018 -0,013	0,000 0,001	-0,001 -0,003	02574	-0,013 -0,002	0,000 0,003	-0,003 -0,002	01122	-0,008 0,003	0,001 0,013	-0,003 -0,002	01123	-0,009 0,004	0,001 0,011	-0,002 -0,002	01109	-0,019 -0,007	0,000 -0,001	0,000 -0,005
02584	-0,019 -0,004	0,000 -0,001	-0,002 -0,004	01108	-0,022 -0,005	0,000 0,000	-0,001 -0,005	01107	-0,021 -0,002	-0,001 0,000	-0,001 -0,006	00216	-0,009 -0,001	-0,005 0,000	0,001 -0,004	02571	-0,009 -0,002	-0,004 0,000	0,002 -0,004
02583	-0,020 -0,001	-0,002 -0,001	-0,004 -0,005	01106	-0,023 0,000	0,000 0,000	0,000 -0,006	01118	0,007 -0,003	-0,019 0,004	0,005 0,015	00052	-0,018 -0,030	-0,054 -0,044	-0,014 0,011	02569	-0,002 -0,006	-0,026 -0,003	-0,011 0,018
02573	-0,013 0,000	0,000 0,003	-0,002 -0,004	01127	-0,012 -0,002	-0,003 -0,006	0,002 -0,003	01119	-0,040 0,004	-0,020 -0,005	-0,022 0,006	02576	0,000 -0,014	-0,015 -0,001	-0,009 0,010	02572	-0,012 0,000	-0,002 0,001	0,000 -0,005
01125	-0,009 0,002	0,000 0,006	0,000 -0,002	01116	0,001 -0,030	-0,017 -0,004	0,006 0,016	01117	0,003 -0,016	-0,010 0,003	0,003 0,015	02577	-0,013 0,000	-0,005 0,000	-0,002 -0,005	02578	-0,016 -0,001	-0,001 0,000	-0,002 -0,005
01126	-0,008 0,000	-0,001 0,000	0,000 -0,002	01124	-0,009 0,003	0,001 0,009	-0,001 -0,003	02582	-0,016 0,001	-0,006 -0,001	-0,005 -0,005	01105	-0,055 0,002	-0,012 0,000	-0,012 -0,006	02567	-0,029 0,003	-0,014 -0,001	-0,007 -0,005
00007	-0,046 0,007	-0,028 -0,002	-0,012 -0,005	02579	-0,016 -0,004	0,000 0,000	-0,002 -0,003	02580	-0,015 -0,010	-0,001 -0,002	-0,001 0,000	00213	-0,015 0,002	-0,009 -0,001	-0,002 -0,003	00215	-0,012 0,000	-0,007 -0,001	-0,001 -0,004
02581	-0,012 -0,020	-0,008 -0,002	0,003 0,006	00214	-0,014 0,000	-0,007 -0,001	-0,001 -0,004	01115	-0,015 -0,037	-0,013 0,000	0,009 0,014								
Piano loculi				**ParetеP23-P24**						**Parete P24-P23**									
Condizione carico (Carico Permanente)																			
02438	-0,075 0,020	-0,004 -0,015	-0,050 -0,016	00892	-0,113 -0,001	-0,029 -0,035	-0,046 -0,007	00891	-0,107 -0,015	-0,013 -0,059	-0,039 -0,004	01001	-0,191 0,045	0,014 0,006	0,004 0,024	01002	-0,130 0,036	-0,011 0,006	-0,001 0,023
02446	-0,159 0,036	-0,018 0,010	-0,050 0,024	02445	-0,148 0,056	-0,065 0,016	-0,067 0,031	01000	-0,530 0,061	-0,127 0,000	-0,127 0,040	00173	-0,081 0,033	-0,063 0,011	0,023 0,040	02433	-0,115 0,037	-0,051 0,055	0,015 0,041
00006	-0,163 0,083	-0,054 0,135	0,031 0,037	01003	-0,127 0,038	0,001 -0,003	-0,010 0,016	02447	-0,115 0,029	-0,003 0,008	-0,028 0,016	02430	-0,286 0,070	-0,145 0,018	-0,080 0,034	02663	-0,460 0,101	-0,273 0,049	-0,117 0,052
02439	-0,005 0,045	-0,019 -0,005	-0,038 -0,040	01013	0,047 0,022	-0,007 -0,004	0,045 -0,065	02432	-0,041 0,006	-0,091 0,008	-0,041 -0,052	01004	-0,081 0,035	0,003 0,007	0,007 0,012	02707	0,097 0,415	0,207 0,342	-0,106 -0,140
01009	-0,054 0,172	0,126 0,037	-0,003 -0,069	02431	0,019 0,179	0,112 0,081	-0,024 -0,028	01005	-0,046 0,055	0,002 -0,006	-0,005 0,006	01006	-0,047 0,065	0,006 0,012	0,006 -0,004	02448	-0,071 0,038	-0,003 0,010	-0,021 0,005
01008	0,103 0,182	-0,017 -0,034	-0,085 -0,099	00172	-0,093 0,040	-0,055 0,004	-0,013 0,030	02434	-0,089 0,042	-0,052 0,010	-0,001 0,031	00060	-0,148 0,030	-0,209 0,082	-0,067 -0,048	01011	0,015 0,102	0,041 0,014	0,012 -0,059
01012	0,017 0,038	0,074 -0,019	0,033 -0,059	00885	-0,149 0,033	-0,048 0,093	0,009 0,020	00893	-0,291 -0,003	-0,104 0,010	-0,121 -0,021	02435	-0,119 0,019	-0,021 0,003	-0,021 0,022	00886	-0,100 0,005	-0,019 0,012	-0,008 0,005
00169	-0,148 0,068	-0,090 0,018	-0,033 0,041	02440	-0,122 0,038	-0,054 0,011	-0,043 0,026	00171	-0,115 0,056	-0,072 0,016	-0,033 0,031	01007	0,001 0,103	-0,005 0,010	0,002 -0,013	02449	-0,027 0,070	-0,001 0,018	-0,021 -0,010
02436	-0,114 0,002	-0,007 -0,014	-0,040 0,012	00888	-0,118 -0,016	-0,001 -0,056	-0,029 0,005	00887	-0,102 -0,005	0,002 -0,027	-0,013 0,001	02437	-0,098 0,003	-0,002 -0,021	-0,047 0,002	00889	-0,103 -0,023	-0,001 -0,062	-0,027 0,000
00890	-0,126 -0,016	-0,004 -0,067	-0,037 0,003	02441	-0,123 0,021	-0,012 0,006	-0,044 0,021	02442	-0,097 0,017	-0,004 0,003	-0,041 0,010	02450	-0,008 0,133	0,035 0,028	-0,027 -0,030	02443	-0,063 0,032	-0,005 0,005	-0,036 -0,004
00170	-0,135 0,065	-0,073 0,027	-0,036 0,034	01010	-0,003 0,121	0,080 0,006	0,008 -0,052	02444	-0,026 0,066	0,001 0,007	-0,013 -0,026								
Condizione carico (Carico Permanente/Permanenti NON Strutturali)																			
02438	-0,021 0,009	0,012 -0,006	-0,027 -0,002	00892	-0,060 0,000	-0,013 -0,014	-0,022 0,003	00891	-0,052 -0,005	-0,009 -0,027	-0,021 0,004	01001	0,026 -0,010	0,013 -0,001	-0,002 0,010	01002	0,050 -0,005	-0,006 -0,001	-0,001 0,010
02446	0,022 -0,007	0,000 -0,002	-0,028 0,009	02445	0,007 -0,014	-0,011 -0,002	-0,031 0,007	01000	-0,032 -0,015	-0,020 0,001	-0,025 0,009	00173	-0,008 -0,004	0,003 -0,006	-0,037 0,001	02433	-0,007 0,001	-0,002 -0,003	-0,034 -0,002
00006	-0,005 -0,031	-0,005 -0,017	-0,028 0,001	01003	0,079 0,000	0,007 0,000	-0,013 0,009	02447	0,047 0,000	0,003 -0,001	-0,028 0,009	02430	-0,017 -0,020	-0,024 0,000	-0,023 0,007	02663	-0,042 -0,031	-0,045 -0,002	-0,021 0,004
02439	-0,009 0,027	-0,014 0,000	-0,012 -0,014	01013	0,006 0,023	-0,047 0,004	0,026 -0,025	02432	-0,010 0,013	-0,059 0,012	-0,018 -0,023	01004	0,081 0,007	0,005 0,001	0,002 0,010	02707	0,522 0,243	0,246 0,176	-0,188 -0,079
01009	-0,077	0,085	-0,029	02431	0,236	0,141	-0,050	01005	0,159	0,010	-0,012	01006	0,128	0,022	-0,011	02448	0,075	0,005	-0,035

Pareti - Tensioni per condizioni di carico non sismiche

NODO	σL1 σP1	σL2 σP2	τL τP	NODO	σL1 σP1	σL2 σP2	τL τP	NODO	σL1 σP1	σL2 σP2	τL τP	NODO	σL1 σP1	σL2 σP2	τL τP	NODO	σL1 σP1	σL2 σP2	τL τP
	[N/mm²]	[N/mm²]	[N/mm²]		[N/mm²]	[N/mm²]	[N/mm²]		[N/mm²]	[N/mm²]	[N/mm²]		[N/mm²]	[N/mm²]	[N/mm²]		[N/mm²]	[N/mm²]	[N/mm²]
	0,054	0,007	-0,031		0,088	0,040	-0,007		0,018	-0,002	0,007		0,027	0,005	0,005		0,012	0,002	0,007
01008	0,505	0,090	-0,178	00172	0,001	-0,001	-0,034	02434	-0,006	0,000	-0,042	00060	-0,052	-0,132	-0,032	01011	0,003	-0,039	0,022
	0,087	-0,017	-0,042		-0,010	-0,007	0,002		-0,006	-0,009	0,005		0,049	0,069	-0,018		0,055	0,005	-0,021
01012	-0,010	-0,027	0,014	00885	-0,024	-0,002	-0,030	00893	-0,112	-0,041	-0,050	02435	-0,007	-0,002	-0,043	00886	-0,019	-0,010	-0,029
	0,024	-0,010	-0,021		0,006	-0,002	0,006		-0,001	0,015	-0,003		-0,004	-0,010	0,007		-0,002	-0,008	0,002
00169	0,005	-0,021	-0,020	02440	0,006	-0,005	-0,040	00171	0,003	-0,001	-0,035	01007	0,225	0,017	-0,025	02449	0,096	0,017	-0,057
	-0,016	-0,002	0,002		-0,008	-0,005	0,007		-0,013	-0,004	0,005		0,050	0,003	0,002		0,032	0,006	0,001
02436	-0,010	0,000	-0,045	00888	-0,044	-0,005	-0,037	00887	-0,023	0,005	-0,027	02437	-0,013	0,007	-0,041	00889	-0,039	-0,004	-0,025
	-0,004	-0,012	0,008		-0,007	-0,024	0,010		-0,006	-0,016	0,002		-0,001	-0,011	0,007		-0,007	-0,025	0,005
00890	-0,060	-0,005	-0,030	02441	0,013	0,000	-0,042	02442	0,022	0,004	-0,044	02450	0,076	0,052	-0,061	02443	0,025	0,011	-0,042
	-0,007	-0,030	0,010		-0,004	-0,005	0,009		0,002	-0,003	0,008		0,064	0,008	-0,010		0,013	0,000	0,003
00170	0,002	-0,018	-0,027	01010	-0,011	0,015	0,015	02444	0,001	0,033	-0,015								
	-0,013	-0,003	0,004		0,059	0,006	-0,014		0,033	0,002	-0,007								
Condizione carico (Carico Verticale/Locali Pubblici)																			
02438	-0,005	-0,001	-0,002	00892	-0,003	-0,002	-0,002	00891	-0,003	0,000	-0,001	01001	-0,009	0,000	0,000	01002	-0,008	0,000	0,000
	0,003	-0,001	-0,001		0,000	-0,003	-0,001		-0,001	-0,005	0,000		0,000	0,000	0,003		0,001	0,000	0,002
02446	-0,008	-0,001	-0,001	02445	-0,006	-0,002	-0,002	01000	-0,022	-0,005	-0,005	00173	-0,003	-0,002	0,001	02433	-0,004	-0,002	0,001
	0,000	0,000	0,002		-0,001	0,000	0,002		-0,001	0,000	0,003		0,000	0,000	0,002		0,001	0,001	0,002
00006	-0,005	-0,002	0,001	01003	-0,008	0,000	0,000	02447	-0,007	0,000	-0,001	02430	-0,011	-0,006	-0,003	02663	-0,018	-0,011	-0,005
	0,003	0,004	0,001		0,002	0,000	0,002		0,002	0,000	0,002		-0,001	0,000	0,002		-0,003	0,001	0,002
02439	0,000	-0,006	-0,004	01013	0,004	-0,007	0,002	02432	0,000	-0,010	-0,005	01004	-0,007	0,000	0,000	02707	-0,014	0,002	0,000
	0,006	0,000	-0,004		0,003	0,000	-0,007		0,002	0,002	-0,006		0,003	0,001	0,002		0,044	0,028	-0,012
01009	-0,010	-0,006	0,007	02431	-0,009	0,001	0,001	01005	-0,007	0,000	0,000	01006	-0,006	0,000	0,000	02448	-0,007	0,000	0,000
	0,023	0,004	-0,007		0,022	0,007	-0,003		0,006	-0,001	0,001		0,007	0,001	0,000		0,004	0,001	0,001
01008	-0,002	0,000	-0,003	00172	-0,004	-0,002	0,000	02434	-0,003	-0,002	0,001	00060	-0,007	-0,021	-0,007	01011	0,001	-0,006	0,002
	0,021	-0,002	-0,008		0,000	0,000	0,002		0,001	0,000	0,002		0,009	0,014	-0,005		0,012	0,001	-0,007
01012	0,001	-0,004	0,001	00885	-0,005	-0,001	0,001	00893	-0,016	-0,008	-0,009	02435	-0,005	-0,001	0,000	00886	-0,003	0,000	0,000
	0,005	-0,001	-0,006		0,001	0,002	0,001		-0,001	0,002	-0,002		0,000	-0,001	0,002		0,000	0,000	0,001
00169	-0,006	-0,003	-0,001	02440	-0,005	-0,002	-0,001	00171	-0,005	-0,003	0,000	01007	-0,006	0,001	0,000	02449	-0,006	-0,001	0,000
	-0,001	0,000	0,001		0,000	0,000	0,002		0,000	0,000	0,002		0,012	0,001	0,000		0,008	0,002	-0,001
02436	-0,005	0,000	-0,001	00888	-0,004	0,000	-0,001	00887	-0,004	0,000	0,000	02437	-0,005	0,000	-0,001	00889	-0,004	0,000	-0,001
	0,000	-0,001	0,002		-0,001	-0,004	0,001		-0,001	-0,002	0,001		0,001	-0,002	0,001		-0,002	-0,005	0,001
00890	-0,003	0,000	-0,001	02441	-0,006	0,000	-0,001	02442	-0,006	0,000	-0,001	02450	-0,006	-0,003	0,002	02443	-0,006	-0,001	0,000
	-0,001	-0,005	0,001		0,000	0,000	0,002		0,001	0,000	0,001		0,016	0,003	-0,003		0,004	0,001	0,000
00170	-0,005	-0,003	-0,001	01010	-0,005	-0,005	0,003	02444	-0,004	-0,003	0,001								
	0,000	0,000	0,002		0,015	0,000	-0,006		0,008	0,001	-0,002								
Condizione carico (Carico da Neve/Carico da Neve <= 1000 m s.l.m.)																			
02438	-0,012	-0,002	-0,005	00892	-0,006	-0,004	-0,006	00891	-0,007	0,000	-0,004	01001	-0,022	0,000	0,000	01002	-0,020	-0,001	-0,001
	0,007	-0,002	-0,003		-0,001	-0,007	-0,001		-0,003	-0,012	0,000		0,000	0,000	0,006		0,002	0,000	0,006
02446	-0,019	-0,002	-0,004	02445	-0,015	-0,006	-0,005	01000	-0,053	-0,012	-0,012	00173	-0,007	-0,005	0,003	02433	-0,010	-0,004	0,002
	0,001	0,000	0,006		-0,001	0,001	0,005		-0,002	0,000	0,006		0,001	0,000	0,004		0,002	0,003	0,005
00006	-0,013	-0,004	0,004	01003	-0,021	0,000	-0,001	02447	-0,018	0,000	-0,002	02430	-0,028	-0,014	-0,007	02663	-0,045	-0,027	-0,011
	0,007	0,010	0,004		0,005	0,000	0,005		0,004	0,001	0,005		-0,004	0,001	0,005		-0,008	0,002	0,005
02439	0,000	-0,014	-0,009	01013	0,009	-0,018	0,005	02432	0,000	-0,026	-0,011	01004	-0,017	0,000	0,000	02707	-0,034	0,006	0,001
	0,015	0,001	-0,011		0,007	0,001	-0,017		0,005	0,005	-0,016		0,007	0,001	0,005		0,108	0,070	-0,029
01009	-0,025	-0,014	0,016	02431	-0,022	0,003	0,003	01005	-0,017	0,000	-0,001	01006	-0,015	0,001	0,000	02448	-0,017	0,000	-0,001
	0,056	0,009	-0,017		0,054	0,017	-0,006		0,014	-0,001	0,003		0,019	0,003	0,001		0,010	0,002	0,003
01008	-0,005	0,000	-0,007	00172	-0,009	-0,004	0,001	02434	-0,009	-0,004	0,002	00060	-0,017	-0,052	-0,016	01011	0,002	-0,016	0,006
	0,052	-0,005	-0,019		0,001	-0,001	0,004		0,001	0,000	0,004		0,023	0,035	-0,011		0,029	0,003	-0,017
01012	0,003	-0,010	0,002	00885	-0,012	-0,003	0,002	00893	-0,040	-0,019	-0,023	02435	-0,012	-0,002	0,000	00886	-0,008	-0,001	0,000
	0,012	-0,003	-0,015		0,002	0,006	0,003		-0,002	0,005	-0,005		0,000	-0,002	0,005		-0,001	0,000	0,003
00169	-0,015	-0,009	-0,002	02440	-0,013	-0,005	-0,002	00171	-0,011	-0,007	-0,001	01007	-0,015	0,001	-0,001	02449	-0,016	-0,002	0,001
	-0,002	0,001	0,003		0,000	0,000	0,005		0,000	0,000	0,004		0,031	0,002	-0,001		0,021	0,004	-0,001
02436	-0,013	0,000	-0,002	00888	-0,009	0,001	-0,002	00887	-0,009	0,000	0,000	02437	-0,012	0,000	-0,003	00889	-0,009	0,001	-0,002
	0,000	-0,003	0,004		-0,003	-0,010	0,003		-0,002	-0,006	0,002		0,002	-0,004	0,002		-0,004	-0,011	0,002
00890	-0,008	0,001	-0,003	02441	-0,015	-0,001	-0,002	02442	-0,015	0,000	-0,002	02450	-0,016	-0,009	0,006	02443	-0,014	-0,001	-0,001
	-0,003	-0,014	0,002		0,001	0,000	0,005		0,004	0,000	0,004		0,041	0,007	-0,007		0,010	0,002	0,000
00170	-0,014	-0,007	-0,002	01010	-0,013	-0,012	0,007	02444	-0,011	-0,007	0,002								
	-0,001	0,001	0,004		0,038	0,000	-0,015		0,020	0,002	-0,006								
Piano loculi					**ParetеP1-P8-P20**					**Parete P1-P8**									
Condizione carico (Carico Permanente)																			
01084	-0,047	-0,003	0,063	02544	-0,025	0,011	0,058	02661	-0,006	0,027	0,052	00003	-0,109	-0,063	0,008	01090	-0,115	-0,010	-0,003
	-0,088	-0,016	-0,012		-0,021	0,058	-0,002		-0,062	0,088	-0,005		-0,007	0,226	0,003		0,094	0,225	-0,025
02541	-0,124	-0,031	0,026	01089	-0,131	-0,033	0,043	02562	-0,114	-0,015	0,042	01091	-0,151	-0,025	0,006	01092	-0,132	-0,044	-0,010
	0,010	0,098	-0,018		-0,124	-0,063	0,014		0,001	-0,006	-0,035		0,059	0,178	-0,035		0,041	0,106	-0,012
01093	-0,119	-0,003	-0,008	02563	-0,104	-0,005	0,030	02564	-0,097	-0,007	0,029	02548	-0,046	-0,003	0,055	00971	-0,028	0,004	0,053
	0,027	0,058	-0,010		0,019	0,020	-0,028		0,013	0,020	-0,012		0,016	0,031	-0,004		0,028	0,079	0,007
00972	-0,025	0,005	0,053	02549	-0,044	-0,007	0,044	00970	-0,032	0,004	0,041	01094	-0,110	-0,010	0,010	01095	-0,102	-0,021	-0,004
	0,022	0,060	-0,002		0,008	0,026	0,001		0,045	0,079	-0,010		0,012	0,056	-0,010		0,010	0,038	0,002
02565	-0,084	-0,013	0,027	02545	-0,055	0,001	0,063	02546	-0,045	0,007	0,057	00975	-0,005	0,022	0,051	00969	-0,019	0,000	0,033
	-0,002	0,008	-0,004		-0,057	-0,014	0,009		-0,002	0,014	0,019		0,026	0,102	0,013		0,033	0,079	-0,009
01096	-0,097	-0,022	0,010	01104	-0,029	-0,024	0,012	00094	-0,006	-0,011	0,006	02543	-0,019	-0,009	0,017	00968	-0,023	0,007	0,024
	0,008	0,047	-0,005		-0,044	-0,008	0,047		0,022	0,000	0,015		-0,005	0,014	0,022		0,031	0,067	0,001
02560	-0,067	-0,022	0,024	02554	-0,058	-0,011	0,034	02559	-0,078	-0,009	0,028	01097	-0,087	-0,046	0,003	00976	0,024	0,021	0,048
	-0,019	-0,010	-0,002		0,007	-0,001	-0,002		0,011	-0,004	-0,008		-0,010	0,030	0,003		0,031	0,134	0,024
01085	-0,076	0,004	0,062	02550	-0,033	-0,012	0,027	02547	-0,042	0,003	0,058	00973	-0,001	0,008	0,060	00974	-0,009	0,008	0,049
	-0,154	-0,075	-0,016		-0,032	0,009	0,021		0,015	0,027	0,007		0,018	0,075	0,014		0,007	0,066	0,008

Pareti - Tensioni per condizioni di carico non sismiche

NODO	σL1 σP1	σL2 σP2	τL τP	NODO	σL1 σP1	σL2 σP2	τL τP	NODO	σL1 σP1	σL2 σP2	τL τP	NODO	σL1 σP1	σL2 σP2	τL τP	NODO	σL1 σP1	σL2 σP2	τL τP
	[N/mm²]	[N/mm²]	[N/mm²]		[N/mm²]	[N/mm²]	[N/mm²]		[N/mm²]	[N/mm²]	[N/mm²]		[N/mm²]	[N/mm²]	[N/mm²]		[N/mm²]	[N/mm²]	[N/mm²]
02566	-0,062	-0,032	0,025	01102	-0,030	-0,063	0,005	01103	-0,042	-0,040	0,012	02555	-0,050	-0,024	0,024	02553	-0,065	-0,003	0,038
	-0,049	-0,001	-0,012		-0,157	-0,017	0,028		-0,088	-0,014	0,048		-0,038	-0,012	0,007		0,019	-0,002	-0,002
02552	-0,071	0,001	0,042	01098	-0,080	-0,051	0,008	01086	-0,092	-0,010	0,061	02551	-0,081	0,001	0,050	02542	-0,058	-0,041	0,020
	0,009	-0,021	0,005		-0,065	-0,032	-0,008		-0,211	-0,089	-0,006		-0,042	-0,058	0,010		-0,071	-0,030	-0,032
00093	-0,076	-0,044	0,014	01099	-0,059	-0,066	0,022	01100	-0,066	-0,085	0,021	01101	-0,048	-0,076	0,018	02561	-0,051	-0,052	0,023
	-0,047	-0,111	-0,039		-0,081	0,023	-0,034		-0,130	0,003	-0,023		-0,169	-0,010	0,000		-0,100	-0,013	0,004
01088	-0,112	-0,027	0,047	02556	-0,102	-0,015	0,051	01087	-0,105	-0,021	0,057	02558	-0,087	-0,003	0,032	02557	-0,096	-0,004	0,039
	-0,212	-0,128	0,029		-0,115	-0,096	0,008		-0,281	-0,132	0,020		0,019	-0,011	-0,013		-0,001	-0,043	-0,009
Condizione carico (Carico Permanente/Permanenti NON Strutturali)																			
01084	0,004	-0,003	0,035	02544	0,000	0,001	0,032	02661	-0,007	0,005	0,031	00003	0,006	-0,006	0,002	01090	0,005	0,002	0,000
	0,003	0,000	-0,005		0,008	0,002	-0,008		-0,035	-0,022	-0,001		-0,013	-0,013	-0,005		-0,004	-0,009	-0,004
02541	0,001	-0,002	0,008	01089	0,000	-0,002	0,013	02562	-0,003	-0,003	0,015	01091	-0,014	-0,005	0,004	01092	-0,011	-0,016	-0,001
	0,001	-0,005	-0,003		0,004	0,000	-0,006		0,000	-0,003	-0,005		-0,002	-0,009	-0,005		-0,004	-0,011	-0,001
01093	-0,014	-0,004	-0,002	02563	-0,009	-0,006	0,014	02564	-0,014	-0,008	0,016	02548	-0,023	-0,005	0,023	00971	-0,041	-0,003	0,022
	-0,003	-0,010	0,000		0,000	-0,006	-0,002		-0,001	-0,008	0,000		0,013	0,018	-0,004		0,027	0,044	0,003
00972	-0,019	-0,002	0,024	02549	-0,022	-0,005	0,016	00970	-0,028	-0,001	0,011	01094	-0,018	-0,009	0,007	01095	-0,018	-0,014	-0,001
	0,024	0,033	-0,002		0,009	0,015	0,005		0,037	0,051	0,000		-0,004	-0,008	-0,002		-0,004	-0,007	0,003
02565	-0,018	-0,009	0,016	02545	0,001	-0,004	0,033	02546	-0,007	-0,002	0,031	00975	-0,003	0,002	0,028	00969	-0,024	-0,006	0,007
	-0,008	-0,013	0,000		0,005	0,002	-0,006		0,008	0,008	-0,006		0,013	0,011	-0,004		0,032	0,054	0,002
01096	-0,028	-0,012	0,006	01104	-0,013	-0,004	0,000	00094	-0,003	0,001	-0,007	02543	-0,008	0,000	0,000	00968	-0,020	0,005	0,001
	-0,005	-0,004	-0,001		-0,041	-0,013	0,032		-0,020	-0,007	0,014		-0,006	0,008	0,021		0,025	0,047	0,004
02560	-0,017	-0,011	0,015	02554	-0,017	-0,009	0,018	02559	-0,015	-0,009	0,016	01097	-0,024	-0,022	0,002	00976	0,000	-0,001	0,030
	-0,015	-0,010	0,004		0,003	-0,002	0,002		0,000	-0,007	0,000		-0,017	-0,015	0,001		0,011	0,004	0,001
01085	0,004	0,003	0,029	02550	-0,015	-0,003	0,009	02547	-0,015	-0,003	0,028	00973	-0,021	-0,001	0,027	00974	-0,009	-0,002	0,028
	0,002	0,002	-0,007		-0,019	0,001	0,020		0,012	0,014	-0,006		0,017	0,025	0,002		0,008	0,015	-0,004
02566	-0,020	-0,011	0,016	01102	-0,005	-0,017	0,004	01103	-0,014	-0,008	0,005	02555	-0,018	-0,011	0,014	02553	-0,014	-0,006	0,020
	-0,036	-0,009	-0,005		-0,083	-0,009	0,019		-0,053	-0,010	0,032		-0,021	-0,009	0,011		0,008	0,003	-0,004
02552	-0,009	-0,005	0,022	01098	-0,033	-0,022	0,003	01086	0,005	-0,002	0,025	02551	-0,001	-0,003	0,024	02542	-0,021	-0,003	0,013
	0,007	0,004	-0,006		-0,065	-0,070	-0,008		0,006	0,004	-0,008		0,006	0,004	-0,008		-0,041	-0,035	-0,016
00093	-0,033	0,013	0,006	01099	-0,015	-0,003	0,017	01100	-0,024	-0,029	0,013	01101	-0,016	-0,021	0,011	02561	-0,019	-0,018	0,017
	-0,011	-0,093	-0,023		-0,015	0,024	-0,012		-0,054	0,010	-0,009		-0,084	-0,005	0,007		-0,053	-0,007	0,009
01088	0,003	-0,001	0,015	02556	0,002	-0,004	0,019	01087	0,007	-0,002	0,020	02558	-0,011	-0,007	0,017	02557	-0,005	-0,005	0,018
	0,007	0,003	-0,007		0,004	0,003	-0,007		0,009	0,006	-0,007		0,003	-0,003	-0,004		0,003	0,000	-0,006
Condizione carico (Carico Verticale/Locali Pubblici)																			
01084	-0,001	0,000	0,000	02544	0,000	0,000	0,000	02661	0,001	0,000	0,000	00003	-0,003	-0,001	-0,001	01090	-0,003	0,000	-0,001
	-0,002	0,000	0,000		0,000	0,001	0,001		0,001	0,003	0,000		0,000	0,005	0,000		0,002	0,005	-0,001
02541	-0,003	-0,001	0,000	01089	-0,003	-0,001	0,000	02562	-0,003	0,000	0,000	01091	-0,005	0,000	-0,001	01092	-0,004	0,000	-0,001
	0,000	0,002	-0,001		-0,003	-0,001	0,000		0,000	0,000	-0,001		0,001	0,005	-0,001		0,001	0,003	0,000
01093	-0,004	0,000	-0,001	02563	-0,003	0,000	0,000	02564	-0,004	0,000	0,000	02548	0,000	0,000	0,000	00971	0,002	0,001	0,000
	0,001	0,003	0,000		0,001	0,001	0,000		0,001	0,002	0,000		0,001	0,002	0,000		0,001	0,006	0,000
00972	0,001	0,000	0,000	02549	-0,001	0,000	0,000	00970	0,002	0,001	0,000	01094	-0,004	0,000	0,000	01095	-0,005	0,000	0,000
	0,001	0,004	0,001		-0,001	0,002	0,000		0,002	0,007	0,000		0,001	0,004	0,000		0,002	0,004	0,000
02565	-0,004	0,000	-0,001	02545	-0,001	0,000	0,000	02546	-0,001	0,000	0,000	00975	0,000	0,000	0,000	00969	0,002	0,002	0,000
	0,000	0,001	0,001		-0,001	0,000	0,001		0,000	0,001	0,001		0,000	0,003	0,001		0,002	0,008	-0,001
01096	-0,005	-0,001	-0,001	01104	-0,002	-0,001	-0,001	00094	0,002	0,000	0,000	02543	0,000	0,000	-0,001	00968	0,003	0,002	0,000
	0,002	0,007	0,000		-0,008	-0,003	0,005		-0,002	-0,001	0,001		-0,002	0,001	0,002		0,002	0,007	-0,001
02560	-0,003	0,000	-0,001	02554	-0,002	0,000	0,000	02559	-0,003	0,000	0,000	01097	-0,005	-0,001	0,000	00976	0,001	0,000	0,000
	-0,003	-0,002	0,000		-0,001	-0,001	0,000		0,000	-0,001	0,000		0,001	0,007	0,001		0,000	0,003	0,001
01085	-0,002	0,000	0,000	02550	-0,001	0,000	-0,001	02547	0,000	0,000	0,000	00973	0,002	0,000	0,000	00974	0,001	0,000	0,000
	-0,003	-0,001	0,000		-0,005	-0,001	0,002		0,001	0,002	0,000		0,001	0,004	0,001		0,000	0,003	0,001
02566	-0,004	-0,001	-0,001	01102	-0,003	-0,003	-0,001	01103	-0,003	-0,002	-0,001	02555	-0,002	0,000	-0,001	02553	-0,002	0,000	0,000
	-0,005	-0,001	-0,001		-0,020	-0,004	0,003		-0,012	-0,003	0,005		-0,006	-0,003	0,001		0,001	0,000	0,000
02552	-0,002	0,000	0,000	01098	-0,005	-0,002	-0,001	01086	-0,002	0,000	0,000	02551	-0,002	0,000	0,000	02542	-0,004	-0,001	0,000
	0,001	0,000	0,000		-0,003	0,004	0,000		-0,004	-0,002	0,000		-0,001	-0,001	0,001		-0,009	-0,003	-0,004
00093	-0,006	-0,001	0,000	01099	-0,003	-0,002	0,000	01100	-0,004	-0,004	0,000	01101	-0,003	-0,004	-0,001	02561	-0,003	-0,002	-0,001
	-0,013	-0,009	-0,004		-0,018	-0,003	-0,005		-0,019	-0,003	-0,002		-0,022	-0,003	-0,001		-0,013	-0,003	0,000
01088	-0,003	-0,001	0,000	02556	-0,002	0,000	0,000	01087	-0,002	0,000	0,000	02558	-0,003	0,000	0,000	02557	-0,003	0,000	0,000
	-0,005	-0,003	0,001		-0,002	-0,002	0,000		-0,006	-0,003	0,001		0,001	0,000	0,000		0,000	0,000	0,000
Condizione carico (Carico da Neve/Carico da Neve <= 1000 m s.l.m.)																			
01084	-0,002	0,000	-0,001	02544	0,000	0,000	0,000	02661	0,002	0,001	-0,001	00003	-0,008	-0,003	-0,001	01090	-0,008	-0,001	-0,002
	-0,004	0,000	0,001		-0,001	0,003	0,002		0,001	0,007	0,001		0,000	0,013	0,000		0,006	0,013	-0,002
02541	-0,008	-0,001	-0,001	01089	-0,008	-0,002	0,000	02562	-0,008	0,000	0,000	01091	-0,011	-0,001	-0,002	01092	-0,010	-0,001	-0,002
	0,001	0,006	-0,001		-0,007	-0,003	0,001		0,001	0,001	-0,002		0,003	0,011	-0,002		0,003	0,008	-0,001
01093	-0,011	0,000	-0,002	02563	-0,008	0,000	-0,001	02564	-0,009	0,000	-0,001	02548	-0,001	0,001	0,000	00971	0,006	0,002	0,000
	0,003	0,007	-0,001		0,002	0,003	-0,001		0,002	0,004	0,001		0,001	0,005	-0,001		0,003	0,016	0,000
00972	0,002	0,001	0,000	02549	-0,001	0,001	0,000	00970	0,004	0,002	0,001	01094	-0,011	0,000	-0,001	01095	-0,012	-0,001	-0,001
	0,002	0,010	0,001		-0,002	0,004	-0,001		0,004	0,016	-0,001		0,002	0,011	0,000		0,004	0,011	0,001
02565	-0,010	-0,001	-0,001	02545	-0,002	0,000	0,000	02546	-0,001	0,001	0,000	00975	0,001	0,001	0,000	00969	0,006	0,004	0,000
	0,000	0,002	0,002		-0,003	0,001	0,002		0,000	0,003	0,002		0,001	0,006	0,003		0,005	0,020	-0,002
01096	-0,012	-0,002	-0,001	01104	-0,004	-0,003	-0,002	00094	0,006	-0,001	-0,001	02543	0,001	0,001	-0,002	00968	0,008	0,004	-0,001
	0,004	0,018	0,001		-0,019	-0,007	0,012		-0,005	-0,004	0,003		-0,005	0,002	0,006		0,004	0,018	-0,002
02560	-0,008	-0,001	-0,002	02554	-0,005	0,000	0,000	02559	-0,007	0,000	-0,001	01097	-0,012	-0,003	-0,001	00976	0,002	0,001	-0,001
	-0,007	-0,006	0,000		-0,001	-0,002	-0,001		0,001	-0,002	0,001		0,003	0,018	0,002		0,001	0,007	0,002
01085	-0,004	0,000	0,000	02550	-0,003	0,000	-0,003	02547	-0,001	0,001	0,000	00973	0,004	0,001	0,000	00974	0,001	0,001	-0,001
	-0,008	-0,003	0,000		-0,013	-0,002	0,005		0,002	0,004	0,000		0,002	0,009	0,001		0,001	0,006	0,003
02566	-0,009	-0,003	-0,002	01102	-0,007	-0,008	-0,003	01103	-0,007	-0,005	-0,002	02555	-0,006	-0,001	-0,003	02553	-0,004	0,001	0,000
	-0,012	-0,002	-0,002		-0,050	-0,010	0,008		-0,030	-0,008	0,012		-0,014	-0,007	0,001		0,002	0,000	0,000

Pareti - Tensioni per condizioni di carico non sismiche

NODO	σL1 σP1	σL2 σP2	τL τP	NODO	σL1 σP1	σL2 σP2	τL τP	NODO	σL1 σP1	σL2 σP2	τL τP	NODO	σL1 σP1	σL2 σP2	τL τP	NODO	σL1 σP1	σL2 σP2	τL τP
	[N/mm²]	[N/mm²]	[N/mm²]		[N/mm²]	[N/mm²]	[N/mm²]		[N/mm²]	[N/mm²]	[N/mm²]		[N/mm²]	[N/mm²]	[N/mm²]		[N/mm²]	[N/mm²]	[N/mm²]
02552	-0,004 0,002	0,001 0,000	0,000 0,001	01098	-0,013 -0,006	-0,006 0,011	-0,002 0,000	01086	-0,005 -0,011	0,000 -0,004	0,001 0,001	02551	-0,004 -0,002	0,000 -0,002	0,000 0,001	02542	-0,010 -0,023	-0,003 -0,006	-0,001 -0,009
00093	-0,015 -0,032	-0,001 -0,021	0,001 -0,010	01099	-0,008 -0,043	-0,004 -0,007	0,000 -0,011	01100	-0,010 -0,046	-0,011 -0,006	-0,001 -0,006	01101	-0,008 -0,055	-0,009 -0,008	-0,002 -0,002	02561	-0,007 -0,033	-0,005 -0,008	-0,003 0,000
01088	-0,007 -0,011	-0,002 -0,007	0,000 0,002	02556	-0,006 -0,006	-0,001 -0,004	0,001 0,001	01087	-0,006 -0,015	-0,001 -0,007	0,001 0,002	02558	-0,007 0,002	0,001 0,000	0,000 0,000	02557	-0,006 0,001	0,000 -0,001	0,000 0,000
Piano loculi				**ParetеP1-P8-P20**						**Parete P8-P20**									
Condizione carico (Carico Permanente)																			
01119	-0,191 -0,056	-0,043 -0,050	-0,032 0,010	00052	-0,256 0,465	0,001 0,170	0,015 0,029	02632	-0,163 0,164	-0,016 0,097	0,003 0,045	02636	-0,161 -0,003	0,009 -0,034	-0,051 0,001	02637	-0,132 -0,010	0,004 -0,038	-0,041 -0,002
01092	-0,131 -0,020	0,021 -0,067	-0,015 -0,011	00278	-0,069 0,015	-0,055 0,005	-0,014 -0,039	00093	-0,082 -0,012	-0,032 -0,101	-0,005 -0,010	02633	-0,072 -0,048	-0,027 -0,056	-0,014 -0,016	02656	-0,112 0,043	-0,006 0,081	-0,008 -0,001
01120	-0,111 0,010	0,007 0,032	-0,023 -0,001	02634	-0,154 -0,008	-0,016 -0,009	-0,053 -0,008	01090	-0,101 0,034	0,008 0,026	-0,044 0,004	00003	-0,089 -0,079	-0,035 -0,006	-0,053 -0,005	02655	-0,121 0,012	0,004 0,055	-0,023 -0,006
01121	-0,106 0,015	0,007 0,056	-0,024 -0,009	02635	-0,191 -0,005	0,007 -0,045	-0,062 0,005	01091	-0,145 0,004	-0,018 -0,037	-0,007 -0,013	01127	-0,114 -0,057	0,025 -0,093	0,007 0,003	01126	-0,061 -0,023	0,026 -0,034	0,014 0,018
02652	-0,179 0,009	0,011 0,120	-0,006 0,013	02631	-0,191 0,071	-0,022 -0,008	0,019 -0,003	00432	-0,075 0,403	-0,062 0,150	0,029 0,041	02640	-0,081 -0,011	-0,036 -0,011	-0,028 -0,022	01125	-0,127 -0,014	0,014 0,030	-0,012 0,012
02653	-0,148 -0,003	0,015 0,055	-0,010 0,008	00008	-0,124 -0,039	-0,005 -0,170	0,015 -0,075	00202	-0,171 0,098	-0,036 0,023	0,006 -0,062	02639	-0,098 -0,021	-0,011 -0,038	-0,023 0,001	01097	-0,079 -0,063	-0,007 -0,114	-0,001 0,007
01122	-0,117 0,013	0,009 0,062	-0,023 0,000	01124	-0,122 0,003	0,011 0,056	-0,010 0,008	02654	-0,128 0,005	0,010 0,049	-0,021 0,000	01098	-0,066 -0,105	-0,022 -0,135	-0,006 0,005	01093	-0,098 -0,009	0,006 -0,068	-0,021 -0,002
01123	-0,098 0,016	0,010 0,069	-0,022 -0,004	00465	-0,212 -0,045	-0,010 -0,047	-0,071 0,001	02644	-0,116 -0,006	-0,002 0,008	-0,020 -0,001	02638	-0,112 -0,017	0,002 -0,043	-0,031 0,000	02643	-0,138 -0,009	0,009 0,004	-0,025 -0,001
01096	-0,097 -0,035	-0,020 -0,093	0,002 0,001	01094	-0,117 -0,031	0,002 -0,085	-0,002 -0,006	01095	-0,090 -0,026	0,000 -0,088	-0,015 0,001	00277	-0,087 0,064	-0,038 0,026	-0,014 -0,049	00464	-0,229 -0,070	-0,022 -0,047	-0,050 -0,002
00463	-0,234 -0,031	-0,025 -0,030	-0,033 0,016	00063	-0,202 0,407	0,010 0,411	-0,007 -0,035	02645	-0,095 0,017	-0,019 0,011	-0,018 -0,013	00276	-0,067 0,038	-0,042 0,027	-0,009 -0,038	02647	-0,184 0,009	0,018 0,053	-0,022 -0,020
02641	-0,202 0,019	0,009 -0,013	-0,033 -0,008	02650	-0,114 0,018	-0,006 0,045	-0,015 -0,004	02649	-0,131 -0,001	0,007 0,037	-0,018 -0,001	02642	-0,166 -0,001	0,015 0,003	-0,031 -0,006	00462	-0,227 0,024	-0,018 -0,016	-0,025 0,031
02648	-0,153 -0,005	0,015 0,039	-0,019 -0,004	00275	-0,091 0,108	-0,039 0,042	-0,014 -0,044	02651	-0,093 0,096	-0,037 0,037	-0,022 -0,018	02646	-0,227 0,091	-0,004 0,032	-0,028 -0,033	00461	-0,213 0,094	-0,045 -0,003	-0,017 0,015
00274	-0,077 0,104	-0,038 0,034	-0,015 -0,032	00049	-0,065 0,229	-0,033 0,083	-0,007 -0,005												
Condizione carico (Carico Permanente/Permanenti NON Strutturali)																			
01119	-0,060 -0,042	-0,011 -0,033	-0,022 -0,005	00052	-0,087 0,204	0,017 0,069	0,000 0,015	02632	-0,061 0,071	-0,003 0,050	-0,010 0,019	02636	-0,014 -0,005	-0,003 -0,015	-0,017 0,003	02637	-0,017 -0,007	-0,006 -0,021	-0,017 0,004
01092	-0,012 -0,010	0,003 -0,029	-0,001 -0,003	00278	-0,030 0,034	-0,017 0,014	-0,011 -0,023	00093	-0,034 0,009	-0,003 -0,073	-0,005 -0,010	02633	-0,032 -0,022	-0,003 -0,038	-0,012 -0,010	02656	-0,044 0,021	-0,004 0,042	-0,020 -0,006
01120	-0,043 0,009	0,006 0,013	-0,017 -0,008	02634	0,001 -0,003	-0,003 -0,009	-0,012 -0,003	01090	-0,002 -0,005	-0,001 -0,014	-0,009 -0,001	00003	0,006 -0,013	-0,005 -0,015	-0,007 -0,003	02655	-0,042 0,011	-0,004 0,025	-0,027 -0,008
01121	-0,054 0,021	-0,002 0,030	-0,025 -0,011	02635	-0,008 -0,003	0,000 -0,009	-0,018 0,002	01091	-0,007 -0,006	-0,010 -0,019	-0,001 -0,003	01127	-0,017 0,003	-0,001 0,004	-0,025 -0,002	01126	-0,019 0,008	0,000 0,017	-0,029 -0,006
02652	-0,021 0,001	-0,001 0,006	-0,032 0,002	02631	-0,020 -0,001	-0,002 0,002	-0,030 0,004	00432	-0,024 0,205	-0,026 0,084	0,005 0,026	02640	-0,036 -0,002	-0,013 -0,003	-0,020 -0,013	01125	-0,024 0,008	0,004 0,016	-0,027 0,000
02653	-0,028 0,003	0,000 0,012	-0,030 0,001	00008	-0,021 -0,036	0,007 -0,017	-0,028 -0,002	00202	-0,015 -0,002	-0,006 -0,001	-0,035 -0,001	02639	-0,028 -0,013	-0,005 -0,023	-0,013 0,004	01097	-0,022 -0,041	0,003 -0,075	0,002 0,006
01122	-0,042 0,016	0,000 0,029	-0,023 -0,005	01124	-0,033 0,011	-0,002 0,024	-0,027 -0,002	02654	-0,035 0,008	-0,001 0,018	-0,030 -0,003	01098	-0,027 -0,077	-0,003 -0,099	-0,007 0,004	01093	-0,010 -0,009	-0,005 -0,036	-0,008 0,002
01123	-0,045 0,017	-0,001 0,031	-0,028 -0,009	00465	-0,005 0,001	0,001 -0,005	-0,016 0,000	02644	-0,030 -0,003	-0,005 0,002	-0,017 0,002	02638	-0,022 -0,010	-0,004 -0,025	-0,016 0,005	02643	-0,025 -0,004	-0,004 -0,004	-0,018 0,005
01096	-0,021 -0,022	-0,013 -0,055	0,002 0,003	01094	-0,018 -0,015	-0,005 -0,041	0,002 -0,001	01095	-0,019 -0,016	-0,005 -0,050	-0,007 0,003	00277	-0,038 0,053	-0,009 0,017	-0,011 -0,029	00464	-0,005 -0,002	-0,003 -0,002	-0,018 0,002
00463	-0,010 -0,002	-0,003 -0,002	-0,021 0,005	00063	-0,016 -0,001	-0,001 0,002	-0,030 0,004	02645	-0,036 0,012	-0,007 0,008	-0,019 -0,007	00276	-0,023 0,036	-0,014 0,021	-0,009 -0,020	02647	-0,021 -0,001	-0,001 0,003	-0,024 0,004
02641	-0,015 -0,003	-0,002 -0,005	-0,021 0,006	02650	-0,037 0,012	-0,005 0,023	-0,020 -0,004	02649	-0,032 0,003	-0,003 0,013	-0,021 -0,001	02642	-0,020 -0,004	-0,003 -0,006	-0,019 0,005	00462	-0,013 -0,003	0,000 -0,002	-0,024 0,005
02648	-0,027 0,000	-0,002 0,007	-0,023 0,002	00275	-0,038 0,072	-0,013 0,030	-0,011 -0,021	02651	-0,044 0,055	-0,014 0,024	-0,024 -0,011	02646	-0,017 -0,002	-0,002 0,000	-0,026 0,005	00461	-0,014 -0,004	-0,005 -0,001	-0,026 0,005
00274	-0,036 0,061	-0,013 0,022	-0,016 -0,014	00049	-0,025 0,118	-0,009 0,049	-0,012 -0,001												
Condizione carico (Carico Verticale/Locali Pubblici)																			
01119	-0,008 -0,009	-0,001 -0,006	-0,003 0,001	00052	-0,013 0,036	0,002 0,012	0,000 0,003	02632	-0,009 0,011	-0,001 0,008	-0,001 0,004	02636	-0,005 0,000	0,001 -0,001	-0,001 0,000	02637	-0,005 -0,001	0,001 -0,002	-0,001 0,000
01092	-0,004 -0,001	0,001 -0,003	-0,001 0,000	00278	-0,005 -0,008	-0,003 -0,002	0,000 -0,002	00093	-0,007 -0,010	-0,001 -0,008	-0,001 -0,001	02633	-0,006 -0,007	-0,001 -0,004	-0,001 0,000	02656	-0,006 0,002	0,000 0,007	-0,001 0,000
01120	-0,003 -0,001	0,001 0,002	-0,002 0,000	02634	-0,004 0,000	0,000 0,000	-0,002 0,000	01090	-0,003 0,001	0,000 0,000	-0,001 0,000	00003	-0,003 -0,002	-0,001 0,000	-0,002 0,000	02655	-0,005 0,000	0,001 0,004	-0,002 -0,001
01121	-0,002 0,000	0,001 0,004	-0,001 -0,001	02635	-0,005 0,000	0,000 -0,001	-0,002 0,000	01091	-0,004 0,000	0,000 -0,002	-0,001 0,000	01127	-0,004 -0,002	0,001 -0,002	0,000 -0,001	01126	-0,002 -0,001	0,001 0,000	0,000 0,000
02652	-0,006 0,000	0,000 0,004	0,000 0,000	02631	-0,006 0,002	-0,001 0,000	0,001 -0,001	00432	-0,004 0,034	-0,004 0,013	0,001 0,005	02640	-0,006 -0,003	-0,001 -0,001	-0,001 0,000	01125	-0,004 0,000	0,000 0,002	0,000 0,000
02653	-0,005 0,000	0,001 0,003	-0,001 0,000	00008	-0,004 -0,001	-0,001 -0,005	0,001 -0,003	00202	-0,006 0,003	-0,001 0,001	0,000 -0,002	02639	-0,006 -0,001	0,000 -0,002	0,000 0,000	01097	-0,005 -0,003	0,000 -0,004	0,000 0,001
01122	-0,004 0,001	0,001 0,005	-0,001 -0,001	01124	-0,005 0,000	0,000 0,004	0,000 -0,001	02654	-0,005 0,000	0,001 0,003	-0,001 0,000	01098	-0,005 -0,005	-0,001 -0,004	0,000 0,000	01093	-0,003 -0,001	0,001 -0,003	-0,001 0,000
01123	-0,003	0,001	-0,001	00465	-0,006	0,000	-0,002	02644	-0,006	0,001	-0,001	02638	-0,005	0,001	-0,001	02643	-0,006	0,001	-0,001

Pareti - Tensioni per condizioni di carico non sismiche

NODO	σL1 σP1	σL2 σP2	τL τP	NODO	σL1 σP1	σL2 σP2	τL τP	NODO	σL1 σP1	σL2 σP2	τL τP	NODO	σL1 σP1	σL2 σP2	τL τP	NODO	σL1 σP1	σL2 σP2	τL τP
	[N/mm²]	[N/mm²]	[N/mm²]		[N/mm²]	[N/mm²]	[N/mm²]		[N/mm²]	[N/mm²]	[N/mm²]		[N/mm²]	[N/mm²]	[N/mm²]		[N/mm²]	[N/mm²]	[N/mm²]
	0,001	0,005	-0,001		-0,001	-0,001	0,000		0,000	0,001	0,000		-0,001	-0,002	0,000		0,000	0,000	0,000
01096	-0,005	0,000	0,000	01094	-0,005	0,001	0,000	01095	-0,004	0,001	-0,001	00277	-0,007	-0,002	0,000	00464	-0,006	-0,001	-0,001
	-0,002	-0,005	0,000		-0,002	-0,004	0,000		-0,001	-0,004	0,000		-0,001	0,001	-0,003		-0,002	-0,001	0,000
00463	-0,007	-0,001	-0,001	00063	-0,006	0,000	0,000	02645	-0,006	0,000	-0,001	00276	-0,005	-0,002	0,000	02647	-0,006	0,001	-0,001
	-0,001	-0,001	0,001		0,011	0,012	-0,001		0,000	0,000	0,000		-0,001	0,001	-0,003		0,000	0,002	-0,001
02641	-0,006	0,001	-0,001	02650	-0,006	0,001	-0,001	02649	-0,006	0,001	-0,001	02642	-0,006	0,001	-0,001	00462	-0,007	0,000	-0,001
	0,000	0,000	0,000		0,001	0,003	0,000		0,000	0,002	0,000		0,000	0,000	0,000		0,000	-0,001	0,001
02648	-0,006	0,001	-0,001	00275	-0,007	-0,003	0,000	02651	-0,007	-0,002	-0,001	02646	-0,007	0,000	-0,001	00461	-0,006	-0,001	-0,001
	0,000	0,002	0,000		0,007	0,003	-0,003		0,006	0,003	-0,001		0,002	0,001	-0,001		0,002	0,000	0,000
00274	-0,007	-0,003	-0,001	00049	-0,004	-0,001	-0,001												
	0,006	0,003	-0,001		0,018	0,008	-0,001												
Condizione carico (Carico da Neve/Carico da Neve <= 1000 m s.l.m.)																			
01119	-0,019	-0,003	-0,007	00052	-0,032	0,006	-0,001	02632	-0,022	-0,002	-0,002	02636	-0,013	0,001	-0,003	02637	-0,012	0,002	-0,003
	-0,022	-0,015	0,001		0,088	0,029	0,008		0,027	0,020	0,010		-0,001	-0,003	0,000		-0,001	-0,004	0,001
01092	-0,011	0,002	-0,002	00278	-0,013	-0,006	-0,001	00093	-0,016	-0,003	-0,002	02633	-0,014	-0,002	-0,002	02656	-0,015	0,001	-0,002
	-0,002	-0,007	-0,001		-0,020	-0,006	-0,005		-0,026	-0,019	-0,001		-0,017	-0,009	-0,001		0,004	0,016	0,001
01120	-0,007	0,004	-0,005	02634	-0,010	-0,001	-0,004	01090	-0,007	0,001	-0,004	00003	-0,006	-0,002	-0,004	02655	-0,012	0,002	-0,004
	-0,003	0,005	-0,001		-0,001	-0,001	0,000		0,002	0,001	0,000		-0,004	0,000	-0,001		0,001	0,010	-0,002
01121	-0,004	0,003	-0,003	02635	-0,013	0,001	-0,004	01091	-0,010	0,000	-0,002	01127	-0,010	0,002	0,001	01126	-0,005	0,002	0,001
	0,000	0,010	-0,002		-0,001	-0,003	0,001		-0,001	-0,004	-0,001		-0,005	-0,006	-0,001		-0,002	0,000	0,000
02652	-0,014	0,001	-0,001	02631	-0,015	-0,002	0,002	00432	-0,011	-0,010	0,004	02640	-0,015	-0,003	-0,002	01125	-0,011	0,001	-0,001
	0,000	0,010	0,000		0,005	0,000	-0,001		0,083	0,031	0,013		-0,007	-0,004	-0,001		-0,001	0,005	-0,001
02653	-0,013	0,002	-0,001	00008	-0,010	-0,001	0,002	00202	-0,014	-0,003	0,001	02639	-0,014	0,000	-0,001	01097	-0,012	0,000	-0,001
	0,000	0,007	0,000		-0,002	-0,011	-0,006		0,006	0,002	-0,005		-0,003	-0,005	0,001		-0,007	-0,011	0,002
01122	-0,011	0,002	-0,003	01124	-0,011	0,001	-0,001	02654	-0,012	0,002	-0,003	01098	-0,013	-0,002	-0,001	01093	-0,009	0,002	-0,002
	0,002	0,011	-0,002		0,001	0,009	-0,002		0,001	0,008	-0,001		-0,013	-0,011	0,000		-0,001	-0,008	0,000
01123	-0,008	0,002	-0,002	00465	-0,014	-0,001	-0,005	02644	-0,015	0,002	-0,002	02638	-0,013	0,002	-0,002	02643	-0,014	0,002	-0,002
	0,002	0,012	-0,002		-0,003	-0,003	0,000		-0,001	0,001	0,001		-0,002	-0,005	0,001		-0,001	0,001	0,001
01096	-0,012	0,001	0,000	01094	-0,012	0,002	-0,001	01095	-0,009	0,002	-0,001	00277	-0,017	-0,005	-0,001	00464	-0,015	-0,001	-0,004
	-0,005	-0,012	0,001		-0,004	-0,010	0,000		-0,002	-0,009	0,000		-0,002	0,002	-0,006		-0,004	-0,003	0,000
00463	-0,016	-0,002	-0,003	00063	-0,016	0,001	0,000	02645	-0,016	-0,001	-0,001	00276	-0,013	-0,006	0,000	02647	-0,015	0,002	-0,002
	-0,002	-0,002	0,001		0,028	0,029	-0,003		0,001	0,001	0,000		-0,004	0,003	-0,007		0,000	0,005	-0,001
02641	-0,015	0,001	-0,003	02650	-0,016	0,001	-0,002	02649	-0,014	0,002	-0,003	02642	-0,014	0,002	-0,003	00462	-0,016	-0,001	-0,002
	0,001	-0,001	0,000		0,002	0,008	0,000		0,000	0,006	0,000		-0,001	0,001	0,000		0,001	-0,001	0,002
02648	-0,014	0,002	-0,002	00275	-0,018	-0,007	-0,001	02651	-0,017	-0,004	-0,003	02646	-0,017	0,000	-0,002	00461	-0,016	-0,003	-0,001
	-0,001	0,005	0,000		0,017	0,008	-0,008		0,015	0,008	-0,002		0,006	0,003	-0,002		0,006	0,000	0,001
00274	-0,016	-0,007	-0,002	00049	-0,010	-0,003	-0,001												
	0,016	0,007	-0,004		0,044	0,019	-0,001												
Piano loculi					**ParetеP5-P9-P24**					**Parete P5-P9**									
Condizione carico (Carico Permanente)																			
00132	-0,047	-0,001	0,063	02343	-0,025	0,012	0,058	00017	-0,005	0,029	0,053	00075	-0,084	-0,039	0,012	02341	-0,059	-0,038	0,020
	0,083	0,016	0,011		0,018	-0,059	0,000		0,060	-0,092	0,003		0,064	0,132	0,029		0,067	0,033	0,035
00894	-0,081	-0,051	0,004	00255	-0,057	-0,071	0,023	02365	-0,066	-0,036	0,029	00895	-0,087	-0,037	0,013	00896	-0,085	-0,008	0,000
	0,064	0,035	0,007		0,058	-0,031	0,035		0,049	0,000	0,010		0,013	-0,027	0,003		-0,007	-0,040	-0,004
02364	-0,085	-0,017	0,025	00897	-0,103	-0,022	-0,003	02363	-0,096	-0,008	0,030	00898	-0,111	-0,011	0,011	02347	-0,047	-0,003	0,055
	0,000	-0,009	0,005		-0,010	-0,037	-0,002		-0,013	-0,021	0,012		-0,011	-0,055	0,010		-0,016	-0,031	0,004
00980	-0,029	0,004	0,053	00981	-0,026	0,005	0,053	02348	-0,044	-0,007	0,045	00979	-0,033	0,004	0,042	00899	-0,120	-0,004	-0,009
	-0,028	-0,078	-0,006		-0,022	-0,059	0,003		-0,008	-0,026	-0,001		-0,045	-0,078	0,011		-0,026	-0,055	0,008
02362	-0,107	-0,016	0,034	00900	-0,122	-0,014	0,011	02344	-0,055	0,001	0,064	02345	-0,045	0,007	0,058	00984	-0,006	0,021	0,051
	-0,017	-0,024	0,027		-0,029	-0,105	0,017		0,055	0,013	-0,009		0,002	-0,014	-0,018		-0,026	-0,101	-0,013
00978	-0,020	-0,001	0,033	00901	-0,131	0,008	-0,009	00250	-0,030	-0,022	0,013	00030	-0,006	-0,012	0,008	02342	-0,020	-0,008	0,017
	-0,034	-0,079	0,009		-0,057	-0,134	0,023		0,036	0,005	-0,049		-0,022	0,000	-0,015		0,004	-0,016	-0,024
00977	-0,025	0,007	0,024	02359	-0,067	-0,021	0,025	02353	-0,058	-0,011	0,034	02358	-0,077	-0,009	0,029	02361	-0,117	-0,024	0,039
	-0,032	-0,070	-0,001		0,019	0,011	0,002		-0,007	0,001	0,002		-0,012	0,004	0,008		-0,004	0,007	0,033
00985	0,024	0,021	0,049	00131	-0,077	0,004	0,062	02349	-0,032	-0,012	0,027	02346	-0,042	0,003	0,058	00982	-0,002	0,008	0,060
	-0,031	-0,133	-0,024		0,150	0,073	0,016		0,035	-0,007	-0,019		-0,015	-0,027	-0,006		-0,018	-0,075	-0,014
00983	-0,009	0,008	0,049	00902	-0,115	-0,011	-0,001	00252	-0,034	-0,067	0,007	00251	-0,042	-0,036	0,013	02354	-0,050	-0,024	0,025
	-0,007	-0,065	-0,008		-0,092	-0,219	0,023		0,140	0,007	-0,029		0,103	0,021	-0,048		0,039	0,010	-0,009
02352	-0,065	-0,003	0,039	02351	-0,072	0,001	0,043	02340	-0,123	-0,033	0,027	00130	-0,092	-0,011	0,063	02350	-0,082	0,001	0,051
	-0,018	0,002	0,002		-0,009	0,020	-0,005		-0,010	-0,097	0,020		0,207	0,087	0,006		0,040	0,057	-0,010
00009	-0,106	-0,064	0,009	00127	-0,131	-0,035	0,044	00254	-0,064	-0,076	0,019	00253	-0,049	-0,074	0,017	02360	-0,050	-0,051	0,021
	0,004	-0,228	-0,003		0,122	0,065	-0,012		0,141	0,003	0,024		0,187	0,018	-0,003		0,102	0,018	-0,003
00128	-0,112	-0,027	0,047	02355	-0,103	-0,016	0,051	00129	-0,103	-0,023	0,057	02357	-0,087	-0,003	0,032	02356	-0,097	-0,004	0,039
	0,208	0,126	-0,029		0,111	0,093	-0,008		0,275	0,127	-0,020		-0,019	0,011	0,013		0,001	0,042	0,010
Condizione carico (Carico Permanente/Permanenti NON Strutturali)																			
00132	0,005	-0,003	0,035	02343	0,001	0,001	0,032	00017	-0,006	0,005	0,031	00075	-0,037	0,015	0,006	02341	-0,022	-0,002	0,013
	-0,003	0,000	0,005		-0,008	-0,002	0,008		0,034	0,020	0,001		0,023	0,110	0,016		0,038	0,038	0,019
00894	-0,033	-0,022	0,001	00255	-0,014	-0,006	0,017	02365	-0,020	-0,014	0,018	00895	-0,025	-0,015	0,008	00896	-0,020	-0,002	0,001
	0,064	0,072	0,007		0,002	-0,030	0,013		0,035	0,009	0,005		0,017	0,022	0,003		0,007	0,006	-0,004
02364	-0,018	-0,011	0,014	00897	-0,019	-0,014	-0,001	02363	-0,014	-0,009	0,016	00898	-0,018	-0,009	0,007	02347	-0,023	-0,005	0,023
	0,007	0,012	0,000		0,004	0,008	-0,002		0,001	0,008	0,000		0,004	0,008	0,002		-0,013	-0,018	0,004
00980	-0,041	-0,003	0,022	00981	-0,019	-0,002	0,024	02348	-0,022	-0,005	0,016	00979	-0,028	-0,001	0,011	00899	-0,014	-0,005	-0,003
	-0,027	-0,044	-0,003		-0,024	-0,033	0,002		-0,009	-0,015	-0,004		-0,037	-0,051	0,000		0,003	0,010	0,000
02362	-0,009	-0,009	0,015	00900	-0,009	-0,007	0,005	02344	0,001	-0,004	0,033	02345	-0,007	-0,002	0,031	00984	-0,003	0,002	0,028
	0,000	0,005	0,002		0,005	0,013	0,004		-0,005	-0,002	0,006		-0,008	-0,008	0,006		-0,013	-0,011	0,004
00978	-0,024	-0,006	0,007	00901	-0,007	0,005	-0,002	00250	-0,013	-0,003	0,000	00030	-0,002	0,000	-0,006	02342	-0,008	0,000	0,000
	-0,032	-0,054	-0,002		0,004	0,011	0,002		0,034	0,009	-0,034		0,020	0,007	-0,014		0,006	-0,009	-0,022

Pareti - Tensioni per condizioni di carico non sismiche

NODO	σL1 σP1	σL2 σP2	τL τP	NODO	σL1 σP1	σL2 σP2	τL τP	NODO	σL1 σP1	σL2 σP2	τL τP	NODO	σL1 σP1	σL2 σP2	τL τP	NODO	σL1 σP1	σL2 σP2	τL τP
	[N/mm²]	[N/mm²]	[N/mm²]		[N/mm²]	[N/mm²]	[N/mm²]		[N/mm²]	[N/mm²]	[N/mm²]		[N/mm²]	[N/mm²]	[N/mm²]		[N/mm²]	[N/mm²]	[N/mm²]
00977	-0,021	0,005	0,001	02359	-0,017	-0,011	0,015	02353	-0,017	-0,009	0,018	02358	-0,015	-0,009	0,016	02361	-0,003	-0,006	0,014
	-0,025	-0,048	-0,004		0,015	0,011	-0,005		-0,003	0,002	-0,002		0,000	0,008	0,001		-0,001	0,003	0,005
00985	0,000	-0,001	0,030	00131	0,004	0,003	0,029	02349	-0,015	-0,004	0,009	02346	-0,015	-0,003	0,028	00982	-0,021	-0,002	0,027
	-0,011	-0,003	-0,001		-0,002	-0,002	0,007		0,021	0,000	-0,019		-0,012	-0,014	0,006		-0,017	-0,025	-0,002
00983	-0,009	-0,002	0,029	00902	0,004	0,001	0,001	00252	-0,008	-0,019	0,006	00251	-0,014	-0,005	0,005	02354	-0,018	-0,011	0,015
	-0,008	-0,015	0,004		0,004	0,010	0,004		0,073	0,002	-0,020		0,063	0,017	-0,032		0,021	0,008	-0,013
02352	-0,014	-0,006	0,020	02351	-0,008	-0,005	0,022	02340	0,001	-0,002	0,008	00130	0,005	-0,002	0,025	02350	-0,001	-0,003	0,024
	-0,008	-0,002	0,004		-0,007	-0,004	0,007		-0,001	0,005	0,003		-0,007	-0,004	0,008		-0,006	-0,004	0,008
00009	0,006	-0,006	0,003	00127	0,001	-0,002	0,013	00254	-0,022	-0,024	0,012	00253	-0,017	-0,020	0,011	02360	-0,018	-0,017	0,015
	0,013	0,014	0,005		-0,004	0,000	0,007		0,061	-0,005	0,009		0,092	0,008	-0,009		0,053	0,010	-0,009
00128	0,003	-0,001	0,015	02355	0,002	-0,004	0,019	00129	0,008	-0,002	0,020	02357	-0,011	-0,007	0,017	02356	-0,005	-0,005	0,018
	-0,007	-0,003	0,007		-0,005	-0,004	0,007		-0,010	-0,006	0,008		-0,003	0,003	0,004		-0,003	0,000	0,006
Condizione carico (Carico Verticale/Locali Pubblici)																			
00132	-0,001	0,000	0,000	02343	0,000	0,000	0,000	00017	0,001	0,000	0,000	00075	-0,007	0,000	0,000	02341	-0,004	-0,001	0,000
	0,002	0,000	0,000		0,000	-0,001	-0,001		-0,001	-0,003	-0,001		0,015	0,011	0,003		0,009	0,003	0,004
00894	-0,005	-0,002	-0,001	00255	-0,003	-0,002	0,000	02365	-0,004	-0,001	-0,001	00895	-0,005	-0,002	0,000	00896	-0,005	-0,001	0,000
	0,002	-0,004	0,000		0,015	0,002	0,004		0,005	0,001	0,001		-0,001	-0,008	-0,001		-0,002	-0,007	-0,001
02364	-0,004	0,000	-0,001	00897	-0,005	0,000	0,000	02363	-0,004	0,000	0,000	00898	-0,004	0,000	0,000	02347	0,000	0,000	0,000
	0,000	-0,001	-0,001		-0,002	-0,004	0,000		-0,001	-0,002	0,000		-0,001	-0,004	0,000		-0,001	-0,002	0,001
00980	0,002	0,001	0,000	00981	0,001	0,000	0,000	02348	-0,001	0,000	0,000	00979	0,002	0,001	0,000	00899	-0,004	0,000	-0,001
	-0,001	-0,006	0,000		-0,001	-0,004	0,000		0,001	-0,002	0,000		-0,002	-0,007	0,000		-0,001	-0,003	0,000
02362	-0,003	0,000	0,000	00900	-0,004	0,000	0,000	02344	-0,001	0,000	0,000	02345	-0,001	0,000	0,000	00984	0,000	0,000	0,000
	-0,001	-0,001	0,000		-0,001	-0,003	0,000		0,001	0,000	-0,001		0,000	-0,001	-0,001		0,000	-0,002	-0,001
00978	0,002	0,002	0,000	00901	-0,004	0,000	-0,001	00250	-0,002	-0,001	-0,001	00030	0,003	0,000	0,000	02342	0,000	0,000	-0,001
	-0,002	-0,008	0,001		-0,001	-0,004	0,001		0,007	0,003	-0,005		0,002	0,001	-0,001		0,002	-0,001	-0,003
00977	0,003	0,002	0,000	02359	-0,003	0,000	-0,001	02353	-0,002	0,000	0,000	02358	-0,003	0,000	0,000	02361	-0,003	0,000	0,000
	-0,002	-0,008	0,001		0,003	0,002	0,000		0,001	0,001	0,000		0,000	0,001	0,000		0,000	0,000	0,001
00985	0,001	0,000	0,000	00131	-0,002	0,000	0,000	02349	-0,001	0,000	-0,001	02346	0,000	0,000	0,000	00982	0,002	0,000	0,000
	0,000	-0,003	-0,001		0,003	0,001	0,000		0,006	0,001	-0,002		-0,001	-0,002	0,000		-0,001	-0,004	-0,001
00983	0,001	0,000	0,000	00902	-0,003	0,000	-0,001	00252	-0,003	-0,003	-0,001	00251	-0,003	-0,002	-0,001	02354	-0,002	0,000	-0,001
	0,000	-0,003	-0,001		-0,002	-0,005	0,001		0,018	0,003	-0,004		0,014	0,004	-0,005		0,006	0,003	-0,001
02352	-0,002	0,000	0,000	02351	-0,002	0,000	0,000	02340	-0,003	-0,001	0,000	00130	-0,002	0,000	0,000	02350	-0,002	0,000	0,000
	-0,001	0,000	0,000		-0,001	0,000	0,000		0,000	-0,002	0,001		0,004	0,002	0,000		0,001	0,001	-0,001
00009	-0,003	-0,001	0,000	00127	-0,003	-0,001	0,000	00254	-0,004	-0,003	0,000	00253	-0,003	-0,003	-0,001	02360	-0,003	-0,002	-0,001
	0,000	-0,005	0,000		0,003	0,001	0,000		0,020	0,003	0,003		0,024	0,004	0,000		0,013	0,004	0,000
00128	-0,003	-0,001	0,000	02355	-0,002	0,000	0,000	00129	-0,002	0,000	0,000	02357	-0,003	0,000	0,000	02356	-0,003	0,000	0,000
	0,005	0,003	-0,001		0,002	0,002	0,000		0,006	0,003	-0,001		-0,001	0,000	0,000		0,000	0,000	0,000
Condizione carico (Carico da Neve/Carico da Neve <= 1000 m s.l.m.)																			
00132	-0,002	0,000	0,000	02343	0,000	0,000	0,000	00017	0,002	0,001	-0,001	00075	-0,017	0,000	0,000	02341	-0,011	-0,002	-0,001
	0,004	0,000	-0,001		0,001	-0,003	-0,002		-0,001	-0,006	-0,001		0,037	0,027	0,008		0,022	0,006	0,010
00894	-0,013	-0,006	-0,002	00255	-0,007	-0,005	0,000	02365	-0,009	-0,003	-0,002	00895	-0,013	-0,004	-0,001	00896	-0,012	-0,003	-0,001
	0,006	-0,010	0,000		0,036	0,004	0,011		0,012	0,002	0,002		-0,003	-0,021	-0,002		-0,005	-0,017	-0,002
02364	-0,010	-0,001	-0,001	00897	-0,011	-0,001	-0,001	02363	-0,009	0,000	-0,001	00898	-0,011	0,000	-0,001	02347	-0,001	0,001	0,000
	0,000	-0,002	-0,002		-0,004	-0,011	-0,001		-0,002	-0,004	-0,001		-0,002	-0,011	0,000		-0,001	-0,005	0,001
00980	0,006	0,002	0,000	00981	0,002	0,001	0,000	02348	-0,001	0,001	0,000	00979	0,004	0,002	0,001	00899	-0,011	0,000	-0,002
	-0,003	-0,016	0,000		-0,002	-0,010	-0,001		0,002	-0,004	0,000		-0,004	-0,016	0,001		-0,003	-0,007	0,001
02362	-0,008	0,000	-0,001	00900	-0,010	0,000	-0,001	02344	-0,002	0,000	0,000	02345	-0,002	0,001	0,000	00984	0,001	0,001	0,000
	-0,002	-0,003	0,001		-0,002	-0,008	0,001		0,003	-0,001	-0,002		0,000	-0,003	-0,002		-0,001	-0,006	-0,003
00978	0,005	0,004	0,000	00901	-0,010	0,000	-0,002	00250	-0,004	-0,003	-0,002	00030	0,006	-0,001	0,000	02342	0,000	0,001	-0,002
	-0,005	-0,020	0,002		-0,003	-0,009	0,002		0,017	0,006	-0,013		0,005	0,004	-0,003		0,005	-0,003	-0,006
00977	0,007	0,004	-0,001	02359	-0,008	-0,001	-0,002	02353	-0,005	0,001	0,000	02358	-0,007	0,000	-0,001	02361	-0,007	-0,001	0,000
	-0,005	-0,019	0,002		0,007	0,006	0,000		0,001	0,002	0,001		-0,001	0,002	-0,001		-0,001	-0,001	0,001
00985	0,002	0,001	-0,001	00131	-0,004	0,000	0,000	02349	-0,002	-0,001	-0,003	02346	-0,001	0,001	0,000	00982	0,004	0,001	0,000
	-0,001	-0,007	-0,002		0,007	0,003	0,000		0,014	0,002	-0,005		-0,002	-0,004	0,000		-0,002	-0,009	-0,001
00983	0,001	0,001	-0,001	00902	-0,008	-0,001	-0,001	00252	-0,008	-0,008	-0,003	00251	-0,006	-0,004	-0,002	02354	-0,006	-0,001	-0,003
	-0,001	-0,006	-0,003		-0,005	-0,013	0,002		0,045	0,008	-0,009		0,034	0,010	-0,012		0,014	0,006	-0,002
02352	-0,004	0,001	0,000	02351	-0,004	0,001	0,000	02340	-0,008	-0,002	0,000	00130	-0,005	0,000	0,001	02350	-0,004	0,000	0,000
	-0,002	0,000	0,000		-0,002	0,000	-0,001		-0,001	-0,006	0,001		0,010	0,004	-0,001		0,001	0,002	-0,001
00009	-0,008	-0,003	-0,001	00127	-0,008	-0,002	0,000	00254	-0,009	-0,008	-0,001	00253	-0,008	-0,009	-0,002	02360	-0,007	-0,005	-0,003
	0,000	-0,013	0,000		0,007	0,003	-0,001		0,050	0,008	0,007		0,060	0,010	0,001		0,033	0,009	0,000
00128	-0,007	-0,002	0,000	02355	-0,006	-0,001	0,001	00129	-0,006	-0,001	0,001	02357	-0,007	0,001	0,000	02356	-0,006	0,000	0,000
	0,011	0,007	-0,002		0,005	0,004	-0,001		0,014	0,006	-0,002		-0,002	0,000	0,000		-0,001	0,001	0,000
Piano loculi					**ParetеP5-P9-P24**					**Parete P9-P24**									
Condizione carico (Carico Permanente)																			
00258	-0,091	-0,049	-0,012	00257	-0,091	-0,042	-0,006	02217	-0,094	-0,016	-0,021	00256	-0,074	-0,051	-0,015	00075	-0,078	-0,047	0,000
	-0,067	-0,013	0,044		-0,041	-0,026	0,043		-0,018	-0,016	0,016		-0,036	-0,014	0,040		0,011	0,083	0,013
02205	-0,076	-0,028	-0,015	00887	-0,127	0,014	-0,012	00888	-0,122	0,011	-0,010	02225	-0,148	0,015	-0,011	00476	-0,213	-0,007	-0,071
	0,045	0,050	0,016		0,013	-0,031	-0,012		-0,003	-0,057	-0,007		0,002	-0,056	-0,008		0,047	0,048	-0,003
02206	-0,152	-0,014	-0,053	00009	-0,085	-0,032	-0,052	02224	-0,177	0,010	-0,007	00886	-0,062	0,025	0,013	00889	-0,098	0,010	-0,022
	0,008	0,009	0,006		0,077	0,004	0,005		-0,009	-0,120	-0,013		0,022	0,032	-0,018		-0,017	-0,071	0,004
02226	-0,128	0,010	-0,022	00885	-0,115	0,023	0,006	02203	-0,191	-0,022	0,016	00006	-0,126	-0,002	0,014	00203	-0,170	-0,036	0,004
	-0,006	-0,050	-0,001		0,055	0,091	-0,003		-0,071	0,007	0,003		0,038	0,166	0,075		-0,098	-0,020	0,062
02212	-0,076	-0,036	-0,027	00893	-0,196	-0,032	-0,027	02228	-0,107	-0,006	-0,010	00892	-0,109	0,006	-0,026	00895	-0,080	-0,007	0,001
	0,010	0,010	0,021		0,047	0,033	-0,006		-0,044	-0,075	-0,001		-0,004	-0,021	0,008		0,063	0,114	-0,007
02211	-0,095	-0,012	-0,023	02204	-0,145	-0,012	-0,004	00902	-0,096	0,010	-0,044	00060	-0,252	-0,050	0,012	00261	-0,085	-0,051	0,004
	0,021	0,039	0,000		-0,138	-0,077	-0,051		-0,033	-0,025	-0,005		-0,449	-0,177	-0,031		-0,268	-0,127	-0,006
00475	-0,225	-0,026	-0,047	02207	-0,193	0,008	-0,062	00894	-0,069	-0,021	-0,008	00896	-0,098	-0,020	0,002	02210	-0,113	0,003	-0,031

Pareti - Tensioni per condizioni di carico non sismiche

NODO	σL1 σP1	σL2 σP2	τL τP	NODO	σL1 σP1	σL2 σP2	τL τP	NODO	σL1 σP1	σL2 σP2	τL τP	NODO	σL1 σP1	σL2 σP2	τL τP	NODO	σL1 σP1	σL2 σP2	τL τP
	[N/mm²]	[N/mm²]	[N/mm²]		[N/mm²]	[N/mm²]	[N/mm²]		[N/mm²]	[N/mm²]	[N/mm²]		[N/mm²]	[N/mm²]	[N/mm²]		[N/mm²]	[N/mm²]	[N/mm²]
	0,072	0,059	0,003		0,004	0,047	-0,004		0,107	0,137	-0,008		0,034	0,091	-0,001		0,017	0,043	0,000
00890	-0,117	0,009	-0,023	02227	-0,120	0,003	-0,023	00897	-0,089	0,000	-0,015	00898	-0,116	0,003	-0,002	00891	-0,109	0,010	-0,027
	-0,014	-0,063	-0,001		-0,013	-0,055	0,005		0,026	0,089	-0,002		0,031	0,086	0,006		-0,011	-0,049	0,002
02208	-0,156	0,006	-0,051	00901	-0,146	-0,020	-0,008	02209	-0,132	0,005	-0,041	00900	-0,133	0,020	-0,013	02216	-0,116	-0,002	-0,020
	0,002	0,034	-0,003		-0,007	0,029	0,014		0,010	0,039	0,002		0,024	0,077	0,012		0,006	-0,008	0,001
00899	-0,095	0,007	-0,020	00065	-0,196	0,010	-0,008	00474	-0,228	-0,022	-0,036	02213	-0,201	0,009	-0,034	02219	-0,183	0,018	-0,023
	0,009	0,069	0,001		-0,406	-0,412	0,034		0,025	0,012	-0,013		-0,018	0,011	0,008		-0,009	-0,053	0,019
02218	-0,228	-0,004	-0,025	00472	-0,216	-0,043	-0,016	00473	-0,228	-0,019	-0,028	02215	-0,138	0,009	-0,025	02214	-0,165	0,015	-0,031
	-0,092	-0,029	0,032		-0,083	0,008	-0,011		-0,027	0,023	-0,033		0,009	-0,004	0,001		0,001	-0,003	0,006
02222	-0,114	-0,006	-0,016	02221	-0,131	0,007	-0,018	00260	-0,094	-0,038	-0,008	00259	-0,090	-0,040	-0,011	02223	-0,082	-0,031	-0,016
	-0,018	-0,047	0,005		0,000	-0,038	0,002		-0,151	-0,069	0,019		-0,111	-0,035	0,033		-0,086	-0,047	0,017
02220	-0,152	0,015	-0,020																
	0,004	-0,039	0,004																
Condizione carico (Carico Permanente/Permanenti NON Strutturali)																			
00258	-0,049	-0,020	-0,009	00257	-0,038	-0,012	-0,008	02217	-0,034	-0,006	-0,019	00256	-0,032	-0,013	-0,013	00075	-0,032	-0,009	-0,002
	-0,051	-0,014	0,024		-0,038	-0,020	0,024		-0,012	-0,011	0,009		-0,046	-0,019	0,024		-0,013	0,056	0,011
02205	-0,034	-0,003	-0,013	00887	-0,024	0,004	-0,028	00888	-0,033	-0,002	-0,028	02225	-0,027	0,000	-0,030	00476	-0,004	0,001	-0,016
	0,019	0,033	0,011		-0,009	-0,016	0,000		-0,011	-0,024	0,002		-0,003	-0,012	-0,001		-0,001	0,005	0,000
02206	0,001	-0,003	-0,012	00009	0,006	-0,005	-0,006	02224	-0,020	-0,001	-0,033	00886	-0,019	0,000	-0,030	00889	-0,045	-0,001	-0,029
	0,003	0,009	0,003		0,013	0,015	0,003		-0,001	-0,005	-0,002		-0,008	-0,017	0,006		-0,018	-0,031	0,009
02226	-0,035	-0,001	-0,030	00885	-0,017	-0,001	-0,025	02203	-0,019	-0,002	-0,031	00006	-0,021	0,008	-0,029	00203	-0,014	-0,006	-0,036
	-0,008	-0,018	0,003		-0,003	-0,004	0,002		0,001	-0,002	-0,004		0,036	0,017	0,002		0,002	0,001	0,001
02212	-0,031	-0,013	-0,019	00893	-0,063	-0,006	-0,019	02228	-0,042	-0,004	-0,021	00892	-0,055	0,001	-0,020	00895	-0,024	0,003	0,002
	0,001	0,002	0,013		0,037	0,026	0,007		-0,023	-0,039	0,005		-0,007	-0,006	0,012		0,041	0,075	-0,007
02211	-0,027	-0,006	-0,014	02204	-0,054	0,000	-0,013	00902	-0,001	-0,001	-0,009	00060	-0,088	-0,010	-0,003	00261	-0,035	-0,015	-0,008
	0,013	0,023	-0,004		-0,060	-0,042	-0,020		0,005	0,015	0,001		-0,197	-0,074	-0,015		-0,137	-0,078	-0,008
00475	-0,004	-0,003	-0,018	02207	-0,008	0,001	-0,018	00894	-0,028	-0,003	-0,008	00896	-0,022	-0,013	0,002	02210	-0,022	-0,004	-0,016
	0,001	0,003	-0,002		0,003	0,009	-0,002		0,078	0,101	-0,006		0,023	0,056	-0,003		0,010	0,026	-0,005
00890	-0,042	0,000	-0,024	02227	-0,040	-0,002	-0,026	00897	-0,017	-0,005	-0,007	00898	-0,017	-0,005	0,002	00891	-0,048	-0,003	-0,024
	-0,016	-0,029	0,005		-0,011	-0,025	0,008		0,016	0,051	-0,003		0,015	0,042	0,001		-0,015	-0,025	0,008
02208	-0,012	-0,003	-0,017	00901	-0,007	-0,010	-0,001	02209	-0,017	-0,006	-0,017	00900	-0,013	0,003	-0,001	02216	-0,029	-0,005	-0,017
	0,005	0,015	-0,003		0,006	0,019	0,003		0,007	0,021	-0,004		0,010	0,029	0,003		0,002	-0,002	-0,002
00899	-0,009	-0,005	-0,008	00065	-0,015	-0,001	-0,031	00474	-0,009	-0,003	-0,021	02213	-0,014	-0,002	-0,021	02219	-0,021	-0,001	-0,025
	0,009	0,036	-0,002		0,002	0,000	-0,004		0,002	0,002	-0,005		0,003	0,004	-0,006		0,001	-0,002	-0,004
02218	-0,017	-0,002	-0,026	00472	-0,013	-0,005	-0,026	00473	-0,012	0,001	-0,024	02215	-0,024	-0,004	-0,018	02214	-0,020	-0,003	-0,019
	0,002	0,000	-0,005		0,005	0,001	-0,005		0,003	0,002	-0,005		0,004	0,004	-0,005		0,004	0,006	-0,005
02222	-0,037	-0,005	-0,020	02221	-0,032	-0,003	-0,021	00260	-0,041	-0,014	-0,012	00259	-0,044	-0,016	-0,014	02223	-0,033	-0,010	-0,021
	-0,012	-0,024	0,004		-0,003	-0,013	0,001		-0,085	-0,039	0,007		-0,074	-0,024	0,014		-0,051	-0,028	0,010
02220	-0,026	-0,002	-0,023																
	0,000	-0,006	-0,002																
Condizione carico (Carico Verticale/Locali Pubblici)																			
00258	-0,007	-0,003	0,000	00257	-0,007	-0,002	0,000	02217	-0,006	0,000	-0,001	00256	-0,006	-0,002	-0,001	00075	-0,006	-0,002	0,000
	-0,003	-0,001	0,004		0,002	0,000	0,003		0,000	-0,001	0,000		0,005	0,001	0,002		0,011	0,007	0,001
02205	-0,006	-0,001	-0,001	00887	-0,004	0,000	0,000	00888	-0,005	0,000	0,000	02225	-0,005	0,001	-0,001	00476	-0,005	0,000	-0,002
	0,007	0,003	0,000		0,000	-0,002	0,000		0,000	-0,004	0,001		0,000	-0,003	0,000		0,001	0,001	0,000
02206	-0,004	0,000	-0,002	00009	-0,002	-0,001	-0,002	02224	-0,006	0,000	0,000	00886	-0,002	0,001	0,000	00889	-0,003	0,001	-0,001
	0,000	0,001	0,000		0,001	0,000	0,000		0,000	-0,004	0,000		0,001	0,000	0,000		-0,001	-0,005	0,001
02226	-0,005	0,001	-0,001	00885	-0,004	0,001	0,000	02203	-0,006	-0,001	0,001	00006	-0,004	0,000	0,001	00203	-0,006	-0,001	0,000
	0,000	-0,003	0,000		0,002	0,002	0,001		-0,002	0,000	0,001		0,001	0,004	0,003		-0,002	-0,001	0,002
02212	-0,005	-0,001	-0,001	00893	-0,008	-0,001	-0,003	02228	-0,006	0,000	-0,001	00892	-0,001	0,002	-0,002	00895	-0,005	0,000	0,000
	0,003	0,002	0,000		0,008	0,004	0,000		-0,002	-0,006	0,000		0,002	-0,001	0,001		0,003	0,005	-0,001
02211	-0,006	0,000	0,000	02204	-0,008	0,000	-0,001	00902	-0,003	0,001	-0,001	00060	-0,013	-0,002	-0,001	00261	-0,006	-0,003	0,000
	0,001	0,002	0,000		-0,009	-0,007	-0,004		-0,001	0,000	0,000		-0,034	-0,012	-0,003		-0,021	-0,012	-0,002
00475	-0,006	-0,001	-0,001	02207	-0,005	0,000	-0,002	00894	-0,006	-0,001	-0,001	00896	-0,005	0,000	0,000	02210	-0,005	0,001	-0,001
	0,002	0,002	0,000		0,000	0,001	0,000		0,005	0,004	0,000		0,002	0,004	0,000		0,001	0,002	0,000
00890	-0,004	0,001	-0,001	02227	-0,005	0,001	-0,002	00897	-0,004	0,001	0,000	00898	-0,005	0,001	0,000	00891	-0,004	0,001	-0,001
	-0,001	-0,005	0,001		0,000	-0,004	0,001		0,001	0,004	0,000		0,002	0,004	0,000		0,000	-0,004	0,001
02208	-0,005	0,001	-0,001	00901	-0,004	0,000	-0,001	02209	-0,005	0,001	-0,001	00900	-0,004	0,001	-0,001	02216	-0,006	0,001	-0,001
	0,000	0,001	0,000		0,000	0,002	0,000		0,001	0,002	0,000		0,001	0,003	0,000		0,000	-0,001	0,000
00899	-0,003	0,001	-0,001	00065	-0,006	0,000	0,000	00474	-0,006	-0,001	-0,001	02213	-0,006	0,001	-0,001	02219	-0,006	0,001	-0,001
	0,001	0,003	0,000		-0,011	-0,012	0,001		0,001	0,000	0,000		0,000	0,000	0,000		0,000	-0,002	0,000
02218	-0,007	0,000	-0,001	00472	-0,006	-0,001	-0,001	00473	-0,007	0,000	-0,001	02215	-0,006	0,001	-0,001	02214	-0,006	0,001	-0,001
	-0,002	-0,001	0,001		-0,002	0,000	0,000		0,000	0,001	-0,001		0,000	0,000	0,000		0,000	0,000	0,000
02222	-0,006	0,001	-0,001	02221	-0,006	0,001	-0,001	00260	-0,007	-0,002	-0,001	00259	-0,008	-0,003	0,000	02223	-0,006	-0,001	-0,001
	-0,001	-0,004	0,000		0,000	-0,003	0,000		-0,011	-0,005	0,001		-0,008	-0,003	0,002		-0,005	-0,004	0,001
02220	-0,006	0,001	-0,001																
	0,000	-0,002	0,000																
Condizione carico (Carico da Neve/Carico da Neve <= 1000 m s.l.m.)																			
00258	-0,018	-0,008	0,000	00257	-0,016	-0,005	0,000	02217	-0,016	0,000	-0,002	00256	-0,014	-0,005	-0,001	00075	-0,015	-0,006	-0,001
	-0,006	-0,002	0,009		0,004	-0,001	0,007		-0,001	-0,002	0,001		0,013	0,003	0,005		0,027	0,017	0,002
02205	-0,015	-0,003	-0,002	00887	-0,011	0,001	-0,001	00888	-0,011	0,001	-0,001	02225	-0,013	0,002	-0,001	00476	-0,014	-0,001	-0,005
	0,016	0,008	0,000		0,001	-0,005	0,001		-0,001	-0,009	0,002		0,000	-0,007	0,000		0,003	0,003	0,000
02206	-0,010	-0,001	-0,004	00009	-0,006	-0,002	-0,004	02224	-0,014	0,001	-0,001	00886	-0,005	0,002	0,001	00889	-0,008	0,002	-0,003
	0,001	0,001	0,000		0,004	0,000	0,001		0,000	-0,010	0,000		0,002	0,000	0,000		-0,002	-0,012	0,002
02226	-0,012	0,002	-0,003	00885	-0,010	0,002	0,001	02203	-0,015	-0,002	0,002	00006	-0,010	-0,001	0,002	00203	-0,014	-0,003	0,001
	-0,001	-0,008	0,001		0,004	0,006	0,001		-0,005	0,000	0,001		0,002	0,011	0,006		-0,006	-0,002	0,005
02212	-0,013	-0,003	-0,002	00893	-0,020	-0,002	-0,006	02228	-0,014	0,001	-0,003	00892	-0,001	0,004	-0,006	00895	-0,012	0,000	-0,001

Pareti - Tensioni per condizioni di carico non sismiche

NODO	σL1 σP1 [N/mm²]	σL2 σP2 [N/mm²]	τL τP [N/mm²]	NODO	σL1 σP1 [N/mm²]	σL2 σP2 [N/mm²]	τL τP [N/mm²]	NODO	σL1 σP1 [N/mm²]	σL2 σP2 [N/mm²]	τL τP [N/mm²]	NODO	σL1 σP1 [N/mm²]	σL2 σP2 [N/mm²]	τL τP [N/mm²]	NODO	σL1 σP1 [N/mm²]	σL2 σP2 [N/mm²]	τL τP [N/mm²]
	0,008	0,004	0,001		0,020	0,011	-0,001		-0,004	-0,015	-0,001		0,004	-0,003	0,001		0,007	0,012	-0,002
02211	-0,014	0,001	-0,001	02204	-0,019	-0,001	-0,003	00902	-0,007	0,001	-0,004	00060	-0,032	-0,005	-0,002	00261	-0,014	-0,007	0,000
	0,003	0,005	-0,001		-0,022	-0,017	-0,011		-0,002	-0,001	0,000		-0,084	-0,030	-0,008		-0,053	-0,030	-0,004
00475	-0,015	-0,002	-0,003	02207	-0,013	0,001	-0,004	00894	-0,014	-0,002	-0,001	00896	-0,012	0,001	0,000	02210	-0,013	0,002	-0,001
	0,005	0,004	0,000		0,001	0,003	-0,001		0,013	0,011	0,000		0,005	0,011	-0,001		0,002	0,005	-0,001
00890	-0,010	0,002	-0,003	02227	-0,013	0,002	-0,004	00897	-0,009	0,002	-0,001	00898	-0,012	0,002	-0,001	00891	-0,009	0,002	-0,003
	-0,002	-0,012	0,002		-0,001	-0,010	0,001		0,002	0,010	0,000		0,004	0,010	0,000		0,001	-0,009	0,001
02208	-0,012	0,001	-0,003	00901	-0,010	0,000	-0,002	02209	-0,012	0,002	-0,002	00900	-0,011	0,002	-0,002	02216	-0,015	0,002	-0,002
	0,001	0,003	-0,001		0,001	0,004	0,001		0,001	0,004	-0,001		0,002	0,007	0,001		0,001	-0,001	-0,001
00899	-0,008	0,002	-0,002	00065	-0,015	0,001	-0,001	00474	-0,016	-0,001	-0,003	02213	-0,015	0,001	-0,003	02219	-0,015	0,002	-0,002
	0,001	0,008	0,000		-0,027	-0,029	0,003		0,002	0,001	-0,001		-0,001	0,001	0,000		0,000	-0,005	0,001
02218	-0,017	0,000	-0,002	00472	-0,016	-0,003	-0,001	00473	-0,016	-0,001	-0,002	02215	-0,014	0,002	-0,002	02214	-0,014	0,002	-0,003
	-0,006	-0,002	0,002		-0,005	0,001	-0,001		-0,001	0,002	-0,002		0,001	-0,001	-0,001		0,000	-0,001	0,000
02222	-0,016	0,001	-0,002	02221	-0,014	0,002	-0,003	00260	-0,017	-0,005	-0,001	00259	-0,019	-0,008	0,000	02223	-0,015	-0,003	-0,002
	-0,002	-0,009	0,000		0,000	-0,006	0,000		-0,026	-0,013	0,003		-0,019	-0,006	0,004		-0,012	-0,009	0,002
02220	-0,014	0,002	-0,002																
	0,000	-0,005	0,000																
Piano loculi				**ParetеP6-P12**						**Parete P6-P12**									
Condizione carico (Carico Permanente)																			
00390	-0,011	-0,018	-0,031	00055	0,032	-0,022	-0,021	02481	0,004	0,006	-0,041	01044	-0,317	-0,017	0,005	02479	-0,303	-0,020	0,004
	-0,116	-0,032	0,161		-0,041	-0,032	0,049		-0,012	0,048	0,093		-0,147	-0,008	-0,044		-0,292	-0,056	-0,081
01043	-0,320	-0,009	0,003	02494	-0,231	-0,015	0,008	01045	-0,287	-0,012	0,001	02495	-0,230	-0,002	-0,001	02496	-0,217	-0,002	0,000
	-0,255	0,006	-0,115		-0,208	-0,033	-0,097		-0,083	-0,020	-0,034		-0,085	-0,023	-0,050		-0,045	-0,011	-0,017
02482	-0,018	0,030	0,016	00671	0,054	0,051	0,009	00002	0,048	0,062	0,018	02657	-0,452	0,015	-0,065	01046	-0,336	-0,018	0,007
	0,015	0,178	-0,020		0,100	0,338	0,004		0,025	0,296	-0,020		-0,607	-0,263	-0,200		-0,077	0,008	-0,017
01047	-0,262	-0,012	0,005	00054	-0,471	-0,436	0,168	02480	-0,206	-0,209	0,070	01051	-0,749	-0,188	0,203	00386	0,022	-0,031	-0,065
	-0,066	-0,018	-0,007		-0,955	-0,342	0,255		-0,622	-0,112	0,140		-0,484	-0,003	0,160		-0,639	-0,133	0,240
02497	-0,200	-0,005	0,004	01042	-0,202	-0,065	-0,049	01049	-0,250	-0,014	0,015	02498	-0,177	-0,014	0,021	02484	-0,079	0,013	0,007
	-0,076	-0,017	0,013		-0,229	-0,019	-0,156		-0,163	-0,034	0,034		-0,181	-0,046	0,056		0,019	0,126	-0,013
00670	-0,010	0,027	0,016	02483	-0,102	0,020	0,016	01048	-0,315	-0,018	-0,001	00663	0,044	0,027	-0,032	02485	-0,061	0,007	0,002
	0,097	0,300	0,002		-0,046	0,044	-0,046		-0,122	0,015	0,011		0,050	0,181	0,018		0,029	0,151	-0,007
00667	0,005	0,019	-0,002	00668	0,033	0,024	0,008	01038	-0,077	0,028	0,015	02493	-0,056	-0,032	-0,041	00389	-0,030	-0,005	-0,035
	0,081	0,277	-0,005		0,078	0,285	-0,006		-0,107	0,029	-0,059		-0,184	-0,022	0,095		-0,273	-0,072	0,198
02488	-0,012	-0,003	-0,050	00664	0,050	0,037	-0,019	01039	-0,138	0,012	0,029	02487	-0,028	0,002	-0,023	00665	0,034	0,023	-0,010
	-0,112	0,019	0,101		0,077	0,272	-0,001		-0,213	-0,083	-0,093		-0,025	0,107	0,034		0,076	0,282	0,001
00669	0,001	0,023	0,002	02499	-0,049	-0,050	0,025	02486	-0,045	0,004	-0,004	00666	0,052	0,024	-0,009	00388	-0,024	-0,009	-0,040
	0,084	0,282	-0,002		-0,429	-0,088	0,118		0,017	0,144	0,001		0,078	0,290	0,000		-0,340	-0,074	0,174
01040	-0,186	-0,013	0,042	01050	-0,247	-0,028	0,010	02489	-0,165	0,003	0,019	02490	-0,147	0,004	0,003	02492	-0,106	-0,005	-0,005
	-0,219	-0,097	-0,117		-0,288	-0,037	0,043		-0,074	-0,010	-0,066		-0,013	0,033	-0,025		-0,061	0,020	0,032
02491	-0,128	0,001	0,000	00387	-0,027	-0,003	-0,039	01041	-0,209	-0,045	0,020								
	-0,011	0,041	-0,002		-0,473	-0,102	0,218		-0,255	-0,081	-0,122								
Condizione carico (Carico Permanente/Permanenti NON Strutturali)																			
00390	-0,003	-0,009	-0,013	00055	0,022	-0,008	-0,008	02481	0,008	0,004	-0,018	01044	-0,082	-0,004	0,000	02479	-0,079	-0,006	-0,001
	-0,063	-0,019	0,081		-0,026	-0,015	0,025		-0,011	0,023	0,047		-0,024	-0,002	-0,019		-0,048	-0,014	-0,026
01043	-0,084	-0,003	0,000	02494	-0,053	-0,007	-0,001	01045	-0,079	-0,004	-0,002	02495	-0,057	-0,003	-0,001	02496	-0,059	-0,001	0,000
	-0,044	0,004	-0,036		-0,032	-0,004	-0,028		-0,016	-0,004	-0,017		-0,014	-0,002	-0,020		-0,014	-0,002	-0,012
02482	0,006	0,003	0,005	00671	0,021	0,007	0,002	00002	0,017	0,009	0,005	02657	-0,124	0,000	-0,019	01046	-0,098	-0,006	0,002
	0,007	0,034	-0,008		0,020	0,060	-0,002		0,005	0,047	-0,005		-0,118	-0,065	-0,055		-0,022	0,002	-0,012
01047	-0,078	-0,004	0,000	00054	-0,150	-0,143	0,055	02480	-0,068	-0,070	0,021	01051	-0,239	-0,058	0,063	00386	-0,003	-0,016	-0,021
	-0,028	-0,007	-0,010		-0,443	-0,147	0,109		-0,303	-0,055	0,061		-0,241	-0,002	0,070		-0,316	-0,067	0,102
02497	-0,059	-0,001	0,001	01042	-0,048	-0,021	-0,018	01049	-0,079	-0,004	0,003	02498	-0,057	-0,003	0,005	02484	-0,008	0,001	0,002
	-0,038	-0,010	0,000		-0,034	-0,003	-0,039		-0,083	-0,017	0,010		-0,093	-0,026	0,021		0,007	0,038	-0,011
00670	0,014	0,006	0,002	02483	-0,008	0,000	0,006	01048	-0,100	-0,006	-0,001	00663	0,030	0,015	-0,013	02485	-0,005	0,002	-0,001
	0,021	0,066	0,000		-0,004	0,018	-0,015		-0,060	0,008	-0,001		0,025	0,096	0,008		0,009	0,050	-0,010
00667	0,017	0,008	-0,003	00668	0,028	0,008	0,000	01038	-0,002	0,002	0,006	02493	-0,021	-0,009	-0,017	00389	-0,015	-0,004	-0,012
	0,030	0,102	0,000		0,024	0,091	-0,003		-0,014	0,012	-0,015		-0,097	-0,018	0,040		-0,150	-0,043	0,097
02488	-0,001	0,000	-0,021	00664	0,030	0,019	-0,008	01039	-0,012	0,000	0,008	02487	-0,002	0,004	-0,009	00665	0,028	0,012	-0,004
	-0,063	0,003	0,047		0,036	0,133	0,000		-0,027	-0,006	-0,022		-0,015	0,043	0,012		0,034	0,127	0,002
00669	0,016	0,006	-0,002	02499	-0,021	-0,017	0,005	02486	-0,002	0,003	-0,003	00666	0,037	0,011	-0,006	00388	-0,013	-0,015	-0,015
	0,022	0,077	0,000		-0,218	-0,046	0,051		0,004	0,055	-0,005		0,030	0,120	0,000		-0,187	-0,043	0,079
01040	-0,027	-0,008	0,008	01050	-0,083	-0,009	0,001	02489	-0,030	-0,003	0,003	02490	-0,031	0,000	0,001	02492	-0,029	0,001	-0,003
	-0,030	-0,009	-0,030		-0,146	-0,018	0,014		-0,010	0,007	-0,022		-0,001	0,014	-0,015		-0,034	0,002	0,008
02491	-0,031	0,001	0,000	00387	-0,014	-0,004	-0,011	01041	-0,040	-0,012	0,001								
	-0,007	0,014	-0,008		-0,247	-0,058	0,096		-0,037	-0,009	-0,032								
Condizione carico (Carico Verticale/Locali Pubblici)																			
00390	0,000	-0,002	-0,002	00055	0,004	-0,001	-0,001	02481	0,001	0,001	-0,003	01044	-0,012	-0,001	0,000	02479	-0,012	-0,001	0,000
	-0,011	-0,003	0,013		-0,004	-0,002	0,004		-0,002	0,004	0,008		-0,003	0,000	-0,003		-0,006	-0,002	-0,004
01043	-0,012	0,000	0,000	02494	-0,008	-0,001	0,000	01045	-0,012	-0,001	0,000	02495	-0,009	0,000	0,000	02496	-0,009	0,000	0,000
	-0,006	0,001	-0,006		-0,004	-0,001	-0,005		-0,002	-0,001	-0,003		-0,002	0,000	-0,003		-0,002	0,000	-0,002
02482	0,001	0,001	0,001	00671	0,003	0,001	0,000	00002	0,002	0,002	0,001	02657	-0,017	0,000	-0,003	01046	-0,015	-0,001	0,000
	0,001	0,006	-0,001		0,003	0,010	0,000		0,001	0,008	-0,001		-0,015	-0,008	-0,008		-0,003	0,000	-0,002
01047	-0,012	-0,001	0,000	00054	-0,025	-0,024	0,009	02480	-0,011	-0,012	0,004	01051	-0,040	-0,010	0,011	00386	0,000	-0,003	-0,003
	-0,005	-0,001	-0,002		-0,076	-0,026	0,018		-0,052	-0,009	0,010		-0,041	0,000	0,012		-0,054	-0,011	0,017
02497	-0,009	0,000	0,000	01042	-0,007	-0,003	-0,002	01049	-0,013	-0,001	0,000	02498	-0,009	-0,001	0,001	02484	-0,001	0,000	0,000
	-0,006	-0,002	0,000		-0,005	-0,001	-0,006		-0,014	-0,003	0,001		-0,016	-0,004	0,003		0,001	0,006	-0,002
00670	0,002	0,001	0,000	02483	-0,002	0,000	0,001	01048	-0,016	-0,001	0,000	00663	0,005	0,003	-0,002	02485	-0,001	0,000	0,000
	0,004	0,011	0,000		-0,001	0,003	-0,002		-0,010	0,001	-0,001		0,004	0,016	0,001		0,002	0,008	-0,002

Pareti - Tensioni per condizioni di carico non sismiche

NODO	σL1 σP1	σL2 σP2	τL τP	NODO	σL1 σP1	σL2 σP2	τL τP	NODO	σL1 σP1	σL2 σP2	τL τP	NODO	σL1 σP1	σL2 σP2	τL τP	NODO	σL1 σP1	σL2 σP2	τL τP
	[N/mm²]	[N/mm²]	[N/mm²]		[N/mm²]	[N/mm²]	[N/mm²]		[N/mm²]	[N/mm²]	[N/mm²]		[N/mm²]	[N/mm²]	[N/mm²]		[N/mm²]	[N/mm²]	[N/mm²]
00667	0,003	0,001	0,000	00668	0,004	0,001	0,000	01038	-0,001	0,000	0,001	02493	-0,003	-0,001	-0,003	00389	-0,003	-0,001	-0,002
	0,005	0,017	0,000		0,004	0,015	-0,001		-0,002	0,002	-0,002		-0,016	-0,003	0,007		-0,025	-0,007	0,016
02488	0,000	0,000	-0,003	00664	0,005	0,003	-0,001	01039	-0,003	0,000	0,001	02487	0,000	0,001	-0,001	00665	0,004	0,002	0,000
	-0,011	0,001	0,008		0,006	0,022	0,000		-0,005	-0,001	-0,004		-0,003	0,007	0,002		0,006	0,021	0,000
00669	0,002	0,001	0,000	02499	-0,004	-0,003	0,001	02486	-0,001	0,001	0,000	00666	0,006	0,002	-0,001	00388	-0,002	-0,003	-0,002
	0,004	0,013	0,000		-0,037	-0,008	0,008		0,001	0,009	-0,001		0,005	0,020	0,000		-0,032	-0,007	0,013
01040	-0,005	-0,001	0,002	01050	-0,014	-0,001	0,000	02489	-0,005	0,000	0,001	02490	-0,005	0,000	0,000	02492	-0,005	0,000	0,000
	-0,005	-0,002	-0,005		-0,025	-0,003	0,002		-0,001	0,001	-0,004		0,000	0,002	-0,003		-0,006	0,000	0,001
02491	-0,005	0,000	0,000	00387	-0,002	-0,001	-0,002	01041	-0,006	-0,002	0,001								
	-0,001	0,002	-0,002		-0,042	-0,010	0,016		-0,006	-0,002	-0,005								
Condizione carico (Carico da Neve/Carico da Neve <= 1000 m s.l.m.)																			
00390	-0,001	-0,004	-0,005	00055	0,009	-0,003	-0,003	02481	0,003	0,002	-0,007	01044	-0,030	-0,002	0,000	02479	-0,028	-0,002	0,000
	-0,026	-0,008	0,033		-0,010	-0,005	0,010		-0,004	0,010	0,019		-0,008	-0,001	-0,009		-0,015	-0,005	-0,011
01043	-0,030	0,000	0,000	02494	-0,020	-0,002	0,001	01045	-0,030	-0,001	-0,001	02495	-0,022	-0,001	0,000	02496	-0,023	0,000	0,001
	-0,014	0,001	-0,014		-0,011	-0,002	-0,011		-0,006	-0,001	-0,008		-0,004	-0,001	-0,009		-0,005	-0,001	-0,006
02482	0,002	0,001	0,002	00671	0,007	0,003	0,001	00002	0,006	0,004	0,002	02657	-0,043	0,000	-0,006	01046	-0,037	-0,002	0,001
	0,003	0,014	-0,003		0,008	0,025	-0,001		0,002	0,019	-0,002		-0,036	-0,020	-0,019		-0,008	0,001	-0,006
01047	-0,030	-0,002	0,000	00054	-0,062	-0,060	0,023	02480	-0,028	-0,029	0,009	01051	-0,099	-0,024	0,026	00386	-0,001	-0,007	-0,009
	-0,011	-0,003	-0,005		-0,187	-0,063	0,045		-0,127	-0,023	0,025		-0,101	-0,001	0,028		-0,132	-0,028	0,042
02497	-0,023	0,000	0,001	01042	-0,018	-0,007	-0,005	01049	-0,032	-0,002	0,001	02498	-0,023	-0,001	0,002	02484	-0,004	0,001	0,001
	-0,016	-0,004	-0,001		-0,011	-0,002	-0,015		-0,034	-0,007	0,003		-0,039	-0,011	0,008		0,003	0,015	-0,004
00670	0,004	0,003	0,001	02483	-0,004	0,000	0,003	01048	-0,040	-0,002	0,000	00663	0,012	0,006	-0,005	02485	-0,002	0,001	0,000
	0,009	0,026	0,000		-0,001	0,007	-0,006		-0,025	0,003	-0,001		0,011	0,040	0,003		0,004	0,021	-0,004
00667	0,006	0,003	-0,001	00668	0,010	0,003	0,000	01038	-0,002	0,001	0,002	02493	-0,009	-0,004	-0,006	00389	-0,006	-0,002	-0,004
	0,012	0,042	0,000		0,010	0,037	-0,002		-0,006	0,004	-0,006		-0,041	-0,007	0,016		-0,062	-0,018	0,040
02488	-0,001	0,000	-0,008	00664	0,012	0,008	-0,003	01039	-0,006	0,000	0,003	02487	-0,001	0,002	-0,003	00665	0,011	0,005	-0,001
	-0,026	0,001	0,019		0,015	0,055	-0,001		-0,011	-0,003	-0,009		-0,006	0,018	0,004		0,014	0,052	0,000
00669	0,005	0,002	0,000	02499	-0,009	-0,007	0,003	02486	-0,001	0,001	-0,001	00666	0,014	0,004	-0,002	00388	-0,005	-0,006	-0,006
	0,009	0,031	0,000		-0,091	-0,019	0,020		0,002	0,022	-0,003		0,013	0,050	0,000		-0,078	-0,018	0,033
01040	-0,011	-0,003	0,004	01050	-0,033	-0,003	0,000	02489	-0,012	-0,001	0,002	02490	-0,012	0,000	0,001	02492	-0,012	0,000	0,000
	-0,012	-0,004	-0,012		-0,061	-0,008	0,005		-0,003	0,002	-0,009		0,000	0,006	-0,007		-0,014	0,001	0,003
02491	-0,012	0,000	0,001	00387	-0,006	-0,002	-0,004	01041	-0,016	-0,004	0,001								
	-0,003	0,006	-0,004		-0,103	-0,024	0,040		-0,014	-0,004	-0,012								
Piano loculi					**ParetеP7-P13**					**Parete P7-P13**									
Condizione carico (Carico Permanente)																			
00073	-0,938	-1,063	0,158	02521	-0,340	-0,506	0,256	01083	-2,026	-0,598	0,542	01071	-0,243	-0,004	0,022	02524	-0,196	0,019	0,003
	0,427	0,172	-0,111		0,207	0,034	-0,036		0,139	-0,001	-0,038		0,003	0,008	0,006		-0,006	-0,012	0,005
01070	-0,167	0,012	0,001	00403	-0,049	-0,041	-0,087	00074	-0,034	-0,055	-0,050	02522	-0,050	-0,003	-0,099	00407	0,288	0,284	-0,227
	0,005	-0,008	0,000		0,089	0,024	-0,020		0,038	0,010	-0,008		0,008	-0,015	-0,011		0,184	0,032	-0,108
02523	-0,080	0,028	0,000	00654	0,041	0,073	-0,017	00004	0,017	0,056	-0,002	02540	-0,014	-0,089	0,037	01082	-0,497	-0,089	0,037
	-0,005	-0,018	-0,005		-0,007	-0,035	-0,003		-0,028	-0,032	-0,005		0,097	0,006	-0,018		0,078	0,009	0,006
01076	-0,570	-0,034	-0,005	01077	-0,508	-0,024	-0,005	02536	-0,412	-0,008	-0,014	01072	-0,313	-0,028	0,036	02535	-0,410	-0,017	0,006
	-0,004	0,000	0,013		-0,003	0,000	0,013		-0,005	-0,002	0,013		-0,003	-0,015	0,013		-0,004	0,001	0,013
02520	-0,540	-0,054	-0,005	01075	-0,657	-0,061	-0,042	00404	-0,049	0,020	-0,087	02529	-0,049	-0,030	-0,124	02539	-0,329	-0,035	0,052
	-0,003	0,002	0,013		-0,002	-0,001	0,015		0,025	0,006	-0,039		0,014	-0,003	-0,022		0,047	0,006	-0,003
01078	-0,593	-0,031	0,008	01079	-0,460	-0,019	0,005	02537	-0,393	-0,006	-0,008	02658	-0,854	0,019	-0,155	01074	-0,283	-0,075	-0,077
	0,000	0,000	0,012		0,008	0,002	0,013		-0,001	-0,002	0,011		0,001	0,007	0,015		0,000	0,002	0,013
01081	-0,450	-0,026	0,030	02538	-0,368	-0,013	0,007	00662	0,003	0,019	-0,084	02526	-0,131	0,008	-0,029	00656	-0,019	0,039	-0,021
	0,040	0,007	0,006		0,015	0,001	0,007		-0,039	-0,078	0,011		-0,011	-0,032	0,008		-0,012	-0,040	-0,003
02525	-0,159	0,016	-0,017	00655	-0,030	0,048	-0,006	02527	-0,108	0,001	-0,046	00658	-0,009	0,033	-0,022	00657	0,042	0,041	-0,014
	-0,008	-0,025	0,005		-0,012	-0,037	-0,002		-0,007	-0,036	0,008		-0,019	-0,057	0,002		-0,015	-0,073	0,007
00661	0,031	0,048	-0,050	02528	-0,076	-0,016	-0,081	00660	0,012	0,017	-0,040	01080	-0,572	-0,031	-0,002	00406	-0,003	0,055	-0,125
	-0,011	-0,057	0,007		0,004	-0,029	-0,003		-0,027	-0,082	0,008		0,025	-0,003	0,009		0,044	-0,004	-0,057
00405	-0,036	0,081	-0,097	02534	-0,096	-0,078	-0,092	00659	0,046	0,035	-0,043	02533	-0,201	-0,023	-0,028	02532	-0,244	-0,003	-0,019
	0,167	0,032	-0,035		0,040	0,007	-0,019		-0,012	-0,081	0,006		0,014	-0,009	0,001		-0,002	-0,013	0,010
02531	-0,272	0,002	-0,014	01073	-0,361	-0,046	0,007	02530	-0,297	-0,004	0,013								
	-0,007	-0,013	0,011		0,000	0,007	0,008		-0,005	-0,008	0,011								
Condizione carico (Carico Permanente/Permanenti NON Strutturali)																			
00073	-0,345	-0,388	0,137	02521	-0,137	-0,185	0,057	01083	-0,723	-0,212	0,229	01071	-0,026	-0,004	0,022	02524	-0,025	-0,005	0,022
	0,212	0,072	-0,051		0,108	0,020	-0,017		0,075	0,001	-0,015		-0,005	-0,001	0,003		-0,004	-0,005	0,004
01070	-0,015	-0,006	0,023	00403	-0,024	-0,018	-0,021	00074	0,001	-0,015	-0,012	02522	-0,013	0,002	-0,024	00407	0,079	0,088	-0,112
	-0,001	-0,003	0,002		0,047	0,016	-0,008		0,011	0,011	-0,005		0,007	-0,003	-0,003		0,100	0,021	-0,050
02523	-0,008	0,001	0,019	00654	0,015	0,007	0,013	00004	0,001	0,008	0,017	02540	-0,019	-0,036	0,021	01082	-0,178	-0,027	0,011
	-0,002	-0,004	0,000		-0,001	-0,006	0,003		-0,013	-0,009	0,001		0,053	0,004	-0,005		0,042	0,005	0,007
01076	-0,134	-0,010	-0,001	01077	-0,132	-0,004	-0,003	02536	-0,097	-0,004	0,002	01072	-0,045	-0,013	0,018	02535	-0,084	-0,007	0,005
	-0,010	0,000	0,011		-0,005	-0,001	0,011		-0,006	-0,001	0,010		-0,006	-0,004	0,004		-0,012	0,000	0,007
02520	-0,123	-0,016	0,000	01075	-0,156	-0,011	-0,012	00404	-0,028	0,002	-0,021	02529	-0,022	-0,007	-0,028	02539	-0,115	-0,011	0,025
	-0,019	-0,002	0,008		-0,016	0,000	0,007		0,008	-0,001	-0,017		0,008	-0,001	-0,010		0,026	0,004	0,002
01078	-0,161	-0,009	0,005	01079	-0,134	-0,006	0,000	02537	-0,105	-0,003	0,006	02658	-0,199	-0,001	-0,038	01074	-0,055	-0,019	-0,018
	-0,001	0,000	0,010		0,005	0,001	0,011		-0,001	-0,001	0,010		-0,042	-0,016	0,001		-0,013	0,002	0,002
01081	-0,148	-0,012	0,009	02538	-0,113	-0,004	0,011	00662	0,015	0,018	-0,016	02526	-0,026	0,002	0,013	00656	0,007	0,005	0,007
	0,023	0,004	0,007		0,009	0,001	0,008		-0,011	-0,028	0,006		-0,003	-0,011	0,008		-0,006	-0,015	0,002
02525	-0,027	0,000	0,017	00655	0,007	0,010	0,011	02527	-0,026	0,002	0,006	00658	0,010	0,011	0,005	00657	0,023	0,011	0,012
	-0,004	-0,008	0,007		0,001	-0,005	0,002		-0,002	-0,013	0,008		-0,006	-0,022	0,004		-0,003	-0,022	0,007
00661	0,021	0,022	-0,005	02528	-0,024	-0,002	-0,008	00660	0,016	0,015	-0,001	01080	-0,184	-0,010	0,002	00406	-0,020	0,005	-0,037
	-0,005	-0,025	0,006		0,005	-0,011	0,002		-0,008	-0,033	0,006		0,015	-0,002	0,009		0,024	-0,003	-0,026
00405	-0,028	0,014	-0,023	02534	-0,042	-0,026	-0,018	00659	0,028	0,015	0,002	02533	-0,064	-0,006	0,006	02532	-0,066	-0,001	0,010

Pareti - Tensioni per condizioni di carico non sismiche

NODO	σL1 σP1	σL2 σP2	τL τP	NODO	σL1 σP1	σL2 σP2	τL τP	NODO	σL1 σP1	σL2 σP2	τL τP	NODO	σL1 σP1	σL2 σP2	τL τP	NODO	σL1 σP1	σL2 σP2	τL τP
	[N/mm²]	[N/mm²]	[N/mm²]		[N/mm²]	[N/mm²]	[N/mm²]		[N/mm²]	[N/mm²]	[N/mm²]		[N/mm²]	[N/mm²]	[N/mm²]		[N/mm²]	[N/mm²]	[N/mm²]
	0,093	0,020	-0,014		0,023	0,005	-0,006		-0,005	-0,036	0,006		0,009	-0,002	0,005		0,001	-0,004	0,009
02531	-0,062 -0,004	-0,002 -0,004	0,011 0,009	01073	-0,064 -0,010	-0,009 0,000	0,006 0,003	02530	-0,055 -0,006	-0,007 -0,003	0,015 0,007								
Condizione carico (Carico Verticale/Locali Pubblici)																			
00073	-0,058 0,034	-0,064 0,012	0,023 -0,008	02521	-0,023 0,017	-0,031 0,003	0,009 -0,003	01083	-0,121 0,012	-0,035 0,000	0,038 -0,002	01071	-0,006 -0,001	0,000 0,000	0,003 0,000	02524	-0,005 -0,001	0,000 0,000	0,003 0,001
01070	-0,004 0,000	-0,001 0,000	0,003 0,000	00403	-0,004 0,007	-0,003 0,002	-0,004 -0,001	00074	0,000 0,001	-0,003 0,002	-0,002 -0,001	02522	-0,002 0,001	0,000 0,000	-0,004 -0,001	00407	0,013 0,016	0,015 0,003	-0,019 -0,008
02523	-0,002 0,000	0,000 0,000	0,003 0,000	00654	0,002 0,000	0,002 -0,001	0,002 0,000	00004	0,000 0,000	0,002 0,000	0,002 0,000	02540	-0,003 0,008	-0,006 0,000	0,003 -0,001	01082	-0,030 0,007	-0,005 0,001	0,002 0,001
01076	-0,023 -0,002	-0,002 0,000	0,000 0,002	01077	-0,023 -0,001	-0,001 0,000	0,000 0,002	02536	-0,017 -0,001	-0,001 0,000	0,000 0,001	01072	-0,009 -0,001	-0,002 -0,001	0,003 0,001	02535	-0,015 -0,002	-0,001 0,000	0,001 0,001
02520	-0,021 -0,003	-0,003 0,000	0,000 0,001	01075	-0,026 -0,003	-0,002 0,000	-0,002 0,001	00404	-0,005 0,001	0,000 0,000	-0,004 -0,003	02529	-0,004 0,001	-0,001 0,000	-0,005 -0,002	02539	-0,019 0,004	-0,002 0,001	0,004 0,000
01078	-0,028 0,000	-0,002 0,000	0,001 0,002	01079	-0,023 0,001	-0,001 0,000	0,000 0,002	02537	-0,018 0,000	0,000 0,000	0,001 0,001	02658	-0,033 -0,007	0,000 -0,003	-0,006 0,000	01074	-0,010 -0,002	-0,003 0,000	-0,002 0,000
01081	-0,025 0,004	-0,002 0,001	0,001 0,001	02538	-0,019 0,001	-0,001 0,000	0,002 0,001	00662	0,002 -0,002	0,003 -0,004	-0,003 0,001	02526	-0,005 -0,001	0,000 -0,002	0,002 0,001	00656	0,001 -0,001	0,001 -0,002	0,001 0,000
02525	-0,005 -0,001	0,000 -0,001	0,002 0,001	00655	0,000 0,000	0,002 -0,001	0,001 0,000	02527	-0,005 0,000	0,000 -0,002	0,001 0,001	00658	0,001 -0,001	0,002 -0,003	0,000 0,001	00657	0,003 -0,001	0,002 -0,004	0,002 0,001
00661	0,003 -0,001	0,004 -0,004	-0,001 0,001	02528	-0,004 0,001	0,000 -0,002	-0,002 0,000	00660	0,003 -0,002	0,002 -0,005	-0,001 0,001	01080	-0,031 0,002	-0,002 0,000	0,000 0,001	00406	-0,003 0,003	0,001 -0,001	-0,006 -0,004
00405	-0,005 0,015	0,003 0,003	-0,004 -0,002	02534	-0,007 0,003	-0,004 0,001	-0,003 -0,001	00659	0,004 -0,001	0,002 -0,006	0,000 0,001	02533	-0,011 0,001	-0,001 0,000	0,001 0,001	02532	-0,011 0,000	0,000 -0,001	0,001 0,001
02531	-0,011 -0,001	0,000 -0,001	0,002 0,001	01073	-0,012 -0,002	-0,001 0,000	0,001 0,000	02530	-0,010 -0,001	-0,001 0,000	0,002 0,001								
Condizione carico (Carico da Neve/Carico da Neve <= 1000 m s.l.m.)																			
00073	-0,142 0,085	-0,159 0,029	0,056 -0,021	02521	-0,057 0,043	-0,076 0,008	0,023 -0,007	01083	-0,298 0,029	-0,087 0,000	0,094 -0,006	01071	-0,015 -0,001	-0,001 0,000	0,008 0,001	02524	-0,013 -0,001	-0,001 -0,001	0,008 0,001
01070	-0,010 0,000	-0,002 -0,001	0,008 0,000	00403	-0,010 0,018	-0,007 0,006	-0,009 -0,003	00074	0,000 0,003	-0,006 0,006	-0,005 -0,002	02522	-0,006 0,002	0,001 -0,001	-0,011 -0,002	00407	0,032 0,039	0,037 0,008	-0,046 -0,020
02523	-0,005 -0,001	0,001 -0,001	0,006 0,001	00654	0,006 -0,001	0,004 -0,002	0,004 0,001	00004	0,001 -0,001	0,004 0,000	0,005 0,000	02540	-0,008 0,020	-0,015 0,001	0,008 -0,002	01082	-0,074 0,016	-0,011 0,002	0,004 0,003
01076	-0,056 -0,004	-0,004 0,000	0,000 0,004	01077	-0,056 -0,002	-0,002 0,000	-0,001 0,004	02536	-0,041 -0,002	-0,001 -0,001	0,001 0,004	01072	-0,022 -0,002	-0,005 -0,002	0,007 0,001	02535	-0,036 -0,005	-0,002 0,000	0,003 0,003
02520	-0,051 -0,007	-0,006 -0,001	0,000 0,003	01075	-0,064 -0,006	-0,004 0,000	-0,004 0,002	00404	-0,012 0,002	0,001 -0,001	-0,009 -0,007	02529	-0,009 0,003	-0,003 -0,001	-0,012 -0,004	02539	-0,048 0,010	-0,005 0,001	0,010 0,001
01078	-0,068 0,000	-0,004 0,000	0,002 0,004	01079	-0,056 0,002	-0,002 0,000	0,000 0,004	02537	-0,045 0,000	-0,001 0,000	0,002 0,004	02658	-0,080 -0,017	0,000 -0,007	-0,015 0,000	01074	-0,024 -0,005	-0,007 0,001	-0,006 0,000
01081	-0,062 0,009	-0,005 0,002	0,004 0,003	02538	-0,047 0,004	-0,001 0,001	0,004 0,003	00662	0,006 -0,004	0,007 -0,010	-0,007 0,002	02526	-0,012 -0,001	0,001 -0,004	0,004 0,003	00656	0,001 -0,002	0,002 -0,005	0,002 0,001
02525	-0,013 -0,001	0,001 -0,003	0,005 0,002	00655	0,001 0,000	0,005 -0,001	0,004 0,001	02527	-0,011 -0,001	0,001 -0,005	0,001 0,003	00658	0,003 -0,003	0,005 -0,008	0,001 0,001	00657	0,009 -0,001	0,005 -0,009	0,004 0,002
00661	0,008 -0,002	0,009 -0,009	-0,003 0,002	02528	-0,010 0,002	-0,001 -0,005	-0,004 0,000	00660	0,006 -0,004	0,006 -0,013	-0,001 0,002	01080	-0,077 0,006	-0,004 -0,001	0,001 0,003	00406	-0,008 0,008	0,003 -0,002	-0,015 -0,011
00405	-0,012 0,037	0,007 0,007	-0,010 -0,006	02534	-0,017 0,009	-0,011 0,002	-0,008 -0,002	00659	0,011 -0,002	0,006 -0,014	0,000 0,002	02533	-0,027 0,004	-0,002 -0,001	0,002 0,002	02532	-0,028 0,000	0,000 -0,002	0,004 0,003
02531	-0,027 -0,002	0,000 -0,002	0,004 0,003	01073	-0,030 -0,004	-0,003 0,000	0,003 0,001	02530	-0,025 -0,002	-0,002 -0,001	0,006 0,003								
Piano loculi					**ParetеP10-P17**					**Parete P10-P17**									
Condizione carico (Carico Permanente)																			
00070	-0,909 -0,338	-1,103 -0,133	0,147 0,086	02278	-0,330 -0,190	-0,520 -0,035	0,259 0,032	00934	-2,039 -0,140	-0,597 0,001	0,551 0,039	00922	-0,246 -0,001	0,001 0,006	0,019 -0,005	02281	-0,194 0,004	0,019 0,016	0,003 -0,004
00921	-0,165 -0,002	0,012 0,010	0,000 -0,002	00332	-0,042 -0,039	-0,039 -0,011	-0,090 0,029	00076	-0,034 -0,025	-0,046 0,000	-0,061 0,000	02279	-0,044 -0,003	-0,006 0,015	-0,099 0,013	00328	0,279 -0,177	0,289 -0,036	-0,244 0,076
02280	-0,082 0,005	0,028 0,017	-0,001 0,004	00920	0,043 0,005	0,069 0,027	-0,018 0,001	00011	0,013 0,029	0,057 0,033	-0,005 0,003	02297	-0,019 -0,117	-0,088 -0,023	0,034 0,024	00933	-0,497 -0,079	-0,089 -0,011	0,037 -0,001
00927	-0,570 0,005	-0,034 0,000	-0,005 -0,013	00928	-0,509 0,004	-0,024 0,000	-0,005 -0,013	02293	-0,412 0,005	-0,007 0,002	-0,014 -0,013	00923	-0,316 -0,005	-0,031 -0,007	0,038 -0,010	02292	-0,409 0,002	-0,018 0,001	0,005 -0,012
02277	-0,540 0,004	-0,052 -0,002	-0,005 -0,013	00926	-0,655 0,003	-0,061 0,001	-0,040 -0,014	00331	-0,052 -0,059	0,012 -0,018	-0,089 0,039	02286	-0,046 -0,023	-0,027 0,006	-0,119 0,018	02296	-0,330 -0,047	-0,035 -0,011	0,051 0,004
00929	-0,593 0,000	-0,031 0,000	0,008 -0,012	00930	-0,460 -0,008	-0,019 -0,002	0,005 -0,012	02294	-0,393 0,001	-0,006 0,002	-0,008 -0,011	02659	-0,852 0,003	0,019 -0,007	-0,152 -0,014	00925	-0,285 0,002	-0,076 -0,002	-0,078 -0,010
00932	-0,450 -0,041	-0,026 -0,009	0,030 -0,003	02295	-0,368 -0,015	-0,013 -0,002	0,007 -0,007	00912	0,004 0,021	0,014 0,059	-0,085 -0,007	02283	-0,131 0,009	0,008 0,033	-0,028 -0,008	00918	-0,021 0,015	0,039 0,047	-0,022 0,002
02282	-0,160 0,009	0,016 0,025	-0,017 -0,006	00919	-0,031 0,011	0,048 0,036	-0,005 0,004	02284	-0,107 0,007	0,001 0,036	-0,046 -0,008	00916	-0,011 0,019	0,032 0,063	-0,022 -0,002	00917	0,043 0,015	0,040 0,059	-0,014 -0,006
00913	0,023 0,022	0,043 0,074	-0,056 -0,007	02285	-0,077 -0,004	-0,015 0,030	-0,081 0,000	00914	0,016 0,019	0,018 0,073	-0,038 -0,005	00931	-0,571 -0,026	-0,031 0,004	-0,002 -0,007	00329	-0,001 -0,118	0,059 -0,028	-0,121 0,058
00330	-0,036 -0,065	0,076 -0,016	-0,097 0,040	02291	-0,097 -0,046	-0,078 -0,002	-0,092 0,016	00915	0,047 0,017	0,034 0,073	-0,043 -0,008	02290	-0,201 -0,014	-0,023 0,007	-0,028 -0,002	02289	-0,244 0,002	-0,003 0,012	-0,019 -0,010
02288	-0,272 0,008	0,002 0,012	-0,013 -0,011	00924	-0,359 -0,001	-0,042 0,003	0,008 -0,012	02287	-0,297 0,006	-0,003 0,007	0,013 -0,011								
Condizione carico (Carico Permanente/Permanenti NON Strutturali)																			
00070	-0,333 -0,174	-0,403 -0,057	0,136 0,041	02278	-0,133 -0,101	-0,190 -0,019	0,056 0,014	00934	-0,727 -0,076	-0,212 0,000	0,234 0,015	00922	-0,026 0,005	-0,004 0,003	0,021 -0,003	02281	-0,024 0,004	-0,005 0,005	0,022 -0,004
00921	-0,015	-0,006	0,024	00332	-0,019	-0,018	-0,022	00076	0,000	-0,011	-0,016	02279	-0,011	0,000	-0,024	00328	0,076	0,088	-0,122

Pareti - Tensioni per condizioni di carico non sismiche

NODO	σL1 σP1	σL2 σP2	τL τP	NODO	σL1 σP1	σL2 σP2	τL τP	NODO	σL1 σP1	σL2 σP2	τL τP	NODO	σL1 σP1	σL2 σP2	τL τP	NODO	σL1 σP1	σL2 σP2	τL τP
	[N/mm²]	[N/mm²]	[N/mm²]		[N/mm²]	[N/mm²]	[N/mm²]		[N/mm²]	[N/mm²]	[N/mm²]		[N/mm²]	[N/mm²]	[N/mm²]		[N/mm²]	[N/mm²]	[N/mm²]
	0,001	0,003	-0,002		-0,018	-0,006	0,013		-0,007	-0,010	0,001		-0,003	0,004	0,006		-0,094	-0,019	0,035
02280	-0,008	0,001	0,019	00920	0,015	0,006	0,013	00011	0,001	0,009	0,017	02297	-0,021	-0,035	0,020	00933	-0,178	-0,027	0,011
	0,001	0,003	0,000		-0,002	0,003	-0,003		0,015	0,009	-0,001		-0,063	-0,012	0,009		-0,043	-0,006	-0,005
00927	-0,134	-0,010	-0,001	00928	-0,131	-0,004	-0,003	02293	-0,097	-0,004	0,002	00923	-0,045	-0,013	0,018	02292	-0,084	-0,007	0,005
	0,010	0,000	-0,011		0,005	0,001	-0,011		0,006	0,001	-0,009		0,005	0,001	-0,004		0,012	0,000	-0,007
02277	-0,123	-0,015	0,000	00926	-0,155	-0,011	-0,012	00331	-0,030	-0,001	-0,021	02286	-0,021	-0,005	-0,027	02296	-0,115	-0,011	0,025
	0,019	0,002	-0,008		0,016	0,000	-0,007		-0,029	-0,008	0,018		-0,013	0,002	0,007		-0,026	-0,006	-0,002
00929	-0,161	-0,009	0,005	00930	-0,134	-0,006	0,000	02294	-0,105	-0,003	0,006	02659	-0,198	-0,001	-0,037	00925	-0,056	-0,019	-0,017
	0,001	0,000	-0,010		-0,005	-0,001	-0,011		0,001	0,001	-0,010		0,042	0,016	-0,001		0,013	-0,002	-0,001
00932	-0,148	-0,012	0,008	02295	-0,113	-0,003	0,011	00912	0,016	0,015	-0,016	02283	-0,026	0,002	0,012	00918	0,007	0,005	0,008
	-0,023	-0,005	-0,006		-0,009	-0,002	-0,008		0,005	0,020	-0,004		0,003	0,011	-0,008		0,004	0,014	-0,003
02282	-0,027	0,000	0,017	00919	0,006	0,009	0,012	02284	-0,026	0,002	0,006	00916	0,009	0,011	0,005	00917	0,023	0,011	0,012
	0,004	0,008	-0,006		0,002	0,008	-0,002		0,001	0,014	-0,008		0,007	0,024	-0,004		0,004	0,020	-0,007
00913	0,018	0,021	-0,007	02285	-0,024	-0,001	-0,008	00914	0,017	0,014	0,000	00931	-0,183	-0,010	0,002	00329	-0,019	0,009	-0,034
	0,008	0,032	-0,006		-0,004	0,011	-0,003		0,007	0,031	-0,005		-0,015	0,002	-0,008		-0,063	-0,014	0,027
00330	-0,027	0,009	-0,023	02291	-0,042	-0,026	-0,018	00915	0,029	0,014	0,001	02290	-0,064	-0,005	0,006	02289	-0,066	-0,001	0,010
	-0,034	-0,009	0,017		-0,026	-0,002	0,005		0,005	0,029	-0,007		-0,010	0,002	-0,005		-0,001	0,004	-0,009
02288	-0,062	-0,002	0,011	00924	-0,064	-0,008	0,007	02287	-0,055	-0,006	0,015								
	0,004	0,004	-0,009		0,010	0,001	-0,003		0,006	0,003	-0,007								
Condizione carico (Carico Verticale/Locali Pubblici)																			
00070	-0,056	-0,067	0,023	02278	-0,022	-0,032	0,009	00934	-0,122	-0,035	0,039	00922	-0,006	0,000	0,003	02281	-0,005	0,000	0,003
	-0,028	-0,009	0,007		-0,016	-0,003	0,002		-0,012	0,000	0,003		0,001	0,000	0,000		0,001	0,001	-0,001
00921	-0,004	-0,001	0,003	00332	-0,003	-0,003	-0,004	00076	0,000	-0,002	-0,003	02279	-0,002	0,000	-0,004	00328	0,013	0,015	-0,020
	0,000	0,000	0,000		-0,002	-0,001	0,002		0,000	-0,002	0,000		0,000	0,001	0,001		-0,015	-0,003	0,006
02280	-0,002	0,000	0,003	00920	0,002	0,002	0,002	00011	0,000	0,002	0,002	02297	-0,004	-0,006	0,003	00933	-0,030	-0,005	0,002
	0,000	0,000	0,000		0,000	0,000	0,000		0,000	0,000	0,000		-0,010	-0,002	0,001		-0,007	-0,001	-0,001
00927	-0,023	-0,002	0,000	00928	-0,023	-0,001	0,000	02293	-0,017	-0,001	0,000	00923	-0,009	-0,002	0,003	02292	-0,015	-0,001	0,001
	0,002	0,000	-0,002		0,001	0,000	-0,002		0,001	0,000	-0,001		0,001	0,000	-0,001		0,002	0,000	-0,001
02277	-0,021	-0,002	0,000	00926	-0,026	-0,002	-0,002	00331	-0,005	0,000	-0,004	02286	-0,004	-0,001	-0,005	02296	-0,020	-0,002	0,004
	0,003	0,000	-0,001		0,003	0,000	-0,001		-0,004	-0,001	0,003		-0,002	0,000	0,001		-0,004	-0,001	0,000
00929	-0,027	-0,002	0,001	00930	-0,023	-0,001	0,000	02294	-0,018	0,000	0,001	02659	-0,032	0,000	-0,006	00925	-0,010	-0,003	-0,002
	0,000	0,000	-0,002		-0,001	0,000	-0,002		0,000	0,000	-0,001		0,007	0,003	0,000		0,002	0,000	0,000
00932	-0,025	-0,002	0,001	02295	-0,019	-0,001	0,002	00912	0,003	0,003	-0,003	02283	-0,005	0,000	0,002	00918	0,001	0,001	0,001
	-0,004	-0,001	-0,001		-0,001	0,000	-0,001		0,001	0,003	0,000		0,001	0,002	-0,001		0,001	0,002	0,000
02282	-0,005	0,000	0,002	00919	0,000	0,002	0,002	02284	-0,005	0,000	0,001	00916	0,001	0,002	0,001	00917	0,004	0,002	0,001
	0,001	0,001	-0,001		0,000	0,001	0,000		0,000	0,002	-0,001		0,001	0,004	-0,001		0,001	0,003	-0,001
00913	0,003	0,003	-0,002	02285	-0,004	0,000	-0,002	00914	0,003	0,002	0,000	00931	-0,031	-0,002	0,000	00329	-0,003	0,002	-0,006
	0,001	0,005	-0,001		-0,001	0,002	0,000		0,001	0,005	-0,001		-0,002	0,000	-0,001		-0,010	-0,002	0,004
00330	-0,005	0,002	-0,004	02291	-0,007	-0,004	-0,003	00915	0,005	0,002	0,000	02290	-0,011	-0,001	0,001	02289	-0,011	0,000	0,001
	-0,005	-0,001	0,003		-0,004	0,000	0,001		0,001	0,005	-0,001		-0,001	0,000	-0,001		0,000	0,001	-0,001
02288	-0,011	0,000	0,002	00924	-0,012	-0,001	0,001	02287	-0,010	-0,001	0,002								
	0,001	0,001	-0,001		0,002	0,000	0,000		0,001	0,000	-0,001								
Condizione carico (Carico da Neve/Carico da Neve <= 1000 m s.l.m.)																			
00070	-0,137	-0,165	0,056	02278	-0,055	-0,078	0,023	00934	-0,300	-0,087	0,096	00922	-0,015	-0,001	0,008	02281	-0,013	-0,001	0,008
	-0,069	-0,023	0,016		-0,040	-0,007	0,006		-0,030	0,000	0,006		0,002	0,001	-0,001		0,001	0,002	-0,001
00921	-0,010	-0,002	0,008	00332	-0,008	-0,007	-0,010	00076	0,000	-0,005	-0,007	02279	-0,005	0,000	-0,011	00328	0,031	0,037	-0,050
	0,000	0,001	-0,001		-0,006	-0,002	0,005		-0,001	-0,005	0,001		-0,001	0,002	0,003		-0,037	-0,007	0,014
02280	-0,005	0,001	0,006	00920	0,006	0,004	0,004	00011	0,000	0,004	0,005	02297	-0,009	-0,014	0,008	00933	-0,074	-0,011	0,004
	0,001	0,001	0,000		0,000	0,001	-0,001		0,001	0,001	0,000		-0,025	-0,004	0,004		-0,017	-0,002	-0,002
00927	-0,056	-0,004	0,000	00928	-0,056	-0,002	-0,001	02293	-0,041	-0,001	0,001	00923	-0,023	-0,005	0,007	02292	-0,036	-0,002	0,003
	0,004	0,000	-0,004		0,002	0,000	-0,004		0,003	0,001	-0,004		0,002	0,000	-0,001		0,005	0,000	-0,002
02277	-0,051	-0,006	0,000	00926	-0,064	-0,004	-0,004	00331	-0,012	0,000	-0,009	02286	-0,009	-0,002	-0,012	02296	-0,048	-0,005	0,010
	0,008	0,001	-0,003		0,006	0,000	-0,002		-0,011	-0,002	0,008		-0,005	0,001	0,003		-0,010	-0,002	-0,001
00929	-0,068	-0,004	0,002	00930	-0,056	-0,002	0,000	02294	-0,045	-0,001	0,002	02659	-0,080	0,000	-0,014	00925	-0,025	-0,007	-0,006
	0,000	0,000	-0,004		-0,002	0,000	-0,004		0,000	0,000	-0,004		0,017	0,007	0,000		0,005	-0,001	0,000
00932	-0,062	-0,005	0,003	02295	-0,047	-0,001	0,004	00912	0,006	0,006	-0,007	02283	-0,012	0,001	0,004	00918	0,001	0,003	0,002
	-0,009	-0,002	-0,002		-0,004	-0,001	-0,003		0,002	0,007	-0,001		0,001	0,004	-0,003		0,001	0,005	-0,001
02282	-0,013	0,001	0,005	00919	0,001	0,004	0,004	02284	-0,011	0,001	0,001	00916	0,003	0,005	0,001	00917	0,009	0,005	0,004
	0,001	0,003	-0,002		0,001	0,002	-0,001		0,001	0,005	-0,003		0,003	0,009	-0,002		0,002	0,008	-0,002
00913	0,007	0,009	-0,004	02285	-0,010	0,000	-0,004	00914	0,007	0,006	-0,001	00931	-0,077	-0,004	0,001	00329	-0,008	0,005	-0,015
	0,003	0,012	-0,002		-0,002	0,005	-0,001		0,003	0,012	-0,002		-0,006	0,001	-0,003		-0,024	-0,005	0,011
00330	-0,011	0,005	-0,010	02291	-0,018	-0,011	-0,008	00915	0,011	0,006	0,000	02290	-0,027	-0,002	0,002	02289	-0,028	0,000	0,004
	-0,013	-0,003	0,007		-0,010	-0,001	0,002		0,002	0,012	-0,002		-0,004	0,001	-0,002		0,000	0,002	-0,003
02288	-0,027	0,000	0,004	00924	-0,029	-0,003	0,003	02287	-0,025	-0,002	0,006								
	0,002	0,002	-0,003		0,004	0,001	-0,001		0,002	0,001	-0,003								
Piano loculi				**ParetеP11-P18**						**Parete P11-P18**									
Condizione carico (Carico Permanente)																			
00345	-0,017	-0,016	-0,028	00057	0,036	-0,030	-0,015	02300	0,002	0,008	-0,041	00941	-0,317	-0,017	0,005	02298	-0,303	-0,019	0,004
	0,158	0,046	-0,155		0,047	0,034	-0,053		0,018	-0,051	-0,093		0,148	0,009	0,044		0,292	0,056	0,082
00940	-0,318	-0,008	0,004	02313	-0,232	-0,015	0,007	00936	-0,138	0,014	0,029	02302	-0,101	0,021	0,017	00935	-0,078	0,028	0,015
	0,256	-0,005	0,115		0,209	0,037	0,096		0,212	0,079	0,094		0,046	-0,040	0,045		0,105	-0,026	0,061
00942	-0,287	-0,012	0,001	02314	-0,230	-0,002	-0,001	02301	-0,017	0,030	0,018	00903	0,048	0,056	0,011	00010	0,051	0,057	0,021
	0,083	0,021	0,035		0,085	0,025	0,050		-0,017	-0,181	0,022		-0,103	-0,354	-0,006		-0,022	-0,288	0,016
02315	-0,217	-0,002	0,000	02660	-0,450	0,016	-0,063	00943	-0,336	-0,018	0,007	00944	-0,261	-0,012	0,005	00056	-0,488	-0,426	0,170
	0,045	0,011	0,016		0,598	0,251	0,198		0,077	-0,009	0,016		0,065	0,018	0,007		1,049	0,414	-0,294
02299	-0,208	-0,206	0,071	00948	-0,754	-0,193	0,202	00349	0,037	-0,034	-0,063	00945	-0,314	-0,018	-0,001	00946	-0,250	-0,013	0,015
	0,604	0,085	-0,117		0,462	-0,011	-0,152		0,507	0,061	-0,252		0,120	-0,015	-0,011		0,160	0,033	-0,032

Pareti - Tensioni per condizioni di carico non sismiche

NODO	σL1 σP1	σL2 σP2	τL τP	NODO	σL1 σP1	σL2 σP2	τL τP	NODO	σL1 σP1	σL2 σP2	τL τP	NODO	σL1 σP1	σL2 σP2	τL τP	NODO	σL1 σP1	σL2 σP2	τL τP
	[N/mm²]	[N/mm²]	[N/mm²]		[N/mm²]	[N/mm²]	[N/mm²]		[N/mm²]	[N/mm²]	[N/mm²]		[N/mm²]	[N/mm²]	[N/mm²]		[N/mm²]	[N/mm²]	[N/mm²]
02316	-0,200	-0,005	0,004	00939	-0,203	-0,066	-0,049	02317	-0,177	-0,014	0,020	00911	0,039	0,032	-0,033	00937	-0,185	-0,015	0,042
	0,075	0,017	-0,014		0,236	0,027	0,156		0,180	0,044	-0,057		-0,066	-0,213	-0,016		0,221	0,092	0,117
02303	-0,080	0,012	0,007	00904	-0,005	0,028	0,015	02307	-0,013	-0,005	-0,051	00910	0,057	0,040	-0,016	00346	-0,029	-0,003	-0,033
	-0,018	-0,124	0,014		-0,094	-0,283	-0,001		0,105	-0,016	-0,105		-0,065	-0,247	0,001		0,242	0,057	-0,199
02306	-0,027	0,001	-0,022	00909	0,032	0,024	-0,011	02304	-0,062	0,007	0,003	02305	-0,045	0,004	-0,004	00907	0,007	0,020	-0,002
	0,027	-0,104	-0,036		-0,083	-0,295	0,005		-0,031	-0,149	0,004		-0,019	-0,142	0,001		-0,082	-0,263	0,006
00905	-0,005	0,020	0,002	00947	-0,246	-0,029	0,011	02318	-0,044	-0,051	0,026	00908	0,051	0,024	-0,009	00906	0,035	0,025	0,008
	-0,089	-0,291	-0,004		0,285	0,032	-0,037		0,419	0,080	-0,127		-0,074	-0,316	-0,004		-0,075	-0,313	0,009
02312	-0,055	-0,034	-0,040	02311	-0,106	-0,005	-0,005	02308	-0,165	0,004	0,018	02309	-0,147	0,003	0,003	00347	-0,028	0,003	-0,040
	0,182	0,030	-0,092		0,061	-0,019	-0,033		0,075	0,011	0,065		0,013	-0,032	0,025		0,426	0,089	-0,176
02310	-0,129	0,001	0,000	00938	-0,210	-0,041	0,019	00348	-0,032	-0,004	-0,048								
	0,010	-0,041	0,001		0,258	0,088	0,120		0,497	0,123	-0,192								
Condizione carico (Carico Permanente/Permanenti NON Strutturali)																			
00345	-0,006	-0,008	-0,011	00057	0,024	-0,012	-0,005	02300	0,006	0,005	-0,018	00941	-0,082	-0,004	0,000	02298	-0,079	-0,006	-0,001
	0,087	0,027	-0,078		0,028	0,015	-0,027		0,014	-0,024	-0,046		0,024	0,002	0,019		0,048	0,014	0,026
00940	-0,083	-0,003	0,000	02313	-0,053	-0,007	-0,001	00936	-0,013	0,000	0,008	02302	-0,008	0,000	0,006	00935	-0,002	0,002	0,006
	0,044	-0,004	0,036		0,032	0,004	0,028		0,027	0,005	0,022		0,004	-0,017	0,015		0,014	-0,011	0,015
00942	-0,079	-0,004	-0,002	02314	-0,057	-0,002	-0,001	02301	0,007	0,003	0,005	00903	0,020	0,008	0,002	00010	0,018	0,008	0,005
	0,016	0,004	0,017		0,014	0,002	0,019		-0,007	-0,035	0,008		-0,020	-0,065	0,002		-0,004	-0,046	0,003
02315	-0,059	-0,001	0,000	02660	-0,124	0,000	-0,019	00943	-0,098	-0,006	0,002	00944	-0,078	-0,004	0,000	00056	-0,159	-0,138	0,056
	0,014	0,002	0,012		0,116	0,062	0,054		0,022	-0,002	0,012		0,028	0,007	0,010		0,487	0,180	-0,128
02299	-0,069	-0,068	0,022	00948	-0,241	-0,061	0,062	00349	0,005	-0,018	-0,020	00945	-0,100	-0,006	-0,001	00946	-0,079	-0,004	0,003
	0,294	0,043	-0,050		0,231	-0,004	-0,066		0,253	0,033	-0,107		0,059	-0,007	0,001		0,082	0,017	-0,009
02316	-0,059	-0,001	0,001	00939	-0,048	-0,021	-0,018	02317	-0,057	-0,003	0,005	00911	0,029	0,018	-0,013	00937	-0,027	-0,008	0,008
	0,038	0,010	0,000		0,036	0,005	0,039		0,093	0,025	-0,021		-0,033	-0,111	-0,006		0,030	0,008	0,029
02303	-0,008	0,001	0,002	00904	0,014	0,006	0,002	02307	-0,002	0,000	-0,022	00910	0,034	0,021	-0,006	00346	-0,014	-0,004	-0,011
	-0,006	-0,037	0,011		-0,020	-0,060	0,000		0,059	-0,002	-0,050		-0,031	-0,122	0,000		0,132	0,035	-0,097
02306	-0,002	0,004	-0,009	00909	0,026	0,012	-0,005	02304	-0,005	0,002	-0,001	02305	-0,002	0,003	-0,003	00907	0,018	0,008	-0,004
	0,016	-0,042	-0,013		-0,037	-0,131	0,001		-0,010	-0,050	0,009		-0,005	-0,053	0,006		-0,029	-0,097	-0,001
00905	0,015	0,005	-0,002	00947	-0,082	-0,009	0,001	02318	-0,019	-0,018	0,006	00908	0,037	0,011	-0,006	00906	0,028	0,008	0,000
	-0,023	-0,081	-0,001		0,144	0,016	-0,012		0,213	0,042	-0,055		-0,030	-0,133	-0,001		-0,023	-0,097	0,004
02312	-0,020	-0,009	-0,017	02311	-0,030	0,001	-0,003	02308	-0,030	-0,003	0,003	02309	-0,031	0,000	0,001	00347	-0,016	-0,007	-0,015
	0,096	0,022	-0,039		0,033	-0,002	-0,008		0,010	-0,006	0,022		0,001	-0,014	0,015		0,233	0,050	-0,081
02310	-0,031	0,001	0,000	00938	-0,040	-0,012	0,001	00348	-0,018	-0,005	-0,017								
	0,007	-0,013	0,008		0,038	0,010	0,031		0,259	0,068	-0,084								
Condizione carico (Carico Verticale/Locali Pubblici)																			
00345	-0,001	-0,001	-0,002	00057	0,004	-0,002	-0,001	02300	0,001	0,001	-0,003	00941	-0,012	-0,001	0,000	02298	-0,012	-0,001	0,000
	0,015	0,004	-0,013		0,005	0,002	-0,004		0,002	-0,004	-0,008		0,003	0,000	0,003		0,006	0,002	0,004
00940	-0,012	0,000	0,000	02313	-0,008	-0,001	0,000	00936	-0,003	0,000	0,001	02302	-0,002	0,000	0,001	00935	-0,001	0,000	0,001
	0,006	0,000	0,006		0,004	0,001	0,005		0,005	0,001	0,004		0,000	-0,003	0,002		0,002	-0,002	0,002
00942	-0,012	-0,001	0,000	02314	-0,009	0,000	0,000	02301	0,001	0,001	0,001	00903	0,003	0,001	0,000	00010	0,003	0,001	0,001
	0,002	0,001	0,003		0,002	0,000	0,003		-0,001	-0,006	0,001		-0,003	-0,011	0,000		-0,001	-0,008	0,000
02315	-0,009	0,000	0,000	02660	-0,017	0,000	-0,002	00943	-0,015	-0,001	0,000	00944	-0,012	-0,001	0,000	00056	-0,027	-0,023	0,009
	0,002	0,000	0,002		0,014	0,008	0,008		0,003	0,000	0,002		0,005	0,001	0,002		0,083	0,031	-0,022
02299	-0,012	-0,012	0,004	00948	-0,040	-0,010	0,011	00349	0,001	-0,003	-0,003	00945	-0,016	-0,001	0,000	00946	-0,013	-0,001	0,000
	0,050	0,007	-0,008		0,039	-0,001	-0,011		0,043	0,006	-0,018		0,010	-0,001	0,001		0,014	0,003	-0,001
02316	-0,009	0,000	0,000	00939	-0,007	-0,003	-0,002	02317	-0,009	-0,001	0,001	00911	0,005	0,003	-0,002	00937	-0,005	-0,001	0,002
	0,006	0,002	0,000		0,005	0,001	0,006		0,016	0,004	-0,003		-0,006	-0,019	-0,001		0,005	0,002	0,005
02303	-0,001	0,000	0,000	00904	0,002	0,001	0,000	02307	0,000	0,000	-0,003	00910	0,006	0,003	-0,001	00346	-0,002	-0,001	-0,002
	-0,001	-0,006	0,002		-0,003	-0,010	0,000		0,010	0,000	-0,008		-0,005	-0,021	0,000		0,022	0,006	-0,016
02306	0,000	0,001	-0,001	00909	0,004	0,002	-0,001	02304	-0,001	0,000	0,000	02305	-0,001	0,001	0,000	00907	0,003	0,001	0,000
	0,003	-0,007	-0,002		-0,006	-0,022	0,000		-0,002	-0,008	0,002		-0,001	-0,009	0,001		-0,005	-0,016	0,000
00905	0,002	0,001	0,000	00947	-0,013	-0,001	0,000	02318	-0,003	-0,003	0,001	00908	0,006	0,002	-0,001	00906	0,004	0,001	0,000
	-0,004	-0,013	0,000		0,024	0,003	-0,002		0,036	0,007	-0,009		-0,005	-0,022	0,000		-0,004	-0,016	0,001
02312	-0,003	-0,002	-0,002	02311	-0,005	0,000	0,000	02308	-0,005	0,000	0,001	02309	-0,005	0,000	0,000	00347	-0,003	-0,001	-0,002
	0,016	0,004	-0,006		0,006	0,000	-0,001		0,001	-0,001	0,004		0,000	-0,002	0,003		0,039	0,009	-0,013
02310	-0,005	0,000	0,000	00938	-0,006	-0,002	0,001	00348	-0,003	-0,001	-0,003								
	0,001	-0,002	0,002		0,006	0,002	0,005		0,044	0,011	-0,014								
Condizione carico (Carico da Neve/Carico da Neve <= 1000 m s.l.m.)																			
00345	-0,003	-0,003	-0,004	00057	0,010	-0,005	-0,002	02300	0,003	0,002	-0,007	00941	-0,030	-0,002	0,000	02298	-0,028	-0,002	0,000
	0,036	0,011	-0,032		0,011	0,005	-0,011		0,006	-0,010	-0,019		0,008	0,001	0,009		0,015	0,005	0,011
00940	-0,030	0,000	0,000	02313	-0,020	-0,002	0,001	00936	-0,006	0,000	0,003	02302	-0,004	0,001	0,002	00935	-0,002	0,001	0,002
	0,014	-0,001	0,014		0,011	0,002	0,011		0,011	0,003	0,009		0,001	-0,007	0,006		0,006	-0,004	0,006
00942	-0,030	-0,001	-0,001	02314	-0,022	-0,001	0,000	02301	0,002	0,001	0,002	00903	0,007	0,003	0,001	00010	0,006	0,003	0,002
	0,006	0,001	0,008		0,004	0,001	0,009		-0,003	-0,014	0,003		-0,008	-0,026	0,000		-0,001	-0,019	0,001
02315	-0,023	0,000	0,001	02660	-0,043	0,000	-0,006	00943	-0,037	-0,002	0,001	00944	-0,030	-0,002	0,000	00056	-0,066	-0,058	0,023
	0,005	0,001	0,006		0,035	0,019	0,019		0,008	-0,001	0,006		0,011	0,003	0,005		0,205	0,077	-0,053
02299	-0,029	-0,029	0,009	00948	-0,100	-0,025	0,026	00349	0,002	-0,008	-0,008	00945	-0,039	-0,002	0,000	00946	-0,032	-0,002	0,001
	0,123	0,018	-0,020		0,097	-0,002	-0,027		0,106	0,014	-0,044		0,025	-0,003	0,001		0,034	0,007	-0,003
02316	-0,023	0,000	0,001	00939	-0,018	-0,007	-0,005	02317	-0,023	-0,001	0,002	00911	0,012	0,008	-0,005	00937	-0,011	-0,003	0,004
	0,016	0,004	0,001		0,012	0,002	0,015		0,039	0,010	-0,008		-0,014	-0,046	-0,002		0,012	0,004	0,011
02303	-0,004	0,001	0,001	00904	0,004	0,002	0,001	02307	-0,001	0,000	-0,008	00910	0,014	0,008	-0,002	00346	-0,006	-0,002	-0,004
	-0,003	-0,015	0,005		-0,008	-0,024	0,000		0,025	-0,001	-0,020		-0,013	-0,051	0,000		0,055	0,014	-0,040
02306	-0,001	0,001	-0,003	00909	0,010	0,005	-0,002	02304	-0,003	0,001	0,000	02305	-0,001	0,001	0,000	00907	0,007	0,003	-0,001
	0,007	-0,017	-0,005		-0,015	-0,054	0,001		-0,004	-0,020	0,004		-0,002	-0,022	0,003		-0,012	-0,040	0,000
00905	0,005	0,002	0,000	00947	-0,033	-0,004	0,001	02318	-0,007	-0,007	0,003	00908	0,014	0,004	-0,002	00906	0,010	0,003	0,000
	-0,009	-0,033	0,000		0,060	0,007	-0,004		0,089	0,018	-0,022		-0,012	-0,055	0,000		-0,010	-0,040	0,002

Pareti - Tensioni per condizioni di carico non sismiche

NODO	σL1 σP1	σL2 σP2	τL τP	NODO	σL1 σP1	σL2 σP2	τL τP	NODO	σL1 σP1	σL2 σP2	τL τP	NODO	σL1 σP1	σL2 σP2	τL τP	NODO	σL1 σP1	σL2 σP2	τL τP
	[N/mm²]	[N/mm²]	[N/mm²]		[N/mm²]	[N/mm²]	[N/mm²]		[N/mm²]	[N/mm²]	[N/mm²]		[N/mm²]	[N/mm²]	[N/mm²]		[N/mm²]	[N/mm²]	[N/mm²]
02312	-0,008 0,040	-0,004 0,009	-0,006 -0,015	02311	-0,012 0,014	0,000 -0,001	0,000 -0,003	02308	-0,012 0,003	-0,001 -0,002	0,002 0,009	02309	-0,012 0,000	0,000 -0,006	0,001 0,007	00347	-0,006 0,097	-0,003 0,021	-0,006 -0,033
02310	-0,012 0,003	0,000 -0,005	0,001 0,004	00938	-0,016 0,014	-0,004 0,005	0,001 0,012	00348	-0,007 0,108	-0,002 0,028	-0,007 -0,035								
Piano di fondazone					**ParetеP1-P2-P4-P5**					**Parete P1-P2**									
Condizione carico (Carico Permanente)																			
00091	-0,106 0,085	-0,043 0,017	-0,090 0,011	00134	-0,223 0,084	-0,082 0,039	-0,146 0,033	01350	-0,195 0,103	-0,079 0,029	-0,072 0,035	01289	-0,161 0,144	-0,019 0,040	-0,007 0,018	01293	-0,116 0,085	-0,031 0,023	-0,018 0,082
01353	-0,055 -0,009	0,005 -0,035	-0,054 0,018	00095	0,000 -0,128	0,022 -0,074	-0,016 0,009	01351	-0,280 0,092	-0,067 0,030	-0,060 0,035	01352	-0,033 0,016	0,022 -0,048	-0,053 0,011	00135	0,024 -0,015	0,040 -0,105	-0,047 0,000
00014	-0,021 0,067	0,033 -0,085	-0,044 -0,003	01292	-0,150 0,160	-0,036 0,049	-0,015 0,070	00950	-0,117 0,058	-0,022 0,018	-0,052 0,038	01354	-0,117 0,083	-0,017 0,024	-0,031 0,056	00015	-0,355 0,055	-0,129 0,009	-0,129 0,056
00949	-0,078 0,003	0,001 -0,037	-0,070 0,028	00953	-0,253 0,101	-0,130 0,027	-0,026 0,049	01355	-0,101 0,050	0,001 0,003	-0,040 0,042	01358	-0,172 0,113	-0,083 0,040	-0,024 0,039	01357	-0,150 0,141	-0,054 0,041	-0,018 0,034
01356	-0,146 0,121	-0,040 0,037	-0,007 0,049	01291	-0,167 0,183	-0,039 0,046	-0,004 0,051	00951	-0,131 0,066	-0,046 0,026	-0,028 0,043	00952	-0,164 0,100	-0,078 0,037	-0,032 0,039	01290	-0,141 0,170	-0,030 0,049	0,003 0,037
Condizione carico (Carico Permanente/Permanenti NON Strutturali)																			
00091	0,009 -0,017	0,002 -0,004	0,012 0,004	00134	0,025 -0,014	-0,012 -0,003	0,015 0,002	01350	0,024 -0,017	0,000 -0,004	-0,001 0,003	01289	0,041 -0,023	0,005 -0,007	-0,001 0,005	01293	0,022 -0,022	0,003 -0,007	-0,016 -0,005
01353	0,028 -0,009	0,006 -0,005	-0,049 -0,007	00095	0,012 -0,053	0,025 -0,018	-0,007 -0,009	01351	0,054 -0,016	-0,008 -0,003	-0,003 0,003	01352	0,017 -0,008	0,008 -0,002	-0,040 -0,007	00135	0,018 -0,005	0,007 0,003	-0,032 -0,001
00014	-0,023 0,048	-0,007 0,022	-0,024 -0,004	01292	0,045 -0,019	0,011 -0,005	-0,022 -0,003	00950	0,034 -0,014	-0,003 -0,007	-0,051 -0,001	01354	0,018 -0,016	0,011 -0,006	-0,040 -0,005	00015	0,057 -0,011	-0,011 0,004	0,003 -0,001
00949	0,019 -0,010	-0,002 -0,007	-0,047 0,001	00953	0,053 -0,017	0,006 -0,004	-0,019 0,002	01355	0,027 -0,012	0,003 -0,009	-0,043 -0,003	01358	0,048 -0,018	0,002 -0,006	-0,019 0,003	01357	0,026 -0,021	-0,004 -0,006	-0,015 0,004
01356	0,028 -0,018	0,005 -0,006	-0,044 0,001	01291	0,029 -0,026	0,005 -0,006	-0,028 0,001	00951	0,045 -0,012	0,001 -0,006	-0,039 0,002	00952	0,037 -0,017	0,005 -0,006	-0,031 0,003	01290	0,015 -0,023	0,007 -0,006	-0,013 0,003
Condizione carico (Carico Verticale/Locali Pubblici)																			
00091	-0,001 -0,003	-0,001 -0,001	-0,001 0,000	00134	-0,003 -0,001	-0,001 0,000	-0,002 0,000	01350	-0,003 -0,001	-0,001 0,000	-0,001 0,001	01289	-0,003 -0,001	0,000 0,000	0,000 0,000	01293	-0,002 0,003	0,000 0,001	0,000 0,002
01353	-0,001 0,000	0,000 0,000	0,001 0,001	00095	0,000 0,002	0,000 0,000	0,000 0,001	01351	-0,005 -0,002	0,000 0,000	-0,001 0,001	01352	0,000 0,000	0,000 -0,001	0,001 0,001	00135	0,000 0,000	0,000 -0,002	0,001 0,000
00014	0,001 -0,001	0,001 -0,003	0,000 0,001	01292	-0,003 0,002	-0,001 0,001	0,001 0,002	00950	-0,002 0,000	0,000 0,000	0,001 0,002	01354	-0,002 0,002	0,000 0,000	0,001 0,002	00015	-0,006 -0,002	-0,001 0,001	-0,002 0,001
00949	-0,001 0,000	0,000 -0,001	0,001 0,001	00953	-0,005 -0,001	-0,002 0,000	0,000 0,002	01355	-0,002 0,001	0,000 0,000	0,001 0,001	01358	-0,004 -0,001	-0,001 0,000	0,001 0,001	01357	-0,003 0,000	0,000 0,000	0,000 0,001
01356	-0,003 0,001	-0,001 0,000	0,002 0,001	01291	-0,003 0,002	-0,001 0,000	0,001 0,001	00951	-0,003 0,000	-0,001 0,000	0,001 0,002	00952	-0,003 0,000	-0,001 0,000	0,001 0,002	01290	-0,002 0,001	-0,001 0,000	0,001 0,001
Condizione carico (Carico da Neve/Carico da Neve <= 1000 m s.l.m.)																			
00091	-0,004 -0,006	-0,001 -0,002	-0,004 0,000	00134	-0,008 -0,004	-0,001 0,001	-0,005 0,001	01350	-0,007 -0,003	-0,002 0,000	-0,002 0,002	01289	-0,008 -0,003	-0,001 -0,001	0,000 0,001	01293	-0,005 0,006	-0,001 0,002	0,001 0,004
01353	-0,003 0,001	0,000 -0,001	0,003 0,003	00095	0,001 0,004	-0,001 0,001	0,000 0,002	01351	-0,013 -0,004	-0,001 0,001	-0,001 0,002	01352	-0,001 0,001	0,000 -0,002	0,002 0,002	00135	0,001 -0,001	0,001 -0,005	0,001 0,001
00014	0,003 -0,002	0,002 -0,006	0,001 0,002	01292	-0,008 0,006	-0,002 0,002	0,002 0,004	00950	-0,006 0,001	0,000 0,000	0,003 0,004	01354	-0,004 0,004	-0,001 0,001	0,003 0,004	00015	-0,015 -0,005	-0,003 0,003	-0,004 0,002
00949	-0,003 -0,001	0,001 -0,002	0,002 0,003	00953	-0,012 -0,002	-0,004 0,000	0,001 0,004	01355	-0,005 0,002	0,000 0,000	0,003 0,004	01358	-0,009 -0,002	-0,002 0,001	0,001 0,003	01357	-0,006 0,000	-0,001 0,000	0,001 0,002
01356	-0,006 0,002	-0,001 0,001	0,004 0,004	01291	-0,007 0,005	-0,002 0,001	0,003 0,003	00951	-0,007 0,001	-0,001 0,001	0,003 0,004	00952	-0,008 -0,001	-0,002 0,001	0,002 0,004	01290	-0,005 0,002	-0,001 0,000	0,001 0,002
Piano di fondazone					**ParetеP1-P2-P4-P5**					**Parete P2-P4**									
Condizione carico (Carico Permanente)																			
00024	-0,289 0,070	-0,018 0,027	0,092 -0,007	00162	-0,237 0,065	-0,070 0,024	0,153 -0,028	01717	-0,243 0,058	-0,089 0,028	0,126 -0,017	01284	-0,054 0,022	-0,021 0,001	0,110 0,006	01718	-0,086 0,044	-0,090 0,035	0,129 -0,015
01720	-0,100 0,050	-0,054 0,029	-0,152 0,015	01719	-0,224 0,046	-0,166 0,034	-0,160 0,016	00134	-0,234 0,063	-0,069 0,027	-0,137 0,032	00015	-0,277 0,091	-0,211 0,082	-0,161 0,053	01288	-0,050 0,027	-0,028 0,007	-0,100 -0,009
00091	-0,323 0,082	-0,015 0,032	-0,088 0,007	00447	0,027 0,001	0,224 -0,003	-0,019 -0,001	01722	-0,009 0,008	0,129 0,004	-0,040 0,001	01721	-0,038 0,003	0,018 0,004	-0,078 -0,005	00016	-0,296 0,091	-0,208 0,080	0,165 -0,055
00444	0,022 0,002	-0,043 0,014	0,115 -0,013	00448	0,009 0,002	-0,048 0,017	-0,110 0,016	01287	-0,103 -0,010	-0,046 -0,005	-0,045 -0,009	01725	-0,026 0,005	0,114 0,005	0,046 -0,002	01724	-0,014 0,007	0,014 0,002	0,063 0,004
01285	-0,087 -0,007	-0,030 -0,004	0,043 0,008	01723	0,003 -0,006	0,137 -0,007	-0,001 0,000	00446	0,022 0,001	0,360 -0,009	0,000 0,000	01286	-0,104 -0,024	-0,083 -0,006	0,000 0,000	00445	0,036 0,000	0,247 0,000	0,021 0,003
Condizione carico (Carico Permanente/Permanenti NON Strutturali)																			
00024	0,033 -0,017	0,009 -0,006	-0,014 -0,005	00162	0,025 -0,012	-0,004 -0,002	-0,018 -0,002	01717	0,019 -0,010	-0,003 -0,002	-0,010 -0,001	01284	0,010 -0,003	0,006 0,000	-0,011 -0,004	01718	0,001 -0,008	-0,017 -0,002	-0,013 0,000
01720	0,014 -0,009	-0,009 -0,003	0,014 0,001	01719	0,007 -0,010	-0,020 -0,002	0,013 0,000	00134	0,029 -0,012	-0,005 -0,002	0,017 0,001	00015	0,015 -0,013	-0,033 -0,002	0,011 -0,003	01288	0,012 -0,005	0,010 -0,001	0,010 0,004
00091	0,035 -0,018	0,009 -0,007	0,013 0,005	00447	-0,011 0,000	-0,067 0,002	-0,001 0,001	01722	0,000 -0,001	-0,043 0,000	0,002 0,001	01721	0,002 0,000	-0,014 0,000	0,007 0,002	00016	0,017 -0,013	-0,033 -0,002	-0,011 0,003
00444	-0,022 -0,001	-0,061 -0,001	-0,005 0,001	00448	-0,019 -0,001	-0,055 -0,001	0,004 -0,001	01287	0,017 0,003	0,012 0,001	0,002 0,003	01725	0,003 0,000	-0,037 0,000	-0,004 -0,001	01724	-0,001 -0,001	-0,006 0,000	-0,005 -0,002
01285	0,014 0,003	0,005 0,001	-0,002 -0,003	01723	-0,002 0,002	-0,035 0,002	0,000 0,000	00446	-0,002 -0,001	-0,086 0,003	0,000 0,000	01286	0,010 0,006	0,016 0,002	0,000 0,000	00445	-0,013 0,000	-0,074 0,001	0,001 -0,001
Condizione carico (Carico Verticale/Locali Pubblici)																			
00024	-0,004 -0,003	0,000 -0,001	0,001 0,000	00162	-0,004 -0,002	-0,001 0,000	0,002 0,000	01717	-0,003 -0,001	-0,001 0,000	0,002 0,001	01284	-0,001 -0,001	0,000 -0,001	0,002 0,000	01718	-0,001 -0,001	0,000 0,000	0,002 0,001
01720	-0,002 -0,001	0,000 0,000	-0,002 -0,001	01719	-0,003 -0,001	-0,001 0,000	-0,002 -0,001	00134	-0,004 -0,002	-0,001 0,000	-0,002 0,000	00015	-0,004 -0,001	-0,001 0,002	-0,002 0,000	01288	-0,001 -0,001	-0,001 0,000	-0,002 0,000

Pareti - Tensioni per condizioni di carico non sismiche

NODO	σL1 σP1	σL2 σP2	τL τP	NODO	σL1 σP1	σL2 σP2	τL τP	NODO	σL1 σP1	σL2 σP2	τL τP	NODO	σL1 σP1	σL2 σP2	τL τP	NODO	σL1 σP1	σL2 σP2	τL τP
	[N/mm²]	[N/mm²]	[N/mm²]		[N/mm²]	[N/mm²]	[N/mm²]		[N/mm²]	[N/mm²]	[N/mm²]		[N/mm²]	[N/mm²]	[N/mm²]		[N/mm²]	[N/mm²]	[N/mm²]
00091	-0,005	0,000	-0,001	00447	0,001	0,005	0,000	01722	0,000	0,003	-0,001	01721	0,000	0,001	-0,001	00016	-0,004	-0,001	0,002
	-0,003	-0,001	0,000		0,000	0,000	0,000		-0,001	0,000	-0,001		-0,001	0,000	0,000		-0,001	0,002	0,001
00444	0,001	0,002	0,002	00448	0,001	0,001	-0,001	01287	-0,002	-0,001	-0,001	01725	0,000	0,003	0,001	01724	0,000	0,000	0,001
	0,000	0,000	0,001		0,000	0,000	-0,001		-0,001	0,000	0,000		0,000	0,000	0,001		-0,001	0,000	0,000
01285	-0,001	-0,001	0,001	01723	0,000	0,003	0,000	00446	0,000	0,007	0,000	01286	-0,001	-0,001	0,000	00445	0,001	0,005	0,000
	-0,001	0,000	0,000		0,000	0,000	0,000		0,000	0,000	0,000		-0,001	0,000	0,000		0,000	-0,001	0,000
Condizione carico (Carico da Neve/Carico da Neve <= 1000 m s.l.m.)																			
00024	-0,011	-0,001	0,004	00162	-0,009	-0,002	0,006	01717	-0,008	-0,002	0,004	01284	-0,002	-0,001	0,004	01718	-0,002	-0,001	0,005
	-0,007	-0,002	0,000		-0,004	0,000	0,000		-0,004	0,001	0,002		-0,003	-0,001	0,001		-0,004	0,001	0,002
01720	-0,004	-0,001	-0,005	01719	-0,007	-0,003	-0,006	00134	-0,009	-0,002	-0,005	00015	-0,009	-0,004	-0,006	01288	-0,002	-0,002	-0,004
	-0,003	0,000	-0,002		-0,004	0,001	-0,002		-0,004	0,000	0,000		-0,003	0,006	-0,001		-0,004	-0,001	-0,001
00091	-0,012	-0,001	-0,004	00447	0,002	0,012	0,000	01722	0,000	0,007	-0,001	01721	-0,001	0,002	-0,003	00016	-0,010	-0,003	0,006
	-0,007	-0,002	0,000		0,000	-0,001	-0,001		-0,001	-0,001	-0,002		-0,002	-0,001	-0,001		-0,003	0,006	0,001
00444	0,003	0,004	0,004	00448	0,002	0,003	-0,004	01287	-0,004	-0,002	-0,001	01725	-0,001	0,006	0,002	01724	0,000	0,001	0,002
	0,000	-0,001	0,003		-0,001	-0,001	-0,003		-0,002	0,000	-0,001		-0,001	-0,001	0,002		-0,002	0,000	0,001
01285	-0,003	-0,001	0,001	01723	0,000	0,007	0,000	00446	0,001	0,017	0,000	01286	-0,004	-0,004	0,000	00445	0,002	0,013	0,001
	-0,002	0,000	0,001		-0,001	-0,001	0,000		0,001	-0,001	0,000		-0,002	0,000	0,000		0,000	-0,001	0,001
Piano di fondazone					**ParetеP1-P2-P4-P5**					**Parete P5-P4**									
Condizione carico (Carico Permanente)																			
00024	-0,098	-0,041	-0,090	00162	-0,229	-0,077	-0,141	01390	-0,213	-0,086	-0,070	01277	-0,162	-0,019	-0,010	01391	-0,262	-0,070	-0,065
	-0,076	-0,012	-0,009		-0,084	-0,036	-0,031		-0,100	-0,030	-0,038		-0,155	-0,045	-0,017		-0,097	-0,032	-0,035
01273	-0,129	-0,033	-0,019	01393	-0,031	0,005	-0,061	00023	0,003	0,023	-0,007	00133	0,023	0,037	-0,042	00167	-0,081	0,002	-0,070
	-0,101	-0,031	-0,079		0,007	0,032	-0,016		0,146	0,084	-0,011		0,012	0,109	-0,001		-0,001	0,036	-0,026
00017	-0,017	0,035	-0,045	01392	-0,038	0,022	-0,055	00016	-0,354	-0,134	-0,131	01395	-0,100	0,007	-0,046	01394	-0,143	-0,014	-0,032
	-0,071	0,082	0,002		-0,019	0,047	-0,011		-0,054	-0,009	-0,056		-0,057	0,001	-0,039		-0,078	-0,024	-0,057
00163	-0,254	-0,131	-0,030	01274	-0,141	-0,042	0,000	00166	-0,114	-0,020	-0,045	01398	-0,159	-0,084	-0,025	01397	-0,155	-0,050	-0,019
	-0,102	-0,029	-0,050		-0,149	-0,051	-0,069		-0,055	-0,012	-0,041		-0,114	-0,041	-0,039		-0,138	-0,040	-0,032
00164	-0,163	-0,078	-0,028	01276	-0,152	-0,034	0,009	01396	-0,145	-0,040	-0,019	00165	-0,129	-0,043	-0,030	01275	-0,149	-0,038	-0,007
	-0,100	-0,031	-0,037		-0,168	-0,048	-0,037		-0,121	-0,040	-0,049		-0,072	-0,032	-0,044		-0,190	-0,047	-0,051
Condizione carico (Carico Permanente/Permanenti NON Strutturali)																			
00024	0,006	0,002	0,012	00162	0,027	-0,014	0,015	01390	0,024	0,003	-0,004	01277	0,042	0,005	0,000	01391	0,053	-0,004	0,000
	0,017	0,004	-0,005		0,014	0,003	-0,002		0,017	0,004	-0,003		0,024	0,007	-0,005		0,016	0,003	-0,003
01273	0,026	0,003	-0,016	01393	0,028	0,007	-0,049	00023	0,010	0,025	-0,007	00133	0,019	0,007	-0,032	00167	0,021	-0,001	-0,047
	0,022	0,007	0,006		0,009	0,004	0,007		0,049	0,017	0,009		0,005	-0,003	0,001		0,009	0,007	-0,001
00017	-0,023	-0,007	-0,023	01392	0,017	0,008	-0,039	00016	0,055	-0,010	0,003	01395	0,034	-0,002	-0,042	01394	0,011	0,010	-0,042
	-0,048	-0,024	0,003		0,008	0,001	0,007		0,010	-0,003	0,001		0,013	0,007	0,003		0,017	0,005	0,005
00163	0,054	0,007	-0,019	01274	0,038	0,003	-0,027	00166	0,038	0,010	-0,051	01398	0,046	-0,001	-0,018	01397	0,029	-0,005	-0,016
	0,017	0,004	-0,002		0,022	0,007	0,003		0,014	0,008	0,001		0,018	0,006	-0,003		0,021	0,006	-0,004
00164	0,037	0,006	-0,032	01276	0,018	0,008	-0,014	01396	0,028	0,005	-0,042	00165	0,045	0,001	-0,038	01275	0,024	0,005	-0,028
	0,017	0,006	-0,003		0,024	0,007	-0,003		0,018	0,005	-0,001		0,013	0,006	-0,001		0,020	0,005	-0,001
Condizione carico (Carico Verticale/Locali Pubblici)																			
00024	-0,001	-0,001	-0,001	00162	-0,004	0,000	-0,002	01390	-0,003	-0,001	-0,001	01277	-0,003	0,000	0,000	01391	-0,005	-0,001	-0,001
	0,003	0,001	0,000		0,002	0,000	0,000		0,001	0,000	-0,001		0,001	0,000	0,000		0,001	0,000	-0,001
01273	-0,002	0,000	0,000	01393	-0,001	0,000	0,001	00023	0,000	0,000	0,000	00133	0,000	0,000	0,001	00167	-0,001	0,000	0,001
	-0,003	-0,001	-0,002		0,000	0,000	-0,001		-0,001	0,000	-0,001		0,000	0,002	0,000		0,000	0,001	-0,001
00017	0,001	0,001	0,000	01392	-0,001	0,000	0,001	00016	-0,006	-0,001	-0,002	01395	-0,002	0,000	0,001	01394	-0,002	0,000	0,001
	0,001	0,003	-0,001		-0,001	0,001	-0,001		0,002	-0,001	-0,001		-0,001	0,000	-0,001		-0,002	0,000	-0,002
00163	-0,005	-0,002	0,000	01274	-0,003	-0,001	0,001	00166	-0,002	0,000	0,001	01398	-0,003	-0,001	0,000	01397	-0,003	0,000	0,000
	0,001	0,000	-0,002		-0,002	-0,001	-0,002		0,000	0,000	-0,002		0,001	0,000	-0,001		0,000	0,000	-0,001
00164	-0,003	-0,001	0,001	01276	-0,002	-0,001	0,001	01396	-0,003	-0,001	0,001	00165	-0,003	0,000	0,001	01275	-0,003	-0,001	0,001
	0,000	0,000	-0,002		-0,001	0,000	-0,001		-0,001	0,000	-0,001		0,000	0,000	-0,002		-0,002	0,000	-0,001
Condizione carico (Carico da Neve/Carico da Neve <= 1000 m s.l.m.)																			
00024	-0,003	-0,001	-0,004	00162	-0,009	-0,001	-0,005	01390	-0,008	-0,003	-0,001	01277	-0,008	-0,001	0,000	01391	-0,012	-0,002	-0,002
	0,006	0,002	0,000		0,004	0,000	0,000		0,003	0,000	-0,002		0,002	0,001	-0,001		0,004	-0,001	-0,002
01273	-0,005	-0,001	0,001	01393	-0,002	0,000	0,002	00023	0,001	-0,001	0,000	00133	0,001	0,001	0,001	00167	-0,003	0,001	0,002
	-0,007	-0,002	-0,004		-0,001	0,001	-0,002		-0,003	0,000	-0,002		0,000	0,005	-0,001		0,001	0,002	-0,003
00017	0,003	0,002	0,001	01392	-0,001	0,000	0,002	00016	-0,015	-0,003	-0,004	01395	-0,005	0,001	0,002	01394	-0,004	-0,001	0,003
	0,002	0,006	-0,002		-0,001	0,002	-0,002		0,005	-0,003	-0,002		-0,002	0,000	-0,004		-0,004	-0,001	-0,004
00163	-0,012	-0,004	0,001	01274	-0,007	-0,001	0,002	00166	-0,006	-0,001	0,003	01398	-0,008	-0,002	0,001	01397	-0,007	-0,001	0,001
	0,002	0,000	-0,004		-0,005	-0,002	-0,004		-0,001	0,000	-0,004		0,002	-0,001	-0,003		0,001	0,000	-0,002
00164	-0,008	-0,002	0,002	01276	-0,006	-0,002	0,002	01396	-0,006	-0,001	0,003	00165	-0,007	-0,001	0,003	01275	-0,006	-0,002	0,002
	0,000	-0,001	-0,004		-0,002	0,000	-0,002		-0,002	-0,001	-0,004		0,000	-0,001	-0,004		-0,005	-0,001	-0,003
Piano di fondazone					**ParetеP6-P7-P8**					**Parete P6-P7**									
Condizione carico (Carico Permanente)																			
00175	0,002	-0,032	-0,019	00004	-0,002	-0,032	-0,013	01418	-0,029	-0,025	0,006	01417	0,020	-0,020	-0,003	00071	0,033	0,005	-0,011
	0,042	-0,113	-0,017		0,009	-0,150	-0,005		0,094	-0,036	-0,043		0,070	-0,027	-0,049		0,061	-0,013	-0,034
01139	-0,158	-0,043	0,000	01419	-0,020	0,062	-0,047	01420	0,000	0,052	-0,051	00188	0,143	0,080	-0,034	00027	0,090	0,054	-0,022
	0,395	0,172	0,163		0,110	-0,091	0,054		0,103	-0,060	0,085		-0,020	-0,286	0,012		0,127	-0,013	0,052
00002	0,065	0,077	-0,028	01421	-0,127	-0,005	-0,016	01422	-0,143	0,028	-0,024	00187	-0,105	0,041	-0,044	01150	-0,031	-0,006	0,018
	-0,010	-0,295	-0,013		0,322	0,083	0,149		0,242	0,040	0,108		0,096	-0,029	0,082		0,210	0,066	-0,118
00176	-0,045	-0,029	-0,001	01432	-0,093	-0,023	0,015	01140	-0,205	-0,048	0,007	01423	-0,176	-0,020	0,015	00186	-0,155	0,016	-0,015
	0,060	-0,032	-0,062		0,156	0,032	-0,091		0,458	0,145	0,158		0,368	0,125	0,096		0,218	0,062	0,112
01141	-0,211	-0,058	0,016	00185	-0,140	0,006	0,006	00177	-0,104	-0,024	0,007	01425	-0,164	-0,019	0,007	01142	-0,165	-0,043	0,010
	0,560	0,140	0,111		0,234	0,100	0,099		0,140	0,035	-0,076		0,345	0,094	0,055		0,439	0,122	0,063
01424	-0,164	-0,038	0,007	01149	-0,122	-0,030	0,004	00184	-0,162	-0,004	0,007	01143	-0,168	-0,039	0,009	01426	-0,153	-0,029	0,003
	0,397	0,091	0,057		0,254	0,066	-0,118		0,293	0,111	0,064		0,419	0,117	0,037		0,354	0,104	0,017
00183	-0,158	-0,012	0,010	00178	-0,099	-0,013	-0,004	01431	-0,126	-0,017	-0,008	01144	-0,147	-0,040	0,001	01430	-0,136	-0,030	0,000

Pareti - Tensioni per condizioni di carico non sismiche

NODO	σL1 σP1	σL2 σP2	τL τP	NODO	σL1 σP1	σL2 σP2	τL τP	NODO	σL1 σP1	σL2 σP2	τL τP	NODO	σL1 σP1	σL2 σP2	τL τP	NODO	σL1 σP1	σL2 σP2	τL τP
	[N/mm²]	[N/mm²]	[N/mm²]		[N/mm²]	[N/mm²]	[N/mm²]		[N/mm²]	[N/mm²]	[N/mm²]		[N/mm²]	[N/mm²]	[N/mm²]		[N/mm²]	[N/mm²]	[N/mm²]
	0,313	0,117	0,045		0,186	0,068	-0,080		0,216	0,077	-0,076		0,367	0,091	-0,008		0,289	0,085	-0,094
01148	-0,179 0,361	-0,046 0,090	-0,003 -0,109	00182	-0,147 0,306	-0,021 0,092	0,002 0,009	00179	-0,133 0,239	-0,016 0,078	-0,013 -0,066	01147	-0,137 0,321	-0,040 0,079	-0,007 -0,080	01145	-0,150 0,382	-0,030 0,118	-0,006 -0,021
00181	-0,145 0,261	-0,018 0,100	-0,006 -0,018	01427	-0,151 0,350	-0,038 0,086	-0,005 -0,025	01428	-0,148 0,304	-0,030 0,089	-0,006 -0,024	01146	-0,152 0,352	-0,034 0,095	-0,003 -0,050	00180	-0,145 0,269	-0,019 0,102	-0,009 -0,037
01429	-0,146 0,299	-0,030 0,088	-0,007 -0,063																
Condizione carico (Carico Permanente/Permanenti NON Strutturali)																			
00175	0,001 0,002	-0,004 -0,003	-0,007 -0,003	00004	-0,001 0,019	-0,004 -0,001	-0,006 -0,001	01418	0,003 0,003	-0,001 -0,006	-0,002 -0,004	01417	0,007 -0,002	-0,003 -0,004	-0,003 -0,003	00071	0,011 -0,031	0,001 -0,015	-0,006 -0,003
01139	-0,012 0,054	-0,003 0,025	0,002 0,024	01419	0,008 0,013	0,010 -0,016	-0,006 0,008	01420	0,007 0,012	0,009 -0,011	-0,006 0,012	00188	0,028 -0,005	0,011 -0,042	-0,006 0,000	00027	0,016 0,016	0,009 -0,002	-0,004 0,005
00002	0,018 -0,002	0,011 -0,047	-0,003 -0,003	01421	-0,007 0,042	0,001 0,009	0,001 0,024	01422	-0,010 0,027	0,007 0,002	0,000 0,020	00187	-0,004 0,009	0,007 -0,009	-0,003 0,015	01150	0,008 0,000	0,002 -0,001	0,002 -0,012
00176	0,003 0,003	-0,003 -0,007	-0,002 -0,007	01432	-0,002 0,005	-0,001 -0,002	-0,001 -0,009	01140	-0,019 0,058	-0,004 0,018	0,004 0,025	01423	-0,015 0,040	0,000 0,014	0,007 0,020	00186	-0,011 0,022	0,004 0,004	0,003 0,022
01141	-0,017 0,062	-0,005 0,015	0,006 0,021	00185	-0,009 0,024	0,004 0,012	0,006 0,021	00177	-0,005 0,007	-0,001 0,000	-0,002 -0,011	01425	-0,013 0,030	-0,001 0,010	0,005 0,015	01142	-0,010 0,044	-0,003 0,014	0,004 0,013
01424	-0,012 0,035	-0,002 0,009	0,005 0,013	01149	-0,007 0,012	-0,002 0,003	-0,001 -0,014	00184	-0,011 0,026	0,004 0,013	0,006 0,017	01143	-0,011 0,030	-0,002 0,008	0,004 0,008	01426	-0,009 0,025	-0,001 0,009	0,003 0,006
00183	-0,012 0,027	0,002 0,015	0,006 0,013	00178	-0,007 0,011	0,000 0,004	-0,003 -0,012	01431	-0,006 0,012	0,000 0,004	-0,003 -0,012	01144	-0,011 0,022	-0,004 0,005	0,002 0,001	01430	-0,009 0,015	-0,001 0,005	-0,002 -0,013
01148	-0,013 0,019	-0,003 0,005	-0,002 -0,014	00182	-0,011 0,021	0,001 0,011	0,003 0,005	00179	-0,008 0,014	0,001 0,007	-0,003 -0,011	01147	-0,007 0,016	-0,003 0,004	-0,002 -0,011	01145	-0,010 0,018	-0,001 0,006	0,000 -0,002
00181	-0,010 0,015	0,002 0,010	0,000 -0,001	01427	-0,011 0,017	-0,003 0,005	0,000 -0,003	01428	-0,010 0,017	-0,003 0,008	0,000 -0,002	01146	-0,009 0,014	-0,002 0,003	-0,001 -0,006	00180	-0,010 0,017	0,001 0,011	-0,002 -0,006
01429	-0,009 0,016	-0,001 0,007	-0,002 -0,010																
Condizione carico (Carico Verticale/Locali Pubblici)																			
00175	0,000 0,001	-0,001 -0,002	0,000 0,000	00004	-0,001 0,003	-0,001 -0,002	0,000 0,000	01418	0,000 0,001	0,000 -0,001	0,001 -0,001	01417	0,001 0,000	-0,001 -0,001	0,001 -0,001	00071	0,001 -0,003	0,001 -0,002	0,000 -0,001
01139	-0,003 0,009	-0,001 0,004	0,000 0,004	01419	0,001 0,002	0,002 -0,003	-0,001 0,001	01420	0,001 0,002	0,001 -0,002	-0,001 0,002	00188	0,004 -0,001	0,002 -0,007	-0,001 0,000	00027	0,003 0,003	0,001 0,000	-0,001 0,001
00002	0,003 0,000	0,002 -0,008	-0,001 0,000	01421	-0,002 0,007	0,000 0,002	0,000 0,004	01422	-0,002 0,005	0,001 0,000	0,000 0,003	00187	-0,001 0,002	0,001 -0,002	-0,001 0,003	01150	0,000 0,002	0,000 0,001	0,001 -0,002
00176	0,000 0,001	-0,001 -0,001	0,001 -0,001	01432	-0,001 0,002	0,000 0,000	0,001 -0,002	01140	-0,004 0,010	-0,001 0,003	0,001 0,004	01423	-0,003 0,007	0,000 0,002	0,001 0,003	00186	-0,002 0,004	0,001 0,001	0,000 0,004
01141	-0,004 0,011	-0,001 0,003	0,001 0,004	00185	-0,002 0,004	0,001 0,002	0,001 0,004	00177	-0,002 0,002	0,000 0,000	0,001 -0,002	01425	-0,003 0,005	0,000 0,002	0,001 0,003	01142	-0,002 0,008	-0,001 0,002	0,001 0,002
01424	-0,003 0,006	-0,001 0,002	0,001 0,002	01149	-0,002 0,003	0,000 0,001	0,001 -0,003	00184	-0,003 0,005	0,001 0,002	0,001 0,003	01143	-0,003 0,005	-0,001 0,001	0,001 0,002	01426	-0,002 0,005	0,000 0,002	0,001 0,001
00183	-0,003 0,005	0,000 0,003	0,001 0,002	00178	-0,002 0,003	0,000 0,001	0,000 -0,002	01431	-0,002 0,003	0,000 0,001	0,000 -0,002	01144	-0,003 0,004	-0,001 0,001	0,001 0,000	01430	-0,002 0,004	0,000 0,001	0,000 -0,002
01148	-0,003 0,005	-0,001 0,001	0,000 -0,003	00182	-0,003 0,004	0,000 0,002	0,001 0,001	00179	-0,002 0,003	0,000 0,001	0,000 -0,002	01147	-0,003 0,004	-0,001 0,001	0,000 -0,002	01145	-0,002 0,004	0,000 0,001	0,000 0,000
00181	-0,002 0,003	0,000 0,002	0,001 0,000	01427	-0,003 0,004	-0,001 0,001	0,000 0,000	01428	-0,003 0,004	-0,001 0,001	0,000 0,000	01146	-0,002 0,003	-0,001 0,001	0,000 -0,001	00180	-0,003 0,004	0,000 0,002	0,000 -0,001
01429	-0,002 0,004	0,000 0,001	0,000 -0,002																
Condizione carico (Carico da Neve/Carico da Neve <= 1000 m s.l.m.)																			
00175	0,001 0,002	-0,002 -0,004	0,000 -0,001	00004	-0,002 0,006	-0,003 -0,004	0,000 0,000	01418	0,000 0,003	-0,001 -0,003	0,002 -0,002	01417	0,003 0,001	-0,002 -0,002	0,002 -0,002	00071	0,003 -0,008	0,001 -0,005	-0,001 -0,001
01139	-0,007 0,023	-0,002 0,010	0,001 0,010	01419	0,002 0,006	0,004 -0,007	-0,003 0,003	01420	0,002 0,005	0,004 -0,005	-0,003 0,005	00188	0,011 -0,002	0,005 -0,018	-0,002 0,000	00027	0,006 0,007	0,004 -0,001	-0,001 0,003
00002	0,006 -0,001	0,005 -0,019	-0,001 -0,001	01421	-0,004 0,018	0,000 0,004	0,000 0,010	01422	-0,006 0,012	0,003 0,001	0,000 0,008	00187	-0,003 0,004	0,003 -0,004	-0,001 0,006	01150	0,001 0,005	0,000 0,001	0,003 -0,006
00176	0,000 0,002	-0,002 -0,003	0,002 -0,004	01432	-0,004 0,005	-0,001 0,000	0,003 -0,005	01140	-0,010 0,024	-0,002 0,008	0,002 0,011	01423	-0,008 0,017	0,000 0,006	0,003 0,008	00186	-0,006 0,009	0,001 0,002	0,001 0,009
01141	-0,009 0,027	-0,003 0,007	0,003 0,009	00185	-0,005 0,010	0,001 0,005	0,003 0,009	00177	-0,004 0,004	-0,001 0,000	0,002 -0,005	01425	-0,007 0,013	-0,001 0,004	0,003 0,006	01142	-0,006 0,019	-0,002 0,006	0,002 0,006
01424	-0,007 0,015	-0,001 0,004	0,002 0,006	01149	-0,005 0,008	-0,001 0,002	0,001 -0,007	00184	-0,006 0,012	0,001 0,005	0,003 0,007	01143	-0,007 0,014	-0,001 0,004	0,002 0,004	01426	-0,006 0,011	-0,001 0,004	0,002 0,003
00183	-0,007 0,012	0,000 0,006	0,003 0,005	00178	-0,004 0,006	0,000 0,003	0,001 -0,006	01431	-0,006 0,007	0,000 0,003	0,001 -0,005	01144	-0,007 0,010	-0,002 0,002	0,002 0,001	01430	-0,005 0,009	-0,001 0,003	0,001 -0,006
01148	-0,008 0,012	-0,002 0,003	0,001 -0,006	00182	-0,007 0,010	0,000 0,005	0,002 0,002	00179	-0,006 0,008	0,000 0,003	0,001 -0,005	01147	-0,007 0,010	-0,002 0,003	0,000 -0,005	01145	-0,006 0,010	-0,001 0,003	0,001 -0,001
00181	-0,006 0,008	0,000 0,005	0,001 0,000	01427	-0,007 0,009	-0,001 0,003	0,001 -0,001	01428	-0,007 0,009	-0,002 0,004	0,001 -0,001	01146	-0,006 0,009	-0,001 0,002	0,001 -0,003	00180	-0,006 0,009	0,000 0,005	0,001 -0,003
01429	-0,006 0,009	-0,001 0,004	0,001 -0,004																
Piano di fondazone				**ParetеP6-P7-P8**						**Parete P7-P8**									
Condizione carico (Carico Permanente)																			
01168	-0,018 0,176	-0,010 0,070	-0,039 0,077	01445	-0,015 0,071	-0,026 -0,022	-0,039 0,029	00071	0,018 0,048	0,016 -0,013	-0,005 0,020	00189	-0,266 -0,053	-0,208 -0,236	-0,146 0,003	00003	-0,089 -0,097	-0,121 -0,249	-0,071 -0,002
01443	-0,119 0,022	-0,145 -0,072	-0,099 -0,036	01442	0,010 0,051	-0,136 -0,039	-0,118 -0,061	00092	-0,063 0,069	-0,139 -0,023	-0,048 -0,043	01444	-0,009 0,075	-0,027 -0,044	-0,032 0,023	00175	-0,001 0,043	-0,027 -0,096	-0,022 -0,002
00004	-0,016	-0,042	-0,015	01446	-0,061	-0,020	-0,046	01447	-0,069	-0,027	-0,050	00200	-0,038	-0,019	-0,059	01178	0,080	-0,007	0,027

Pareti - Tensioni per condizioni di carico non sismiche

NODO	σL1 σP1	σL2 σP2	τL τP	NODO	σL1 σP1	σL2 σP2	τL τP	NODO	σL1 σP1	σL2 σP2	τL τP	NODO	σL1 σP1	σL2 σP2	τL τP	NODO	σL1 σP1	σL2 σP2	τL τP
	[N/mm²]	[N/mm²]	[N/mm²]		[N/mm²]	[N/mm²]	[N/mm²]		[N/mm²]	[N/mm²]	[N/mm²]		[N/mm²]	[N/mm²]	[N/mm²]		[N/mm²]	[N/mm²]	[N/mm²]
	0,023	-0,130	-0,007		0,167	0,039	0,074		0,139	0,017	0,051		0,075	-0,022	0,036		0,253	0,091	-0,118
00190	0,010	-0,073	-0,068	01169	-0,098	-0,021	-0,031	01448	-0,130	-0,025	-0,035	00199	-0,086	-0,023	-0,057	00198	-0,090	-0,021	-0,037
	0,030	-0,018	-0,052		0,245	0,076	0,090		0,230	0,067	0,060		0,135	0,028	0,054		0,153	0,059	0,051
01170	-0,117	-0,039	-0,025	01456	-0,005	-0,056	-0,020	00191	-0,078	-0,041	-0,018	01171	-0,144	-0,029	-0,016	01172	-0,124	-0,037	-0,012
	0,297	0,074	0,068		0,111	0,021	-0,087		0,126	0,032	-0,078		0,328	0,097	0,043		0,321	0,085	0,023
01450	-0,125	-0,016	-0,020	01449	-0,127	-0,030	-0,016	01455	-0,069	-0,032	0,002	01177	-0,073	-0,015	0,012	00197	-0,126	-0,026	-0,028
	0,257	0,067	0,028		0,300	0,067	0,028		0,205	0,043	-0,100		0,261	0,069	-0,113		0,210	0,086	0,024
01451	-0,123	-0,028	-0,021	00196	-0,116	-0,019	-0,022	01454	-0,097	-0,027	-0,007	00195	-0,113	-0,024	-0,019	01173	-0,151	-0,034	-0,016
	0,289	0,093	-0,010		0,237	0,088	0,018		0,230	0,073	-0,083		0,199	0,086	-0,010		0,383	0,096	-0,008
00192	-0,101	-0,037	-0,011	01176	-0,133	-0,029	-0,004	00193	-0,107	-0,022	-0,019	01175	-0,117	-0,035	-0,008	01174	-0,139	-0,032	-0,003
	0,141	0,062	-0,074		0,332	0,083	-0,088		0,209	0,080	-0,044		0,310	0,082	-0,065		0,348	0,094	-0,048
00194	-0,125	-0,023	-0,016	01453	-0,111	-0,033	-0,013	01452	-0,130	-0,033	-0,006								
	0,240	0,089	-0,037		0,251	0,074	-0,047		0,301	0,084	-0,050								
Condizione carico (Carico Permanente/Permanenti NON Strutturali)																			
01168	0,009	0,001	-0,017	01445	-0,007	-0,008	-0,019	00071	0,006	0,008	-0,003	00189	-0,002	0,003	-0,009	00003	0,016	0,008	-0,008
	-0,006	0,000	0,005		-0,003	-0,004	-0,001		-0,032	-0,013	-0,001		0,001	-0,001	-0,005		-0,004	-0,005	-0,005
01443	-0,005	-0,002	-0,017	01442	-0,006	0,002	-0,015	00092	-0,008	-0,008	0,000	01444	0,014	0,003	-0,018	00175	0,004	0,000	-0,016
	0,002	-0,001	-0,006		0,002	0,000	-0,007		0,005	0,001	-0,007		-0,001	-0,006	0,001		0,002	-0,003	0,000
00004	-0,013	-0,006	-0,011	01446	-0,002	-0,002	-0,018	01447	0,005	-0,003	-0,022	00200	0,005	0,003	-0,027	01178	-0,010	-0,004	-0,015
	0,021	0,001	0,001		0,000	-0,002	0,007		0,000	-0,003	0,006		0,001	-0,007	0,005		0,005	0,001	-0,008
00190	-0,006	0,006	-0,023	01169	0,001	-0,002	-0,013	01448	-0,006	0,000	-0,020	00199	0,003	0,002	-0,025	00198	-0,001	0,000	-0,020
	0,002	-0,001	-0,007		0,004	0,002	0,009		0,005	0,002	0,008		0,002	-0,002	0,007		0,003	0,002	0,008
01170	-0,005	-0,003	-0,014	01456	-0,001	-0,004	-0,018	00191	-0,004	0,004	-0,021	01171	-0,010	-0,001	-0,011	01172	-0,001	-0,003	-0,010
	0,009	0,002	0,009		0,003	0,000	-0,007		0,003	0,001	-0,008		0,007	0,003	0,006		0,005	0,001	0,004
01450	-0,004	0,001	-0,016	01449	-0,004	-0,001	-0,014	01455	-0,008	-0,002	-0,016	01177	-0,007	-0,002	-0,010	00197	-0,007	-0,002	-0,020
	0,006	0,003	0,006		0,006	0,002	0,005		0,005	0,001	-0,008		0,007	0,002	-0,008		0,005	0,005	0,007
01451	-0,003	0,000	-0,017	00196	-0,001	0,003	-0,018	01454	-0,001	0,000	-0,018	00195	-0,003	0,001	-0,016	01173	-0,005	-0,001	-0,012
	0,004	0,003	0,001		0,005	0,006	0,005		0,004	0,002	-0,007		0,001	0,004	0,001		0,004	0,001	0,001
00192	-0,003	0,001	-0,017	01176	-0,001	0,000	-0,012	00193	0,001	0,002	-0,018	01175	0,002	-0,002	-0,009	01174	-0,009	-0,003	-0,008
	0,002	0,002	-0,006		0,006	0,001	-0,006		0,004	0,004	-0,005		0,003	0,001	-0,004		0,002	0,000	-0,002
00194	-0,005	0,003	-0,019	01453	0,001	-0,002	-0,016	01452	-0,007	-0,002	-0,012								
	0,004	0,005	-0,002		0,004	0,002	-0,004		0,003	0,002	-0,003								
Condizione carico (Carico Verticale/Locali Pubblici)																			
01168	0,001	0,000	-0,002	01445	-0,001	-0,001	-0,002	00071	0,001	0,001	0,000	00189	-0,006	-0,005	-0,003	00003	-0,003	-0,003	-0,001
	0,002	0,001	0,002		0,000	-0,001	0,000		-0,003	-0,002	0,000		-0,001	-0,005	0,000		-0,003	-0,006	0,000
01443	-0,003	-0,003	-0,002	01442	0,000	-0,003	-0,002	00092	-0,001	-0,003	-0,001	01444	0,001	0,000	-0,001	00175	0,000	-0,001	-0,001
	0,001	-0,002	-0,001		0,001	-0,001	-0,002		0,003	0,000	-0,001		0,001	-0,001	0,001		0,001	-0,002	0,000
00004	-0,001	-0,001	-0,001	01446	-0,001	0,000	-0,002	01447	-0,001	-0,001	-0,002	00200	0,000	0,000	-0,002	01178	0,002	0,000	0,001
	0,003	-0,002	0,000		0,002	0,000	0,002		0,002	0,000	0,002		0,001	-0,001	0,001		0,006	0,002	-0,003
00190	0,000	-0,002	-0,001	01169	-0,002	0,000	-0,001	01448	-0,003	0,000	-0,001	00199	-0,001	0,000	-0,002	00198	-0,001	0,000	-0,001
	0,001	0,000	-0,001		0,004	0,001	0,003		0,004	0,001	0,002		0,002	0,000	0,002		0,002	0,001	0,002
01170	-0,002	-0,001	-0,001	01456	0,000	-0,001	0,000	00191	-0,002	-0,001	0,000	01171	-0,003	-0,001	0,000	01172	-0,003	-0,001	0,000
	0,005	0,001	0,002		0,002	0,000	-0,002		0,002	0,001	-0,002		0,005	0,002	0,002		0,005	0,001	0,001
01450	-0,002	0,000	0,000	01449	-0,002	-0,001	0,000	01455	-0,001	-0,001	0,001	01177	-0,001	0,000	0,001	00197	-0,002	0,000	-0,001
	0,004	0,001	0,001		0,005	0,001	0,001		0,004	0,001	-0,002		0,005	0,001	-0,003		0,003	0,002	0,001
01451	-0,003	-0,001	0,000	00196	-0,002	0,000	0,000	01454	-0,002	-0,001	0,001	00195	-0,002	0,000	0,000	01173	-0,003	-0,001	0,000
	0,005	0,002	0,000		0,004	0,002	0,001		0,004	0,001	-0,002		0,003	0,002	0,000		0,006	0,002	0,000
00192	-0,002	-0,001	0,000	01176	-0,003	-0,001	0,000	00193	-0,002	0,000	0,000	01175	-0,003	-0,001	0,000	01174	-0,003	-0,001	0,000
	0,002	0,001	-0,002		0,006	0,002	-0,002		0,004	0,002	-0,001		0,006	0,002	-0,001		0,006	0,002	-0,001
00194	-0,003	0,000	0,000	01453	-0,002	-0,001	0,000	01452	-0,003	-0,001	0,000								
	0,004	0,002	-0,001		0,004	0,001	-0,001		0,005	0,002	-0,001								
Condizione carico (Carico da Neve/Carico da Neve <= 1000 m s.l.m.)																			
01168	0,002	0,000	-0,004	01445	-0,001	-0,003	-0,004	00071	0,003	0,002	0,000	00189	-0,015	-0,012	-0,008	00003	-0,007	-0,007	-0,003
	0,004	0,002	0,005		0,001	-0,002	0,001		-0,009	-0,005	0,001		-0,003	-0,013	0,000		-0,008	-0,016	-0,001
01443	-0,007	-0,008	-0,004	01442	0,001	-0,008	-0,005	00092	-0,003	-0,007	-0,003	01444	0,002	-0,001	-0,004	00175	0,000	-0,001	-0,003
	0,002	-0,004	-0,003		0,003	-0,002	-0,004		0,008	0,001	-0,003		0,002	-0,003	0,001		0,001	-0,004	0,000
00004	-0,003	-0,003	-0,002	01446	-0,002	-0,001	-0,004	01447	-0,002	-0,001	-0,005	00200	0,000	-0,001	-0,006	01178	0,005	0,000	0,003
	0,007	-0,004	0,000		0,005	0,001	0,005		0,005	0,000	0,004		0,002	-0,003	0,003		0,015	0,005	-0,007
00190	0,001	-0,004	-0,002	01169	-0,004	-0,001	-0,003	01448	-0,007	-0,001	-0,003	00199	-0,003	-0,001	-0,005	00198	-0,003	-0,001	-0,003
	0,001	-0,001	-0,004		0,009	0,003	0,006		0,009	0,003	0,005		0,005	0,000	0,004		0,006	0,003	0,004
01170	-0,006	-0,002	-0,002	01456	0,000	-0,003	0,001	00191	-0,004	-0,002	0,001	01171	-0,007	-0,002	-0,001	01172	-0,006	-0,002	0,000
	0,012	0,003	0,005		0,006	0,001	-0,006		0,006	0,001	-0,006		0,013	0,004	0,004		0,013	0,003	0,003
01450	-0,006	0,000	-0,001	01449	-0,006	-0,001	-0,001	01455	-0,003	-0,002	0,002	01177	-0,003	-0,001	0,002	00197	-0,006	-0,001	-0,002
	0,010	0,003	0,003		0,012	0,003	0,003		0,011	0,002	-0,006		0,013	0,004	-0,007		0,009	0,004	0,003
01451	-0,006	-0,001	-0,001	00196	-0,006	-0,001	-0,001	01454	-0,005	-0,001	0,001	00195	-0,005	-0,001	-0,001	01173	-0,008	-0,002	0,000
	0,012	0,004	0,000		0,010	0,005	0,002		0,011	0,004	-0,005		0,007	0,004	0,000		0,015	0,004	0,000
00192	-0,005	-0,002	0,001	01176	-0,007	-0,002	0,001	00193	-0,006	-0,001	0,000	01175	-0,007	-0,002	0,000	01174	-0,007	-0,002	0,000
	0,006	0,003	-0,005		0,016	0,004	-0,005		0,009	0,005	-0,003		0,014	0,004	-0,004		0,014	0,004	-0,002
00194	-0,006	-0,001	0,000	01453	-0,006	-0,001	0,000	01452	-0,006	-0,002	0,001								
	0,010	0,005	-0,002		0,011	0,004	-0,003		0,013	0,004	-0,003								
Piano di fondazone				**ParetеP9-P10-P11**						**Parete P9-P10**									
Condizione carico (Carico Permanente)																			
00113	-0,003	-0,029	0,020	01316	-0,015	-0,031	0,036	00068	0,012	0,017	-0,003	00011	-0,015	-0,042	0,014	01317	-0,004	-0,030	0,028
	0,041	-0,101	0,004		0,074	-0,022	-0,029		0,057	-0,011	-0,020		0,020	-0,133	0,007		0,076	-0,045	-0,020
01250	0,107	0,025	-0,037	01318	-0,137	-0,186	0,116	01319	0,038	-0,131	0,108	00125	-0,288	-0,185	0,140	00067	-0,049	-0,140	0,044
	0,257	0,115	0,118		0,039	-0,083	0,038		0,042	-0,048	0,065		-0,053	-0,243	0,002		0,123	0,005	0,036
00009	-0,066	-0,125	0,070	01320	-0,037	-0,038	0,001	01321	-0,031	-0,058	0,021	00124	-0,005	-0,079	0,057	00114	-0,037	-0,031	0,060

Pareti - Tensioni per condizioni di carico non sismiche

NODO	σL1 σP1	σL2 σP2	τL τP	NODO	σL1 σP1	σL2 σP2	τL τP	NODO	σL1 σP1	σL2 σP2	τL τP	NODO	σL1 σP1	σL2 σP2	τL τP	NODO	σL1 σP1	σL2 σP2	τL τP
	[N/mm²]	[N/mm²]	[N/mm²]		[N/mm²]	[N/mm²]	[N/mm²]		[N/mm²]	[N/mm²]	[N/mm²]		[N/mm²]	[N/mm²]	[N/mm²]		[N/mm²]	[N/mm²]	[N/mm²]
	-0,105	-0,256	0,000		0,199	0,055	0,102		0,120	0,039	0,084		0,034	-0,027	0,060		0,067	-0,016	-0,036
01240	-0,021	-0,011	0,039	01249	-0,077	-0,009	-0,012	00123	-0,074	-0,050	0,015	01322	-0,105	-0,029	0,010	00122	-0,101	-0,035	0,011
	0,183	0,068	-0,075		0,276	0,076	0,114		0,130	0,034	0,077		0,232	0,068	0,083		0,142	0,060	0,073
00115	-0,091	-0,023	0,053	01330	-0,062	0,001	0,050	01248	-0,099	-0,029	0,006	01323	-0,117	-0,027	0,013	01324	-0,123	-0,022	0,016
	0,135	0,023	-0,052		0,129	0,018	-0,055		0,308	0,077	0,089		0,294	0,086	0,053		0,256	0,073	0,043
00121	-0,116	-0,031	0,018	01329	-0,064	-0,013	0,048	01241	-0,097	-0,028	0,026	01247	-0,123	-0,026	0,006	01246	-0,127	-0,032	0,007
	0,214	0,078	0,045		0,177	0,032	-0,068		0,226	0,063	-0,088		0,331	0,093	0,062		0,323	0,086	0,046
00120	-0,122	-0,028	0,019	00116	-0,089	-0,022	0,037	01328	-0,121	-0,023	0,039	01242	-0,151	-0,039	0,026	01325	-0,123	-0,028	0,017
	0,236	0,087	0,039		0,152	0,063	-0,051		0,229	0,076	-0,060		0,336	0,084	-0,068		0,289	0,092	0,010
00119	-0,113	-0,023	0,017	01245	-0,149	-0,034	0,009	01244	-0,130	-0,029	0,015	01243	-0,138	-0,036	0,013	00118	-0,121	-0,026	0,026
	0,199	0,085	0,009		0,380	0,095	0,013		0,350	0,096	-0,027		0,306	0,080	-0,045		0,241	0,090	-0,017
00117	-0,119	-0,017	0,025	01327	-0,126	-0,024	0,024	01326	-0,123	-0,030	0,022								
	0,213	0,080	-0,024		0,252	0,075	-0,026		0,301	0,084	-0,030								
Condizione carico (Carico Permanente/Permanenti NON Strutturali)																			
00113	0,003	-0,001	0,015	01316	-0,007	-0,008	0,019	00068	0,005	0,008	0,002	00011	-0,013	-0,006	0,011	01317	0,015	0,003	0,018
	0,001	-0,004	0,000		-0,003	-0,004	0,001		-0,031	-0,014	0,000		0,021	0,001	-0,001		0,000	-0,006	0,000
01250	-0,011	-0,002	0,015	01318	-0,011	0,000	0,014	01319	0,003	0,009	0,015	00125	0,001	0,003	0,010	00067	-0,010	-0,007	0,000
	0,003	0,001	0,008		0,002	-0,001	0,006		0,001	0,000	0,006		0,001	0,000	0,005		0,004	0,001	0,007
00009	0,015	0,008	0,008	01320	-0,004	0,001	0,015	01321	-0,004	0,002	0,019	00124	-0,006	-0,001	0,024	00114	0,004	-0,004	0,027
	-0,003	-0,004	0,005		0,004	0,001	0,008		0,003	0,000	0,007		0,002	-0,001	0,007		0,001	-0,007	-0,005
01240	0,009	0,002	0,017	01249	-0,007	-0,002	0,010	00123	-0,005	0,003	0,022	01322	-0,001	0,000	0,018	00122	-0,003	0,001	0,017
	-0,004	0,000	-0,005		0,006	0,002	0,008		0,003	0,001	0,008		0,004	0,002	0,007		0,001	0,002	0,006
00115	0,001	0,001	0,024	01330	0,002	0,003	0,021	01248	-0,001	0,000	0,012	01323	0,002	0,001	0,012	01324	-0,006	0,002	0,016
	0,002	-0,003	-0,007		0,000	-0,002	-0,006		0,006	0,002	0,006		0,002	0,002	0,003		0,003	0,002	0,003
00121	0,000	-0,003	0,019	01329	0,002	0,001	0,019	01241	0,001	-0,002	0,013	01247	0,003	0,001	0,009	01246	-0,007	0,000	0,009
	0,004	0,004	0,004		0,001	0,000	-0,007		0,003	0,001	-0,009		0,003	0,000	0,004		0,002	0,000	0,002
00120	-0,006	-0,001	0,018	00116	0,000	0,000	0,019	01328	-0,004	0,000	0,021	01242	-0,008	-0,002	0,014	01325	-0,004	0,000	0,017
	0,004	0,005	0,002		0,003	0,002	-0,008		0,004	0,002	-0,008		0,008	0,002	-0,009		0,004	0,002	-0,001
00119	-0,003	0,001	0,016	01245	-0,004	-0,001	0,012	01244	0,001	0,000	0,009	01243	-0,010	-0,001	0,010	00118	-0,002	-0,002	0,019
	0,001	0,004	-0,001		0,003	0,001	-0,001		0,005	0,001	-0,004		0,007	0,002	-0,006		0,005	0,005	-0,005
00117	-0,007	-0,001	0,019	01327	-0,008	0,002	0,017	01326	0,000	0,001	0,013								
	0,004	0,004	-0,007		0,005	0,003	-0,006		0,005	0,003	-0,005								
Condizione carico (Carico Verticale/Locali Pubblici)																			
00113	0,000	-0,001	0,001	01316	-0,001	-0,001	0,002	00068	0,001	0,001	0,000	00011	-0,001	-0,001	0,001	01317	0,001	0,000	0,001
	0,001	-0,002	0,000		0,000	-0,001	0,000		-0,003	-0,002	0,000		0,003	-0,002	0,000		0,001	-0,001	-0,001
01250	0,003	0,001	-0,001	01318	-0,003	-0,004	0,002	01319	0,001	-0,003	0,002	00125	-0,007	-0,004	0,003	00067	-0,001	-0,003	0,001
	0,006	0,003	0,003		0,001	-0,002	0,001		0,001	-0,001	0,002		-0,001	-0,005	0,000		0,005	0,001	0,001
00009	-0,002	-0,003	0,001	01320	-0,001	-0,001	-0,001	01321	-0,001	-0,001	0,000	00124	0,000	-0,002	0,000	00114	0,000	-0,001	0,003
	-0,004	-0,006	0,000		0,004	0,001	0,003		0,002	0,001	0,002		0,001	-0,001	0,002		0,001	-0,001	-0,001
01240	0,001	0,000	0,002	01249	-0,001	0,000	-0,001	00123	-0,002	-0,001	0,000	01322	-0,002	-0,001	0,000	00122	-0,002	-0,001	0,000
	0,002	0,001	-0,002		0,006	0,002	0,003		0,002	0,001	0,002		0,004	0,001	0,002		0,002	0,001	0,002
00115	-0,001	0,000	0,002	01330	-0,001	0,000	0,002	01248	-0,002	-0,001	0,000	01323	-0,003	-0,001	0,000	01324	-0,002	0,000	0,000
	0,002	0,000	-0,002		0,002	0,000	-0,002		0,006	0,001	0,002		0,005	0,002	0,001		0,004	0,001	0,001
00121	-0,003	0,000	0,000	01329	-0,001	0,000	0,002	01241	-0,002	-0,001	0,001	01247	-0,003	-0,001	0,000	01246	-0,003	-0,001	0,000
	0,004	0,002	0,001		0,002	0,000	-0,002		0,003	0,001	-0,002		0,006	0,002	0,001		0,005	0,001	0,001
00120	-0,002	0,000	0,000	00116	-0,001	0,000	0,001	01328	-0,002	0,000	0,001	01242	-0,003	-0,001	0,001	01325	-0,003	-0,001	0,000
	0,004	0,002	0,001		0,002	0,001	-0,002		0,004	0,001	-0,002		0,005	0,001	-0,002		0,005	0,002	0,000
00119	-0,002	0,000	0,000	01245	-0,003	-0,001	0,000	01244	-0,003	-0,001	0,000	01243	-0,003	-0,001	0,000	00118	-0,002	0,000	0,000
	0,003	0,002	0,000		0,006	0,002	0,000		0,006	0,001	-0,001		0,005	0,001	-0,002		0,004	0,002	-0,001
00117	-0,002	0,000	0,001	01327	-0,002	0,000	0,001	01326	-0,002	-0,001	0,001								
	0,003	0,002	-0,001		0,004	0,001	-0,001		0,005	0,001	-0,001								
Condizione carico (Carico da Neve/Carico da Neve <= 1000 m s.l.m.)																			
00113	0,000	-0,001	0,002	01316	-0,001	-0,003	0,004	00068	0,002	0,002	-0,001	00011	-0,003	-0,003	0,002	01317	0,003	-0,001	0,003
	0,001	-0,004	0,000		0,001	-0,002	-0,001		-0,008	-0,005	-0,001		0,007	-0,004	0,000		0,002	-0,003	-0,001
01250	0,007	0,001	-0,003	01318	-0,007	-0,010	0,005	01319	0,002	-0,008	0,005	00125	-0,016	-0,010	0,007	00067	-0,002	-0,007	0,002
	0,015	0,006	0,007		0,003	-0,005	0,003		0,003	-0,003	0,004		-0,003	-0,013	0,000		0,011	0,002	0,002
00009	-0,006	-0,007	0,003	01320	-0,002	-0,002	-0,001	01321	-0,002	-0,003	-0,001	00124	0,000	-0,004	0,001	00114	0,000	-0,002	0,006
	-0,009	-0,016	0,001		0,011	0,003	0,006		0,006	0,002	0,005		0,002	-0,002	0,004		0,002	-0,003	-0,003
01240	0,001	0,000	0,004	01249	-0,004	0,000	-0,002	00123	-0,004	-0,003	-0,001	01322	-0,006	-0,001	-0,001	00122	-0,005	-0,002	-0,001
	0,005	0,002	-0,005		0,014	0,004	0,007		0,006	0,001	0,005		0,011	0,003	0,005		0,006	0,003	0,005
00115	-0,003	-0,001	0,005	01330	-0,002	0,001	0,005	01248	-0,005	-0,002	-0,001	01323	-0,006	-0,002	0,000	01324	-0,006	-0,001	0,000
	0,005	0,000	-0,004		0,004	0,000	-0,004		0,015	0,004	0,005		0,012	0,004	0,003		0,011	0,004	0,003
00121	-0,006	-0,001	-0,001	01329	-0,002	0,000	0,004	01241	-0,004	-0,002	0,002	01247	-0,007	-0,002	0,000	01246	-0,006	-0,002	0,000
	0,009	0,004	0,003		0,006	0,001	-0,005		0,008	0,002	-0,006		0,014	0,004	0,003		0,013	0,003	0,002
00120	-0,006	-0,001	0,000	00116	-0,003	-0,001	0,003	01328	-0,006	-0,001	0,003	01242	-0,008	-0,002	0,002	01325	-0,006	-0,001	0,000
	0,010	0,005	0,002		0,006	0,003	-0,004		0,009	0,003	-0,005		0,014	0,003	-0,005		0,012	0,004	0,000
00119	-0,005	-0,001	0,000	01245	-0,008	-0,002	0,000	01244	-0,007	-0,002	0,001	01243	-0,007	-0,002	0,001	00118	-0,006	-0,001	0,001
	0,007	0,004	0,000		0,015	0,004	0,000		0,014	0,004	-0,003		0,012	0,003	-0,004		0,010	0,005	-0,002
00117	-0,006	-0,001	0,002	01327	-0,006	-0,001	0,001	01326	-0,006	-0,002	0,001								
	0,009	0,004	-0,003		0,010	0,003	-0,003		0,012	0,004	-0,003								
Piano di fondazone				**ParetеP9-P10-P11**						**Parete P10-P11**									
Condizione carico (Carico Permanente)																			
00100	0,142	0,080	0,037	00010	0,060	0,081	0,031	01301	0,013	0,060	0,042	01300	-0,010	0,039	0,038	00025	0,099	0,057	0,011
	-0,020	-0,282	-0,017		-0,015	-0,288	0,015		0,126	-0,056	-0,052		0,107	-0,048	-0,074		0,155	-0,001	-0,045
01228	-0,036	-0,013	-0,010	01302	-0,038	-0,035	0,006	01303	0,008	-0,018	0,000	00113	-0,009	-0,029	0,018	00068	0,030	0,001	0,011
	0,195	0,073	0,105		0,082	-0,051	0,043		0,071	-0,032	0,052		0,036	-0,118	0,012		0,064	-0,011	0,037
00011	0,004	-0,034	0,014	01304	-0,074	-0,019	-0,016	01305	-0,076	-0,015	-0,011	01239	-0,185	-0,045	0,005	00101	-0,108	0,033	0,047

Pareti - Tensioni per condizioni di carico non sismiche

NODO	σL1 σP1	σL2 σP2	τL τP	NODO	σL1 σP1	σL2 σP2	τL τP	NODO	σL1 σP1	σL2 σP2	τL τP	NODO	σL1 σP1	σL2 σP2	τL τP	NODO	σL1 σP1	σL2 σP2	τL τP
	[N/mm²]	[N/mm²]	[N/mm²]		[N/mm²]	[N/mm²]	[N/mm²]		[N/mm²]	[N/mm²]	[N/mm²]		[N/mm²]	[N/mm²]	[N/mm²]		[N/mm²]	[N/mm²]	[N/mm²]
	0,009	-0,156	0,006		0,194	0,032	0,100		0,144	0,018	0,081		0,422	0,145	-0,186		0,061	-0,047	-0,080
01315	-0,166	0,012	0,023	00112	-0,045	-0,024	-0,009	01229	-0,118	-0,023	-0,003	01306	-0,139	-0,026	0,003	00111	-0,107	-0,027	-0,008
	0,262	0,072	-0,136		0,075	-0,020	0,061		0,261	0,078	0,118		0,245	0,068	0,088		0,151	0,029	0,082
01230	-0,124	-0,040	0,006	00110	-0,111	-0,018	0,002	00102	-0,152	0,021	0,010	01308	-0,147	-0,028	0,009	01231	-0,147	-0,034	0,007
	0,316	0,079	0,102		0,175	0,058	0,082		0,199	0,073	-0,100		0,286	0,076	0,057		0,340	0,097	0,080
01307	-0,146	-0,036	0,009	01238	-0,193	-0,051	-0,002	00109	-0,132	-0,017	0,010	01232	-0,147	-0,034	0,012	01309	-0,147	-0,030	0,005
	0,323	0,073	0,064		0,438	0,126	-0,146		0,233	0,093	0,057		0,355	0,099	0,054		0,321	0,100	0,027
00108	-0,144	-0,020	0,010	00103	-0,114	0,016	-0,004	01314	-0,179	-0,006	-0,008	01233	-0,138	-0,042	0,005	01313	-0,176	-0,031	-0,005
	0,277	0,101	0,042		0,251	0,106	-0,098		0,320	0,115	-0,089		0,336	0,087	0,014		0,429	0,130	-0,105
01237	-0,246	-0,064	-0,003	00107	-0,144	-0,023	0,001	00104	-0,171	-0,008	-0,014	01236	-0,169	-0,045	-0,011	01234	-0,158	-0,033	0,000
	0,547	0,136	-0,125		0,298	0,087	0,010		0,311	0,111	-0,077		0,485	0,136	-0,063		0,398	0,124	-0,001
00106	-0,151	-0,015	-0,002	01310	-0,156	-0,040	-0,001	01311	-0,154	-0,026	-0,002	01235	-0,156	-0,042	-0,004	00105	-0,152	-0,010	-0,006
	0,278	0,108	-0,013		0,370	0,088	-0,012		0,331	0,094	-0,016		0,386	0,097	-0,022		0,313	0,108	-0,039
01312	-0,160	-0,027	-0,013																
	0,378	0,124	-0,065																
Condizione carico (Carico Permanente/Permanenti NON Strutturali)																			
00100	0,027	0,011	0,006	00010	0,017	0,012	0,004	01301	0,014	0,010	0,005	01300	0,004	0,007	0,004	00025	0,018	0,009	0,002
	-0,004	-0,042	-0,001		-0,002	-0,045	0,003		0,016	-0,011	-0,007		0,012	-0,009	-0,010		0,020	-0,001	-0,005
01228	0,005	0,000	0,000	01302	0,003	-0,002	0,004	01303	0,004	-0,004	0,003	00113	0,000	-0,003	0,006	00068	0,011	0,001	0,006
	0,001	0,001	0,010		0,001	-0,007	0,003		-0,002	-0,005	0,002		0,002	-0,004	0,003		-0,030	-0,014	0,003
00011	-0,001	-0,004	0,006	01304	0,000	0,000	0,000	01305	-0,001	-0,001	0,001	01239	-0,015	-0,005	-0,001	00101	-0,004	0,006	0,003
	0,019	-0,002	0,001		0,006	0,000	0,011		0,005	-0,002	0,009		0,060	0,021	-0,027		0,003	-0,013	-0,014
01315	-0,013	0,004	0,000	00112	0,003	-0,001	0,001	01229	-0,005	-0,001	0,001	01306	-0,008	-0,001	0,003	00111	-0,005	-0,002	0,002
	0,033	0,007	-0,023		0,004	-0,007	0,007		0,012	0,004	0,014		0,013	0,005	0,013		0,007	-0,002	0,011
01230	-0,007	-0,003	0,002	00110	-0,007	0,000	0,003	00102	-0,011	0,005	-0,004	01308	-0,010	-0,002	0,002	01231	-0,008	-0,002	0,002
	0,018	0,004	0,014		0,011	0,005	0,012		0,020	0,006	-0,021		0,016	0,006	0,009		0,016	0,005	0,011
01307	-0,010	-0,002	0,002	01238	-0,019	-0,005	-0,003	00109	-0,008	0,001	0,003	01232	-0,009	-0,002	0,002	01309	-0,009	-0,001	0,000
	0,015	0,004	0,009		0,056	0,017	-0,024		0,013	0,007	0,010		0,014	0,004	0,007		0,017	0,009	0,003
00108	-0,010	0,001	0,002	00103	-0,007	0,005	-0,006	01314	-0,013	0,002	-0,007	01233	-0,009	-0,003	-0,001	01313	-0,016	-0,002	-0,005
	0,018	0,011	0,006		0,025	0,012	-0,021		0,035	0,012	-0,020		0,016	0,005	0,001		0,046	0,014	-0,020
01237	-0,022	-0,006	-0,004	00107	-0,009	0,000	-0,001	00104	-0,012	0,003	-0,008	01236	-0,009	-0,004	-0,005	01234	-0,011	-0,001	-0,002
	0,060	0,015	-0,022		0,020	0,010	0,000		0,030	0,012	-0,019		0,047	0,014	-0,013		0,021	0,006	-0,002
00106	-0,011	0,003	-0,003	01310	-0,011	-0,003	-0,003	01311	-0,010	-0,001	-0,003	01235	-0,011	-0,003	-0,003	00105	-0,012	0,003	-0,005
	0,019	0,012	-0,006		0,022	0,005	-0,005		0,024	0,009	-0,007		0,028	0,007	-0,006		0,027	0,014	-0,012
01312	-0,012	-0,001	-0,006																
	0,033	0,014	-0,015																
Condizione carico (Carico Verticale/Locali Pubblici)																			
00100	0,004	0,002	0,001	00010	0,003	0,002	0,001	01301	0,002	0,002	0,001	01300	0,000	0,001	0,001	00025	0,003	0,001	0,000
	-0,001	-0,007	0,000		0,000	-0,008	0,000		0,003	-0,002	-0,001		0,002	-0,002	-0,002		0,003	0,000	-0,001
01228	0,000	0,000	-0,001	01302	0,000	0,000	-0,001	01303	0,000	-0,001	-0,001	00113	0,000	-0,001	0,000	00068	0,001	0,000	0,000
	0,002	0,001	0,002		0,001	-0,001	0,001		0,000	-0,001	0,001		0,001	-0,002	0,000		-0,003	-0,002	0,001
00011	-0,001	-0,001	0,000	01304	-0,001	0,000	-0,001	01305	-0,001	0,000	-0,001	01239	-0,003	-0,001	0,000	00101	-0,001	0,001	0,001
	0,003	-0,002	0,000		0,002	0,000	0,002		0,002	0,000	0,002		0,010	0,004	-0,005		0,001	-0,002	-0,003
01315	-0,003	0,001	0,000	00112	0,000	-0,001	-0,001	01229	-0,002	0,000	-0,001	01306	-0,003	0,000	0,000	00111	-0,002	0,000	-0,001
	0,006	0,001	-0,004		0,001	-0,001	0,001		0,004	0,001	0,003		0,003	0,001	0,002		0,002	0,000	0,002
01230	-0,002	-0,001	0,000	00110	-0,002	0,000	-0,001	00102	-0,002	0,001	-0,001	01308	-0,003	0,000	0,000	01231	-0,003	-0,001	0,000
	0,004	0,001	0,003		0,003	0,001	0,002		0,004	0,001	-0,004		0,004	0,001	0,002		0,004	0,001	0,002
01307	-0,003	-0,001	0,000	01238	-0,004	-0,001	0,000	00109	-0,002	0,000	0,000	01232	-0,003	-0,001	0,000	01309	-0,003	0,000	0,000
	0,004	0,001	0,002		0,009	0,003	-0,004		0,003	0,002	0,002		0,004	0,001	0,001		0,004	0,002	0,001
00108	-0,003	0,000	0,000	00103	-0,002	0,001	-0,001	01314	-0,003	0,000	-0,001	01233	-0,002	-0,001	0,000	01313	-0,003	-0,001	-0,001
	0,004	0,002	0,001		0,004	0,002	-0,004		0,006	0,002	-0,003		0,003	0,001	0,000		0,008	0,003	-0,003
01237	-0,005	-0,001	-0,001	00107	-0,002	0,000	-0,001	00104	-0,003	0,000	-0,001	01236	-0,002	-0,001	-0,001	01234	-0,003	-0,001	-0,001
	0,010	0,003	-0,004		0,004	0,002	0,000		0,005	0,002	-0,003		0,008	0,002	-0,002		0,004	0,001	0,000
00106	-0,003	0,000	-0,001	01310	-0,003	-0,001	-0,001	01311	-0,002	0,000	-0,001	01235	-0,003	-0,001	-0,001	00105	-0,003	0,000	-0,001
	0,004	0,002	-0,001		0,004	0,001	-0,001		0,005	0,002	-0,001		0,005	0,001	-0,001		0,005	0,002	-0,002
01312	-0,003	0,000	-0,001																
	0,006	0,002	-0,003																
Condizione carico (Carico da Neve/Carico da Neve <= 1000 m s.l.m.)																			
00100	0,011	0,005	0,003	00010	0,006	0,005	0,002	01301	0,004	0,004	0,002	01300	0,001	0,003	0,002	00025	0,007	0,004	0,001
	-0,002	-0,017	-0,001		-0,001	-0,019	0,001		0,007	-0,004	-0,003		0,005	-0,004	-0,005		0,008	0,000	-0,002
01228	0,001	0,000	-0,002	01302	0,001	-0,001	-0,001	01303	0,000	-0,002	-0,002	00113	0,000	-0,002	0,000	00068	0,003	0,001	0,001
	0,005	0,002	0,005		0,002	-0,003	0,002		0,001	-0,002	0,002		0,001	-0,004	0,001		-0,008	-0,005	0,001
00011	-0,002	-0,003	0,000	01304	-0,002	-0,001	-0,003	01305	-0,002	0,000	-0,003	01239	-0,008	-0,002	0,000	00101	-0,003	0,002	0,002
	0,006	-0,004	0,000		0,006	0,001	0,006		0,004	0,000	0,005		0,025	0,009	-0,012		0,001	-0,005	-0,006
01315	-0,007	0,001	0,000	00112	-0,001	-0,002	-0,003	01229	-0,005	-0,001	-0,001	01306	-0,006	-0,001	-0,001	00111	-0,004	-0,001	-0,002
	0,014	0,003	-0,010		0,003	-0,003	0,004		0,009	0,003	0,007		0,008	0,003	0,006		0,005	0,000	0,006
01230	-0,005	-0,002	-0,001	00110	-0,004	-0,001	-0,001	00102	-0,006	0,002	-0,001	01308	-0,006	-0,001	-0,001	01231	-0,007	-0,002	0,000
	0,011	0,003	0,006		0,006	0,003	0,006		0,009	0,003	-0,009		0,009	0,003	0,004		0,010	0,003	0,005
01307	-0,006	-0,002	-0,001	01238	-0,010	-0,003	-0,001	00109	-0,006	0,000	-0,001	01232	-0,006	-0,002	0,000	01309	-0,007	-0,001	-0,001
	0,009	0,002	0,004		0,023	0,007	-0,010		0,007	0,004	0,005		0,009	0,002	0,003		0,009	0,004	0,001
00108	-0,006	0,000	-0,001	00103	-0,004	0,002	-0,003	01314	-0,007	0,001	-0,003	01233	-0,006	-0,002	-0,001	01313	-0,009	-0,001	-0,002
	0,009	0,005	0,003		0,011	0,005	-0,009		0,015	0,005	-0,008		0,008	0,002	0,000		0,020	0,006	-0,008
01237	-0,011	-0,003	-0,002	00107	-0,006	0,000	-0,002	00104	-0,007	0,001	-0,004	01236	-0,005	-0,002	-0,002	01234	-0,007	-0,001	-0,002
	0,026	0,006	-0,009		0,010	0,005	0,000		0,013	0,005	-0,008		0,021	0,006	-0,006		0,011	0,003	-0,001
00106	-0,007	0,000	-0,002	01310	-0,007	-0,002	-0,002	01311	-0,006	0,000	-0,002	01235	-0,007	-0,002	-0,002	00105	-0,007	0,001	-0,003
	0,009	0,005	-0,002		0,011	0,003	-0,002		0,011	0,004	-0,003		0,012	0,003	-0,003		0,012	0,006	-0,005
01312	-0,007	-0,001	-0,003																

Pareti - Tensioni per condizioni di carico non sismiche

NODO	σL1 σP1	σL2 σP2	τL τP	NODO	σL1 σP1	σL2 σP2	τL τP	NODO	σL1 σP1	σL2 σP2	τL τP	NODO	σL1 σP1	σL2 σP2	τL τP	NODO	σL1 σP1	σL2 σP2	τL τP
	[N/mm²]	[N/mm²]	[N/mm²]		[N/mm²]	[N/mm²]	[N/mm²]		[N/mm²]	[N/mm²]	[N/mm²]		[N/mm²]	[N/mm²]	[N/mm²]		[N/mm²]	[N/mm²]	[N/mm²]
	0,015	0,006	-0,006																
Piano di fondazone					**ParetеP12-P13-P14**					**Parete P12-P13**									
Condizione carico (Carico Permanente)																			
00148	-0,354 -0,043	-0,437 -0,053	0,016 0,018	00005	-0,709 -0,074	-1,071 -0,075	0,055 -0,003	01375	-0,181 0,028	-0,493 0,013	0,183 -0,006	01374	-0,087 0,041	-0,341 0,017	0,228 -0,027	00072	-0,180 0,379	0,115 0,157	-0,050 0,005
01151	-0,116 0,147	-0,049 0,054	-0,145 0,019	01376	-0,059 0,087	0,157 -0,068	-0,146 0,029	01377	-0,321 0,056	-0,053 -0,039	-0,132 0,052	00161	-0,306 -0,050	0,059 -0,057	-0,140 -0,083	00061	-0,279 0,547	-0,030 0,207	-0,057 -0,004
00001	-0,499 -0,081	0,140 -0,375	-0,115 -0,075	01378	-0,006 0,066	0,050 0,015	-0,079 0,018	01379	-0,047 0,036	0,362 0,017	-0,063 0,041	01162	0,250 0,070	0,036 0,020	0,162 0,022	00149	-0,160 0,004	-0,726 0,021	0,083 -0,008
01389	-0,112 0,014	-0,261 0,007	0,252 -0,005	00160	0,166 0,013	0,437 0,049	-0,147 0,060	01152	-0,177 0,021	-0,062 -0,002	-0,037 -0,001	01380	0,005 0,004	0,335 -0,004	-0,015 0,009	00159	0,120 0,005	0,706 0,023	-0,002 0,025
01153	-0,137 -0,018	-0,167 -0,005	0,041 0,006	00158	0,042 -0,005	0,842 -0,002	0,051 0,010	00150	-0,024 0,003	-0,237 -0,005	0,094 -0,001	01382	-0,021 0,004	0,349 0,004	0,003 0,005	01154	-0,116 0,017	-0,041 0,009	0,001 0,005
01381	-0,016 0,009	0,048 0,003	0,019 0,002	01161	-0,014 -0,013	0,010 -0,008	0,127 0,009	00157	0,121 0,000	0,741 0,009	-0,005 0,004	01155	-0,113 0,002	-0,049 -0,002	0,046 0,000	01383	-0,006 0,006	0,243 0,007	0,026 -0,005
00156	0,102 0,001	0,629 0,004	0,032 0,000	00151	-0,206 0,000	0,078 -0,012	0,026 -0,002	01388	0,113 -0,006	0,114 -0,010	0,040 -0,003	01156	-0,127 0,023	-0,130 0,010	0,022 -0,004	01387	0,000 -0,013	0,027 -0,009	0,104 -0,003
01160	-0,141 -0,028	-0,046 -0,007	0,057 0,000	00155	0,103 0,000	0,500 0,006	0,016 -0,005	00152	0,041 -0,001	0,262 -0,002	0,041 -0,006	01159	-0,137 -0,007	-0,067 -0,001	0,035 -0,011	01157	-0,077 0,002	0,000 0,001	0,022 -0,011
00154	0,114 -0,001	0,567 0,002	0,007 -0,009	01384	-0,030 0,000	0,028 0,000	0,014 -0,010	01385	-0,011 -0,001	0,206 0,001	0,003 -0,009	01158	-0,080 -0,002	-0,029 -0,001	0,026 -0,010	00153	0,052 -0,001	0,401 -0,001	0,008 -0,010
01386	-0,017 -0,002	0,151 -0,002	0,034 -0,009																
Condizione carico (Carico Permanente/Permanenti NON Strutturali)																			
00148	-0,083 -0,011	-0,086 -0,023	0,009 0,002	00005	-0,154 -0,016	-0,204 -0,032	0,013 -0,005	01375	-0,034 0,010	-0,092 0,000	0,038 -0,007	01374	-0,028 0,013	-0,067 0,002	0,048 -0,014	00072	-0,048 0,105	0,019 0,042	-0,008 -0,001
01151	-0,022 0,057	-0,013 0,023	-0,033 0,018	01376	-0,011 0,029	0,037 -0,026	-0,037 0,019	01377	-0,091 0,021	-0,019 -0,016	-0,031 0,029	00161	-0,101 -0,022	0,003 -0,046	-0,040 -0,018	00061	-0,093 0,187	-0,017 0,069	-0,016 0,003
00001	-0,129 -0,027	0,038 -0,135	-0,028 -0,012	01378	0,001 0,027	0,012 0,006	-0,016 0,016	01379	-0,009 0,014	0,083 0,007	-0,013 0,024	01162	0,047 0,025	0,005 0,008	0,033 -0,001	00149	-0,024 0,001	-0,132 0,006	0,017 -0,011
01389	-0,020 0,006	-0,047 0,003	0,048 -0,008	00160	0,049 0,004	0,113 0,018	-0,029 0,031	01152	-0,037 0,012	-0,014 0,001	-0,006 0,009	01380	0,002 0,004	0,074 0,002	-0,003 0,009	00159	0,029 0,002	0,161 0,012	0,001 0,017
01153	-0,026 0,003	-0,036 0,001	0,010 0,008	00158	0,010 -0,003	0,184 0,003	0,012 0,010	00150	-0,003 0,001	-0,039 0,002	0,017 -0,006	01382	-0,003 0,002	0,075 0,002	0,001 0,005	01154	-0,023 0,007	-0,008 0,003	0,001 0,005
01381	-0,002 0,004	0,011 0,001	0,005 0,004	01161	-0,002 0,000	0,001 -0,001	0,024 -0,003	00157	0,027 0,000	0,161 0,004	0,000 0,005	01155	-0,022 0,003	-0,010 0,001	0,010 0,003	01383	0,000 0,003	0,051 0,002	0,006 0,001
00156	0,023 0,000	0,134 0,003	0,007 0,003	00151	-0,039 0,000	0,019 0,000	0,004 -0,004	01388	0,022 0,000	0,025 0,000	0,007 -0,004	01156	-0,025 0,007	-0,028 0,003	0,005 0,000	01387	0,001 0,000	0,006 0,000	0,019 -0,004
01160	-0,023 -0,002	-0,008 0,000	0,010 -0,004	00155	0,023 0,001	0,105 0,002	0,004 0,000	00152	0,009 0,000	0,053 0,001	0,008 -0,004	01159	-0,024 0,001	-0,013 0,000	0,007 -0,004	01157	-0,014 0,003	0,000 0,002	0,005 -0,002
00154	0,024 -0,001	0,116 0,002	0,002 -0,002	01384	-0,005 0,002	0,006 0,001	0,003 -0,002	01385	-0,001 0,001	0,041 0,001	0,001 -0,002	01158	-0,014 0,002	-0,005 0,000	0,005 -0,003	00153	0,011 0,000	0,081 0,001	0,002 -0,003
01386	-0,002 0,001	0,030 0,001	0,007 -0,004																
Condizione carico (Carico Verticale/Locali Pubblici)																			
00148	-0,013 -0,002	-0,015 -0,003	0,001 0,000	00005	-0,025 -0,002	-0,035 -0,003	0,002 -0,001	01375	-0,006 0,001	-0,016 0,000	0,006 -0,001	01374	-0,004 0,002	-0,011 0,001	0,008 -0,002	00072	-0,007 0,015	0,003 0,006	-0,001 0,000
01151	-0,003 0,007	-0,002 0,003	-0,005 0,002	01376	-0,001 0,004	0,006 -0,003	-0,005 0,002	01377	-0,012 0,003	-0,002 -0,002	-0,004 0,004	00161	-0,014 -0,003	0,001 -0,005	-0,006 -0,003	00061	-0,013 0,025	-0,002 0,009	-0,002 0,000
00001	-0,017 -0,003	0,006 -0,018	-0,004 -0,002	01378	0,000 0,003	0,002 0,001	-0,002 0,002	01379	-0,001 0,002	0,012 0,001	-0,002 0,003	01162	0,008 0,003	0,001 0,001	0,005 0,000	00149	-0,004 0,000	-0,023 0,001	0,003 -0,001
01389	-0,003 0,001	-0,008 0,000	0,008 -0,001	00160	0,007 0,001	0,017 0,002	-0,004 0,004	01152	-0,005 0,002	-0,002 0,000	-0,001 0,001	01380	0,000 0,000	0,011 0,000	0,000 0,001	00159	0,004 0,000	0,024 0,001	0,000 0,002
01153	-0,004 0,000	-0,005 0,000	0,001 0,001	00158	0,001 0,000	0,028 0,000	0,002 0,001	00150	-0,001 0,000	-0,007 0,000	0,003 0,000	01382	0,000 0,000	0,011 0,000	0,000 0,001	01154	-0,003 0,001	-0,001 0,000	0,000 0,001
01381	0,000 0,001	0,002 0,000	0,001 0,000	01161	0,000 0,000	0,000 0,000	0,004 0,000	00157	0,004 0,000	0,024 0,001	0,000 0,001	01155	-0,003 0,000	-0,002 0,000	0,001 0,000	01383	0,000 0,000	0,008 0,000	0,001 0,000
00156	0,003 0,000	0,020 0,000	0,001 0,000	00151	-0,007 0,000	0,003 0,000	0,001 0,000	01388	0,004 0,000	0,004 0,000	0,001 0,000	01156	-0,004 0,001	-0,004 0,000	0,001 0,000	01387	0,000 0,000	0,001 0,000	0,003 0,000
01160	-0,004 -0,001	-0,001 0,000	0,002 0,000	00155	0,004 0,000	0,016 0,000	0,001 0,000	00152	0,002 0,000	0,009 0,000	0,001 0,000	01159	-0,004 0,000	-0,002 0,000	0,001 -0,001	01157	-0,002 0,000	0,000 0,000	0,001 0,000
00154	0,004 0,000	0,019 0,000	0,000 0,000	01384	-0,001 0,000	0,001 0,000	0,000 0,000	01385	0,000 0,000	0,007 0,000	0,000 0,000	01158	-0,002 0,000	-0,001 0,000	0,001 0,000	00153	0,002 0,000	0,013 0,000	0,000 0,000
01386	0,000 0,000	0,005 0,000	0,001 0,000																
Condizione carico (Carico da Neve/Carico da Neve <= 1000 m s.l.m.)																			
00148	-0,033 -0,004	-0,036 -0,007	0,003 0,001	00005	-0,062 -0,005	-0,086 -0,008	0,005 -0,002	01375	-0,014 0,003	-0,039 0,001	0,016 -0,002	01374	-0,009 0,004	-0,028 0,001	0,019 -0,004	00072	-0,018 0,037	0,009 0,015	-0,004 0,000
01151	-0,008 0,018	-0,005 0,007	-0,012 0,005	01376	-0,003 0,010	0,014 -0,008	-0,013 0,006	01377	-0,031 0,007	-0,006 -0,005	-0,011 0,009	00161	-0,035 -0,007	0,001 -0,013	-0,014 -0,007	00061	-0,031 0,061	-0,006 0,023	-0,006 0,001
00001	-0,043 -0,008	0,016 -0,044	-0,009 -0,005	01378	0,000 0,008	0,004 0,002	-0,006 0,005	01379	-0,003 0,005	0,031 0,002	-0,004 0,007	01162	0,020 0,007	0,003 0,002	0,014 0,001	00149	-0,010 0,000	-0,056 0,002	0,007 -0,002
01389	-0,009 0,002	-0,020 0,001	0,020 -0,002	00160	0,018 0,001	0,043 0,006	-0,010 0,010	01152	-0,013 0,004	-0,005 0,000	-0,002 0,002	01380	0,001 0,001	0,027 0,000	-0,001 0,003	00159	0,011 0,001	0,059 0,004	0,000 0,005
01153	-0,010 0,000	-0,013 0,000	0,004 0,002	00158	0,004 -0,001	0,068 0,001	0,004 0,003	00150	-0,001 0,000	-0,017 0,000	0,007 -0,001	01382	-0,001 0,001	0,028 0,001	0,000 0,001	01154	-0,008 0,002	-0,003 0,001	0,000 0,002
01381	-0,001	0,004	0,002	01161	-0,001	0,001	0,010	00157	0,010	0,059	0,000	01155	-0,008	-0,004	0,004	01383	0,000	0,019	0,002

Pareti - Tensioni per condizioni di carico non sismiche

NODO	σL1 σP1	σL2 σP2	τL τP	NODO	σL1 σP1	σL2 σP2	τL τP	NODO	σL1 σP1	σL2 σP2	τL τP	NODO	σL1 σP1	σL2 σP2	τL τP	NODO	σL1 σP1	σL2 σP2	τL τP
	[N/mm²]	[N/mm²]	[N/mm²]		[N/mm²]	[N/mm²]	[N/mm²]		[N/mm²]	[N/mm²]	[N/mm²]		[N/mm²]	[N/mm²]	[N/mm²]		[N/mm²]	[N/mm²]	[N/mm²]
	0,001	0,000	0,001		-0,001	0,000	0,000		0,000	0,001	0,002		0,001	0,000	0,001		0,001	0,001	0,000
00156	0,009	0,050	0,003	00151	-0,016	0,007	0,002	01388	0,009	0,010	0,003	01156	-0,010	-0,011	0,002	01387	0,000	0,002	0,008
	0,000	0,001	0,001		0,000	-0,001	-0,001		0,000	0,000	-0,001		0,002	0,001	0,000		-0,001	0,000	-0,001
01160	-0,010	-0,003	0,004	00155	0,009	0,040	0,001	00152	0,004	0,022	0,003	01159	-0,010	-0,005	0,003	01157	-0,006	0,000	0,002
	-0,001	0,000	-0,001		0,000	0,001	0,000		0,000	0,000	-0,001		0,000	0,000	-0,001		0,001	0,000	-0,001
00154	0,010	0,046	0,000	01384	-0,002	0,002	0,001	01385	0,000	0,017	0,000	01158	-0,006	-0,002	0,002	00153	0,005	0,032	0,001
	0,000	0,001	-0,001		0,000	0,000	-0,001		0,000	0,000	-0,001		0,000	0,000	-0,001		0,000	0,000	-0,001
01386	-0,001	0,012	0,003																
	0,000	0,000	-0,001																
Piano di fondazione				**ParetеP12-P13-P14**						**Parete P13-P14**									
Condizione carico (Carico Permanente)																			
00136	-0,260	-0,158	-0,052	01359	-0,122	-0,226	0,050	00062	0,026	0,010	-0,071	00063	-0,480	-0,584	0,094	01360	-0,144	-0,296	0,030
	-0,003	0,002	-0,016		-0,003	0,010	-0,010		0,028	0,018	-0,004		-0,008	0,042	-0,021		-0,005	0,015	-0,007
01362	-0,099	-0,341	-0,167	01361	-0,340	-0,642	-0,218	00148	-0,306	-0,445	-0,019	00072	-0,150	0,094	0,042	01179	0,148	0,080	-0,193
	0,036	0,025	0,024		0,027	0,018	0,001		-0,043	-0,040	-0,010		0,376	0,155	-0,004		0,055	0,017	-0,024
00005	-0,785	-1,068	-0,060	00146	-0,066	-0,209	-0,123	00147	-0,156	-0,838	-0,231	01364	-0,010	-0,221	-0,119	00137	-0,095	-0,511	0,167
	-0,051	-0,028	0,012		0,001	0,000	-0,010		0,004	0,028	0,000		0,010	0,005	-0,004		-0,001	-0,007	-0,002
01189	0,090	0,034	0,143	01363	-0,020	-0,034	-0,156	01180	-0,004	0,023	-0,153	00145	0,022	0,192	-0,060	01365	-0,012	0,067	-0,090
	-0,023	-0,015	-0,003		0,014	0,003	-0,015		-0,012	-0,010	-0,020		0,002	-0,006	-0,010		-0,005	-0,005	-0,010
01373	0,021	-0,108	0,082	01181	-0,087	-0,058	-0,088	00138	-0,037	-0,063	0,096	00144	0,075	0,377	-0,054	01182	-0,119	-0,054	-0,050
	-0,006	-0,003	-0,004		-0,013	-0,003	-0,010		-0,002	-0,004	-0,006		0,000	-0,006	-0,006		-0,013	-0,007	-0,003
01372	-0,035	-0,034	0,102	01188	-0,006	0,014	0,098	00143	0,078	0,504	0,003	01367	-0,025	0,263	-0,024	01366	-0,014	0,033	-0,031
	-0,008	-0,004	-0,007		-0,006	0,000	-0,010		0,000	0,003	-0,005		-0,001	-0,001	-0,007		-0,001	0,000	-0,003
01183	-0,104	-0,035	-0,008	01368	0,005	0,238	-0,002	01371	-0,003	0,104	0,080	00142	0,016	0,594	-0,002	01184	-0,079	-0,115	-0,003
	0,010	0,006	-0,002		0,002	0,001	-0,006		-0,002	-0,004	-0,011		-0,001	0,001	-0,006		0,000	0,000	-0,007
00139	0,022	0,271	0,051	01187	-0,095	-0,065	0,074	00140	0,064	0,392	0,051	01186	-0,139	-0,092	0,034	01185	-0,107	-0,034	0,002
	0,000	-0,004	-0,010		-0,014	-0,004	-0,012		0,001	0,005	-0,010		0,010	0,005	-0,011		0,002	-0,001	-0,007
00141	0,082	0,516	-0,006	01369	-0,007	0,091	0,018	01370	-0,029	0,303	0,028								
	0,000	0,002	-0,008		0,005	0,003	-0,009		0,002	0,003	-0,010								
Condizione carico (Carico Permanente/Permanenti NON Strutturali)																			
00136	-0,017	-0,008	-0,001	01359	-0,003	-0,008	0,001	00062	-0,002	-0,005	-0,001	00063	-0,014	-0,006	0,001	01360	-0,004	-0,006	0,001
	-0,005	-0,021	0,007		0,004	-0,002	-0,011		0,081	0,029	-0,004		-0,069	-0,061	0,000		0,007	-0,009	-0,008
01362	-0,022	-0,067	-0,037	01361	-0,086	-0,131	-0,047	00148	-0,073	-0,084	-0,003	00072	-0,042	0,018	0,011	01179	0,028	0,017	-0,037
	0,012	0,002	0,012		0,010	-0,004	0,006		-0,011	-0,022	-0,003		0,106	0,041	-0,001		0,024	0,008	0,001
00005	-0,186	-0,217	-0,019	00146	-0,012	-0,050	-0,022	00147	-0,032	-0,173	-0,050	01364	-0,001	-0,044	-0,022	00137	0,005	0,004	0,004
	-0,018	-0,036	0,003		0,001	0,003	0,005		0,002	0,007	0,009		0,005	0,002	0,007		0,001	0,008	-0,006
01189	0,005	0,000	0,008	01363	-0,003	-0,006	-0,029	01180	0,001	0,004	-0,028	00145	0,005	0,019	-0,010	01365	-0,002	0,005	-0,015
	0,023	0,009	-0,006		0,008	0,002	0,003		0,001	-0,001	0,001		0,000	0,000	0,003		0,000	0,000	0,003
01373	0,002	0,006	0,004	01181	-0,015	-0,008	-0,015	00138	0,001	0,015	0,004	00144	0,010	0,048	-0,007	01182	-0,017	-0,009	-0,006
	0,006	0,003	-0,008		-0,001	0,000	0,002		0,002	0,004	-0,006		0,000	0,000	0,003		-0,001	0,000	0,003
01372	-0,001	0,003	0,005	01188	-0,002	-0,002	0,004	00143	0,011	0,063	0,001	01367	-0,003	0,035	-0,003	01366	-0,001	0,005	-0,004
	0,008	0,004	-0,005		0,007	0,001	-0,003		0,000	0,001	0,002		0,000	0,000	0,002		0,000	0,000	0,003
01183	-0,013	-0,005	0,000	01368	0,001	0,028	0,002	01371	0,001	0,015	0,005	00142	0,002	0,069	0,001	01184	-0,008	-0,013	0,001
	0,002	0,001	0,003		0,001	0,001	0,002		0,002	0,001	-0,002		-0,001	0,001	0,002		0,002	0,001	0,002
00139	0,001	0,036	0,003	01187	-0,004	-0,007	0,005	00140	0,007	0,042	0,005	01186	-0,010	-0,008	0,004	01185	-0,009	-0,003	0,001
	-0,002	0,002	-0,002		0,002	0,001	-0,002		0,000	0,002	0,000		0,003	0,001	0,000		0,002	0,000	0,001
00141	0,009	0,057	0,000	01369	0,000	0,011	0,002	01370	-0,002	0,031	0,003								
	0,000	0,001	0,000		0,002	0,001	0,000		0,001	0,001	0,000								
Condizione carico (Carico Verticale/Locali Pubblici)																			
00136	-0,008	-0,004	-0,001	01359	-0,004	-0,006	0,002	00062	0,001	0,000	-0,002	00063	-0,014	-0,016	0,003	01360	-0,004	-0,008	0,001
	0,000	0,000	-0,001		0,000	0,000	0,000		0,001	0,000	0,000		0,000	0,001	-0,001		0,000	0,000	0,000
01362	-0,003	-0,011	-0,006	01361	-0,014	-0,022	-0,008	00148	-0,012	-0,014	0,000	00072	-0,006	0,003	0,002	01179	0,005	0,003	-0,007
	0,002	0,000	0,002		0,001	0,000	0,001		-0,002	-0,003	-0,001		0,015	0,006	0,000		0,003	0,001	0,000
00005	-0,030	-0,037	-0,003	00146	-0,002	-0,007	-0,004	00147	-0,005	-0,029	-0,008	01364	0,000	-0,007	-0,004	00137	-0,002	-0,014	0,005
	-0,003	-0,005	0,000		0,000	0,000	0,000		0,000	0,001	0,001		0,001	0,000	0,001		0,000	0,000	0,000
01189	0,003	0,001	0,004	01363	-0,001	-0,001	-0,005	01180	0,000	0,001	-0,005	00145	0,001	0,006	-0,002	01365	0,000	0,002	-0,003
	-0,001	0,000	0,000		0,001	0,000	0,000		0,000	0,000	0,000		0,000	0,000	0,000		0,000	0,000	0,000
01373	0,001	-0,002	0,002	01181	-0,003	-0,002	-0,003	00138	-0,001	-0,001	0,003	00144	0,002	0,012	-0,002	01182	-0,004	-0,002	-0,002
	0,000	0,000	0,000		0,000	0,000	0,000		0,000	0,000	0,000		0,000	0,000	0,000		0,000	0,000	0,000
01372	-0,001	-0,001	0,003	01188	0,000	0,000	0,003	00143	0,003	0,016	0,000	01367	-0,001	0,008	-0,001	01366	0,000	0,001	-0,001
	0,000	0,000	0,000		0,000	0,000	-0,001		0,000	0,000	0,000		0,000	0,000	0,000		0,000	0,000	0,000
01183	-0,003	-0,001	0,000	01368	0,000	0,007	0,000	01371	0,000	0,004	0,002	00142	0,001	0,019	0,000	01184	-0,002	-0,004	0,000
	0,000	0,000	0,000		0,000	0,000	0,000		0,000	0,000	0,000		0,000	0,000	0,000		0,000	0,000	0,000
00139	0,001	0,009	0,001	01187	-0,003	-0,002	0,002	00140	0,002	0,013	0,002	01186	-0,004	-0,003	0,001	01185	-0,003	-0,001	0,000
	0,000	0,000	0,000		0,000	0,000	-0,001		0,000	0,000	0,000		0,000	0,000	0,000		0,000	0,000	0,000
00141	0,003	0,016	0,000	01369	0,000	0,003	0,000	01370	-0,001	0,010	0,001								
	0,000	0,000	0,000		0,000	0,000	0,000		0,000	0,000	0,000								
Condizione carico (Carico da Neve/Carico da Neve <= 1000 m s.l.m.)																			
00136	-0,019	-0,011	-0,003	01359	-0,009	-0,016	0,004	00062	0,002	0,001	-0,005	00063	-0,035	-0,040	0,007	01360	-0,010	-0,020	0,003
	0,000	-0,001	-0,002		0,000	0,000	-0,001		0,001	0,001	-0,001		0,000	0,002	-0,002		0,000	0,001	-0,001
01362	-0,008	-0,028	-0,015	01361	-0,034	-0,054	-0,019	00148	-0,029	-0,035	-0,001	00072	-0,015	0,008	0,004	01179	0,012	0,007	-0,016
	0,004	0,001	0,004		0,003	-0,001	0,001		-0,004	-0,007	-0,002		0,038	0,015	0,000		0,008	0,003	0,000
00005	-0,075	-0,090	-0,007	00146	-0,005	-0,018	-0,010	00147	-0,013	-0,071	-0,021	01364	-0,001	-0,018	-0,010	00137	-0,006	-0,034	0,012
	-0,007	-0,011	0,001		0,000	0,001	0,001		0,001	0,003	0,002		0,002	0,001	0,002		0,000	-0,001	-0,001
01189	0,006	0,002	0,011	01363	-0,001	-0,003	-0,013	01180	0,000	0,002	-0,012	00145	0,002	0,014	-0,005	01365	-0,001	0,005	-0,007
	-0,002	-0,001	-0,001		0,003	0,001	0,000		0,000	-0,001	0,000		0,000	0,000	0,000		0,000	0,000	0,000
01373	0,002	-0,006	0,006	01181	-0,006	-0,004	-0,007	00138	-0,002	-0,002	0,007	00144	0,006	0,029	-0,004	01182	-0,009	-0,004	-0,004

Pareti - Tensioni per condizioni di carico non sismiche

NODO	σL1 σP1	σL2 σP2	τL τP	NODO	σL1 σP1	σL2 σP2	τL τP	NODO	σL1 σP1	σL2 σP2	τL τP	NODO	σL1 σP1	σL2 σP2	τL τP	NODO	σL1 σP1	σL2 σP2	τL τP
	[N/mm²]	[N/mm²]	[N/mm²]		[N/mm²]	[N/mm²]	[N/mm²]		[N/mm²]	[N/mm²]	[N/mm²]		[N/mm²]	[N/mm²]	[N/mm²]		[N/mm²]	[N/mm²]	[N/mm²]
	0,000	0,000	-0,001		-0,001	0,000	0,000		0,000	0,000	-0,001		0,000	0,000	0,000		0,000	0,000	0,001
01372	-0,002	-0,002	0,008	01188	0,000	0,001	0,007	00143	0,006	0,039	0,000	01367	-0,001	0,020	-0,002	01366	0,000	0,003	-0,002
	0,000	0,000	-0,001		0,000	0,000	-0,001		0,000	0,001	0,000		0,000	0,000	0,000		0,000	0,000	0,001
01183	-0,007	-0,003	-0,001	01368	0,001	0,018	0,000	01371	0,000	0,009	0,006	00142	0,001	0,046	0,000	01184	-0,005	-0,009	0,000
	0,001	0,001	0,000		0,000	0,000	0,000		0,000	0,000	-0,001		0,000	0,000	0,000		0,001	0,000	0,000
00139	0,002	0,023	0,004	01187	-0,006	-0,005	0,005	00140	0,005	0,031	0,004	01186	-0,010	-0,007	0,003	01185	-0,008	-0,003	0,000
	0,000	0,000	-0,001		0,000	0,000	-0,001		0,000	0,001	-0,001		0,001	0,000	-0,001		0,001	0,000	0,000
00141	0,007	0,040	-0,001	01369	0,000	0,007	0,001	01370	-0,002	0,024	0,002								
	0,000	0,001	-0,001		0,001	0,000	-0,001		0,000	0,000	-0,001								
Piano di fondazione				**ParetеP16-P17-P18**						**Parete P16-P17**									
Condizione carico (Carico Permanente)																			
00205	-0,304	-0,455	0,018	00012	-0,784	-1,063	0,057	01770	-0,336	-0,639	0,217	01769	-0,094	-0,342	0,166	00069	-0,159	0,097	-0,050
	-0,037	-0,035	0,010		-0,050	-0,028	-0,012		0,028	0,017	-0,001		0,034	0,024	-0,023		0,357	0,148	0,004
01207	0,108	0,089	-0,141	01771	-0,146	-0,290	-0,032	01772	-0,126	-0,214	-0,050	00204	-0,247	-0,152	0,046	00064	0,017	0,016	0,062
	-0,018	-0,012	0,001		-0,004	0,016	0,007		-0,002	0,010	0,010		-0,006	0,001	0,015		0,038	0,021	0,006
00065	-0,473	-0,587	-0,089	01773	0,015	-0,082	-0,109	01774	-0,038	-0,180	-0,080	00499	-0,079	-0,436	-0,146	01217	0,145	0,075	0,193
	-0,010	0,039	0,020		-0,010	-0,005	0,005		-0,006	-0,005	0,005		-0,002	-0,004	0,002		0,050	0,015	0,022
00489	-0,155	-0,837	0,238	01208	-0,001	0,030	-0,114	00498	-0,030	-0,049	-0,096	01775	-0,010	0,104	-0,074	00497	0,020	0,272	-0,050
	0,005	0,027	0,000		-0,012	-0,005	0,009		-0,001	-0,008	0,007		-0,002	0,001	0,011		0,001	0,000	0,010
00490	-0,060	-0,205	0,126	01783	0,017	-0,212	0,115	01209	-0,080	-0,068	-0,070	01776	-0,008	0,091	-0,016	01777	-0,028	0,304	-0,028
	0,003	0,000	0,008		0,013	0,004	0,005		0,005	0,001	0,012		0,003	0,002	0,011		0,004	0,002	0,008
00496	0,063	0,391	-0,052	01782	-0,054	-0,095	0,151	01216	0,000	0,040	0,133	01210	-0,136	-0,089	-0,036	01211	-0,106	-0,035	0,000
	0,001	0,000	0,010		0,010	0,006	0,014		-0,005	-0,004	0,020		-0,003	-0,002	0,013		0,015	0,008	0,009
00495	0,081	0,514	0,007	00491	0,028	0,187	0,061	01781	-0,008	0,066	0,095	01215	-0,109	-0,056	0,090	01778	0,008	0,238	0,001
	0,001	0,008	0,008		0,000	-0,009	0,010		-0,005	-0,009	0,010		-0,030	-0,007	0,010		0,002	0,000	0,005
00494	0,013	0,594	0,000	01212	-0,079	-0,114	0,002	01213	-0,123	-0,084	0,011	01214	-0,124	-0,061	0,050	00493	0,063	0,456	-0,004
	-0,002	0,001	0,006		-0,002	-0,001	0,004		-0,002	-0,001	0,005		-0,001	0,001	0,005		0,000	-0,001	0,005
00492	0,073	0,376	0,053	01780	-0,014	0,306	0,016	01779	-0,020	0,099	0,040								
	0,000	-0,002	0,006		-0,001	-0,001	0,005		-0,001	-0,001	0,005								
Condizione carico (Carico Permanente/Permanenti NON Strutturali)																			
00205	-0,073	-0,086	0,003	00012	-0,185	-0,216	0,018	01770	-0,085	-0,131	0,047	01769	-0,021	-0,067	0,036	00069	-0,044	0,019	-0,012
	-0,010	-0,021	0,003		-0,018	-0,037	-0,003		0,010	-0,004	-0,006		0,012	0,002	-0,012		0,102	0,040	0,001
01207	0,006	0,001	-0,007	01771	-0,003	-0,005	-0,001	01772	-0,003	-0,007	-0,001	00204	-0,016	-0,007	0,001	00064	-0,003	-0,004	0,000
	0,024	0,008	0,007		0,007	-0,009	0,008		0,004	-0,002	0,011		-0,006	-0,022	-0,007		0,085	0,031	0,004
00065	-0,013	-0,004	0,000	01773	0,002	0,001	-0,005	01774	-0,001	0,003	-0,003	00499	0,005	0,005	-0,003	01217	0,027	0,016	0,037
	-0,070	-0,061	0,000		0,011	0,004	0,006		0,005	0,004	0,008		0,002	0,007	0,007		0,023	0,008	-0,001
00489	-0,032	-0,172	0,051	01208	-0,002	0,001	-0,005	00498	0,002	0,017	-0,004	01775	0,001	0,014	-0,004	00497	0,001	0,035	-0,003
	0,002	0,008	-0,008		0,006	0,001	0,003		0,001	0,005	0,006		0,002	0,001	0,002		-0,001	0,002	0,002
00490	-0,011	-0,048	0,023	01783	0,003	-0,045	0,021	01209	-0,004	-0,006	-0,004	01776	0,001	0,011	-0,002	01777	-0,002	0,031	-0,003
	0,002	0,002	-0,005		0,006	0,002	-0,007		0,004	0,001	0,002		0,001	0,001	0,000		0,001	0,001	0,000
00496	0,007	0,041	-0,005	01782	-0,009	-0,021	0,028	01216	0,002	0,009	0,024	01210	-0,010	-0,008	-0,004	01211	-0,009	-0,003	-0,001
	0,000	0,001	0,000		0,007	0,003	-0,003		0,003	0,000	-0,001		0,002	0,000	0,000		0,003	0,001	-0,001
00495	0,009	0,056	0,000	00491	0,006	0,017	0,010	01781	-0,001	0,005	0,015	01215	-0,018	-0,007	0,015	01778	0,002	0,028	-0,002
	0,000	0,002	0,000		-0,001	0,000	-0,003		0,000	-0,001	-0,002		-0,003	-0,001	-0,002		0,001	0,001	-0,002
00494	0,002	0,068	-0,001	01212	-0,008	-0,013	-0,001	01213	-0,016	-0,010	0,000	01214	-0,018	-0,009	0,006	00493	0,009	0,057	-0,002
	-0,001	0,001	-0,002		0,001	0,000	-0,002		0,001	0,000	-0,002		0,000	0,000	-0,003		0,000	0,001	-0,002
00492	0,010	0,047	0,007	01780	-0,002	0,040	0,001	01779	-0,002	0,012	0,005								
	0,000	0,000	-0,002		0,000	0,000	-0,002		0,000	0,000	-0,002								
Condizione carico (Carico Verticale/Locali Pubblici)																			
00205	-0,012	-0,015	0,000	00012	-0,030	-0,036	0,003	01770	-0,014	-0,022	0,008	01769	-0,003	-0,011	0,006	00069	-0,007	0,003	-0,002
	-0,001	-0,003	0,001		-0,003	-0,005	0,000		0,001	0,000	-0,001		0,002	0,000	-0,001		0,015	0,006	0,000
01207	0,003	0,002	-0,004	01771	-0,004	-0,008	-0,001	01772	-0,004	-0,006	-0,002	00204	-0,007	-0,004	0,001	00064	0,001	0,000	0,002
	0,000	0,000	0,000		0,000	0,000	0,000		0,000	0,000	0,000		0,000	0,000	0,001		0,001	0,000	0,000
00065	-0,014	-0,016	-0,003	01773	0,001	-0,002	-0,003	01774	-0,001	-0,004	-0,002	00499	-0,002	-0,011	-0,004	01217	0,005	0,003	0,007
	0,000	0,001	0,001		0,000	0,000	0,000		0,000	0,000	0,000		0,000	0,000	0,000		0,003	0,001	0,000
00489	-0,005	-0,029	0,009	01208	0,000	0,001	-0,003	00498	-0,001	0,000	-0,003	01775	0,000	0,004	-0,002	00497	0,001	0,009	-0,001
	0,000	0,001	-0,001		0,000	0,000	0,001		0,000	0,000	0,000		0,000	0,000	0,000		0,000	0,000	0,000
00490	-0,002	-0,007	0,004	01783	0,001	-0,007	0,004	01209	-0,002	-0,002	-0,002	01776	0,000	0,003	0,000	01777	-0,001	0,010	-0,001
	0,000	0,000	0,000		0,001	0,000	-0,001		0,000	0,000	0,000		0,000	0,000	0,000		0,000	0,000	0,000
00496	0,002	0,012	-0,002	01782	-0,002	-0,003	0,005	01216	0,000	0,001	0,004	01210	-0,004	-0,003	-0,001	01211	-0,003	-0,001	0,000
	0,000	0,000	0,000		0,001	0,000	0,000		0,000	0,000	0,000		0,000	0,000	0,000		0,001	0,000	0,000
00495	0,003	0,016	0,000	00491	0,001	0,005	0,002	01781	0,000	0,002	0,003	01215	-0,003	-0,002	0,003	01778	0,000	0,007	0,000
	0,000	0,000	0,000		0,000	0,000	0,000		0,000	0,000	0,000		-0,001	0,000	0,000		0,000	0,000	0,000
00494	0,000	0,018	0,000	01212	-0,002	-0,003	0,000	01213	-0,004	-0,003	0,000	01214	-0,004	-0,002	0,002	00493	0,002	0,014	0,000
	0,000	0,000	0,000		0,000	0,000	0,000		0,000	0,000	0,000		0,000	0,000	0,000		0,000	0,000	0,000
00492	0,002	0,012	0,002	01780	0,000	0,010	0,000	01779	0,000	0,003	0,001								
	0,000	0,000	0,000		0,000	0,000	0,000		0,000	0,000	0,000								
Condizione carico (Carico da Neve/Carico da Neve <= 1000 m s.l.m.)																			
00205	-0,028	-0,036	0,001	00012	-0,074	-0,090	0,007	01770	-0,034	-0,054	0,019	01769	-0,008	-0,028	0,015	00069	-0,016	0,008	-0,005
	-0,004	-0,006	0,001		-0,007	-0,011	-0,001		0,003	-0,001	-0,001		0,004	0,001	-0,004		0,036	0,014	0,000
01207	0,008	0,006	-0,010	01771	-0,010	-0,019	-0,003	01772	-0,009	-0,015	-0,004	00204	-0,018	-0,010	0,003	00064	0,001	0,001	0,004
	-0,001	-0,001	0,001		0,000	0,001	0,001		0,000	0,000	0,001		0,000	-0,001	0,001		0,002	0,001	0,001
00065	-0,034	-0,040	-0,006	01773	0,002	-0,005	-0,008	01774	-0,002	-0,011	-0,006	00499	-0,004	-0,028	-0,011	01217	0,012	0,006	0,016
	-0,001	0,002	0,002		-0,001	0,000	0,001		0,000	0,000	0,001		0,000	0,000	0,001		0,007	0,003	0,000
00489	-0,013	-0,071	0,021	01208	0,000	0,002	-0,008	00498	-0,001	0,000	-0,007	01775	0,000	0,009	-0,005	00497	0,002	0,022	-0,004
	0,001	0,003	-0,002		0,000	0,000	0,001		0,000	0,000	0,001		0,000	0,000	0,001		0,000	0,000	0,001
00490	-0,004	-0,017	0,010	01783	0,002	-0,018	0,009	01209	-0,005	-0,005	-0,005	01776	0,000	0,007	-0,001	01777	-0,002	0,024	-0,002

Pareti - Tensioni per condizioni di carico non sismiche

NODO	σL1 σP1	σL2 σP2	τL τP	NODO	σL1 σP1	σL2 σP2	τL τP	NODO	σL1 σP1	σL2 σP2	τL τP	NODO	σL1 σP1	σL2 σP2	τL τP	NODO	σL1 σP1	σL2 σP2	τL τP
	[N/mm²]	[N/mm²]	[N/mm²]		[N/mm²]	[N/mm²]	[N/mm²]		[N/mm²]	[N/mm²]	[N/mm²]		[N/mm²]	[N/mm²]	[N/mm²]		[N/mm²]	[N/mm²]	[N/mm²]
	0,001	0,001	-0,001		0,002	0,001	-0,002		0,001	0,000	0,001		0,001	0,000	0,001		0,000	0,000	0,001
00496	0,005	0,031	-0,004	01782	-0,004	-0,008	0,012	01216	0,001	0,004	0,011	01210	-0,009	-0,007	-0,003	01211	-0,007	-0,003	0,000
	0,000	0,000	0,001		0,002	0,001	0,000		0,001	0,000	0,000		0,000	0,000	0,001		0,001	0,001	0,001
00495	0,007	0,040	0,001	00491	0,002	0,014	0,005	01781	0,000	0,005	0,008	01215	-0,008	-0,004	0,007	01778	0,001	0,018	0,000
	0,000	0,001	0,001		0,000	0,000	0,000		0,000	0,000	0,000		-0,002	0,000	0,000		0,000	0,000	0,000
00494	0,001	0,045	0,000	01212	-0,005	-0,008	0,000	01213	-0,009	-0,006	0,001	01214	-0,009	-0,005	0,004	00493	0,005	0,035	0,000
	0,000	0,000	0,000		0,001	0,000	0,000		0,000	0,000	0,000		0,000	0,000	0,000		0,000	0,000	0,000
00492	0,006	0,029	0,004	01780	-0,001	0,024	0,001	01779	-0,001	0,008	0,003								
	0,000	0,000	0,000		0,000	0,000	0,000		0,000	0,000	0,000								
Piano di fondazone				**ParetеP16-P17-P18**						**Parete P17-P18**									
Condizione carico (Carico Permanente)																			
00126	-0,320	0,066	0,128	00013	-0,508	0,136	0,122	01727	-0,141	0,148	0,160	01726	-0,116	0,056	0,196	00026	-0,285	-0,017	0,047
	-0,054	-0,044	0,085		-0,074	-0,364	0,076		0,078	-0,060	-0,026		0,058	-0,023	-0,047		0,538	0,207	0,004
01256	0,162	0,137	-0,210	01728	-0,146	-0,495	-0,124	01729	-0,298	-0,375	-0,156	00205	-0,370	-0,438	-0,045	00069	-0,105	0,085	0,049
	0,049	-0,001	-0,010		0,033	0,015	0,008		0,033	0,015	0,030		-0,037	-0,049	-0,016		0,361	0,148	-0,005
00012	-0,739	-1,063	-0,053	01730	0,011	-0,172	-0,132	01731	-0,062	-0,294	-0,111	00460	-0,121	-0,727	-0,203	01267	-0,194	-0,062	0,127
	-0,073	-0,072	0,005		0,019	0,008	-0,004		0,005	0,009	0,003		0,004	0,018	0,007		0,176	0,057	-0,006
00449	0,242	0,371	0,077	01741	-0,093	0,210	0,109	01257	-0,002	0,030	-0,140	01732	0,026	0,054	-0,080	00459	-0,045	-0,236	-0,102
	0,012	0,047	-0,076		0,047	0,025	-0,036		-0,008	-0,008	-0,009		-0,006	-0,006	0,002		0,000	-0,002	0,000
01258	-0,080	-0,048	-0,065	00458	-0,048	0,141	-0,037	00450	0,075	0,719	0,003	01734	-0,024	0,202	-0,032	01259	-0,106	-0,049	-0,036
	-0,019	-0,005	0,000		0,003	-0,008	0,001		0,009	0,023	-0,024		-0,003	-0,003	0,008		-0,012	-0,005	0,008
01733	-0,006	0,024	-0,031	01266	-0,148	-0,070	0,047	00457	0,069	0,304	-0,047	01260	-0,083	-0,033	-0,012	01735	-0,001	0,185	-0,014
	-0,007	-0,002	0,010		0,027	0,006	-0,003		0,000	-0,007	0,007		-0,005	-0,003	0,014		0,004	0,005	0,009
00456	0,066	0,402	-0,004	00451	-0,026	0,751	-0,053	01740	0,047	0,549	0,002	01261	-0,109	-0,109	-0,020	01739	-0,026	0,150	0,016
	0,000	-0,003	0,010		-0,003	0,003	-0,008		0,006	0,001	-0,008		0,019	0,009	0,012		0,003	0,001	-0,005
01265	-0,150	-0,104	-0,039	00455	0,074	0,421	-0,021	00452	0,085	0,655	-0,006	01264	-0,101	-0,105	-0,013	01262	-0,085	-0,015	-0,024
	0,000	0,000	-0,003		0,001	0,005	0,009		0,000	0,000	-0,004		-0,002	-0,003	-0,005		0,004	0,001	0,006
00454	0,158	0,682	-0,031	01736	-0,022	0,033	-0,029	01737	-0,021	0,284	-0,036	01263	-0,108	-0,045	-0,022	00453	0,094	0,625	-0,021
	-0,001	0,005	0,005		0,004	0,001	0,004		0,004	0,003	0,003		0,014	0,007	0,000		0,001	0,009	0,000
01738	-0,006	0,285	-0,015																
	0,003	0,002	-0,002																
Condizione carico (Carico Permanente/Permanenti NON Strutturali)																			
00126	-0,105	0,005	0,038	00013	-0,132	0,037	0,030	01727	-0,030	0,035	0,038	01726	-0,044	0,008	0,046	00026	-0,093	-0,014	0,013
	-0,024	-0,042	0,019		-0,025	-0,131	0,013		0,026	-0,022	-0,018		0,021	-0,010	-0,027		0,185	0,069	-0,003
01256	0,030	0,025	-0,042	01728	-0,027	-0,091	-0,028	01729	-0,070	-0,075	-0,033	00205	-0,084	-0,087	-0,014	00069	-0,034	0,014	0,008
	0,019	0,003	0,004		0,012	0,000	0,008		0,012	0,001	0,015		-0,010	-0,023	-0,001		0,101	0,040	0,001
00012	-0,159	-0,202	-0,012	01730	0,003	-0,032	-0,025	01731	-0,011	-0,051	-0,021	00460	-0,018	-0,132	-0,040	01267	-0,038	-0,015	0,030
	-0,016	-0,032	0,006		0,009	0,004	0,006		0,003	0,004	0,008		0,002	0,006	0,010		0,070	0,024	-0,014
00449	0,069	0,098	0,014	01741	-0,016	0,049	0,022	01257	0,000	0,005	-0,026	01732	0,006	0,012	-0,015	00459	-0,006	-0,038	-0,019
	0,004	0,016	-0,036		0,019	0,011	-0,023		0,002	-0,001	0,003		0,000	0,000	0,004		0,001	0,002	0,006
01258	-0,014	-0,009	-0,012	00458	-0,008	0,031	-0,006	00450	0,018	0,163	0,000	01734	-0,003	0,040	-0,006	01259	-0,018	-0,009	-0,007
	-0,001	0,000	0,004		0,000	0,000	0,004		0,004	0,011	-0,017		0,001	0,000	0,004		0,000	0,000	0,004
01733	0,001	0,005	-0,006	01266	-0,031	-0,015	0,009	00457	0,014	0,062	-0,009	01260	-0,015	-0,006	-0,003	01735	0,001	0,038	-0,003
	0,001	0,000	0,004		0,013	0,003	-0,009		0,000	0,000	0,004		0,002	0,000	0,004		0,002	0,002	0,002
00456	0,014	0,081	-0,001	00451	-0,003	0,165	-0,012	01740	0,009	0,120	0,000	01261	-0,021	-0,023	-0,005	01739	-0,005	0,033	0,002
	0,000	0,001	0,003		-0,002	0,004	-0,009		0,004	0,003	-0,009		0,005	0,002	0,002		0,005	0,002	-0,008
01265	-0,027	-0,021	-0,010	00455	0,016	0,086	-0,005	00452	0,019	0,142	-0,002	01264	-0,019	-0,023	-0,003	01262	-0,016	-0,003	-0,006
	0,006	0,002	-0,008		0,001	0,002	0,001		0,001	0,002	-0,006		0,004	0,001	-0,005		0,003	0,002	0,000
00454	0,035	0,144	-0,007	01736	-0,003	0,008	-0,007	01737	-0,003	0,060	-0,008	01263	-0,021	-0,009	-0,005	00453	0,021	0,133	-0,005
	-0,001	0,003	0,000		0,003	0,001	-0,001		0,002	0,002	-0,001		0,005	0,002	-0,002		0,000	0,004	-0,003
01738	0,000	0,061	-0,004																
	0,002	0,002	-0,004																
Condizione carico (Carico Verticale/Locali Pubblici)																			
00126	-0,015	0,001	0,005	00013	-0,018	0,006	0,004	01727	-0,004	0,005	0,005	01726	-0,006	0,001	0,006	00026	-0,013	-0,002	0,002
	-0,003	-0,005	0,003		-0,003	-0,017	0,002		0,004	-0,003	-0,002		0,003	-0,001	-0,003		0,025	0,009	0,000
01256	0,005	0,004	-0,007	01728	-0,005	-0,016	-0,005	01729	-0,011	-0,013	-0,005	00205	-0,014	-0,015	-0,002	00069	-0,005	0,002	0,001
	0,002	0,000	0,000		0,002	0,000	0,001		0,002	0,000	0,002		-0,001	-0,003	0,000		0,014	0,006	0,000
00012	-0,026	-0,034	-0,002	01730	0,001	-0,006	-0,004	01731	-0,002	-0,009	-0,004	00460	-0,003	-0,023	-0,007	01267	-0,006	-0,002	0,004
	-0,002	-0,003	0,001		0,001	0,000	0,000		0,000	0,000	0,001		0,000	0,001	0,001		0,009	0,003	-0,002
00449	0,010	0,015	0,002	01741	-0,002	0,007	0,003	01257	0,000	0,001	-0,004	01732	0,001	0,002	-0,003	00459	-0,001	-0,007	-0,003
	0,001	0,002	-0,005		0,002	0,001	-0,003		0,000	0,000	0,000		0,000	0,000	0,000		0,000	0,000	0,000
01258	-0,002	-0,002	-0,002	00458	-0,001	0,005	-0,001	00450	0,003	0,024	0,000	01734	-0,001	0,007	-0,001	01259	-0,003	-0,002	-0,001
	0,000	0,000	0,000		0,000	0,000	0,000		0,000	0,001	-0,002		0,000	0,000	0,000		0,000	0,000	0,000
01733	0,000	0,001	-0,001	01266	-0,005	-0,002	0,001	00457	0,002	0,010	-0,001	01260	-0,002	-0,001	0,000	01735	0,000	0,006	0,000
	0,000	0,000	0,000		0,002	0,000	-0,001		0,000	0,000	0,000		0,000	0,000	0,000		0,000	0,000	0,000
00456	0,002	0,013	0,000	00451	-0,001	0,025	-0,002	01740	0,001	0,018	0,000	01261	-0,003	-0,004	-0,001	01739	-0,001	0,005	0,000
	0,000	0,000	0,000		0,000	0,000	-0,001		0,000	0,000	-0,001		0,001	0,000	0,000		0,001	0,000	-0,001
01265	-0,004	-0,003	-0,001	00455	0,003	0,014	-0,001	00452	0,003	0,021	0,000	01264	-0,003	-0,003	0,000	01262	-0,003	-0,001	-0,001
	0,001	0,000	-0,001		0,000	0,000	0,000		0,000	0,000	-0,001		0,000	0,000	-0,001		0,000	0,000	0,000
00454	0,005	0,022	-0,001	01736	0,000	0,001	-0,001	01737	-0,001	0,009	-0,001	01263	-0,003	-0,001	-0,001	00453	0,003	0,020	-0,001
	0,000	0,000	0,000		0,000	0,000	0,000		0,000	0,000	0,000		0,001	0,000	0,000		0,000	0,000	0,000
01738	0,000	0,009	0,000																
	0,000	0,000	-0,001																
Condizione carico (Carico da Neve/Carico da Neve <= 1000 m s.l.m.)																			
00126	-0,036	0,002	0,013	00013	-0,044	0,015	0,010	01727	-0,010	0,013	0,013	01726	-0,014	0,004	0,016	00026	-0,031	-0,005	0,005
	-0,008	-0,012	0,007		-0,007	-0,042	0,005		0,009	-0,007	-0,005		0,007	-0,003	-0,008		0,061	0,023	-0,001
01256	0,013	0,011	-0,017	01728	-0,011	-0,039	-0,011	01729	-0,027	-0,031	-0,013	00205	-0,034	-0,036	-0,005	00069	-0,012	0,006	0,003

Pareti - Tensioni per condizioni di carico non sismiche

NODO	σL1 σP1	σL2 σP2	τL τP	NODO	σL1 σP1	σL2 σP2	τL τP	NODO	σL1 σP1	σL2 σP2	τL τP	NODO	σL1 σP1	σL2 σP2	τL τP	NODO	σL1 σP1	σL2 σP2	τL τP
	[N/mm²]	[N/mm²]	[N/mm²]		[N/mm²]	[N/mm²]	[N/mm²]		[N/mm²]	[N/mm²]	[N/mm²]		[N/mm²]	[N/mm²]	[N/mm²]		[N/mm²]	[N/mm²]	[N/mm²]
	0,006	0,000	0,000		0,004	0,001	0,002		0,004	0,001	0,004		-0,004	-0,007	-0,001		0,036	0,014	0,000
00012	-0,064	-0,085	-0,005	01730	0,001	-0,014	-0,010	01731	-0,005	-0,022	-0,009	00460	-0,008	-0,056	-0,017	01267	-0,014	-0,005	0,011
	-0,005	-0,008	0,002		0,002	0,001	0,001		0,001	0,001	0,002		0,000	0,002	0,002		0,022	0,007	-0,004
00449	0,026	0,037	0,004	01741	-0,006	0,018	0,007	01257	0,000	0,002	-0,011	01732	0,002	0,005	-0,006	00459	-0,003	-0,017	-0,008
	0,001	0,005	-0,012		0,006	0,004	-0,007		0,000	-0,001	0,000		0,000	0,000	0,001		0,000	0,000	0,001
01258	-0,006	-0,004	-0,005	00458	-0,003	0,012	-0,003	00450	0,007	0,060	0,000	01734	-0,001	0,016	-0,002	01259	-0,008	-0,004	-0,003
	-0,001	0,000	0,001		0,000	0,000	0,001		0,001	0,003	-0,005		0,000	0,000	0,001		0,000	0,000	0,001
01733	0,000	0,002	-0,002	01266	-0,011	-0,006	0,003	00457	0,006	0,025	-0,004	01260	-0,006	-0,003	-0,001	01735	0,000	0,015	-0,001
	0,000	0,000	0,001		0,004	0,001	-0,003		0,000	0,000	0,001		0,000	0,000	0,001		0,001	0,001	0,001
00456	0,006	0,033	0,000	00451	-0,001	0,061	-0,004	01740	0,004	0,044	0,000	01261	-0,008	-0,009	-0,002	01739	-0,002	0,012	0,001
	0,000	0,000	0,001		-0,001	0,001	-0,003		0,001	0,001	-0,002		0,002	0,001	0,001		0,001	0,001	-0,002
01265	-0,010	-0,008	-0,004	00455	0,006	0,034	-0,002	00452	0,007	0,052	-0,001	01264	-0,007	-0,008	-0,001	01262	-0,006	-0,001	-0,002
	0,002	0,000	-0,002		0,000	0,001	0,001		0,000	0,001	-0,002		0,001	0,000	-0,002		0,001	0,000	0,000
00454	0,013	0,055	-0,002	01736	-0,001	0,003	-0,002	01737	-0,001	0,023	-0,003	01263	-0,008	-0,003	-0,002	00453	0,008	0,050	-0,002
	0,000	0,001	0,000		0,001	0,000	0,000		0,001	0,000	0,000		0,001	0,001	-0,001		0,000	0,001	-0,001
01738	0,000	0,023	-0,001																
	0,001	0,001	-0,001																
Piano di fondazone				**ParetеP20-P21-P23-P24**						**Parete P20-P21**									
Condizione carico (Carico Permanente)																			
00020	-0,079	-0,043	-0,085	00212	-0,215	-0,068	-0,140	01488	-0,202	-0,082	-0,075	01200	-0,160	-0,018	-0,012	01489	-0,250	-0,066	-0,069
	-0,029	0,003	-0,006		-0,053	-0,023	-0,027		-0,067	-0,024	-0,037		-0,122	-0,041	-0,023		-0,064	-0,027	-0,033
01196	0,093	0,047	-0,056	01491	-0,083	-0,114	0,055	00019	-0,146	-0,138	0,058	00201	-0,319	-0,093	0,097	01490	-0,134	-0,091	0,055
	0,127	0,051	-0,071		0,034	-0,008	-0,043		0,219	0,089	-0,083		-0,056	-0,094	-0,065		-0,003	-0,015	-0,052
00008	-0,160	-0,079	0,016	01492	-0,047	-0,047	-0,011	00007	-0,324	-0,123	-0,123	00217	-0,050	-0,066	0,032	01496	-0,153	-0,083	-0,040
	-0,032	-0,121	-0,075		0,013	0,005	-0,036		-0,032	-0,013	-0,046		-0,055	-0,016	-0,025		-0,075	-0,027	-0,034
01495	-0,143	-0,052	-0,028	01197	-0,076	-0,009	-0,029	01493	-0,088	-0,074	-0,006	00216	-0,088	-0,070	-0,024	00213	-0,247	-0,129	-0,034
	-0,092	-0,027	-0,029		-0,037	-0,011	-0,064		-0,022	0,000	-0,034		-0,042	-0,013	-0,028		-0,067	-0,022	-0,043
01494	-0,105	-0,045	-0,023	01198	-0,148	-0,024	-0,012	00215	-0,137	-0,065	-0,028	00214	-0,154	-0,086	-0,038	01199	-0,136	-0,026	0,004
	-0,064	-0,027	-0,041		-0,111	-0,028	-0,047		-0,055	-0,021	-0,037		-0,065	-0,021	-0,033		-0,088	-0,022	-0,040
Condizione carico (Carico Permanente/Permanenti NON Strutturali)																			
00020	-0,009	-0,007	-0,009	00212	-0,022	-0,022	-0,017	01488	-0,022	-0,014	-0,018	01200	-0,001	0,001	-0,002	01489	-0,011	-0,015	-0,014
	0,019	0,005	0,000		0,014	0,002	0,001		0,015	0,002	-0,001		0,015	0,004	-0,002		0,016	0,001	-0,001
01196	0,001	-0,001	-0,015	01491	-0,001	-0,003	-0,037	00019	-0,013	0,008	-0,002	00201	-0,014	0,003	-0,023	01490	-0,009	0,002	-0,030
	0,030	0,010	-0,003		0,019	0,008	0,006		0,094	0,038	0,003		0,000	-0,005	0,000		0,011	0,007	0,004
00008	-0,038	-0,006	-0,020	01492	-0,008	0,002	-0,032	00007	-0,027	-0,030	-0,022	00217	-0,005	-0,005	-0,038	01496	-0,002	-0,009	-0,018
	-0,038	-0,018	0,000		0,018	0,005	0,001		0,015	-0,006	0,002		0,009	0,008	-0,002		0,015	0,002	-0,003
01495	-0,003	-0,009	-0,017	01197	0,007	0,002	-0,018	01493	-0,004	-0,002	-0,034	00216	0,001	-0,009	-0,042	00213	-0,011	-0,020	-0,019
	0,015	0,003	-0,003		0,014	0,003	-0,003		0,012	0,009	0,000		0,012	0,005	-0,002		0,015	0,002	-0,004
01494	-0,005	-0,004	-0,033	01198	-0,009	-0,002	-0,020	00215	0,004	-0,008	-0,032	00214	-0,006	-0,019	-0,028	01199	-0,012	0,000	-0,009
	0,013	0,003	-0,004		0,012	0,003	-0,004		0,011	0,003	-0,004		0,013	0,003	-0,005		0,015	0,004	-0,003
Condizione carico (Carico Verticale/Locali Pubblici)																			
00020	-0,003	-0,001	-0,003	00212	-0,008	-0,003	-0,005	01488	-0,007	-0,003	-0,002	01200	-0,005	0,000	0,000	01489	-0,010	-0,003	-0,002
	0,003	0,001	0,000		0,001	0,000	0,000		0,001	0,000	-0,001		0,000	0,000	-0,001		0,001	-0,001	-0,001
01196	0,003	0,001	-0,001	01491	-0,003	-0,004	0,003	00019	-0,005	-0,005	0,002	00201	-0,010	-0,003	0,003	01490	-0,005	-0,003	0,002
	0,004	0,002	-0,002		0,001	0,000	-0,002		0,007	0,003	-0,003		-0,002	-0,003	-0,002		0,000	0,000	-0,002
00008	-0,005	-0,002	0,001	01492	-0,002	-0,002	0,000	00007	-0,013	-0,005	-0,005	00217	-0,002	-0,002	0,002	01496	-0,006	-0,003	-0,001
	0,000	-0,003	-0,003		0,001	0,000	-0,001		0,002	-0,001	-0,001		-0,001	0,000	-0,001		0,000	0,000	-0,001
01495	-0,005	-0,002	0,000	01197	-0,003	0,000	0,000	01493	-0,003	-0,002	0,001	00216	-0,003	-0,002	0,000	00213	-0,009	-0,005	-0,001
	0,000	0,000	-0,001		0,000	0,000	-0,002		0,000	0,000	-0,001		0,000	0,000	-0,001		0,001	0,000	-0,002
01494	-0,003	-0,002	0,000	01198	-0,005	-0,001	0,000	00215	-0,005	-0,002	0,000	00214	-0,005	-0,003	-0,001	01199	-0,004	-0,001	0,001
	0,000	0,000	-0,002		-0,001	0,000	-0,002		0,000	0,000	-0,002		0,000	0,000	-0,002		0,000	0,000	-0,001
Condizione carico (Carico da Neve/Carico da Neve <= 1000 m s.l.m.)																			
00020	-0,007	-0,004	-0,008	00212	-0,020	-0,007	-0,013	01488	-0,018	-0,008	-0,006	01200	-0,013	-0,001	-0,001	01489	-0,024	-0,007	-0,006
	0,007	0,003	0,000		0,003	0,000	-0,001		0,002	-0,001	-0,002		-0,001	-0,001	-0,001		0,003	-0,001	-0,002
01196	0,006	0,004	-0,004	01491	-0,008	-0,009	0,006	00019	-0,012	-0,012	0,005	00201	-0,026	-0,007	0,009	01490	-0,011	-0,007	0,006
	0,010	0,004	-0,005		0,003	0,000	-0,004		0,016	0,006	-0,007		-0,004	-0,007	-0,005		0,001	-0,001	-0,005
00008	-0,012	-0,006	0,002	01492	-0,004	-0,004	0,001	00007	-0,032	-0,012	-0,012	00217	-0,005	-0,005	0,004	01496	-0,014	-0,008	-0,002
	-0,001	-0,008	-0,007		0,003	0,001	-0,003		0,004	-0,003	-0,002		-0,003	-0,001	-0,003		0,001	-0,001	-0,003
01495	-0,013	-0,005	-0,001	01197	-0,007	-0,001	-0,001	01493	-0,008	-0,006	0,002	00216	-0,008	-0,005	0,001	00213	-0,023	-0,013	-0,002
	0,000	0,000	-0,003		0,000	0,000	-0,005		0,000	0,001	-0,003		0,000	0,000	-0,004		0,002	-0,001	-0,004
01494	-0,009	-0,004	0,000	01198	-0,012	-0,002	0,001	00215	-0,013	-0,006	0,000	00214	-0,014	-0,007	-0,002	01199	-0,011	-0,002	0,001
	0,000	-0,001	-0,004		-0,004	-0,001	-0,004		0,000	-0,001	-0,004		0,000	-0,001	-0,004		0,000	0,000	-0,003
Piano di fondazone				**ParetеP20-P21-P23-P24**						**Parete P23-P21**									
Condizione carico (Carico Permanente)																			
00020	-0,297	-0,013	0,091	00212	-0,214	-0,064	0,135	01751	-0,098	-0,048	0,149	01201	-0,060	-0,026	0,096	01752	-0,204	-0,145	0,155
	0,024	0,006	-0,012		0,037	0,015	-0,024		0,031	0,021	-0,009		0,025	0,011	0,007		0,026	0,027	-0,010
01754	-0,098	-0,045	-0,145	01753	-0,204	-0,141	-0,151	00471	-0,218	-0,061	-0,133	02662	-0,253	-0,179	-0,150	01205	-0,060	-0,005	-0,086
	0,030	0,021	0,011		0,026	0,028	0,010		0,039	0,027	0,026		0,058	0,075	0,038		-0,001	-0,008	-0,007
02665	-0,308	-0,016	-0,088	01756	-0,047	0,109	-0,058	00470	0,007	0,003	-0,106	01755	-0,004	-0,007	-0,049	00007	-0,256	-0,186	0,153
	0,067	0,031	0,004		0,002	0,003	-0,002		0,001	0,006	0,007		0,000	0,002	-0,002		0,062	0,069	-0,039
00466	0,009	-0,030	0,108	01204	-0,082	-0,023	-0,038	00469	0,045	0,254	-0,020	00467	0,031	0,233	0,018	01759	-0,014	0,140	0,037
	0,001	0,016	-0,007		-0,001	0,000	-0,004		0,000	0,001	-0,002		0,000	-0,007	0,001		0,005	0,001	0,000
01757	0,000	0,140	0,000	01203	-0,100	-0,084	0,001	00468	0,022	0,365	0,000	01758	-0,032	0,023	0,070	01202	-0,101	-0,049	0,039
	-0,004	-0,003	-0,001		-0,010	-0,003	-0,002		0,001	-0,005	0,000		-0,001	0,001	0,006		-0,018	-0,009	0,007
Condizione carico (Carico Permanente/Permanenti NON Strutturali)																			
00020	-0,033	0,003	0,009	00212	-0,021	-0,015	0,015	01751	-0,009	-0,014	0,020	01201	-0,002	0,001	0,013	01752	-0,034	-0,041	0,022
	-0,020	-0,007	-0,001		-0,013	-0,002	0,002		-0,009	-0,002	0,004		-0,007	-0,001	0,002		-0,011	0,000	0,005

Pareti - Tensioni per condizioni di carico non sismiche

NODO	σL1 σP1	σL2 σP2	τL τP	NODO	σL1 σP1	σL2 σP2	τL τP	NODO	σL1 σP1	σL2 σP2	τL τP	NODO	σL1 σP1	σL2 σP2	τL τP	NODO	σL1 σP1	σL2 σP2	τL τP
	[N/mm²]	[N/mm²]	[N/mm²]		[N/mm²]	[N/mm²]	[N/mm²]		[N/mm²]	[N/mm²]	[N/mm²]		[N/mm²]	[N/mm²]	[N/mm²]		[N/mm²]	[N/mm²]	[N/mm²]
01754	-0,009	-0,013	-0,019	01753	-0,032	-0,038	-0,020	00471	-0,020	-0,014	-0,015	02662	-0,037	-0,053	-0,021	01205	-0,002	0,007	-0,011
	-0,010	-0,002	-0,004		-0,011	0,000	-0,004		-0,013	-0,001	-0,002		-0,015	0,004	-0,006		-0,010	-0,002	-0,001
02665	-0,033	0,003	-0,009	01756	-0,005	-0,004	-0,008	00470	-0,008	-0,030	-0,016	01755	-0,001	-0,008	-0,007	00007	-0,039	-0,057	0,022
	-0,017	-0,005	0,000		-0,002	-0,003	-0,003		-0,002	-0,003	-0,006		-0,005	-0,002	-0,002		-0,014	0,005	0,007
00466	-0,010	-0,040	0,018	01204	-0,005	-0,001	-0,006	00469	0,002	0,004	-0,004	00467	0,000	0,003	0,004	01759	-0,001	0,000	0,006
	-0,001	-0,002	0,007		-0,002	0,000	-0,001		0,000	-0,002	-0,002		-0,001	-0,002	0,002		-0,003	-0,002	0,003
01757	0,000	0,006	0,000	01203	-0,011	-0,005	0,000	00468	0,003	0,016	0,000	01758	-0,004	-0,004	0,010	01202	-0,007	-0,001	0,006
	-0,001	-0,001	0,000		-0,001	0,000	0,000		0,001	-0,001	0,000		-0,003	-0,002	0,002		-0,004	-0,001	0,001
Condizione carico (Carico Verticale/Locali Pubblici)																			
00020	-0,011	0,000	0,003	00212	-0,008	-0,003	0,005	01751	-0,003	-0,002	0,006	01201	-0,002	-0,001	0,004	01752	-0,008	-0,006	0,006
	-0,003	-0,001	0,000		-0,001	0,000	0,000		-0,001	0,000	0,001		-0,001	0,000	0,001		-0,001	0,001	0,001
01754	-0,003	-0,002	-0,005	01753	-0,008	-0,006	-0,006	00471	-0,008	-0,002	-0,005	02662	-0,010	-0,008	-0,006	01205	-0,002	0,000	-0,003
	-0,001	0,000	-0,001		-0,001	0,001	-0,001		-0,001	0,000	0,000		-0,001	0,003	0,000		-0,002	-0,001	-0,001
02665	-0,011	0,000	-0,003	01756	-0,002	0,004	-0,002	00470	0,000	-0,001	-0,004	01755	0,000	0,000	-0,002	00007	-0,010	-0,008	0,006
	-0,002	0,000	0,000		0,000	0,000	-0,001		0,000	0,000	-0,001		-0,001	0,000	-0,001		-0,001	0,003	0,000
00466	0,000	-0,002	0,004	01204	-0,003	-0,001	-0,001	00469	0,002	0,009	-0,001	00467	0,001	0,008	0,001	01759	0,000	0,005	0,001
	0,000	0,000	0,001		-0,001	0,000	0,000		0,000	0,000	0,000		0,000	-0,001	0,001		0,000	0,000	0,001
01757	0,000	0,005	0,000	01203	-0,003	-0,003	0,000	00468	0,001	0,013	0,000	01758	-0,001	0,001	0,003	01202	-0,003	-0,002	0,002
	0,000	0,000	0,000		-0,001	0,000	0,000		0,000	0,000	0,000		-0,001	0,000	0,001		-0,001	0,000	0,000
Condizione carico (Carico da Neve/Carico da Neve <= 1000 m s.l.m.)																			
00020	-0,026	-0,001	0,008	00212	-0,020	-0,007	0,012	01751	-0,008	-0,005	0,014	01201	-0,004	-0,002	0,009	01752	-0,020	-0,016	0,015
	-0,007	-0,003	0,000		-0,003	0,000	0,000		-0,002	0,000	0,002		-0,002	0,000	0,002		-0,003	0,002	0,002
01754	-0,008	-0,005	-0,013	01753	-0,019	-0,015	-0,014	00471	-0,020	-0,006	-0,012	02662	-0,024	-0,019	-0,014	01205	-0,004	0,000	-0,008
	-0,003	0,000	-0,002		-0,004	0,002	-0,002		-0,004	0,001	0,000		-0,003	0,007	-0,001		-0,005	-0,002	-0,001
02665	-0,027	-0,001	-0,008	01756	-0,004	0,009	-0,005	00470	0,001	-0,002	-0,010	01755	0,000	-0,001	-0,005	00007	-0,025	-0,021	0,015
	-0,004	-0,001	0,000		-0,001	-0,001	-0,002		-0,001	-0,001	-0,003		-0,002	-0,001	-0,001		-0,002	0,007	0,001
00466	0,001	-0,006	0,011	01204	-0,007	-0,002	-0,004	00469	0,004	0,022	-0,002	00467	0,003	0,020	0,002	01759	-0,001	0,012	0,004
	-0,001	0,000	0,003		-0,001	0,000	-0,001		0,000	-0,001	-0,001		0,000	-0,002	0,001		-0,001	-0,001	0,002
01757	0,000	0,012	0,000	01203	-0,008	-0,007	0,000	00468	0,002	0,032	0,000	01758	-0,002	0,002	0,007	01202	-0,008	-0,004	0,004
	-0,001	-0,001	0,000		-0,002	0,000	0,000		0,001	-0,001	0,000		-0,002	-0,001	0,002		-0,003	-0,001	0,001
Piano di fondazone					**ParetеP20-P21-P23-P24**					**Parete P24-P23**									
Condizione carico (Carico Permanente)																			
02664	-0,097	-0,045	-0,088	00168	-0,218	-0,064	-0,140	01399	-0,206	-0,080	-0,079	01227	-0,145	-0,017	-0,013	01400	-0,243	-0,065	-0,073
	0,070	0,021	0,016		0,054	0,038	0,026		0,063	0,021	0,030		0,070	0,016	0,021		0,060	0,024	0,030
01402	-0,076	-0,111	0,052	01401	-0,138	-0,090	0,055	00174	-0,319	-0,089	0,097	00006	-0,160	-0,078	0,015	01223	0,092	0,047	-0,055
	-0,024	0,015	0,040		0,008	0,021	0,052		0,054	0,082	0,064		0,029	0,115	0,074		-0,080	-0,030	0,064
00021	-0,147	-0,136	0,061	00172	-0,095	-0,060	-0,024	00173	-0,046	-0,065	0,030	01404	-0,102	-0,094	-0,001	02663	-0,324	-0,119	-0,121
	-0,208	-0,088	0,086		0,042	0,004	0,032		0,053	0,019	0,024		0,026	0,004	0,032		0,029	0,017	0,045
00169	-0,237	-0,127	-0,034	01403	-0,033	-0,046	-0,015	01407	-0,146	-0,082	-0,034	01224	-0,069	-0,003	-0,033	01406	-0,139	-0,050	-0,027
	0,070	0,020	0,045		-0,012	0,002	0,038		0,074	0,028	0,037		0,017	0,004	0,056		0,084	0,024	0,035
01405	-0,109	-0,047	-0,026	01225	-0,113	-0,023	-0,015	00171	-0,135	-0,063	-0,030	00170	-0,154	-0,081	-0,039	01226	-0,143	-0,026	0,001
	0,060	0,017	0,042		0,070	0,017	0,052		0,053	0,016	0,037		0,063	0,026	0,037		0,118	0,041	0,039
Condizione carico (Carico Permanente/Permanenti NON Strutturali)																			
02664	-0,009	-0,007	-0,009	00168	-0,021	-0,020	-0,017	01399	-0,021	-0,012	-0,018	01227	0,001	0,001	-0,003	01400	-0,010	-0,014	-0,014
	-0,016	-0,003	0,000		-0,014	-0,001	-0,001		-0,015	-0,002	0,001		-0,019	-0,005	0,002		-0,016	-0,001	0,001
01402	0,001	-0,002	-0,038	01401	-0,009	0,002	-0,031	00174	-0,013	0,003	-0,023	00006	-0,038	-0,006	-0,021	01223	0,001	-0,001	-0,015
	-0,019	-0,007	-0,007		-0,011	-0,007	-0,004		-0,001	0,004	0,000		0,038	0,017	0,000		-0,028	-0,008	0,003
00021	-0,013	0,009	-0,002	00172	0,005	0,002	-0,042	00173	-0,004	-0,005	-0,039	01404	0,002	-0,007	-0,034	02663	-0,025	-0,028	-0,021
	-0,094	-0,038	-0,003		-0,013	-0,006	0,002		-0,009	-0,008	0,002		-0,013	-0,008	-0,001		-0,015	0,006	-0,002
00169	-0,007	-0,018	-0,019	01403	-0,016	0,002	-0,034	01407	0,004	-0,015	-0,019	01224	0,004	-0,004	-0,020	01406	-0,006	-0,012	-0,016
	-0,016	-0,002	0,004		-0,018	-0,004	-0,001		-0,016	-0,002	0,003		-0,016	-0,004	0,003		-0,016	-0,004	0,003
01405	-0,005	-0,004	-0,034	01225	-0,007	-0,002	-0,021	00171	0,005	-0,008	-0,032	00170	-0,004	-0,010	-0,029	01226	-0,015	-0,001	-0,009
	-0,014	-0,003	0,004		-0,014	-0,003	0,004		-0,011	-0,003	0,003		-0,014	-0,002	0,005		-0,014	-0,003	0,003
Condizione carico (Carico Verticale/Locali Pubblici)																			
02664	-0,003	-0,002	-0,003	00168	-0,008	-0,003	-0,005	01399	-0,007	-0,003	-0,003	01227	-0,005	0,000	0,000	01400	-0,009	-0,003	-0,002
	-0,002	0,000	0,000		-0,001	0,001	0,000		-0,001	0,000	0,001		-0,002	-0,001	0,001		-0,001	0,000	0,001
01402	-0,003	-0,004	0,002	01401	-0,005	-0,003	0,002	00174	-0,010	-0,003	0,003	00006	-0,005	-0,002	0,001	01223	0,003	0,001	-0,001
	-0,001	0,000	0,001		0,000	0,000	0,002		0,001	0,003	0,002		0,000	0,003	0,003		-0,003	-0,001	0,002
00021	-0,005	-0,005	0,002	00172	-0,003	-0,002	0,000	00173	-0,002	-0,002	0,002	01404	-0,004	-0,003	0,001	02663	-0,013	-0,005	-0,005
	-0,006	-0,003	0,003		0,000	0,000	0,002		0,001	0,000	0,001		0,000	0,000	0,001		-0,002	0,002	0,001
00169	-0,009	-0,005	-0,001	01403	-0,001	-0,002	0,000	01407	-0,005	-0,003	-0,001	01224	-0,003	0,000	-0,001	01406	-0,005	-0,002	-0,001
	-0,001	0,000	0,002		-0,001	0,000	0,001		-0,001	0,000	0,001		-0,001	0,000	0,002		0,000	0,000	0,001
01405	-0,004	-0,002	0,000	01225	-0,004	-0,001	0,000	00171	-0,005	-0,002	0,000	00170	-0,005	-0,003	-0,001	01226	-0,004	-0,001	0,000
	0,000	0,000	0,002		0,000	0,000	0,002		0,000	0,000	0,002		0,000	0,000	0,002		0,001	0,000	0,001
Condizione carico (Carico da Neve/Carico da Neve <= 1000 m s.l.m.)																			
02664	-0,008	-0,004	-0,008	00168	-0,020	-0,007	-0,013	01399	-0,018	-0,007	-0,006	01227	-0,012	-0,001	-0,001	01400	-0,023	-0,006	-0,006
	-0,004	-0,001	0,000		-0,003	0,002	0,001		-0,003	0,000	0,002		-0,004	-0,001	0,001		-0,003	0,001	0,002
01402	-0,007	-0,009	0,006	01401	-0,011	-0,007	0,006	00174	-0,025	-0,007	0,008	00006	-0,012	-0,005	0,002	01223	0,006	0,003	-0,004
	-0,003	0,001	0,003		0,000	0,001	0,005		0,004	0,006	0,005		0,001	0,008	0,006		-0,007	-0,002	0,005
00021	-0,012	-0,012	0,005	00172	-0,008	-0,005	0,000	00173	-0,004	-0,005	0,004	01404	-0,009	-0,007	0,002	02663	-0,031	-0,012	-0,011
	-0,015	-0,006	0,007		0,000	0,000	0,004		0,002	0,001	0,003		0,000	0,000	0,003		-0,005	0,004	0,002
00169	-0,022	-0,012	-0,002	01403	-0,003	-0,004	0,001	01407	-0,013	-0,008	-0,002	01224	-0,006	0,000	-0,001	01406	-0,012	-0,004	-0,001
	-0,002	0,000	0,004		-0,003	0,000	0,003		-0,002	0,001	0,003		-0,002	-0,001	0,004		-0,001	0,000	0,003
01405	-0,009	-0,004	0,000	01225	-0,009	-0,002	0,000	00171	-0,013	-0,005	-0,001	00170	-0,013	-0,007	-0,002	01226	-0,011	-0,002	0,001
	0,000	0,000	0,004		0,000	0,000	0,004		0,000	0,000	0,004		-0,001	0,001	0,004		0,002	0,001	0,003
Piano di fondazone					**ParetеP1-P8-P14-P20**					**Parete P1-P8**									
Condizione carico (Carico Permanente)																			

Pareti - Tensioni per condizioni di carico non sismiche

NODO	σL1 σP1	σL2 σP2	τL τP	NODO	σL1 σP1	σL2 σP2	τL τP	NODO	σL1 σP1	σL2 σP2	τL τP	NODO	σL1 σP1	σL2 σP2	τL τP	NODO	σL1 σP1	σL2 σP2	τL τP
	[N/mm²]	[N/mm²]	[N/mm²]		[N/mm²]	[N/mm²]	[N/mm²]		[N/mm²]	[N/mm²]	[N/mm²]		[N/mm²]	[N/mm²]	[N/mm²]		[N/mm²]	[N/mm²]	[N/mm²]
00092	-0,236	-0,040	-0,013	00189	-0,216	-0,063	0,023	01478	-0,176	-0,062	0,044	01294	-0,090	-0,018	0,020	01479	-0,150	-0,041	0,031
	-0,792	-0,256	0,051		-0,001	0,284	0,012		-0,285	-0,020	0,092		-0,689	-0,237	0,112		-0,176	-0,010	0,046
01299	-0,053	-0,007	0,024	01481	-0,044	-0,001	0,078	00095	0,014	-0,032	0,012	01480	-0,022	0,000	0,064	00014	0,062	0,038	0,036
	-0,259	-0,079	-0,104		-0,091	0,006	-0,046		-0,181	-0,034	-0,047		-0,079	0,020	-0,032		0,087	0,159	0,002
00135	0,003	0,008	0,054	00003	-0,235	-0,075	0,003	00206	-0,119	-0,050	0,046	00211	-0,051	0,012	0,066	00210	-0,092	0,008	0,074
	-0,018	0,117	-0,008		0,204	0,354	-0,031		-0,091	-0,025	0,037		-0,068	0,000	-0,016		-0,164	-0,057	-0,033
01483	-0,078	0,000	0,061	01482	-0,068	-0,021	0,059	01298	-0,107	-0,028	0,035	01487	-0,100	-0,043	0,044	00209	-0,097	-0,010	0,063
	-0,135	-0,051	-0,049		-0,224	-0,059	-0,074		-0,318	-0,086	-0,084		-0,350	-0,137	0,103		-0,175	-0,072	-0,025
01484	-0,117	-0,021	0,067	01297	-0,130	-0,029	0,046	01295	-0,078	-0,026	0,038	00207	-0,104	-0,026	0,070	01296	-0,069	-0,014	0,040
	-0,278	-0,088	-0,027		-0,402	-0,101	-0,053		-0,528	-0,153	0,030		-0,233	-0,111	0,043		-0,442	-0,121	-0,010
00208	-0,107	-0,047	0,073	01485	-0,128	-0,014	0,053	01486	-0,101	-0,026	0,064								
	-0,213	-0,081	0,005		-0,391	-0,134	0,012		-0,277	-0,129	0,008								
Condizione carico (Carico Permanente/Permanenti NON Strutturali)																			
00092	0,006	0,006	-0,004	00189	0,000	-0,003	0,001	01478	0,014	-0,002	0,009	01294	0,013	0,006	0,008	01479	0,000	0,000	0,008
	-0,013	-0,007	-0,008		-0,002	-0,007	-0,007		0,001	-0,002	-0,007		0,008	0,003	-0,012		0,002	-0,002	-0,006
01299	0,005	0,002	0,019	01481	0,002	0,003	0,037	00095	0,011	-0,008	0,006	01480	0,003	-0,004	0,032	00014	0,031	0,005	0,022
	-0,021	-0,007	0,004		-0,012	-0,005	-0,009		-0,102	-0,041	-0,005		-0,006	-0,004	-0,007		0,054	0,021	-0,004
00135	0,011	-0,003	0,026	00003	-0,011	-0,007	0,002	00206	0,005	-0,005	0,013	00211	0,000	0,002	0,036	00210	0,005	0,004	0,035
	0,001	0,001	-0,002		0,013	-0,001	-0,005		0,001	-0,002	-0,007		0,000	-0,003	-0,004		0,003	0,003	-0,007
01483	0,002	0,001	0,031	01482	0,009	-0,001	0,029	01298	0,008	0,000	0,017	01487	0,005	0,000	0,015	00209	0,000	-0,001	0,025
	-0,003	-0,004	-0,006		-0,006	-0,002	-0,004		0,006	0,002	0,000		0,007	0,002	-0,008		0,005	0,004	-0,006
01484	0,007	-0,001	0,027	01297	0,009	0,007	0,016	01295	0,012	0,001	0,010	00207	0,005	0,000	0,019	01296	0,025	0,007	0,011
	0,008	0,004	-0,005		0,019	0,005	-0,003		0,018	0,006	-0,010		0,006	0,003	-0,008		0,018	0,005	-0,007
00208	0,006	-0,006	0,020	01485	0,003	0,004	0,016	01486	0,008	-0,001	0,018								
	0,007	0,004	-0,007		0,015	0,006	-0,008		0,009	0,005	-0,007								
Condizione carico (Carico Verticale/Locali Pubblici)																			
00092	-0,005	-0,001	0,000	00189	-0,005	-0,001	0,000	01478	-0,004	-0,001	0,000	01294	-0,002	-0,001	0,000	01479	-0,004	-0,001	0,000
	-0,018	-0,006	0,001		0,000	0,006	0,000		-0,006	0,000	0,002		-0,016	-0,005	0,002		-0,004	0,000	0,001
01299	-0,001	0,000	0,000	01481	-0,001	0,000	0,000	00095	0,000	0,000	0,000	01480	0,000	0,000	0,000	00014	0,000	0,001	0,000
	-0,004	-0,001	-0,002		-0,001	0,000	0,000		0,001	0,001	0,000		-0,001	0,001	0,000		-0,001	0,002	0,001
00135	0,000	0,000	0,000	00003	-0,005	-0,001	0,000	00206	-0,003	-0,001	0,000	00211	-0,001	0,000	0,000	00210	-0,002	0,000	0,000
	0,000	0,002	0,000		0,004	0,008	-0,001		-0,002	0,000	0,001		-0,001	0,000	0,000		-0,003	-0,001	0,000
01483	-0,001	0,000	0,000	01482	-0,001	0,000	0,000	01298	-0,002	0,000	0,000	01487	-0,002	-0,001	0,000	00209	-0,002	0,000	0,000
	-0,002	-0,001	0,000		-0,004	-0,001	-0,001		-0,006	-0,002	-0,002		-0,008	-0,003	0,002		-0,004	-0,001	0,000
01484	-0,002	0,000	0,000	01297	-0,002	-0,001	0,000	01295	-0,002	-0,001	0,000	00207	-0,002	-0,001	0,000	01296	-0,002	-0,001	0,000
	-0,006	-0,002	0,000		-0,008	-0,002	-0,001		-0,012	-0,003	0,001		-0,005	-0,002	0,001		-0,009	-0,003	0,000
00208	-0,002	-0,001	0,001	01485	-0,002	0,000	0,000	01486	-0,002	-0,001	0,000								
	-0,004	-0,002	0,000		-0,009	-0,003	0,000		-0,006	-0,003	0,000								
Condizione carico (Carico da Neve/Carico da Neve <= 1000 m s.l.m.)																			
00092	-0,013	-0,003	-0,001	00189	-0,013	-0,004	0,000	01478	-0,011	-0,003	0,000	01294	-0,005	-0,001	0,000	01479	-0,009	-0,002	0,000
	-0,043	-0,014	0,003		0,000	0,016	0,000		-0,016	-0,001	0,005		-0,039	-0,013	0,006		-0,010	-0,001	0,002
01299	-0,003	-0,001	0,000	01481	-0,002	0,000	0,000	00095	0,000	0,000	0,000	01480	0,000	0,001	0,000	00014	0,001	0,001	-0,001
	-0,010	-0,003	-0,005		-0,003	0,001	0,000		0,002	0,003	-0,001		-0,003	0,001	0,000		-0,001	0,005	0,002
00135	0,001	0,001	-0,001	00003	-0,013	-0,004	-0,001	00206	-0,007	-0,002	0,000	00211	-0,002	0,000	-0,001	00210	-0,004	0,000	0,000
	-0,001	0,005	0,001		0,011	0,019	-0,002		-0,005	-0,001	0,002		-0,003	0,001	0,001		-0,008	-0,002	0,000
01483	-0,003	0,000	0,000	01482	-0,003	-0,001	0,000	01298	-0,005	-0,001	0,000	01487	-0,005	-0,002	0,000	00209	-0,004	0,000	0,001
	-0,006	-0,001	-0,001		-0,010	-0,002	-0,002		-0,015	-0,004	-0,004		-0,019	-0,007	0,006		-0,009	-0,003	-0,001
01484	-0,005	-0,001	0,001	01297	-0,006	-0,002	0,001	01295	-0,005	-0,001	0,001	00207	-0,006	-0,001	0,001	01296	-0,005	-0,001	0,001
	-0,014	-0,004	-0,001		-0,021	-0,005	-0,002		-0,029	-0,009	0,001		-0,012	-0,006	0,003		-0,023	-0,006	0,000
00208	-0,005	-0,001	0,001	01485	-0,006	-0,001	0,001	01486	-0,005	-0,001	0,001								
	-0,011	-0,004	0,001		-0,021	-0,007	0,001		-0,015	-0,006	0,001								
Piano di fondazone					**ParetеP1-P8-P14-P20**					**Parete P8-P14**									
Condizione carico (Carico Permanente)																			
00062	-0,168	-0,067	0,018	00136	-0,157	-0,041	-0,004	01742	-0,234	-0,048	-0,033	01191	-0,230	-0,053	-0,005	01743	-0,173	-0,031	-0,016
	-0,459	-0,187	-0,015		0,233	0,270	0,014		-0,005	0,050	0,074		-0,230	-0,086	0,056		0,084	0,070	0,034
01195	-0,205	-0,050	-0,031	01745	-0,249	-0,057	-0,061	00092	-0,188	-0,042	-0,007	00189	-0,202	-0,015	-0,044	01744	-0,177	-0,017	-0,057
	-0,270	-0,083	0,062		-0,218	-0,053	-0,031		-0,736	-0,299	0,042		-0,070	0,044	-0,005		-0,121	-0,055	-0,010
00003	-0,247	-0,019	-0,036	01746	-0,215	-0,048	-0,049	00063	-0,098	0,000	-0,021	00465	-0,187	-0,028	-0,076	00461	-0,208	-0,013	-0,031
	0,099	0,099	0,005		-0,159	-0,028	0,006		0,240	0,348	-0,040		-0,047	-0,036	-0,010		0,169	0,046	0,042
01194	-0,240	-0,061	-0,038	01747	-0,219	-0,061	-0,049	01748	-0,284	-0,039	-0,035	00464	-0,211	-0,004	-0,073	01749	-0,203	-0,054	-0,030
	-0,103	-0,019	0,043		-0,083	-0,050	-0,009		-0,057	-0,027	0,041		-0,055	-0,040	0,008		-0,064	-0,015	0,084
00463	-0,224	-0,019	-0,037	01193	-0,228	-0,096	-0,025	01750	-0,246	-0,044	-0,027	01192	-0,261	-0,055	-0,012	00462	-0,238	-0,014	-0,018
	0,003	-0,023	0,033		-0,124	-0,031	0,046		0,034	-0,007	0,068		-0,084	-0,028	0,062		0,022	-0,007	0,041
Condizione carico (Carico Permanente/Permanenti NON Strutturali)																			
00062	-0,002	-0,014	-0,012	00136	-0,018	-0,004	-0,027	01742	-0,022	-0,006	-0,032	01191	-0,012	0,000	-0,010	01743	-0,015	-0,004	-0,028
	-0,027	-0,010	0,000		-0,001	0,010	0,003		-0,009	-0,001	0,005		-0,015	-0,004	0,003		-0,006	0,000	0,004
01195	0,006	0,003	-0,008	01745	0,009	-0,003	-0,015	00092	0,009	0,006	0,001	00189	0,001	-0,002	-0,005	01744	0,000	0,000	-0,012
	0,005	0,002	0,001		-0,002	-0,004	-0,003		-0,012	-0,006	-0,005		-0,003	-0,008	-0,004		-0,001	-0,005	-0,004
00003	-0,013	-0,005	-0,005	01746	-0,007	0,000	-0,016	00063	-0,006	-0,001	-0,023	00465	-0,001	-0,004	-0,016	00461	-0,016	-0,003	-0,028
	0,011	-0,004	-0,004		0,002	0,000	0,001		-0,003	0,006	0,004		-0,005	-0,007	0,000		-0,001	0,001	0,005
01194	0,002	-0,001	-0,010	01747	-0,002	-0,007	-0,016	01748	-0,007	-0,002	-0,022	00464	-0,003	0,001	-0,021	01749	0,001	-0,005	-0,024
	0,004	0,002	0,002		-0,001	-0,004	0,001		-0,002	-0,002	0,004		-0,003	-0,003	0,003		-0,008	-0,002	0,005
00463	-0,014	-0,001	-0,022	01193	-0,005	-0,001	-0,015	01750	-0,018	0,000	-0,026	01192	-0,014	0,001	-0,013	00462	-0,017	-0,005	-0,028
	-0,003	-0,003	0,004		-0,002	-0,001	0,003		-0,004	-0,001	0,005		-0,007	-0,002	0,003		-0,004	-0,002	0,005
Condizione carico (Carico Verticale/Locali Pubblici)																			
00062	-0,005	-0,002	0,001	00136	-0,005	-0,001	0,000	01742	-0,007	-0,001	-0,001	01191	-0,007	-0,002	0,000	01743	-0,005	-0,001	-0,001
	-0,013	-0,005	0,000		0,006	0,008	0,000		0,000	0,001	0,002		-0,007	-0,003	0,002		0,002	0,002	0,001

Pareti - Tensioni per condizioni di carico non sismiche

NODO	σL1 σP1	σL2 σP2	τL τP	NODO	σL1 σP1	σL2 σP2	τL τP	NODO	σL1 σP1	σL2 σP2	τL τP	NODO	σL1 σP1	σL2 σP2	τL τP	NODO	σL1 σP1	σL2 σP2	τL τP
	[N/mm²]	[N/mm²]	[N/mm²]		[N/mm²]	[N/mm²]	[N/mm²]		[N/mm²]	[N/mm²]	[N/mm²]		[N/mm²]	[N/mm²]	[N/mm²]		[N/mm²]	[N/mm²]	[N/mm²]
01195	-0,005	-0,001	-0,001	01745	-0,006	-0,001	-0,002	00092	-0,005	-0,001	0,000	00189	-0,005	0,000	-0,001	01744	-0,004	0,000	-0,002
	-0,006	-0,002	0,001		-0,005	-0,001	-0,001		-0,016	-0,007	0,001		-0,002	0,001	0,000		-0,003	-0,001	0,000
00003	-0,006	0,000	-0,001	01746	-0,005	-0,001	-0,001	00063	-0,003	0,000	-0,001	00465	-0,005	-0,001	-0,002	00461	-0,006	0,000	-0,001
	0,002	0,002	0,000		-0,004	-0,001	0,000		0,007	0,010	-0,001		-0,001	-0,001	0,000		0,005	0,001	0,001
01194	-0,006	-0,002	-0,001	01747	-0,006	-0,002	-0,001	01748	-0,007	-0,001	-0,001	00464	-0,005	0,000	-0,002	01749	-0,006	-0,001	-0,001
	-0,003	-0,001	0,001		-0,002	-0,001	0,000		-0,002	-0,001	0,001		-0,001	-0,001	0,000		-0,002	-0,001	0,002
00463	-0,006	0,000	-0,001	01193	-0,006	-0,003	-0,001	01750	-0,007	-0,001	-0,001	01192	-0,007	-0,002	0,000	00462	-0,007	0,000	-0,001
	0,000	-0,001	0,001		-0,004	-0,001	0,001		0,001	0,000	0,002		-0,003	-0,001	0,002		0,000	0,000	0,001
Condizione carico (Carico da Neve/Carico da Neve <= 1000 m s.l.m.)																			
00062	-0,013	-0,005	0,001	00136	-0,012	-0,003	0,000	01742	-0,017	-0,003	-0,002	01191	-0,017	-0,004	-0,001	01743	-0,013	-0,002	-0,001
	-0,032	-0,013	-0,001		0,016	0,019	0,001		-0,001	0,003	0,005		-0,018	-0,006	0,004		0,005	0,005	0,002
01195	-0,013	-0,003	-0,002	01745	-0,015	-0,003	-0,004	00092	-0,011	-0,002	-0,001	00189	-0,012	-0,001	-0,004	01744	-0,011	-0,001	-0,004
	-0,015	-0,005	0,003		-0,012	-0,003	-0,002		-0,040	-0,016	0,002		-0,004	0,003	-0,001		-0,007	-0,003	-0,001
00003	-0,015	-0,001	-0,003	01746	-0,014	-0,003	-0,004	00063	-0,008	0,000	-0,002	00465	-0,011	-0,001	-0,005	00461	-0,015	-0,001	-0,002
	0,004	0,005	0,000		-0,009	-0,002	0,000		0,016	0,025	-0,003		-0,003	-0,003	-0,001		0,011	0,003	0,003
01194	-0,015	-0,004	-0,003	01747	-0,014	-0,004	-0,004	01748	-0,019	-0,002	-0,003	00464	-0,014	0,000	-0,005	01749	-0,014	-0,004	-0,002
	-0,007	-0,001	0,002		-0,005	-0,003	0,000		-0,004	-0,002	0,003		-0,004	-0,003	0,001		-0,006	-0,001	0,006
00463	-0,015	-0,001	-0,003	01193	-0,015	-0,006	-0,002	01750	-0,017	-0,003	-0,002	01192	-0,018	-0,004	-0,001	00462	-0,016	-0,001	-0,002
	0,000	-0,002	0,002		-0,010	-0,003	0,003		0,002	-0,001	0,005		-0,008	-0,003	0,004		0,001	-0,001	0,003
Piano di fondazione					**ParetеP1-P8-P14-P20**					**Parete P14-P20**									
Condizione carico (Carico Permanente)																			
00019	-0,295	-0,102	-0,019	00201	-0,269	-0,039	0,007	01457	-0,212	-0,062	0,010	01190	-0,152	-0,048	0,022	01460	-0,184	-0,040	0,005
	0,694	0,298	-0,029		-0,065	-0,126	-0,096		0,129	0,030	-0,159		0,016	-0,010	-0,038		0,027	0,053	-0,131
01459	-0,146	-0,038	-0,001	00136	-0,159	-0,041	-0,021	01458	-0,191	-0,026	0,008	00062	-0,201	-0,049	-0,002	00008	-0,188	-0,016	0,017
	0,157	0,133	-0,087		0,245	0,265	-0,054		0,055	-0,017	-0,114		-0,449	-0,210	0,022		-0,078	-0,163	-0,065
00202	-0,179	-0,016	0,018	00063	-0,092	-0,018	0,004	01461	-0,182	-0,057	0,009	01462	-0,177	-0,038	0,007				
	0,147	0,061	-0,105		0,221	0,351	-0,044		0,075	0,011	-0,109		0,113	0,060	-0,119				
Condizione carico (Carico Permanente/Permanenti NON Strutturali)																			
00019	-0,011	-0,023	-0,006	00201	-0,025	-0,007	-0,026	01457	-0,015	-0,008	-0,032	01190	-0,011	-0,003	-0,015	01460	-0,011	-0,001	-0,030
	-0,050	-0,017	0,006		-0,006	0,001	-0,001		-0,011	-0,004	0,005		-0,024	-0,008	0,003		-0,014	-0,005	0,003
01459	-0,012	0,000	-0,029	00136	-0,008	-0,002	-0,028	01458	-0,017	-0,006	-0,030	00062	-0,026	0,010	-0,011	00008	0,006	-0,003	-0,020
	-0,009	-0,005	0,003		-0,007	-0,005	0,002		-0,006	0,001	0,005		-0,023	-0,006	0,000		0,045	0,021	-0,001
00202	-0,016	0,000	-0,034	00063	-0,020	0,000	-0,024	01461	-0,014	-0,005	-0,026	01462	-0,014	-0,003	-0,031				
	-0,006	-0,004	0,000		-0,006	-0,003	0,004		-0,016	-0,007	0,004		-0,007	-0,006	0,003				
Condizione carico (Carico Verticale/Locali Pubblici)																			
00019	-0,010	-0,003	-0,001	00201	-0,009	-0,001	0,000	01457	-0,007	-0,002	0,001	01190	-0,005	-0,001	0,001	01460	-0,006	-0,001	0,000
	0,024	0,010	-0,001		-0,002	-0,004	-0,003		0,004	0,001	-0,005		0,002	0,000	-0,001		0,001	0,002	-0,004
01459	-0,005	-0,001	0,000	00136	-0,005	-0,001	0,000	01458	-0,006	-0,001	0,001	00062	-0,006	-0,002	0,000	00008	-0,006	-0,001	0,001
	0,004	0,004	-0,003		0,007	0,007	-0,002		0,002	0,000	-0,004		-0,013	-0,006	0,001		-0,003	-0,005	-0,002
00202	-0,006	0,000	0,001	00063	-0,003	0,000	0,000	01461	-0,006	-0,002	0,001	01462	-0,006	-0,001	0,000				
	0,004	0,002	-0,003		0,006	0,010	-0,002		0,003	0,001	-0,003		0,003	0,002	-0,004				
Condizione carico (Carico da Neve/Carico da Neve <= 1000 m s.l.m.)																			
00019	-0,024	-0,008	-0,001	00201	-0,022	-0,003	0,001	01457	-0,017	-0,005	0,002	01190	-0,012	-0,004	0,002	01460	-0,014	-0,003	0,001
	0,058	0,025	-0,002		-0,005	-0,010	-0,008		0,011	0,003	-0,012		0,004	0,000	-0,003		0,002	0,004	-0,010
01459	-0,011	-0,003	0,000	00136	-0,012	-0,003	-0,001	01458	-0,015	-0,002	0,001	00062	-0,014	-0,004	0,000	00008	-0,016	-0,001	0,002
	0,011	0,010	-0,007		0,017	0,018	-0,004		0,004	-0,001	-0,009		-0,031	-0,015	0,002		-0,008	-0,013	-0,006
00202	-0,014	-0,001	0,002	00063	-0,007	-0,001	0,000	01461	-0,014	-0,004	0,001	01462	-0,014	-0,003	0,001				
	0,010	0,005	-0,008		0,015	0,025	-0,004		0,007	0,002	-0,008		0,008	0,005	-0,009				
Piano di fondazione					**ParetеP5-P9-P16-P24**					**Parete P5-P9**									
Condizione carico (Carico Permanente)																			
00067	-0,209	-0,037	-0,021	00125	-0,213	-0,073	0,014	01340	-0,137	-0,066	0,046	01283	-0,084	-0,018	0,040	00132	-0,053	0,011	0,066
	0,763	0,241	-0,056		0,004	-0,287	-0,010		0,286	0,021	-0,089		0,710	0,247	-0,114		0,071	0,003	0,012
00017	0,068	0,037	0,035	01342	-0,033	-0,003	0,061	01341	-0,151	-0,044	0,037	01343	-0,031	-0,005	0,078	00133	0,002	0,007	0,059
	-0,086	-0,166	-0,005		0,094	-0,021	0,033		0,177	0,011	-0,044		0,080	-0,005	0,045		0,022	-0,119	0,008
00023	0,013	-0,032	0,017	01344	-0,060	-0,017	0,067	01278	-0,062	-0,008	0,032	00009	-0,233	-0,078	0,002	00127	-0,114	-0,052	0,046
	0,160	0,023	0,049		0,206	0,060	0,079		0,266	0,082	0,102		-0,202	-0,356	0,033		0,091	0,027	-0,034
01349	-0,120	-0,038	0,057	01279	-0,104	-0,021	0,042	01345	-0,089	0,000	0,063	01346	-0,123	-0,022	0,077	00131	-0,095	-0,003	0,067
	0,355	0,141	-0,103		0,315	0,096	0,083		0,162	0,038	0,045		0,281	0,092	0,025		0,165	0,057	0,036
01280	-0,126	-0,031	0,053	00128	-0,109	-0,028	0,058	00130	-0,097	-0,010	0,065	01282	-0,089	-0,033	0,037	01281	-0,071	-0,008	0,048
	0,413	0,103	0,052		0,234	0,111	-0,041		0,181	0,074	0,024		0,525	0,152	-0,025		0,438	0,127	0,007
01347	-0,122	-0,023	0,060	00129	-0,104	-0,019	0,068	01348	-0,108	-0,055	0,061								
	0,384	0,109	-0,014		0,217	0,095	-0,011		0,271	0,077	-0,005								
Condizione carico (Carico Permanente/Permanenti NON Strutturali)																			
00067	0,007	0,005	-0,003	00125	0,001	-0,002	0,002	01340	0,012	-0,002	0,009	01283	0,013	0,006	0,008	00132	-0,001	0,002	0,036
	0,011	0,007	0,008		0,002	0,007	0,007		-0,002	0,002	0,007		-0,010	-0,004	0,013		-0,001	0,002	0,003
00017	0,031	0,005	0,022	01342	0,002	-0,003	0,032	01341	0,001	0,000	0,008	01343	-0,001	0,003	0,039	00133	0,012	-0,003	0,025
	-0,055	-0,023	0,004		0,005	0,005	0,007		-0,003	0,002	0,006		0,014	0,006	0,009		-0,002	-0,001	0,002
00023	0,010	-0,008	0,005	01344	0,014	-0,001	0,031	01278	0,006	0,002	0,020	00009	-0,010	-0,007	0,002	00127	0,005	-0,005	0,013
	0,104	0,043	0,004		0,008	0,000	0,004		0,020	0,007	-0,005		-0,012	0,003	0,005		-0,002	0,002	0,007
01349	0,006	0,000	0,014	01279	0,010	0,006	0,017	01345	0,000	0,001	0,033	01346	0,006	-0,001	0,026	00131	0,003	-0,002	0,034
	-0,009	-0,002	0,009		-0,006	-0,003	0,000		0,000	0,003	0,006		-0,009	-0,004	0,005		-0,004	-0,003	0,007
01280	0,013	0,006	0,017	00128	0,005	0,000	0,019	00130	0,000	-0,001	0,025	01282	0,014	0,002	0,010	01281	0,022	0,006	0,013
	-0,016	-0,004	0,003		-0,007	-0,003	0,008		-0,006	-0,004	0,006		-0,019	-0,006	0,010		-0,018	-0,006	0,007
01347	-0,001	0,003	0,016	00129	0,009	0,000	0,021	01348	0,008	-0,010	0,018								
	-0,015	-0,005	0,008		-0,008	-0,005	0,008		-0,010	-0,003	0,007								
Condizione carico (Carico Verticale/Locali Pubblici)																			
00067	-0,005	-0,001	-0,001	00125	-0,005	-0,002	0,000	01340	-0,003	-0,001	0,000	01283	-0,002	0,000	0,000	00132	-0,001	0,000	0,000

Pareti - Tensioni per condizioni di carico non sismiche

NODO	σL1 σP1 [N/mm²]	σL2 σP2 [N/mm²]	τL τP [N/mm²]	NODO	σL1 σP1 [N/mm²]	σL2 σP2 [N/mm²]	τL τP [N/mm²]	NODO	σL1 σP1 [N/mm²]	σL2 σP2 [N/mm²]	τL τP [N/mm²]	NODO	σL1 σP1 [N/mm²]	σL2 σP2 [N/mm²]	τL τP [N/mm²]	NODO	σL1 σP1 [N/mm²]	σL2 σP2 [N/mm²]	τL τP [N/mm²]
	0,017	0,005	-0,001		0,000	-0,006	0,000		0,006	0,000	-0,002		0,016	0,006	-0,002		0,001	0,000	0,000
00017	0,000	0,001	0,000	01342	0,000	0,000	0,000	01341	-0,004	-0,001	0,000	01343	0,000	0,000	0,000	00133	0,000	0,000	0,000
	0,001	-0,002	-0,001		0,001	-0,001	0,000		0,004	0,000	-0,001		0,001	0,000	0,000		0,000	-0,002	0,000
00023	0,000	0,000	0,000	01344	-0,001	0,000	0,000	01278	-0,001	0,000	0,000	00009	-0,005	-0,002	0,000	00127	-0,003	-0,001	0,000
	-0,001	-0,001	0,000		0,004	0,001	0,001		0,004	0,001	0,002		-0,004	-0,008	0,001		0,002	0,000	-0,001
01349	-0,003	-0,001	0,000	01279	-0,002	-0,001	0,000	01345	-0,001	0,000	0,000	01346	-0,002	0,000	0,001	00131	-0,002	0,000	0,000
	0,008	0,003	-0,002		0,006	0,002	0,001		0,003	0,000	0,000		0,006	0,002	0,000		0,003	0,001	0,000
01280	-0,002	-0,001	0,000	00128	-0,002	-0,001	0,000	00130	-0,002	0,000	0,000	01282	-0,002	-0,001	0,000	01281	-0,002	0,000	0,000
	0,009	0,002	0,001		0,005	0,002	-0,001		0,004	0,001	0,000		0,012	0,003	0,000		0,009	0,003	0,000
01347	-0,002	-0,001	0,001	00129	-0,002	0,000	0,000	01348	-0,002	-0,001	0,000								
	0,008	0,002	0,000		0,005	0,002	0,000		0,006	0,002	0,000								
Condizione carico (Carico da Neve/Carico da Neve <= 1000 m s.l.m.)																			
00067	-0,012	-0,003	-0,002	00125	-0,013	-0,004	-0,001	01340	-0,008	-0,004	0,000	01283	-0,005	-0,001	0,001	00132	-0,002	0,000	0,000
	0,041	0,013	-0,003		0,000	-0,016	0,000		0,016	0,001	-0,005		0,040	0,014	-0,006		0,003	-0,001	-0,001
00017	0,001	0,001	-0,001	01342	0,000	0,001	-0,001	01341	-0,009	-0,003	0,000	01343	-0,001	0,000	0,000	00133	0,001	0,001	-0,001
	0,001	-0,005	-0,002		0,004	-0,002	0,000		0,010	0,001	-0,002		0,002	-0,001	0,000		0,001	-0,005	-0,001
00023	0,000	0,000	0,000	01344	-0,003	0,000	0,000	01278	-0,003	-0,001	0,000	00009	-0,012	-0,004	-0,001	00127	-0,007	-0,002	0,000
	-0,003	-0,003	0,001		0,009	0,003	0,003		0,010	0,003	0,004		-0,010	-0,019	0,002		0,005	0,001	-0,002
01349	-0,006	-0,002	0,001	01279	-0,005	-0,001	0,001	01345	-0,003	0,000	0,000	01346	-0,006	-0,001	0,001	00131	-0,004	0,000	0,000
	0,019	0,008	-0,006		0,015	0,005	0,004		0,007	0,001	0,001		0,014	0,004	0,001		0,008	0,002	0,001
01280	-0,006	-0,002	0,001	00128	-0,006	-0,001	0,001	00130	-0,004	0,000	0,001	01282	-0,005	-0,002	0,001	01281	-0,005	-0,001	0,001
	0,021	0,005	0,002		0,012	0,006	-0,002		0,009	0,003	0,001		0,029	0,008	-0,001		0,023	0,007	0,000
01347	-0,006	-0,001	0,001	00129	-0,006	-0,001	0,001	01348	-0,006	-0,002	0,001								
	0,021	0,006	-0,001		0,011	0,005	-0,001		0,014	0,004	-0,001								
Piano di fondazone					**ParetеP5-P9-P16-P24**					**Parete P9-P16**									
Condizione carico (Carico Permanente)																			
00064	-0,143	-0,054	-0,001	00204	-0,144	-0,050	-0,006	01760	-0,188	-0,043	-0,013	01218	-0,261	-0,059	0,009	01761	-0,154	-0,027	-0,008
	0,406	0,162	0,008		-0,234	-0,279	-0,011		-0,001	-0,049	-0,073		0,250	0,090	-0,075		-0,101	-0,080	-0,025
01222	-0,231	-0,061	-0,033	01763	-0,207	-0,042	-0,074	00067	-0,213	-0,029	0,009	01762	-0,178	-0,009	-0,061	00009	-0,243	-0,016	-0,037
	0,261	0,076	-0,049		0,199	0,048	0,032		0,705	0,283	-0,040		0,114	0,045	0,006		-0,095	-0,102	-0,005
00125	-0,192	-0,015	-0,048	00065	-0,093	-0,001	-0,023	00472	-0,213	-0,009	-0,033	01768	-0,247	-0,028	-0,019	00476	-0,196	-0,026	-0,075
	0,071	-0,044	0,006		-0,236	-0,350	0,038		-0,165	-0,044	-0,038		-0,035	0,031	-0,062		0,048	0,038	0,009
01765	-0,214	-0,024	-0,055	01764	-0,258	-0,044	-0,048	01221	-0,236	-0,069	-0,028	01766	-0,231	-0,042	-0,042	00475	-0,219	-0,020	-0,050
	0,100	0,054	0,003		0,178	0,031	-0,008		0,159	0,056	-0,051		0,050	-0,019	-0,041		0,046	0,052	-0,005
01767	-0,262	-0,052	-0,021	00474	-0,223	-0,021	-0,038	01220	-0,323	-0,065	-0,027	00473	-0,249	-0,006	-0,038	01219	-0,283	-0,083	-0,015
	0,101	0,036	-0,085		-0,001	0,002	-0,033		-0,084	-0,021	-0,046		-0,021	0,020	-0,041		0,136	0,052	-0,047
Condizione carico (Carico Permanente/Permanenti NON Strutturali)																			
00064	0,001	-0,013	-0,012	00204	-0,018	-0,005	-0,028	01760	-0,018	-0,005	-0,031	01218	-0,013	0,000	-0,009	01761	-0,015	-0,005	-0,027
	0,022	0,008	-0,001		0,002	-0,010	-0,003		0,008	0,001	-0,005		0,016	0,005	-0,003		0,006	0,000	-0,003
01222	0,008	0,003	-0,009	01763	0,008	-0,002	-0,014	00067	0,010	0,006	0,001	01762	0,001	0,001	-0,013	00009	-0,013	-0,005	-0,005
	-0,005	-0,002	0,000		0,001	0,003	0,003		0,011	0,006	0,005		0,000	0,004	0,004		-0,011	0,004	0,004
00125	0,002	-0,002	-0,005	00065	-0,006	-0,001	-0,023	00472	-0,015	-0,002	-0,028	01768	-0,015	-0,003	-0,025	00476	0,000	-0,004	-0,016
	0,002	0,008	0,004		0,004	-0,005	-0,004		0,002	0,000	-0,005		0,005	0,002	-0,005		0,005	0,007	0,000
01765	-0,001	-0,006	-0,016	01764	-0,008	0,000	-0,016	01221	0,003	0,000	-0,010	01766	-0,005	-0,002	-0,024	00475	-0,003	0,000	-0,021
	0,001	0,004	-0,001		-0,001	0,000	-0,001		-0,003	-0,001	-0,002		0,002	0,000	-0,004		0,002	0,003	-0,003
01767	-0,004	-0,004	-0,023	00474	-0,014	-0,001	-0,022	01220	-0,006	0,000	-0,015	00473	-0,014	0,002	-0,029	01219	-0,018	-0,005	-0,011
	0,009	0,002	-0,005		0,003	0,002	-0,004		-0,004	-0,001	-0,002		0,004	0,002	-0,005		0,008	0,003	-0,003
Condizione carico (Carico Verticale/Locali Pubblici)																			
00064	-0,004	-0,002	0,000	00204	-0,004	-0,001	0,000	01760	-0,006	-0,001	0,000	01218	-0,007	-0,002	0,000	01761	-0,005	-0,001	0,000
	0,011	0,004	0,000		-0,006	-0,008	0,000		0,000	-0,001	-0,002		0,008	0,003	-0,002		-0,003	-0,002	-0,001
01222	-0,006	-0,002	-0,001	01763	-0,005	-0,001	-0,002	00067	-0,005	-0,001	0,000	01762	-0,004	0,000	-0,002	00009	-0,006	0,000	-0,001
	0,006	0,002	-0,001		0,005	0,001	0,001		0,015	0,006	-0,001		0,003	0,001	0,000		-0,002	-0,002	0,000
00125	-0,004	0,000	-0,002	00065	-0,003	0,000	-0,001	00472	-0,006	0,000	-0,001	01768	-0,007	-0,001	-0,001	00476	-0,005	0,000	-0,002
	0,002	-0,001	0,000		-0,006	-0,010	0,001		-0,004	-0,001	-0,001		-0,001	0,001	-0,002		0,001	0,001	0,000
01765	-0,005	-0,001	-0,002	01764	-0,006	-0,001	-0,001	01221	-0,006	-0,002	-0,001	01766	-0,006	-0,001	-0,001	00475	-0,006	0,000	-0,002
	0,002	0,001	0,000		0,004	0,001	0,000		0,004	0,001	-0,001		0,002	0,000	-0,001		0,001	0,001	0,000
01767	-0,007	-0,001	-0,001	00474	-0,006	0,000	-0,001	01220	-0,008	-0,002	-0,001	00473	-0,007	0,000	-0,001	01219	-0,008	-0,002	-0,001
	0,003	0,001	-0,002		0,000	0,000	-0,001		-0,001	0,000	-0,001		0,000	0,001	-0,001		0,004	0,002	-0,001
Condizione carico (Carico da Neve/Carico da Neve <= 1000 m s.l.m.)																			
00064	-0,011	-0,004	0,000	00204	-0,011	-0,003	0,000	01760	-0,014	-0,003	-0,001	01218	-0,018	-0,004	0,000	01761	-0,011	-0,002	-0,001
	0,028	0,011	0,001		-0,016	-0,019	0,000		0,001	-0,003	-0,005		0,019	0,007	-0,005		-0,006	-0,006	-0,001
01222	-0,014	-0,004	-0,002	01763	-0,012	-0,002	-0,005	00067	-0,013	-0,001	0,000	01762	-0,011	0,000	-0,004	00009	-0,014	-0,001	-0,003
	0,014	0,004	-0,002		0,011	0,003	0,002		0,038	0,015	-0,002		0,006	0,003	0,000		-0,004	-0,005	0,000
00125	-0,011	-0,001	-0,004	00065	-0,007	0,000	-0,002	00472	-0,015	0,000	-0,003	01768	-0,017	-0,002	-0,002	00476	-0,012	-0,001	-0,005
	0,004	-0,003	0,001		-0,016	-0,025	0,003		-0,011	-0,003	-0,002		-0,002	0,002	-0,004		0,003	0,003	0,000
01765	-0,013	-0,001	-0,004	01764	-0,016	-0,003	-0,003	01221	-0,015	-0,004	-0,002	01766	-0,015	-0,003	-0,003	00475	-0,014	-0,001	-0,004
	0,006	0,003	0,000		0,011	0,002	0,000		0,010	0,004	-0,003		0,004	-0,001	-0,003		0,003	0,003	-0,001
01767	-0,018	-0,003	-0,002	00474	-0,015	-0,001	-0,003	01220	-0,020	-0,004	-0,002	00473	-0,017	0,000	-0,003	01219	-0,019	-0,006	-0,001
	0,008	0,003	-0,006		0,000	0,001	-0,002		-0,003	-0,001	-0,003		-0,001	0,001	-0,003		0,011	0,004	-0,003
Piano di fondazone					**ParetеP5-P9-P16-P24**					**Parete P16-P24**									
Condizione carico (Carico Permanente)																			
00021	-0,291	-0,110	-0,009	00174	-0,270	-0,031	0,009	01463	-0,225	-0,056	0,004	01206	-0,166	-0,050	0,014	00203	-0,180	-0,014	0,016
	-0,692	-0,304	0,023		0,066	0,117	0,097		-0,118	-0,027	0,161		0,036	0,037	0,044		-0,149	-0,060	0,103
01465	-0,143	-0,040	-0,008	01468	-0,178	-0,035	0,001	00006	-0,188	-0,013	0,017	01464	-0,192	-0,023	0,004	01466	-0,174	-0,044	-0,006
	-0,157	-0,133	0,083		-0,113	-0,054	0,117		0,074	0,158	0,065		-0,054	0,018	0,115		-0,026	-0,053	0,125
00204	-0,147	-0,048	-0,022	00064	-0,183	-0,039	-0,002	00065	-0,086	-0,018	0,004	01467	-0,186	-0,055	0,004				
	-0,244	-0,274	0,051		0,393	0,177	-0,008		-0,219	-0,352	0,042		-0,059	0,013	0,109				

Pareti - Tensioni per condizioni di carico non sismiche

NODO	σL1 σP1	σL2 σP2	τL τP	NODO	σL1 σP1	σL2 σP2	τL τP	NODO	σL1 σP1	σL2 σP2	τL τP	NODO	σL1 σP1	σL2 σP2	τL τP	NODO	σL1 σP1	σL2 σP2	τL τP
	[N/mm²]	[N/mm²]	[N/mm²]		[N/mm²]	[N/mm²]	[N/mm²]		[N/mm²]	[N/mm²]	[N/mm²]		[N/mm²]	[N/mm²]	[N/mm²]		[N/mm²]	[N/mm²]	[N/mm²]
Condizione carico (Carico Permanente/Permanenti NON Strutturali)																			
00021	-0,009 0,053	-0,023 0,018	-0,005 -0,007	00174	-0,024 0,006	-0,007 -0,001	-0,026 0,001	01463	-0,016 0,012	-0,008 0,005	-0,033 -0,005	01206	-0,012 0,028	-0,003 0,009	-0,016 -0,003	00203	-0,015 0,007	0,000 0,004	-0,035 0,000
01465	-0,011 0,009	0,000 0,005	-0,030 -0,004	01468	-0,013 0,007	-0,003 0,007	-0,032 -0,004	00006	0,007 -0,046	-0,003 -0,022	-0,021 0,000	01464	-0,017 0,006	-0,006 -0,001	-0,031 -0,005	01466	-0,010 0,014	0,000 0,005	-0,031 -0,003
00204	-0,007 0,008	-0,002 0,005	-0,029 -0,002	00064	-0,026 0,018	0,011 0,004	-0,011 0,000	00065	-0,019 0,007	0,001 0,004	-0,024 -0,005	01467	-0,014 0,018	-0,004 0,008	-0,026 -0,004				
Condizione carico (Carico Verticale/Locali Pubblici)																			
00021	-0,009 -0,023	-0,003 -0,010	0,000 0,001	00174	-0,009 0,002	-0,001 0,004	0,001 0,003	01463	-0,007 -0,004	-0,002 -0,001	0,000 0,005	01206	-0,005 0,000	-0,002 0,001	0,001 0,001	00203	-0,005 -0,004	0,000 -0,002	0,001 0,003
01465	-0,004 -0,004	-0,001 -0,004	0,000 0,003	01468	-0,006 -0,003	-0,001 -0,002	0,000 0,004	00006	-0,006 0,003	0,000 0,005	0,001 0,002	01464	-0,006 -0,002	-0,001 0,000	0,000 0,004	01466	-0,005 -0,001	-0,001 -0,002	0,000 0,004
00204	-0,004 -0,007	-0,001 -0,007	0,000 0,002	00064	-0,005 0,011	-0,001 0,005	0,000 0,000	00065	-0,003 -0,006	0,000 -0,010	0,000 0,001	01467	-0,006 -0,002	-0,002 0,000	0,000 0,003				
Condizione carico (Carico da Neve/Carico da Neve <= 1000 m s.l.m.)																			
00021	-0,023 -0,057	-0,009 -0,025	-0,001 0,002	00174	-0,022 0,005	-0,003 0,009	0,001 0,008	01463	-0,017 -0,010	-0,004 -0,003	0,001 0,012	01206	-0,012 0,000	-0,004 0,002	0,002 0,003	00203	-0,014 -0,010	-0,001 -0,005	0,002 0,008
01465	-0,011 -0,011	-0,003 -0,010	0,000 0,007	01468	-0,014 -0,008	-0,003 -0,005	0,001 0,009	00006	-0,016 0,008	-0,001 0,012	0,002 0,006	01464	-0,015 -0,004	-0,002 0,001	0,001 0,009	01466	-0,013 -0,002	-0,003 -0,004	0,000 0,009
00204	-0,011 -0,016	-0,003 -0,018	-0,001 0,004	00064	-0,013 0,027	-0,003 0,012	0,000 -0,001	00065	-0,007 -0,014	-0,001 -0,024	0,000 0,004	01467	-0,014 -0,006	-0,004 0,000	0,001 0,008				
Piano di fondazone				**ParetеP6-P12**						**Parete P6-P12**									
Condizione carico (Carico Permanente)																			
00061	-0,130 -0,172	-0,115 -0,027	-0,079 0,028	00161	-0,409 0,005	-0,056 -0,017	-0,101 -0,108	01433	-0,155 -0,117	-0,100 -0,065	-0,053 -0,100	01138	-0,127 -0,339	0,004 -0,107	0,038 -0,019	01434	-0,314 -0,134	-0,104 -0,065	-0,043 -0,108
01134	-0,171 -0,494	-0,038 -0,153	0,023 -0,190	01436	0,005 -0,127	0,037 0,031	0,030 -0,089	00027	0,112 -0,302	0,031 -0,054	0,003 -0,063	00188	0,130 0,018	0,070 0,285	0,022 -0,015	01435	-0,019 -0,116	0,043 0,073	0,015 -0,060
00002	0,116 0,114	0,087 0,344	0,009 0,005	01135	-0,210 -0,499	-0,053 -0,147	0,042 -0,164	01437	-0,147 -0,344	-0,012 -0,097	0,043 -0,164	00001	-0,174 0,206	-0,112 0,082	-0,065 -0,233	01038	-0,094 -0,038	0,032 0,064	0,016 -0,066
01441	-0,190 -0,284	-0,063 -0,107	0,015 -0,127	01440	-0,164 -0,304	-0,043 -0,100	0,026 -0,081	01438	-0,132 -0,193	0,025 -0,059	0,035 -0,122	01439	-0,163 -0,342	-0,027 -0,119	0,062 -0,122	01039	-0,166 -0,183	0,023 -0,058	0,045 -0,112
01042	-0,213 -0,281	-0,028 -0,076	-0,085 -0,207	01040	-0,180 -0,231	-0,007 -0,078	0,047 -0,121	01136	-0,209 -0,561	-0,046 -0,140	0,053 -0,113	01041	-0,173 -0,252	-0,029 -0,064	0,021 -0,112	01137	-0,149 -0,391	-0,048 -0,099	0,045 -0,082
Condizione carico (Carico Permanente/Permanenti NON Strutturali)																			
00061	-0,044 -0,033	-0,040 -0,009	-0,025 0,003	00161	-0,132 0,010	-0,021 -0,023	-0,031 -0,025	01433	-0,044 -0,011	-0,033 -0,015	-0,019 -0,028	01138	-0,014 -0,045	0,007 -0,016	0,012 -0,017	01434	-0,083 -0,012	-0,034 -0,017	-0,017 -0,028
01134	-0,013 -0,064	-0,003 -0,020	0,006 -0,031	01436	0,007 -0,014	0,006 0,007	0,008 -0,017	00027	0,021 -0,049	0,005 -0,011	0,001 -0,010	00188	0,026 0,006	0,009 0,043	0,005 -0,004	01435	0,007 -0,014	0,006 0,014	0,006 -0,013
00002	0,026 0,021	0,012 0,055	0,003 -0,002	01135	-0,023 -0,064	-0,006 -0,019	0,009 -0,033	01437	-0,012 -0,044	-0,002 -0,010	0,010 -0,031	00001	-0,058 0,075	-0,040 0,006	-0,018 -0,056	01038	-0,005 0,000	0,003 0,017	0,006 -0,015
01441	-0,036 -0,042	-0,020 -0,018	0,000 -0,035	01440	-0,027 -0,041	-0,012 -0,014	0,005 -0,027	01438	-0,010 -0,024	0,003 -0,001	0,009 -0,025	01439	-0,017 -0,044	-0,006 -0,013	0,013 -0,031	01039	-0,018 -0,022	0,001 -0,002	0,012 -0,026
01042	-0,045 -0,045	-0,011 -0,013	-0,029 -0,053	01040	-0,028 -0,031	-0,004 -0,006	0,009 -0,030	01136	-0,027 -0,072	-0,003 -0,018	0,010 -0,030	01041	-0,027 -0,035	-0,010 -0,006	0,001 -0,031	01137	-0,018 -0,050	-0,006 -0,012	0,010 -0,028
Condizione carico (Carico Verticale/Locali Pubblici)																			
00061	-0,006 -0,005	-0,005 -0,001	-0,003 0,001	00161	-0,018 0,002	-0,003 -0,003	-0,004 -0,004	01433	-0,006 -0,002	-0,004 -0,002	-0,002 -0,004	01138	-0,003 -0,007	0,001 -0,003	0,002 -0,002	01434	-0,012 -0,001	-0,005 -0,002	-0,002 -0,004
01134	-0,003 -0,012	-0,001 -0,004	0,001 -0,005	01436	0,001 -0,003	0,001 0,001	0,001 -0,003	00027	0,003 -0,008	0,001 -0,002	0,000 -0,002	00188	0,004 0,001	0,002 0,007	0,001 -0,001	01435	0,001 -0,002	0,001 0,002	0,001 -0,002
00002	0,004 0,003	0,002 0,009	0,000 0,000	01135	-0,004 -0,011	-0,001 -0,003	0,001 -0,005	01437	-0,003 -0,008	0,000 -0,002	0,002 -0,005	00001	-0,009 0,012	-0,006 0,002	-0,002 -0,008	01038	-0,001 0,000	0,001 0,003	0,001 -0,002
01441	-0,006 -0,006	-0,003 -0,003	0,000 -0,005	01440	-0,004 -0,006	-0,002 -0,002	0,001 -0,004	01438	-0,002 -0,004	0,000 0,000	0,002 -0,004	01439	-0,003 -0,007	-0,001 -0,002	0,002 -0,005	01039	-0,003 -0,004	0,000 -0,001	0,002 -0,004
01042	-0,007 -0,006	-0,001 -0,002	-0,004 -0,008	01040	-0,005 -0,005	-0,001 -0,001	0,002 -0,005	01136	-0,005 -0,013	-0,001 -0,003	0,002 -0,004	01041	-0,004 -0,005	-0,001 -0,001	0,001 -0,005	01137	-0,003 -0,008	-0,001 -0,002	0,002 -0,004
Condizione carico (Carico da Neve/Carico da Neve <= 1000 m s.l.m.)																			
00061	-0,015 -0,012	-0,013 -0,004	-0,008 0,001	00161	-0,045 0,005	-0,007 -0,006	-0,010 -0,009	01433	-0,015 -0,004	-0,011 -0,005	-0,006 -0,010	01138	-0,007 -0,018	0,002 -0,006	0,004 -0,005	01434	-0,030 -0,003	-0,012 -0,006	-0,005 -0,010
01134	-0,007 -0,028	-0,002 -0,009	0,002 -0,012	01436	0,002 -0,006	0,002 0,003	0,003 -0,007	00027	0,008 -0,020	0,002 -0,004	0,000 -0,004	00188	0,010 0,002	0,004 0,018	0,002 -0,001	01435	0,002 -0,006	0,002 0,006	0,002 -0,005
00002	0,010 0,008	0,005 0,023	0,001 0,000	01135	-0,011 -0,028	-0,003 -0,008	0,004 -0,013	01437	-0,006 -0,019	-0,001 -0,005	0,004 -0,012	00001	-0,021 0,029	-0,014 0,005	-0,006 -0,020	01038	-0,003 0,000	0,002 0,007	0,002 -0,006
01441	-0,014 -0,015	-0,007 -0,007	0,001 -0,013	01440	-0,011 -0,016	-0,004 -0,006	0,003 -0,009	01438	-0,005 -0,010	0,001 -0,001	0,004 -0,010	01439	-0,008 -0,018	-0,002 -0,006	0,006 -0,011	01039	-0,008 -0,009	0,001 -0,001	0,005 -0,010
01042	-0,017 -0,015	-0,003 -0,005	-0,009 -0,019	01040	-0,011 -0,012	-0,001 -0,003	0,004 -0,011	01136	-0,011 -0,031	-0,002 -0,008	0,004 -0,011	01041	-0,011 -0,013	-0,003 -0,003	0,002 -0,012	01137	-0,008 -0,021	-0,003 -0,005	0,004 -0,010
Piano di fondazone				**ParetеP7-P13**						**Parete P7-P13**									
Condizione carico (Carico Permanente)																			
01163	-0,255 -0,006	-0,057 -0,007	-0,001 0,021	01411	-0,068 -0,010	0,006 -0,011	0,008 -0,001	00071	0,024 -0,060	0,001 -0,026	-0,001 -0,004	00072	-0,150 0,005	-0,128 0,005	-0,041 0,006	00148	-0,243 -0,003	-0,078 0,010	-0,111 0,003
01408	-0,231 -0,004	-0,058 -0,003	-0,120 0,003	01167	-0,327 -0,025	-0,040 -0,014	0,005 -0,002	01409	-0,372 -0,009	-0,061 -0,001	-0,046 0,006	01410	-0,099 -0,002	0,021 -0,012	-0,005 -0,003	00175	0,022 -0,005	0,038 -0,013	0,009 -0,001
00004	0,021 0,035	0,069 -0,001	-0,009 -0,006	01412	-0,255 0,020	-0,038 0,006	0,030 0,004	00005	0,041 -0,027	0,013 -0,002	-0,156 0,013	01070	-0,164 -0,006	0,022 -0,013	0,003 0,001	01074	-0,438 0,000	-0,017 0,001	-0,127 0,017
01416	-0,375 0,006	-0,071 0,002	0,006 0,017	01164	-0,325 0,068	-0,094 0,036	0,025 0,001	01413	-0,230 0,005	0,005 0,000	0,021 0,003	01071	-0,270 -0,006	0,013 0,007	0,037 0,005	01415	-0,286 0,009	-0,064 0,002	-0,006 0,010
01414	-0,287	-0,048	0,055	01165	-0,374	-0,079	0,036	01072	-0,311	-0,017	0,036	01073	-0,330	-0,012	0,007	01166	-0,311	-0,085	0,021

Pareti - Tensioni per condizioni di carico non sismiche

NODO	σL1 σP1	σL2 σP2	τL τP	NODO	σL1 σP1	σL2 σP2	τL τP	NODO	σL1 σP1	σL2 σP2	τL τP	NODO	σL1 σP1	σL2 σP2	τL τP	NODO	σL1 σP1	σL2 σP2	τL τP
	[N/mm²]	[N/mm²]	[N/mm²]		[N/mm²]	[N/mm²]	[N/mm²]		[N/mm²]	[N/mm²]	[N/mm²]		[N/mm²]	[N/mm²]	[N/mm²]		[N/mm²]	[N/mm²]	[N/mm²]
	0,001	-0,036	0,009		-0,158	-0,040	0,008		0,003	-0,019	0,009		-0,006	0,010	0,009		0,057	0,036	0,013
Condizione carico (Carico Permanente/Permanenti NON Strutturali)																			
01163	-0,020	-0,004	0,009	01411	-0,012	-0,002	0,025	00071	-0,002	-0,010	0,001	00072	-0,036	-0,031	-0,011	00148	-0,066	-0,022	-0,027
	-0,011	-0,004	0,003		-0,006	-0,004	-0,001		-0,033	-0,013	-0,002		0,007	0,005	0,001		-0,008	0,000	-0,002
01408	-0,045	-0,015	-0,027	01167	-0,051	-0,003	0,002	01409	-0,083	-0,018	-0,011	01410	-0,007	-0,004	0,019	00175	0,001	-0,004	0,014
	-0,007	-0,002	-0,002		-0,008	-0,003	0,001		-0,011	-0,002	-0,001		-0,004	-0,003	-0,001		-0,001	0,000	0,001
00004	0,024	0,005	0,010	01412	-0,022	-0,008	0,023	00005	0,001	-0,006	-0,036	01070	-0,016	0,000	0,025	01074	-0,089	-0,008	-0,029
	0,022	0,008	0,000		-0,004	-0,001	0,000		-0,017	-0,005	-0,001		-0,004	-0,005	0,002		-0,015	-0,002	0,001
01416	-0,065	-0,020	0,002	01164	-0,039	-0,011	0,012	01413	-0,024	-0,004	0,023	01071	-0,033	-0,001	0,027	01415	-0,045	-0,012	0,002
	-0,009	-0,001	0,001		0,002	0,003	0,001		-0,004	-0,003	0,001		-0,006	-0,001	0,002		-0,006	-0,002	0,001
01414	-0,032	-0,009	0,023	01165	-0,042	-0,006	0,015	01072	-0,052	-0,006	0,018	01073	-0,050	-0,003	0,007	01166	-0,038	-0,011	0,009
	-0,007	-0,006	0,002		-0,026	-0,006	0,002		-0,008	-0,004	0,003		-0,009	0,001	0,003		0,000	0,003	0,002
Condizione carico (Carico Verticale/Locali Pubblici)																			
01163	-0,006	-0,001	0,001	01411	-0,002	0,000	0,003	00071	0,000	-0,001	0,000	00072	-0,006	-0,005	-0,002	00148	-0,010	-0,003	-0,004
	-0,001	0,000	0,000		0,000	0,000	0,000		-0,001	0,000	0,000		0,001	0,001	0,000		-0,001	0,000	0,000
01408	-0,008	-0,002	-0,004	01167	-0,010	-0,001	0,000	01409	-0,014	-0,003	-0,001	01410	-0,002	0,000	0,002	00175	0,000	0,000	0,002
	-0,001	0,000	0,000		-0,001	-0,001	0,000		-0,002	0,000	0,000		0,000	0,000	0,000		0,000	0,000	0,000
00004	0,003	0,001	0,001	01412	-0,006	-0,002	0,003	00005	0,000	0,000	-0,006	01070	-0,004	0,000	0,003	01074	-0,015	-0,001	-0,004
	0,001	0,000	0,000		0,000	0,000	0,000		-0,003	-0,001	0,000		0,000	0,000	0,000		-0,003	0,000	0,000
01416	-0,012	-0,003	0,001	01164	-0,009	-0,002	0,002	01413	-0,006	0,000	0,003	01071	-0,007	0,000	0,004	01415	-0,009	-0,002	0,000
	-0,002	0,000	0,000		0,001	0,001	0,000		0,000	0,000	0,000		-0,001	0,000	0,000		-0,001	0,000	0,000
01414	-0,007	-0,002	0,004	01165	-0,009	-0,002	0,002	01072	-0,010	-0,001	0,003	01073	-0,010	0,000	0,001	01166	-0,008	-0,002	0,001
	-0,001	-0,001	0,000		-0,005	-0,001	0,000		-0,001	-0,001	0,000		-0,002	0,000	0,000		0,000	0,001	0,000
Condizione carico (Carico da Neve/Carico da Neve <= 1000 m s.l.m.)																			
01163	-0,014	-0,003	0,003	01411	-0,006	0,000	0,008	00071	0,000	-0,003	0,000	00072	-0,014	-0,012	-0,004	00148	-0,025	-0,008	-0,010
	-0,002	-0,001	0,001		-0,001	-0,001	0,000		-0,003	-0,001	0,000		0,002	0,002	0,000		-0,003	0,000	-0,001
01408	-0,019	-0,006	-0,010	01167	-0,024	-0,002	0,001	01409	-0,034	-0,006	-0,004	01410	-0,005	-0,001	0,006	00175	0,001	0,000	0,005
	-0,003	-0,001	-0,001		-0,004	-0,001	0,000		-0,004	-0,001	-0,001		-0,001	-0,001	0,000		0,000	0,000	0,000
00004	0,008	0,004	0,003	01412	-0,014	-0,004	0,008	00005	0,001	-0,001	-0,014	01070	-0,009	0,001	0,008	01074	-0,038	-0,003	-0,011
	0,002	0,001	0,000		0,000	0,000	0,000		-0,007	-0,002	-0,001		-0,001	-0,001	0,001		-0,006	-0,001	0,000
01416	-0,029	-0,008	0,002	01164	-0,021	-0,006	0,005	01413	-0,014	-0,001	0,008	01071	-0,018	0,000	0,010	01415	-0,021	-0,005	0,001
	-0,004	0,000	0,000		0,002	0,002	0,000		-0,001	0,000	0,000		-0,002	0,000	0,001		-0,003	-0,001	0,000
01414	-0,018	-0,004	0,009	01165	-0,023	-0,004	0,006	01072	-0,024	-0,002	0,007	01073	-0,024	-0,001	0,003	01166	-0,020	-0,006	0,004
	-0,003	-0,003	0,001		-0,013	-0,003	0,000		-0,003	-0,002	0,001		-0,004	0,000	0,001		0,000	0,002	0,001
Piano di fondazone				**ParetеP10-P17**						**Parete P10-P17**									
Condizione carico (Carico Permanente)																			
00069	-0,143	-0,136	-0,024	00205	-0,264	-0,056	-0,112	01469	-0,233	-0,083	-0,112	01255	-0,317	-0,036	-0,007	01470	-0,406	-0,079	-0,068
	0,002	0,001	-0,003		-0,006	-0,012	-0,005		-0,003	-0,003	-0,011		-0,012	-0,007	-0,013		0,002	-0,006	-0,007
01472	-0,132	0,001	0,023	01471	-0,066	0,026	0,009	00113	0,017	0,046	-0,001	00011	0,014	0,073	-0,010	01251	-0,240	-0,054	0,008
	0,004	0,007	0,005		0,003	0,008	0,004		0,006	0,015	0,002		-0,031	0,003	0,006		-0,013	-0,006	-0,007
00068	0,028	-0,009	-0,013	01252	-0,328	-0,081	0,025	00922	-0,263	0,000	0,020	01473	-0,213	-0,035	0,029	00012	0,058	0,007	-0,152
	0,054	0,025	0,003		-0,001	0,005	-0,014		-0,002	0,006	-0,007		0,000	0,002	-0,007		0,028	-0,001	-0,011
00925	-0,443	-0,021	-0,121	01477	-0,329	-0,047	-0,009	00921	-0,160	0,022	0,001	01474	-0,239	0,002	0,016	01476	-0,290	-0,047	-0,008
	0,001	0,000	-0,013		0,000	0,001	-0,009		0,009	0,014	-0,002		0,002	0,009	-0,005		0,002	0,001	-0,007
00924	-0,320	-0,040	0,024	01475	-0,334	-0,046	0,057	00923	-0,311	-0,014	0,037	01253	-0,276	-0,105	0,035	01254	-0,297	-0,077	0,018
	-0,003	0,006	-0,010		-0,010	-0,019	-0,009		0,001	-0,006	-0,009		-0,097	-0,024	-0,007		0,017	0,013	-0,004
Condizione carico (Carico Permanente/Permanenti NON Strutturali)																			
00069	-0,033	-0,033	-0,008	00205	-0,070	-0,018	-0,028	01469	-0,044	-0,021	-0,025	01255	-0,051	-0,002	0,001	01470	-0,089	-0,022	-0,017
	-0,006	-0,004	0,000		0,006	0,000	0,001		0,005	0,001	0,000		0,002	-0,001	-0,002		0,009	0,000	0,001
01472	-0,017	-0,003	0,026	01471	-0,004	-0,005	0,021	00113	0,000	-0,002	0,013	00011	0,023	0,006	0,010	01251	-0,018	-0,004	0,010
	0,005	0,003	0,002		0,003	0,002	0,001		0,001	0,000	-0,001		-0,021	-0,008	0,000		0,009	0,003	-0,001
00068	-0,001	-0,012	0,000	01252	-0,038	-0,009	0,012	00922	-0,032	-0,003	0,025	01473	-0,016	-0,008	0,022	00012	0,005	-0,008	-0,035
	0,032	0,013	0,002		0,006	0,002	-0,003		0,005	0,002	-0,002		0,007	0,002	-0,001		0,017	0,004	0,002
00925	-0,090	-0,009	-0,028	01477	-0,057	-0,013	0,000	00921	-0,016	0,000	0,025	01474	-0,024	-0,004	0,022	01476	-0,046	-0,007	0,002
	0,016	0,002	-0,001		0,011	0,001	0,000		0,005	0,005	-0,002		0,005	0,004	-0,001		0,008	0,002	0,000
00924	-0,049	-0,011	0,009	01475	-0,037	-0,008	0,022	00923	-0,052	-0,006	0,018	01253	-0,031	-0,009	0,014	01254	-0,034	-0,010	0,007
	0,008	0,001	-0,003		0,006	0,000	-0,003		0,008	0,001	-0,003		-0,005	-0,001	-0,002		0,010	0,004	-0,001
Condizione carico (Carico Verticale/Locali Pubblici)																			
00069	-0,005	-0,005	-0,001	00205	-0,011	-0,002	-0,004	01469	-0,008	-0,003	-0,004	01255	-0,010	-0,001	0,000	01470	-0,015	-0,003	-0,002
	-0,001	-0,001	0,000		0,001	0,000	0,000		0,001	0,000	0,000		0,000	0,000	0,000		0,002	0,000	0,000
01472	-0,004	0,000	0,004	01471	-0,001	0,000	0,003	00113	0,000	0,000	0,002	00011	0,003	0,002	0,001	01251	-0,005	-0,001	0,001
	0,000	0,000	0,000		0,000	0,000	0,000		0,000	0,000	0,000		-0,001	0,000	0,000		0,000	0,000	0,000
00068	0,000	-0,002	0,000	01252	-0,009	-0,002	0,002	00922	-0,007	0,000	0,004	01473	-0,004	-0,001	0,003	00012	0,001	-0,001	-0,006
	0,001	0,000	0,000		0,001	0,000	0,000		0,001	0,000	0,000		0,001	0,000	0,000		0,003	0,001	0,000
00925	-0,016	-0,001	-0,004	01477	-0,011	-0,002	0,000	00921	-0,004	0,000	0,003	01474	-0,006	0,000	0,003	01476	-0,009	-0,001	0,000
	0,003	0,000	0,000		0,002	0,000	0,000		0,000	0,000	0,000		0,000	0,000	0,000		0,001	0,000	0,000
00924	-0,009	-0,002	0,002	01475	-0,008	-0,001	0,004	00923	-0,010	-0,001	0,003	01253	-0,007	-0,002	0,002	01254	-0,007	-0,002	0,001
	0,001	0,000	0,000		0,001	0,000	0,000		0,001	0,000	0,000		-0,001	0,000	0,000		0,002	0,001	0,000
Condizione carico (Carico da Neve/Carico da Neve <= 1000 m s.l.m.)																			
00069	-0,013	-0,012	-0,003	00205	-0,026	-0,006	-0,010	01469	-0,019	-0,008	-0,009	01255	-0,024	-0,002	0,000	01470	-0,037	-0,008	-0,006
	-0,001	-0,001	0,000		0,002	0,000	0,001		0,002	0,001	0,000		0,001	0,000	-0,001		0,004	0,000	0,001
01472	-0,009	-0,001	0,009	01471	-0,003	-0,001	0,007	00113	0,000	0,001	0,004	00011	0,007	0,004	0,003	01251	-0,013	-0,003	0,003
	0,001	0,000	0,000		0,000	0,000	0,000		0,000	0,000	0,000		-0,002	-0,001	0,000		0,001	0,000	0,000
00068	0,000	-0,004	-0,001	01252	-0,021	-0,005	0,005	00922	-0,017	0,000	0,009	01473	-0,011	-0,004	0,008	00012	0,002	-0,001	-0,014
	0,003	0,001	0,000		0,002	0,001	-0,001		0,001	0,001	-0,001		0,002	0,001	0,000		0,007	0,002	0,001
00925	-0,038	-0,003	-0,010	01477	-0,026	-0,005	0,001	00921	-0,009	0,001	0,008	01474	-0,014	-0,001	0,008	01476	-0,021	-0,003	0,001
	0,006	0,001	0,000		0,005	0,000	0,000		0,001	0,001	-0,001		0,001	0,001	-0,001		0,003	0,001	0,000

Pareti - Tensioni per condizioni di carico non sismiche

NODO	σL1 σP1	σL2 σP2	τL τP	NODO	σL1 σP1	σL2 σP2	τL τP	NODO	σL1 σP1	σL2 σP2	τL τP	NODO	σL1 σP1	σL2 σP2	τL τP	NODO	σL1 σP1	σL2 σP2	τL τP
	[N/mm²]	[N/mm²]	[N/mm²]		[N/mm²]	[N/mm²]	[N/mm²]		[N/mm²]	[N/mm²]	[N/mm²]		[N/mm²]	[N/mm²]	[N/mm²]		[N/mm²]	[N/mm²]	[N/mm²]
00924	-0,023	-0,004	0,005	01475	-0,021	-0,004	0,009	00923	-0,024	-0,002	0,007	01253	-0,017	-0,006	0,006	01254	-0,018	-0,005	0,003
	0,003	0,001	-0,001		0,002	0,000	-0,001		0,003	0,000	-0,001		-0,003	-0,001	0,000		0,005	0,002	0,000
Piano di fondazone					**ParetеP11-P18**					**Parete P11-P18**									
Condizione carico (Carico Permanente)																			
00026	-0,141	-0,113	-0,071	00126	-0,394	-0,064	-0,099	01331	-0,169	-0,084	-0,068	01272	-0,115	0,006	0,033	01332	-0,324	-0,099	-0,027
	0,166	0,024	-0,033		-0,005	0,012	0,115		0,148	0,064	0,092		0,347	0,107	0,007		0,106	0,060	0,099
01268	-0,179	-0,040	0,025	01334	-0,041	0,031	0,037	00025	0,118	0,027	-0,005	01333	0,011	0,046	0,024	00010	0,105	0,086	0,009
	0,492	0,155	0,190		0,148	-0,026	0,093		0,286	0,050	0,068		0,105	-0,078	0,057		-0,110	-0,334	-0,004
00100	0,128	0,070	0,013	00013	-0,181	-0,109	-0,065	00939	-0,208	-0,028	-0,084	00935	-0,095	0,032	0,016	01269	-0,203	-0,038	0,045
	-0,012	-0,279	0,014		-0,198	-0,091	0,229		0,280	0,082	0,206		0,035	-0,059	0,062		0,487	0,159	0,162
01335	-0,102	-0,011	0,040	00936	-0,164	-0,004	0,043	01336	-0,155	0,031	0,024	01339	-0,199	-0,072	0,019	01338	-0,154	-0,047	0,020
	0,349	0,086	0,160		0,173	0,054	0,117		0,199	0,042	0,121		0,267	0,111	0,129		0,347	0,110	0,086
01337	-0,185	-0,027	0,064	01270	-0,146	-0,057	0,045	00937	-0,180	-0,005	0,046	00938	-0,172	-0,039	0,031	01271	-0,145	-0,033	0,032
	0,341	0,106	0,122		0,499	0,125	0,120		0,234	0,072	0,120		0,251	0,073	0,114		0,433	0,121	0,087
Condizione carico (Carico Permanente/Permanenti NON Strutturali)																			
00026	-0,047	-0,039	-0,023	00126	-0,128	-0,023	-0,031	01331	-0,043	-0,028	-0,021	01272	-0,012	0,007	0,011	01332	-0,090	-0,033	-0,012
	0,031	0,009	-0,004		-0,009	0,021	0,027		0,017	0,014	0,027		0,049	0,016	0,015		0,006	0,017	0,026
01268	-0,013	-0,003	0,006	01334	0,001	0,005	0,009	00025	0,022	0,004	0,000	01333	0,010	0,006	0,007	00010	0,024	0,012	0,003
	0,065	0,020	0,031		0,018	-0,006	0,017		0,047	0,010	0,011		0,013	-0,015	0,012		-0,020	-0,053	0,002
00100	0,025	0,010	0,003	00013	-0,059	-0,040	-0,018	00939	-0,044	-0,011	-0,028	00935	-0,005	0,003	0,006	01269	-0,022	-0,004	0,009
	-0,005	-0,042	0,004		-0,073	-0,008	0,055		0,044	0,014	0,053		0,000	-0,016	0,014		0,063	0,020	0,033
01335	-0,004	-0,001	0,010	00936	-0,018	-0,004	0,010	01336	-0,014	0,004	0,008	01339	-0,036	-0,022	0,001	01338	-0,026	-0,013	0,003
	0,044	0,009	0,029		0,021	0,001	0,027		0,024	0,000	0,025		0,038	0,018	0,036		0,049	0,016	0,028
01337	-0,021	-0,005	0,013	01270	-0,018	-0,006	0,010	00937	-0,028	-0,004	0,009	00938	-0,027	-0,012	0,003	01271	-0,017	-0,004	0,009
	0,044	0,011	0,031		0,060	0,015	0,031		0,032	0,005	0,030		0,034	0,008	0,031		0,057	0,016	0,030
Condizione carico (Carico Verticale/Locali Pubblici)																			
00026	-0,007	-0,005	-0,003	00126	-0,018	-0,003	-0,004	01331	-0,006	-0,004	-0,003	01272	-0,002	0,001	0,002	01332	-0,013	-0,005	-0,001
	0,005	0,001	-0,001		-0,002	0,002	0,004		0,002	0,002	0,004		0,008	0,003	0,002		0,000	0,002	0,004
01268	-0,003	-0,001	0,001	01334	0,000	0,001	0,001	00025	0,003	0,001	0,000	01333	0,001	0,001	0,001	00010	0,004	0,002	0,000
	0,012	0,004	0,005		0,003	-0,001	0,003		0,008	0,002	0,002		0,002	-0,002	0,002		-0,003	-0,009	0,000
00100	0,004	0,002	0,001	00013	-0,009	-0,005	-0,002	00939	-0,007	-0,001	-0,004	00935	-0,001	0,001	0,001	01269	-0,004	-0,001	0,002
	-0,001	-0,007	0,001		-0,011	-0,002	0,008		0,006	0,002	0,008		0,000	-0,003	0,002		0,011	0,004	0,005
01335	-0,001	0,000	0,002	00936	-0,003	0,000	0,002	01336	-0,003	0,001	0,001	01339	-0,006	-0,003	0,000	01338	-0,004	-0,002	0,001
	0,008	0,002	0,005		0,004	0,000	0,004		0,004	0,000	0,004		0,006	0,003	0,005		0,008	0,003	0,004
01337	-0,004	-0,001	0,002	01270	-0,003	-0,001	0,002	00937	-0,005	0,000	0,002	00938	-0,004	-0,002	0,001	01271	-0,003	-0,001	0,001
	0,007	0,002	0,005		0,011	0,003	0,005		0,005	0,001	0,005		0,005	0,001	0,005		0,010	0,003	0,004
Condizione carico (Carico da Neve/Carico da Neve <= 1000 m s.l.m.)																			
00026	-0,016	-0,013	-0,008	00126	-0,044	-0,008	-0,010	01331	-0,015	-0,009	-0,007	01272	-0,006	0,002	0,004	01332	-0,032	-0,011	-0,003
	0,012	0,003	-0,002		-0,005	0,006	0,009		0,006	0,005	0,009		0,019	0,006	0,004		0,001	0,006	0,009
01268	-0,007	-0,002	0,002	01334	-0,001	0,002	0,004	00025	0,009	0,002	0,000	01333	0,003	0,002	0,003	00010	0,009	0,005	0,001
	0,029	0,009	0,013		0,008	-0,002	0,007		0,019	0,004	0,004		0,006	-0,006	0,005		-0,008	-0,022	0,000
00100	0,010	0,004	0,001	00013	-0,022	-0,013	-0,006	00939	-0,016	-0,003	-0,009	00935	-0,003	0,002	0,002	01269	-0,010	-0,002	0,004
	-0,002	-0,018	0,001		-0,028	-0,005	0,020		0,015	0,005	0,019		0,000	-0,006	0,005		0,027	0,009	0,013
01335	-0,003	0,000	0,004	00936	-0,008	-0,001	0,004	01336	-0,007	0,002	0,003	01339	-0,014	-0,007	0,001	01338	-0,010	-0,004	0,002
	0,019	0,004	0,012		0,009	0,001	0,010		0,010	0,001	0,010		0,014	0,007	0,013		0,019	0,006	0,010
01337	-0,010	-0,002	0,006	01270	-0,008	-0,003	0,004	00937	-0,011	-0,001	0,004	00938	-0,011	-0,004	0,002	01271	-0,007	-0,002	0,003
	0,018	0,005	0,011		0,026	0,007	0,011		0,012	0,002	0,011		0,013	0,004	0,012		0,024	0,007	0,010

LEGENDA Pareti - Tensioni per condizioni di carico non sismiche

Nota: I risultati del calcolo sono relativi ai vertici delle shell in cui ciascun setto è stato suddiviso. Tali vertici sono ordinati, lungo ciascuna riga, in ordine crescente.

σL1 Tensione normale in direzione 1 per comportamento a lastra.
σL2 Tensione normale in direzione 2 per comportamento a lastra.
τL Tensione tangenziale 1-2 per comportamento a lastra.
σP1 Tensione normale in direzione 1 per comportamento a piastra.
σP2 Tensione normale in direzione 2 per comportamento a piastra.
τP Tensione tangenziale 1-2 per comportamento a piastra.

PARETI - TENSIONI PER EFFETTO DEL SISMA

Pareti - Tensioni per effetto del sisma

NODO	σL1 σP1	σL2 σP2	τL τP	NODO	σL1 σP1	σL2 σP2	τL τP	NODO	σL1 σP1	σL2 σP2	τL τP	NODO	σL1 σP1	σL2 σP2	τL τP	NODO	σL1 σP1	σL2 σP2	τL τP
	[N/mm²]	[N/mm²]	[N/mm²]		[N/mm²]	[N/mm²]	[N/mm²]		[N/mm²]	[N/mm²]	[N/mm²]		[N/mm²]	[N/mm²]	[N/mm²]		[N/mm²]	[N/mm²]	[N/mm²]
Cordoli copertura					**ParetеP1-P2-P3-P4-P5**					**Parete P1-P2**									
Sisma in direzione X																			
00090	0,018	0,009	0,026	00704	0,030	0,058	0,014	02185	0,016	0,030	0,018	00963	0,018	0,017	0,014	02186	0,018	0,049	0,008
	0,064	0,060	0,020		0,009	0,015	0,010		0,011	0,009	0,004		0,012	0,020	0,010		0,007	0,005	0,003
00967	0,002	0,004	0,003	02188	0,005	0,003	0,003	02699	0,003	0,003	0,001	00821	0,002	0,003	0,001	02187	0,002	0,004	0,002
	0,007	0,010	0,005		0,002	0,006	0,004		0,005	0,007	0,002		0,006	0,014	0,002		0,001	0,007	0,003
00035	0,001	0,003	0,001	02189	0,003	0,006	0,003	00041	0,018	0,079	0,010	00879	0,003	0,006	0,002	00875	0,020	0,067	0,010
	0,004	0,015	0,002		0,003	0,002	0,003		0,008	0,005	0,002		0,001	0,003	0,005		0,003	0,005	0,004
02193	0,008	0,047	0,011	00966	0,004	0,009	0,005	02190	0,003	0,006	0,003	00878	0,002	0,014	0,003	02192	0,018	0,025	0,009
	0,004	0,004	0,002		0,009	0,018	0,005		0,001	0,002	0,004		0,002	0,002	0,006		0,004	0,003	0,002
00876	0,009	0,044	0,008	02191	0,008	0,018	0,007	00877	0,006	0,028	0,003	00965	0,015	0,009	0,005	00964	0,008	0,008	0,008
	0,003	0,005	0,004		0,001	0,003	0,003		0,001	0,002	0,003		0,005	0,021	0,007		0,010	0,020	0,005
Sisma in direzione Y																			
00090	0,054	0,134	0,053	00704	0,089	0,069	0,027	02185	0,048	0,076	0,030	00963	0,030	0,047	0,066	02186	0,022	0,045	0,014

Pareti - Tensioni per effetto del sisma

NODO	σL1 σP1 [N/mm²]	σL2 σP2 [N/mm²]	τL τP [N/mm²]	NODO	σL1 σP1 [N/mm²]	σL2 σP2 [N/mm²]	τL τP [N/mm²]	NODO	σL1 σP1 [N/mm²]	σL2 σP2 [N/mm²]	τL τP [N/mm²]	NODO	σL1 σP1 [N/mm²]	σL2 σP2 [N/mm²]	τL τP [N/mm²]	NODO	σL1 σP1 [N/mm²]	σL2 σP2 [N/mm²]	τL τP [N/mm²]
	0,065	0,039	0,063		0,044	0,214	0,045		0,025	0,064	0,007		0,063	0,011	0,006		0,019	0,091	0,020
00967	0,002	0,012	0,009	02188	0,003	0,005	0,003	02699	0,005	0,006	0,005	00821	0,002	0,002	0,002	02187	0,002	0,005	0,004
	0,003	0,003	0,001		0,001	0,002	0,003		0,003	0,004	0,001		0,005	0,007	0,002		0,002	0,003	0,003
00035	0,002	0,001	0,001	02189	0,005	0,009	0,003	00041	0,015	0,017	0,026	00879	0,002	0,006	0,002	00875	0,039	0,016	0,010
	0,003	0,009	0,003		0,003	0,002	0,003		0,042	0,161	0,024		0,001	0,001	0,005		0,009	0,041	0,024
02193	0,020	0,027	0,003	00966	0,005	0,016	0,008	02190	0,001	0,007	0,003	00878	0,002	0,012	0,002	02192	0,018	0,055	0,009
	0,009	0,018	0,011		0,008	0,006	0,003		0,001	0,001	0,004		0,002	0,002	0,005		0,016	0,009	0,014
00876	0,014	0,014	0,008	02191	0,012	0,019	0,005	00877	0,002	0,011	0,001	00965	0,019	0,023	0,007	00964	0,009	0,040	0,014
	0,004	0,006	0,012		0,008	0,004	0,008		0,002	0,004	0,009		0,028	0,008	0,006		0,027	0,008	0,010
Sisma in direzione Z																			
00090	0,024	0,019	0,012	00704	0,017	0,008	0,008	02185	0,006	0,004	0,002	00963	0,004	0,006	0,005	02186	0,008	0,006	0,002
	0,011	0,007	0,005		0,004	0,006	0,002		0,003	0,003	0,002		0,004	0,004	0,004		0,001	0,002	0,001
00967	0,000	0,000	0,000	02188	0,001	0,001	0,000	02699	0,000	0,000	0,000	00821	0,000	0,001	0,000	02187	0,000	0,001	0,000
	0,001	0,001	0,002		0,001	0,002	0,002		0,001	0,001	0,001		0,002	0,005	0,000		0,001	0,003	0,001
00035	0,000	0,002	0,000	02189	0,001	0,001	0,001	00041	0,004	0,018	0,007	00879	0,001	0,002	0,000	00875	0,012	0,017	0,004
	0,002	0,007	0,001		0,001	0,000	0,002		0,002	0,004	0,001		0,000	0,001	0,002		0,000	0,001	0,002
02193	0,005	0,006	0,002	00966	0,001	0,001	0,001	02190	0,001	0,002	0,000	00878	0,000	0,003	0,000	02192	0,003	0,003	0,002
	0,000	0,001	0,002		0,002	0,002	0,002		0,000	0,000	0,002		0,000	0,001	0,002		0,001	0,001	0,003
00876	0,003	0,010	0,002	02191	0,002	0,002	0,001	00877	0,001	0,006	0,000	00965	0,003	0,001	0,000	00964	0,002	0,003	0,001
	0,000	0,001	0,002		0,000	0,001	0,002		0,000	0,001	0,002		0,001	0,002	0,002		0,001	0,001	0,002
Cordoli copertura					**Parete P1-P2-P3-P4-P5**					**Parete P2-P3**									
Sisma in direzione X																			
02704	0,005	0,009	0,002	02679	0,008	0,010	0,003	00701	0,011	0,013	0,007	00700	0,015	0,013	0,005	02036	0,014	0,035	0,009
	0,003	0,007	0,003		0,000	0,002	0,001		0,005	0,001	0,003		0,002	0,002	0,005		0,004	0,005	0,009
00699	0,061	0,036	0,046	02035	0,022	0,081	0,030	00704	0,026	0,047	0,013	00090	0,079	0,091	0,039	00703	0,021	0,030	0,013
	0,004	0,002	0,003		0,014	0,033	0,011		0,016	0,008	0,011		0,035	0,079	0,019		0,006	0,007	0,003
02675	0,024	0,017	0,006	02034	0,012	0,048	0,015	00702	0,018	0,034	0,007	00696	0,012	0,075	0,018	00698	0,042	0,097	0,028
	0,005	0,009	0,002		0,009	0,013	0,006		0,004	0,002	0,006		0,003	0,016	0,016		0,002	0,003	0,011
00697	0,011	0,151	0,005	02033	0,039	0,080	0,062	02683	0,031	0,212	0,073								
	0,001	0,004	0,011		0,005	0,007	0,010		0,019	0,035	0,004								
Sisma in direzione Y																			
02704	0,065	0,045	0,001	02679	0,005	0,004	0,002	00701	0,046	0,074	0,013	00700	0,121	0,091	0,015	02036	0,063	0,038	0,050
	0,392	0,098	0,055		0,138	0,129	0,029		0,089	0,046	0,072		0,074	0,063	0,056		0,039	0,045	0,071
00699	0,260	0,044	0,019	02035	0,123	0,061	0,088	00704	0,090	0,034	0,022	00090	0,268	0,132	0,077	00703	0,070	0,106	0,080
	0,110	0,243	0,052		0,049	0,240	0,067		0,031	0,133	0,042		0,238	0,534	0,052		0,031	0,015	0,021
02675	0,054	0,062	0,027	02034	0,039	0,054	0,064	00702	0,117	0,158	0,072	00696	0,058	0,134	0,085	00698	0,090	0,159	0,096
	0,007	0,114	0,003		0,023	0,105	0,044		0,013	0,064	0,063		0,017	0,075	0,073		0,089	0,181	0,096
00697	0,013	0,067	0,021	02033	0,198	0,060	0,092	02683	0,402	0,114	0,118								
	0,015	0,054	0,055		0,205	0,205	0,083		0,816	0,581	0,157								
Sisma in direzione Z																			
02704	0,017	0,010	0,001	02679	0,004	0,003	0,001	00701	0,012	0,016	0,004	00700	0,029	0,019	0,004	02036	0,015	0,008	0,012
	0,047	0,012	0,008		0,015	0,019	0,005		0,012	0,003	0,013		0,013	0,009	0,003		0,003	0,002	0,001
00699	0,061	0,015	0,005	02035	0,023	0,013	0,015	00704	0,018	0,007	0,008	00090	0,046	0,032	0,019	00703	0,015	0,020	0,016
	0,007	0,007	0,001		0,003	0,005	0,001		0,002	0,004	0,001		0,018	0,013	0,004		0,003	0,002	0,002
02675	0,011	0,007	0,004	02034	0,010	0,012	0,015	00702	0,027	0,036	0,016	00696	0,014	0,028	0,017	00698	0,021	0,043	0,023
	0,001	0,003	0,001		0,001	0,002	0,001		0,007	0,002	0,002		0,001	0,003	0,002		0,003	0,006	0,007
00697	0,003	0,021	0,005	02033	0,047	0,018	0,022	02683	0,096	0,030	0,029								
	0,001	0,003	0,002		0,009	0,004	0,002		0,024	0,013	0,007								
Cordoli copertura					**Parete P1-P2-P3-P4-P5**					**Parete P4-P3**									
Sisma in direzione X																			
02703	0,004	0,010	0,002	02678	0,008	0,010	0,003	00743	0,013	0,015	0,008	00742	0,017	0,014	0,006	00744	0,020	0,037	0,007
	0,002	0,007	0,002		0,001	0,001	0,001		0,004	0,001	0,002		0,002	0,002	0,005		0,004	0,002	0,006
02065	0,023	0,089	0,031	00746	0,026	0,055	0,013	00066	0,082	0,099	0,040	00745	0,022	0,029	0,013	02671	0,026	0,018	0,006
	0,015	0,033	0,011		0,017	0,010	0,012		0,036	0,077	0,020		0,006	0,006	0,002		0,006	0,008	0,003
02064	0,013	0,056	0,015	02066	0,015	0,041	0,009	00738	0,013	0,083	0,018	00741	0,063	0,039	0,046	02063	0,038	0,088	0,062
	0,009	0,012	0,006		0,004	0,005	0,009		0,003	0,016	0,017		0,004	0,001	0,003		0,006	0,006	0,010
00740	0,043	0,108	0,028	00739	0,012	0,164	0,005	02682	0,027	0,223	0,073								
	0,001	0,002	0,011		0,001	0,003	0,011		0,015	0,033	0,005								
Sisma in direzione Y																			
02703	0,066	0,045	0,001	02678	0,005	0,004	0,002	00743	0,046	0,074	0,013	00742	0,121	0,091	0,015	00744	0,117	0,157	0,072
	0,392	0,098	0,055		0,138	0,129	0,029		0,089	0,046	0,072		0,074	0,063	0,056		0,013	0,064	0,063
02065	0,123	0,061	0,088	00746	0,090	0,033	0,022	00066	0,267	0,133	0,076	00745	0,070	0,105	0,080	02671	0,054	0,061	0,027
	0,049	0,240	0,067		0,030	0,134	0,042		0,234	0,533	0,052		0,031	0,015	0,021		0,007	0,114	0,003
02064	0,039	0,053	0,064	02066	0,063	0,038	0,050	00738	0,058	0,135	0,085	00741	0,259	0,044	0,020	02063	0,198	0,060	0,092
	0,023	0,105	0,044		0,039	0,045	0,071		0,018	0,076	0,073		0,110	0,242	0,051		0,205	0,205	0,084
00740	0,090	0,160	0,096	00739	0,013	0,067	0,021	02682	0,402	0,114	0,118								
	0,089	0,181	0,096		0,015	0,054	0,055		0,817	0,583	0,157								
Sisma in direzione Z																			
02703	0,017	0,010	0,000	02678	0,002	0,002	0,001	00743	0,012	0,017	0,004	00742	0,029	0,019	0,004	00744	0,028	0,038	0,017
	0,047	0,012	0,008		0,015	0,019	0,005		0,011	0,003	0,012		0,013	0,009	0,004		0,008	0,003	0,002
02065	0,024	0,012	0,016	00746	0,018	0,008	0,008	00066	0,049	0,030	0,019	00745	0,016	0,022	0,017	02671	0,011	0,007	0,005
	0,003	0,005	0,001		0,001	0,004	0,001		0,016	0,013	0,004		0,003	0,002	0,002		0,001	0,003	0,001
02064	0,011	0,012	0,015	02066	0,015	0,008	0,012	00738	0,014	0,028	0,017	00741	0,062	0,015	0,004	02063	0,047	0,020	0,021
	0,001	0,002	0,001		0,004	0,002	0,001		0,001	0,002	0,002		0,007	0,007	0,001		0,009	0,004	0,002
00740	0,022	0,045	0,023	00739	0,004	0,025	0,005	02682	0,095	0,036	0,027								
	0,003	0,006	0,006		0,001	0,003	0,001		0,024	0,013	0,006								
Cordoli copertura					**Parete P1-P2-P3-P4-P5**					**Parete P5-P4**									

Pareti - Tensioni per effetto del sisma

NODO	σL1 σP1	σL2 σP2	τL τP	NODO	σL1 σP1	σL2 σP2	τL τP	NODO	σL1 σP1	σL2 σP2	τL τP	NODO	σL1 σP1	σL2 σP2	τL τP	NODO	σL1 σP1	σL2 σP2	τL τP
	[N/mm²]	[N/mm²]	[N/mm²]		[N/mm²]	[N/mm²]	[N/mm²]		[N/mm²]	[N/mm²]	[N/mm²]		[N/mm²]	[N/mm²]	[N/mm²]		[N/mm²]	[N/mm²]	[N/mm²]
Sisma in direzione X																			
00066	0,014 0,068	0,009 0,063	0,023 0,022	00746	0,031 0,009	0,067 0,014	0,015 0,010	02194	0,019 0,014	0,032 0,010	0,019 0,004	00995	0,019 0,010	0,019 0,016	0,013 0,011	02195	0,019 0,007	0,054 0,005	0,011 0,003
02197	0,005 0,002	0,004 0,006	0,003 0,004	02196	0,002 0,002	0,005 0,007	0,003 0,003	00737	0,003 0,006	0,003 0,015	0,001 0,002	00031	0,001 0,004	0,003 0,016	0,001 0,002	00999	0,002 0,006	0,005 0,008	0,004 0,005
00030	0,004 0,004	0,004 0,009	0,001 0,001	00998	0,004 0,006	0,011 0,012	0,005 0,005	00883	0,003 0,001	0,017 0,001	0,004 0,006	02198	0,004 0,002	0,008 0,001	0,004 0,004	00037	0,022 0,008	0,094 0,005	0,011 0,002
00880	0,023 0,003	0,079 0,005	0,013 0,004	00884	0,003 0,001	0,008 0,003	0,002 0,005	02199	0,002 0,001	0,006 0,002	0,004 0,004	02202	0,009 0,002	0,058 0,004	0,013 0,002	02201	0,018 0,004	0,034 0,004	0,010 0,004
02200	0,008 0,001	0,022 0,004	0,008 0,004	00997	0,014 0,007	0,011 0,024	0,007 0,008	00882	0,006 0,001	0,033 0,002	0,004 0,003	00881	0,009 0,002	0,051 0,004	0,009 0,005	00996	0,008 0,008	0,011 0,015	0,009 0,005
Sisma in direzione Y																			
00066	0,053 0,061	0,134 0,040	0,052 0,062	00746	0,086 0,043	0,071 0,213	0,027 0,048	02194	0,051 0,022	0,082 0,064	0,030 0,006	00995	0,030 0,061	0,047 0,011	0,066 0,005	02195	0,022 0,021	0,045 0,090	0,015 0,016
02197	0,003 0,002	0,005 0,002	0,004 0,002	02196	0,002 0,001	0,005 0,002	0,004 0,003	00737	0,002 0,005	0,002 0,007	0,002 0,002	00031	0,002 0,003	0,001 0,009	0,001 0,002	00999	0,002 0,003	0,011 0,004	0,010 0,001
00030	0,005 0,003	0,005 0,004	0,005 0,002	00998	0,005 0,009	0,016 0,005	0,007 0,003	00883	0,002 0,002	0,012 0,002	0,002 0,005	02198	0,006 0,004	0,009 0,002	0,003 0,004	00037	0,015 0,040	0,015 0,166	0,026 0,024
00880	0,040 0,010	0,016 0,038	0,010 0,025	00884	0,002 0,001	0,006 0,001	0,002 0,005	02199	0,001 0,001	0,007 0,001	0,003 0,004	02202	0,022 0,008	0,024 0,021	0,004 0,009	02201	0,015 0,021	0,053 0,010	0,009 0,013
02200	0,013 0,009	0,019 0,004	0,005 0,008	00997	0,019 0,024	0,023 0,008	0,008 0,006	00882	0,002 0,002	0,010 0,003	0,001 0,009	00881	0,014 0,004	0,014 0,006	0,008 0,011	00996	0,009 0,029	0,040 0,007	0,014 0,010
Sisma in direzione Z																			
00066	0,022 0,010	0,020 0,007	0,012 0,005	00746	0,018 0,003	0,008 0,006	0,009 0,002	02194	0,008 0,003	0,005 0,003	0,002 0,002	00995	0,005 0,005	0,006 0,004	0,005 0,004	02195	0,008 0,001	0,005 0,002	0,002 0,002
02197	0,001 0,001	0,001 0,002	0,000 0,001	02196	0,000 0,001	0,001 0,002	0,000 0,001	00737	0,000 0,002	0,001 0,005	0,000 0,000	00031	0,000 0,002	0,002 0,006	0,000 0,001	00999	0,000 0,001	0,000 0,001	0,000 0,002
00030	0,001 0,001	0,000 0,001	0,000 0,001	00998	0,001 0,001	0,001 0,002	0,001 0,002	00883	0,001 0,000	0,003 0,000	0,000 0,002	02198	0,001 0,001	0,001 0,000	0,001 0,002	00037	0,004 0,002	0,019 0,004	0,007 0,002
00880	0,013 0,000	0,018 0,001	0,004 0,002	00884	0,001 0,000	0,002 0,001	0,000 0,002	02199	0,001 0,000	0,001 0,000	0,000 0,002	02202	0,004 0,000	0,008 0,001	0,002 0,002	02201	0,004 0,002	0,002 0,001	0,001 0,003
02200	0,002 0,000	0,002 0,001	0,001 0,002	00997	0,003 0,001	0,001 0,002	0,000 0,002	00882	0,001 0,000	0,006 0,001	0,001 0,002	00881	0,003 0,000	0,010 0,001	0,002 0,002	00996	0,002 0,001	0,003 0,001	0,002 0,002
Cordoli copertura					**ParetеP6-P7-P8**					**Parete P6-P7**									
Sisma in direzione X																			
02693	0,005 0,010	0,006 0,009	0,005 0,003	00717	0,002 0,003	0,006 0,003	0,001 0,002	02037	0,004 0,003	0,008 0,003	0,003 0,002	00716	0,003 0,004	0,008 0,007	0,004 0,004	00729	0,001 0,001	0,002 0,002	0,001 0,004
02039	0,001 0,002	0,002 0,004	0,001 0,003	02040	0,002 0,002	0,001 0,003	0,001 0,004	02038	0,003 0,002	0,007 0,003	0,002 0,002	00730	0,002 0,004	0,001 0,007	0,001 0,001	02688	0,002 0,006	0,001 0,002	0,002 0,002
00033	0,001 0,004	0,001 0,011	0,001 0,002	00705	0,002 0,004	0,003 0,002	0,003 0,005	00032	0,001 0,002	0,008 0,003	0,001 0,002	00728	0,002 0,001	0,003 0,001	0,001 0,005	02042	0,001 0,001	0,002 0,001	0,001 0,005
02041	0,003 0,002	0,003 0,001	0,002 0,005	00718	0,003 0,001	0,008 0,002	0,002 0,003	00706	0,002 0,005	0,004 0,003	0,004 0,005	00727	0,002 0,001	0,004 0,002	0,000 0,004	02043	0,005 0,003	0,004 0,002	0,002 0,004
02052	0,003 0,001	0,007 0,001	0,004 0,002	00715	0,006 0,004	0,007 0,007	0,005 0,004	00707	0,006 0,007	0,006 0,005	0,005 0,005	00726	0,003 0,002	0,005 0,002	0,002 0,004	02044	0,002 0,004	0,006 0,002	0,001 0,005
00708	0,003 0,007	0,006 0,004	0,002 0,004	00719	0,003 0,001	0,008 0,001	0,002 0,003	00725	0,001 0,002	0,007 0,002	0,001 0,004	02045	0,001 0,002	0,006 0,003	0,000 0,004	00709	0,002 0,007	0,005 0,005	0,002 0,005
02050	0,010 0,001	0,008 0,002	0,003 0,003	00714	0,013 0,004	0,006 0,008	0,004 0,004	00724	0,002 0,001	0,008 0,001	0,001 0,004	02046	0,002 0,002	0,007 0,001	0,002 0,005	02051	0,004 0,001	0,008 0,002	0,002 0,002
00720	0,002 0,000	0,009 0,002	0,000 0,002	00710	0,003 0,005	0,007 0,006	0,003 0,005	00713	0,007 0,004	0,008 0,006	0,004 0,003	00711	0,003 0,004	0,006 0,006	0,002 0,003	00723	0,002 0,001	0,009 0,002	0,002 0,003
00721	0,002 0,001	0,009 0,002	0,001 0,001	02047	0,003 0,002	0,008 0,003	0,001 0,003	02048	0,001 0,001	0,008 0,002	0,000 0,003	00712	0,002 0,005	0,007 0,007	0,003 0,002	00722	0,002 0,001	0,008 0,002	0,001 0,002
02049	0,002 0,001	0,007 0,001	0,003 0,002																
Sisma in direzione Y																			
02693	0,005 0,018	0,004 0,025	0,007 0,007	00717	0,005 0,003	0,010 0,003	0,003 0,005	02037	0,004 0,005	0,009 0,006	0,005 0,002	00716	0,006 0,009	0,012 0,017	0,008 0,005	00729	0,002 0,002	0,008 0,006	0,002 0,007
02039	0,004 0,002	0,007 0,004	0,004 0,006	02040	0,006 0,003	0,003 0,004	0,004 0,007	02038	0,004 0,003	0,009 0,004	0,005 0,003	00730	0,002 0,006	0,002 0,007	0,004 0,003	02688	0,004 0,008	0,005 0,006	0,007 0,006
00033	0,003 0,004	0,003 0,011	0,001 0,004	00705	0,003 0,004	0,010 0,002	0,007 0,008	00032	0,002 0,002	0,015 0,004	0,001 0,004	00728	0,003 0,001	0,018 0,004	0,001 0,009	02042	0,003 0,001	0,013 0,005	0,003 0,009
02041	0,005 0,002	0,011 0,004	0,005 0,009	00718	0,009 0,003	0,009 0,004	0,007 0,005	00706	0,004 0,008	0,013 0,002	0,008 0,011	00727	0,003 0,001	0,022 0,002	0,001 0,009	02043	0,008 0,004	0,019 0,002	0,003 0,009
02052	0,003 0,003	0,003 0,003	0,009 0,004	00715	0,009 0,012	0,011 0,016	0,008 0,007	00707	0,010 0,012	0,014 0,005	0,008 0,010	00726	0,006 0,003	0,022 0,004	0,003 0,008	02044	0,005 0,008	0,021 0,003	0,003 0,007
00708	0,007 0,014	0,020 0,004	0,004 0,008	00719	0,007 0,002	0,006 0,003	0,005 0,006	00725	0,003 0,003	0,026 0,003	0,002 0,007	02045	0,002 0,003	0,024 0,003	0,001 0,008	00709	0,004 0,013	0,018 0,006	0,006 0,007
02050	0,017 0,006	0,011 0,005	0,005 0,007	00714	0,024 0,012	0,010 0,019	0,003 0,008	00724	0,004 0,003	0,028 0,003	0,001 0,005	02046	0,006 0,005	0,022 0,002	0,004 0,004	02051	0,007 0,002	0,012 0,002	0,004 0,006
00720	0,004 0,001	0,011 0,002	0,001 0,005	00710	0,007 0,013	0,018 0,010	0,006 0,005	00713	0,012 0,010	0,013 0,012	0,007 0,008	00711	0,008 0,014	0,020 0,009	0,003 0,005	00723	0,005 0,003	0,020 0,004	0,004 0,005
00721	0,005 0,003	0,017 0,002	0,003 0,006	02047	0,007 0,008	0,021 0,005	0,003 0,004	02048	0,002 0,004	0,021 0,003	0,001 0,005	00712	0,005 0,014	0,016 0,011	0,006 0,006	00722	0,004 0,003	0,022 0,002	0,003 0,005
02049	0,006 0,005	0,017 0,001	0,006 0,005																
Sisma in direzione Z																			

Pareti - Tensioni per effetto del sisma

NODO	σL1 σP1	σL2 σP2	τL τP	NODO	σL1 σP1	σL2 σP2	τL τP	NODO	σL1 σP1	σL2 σP2	τL τP	NODO	σL1 σP1	σL2 σP2	τL τP	NODO	σL1 σP1	σL2 σP2	τL τP
	[N/mm²]	[N/mm²]	[N/mm²]		[N/mm²]	[N/mm²]	[N/mm²]		[N/mm²]	[N/mm²]	[N/mm²]		[N/mm²]	[N/mm²]	[N/mm²]		[N/mm²]	[N/mm²]	[N/mm²]
02693	0,002	0,004	0,001	00717	0,001	0,005	0,000	02037	0,001	0,004	0,001	00716	0,001	0,003	0,001	00729	0,001	0,003	0,001
	0,008	0,005	0,001		0,003	0,004	0,001		0,003	0,003	0,001		0,003	0,002	0,003		0,001	0,001	0,004
02039	0,001	0,002	0,001	02040	0,002	0,001	0,001	02038	0,001	0,005	0,001	00730	0,002	0,001	0,001	02688	0,001	0,001	0,001
	0,002	0,004	0,003		0,002	0,003	0,004		0,002	0,003	0,001		0,003	0,008	0,001		0,004	0,000	0,001
00033	0,001	0,002	0,001	00705	0,001	0,002	0,001	00032	0,001	0,005	0,000	00728	0,002	0,003	0,001	02042	0,001	0,003	0,000
	0,005	0,013	0,002		0,002	0,002	0,004		0,001	0,004	0,001		0,000	0,001	0,005		0,000	0,000	0,005
02041	0,002	0,002	0,001	00718	0,001	0,004	0,001	00706	0,001	0,003	0,002	00727	0,001	0,004	0,000	02043	0,003	0,003	0,001
	0,000	0,000	0,004		0,001	0,002	0,003		0,001	0,002	0,005		0,000	0,001	0,004		0,001	0,001	0,004
02052	0,001	0,003	0,002	00715	0,002	0,003	0,002	00707	0,004	0,003	0,003	00726	0,002	0,003	0,001	02044	0,001	0,003	0,000
	0,001	0,001	0,003		0,001	0,002	0,004		0,002	0,002	0,004		0,001	0,002	0,003		0,001	0,001	0,003
00708	0,002	0,003	0,001	00719	0,001	0,002	0,001	00725	0,000	0,003	0,000	02045	0,000	0,003	0,000	00709	0,001	0,002	0,001
	0,002	0,001	0,003		0,000	0,001	0,004		0,001	0,002	0,002		0,001	0,002	0,003		0,003	0,001	0,002
02050	0,004	0,002	0,001	00714	0,006	0,001	0,001	00724	0,001	0,002	0,000	02046	0,001	0,002	0,001	02051	0,001	0,001	0,001
	0,001	0,001	0,004		0,002	0,001	0,005		0,001	0,002	0,001		0,001	0,002	0,001		0,000	0,000	0,004
00720	0,001	0,001	0,000	00710	0,001	0,002	0,001	00713	0,003	0,002	0,001	00711	0,001	0,002	0,000	00723	0,000	0,002	0,000
	0,000	0,001	0,004		0,003	0,002	0,001		0,002	0,001	0,003		0,004	0,002	0,001		0,001	0,002	0,001
00721	0,001	0,001	0,001	02047	0,001	0,002	0,001	02048	0,000	0,002	0,000	00712	0,001	0,002	0,001	00722	0,001	0,002	0,001
	0,001	0,001	0,003		0,002	0,002	0,001		0,001	0,003	0,001		0,002	0,001	0,003		0,001	0,002	0,002
02049	0,001	0,001	0,001																
	0,001	0,001	0,003																
Cordoli copertura				**Parete P6-P7-P8**					**Parete P7-P8**										
Sisma in direzione X																			
00034	0,011	0,016	0,003	02171	0,006	0,016	0,003	00814	0,013	0,016	0,003	00864	0,004	0,013	0,003	00853	0,001	0,004	0,004
	0,013	0,031	0,002		0,005	0,012	0,002		0,015	0,034	0,002		0,002	0,002	0,005		0,005	0,005	0,002
02172	0,003	0,006	0,002	02173	0,004	0,005	0,004	02170	0,006	0,019	0,006	00717	0,002	0,007	0,001	02693	0,006	0,005	0,004
	0,002	0,003	0,001		0,004	0,002	0,001		0,004	0,010	0,003		0,003	0,004	0,002		0,007	0,005	0,003
00032	0,001	0,007	0,000	02174	0,002	0,005	0,003	02175	0,002	0,003	0,002	00874	0,001	0,006	0,001	02698	0,004	0,021	0,008
	0,002	0,003	0,002		0,002	0,001	0,003		0,001	0,002	0,003		0,002	0,002	0,002		0,009	0,017	0,002
00863	0,002	0,019	0,007	00854	0,004	0,005	0,005	00873	0,002	0,004	0,001	00872	0,002	0,003	0,001	02176	0,007	0,003	0,003
	0,011	0,013	0,006		0,004	0,006	0,004		0,001	0,001	0,003		0,000	0,001	0,004		0,001	0,002	0,004
02184	0,003	0,015	0,002	00855	0,012	0,003	0,003	00865	0,004	0,012	0,003	02177	0,002	0,006	0,003	02178	0,002	0,004	0,002
	0,003	0,003	0,005		0,002	0,009	0,004		0,001	0,004	0,006		0,001	0,002	0,004		0,001	0,002	0,004
00871	0,002	0,004	0,001	02183	0,004	0,016	0,005	00862	0,007	0,015	0,007	00856	0,004	0,005	0,005	00857	0,004	0,007	0,005
	0,001	0,002	0,003		0,005	0,004	0,004		0,008	0,010	0,004		0,004	0,007	0,004		0,004	0,007	0,004
00870	0,002	0,005	0,001	02182	0,011	0,012	0,005	00866	0,004	0,012	0,001	02179	0,008	0,007	0,004	00858	0,013	0,007	0,004
	0,001	0,002	0,003		0,001	0,003	0,003		0,001	0,003	0,003		0,001	0,003	0,002		0,003	0,009	0,002
00869	0,003	0,006	0,001	00861	0,018	0,011	0,005	00867	0,003	0,010	0,002	00860	0,005	0,012	0,006	00859	0,005	0,010	0,006
	0,001	0,003	0,002		0,003	0,010	0,004		0,001	0,003	0,002		0,004	0,007	0,002		0,005	0,008	0,002
00868	0,002	0,008	0,002	02180	0,002	0,011	0,004	02181	0,002	0,010	0,002								
	0,001	0,003	0,001		0,002	0,003	0,001		0,002	0,002	0,001								
Sisma in direzione Y																			
00034	0,012	0,022	0,004	02171	0,009	0,035	0,007	00814	0,011	0,041	0,008	00864	0,006	0,032	0,007	00853	0,003	0,008	0,010
	0,021	0,064	0,003		0,009	0,034	0,005		0,033	0,081	0,001		0,006	0,004	0,005		0,007	0,011	0,007
02172	0,009	0,014	0,004	02173	0,013	0,011	0,009	02170	0,009	0,049	0,008	00717	0,005	0,010	0,003	02693	0,022	0,009	0,011
	0,002	0,003	0,005		0,003	0,003	0,004		0,006	0,031	0,004		0,004	0,007	0,006		0,006	0,005	0,007
00032	0,001	0,018	0,001	02174	0,005	0,010	0,008	02175	0,006	0,006	0,004	00874	0,004	0,017	0,002	02698	0,009	0,065	0,008
	0,002	0,003	0,004		0,003	0,002	0,005		0,002	0,002	0,005		0,002	0,004	0,007		0,016	0,069	0,010
00863	0,007	0,042	0,006	00854	0,011	0,015	0,013	00873	0,006	0,011	0,003	00872	0,007	0,006	0,001	02176	0,025	0,010	0,011
	0,025	0,029	0,008		0,011	0,016	0,009		0,002	0,003	0,009		0,001	0,001	0,007		0,002	0,004	0,007
02184	0,005	0,034	0,005	00855	0,042	0,009	0,009	00865	0,008	0,036	0,006	02177	0,006	0,014	0,008	02178	0,005	0,007	0,005
	0,006	0,006	0,005		0,011	0,023	0,011		0,003	0,004	0,007		0,006	0,002	0,004		0,003	0,003	0,004
00871	0,007	0,010	0,005	02183	0,005	0,028	0,004	00862	0,012	0,023	0,010	00856	0,014	0,016	0,014	00857	0,012	0,018	0,014
	0,003	0,004	0,009		0,007	0,004	0,004		0,013	0,023	0,008		0,012	0,021	0,008		0,017	0,021	0,009
00870	0,007	0,011	0,005	02182	0,020	0,023	0,011	00866	0,008	0,026	0,002	02179	0,024	0,013	0,011	00858	0,041	0,012	0,005
	0,004	0,003	0,008		0,002	0,005	0,005		0,000	0,002	0,004		0,004	0,005	0,003		0,015	0,027	0,008
00869	0,008	0,010	0,000	00861	0,035	0,019	0,001	00867	0,007	0,021	0,005	00860	0,010	0,019	0,012	00859	0,013	0,017	0,013
	0,002	0,003	0,003		0,012	0,028	0,005		0,004	0,003	0,005		0,017	0,022	0,007		0,014	0,023	0,006
00868	0,007	0,016	0,005	02180	0,004	0,016	0,006	02181	0,004	0,013	0,005								
	0,004	0,005	0,005		0,006	0,003	0,003		0,003	0,004	0,003								
Sisma in direzione Z																			
00034	0,002	0,010	0,000	02171	0,002	0,009	0,001	00814	0,004	0,010	0,001	00864	0,001	0,009	0,001	00853	0,000	0,004	0,001
	0,004	0,010	0,001		0,001	0,004	0,001		0,002	0,006	0,000		0,000	0,001	0,002		0,002	0,002	0,002
02172	0,000	0,005	0,001	02173	0,001	0,005	0,001	02170	0,003	0,011	0,002	00717	0,001	0,004	0,000	02693	0,002	0,004	0,001
	0,002	0,003	0,001		0,003	0,003	0,001		0,001	0,003	0,001		0,003	0,004	0,001		0,008	0,005	0,001
00032	0,000	0,005	0,000	02174	0,000	0,004	0,001	02175	0,000	0,004	0,001	00874	0,001	0,004	0,001	02698	0,004	0,011	0,002
	0,001	0,004	0,001		0,001	0,001	0,001		0,001	0,001	0,001		0,001	0,002	0,001		0,001	0,003	0,001
00863	0,001	0,007	0,002	00854	0,001	0,003	0,001	00873	0,001	0,003	0,001	00872	0,001	0,002	0,000	02176	0,003	0,002	0,001
	0,001	0,001	0,002		0,001	0,002	0,002		0,000	0,001	0,002		0,000	0,000	0,002		0,000	0,000	0,002
02184	0,001	0,007	0,001	00855	0,004	0,002	0,001	00865	0,001	0,007	0,001	02177	0,001	0,002	0,001	02178	0,001	0,002	0,000
	0,000	0,000	0,003		0,001	0,002	0,002		0,000	0,000	0,003		0,001	0,001	0,001		0,001	0,001	0,001
00871	0,001	0,002	0,001	02183	0,001	0,006	0,001	00862	0,001	0,005	0,001	00856	0,002	0,003	0,001	00857	0,001	0,002	0,001
	0,001	0,001	0,002		0,000	0,000	0,003		0,001	0,001	0,003		0,001	0,001	0,002		0,002	0,002	0,001
00870	0,000	0,002	0,000	02182	0,001	0,005	0,001	00866	0,001	0,006	0,000	02179	0,001	0,002	0,000	00858	0,002	0,002	0,001
	0,001	0,001	0,001		0,001	0,000	0,003		0,000	0,001	0,002		0,001	0,001	0,000		0,002	0,001	0,000
00869	0,000	0,003	0,000	00861	0,002	0,004	0,001	00867	0,001	0,004	0,001	00860	0,001	0,003	0,001	00859	0,001	0,003	0,001
	0,001	0,001	0,000		0,001	0,001	0,002		0,001	0,001	0,002		0,002	0,001	0,002		0,002	0,001	0,001
00868	0,000	0,003	0,000	02180	0,001	0,003	0,001	02181	0,000	0,002	0,000								

Pareti - Tensioni per effetto del sisma

NODO	σL1 σP1 [N/mm²]	σL2 σP2 [N/mm²]	τL τP [N/mm²]	NODO	σL1 σP1 [N/mm²]	σL2 σP2 [N/mm²]	τL τP [N/mm²]	NODO	σL1 σP1 [N/mm²]	σL2 σP2 [N/mm²]	τL τP [N/mm²]	NODO	σL1 σP1 [N/mm²]	σL2 σP2 [N/mm²]	τL τP [N/mm²]	NODO	σL1 σP1 [N/mm²]	σL2 σP2 [N/mm²]	τL τP [N/mm²]
	0,001	0,001	0,001		0,001	0,001	0,001		0,001	0,001	0,002								
Cordoli copertura					**ParetеP9-P10-P11**					**Parete P9-P10**									
Sisma in direzione X																			
00683	0,002	0,007	0,001	02667	0,001	0,007	0,000	02019	0,001	0,005	0,002	02018	0,003	0,006	0,003	02696	0,006	0,005	0,005
	0,002	0,004	0,002		0,001	0,003	0,002		0,001	0,002	0,002		0,003	0,002	0,001		0,006	0,005	0,003
00672	0,003	0,019	0,007	02021	0,006	0,023	0,006	02694	0,005	0,026	0,008	02020	0,006	0,019	0,003	00695	0,014	0,019	0,003
	0,011	0,014	0,005		0,002	0,008	0,002		0,006	0,014	0,002		0,004	0,009	0,001		0,012	0,026	0,002
00029	0,011	0,017	0,002	02022	0,003	0,017	0,004	02023	0,003	0,016	0,002	00694	0,004	0,018	0,002	00682	0,001	0,005	0,005
	0,009	0,023	0,001		0,004	0,003	0,002		0,001	0,004	0,003		0,001	0,003	0,004		0,004	0,005	0,002
00684	0,001	0,005	0,001	00673	0,005	0,015	0,007	00693	0,004	0,016	0,002	02024	0,010	0,014	0,004	00692	0,003	0,014	0,001
	0,001	0,002	0,002		0,006	0,009	0,003		0,001	0,004	0,004		0,001	0,003	0,001		0,001	0,002	0,001
00685	0,002	0,004	0,002	02032	0,002	0,004	0,002	00674	0,016	0,012	0,005	02025	0,002	0,011	0,004	02026	0,002	0,010	0,002
	0,001	0,001	0,003		0,002	0,001	0,002		0,003	0,009	0,003		0,001	0,002	0,001		0,001	0,002	0,001
00691	0,002	0,013	0,002	02031	0,002	0,005	0,003	00681	0,005	0,005	0,005	00675	0,005	0,011	0,006	00676	0,004	0,010	0,005
	0,001	0,003	0,002		0,002	0,001	0,002		0,004	0,006	0,003		0,004	0,007	0,002		0,004	0,007	0,002
00690	0,002	0,010	0,001	00686	0,002	0,004	0,001	02030	0,008	0,004	0,003	00680	0,012	0,004	0,003	02027	0,008	0,008	0,004
	0,001	0,003	0,001		0,000	0,001	0,003		0,000	0,001	0,003		0,002	0,008	0,003		0,001	0,002	0,002
00689	0,002	0,008	0,001	00677	0,013	0,008	0,004	00678	0,004	0,007	0,005	00679	0,003	0,006	0,005	00688	0,002	0,007	0,002
	0,001	0,002	0,002		0,004	0,008	0,002		0,004	0,007	0,003		0,004	0,007	0,003		0,001	0,002	0,002
00687	0,002	0,005	0,001	02029	0,002	0,005	0,002	02028	0,002	0,006	0,003								
	0,001	0,002	0,003		0,001	0,002	0,003		0,001	0,002	0,003								
Sisma in direzione Y																			
00683	0,005	0,010	0,002	02667	0,001	0,018	0,002	02019	0,003	0,012	0,001	02018	0,008	0,014	0,006	02696	0,023	0,009	0,011
	0,004	0,007	0,006		0,002	0,004	0,004		0,002	0,003	0,005		0,004	0,003	0,004		0,006	0,005	0,007
00672	0,007	0,044	0,005	02021	0,011	0,055	0,007	02694	0,011	0,064	0,008	02020	0,006	0,043	0,008	00695	0,009	0,039	0,009
	0,030	0,036	0,008		0,008	0,035	0,004		0,014	0,070	0,008		0,009	0,032	0,006		0,032	0,081	0,002
00029	0,015	0,022	0,005	02022	0,006	0,031	0,005	02023	0,003	0,039	0,004	00694	0,006	0,028	0,007	00682	0,003	0,012	0,011
	0,021	0,065	0,002		0,008	0,003	0,004		0,003	0,006	0,005		0,004	0,005	0,007		0,006	0,011	0,007
00684	0,004	0,012	0,002	00673	0,010	0,024	0,009	00693	0,009	0,032	0,005	02024	0,020	0,023	0,011	00692	0,008	0,026	0,002
	0,002	0,004	0,006		0,012	0,021	0,008		0,003	0,004	0,007		0,002	0,005	0,005		0,000	0,002	0,004
00685	0,007	0,007	0,004	02032	0,005	0,009	0,004	00674	0,034	0,019	0,001	02025	0,004	0,019	0,006	02026	0,004	0,017	0,005
	0,003	0,003	0,009		0,002	0,003	0,005		0,012	0,028	0,006		0,008	0,004	0,003		0,005	0,003	0,003
00691	0,007	0,016	0,006	02031	0,007	0,014	0,009	00681	0,014	0,015	0,014	00675	0,012	0,022	0,012	00676	0,011	0,019	0,012
	0,003	0,004	0,005		0,005	0,003	0,006		0,011	0,016	0,009		0,017	0,022	0,008		0,013	0,020	0,006
00690	0,007	0,012	0,005	00686	0,007	0,007	0,001	02030	0,025	0,010	0,011	00680	0,041	0,009	0,009	02027	0,024	0,013	0,011
	0,002	0,005	0,005		0,001	0,001	0,007		0,002	0,004	0,007		0,011	0,023	0,011		0,004	0,005	0,004
00689	0,008	0,010	0,000	00677	0,041	0,012	0,005	00678	0,014	0,018	0,014	00679	0,012	0,017	0,014	00688	0,007	0,009	0,006
	0,002	0,003	0,003		0,015	0,027	0,008		0,017	0,021	0,009		0,011	0,019	0,008		0,003	0,003	0,008
00687	0,007	0,008	0,004	02029	0,006	0,009	0,005	02028	0,006	0,016	0,008								
	0,002	0,003	0,009		0,004	0,002	0,005		0,008	0,003	0,004								
Sisma in direzione Z																			
00683	0,001	0,004	0,000	02667	0,000	0,004	0,000	02019	0,001	0,004	0,000	02018	0,001	0,004	0,001	02696	0,002	0,004	0,001
	0,002	0,004	0,001		0,002	0,004	0,001		0,001	0,003	0,001		0,003	0,003	0,001		0,008	0,005	0,001
00672	0,002	0,006	0,003	02021	0,004	0,011	0,002	02694	0,004	0,011	0,002	02020	0,002	0,010	0,001	00695	0,005	0,010	0,002
	0,001	0,001	0,002		0,001	0,003	0,001		0,002	0,003	0,001		0,001	0,004	0,001		0,002	0,007	0,000
00029	0,002	0,009	0,000	02022	0,001	0,007	0,001	02023	0,001	0,008	0,001	00694	0,001	0,009	0,001	00682	0,000	0,003	0,001
	0,004	0,010	0,001		0,000	0,001	0,003		0,000	0,001	0,003		0,001	0,001	0,002		0,003	0,002	0,002
00684	0,001	0,004	0,001	00673	0,001	0,005	0,002	00693	0,001	0,007	0,001	02024	0,001	0,005	0,001	00692	0,001	0,006	0,000
	0,001	0,002	0,001		0,001	0,000	0,003		0,000	0,000	0,003		0,001	0,000	0,003		0,000	0,001	0,003
00685	0,001	0,003	0,001	02032	0,000	0,003	0,001	00674	0,002	0,004	0,001	02025	0,000	0,003	0,001	02026	0,000	0,002	0,000
	0,000	0,001	0,002		0,001	0,001	0,001		0,001	0,001	0,003		0,001	0,001	0,002		0,001	0,001	0,001
00691	0,000	0,004	0,001	02031	0,001	0,003	0,001	00681	0,002	0,002	0,001	00675	0,001	0,003	0,001	00676	0,000	0,002	0,001
	0,001	0,001	0,002		0,001	0,001	0,002		0,001	0,002	0,002		0,002	0,001	0,002		0,002	0,001	0,001
00690	0,000	0,003	0,000	00686	0,001	0,002	0,000	02030	0,003	0,002	0,001	00680	0,004	0,002	0,001	02027	0,001	0,002	0,000
	0,001	0,001	0,001		0,000	0,000	0,002		0,000	0,000	0,002		0,001	0,002	0,002		0,001	0,001	0,000
00689	0,000	0,002	0,000	00677	0,002	0,002	0,001	00678	0,001	0,002	0,001	00679	0,001	0,002	0,001	00688	0,000	0,002	0,000
	0,001	0,001	0,000		0,002	0,001	0,000		0,002	0,002	0,001		0,001	0,001	0,002		0,001	0,001	0,001
00687	0,001	0,002	0,001	02029	0,000	0,001	0,000	02028	0,001	0,002	0,001								
	0,001	0,001	0,002		0,001	0,001	0,001		0,001	0,001	0,001								
Cordoli copertura					**ParetеP9-P10-P11**					**Parete P10-P11**									
Sisma in direzione X																			
02690	0,002	0,001	0,002	00812	0,002	0,001	0,001	02145	0,003	0,001	0,001	00833	0,003	0,002	0,004	00822	0,001	0,008	0,004
	0,006	0,002	0,002		0,004	0,007	0,001		0,002	0,003	0,004		0,005	0,003	0,005		0,003	0,006	0,003
02147	0,003	0,007	0,002	02148	0,003	0,008	0,003	02146	0,001	0,001	0,001	00846	0,002	0,006	0,001	02695	0,004	0,006	0,004
	0,002	0,003	0,002		0,003	0,003	0,001		0,002	0,004	0,003		0,002	0,003	0,002		0,008	0,008	0,003
02666	0,001	0,008	0,001	02149	0,002	0,008	0,003	02150	0,003	0,009	0,002	00845	0,002	0,008	0,002	00038	0,001	0,001	0,001
	0,001	0,003	0,002		0,001	0,001	0,002		0,001	0,001	0,002		0,001	0,001	0,003		0,004	0,011	0,002
00834	0,001	0,002	0,001	00823	0,004	0,008	0,005	02151	0,009	0,008	0,004	00844	0,003	0,008	0,002	02160	0,003	0,002	0,002
	0,001	0,003	0,004		0,003	0,007	0,003		0,001	0,001	0,002		0,001	0,001	0,003		0,001	0,001	0,004
00824	0,015	0,006	0,003	00843	0,003	0,009	0,000	00835	0,002	0,003	0,001	02153	0,002	0,008	0,001	00825	0,005	0,008	0,004
	0,004	0,009	0,003		0,001	0,001	0,002		0,001	0,001	0,005		0,001	0,002	0,002		0,005	0,007	0,002
02152	0,002	0,008	0,002	00832	0,003	0,004	0,004	00842	0,002	0,010	0,001	00826	0,002	0,007	0,003	02154	0,006	0,007	0,003
	0,002	0,001	0,002		0,005	0,004	0,005		0,001	0,002	0,001		0,004	0,007	0,002		0,001	0,002	0,004
00841	0,003	0,009	0,001	00836	0,002	0,004	0,001	02159	0,003	0,005	0,001	00827	0,008	0,006	0,002	02158	0,005	0,005	0,002
	0,001	0,002	0,001		0,000	0,002	0,004		0,002	0,002	0,004		0,004	0,008	0,002		0,006	0,003	0,004
00840	0,002	0,009	0,001	00831	0,003	0,005	0,004	00837	0,003	0,005	0,002	00828	0,003	0,007	0,002	00839	0,001	0,008	0,000
	0,001	0,002	0,004		0,008	0,006	0,005		0,002	0,002	0,004		0,005	0,006	0,005		0,001	0,002	0,004

Pareti - Tensioni per effetto del sisma

NODO	σL1 σP1	σL2 σP2	τL τP	NODO	σL1 σP1	σL2 σP2	τL τP	NODO	σL1 σP1	σL2 σP2	τL τP	NODO	σL1 σP1	σL2 σP2	τL τP	NODO	σL1 σP1	σL2 σP2	τL τP
	[N/mm²]	[N/mm²]	[N/mm²]		[N/mm²]	[N/mm²]	[N/mm²]		[N/mm²]	[N/mm²]	[N/mm²]		[N/mm²]	[N/mm²]	[N/mm²]		[N/mm²]	[N/mm²]	[N/mm²]
02155	0,003 0,004	0,006 0,003	0,001 0,005	02156	0,002 0,002	0,007 0,001	0,001 0,004	00829	0,002 0,005	0,006 0,006	0,003 0,005	00830	0,004 0,007	0,006 0,005	0,002 0,004	00838	0,002 0,001	0,007 0,002	0,001 0,004
02157	0,003 0,003	0,006 0,002	0,002 0,004																
Sisma in direzione Y																			
02690	0,004 0,007	0,005 0,006	0,008 0,005	00812	0,002 0,006	0,002 0,007	0,004 0,003	02145	0,004 0,003	0,004 0,003	0,004 0,007	00833	0,005 0,003	0,008 0,003	0,009 0,008	00822	0,003 0,010	0,013 0,016	0,007 0,005
02147	0,004 0,003	0,010 0,005	0,005 0,003	02148	0,004 0,005	0,009 0,006	0,004 0,003	02146	0,004 0,003	0,006 0,004	0,003 0,006	00846	0,005 0,003	0,010 0,004	0,003 0,005	02695	0,005 0,018	0,003 0,025	0,006 0,007
02666	0,002 0,002	0,015 0,004	0,001 0,004	02149	0,003 0,004	0,009 0,003	0,006 0,005	02150	0,003 0,003	0,004 0,005	0,005 0,005	00845	0,006 0,003	0,008 0,004	0,006 0,005	00038	0,003 0,004	0,003 0,011	0,001 0,004
00834	0,003 0,002	0,008 0,006	0,001 0,006	00823	0,007 0,009	0,011 0,016	0,008 0,007	02151	0,015 0,003	0,012 0,003	0,008 0,006	00844	0,007 0,002	0,005 0,003	0,005 0,006	02160	0,004 0,001	0,011 0,004	0,005 0,008
00824	0,026 0,013	0,010 0,019	0,002 0,007	00843	0,006 0,001	0,012 0,001	0,001 0,006	00835	0,002 0,001	0,017 0,004	0,001 0,009	02153	0,003 0,003	0,018 0,002	0,003 0,005	00825	0,008 0,014	0,015 0,013	0,006 0,007
02152	0,005 0,009	0,016 0,002	0,003 0,005	00832	0,005 0,008	0,013 0,002	0,007 0,010	00842	0,004 0,003	0,016 0,003	0,003 0,006	00826	0,005 0,011	0,016 0,012	0,007 0,005	02154	0,012 0,004	0,021 0,003	0,006 0,004
00841	0,005 0,003	0,022 0,003	0,003 0,005	00836	0,004 0,000	0,021 0,001	0,001 0,009	02159	0,006 0,001	0,023 0,002	0,002 0,009	00827	0,018 0,014	0,017 0,012	0,003 0,005	02158	0,010 0,008	0,015 0,001	0,003 0,009
00840	0,005 0,002	0,024 0,005	0,002 0,004	00831	0,006 0,013	0,015 0,005	0,006 0,010	00837	0,005 0,002	0,024 0,003	0,003 0,009	00828	0,007 0,014	0,019 0,010	0,004 0,005	00839	0,002 0,002	0,025 0,003	0,001 0,005
02155	0,007 0,010	0,019 0,002	0,002 0,004	02156	0,004 0,004	0,024 0,002	0,002 0,004	00829	0,004 0,010	0,019 0,007	0,006 0,007	00830	0,007 0,013	0,018 0,004	0,004 0,009	00838	0,003 0,002	0,026 0,003	0,001 0,007
02157	0,006 0,004	0,021 0,003	0,004 0,008																
Sisma in direzione Z																			
02690	0,001 0,004	0,002 0,000	0,001 0,001	00812	0,002 0,003	0,001 0,009	0,001 0,001	02145	0,002 0,002	0,002 0,003	0,001 0,004	00833	0,002 0,002	0,001 0,002	0,002 0,005	00822	0,000 0,003	0,003 0,002	0,001 0,003
02147	0,001 0,002	0,004 0,003	0,001 0,002	02148	0,001 0,003	0,004 0,003	0,001 0,001	02146	0,001 0,002	0,002 0,004	0,001 0,003	00846	0,001 0,003	0,004 0,004	0,000 0,001	02695	0,002 0,008	0,003 0,005	0,000 0,002
02666	0,001 0,002	0,004 0,004	0,000 0,001	02149	0,001 0,002	0,003 0,001	0,001 0,003	02150	0,001 0,001	0,003 0,001	0,001 0,003	00845	0,001 0,001	0,003 0,002	0,001 0,003	00038	0,001 0,005	0,002 0,013	0,001 0,002
00834	0,001 0,001	0,003 0,002	0,000 0,005	00823	0,002 0,001	0,003 0,001	0,002 0,004	02151	0,004 0,000	0,002 0,000	0,002 0,004	00844	0,001 0,000	0,001 0,001	0,001 0,004	02160	0,003 0,000	0,002 0,000	0,002 0,005
00824	0,007 0,001	0,001 0,001	0,001 0,005	00843	0,002 0,000	0,001 0,001	0,000 0,004	00835	0,002 0,000	0,004 0,001	0,001 0,005	02153	0,001 0,001	0,002 0,001	0,001 0,003	00825	0,002 0,001	0,002 0,001	0,002 0,004
02152	0,001 0,001	0,001 0,000	0,000 0,003	00832	0,002 0,001	0,003 0,001	0,003 0,005	00842	0,001 0,000	0,001 0,001	0,001 0,004	00826	0,001 0,002	0,001 0,002	0,001 0,003	02154	0,001 0,001	0,002 0,002	0,001 0,001
00841	0,001 0,001	0,002 0,002	0,000 0,003	00836	0,001 0,000	0,003 0,001	0,000 0,004	02159	0,002 0,001	0,003 0,001	0,001 0,004	00827	0,002 0,003	0,002 0,001	0,000 0,001	02158	0,003 0,001	0,003 0,001	0,001 0,004
00840	0,000 0,001	0,002 0,002	0,000 0,001	00831	0,002 0,002	0,003 0,002	0,002 0,005	00837	0,001 0,001	0,003 0,001	0,001 0,004	00828	0,001 0,003	0,002 0,002	0,001 0,001	00839	0,000 0,000	0,003 0,003	0,000 0,000
02155	0,001 0,002	0,003 0,001	0,001 0,001	02156	0,001 0,001	0,003 0,002	0,000 0,001	00829	0,001 0,002	0,002 0,001	0,001 0,002	00830	0,002 0,002	0,003 0,001	0,001 0,004	00838	0,001 0,001	0,003 0,002	0,000 0,002
02157	0,002 0,001	0,003 0,001	0,001 0,003																
Cordoli copertura				**Parete P19-P20-P21-P22-P23-P24-P25**						**Parete P19-P20**									
Sisma in direzione X																			
00036	0,012 0,011	0,064 0,040	0,007 0,003	02077	0,015 0,007	0,059 0,017	0,010 0,005	00754	0,008 0,015	0,066 0,046	0,010 0,005	00755	0,015 0,001	0,054 0,004	0,004 0,005	02076	0,024 0,005	0,074 0,021	0,010 0,004
02686	0,019 0,005	0,079 0,040	0,003 0,004	00420	0,006 0,010	0,010 0,006	0,003 0,004	02079	0,005 0,002	0,004 0,005	0,003 0,003	00053	0,003 0,008	0,008 0,006	0,003 0,003	00778	0,003 0,004	0,005 0,011	0,003 0,003
02078	0,004 0,002	0,004 0,005	0,003 0,003	00051	0,002 0,006	0,009 0,014	0,003 0,003	00419	0,005 0,006	0,011 0,003	0,004 0,003	02081	0,005 0,002	0,006 0,001	0,003 0,003	02080	0,008 0,005	0,007 0,001	0,003 0,003
00433	0,013 0,016	0,073 0,021	0,012 0,005	00777	0,005 0,001	0,015 0,001	0,002 0,003	02082	0,003 0,001	0,008 0,002	0,003 0,001	00776	0,005 0,001	0,018 0,002	0,002 0,002	02103	0,008 0,002	0,055 0,002	0,008 0,004
00418	0,005 0,003	0,015 0,001	0,003 0,001	00775	0,004 0,001	0,024 0,002	0,003 0,001	00434	0,006 0,005	0,059 0,009	0,008 0,005	02083	0,007 0,001	0,009 0,001	0,002 0,002	02084	0,004 0,001	0,013 0,002	0,002 0,002
00417	0,006 0,002	0,010 0,002	0,003 0,001	00756	0,004 0,001	0,039 0,001	0,004 0,006	00774	0,006 0,001	0,025 0,003	0,002 0,001	00416	0,005 0,003	0,011 0,002	0,003 0,003	02085	0,004 0,001	0,011 0,001	0,003 0,003
00773	0,005 0,000	0,024 0,002	0,002 0,003	02101	0,006 0,001	0,048 0,002	0,007 0,004	00435	0,006 0,003	0,054 0,006	0,007 0,005	00415	0,005 0,003	0,012 0,002	0,003 0,004	00772	0,004 0,001	0,022 0,001	0,002 0,004
00757	0,007 0,001	0,034 0,002	0,004 0,003	02102	0,006 0,001	0,038 0,001	0,005 0,004	02087	0,004 0,001	0,019 0,001	0,002 0,004	02086	0,003 0,002	0,011 0,001	0,003 0,004	00436	0,009 0,002	0,049 0,002	0,006 0,003
00771	0,005 0,000	0,024 0,001	0,001 0,004	00414	0,003 0,005	0,011 0,003	0,003 0,004	02088	0,004 0,002	0,017 0,001	0,004 0,003	00770	0,004 0,001	0,027 0,002	0,002 0,004	00413	0,004 0,004	0,010 0,003	0,003 0,003
00758	0,008 0,001	0,032 0,002	0,005 0,003	00412	0,004 0,004	0,010 0,003	0,004 0,003	02090	0,005 0,001	0,029 0,001	0,002 0,004	00769	0,004 0,001	0,029 0,002	0,002 0,004	02089	0,003 0,001	0,015 0,001	0,004 0,004
02100	0,009 0,001	0,034 0,001	0,004 0,002	00437	0,010 0,003	0,051 0,004	0,005 0,002	00411	0,003 0,003	0,010 0,004	0,003 0,005	00759	0,012 0,001	0,029 0,002	0,002 0,002	00768	0,009 0,000	0,036 0,001	0,002 0,004
02091	0,005 0,002	0,026 0,001	0,004 0,004	00767	0,007 0,001	0,044 0,001	0,003 0,004	00410	0,006 0,003	0,013 0,003	0,004 0,004	02098	0,007 0,001	0,037 0,001	0,003 0,002	00438	0,003 0,001	0,048 0,004	0,004 0,003
00760	0,007 0,001	0,027 0,001	0,005 0,001	02099	0,010 0,000	0,028 0,001	0,003 0,001	00409	0,009 0,005	0,014 0,004	0,004 0,004	00439	0,011 0,002	0,045 0,003	0,004 0,001	00766	0,007 0,002	0,045 0,002	0,003 0,003
02092	0,006 0,004	0,025 0,004	0,004 0,003	02093	0,009 0,002	0,040 0,004	0,003 0,003	00050	0,014 0,009	0,018 0,005	0,003 0,003	00765	0,006 0,002	0,042 0,004	0,004 0,003	00443	0,005 0,003	0,024 0,004	0,005 0,003

Pareti - Tensioni per effetto del sisma

NODO	σL1 σP1	σL2 σP2	τL τP	NODO	σL1 σP1	σL2 σP2	τL τP	NODO	σL1 σP1	σL2 σP2	τL τP	NODO	σL1 σP1	σL2 σP2	τL τP	NODO	σL1 σP1	σL2 σP2	τL τP
	[N/mm²]	[N/mm²]	[N/mm²]		[N/mm²]	[N/mm²]	[N/mm²]		[N/mm²]	[N/mm²]	[N/mm²]		[N/mm²]	[N/mm²]	[N/mm²]		[N/mm²]	[N/mm²]	[N/mm²]
00761	0,003	0,027	0,001	02097	0,008	0,026	0,003	02094	0,005	0,030	0,003	00764	0,004	0,037	0,002	00442	0,004	0,030	0,004
	0,000	0,001	0,001		0,001	0,001	0,001		0,002	0,001	0,002		0,001	0,002	0,002		0,004	0,003	0,002
00440	0,008	0,040	0,004	00762	0,005	0,023	0,003	00763	0,004	0,026	0,003	02095	0,003	0,028	0,003	02096	0,006	0,024	0,003
	0,002	0,003	0,002		0,001	0,001	0,002		0,001	0,001	0,002		0,003	0,002	0,001		0,001	0,002	0,001
00441	0,008	0,039	0,006																
	0,005	0,003	0,002																
Sisma in direzione Y																			
00036	0,024	0,050	0,024	02077	0,057	0,107	0,021	00754	0,014	0,137	0,031	00755	0,059	0,057	0,009	02076	0,089	0,189	0,026
	0,028	0,101	0,004		0,018	0,047	0,010		0,044	0,125	0,008		0,004	0,011	0,010		0,012	0,059	0,007
02686	0,075	0,250	0,010	00420	0,011	0,016	0,011	02079	0,007	0,004	0,008	00053	0,004	0,008	0,008	00778	0,006	0,008	0,008
	0,018	0,119	0,011		0,016	0,011	0,004		0,004	0,006	0,006		0,022	0,013	0,005		0,009	0,013	0,005
02078	0,007	0,008	0,009	00051	0,007	0,016	0,004	00419	0,013	0,022	0,008	02081	0,013	0,019	0,009	02080	0,017	0,013	0,009
	0,002	0,006	0,005		0,012	0,019	0,005		0,014	0,008	0,003		0,004	0,004	0,004		0,009	0,003	0,004
00433	0,056	0,217	0,029	00777	0,014	0,039	0,006	02082	0,005	0,026	0,011	00776	0,013	0,058	0,006	02103	0,024	0,119	0,019
	0,036	0,050	0,010		0,002	0,005	0,004		0,002	0,003	0,003		0,003	0,003	0,002		0,003	0,004	0,009
00418	0,010	0,041	0,005	00775	0,009	0,088	0,008	00434	0,014	0,163	0,009	02083	0,023	0,020	0,005	02084	0,014	0,041	0,007
	0,012	0,005	0,003		0,001	0,003	0,002		0,012	0,020	0,009		0,006	0,001	0,001		0,001	0,004	0,001
00417	0,020	0,028	0,008	00756	0,010	0,070	0,007	00774	0,026	0,097	0,006	00416	0,019	0,027	0,004	02085	0,013	0,033	0,008
	0,008	0,003	0,002		0,003	0,002	0,012		0,001	0,004	0,002		0,008	0,002	0,001		0,002	0,003	0,002
00773	0,020	0,096	0,005	02101	0,011	0,116	0,008	00435	0,016	0,126	0,008	00415	0,019	0,034	0,006	00772	0,015	0,083	0,006
	0,001	0,004	0,001		0,003	0,005	0,009		0,007	0,018	0,013		0,007	0,002	0,003		0,001	0,004	0,003
00757	0,010	0,079	0,007	02102	0,011	0,094	0,006	02087	0,011	0,058	0,004	02086	0,008	0,018	0,006	00436	0,006	0,104	0,007
	0,001	0,002	0,009		0,001	0,002	0,008		0,001	0,003	0,004		0,004	0,001	0,005		0,006	0,006	0,007
00771	0,014	0,080	0,001	00414	0,009	0,020	0,004	02088	0,009	0,026	0,008	00770	0,009	0,071	0,006	00413	0,011	0,013	0,006
	0,000	0,003	0,004		0,010	0,004	0,005		0,003	0,002	0,005		0,001	0,003	0,005		0,008	0,005	0,006
00758	0,008	0,083	0,004	00412	0,007	0,011	0,008	02090	0,011	0,025	0,005	00769	0,008	0,045	0,005	02089	0,006	0,018	0,008
	0,001	0,002	0,008		0,011	0,006	0,006		0,002	0,001	0,005		0,002	0,002	0,006		0,007	0,003	0,006
02100	0,006	0,091	0,005	00437	0,008	0,090	0,006	00411	0,008	0,014	0,007	00759	0,007	0,086	0,002	00768	0,017	0,033	0,005
	0,002	0,002	0,008		0,010	0,010	0,007		0,017	0,008	0,008		0,002	0,003	0,008		0,000	0,001	0,005
02091	0,008	0,020	0,008	00767	0,009	0,027	0,007	00410	0,007	0,029	0,008	02098	0,008	0,079	0,005	00438	0,010	0,076	0,005
	0,003	0,002	0,005		0,002	0,002	0,005		0,012	0,007	0,004		0,004	0,004	0,007		0,010	0,013	0,011
00760	0,005	0,085	0,004	02099	0,007	0,085	0,003	00409	0,015	0,049	0,007	00439	0,009	0,067	0,007	00766	0,012	0,032	0,006
	0,001	0,003	0,007		0,001	0,003	0,007		0,009	0,007	0,004		0,006	0,008	0,006		0,003	0,003	0,007
02092	0,012	0,032	0,007	02093	0,019	0,031	0,005	00050	0,028	0,072	0,007	00765	0,012	0,038	0,008	00443	0,019	0,057	0,015
	0,008	0,007	0,009		0,004	0,009	0,009		0,019	0,011	0,011		0,006	0,007	0,010		0,013	0,011	0,015
00761	0,005	0,082	0,002	02097	0,007	0,070	0,003	02094	0,015	0,038	0,008	00764	0,011	0,049	0,004	00442	0,008	0,054	0,010
	0,001	0,004	0,008		0,003	0,003	0,007		0,005	0,003	0,013		0,001	0,003	0,012		0,012	0,011	0,013
00440	0,007	0,062	0,009	00762	0,007	0,064	0,006	00763	0,006	0,051	0,007	02095	0,007	0,055	0,008	02096	0,009	0,056	0,006
	0,010	0,009	0,008		0,002	0,005	0,011		0,002	0,005	0,012		0,009	0,008	0,010		0,003	0,005	0,011
00441	0,011	0,052	0,010																
	0,015	0,013	0,011																
Sisma in direzione Z																			
00036	0,004	0,045	0,004	02077	0,015	0,017	0,006	00754	0,004	0,014	0,003	00755	0,012	0,030	0,005	02076	0,019	0,008	0,005
	0,004	0,008	0,002		0,002	0,002	0,001		0,001	0,003	0,002		0,000	0,001	0,002		0,002	0,001	0,001
02686	0,021	0,023	0,002	00420	0,003	0,006	0,008	02079	0,002	0,003	0,005	00053	0,001	0,004	0,004	00778	0,004	0,002	0,004
	0,004	0,004	0,002		0,010	0,007	0,004		0,004	0,004	0,005		0,019	0,011	0,001		0,006	0,014	0,002
02078	0,003	0,002	0,005	00051	0,003	0,003	0,002	00419	0,007	0,008	0,007	02081	0,007	0,010	0,006	02080	0,006	0,005	0,007
	0,002	0,004	0,004		0,013	0,022	0,002		0,004	0,006	0,002		0,003	0,002	0,005		0,005	0,002	0,004
00433	0,015	0,015	0,011	00777	0,008	0,018	0,004	02082	0,004	0,020	0,010	00776	0,006	0,036	0,005	02103	0,006	0,007	0,010
	0,002	0,004	0,002		0,001	0,004	0,004		0,001	0,001	0,002		0,001	0,003	0,002		0,001	0,001	0,001
00418	0,007	0,026	0,001	00775	0,007	0,066	0,004	00434	0,004	0,006	0,007	02083	0,019	0,013	0,005	02084	0,012	0,034	0,006
	0,001	0,004	0,001		0,000	0,001	0,002		0,001	0,004	0,002		0,000	0,001	0,001		0,000	0,001	0,001
00417	0,016	0,020	0,007	00756	0,004	0,008	0,004	00774	0,022	0,079	0,005	00416	0,016	0,020	0,003	02085	0,012	0,027	0,006
	0,001	0,001	0,001		0,001	0,001	0,002		0,000	0,001	0,001		0,001	0,001	0,001		0,000	0,001	0,001
00773	0,018	0,083	0,004	02101	0,004	0,003	0,006	00435	0,005	0,004	0,006	00415	0,018	0,031	0,005	00772	0,014	0,075	0,005
	0,000	0,001	0,001		0,001	0,001	0,002		0,002	0,003	0,002		0,001	0,001	0,001		0,000	0,001	0,001
00757	0,005	0,009	0,003	02102	0,004	0,005	0,005	02087	0,011	0,052	0,003	02086	0,006	0,013	0,005	00436	0,006	0,007	0,005
	0,000	0,001	0,001		0,000	0,001	0,001		0,001	0,001	0,000		0,000	0,001	0,001		0,002	0,002	0,001
00771	0,013	0,075	0,001	00414	0,007	0,024	0,003	02088	0,011	0,018	0,008	00770	0,008	0,066	0,007	00413	0,013	0,016	0,005
	0,000	0,001	0,000		0,001	0,003	0,001		0,001	0,001	0,001		0,001	0,001	0,001		0,002	0,004	0,001
00758	0,005	0,032	0,003	00412	0,008	0,015	0,008	02090	0,014	0,012	0,006	00769	0,009	0,037	0,005	02089	0,006	0,002	0,010
	0,000	0,001	0,000		0,003	0,004	0,002		0,002	0,003	0,003		0,001	0,001	0,003		0,003	0,003	0,004
02100	0,007	0,010	0,003	00437	0,007	0,011	0,003	00411	0,006	0,006	0,010	00759	0,010	0,028	0,002	00768	0,022	0,019	0,006
	0,001	0,001	0,001		0,003	0,002	0,001		0,007	0,006	0,005		0,001	0,001	0,001		0,001	0,002	0,003
02091	0,008	0,010	0,010	00767	0,012	0,022	0,009	00410	0,006	0,008	0,011	02098	0,006	0,003	0,002	00438	0,004	0,011	0,002
	0,001	0,001	0,004		0,001	0,003	0,005		0,005	0,007	0,006		0,001	0,001	0,002		0,002	0,001	0,002
00760	0,006	0,028	0,004	02099	0,009	0,024	0,002	00409	0,016	0,024	0,011	00439	0,008	0,010	0,004	00766	0,013	0,051	0,008
	0,001	0,002	0,003		0,001	0,002	0,002		0,007	0,009	0,007		0,002	0,003	0,003		0,003	0,005	0,003
02092	0,012	0,011	0,005	02093	0,018	0,048	0,004	00050	0,034	0,049	0,005	00765	0,012	0,060	0,007	00443	0,020	0,020	0,011
	0,013	0,012	0,002		0,006	0,013	0,002		0,030	0,014	0,005		0,008	0,010	0,005		0,004	0,005	0,011
00761	0,003	0,026	0,002	02097	0,005	0,010	0,003	02094	0,014	0,023	0,008	00764	0,007	0,062	0,001	00442	0,008	0,011	0,008
	0,001	0,003	0,005		0,003	0,002	0,004		0,002	0,002	0,008		0,002	0,003	0,008		0,004	0,007	0,011
00440	0,006	0,006	0,006	00762	0,005	0,012	0,005	00763	0,005	0,023	0,006	02095	0,005	0,004	0,007	02096	0,005	0,012	0,005
	0,003	0,004	0,005		0,002	0,004	0,007		0,001	0,003	0,009		0,004	0,005	0,008		0,002	0,004	0,008
00441	0,005	0,007	0,008																
	0,008	0,006	0,008																
Cordoli copertura				**Parete**	**P19-P20-P21-P22-P23-P24-**			**Parete**	**P20-P21**										

Pareti - Tensioni per effetto del sisma

NODO	σL1 σP1	σL2 σP2	τL τP	NODO	σL1 σP1	σL2 σP2	τL τP	NODO	σL1 σP1	σL2 σP2	τL τP	NODO	σL1 σP1	σL2 σP2	τL τP	NODO	σL1 σP1	σL2 σP2	τL τP
	[N/mm²]	[N/mm²]	[N/mm²]		[N/mm²]	[N/mm²]	[N/mm²]		[N/mm²]	[N/mm²]	[N/mm²]		[N/mm²]	[N/mm²]	[N/mm²]		[N/mm²]	[N/mm²]	[N/mm²]
					P25														
Sisma in direzione X																			
02700	0,039 0,078	0,020 0,086	0,026 0,024	00793	0,052 0,010	0,122 0,008	0,025 0,013	02110	0,033 0,015	0,075 0,017	0,030 0,005	01114	0,035 0,018	0,038 0,030	0,023 0,014	02111	0,043 0,006	0,116 0,011	0,024 0,003
01118	0,007 0,018	0,029 0,021	0,006 0,010	02113	0,010 0,009	0,042 0,018	0,005 0,002	00052	0,014 0,017	0,032 0,039	0,006 0,007	02112	0,005 0,007	0,045 0,022	0,004 0,003	02670	0,005 0,021	0,054 0,048	0,003 0,006
00799	0,007 0,016	0,039 0,048	0,007 0,004	02676	0,053 0,006	0,212 0,005	0,018 0,003	02118	0,020 0,002	0,128 0,008	0,027 0,002	02117	0,038 0,006	0,077 0,007	0,021 0,004	00798	0,012 0,004	0,058 0,009	0,004 0,003
01117	0,008 0,012	0,036 0,023	0,008 0,008	02114	0,006 0,006	0,038 0,002	0,003 0,003	00797	0,005 0,002	0,069 0,002	0,005 0,008	02115	0,006 0,004	0,045 0,004	0,006 0,004	00794	0,054 0,003	0,176 0,009	0,029 0,004
02116	0,014 0,002	0,061 0,006	0,013 0,005	01116	0,024 0,009	0,032 0,031	0,009 0,009	01115	0,016 0,014	0,027 0,027	0,016 0,007	00796	0,009 0,001	0,089 0,005	0,006 0,004	00795	0,017 0,004	0,118 0,006	0,016 0,007
Sisma in direzione Y																			
02700	0,055 0,095	0,053 0,066	0,027 0,065	00793	0,070 0,038	0,164 0,191	0,030 0,046	02110	0,044 0,025	0,110 0,045	0,042 0,009	01114	0,052 0,083	0,049 0,044	0,033 0,015	02111	0,069 0,023	0,173 0,065	0,038 0,014
01118	0,012 0,030	0,066 0,036	0,014 0,014	02113	0,018 0,015	0,085 0,030	0,013 0,008	00052	0,030 0,052	0,088 0,087	0,014 0,009	02112	0,010 0,012	0,081 0,032	0,010 0,007	02670	0,009 0,021	0,079 0,058	0,005 0,007
00799	0,011 0,029	0,084 0,069	0,016 0,007	02676	0,086 0,045	0,333 0,140	0,020 0,025	02118	0,034 0,009	0,193 0,009	0,041 0,010	02117	0,057 0,029	0,115 0,016	0,032 0,015	00798	0,013 0,005	0,091 0,016	0,005 0,003
01117	0,011 0,020	0,069 0,029	0,014 0,008	02114	0,010 0,009	0,078 0,003	0,007 0,002	00797	0,008 0,002	0,111 0,003	0,007 0,007	02115	0,008 0,006	0,083 0,005	0,009 0,003	00794	0,090 0,011	0,271 0,021	0,047 0,029
02116	0,020 0,011	0,098 0,012	0,016 0,004	01116	0,035 0,032	0,055 0,031	0,012 0,007	01115	0,023 0,034	0,046 0,028	0,023 0,007	00796	0,012 0,004	0,139 0,013	0,008 0,004	00795	0,024 0,007	0,180 0,017	0,022 0,008
Sisma in direzione Z																			
02700	0,020 0,014	0,014 0,009	0,008 0,005	00793	0,010 0,003	0,012 0,004	0,005 0,001	02110	0,006 0,004	0,006 0,005	0,003 0,002	01114	0,003 0,006	0,006 0,007	0,003 0,005	02111	0,005 0,002	0,005 0,002	0,002 0,002
01118	0,003 0,002	0,001 0,003	0,002 0,002	02113	0,003 0,001	0,004 0,002	0,003 0,002	00052	0,007 0,002	0,007 0,005	0,002 0,003	02112	0,005 0,001	0,009 0,001	0,003 0,002	02670	0,002 0,008	0,020 0,006	0,002 0,004
00799	0,005 0,003	0,004 0,002	0,001 0,004	02676	0,003 0,003	0,011 0,004	0,003 0,001	02118	0,002 0,000	0,005 0,001	0,002 0,002	02117	0,003 0,002	0,004 0,002	0,001 0,002	00798	0,007 0,001	0,015 0,001	0,003 0,003
01117	0,001 0,001	0,001 0,002	0,002 0,002	02114	0,005 0,001	0,002 0,001	0,003 0,002	00797	0,002 0,000	0,008 0,001	0,001 0,002	02115	0,002 0,000	0,007 0,001	0,003 0,002	00794	0,008 0,001	0,010 0,001	0,003 0,001
02116	0,001 0,000	0,003 0,001	0,001 0,002	01116	0,002 0,001	0,001 0,002	0,001 0,002	01115	0,001 0,002	0,003 0,003	0,001 0,002	00796	0,001 0,000	0,005 0,001	0,001 0,002	00795	0,002 0,001	0,005 0,001	0,001 0,001
Cordoli copertura					**Parete P19-P20-P21-P22-P23-P24-P25**					**Parete P21-P22**									
Sisma in direzione X																			
02713	0,004 0,001	0,017 0,005	0,005 0,004	02708	0,006 0,003	0,011 0,007	0,006 0,003	01130	0,014 0,002	0,031 0,004	0,008 0,005	02105	0,043 0,016	0,145 0,029	0,049 0,010	00785	0,040 0,017	0,111 0,012	0,019 0,014
02701	0,136 0,040	0,144 0,075	0,057 0,021	00784	0,028 0,005	0,036 0,004	0,019 0,003	02677	0,041 0,006	0,047 0,003	0,014 0,003	02104	0,024 0,008	0,112 0,009	0,027 0,005	02712	0,093 0,004	0,410 0,015	0,101 0,001
01129	0,037 0,006	0,358 0,013	0,118 0,008	02684	0,102 0,016	0,331 0,035	0,144 0,007	00779	0,009 0,003	0,130 0,015	0,033 0,016	02106	0,031 0,003	0,073 0,003	0,013 0,008	00783	0,023 0,006	0,053 0,003	0,015 0,005
00780	0,027 0,001	0,226 0,003	0,010 0,011	00782	0,012 0,004	0,028 0,004	0,007 0,003	02680	0,013 0,001	0,009 0,002	0,005 0,001	00781	0,050 0,000	0,213 0,005	0,013 0,009	02711	0,030 0,004	0,138 0,002	0,044 0,008
02710	0,024 0,005	0,012 0,006	0,005 0,005	01128	0,027 0,003	0,025 0,001	0,011 0,007												
Sisma in direzione Y																			
02713	0,028 0,022	0,162 0,016	0,004 0,006	02708	0,036 0,233	0,023 0,090	0,006 0,030	01130	0,042 0,049	0,124 0,087	0,026 0,038	02105	0,072 0,047	0,180 0,230	0,062 0,062	00785	0,052 0,051	0,158 0,112	0,021 0,042
02701	0,184 0,190	0,163 0,505	0,066 0,058	00784	0,049 0,044	0,045 0,029	0,036 0,024	02677	0,047 0,018	0,095 0,113	0,026 0,004	02104	0,034 0,037	0,165 0,111	0,033 0,040	02712	0,085 0,063	0,320 0,614	0,016 0,025
01129	0,078 0,126	0,328 0,311	0,086 0,052	02684	0,109 0,642	0,411 0,668	0,060 0,119	00779	0,024 0,013	0,162 0,086	0,052 0,064	02106	0,048 0,052	0,112 0,028	0,020 0,062	00783	0,061 0,046	0,094 0,051	0,051 0,055
00780	0,058 0,029	0,284 0,030	0,022 0,069	00782	0,041 0,027	0,087 0,071	0,035 0,034	02680	0,049 0,081	0,089 0,087	0,011 0,018	00781	0,106 0,059	0,321 0,144	0,075 0,066	02711	0,102 0,163	0,225 0,065	0,062 0,055
02710	0,105 0,052	0,085 0,155	0,024 0,038	01128	0,145 0,037	0,088 0,057	0,040 0,139												
Sisma in direzione Z																			
02713	0,015 0,004	0,093 0,015	0,002 0,002	02708	0,021 0,039	0,012 0,018	0,003 0,008	01130	0,007 0,010	0,057 0,009	0,003 0,003	02105	0,016 0,005	0,020 0,008	0,008 0,004	00785	0,012 0,004	0,006 0,003	0,006 0,001
02701	0,024 0,012	0,035 0,012	0,013 0,005	00784	0,025 0,001	0,018 0,003	0,017 0,001	02677	0,007 0,002	0,005 0,002	0,002 0,001	02104	0,007 0,002	0,008 0,003	0,008 0,002	02712	0,043 0,001	0,193 0,019	0,007 0,000
01129	0,032 0,003	0,085 0,011	0,037 0,002	02684	0,054 0,017	0,087 0,027	0,027 0,001	00779	0,014 0,002	0,028 0,004	0,010 0,007	02106	0,019 0,002	0,021 0,002	0,006 0,004	00783	0,022 0,006	0,036 0,003	0,028 0,001
00780	0,021 0,001	0,052 0,002	0,011 0,005	00782	0,020 0,006	0,022 0,003	0,019 0,008	02680	0,029 0,012	0,049 0,014	0,007 0,004	00781	0,042 0,001	0,079 0,003	0,033 0,002	02711	0,053 0,003	0,036 0,004	0,020 0,004
02710	0,051 0,016	0,036 0,004	0,013 0,003	01128	0,081 0,005	0,041 0,001	0,017 0,009												
Cordoli copertura					**Parete P19-P20-P21-P22-P23-P24-P25**					**Parete P23-P22**									
Sisma in direzione X																			
02713	0,004 0,001	0,021 0,002	0,006 0,005	02709	0,005 0,004	0,013 0,010	0,006 0,004	01133	0,013 0,002	0,029 0,006	0,008 0,005	02108	0,038 0,016	0,140 0,029	0,044 0,009	00792	0,036 0,017	0,107 0,011	0,015 0,014
02706	0,124 0,038	0,140 0,073	0,049 0,021	02107	0,023 0,008	0,107 0,009	0,027 0,005	02673	0,040 0,006	0,045 0,005	0,012 0,003	00786	0,010 0,003	0,131 0,015	0,030 0,016	02109	0,031 0,003	0,072 0,003	0,013 0,008
00790	0,022	0,051	0,014	00791	0,026	0,032	0,019	02712	0,094	0,407	0,101	01132	0,036	0,354	0,117	02685	0,104	0,324	0,145

Pareti - Tensioni per effetto del sisma

NODO	σL1 σP1	σL2 σP2	τL τP	NODO	σL1 σP1	σL2 σP2	τL τP	NODO	σL1 σP1	σL2 σP2	τL τP	NODO	σL1 σP1	σL2 σP2	τL τP	NODO	σL1 σP1	σL2 σP2	τL τP
	[N/mm²]	[N/mm²]	[N/mm²]		[N/mm²]	[N/mm²]	[N/mm²]		[N/mm²]	[N/mm²]	[N/mm²]		[N/mm²]	[N/mm²]	[N/mm²]		[N/mm²]	[N/mm²]	[N/mm²]
	0,006	0,003	0,006		0,005	0,004	0,003		0,004	0,013	0,001		0,006	0,014	0,008		0,016	0,037	0,007
02715	0,029	0,134	0,043	00787	0,027	0,223	0,010	00789	0,012	0,028	0,008	00788	0,048	0,209	0,015	01131	0,026	0,024	0,010
	0,004	0,002	0,008		0,002	0,003	0,012		0,005	0,006	0,005		0,001	0,006	0,009		0,003	0,001	0,006
02714	0,022	0,012	0,006	02681	0,015	0,010	0,006												
	0,007	0,007	0,006		0,000	0,002	0,002												
Sisma in direzione Y																			
02713	0,028	0,159	0,003	02709	0,034	0,024	0,006	01133	0,041	0,126	0,026	02108	0,068	0,178	0,060	00792	0,051	0,152	0,018
	0,022	0,016	0,005		0,233	0,090	0,030		0,049	0,086	0,037		0,045	0,226	0,062		0,053	0,110	0,041
02706	0,180	0,163	0,062	02107	0,032	0,160	0,034	02673	0,046	0,094	0,023	00786	0,023	0,163	0,049	02109	0,048	0,112	0,020
	0,186	0,495	0,056		0,036	0,109	0,039		0,015	0,113	0,005		0,013	0,084	0,064		0,052	0,028	0,061
00790	0,062	0,096	0,053	00791	0,051	0,044	0,038	02712	0,084	0,324	0,016	01132	0,078	0,327	0,086	02685	0,108	0,412	0,059
	0,046	0,051	0,055		0,044	0,028	0,024		0,063	0,614	0,026		0,126	0,310	0,052		0,642	0,667	0,119
02715	0,102	0,226	0,062	00787	0,058	0,282	0,022	00789	0,040	0,087	0,033	00788	0,106	0,320	0,075	01131	0,145	0,087	0,040
	0,163	0,065	0,055		0,029	0,030	0,069		0,027	0,070	0,034		0,059	0,144	0,067		0,037	0,057	0,139
02714	0,103	0,085	0,022	02681	0,043	0,086	0,009												
	0,052	0,154	0,038		0,081	0,088	0,019												
Sisma in direzione Z																			
02713	0,015	0,092	0,002	02709	0,020	0,012	0,003	01133	0,007	0,056	0,003	02108	0,016	0,019	0,008	00792	0,012	0,006	0,005
	0,004	0,015	0,002		0,039	0,019	0,007		0,010	0,008	0,003		0,005	0,007	0,004		0,004	0,003	0,001
02706	0,027	0,033	0,012	02107	0,006	0,008	0,008	02673	0,007	0,005	0,002	00786	0,014	0,028	0,011	02109	0,019	0,020	0,006
	0,012	0,011	0,005		0,003	0,003	0,002		0,002	0,002	0,001		0,002	0,004	0,006		0,002	0,002	0,004
00790	0,022	0,037	0,029	00791	0,025	0,018	0,018	02712	0,041	0,192	0,007	01132	0,031	0,083	0,037	02685	0,052	0,087	0,025
	0,006	0,003	0,001		0,001	0,003	0,001		0,001	0,020	0,000		0,003	0,011	0,002		0,017	0,025	0,001
02715	0,053	0,036	0,020	00787	0,021	0,051	0,011	00789	0,020	0,022	0,018	00788	0,041	0,077	0,033	01131	0,081	0,040	0,017
	0,003	0,004	0,004		0,001	0,002	0,005		0,007	0,003	0,009		0,001	0,002	0,002		0,005	0,001	0,009
02714	0,051	0,036	0,013	02681	0,027	0,047	0,006												
	0,016	0,004	0,003		0,012	0,014	0,004												
Cordoli copertura					**Parete P19-P20-P21-P22-P23-P24-P25**					**Parete P24-P23**									
Sisma in direzione X																			
02705	0,051	0,013	0,016	00847	0,049	0,118	0,019	02161	0,031	0,075	0,025	01009	0,022	0,038	0,026	01013	0,006	0,029	0,005
	0,072	0,070	0,025		0,010	0,010	0,012		0,013	0,016	0,005		0,016	0,026	0,011		0,014	0,022	0,007
02163	0,010	0,046	0,005	02164	0,010	0,036	0,005	02162	0,042	0,115	0,023	00852	0,007	0,040	0,007	00060	0,015	0,030	0,006
	0,010	0,018	0,003		0,006	0,022	0,003		0,010	0,009	0,005		0,017	0,048	0,006		0,014	0,035	0,007
02674	0,005	0,056	0,003	02165	0,008	0,040	0,005	02166	0,013	0,050	0,005	02672	0,048	0,206	0,018	02169	0,027	0,123	0,019
	0,021	0,048	0,005		0,004	0,001	0,003		0,002	0,003	0,003		0,005	0,003	0,003		0,003	0,006	0,003
02168	0,050	0,070	0,019	00851	0,013	0,061	0,006	01012	0,008	0,035	0,010	00848	0,057	0,155	0,030	00850	0,010	0,074	0,001
	0,007	0,006	0,003		0,003	0,005	0,003		0,009	0,017	0,006		0,002	0,007	0,003		0,001	0,002	0,008
02167	0,019	0,055	0,016	01011	0,018	0,032	0,009	01010	0,017	0,037	0,018	00849	0,017	0,105	0,015				
	0,002	0,005	0,005		0,009	0,031	0,009		0,011	0,020	0,006		0,003	0,008	0,006				
Sisma in direzione Y																			
02705	0,074	0,044	0,022	00847	0,070	0,161	0,024	02161	0,048	0,107	0,037	01009	0,032	0,050	0,042	01013	0,009	0,064	0,011
	0,088	0,053	0,067		0,040	0,194	0,044		0,036	0,056	0,015		0,057	0,035	0,010		0,018	0,033	0,007
02163	0,016	0,086	0,012	02164	0,021	0,079	0,012	02162	0,064	0,172	0,036	00852	0,012	0,082	0,015	00060	0,028	0,084	0,014
	0,016	0,030	0,004		0,010	0,037	0,007		0,023	0,055	0,013		0,025	0,069	0,006		0,042	0,072	0,008
02674	0,007	0,082	0,005	02165	0,011	0,078	0,007	02166	0,018	0,087	0,009	02672	0,078	0,324	0,019	02169	0,046	0,185	0,030
	0,023	0,060	0,006		0,006	0,003	0,001		0,003	0,005	0,003		0,039	0,134	0,022		0,010	0,008	0,012
02168	0,080	0,104	0,030	00851	0,016	0,096	0,007	01012	0,012	0,067	0,016	00848	0,094	0,240	0,049	00850	0,014	0,117	0,003
	0,028	0,010	0,012		0,003	0,010	0,003		0,019	0,027	0,006		0,010	0,017	0,029		0,003	0,005	0,007
02167	0,027	0,090	0,021	01011	0,028	0,055	0,012	01010	0,025	0,056	0,026	00849	0,025	0,164	0,021				
	0,009	0,011	0,004		0,028	0,032	0,008		0,033	0,026	0,008		0,009	0,016	0,008				
Sisma in direzione Z																			
02705	0,016	0,015	0,008	00847	0,010	0,012	0,004	02161	0,003	0,008	0,002	01009	0,002	0,005	0,003	01013	0,002	0,002	0,003
	0,014	0,009	0,005		0,004	0,004	0,001		0,006	0,006	0,002		0,005	0,005	0,004		0,001	0,002	0,001
02163	0,004	0,007	0,003	02164	0,004	0,004	0,003	02162	0,004	0,006	0,002	00852	0,005	0,005	0,001	00060	0,008	0,006	0,002
	0,001	0,001	0,002		0,002	0,002	0,002		0,002	0,002	0,002		0,003	0,003	0,004		0,002	0,004	0,003
02674	0,003	0,019	0,001	02165	0,005	0,003	0,002	02166	0,004	0,008	0,002	02672	0,003	0,009	0,003	02169	0,001	0,005	0,001
	0,008	0,005	0,003		0,000	0,000	0,001		0,000	0,000	0,002		0,003	0,003	0,001		0,001	0,001	0,002
02168	0,003	0,005	0,001	00851	0,008	0,012	0,003	01012	0,001	0,001	0,002	00848	0,006	0,008	0,003	00850	0,001	0,007	0,001
	0,002	0,001	0,002		0,001	0,001	0,003		0,001	0,001	0,002		0,001	0,002	0,001		0,000	0,000	0,002
02167	0,001	0,003	0,001	01011	0,001	0,001	0,001	01010	0,001	0,003	0,001	00849	0,001	0,005	0,001				
	0,000	0,001	0,002		0,001	0,002	0,002		0,002	0,002	0,002		0,000	0,001	0,002				
Cordoli copertura					**Parete P19-P20-P21-P22-P23-P24-P25**					**Parete P24-P25**									
Sisma in direzione X																			
00042	0,002	0,009	0,003	02452	0,005	0,003	0,003	00805	0,003	0,005	0,004	01014	0,007	0,011	0,002	02451	0,006	0,003	0,003
	0,006	0,012	0,003		0,002	0,004	0,003		0,005	0,009	0,003		0,001	0,002	0,004		0,002	0,003	0,004
00058	0,003	0,008	0,003	00384	0,010	0,075	0,010	02454	0,024	0,076	0,011	02691	0,019	0,080	0,004	01037	0,009	0,068	0,009
	0,008	0,007	0,004		0,014	0,021	0,003		0,004	0,021	0,004		0,006	0,041	0,005		0,015	0,046	0,005
02453	0,015	0,062	0,010	00040	0,013	0,067	0,006	02456	0,007	0,053	0,005	01036	0,010	0,057	0,006	02455	0,007	0,057	0,008
	0,006	0,018	0,006		0,008	0,036	0,002		0,001	0,001	0,002		0,001	0,004	0,003		0,003	0,001	0,001
02478	0,005	0,002	0,003	00351	0,009	0,010	0,003	00383	0,006	0,056	0,009	01035	0,006	0,040	0,005	01034	0,007	0,033	0,004
	0,003	0,002	0,003		0,011	0,005	0,005		0,006	0,010	0,003		0,001	0,001	0,004		0,001	0,001	0,002
02457	0,006	0,044	0,007	00382	0,003	0,056	0,007	00352	0,005	0,014	0,003	02458	0,010	0,045	0,004	02459	0,009	0,032	0,005
	0,001	0,001	0,002		0,002	0,008	0,003		0,007	0,003	0,003		0,001	0,000	0,001		0,000	0,001	0,001
00381	0,008	0,048	0,007	01015	0,004	0,016	0,002	01033	0,012	0,031	0,005	00380	0,009	0,048	0,004	01032	0,013	0,030	0,003
	0,002	0,003	0,002		0,001	0,002	0,003		0,001	0,001	0,002		0,002	0,004	0,002		0,001	0,002	0,002

Pareti - Tensioni per effetto del sisma

NODO	σL1 σP1	σL2 σP2	τL τP	NODO	σL1 σP1	σL2 σP2	τL τP	NODO	σL1 σP1	σL2 σP2	τL τP	NODO	σL1 σP1	σL2 σP2	τL τP	NODO	σL1 σP1	σL2 σP2	τL τP
	[N/mm²]	[N/mm²]	[N/mm²]		[N/mm²]	[N/mm²]	[N/mm²]		[N/mm²]	[N/mm²]	[N/mm²]		[N/mm²]	[N/mm²]	[N/mm²]		[N/mm²]	[N/mm²]	[N/mm²]
02476	0,002	0,005	0,002	00353	0,008	0,019	0,003	02477	0,004	0,013	0,002	01031	0,007	0,031	0,006	02460	0,008	0,032	0,003
	0,003	0,002	0,002		0,004	0,002	0,001		0,001	0,003	0,002		0,000	0,001	0,001		0,000	0,001	0,001
01016	0,005	0,017	0,003	00379	0,004	0,052	0,005	00378	0,011	0,041	0,003	02462	0,008	0,026	0,003	02461	0,010	0,037	0,002
	0,001	0,003	0,001		0,001	0,003	0,002		0,001	0,002	0,001		0,001	0,001	0,001		0,001	0,001	0,001
00377	0,010	0,040	0,004	01030	0,007	0,029	0,001	01029	0,006	0,026	0,003	01017	0,006	0,024	0,003	00354	0,006	0,012	0,003
	0,002	0,002	0,001		0,000	0,001	0,001		0,001	0,001	0,002		0,000	0,002	0,001		0,003	0,001	0,001
00376	0,008	0,038	0,006	01028	0,004	0,027	0,003	02463	0,004	0,026	0,004	02475	0,003	0,008	0,003	00355	0,005	0,012	0,003
	0,003	0,003	0,002		0,001	0,001	0,002		0,001	0,001	0,002		0,001	0,002	0,001		0,004	0,002	0,002
00375	0,003	0,029	0,004	01027	0,014	0,032	0,003	02465	0,008	0,030	0,004	01018	0,004	0,018	0,002	02464	0,004	0,026	0,004
	0,003	0,004	0,002		0,001	0,002	0,002		0,001	0,002	0,002		0,001	0,002	0,002		0,001	0,002	0,002
00374	0,005	0,024	0,006	01026	0,006	0,041	0,004	02473	0,004	0,008	0,003	00356	0,006	0,012	0,003	00059	0,010	0,017	0,004
	0,003	0,005	0,002		0,002	0,003	0,002		0,002	0,001	0,003		0,004	0,002	0,003		0,009	0,006	0,003
01019	0,004	0,020	0,003	02474	0,006	0,015	0,002	01025	0,008	0,048	0,003	02466	0,006	0,027	0,004	00362	0,009	0,016	0,004
	0,001	0,001	0,003		0,000	0,001	0,003		0,001	0,002	0,003		0,003	0,003	0,002		0,004	0,004	0,004
02472	0,002	0,012	0,002	00357	0,003	0,011	0,003	02467	0,011	0,016	0,004	02468	0,007	0,028	0,004	01024	0,009	0,046	0,003
	0,001	0,001	0,003		0,005	0,003	0,004		0,001	0,001	0,004		0,001	0,001	0,004		0,000	0,001	0,004
00361	0,007	0,014	0,004	01020	0,002	0,026	0,002	02469	0,003	0,020	0,003	00360	0,003	0,013	0,003	00358	0,005	0,011	0,003
	0,002	0,003	0,004		0,000	0,001	0,003		0,001	0,001	0,004		0,004	0,004	0,004		0,004	0,003	0,003
01023	0,004	0,041	0,002	00359	0,005	0,011	0,004	01022	0,005	0,032	0,002	01021	0,004	0,025	0,003	02470	0,006	0,012	0,003
	0,000	0,002	0,004		0,004	0,003	0,003		0,001	0,002	0,004		0,001	0,001	0,003		0,002	0,001	0,003
02471	0,006	0,020	0,003																
	0,001	0,001	0,003																
Sisma in direzione Y																			
00042	0,005	0,016	0,005	02452	0,009	0,008	0,010	00805	0,004	0,008	0,008	01014	0,016	0,027	0,005	02451	0,011	0,006	0,009
	0,010	0,015	0,005		0,003	0,004	0,005		0,009	0,011	0,005		0,001	0,004	0,004		0,003	0,004	0,006
00058	0,003	0,008	0,007	00384	0,042	0,234	0,019	02454	0,090	0,192	0,028	02691	0,077	0,253	0,011	01037	0,017	0,135	0,030
	0,019	0,012	0,005		0,032	0,050	0,011		0,014	0,062	0,008		0,021	0,123	0,011		0,043	0,126	0,007
02453	0,054	0,104	0,025	00040	0,022	0,048	0,022	02456	0,023	0,096	0,008	01036	0,036	0,058	0,009	02455	0,020	0,139	0,009
	0,018	0,054	0,013		0,027	0,103	0,004		0,002	0,004	0,010		0,002	0,012	0,010		0,004	0,005	0,007
02478	0,011	0,009	0,008	00351	0,018	0,014	0,009	00383	0,016	0,154	0,009	01035	0,018	0,062	0,010	01034	0,006	0,083	0,005
	0,005	0,004	0,004		0,018	0,009	0,004		0,011	0,019	0,010		0,001	0,003	0,013		0,001	0,003	0,008
02457	0,007	0,106	0,007	00382	0,004	0,132	0,007	00352	0,012	0,030	0,008	02458	0,006	0,095	0,004	02459	0,006	0,093	0,004
	0,002	0,004	0,008		0,007	0,018	0,011		0,014	0,007	0,003		0,004	0,002	0,007		0,001	0,003	0,007
00381	0,006	0,102	0,006	01015	0,008	0,049	0,005	01033	0,010	0,083	0,004	00380	0,006	0,089	0,005	01032	0,008	0,088	0,003
	0,006	0,007	0,007		0,003	0,003	0,003		0,001	0,003	0,008		0,008	0,009	0,007		0,002	0,004	0,008
02476	0,005	0,019	0,005	00353	0,027	0,052	0,007	02477	0,008	0,045	0,004	01031	0,006	0,087	0,004	02460	0,008	0,081	0,005
	0,007	0,002	0,003		0,012	0,006	0,003		0,002	0,003	0,003		0,001	0,003	0,007		0,002	0,003	0,007
01016	0,014	0,060	0,008	00379	0,005	0,077	0,005	00378	0,008	0,067	0,006	02462	0,007	0,075	0,004	02461	0,007	0,065	0,006
	0,001	0,004	0,003		0,009	0,012	0,009		0,008	0,008	0,006		0,002	0,004	0,008		0,005	0,002	0,007
00377	0,008	0,061	0,009	01030	0,007	0,078	0,002	01029	0,008	0,066	0,005	01017	0,022	0,101	0,007	00354	0,019	0,033	0,007
	0,009	0,008	0,008		0,001	0,004	0,008		0,002	0,005	0,010		0,001	0,004	0,002		0,008	0,003	0,003
00376	0,008	0,053	0,010	01028	0,009	0,052	0,007	02463	0,007	0,054	0,008	02475	0,010	0,029	0,007	00355	0,021	0,036	0,006
	0,014	0,013	0,011		0,002	0,004	0,013		0,006	0,006	0,010		0,002	0,003	0,002		0,008	0,002	0,002
00375	0,009	0,052	0,011	01027	0,031	0,045	0,004	02465	0,019	0,039	0,008	01018	0,015	0,079	0,004	02464	0,009	0,050	0,009
	0,013	0,012	0,013		0,001	0,003	0,012		0,003	0,004	0,012		0,001	0,004	0,002		0,008	0,002	0,012
00374	0,017	0,055	0,012	01026	0,012	0,041	0,007	02473	0,016	0,023	0,008	00356	0,024	0,037	0,005	00059	0,023	0,068	0,007
	0,012	0,010	0,014		0,006	0,007	0,010		0,004	0,002	0,002		0,007	0,003	0,003		0,021	0,013	0,011
01019	0,016	0,082	0,007	02474	0,024	0,065	0,004	01025	0,012	0,033	0,005	02466	0,011	0,024	0,006	00362	0,012	0,043	0,007
	0,001	0,004	0,003		0,001	0,004	0,002		0,002	0,004	0,007		0,006	0,007	0,010		0,010	0,008	0,006
02472	0,004	0,033	0,005	00357	0,008	0,031	0,003	02467	0,011	0,030	0,008	02468	0,009	0,017	0,007	01024	0,011	0,026	0,007
	0,002	0,003	0,004		0,009	0,003	0,004		0,006	0,002	0,005		0,002	0,002	0,006		0,001	0,001	0,006
00361	0,007	0,030	0,009	01020	0,002	0,093	0,001	02469	0,006	0,021	0,006	00360	0,007	0,011	0,008	00358	0,015	0,016	0,004
	0,012	0,008	0,005		0,001	0,004	0,004		0,003	0,002	0,006		0,017	0,008	0,007		0,010	0,005	0,005
01023	0,008	0,033	0,005	00359	0,009	0,007	0,008	01022	0,011	0,054	0,006	01021	0,009	0,064	0,005	02470	0,015	0,016	0,008
	0,001	0,002	0,006		0,011	0,006	0,006		0,002	0,003	0,007		0,001	0,003	0,005		0,006	0,002	0,006
02471	0,014	0,040	0,005																
	0,002	0,002	0,005																
Sisma in direzione Z																			
00042	0,001	0,003	0,002	02452	0,004	0,002	0,006	00805	0,004	0,002	0,004	01014	0,009	0,011	0,003	02451	0,007	0,004	0,006
	0,012	0,021	0,002		0,003	0,003	0,003		0,006	0,013	0,002		0,000	0,004	0,004		0,003	0,003	0,005
00058	0,002	0,003	0,003	00384	0,011	0,021	0,010	02454	0,020	0,010	0,006	02691	0,022	0,024	0,002	01037	0,004	0,014	0,003
	0,019	0,011	0,001		0,002	0,004	0,002		0,002	0,002	0,001		0,004	0,005	0,002		0,002	0,003	0,002
02453	0,017	0,020	0,006	00040	0,007	0,046	0,004	02456	0,006	0,012	0,004	01036	0,009	0,033	0,006	02455	0,008	0,004	0,007
	0,002	0,002	0,001		0,004	0,007	0,002		0,000	0,001	0,001		0,001	0,001	0,002		0,001	0,001	0,001
02478	0,006	0,005	0,007	00351	0,006	0,003	0,008	00383	0,005	0,008	0,008	01035	0,005	0,011	0,005	01034	0,006	0,011	0,003
	0,003	0,004	0,004		0,013	0,007	0,004		0,002	0,004	0,002		0,000	0,001	0,002		0,000	0,001	0,001
02457	0,004	0,004	0,006	00382	0,003	0,004	0,006	00352	0,007	0,015	0,008	02458	0,009	0,006	0,003	02459	0,008	0,015	0,004
	0,001	0,001	0,001		0,001	0,004	0,002		0,004	0,006	0,002		0,001	0,001	0,001		0,001	0,001	0,001
00381	0,007	0,005	0,005	01015	0,004	0,033	0,005	01033	0,009	0,036	0,004	00380	0,007	0,009	0,003	01032	0,011	0,033	0,003
	0,002	0,002	0,001		0,001	0,002	0,003		0,000	0,002	0,000		0,002	0,002	0,001		0,001	0,001	0,001
02476	0,003	0,015	0,005	00353	0,021	0,035	0,006	02477	0,003	0,034	0,004	01031	0,006	0,032	0,005	02460	0,008	0,008	0,002
	0,001	0,002	0,002		0,002	0,005	0,001		0,001	0,002	0,002		0,001	0,001	0,003		0,001	0,001	0,002
01016	0,010	0,048	0,006	00379	0,005	0,015	0,002	00378	0,008	0,007	0,003	02462	0,006	0,018	0,004	02461	0,008	0,005	0,005
	0,001	0,002	0,002		0,002	0,001	0,002		0,003	0,003	0,003		0,002	0,002	0,004		0,002	0,000	0,004
00377	0,007	0,006	0,007	01030	0,006	0,024	0,001	01029	0,006	0,014	0,005	01017	0,019	0,089	0,005	00354	0,016	0,022	0,004
	0,003	0,004	0,005		0,001	0,003	0,005		0,002	0,004	0,007		0,000	0,001	0,001		0,001	0,002	0,001
00376	0,005	0,007	0,008	01028	0,008	0,027	0,007	02463	0,005	0,006	0,007	02475	0,009	0,026	0,006	00355	0,020	0,030	0,005

Pareti - Tensioni per effetto del sisma

NODO	σL1 σP1	σL2 σP2	τL τP	NODO	σL1 σP1	σL2 σP2	τL τP	NODO	σL1 σP1	σL2 σP2	τL τP	NODO	σL1 σP1	σL2 σP2	τL τP	NODO	σL1 σP1	σL2 σP2	τL τP
	[N/mm²]	[N/mm²]	[N/mm²]		[N/mm²]	[N/mm²]	[N/mm²]		[N/mm²]	[N/mm²]	[N/mm²]		[N/mm²]	[N/mm²]	[N/mm²]		[N/mm²]	[N/mm²]	[N/mm²]
	0,008	0,006	0,008		0,001	0,002	0,009		0,003	0,004	0,008		0,000	0,001	0,001		0,001	0,001	0,001
00375	0,009	0,007	0,010	01027	0,027	0,048	0,003	02465	0,018	0,034	0,008	01018	0,014	0,073	0,003	02464	0,010	0,008	0,008
	0,005	0,007	0,010		0,002	0,003	0,007		0,002	0,002	0,007		0,000	0,001	0,001		0,002	0,003	0,008
00374	0,018	0,018	0,009	01026	0,012	0,065	0,006	02473	0,015	0,019	0,007	00356	0,022	0,034	0,005	00059	0,029	0,041	0,004
	0,005	0,006	0,011		0,008	0,009	0,005		0,000	0,000	0,001		0,001	0,001	0,000		0,031	0,016	0,005
01019	0,015	0,076	0,007	02474	0,023	0,059	0,004	01025	0,014	0,055	0,007	02466	0,010	0,021	0,004	00362	0,012	0,017	0,011
	0,000	0,001	0,000		0,000	0,001	0,001		0,002	0,004	0,004		0,009	0,010	0,004		0,006	0,009	0,007
02472	0,004	0,027	0,005	00357	0,008	0,033	0,002	02467	0,010	0,007	0,010	02468	0,009	0,014	0,009	01024	0,014	0,026	0,009
	0,000	0,001	0,000		0,001	0,002	0,001		0,001	0,003	0,005		0,002	0,001	0,004		0,001	0,001	0,006
00361	0,006	0,011	0,011	01020	0,002	0,087	0,001	02469	0,008	0,007	0,008	00360	0,008	0,008	0,010	00358	0,016	0,022	0,003
	0,004	0,008	0,007		0,000	0,001	0,000		0,002	0,003	0,004		0,008	0,006	0,005		0,003	0,005	0,001
01023	0,010	0,019	0,007	00359	0,010	0,014	0,010	01022	0,012	0,044	0,006	01021	0,009	0,058	0,006	02470	0,017	0,010	0,008
	0,001	0,003	0,004		0,003	0,004	0,002		0,001	0,002	0,002		0,001	0,001	0,001		0,001	0,001	0,001
02471	0,015	0,032	0,005																
	0,002	0,001	0,001																
Cordoli copertura				**ParetеP1-P8-P15-P20**						**Parete P1-P8**									
Sisma in direzione X																			
02698	0,012	0,025	0,007	00814	0,003	0,024	0,002	02135	0,004	0,028	0,004	00279	0,003	0,023	0,006	02136	0,003	0,027	0,002
	0,025	0,015	0,004		0,009	0,022	0,002		0,005	0,008	0,003		0,016	0,013	0,003		0,004	0,007	0,002
00284	0,003	0,005	0,003	02138	0,004	0,004	0,002	02699	0,003	0,003	0,001	02137	0,001	0,004	0,002	00035	0,001	0,003	0,001
	0,007	0,007	0,004		0,002	0,004	0,002		0,005	0,008	0,003		0,002	0,006	0,002		0,005	0,015	0,002
00821	0,003	0,002	0,001	00034	0,004	0,032	0,001	00815	0,002	0,030	0,002	00820	0,002	0,005	0,001	00819	0,002	0,009	0,002
	0,006	0,014	0,001		0,008	0,019	0,003		0,001	0,008	0,003		0,001	0,001	0,003		0,001	0,001	0,003
02140	0,002	0,005	0,002	02139	0,004	0,006	0,002	00283	0,001	0,008	0,003	02144	0,002	0,024	0,003	00818	0,003	0,014	0,001
	0,001	0,001	0,003		0,002	0,001	0,003		0,007	0,009	0,004		0,004	0,007	0,002		0,001	0,002	0,002
02141	0,004	0,014	0,003	00282	0,004	0,012	0,002	00280	0,001	0,018	0,004	00816	0,002	0,023	0,001	00281	0,007	0,016	0,004
	0,003	0,003	0,002		0,010	0,014	0,004		0,005	0,007	0,003		0,002	0,007	0,002		0,008	0,008	0,005
00817	0,006	0,019	0,002	02142	0,004	0,016	0,003	02143	0,005	0,016	0,003								
	0,001	0,004	0,002		0,004	0,003	0,002		0,001	0,004	0,002								
Sisma in direzione Y																			
02698	0,023	0,051	0,017	00814	0,008	0,036	0,004	02135	0,007	0,047	0,008	00279	0,010	0,038	0,018	02136	0,002	0,039	0,003
	0,047	0,024	0,007		0,039	0,084	0,003		0,004	0,026	0,007		0,039	0,019	0,005		0,009	0,027	0,004
00284	0,004	0,009	0,011	02138	0,003	0,002	0,004	02699	0,007	0,004	0,005	02137	0,003	0,002	0,004	00035	0,001	0,003	0,001
	0,006	0,009	0,004		0,003	0,004	0,002		0,005	0,004	0,002		0,002	0,005	0,001		0,006	0,010	0,002
00821	0,002	0,001	0,002	00034	0,005	0,042	0,002	00815	0,002	0,040	0,002	00820	0,004	0,004	0,002	00819	0,003	0,011	0,001
	0,007	0,008	0,002		0,023	0,064	0,003		0,002	0,005	0,005		0,001	0,004	0,001		0,001	0,003	0,003
02140	0,002	0,004	0,004	02139	0,005	0,006	0,005	00283	0,004	0,010	0,010	02144	0,006	0,034	0,006	00818	0,004	0,017	0,002
	0,001	0,004	0,001		0,001	0,004	0,001		0,005	0,012	0,003		0,008	0,007	0,007		0,001	0,000	0,001
02141	0,011	0,015	0,005	00282	0,018	0,015	0,009	00280	0,003	0,022	0,011	00816	0,004	0,031	0,001	00281	0,023	0,026	0,015
	0,002	0,003	0,003		0,005	0,021	0,005		0,016	0,013	0,003		0,005	0,007	0,004		0,007	0,014	0,006
00817	0,011	0,024	0,003	02142	0,008	0,018	0,006	02143	0,008	0,020	0,005								
	0,001	0,003	0,001		0,005	0,003	0,002		0,001	0,003	0,002								
Sisma in direzione Z																			
02698	0,002	0,002	0,001	00814	0,000	0,002	0,000	02135	0,002	0,003	0,001	00279	0,001	0,002	0,001	02136	0,001	0,003	0,000
	0,012	0,003	0,001		0,005	0,014	0,002		0,003	0,003	0,003		0,013	0,008	0,003		0,002	0,002	0,002
00284	0,000	0,001	0,001	02138	0,001	0,001	0,000	02699	0,001	0,000	0,000	02137	0,000	0,001	0,000	00035	0,000	0,001	0,000
	0,002	0,001	0,002		0,001	0,001	0,002		0,001	0,001	0,001		0,001	0,002	0,002		0,002	0,007	0,001
00821	0,000	0,001	0,000	00034	0,001	0,004	0,000	00815	0,001	0,004	0,000	00820	0,001	0,002	0,000	00819	0,000	0,002	0,000
	0,002	0,005	0,001		0,004	0,013	0,002		0,000	0,003	0,004		0,000	0,001	0,002		0,000	0,001	0,002
02140	0,000	0,001	0,000	02139	0,000	0,001	0,000	00283	0,000	0,001	0,001	02144	0,001	0,003	0,000	00818	0,000	0,003	0,000
	0,000	0,000	0,002		0,000	0,001	0,002		0,001	0,001	0,002		0,003	0,004	0,004		0,001	0,002	0,002
02141	0,000	0,002	0,000	00282	0,001	0,002	0,000	00280	0,000	0,002	0,001	00816	0,000	0,003	0,000	00281	0,001	0,003	0,001
	0,001	0,002	0,001		0,003	0,002	0,002		0,004	0,003	0,001		0,002	0,004	0,002		0,003	0,002	0,000
00817	0,001	0,003	0,000	02142	0,000	0,002	0,000	02143	0,001	0,003	0,000								
	0,001	0,004	0,001		0,003	0,003	0,000		0,001	0,004	0,000								
Cordoli copertura				**ParetеP1-P8-P15-P20**						**Parete P8-P15**									
Sisma in direzione X																			
00049	0,002	0,003	0,002	00747	0,001	0,003	0,001	02067	0,003	0,004	0,002	00274	0,001	0,004	0,002	00752	0,004	0,023	0,002
	0,009	0,012	0,003		0,003	0,008	0,002		0,003	0,005	0,002		0,007	0,009	0,003		0,001	0,003	0,008
02669	0,002	0,030	0,001	02069	0,003	0,021	0,004	02068	0,001	0,005	0,001	02070	0,004	0,018	0,004	00753	0,003	0,024	0,002
	0,008	0,019	0,003		0,003	0,005	0,004		0,001	0,005	0,001		0,004	0,007	0,005		0,007	0,017	0,004
00093	0,003	0,012	0,004	00048	0,000	0,006	0,000	00278	0,003	0,013	0,005	00751	0,003	0,017	0,002	02072	0,002	0,020	0,003
	0,016	0,009	0,004		0,001	0,007	0,001		0,013	0,013	0,006		0,001	0,006	0,005		0,001	0,004	0,005
00748	0,002	0,007	0,001	02075	0,001	0,005	0,001	02074	0,002	0,005	0,001	02071	0,006	0,016	0,004	00277	0,002	0,011	0,004
	0,001	0,004	0,001		0,001	0,004	0,002		0,003	0,003	0,002		0,005	0,003	0,004		0,006	0,009	0,003
00750	0,002	0,012	0,001	02073	0,003	0,011	0,003	00276	0,005	0,009	0,002	00275	0,002	0,007	0,002	00749	0,001	0,010	0,001
	0,001	0,003	0,003		0,002	0,004	0,002		0,006	0,006	0,002		0,004	0,006	0,002		0,001	0,004	0,002
Sisma in direzione Y																			
00049	0,017	0,012	0,012	00747	0,006	0,004	0,004	02067	0,012	0,011	0,006	00274	0,005	0,010	0,012	00752	0,005	0,031	0,003
	0,009	0,009	0,004		0,008	0,017	0,003		0,003	0,007	0,004		0,007	0,011	0,004		0,002	0,003	0,005
02669	0,002	0,038	0,001	02069	0,004	0,030	0,004	02068	0,001	0,006	0,001	02070	0,010	0,023	0,009	00753	0,006	0,036	0,006
	0,014	0,036	0,002		0,004	0,014	0,002		0,002	0,010	0,002		0,003	0,016	0,004		0,019	0,039	0,003
00093	0,017	0,016	0,013	00048	0,001	0,005	0,001	00278	0,008	0,022	0,010	00751	0,007	0,023	0,005	02072	0,002	0,030	0,005
	0,033	0,026	0,010		0,004	0,016	0,002		0,023	0,016	0,004		0,001	0,003	0,005		0,003	0,002	0,005
00748	0,002	0,007	0,001	02075	0,002	0,005	0,003	02074	0,009	0,010	0,003	02071	0,011	0,023	0,003	00277	0,010	0,019	0,011
	0,001	0,008	0,003		0,002	0,007	0,003		0,002	0,006	0,004		0,007	0,004	0,007		0,004	0,005	0,003
00750	0,008	0,019	0,001	02073	0,021	0,016	0,012	00276	0,037	0,010	0,003	00275	0,011	0,014	0,011	00749	0,006	0,014	0,004

Pareti - Tensioni per effetto del sisma

NODO	σL1 σP1	σL2 σP2	τL τP	NODO	σL1 σP1	σL2 σP2	τL τP	NODO	σL1 σP1	σL2 σP2	τL τP	NODO	σL1 σP1	σL2 σP2	τL τP	NODO	σL1 σP1	σL2 σP2	τL τP
	[N/mm²]	[N/mm²]	[N/mm²]		[N/mm²]	[N/mm²]	[N/mm²]		[N/mm²]	[N/mm²]	[N/mm²]		[N/mm²]	[N/mm²]	[N/mm²]		[N/mm²]	[N/mm²]	[N/mm²]
	0,001	0,002	0,003		0,002	0,004	0,004		0,005	0,009	0,003		0,007	0,017	0,003		0,002	0,004	0,002
Sisma in direzione Z																			
00049	0,001	0,001	0,000	00747	0,000	0,000	0,000	02067	0,001	0,001	0,001	00274	0,001	0,001	0,001	00752	0,001	0,003	0,000
	0,002	0,002	0,002		0,001	0,001	0,002		0,001	0,001	0,002		0,001	0,001	0,001		0,000	0,001	0,001
02669	0,000	0,004	0,000	02069	0,001	0,003	0,001	02068	0,000	0,000	0,000	02070	0,001	0,002	0,001	00753	0,000	0,003	0,000
	0,003	0,009	0,001		0,001	0,002	0,001		0,001	0,001	0,002		0,003	0,002	0,001		0,003	0,009	0,001
00093	0,001	0,001	0,001	00048	0,000	0,001	0,000	00278	0,000	0,001	0,001	00751	0,000	0,002	0,000	02072	0,000	0,003	0,000
	0,014	0,003	0,002		0,000	0,001	0,002		0,008	0,003	0,002		0,001	0,002	0,001		0,001	0,002	0,001
00748	0,001	0,001	0,000	02075	0,000	0,001	0,000	02074	0,001	0,001	0,000	02071	0,001	0,002	0,000	00277	0,000	0,001	0,001
	0,000	0,001	0,002		0,000	0,000	0,002		0,000	0,000	0,002		0,004	0,001	0,001		0,002	0,002	0,002
00750	0,000	0,002	0,000	02073	0,001	0,001	0,000	00276	0,001	0,001	0,000	00275	0,000	0,001	0,000	00749	0,000	0,001	0,000
	0,000	0,001	0,002		0,001	0,001	0,002		0,003	0,001	0,002		0,001	0,001	0,002		0,000	0,000	0,002
Cordoli copertura					**ParetеP1-P8-P15-P20**					**Parete P15-P20**									
Sisma in direzione X																			
02686	0,005	0,006	0,004	00754	0,010	0,006	0,003	02129	0,005	0,003	0,003	00432	0,003	0,002	0,003	02132	0,001	0,002	0,001
	0,018	0,014	0,007		0,007	0,012	0,006		0,006	0,011	0,002		0,010	0,016	0,004		0,004	0,008	0,001
02131	0,001	0,005	0,001	00747	0,001	0,003	0,001	00036	0,012	0,005	0,004	02130	0,004	0,003	0,003	00049	0,002	0,001	0,002
	0,001	0,009	0,001		0,002	0,004	0,002		0,008	0,011	0,003		0,003	0,011	0,003		0,008	0,023	0,004
00813	0,003	0,007	0,001	00048	0,002	0,007	0,000	02134	0,001	0,003	0,001	02133	0,002	0,002	0,002				
	0,001	0,011	0,001		0,001	0,007	0,001		0,002	0,010	0,002		0,005	0,009	0,002				
Sisma in direzione Y																			
02686	0,010	0,021	0,011	00754	0,018	0,012	0,008	02129	0,011	0,012	0,005	00432	0,006	0,008	0,008	02132	0,005	0,004	0,005
	0,061	0,033	0,013		0,021	0,038	0,008		0,022	0,034	0,003		0,027	0,033	0,006		0,012	0,024	0,002
02131	0,002	0,004	0,001	00747	0,004	0,007	0,005	00036	0,017	0,004	0,007	02130	0,005	0,006	0,004	00049	0,012	0,009	0,011
	0,005	0,024	0,004		0,005	0,012	0,004		0,025	0,019	0,004		0,007	0,030	0,007		0,013	0,034	0,006
00813	0,004	0,003	0,002	00048	0,003	0,002	0,001	02134	0,002	0,004	0,001	02133	0,003	0,006	0,002				
	0,002	0,029	0,003		0,002	0,018	0,003		0,005	0,029	0,006		0,018	0,030	0,003				
Sisma in direzione Z																			
02686	0,002	0,001	0,002	00754	0,005	0,001	0,001	02129	0,002	0,001	0,001	00432	0,003	0,002	0,001	02132	0,001	0,001	0,000
	0,013	0,005	0,003		0,003	0,008	0,004		0,003	0,001	0,001		0,010	0,005	0,001		0,003	0,001	0,002
02131	0,000	0,000	0,000	00747	0,000	0,001	0,000	00036	0,006	0,001	0,002	02130	0,002	0,001	0,001	00049	0,000	0,001	0,000
	0,001	0,001	0,002		0,002	0,001	0,002		0,008	0,020	0,002		0,002	0,007	0,001		0,002	0,001	0,001
00813	0,002	0,002	0,001	00048	0,001	0,002	0,000	02134	0,001	0,000	0,000	02133	0,001	0,001	0,000				
	0,001	0,002	0,002		0,000	0,001	0,003		0,001	0,001	0,002		0,003	0,002	0,001				
Cordoli copertura					**ParetеP5-P9-P24**					**Parete P5-P9**									
Sisma in direzione X																			
02694	0,010	0,021	0,005	00695	0,002	0,022	0,001	02053	0,004	0,025	0,003	00255	0,003	0,020	0,005	00736	0,002	0,005	0,001
	0,030	0,018	0,005		0,010	0,024	0,002		0,006	0,009	0,004		0,019	0,015	0,003		0,001	0,001	0,003
00031	0,001	0,003	0,001	02055	0,001	0,003	0,001	02054	0,003	0,025	0,002	02056	0,004	0,003	0,002	00737	0,003	0,002	0,001
	0,005	0,016	0,002		0,001	0,005	0,002		0,004	0,007	0,002		0,003	0,005	0,002		0,006	0,015	0,001
00030	0,003	0,003	0,001	02057	0,003	0,005	0,002	00250	0,003	0,005	0,003	00029	0,004	0,030	0,001	00731	0,002	0,027	0,002
	0,005	0,008	0,002		0,002	0,003	0,003		0,009	0,011	0,005		0,008	0,022	0,003		0,001	0,008	0,004
02062	0,002	0,023	0,003	00251	0,002	0,008	0,003	02058	0,002	0,004	0,002	02059	0,004	0,013	0,003	00735	0,002	0,008	0,002
	0,004	0,009	0,003		0,008	0,013	0,004		0,001	0,001	0,002		0,003	0,003	0,002		0,002	0,002	0,004
00252	0,005	0,011	0,002	00732	0,001	0,021	0,001	00734	0,003	0,013	0,001	00254	0,001	0,018	0,004	00253	0,007	0,015	0,004
	0,011	0,012	0,004		0,002	0,009	0,001		0,001	0,002	0,002		0,006	0,009	0,003		0,008	0,009	0,005
02060	0,004	0,016	0,002	00733	0,005	0,017	0,001	02061	0,004	0,015	0,002								
	0,003	0,004	0,002		0,001	0,005	0,002		0,001	0,005	0,002								
Sisma in direzione Y																			
02694	0,021	0,050	0,015	00695	0,007	0,038	0,004	02053	0,007	0,047	0,007	00255	0,009	0,038	0,018	00736	0,004	0,004	0,002
	0,040	0,035	0,008		0,037	0,082	0,002		0,004	0,028	0,006		0,040	0,021	0,004		0,001	0,004	0,001
00031	0,002	0,003	0,001	02055	0,003	0,003	0,004	02054	0,002	0,039	0,003	02056	0,004	0,003	0,004	00737	0,002	0,001	0,002
	0,005	0,010	0,002		0,002	0,005	0,001		0,008	0,028	0,004		0,004	0,004	0,001		0,006	0,008	0,001
00030	0,007	0,004	0,005	02057	0,004	0,006	0,005	00250	0,004	0,009	0,011	00029	0,005	0,043	0,002	00731	0,002	0,040	0,002
	0,004	0,004	0,002		0,002	0,005	0,002		0,007	0,011	0,004		0,022	0,064	0,003		0,002	0,005	0,005
02062	0,006	0,034	0,006	00251	0,004	0,010	0,010	02058	0,003	0,004	0,004	02059	0,011	0,015	0,005	00735	0,002	0,011	0,001
	0,008	0,007	0,008		0,007	0,014	0,003		0,000	0,004	0,001		0,002	0,003	0,003		0,002	0,002	0,003
00252	0,019	0,015	0,009	00732	0,004	0,031	0,001	00734	0,004	0,017	0,002	00254	0,003	0,021	0,011	00253	0,022	0,025	0,015
	0,005	0,019	0,005		0,004	0,007	0,004		0,001	0,001	0,001		0,015	0,014	0,003		0,007	0,013	0,006
02060	0,008	0,018	0,006	00733	0,011	0,024	0,003	02061	0,008	0,020	0,005								
	0,005	0,003	0,002		0,001	0,004	0,001		0,001	0,004	0,002								
Sisma in direzione Z																			
02694	0,002	0,002	0,001	00695	0,000	0,003	0,000	02053	0,002	0,003	0,001	00255	0,001	0,002	0,001	00736	0,000	0,001	0,000
	0,013	0,004	0,002		0,005	0,014	0,002		0,002	0,003	0,003		0,012	0,007	0,003		0,000	0,001	0,002
00031	0,000	0,001	0,000	02055	0,000	0,001	0,000	02054	0,001	0,003	0,000	02056	0,001	0,001	0,000	00737	0,000	0,001	0,000
	0,002	0,006	0,001		0,001	0,002	0,002		0,002	0,003	0,002		0,001	0,001	0,002		0,002	0,005	0,001
00030	0,001	0,000	0,000	02057	0,000	0,001	0,000	00250	0,000	0,001	0,001	00029	0,001	0,004	0,000	00731	0,001	0,004	0,000
	0,001	0,001	0,001		0,001	0,001	0,002		0,001	0,001	0,003		0,004	0,014	0,002		0,000	0,002	0,004
02062	0,001	0,003	0,000	00251	0,000	0,001	0,001	02058	0,000	0,001	0,000	02059	0,000	0,002	0,000	00735	0,000	0,002	0,000
	0,003	0,004	0,004		0,001	0,001	0,002		0,000	0,000	0,002		0,001	0,002	0,001		0,000	0,001	0,002
00252	0,001	0,002	0,000	00732	0,000	0,003	0,000	00734	0,000	0,002	0,000	00254	0,000	0,002	0,001	00253	0,001	0,003	0,001
	0,002	0,002	0,002		0,002	0,004	0,002		0,001	0,002	0,001		0,005	0,003	0,001		0,003	0,002	0,000
02060	0,000	0,002	0,000	00733	0,001	0,003	0,000	02061	0,001	0,002	0,000								
	0,003	0,003	0,000		0,001	0,004	0,000		0,001	0,004	0,000								
Cordoli copertura					**ParetеP5-P9-P24**					**Parete P9-P24**									
Sisma in direzione X																			
02691	0,003	0,003	0,004	01037	0,011	0,005	0,003	02510	0,007	0,002	0,003	00261	0,002	0,002	0,002	00256	0,003	0,013	0,005

Pareti - Tensioni per effetto del sisma

NODO	σL1 σP1	σL2 σP2	τL τP	NODO	σL1 σP1	σL2 σP2	τL τP	NODO	σL1 σP1	σL2 σP2	τL τP	NODO	σL1 σP1	σL2 σP2	τL τP	NODO	σL1 σP1	σL2 σP2	τL τP
	[N/mm²]	[N/mm²]	[N/mm²]		[N/mm²]	[N/mm²]	[N/mm²]		[N/mm²]	[N/mm²]	[N/mm²]		[N/mm²]	[N/mm²]	[N/mm²]		[N/mm²]	[N/mm²]	[N/mm²]
	0,017	0,014	0,007		0,006	0,014	0,007		0,005	0,011	0,002		0,012	0,020	0,005		0,013	0,012	0,005
02513	0,004	0,018	0,004	00075	0,004	0,013	0,003	02511	0,003	0,003	0,002	02512	0,004	0,021	0,004	01069	0,002	0,022	0,002
	0,004	0,007	0,005		0,021	0,010	0,005		0,003	0,014	0,002		0,003	0,006	0,003		0,007	0,019	0,004
02668	0,002	0,028	0,001	01068	0,004	0,021	0,002	00040	0,012	0,005	0,004	01063	0,005	0,007	0,001	01067	0,002	0,016	0,002
	0,007	0,020	0,003		0,001	0,003	0,007		0,007	0,014	0,003		0,001	0,009	0,002		0,001	0,004	0,004
02515	0,002	0,019	0,004	02514	0,006	0,015	0,003	00257	0,001	0,010	0,003	02519	0,003	0,003	0,001	01066	0,002	0,011	0,001
	0,002	0,003	0,005		0,004	0,003	0,003		0,005	0,006	0,003		0,004	0,005	0,003		0,000	0,003	0,002
02516	0,003	0,009	0,002	00258	0,004	0,008	0,002	00260	0,001	0,003	0,002	01064	0,001	0,007	0,001	00259	0,005	0,006	0,002
	0,002	0,003	0,003		0,005	0,005	0,001		0,008	0,011	0,003		0,002	0,005	0,002		0,007	0,007	0,002
01065	0,004	0,007	0,001	02517	0,004	0,007	0,001	02518	0,003	0,008	0,001								
	0,000	0,003	0,002		0,004	0,004	0,002		0,001	0,003	0,002								
Sisma in direzione Y																			
02691	0,004	0,009	0,012	01037	0,019	0,010	0,006	02510	0,019	0,009	0,006	00261	0,010	0,009	0,011	00256	0,011	0,022	0,012
	0,053	0,033	0,012		0,020	0,039	0,007		0,018	0,030	0,003		0,021	0,035	0,007		0,019	0,012	0,003
02513	0,010	0,027	0,008	00075	0,015	0,022	0,012	02511	0,005	0,005	0,003	02512	0,004	0,032	0,004	01069	0,006	0,036	0,005
	0,002	0,014	0,004		0,038	0,019	0,010		0,010	0,034	0,005		0,004	0,014	0,002		0,020	0,040	0,003
02668	0,002	0,038	0,001	01068	0,004	0,032	0,003	00040	0,016	0,006	0,006	01063	0,005	0,003	0,001	01067	0,007	0,027	0,007
	0,014	0,035	0,002		0,001	0,002	0,004		0,020	0,020	0,004		0,002	0,026	0,002		0,002	0,003	0,004
02515	0,002	0,029	0,004	02514	0,016	0,022	0,006	00257	0,008	0,015	0,013	02519	0,010	0,006	0,006	01066	0,006	0,016	0,001
	0,002	0,002	0,005		0,005	0,003	0,006		0,005	0,006	0,003		0,008	0,014	0,003		0,000	0,003	0,004
02516	0,017	0,013	0,008	00258	0,030	0,013	0,005	00260	0,006	0,011	0,009	01064	0,006	0,008	0,004	00259	0,027	0,017	0,011
	0,002	0,003	0,004		0,002	0,010	0,002		0,005	0,013	0,004		0,003	0,010	0,002		0,006	0,010	0,004
01065	0,004	0,010	0,001	02517	0,012	0,010	0,004	02518	0,005	0,011	0,002								
	0,000	0,003	0,003		0,003	0,005	0,003		0,000	0,004	0,003								
Sisma in direzione Z																			
02691	0,003	0,001	0,001	01037	0,005	0,001	0,001	02510	0,002	0,001	0,001	00261	0,001	0,001	0,001	00256	0,001	0,001	0,001
	0,014	0,006	0,003		0,004	0,008	0,003		0,002	0,001	0,001		0,007	0,004	0,001		0,008	0,003	0,001
02513	0,001	0,002	0,001	00075	0,001	0,001	0,000	02511	0,002	0,001	0,000	02512	0,001	0,003	0,001	01069	0,000	0,003	0,000
	0,002	0,002	0,001		0,015	0,004	0,002		0,002	0,003	0,001		0,001	0,002	0,001		0,003	0,008	0,001
02668	0,000	0,004	0,000	01068	0,001	0,003	0,000	00040	0,004	0,001	0,001	01063	0,002	0,002	0,000	01067	0,000	0,002	0,000
	0,003	0,009	0,001		0,000	0,001	0,001		0,007	0,017	0,002		0,000	0,002	0,003		0,001	0,002	0,001
02515	0,000	0,003	0,001	02514	0,001	0,002	0,001	00257	0,000	0,001	0,000	02519	0,001	0,000	0,000	01066	0,000	0,002	0,000
	0,001	0,002	0,001		0,003	0,001	0,001		0,003	0,002	0,002		0,002	0,002	0,002		0,000	0,001	0,002
02516	0,000	0,001	0,000	00258	0,001	0,001	0,001	00260	0,000	0,001	0,001	01064	0,000	0,001	0,000	00259	0,001	0,001	0,001
	0,001	0,001	0,002		0,000	0,001	0,002		0,001	0,001	0,001		0,000	0,001	0,002		0,001	0,001	0,002
01065	0,001	0,001	0,000	02517	0,000	0,001	0,000	02518	0,000	0,001	0,000								
	0,000	0,000	0,002		0,000	0,000	0,002		0,000	0,000	0,002								
Cordoli copertura					**ParetеP6-P19**					**Parete P6-P19**									
Sisma in direzione X																			
00053	0,002	0,005	0,002	00778	0,002	0,004	0,003	02500	0,001	0,003	0,004	00385	0,003	0,012	0,002	01062	0,001	0,003	0,001
	0,005	0,004	0,004		0,005	0,011	0,004		0,002	0,003	0,006		0,009	0,007	0,009		0,001	0,003	0,004
02502	0,001	0,002	0,001	02503	0,002	0,002	0,002	02501	0,003	0,003	0,005	00730	0,002	0,001	0,001	02688	0,002	0,002	0,002
	0,002	0,004	0,003		0,002	0,003	0,003		0,002	0,005	0,005		0,003	0,007	0,001		0,005	0,002	0,002
00033	0,001	0,002	0,001	01052	0,002	0,002	0,003	00051	0,004	0,005	0,002	01061	0,001	0,004	0,001	02505	0,001	0,003	0,001
	0,004	0,011	0,002		0,006	0,003	0,005		0,007	0,015	0,003		0,001	0,002	0,005		0,001	0,002	0,004
02504	0,003	0,003	0,002	02687	0,009	0,007	0,004	01053	0,001	0,003	0,003	02509	0,004	0,003	0,002	02506	0,004	0,004	0,002
	0,003	0,001	0,005		0,022	0,009	0,009		0,007	0,003	0,006		0,007	0,006	0,007		0,003	0,001	0,004
01057	0,003	0,009	0,001	01054	0,005	0,003	0,002	01060	0,001	0,005	0,000	01058	0,003	0,010	0,001	01056	0,002	0,004	0,003
	0,001	0,003	0,005		0,012	0,003	0,005		0,001	0,001	0,005		0,003	0,006	0,004		0,014	0,005	0,003
01055	0,003	0,003	0,002	01059	0,002	0,007	0,001	02507	0,000	0,003	0,002	02508	0,001	0,004	0,001				
	0,011	0,004	0,004		0,002	0,003	0,003		0,008	0,001	0,003		0,004	0,002	0,003				
Sisma in direzione Y																			
00053	0,004	0,004	0,006	00778	0,006	0,009	0,009	02500	0,003	0,004	0,010	00385	0,006	0,020	0,007	01062	0,002	0,007	0,001
	0,012	0,004	0,008		0,011	0,013	0,006		0,003	0,005	0,011		0,008	0,007	0,012		0,001	0,003	0,005
02502	0,002	0,004	0,003	02503	0,004	0,002	0,003	02501	0,006	0,011	0,014	00730	0,002	0,002	0,003	02688	0,004	0,003	0,007
	0,003	0,005	0,004		0,003	0,003	0,006		0,003	0,008	0,009		0,007	0,007	0,003		0,010	0,004	0,005
00033	0,002	0,002	0,001	01052	0,005	0,007	0,010	00051	0,011	0,018	0,006	01061	0,003	0,012	0,001	02505	0,003	0,006	0,003
	0,006	0,012	0,004		0,006	0,006	0,006		0,010	0,020	0,006		0,001	0,002	0,007		0,001	0,003	0,006
02504	0,006	0,005	0,005	02687	0,022	0,011	0,007	01053	0,004	0,007	0,009	02509	0,011	0,014	0,005	02506	0,012	0,011	0,006
	0,002	0,003	0,005		0,023	0,013	0,013		0,004	0,007	0,007		0,008	0,009	0,011		0,001	0,001	0,007
01057	0,008	0,030	0,003	01054	0,016	0,006	0,007	01060	0,003	0,019	0,001	01058	0,008	0,035	0,004	01056	0,005	0,009	0,007
	0,001	0,007	0,010		0,005	0,008	0,008		0,001	0,001	0,006		0,003	0,008	0,007		0,012	0,008	0,006
01055	0,009	0,008	0,008	01059	0,008	0,026	0,003	02507	0,001	0,008	0,005	02508	0,002	0,013	0,004				
	0,005	0,007	0,007		0,001	0,003	0,006		0,004	0,002	0,006		0,004	0,003	0,006				
Sisma in direzione Z																			
00053	0,005	0,004	0,003	00778	0,006	0,008	0,006	02500	0,002	0,004	0,007	00385	0,007	0,018	0,003	01062	0,000	0,001	0,000
	0,003	0,004	0,003		0,006	0,010	0,004		0,002	0,006	0,006		0,005	0,003	0,009		0,001	0,002	0,005
02502	0,000	0,001	0,000	02503	0,002	0,001	0,001	02501	0,005	0,008	0,009	00730	0,002	0,001	0,000	02688	0,001	0,001	0,001
	0,002	0,005	0,003		0,002	0,003	0,004		0,002	0,009	0,008		0,004	0,008	0,001		0,005	0,001	0,001
00033	0,001	0,002	0,001	01052	0,003	0,001	0,002	00051	0,008	0,015	0,005	01061	0,001	0,001	0,001	02505	0,001	0,001	0,001
	0,005	0,014	0,002		0,002	0,002	0,005		0,008	0,022	0,004		0,000	0,000	0,006		0,000	0,001	0,005
02504	0,003	0,002	0,001	02687	0,019	0,011	0,002	01053	0,001	0,003	0,003	02509	0,008	0,007	0,002	02506	0,005	0,002	0,002
	0,000	0,001	0,005		0,009	0,005	0,010		0,001	0,002	0,006		0,003	0,002	0,010		0,001	0,001	0,006
01057	0,006	0,021	0,002	01054	0,006	0,002	0,003	01060	0,002	0,004	0,000	01058	0,005	0,021	0,003	01056	0,003	0,006	0,006
	0,000	0,002	0,010		0,002	0,002	0,006		0,000	0,001	0,006		0,001	0,002	0,008		0,004	0,002	0,007
01055	0,003	0,004	0,004	01059	0,005	0,011	0,002	02507	0,000	0,002	0,003	02508	0,001	0,004	0,003				
	0,001	0,001	0,006		0,000	0,001	0,007		0,001	0,001	0,007		0,001	0,001	0,007				

Pareti - Tensioni per effetto del sisma

NODO	σL1 σP1	σL2 σP2	τL τP	NODO	σL1 σP1	σL2 σP2	τL τP	NODO	σL1 σP1	σL2 σP2	τL τP	NODO	σL1 σP1	σL2 σP2	τL τP	NODO	σL1 σP1	σL2 σP2	τL τP
	[N/mm²]	[N/mm²]	[N/mm²]		[N/mm²]	[N/mm²]	[N/mm²]		[N/mm²]	[N/mm²]	[N/mm²]		[N/mm²]	[N/mm²]	[N/mm²]		[N/mm²]	[N/mm²]	[N/mm²]
Cordoli copertura					**ParetP11-P25**					**Parete P11-P25**									
Sisma in direzione X																			
00058	0,002 0,005	0,004 0,003	0,002 0,004	00805	0,002 0,005	0,004 0,009	0,004 0,003	02119	0,001 0,002	0,003 0,003	0,004 0,005	00350	0,003 0,009	0,013 0,006	0,003 0,007	00811	0,001 0,001	0,003 0,003	0,001 0,004
02121	0,001 0,002	0,002 0,004	0,001 0,003	02122	0,002 0,002	0,002 0,002	0,002 0,003	02120	0,004 0,002	0,004 0,004	0,006 0,004	00812	0,002 0,003	0,001 0,007	0,001 0,001	02690	0,002 0,005	0,002 0,002	0,002 0,002
00038	0,001 0,004	0,002 0,011	0,001 0,002	00800	0,002 0,006	0,002 0,003	0,003 0,005	00042	0,005 0,007	0,007 0,013	0,002 0,003	00810	0,001 0,001	0,005 0,001	0,001 0,005	02124	0,002 0,001	0,003 0,002	0,001 0,004
02123	0,003 0,002	0,003 0,001	0,002 0,005	02689	0,009 0,017	0,006 0,007	0,004 0,007	00801	0,001 0,007	0,003 0,003	0,003 0,005	02128	0,005 0,006	0,005 0,005	0,002 0,006	02125	0,003 0,002	0,004 0,002	0,002 0,004
00806	0,003 0,001	0,012 0,003	0,002 0,005	00802	0,005 0,009	0,003 0,003	0,002 0,005	00809	0,001 0,001	0,006 0,002	0,000 0,004	00807	0,003 0,003	0,012 0,006	0,001 0,003	00804	0,002 0,013	0,004 0,006	0,003 0,003
00803	0,003 0,010	0,003 0,003	0,003 0,004	00808	0,003 0,002	0,009 0,003	0,001 0,003	02126	0,001 0,008	0,003 0,001	0,002 0,003	02127	0,001 0,004	0,005 0,002	0,002 0,003				
Sisma in direzione Y																			
00058	0,004 0,012	0,003 0,004	0,006 0,008	00805	0,005 0,010	0,008 0,011	0,009 0,006	02119	0,002 0,003	0,004 0,004	0,010 0,010	00350	0,004 0,007	0,017 0,006	0,007 0,011	00811	0,002 0,001	0,007 0,003	0,001 0,005
02121	0,002 0,003	0,004 0,005	0,003 0,004	02122	0,003 0,003	0,002 0,003	0,003 0,006	02120	0,006 0,003	0,011 0,007	0,013 0,008	00812	0,002 0,007	0,002 0,008	0,003 0,003	02690	0,004 0,010	0,003 0,004	0,006 0,004
00038	0,001 0,005	0,002 0,012	0,001 0,004	00800	0,004 0,006	0,007 0,006	0,010 0,006	00042	0,010 0,009	0,017 0,016	0,005 0,006	00810	0,003 0,001	0,012 0,001	0,001 0,007	02124	0,003 0,001	0,005 0,003	0,003 0,006
02123	0,005 0,002	0,005 0,004	0,005 0,005	02689	0,020 0,018	0,009 0,010	0,007 0,012	00801	0,004 0,004	0,007 0,007	0,009 0,007	02128	0,010 0,008	0,013 0,008	0,004 0,009	02125	0,012 0,001	0,011 0,001	0,005 0,007
00806	0,008 0,001	0,028 0,006	0,003 0,008	00802	0,016 0,002	0,006 0,008	0,007 0,008	00809	0,003 0,001	0,018 0,001	0,001 0,006	00807	0,007 0,004	0,033 0,009	0,003 0,006	00804	0,005 0,013	0,008 0,009	0,006 0,006
00803	0,009 0,004	0,008 0,007	0,008 0,007	00808	0,008 0,001	0,026 0,003	0,003 0,006	02126	0,001 0,003	0,008 0,003	0,005 0,006	02127	0,002 0,004	0,013 0,003	0,004 0,006				
Sisma in direzione Z																			
00058	0,005 0,003	0,004 0,004	0,003 0,003	00805	0,006 0,006	0,008 0,010	0,006 0,004	02119	0,002 0,002	0,004 0,006	0,007 0,006	00350	0,006 0,005	0,018 0,003	0,003 0,009	00811	0,000 0,001	0,002 0,002	0,000 0,005
02121	0,000 0,002	0,002 0,005	0,001 0,003	02122	0,001 0,002	0,001 0,002	0,001 0,004	02120	0,004 0,002	0,008 0,009	0,009 0,008	00812	0,001 0,004	0,001 0,009	0,001 0,001	02690	0,001 0,006	0,001 0,001	0,001 0,001
00038	0,001 0,005	0,002 0,014	0,001 0,002	00800	0,002 0,002	0,001 0,002	0,002 0,005	00042	0,007 0,008	0,015 0,021	0,005 0,004	00810	0,001 0,000	0,001 0,001	0,001 0,006	02124	0,001 0,000	0,001 0,001	0,000 0,005
02123	0,002 0,000	0,001 0,000	0,001 0,005	02689	0,019 0,007	0,011 0,005	0,002 0,010	00801	0,001 0,002	0,003 0,002	0,003 0,006	02128	0,008 0,003	0,007 0,002	0,003 0,009	02125	0,005 0,001	0,002 0,001	0,002 0,006
00806	0,006 0,000	0,021 0,002	0,002 0,010	00802	0,006 0,002	0,002 0,001	0,003 0,006	00809	0,002 0,000	0,004 0,001	0,001 0,006	00807	0,005 0,002	0,021 0,002	0,003 0,008	00804	0,003 0,006	0,006 0,002	0,006 0,007
00803	0,003 0,001	0,003 0,001	0,004 0,005	00808	0,005 0,001	0,011 0,001	0,002 0,007	02126	0,000 0,002	0,002 0,000	0,003 0,007	02127	0,001 0,002	0,004 0,001	0,003 0,007				
Piano loculi					**ParetP1-P2**					**Parete P1-P2**									
Sisma in direzione X																			
02328	0,003 0,003	0,003 0,002	0,003 0,004	00969	0,003 0,006	0,002 0,008	0,002 0,005	02327	0,002 0,005	0,001 0,004	0,003 0,004	00015	0,031 0,023	0,033 0,007	0,013 0,005	00954	0,037 0,006	0,011 0,002	0,013 0,007
02319	0,014 0,011	0,017 0,002	0,010 0,005	00953	0,007 0,010	0,014 0,001	0,003 0,002	02323	0,002 0,003	0,002 0,001	0,008 0,005	00976	0,004 0,011	0,001 0,005	0,007 0,006	02322	0,002 0,001	0,001 0,002	0,007 0,004
02334	0,008 0,005	0,006 0,002	0,008 0,005	00955	0,007 0,003	0,004 0,001	0,001 0,007	00956	0,006 0,009	0,002 0,001	0,001 0,006	02335	0,005 0,005	0,002 0,002	0,007 0,005	00957	0,008 0,013	0,001 0,000	0,002 0,003
02336	0,004 0,011	0,001 0,003	0,005 0,003	00975	0,004 0,011	0,002 0,005	0,007 0,006	00949	0,002 0,003	0,001 0,002	0,007 0,004	02661	0,002 0,008	0,001 0,005	0,006 0,005	00958	0,009 0,013	0,003 0,002	0,000 0,002
02337	0,007 0,012	0,002 0,003	0,005 0,001	00967	0,001 0,005	0,004 0,007	0,002 0,004	02321	0,002 0,002	0,002 0,004	0,002 0,004	00959	0,019 0,015	0,002 0,000	0,002 0,001	00960	0,016 0,011	0,004 0,001	0,002 0,001
02338	0,009 0,009	0,004 0,001	0,006 0,002	00950	0,002 0,005	0,001 0,002	0,005 0,004	00094	0,002 0,003	0,003 0,009	0,001 0,003	00968	0,002 0,005	0,002 0,009	0,002 0,004	00961	0,026 0,008	0,008 0,002	0,003 0,001
00962	0,043 0,007	0,017 0,003	0,008 0,003	02320	0,025 0,007	0,005 0,007	0,006 0,003	00966	0,002 0,011	0,009 0,021	0,002 0,004	00964	0,007 0,011	0,015 0,018	0,005 0,005	00965	0,007 0,009	0,014 0,017	0,003 0,007
02333	0,004 0,004	0,003 0,003	0,003 0,003	02325	0,001 0,005	0,002 0,004	0,008 0,003	00974	0,005 0,010	0,002 0,006	0,006 0,005	02324	0,001 0,003	0,002 0,002	0,009 0,005	00970	0,004 0,008	0,002 0,007	0,003 0,003
02326	0,001 0,005	0,001 0,005	0,006 0,002	00973	0,005 0,013	0,002 0,006	0,007 0,004	00971	0,005 0,011	0,002 0,007	0,005 0,001	00972	0,005 0,010	0,002 0,006	0,006 0,002	02339	0,008 0,006	0,004 0,004	0,004 0,004
02697	0,055 0,017	0,010 0,018	0,010 0,008	00963	0,011 0,014	0,012 0,017	0,006 0,007	02332	0,002 0,008	0,002 0,003	0,005 0,002	02331	0,002 0,009	0,001 0,004	0,007 0,002	00951	0,004 0,008	0,005 0,001	0,005 0,004
02329	0,002 0,001	0,004 0,002	0,007 0,005	02330	0,002 0,007	0,001 0,003	0,008 0,004	00952	0,003 0,009	0,006 0,002	0,004 0,004								
Sisma in direzione Y																			
02328	0,006 0,005	0,011 0,006	0,018 0,005	00969	0,014 0,031	0,006 0,012	0,020 0,007	02327	0,004 0,005	0,007 0,005	0,027 0,007	00015	0,102 0,023	0,064 0,009	0,027 0,007	00954	0,115 0,007	0,030 0,003	0,031 0,008
02319	0,061 0,009	0,033 0,003	0,021 0,007	00953	0,028 0,009	0,023 0,002	0,010 0,003	02323	0,014 0,007	0,004 0,006	0,029 0,006	00976	0,013 0,040	0,004 0,019	0,026 0,009	02322	0,007 0,003	0,004 0,009	0,026 0,003
02334	0,033 0,004	0,013 0,004	0,021 0,006	00955	0,037 0,009	0,009 0,003	0,002 0,007	00956	0,019 0,017	0,008 0,003	0,002 0,005	02335	0,023 0,012	0,004 0,005	0,019 0,005	00957	0,015 0,024	0,001 0,001	0,007 0,002
02336	0,007 0,019	0,002 0,007	0,017 0,003	00975	0,014 0,038	0,007 0,019	0,026 0,008	00949	0,014 0,003	0,003 0,007	0,028 0,005	02661	0,006 0,034	0,001 0,029	0,024 0,006	00958	0,010 0,022	0,007 0,005	0,001 0,003
02337	0,012 0,020	0,004 0,007	0,018 0,006	00967	0,006 0,005	0,005 0,005	0,007 0,001	02321	0,007 0,003	0,006 0,003	0,013 0,005	00959	0,026 0,024	0,001 0,001	0,007 0,006	00960	0,024 0,015	0,010 0,003	0,002 0,011
02338	0,032 0,008	0,011 0,006	0,027 0,009	00950	0,014 0,006	0,002 0,003	0,020 0,006	00094	0,003 0,020	0,002 0,008	0,007 0,004	00968	0,010 0,023	0,005 0,008	0,015 0,002	00961	0,060 0,006	0,010 0,006	0,006 0,014

Pareti - Tensioni per effetto del sisma

NODO	σL1 σP1	σL2 σP2	τL τP	NODO	σL1 σP1	σL2 σP2	τL τP	NODO	σL1 σP1	σL2 σP2	τL τP	NODO	σL1 σP1	σL2 σP2	τL τP	NODO	σL1 σP1	σL2 σP2	τL τP
	[N/mm²]	[N/mm²]	[N/mm²]		[N/mm²]	[N/mm²]	[N/mm²]		[N/mm²]	[N/mm²]	[N/mm²]		[N/mm²]	[N/mm²]	[N/mm²]		[N/mm²]	[N/mm²]	[N/mm²]
00962	0,112	0,018	0,035	02320	0,084	0,044	0,026	00966	0,005	0,020	0,010	00964	0,017	0,043	0,016	00965	0,008	0,021	0,013
	0,025	0,008	0,018		0,041	0,009	0,012		0,010	0,006	0,002		0,039	0,008	0,005		0,017	0,008	0,003
02333	0,008	0,018	0,027	02325	0,004	0,006	0,036	00974	0,013	0,005	0,026	02324	0,008	0,004	0,033	00970	0,015	0,005	0,022
	0,004	0,007	0,007		0,008	0,003	0,002		0,042	0,019	0,007		0,004	0,003	0,005		0,033	0,016	0,008
02326	0,003	0,006	0,035	00973	0,017	0,003	0,030	00971	0,016	0,003	0,029	00972	0,015	0,005	0,026	02339	0,038	0,034	0,038
	0,008	0,004	0,004		0,056	0,016	0,006		0,052	0,015	0,002		0,040	0,020	0,008		0,024	0,004	0,007
02697	0,192	0,076	0,064	00963	0,029	0,076	0,046	02332	0,010	0,007	0,030	02331	0,003	0,003	0,029	00951	0,016	0,012	0,018
	0,066	0,013	0,016		0,056	0,014	0,008		0,012	0,009	0,007		0,015	0,008	0,003		0,006	0,001	0,006
02329	0,018	0,007	0,025	02330	0,010	0,003	0,029	00952	0,028	0,012	0,014								
	0,004	0,003	0,005		0,011	0,006	0,003		0,007	0,002	0,005								
Sisma in direzione Z																			
02328	0,001	0,001	0,001	00969	0,002	0,001	0,001	02327	0,001	0,001	0,002	00015	0,011	0,007	0,003	00954	0,013	0,003	0,003
	0,002	0,001	0,001		0,002	0,003	0,001		0,001	0,001	0,001		0,008	0,002	0,002		0,003	0,001	0,001
02319	0,007	0,004	0,002	00953	0,003	0,003	0,001	02323	0,001	0,000	0,003	00976	0,001	0,001	0,002	02322	0,001	0,000	0,002
	0,004	0,001	0,001		0,004	0,001	0,001		0,001	0,001	0,001		0,003	0,003	0,001		0,001	0,002	0,001
02334	0,004	0,001	0,002	00955	0,004	0,001	0,000	00956	0,002	0,001	0,000	02335	0,003	0,000	0,002	00957	0,001	0,000	0,001
	0,002	0,001	0,001		0,001	0,000	0,001		0,003	0,000	0,001		0,002	0,001	0,001		0,004	0,000	0,000
02336	0,001	0,000	0,002	00975	0,001	0,001	0,002	00949	0,001	0,001	0,003	02661	0,002	0,001	0,002	00958	0,002	0,001	0,000
	0,003	0,001	0,000		0,003	0,003	0,001		0,001	0,001	0,001		0,003	0,005	0,001		0,003	0,001	0,001
02337	0,002	0,001	0,002	00967	0,001	0,001	0,000	02321	0,001	0,000	0,001	00959	0,005	0,000	0,001	00960	0,004	0,001	0,001
	0,002	0,001	0,001		0,002	0,001	0,002		0,001	0,000	0,001		0,003	0,000	0,001		0,002	0,000	0,001
02338	0,005	0,002	0,004	00950	0,002	0,000	0,002	00094	0,000	0,001	0,000	00968	0,000	0,001	0,001	00961	0,011	0,002	0,001
	0,002	0,000	0,001		0,002	0,001	0,001		0,001	0,001	0,001		0,001	0,002	0,001		0,004	0,002	0,002
00962	0,027	0,006	0,010	02320	0,013	0,008	0,004	00966	0,002	0,001	0,001	00964	0,002	0,002	0,001	00965	0,002	0,002	0,001
	0,009	0,001	0,002		0,010	0,002	0,001		0,005	0,002	0,002		0,008	0,002	0,002		0,005	0,002	0,002
02333	0,001	0,003	0,002	02325	0,001	0,001	0,003	00974	0,001	0,001	0,002	02324	0,001	0,000	0,003	00970	0,002	0,001	0,001
	0,003	0,001	0,001		0,001	0,001	0,000		0,003	0,002	0,001		0,001	0,001	0,001		0,002	0,002	0,001
02326	0,001	0,001	0,003	00973	0,001	0,000	0,003	00971	0,002	0,000	0,002	00972	0,002	0,001	0,002	02339	0,004	0,005	0,004
	0,001	0,001	0,001		0,004	0,002	0,000		0,004	0,002	0,001		0,003	0,002	0,000		0,007	0,001	0,001
02697	0,029	0,015	0,011	00963	0,006	0,005	0,003	02332	0,001	0,001	0,003	02331	0,000	0,001	0,003	00951	0,002	0,001	0,002
	0,023	0,013	0,005		0,008	0,002	0,003		0,001	0,001	0,001		0,002	0,001	0,000		0,004	0,001	0,001
02329	0,002	0,001	0,003	02330	0,001	0,000	0,003	00952	0,003	0,001	0,001								
	0,001	0,000	0,001		0,002	0,001	0,000		0,004	0,001	0,001								
Piano loculi					**ParetеP4-P5**					**Parete P5-P4**									
Sisma in direzione X																			
02418	0,004	0,004	0,002	00978	0,003	0,002	0,002	02417	0,003	0,001	0,002	00016	0,025	0,028	0,011	00986	0,029	0,009	0,011
	0,002	0,003	0,003		0,006	0,009	0,004		0,005	0,004	0,002		0,012	0,004	0,004		0,004	0,001	0,005
02409	0,011	0,014	0,008	00163	0,006	0,012	0,003	02413	0,002	0,002	0,008	00985	0,004	0,001	0,006	02412	0,002	0,001	0,007
	0,006	0,001	0,004		0,005	0,001	0,002		0,002	0,001	0,004		0,009	0,005	0,005		0,001	0,002	0,004
02424	0,007	0,005	0,008	00987	0,007	0,004	0,001	00988	0,007	0,002	0,000	02425	0,005	0,001	0,006	00989	0,011	0,001	0,002
	0,002	0,001	0,004		0,003	0,001	0,005		0,006	0,001	0,004		0,004	0,002	0,004		0,008	0,000	0,003
02426	0,005	0,001	0,004	00984	0,004	0,002	0,006	00167	0,002	0,001	0,007	00017	0,002	0,001	0,006	00990	0,011	0,003	0,000
	0,007	0,002	0,003		0,009	0,004	0,005		0,001	0,001	0,004		0,008	0,007	0,004		0,008	0,001	0,002
02427	0,008	0,003	0,004	00991	0,021	0,002	0,001	00997	0,008	0,016	0,005	00998	0,002	0,011	0,002	00992	0,018	0,004	0,002
	0,008	0,002	0,002		0,010	0,000	0,002		0,008	0,019	0,006		0,005	0,016	0,004		0,009	0,001	0,002
02416	0,002	0,001	0,004	00980	0,006	0,002	0,004	00981	0,006	0,003	0,004	00999	0,002	0,004	0,002	00030	0,002	0,003	0,001
	0,004	0,005	0,001		0,008	0,010	0,001		0,009	0,009	0,002		0,006	0,007	0,003		0,003	0,010	0,003
02411	0,002	0,002	0,001	00977	0,003	0,002	0,001	02428	0,009	0,004	0,005	00993	0,028	0,009	0,004	00994	0,048	0,018	0,009
	0,002	0,003	0,004		0,006	0,009	0,004		0,007	0,001	0,001		0,009	0,002	0,002		0,008	0,003	0,004
02410	0,025	0,006	0,006	00166	0,002	0,001	0,005	02415	0,002	0,002	0,007	00983	0,005	0,002	0,005	02414	0,002	0,002	0,008
	0,010	0,006	0,002		0,002	0,001	0,004		0,004	0,005	0,002		0,009	0,006	0,004		0,002	0,003	0,004
00979	0,005	0,002	0,002	00982	0,006	0,002	0,006	02429	0,007	0,004	0,003	02692	0,055	0,011	0,009	00995	0,012	0,016	0,005
	0,006	0,010	0,003		0,011	0,008	0,003		0,006	0,004	0,003		0,027	0,016	0,010		0,008	0,015	0,008
00164	0,004	0,009	0,003	02419	0,002	0,003	0,007	00165	0,002	0,003	0,005	02422	0,002	0,002	0,004	02423	0,004	0,004	0,002
	0,003	0,001	0,003		0,002	0,002	0,004		0,003	0,001	0,004		0,006	0,002	0,001		0,004	0,002	0,002
02421	0,002	0,001	0,006	02420	0,002	0,001	0,007	00996	0,009	0,018	0,006								
	0,006	0,003	0,002		0,004	0,003	0,003		0,006	0,014	0,005								
Sisma in direzione Y																			
02418	0,005	0,011	0,018	00978	0,014	0,006	0,020	02417	0,003	0,007	0,027	00016	0,102	0,065	0,028	00986	0,116	0,030	0,032
	0,005	0,006	0,005		0,031	0,012	0,007		0,005	0,005	0,006		0,021	0,008	0,007		0,007	0,003	0,008
02409	0,061	0,034	0,021	00163	0,028	0,022	0,010	02413	0,014	0,005	0,029	00985	0,013	0,004	0,026	02412	0,007	0,004	0,026
	0,009	0,003	0,007		0,008	0,002	0,003		0,007	0,005	0,006		0,040	0,018	0,009		0,003	0,008	0,002
02424	0,033	0,013	0,022	00987	0,037	0,009	0,002	00988	0,019	0,008	0,002	02425	0,024	0,004	0,019	00989	0,015	0,001	0,007
	0,004	0,004	0,006		0,009	0,003	0,007		0,016	0,003	0,005		0,011	0,005	0,004		0,023	0,001	0,002
02426	0,007	0,002	0,017	00984	0,014	0,007	0,026	00167	0,015	0,003	0,028	00017	0,007	0,001	0,025	00990	0,010	0,007	0,001
	0,019	0,007	0,002		0,038	0,018	0,008		0,002	0,006	0,005		0,034	0,028	0,006		0,021	0,004	0,003
02427	0,012	0,004	0,018	00991	0,026	0,001	0,007	00997	0,008	0,022	0,014	00998	0,005	0,019	0,010	00992	0,023	0,009	0,002
	0,019	0,007	0,005		0,023	0,001	0,006		0,017	0,008	0,003		0,008	0,005	0,002		0,015	0,003	0,011
02416	0,003	0,006	0,035	00980	0,015	0,003	0,029	00981	0,015	0,005	0,026	00999	0,006	0,005	0,007	00030	0,003	0,002	0,007
	0,008	0,004	0,004		0,052	0,015	0,002		0,039	0,019	0,008		0,006	0,006	0,001		0,020	0,008	0,004
02411	0,007	0,006	0,013	00977	0,010	0,005	0,015	02428	0,032	0,011	0,027	00993	0,060	0,010	0,006	00994	0,113	0,018	0,036
	0,003	0,003	0,004		0,022	0,008	0,002		0,008	0,006	0,008		0,006	0,006	0,014		0,024	0,008	0,018
02410	0,084	0,044	0,025	00166	0,014	0,003	0,019	02415	0,004	0,006	0,036	00983	0,013	0,005	0,026	02414	0,008	0,004	0,033
	0,040	0,009	0,012		0,006	0,003	0,005		0,008	0,003	0,002		0,042	0,019	0,007		0,004	0,003	0,005
00979	0,015	0,005	0,022	00982	0,016	0,003	0,030	02429	0,038	0,034	0,038	02692	0,192	0,077	0,064	00995	0,028	0,076	0,046
	0,033	0,016	0,008		0,056	0,016	0,006		0,023	0,004	0,006		0,062	0,011	0,017		0,057	0,015	0,009
00164	0,027	0,021	0,013	02419	0,017	0,007	0,025	00165	0,020	0,009	0,020	02422	0,009	0,007	0,030	02423	0,008	0,018	0,026

Pareti - Tensioni per effetto del sisma

NODO	σL1 σP1	σL2 σP2	τL τP	NODO	σL1 σP1	σL2 σP2	τL τP	NODO	σL1 σP1	σL2 σP2	τL τP	NODO	σL1 σP1	σL2 σP2	τL τP	NODO	σL1 σP1	σL2 σP2	τL τP
	[N/mm²]	[N/mm²]	[N/mm²]		[N/mm²]	[N/mm²]	[N/mm²]		[N/mm²]	[N/mm²]	[N/mm²]		[N/mm²]	[N/mm²]	[N/mm²]		[N/mm²]	[N/mm²]	[N/mm²]
	0,005	0,002	0,005		0,004	0,003	0,005		0,006	0,002	0,005		0,012	0,009	0,006		0,003	0,007	0,007
02421	0,002 0,014	0,003 0,008	0,029 0,003	02420	0,010 0,010	0,003 0,006	0,029 0,003	00996	0,016 0,037	0,042 0,007	0,016 0,006								
Sisma in direzione Z																			
02418	0,002 0,003	0,001 0,001	0,001 0,001	00978	0,002 0,002	0,001 0,002	0,001 0,001	02417	0,001 0,000	0,001 0,001	0,002 0,001	00016	0,012 0,011	0,008 0,003	0,003 0,002	00986	0,013 0,003	0,003 0,001	0,004 0,002
02409	0,007 0,006	0,004 0,001	0,002 0,001	00163	0,003 0,006	0,003 0,001	0,001 0,001	02413	0,001 0,001	0,000 0,001	0,003 0,001	00985	0,001 0,003	0,001 0,003	0,002 0,001	02412	0,001 0,001	0,000 0,002	0,003 0,001
02424	0,004 0,003	0,002 0,001	0,003 0,001	00987	0,004 0,002	0,001 0,001	0,000 0,002	00988	0,002 0,004	0,001 0,001	0,000 0,001	02425	0,002 0,002	0,000 0,001	0,002 0,001	00989	0,001 0,005	0,000 0,000	0,001 0,000
02426	0,001 0,004	0,000 0,001	0,002 0,000	00984	0,001 0,003	0,001 0,002	0,002 0,001	00167	0,001 0,001	0,001 0,000	0,003 0,001	00017	0,002 0,003	0,001 0,005	0,002 0,001	00990	0,002 0,005	0,001 0,001	0,000 0,001
02427	0,003 0,003	0,001 0,001	0,003 0,001	00991	0,006 0,004	0,000 0,000	0,001 0,001	00997	0,002 0,006	0,002 0,002	0,001 0,002	00998	0,002 0,005	0,001 0,002	0,001 0,002	00992	0,005 0,002	0,001 0,000	0,001 0,002
02416	0,001 0,001	0,001 0,001	0,003 0,001	00980	0,002 0,004	0,000 0,002	0,002 0,001	00981	0,002 0,003	0,001 0,003	0,002 0,001	00999	0,002 0,003	0,001 0,001	0,000 0,002	00030	0,000 0,001	0,001 0,001	0,001 0,001
02411	0,001 0,001	0,000 0,001	0,001 0,001	00977	0,001 0,001	0,001 0,002	0,001 0,001	02428	0,005 0,002	0,002 0,001	0,004 0,001	00993	0,012 0,004	0,002 0,002	0,002 0,002	00994	0,029 0,009	0,006 0,001	0,010 0,002
02410	0,014 0,011	0,009 0,002	0,004 0,001	00166	0,001 0,002	0,000 0,001	0,002 0,001	02415	0,001 0,001	0,001 0,001	0,003 0,000	00983	0,001 0,003	0,001 0,003	0,002 0,001	02414	0,001 0,001	0,000 0,001	0,003 0,001
00979	0,002 0,002	0,001 0,002	0,001 0,001	00982	0,001 0,004	0,000 0,003	0,003 0,000	02429	0,005 0,007	0,005 0,001	0,005 0,001	02692	0,032 0,026	0,014 0,013	0,011 0,005	00995	0,006 0,009	0,006 0,002	0,003 0,003
00164	0,003 0,005	0,002 0,001	0,001 0,001	02419	0,002 0,001	0,001 0,001	0,003 0,001	00165	0,002 0,004	0,001 0,001	0,002 0,001	02422	0,001 0,001	0,001 0,001	0,003 0,001	02423	0,001 0,003	0,003 0,001	0,002 0,001
02421	0,001 0,003	0,001 0,001	0,003 0,000	02420	0,001 0,002	0,000 0,001	0,003 0,001	00996	0,002 0,008	0,002 0,002	0,001 0,002								
Piano loculi				**Parete P6-P7-P8**						**Parete P6-P7**									
Sisma in direzione X																			
01976	0,004 0,008	0,003 0,020	0,006 0,004	00669	0,005 0,012	0,003 0,027	0,004 0,006	01975	0,006 0,005	0,003 0,014	0,005 0,003	01972	0,002 0,002	0,002 0,004	0,004 0,007	00663	0,002 0,005	0,003 0,014	0,003 0,005
00664	0,002 0,008	0,003 0,017	0,003 0,007	00074	0,002 0,004	0,006 0,010	0,005 0,005	01971	0,003 0,002	0,004 0,002	0,007 0,007	00662	0,002 0,004	0,003 0,006	0,008 0,007	00187	0,008 0,010	0,002 0,001	0,005 0,002
01973	0,005 0,002	0,003 0,011	0,006 0,005	00002	0,004 0,004	0,003 0,019	0,004 0,004	00402	0,001 0,008	0,008 0,011	0,006 0,006	00391	0,002 0,009	0,002 0,003	0,002 0,008	00055	0,002 0,007	0,002 0,004	0,002 0,006
02017	0,002 0,003	0,003 0,003	0,009 0,008	00661	0,003 0,005	0,002 0,010	0,008 0,006	00660	0,003 0,005	0,002 0,011	0,010 0,005	02016	0,002 0,007	0,002 0,005	0,010 0,006	00659	0,003 0,006	0,002 0,015	0,010 0,003
02015	0,002 0,008	0,001 0,005	0,011 0,003	00658	0,003 0,007	0,002 0,020	0,011 0,003	00657	0,004 0,006	0,002 0,018	0,012 0,005	02014	0,003 0,007	0,001 0,003	0,012 0,006	00656	0,004 0,007	0,001 0,021	0,012 0,007
00655	0,004 0,007	0,002 0,019	0,012 0,008	01979	0,002 0,005	0,002 0,006	0,004 0,008	01978	0,002 0,008	0,003 0,014	0,004 0,006	00670	0,005 0,011	0,004 0,025	0,005 0,007	00671	0,006 0,011	0,004 0,025	0,003 0,009
02013	0,004 0,004	0,001 0,003	0,013 0,009	01984	0,002 0,010	0,003 0,010	0,005 0,008	00392	0,003 0,010	0,004 0,005	0,002 0,009	00668	0,004 0,012	0,003 0,030	0,005 0,004	00654	0,003 0,006	0,001 0,016	0,012 0,008
01977	0,003 0,010	0,003 0,019	0,005 0,004	00666	0,003 0,011	0,003 0,029	0,005 0,003	00667	0,004 0,012	0,003 0,028	0,004 0,004	00665	0,003 0,010	0,003 0,023	0,003 0,005	00186	0,010 0,018	0,001 0,005	0,006 0,005
01974	0,008 0,004	0,002 0,005	0,006 0,002	01970	0,003 0,004	0,002 0,009	0,013 0,009	00004	0,003 0,002	0,001 0,011	0,012 0,007	00176	0,003 0,003	0,001 0,003	0,014 0,010	00393	0,004 0,009	0,005 0,007	0,003 0,008
01980	0,009 0,006	0,003 0,005	0,007 0,003	01981	0,006 0,005	0,003 0,012	0,006 0,001	01982	0,004 0,009	0,003 0,016	0,006 0,004	01983	0,003 0,011	0,003 0,015	0,005 0,006	00185	0,011 0,021	0,001 0,007	0,007 0,005
01990	0,003 0,009	0,004 0,006	0,006 0,009	01989	0,003 0,010	0,003 0,010	0,006 0,008	00395	0,002 0,009	0,006 0,008	0,005 0,008	00394	0,002 0,008	0,005 0,009	0,004 0,008	02008	0,004 0,013	0,001 0,013	0,012 0,006
02009	0,003 0,017	0,001 0,017	0,011 0,003	01985	0,010 0,014	0,001 0,006	0,009 0,007	00184	0,012 0,021	0,001 0,007	0,009 0,006	01986	0,007 0,009	0,002 0,007	0,008 0,005	01987	0,005 0,008	0,003 0,010	0,007 0,002
01988	0,004 0,009	0,003 0,011	0,006 0,005	00183	0,009 0,016	0,001 0,007	0,010 0,006	01995	0,002 0,008	0,004 0,006	0,007 0,009	01994	0,003 0,010	0,003 0,009	0,007 0,006	00398	0,002 0,012	0,008 0,010	0,005 0,003
00397	0,002 0,010	0,007 0,012	0,006 0,007	02001	0,003 0,007	0,005 0,004	0,008 0,006	00182	0,009 0,013	0,002 0,006	0,010 0,005	01991	0,008 0,014	0,001 0,009	0,010 0,007	02007	0,005 0,006	0,001 0,006	0,012 0,009
00177	0,004 0,005	0,001 0,001	0,013 0,010	01993	0,004 0,012	0,003 0,011	0,008 0,003	01992	0,006 0,014	0,002 0,011	0,009 0,005	00396	0,003 0,010	0,007 0,010	0,005 0,008	02010	0,002 0,016	0,001 0,017	0,010 0,003
01997	0,006 0,017	0,001 0,016	0,010 0,005	01996	0,007 0,013	0,001 0,009	0,011 0,005	01998	0,004 0,019	0,002 0,019	0,009 0,003	01999	0,003 0,016	0,002 0,017	0,008 0,003	02000	0,002 0,010	0,003 0,011	0,008 0,005
00181	0,009 0,011	0,001 0,005	0,011 0,004	02006	0,002 0,007	0,004 0,009	0,008 0,001	00180	0,007 0,009	0,001 0,004	0,011 0,005	02004	0,003 0,020	0,002 0,023	0,010 0,003	02003	0,004 0,020	0,001 0,021	0,011 0,004
00401	0,003 0,009	0,008 0,011	0,005 0,007	02012	0,004 0,004	0,005 0,004	0,009 0,005	02011	0,001 0,010	0,003 0,011	0,009 0,005	02005	0,002 0,015	0,002 0,018	0,009 0,002	02002	0,005 0,014	0,001 0,013	0,011 0,005
00179	0,006 0,008	0,001 0,003	0,011 0,006	00399	0,004 0,012	0,008 0,011	0,005 0,003	00400	0,005 0,010	0,007 0,013	0,006 0,004	00178	0,006 0,006	0,001 0,003	0,012 0,008				
Sisma in direzione Y																			
01976	0,010 0,012	0,003 0,016	0,013 0,004	00669	0,016 0,020	0,004 0,019	0,010 0,007	01975	0,012 0,007	0,004 0,014	0,012 0,009	01972	0,003 0,002	0,006 0,003	0,009 0,018	00663	0,004 0,018	0,002 0,016	0,009 0,011
00664	0,006 0,018	0,005 0,019	0,011 0,021	00074	0,002 0,010	0,003 0,027	0,009 0,007	01971	0,004 0,006	0,005 0,010	0,009 0,006	00662	0,012 0,017	0,004 0,027	0,011 0,006	00187	0,012 0,017	0,004 0,003	0,010 0,007
01973	0,019 0,004	0,006 0,017	0,012 0,009	00002	0,021 0,005	0,006 0,030	0,006 0,007	00402	0,003 0,015	0,009 0,029	0,007 0,010	00391	0,002 0,010	0,008 0,007	0,004 0,016	00055	0,003 0,013	0,004 0,007	0,005 0,012
02017	0,003 0,008	0,005 0,007	0,007 0,008	00661	0,017 0,024	0,002 0,044	0,008 0,007	00660	0,015 0,026	0,007 0,045	0,009 0,005	02016	0,003 0,006	0,004 0,011	0,004 0,006	00659	0,017 0,026	0,006 0,049	0,010 0,007
02015	0,005 0,004	0,005 0,013	0,004 0,010	00658	0,020 0,029	0,002 0,057	0,004 0,010	00657	0,018 0,026	0,006 0,046	0,009 0,009	02014	0,008 0,005	0,004 0,012	0,004 0,015	00656	0,020 0,027	0,001 0,043	0,005 0,013

Pareti - Tensioni per effetto del sisma

NODO	σL1 σP1	σL2 σP2	τL τP	NODO	σL1 σP1	σL2 σP2	τL τP	NODO	σL1 σP1	σL2 σP2	τL τP	NODO	σL1 σP1	σL2 σP2	τL τP	NODO	σL1 σP1	σL2 σP2	τL τP
	[N/mm²]	[N/mm²]	[N/mm²]		[N/mm²]	[N/mm²]	[N/mm²]		[N/mm²]	[N/mm²]	[N/mm²]		[N/mm²]	[N/mm²]	[N/mm²]		[N/mm²]	[N/mm²]	[N/mm²]
00655	0,017 0,022	0,006 0,030	0,009 0,009	01979	0,002 0,004	0,007 0,005	0,008 0,021	01978	0,003 0,010	0,003 0,010	0,011 0,017	00670	0,020 0,018	0,007 0,030	0,011 0,009	00671	0,026 0,019	0,002 0,040	0,006 0,016
02013	0,010 0,009	0,003 0,008	0,003 0,017	01984	0,002 0,014	0,008 0,013	0,008 0,017	00392	0,003 0,020	0,010 0,004	0,003 0,019	00668	0,019 0,028	0,002 0,017	0,013 0,004	00654	0,012 0,016	0,002 0,013	0,007 0,009
01977	0,006 0,013	0,002 0,013	0,013 0,008	00666	0,011 0,028	0,001 0,020	0,013 0,011	00667	0,011 0,021	0,002 0,020	0,012 0,010	00665	0,009 0,021	0,002 0,022	0,012 0,018	00186	0,009 0,031	0,005 0,009	0,012 0,007
01974	0,012 0,007	0,005 0,006	0,012 0,009	01970	0,010 0,008	0,002 0,009	0,005 0,010	00004	0,011 0,010	0,002 0,007	0,006 0,006	00176	0,010 0,008	0,001 0,005	0,004 0,011	00393	0,007 0,026	0,017 0,006	0,004 0,018
01980	0,007 0,006	0,005 0,004	0,012 0,008	01981	0,007 0,017	0,003 0,016	0,011 0,006	01982	0,005 0,026	0,001 0,022	0,010 0,004	01983	0,003 0,026	0,003 0,021	0,010 0,010	00185	0,007 0,045	0,004 0,011	0,012 0,007
01990	0,005 0,012	0,014 0,009	0,007 0,013	01989	0,002 0,029	0,006 0,022	0,008 0,010	00395	0,003 0,029	0,018 0,012	0,005 0,011	00394	0,004 0,034	0,019 0,008	0,006 0,015	02008	0,006 0,005	0,001 0,004	0,004 0,017
02009	0,005 0,014	0,001 0,008	0,004 0,013	01985	0,007 0,027	0,003 0,008	0,011 0,007	00184	0,007 0,055	0,003 0,018	0,012 0,006	01986	0,005 0,011	0,003 0,012	0,010 0,006	01987	0,004 0,030	0,002 0,023	0,009 0,005
01988	0,002 0,036	0,002 0,027	0,009 0,007	00183	0,007 0,051	0,003 0,015	0,011 0,007	01995	0,002 0,021	0,011 0,017	0,008 0,007	01994	0,002 0,038	0,005 0,027	0,007 0,006	00398	0,002 0,023	0,017 0,019	0,007 0,009
00397	0,006 0,032	0,020 0,019	0,007 0,006	02001	0,005 0,012	0,014 0,009	0,008 0,006	00182	0,007 0,051	0,002 0,015	0,010 0,008	01991	0,005 0,011	0,003 0,008	0,009 0,008	02007	0,008 0,017	0,002 0,004	0,004 0,016
00177	0,009 0,019	0,003 0,005	0,004 0,012	01993	0,002 0,038	0,001 0,028	0,008 0,006	01992	0,004 0,024	0,002 0,020	0,009 0,007	00396	0,006 0,027	0,018 0,014	0,005 0,009	02010	0,003 0,019	0,002 0,011	0,005 0,007
01997	0,005 0,012	0,002 0,014	0,007 0,011	01996	0,007 0,027	0,002 0,006	0,008 0,011	01998	0,003 0,031	0,001 0,024	0,007 0,009	01999	0,002 0,038	0,003 0,027	0,007 0,006	02000	0,001 0,031	0,007 0,022	0,007 0,005
00181	0,008 0,054	0,002 0,013	0,008 0,008	02006	0,002 0,018	0,008 0,014	0,008 0,007	00180	0,007 0,044	0,003 0,012	0,006 0,010	02004	0,003 0,029	0,002 0,021	0,006 0,008	02003	0,004 0,017	0,001 0,015	0,006 0,013
00401	0,003 0,012	0,011 0,026	0,007 0,011	02012	0,006 0,006	0,009 0,006	0,009 0,010	02011	0,002 0,018	0,005 0,010	0,006 0,007	02005	0,001 0,030	0,004 0,021	0,006 0,005	02002	0,006 0,010	0,002 0,006	0,006 0,015
00179	0,008 0,035	0,002 0,011	0,006 0,012	00399	0,006 0,018	0,013 0,021	0,006 0,012	00400	0,009 0,016	0,012 0,031	0,008 0,010	00178	0,009 0,028	0,002 0,006	0,005 0,013				
Sisma in direzione Z																			
01976	0,001 0,002	0,001 0,005	0,001 0,001	00669	0,001 0,003	0,001 0,011	0,001 0,001	01975	0,001 0,001	0,001 0,004	0,001 0,001	01972	0,001 0,001	0,001 0,002	0,001 0,003	00663	0,003 0,003	0,002 0,011	0,001 0,001
00664	0,002 0,003	0,002 0,012	0,001 0,001	00074	0,002 0,004	0,004 0,003	0,001 0,002	01971	0,001 0,002	0,003 0,001	0,001 0,003	00662	0,002 0,003	0,002 0,005	0,001 0,001	00187	0,002 0,004	0,001 0,001	0,002 0,002
01973	0,001 0,001	0,002 0,006	0,001 0,001	00002	0,003 0,003	0,002 0,011	0,001 0,000	00402	0,001 0,002	0,004 0,002	0,001 0,005	00391	0,002 0,006	0,002 0,002	0,001 0,006	00055	0,002 0,005	0,001 0,004	0,001 0,003
02017	0,001 0,003	0,001 0,002	0,002 0,003	00661	0,003 0,004	0,001 0,009	0,001 0,001	00660	0,002 0,003	0,001 0,009	0,001 0,001	02016	0,001 0,002	0,001 0,003	0,002 0,001	00659	0,001 0,002	0,000 0,009	0,001 0,000
02015	0,001 0,001	0,000 0,003	0,001 0,000	00658	0,002 0,002	0,000 0,010	0,001 0,000	00657	0,001 0,002	0,000 0,008	0,001 0,000	02014	0,001 0,001	0,000 0,003	0,001 0,001	00656	0,001 0,001	0,000 0,008	0,001 0,001
00655	0,001 0,002	0,001 0,007	0,001 0,000	01979	0,001 0,005	0,000 0,002	0,001 0,004	01978	0,001 0,002	0,001 0,004	0,000 0,002	00670	0,001 0,002	0,002 0,011	0,001 0,001	00671	0,001 0,003	0,002 0,012	0,001 0,001
02013	0,001 0,002	0,001 0,002	0,001 0,001	01984	0,002 0,008	0,000 0,003	0,001 0,003	00392	0,002 0,012	0,002 0,004	0,001 0,008	00668	0,002 0,002	0,001 0,012	0,000 0,000	00654	0,001 0,002	0,000 0,006	0,001 0,000
01977	0,001 0,001	0,001 0,005	0,000 0,001	00666	0,003 0,003	0,001 0,013	0,000 0,000	00667	0,001 0,003	0,001 0,012	0,000 0,000	00665	0,002 0,003	0,001 0,013	0,001 0,001	00186	0,004 0,007	0,001 0,003	0,001 0,003
01974	0,002 0,002	0,001 0,002	0,001 0,002	01970	0,001 0,001	0,001 0,003	0,001 0,001	00004	0,001 0,001	0,001 0,005	0,001 0,001	00176	0,001 0,003	0,001 0,001	0,000 0,002	00393	0,003 0,018	0,003 0,004	0,001 0,007
01980	0,003 0,003	0,001 0,002	0,001 0,002	01981	0,002 0,002	0,001 0,001	0,001 0,001	01982	0,002 0,003	0,001 0,001	0,001 0,000	01983	0,002 0,004	0,001 0,002	0,000 0,001	00185	0,004 0,009	0,000 0,004	0,000 0,003
01990	0,002 0,016	0,001 0,005	0,001 0,004	01989	0,003 0,008	0,000 0,005	0,001 0,002	00395	0,003 0,022	0,002 0,006	0,001 0,003	00394	0,002 0,021	0,003 0,005	0,001 0,004	02008	0,002 0,003	0,000 0,001	0,001 0,001
02009	0,002 0,003	0,000 0,001	0,001 0,001	01985	0,004 0,007	0,001 0,004	0,000 0,002	00184	0,004 0,011	0,000 0,004	0,000 0,002	01986	0,003 0,004	0,001 0,004	0,000 0,002	01987	0,003 0,004	0,001 0,004	0,001 0,001
01988	0,003 0,005	0,001 0,005	0,001 0,000	00183	0,004 0,009	0,000 0,004	0,000 0,001	01995	0,003 0,013	0,001 0,006	0,001 0,001	01994	0,003 0,008	0,001 0,006	0,001 0,000	00398	0,002 0,020	0,002 0,005	0,001 0,004
00397	0,002 0,024	0,003 0,005	0,000 0,002	02001	0,002 0,018	0,001 0,006	0,001 0,001	00182	0,004 0,009	0,001 0,003	0,000 0,001	01991	0,004 0,006	0,001 0,004	0,000 0,001	02007	0,003 0,005	0,000 0,002	0,001 0,002
00177	0,002 0,005	0,000 0,001	0,000 0,002	01993	0,003 0,006	0,001 0,006	0,001 0,000	01992	0,003 0,004	0,001 0,005	0,001 0,001	00396	0,002 0,022	0,002 0,005	0,001 0,001	02010	0,001 0,004	0,001 0,002	0,001 0,000
01997	0,003 0,005	0,001 0,005	0,001 0,000	01996	0,004 0,007	0,000 0,004	0,001 0,001	01998	0,003 0,005	0,001 0,006	0,001 0,000	01999	0,003 0,007	0,001 0,006	0,001 0,000	02000	0,003 0,010	0,000 0,006	0,001 0,001
00181	0,004 0,010	0,001 0,004	0,000 0,001	02006	0,002 0,011	0,001 0,005	0,001 0,002	00180	0,004 0,009	0,000 0,003	0,001 0,001	02004	0,002 0,005	0,001 0,005	0,001 0,000	02003	0,003 0,004	0,001 0,004	0,001 0,001
00401	0,001 0,008	0,002 0,002	0,002 0,007	02012	0,002 0,010	0,001 0,003	0,001 0,005	02011	0,001 0,006	0,001 0,002	0,001 0,002	02005	0,002 0,007	0,001 0,005	0,001 0,001	02002	0,003 0,005	0,000 0,003	0,001 0,001
00179	0,003 0,007	0,000 0,003	0,001 0,002	00399	0,002 0,016	0,002 0,005	0,001 0,006	00400	0,002 0,013	0,002 0,003	0,001 0,006	00178	0,003 0,007	0,000 0,002	0,000 0,002				
Piano loculi					**ParetiP6-P7-P8**					**Parete P7-P8**									
Sisma in direzione X																			
00200	0,003 0,003	0,003 0,001	0,015 0,003	02591	0,004 0,002	0,004 0,004	0,015 0,005	00004	0,005 0,004	0,001 0,002	0,012 0,006	02590	0,003 0,003	0,005 0,004	0,010 0,004	00662	0,002 0,004	0,006 0,013	0,009 0,005
00661	0,004 0,007	0,006 0,017	0,009 0,006	00003	0,011 0,005	0,003 0,005	0,012 0,001	01090	0,005 0,006	0,006 0,004	0,011 0,003	02588	0,005 0,002	0,008 0,002	0,018 0,002	00424	0,003 0,013	0,006 0,011	0,007 0,007
00423	0,001 0,011	0,008 0,014	0,009 0,006	02602	0,002 0,004	0,003 0,002	0,012 0,005	00190	0,001 0,002	0,005 0,002	0,018 0,002	02593	0,003 0,004	0,002 0,010	0,015 0,002	00655	0,005 0,006	0,005 0,013	0,012 0,007
02592	0,003 0,001	0,002 0,004	0,015 0,002	01091	0,008 0,004	0,010 0,003	0,011 0,002	00421	0,002 0,008	0,005 0,008	0,007 0,004	00074	0,003 0,007	0,006 0,008	0,005 0,005	01092	0,011 0,006	0,005 0,008	0,010 0,001

Pareti - Tensioni per effetto del sisma

NODO	σL1 σP1	σL2 σP2	τL τP	NODO	σL1 σP1	σL2 σP2	τL τP	NODO	σL1 σP1	σL2 σP2	τL τP	NODO	σL1 σP1	σL2 σP2	τL τP	NODO	σL1 σP1	σL2 σP2	τL τP
	[N/mm²]	[N/mm²]	[N/mm²]		[N/mm²]	[N/mm²]	[N/mm²]		[N/mm²]	[N/mm²]	[N/mm²]		[N/mm²]	[N/mm²]	[N/mm²]		[N/mm²]	[N/mm²]	[N/mm²]
02626	0,002 0,001	0,003 0,002	0,017 0,003	02625	0,001 0,001	0,002 0,002	0,017 0,002	01093	0,014 0,006	0,003 0,009	0,012 0,002	02627	0,002 0,001	0,004 0,002	0,016 0,002	01094	0,011 0,005	0,005 0,008	0,008 0,001
02628	0,002 0,002	0,004 0,003	0,015 0,002	01095	0,012 0,007	0,004 0,014	0,011 0,002	01096	0,009 0,004	0,007 0,008	0,008 0,001	00654	0,004 0,004	0,003 0,008	0,012 0,007	02629	0,003 0,003	0,005 0,003	0,013 0,002
00656	0,007 0,007	0,003 0,020	0,012 0,006	00199	0,003 0,004	0,001 0,001	0,015 0,002	01097	0,007 0,006	0,011 0,009	0,008 0,003	01098	0,006 0,010	0,010 0,012	0,011 0,003	02589	0,007 0,005	0,016 0,006	0,014 0,006
02597	0,002 0,003	0,003 0,004	0,011 0,004	02596	0,001 0,004	0,002 0,011	0,012 0,003	02595	0,002 0,005	0,003 0,015	0,014 0,003	00658	0,006 0,010	0,003 0,027	0,011 0,003	02594	0,002 0,006	0,002 0,014	0,015 0,003
00659	0,008 0,008	0,002 0,030	0,012 0,002	00660	0,006 0,008	0,004 0,025	0,010 0,004	00422	0,003 0,011	0,006 0,010	0,007 0,006	00657	0,008 0,008	0,001 0,028	0,013 0,004	02630	0,004 0,004	0,009 0,003	0,013 0,004
02601	0,002 0,001	0,002 0,004	0,013 0,003	00093	0,010 0,014	0,020 0,031	0,007 0,008	02600	0,002 0,003	0,001 0,005	0,014 0,002	00197	0,003 0,002	0,001 0,001	0,016 0,002	02598	0,003 0,002	0,001 0,003	0,016 0,002
00198	0,003 0,003	0,001 0,001	0,016 0,002	02599	0,002 0,003	0,001 0,005	0,015 0,002	00431	0,003 0,011	0,017 0,018	0,009 0,006	02604	0,003 0,001	0,001 0,001	0,016 0,003	02603	0,003 0,001	0,001 0,001	0,016 0,003
02608	0,002 0,011	0,004 0,003	0,011 0,005	02607	0,002 0,005	0,003 0,003	0,012 0,004	00196	0,003 0,002	0,001 0,001	0,016 0,002	02606	0,002 0,002	0,002 0,002	0,014 0,002	00425	0,002 0,013	0,006 0,011	0,007 0,005
00191	0,001 0,003	0,002 0,002	0,016 0,002	02624	0,003 0,007	0,007 0,003	0,013 0,002	02623	0,002 0,005	0,004 0,004	0,013 0,002	02605	0,002 0,001	0,001 0,002	0,015 0,002	00430	0,005 0,007	0,014 0,014	0,007 0,006
02613	0,003 0,010	0,005 0,005	0,012 0,003	02612	0,002 0,006	0,003 0,006	0,013 0,002	02609	0,002 0,001	0,001 0,002	0,016 0,002	02610	0,002 0,002	0,001 0,004	0,016 0,002	00427	0,004 0,013	0,010 0,012	0,007 0,003
00426	0,002 0,014	0,011 0,015	0,009 0,004	02620	0,002 0,001	0,001 0,001	0,016 0,002	00192	0,002 0,005	0,002 0,001	0,016 0,002	00195	0,002 0,003	0,001 0,001	0,016 0,002	02611	0,002 0,004	0,002 0,006	0,015 0,002
02614	0,002 0,002	0,001 0,001	0,016 0,002	00194	0,002 0,004	0,001 0,001	0,016 0,002	02617	0,002 0,006	0,003 0,007	0,014 0,002	02618	0,002 0,008	0,004 0,006	0,012 0,002	02622	0,002 0,004	0,003 0,004	0,015 0,002
02616	0,002 0,004	0,002 0,006	0,015 0,002	02619	0,002 0,011	0,007 0,004	0,011 0,002	00193	0,002 0,004	0,001 0,001	0,016 0,002	02615	0,002 0,002	0,001 0,004	0,016 0,002	02621	0,002 0,002	0,002 0,003	0,016 0,002
00428	0,003 0,010	0,010 0,011	0,006 0,003	00429	0,002 0,008	0,016 0,016	0,009 0,003												
Sisma in direzione Y																			
00200	0,009 0,005	0,002 0,003	0,016 0,004	02591	0,010 0,008	0,009 0,005	0,016 0,005	00004	0,007 0,009	0,003 0,004	0,010 0,007	02590	0,009 0,007	0,012 0,006	0,021 0,013	00662	0,005 0,016	0,006 0,020	0,017 0,004
00661	0,014 0,021	0,013 0,029	0,012 0,010	00003	0,017 0,043	0,005 0,028	0,013 0,008	01090	0,005 0,058	0,008 0,017	0,012 0,018	02588	0,008 0,011	0,010 0,012	0,019 0,007	00424	0,005 0,016	0,014 0,030	0,013 0,015
00423	0,001 0,012	0,021 0,038	0,017 0,013	02602	0,005 0,012	0,005 0,008	0,022 0,016	00190	0,002 0,008	0,009 0,008	0,018 0,008	02593	0,008 0,004	0,004 0,008	0,018 0,005	00655	0,018 0,017	0,010 0,015	0,010 0,010
02592	0,009 0,006	0,004 0,005	0,016 0,005	01091	0,010 0,038	0,011 0,019	0,011 0,014	00421	0,005 0,008	0,009 0,016	0,015 0,011	00074	0,004 0,023	0,013 0,015	0,009 0,006	01092	0,012 0,044	0,004 0,025	0,011 0,007
02626	0,005 0,005	0,003 0,008	0,018 0,011	02625	0,004 0,006	0,004 0,009	0,017 0,010	01093	0,015 0,056	0,001 0,033	0,013 0,011	02627	0,005 0,006	0,004 0,008	0,017 0,009	01094	0,012 0,041	0,004 0,034	0,009 0,006
02628	0,005 0,007	0,004 0,010	0,017 0,005	01095	0,013 0,052	0,001 0,038	0,012 0,006	01096	0,009 0,039	0,004 0,038	0,009 0,008	00654	0,013 0,018	0,007 0,011	0,010 0,006	02629	0,006 0,007	0,004 0,009	0,013 0,005
00656	0,023 0,025	0,008 0,033	0,009 0,009	00199	0,008 0,009	0,002 0,003	0,015 0,004	01097	0,005 0,039	0,006 0,049	0,010 0,014	01098	0,005 0,056	0,011 0,072	0,009 0,018	02589	0,010 0,013	0,029 0,026	0,009 0,009
02597	0,005 0,006	0,006 0,004	0,022 0,017	02596	0,002 0,005	0,005 0,007	0,021 0,013	02595	0,005 0,005	0,007 0,010	0,021 0,009	00658	0,023 0,027	0,008 0,044	0,009 0,009	02594	0,007 0,005	0,007 0,010	0,020 0,006
00659	0,028 0,028	0,002 0,052	0,015 0,008	00660	0,021 0,024	0,009 0,043	0,011 0,009	00422	0,005 0,009	0,012 0,023	0,013 0,016	00657	0,028 0,027	0,002 0,044	0,014 0,006	02630	0,007 0,004	0,012 0,005	0,011 0,009
02601	0,003 0,015	0,003 0,010	0,018 0,011	00093	0,007 0,046	0,047 0,110	0,007 0,025	02600	0,005 0,012	0,002 0,009	0,017 0,006	00197	0,006 0,019	0,002 0,005	0,015 0,004	02598	0,007 0,003	0,002 0,003	0,016 0,005
00198	0,007 0,016	0,002 0,004	0,015 0,004	02599	0,006 0,006	0,002 0,006	0,016 0,005	00431	0,004 0,034	0,037 0,047	0,011 0,013	02604	0,006 0,005	0,002 0,010	0,015 0,005	02603	0,006 0,010	0,002 0,001	0,015 0,005
02608	0,005 0,008	0,007 0,007	0,018 0,013	02607	0,003 0,020	0,005 0,016	0,017 0,010	00196	0,005 0,022	0,002 0,005	0,015 0,005	02606	0,004 0,022	0,003 0,019	0,016 0,008	00425	0,005 0,017	0,012 0,032	0,013 0,012
00191	0,004 0,013	0,004 0,006	0,015 0,009	02624	0,006 0,012	0,010 0,008	0,016 0,006	02623	0,006 0,016	0,003 0,011	0,014 0,004	02605	0,005 0,016	0,002 0,017	0,015 0,006	00430	0,007 0,016	0,025 0,034	0,010 0,010
02613	0,005 0,017	0,007 0,013	0,019 0,007	02612	0,004 0,025	0,004 0,020	0,016 0,007	02609	0,005 0,002	0,002 0,006	0,015 0,006	02610	0,005 0,013	0,002 0,016	0,015 0,006	00427	0,004 0,018	0,017 0,033	0,013 0,009
00426	0,001 0,017	0,021 0,045	0,016 0,005	02620	0,004 0,003	0,003 0,003	0,016 0,012	00192	0,004 0,020	0,002 0,005	0,015 0,010	00195	0,005 0,025	0,002 0,006	0,015 0,006	02611	0,005 0,023	0,003 0,021	0,015 0,007
02614	0,005 0,011	0,002 0,001	0,015 0,009	00194	0,005 0,023	0,002 0,005	0,015 0,008	02617	0,005 0,023	0,003 0,019	0,015 0,006	02618	0,004 0,020	0,006 0,016	0,015 0,004	02622	0,005 0,014	0,002 0,010	0,015 0,007
02616	0,005 0,017	0,002 0,017	0,015 0,008	02619	0,005 0,008	0,011 0,007	0,015 0,005	00193	0,004 0,021	0,001 0,005	0,015 0,009	02615	0,005 0,006	0,002 0,010	0,015 0,009	02621	0,005 0,008	0,002 0,007	0,016 0,011
00428	0,005 0,016	0,015 0,033	0,012 0,009	00429	0,004 0,012	0,027 0,047	0,013 0,008												
Sisma in direzione Z																			
00200	0,001 0,002	0,001 0,001	0,002 0,001	02591	0,001 0,001	0,001 0,002	0,002 0,000	00004	0,001 0,001	0,001 0,004	0,001 0,000	02590	0,002 0,001	0,004 0,001	0,001 0,001	00662	0,001 0,004	0,002 0,002	0,001 0,001
00661	0,002 0,003	0,002 0,003	0,001 0,001	00003	0,006 0,001	0,002 0,006	0,003 0,001	01090	0,003 0,002	0,002 0,007	0,002 0,001	02588	0,003 0,001	0,003 0,003	0,003 0,001	00424	0,001 0,011	0,002 0,003	0,001 0,003
00423	0,001 0,008	0,003 0,003	0,001 0,003	02602	0,001 0,005	0,002 0,002	0,001 0,001	00190	0,001 0,002	0,003 0,001	0,003 0,001	02593	0,001 0,001	0,000 0,001	0,001 0,001	00655	0,001 0,001	0,002 0,005	0,001 0,001
02592	0,001 0,002	0,000 0,001	0,002 0,001	01091	0,003 0,002	0,003 0,005	0,002 0,001	00421	0,001 0,001	0,004 0,002	0,001 0,003	00074	0,002 0,003	0,004 0,002	0,001 0,002	01092	0,003 0,001	0,001 0,005	0,001 0,000
02626	0,003 0,001	0,001 0,002	0,002 0,001	02625	0,002 0,001	0,001 0,001	0,002 0,001	01093	0,004 0,001	0,000 0,005	0,002 0,000	02627	0,002 0,001	0,001 0,002	0,002 0,000	01094	0,003 0,001	0,001 0,005	0,001 0,000
02628	0,002	0,000	0,002	01095	0,003	0,000	0,001	01096	0,003	0,001	0,001	00654	0,001	0,001	0,001	02629	0,001	0,001	0,002

Pareti - Tensioni per effetto del sisma

NODO	σL1 σP1	σL2 σP2	τL τP	NODO	σL1 σP1	σL2 σP2	τL τP	NODO	σL1 σP1	σL2 σP2	τL τP	NODO	σL1 σP1	σL2 σP2	τL τP	NODO	σL1 σP1	σL2 σP2	τL τP
	[N/mm²]	[N/mm²]	[N/mm²]		[N/mm²]	[N/mm²]	[N/mm²]		[N/mm²]	[N/mm²]	[N/mm²]		[N/mm²]	[N/mm²]	[N/mm²]		[N/mm²]	[N/mm²]	[N/mm²]
	0,001	0,002	0,001		0,001	0,005	0,000		0,002	0,005	0,001		0,002	0,005	0,001		0,001	0,001	0,001
00656	0,001	0,001	0,001	00199	0,002	0,001	0,002	01097	0,002	0,002	0,001	01098	0,003	0,001	0,001	02589	0,002	0,004	0,003
	0,001	0,005	0,000		0,004	0,001	0,001		0,002	0,005	0,001		0,002	0,005	0,001		0,001	0,001	0,002
02597	0,001	0,002	0,001	02596	0,001	0,001	0,001	02595	0,001	0,001	0,001	00658	0,001	0,000	0,001	02594	0,001	0,000	0,001
	0,003	0,001	0,002		0,002	0,001	0,001		0,001	0,002	0,000		0,001	0,006	0,000		0,001	0,002	0,000
00659	0,001	0,000	0,001	00660	0,001	0,001	0,001	00422	0,001	0,003	0,001	00657	0,001	0,000	0,001	02630	0,001	0,003	0,003
	0,002	0,006	0,000		0,002	0,005	0,000		0,005	0,003	0,004		0,001	0,006	0,000		0,003	0,001	0,002
02601	0,001	0,001	0,001	00093	0,003	0,007	0,003	02600	0,001	0,000	0,001	00197	0,002	0,000	0,001	02598	0,002	0,000	0,002
	0,002	0,002	0,001		0,004	0,005	0,001		0,002	0,001	0,000		0,006	0,003	0,001		0,002	0,002	0,001
00198	0,002	0,000	0,002	02599	0,001	0,000	0,001	00431	0,001	0,008	0,004	02604	0,002	0,000	0,001	02603	0,003	0,000	0,001
	0,006	0,002	0,001		0,002	0,001	0,001		0,001	0,001	0,004		0,002	0,003	0,001		0,005	0,002	0,001
02608	0,002	0,002	0,001	02607	0,001	0,001	0,001	00196	0,003	0,000	0,001	02606	0,001	0,001	0,001	00425	0,002	0,001	0,001
	0,010	0,003	0,001		0,004	0,003	0,001		0,007	0,003	0,001		0,003	0,003	0,000		0,014	0,004	0,001
00191	0,002	0,002	0,001	02624	0,001	0,002	0,003	02623	0,001	0,001	0,002	02605	0,001	0,000	0,001	00430	0,000	0,005	0,003
	0,004	0,001	0,002		0,005	0,003	0,002		0,002	0,002	0,001		0,003	0,003	0,000		0,006	0,002	0,004
02613	0,002	0,002	0,002	02612	0,001	0,001	0,002	02609	0,002	0,000	0,001	02610	0,002	0,000	0,001	00427	0,001	0,002	0,001
	0,008	0,004	0,001		0,004	0,004	0,000		0,003	0,003	0,000		0,003	0,003	0,000		0,014	0,004	0,002
00426	0,002	0,002	0,001	02620	0,002	0,001	0,001	00192	0,002	0,001	0,001	00195	0,003	0,000	0,001	02611	0,002	0,001	0,002
	0,015	0,003	0,000		0,002	0,001	0,001		0,006	0,002	0,002		0,008	0,003	0,000		0,003	0,004	0,000
02614	0,002	0,001	0,001	00194	0,003	0,001	0,001	02617	0,001	0,001	0,002	02618	0,001	0,001	0,002	02622	0,002	0,000	0,002
	0,005	0,002	0,001		0,007	0,003	0,001		0,003	0,003	0,000		0,004	0,003	0,001		0,002	0,001	0,000
02616	0,002	0,000	0,002	02619	0,002	0,002	0,002	00193	0,002	0,000	0,001	02615	0,002	0,000	0,001	02621	0,002	0,000	0,002
	0,003	0,003	0,000		0,011	0,004	0,001		0,006	0,003	0,002		0,002	0,003	0,001		0,002	0,001	0,001
00428	0,002	0,002	0,002	00429	0,000	0,005	0,002												
	0,012	0,004	0,003		0,010	0,003	0,004												
Piano loculi					**Parete P9-P10-P11**					**Parete P9-P10**									
Sisma in direzione X																			
00076	0,003	0,006	0,005	02367	0,003	0,005	0,010	00912	0,002	0,006	0,009	02369	0,005	0,008	0,017	00901	0,008	0,009	0,011
	0,007	0,008	0,005		0,003	0,004	0,004		0,005	0,011	0,005		0,002	0,002	0,002		0,004	0,004	0,002
00902	0,005	0,007	0,011	00363	0,003	0,019	0,010	00075	0,011	0,024	0,007	02368	0,007	0,018	0,014	00373	0,002	0,005	0,007
	0,006	0,005	0,003		0,009	0,015	0,005		0,011	0,025	0,006		0,004	0,006	0,005		0,008	0,007	0,004
00913	0,005	0,006	0,009	02408	0,002	0,003	0,010	00009	0,013	0,003	0,012	02407	0,001	0,003	0,012	00914	0,006	0,004	0,010
	0,007	0,017	0,007		0,003	0,004	0,004		0,005	0,005	0,001		0,004	0,011	0,003		0,008	0,026	0,005
02406	0,002	0,003	0,014	00915	0,008	0,002	0,012	02370	0,002	0,003	0,017	00124	0,002	0,006	0,018	00916	0,006	0,003	0,011
	0,006	0,016	0,003		0,009	0,033	0,002		0,001	0,002	0,003		0,002	0,002	0,002		0,010	0,031	0,003
02405	0,002	0,002	0,015	00917	0,007	0,001	0,013	00894	0,006	0,010	0,011	00895	0,007	0,011	0,007	00918	0,006	0,003	0,012
	0,006	0,016	0,003		0,009	0,031	0,004		0,008	0,012	0,003		0,005	0,007	0,002		0,008	0,024	0,006
02404	0,002	0,001	0,015	00919	0,005	0,004	0,012	02403	0,003	0,002	0,015	02375	0,004	0,011	0,013	02377	0,002	0,002	0,015
	0,004	0,011	0,003		0,006	0,015	0,008		0,001	0,005	0,002		0,002	0,003	0,003		0,004	0,004	0,002
02371	0,002	0,003	0,017	02376	0,002	0,001	0,016	02372	0,002	0,004	0,016	00900	0,010	0,005	0,010	02373	0,002	0,004	0,014
	0,001	0,002	0,003		0,002	0,002	0,002		0,002	0,002	0,002		0,006	0,009	0,001		0,002	0,003	0,002
02374	0,003	0,005	0,013	00896	0,010	0,007	0,007	00123	0,001	0,002	0,015	00364	0,005	0,016	0,007	00897	0,011	0,005	0,011
	0,003	0,003	0,003		0,005	0,009	0,001		0,003	0,002	0,003		0,005	0,012	0,004		0,006	0,012	0,002
02366	0,003	0,004	0,015	00920	0,004	0,004	0,012	00899	0,013	0,003	0,012	00898	0,010	0,005	0,008	00365	0,002	0,017	0,009
	0,002	0,004	0,005		0,004	0,009	0,007		0,006	0,011	0,002		0,005	0,008	0,001		0,005	0,015	0,002
02380	0,003	0,008	0,013	00011	0,005	0,001	0,012	02381	0,002	0,001	0,016	02382	0,002	0,001	0,016	02379	0,002	0,004	0,013
	0,004	0,002	0,002		0,004	0,002	0,006		0,001	0,002	0,002		0,004	0,005	0,002		0,004	0,003	0,002
02378	0,002	0,003	0,014	00122	0,002	0,002	0,015	00121	0,002	0,001	0,015	00368	0,001	0,011	0,009	00367	0,004	0,011	0,006
	0,004	0,004	0,002		0,004	0,001	0,003		0,004	0,001	0,002		0,008	0,014	0,003		0,007	0,010	0,003
02391	0,003	0,005	0,012	00114	0,003	0,003	0,015	00366	0,003	0,010	0,006	02383	0,002	0,002	0,015	02397	0,002	0,004	0,010
	0,006	0,003	0,003		0,003	0,002	0,003		0,006	0,010	0,003		0,005	0,007	0,002		0,007	0,002	0,005
02396	0,002	0,003	0,012	02384	0,002	0,003	0,014	02386	0,002	0,008	0,011	02385	0,002	0,005	0,012	00120	0,002	0,001	0,016
	0,003	0,002	0,004		0,005	0,006	0,002		0,006	0,002	0,002		0,005	0,005	0,002		0,003	0,001	0,002
02399	0,002	0,001	0,015	02400	0,002	0,002	0,014	02398	0,003	0,001	0,016	02387	0,002	0,001	0,016	00119	0,002	0,001	0,016
	0,002	0,004	0,002		0,003	0,005	0,002		0,001	0,002	0,003		0,003	0,004	0,002		0,002	0,001	0,002
02388	0,002	0,001	0,015	00118	0,003	0,001	0,016	02389	0,002	0,002	0,014	02390	0,002	0,003	0,013	00115	0,003	0,001	0,015
	0,004	0,006	0,002		0,002	0,001	0,002		0,005	0,006	0,002		0,005	0,005	0,003		0,004	0,001	0,002
02401	0,002	0,002	0,013	02395	0,002	0,002	0,014	00369	0,002	0,006	0,006	00370	0,003	0,007	0,006	02402	0,002	0,003	0,011
	0,002	0,004	0,003		0,002	0,003	0,003		0,009	0,010	0,005		0,010	0,010	0,006		0,003	0,002	0,005
00117	0,003	0,001	0,016	02392	0,003	0,001	0,016	02393	0,002	0,001	0,016	02394	0,002	0,002	0,015	00372	0,003	0,006	0,006
	0,002	0,001	0,002		0,001	0,001	0,003		0,002	0,002	0,002		0,002	0,003	0,002		0,010	0,009	0,005
00116	0,003	0,001	0,015	00371	0,001	0,008	0,008												
	0,003	0,001	0,002		0,009	0,013	0,005												
Sisma in direzione Y																			
00076	0,003	0,013	0,010	02367	0,008	0,012	0,020	00912	0,005	0,007	0,017	02369	0,008	0,010	0,018	00901	0,010	0,011	0,011
	0,024	0,015	0,006		0,007	0,006	0,012		0,018	0,019	0,005		0,011	0,012	0,007		0,039	0,020	0,015
00902	0,005	0,008	0,012	00363	0,004	0,037	0,011	00075	0,007	0,046	0,006	02368	0,010	0,029	0,009	00373	0,005	0,009	0,015
	0,058	0,017	0,018		0,034	0,047	0,013		0,044	0,108	0,024		0,014	0,025	0,009		0,009	0,016	0,011
00913	0,014	0,013	0,012	02408	0,005	0,007	0,022	00009	0,017	0,004	0,013	02407	0,003	0,005	0,021	00914	0,021	0,009	0,011
	0,022	0,031	0,010		0,006	0,004	0,017		0,043	0,028	0,008		0,005	0,007	0,013		0,025	0,043	0,009
02406	0,005	0,007	0,021	00915	0,029	0,002	0,015	02370	0,004	0,004	0,017	00124	0,003	0,008	0,018	00916	0,022	0,007	0,009
	0,005	0,011	0,009		0,028	0,050	0,007		0,007	0,009	0,010		0,007	0,007	0,008		0,028	0,047	0,009
02405	0,007	0,007	0,020	00917	0,028	0,002	0,014	00894	0,005	0,010	0,008	00895	0,005	0,005	0,009	00918	0,023	0,008	0,010
	0,005	0,011	0,006		0,028	0,043	0,006		0,055	0,074	0,017		0,037	0,048	0,014		0,024	0,034	0,009
02404	0,008	0,004	0,018	00919	0,018	0,010	0,010	02403	0,009	0,004	0,017	02375	0,007	0,011	0,011	02377	0,005	0,002	0,016
	0,005	0,008	0,005		0,018	0,017	0,011		0,006	0,005	0,005		0,004	0,004	0,009		0,009	0,008	0,011
02371	0,005	0,003	0,018	02376	0,004	0,003	0,016	02372	0,005	0,004	0,017	00900	0,012	0,004	0,011	02373	0,005	0,004	0,016

Pareti - Tensioni per effetto del sisma

NODO	σL1 σP1	σL2 σP2	τL τP	NODO	σL1 σP1	σL2 σP2	τL τP	NODO	σL1 σP1	σL2 σP2	τL τP	NODO	σL1 σP1	σL2 σP2	τL τP	NODO	σL1 σP1	σL2 σP2	τL τP
	[N/mm²]	[N/mm²]	[N/mm²]		[N/mm²]	[N/mm²]	[N/mm²]		[N/mm²]	[N/mm²]	[N/mm²]		[N/mm²]	[N/mm²]	[N/mm²]		[N/mm²]	[N/mm²]	[N/mm²]
	0,005	0,007	0,011		0,003	0,003	0,012		0,006	0,008	0,009		0,043	0,025	0,007		0,007	0,010	0,005
02374	0,006	0,004	0,013	00896	0,009	0,004	0,009	00123	0,004	0,004	0,015	00364	0,007	0,025	0,010	00897	0,013	0,001	0,012
	0,007	0,009	0,005		0,041	0,041	0,008		0,014	0,006	0,009		0,016	0,034	0,011		0,052	0,040	0,005
02366	0,010	0,009	0,015	00920	0,013	0,008	0,010	00899	0,014	0,001	0,013	00898	0,012	0,004	0,009	00365	0,004	0,027	0,013
	0,007	0,005	0,005		0,019	0,007	0,006		0,056	0,035	0,010		0,041	0,035	0,006		0,012	0,047	0,008
02380	0,006	0,010	0,016	00011	0,007	0,003	0,010	02381	0,005	0,002	0,015	02382	0,005	0,002	0,015	02379	0,006	0,003	0,014
	0,012	0,008	0,007		0,009	0,004	0,007		0,011	0,001	0,009		0,007	0,011	0,009		0,016	0,012	0,004
02378	0,005	0,002	0,015	00122	0,004	0,002	0,015	00121	0,004	0,001	0,015	00368	0,001	0,021	0,016	00367	0,004	0,017	0,013
	0,015	0,011	0,007		0,020	0,005	0,010		0,021	0,005	0,009		0,018	0,046	0,005		0,018	0,033	0,009
02391	0,005	0,007	0,019	00114	0,009	0,002	0,016	00366	0,005	0,015	0,012	02383	0,005	0,002	0,015	02397	0,005	0,007	0,018
	0,018	0,013	0,007		0,005	0,003	0,004		0,016	0,033	0,009		0,018	0,018	0,008		0,008	0,007	0,013
02396	0,003	0,005	0,017	02384	0,005	0,003	0,015	02386	0,005	0,011	0,015	02385	0,004	0,006	0,015	00120	0,005	0,002	0,015
	0,021	0,016	0,010		0,024	0,020	0,006		0,008	0,007	0,005		0,021	0,017	0,004		0,024	0,006	0,008
02399	0,006	0,002	0,016	02400	0,005	0,002	0,017	02398	0,007	0,002	0,015	02387	0,005	0,002	0,015	00119	0,005	0,002	0,015
	0,006	0,006	0,005		0,012	0,009	0,006		0,003	0,003	0,006		0,002	0,007	0,006		0,026	0,006	0,006
02388	0,005	0,002	0,015	00118	0,005	0,002	0,015	02389	0,005	0,003	0,015	02390	0,004	0,004	0,016	00115	0,008	0,002	0,015
	0,014	0,017	0,006		0,022	0,005	0,005		0,024	0,022	0,007		0,026	0,021	0,007		0,009	0,003	0,004
02401	0,003	0,003	0,018	02395	0,004	0,003	0,016	00369	0,005	0,012	0,013	00370	0,005	0,014	0,013	02402	0,005	0,005	0,021
	0,015	0,010	0,012		0,022	0,020	0,008		0,017	0,032	0,012		0,016	0,030	0,015		0,012	0,008	0,016
00117	0,006	0,003	0,015	02392	0,006	0,002	0,015	02393	0,006	0,002	0,015	02394	0,005	0,002	0,015	00372	0,005	0,011	0,013
	0,019	0,005	0,004		0,011	0,001	0,005		0,006	0,010	0,005		0,017	0,017	0,006		0,009	0,023	0,016
00116	0,007	0,002	0,015	00371	0,001	0,021	0,017												
	0,016	0,003	0,004		0,012	0,038	0,013												
Sisma in direzione Z																			
00076	0,002	0,004	0,001	02367	0,002	0,004	0,001	00912	0,001	0,001	0,001	02369	0,003	0,003	0,003	00901	0,003	0,003	0,002
	0,004	0,002	0,002		0,001	0,001	0,001		0,005	0,002	0,001		0,001	0,003	0,001		0,002	0,006	0,001
00902	0,003	0,002	0,002	00363	0,002	0,008	0,004	00075	0,003	0,007	0,003	02368	0,002	0,005	0,003	00373	0,001	0,003	0,001
	0,002	0,007	0,001		0,001	0,001	0,004		0,003	0,005	0,001		0,001	0,001	0,002		0,001	0,002	0,003
00913	0,002	0,002	0,001	02408	0,001	0,002	0,001	00009	0,006	0,002	0,003	02407	0,001	0,001	0,001	00914	0,001	0,000	0,001
	0,003	0,004	0,001		0,003	0,001	0,002		0,001	0,006	0,001		0,002	0,001	0,001		0,002	0,005	0,000
02406	0,001	0,001	0,001	00915	0,001	0,000	0,001	02370	0,002	0,001	0,002	00124	0,001	0,003	0,003	00916	0,001	0,000	0,001
	0,001	0,002	0,000		0,001	0,006	0,000		0,001	0,001	0,001		0,002	0,001	0,001		0,001	0,006	0,000
02405	0,001	0,000	0,001	00917	0,001	0,000	0,001	00894	0,003	0,000	0,001	00895	0,002	0,002	0,001	00918	0,001	0,001	0,001
	0,001	0,002	0,000		0,001	0,006	0,000		0,001	0,005	0,001		0,002	0,005	0,001		0,001	0,005	0,000
02404	0,001	0,001	0,002	00919	0,001	0,002	0,001	02403	0,001	0,000	0,002	02375	0,001	0,003	0,003	02377	0,002	0,000	0,002
	0,001	0,002	0,001		0,001	0,005	0,001		0,002	0,001	0,001		0,003	0,001	0,002		0,001	0,001	0,001
02371	0,002	0,001	0,002	02376	0,002	0,001	0,002	02372	0,002	0,001	0,002	00900	0,003	0,001	0,002	02373	0,002	0,001	0,002
	0,001	0,002	0,001		0,002	0,002	0,001		0,001	0,002	0,000		0,001	0,005	0,000		0,001	0,002	0,000
02374	0,001	0,001	0,003	00896	0,003	0,001	0,001	00123	0,002	0,002	0,001	00364	0,000	0,005	0,003	00897	0,003	0,000	0,002
	0,001	0,001	0,001		0,002	0,006	0,000		0,003	0,001	0,002		0,006	0,002	0,005		0,001	0,005	0,000
02366	0,001	0,001	0,002	00920	0,001	0,001	0,001	00899	0,004	0,000	0,002	00898	0,003	0,001	0,001	00365	0,000	0,005	0,002
	0,001	0,002	0,000		0,002	0,005	0,001		0,002	0,005	0,000		0,002	0,005	0,000		0,010	0,003	0,004
02380	0,001	0,002	0,003	00011	0,001	0,001	0,001	02381	0,002	0,001	0,001	02382	0,002	0,000	0,002	02379	0,001	0,001	0,002
	0,005	0,003	0,002		0,001	0,004	0,000		0,005	0,002	0,001		0,002	0,003	0,001		0,002	0,002	0,001
02378	0,002	0,000	0,002	00122	0,002	0,001	0,001	00121	0,002	0,000	0,001	00368	0,002	0,002	0,001	00367	0,001	0,002	0,001
	0,002	0,001	0,000		0,006	0,002	0,002		0,006	0,003	0,002		0,015	0,003	0,000		0,014	0,004	0,002
02391	0,002	0,002	0,002	00114	0,001	0,001	0,002	00366	0,002	0,002	0,002	02383	0,002	0,000	0,002	02397	0,002	0,002	0,001
	0,008	0,004	0,001		0,002	0,001	0,001		0,012	0,004	0,003		0,002	0,003	0,000		0,010	0,003	0,001
02396	0,001	0,001	0,001	02384	0,001	0,001	0,002	02386	0,002	0,002	0,002	02385	0,001	0,001	0,002	00120	0,003	0,001	0,001
	0,005	0,003	0,000		0,003	0,003	0,000		0,011	0,004	0,001		0,004	0,004	0,001		0,006	0,003	0,001
02399	0,001	0,000	0,001	02400	0,001	0,000	0,001	02398	0,002	0,000	0,002	02387	0,002	0,000	0,001	00119	0,003	0,000	0,001
	0,002	0,001	0,001		0,002	0,001	0,000		0,002	0,001	0,001		0,003	0,003	0,000		0,007	0,003	0,000
02388	0,002	0,000	0,002	00118	0,003	0,000	0,001	02389	0,002	0,000	0,002	02390	0,001	0,001	0,002	00115	0,002	0,001	0,002
	0,002	0,003	0,000		0,006	0,003	0,000		0,003	0,004	0,000		0,004	0,004	0,000		0,004	0,001	0,001
02401	0,001	0,001	0,001	02395	0,001	0,001	0,001	00369	0,002	0,001	0,001	00370	0,001	0,002	0,001	02402	0,001	0,002	0,001
	0,003	0,002	0,001		0,003	0,003	0,000		0,014	0,004	0,001		0,011	0,003	0,003		0,005	0,002	0,001
00117	0,002	0,000	0,002	02392	0,002	0,000	0,002	02393	0,002	0,000	0,002	02394	0,001	0,000	0,001	00372	0,001	0,002	0,001
	0,006	0,003	0,001		0,005	0,002	0,001		0,002	0,003	0,000		0,003	0,003	0,000		0,005	0,003	0,004
00116	0,002	0,000	0,002	00371	0,001	0,003	0,001												
	0,005	0,002	0,001		0,008	0,003	0,003												
Piano loculi					**Parete P9-P10-P11**					**Parete P10-P11**									
Sisma in direzione X																			
02238	0,002	0,004	0,008	00333	0,002	0,007	0,006	02231	0,003	0,006	0,008	00112	0,003	0,001	0,014	02232	0,003	0,003	0,014
	0,004	0,002	0,008		0,011	0,010	0,005		0,002	0,002	0,008		0,003	0,003	0,010		0,003	0,008	0,010
00011	0,004	0,001	0,012	00909	0,002	0,003	0,004	02275	0,003	0,003	0,005	00908	0,003	0,003	0,004	00912	0,001	0,003	0,008
	0,003	0,013	0,008		0,010	0,021	0,005		0,009	0,017	0,005		0,011	0,024	0,004		0,005	0,008	0,008
00913	0,002	0,003	0,009	00910	0,004	0,002	0,004	02276	0,002	0,002	0,005	02274	0,004	0,003	0,006	00907	0,004	0,003	0,005
	0,005	0,008	0,007		0,008	0,021	0,005		0,008	0,010	0,007		0,009	0,020	0,004		0,012	0,030	0,004
00911	0,002	0,003	0,003	00057	0,002	0,001	0,002	00344	0,003	0,003	0,003	02230	0,002	0,002	0,003	02242	0,002	0,002	0,010
	0,005	0,011	0,007		0,006	0,004	0,005		0,009	0,004	0,008		0,002	0,004	0,008		0,015	0,017	0,005
02237	0,002	0,002	0,009	02236	0,002	0,002	0,011	00919	0,004	0,003	0,012	00920	0,003	0,002	0,012	00903	0,006	0,003	0,005
	0,006	0,005	0,008		0,009	0,006	0,005		0,006	0,018	0,008		0,006	0,018	0,007		0,010	0,022	0,006
00904	0,006	0,003	0,005	02272	0,007	0,003	0,006	02229	0,006	0,003	0,005	00076	0,002	0,006	0,004	00905	0,005	0,003	0,005
	0,012	0,029	0,006		0,003	0,010	0,003		0,002	0,012	0,004		0,004	0,010	0,005		0,013	0,026	0,006
00334	0,002	0,007	0,005	00010	0,005	0,003	0,004	00101	0,008	0,002	0,006	00906	0,004	0,003	0,005	02273	0,005	0,003	0,006
	0,015	0,012	0,006		0,005	0,018	0,003		0,010	0,001	0,002		0,011	0,025	0,005		0,006	0,017	0,004
02233	0,003	0,001	0,013	02234	0,003	0,001	0,013	00918	0,004	0,002	0,012	00916	0,003	0,002	0,011	02235	0,002	0,002	0,012

Pareti - Tensioni per effetto del sisma

NODO	σL1 σP1	σL2 σP2	τL τP	NODO	σL1 σP1	σL2 σP2	τL τP	NODO	σL1 σP1	σL2 σP2	τL τP	NODO	σL1 σP1	σL2 σP2	τL τP	NODO	σL1 σP1	σL2 σP2	τL τP
	[N/mm²]	[N/mm²]	[N/mm²]		[N/mm²]	[N/mm²]	[N/mm²]		[N/mm²]	[N/mm²]	[N/mm²]		[N/mm²]	[N/mm²]	[N/mm²]		[N/mm²]	[N/mm²]	[N/mm²]
	0,003	0,002	0,011		0,006	0,003	0,008		0,008	0,021	0,007		0,007	0,020	0,003		0,010	0,005	0,004
00914	0,003	0,002	0,010	00917	0,004	0,002	0,012	02241	0,002	0,001	0,011	00111	0,004	0,001	0,013	00915	0,003	0,002	0,011
	0,005	0,013	0,006		0,006	0,021	0,005		0,020	0,021	0,003		0,006	0,002	0,011		0,006	0,017	0,004
02240	0,003	0,001	0,012	02243	0,002	0,004	0,009	00335	0,005	0,009	0,005	00110	0,005	0,001	0,012	02239	0,004	0,001	0,012
	0,018	0,019	0,005		0,005	0,008	0,005		0,017	0,011	0,005		0,008	0,003	0,009		0,011	0,011	0,008
02245	0,004	0,001	0,011	02244	0,006	0,001	0,012	02246	0,003	0,001	0,011	02249	0,003	0,005	0,008	02248	0,002	0,003	0,009
	0,019	0,020	0,004		0,010	0,009	0,005		0,024	0,026	0,003		0,009	0,003	0,002		0,011	0,015	0,001
02247	0,002	0,002	0,010	00108	0,007	0,001	0,011	00109	0,006	0,001	0,012	00336	0,003	0,007	0,007	00337	0,002	0,007	0,006
	0,022	0,024	0,002		0,009	0,004	0,005		0,010	0,003	0,006		0,020	0,014	0,003		0,020	0,012	0,004
02269	0,004	0,003	0,006	00338	0,003	0,008	0,006	02254	0,002	0,004	0,008	02250	0,006	0,001	0,011	02253	0,002	0,003	0,009
	0,010	0,018	0,005		0,016	0,011	0,006		0,008	0,007	0,006		0,016	0,014	0,006		0,014	0,016	0,004
02251	0,005	0,001	0,010	00343	0,003	0,005	0,002	02252	0,003	0,002	0,009	00107	0,007	0,001	0,011	02271	0,004	0,003	0,006
	0,021	0,020	0,005		0,009	0,006	0,009		0,021	0,021	0,003		0,011	0,004	0,005		0,009	0,007	0,008
00105	0,010	0,002	0,010	02255	0,008	0,001	0,010	00106	0,009	0,002	0,011	02270	0,003	0,003	0,005	02267	0,007	0,002	0,007
	0,016	0,006	0,007		0,014	0,008	0,008		0,014	0,006	0,006		0,012	0,015	0,007		0,005	0,010	0,002
02266	0,010	0,002	0,007	02258	0,003	0,003	0,008	02257	0,005	0,002	0,009	02256	0,006	0,002	0,010	02268	0,005	0,003	0,006
	0,011	0,004	0,005		0,012	0,010	0,004		0,015	0,012	0,003		0,015	0,011	0,007		0,007	0,016	0,002
02259	0,002	0,003	0,007	00340	0,002	0,006	0,005	00339	0,003	0,007	0,006	02260	0,003	0,005	0,007	02264	0,003	0,003	0,007
	0,009	0,007	0,008		0,011	0,010	0,008		0,015	0,012	0,009		0,011	0,005	0,009		0,010	0,012	0,007
00341	0,003	0,006	0,004	02265	0,002	0,004	0,007	02263	0,004	0,003	0,007	02262	0,006	0,002	0,008	00102	0,010	0,002	0,006
	0,008	0,008	0,008		0,012	0,009	0,009		0,009	0,012	0,003		0,009	0,010	0,004		0,019	0,005	0,004
00342	0,004	0,004	0,004	00104	0,011	0,001	0,009	02261	0,008	0,002	0,009	00103	0,012	0,001	0,008				
	0,009	0,008	0,008		0,019	0,007	0,007		0,011	0,007	0,007		0,021	0,007	0,006				
Sisma in direzione Y																			
02238	0,004	0,006	0,008	00333	0,005	0,008	0,008	02231	0,005	0,006	0,009	00112	0,010	0,001	0,004	02232	0,011	0,006	0,005
	0,005	0,004	0,010		0,015	0,024	0,010		0,005	0,008	0,007		0,009	0,005	0,010		0,010	0,008	0,010
00011	0,011	0,001	0,006	00909	0,007	0,003	0,012	02275	0,005	0,002	0,012	00908	0,010	0,002	0,012	00912	0,006	0,005	0,011
	0,010	0,007	0,006		0,021	0,023	0,017		0,012	0,012	0,012		0,021	0,021	0,014		0,019	0,031	0,010
00913	0,010	0,007	0,010	00910	0,006	0,002	0,011	02276	0,002	0,005	0,011	02274	0,008	0,002	0,013	00907	0,014	0,002	0,013
	0,023	0,039	0,006		0,024	0,024	0,015		0,007	0,009	0,019		0,012	0,015	0,004		0,029	0,021	0,006
00911	0,005	0,004	0,009	00057	0,003	0,005	0,005	00344	0,002	0,006	0,006	02230	0,003	0,004	0,008	02242	0,002	0,003	0,005
	0,014	0,014	0,017		0,012	0,008	0,011		0,011	0,006	0,017		0,004	0,005	0,019		0,020	0,012	0,005
02237	0,003	0,005	0,005	02236	0,004	0,005	0,004	00919	0,015	0,006	0,008	00920	0,011	0,005	0,006	00903	0,023	0,006	0,010
	0,006	0,007	0,006		0,005	0,012	0,007		0,019	0,020	0,011		0,019	0,012	0,011		0,017	0,033	0,009
00904	0,028	0,007	0,010	02272	0,012	0,005	0,012	02229	0,016	0,006	0,010	00076	0,003	0,003	0,008	00905	0,017	0,005	0,012
	0,024	0,031	0,009		0,004	0,010	0,010		0,003	0,020	0,008		0,011	0,029	0,006		0,021	0,021	0,004
00334	0,002	0,008	0,007	00010	0,023	0,006	0,007	00101	0,012	0,004	0,010	00906	0,014	0,003	0,012	02273	0,011	0,003	0,012
	0,013	0,024	0,013		0,004	0,028	0,007		0,016	0,002	0,005		0,020	0,018	0,006		0,009	0,015	0,006
02233	0,009	0,003	0,004	02234	0,008	0,003	0,004	00918	0,018	0,006	0,009	00916	0,017	0,005	0,009	02235	0,006	0,005	0,004
	0,011	0,008	0,015		0,006	0,010	0,016		0,025	0,039	0,009		0,028	0,051	0,009		0,005	0,013	0,013
00914	0,016	0,007	0,010	00917	0,022	0,001	0,005	02241	0,004	0,002	0,004	00111	0,009	0,002	0,004	00915	0,022	0,002	0,005
	0,025	0,047	0,007		0,028	0,048	0,012		0,018	0,011	0,009		0,017	0,005	0,013		0,028	0,053	0,008
02240	0,005	0,001	0,004	02243	0,003	0,006	0,008	00335	0,006	0,013	0,007	00110	0,009	0,002	0,004	02239	0,007	0,002	0,004
	0,008	0,007	0,015		0,015	0,010	0,009		0,015	0,025	0,013		0,030	0,006	0,013		0,009	0,003	0,018
02245	0,005	0,001	0,006	02244	0,007	0,002	0,006	02246	0,004	0,001	0,005	02249	0,005	0,011	0,009	02248	0,001	0,006	0,007
	0,008	0,011	0,014		0,022	0,006	0,014		0,023	0,019	0,011		0,012	0,010	0,008		0,027	0,019	0,005
02247	0,002	0,003	0,006	00108	0,007	0,003	0,007	00109	0,009	0,002	0,006	00336	0,006	0,015	0,007	00337	0,002	0,015	0,005
	0,031	0,023	0,006		0,043	0,011	0,010		0,041	0,012	0,013		0,021	0,025	0,011		0,023	0,019	0,008
02269	0,004	0,002	0,010	00338	0,006	0,020	0,006	02254	0,003	0,010	0,008	02250	0,006	0,002	0,008	02253	0,002	0,005	0,007
	0,026	0,021	0,007		0,028	0,018	0,007		0,023	0,017	0,004		0,010	0,007	0,011		0,037	0,026	0,005
02251	0,004	0,001	0,007	00343	0,004	0,015	0,003	02252	0,002	0,002	0,007	00107	0,008	0,003	0,007	02271	0,005	0,012	0,008
	0,020	0,019	0,010		0,020	0,003	0,018		0,035	0,026	0,007		0,049	0,013	0,008		0,009	0,007	0,018
00105	0,007	0,003	0,011	02255	0,006	0,002	0,009	00106	0,009	0,001	0,010	02270	0,002	0,005	0,009	02267	0,007	0,004	0,011
	0,052	0,016	0,008		0,029	0,007	0,008		0,057	0,015	0,009		0,021	0,017	0,014		0,007	0,009	0,007
02266	0,007	0,004	0,012	02258	0,002	0,003	0,008	02257	0,003	0,001	0,008	02256	0,005	0,002	0,009	02268	0,006	0,002	0,010
	0,021	0,005	0,007		0,039	0,027	0,006		0,030	0,023	0,007		0,010	0,012	0,007		0,021	0,018	0,004
02259	0,002	0,007	0,007	00340	0,003	0,019	0,003	00339	0,007	0,021	0,005	02260	0,005	0,014	0,009	02264	0,002	0,004	0,008
	0,032	0,023	0,007		0,029	0,013	0,012		0,032	0,015	0,005		0,015	0,011	0,008		0,033	0,024	0,008
00341	0,005	0,018	0,005	02265	0,002	0,010	0,008	02263	0,003	0,001	0,009	02262	0,004	0,003	0,010	00102	0,010	0,006	0,012
	0,029	0,010	0,014		0,019	0,015	0,012		0,033	0,024	0,005		0,019	0,016	0,005		0,034	0,010	0,006
00342	0,006	0,018	0,004	00104	0,007	0,004	0,012	02261	0,006	0,004	0,011	00103	0,008	0,003	0,012				
	0,030	0,004	0,016		0,047	0,016	0,008		0,009	0,006	0,006		0,044	0,012	0,007				
Sisma in direzione Z																			
02238	0,001	0,001	0,001	00333	0,001	0,003	0,002	02231	0,002	0,003	0,002	00112	0,001	0,001	0,000	02232	0,001	0,001	0,001
	0,004	0,001	0,004		0,002	0,002	0,006		0,001	0,001	0,003		0,003	0,001	0,002		0,001	0,003	0,001
00011	0,001	0,001	0,001	00909	0,002	0,001	0,000	02275	0,001	0,001	0,000	00908	0,002	0,001	0,000	00912	0,001	0,002	0,001
	0,001	0,005	0,001		0,004	0,014	0,001		0,001	0,005	0,001		0,003	0,013	0,000		0,005	0,005	0,002
00913	0,002	0,003	0,001	00910	0,004	0,002	0,001	02276	0,001	0,001	0,000	02274	0,001	0,001	0,000	00907	0,003	0,001	0,000
	0,003	0,008	0,002		0,003	0,015	0,001		0,003	0,002	0,003		0,001	0,005	0,001		0,003	0,015	0,000
00911	0,002	0,002	0,001	00057	0,002	0,001	0,001	00344	0,001	0,002	0,001	02230	0,001	0,001	0,001	02242	0,001	0,001	0,001
	0,003	0,010	0,001		0,005	0,004	0,003		0,006	0,003	0,007		0,002	0,003	0,004		0,005	0,002	0,001
02237	0,001	0,001	0,002	02236	0,001	0,001	0,001	00919	0,001	0,001	0,001	00920	0,001	0,001	0,001	00903	0,002	0,002	0,001
	0,002	0,002	0,002		0,001	0,003	0,000		0,002	0,007	0,001		0,002	0,007	0,000		0,003	0,011	0,000
00904	0,002	0,001	0,001	02272	0,002	0,001	0,001	02229	0,001	0,001	0,001	00076	0,002	0,004	0,001	00905	0,001	0,001	0,000
	0,003	0,014	0,001		0,001	0,003	0,001		0,001	0,006	0,001		0,005	0,003	0,002		0,003	0,012	0,001
00334	0,001	0,002	0,001	00010	0,003	0,002	0,001	00101	0,002	0,002	0,001	00906	0,001	0,001	0,001	02273	0,001	0,001	0,001
	0,008	0,003	0,007		0,003	0,010	0,001		0,004	0,001	0,002		0,003	0,012	0,000		0,001	0,005	0,001

Pareti - Tensioni per effetto del sisma

NODO	σL1 σP1	σL2 σP2	τL τP	NODO	σL1 σP1	σL2 σP2	τL τP	NODO	σL1 σP1	σL2 σP2	τL τP	NODO	σL1 σP1	σL2 σP2	τL τP	NODO	σL1 σP1	σL2 σP2	τL τP
	[N/mm²]	[N/mm²]	[N/mm²]		[N/mm²]	[N/mm²]	[N/mm²]		[N/mm²]	[N/mm²]	[N/mm²]		[N/mm²]	[N/mm²]	[N/mm²]		[N/mm²]	[N/mm²]	[N/mm²]
02233	0,001 0,002	0,000 0,001	0,000 0,002	02234	0,001 0,001	0,000 0,003	0,001 0,001	00918	0,001 0,002	0,000 0,009	0,001 0,000	00916	0,001 0,002	0,000 0,010	0,001 0,000	02235	0,001 0,001	0,000 0,003	0,001 0,001
00914	0,002 0,002	0,001 0,010	0,001 0,001	00917	0,001 0,002	0,000 0,010	0,001 0,000	02241	0,002 0,003	0,000 0,002	0,001 0,000	00111	0,002 0,004	0,001 0,001	0,000 0,003	00915	0,002 0,002	0,000 0,010	0,001 0,001
02240	0,002 0,003	0,000 0,002	0,001 0,001	02243	0,001 0,008	0,001 0,003	0,001 0,004	00335	0,002 0,013	0,002 0,003	0,001 0,007	00110	0,003 0,006	0,000 0,002	0,000 0,003	02239	0,002 0,003	0,000 0,002	0,000 0,002
02245	0,003 0,005	0,000 0,004	0,001 0,001	02244	0,003 0,006	0,000 0,003	0,000 0,002	02246	0,003 0,005	0,001 0,005	0,001 0,000	02249	0,002 0,014	0,001 0,005	0,001 0,004	02248	0,002 0,009	0,000 0,005	0,001 0,002
02247	0,002 0,006	0,001 0,005	0,001 0,000	00108	0,004 0,007	0,000 0,003	0,000 0,001	00109	0,003 0,007	0,001 0,003	0,000 0,002	00336	0,002 0,017	0,002 0,004	0,001 0,005	00337	0,002 0,019	0,001 0,006	0,001 0,004
02269	0,002 0,003	0,001 0,001	0,000 0,001	00338	0,002 0,021	0,002 0,005	0,000 0,002	02254	0,002 0,014	0,001 0,006	0,001 0,001	02250	0,003 0,006	0,000 0,005	0,000 0,000	02253	0,003 0,009	0,001 0,007	0,001 0,000
02251	0,003 0,005	0,001 0,006	0,001 0,000	00343	0,002 0,012	0,002 0,002	0,001 0,008	02252	0,003 0,006	0,001 0,007	0,001 0,000	00107	0,004 0,008	0,000 0,003	0,000 0,001	02271	0,002 0,012	0,001 0,003	0,001 0,005
00105	0,004 0,008	0,000 0,004	0,000 0,002	02255	0,004 0,007	0,000 0,004	0,000 0,001	00106	0,004 0,009	0,001 0,004	0,000 0,001	02270	0,002 0,006	0,001 0,002	0,000 0,003	02267	0,003 0,002	0,001 0,002	0,000 0,002
02266	0,004 0,005	0,001 0,003	0,000 0,003	02258	0,003 0,007	0,001 0,007	0,001 0,000	02257	0,003 0,005	0,001 0,007	0,000 0,000	02256	0,004 0,005	0,001 0,006	0,000 0,001	02268	0,002 0,002	0,001 0,001	0,000 0,001
02259	0,003 0,011	0,000 0,007	0,001 0,001	00340	0,003 0,021	0,002 0,005	0,001 0,004	00339	0,002 0,024	0,003 0,005	0,001 0,002	02260	0,003 0,018	0,002 0,006	0,001 0,001	02264	0,003 0,007	0,001 0,005	0,000 0,001
00341	0,003 0,018	0,003 0,005	0,001 0,006	02265	0,002 0,012	0,001 0,006	0,001 0,003	02263	0,003 0,005	0,001 0,005	0,000 0,000	02262	0,003 0,004	0,001 0,005	0,000 0,001	00102	0,003 0,007	0,001 0,003	0,001 0,003
00342	0,003 0,017	0,003 0,004	0,001 0,007	00104	0,004 0,008	0,000 0,004	0,000 0,003	02261	0,004 0,005	0,001 0,004	0,000 0,002	00103	0,004 0,009	0,000 0,004	0,000 0,003				
Piano loculi				**ParetteP20-P21**						**Parete P20-P21**									
Sisma in direzione X																			
02575	0,008 0,004	0,003 0,004	0,003 0,003	01120	0,005 0,007	0,003 0,009	0,002 0,002	01121	0,007 0,007	0,004 0,010	0,001 0,002	02702	0,103 0,046	0,013 0,026	0,016 0,014	02568	0,044 0,018	0,014 0,009	0,007 0,003
01113	0,110 0,011	0,042 0,005	0,029 0,009	01114	0,034 0,011	0,039 0,024	0,009 0,008	00217	0,001 0,001	0,001 0,001	0,003 0,002	02570	0,003 0,002	0,002 0,003	0,005 0,002	00008	0,004 0,006	0,002 0,006	0,004 0,003
01112	0,051 0,008	0,018 0,004	0,009 0,006	02587	0,010 0,009	0,009 0,006	0,006 0,004	02586	0,013 0,006	0,009 0,002	0,013 0,003	01111	0,023 0,006	0,008 0,001	0,004 0,004	02585	0,009 0,006	0,005 0,002	0,010 0,002
01110	0,027 0,007	0,003 0,000	0,004 0,002	02574	0,004 0,003	0,002 0,006	0,006 0,001	01122	0,005 0,010	0,002 0,014	0,005 0,001	01123	0,006 0,010	0,003 0,011	0,005 0,002	01109	0,012 0,006	0,004 0,002	0,001 0,001
02584	0,007 0,005	0,002 0,002	0,008 0,001	01108	0,011 0,007	0,002 0,000	0,004 0,001	01107	0,011 0,005	0,004 0,001	0,001 0,003	00216	0,005 0,001	0,005 0,000	0,003 0,002	02571	0,001 0,002	0,004 0,002	0,007 0,002
02583	0,012 0,003	0,003 0,001	0,011 0,002	01106	0,017 0,002	0,007 0,001	0,002 0,003	01118	0,011 0,010	0,035 0,019	0,006 0,006	00052	0,006 0,025	0,034 0,040	0,009 0,002	02569	0,005 0,005	0,018 0,007	0,008 0,008
02573	0,003 0,003	0,002 0,006	0,010 0,001	01127	0,005 0,009	0,002 0,006	0,006 0,003	01119	0,008 0,009	0,008 0,013	0,006 0,003	02576	0,013 0,004	0,016 0,004	0,008 0,005	02572	0,002 0,002	0,003 0,004	0,009 0,002
01125	0,004 0,011	0,002 0,011	0,006 0,002	01116	0,019 0,009	0,048 0,025	0,008 0,008	01117	0,011 0,007	0,045 0,029	0,008 0,006	02577	0,004 0,002	0,008 0,001	0,010 0,002	02578	0,005 0,002	0,002 0,001	0,011 0,002
01126	0,005 0,010	0,002 0,006	0,006 0,002	01124	0,005 0,014	0,002 0,013	0,008 0,002	02582	0,018 0,004	0,014 0,001	0,015 0,003	01105	0,084 0,005	0,024 0,001	0,028 0,003	02567	0,030 0,007	0,037 0,002	0,021 0,003
00007	0,068 0,014	0,074 0,005	0,028 0,003	02579	0,005 0,003	0,002 0,001	0,010 0,001	02580	0,006 0,004	0,004 0,001	0,008 0,002	00213	0,016 0,006	0,030 0,002	0,005 0,001	00215	0,003 0,002	0,009 0,001	0,005 0,002
02581	0,014 0,005	0,008 0,003	0,003 0,003	00214	0,007 0,004	0,021 0,002	0,003 0,002	01115	0,025 0,011	0,041 0,023	0,011 0,007								
Sisma in direzione Y																			
02575	0,020 0,006	0,007 0,005	0,016 0,011	01120	0,013 0,024	0,007 0,011	0,011 0,007	01121	0,017 0,022	0,006 0,017	0,010 0,006	02702	0,160 0,048	0,036 0,036	0,037 0,015	02568	0,065 0,026	0,032 0,010	0,012 0,011
01113	0,180 0,016	0,064 0,006	0,056 0,013	01114	0,061 0,047	0,056 0,031	0,017 0,009	00217	0,012 0,004	0,005 0,004	0,009 0,005	02570	0,013 0,002	0,005 0,005	0,011 0,005	00008	0,015 0,011	0,005 0,011	0,008 0,005
01112	0,073 0,008	0,027 0,005	0,015 0,011	02587	0,015 0,014	0,017 0,006	0,016 0,008	02586	0,015 0,012	0,013 0,005	0,024 0,008	01111	0,023 0,018	0,012 0,003	0,006 0,009	02585	0,005 0,021	0,007 0,007	0,019 0,005
01110	0,028 0,025	0,003 0,001	0,007 0,004	02574	0,014 0,006	0,005 0,003	0,019 0,004	01122	0,010 0,031	0,003 0,021	0,016 0,002	01123	0,014 0,024	0,004 0,019	0,014 0,005	01109	0,011 0,022	0,007 0,005	0,002 0,002
02584	0,016 0,019	0,002 0,007	0,015 0,003	01108	0,019 0,023	0,001 0,001	0,006 0,002	01107	0,024 0,015	0,007 0,003	0,002 0,006	00216	0,010 0,007	0,008 0,003	0,009 0,005	02571	0,012 0,002	0,006 0,003	0,014 0,007
02583	0,028 0,010	0,005 0,005	0,018 0,005	01106	0,039 0,007	0,009 0,003	0,002 0,008	01118	0,018 0,016	0,080 0,034	0,013 0,009	00052	0,013 0,079	0,098 0,095	0,029 0,005	02569	0,011 0,011	0,049 0,014	0,027 0,022
02573	0,014 0,006	0,004 0,003	0,022 0,003	01127	0,016 0,019	0,004 0,010	0,012 0,007	01119	0,017 0,037	0,020 0,024	0,026 0,006	02576	0,027 0,008	0,034 0,007	0,024 0,011	02572	0,014 0,004	0,003 0,002	0,018 0,006
01125	0,010 0,025	0,004 0,014	0,015 0,004	01116	0,032 0,017	0,083 0,027	0,011 0,009	01117	0,018 0,016	0,083 0,034	0,017 0,006	02577	0,017 0,003	0,011 0,003	0,018 0,006	02578	0,018 0,010	0,003 0,006	0,021 0,004
01126	0,009 0,020	0,004 0,011	0,014 0,004	01124	0,009 0,033	0,002 0,020	0,018 0,004	02582	0,034 0,006	0,017 0,003	0,021 0,006	01105	0,131 0,009	0,034 0,003	0,037 0,008	02567	0,063 0,014	0,042 0,003	0,025 0,007
00007	0,112 0,030	0,082 0,010	0,034 0,007	02579	0,014 0,014	0,004 0,008	0,021 0,003	02580	0,015 0,013	0,006 0,008	0,020 0,008	00213	0,028 0,013	0,029 0,002	0,010 0,003	00215	0,016 0,010	0,014 0,002	0,013 0,005
02581	0,026 0,005	0,012 0,005	0,012 0,010	00214	0,023 0,010	0,023 0,002	0,010 0,004	01115	0,038 0,030	0,061 0,025	0,018 0,005								
Sisma in direzione Z																			
02575	0,002 0,001	0,001 0,001	0,002 0,002	01120	0,004 0,002	0,001 0,001	0,002 0,001	01121	0,004 0,002	0,001 0,003	0,002 0,001	02702	0,009 0,031	0,011 0,019	0,006 0,007	02568	0,004 0,013	0,006 0,004	0,003 0,002
01113	0,012 0,011	0,002 0,002	0,006 0,003	01114	0,003 0,011	0,004 0,003	0,001 0,003	00217	0,002 0,001	0,002 0,001	0,001 0,001	02570	0,003 0,002	0,001 0,002	0,001 0,001	00008	0,004 0,002	0,002 0,004	0,001 0,001
01112	0,003	0,001	0,000	02587	0,001	0,002	0,002	02586	0,001	0,001	0,001	01111	0,001	0,001	0,000	02585	0,001	0,000	0,001

Pareti - Tensioni per effetto del sisma

NODO	σL1 σP1	σL2 σP2	τL τP	NODO	σL1 σP1	σL2 σP2	τL τP	NODO	σL1 σP1	σL2 σP2	τL τP	NODO	σL1 σP1	σL2 σP2	τL τP	NODO	σL1 σP1	σL2 σP2	τL τP
	[N/mm²]	[N/mm²]	[N/mm²]		[N/mm²]	[N/mm²]	[N/mm²]		[N/mm²]	[N/mm²]	[N/mm²]		[N/mm²]	[N/mm²]	[N/mm²]		[N/mm²]	[N/mm²]	[N/mm²]
	0,004	0,002	0,003		0,008	0,002	0,001		0,002	0,001	0,002		0,003	0,001	0,002		0,004	0,001	0,001
01110	0,001	0,000	0,000	02574	0,003	0,000	0,002	01122	0,004	0,000	0,002	01123	0,003	0,000	0,001	01109	0,001	0,001	0,000
	0,005	0,000	0,001		0,001	0,001	0,001		0,003	0,003	0,001		0,002	0,004	0,000		0,005	0,001	0,001
02584	0,003	0,000	0,001	01108	0,003	0,000	0,001	01107	0,003	0,001	0,000	00216	0,002	0,001	0,001	02571	0,002	0,001	0,001
	0,005	0,001	0,001		0,006	0,000	0,001		0,004	0,001	0,002		0,002	0,001	0,001		0,002	0,001	0,001
02583	0,004	0,001	0,002	01106	0,005	0,001	0,000	01118	0,002	0,003	0,002	00052	0,006	0,009	0,003	02569	0,002	0,004	0,003
	0,003	0,001	0,001		0,002	0,001	0,002		0,002	0,003	0,002		0,003	0,005	0,002		0,001	0,001	0,002
02573	0,003	0,000	0,002	01127	0,004	0,001	0,001	01119	0,011	0,004	0,005	02576	0,002	0,001	0,002	02572	0,003	0,001	0,001
	0,001	0,001	0,001		0,001	0,003	0,001		0,002	0,001	0,001		0,003	0,001	0,001		0,001	0,001	0,001
01125	0,003	0,000	0,001	01116	0,002	0,002	0,001	01117	0,001	0,003	0,002	02577	0,003	0,002	0,002	02578	0,003	0,000	0,002
	0,002	0,004	0,001		0,006	0,002	0,002		0,004	0,002	0,002		0,001	0,001	0,002		0,003	0,001	0,001
01126	0,002	0,001	0,001	01124	0,004	0,000	0,001	02582	0,005	0,002	0,002	01105	0,016	0,004	0,004	02567	0,008	0,005	0,003
	0,001	0,002	0,001		0,002	0,004	0,000		0,002	0,001	0,002		0,003	0,001	0,002		0,005	0,001	0,002
00007	0,014	0,009	0,004	02579	0,002	0,000	0,002	02580	0,001	0,000	0,002	00213	0,004	0,003	0,001	00215	0,003	0,002	0,002
	0,011	0,003	0,002		0,003	0,001	0,001		0,002	0,001	0,002		0,005	0,001	0,001		0,004	0,001	0,001
02581	0,001	0,001	0,001	00214	0,003	0,002	0,001	01115	0,001	0,003	0,001								
	0,003	0,001	0,002		0,004	0,001	0,001		0,008	0,003	0,002								
Piano loculi					**ParetеP23-P24**					**Parete P24-P23**									
Sisma in direzione X																			
02438	0,008	0,003	0,003	00892	0,005	0,003	0,002	00891	0,007	0,004	0,001	01001	0,017	0,007	0,002	01002	0,011	0,004	0,001
	0,004	0,004	0,003		0,006	0,008	0,003		0,008	0,011	0,002		0,002	0,001	0,003		0,004	0,001	0,002
02446	0,012	0,003	0,011	02445	0,018	0,013	0,014	01000	0,079	0,022	0,027	00173	0,001	0,001	0,004	02433	0,003	0,001	0,005
	0,003	0,001	0,002		0,002	0,001	0,002		0,002	0,001	0,003		0,001	0,001	0,002		0,001	0,003	0,002
00006	0,004	0,002	0,004	01003	0,012	0,002	0,004	02447	0,007	0,002	0,008	02430	0,028	0,035	0,020	02663	0,064	0,070	0,027
	0,007	0,007	0,002		0,006	0,000	0,001		0,004	0,002	0,001		0,003	0,002	0,003		0,007	0,004	0,003
02439	0,012	0,016	0,008	01013	0,011	0,034	0,006	02432	0,005	0,018	0,009	01004	0,012	0,004	0,001	02707	0,097	0,013	0,015
	0,004	0,004	0,005		0,009	0,015	0,005		0,004	0,007	0,008		0,006	0,001	0,002		0,049	0,023	0,012
01009	0,035	0,040	0,008	02431	0,043	0,014	0,005	01005	0,028	0,003	0,004	01006	0,023	0,008	0,004	02448	0,009	0,005	0,010
	0,011	0,022	0,008		0,017	0,008	0,003		0,007	0,000	0,002		0,006	0,001	0,004		0,005	0,002	0,002
01008	0,113	0,042	0,030	00172	0,004	0,004	0,003	02434	0,001	0,003	0,007	00060	0,006	0,033	0,009	01011	0,019	0,050	0,008
	0,011	0,003	0,007		0,001	0,001	0,002		0,002	0,002	0,002		0,024	0,036	0,002		0,010	0,026	0,007
01012	0,011	0,046	0,008	00885	0,005	0,002	0,006	00893	0,009	0,008	0,006	02435	0,001	0,003	0,009	00886	0,005	0,002	0,007
	0,006	0,023	0,005		0,009	0,006	0,003		0,009	0,014	0,003		0,002	0,004	0,002		0,010	0,006	0,002
00169	0,015	0,029	0,004	02440	0,004	0,008	0,010	00171	0,002	0,009	0,005	01007	0,050	0,018	0,009	02449	0,012	0,008	0,013
	0,003	0,002	0,001		0,001	0,001	0,002		0,001	0,001	0,002		0,008	0,004	0,006		0,006	0,002	0,003
02436	0,003	0,002	0,010	00888	0,006	0,002	0,007	00887	0,004	0,002	0,007	02437	0,004	0,002	0,006	00889	0,006	0,003	0,005
	0,003	0,006	0,001		0,014	0,012	0,002		0,011	0,010	0,003		0,003	0,006	0,001		0,010	0,011	0,002
00890	0,006	0,002	0,005	02441	0,005	0,002	0,011	02442	0,004	0,002	0,010	02450	0,010	0,009	0,006	02443	0,006	0,004	0,008
	0,010	0,014	0,001		0,002	0,002	0,001		0,003	0,002	0,001		0,009	0,007	0,004		0,005	0,001	0,002
00170	0,007	0,020	0,003	01010	0,024	0,040	0,012	02444	0,014	0,008	0,003								
	0,002	0,001	0,002		0,008	0,021	0,006		0,005	0,003	0,003								
Sisma in direzione Y																			
02438	0,020	0,007	0,016	00892	0,013	0,006	0,012	00891	0,016	0,006	0,010	01001	0,039	0,009	0,002	01002	0,024	0,007	0,002
	0,005	0,005	0,010		0,022	0,009	0,007		0,023	0,015	0,006		0,007	0,003	0,007		0,015	0,003	0,006
02446	0,028	0,005	0,018	02445	0,034	0,017	0,021	01000	0,131	0,034	0,037	00173	0,012	0,005	0,009	02433	0,013	0,005	0,011
	0,010	0,005	0,005		0,005	0,003	0,006		0,008	0,003	0,008		0,003	0,004	0,005		0,002	0,005	0,005
00006	0,015	0,005	0,009	01003	0,019	0,001	0,006	02447	0,016	0,002	0,015	02430	0,063	0,042	0,025	02663	0,113	0,082	0,034
	0,011	0,011	0,005		0,022	0,001	0,002		0,018	0,007	0,002		0,013	0,003	0,006		0,027	0,009	0,007
02439	0,026	0,034	0,023	01013	0,018	0,078	0,013	02432	0,011	0,048	0,028	01004	0,011	0,007	0,002	02707	0,160	0,040	0,038
	0,009	0,007	0,012		0,011	0,022	0,007		0,009	0,017	0,018		0,021	0,004	0,002		0,039	0,025	0,017
01009	0,062	0,057	0,016	02431	0,065	0,033	0,012	01005	0,028	0,003	0,007	01006	0,024	0,012	0,007	02448	0,005	0,007	0,019
	0,050	0,028	0,009		0,026	0,009	0,010		0,024	0,001	0,004		0,017	0,003	0,009		0,020	0,007	0,005
01008	0,187	0,065	0,059	00172	0,010	0,008	0,009	02434	0,012	0,006	0,014	00060	0,012	0,097	0,029	01011	0,032	0,086	0,012
	0,015	0,006	0,014		0,007	0,004	0,005		0,002	0,003	0,007		0,070	0,082	0,004		0,018	0,029	0,008
01012	0,018	0,083	0,018	00885	0,016	0,005	0,012	00893	0,017	0,020	0,026	02435	0,014	0,003	0,019	00886	0,009	0,004	0,014
	0,018	0,030	0,006		0,019	0,011	0,007		0,034	0,024	0,005		0,004	0,002	0,006		0,021	0,011	0,004
00169	0,028	0,029	0,010	02440	0,017	0,011	0,019	00171	0,016	0,014	0,013	01007	0,075	0,027	0,015	02449	0,016	0,013	0,025
	0,012	0,001	0,003		0,003	0,003	0,006		0,010	0,002	0,005		0,008	0,005	0,011		0,012	0,005	0,008
02436	0,014	0,004	0,022	00888	0,009	0,002	0,018	00887	0,010	0,004	0,015	02437	0,014	0,005	0,019	00889	0,014	0,004	0,014
	0,005	0,003	0,002		0,033	0,019	0,003		0,025	0,013	0,004		0,006	0,003	0,005		0,024	0,018	0,005
00890	0,011	0,003	0,016	02441	0,018	0,003	0,021	02442	0,014	0,004	0,021	02450	0,015	0,017	0,016	02443	0,015	0,006	0,020
	0,031	0,019	0,002		0,010	0,006	0,004		0,013	0,008	0,003		0,014	0,006	0,008		0,013	0,008	0,008
00170	0,023	0,023	0,010	01010	0,038	0,060	0,018	02444	0,026	0,012	0,012								
	0,009	0,002	0,004		0,030	0,023	0,005		0,005	0,005	0,010								
Sisma in direzione Z																			
02438	0,002	0,001	0,002	00892	0,004	0,001	0,002	00891	0,004	0,001	0,002	01001	0,005	0,001	0,000	01002	0,003	0,001	0,000
	0,001	0,001	0,002		0,002	0,001	0,001		0,002	0,003	0,001		0,002	0,001	0,002		0,005	0,001	0,002
02446	0,004	0,001	0,002	02445	0,004	0,002	0,002	01000	0,015	0,004	0,004	00173	0,002	0,001	0,001	02433	0,003	0,001	0,001
	0,003	0,001	0,001		0,003	0,001	0,002		0,003	0,001	0,002		0,001	0,001	0,001		0,001	0,002	0,001
00006	0,004	0,001	0,001	01003	0,002	0,000	0,001	02447	0,002	0,000	0,001	02430	0,008	0,004	0,003	02663	0,013	0,008	0,003
	0,001	0,003	0,001		0,007	0,000	0,001		0,005	0,002	0,001		0,006	0,001	0,002		0,012	0,003	0,002
02439	0,002	0,001	0,002	01013	0,003	0,003	0,002	02432	0,002	0,004	0,003	01004	0,001	0,001	0,000	02707	0,011	0,009	0,006
	0,003	0,001	0,001		0,001	0,002	0,002		0,001	0,001	0,002		0,006	0,001	0,001		0,032	0,019	0,007
01009	0,003	0,005	0,001	02431	0,005	0,005	0,002	01005	0,001	0,000	0,000	01006	0,001	0,001	0,000	02448	0,001	0,000	0,001
	0,012	0,003	0,003		0,013	0,004	0,002		0,005	0,000	0,001		0,003	0,001	0,003		0,004	0,001	0,001
01008	0,011	0,002	0,005	00172	0,002	0,001	0,001	02434	0,002	0,001	0,001	00060	0,006	0,009	0,003	01011	0,002	0,002	0,001
	0,011	0,002	0,003		0,002	0,001	0,001		0,002	0,001	0,002		0,002	0,004	0,001		0,006	0,002	0,002

Pareti - Tensioni per effetto del sisma

NODO	σL1 σP1	σL2 σP2	τL τP	NODO	σL1 σP1	σL2 σP2	τL τP	NODO	σL1 σP1	σL2 σP2	τL τP	NODO	σL1 σP1	σL2 σP2	τL τP	NODO	σL1 σP1	σL2 σP2	τL τP
	[N/mm²]	[N/mm²]	[N/mm²]		[N/mm²]	[N/mm²]	[N/mm²]		[N/mm²]	[N/mm²]	[N/mm²]		[N/mm²]	[N/mm²]	[N/mm²]		[N/mm²]	[N/mm²]	[N/mm²]
01012	0,001 0,003	0,003 0,002	0,001 0,002	00885	0,004 0,002	0,001 0,003	0,001 0,001	00893	0,011 0,002	0,004 0,002	0,005 0,001	02435	0,003 0,001	0,001 0,001	0,002 0,001	00886	0,003 0,001	0,001 0,002	0,001 0,001
00169	0,004 0,006	0,003 0,001	0,001 0,001	02440	0,003 0,001	0,001 0,001	0,002 0,002	00171	0,003 0,004	0,002 0,001	0,002 0,001	01007	0,004 0,004	0,001 0,002	0,000 0,003	02449	0,001 0,002	0,001 0,001	0,001 0,002
02436	0,003 0,001	0,000 0,001	0,002 0,001	00888	0,004 0,002	0,000 0,004	0,002 0,000	00887	0,003 0,002	0,000 0,004	0,001 0,001	02437	0,003 0,001	0,001 0,001	0,002 0,001	00889	0,003 0,002	0,001 0,004	0,001 0,000
00890	0,004 0,003	0,000 0,004	0,002 0,001	02441	0,003 0,003	0,000 0,001	0,002 0,001	02442	0,002 0,003	0,000 0,001	0,002 0,001	02450	0,001 0,008	0,002 0,002	0,002 0,002	02443	0,001 0,002	0,000 0,001	0,002 0,002
00170	0,003 0,005	0,002 0,001	0,001 0,001	01010	0,001 0,009	0,003 0,003	0,001 0,002	02444	0,001 0,003	0,001 0,001	0,001 0,002								
Piano loculi					**Parete P1-P8-P20**					**Parete P1-P8**									
Sisma in direzione X																			
01084	0,002 0,005	0,002 0,001	0,009 0,004	02544	0,003 0,001	0,001 0,002	0,008 0,005	02661	0,004 0,009	0,001 0,004	0,006 0,005	00003	0,003 0,009	0,004 0,005	0,006 0,003	01090	0,013 0,015	0,005 0,009	0,006 0,003
02541	0,004 0,002	0,005 0,003	0,008 0,002	01089	0,004 0,006	0,002 0,004	0,009 0,002	02562	0,004 0,003	0,005 0,003	0,011 0,004	01091	0,020 0,024	0,001 0,012	0,006 0,003	01092	0,015 0,019	0,008 0,017	0,007 0,005
01093	0,014 0,019	0,006 0,023	0,006 0,003	02563	0,003 0,003	0,003 0,002	0,009 0,003	02564	0,004 0,004	0,005 0,004	0,010 0,002	02548	0,003 0,009	0,002 0,012	0,007 0,001	00971	0,004 0,010	0,001 0,008	0,006 0,001
00972	0,004 0,010	0,002 0,007	0,005 0,002	02549	0,002 0,007	0,003 0,009	0,005 0,003	00970	0,003 0,007	0,002 0,008	0,003 0,003	01094	0,016 0,020	0,003 0,033	0,005 0,002	01095	0,014 0,018	0,006 0,028	0,006 0,003
02565	0,004 0,005	0,006 0,004	0,009 0,003	02545	0,003 0,003	0,001 0,002	0,009 0,006	02546	0,002 0,004	0,001 0,007	0,008 0,006	00975	0,004 0,010	0,002 0,006	0,006 0,006	00969	0,003 0,005	0,002 0,009	0,003 0,005
01096	0,016 0,018	0,005 0,030	0,005 0,002	01104	0,001 0,005	0,004 0,007	0,002 0,004	00094	0,002 0,004	0,002 0,009	0,001 0,003	02543	0,002 0,001	0,003 0,002	0,003 0,005	00968	0,003 0,004	0,003 0,009	0,002 0,004
02560	0,003 0,010	0,006 0,015	0,007 0,004	02554	0,003 0,013	0,003 0,019	0,006 0,002	02559	0,003 0,011	0,003 0,016	0,008 0,002	01097	0,012 0,016	0,013 0,025	0,006 0,004	00976	0,004 0,011	0,001 0,005	0,007 0,007
01085	0,003 0,010	0,000 0,002	0,009 0,003	02550	0,002 0,003	0,005 0,004	0,003 0,005	02547	0,003 0,007	0,001 0,011	0,008 0,004	00973	0,005 0,014	0,001 0,007	0,007 0,005	00974	0,004 0,011	0,002 0,006	0,006 0,005
02566	0,003 0,005	0,010 0,006	0,008 0,006	01102	0,003 0,013	0,015 0,011	0,003 0,003	01103	0,001 0,010	0,006 0,009	0,002 0,003	02555	0,002 0,009	0,007 0,013	0,005 0,002	02553	0,003 0,012	0,002 0,019	0,008 0,002
02552	0,003 0,008	0,001 0,015	0,008 0,002	01098	0,009 0,017	0,012 0,021	0,006 0,003	01086	0,003 0,012	0,001 0,002	0,009 0,001	02551	0,003 0,002	0,001 0,007	0,009 0,002	02542	0,004 0,005	0,019 0,006	0,006 0,006
00093	0,003 0,020	0,028 0,013	0,005 0,003	01099	0,006 0,014	0,028 0,012	0,005 0,006	01100	0,003 0,008	0,019 0,007	0,005 0,005	01101	0,003 0,013	0,018 0,010	0,004 0,002	02561	0,003 0,005	0,014 0,009	0,006 0,005
01088	0,003 0,011	0,001 0,005	0,009 0,002	02556	0,003 0,005	0,001 0,002	0,009 0,002	01087	0,003 0,014	0,001 0,004	0,009 0,001	02558	0,003 0,008	0,002 0,014	0,008 0,001	02557	0,003 0,005	0,001 0,008	0,009 0,002
Sisma in direzione Y																			
01084	0,009 0,016	0,005 0,005	0,034 0,001	02544	0,009 0,003	0,005 0,006	0,030 0,002	02661	0,012 0,033	0,004 0,008	0,026 0,006	00003	0,005 0,007	0,006 0,016	0,032 0,002	01090	0,019 0,019	0,008 0,021	0,028 0,008
02541	0,006 0,003	0,007 0,009	0,036 0,004	01089	0,011 0,015	0,004 0,005	0,040 0,001	02562	0,009 0,003	0,007 0,004	0,041 0,006	01091	0,029 0,024	0,002 0,026	0,034 0,010	01092	0,024 0,021	0,012 0,020	0,026 0,006
01093	0,022 0,018	0,009 0,019	0,025 0,006	02563	0,007 0,006	0,005 0,011	0,038 0,005	02564	0,007 0,008	0,008 0,015	0,037 0,003	02548	0,006 0,007	0,005 0,008	0,032 0,002	00971	0,017 0,054	0,003 0,015	0,028 0,002
00972	0,014 0,042	0,006 0,019	0,025 0,008	02549	0,005 0,007	0,005 0,007	0,027 0,003	00970	0,013 0,037	0,005 0,015	0,021 0,008	01094	0,026 0,021	0,004 0,024	0,030 0,005	01095	0,022 0,018	0,010 0,022	0,023 0,003
02565	0,005 0,010	0,009 0,017	0,034 0,003	02545	0,010 0,010	0,005 0,005	0,035 0,003	02546	0,007 0,004	0,004 0,004	0,034 0,004	00975	0,015 0,042	0,008 0,019	0,025 0,007	00969	0,010 0,030	0,006 0,013	0,019 0,007
01096	0,025 0,020	0,010 0,033	0,028 0,003	01104	0,004 0,008	0,005 0,008	0,013 0,002	00094	0,004 0,022	0,001 0,014	0,007 0,003	02543	0,009 0,005	0,005 0,004	0,016 0,005	00968	0,010 0,022	0,004 0,008	0,017 0,002
02560	0,005 0,010	0,009 0,007	0,029 0,001	02554	0,005 0,009	0,004 0,006	0,029 0,001	02559	0,006 0,010	0,004 0,009	0,032 0,001	01097	0,019 0,020	0,021 0,034	0,022 0,005	00976	0,013 0,044	0,003 0,019	0,026 0,009
01085	0,012 0,026	0,001 0,013	0,034 0,001	02550	0,004 0,005	0,005 0,006	0,023 0,004	02547	0,005 0,007	0,006 0,008	0,034 0,002	00973	0,019 0,058	0,003 0,016	0,030 0,006	00974	0,016 0,040	0,008 0,020	0,025 0,009
02566	0,005 0,017	0,016 0,012	0,032 0,005	01102	0,014 0,006	0,020 0,017	0,013 0,005	01103	0,004 0,005	0,013 0,010	0,013 0,003	02555	0,005 0,007	0,010 0,004	0,026 0,003	02553	0,007 0,008	0,001 0,006	0,032 0,001
02552	0,008 0,004	0,002 0,002	0,034 0,002	01098	0,012 0,040	0,019 0,063	0,028 0,010	01086	0,014 0,032	0,001 0,013	0,035 0,002	02551	0,010 0,006	0,002 0,007	0,035 0,002	02542	0,009 0,012	0,038 0,027	0,024 0,005
00093	0,005 0,007	0,060 0,031	0,020 0,009	01099	0,012 0,020	0,049 0,013	0,017 0,004	01100	0,006 0,013	0,021 0,014	0,015 0,002	01101	0,012 0,005	0,020 0,019	0,019 0,003	02561	0,011 0,003	0,018 0,004	0,027 0,004
01088	0,011 0,026	0,001 0,012	0,038 0,002	02556	0,011 0,016	0,001 0,009	0,037 0,001	01087	0,015 0,036	0,001 0,015	0,037 0,002	02558	0,008 0,007	0,001 0,006	0,034 0,002	02557	0,010 0,002	0,001 0,001	0,036 0,002
Sisma in direzione Z																			
01084	0,001 0,002	0,000 0,001	0,002 0,001	02544	0,000 0,000	0,000 0,002	0,002 0,001	02661	0,001 0,002	0,001 0,002	0,002 0,001	00003	0,002 0,002	0,002 0,006	0,001 0,001	01090	0,003 0,004	0,001 0,006	0,001 0,001
02541	0,003 0,001	0,001 0,003	0,001 0,001	01089	0,003 0,003	0,001 0,002	0,002 0,001	02562	0,003 0,001	0,001 0,001	0,002 0,001	01091	0,004 0,004	0,001 0,005	0,001 0,001	01092	0,004 0,003	0,002 0,003	0,001 0,000
01093	0,003 0,002	0,001 0,002	0,001 0,000	02563	0,003 0,001	0,001 0,001	0,001 0,001	02564	0,003 0,001	0,001 0,001	0,001 0,000	02548	0,002 0,001	0,000 0,001	0,002 0,000	00971	0,002 0,004	0,000 0,002	0,002 0,001
00972	0,001 0,004	0,000 0,002	0,002 0,001	02549	0,001 0,000	0,000 0,001	0,002 0,000	00970	0,001 0,003	0,000 0,002	0,001 0,001	01094	0,003 0,002	0,000 0,002	0,001 0,000	01095	0,003 0,002	0,001 0,001	0,001 0,000
02565	0,003 0,001	0,001 0,001	0,001 0,000	02545	0,001 0,002	0,000 0,001	0,002 0,000	02546	0,001 0,001	0,000 0,001	0,002 0,000	00975	0,001 0,004	0,001 0,003	0,002 0,001	00969	0,001 0,002	0,000 0,003	0,001 0,001
01096	0,003 0,002	0,001 0,002	0,001 0,000	01104	0,001 0,002	0,001 0,001	0,000 0,002	00094	0,000 0,001	0,000 0,001	0,000 0,001	02543	0,001 0,001	0,000 0,000	0,001 0,001	00968	0,001 0,002	0,000 0,002	0,001 0,001
02560	0,002 0,001	0,001 0,001	0,001 0,000	02554	0,002 0,000	0,001 0,001	0,001 0,000	02559	0,002 0,000	0,001 0,001	0,001 0,000	01097	0,003 0,002	0,002 0,001	0,001 0,000	00976	0,001 0,004	0,001 0,004	0,002 0,001
01085	0,002	0,000	0,002	02550	0,001	0,001	0,001	02547	0,001	0,000	0,002	00973	0,002	0,000	0,002	00974	0,001	0,001	0,002

Pareti - Tensioni per effetto del sisma

NODO	σL1 σP1	σL2 σP2	τL τP	NODO	σL1 σP1	σL2 σP2	τL τP	NODO	σL1 σP1	σL2 σP2	τL τP	NODO	σL1 σP1	σL2 σP2	τL τP	NODO	σL1 σP1	σL2 σP2	τL τP
	[N/mm²]	[N/mm²]	[N/mm²]		[N/mm²]	[N/mm²]	[N/mm²]		[N/mm²]	[N/mm²]	[N/mm²]		[N/mm²]	[N/mm²]	[N/mm²]		[N/mm²]	[N/mm²]	[N/mm²]
	0,004	0,002	0,001		0,001	0,001	0,001		0,001	0,001	0,000		0,005	0,002	0,000		0,004	0,002	0,001
02566	0,002	0,001	0,001	01102	0,001	0,002	0,000	01103	0,001	0,001	0,000	02555	0,002	0,001	0,001	02553	0,002	0,000	0,002
	0,002	0,001	0,001		0,006	0,001	0,001		0,003	0,001	0,002		0,001	0,001	0,001		0,001	0,001	0,000
02552	0,002	0,000	0,002	01098	0,003	0,002	0,001	01086	0,002	0,000	0,002	02551	0,002	0,000	0,002	02542	0,002	0,002	0,001
	0,001	0,001	0,000		0,003	0,003	0,001		0,006	0,002	0,000		0,001	0,002	0,000		0,003	0,001	0,001
00093	0,003	0,003	0,001	01099	0,002	0,003	0,001	01100	0,002	0,003	0,001	01101	0,002	0,003	0,001	02561	0,002	0,002	0,001
	0,003	0,005	0,002		0,004	0,003	0,002		0,005	0,001	0,001		0,007	0,001	0,000		0,004	0,001	0,000
01088	0,003	0,001	0,002	02556	0,002	0,000	0,002	01087	0,002	0,001	0,002	02558	0,002	0,000	0,001	02557	0,002	0,000	0,002
	0,006	0,004	0,001		0,003	0,003	0,000		0,008	0,004	0,001		0,001	0,001	0,000		0,001	0,002	0,000
Piano loculi				**ParetеP1-P8-P20**						**Parete P8-P20**									
Sisma in direzione X																			
01119	0,010	0,003	0,004	00052	0,009	0,006	0,004	02632	0,005	0,002	0,004	02636	0,003	0,004	0,009	02637	0,003	0,006	0,009
	0,022	0,015	0,004		0,020	0,011	0,005		0,008	0,007	0,005		0,003	0,002	0,004		0,004	0,003	0,002
01092	0,015	0,006	0,007	00278	0,003	0,016	0,003	00093	0,005	0,012	0,005	02633	0,005	0,012	0,004	02656	0,002	0,002	0,005
	0,019	0,015	0,003		0,013	0,013	0,004		0,018	0,012	0,005		0,004	0,006	0,003		0,005	0,006	0,004
01120	0,006	0,003	0,003	02634	0,005	0,003	0,007	01090	0,012	0,003	0,006	00003	0,003	0,003	0,006	02655	0,002	0,003	0,006
	0,006	0,010	0,003		0,001	0,002	0,002		0,016	0,007	0,004		0,010	0,005	0,003		0,006	0,007	0,002
01121	0,004	0,001	0,004	02635	0,004	0,003	0,009	01091	0,016	0,006	0,007	01127	0,005	0,001	0,005	01126	0,007	0,002	0,006
	0,006	0,013	0,002		0,003	0,002	0,003		0,017	0,009	0,004		0,008	0,007	0,003		0,014	0,008	0,004
02652	0,003	0,002	0,008	02631	0,004	0,003	0,007	00432	0,004	0,001	0,003	02640	0,004	0,012	0,005	01125	0,004	0,002	0,006
	0,002	0,003	0,004		0,003	0,003	0,003		0,022	0,020	0,007		0,005	0,004	0,005		0,012	0,009	0,003
02653	0,002	0,001	0,007	00008	0,003	0,002	0,005	00202	0,005	0,002	0,007	02639	0,002	0,007	0,006	01097	0,012	0,008	0,006
	0,004	0,005	0,003		0,007	0,005	0,003		0,004	0,001	0,003		0,004	0,003	0,003		0,016	0,016	0,003
01122	0,004	0,002	0,004	01124	0,003	0,001	0,006	02654	0,002	0,002	0,007	01098	0,012	0,012	0,004	01093	0,018	0,003	0,005
	0,008	0,011	0,002		0,011	0,011	0,002		0,006	0,007	0,001		0,017	0,019	0,002		0,021	0,020	0,003
01123	0,005	0,001	0,006	00465	0,005	0,002	0,009	02644	0,002	0,004	0,006	02638	0,003	0,006	0,008	02643	0,002	0,003	0,007
	0,013	0,015	0,001		0,005	0,003	0,002		0,009	0,012	0,002		0,004	0,004	0,002		0,008	0,012	0,001
01096	0,012	0,010	0,005	01094	0,014	0,006	0,006	01095	0,015	0,005	0,004	00277	0,003	0,013	0,003	00464	0,003	0,001	0,008
	0,015	0,018	0,003		0,017	0,018	0,003		0,018	0,024	0,002		0,012	0,011	0,003		0,011	0,005	0,001
00463	0,003	0,001	0,008	00063	0,004	0,001	0,008	02645	0,002	0,006	0,004	00276	0,003	0,012	0,003	02647	0,003	0,001	0,008
	0,009	0,003	0,001		0,012	0,008	0,003		0,004	0,008	0,003		0,016	0,005	0,003		0,004	0,008	0,002
02641	0,003	0,001	0,008	02650	0,001	0,004	0,005	02649	0,001	0,003	0,007	02642	0,003	0,002	0,008	00462	0,003	0,001	0,009
	0,002	0,004	0,002		0,007	0,011	0,002		0,010	0,014	0,001		0,006	0,009	0,002		0,009	0,002	0,000
02648	0,002	0,002	0,007	00275	0,002	0,006	0,001	02651	0,002	0,004	0,004	02646	0,003	0,001	0,009	00461	0,004	0,001	0,008
	0,008	0,013	0,001		0,022	0,007	0,002		0,007	0,004	0,002		0,004	0,003	0,002		0,009	0,001	0,002
00274	0,002	0,004	0,002	00049	0,003	0,003	0,002												
	0,022	0,012	0,005		0,018	0,017	0,006												
Sisma in direzione Y																			
01119	0,014	0,008	0,020	00052	0,008	0,024	0,012	02632	0,008	0,008	0,021	02636	0,003	0,003	0,023	02637	0,002	0,003	0,021
	0,063	0,037	0,011		0,085	0,031	0,014		0,009	0,025	0,014		0,002	0,003	0,005		0,003	0,006	0,004
01092	0,009	0,003	0,026	00278	0,007	0,021	0,014	00093	0,002	0,008	0,018	02633	0,009	0,018	0,023	02656	0,004	0,005	0,023
	0,017	0,007	0,008		0,012	0,011	0,002		0,021	0,042	0,011		0,007	0,008	0,003		0,009	0,017	0,005
01120	0,009	0,009	0,014	02634	0,007	0,001	0,024	01090	0,008	0,002	0,023	00003	0,007	0,002	0,024	02655	0,005	0,004	0,021
	0,022	0,013	0,006		0,002	0,005	0,006		0,018	0,012	0,004		0,010	0,007	0,003		0,004	0,011	0,002
01121	0,009	0,001	0,017	02635	0,003	0,002	0,023	01091	0,010	0,003	0,027	01127	0,016	0,002	0,011	01126	0,011	0,002	0,015
	0,028	0,017	0,003		0,002	0,002	0,005		0,018	0,007	0,008		0,018	0,010	0,004		0,030	0,011	0,004
02652	0,012	0,003	0,021	02631	0,016	0,005	0,016	00432	0,010	0,004	0,012	02640	0,011	0,015	0,026	01125	0,011	0,006	0,014
	0,006	0,010	0,002		0,004	0,004	0,002		0,083	0,046	0,018		0,005	0,003	0,002		0,024	0,011	0,004
02653	0,008	0,002	0,019	00008	0,019	0,004	0,011	00202	0,020	0,005	0,018	02639	0,001	0,009	0,021	01097	0,003	0,013	0,021
	0,003	0,010	0,002		0,019	0,017	0,007		0,005	0,003	0,006		0,003	0,006	0,004		0,016	0,013	0,004
01122	0,014	0,005	0,012	01124	0,011	0,004	0,014	02654	0,007	0,003	0,020	01098	0,010	0,018	0,027	01093	0,010	0,002	0,023
	0,023	0,017	0,005		0,024	0,016	0,005		0,005	0,011	0,002		0,020	0,016	0,008		0,022	0,009	0,004
01123	0,013	0,002	0,017	00465	0,007	0,002	0,025	02644	0,001	0,006	0,021	02638	0,002	0,004	0,020	02643	0,002	0,003	0,022
	0,033	0,021	0,001		0,002	0,002	0,004		0,003	0,006	0,003		0,004	0,008	0,004		0,004	0,006	0,003
01096	0,006	0,009	0,023	01094	0,008	0,004	0,025	01095	0,008	0,005	0,022	00277	0,008	0,022	0,016	00464	0,003	0,001	0,024
	0,016	0,014	0,005		0,017	0,012	0,005		0,021	0,012	0,003		0,016	0,009	0,002		0,001	0,002	0,005
00463	0,004	0,002	0,023	00063	0,015	0,001	0,020	02645	0,005	0,009	0,025	00276	0,021	0,029	0,017	02647	0,007	0,002	0,022
	0,004	0,002	0,004		0,021	0,023	0,003		0,003	0,005	0,004		0,010	0,006	0,003		0,003	0,007	0,002
02641	0,004	0,002	0,024	02650	0,002	0,006	0,022	02649	0,003	0,003	0,021	02642	0,003	0,002	0,023	00462	0,007	0,001	0,023
	0,002	0,002	0,003		0,002	0,009	0,004		0,003	0,008	0,003		0,003	0,005	0,003		0,006	0,003	0,003
02648	0,005	0,002	0,021	00275	0,005	0,019	0,013	02651	0,010	0,010	0,024	02646	0,011	0,002	0,023	00461	0,012	0,004	0,022
	0,004	0,008	0,002		0,010	0,015	0,003		0,006	0,009	0,004		0,006	0,004	0,003		0,007	0,002	0,002
00274	0,006	0,015	0,017	00049	0,019	0,013	0,013												
	0,011	0,015	0,005		0,029	0,028	0,008												
Sisma in direzione Z																			
01119	0,007	0,002	0,001	00052	0,010	0,000	0,002	02632	0,006	0,001	0,001	02636	0,004	0,001	0,002	02637	0,004	0,001	0,002
	0,006	0,004	0,002		0,019	0,007	0,002		0,007	0,004	0,002		0,000	0,001	0,000		0,001	0,002	0,000
01092	0,004	0,001	0,001	00278	0,003	0,002	0,001	00093	0,003	0,001	0,001	02633	0,003	0,001	0,001	02656	0,004	0,001	0,001
	0,002	0,003	0,001		0,003	0,002	0,002		0,001	0,004	0,001		0,002	0,002	0,001		0,002	0,003	0,000
01120	0,004	0,000	0,001	02634	0,004	0,001	0,002	01090	0,003	0,001	0,001	00003	0,002	0,001	0,002	02655	0,004	0,000	0,001
	0,003	0,002	0,001		0,000	0,001	0,000		0,003	0,002	0,001		0,003	0,001	0,001		0,001	0,002	0,000
01121	0,004	0,000	0,001	02635	0,005	0,001	0,002	01091	0,004	0,001	0,001	01127	0,003	0,001	0,001	01126	0,001	0,001	0,000
	0,003	0,002	0,001		0,000	0,001	0,000		0,003	0,002	0,001		0,002	0,003	0,001		0,002	0,003	0,001
02652	0,005	0,000	0,001	02631	0,005	0,001	0,001	00432	0,002	0,002	0,001	02640	0,003	0,002	0,001	01125	0,003	0,000	0,001
	0,002	0,003	0,001		0,002	0,002	0,001		0,018	0,007	0,002		0,001	0,001	0,001		0,002	0,003	0,001
02653	0,004	0,000	0,001	00008	0,003	0,000	0,000	00202	0,004	0,001	0,001	02639	0,003	0,001	0,001	01097	0,003	0,001	0,001
	0,001	0,002	0,000		0,002	0,005	0,002		0,003	0,001	0,002		0,001	0,001	0,000		0,003	0,005	0,001

Pareti - Tensioni per effetto del sisma

NODO	σL1 σP1	σL2 σP2	τL τP	NODO	σL1 σP1	σL2 σP2	τL τP	NODO	σL1 σP1	σL2 σP2	τL τP	NODO	σL1 σP1	σL2 σP2	τL τP	NODO	σL1 σP1	σL2 σP2	τL τP
	[N/mm²]	[N/mm²]	[N/mm²]		[N/mm²]	[N/mm²]	[N/mm²]		[N/mm²]	[N/mm²]	[N/mm²]		[N/mm²]	[N/mm²]	[N/mm²]		[N/mm²]	[N/mm²]	[N/mm²]
01122	0,004 0,002	0,000 0,003	0,001 0,001	01124	0,004 0,002	0,000 0,003	0,001 0,000	02654	0,004 0,001	0,000 0,002	0,001 0,000	01098	0,002 0,005	0,001 0,006	0,001 0,001	01093	0,003 0,003	0,000 0,003	0,001 0,000
01123	0,003 0,003	0,000 0,004	0,001 0,000	00465	0,005 0,001	0,001 0,001	0,002 0,000	02644	0,004 0,000	0,001 0,000	0,001 0,000	02638	0,003 0,001	0,001 0,002	0,001 0,000	02643	0,004 0,001	0,000 0,000	0,001 0,000
01096	0,003 0,002	0,001 0,004	0,001 0,001	01094	0,003 0,002	0,001 0,003	0,001 0,000	01095	0,003 0,003	0,000 0,004	0,001 0,000	00277	0,003 0,003	0,002 0,002	0,001 0,002	00464	0,006 0,002	0,001 0,001	0,002 0,000
00463	0,006 0,001	0,001 0,001	0,001 0,001	00063	0,005 0,011	0,000 0,011	0,001 0,001	02645	0,003 0,001	0,001 0,001	0,001 0,001	00276	0,002 0,002	0,002 0,001	0,001 0,002	02647	0,005 0,001	0,000 0,001	0,001 0,001
02641	0,005 0,001	0,000 0,000	0,001 0,000	02650	0,004 0,001	0,001 0,002	0,001 0,000	02649	0,004 0,000	0,000 0,001	0,001 0,000	02642	0,005 0,000	0,000 0,000	0,001 0,000	00462	0,006 0,001	0,000 0,000	0,001 0,001
02648	0,004 0,001	0,000 0,001	0,001 0,000	00275	0,003 0,005	0,002 0,002	0,001 0,002	02651	0,003 0,004	0,002 0,002	0,001 0,001	02646	0,006 0,002	0,000 0,002	0,001 0,001	00461	0,006 0,003	0,001 0,000	0,001 0,000
00274	0,003 0,006	0,001 0,002	0,001 0,001	00049	0,002 0,010	0,001 0,004	0,001 0,001												
Piano loculi					**ParetP5-P9-P24**					**Parete P5-P9**									
Sisma in direzione X																			
00132	0,003 0,005	0,001 0,001	0,007 0,003	02343	0,003 0,001	0,001 0,002	0,007 0,005	00017	0,003 0,007	0,001 0,003	0,006 0,004	00075	0,004 0,021	0,023 0,014	0,004 0,003	02341	0,003 0,004	0,017 0,007	0,006 0,005
00894	0,009 0,018	0,012 0,023	0,005 0,003	00255	0,005 0,014	0,025 0,012	0,005 0,005	02365	0,003 0,007	0,011 0,006	0,008 0,006	00895	0,013 0,016	0,009 0,031	0,004 0,002	00896	0,011 0,018	0,007 0,028	0,005 0,001
02364	0,004 0,005	0,006 0,003	0,007 0,002	00897	0,013 0,018	0,006 0,029	0,006 0,003	02363	0,004 0,005	0,005 0,004	0,008 0,002	00898	0,015 0,019	0,003 0,035	0,005 0,002	02347	0,004 0,009	0,002 0,011	0,006 0,001
00980	0,005 0,008	0,001 0,011	0,004 0,001	00981	0,004 0,009	0,001 0,009	0,004 0,002	02348	0,003 0,007	0,003 0,009	0,004 0,002	00979	0,003 0,006	0,001 0,011	0,002 0,002	00899	0,014 0,018	0,006 0,025	0,006 0,003
02362	0,004 0,004	0,005 0,003	0,009 0,004	00900	0,017 0,022	0,002 0,024	0,005 0,004	02344	0,003 0,003	0,001 0,002	0,007 0,005	02345	0,003 0,004	0,001 0,007	0,007 0,006	00984	0,004 0,009	0,002 0,006	0,005 0,006
00978	0,002 0,004	0,002 0,010	0,002 0,004	00901	0,015 0,018	0,007 0,014	0,007 0,003	00250	0,001 0,007	0,003 0,010	0,003 0,004	00030	0,002 0,004	0,003 0,010	0,001 0,002	02342	0,002 0,002	0,002 0,003	0,003 0,004
00977	0,003 0,004	0,003 0,010	0,002 0,004	02359	0,003 0,010	0,006 0,015	0,006 0,004	02353	0,003 0,013	0,003 0,019	0,005 0,002	02358	0,004 0,011	0,003 0,016	0,006 0,002	02361	0,004 0,003	0,004 0,003	0,009 0,005
00985	0,004 0,010	0,001 0,005	0,006 0,006	00131	0,003 0,011	0,000 0,003	0,007 0,002	02349	0,002 0,002	0,005 0,004	0,003 0,005	02346	0,004 0,007	0,001 0,010	0,007 0,004	00982	0,005 0,011	0,001 0,009	0,006 0,005
00983	0,004 0,010	0,001 0,006	0,005 0,005	00902	0,012 0,015	0,004 0,009	0,006 0,003	00252	0,003 0,015	0,014 0,011	0,002 0,003	00251	0,001 0,011	0,006 0,011	0,002 0,004	02354	0,002 0,009	0,007 0,013	0,004 0,002
02352	0,004 0,012	0,002 0,019	0,006 0,002	02351	0,004 0,008	0,001 0,014	0,007 0,002	02340	0,004 0,003	0,005 0,003	0,007 0,002	00130	0,004 0,014	0,001 0,003	0,007 0,001	02350	0,004 0,002	0,001 0,006	0,007 0,002
00009	0,002 0,009	0,004 0,005	0,006 0,003	00127	0,005 0,007	0,002 0,005	0,008 0,002	00254	0,003 0,008	0,018 0,008	0,005 0,005	00253	0,003 0,016	0,017 0,011	0,003 0,002	02360	0,003 0,005	0,013 0,009	0,005 0,006
00128	0,004 0,013	0,001 0,006	0,008 0,002	02355	0,004 0,006	0,001 0,002	0,008 0,002	00129	0,004 0,017	0,001 0,005	0,008 0,001	02357	0,004 0,009	0,002 0,013	0,007 0,001	02356	0,004 0,004	0,001 0,007	0,007 0,002
Sisma in direzione Y																			
00132	0,009 0,015	0,004 0,005	0,034 0,002	02343	0,009 0,002	0,005 0,006	0,030 0,002	00017	0,012 0,032	0,005 0,010	0,025 0,006	00075	0,005 0,005	0,059 0,039	0,019 0,008	02341	0,009 0,011	0,038 0,028	0,023 0,005
00894	0,013 0,040	0,020 0,064	0,027 0,010	00255	0,011 0,023	0,049 0,014	0,017 0,004	02365	0,005 0,016	0,017 0,013	0,032 0,005	00895	0,021 0,019	0,016 0,040	0,026 0,004	00896	0,018 0,019	0,012 0,029	0,024 0,005
02364	0,005 0,011	0,010 0,017	0,033 0,003	00897	0,021 0,018	0,010 0,022	0,023 0,003	02363	0,007 0,008	0,008 0,016	0,037 0,003	00898	0,026 0,021	0,004 0,024	0,030 0,005	02347	0,006 0,007	0,005 0,008	0,032 0,002
00980	0,017 0,054	0,003 0,015	0,027 0,002	00981	0,014 0,042	0,006 0,019	0,025 0,008	02348	0,005 0,007	0,005 0,007	0,026 0,003	00979	0,013 0,037	0,005 0,015	0,021 0,008	00899	0,023 0,018	0,009 0,020	0,025 0,006
02362	0,008 0,006	0,008 0,011	0,039 0,005	00900	0,027 0,024	0,002 0,020	0,032 0,008	02344	0,010 0,010	0,005 0,005	0,035 0,003	02345	0,007 0,004	0,004 0,004	0,034 0,004	00984	0,015 0,042	0,008 0,019	0,025 0,006
00978	0,010 0,030	0,006 0,013	0,019 0,007	00901	0,022 0,020	0,012 0,022	0,028 0,008	00250	0,004 0,008	0,005 0,009	0,013 0,003	00030	0,004 0,022	0,001 0,014	0,007 0,003	02342	0,010 0,005	0,005 0,004	0,016 0,005
00977	0,010 0,022	0,003 0,008	0,017 0,002	02359	0,005 0,010	0,009 0,007	0,029 0,002	02353	0,005 0,009	0,004 0,006	0,029 0,002	02358	0,006 0,010	0,004 0,009	0,032 0,001	02361	0,010 0,002	0,005 0,004	0,040 0,006
00985	0,013 0,044	0,003 0,019	0,026 0,009	00131	0,012 0,026	0,001 0,013	0,034 0,001	02349	0,004 0,005	0,005 0,006	0,022 0,004	02346	0,005 0,007	0,006 0,007	0,034 0,002	00982	0,019 0,058	0,003 0,016	0,030 0,005
00983	0,016 0,040	0,008 0,019	0,025 0,008	00902	0,018 0,019	0,007 0,020	0,028 0,007	00252	0,014 0,005	0,020 0,015	0,013 0,004	00251	0,004 0,005	0,013 0,012	0,013 0,003	02354	0,005 0,006	0,010 0,004	0,026 0,003
02352	0,007 0,008	0,001 0,006	0,032 0,001	02351	0,008 0,004	0,002 0,002	0,034 0,001	02340	0,006 0,003	0,007 0,009	0,036 0,004	00130	0,015 0,031	0,001 0,012	0,035 0,002	02350	0,010 0,005	0,002 0,007	0,035 0,002
00009	0,005 0,007	0,006 0,015	0,032 0,003	00127	0,011 0,014	0,004 0,005	0,040 0,001	00254	0,006 0,012	0,021 0,015	0,015 0,002	00253	0,011 0,005	0,019 0,018	0,018 0,003	02360	0,011 0,003	0,018 0,004	0,027 0,003
00128	0,011 0,026	0,001 0,012	0,037 0,002	02355	0,011 0,015	0,002 0,009	0,037 0,001	00129	0,014 0,035	0,002 0,014	0,037 0,002	02357	0,008 0,007	0,001 0,006	0,034 0,002	02356	0,010 0,002	0,001 0,001	0,036 0,002
Sisma in direzione Z																			
00132	0,001 0,002	0,000 0,001	0,003 0,001	02343	0,000 0,001	0,000 0,001	0,002 0,001	00017	0,001 0,002	0,001 0,002	0,002 0,001	00075	0,003 0,003	0,002 0,006	0,001 0,002	02341	0,002 0,003	0,002 0,002	0,001 0,001
00894	0,003 0,004	0,002 0,003	0,001 0,001	00255	0,002 0,003	0,003 0,003	0,001 0,001	02365	0,002 0,002	0,002 0,001	0,001 0,001	00895	0,003 0,003	0,002 0,001	0,001 0,001	00896	0,003 0,002	0,001 0,001	0,001 0,000
02364	0,003 0,000	0,001 0,000	0,001 0,000	00897	0,003 0,002	0,001 0,001	0,001 0,000	02363	0,003 0,001	0,001 0,001	0,001 0,000	00898	0,003 0,003	0,001 0,002	0,001 0,000	02347	0,002 0,001	0,001 0,001	0,002 0,000
00980	0,002 0,004	0,000 0,003	0,002 0,001	00981	0,001 0,004	0,000 0,003	0,002 0,001	02348	0,001 0,000	0,001 0,001	0,002 0,000	00979	0,001 0,003	0,000 0,002	0,001 0,001	00899	0,004 0,002	0,001 0,002	0,001 0,000
02362	0,003 0,001	0,001 0,001	0,002 0,001	00900	0,003 0,004	0,001 0,003	0,001 0,001	02344	0,001 0,002	0,000 0,001	0,002 0,000	02345	0,001 0,001	0,000 0,001	0,002 0,000	00984	0,001 0,004	0,001 0,003	0,002 0,001
00978	0,001	0,001	0,001	00901	0,004	0,002	0,001	00250	0,001	0,001	0,000	00030	0,000	0,000	0,000	02342	0,001	0,000	0,001

Pareti - Tensioni per effetto del sisma

NODO	σL1 σP1	σL2 σP2	τL τP	NODO	σL1 σP1	σL2 σP2	τL τP	NODO	σL1 σP1	σL2 σP2	τL τP	NODO	σL1 σP1	σL2 σP2	τL τP	NODO	σL1 σP1	σL2 σP2	τL τP
	[N/mm²]	[N/mm²]	[N/mm²]		[N/mm²]	[N/mm²]	[N/mm²]		[N/mm²]	[N/mm²]	[N/mm²]		[N/mm²]	[N/mm²]	[N/mm²]		[N/mm²]	[N/mm²]	[N/mm²]
	0,002	0,002	0,001		0,004	0,004	0,001		0,001	0,001	0,002		0,001	0,001	0,001		0,001	0,000	0,001
00977	0,001	0,000	0,001	02359	0,002	0,001	0,001	02353	0,002	0,001	0,001	02358	0,002	0,001	0,001	02361	0,003	0,001	0,002
	0,002	0,002	0,001		0,001	0,001	0,000		0,000	0,001	0,000		0,000	0,001	0,000		0,001	0,001	0,001
00985	0,001	0,001	0,002	00131	0,002	0,000	0,002	02349	0,001	0,001	0,001	02346	0,001	0,000	0,002	00982	0,002	0,000	0,002
	0,004	0,003	0,001		0,004	0,002	0,001		0,001	0,001	0,001		0,001	0,001	0,000		0,005	0,003	0,000
00983	0,001	0,001	0,002	00902	0,003	0,001	0,001	00252	0,001	0,003	0,000	00251	0,001	0,001	0,000	02354	0,002	0,001	0,001
	0,004	0,003	0,001		0,004	0,006	0,001		0,005	0,000	0,001		0,004	0,001	0,002		0,001	0,001	0,000
02352	0,002	0,000	0,002	02351	0,002	0,000	0,002	02340	0,003	0,002	0,001	00130	0,002	0,000	0,002	02350	0,002	0,000	0,002
	0,001	0,001	0,000		0,001	0,001	0,000		0,001	0,003	0,001		0,005	0,002	0,001		0,001	0,002	0,000
00009	0,002	0,002	0,001	00127	0,003	0,001	0,002	00254	0,002	0,003	0,001	00253	0,002	0,003	0,001	02360	0,002	0,002	0,001
	0,002	0,006	0,001		0,003	0,002	0,001		0,005	0,001	0,001		0,007	0,001	0,000		0,004	0,001	0,000
00128	0,003	0,001	0,002	02355	0,002	0,000	0,002	00129	0,002	0,001	0,002	02357	0,002	0,000	0,001	02356	0,002	0,000	0,002
	0,006	0,003	0,001		0,003	0,003	0,000		0,007	0,003	0,001		0,001	0,001	0,000		0,001	0,001	0,000
Piano loculi					**ParetеP5-P9-P24**					**Parete P9-P24**									
Sisma in direzione X																			
00258	0,003	0,008	0,003	00257	0,004	0,013	0,002	02217	0,002	0,006	0,005	00256	0,003	0,016	0,004	00075	0,005	0,014	0,004
	0,018	0,003	0,002		0,011	0,007	0,003		0,005	0,009	0,003		0,013	0,012	0,004		0,019	0,013	0,005
02205	0,005	0,012	0,004	00887	0,004	0,002	0,006	00888	0,004	0,001	0,006	02225	0,002	0,001	0,007	00476	0,006	0,002	0,009
	0,004	0,006	0,004		0,012	0,009	0,003		0,011	0,010	0,002		0,004	0,006	0,003		0,006	0,004	0,002
02206	0,005	0,003	0,008	00009	0,002	0,003	0,007	02224	0,003	0,002	0,008	00886	0,007	0,001	0,006	00889	0,005	0,001	0,006
	0,001	0,002	0,002		0,010	0,005	0,003		0,002	0,003	0,004		0,014	0,008	0,004		0,012	0,015	0,002
02226	0,002	0,002	0,007	00885	0,005	0,001	0,005	02203	0,003	0,003	0,007	00006	0,004	0,002	0,005	00203	0,004	0,002	0,008
	0,006	0,008	0,001		0,009	0,007	0,004		0,004	0,003	0,003		0,007	0,005	0,002		0,005	0,001	0,003
02212	0,003	0,012	0,005	00893	0,011	0,003	0,004	02228	0,002	0,002	0,005	00892	0,006	0,002	0,004	00895	0,011	0,008	0,005
	0,005	0,003	0,006		0,021	0,015	0,004		0,005	0,007	0,005		0,006	0,013	0,002		0,015	0,018	0,002
02211	0,003	0,007	0,006	02204	0,004	0,002	0,004	00902	0,013	0,003	0,006	00060	0,009	0,004	0,004	00261	0,002	0,002	0,003
	0,004	0,003	0,003		0,007	0,006	0,005		0,016	0,007	0,004		0,019	0,013	0,005		0,017	0,022	0,005
00475	0,004	0,002	0,008	02207	0,004	0,004	0,010	00894	0,011	0,011	0,004	00896	0,012	0,010	0,005	02210	0,003	0,005	0,009
	0,012	0,005	0,001		0,003	0,002	0,003		0,018	0,023	0,002		0,016	0,022	0,004		0,004	0,003	0,002
00890	0,004	0,002	0,004	02227	0,002	0,002	0,006	00897	0,015	0,004	0,005	00898	0,014	0,006	0,006	00891	0,003	0,003	0,003
	0,008	0,011	0,002		0,007	0,007	0,001		0,018	0,026	0,002		0,017	0,020	0,003		0,006	0,011	0,002
02208	0,003	0,004	0,009	00901	0,016	0,006	0,007	02209	0,004	0,005	0,010	00900	0,015	0,006	0,006	02216	0,002	0,004	0,006
	0,003	0,002	0,004		0,017	0,009	0,004		0,004	0,003	0,003		0,018	0,014	0,003		0,009	0,013	0,002
00899	0,017	0,003	0,005	00065	0,004	0,001	0,008	00474	0,004	0,001	0,009	02213	0,004	0,001	0,008	02219	0,003	0,001	0,008
	0,020	0,021	0,003		0,015	0,010	0,002		0,010	0,003	0,001		0,002	0,004	0,002		0,004	0,008	0,002
02218	0,004	0,001	0,008	00472	0,004	0,001	0,008	00473	0,003	0,001	0,009	02215	0,002	0,003	0,007	02214	0,003	0,002	0,008
	0,005	0,002	0,002		0,011	0,001	0,002		0,011	0,002	0,001		0,009	0,013	0,001		0,006	0,010	0,002
02222	0,001	0,003	0,006	02221	0,002	0,003	0,007	00260	0,001	0,005	0,002	00259	0,002	0,007	0,002	02223	0,003	0,005	0,004
	0,009	0,013	0,002		0,011	0,016	0,001		0,019	0,013	0,003		0,022	0,009	0,002		0,005	0,005	0,002
02220	0,002	0,002	0,007																
	0,009	0,014	0,001																
Sisma in direzione Y																			
00258	0,019	0,024	0,017	00257	0,006	0,028	0,015	02217	0,005	0,010	0,025	00256	0,009	0,024	0,017	00075	0,004	0,014	0,017
	0,009	0,008	0,004		0,011	0,006	0,002		0,002	0,005	0,003		0,012	0,010	0,002		0,019	0,035	0,010
02205	0,011	0,021	0,024	00887	0,011	0,006	0,014	00888	0,011	0,004	0,014	02225	0,008	0,002	0,019	00476	0,007	0,002	0,025
	0,006	0,007	0,002		0,024	0,011	0,004		0,024	0,015	0,005		0,003	0,010	0,002		0,002	0,002	0,004
02206	0,007	0,001	0,024	00009	0,007	0,002	0,024	02224	0,012	0,003	0,021	00886	0,011	0,002	0,015	00889	0,014	0,002	0,017
	0,002	0,005	0,006		0,010	0,007	0,003		0,006	0,010	0,002		0,030	0,011	0,004		0,033	0,019	0,001
02226	0,007	0,003	0,020	00885	0,016	0,002	0,011	02203	0,017	0,005	0,016	00006	0,019	0,004	0,012	00203	0,020	0,005	0,018
	0,005	0,011	0,002		0,018	0,011	0,004		0,004	0,004	0,002		0,019	0,018	0,007		0,006	0,003	0,006
02212	0,007	0,014	0,024	00893	0,014	0,008	0,019	02228	0,005	0,007	0,025	00892	0,009	0,004	0,017	00895	0,003	0,014	0,021
	0,005	0,003	0,002		0,060	0,035	0,011		0,008	0,017	0,006		0,028	0,012	0,003		0,016	0,013	0,004
02211	0,001	0,009	0,021	02204	0,007	0,008	0,019	00902	0,008	0,002	0,023	00060	0,007	0,013	0,014	00261	0,003	0,015	0,016
	0,003	0,006	0,003		0,006	0,020	0,014		0,018	0,011	0,004		0,082	0,033	0,015		0,044	0,046	0,012
00475	0,003	0,001	0,024	02207	0,003	0,003	0,023	00894	0,010	0,017	0,026	00896	0,006	0,009	0,022	02210	0,002	0,004	0,020
	0,001	0,002	0,005		0,002	0,002	0,005		0,020	0,016	0,008		0,015	0,013	0,005		0,004	0,008	0,004
00890	0,012	0,005	0,013	02227	0,005	0,003	0,020	00897	0,008	0,004	0,022	00898	0,008	0,004	0,025	00891	0,009	0,006	0,013
	0,023	0,016	0,005		0,004	0,011	0,002		0,020	0,013	0,003		0,017	0,013	0,005		0,021	0,013	0,005
02208	0,002	0,003	0,023	00901	0,010	0,003	0,027	02209	0,003	0,003	0,021	00900	0,009	0,003	0,026	02216	0,001	0,006	0,021
	0,003	0,003	0,004		0,018	0,007	0,008		0,004	0,007	0,004		0,017	0,008	0,008		0,003	0,006	0,003
00899	0,009	0,002	0,023	00065	0,015	0,001	0,020	00474	0,004	0,002	0,023	02213	0,004	0,002	0,024	02219	0,007	0,002	0,022
	0,022	0,009	0,004		0,022	0,024	0,004		0,004	0,002	0,003		0,002	0,002	0,003		0,003	0,007	0,002
02218	0,011	0,002	0,023	00472	0,012	0,004	0,022	00473	0,007	0,001	0,024	02215	0,002	0,003	0,021	02214	0,003	0,002	0,023
	0,006	0,004	0,003		0,007	0,002	0,001		0,006	0,003	0,003		0,004	0,007	0,003		0,003	0,005	0,003
02222	0,002	0,006	0,022	02221	0,003	0,003	0,021	00260	0,006	0,021	0,012	00259	0,015	0,017	0,017	02223	0,014	0,010	0,025
	0,002	0,010	0,004		0,004	0,008	0,002		0,013	0,017	0,006		0,010	0,015	0,005		0,006	0,008	0,005
02220	0,005	0,002	0,021																
	0,004	0,008	0,002																
Sisma in direzione Z																			
00258	0,003	0,002	0,001	00257	0,003	0,002	0,000	02217	0,003	0,001	0,001	00256	0,003	0,002	0,001	00075	0,003	0,002	0,000
	0,004	0,001	0,002		0,002	0,002	0,002		0,001	0,001	0,001		0,003	0,002	0,002		0,001	0,004	0,001
02205	0,003	0,001	0,001	00887	0,003	0,000	0,001	00888	0,004	0,000	0,001	02225	0,004	0,000	0,001	00476	0,005	0,001	0,002
	0,002	0,002	0,001		0,002	0,003	0,001		0,003	0,003	0,000		0,001	0,002	0,000		0,001	0,001	0,000
02206	0,004	0,001	0,002	00009	0,002	0,001	0,002	02224	0,005	0,000	0,001	00886	0,002	0,001	0,000	00889	0,003	0,000	0,001
	0,000	0,001	0,000		0,003	0,001	0,001		0,002	0,003	0,001		0,002	0,003	0,001		0,003	0,004	0,001
02226	0,004	0,000	0,001	00885	0,003	0,001	0,001	02203	0,005	0,001	0,001	00006	0,003	0,000	0,000	00203	0,004	0,001	0,001
	0,001	0,002	0,000		0,002	0,003	0,001		0,002	0,002	0,001		0,002	0,005	0,002		0,003	0,001	0,001

Pareti - Tensioni per effetto del sisma

NODO	σL1 σP1	σL2 σP2	τL τP	NODO	σL1 σP1	σL2 σP2	τL τP	NODO	σL1 σP1	σL2 σP2	τL τP	NODO	σL1 σP1	σL2 σP2	τL τP	NODO	σL1 σP1	σL2 σP2	τL τP
	[N/mm²]	[N/mm²]	[N/mm²]		[N/mm²]	[N/mm²]	[N/mm²]		[N/mm²]	[N/mm²]	[N/mm²]		[N/mm²]	[N/mm²]	[N/mm²]		[N/mm²]	[N/mm²]	[N/mm²]
02212	0,003 0,001	0,002 0,001	0,001 0,001	00893	0,007 0,006	0,001 0,004	0,001 0,002	02228	0,004 0,002	0,001 0,003	0,001 0,001	00892	0,004 0,004	0,000 0,002	0,001 0,001	00895	0,003 0,003	0,001 0,005	0,001 0,001
02211	0,003 0,001	0,001 0,002	0,001 0,000	02204	0,005 0,006	0,001 0,003	0,001 0,002	00902	0,003 0,004	0,001 0,002	0,002 0,001	00060	0,010 0,019	0,002 0,007	0,001 0,002	00261	0,003 0,013	0,002 0,006	0,001 0,001
00475	0,006 0,002	0,001 0,002	0,002 0,000	02207	0,005 0,001	0,001 0,001	0,002 0,000	00894	0,002 0,005	0,001 0,006	0,001 0,001	00896	0,003 0,003	0,001 0,004	0,001 0,001	02210	0,003 0,001	0,001 0,002	0,001 0,000
00890	0,004 0,003	0,000 0,003	0,001 0,001	02227	0,004 0,001	0,000 0,002	0,001 0,001	00897	0,003 0,003	0,000 0,004	0,001 0,000	00898	0,003 0,003	0,001 0,003	0,001 0,000	00891	0,004 0,003	0,001 0,002	0,001 0,001
02208	0,004 0,000	0,001 0,001	0,002 0,000	00901	0,004 0,003	0,001 0,002	0,001 0,001	02209	0,004 0,001	0,001 0,002	0,002 0,000	00900	0,004 0,003	0,001 0,003	0,001 0,001	02216	0,004 0,000	0,001 0,000	0,001 0,000
00899	0,003 0,003	0,000 0,003	0,001 0,000	00065	0,005 0,011	0,000 0,011	0,001 0,001	00474	0,006 0,001	0,001 0,000	0,002 0,001	02213	0,005 0,000	0,000 0,000	0,002 0,000	02219	0,005 0,001	0,000 0,001	0,001 0,001
02218	0,006 0,002	0,000 0,001	0,001 0,001	00472	0,006 0,002	0,001 0,001	0,001 0,000	00473	0,006 0,001	0,000 0,001	0,001 0,001	02215	0,004 0,001	0,000 0,000	0,001 0,000	02214	0,004 0,000	0,000 0,000	0,001 0,000
02222	0,004 0,001	0,001 0,002	0,001 0,000	02221	0,004 0,001	0,000 0,001	0,001 0,000	00260	0,003 0,008	0,002 0,003	0,001 0,001	00259	0,003 0,006	0,002 0,002	0,001 0,001	02223	0,003 0,004	0,001 0,002	0,001 0,001
02220	0,004 0,001	0,000 0,001	0,001 0,000																
Piano loculi				**Parete P6-P12**						**Parete P6-P12**									
Sisma in direzione X																			
00390	0,001 0,006	0,002 0,003	0,002 0,009	00055	0,001 0,006	0,002 0,004	0,002 0,005	02481	0,001 0,003	0,001 0,004	0,002 0,008	01044	0,016 0,018	0,002 0,008	0,001 0,018	02479	0,019 0,036	0,004 0,008	0,006 0,015
01043	0,019 0,028	0,005 0,005	0,003 0,014	02494	0,012 0,020	0,004 0,007	0,006 0,013	01045	0,010 0,023	0,002 0,005	0,001 0,015	02495	0,010 0,016	0,002 0,008	0,005 0,013	02496	0,007 0,025	0,001 0,010	0,003 0,008
02482	0,005 0,003	0,002 0,012	0,005 0,007	00671	0,005 0,009	0,003 0,023	0,005 0,007	00002	0,006 0,008	0,003 0,020	0,004 0,006	02657	0,037 0,100	0,004 0,050	0,009 0,017	01046	0,011 0,032	0,001 0,002	0,001 0,009
01047	0,007 0,030	0,001 0,007	0,000 0,007	00054	0,008 0,067	0,009 0,025	0,003 0,008	02480	0,004 0,032	0,004 0,007	0,003 0,010	01051	0,013 0,021	0,003 0,004	0,004 0,009	00386	0,003 0,035	0,004 0,009	0,001 0,004
02497	0,005 0,027	0,001 0,010	0,002 0,006	01042	0,012 0,028	0,008 0,007	0,010 0,010	01049	0,006 0,025	0,001 0,005	0,000 0,010	02498	0,004 0,019	0,001 0,007	0,002 0,009	02484	0,004 0,005	0,002 0,006	0,006 0,009
00670	0,007 0,012	0,002 0,024	0,004 0,007	02483	0,006 0,005	0,002 0,004	0,006 0,010	01048	0,007 0,034	0,001 0,002	0,001 0,006	00663	0,002 0,006	0,001 0,011	0,003 0,007	02485	0,003 0,007	0,002 0,007	0,006 0,007
00667	0,004 0,012	0,002 0,031	0,004 0,004	00668	0,005 0,012	0,001 0,031	0,005 0,006	01038	0,006 0,003	0,003 0,003	0,005 0,009	02493	0,002 0,010	0,001 0,006	0,003 0,011	00389	0,002 0,015	0,002 0,005	0,002 0,010
02488	0,001 0,006	0,001 0,003	0,003 0,011	00664	0,003 0,009	0,002 0,019	0,003 0,008	01039	0,008 0,005	0,002 0,004	0,005 0,011	02487	0,002 0,006	0,001 0,006	0,004 0,009	00665	0,003 0,010	0,002 0,026	0,004 0,006
00669	0,005 0,012	0,002 0,028	0,004 0,007	02499	0,003 0,017	0,002 0,005	0,002 0,010	02486	0,002 0,008	0,001 0,007	0,006 0,006	00666	0,004 0,012	0,002 0,029	0,005 0,004	00388	0,002 0,020	0,004 0,005	0,002 0,009
01040	0,009 0,007	0,003 0,006	0,005 0,011	01050	0,005 0,017	0,001 0,004	0,000 0,012	02489	0,006 0,009	0,003 0,008	0,006 0,012	02490	0,005 0,013	0,002 0,008	0,006 0,010	02492	0,003 0,016	0,001 0,008	0,004 0,008
02491	0,004 0,018	0,001 0,009	0,005 0,006	00387	0,002 0,026	0,004 0,007	0,001 0,007	01041	0,009 0,016	0,004 0,005	0,006 0,009								
Sisma in direzione Y																			
00390	0,003 0,010	0,004 0,005	0,009 0,009	00055	0,003 0,013	0,003 0,010	0,006 0,010	02481	0,004 0,004	0,003 0,004	0,010 0,012	01044	0,075 0,061	0,007 0,019	0,004 0,014	02479	0,085 0,119	0,013 0,028	0,023 0,005
01043	0,090 0,105	0,018 0,016	0,008 0,024	02494	0,049 0,075	0,015 0,014	0,020 0,008	01045	0,050 0,037	0,007 0,006	0,003 0,016	02495	0,042 0,040	0,009 0,007	0,017 0,010	02496	0,032 0,021	0,005 0,005	0,012 0,018
02482	0,018 0,003	0,002 0,022	0,009 0,010	00671	0,025 0,012	0,004 0,038	0,010 0,009	00002	0,026 0,017	0,006 0,039	0,006 0,012	02657	0,164 0,291	0,012 0,151	0,032 0,070	01046	0,058 0,028	0,003 0,002	0,004 0,019
01047	0,033 0,014	0,005 0,002	0,001 0,022	00054	0,020 0,091	0,018 0,037	0,007 0,011	02480	0,009 0,050	0,009 0,009	0,007 0,014	01051	0,035 0,036	0,008 0,001	0,009 0,013	00386	0,006 0,047	0,009 0,011	0,006 0,010
02497	0,021 0,006	0,003 0,001	0,009 0,020	01042	0,042 0,082	0,033 0,017	0,041 0,042	01049	0,022 0,005	0,004 0,002	0,001 0,021	02498	0,013 0,009	0,003 0,003	0,007 0,019	02484	0,003 0,010	0,004 0,012	0,017 0,006
00670	0,023 0,018	0,005 0,032	0,010 0,005	02483	0,006 0,012	0,004 0,011	0,011 0,010	01048	0,032 0,005	0,002 0,001	0,004 0,021	00663	0,006 0,013	0,002 0,014	0,011 0,015	02485	0,002 0,010	0,004 0,010	0,020 0,014
00667	0,011 0,022	0,003 0,016	0,012 0,011	00668	0,021 0,026	0,002 0,017	0,015 0,007	01038	0,013 0,006	0,003 0,010	0,008 0,017	02493	0,004 0,011	0,003 0,005	0,014 0,016	00389	0,003 0,021	0,007 0,013	0,008 0,011
02488	0,003 0,008	0,002 0,003	0,014 0,014	00664	0,007 0,019	0,003 0,020	0,011 0,019	01039	0,007 0,019	0,004 0,004	0,009 0,018	02487	0,002 0,003	0,002 0,008	0,016 0,017	00665	0,009 0,021	0,005 0,020	0,011 0,018
00669	0,017 0,020	0,004 0,024	0,012 0,005	02499	0,006 0,031	0,004 0,006	0,007 0,015	02486	0,003 0,007	0,004 0,010	0,019 0,018	00666	0,012 0,026	0,002 0,020	0,015 0,013	00388	0,002 0,025	0,011 0,014	0,010 0,012
01040	0,011 0,028	0,010 0,006	0,011 0,021	01050	0,017 0,018	0,004 0,003	0,001 0,021	02489	0,016 0,033	0,008 0,011	0,017 0,005	02490	0,017 0,020	0,006 0,006	0,019 0,013	02492	0,008 0,002	0,003 0,003	0,015 0,019
02491	0,013 0,011	0,005 0,004	0,017 0,019	00387	0,003 0,034	0,010 0,012	0,006 0,012	01041	0,027 0,061	0,018 0,005	0,019 0,028								
Sisma in direzione Z																			
00390	0,001 0,005	0,001 0,002	0,001 0,007	00055	0,002 0,004	0,001 0,003	0,001 0,002	02481	0,001 0,002	0,000 0,002	0,002 0,004	01044	0,010 0,005	0,001 0,001	0,000 0,003	02479	0,009 0,008	0,001 0,002	0,001 0,004
01043	0,010 0,007	0,000 0,001	0,001 0,005	02494	0,007 0,006	0,001 0,001	0,001 0,004	01045	0,009 0,004	0,001 0,001	0,000 0,003	02495	0,007 0,003	0,001 0,001	0,000 0,003	02496	0,007 0,003	0,001 0,001	0,000 0,001
02482	0,000 0,001	0,001 0,006	0,001 0,001	00671	0,002 0,004	0,002 0,011	0,001 0,000	00002	0,002 0,001	0,002 0,010	0,001 0,001	02657	0,013 0,016	0,001 0,006	0,002 0,006	01046	0,011 0,004	0,001 0,000	0,000 0,002
01047	0,009 0,004	0,000 0,001	0,000 0,001	00054	0,018 0,044	0,017 0,016	0,007 0,012	02480	0,008 0,028	0,008 0,005	0,006 0,006	01051	0,029 0,022	0,007 0,000	0,008 0,007	00386	0,006 0,028	0,005 0,006	0,002 0,011
02497	0,007 0,005	0,001 0,002	0,000 0,001	01042	0,006 0,006	0,002 0,001	0,002 0,005	01049	0,009 0,009	0,001 0,002	0,000 0,001	02498	0,006 0,009	0,001 0,002	0,001 0,002	02484	0,002 0,001	0,001 0,005	0,001 0,001
00670	0,001	0,001	0,001	02483	0,002	0,001	0,001	01048	0,011	0,001	0,000	00663	0,002	0,001	0,001	02485	0,001	0,001	0,000

Pareti - Tensioni per effetto del sisma

NODO	σL1 σP1	σL2 σP2	τL τP	NODO	σL1 σP1	σL2 σP2	τL τP	NODO	σL1 σP1	σL2 σP2	τL τP	NODO	σL1 σP1	σL2 σP2	τL τP	NODO	σL1 σP1	σL2 σP2	τL τP
	[N/mm²]	[N/mm²]	[N/mm²]		[N/mm²]	[N/mm²]	[N/mm²]		[N/mm²]	[N/mm²]	[N/mm²]		[N/mm²]	[N/mm²]	[N/mm²]		[N/mm²]	[N/mm²]	[N/mm²]
	0,004	0,011	0,001		0,002	0,002	0,002		0,007	0,001	0,001		0,003	0,008	0,001		0,001	0,006	0,001
00667	0,001	0,001	0,000	00668	0,002	0,001	0,000	01038	0,002	0,001	0,001	02493	0,002	0,001	0,002	00389	0,001	0,001	0,001
	0,004	0,012	0,000		0,003	0,012	0,001		0,003	0,001	0,002		0,009	0,003	0,004		0,011	0,003	0,009
02488	0,001	0,000	0,002	00664	0,003	0,002	0,001	01039	0,003	0,000	0,001	02487	0,001	0,000	0,001	00665	0,002	0,001	0,000
	0,005	0,002	0,005		0,003	0,012	0,001		0,007	0,003	0,003		0,001	0,005	0,002		0,004	0,013	0,001
00669	0,001	0,001	0,000	02499	0,005	0,003	0,001	02486	0,001	0,001	0,000	00666	0,003	0,001	0,000	00388	0,001	0,002	0,001
	0,003	0,011	0,001		0,019	0,004	0,005		0,001	0,006	0,000		0,003	0,013	0,000		0,015	0,003	0,008
01040	0,005	0,000	0,002	01050	0,009	0,001	0,000	02489	0,005	0,001	0,001	02490	0,004	0,001	0,000	02492	0,003	0,001	0,000
	0,007	0,003	0,004		0,014	0,002	0,002		0,002	0,001	0,003		0,001	0,001	0,002		0,004	0,001	0,001
02491	0,004	0,001	0,000	00387	0,002	0,002	0,002	01041	0,006	0,001	0,001								
	0,001	0,001	0,001		0,021	0,004	0,010		0,008	0,003	0,004								
Piano loculi					**ParetеP7-P13**					**Parete P7-P13**									
Sisma in direzione X																			
00073	0,011	0,017	0,006	02521	0,005	0,009	0,007	01083	0,024	0,008	0,009	01071	0,007	0,002	0,002	02524	0,005	0,003	0,002
	0,038	0,016	0,007		0,015	0,005	0,008		0,010	0,005	0,008		0,017	0,005	0,004		0,005	0,003	0,008
01070	0,006	0,001	0,002	00403	0,002	0,002	0,002	00074	0,002	0,002	0,002	02522	0,002	0,001	0,003	00407	0,007	0,008	0,004
	0,006	0,001	0,005		0,009	0,014	0,008		0,011	0,011	0,005		0,003	0,005	0,008		0,022	0,012	0,005
02523	0,003	0,002	0,002	00654	0,002	0,003	0,002	00004	0,002	0,001	0,002	02540	0,004	0,003	0,003	01082	0,004	0,001	0,001
	0,001	0,006	0,006		0,023	0,013	0,010		0,016	0,008	0,007		0,007	0,004	0,009		0,018	0,004	0,008
01076	0,012	0,002	0,001	01077	0,008	0,001	0,001	02536	0,007	0,002	0,004	01072	0,006	0,002	0,003	02535	0,008	0,003	0,005
	0,010	0,008	0,016		0,011	0,002	0,015		0,004	0,005	0,011		0,018	0,005	0,003		0,026	0,004	0,007
02520	0,014	0,003	0,005	01075	0,017	0,005	0,003	00404	0,002	0,002	0,002	02529	0,001	0,001	0,003	02539	0,004	0,001	0,002
	0,046	0,007	0,011		0,035	0,003	0,006		0,009	0,013	0,009		0,005	0,003	0,010		0,022	0,008	0,006
01078	0,009	0,000	0,001	01079	0,006	0,001	0,000	02537	0,005	0,001	0,002	02658	0,030	0,002	0,007	01074	0,007	0,005	0,008
	0,025	0,001	0,009		0,028	0,006	0,007		0,021	0,008	0,008		0,116	0,055	0,012		0,037	0,004	0,006
01081	0,004	0,001	0,000	02538	0,004	0,001	0,002	00662	0,002	0,001	0,002	02526	0,002	0,002	0,004	00656	0,003	0,003	0,002
	0,029	0,005	0,006		0,029	0,010	0,004		0,015	0,013	0,005		0,008	0,005	0,008		0,020	0,011	0,007
02525	0,003	0,002	0,003	00655	0,004	0,002	0,002	02527	0,002	0,002	0,004	00658	0,003	0,003	0,002	00657	0,003	0,003	0,003
	0,003	0,004	0,011		0,020	0,010	0,008		0,009	0,005	0,003		0,020	0,020	0,005		0,026	0,014	0,007
00661	0,002	0,002	0,002	02528	0,002	0,002	0,003	00660	0,003	0,003	0,002	01080	0,006	0,000	0,001	00406	0,003	0,005	0,002
	0,017	0,017	0,007		0,008	0,004	0,007		0,017	0,021	0,006		0,036	0,002	0,004		0,015	0,012	0,008
00405	0,002	0,005	0,002	02534	0,002	0,002	0,003	00659	0,003	0,003	0,003	02533	0,003	0,001	0,003	02532	0,003	0,001	0,003
	0,016	0,015	0,009		0,010	0,007	0,009		0,023	0,021	0,002		0,019	0,010	0,004		0,019	0,011	0,006
02531	0,004	0,002	0,004	01073	0,006	0,002	0,005	02530	0,005	0,003	0,004								
	0,010	0,008	0,010		0,028	0,001	0,001		0,005	0,005	0,009								
Sisma in direzione Y																			
00073	0,035	0,032	0,014	02521	0,016	0,021	0,015	01083	0,079	0,023	0,022	01071	0,006	0,007	0,013	02524	0,004	0,007	0,014
	0,069	0,021	0,013		0,043	0,010	0,004		0,034	0,002	0,004		0,007	0,001	0,004		0,004	0,002	0,006
01070	0,008	0,002	0,009	00403	0,003	0,003	0,010	00074	0,006	0,002	0,005	02522	0,007	0,005	0,012	00407	0,017	0,025	0,016
	0,003	0,001	0,004		0,019	0,035	0,009		0,016	0,027	0,011		0,003	0,008	0,003		0,038	0,027	0,011
02523	0,010	0,004	0,010	00654	0,013	0,002	0,011	00004	0,015	0,001	0,006	02540	0,009	0,006	0,006	01082	0,024	0,006	0,002
	0,002	0,004	0,007		0,013	0,008	0,006		0,012	0,010	0,005		0,027	0,006	0,004		0,021	0,003	0,009
01076	0,088	0,010	0,007	01077	0,055	0,008	0,004	02536	0,049	0,011	0,022	01072	0,012	0,013	0,017	02535	0,057	0,017	0,024
	0,012	0,004	0,012		0,005	0,001	0,012		0,006	0,001	0,010		0,009	0,003	0,003		0,018	0,003	0,007
02520	0,101	0,016	0,028	01075	0,125	0,031	0,017	00404	0,003	0,008	0,009	02529	0,003	0,004	0,017	02539	0,016	0,005	0,006
	0,028	0,003	0,008		0,023	0,002	0,006		0,014	0,033	0,008		0,008	0,004	0,004		0,015	0,003	0,008
01078	0,063	0,003	0,005	01079	0,035	0,006	0,002	02537	0,037	0,006	0,014	02658	0,205	0,007	0,047	01074	0,044	0,030	0,046
	0,003	0,000	0,011		0,006	0,001	0,012		0,003	0,001	0,011		0,064	0,027	0,005		0,022	0,003	0,002
01081	0,025	0,005	0,001	02538	0,025	0,003	0,009	00662	0,009	0,004	0,013	02526	0,006	0,006	0,024	00656	0,016	0,006	0,012
	0,014	0,002	0,009		0,008	0,003	0,010		0,024	0,017	0,004		0,003	0,003	0,010		0,014	0,008	0,010
02525	0,005	0,007	0,020	00655	0,018	0,006	0,011	02527	0,005	0,007	0,023	00658	0,017	0,007	0,012	00657	0,018	0,004	0,017
	0,002	0,003	0,009		0,013	0,005	0,009		0,004	0,004	0,009		0,014	0,007	0,010		0,019	0,010	0,008
00661	0,014	0,007	0,011	02528	0,003	0,005	0,019	00660	0,015	0,011	0,011	01080	0,036	0,002	0,004	00406	0,006	0,015	0,009
	0,019	0,009	0,007		0,006	0,003	0,006		0,016	0,009	0,007		0,011	0,001	0,010		0,022	0,029	0,009
00405	0,003	0,015	0,011	02534	0,004	0,004	0,015	00659	0,018	0,005	0,018	02533	0,011	0,004	0,016	02532	0,017	0,006	0,020
	0,015	0,043	0,003		0,013	0,006	0,005		0,021	0,011	0,007		0,008	0,003	0,008		0,004	0,002	0,010
02531	0,022	0,008	0,023	01073	0,030	0,015	0,026	02530	0,020	0,013	0,021								
	0,001	0,001	0,010		0,016	0,001	0,001		0,007	0,002	0,008								
Sisma in direzione Z																			
00073	0,037	0,043	0,017	02521	0,016	0,023	0,018	01083	0,080	0,024	0,026	01071	0,007	0,000	0,002	02524	0,005	0,001	0,001
	0,022	0,008	0,006		0,011	0,002	0,002		0,008	0,000	0,002		0,000	0,000	0,000		0,000	0,001	0,001
01070	0,004	0,001	0,001	00403	0,002	0,001	0,003	00074	0,001	0,002	0,002	02522	0,002	0,001	0,003	00407	0,017	0,020	0,013
	0,000	0,001	0,000		0,004	0,002	0,002		0,002	0,002	0,001		0,001	0,001	0,001		0,011	0,002	0,005
02523	0,002	0,001	0,001	00654	0,002	0,002	0,001	00004	0,001	0,002	0,001	02540	0,011	0,007	0,003	01082	0,019	0,003	0,001
	0,000	0,001	0,000		0,002	0,002	0,000		0,001	0,002	0,000		0,006	0,001	0,001		0,005	0,001	0,001
01076	0,018	0,002	0,001	01077	0,017	0,001	0,000	02536	0,013	0,001	0,001	01072	0,009	0,001	0,002	02535	0,012	0,001	0,001
	0,001	0,000	0,001		0,001	0,000	0,001		0,001	0,000	0,001		0,001	0,001	0,001		0,001	0,000	0,001
02520	0,016	0,002	0,002	01075	0,020	0,002	0,001	00404	0,002	0,002	0,003	02529	0,002	0,001	0,004	02539	0,012	0,003	0,003
	0,001	0,000	0,001		0,001	0,000	0,001		0,003	0,001	0,002		0,001	0,001	0,001		0,003	0,001	0,001
01078	0,020	0,001	0,000	01079	0,016	0,001	0,000	02537	0,013	0,001	0,001	02658	0,025	0,001	0,005	01074	0,008	0,002	0,003
	0,002	0,000	0,001		0,002	0,000	0,001		0,001	0,000	0,001		0,004	0,001	0,001		0,001	0,000	0,001
01081	0,016	0,001	0,001	02538	0,013	0,001	0,001	00662	0,001	0,001	0,003	02526	0,004	0,001	0,001	00656	0,002	0,001	0,001
	0,003	0,001	0,001		0,002	0,001	0,001		0,002	0,004	0,001		0,001	0,002	0,001		0,002	0,003	0,000
02525	0,005	0,001	0,001	00655	0,001	0,002	0,001	02527	0,003	0,001	0,001	00658	0,001	0,001	0,000	00657	0,002	0,002	0,001
	0,001	0,001	0,001		0,002	0,002	0,000		0,001	0,002	0,001		0,002	0,004	0,000		0,002	0,004	0,000
00661	0,002	0,002	0,001	02528	0,003	0,001	0,002	00660	0,002	0,001	0,001	01080	0,021	0,001	0,000	00406	0,005	0,005	0,005
	0,002	0,004	0,001		0,000	0,002	0,000		0,002	0,005	0,001		0,002	0,000	0,001		0,005	0,002	0,003

Pareti - Tensioni per effetto del sisma

NODO	σL1 σP1	σL2 σP2	τL τP	NODO	σL1 σP1	σL2 σP2	τL τP	NODO	σL1 σP1	σL2 σP2	τL τP	NODO	σL1 σP1	σL2 σP2	τL τP	NODO	σL1 σP1	σL2 σP2	τL τP
	[N/mm²]	[N/mm²]	[N/mm²]		[N/mm²]	[N/mm²]	[N/mm²]		[N/mm²]	[N/mm²]	[N/mm²]		[N/mm²]	[N/mm²]	[N/mm²]		[N/mm²]	[N/mm²]	[N/mm²]
00405	0,002 0,007	0,003 0,002	0,003 0,002	02534	0,004 0,003	0,003 0,001	0,003 0,001	00659	0,003 0,002	0,001 0,005	0,001 0,000	02533	0,007 0,001	0,001 0,001	0,001 0,000	02532	0,008 0,001	0,001 0,001	0,001 0,001
02531	0,008 0,001	0,001 0,001	0,001 0,001	01073	0,011 0,001	0,002 0,000	0,001 0,001	02530	0,009 0,000	0,001 0,000	0,001 0,001								
Piano loculi					**ParetеP10-P17**					**Parete P10-P17**									
Sisma in direzione X																			
00070	0,009 0,042	0,015 0,018	0,005 0,008	02278	0,004 0,017	0,007 0,006	0,006 0,010	00934	0,019 0,010	0,006 0,005	0,007 0,009	00922	0,007 0,018	0,002 0,005	0,002 0,004	02281	0,005 0,006	0,003 0,004	0,002 0,009
00921	0,005 0,006	0,001 0,002	0,002 0,006	00332	0,001 0,007	0,002 0,012	0,003 0,009	00076	0,002 0,012	0,002 0,010	0,002 0,005	02279	0,002 0,003	0,001 0,005	0,003 0,009	00328	0,004 0,024	0,007 0,012	0,004 0,005
02280	0,003 0,001	0,002 0,005	0,002 0,007	00920	0,003 0,022	0,003 0,012	0,002 0,010	00011	0,002 0,016	0,001 0,009	0,001 0,008	02297	0,003 0,007	0,002 0,004	0,003 0,010	00933	0,005 0,020	0,001 0,005	0,000 0,009
00927	0,012 0,010	0,002 0,008	0,001 0,017	00928	0,009 0,013	0,001 0,002	0,001 0,016	02293	0,008 0,005	0,002 0,005	0,004 0,012	00923	0,007 0,019	0,002 0,005	0,003 0,004	02292	0,008 0,028	0,003 0,004	0,005 0,008
02277	0,014 0,049	0,003 0,007	0,004 0,012	00926	0,017 0,037	0,005 0,003	0,003 0,007	00331	0,001 0,011	0,002 0,013	0,003 0,010	02286	0,001 0,005	0,001 0,003	0,004 0,012	02296	0,004 0,024	0,001 0,009	0,002 0,007
00929	0,011 0,029	0,001 0,001	0,001 0,009	00930	0,008 0,032	0,001 0,007	0,000 0,007	02294	0,006 0,024	0,001 0,009	0,002 0,009	02659	0,029 0,126	0,002 0,060	0,007 0,013	00925	0,007 0,039	0,005 0,005	0,008 0,006
00932	0,006 0,032	0,001 0,006	0,000 0,007	02295	0,005 0,032	0,001 0,011	0,002 0,004	00912	0,002 0,015	0,001 0,014	0,003 0,006	02283	0,002 0,009	0,003 0,005	0,004 0,008	00918	0,003 0,020	0,003 0,012	0,002 0,008
02282	0,003 0,003	0,003 0,004	0,003 0,012	00919	0,004 0,020	0,003 0,010	0,002 0,009	02284	0,002 0,010	0,002 0,005	0,004 0,003	00916	0,004 0,020	0,003 0,022	0,002 0,005	00917	0,004 0,026	0,003 0,016	0,003 0,007
00913	0,003 0,017	0,002 0,018	0,002 0,008	02285	0,002 0,008	0,002 0,004	0,004 0,008	00914	0,004 0,018	0,003 0,023	0,002 0,006	00931	0,008 0,040	0,001 0,002	0,001 0,004	00329	0,002 0,017	0,004 0,012	0,002 0,009
00330	0,001 0,014	0,004 0,014	0,003 0,010	02291	0,002 0,010	0,001 0,007	0,004 0,010	00915	0,004 0,024	0,003 0,023	0,003 0,002	02290	0,003 0,021	0,001 0,011	0,003 0,005	02289	0,004 0,021	0,002 0,011	0,003 0,006
02288	0,004 0,011	0,002 0,009	0,004 0,011	00924	0,006 0,030	0,002 0,001	0,005 0,001	02287	0,005 0,005	0,003 0,006	0,004 0,010								
Sisma in direzione Y																			
00070	0,034 0,065	0,033 0,021	0,015 0,013	02278	0,016 0,041	0,022 0,010	0,015 0,004	00934	0,080 0,034	0,023 0,002	0,023 0,004	00922	0,006 0,007	0,007 0,001	0,013 0,004	02281	0,004 0,004	0,007 0,002	0,014 0,006
00921	0,009 0,004	0,002 0,001	0,009 0,004	00332	0,003 0,017	0,003 0,031	0,010 0,008	00076	0,005 0,016	0,001 0,025	0,006 0,011	02279	0,006 0,003	0,004 0,007	0,012 0,002	00328	0,017 0,037	0,026 0,027	0,016 0,010
02280	0,010 0,002	0,004 0,003	0,010 0,007	00920	0,012 0,013	0,002 0,005	0,011 0,006	00011	0,014 0,013	0,001 0,011	0,006 0,005	02297	0,009 0,027	0,006 0,006	0,006 0,004	00933	0,024 0,021	0,006 0,003	0,002 0,009
00927	0,088 0,012	0,010 0,004	0,007 0,012	00928	0,055 0,004	0,008 0,001	0,004 0,012	02293	0,049 0,006	0,011 0,001	0,022 0,010	00923	0,012 0,009	0,013 0,002	0,017 0,003	02292	0,057 0,018	0,017 0,003	0,024 0,006
02277	0,101 0,028	0,016 0,003	0,028 0,008	00926	0,125 0,023	0,031 0,002	0,017 0,006	00331	0,003 0,014	0,008 0,033	0,009 0,008	02286	0,003 0,007	0,004 0,004	0,016 0,003	02296	0,016 0,015	0,005 0,003	0,006 0,008
00929	0,063 0,003	0,003 0,000	0,005 0,011	00930	0,035 0,005	0,006 0,001	0,002 0,012	02294	0,037 0,003	0,006 0,001	0,014 0,011	02659	0,204 0,065	0,007 0,028	0,046 0,005	00925	0,044 0,022	0,030 0,003	0,046 0,003
00932	0,025 0,014	0,005 0,002	0,001 0,009	02295	0,025 0,008	0,003 0,003	0,009 0,010	00912	0,008 0,024	0,004 0,016	0,013 0,004	02283	0,006 0,003	0,007 0,003	0,024 0,010	00918	0,016 0,014	0,006 0,006	0,012 0,010
02282	0,005 0,002	0,007 0,003	0,021 0,009	00919	0,017 0,013	0,005 0,006	0,011 0,010	02284	0,005 0,004	0,007 0,003	0,023 0,009	00916	0,017 0,014	0,007 0,007	0,013 0,010	00917	0,018 0,019	0,004 0,006	0,017 0,008
00913	0,013 0,019	0,007 0,009	0,012 0,007	02285	0,003 0,006	0,005 0,003	0,019 0,006	00914	0,015 0,016	0,011 0,009	0,012 0,008	00931	0,036 0,011	0,002 0,001	0,004 0,010	00329	0,006 0,024	0,015 0,029	0,009 0,009
00330	0,003 0,013	0,016 0,043	0,011 0,003	02291	0,004 0,013	0,004 0,006	0,015 0,005	00915	0,018 0,021	0,005 0,007	0,017 0,007	02290	0,011 0,008	0,004 0,003	0,016 0,008	02289	0,017 0,004	0,006 0,002	0,020 0,010
02288	0,022 0,002	0,008 0,002	0,023 0,010	00924	0,030 0,017	0,015 0,002	0,026 0,001	02287	0,020 0,007	0,013 0,002	0,022 0,008								
Sisma in direzione Z																			
00070	0,036 0,019	0,045 0,007	0,018 0,005	02278	0,017 0,011	0,024 0,002	0,019 0,002	00934	0,081 0,008	0,024 0,000	0,026 0,002	00922	0,007 0,000	0,000 0,000	0,002 0,000	02281	0,005 0,001	0,001 0,001	0,002 0,000
00921	0,004 0,000	0,001 0,001	0,001 0,000	00332	0,002 0,002	0,001 0,001	0,003 0,002	00076	0,001 0,002	0,002 0,001	0,002 0,001	02279	0,002 0,001	0,001 0,001	0,003 0,001	00328	0,018 0,010	0,020 0,002	0,014 0,004
02280	0,002 0,000	0,001 0,001	0,001 0,000	00920	0,002 0,001	0,002 0,002	0,001 0,000	00011	0,001 0,002	0,002 0,002	0,001 0,000	02297	0,011 0,007	0,007 0,001	0,003 0,002	00933	0,019 0,005	0,003 0,001	0,001 0,001
00927	0,017 0,001	0,002 0,000	0,001 0,001	00928	0,017 0,001	0,001 0,000	0,000 0,001	02293	0,013 0,001	0,001 0,000	0,001 0,001	00923	0,009 0,000	0,001 0,000	0,002 0,001	02292	0,012 0,001	0,001 0,000	0,001 0,001
02277	0,016 0,001	0,002 0,000	0,002 0,001	00926	0,020 0,001	0,001 0,000	0,001 0,001	00331	0,002 0,004	0,002 0,001	0,003 0,002	02286	0,002 0,001	0,001 0,001	0,004 0,001	02296	0,012 0,003	0,003 0,001	0,003 0,001
00929	0,020 0,002	0,001 0,000	0,000 0,001	00930	0,016 0,002	0,001 0,000	0,000 0,001	02294	0,013 0,001	0,001 0,000	0,001 0,001	02659	0,025 0,004	0,001 0,002	0,004 0,001	00925	0,008 0,001	0,002 0,000	0,003 0,001
00932	0,016 0,003	0,001 0,001	0,001 0,001	02295	0,013 0,002	0,001 0,001	0,001 0,001	00912	0,001 0,002	0,001 0,003	0,003 0,000	02283	0,004 0,001	0,001 0,002	0,001 0,001	00918	0,002 0,002	0,001 0,004	0,000 0,000
02282	0,004 0,001	0,001 0,002	0,001 0,001	00919	0,001 0,002	0,002 0,003	0,001 0,000	02284	0,003 0,001	0,001 0,002	0,001 0,001	00916	0,001 0,002	0,001 0,005	0,000 0,000	00917	0,003 0,002	0,002 0,005	0,001 0,000
00913	0,002 0,002	0,002 0,005	0,002 0,001	02285	0,003 0,000	0,001 0,002	0,002 0,000	00914	0,002 0,002	0,001 0,005	0,001 0,001	00931	0,021 0,002	0,001 0,000	0,000 0,001	00329	0,004 0,007	0,005 0,002	0,004 0,003
00330	0,002 0,004	0,003 0,001	0,003 0,002	02291	0,004 0,003	0,003 0,001	0,003 0,001	00915	0,003 0,002	0,002 0,005	0,001 0,000	02290	0,007 0,001	0,001 0,000	0,000 0,001	02289	0,008 0,001	0,001 0,001	0,001 0,001
02288	0,008 0,001	0,001 0,001	0,001 0,001	00924	0,010 0,001	0,001 0,000	0,001 0,001	02287	0,009 0,000	0,001 0,000	0,001 0,001								
Piano loculi					**ParetеP11-P18**					**Parete P11-P18**									
Sisma in direzione X																			
00345	0,002	0,002	0,002	00057	0,002	0,002	0,002	02300	0,001	0,001	0,002	00941	0,016	0,002	0,001	02298	0,019	0,004	0,006

Pareti - Tensioni per effetto del sisma

NODO	σL1 σP1	σL2 σP2	τL τP	NODO	σL1 σP1	σL2 σP2	τL τP	NODO	σL1 σP1	σL2 σP2	τL τP	NODO	σL1 σP1	σL2 σP2	τL τP	NODO	σL1 σP1	σL2 σP2	τL τP
	[N/mm²]	[N/mm²]	[N/mm²]		[N/mm²]	[N/mm²]	[N/mm²]		[N/mm²]	[N/mm²]	[N/mm²]		[N/mm²]	[N/mm²]	[N/mm²]		[N/mm²]	[N/mm²]	[N/mm²]
	0,008	0,004	0,008		0,006	0,005	0,005		0,003	0,004	0,008		0,018	0,007	0,016		0,035	0,008	0,014
00940	0,020	0,005	0,003	02313	0,012	0,004	0,006	00936	0,008	0,002	0,005	02302	0,006	0,002	0,006	00935	0,006	0,003	0,006
	0,028	0,004	0,013		0,020	0,007	0,012		0,005	0,004	0,010		0,005	0,004	0,009		0,003	0,003	0,008
00942	0,010	0,002	0,001	02314	0,010	0,002	0,005	02301	0,005	0,002	0,005	00903	0,005	0,003	0,005	00010	0,006	0,003	0,004
	0,020	0,004	0,014		0,015	0,008	0,012		0,003	0,012	0,007		0,010	0,024	0,006		0,008	0,020	0,006
02315	0,007	0,001	0,003	02660	0,038	0,004	0,008	00943	0,011	0,001	0,001	00944	0,007	0,001	0,000	00056	0,009	0,008	0,003
	0,022	0,009	0,008		0,094	0,048	0,017		0,028	0,002	0,008		0,026	0,006	0,007		0,058	0,022	0,009
02299	0,004	0,004	0,003	00948	0,013	0,003	0,004	00349	0,003	0,004	0,001	00945	0,007	0,001	0,001	00946	0,006	0,001	0,000
	0,027	0,006	0,009		0,018	0,003	0,008		0,026	0,007	0,005		0,030	0,002	0,006		0,023	0,004	0,009
02316	0,005	0,001	0,002	00939	0,012	0,008	0,010	02317	0,004	0,001	0,002	00911	0,002	0,002	0,003	00937	0,009	0,003	0,005
	0,024	0,009	0,006		0,026	0,007	0,011		0,017	0,007	0,008		0,007	0,012	0,007		0,007	0,006	0,011
02303	0,004	0,002	0,007	00904	0,007	0,002	0,004	02307	0,001	0,001	0,003	00910	0,004	0,002	0,003	00346	0,002	0,002	0,002
	0,005	0,006	0,009		0,011	0,022	0,007		0,005	0,003	0,009		0,008	0,016	0,007		0,013	0,004	0,009
02306	0,002	0,001	0,004	00909	0,004	0,003	0,003	02304	0,003	0,002	0,007	02305	0,003	0,002	0,006	00907	0,005	0,002	0,004
	0,006	0,006	0,008		0,011	0,026	0,006		0,006	0,007	0,006		0,007	0,007	0,006		0,011	0,027	0,004
00905	0,005	0,002	0,005	00947	0,005	0,001	0,000	02318	0,003	0,002	0,002	00908	0,004	0,002	0,005	00906	0,006	0,002	0,005
	0,012	0,028	0,006		0,016	0,004	0,010		0,016	0,005	0,009		0,012	0,030	0,004		0,013	0,032	0,006
02312	0,002	0,001	0,003	02311	0,003	0,001	0,004	02308	0,007	0,003	0,006	02309	0,005	0,002	0,006	00347	0,002	0,004	0,002
	0,010	0,006	0,010		0,014	0,008	0,007		0,009	0,008	0,011		0,012	0,007	0,009		0,022	0,005	0,008
02310	0,004	0,001	0,005	00938	0,009	0,005	0,006	00348	0,003	0,004	0,001								
	0,016	0,008	0,006		0,016	0,006	0,009		0,023	0,007	0,007								
Sisma in direzione Y																			
00345	0,003	0,004	0,009	00057	0,003	0,002	0,005	02300	0,006	0,004	0,010	00941	0,075	0,007	0,004	02298	0,086	0,013	0,023
	0,011	0,006	0,009		0,013	0,010	0,010		0,004	0,004	0,013		0,061	0,019	0,015		0,120	0,028	0,006
00940	0,090	0,018	0,009	02313	0,049	0,015	0,020	00936	0,007	0,003	0,009	02302	0,006	0,004	0,011	00935	0,013	0,003	0,007
	0,105	0,016	0,024		0,076	0,014	0,009		0,018	0,005	0,017		0,012	0,011	0,010		0,007	0,009	0,016
00942	0,051	0,007	0,003	02314	0,042	0,009	0,017	02301	0,018	0,003	0,008	00903	0,023	0,004	0,009	00010	0,027	0,005	0,005
	0,036	0,006	0,017		0,039	0,007	0,011		0,003	0,022	0,009		0,013	0,038	0,008		0,017	0,039	0,011
02315	0,032	0,005	0,012	02660	0,165	0,013	0,032	00943	0,058	0,003	0,004	00944	0,033	0,005	0,001	00056	0,019	0,014	0,006
	0,020	0,005	0,018		0,293	0,150	0,070		0,027	0,002	0,019		0,014	0,002	0,022		0,086	0,035	0,012
02299	0,008	0,008	0,005	00948	0,032	0,007	0,007	00349	0,006	0,008	0,005	00945	0,033	0,002	0,004	00946	0,022	0,004	0,001
	0,045	0,008	0,014		0,033	0,001	0,013		0,038	0,010	0,010		0,008	0,001	0,021		0,008	0,003	0,021
02316	0,022	0,003	0,009	00939	0,042	0,033	0,041	02317	0,013	0,003	0,007	00911	0,006	0,003	0,011	00937	0,011	0,010	0,011
	0,007	0,002	0,020		0,085	0,018	0,043		0,010	0,003	0,019		0,014	0,016	0,014		0,028	0,007	0,021
02303	0,003	0,003	0,017	00904	0,023	0,006	0,010	02307	0,003	0,003	0,014	00910	0,008	0,003	0,010	00346	0,002	0,007	0,008
	0,010	0,012	0,006		0,016	0,033	0,003		0,007	0,003	0,013		0,018	0,019	0,018		0,017	0,011	0,011
02306	0,002	0,002	0,016	00909	0,011	0,006	0,011	02304	0,003	0,005	0,020	02305	0,003	0,004	0,019	00907	0,012	0,004	0,012
	0,003	0,008	0,017		0,022	0,021	0,018		0,009	0,009	0,014		0,007	0,009	0,018		0,021	0,017	0,011
00905	0,018	0,005	0,012	00947	0,017	0,004	0,001	02318	0,006	0,004	0,007	00908	0,013	0,002	0,016	00906	0,021	0,002	0,014
	0,020	0,023	0,005		0,018	0,003	0,021		0,028	0,006	0,015		0,027	0,023	0,013		0,026	0,020	0,007
02312	0,003	0,003	0,014	02311	0,008	0,003	0,014	02308	0,016	0,008	0,017	02309	0,017	0,006	0,019	00347	0,002	0,011	0,010
	0,011	0,005	0,016		0,002	0,002	0,019		0,033	0,011	0,006		0,019	0,005	0,013		0,027	0,014	0,012
02310	0,013	0,005	0,017	00938	0,027	0,018	0,019	00348	0,003	0,010	0,006								
	0,009	0,003	0,019		0,062	0,005	0,027		0,031	0,012	0,011								
Sisma in direzione Z																			
00345	0,002	0,001	0,001	00057	0,002	0,001	0,001	02300	0,002	0,000	0,002	00941	0,010	0,001	0,000	02298	0,009	0,001	0,001
	0,007	0,003	0,007		0,004	0,003	0,002		0,002	0,002	0,004		0,005	0,001	0,003		0,008	0,002	0,004
00940	0,010	0,000	0,001	02313	0,007	0,001	0,001	00936	0,004	0,001	0,001	02302	0,002	0,001	0,001	00935	0,002	0,001	0,001
	0,007	0,001	0,005		0,006	0,002	0,004		0,007	0,002	0,004		0,002	0,002	0,002		0,003	0,001	0,002
00942	0,009	0,001	0,000	02314	0,007	0,001	0,000	02301	0,000	0,001	0,001	00903	0,002	0,002	0,001	00010	0,002	0,002	0,001
	0,004	0,001	0,003		0,003	0,001	0,003		0,001	0,006	0,001		0,004	0,013	0,000		0,001	0,010	0,001
02315	0,007	0,001	0,000	02660	0,013	0,001	0,002	00943	0,011	0,001	0,000	00944	0,009	0,000	0,000	00056	0,018	0,017	0,007
	0,003	0,001	0,001		0,014	0,006	0,007		0,004	0,000	0,001		0,004	0,001	0,001		0,047	0,018	0,014
02299	0,008	0,008	0,005	00948	0,029	0,007	0,008	00349	0,005	0,005	0,002	00945	0,011	0,001	0,000	00946	0,009	0,001	0,000
	0,027	0,004	0,006		0,021	0,001	0,007		0,023	0,003	0,012		0,007	0,001	0,001		0,009	0,002	0,002
02316	0,007	0,001	0,000	00939	0,006	0,002	0,002	02317	0,006	0,001	0,001	00911	0,002	0,001	0,001	00937	0,005	0,001	0,002
	0,005	0,002	0,001		0,006	0,002	0,005		0,009	0,002	0,003		0,003	0,010	0,001		0,007	0,003	0,004
02303	0,002	0,001	0,001	00904	0,001	0,001	0,001	02307	0,001	0,000	0,002	00910	0,003	0,002	0,001	00346	0,001	0,002	0,001
	0,001	0,005	0,001		0,004	0,011	0,000		0,005	0,002	0,005		0,003	0,012	0,000		0,011	0,003	0,009
02306	0,001	0,000	0,001	00909	0,002	0,001	0,000	02304	0,001	0,001	0,000	02305	0,001	0,001	0,000	00907	0,002	0,001	0,000
	0,001	0,005	0,002		0,004	0,014	0,001		0,002	0,007	0,001		0,001	0,007	0,001		0,004	0,013	0,000
00905	0,001	0,001	0,000	00947	0,009	0,001	0,000	02318	0,005	0,003	0,001	00908	0,003	0,001	0,000	00906	0,002	0,001	0,000
	0,004	0,013	0,001		0,014	0,002	0,002		0,019	0,004	0,006		0,004	0,015	0,000		0,003	0,014	0,001
02312	0,002	0,001	0,002	02311	0,003	0,001	0,000	02308	0,005	0,001	0,001	02309	0,004	0,001	0,000	00347	0,001	0,002	0,002
	0,008	0,003	0,004		0,004	0,001	0,001		0,002	0,001	0,003		0,001	0,001	0,002		0,018	0,004	0,008
02310	0,004	0,001	0,000	00938	0,006	0,001	0,001	00348	0,002	0,002	0,002								
	0,001	0,002	0,001		0,008	0,003	0,004		0,022	0,005	0,009								
Piano di fondazione					**ParetiP1-P2-P4-P5**					**Parete P1-P2**									
Sisma in direzione X																			
00091	0,007	0,001	0,002	00134	0,011	0,019	0,006	01350	0,006	0,009	0,002	01289	0,006	0,002	0,003	01293	0,004	0,001	0,003
	0,014	0,004	0,001		0,011	0,001	0,002		0,011	0,002	0,001		0,015	0,004	0,001		0,011	0,004	0,002
01353	0,006	0,003	0,007	00095	0,004	0,002	0,001	01351	0,009	0,011	0,002	01352	0,002	0,001	0,006	00135	0,004	0,003	0,005
	0,006	0,003	0,003		0,020	0,007	0,003		0,012	0,001	0,001		0,004	0,002	0,003		0,010	0,004	0,003
00014	0,006	0,001	0,005	01292	0,004	0,003	0,003	00950	0,003	0,003	0,007	01354	0,004	0,002	0,005	00015	0,018	0,021	0,011
	0,011	0,005	0,005		0,010	0,003	0,003		0,006	0,001	0,004		0,008	0,002	0,003		0,011	0,005	0,003
00949	0,002	0,001	0,008	00953	0,008	0,013	0,005	01355	0,002	0,001	0,006	01358	0,004	0,010	0,002	01357	0,006	0,006	0,001
	0,004	0,002	0,005		0,010	0,001	0,003		0,006	0,003	0,003		0,011	0,001	0,002		0,012	0,003	0,002

Pareti - Tensioni per effetto del sisma

NODO	σL1 σP1	σL2 σP2	τL τP	NODO	σL1 σP1	σL2 σP2	τL τP	NODO	σL1 σP1	σL2 σP2	τL τP	NODO	σL1 σP1	σL2 σP2	τL τP	NODO	σL1 σP1	σL2 σP2	τL τP
	[N/mm²]	[N/mm²]	[N/mm²]		[N/mm²]	[N/mm²]	[N/mm²]		[N/mm²]	[N/mm²]	[N/mm²]		[N/mm²]	[N/mm²]	[N/mm²]		[N/mm²]	[N/mm²]	[N/mm²]
01356	0,006 0,009	0,003 0,002	0,004 0,003	01291	0,007 0,012	0,002 0,003	0,002 0,003	00951	0,004 0,005	0,005 0,001	0,004 0,004	00952	0,003 0,008	0,008 0,001	0,004 0,003	01290	0,004 0,013	0,004 0,004	0,002 0,002
Sisma in direzione Y																			
00091	0,018 0,016	0,009 0,004	0,020 0,002	00134	0,045 0,011	0,017 0,002	0,032 0,002	01350	0,039 0,011	0,017 0,002	0,018 0,001	01289	0,028 0,014	0,006 0,004	0,007 0,001	01293	0,021 0,023	0,007 0,008	0,010 0,009
01353	0,024 0,018	0,009 0,011	0,028 0,005	00095	0,015 0,082	0,008 0,033	0,005 0,015	01351	0,053 0,012	0,016 0,002	0,016 0,001	01352	0,008 0,010	0,006 0,011	0,025 0,003	00135	0,013 0,039	0,013 0,016	0,023 0,006
00014	0,023 0,039	0,005 0,016	0,019 0,011	01292	0,021 0,006	0,011 0,002	0,011 0,008	00950	0,017 0,007	0,007 0,003	0,025 0,005	01354	0,023 0,012	0,007 0,004	0,019 0,004	00015	0,070 0,011	0,028 0,006	0,028 0,003
00949	0,014 0,008	0,003 0,009	0,030 0,007	00953	0,046 0,008	0,027 0,002	0,010 0,004	01355	0,017 0,008	0,003 0,007	0,021 0,005	01358	0,028 0,009	0,017 0,002	0,011 0,004	01357	0,026 0,009	0,012 0,002	0,008 0,003
01356	0,026 0,007	0,008 0,001	0,013 0,006	01291	0,030 0,008	0,007 0,002	0,008 0,006	00951	0,018 0,004	0,011 0,002	0,016 0,006	00952	0,028 0,006	0,015 0,003	0,015 0,005	01290	0,028 0,009	0,012 0,003	0,007 0,004
Sisma in direzione Z																			
00091	0,002 0,005	0,001 0,001	0,002 0,001	00134	0,005 0,004	0,002 0,001	0,003 0,001	01350	0,004 0,005	0,002 0,001	0,002 0,001	01289	0,003 0,007	0,001 0,002	0,001 0,001	01293	0,003 0,003	0,001 0,001	0,001 0,002
01353	0,002 0,001	0,001 0,001	0,003 0,001	00095	0,002 0,004	0,001 0,002	0,001 0,002	01351	0,006 0,005	0,002 0,001	0,002 0,001	01352	0,001 0,001	0,001 0,001	0,002 0,001	00135	0,002 0,003	0,001 0,003	0,002 0,001
00014	0,001 0,003	0,001 0,002	0,002 0,001	01292	0,003 0,006	0,001 0,002	0,001 0,002	00950	0,002 0,002	0,001 0,001	0,002 0,001	01354	0,003 0,003	0,001 0,001	0,002 0,001	00015	0,008 0,003	0,003 0,001	0,003 0,002
00949	0,001 0,000	0,001 0,001	0,003 0,001	00953	0,005 0,004	0,003 0,001	0,001 0,001	01355	0,002 0,002	0,000 0,000	0,002 0,001	01358	0,003 0,005	0,002 0,001	0,001 0,001	01357	0,003 0,006	0,001 0,002	0,001 0,001
01356	0,003 0,005	0,001 0,001	0,001 0,001	01291	0,004 0,007	0,001 0,002	0,001 0,001	00951	0,002 0,002	0,001 0,001	0,001 0,001	00952	0,003 0,004	0,002 0,001	0,001 0,001	01290	0,003 0,007	0,001 0,002	0,001 0,001
Piano di fondazone					**ParetеP1-P2-P4-P5**					**Parete P2-P4**									
Sisma in direzione X																			
00024	0,007 0,009	0,004 0,003	0,002 0,001	00162	0,014 0,006	0,014 0,001	0,004 0,001	01717	0,013 0,005	0,013 0,001	0,006 0,003	01284	0,005 0,003	0,004 0,002	0,006 0,002	01718	0,014 0,005	0,023 0,003	0,006 0,003
01720	0,017 0,007	0,014 0,004	0,009 0,005	01719	0,028 0,009	0,035 0,004	0,011 0,005	00134	0,014 0,010	0,015 0,001	0,005 0,003	00015	0,026 0,010	0,050 0,007	0,012 0,006	01288	0,007 0,006	0,005 0,002	0,007 0,003
00091	0,012 0,015	0,005 0,005	0,003 0,001	00447	0,005 0,001	0,013 0,001	0,005 0,004	01722	0,005 0,002	0,013 0,001	0,007 0,005	01721	0,004 0,002	0,005 0,001	0,006 0,004	00016	0,024 0,006	0,047 0,006	0,010 0,003
00444	0,011 0,001	0,046 0,002	0,009 0,004	00448	0,010 0,002	0,042 0,004	0,011 0,007	01287	0,005 0,001	0,003 0,000	0,006 0,004	01725	0,006 0,001	0,015 0,001	0,005 0,003	01724	0,008 0,001	0,004 0,000	0,005 0,003
01285	0,005 0,001	0,003 0,001	0,005 0,003	01723	0,005 0,000	0,005 0,000	0,005 0,004	00446	0,005 0,000	0,009 0,000	0,003 0,004	01286	0,010 0,000	0,001 0,000	0,005 0,004	00445	0,006 0,000	0,021 0,001	0,004 0,003
Sisma in direzione Y																			
00024	0,059 0,016	0,003 0,005	0,021 0,002	00162	0,047 0,011	0,014 0,001	0,033 0,003	01717	0,050 0,009	0,018 0,001	0,028 0,006	01284	0,011 0,008	0,010 0,003	0,024 0,005	01718	0,017 0,009	0,019 0,004	0,028 0,007
01720	0,021 0,008	0,011 0,004	0,033 0,006	01719	0,046 0,009	0,034 0,005	0,035 0,007	00134	0,046 0,010	0,014 0,001	0,030 0,003	00015	0,058 0,010	0,045 0,011	0,034 0,007	01288	0,013 0,009	0,010 0,003	0,022 0,005
00091	0,066 0,016	0,003 0,005	0,020 0,002	00447	0,009 0,002	0,052 0,004	0,008 0,004	01722	0,015 0,004	0,030 0,003	0,009 0,005	01721	0,019 0,005	0,013 0,003	0,017 0,005	00016	0,063 0,010	0,045 0,010	0,036 0,007
00444	0,019 0,003	0,036 0,005	0,026 0,008	00448	0,018 0,003	0,031 0,005	0,025 0,008	01287	0,021 0,007	0,013 0,002	0,010 0,003	01725	0,013 0,003	0,026 0,002	0,012 0,005	01724	0,016 0,005	0,009 0,001	0,014 0,004
01285	0,018 0,005	0,009 0,002	0,010 0,003	01723	0,005 0,003	0,031 0,003	0,003 0,000	00446	0,005 0,002	0,081 0,004	0,000 0,001	01286	0,021 0,008	0,018 0,002	0,001 0,001	00445	0,010 0,002	0,056 0,004	0,009 0,004
Sisma in direzione Z																			
00024	0,006 0,008	0,000 0,003	0,002 0,001	00162	0,006 0,005	0,002 0,001	0,003 0,001	01717	0,006 0,005	0,003 0,001	0,003 0,002	01284	0,001 0,003	0,001 0,001	0,003 0,001	01718	0,002 0,004	0,003 0,002	0,003 0,002
01720	0,002 0,003	0,001 0,001	0,003 0,001	01719	0,005 0,003	0,004 0,001	0,004 0,001	00134	0,005 0,004	0,002 0,001	0,003 0,001	00015	0,006 0,004	0,005 0,002	0,004 0,002	01288	0,001 0,002	0,001 0,001	0,002 0,000
00091	0,007 0,005	0,000 0,002	0,002 0,001	00447	0,001 0,000	0,005 0,000	0,001 0,000	01722	0,001 0,001	0,003 0,001	0,001 0,001	01721	0,002 0,001	0,001 0,001	0,002 0,000	00016	0,007 0,005	0,007 0,003	0,004 0,003
00444	0,002 0,001	0,005 0,002	0,003 0,002	00448	0,002 0,001	0,003 0,002	0,003 0,001	01287	0,002 0,000	0,001 0,000	0,001 0,000	01725	0,001 0,001	0,002 0,001	0,001 0,001	01724	0,001 0,001	0,001 0,000	0,002 0,000
01285	0,002 0,001	0,001 0,000	0,001 0,000	01723	0,001 0,000	0,003 0,000	0,000 0,000	00446	0,001 0,000	0,007 0,000	0,000 0,000	01286	0,002 0,000	0,002 0,000	0,000 0,000	00445	0,001 0,000	0,004 0,001	0,001 0,000
Piano di fondazone					**ParetеP1-P2-P4-P5**					**Parete P5-P4**									
Sisma in direzione X																			
00024	0,007 0,008	0,001 0,002	0,002 0,001	00162	0,009 0,006	0,018 0,001	0,004 0,001	01390	0,005 0,006	0,008 0,001	0,001 0,001	01277	0,006 0,008	0,002 0,002	0,003 0,001	01391	0,006 0,006	0,010 0,001	0,001 0,001
01273	0,004 0,005	0,001 0,002	0,002 0,003	01393	0,005 0,003	0,003 0,002	0,007 0,003	00023	0,004 0,016	0,002 0,007	0,001 0,003	00133	0,003 0,009	0,003 0,005	0,005 0,003	00167	0,002 0,002	0,001 0,001	0,007 0,004
00017	0,005 0,009	0,001 0,004	0,004 0,004	01392	0,002 0,002	0,002 0,002	0,006 0,003	00016	0,014 0,006	0,019 0,004	0,010 0,002	01395	0,002 0,002	0,001 0,001	0,006 0,004	01394	0,005 0,003	0,002 0,001	0,005 0,003
00163	0,006 0,004	0,012 0,001	0,005 0,003	01274	0,004 0,004	0,004 0,001	0,003 0,003	00166	0,003 0,002	0,001 0,001	0,006 0,004	01398	0,003 0,005	0,010 0,001	0,002 0,002	01397	0,005 0,006	0,005 0,001	0,001 0,002
00164	0,003 0,003	0,007 0,001	0,003 0,003	01276	0,004 0,006	0,003 0,002	0,002 0,003	01396	0,006 0,004	0,002 0,001	0,004 0,003	00165	0,004 0,002	0,004 0,001	0,004 0,003	01275	0,007 0,005	0,002 0,001	0,002 0,003
Sisma in direzione Y																			
00024	0,017 0,016	0,009 0,005	0,020 0,003	00162	0,046 0,010	0,017 0,001	0,031 0,002	01390	0,043 0,010	0,018 0,001	0,018 0,001	01277	0,028 0,011	0,006 0,003	0,007 0,001	01391	0,049 0,010	0,016 0,003	0,016 0,001
01273	0,023 0,020	0,007 0,007	0,010 0,009	01393	0,025 0,017	0,010 0,010	0,029 0,005	00023	0,014 0,084	0,008 0,035	0,004 0,016	00133	0,013 0,039	0,013 0,016	0,021 0,006	00167	0,014 0,008	0,003 0,008	0,030 0,007
00017	0,022 0,040	0,005 0,016	0,019 0,011	01392	0,009 0,010	0,006 0,010	0,025 0,003	00016	0,071 0,011	0,030 0,006	0,029 0,003	01395	0,014 0,007	0,002 0,006	0,022 0,004	01394	0,031 0,012	0,008 0,003	0,019 0,004

Pareti - Tensioni per effetto del sisma

NODO	σL1 σP1	σL2 σP2	τL τP	NODO	σL1 σP1	σL2 σP2	τL τP	NODO	σL1 σP1	σL2 σP2	τL τP	NODO	σL1 σP1	σL2 σP2	τL τP	NODO	σL1 σP1	σL2 σP2	τL τP
	[N/mm²]	[N/mm²]	[N/mm²]		[N/mm²]	[N/mm²]	[N/mm²]		[N/mm²]	[N/mm²]	[N/mm²]		[N/mm²]	[N/mm²]	[N/mm²]		[N/mm²]	[N/mm²]	[N/mm²]
00163	0,046 0,007	0,028 0,002	0,011 0,004	01274	0,022 0,007	0,015 0,002	0,010 0,008	00166	0,016 0,006	0,003 0,002	0,023 0,005	01398	0,026 0,008	0,018 0,002	0,011 0,003	01397	0,027 0,009	0,012 0,002	0,008 0,002
00164	0,028 0,005	0,016 0,003	0,014 0,005	01276	0,029 0,009	0,011 0,003	0,006 0,004	01396	0,027 0,006	0,008 0,001	0,015 0,006	00165	0,018 0,004	0,010 0,002	0,016 0,006	01275	0,027 0,006	0,007 0,001	0,009 0,006
Sisma in direzione Z																			
00024	0,002 0,008	0,001 0,002	0,002 0,001	00162	0,005 0,006	0,003 0,002	0,003 0,001	01390	0,005 0,007	0,002 0,001	0,002 0,001	01277	0,003 0,009	0,001 0,003	0,001 0,001	01391	0,005 0,006	0,002 0,001	0,002 0,001
01273	0,003 0,004	0,001 0,001	0,001 0,002	01393	0,002 0,001	0,001 0,001	0,003 0,001	00023	0,002 0,005	0,001 0,003	0,000 0,002	00133	0,002 0,003	0,001 0,003	0,002 0,001	00167	0,001 0,001	0,001 0,001	0,003 0,001
00017	0,001 0,003	0,001 0,002	0,002 0,001	01392	0,001 0,001	0,001 0,001	0,002 0,001	00016	0,008 0,005	0,004 0,001	0,003 0,002	01395	0,002 0,002	0,000 0,001	0,002 0,001	01394	0,003 0,003	0,001 0,001	0,002 0,001
00163	0,005 0,005	0,003 0,001	0,001 0,001	01274	0,003 0,006	0,002 0,002	0,001 0,002	00166	0,002 0,003	0,000 0,001	0,002 0,001	01398	0,003 0,006	0,002 0,002	0,001 0,001	01397	0,003 0,008	0,001 0,002	0,001 0,001
00164	0,003 0,005	0,002 0,001	0,001 0,001	01276	0,003 0,009	0,001 0,003	0,001 0,001	01396	0,003 0,006	0,001 0,002	0,001 0,001	00165	0,002 0,003	0,001 0,001	0,002 0,001	01275	0,003 0,008	0,001 0,002	0,001 0,001
Piano di fondazone					**ParetеP6-P7-P8**							**Parete P6-P7**							
Sisma in direzione X																			
00175	0,003 0,003	0,003 0,011	0,011 0,004	00004	0,006 0,005	0,002 0,013	0,010 0,006	01418	0,003 0,003	0,002 0,004	0,012 0,007	01417	0,008 0,003	0,003 0,003	0,014 0,007	00071	0,007 0,008	0,005 0,003	0,004 0,003
01139	0,013 0,033	0,004 0,014	0,005 0,009	01419	0,007 0,010	0,003 0,005	0,004 0,001	01420	0,006 0,009	0,005 0,006	0,005 0,003	00188	0,008 0,005	0,004 0,017	0,004 0,002	00027	0,006 0,018	0,003 0,005	0,002 0,004
00002	0,008 0,009	0,005 0,022	0,003 0,005	01421	0,010 0,027	0,003 0,007	0,005 0,007	01422	0,012 0,019	0,003 0,005	0,006 0,005	00187	0,009 0,008	0,002 0,003	0,006 0,003	01150	0,007 0,007	0,003 0,002	0,007 0,008
00176	0,003 0,003	0,001 0,003	0,014 0,010	01432	0,007 0,004	0,002 0,001	0,013 0,010	01140	0,015 0,037	0,005 0,012	0,005 0,008	01423	0,015 0,027	0,003 0,009	0,009 0,005	00186	0,012 0,015	0,002 0,003	0,007 0,006
01141	0,019 0,043	0,004 0,011	0,006 0,006	00185	0,009 0,017	0,001 0,006	0,008 0,006	00177	0,005 0,004	0,001 0,002	0,014 0,011	01425	0,012 0,021	0,003 0,006	0,009 0,005	01142	0,012 0,031	0,006 0,009	0,006 0,003
01424	0,011 0,026	0,005 0,006	0,008 0,004	01149	0,007 0,009	0,006 0,002	0,007 0,009	00184	0,010 0,019	0,002 0,006	0,010 0,005	01143	0,012 0,024	0,005 0,007	0,006 0,003	01426	0,010 0,017	0,003 0,005	0,010 0,004
00183	0,010 0,017	0,002 0,007	0,011 0,006	00178	0,004 0,006	0,001 0,003	0,012 0,008	01431	0,009 0,007	0,002 0,002	0,012 0,009	01144	0,011 0,017	0,007 0,005	0,008 0,003	01430	0,014 0,011	0,005 0,003	0,010 0,008
01148	0,019 0,014	0,003 0,003	0,007 0,008	00182	0,011 0,014	0,002 0,006	0,012 0,005	00179	0,008 0,007	0,001 0,004	0,013 0,007	01147	0,015 0,016	0,006 0,005	0,008 0,007	01145	0,009 0,014	0,007 0,005	0,008 0,004
00181	0,007 0,010	0,002 0,005	0,011 0,004	01427	0,011 0,013	0,006 0,003	0,009 0,004	01428	0,010 0,010	0,004 0,004	0,011 0,004	01146	0,008 0,015	0,005 0,005	0,007 0,006	00180	0,007 0,009	0,002 0,006	0,013 0,005
01429	0,007 0,011	0,002 0,003	0,011 0,006																
Sisma in direzione Y																			
00175	0,011 0,006	0,003 0,002	0,007 0,005	00004	0,011 0,005	0,002 0,004	0,005 0,007	01418	0,012 0,007	0,002 0,003	0,005 0,005	01417	0,009 0,007	0,003 0,002	0,006 0,005	00071	0,005 0,010	0,004 0,003	0,004 0,003
01139	0,007 0,052	0,003 0,021	0,010 0,013	01419	0,013 0,015	0,005 0,009	0,006 0,004	01420	0,020 0,014	0,011 0,010	0,006 0,005	00188	0,028 0,007	0,006 0,029	0,004 0,007	00027	0,016 0,033	0,004 0,006	0,002 0,003
00002	0,030 0,015	0,009 0,038	0,005 0,011	01421	0,011 0,044	0,006 0,011	0,010 0,011	01422	0,007 0,034	0,006 0,008	0,011 0,007	00187	0,011 0,015	0,004 0,006	0,012 0,006	01150	0,009 0,005	0,003 0,002	0,004 0,002
00176	0,010 0,012	0,002 0,005	0,004 0,010	01432	0,009 0,015	0,002 0,005	0,005 0,008	01140	0,007 0,064	0,006 0,019	0,009 0,014	01423	0,014 0,056	0,005 0,014	0,014 0,009	00186	0,007 0,030	0,004 0,005	0,013 0,008
01141	0,020 0,082	0,002 0,020	0,010 0,012	00185	0,008 0,034	0,004 0,007	0,013 0,009	00177	0,009 0,018	0,002 0,005	0,004 0,012	01425	0,006 0,060	0,004 0,012	0,011 0,008	01142	0,014 0,087	0,006 0,026	0,009 0,009
01424	0,009 0,078	0,005 0,015	0,010 0,008	01149	0,012 0,027	0,003 0,007	0,002 0,004	00184	0,010 0,046	0,005 0,014	0,013 0,007	01143	0,010 0,087	0,006 0,024	0,007 0,008	01426	0,012 0,071	0,003 0,019	0,009 0,006
00183	0,007 0,050	0,002 0,011	0,013 0,008	00178	0,005 0,025	0,001 0,005	0,005 0,010	01431	0,009 0,027	0,002 0,008	0,005 0,010	01144	0,009 0,094	0,006 0,027	0,008 0,005	01430	0,011 0,039	0,003 0,009	0,004 0,005
01148	0,012 0,043	0,003 0,011	0,003 0,004	00182	0,006 0,051	0,004 0,010	0,012 0,007	00179	0,007 0,033	0,002 0,008	0,006 0,011	01147	0,007 0,057	0,003 0,015	0,003 0,004	01145	0,011 0,083	0,005 0,026	0,006 0,004
00181	0,009 0,044	0,003 0,010	0,009 0,007	01427	0,010 0,073	0,004 0,016	0,007 0,007	01428	0,007 0,054	0,003 0,012	0,008 0,007	01146	0,012 0,073	0,005 0,020	0,004 0,004	00180	0,008 0,040	0,002 0,009	0,008 0,010
01429	0,010 0,052	0,002 0,012	0,005 0,007																
Sisma in direzione Z																			
00175	0,001 0,001	0,001 0,003	0,001 0,001	00004	0,001 0,002	0,001 0,004	0,001 0,001	01418	0,001 0,003	0,001 0,001	0,000 0,001	01417	0,002 0,002	0,001 0,001	0,001 0,002	00071	0,002 0,003	0,000 0,002	0,001 0,001
01139	0,004 0,013	0,001 0,006	0,001 0,005	01419	0,001 0,003	0,002 0,003	0,002 0,002	01420	0,002 0,003	0,002 0,003	0,002 0,003	00188	0,005 0,002	0,003 0,009	0,001 0,000	00027	0,003 0,004	0,002 0,002	0,001 0,002
00002	0,002 0,003	0,002 0,010	0,001 0,001	01421	0,003 0,010	0,001 0,003	0,001 0,005	01422	0,004 0,008	0,001 0,002	0,001 0,004	00187	0,003 0,003	0,001 0,002	0,001 0,003	01150	0,001 0,006	0,000 0,002	0,001 0,004
00176	0,001 0,002	0,001 0,001	0,001 0,002	01432	0,002 0,005	0,001 0,001	0,000 0,003	01140	0,005 0,015	0,001 0,005	0,000 0,005	01423	0,005 0,012	0,000 0,004	0,000 0,003	00186	0,004 0,007	0,001 0,002	0,001 0,004
01141	0,005 0,018	0,002 0,004	0,000 0,004	00185	0,004 0,008	0,000 0,003	0,000 0,003	00177	0,002 0,005	0,001 0,001	0,000 0,003	01425	0,004 0,011	0,000 0,003	0,000 0,002	01142	0,005 0,014	0,001 0,004	0,000 0,002
01424	0,004 0,013	0,001 0,003	0,000 0,002	01149	0,003 0,008	0,001 0,002	0,000 0,004	00184	0,004 0,010	0,000 0,004	0,000 0,002	01143	0,004 0,014	0,001 0,004	0,000 0,001	01426	0,004 0,012	0,001 0,003	0,000 0,001
00183	0,004 0,010	0,000 0,004	0,000 0,002	00178	0,002 0,006	0,000 0,002	0,000 0,003	01431	0,003 0,007	0,000 0,003	0,001 0,003	01144	0,004 0,013	0,001 0,003	0,000 0,000	01430	0,004 0,009	0,001 0,003	0,000 0,003
01148	0,004 0,012	0,001 0,003	0,000 0,003	00182	0,004 0,010	0,000 0,003	0,000 0,001	00179	0,003 0,008	0,000 0,002	0,001 0,002	01147	0,003 0,011	0,001 0,003	0,000 0,003	01145	0,004 0,014	0,001 0,004	0,000 0,001
00181	0,004 0,009	0,000 0,003	0,000 0,001	01427	0,004 0,012	0,001 0,003	0,000 0,001	01428	0,004 0,010	0,001 0,003	0,000 0,001	01146	0,004 0,013	0,001 0,003	0,000 0,002	00180	0,004 0,009	0,000 0,003	0,001 0,001

Pareti - Tensioni per effetto del sisma

NODO	σL1 σP1	σL2 σP2	τL τP	NODO	σL1 σP1	σL2 σP2	τL τP	NODO	σL1 σP1	σL2 σP2	τL τP	NODO	σL1 σP1	σL2 σP2	τL τP	NODO	σL1 σP1	σL2 σP2	τL τP
	[N/mm²]	[N/mm²]	[N/mm²]		[N/mm²]	[N/mm²]	[N/mm²]		[N/mm²]	[N/mm²]	[N/mm²]		[N/mm²]	[N/mm²]	[N/mm²]		[N/mm²]	[N/mm²]	[N/mm²]
01429	0,004 0,010	0,001 0,003	0,001 0,002																
Piano di fondazone					**ParetеP6-P7-P8**					**Parete P7-P8**									
Sisma in direzione X																			
01168	0,004 0,009	0,006 0,003	0,010 0,002	01445	0,008 0,004	0,005 0,001	0,013 0,003	00071	0,007 0,005	0,005 0,001	0,004 0,002	00189	0,013 0,006	0,011 0,005	0,012 0,001	00003	0,009 0,006	0,005 0,004	0,009 0,002
01443	0,005 0,001	0,010 0,001	0,015 0,001	01442	0,010 0,002	0,010 0,001	0,015 0,001	00092	0,014 0,009	0,012 0,004	0,002 0,002	01444	0,008 0,004	0,004 0,001	0,013 0,003	00175	0,004 0,003	0,006 0,002	0,013 0,004
00004	0,008 0,002	0,003 0,003	0,010 0,005	01446	0,004 0,007	0,007 0,001	0,011 0,002	01447	0,006 0,004	0,002 0,001	0,015 0,002	00200	0,004 0,002	0,005 0,001	0,017 0,003	01178	0,004 0,007	0,010 0,003	0,009 0,002
00190	0,004 0,002	0,003 0,002	0,019 0,002	01169	0,009 0,009	0,009 0,003	0,010 0,002	01448	0,015 0,005	0,004 0,002	0,016 0,002	00199	0,006 0,002	0,003 0,001	0,017 0,002	00198	0,004 0,002	0,001 0,001	0,016 0,002
01170	0,024 0,008	0,004 0,002	0,011 0,002	01456	0,004 0,004	0,004 0,001	0,015 0,002	00191	0,004 0,003	0,003 0,001	0,018 0,002	01171	0,008 0,005	0,009 0,002	0,011 0,002	01172	0,008 0,003	0,009 0,001	0,011 0,002
01450	0,005 0,002	0,004 0,001	0,015 0,002	01449	0,004 0,003	0,007 0,001	0,013 0,002	01455	0,004 0,006	0,008 0,002	0,011 0,002	01177	0,008 0,008	0,009 0,002	0,009 0,002	00197	0,006 0,002	0,002 0,001	0,018 0,002
01451	0,015 0,004	0,004 0,001	0,017 0,002	00196	0,006 0,002	0,002 0,001	0,018 0,002	01454	0,014 0,006	0,004 0,002	0,017 0,002	00195	0,004 0,002	0,001 0,001	0,016 0,002	01173	0,025 0,006	0,004 0,001	0,012 0,002
00192	0,003 0,003	0,001 0,001	0,016 0,002	01176	0,024 0,009	0,003 0,002	0,011 0,002	00193	0,005 0,004	0,002 0,001	0,018 0,002	01175	0,007 0,009	0,009 0,003	0,010 0,003	01174	0,009 0,007	0,009 0,002	0,010 0,003
00194	0,005 0,003	0,003 0,001	0,019 0,002	01453	0,004 0,005	0,002 0,001	0,016 0,002	01452	0,004 0,006	0,007 0,002	0,012 0,002								
Sisma in direzione Y																			
01168	0,008 0,006	0,007 0,002	0,012 0,005	01445	0,015 0,004	0,007 0,002	0,013 0,005	00071	0,007 0,011	0,003 0,004	0,004 0,004	00189	0,019 0,052	0,015 0,021	0,015 0,008	00003	0,005 0,052	0,007 0,019	0,010 0,014
01443	0,009 0,012	0,013 0,007	0,017 0,005	01442	0,013 0,012	0,012 0,007	0,017 0,006	00092	0,018 0,082	0,015 0,032	0,003 0,016	01444	0,004 0,004	0,004 0,002	0,013 0,005	00175	0,009 0,004	0,006 0,003	0,011 0,004
00004	0,020 0,003	0,005 0,003	0,008 0,005	01446	0,012 0,007	0,008 0,003	0,012 0,005	01447	0,006 0,009	0,004 0,002	0,016 0,004	00200	0,009 0,007	0,004 0,003	0,018 0,004	01178	0,005 0,021	0,010 0,005	0,010 0,006
00190	0,003 0,013	0,004 0,013	0,020 0,007	01169	0,010 0,013	0,009 0,004	0,010 0,006	01448	0,016 0,019	0,004 0,005	0,016 0,005	00199	0,006 0,011	0,003 0,003	0,017 0,004	00198	0,007 0,013	0,002 0,003	0,015 0,004
01170	0,024 0,026	0,003 0,007	0,011 0,006	01456	0,003 0,016	0,006 0,006	0,014 0,007	00191	0,005 0,016	0,003 0,004	0,017 0,008	01171	0,010 0,032	0,008 0,008	0,010 0,007	01172	0,008 0,041	0,009 0,012	0,010 0,007
01450	0,006 0,024	0,004 0,005	0,014 0,005	01449	0,006 0,032	0,007 0,006	0,012 0,006	01455	0,007 0,019	0,009 0,005	0,010 0,006	01177	0,008 0,022	0,008 0,005	0,008 0,006	00197	0,009 0,017	0,004 0,003	0,017 0,005
01451	0,015 0,031	0,004 0,008	0,016 0,006	00196	0,005 0,020	0,003 0,003	0,017 0,006	01454	0,014 0,023	0,005 0,006	0,016 0,008	00195	0,005 0,020	0,002 0,004	0,015 0,006	01173	0,024 0,044	0,003 0,011	0,011 0,006
00192	0,004 0,015	0,003 0,004	0,015 0,008	01176	0,023 0,030	0,003 0,008	0,011 0,006	00193	0,004 0,019	0,003 0,004	0,017 0,009	01175	0,007 0,037	0,009 0,010	0,010 0,007	01174	0,011 0,042	0,009 0,012	0,010 0,006
00194	0,007 0,022	0,003 0,003	0,018 0,007	01453	0,003 0,025	0,003 0,005	0,015 0,008	01452	0,009 0,035	0,008 0,008	0,011 0,007								
Sisma in direzione Z																			
01168	0,001 0,005	0,001 0,002	0,002 0,002	01445	0,001 0,002	0,001 0,001	0,002 0,001	00071	0,001 0,003	0,001 0,001	0,000 0,001	00189	0,007 0,002	0,006 0,007	0,004 0,001	00003	0,002 0,003	0,003 0,007	0,002 0,001
01443	0,003 0,001	0,004 0,002	0,003 0,001	01442	0,005 0,002	0,004 0,002	0,004 0,002	00092	0,006 0,003	0,004 0,002	0,001 0,001	01444	0,001 0,002	0,001 0,001	0,001 0,001	00175	0,001 0,001	0,001 0,003	0,001 0,000
00004	0,001 0,001	0,001 0,003	0,001 0,001	01446	0,001 0,005	0,001 0,001	0,002 0,002	01447	0,001 0,004	0,001 0,001	0,002 0,001	00200	0,001 0,002	0,001 0,001	0,002 0,001	01178	0,003 0,008	0,002 0,003	0,001 0,003
00190	0,001 0,001	0,002 0,001	0,003 0,002	01169	0,002 0,007	0,001 0,002	0,001 0,003	01448	0,003 0,007	0,001 0,002	0,002 0,002	00199	0,002 0,004	0,000 0,001	0,002 0,002	00198	0,002 0,005	0,000 0,002	0,002 0,001
01170	0,003 0,009	0,001 0,002	0,001 0,002	01456	0,000 0,004	0,002 0,001	0,001 0,002	00191	0,002 0,004	0,001 0,001	0,001 0,002	01171	0,004 0,011	0,001 0,003	0,001 0,001	01172	0,003 0,011	0,001 0,003	0,001 0,001
01450	0,003 0,008	0,000 0,002	0,001 0,001	01449	0,003 0,010	0,001 0,002	0,001 0,001	01455	0,002 0,006	0,001 0,001	0,001 0,003	01177	0,002 0,008	0,001 0,002	0,001 0,003	00197	0,003 0,007	0,001 0,003	0,002 0,001
01451	0,003 0,010	0,001 0,003	0,001 0,000	00196	0,003 0,007	0,000 0,003	0,001 0,000	01454	0,002 0,007	0,001 0,002	0,001 0,002	00195	0,003 0,006	0,001 0,003	0,001 0,000	01173	0,004 0,013	0,001 0,003	0,001 0,000
00192	0,002 0,005	0,001 0,002	0,001 0,002	01176	0,003 0,011	0,001 0,003	0,001 0,003	00193	0,002 0,007	0,001 0,002	0,001 0,001	01175	0,003 0,010	0,001 0,003	0,001 0,002	01174	0,003 0,012	0,001 0,003	0,001 0,001
00194	0,003 0,008	0,001 0,003	0,001 0,001	01453	0,002 0,008	0,001 0,002	0,001 0,001	01452	0,003 0,010	0,001 0,003	0,001 0,002								
Piano di fondazone					**ParetеP9-P10-P11**					**Parete P9-P10**									
Sisma in direzione X																			
00113	0,004 0,003	0,006 0,002	0,013 0,004	01316	0,008 0,003	0,005 0,001	0,013 0,003	00068	0,006 0,003	0,005 0,001	0,004 0,002	00011	0,007 0,002	0,003 0,003	0,010 0,006	01317	0,007 0,003	0,004 0,001	0,013 0,003
01250	0,006 0,008	0,007 0,003	0,008 0,002	01318	0,011 0,002	0,012 0,002	0,015 0,001	01319	0,012 0,002	0,008 0,002	0,015 0,001	00125	0,015 0,006	0,012 0,005	0,013 0,002	00067	0,014 0,010	0,012 0,004	0,002 0,002
00009	0,008 0,006	0,005 0,004	0,009 0,002	01320	0,005 0,006	0,007 0,002	0,011 0,002	01321	0,002 0,004	0,003 0,002	0,014 0,002	00124	0,004 0,002	0,007 0,002	0,019 0,002	00114	0,004 0,002	0,004 0,002	0,017 0,003
01240	0,004 0,008	0,007 0,003	0,010 0,002	01249	0,007 0,008	0,009 0,002	0,009 0,002	00123	0,004 0,003	0,002 0,001	0,017 0,002	01322	0,013 0,006	0,004 0,002	0,016 0,003	00122	0,003 0,003	0,001 0,001	0,015 0,003
00115	0,006 0,002	0,003 0,001	0,016 0,002	01330	0,005 0,004	0,004 0,001	0,014 0,002	01248	0,022 0,009	0,003 0,002	0,011 0,003	01323	0,005 0,007	0,007 0,001	0,012 0,002	01324	0,004 0,004	0,002 0,001	0,016 0,002
00121	0,005 0,003	0,003 0,001	0,018 0,002	01329	0,004 0,007	0,006 0,001	0,012 0,002	01241	0,008 0,008	0,008 0,003	0,010 0,002	01247	0,008 0,009	0,008 0,003	0,010 0,003	01246	0,007 0,008	0,009 0,002	0,010 0,003
00120	0,005 0,002	0,002 0,001	0,018 0,002	00116	0,004 0,003	0,001 0,001	0,015 0,002	01328	0,015 0,004	0,004 0,002	0,016 0,002	01242	0,024 0,008	0,003 0,002	0,011 0,002	01325	0,015 0,004	0,004 0,001	0,017 0,002
00119	0,004	0,001	0,016	01245	0,025	0,004	0,011	01244	0,010	0,009	0,010	01243	0,008	0,009	0,010	00118	0,006	0,003	0,018

Pareti - Tensioni per effetto del sisma

NODO	σL1 σP1	σL2 σP2	τL τP	NODO	σL1 σP1	σL2 σP2	τL τP	NODO	σL1 σP1	σL2 σP2	τL τP	NODO	σL1 σP1	σL2 σP2	τL τP	NODO	σL1 σP1	σL2 σP2	τL τP
	[N/mm²]	[N/mm²]	[N/mm²]		[N/mm²]	[N/mm²]	[N/mm²]		[N/mm²]	[N/mm²]	[N/mm²]		[N/mm²]	[N/mm²]	[N/mm²]		[N/mm²]	[N/mm²]	[N/mm²]
	0,002	0,001	0,002		0,006	0,001	0,002		0,005	0,002	0,002		0,004	0,002	0,002		0,002	0,001	0,002
00117	0,005	0,002	0,018	01327	0,004	0,002	0,016	01326	0,006	0,008	0,012								
	0,002	0,001	0,002		0,002	0,001	0,002		0,003	0,001	0,002								
Sisma in direzione Y																			
00113	0,009	0,006	0,011	01316	0,014	0,007	0,013	00068	0,006	0,003	0,004	00011	0,020	0,005	0,008	01317	0,004	0,004	0,013
	0,004	0,003	0,004		0,004	0,002	0,005		0,011	0,003	0,004		0,003	0,003	0,005		0,004	0,002	0,004
01250	0,006	0,007	0,009	01318	0,014	0,015	0,016	01319	0,015	0,009	0,017	00125	0,020	0,014	0,016	00067	0,017	0,014	0,003
	0,022	0,008	0,005		0,014	0,009	0,005		0,011	0,010	0,007		0,052	0,020	0,007		0,083	0,032	0,015
00009	0,006	0,007	0,010	01320	0,006	0,008	0,011	01321	0,002	0,004	0,014	00124	0,004	0,008	0,019	00114	0,009	0,005	0,018
	0,052	0,020	0,013		0,018	0,006	0,006		0,017	0,007	0,007		0,013	0,010	0,007		0,007	0,003	0,004
01240	0,007	0,007	0,012	01249	0,008	0,009	0,008	00123	0,006	0,003	0,017	01322	0,014	0,004	0,015	00122	0,004	0,002	0,015
	0,006	0,002	0,005		0,023	0,005	0,006		0,016	0,004	0,008		0,024	0,006	0,008		0,015	0,004	0,008
00115	0,007	0,003	0,017	01330	0,008	0,005	0,015	01248	0,022	0,003	0,010	01323	0,003	0,007	0,011	01324	0,008	0,002	0,015
	0,011	0,003	0,004		0,009	0,003	0,004		0,033	0,008	0,006		0,035	0,008	0,007		0,027	0,005	0,008
00121	0,005	0,005	0,017	01329	0,008	0,007	0,013	01241	0,010	0,009	0,010	01247	0,007	0,008	0,009	01246	0,009	0,009	0,010
	0,021	0,004	0,009		0,009	0,002	0,005		0,014	0,004	0,006		0,038	0,011	0,006		0,043	0,013	0,006
00120	0,008	0,004	0,017	00116	0,007	0,002	0,015	01328	0,016	0,004	0,016	01242	0,024	0,003	0,011	01325	0,015	0,005	0,016
	0,022	0,003	0,007		0,013	0,003	0,004		0,019	0,005	0,005		0,023	0,006	0,006		0,032	0,008	0,006
00119	0,005	0,002	0,015	01245	0,025	0,003	0,011	01244	0,008	0,008	0,010	01243	0,010	0,009	0,010	00118	0,006	0,005	0,017
	0,021	0,004	0,006		0,046	0,012	0,007		0,041	0,011	0,007		0,034	0,010	0,007		0,022	0,003	0,006
00117	0,009	0,004	0,017	01327	0,009	0,002	0,015	01326	0,004	0,007	0,012								
	0,017	0,004	0,005		0,024	0,005	0,005		0,033	0,007	0,006								
Sisma in direzione Z																			
00113	0,001	0,001	0,001	01316	0,001	0,001	0,002	00068	0,001	0,001	0,000	00011	0,001	0,001	0,001	01317	0,001	0,001	0,002
	0,001	0,003	0,000		0,002	0,001	0,001		0,003	0,001	0,001		0,001	0,004	0,001		0,002	0,001	0,000
01250	0,003	0,002	0,001	01318	0,004	0,005	0,004	01319	0,005	0,004	0,004	00125	0,008	0,005	0,004	00067	0,006	0,004	0,001
	0,007	0,003	0,003		0,001	0,002	0,001		0,001	0,002	0,002		0,002	0,007	0,000		0,004	0,001	0,001
00009	0,001	0,003	0,002	01320	0,001	0,001	0,001	01321	0,001	0,002	0,001	00124	0,001	0,002	0,003	00114	0,001	0,001	0,003
	0,003	0,007	0,000		0,006	0,002	0,003		0,004	0,001	0,002		0,001	0,001	0,002		0,002	0,001	0,001
01240	0,001	0,001	0,002	01249	0,002	0,001	0,001	00123	0,002	0,001	0,001	01322	0,002	0,001	0,001	00122	0,002	0,001	0,001
	0,005	0,002	0,002		0,008	0,002	0,003		0,004	0,001	0,002		0,007	0,002	0,002		0,004	0,002	0,002
00115	0,002	0,000	0,002	01330	0,001	0,001	0,002	01248	0,002	0,001	0,001	01323	0,002	0,001	0,001	01324	0,003	0,000	0,001
	0,004	0,001	0,001		0,004	0,001	0,002		0,009	0,002	0,003		0,009	0,003	0,002		0,008	0,002	0,001
00121	0,003	0,001	0,001	01329	0,001	0,001	0,002	01241	0,002	0,001	0,001	01247	0,003	0,001	0,001	01246	0,003	0,001	0,001
	0,006	0,002	0,001		0,005	0,001	0,002		0,006	0,002	0,002		0,010	0,003	0,002		0,010	0,003	0,001
00120	0,003	0,001	0,001	00116	0,002	0,000	0,002	01328	0,003	0,001	0,002	01242	0,003	0,001	0,001	01325	0,003	0,001	0,001
	0,007	0,002	0,001		0,004	0,002	0,001		0,006	0,002	0,002		0,010	0,002	0,002		0,009	0,003	0,000
00119	0,003	0,001	0,001	01245	0,004	0,001	0,001	01244	0,003	0,001	0,001	01243	0,003	0,001	0,001	00118	0,003	0,001	0,002
	0,006	0,002	0,000		0,012	0,003	0,000		0,011	0,003	0,001		0,009	0,002	0,001		0,007	0,003	0,001
00117	0,003	0,001	0,002	01327	0,003	0,000	0,001	01326	0,003	0,001	0,001								
	0,006	0,002	0,001		0,007	0,002	0,001		0,009	0,002	0,001								
Piano di fondazone					**Parete P9-P10-P11**					**Parete P10-P11**									
Sisma in direzione X																			
00100	0,008	0,004	0,004	00010	0,008	0,006	0,003	01301	0,005	0,003	0,005	01300	0,006	0,003	0,005	00025	0,006	0,003	0,001
	0,005	0,017	0,002		0,009	0,021	0,005		0,011	0,003	0,002		0,010	0,004	0,003		0,020	0,005	0,003
01228	0,004	0,006	0,010	01302	0,007	0,003	0,012	01303	0,008	0,004	0,013	00113	0,003	0,004	0,012	00068	0,006	0,005	0,005
	0,005	0,003	0,009		0,003	0,005	0,007		0,003	0,004	0,008		0,003	0,011	0,004		0,007	0,002	0,003
00011	0,007	0,003	0,010	01304	0,005	0,006	0,011	01305	0,005	0,004	0,013	01239	0,014	0,004	0,003	00101	0,009	0,003	0,006
	0,004	0,013	0,007		0,006	0,001	0,010		0,005	0,002	0,011		0,035	0,012	0,010		0,005	0,004	0,002
01315	0,013	0,002	0,006	00112	0,004	0,003	0,016	01229	0,007	0,007	0,008	01306	0,013	0,003	0,013	00111	0,006	0,002	0,015
	0,021	0,006	0,007		0,004	0,003	0,010		0,011	0,004	0,009		0,010	0,002	0,009		0,005	0,002	0,011
01230	0,019	0,003	0,009	00110	0,005	0,001	0,013	00102	0,012	0,002	0,008	01308	0,007	0,004	0,011	01231	0,011	0,006	0,008
	0,019	0,005	0,008		0,005	0,003	0,009		0,014	0,004	0,005		0,010	0,003	0,006		0,020	0,006	0,007
01307	0,009	0,006	0,010	01238	0,016	0,006	0,005	00109	0,008	0,002	0,013	01232	0,009	0,007	0,007	01309	0,011	0,003	0,011
	0,017	0,003	0,006		0,036	0,011	0,008		0,008	0,004	0,007		0,019	0,006	0,005		0,012	0,005	0,004
00108	0,007	0,002	0,013	00103	0,006	0,002	0,008	01314	0,013	0,003	0,009	01233	0,010	0,008	0,009	01313	0,018	0,004	0,007
	0,010	0,005	0,005		0,019	0,006	0,006		0,024	0,007	0,006		0,017	0,005	0,003		0,031	0,009	0,006
01237	0,022	0,005	0,005	00107	0,008	0,003	0,014	00104	0,010	0,002	0,011	01236	0,013	0,005	0,006	01234	0,012	0,006	0,008
	0,041	0,010	0,007		0,012	0,006	0,005		0,020	0,007	0,007		0,034	0,010	0,003		0,015	0,005	0,003
00106	0,010	0,002	0,011	01310	0,013	0,006	0,009	01311	0,009	0,004	0,010	01235	0,013	0,006	0,006	00105	0,009	0,001	0,011
	0,014	0,006	0,005		0,015	0,003	0,003		0,016	0,005	0,005		0,020	0,006	0,003		0,017	0,006	0,006
01312	0,012	0,003	0,009																
	0,023	0,008	0,006																
Sisma in direzione Y																			
00100	0,027	0,006	0,003	00010	0,029	0,010	0,005	01301	0,021	0,006	0,007	01300	0,012	0,007	0,008	00025	0,017	0,004	0,002
	0,006	0,029	0,006		0,014	0,037	0,010		0,017	0,006	0,003		0,015	0,007	0,004		0,035	0,007	0,003
01228	0,010	0,003	0,003	01302	0,013	0,003	0,005	01303	0,006	0,003	0,005	00113	0,011	0,003	0,007	00068	0,004	0,003	0,004
	0,010	0,003	0,004		0,007	0,003	0,006		0,006	0,003	0,005		0,005	0,002	0,005		0,010	0,003	0,003
00011	0,011	0,002	0,005	01304	0,010	0,003	0,003	01305	0,010	0,002	0,004	01239	0,010	0,002	0,008	00101	0,011	0,006	0,010
	0,004	0,004	0,007		0,014	0,004	0,006		0,016	0,004	0,009		0,052	0,017	0,017		0,010	0,005	0,004
01315	0,009	0,005	0,011	00112	0,010	0,002	0,005	01229	0,010	0,003	0,003	01306	0,010	0,002	0,004	00111	0,010	0,003	0,005
	0,036	0,009	0,010		0,012	0,006	0,009		0,022	0,007	0,004		0,033	0,009	0,008		0,020	0,004	0,011
01230	0,010	0,003	0,003	00110	0,008	0,002	0,005	00102	0,007	0,005	0,014	01308	0,010	0,003	0,006	01231	0,008	0,004	0,004
	0,048	0,012	0,003		0,022	0,004	0,009		0,027	0,008	0,008		0,045	0,008	0,009		0,056	0,015	0,004
01307	0,009	0,004	0,005	01238	0,007	0,006	0,008	00109	0,007	0,001	0,007	01232	0,009	0,003	0,004	01309	0,007	0,003	0,008
	0,056	0,010	0,005		0,065	0,019	0,014		0,034	0,009	0,010		0,069	0,019	0,003		0,062	0,018	0,007
00108	0,008	0,003	0,007	00103	0,008	0,004	0,012	01314	0,011	0,004	0,013	01233	0,010	0,005	0,007	01313	0,013	0,005	0,011

Pareti - Tensioni per effetto del sisma

NODO	σL1 σP1	σL2 σP2	τL τP	NODO	σL1 σP1	σL2 σP2	τL τP	NODO	σL1 σP1	σL2 σP2	τL τP	NODO	σL1 σP1	σL2 σP2	τL τP	NODO	σL1 σP1	σL2 σP2	τL τP
	[N/mm²]	[N/mm²]	[N/mm²]		[N/mm²]	[N/mm²]	[N/mm²]		[N/mm²]	[N/mm²]	[N/mm²]		[N/mm²]	[N/mm²]	[N/mm²]		[N/mm²]	[N/mm²]	[N/mm²]
	0,042	0,007	0,008		0,037	0,010	0,009		0,047	0,014	0,008		0,087	0,026	0,004		0,067	0,017	0,010
01237	0,019 0,082	0,003 0,020	0,008 0,012	00107	0,011 0,049	0,002 0,009	0,010 0,008	00104	0,010 0,047	0,004 0,011	0,014 0,008	01236	0,017 0,082	0,006 0,022	0,008 0,010	01234	0,007 0,084	0,006 0,025	0,007 0,005
00106	0,007 0,049	0,003 0,012	0,010 0,007	01310	0,009 0,077	0,006 0,016	0,008 0,005	01311	0,011 0,060	0,004 0,013	0,010 0,008	01235	0,008 0,088	0,005 0,025	0,007 0,006	00105	0,007 0,048	0,004 0,012	0,012 0,007
01312	0,007 0,067	0,003 0,018	0,011 0,008																
Sisma in direzione Z																			
00100	0,005 0,002	0,003 0,009	0,001 0,001	00010	0,002 0,003	0,003 0,010	0,001 0,001	01301	0,001 0,004	0,002 0,002	0,001 0,002	01300	0,002 0,003	0,002 0,002	0,001 0,003	00025	0,004 0,006	0,002 0,002	0,000 0,002
01228	0,001 0,005	0,000 0,002	0,000 0,003	01302	0,001 0,002	0,001 0,002	0,001 0,002	01303	0,001 0,002	0,001 0,001	0,001 0,002	00113	0,001 0,001	0,001 0,004	0,001 0,001	00068	0,001 0,003	0,000 0,002	0,001 0,001
00011	0,000 0,002	0,001 0,005	0,001 0,001	01304	0,001 0,005	0,000 0,001	0,001 0,003	01305	0,001 0,004	0,001 0,001	0,000 0,003	01239	0,005 0,014	0,001 0,005	0,001 0,006	00101	0,003 0,002	0,001 0,002	0,001 0,003
01315	0,004 0,008	0,001 0,002	0,001 0,005	00112	0,001 0,002	0,001 0,001	0,001 0,002	01229	0,003 0,007	0,000 0,002	0,000 0,004	01306	0,003 0,007	0,001 0,002	0,000 0,003	00111	0,002 0,004	0,001 0,001	0,000 0,003
01230	0,003 0,008	0,001 0,002	0,000 0,004	00110	0,003 0,005	0,000 0,002	0,000 0,003	00102	0,004 0,006	0,001 0,002	0,000 0,004	01308	0,004 0,008	0,001 0,002	0,000 0,002	01231	0,004 0,009	0,001 0,003	0,000 0,003
01307	0,004 0,008	0,001 0,002	0,000 0,002	01238	0,005 0,013	0,001 0,004	0,001 0,005	00109	0,003 0,007	0,000 0,003	0,000 0,002	01232	0,004 0,009	0,001 0,003	0,000 0,002	01309	0,004 0,009	0,001 0,003	0,000 0,001
00108	0,004 0,008	0,000 0,003	0,000 0,002	00103	0,003 0,007	0,001 0,003	0,000 0,004	01314	0,005 0,009	0,000 0,003	0,001 0,003	01233	0,004 0,008	0,001 0,002	0,000 0,001	01313	0,005 0,012	0,001 0,004	0,000 0,004
01237	0,006 0,016	0,002 0,004	0,000 0,004	00107	0,004 0,008	0,000 0,003	0,000 0,001	00104	0,004 0,009	0,000 0,003	0,001 0,003	01236	0,004 0,014	0,001 0,004	0,000 0,002	01234	0,004 0,010	0,001 0,003	0,000 0,001
00106	0,004 0,008	0,000 0,003	0,000 0,001	01310	0,004 0,010	0,001 0,002	0,000 0,001	01311	0,004 0,009	0,001 0,003	0,000 0,001	01235	0,004 0,010	0,001 0,003	0,000 0,001	00105	0,004 0,009	0,000 0,003	0,000 0,002
01312	0,004 0,011	0,001 0,004	0,000 0,003																
Piano di fondazone				**ParetP12-P13-P14**						**Parete P12-P13**									
Sisma in direzione X																			
00148	0,018 0,008	0,016 0,007	0,006 0,006	00005	0,031 0,012	0,032 0,020	0,007 0,009	01375	0,025 0,004	0,015 0,006	0,009 0,003	01374	0,014 0,005	0,011 0,004	0,008 0,006	00072	0,011 0,029	0,005 0,012	0,004 0,005
01151	0,011 0,024	0,009 0,011	0,011 0,010	01376	0,026 0,010	0,018 0,014	0,018 0,009	01377	0,033 0,010	0,012 0,010	0,012 0,013	00161	0,035 0,018	0,017 0,029	0,013 0,007	00061	0,029 0,068	0,007 0,025	0,008 0,007
00001	0,058 0,027	0,035 0,061	0,016 0,010	01378	0,017 0,011	0,008 0,002	0,006 0,009	01379	0,012 0,006	0,031 0,005	0,007 0,012	01162	0,008 0,008	0,003 0,003	0,005 0,002	00149	0,011 0,002	0,026 0,003	0,011 0,004
01389	0,006 0,002	0,008 0,001	0,007 0,003	00160	0,022 0,003	0,061 0,007	0,017 0,013	01152	0,013 0,006	0,006 0,002	0,005 0,006	01380	0,004 0,002	0,027 0,001	0,002 0,005	00159	0,011 0,002	0,060 0,005	0,005 0,009
01153	0,010 0,003	0,013 0,001	0,004 0,005	00158	0,004 0,001	0,067 0,002	0,004 0,005	00150	0,003 0,001	0,011 0,001	0,003 0,002	01382	0,007 0,001	0,026 0,001	0,004 0,003	01154	0,012 0,003	0,007 0,001	0,004 0,003
01381	0,013 0,002	0,007 0,000	0,003 0,003	01161	0,003 0,001	0,002 0,001	0,003 0,002	00157	0,010 0,001	0,057 0,002	0,003 0,003	01155	0,008 0,002	0,006 0,001	0,006 0,003	01383	0,005 0,001	0,016 0,001	0,005 0,002
00156	0,009 0,001	0,044 0,001	0,004 0,003	00151	0,007 0,000	0,008 0,001	0,001 0,001	01388	0,005 0,000	0,006 0,001	0,002 0,001	01156	0,007 0,002	0,008 0,001	0,004 0,002	01387	0,004 0,001	0,002 0,000	0,003 0,001
01160	0,006 0,001	0,002 0,000	0,002 0,001	00155	0,008 0,001	0,030 0,001	0,004 0,002	00152	0,003 0,000	0,010 0,001	0,002 0,001	01159	0,004 0,001	0,003 0,000	0,002 0,001	01157	0,004 0,001	0,004 0,001	0,004 0,002
00154	0,006 0,000	0,027 0,001	0,003 0,002	01384	0,003 0,001	0,004 0,000	0,003 0,001	01385	0,003 0,001	0,010 0,001	0,003 0,001	01158	0,003 0,001	0,003 0,000	0,003 0,001	00153	0,003 0,000	0,016 0,001	0,002 0,001
01386	0,002 0,001	0,006 0,001	0,003 0,001																
Sisma in direzione Y																			
00148	0,096 0,044	0,089 0,047	0,014 0,011	00005	0,169 0,028	0,208 0,071	0,030 0,012	01375	0,081 0,020	0,091 0,012	0,043 0,018	01374	0,060 0,023	0,071 0,012	0,053 0,028	00072	0,063 0,174	0,017 0,068	0,008 0,020
01151	0,035 0,101	0,022 0,044	0,043 0,039	01376	0,045 0,043	0,031 0,052	0,055 0,039	01377	0,138 0,039	0,042 0,033	0,048 0,056	00161	0,129 0,064	0,034 0,104	0,047 0,029	00061	0,127 0,296	0,017 0,106	0,016 0,025
00001	0,210 0,086	0,019 0,247	0,054 0,044	01378	0,050 0,047	0,021 0,011	0,022 0,035	01379	0,036 0,025	0,085 0,020	0,022 0,048	01162	0,046 0,050	0,020 0,016	0,034 0,009	00149	0,027 0,004	0,131 0,013	0,047 0,027
01389	0,038 0,013	0,048 0,008	0,049 0,020	00160	0,040 0,012	0,078 0,030	0,053 0,057	01152	0,040 0,025	0,020 0,008	0,013 0,022	01380	0,007 0,009	0,082 0,005	0,007 0,020	00159	0,031 0,010	0,168 0,022	0,017 0,036
01153	0,030 0,012	0,040 0,003	0,009 0,019	00158	0,009 0,005	0,204 0,008	0,012 0,021	00150	0,021 0,003	0,038 0,007	0,017 0,015	01382	0,023 0,005	0,086 0,004	0,013 0,012	01154	0,034 0,012	0,022 0,005	0,011 0,012
01381	0,042 0,008	0,021 0,002	0,008 0,011	01161	0,016 0,006	0,009 0,003	0,023 0,010	00157	0,034 0,003	0,182 0,007	0,009 0,013	01155	0,026 0,007	0,018 0,002	0,014 0,008	01383	0,014 0,005	0,059 0,005	0,013 0,004
00156	0,027 0,003	0,155 0,006	0,011 0,008	00151	0,041 0,001	0,024 0,002	0,005 0,010	01388	0,028 0,002	0,025 0,001	0,012 0,010	01156	0,029 0,011	0,032 0,004	0,007 0,003	01387	0,023 0,002	0,010 0,001	0,019 0,010
01160	0,032 0,003	0,007 0,001	0,010 0,010	00155	0,027 0,003	0,121 0,004	0,005 0,003	00152	0,013 0,002	0,056 0,003	0,009 0,008	01159	0,025 0,005	0,014 0,002	0,008 0,008	01157	0,017 0,007	0,015 0,004	0,009 0,002
00154	0,027 0,001	0,130 0,005	0,009 0,002	01384	0,016 0,004	0,015 0,001	0,005 0,002	01385	0,007 0,003	0,045 0,003	0,006 0,002	01158	0,015 0,004	0,012 0,002	0,009 0,005	00153	0,012 0,002	0,088 0,004	0,007 0,005
01386	0,013 0,003	0,033 0,002	0,012 0,007																
Sisma in direzione Z																			
00148	0,010 0,003	0,014 0,002	0,001 0,001	00005	0,020 0,002	0,033 0,003	0,003 0,000	01375	0,013 0,001	0,015 0,001	0,006 0,000	01374	0,009 0,001	0,011 0,001	0,007 0,001	00072	0,005 0,010	0,004 0,004	0,001 0,002
01151	0,004 0,004	0,003 0,002	0,004 0,001	01376	0,004 0,003	0,005 0,003	0,005 0,001	01377	0,009 0,002	0,003 0,001	0,004 0,002	00161	0,009 0,005	0,005 0,003	0,004 0,003	00061	0,008 0,016	0,002 0,006	0,002 0,002
00001	0,014	0,006	0,004	01378	0,006	0,003	0,002	01379	0,004	0,011	0,003	01162	0,008	0,003	0,005	00149	0,005	0,023	0,007

Pareti - Tensioni per effetto del sisma

NODO	σL1 σP1	σL2 σP2	τL τP	NODO	σL1 σP1	σL2 σP2	τL τP	NODO	σL1 σP1	σL2 σP2	τL τP	NODO	σL1 σP1	σL2 σP2	τL τP	NODO	σL1 σP1	σL2 σP2	τL τP
	[N/mm²]	[N/mm²]	[N/mm²]		[N/mm²]	[N/mm²]	[N/mm²]		[N/mm²]	[N/mm²]	[N/mm²]		[N/mm²]	[N/mm²]	[N/mm²]		[N/mm²]	[N/mm²]	[N/mm²]
	0,006	0,012	0,003		0,002	0,000	0,001		0,001	0,001	0,002		0,002	0,000	0,001		0,000	0,000	0,001
01389	0,006 0,000	0,008 0,000	0,008 0,001	00160	0,006 0,001	0,016 0,002	0,004 0,002	01152	0,005 0,001	0,002 0,000	0,002 0,001	01380	0,001 0,000	0,011 0,000	0,001 0,001	00159	0,004 0,000	0,023 0,001	0,002 0,001
01153	0,004 0,001	0,005 0,000	0,001 0,001	00158	0,001 0,000	0,027 0,000	0,002 0,001	00150	0,004 0,000	0,008 0,000	0,003 0,000	01382	0,003 0,000	0,012 0,000	0,002 0,000	01154	0,005 0,001	0,003 0,000	0,001 0,000
01381	0,006 0,000	0,003 0,000	0,001 0,000	01161	0,003 0,000	0,002 0,000	0,004 0,000	00157	0,005 0,000	0,025 0,000	0,001 0,000	01155	0,004 0,000	0,002 0,000	0,002 0,000	01383	0,002 0,000	0,009 0,000	0,002 0,000
00156	0,004 0,000	0,022 0,000	0,001 0,000	00151	0,007 0,000	0,005 0,000	0,001 0,000	01388	0,005 0,000	0,004 0,000	0,002 0,000	01156	0,004 0,001	0,005 0,000	0,001 0,000	01387	0,004 0,000	0,002 0,000	0,003 0,000
01160	0,006 0,001	0,002 0,000	0,002 0,000	00155	0,004 0,000	0,018 0,000	0,001 0,000	00152	0,002 0,000	0,009 0,000	0,002 0,000	01159	0,004 0,000	0,002 0,000	0,001 0,001	01157	0,003 0,000	0,002 0,000	0,001 0,000
00154	0,004 0,000	0,020 0,000	0,001 0,000	01384	0,003 0,000	0,002 0,000	0,001 0,000	01385	0,001 0,000	0,007 0,000	0,001 0,000	01158	0,003 0,000	0,002 0,000	0,001 0,000	00153	0,002 0,000	0,014 0,000	0,001 0,000
01386	0,002 0,000	0,005 0,000	0,002 0,000																
Piano di fondazone					**ParetеP12-P13-P14**					**Parete P13-P14**									
Sisma in direzione X																			
00136	0,006 0,014	0,005 0,010	0,001 0,003	01359	0,004 0,002	0,003 0,003	0,001 0,005	00062	0,003 0,023	0,003 0,008	0,002 0,002	00063	0,009 0,019	0,012 0,019	0,002 0,002	01360	0,005 0,002	0,005 0,004	0,002 0,004
01362	0,017 0,005	0,013 0,006	0,010 0,006	01361	0,035 0,008	0,024 0,012	0,016 0,005	00148	0,017 0,008	0,014 0,014	0,004 0,006	00072	0,011 0,034	0,005 0,012	0,005 0,003	01179	0,005 0,014	0,005 0,006	0,006 0,005
00005	0,045 0,019	0,038 0,044	0,010 0,007	00146	0,005 0,001	0,009 0,003	0,004 0,006	00147	0,010 0,002	0,034 0,004	0,013 0,007	01364	0,003 0,003	0,009 0,002	0,005 0,007	00137	0,005 0,000	0,015 0,002	0,004 0,004
01189	0,003 0,007	0,003 0,003	0,003 0,004	01363	0,003 0,006	0,003 0,001	0,004 0,005	01180	0,003 0,004	0,002 0,001	0,004 0,004	00145	0,003 0,001	0,005 0,001	0,002 0,004	01365	0,003 0,001	0,003 0,001	0,003 0,004
01373	0,003 0,002	0,008 0,001	0,002 0,004	01181	0,006 0,002	0,001 0,000	0,003 0,003	00138	0,002 0,001	0,013 0,002	0,002 0,004	00144	0,003 0,000	0,010 0,001	0,002 0,003	01182	0,003 0,001	0,002 0,000	0,002 0,003
01372	0,003 0,002	0,003 0,001	0,002 0,003	01188	0,003 0,002	0,003 0,001	0,002 0,003	00143	0,002 0,000	0,015 0,001	0,002 0,002	01367	0,002 0,001	0,007 0,001	0,002 0,002	01366	0,004 0,001	0,002 0,000	0,002 0,002
01183	0,003 0,001	0,002 0,000	0,001 0,002	01368	0,001 0,001	0,008 0,001	0,001 0,001	01371	0,002 0,001	0,008 0,001	0,002 0,002	00142	0,001 0,000	0,020 0,001	0,001 0,001	01184	0,003 0,001	0,004 0,000	0,001 0,001
00139	0,001 0,001	0,019 0,001	0,001 0,002	01187	0,003 0,001	0,004 0,000	0,001 0,002	00140	0,003 0,001	0,018 0,001	0,001 0,002	01186	0,005 0,001	0,004 0,000	0,001 0,002	01185	0,004 0,001	0,002 0,000	0,001 0,001
00141	0,004 0,001	0,020 0,001	0,001 0,001	01369	0,004 0,001	0,005 0,001	0,001 0,001	01370	0,004 0,001	0,013 0,001	0,001 0,001								
Sisma in direzione Y																			
00136	0,020 0,031	0,012 0,020	0,004 0,006	01359	0,012 0,004	0,015 0,006	0,004 0,010	00062	0,007 0,052	0,005 0,018	0,004 0,006	00063	0,029 0,045	0,032 0,044	0,005 0,004	01360	0,013 0,004	0,017 0,008	0,005 0,009
01362	0,072 0,023	0,070 0,012	0,045 0,028	01361	0,117 0,019	0,136 0,020	0,064 0,017	00148	0,087 0,044	0,085 0,048	0,006 0,009	00072	0,059 0,177	0,017 0,066	0,012 0,018	01179	0,036 0,051	0,024 0,019	0,038 0,012
00005	0,207 0,038	0,226 0,095	0,039 0,011	00146	0,030 0,003	0,050 0,009	0,022 0,016	00147	0,034 0,008	0,179 0,014	0,057 0,024	01364	0,018 0,011	0,051 0,009	0,029 0,021	00137	0,010 0,001	0,030 0,005	0,011 0,008
01189	0,009 0,016	0,005 0,007	0,012 0,008	01363	0,018 0,020	0,018 0,004	0,029 0,014	01180	0,018 0,009	0,012 0,005	0,028 0,009	00145	0,016 0,002	0,025 0,003	0,010 0,010	01365	0,018 0,003	0,016 0,002	0,019 0,010
01373	0,005 0,005	0,015 0,003	0,007 0,009	01181	0,036 0,005	0,008 0,001	0,015 0,009	00138	0,007 0,002	0,023 0,004	0,007 0,007	00144	0,011 0,001	0,050 0,002	0,008 0,008	01182	0,017 0,003	0,011 0,001	0,010 0,008
01372	0,005 0,006	0,007 0,003	0,008 0,007	01188	0,008 0,007	0,008 0,002	0,007 0,005	00143	0,012 0,001	0,068 0,003	0,005 0,006	01367	0,011 0,002	0,037 0,001	0,006 0,007	01366	0,018 0,003	0,009 0,001	0,005 0,007
01183	0,014 0,005	0,008 0,002	0,005 0,006	01368	0,002 0,002	0,032 0,002	0,001 0,004	01371	0,007 0,003	0,019 0,002	0,007 0,004	00142	0,002 0,001	0,078 0,003	0,001 0,004	01184	0,009 0,006	0,015 0,001	0,001 0,004
00139	0,006 0,002	0,046 0,003	0,004 0,004	01187	0,013 0,004	0,009 0,001	0,006 0,004	00140	0,009 0,002	0,052 0,003	0,006 0,002	01186	0,014 0,005	0,011 0,002	0,005 0,002	01185	0,012 0,004	0,007 0,002	0,004 0,002
00141	0,011 0,002	0,067 0,003	0,004 0,002	01369	0,012 0,003	0,013 0,002	0,003 0,002	01370	0,012 0,002	0,039 0,002	0,006 0,002								
Sisma in direzione Z																			
00136	0,007 0,001	0,005 0,001	0,002 0,000	01359	0,005 0,000	0,006 0,000	0,001 0,000	00062	0,002 0,002	0,001 0,001	0,002 0,001	00063	0,013 0,001	0,016 0,001	0,003 0,001	01360	0,006 0,000	0,008 0,001	0,002 0,000
01362	0,009 0,001	0,011 0,001	0,005 0,001	01361	0,014 0,001	0,021 0,001	0,007 0,000	00148	0,009 0,003	0,014 0,001	0,000 0,001	00072	0,004 0,010	0,003 0,004	0,001 0,002	01179	0,006 0,001	0,003 0,001	0,006 0,001
00005	0,024 0,001	0,034 0,001	0,003 0,001	00146	0,005 0,000	0,008 0,000	0,004 0,001	00147	0,005 0,000	0,027 0,001	0,008 0,001	01364	0,003 0,000	0,008 0,000	0,005 0,001	00137	0,003 0,000	0,015 0,000	0,005 0,000
01189	0,003 0,001	0,002 0,001	0,004 0,000	01363	0,003 0,000	0,003 0,000	0,005 0,001	01180	0,003 0,001	0,002 0,000	0,005 0,001	00145	0,003 0,000	0,005 0,000	0,002 0,000	01365	0,003 0,000	0,003 0,000	0,003 0,000
01373	0,002 0,000	0,004 0,000	0,003 0,000	01181	0,007 0,000	0,002 0,000	0,003 0,000	00138	0,003 0,000	0,004 0,000	0,003 0,000	00144	0,002 0,000	0,011 0,000	0,002 0,000	01182	0,004 0,001	0,002 0,000	0,002 0,000
01372	0,001 0,000	0,001 0,000	0,003 0,000	01188	0,002 0,000	0,001 0,000	0,003 0,000	00143	0,002 0,000	0,015 0,000	0,001 0,000	01367	0,002 0,000	0,008 0,000	0,001 0,000	01366	0,004 0,000	0,002 0,000	0,001 0,000
01183	0,003 0,000	0,002 0,000	0,001 0,000	01368	0,000 0,000	0,007 0,000	0,000 0,000	01371	0,002 0,000	0,003 0,000	0,002 0,000	00142	0,001 0,000	0,018 0,000	0,000 0,000	01184	0,002 0,000	0,003 0,000	0,000 0,000
00139	0,002 0,000	0,007 0,000	0,002 0,000	01187	0,005 0,001	0,002 0,000	0,002 0,000	00140	0,002 0,000	0,011 0,000	0,002 0,000	01186	0,004 0,000	0,003 0,000	0,002 0,000	01185	0,003 0,000	0,002 0,000	0,001 0,000
00141	0,002 0,000	0,015 0,000	0,001 0,000	01369	0,003 0,000	0,003 0,000	0,001 0,000	01370	0,003 0,000	0,009 0,000	0,002 0,000								
Piano di fondazone					**ParetеP16-P17-P18**					**Parete P16-P17**									
Sisma in direzione X																			
00205	0,017 0,007	0,015 0,013	0,005 0,006	00012	0,045 0,019	0,036 0,045	0,011 0,007	01770	0,035 0,008	0,024 0,012	0,016 0,004	01769	0,017 0,005	0,014 0,006	0,009 0,006	00069	0,011 0,032	0,005 0,011	0,005 0,003

Pareti - Tensioni per effetto del sisma

NODO	σL1 σP1	σL2 σP2	τL τP	NODO	σL1 σP1	σL2 σP2	τL τP	NODO	σL1 σP1	σL2 σP2	τL τP	NODO	σL1 σP1	σL2 σP2	τL τP	NODO	σL1 σP1	σL2 σP2	τL τP
	[N/mm²]	[N/mm²]	[N/mm²]		[N/mm²]	[N/mm²]	[N/mm²]		[N/mm²]	[N/mm²]	[N/mm²]		[N/mm²]	[N/mm²]	[N/mm²]		[N/mm²]	[N/mm²]	[N/mm²]
01207	0,003 0,008	0,004 0,003	0,002 0,004	01771	0,006 0,002	0,006 0,004	0,003 0,003	01772	0,004 0,002	0,003 0,003	0,001 0,005	00204	0,006 0,014	0,005 0,011	0,001 0,003	00064	0,002 0,024	0,003 0,008	0,002 0,003
00065	0,009 0,020	0,014 0,020	0,003 0,002	01773	0,002 0,003	0,003 0,001	0,002 0,003	01774	0,002 0,002	0,008 0,001	0,002 0,004	00499	0,005 0,001	0,016 0,002	0,004 0,004	01217	0,005 0,014	0,005 0,006	0,006 0,005
00489	0,010 0,002	0,032 0,004	0,013 0,007	01208	0,003 0,002	0,002 0,001	0,002 0,002	00498	0,003 0,001	0,014 0,002	0,002 0,003	01775	0,001 0,001	0,007 0,001	0,001 0,002	00497	0,001 0,001	0,017 0,001	0,001 0,002
00490	0,003 0,002	0,008 0,003	0,003 0,006	01783	0,003 0,004	0,009 0,003	0,005 0,007	01209	0,002 0,001	0,003 0,000	0,001 0,002	01776	0,003 0,001	0,004 0,001	0,001 0,001	01777	0,003 0,001	0,009 0,001	0,001 0,001
00496	0,002 0,000	0,014 0,001	0,001 0,001	01782	0,002 0,005	0,004 0,003	0,004 0,005	01216	0,003 0,004	0,002 0,001	0,004 0,004	01210	0,003 0,001	0,003 0,000	0,001 0,001	01211	0,003 0,001	0,002 0,000	0,001 0,001
00495	0,003 0,000	0,014 0,001	0,001 0,001	00491	0,002 0,001	0,006 0,001	0,002 0,004	01781	0,003 0,001	0,003 0,001	0,003 0,003	01215	0,006 0,001	0,001 0,000	0,002 0,003	01778	0,001 0,001	0,006 0,001	0,001 0,001
00494	0,001 0,000	0,014 0,001	0,001 0,001	01212	0,002 0,001	0,003 0,000	0,001 0,001	01213	0,003 0,001	0,003 0,000	0,001 0,002	01214	0,003 0,001	0,002 0,000	0,002 0,003	00493	0,002 0,000	0,010 0,001	0,001 0,002
00492	0,002 0,000	0,008 0,001	0,001 0,003	01780	0,002 0,001	0,007 0,001	0,001 0,002	01779	0,002 0,001	0,003 0,001	0,002 0,002								
Sisma in direzione Y																			
00205	0,086 0,044	0,087 0,048	0,006 0,009	00012	0,208 0,040	0,226 0,097	0,039 0,011	01770	0,117 0,020	0,136 0,021	0,064 0,018	01769	0,072 0,023	0,070 0,012	0,044 0,028	00069	0,060 0,175	0,018 0,065	0,013 0,017
01207	0,009 0,016	0,007 0,006	0,011 0,008	01771	0,013 0,005	0,017 0,008	0,005 0,008	01772	0,012 0,005	0,014 0,006	0,004 0,010	00204	0,019 0,031	0,012 0,020	0,003 0,006	00064	0,006 0,054	0,004 0,019	0,004 0,006
00065	0,030 0,046	0,034 0,043	0,005 0,005	01773	0,005 0,008	0,007 0,003	0,008 0,008	01774	0,005 0,004	0,015 0,003	0,007 0,009	00499	0,008 0,002	0,027 0,004	0,011 0,008	01217	0,036 0,051	0,023 0,019	0,039 0,012
00489	0,034 0,008	0,180 0,015	0,057 0,024	01208	0,007 0,006	0,005 0,002	0,008 0,006	00498	0,008 0,002	0,026 0,004	0,007 0,007	01775	0,006 0,003	0,019 0,002	0,007 0,004	00497	0,006 0,002	0,046 0,003	0,004 0,004
00490	0,024 0,005	0,049 0,010	0,023 0,018	01783	0,017 0,013	0,056 0,010	0,031 0,021	01209	0,014 0,006	0,009 0,002	0,006 0,004	01776	0,012 0,003	0,013 0,002	0,003 0,002	01777	0,012 0,002	0,040 0,002	0,006 0,002
00496	0,009 0,001	0,053 0,003	0,006 0,002	01782	0,015 0,017	0,023 0,010	0,029 0,014	01216	0,020 0,011	0,010 0,004	0,025 0,009	01210	0,014 0,004	0,011 0,001	0,005 0,002	01211	0,012 0,006	0,007 0,002	0,004 0,002
00495	0,011 0,002	0,068 0,004	0,004 0,002	00491	0,016 0,003	0,026 0,002	0,010 0,010	01781	0,018 0,003	0,016 0,001	0,019 0,010	01215	0,036 0,001	0,007 0,000	0,015 0,009	01778	0,002 0,003	0,032 0,002	0,001 0,004
00494	0,002 0,002	0,080 0,003	0,001 0,004	01212	0,009 0,005	0,015 0,001	0,000 0,004	01213	0,016 0,004	0,015 0,001	0,004 0,006	01214	0,018 0,004	0,010 0,001	0,011 0,008	00493	0,010 0,001	0,063 0,003	0,006 0,006
00492	0,011 0,001	0,050 0,003	0,008 0,007	01780	0,013 0,002	0,043 0,002	0,003 0,007	01779	0,015 0,003	0,016 0,002	0,008 0,007								
Sisma in direzione Z																			
00205	0,008 0,003	0,014 0,001	0,000 0,000	00012	0,023 0,002	0,033 0,002	0,003 0,001	01770	0,014 0,001	0,020 0,001	0,007 0,001	01769	0,009 0,001	0,010 0,001	0,005 0,001	00069	0,004 0,008	0,003 0,004	0,002 0,002
01207	0,003 0,000	0,003 0,000	0,004 0,000	01771	0,006 0,000	0,008 0,001	0,002 0,000	01772	0,005 0,000	0,006 0,000	0,001 0,000	00204	0,007 0,002	0,004 0,001	0,001 0,000	00064	0,002 0,003	0,001 0,001	0,002 0,001
00065	0,012 0,002	0,016 0,001	0,002 0,001	01773	0,002 0,000	0,003 0,000	0,003 0,000	01774	0,002 0,000	0,005 0,000	0,002 0,000	00499	0,003 0,000	0,012 0,000	0,004 0,000	01217	0,006 0,001	0,003 0,001	0,006 0,001
00489	0,005 0,000	0,027 0,001	0,007 0,001	01208	0,002 0,000	0,001 0,000	0,003 0,000	00498	0,003 0,000	0,004 0,000	0,003 0,000	01775	0,002 0,000	0,003 0,000	0,002 0,000	00497	0,002 0,000	0,007 0,000	0,001 0,000
00490	0,004 0,000	0,008 0,000	0,004 0,001	01783	0,003 0,000	0,009 0,000	0,005 0,001	01209	0,005 0,000	0,002 0,000	0,002 0,000	01776	0,003 0,000	0,003 0,000	0,001 0,000	01777	0,003 0,000	0,009 0,000	0,001 0,000
00496	0,002 0,000	0,011 0,000	0,002 0,000	01782	0,002 0,000	0,003 0,000	0,004 0,001	01216	0,003 0,000	0,002 0,000	0,004 0,001	01210	0,004 0,000	0,002 0,000	0,001 0,000	01211	0,003 0,001	0,002 0,000	0,001 0,000
00495	0,002 0,000	0,015 0,000	0,001 0,000	00491	0,003 0,000	0,005 0,000	0,002 0,001	01781	0,003 0,000	0,003 0,000	0,003 0,001	01215	0,006 0,001	0,001 0,000	0,003 0,000	01778	0,001 0,000	0,007 0,000	0,000 0,000
00494	0,001 0,000	0,017 0,000	0,000 0,000	01212	0,002 0,000	0,003 0,000	0,000 0,000	01213	0,003 0,000	0,003 0,000	0,001 0,000	01214	0,003 0,000	0,002 0,000	0,002 0,000	00493	0,002 0,000	0,013 0,000	0,001 0,000
00492	0,002 0,000	0,010 0,000	0,002 0,000	01780	0,002 0,000	0,008 0,000	0,001 0,000	01779	0,003 0,000	0,003 0,000	0,002 0,000								
Piano di fondazione					**Parete P16-P17-P18**					**Parete P17-P18**									
Sisma in direzione X																			
00126	0,036 0,018	0,017 0,027	0,013 0,007	00013	0,054 0,025	0,032 0,059	0,016 0,010	01727	0,031 0,011	0,018 0,012	0,017 0,009	01726	0,028 0,009	0,013 0,007	0,017 0,012	00026	0,030 0,069	0,007 0,025	0,007 0,007
01256	0,006 0,007	0,007 0,004	0,006 0,003	01728	0,019 0,005	0,016 0,007	0,009 0,003	01729	0,017 0,005	0,012 0,006	0,005 0,006	00205	0,018 0,008	0,015 0,008	0,006 0,006	00069	0,010 0,028	0,005 0,011	0,004 0,005
00012	0,037 0,013	0,035 0,024	0,008 0,009	01730	0,004 0,003	0,007 0,001	0,005 0,002	01731	0,004 0,001	0,012 0,001	0,003 0,003	00460	0,008 0,002	0,030 0,002	0,010 0,004	01267	0,016 0,030	0,005 0,011	0,010 0,009
00449	0,030 0,002	0,048 0,008	0,018 0,015	01741	0,017 0,008	0,020 0,005	0,011 0,011	01257	0,003 0,001	0,002 0,001	0,004 0,002	01732	0,003 0,001	0,004 0,000	0,003 0,002	00459	0,005 0,001	0,013 0,001	0,003 0,002
01258	0,006 0,001	0,002 0,000	0,003 0,002	00458	0,003 0,000	0,010 0,001	0,002 0,002	00450	0,007 0,003	0,062 0,005	0,006 0,008	01734	0,003 0,001	0,008 0,000	0,003 0,001	01259	0,003 0,001	0,002 0,000	0,003 0,001
01733	0,004 0,001	0,002 0,000	0,002 0,001	01266	0,011 0,006	0,010 0,002	0,006 0,005	00457	0,004 0,000	0,012 0,001	0,002 0,001	01260	0,003 0,001	0,002 0,000	0,003 0,002	01735	0,002 0,001	0,009 0,001	0,003 0,001
00456	0,003 0,000	0,017 0,001	0,002 0,001	00451	0,003 0,001	0,063 0,002	0,005 0,005	01740	0,005 0,002	0,046 0,002	0,003 0,005	01261	0,005 0,002	0,006 0,001	0,004 0,002	01739	0,006 0,002	0,015 0,001	0,002 0,005
01265	0,011 0,003	0,008 0,001	0,004 0,005	00455	0,004 0,000	0,022 0,001	0,004 0,002	00452	0,007 0,001	0,054 0,001	0,004 0,004	01264	0,014 0,002	0,012 0,001	0,004 0,003	01262	0,006 0,002	0,003 0,001	0,005 0,002
00454	0,012 0,000	0,046 0,001	0,004 0,002	01736	0,010 0,001	0,005 0,000	0,004 0,002	01737	0,006 0,001	0,021 0,001	0,005 0,002	01263	0,008 0,002	0,005 0,001	0,004 0,002	00453	0,008 0,001	0,047 0,001	0,004 0,002
01738	0,005 0,001	0,023 0,001	0,005 0,003																
Sisma in direzione Y																			

Pareti - Tensioni per effetto del sisma

NODO	σL1 σP1	σL2 σP2	τL τP	NODO	σL1 σP1	σL2 σP2	τL τP	NODO	σL1 σP1	σL2 σP2	τL τP	NODO	σL1 σP1	σL2 σP2	τL τP	NODO	σL1 σP1	σL2 σP2	τL τP
	[N/mm²]	[N/mm²]	[N/mm²]		[N/mm²]	[N/mm²]	[N/mm²]		[N/mm²]	[N/mm²]	[N/mm²]		[N/mm²]	[N/mm²]	[N/mm²]		[N/mm²]	[N/mm²]	[N/mm²]
00126	0,137 0,060	0,029 0,098	0,042 0,029	00013	0,209 0,086	0,023 0,243	0,055 0,043	01727	0,067 0,046	0,023 0,047	0,058 0,037	01726	0,094 0,036	0,027 0,023	0,067 0,052	00026	0,131 0,295	0,018 0,107	0,016 0,025
01256	0,029 0,040	0,030 0,012	0,044 0,014	01728	0,041 0,023	0,091 0,011	0,034 0,020	01729	0,088 0,023	0,082 0,012	0,037 0,031	00205	0,098 0,042	0,090 0,049	0,020 0,010	00069	0,049 0,172	0,012 0,066	0,008 0,019
00012	0,175 0,028	0,207 0,072	0,028 0,014	01730	0,016 0,019	0,040 0,009	0,029 0,016	01731	0,012 0,008	0,051 0,009	0,022 0,019	00460	0,023 0,008	0,133 0,012	0,044 0,024	01267	0,055 0,127	0,019 0,044	0,036 0,034
00449	0,057 0,007	0,075 0,034	0,056 0,066	01741	0,061 0,034	0,044 0,022	0,038 0,046	01257	0,016 0,008	0,011 0,004	0,026 0,010	01732	0,016 0,003	0,016 0,002	0,018 0,010	00459	0,022 0,004	0,037 0,007	0,018 0,015
01258	0,032 0,004	0,009 0,001	0,012 0,010	00458	0,016 0,002	0,032 0,002	0,007 0,010	00450	0,021 0,012	0,170 0,021	0,019 0,035	01734	0,015 0,003	0,042 0,002	0,010 0,006	01259	0,018 0,004	0,010 0,001	0,010 0,008
01733	0,023 0,003	0,010 0,001	0,007 0,007	01266	0,034 0,025	0,030 0,008	0,017 0,022	00457	0,016 0,001	0,065 0,003	0,010 0,007	01260	0,016 0,005	0,009 0,002	0,008 0,005	01735	0,004 0,004	0,042 0,004	0,008 0,002
00456	0,015 0,002	0,089 0,004	0,006 0,005	00451	0,009 0,003	0,181 0,009	0,013 0,021	01740	0,013 0,007	0,134 0,007	0,009 0,020	01261	0,024 0,009	0,026 0,004	0,009 0,002	01739	0,013 0,010	0,045 0,005	0,006 0,019
01265	0,030 0,014	0,024 0,003	0,010 0,019	00455	0,018 0,002	0,097 0,003	0,010 0,002	00452	0,022 0,005	0,161 0,005	0,010 0,014	01264	0,039 0,010	0,036 0,003	0,009 0,012	01262	0,019 0,008	0,010 0,004	0,009 0,003
00454	0,040 0,001	0,166 0,006	0,009 0,003	01736	0,030 0,005	0,016 0,002	0,008 0,004	01737	0,016 0,004	0,070 0,003	0,012 0,004	01263	0,026 0,008	0,016 0,003	0,009 0,007	00453	0,025 0,004	0,154 0,007	0,008 0,008
01738	0,017 0,005	0,071 0,005	0,013 0,011																
Sisma in direzione Z																			
00126	0,010 0,005	0,005 0,003	0,004 0,003	00013	0,014 0,006	0,006 0,012	0,005 0,003	01727	0,004 0,003	0,006 0,003	0,005 0,001	01726	0,007 0,002	0,003 0,001	0,006 0,002	00026	0,009 0,016	0,002 0,006	0,002 0,002
01256	0,005 0,001	0,005 0,001	0,006 0,001	01728	0,007 0,001	0,015 0,001	0,004 0,001	01729	0,008 0,001	0,011 0,001	0,004 0,001	00205	0,010 0,003	0,014 0,002	0,001 0,001	00069	0,003 0,009	0,003 0,004	0,001 0,001
00012	0,021 0,002	0,032 0,003	0,002 0,000	01730	0,003 0,000	0,006 0,000	0,005 0,001	01731	0,003 0,000	0,010 0,000	0,003 0,001	00460	0,004 0,000	0,022 0,000	0,006 0,001	01267	0,006 0,005	0,002 0,002	0,004 0,001
00449	0,009 0,000	0,014 0,002	0,003 0,003	01741	0,006 0,001	0,007 0,001	0,004 0,001	01257	0,003 0,000	0,002 0,000	0,004 0,000	01732	0,003 0,000	0,003 0,000	0,003 0,000	00459	0,004 0,000	0,008 0,000	0,003 0,001
01258	0,006 0,000	0,001 0,000	0,002 0,000	00458	0,003 0,000	0,005 0,000	0,001 0,000	00450	0,003 0,001	0,024 0,001	0,002 0,001	01734	0,002 0,000	0,007 0,000	0,002 0,000	01259	0,003 0,000	0,002 0,000	0,002 0,000
01733	0,004 0,000	0,002 0,000	0,001 0,000	01266	0,005 0,001	0,004 0,000	0,002 0,001	00457	0,003 0,000	0,010 0,000	0,002 0,000	01260	0,003 0,000	0,001 0,000	0,001 0,001	01735	0,001 0,000	0,007 0,000	0,001 0,000
00456	0,002 0,000	0,014 0,000	0,001 0,000	00451	0,001 0,000	0,025 0,000	0,002 0,001	01740	0,002 0,000	0,018 0,000	0,001 0,001	01261	0,004 0,001	0,004 0,000	0,001 0,000	01739	0,002 0,000	0,006 0,000	0,001 0,000
01265	0,004 0,000	0,003 0,000	0,001 0,000	00455	0,003 0,000	0,015 0,000	0,001 0,000	00452	0,003 0,000	0,022 0,000	0,001 0,000	01264	0,006 0,000	0,005 0,000	0,001 0,000	01262	0,003 0,000	0,002 0,000	0,001 0,000
00454	0,006 0,000	0,024 0,000	0,001 0,000	01736	0,004 0,000	0,002 0,000	0,001 0,000	01737	0,002 0,000	0,010 0,000	0,001 0,000	01263	0,004 0,001	0,002 0,000	0,001 0,000	00453	0,003 0,000	0,022 0,000	0,001 0,000
01738	0,002 0,000	0,010 0,000	0,002 0,000																
Piano di fondazone				**ParetteP20-P21-P23-P24**						**Parete P20-P21**									
Sisma in direzione X																			
00020	0,014 0,011	0,002 0,003	0,004 0,001	00212	0,022 0,008	0,043 0,003	0,012 0,002	01488	0,011 0,008	0,019 0,002	0,003 0,002	01200	0,015 0,012	0,005 0,004	0,007 0,002	01489	0,017 0,008	0,024 0,003	0,003 0,001
01196	0,004 0,007	0,001 0,002	0,002 0,003	01491	0,004 0,004	0,003 0,002	0,003 0,002	00019	0,005 0,019	0,003 0,008	0,001 0,003	00201	0,008 0,006	0,002 0,004	0,003 0,002	01490	0,002 0,002	0,002 0,002	0,002 0,002
00008	0,006 0,006	0,002 0,005	0,003 0,003	01492	0,003 0,003	0,002 0,001	0,003 0,002	00007	0,039 0,006	0,048 0,003	0,025 0,003	00217	0,002 0,001	0,003 0,001	0,004 0,002	01496	0,008 0,006	0,023 0,002	0,003 0,001
01495	0,012 0,008	0,010 0,002	0,003 0,001	01197	0,002 0,002	0,002 0,001	0,002 0,003	01493	0,002 0,001	0,002 0,001	0,002 0,002	00216	0,003 0,001	0,005 0,001	0,004 0,002	00213	0,017 0,006	0,031 0,002	0,009 0,002
01494	0,007 0,003	0,005 0,002	0,003 0,002	01198	0,004 0,004	0,002 0,001	0,002 0,003	00215	0,009 0,002	0,009 0,001	0,002 0,002	00214	0,006 0,004	0,019 0,002	0,005 0,002	01199	0,007 0,006	0,004 0,002	0,006 0,003
Sisma in direzione Y																			
00020	0,018 0,024	0,009 0,007	0,018 0,003	00212	0,047 0,015	0,029 0,003	0,031 0,003	01488	0,040 0,015	0,022 0,002	0,016 0,002	01200	0,020 0,017	0,006 0,005	0,007 0,003	01489	0,049 0,016	0,021 0,002	0,015 0,002
01196	0,010 0,031	0,004 0,010	0,009 0,007	01491	0,017 0,017	0,012 0,008	0,007 0,005	00019	0,024 0,073	0,013 0,029	0,004 0,010	00201	0,038 0,017	0,008 0,011	0,007 0,005	01490	0,016 0,010	0,008 0,005	0,005 0,003
00008	0,029 0,016	0,008 0,016	0,007 0,008	01492	0,013 0,017	0,006 0,005	0,009 0,003	00007	0,075 0,014	0,042 0,006	0,033 0,004	00217	0,009 0,004	0,008 0,004	0,010 0,005	01496	0,023 0,013	0,023 0,002	0,009 0,003
01495	0,023 0,016	0,012 0,003	0,006 0,003	01197	0,010 0,017	0,004 0,005	0,007 0,006	01493	0,012 0,010	0,008 0,006	0,009 0,004	00216	0,011 0,008	0,011 0,003	0,012 0,004	00213	0,047 0,012	0,035 0,002	0,011 0,004
01494	0,014 0,013	0,009 0,002	0,008 0,005	01198	0,020 0,014	0,004 0,003	0,005 0,005	00215	0,018 0,007	0,013 0,001	0,010 0,005	00214	0,023 0,010	0,022 0,002	0,011 0,005	01199	0,018 0,019	0,008 0,006	0,005 0,004
Sisma in direzione Z																			
00020	0,002 0,007	0,001 0,002	0,002 0,000	00212	0,006 0,006	0,002 0,001	0,004 0,001	01488	0,006 0,007	0,003 0,001	0,002 0,001	01200	0,004 0,010	0,001 0,003	0,001 0,001	01489	0,007 0,006	0,002 0,001	0,002 0,001
01196	0,003 0,003	0,001 0,001	0,002 0,002	01491	0,002 0,001	0,003 0,001	0,001 0,001	00019	0,003 0,006	0,003 0,003	0,001 0,002	00201	0,008 0,002	0,002 0,002	0,002 0,002	01490	0,003 0,001	0,002 0,001	0,001 0,001
00008	0,004 0,002	0,002 0,004	0,000 0,002	01492	0,002 0,002	0,001 0,001	0,001 0,001	00007	0,009 0,004	0,004 0,002	0,004 0,002	00217	0,002 0,002	0,002 0,001	0,001 0,001	01496	0,004 0,006	0,003 0,001	0,001 0,001
01495	0,004 0,008	0,002 0,002	0,001 0,001	01197	0,002 0,004	0,000 0,001	0,001 0,002	01493	0,002 0,002	0,002 0,001	0,001 0,001	00216	0,002 0,003	0,002 0,001	0,001 0,001	00213	0,007 0,005	0,004 0,001	0,001 0,001
01494	0,002 0,005	0,001 0,001	0,001 0,001	01198	0,004 0,007	0,001 0,002	0,001 0,001	00215	0,003 0,003	0,002 0,001	0,001 0,001	00214	0,004 0,004	0,003 0,001	0,002 0,001	01199	0,003 0,007	0,001 0,002	0,001 0,001
Piano di fondazone				**ParetteP20-P21-P23-P24**						**Parete P23-P21**									
Sisma in direzione X																			

Pareti - Tensioni per effetto del sisma

NODO	σL1 σP1 [N/mm²]	σL2 σP2 [N/mm²]	τL τP [N/mm²]	NODO	σL1 σP1 [N/mm²]	σL2 σP2 [N/mm²]	τL τP [N/mm²]	NODO	σL1 σP1 [N/mm²]	σL2 σP2 [N/mm²]	τL τP [N/mm²]	NODO	σL1 σP1 [N/mm²]	σL2 σP2 [N/mm²]	τL τP [N/mm²]	NODO	σL1 σP1 [N/mm²]	σL2 σP2 [N/mm²]	τL τP [N/mm²]
00020	0,023	0,011	0,005	00212	0,029	0,034	0,010	01751	0,039	0,032	0,020	01201	0,016	0,012	0,014	01752	0,063	0,080	0,023
	0,010	0,003	0,001		0,007	0,002	0,002		0,006	0,003	0,003		0,007	0,003	0,004		0,006	0,004	0,003
01754	0,038	0,031	0,019	01753	0,061	0,078	0,022	00471	0,028	0,034	0,009	02662	0,055	0,113	0,023	01205	0,016	0,023	0,012
	0,004	0,002	0,003		0,003	0,003	0,003		0,004	0,002	0,001		0,004	0,005	0,002		0,004	0,001	0,004
02665	0,023	0,011	0,006	01756	0,014	0,042	0,009	00470	0,021	0,087	0,020	01755	0,015	0,022	0,015	00007	0,058	0,116	0,025
	0,009	0,003	0,002		0,001	0,002	0,005		0,002	0,003	0,004		0,002	0,002	0,005		0,007	0,006	0,004
00466	0,024	0,100	0,024	01204	0,013	0,008	0,013	00469	0,014	0,043	0,011	00467	0,013	0,037	0,012	01759	0,013	0,034	0,015
	0,003	0,005	0,005		0,002	0,001	0,006		0,001	0,002	0,005		0,001	0,002	0,005		0,003	0,002	0,004
01757	0,012	0,012	0,012	01203	0,026	0,003	0,012	00468	0,011	0,021	0,008	01758	0,010	0,014	0,012	01202	0,013	0,009	0,012
	0,000	0,001	0,006		0,001	0,000	0,006		0,000	0,001	0,006		0,003	0,002	0,005		0,003	0,001	0,006
Sisma in direzione Y																			
00020	0,062	0,005	0,017	00212	0,049	0,023	0,029	01751	0,031	0,021	0,035	01201	0,012	0,012	0,024	01752	0,057	0,058	0,038
	0,024	0,009	0,002		0,014	0,002	0,004		0,010	0,005	0,007		0,008	0,003	0,004		0,012	0,006	0,007
01754	0,031	0,021	0,035	01753	0,058	0,058	0,038	00471	0,050	0,023	0,029	02662	0,070	0,080	0,038	01205	0,014	0,017	0,022
	0,010	0,004	0,006		0,011	0,005	0,006		0,012	0,002	0,004		0,013	0,009	0,008		0,013	0,004	0,004
02665	0,065	0,005	0,017	01756	0,011	0,014	0,015	00470	0,017	0,041	0,029	01755	0,006	0,016	0,014	00007	0,070	0,079	0,039
	0,016	0,005	0,002		0,003	0,003	0,004		0,004	0,005	0,008		0,006	0,003	0,004		0,014	0,009	0,009
00466	0,021	0,051	0,029	01204	0,014	0,006	0,011	00469	0,011	0,033	0,009	00467	0,008	0,032	0,008	01759	0,010	0,022	0,013
	0,003	0,006	0,009		0,004	0,001	0,002		0,002	0,003	0,003		0,003	0,005	0,003		0,004	0,003	0,005
01757	0,005	0,022	0,004	01203	0,022	0,015	0,001	00468	0,006	0,057	0,000	01758	0,014	0,012	0,018	01202	0,018	0,009	0,011
	0,002	0,002	0,000		0,004	0,001	0,001		0,002	0,002	0,001		0,005	0,003	0,004		0,008	0,003	0,003
Sisma in direzione Z																			
00020	0,009	0,000	0,003	00212	0,006	0,002	0,004	01751	0,003	0,002	0,005	01201	0,002	0,001	0,003	01752	0,006	0,005	0,005
	0,007	0,002	0,000		0,005	0,001	0,001		0,004	0,002	0,002		0,004	0,001	0,001		0,004	0,002	0,002
01754	0,003	0,001	0,004	01753	0,006	0,004	0,004	00471	0,006	0,002	0,004	02662	0,007	0,005	0,004	01205	0,002	0,001	0,003
	0,004	0,002	0,002		0,005	0,002	0,002		0,006	0,002	0,002		0,006	0,003	0,003		0,003	0,001	0,001
02665	0,009	0,000	0,003	01756	0,002	0,004	0,002	00470	0,002	0,004	0,003	01755	0,002	0,001	0,001	00007	0,008	0,007	0,005
	0,010	0,004	0,001		0,001	0,001	0,001		0,001	0,002	0,002		0,002	0,001	0,001		0,005	0,003	0,003
00466	0,002	0,004	0,003	01204	0,002	0,001	0,001	00469	0,002	0,008	0,001	00467	0,001	0,007	0,001	01759	0,002	0,004	0,001
	0,001	0,002	0,002		0,001	0,000	0,000		0,000	0,001	0,001		0,000	0,001	0,001		0,001	0,001	0,001
01757	0,001	0,004	0,000	01203	0,003	0,002	0,000	00468	0,001	0,011	0,000	01758	0,002	0,002	0,002	01202	0,003	0,002	0,001
	0,000	0,000	0,000		0,000	0,000	0,000		0,000	0,000	0,000		0,001	0,001	0,000		0,001	0,000	0,000
Piano di fondazone					**ParetеP20-P21-P23-P24**					**Parete P24-P23**									
Sisma in direzione X																			
02664	0,015	0,002	0,004	00168	0,021	0,042	0,011	01399	0,011	0,018	0,003	01227	0,015	0,005	0,007	01400	0,016	0,023	0,003
	0,009	0,003	0,001		0,005	0,003	0,001		0,005	0,002	0,001		0,006	0,002	0,001		0,004	0,002	0,001
01402	0,005	0,003	0,004	01401	0,003	0,002	0,003	00174	0,007	0,002	0,003	00006	0,006	0,002	0,003	01223	0,003	0,001	0,002
	0,004	0,002	0,002		0,002	0,002	0,002		0,007	0,004	0,002		0,007	0,005	0,003		0,006	0,002	0,003
00021	0,005	0,002	0,001	00172	0,002	0,005	0,004	00173	0,002	0,002	0,005	01404	0,001	0,002	0,003	02663	0,037	0,046	0,023
	0,020	0,009	0,004		0,000	0,001	0,002		0,001	0,001	0,002		0,001	0,001	0,002		0,004	0,003	0,001
00169	0,016	0,029	0,008	01403	0,003	0,002	0,003	01407	0,007	0,023	0,003	01224	0,002	0,002	0,002	01406	0,010	0,011	0,003
	0,003	0,001	0,002		0,003	0,001	0,002		0,004	0,002	0,001		0,002	0,001	0,003		0,005	0,001	0,001
01405	0,006	0,004	0,003	01225	0,004	0,001	0,002	00171	0,009	0,009	0,002	00170	0,005	0,017	0,005	01226	0,007	0,004	0,005
	0,002	0,001	0,002		0,002	0,001	0,002		0,001	0,001	0,002		0,002	0,002	0,002		0,005	0,002	0,002
Sisma in direzione Y																			
02664	0,021	0,009	0,019	00168	0,049	0,029	0,031	01399	0,040	0,022	0,017	01227	0,017	0,005	0,006	01400	0,048	0,022	0,015
	0,016	0,004	0,002		0,013	0,003	0,003		0,014	0,002	0,002		0,022	0,007	0,003		0,015	0,002	0,002
01402	0,018	0,012	0,007	01401	0,017	0,008	0,005	00174	0,039	0,008	0,007	00006	0,029	0,008	0,007	01223	0,011	0,004	0,009
	0,016	0,007	0,005		0,009	0,005	0,003		0,017	0,011	0,005		0,016	0,016	0,007		0,027	0,008	0,007
00021	0,025	0,013	0,005	00172	0,010	0,009	0,012	00173	0,009	0,008	0,010	01404	0,011	0,011	0,008	02663	0,076	0,042	0,033
	0,072	0,029	0,010		0,008	0,002	0,004		0,004	0,004	0,005		0,010	0,004	0,003		0,013	0,007	0,004
00169	0,046	0,035	0,011	01403	0,014	0,006	0,009	01407	0,021	0,024	0,008	01224	0,010	0,006	0,008	01406	0,023	0,013	0,006
	0,011	0,002	0,004		0,017	0,003	0,003		0,013	0,002	0,003		0,017	0,005	0,005		0,015	0,003	0,003
01405	0,015	0,009	0,009	01225	0,017	0,004	0,005	00171	0,018	0,013	0,010	00170	0,023	0,021	0,011	01226	0,019	0,009	0,005
	0,013	0,003	0,005		0,020	0,005	0,005		0,007	0,001	0,005		0,010	0,002	0,005		0,015	0,004	0,004
Sisma in direzione Z																			
02664	0,002	0,001	0,003	00168	0,006	0,002	0,004	01399	0,006	0,002	0,002	01227	0,004	0,001	0,001	01400	0,007	0,002	0,002
	0,010	0,003	0,001		0,006	0,002	0,001		0,007	0,001	0,001		0,009	0,002	0,001		0,007	0,001	0,001
01402	0,002	0,003	0,001	01401	0,003	0,002	0,001	00174	0,007	0,002	0,002	00006	0,004	0,002	0,000	01223	0,003	0,001	0,002
	0,000	0,001	0,001		0,001	0,001	0,001		0,002	0,002	0,002		0,002	0,003	0,002		0,002	0,001	0,002
00021	0,003	0,003	0,001	00172	0,002	0,001	0,002	00173	0,002	0,002	0,001	01404	0,002	0,002	0,001	02663	0,009	0,003	0,004
	0,006	0,003	0,002		0,003	0,001	0,001		0,002	0,001	0,001		0,002	0,001	0,001		0,005	0,002	0,002
00169	0,006	0,004	0,001	01403	0,002	0,001	0,001	01407	0,004	0,002	0,001	01224	0,002	0,001	0,001	01406	0,004	0,001	0,001
	0,005	0,001	0,001		0,002	0,001	0,001		0,006	0,001	0,001		0,004	0,001	0,001		0,008	0,002	0,001
01405	0,003	0,001	0,001	01225	0,003	0,001	0,001	00171	0,003	0,002	0,001	00170	0,004	0,002	0,002	01226	0,004	0,001	0,001
	0,005	0,001	0,001		0,006	0,002	0,001		0,003	0,001	0,001		0,005	0,001	0,001		0,009	0,003	0,001
Piano di fondazone					**ParetеP1-P8-P14-P20**					**Parete P1-P8**									
Sisma in direzione X																			
00092	0,007	0,002	0,002	00189	0,009	0,004	0,005	01478	0,008	0,004	0,009	01294	0,007	0,002	0,005	01479	0,005	0,004	0,007
	0,046	0,016	0,004		0,012	0,010	0,002		0,015	0,005	0,004		0,030	0,010	0,003		0,010	0,002	0,002
01299	0,006	0,002	0,003	01481	0,006	0,003	0,009	00095	0,005	0,005	0,002	01480	0,003	0,002	0,008	00014	0,005	0,002	0,005
	0,016	0,005	0,002		0,006	0,002	0,002		0,013	0,004	0,002		0,005	0,002	0,002		0,009	0,006	0,005
00135	0,004	0,003	0,006	00003	0,015	0,004	0,006	00206	0,002	0,003	0,010	00211	0,002	0,001	0,009	00210	0,004	0,001	0,010
	0,008	0,004	0,003		0,015	0,015	0,003		0,006	0,003	0,002		0,005	0,001	0,004		0,009	0,002	0,002
01483	0,003	0,001	0,008	01482	0,007	0,003	0,007	01298	0,004	0,006	0,005	01487	0,004	0,002	0,009	00209	0,003	0,000	0,009
	0,008	0,003	0,002		0,014	0,004	0,001		0,021	0,006	0,001		0,017	0,007	0,003		0,009	0,001	0,001
01484	0,008	0,002	0,010	01297	0,012	0,002	0,006	01295	0,003	0,006	0,006	00207	0,003	0,002	0,011	01296	0,008	0,004	0,006

Pareti - Tensioni per effetto del sisma

NODO	σL1 σP1	σL2 σP2	τL τP	NODO	σL1 σP1	σL2 σP2	τL τP	NODO	σL1 σP1	σL2 σP2	τL τP	NODO	σL1 σP1	σL2 σP2	τL τP	NODO	σL1 σP1	σL2 σP2	τL τP
	[N/mm²]	[N/mm²]	[N/mm²]		[N/mm²]	[N/mm²]	[N/mm²]		[N/mm²]	[N/mm²]	[N/mm²]		[N/mm²]	[N/mm²]	[N/mm²]		[N/mm²]	[N/mm²]	[N/mm²]
	0,016	0,004	0,001		0,024	0,006	0,001		0,025	0,007	0,001		0,011	0,004	0,002		0,024	0,007	0,001
00208	0,003 0,011	0,003 0,003	0,010 0,002	01485	0,006 0,020	0,005 0,006	0,008 0,001	01486	0,002 0,014	0,001 0,005	0,009 0,001								
Sisma in direzione Y																			
00092	0,022 0,064	0,011 0,020	0,009 0,008	00189	0,016 0,016	0,012 0,019	0,031 0,003	01478	0,026 0,025	0,011 0,007	0,040 0,008	01294	0,021 0,059	0,011 0,020	0,020 0,013	01479	0,007 0,018	0,009 0,002	0,036 0,005
01299	0,022 0,053	0,006 0,017	0,012 0,012	01481	0,022 0,022	0,009 0,006	0,036 0,007	00095	0,022 0,063	0,018 0,019	0,007 0,010	01480	0,011 0,017	0,008 0,004	0,031 0,005	00014	0,018 0,038	0,008 0,030	0,019 0,009
00135	0,013 0,033	0,013 0,015	0,026 0,006	00003	0,035 0,022	0,009 0,031	0,025 0,004	00206	0,007 0,012	0,004 0,002	0,042 0,002	00211	0,007 0,015	0,003 0,005	0,035 0,002	00210	0,017 0,027	0,005 0,009	0,040 0,003
01483	0,013 0,026	0,002 0,013	0,031 0,006	01482	0,028 0,042	0,013 0,012	0,028 0,009	01298	0,020 0,054	0,022 0,015	0,020 0,008	01487	0,017 0,035	0,005 0,012	0,039 0,010	00209	0,011 0,026	0,001 0,010	0,036 0,002
01484	0,033 0,042	0,009 0,013	0,038 0,001	01297	0,047 0,059	0,010 0,015	0,025 0,003	01295	0,011 0,055	0,023 0,016	0,023 0,007	00207	0,014 0,028	0,004 0,010	0,046 0,004	01296	0,033 0,059	0,015 0,017	0,025 0,003
00208	0,013 0,030	0,011 0,011	0,041 0,003	01485	0,025 0,049	0,019 0,018	0,031 0,004	01486	0,010 0,036	0,001 0,016	0,037 0,002								
Sisma in direzione Z																			
00092	0,006 0,022	0,001 0,007	0,000 0,001	00189	0,006 0,004	0,002 0,008	0,001 0,001	01478	0,004 0,008	0,002 0,002	0,001 0,003	01294	0,002 0,019	0,001 0,007	0,001 0,003	01479	0,004 0,005	0,001 0,000	0,001 0,001
01299	0,002 0,007	0,000 0,002	0,001 0,003	01481	0,002 0,003	0,001 0,001	0,003 0,002	00095	0,002 0,008	0,001 0,002	0,000 0,002	01480	0,001 0,002	0,001 0,001	0,002 0,001	00014	0,003 0,003	0,001 0,005	0,001 0,001
00135	0,001 0,003	0,001 0,004	0,002 0,001	00003	0,006 0,006	0,002 0,010	0,001 0,001	00206	0,003 0,003	0,001 0,001	0,002 0,001	00211	0,001 0,002	0,000 0,001	0,002 0,001	00210	0,002 0,005	0,001 0,002	0,003 0,001
01483	0,002 0,004	0,000 0,002	0,002 0,002	01482	0,003 0,006	0,001 0,002	0,002 0,002	01298	0,003 0,008	0,002 0,002	0,002 0,002	01487	0,002 0,010	0,001 0,004	0,002 0,003	00209	0,002 0,005	0,000 0,002	0,002 0,001
01484	0,003 0,007	0,001 0,002	0,002 0,001	01297	0,003 0,010	0,001 0,003	0,002 0,002	01295	0,002 0,014	0,001 0,004	0,001 0,001	00207	0,002 0,006	0,001 0,003	0,002 0,001	01296	0,002 0,011	0,001 0,003	0,002 0,000
00208	0,002 0,006	0,001 0,002	0,002 0,001	01485	0,003 0,010	0,001 0,003	0,002 0,000	01486	0,002 0,007	0,001 0,003	0,002 0,000								
Piano di fondazone					**ParetеP1-P8-P14-P20**					**Parete P8-P14**									
Sisma in direzione X																			
00062	0,004 0,009	0,004 0,003	0,003 0,001	00136	0,005 0,007	0,002 0,005	0,008 0,001	01742	0,009 0,007	0,003 0,002	0,010 0,001	01191	0,006 0,014	0,002 0,004	0,003 0,002	01743	0,004 0,008	0,002 0,002	0,008 0,001
01195	0,004 0,027	0,002 0,008	0,004 0,003	01745	0,009 0,015	0,005 0,005	0,008 0,003	00092	0,006 0,046	0,001 0,017	0,002 0,004	00189	0,009 0,013	0,004 0,007	0,005 0,002	01744	0,004 0,010	0,003 0,003	0,007 0,001
00003	0,015 0,014	0,003 0,013	0,006 0,003	01746	0,006 0,018	0,003 0,004	0,008 0,002	00063	0,002 0,007	0,001 0,006	0,006 0,003	00465	0,003 0,005	0,002 0,003	0,009 0,002	00461	0,004 0,008	0,001 0,001	0,009 0,002
01194	0,005 0,020	0,006 0,006	0,006 0,001	01747	0,003 0,011	0,003 0,005	0,007 0,001	01748	0,009 0,014	0,002 0,004	0,009 0,001	00464	0,004 0,008	0,003 0,003	0,010 0,001	01749	0,006 0,012	0,003 0,003	0,008 0,001
00463	0,004 0,009	0,001 0,002	0,009 0,001	01193	0,013 0,021	0,003 0,005	0,006 0,002	01750	0,005 0,010	0,001 0,002	0,009 0,001	01192	0,006 0,018	0,006 0,005	0,006 0,002	00462	0,005 0,008	0,002 0,001	0,010 0,001
Sisma in direzione Y																			
00062	0,010 0,034	0,012 0,013	0,007 0,002	00136	0,017 0,013	0,005 0,019	0,017 0,001	01742	0,024 0,009	0,007 0,005	0,024 0,004	01191	0,016 0,025	0,006 0,008	0,008 0,005	01743	0,012 0,008	0,004 0,004	0,020 0,002
01195	0,010 0,017	0,006 0,005	0,008 0,005	01745	0,022 0,014	0,007 0,005	0,028 0,004	00092	0,011 0,063	0,013 0,026	0,010 0,007	00189	0,017 0,014	0,005 0,010	0,023 0,003	01744	0,009 0,006	0,003 0,003	0,024 0,003
00003	0,008 0,017	0,003 0,018	0,020 0,002	01746	0,012 0,006	0,008 0,001	0,022 0,002	00063	0,005 0,014	0,003 0,023	0,016 0,004	00465	0,007 0,001	0,001 0,001	0,024 0,005	00461	0,013 0,010	0,001 0,003	0,023 0,003
01194	0,011 0,003	0,018 0,003	0,015 0,002	01747	0,008 0,001	0,004 0,002	0,024 0,004	01748	0,021 0,007	0,006 0,004	0,025 0,002	00464	0,008 0,002	0,004 0,002	0,028 0,004	01749	0,017 0,013	0,009 0,004	0,021 0,005
00463	0,008 0,004	0,002 0,002	0,024 0,003	01193	0,032 0,018	0,009 0,005	0,016 0,001	01750	0,014 0,007	0,004 0,004	0,022 0,004	01192	0,015 0,018	0,016 0,006	0,014 0,003	00462	0,013 0,005	0,004 0,002	0,027 0,003
Sisma in direzione Z																			
00062	0,004 0,013	0,002 0,005	0,001 0,001	00136	0,004 0,007	0,001 0,007	0,001 0,000	01742	0,006 0,001	0,001 0,002	0,002 0,002	01191	0,006 0,006	0,001 0,002	0,001 0,001	01743	0,005 0,003	0,001 0,002	0,001 0,001
01195	0,005 0,007	0,001 0,002	0,001 0,002	01745	0,006 0,006	0,002 0,002	0,002 0,001	00092	0,005 0,020	0,001 0,008	0,001 0,002	00189	0,005 0,004	0,002 0,001	0,001 0,001	01744	0,004 0,003	0,001 0,002	0,002 0,000
00003	0,007 0,003	0,001 0,003	0,002 0,001	01746	0,005 0,004	0,001 0,001	0,002 0,001	00063	0,002 0,007	0,000 0,010	0,001 0,001	00465	0,005 0,001	0,001 0,001	0,002 0,000	00461	0,006 0,005	0,000 0,001	0,001 0,001
01194	0,006 0,003	0,002 0,001	0,002 0,001	01747	0,005 0,002	0,002 0,001	0,002 0,000	01748	0,007 0,001	0,001 0,001	0,002 0,001	00464	0,005 0,001	0,001 0,001	0,002 0,000	01749	0,005 0,001	0,001 0,001	0,001 0,002
00463	0,006 0,000	0,000 0,001	0,002 0,001	01193	0,005 0,004	0,002 0,001	0,001 0,001	01750	0,006 0,001	0,001 0,001	0,001 0,002	01192	0,007 0,002	0,001 0,001	0,001 0,002	00462	0,006 0,001	0,000 0,000	0,001 0,001
Piano di fondazone					**ParetеP1-P8-P14-P20**					**Parete P14-P20**									
Sisma in direzione X																			
00019	0,008 0,013	0,006 0,006	0,001 0,002	00201	0,008 0,004	0,003 0,004	0,004 0,002	01457	0,007 0,003	0,003 0,002	0,006 0,003	01190	0,005 0,003	0,003 0,001	0,004 0,003	01460	0,005 0,005	0,002 0,002	0,007 0,003
01459	0,004 0,006	0,001 0,003	0,007 0,002	00136	0,003 0,009	0,002 0,007	0,007 0,002	01458	0,004 0,003	0,002 0,002	0,006 0,002	00062	0,008 0,008	0,002 0,004	0,003 0,001	00008	0,004 0,006	0,001 0,007	0,003 0,003
00202	0,003 0,005	0,001 0,001	0,008 0,003	00063	0,005 0,008	0,001 0,008	0,006 0,002	01461	0,005 0,003	0,002 0,001	0,006 0,003	01462	0,004 0,004	0,001 0,001	0,007 0,003				
Sisma in direzione Y																			
00019	0,035 0,050	0,023 0,023	0,004 0,007	00201	0,039 0,010	0,010 0,011	0,012 0,008	01457	0,026 0,010	0,011 0,005	0,015 0,010	01190	0,016 0,005	0,010 0,003	0,008 0,005	01460	0,016 0,006	0,004 0,004	0,017 0,009
01459	0,013 0,009	0,003 0,007	0,017 0,007	00136	0,010 0,013	0,004 0,013	0,018 0,005	01458	0,022 0,005	0,008 0,003	0,015 0,007	00062	0,022 0,030	0,004 0,014	0,007 0,005	00008	0,014 0,012	0,004 0,011	0,008 0,006
00202	0,016	0,002	0,018	00063	0,013	0,002	0,015	01461	0,019	0,007	0,013	01462	0,018	0,005	0,017				

Pareti - Tensioni per effetto del sisma

NODO	σL1 σP1	σL2 σP2	τL τP	NODO	σL1 σP1	σL2 σP2	τL τP	NODO	σL1 σP1	σL2 σP2	τL τP	NODO	σL1 σP1	σL2 σP2	τL τP	NODO	σL1 σP1	σL2 σP2	τL τP
	[N/mm²]	[N/mm²]	[N/mm²]		[N/mm²]	[N/mm²]	[N/mm²]		[N/mm²]	[N/mm²]	[N/mm²]		[N/mm²]	[N/mm²]	[N/mm²]		[N/mm²]	[N/mm²]	[N/mm²]
	0,007	0,003	0,009		0,013	0,018	0,004		0,005	0,001	0,007		0,006	0,003	0,008				
Sisma in direzione Z																			
00019	0,007	0,003	0,001	00201	0,006	0,001	0,001	01457	0,005	0,001	0,001	01190	0,004	0,001	0,000	01460	0,005	0,001	0,001
	0,016	0,007	0,002		0,002	0,003	0,003		0,003	0,001	0,004		0,002	0,001	0,001		0,001	0,001	0,004
01459	0,004	0,001	0,001	00136	0,004	0,001	0,001	01458	0,005	0,001	0,001	00062	0,006	0,001	0,000	00008	0,004	0,000	0,000
	0,004	0,004	0,002		0,007	0,007	0,001		0,002	0,001	0,003		0,012	0,006	0,001		0,001	0,004	0,002
00202	0,005	0,000	0,001	00063	0,002	0,000	0,000	01461	0,005	0,001	0,000	01462	0,004	0,001	0,000				
	0,004	0,002	0,003		0,006	0,010	0,001		0,002	0,000	0,003		0,003	0,001	0,003				
Piano di fondazone					**ParetеP5-P9-P16-P24**					**Parete P5-P9**									
Sisma in direzione X																			
00067	0,008	0,002	0,002	00125	0,010	0,004	0,004	01340	0,009	0,004	0,008	01283	0,007	0,002	0,005	00132	0,003	0,001	0,008
	0,051	0,018	0,004		0,013	0,012	0,002		0,018	0,006	0,005		0,036	0,012	0,004		0,005	0,001	0,004
00017	0,005	0,002	0,004	01342	0,003	0,002	0,006	01341	0,006	0,004	0,007	01343	0,005	0,003	0,008	00133	0,003	0,003	0,005
	0,008	0,008	0,004		0,006	0,001	0,002		0,011	0,003	0,002		0,006	0,002	0,002		0,007	0,004	0,002
00023	0,005	0,004	0,001	01344	0,005	0,002	0,007	01278	0,005	0,001	0,003	00009	0,016	0,004	0,006	00127	0,003	0,003	0,009
	0,013	0,003	0,002		0,014	0,004	0,002		0,017	0,005	0,003		0,015	0,016	0,003		0,007	0,004	0,002
01349	0,005	0,002	0,008	01279	0,004	0,004	0,005	01345	0,004	0,001	0,007	01346	0,008	0,002	0,008	00131	0,004	0,001	0,008
	0,020	0,008	0,004		0,022	0,007	0,002		0,011	0,004	0,001		0,018	0,005	0,001		0,009	0,002	0,001
01280	0,011	0,002	0,006	00128	0,003	0,001	0,009	00130	0,003	0,000	0,008	01282	0,003	0,004	0,005	01281	0,007	0,003	0,006
	0,029	0,007	0,002		0,014	0,005	0,002		0,011	0,002	0,001		0,029	0,008	0,002		0,028	0,008	0,001
01347	0,006	0,005	0,007	00129	0,003	0,001	0,009	01348	0,003	0,004	0,008								
	0,024	0,006	0,001		0,013	0,004	0,001		0,016	0,004	0,002								
Sisma in direzione Y																			
00067	0,022	0,012	0,008	00125	0,015	0,012	0,031	01340	0,027	0,011	0,041	01283	0,023	0,010	0,022	00132	0,009	0,003	0,035
	0,064	0,020	0,008		0,016	0,018	0,003		0,026	0,007	0,008		0,060	0,020	0,012		0,015	0,005	0,002
00017	0,019	0,008	0,019	01342	0,011	0,007	0,029	01341	0,008	0,009	0,036	01343	0,024	0,011	0,037	00133	0,013	0,013	0,026
	0,037	0,031	0,008		0,020	0,003	0,005		0,018	0,003	0,004		0,020	0,007	0,007		0,032	0,015	0,005
00023	0,022	0,018	0,006	01344	0,020	0,010	0,031	01278	0,021	0,007	0,013	00009	0,035	0,009	0,025	00127	0,007	0,004	0,041
	0,059	0,016	0,010		0,040	0,011	0,010		0,054	0,017	0,012		0,022	0,030	0,004		0,012	0,002	0,001
01349	0,018	0,006	0,040	01279	0,017	0,018	0,021	01345	0,019	0,003	0,032	01346	0,033	0,010	0,039	00131	0,016	0,005	0,037
	0,036	0,012	0,009		0,053	0,016	0,008		0,029	0,011	0,005		0,043	0,014	0,001		0,027	0,010	0,004
01280	0,049	0,009	0,026	00128	0,012	0,004	0,043	00130	0,012	0,001	0,036	01282	0,014	0,020	0,022	01281	0,030	0,016	0,029
	0,063	0,016	0,003		0,027	0,010	0,003		0,027	0,010	0,002		0,055	0,016	0,007		0,059	0,018	0,004
01347	0,026	0,022	0,031	00129	0,012	0,003	0,041	01348	0,011	0,015	0,037								
	0,047	0,015	0,004		0,029	0,011	0,002		0,035	0,010	0,002								
Sisma in direzione Z																			
00067	0,005	0,001	0,001	00125	0,006	0,002	0,001	01340	0,004	0,002	0,002	01283	0,003	0,000	0,001	00132	0,001	0,000	0,003
	0,022	0,007	0,001		0,004	0,008	0,001		0,008	0,002	0,002		0,020	0,007	0,003		0,002	0,001	0,001
00017	0,003	0,001	0,001	01342	0,001	0,001	0,002	01341	0,004	0,001	0,001	01343	0,002	0,001	0,003	00133	0,001	0,001	0,002
	0,004	0,005	0,001		0,003	0,001	0,001		0,005	0,001	0,001		0,003	0,001	0,002		0,003	0,004	0,001
00023	0,002	0,001	0,001	01344	0,002	0,001	0,003	01278	0,002	0,000	0,002	00009	0,006	0,002	0,001	00127	0,003	0,001	0,002
	0,008	0,002	0,002		0,006	0,002	0,002		0,008	0,002	0,003		0,006	0,010	0,001		0,002	0,001	0,001
01349	0,003	0,001	0,002	01279	0,002	0,001	0,002	01345	0,002	0,000	0,003	01346	0,003	0,001	0,003	00131	0,002	0,000	0,003
	0,010	0,004	0,003		0,008	0,002	0,002		0,004	0,002	0,002		0,007	0,002	0,001		0,004	0,002	0,001
01280	0,004	0,001	0,002	00128	0,002	0,001	0,002	00130	0,002	0,000	0,002	01282	0,002	0,001	0,001	01281	0,002	0,001	0,002
	0,010	0,003	0,002		0,006	0,003	0,001		0,005	0,002	0,001		0,014	0,004	0,001		0,011	0,003	0,000
01347	0,003	0,001	0,002	00129	0,002	0,000	0,002	01348	0,002	0,002	0,002								
	0,010	0,003	0,000		0,006	0,003	0,000		0,007	0,002	0,000								
Piano di fondazone					**ParetеP5-P9-P16-P24**					**Parete P9-P16**									
Sisma in direzione X																			
00064	0,004	0,004	0,003	00204	0,005	0,002	0,008	01760	0,007	0,002	0,009	01218	0,006	0,002	0,003	01761	0,004	0,002	0,008
	0,006	0,003	0,002		0,009	0,004	0,001		0,009	0,003	0,001		0,014	0,004	0,003		0,009	0,003	0,001
01222	0,005	0,002	0,004	01763	0,009	0,004	0,009	00067	0,009	0,001	0,002	01762	0,006	0,004	0,008	00009	0,017	0,003	0,007
	0,031	0,010	0,003		0,016	0,005	0,003		0,051	0,019	0,005		0,010	0,002	0,001		0,015	0,015	0,003
00125	0,010	0,004	0,005	00065	0,002	0,001	0,006	00472	0,004	0,001	0,009	01768	0,004	0,001	0,009	00476	0,004	0,002	0,010
	0,014	0,008	0,002		0,009	0,006	0,002		0,010	0,001	0,003		0,011	0,003	0,001		0,006	0,003	0,002
01765	0,003	0,003	0,007	01764	0,008	0,003	0,007	01221	0,005	0,006	0,006	01766	0,010	0,003	0,010	00475	0,003	0,003	0,010
	0,013	0,006	0,001		0,021	0,005	0,002		0,023	0,007	0,001		0,015	0,004	0,001		0,009	0,004	0,001
01767	0,007	0,004	0,008	00474	0,004	0,001	0,009	01220	0,015	0,003	0,006	00473	0,005	0,002	0,010	01219	0,008	0,007	0,006
	0,015	0,004	0,001		0,010	0,002	0,001		0,021	0,005	0,001		0,010	0,001	0,001		0,020	0,006	0,002
Sisma in direzione Y																			
00064	0,010	0,012	0,007	00204	0,017	0,006	0,018	01760	0,021	0,006	0,022	01218	0,017	0,006	0,008	01761	0,012	0,004	0,020
	0,029	0,011	0,002		0,014	0,020	0,001		0,009	0,004	0,004		0,028	0,009	0,006		0,008	0,005	0,001
01222	0,010	0,006	0,009	01763	0,018	0,006	0,026	00067	0,011	0,013	0,011	01762	0,011	0,003	0,023	00009	0,007	0,003	0,020
	0,016	0,005	0,005		0,012	0,005	0,004		0,063	0,026	0,007		0,007	0,002	0,003		0,017	0,017	0,002
00125	0,017	0,006	0,023	00065	0,004	0,003	0,016	00472	0,012	0,001	0,023	01768	0,012	0,002	0,022	00476	0,007	0,001	0,024
	0,014	0,010	0,003		0,015	0,023	0,004		0,010	0,004	0,003		0,007	0,004	0,004		0,001	0,001	0,005
01765	0,007	0,004	0,024	01764	0,013	0,009	0,022	01221	0,013	0,018	0,017	01766	0,024	0,008	0,026	00475	0,009	0,004	0,028
	0,002	0,002	0,005		0,006	0,001	0,002		0,005	0,004	0,002		0,007	0,003	0,003		0,002	0,002	0,004
01767	0,018	0,009	0,019	00474	0,008	0,002	0,024	01220	0,038	0,010	0,016	00473	0,012	0,005	0,027	01219	0,019	0,017	0,016
	0,016	0,005	0,006		0,004	0,002	0,003		0,013	0,003	0,001		0,005	0,003	0,003		0,019	0,006	0,003
Sisma in direzione Z																			
00064	0,003	0,002	0,001	00204	0,004	0,001	0,001	01760	0,005	0,001	0,001	01218	0,007	0,001	0,000	01761	0,004	0,001	0,001
	0,011	0,004	0,001		0,006	0,007	0,000		0,001	0,001	0,002		0,006	0,002	0,002		0,003	0,002	0,001
01222	0,005	0,001	0,001	01763	0,005	0,001	0,002	00067	0,005	0,001	0,000	01762	0,004	0,001	0,002	00009	0,007	0,001	0,002
	0,007	0,002	0,001		0,006	0,002	0,001		0,020	0,008	0,002		0,003	0,001	0,000		0,003	0,003	0,001
00125	0,005	0,001	0,001	00065	0,002	0,000	0,001	00472	0,006	0,000	0,002	01768	0,006	0,001	0,001	00476	0,005	0,001	0,003

Pareti - Tensioni per effetto del sisma

NODO	σL1 σP1	σL2 σP2	τL τP	NODO	σL1 σP1	σL2 σP2	τL τP	NODO	σL1 σP1	σL2 σP2	τL τP	NODO	σL1 σP1	σL2 σP2	τL τP	NODO	σL1 σP1	σL2 σP2	τL τP
	[N/mm²]	[N/mm²]	[N/mm²]		[N/mm²]	[N/mm²]	[N/mm²]		[N/mm²]	[N/mm²]	[N/mm²]		[N/mm²]	[N/mm²]	[N/mm²]		[N/mm²]	[N/mm²]	[N/mm²]
	0,004	0,002	0,001		0,006	0,009	0,001		0,004	0,001	0,001		0,001	0,001	0,002		0,001	0,001	0,000
01765	0,005	0,001	0,002	01764	0,006	0,001	0,002	01221	0,006	0,002	0,001	01766	0,006	0,001	0,002	00475	0,005	0,000	0,002
	0,003	0,001	0,000		0,005	0,001	0,000		0,004	0,002	0,001		0,001	0,001	0,001		0,001	0,001	0,000
01767	0,006	0,001	0,001	00474	0,006	0,001	0,002	01220	0,008	0,002	0,001	00473	0,006	0,001	0,002	01219	0,007	0,002	0,001
	0,002	0,001	0,002		0,000	0,000	0,001		0,004	0,001	0,001		0,001	0,001	0,001		0,003	0,001	0,001
Piano di fondazone					**ParetеP5-P9-P16-P24**					**Parete P16-P24**									
Sisma in direzione X																			
00021	0,007	0,006	0,002	00174	0,007	0,003	0,005	01463	0,006	0,003	0,007	01206	0,005	0,003	0,004	00203	0,003	0,001	0,008
	0,011	0,005	0,002		0,005	0,005	0,002		0,003	0,002	0,003		0,003	0,001	0,003		0,007	0,002	0,003
01465	0,004	0,001	0,007	01468	0,004	0,001	0,008	00006	0,005	0,001	0,004	01464	0,004	0,002	0,007	01466	0,005	0,002	0,008
	0,008	0,004	0,002		0,005	0,002	0,002		0,007	0,008	0,002		0,003	0,002	0,002		0,005	0,003	0,003
00204	0,003	0,002	0,007	00064	0,008	0,003	0,003	00065	0,006	0,001	0,007	01467	0,005	0,002	0,006				
	0,011	0,009	0,002		0,006	0,003	0,001		0,010	0,010	0,002		0,004	0,001	0,003				
Sisma in direzione Y																			
00021	0,035	0,024	0,005	00174	0,040	0,010	0,012	01463	0,027	0,010	0,016	01206	0,017	0,010	0,009	00203	0,017	0,002	0,018
	0,051	0,023	0,007		0,010	0,011	0,008		0,010	0,005	0,011		0,005	0,003	0,005		0,007	0,003	0,009
01465	0,013	0,004	0,017	01468	0,018	0,005	0,018	00006	0,015	0,004	0,008	01464	0,023	0,008	0,016	01466	0,016	0,004	0,017
	0,009	0,007	0,007		0,007	0,002	0,008		0,012	0,011	0,006		0,005	0,003	0,007		0,006	0,004	0,008
00204	0,009	0,004	0,018	00064	0,022	0,005	0,007	00065	0,013	0,002	0,015	01467	0,019	0,007	0,013				
	0,014	0,014	0,005		0,026	0,012	0,004		0,013	0,018	0,004		0,005	0,001	0,007				
Sisma in direzione Z																			
00021	0,006	0,003	0,001	00174	0,006	0,001	0,001	01463	0,005	0,001	0,001	01206	0,004	0,001	0,001	00203	0,004	0,000	0,001
	0,015	0,007	0,002		0,002	0,003	0,002		0,002	0,001	0,004		0,003	0,002	0,001		0,004	0,001	0,002
01465	0,004	0,001	0,001	01468	0,004	0,001	0,001	00006	0,004	0,000	0,000	01464	0,005	0,001	0,001	01466	0,004	0,001	0,001
	0,004	0,003	0,002		0,003	0,001	0,003		0,001	0,004	0,002		0,001	0,001	0,003		0,001	0,001	0,003
00204	0,004	0,001	0,001	00064	0,005	0,001	0,001	00065	0,002	0,000	0,001	01467	0,005	0,001	0,001				
	0,006	0,007	0,001		0,010	0,005	0,001		0,006	0,009	0,001		0,001	0,001	0,003				
Piano di fondazone					**ParetеP6-P12**					**Parete P6-P12**									
Sisma in direzione X																			
00061	0,015	0,014	0,008	00161	0,040	0,008	0,012	01433	0,015	0,011	0,010	01138	0,008	0,005	0,004	01434	0,022	0,011	0,010
	0,019	0,011	0,006		0,033	0,019	0,012		0,015	0,009	0,012		0,010	0,004	0,010		0,024	0,007	0,010
01134	0,011	0,003	0,002	01436	0,006	0,003	0,005	00027	0,007	0,004	0,001	00188	0,009	0,005	0,003	01435	0,005	0,003	0,004
	0,020	0,007	0,011		0,005	0,004	0,008		0,015	0,005	0,004		0,007	0,017	0,004		0,004	0,006	0,007
00002	0,004	0,005	0,003	01135	0,012	0,004	0,003	01437	0,009	0,002	0,004	00001	0,018	0,013	0,011	01038	0,006	0,002	0,006
	0,009	0,018	0,005		0,013	0,005	0,011		0,010	0,004	0,012		0,042	0,025	0,015		0,003	0,005	0,010
01441	0,010	0,006	0,005	01440	0,008	0,005	0,004	01438	0,008	0,002	0,004	01439	0,010	0,002	0,005	01039	0,009	0,003	0,005
	0,022	0,007	0,011		0,014	0,004	0,010		0,005	0,002	0,011		0,008	0,006	0,010		0,005	0,005	0,011
01042	0,010	0,008	0,013	01040	0,007	0,002	0,004	01136	0,011	0,003	0,003	01041	0,008	0,004	0,006	01137	0,008	0,005	0,003
	0,032	0,010	0,016		0,012	0,005	0,010		0,013	0,003	0,009		0,013	0,007	0,009		0,010	0,004	0,010
Sisma in direzione Y																			
00061	0,058	0,063	0,034	00161	0,170	0,035	0,051	01433	0,056	0,047	0,041	01138	0,017	0,019	0,016	01434	0,091	0,048	0,041
	0,037	0,008	0,014		0,074	0,058	0,042		0,031	0,028	0,045		0,041	0,012	0,036		0,048	0,029	0,042
01134	0,012	0,004	0,003	01436	0,018	0,006	0,005	00027	0,022	0,011	0,002	00188	0,029	0,009	0,005	01435	0,019	0,006	0,005
	0,016	0,005	0,025		0,005	0,009	0,019		0,016	0,004	0,008		0,011	0,030	0,010		0,005	0,013	0,014
00002	0,019	0,006	0,005	01135	0,008	0,004	0,002	01437	0,007	0,002	0,003	00001	0,046	0,054	0,047	01038	0,010	0,001	0,009
	0,011	0,029	0,010		0,025	0,009	0,034		0,015	0,006	0,025		0,046	0,042	0,070		0,002	0,012	0,017
01441	0,032	0,029	0,016	01440	0,024	0,018	0,009	01438	0,008	0,001	0,005	01439	0,010	0,006	0,008	01039	0,004	0,005	0,008
	0,074	0,014	0,047		0,049	0,014	0,042		0,010	0,006	0,022		0,035	0,009	0,033		0,017	0,008	0,022
01042	0,043	0,035	0,055	01040	0,014	0,008	0,010	01136	0,011	0,004	0,003	01041	0,017	0,019	0,020	01137	0,018	0,012	0,007
	0,101	0,031	0,062		0,046	0,005	0,029		0,036	0,009	0,036		0,051	0,007	0,031		0,041	0,010	0,043
Sisma in direzione Z																			
00061	0,004	0,003	0,002	00161	0,012	0,002	0,003	01433	0,005	0,003	0,001	01138	0,004	0,001	0,001	01434	0,009	0,003	0,002
	0,006	0,002	0,001		0,005	0,002	0,003		0,004	0,002	0,003		0,010	0,003	0,002		0,004	0,002	0,003
01134	0,004	0,001	0,001	01436	0,002	0,001	0,001	00027	0,004	0,001	0,001	00188	0,005	0,002	0,001	01435	0,001	0,001	0,001
	0,015	0,005	0,006		0,004	0,002	0,003		0,011	0,002	0,002		0,002	0,009	0,001		0,004	0,002	0,002
00002	0,004	0,003	0,000	01135	0,005	0,002	0,002	01437	0,004	0,001	0,002	00001	0,006	0,004	0,003	01038	0,002	0,001	0,001
	0,004	0,011	0,001		0,015	0,005	0,006		0,011	0,003	0,006		0,008	0,004	0,007		0,001	0,002	0,003
01441	0,005	0,002	0,001	01440	0,005	0,001	0,001	01438	0,003	0,001	0,001	01439	0,004	0,001	0,002	01039	0,004	0,001	0,002
	0,008	0,003	0,004		0,009	0,003	0,003		0,006	0,002	0,004		0,010	0,004	0,004		0,006	0,002	0,004
01042	0,006	0,002	0,002	01040	0,005	0,000	0,002	01136	0,006	0,001	0,002	01041	0,005	0,001	0,001	01137	0,004	0,001	0,002
	0,008	0,002	0,007		0,007	0,003	0,004		0,018	0,004	0,004		0,008	0,002	0,004		0,011	0,003	0,003
Piano di fondazone					**ParetеP7-P13**					**Parete P7-P13**									
Sisma in direzione X																			
01163	0,010	0,002	0,001	01411	0,003	0,001	0,002	00071	0,002	0,002	0,001	00072	0,008	0,008	0,002	00148	0,015	0,006	0,007
	0,032	0,010	0,005		0,009	0,005	0,003		0,038	0,012	0,004		0,012	0,010	0,003		0,022	0,011	0,010
01408	0,008	0,005	0,008	01167	0,006	0,003	0,003	01409	0,011	0,006	0,007	01410	0,004	0,002	0,002	00175	0,002	0,002	0,001
	0,020	0,006	0,011		0,018	0,003	0,002		0,027	0,008	0,009		0,008	0,002	0,002		0,022	0,014	0,006
00004	0,002	0,002	0,001	01412	0,008	0,001	0,001	00005	0,003	0,006	0,008	01070	0,005	0,002	0,002	01074	0,009	0,005	0,010
	0,030	0,023	0,008		0,023	0,007	0,003		0,030	0,019	0,015		0,006	0,001	0,006		0,042	0,008	0,013
01416	0,008	0,004	0,005	01164	0,010	0,003	0,002	01413	0,007	0,001	0,002	01071	0,007	0,003	0,002	01415	0,007	0,003	0,004
	0,031	0,003	0,008		0,032	0,009	0,002		0,014	0,006	0,001		0,014	0,004	0,003		0,026	0,007	0,006
01414	0,008	0,002	0,003	01165	0,009	0,003	0,002	01072	0,005	0,002	0,003	01073	0,006	0,003	0,005	01166	0,007	0,004	0,002
	0,026	0,006	0,001		0,032	0,008	0,002		0,023	0,003	0,001		0,024	0,002	0,002		0,033	0,009	0,003
Sisma in direzione Y																			
01163	0,016	0,004	0,002	01411	0,010	0,002	0,006	00071	0,009	0,006	0,002	00072	0,047	0,049	0,014	00148	0,090	0,035	0,042
	0,004	0,001	0,002		0,002	0,003	0,004		0,026	0,012	0,006		0,010	0,008	0,003		0,013	0,004	0,005
01408	0,052	0,028	0,051	01167	0,025	0,015	0,017	01409	0,078	0,033	0,041	01410	0,011	0,002	0,005	00175	0,011	0,003	0,003

Pareti - Tensioni per effetto del sisma

NODO	σL1 σP1 [N/mm²]	σL2 σP2 [N/mm²]	τL τP [N/mm²]	NODO	σL1 σP1 [N/mm²]	σL2 σP2 [N/mm²]	τL τP [N/mm²]	NODO	σL1 σP1 [N/mm²]	σL2 σP2 [N/mm²]	τL τP [N/mm²]	NODO	σL1 σP1 [N/mm²]	σL2 σP2 [N/mm²]	τL τP [N/mm²]	NODO	σL1 σP1 [N/mm²]	σL2 σP2 [N/mm²]	τL τP [N/mm²]
	0,011	0,004	0,005		0,012	0,003	0,001		0,017	0,004	0,004		0,002	0,002	0,004		0,016	0,007	0,004
00004	0,004	0,002	0,004	01412	0,008	0,004	0,007	00005	0,016	0,022	0,052	01070	0,006	0,005	0,010	01074	0,068	0,033	0,059
	0,016	0,005	0,006		0,006	0,002	0,001		0,024	0,010	0,007		0,002	0,003	0,004		0,025	0,004	0,006
01416	0,046	0,021	0,025	01164	0,011	0,008	0,007	01413	0,007	0,003	0,008	01071	0,004	0,010	0,013	01415	0,027	0,015	0,022
	0,017	0,002	0,003		0,011	0,003	0,002		0,004	0,001	0,003		0,006	0,002	0,003		0,014	0,004	0,002
01414	0,014	0,008	0,015	01165	0,018	0,007	0,008	01072	0,018	0,010	0,016	01073	0,026	0,015	0,028	01166	0,020	0,015	0,009
	0,013	0,005	0,001		0,024	0,006	0,001		0,013	0,003	0,002		0,014	0,001	0,001		0,015	0,003	0,001
Sisma in direzione Z																			
01163	0,007	0,002	0,001	01411	0,002	0,001	0,002	00071	0,001	0,001	0,001	00072	0,004	0,004	0,001	00148	0,007	0,002	0,003
	0,001	0,000	0,001		0,001	0,001	0,000		0,003	0,001	0,001		0,001	0,001	0,000		0,001	0,001	0,000
01408	0,007	0,003	0,003	01167	0,010	0,001	0,001	01409	0,011	0,002	0,003	01410	0,002	0,001	0,001	00175	0,001	0,001	0,001
	0,001	0,000	0,000		0,001	0,001	0,001		0,001	0,000	0,000		0,000	0,001	0,000		0,002	0,001	0,000
00004	0,002	0,002	0,001	01412	0,007	0,001	0,002	00005	0,002	0,003	0,005	01070	0,004	0,001	0,002	01074	0,013	0,003	0,004
	0,002	0,001	0,001		0,001	0,000	0,000		0,002	0,001	0,000		0,001	0,001	0,000		0,001	0,000	0,001
01416	0,011	0,002	0,001	01164	0,009	0,003	0,002	01413	0,006	0,001	0,002	01071	0,007	0,001	0,002	01415	0,008	0,002	0,001
	0,001	0,001	0,001		0,002	0,001	0,001		0,000	0,000	0,000		0,001	0,000	0,001		0,000	0,000	0,000
01414	0,008	0,001	0,002	01165	0,011	0,002	0,002	01072	0,009	0,000	0,002	01073	0,009	0,001	0,001	01166	0,009	0,003	0,001
	0,001	0,001	0,001		0,007	0,002	0,001		0,000	0,001	0,001		0,001	0,000	0,001		0,002	0,001	0,001
Piano di fondazone					**ParetеP10-P17**					**Parete P10-P17**									
Sisma in direzione X																			
00069	0,008	0,008	0,002	00205	0,015	0,006	0,007	01469	0,008	0,005	0,008	01255	0,006	0,003	0,003	01470	0,011	0,006	0,007
	0,012	0,011	0,004		0,023	0,012	0,010		0,019	0,007	0,011		0,019	0,004	0,003		0,029	0,007	0,011
01472	0,004	0,001	0,001	01471	0,003	0,001	0,001	00113	0,002	0,002	0,001	00011	0,002	0,002	0,001	01251	0,009	0,002	0,001
	0,011	0,005	0,003		0,007	0,003	0,003		0,022	0,015	0,007		0,030	0,023	0,008		0,034	0,011	0,005
00068	0,002	0,001	0,001	01252	0,010	0,003	0,001	00922	0,007	0,002	0,002	01473	0,007	0,001	0,001	00012	0,003	0,006	0,008
	0,038	0,012	0,004		0,032	0,008	0,002		0,015	0,004	0,003		0,025	0,007	0,002		0,032	0,020	0,016
00925	0,009	0,005	0,010	01477	0,007	0,003	0,005	00921	0,005	0,002	0,002	01474	0,007	0,001	0,001	01476	0,007	0,003	0,004
	0,045	0,009	0,013		0,036	0,004	0,008		0,007	0,002	0,007		0,014	0,006	0,002		0,028	0,007	0,007
00924	0,006	0,003	0,006	01475	0,008	0,001	0,003	00923	0,005	0,002	0,003	01253	0,007	0,003	0,002	01254	0,006	0,004	0,002
	0,026	0,003	0,002		0,027	0,007	0,001		0,024	0,004	0,001		0,037	0,009	0,002		0,034	0,009	0,003
Sisma in direzione Y																			
00069	0,048	0,050	0,012	00205	0,093	0,035	0,042	01469	0,054	0,030	0,050	01255	0,026	0,015	0,018	01470	0,079	0,034	0,045
	0,008	0,006	0,003		0,011	0,004	0,004		0,009	0,003	0,004		0,008	0,002	0,002		0,016	0,003	0,004
01472	0,011	0,002	0,006	01471	0,009	0,002	0,005	00113	0,011	0,003	0,003	00011	0,004	0,002	0,004	01251	0,017	0,004	0,003
	0,003	0,002	0,004		0,002	0,002	0,004		0,016	0,007	0,004		0,016	0,005	0,006		0,004	0,001	0,003
00068	0,008	0,006	0,002	01252	0,010	0,009	0,006	00922	0,005	0,010	0,014	01473	0,009	0,005	0,006	00012	0,018	0,023	0,052
	0,027	0,012	0,006		0,013	0,003	0,001		0,006	0,002	0,003		0,007	0,002	0,001		0,024	0,010	0,007
00925	0,067	0,032	0,059	01477	0,040	0,020	0,026	00921	0,006	0,005	0,010	01474	0,008	0,003	0,008	01476	0,037	0,017	0,020
	0,025	0,004	0,006		0,019	0,002	0,003		0,002	0,002	0,004		0,004	0,001	0,003		0,015	0,004	0,002
00924	0,025	0,015	0,029	01475	0,010	0,008	0,014	00923	0,018	0,010	0,017	01253	0,010	0,006	0,009	01254	0,018	0,014	0,009
	0,014	0,002	0,001		0,013	0,003	0,001		0,013	0,002	0,002		0,016	0,004	0,001		0,020	0,006	0,001
Sisma in direzione Z																			
00069	0,004	0,004	0,001	00205	0,007	0,002	0,003	01469	0,007	0,002	0,003	01255	0,010	0,001	0,001	01470	0,012	0,002	0,003
	0,001	0,001	0,000		0,001	0,001	0,000		0,000	0,000	0,000		0,000	0,000	0,001		0,001	0,000	0,000
01472	0,004	0,001	0,002	01471	0,002	0,001	0,001	00113	0,001	0,001	0,001	00011	0,002	0,002	0,001	01251	0,007	0,001	0,001
	0,000	0,000	0,000		0,000	0,001	0,000		0,002	0,001	0,000		0,002	0,001	0,001		0,001	0,000	0,000
00068	0,001	0,001	0,001	01252	0,009	0,002	0,001	00922	0,007	0,001	0,002	01473	0,006	0,001	0,002	00012	0,002	0,002	0,004
	0,003	0,001	0,001		0,001	0,000	0,001		0,000	0,000	0,001		0,000	0,000	0,000		0,002	0,001	0,000
00925	0,013	0,003	0,003	01477	0,010	0,001	0,001	00921	0,004	0,001	0,002	01474	0,006	0,001	0,002	01476	0,008	0,002	0,001
	0,001	0,000	0,001		0,001	0,000	0,000		0,001	0,001	0,000		0,000	0,001	0,000		0,001	0,000	0,000
00924	0,009	0,001	0,002	01475	0,009	0,001	0,003	00923	0,009	0,000	0,002	01253	0,007	0,003	0,002	01254	0,008	0,003	0,002
	0,000	0,000	0,001		0,001	0,001	0,001		0,000	0,000	0,001		0,003	0,001	0,001		0,001	0,001	0,001
Piano di fondazone					**ParetеP11-P18**					**Parete P11-P18**									
Sisma in direzione X																			
00026	0,015	0,015	0,008	00126	0,039	0,008	0,012	01331	0,014	0,009	0,011	01272	0,007	0,005	0,004	01332	0,025	0,011	0,009
	0,019	0,009	0,006		0,030	0,018	0,011		0,014	0,008	0,012		0,012	0,004	0,009		0,023	0,008	0,009
01268	0,012	0,003	0,002	01334	0,006	0,003	0,005	00025	0,007	0,004	0,002	01333	0,005	0,004	0,004	00010	0,004	0,005	0,003
	0,021	0,007	0,012		0,006	0,004	0,008		0,015	0,005	0,005		0,004	0,006	0,006		0,009	0,018	0,004
00100	0,009	0,005	0,004	00013	0,017	0,013	0,011	00939	0,010	0,008	0,014	00935	0,007	0,002	0,006	01269	0,011	0,004	0,003
	0,007	0,017	0,004		0,037	0,024	0,016		0,030	0,010	0,016		0,002	0,005	0,009		0,015	0,006	0,011
01335	0,009	0,002	0,004	00936	0,009	0,002	0,006	01336	0,009	0,003	0,005	01339	0,009	0,007	0,005	01338	0,009	0,005	0,004
	0,012	0,003	0,012		0,005	0,005	0,011		0,006	0,002	0,011		0,019	0,007	0,011		0,014	0,004	0,010
01337	0,010	0,002	0,004	01270	0,009	0,004	0,003	00937	0,007	0,002	0,005	00938	0,008	0,004	0,007	01271	0,008	0,004	0,003
	0,010	0,005	0,010		0,011	0,003	0,010		0,012	0,005	0,010		0,013	0,007	0,009		0,012	0,004	0,010
Sisma in direzione Y																			
00026	0,063	0,062	0,032	00126	0,166	0,037	0,052	01331	0,053	0,041	0,043	01272	0,015	0,019	0,017	01332	0,100	0,048	0,036
	0,038	0,008	0,014		0,073	0,055	0,044		0,039	0,027	0,045		0,047	0,014	0,034		0,047	0,030	0,039
01268	0,014	0,004	0,003	01334	0,016	0,005	0,004	00025	0,021	0,010	0,001	01333	0,019	0,006	0,004	00010	0,018	0,006	0,004
	0,016	0,005	0,026		0,007	0,008	0,018		0,015	0,004	0,008		0,004	0,013	0,014		0,011	0,028	0,010
00100	0,028	0,009	0,005	00013	0,046	0,053	0,048	00939	0,043	0,035	0,055	00935	0,011	0,001	0,009	01269	0,005	0,006	0,003
	0,010	0,029	0,009		0,047	0,041	0,069		0,102	0,031	0,063		0,002	0,011	0,016		0,025	0,009	0,033
01335	0,009	0,004	0,004	00936	0,006	0,003	0,009	01336	0,008	0,003	0,005	01339	0,031	0,030	0,016	01338	0,028	0,020	0,011
	0,012	0,003	0,024		0,017	0,007	0,021		0,010	0,005	0,022		0,069	0,015	0,047		0,055	0,016	0,044
01337	0,009	0,006	0,005	01270	0,007	0,004	0,002	00937	0,014	0,008	0,009	00938	0,017	0,020	0,019	01271	0,017	0,010	0,005
	0,035	0,010	0,033		0,024	0,006	0,037		0,047	0,004	0,029		0,052	0,008	0,031		0,048	0,013	0,045
Sisma in direzione Z																			
00026	0,004	0,003	0,002	00126	0,012	0,002	0,003	01331	0,005	0,003	0,002	01272	0,003	0,001	0,001	01332	0,010	0,003	0,002

Pareti - Tensioni per effetto del sisma

NODO	σL1 σP1	σL2 σP2	τL τP	NODO	σL1 σP1	σL2 σP2	τL τP	NODO	σL1 σP1	σL2 σP2	τL τP	NODO	σL1 σP1	σL2 σP2	τL τP	NODO	σL1 σP1	σL2 σP2	τL τP
	[N/mm²]	[N/mm²]	[N/mm²]		[N/mm²]	[N/mm²]	[N/mm²]		[N/mm²]	[N/mm²]	[N/mm²]		[N/mm²]	[N/mm²]	[N/mm²]		[N/mm²]	[N/mm²]	[N/mm²]
	0,006	0,001	0,001		0,005	0,002	0,003		0,004	0,002	0,003		0,011	0,003	0,002		0,003	0,002	0,003
01268	0,005	0,001	0,001	01334	0,002	0,001	0,001	00025	0,004	0,001	0,001	01333	0,001	0,002	0,001	00010	0,004	0,003	0,000
	0,016	0,005	0,006		0,005	0,002	0,003		0,011	0,002	0,002		0,003	0,003	0,002		0,004	0,011	0,001
00100	0,005	0,002	0,001	00013	0,007	0,004	0,003	00939	0,006	0,003	0,002	00935	0,002	0,001	0,001	01269	0,005	0,001	0,002
	0,002	0,009	0,001		0,009	0,004	0,007		0,008	0,003	0,007		0,001	0,002	0,002		0,015	0,005	0,005
01335	0,003	0,001	0,002	00936	0,004	0,001	0,002	01336	0,004	0,001	0,001	01339	0,006	0,002	0,001	01338	0,004	0,002	0,001
	0,011	0,003	0,006		0,005	0,002	0,004		0,006	0,002	0,004		0,008	0,004	0,004		0,011	0,003	0,003
01337	0,005	0,001	0,002	01270	0,004	0,001	0,002	00937	0,005	0,000	0,002	00938	0,005	0,002	0,001	01271	0,004	0,002	0,002
	0,010	0,003	0,004		0,014	0,004	0,004		0,007	0,002	0,004		0,007	0,003	0,004		0,013	0,004	0,003

LEGENDA Pareti - Tensioni per effetto del sisma

Nota: I risultati del calcolo sono relativi ai vertici delle shell in cui ciascun setto è stato suddiviso. Tali vertici sono ordinati, lungo ciascuna riga, in ordine crescente.

σL1 Tensione normale in direzione 1 per comportamento a lastra.
σL2 Tensione normale in direzione 2 per comportamento a lastra.
τL Tensione tangenziale 1-2 per comportamento a lastra.
σP1 Tensione normale in direzione 1 per comportamento a piastra.
σP2 Tensione normale in direzione 2 per comportamento a piastra.
τP Tensione tangenziale 1-2 per comportamento a piastra.

PARETI - TENSIONI PER ECCENTRICITA' ACCIDENTALE

Pareti - Tensioni per eccentricità accidentale

NODO	σL1 σP1	σL2 σP2	τL τP	NODO	σL1 σP1	σL2 σP2	τL τP	NODO	σL1 σP1	σL2 σP2	τL τP	NODO	σL1 σP1	σL2 σP2	τL τP	NODO	σL1 σP1	σL2 σP2	τL τP
	[N/mm²]	[N/mm²]	[N/mm²]		[N/mm²]	[N/mm²]	[N/mm²]		[N/mm²]	[N/mm²]	[N/mm²]		[N/mm²]	[N/mm²]	[N/mm²]		[N/mm²]	[N/mm²]	[N/mm²]
Cordoli copertura					**ParetеP1-P2-P3-P4-P5**					**Parete P1-P2**									
Eccentricità accidentale + in direzione X																			
00090	-0,006	-0,003	-0,008	00704	-0,009	-0,017	-0,004	02185	-0,005	-0,009	-0,005	00963	-0,005	-0,005	-0,004	02186	-0,005	-0,015	-0,002
	-0,019	-0,018	-0,006		-0,003	-0,005	-0,003		-0,003	-0,003	-0,001		-0,004	-0,006	-0,003		-0,002	-0,001	-0,001
00967	-0,001	-0,001	-0,001	02188	-0,001	-0,001	-0,001	02699	-0,001	-0,001	0,000	00821	-0,001	-0,001	0,000	02187	-0,001	-0,001	-0,001
	-0,002	-0,003	-0,002		-0,001	-0,002	-0,001		-0,001	-0,002	-0,001		-0,002	-0,004	-0,001		0,000	-0,002	-0,001
00035	0,000	-0,001	0,000	02189	-0,001	-0,002	-0,001	00041	-0,005	-0,024	-0,003	00879	-0,001	-0,002	-0,001	00875	-0,006	-0,020	-0,003
	-0,001	-0,005	-0,001		-0,001	-0,001	-0,001		-0,002	-0,002	-0,001		0,000	-0,001	-0,001		-0,001	-0,001	-0,001
02193	-0,002	-0,014	-0,003	00966	-0,001	-0,003	-0,001	02190	-0,001	-0,002	-0,001	00878	-0,001	-0,004	-0,001	02192	-0,005	-0,008	-0,003
	-0,001	-0,001	0,000		-0,003	-0,005	-0,002		0,000	0,000	-0,001		-0,001	-0,001	-0,002		-0,001	-0,001	0,000
00876	-0,003	-0,013	-0,002	02191	-0,002	-0,005	-0,002	00877	-0,002	-0,008	-0,001	00965	-0,004	-0,003	-0,002	00964	-0,002	-0,002	-0,002
	-0,001	-0,001	-0,001		0,000	-0,001	-0,001		0,000	-0,001	-0,001		-0,002	-0,006	-0,002		-0,003	-0,006	-0,002
Eccentricità accidentale - in direzione X																			
00090	0,006	0,003	0,008	00704	0,009	0,017	0,004	02185	0,005	0,009	0,005	00963	0,005	0,005	0,004	02186	0,005	0,015	0,002
	0,019	0,018	0,006		0,003	0,005	0,003		0,003	0,003	0,001		0,004	0,006	0,003		0,002	0,001	0,001
00967	0,001	0,001	0,001	02188	0,001	0,001	0,001	02699	0,001	0,001	0,000	00821	0,001	0,001	0,000	02187	0,001	0,001	0,001
	0,002	0,003	0,002		0,001	0,002	0,001		0,001	0,002	0,001		0,002	0,004	0,001		0,000	0,002	0,001
00035	0,000	0,001	0,000	02189	0,001	0,002	0,001	00041	0,005	0,024	0,003	00879	0,001	0,002	0,001	00875	0,006	0,020	0,003
	0,001	0,005	0,001		0,001	0,001	0,001		0,002	0,002	0,001		0,000	0,001	0,001		0,001	0,001	0,001
02193	0,002	0,014	0,003	00966	0,001	0,003	0,001	02190	0,001	0,002	0,001	00878	0,001	0,004	0,001	02192	0,005	0,008	0,003
	0,001	0,001	0,000		0,003	0,005	0,002		0,000	0,000	0,001		0,001	0,001	0,002		0,001	0,001	0,000
00876	0,003	0,013	0,002	02191	0,002	0,005	0,002	00877	0,002	0,008	0,001	00965	0,004	0,003	0,002	00964	0,002	0,002	0,002
	0,001	0,001	0,001		0,000	0,001	0,001		0,000	0,001	0,001		0,002	0,006	0,002		0,003	0,006	0,002
Eccentricità accidentale + in direzione Y																			
00090	-0,004	-0,010	-0,004	00704	-0,007	-0,005	-0,002	02185	-0,004	-0,006	-0,002	00963	-0,002	-0,004	-0,005	02186	-0,002	-0,003	-0,001
	-0,005	-0,003	-0,005		-0,003	-0,016	-0,003		-0,002	-0,005	-0,001		-0,005	-0,001	0,000		-0,001	-0,007	-0,002
00967	0,000	-0,001	-0,001	02188	0,000	0,000	0,000	02699	0,000	0,000	0,000	00821	0,000	0,000	0,000	02187	0,000	0,000	0,000
	0,000	0,000	0,000		0,000	0,000	0,000		0,000	0,000	0,000		0,000	-0,001	0,000		0,000	0,000	0,000
00035	0,000	0,000	0,000	02189	0,000	-0,001	0,000	00041	-0,001	-0,001	-0,002	00879	0,000	0,000	0,000	00875	-0,003	-0,001	-0,001
	0,000	-0,001	0,000		0,000	0,000	0,000		-0,003	-0,012	-0,002		0,000	0,000	0,000		-0,001	-0,003	-0,002
02193	-0,002	-0,002	0,000	00966	0,000	-0,001	-0,001	02190	0,000	-0,001	0,000	00878	0,000	-0,001	0,000	02192	-0,001	-0,004	-0,001
	-0,001	-0,001	-0,001		-0,001	0,000	0,000		0,000	0,000	0,000		0,000	0,000	0,000		-0,001	-0,001	-0,001
00876	-0,001	-0,001	-0,001	02191	-0,001	-0,001	0,000	00877	0,000	-0,001	0,000	00965	-0,001	-0,002	-0,001	00964	-0,001	-0,003	-0,001
	0,000	0,000	-0,001		-0,001	0,000	-0,001		0,000	0,000	-0,001		-0,002	-0,001	0,000		-0,002	-0,001	-0,001
Eccentricità accidentale - in direzione Y																			
00090	0,004	0,010	0,004	00704	0,007	0,005	0,002	02185	0,004	0,006	0,002	00963	0,002	0,004	0,005	02186	0,002	0,003	0,001
	0,005	0,003	0,005		0,003	0,016	0,003		0,002	0,005	0,001		0,005	0,001	0,000		0,001	0,007	0,002
00967	0,000	0,001	0,001	02188	0,000	0,000	0,000	02699	0,000	0,000	0,000	00821	0,000	0,000	0,000	02187	0,000	0,000	0,000
	0,000	0,000	0,000		0,000	0,000	0,000		0,000	0,000	0,000		0,000	0,001	0,000		0,000	0,000	0,000
00035	0,000	0,000	0,000	02189	0,000	0,001	0,000	00041	0,001	0,001	0,002	00879	0,000	0,000	0,000	00875	0,003	0,001	0,001
	0,000	0,001	0,000		0,000	0,000	0,000		0,003	0,012	0,002		0,000	0,000	0,000		0,001	0,003	0,002
02193	0,002	0,002	0,000	00966	0,000	0,001	0,001	02190	0,000	0,001	0,000	00878	0,000	0,001	0,000	02192	0,001	0,004	0,001
	0,001	0,001	0,001		0,001	0,000	0,000		0,000	0,000	0,000		0,000	0,000	0,000		0,001	0,001	0,001
00876	0,001	0,001	0,001	02191	0,001	0,001	0,000	00877	0,000	0,001	0,000	00965	0,001	0,002	0,001	00964	0,001	0,003	0,001
	0,000	0,000	0,001		0,001	0,000	0,001		0,000	0,000	0,001		0,002	0,001	0,000		0,002	0,001	0,001
Cordoli copertura					**ParetеP1-P2-P3-P4-P5**					**Parete P2-P3**									
Eccentricità accidentale + in direzione X																			
02704	0,000	0,000	0,000	02679	0,000	0,000	0,000	00701	0,000	0,000	0,000	00700	0,000	0,000	0,000	02036	0,000	0,000	0,000
	0,000	0,000	0,000		0,000	0,000	0,000		0,000	0,000	0,000		0,000	0,000	0,000		0,000	0,000	0,000
00699	0,000	0,000	0,000	02035	0,000	0,000	0,000	00704	0,000	0,000	0,000	00090	0,000	0,000	0,000	00703	0,000	0,000	0,000
	0,000	0,000	0,000		0,000	0,000	0,000		0,000	0,000	0,000		0,000	0,000	0,000		0,000	0,000	0,000
02675	0,000	0,000	0,000	02034	0,000	0,000	0,000	00702	0,000	0,000	0,000	00696	0,000	0,000	0,000	00698	0,000	0,000	0,000

Pareti - Tensioni per eccentricità accidentale

NODO	σL1 σP1	σL2 σP2	τL τP	NODO	σL1 σP1	σL2 σP2	τL τP	NODO	σL1 σP1	σL2 σP2	τL τP	NODO	σL1 σP1	σL2 σP2	τL τP	NODO	σL1 σP1	σL2 σP2	τL τP
	[N/mm²]	[N/mm²]	[N/mm²]		[N/mm²]	[N/mm²]	[N/mm²]		[N/mm²]	[N/mm²]	[N/mm²]		[N/mm²]	[N/mm²]	[N/mm²]		[N/mm²]	[N/mm²]	[N/mm²]
	0,000	0,000	0,000		0,000	0,000	0,000		0,000	0,000	0,000		0,000	0,000	0,000		0,000	0,000	0,000
00697	0,000	0,000	0,000	02033	0,000	0,000	0,000	02683	0,000	0,000	0,000								
	0,000	0,000	0,000		0,000	0,000	0,000		0,000	0,000	0,000								
Eccentricità accidentale - in direzione X																			
02704	0,000	0,000	0,000	02679	0,000	0,000	0,000	00701	0,000	0,000	0,000	00700	0,000	0,000	0,000	02036	0,000	0,000	0,000
	0,000	0,000	0,000		0,000	0,000	0,000		0,000	0,000	0,000		0,000	0,000	0,000		0,000	0,000	0,000
00699	0,000	0,000	0,000	02035	0,000	0,000	0,000	00704	0,000	0,000	0,000	00090	0,000	0,000	0,000	00703	0,000	0,000	0,000
	0,000	0,000	0,000		0,000	0,000	0,000		0,000	0,000	0,000		0,000	0,000	0,000		0,000	0,000	0,000
02675	0,000	0,000	0,000	02034	0,000	0,000	0,000	00702	0,000	0,000	0,000	00696	0,000	0,000	0,000	00698	0,000	0,000	0,000
	0,000	0,000	0,000		0,000	0,000	0,000		0,000	0,000	0,000		0,000	0,000	0,000		0,000	0,000	0,000
00697	0,000	0,000	0,000	02033	0,000	0,000	0,000	02683	0,000	0,000	0,000								
	0,000	0,000	0,000		0,000	0,000	0,000		0,000	0,000	0,000								
Eccentricità accidentale + in direzione Y																			
02704	0,000	0,000	0,000	02679	0,000	0,000	0,000	00701	0,000	0,000	0,000	00700	0,000	0,000	0,000	02036	0,000	0,000	0,000
	0,000	0,000	0,000		0,000	0,000	0,000		0,000	0,000	0,000		0,000	0,000	0,000		0,000	0,000	0,000
00699	0,000	0,000	0,000	02035	0,000	0,000	0,000	00704	0,000	0,000	0,000	00090	0,000	0,000	0,000	00703	0,000	0,000	0,000
	0,000	0,000	0,000		0,000	0,000	0,000		0,000	0,000	0,000		0,000	0,000	0,000		0,000	0,000	0,000
02675	0,000	0,000	0,000	02034	0,000	0,000	0,000	00702	0,000	0,000	0,000	00696	0,000	0,000	0,000	00698	0,000	0,000	0,000
	0,000	0,000	0,000		0,000	0,000	0,000		0,000	0,000	0,000		0,000	0,000	0,000		0,000	0,000	0,000
00697	0,000	0,000	0,000	02033	0,000	0,000	0,000	02683	0,000	0,000	0,000								
	0,000	0,000	0,000		0,000	0,000	0,000		0,000	0,000	0,000								
Eccentricità accidentale - in direzione Y																			
02704	0,000	0,000	0,000	02679	0,000	0,000	0,000	00701	0,000	0,000	0,000	00700	0,000	0,000	0,000	02036	0,000	0,000	0,000
	0,000	0,000	0,000		0,000	0,000	0,000		0,000	0,000	0,000		0,000	0,000	0,000		0,000	0,000	0,000
00699	0,000	0,000	0,000	02035	0,000	0,000	0,000	00704	0,000	0,000	0,000	00090	0,000	0,000	0,000	00703	0,000	0,000	0,000
	0,000	0,000	0,000		0,000	0,000	0,000		0,000	0,000	0,000		0,000	0,000	0,000		0,000	0,000	0,000
02675	0,000	0,000	0,000	02034	0,000	0,000	0,000	00702	0,000	0,000	0,000	00696	0,000	0,000	0,000	00698	0,000	0,000	0,000
	0,000	0,000	0,000		0,000	0,000	0,000		0,000	0,000	0,000		0,000	0,000	0,000		0,000	0,000	0,000
00697	0,000	0,000	0,000	02033	0,000	0,000	0,000	02683	0,000	0,000	0,000								
	0,000	0,000	0,000		0,000	0,000	0,000		0,000	0,000	0,000								
Cordoli copertura					**ParetеP1-P2-P3-P4-P5**					**Parete P4-P3**									
Eccentricità accidentale + in direzione X																			
02703	0,000	0,000	0,000	02678	0,000	0,000	0,000	00743	0,000	0,000	0,000	00742	0,000	0,000	0,000	00744	0,000	0,000	0,000
	0,000	0,000	0,000		0,000	0,000	0,000		0,000	0,000	0,000		0,000	0,000	0,000		0,000	0,000	0,000
02065	0,000	0,000	0,000	00746	0,000	0,000	0,000	00066	0,000	0,000	0,000	00745	0,000	0,000	0,000	02671	0,000	0,000	0,000
	0,000	0,000	0,000		0,000	0,000	0,000		0,000	0,000	0,000		0,000	0,000	0,000		0,000	0,000	0,000
02064	0,000	0,000	0,000	02066	0,000	0,000	0,000	00738	0,000	0,000	0,000	00741	0,000	0,000	0,000	02063	0,000	0,000	0,000
	0,000	0,000	0,000		0,000	0,000	0,000		0,000	0,000	0,000		0,000	0,000	0,000		0,000	0,000	0,000
00740	0,000	0,000	0,000	00739	0,000	0,000	0,000	02682	0,000	0,000	0,000								
	0,000	0,000	0,000		0,000	0,000	0,000		0,000	0,000	0,000								
Eccentricità accidentale - in direzione X																			
02703	0,000	0,000	0,000	02678	0,000	0,000	0,000	00743	0,000	0,000	0,000	00742	0,000	0,000	0,000	00744	0,000	0,000	0,000
	0,000	0,000	0,000		0,000	0,000	0,000		0,000	0,000	0,000		0,000	0,000	0,000		0,000	0,000	0,000
02065	0,000	0,000	0,000	00746	0,000	0,000	0,000	00066	0,000	0,000	0,000	00745	0,000	0,000	0,000	02671	0,000	0,000	0,000
	0,000	0,000	0,000		0,000	0,000	0,000		0,000	0,000	0,000		0,000	0,000	0,000		0,000	0,000	0,000
02064	0,000	0,000	0,000	02066	0,000	0,000	0,000	00738	0,000	0,000	0,000	00741	0,000	0,000	0,000	02063	0,000	0,000	0,000
	0,000	0,000	0,000		0,000	0,000	0,000		0,000	0,000	0,000		0,000	0,000	0,000		0,000	0,000	0,000
00740	0,000	0,000	0,000	00739	0,000	0,000	0,000	02682	0,000	0,000	0,000								
	0,000	0,000	0,000		0,000	0,000	0,000		0,000	0,000	0,000								
Eccentricità accidentale + in direzione Y																			
02703	0,000	0,000	0,000	02678	0,000	0,000	0,000	00743	0,000	0,000	0,000	00742	0,000	0,000	0,000	00744	0,000	0,000	0,000
	0,000	0,000	0,000		0,000	0,000	0,000		0,000	0,000	0,000		0,000	0,000	0,000		0,000	0,000	0,000
02065	0,000	0,000	0,000	00746	0,000	0,000	0,000	00066	0,000	0,000	0,000	00745	0,000	0,000	0,000	02671	0,000	0,000	0,000
	0,000	0,000	0,000		0,000	0,000	0,000		0,000	0,000	0,000		0,000	0,000	0,000		0,000	0,000	0,000
02064	0,000	0,000	0,000	02066	0,000	0,000	0,000	00738	0,000	0,000	0,000	00741	0,000	0,000	0,000	02063	0,000	0,000	0,000
	0,000	0,000	0,000		0,000	0,000	0,000		0,000	0,000	0,000		0,000	0,000	0,000		0,000	0,000	0,000
00740	0,000	0,000	0,000	00739	0,000	0,000	0,000	02682	0,000	0,000	0,000								
	0,000	0,000	0,000		0,000	0,000	0,000		0,000	0,000	0,000								
Eccentricità accidentale - in direzione Y																			
02703	0,000	0,000	0,000	02678	0,000	0,000	0,000	00743	0,000	0,000	0,000	00742	0,000	0,000	0,000	00744	0,000	0,000	0,000
	0,000	0,000	0,000		0,000	0,000	0,000		0,000	0,000	0,000		0,000	0,000	0,000		0,000	0,000	0,000
02065	0,000	0,000	0,000	00746	0,000	0,000	0,000	00066	0,000	0,000	0,000	00745	0,000	0,000	0,000	02671	0,000	0,000	0,000
	0,000	0,000	0,000		0,000	0,000	0,000		0,000	0,000	0,000		0,000	0,000	0,000		0,000	0,000	0,000
02064	0,000	0,000	0,000	02066	0,000	0,000	0,000	00738	0,000	0,000	0,000	00741	0,000	0,000	0,000	02063	0,000	0,000	0,000
	0,000	0,000	0,000		0,000	0,000	0,000		0,000	0,000	0,000		0,000	0,000	0,000		0,000	0,000	0,000
00740	0,000	0,000	0,000	00739	0,000	0,000	0,000	02682	0,000	0,000	0,000								
	0,000	0,000	0,000		0,000	0,000	0,000		0,000	0,000	0,000								
Cordoli copertura					**ParetеP1-P2-P3-P4-P5**					**Parete P5-P4**									
Eccentricità accidentale + in direzione X																			
00066	-0,004	-0,003	-0,007	00746	-0,009	-0,020	-0,005	02194	-0,006	-0,010	-0,006	00995	-0,006	-0,006	-0,004	02195	-0,006	-0,016	-0,003
	-0,021	-0,019	-0,006		-0,003	-0,004	-0,003		-0,004	-0,003	-0,001		-0,003	-0,005	-0,003		-0,002	-0,001	-0,001
02197	-0,001	-0,001	-0,001	02196	-0,001	-0,001	-0,001	00737	-0,001	-0,001	0,000	00031	0,000	-0,001	0,000	00999	-0,001	-0,001	-0,001
	-0,001	-0,002	-0,001		-0,001	-0,002	-0,001		-0,002	-0,005	-0,001		-0,001	-0,005	-0,001		-0,002	-0,002	-0,002
00030	-0,001	-0,001	0,000	00998	-0,001	-0,003	-0,002	00883	-0,001	-0,005	-0,001	02198	-0,001	-0,002	-0,001	00037	-0,007	-0,028	-0,003
	-0,001	-0,003	0,000		-0,002	-0,004	-0,002		0,000	0,000	-0,002		-0,001	0,000	-0,001		-0,002	-0,001	-0,001
00880	-0,007	-0,024	-0,004	00884	-0,001	-0,002	-0,001	02199	-0,001	-0,002	-0,001	02202	-0,003	-0,018	-0,004	02201	-0,005	-0,010	-0,003
	-0,001	-0,002	-0,001		0,000	-0,001	-0,001		0,000	-0,001	-0,001		-0,001	-0,001	-0,001		-0,001	-0,001	-0,001

Pareti - Tensioni per eccentricità accidentale

NODO	σL1 σP1	σL2 σP2	τL τP	NODO	σL1 σP1	σL2 σP2	τL τP	NODO	σL1 σP1	σL2 σP2	τL τP	NODO	σL1 σP1	σL2 σP2	τL τP	NODO	σL1 σP1	σL2 σP2	τL τP
	[N/mm²]	[N/mm²]	[N/mm²]		[N/mm²]	[N/mm²]	[N/mm²]		[N/mm²]	[N/mm²]	[N/mm²]		[N/mm²]	[N/mm²]	[N/mm²]		[N/mm²]	[N/mm²]	[N/mm²]
02200	-0,002 0,000	-0,006 -0,001	-0,002 -0,001	00997	-0,004 -0,002	-0,003 -0,007	-0,002 -0,002	00882	-0,002 0,000	-0,010 -0,001	-0,001 -0,001	00881	-0,003 -0,001	-0,015 -0,001	-0,003 -0,001	00996	-0,002 -0,002	-0,003 -0,005	-0,003 -0,001
Eccentricità accidentale - in direzione X																			
00066	0,004 0,021	0,003 0,019	0,007 0,006	00746	0,009 0,003	0,020 0,004	0,005 0,003	02194	0,006 0,004	0,010 0,003	0,006 0,001	00995	0,006 0,003	0,006 0,005	0,004 0,003	02195	0,006 0,002	0,016 0,001	0,003 0,001
02197	0,001 0,001	0,001 0,002	0,001 0,001	02196	0,001 0,001	0,001 0,002	0,001 0,001	00737	0,001 0,002	0,001 0,005	0,000 0,001	00031	0,000 0,001	0,001 0,005	0,000 0,001	00999	0,001 0,002	0,001 0,002	0,001 0,002
00030	0,001 0,001	0,001 0,003	0,000 0,000	00998	0,001 0,002	0,003 0,004	0,002 0,002	00883	0,001 0,000	0,005 0,000	0,001 0,002	02198	0,001 0,001	0,002 0,000	0,001 0,001	00037	0,007 0,002	0,028 0,001	0,003 0,001
00880	0,007 0,001	0,024 0,002	0,004 0,001	00884	0,001 0,000	0,002 0,001	0,001 0,001	02199	0,001 0,000	0,002 0,001	0,001 0,001	02202	0,003 0,001	0,018 0,001	0,004 0,001	02201	0,005 0,001	0,010 0,001	0,003 0,001
02200	0,002 0,000	0,006 0,001	0,002 0,001	00997	0,004 0,002	0,003 0,007	0,002 0,002	00882	0,002 0,000	0,010 0,001	0,001 0,001	00881	0,003 0,001	0,015 0,001	0,003 0,001	00996	0,002 0,002	0,003 0,005	0,003 0,001
Eccentricità accidentale + in direzione Y																			
00066	-0,004 -0,005	-0,010 -0,003	-0,004 -0,005	00746	-0,007 -0,003	-0,005 -0,016	-0,002 -0,004	02194	-0,004 -0,002	-0,006 -0,005	-0,002 0,000	00995	-0,002 -0,005	-0,004 -0,001	-0,005 0,000	02195	-0,002 -0,002	-0,003 -0,007	-0,001 -0,001
02197	0,000 0,000	0,000 0,000	0,000 0,000	02196	0,000 0,000	0,000 0,000	0,000 0,000	00737	0,000 0,000	0,000 -0,001	0,000 0,000	00031	0,000 0,000	0,000 -0,001	0,000 0,000	00999	0,000 0,000	-0,001 0,000	-0,001 0,000
00030	0,000 0,000	0,000 0,000	0,000 0,000	00998	0,000 -0,001	-0,001 0,000	-0,001 0,000	00883	0,000 0,000	-0,001 0,000	0,000 0,000	02198	0,000 0,000	-0,001 0,000	0,000 0,000	00037	-0,001 -0,003	-0,001 -0,013	-0,002 -0,002
00880	-0,003 -0,001	-0,001 -0,003	-0,001 -0,002	00884	0,000 0,000	0,000 0,000	0,000 0,000	02199	0,000 0,000	-0,001 0,000	0,000 0,000	02202	-0,002 -0,001	-0,002 -0,002	0,000 -0,001	02201	-0,001 -0,002	-0,004 -0,001	-0,001 -0,001
02200	-0,001 -0,001	-0,001 0,000	0,000 -0,001	00997	-0,001 -0,002	-0,002 -0,001	-0,001 0,000	00882	0,000 0,000	-0,001 0,000	0,000 -0,001	00881	-0,001 0,000	-0,001 0,000	-0,001 -0,001	00996	-0,001 -0,002	-0,003 -0,001	-0,001 -0,001
Eccentricità accidentale - in direzione Y																			
00066	0,004 0,005	0,010 0,003	0,004 0,005	00746	0,007 0,003	0,005 0,016	0,002 0,004	02194	0,004 0,002	0,006 0,005	0,002 0,000	00995	0,002 0,005	0,004 0,001	0,005 0,000	02195	0,002 0,002	0,003 0,007	0,001 0,001
02197	0,000 0,000	0,000 0,000	0,000 0,000	02196	0,000 0,000	0,000 0,000	0,000 0,000	00737	0,000 0,000	0,000 0,001	0,000 0,000	00031	0,000 0,000	0,000 0,001	0,000 0,000	00999	0,000 0,000	0,001 0,000	0,001 0,000
00030	0,000 0,000	0,000 0,000	0,000 0,000	00998	0,000 0,001	0,001 0,000	0,001 0,000	00883	0,000 0,000	0,001 0,000	0,000 0,000	02198	0,000 0,000	0,001 0,000	0,000 0,000	00037	0,001 0,003	0,001 0,013	0,002 0,002
00880	0,003 0,001	0,001 0,003	0,001 0,002	00884	0,000 0,000	0,000 0,000	0,000 0,000	02199	0,000 0,000	0,001 0,000	0,000 0,000	02202	0,002 0,001	0,002 0,002	0,000 0,001	02201	0,001 0,002	0,004 0,001	0,001 0,001
02200	0,001 0,001	0,001 0,000	0,000 0,001	00997	0,001 0,002	0,002 0,001	0,001 0,000	00882	0,000 0,000	0,001 0,000	0,000 0,001	00881	0,001 0,000	0,001 0,000	0,001 0,001	00996	0,001 0,002	0,003 0,001	0,001 0,001
Cordoli copertura				**ParetеP6-P7-P8**						**Parete P6-P7**									
Eccentricità accidentale + in direzione X																			
02693	0,000 0,000	0,000 0,000	0,000 0,000	00717	0,000 0,000	0,000 0,000	0,000 0,000	02037	0,000 0,000	0,000 0,000	0,000 0,000	00716	0,000 0,000	0,000 0,000	0,000 0,000	00729	0,000 0,000	0,000 0,000	0,000 0,000
02039	0,000 0,000	0,000 0,000	0,000 0,000	02040	0,000 0,000	0,000 0,000	0,000 0,000	02038	0,000 0,000	0,000 0,000	0,000 0,000	00730	0,000 0,000	0,000 0,000	0,000 0,000	02688	0,000 0,000	0,000 0,000	0,000 0,000
00033	0,000 0,000	0,000 0,000	0,000 0,000	00705	0,000 0,000	0,000 0,000	0,000 0,000	00032	0,000 0,000	0,000 0,000	0,000 0,000	00728	0,000 0,000	0,000 0,000	0,000 0,000	02042	0,000 0,000	0,000 0,000	0,000 0,000
02041	0,000 0,000	0,000 0,000	0,000 0,000	00718	0,000 0,000	0,000 0,000	0,000 0,000	00706	0,000 0,000	0,000 0,000	0,000 0,000	00727	0,000 0,000	0,000 0,000	0,000 0,000	02043	0,000 0,000	0,000 0,000	0,000 0,000
02052	0,000 0,000	0,000 0,000	0,000 0,000	00715	0,000 0,000	0,000 0,000	0,000 0,000	00707	0,000 0,000	0,000 0,000	0,000 0,000	00726	0,000 0,000	0,000 0,000	0,000 0,000	02044	0,000 0,000	0,000 0,000	0,000 0,000
00708	0,000 0,000	0,000 0,000	0,000 0,000	00719	0,000 0,000	0,000 0,000	0,000 0,000	00725	0,000 0,000	0,000 0,000	0,000 0,000	02045	0,000 0,000	0,000 0,000	0,000 0,000	00709	0,000 0,000	0,000 0,000	0,000 0,000
02050	0,000 0,000	0,000 0,000	0,000 0,000	00714	0,000 0,000	0,000 0,000	0,000 0,000	00724	0,000 0,000	0,000 0,000	0,000 0,000	02046	0,000 0,000	0,000 0,000	0,000 0,000	02051	0,000 0,000	0,000 0,000	0,000 0,000
00720	0,000 0,000	0,000 0,000	0,000 0,000	00710	0,000 0,000	0,000 0,000	0,000 0,000	00713	0,000 0,000	0,000 0,000	0,000 0,000	00711	0,000 0,000	0,000 0,000	0,000 0,000	00723	0,000 0,000	0,000 0,000	0,000 0,000
00721	0,000 0,000	0,000 0,000	0,000 0,000	02047	0,000 0,000	0,000 0,000	0,000 0,000	02048	0,000 0,000	0,000 0,000	0,000 0,000	00712	0,000 0,000	0,000 0,000	0,000 0,000	00722	0,000 0,000	0,000 0,000	0,000 0,000
02049	0,000 0,000	0,000 0,000	0,000 0,000																
Eccentricità accidentale - in direzione X																			
02693	0,000 0,000	0,000 0,000	0,000 0,000	00717	0,000 0,000	0,000 0,000	0,000 0,000	02037	0,000 0,000	0,000 0,000	0,000 0,000	00716	0,000 0,000	0,000 0,000	0,000 0,000	00729	0,000 0,000	0,000 0,000	0,000 0,000
02039	0,000 0,000	0,000 0,000	0,000 0,000	02040	0,000 0,000	0,000 0,000	0,000 0,000	02038	0,000 0,000	0,000 0,000	0,000 0,000	00730	0,000 0,000	0,000 0,000	0,000 0,000	02688	0,000 0,000	0,000 0,000	0,000 0,000
00033	0,000 0,000	0,000 0,000	0,000 0,000	00705	0,000 0,000	0,000 0,000	0,000 0,000	00032	0,000 0,000	0,000 0,000	0,000 0,000	00728	0,000 0,000	0,000 0,000	0,000 0,000	02042	0,000 0,000	0,000 0,000	0,000 0,000
02041	0,000 0,000	0,000 0,000	0,000 0,000	00718	0,000 0,000	0,000 0,000	0,000 0,000	00706	0,000 0,000	0,000 0,000	0,000 0,000	00727	0,000 0,000	0,000 0,000	0,000 0,000	02043	0,000 0,000	0,000 0,000	0,000 0,000
02052	0,000 0,000	0,000 0,000	0,000 0,000	00715	0,000 0,000	0,000 0,000	0,000 0,000	00707	0,000 0,000	0,000 0,000	0,000 0,000	00726	0,000 0,000	0,000 0,000	0,000 0,000	02044	0,000 0,000	0,000 0,000	0,000 0,000
00708	0,000 0,000	0,000 0,000	0,000 0,000	00719	0,000 0,000	0,000 0,000	0,000 0,000	00725	0,000 0,000	0,000 0,000	0,000 0,000	02045	0,000 0,000	0,000 0,000	0,000 0,000	00709	0,000 0,000	0,000 0,000	0,000 0,000
02050	0,000 0,000	0,000 0,000	0,000 0,000	00714	0,000 0,000	0,000 0,000	0,000 0,000	00724	0,000 0,000	0,000 0,000	0,000 0,000	02046	0,000 0,000	0,000 0,000	0,000 0,000	02051	0,000 0,000	0,000 0,000	0,000 0,000
00720	0,000 0,000	0,000 0,000	0,000 0,000	00710	0,000 0,000	0,000 0,000	0,000 0,000	00713	0,000 0,000	0,000 0,000	0,000 0,000	00711	0,000 0,000	0,000 0,000	0,000 0,000	00723	0,000 0,000	0,000 0,000	0,000 0,000
00721	0,000 0,000	0,000 0,000	0,000 0,000	02047	0,000 0,000	0,000 0,000	0,000 0,000	02048	0,000 0,000	0,000 0,000	0,000 0,000	00712	0,000 0,000	0,000 0,000	0,000 0,000	00722	0,000 0,000	0,000 0,000	0,000 0,000
02049	0,000	0,000	0,000																

Pareti - Tensioni per eccentricità accidentale

NODO	σL1 σP1	σL2 σP2	τL τP	NODO	σL1 σP1	σL2 σP2	τL τP	NODO	σL1 σP1	σL2 σP2	τL τP	NODO	σL1 σP1	σL2 σP2	τL τP	NODO	σL1 σP1	σL2 σP2	τL τP
	[N/mm²]	[N/mm²]	[N/mm²]		[N/mm²]	[N/mm²]	[N/mm²]		[N/mm²]	[N/mm²]	[N/mm²]		[N/mm²]	[N/mm²]	[N/mm²]		[N/mm²]	[N/mm²]	[N/mm²]
	0,000	0,000	0,000																
Eccentricità accidentale + in direzione Y																			
02693	-0,002	-0,001	-0,002	00717	-0,002	-0,003	-0,001	02037	-0,001	-0,003	-0,001	00716	-0,002	-0,004	-0,003	00729	-0,001	-0,002	-0,001
	-0,005	-0,007	-0,002		-0,001	-0,001	-0,002		-0,001	-0,002	-0,001		-0,003	-0,005	-0,001		-0,001	-0,002	-0,002
02039	-0,001	-0,002	-0,001	02040	-0,002	-0,001	-0,001	02038	-0,001	-0,003	-0,001	00730	-0,001	-0,001	-0,001	02688	-0,001	-0,002	-0,002
	-0,001	-0,001	-0,002		-0,001	-0,001	-0,002		-0,001	-0,001	-0,001		-0,002	-0,002	-0,001		-0,002	-0,002	-0,002
00033	-0,001	-0,001	0,000	00705	-0,001	-0,003	-0,002	00032	-0,001	-0,005	0,000	00728	-0,001	-0,005	0,000	02042	-0,001	-0,004	-0,001
	-0,001	-0,003	-0,001		-0,001	-0,001	-0,002		-0,001	-0,001	-0,001		0,000	-0,001	-0,003		0,000	-0,002	-0,003
02041	-0,002	-0,003	-0,002	00718	-0,003	-0,003	-0,002	00706	-0,001	-0,004	-0,002	00727	-0,001	-0,007	0,000	02043	-0,002	-0,006	-0,001
	-0,001	-0,001	-0,003		-0,001	-0,001	-0,002		-0,002	-0,001	-0,003		0,000	-0,001	-0,003		-0,001	-0,001	-0,003
02052	-0,001	-0,001	-0,003	00715	-0,003	-0,003	-0,002	00707	-0,003	-0,004	-0,002	00726	-0,002	-0,007	-0,001	02044	-0,002	-0,006	-0,001
	-0,001	-0,001	-0,001		-0,004	-0,005	-0,002		-0,004	-0,001	-0,003		-0,001	-0,001	-0,003		-0,002	-0,001	-0,002
00708	-0,002	-0,006	-0,001	00719	-0,002	-0,002	-0,002	00725	-0,001	-0,008	-0,001	02045	-0,001	-0,007	0,000	00709	-0,001	-0,006	-0,002
	-0,004	-0,001	-0,002		-0,001	-0,001	-0,002		-0,001	-0,001	-0,002		-0,001	-0,001	-0,002		-0,004	-0,002	-0,002
02050	-0,005	-0,003	-0,002	00714	-0,007	-0,003	-0,001	00724	-0,001	-0,008	0,000	02046	-0,002	-0,007	-0,001	02051	-0,002	-0,004	-0,001
	-0,002	-0,002	-0,002		-0,004	-0,006	-0,002		-0,001	-0,001	-0,001		-0,002	-0,001	-0,001		-0,001	0,000	-0,002
00720	-0,001	-0,003	0,000	00710	-0,002	-0,005	-0,002	00713	-0,004	-0,004	-0,002	00711	-0,002	-0,006	-0,001	00723	-0,002	-0,006	-0,001
	0,000	-0,001	-0,002		-0,004	-0,003	-0,002		-0,003	-0,004	-0,002		-0,004	-0,003	-0,001		-0,001	-0,001	-0,002
00721	-0,002	-0,005	-0,001	02047	-0,002	-0,006	-0,001	02048	-0,001	-0,006	0,000	00712	-0,002	-0,005	-0,002	00722	-0,001	-0,007	-0,001
	-0,001	-0,001	-0,002		-0,002	-0,002	-0,001		-0,001	-0,001	-0,001		-0,004	-0,003	-0,002		-0,001	-0,001	-0,002
02049	-0,002	-0,005	-0,002																
	-0,001	0,000	-0,001																
Eccentricità accidentale - in direzione Y																			
02693	0,002	0,001	0,002	00717	0,002	0,003	0,001	02037	0,001	0,003	0,001	00716	0,002	0,004	0,003	00729	0,001	0,002	0,001
	0,005	0,007	0,002		0,001	0,001	0,002		0,001	0,002	0,001		0,003	0,005	0,001		0,001	0,002	0,002
02039	0,001	0,002	0,001	02040	0,002	0,001	0,001	02038	0,001	0,003	0,001	00730	0,001	0,001	0,001	02688	0,001	0,002	0,002
	0,001	0,001	0,002		0,001	0,001	0,002		0,001	0,001	0,001		0,002	0,002	0,001		0,002	0,002	0,002
00033	0,001	0,001	0,000	00705	0,001	0,003	0,002	00032	0,001	0,005	0,000	00728	0,001	0,005	0,000	02042	0,001	0,004	0,001
	0,001	0,003	0,001		0,001	0,001	0,002		0,001	0,001	0,001		0,000	0,001	0,003		0,000	0,002	0,003
02041	0,002	0,003	0,002	00718	0,003	0,003	0,002	00706	0,001	0,004	0,002	00727	0,001	0,007	0,000	02043	0,002	0,006	0,001
	0,001	0,001	0,003		0,001	0,001	0,002		0,002	0,001	0,003		0,000	0,001	0,003		0,001	0,001	0,003
02052	0,001	0,001	0,003	00715	0,003	0,003	0,002	00707	0,003	0,004	0,002	00726	0,002	0,007	0,001	02044	0,002	0,006	0,001
	0,001	0,001	0,001		0,004	0,005	0,002		0,004	0,001	0,003		0,001	0,001	0,003		0,002	0,001	0,002
00708	0,002	0,006	0,001	00719	0,002	0,002	0,002	00725	0,001	0,008	0,001	02045	0,001	0,007	0,000	00709	0,001	0,006	0,002
	0,004	0,001	0,002		0,001	0,001	0,002		0,001	0,001	0,002		0,001	0,001	0,002		0,004	0,002	0,002
02050	0,005	0,003	0,002	00714	0,007	0,003	0,001	00724	0,001	0,008	0,000	02046	0,002	0,007	0,001	02051	0,002	0,004	0,001
	0,002	0,002	0,002		0,004	0,006	0,002		0,001	0,001	0,001		0,002	0,001	0,001		0,001	0,000	0,002
00720	0,001	0,003	0,000	00710	0,002	0,005	0,002	00713	0,004	0,004	0,002	00711	0,002	0,006	0,001	00723	0,002	0,006	0,001
	0,000	0,001	0,002		0,004	0,003	0,002		0,003	0,004	0,002		0,004	0,003	0,001		0,001	0,001	0,002
00721	0,002	0,005	0,001	02047	0,002	0,006	0,001	02048	0,001	0,006	0,000	00712	0,002	0,005	0,002	00722	0,001	0,007	0,001
	0,001	0,001	0,002		0,002	0,002	0,001		0,001	0,001	0,001		0,004	0,003	0,002		0,001	0,001	0,002
02049	0,002	0,005	0,002																
	0,001	0,000	0,001																
Cordoli copertura				**ParetiP6-P7-P8**					**Parete P7-P8**										
Eccentricità accidentale + in direzione X																			
00034	0,000	0,000	0,000	02171	0,000	0,000	0,000	00814	0,000	0,000	0,000	00864	0,000	0,000	0,000	00853	0,000	0,000	0,000
	0,000	-0,001	0,000		0,000	0,000	0,000		0,000	-0,001	0,000		0,000	0,000	0,000		0,000	0,000	0,000
02172	0,000	0,000	0,000	02173	0,000	0,000	0,000	02170	0,000	-0,001	0,000	00717	0,000	0,000	0,000	02693	0,000	0,000	0,000
	0,000	0,000	0,000		0,000	0,000	0,000		0,000	0,000	0,000		0,000	0,000	0,000		0,000	0,000	0,000
00032	0,000	0,000	0,000	02174	0,000	0,000	0,000	02175	0,000	0,000	0,000	00874	0,000	0,000	0,000	02698	0,000	-0,001	0,000
	0,000	0,000	0,000		0,000	0,000	0,000		0,000	0,000	0,000		0,000	0,000	0,000		0,000	0,000	0,000
00863	0,000	-0,001	0,000	00854	0,000	0,000	0,000	00873	0,000	0,000	0,000	00872	0,000	0,000	0,000	02176	0,000	0,000	0,000
	0,000	0,000	0,000		0,000	0,000	0,000		0,000	0,000	0,000		0,000	0,000	0,000		0,000	0,000	0,000
02184	0,000	0,000	0,000	00855	0,000	0,000	0,000	00865	0,000	0,000	0,000	02177	0,000	0,000	0,000	02178	0,000	0,000	0,000
	0,000	0,000	0,000		0,000	0,000	0,000		0,000	0,000	0,000		0,000	0,000	0,000		0,000	0,000	0,000
00871	0,000	0,000	0,000	02183	0,000	0,000	0,000	00862	0,000	0,000	0,000	00856	0,000	0,000	0,000	00857	0,000	0,000	0,000
	0,000	0,000	0,000		0,000	0,000	0,000		0,000	0,000	0,000		0,000	0,000	0,000		0,000	0,000	0,000
00870	0,000	0,000	0,000	02182	0,000	0,000	0,000	00866	0,000	0,000	0,000	02179	0,000	0,000	0,000	00858	0,000	0,000	0,000
	0,000	0,000	0,000		0,000	0,000	0,000		0,000	0,000	0,000		0,000	0,000	0,000		0,000	0,000	0,000
00869	0,000	0,000	0,000	00861	-0,001	0,000	0,000	00867	0,000	0,000	0,000	00860	0,000	0,000	0,000	00859	0,000	0,000	0,000
	0,000	0,000	0,000		0,000	0,000	0,000		0,000	0,000	0,000		0,000	0,000	0,000		0,000	0,000	0,000
00868	0,000	0,000	0,000	02180	0,000	0,000	0,000	02181	0,000	0,000	0,000								
	0,000	0,000	0,000		0,000	0,000	0,000		0,000	0,000	0,000								
Eccentricità accidentale - in direzione X																			
00034	0,000	0,000	0,000	02171	0,000	0,000	0,000	00814	0,000	0,000	0,000	00864	0,000	0,000	0,000	00853	0,000	0,000	0,000
	0,000	0,001	0,000		0,000	0,000	0,000		0,000	0,001	0,000		0,000	0,000	0,000		0,000	0,000	0,000
02172	0,000	0,000	0,000	02173	0,000	0,000	0,000	02170	0,000	0,001	0,000	00717	0,000	0,000	0,000	02693	0,000	0,000	0,000
	0,000	0,000	0,000		0,000	0,000	0,000		0,000	0,000	0,000		0,000	0,000	0,000		0,000	0,000	0,000
00032	0,000	0,000	0,000	02174	0,000	0,000	0,000	02175	0,000	0,000	0,000	00874	0,000	0,000	0,000	02698	0,000	0,001	0,000
	0,000	0,000	0,000		0,000	0,000	0,000		0,000	0,000	0,000		0,000	0,000	0,000		0,000	0,000	0,000
00863	0,000	0,001	0,000	00854	0,000	0,000	0,000	00873	0,000	0,000	0,000	00872	0,000	0,000	0,000	02176	0,000	0,000	0,000
	0,000	0,000	0,000		0,000	0,000	0,000		0,000	0,000	0,000		0,000	0,000	0,000		0,000	0,000	0,000
02184	0,000	0,000	0,000	00855	0,000	0,000	0,000	00865	0,000	0,000	0,000	02177	0,000	0,000	0,000	02178	0,000	0,000	0,000
	0,000	0,000	0,000		0,000	0,000	0,000		0,000	0,000	0,000		0,000	0,000	0,000		0,000	0,000	0,000
00871	0,000	0,000	0,000	02183	0,000	0,000	0,000	00862	0,000	0,000	0,000	00856	0,000	0,000	0,000	00857	0,000	0,000	0,000
	0,000	0,000	0,000		0,000	0,000	0,000		0,000	0,000	0,000		0,000	0,000	0,000		0,000	0,000	0,000
00870	0,000	0,000	0,000	02182	0,000	0,000	0,000	00866	0,000	0,000	0,000	02179	0,000	0,000	0,000	00858	0,000	0,000	0,000

Pareti - Tensioni per eccentricità accidentale

NODO	σL1 σP1	σL2 σP2	τL τP	NODO	σL1 σP1	σL2 σP2	τL τP	NODO	σL1 σP1	σL2 σP2	τL τP	NODO	σL1 σP1	σL2 σP2	τL τP	NODO	σL1 σP1	σL2 σP2	τL τP
	[N/mm²]	[N/mm²]	[N/mm²]		[N/mm²]	[N/mm²]	[N/mm²]		[N/mm²]	[N/mm²]	[N/mm²]		[N/mm²]	[N/mm²]	[N/mm²]		[N/mm²]	[N/mm²]	[N/mm²]
	0,000	0,000	0,000		0,000	0,000	0,000		0,000	0,000	0,000		0,000	0,000	0,000		0,000	0,000	0,000
00869	0,000	0,000	0,000	00861	0,001	0,000	0,000	00867	0,000	0,000	0,000	00860	0,000	0,000	0,000	00859	0,000	0,000	0,000
	0,000	0,000	0,000		0,000	0,000	0,000		0,000	0,000	0,000		0,000	0,000	0,000		0,000	0,000	0,000
00868	0,000	0,000	0,000	02180	0,000	0,000	0,000	02181	0,000	0,000	0,000								
	0,000	0,000	0,000		0,000	0,000	0,000		0,000	0,000	0,000								
Eccentricità accidentale + in direzione Y																			
00034	-0,002	-0,004	-0,001	02171	-0,002	-0,006	-0,001	00814	-0,002	-0,007	-0,002	00864	-0,001	-0,006	-0,001	00853	0,000	-0,001	-0,002
	-0,004	-0,012	0,000		-0,002	-0,006	-0,001		-0,006	-0,015	0,000		-0,001	-0,001	-0,001		-0,001	-0,002	-0,001
02172	-0,002	-0,002	-0,001	02173	-0,002	-0,002	-0,002	02170	-0,002	-0,009	-0,001	00717	-0,001	-0,002	-0,001	02693	-0,004	-0,002	-0,002
	0,000	-0,001	-0,001		-0,001	-0,001	-0,001		-0,001	-0,006	-0,001		-0,001	-0,001	-0,001		-0,001	-0,001	-0,001
00032	0,000	-0,003	0,000	02174	-0,001	-0,002	-0,001	02175	-0,001	-0,001	-0,001	00874	-0,001	-0,003	0,000	02698	-0,002	-0,012	-0,001
	0,000	-0,001	-0,001		-0,001	0,000	-0,001		0,000	0,000	-0,001		0,000	-0,001	-0,001		-0,003	-0,012	-0,002
00863	-0,001	-0,007	-0,001	00854	-0,002	-0,003	-0,002	00873	-0,001	-0,002	-0,001	00872	-0,001	-0,001	0,000	02176	-0,004	-0,002	-0,002
	-0,005	-0,005	-0,001		-0,002	-0,003	-0,002		0,000	0,000	-0,002		0,000	0,000	-0,001		0,000	-0,001	-0,001
02184	-0,001	-0,006	-0,001	00855	-0,007	-0,002	-0,002	00865	-0,001	-0,006	-0,001	02177	-0,001	-0,002	-0,001	02178	-0,001	-0,001	-0,001
	-0,001	-0,001	-0,001		-0,002	-0,004	-0,002		-0,001	-0,001	-0,001		-0,001	0,000	-0,001		-0,001	-0,001	-0,001
00871	-0,001	-0,002	-0,001	02183	-0,001	-0,005	-0,001	00862	-0,002	-0,004	-0,002	00856	-0,002	-0,003	-0,002	00857	-0,002	-0,003	-0,003
	-0,001	-0,001	-0,002		-0,001	-0,001	-0,001		-0,002	-0,004	-0,001		-0,002	-0,004	-0,001		-0,003	-0,004	-0,002
00870	-0,001	-0,002	-0,001	02182	-0,004	-0,004	-0,002	00866	-0,001	-0,005	0,000	02179	-0,004	-0,002	-0,002	00858	-0,007	-0,002	-0,001
	-0,001	-0,001	-0,001		0,000	-0,001	-0,001		0,000	0,000	-0,001		-0,001	-0,001	-0,001		-0,003	-0,005	-0,001
00869	-0,001	-0,002	0,000	00861	-0,006	-0,003	0,000	00867	-0,001	-0,004	-0,001	00860	-0,002	-0,003	-0,002	00859	-0,002	-0,003	-0,002
	0,000	-0,001	-0,001		-0,002	-0,005	-0,001		-0,001	-0,001	-0,001		-0,003	-0,004	-0,001		-0,002	-0,004	-0,001
00868	-0,001	-0,003	-0,001	02180	-0,001	-0,003	-0,001	02181	-0,001	-0,002	-0,001								
	-0,001	-0,001	-0,001		-0,001	-0,001	-0,001		-0,001	-0,001	-0,001								
Eccentricità accidentale - in direzione Y																			
00034	0,002	0,004	0,001	02171	0,002	0,006	0,001	00814	0,002	0,007	0,002	00864	0,001	0,006	0,001	00853	0,000	0,001	0,002
	0,004	0,012	0,000		0,002	0,006	0,001		0,006	0,015	0,000		0,001	0,001	0,001		0,001	0,002	0,001
02172	0,002	0,002	0,001	02173	0,002	0,002	0,002	02170	0,002	0,009	0,001	00717	0,001	0,002	0,001	02693	0,004	0,002	0,002
	0,000	0,001	0,001		0,001	0,001	0,001		0,001	0,006	0,001		0,001	0,001	0,001		0,001	0,001	0,001
00032	0,000	0,003	0,000	02174	0,001	0,002	0,001	02175	0,001	0,001	0,001	00874	0,001	0,003	0,000	02698	0,002	0,012	0,001
	0,000	0,001	0,001		0,001	0,000	0,001		0,000	0,000	0,001		0,000	0,001	0,001		0,003	0,012	0,002
00863	0,001	0,007	0,001	00854	0,002	0,003	0,002	00873	0,001	0,002	0,001	00872	0,001	0,001	0,000	02176	0,004	0,002	0,002
	0,005	0,005	0,001		0,002	0,003	0,002		0,000	0,000	0,002		0,000	0,000	0,001		0,000	0,001	0,001
02184	0,001	0,006	0,001	00855	0,007	0,002	0,002	00865	0,001	0,006	0,001	02177	0,001	0,002	0,001	02178	0,001	0,001	0,001
	0,001	0,001	0,001		0,002	0,004	0,002		0,001	0,001	0,001		0,001	0,000	0,001		0,001	0,001	0,001
00871	0,001	0,002	0,001	02183	0,001	0,005	0,001	00862	0,002	0,004	0,002	00856	0,002	0,003	0,002	00857	0,002	0,003	0,003
	0,001	0,001	0,002		0,001	0,001	0,001		0,002	0,004	0,001		0,002	0,004	0,001		0,003	0,004	0,002
00870	0,001	0,002	0,001	02182	0,004	0,004	0,002	00866	0,001	0,005	0,000	02179	0,004	0,002	0,002	00858	0,007	0,002	0,001
	0,001	0,001	0,001		0,000	0,001	0,001		0,000	0,000	0,001		0,001	0,001	0,001		0,003	0,005	0,001
00869	0,001	0,002	0,000	00861	0,006	0,003	0,000	00867	0,001	0,004	0,001	00860	0,002	0,003	0,002	00859	0,002	0,003	0,002
	0,000	0,001	0,001		0,002	0,005	0,001		0,001	0,001	0,001		0,003	0,004	0,001		0,002	0,004	0,001
00868	0,001	0,003	0,001	02180	0,001	0,003	0,001	02181	0,001	0,002	0,001								
	0,001	0,001	0,001		0,001	0,001	0,001		0,001	0,001	0,001								
Cordoli copertura					**Parete P9-P10-P11**					**Parete P9-P10**									
Eccentricità accidentale + in direzione X																			
00683	0,000	0,000	0,000	02667	0,000	0,000	0,000	02019	0,000	0,000	0,000	02018	0,000	0,000	0,000	02696	0,000	0,000	0,000
	0,000	0,000	0,000		0,000	0,000	0,000		0,000	0,000	0,000		0,000	0,000	0,000		0,000	0,000	0,000
00672	0,000	-0,001	0,000	02021	0,000	-0,001	0,000	02694	0,000	-0,001	0,000	02020	0,000	-0,001	0,000	00695	0,000	-0,001	0,000
	0,000	0,000	0,000		0,000	0,000	0,000		0,000	0,000	0,000		0,000	0,000	0,000		0,000	-0,001	0,000
00029	0,000	0,000	0,000	02022	0,000	0,000	0,000	02023	0,000	0,000	0,000	00694	0,000	-0,001	0,000	00682	0,000	0,000	0,000
	0,000	-0,001	0,000		0,000	0,000	0,000		0,000	0,000	0,000		0,000	0,000	0,000		0,000	0,000	0,000
00684	0,000	0,000	0,000	00673	0,000	0,000	0,000	00693	0,000	0,000	0,000	02024	0,000	0,000	0,000	00692	0,000	0,000	0,000
	0,000	0,000	0,000		0,000	0,000	0,000		0,000	0,000	0,000		0,000	0,000	0,000		0,000	0,000	0,000
00685	0,000	0,000	0,000	02032	0,000	0,000	0,000	00674	0,000	0,000	0,000	02025	0,000	0,000	0,000	02026	0,000	0,000	0,000
	0,000	0,000	0,000		0,000	0,000	0,000		0,000	0,000	0,000		0,000	0,000	0,000		0,000	0,000	0,000
00691	0,000	0,000	0,000	02031	0,000	0,000	0,000	00681	0,000	0,000	0,000	00675	0,000	0,000	0,000	00676	0,000	0,000	0,000
	0,000	0,000	0,000		0,000	0,000	0,000		0,000	0,000	0,000		0,000	0,000	0,000		0,000	0,000	0,000
00690	0,000	0,000	0,000	00686	0,000	0,000	0,000	02030	0,000	0,000	0,000	00680	0,000	0,000	0,000	02027	0,000	0,000	0,000
	0,000	0,000	0,000		0,000	0,000	0,000		0,000	0,000	0,000		0,000	0,000	0,000		0,000	0,000	0,000
00689	0,000	0,000	0,000	00677	0,000	0,000	0,000	00678	0,000	0,000	0,000	00679	0,000	0,000	0,000	00688	0,000	0,000	0,000
	0,000	0,000	0,000		0,000	0,000	0,000		0,000	0,000	0,000		0,000	0,000	0,000		0,000	0,000	0,000
00687	0,000	0,000	0,000	02029	0,000	0,000	0,000	02028	0,000	0,000	0,000								
	0,000	0,000	0,000		0,000	0,000	0,000		0,000	0,000	0,000								
Eccentricità accidentale - in direzione X																			
00683	0,000	0,000	0,000	02667	0,000	0,000	0,000	02019	0,000	0,000	0,000	02018	0,000	0,000	0,000	02696	0,000	0,000	0,000
	0,000	0,000	0,000		0,000	0,000	0,000		0,000	0,000	0,000		0,000	0,000	0,000		0,000	0,000	0,000
00672	0,000	0,001	0,000	02021	0,000	0,001	0,000	02694	0,000	0,001	0,000	02020	0,000	0,001	0,000	00695	0,000	0,001	0,000
	0,000	0,000	0,000		0,000	0,000	0,000		0,000	0,000	0,000		0,000	0,000	0,000		0,000	0,001	0,000
00029	0,000	0,000	0,000	02022	0,000	0,000	0,000	02023	0,000	0,000	0,000	00694	0,000	0,001	0,000	00682	0,000	0,000	0,000
	0,000	0,001	0,000		0,000	0,000	0,000		0,000	0,000	0,000		0,000	0,000	0,000		0,000	0,000	0,000
00684	0,000	0,000	0,000	00673	0,000	0,000	0,000	00693	0,000	0,000	0,000	02024	0,000	0,000	0,000	00692	0,000	0,000	0,000
	0,000	0,000	0,000		0,000	0,000	0,000		0,000	0,000	0,000		0,000	0,000	0,000		0,000	0,000	0,000
00685	0,000	0,000	0,000	02032	0,000	0,000	0,000	00674	0,000	0,000	0,000	02025	0,000	0,000	0,000	02026	0,000	0,000	0,000
	0,000	0,000	0,000		0,000	0,000	0,000		0,000	0,000	0,000		0,000	0,000	0,000		0,000	0,000	0,000
00691	0,000	0,000	0,000	02031	0,000	0,000	0,000	00681	0,000	0,000	0,000	00675	0,000	0,000	0,000	00676	0,000	0,000	0,000
	0,000	0,000	0,000		0,000	0,000	0,000		0,000	0,000	0,000		0,000	0,000	0,000		0,000	0,000	0,000
00690	0,000	0,000	0,000	00686	0,000	0,000	0,000	02030	0,000	0,000	0,000	00680	0,000	0,000	0,000	02027	0,000	0,000	0,000

Pareti - Tensioni per eccentricità accidentale

NODO	σL1 σP1	σL2 σP2	τL τP	NODO	σL1 σP1	σL2 σP2	τL τP	NODO	σL1 σP1	σL2 σP2	τL τP	NODO	σL1 σP1	σL2 σP2	τL τP	NODO	σL1 σP1	σL2 σP2	τL τP
	[N/mm²]	[N/mm²]	[N/mm²]		[N/mm²]	[N/mm²]	[N/mm²]		[N/mm²]	[N/mm²]	[N/mm²]		[N/mm²]	[N/mm²]	[N/mm²]		[N/mm²]	[N/mm²]	[N/mm²]
	0,000	0,000	0,000		0,000	0,000	0,000		0,000	0,000	0,000		0,000	0,000	0,000		0,000	0,000	0,000
00689	0,000	0,000	0,000	00677	0,000	0,000	0,000	00678	0,000	0,000	0,000	00679	0,000	0,000	0,000	00688	0,000	0,000	0,000
	0,000	0,000	0,000		0,000	0,000	0,000		0,000	0,000	0,000		0,000	0,000	0,000		0,000	0,000	0,000
00687	0,000	0,000	0,000	02029	0,000	0,000	0,000	02028	0,000	0,000	0,000								
	0,000	0,000	0,000		0,000	0,000	0,000		0,000	0,000	0,000								
Eccentricità accidentale + in direzione Y																			
00683	0,000	-0,001	0,000	02667	0,000	-0,001	0,000	02019	0,000	-0,001	0,000	02018	-0,001	-0,001	0,000	02696	-0,002	-0,001	-0,001
	0,000	-0,001	0,000		0,000	0,000	0,000		0,000	0,000	0,000		0,000	0,000	0,000		0,000	0,000	-0,001
00672	-0,001	-0,003	0,000	02021	-0,001	-0,004	-0,001	02694	-0,001	-0,005	-0,001	02020	0,000	-0,003	-0,001	00695	-0,001	-0,003	-0,001
	-0,002	-0,003	-0,001		-0,001	-0,003	0,000		-0,001	-0,005	-0,001		-0,001	-0,002	0,000		-0,002	-0,006	0,000
00029	-0,001	-0,002	0,000	02022	0,000	-0,002	0,000	02023	0,000	-0,003	0,000	00694	0,000	-0,002	-0,001	00682	0,000	-0,001	-0,001
	-0,002	-0,005	0,000		-0,001	0,000	0,000		0,000	0,000	0,000		0,000	0,000	-0,001		0,000	-0,001	-0,001
00684	0,000	-0,001	0,000	00673	-0,001	-0,002	-0,001	00693	-0,001	-0,002	0,000	02024	-0,001	-0,002	-0,001	00692	-0,001	-0,002	0,000
	0,000	0,000	0,000		-0,001	-0,002	-0,001		0,000	0,000	-0,001		0,000	0,000	0,000		0,000	0,000	0,000
00685	-0,001	-0,001	0,000	02032	0,000	-0,001	0,000	00674	-0,003	-0,001	0,000	02025	0,000	-0,001	0,000	02026	0,000	-0,001	0,000
	0,000	0,000	-0,001		0,000	0,000	0,000		-0,001	-0,002	0,000		-0,001	0,000	0,000		0,000	0,000	0,000
00691	-0,001	-0,001	0,000	02031	-0,001	-0,001	-0,001	00681	-0,001	-0,001	-0,001	00675	-0,001	-0,002	-0,001	00676	-0,001	-0,001	-0,001
	0,000	0,000	0,000		0,000	0,000	0,000		-0,001	-0,001	-0,001		-0,001	-0,002	-0,001		-0,001	-0,002	0,000
00690	0,000	-0,001	0,000	00686	-0,001	0,000	0,000	02030	-0,002	-0,001	-0,001	00680	-0,003	-0,001	-0,001	02027	-0,002	-0,001	-0,001
	0,000	0,000	0,000		0,000	0,000	-0,001		0,000	0,000	-0,001		-0,001	-0,002	-0,001		0,000	0,000	0,000
00689	-0,001	-0,001	0,000	00677	-0,003	-0,001	0,000	00678	-0,001	-0,001	-0,001	00679	-0,001	-0,001	-0,001	00688	-0,001	-0,001	0,000
	0,000	0,000	0,000		-0,001	-0,002	-0,001		-0,001	-0,002	-0,001		-0,001	-0,001	-0,001		0,000	0,000	-0,001
00687	-0,001	-0,001	0,000	02029	0,000	-0,001	0,000	02028	0,000	-0,001	-0,001								
	0,000	0,000	-0,001		0,000	0,000	0,000		-0,001	0,000	0,000								
Eccentricità accidentale - in direzione Y																			
00683	0,000	0,001	0,000	02667	0,000	0,001	0,000	02019	0,000	0,001	0,000	02018	0,001	0,001	0,000	02696	0,002	0,001	0,001
	0,000	0,001	0,000		0,000	0,000	0,000		0,000	0,000	0,000		0,000	0,000	0,000		0,000	0,000	0,001
00672	0,001	0,003	0,000	02021	0,001	0,004	0,001	02694	0,001	0,005	0,001	02020	0,000	0,003	0,001	00695	0,001	0,003	0,001
	0,002	0,003	0,001		0,001	0,003	0,000		0,001	0,005	0,001		0,001	0,002	0,000		0,002	0,006	0,000
00029	0,001	0,002	0,000	02022	0,000	0,002	0,000	02023	0,000	0,003	0,000	00694	0,000	0,002	0,001	00682	0,000	0,001	0,001
	0,002	0,005	0,000		0,001	0,000	0,000		0,000	0,000	0,000		0,000	0,000	0,001		0,000	0,001	0,001
00684	0,000	0,001	0,000	00673	0,001	0,002	0,001	00693	0,001	0,002	0,000	02024	0,001	0,002	0,001	00692	0,001	0,002	0,000
	0,000	0,000	0,000		0,001	0,002	0,001		0,000	0,000	0,001		0,000	0,000	0,000		0,000	0,000	0,000
00685	0,001	0,001	0,000	02032	0,000	0,001	0,000	00674	0,003	0,001	0,000	02025	0,000	0,001	0,000	02026	0,000	0,001	0,000
	0,000	0,000	0,001		0,000	0,000	0,000		0,001	0,002	0,000		0,001	0,000	0,000		0,000	0,000	0,000
00691	0,001	0,001	0,000	02031	0,001	0,001	0,001	00681	0,001	0,001	0,001	00675	0,001	0,002	0,001	00676	0,001	0,001	0,001
	0,000	0,000	0,000		0,000	0,000	0,000		0,001	0,001	0,001		0,001	0,002	0,001		0,001	0,002	0,000
00690	0,000	0,001	0,000	00686	0,001	0,000	0,000	02030	0,002	0,001	0,001	00680	0,003	0,001	0,001	02027	0,002	0,001	0,001
	0,000	0,000	0,000		0,000	0,000	0,001		0,000	0,000	0,001		0,001	0,002	0,001		0,000	0,000	0,000
00689	0,001	0,001	0,000	00677	0,003	0,001	0,000	00678	0,001	0,001	0,001	00679	0,001	0,001	0,001	00688	0,001	0,001	0,000
	0,000	0,000	0,000		0,001	0,002	0,001		0,001	0,002	0,001		0,001	0,001	0,001		0,000	0,000	0,001
00687	0,001	0,001	0,000	02029	0,000	0,001	0,000	02028	0,000	0,001	0,001								
	0,000	0,000	0,001		0,000	0,000	0,000		0,001	0,000	0,000								
Cordoli copertura				**ParetiP9-P10-P11**						**Parete P10-P11**									
Eccentricità accidentale + in direzione X																			
02690	0,000	0,000	0,000	00812	0,000	0,000	0,000	02145	0,000	0,000	0,000	00833	0,000	0,000	0,000	00822	0,000	0,000	0,000
	0,000	0,000	0,000		0,000	0,000	0,000		0,000	0,000	0,000		0,000	0,000	0,000		0,000	0,000	0,000
02147	0,000	0,000	0,000	02148	0,000	0,000	0,000	02146	0,000	0,000	0,000	00846	0,000	0,000	0,000	02695	0,000	0,000	0,000
	0,000	0,000	0,000		0,000	0,000	0,000		0,000	0,000	0,000		0,000	0,000	0,000		0,000	0,000	0,000
02666	0,000	0,000	0,000	02149	0,000	0,000	0,000	02150	0,000	0,000	0,000	00845	0,000	0,000	0,000	00038	0,000	0,000	0,000
	0,000	0,000	0,000		0,000	0,000	0,000		0,000	0,000	0,000		0,000	0,000	0,000		0,000	0,000	0,000
00834	0,000	0,000	0,000	00823	0,000	0,000	0,000	02151	0,000	0,000	0,000	00844	0,000	0,000	0,000	02160	0,000	0,000	0,000
	0,000	0,000	0,000		0,000	0,000	0,000		0,000	0,000	0,000		0,000	0,000	0,000		0,000	0,000	0,000
00824	0,000	0,000	0,000	00843	0,000	0,000	0,000	00835	0,000	0,000	0,000	02153	0,000	0,000	0,000	00825	0,000	0,000	0,000
	0,000	0,000	0,000		0,000	0,000	0,000		0,000	0,000	0,000		0,000	0,000	0,000		0,000	0,000	0,000
02152	0,000	0,000	0,000	00832	0,000	0,000	0,000	00842	0,000	0,000	0,000	00826	0,000	0,000	0,000	02154	0,000	0,000	0,000
	0,000	0,000	0,000		0,000	0,000	0,000		0,000	0,000	0,000		0,000	0,000	0,000		0,000	0,000	0,000
00841	0,000	0,000	0,000	00836	0,000	0,000	0,000	02159	0,000	0,000	0,000	00827	0,000	0,000	0,000	02158	0,000	0,000	0,000
	0,000	0,000	0,000		0,000	0,000	0,000		0,000	0,000	0,000		0,000	0,000	0,000		0,000	0,000	0,000
00840	0,000	0,000	0,000	00831	0,000	0,000	0,000	00837	0,000	0,000	0,000	00828	0,000	0,000	0,000	00839	0,000	0,000	0,000
	0,000	0,000	0,000		0,000	0,000	0,000		0,000	0,000	0,000		0,000	0,000	0,000		0,000	0,000	0,000
02155	0,000	0,000	0,000	02156	0,000	0,000	0,000	00829	0,000	0,000	0,000	00830	0,000	0,000	0,000	00838	0,000	0,000	0,000
	0,000	0,000	0,000		0,000	0,000	0,000		0,000	0,000	0,000		0,000	0,000	0,000		0,000	0,000	0,000
02157	0,000	0,000	0,000																
	0,000	0,000	0,000																
Eccentricità accidentale - in direzione X																			
02690	0,000	0,000	0,000	00812	0,000	0,000	0,000	02145	0,000	0,000	0,000	00833	0,000	0,000	0,000	00822	0,000	0,000	0,000
	0,000	0,000	0,000		0,000	0,000	0,000		0,000	0,000	0,000		0,000	0,000	0,000		0,000	0,000	0,000
02147	0,000	0,000	0,000	02148	0,000	0,000	0,000	02146	0,000	0,000	0,000	00846	0,000	0,000	0,000	02695	0,000	0,000	0,000
	0,000	0,000	0,000		0,000	0,000	0,000		0,000	0,000	0,000		0,000	0,000	0,000		0,000	0,000	0,000
02666	0,000	0,000	0,000	02149	0,000	0,000	0,000	02150	0,000	0,000	0,000	00845	0,000	0,000	0,000	00038	0,000	0,000	0,000
	0,000	0,000	0,000		0,000	0,000	0,000		0,000	0,000	0,000		0,000	0,000	0,000		0,000	0,000	0,000
00834	0,000	0,000	0,000	00823	0,000	0,000	0,000	02151	0,000	0,000	0,000	00844	0,000	0,000	0,000	02160	0,000	0,000	0,000
	0,000	0,000	0,000		0,000	0,000	0,000		0,000	0,000	0,000		0,000	0,000	0,000		0,000	0,000	0,000
00824	0,000	0,000	0,000	00843	0,000	0,000	0,000	00835	0,000	0,000	0,000	02153	0,000	0,000	0,000	00825	0,000	0,000	0,000
	0,000	0,000	0,000		0,000	0,000	0,000		0,000	0,000	0,000		0,000	0,000	0,000		0,000	0,000	0,000
02152	0,000	0,000	0,000	00832	0,000	0,000	0,000	00842	0,000	0,000	0,000	00826	0,000	0,000	0,000	02154	0,000	0,000	0,000

Pareti - Tensioni per eccentricità accidentale

NODO	σL1 σP1	σL2 σP2	τL τP	NODO	σL1 σP1	σL2 σP2	τL τP	NODO	σL1 σP1	σL2 σP2	τL τP	NODO	σL1 σP1	σL2 σP2	τL τP	NODO	σL1 σP1	σL2 σP2	τL τP
	[N/mm²]	[N/mm²]	[N/mm²]		[N/mm²]	[N/mm²]	[N/mm²]		[N/mm²]	[N/mm²]	[N/mm²]		[N/mm²]	[N/mm²]	[N/mm²]		[N/mm²]	[N/mm²]	[N/mm²]
	0,000	0,000	0,000		0,000	0,000	0,000		0,000	0,000	0,000		0,000	0,000	0,000		0,000	0,000	0,000
00841	0,000	0,000	0,000	00836	0,000	0,000	0,000	02159	0,000	0,000	0,000	00827	0,000	0,000	0,000	02158	0,000	0,000	0,000
	0,000	0,000	0,000		0,000	0,000	0,000		0,000	0,000	0,000		0,000	0,000	0,000		0,000	0,000	0,000
00840	0,000	0,000	0,000	00831	0,000	0,000	0,000	00837	0,000	0,000	0,000	00828	0,000	0,000	0,000	00839	0,000	0,000	0,000
	0,000	0,000	0,000		0,000	0,000	0,000		0,000	0,000	0,000		0,000	0,000	0,000		0,000	0,000	0,000
02155	0,000	0,000	0,000	02156	0,000	0,000	0,000	00829	0,000	0,000	0,000	00830	0,000	0,000	0,000	00838	0,000	0,000	0,000
	0,000	0,000	0,000		0,000	0,000	0,000		0,000	0,000	0,000		0,000	0,000	0,000		0,000	0,000	0,000
02157	0,000	0,000	0,000																
	0,000	0,000	0,000																
Eccentricità accidentale + in direzione Y																			
02690	-0,001	-0,001	-0,001	00812	0,000	0,000	-0,001	02145	-0,001	-0,001	-0,001	00833	-0,001	-0,001	-0,002	00822	-0,001	-0,002	-0,001
	-0,001	-0,001	-0,001		-0,001	-0,001	-0,001		-0,001	-0,001	-0,001		-0,001	0,000	-0,002		-0,002	-0,003	-0,001
02147	-0,001	-0,002	-0,001	02148	-0,001	-0,002	-0,001	02146	-0,001	-0,001	-0,001	00846	-0,001	-0,002	-0,001	02695	-0,001	-0,001	-0,001
	-0,001	-0,001	-0,001		-0,001	-0,001	0,000		0,000	-0,001	-0,001		0,000	-0,001	-0,001		-0,003	-0,004	-0,001
02666	0,000	-0,003	0,000	02149	-0,001	-0,002	-0,001	02150	0,000	-0,001	-0,001	00845	-0,001	-0,001	-0,001	00038	-0,001	0,000	0,000
	0,000	-0,001	-0,001		-0,001	0,000	-0,001		-0,001	-0,001	-0,001		-0,001	-0,001	-0,001		-0,001	-0,002	-0,001
00834	0,000	-0,002	0,000	00823	-0,001	-0,002	-0,002	02151	-0,003	-0,002	-0,001	00844	-0,001	-0,001	-0,001	02160	-0,001	-0,002	-0,001
	0,000	-0,001	-0,001		-0,002	-0,003	-0,001		0,000	-0,001	-0,001		0,000	0,000	-0,001		0,000	-0,001	-0,001
00824	-0,005	-0,002	0,000	00843	-0,001	-0,002	0,000	00835	0,000	-0,003	0,000	02153	-0,001	-0,003	-0,001	00825	-0,002	-0,003	-0,001
	-0,002	-0,003	-0,001		0,000	0,000	-0,001		0,000	-0,001	-0,002		-0,001	0,000	-0,001		-0,003	-0,002	-0,001
02152	-0,001	-0,003	0,000	00832	-0,001	-0,002	-0,001	00842	-0,001	-0,003	0,000	00826	-0,001	-0,003	-0,001	02154	-0,002	-0,004	-0,001
	-0,002	0,000	-0,001		-0,001	0,000	-0,002		-0,001	0,000	-0,001		-0,002	-0,002	-0,001		-0,001	-0,001	-0,001
00841	-0,001	-0,004	0,000	00836	-0,001	-0,004	0,000	02159	-0,001	-0,004	0,000	00827	-0,003	-0,003	-0,001	02158	-0,002	-0,003	-0,001
	0,000	0,000	-0,001		0,000	0,000	-0,002		0,000	0,000	-0,002		-0,003	-0,002	-0,001		-0,001	0,000	-0,002
00840	-0,001	-0,004	0,000	00831	-0,001	-0,003	-0,001	00837	-0,001	-0,004	-0,001	00828	-0,001	-0,003	-0,001	00839	0,000	-0,005	0,000
	0,000	-0,001	-0,001		-0,002	-0,001	-0,002		0,000	-0,001	-0,002		-0,002	-0,002	-0,001		0,000	-0,001	-0,001
02155	-0,001	-0,003	0,000	02156	-0,001	-0,004	0,000	00829	-0,001	-0,003	-0,001	00830	-0,001	-0,003	-0,001	00838	-0,001	-0,005	0,000
	-0,002	0,000	-0,001		-0,001	0,000	-0,001		-0,002	-0,001	-0,001		-0,002	-0,001	-0,002		0,000	0,000	-0,001
02157	-0,001	-0,004	-0,001																
	-0,001	0,000	-0,001																
Eccentricità accidentale - in direzione Y																			
02690	0,001	0,001	0,001	00812	0,000	0,000	0,001	02145	0,001	0,001	0,001	00833	0,001	0,001	0,002	00822	0,001	0,002	0,001
	0,001	0,001	0,001		0,001	0,001	0,001		0,001	0,001	0,001		0,001	0,000	0,002		0,002	0,003	0,001
02147	0,001	0,002	0,001	02148	0,001	0,002	0,001	02146	0,001	0,001	0,001	00846	0,001	0,002	0,001	02695	0,001	0,001	0,001
	0,001	0,001	0,001		0,001	0,001	0,000		0,000	0,001	0,001		0,000	0,001	0,001		0,003	0,004	0,001
02666	0,000	0,003	0,000	02149	0,001	0,002	0,001	02150	0,000	0,001	0,001	00845	0,001	0,001	0,001	00038	0,001	0,000	0,000
	0,000	0,001	0,001		0,001	0,000	0,001		0,001	0,001	0,001		0,001	0,001	0,001		0,001	0,002	0,001
00834	0,000	0,002	0,000	00823	0,001	0,002	0,002	02151	0,003	0,002	0,001	00844	0,001	0,001	0,001	02160	0,001	0,002	0,001
	0,000	0,001	0,001		0,002	0,003	0,001		0,000	0,001	0,001		0,000	0,000	0,001		0,000	0,001	0,001
00824	0,005	0,002	0,000	00843	0,001	0,002	0,000	00835	0,000	0,003	0,000	02153	0,001	0,003	0,001	00825	0,002	0,003	0,001
	0,002	0,003	0,001		0,000	0,000	0,001		0,000	0,001	0,002		0,001	0,000	0,001		0,003	0,002	0,001
02152	0,001	0,003	0,000	00832	0,001	0,002	0,001	00842	0,001	0,003	0,000	00826	0,001	0,003	0,001	02154	0,002	0,004	0,001
	0,002	0,000	0,001		0,001	0,000	0,002		0,001	0,000	0,001		0,002	0,002	0,001		0,001	0,001	0,001
00841	0,001	0,004	0,000	00836	0,001	0,004	0,000	02159	0,001	0,004	0,000	00827	0,003	0,003	0,001	02158	0,002	0,003	0,001
	0,000	0,000	0,001		0,000	0,000	0,002		0,000	0,000	0,002		0,003	0,002	0,001		0,001	0,000	0,002
00840	0,001	0,004	0,000	00831	0,001	0,003	0,001	00837	0,001	0,004	0,001	00828	0,001	0,003	0,001	00839	0,000	0,005	0,000
	0,000	0,001	0,001		0,002	0,001	0,002		0,000	0,001	0,002		0,002	0,002	0,001		0,000	0,001	0,001
02155	0,001	0,003	0,000	02156	0,001	0,004	0,000	00829	0,001	0,003	0,001	00830	0,001	0,003	0,001	00838	0,001	0,005	0,000
	0,002	0,000	0,001		0,001	0,000	0,001		0,002	0,001	0,001		0,002	0,001	0,002		0,000	0,000	0,001
02157	0,001	0,004	0,001																
	0,001	0,000	0,001																
Cordoli copertura				**Parete P19-P20-P21-P22-P23-P24-P25**					**Parete P19-P20**										
Eccentricità accidentale + in direzione X																			
00036	-0,003	-0,017	-0,002	02077	-0,004	-0,016	-0,003	00754	-0,002	-0,018	-0,003	00755	-0,004	-0,015	-0,001	02076	-0,007	-0,020	-0,003
	-0,003	-0,011	-0,001		-0,002	-0,005	-0,001		-0,004	-0,012	-0,001		0,000	-0,001	-0,001		-0,001	-0,006	-0,001
02686	-0,005	-0,021	-0,001	00420	-0,002	-0,003	-0,001	02079	-0,001	-0,001	-0,001	00053	-0,001	-0,002	-0,001	00778	-0,001	-0,001	-0,001
	-0,001	-0,011	-0,001		-0,003	-0,002	-0,001		-0,001	-0,001	-0,001		-0,002	-0,002	-0,001		-0,001	-0,003	-0,001
02078	-0,001	-0,001	-0,001	00051	-0,001	-0,002	-0,001	00419	-0,001	-0,003	-0,001	02081	-0,001	-0,002	-0,001	02080	-0,002	-0,002	-0,001
	0,000	-0,001	-0,001		-0,002	-0,004	-0,001		-0,002	-0,001	-0,001		-0,001	0,000	-0,001		-0,001	0,000	-0,001
00433	-0,004	-0,020	-0,003	00777	-0,001	-0,004	-0,001	02082	-0,001	-0,002	-0,001	00776	-0,001	-0,005	-0,001	02103	-0,002	-0,015	-0,002
	-0,004	-0,006	-0,001		0,000	0,000	-0,001		0,000	-0,001	0,000		0,000	-0,001	-0,001		-0,001	0,000	-0,001
00418	-0,001	-0,004	-0,001	00775	-0,001	-0,007	-0,001	00434	-0,002	-0,016	-0,002	02083	-0,002	-0,002	-0,001	02084	-0,001	-0,003	-0,001
	-0,001	0,000	0,000		0,000	-0,001	0,000		-0,001	-0,003	-0,001		0,000	0,000	-0,001		0,000	-0,001	0,000
00417	-0,002	-0,003	-0,001	00756	-0,001	-0,011	-0,001	00774	-0,002	-0,007	-0,001	00416	-0,001	-0,003	-0,001	02085	-0,001	-0,003	-0,001
	-0,001	-0,001	0,000		0,000	0,000	-0,002		0,000	-0,001	0,000		-0,001	0,000	-0,001		0,000	0,000	-0,001
00773	-0,001	-0,007	-0,001	02101	-0,002	-0,013	-0,002	00435	-0,002	-0,015	-0,002	00415	-0,001	-0,003	-0,001	00772	-0,001	-0,006	-0,001
	0,000	-0,001	-0,001		0,000	-0,001	-0,001		-0,001	-0,002	-0,001		-0,001	-0,001	-0,001		0,000	0,000	-0,001
00757	-0,002	-0,009	-0,001	02102	-0,002	-0,010	-0,001	02087	-0,001	-0,005	0,000	02086	-0,001	-0,003	-0,001	00436	-0,002	-0,013	-0,002
	0,000	0,000	-0,001		0,000	0,000	-0,001		0,000	0,000	-0,001		-0,001	0,000	-0,001		0,000	-0,001	-0,001
00771	-0,001	-0,007	0,000	00414	-0,001	-0,003	-0,001	02088	-0,001	-0,005	-0,001	00770	-0,001	-0,007	-0,001	00413	-0,001	-0,003	-0,001
	0,000	0,000	-0,001		-0,001	-0,001	-0,001		0,000	0,000	-0,001		0,000	0,000	-0,001		-0,001	-0,001	-0,001
00758	-0,002	-0,009	-0,001	00412	-0,001	-0,003	-0,001	02090	-0,001	-0,008	-0,001	00769	-0,001	-0,008	-0,001	02089	-0,001	-0,004	-0,001
	0,000	0,000	-0,001		-0,001	-0,001	-0,001		0,000	0,000	-0,001		0,000	-0,001	-0,001		0,000	0,000	-0,001
02100	-0,003	-0,009	-0,001	00437	-0,003	-0,014	-0,001	00411	-0,001	-0,003	-0,001	00759	-0,003	-0,008	-0,001	00768	-0,002	-0,010	-0,001
	0,000	0,000	-0,001		-0,001	-0,001	-0,001		-0,001	-0,001	-0,001		0,000	0,000	-0,001		0,000	0,000	-0,001
02091	-0,001	-0,007	-0,001	00767	-0,002	-0,012	-0,001	00410	-0,001	-0,004	-0,001	02098	-0,002	-0,010	-0,001	00438	-0,001	-0,013	-0,001

Pareti - Tensioni per eccentricità accidentale

NODO	σL1 σP1	σL2 σP2	τL τP	NODO	σL1 σP1	σL2 σP2	τL τP	NODO	σL1 σP1	σL2 σP2	τL τP	NODO	σL1 σP1	σL2 σP2	τL τP	NODO	σL1 σP1	σL2 σP2	τL τP
	[N/mm²]	[N/mm²]	[N/mm²]		[N/mm²]	[N/mm²]	[N/mm²]		[N/mm²]	[N/mm²]	[N/mm²]		[N/mm²]	[N/mm²]	[N/mm²]		[N/mm²]	[N/mm²]	[N/mm²]
	0,000	0,000	-0,001		0,000	0,000	-0,001		-0,001	-0,001	-0,001		0,000	0,000	0,000		0,000	-0,001	-0,001
00760	-0,002	-0,007	-0,001	02099	-0,003	-0,007	-0,001	00409	-0,002	-0,004	-0,001	00439	-0,003	-0,012	-0,001	00766	-0,002	-0,012	-0,001
	0,000	0,000	0,000		0,000	0,000	0,000		-0,001	-0,001	-0,001		-0,001	-0,001	0,000		0,000	-0,001	-0,001
02092	-0,002	-0,007	-0,001	02093	-0,003	-0,011	-0,001	00050	-0,004	-0,005	-0,001	00765	-0,002	-0,011	-0,001	00443	-0,001	-0,006	-0,001
	-0,001	-0,001	-0,001		-0,001	-0,001	-0,001		-0,002	-0,001	-0,001		-0,001	-0,001	-0,001		-0,001	-0,001	-0,001
00761	-0,001	-0,007	0,000	02097	-0,002	-0,007	-0,001	02094	-0,001	-0,008	-0,001	00764	-0,001	-0,010	-0,001	00442	-0,001	-0,008	-0,001
	0,000	0,000	0,000		0,000	0,000	0,000		0,000	0,000	-0,001		0,000	0,000	-0,001		-0,001	-0,001	-0,001
00440	-0,002	-0,011	-0,001	00762	-0,001	-0,006	-0,001	00763	-0,001	-0,007	-0,001	02095	-0,001	-0,008	-0,001	02096	-0,002	-0,007	-0,001
	-0,001	-0,001	0,000		0,000	0,000	0,000		0,000	0,000	0,000		-0,001	-0,001	0,000		0,000	-0,001	0,000
00441	-0,002	-0,010	-0,002																
	-0,001	-0,001	0,000																
Eccentricità accidentale - in direzione X																			
00036	0,003	0,017	0,002	02077	0,004	0,016	0,003	00754	0,002	0,018	0,003	00755	0,004	0,015	0,001	02076	0,007	0,020	0,003
	0,003	0,011	0,001		0,002	0,005	0,001		0,004	0,012	0,001		0,000	0,001	0,001		0,001	0,006	0,001
02686	0,005	0,021	0,001	00420	0,002	0,003	0,001	02079	0,001	0,001	0,001	00053	0,001	0,002	0,001	00778	0,001	0,001	0,001
	0,001	0,011	0,001		0,003	0,002	0,001		0,001	0,001	0,001		0,002	0,002	0,001		0,001	0,003	0,001
02078	0,001	0,001	0,001	00051	0,001	0,002	0,001	00419	0,001	0,003	0,001	02081	0,001	0,002	0,001	02080	0,002	0,002	0,001
	0,000	0,001	0,001		0,002	0,004	0,001		0,002	0,001	0,001		0,001	0,000	0,001		0,001	0,000	0,001
00433	0,004	0,020	0,003	00777	0,001	0,004	0,001	02082	0,001	0,002	0,001	00776	0,001	0,005	0,001	02103	0,002	0,015	0,002
	0,004	0,006	0,001		0,000	0,000	0,001		0,000	0,001	0,000		0,000	0,001	0,001		0,001	0,000	0,001
00418	0,001	0,004	0,001	00775	0,001	0,007	0,001	00434	0,002	0,016	0,002	02083	0,002	0,002	0,001	02084	0,001	0,003	0,001
	0,001	0,000	0,000		0,000	0,001	0,000		0,001	0,003	0,001		0,000	0,000	0,001		0,000	0,001	0,000
00417	0,002	0,003	0,001	00756	0,001	0,011	0,001	00774	0,002	0,007	0,001	00416	0,001	0,003	0,001	02085	0,001	0,003	0,001
	0,001	0,001	0,000		0,000	0,000	0,002		0,000	0,001	0,000		0,001	0,000	0,001		0,000	0,000	0,001
00773	0,001	0,007	0,001	02101	0,002	0,013	0,002	00435	0,002	0,015	0,002	00415	0,001	0,003	0,001	00772	0,001	0,006	0,001
	0,000	0,001	0,001		0,000	0,001	0,001		0,001	0,002	0,001		0,001	0,001	0,001		0,000	0,000	0,001
00757	0,002	0,009	0,001	02102	0,002	0,010	0,001	02087	0,001	0,005	0,000	02086	0,001	0,003	0,001	00436	0,002	0,013	0,002
	0,000	0,000	0,001		0,000	0,000	0,001		0,000	0,000	0,001		0,001	0,000	0,001		0,000	0,001	0,001
00771	0,001	0,007	0,000	00414	0,001	0,003	0,001	02088	0,001	0,005	0,001	00770	0,001	0,007	0,001	00413	0,001	0,003	0,001
	0,000	0,000	0,001		0,001	0,001	0,001		0,000	0,000	0,001		0,000	0,000	0,001		0,001	0,001	0,001
00758	0,002	0,009	0,001	00412	0,001	0,003	0,001	02090	0,001	0,008	0,001	00769	0,001	0,008	0,001	02089	0,001	0,004	0,001
	0,000	0,000	0,001		0,001	0,001	0,001		0,000	0,000	0,001		0,000	0,001	0,001		0,000	0,000	0,001
02100	0,003	0,009	0,001	00437	0,003	0,014	0,001	00411	0,001	0,003	0,001	00759	0,003	0,008	0,001	00768	0,002	0,010	0,001
	0,000	0,000	0,001		0,001	0,001	0,001		0,001	0,001	0,001		0,000	0,000	0,001		0,000	0,000	0,001
02091	0,001	0,007	0,001	00767	0,002	0,012	0,001	00410	0,001	0,004	0,001	02098	0,002	0,010	0,001	00438	0,001	0,013	0,001
	0,000	0,000	0,001		0,000	0,000	0,001		0,001	0,001	0,001		0,000	0,000	0,000		0,000	0,001	0,001
00760	0,002	0,007	0,001	02099	0,003	0,007	0,001	00409	0,002	0,004	0,001	00439	0,003	0,012	0,001	00766	0,002	0,012	0,001
	0,000	0,000	0,000		0,000	0,000	0,000		0,001	0,001	0,001		0,001	0,001	0,000		0,000	0,001	0,001
02092	0,002	0,007	0,001	02093	0,003	0,011	0,001	00050	0,004	0,005	0,001	00765	0,002	0,011	0,001	00443	0,001	0,006	0,001
	0,001	0,001	0,001		0,001	0,001	0,001		0,002	0,001	0,001		0,001	0,001	0,001		0,001	0,001	0,001
00761	0,001	0,007	0,000	02097	0,002	0,007	0,001	02094	0,001	0,008	0,001	00764	0,001	0,010	0,001	00442	0,001	0,008	0,001
	0,000	0,000	0,000		0,000	0,000	0,000		0,000	0,000	0,001		0,000	0,000	0,001		0,001	0,001	0,001
00440	0,002	0,011	0,001	00762	0,001	0,006	0,001	00763	0,001	0,007	0,001	02095	0,001	0,008	0,001	02096	0,002	0,007	0,001
	0,001	0,001	0,000		0,000	0,000	0,000		0,000	0,000	0,000		0,001	0,001	0,000		0,000	0,001	0,000
00441	0,002	0,010	0,002																
	0,001	0,001	0,000																
Eccentricità accidentale + in direzione Y																			
00036	-0,007	-0,015	-0,007	02077	-0,017	-0,032	-0,006	00754	-0,004	-0,041	-0,009	00755	-0,018	-0,017	-0,003	02076	-0,027	-0,057	-0,008
	-0,008	-0,030	-0,001		-0,005	-0,014	-0,003		-0,013	-0,038	-0,003		-0,001	-0,003	-0,003		-0,004	-0,018	-0,002
02686	-0,022	-0,075	-0,003	00420	-0,003	-0,005	-0,003	02079	-0,002	-0,001	-0,002	00053	-0,001	-0,002	-0,002	00778	-0,002	-0,002	-0,003
	-0,005	-0,036	-0,003		-0,005	-0,003	-0,001		-0,001	-0,002	-0,002		-0,007	-0,004	-0,002		-0,003	-0,004	-0,002
02078	-0,002	-0,002	-0,003	00051	-0,002	-0,005	-0,001	00419	-0,004	-0,007	-0,002	02081	-0,004	-0,006	-0,003	02080	-0,005	-0,004	-0,003
	-0,001	-0,002	-0,002		-0,004	-0,006	-0,002		-0,004	-0,002	-0,001		-0,001	-0,001	-0,001		-0,003	-0,001	-0,001
00433	-0,017	-0,065	-0,009	00777	-0,004	-0,012	-0,002	02082	-0,002	-0,008	-0,003	00776	-0,004	-0,018	-0,002	02103	-0,007	-0,036	-0,006
	-0,011	-0,015	-0,003		-0,001	-0,001	-0,001		-0,001	-0,001	-0,001		-0,001	-0,001	-0,001		-0,001	-0,001	-0,003
00418	-0,003	-0,012	-0,002	00775	-0,003	-0,026	-0,002	00434	-0,004	-0,049	-0,003	02083	-0,007	-0,006	-0,002	02084	-0,004	-0,012	-0,002
	-0,004	-0,002	-0,001		0,000	-0,001	-0,001		-0,003	-0,006	-0,003		-0,002	0,000	0,000		0,000	-0,001	0,000
00417	-0,006	-0,009	-0,002	00756	-0,003	-0,021	-0,002	00774	-0,008	-0,029	-0,002	00416	-0,006	-0,008	-0,001	02085	-0,004	-0,010	-0,002
	-0,002	-0,001	-0,001		-0,001	-0,001	-0,004		0,000	-0,001	0,000		-0,002	-0,001	0,000		-0,001	-0,001	0,000
00773	-0,006	-0,029	-0,002	02101	-0,003	-0,035	-0,002	00435	-0,005	-0,038	-0,002	00415	-0,006	-0,010	-0,002	00772	-0,005	-0,025	-0,002
	0,000	-0,001	0,000		-0,001	-0,001	-0,003		-0,002	-0,005	-0,004		-0,002	-0,001	-0,001		0,000	-0,001	-0,001
00757	-0,003	-0,024	-0,002	02102	-0,003	-0,028	-0,002	02087	-0,003	-0,017	-0,001	02086	-0,002	-0,005	-0,002	00436	-0,002	-0,031	-0,002
	0,000	-0,001	-0,003		0,000	-0,001	-0,002		0,000	-0,001	-0,001		-0,001	0,000	-0,001		-0,002	-0,002	-0,002
00771	-0,004	-0,024	0,000	00414	-0,003	-0,006	-0,001	02088	-0,003	-0,008	-0,002	00770	-0,003	-0,021	-0,002	00413	-0,003	-0,004	-0,002
	0,000	-0,001	-0,001		-0,003	-0,001	-0,001		-0,001	0,000	-0,002		0,000	-0,001	-0,002		-0,003	-0,001	-0,002
00758	-0,002	-0,025	-0,001	00412	-0,002	-0,003	-0,002	02090	-0,003	-0,007	-0,002	00769	-0,002	-0,013	-0,002	02089	-0,002	-0,005	-0,002
	0,000	-0,001	-0,002		-0,003	-0,002	-0,002		0,000	0,000	-0,002		0,000	-0,001	-0,002		-0,002	-0,001	-0,002
02100	-0,002	-0,027	-0,001	00437	-0,002	-0,027	-0,002	00411	-0,002	-0,004	-0,002	00759	-0,002	-0,026	-0,001	00768	-0,005	-0,010	-0,001
	-0,001	-0,001	-0,002		-0,003	-0,003	-0,002		-0,005	-0,002	-0,002		-0,001	-0,001	-0,002		0,000	0,000	-0,002
02091	-0,003	-0,006	-0,002	00767	-0,003	-0,008	-0,002	00410	-0,002	-0,009	-0,002	02098	-0,002	-0,024	-0,002	00438	-0,003	-0,023	-0,002
	-0,001	-0,001	-0,001		-0,001	-0,001	-0,002		-0,003	-0,002	-0,001		-0,001	-0,001	-0,002		-0,003	-0,004	-0,003
00760	-0,002	-0,025	-0,001	02099	-0,002	-0,025	-0,001	00409	-0,005	-0,015	-0,002	00439	-0,003	-0,020	-0,002	00766	-0,004	-0,010	-0,002
	0,000	-0,001	-0,002		0,000	-0,001	-0,002		-0,003	-0,002	-0,001		-0,002	-0,002	-0,002		-0,001	-0,001	-0,002
02092	-0,004	-0,010	-0,002	02093	-0,006	-0,009	-0,002	00050	-0,008	-0,022	-0,002	00765	-0,004	-0,011	-0,002	00443	-0,006	-0,017	-0,005
	-0,002	-0,002	-0,003		-0,001	-0,003	-0,003		-0,006	-0,003	-0,003		-0,002	-0,002	-0,003		-0,004	-0,003	-0,004
00761	-0,002	-0,024	-0,001	02097	-0,002	-0,021	-0,001	02094	-0,005	-0,011	-0,002	00764	-0,003	-0,015	-0,001	00442	-0,002	-0,016	-0,003
	0,000	-0,001	-0,002		-0,001	-0,001	-0,002		-0,001	-0,001	-0,004		0,000	-0,001	-0,004		-0,004	-0,003	-0,004

Pareti - Tensioni per eccentricità accidentale

NODO	σL1 σP1	σL2 σP2	τL τP	NODO	σL1 σP1	σL2 σP2	τL τP	NODO	σL1 σP1	σL2 σP2	τL τP	NODO	σL1 σP1	σL2 σP2	τL τP	NODO	σL1 σP1	σL2 σP2	τL τP
	[N/mm²]	[N/mm²]	[N/mm²]		[N/mm²]	[N/mm²]	[N/mm²]		[N/mm²]	[N/mm²]	[N/mm²]		[N/mm²]	[N/mm²]	[N/mm²]		[N/mm²]	[N/mm²]	[N/mm²]
00440	-0,002 -0,003	-0,019 -0,003	-0,003 -0,002	00762	-0,002 -0,001	-0,019 -0,002	-0,002 -0,003	00763	-0,002 -0,001	-0,015 -0,001	-0,002 -0,004	02095	-0,002 -0,003	-0,016 -0,002	-0,002 -0,003	02096	-0,003 -0,001	-0,017 -0,002	-0,002 -0,003
00441	-0,003 -0,004	-0,016 -0,004	-0,003 -0,003																
Eccentricità accidentale - in direzione Y																			
00036	0,007 0,008	0,015 0,030	0,007 0,001	02077	0,017 0,005	0,032 0,014	0,006 0,003	00754	0,004 0,013	0,041 0,038	0,009 0,003	00755	0,018 0,001	0,017 0,003	0,003 0,003	02076	0,027 0,004	0,057 0,018	0,008 0,002
02686	0,022 0,005	0,075 0,036	0,003 0,003	00420	0,003 0,005	0,005 0,003	0,003 0,001	02079	0,002 0,001	0,001 0,002	0,002 0,002	00053	0,001 0,007	0,002 0,004	0,002 0,002	00778	0,002 0,003	0,002 0,004	0,003 0,002
02078	0,002 0,001	0,002 0,002	0,003 0,002	00051	0,002 0,004	0,005 0,006	0,001 0,002	00419	0,004 0,004	0,007 0,002	0,002 0,001	02081	0,004 0,001	0,006 0,001	0,003 0,001	02080	0,005 0,003	0,004 0,001	0,003 0,001
00433	0,017 0,011	0,065 0,015	0,009 0,003	00777	0,004 0,001	0,012 0,001	0,002 0,001	02082	0,002 0,001	0,008 0,001	0,003 0,001	00776	0,004 0,001	0,018 0,001	0,002 0,001	02103	0,007 0,001	0,036 0,001	0,006 0,003
00418	0,003 0,004	0,012 0,002	0,002 0,001	00775	0,003 0,000	0,026 0,001	0,002 0,001	00434	0,004 0,003	0,049 0,006	0,003 0,003	02083	0,007 0,002	0,006 0,000	0,002 0,000	02084	0,004 0,000	0,012 0,001	0,002 0,000
00417	0,006 0,002	0,009 0,001	0,002 0,001	00756	0,003 0,001	0,021 0,001	0,002 0,004	00774	0,008 0,000	0,029 0,001	0,002 0,000	00416	0,006 0,002	0,008 0,001	0,001 0,000	02085	0,004 0,001	0,010 0,001	0,002 0,000
00773	0,006 0,000	0,029 0,001	0,002 0,000	02101	0,003 0,001	0,035 0,001	0,002 0,003	00435	0,005 0,002	0,038 0,005	0,002 0,004	00415	0,006 0,002	0,010 0,001	0,002 0,001	00772	0,005 0,000	0,025 0,001	0,002 0,001
00757	0,003 0,000	0,024 0,001	0,002 0,003	02102	0,003 0,000	0,028 0,001	0,002 0,002	02087	0,003 0,000	0,017 0,001	0,001 0,001	02086	0,002 0,001	0,005 0,000	0,002 0,001	00436	0,002 0,002	0,031 0,002	0,002 0,002
00771	0,004 0,000	0,024 0,001	0,000 0,001	00414	0,003 0,003	0,006 0,001	0,001 0,001	02088	0,003 0,001	0,008 0,000	0,002 0,002	00770	0,003 0,000	0,021 0,001	0,002 0,002	00413	0,003 0,003	0,004 0,001	0,002 0,002
00758	0,002 0,000	0,025 0,001	0,001 0,002	00412	0,002 0,003	0,003 0,002	0,002 0,002	02090	0,003 0,000	0,007 0,000	0,002 0,002	00769	0,002 0,000	0,013 0,001	0,002 0,002	02089	0,002 0,002	0,005 0,001	0,002 0,002
02100	0,002 0,001	0,027 0,001	0,001 0,002	00437	0,002 0,003	0,027 0,003	0,002 0,002	00411	0,002 0,005	0,004 0,002	0,002 0,002	00759	0,002 0,001	0,026 0,001	0,001 0,002	00768	0,005 0,000	0,010 0,000	0,001 0,002
02091	0,003 0,001	0,006 0,001	0,002 0,001	00767	0,003 0,001	0,008 0,001	0,002 0,002	00410	0,002 0,003	0,009 0,002	0,002 0,001	02098	0,002 0,001	0,024 0,001	0,002 0,002	00438	0,003 0,003	0,023 0,004	0,002 0,003
00760	0,002 0,000	0,025 0,001	0,001 0,002	02099	0,002 0,000	0,025 0,001	0,001 0,002	00409	0,005 0,003	0,015 0,002	0,002 0,001	00439	0,003 0,002	0,020 0,002	0,002 0,002	00766	0,004 0,001	0,010 0,001	0,002 0,002
02092	0,004 0,002	0,010 0,002	0,002 0,003	02093	0,006 0,001	0,009 0,003	0,002 0,003	00050	0,008 0,006	0,022 0,003	0,002 0,003	00765	0,004 0,002	0,011 0,002	0,002 0,003	00443	0,006 0,004	0,017 0,003	0,005 0,004
00761	0,002 0,000	0,024 0,001	0,001 0,002	02097	0,002 0,001	0,021 0,001	0,001 0,002	02094	0,005 0,001	0,011 0,001	0,002 0,004	00764	0,003 0,000	0,015 0,001	0,001 0,004	00442	0,002 0,004	0,016 0,003	0,003 0,004
00440	0,002 0,003	0,019 0,003	0,003 0,002	00762	0,002 0,001	0,019 0,002	0,002 0,003	00763	0,002 0,001	0,015 0,001	0,002 0,004	02095	0,002 0,003	0,016 0,002	0,002 0,003	02096	0,003 0,001	0,017 0,002	0,002 0,003
00441	0,003 0,004	0,016 0,004	0,003 0,003																
Cordoli copertura				**Parete P19-P20-P21-P22-P23-P24-P25**				**Parete P20-P21**											
Eccentricità accidentale + in direzione X																			
02700	-0,011 -0,022	-0,006 -0,024	-0,007 -0,007	00793	-0,014 -0,003	-0,034 -0,002	-0,007 -0,004	02110	-0,009 -0,004	-0,021 -0,005	-0,008 -0,001	01114	-0,010 -0,005	-0,011 -0,008	-0,006 -0,004	02111	-0,012 -0,002	-0,032 -0,003	-0,007 -0,001
01118	-0,002 -0,005	-0,008 -0,006	-0,002 -0,003	02113	-0,003 -0,003	-0,012 -0,005	-0,001 -0,001	00052	-0,004 -0,005	-0,009 -0,011	-0,002 -0,002	02112	-0,001 -0,002	-0,012 -0,006	-0,001 -0,001	02670	-0,001 -0,006	-0,015 -0,013	-0,001 -0,002
00799	-0,002 -0,005	-0,011 -0,013	-0,002 -0,001	02676	-0,015 -0,002	-0,059 -0,001	-0,005 -0,001	02118	-0,006 -0,001	-0,036 -0,002	-0,007 -0,001	02117	-0,010 -0,002	-0,021 -0,002	-0,006 -0,001	00798	-0,003 -0,001	-0,016 -0,003	-0,001 -0,001
01117	-0,002 -0,003	-0,010 -0,006	-0,002 -0,002	02114	-0,002 -0,002	-0,011 -0,001	-0,001 -0,001	00797	-0,001 0,000	-0,019 0,000	-0,001 -0,002	02115	-0,002 -0,001	-0,013 -0,001	-0,002 -0,001	00794	-0,015 -0,001	-0,049 -0,003	-0,008 -0,001
02116	-0,004 -0,001	-0,017 -0,002	-0,004 -0,001	01116	-0,007 -0,002	-0,009 -0,009	-0,003 -0,003	01115	-0,004 -0,004	-0,008 -0,008	-0,004 -0,002	00796	-0,003 0,000	-0,025 -0,001	-0,002 -0,001	00795	-0,005 -0,001	-0,033 -0,002	-0,004 -0,002
Eccentricità accidentale - in direzione X																			
02700	0,011 0,022	0,006 0,024	0,007 0,007	00793	0,014 0,003	0,034 0,002	0,007 0,004	02110	0,009 0,004	0,021 0,005	0,008 0,001	01114	0,010 0,005	0,011 0,008	0,006 0,004	02111	0,012 0,002	0,032 0,003	0,007 0,001
01118	0,002 0,005	0,008 0,006	0,002 0,003	02113	0,003 0,003	0,012 0,005	0,001 0,001	00052	0,004 0,005	0,009 0,011	0,002 0,002	02112	0,001 0,002	0,012 0,006	0,001 0,001	02670	0,001 0,006	0,015 0,013	0,001 0,002
00799	0,002 0,005	0,011 0,013	0,002 0,001	02676	0,015 0,002	0,059 0,001	0,005 0,001	02118	0,006 0,001	0,036 0,002	0,007 0,001	02117	0,010 0,002	0,021 0,002	0,006 0,001	00798	0,003 0,001	0,016 0,003	0,001 0,001
01117	0,002 0,003	0,010 0,006	0,002 0,002	02114	0,002 0,002	0,011 0,001	0,001 0,001	00797	0,001 0,000	0,019 0,000	0,001 0,002	02115	0,002 0,001	0,013 0,001	0,002 0,001	00794	0,015 0,001	0,049 0,003	0,008 0,001
02116	0,004 0,001	0,017 0,002	0,004 0,001	01116	0,007 0,002	0,009 0,009	0,003 0,003	01115	0,004 0,004	0,008 0,008	0,004 0,002	00796	0,003 0,000	0,025 0,001	0,002 0,001	00795	0,005 0,001	0,033 0,002	0,004 0,002
Eccentricità accidentale + in direzione Y																			
02700	-0,004 -0,007	-0,004 -0,005	-0,002 -0,005	00793	-0,005 -0,003	-0,013 -0,015	-0,002 -0,004	02110	-0,003 -0,002	-0,008 -0,003	-0,003 -0,001	01114	-0,004 -0,006	-0,004 -0,003	-0,003 -0,001	02111	-0,005 -0,002	-0,013 -0,005	-0,003 -0,001
01118	-0,001 -0,002	-0,005 -0,003	-0,001 -0,001	02113	-0,001 -0,001	-0,007 -0,002	-0,001 -0,001	00052	-0,002 -0,004	-0,007 -0,007	-0,001 -0,001	02112	-0,001 -0,001	-0,006 -0,002	-0,001 -0,001	02670	-0,001 -0,002	-0,006 -0,004	0,000 -0,001
00799	-0,001 -0,002	-0,006 -0,005	-0,001 -0,001	02676	-0,007 -0,003	-0,026 -0,011	-0,002 -0,002	02118	-0,003 -0,001	-0,015 -0,001	-0,003 -0,001	02117	-0,004 -0,002	-0,009 -0,001	-0,002 -0,001	00798	-0,001 0,000	-0,007 -0,001	0,000 0,000
01117	-0,001 -0,002	-0,005 -0,002	-0,001 -0,001	02114	-0,001 -0,001	-0,006 0,000	-0,001 0,000	00797	-0,001 0,000	-0,009 0,000	-0,001 0,000	02115	-0,001 0,000	-0,006 0,000	-0,001 0,000	00794	-0,007 -0,001	-0,021 -0,002	-0,004 -0,002
02116	-0,002 -0,001	-0,008 -0,001	-0,001 0,000	01116	-0,003 -0,002	-0,004 -0,002	-0,001 -0,001	01115	-0,002 -0,003	-0,004 -0,002	-0,002 -0,001	00796	-0,001 0,000	-0,011 -0,001	-0,001 0,000	00795	-0,002 -0,001	-0,014 -0,001	-0,002 -0,001
Eccentricità accidentale - in direzione Y																			
02700	0,004 0,007	0,004 0,005	0,002 0,005	00793	0,005 0,003	0,013 0,015	0,002 0,004	02110	0,003 0,002	0,008 0,003	0,003 0,001	01114	0,004 0,006	0,004 0,003	0,003 0,001	02111	0,005 0,002	0,013 0,005	0,003 0,001

Pareti - Tensioni per eccentricità accidentale

NODO	σL1 σP1 [N/mm²]	σL2 σP2 [N/mm²]	τL τP [N/mm²]	NODO	σL1 σP1 [N/mm²]	σL2 σP2 [N/mm²]	τL τP [N/mm²]	NODO	σL1 σP1 [N/mm²]	σL2 σP2 [N/mm²]	τL τP [N/mm²]	NODO	σL1 σP1 [N/mm²]	σL2 σP2 [N/mm²]	τL τP [N/mm²]	NODO	σL1 σP1 [N/mm²]	σL2 σP2 [N/mm²]	τL τP [N/mm²]
01118	0,001 0,002	0,005 0,003	0,001 0,001	02113	0,001 0,001	0,007 0,002	0,001 0,001	00052	0,002 0,004	0,007 0,007	0,001 0,001	02112	0,001 0,001	0,006 0,002	0,001 0,001	02670	0,001 0,002	0,006 0,004	0,000 0,001
00799	0,001 0,002	0,006 0,005	0,001 0,001	02676	0,007 0,003	0,026 0,011	0,002 0,002	02118	0,003 0,001	0,015 0,001	0,003 0,001	02117	0,004 0,002	0,009 0,001	0,002 0,001	00798	0,001 0,000	0,007 0,001	0,000 0,000
01117	0,001 0,002	0,005 0,002	0,001 0,001	02114	0,001 0,001	0,006 0,000	0,001 0,000	00797	0,001 0,000	0,009 0,000	0,001 0,000	02115	0,001 0,000	0,006 0,000	0,001 0,000	00794	0,007 0,001	0,021 0,002	0,004 0,002
02116	0,002 0,001	0,008 0,001	0,001 0,000	01116	0,003 0,002	0,004 0,002	0,001 0,001	01115	0,002 0,003	0,004 0,002	0,002 0,001	00796	0,001 0,000	0,011 0,001	0,001 0,000	00795	0,002 0,001	0,014 0,001	0,002 0,001
Cordoli copertura					**Parete P19-P20-P21-P22-P23-P24-P25**					**Parete P21-P22**									
Eccentricità accidentale + in direzione X																			
02713	0,000 0,000	0,000 0,000	0,000 0,000	02708	0,000 0,000	0,000 0,000	0,000 0,000	01130	0,000 0,000	0,000 0,000	0,000 0,000	02105	0,000 0,000	0,000 0,000	0,000 0,000	00785	0,000 0,000	0,000 0,000	0,000 0,000
02701	0,000 0,000	0,000 0,000	0,000 0,000	00784	0,000 0,000	0,000 0,000	0,000 0,000	02677	0,000 0,000	0,000 0,000	0,000 0,000	02104	0,000 0,000	0,000 0,000	0,000 0,000	02712	0,000 0,000	0,000 0,000	0,000 0,000
01129	0,000 0,000	0,000 0,000	0,000 0,000	02684	0,000 0,000	0,000 0,000	0,000 0,000	00779	0,000 0,000	0,000 0,000	0,000 0,000	02106	0,000 0,000	0,000 0,000	0,000 0,000	00783	0,000 0,000	0,000 0,000	0,000 0,000
00780	0,000 0,000	0,000 0,000	0,000 0,000	00782	0,000 0,000	0,000 0,000	0,000 0,000	02680	0,000 0,000	0,000 0,000	0,000 0,000	00781	0,000 0,000	0,000 0,000	0,000 0,000	02711	0,000 0,000	0,000 0,000	0,000 0,000
02710	0,000 0,000	0,000 0,000	0,000 0,000	01128	0,000 0,000	0,000 0,000	0,000 0,000												
Eccentricità accidentale - in direzione X																			
02713	0,000 0,000	0,000 0,000	0,000 0,000	02708	0,000 0,000	0,000 0,000	0,000 0,000	01130	0,000 0,000	0,000 0,000	0,000 0,000	02105	0,000 0,000	0,000 0,000	0,000 0,000	00785	0,000 0,000	0,000 0,000	0,000 0,000
02701	0,000 0,000	0,000 0,000	0,000 0,000	00784	0,000 0,000	0,000 0,000	0,000 0,000	02677	0,000 0,000	0,000 0,000	0,000 0,000	02104	0,000 0,000	0,000 0,000	0,000 0,000	02712	0,000 0,000	0,000 0,000	0,000 0,000
01129	0,000 0,000	0,000 0,000	0,000 0,000	02684	0,000 0,000	0,000 0,000	0,000 0,000	00779	0,000 0,000	0,000 0,000	0,000 0,000	02106	0,000 0,000	0,000 0,000	0,000 0,000	00783	0,000 0,000	0,000 0,000	0,000 0,000
00780	0,000 0,000	0,000 0,000	0,000 0,000	00782	0,000 0,000	0,000 0,000	0,000 0,000	02680	0,000 0,000	0,000 0,000	0,000 0,000	00781	0,000 0,000	0,000 0,000	0,000 0,000	02711	0,000 0,000	0,000 0,000	0,000 0,000
02710	0,000 0,000	0,000 0,000	0,000 0,000	01128	0,000 0,000	0,000 0,000	0,000 0,000												
Eccentricità accidentale + in direzione Y																			
02713	0,000 0,000	0,000 0,000	0,000 0,000	02708	0,000 0,000	0,000 0,000	0,000 0,000	01130	0,000 0,000	0,000 0,000	0,000 0,000	02105	0,000 0,000	0,000 0,000	0,000 0,000	00785	0,000 0,000	0,000 0,000	0,000 0,000
02701	0,000 0,000	0,000 0,000	0,000 0,000	00784	0,000 0,000	0,000 0,000	0,000 0,000	02677	0,000 0,000	0,000 0,000	0,000 0,000	02104	0,000 0,000	0,000 0,000	0,000 0,000	02712	0,000 0,000	0,000 0,000	0,000 0,000
01129	0,000 0,000	0,000 0,000	0,000 0,000	02684	0,000 0,000	0,000 0,000	0,000 0,000	00779	0,000 0,000	0,000 0,000	0,000 0,000	02106	0,000 0,000	0,000 0,000	0,000 0,000	00783	0,000 0,000	0,000 0,000	0,000 0,000
00780	0,000 0,000	0,000 0,000	0,000 0,000	00782	0,000 0,000	0,000 0,000	0,000 0,000	02680	0,000 0,000	0,000 0,000	0,000 0,000	00781	0,000 0,000	0,000 0,000	0,000 0,000	02711	0,000 0,000	0,000 0,000	0,000 0,000
02710	0,000 0,000	0,000 0,000	0,000 0,000	01128	0,000 0,000	0,000 0,000	0,000 0,000												
Eccentricità accidentale - in direzione Y																			
02713	0,000 0,000	0,000 0,000	0,000 0,000	02708	0,000 0,000	0,000 0,000	0,000 0,000	01130	0,000 0,000	0,000 0,000	0,000 0,000	02105	0,000 0,000	0,000 0,000	0,000 0,000	00785	0,000 0,000	0,000 0,000	0,000 0,000
02701	0,000 0,000	0,000 0,000	0,000 0,000	00784	0,000 0,000	0,000 0,000	0,000 0,000	02677	0,000 0,000	0,000 0,000	0,000 0,000	02104	0,000 0,000	0,000 0,000	0,000 0,000	02712	0,000 0,000	0,000 0,000	0,000 0,000
01129	0,000 0,000	0,000 0,000	0,000 0,000	02684	0,000 0,000	0,000 0,000	0,000 0,000	00779	0,000 0,000	0,000 0,000	0,000 0,000	02106	0,000 0,000	0,000 0,000	0,000 0,000	00783	0,000 0,000	0,000 0,000	0,000 0,000
00780	0,000 0,000	0,000 0,000	0,000 0,000	00782	0,000 0,000	0,000 0,000	0,000 0,000	02680	0,000 0,000	0,000 0,000	0,000 0,000	00781	0,000 0,000	0,000 0,000	0,000 0,000	02711	0,000 0,000	0,000 0,000	0,000 0,000
02710	0,000 0,000	0,000 0,000	0,000 0,000	01128	0,000 0,000	0,000 0,000	0,000 0,000												
Cordoli copertura					**Parete P19-P20-P21-P22-P23-P24-P25**					**Parete P23-P22**									
Eccentricità accidentale + in direzione X																			
02713	0,000 0,000	0,000 0,000	0,000 0,000	02709	0,000 0,000	0,000 0,000	0,000 0,000	01133	0,000 0,000	0,000 0,000	0,000 0,000	02108	0,000 0,000	0,000 0,000	0,000 0,000	00792	0,000 0,000	0,000 0,000	0,000 0,000
02706	0,000 0,000	0,000 0,000	0,000 0,000	02107	0,000 0,000	0,000 0,000	0,000 0,000	02673	0,000 0,000	0,000 0,000	0,000 0,000	00786	0,000 0,000	0,000 0,000	0,000 0,000	02109	0,000 0,000	0,000 0,000	0,000 0,000
00790	0,000 0,000	0,000 0,000	0,000 0,000	00791	0,000 0,000	0,000 0,000	0,000 0,000	02712	0,000 0,000	0,000 0,000	0,000 0,000	01132	0,000 0,000	0,000 0,000	0,000 0,000	02685	0,000 0,000	0,000 0,000	0,000 0,000
02715	0,000 0,000	0,000 0,000	0,000 0,000	00787	0,000 0,000	0,000 0,000	0,000 0,000	00789	0,000 0,000	0,000 0,000	0,000 0,000	00788	0,000 0,000	0,000 0,000	0,000 0,000	01131	0,000 0,000	0,000 0,000	0,000 0,000
02714	0,000 0,000	0,000 0,000	0,000 0,000	02681	0,000 0,000	0,000 0,000	0,000 0,000												
Eccentricità accidentale - in direzione X																			
02713	0,000 0,000	0,000 0,000	0,000 0,000	02709	0,000 0,000	0,000 0,000	0,000 0,000	01133	0,000 0,000	0,000 0,000	0,000 0,000	02108	0,000 0,000	0,000 0,000	0,000 0,000	00792	0,000 0,000	0,000 0,000	0,000 0,000
02706	0,000 0,000	0,000 0,000	0,000 0,000	02107	0,000 0,000	0,000 0,000	0,000 0,000	02673	0,000 0,000	0,000 0,000	0,000 0,000	00786	0,000 0,000	0,000 0,000	0,000 0,000	02109	0,000 0,000	0,000 0,000	0,000 0,000
00790	0,000 0,000	0,000 0,000	0,000 0,000	00791	0,000 0,000	0,000 0,000	0,000 0,000	02712	0,000 0,000	0,000 0,000	0,000 0,000	01132	0,000 0,000	0,000 0,000	0,000 0,000	02685	0,000 0,000	0,000 0,000	0,000 0,000
02715	0,000 0,000	0,000 0,000	0,000 0,000	00787	0,000 0,000	0,000 0,000	0,000 0,000	00789	0,000 0,000	0,000 0,000	0,000 0,000	00788	0,000 0,000	0,000 0,000	0,000 0,000	01131	0,000 0,000	0,000 0,000	0,000 0,000
02714	0,000	0,000	0,000	02681	0,000	0,000	0,000												

Pareti - Tensioni per eccentricità accidentale

NODO	σL1 σP1	σL2 σP2	τL τP	NODO	σL1 σP1	σL2 σP2	τL τP	NODO	σL1 σP1	σL2 σP2	τL τP	NODO	σL1 σP1	σL2 σP2	τL τP	NODO	σL1 σP1	σL2 σP2	τL τP
	[N/mm²]	[N/mm²]	[N/mm²]		[N/mm²]	[N/mm²]	[N/mm²]		[N/mm²]	[N/mm²]	[N/mm²]		[N/mm²]	[N/mm²]	[N/mm²]		[N/mm²]	[N/mm²]	[N/mm²]
	0,000	0,000	0,000		0,000	0,000	0,000												
Eccentricità accidentale + in direzione Y																			
02713	0,000	0,000	0,000	02709	0,000	0,000	0,000	01133	0,000	0,000	0,000	02108	0,000	0,000	0,000	00792	0,000	0,000	0,000
	0,000	0,000	0,000		0,000	0,000	0,000		0,000	0,000	0,000		0,000	0,000	0,000		0,000	0,000	0,000
02706	0,000	0,000	0,000	02107	0,000	0,000	0,000	02673	0,000	0,000	0,000	00786	0,000	0,000	0,000	02109	0,000	0,000	0,000
	0,000	0,000	0,000		0,000	0,000	0,000		0,000	0,000	0,000		0,000	0,000	0,000		0,000	0,000	0,000
00790	0,000	0,000	0,000	00791	0,000	0,000	0,000	02712	0,000	0,000	0,000	01132	0,000	0,000	0,000	02685	0,000	0,000	0,000
	0,000	0,000	0,000		0,000	0,000	0,000		0,000	0,000	0,000		0,000	0,000	0,000		0,000	0,000	0,000
02715	0,000	0,000	0,000	00787	0,000	0,000	0,000	00789	0,000	0,000	0,000	00788	0,000	0,000	0,000	01131	0,000	0,000	0,000
	0,000	0,000	0,000		0,000	0,000	0,000		0,000	0,000	0,000		0,000	0,000	0,000		0,000	0,000	0,000
02714	0,000	0,000	0,000	02681	0,000	0,000	0,000												
	0,000	0,000	0,000		0,000	0,000	0,000												
Eccentricità accidentale - in direzione Y																			
02713	0,000	0,000	0,000	02709	0,000	0,000	0,000	01133	0,000	0,000	0,000	02108	0,000	0,000	0,000	00792	0,000	0,000	0,000
	0,000	0,000	0,000		0,000	0,000	0,000		0,000	0,000	0,000		0,000	0,000	0,000		0,000	0,000	0,000
02706	0,000	0,000	0,000	02107	0,000	0,000	0,000	02673	0,000	0,000	0,000	00786	0,000	0,000	0,000	02109	0,000	0,000	0,000
	0,000	0,000	0,000		0,000	0,000	0,000		0,000	0,000	0,000		0,000	0,000	0,000		0,000	0,000	0,000
00790	0,000	0,000	0,000	00791	0,000	0,000	0,000	02712	0,000	0,000	0,000	01132	0,000	0,000	0,000	02685	0,000	0,000	0,000
	0,000	0,000	0,000		0,000	0,000	0,000		0,000	0,000	0,000		0,000	0,000	0,000		0,000	0,000	0,000
02715	0,000	0,000	0,000	00787	0,000	0,000	0,000	00789	0,000	0,000	0,000	00788	0,000	0,000	0,000	01131	0,000	0,000	0,000
	0,000	0,000	0,000		0,000	0,000	0,000		0,000	0,000	0,000		0,000	0,000	0,000		0,000	0,000	0,000
02714	0,000	0,000	0,000	02681	0,000	0,000	0,000												
	0,000	0,000	0,000		0,000	0,000	0,000												
Cordoli copertura					**Parete P19-P20-P21-P22-P23-P24-P25**							**Parete P24-P23**							
Eccentricità accidentale + in direzione X																			
02705	-0,014	-0,004	-0,004	00847	-0,014	-0,033	-0,005	02161	-0,008	-0,021	-0,007	01009	-0,006	-0,011	-0,007	01013	-0,002	-0,008	-0,001
	-0,020	-0,019	-0,007		-0,003	-0,003	-0,003		-0,004	-0,004	-0,001		-0,004	-0,007	-0,003		-0,004	-0,006	-0,002
02163	-0,003	-0,013	-0,002	02164	-0,003	-0,010	-0,001	02162	-0,012	-0,032	-0,006	00852	-0,002	-0,011	-0,002	00060	-0,004	-0,008	-0,002
	-0,003	-0,005	-0,001		-0,002	-0,006	-0,001		-0,003	-0,003	-0,001		-0,005	-0,013	-0,002		-0,004	-0,010	-0,002
02674	-0,001	-0,016	-0,001	02165	-0,002	-0,011	-0,001	02166	-0,003	-0,014	-0,001	02672	-0,013	-0,057	-0,005	02169	-0,008	-0,034	-0,005
	-0,006	-0,013	-0,001		-0,001	0,000	-0,001		-0,001	-0,001	-0,001		-0,001	-0,001	-0,001		-0,001	-0,002	-0,001
02168	-0,014	-0,020	-0,005	00851	-0,004	-0,017	-0,002	01012	-0,002	-0,010	-0,003	00848	-0,016	-0,043	-0,008	00850	-0,003	-0,021	0,000
	-0,002	-0,002	-0,001		-0,001	-0,001	-0,001		-0,003	-0,005	-0,002		-0,001	-0,002	-0,001		0,000	-0,001	-0,002
02167	-0,005	-0,015	-0,004	01011	-0,005	-0,009	-0,003	01010	-0,005	-0,010	-0,005	00849	-0,005	-0,029	-0,004				
	0,000	-0,001	-0,001		-0,002	-0,009	-0,003		-0,003	-0,006	-0,002		-0,001	-0,002	-0,002				
Eccentricità accidentale - in direzione X																			
02705	0,014	0,004	0,004	00847	0,014	0,033	0,005	02161	0,008	0,021	0,007	01009	0,006	0,011	0,007	01013	0,002	0,008	0,001
	0,020	0,019	0,007		0,003	0,003	0,003		0,004	0,004	0,001		0,004	0,007	0,003		0,004	0,006	0,002
02163	0,003	0,013	0,002	02164	0,003	0,010	0,001	02162	0,012	0,032	0,006	00852	0,002	0,011	0,002	00060	0,004	0,008	0,002
	0,003	0,005	0,001		0,002	0,006	0,001		0,003	0,003	0,001		0,005	0,013	0,002		0,004	0,010	0,002
02674	0,001	0,016	0,001	02165	0,002	0,011	0,001	02166	0,003	0,014	0,001	02672	0,013	0,057	0,005	02169	0,008	0,034	0,005
	0,006	0,013	0,001		0,001	0,000	0,001		0,001	0,001	0,001		0,001	0,001	0,001		0,001	0,002	0,001
02168	0,014	0,020	0,005	00851	0,004	0,017	0,002	01012	0,002	0,010	0,003	00848	0,016	0,043	0,008	00850	0,003	0,021	0,000
	0,002	0,002	0,001		0,001	0,001	0,001		0,003	0,005	0,002		0,001	0,002	0,001		0,000	0,001	0,002
02167	0,005	0,015	0,004	01011	0,005	0,009	0,003	01010	0,005	0,010	0,005	00849	0,005	0,029	0,004				
	0,000	0,001	0,001		0,002	0,009	0,003		0,003	0,006	0,002		0,001	0,002	0,002				
Eccentricità accidentale + in direzione Y																			
02705	-0,006	-0,003	-0,002	00847	-0,005	-0,012	-0,002	02161	-0,004	-0,008	-0,003	01009	-0,002	-0,004	-0,003	01013	-0,001	-0,005	-0,001
	-0,007	-0,004	-0,005		-0,003	-0,015	-0,003		-0,003	-0,004	-0,001		-0,004	-0,003	-0,001		-0,001	-0,003	-0,001
02163	-0,001	-0,007	-0,001	02164	-0,002	-0,006	-0,001	02162	-0,005	-0,013	-0,003	00852	-0,001	-0,006	-0,001	00060	-0,002	-0,006	-0,001
	-0,001	-0,002	0,000		-0,001	-0,003	-0,001		-0,002	-0,004	-0,001		-0,002	-0,005	0,000		-0,003	-0,006	-0,001
02674	-0,001	-0,006	0,000	02165	-0,001	-0,006	-0,001	02166	-0,001	-0,007	-0,001	02672	-0,006	-0,025	-0,001	02169	-0,003	-0,014	-0,002
	-0,002	-0,005	0,000		0,000	0,000	0,000		0,000	0,000	0,000		-0,003	-0,010	-0,002		-0,001	-0,001	-0,001
02168	-0,006	-0,008	-0,002	00851	-0,001	-0,007	-0,001	01012	-0,001	-0,005	-0,001	00848	-0,007	-0,018	-0,004	00850	-0,001	-0,009	0,000
	-0,002	-0,001	-0,001		0,000	-0,001	0,000		-0,001	-0,002	0,000		-0,001	-0,001	-0,002		0,000	0,000	-0,001
02167	-0,002	-0,007	-0,002	01011	-0,002	-0,004	-0,001	01010	-0,002	-0,004	-0,002	00849	-0,002	-0,012	-0,002				
	-0,001	-0,001	0,000		-0,002	-0,002	-0,001		-0,003	-0,002	-0,001		-0,001	-0,001	-0,001				
Eccentricità accidentale - in direzione Y																			
02705	0,006	0,003	0,002	00847	0,005	0,012	0,002	02161	0,004	0,008	0,003	01009	0,002	0,004	0,003	01013	0,001	0,005	0,001
	0,007	0,004	0,005		0,003	0,015	0,003		0,003	0,004	0,001		0,004	0,003	0,001		0,001	0,003	0,001
02163	0,001	0,007	0,001	02164	0,002	0,006	0,001	02162	0,005	0,013	0,003	00852	0,001	0,006	0,001	00060	0,002	0,006	0,001
	0,001	0,002	0,000		0,001	0,003	0,001		0,002	0,004	0,001		0,002	0,005	0,000		0,003	0,006	0,001
02674	0,001	0,006	0,000	02165	0,001	0,006	0,001	02166	0,001	0,007	0,001	02672	0,006	0,025	0,001	02169	0,003	0,014	0,002
	0,002	0,005	0,000		0,000	0,000	0,000		0,000	0,000	0,000		0,003	0,010	0,002		0,001	0,001	0,001
02168	0,006	0,008	0,002	00851	0,001	0,007	0,001	01012	0,001	0,005	0,001	00848	0,007	0,018	0,004	00850	0,001	0,009	0,000
	0,002	0,001	0,001		0,000	0,001	0,000		0,001	0,002	0,000		0,001	0,001	0,002		0,000	0,000	0,001
02167	0,002	0,007	0,002	01011	0,002	0,004	0,001	01010	0,002	0,004	0,002	00849	0,002	0,012	0,002				
	0,001	0,001	0,000		0,002	0,002	0,001		0,003	0,002	0,001		0,001	0,001	0,001				
Cordoli copertura					**Parete P19-P20-P21-P22-P23-P24-P25**							**Parete P24-P25**							
Eccentricità accidentale + in direzione X																			
00042	0,000	-0,002	-0,001	02452	-0,001	-0,001	-0,001	00805	-0,001	-0,001	-0,001	01014	-0,002	-0,003	-0,001	02451	-0,002	-0,001	-0,001
	-0,001	-0,003	-0,001		0,000	-0,001	-0,001		-0,001	-0,002	-0,001		0,000	0,000	-0,001		-0,001	-0,001	-0,001
00058	-0,001	-0,002	-0,001	00384	-0,003	-0,020	-0,003	02454	-0,007	-0,020	-0,003	02691	-0,005	-0,022	-0,001	01037	-0,002	-0,018	-0,003
	-0,002	-0,002	-0,001		-0,004	-0,006	-0,001		-0,001	-0,006	-0,001		-0,002	-0,011	-0,001		-0,004	-0,012	-0,001
02453	-0,004	-0,017	-0,003	00040	-0,003	-0,018	-0,002	02456	-0,002	-0,014	-0,001	01036	-0,003	-0,015	-0,002	02455	-0,002	-0,015	-0,002

Pareti - Tensioni per eccentricità accidentale

NODO	σL1 σP1	σL2 σP2	τL τP	NODO	σL1 σP1	σL2 σP2	τL τP	NODO	σL1 σP1	σL2 σP2	τL τP	NODO	σL1 σP1	σL2 σP2	τL τP	NODO	σL1 σP1	σL2 σP2	τL τP
	[N/mm²]	[N/mm²]	[N/mm²]		[N/mm²]	[N/mm²]	[N/mm²]		[N/mm²]	[N/mm²]	[N/mm²]		[N/mm²]	[N/mm²]	[N/mm²]		[N/mm²]	[N/mm²]	[N/mm²]
	-0,002	-0,005	-0,002		-0,002	-0,010	-0,001		0,000	0,000	-0,001		0,000	-0,001	-0,001		-0,001	0,000	0,000
02478	-0,001 -0,001	-0,001 -0,001	-0,001 -0,001	00351	-0,003 -0,003	-0,003 -0,001	-0,001 -0,001	00383	-0,002 -0,002	-0,015 -0,003	-0,002 -0,001	01035	-0,002 0,000	-0,011 0,000	-0,001 -0,001	01034	-0,002 0,000	-0,009 0,000	-0,001 0,000
02457	-0,002 0,000	-0,012 0,000	-0,002 0,000	00382	-0,001 -0,001	-0,015 -0,002	-0,002 -0,001	00352	-0,001 -0,002	-0,004 -0,001	-0,001 -0,001	02458	-0,003 0,000	-0,012 0,000	-0,001 0,000	02459	-0,003 0,000	-0,009 0,000	-0,001 0,000
00381	-0,002 -0,001	-0,013 -0,001	-0,002 0,000	01015	-0,001 0,000	-0,004 -0,001	0,000 -0,001	01033	-0,003 0,000	-0,009 0,000	-0,001 0,000	00380	-0,002 -0,001	-0,013 -0,001	-0,001 0,000	01032	-0,004 0,000	-0,008 0,000	-0,001 0,000
02476	-0,001 -0,001	-0,001 0,000	-0,001 0,000	00353	-0,002 -0,001	-0,005 0,000	-0,001 0,000	02477	-0,001 0,000	-0,003 -0,001	0,000 -0,001	01031	-0,002 0,000	-0,009 0,000	-0,002 0,000	02460	-0,002 0,000	-0,009 0,000	-0,001 0,000
01016	-0,001 0,000	-0,005 -0,001	-0,001 0,000	00379	-0,001 0,000	-0,014 -0,001	-0,001 -0,001	00378	-0,003 0,000	-0,011 0,000	-0,001 0,000	02462	-0,002 0,000	-0,007 0,000	-0,001 0,000	02461	-0,003 0,000	-0,010 0,000	-0,001 0,000
00377	-0,003 0,000	-0,011 -0,001	-0,001 0,000	01030	-0,002 0,000	-0,008 0,000	0,000 0,000	01029	-0,002 0,000	-0,007 0,000	-0,001 0,000	01017	-0,002 0,000	-0,007 -0,001	-0,001 0,000	00354	-0,002 -0,001	-0,003 0,000	-0,001 0,000
00376	-0,002 -0,001	-0,010 -0,001	-0,002 0,000	01028	-0,001 0,000	-0,007 0,000	-0,001 -0,001	02463	-0,001 0,000	-0,007 0,000	-0,001 0,000	02475	-0,001 0,000	-0,002 0,000	-0,001 0,000	00355	-0,001 -0,001	-0,003 0,000	-0,001 -0,001
00375	-0,001 -0,001	-0,008 -0,001	-0,001 -0,001	01027	-0,004 0,000	-0,009 0,000	-0,001 -0,001	02465	-0,002 0,000	-0,008 0,000	-0,001 -0,001	01018	-0,001 0,000	-0,005 -0,001	0,000 -0,001	02464	-0,001 0,000	-0,007 0,000	-0,001 -0,001
00374	-0,001 -0,001	-0,006 -0,001	-0,002 -0,001	01026	-0,002 -0,001	-0,011 -0,001	-0,001 -0,001	02473	-0,001 -0,001	-0,002 0,000	-0,001 -0,001	00356	-0,002 -0,001	-0,003 -0,001	-0,001 -0,001	00059	-0,003 -0,002	-0,005 -0,002	-0,001 -0,001
01019	-0,001 0,000	-0,005 0,000	-0,001 -0,001	02474	-0,002 0,000	-0,004 0,000	-0,001 -0,001	01025	-0,002 0,000	-0,013 -0,001	-0,001 -0,001	02466	-0,002 -0,001	-0,007 -0,001	-0,001 -0,001	00362	-0,002 -0,001	-0,004 -0,001	-0,001 -0,001
02472	-0,001 0,000	-0,003 0,000	-0,001 -0,001	00357	-0,001 -0,001	-0,003 -0,001	-0,001 -0,001	02467	-0,003 0,000	-0,004 0,000	-0,001 -0,001	02468	-0,002 0,000	-0,008 0,000	-0,001 -0,001	01024	-0,002 0,000	-0,012 0,000	-0,001 -0,001
00361	-0,002 -0,001	-0,004 -0,001	-0,001 -0,001	01020	-0,001 0,000	-0,007 0,000	0,000 -0,001	02469	-0,001 0,000	-0,006 0,000	-0,001 -0,001	00360	-0,001 -0,001	-0,004 -0,001	-0,001 -0,001	00358	-0,001 -0,001	-0,003 -0,001	-0,001 -0,001
01023	-0,001 0,000	-0,011 0,000	-0,001 -0,001	00359	-0,001 -0,001	-0,003 -0,001	-0,001 -0,001	01022	-0,001 0,000	-0,009 -0,001	-0,001 -0,001	01021	-0,001 0,000	-0,007 0,000	-0,001 -0,001	02470	-0,002 -0,001	-0,003 0,000	-0,001 -0,001
02471	-0,002 0,000	-0,005 0,000	-0,001 -0,001																
Eccentricità accidentale - in direzione X																			
00042	0,000 0,001	0,002 0,003	0,001 0,001	02452	0,001 0,000	0,001 0,001	0,001 0,001	00805	0,001 0,001	0,001 0,002	0,001 0,001	01014	0,002 0,000	0,003 0,000	0,001 0,001	02451	0,002 0,001	0,001 0,001	0,001 0,001
00058	0,001 0,002	0,002 0,002	0,001 0,001	00384	0,003 0,004	0,020 0,006	0,003 0,001	02454	0,007 0,001	0,020 0,006	0,003 0,001	02691	0,005 0,002	0,022 0,011	0,001 0,001	01037	0,002 0,004	0,018 0,012	0,003 0,001
02453	0,004 0,002	0,017 0,005	0,003 0,002	00040	0,003 0,002	0,018 0,010	0,002 0,001	02456	0,002 0,000	0,014 0,000	0,001 0,001	01036	0,003 0,000	0,015 0,001	0,002 0,001	02455	0,002 0,001	0,015 0,000	0,002 0,000
02478	0,001 0,001	0,001 0,001	0,001 0,001	00351	0,003 0,003	0,003 0,001	0,001 0,001	00383	0,002 0,002	0,015 0,003	0,002 0,001	01035	0,002 0,000	0,011 0,000	0,001 0,001	01034	0,002 0,000	0,009 0,000	0,001 0,000
02457	0,002 0,000	0,012 0,000	0,002 0,000	00382	0,001 0,001	0,015 0,002	0,002 0,001	00352	0,001 0,002	0,004 0,001	0,001 0,001	02458	0,003 0,000	0,012 0,000	0,001 0,000	02459	0,003 0,000	0,009 0,000	0,001 0,000
00381	0,002 0,001	0,013 0,001	0,002 0,000	01015	0,001 0,000	0,004 0,001	0,000 0,001	01033	0,003 0,000	0,009 0,000	0,001 0,000	00380	0,002 0,001	0,013 0,001	0,001 0,000	01032	0,004 0,000	0,008 0,000	0,001 0,000
02476	0,001 0,001	0,001 0,000	0,001 0,000	00353	0,002 0,001	0,005 0,000	0,001 0,000	02477	0,001 0,000	0,003 0,001	0,000 0,001	01031	0,002 0,000	0,009 0,000	0,002 0,000	02460	0,002 0,000	0,009 0,000	0,001 0,000
01016	0,001 0,000	0,005 0,001	0,001 0,000	00379	0,001 0,000	0,014 0,001	0,001 0,001	00378	0,003 0,000	0,011 0,000	0,001 0,000	02462	0,002 0,000	0,007 0,000	0,001 0,000	02461	0,003 0,000	0,010 0,000	0,001 0,000
00377	0,003 0,000	0,011 0,001	0,001 0,000	01030	0,002 0,000	0,008 0,000	0,000 0,000	01029	0,002 0,000	0,007 0,000	0,001 0,000	01017	0,002 0,000	0,007 0,001	0,001 0,000	00354	0,002 0,001	0,003 0,000	0,001 0,000
00376	0,002 0,001	0,010 0,001	0,002 0,000	01028	0,001 0,000	0,007 0,000	0,001 0,001	02463	0,001 0,000	0,007 0,000	0,001 0,000	02475	0,001 0,000	0,002 0,000	0,001 0,000	00355	0,001 0,001	0,003 0,000	0,001 0,001
00375	0,001 0,001	0,008 0,001	0,001 0,001	01027	0,004 0,000	0,009 0,000	0,001 0,001	02465	0,002 0,000	0,008 0,000	0,001 0,001	01018	0,001 0,000	0,005 0,001	0,000 0,001	02464	0,001 0,000	0,007 0,000	0,001 0,001
00374	0,001 0,001	0,006 0,001	0,002 0,001	01026	0,002 0,001	0,011 0,001	0,001 0,001	02473	0,001 0,001	0,002 0,000	0,001 0,001	00356	0,002 0,001	0,003 0,001	0,001 0,001	00059	0,003 0,002	0,005 0,002	0,001 0,001
01019	0,001 0,000	0,005 0,000	0,001 0,001	02474	0,002 0,000	0,004 0,000	0,001 0,001	01025	0,002 0,000	0,013 0,001	0,001 0,001	02466	0,002 0,001	0,007 0,001	0,001 0,001	00362	0,002 0,001	0,004 0,001	0,001 0,001
02472	0,001 0,000	0,003 0,000	0,001 0,001	00357	0,001 0,001	0,003 0,001	0,001 0,001	02467	0,003 0,000	0,004 0,000	0,001 0,001	02468	0,002 0,000	0,008 0,000	0,001 0,001	01024	0,002 0,000	0,012 0,000	0,001 0,001
00361	0,002 0,001	0,004 0,001	0,001 0,001	01020	0,001 0,000	0,007 0,000	0,000 0,001	02469	0,001 0,000	0,006 0,000	0,001 0,001	00360	0,001 0,001	0,004 0,001	0,001 0,001	00358	0,001 0,001	0,003 0,001	0,001 0,001
01023	0,001 0,000	0,011 0,000	0,001 0,001	00359	0,001 0,001	0,003 0,001	0,001 0,001	01022	0,001 0,000	0,009 0,001	0,001 0,001	01021	0,001 0,000	0,007 0,000	0,001 0,001	02470	0,002 0,001	0,003 0,000	0,001 0,001
02471	0,002 0,000	0,005 0,000	0,001 0,001																
Eccentricità accidentale + in direzione Y																			
00042	0,000 -0,001	-0,001 -0,001	0,000 0,000	02452	-0,001 0,000	-0,001 0,000	-0,001 0,000	00805	0,000 -0,001	-0,001 -0,001	-0,001 0,000	01014	-0,001 0,000	-0,002 0,000	0,000 0,000	02451	-0,001 0,000	0,000 0,000	-0,001 0,000
00058	0,000 -0,001	-0,001 -0,001	-0,001 0,000	00384	-0,003 -0,002	-0,018 -0,004	-0,001 -0,001	02454	-0,007 -0,001	-0,015 -0,005	-0,002 -0,001	02691	-0,006 -0,002	-0,019 -0,009	-0,001 -0,001	01037	-0,001 -0,003	-0,010 -0,010	-0,002 -0,001
02453	-0,004 -0,001	-0,008 -0,004	-0,002 -0,001	00040	-0,002 -0,002	-0,004 -0,008	-0,002 0,000	02456	-0,002 0,000	-0,007 0,000	-0,001 -0,001	01036	-0,003 0,000	-0,004 -0,001	-0,001 -0,001	02455	-0,002 0,000	-0,011 0,000	-0,001 -0,001
02478	-0,001 0,000	-0,001 0,000	-0,001 0,000	00351	-0,001 -0,001	-0,001 -0,001	-0,001 0,000	00383	-0,001 -0,001	-0,012 -0,001	-0,001 -0,001	01035	-0,001 0,000	-0,005 0,000	-0,001 -0,001	01034	0,000 0,000	-0,006 0,000	0,000 -0,001
02457	-0,001 0,000	-0,008 0,000	-0,001 -0,001	00382	0,000 -0,001	-0,010 -0,001	-0,001 -0,001	00352	-0,001 -0,001	-0,002 -0,001	-0,001 0,000	02458	0,000 0,000	-0,007 0,000	0,000 -0,001	02459	0,000 0,000	-0,007 0,000	0,000 -0,001
00381	0,000 0,000	-0,008 -0,001	0,000 -0,001	01015	-0,001 0,000	-0,004 0,000	0,000 0,000	01033	-0,001 0,000	-0,006 0,000	0,000 -0,001	00380	0,000 -0,001	-0,007 -0,001	0,000 -0,001	01032	-0,001 0,000	-0,007 0,000	0,000 -0,001

Pareti - Tensioni per eccentricità accidentale

NODO	σL1 σP1	σL2 σP2	τL τP	NODO	σL1 σP1	σL2 σP2	τL τP	NODO	σL1 σP1	σL2 σP2	τL τP	NODO	σL1 σP1	σL2 σP2	τL τP	NODO	σL1 σP1	σL2 σP2	τL τP
	[N/mm²]	[N/mm²]	[N/mm²]		[N/mm²]	[N/mm²]	[N/mm²]		[N/mm²]	[N/mm²]	[N/mm²]		[N/mm²]	[N/mm²]	[N/mm²]		[N/mm²]	[N/mm²]	[N/mm²]
02476	0,000	-0,001	0,000	00353	-0,002	-0,004	-0,001	02477	-0,001	-0,003	0,000	01031	0,000	-0,007	0,000	02460	-0,001	-0,006	0,000
	-0,001	0,000	0,000		-0,001	0,000	0,000		0,000	0,000	0,000		0,000	0,000	-0,001		0,000	0,000	-0,001
01016	-0,001	-0,005	-0,001	00379	0,000	-0,006	0,000	00378	-0,001	-0,005	0,000	02462	-0,001	-0,006	0,000	02461	-0,001	-0,005	0,000
	0,000	0,000	0,000		-0,001	-0,001	-0,001		-0,001	-0,001	0,000		0,000	0,000	-0,001		0,000	0,000	-0,001
00377	-0,001	-0,005	-0,001	01030	-0,001	-0,006	0,000	01029	-0,001	-0,005	0,000	01017	-0,002	-0,008	-0,001	00354	-0,001	-0,002	-0,001
	-0,001	-0,001	-0,001		0,000	0,000	-0,001		0,000	0,000	-0,001		0,000	0,000	0,000		-0,001	0,000	0,000
00376	-0,001	-0,004	-0,001	01028	-0,001	-0,004	-0,001	02463	-0,001	-0,004	-0,001	02475	-0,001	-0,002	-0,001	00355	-0,002	-0,003	0,000
	-0,001	-0,001	-0,001		0,000	0,000	-0,001		0,000	0,000	-0,001		0,000	0,000	0,000		-0,001	0,000	0,000
00375	-0,001	-0,004	-0,001	01027	-0,002	-0,003	0,000	02465	-0,001	-0,003	-0,001	01018	-0,001	-0,006	0,000	02464	-0,001	-0,004	-0,001
	-0,001	-0,001	-0,001		0,000	0,000	-0,001		0,000	0,000	-0,001		0,000	0,000	0,000		-0,001	0,000	-0,001
00374	-0,001	-0,004	-0,001	01026	-0,001	-0,003	-0,001	02473	-0,001	-0,002	-0,001	00356	-0,002	-0,003	0,000	00059	-0,002	-0,005	-0,001
	-0,001	-0,001	-0,001		0,000	-0,001	-0,001		0,000	0,000	0,000		-0,001	0,000	0,000		-0,002	-0,001	-0,001
01019	-0,001	-0,006	-0,001	02474	-0,002	-0,005	0,000	01025	-0,001	-0,002	0,000	02466	-0,001	-0,002	0,000	00362	-0,001	-0,003	-0,001
	0,000	0,000	0,000		0,000	0,000	0,000		0,000	0,000	-0,001		0,000	-0,001	-0,001		-0,001	-0,001	0,000
02472	0,000	-0,002	0,000	00357	-0,001	-0,002	0,000	02467	-0,001	-0,002	-0,001	02468	-0,001	-0,001	-0,001	01024	-0,001	-0,002	-0,001
	0,000	0,000	0,000		-0,001	0,000	0,000		0,000	0,000	0,000		0,000	0,000	0,000		0,000	0,000	0,000
00361	0,000	-0,002	-0,001	01020	0,000	-0,007	0,000	02469	0,000	-0,002	0,000	00360	-0,001	-0,001	-0,001	00358	-0,001	-0,001	0,000
	-0,001	-0,001	0,000		0,000	0,000	0,000		0,000	0,000	0,000		-0,001	-0,001	-0,001		-0,001	0,000	0,000
01023	-0,001	-0,003	0,000	00359	-0,001	0,000	-0,001	01022	-0,001	-0,004	0,000	01021	-0,001	-0,005	0,000	02470	-0,001	-0,001	-0,001
	0,000	0,000	0,000		-0,001	0,000	0,000		0,000	0,000	-0,001		0,000	0,000	0,000		0,000	0,000	0,000
02471	-0,001	-0,003	0,000																
	0,000	0,000	0,000																
Eccentricità accidentale - in direzione Y																			
00042	0,000	0,001	0,000	02452	0,001	0,001	0,001	00805	0,000	0,001	0,001	01014	0,001	0,002	0,000	02451	0,001	0,000	0,001
	0,001	0,001	0,000		0,000	0,000	0,000		0,001	0,001	0,000		0,000	0,000	0,000		0,000	0,000	0,000
00058	0,000	0,001	0,001	00384	0,003	0,018	0,001	02454	0,007	0,015	0,002	02691	0,006	0,019	0,001	01037	0,001	0,010	0,002
	0,001	0,001	0,000		0,002	0,004	0,001		0,001	0,005	0,001		0,002	0,009	0,001		0,003	0,010	0,001
02453	0,004	0,008	0,002	00040	0,002	0,004	0,002	02456	0,002	0,007	0,001	01036	0,003	0,004	0,001	02455	0,002	0,011	0,001
	0,001	0,004	0,001		0,002	0,008	0,000		0,000	0,000	0,001		0,000	0,001	0,001		0,000	0,000	0,001
02478	0,001	0,001	0,001	00351	0,001	0,001	0,001	00383	0,001	0,012	0,001	01035	0,001	0,005	0,001	01034	0,000	0,006	0,000
	0,000	0,000	0,000		0,001	0,001	0,000		0,001	0,001	0,001		0,000	0,000	0,001		0,000	0,000	0,001
02457	0,001	0,008	0,001	00382	0,000	0,010	0,001	00352	0,001	0,002	0,001	02458	0,000	0,007	0,000	02459	0,000	0,007	0,000
	0,000	0,000	0,001		0,001	0,001	0,001		0,001	0,001	0,000		0,000	0,000	0,001		0,000	0,000	0,001
00381	0,000	0,008	0,000	01015	0,001	0,004	0,000	01033	0,001	0,006	0,000	00380	0,000	0,007	0,000	01032	0,001	0,007	0,000
	0,000	0,001	0,001		0,000	0,000	0,000		0,000	0,000	0,001		0,001	0,001	0,001		0,000	0,000	0,001
02476	0,000	0,001	0,000	00353	0,002	0,004	0,001	02477	0,001	0,003	0,000	01031	0,000	0,007	0,000	02460	0,001	0,006	0,000
	0,001	0,000	0,000		0,001	0,000	0,000		0,000	0,000	0,000		0,000	0,000	0,001		0,000	0,000	0,001
01016	0,001	0,005	0,001	00379	0,000	0,006	0,000	00378	0,001	0,005	0,000	02462	0,001	0,006	0,000	02461	0,001	0,005	0,000
	0,000	0,000	0,000		0,001	0,001	0,001		0,001	0,001	0,000		0,000	0,000	0,001		0,000	0,000	0,001
00377	0,001	0,005	0,001	01030	0,001	0,006	0,000	01029	0,001	0,005	0,000	01017	0,002	0,008	0,001	00354	0,001	0,002	0,001
	0,001	0,001	0,001		0,000	0,000	0,001		0,000	0,000	0,001		0,000	0,000	0,000		0,001	0,000	0,000
00376	0,001	0,004	0,001	01028	0,001	0,004	0,001	02463	0,001	0,004	0,001	02475	0,001	0,002	0,001	00355	0,002	0,003	0,000
	0,001	0,001	0,001		0,000	0,000	0,001		0,000	0,000	0,001		0,000	0,000	0,000		0,001	0,000	0,000
00375	0,001	0,004	0,001	01027	0,002	0,003	0,000	02465	0,001	0,003	0,001	01018	0,001	0,006	0,000	02464	0,001	0,004	0,001
	0,001	0,001	0,001		0,000	0,000	0,001		0,000	0,000	0,001		0,000	0,000	0,000		0,001	0,000	0,001
00374	0,001	0,004	0,001	01026	0,001	0,003	0,001	02473	0,001	0,002	0,001	00356	0,002	0,003	0,000	00059	0,002	0,005	0,001
	0,001	0,001	0,001		0,000	0,001	0,001		0,000	0,000	0,000		0,001	0,000	0,000		0,002	0,001	0,001
01019	0,001	0,006	0,001	02474	0,002	0,005	0,000	01025	0,001	0,002	0,000	02466	0,001	0,002	0,000	00362	0,001	0,003	0,001
	0,000	0,000	0,000		0,000	0,000	0,000		0,000	0,000	0,001		0,000	0,001	0,001		0,001	0,001	0,000
02472	0,000	0,002	0,000	00357	0,001	0,002	0,000	02467	0,001	0,002	0,001	02468	0,001	0,001	0,001	01024	0,001	0,002	0,001
	0,000	0,000	0,000		0,001	0,000	0,000		0,000	0,000	0,000		0,000	0,000	0,000		0,000	0,000	0,000
00361	0,000	0,002	0,001	01020	0,000	0,007	0,000	02469	0,000	0,002	0,000	00360	0,001	0,001	0,001	00358	0,001	0,001	0,000
	0,001	0,001	0,000		0,000	0,000	0,000		0,000	0,000	0,000		0,001	0,001	0,001		0,001	0,000	0,000
01023	0,001	0,003	0,000	00359	0,001	0,000	0,001	01022	0,001	0,004	0,000	01021	0,001	0,005	0,000	02470	0,001	0,001	0,001
	0,000	0,000	0,000		0,001	0,000	0,000		0,000	0,000	0,001		0,000	0,000	0,000		0,000	0,000	0,000
02471	0,001	0,003	0,000																
	0,000	0,000	0,000																
Cordoli copertura				**Parete P1-P8-P15-P20**						**Parete P1-P8**									
Eccentricità accidentale + in direzione X																			
02698	-0,003	-0,007	-0,002	00814	-0,001	-0,007	0,000	02135	-0,001	-0,008	-0,001	00279	-0,001	-0,007	-0,002	02136	-0,001	-0,008	-0,001
	-0,008	-0,004	-0,001		-0,003	-0,006	-0,001		-0,002	-0,002	-0,001		-0,005	-0,004	-0,001		-0,001	-0,002	-0,001
00284	-0,001	-0,002	-0,001	02138	-0,001	-0,001	-0,001	02699	-0,001	-0,001	0,000	02137	0,000	-0,001	0,000	00035	0,000	-0,001	0,000
	-0,002	-0,002	-0,001		-0,001	-0,001	-0,001		-0,002	-0,002	-0,001		0,000	-0,002	-0,001		-0,001	-0,004	-0,001
00821	-0,001	-0,001	0,000	00034	-0,001	-0,010	0,000	00815	-0,001	-0,009	-0,001	00820	-0,001	-0,002	0,000	00819	-0,001	-0,003	-0,001
	-0,002	-0,004	0,000		-0,002	-0,006	-0,001		0,000	-0,002	-0,001		0,000	0,000	-0,001		0,000	0,000	-0,001
02140	-0,001	-0,001	-0,001	02139	-0,001	-0,002	-0,001	00283	0,000	-0,003	-0,001	02144	-0,001	-0,007	-0,001	00818	-0,001	-0,004	0,000
	0,000	0,000	-0,001		-0,001	0,000	-0,001		-0,002	-0,003	-0,001		-0,001	-0,002	-0,001		0,000	-0,001	-0,001
02141	-0,001	-0,004	-0,001	00282	-0,001	-0,004	-0,001	00280	0,000	-0,006	-0,001	00816	0,000	-0,007	0,000	00281	-0,002	-0,005	-0,001
	-0,001	-0,001	-0,001		-0,003	-0,004	-0,001		-0,002	-0,002	-0,001		-0,001	-0,002	0,000		-0,002	-0,002	-0,001
00817	-0,002	-0,006	0,000	02142	-0,001	-0,005	-0,001	02143	-0,001	-0,005	-0,001								
	0,000	-0,001	-0,001		-0,001	-0,001	-0,001		0,000	-0,001	-0,001								
Eccentricità accidentale - in direzione X																			
02698	0,003	0,007	0,002	00814	0,001	0,007	0,000	02135	0,001	0,008	0,001	00279	0,001	0,007	0,002	02136	0,001	0,008	0,001
	0,008	0,004	0,001		0,003	0,006	0,001		0,002	0,002	0,001		0,005	0,004	0,001		0,001	0,002	0,001
00284	0,001	0,002	0,001	02138	0,001	0,001	0,001	02699	0,001	0,001	0,000	02137	0,000	0,001	0,000	00035	0,000	0,001	0,000
	0,002	0,002	0,001		0,001	0,001	0,001		0,002	0,002	0,001		0,000	0,002	0,001		0,001	0,004	0,001
00821	0,001	0,001	0,000	00034	0,001	0,010	0,000	00815	0,001	0,009	0,001	00820	0,001	0,002	0,000	00819	0,001	0,003	0,001

Pareti - Tensioni per eccentricità accidentale

NODO	σL1 σP1	σL2 σP2	τL τP	NODO	σL1 σP1	σL2 σP2	τL τP	NODO	σL1 σP1	σL2 σP2	τL τP	NODO	σL1 σP1	σL2 σP2	τL τP	NODO	σL1 σP1	σL2 σP2	τL τP
	[N/mm²]	[N/mm²]	[N/mm²]		[N/mm²]	[N/mm²]	[N/mm²]		[N/mm²]	[N/mm²]	[N/mm²]		[N/mm²]	[N/mm²]	[N/mm²]		[N/mm²]	[N/mm²]	[N/mm²]
	0,002	0,004	0,000		0,002	0,006	0,001		0,000	0,002	0,001		0,000	0,000	0,001		0,000	0,000	0,001
02140	0,001	0,001	0,001	02139	0,001	0,002	0,001	00283	0,000	0,003	0,001	02144	0,001	0,007	0,001	00818	0,001	0,004	0,000
	0,000	0,000	0,001		0,001	0,000	0,001		0,002	0,003	0,001		0,001	0,002	0,001		0,000	0,001	0,001
02141	0,001	0,004	0,001	00282	0,001	0,004	0,001	00280	0,000	0,006	0,001	00816	0,000	0,007	0,000	00281	0,002	0,005	0,001
	0,001	0,001	0,001		0,003	0,004	0,001		0,002	0,002	0,001		0,001	0,002	0,000		0,002	0,002	0,001
00817	0,002	0,006	0,000	02142	0,001	0,005	0,001	02143	0,001	0,005	0,001								
	0,000	0,001	0,001		0,001	0,001	0,001		0,000	0,001	0,001								
Eccentricità accidentale + in direzione Y																			
02698	-0,002	-0,004	-0,001	00814	-0,001	-0,003	0,000	02135	-0,001	-0,004	-0,001	00279	-0,001	-0,003	-0,001	02136	0,000	-0,003	0,000
	-0,004	-0,002	-0,001		-0,003	-0,006	0,000		0,000	-0,002	-0,001		-0,003	-0,001	0,000		-0,001	-0,002	0,000
00284	0,000	-0,001	-0,001	02138	0,000	0,000	0,000	02699	-0,001	0,000	0,000	02137	0,000	0,000	0,000	00035	0,000	0,000	0,000
	0,000	-0,001	0,000		0,000	0,000	0,000		0,000	0,000	0,000		0,000	0,000	0,000		0,000	-0,001	0,000
00821	0,000	0,000	0,000	00034	0,000	-0,003	0,000	00815	0,000	-0,003	0,000	00820	0,000	0,000	0,000	00819	0,000	-0,001	0,000
	-0,001	-0,001	0,000		-0,002	-0,005	0,000		0,000	0,000	0,000		0,000	0,000	0,000		0,000	0,000	0,000
02140	0,000	0,000	0,000	02139	0,000	0,000	0,000	00283	0,000	-0,001	-0,001	02144	0,000	-0,003	0,000	00818	0,000	-0,001	0,000
	0,000	0,000	0,000		0,000	0,000	0,000		0,000	-0,001	0,000		-0,001	-0,001	-0,001		0,000	0,000	0,000
02141	-0,001	-0,001	0,000	00282	-0,001	-0,001	-0,001	00280	0,000	-0,002	-0,001	00816	0,000	-0,002	0,000	00281	-0,002	-0,002	-0,001
	0,000	0,000	0,000		0,000	-0,002	0,000		-0,001	-0,001	0,000		0,000	-0,001	0,000		-0,001	-0,001	0,000
00817	-0,001	-0,002	0,000	02142	-0,001	-0,001	0,000	02143	-0,001	-0,002	0,000								
	0,000	0,000	0,000		0,000	0,000	0,000		0,000	0,000	0,000								
Eccentricità accidentale - in direzione Y																			
02698	0,002	0,004	0,001	00814	0,001	0,003	0,000	02135	0,001	0,004	0,001	00279	0,001	0,003	0,001	02136	0,000	0,003	0,000
	0,004	0,002	0,001		0,003	0,006	0,000		0,000	0,002	0,001		0,003	0,001	0,000		0,001	0,002	0,000
00284	0,000	0,001	0,001	02138	0,000	0,000	0,000	02699	0,001	0,000	0,000	02137	0,000	0,000	0,000	00035	0,000	0,000	0,000
	0,000	0,001	0,000		0,000	0,000	0,000		0,000	0,000	0,000		0,000	0,000	0,000		0,000	0,001	0,000
00821	0,000	0,000	0,000	00034	0,000	0,003	0,000	00815	0,000	0,003	0,000	00820	0,000	0,000	0,000	00819	0,000	0,001	0,000
	0,001	0,001	0,000		0,002	0,005	0,000		0,000	0,000	0,000		0,000	0,000	0,000		0,000	0,000	0,000
02140	0,000	0,000	0,000	02139	0,000	0,000	0,000	00283	0,000	0,001	0,001	02144	0,000	0,003	0,000	00818	0,000	0,001	0,000
	0,000	0,000	0,000		0,000	0,000	0,000		0,000	0,001	0,000		0,001	0,001	0,001		0,000	0,000	0,000
02141	0,001	0,001	0,000	00282	0,001	0,001	0,001	00280	0,000	0,002	0,001	00816	0,000	0,002	0,000	00281	0,002	0,002	0,001
	0,000	0,000	0,000		0,000	0,002	0,000		0,001	0,001	0,000		0,000	0,001	0,000		0,001	0,001	0,000
00817	0,001	0,002	0,000	02142	0,001	0,001	0,000	02143	0,001	0,002	0,000								
	0,000	0,000	0,000		0,000	0,000	0,000		0,000	0,000	0,000								
Cordoli copertura					**ParetеP1-P8-P15-P20**					**Parete P8-P15**									
Eccentricità accidentale + in direzione X																			
00049	0,000	0,000	0,000	00747	0,000	0,000	0,000	02067	0,000	0,000	0,000	00274	0,000	0,000	0,000	00752	0,000	-0,001	0,000
	0,000	0,000	0,000		0,000	0,000	0,000		0,000	0,000	0,000		0,000	0,000	0,000		0,000	0,000	0,000
02669	0,000	-0,001	0,000	02069	0,000	-0,001	0,000	02068	0,000	0,000	0,000	02070	0,000	0,000	0,000	00753	0,000	-0,001	0,000
	0,000	0,000	0,000		0,000	0,000	0,000		0,000	0,000	0,000		0,000	0,000	0,000		0,000	0,000	0,000
00093	0,000	0,000	0,000	00048	0,000	0,000	0,000	00278	0,000	0,000	0,000	00751	0,000	0,000	0,000	02072	0,000	0,000	0,000
	0,000	0,000	0,000		0,000	0,000	0,000		0,000	0,000	0,000		0,000	0,000	0,000		0,000	0,000	0,000
00748	0,000	0,000	0,000	02075	0,000	0,000	0,000	02074	0,000	0,000	0,000	02071	0,000	0,000	0,000	00277	0,000	0,000	0,000
	0,000	0,000	0,000		0,000	0,000	0,000		0,000	0,000	0,000		0,000	0,000	0,000		0,000	0,000	0,000
00750	0,000	0,000	0,000	02073	0,000	0,000	0,000	00276	0,000	0,000	0,000	00275	0,000	0,000	0,000	00749	0,000	0,000	0,000
	0,000	0,000	0,000		0,000	0,000	0,000		0,000	0,000	0,000		0,000	0,000	0,000		0,000	0,000	0,000
Eccentricità accidentale - in direzione X																			
00049	0,000	0,000	0,000	00747	0,000	0,000	0,000	02067	0,000	0,000	0,000	00274	0,000	0,000	0,000	00752	0,000	0,001	0,000
	0,000	0,000	0,000		0,000	0,000	0,000		0,000	0,000	0,000		0,000	0,000	0,000		0,000	0,000	0,000
02669	0,000	0,001	0,000	02069	0,000	0,001	0,000	02068	0,000	0,000	0,000	02070	0,000	0,000	0,000	00753	0,000	0,001	0,000
	0,000	0,000	0,000		0,000	0,000	0,000		0,000	0,000	0,000		0,000	0,000	0,000		0,000	0,000	0,000
00093	0,000	0,000	0,000	00048	0,000	0,000	0,000	00278	0,000	0,000	0,000	00751	0,000	0,000	0,000	02072	0,000	0,000	0,000
	0,000	0,000	0,000		0,000	0,000	0,000		0,000	0,000	0,000		0,000	0,000	0,000		0,000	0,000	0,000
00748	0,000	0,000	0,000	02075	0,000	0,000	0,000	02074	0,000	0,000	0,000	02071	0,000	0,000	0,000	00277	0,000	0,000	0,000
	0,000	0,000	0,000		0,000	0,000	0,000		0,000	0,000	0,000		0,000	0,000	0,000		0,000	0,000	0,000
00750	0,000	0,000	0,000	02073	0,000	0,000	0,000	00276	0,000	0,000	0,000	00275	0,000	0,000	0,000	00749	0,000	0,000	0,000
	0,000	0,000	0,000		0,000	0,000	0,000		0,000	0,000	0,000		0,000	0,000	0,000		0,000	0,000	0,000
Eccentricità accidentale + in direzione Y																			
00049	-0,001	-0,001	-0,001	00747	0,000	0,000	0,000	02067	-0,001	-0,001	0,000	00274	0,000	-0,001	-0,001	00752	0,000	-0,002	0,000
	-0,001	-0,001	0,000		-0,001	-0,001	0,000		0,000	-0,001	0,000		-0,001	-0,001	0,000		0,000	0,000	0,000
02669	0,000	-0,003	0,000	02069	0,000	-0,002	0,000	02068	0,000	0,000	0,000	02070	-0,001	-0,002	-0,001	00753	0,000	-0,003	0,000
	-0,001	-0,003	0,000		0,000	-0,001	0,000		0,000	-0,001	0,000		0,000	-0,001	0,000		-0,001	-0,003	0,000
00093	-0,001	-0,001	-0,001	00048	0,000	0,000	0,000	00278	-0,001	-0,002	-0,001	00751	-0,001	-0,002	0,000	02072	0,000	-0,002	0,000
	-0,003	-0,002	-0,001		0,000	-0,001	0,000		-0,002	-0,001	0,000		0,000	0,000	0,000		0,000	0,000	0,000
00748	0,000	-0,001	0,000	02075	0,000	0,000	0,000	02074	-0,001	-0,001	0,000	02071	-0,001	-0,002	0,000	00277	-0,001	-0,001	-0,001
	0,000	-0,001	0,000		0,000	-0,001	0,000		0,000	0,000	0,000		-0,001	0,000	-0,001		0,000	0,000	0,000
00750	-0,001	-0,001	0,000	02073	-0,002	-0,001	-0,001	00276	-0,003	-0,001	0,000	00275	-0,001	-0,001	-0,001	00749	0,000	-0,001	0,000
	0,000	0,000	0,000		0,000	0,000	0,000		0,000	-0,001	0,000		-0,001	-0,001	0,000		0,000	0,000	0,000
Eccentricità accidentale - in direzione Y																			
00049	0,001	0,001	0,001	00747	0,000	0,000	0,000	02067	0,001	0,001	0,000	00274	0,000	0,001	0,001	00752	0,000	0,002	0,000
	0,001	0,001	0,000		0,001	0,001	0,000		0,000	0,001	0,000		0,001	0,001	0,000		0,000	0,000	0,000
02669	0,000	0,003	0,000	02069	0,000	0,002	0,000	02068	0,000	0,000	0,000	02070	0,001	0,002	0,001	00753	0,000	0,003	0,000
	0,001	0,003	0,000		0,000	0,001	0,000		0,000	0,001	0,000		0,000	0,001	0,000		0,001	0,003	0,000
00093	0,001	0,001	0,001	00048	0,000	0,000	0,000	00278	0,001	0,002	0,001	00751	0,001	0,002	0,000	02072	0,000	0,002	0,000
	0,003	0,002	0,001		0,000	0,001	0,000		0,002	0,001	0,000		0,000	0,000	0,000		0,000	0,000	0,000
00748	0,000	0,001	0,000	02075	0,000	0,000	0,000	02074	0,001	0,001	0,000	02071	0,001	0,002	0,000	00277	0,001	0,001	0,001
	0,000	0,001	0,000		0,000	0,001	0,000		0,000	0,000	0,000		0,001	0,000	0,001		0,000	0,000	0,000
00750	0,001	0,001	0,000	02073	0,002	0,001	0,001	00276	0,003	0,001	0,000	00275	0,001	0,001	0,001	00749	0,000	0,001	0,000

Pareti - Tensioni per eccentricità accidentale

NODO	σL1 σP1	σL2 σP2	τL τP	NODO	σL1 σP1	σL2 σP2	τL τP	NODO	σL1 σP1	σL2 σP2	τL τP	NODO	σL1 σP1	σL2 σP2	τL τP	NODO	σL1 σP1	σL2 σP2	τL τP
	[N/mm²]	[N/mm²]	[N/mm²]		[N/mm²]	[N/mm²]	[N/mm²]		[N/mm²]	[N/mm²]	[N/mm²]		[N/mm²]	[N/mm²]	[N/mm²]		[N/mm²]	[N/mm²]	[N/mm²]
	0,000	0,000	0,000		0,000	0,000	0,000		0,000	0,001	0,000		0,001	0,001	0,000		0,000	0,000	0,000
Cordoli copertura					**ParetеP1-P8-P15-P20**					**Parete P15-P20**									
Eccentricità accidentale + in direzione X																			
02686	-0,001 -0,004	-0,001 -0,003	-0,001 -0,001	00754	-0,002 -0,001	-0,001 -0,003	-0,001 -0,001	02129	-0,001 -0,001	-0,001 -0,002	-0,001 0,000	00432	-0,001 -0,002	0,000 -0,003	-0,001 -0,001	02132	0,000 -0,001	0,000 -0,002	0,000 0,000
02131	0,000 0,000	-0,001 -0,002	0,000 0,000	00747	0,000 0,000	-0,001 -0,001	0,000 0,000	00036	-0,003 -0,002	-0,001 -0,002	-0,001 -0,001	02130	-0,001 -0,001	-0,001 -0,002	-0,001 -0,001	00049	-0,001 -0,002	0,000 -0,005	0,000 -0,001
00813	-0,001 0,000	-0,001 -0,002	0,000 0,000	00048	0,000 0,000	-0,002 -0,002	0,000 0,000	02134	0,000 0,000	-0,001 -0,002	0,000 0,000	02133	0,000 -0,001	0,000 -0,002	0,000 -0,001				
Eccentricità accidentale - in direzione X																			
02686	0,001 0,004	0,001 0,003	0,001 0,001	00754	0,002 0,001	0,001 0,003	0,001 0,001	02129	0,001 0,001	0,001 0,002	0,001 0,000	00432	0,001 0,002	0,000 0,003	0,001 0,001	02132	0,000 0,001	0,000 0,002	0,000 0,000
02131	0,000 0,000	0,001 0,002	0,000 0,000	00747	0,000 0,000	0,001 0,001	0,000 0,000	00036	0,003 0,002	0,001 0,002	0,001 0,001	02130	0,001 0,001	0,001 0,002	0,001 0,001	00049	0,001 0,002	0,000 0,005	0,000 0,001
00813	0,001 0,000	0,001 0,002	0,000 0,000	00048	0,000 0,000	0,002 0,002	0,000 0,000	02134	0,000 0,000	0,001 0,002	0,000 0,000	02133	0,000 0,001	0,000 0,002	0,000 0,001				
Eccentricità accidentale + in direzione Y																			
02686	-0,001 -0,005	-0,002 -0,003	-0,001 -0,001	00754	-0,001 -0,002	-0,001 -0,003	-0,001 -0,001	02129	-0,001 -0,002	-0,001 -0,003	0,000 0,000	00432	0,000 -0,002	-0,001 -0,003	-0,001 0,000	02132	0,000 -0,001	0,000 -0,002	0,000 0,000
02131	0,000 0,000	0,000 -0,002	0,000 0,000	00747	0,000 0,000	-0,001 -0,001	0,000 0,000	00036	-0,001 -0,002	0,000 -0,001	-0,001 0,000	02130	0,000 -0,001	0,000 -0,002	0,000 -0,001	00049	-0,001 -0,001	-0,001 -0,003	-0,001 0,000
00813	0,000 0,000	0,000 -0,002	0,000 0,000	00048	0,000 0,000	0,000 -0,001	0,000 0,000	02134	0,000 0,000	0,000 -0,002	0,000 0,000	02133	0,000 -0,001	0,000 -0,002	0,000 0,000				
Eccentricità accidentale - in direzione Y																			
02686	0,001 0,005	0,002 0,003	0,001 0,001	00754	0,001 0,002	0,001 0,003	0,001 0,001	02129	0,001 0,002	0,001 0,003	0,000 0,000	00432	0,000 0,002	0,001 0,003	0,001 0,000	02132	0,000 0,001	0,000 0,002	0,000 0,000
02131	0,000 0,000	0,000 0,002	0,000 0,000	00747	0,000 0,000	0,001 0,001	0,000 0,000	00036	0,001 0,002	0,000 0,001	0,001 0,000	02130	0,000 0,001	0,000 0,002	0,000 0,001	00049	0,001 0,001	0,001 0,003	0,001 0,000
00813	0,000 0,000	0,000 0,002	0,000 0,000	00048	0,000 0,000	0,000 0,001	0,000 0,000	02134	0,000 0,000	0,000 0,002	0,000 0,000	02133	0,000 0,001	0,000 0,002	0,000 0,000				
Cordoli copertura					**ParetеP5-P9-P24**					**Parete P5-P9**									
Eccentricità accidentale + in direzione X																			
02694	-0,003 -0,009	-0,006 -0,005	-0,002 -0,001	00695	-0,001 -0,003	-0,007 -0,007	0,000 -0,001	02053	-0,001 -0,002	-0,007 -0,003	-0,001 -0,001	00255	-0,001 -0,006	-0,006 -0,004	-0,002 -0,001	00736	0,000 0,000	-0,001 0,000	0,000 -0,001
00031	0,000 -0,002	-0,001 -0,005	0,000 -0,001	02055	0,000 0,000	-0,001 -0,002	0,000 -0,001	02054	-0,001 -0,001	-0,007 -0,002	-0,001 -0,001	02056	-0,001 -0,001	-0,001 -0,002	0,000 -0,001	00737	-0,001 -0,002	-0,001 -0,005	0,000 0,000
00030	-0,001 -0,002	-0,001 -0,003	0,000 -0,001	02057	-0,001 -0,001	-0,002 -0,001	-0,001 -0,001	00250	-0,001 -0,003	-0,001 -0,003	-0,001 -0,001	00029	-0,001 -0,002	-0,009 -0,006	0,000 -0,001	00731	-0,001 0,000	-0,008 -0,002	-0,001 -0,001
02062	-0,001 -0,001	-0,007 -0,003	-0,001 -0,001	00251	0,000 -0,002	-0,002 -0,004	-0,001 -0,001	02058	-0,001 0,000	-0,001 0,000	-0,001 -0,001	02059	-0,001 -0,001	-0,004 -0,001	-0,001 -0,001	00735	-0,001 -0,001	-0,002 -0,001	-0,001 -0,001
00252	-0,002 -0,003	-0,003 -0,004	-0,001 -0,001	00732	0,000 -0,001	-0,006 -0,003	0,000 0,000	00734	-0,001 0,000	-0,004 -0,001	0,000 -0,001	00254	0,000 -0,002	-0,005 -0,003	-0,001 -0,001	00253	-0,002 -0,002	-0,005 -0,003	-0,001 -0,001
02060	-0,001 -0,001	-0,005 -0,001	-0,001 -0,001	00733	-0,002 0,000	-0,005 -0,002	0,000 -0,001	02061	-0,001 0,000	-0,005 -0,002	-0,001 -0,001								
Eccentricità accidentale - in direzione X																			
02694	0,003 0,009	0,006 0,005	0,002 0,001	00695	0,001 0,003	0,007 0,007	0,000 0,001	02053	0,001 0,002	0,007 0,003	0,001 0,001	00255	0,001 0,006	0,006 0,004	0,002 0,001	00736	0,000 0,000	0,001 0,000	0,000 0,001
00031	0,000 0,002	0,001 0,005	0,000 0,001	02055	0,000 0,000	0,001 0,002	0,000 0,001	02054	0,001 0,001	0,007 0,002	0,001 0,001	02056	0,001 0,001	0,001 0,002	0,000 0,001	00737	0,001 0,002	0,001 0,005	0,000 0,000
00030	0,001 0,002	0,001 0,003	0,000 0,001	02057	0,001 0,001	0,002 0,001	0,001 0,001	00250	0,001 0,003	0,001 0,003	0,001 0,001	00029	0,001 0,002	0,009 0,006	0,000 0,001	00731	0,001 0,000	0,008 0,002	0,001 0,001
02062	0,001 0,001	0,007 0,003	0,001 0,001	00251	0,000 0,002	0,002 0,004	0,001 0,001	02058	0,001 0,000	0,001 0,000	0,001 0,001	02059	0,001 0,001	0,004 0,001	0,001 0,001	00735	0,001 0,001	0,002 0,001	0,001 0,001
00252	0,002 0,003	0,003 0,004	0,001 0,001	00732	0,000 0,001	0,006 0,003	0,000 0,000	00734	0,001 0,000	0,004 0,001	0,000 0,001	00254	0,000 0,002	0,005 0,003	0,001 0,001	00253	0,002 0,002	0,005 0,003	0,001 0,001
02060	0,001 0,001	0,005 0,001	0,001 0,001	00733	0,002 0,000	0,005 0,002	0,000 0,001	02061	0,001 0,000	0,005 0,002	0,001 0,001								
Eccentricità accidentale + in direzione Y																			
02694	-0,002 -0,003	-0,004 -0,003	-0,001 -0,001	00695	-0,001 -0,003	-0,003 -0,006	0,000 0,000	02053	-0,001 0,000	-0,004 -0,002	-0,001 0,000	00255	-0,001 -0,003	-0,003 -0,002	-0,001 0,000	00736	0,000 0,000	0,000 0,000	0,000 0,000
00031	0,000 0,000	0,000 -0,001	0,000 0,000	02055	0,000 0,000	0,000 0,000	0,000 0,000	02054	0,000 -0,001	-0,003 -0,002	0,000 0,000	02056	0,000 0,000	0,000 0,000	0,000 0,000	00737	0,000 0,000	0,000 -0,001	0,000 0,000
00030	-0,001 0,000	0,000 0,000	0,000 0,000	02057	0,000 0,000	0,000 0,000	0,000 0,000	00250	0,000 -0,001	-0,001 -0,001	-0,001 0,000	00029	0,000 -0,002	-0,003 -0,005	0,000 0,000	00731	0,000 0,000	-0,003 0,000	0,000 0,000
02062	0,000 -0,001	-0,003 -0,001	0,000 -0,001	00251	0,000 -0,001	-0,001 -0,001	-0,001 0,000	02058	0,000 0,000	0,000 0,000	0,000 0,000	02059	-0,001 0,000	-0,001 0,000	0,000 0,000	00735	0,000 0,000	-0,001 0,000	0,000 0,000
00252	-0,001 0,000	-0,001 -0,001	-0,001 0,000	00732	0,000 0,000	-0,002 -0,001	0,000 0,000	00734	0,000 0,000	-0,001 0,000	0,000 0,000	00254	0,000 -0,001	-0,002 -0,001	-0,001 0,000	00253	-0,002 -0,001	-0,002 -0,001	-0,001 0,000
02060	-0,001 0,000	-0,001 0,000	0,000 0,000	00733	-0,001 0,000	-0,002 0,000	0,000 0,000	02061	-0,001 0,000	-0,001 0,000	0,000 0,000								
Eccentricità accidentale - in direzione Y																			
02694	0,002 0,003	0,004 0,003	0,001 0,001	00695	0,001 0,003	0,003 0,006	0,000 0,000	02053	0,001 0,000	0,004 0,002	0,001 0,000	00255	0,001 0,003	0,003 0,002	0,001 0,000	00736	0,000 0,000	0,000 0,000	0,000 0,000
00031	0,000 0,000	0,000 0,001	0,000 0,000	02055	0,000 0,000	0,000 0,000	0,000 0,000	02054	0,000 0,001	0,003 0,002	0,000 0,000	02056	0,000 0,000	0,000 0,000	0,000 0,000	00737	0,000 0,000	0,000 0,001	0,000 0,000
00030	0,001 0,000	0,000 0,000	0,000 0,000	02057	0,000 0,000	0,000 0,000	0,000 0,000	00250	0,000 0,001	0,001 0,001	0,001 0,000	00029	0,000 0,002	0,003 0,005	0,000 0,000	00731	0,000 0,000	0,003 0,000	0,000 0,000

Pareti - Tensioni per eccentricità accidentale

NODO	σL1 σP1	σL2 σP2	τL τP	NODO	σL1 σP1	σL2 σP2	τL τP	NODO	σL1 σP1	σL2 σP2	τL τP	NODO	σL1 σP1	σL2 σP2	τL τP	NODO	σL1 σP1	σL2 σP2	τL τP
	[N/mm²]	[N/mm²]	[N/mm²]		[N/mm²]	[N/mm²]	[N/mm²]		[N/mm²]	[N/mm²]	[N/mm²]		[N/mm²]	[N/mm²]	[N/mm²]		[N/mm²]	[N/mm²]	[N/mm²]
02062	0,000	0,003	0,000	00251	0,000	0,001	0,001	02058	0,000	0,000	0,000	02059	0,001	0,001	0,000	00735	0,000	0,001	0,000
	0,001	0,001	0,001		0,001	0,001	0,000		0,000	0,000	0,000		0,000	0,000	0,000		0,000	0,000	0,000
00252	0,001	0,001	0,001	00732	0,000	0,002	0,000	00734	0,000	0,001	0,000	00254	0,000	0,002	0,001	00253	0,002	0,002	0,001
	0,000	0,001	0,000		0,000	0,001	0,000		0,000	0,000	0,000		0,001	0,001	0,000		0,001	0,001	0,000
02060	0,001	0,001	0,000	00733	0,001	0,002	0,000	02061	0,001	0,001	0,000								
	0,000	0,000	0,000		0,000	0,000	0,000		0,000	0,000	0,000								
Cordoli copertura					**ParetеP5-P9-P24**					**Parete P9-P24**									
Eccentricità accidentale + in direzione X																			
02691	0,000	0,000	0,000	01037	0,000	0,000	0,000	02510	0,000	0,000	0,000	00261	0,000	0,000	0,000	00256	0,000	0,000	0,000
	0,000	0,000	0,000		0,000	0,000	0,000		0,000	0,000	0,000		0,000	0,000	0,000		0,000	0,000	0,000
02513	0,000	0,000	0,000	00075	0,000	0,000	0,000	02511	0,000	0,000	0,000	02512	0,000	-0,001	0,000	01069	0,000	-0,001	0,000
	0,000	0,000	0,000		-0,001	0,000	0,000		0,000	0,000	0,000		0,000	0,000	0,000		0,000	0,000	0,000
02668	0,000	-0,001	0,000	01068	0,000	-0,001	0,000	00040	0,000	0,000	0,000	01063	0,000	0,000	0,000	01067	0,000	0,000	0,000
	0,000	0,000	0,000		0,000	0,000	0,000		0,000	0,000	0,000		0,000	0,000	0,000		0,000	0,000	0,000
02515	0,000	0,000	0,000	02514	0,000	0,000	0,000	00257	0,000	0,000	0,000	02519	0,000	0,000	0,000	01066	0,000	0,000	0,000
	0,000	0,000	0,000		0,000	0,000	0,000		0,000	0,000	0,000		0,000	0,000	0,000		0,000	0,000	0,000
02516	0,000	0,000	0,000	00258	0,000	0,000	0,000	00260	0,000	0,000	0,000	01064	0,000	0,000	0,000	00259	0,000	0,000	0,000
	0,000	0,000	0,000		0,000	0,000	0,000		0,000	0,000	0,000		0,000	0,000	0,000		0,000	0,000	0,000
01065	0,000	0,000	0,000	02517	0,000	0,000	0,000	02518	0,000	0,000	0,000								
	0,000	0,000	0,000		0,000	0,000	0,000		0,000	0,000	0,000								
Eccentricità accidentale - in direzione X																			
02691	0,000	0,000	0,000	01037	0,000	0,000	0,000	02510	0,000	0,000	0,000	00261	0,000	0,000	0,000	00256	0,000	0,000	0,000
	0,000	0,000	0,000		0,000	0,000	0,000		0,000	0,000	0,000		0,000	0,000	0,000		0,000	0,000	0,000
02513	0,000	0,000	0,000	00075	0,000	0,000	0,000	02511	0,000	0,000	0,000	02512	0,000	0,001	0,000	01069	0,000	0,001	0,000
	0,000	0,000	0,000		0,001	0,000	0,000		0,000	0,000	0,000		0,000	0,000	0,000		0,000	0,000	0,000
02668	0,000	0,001	0,000	01068	0,000	0,001	0,000	00040	0,000	0,000	0,000	01063	0,000	0,000	0,000	01067	0,000	0,000	0,000
	0,000	0,000	0,000		0,000	0,000	0,000		0,000	0,000	0,000		0,000	0,000	0,000		0,000	0,000	0,000
02515	0,000	0,000	0,000	02514	0,000	0,000	0,000	00257	0,000	0,000	0,000	02519	0,000	0,000	0,000	01066	0,000	0,000	0,000
	0,000	0,000	0,000		0,000	0,000	0,000		0,000	0,000	0,000		0,000	0,000	0,000		0,000	0,000	0,000
02516	0,000	0,000	0,000	00258	0,000	0,000	0,000	00260	0,000	0,000	0,000	01064	0,000	0,000	0,000	00259	0,000	0,000	0,000
	0,000	0,000	0,000		0,000	0,000	0,000		0,000	0,000	0,000		0,000	0,000	0,000		0,000	0,000	0,000
01065	0,000	0,000	0,000	02517	0,000	0,000	0,000	02518	0,000	0,000	0,000								
	0,000	0,000	0,000		0,000	0,000	0,000		0,000	0,000	0,000								
Eccentricità accidentale + in direzione Y																			
02691	0,000	-0,001	-0,001	01037	-0,001	-0,001	0,000	02510	-0,001	-0,001	0,000	00261	-0,001	-0,001	-0,001	00256	-0,001	-0,002	-0,001
	-0,004	-0,002	-0,001		-0,002	-0,003	-0,001		-0,001	-0,002	0,000		-0,002	-0,003	-0,001		-0,001	-0,001	0,000
02513	-0,001	-0,002	-0,001	00075	-0,001	-0,002	-0,001	02511	0,000	0,000	0,000	02512	0,000	-0,002	0,000	01069	0,000	-0,003	0,000
	0,000	-0,001	0,000		-0,003	-0,001	-0,001		-0,001	-0,003	0,000		0,000	-0,001	0,000		-0,002	-0,003	0,000
02668	0,000	-0,003	0,000	01068	0,000	-0,002	0,000	00040	-0,001	0,000	0,000	01063	0,000	0,000	0,000	01067	-0,001	-0,002	-0,001
	-0,001	-0,003	0,000		0,000	0,000	0,000		-0,002	-0,002	0,000		0,000	-0,002	0,000		0,000	0,000	0,000
02515	0,000	-0,002	0,000	02514	-0,001	-0,002	0,000	00257	-0,001	-0,001	-0,001	02519	-0,001	0,000	0,000	01066	0,000	-0,001	0,000
	0,000	0,000	0,000		0,000	0,000	0,000		0,000	0,000	0,000		-0,001	-0,001	0,000		0,000	0,000	0,000
02516	-0,001	-0,001	-0,001	00258	-0,002	-0,001	0,000	00260	0,000	-0,001	-0,001	01064	0,000	-0,001	0,000	00259	-0,002	-0,001	-0,001
	0,000	0,000	0,000		0,000	-0,001	0,000		0,000	-0,001	0,000		0,000	-0,001	0,000		0,000	-0,001	0,000
01065	0,000	-0,001	0,000	02517	-0,001	-0,001	0,000	02518	0,000	-0,001	0,000								
	0,000	0,000	0,000		0,000	0,000	0,000		0,000	0,000	0,000								
Eccentricità accidentale - in direzione Y																			
02691	0,000	0,001	0,001	01037	0,001	0,001	0,000	02510	0,001	0,001	0,000	00261	0,001	0,001	0,001	00256	0,001	0,002	0,001
	0,004	0,002	0,001		0,002	0,003	0,001		0,001	0,002	0,000		0,002	0,003	0,001		0,001	0,001	0,000
02513	0,001	0,002	0,001	00075	0,001	0,002	0,001	02511	0,000	0,000	0,000	02512	0,000	0,002	0,000	01069	0,000	0,003	0,000
	0,000	0,001	0,000		0,003	0,001	0,001		0,001	0,003	0,000		0,000	0,001	0,000		0,002	0,003	0,000
02668	0,000	0,003	0,000	01068	0,000	0,002	0,000	00040	0,001	0,000	0,000	01063	0,000	0,000	0,000	01067	0,001	0,002	0,001
	0,001	0,003	0,000		0,000	0,000	0,000		0,002	0,002	0,000		0,000	0,002	0,000		0,000	0,000	0,000
02515	0,000	0,002	0,000	02514	0,001	0,002	0,000	00257	0,001	0,001	0,001	02519	0,001	0,000	0,000	01066	0,000	0,001	0,000
	0,000	0,000	0,000		0,000	0,000	0,000		0,000	0,000	0,000		0,001	0,001	0,000		0,000	0,000	0,000
02516	0,001	0,001	0,001	00258	0,002	0,001	0,000	00260	0,000	0,001	0,001	01064	0,000	0,001	0,000	00259	0,002	0,001	0,001
	0,000	0,000	0,000		0,000	0,001	0,000		0,000	0,001	0,000		0,000	0,001	0,000		0,000	0,001	0,000
01065	0,000	0,001	0,000	02517	0,001	0,001	0,000	02518	0,000	0,001	0,000								
	0,000	0,000	0,000		0,000	0,000	0,000		0,000	0,000	0,000								
Cordoli copertura					**ParetеP6-P19**					**Parete P6-P19**									
Eccentricità accidentale + in direzione X																			
00053	0,000	0,000	0,000	00778	0,000	0,000	0,000	02500	0,000	0,000	0,000	00385	0,000	0,000	0,000	01062	0,000	0,000	0,000
	0,000	0,000	0,000		0,000	0,000	0,000		0,000	0,000	0,000		0,000	0,000	0,000		0,000	0,000	0,000
02502	0,000	0,000	0,000	02503	0,000	0,000	0,000	02501	0,000	0,000	0,000	00730	0,000	0,000	0,000	02688	0,000	0,000	0,000
	0,000	0,000	0,000		0,000	0,000	0,000		0,000	0,000	0,000		0,000	0,000	0,000		0,000	0,000	0,000
00033	0,000	0,000	0,000	01052	0,000	0,000	0,000	00051	0,000	0,000	0,000	01061	0,000	0,000	0,000	02505	0,000	0,000	0,000
	0,000	0,000	0,000		0,000	0,000	0,000		0,000	0,000	0,000		0,000	0,000	0,000		0,000	0,000	0,000
02504	0,000	0,000	0,000	02687	0,000	0,000	0,000	01053	0,000	0,000	0,000	02509	0,000	0,000	0,000	02506	0,000	0,000	0,000
	0,000	0,000	0,000		-0,001	0,000	0,000		0,000	0,000	0,000		0,000	0,000	0,000		0,000	0,000	0,000
01057	0,000	0,000	0,000	01054	0,000	0,000	0,000	01060	0,000	0,000	0,000	01058	0,000	0,000	0,000	01056	0,000	0,000	0,000
	0,000	0,000	0,000		0,000	0,000	0,000		0,000	0,000	0,000		0,000	0,000	0,000		0,000	0,000	0,000
01055	0,000	0,000	0,000	01059	0,000	0,000	0,000	02507	0,000	0,000	0,000	02508	0,000	0,000	0,000				
	0,000	0,000	0,000		0,000	0,000	0,000		0,000	0,000	0,000		0,000	0,000	0,000				
Eccentricità accidentale - in direzione X																			
00053	0,000	0,000	0,000	00778	0,000	0,000	0,000	02500	0,000	0,000	0,000	00385	0,000	0,000	0,000	01062	0,000	0,000	0,000
	0,000	0,000	0,000		0,000	0,000	0,000		0,000	0,000	0,000		0,000	0,000	0,000		0,000	0,000	0,000
02502	0,000	0,000	0,000	02503	0,000	0,000	0,000	02501	0,000	0,000	0,000	00730	0,000	0,000	0,000	02688	0,000	0,000	0,000

Pareti - Tensioni per eccentricità accidentale

NODO	σL1 σP1	σL2 σP2	τL τP	NODO	σL1 σP1	σL2 σP2	τL τP	NODO	σL1 σP1	σL2 σP2	τL τP	NODO	σL1 σP1	σL2 σP2	τL τP	NODO	σL1 σP1	σL2 σP2	τL τP
	[N/mm²]	[N/mm²]	[N/mm²]		[N/mm²]	[N/mm²]	[N/mm²]		[N/mm²]	[N/mm²]	[N/mm²]		[N/mm²]	[N/mm²]	[N/mm²]		[N/mm²]	[N/mm²]	[N/mm²]
	0,000	0,000	0,000		0,000	0,000	0,000		0,000	0,000	0,000		0,000	0,000	0,000		0,000	0,000	0,000
00033	0,000	0,000	0,000	01052	0,000	0,000	0,000	00051	0,000	0,000	0,000	01061	0,000	0,000	0,000	02505	0,000	0,000	0,000
	0,000	0,000	0,000		0,000	0,000	0,000		0,000	0,000	0,000		0,000	0,000	0,000		0,000	0,000	0,000
02504	0,000	0,000	0,000	02687	0,000	0,000	0,000	01053	0,000	0,000	0,000	02509	0,000	0,000	0,000	02506	0,000	0,000	0,000
	0,000	0,000	0,000		0,001	0,000	0,000		0,000	0,000	0,000		0,000	0,000	0,000		0,000	0,000	0,000
01057	0,000	0,000	0,000	01054	0,000	0,000	0,000	01060	0,000	0,000	0,000	01058	0,000	0,000	0,000	01056	0,000	0,000	0,000
	0,000	0,000	0,000		0,000	0,000	0,000		0,000	0,000	0,000		0,000	0,000	0,000		0,000	0,000	0,000
01055	0,000	0,000	0,000	01059	0,000	0,000	0,000	02507	0,000	0,000	0,000	02508	0,000	0,000	0,000				
	0,000	0,000	0,000		0,000	0,000	0,000		0,000	0,000	0,000		0,000	0,000	0,000				
Eccentricità accidentale + in direzione Y																			
00053	-0,001	-0,001	-0,002	00778	-0,002	-0,003	-0,003	02500	-0,001	-0,001	-0,003	00385	-0,002	-0,006	-0,002	01062	-0,001	-0,002	0,000
	-0,004	-0,001	-0,002		-0,003	-0,004	-0,002		-0,001	-0,001	-0,003		-0,003	-0,002	-0,004		0,000	-0,001	-0,001
02502	-0,001	-0,001	-0,001	02503	-0,001	-0,001	-0,001	02501	-0,002	-0,003	-0,004	00730	-0,001	-0,001	-0,001	02688	-0,001	-0,001	-0,002
	-0,001	-0,001	-0,001		-0,001	-0,001	-0,002		-0,001	-0,003	-0,003		-0,002	-0,002	-0,001		-0,003	-0,001	-0,001
00033	0,000	-0,001	0,000	01052	-0,001	-0,002	-0,003	00051	-0,003	-0,006	-0,002	01061	-0,001	-0,004	0,000	02505	-0,001	-0,002	-0,001
	-0,002	-0,004	-0,001		-0,002	-0,002	-0,002		-0,003	-0,006	-0,002		0,000	-0,001	-0,002		0,000	-0,001	-0,002
02504	-0,002	-0,002	-0,001	02687	-0,007	-0,003	-0,002	01053	-0,001	-0,002	-0,003	02509	-0,003	-0,004	-0,001	02506	-0,004	-0,003	-0,002
	-0,001	-0,001	-0,002		-0,007	-0,004	-0,004		-0,001	-0,002	-0,002		-0,002	-0,003	-0,003		0,000	0,000	-0,002
01057	-0,002	-0,009	-0,001	01054	-0,005	-0,002	-0,002	01060	-0,001	-0,006	0,000	01058	-0,002	-0,010	-0,001	01056	-0,001	-0,003	-0,002
	0,000	-0,002	-0,003		-0,001	-0,002	-0,002		0,000	0,000	-0,002		-0,001	-0,003	-0,002		-0,003	-0,003	-0,002
01055	-0,003	-0,002	-0,002	01059	-0,002	-0,008	-0,001	02507	0,000	-0,002	-0,001	02508	-0,001	-0,004	-0,001				
	-0,001	-0,002	-0,002		0,000	-0,001	-0,002		-0,001	-0,001	-0,002		-0,001	-0,001	-0,002				
Eccentricità accidentale - in direzione Y																			
00053	0,001	0,001	0,002	00778	0,002	0,003	0,003	02500	0,001	0,001	0,003	00385	0,002	0,006	0,002	01062	0,001	0,002	0,000
	0,004	0,001	0,002		0,003	0,004	0,002		0,001	0,001	0,003		0,003	0,002	0,004		0,000	0,001	0,001
02502	0,001	0,001	0,001	02503	0,001	0,001	0,001	02501	0,002	0,003	0,004	00730	0,001	0,001	0,001	02688	0,001	0,001	0,002
	0,001	0,001	0,001		0,001	0,001	0,002		0,001	0,003	0,003		0,002	0,002	0,001		0,003	0,001	0,001
00033	0,000	0,001	0,000	01052	0,001	0,002	0,003	00051	0,003	0,006	0,002	01061	0,001	0,004	0,000	02505	0,001	0,002	0,001
	0,002	0,004	0,001		0,002	0,002	0,002		0,003	0,006	0,002		0,000	0,001	0,002		0,000	0,001	0,002
02504	0,002	0,002	0,001	02687	0,007	0,003	0,002	01053	0,001	0,002	0,003	02509	0,003	0,004	0,001	02506	0,004	0,003	0,002
	0,001	0,001	0,002		0,007	0,004	0,004		0,001	0,002	0,002		0,002	0,003	0,003		0,000	0,000	0,002
01057	0,002	0,009	0,001	01054	0,005	0,002	0,002	01060	0,001	0,006	0,000	01058	0,002	0,010	0,001	01056	0,001	0,003	0,002
	0,000	0,002	0,003		0,001	0,002	0,002		0,000	0,000	0,002		0,001	0,003	0,002		0,003	0,003	0,002
01055	0,003	0,002	0,002	01059	0,002	0,008	0,001	02507	0,000	0,002	0,001	02508	0,001	0,004	0,001				
	0,001	0,002	0,002		0,000	0,001	0,002		0,001	0,001	0,002		0,001	0,001	0,002				
Cordoli copertura					**ParetеP11-P25**					**Parete P11-P25**									
Eccentricità accidentale + in direzione X																			
00058	0,000	0,000	0,000	00805	0,000	0,000	0,000	02119	0,000	0,000	0,000	00350	0,000	0,000	0,000	00811	0,000	0,000	0,000
	0,000	0,000	0,000		0,000	0,000	0,000		0,000	0,000	0,000		0,000	0,000	0,000		0,000	0,000	0,000
02121	0,000	0,000	0,000	02122	0,000	0,000	0,000	02120	0,000	0,000	0,000	00812	0,000	0,000	0,000	02690	0,000	0,000	0,000
	0,000	0,000	0,000		0,000	0,000	0,000		0,000	0,000	0,000		0,000	0,000	0,000		0,000	0,000	0,000
00038	0,000	0,000	0,000	00800	0,000	0,000	0,000	00042	0,000	0,000	0,000	00810	0,000	0,000	0,000	02124	0,000	0,000	0,000
	0,000	0,000	0,000		0,000	0,000	0,000		0,000	0,000	0,000		0,000	0,000	0,000		0,000	0,000	0,000
02123	0,000	0,000	0,000	02689	0,000	0,000	0,000	00801	0,000	0,000	0,000	02128	0,000	0,000	0,000	02125	0,000	0,000	0,000
	0,000	0,000	0,000		0,000	0,000	0,000		0,000	0,000	0,000		0,000	0,000	0,000		0,000	0,000	0,000
00806	0,000	0,000	0,000	00802	0,000	0,000	0,000	00809	0,000	0,000	0,000	00807	0,000	0,000	0,000	00804	0,000	0,000	0,000
	0,000	0,000	0,000		0,000	0,000	0,000		0,000	0,000	0,000		0,000	0,000	0,000		0,000	0,000	0,000
00803	0,000	0,000	0,000	00808	0,000	0,000	0,000	02126	0,000	0,000	0,000	02127	0,000	0,000	0,000				
	0,000	0,000	0,000		0,000	0,000	0,000		0,000	0,000	0,000		0,000	0,000	0,000				
Eccentricità accidentale - in direzione X																			
00058	0,000	0,000	0,000	00805	0,000	0,000	0,000	02119	0,000	0,000	0,000	00350	0,000	0,000	0,000	00811	0,000	0,000	0,000
	0,000	0,000	0,000		0,000	0,000	0,000		0,000	0,000	0,000		0,000	0,000	0,000		0,000	0,000	0,000
02121	0,000	0,000	0,000	02122	0,000	0,000	0,000	02120	0,000	0,000	0,000	00812	0,000	0,000	0,000	02690	0,000	0,000	0,000
	0,000	0,000	0,000		0,000	0,000	0,000		0,000	0,000	0,000		0,000	0,000	0,000		0,000	0,000	0,000
00038	0,000	0,000	0,000	00800	0,000	0,000	0,000	00042	0,000	0,000	0,000	00810	0,000	0,000	0,000	02124	0,000	0,000	0,000
	0,000	0,000	0,000		0,000	0,000	0,000		0,000	0,000	0,000		0,000	0,000	0,000		0,000	0,000	0,000
02123	0,000	0,000	0,000	02689	0,000	0,000	0,000	00801	0,000	0,000	0,000	02128	0,000	0,000	0,000	02125	0,000	0,000	0,000
	0,000	0,000	0,000		0,000	0,000	0,000		0,000	0,000	0,000		0,000	0,000	0,000		0,000	0,000	0,000
00806	0,000	0,000	0,000	00802	0,000	0,000	0,000	00809	0,000	0,000	0,000	00807	0,000	0,000	0,000	00804	0,000	0,000	0,000
	0,000	0,000	0,000		0,000	0,000	0,000		0,000	0,000	0,000		0,000	0,000	0,000		0,000	0,000	0,000
00803	0,000	0,000	0,000	00808	0,000	0,000	0,000	02126	0,000	0,000	0,000	02127	0,000	0,000	0,000				
	0,000	0,000	0,000		0,000	0,000	0,000		0,000	0,000	0,000		0,000	0,000	0,000				
Eccentricità accidentale + in direzione Y																			
00058	-0,001	-0,001	-0,002	00805	-0,002	-0,002	-0,003	02119	-0,001	-0,001	-0,003	00350	-0,001	-0,005	-0,002	00811	-0,001	-0,002	0,000
	-0,004	-0,001	-0,002		-0,003	-0,003	-0,002		-0,001	-0,001	-0,003		-0,002	-0,002	-0,003		0,000	-0,001	-0,002
02121	-0,001	-0,001	-0,001	02122	-0,001	-0,001	-0,001	02120	-0,002	-0,003	-0,004	00812	-0,001	-0,001	-0,001	02690	-0,001	-0,001	-0,002
	-0,001	-0,001	-0,001		-0,001	-0,001	-0,002		-0,001	-0,002	-0,002		-0,002	-0,002	-0,001		-0,003	-0,001	-0,001
00038	0,000	-0,001	0,000	00800	-0,001	-0,002	-0,003	00042	-0,003	-0,005	-0,002	00810	-0,001	-0,004	0,000	02124	-0,001	-0,002	-0,001
	-0,002	-0,004	-0,001		-0,002	-0,002	-0,002		-0,003	-0,005	-0,002		0,000	0,000	-0,002		0,000	-0,001	-0,002
02123	-0,001	-0,002	-0,001	02689	-0,006	-0,003	-0,002	00801	-0,001	-0,002	-0,003	02128	-0,003	-0,004	-0,001	02125	-0,003	-0,003	-0,002
	-0,001	-0,001	-0,002		-0,005	-0,003	-0,003		-0,001	-0,002	-0,002		-0,002	-0,003	-0,003		0,000	0,000	-0,002
00806	-0,002	-0,008	-0,001	00802	-0,005	-0,002	-0,002	00809	-0,001	-0,006	0,000	00807	-0,002	-0,010	-0,001	00804	-0,001	-0,003	-0,002
	0,000	-0,002	-0,003		-0,001	-0,002	-0,002		0,000	0,000	-0,002		-0,001	-0,003	-0,002		-0,004	-0,003	-0,002
00803	-0,003	-0,002	-0,002	00808	-0,002	-0,008	-0,001	02126	0,000	-0,002	-0,001	02127	-0,001	-0,004	-0,001				
	-0,001	-0,002	-0,002		0,000	-0,001	-0,002		-0,001	-0,001	-0,002		-0,001	-0,001	-0,002				
Eccentricità accidentale - in direzione Y																			
00058	0,001	0,001	0,002	00805	0,002	0,002	0,003	02119	0,001	0,001	0,003	00350	0,001	0,005	0,002	00811	0,001	0,002	0,000

Pareti - Tensioni per eccentricità accidentale

NODO	σL1 σP1	σL2 σP2	τL τP	NODO	σL1 σP1	σL2 σP2	τL τP	NODO	σL1 σP1	σL2 σP2	τL τP	NODO	σL1 σP1	σL2 σP2	τL τP	NODO	σL1 σP1	σL2 σP2	τL τP
	[N/mm²]	[N/mm²]	[N/mm²]		[N/mm²]	[N/mm²]	[N/mm²]		[N/mm²]	[N/mm²]	[N/mm²]		[N/mm²]	[N/mm²]	[N/mm²]		[N/mm²]	[N/mm²]	[N/mm²]
	0,004	0,001	0,002		0,003	0,003	0,002		0,001	0,001	0,003		0,002	0,002	0,003		0,000	0,001	0,002
02121	0,001	0,001	0,001	02122	0,001	0,001	0,001	02120	0,002	0,003	0,004	00812	0,001	0,001	0,001	02690	0,001	0,001	0,002
	0,001	0,001	0,001		0,001	0,001	0,002		0,001	0,002	0,002		0,002	0,002	0,001		0,003	0,001	0,001
00038	0,000	0,001	0,000	00800	0,001	0,002	0,003	00042	0,003	0,005	0,002	00810	0,001	0,004	0,000	02124	0,001	0,002	0,001
	0,002	0,004	0,001		0,002	0,002	0,002		0,003	0,005	0,002		0,000	0,000	0,002		0,000	0,001	0,002
02123	0,001	0,002	0,001	02689	0,006	0,003	0,002	00801	0,001	0,002	0,003	02128	0,003	0,004	0,001	02125	0,003	0,003	0,002
	0,001	0,001	0,002		0,005	0,003	0,003		0,001	0,002	0,002		0,002	0,003	0,003		0,000	0,000	0,002
00806	0,002	0,008	0,001	00802	0,005	0,002	0,002	00809	0,001	0,006	0,000	00807	0,002	0,010	0,001	00804	0,001	0,003	0,002
	0,000	0,002	0,003		0,001	0,002	0,002		0,000	0,000	0,002		0,001	0,003	0,002		0,004	0,003	0,002
00803	0,003	0,002	0,002	00808	0,002	0,008	0,001	02126	0,000	0,002	0,001	02127	0,001	0,004	0,001				
	0,001	0,002	0,002		0,000	0,001	0,002		0,001	0,001	0,002		0,001	0,001	0,002				
Piano loculi					**ParetеP1-P2**					**Parete P1-P2**									
Eccentricità accidentale + in direzione X																			
02328	-0,001	-0,001	-0,001	00969	-0,001	-0,001	-0,001	02327	-0,001	0,000	-0,001	00015	-0,009	-0,010	-0,004	00954	-0,011	-0,003	-0,004
	-0,001	-0,001	-0,001		-0,002	-0,002	-0,001		-0,001	-0,001	-0,001		-0,007	-0,002	-0,001		-0,002	-0,001	-0,002
02319	-0,004	-0,005	-0,003	00953	-0,002	-0,004	-0,001	02323	-0,001	-0,001	-0,002	00976	-0,001	0,000	-0,002	02322	-0,001	0,000	-0,002
	-0,003	-0,001	-0,002		-0,003	0,000	0,000		-0,001	0,000	-0,002		-0,003	-0,001	-0,002		0,000	-0,001	-0,001
02334	-0,003	-0,002	-0,003	00955	-0,002	-0,001	0,000	00956	-0,002	-0,001	0,000	02335	-0,002	0,000	-0,002	00957	-0,002	0,000	-0,001
	-0,001	0,000	-0,001		-0,001	0,000	-0,002		-0,003	0,000	-0,002		-0,002	-0,001	-0,002		-0,004	0,000	-0,001
02336	-0,001	0,000	-0,001	00975	-0,001	-0,001	-0,002	00949	-0,001	0,000	-0,002	02661	-0,001	0,000	-0,002	00958	-0,003	-0,001	0,000
	-0,003	-0,001	-0,001		-0,003	-0,002	-0,002		-0,001	0,000	-0,001		-0,003	-0,002	-0,001		-0,004	-0,001	-0,001
02337	-0,002	-0,001	-0,001	00967	0,000	-0,001	-0,001	02321	-0,001	-0,001	-0,001	00959	-0,006	-0,001	-0,001	00960	-0,005	-0,001	-0,001
	-0,004	-0,001	0,000		-0,002	-0,002	-0,001		0,000	-0,001	-0,001		-0,004	0,000	0,000		-0,003	0,000	0,000
02338	-0,003	-0,001	-0,002	00950	-0,001	0,000	-0,002	00094	-0,001	-0,001	0,000	00968	-0,001	-0,001	-0,001	00961	-0,008	-0,002	-0,001
	-0,003	0,000	-0,001		-0,002	-0,001	-0,001		-0,001	-0,003	-0,001		-0,002	-0,003	-0,001		-0,003	-0,001	0,000
00962	-0,013	-0,005	-0,003	02320	-0,007	-0,002	-0,002	00966	0,000	-0,003	-0,001	00964	-0,002	-0,004	-0,001	00965	-0,002	-0,004	-0,001
	-0,002	-0,001	-0,001		-0,002	-0,002	-0,001		-0,003	-0,006	-0,001		-0,003	-0,005	-0,002		-0,003	-0,005	-0,002
02333	-0,001	-0,001	-0,001	02325	0,000	-0,001	-0,003	00974	-0,001	-0,001	-0,002	02324	0,000	-0,001	-0,003	00970	-0,001	-0,001	-0,001
	-0,001	-0,001	-0,001		-0,002	-0,001	-0,001		-0,003	-0,002	-0,002		-0,001	-0,001	-0,002		-0,002	-0,002	-0,001
02326	0,000	0,000	-0,002	00973	-0,002	-0,001	-0,002	00971	-0,001	-0,001	-0,002	00972	-0,001	-0,001	-0,002	02339	-0,002	-0,001	-0,001
	-0,002	-0,001	0,000		-0,004	-0,002	-0,001		-0,003	-0,002	0,000		-0,003	-0,002	-0,001		-0,002	-0,001	-0,001
02697	-0,016	-0,003	-0,003	00963	-0,003	-0,004	-0,002	02332	-0,001	0,000	-0,002	02331	-0,001	0,000	-0,002	00951	-0,001	-0,002	-0,002
	-0,005	-0,005	-0,002		-0,004	-0,005	-0,002		-0,003	-0,001	-0,001		-0,003	-0,001	-0,001		-0,002	0,000	-0,001
02329	-0,001	-0,001	-0,002	02330	-0,001	0,000	-0,002	00952	-0,001	-0,002	-0,001								
	0,000	0,000	-0,001		-0,002	-0,001	-0,001		-0,003	-0,001	-0,001								
Eccentricità accidentale - in direzione X																			
02328	0,001	0,001	0,001	00969	0,001	0,001	0,001	02327	0,001	0,000	0,001	00015	0,009	0,010	0,004	00954	0,011	0,003	0,004
	0,001	0,001	0,001		0,002	0,002	0,001		0,001	0,001	0,001		0,007	0,002	0,001		0,002	0,001	0,002
02319	0,004	0,005	0,003	00953	0,002	0,004	0,001	02323	0,001	0,001	0,002	00976	0,001	0,000	0,002	02322	0,001	0,000	0,002
	0,003	0,001	0,002		0,003	0,000	0,000		0,001	0,000	0,002		0,003	0,001	0,002		0,000	0,001	0,001
02334	0,003	0,002	0,003	00955	0,002	0,001	0,000	00956	0,002	0,001	0,000	02335	0,002	0,000	0,002	00957	0,002	0,000	0,001
	0,001	0,000	0,001		0,001	0,000	0,002		0,003	0,000	0,002		0,002	0,001	0,002		0,004	0,000	0,001
02336	0,001	0,000	0,001	00975	0,001	0,001	0,002	00949	0,001	0,000	0,002	02661	0,001	0,000	0,002	00958	0,003	0,001	0,000
	0,003	0,001	0,001		0,003	0,002	0,002		0,001	0,000	0,001		0,003	0,002	0,001		0,004	0,001	0,001
02337	0,002	0,001	0,001	00967	0,000	0,001	0,001	02321	0,001	0,001	0,001	00959	0,006	0,001	0,001	00960	0,005	0,001	0,001
	0,004	0,001	0,000		0,002	0,002	0,001		0,000	0,001	0,001		0,004	0,000	0,000		0,003	0,000	0,000
02338	0,003	0,001	0,002	00950	0,001	0,000	0,002	00094	0,001	0,001	0,000	00968	0,001	0,001	0,001	00961	0,008	0,002	0,001
	0,003	0,000	0,001		0,002	0,001	0,001		0,001	0,003	0,001		0,002	0,003	0,001		0,003	0,001	0,000
00962	0,013	0,005	0,003	02320	0,007	0,002	0,002	00966	0,000	0,003	0,001	00964	0,002	0,004	0,001	00965	0,002	0,004	0,001
	0,002	0,001	0,001		0,002	0,002	0,001		0,003	0,006	0,001		0,003	0,005	0,002		0,003	0,005	0,002
02333	0,001	0,001	0,001	02325	0,000	0,001	0,003	00974	0,001	0,001	0,002	02324	0,000	0,001	0,003	00970	0,001	0,001	0,001
	0,001	0,001	0,001		0,002	0,001	0,001		0,003	0,002	0,002		0,001	0,001	0,002		0,002	0,002	0,001
02326	0,000	0,000	0,002	00973	0,002	0,001	0,002	00971	0,001	0,001	0,002	00972	0,001	0,001	0,002	02339	0,002	0,001	0,001
	0,002	0,001	0,000		0,004	0,002	0,001		0,003	0,002	0,000		0,003	0,002	0,001		0,002	0,001	0,001
02697	0,016	0,003	0,003	00963	0,003	0,004	0,002	02332	0,001	0,000	0,002	02331	0,001	0,000	0,002	00951	0,001	0,002	0,002
	0,005	0,005	0,002		0,004	0,005	0,002		0,003	0,001	0,001		0,003	0,001	0,001		0,002	0,000	0,001
02329	0,001	0,001	0,002	02330	0,001	0,000	0,002	00952	0,001	0,002	0,001								
	0,000	0,000	0,001		0,002	0,001	0,001		0,003	0,001	0,001								
Eccentricità accidentale + in direzione Y																			
02328	0,000	-0,001	-0,001	00969	-0,001	0,000	-0,002	02327	0,000	-0,001	-0,002	00015	-0,008	-0,005	-0,002	00954	-0,009	-0,002	-0,002
	0,000	0,000	0,000		-0,002	-0,001	-0,001		0,000	0,000	-0,001		-0,002	-0,001	-0,001		-0,001	0,000	-0,001
02319	-0,005	-0,003	-0,002	00953	-0,002	-0,002	-0,001	02323	-0,001	0,000	-0,002	00976	-0,001	0,000	-0,002	02322	-0,001	0,000	-0,002
	-0,001	0,000	-0,001		-0,001	0,000	0,000		-0,001	0,000	0,000		-0,003	-0,001	-0,001		0,000	-0,001	0,000
02334	-0,002	-0,001	-0,002	00955	-0,003	-0,001	0,000	00956	-0,001	-0,001	0,000	02335	-0,002	0,000	-0,001	00957	-0,001	0,000	-0,001
	0,000	0,000	0,000		-0,001	0,000	-0,001		-0,001	0,000	0,000		-0,001	0,000	0,000		-0,002	0,000	0,000
02336	-0,001	0,000	-0,001	00975	-0,001	-0,001	-0,002	00949	-0,001	0,000	-0,002	02661	0,000	0,000	-0,002	00958	-0,001	-0,001	0,000
	-0,001	-0,001	0,000		-0,003	-0,001	-0,001		0,000	-0,001	0,000		-0,003	-0,002	0,000		-0,002	0,000	0,000
02337	-0,001	0,000	-0,001	00967	0,000	0,000	-0,001	02321	-0,001	0,000	-0,001	00959	-0,002	0,000	-0,001	00960	-0,002	-0,001	0,000
	-0,002	-0,001	0,000		0,000	0,000	0,000		0,000	0,000	0,000		-0,002	0,000	0,000		-0,001	0,000	-0,001
02338	-0,002	-0,001	-0,002	00950	-0,001	0,000	-0,002	00094	0,000	0,000	-0,001	00968	-0,001	0,000	-0,001	00961	-0,005	-0,001	0,000
	-0,001	0,000	-0,001		0,000	0,000	0,000		-0,002	-0,001	0,000		-0,002	-0,001	0,000		0,000	0,000	-0,001
00962	-0,009	-0,001	-0,003	02320	-0,006	-0,003	-0,002	00966	0,000	-0,002	-0,001	00964	-0,001	-0,003	-0,001	00965	-0,001	-0,002	-0,001
	-0,002	-0,001	-0,001		-0,003	-0,001	-0,001		-0,001	0,000	0,000		-0,003	-0,001	0,000		-0,001	-0,001	0,000
02333	-0,001	-0,001	-0,002	02325	0,000	0,000	-0,003	00974	-0,001	0,000	-0,002	02324	-0,001	0,000	-0,003	00970	-0,001	0,000	-0,002
	0,000	-0,001	-0,001		-0,001	0,000	0,000		-0,003	-0,001	-0,001		0,000	0,000	0,000		-0,003	-0,001	-0,001
02326	0,000	0,000	-0,003	00973	-0,001	0,000	-0,002	00971	-0,001	0,000	-0,002	00972	-0,001	0,000	-0,002	02339	-0,003	-0,003	-0,003
	-0,001	0,000	0,000		-0,004	-0,001	0,000		-0,004	-0,001	0,000		-0,003	-0,002	-0,001		-0,002	0,000	-0,001

Pareti - Tensioni per eccentricità accidentale

NODO	σL1 σP1	σL2 σP2	τL τP	NODO	σL1 σP1	σL2 σP2	τL τP	NODO	σL1 σP1	σL2 σP2	τL τP	NODO	σL1 σP1	σL2 σP2	τL τP	NODO	σL1 σP1	σL2 σP2	τL τP
	[N/mm²]	[N/mm²]	[N/mm²]		[N/mm²]	[N/mm²]	[N/mm²]		[N/mm²]	[N/mm²]	[N/mm²]		[N/mm²]	[N/mm²]	[N/mm²]		[N/mm²]	[N/mm²]	[N/mm²]
02697	-0,015 -0,005	-0,006 -0,001	-0,005 -0,001	00963	-0,002 -0,004	-0,006 -0,001	-0,004 -0,001	02332	-0,001 -0,001	-0,001 -0,001	-0,002 -0,001	02331	0,000 -0,001	0,000 -0,001	-0,002 0,000	00951	-0,001 0,000	-0,001 0,000	-0,001 0,000
02329	-0,001 0,000	-0,001 0,000	-0,002 0,000	02330	-0,001 -0,001	0,000 0,000	-0,002 0,000	00952	-0,002 -0,001	-0,001 0,000	-0,001 0,000								
Eccentricità accidentale - in direzione Y																			
02328	0,000 0,000	0,001 0,000	0,001 0,000	00969	0,001 0,002	0,000 0,001	0,002 0,001	02327	0,000 0,000	0,001 0,000	0,002 0,001	00015	0,008 0,002	0,005 0,001	0,002 0,001	00954	0,009 0,001	0,002 0,000	0,002 0,001
02319	0,005 0,001	0,003 0,000	0,002 0,001	00953	0,002 0,001	0,002 0,000	0,001 0,000	02323	0,001 0,001	0,000 0,000	0,002 0,000	00976	0,001 0,003	0,000 0,001	0,002 0,001	02322	0,001 0,000	0,000 0,001	0,002 0,000
02334	0,002 0,000	0,001 0,000	0,002 0,000	00955	0,003 0,001	0,001 0,000	0,000 0,001	00956	0,001 0,001	0,001 0,000	0,000 0,000	02335	0,002 0,001	0,000 0,000	0,001 0,000	00957	0,001 0,002	0,000 0,000	0,001 0,000
02336	0,001 0,001	0,000 0,001	0,001 0,000	00975	0,001 0,003	0,001 0,001	0,002 0,001	00949	0,001 0,000	0,000 0,001	0,002 0,000	02661	0,000 0,003	0,000 0,002	0,002 0,000	00958	0,001 0,002	0,001 0,000	0,000 0,000
02337	0,001 0,002	0,000 0,001	0,001 0,000	00967	0,000 0,000	0,000 0,000	0,001 0,000	02321	0,001 0,000	0,000 0,000	0,001 0,000	00959	0,002 0,002	0,000 0,000	0,001 0,000	00960	0,002 0,001	0,001 0,000	0,000 0,001
02338	0,002 0,001	0,001 0,000	0,002 0,001	00950	0,001 0,000	0,000 0,000	0,002 0,000	00094	0,000 0,002	0,000 0,001	0,001 0,000	00968	0,001 0,002	0,000 0,001	0,001 0,000	00961	0,005 0,000	0,001 0,000	0,000 0,001
00962	0,009 0,002	0,001 0,001	0,003 0,001	02320	0,006 0,003	0,003 0,001	0,002 0,001	00966	0,000 0,001	0,002 0,000	0,001 0,000	00964	0,001 0,003	0,003 0,001	0,001 0,000	00965	0,001 0,001	0,002 0,001	0,001 0,000
02333	0,001 0,000	0,001 0,001	0,002 0,001	02325	0,000 0,001	0,000 0,000	0,003 0,000	00974	0,001 0,003	0,000 0,001	0,002 0,001	02324	0,001 0,000	0,000 0,000	0,003 0,000	00970	0,001 0,003	0,000 0,001	0,002 0,001
02326	0,000 0,001	0,000 0,000	0,003 0,000	00973	0,001 0,004	0,000 0,001	0,002 0,000	00971	0,001 0,004	0,000 0,001	0,002 0,000	00972	0,001 0,003	0,000 0,002	0,002 0,001	02339	0,003 0,002	0,003 0,000	0,003 0,001
02697	0,015 0,005	0,006 0,001	0,005 0,001	00963	0,002 0,004	0,006 0,001	0,004 0,001	02332	0,001 0,001	0,001 0,001	0,002 0,001	02331	0,000 0,001	0,000 0,001	0,002 0,000	00951	0,001 0,000	0,001 0,000	0,001 0,000
02329	0,001 0,000	0,001 0,000	0,002 0,000	02330	0,001 0,001	0,000 0,000	0,002 0,000	00952	0,002 0,001	0,001 0,000	0,001 0,000								
Piano loculi					**ParetteP4-P5**					**Parete P5-P4**									
Eccentricità accidentale + in direzione X																			
02418	-0,001 -0,001	-0,001 -0,001	-0,001 -0,001	00978	-0,001 -0,002	-0,001 -0,003	-0,001 -0,001	02417	-0,001 -0,001	0,000 -0,001	-0,001 -0,001	00016	-0,007 -0,004	-0,008 -0,001	-0,003 -0,001	00986	-0,009 -0,001	-0,003 0,000	-0,003 -0,002
02409	-0,003 -0,002	-0,004 0,000	-0,003 -0,001	00163	-0,002 -0,001	-0,004 0,000	-0,001 -0,001	02413	-0,001 -0,001	0,000 0,000	-0,002 -0,001	00985	-0,001 -0,003	0,000 -0,001	-0,002 -0,002	02412	-0,001 0,000	0,000 -0,001	-0,002 -0,001
02424	-0,002 -0,001	-0,002 0,000	-0,002 -0,001	00987	-0,002 -0,001	-0,001 0,000	0,000 -0,001	00988	-0,002 -0,002	-0,001 0,000	0,000 -0,001	02425	-0,001 -0,001	0,000 0,000	-0,002 -0,001	00989	-0,003 -0,002	0,000 0,000	-0,001 -0,001
02426	-0,002 -0,002	0,000 -0,001	-0,001 -0,001	00984	-0,001 -0,003	-0,001 -0,001	-0,002 -0,001	00167	-0,001 0,000	0,000 0,000	-0,002 -0,001	00017	-0,001 -0,002	0,000 -0,002	-0,002 -0,001	00990	-0,003 -0,003	-0,001 0,000	0,000 -0,001
02427	-0,002 -0,002	-0,001 0,000	-0,001 0,000	00991	-0,006 -0,003	-0,001 0,000	0,000 -0,001	00997	-0,002 -0,003	-0,005 -0,006	-0,001 -0,002	00998	-0,001 -0,002	-0,003 -0,005	-0,001 -0,001	00992	-0,005 -0,003	-0,001 0,000	-0,001 0,000
02416	-0,001 -0,001	0,000 -0,002	-0,001 0,000	00980	-0,002 -0,002	-0,001 -0,003	-0,001 0,000	00981	-0,002 -0,003	-0,001 -0,003	-0,001 -0,001	00999	-0,001 -0,002	-0,001 -0,002	-0,001 -0,001	00030	-0,001 -0,001	-0,001 -0,003	0,000 -0,001
02411	-0,001 0,000	-0,001 -0,001	0,000 -0,001	00977	-0,001 -0,002	-0,001 -0,003	0,000 -0,001	02428	-0,003 -0,002	-0,001 0,000	-0,002 0,000	00993	-0,008 -0,003	-0,003 -0,001	-0,001 -0,001	00994	-0,014 -0,002	-0,005 -0,001	-0,003 -0,001
02410	-0,007 -0,003	-0,002 -0,002	-0,002 -0,001	00166	-0,001 -0,001	0,000 0,000	-0,002 -0,001	02415	-0,001 -0,001	-0,001 -0,001	-0,002 -0,001	00983	-0,001 -0,003	-0,001 -0,002	-0,002 -0,001	02414	0,000 -0,001	-0,001 -0,001	-0,002 -0,001
00979	-0,002 -0,002	-0,001 -0,003	-0,001 -0,001	00982	-0,002 -0,003	-0,001 -0,002	-0,002 -0,001	02429	-0,002 -0,002	-0,001 -0,001	-0,001 -0,001	02692	-0,016 -0,008	-0,003 -0,005	-0,003 -0,003	00995	-0,004 -0,002	-0,005 -0,004	-0,001 -0,002
00164	-0,001 -0,001	-0,003 0,000	-0,001 -0,001	02419	-0,001 0,000	-0,001 -0,001	-0,002 -0,001	00165	-0,001 -0,001	-0,001 0,000	-0,002 -0,001	02422	-0,001 -0,002	-0,001 0,000	-0,001 0,000	02423	-0,001 -0,001	-0,001 -0,001	-0,001 -0,001
02421	-0,001 -0,002	0,000 -0,001	-0,002 0,000	02420	-0,001 -0,001	0,000 -0,001	-0,002 -0,001	00996	-0,003 -0,002	-0,005 -0,004	-0,002 -0,002								
Eccentricità accidentale - in direzione X																			
02418	0,001 0,001	0,001 0,001	0,001 0,001	00978	0,001 0,002	0,001 0,003	0,001 0,001	02417	0,001 0,001	0,000 0,001	0,001 0,001	00016	0,007 0,004	0,008 0,001	0,003 0,001	00986	0,009 0,001	0,003 0,000	0,003 0,002
02409	0,003 0,002	0,004 0,000	0,003 0,001	00163	0,002 0,001	0,004 0,000	0,001 0,001	02413	0,001 0,001	0,000 0,000	0,002 0,001	00985	0,001 0,003	0,000 0,001	0,002 0,002	02412	0,001 0,000	0,000 0,001	0,002 0,001
02424	0,002 0,001	0,002 0,000	0,002 0,001	00987	0,002 0,001	0,001 0,000	0,000 0,001	00988	0,002 0,002	0,001 0,000	0,000 0,001	02425	0,001 0,001	0,000 0,000	0,002 0,001	00989	0,003 0,002	0,000 0,000	0,001 0,001
02426	0,002 0,002	0,000 0,001	0,001 0,001	00984	0,001 0,003	0,001 0,001	0,002 0,001	00167	0,001 0,000	0,000 0,000	0,002 0,001	00017	0,001 0,002	0,000 0,002	0,002 0,001	00990	0,003 0,003	0,001 0,000	0,000 0,001
02427	0,002 0,002	0,001 0,000	0,001 0,000	00991	0,006 0,003	0,001 0,000	0,000 0,001	00997	0,002 0,003	0,005 0,006	0,001 0,002	00998	0,001 0,002	0,003 0,005	0,001 0,001	00992	0,005 0,003	0,001 0,000	0,001 0,000
02416	0,001 0,001	0,000 0,002	0,001 0,000	00980	0,002 0,002	0,001 0,003	0,001 0,000	00981	0,002 0,003	0,001 0,003	0,001 0,001	00999	0,001 0,002	0,001 0,002	0,001 0,001	00030	0,001 0,001	0,001 0,003	0,000 0,001
02411	0,001 0,000	0,001 0,001	0,000 0,001	00977	0,001 0,002	0,001 0,003	0,000 0,001	02428	0,003 0,002	0,001 0,000	0,002 0,000	00993	0,008 0,003	0,003 0,001	0,001 0,001	00994	0,014 0,002	0,005 0,001	0,003 0,001
02410	0,007 0,003	0,002 0,002	0,002 0,001	00166	0,001 0,001	0,000 0,000	0,002 0,001	02415	0,001 0,001	0,001 0,001	0,002 0,001	00983	0,001 0,003	0,001 0,002	0,002 0,001	02414	0,000 0,001	0,001 0,001	0,002 0,001
00979	0,002 0,002	0,001 0,003	0,001 0,001	00982	0,002 0,003	0,001 0,002	0,002 0,001	02429	0,002 0,002	0,001 0,001	0,001 0,001	02692	0,016 0,008	0,003 0,005	0,003 0,003	00995	0,004 0,002	0,005 0,004	0,001 0,002
00164	0,001 0,001	0,003 0,000	0,001 0,001	02419	0,001 0,000	0,001 0,001	0,002 0,001	00165	0,001 0,001	0,001 0,000	0,002 0,001	02422	0,001 0,002	0,001 0,000	0,001 0,000	02423	0,001 0,001	0,001 0,001	0,001 0,001
02421	0,001 0,002	0,000 0,001	0,002 0,000	02420	0,001 0,001	0,000 0,001	0,002 0,001	00996	0,003 0,002	0,005 0,004	0,002 0,002								
Eccentricità accidentale + in direzione Y																			
02418	0,000 0,000	-0,001 0,000	-0,001 0,000	00978	-0,001 -0,002	0,000 -0,001	-0,002 -0,001	02417	0,000 0,000	-0,001 0,000	-0,002 0,000	00016	-0,008 -0,002	-0,005 -0,001	-0,002 0,000	00986	-0,009 -0,001	-0,002 0,000	-0,002 -0,001

Pareti - Tensioni per eccentricità accidentale

NODO	σL1 σP1	σL2 σP2	τL τP	NODO	σL1 σP1	σL2 σP2	τL τP	NODO	σL1 σP1	σL2 σP2	τL τP	NODO	σL1 σP1	σL2 σP2	τL τP	NODO	σL1 σP1	σL2 σP2	τL τP
	[N/mm²]	[N/mm²]	[N/mm²]		[N/mm²]	[N/mm²]	[N/mm²]		[N/mm²]	[N/mm²]	[N/mm²]		[N/mm²]	[N/mm²]	[N/mm²]		[N/mm²]	[N/mm²]	[N/mm²]
02409	-0,005 -0,001	-0,003 0,000	-0,002 -0,001	00163	-0,002 -0,001	-0,002 0,000	-0,001 0,000	02413	-0,001 -0,001	0,000 0,000	-0,002 0,000	00985	-0,001 -0,003	0,000 -0,001	-0,002 -0,001	02412	-0,001 0,000	0,000 -0,001	-0,002 0,000
02424	-0,003 0,000	-0,001 0,000	-0,002 0,000	00987	-0,003 -0,001	-0,001 0,000	0,000 -0,001	00988	-0,001 -0,001	-0,001 0,000	0,000 0,000	02425	-0,002 -0,001	0,000 0,000	-0,001 0,000	00989	-0,001 -0,002	0,000 0,000	-0,001 0,000
02426	-0,001 -0,001	0,000 -0,001	-0,001 0,000	00984	-0,001 -0,003	-0,001 -0,001	-0,002 -0,001	00167	-0,001 0,000	0,000 0,000	-0,002 0,000	00017	-0,001 -0,003	0,000 -0,002	-0,002 0,000	00990	-0,001 -0,002	-0,001 0,000	0,000 0,000
02427	-0,001 -0,001	0,000 -0,001	-0,001 0,000	00991	-0,002 -0,002	0,000 0,000	-0,001 0,000	00997	-0,001 -0,001	-0,002 -0,001	-0,001 0,000	00998	0,000 -0,001	-0,001 0,000	-0,001 0,000	00992	-0,002 -0,001	-0,001 0,000	0,000 -0,001
02416	0,000 -0,001	0,000 0,000	-0,003 0,000	00980	-0,001 -0,004	0,000 -0,001	-0,002 0,000	00981	-0,001 -0,003	0,000 -0,001	-0,002 -0,001	00999	0,000 0,000	0,000 0,000	-0,001 0,000	00030	0,000 -0,002	0,000 -0,001	-0,001 0,000
02411	-0,001 0,000	0,000 0,000	-0,001 0,000	00977	-0,001 -0,002	0,000 -0,001	-0,001 0,000	02428	-0,002 -0,001	-0,001 0,000	-0,002 -0,001	00993	-0,005 0,000	-0,001 0,000	0,000 -0,001	00994	-0,009 -0,002	-0,001 -0,001	-0,003 -0,001
02410	-0,006 -0,003	-0,003 -0,001	-0,002 -0,001	00166	-0,001 0,000	0,000 0,000	-0,001 0,000	02415	0,000 -0,001	0,000 0,000	-0,003 0,000	00983	-0,001 -0,003	0,000 -0,001	-0,002 -0,001	02414	-0,001 0,000	0,000 0,000	-0,003 0,000
00979	-0,001 -0,003	0,000 -0,001	-0,002 -0,001	00982	-0,001 -0,004	0,000 -0,001	-0,002 0,000	02429	-0,003 -0,002	-0,003 0,000	-0,003 0,000	02692	-0,015 -0,005	-0,006 -0,001	-0,005 -0,001	00995	-0,002 -0,004	-0,006 -0,001	-0,004 -0,001
00164	-0,002 0,000	-0,002 0,000	-0,001 0,000	02419	-0,001 0,000	0,000 0,000	-0,002 0,000	00165	-0,002 0,000	-0,001 0,000	-0,002 0,000	02422	-0,001 -0,001	-0,001 -0,001	-0,002 0,000	02423	-0,001 0,000	-0,001 -0,001	-0,002 -0,001
02421	0,000 -0,001	0,000 -0,001	-0,002 0,000	02420	-0,001 -0,001	0,000 0,000	-0,002 0,000	00996	-0,001 -0,003	-0,003 -0,001	-0,001 0,000								
Eccentricità accidentale - in direzione Y																			
02418	0,000 0,000	0,001 0,000	0,001 0,000	00978	0,001 0,002	0,000 0,001	0,002 0,001	02417	0,000 0,000	0,001 0,000	0,002 0,000	00016	0,008 0,002	0,005 0,001	0,002 0,000	00986	0,009 0,001	0,002 0,000	0,002 0,001
02409	0,005 0,001	0,003 0,000	0,002 0,001	00163	0,002 0,001	0,002 0,000	0,001 0,000	02413	0,001 0,001	0,000 0,000	0,002 0,000	00985	0,001 0,003	0,000 0,001	0,002 0,001	02412	0,001 0,000	0,000 0,001	0,002 0,000
02424	0,003 0,000	0,001 0,000	0,002 0,000	00987	0,003 0,001	0,001 0,000	0,000 0,001	00988	0,001 0,001	0,001 0,000	0,000 0,000	02425	0,002 0,001	0,000 0,000	0,001 0,000	00989	0,001 0,002	0,000 0,000	0,001 0,000
02426	0,001 0,001	0,000 0,001	0,001 0,000	00984	0,001 0,003	0,001 0,001	0,002 0,001	00167	0,001 0,000	0,000 0,000	0,002 0,000	00017	0,001 0,003	0,000 0,002	0,002 0,000	00990	0,001 0,002	0,001 0,000	0,000 0,000
02427	0,001 0,001	0,000 0,001	0,001 0,000	00991	0,002 0,002	0,000 0,000	0,001 0,000	00997	0,001 0,001	0,002 0,001	0,001 0,000	00998	0,000 0,001	0,001 0,000	0,001 0,000	00992	0,002 0,001	0,001 0,000	0,000 0,001
02416	0,000 0,001	0,000 0,000	0,003 0,000	00980	0,001 0,004	0,000 0,001	0,002 0,000	00981	0,001 0,003	0,000 0,001	0,002 0,001	00999	0,000 0,000	0,000 0,000	0,001 0,000	00030	0,000 0,002	0,000 0,001	0,001 0,000
02411	0,001 0,000	0,000 0,000	0,001 0,000	00977	0,001 0,002	0,000 0,001	0,001 0,000	02428	0,002 0,001	0,001 0,000	0,002 0,001	00993	0,005 0,000	0,001 0,000	0,000 0,001	00994	0,009 0,002	0,001 0,001	0,003 0,001
02410	0,006 0,003	0,003 0,001	0,002 0,001	00166	0,001 0,000	0,000 0,000	0,001 0,000	02415	0,000 0,001	0,000 0,000	0,003 0,000	00983	0,001 0,003	0,000 0,001	0,002 0,001	02414	0,001 0,000	0,000 0,000	0,003 0,000
00979	0,001 0,003	0,000 0,001	0,002 0,001	00982	0,001 0,004	0,000 0,001	0,002 0,000	02429	0,003 0,002	0,003 0,000	0,003 0,000	02692	0,015 0,005	0,006 0,001	0,005 0,001	00995	0,002 0,004	0,006 0,001	0,004 0,001
00164	0,002 0,000	0,002 0,000	0,001 0,000	02419	0,001 0,000	0,000 0,000	0,002 0,000	00165	0,002 0,000	0,001 0,000	0,002 0,000	02422	0,001 0,001	0,001 0,001	0,002 0,000	02423	0,001 0,000	0,001 0,001	0,002 0,001
02421	0,000 0,001	0,000 0,001	0,002 0,000	02420	0,001 0,001	0,000 0,000	0,002 0,000	00996	0,001 0,003	0,003 0,001	0,001 0,000								
Piano loculi					**ParetеP6-P7-P8**					**Parete P6-P7**									
Eccentricità accidentale + in direzione X																			
01976	0,000 -0,001	0,000 -0,001	0,000 0,000	00669	0,000 -0,001	0,000 -0,002	0,000 0,000	01975	0,000 0,000	0,000 -0,001	0,000 0,000	01972	0,000 0,000	0,000 0,000	0,000 0,000	00663	0,000 0,000	0,000 -0,001	0,000 0,000
00664	0,000 -0,001	0,000 -0,001	0,000 0,000	00074	0,000 0,000	0,000 -0,001	0,000 0,000	01971	0,000 0,000	0,000 0,000	0,000 0,000	00662	0,000 0,000	0,000 0,000	-0,001 0,000	00187	-0,001 -0,001	0,000 0,000	0,000 0,000
01973	0,000 0,000	0,000 -0,001	0,000 0,000	00002	0,000 0,000	0,000 -0,001	0,000 0,000	00402	0,000 -0,001	-0,001 -0,001	0,000 0,000	00391	0,000 -0,001	0,000 0,000	0,000 -0,001	00055	0,000 0,000	0,000 0,000	0,000 0,000
02017	0,000 0,000	0,000 0,000	-0,001 -0,001	00661	0,000 0,000	0,000 -0,001	-0,001 0,000	00660	0,000 0,000	0,000 -0,001	-0,001 0,000	02016	0,000 0,000	0,000 0,000	-0,001 0,000	00659	0,000 0,000	0,000 -0,001	-0,001 0,000
02015	0,000 -0,001	0,000 0,000	-0,001 0,000	00658	0,000 0,000	0,000 -0,001	-0,001 0,000	00657	0,000 0,000	0,000 -0,001	-0,001 0,000	02014	0,000 0,000	0,000 0,000	-0,001 0,000	00656	0,000 0,000	0,000 -0,001	-0,001 0,000
00655	0,000 0,000	0,000 -0,001	-0,001 -0,001	01979	0,000 0,000	0,000 0,000	0,000 -0,001	01978	0,000 -0,001	0,000 -0,001	0,000 0,000	00670	0,000 -0,001	0,000 -0,002	0,000 0,000	00671	0,000 -0,001	0,000 -0,002	0,000 -0,001
02013	0,000 0,000	0,000 0,000	-0,001 -0,001	01984	0,000 -0,001	0,000 -0,001	0,000 -0,001	00392	0,000 -0,001	0,000 0,000	0,000 -0,001	00668	0,000 -0,001	0,000 -0,002	0,000 0,000	00654	0,000 0,000	0,000 -0,001	-0,001 -0,001
01977	0,000 -0,001	0,000 -0,001	0,000 0,000	00666	0,000 -0,001	0,000 -0,002	0,000 0,000	00667	0,000 -0,001	0,000 -0,002	0,000 0,000	00665	0,000 -0,001	0,000 -0,002	0,000 0,000	00186	-0,001 -0,001	0,000 0,000	0,000 0,000
01974	-0,001 0,000	0,000 0,000	0,000 0,000	01970	0,000 0,000	0,000 -0,001	-0,001 -0,001	00004	0,000 0,000	0,000 -0,001	-0,001 0,000	00176	0,000 0,000	0,000 0,000	-0,001 -0,001	00393	0,000 -0,001	0,000 0,000	0,000 -0,001
01980	-0,001 0,000	0,000 0,000	0,000 0,000	01981	0,000 0,000	0,000 -0,001	0,000 0,000	01982	0,000 -0,001	0,000 -0,001	0,000 0,000	01983	0,000 -0,001	0,000 -0,001	0,000 0,000	00185	-0,001 -0,001	0,000 0,000	0,000 0,000
01990	0,000 -0,001	0,000 0,000	0,000 -0,001	01989	0,000 -0,001	0,000 -0,001	0,000 -0,001	00395	0,000 -0,001	0,000 -0,001	0,000 -0,001	00394	0,000 -0,001	0,000 -0,001	0,000 -0,001	02008	0,000 -0,001	0,000 -0,001	-0,001 0,000
02009	0,000 -0,001	0,000 -0,001	-0,001 0,000	01985	-0,001 -0,001	0,000 0,000	-0,001 0,000	00184	-0,001 -0,001	0,000 0,000	-0,001 0,000	01986	0,000 -0,001	0,000 0,000	-0,001 0,000	01987	0,000 -0,001	0,000 -0,001	0,000 0,000
01988	0,000 -0,001	0,000 -0,001	0,000 0,000	00183	-0,001 -0,001	0,000 0,000	-0,001 0,000	01995	0,000 -0,001	0,000 0,000	0,000 -0,001	01994	0,000 -0,001	0,000 -0,001	0,000 0,000	00398	0,000 -0,001	-0,001 -0,001	0,000 0,000
00397	0,000 -0,001	0,000 -0,001	0,000 0,000	02001	0,000 0,000	0,000 0,000	0,000 0,000	00182	-0,001 -0,001	0,000 0,000	-0,001 0,000	01991	-0,001 -0,001	0,000 -0,001	-0,001 0,000	02007	0,000 0,000	0,000 0,000	-0,001 -0,001
00177	0,000 0,000	0,000 0,000	-0,001 -0,001	01993	0,000 -0,001	0,000 -0,001	-0,001 0,000	01992	0,000 -0,001	0,000 -0,001	-0,001 0,000	00396	0,000 -0,001	0,000 -0,001	0,000 -0,001	02010	0,000 -0,001	0,000 -0,001	-0,001 0,000
01997	0,000 -0,001	0,000 -0,001	-0,001 0,000	01996	0,000 -0,001	0,000 -0,001	-0,001 0,000	01998	0,000 -0,001	0,000 -0,001	-0,001 0,000	01999	0,000 -0,001	0,000 -0,001	-0,001 0,000	02000	0,000 -0,001	0,000 -0,001	-0,001 0,000

Pareti - Tensioni per eccentricità accidentale

NODO	σL1 σP1	σL2 σP2	τL τP	NODO	σL1 σP1	σL2 σP2	τL τP	NODO	σL1 σP1	σL2 σP2	τL τP	NODO	σL1 σP1	σL2 σP2	τL τP	NODO	σL1 σP1	σL2 σP2	τL τP
	[N/mm²]	[N/mm²]	[N/mm²]		[N/mm²]	[N/mm²]	[N/mm²]		[N/mm²]	[N/mm²]	[N/mm²]		[N/mm²]	[N/mm²]	[N/mm²]		[N/mm²]	[N/mm²]	[N/mm²]
00181	-0,001	0,000	-0,001	02006	0,000	0,000	-0,001	00180	0,000	0,000	-0,001	02004	0,000	0,000	-0,001	02003	0,000	0,000	-0,001
	-0,001	0,000	0,000		0,000	-0,001	0,000		-0,001	0,000	0,000		-0,001	-0,002	0,000		-0,001	-0,001	0,000
00401	0,000	-0,001	0,000	02012	0,000	0,000	-0,001	02011	0,000	0,000	-0,001	02005	0,000	0,000	-0,001	02002	0,000	0,000	-0,001
	-0,001	-0,001	0,000		0,000	0,000	0,000		-0,001	-0,001	0,000		-0,001	-0,001	0,000		-0,001	-0,001	0,000
00179	0,000	0,000	-0,001	00399	0,000	-0,001	0,000	00400	0,000	0,000	0,000	00178	0,000	0,000	-0,001				
	0,000	0,000	0,000		-0,001	-0,001	0,000		-0,001	-0,001	0,000		0,000	0,000	-0,001				
Eccentricità accidentale - in direzione X																			
01976	0,000	0,000	0,000	00669	0,000	0,000	0,000	01975	0,000	0,000	0,000	01972	0,000	0,000	0,000	00663	0,000	0,000	0,000
	0,001	0,001	0,000		0,001	0,002	0,000		0,000	0,001	0,000		0,000	0,000	0,000		0,000	0,001	0,000
00664	0,000	0,000	0,000	00074	0,000	0,000	0,000	01971	0,000	0,000	0,000	00662	0,000	0,000	0,001	00187	0,001	0,000	0,000
	0,001	0,001	0,000		0,000	0,001	0,000		0,000	0,000	0,000		0,000	0,000	0,000		0,001	0,000	0,000
01973	0,000	0,000	0,000	00002	0,000	0,000	0,000	00402	0,000	0,001	0,000	00391	0,000	0,000	0,000	00055	0,000	0,000	0,000
	0,000	0,001	0,000		0,000	0,001	0,000		0,001	0,001	0,000		0,001	0,000	0,001		0,000	0,000	0,000
02017	0,000	0,000	0,001	00661	0,000	0,000	0,001	00660	0,000	0,000	0,001	02016	0,000	0,000	0,001	00659	0,000	0,000	0,001
	0,000	0,000	0,001		0,000	0,001	0,000		0,000	0,001	0,000		0,000	0,000	0,000		0,000	0,001	0,000
02015	0,000	0,000	0,001	00658	0,000	0,000	0,001	00657	0,000	0,000	0,001	02014	0,000	0,000	0,001	00656	0,000	0,000	0,001
	0,001	0,000	0,000		0,000	0,001	0,000		0,000	0,001	0,000		0,000	0,000	0,000		0,000	0,001	0,000
00655	0,000	0,000	0,001	01979	0,000	0,000	0,000	01978	0,000	0,000	0,000	00670	0,000	0,000	0,000	00671	0,000	0,000	0,000
	0,000	0,001	0,001		0,000	0,000	0,001		0,001	0,001	0,000		0,001	0,002	0,000		0,001	0,002	0,001
02013	0,000	0,000	0,001	01984	0,000	0,000	0,000	00392	0,000	0,000	0,000	00668	0,000	0,000	0,000	00654	0,000	0,000	0,001
	0,000	0,000	0,001		0,001	0,001	0,001		0,001	0,000	0,001		0,001	0,002	0,000		0,000	0,001	0,001
01977	0,000	0,000	0,000	00666	0,000	0,000	0,000	00667	0,000	0,000	0,000	00665	0,000	0,000	0,000	00186	0,001	0,000	0,000
	0,001	0,001	0,000		0,001	0,002	0,000		0,001	0,002	0,000		0,001	0,002	0,000		0,001	0,000	0,000
01974	0,001	0,000	0,000	01970	0,000	0,000	0,001	00004	0,000	0,000	0,001	00176	0,000	0,000	0,001	00393	0,000	0,000	0,000
	0,000	0,000	0,000		0,000	0,001	0,001		0,000	0,001	0,000		0,000	0,000	0,001		0,001	0,000	0,001
01980	0,001	0,000	0,000	01981	0,000	0,000	0,000	01982	0,000	0,000	0,000	01983	0,000	0,000	0,000	00185	0,001	0,000	0,000
	0,000	0,000	0,000		0,000	0,001	0,000		0,001	0,001	0,000		0,001	0,001	0,000		0,001	0,000	0,000
01990	0,000	0,000	0,000	01989	0,000	0,000	0,000	00395	0,000	0,000	0,000	00394	0,000	0,000	0,000	02008	0,000	0,000	0,001
	0,001	0,000	0,001		0,001	0,001	0,001		0,001	0,001	0,001		0,001	0,001	0,001		0,001	0,001	0,000
02009	0,000	0,000	0,001	01985	0,001	0,000	0,001	00184	0,001	0,000	0,001	01986	0,000	0,000	0,001	01987	0,000	0,000	0,000
	0,001	0,001	0,000		0,001	0,000	0,000		0,001	0,000	0,000		0,001	0,000	0,000		0,001	0,001	0,000
01988	0,000	0,000	0,000	00183	0,001	0,000	0,001	01995	0,000	0,000	0,000	01994	0,000	0,000	0,000	00398	0,000	0,001	0,000
	0,001	0,001	0,000		0,001	0,000	0,000		0,001	0,000	0,001		0,001	0,001	0,000		0,001	0,001	0,000
00397	0,000	0,000	0,000	02001	0,000	0,000	0,000	00182	0,001	0,000	0,001	01991	0,001	0,000	0,001	02007	0,000	0,000	0,001
	0,001	0,001	0,000		0,000	0,000	0,000		0,001	0,000	0,000		0,001	0,001	0,000		0,000	0,000	0,001
00177	0,000	0,000	0,001	01993	0,000	0,000	0,001	01992	0,000	0,000	0,001	00396	0,000	0,000	0,000	02010	0,000	0,000	0,001
	0,000	0,000	0,001		0,001	0,001	0,000		0,001	0,001	0,000		0,001	0,001	0,001		0,001	0,001	0,000
01997	0,000	0,000	0,001	01996	0,000	0,000	0,001	01998	0,000	0,000	0,001	01999	0,000	0,000	0,001	02000	0,000	0,000	0,001
	0,001	0,001	0,000		0,001	0,001	0,000		0,001	0,001	0,000		0,001	0,001	0,000		0,001	0,001	0,000
00181	0,001	0,000	0,001	02006	0,000	0,000	0,001	00180	0,000	0,000	0,001	02004	0,000	0,000	0,001	02003	0,000	0,000	0,001
	0,001	0,000	0,000		0,000	0,001	0,000		0,001	0,000	0,000		0,001	0,002	0,000		0,001	0,001	0,000
00401	0,000	0,001	0,000	02012	0,000	0,000	0,001	02011	0,000	0,000	0,001	02005	0,000	0,000	0,001	02002	0,000	0,000	0,001
	0,001	0,001	0,000		0,000	0,000	0,000		0,001	0,001	0,000		0,001	0,001	0,000		0,001	0,001	0,000
00179	0,000	0,000	0,001	00399	0,000	0,001	0,000	00400	0,000	0,000	0,000	00178	0,000	0,000	0,001				
	0,000	0,000	0,000		0,001	0,001	0,000		0,001	0,001	0,000		0,000	0,000	0,001				
Eccentricità accidentale + in direzione Y																			
01976	-0,003	-0,001	-0,004	00669	-0,005	-0,001	-0,003	01975	-0,004	-0,001	-0,004	01972	-0,001	-0,002	-0,003	00663	-0,001	-0,001	-0,003
	-0,004	-0,005	-0,001		-0,006	-0,006	-0,002		-0,002	-0,004	-0,003		-0,001	-0,001	-0,006		-0,005	-0,005	-0,003
00664	-0,002	-0,001	-0,003	00074	-0,001	-0,001	-0,003	01971	-0,001	-0,001	-0,003	00662	-0,004	-0,001	-0,003	00187	-0,004	-0,001	-0,003
	-0,005	-0,006	-0,006		-0,003	-0,008	-0,002		-0,002	-0,003	-0,002		-0,005	-0,008	-0,002		-0,005	-0,001	-0,002
01973	-0,006	-0,002	-0,003	00002	-0,006	-0,002	-0,002	00402	-0,001	-0,003	-0,002	00391	-0,001	-0,002	-0,001	00055	-0,001	-0,001	-0,001
	-0,001	-0,005	-0,003		-0,001	-0,009	-0,002		-0,005	-0,009	-0,003		-0,003	-0,002	-0,005		-0,004	-0,002	-0,004
02017	-0,001	-0,002	-0,002	00661	-0,005	-0,001	-0,002	00660	-0,004	-0,002	-0,003	02016	-0,001	-0,001	-0,001	00659	-0,005	-0,002	-0,003
	-0,002	-0,002	-0,003		-0,007	-0,013	-0,002		-0,008	-0,014	-0,001		-0,002	-0,003	-0,002		-0,008	-0,015	-0,002
02015	-0,002	-0,001	-0,001	00658	-0,006	-0,001	-0,001	00657	-0,005	-0,002	-0,003	02014	-0,002	-0,001	-0,001	00656	-0,006	0,000	-0,001
	-0,001	-0,004	-0,003		-0,009	-0,017	-0,003		-0,008	-0,014	-0,003		-0,002	-0,003	-0,004		-0,008	-0,013	-0,004
00655	-0,005	-0,002	-0,003	01979	-0,001	-0,002	-0,003	01978	-0,001	-0,001	-0,003	00670	-0,006	-0,002	-0,003	00671	-0,008	-0,001	-0,002
	-0,007	-0,009	-0,003		-0,001	-0,001	-0,006		-0,003	-0,003	-0,005		-0,005	-0,009	-0,003		-0,006	-0,012	-0,005
02013	-0,003	-0,001	-0,001	01984	-0,001	-0,003	-0,003	00392	-0,001	-0,003	-0,001	00668	-0,006	-0,001	-0,004	00654	-0,004	-0,001	-0,002
	-0,003	-0,003	-0,005		-0,004	-0,004	-0,005		-0,006	-0,001	-0,006		-0,008	-0,005	-0,001		-0,005	-0,004	-0,003
01977	-0,002	-0,001	-0,004	00666	-0,003	0,000	-0,004	00667	-0,003	-0,001	-0,004	00665	-0,003	-0,001	-0,004	00186	-0,003	-0,001	-0,004
	-0,004	-0,004	-0,002		-0,009	-0,006	-0,003		-0,006	-0,006	-0,003		-0,006	-0,007	-0,005		-0,009	-0,003	-0,002
01974	-0,004	-0,002	-0,003	01970	-0,003	-0,001	-0,001	00004	-0,003	-0,001	-0,002	00176	-0,003	0,000	-0,001	00393	-0,002	-0,005	-0,001
	-0,002	-0,002	-0,003		-0,002	-0,003	-0,003		-0,003	-0,002	-0,002		-0,003	-0,001	-0,003		-0,008	-0,002	-0,005
01980	-0,002	-0,001	-0,004	01981	-0,002	-0,001	-0,003	01982	-0,001	0,000	-0,003	01983	-0,001	-0,001	-0,003	00185	-0,002	-0,001	-0,004
	-0,002	-0,001	-0,002		-0,005	-0,005	-0,002		-0,008	-0,006	-0,001		-0,008	-0,006	-0,003		-0,013	-0,003	-0,002
01990	-0,001	-0,004	-0,002	01989	0,000	-0,002	-0,002	00395	-0,001	-0,005	-0,001	00394	-0,001	-0,006	-0,002	02008	-0,002	0,000	-0,001
	-0,004	-0,003	-0,004		-0,009	-0,006	-0,003		-0,009	-0,004	-0,003		-0,010	-0,002	-0,004		-0,001	-0,001	-0,005
02009	-0,001	0,000	-0,001	01985	-0,002	-0,001	-0,003	00184	-0,002	-0,001	-0,003	01986	-0,002	-0,001	-0,003	01987	-0,001	0,000	-0,003
	-0,004	-0,002	-0,004		-0,008	-0,003	-0,002		-0,017	-0,006	-0,002		-0,003	-0,004	-0,002		-0,009	-0,007	-0,001
01988	-0,001	-0,001	-0,003	00183	-0,002	-0,001	-0,003	01995	-0,001	-0,003	-0,002	01994	0,000	-0,001	-0,002	00398	-0,001	-0,005	-0,002
	-0,011	-0,008	-0,002		-0,015	-0,005	-0,002		-0,006	-0,005	-0,002		-0,011	-0,008	-0,002		-0,007	-0,006	-0,003
00397	-0,002	-0,006	-0,002	02001	-0,002	-0,004	-0,003	00182	-0,002	-0,001	-0,003	01991	-0,002	-0,001	-0,003	02007	-0,002	0,000	-0,001
	-0,009	-0,006	-0,002		-0,004	-0,003	-0,002		-0,015	-0,004	-0,002		-0,003	-0,003	-0,002		-0,005	-0,001	-0,005
00177	-0,003	-0,001	-0,001	01993	-0,001	0,000	-0,002	01992	-0,001	-0,001	-0,003	00396	-0,002	-0,006	-0,001	02010	-0,001	-0,001	-0,001
	-0,006	-0,002	-0,004		-0,011	-0,008	-0,002		-0,007	-0,006	-0,002		-0,008	-0,004	-0,003		-0,006	-0,003	-0,002
01997	-0,001	-0,001	-0,002	01996	-0,002	-0,001	-0,002	01998	-0,001	0,000	-0,002	01999	0,000	-0,001	-0,002	02000	0,000	-0,002	-0,002

Pareti - Tensioni per eccentricità accidentale

NODO	σL1 σP1	σL2 σP2	τL τP	NODO	σL1 σP1	σL2 σP2	τL τP	NODO	σL1 σP1	σL2 σP2	τL τP	NODO	σL1 σP1	σL2 σP2	τL τP	NODO	σL1 σP1	σL2 σP2	τL τP
	[N/mm²]	[N/mm²]	[N/mm²]		[N/mm²]	[N/mm²]	[N/mm²]		[N/mm²]	[N/mm²]	[N/mm²]		[N/mm²]	[N/mm²]	[N/mm²]		[N/mm²]	[N/mm²]	[N/mm²]
	-0,003	-0,004	-0,003		-0,008	-0,002	-0,003		-0,009	-0,007	-0,003		-0,011	-0,008	-0,002		-0,009	-0,007	-0,001
00181	-0,002 -0,016	-0,001 -0,004	-0,002 -0,002	02006	-0,001 -0,005	-0,003 -0,004	-0,002 -0,002	00180	-0,002 -0,013	-0,001 -0,004	-0,002 -0,003	02004	-0,001 -0,009	-0,001 -0,006	-0,002 -0,003	02003	-0,001 -0,005	0,000 -0,005	-0,002 -0,004
00401	-0,001 -0,004	-0,003 -0,008	-0,002 -0,003	02012	-0,002 -0,002	-0,003 -0,002	-0,003 -0,003	02011	0,000 -0,005	-0,001 -0,003	-0,002 -0,002	02005	0,000 -0,009	-0,001 -0,006	-0,002 -0,002	02002	-0,002 -0,003	-0,001 -0,002	-0,002 -0,005
00179	-0,002 -0,011	-0,001 -0,003	-0,002 -0,004	00399	-0,002 -0,005	-0,004 -0,006	-0,002 -0,004	00400	-0,003 -0,005	-0,004 -0,009	-0,002 -0,003	00178	-0,003 -0,008	-0,001 -0,002	-0,001 -0,004				
Eccentricità accidentale - in direzione Y																			
01976	0,003 0,004	0,001 0,005	0,004 0,001	00669	0,005 0,006	0,001 0,006	0,003 0,002	01975	0,004 0,002	0,001 0,004	0,004 0,003	01972	0,001 0,001	0,002 0,001	0,003 0,006	00663	0,001 0,005	0,001 0,005	0,003 0,003
00664	0,002 0,005	0,001 0,006	0,003 0,006	00074	0,001 0,003	0,001 0,008	0,003 0,002	01971	0,001 0,002	0,001 0,003	0,003 0,002	00662	0,004 0,005	0,001 0,008	0,003 0,002	00187	0,004 0,005	0,001 0,001	0,003 0,002
01973	0,006 0,001	0,002 0,005	0,003 0,003	00002	0,006 0,001	0,002 0,009	0,002 0,002	00402	0,001 0,005	0,003 0,009	0,002 0,003	00391	0,001 0,003	0,002 0,002	0,001 0,005	00055	0,001 0,004	0,001 0,002	0,001 0,004
02017	0,001 0,002	0,002 0,002	0,002 0,003	00661	0,005 0,007	0,001 0,013	0,002 0,002	00660	0,004 0,008	0,002 0,014	0,003 0,001	02016	0,001 0,002	0,001 0,003	0,001 0,002	00659	0,005 0,008	0,002 0,015	0,003 0,002
02015	0,002 0,001	0,001 0,004	0,001 0,003	00658	0,006 0,009	0,001 0,017	0,001 0,003	00657	0,005 0,008	0,002 0,014	0,003 0,003	02014	0,002 0,002	0,001 0,003	0,001 0,004	00656	0,006 0,008	0,000 0,013	0,001 0,004
00655	0,005 0,007	0,002 0,009	0,003 0,003	01979	0,001 0,001	0,002 0,001	0,003 0,006	01978	0,001 0,003	0,001 0,003	0,003 0,005	00670	0,006 0,005	0,002 0,009	0,003 0,003	00671	0,008 0,006	0,001 0,012	0,002 0,005
02013	0,003 0,003	0,001 0,003	0,001 0,005	01984	0,001 0,004	0,003 0,004	0,003 0,005	00392	0,001 0,006	0,003 0,001	0,001 0,006	00668	0,006 0,008	0,001 0,005	0,004 0,001	00654	0,004 0,005	0,001 0,004	0,002 0,003
01977	0,002 0,004	0,001 0,004	0,004 0,002	00666	0,003 0,009	0,000 0,006	0,004 0,003	00667	0,003 0,006	0,001 0,006	0,004 0,003	00665	0,003 0,006	0,001 0,007	0,004 0,005	00186	0,003 0,009	0,001 0,003	0,004 0,002
01974	0,004 0,002	0,002 0,002	0,003 0,003	01970	0,003 0,002	0,001 0,003	0,001 0,003	00004	0,003 0,003	0,001 0,002	0,002 0,002	00176	0,003 0,003	0,000 0,001	0,001 0,003	00393	0,002 0,008	0,005 0,002	0,001 0,005
01980	0,002 0,002	0,001 0,001	0,004 0,002	01981	0,002 0,005	0,001 0,005	0,003 0,002	01982	0,001 0,008	0,000 0,006	0,003 0,001	01983	0,001 0,008	0,001 0,006	0,003 0,003	00185	0,002 0,013	0,001 0,003	0,004 0,002
01990	0,001 0,004	0,004 0,003	0,002 0,004	01989	0,000 0,009	0,002 0,006	0,002 0,003	00395	0,001 0,009	0,005 0,004	0,001 0,003	00394	0,001 0,010	0,006 0,002	0,002 0,004	02008	0,002 0,001	0,000 0,001	0,001 0,005
02009	0,001 0,004	0,000 0,002	0,001 0,004	01985	0,002 0,008	0,001 0,003	0,003 0,002	00184	0,002 0,017	0,001 0,006	0,003 0,002	01986	0,002 0,003	0,001 0,004	0,003 0,002	01987	0,001 0,009	0,000 0,007	0,003 0,001
01988	0,001 0,011	0,001 0,008	0,003 0,002	00183	0,002 0,015	0,001 0,005	0,003 0,002	01995	0,001 0,006	0,003 0,005	0,002 0,002	01994	0,000 0,011	0,001 0,008	0,002 0,002	00398	0,001 0,007	0,005 0,006	0,002 0,003
00397	0,002 0,009	0,006 0,006	0,002 0,002	02001	0,002 0,004	0,004 0,003	0,003 0,002	00182	0,002 0,015	0,001 0,004	0,003 0,002	01991	0,002 0,003	0,001 0,003	0,003 0,002	02007	0,002 0,005	0,000 0,001	0,001 0,005
00177	0,003 0,006	0,001 0,002	0,001 0,004	01993	0,001 0,011	0,000 0,008	0,002 0,002	01992	0,001 0,007	0,001 0,006	0,003 0,002	00396	0,002 0,008	0,006 0,004	0,001 0,003	02010	0,001 0,006	0,001 0,003	0,001 0,002
01997	0,001 0,003	0,001 0,004	0,002 0,003	01996	0,002 0,008	0,001 0,002	0,002 0,003	01998	0,001 0,009	0,000 0,007	0,002 0,003	01999	0,000 0,011	0,001 0,008	0,002 0,002	02000	0,000 0,009	0,002 0,007	0,002 0,001
00181	0,002 0,016	0,001 0,004	0,002 0,002	02006	0,001 0,005	0,003 0,004	0,002 0,002	00180	0,002 0,013	0,001 0,004	0,002 0,003	02004	0,001 0,009	0,001 0,006	0,002 0,003	02003	0,001 0,005	0,000 0,005	0,002 0,004
00401	0,001 0,004	0,003 0,008	0,002 0,003	02012	0,002 0,002	0,003 0,002	0,003 0,003	02011	0,000 0,005	0,001 0,003	0,002 0,002	02005	0,000 0,009	0,001 0,006	0,002 0,002	02002	0,002 0,003	0,001 0,002	0,002 0,005
00179	0,002 0,011	0,001 0,003	0,002 0,004	00399	0,002 0,005	0,004 0,006	0,002 0,004	00400	0,003 0,005	0,004 0,009	0,002 0,003	00178	0,003 0,008	0,001 0,002	0,001 0,004				
Piano loculi					**ParetеP6-P7-P8**					**Parete P7-P8**									
Eccentricità accidentale + in direzione X																			
00200	0,000 0,000	0,000 0,000	-0,001 0,000	02591	0,000 0,000	0,000 0,000	-0,001 0,000	00004	0,000 0,000	0,000 0,000	-0,001 0,000	02590	0,000 0,000	0,000 0,000	-0,001 0,000	00662	0,000 0,000	0,000 -0,001	-0,001 0,000
00661	0,000 0,000	0,000 -0,001	-0,001 0,000	00003	-0,001 0,000	0,000 0,000	-0,001 0,000	01090	0,000 0,000	0,000 0,000	-0,001 0,000	02588	0,000 0,000	-0,001 0,000	-0,001 0,000	00424	0,000 -0,001	0,000 -0,001	0,000 0,000
00423	0,000 -0,001	-0,001 -0,001	-0,001 0,000	02602	0,000 0,000	0,000 0,000	-0,001 0,000	00190	0,000 0,000	0,000 0,000	-0,001 0,000	02593	0,000 0,000	0,000 -0,001	-0,001 0,000	00655	0,000 0,000	0,000 -0,001	-0,001 0,000
02592	0,000 0,000	0,000 0,000	-0,001 0,000	01091	-0,001 0,000	-0,001 0,000	-0,001 0,000	00421	0,000 -0,001	0,000 -0,001	0,000 0,000	00074	0,000 0,000	0,000 -0,001	0,000 0,000	01092	-0,001 0,000	0,000 -0,001	-0,001 0,000
02626	0,000 0,000	0,000 0,000	-0,001 0,000	02625	0,000 0,000	0,000 0,000	-0,001 0,000	01093	-0,001 0,000	0,000 -0,001	-0,001 0,000	02627	0,000 0,000	0,000 0,000	-0,001 0,000	01094	-0,001 0,000	0,000 -0,001	-0,001 0,000
02628	0,000 0,000	0,000 0,000	-0,001 0,000	01095	-0,001 0,000	0,000 -0,001	-0,001 0,000	01096	-0,001 0,000	0,000 -0,001	0,000 0,000	00654	0,000 0,000	0,000 -0,001	-0,001 0,000	02629	0,000 0,000	0,000 0,000	-0,001 0,000
00656	0,000 0,000	0,000 -0,001	-0,001 0,000	00199	0,000 0,000	0,000 0,000	-0,001 0,000	01097	0,000 0,000	-0,001 -0,001	-0,001 0,000	01098	0,000 -0,001	-0,001 -0,001	-0,001 0,000	02589	0,000 0,000	-0,001 0,000	-0,001 0,000
02597	0,000 0,000	0,000 0,000	-0,001 0,000	02596	0,000 0,000	0,000 -0,001	-0,001 0,000	02595	0,000 0,000	0,000 -0,001	-0,001 0,000	00658	0,000 -0,001	0,000 -0,002	-0,001 0,000	02594	0,000 0,000	0,000 -0,001	-0,001 0,000
00659	-0,001 -0,001	0,000 -0,002	-0,001 0,000	00660	0,000 -0,001	0,000 -0,002	-0,001 0,000	00422	0,000 -0,001	0,000 -0,001	0,000 0,000	00657	-0,001 -0,001	0,000 -0,002	-0,001 0,000	02630	0,000 0,000	-0,001 0,000	-0,001 0,000
02601	0,000 0,000	0,000 0,000	-0,001 0,000	00093	-0,001 -0,001	-0,001 -0,002	0,000 -0,001	02600	0,000 0,000	0,000 0,000	-0,001 0,000	00197	0,000 0,000	0,000 0,000	-0,001 0,000	02598	0,000 0,000	0,000 0,000	-0,001 0,000
00198	0,000 0,000	0,000 0,000	-0,001 0,000	02599	0,000 0,000	0,000 0,000	-0,001 0,000	00431	0,000 -0,001	-0,001 -0,001	-0,001 0,000	02604	0,000 0,000	0,000 0,000	-0,001 0,000	02603	0,000 0,000	0,000 0,000	-0,001 0,000
02608	0,000 -0,001	0,000 0,000	-0,001 0,000	02607	0,000 0,000	0,000 0,000	-0,001 0,000	00196	0,000 0,000	0,000 0,000	-0,001 0,000	02606	0,000 0,000	0,000 0,000	-0,001 0,000	00425	0,000 -0,001	0,000 -0,001	0,000 0,000
00191	0,000 0,000	0,000 0,000	-0,001 0,000	02624	0,000 0,000	0,000 0,000	-0,001 0,000	02623	0,000 0,000	0,000 0,000	-0,001 0,000	02605	0,000 0,000	0,000 0,000	-0,001 0,000	00430	0,000 0,000	-0,001 -0,001	0,000 0,000
02613	0,000 -0,001	0,000 0,000	-0,001 0,000	02612	0,000 0,000	0,000 0,000	-0,001 0,000	02609	0,000 0,000	0,000 0,000	-0,001 0,000	02610	0,000 0,000	0,000 0,000	-0,001 0,000	00427	0,000 -0,001	-0,001 -0,001	0,000 0,000
00426	0,000	-0,001	-0,001	02620	0,000	0,000	-0,001	00192	0,000	0,000	-0,001	00195	0,000	0,000	-0,001	02611	0,000	0,000	-0,001

Pareti - Tensioni per eccentricità accidentale

NODO	σL1 σP1	σL2 σP2	τL τP	NODO	σL1 σP1	σL2 σP2	τL τP	NODO	σL1 σP1	σL2 σP2	τL τP	NODO	σL1 σP1	σL2 σP2	τL τP	NODO	σL1 σP1	σL2 σP2	τL τP
	[N/mm²]	[N/mm²]	[N/mm²]		[N/mm²]	[N/mm²]	[N/mm²]		[N/mm²]	[N/mm²]	[N/mm²]		[N/mm²]	[N/mm²]	[N/mm²]		[N/mm²]	[N/mm²]	[N/mm²]
	-0,001	-0,001	0,000		0,000	0,000	0,000		0,000	0,000	0,000		0,000	0,000	0,000		0,000	0,000	0,000
02614	0,000	0,000	-0,001	00194	0,000	0,000	-0,001	02617	0,000	0,000	-0,001	02618	0,000	0,000	-0,001	02622	0,000	0,000	-0,001
	0,000	0,000	0,000		0,000	0,000	0,000		0,000	0,000	0,000		-0,001	0,000	0,000		0,000	0,000	0,000
02616	0,000	0,000	-0,001	02619	0,000	0,000	-0,001	00193	0,000	0,000	-0,001	02615	0,000	0,000	-0,001	02621	0,000	0,000	-0,001
	0,000	0,000	0,000		-0,001	0,000	0,000		0,000	0,000	0,000		0,000	0,000	0,000		0,000	0,000	0,000
00428	0,000	-0,001	0,000	00429	0,000	-0,001	-0,001												
	-0,001	-0,001	0,000		-0,001	-0,001	0,000												
Eccentricità accidentale - in direzione X																			
00200	0,000	0,000	0,001	02591	0,000	0,000	0,001	00004	0,000	0,000	0,001	02590	0,000	0,000	0,001	00662	0,000	0,000	0,001
	0,000	0,000	0,000		0,000	0,000	0,000		0,000	0,000	0,000		0,000	0,000	0,000		0,000	0,001	0,000
00661	0,000	0,000	0,001	00003	0,001	0,000	0,001	01090	0,000	0,000	0,001	02588	0,000	0,001	0,001	00424	0,000	0,000	0,000
	0,000	0,001	0,000		0,000	0,000	0,000		0,000	0,000	0,000		0,000	0,000	0,000		0,001	0,001	0,000
00423	0,000	0,001	0,001	02602	0,000	0,000	0,001	00190	0,000	0,000	0,001	02593	0,000	0,000	0,001	00655	0,000	0,000	0,001
	0,001	0,001	0,000		0,000	0,000	0,000		0,000	0,000	0,000		0,000	0,001	0,000		0,000	0,001	0,000
02592	0,000	0,000	0,001	01091	0,001	0,001	0,001	00421	0,000	0,000	0,000	00074	0,000	0,000	0,000	01092	0,001	0,000	0,001
	0,000	0,000	0,000		0,000	0,000	0,000		0,001	0,001	0,000		0,000	0,001	0,000		0,000	0,001	0,000
02626	0,000	0,000	0,001	02625	0,000	0,000	0,001	01093	0,001	0,000	0,001	02627	0,000	0,000	0,001	01094	0,001	0,000	0,001
	0,000	0,000	0,000		0,000	0,000	0,000		0,000	0,001	0,000		0,000	0,000	0,000		0,000	0,001	0,000
02628	0,000	0,000	0,001	01095	0,001	0,000	0,001	01096	0,001	0,000	0,000	00654	0,000	0,000	0,001	02629	0,000	0,000	0,001
	0,000	0,000	0,000		0,000	0,001	0,000		0,000	0,001	0,000		0,000	0,001	0,000		0,000	0,000	0,000
00656	0,000	0,000	0,001	00199	0,000	0,000	0,001	01097	0,000	0,001	0,001	01098	0,000	0,001	0,001	02589	0,000	0,001	0,001
	0,000	0,001	0,000		0,000	0,000	0,000		0,000	0,001	0,000		0,001	0,001	0,000		0,000	0,000	0,000
02597	0,000	0,000	0,001	02596	0,000	0,000	0,001	02595	0,000	0,000	0,001	00658	0,000	0,000	0,001	02594	0,000	0,000	0,001
	0,000	0,000	0,000		0,000	0,001	0,000		0,000	0,001	0,000		0,001	0,002	0,000		0,000	0,001	0,000
00659	0,001	0,000	0,001	00660	0,000	0,000	0,001	00422	0,000	0,000	0,000	00657	0,001	0,000	0,001	02630	0,000	0,001	0,001
	0,001	0,002	0,000		0,001	0,002	0,000		0,001	0,001	0,000		0,001	0,002	0,000		0,000	0,000	0,000
02601	0,000	0,000	0,001	00093	0,001	0,001	0,000	02600	0,000	0,000	0,001	00197	0,000	0,000	0,001	02598	0,000	0,000	0,001
	0,000	0,000	0,000		0,001	0,002	0,001		0,000	0,000	0,000		0,000	0,000	0,000		0,000	0,000	0,000
00198	0,000	0,000	0,001	02599	0,000	0,000	0,001	00431	0,000	0,001	0,001	02604	0,000	0,000	0,001	02603	0,000	0,000	0,001
	0,000	0,000	0,000		0,000	0,000	0,000		0,001	0,001	0,000		0,000	0,000	0,000		0,000	0,000	0,000
02608	0,000	0,000	0,001	02607	0,000	0,000	0,001	00196	0,000	0,000	0,001	02606	0,000	0,000	0,001	00425	0,000	0,000	0,000
	0,001	0,000	0,000		0,000	0,000	0,000		0,000	0,000	0,000		0,000	0,000	0,000		0,001	0,001	0,000
00191	0,000	0,000	0,001	02624	0,000	0,000	0,001	02623	0,000	0,000	0,001	02605	0,000	0,000	0,001	00430	0,000	0,001	0,000
	0,000	0,000	0,000		0,000	0,000	0,000		0,000	0,000	0,000		0,000	0,000	0,000		0,000	0,001	0,000
02613	0,000	0,000	0,001	02612	0,000	0,000	0,001	02609	0,000	0,000	0,001	02610	0,000	0,000	0,001	00427	0,000	0,001	0,000
	0,001	0,000	0,000		0,000	0,000	0,000		0,000	0,000	0,000		0,000	0,000	0,000		0,001	0,001	0,000
00426	0,000	0,001	0,001	02620	0,000	0,000	0,001	00192	0,000	0,000	0,001	00195	0,000	0,000	0,001	02611	0,000	0,000	0,001
	0,001	0,001	0,000		0,000	0,000	0,000		0,000	0,000	0,000		0,000	0,000	0,000		0,000	0,000	0,000
02614	0,000	0,000	0,001	00194	0,000	0,000	0,001	02617	0,000	0,000	0,001	02618	0,000	0,000	0,001	02622	0,000	0,000	0,001
	0,000	0,000	0,000		0,000	0,000	0,000		0,000	0,000	0,000		0,001	0,000	0,000		0,000	0,000	0,000
02616	0,000	0,000	0,001	02619	0,000	0,000	0,001	00193	0,000	0,000	0,001	02615	0,000	0,000	0,001	02621	0,000	0,000	0,001
	0,000	0,000	0,000		0,001	0,000	0,000		0,000	0,000	0,000		0,000	0,000	0,000		0,000	0,000	0,000
00428	0,000	0,001	0,000	00429	0,000	0,001	0,001												
	0,001	0,001	0,000		0,001	0,001	0,000												
Eccentricità accidentale + in direzione Y																			
00200	-0,002	0,000	-0,003	02591	-0,002	-0,002	-0,003	00004	-0,001	-0,001	-0,002	02590	-0,002	-0,002	-0,004	00662	-0,001	-0,001	-0,003
	-0,001	-0,001	-0,001		-0,001	-0,001	-0,001		-0,002	-0,001	-0,001		-0,001	-0,001	-0,002		-0,003	-0,004	-0,001
00661	-0,002	-0,002	-0,002	00003	-0,003	-0,001	-0,002	01090	-0,001	-0,001	-0,002	02588	-0,001	-0,002	-0,003	00424	-0,001	-0,003	-0,002
	-0,004	-0,005	-0,002		-0,008	-0,005	-0,001		-0,010	-0,003	-0,003		-0,002	-0,002	-0,001		-0,003	-0,005	-0,003
00423	0,000	-0,004	-0,003	02602	-0,001	-0,001	-0,004	00190	0,000	-0,002	-0,003	02593	-0,001	-0,001	-0,003	00655	-0,003	-0,002	-0,002
	-0,002	-0,007	-0,002		-0,002	-0,001	-0,003		-0,001	-0,001	-0,001		-0,001	-0,001	-0,001		-0,003	-0,003	-0,002
02592	-0,002	-0,001	-0,003	01091	-0,002	-0,002	-0,002	00421	-0,001	-0,002	-0,003	00074	-0,001	-0,002	-0,002	01092	-0,002	-0,001	-0,002
	-0,001	-0,001	-0,001		-0,007	-0,003	-0,003		-0,002	-0,003	-0,002		-0,004	-0,003	-0,001		-0,008	-0,005	-0,001
02626	-0,001	-0,001	-0,003	02625	-0,001	-0,001	-0,003	01093	-0,003	0,000	-0,002	02627	-0,001	-0,001	-0,003	01094	-0,002	-0,001	-0,002
	-0,001	-0,001	-0,002		-0,001	-0,002	-0,002		-0,010	-0,006	-0,002		-0,001	-0,001	-0,002		-0,007	-0,006	-0,001
02628	-0,001	-0,001	-0,003	01095	-0,002	0,000	-0,002	01096	-0,002	-0,001	-0,002	00654	-0,002	-0,001	-0,002	02629	-0,001	-0,001	-0,002
	-0,001	-0,002	-0,001		-0,009	-0,007	-0,001		-0,007	-0,007	-0,001		-0,003	-0,002	-0,001		-0,001	-0,002	-0,001
00656	-0,004	-0,001	-0,002	00199	-0,001	0,000	-0,003	01097	-0,001	-0,001	-0,002	01098	-0,001	-0,002	-0,002	02589	-0,002	-0,005	-0,002
	-0,004	-0,006	-0,002		-0,002	-0,001	-0,001		-0,007	-0,009	-0,002		-0,010	-0,013	-0,003		-0,002	-0,005	-0,002
02597	-0,001	-0,001	-0,004	02596	0,000	-0,001	-0,004	02595	-0,001	-0,001	-0,004	00658	-0,004	-0,001	-0,002	02594	-0,001	-0,001	-0,004
	-0,001	-0,001	-0,003		-0,001	-0,001	-0,002		-0,001	-0,002	-0,002		-0,005	-0,008	-0,002		-0,001	-0,002	-0,001
00659	-0,005	0,000	-0,003	00660	-0,004	-0,002	-0,002	00422	-0,001	-0,002	-0,002	00657	-0,005	0,000	-0,003	02630	-0,001	-0,002	-0,002
	-0,005	-0,009	-0,001		-0,004	-0,008	-0,002		-0,002	-0,004	-0,003		-0,005	-0,008	-0,001		-0,001	-0,001	-0,002
02601	-0,001	-0,001	-0,003	00093	-0,001	-0,008	-0,001	02600	-0,001	0,000	-0,003	00197	-0,001	0,000	-0,003	02598	-0,001	0,000	-0,003
	-0,003	-0,002	-0,002		-0,008	-0,020	-0,004		-0,002	-0,002	-0,001		-0,003	-0,001	-0,001		-0,001	0,000	-0,001
00198	-0,001	0,000	-0,003	02599	-0,001	0,000	-0,003	00431	-0,001	-0,007	-0,002	02604	-0,001	0,000	-0,003	02603	-0,001	0,000	-0,003
	-0,003	-0,001	-0,001		-0,001	-0,001	-0,001		-0,006	-0,008	-0,002		-0,001	-0,002	-0,001		-0,002	0,000	-0,001
02608	-0,001	-0,001	-0,003	02607	0,000	-0,001	-0,003	00196	-0,001	0,000	-0,003	02606	-0,001	-0,001	-0,003	00425	-0,001	-0,002	-0,002
	-0,001	-0,001	-0,002		-0,004	-0,003	-0,002		-0,004	-0,001	-0,001		-0,004	-0,003	-0,001		-0,003	-0,006	-0,002
00191	-0,001	-0,001	-0,003	02624	-0,001	-0,002	-0,003	02623	-0,001	-0,001	-0,003	02605	-0,001	0,000	-0,003	00430	-0,001	-0,004	-0,002
	-0,002	-0,001	-0,002		-0,002	-0,001	-0,001		-0,003	-0,002	-0,001		-0,003	-0,003	-0,001		-0,003	-0,006	-0,002
02613	-0,001	-0,001	-0,003	02612	-0,001	-0,001	-0,003	02609	-0,001	0,000	-0,003	02610	-0,001	0,000	-0,003	00427	-0,001	-0,003	-0,002
	-0,003	-0,002	-0,001		-0,004	-0,004	-0,001		0,000	-0,001	-0,001		-0,002	-0,003	-0,001		-0,003	-0,006	-0,002
00426	0,000	-0,004	-0,003	02620	-0,001	0,000	-0,003	00192	-0,001	0,000	-0,003	00195	-0,001	0,000	-0,003	02611	-0,001	0,000	-0,003
	-0,003	-0,008	-0,001		-0,001	-0,001	-0,002		-0,004	-0,001	-0,002		-0,005	-0,001	-0,001		-0,004	-0,004	-0,001
02614	-0,001	0,000	-0,003	00194	-0,001	0,000	-0,003	02617	-0,001	-0,001	-0,003	02618	-0,001	-0,001	-0,003	02622	-0,001	0,000	-0,003
	-0,002	0,000	-0,002		-0,004	-0,001	-0,001		-0,004	-0,003	-0,001		-0,004	-0,003	-0,001		-0,003	-0,002	-0,001

Pareti - Tensioni per eccentricità accidentale

NODO	σL1 σP1	σL2 σP2	τL τP	NODO	σL1 σP1	σL2 σP2	τL τP	NODO	σL1 σP1	σL2 σP2	τL τP	NODO	σL1 σP1	σL2 σP2	τL τP	NODO	σL1 σP1	σL2 σP2	τL τP
	[N/mm²]	[N/mm²]	[N/mm²]		[N/mm²]	[N/mm²]	[N/mm²]		[N/mm²]	[N/mm²]	[N/mm²]		[N/mm²]	[N/mm²]	[N/mm²]		[N/mm²]	[N/mm²]	[N/mm²]
02616	-0,001	0,000	-0,003	02619	-0,001	-0,002	-0,003	00193	-0,001	0,000	-0,003	02615	-0,001	0,000	-0,003	02621	-0,001	0,000	-0,003
	-0,003	-0,003	-0,001		-0,001	-0,001	-0,001		-0,004	-0,001	-0,002		-0,001	-0,002	-0,002		-0,001	-0,001	-0,002
00428	-0,001	-0,003	-0,002	00429	-0,001	-0,005	-0,002												
	-0,003	-0,006	-0,002		-0,002	-0,008	-0,001												
Eccentricità accidentale - in direzione Y																			
00200	0,002	0,000	0,003	02591	0,002	0,002	0,003	00004	0,001	0,001	0,002	02590	0,002	0,002	0,004	00662	0,001	0,001	0,003
	0,001	0,001	0,001		0,001	0,001	0,001		0,002	0,001	0,001		0,001	0,001	0,002		0,003	0,004	0,001
00661	0,002	0,002	0,002	00003	0,003	0,001	0,002	01090	0,001	0,001	0,002	02588	0,001	0,002	0,003	00424	0,001	0,003	0,002
	0,004	0,005	0,002		0,008	0,005	0,001		0,010	0,003	0,003		0,002	0,002	0,001		0,003	0,005	0,003
00423	0,000	0,004	0,003	02602	0,001	0,001	0,004	00190	0,000	0,002	0,003	02593	0,001	0,001	0,003	00655	0,003	0,002	0,002
	0,002	0,007	0,002		0,002	0,001	0,003		0,001	0,001	0,001		0,001	0,001	0,001		0,003	0,003	0,002
02592	0,002	0,001	0,003	01091	0,002	0,002	0,002	00421	0,001	0,002	0,003	00074	0,001	0,002	0,002	01092	0,002	0,001	0,002
	0,001	0,001	0,001		0,007	0,003	0,003		0,002	0,003	0,002		0,004	0,003	0,001		0,008	0,005	0,001
02626	0,001	0,001	0,003	02625	0,001	0,001	0,003	01093	0,003	0,000	0,002	02627	0,001	0,001	0,003	01094	0,002	0,001	0,002
	0,001	0,001	0,002		0,001	0,002	0,002		0,010	0,006	0,002		0,001	0,001	0,002		0,007	0,006	0,001
02628	0,001	0,001	0,003	01095	0,002	0,000	0,002	01096	0,002	0,001	0,002	00654	0,002	0,001	0,002	02629	0,001	0,001	0,002
	0,001	0,002	0,001		0,009	0,007	0,001		0,007	0,007	0,001		0,003	0,002	0,001		0,001	0,002	0,001
00656	0,004	0,001	0,002	00199	0,001	0,000	0,003	01097	0,001	0,001	0,002	01098	0,001	0,002	0,002	02589	0,002	0,005	0,002
	0,004	0,006	0,002		0,002	0,001	0,001		0,007	0,009	0,002		0,010	0,013	0,003		0,002	0,005	0,002
02597	0,001	0,001	0,004	02596	0,000	0,001	0,004	02595	0,001	0,001	0,004	00658	0,004	0,001	0,002	02594	0,001	0,001	0,004
	0,001	0,001	0,003		0,001	0,001	0,002		0,001	0,002	0,002		0,005	0,008	0,002		0,001	0,002	0,001
00659	0,005	0,000	0,003	00660	0,004	0,002	0,002	00422	0,001	0,002	0,002	00657	0,005	0,000	0,003	02630	0,001	0,002	0,002
	0,005	0,009	0,001		0,004	0,008	0,002		0,002	0,004	0,003		0,005	0,008	0,001		0,001	0,001	0,002
02601	0,001	0,001	0,003	00093	0,001	0,008	0,001	02600	0,001	0,000	0,003	00197	0,001	0,000	0,003	02598	0,001	0,000	0,003
	0,003	0,002	0,002		0,008	0,020	0,004		0,002	0,002	0,001		0,003	0,001	0,001		0,001	0,000	0,001
00198	0,001	0,000	0,003	02599	0,001	0,000	0,003	00431	0,001	0,007	0,002	02604	0,001	0,000	0,003	02603	0,001	0,000	0,003
	0,003	0,001	0,001		0,001	0,001	0,001		0,006	0,008	0,002		0,001	0,002	0,001		0,002	0,000	0,001
02608	0,001	0,001	0,003	02607	0,000	0,001	0,003	00196	0,001	0,000	0,003	02606	0,001	0,001	0,003	00425	0,001	0,002	0,002
	0,001	0,001	0,002		0,004	0,003	0,002		0,004	0,001	0,001		0,004	0,003	0,001		0,003	0,006	0,002
00191	0,001	0,001	0,003	02624	0,001	0,002	0,003	02623	0,001	0,001	0,003	02605	0,001	0,000	0,003	00430	0,001	0,004	0,002
	0,002	0,001	0,002		0,002	0,001	0,001		0,003	0,002	0,001		0,003	0,003	0,001		0,003	0,006	0,002
02613	0,001	0,001	0,003	02612	0,001	0,001	0,003	02609	0,001	0,000	0,003	02610	0,001	0,000	0,003	00427	0,001	0,003	0,002
	0,003	0,002	0,001		0,004	0,004	0,001		0,000	0,001	0,001		0,002	0,003	0,001		0,003	0,006	0,002
00426	0,000	0,004	0,003	02620	0,001	0,000	0,003	00192	0,001	0,000	0,003	00195	0,001	0,000	0,003	02611	0,001	0,000	0,003
	0,003	0,008	0,001		0,001	0,001	0,002		0,004	0,001	0,002		0,005	0,001	0,001		0,004	0,004	0,001
02614	0,001	0,000	0,003	00194	0,001	0,000	0,003	02617	0,001	0,001	0,003	02618	0,001	0,001	0,003	02622	0,001	0,000	0,003
	0,002	0,000	0,002		0,004	0,001	0,001		0,004	0,003	0,001		0,004	0,003	0,001		0,003	0,002	0,001
02616	0,001	0,000	0,003	02619	0,001	0,002	0,003	00193	0,001	0,000	0,003	02615	0,001	0,000	0,003	02621	0,001	0,000	0,003
	0,003	0,003	0,001		0,001	0,001	0,001		0,004	0,001	0,002		0,001	0,002	0,002		0,001	0,001	0,002
00428	0,001	0,003	0,002	00429	0,001	0,005	0,002												
	0,003	0,006	0,002		0,002	0,008	0,001												
Piano loculi					**Parete P9-P10-P11**					**Parete P9-P10**									
Eccentricità accidentale + in direzione X																			
00076	0,000	0,000	0,000	02367	0,000	0,000	-0,001	00912	0,000	0,000	-0,001	02369	0,000	-0,001	-0,001	00901	-0,001	-0,001	-0,001
	0,000	-0,001	0,000		0,000	0,000	0,000		0,000	-0,001	0,000		0,000	0,000	0,000		0,000	0,000	0,000
00902	0,000	0,000	-0,001	00363	0,000	-0,001	-0,001	00075	-0,001	-0,002	0,000	02368	0,000	-0,001	-0,001	00373	0,000	0,000	0,000
	0,000	0,000	0,000		-0,001	-0,001	0,000		-0,001	-0,002	0,000		0,000	0,000	0,000		-0,001	0,000	0,000
00913	0,000	0,000	-0,001	02408	0,000	0,000	-0,001	00009	-0,001	0,000	-0,001	02407	0,000	0,000	-0,001	00914	0,000	0,000	-0,001
	0,000	-0,001	0,000		0,000	0,000	0,000		0,000	0,000	0,000		0,000	-0,001	0,000		-0,001	-0,002	0,000
02406	0,000	0,000	-0,001	00915	-0,001	0,000	-0,001	02370	0,000	0,000	-0,001	00124	0,000	0,000	-0,001	00916	0,000	0,000	-0,001
	0,000	-0,001	0,000		-0,001	-0,002	0,000		0,000	0,000	0,000		0,000	0,000	0,000		-0,001	-0,002	0,000
02405	0,000	0,000	-0,001	00917	0,000	0,000	-0,001	00894	0,000	-0,001	-0,001	00895	0,000	-0,001	0,000	00918	0,000	0,000	-0,001
	0,000	-0,001	0,000		-0,001	-0,002	0,000		-0,001	-0,001	0,000		0,000	0,000	0,000		-0,001	-0,002	0,000
02404	0,000	0,000	-0,001	00919	0,000	0,000	-0,001	02403	0,000	0,000	-0,001	02375	0,000	-0,001	-0,001	02377	0,000	0,000	-0,001
	0,000	-0,001	0,000		0,000	-0,001	-0,001		0,000	0,000	0,000		0,000	0,000	0,000		0,000	0,000	0,000
02371	0,000	0,000	-0,001	02376	0,000	0,000	-0,001	02372	0,000	0,000	-0,001	00900	-0,001	0,000	-0,001	02373	0,000	0,000	-0,001
	0,000	0,000	0,000		0,000	0,000	0,000		0,000	0,000	0,000		0,000	-0,001	0,000		0,000	0,000	0,000
02374	0,000	0,000	-0,001	00896	-0,001	0,000	0,000	00123	0,000	0,000	-0,001	00364	0,000	-0,001	0,000	00897	-0,001	0,000	-0,001
	0,000	0,000	0,000		0,000	-0,001	0,000		0,000	0,000	0,000		0,000	-0,001	0,000		0,000	-0,001	0,000
02366	0,000	0,000	-0,001	00920	0,000	0,000	-0,001	00899	-0,001	0,000	-0,001	00898	-0,001	0,000	-0,001	00365	0,000	-0,001	-0,001
	0,000	0,000	0,000		0,000	-0,001	0,000		0,000	-0,001	0,000		0,000	-0,001	0,000		0,000	-0,001	0,000
02380	0,000	-0,001	-0,001	00011	0,000	0,000	-0,001	02381	0,000	0,000	-0,001	02382	0,000	0,000	-0,001	02379	0,000	0,000	-0,001
	0,000	0,000	0,000		0,000	0,000	0,000		0,000	0,000	0,000		0,000	0,000	0,000		0,000	0,000	0,000
02378	0,000	0,000	-0,001	00122	0,000	0,000	-0,001	00121	0,000	0,000	-0,001	00368	0,000	-0,001	-0,001	00367	0,000	-0,001	0,000
	0,000	0,000	0,000		0,000	0,000	0,000		0,000	0,000	0,000		-0,001	-0,001	0,000		0,000	-0,001	0,000
02391	0,000	0,000	-0,001	00114	0,000	0,000	-0,001	00366	0,000	-0,001	0,000	02383	0,000	0,000	-0,001	02397	0,000	0,000	-0,001
	0,000	0,000	0,000		0,000	0,000	0,000		0,000	-0,001	0,000		0,000	0,000	0,000		0,000	0,000	0,000
02396	0,000	0,000	-0,001	02384	0,000	0,000	-0,001	02386	0,000	-0,001	-0,001	02385	0,000	0,000	-0,001	00120	0,000	0,000	-0,001
	0,000	0,000	0,000		0,000	0,000	0,000		0,000	0,000	0,000		0,000	0,000	0,000		0,000	0,000	0,000
02399	0,000	0,000	-0,001	02400	0,000	0,000	-0,001	02398	0,000	0,000	-0,001	02387	0,000	0,000	-0,001	00119	0,000	0,000	-0,001
	0,000	0,000	0,000		0,000	0,000	0,000		0,000	0,000	0,000		0,000	0,000	0,000		0,000	0,000	0,000
02388	0,000	0,000	-0,001	00118	0,000	0,000	-0,001	02389	0,000	0,000	-0,001	02390	0,000	0,000	-0,001	00115	0,000	0,000	-0,001
	0,000	0,000	0,000		0,000	0,000	0,000		0,000	0,000	0,000		0,000	0,000	0,000		0,000	0,000	0,000
02401	0,000	0,000	-0,001	02395	0,000	0,000	-0,001	00369	0,000	0,000	0,000	00370	0,000	0,000	0,000	02402	0,000	0,000	-0,001
	0,000	0,000	0,000		0,000	0,000	0,000		-0,001	-0,001	0,000		-0,001	-0,001	0,000		0,000	0,000	0,000
00117	0,000	0,000	-0,001	02392	0,000	0,000	-0,001	02393	0,000	0,000	-0,001	02394	0,000	0,000	-0,001	00372	0,000	0,000	0,000
	0,000	0,000	0,000		0,000	0,000	0,000		0,000	0,000	0,000		0,000	0,000	0,000		-0,001	-0,001	0,000

Pareti - Tensioni per eccentricità accidentale

NODO	σL1 σP1	σL2 σP2	τL τP	NODO	σL1 σP1	σL2 σP2	τL τP	NODO	σL1 σP1	σL2 σP2	τL τP	NODO	σL1 σP1	σL2 σP2	τL τP	NODO	σL1 σP1	σL2 σP2	τL τP
	[N/mm²]	[N/mm²]	[N/mm²]		[N/mm²]	[N/mm²]	[N/mm²]		[N/mm²]	[N/mm²]	[N/mm²]		[N/mm²]	[N/mm²]	[N/mm²]		[N/mm²]	[N/mm²]	[N/mm²]
00116	0,000 0,000	0,000 0,000	-0,001 0,000	00371	0,000 -0,001	-0,001 -0,001	-0,001 0,000												
Eccentricità accidentale - in direzione X																			
00076	0,000 0,000	0,000 0,001	0,000 0,000	02367	0,000 0,000	0,000 0,000	0,001 0,000	00912	0,000 0,000	0,000 0,001	0,001 0,000	02369	0,000 0,000	0,001 0,000	0,001 0,000	00901	0,001 0,000	0,001 0,000	0,001 0,000
00902	0,000 0,000	0,000 0,000	0,001 0,000	00363	0,000 0,001	0,001 0,001	0,001 0,000	00075	0,001 0,001	0,002 0,002	0,000 0,000	02368	0,000 0,000	0,001 0,000	0,001 0,000	00373	0,000 0,001	0,000 0,000	0,000 0,000
00913	0,000 0,000	0,000 0,001	0,001 0,000	02408	0,000 0,000	0,000 0,000	0,001 0,000	00009	0,001 0,000	0,000 0,000	0,001 0,000	02407	0,000 0,000	0,000 0,001	0,001 0,000	00914	0,000 0,001	0,000 0,002	0,001 0,000
02406	0,000 0,000	0,000 0,001	0,001 0,000	00915	0,001 0,001	0,000 0,002	0,001 0,000	02370	0,000 0,000	0,000 0,000	0,001 0,000	00124	0,000 0,000	0,000 0,000	0,001 0,000	00916	0,000 0,001	0,000 0,002	0,001 0,000
02405	0,000 0,000	0,000 0,001	0,001 0,000	00917	0,000 0,001	0,000 0,002	0,001 0,000	00894	0,000 0,001	0,001 0,001	0,001 0,000	00895	0,000 0,000	0,001 0,000	0,000 0,000	00918	0,000 0,001	0,000 0,002	0,001 0,000
02404	0,000 0,000	0,000 0,001	0,001 0,000	00919	0,000 0,000	0,000 0,001	0,001 0,001	02403	0,000 0,000	0,000 0,000	0,001 0,000	02375	0,000 0,000	0,001 0,000	0,001 0,000	02377	0,000 0,000	0,000 0,000	0,001 0,000
02371	0,000 0,000	0,000 0,000	0,001 0,000	02376	0,000 0,000	0,000 0,000	0,001 0,000	02372	0,000 0,000	0,000 0,000	0,001 0,000	00900	0,001 0,000	0,000 0,001	0,001 0,000	02373	0,000 0,000	0,000 0,000	0,001 0,000
02374	0,000 0,000	0,000 0,000	0,001 0,000	00896	0,001 0,000	0,000 0,001	0,000 0,000	00123	0,000 0,000	0,000 0,000	0,001 0,000	00364	0,000 0,000	0,001 0,001	0,000 0,000	00897	0,001 0,000	0,000 0,001	0,001 0,000
02366	0,000 0,000	0,000 0,000	0,001 0,000	00920	0,000 0,000	0,000 0,001	0,001 0,000	00899	0,001 0,000	0,000 0,001	0,001 0,000	00898	0,001 0,000	0,000 0,001	0,001 0,000	00365	0,000 0,000	0,001 0,001	0,001 0,000
02380	0,000 0,000	0,001 0,000	0,001 0,000	00011	0,000 0,000	0,000 0,000	0,001 0,000	02381	0,000 0,000	0,000 0,000	0,001 0,000	02382	0,000 0,000	0,000 0,000	0,001 0,000	02379	0,000 0,000	0,000 0,000	0,001 0,000
02378	0,000 0,000	0,000 0,000	0,001 0,000	00122	0,000 0,000	0,000 0,000	0,001 0,000	00121	0,000 0,000	0,000 0,000	0,001 0,000	00368	0,000 0,001	0,001 0,001	0,001 0,000	00367	0,000 0,000	0,001 0,001	0,000 0,000
02391	0,000 0,000	0,000 0,000	0,001 0,000	00114	0,000 0,000	0,000 0,000	0,001 0,000	00366	0,000 0,000	0,001 0,001	0,000 0,000	02383	0,000 0,000	0,000 0,000	0,001 0,000	02397	0,000 0,000	0,000 0,000	0,001 0,000
02396	0,000 0,000	0,000 0,000	0,001 0,000	02384	0,000 0,000	0,000 0,000	0,001 0,000	02386	0,000 0,000	0,001 0,000	0,001 0,000	02385	0,000 0,000	0,000 0,000	0,001 0,000	00120	0,000 0,000	0,000 0,000	0,001 0,000
02399	0,000 0,000	0,000 0,000	0,001 0,000	02400	0,000 0,000	0,000 0,000	0,001 0,000	02398	0,000 0,000	0,000 0,000	0,001 0,000	02387	0,000 0,000	0,000 0,000	0,001 0,000	00119	0,000 0,000	0,000 0,000	0,001 0,000
02388	0,000 0,000	0,000 0,000	0,001 0,000	00118	0,000 0,000	0,000 0,000	0,001 0,000	02389	0,000 0,000	0,000 0,000	0,001 0,000	02390	0,000 0,000	0,000 0,000	0,001 0,000	00115	0,000 0,000	0,000 0,000	0,001 0,000
02401	0,000 0,000	0,000 0,000	0,001 0,000	02395	0,000 0,000	0,000 0,000	0,001 0,000	00369	0,000 0,001	0,000 0,001	0,000 0,000	00370	0,000 0,001	0,000 0,001	0,000 0,000	02402	0,000 0,000	0,000 0,000	0,001 0,000
00117	0,000 0,000	0,000 0,000	0,001 0,000	02392	0,000 0,000	0,000 0,000	0,001 0,000	02393	0,000 0,000	0,000 0,000	0,001 0,000	02394	0,000 0,000	0,000 0,000	0,001 0,000	00372	0,000 0,001	0,000 0,001	0,000 0,000
00116	0,000 0,000	0,000 0,000	0,001 0,000	00371	0,000 0,001	0,001 0,001	0,001 0,000												
Eccentricità accidentale + in direzione Y																			
00076	0,000 -0,002	-0,001 -0,001	-0,001 0,000	02367	-0,001 -0,001	-0,001 0,000	-0,002 -0,001	00912	0,000 -0,001	-0,001 -0,001	-0,001 0,000	02369	-0,001 -0,001	-0,001 -0,001	-0,001 -0,001	00901	-0,001 -0,003	-0,001 -0,002	-0,001 -0,001
00902	0,000 -0,004	-0,001 -0,001	-0,001 -0,001	00363	0,000 -0,003	-0,003 -0,004	-0,001 -0,001	00075	-0,001 -0,003	-0,004 -0,008	0,000 -0,002	02368	-0,001 -0,001	-0,002 -0,002	-0,001 -0,001	00373	0,000 -0,001	-0,001 -0,001	-0,001 -0,001
00913	-0,001 -0,002	-0,001 -0,002	-0,001 -0,001	02408	0,000 0,000	-0,001 0,000	-0,002 -0,001	00009	-0,001 -0,003	0,000 -0,002	-0,001 -0,001	02407	0,000 0,000	0,000 -0,001	-0,002 -0,001	00914	-0,002 -0,002	-0,001 -0,003	-0,001 -0,001
02406	0,000 0,000	-0,001 -0,001	-0,002 -0,001	00915	-0,002 -0,002	0,000 -0,004	-0,001 -0,001	02370	0,000 -0,001	0,000 -0,001	-0,001 -0,001	00124	0,000 -0,001	-0,001 -0,001	-0,001 -0,001	00916	-0,002 -0,002	-0,001 -0,004	-0,001 -0,001
02405	-0,001 0,000	-0,001 -0,001	-0,002 0,000	00917	-0,002 -0,002	0,000 -0,003	-0,001 0,000	00894	0,000 -0,004	-0,001 -0,006	-0,001 -0,001	00895	0,000 -0,003	0,000 -0,004	-0,001 -0,001	00918	-0,002 -0,002	-0,001 -0,003	-0,001 -0,001
02404	-0,001 0,000	0,000 -0,001	-0,001 0,000	00919	-0,001 -0,001	-0,001 -0,001	-0,001 -0,001	02403	-0,001 0,000	0,000 0,000	-0,001 0,000	02375	-0,001 0,000	-0,001 0,000	-0,001 -0,001	02377	0,000 -0,001	0,000 -0,001	-0,001 -0,001
02371	0,000 0,000	0,000 -0,001	-0,001 -0,001	02376	0,000 0,000	0,000 0,000	-0,001 -0,001	02372	0,000 0,000	0,000 -0,001	-0,001 -0,001	00900	-0,001 -0,003	0,000 -0,002	-0,001 -0,001	02373	0,000 -0,001	0,000 -0,001	-0,001 0,000
02374	0,000 -0,001	0,000 -0,001	-0,001 0,000	00896	-0,001 -0,003	0,000 -0,003	-0,001 -0,001	00123	0,000 -0,001	0,000 0,000	-0,001 -0,001	00364	-0,001 -0,001	-0,002 -0,003	-0,001 -0,001	00897	-0,001 -0,004	0,000 -0,003	-0,001 0,000
02366	-0,001 -0,001	-0,001 0,000	-0,001 0,000	00920	-0,001 -0,001	-0,001 -0,001	-0,001 0,000	00899	-0,001 -0,004	0,000 -0,003	-0,001 -0,001	00898	-0,001 -0,003	0,000 -0,003	-0,001 0,000	00365	0,000 -0,001	-0,002 -0,004	-0,001 -0,001
02380	0,000 -0,001	-0,001 -0,001	-0,001 -0,001	00011	-0,001 -0,001	0,000 0,000	-0,001 0,000	02381	0,000 -0,001	0,000 0,000	-0,001 -0,001	02382	0,000 -0,001	0,000 -0,001	-0,001 -0,001	02379	0,000 -0,001	0,000 -0,001	-0,001 0,000
02378	0,000 -0,001	0,000 -0,001	-0,001 -0,001	00122	0,000 -0,002	0,000 0,000	-0,001 -0,001	00121	0,000 -0,002	0,000 0,000	-0,001 -0,001	00368	0,000 -0,001	-0,002 -0,003	-0,001 0,000	00367	0,000 -0,001	-0,001 -0,003	-0,001 -0,001
02391	0,000 -0,001	-0,001 -0,001	-0,001 -0,001	00114	-0,001 0,000	0,000 0,000	-0,001 0,000	00366	0,000 -0,001	-0,001 -0,003	-0,001 -0,001	02383	0,000 -0,001	0,000 -0,001	-0,001 -0,001	02397	0,000 -0,001	-0,001 -0,001	-0,001 -0,001
02396	0,000 -0,002	0,000 -0,001	-0,001 -0,001	02384	0,000 -0,002	0,000 -0,002	-0,001 0,000	02386	0,000 -0,001	-0,001 -0,001	-0,001 0,000	02385	0,000 -0,002	0,000 -0,001	-0,001 0,000	00120	0,000 -0,002	0,000 0,000	-0,001 -0,001
02399	0,000 0,000	0,000 0,000	-0,001 0,000	02400	0,000 -0,001	0,000 -0,001	-0,001 0,000	02398	-0,001 0,000	0,000 0,000	-0,001 0,000	02387	0,000 0,000	0,000 0,000	-0,001 0,000	00119	0,000 -0,002	0,000 0,000	-0,001 0,000
02388	0,000 -0,001	0,000 -0,001	-0,001 0,000	00118	0,000 -0,002	0,000 0,000	-0,001 0,000	02389	0,000 -0,002	0,000 -0,002	-0,001 -0,001	02390	0,000 -0,002	0,000 -0,002	-0,001 -0,001	00115	-0,001 -0,001	0,000 0,000	-0,001 0,000
02401	0,000 -0,001	0,000 -0,001	-0,001 -0,001	02395	0,000 -0,002	0,000 -0,002	-0,001 -0,001	00369	0,000 -0,001	-0,001 -0,002	-0,001 -0,001	00370	0,000 -0,001	-0,001 -0,002	-0,001 -0,001	02402	0,000 -0,001	0,000 -0,001	-0,002 -0,001
00117	0,000 -0,001	0,000 0,000	-0,001 0,000	02392	0,000 -0,001	0,000 0,000	-0,001 0,000	02393	0,000 0,000	0,000 -0,001	-0,001 0,000	02394	0,000 -0,001	0,000 -0,001	-0,001 0,000	00372	0,000 -0,001	-0,001 -0,002	-0,001 -0,001
00116	-0,001 -0,001	0,000 0,000	-0,001 0,000	00371	0,000 -0,001	-0,002 -0,003	-0,001 -0,001												
Eccentricità accidentale - in direzione Y																			

Pareti - Tensioni per eccentricità accidentale

NODO	σL1 σP1	σL2 σP2	τL τP	NODO	σL1 σP1	σL2 σP2	τL τP	NODO	σL1 σP1	σL2 σP2	τL τP	NODO	σL1 σP1	σL2 σP2	τL τP	NODO	σL1 σP1	σL2 σP2	τL τP
	[N/mm²]	[N/mm²]	[N/mm²]		[N/mm²]	[N/mm²]	[N/mm²]		[N/mm²]	[N/mm²]	[N/mm²]		[N/mm²]	[N/mm²]	[N/mm²]		[N/mm²]	[N/mm²]	[N/mm²]
00076	0,000 0,002	0,001 0,001	0,001 0,000	02367	0,001 0,001	0,001 0,000	0,002 0,001	00912	0,000 0,001	0,001 0,001	0,001 0,000	02369	0,001 0,001	0,001 0,001	0,001 0,001	00901	0,001 0,003	0,001 0,002	0,001 0,001
00902	0,000 0,004	0,001 0,001	0,001 0,001	00363	0,000 0,003	0,003 0,004	0,001 0,001	00075	0,001 0,003	0,004 0,008	0,000 0,002	02368	0,001 0,001	0,002 0,002	0,001 0,001	00373	0,000 0,001	0,001 0,001	0,001 0,001
00913	0,001 0,002	0,001 0,002	0,001 0,001	02408	0,000 0,000	0,001 0,000	0,002 0,001	00009	0,001 0,003	0,000 0,002	0,001 0,001	02407	0,000 0,000	0,000 0,001	0,002 0,001	00914	0,002 0,002	0,001 0,003	0,001 0,001
02406	0,000 0,000	0,001 0,001	0,002 0,001	00915	0,002 0,002	0,000 0,004	0,001 0,001	02370	0,000 0,001	0,000 0,001	0,001 0,001	00124	0,000 0,001	0,001 0,001	0,001 0,001	00916	0,002 0,002	0,001 0,004	0,001 0,001
02405	0,001 0,000	0,001 0,001	0,002 0,000	00917	0,002 0,002	0,000 0,003	0,001 0,000	00894	0,000 0,004	0,001 0,006	0,001 0,001	00895	0,000 0,003	0,000 0,004	0,001 0,001	00918	0,002 0,002	0,001 0,003	0,001 0,001
02404	0,001 0,000	0,000 0,001	0,001 0,000	00919	0,001 0,001	0,001 0,001	0,001 0,001	02403	0,001 0,000	0,000 0,000	0,001 0,000	02375	0,001 0,000	0,001 0,000	0,001 0,001	02377	0,000 0,001	0,000 0,001	0,001 0,001
02371	0,000 0,000	0,000 0,001	0,001 0,001	02376	0,000 0,000	0,000 0,000	0,001 0,001	02372	0,000 0,000	0,000 0,001	0,001 0,001	00900	0,001 0,003	0,000 0,002	0,001 0,001	02373	0,000 0,001	0,000 0,001	0,001 0,000
02374	0,000 0,001	0,000 0,001	0,001 0,000	00896	0,001 0,003	0,000 0,003	0,001 0,001	00123	0,000 0,001	0,000 0,000	0,001 0,001	00364	0,001 0,001	0,002 0,003	0,001 0,001	00897	0,001 0,004	0,000 0,003	0,001 0,000
02366	0,001 0,001	0,001 0,000	0,001 0,000	00920	0,001 0,001	0,001 0,001	0,001 0,000	00899	0,001 0,004	0,000 0,003	0,001 0,001	00898	0,001 0,003	0,000 0,003	0,001 0,000	00365	0,000 0,001	0,002 0,004	0,001 0,001
02380	0,000 0,001	0,001 0,001	0,001 0,001	00011	0,001 0,001	0,000 0,000	0,001 0,000	02381	0,000 0,001	0,000 0,000	0,001 0,001	02382	0,000 0,001	0,000 0,001	0,001 0,001	02379	0,000 0,001	0,000 0,001	0,001 0,000
02378	0,000 0,001	0,000 0,001	0,001 0,001	00122	0,000 0,002	0,000 0,000	0,001 0,001	00121	0,000 0,002	0,000 0,000	0,001 0,001	00368	0,000 0,001	0,002 0,003	0,001 0,000	00367	0,000 0,001	0,001 0,003	0,001 0,001
02391	0,000 0,001	0,001 0,001	0,001 0,001	00114	0,001 0,000	0,000 0,000	0,001 0,000	00366	0,000 0,001	0,001 0,003	0,001 0,001	02383	0,000 0,001	0,000 0,001	0,001 0,001	02397	0,000 0,001	0,001 0,001	0,001 0,001
02396	0,000 0,002	0,000 0,001	0,001 0,001	02384	0,000 0,002	0,000 0,002	0,001 0,000	02386	0,000 0,001	0,001 0,001	0,001 0,000	02385	0,000 0,002	0,000 0,001	0,001 0,000	00120	0,000 0,002	0,000 0,000	0,001 0,001
02399	0,000 0,000	0,000 0,000	0,001 0,000	02400	0,000 0,001	0,000 0,001	0,001 0,000	02398	0,001 0,000	0,000 0,000	0,001 0,000	02387	0,000 0,000	0,000 0,000	0,001 0,000	00119	0,000 0,002	0,000 0,000	0,001 0,000
02388	0,000 0,001	0,000 0,001	0,001 0,000	00118	0,000 0,002	0,000 0,000	0,001 0,000	02389	0,000 0,002	0,000 0,002	0,001 0,001	02390	0,000 0,002	0,000 0,002	0,001 0,001	00115	0,001 0,001	0,000 0,000	0,001 0,000
02401	0,000 0,001	0,000 0,001	0,001 0,001	02395	0,000 0,002	0,000 0,002	0,001 0,001	00369	0,000 0,001	0,001 0,002	0,001 0,001	00370	0,000 0,001	0,001 0,002	0,001 0,001	02402	0,000 0,001	0,000 0,001	0,002 0,001
00117	0,000 0,001	0,000 0,000	0,001 0,000	02392	0,000 0,001	0,000 0,000	0,001 0,000	02393	0,000 0,000	0,000 0,001	0,001 0,000	02394	0,000 0,001	0,000 0,001	0,001 0,000	00372	0,000 0,001	0,001 0,002	0,001 0,001
00116	0,001 0,001	0,000 0,000	0,001 0,000	00371	0,000 0,001	0,002 0,003	0,001 0,001												
Piano loculi					**Parete P9-P10-P11**							**Parete P10-P11**							
Eccentricità accidentale + in direzione X																			
02238	0,000 0,000	0,000 0,000	-0,001 -0,001	00333	0,000 -0,001	0,000 -0,001	0,000 0,000	02231	0,000 0,000	0,000 0,000	-0,001 -0,001	00112	0,000 0,000	0,000 0,000	-0,001 -0,001	02232	0,000 0,000	0,000 -0,001	-0,001 -0,001
00011	0,000 0,000	0,000 -0,001	-0,001 -0,001	00909	0,000 -0,001	0,000 -0,001	0,000 0,000	02275	0,000 -0,001	0,000 -0,001	0,000 0,000	00908	0,000 -0,001	0,000 -0,002	0,000 0,000	00912	0,000 0,000	0,000 -0,001	-0,001 -0,001
00913	0,000 0,000	0,000 -0,001	-0,001 0,000	00910	0,000 -0,001	0,000 -0,001	0,000 0,000	02276	0,000 -0,001	0,000 -0,001	0,000 0,000	02274	0,000 -0,001	0,000 -0,001	0,000 0,000	00907	0,000 -0,001	0,000 -0,002	0,000 0,000
00911	0,000 0,000	0,000 -0,001	0,000 0,000	00057	0,000 0,000	0,000 0,000	0,000 0,000	00344	0,000 -0,001	0,000 0,000	0,000 -0,001	02230	0,000 0,000	0,000 0,000	0,000 -0,001	02242	0,000 -0,001	0,000 -0,001	-0,001 0,000
02237	0,000 0,000	0,000 0,000	-0,001 -0,001	02236	0,000 -0,001	0,000 0,000	-0,001 0,000	00919	0,000 0,000	0,000 -0,001	-0,001 -0,001	00920	0,000 0,000	0,000 -0,001	-0,001 0,000	00903	0,000 -0,001	0,000 -0,001	0,000 0,000
00904	0,000 -0,001	0,000 -0,002	0,000 0,000	02272	0,000 0,000	0,000 -0,001	0,000 0,000	02229	0,000 0,000	0,000 -0,001	0,000 0,000	00076	0,000 0,000	0,000 -0,001	0,000 0,000	00905	0,000 -0,001	0,000 -0,002	0,000 0,000
00334	0,000 -0,001	0,000 -0,001	0,000 0,000	00010	0,000 0,000	0,000 -0,001	0,000 0,000	00101	-0,001 -0,001	0,000 0,000	0,000 0,000	00906	0,000 -0,001	0,000 -0,002	0,000 0,000	02273	0,000 0,000	0,000 -0,001	0,000 0,000
02233	0,000 0,000	0,000 0,000	-0,001 -0,001	02234	0,000 0,000	0,000 0,000	-0,001 -0,001	00918	0,000 -0,001	0,000 -0,001	-0,001 0,000	00916	0,000 0,000	0,000 -0,001	-0,001 0,000	02235	0,000 -0,001	0,000 0,000	-0,001 0,000
00914	0,000 0,000	0,000 -0,001	-0,001 0,000	00917	0,000 0,000	0,000 -0,001	-0,001 0,000	02241	0,000 -0,001	0,000 -0,001	-0,001 0,000	00111	0,000 0,000	0,000 0,000	-0,001 -0,001	00915	0,000 0,000	0,000 -0,001	-0,001 0,000
02240	0,000 -0,001	0,000 -0,001	-0,001 0,000	02243	0,000 0,000	0,000 -0,001	-0,001 0,000	00335	0,000 -0,001	-0,001 -0,001	0,000 0,000	00110	0,000 -0,001	0,000 0,000	-0,001 -0,001	02239	0,000 -0,001	0,000 -0,001	-0,001 -0,001
02245	0,000 -0,001	0,000 -0,001	-0,001 0,000	02244	0,000 -0,001	0,000 -0,001	-0,001 0,000	02246	0,000 -0,002	0,000 -0,002	-0,001 0,000	02249	0,000 -0,001	0,000 0,000	-0,001 0,000	02248	0,000 -0,001	0,000 -0,001	-0,001 0,000
02247	0,000 -0,001	0,000 -0,002	-0,001 0,000	00108	0,000 -0,001	0,000 0,000	-0,001 0,000	00109	0,000 -0,001	0,000 0,000	-0,001 0,000	00336	0,000 -0,001	0,000 -0,001	0,000 0,000	00337	0,000 -0,001	0,000 -0,001	0,000 0,000
02269	0,000 -0,001	0,000 -0,001	0,000 0,000	00338	0,000 -0,001	-0,001 -0,001	0,000 0,000	02254	0,000 -0,001	0,000 0,000	-0,001 0,000	02250	0,000 -0,001	0,000 -0,001	-0,001 0,000	02253	0,000 -0,001	0,000 -0,001	-0,001 0,000
02251	0,000 -0,001	0,000 -0,001	-0,001 0,000	00343	0,000 -0,001	0,000 0,000	0,000 -0,001	02252	0,000 -0,001	0,000 -0,001	-0,001 0,000	00107	0,000 -0,001	0,000 0,000	-0,001 0,000	02271	0,000 -0,001	0,000 0,000	0,000 -0,001
00105	-0,001 -0,001	0,000 0,000	-0,001 0,000	02255	-0,001 -0,001	0,000 -0,001	-0,001 -0,001	00106	-0,001 -0,001	0,000 0,000	-0,001 0,000	02270	0,000 -0,001	0,000 -0,001	0,000 0,000	02267	0,000 0,000	0,000 -0,001	0,000 0,000
02266	-0,001 -0,001	0,000 0,000	0,000 0,000	02258	0,000 -0,001	0,000 -0,001	-0,001 0,000	02257	0,000 -0,001	0,000 -0,001	-0,001 0,000	02256	0,000 -0,001	0,000 -0,001	-0,001 0,000	02268	0,000 0,000	0,000 -0,001	0,000 0,000
02259	0,000 -0,001	0,000 0,000	0,000 -0,001	00340	0,000 -0,001	0,000 -0,001	0,000 -0,001	00339	0,000 -0,001	0,000 -0,001	0,000 -0,001	02260	0,000 -0,001	0,000 0,000	0,000 -0,001	02264	0,000 -0,001	0,000 -0,001	0,000 0,000
00341	0,000 -0,001	0,000 -0,001	0,000 -0,001	02265	0,000 -0,001	0,000 -0,001	0,000 -0,001	02263	0,000 -0,001	0,000 -0,001	0,000 0,000	02262	0,000 -0,001	0,000 -0,001	-0,001 0,000	00102	-0,001 -0,001	0,000 0,000	0,000 0,000
00342	0,000 -0,001	0,000 -0,001	0,000 -0,001	00104	-0,001 -0,001	0,000 0,000	-0,001 0,000	02261	-0,001 -0,001	0,000 0,000	-0,001 0,000	00103	-0,001 -0,001	0,000 0,000	-0,001 0,000				
Eccentricità accidentale - in direzione X																			

Pareti - Tensioni per eccentricità accidentale

NODO	σL1 σP1	σL2 σP2	τL τP	NODO	σL1 σP1	σL2 σP2	τL τP	NODO	σL1 σP1	σL2 σP2	τL τP	NODO	σL1 σP1	σL2 σP2	τL τP	NODO	σL1 σP1	σL2 σP2	τL τP
	[N/mm²]	[N/mm²]	[N/mm²]		[N/mm²]	[N/mm²]	[N/mm²]		[N/mm²]	[N/mm²]	[N/mm²]		[N/mm²]	[N/mm²]	[N/mm²]		[N/mm²]	[N/mm²]	[N/mm²]
02238	0,000	0,000	0,001	00333	0,000	0,000	0,000	02231	0,000	0,000	0,001	00112	0,000	0,000	0,001	02232	0,000	0,000	0,001
	0,000	0,000	0,001		0,001	0,001	0,000		0,000	0,000	0,001		0,000	0,000	0,001		0,000	0,001	0,001
00011	0,000	0,000	0,001	00909	0,000	0,000	0,000	02275	0,000	0,000	0,000	00908	0,000	0,000	0,000	00912	0,000	0,000	0,001
	0,000	0,001	0,001		0,001	0,001	0,000		0,001	0,001	0,000		0,001	0,002	0,000		0,000	0,001	0,001
00913	0,000	0,000	0,001	00910	0,000	0,000	0,000	02276	0,000	0,000	0,000	02274	0,000	0,000	0,000	00907	0,000	0,000	0,000
	0,000	0,001	0,000		0,001	0,001	0,000		0,001	0,001	0,000		0,001	0,001	0,000		0,001	0,002	0,000
00911	0,000	0,000	0,000	00057	0,000	0,000	0,000	00344	0,000	0,000	0,000	02230	0,000	0,000	0,000	02242	0,000	0,000	0,001
	0,000	0,001	0,000		0,000	0,000	0,000		0,001	0,000	0,001		0,000	0,000	0,001		0,001	0,001	0,000
02237	0,000	0,000	0,001	02236	0,000	0,000	0,001	00919	0,000	0,000	0,001	00920	0,000	0,000	0,001	00903	0,000	0,000	0,000
	0,000	0,000	0,001		0,001	0,000	0,000		0,000	0,001	0,001		0,000	0,001	0,000		0,001	0,001	0,000
00904	0,000	0,000	0,000	02272	0,000	0,000	0,000	02229	0,000	0,000	0,000	00076	0,000	0,000	0,000	00905	0,000	0,000	0,000
	0,001	0,002	0,000		0,000	0,001	0,000		0,000	0,001	0,000		0,000	0,001	0,000		0,001	0,002	0,000
00334	0,000	0,000	0,000	00010	0,000	0,000	0,000	00101	0,001	0,000	0,000	00906	0,000	0,000	0,000	02273	0,000	0,000	0,000
	0,001	0,001	0,000		0,000	0,001	0,000		0,001	0,000	0,000		0,001	0,002	0,000		0,000	0,001	0,000
02233	0,000	0,000	0,001	02234	0,000	0,000	0,001	00918	0,000	0,000	0,001	00916	0,000	0,000	0,001	02235	0,000	0,000	0,001
	0,000	0,000	0,001		0,000	0,000	0,001		0,001	0,001	0,000		0,000	0,001	0,000		0,001	0,000	0,000
00914	0,000	0,000	0,001	00917	0,000	0,000	0,001	02241	0,000	0,000	0,001	00111	0,000	0,000	0,001	00915	0,000	0,000	0,001
	0,000	0,001	0,000		0,000	0,001	0,000		0,001	0,001	0,000		0,000	0,000	0,001		0,000	0,001	0,000
02240	0,000	0,000	0,001	02243	0,000	0,000	0,001	00335	0,000	0,001	0,000	00110	0,000	0,000	0,001	02239	0,000	0,000	0,001
	0,001	0,001	0,000		0,000	0,001	0,000		0,001	0,001	0,000		0,001	0,000	0,001		0,001	0,001	0,001
02245	0,000	0,000	0,001	02244	0,000	0,000	0,001	02246	0,000	0,000	0,001	02249	0,000	0,000	0,001	02248	0,000	0,000	0,001
	0,001	0,001	0,000		0,001	0,001	0,000		0,002	0,002	0,000		0,001	0,000	0,000		0,001	0,001	0,000
02247	0,000	0,000	0,001	00108	0,000	0,000	0,001	00109	0,000	0,000	0,001	00336	0,000	0,000	0,000	00337	0,000	0,000	0,000
	0,001	0,002	0,000		0,001	0,000	0,000		0,001	0,000	0,000		0,001	0,001	0,000		0,001	0,001	0,000
02269	0,000	0,000	0,000	00338	0,000	0,001	0,000	02254	0,000	0,000	0,001	02250	0,000	0,000	0,001	02253	0,000	0,000	0,001
	0,001	0,001	0,000		0,001	0,001	0,000		0,001	0,000	0,000		0,001	0,001	0,000		0,001	0,001	0,000
02251	0,000	0,000	0,001	00343	0,000	0,000	0,000	02252	0,000	0,000	0,001	00107	0,000	0,000	0,001	02271	0,000	0,000	0,000
	0,001	0,001	0,000		0,001	0,000	0,001		0,001	0,001	0,000		0,001	0,000	0,000		0,001	0,000	0,001
00105	0,001	0,000	0,001	02255	0,001	0,000	0,001	00106	0,001	0,000	0,001	02270	0,000	0,000	0,000	02267	0,000	0,000	0,000
	0,001	0,000	0,000		0,001	0,001	0,001		0,001	0,000	0,000		0,001	0,001	0,000		0,000	0,001	0,000
02266	0,001	0,000	0,000	02258	0,000	0,000	0,001	02257	0,000	0,000	0,001	02256	0,000	0,000	0,001	02268	0,000	0,000	0,000
	0,001	0,000	0,000		0,001	0,001	0,000		0,001	0,001	0,000		0,001	0,001	0,000		0,000	0,001	0,000
02259	0,000	0,000	0,000	00340	0,000	0,000	0,000	00339	0,000	0,000	0,000	02260	0,000	0,000	0,000	02264	0,000	0,000	0,000
	0,001	0,000	0,001		0,001	0,001	0,001		0,001	0,001	0,001		0,001	0,000	0,001		0,001	0,001	0,000
00341	0,000	0,000	0,000	02265	0,000	0,000	0,000	02263	0,000	0,000	0,000	02262	0,000	0,000	0,001	00102	0,001	0,000	0,000
	0,001	0,001	0,001		0,001	0,001	0,001		0,001	0,001	0,000		0,001	0,001	0,000		0,001	0,000	0,000
00342	0,000	0,000	0,000	00104	0,001	0,000	0,001	02261	0,001	0,000	0,001	00103	0,001	0,000	0,001				
	0,001	0,001	0,001		0,001	0,000	0,000		0,001	0,000	0,000		0,001	0,000	0,000				
Eccentricità accidentale + in direzione Y																			
02238	-0,001	-0,001	-0,001	00333	-0,001	-0,001	-0,001	02231	-0,001	-0,001	-0,002	00112	-0,002	0,000	-0,001	02232	-0,002	-0,001	-0,001
	-0,001	-0,001	-0,002		-0,003	-0,004	-0,002		-0,001	-0,001	-0,001		-0,002	-0,001	-0,002		-0,002	-0,001	-0,002
00011	-0,002	0,000	-0,001	00909	-0,001	-0,001	-0,002	02275	-0,001	0,000	-0,002	00908	-0,002	0,000	-0,002	00912	-0,001	-0,001	-0,002
	-0,002	-0,001	-0,001		-0,004	-0,004	-0,003		-0,002	-0,002	-0,002		-0,004	-0,004	-0,002		-0,003	-0,006	-0,002
00913	-0,002	-0,001	-0,002	00910	-0,001	0,000	-0,002	02276	0,000	-0,001	-0,002	02274	-0,001	0,000	-0,002	00907	-0,003	0,000	-0,002
	-0,004	-0,007	-0,001		-0,004	-0,004	-0,003		-0,001	-0,002	-0,003		-0,002	-0,003	-0,001		-0,005	-0,004	-0,001
00911	-0,001	-0,001	-0,002	00057	-0,001	-0,001	-0,001	00344	0,000	-0,001	-0,001	02230	-0,001	-0,001	-0,001	02242	0,000	-0,001	-0,001
	-0,003	-0,002	-0,003		-0,002	-0,001	-0,002		-0,002	-0,001	-0,003		-0,001	-0,001	-0,003		-0,004	-0,002	-0,001
02237	0,000	-0,001	-0,001	02236	-0,001	-0,001	-0,001	00919	-0,003	-0,001	-0,001	00920	-0,002	-0,001	-0,001	00903	-0,004	-0,001	-0,002
	-0,001	-0,001	-0,001		-0,001	-0,002	-0,001		-0,003	-0,004	-0,002		-0,003	-0,002	-0,002		-0,003	-0,006	-0,002
00904	-0,005	-0,001	-0,002	02272	-0,002	-0,001	-0,002	02229	-0,003	-0,001	-0,002	00076	-0,001	0,000	-0,001	00905	-0,003	-0,001	-0,002
	-0,004	-0,006	-0,002		-0,001	-0,002	-0,002		-0,001	-0,004	-0,001		-0,002	-0,005	-0,001		-0,004	-0,004	-0,001
00334	0,000	-0,001	-0,001	00010	-0,004	-0,001	-0,001	00101	-0,002	-0,001	-0,002	00906	-0,002	0,000	-0,002	02273	-0,002	-0,001	-0,002
	-0,002	-0,004	-0,002		-0,001	-0,005	-0,001		-0,003	0,000	-0,001		-0,004	-0,003	-0,001		-0,002	-0,003	-0,001
02233	-0,002	-0,001	-0,001	02234	-0,001	-0,001	-0,001	00918	-0,003	-0,001	-0,002	00916	-0,003	-0,001	-0,002	02235	-0,001	-0,001	-0,001
	-0,002	-0,001	-0,003		-0,001	-0,002	-0,003		-0,005	-0,007	-0,002		-0,005	-0,009	-0,002		-0,001	-0,002	-0,002
00914	-0,003	-0,001	-0,002	00917	-0,004	0,000	-0,001	02241	-0,001	0,000	-0,001	00111	-0,002	0,000	-0,001	00915	-0,004	0,000	-0,001
	-0,004	-0,008	-0,001		-0,005	-0,009	-0,002		-0,003	-0,002	-0,002		-0,003	-0,001	-0,002		-0,005	-0,009	-0,001
02240	-0,001	0,000	-0,001	02243	0,000	-0,001	-0,001	00335	-0,001	-0,002	-0,001	00110	-0,002	0,000	-0,001	02239	-0,001	0,000	-0,001
	-0,002	-0,001	-0,003		-0,003	-0,002	-0,002		-0,003	-0,005	-0,002		-0,005	-0,001	-0,002		-0,002	-0,001	-0,003
02245	-0,001	0,000	-0,001	02244	-0,001	0,000	-0,001	02246	-0,001	0,000	-0,001	02249	-0,001	-0,002	-0,002	02248	0,000	-0,001	-0,001
	-0,001	-0,002	-0,003		-0,004	-0,001	-0,002		-0,004	-0,003	-0,002		-0,002	-0,002	-0,001		-0,005	-0,003	-0,001
02247	0,000	0,000	-0,001	00108	-0,001	0,000	-0,001	00109	-0,002	0,000	-0,001	00336	-0,001	-0,003	-0,001	00337	0,000	-0,003	-0,001
	-0,006	-0,004	-0,001		-0,008	-0,002	-0,002		-0,007	-0,002	-0,002		-0,004	-0,005	-0,002		-0,004	-0,003	-0,001
02269	-0,001	0,000	-0,002	00338	-0,001	-0,004	-0,001	02254	0,000	-0,002	-0,001	02250	-0,001	0,000	-0,001	02253	0,000	-0,001	-0,001
	-0,005	-0,004	-0,001		-0,005	-0,003	-0,001		-0,004	-0,003	-0,001		-0,002	-0,001	-0,002		-0,007	-0,005	-0,001
02251	-0,001	0,000	-0,001	00343	-0,001	-0,003	-0,001	02252	0,000	0,000	-0,001	00107	-0,001	0,000	-0,001	02271	-0,001	-0,002	-0,001
	-0,004	-0,003	-0,002		-0,004	-0,001	-0,003		-0,006	-0,005	-0,001		-0,009	-0,002	-0,001		-0,002	-0,001	-0,003
00105	-0,001	0,000	-0,002	02255	-0,001	0,000	-0,002	00106	-0,002	0,000	-0,002	02270	0,000	-0,001	-0,002	02267	-0,001	-0,001	-0,002
	-0,009	-0,003	-0,001		-0,005	-0,001	-0,001		-0,010	-0,003	-0,002		-0,004	-0,003	-0,002		-0,001	-0,002	-0,001
02266	-0,001	-0,001	-0,002	02258	0,000	0,000	-0,001	02257	-0,001	0,000	-0,001	02256	-0,001	0,000	-0,002	02268	-0,001	0,000	-0,002
	-0,004	-0,001	-0,001		-0,007	-0,005	-0,001		-0,005	-0,004	-0,001		-0,002	-0,002	-0,001		-0,004	-0,003	-0,001
02259	0,000	-0,001	-0,001	00340	-0,001	-0,003	-0,001	00339	-0,001	-0,004	-0,001	02260	-0,001	-0,003	-0,002	02264	0,000	-0,001	-0,001
	-0,006	-0,004	-0,001		-0,005	-0,002	-0,002		-0,006	-0,003	-0,001		-0,003	-0,002	-0,001		-0,006	-0,004	-0,002
00341	-0,001	-0,003	-0,001	02265	0,000	-0,002	-0,001	02263	-0,001	0,000	-0,002	02262	-0,001	0,000	-0,002	00102	-0,002	-0,001	-0,002
	-0,005	-0,002	-0,003		-0,003	-0,003	-0,002		-0,006	-0,004	-0,001		-0,003	-0,003	-0,001		-0,006	-0,002	-0,001
00342	-0,001	-0,003	-0,001	00104	-0,001	-0,001	-0,002	02261	-0,001	-0,001	-0,002	00103	-0,001	-0,001	-0,002				
	-0,005	-0,001	-0,003		-0,008	-0,003	-0,001		-0,002	-0,001	-0,001		-0,008	-0,002	-0,001				

Pareti - Tensioni per eccentricità accidentale

NODO	σL1 σP1	σL2 σP2	τL τP	NODO	σL1 σP1	σL2 σP2	τL τP	NODO	σL1 σP1	σL2 σP2	τL τP	NODO	σL1 σP1	σL2 σP2	τL τP	NODO	σL1 σP1	σL2 σP2	τL τP
	[N/mm²]	[N/mm²]	[N/mm²]		[N/mm²]	[N/mm²]	[N/mm²]		[N/mm²]	[N/mm²]	[N/mm²]		[N/mm²]	[N/mm²]	[N/mm²]		[N/mm²]	[N/mm²]	[N/mm²]
Eccentricità accidentale - in direzione Y																			
02238	0,001 0,001	0,001 0,001	0,001 0,002	00333	0,001 0,003	0,001 0,004	0,001 0,002	02231	0,001 0,001	0,001 0,001	0,002 0,001	00112	0,002 0,002	0,000 0,001	0,001 0,002	02232	0,002 0,002	0,001 0,001	0,001 0,002
00011	0,002 0,002	0,000 0,001	0,001 0,001	00909	0,001 0,004	0,001 0,004	0,002 0,003	02275	0,001 0,002	0,000 0,002	0,002 0,002	00908	0,002 0,004	0,000 0,004	0,002 0,002	00912	0,001 0,003	0,001 0,006	0,002 0,002
00913	0,002 0,004	0,001 0,007	0,002 0,001	00910	0,001 0,004	0,000 0,004	0,002 0,003	02276	0,000 0,001	0,001 0,002	0,002 0,003	02274	0,001 0,002	0,000 0,003	0,002 0,001	00907	0,003 0,005	0,000 0,004	0,002 0,001
00911	0,001 0,003	0,001 0,002	0,002 0,003	00057	0,001 0,002	0,001 0,001	0,001 0,002	00344	0,000 0,002	0,001 0,001	0,001 0,003	02230	0,001 0,001	0,001 0,001	0,001 0,003	02242	0,000 0,004	0,001 0,002	0,001 0,001
02237	0,000 0,001	0,001 0,001	0,001 0,001	02236	0,001 0,001	0,001 0,002	0,001 0,001	00919	0,003 0,003	0,001 0,004	0,001 0,002	00920	0,002 0,003	0,001 0,002	0,001 0,002	00903	0,004 0,003	0,001 0,006	0,002 0,002
00904	0,005 0,004	0,001 0,006	0,002 0,002	02272	0,002 0,001	0,001 0,002	0,002 0,002	02229	0,003 0,001	0,001 0,004	0,002 0,001	00076	0,001 0,002	0,000 0,005	0,001 0,001	00905	0,003 0,004	0,001 0,004	0,002 0,001
00334	0,000 0,002	0,001 0,004	0,001 0,002	00010	0,004 0,001	0,001 0,005	0,001 0,001	00101	0,002 0,003	0,001 0,000	0,002 0,001	00906	0,002 0,004	0,000 0,003	0,002 0,001	02273	0,002 0,002	0,001 0,003	0,002 0,001
02233	0,002 0,002	0,001 0,001	0,001 0,003	02234	0,001 0,001	0,001 0,002	0,001 0,003	00918	0,003 0,005	0,001 0,007	0,002 0,002	00916	0,003 0,005	0,001 0,009	0,002 0,002	02235	0,001 0,001	0,001 0,002	0,001 0,002
00914	0,003 0,004	0,001 0,008	0,002 0,001	00917	0,004 0,005	0,000 0,009	0,001 0,002	02241	0,001 0,003	0,000 0,002	0,001 0,002	00111	0,002 0,003	0,000 0,001	0,001 0,002	00915	0,004 0,005	0,000 0,009	0,001 0,001
02240	0,001 0,002	0,000 0,001	0,001 0,003	02243	0,000 0,003	0,001 0,002	0,001 0,002	00335	0,001 0,003	0,002 0,005	0,001 0,002	00110	0,002 0,005	0,000 0,001	0,001 0,002	02239	0,001 0,002	0,000 0,001	0,001 0,003
02245	0,001 0,001	0,000 0,002	0,001 0,003	02244	0,001 0,004	0,000 0,001	0,001 0,002	02246	0,001 0,004	0,000 0,003	0,001 0,002	02249	0,001 0,002	0,002 0,002	0,002 0,001	02248	0,000 0,005	0,001 0,003	0,001 0,001
02247	0,000 0,006	0,000 0,004	0,001 0,001	00108	0,001 0,008	0,000 0,002	0,001 0,002	00109	0,002 0,007	0,000 0,002	0,001 0,002	00336	0,001 0,004	0,003 0,005	0,001 0,002	00337	0,000 0,004	0,003 0,003	0,001 0,001
02269	0,001 0,005	0,000 0,004	0,002 0,001	00338	0,001 0,005	0,004 0,003	0,001 0,001	02254	0,000 0,004	0,002 0,003	0,001 0,001	02250	0,001 0,002	0,000 0,001	0,001 0,002	02253	0,000 0,007	0,001 0,005	0,001 0,001
02251	0,001 0,004	0,000 0,003	0,001 0,002	00343	0,001 0,004	0,003 0,001	0,001 0,003	02252	0,000 0,006	0,000 0,005	0,001 0,001	00107	0,001 0,009	0,000 0,002	0,001 0,001	02271	0,001 0,002	0,002 0,001	0,001 0,003
00105	0,001 0,009	0,000 0,003	0,002 0,001	02255	0,001 0,005	0,000 0,001	0,002 0,001	00106	0,002 0,010	0,000 0,003	0,002 0,002	02270	0,000 0,004	0,001 0,003	0,002 0,002	02267	0,001 0,001	0,001 0,002	0,002 0,001
02266	0,001 0,004	0,001 0,001	0,002 0,001	02258	0,000 0,007	0,000 0,005	0,001 0,001	02257	0,001 0,005	0,000 0,004	0,001 0,001	02256	0,001 0,002	0,000 0,002	0,002 0,001	02268	0,001 0,004	0,000 0,003	0,002 0,001
02259	0,000 0,006	0,001 0,004	0,001 0,001	00340	0,001 0,005	0,003 0,002	0,001 0,002	00339	0,001 0,006	0,004 0,003	0,001 0,001	02260	0,001 0,003	0,003 0,002	0,002 0,001	02264	0,000 0,006	0,001 0,004	0,001 0,002
00341	0,001 0,005	0,003 0,002	0,001 0,003	02265	0,000 0,003	0,002 0,003	0,001 0,002	02263	0,001 0,006	0,000 0,004	0,002 0,001	02262	0,001 0,003	0,000 0,003	0,002 0,001	00102	0,002 0,006	0,001 0,002	0,002 0,001
00342	0,001 0,005	0,003 0,001	0,001 0,003	00104	0,001 0,008	0,001 0,003	0,002 0,001	02261	0,001 0,002	0,001 0,001	0,002 0,001	00103	0,001 0,008	0,001 0,002	0,002 0,001				
Piano loculi					**Parete P20-P21**					**Parete P20-P21**									
Eccentricità accidentale + in direzione X																			
02575	-0,002 -0,001	-0,001 -0,001	-0,001 -0,001	01120	-0,001 -0,002	-0,001 -0,002	-0,001 -0,001	01121	-0,002 -0,002	-0,001 -0,002	0,000 -0,001	02702	-0,024 -0,011	-0,003 -0,006	-0,004 -0,003	02568	-0,010 -0,004	-0,003 -0,002	-0,002 -0,001
01113	-0,026 -0,003	-0,010 -0,001	-0,007 -0,002	01114	-0,008 -0,003	-0,009 -0,006	-0,002 -0,002	00217	0,000 0,000	0,000 0,000	-0,001 0,000	02570	-0,001 0,000	0,000 -0,001	-0,001 0,000	00008	-0,001 -0,001	0,000 -0,001	-0,001 -0,001
01112	-0,012 -0,002	-0,004 -0,001	-0,002 -0,001	02587	-0,002 -0,002	-0,002 -0,001	-0,001 -0,001	02586	-0,003 -0,001	-0,002 -0,001	-0,003 -0,001	01111	-0,005 -0,001	-0,002 0,000	-0,001 -0,001	02585	-0,002 -0,001	-0,001 0,000	-0,002 0,000
01110	-0,006 -0,002	-0,001 0,000	-0,001 -0,001	02574	-0,001 -0,001	-0,001 -0,001	-0,001 0,000	01122	-0,001 -0,002	-0,001 -0,003	-0,001 0,000	01123	-0,001 -0,002	-0,001 -0,003	-0,001 0,000	01109	-0,003 -0,002	-0,001 0,000	0,000 0,000
02584	-0,002 -0,001	0,000 0,000	-0,002 0,000	01108	-0,003 -0,002	0,000 0,000	-0,001 0,000	01107	-0,003 -0,001	-0,001 0,000	0,000 -0,001	00216	-0,001 0,000	-0,001 0,000	-0,001 0,000	02571	0,000 0,000	-0,001 0,000	-0,002 0,000
02583	-0,003 -0,001	-0,001 0,000	-0,003 -0,001	01106	-0,004 -0,001	-0,002 0,000	0,000 -0,001	01118	-0,003 -0,002	-0,008 -0,004	-0,001 -0,001	00052	-0,001 -0,006	-0,008 -0,009	-0,002 -0,001	02569	-0,001 -0,001	-0,004 -0,002	-0,002 -0,002
02573	-0,001 -0,001	-0,001 -0,001	-0,002 0,000	01127	-0,001 -0,002	0,000 -0,001	-0,001 -0,001	01119	-0,002 -0,002	-0,002 -0,003	-0,001 -0,001	02576	-0,003 -0,001	-0,004 -0,001	-0,002 -0,001	02572	0,000 0,000	-0,001 -0,001	-0,002 0,000
01125	-0,001 -0,003	-0,001 -0,002	-0,002 -0,001	01116	-0,004 -0,002	-0,011 -0,006	-0,002 -0,002	01117	-0,003 -0,002	-0,011 -0,007	-0,002 -0,001	02577	-0,001 0,000	-0,002 0,000	-0,002 -0,001	02578	-0,001 -0,001	-0,001 0,000	-0,003 0,000
01126	-0,001 -0,002	-0,001 -0,001	-0,002 -0,001	01124	-0,001 -0,003	-0,001 -0,003	-0,002 0,000	02582	-0,004 -0,001	-0,003 0,000	-0,004 -0,001	01105	-0,020 -0,001	-0,006 0,000	-0,007 -0,001	02567	-0,007 -0,002	-0,009 0,000	-0,005 -0,001
00007	-0,016 -0,003	-0,017 -0,001	-0,007 -0,001	02579	-0,001 -0,001	-0,001 0,000	-0,002 0,000	02580	-0,001 -0,001	-0,001 0,000	-0,002 -0,001	00213	-0,004 -0,001	-0,007 0,000	-0,001 0,000	00215	-0,001 -0,001	-0,002 0,000	-0,001 0,000
02581	-0,003 -0,001	-0,002 -0,001	-0,001 -0,001	00214	-0,002 -0,001	-0,005 0,000	-0,001 0,000	01115	-0,006 -0,002	-0,010 -0,005	-0,003 -0,002								
Eccentricità accidentale - in direzione X																			
02575	0,002 0,001	0,001 0,001	0,001 0,001	01120	0,001 0,002	0,001 0,002	0,001 0,001	01121	0,002 0,002	0,001 0,002	0,000 0,001	02702	0,024 0,011	0,003 0,006	0,004 0,003	02568	0,010 0,004	0,003 0,002	0,002 0,001
01113	0,026 0,003	0,010 0,001	0,007 0,002	01114	0,008 0,003	0,009 0,006	0,002 0,002	00217	0,000 0,000	0,000 0,000	0,001 0,000	02570	0,001 0,000	0,000 0,001	0,001 0,000	00008	0,001 0,001	0,000 0,001	0,001 0,001
01112	0,012 0,002	0,004 0,001	0,002 0,001	02587	0,002 0,002	0,002 0,001	0,001 0,001	02586	0,003 0,001	0,002 0,001	0,003 0,001	01111	0,005 0,001	0,002 0,000	0,001 0,001	02585	0,002 0,001	0,001 0,000	0,002 0,000
01110	0,006 0,002	0,001 0,000	0,001 0,001	02574	0,001 0,001	0,001 0,001	0,001 0,000	01122	0,001 0,002	0,001 0,003	0,001 0,000	01123	0,001 0,002	0,001 0,003	0,001 0,000	01109	0,003 0,002	0,001 0,000	0,000 0,000
02584	0,002 0,001	0,000 0,000	0,002 0,000	01108	0,003 0,002	0,000 0,000	0,001 0,000	01107	0,003 0,001	0,001 0,000	0,000 0,001	00216	0,001 0,000	0,001 0,000	0,001 0,000	02571	0,000 0,000	0,001 0,000	0,002 0,000
02583	0,003 0,001	0,001 0,000	0,003 0,001	01106	0,004 0,001	0,002 0,000	0,000 0,001	01118	0,003 0,002	0,008 0,004	0,001 0,001	00052	0,001 0,006	0,008 0,009	0,002 0,001	02569	0,001 0,001	0,004 0,002	0,002 0,002
02573	0,001	0,001	0,002	01127	0,001	0,000	0,001	01119	0,002	0,002	0,001	02576	0,003	0,004	0,002	02572	0,000	0,001	0,002

Pareti - Tensioni per eccentricità accidentale

NODO	σL1 σP1	σL2 σP2	τL τP	NODO	σL1 σP1	σL2 σP2	τL τP	NODO	σL1 σP1	σL2 σP2	τL τP	NODO	σL1 σP1	σL2 σP2	τL τP	NODO	σL1 σP1	σL2 σP2	τL τP
	[N/mm²]	[N/mm²]	[N/mm²]		[N/mm²]	[N/mm²]	[N/mm²]		[N/mm²]	[N/mm²]	[N/mm²]		[N/mm²]	[N/mm²]	[N/mm²]		[N/mm²]	[N/mm²]	[N/mm²]
	0,001	0,001	0,000		0,002	0,001	0,001		0,002	0,003	0,001		0,001	0,001	0,001		0,000	0,001	0,000
01125	0,001	0,001	0,002	01116	0,004	0,011	0,002	01117	0,003	0,011	0,002	02577	0,001	0,002	0,002	02578	0,001	0,001	0,003
	0,003	0,002	0,001		0,002	0,006	0,002		0,002	0,007	0,001		0,000	0,000	0,001		0,001	0,000	0,000
01126	0,001	0,001	0,002	01124	0,001	0,001	0,002	02582	0,004	0,003	0,004	01105	0,020	0,006	0,007	02567	0,007	0,009	0,005
	0,002	0,001	0,001		0,003	0,003	0,000		0,001	0,000	0,001		0,001	0,000	0,001		0,002	0,000	0,001
00007	0,016	0,017	0,007	02579	0,001	0,001	0,002	02580	0,001	0,001	0,002	00213	0,004	0,007	0,001	00215	0,001	0,002	0,001
	0,003	0,001	0,001		0,001	0,000	0,000		0,001	0,000	0,001		0,001	0,000	0,000		0,001	0,000	0,000
02581	0,003	0,002	0,001	00214	0,002	0,005	0,001	01115	0,006	0,010	0,003								
	0,001	0,001	0,001		0,001	0,000	0,000		0,002	0,005	0,002								
Eccentricità accidentale + in direzione Y																			
02575	-0,002	-0,001	-0,001	01120	-0,001	-0,001	-0,001	01121	-0,001	0,000	-0,001	02702	-0,012	-0,003	-0,003	02568	-0,005	-0,002	-0,001
	0,000	0,000	-0,001		-0,002	-0,001	-0,001		-0,002	-0,001	0,000		-0,004	-0,003	-0,001		-0,002	-0,001	-0,001
01113	-0,014	-0,005	-0,004	01114	-0,005	-0,004	-0,001	00217	-0,001	0,000	-0,001	02570	-0,001	0,000	-0,001	00008	-0,001	0,000	-0,001
	-0,001	0,000	-0,001		-0,004	-0,002	-0,001		0,000	0,000	0,000		0,000	0,000	0,000		-0,001	-0,001	0,000
01112	-0,006	-0,002	-0,001	02587	-0,001	-0,001	-0,001	02586	-0,001	-0,001	-0,002	01111	-0,002	-0,001	0,000	02585	0,000	-0,001	-0,001
	-0,001	0,000	-0,001		-0,001	0,000	-0,001		-0,001	0,000	-0,001		-0,001	0,000	-0,001		-0,002	-0,001	0,000
01110	-0,002	0,000	-0,001	02574	-0,001	0,000	-0,001	01122	-0,001	0,000	-0,001	01123	-0,001	0,000	-0,001	01109	-0,001	-0,001	0,000
	-0,002	0,000	0,000		0,000	0,000	0,000		-0,002	-0,002	0,000		-0,002	-0,001	0,000		-0,002	0,000	0,000
02584	-0,001	0,000	-0,001	01108	-0,001	0,000	0,000	01107	-0,002	-0,001	0,000	00216	-0,001	-0,001	-0,001	02571	-0,001	0,000	-0,001
	-0,001	-0,001	0,000		-0,002	0,000	0,000		-0,001	0,000	0,000		-0,001	0,000	0,000		0,000	0,000	-0,001
02583	-0,002	0,000	-0,001	01106	-0,003	-0,001	0,000	01118	-0,001	-0,006	-0,001	00052	-0,001	-0,008	-0,002	02569	-0,001	-0,004	-0,002
	-0,001	0,000	0,000		-0,001	0,000	-0,001		-0,001	-0,003	-0,001		-0,006	-0,007	0,000		-0,001	-0,001	-0,002
02573	-0,001	0,000	-0,002	01127	-0,001	0,000	-0,001	01119	-0,001	-0,002	-0,002	02576	-0,002	-0,003	-0,002	02572	-0,001	0,000	-0,001
	0,000	0,000	0,000		-0,001	-0,001	-0,001		-0,003	-0,002	0,000		-0,001	-0,001	-0,001		0,000	0,000	0,000
01125	-0,001	0,000	-0,001	01116	-0,002	-0,006	-0,001	01117	-0,001	-0,006	-0,001	02577	-0,001	-0,001	-0,001	02578	-0,001	0,000	-0,002
	-0,002	-0,001	0,000		-0,001	-0,002	-0,001		-0,001	-0,003	0,000		0,000	0,000	0,000		-0,001	0,000	0,000
01126	-0,001	0,000	-0,001	01124	-0,001	0,000	-0,001	02582	-0,003	-0,001	-0,002	01105	-0,010	-0,003	-0,003	02567	-0,005	-0,003	-0,002
	-0,002	-0,001	0,000		-0,003	-0,002	0,000		0,000	0,000	0,000		-0,001	0,000	-0,001		-0,001	0,000	-0,001
00007	-0,009	-0,006	-0,003	02579	-0,001	0,000	-0,002	02580	-0,001	0,000	-0,002	00213	-0,002	-0,002	-0,001	00215	-0,001	-0,001	-0,001
	-0,002	-0,001	-0,001		-0,001	-0,001	0,000		-0,001	-0,001	-0,001		-0,001	0,000	0,000		-0,001	0,000	0,000
02581	-0,002	-0,001	-0,001	00214	-0,002	-0,002	-0,001	01115	-0,003	-0,005	-0,001								
	0,000	0,000	-0,001		-0,001	0,000	0,000		-0,002	-0,002	0,000								
Eccentricità accidentale - in direzione Y																			
02575	0,002	0,001	0,001	01120	0,001	0,001	0,001	01121	0,001	0,000	0,001	02702	0,012	0,003	0,003	02568	0,005	0,002	0,001
	0,000	0,000	0,001		0,002	0,001	0,001		0,002	0,001	0,000		0,004	0,003	0,001		0,002	0,001	0,001
01113	0,014	0,005	0,004	01114	0,005	0,004	0,001	00217	0,001	0,000	0,001	02570	0,001	0,000	0,001	00008	0,001	0,000	0,001
	0,001	0,000	0,001		0,004	0,002	0,001		0,000	0,000	0,000		0,000	0,000	0,000		0,001	0,001	0,000
01112	0,006	0,002	0,001	02587	0,001	0,001	0,001	02586	0,001	0,001	0,002	01111	0,002	0,001	0,000	02585	0,000	0,001	0,001
	0,001	0,000	0,001		0,001	0,000	0,001		0,001	0,000	0,001		0,001	0,000	0,001		0,002	0,001	0,000
01110	0,002	0,000	0,001	02574	0,001	0,000	0,001	01122	0,001	0,000	0,001	01123	0,001	0,000	0,001	01109	0,001	0,001	0,000
	0,002	0,000	0,000		0,000	0,000	0,000		0,002	0,002	0,000		0,002	0,001	0,000		0,002	0,000	0,000
02584	0,001	0,000	0,001	01108	0,001	0,000	0,000	01107	0,002	0,001	0,000	00216	0,001	0,001	0,001	02571	0,001	0,000	0,001
	0,001	0,001	0,000		0,002	0,000	0,000		0,001	0,000	0,000		0,001	0,000	0,000		0,000	0,000	0,001
02583	0,002	0,000	0,001	01106	0,003	0,001	0,000	01118	0,001	0,006	0,001	00052	0,001	0,008	0,002	02569	0,001	0,004	0,002
	0,001	0,000	0,000		0,001	0,000	0,001		0,001	0,003	0,001		0,006	0,007	0,000		0,001	0,001	0,002
02573	0,001	0,000	0,002	01127	0,001	0,000	0,001	01119	0,001	0,002	0,002	02576	0,002	0,003	0,002	02572	0,001	0,000	0,001
	0,000	0,000	0,000		0,001	0,001	0,001		0,003	0,002	0,000		0,001	0,001	0,001		0,000	0,000	0,000
01125	0,001	0,000	0,001	01116	0,002	0,006	0,001	01117	0,001	0,006	0,001	02577	0,001	0,001	0,001	02578	0,001	0,000	0,002
	0,002	0,001	0,000		0,001	0,002	0,001		0,001	0,003	0,000		0,000	0,000	0,000		0,001	0,000	0,000
01126	0,001	0,000	0,001	01124	0,001	0,000	0,001	02582	0,003	0,001	0,002	01105	0,010	0,003	0,003	02567	0,005	0,003	0,002
	0,002	0,001	0,000		0,003	0,002	0,000		0,000	0,000	0,000		0,001	0,000	0,001		0,001	0,000	0,001
00007	0,009	0,006	0,003	02579	0,001	0,000	0,002	02580	0,001	0,000	0,002	00213	0,002	0,002	0,001	00215	0,001	0,001	0,001
	0,002	0,001	0,001		0,001	0,001	0,000		0,001	0,001	0,001		0,001	0,000	0,000		0,001	0,000	0,000
02581	0,002	0,001	0,001	00214	0,002	0,002	0,001	01115	0,003	0,005	0,001								
	0,000	0,000	0,001		0,001	0,000	0,000		0,002	0,002	0,000								
Piano loculi					**ParetеP23-P24**					**Parete P24-P23**									
Eccentricità accidentale + in direzione X																			
02438	-0,002	-0,001	-0,001	00892	-0,001	-0,001	0,000	00891	-0,002	-0,001	0,000	01001	-0,004	-0,002	0,000	01002	-0,003	-0,001	0,000
	-0,001	-0,001	-0,001		-0,001	-0,002	-0,001		-0,002	-0,003	-0,001		-0,001	0,000	-0,001		-0,001	0,000	-0,001
02446	-0,003	-0,001	-0,003	02445	-0,004	-0,003	-0,003	01000	-0,019	-0,005	-0,006	00173	0,000	0,000	-0,001	02433	-0,001	0,000	-0,001
	-0,001	0,000	0,000		0,000	0,000	-0,001		-0,001	0,000	-0,001		0,000	0,000	0,000		0,000	-0,001	0,000
00006	-0,001	0,000	-0,001	01003	-0,003	0,000	-0,001	02447	-0,002	0,000	-0,002	02430	-0,007	-0,008	-0,005	02663	-0,015	-0,017	-0,006
	-0,002	-0,002	-0,001		-0,001	0,000	0,000		-0,001	0,000	0,000		-0,001	0,000	-0,001		-0,002	-0,001	-0,001
02439	-0,003	-0,004	-0,002	01013	-0,003	-0,008	-0,001	02432	-0,001	-0,004	-0,002	01004	-0,003	-0,001	0,000	02707	-0,023	-0,003	-0,003
	-0,001	-0,001	-0,001		-0,002	-0,004	-0,001		-0,001	-0,002	-0,002		-0,001	0,000	0,000		-0,012	-0,006	-0,003
01009	-0,008	-0,010	-0,002	02431	-0,010	-0,003	-0,001	01005	-0,007	-0,001	-0,001	01006	-0,005	-0,002	-0,001	02448	-0,002	-0,001	-0,002
	-0,003	-0,005	-0,002		-0,004	-0,002	-0,001		-0,002	0,000	-0,001		-0,001	0,000	-0,001		-0,001	0,000	-0,001
01008	-0,027	-0,010	-0,007	00172	-0,001	-0,001	-0,001	02434	0,000	-0,001	-0,002	00060	-0,001	-0,008	-0,002	01011	-0,004	-0,012	-0,002
	-0,003	-0,001	-0,002		0,000	0,000	0,000		0,000	0,000	0,000		-0,006	-0,008	-0,001		-0,002	-0,006	-0,002
01012	-0,002	-0,011	-0,002	00885	-0,001	0,000	-0,001	00893	-0,002	-0,002	-0,001	02435	0,000	-0,001	-0,002	00886	-0,001	0,000	-0,002
	-0,001	-0,005	-0,001		-0,002	-0,001	-0,001		-0,002	-0,003	-0,001		0,000	-0,001	0,000		-0,002	-0,001	-0,001
00169	-0,004	-0,007	-0,001	02440	-0,001	-0,002	-0,002	00171	-0,001	-0,002	-0,001	01007	-0,012	-0,004	-0,002	02449	-0,003	-0,002	-0,003
	-0,001	0,000	0,000		0,000	0,000	0,000		0,000	0,000	0,000		-0,002	-0,001	-0,001		-0,001	0,000	-0,001
02436	-0,001	-0,001	-0,002	00888	-0,001	-0,001	-0,002	00887	-0,001	-0,001	-0,002	02437	-0,001	-0,001	-0,001	00889	-0,001	-0,001	-0,001
	-0,001	-0,001	0,000		-0,003	-0,003	0,000		-0,003	-0,002	-0,001		-0,001	-0,001	0,000		-0,002	-0,003	0,000
00890	-0,001	-0,001	-0,001	02441	-0,001	-0,001	-0,003	02442	-0,001	-0,001	-0,002	02450	-0,002	-0,002	-0,001	02443	-0,001	-0,001	-0,002
	-0,002	-0,003	0,000		-0,001	0,000	0,000		-0,001	0,000	0,000		-0,002	-0,002	-0,001		-0,001	0,000	-0,001

Pareti - Tensioni per eccentricità accidentale

NODO	σL1 σP1	σL2 σP2	τL τP	NODO	σL1 σP1	σL2 σP2	τL τP	NODO	σL1 σP1	σL2 σP2	τL τP	NODO	σL1 σP1	σL2 σP2	τL τP	NODO	σL1 σP1	σL2 σP2	τL τP
	[N/mm²]	[N/mm²]	[N/mm²]		[N/mm²]	[N/mm²]	[N/mm²]		[N/mm²]	[N/mm²]	[N/mm²]		[N/mm²]	[N/mm²]	[N/mm²]		[N/mm²]	[N/mm²]	[N/mm²]
00170	-0,002	-0,005	-0,001	01010	-0,006	-0,010	-0,003	02444	-0,003	-0,002	-0,001								
	-0,001	0,000	0,000		-0,002	-0,005	-0,002		-0,001	-0,001	-0,001								
Eccentricità accidentale - in direzione X																			
02438	0,002	0,001	0,001	00892	0,001	0,001	0,000	00891	0,002	0,001	0,000	01001	0,004	0,002	0,000	01002	0,003	0,001	0,000
	0,001	0,001	0,001		0,001	0,002	0,001		0,002	0,003	0,001		0,001	0,000	0,001		0,001	0,000	0,001
02446	0,003	0,001	0,003	02445	0,004	0,003	0,003	01000	0,019	0,005	0,006	00173	0,000	0,000	0,001	02433	0,001	0,000	0,001
	0,001	0,000	0,000		0,000	0,000	0,001		0,001	0,000	0,001		0,000	0,000	0,000		0,000	0,001	0,000
00006	0,001	0,000	0,001	01003	0,003	0,000	0,001	02447	0,002	0,000	0,002	02430	0,007	0,008	0,005	02663	0,015	0,017	0,006
	0,002	0,002	0,001		0,001	0,000	0,000		0,001	0,000	0,000		0,001	0,000	0,001		0,002	0,001	0,001
02439	0,003	0,004	0,002	01013	0,003	0,008	0,001	02432	0,001	0,004	0,002	01004	0,003	0,001	0,000	02707	0,023	0,003	0,003
	0,001	0,001	0,001		0,002	0,004	0,001		0,001	0,002	0,002		0,001	0,000	0,000		0,012	0,006	0,003
01009	0,008	0,010	0,002	02431	0,010	0,003	0,001	01005	0,007	0,001	0,001	01006	0,005	0,002	0,001	02448	0,002	0,001	0,002
	0,003	0,005	0,002		0,004	0,002	0,001		0,002	0,000	0,001		0,001	0,000	0,001		0,001	0,000	0,001
01008	0,027	0,010	0,007	00172	0,001	0,001	0,001	02434	0,000	0,001	0,002	00060	0,001	0,008	0,002	01011	0,004	0,012	0,002
	0,003	0,001	0,002		0,000	0,000	0,000		0,000	0,000	0,000		0,006	0,008	0,001		0,002	0,006	0,002
01012	0,002	0,011	0,002	00885	0,001	0,000	0,001	00893	0,002	0,002	0,001	02435	0,000	0,001	0,002	00886	0,001	0,000	0,002
	0,001	0,005	0,001		0,002	0,001	0,001		0,002	0,003	0,001		0,000	0,001	0,000		0,002	0,001	0,001
00169	0,004	0,007	0,001	02440	0,001	0,002	0,002	00171	0,001	0,002	0,001	01007	0,012	0,004	0,002	02449	0,003	0,002	0,003
	0,001	0,000	0,000		0,000	0,000	0,000		0,000	0,000	0,000		0,002	0,001	0,001		0,001	0,000	0,001
02436	0,001	0,001	0,002	00888	0,001	0,001	0,002	00887	0,001	0,001	0,002	02437	0,001	0,001	0,001	00889	0,001	0,001	0,001
	0,001	0,001	0,000		0,003	0,003	0,000		0,003	0,002	0,001		0,001	0,001	0,000		0,002	0,003	0,000
00890	0,001	0,001	0,001	02441	0,001	0,001	0,003	02442	0,001	0,001	0,002	02450	0,002	0,002	0,001	02443	0,001	0,001	0,002
	0,002	0,003	0,000		0,001	0,000	0,000		0,001	0,000	0,000		0,002	0,002	0,001		0,001	0,000	0,001
00170	0,002	0,005	0,001	01010	0,006	0,010	0,003	02444	0,003	0,002	0,001								
	0,001	0,000	0,000		0,002	0,005	0,002		0,001	0,001	0,001								
Eccentricità accidentale + in direzione Y																			
02438	-0,002	-0,001	-0,001	00892	-0,001	0,000	-0,001	00891	-0,001	0,000	-0,001	01001	-0,003	-0,001	0,000	01002	-0,002	-0,001	0,000
	0,000	0,000	-0,001		-0,002	-0,001	-0,001		-0,002	-0,001	0,000		-0,001	0,000	-0,001		-0,001	0,000	0,000
02446	-0,002	0,000	-0,001	02445	-0,003	-0,001	-0,002	01000	-0,010	-0,003	-0,003	00173	-0,001	0,000	-0,001	02433	-0,001	0,000	-0,001
	-0,001	0,000	0,000		0,000	0,000	0,000		-0,001	0,000	-0,001		0,000	0,000	0,000		0,000	0,000	0,000
00006	-0,001	0,000	-0,001	01003	-0,001	0,000	0,000	02447	-0,001	0,000	-0,001	02430	-0,005	-0,003	-0,002	02663	-0,009	-0,006	-0,003
	-0,001	-0,001	0,000		-0,002	0,000	0,000		-0,001	0,000	0,000		-0,001	0,000	0,000		-0,002	-0,001	-0,001
02439	-0,002	-0,003	-0,002	01013	-0,001	-0,006	-0,001	02432	-0,001	-0,004	-0,002	01004	-0,001	-0,001	0,000	02707	-0,012	-0,003	-0,003
	-0,001	-0,001	-0,001		-0,001	-0,002	-0,001		-0,001	-0,001	-0,001		-0,002	0,000	0,000		-0,003	-0,002	-0,001
01009	-0,005	-0,004	-0,001	02431	-0,005	-0,003	-0,001	01005	-0,002	0,000	-0,001	01006	-0,002	-0,001	0,000	02448	0,000	-0,001	-0,001
	-0,004	-0,002	-0,001		-0,002	-0,001	-0,001		-0,002	0,000	0,000		-0,001	0,000	-0,001		-0,001	-0,001	0,000
01008	-0,014	-0,005	-0,005	00172	-0,001	-0,001	-0,001	02434	-0,001	0,000	-0,001	00060	-0,001	-0,007	-0,002	01011	-0,002	-0,007	-0,001
	-0,001	0,000	-0,001		-0,001	0,000	0,000		0,000	0,000	-0,001		-0,005	-0,006	0,000		-0,001	-0,002	-0,001
01012	-0,001	-0,006	-0,001	00885	-0,001	0,000	-0,001	00893	-0,001	-0,002	-0,002	02435	-0,001	0,000	-0,001	00886	-0,001	0,000	-0,001
	-0,001	-0,002	0,000		-0,001	-0,001	-0,001		-0,003	-0,002	0,000		0,000	0,000	0,000		-0,002	-0,001	0,000
00169	-0,002	-0,002	-0,001	02440	-0,001	-0,001	-0,001	00171	-0,001	-0,001	-0,001	01007	-0,006	-0,002	-0,001	02449	-0,001	-0,001	-0,002
	-0,001	0,000	0,000		0,000	0,000	0,000		-0,001	0,000	0,000		-0,001	0,000	-0,001		-0,001	0,000	-0,001
02436	-0,001	0,000	-0,002	00888	-0,001	0,000	-0,001	00887	-0,001	0,000	-0,001	02437	-0,001	0,000	-0,001	00889	-0,001	0,000	-0,001
	0,000	0,000	0,000		-0,003	-0,001	0,000		-0,002	-0,001	0,000		0,000	0,000	0,000		-0,002	-0,001	0,000
00890	-0,001	0,000	-0,001	02441	-0,001	0,000	-0,002	02442	-0,001	0,000	-0,002	02450	-0,001	-0,001	-0,001	02443	-0,001	0,000	-0,002
	-0,002	-0,001	0,000		-0,001	0,000	0,000		-0,001	-0,001	0,000		-0,001	0,000	-0,001		-0,001	-0,001	-0,001
00170	-0,002	-0,002	-0,001	01010	-0,003	-0,005	-0,001	02444	-0,002	-0,001	-0,001								
	-0,001	0,000	0,000		-0,002	-0,002	0,000		0,000	0,000	-0,001								
Eccentricità accidentale - in direzione Y																			
02438	0,002	0,001	0,001	00892	0,001	0,000	0,001	00891	0,001	0,000	0,001	01001	0,003	0,001	0,000	01002	0,002	0,001	0,000
	0,000	0,000	0,001		0,002	0,001	0,001		0,002	0,001	0,000		0,001	0,000	0,001		0,001	0,000	0,000
02446	0,002	0,000	0,001	02445	0,003	0,001	0,002	01000	0,010	0,003	0,003	00173	0,001	0,000	0,001	02433	0,001	0,000	0,001
	0,001	0,000	0,000		0,000	0,000	0,000		0,001	0,000	0,001		0,000	0,000	0,000		0,000	0,000	0,000
00006	0,001	0,000	0,001	01003	0,001	0,000	0,000	02447	0,001	0,000	0,001	02430	0,005	0,003	0,002	02663	0,009	0,006	0,003
	0,001	0,001	0,000		0,002	0,000	0,000		0,001	0,000	0,000		0,001	0,000	0,000		0,002	0,001	0,001
02439	0,002	0,003	0,002	01013	0,001	0,006	0,001	02432	0,001	0,004	0,002	01004	0,001	0,001	0,000	02707	0,012	0,003	0,003
	0,001	0,001	0,001		0,001	0,002	0,001		0,001	0,001	0,001		0,002	0,000	0,000		0,003	0,002	0,001
01009	0,005	0,004	0,001	02431	0,005	0,003	0,001	01005	0,002	0,000	0,001	01006	0,002	0,001	0,000	02448	0,000	0,001	0,001
	0,004	0,002	0,001		0,002	0,001	0,001		0,002	0,000	0,000		0,001	0,000	0,001		0,001	0,001	0,000
01008	0,014	0,005	0,005	00172	0,001	0,001	0,001	02434	0,001	0,000	0,001	00060	0,001	0,007	0,002	01011	0,002	0,007	0,001
	0,001	0,000	0,001		0,001	0,000	0,000		0,000	0,000	0,001		0,005	0,006	0,000		0,001	0,002	0,001
01012	0,001	0,006	0,001	00885	0,001	0,000	0,001	00893	0,001	0,002	0,002	02435	0,001	0,000	0,001	00886	0,001	0,000	0,001
	0,001	0,002	0,000		0,001	0,001	0,001		0,003	0,002	0,000		0,000	0,000	0,000		0,002	0,001	0,000
00169	0,002	0,002	0,001	02440	0,001	0,001	0,001	00171	0,001	0,001	0,001	01007	0,006	0,002	0,001	02449	0,001	0,001	0,002
	0,001	0,000	0,000		0,000	0,000	0,000		0,001	0,000	0,000		0,001	0,000	0,001		0,001	0,000	0,001
02436	0,001	0,000	0,002	00888	0,001	0,000	0,001	00887	0,001	0,000	0,001	02437	0,001	0,000	0,001	00889	0,001	0,000	0,001
	0,000	0,000	0,000		0,003	0,001	0,000		0,002	0,001	0,000		0,000	0,000	0,000		0,002	0,001	0,000
00890	0,001	0,000	0,001	02441	0,001	0,000	0,002	02442	0,001	0,000	0,002	02450	0,001	0,001	0,001	02443	0,001	0,000	0,002
	0,002	0,001	0,000		0,001	0,000	0,000		0,001	0,001	0,000		0,001	0,000	0,001		0,001	0,001	0,001
00170	0,002	0,002	0,001	01010	0,003	0,005	0,001	02444	0,002	0,001	0,001								
	0,001	0,000	0,000		0,002	0,002	0,000		0,000	0,000	0,001								
Piano loculi					**Parete P1-P8-P20**					**Parete P1-P8**									
Eccentricità accidentale + in direzione X																			
01084	-0,001	0,000	-0,003	02544	-0,001	0,000	-0,002	02661	-0,001	0,000	-0,002	00003	-0,001	-0,001	-0,002	01090	-0,004	-0,001	-0,002
	-0,002	0,000	-0,001		0,000	-0,001	-0,001		-0,003	-0,001	-0,001		-0,003	-0,002	-0,001		-0,005	-0,003	-0,001
02541	-0,001	-0,002	-0,002	01089	-0,001	-0,001	-0,003	02562	-0,001	-0,001	-0,003	01091	-0,006	0,000	-0,002	01092	-0,005	-0,002	-0,002
	-0,001	-0,001	0,000		-0,002	-0,001	-0,001		-0,001	-0,001	-0,001		-0,007	-0,004	-0,001		-0,006	-0,005	-0,001

Pareti - Tensioni per eccentricità accidentale

NODO	σL1 σP1	σL2 σP2	τL τP	NODO	σL1 σP1	σL2 σP2	τL τP	NODO	σL1 σP1	σL2 σP2	τL τP	NODO	σL1 σP1	σL2 σP2	τL τP	NODO	σL1 σP1	σL2 σP2	τL τP
	[N/mm²]	[N/mm²]	[N/mm²]		[N/mm²]	[N/mm²]	[N/mm²]		[N/mm²]	[N/mm²]	[N/mm²]		[N/mm²]	[N/mm²]	[N/mm²]		[N/mm²]	[N/mm²]	[N/mm²]
01093	-0,004	-0,002	-0,002	02563	-0,001	-0,001	-0,003	02564	-0,001	-0,002	-0,003	02548	-0,001	-0,001	-0,002	00971	-0,001	0,000	-0,002
	-0,006	-0,007	-0,001		-0,001	-0,001	-0,001		-0,001	-0,001	-0,001		-0,003	-0,004	0,000		-0,003	-0,002	0,000
00972	-0,001	0,000	-0,002	02549	-0,001	-0,001	-0,001	00970	-0,001	0,000	-0,001	01094	-0,005	-0,001	-0,002	01095	-0,004	-0,002	-0,002
	-0,003	-0,002	-0,001		-0,002	-0,003	-0,001		-0,002	-0,002	-0,001		-0,006	-0,010	-0,001		-0,005	-0,008	-0,001
02565	-0,001	-0,002	-0,003	02545	-0,001	0,000	-0,003	02546	-0,001	0,000	-0,003	00975	-0,001	-0,001	-0,002	00969	-0,001	-0,001	-0,001
	-0,001	-0,001	-0,001		-0,001	-0,001	-0,002		-0,001	-0,002	-0,002		-0,003	-0,002	-0,002		-0,002	-0,003	-0,001
01096	-0,005	-0,002	-0,002	01104	0,000	-0,001	-0,001	00094	-0,001	-0,001	0,000	02543	-0,001	-0,001	-0,001	00968	-0,001	-0,001	-0,001
	-0,005	-0,009	-0,001		-0,002	-0,002	-0,001		-0,001	-0,003	-0,001		0,000	-0,001	-0,001		-0,001	-0,003	-0,001
02560	-0,001	-0,002	-0,002	02554	-0,001	-0,001	-0,002	02559	-0,001	-0,001	-0,002	01097	-0,004	-0,004	-0,002	00976	-0,001	0,000	-0,002
	-0,003	-0,004	-0,001		-0,004	-0,006	-0,001		-0,003	-0,005	-0,001		-0,005	-0,008	-0,001		-0,003	-0,002	-0,002
01085	-0,001	0,000	-0,003	02550	-0,001	-0,001	-0,001	02547	-0,001	0,000	-0,002	00973	-0,002	0,000	-0,002	00974	-0,001	-0,001	-0,002
	-0,003	-0,001	-0,001		-0,001	-0,001	-0,001		-0,002	-0,003	-0,001		-0,004	-0,002	-0,001		-0,003	-0,002	-0,002
02566	-0,001	-0,003	-0,003	01102	-0,001	-0,004	-0,001	01103	0,000	-0,002	-0,001	02555	-0,001	-0,002	-0,001	02553	-0,001	0,000	-0,002
	-0,002	-0,002	-0,002		-0,004	-0,003	-0,001		-0,003	-0,003	-0,001		-0,003	-0,004	0,000		-0,004	-0,006	-0,001
02552	-0,001	0,000	-0,002	01098	-0,003	-0,004	-0,002	01086	-0,001	0,000	-0,003	02551	-0,001	0,000	-0,003	02542	-0,001	-0,006	-0,002
	-0,002	-0,004	-0,001		-0,005	-0,006	-0,001		-0,004	-0,001	0,000		-0,001	-0,002	-0,001		-0,001	-0,002	-0,002
00093	-0,001	-0,008	-0,001	01099	-0,002	-0,008	-0,002	01100	-0,001	-0,006	-0,001	01101	-0,001	-0,005	-0,001	02561	-0,001	-0,004	-0,002
	-0,006	-0,004	-0,001		-0,004	-0,004	-0,002		-0,002	-0,002	-0,001		-0,004	-0,003	-0,001		-0,002	-0,003	-0,002
01088	-0,001	0,000	-0,003	02556	-0,001	0,000	-0,003	01087	-0,001	0,000	-0,003	02558	-0,001	0,000	-0,002	02557	-0,001	0,000	-0,003
	-0,003	-0,001	-0,001		-0,001	-0,001	-0,001		-0,004	-0,001	0,000		-0,003	-0,004	0,000		-0,001	-0,002	-0,001
Eccentricità accidentale - in direzione X																			
01084	0,001	0,000	0,003	02544	0,001	0,000	0,002	02661	0,001	0,000	0,002	00003	0,001	0,001	0,002	01090	0,004	0,001	0,002
	0,002	0,000	0,001		0,000	0,001	0,001		0,003	0,001	0,001		0,003	0,002	0,001		0,005	0,003	0,001
02541	0,001	0,002	0,002	01089	0,001	0,001	0,003	02562	0,001	0,001	0,003	01091	0,006	0,000	0,002	01092	0,005	0,002	0,002
	0,001	0,001	0,000		0,002	0,001	0,001		0,001	0,001	0,001		0,007	0,004	0,001		0,006	0,005	0,001
01093	0,004	0,002	0,002	02563	0,001	0,001	0,003	02564	0,001	0,002	0,003	02548	0,001	0,001	0,002	00971	0,001	0,000	0,002
	0,006	0,007	0,001		0,001	0,001	0,001		0,001	0,001	0,001		0,003	0,004	0,000		0,003	0,002	0,000
00972	0,001	0,000	0,002	02549	0,001	0,001	0,001	00970	0,001	0,000	0,001	01094	0,005	0,001	0,002	01095	0,004	0,002	0,002
	0,003	0,002	0,001		0,002	0,003	0,001		0,002	0,002	0,001		0,006	0,010	0,001		0,005	0,008	0,001
02565	0,001	0,002	0,003	02545	0,001	0,000	0,003	02546	0,001	0,000	0,003	00975	0,001	0,001	0,002	00969	0,001	0,001	0,001
	0,001	0,001	0,001		0,001	0,001	0,002		0,001	0,002	0,002		0,003	0,002	0,002		0,002	0,003	0,001
01096	0,005	0,002	0,002	01104	0,000	0,001	0,001	00094	0,001	0,001	0,000	02543	0,001	0,001	0,001	00968	0,001	0,001	0,001
	0,005	0,009	0,001		0,002	0,002	0,001		0,001	0,003	0,001		0,000	0,001	0,001		0,001	0,003	0,001
02560	0,001	0,002	0,002	02554	0,001	0,001	0,002	02559	0,001	0,001	0,002	01097	0,004	0,004	0,002	00976	0,001	0,000	0,002
	0,003	0,004	0,001		0,004	0,006	0,001		0,003	0,005	0,001		0,005	0,008	0,001		0,003	0,002	0,002
01085	0,001	0,000	0,003	02550	0,001	0,001	0,001	02547	0,001	0,000	0,002	00973	0,002	0,000	0,002	00974	0,001	0,001	0,002
	0,003	0,001	0,001		0,001	0,001	0,001		0,002	0,003	0,001		0,004	0,002	0,001		0,003	0,002	0,002
02566	0,001	0,003	0,003	01102	0,001	0,004	0,001	01103	0,000	0,002	0,001	02555	0,001	0,002	0,001	02553	0,001	0,000	0,002
	0,002	0,002	0,002		0,004	0,003	0,001		0,003	0,003	0,001		0,003	0,004	0,000		0,004	0,006	0,001
02552	0,001	0,000	0,002	01098	0,003	0,004	0,002	01086	0,001	0,000	0,003	02551	0,001	0,000	0,003	02542	0,001	0,006	0,002
	0,002	0,004	0,001		0,005	0,006	0,001		0,004	0,001	0,000		0,001	0,002	0,001		0,001	0,002	0,002
00093	0,001	0,008	0,001	01099	0,002	0,008	0,002	01100	0,001	0,006	0,001	01101	0,001	0,005	0,001	02561	0,001	0,004	0,002
	0,006	0,004	0,001		0,004	0,004	0,002		0,002	0,002	0,001		0,004	0,003	0,001		0,002	0,003	0,002
01088	0,001	0,000	0,003	02556	0,001	0,000	0,003	01087	0,001	0,000	0,003	02558	0,001	0,000	0,002	02557	0,001	0,000	0,003
	0,003	0,001	0,001		0,001	0,001	0,001		0,004	0,001	0,000		0,003	0,004	0,000		0,001	0,002	0,001
Eccentricità accidentale + in direzione Y																			
01084	-0,001	0,000	-0,003	02544	-0,001	0,000	-0,002	02661	-0,001	0,000	-0,002	00003	0,000	0,000	-0,002	01090	-0,001	-0,001	-0,002
	-0,001	0,000	0,000		0,000	0,000	0,000		-0,003	-0,001	0,000		-0,001	-0,001	0,000		-0,001	-0,002	-0,001
02541	0,000	-0,001	-0,003	01089	-0,001	0,000	-0,003	02562	-0,001	-0,001	-0,003	01091	-0,002	0,000	-0,003	01092	-0,002	-0,001	-0,002
	0,000	-0,001	0,000		-0,001	0,000	0,000		0,000	0,000	0,000		-0,002	-0,002	-0,001		-0,002	-0,002	0,000
01093	-0,002	-0,001	-0,002	02563	-0,001	0,000	-0,003	02564	-0,001	-0,001	-0,003	02548	0,000	0,000	-0,002	00971	-0,001	0,000	-0,002
	-0,001	-0,001	0,000		0,000	-0,001	0,000		-0,001	-0,001	0,000		-0,001	-0,001	0,000		-0,004	-0,001	0,000
00972	-0,001	0,000	-0,002	02549	0,000	0,000	-0,002	00970	-0,001	0,000	-0,002	01094	-0,002	0,000	-0,002	01095	-0,002	-0,001	-0,002
	-0,003	-0,001	-0,001		-0,001	-0,001	0,000		-0,003	-0,001	-0,001		-0,002	-0,002	0,000		-0,001	-0,002	0,000
02565	0,000	-0,001	-0,003	02545	-0,001	0,000	-0,003	02546	0,000	0,000	-0,003	00975	-0,001	-0,001	-0,002	00969	-0,001	0,000	-0,001
	-0,001	-0,001	0,000		-0,001	0,000	0,000		0,000	0,000	0,000		-0,003	-0,001	-0,001		-0,002	-0,001	-0,001
01096	-0,002	-0,001	-0,002	01104	0,000	0,000	-0,001	00094	0,000	0,000	-0,001	02543	-0,001	0,000	-0,001	00968	-0,001	0,000	-0,001
	-0,001	-0,003	0,000		-0,001	-0,001	0,000		-0,002	-0,001	0,000		0,000	0,000	0,000		-0,002	-0,001	0,000
02560	0,000	-0,001	-0,002	02554	0,000	0,000	-0,002	02559	0,000	0,000	-0,002	01097	-0,001	-0,002	-0,002	00976	-0,001	0,000	-0,002
	-0,001	-0,001	0,000		-0,001	0,000	0,000		-0,001	-0,001	0,000		-0,002	-0,003	0,000		-0,003	-0,001	-0,001
01085	-0,001	0,000	-0,003	02550	0,000	0,000	-0,002	02547	0,000	0,000	-0,003	00973	-0,001	0,000	-0,002	00974	-0,001	-0,001	-0,002
	-0,002	-0,001	0,000		0,000	0,000	0,000		-0,001	-0,001	0,000		-0,004	-0,001	0,000		-0,003	-0,001	-0,001
02566	0,000	-0,001	-0,002	01102	-0,001	-0,002	-0,001	01103	0,000	-0,001	-0,001	02555	0,000	-0,001	-0,002	02553	-0,001	0,000	-0,002
	-0,001	-0,001	0,000		0,000	-0,001	0,000		0,000	-0,001	0,000		-0,001	0,000	0,000		-0,001	0,000	0,000
02552	-0,001	0,000	-0,003	01098	-0,001	-0,001	-0,002	01086	-0,001	0,000	-0,003	02551	-0,001	0,000	-0,003	02542	-0,001	-0,003	-0,002
	0,000	0,000	0,000		-0,003	-0,005	-0,001		-0,002	-0,001	0,000		0,000	-0,001	0,000		-0,001	-0,002	0,000
00093	0,000	-0,005	-0,002	01099	-0,001	-0,004	-0,001	01100	0,000	-0,002	-0,001	01101	-0,001	-0,002	-0,001	02561	-0,001	-0,001	-0,002
	-0,001	-0,002	-0,001		-0,002	-0,001	0,000		-0,001	-0,001	0,000		0,000	-0,001	0,000		0,000	0,000	0,000
01088	-0,001	0,000	-0,003	02556	-0,001	0,000	-0,003	01087	-0,001	0,000	-0,003	02558	-0,001	0,000	-0,003	02557	-0,001	0,000	-0,003
	-0,002	-0,001	0,000		-0,001	-0,001	0,000		-0,003	-0,001	0,000		-0,001	0,000	0,000		0,000	0,000	0,000
Eccentricità accidentale - in direzione Y																			
01084	0,001	0,000	0,003	02544	0,001	0,000	0,002	02661	0,001	0,000	0,002	00003	0,000	0,000	0,002	01090	0,001	0,001	0,002
	0,001	0,000	0,000		0,000	0,000	0,000		0,003	0,001	0,000		0,001	0,001	0,000		0,001	0,002	0,001
02541	0,000	0,001	0,003	01089	0,001	0,000	0,003	02562	0,001	0,001	0,003	01091	0,002	0,000	0,003	01092	0,002	0,001	0,002
	0,000	0,001	0,000		0,001	0,000	0,000		0,000	0,000	0,000		0,002	0,002	0,001		0,002	0,002	0,000
01093	0,002	0,001	0,002	02563	0,001	0,000	0,003	02564	0,001	0,001	0,003	02548	0,000	0,000	0,002	00971	0,001	0,000	0,002
	0,001	0,001	0,000		0,000	0,001	0,000		0,001	0,001	0,000		0,001	0,001	0,000		0,004	0,001	0,000

Pareti - Tensioni per eccentricità accidentale

NODO	σL1 σP1	σL2 σP2	τL τP	NODO	σL1 σP1	σL2 σP2	τL τP	NODO	σL1 σP1	σL2 σP2	τL τP	NODO	σL1 σP1	σL2 σP2	τL τP	NODO	σL1 σP1	σL2 σP2	τL τP
	[N/mm²]	[N/mm²]	[N/mm²]		[N/mm²]	[N/mm²]	[N/mm²]		[N/mm²]	[N/mm²]	[N/mm²]		[N/mm²]	[N/mm²]	[N/mm²]		[N/mm²]	[N/mm²]	[N/mm²]
00972	0,001 0,003	0,000 0,001	0,002 0,001	02549	0,000 0,001	0,000 0,001	0,002 0,000	00970	0,001 0,003	0,000 0,001	0,002 0,001	01094	0,002 0,002	0,000 0,002	0,002 0,000	01095	0,002 0,001	0,001 0,002	0,002 0,000
02565	0,000 0,001	0,001 0,001	0,003 0,000	02545	0,001 0,001	0,000 0,000	0,003 0,000	02546	0,000 0,000	0,000 0,000	0,003 0,000	00975	0,001 0,003	0,001 0,001	0,002 0,001	00969	0,001 0,002	0,000 0,001	0,001 0,001
01096	0,002 0,001	0,001 0,003	0,002 0,000	01104	0,000 0,001	0,000 0,001	0,001 0,000	00094	0,000 0,002	0,000 0,001	0,001 0,000	02543	0,001 0,000	0,000 0,000	0,001 0,000	00968	0,001 0,002	0,000 0,001	0,001 0,000
02560	0,000 0,001	0,001 0,001	0,002 0,000	02554	0,000 0,001	0,000 0,000	0,002 0,000	02559	0,000 0,001	0,000 0,001	0,002 0,000	01097	0,001 0,002	0,002 0,003	0,002 0,000	00976	0,001 0,003	0,000 0,001	0,002 0,001
01085	0,001 0,002	0,000 0,001	0,003 0,000	02550	0,000 0,000	0,000 0,000	0,002 0,000	02547	0,000 0,001	0,000 0,001	0,003 0,000	00973	0,001 0,004	0,000 0,001	0,002 0,000	00974	0,001 0,003	0,001 0,001	0,002 0,001
02566	0,000 0,001	0,001 0,001	0,002 0,000	01102	0,001 0,000	0,002 0,001	0,001 0,000	01103	0,000 0,000	0,001 0,001	0,001 0,000	02555	0,000 0,001	0,001 0,000	0,002 0,000	02553	0,001 0,001	0,000 0,000	0,002 0,000
02552	0,001 0,000	0,000 0,000	0,003 0,000	01098	0,001 0,003	0,001 0,005	0,002 0,001	01086	0,001 0,002	0,000 0,001	0,003 0,000	02551	0,001 0,000	0,000 0,001	0,003 0,000	02542	0,001 0,001	0,003 0,002	0,002 0,000
00093	0,000 0,001	0,005 0,002	0,002 0,001	01099	0,001 0,002	0,004 0,001	0,001 0,000	01100	0,000 0,001	0,002 0,001	0,001 0,000	01101	0,001 0,000	0,002 0,001	0,001 0,000	02561	0,001 0,000	0,001 0,000	0,002 0,000
01088	0,001 0,002	0,000 0,001	0,003 0,000	02556	0,001 0,001	0,000 0,001	0,003 0,000	01087	0,001 0,003	0,000 0,001	0,003 0,000	02558	0,001 0,001	0,000 0,000	0,003 0,000	02557	0,001 0,000	0,000 0,000	0,003 0,000
Piano loculi					**ParetеP1-P8-P20**					**Parete P8-P20**									
Eccentricità accidentale + in direzione X																			
01119	-0,001 -0,001	0,000 -0,001	0,000 0,000	00052	-0,001 -0,001	0,000 -0,001	0,000 0,000	02632	0,000 -0,001	0,000 0,000	0,000 0,000	02636	0,000 0,000	0,000 0,000	-0,001 0,000	02637	0,000 0,000	0,000 0,000	-0,001 0,000
01092	-0,001 -0,001	0,000 -0,001	0,000 0,000	00278	0,000 -0,001	-0,001 -0,001	0,000 0,000	00093	0,000 -0,001	-0,001 -0,001	0,000 0,000	02633	0,000 0,000	-0,001 0,000	0,000 0,000	02656	0,000 0,000	0,000 0,000	0,000 0,000
01120	0,000 0,000	0,000 -0,001	0,000 0,000	02634	0,000 0,000	0,000 0,000	0,000 0,000	01090	-0,001 -0,001	0,000 0,000	0,000 0,000	00003	0,000 -0,001	0,000 0,000	0,000 0,000	02655	0,000 0,000	0,000 0,000	0,000 0,000
01121	0,000 0,000	0,000 -0,001	0,000 0,000	02635	0,000 0,000	0,000 0,000	-0,001 0,000	01091	-0,001 -0,001	0,000 -0,001	0,000 0,000	01127	0,000 -0,001	0,000 0,000	0,000 0,000	01126	0,000 -0,001	0,000 -0,001	0,000 0,000
02652	0,000 0,000	0,000 0,000	-0,001 0,000	02631	0,000 0,000	0,000 0,000	0,000 0,000	00432	0,000 -0,001	0,000 -0,001	0,000 0,000	02640	0,000 0,000	-0,001 0,000	0,000 0,000	01125	0,000 -0,001	0,000 -0,001	0,000 0,000
02653	0,000 0,000	0,000 0,000	0,000 0,000	00008	0,000 0,000	0,000 0,000	0,000 0,000	00202	0,000 0,000	0,000 0,000	0,000 0,000	02639	0,000 0,000	0,000 0,000	0,000 0,000	01097	-0,001 -0,001	-0,001 -0,001	0,000 0,000
01122	0,000 -0,001	0,000 -0,001	0,000 0,000	01124	0,000 -0,001	0,000 -0,001	0,000 0,000	02654	0,000 0,000	0,000 0,000	0,000 0,000	01098	-0,001 -0,001	-0,001 -0,001	0,000 0,000	01093	-0,001 -0,001	0,000 -0,001	0,000 0,000
01123	0,000 -0,001	0,000 -0,001	0,000 0,000	00465	0,000 0,000	0,000 0,000	-0,001 0,000	02644	0,000 -0,001	0,000 -0,001	0,000 0,000	02638	0,000 0,000	0,000 0,000	-0,001 0,000	02643	0,000 -0,001	0,000 -0,001	0,000 0,000
01096	-0,001 -0,001	-0,001 -0,001	0,000 0,000	01094	-0,001 -0,001	0,000 -0,001	0,000 0,000	01095	-0,001 -0,001	0,000 -0,002	0,000 0,000	00277	0,000 -0,001	-0,001 -0,001	0,000 0,000	00464	0,000 -0,001	0,000 0,000	-0,001 0,000
00463	0,000 -0,001	0,000 0,000	-0,001 0,000	00063	0,000 -0,001	0,000 -0,001	-0,001 0,000	02645	0,000 0,000	0,000 -0,001	0,000 0,000	00276	0,000 -0,001	-0,001 0,000	0,000 0,000	02647	0,000 0,000	0,000 -0,001	-0,001 0,000
02641	0,000 0,000	0,000 0,000	-0,001 0,000	02650	0,000 0,000	0,000 -0,001	0,000 0,000	02649	0,000 -0,001	0,000 -0,001	0,000 0,000	02642	0,000 0,000	0,000 -0,001	-0,001 0,000	00462	0,000 -0,001	0,000 0,000	-0,001 0,000
02648	0,000 -0,001	0,000 -0,001	0,000 0,000	00275	0,000 -0,001	0,000 0,000	0,000 0,000	02651	0,000 0,000	0,000 0,000	0,000 0,000	02646	0,000 0,000	0,000 0,000	-0,001 0,000	00461	0,000 -0,001	0,000 0,000	-0,001 0,000
00274	0,000 -0,001	0,000 -0,001	0,000 0,000	00049	0,000 -0,001	0,000 -0,001	0,000 0,000												
Eccentricità accidentale - in direzione X																			
01119	0,001 0,001	0,000 0,001	0,000 0,000	00052	0,001 0,001	0,000 0,001	0,000 0,000	02632	0,000 0,001	0,000 0,000	0,000 0,000	02636	0,000 0,000	0,000 0,000	0,001 0,000	02637	0,000 0,000	0,000 0,000	0,001 0,000
01092	0,001 0,001	0,000 0,001	0,000 0,000	00278	0,000 0,001	0,001 0,001	0,000 0,000	00093	0,000 0,001	0,001 0,001	0,000 0,000	02633	0,000 0,000	0,001 0,000	0,000 0,000	02656	0,000 0,000	0,000 0,000	0,000 0,000
01120	0,000 0,000	0,000 0,001	0,000 0,000	02634	0,000 0,000	0,000 0,000	0,000 0,000	01090	0,001 0,001	0,000 0,000	0,000 0,000	00003	0,000 0,001	0,000 0,000	0,000 0,000	02655	0,000 0,000	0,000 0,000	0,000 0,000
01121	0,000 0,000	0,000 0,001	0,000 0,000	02635	0,000 0,000	0,000 0,000	0,001 0,000	01091	0,001 0,001	0,000 0,001	0,000 0,000	01127	0,000 0,001	0,000 0,000	0,000 0,000	01126	0,000 0,001	0,000 0,001	0,000 0,000
02652	0,000 0,000	0,000 0,000	0,001 0,000	02631	0,000 0,000	0,000 0,000	0,000 0,000	00432	0,000 0,001	0,000 0,001	0,000 0,000	02640	0,000 0,000	0,001 0,000	0,000 0,000	01125	0,000 0,001	0,000 0,001	0,000 0,000
02653	0,000 0,000	0,000 0,000	0,000 0,000	00008	0,000 0,000	0,000 0,000	0,000 0,000	00202	0,000 0,000	0,000 0,000	0,000 0,000	02639	0,000 0,000	0,000 0,000	0,000 0,000	01097	0,001 0,001	0,001 0,001	0,000 0,000
01122	0,000 0,001	0,000 0,001	0,000 0,000	01124	0,000 0,001	0,000 0,001	0,000 0,000	02654	0,000 0,000	0,000 0,000	0,000 0,000	01098	0,001 0,001	0,001 0,001	0,000 0,000	01093	0,001 0,001	0,000 0,001	0,000 0,000
01123	0,000 0,001	0,000 0,001	0,000 0,000	00465	0,000 0,000	0,000 0,000	0,001 0,000	02644	0,000 0,001	0,000 0,001	0,000 0,000	02638	0,000 0,000	0,000 0,000	0,001 0,000	02643	0,000 0,001	0,000 0,001	0,000 0,000
01096	0,001 0,001	0,001 0,001	0,000 0,000	01094	0,001 0,001	0,000 0,001	0,000 0,000	01095	0,001 0,001	0,000 0,002	0,000 0,000	00277	0,000 0,001	0,001 0,001	0,000 0,000	00464	0,000 0,001	0,000 0,000	0,001 0,000
00463	0,000 0,001	0,000 0,000	0,001 0,000	00063	0,000 0,001	0,000 0,001	0,001 0,000	02645	0,000 0,000	0,000 0,001	0,000 0,000	00276	0,000 0,001	0,001 0,000	0,000 0,000	02647	0,000 0,000	0,000 0,001	0,001 0,000
02641	0,000 0,000	0,000 0,000	0,001 0,000	02650	0,000 0,000	0,000 0,001	0,000 0,000	02649	0,000 0,001	0,000 0,001	0,000 0,000	02642	0,000 0,000	0,000 0,001	0,001 0,000	00462	0,000 0,001	0,000 0,000	0,001 0,000
02648	0,000 0,001	0,000 0,001	0,000 0,000	00275	0,000 0,001	0,000 0,000	0,000 0,000	02651	0,000 0,000	0,000 0,000	0,000 0,000	02646	0,000 0,000	0,000 0,000	0,001 0,000	00461	0,000 0,001	0,000 0,000	0,001 0,000
00274	0,000 0,001	0,000 0,001	0,000 0,000	00049	0,000 0,001	0,000 0,001	0,000 0,000												
Eccentricità accidentale + in direzione Y																			
01119	-0,001 -0,005	-0,001 -0,003	-0,002 -0,001	00052	-0,001 -0,006	-0,002 -0,002	-0,001 -0,001	02632	-0,001 -0,001	-0,001 -0,002	-0,002 -0,001	02636	0,000 0,000	0,000 0,000	-0,002 0,000	02637	0,000 0,000	0,000 0,000	-0,002 0,000
01092	-0,001	0,000	-0,002	00278	-0,001	-0,002	-0,001	00093	0,000	-0,001	-0,001	02633	-0,001	-0,001	-0,002	02656	0,000	0,000	-0,002

Pareti - Tensioni per eccentricità accidentale

NODO	σL1 σP1 [N/mm²]	σL2 σP2 [N/mm²]	τL τP [N/mm²]	NODO	σL1 σP1 [N/mm²]	σL2 σP2 [N/mm²]	τL τP [N/mm²]	NODO	σL1 σP1 [N/mm²]	σL2 σP2 [N/mm²]	τL τP [N/mm²]	NODO	σL1 σP1 [N/mm²]	σL2 σP2 [N/mm²]	τL τP [N/mm²]	NODO	σL1 σP1 [N/mm²]	σL2 σP2 [N/mm²]	τL τP [N/mm²]
	-0,001	-0,001	-0,001		-0,001	-0,001	0,000		-0,002	-0,003	-0,001		-0,001	-0,001	0,000		-0,001	-0,001	0,000
01120	-0,001	-0,001	-0,001	02634	-0,001	0,000	-0,002	01090	-0,001	0,000	-0,002	00003	-0,001	0,000	-0,002	02655	0,000	0,000	-0,002
	-0,002	-0,001	0,000		0,000	0,000	0,000		-0,001	-0,001	0,000		-0,001	-0,001	0,000		0,000	-0,001	0,000
01121	-0,001	0,000	-0,001	02635	0,000	0,000	-0,002	01091	-0,001	0,000	-0,002	01127	-0,001	0,000	-0,001	01126	-0,001	0,000	-0,001
	-0,002	-0,001	0,000		0,000	0,000	0,000		-0,001	-0,001	-0,001		-0,001	-0,001	0,000		-0,002	-0,001	0,000
02652	-0,001	0,000	-0,002	02631	-0,001	0,000	-0,001	00432	-0,001	0,000	-0,001	02640	-0,001	-0,001	-0,002	01125	-0,001	0,000	-0,001
	0,000	-0,001	0,000		0,000	0,000	0,000		-0,006	-0,004	-0,001		0,000	0,000	0,000		-0,002	-0,001	0,000
02653	-0,001	0,000	-0,001	00008	-0,001	0,000	-0,001	00202	-0,002	0,000	-0,001	02639	0,000	-0,001	-0,002	01097	0,000	-0,001	-0,002
	0,000	-0,001	0,000		-0,001	-0,001	-0,001		0,000	0,000	0,000		0,000	0,000	0,000		-0,001	-0,001	0,000
01122	-0,001	0,000	-0,001	01124	-0,001	0,000	-0,001	02654	-0,001	0,000	-0,002	01098	-0,001	-0,001	-0,002	01093	-0,001	0,000	-0,002
	-0,002	-0,001	0,000		-0,002	-0,001	0,000		0,000	-0,001	0,000		-0,002	-0,001	-0,001		-0,002	-0,001	0,000
01123	-0,001	0,000	-0,001	00465	-0,001	0,000	-0,002	02644	0,000	0,000	-0,002	02638	0,000	0,000	-0,002	02643	0,000	0,000	-0,002
	-0,003	-0,002	0,000		0,000	0,000	0,000		0,000	0,000	0,000		0,000	-0,001	0,000		0,000	0,000	0,000
01096	0,000	-0,001	-0,002	01094	-0,001	0,000	-0,002	01095	-0,001	0,000	-0,002	00277	-0,001	-0,002	-0,001	00464	0,000	0,000	-0,002
	-0,001	-0,001	0,000		-0,001	-0,001	0,000		-0,002	-0,001	0,000		-0,001	-0,001	0,000		0,000	0,000	0,000
00463	0,000	0,000	-0,002	00063	-0,001	0,000	-0,002	02645	0,000	-0,001	-0,002	00276	-0,002	-0,002	-0,001	02647	-0,001	0,000	-0,002
	0,000	0,000	0,000		-0,002	-0,002	0,000		0,000	0,000	0,000		-0,001	0,000	0,000		0,000	-0,001	0,000
02641	0,000	0,000	-0,002	02650	0,000	0,000	-0,002	02649	0,000	0,000	-0,002	02642	0,000	0,000	-0,002	00462	-0,001	0,000	-0,002
	0,000	0,000	0,000		0,000	-0,001	0,000		0,000	-0,001	0,000		0,000	0,000	0,000		0,000	0,000	0,000
02648	0,000	0,000	-0,002	00275	0,000	-0,001	-0,001	02651	-0,001	-0,001	-0,002	02646	-0,001	0,000	-0,002	00461	-0,001	0,000	-0,002
	0,000	-0,001	0,000		-0,001	-0,001	0,000		0,000	-0,001	0,000		0,000	0,000	0,000		-0,001	0,000	0,000
00274	0,000	-0,001	-0,001	00049	-0,001	-0,001	-0,001												
	-0,001	-0,001	0,000		-0,002	-0,002	-0,001												
Eccentricità accidentale - in direzione Y																			
01119	0,001	0,001	0,002	00052	0,001	0,002	0,001	02632	0,001	0,001	0,002	02636	0,000	0,000	0,002	02637	0,000	0,000	0,002
	0,005	0,003	0,001		0,006	0,002	0,001		0,001	0,002	0,001		0,000	0,000	0,000		0,000	0,000	0,000
01092	0,001	0,000	0,002	00278	0,001	0,002	0,001	00093	0,000	0,001	0,001	02633	0,001	0,001	0,002	02656	0,000	0,000	0,002
	0,001	0,001	0,001		0,001	0,001	0,000		0,002	0,003	0,001		0,001	0,001	0,000		0,001	0,001	0,000
01120	0,001	0,001	0,001	02634	0,001	0,000	0,002	01090	0,001	0,000	0,002	00003	0,001	0,000	0,002	02655	0,000	0,000	0,002
	0,002	0,001	0,000		0,000	0,000	0,000		0,001	0,001	0,000		0,001	0,001	0,000		0,000	0,001	0,000
01121	0,001	0,000	0,001	02635	0,000	0,000	0,002	01091	0,001	0,000	0,002	01127	0,001	0,000	0,001	01126	0,001	0,000	0,001
	0,002	0,001	0,000		0,000	0,000	0,000		0,001	0,001	0,001		0,001	0,001	0,000		0,002	0,001	0,000
02652	0,001	0,000	0,002	02631	0,001	0,000	0,001	00432	0,001	0,000	0,001	02640	0,001	0,001	0,002	01125	0,001	0,000	0,001
	0,000	0,001	0,000		0,000	0,000	0,000		0,006	0,004	0,001		0,000	0,000	0,000		0,002	0,001	0,000
02653	0,001	0,000	0,001	00008	0,001	0,000	0,001	00202	0,002	0,000	0,001	02639	0,000	0,001	0,002	01097	0,000	0,001	0,002
	0,000	0,001	0,000		0,001	0,001	0,001		0,000	0,000	0,000		0,000	0,000	0,000		0,001	0,001	0,000
01122	0,001	0,000	0,001	01124	0,001	0,000	0,001	02654	0,001	0,000	0,002	01098	0,001	0,001	0,002	01093	0,001	0,000	0,002
	0,002	0,001	0,000		0,002	0,001	0,000		0,000	0,001	0,000		0,002	0,001	0,001		0,002	0,001	0,000
01123	0,001	0,000	0,001	00465	0,001	0,000	0,002	02644	0,000	0,000	0,002	02638	0,000	0,000	0,002	02643	0,000	0,000	0,002
	0,003	0,002	0,000		0,000	0,000	0,000		0,000	0,000	0,000		0,000	0,001	0,000		0,000	0,000	0,000
01096	0,000	0,001	0,002	01094	0,001	0,000	0,002	01095	0,001	0,000	0,002	00277	0,001	0,002	0,001	00464	0,000	0,000	0,002
	0,001	0,001	0,000		0,001	0,001	0,000		0,002	0,001	0,000		0,001	0,001	0,000		0,000	0,000	0,000
00463	0,000	0,000	0,002	00063	0,001	0,000	0,002	02645	0,000	0,001	0,002	00276	0,002	0,002	0,001	02647	0,001	0,000	0,002
	0,000	0,000	0,000		0,002	0,002	0,000		0,000	0,000	0,000		0,001	0,000	0,000		0,000	0,001	0,000
02641	0,000	0,000	0,002	02650	0,000	0,000	0,002	02649	0,000	0,000	0,002	02642	0,000	0,000	0,002	00462	0,001	0,000	0,002
	0,000	0,000	0,000		0,000	0,001	0,000		0,000	0,001	0,000		0,000	0,000	0,000		0,000	0,000	0,000
02648	0,000	0,000	0,002	00275	0,000	0,001	0,001	02651	0,001	0,001	0,002	02646	0,001	0,000	0,002	00461	0,001	0,000	0,002
	0,000	0,001	0,000		0,001	0,001	0,000		0,000	0,001	0,000		0,000	0,000	0,000		0,001	0,000	0,000
00274	0,000	0,001	0,001	00049	0,001	0,001	0,001												
	0,001	0,001	0,000		0,002	0,002	0,001												
Piano loculi					**ParetеP5-P9-P24**					**Parete P5-P9**									
Eccentricità accidentale + in direzione X																			
00132	-0,001	0,000	-0,002	02343	-0,001	0,000	-0,002	00017	-0,001	0,000	-0,002	00075	-0,001	-0,007	-0,001	02341	-0,001	-0,005	-0,002
	-0,002	0,000	-0,001		0,000	-0,001	-0,001		-0,002	-0,001	-0,001		-0,006	-0,004	-0,001		-0,001	-0,002	-0,002
00894	-0,003	-0,004	-0,002	00255	-0,002	-0,008	-0,001	02365	-0,001	-0,003	-0,002	00895	-0,004	-0,003	-0,001	00896	-0,003	-0,002	-0,002
	-0,006	-0,007	-0,001		-0,004	-0,004	-0,002		-0,002	-0,002	-0,002		-0,005	-0,009	-0,001		-0,005	-0,008	0,000
02364	-0,001	-0,002	-0,002	00897	-0,004	-0,002	-0,002	02363	-0,001	-0,002	-0,003	00898	-0,005	-0,001	-0,001	02347	-0,001	-0,001	-0,002
	-0,002	-0,001	-0,001		-0,005	-0,009	-0,001		-0,001	-0,001	-0,001		-0,006	-0,010	-0,001		-0,003	-0,003	0,000
00980	-0,001	0,000	-0,001	00981	-0,001	0,000	-0,001	02348	-0,001	-0,001	-0,001	00979	-0,001	0,000	-0,001	00899	-0,004	-0,002	-0,002
	-0,002	-0,003	0,000		-0,003	-0,003	-0,001		-0,002	-0,003	-0,001		-0,002	-0,003	-0,001		-0,006	-0,008	-0,001
02362	-0,001	-0,001	-0,003	00900	-0,005	-0,001	-0,002	02344	-0,001	0,000	-0,002	02345	-0,001	0,000	-0,002	00984	-0,001	0,000	-0,002
	-0,001	-0,001	-0,001		-0,007	-0,007	-0,001		-0,001	-0,001	-0,002		-0,001	-0,002	-0,002		-0,003	-0,002	-0,002
00978	-0,001	0,000	-0,001	00901	-0,004	-0,002	-0,002	00250	0,000	-0,001	-0,001	00030	-0,001	-0,001	0,000	02342	-0,001	-0,001	-0,001
	-0,001	-0,003	-0,001		-0,005	-0,004	-0,001		-0,002	-0,003	-0,001		-0,001	-0,003	-0,001		0,000	-0,001	-0,001
00977	-0,001	-0,001	-0,001	02359	-0,001	-0,002	-0,002	02353	-0,001	-0,001	-0,002	02358	-0,001	-0,001	-0,002	02361	-0,001	-0,001	-0,003
	-0,001	-0,003	-0,001		-0,003	-0,005	-0,001		-0,004	-0,006	-0,001		-0,003	-0,005	0,000		-0,001	-0,001	-0,001
00985	-0,001	0,000	-0,002	00131	-0,001	0,000	-0,002	02349	-0,001	-0,001	-0,001	02346	-0,001	0,000	-0,002	00982	-0,002	0,000	-0,002
	-0,003	-0,001	-0,002		-0,003	-0,001	-0,001		-0,001	-0,001	-0,001		-0,002	-0,003	-0,001		-0,003	-0,003	-0,001
00983	-0,001	0,000	-0,002	00902	-0,004	-0,001	-0,002	00252	-0,001	-0,004	-0,001	00251	0,000	-0,002	-0,001	02354	-0,001	-0,002	-0,001
	-0,003	-0,002	-0,001		-0,005	-0,003	-0,001		-0,005	-0,003	-0,001		-0,003	-0,003	-0,001		-0,003	-0,004	0,000
02352	-0,001	-0,001	-0,002	02351	-0,001	0,000	-0,002	02340	-0,001	-0,001	-0,002	00130	-0,001	0,000	-0,002	02350	-0,001	0,000	-0,002
	-0,004	-0,006	-0,001		-0,002	-0,004	-0,001		-0,001	-0,001	-0,001		-0,004	-0,001	0,000		-0,001	-0,002	-0,001
00009	-0,001	-0,001	-0,002	00127	-0,001	-0,001	-0,002	00254	-0,001	-0,005	-0,001	00253	-0,001	-0,005	-0,001	02360	-0,001	-0,004	-0,001
	-0,003	-0,002	-0,001		-0,002	-0,002	-0,001		-0,003	-0,002	-0,001		-0,005	-0,003	-0,001		-0,001	-0,003	-0,002
00128	-0,001	0,000	-0,002	02355	-0,001	0,000	-0,002	00129	-0,001	0,000	-0,002	02357	-0,001	-0,001	-0,002	02356	-0,001	0,000	-0,002
	-0,004	-0,002	-0,001		-0,002	-0,001	-0,001		-0,005	-0,002	0,000		-0,003	-0,004	0,000		-0,001	-0,002	-0,001
Eccentricità accidentale - in direzione X																			

Pareti - Tensioni per eccentricità accidentale

NODO	σL1 σP1	σL2 σP2	τL τP	NODO	σL1 σP1	σL2 σP2	τL τP	NODO	σL1 σP1	σL2 σP2	τL τP	NODO	σL1 σP1	σL2 σP2	τL τP	NODO	σL1 σP1	σL2 σP2	τL τP
	[N/mm²]	[N/mm²]	[N/mm²]		[N/mm²]	[N/mm²]	[N/mm²]		[N/mm²]	[N/mm²]	[N/mm²]		[N/mm²]	[N/mm²]	[N/mm²]		[N/mm²]	[N/mm²]	[N/mm²]
00132	0,001	0,000	0,002	02343	0,001	0,000	0,002	00017	0,001	0,000	0,002	00075	0,001	0,007	0,001	02341	0,001	0,005	0,002
	0,002	0,000	0,001		0,000	0,001	0,001		0,002	0,001	0,001		0,006	0,004	0,001		0,001	0,002	0,002
00894	0,003	0,004	0,002	00255	0,002	0,008	0,001	02365	0,001	0,003	0,002	00895	0,004	0,003	0,001	00896	0,003	0,002	0,002
	0,006	0,007	0,001		0,004	0,004	0,002		0,002	0,002	0,002		0,005	0,009	0,001		0,005	0,008	0,000
02364	0,001	0,002	0,002	00897	0,004	0,002	0,002	02363	0,001	0,002	0,003	00898	0,005	0,001	0,001	02347	0,001	0,001	0,002
	0,002	0,001	0,001		0,005	0,009	0,001		0,001	0,001	0,001		0,006	0,010	0,001		0,003	0,003	0,000
00980	0,001	0,000	0,001	00981	0,001	0,000	0,001	02348	0,001	0,001	0,001	00979	0,001	0,000	0,001	00899	0,004	0,002	0,002
	0,002	0,003	0,000		0,003	0,003	0,001		0,002	0,003	0,001		0,002	0,003	0,001		0,006	0,008	0,001
02362	0,001	0,001	0,003	00900	0,005	0,001	0,002	02344	0,001	0,000	0,002	02345	0,001	0,000	0,002	00984	0,001	0,000	0,002
	0,001	0,001	0,001		0,007	0,007	0,001		0,001	0,001	0,002		0,001	0,002	0,002		0,003	0,002	0,002
00978	0,001	0,000	0,001	00901	0,004	0,002	0,002	00250	0,000	0,001	0,001	00030	0,001	0,001	0,000	02342	0,001	0,001	0,001
	0,001	0,003	0,001		0,005	0,004	0,001		0,002	0,003	0,001		0,001	0,003	0,001		0,000	0,001	0,001
00977	0,001	0,001	0,001	02359	0,001	0,002	0,002	02353	0,001	0,001	0,002	02358	0,001	0,001	0,002	02361	0,001	0,001	0,003
	0,001	0,003	0,001		0,003	0,005	0,001		0,004	0,006	0,001		0,003	0,005	0,000		0,001	0,001	0,001
00985	0,001	0,000	0,002	00131	0,001	0,000	0,002	02349	0,001	0,001	0,001	02346	0,001	0,000	0,002	00982	0,002	0,000	0,002
	0,003	0,001	0,002		0,003	0,001	0,001		0,001	0,001	0,001		0,002	0,003	0,001		0,003	0,003	0,001
00983	0,001	0,000	0,002	00902	0,004	0,001	0,002	00252	0,001	0,004	0,001	00251	0,000	0,002	0,001	02354	0,001	0,002	0,001
	0,003	0,002	0,001		0,005	0,003	0,001		0,005	0,003	0,001		0,003	0,003	0,001		0,003	0,004	0,000
02352	0,001	0,001	0,002	02351	0,001	0,000	0,002	02340	0,001	0,001	0,002	00130	0,001	0,000	0,002	02350	0,001	0,000	0,002
	0,004	0,006	0,001		0,002	0,004	0,001		0,001	0,001	0,001		0,004	0,001	0,000		0,001	0,002	0,001
00009	0,001	0,001	0,002	00127	0,001	0,001	0,002	00254	0,001	0,005	0,001	00253	0,001	0,005	0,001	02360	0,001	0,004	0,001
	0,003	0,002	0,001		0,002	0,002	0,001		0,003	0,002	0,001		0,005	0,003	0,001		0,001	0,003	0,002
00128	0,001	0,000	0,002	02355	0,001	0,000	0,002	00129	0,001	0,000	0,002	02357	0,001	0,001	0,002	02356	0,001	0,000	0,002
	0,004	0,002	0,001		0,002	0,001	0,001		0,005	0,002	0,000		0,003	0,004	0,000		0,001	0,002	0,001
Eccentricità accidentale + in direzione Y																			
00132	-0,001	0,000	-0,003	02343	-0,001	0,000	-0,002	00017	-0,001	0,000	-0,002	00075	0,000	-0,004	-0,001	02341	-0,001	-0,003	-0,002
	-0,001	0,000	0,000		0,000	0,000	0,000		-0,002	-0,001	0,000		0,000	-0,003	-0,001		-0,001	-0,002	0,000
00894	-0,001	-0,002	-0,002	00255	-0,001	-0,004	-0,001	02365	0,000	-0,001	-0,002	00895	-0,002	-0,001	-0,002	00896	-0,001	-0,001	-0,002
	-0,003	-0,005	-0,001		-0,002	-0,001	0,000		-0,001	-0,001	0,000		-0,001	-0,003	0,000		-0,001	-0,002	0,000
02364	0,000	-0,001	-0,003	00897	-0,002	-0,001	-0,002	02363	-0,001	-0,001	-0,003	00898	-0,002	0,000	-0,002	02347	0,000	0,000	-0,002
	-0,001	-0,001	0,000		-0,001	-0,002	0,000		-0,001	-0,001	0,000		-0,002	-0,002	0,000		-0,001	-0,001	0,000
00980	-0,001	0,000	-0,002	00981	-0,001	0,000	-0,002	02348	0,000	0,000	-0,002	00979	-0,001	0,000	-0,002	00899	-0,002	-0,001	-0,002
	-0,004	-0,001	0,000		-0,003	-0,001	-0,001		-0,001	-0,001	0,000		-0,003	-0,001	-0,001		-0,001	-0,002	0,000
02362	-0,001	-0,001	-0,003	00900	-0,002	0,000	-0,002	02344	-0,001	0,000	-0,003	02345	0,000	0,000	-0,003	00984	-0,001	-0,001	-0,002
	0,000	-0,001	0,000		-0,002	-0,002	-0,001		-0,001	0,000	0,000		0,000	0,000	0,000		-0,003	-0,001	0,000
00978	-0,001	0,000	-0,001	00901	-0,002	-0,001	-0,002	00250	0,000	0,000	-0,001	00030	0,000	0,000	-0,001	02342	-0,001	0,000	-0,001
	-0,002	-0,001	-0,001		-0,002	-0,002	-0,001		-0,001	-0,001	0,000		-0,002	-0,001	0,000		0,000	0,000	0,000
00977	-0,001	0,000	-0,001	02359	0,000	-0,001	-0,002	02353	0,000	0,000	-0,002	02358	0,000	0,000	-0,002	02361	-0,001	0,000	-0,003
	-0,002	-0,001	0,000		-0,001	-0,001	0,000		-0,001	0,000	0,000		-0,001	-0,001	0,000		0,000	0,000	0,000
00985	-0,001	0,000	-0,002	00131	-0,001	0,000	-0,003	02349	0,000	0,000	-0,002	02346	0,000	0,000	-0,003	00982	-0,001	0,000	-0,002
	-0,003	-0,001	-0,001		-0,002	-0,001	0,000		0,000	0,000	0,000		-0,001	-0,001	0,000		-0,004	-0,001	0,000
00983	-0,001	-0,001	-0,002	00902	-0,001	-0,001	-0,002	00252	-0,001	-0,002	-0,001	00251	0,000	-0,001	-0,001	02354	0,000	-0,001	-0,002
	-0,003	-0,001	-0,001		-0,001	-0,002	-0,001		0,000	-0,001	0,000		0,000	-0,001	0,000		0,000	0,000	0,000
02352	-0,001	0,000	-0,002	02351	-0,001	0,000	-0,003	02340	0,000	-0,001	-0,003	00130	-0,001	0,000	-0,003	02350	-0,001	0,000	-0,003
	-0,001	0,000	0,000		0,000	0,000	0,000		0,000	-0,001	0,000		-0,002	-0,001	0,000		0,000	-0,001	0,000
00009	0,000	0,000	-0,002	00127	-0,001	0,000	-0,003	00254	0,000	-0,002	-0,001	00253	-0,001	-0,001	-0,001	02360	-0,001	-0,001	-0,002
	-0,001	-0,001	0,000		-0,001	0,000	0,000		-0,001	-0,001	0,000		0,000	-0,001	0,000		0,000	0,000	0,000
00128	-0,001	0,000	-0,003	02355	-0,001	0,000	-0,003	00129	-0,001	0,000	-0,003	02357	-0,001	0,000	-0,003	02356	-0,001	0,000	-0,003
	-0,002	-0,001	0,000		-0,001	-0,001	0,000		-0,003	-0,001	0,000		-0,001	0,000	0,000		0,000	0,000	0,000
Eccentricità accidentale - in direzione Y																			
00132	0,001	0,000	0,003	02343	0,001	0,000	0,002	00017	0,001	0,000	0,002	00075	0,000	0,004	0,001	02341	0,001	0,003	0,002
	0,001	0,000	0,000		0,000	0,000	0,000		0,002	0,001	0,000		0,000	0,003	0,001		0,001	0,002	0,000
00894	0,001	0,002	0,002	00255	0,001	0,004	0,001	02365	0,000	0,001	0,002	00895	0,002	0,001	0,002	00896	0,001	0,001	0,002
	0,003	0,005	0,001		0,002	0,001	0,000		0,001	0,001	0,000		0,001	0,003	0,000		0,001	0,002	0,000
02364	0,000	0,001	0,003	00897	0,002	0,001	0,002	02363	0,001	0,001	0,003	00898	0,002	0,000	0,002	02347	0,000	0,000	0,002
	0,001	0,001	0,000		0,001	0,002	0,000		0,001	0,001	0,000		0,002	0,002	0,000		0,001	0,001	0,000
00980	0,001	0,000	0,002	00981	0,001	0,000	0,002	02348	0,000	0,000	0,002	00979	0,001	0,000	0,002	00899	0,002	0,001	0,002
	0,004	0,001	0,000		0,003	0,001	0,001		0,001	0,001	0,000		0,003	0,001	0,001		0,001	0,002	0,000
02362	0,001	0,001	0,003	00900	0,002	0,000	0,002	02344	0,001	0,000	0,003	02345	0,000	0,000	0,003	00984	0,001	0,001	0,002
	0,000	0,001	0,000		0,002	0,002	0,001		0,001	0,000	0,000		0,000	0,000	0,000		0,003	0,001	0,000
00978	0,001	0,000	0,001	00901	0,002	0,001	0,002	00250	0,000	0,000	0,001	00030	0,000	0,000	0,001	02342	0,001	0,000	0,001
	0,002	0,001	0,001		0,002	0,002	0,001		0,001	0,001	0,000		0,002	0,001	0,000		0,000	0,000	0,000
00977	0,001	0,000	0,001	02359	0,000	0,001	0,002	02353	0,000	0,000	0,002	02358	0,000	0,000	0,002	02361	0,001	0,000	0,003
	0,002	0,001	0,000		0,001	0,001	0,000		0,001	0,000	0,000		0,001	0,001	0,000		0,000	0,000	0,000
00985	0,001	0,000	0,002	00131	0,001	0,000	0,003	02349	0,000	0,000	0,002	02346	0,000	0,000	0,003	00982	0,001	0,000	0,002
	0,003	0,001	0,001		0,002	0,001	0,000		0,000	0,000	0,000		0,001	0,001	0,000		0,004	0,001	0,000
00983	0,001	0,001	0,002	00902	0,001	0,001	0,002	00252	0,001	0,002	0,001	00251	0,000	0,001	0,001	02354	0,000	0,001	0,002
	0,003	0,001	0,001		0,001	0,002	0,001		0,000	0,001	0,000		0,000	0,001	0,000		0,000	0,000	0,000
02352	0,001	0,000	0,002	02351	0,001	0,000	0,003	02340	0,000	0,001	0,003	00130	0,001	0,000	0,003	02350	0,001	0,000	0,003
	0,001	0,000	0,000		0,000	0,000	0,000		0,000	0,001	0,000		0,002	0,001	0,000		0,000	0,001	0,000
00009	0,000	0,000	0,002	00127	0,001	0,000	0,003	00254	0,000	0,002	0,001	00253	0,001	0,001	0,001	02360	0,001	0,001	0,002
	0,001	0,001	0,000		0,001	0,000	0,000		0,001	0,001	0,000		0,000	0,001	0,000		0,000	0,000	0,000
00128	0,001	0,000	0,003	02355	0,001	0,000	0,003	00129	0,001	0,000	0,003	02357	0,001	0,000	0,003	02356	0,001	0,000	0,003
	0,002	0,001	0,000		0,001	0,001	0,000		0,003	0,001	0,000		0,001	0,000	0,000		0,000	0,000	0,000
Piano loculi					**ParetеP5-P9-P24**					**Parete P9-P24**									
Eccentricità accidentale + in direzione X																			
00258	0,000	-0,001	0,000	00257	0,000	-0,001	0,000	02217	0,000	0,000	0,000	00256	0,000	-0,001	0,000	00075	0,000	-0,001	0,000

Pareti - Tensioni per eccentricità accidentale

NODO	σL1 σP1	σL2 σP2	τL τP	NODO	σL1 σP1	σL2 σP2	τL τP	NODO	σL1 σP1	σL2 σP2	τL τP	NODO	σL1 σP1	σL2 σP2	τL τP	NODO	σL1 σP1	σL2 σP2	τL τP
	[N/mm²]	[N/mm²]	[N/mm²]		[N/mm²]	[N/mm²]	[N/mm²]		[N/mm²]	[N/mm²]	[N/mm²]		[N/mm²]	[N/mm²]	[N/mm²]		[N/mm²]	[N/mm²]	[N/mm²]
	-0,001	0,000	0,000		-0,001	0,000	0,000		0,000	-0,001	0,000		-0,001	-0,001	0,000		-0,001	-0,001	0,000
02205	0,000	-0,001	0,000	00887	0,000	0,000	0,000	00888	0,000	0,000	0,000	02225	0,000	0,000	0,000	00476	0,000	0,000	-0,001
	0,000	0,000	0,000		-0,001	-0,001	0,000		-0,001	-0,001	0,000		0,000	0,000	0,000		0,000	0,000	0,000
02206	0,000	0,000	0,000	00009	0,000	0,000	0,000	02224	0,000	0,000	-0,001	00886	0,000	0,000	0,000	00889	0,000	0,000	0,000
	0,000	0,000	0,000		-0,001	0,000	0,000		0,000	0,000	0,000		-0,001	-0,001	0,000		-0,001	-0,001	0,000
02226	0,000	0,000	0,000	00885	0,000	0,000	0,000	02203	0,000	0,000	0,000	00006	0,000	0,000	0,000	00203	0,000	0,000	-0,001
	0,000	0,000	0,000		-0,001	0,000	0,000		0,000	0,000	0,000		0,000	0,000	0,000		0,000	0,000	0,000
02212	0,000	-0,001	0,000	00893	-0,001	0,000	0,000	02228	0,000	0,000	0,000	00892	0,000	0,000	0,000	00895	-0,001	-0,001	0,000
	0,000	0,000	0,000		-0,001	-0,001	0,000		0,000	0,000	0,000		0,000	-0,001	0,000		-0,001	-0,001	0,000
02211	0,000	0,000	0,000	02204	0,000	0,000	0,000	00902	-0,001	0,000	0,000	00060	-0,001	0,000	0,000	00261	0,000	0,000	0,000
	0,000	0,000	0,000		0,000	0,000	0,000		-0,001	0,000	0,000		-0,001	-0,001	0,000		-0,001	-0,001	0,000
00475	0,000	0,000	-0,001	02207	0,000	0,000	-0,001	00894	-0,001	-0,001	0,000	00896	-0,001	-0,001	0,000	02210	0,000	0,000	-0,001
	-0,001	0,000	0,000		0,000	0,000	0,000		-0,001	-0,002	0,000		-0,001	-0,001	0,000		0,000	0,000	0,000
00890	0,000	0,000	0,000	02227	0,000	0,000	0,000	00897	-0,001	0,000	0,000	00898	-0,001	0,000	0,000	00891	0,000	0,000	0,000
	-0,001	-0,001	0,000		0,000	0,000	0,000		-0,001	-0,002	0,000		-0,001	-0,001	0,000		0,000	-0,001	0,000
02208	0,000	0,000	-0,001	00901	-0,001	0,000	0,000	02209	0,000	0,000	-0,001	00900	-0,001	0,000	0,000	02216	0,000	0,000	0,000
	0,000	0,000	0,000		-0,001	-0,001	0,000		0,000	0,000	0,000		-0,001	-0,001	0,000		-0,001	-0,001	0,000
00899	-0,001	0,000	0,000	00065	0,000	0,000	-0,001	00474	0,000	0,000	-0,001	02213	0,000	0,000	-0,001	02219	0,000	0,000	-0,001
	-0,001	-0,001	0,000		-0,001	-0,001	0,000		-0,001	0,000	0,000		0,000	0,000	0,000		0,000	-0,001	0,000
02218	0,000	0,000	-0,001	00472	0,000	0,000	-0,001	00473	0,000	0,000	-0,001	02215	0,000	0,000	0,000	02214	0,000	0,000	-0,001
	0,000	0,000	0,000		-0,001	0,000	0,000		-0,001	0,000	0,000		-0,001	-0,001	0,000		0,000	-0,001	0,000
02222	0,000	0,000	0,000	02221	0,000	0,000	0,000	00260	0,000	0,000	0,000	00259	0,000	0,000	0,000	02223	0,000	0,000	0,000
	-0,001	-0,001	0,000		-0,001	-0,001	0,000		-0,001	-0,001	0,000		-0,001	-0,001	0,000		0,000	0,000	0,000
02220	0,000	0,000	0,000																
	-0,001	-0,001	0,000																
Eccentricità accidentale - in direzione X																			
00258	0,000	0,001	0,000	00257	0,000	0,001	0,000	02217	0,000	0,000	0,000	00256	0,000	0,001	0,000	00075	0,000	0,001	0,000
	0,001	0,000	0,000		0,001	0,000	0,000		0,000	0,001	0,000		0,001	0,001	0,000		0,001	0,001	0,000
02205	0,000	0,001	0,000	00887	0,000	0,000	0,000	00888	0,000	0,000	0,000	02225	0,000	0,000	0,000	00476	0,000	0,000	0,001
	0,000	0,000	0,000		0,001	0,001	0,000		0,001	0,001	0,000		0,000	0,000	0,000		0,000	0,000	0,000
02206	0,000	0,000	0,000	00009	0,000	0,000	0,000	02224	0,000	0,000	0,001	00886	0,000	0,000	0,000	00889	0,000	0,000	0,000
	0,000	0,000	0,000		0,001	0,000	0,000		0,000	0,000	0,000		0,001	0,001	0,000		0,001	0,001	0,000
02226	0,000	0,000	0,000	00885	0,000	0,000	0,000	02203	0,000	0,000	0,000	00006	0,000	0,000	0,000	00203	0,000	0,000	0,001
	0,000	0,000	0,000		0,001	0,000	0,000		0,000	0,000	0,000		0,000	0,000	0,000		0,000	0,000	0,000
02212	0,000	0,001	0,000	00893	0,001	0,000	0,000	02228	0,000	0,000	0,000	00892	0,000	0,000	0,000	00895	0,001	0,001	0,000
	0,000	0,000	0,000		0,001	0,001	0,000		0,000	0,000	0,000		0,000	0,001	0,000		0,001	0,001	0,000
02211	0,000	0,000	0,000	02204	0,000	0,000	0,000	00902	0,001	0,000	0,000	00060	0,001	0,000	0,000	00261	0,000	0,000	0,000
	0,000	0,000	0,000		0,000	0,000	0,000		0,001	0,000	0,000		0,001	0,001	0,000		0,001	0,001	0,000
00475	0,000	0,000	0,001	02207	0,000	0,000	0,001	00894	0,001	0,001	0,000	00896	0,001	0,001	0,000	02210	0,000	0,000	0,001
	0,001	0,000	0,000		0,000	0,000	0,000		0,001	0,002	0,000		0,001	0,001	0,000		0,000	0,000	0,000
00890	0,000	0,000	0,000	02227	0,000	0,000	0,000	00897	0,001	0,000	0,000	00898	0,001	0,000	0,000	00891	0,000	0,000	0,000
	0,001	0,001	0,000		0,000	0,000	0,000		0,001	0,002	0,000		0,001	0,001	0,000		0,000	0,001	0,000
02208	0,000	0,000	0,001	00901	0,001	0,000	0,000	02209	0,000	0,000	0,001	00900	0,001	0,000	0,000	02216	0,000	0,000	0,000
	0,000	0,000	0,000		0,001	0,001	0,000		0,000	0,000	0,000		0,001	0,001	0,000		0,001	0,001	0,000
00899	0,001	0,000	0,000	00065	0,000	0,000	0,001	00474	0,000	0,000	0,001	02213	0,000	0,000	0,001	02219	0,000	0,000	0,001
	0,001	0,001	0,000		0,001	0,001	0,000		0,001	0,000	0,000		0,000	0,000	0,000		0,000	0,001	0,000
02218	0,000	0,000	0,001	00472	0,000	0,000	0,001	00473	0,000	0,000	0,001	02215	0,000	0,000	0,000	02214	0,000	0,000	0,001
	0,000	0,000	0,000		0,001	0,000	0,000		0,001	0,000	0,000		0,001	0,001	0,000		0,000	0,001	0,000
02222	0,000	0,000	0,000	02221	0,000	0,000	0,000	00260	0,000	0,000	0,000	00259	0,000	0,000	0,000	02223	0,000	0,000	0,000
	0,001	0,001	0,000		0,001	0,001	0,000		0,001	0,001	0,000		0,001	0,001	0,000		0,000	0,000	0,000
02220	0,000	0,000	0,000																
	0,001	0,001	0,000																
Eccentricità accidentale + in direzione Y																			
00258	-0,001	-0,002	-0,001	00257	0,000	-0,002	-0,001	02217	0,000	-0,001	-0,002	00256	-0,001	-0,002	-0,001	00075	0,000	-0,001	-0,001
	-0,001	-0,001	0,000		-0,001	0,000	0,000		0,000	0,000	0,000		-0,001	-0,001	0,000		-0,001	-0,003	-0,001
02205	-0,001	-0,002	-0,002	00887	-0,001	0,000	-0,001	00888	-0,001	0,000	-0,001	02225	-0,001	0,000	-0,001	00476	-0,001	0,000	-0,002
	0,000	-0,001	0,000		-0,002	-0,001	0,000		-0,002	-0,001	0,000		0,000	-0,001	0,000		0,000	0,000	0,000
02206	-0,001	0,000	-0,002	00009	-0,001	0,000	-0,002	02224	-0,001	0,000	-0,002	00886	-0,001	0,000	-0,001	00889	-0,001	0,000	-0,001
	0,000	0,000	0,000		-0,001	0,000	0,000		0,000	-0,001	0,000		-0,002	-0,001	0,000		-0,003	-0,001	0,000
02226	-0,001	0,000	-0,002	00885	-0,001	0,000	-0,001	02203	-0,001	0,000	-0,001	00006	-0,001	0,000	-0,001	00203	-0,002	0,000	-0,001
	0,000	-0,001	0,000		-0,001	-0,001	0,000		0,000	0,000	0,000		-0,001	-0,001	-0,001		0,000	0,000	0,000
02212	-0,001	-0,001	-0,002	00893	-0,001	-0,001	-0,001	02228	0,000	-0,001	-0,002	00892	-0,001	0,000	-0,001	00895	0,000	-0,001	-0,002
	0,000	0,000	0,000		-0,005	-0,003	-0,001		-0,001	-0,001	0,000		-0,002	-0,001	0,000		-0,001	-0,001	0,000
02211	0,000	-0,001	-0,002	02204	-0,001	-0,001	-0,001	00902	-0,001	0,000	-0,002	00060	-0,001	-0,001	-0,001	00261	0,000	-0,001	-0,001
	0,000	0,000	0,000		0,000	-0,002	-0,001		-0,001	-0,001	0,000		-0,006	-0,003	-0,001		-0,003	-0,004	-0,001
00475	0,000	0,000	-0,002	02207	0,000	0,000	-0,002	00894	-0,001	-0,001	-0,002	00896	0,000	-0,001	-0,002	02210	0,000	0,000	-0,002
	0,000	0,000	0,000		0,000	0,000	0,000		-0,002	-0,001	-0,001		-0,001	-0,001	0,000		0,000	-0,001	0,000
00890	-0,001	0,000	-0,001	02227	0,000	0,000	-0,002	00897	-0,001	0,000	-0,002	00898	-0,001	0,000	-0,002	00891	-0,001	0,000	-0,001
	-0,002	-0,001	0,000		0,000	-0,001	0,000		-0,002	-0,001	0,000		-0,001	-0,001	0,000		-0,002	-0,001	0,000
02208	0,000	0,000	-0,002	00901	-0,001	0,000	-0,002	02209	0,000	0,000	-0,002	00900	-0,001	0,000	-0,002	02216	0,000	0,000	-0,002
	0,000	0,000	0,000		-0,001	-0,001	-0,001		0,000	-0,001	0,000		-0,001	-0,001	-0,001		0,000	0,000	0,000
00899	-0,001	0,000	-0,002	00065	-0,001	0,000	-0,002	00474	0,000	0,000	-0,002	02213	0,000	0,000	-0,002	02219	-0,001	0,000	-0,002
	-0,002	-0,001	0,000		-0,002	-0,002	0,000		0,000	0,000	0,000		0,000	0,000	0,000		0,000	-0,001	0,000
02218	-0,001	0,000	-0,002	00472	-0,001	0,000	-0,002	00473	-0,001	0,000	-0,002	02215	0,000	0,000	-0,002	02214	0,000	0,000	-0,002
	0,000	0,000	0,000		-0,001	0,000	0,000		0,000	0,000	0,000		0,000	-0,001	0,000		0,000	0,000	0,000
02222	0,000	0,000	-0,002	02221	0,000	0,000	-0,002	00260	0,000	-0,002	-0,001	00259	-0,001	-0,001	-0,001	02223	-0,001	-0,001	-0,002
	0,000	-0,001	0,000		0,000	-0,001	0,000		-0,001	-0,001	0,000		-0,001	-0,001	0,000		0,000	-0,001	0,000

Pareti - Tensioni per eccentricità accidentale

NODO	σL1 σP1	σL2 σP2	τL τP	NODO	σL1 σP1	σL2 σP2	τL τP	NODO	σL1 σP1	σL2 σP2	τL τP	NODO	σL1 σP1	σL2 σP2	τL τP	NODO	σL1 σP1	σL2 σP2	τL τP
	[N/mm²]	[N/mm²]	[N/mm²]		[N/mm²]	[N/mm²]	[N/mm²]		[N/mm²]	[N/mm²]	[N/mm²]		[N/mm²]	[N/mm²]	[N/mm²]		[N/mm²]	[N/mm²]	[N/mm²]
02220	0,000 0,000	0,000 -0,001	-0,002 0,000																
Eccentricità accidentale - in direzione Y																			
00258	0,001 0,001	0,002 0,001	0,001 0,000	00257	0,000 0,001	0,002 0,000	0,001 0,000	02217	0,000 0,000	0,001 0,000	0,002 0,000	00256	0,001 0,001	0,002 0,001	0,001 0,000	00075	0,000 0,001	0,001 0,003	0,001 0,001
02205	0,001 0,000	0,002 0,001	0,002 0,000	00887	0,001 0,002	0,000 0,001	0,001 0,000	00888	0,001 0,002	0,000 0,001	0,001 0,000	02225	0,001 0,000	0,000 0,001	0,001 0,000	00476	0,001 0,000	0,000 0,000	0,002 0,000
02206	0,001 0,000	0,000 0,000	0,002 0,000	00009	0,001 0,001	0,000 0,000	0,002 0,000	02224	0,001 0,000	0,000 0,001	0,002 0,000	00886	0,001 0,002	0,000 0,001	0,001 0,000	00889	0,001 0,003	0,000 0,001	0,001 0,000
02226	0,001 0,000	0,000 0,001	0,002 0,000	00885	0,001 0,001	0,000 0,001	0,001 0,000	02203	0,001 0,000	0,000 0,000	0,001 0,000	00006	0,001 0,001	0,000 0,001	0,001 0,001	00203	0,002 0,000	0,000 0,000	0,001 0,000
02212	0,001 0,000	0,001 0,000	0,002 0,000	00893	0,001 0,005	0,001 0,003	0,001 0,001	02228	0,000 0,001	0,001 0,001	0,002 0,000	00892	0,001 0,002	0,000 0,001	0,001 0,000	00895	0,000 0,001	0,001 0,001	0,002 0,000
02211	0,000 0,000	0,001 0,000	0,002 0,000	02204	0,001 0,000	0,001 0,002	0,001 0,001	00902	0,001 0,001	0,000 0,001	0,002 0,000	00060	0,001 0,006	0,001 0,003	0,001 0,001	00261	0,000 0,003	0,001 0,004	0,001 0,001
00475	0,000 0,000	0,000 0,000	0,002 0,000	02207	0,000 0,000	0,000 0,000	0,002 0,000	00894	0,001 0,002	0,001 0,001	0,002 0,001	00896	0,000 0,001	0,001 0,001	0,002 0,000	02210	0,000 0,000	0,000 0,001	0,002 0,000
00890	0,001 0,002	0,000 0,001	0,001 0,000	02227	0,000 0,000	0,000 0,001	0,002 0,000	00897	0,001 0,002	0,000 0,001	0,002 0,000	00898	0,001 0,001	0,000 0,001	0,002 0,000	00891	0,001 0,002	0,000 0,001	0,001 0,000
02208	0,000 0,000	0,000 0,000	0,002 0,000	00901	0,001 0,001	0,000 0,001	0,002 0,001	02209	0,000 0,000	0,000 0,001	0,002 0,000	00900	0,001 0,001	0,000 0,001	0,002 0,001	02216	0,000 0,000	0,000 0,000	0,002 0,000
00899	0,001 0,002	0,000 0,001	0,002 0,000	00065	0,001 0,002	0,000 0,002	0,002 0,000	00474	0,000 0,000	0,000 0,000	0,002 0,000	02213	0,000 0,000	0,000 0,000	0,002 0,000	02219	0,001 0,000	0,000 0,001	0,002 0,000
02218	0,001 0,000	0,000 0,000	0,002 0,000	00472	0,001 0,001	0,000 0,000	0,002 0,000	00473	0,001 0,000	0,000 0,000	0,002 0,000	02215	0,000 0,000	0,000 0,001	0,002 0,000	02214	0,000 0,000	0,000 0,000	0,002 0,000
02222	0,000 0,000	0,000 0,001	0,002 0,000	02221	0,000 0,000	0,000 0,001	0,002 0,000	00260	0,000 0,001	0,002 0,001	0,001 0,000	00259	0,001 0,001	0,001 0,001	0,001 0,000	02223	0,001 0,000	0,001 0,001	0,002 0,000
02220	0,000 0,000	0,000 0,001	0,002 0,000																
Piano loculi				**ParetеP6-P12**						**Parete P6-P12**									
Eccentricità accidentale + in direzione X																			
00390	0,000 0,000	0,000 0,000	0,000 -0,001	00055	0,000 0,000	0,000 0,000	0,000 0,000	02481	0,000 0,000	0,000 0,000	0,000 -0,001	01044	-0,001 -0,001	0,000 -0,001	0,000 -0,001	02479	-0,001 -0,002	0,000 -0,001	0,000 -0,001
01043	-0,001 -0,002	0,000 0,000	0,000 -0,001	02494	-0,001 -0,001	0,000 0,000	0,000 -0,001	01045	-0,001 -0,002	0,000 0,000	0,000 -0,001	02495	-0,001 -0,001	0,000 -0,001	0,000 -0,001	02496	0,000 -0,002	0,000 -0,001	0,000 -0,001
02482	0,000 0,000	0,000 -0,001	0,000 0,000	00671	0,000 -0,001	0,000 -0,002	0,000 0,000	00002	0,000 -0,001	0,000 -0,001	0,000 0,000	02657	-0,002 -0,007	0,000 -0,003	-0,001 -0,001	01046	-0,001 -0,002	0,000 0,000	0,000 -0,001
01047	0,000 -0,002	0,000 0,000	0,000 0,000	00054	-0,001 -0,004	-0,001 -0,002	0,000 -0,001	02480	0,000 -0,002	0,000 0,000	0,000 -0,001	01051	-0,001 -0,001	0,000 0,000	0,000 -0,001	00386	0,000 -0,002	0,000 -0,001	0,000 0,000
02497	0,000 -0,002	0,000 -0,001	0,000 0,000	01042	-0,001 -0,002	-0,001 0,000	-0,001 -0,001	01049	0,000 -0,002	0,000 0,000	0,000 -0,001	02498	0,000 -0,001	0,000 0,000	0,000 -0,001	02484	0,000 0,000	0,000 0,000	0,000 -0,001
00670	0,000 -0,001	0,000 -0,002	0,000 0,000	02483	0,000 0,000	0,000 0,000	0,000 -0,001	01048	0,000 -0,002	0,000 0,000	0,000 0,000	00663	0,000 0,000	0,000 -0,001	0,000 0,000	02485	0,000 0,000	0,000 0,000	0,000 0,000
00667	0,000 -0,001	0,000 -0,002	0,000 0,000	00668	0,000 -0,001	0,000 -0,002	0,000 0,000	01038	0,000 0,000	0,000 0,000	0,000 -0,001	02493	0,000 -0,001	0,000 0,000	0,000 -0,001	00389	0,000 -0,001	0,000 0,000	0,000 -0,001
02488	0,000 0,000	0,000 0,000	0,000 -0,001	00664	0,000 -0,001	0,000 -0,001	0,000 -0,001	01039	-0,001 0,000	0,000 0,000	0,000 -0,001	02487	0,000 0,000	0,000 0,000	0,000 -0,001	00665	0,000 -0,001	0,000 -0,002	0,000 0,000
00669	0,000 -0,001	0,000 -0,002	0,000 0,000	02499	0,000 -0,001	0,000 0,000	0,000 -0,001	02486	0,000 -0,001	0,000 0,000	0,000 0,000	00666	0,000 -0,001	0,000 -0,002	0,000 0,000	00388	0,000 -0,001	0,000 0,000	0,000 -0,001
01040	-0,001 0,000	0,000 0,000	0,000 -0,001	01050	0,000 -0,001	0,000 0,000	0,000 -0,001	02489	0,000 -0,001	0,000 -0,001	0,000 -0,001	02490	0,000 -0,001	0,000 -0,001	0,000 -0,001	02492	0,000 -0,001	0,000 -0,001	0,000 -0,001
02491	0,000 -0,001	0,000 -0,001	0,000 0,000	00387	0,000 -0,002	0,000 0,000	0,000 0,000	01041	-0,001 -0,001	0,000 0,000	0,000 -0,001								
Eccentricità accidentale - in direzione X																			
00390	0,000 0,000	0,000 0,000	0,000 0,001	00055	0,000 0,000	0,000 0,000	0,000 0,000	02481	0,000 0,000	0,000 0,000	0,000 0,001	01044	0,001 0,001	0,000 0,001	0,000 0,001	02479	0,001 0,002	0,000 0,001	0,000 0,001
01043	0,001 0,002	0,000 0,000	0,000 0,001	02494	0,001 0,001	0,000 0,000	0,000 0,001	01045	0,001 0,002	0,000 0,000	0,000 0,001	02495	0,001 0,001	0,000 0,001	0,000 0,001	02496	0,000 0,002	0,000 0,001	0,000 0,001
02482	0,000 0,000	0,000 0,001	0,000 0,000	00671	0,000 0,001	0,000 0,002	0,000 0,000	00002	0,000 0,001	0,000 0,001	0,000 0,000	02657	0,002 0,007	0,000 0,003	0,001 0,001	01046	0,001 0,002	0,000 0,000	0,000 0,001
01047	0,000 0,002	0,000 0,000	0,000 0,000	00054	0,001 0,004	0,001 0,002	0,000 0,001	02480	0,000 0,002	0,000 0,000	0,000 0,001	01051	0,001 0,001	0,000 0,000	0,000 0,001	00386	0,000 0,002	0,000 0,001	0,000 0,000
02497	0,000 0,002	0,000 0,001	0,000 0,000	01042	0,001 0,002	0,001 0,000	0,001 0,001	01049	0,000 0,002	0,000 0,000	0,000 0,001	02498	0,000 0,001	0,000 0,000	0,000 0,001	02484	0,000 0,000	0,000 0,000	0,000 0,001
00670	0,000 0,001	0,000 0,002	0,000 0,000	02483	0,000 0,000	0,000 0,000	0,000 0,001	01048	0,000 0,002	0,000 0,000	0,000 0,000	00663	0,000 0,000	0,000 0,001	0,000 0,000	02485	0,000 0,000	0,000 0,000	0,000 0,000
00667	0,000 0,001	0,000 0,002	0,000 0,000	00668	0,000 0,001	0,000 0,002	0,000 0,000	01038	0,000 0,000	0,000 0,000	0,000 0,001	02493	0,000 0,001	0,000 0,000	0,000 0,001	00389	0,000 0,001	0,000 0,000	0,000 0,001
02488	0,000 0,000	0,000 0,000	0,000 0,001	00664	0,000 0,001	0,000 0,001	0,000 0,001	01039	0,001 0,000	0,000 0,000	0,000 0,001	02487	0,000 0,000	0,000 0,000	0,000 0,001	00665	0,000 0,001	0,000 0,002	0,000 0,000
00669	0,000 0,001	0,000 0,002	0,000 0,000	02499	0,000 0,001	0,000 0,000	0,000 0,001	02486	0,000 0,001	0,000 0,000	0,000 0,000	00666	0,000 0,001	0,000 0,002	0,000 0,000	00388	0,000 0,001	0,000 0,000	0,000 0,001
01040	0,001 0,000	0,000 0,000	0,000 0,001	01050	0,000 0,001	0,000 0,000	0,000 0,001	02489	0,000 0,001	0,000 0,001	0,000 0,001	02490	0,000 0,001	0,000 0,001	0,000 0,001	02492	0,000 0,001	0,000 0,001	0,000 0,001
02491	0,000 0,001	0,000 0,001	0,000 0,000	00387	0,000 0,002	0,000 0,000	0,000 0,000	01041	0,001 0,001	0,000 0,000	0,000 0,001								
Eccentricità accidentale + in direzione Y																			

Pareti - Tensioni per eccentricità accidentale

NODO	σL1 σP1	σL2 σP2	τL τP	NODO	σL1 σP1	σL2 σP2	τL τP	NODO	σL1 σP1	σL2 σP2	τL τP	NODO	σL1 σP1	σL2 σP2	τL τP	NODO	σL1 σP1	σL2 σP2	τL τP
	[N/mm²]	[N/mm²]	[N/mm²]		[N/mm²]	[N/mm²]	[N/mm²]		[N/mm²]	[N/mm²]	[N/mm²]		[N/mm²]	[N/mm²]	[N/mm²]		[N/mm²]	[N/mm²]	[N/mm²]
00390	-0,001	-0,001	-0,003	00055	-0,001	-0,001	-0,002	02481	-0,001	-0,001	-0,003	01044	-0,022	-0,002	-0,001	02479	-0,025	-0,004	-0,007
	-0,003	-0,002	-0,003		-0,004	-0,003	-0,003		-0,001	-0,001	-0,004		-0,018	-0,006	-0,004		-0,035	-0,008	-0,001
01043	-0,027	-0,005	-0,002	02494	-0,015	-0,004	-0,006	01045	-0,015	-0,002	-0,001	02495	-0,012	-0,003	-0,005	02496	-0,009	-0,002	-0,004
	-0,031	-0,005	-0,007		-0,023	-0,004	-0,002		-0,011	-0,002	-0,005		-0,012	-0,002	-0,003		-0,006	-0,001	-0,005
02482	-0,005	-0,001	-0,003	00671	-0,007	-0,001	-0,003	00002	-0,008	-0,002	-0,002	02657	-0,049	-0,004	-0,010	01046	-0,017	-0,001	-0,001
	-0,001	-0,007	-0,003		-0,004	-0,011	-0,003		-0,005	-0,012	-0,004		-0,087	-0,045	-0,021		-0,008	-0,001	-0,006
01047	-0,010	-0,002	0,000	00054	-0,006	-0,005	-0,002	02480	-0,003	-0,003	-0,002	01051	-0,010	-0,002	-0,003	00386	-0,002	-0,003	-0,002
	-0,004	0,000	-0,007		-0,027	-0,011	-0,003		-0,015	-0,003	-0,004		-0,011	0,000	-0,004		-0,014	-0,003	-0,003
02497	-0,006	-0,001	-0,003	01042	-0,012	-0,010	-0,012	01049	-0,007	-0,001	0,000	02498	-0,004	-0,001	-0,002	02484	-0,001	-0,001	-0,005
	-0,002	0,000	-0,006		-0,025	-0,005	-0,013		-0,001	-0,001	-0,006		-0,003	-0,001	-0,006		-0,003	-0,004	-0,002
00670	-0,007	-0,001	-0,003	02483	-0,002	-0,001	-0,003	01048	-0,010	-0,001	-0,001	00663	-0,002	-0,001	-0,003	02485	-0,001	-0,001	-0,006
	-0,005	-0,010	-0,001		-0,004	-0,003	-0,003		-0,002	0,000	-0,006		-0,004	-0,004	-0,004		-0,003	-0,003	-0,004
00667	-0,003	-0,001	-0,004	00668	-0,006	-0,001	-0,004	01038	-0,004	-0,001	-0,002	02493	-0,001	-0,001	-0,004	00389	-0,001	-0,002	-0,003
	-0,006	-0,005	-0,003		-0,008	-0,005	-0,002		-0,002	-0,003	-0,005		-0,003	-0,002	-0,005		-0,006	-0,004	-0,003
02488	-0,001	-0,001	-0,004	00664	-0,002	-0,001	-0,003	01039	-0,002	-0,001	-0,003	02487	-0,001	-0,001	-0,005	00665	-0,003	-0,001	-0,003
	-0,002	-0,001	-0,004		-0,006	-0,006	-0,006		-0,006	-0,001	-0,005		-0,001	-0,002	-0,005		-0,006	-0,006	-0,005
00669	-0,005	-0,001	-0,004	02499	-0,002	-0,001	-0,002	02486	-0,001	-0,001	-0,006	00666	-0,004	0,000	-0,005	00388	-0,001	-0,003	-0,003
	-0,006	-0,007	-0,002		-0,009	-0,002	-0,005		-0,002	-0,003	-0,005		-0,008	-0,006	-0,004		-0,007	-0,004	-0,004
01040	-0,003	-0,003	-0,003	01050	-0,005	-0,001	0,000	02489	-0,005	-0,002	-0,005	02490	-0,005	-0,002	-0,006	02492	-0,002	-0,001	-0,004
	-0,008	-0,002	-0,006		-0,005	-0,001	-0,006		-0,010	-0,003	-0,002		-0,006	-0,002	-0,004		-0,001	-0,001	-0,006
02491	-0,004	-0,001	-0,005	00387	-0,001	-0,003	-0,002	01041	-0,008	-0,005	-0,006								
	-0,003	-0,001	-0,006		-0,010	-0,004	-0,003		-0,018	-0,002	-0,008								
Eccentricità accidentale - in direzione Y																			
00390	0,001	0,001	0,003	00055	0,001	0,001	0,002	02481	0,001	0,001	0,003	01044	0,022	0,002	0,001	02479	0,025	0,004	0,007
	0,003	0,002	0,003		0,004	0,003	0,003		0,001	0,001	0,004		0,018	0,006	0,004		0,035	0,008	0,001
01043	0,027	0,005	0,002	02494	0,015	0,004	0,006	01045	0,015	0,002	0,001	02495	0,012	0,003	0,005	02496	0,009	0,002	0,004
	0,031	0,005	0,007		0,023	0,004	0,002		0,011	0,002	0,005		0,012	0,002	0,003		0,006	0,001	0,005
02482	0,005	0,001	0,003	00671	0,007	0,001	0,003	00002	0,008	0,002	0,002	02657	0,049	0,004	0,010	01046	0,017	0,001	0,001
	0,001	0,007	0,003		0,004	0,011	0,003		0,005	0,012	0,004		0,087	0,045	0,021		0,008	0,001	0,006
01047	0,010	0,002	0,000	00054	0,006	0,005	0,002	02480	0,003	0,003	0,002	01051	0,010	0,002	0,003	00386	0,002	0,003	0,002
	0,004	0,000	0,007		0,027	0,011	0,003		0,015	0,003	0,004		0,011	0,000	0,004		0,014	0,003	0,003
02497	0,006	0,001	0,003	01042	0,012	0,010	0,012	01049	0,007	0,001	0,000	02498	0,004	0,001	0,002	02484	0,001	0,001	0,005
	0,002	0,000	0,006		0,025	0,005	0,013		0,001	0,001	0,006		0,003	0,001	0,006		0,003	0,004	0,002
00670	0,007	0,001	0,003	02483	0,002	0,001	0,003	01048	0,010	0,001	0,001	00663	0,002	0,001	0,003	02485	0,001	0,001	0,006
	0,005	0,010	0,001		0,004	0,003	0,003		0,002	0,000	0,006		0,004	0,004	0,004		0,003	0,003	0,004
00667	0,003	0,001	0,004	00668	0,006	0,001	0,004	01038	0,004	0,001	0,002	02493	0,001	0,001	0,004	00389	0,001	0,002	0,003
	0,006	0,005	0,003		0,008	0,005	0,002		0,002	0,003	0,005		0,003	0,002	0,005		0,006	0,004	0,003
02488	0,001	0,001	0,004	00664	0,002	0,001	0,003	01039	0,002	0,001	0,003	02487	0,001	0,001	0,005	00665	0,003	0,001	0,003
	0,002	0,001	0,004		0,006	0,006	0,006		0,006	0,001	0,005		0,001	0,002	0,005		0,006	0,006	0,005
00669	0,005	0,001	0,004	02499	0,002	0,001	0,002	02486	0,001	0,001	0,006	00666	0,004	0,000	0,005	00388	0,001	0,003	0,003
	0,006	0,007	0,002		0,009	0,002	0,005		0,002	0,003	0,005		0,008	0,006	0,004		0,007	0,004	0,004
01040	0,003	0,003	0,003	01050	0,005	0,001	0,000	02489	0,005	0,002	0,005	02490	0,005	0,002	0,006	02492	0,002	0,001	0,004
	0,008	0,002	0,006		0,005	0,001	0,006		0,010	0,003	0,002		0,006	0,002	0,004		0,001	0,001	0,006
02491	0,004	0,001	0,005	00387	0,001	0,003	0,002	01041	0,008	0,005	0,006								
	0,003	0,001	0,006		0,010	0,004	0,003		0,018	0,002	0,008								
Piano loculi					**ParetеP7-P13**					**Parete P7-P13**									
Eccentricità accidentale + in direzione X																			
00073	-0,001	-0,001	0,000	02521	0,000	-0,001	0,000	01083	-0,002	-0,001	-0,001	01071	0,000	0,000	0,000	02524	0,000	0,000	0,000
	-0,003	-0,001	0,000		-0,001	0,000	-0,001		-0,001	0,000	-0,001		-0,001	0,000	0,000		0,000	0,000	-0,001
01070	0,000	0,000	0,000	00403	0,000	0,000	0,000	00074	0,000	0,000	0,000	02522	0,000	0,000	0,000	00407	0,000	-0,001	0,000
	0,000	0,000	0,000		-0,001	-0,001	-0,001		-0,001	-0,001	0,000		0,000	0,000	-0,001		-0,001	-0,001	0,000
02523	0,000	0,000	0,000	00654	0,000	0,000	0,000	00004	0,000	0,000	0,000	02540	0,000	0,000	0,000	01082	0,000	0,000	0,000
	0,000	0,000	0,000		-0,002	-0,001	-0,001		-0,001	-0,001	0,000		0,000	0,000	-0,001		-0,001	0,000	-0,001
01076	-0,001	0,000	0,000	01077	-0,001	0,000	0,000	02536	0,000	0,000	0,000	01072	0,000	0,000	0,000	02535	-0,001	0,000	0,000
	-0,001	-0,001	-0,001		-0,001	0,000	-0,001		0,000	0,000	-0,001		-0,001	0,000	0,000		-0,002	0,000	0,000
02520	-0,001	0,000	0,000	01075	-0,001	0,000	0,000	00404	0,000	0,000	0,000	02529	0,000	0,000	0,000	02539	0,000	0,000	0,000
	-0,003	0,000	-0,001		-0,002	0,000	0,000		-0,001	-0,001	-0,001		0,000	0,000	-0,001		-0,001	-0,001	0,000
01078	-0,001	0,000	0,000	01079	0,000	0,000	0,000	02537	0,000	0,000	0,000	02658	-0,002	0,000	0,000	01074	0,000	0,000	-0,001
	-0,002	0,000	-0,001		-0,002	0,000	0,000		-0,001	-0,001	-0,001		-0,008	-0,004	-0,001		-0,002	0,000	0,000
01081	0,000	0,000	0,000	02538	0,000	0,000	0,000	00662	0,000	0,000	0,000	02526	0,000	0,000	0,000	00656	0,000	0,000	0,000
	-0,002	0,000	0,000		-0,002	-0,001	0,000		-0,001	-0,001	0,000		-0,001	0,000	-0,001		-0,001	-0,001	0,000
02525	0,000	0,000	0,000	00655	0,000	0,000	0,000	02527	0,000	0,000	0,000	00658	0,000	0,000	0,000	00657	0,000	0,000	0,000
	0,000	0,000	-0,001		-0,001	-0,001	-0,001		-0,001	0,000	0,000		-0,001	-0,001	0,000		-0,002	-0,001	0,000
00661	0,000	0,000	0,000	02528	0,000	0,000	0,000	00660	0,000	0,000	0,000	01080	0,000	0,000	0,000	00406	0,000	0,000	0,000
	-0,001	-0,001	0,000		-0,001	0,000	0,000		-0,001	-0,001	0,000		-0,002	0,000	0,000		-0,001	-0,001	-0,001
00405	0,000	0,000	0,000	02534	0,000	0,000	0,000	00659	0,000	0,000	0,000	02533	0,000	0,000	0,000	02532	0,000	0,000	0,000
	-0,001	-0,001	-0,001		-0,001	0,000	-0,001		-0,002	-0,001	0,000		-0,001	-0,001	0,000		-0,001	-0,001	0,000
02531	0,000	0,000	0,000	01073	0,000	0,000	0,000	02530	0,000	0,000	0,000								
	-0,001	-0,001	-0,001		-0,002	0,000	0,000		0,000	0,000	-0,001								
Eccentricità accidentale - in direzione X																			
00073	0,001	0,001	0,000	02521	0,000	0,001	0,000	01083	0,002	0,001	0,001	01071	0,000	0,000	0,000	02524	0,000	0,000	0,000
	0,003	0,001	0,000		0,001	0,000	0,001		0,001	0,000	0,001		0,001	0,000	0,000		0,000	0,000	0,001
01070	0,000	0,000	0,000	00403	0,000	0,000	0,000	00074	0,000	0,000	0,000	02522	0,000	0,000	0,000	00407	0,000	0,001	0,000
	0,000	0,000	0,000		0,001	0,001	0,001		0,001	0,001	0,000		0,000	0,000	0,001		0,001	0,001	0,000
02523	0,000	0,000	0,000	00654	0,000	0,000	0,000	00004	0,000	0,000	0,000	02540	0,000	0,000	0,000	01082	0,000	0,000	0,000
	0,000	0,000	0,000		0,002	0,001	0,001		0,001	0,001	0,000		0,000	0,000	0,001		0,001	0,000	0,001
01076	0,001	0,000	0,000	01077	0,001	0,000	0,000	02536	0,000	0,000	0,000	01072	0,000	0,000	0,000	02535	0,001	0,000	0,000

Pareti - Tensioni per eccentricità accidentale

NODO	σL1 σP1	σL2 σP2	τL τP	NODO	σL1 σP1	σL2 σP2	τL τP	NODO	σL1 σP1	σL2 σP2	τL τP	NODO	σL1 σP1	σL2 σP2	τL τP	NODO	σL1 σP1	σL2 σP2	τL τP
	[N/mm²]	[N/mm²]	[N/mm²]		[N/mm²]	[N/mm²]	[N/mm²]		[N/mm²]	[N/mm²]	[N/mm²]		[N/mm²]	[N/mm²]	[N/mm²]		[N/mm²]	[N/mm²]	[N/mm²]
	0,001	0,001	0,001		0,001	0,000	0,001		0,000	0,000	0,001		0,001	0,000	0,000		0,002	0,000	0,000
02520	0,001	0,000	0,000	01075	0,001	0,000	0,000	00404	0,000	0,000	0,000	02529	0,000	0,000	0,000	02539	0,000	0,000	0,000
	0,003	0,000	0,001		0,002	0,000	0,000		0,001	0,001	0,001		0,000	0,000	0,001		0,001	0,001	0,000
01078	0,001	0,000	0,000	01079	0,000	0,000	0,000	02537	0,000	0,000	0,000	02658	0,002	0,000	0,000	01074	0,000	0,000	0,001
	0,002	0,000	0,001		0,002	0,000	0,000		0,001	0,001	0,001		0,008	0,004	0,001		0,002	0,000	0,000
01081	0,000	0,000	0,000	02538	0,000	0,000	0,000	00662	0,000	0,000	0,000	02526	0,000	0,000	0,000	00656	0,000	0,000	0,000
	0,002	0,000	0,000		0,002	0,001	0,000		0,001	0,001	0,000		0,001	0,000	0,001		0,001	0,001	0,000
02525	0,000	0,000	0,000	00655	0,000	0,000	0,000	02527	0,000	0,000	0,000	00658	0,000	0,000	0,000	00657	0,000	0,000	0,000
	0,000	0,000	0,001		0,001	0,001	0,001		0,001	0,000	0,000		0,001	0,001	0,000		0,002	0,001	0,000
00661	0,000	0,000	0,000	02528	0,000	0,000	0,000	00660	0,000	0,000	0,000	01080	0,000	0,000	0,000	00406	0,000	0,000	0,000
	0,001	0,001	0,000		0,001	0,000	0,000		0,001	0,001	0,000		0,002	0,000	0,000		0,001	0,001	0,001
00405	0,000	0,000	0,000	02534	0,000	0,000	0,000	00659	0,000	0,000	0,000	02533	0,000	0,000	0,000	02532	0,000	0,000	0,000
	0,001	0,001	0,001		0,001	0,000	0,001		0,002	0,001	0,000		0,001	0,001	0,000		0,001	0,001	0,000
02531	0,000	0,000	0,000	01073	0,000	0,000	0,000	02530	0,000	0,000	0,000								
	0,001	0,001	0,001		0,002	0,000	0,000		0,000	0,000	0,001								
Eccentricità accidentale + in direzione Y																			
00073	-0,006	-0,006	-0,003	02521	-0,003	-0,004	-0,003	01083	-0,014	-0,004	-0,004	01071	-0,001	-0,001	-0,002	02524	-0,001	-0,001	-0,003
	-0,012	-0,004	-0,002		-0,008	-0,002	-0,001		-0,006	0,000	-0,001		-0,001	0,000	-0,001		-0,001	0,000	-0,001
01070	-0,001	0,000	-0,002	00403	0,000	-0,001	-0,002	00074	-0,001	0,000	-0,001	02522	-0,001	-0,001	-0,002	00407	-0,003	-0,005	-0,003
	-0,001	0,000	-0,001		-0,003	-0,006	-0,002		-0,003	-0,005	-0,002		-0,001	-0,001	0,000		-0,007	-0,005	-0,002
02523	-0,002	-0,001	-0,002	00654	-0,002	0,000	-0,002	00004	-0,003	0,000	-0,001	02540	-0,002	-0,001	-0,001	01082	-0,004	-0,001	0,000
	0,000	-0,001	-0,001		-0,002	-0,001	-0,001		-0,002	-0,002	-0,001		-0,005	-0,001	-0,001		-0,004	0,000	-0,002
01076	-0,016	-0,002	-0,001	01077	-0,010	-0,001	-0,001	02536	-0,009	-0,002	-0,004	01072	-0,002	-0,002	-0,003	02535	-0,010	-0,003	-0,004
	-0,002	-0,001	-0,002		-0,001	0,000	-0,002		-0,001	0,000	-0,002		-0,002	-0,001	-0,001		-0,003	0,000	-0,001
02520	-0,018	-0,003	-0,005	01075	-0,022	-0,006	-0,003	00404	0,000	-0,001	-0,002	02529	-0,001	-0,001	-0,003	02539	-0,003	-0,001	-0,001
	-0,005	-0,001	-0,002		-0,004	0,000	-0,001		-0,002	-0,006	-0,001		-0,001	-0,001	-0,001		-0,003	-0,001	-0,001
01078	-0,011	0,000	-0,001	01079	-0,006	-0,001	0,000	02537	-0,007	-0,001	-0,003	02658	-0,037	-0,001	-0,008	01074	-0,008	-0,005	-0,008
	-0,001	0,000	-0,002		-0,001	0,000	-0,002		0,000	0,000	-0,002		-0,012	-0,005	-0,001		-0,004	0,000	0,000
01081	-0,005	-0,001	0,000	02538	-0,005	-0,001	-0,002	00662	-0,002	-0,001	-0,002	02526	-0,001	-0,001	-0,004	00656	-0,003	-0,001	-0,002
	-0,003	0,000	-0,002		-0,001	0,000	-0,002		-0,004	-0,003	-0,001		0,000	-0,001	-0,002		-0,003	-0,001	-0,002
02525	-0,001	-0,001	-0,004	00655	-0,003	-0,001	-0,002	02527	-0,001	-0,001	-0,004	00658	-0,003	-0,001	-0,002	00657	-0,003	-0,001	-0,003
	0,000	-0,001	-0,002		-0,002	-0,001	-0,002		-0,001	-0,001	-0,002		-0,003	-0,001	-0,002		-0,003	-0,002	-0,001
00661	-0,002	-0,001	-0,002	02528	-0,001	-0,001	-0,003	00660	-0,003	-0,002	-0,002	01080	-0,006	0,000	-0,001	00406	-0,001	-0,003	-0,002
	-0,003	-0,002	-0,001		-0,001	-0,001	-0,001		-0,003	-0,002	-0,001		-0,002	0,000	-0,002		-0,004	-0,005	-0,002
00405	-0,001	-0,003	-0,002	02534	-0,001	-0,001	-0,003	00659	-0,003	-0,001	-0,003	02533	-0,002	-0,001	-0,003	02532	-0,003	-0,001	-0,004
	-0,003	-0,008	-0,001		-0,002	-0,001	-0,001		-0,004	-0,002	-0,001		-0,001	0,000	-0,001		-0,001	0,000	-0,002
02531	-0,004	-0,001	-0,004	01073	-0,005	-0,003	-0,005	02530	-0,004	-0,002	-0,004								
	0,000	0,000	-0,002		-0,003	0,000	0,000		-0,001	0,000	-0,001								
Eccentricità accidentale - in direzione Y																			
00073	0,006	0,006	0,003	02521	0,003	0,004	0,003	01083	0,014	0,004	0,004	01071	0,001	0,001	0,002	02524	0,001	0,001	0,003
	0,012	0,004	0,002		0,008	0,002	0,001		0,006	0,000	0,001		0,001	0,000	0,001		0,001	0,000	0,001
01070	0,001	0,000	0,002	00403	0,000	0,001	0,002	00074	0,001	0,000	0,001	02522	0,001	0,001	0,002	00407	0,003	0,005	0,003
	0,001	0,000	0,001		0,003	0,006	0,002		0,003	0,005	0,002		0,001	0,001	0,000		0,007	0,005	0,002
02523	0,002	0,001	0,002	00654	0,002	0,000	0,002	00004	0,003	0,000	0,001	02540	0,002	0,001	0,001	01082	0,004	0,001	0,000
	0,000	0,001	0,001		0,002	0,001	0,001		0,002	0,002	0,001		0,005	0,001	0,001		0,004	0,000	0,002
01076	0,016	0,002	0,001	01077	0,010	0,001	0,001	02536	0,009	0,002	0,004	01072	0,002	0,002	0,003	02535	0,010	0,003	0,004
	0,002	0,001	0,002		0,001	0,000	0,002		0,001	0,000	0,002		0,002	0,001	0,001		0,003	0,000	0,001
02520	0,018	0,003	0,005	01075	0,022	0,006	0,003	00404	0,000	0,001	0,002	02529	0,001	0,001	0,003	02539	0,003	0,001	0,001
	0,005	0,001	0,002		0,004	0,000	0,001		0,002	0,006	0,001		0,001	0,001	0,001		0,003	0,001	0,001
01078	0,011	0,000	0,001	01079	0,006	0,001	0,000	02537	0,007	0,001	0,003	02658	0,037	0,001	0,008	01074	0,008	0,005	0,008
	0,001	0,000	0,002		0,001	0,000	0,002		0,000	0,000	0,002		0,012	0,005	0,001		0,004	0,000	0,000
01081	0,005	0,001	0,000	02538	0,005	0,001	0,002	00662	0,002	0,001	0,002	02526	0,001	0,001	0,004	00656	0,003	0,001	0,002
	0,003	0,000	0,002		0,001	0,000	0,002		0,004	0,003	0,001		0,000	0,001	0,002		0,003	0,001	0,002
02525	0,001	0,001	0,004	00655	0,003	0,001	0,002	02527	0,001	0,001	0,004	00658	0,003	0,001	0,002	00657	0,003	0,001	0,003
	0,000	0,001	0,002		0,002	0,001	0,002		0,001	0,001	0,002		0,003	0,001	0,002		0,003	0,002	0,001
00661	0,002	0,001	0,002	02528	0,001	0,001	0,003	00660	0,003	0,002	0,002	01080	0,006	0,000	0,001	00406	0,001	0,003	0,002
	0,003	0,002	0,001		0,001	0,001	0,001		0,003	0,002	0,001		0,002	0,000	0,002		0,004	0,005	0,002
00405	0,001	0,003	0,002	02534	0,001	0,001	0,003	00659	0,003	0,001	0,003	02533	0,002	0,001	0,003	02532	0,003	0,001	0,004
	0,003	0,008	0,001		0,002	0,001	0,001		0,004	0,002	0,001		0,001	0,000	0,001		0,001	0,000	0,002
02531	0,004	0,001	0,004	01073	0,005	0,003	0,005	02530	0,004	0,002	0,004								
	0,000	0,000	0,002		0,003	0,000	0,000		0,001	0,000	0,001								
Piano loculi					**ParetеP10-P17**					**Parete P10-P17**									
Eccentricità accidentale + in direzione X																			
00070	-0,001	-0,001	0,000	02278	0,000	0,000	0,000	00934	-0,001	0,000	0,000	00922	0,000	0,000	0,000	02281	0,000	0,000	0,000
	-0,003	-0,001	-0,001		-0,001	0,000	-0,001		-0,001	0,000	-0,001		-0,001	0,000	0,000		0,000	0,000	-0,001
00921	0,000	0,000	0,000	00332	0,000	0,000	0,000	00076	0,000	0,000	0,000	02279	0,000	0,000	0,000	00328	0,000	0,000	0,000
	0,000	0,000	0,000		0,000	-0,001	-0,001		-0,001	-0,001	0,000		0,000	0,000	-0,001		-0,002	-0,001	0,000
02280	0,000	0,000	0,000	00920	0,000	0,000	0,000	00011	0,000	0,000	0,000	02297	0,000	0,000	0,000	00933	0,000	0,000	0,000
	0,000	0,000	0,000		-0,001	-0,001	-0,001		-0,001	-0,001	-0,001		0,000	0,000	-0,001		-0,001	0,000	-0,001
00927	-0,001	0,000	0,000	00928	-0,001	0,000	0,000	02293	-0,001	0,000	0,000	00923	0,000	0,000	0,000	02292	-0,001	0,000	0,000
	-0,001	-0,001	-0,001		-0,001	0,000	-0,001		0,000	0,000	-0,001		-0,001	0,000	0,000		-0,002	0,000	-0,001
02277	-0,001	0,000	0,000	00926	-0,001	0,000	0,000	00331	0,000	0,000	0,000	02286	0,000	0,000	0,000	02296	0,000	0,000	0,000
	-0,003	0,000	-0,001		-0,002	0,000	0,000		-0,001	-0,001	-0,001		0,000	0,000	-0,001		-0,002	-0,001	0,000
00929	-0,001	0,000	0,000	00930	-0,001	0,000	0,000	02294	0,000	0,000	0,000	02659	-0,002	0,000	0,000	00925	0,000	0,000	-0,001
	-0,002	0,000	-0,001		-0,002	0,000	0,000		-0,002	-0,001	-0,001		-0,008	-0,004	-0,001		-0,003	0,000	0,000
00932	0,000	0,000	0,000	02295	0,000	0,000	0,000	00912	0,000	0,000	0,000	02283	0,000	0,000	0,000	00918	0,000	0,000	0,000
	-0,002	0,000	0,000		-0,002	-0,001	0,000		-0,001	-0,001	0,000		-0,001	0,000	-0,001		-0,001	-0,001	-0,001

Pareti - Tensioni per eccentricità accidentale

NODO	σL1 σP1	σL2 σP2	τL τP	NODO	σL1 σP1	σL2 σP2	τL τP	NODO	σL1 σP1	σL2 σP2	τL τP	NODO	σL1 σP1	σL2 σP2	τL τP	NODO	σL1 σP1	σL2 σP2	τL τP
	[N/mm²]	[N/mm²]	[N/mm²]		[N/mm²]	[N/mm²]	[N/mm²]		[N/mm²]	[N/mm²]	[N/mm²]		[N/mm²]	[N/mm²]	[N/mm²]		[N/mm²]	[N/mm²]	[N/mm²]
02282	0,000	0,000	0,000	00919	0,000	0,000	0,000	02284	0,000	0,000	0,000	00916	0,000	0,000	0,000	00917	0,000	0,000	0,000
	0,000	0,000	-0,001		-0,001	-0,001	-0,001		-0,001	0,000	0,000		-0,001	-0,001	0,000		-0,002	-0,001	0,000
00913	0,000	0,000	0,000	02285	0,000	0,000	0,000	00914	0,000	0,000	0,000	00931	-0,001	0,000	0,000	00329	0,000	0,000	0,000
	-0,001	-0,001	-0,001		-0,001	0,000	-0,001		-0,001	-0,002	0,000		-0,003	0,000	0,000		-0,001	-0,001	-0,001
00330	0,000	0,000	0,000	02291	0,000	0,000	0,000	00915	0,000	0,000	0,000	02290	0,000	0,000	0,000	02289	0,000	0,000	0,000
	-0,001	-0,001	-0,001		-0,001	0,000	-0,001		-0,002	-0,002	0,000		-0,001	-0,001	0,000		-0,001	-0,001	0,000
02288	0,000	0,000	0,000	00924	0,000	0,000	0,000	02287	0,000	0,000	0,000								
	-0,001	-0,001	-0,001		-0,002	0,000	0,000		0,000	0,000	-0,001								
Eccentricità accidentale - in direzione X																			
00070	0,001	0,001	0,000	02278	0,000	0,000	0,000	00934	0,001	0,000	0,000	00922	0,000	0,000	0,000	02281	0,000	0,000	0,000
	0,003	0,001	0,001		0,001	0,000	0,001		0,001	0,000	0,001		0,001	0,000	0,000		0,000	0,000	0,001
00921	0,000	0,000	0,000	00332	0,000	0,000	0,000	00076	0,000	0,000	0,000	02279	0,000	0,000	0,000	00328	0,000	0,000	0,000
	0,000	0,000	0,000		0,000	0,001	0,001		0,001	0,001	0,000		0,000	0,000	0,001		0,002	0,001	0,000
02280	0,000	0,000	0,000	00920	0,000	0,000	0,000	00011	0,000	0,000	0,000	02297	0,000	0,000	0,000	00933	0,000	0,000	0,000
	0,000	0,000	0,000		0,001	0,001	0,001		0,001	0,001	0,001		0,000	0,000	0,001		0,001	0,000	0,001
00927	0,001	0,000	0,000	00928	0,001	0,000	0,000	02293	0,001	0,000	0,000	00923	0,000	0,000	0,000	02292	0,001	0,000	0,000
	0,001	0,001	0,001		0,001	0,000	0,001		0,000	0,000	0,001		0,001	0,000	0,000		0,002	0,000	0,001
02277	0,001	0,000	0,000	00926	0,001	0,000	0,000	00331	0,000	0,000	0,000	02286	0,000	0,000	0,000	02296	0,000	0,000	0,000
	0,003	0,000	0,001		0,002	0,000	0,000		0,001	0,001	0,001		0,000	0,000	0,001		0,002	0,001	0,000
00929	0,001	0,000	0,000	00930	0,001	0,000	0,000	02294	0,000	0,000	0,000	02659	0,002	0,000	0,000	00925	0,000	0,000	0,001
	0,002	0,000	0,001		0,002	0,000	0,000		0,002	0,001	0,001		0,008	0,004	0,001		0,003	0,000	0,000
00932	0,000	0,000	0,000	02295	0,000	0,000	0,000	00912	0,000	0,000	0,000	02283	0,000	0,000	0,000	00918	0,000	0,000	0,000
	0,002	0,000	0,000		0,002	0,001	0,000		0,001	0,001	0,000		0,001	0,000	0,001		0,001	0,001	0,001
02282	0,000	0,000	0,000	00919	0,000	0,000	0,000	02284	0,000	0,000	0,000	00916	0,000	0,000	0,000	00917	0,000	0,000	0,000
	0,000	0,000	0,001		0,001	0,001	0,001		0,001	0,000	0,000		0,001	0,001	0,000		0,002	0,001	0,000
00913	0,000	0,000	0,000	02285	0,000	0,000	0,000	00914	0,000	0,000	0,000	00931	0,001	0,000	0,000	00329	0,000	0,000	0,000
	0,001	0,001	0,001		0,001	0,000	0,001		0,001	0,002	0,000		0,003	0,000	0,000		0,001	0,001	0,001
00330	0,000	0,000	0,000	02291	0,000	0,000	0,000	00915	0,000	0,000	0,000	02290	0,000	0,000	0,000	02289	0,000	0,000	0,000
	0,001	0,001	0,001		0,001	0,000	0,001		0,002	0,002	0,000		0,001	0,001	0,000		0,001	0,001	0,000
02288	0,000	0,000	0,000	00924	0,000	0,000	0,000	02287	0,000	0,000	0,000								
	0,001	0,001	0,001		0,002	0,000	0,000		0,000	0,000	0,001								
Eccentricità accidentale + in direzione Y																			
00070	-0,006	-0,006	-0,003	02278	-0,003	-0,004	-0,003	00934	-0,014	-0,004	-0,004	00922	-0,001	-0,001	-0,002	02281	-0,001	-0,001	-0,003
	-0,012	-0,004	-0,002		-0,007	-0,002	-0,001		-0,006	0,000	-0,001		-0,001	0,000	-0,001		-0,001	0,000	-0,001
00921	-0,002	0,000	-0,002	00332	0,000	0,000	-0,002	00076	-0,001	0,000	-0,001	02279	-0,001	-0,001	-0,002	00328	-0,003	-0,005	-0,003
	-0,001	0,000	-0,001		-0,003	-0,006	-0,001		-0,003	-0,005	-0,002		-0,001	-0,001	0,000		-0,007	-0,005	-0,002
02280	-0,002	-0,001	-0,002	00920	-0,002	0,000	-0,002	00011	-0,003	0,000	-0,001	02297	-0,002	-0,001	-0,001	00933	-0,004	-0,001	0,000
	0,000	0,000	-0,001		-0,002	-0,001	-0,001		-0,002	-0,002	-0,001		-0,005	-0,001	-0,001		-0,004	0,000	-0,002
00927	-0,016	-0,002	-0,001	00928	-0,010	-0,001	-0,001	02293	-0,009	-0,002	-0,004	00923	-0,002	-0,002	-0,003	02292	-0,010	-0,003	-0,004
	-0,002	-0,001	-0,002		-0,001	0,000	-0,002		-0,001	0,000	-0,002		-0,002	0,000	-0,001		-0,003	0,000	-0,001
02277	-0,018	-0,003	-0,005	00926	-0,022	-0,006	-0,003	00331	-0,001	-0,001	-0,002	02286	0,000	-0,001	-0,003	02296	-0,003	-0,001	-0,001
	-0,005	-0,001	-0,002		-0,004	0,000	-0,001		-0,002	-0,006	-0,001		-0,001	-0,001	-0,001		-0,003	-0,001	-0,001
00929	-0,011	0,000	-0,001	00930	-0,006	-0,001	0,000	02294	-0,007	-0,001	-0,003	02659	-0,037	-0,001	-0,008	00925	-0,008	-0,005	-0,008
	-0,001	0,000	-0,002		-0,001	0,000	-0,002		0,000	0,000	-0,002		-0,012	-0,005	-0,001		-0,004	0,000	0,000
00932	-0,005	-0,001	0,000	02295	-0,005	-0,001	-0,002	00912	-0,001	-0,001	-0,002	02283	-0,001	-0,001	-0,004	00918	-0,003	-0,001	-0,002
	-0,002	0,000	-0,002		-0,001	0,000	-0,002		-0,004	-0,003	-0,001		0,000	-0,001	-0,002		-0,002	-0,001	-0,002
02282	-0,001	-0,001	-0,004	00919	-0,003	-0,001	-0,002	02284	-0,001	-0,001	-0,004	00916	-0,003	-0,001	-0,002	00917	-0,003	-0,001	-0,003
	0,000	-0,001	-0,002		-0,002	-0,001	-0,002		-0,001	-0,001	-0,002		-0,003	-0,001	-0,002		-0,003	-0,001	-0,002
00913	-0,002	-0,001	-0,002	02285	-0,001	-0,001	-0,003	00914	-0,003	-0,002	-0,002	00931	-0,006	0,000	-0,001	00329	-0,001	-0,003	-0,002
	-0,003	-0,002	-0,001		-0,001	-0,001	-0,001		-0,003	-0,002	-0,001		-0,002	0,000	-0,002		-0,004	-0,005	-0,002
00330	-0,001	-0,003	-0,002	02291	-0,001	-0,001	-0,003	00915	-0,003	-0,001	-0,003	02290	-0,002	-0,001	-0,003	02289	-0,003	-0,001	-0,004
	-0,002	-0,008	-0,001		-0,002	-0,001	-0,001		-0,004	-0,001	-0,001		-0,001	0,000	-0,001		-0,001	0,000	-0,002
02288	-0,004	-0,001	-0,004	00924	-0,005	-0,003	-0,005	02287	-0,004	-0,002	-0,004								
	0,000	0,000	-0,002		-0,003	0,000	0,000		-0,001	0,000	-0,001								
Eccentricità accidentale - in direzione Y																			
00070	0,006	0,006	0,003	02278	0,003	0,004	0,003	00934	0,014	0,004	0,004	00922	0,001	0,001	0,002	02281	0,001	0,001	0,003
	0,012	0,004	0,002		0,007	0,002	0,001		0,006	0,000	0,001		0,001	0,000	0,001		0,001	0,000	0,001
00921	0,002	0,000	0,002	00332	0,000	0,000	0,002	00076	0,001	0,000	0,001	02279	0,001	0,001	0,002	00328	0,003	0,005	0,003
	0,001	0,000	0,001		0,003	0,006	0,001		0,003	0,005	0,002		0,001	0,001	0,000		0,007	0,005	0,002
02280	0,002	0,001	0,002	00920	0,002	0,000	0,002	00011	0,003	0,000	0,001	02297	0,002	0,001	0,001	00933	0,004	0,001	0,000
	0,000	0,000	0,001		0,002	0,001	0,001		0,002	0,002	0,001		0,005	0,001	0,001		0,004	0,000	0,002
00927	0,016	0,002	0,001	00928	0,010	0,001	0,001	02293	0,009	0,002	0,004	00923	0,002	0,002	0,003	02292	0,010	0,003	0,004
	0,002	0,001	0,002		0,001	0,000	0,002		0,001	0,000	0,002		0,002	0,000	0,001		0,003	0,000	0,001
02277	0,018	0,003	0,005	00926	0,022	0,006	0,003	00331	0,001	0,001	0,002	02286	0,000	0,001	0,003	02296	0,003	0,001	0,001
	0,005	0,001	0,002		0,004	0,000	0,001		0,002	0,006	0,001		0,001	0,001	0,001		0,003	0,001	0,001
00929	0,011	0,000	0,001	00930	0,006	0,001	0,000	02294	0,007	0,001	0,003	02659	0,037	0,001	0,008	00925	0,008	0,005	0,008
	0,001	0,000	0,002		0,001	0,000	0,002		0,000	0,000	0,002		0,012	0,005	0,001		0,004	0,000	0,000
00932	0,005	0,001	0,000	02295	0,005	0,001	0,002	00912	0,001	0,001	0,002	02283	0,001	0,001	0,004	00918	0,003	0,001	0,002
	0,002	0,000	0,002		0,001	0,000	0,002		0,004	0,003	0,001		0,000	0,001	0,002		0,002	0,001	0,002
02282	0,001	0,001	0,004	00919	0,003	0,001	0,002	02284	0,001	0,001	0,004	00916	0,003	0,001	0,002	00917	0,003	0,001	0,003
	0,000	0,001	0,002		0,002	0,001	0,002		0,001	0,001	0,002		0,003	0,001	0,002		0,003	0,001	0,002
00913	0,002	0,001	0,002	02285	0,001	0,001	0,003	00914	0,003	0,002	0,002	00931	0,006	0,000	0,001	00329	0,001	0,003	0,002
	0,003	0,002	0,001		0,001	0,001	0,001		0,003	0,002	0,001		0,002	0,000	0,002		0,004	0,005	0,002
00330	0,001	0,003	0,002	02291	0,001	0,001	0,003	00915	0,003	0,001	0,003	02290	0,002	0,001	0,003	02289	0,003	0,001	0,004
	0,002	0,008	0,001		0,002	0,001	0,001		0,004	0,001	0,001		0,001	0,000	0,001		0,001	0,000	0,002
02288	0,004	0,001	0,004	00924	0,005	0,003	0,005	02287	0,004	0,002	0,004								
	0,000	0,000	0,002		0,003	0,000	0,000		0,001	0,000	0,001								

Pareti - Tensioni per eccentricità accidentale

NODO	σL1 σP1	σL2 σP2	τL τP	NODO	σL1 σP1	σL2 σP2	τL τP	NODO	σL1 σP1	σL2 σP2	τL τP	NODO	σL1 σP1	σL2 σP2	τL τP	NODO	σL1 σP1	σL2 σP2	τL τP
	[N/mm²]	[N/mm²]	[N/mm²]		[N/mm²]	[N/mm²]	[N/mm²]		[N/mm²]	[N/mm²]	[N/mm²]		[N/mm²]	[N/mm²]	[N/mm²]		[N/mm²]	[N/mm²]	[N/mm²]
Piano loculi					**ParetеP11-P18**					**Parete P11-P18**									
Eccentricità accidentale + in direzione X																			
00345	0,000 -0,001	0,000 0,000	0,000 -0,001	00057	0,000 0,000	0,000 0,000	0,000 0,000	02300	0,000 0,000	0,000 0,000	0,000 -0,001	00941	-0,001 -0,001	0,000 0,000	0,000 -0,001	02298	-0,001 -0,002	0,000 -0,001	0,000 -0,001
00940	-0,001 -0,002	0,000 0,000	0,000 -0,001	02313	-0,001 -0,001	0,000 0,000	0,000 -0,001	00936	-0,001 0,000	0,000 0,000	0,000 -0,001	02302	0,000 0,000	0,000 0,000	0,000 -0,001	00935	0,000 0,000	0,000 0,000	0,000 -0,001
00942	-0,001 -0,001	0,000 0,000	0,000 -0,001	02314	-0,001 -0,001	0,000 -0,001	0,000 -0,001	02301	0,000 0,000	0,000 -0,001	0,000 0,000	00903	0,000 -0,001	0,000 -0,002	0,000 0,000	00010	0,000 -0,001	0,000 -0,001	0,000 0,000
02315	0,000 -0,001	0,000 -0,001	0,000 -0,001	02660	-0,003 -0,006	0,000 -0,003	-0,001 -0,001	00943	-0,001 -0,002	0,000 0,000	0,000 -0,001	00944	0,000 -0,002	0,000 0,000	0,000 0,000	00056	-0,001 -0,004	-0,001 -0,001	0,000 -0,001
02299	0,000 -0,002	0,000 0,000	0,000 -0,001	00948	-0,001 -0,001	0,000 0,000	0,000 -0,001	00349	0,000 -0,002	0,000 0,000	0,000 0,000	00945	0,000 -0,002	0,000 0,000	0,000 0,000	00946	0,000 -0,002	0,000 0,000	0,000 -0,001
02316	0,000 -0,002	0,000 -0,001	0,000 0,000	00939	-0,001 -0,002	-0,001 0,000	-0,001 -0,001	02317	0,000 -0,001	0,000 0,000	0,000 -0,001	00911	0,000 0,000	0,000 -0,001	0,000 0,000	00937	-0,001 0,000	0,000 0,000	0,000 -0,001
02303	0,000 0,000	0,000 0,000	0,000 -0,001	00904	0,000 -0,001	0,000 -0,001	0,000 0,000	02307	0,000 0,000	0,000 0,000	0,000 -0,001	00910	0,000 -0,001	0,000 -0,001	0,000 0,000	00346	0,000 -0,001	0,000 0,000	0,000 -0,001
02306	0,000 0,000	0,000 0,000	0,000 -0,001	00909	0,000 -0,001	0,000 -0,002	0,000 0,000	02304	0,000 0,000	0,000 0,000	0,000 0,000	02305	0,000 0,000	0,000 0,000	0,000 0,000	00907	0,000 -0,001	0,000 -0,002	0,000 0,000
00905	0,000 -0,001	0,000 -0,002	0,000 0,000	00947	0,000 -0,001	0,000 0,000	0,000 -0,001	02318	0,000 -0,001	0,000 0,000	0,000 -0,001	00908	0,000 -0,001	0,000 -0,002	0,000 0,000	00906	0,000 -0,001	0,000 -0,002	0,000 0,000
02312	0,000 -0,001	0,000 0,000	0,000 -0,001	02311	0,000 -0,001	0,000 -0,001	0,000 0,000	02308	0,000 -0,001	0,000 -0,001	0,000 -0,001	02309	0,000 -0,001	0,000 0,000	0,000 -0,001	00347	0,000 -0,001	0,000 0,000	0,000 -0,001
02310	0,000 -0,001	0,000 -0,001	0,000 0,000	00938	-0,001 -0,001	0,000 0,000	0,000 -0,001	00348	0,000 -0,002	0,000 0,000	0,000 0,000								
Eccentricità accidentale - in direzione X																			
00345	0,000 0,001	0,000 0,000	0,000 0,001	00057	0,000 0,000	0,000 0,000	0,000 0,000	02300	0,000 0,000	0,000 0,000	0,000 0,001	00941	0,001 0,001	0,000 0,000	0,000 0,001	02298	0,001 0,002	0,000 0,001	0,000 0,001
00940	0,001 0,002	0,000 0,000	0,000 0,001	02313	0,001 0,001	0,000 0,000	0,000 0,001	00936	0,001 0,000	0,000 0,000	0,000 0,001	02302	0,000 0,000	0,000 0,000	0,000 0,001	00935	0,000 0,000	0,000 0,000	0,000 0,001
00942	0,001 0,001	0,000 0,000	0,000 0,001	02314	0,001 0,001	0,000 0,001	0,000 0,001	02301	0,000 0,000	0,000 0,001	0,000 0,000	00903	0,000 0,001	0,000 0,002	0,000 0,000	00010	0,000 0,001	0,000 0,001	0,000 0,000
02315	0,000 0,001	0,000 0,001	0,000 0,001	02660	0,003 0,006	0,000 0,003	0,001 0,001	00943	0,001 0,002	0,000 0,000	0,000 0,001	00944	0,000 0,002	0,000 0,000	0,000 0,000	00056	0,001 0,004	0,001 0,001	0,000 0,001
02299	0,000 0,002	0,000 0,000	0,000 0,001	00948	0,001 0,001	0,000 0,000	0,000 0,001	00349	0,000 0,002	0,000 0,000	0,000 0,000	00945	0,000 0,002	0,000 0,000	0,000 0,000	00946	0,000 0,002	0,000 0,000	0,000 0,001
02316	0,000 0,002	0,000 0,001	0,000 0,000	00939	0,001 0,002	0,001 0,000	0,001 0,001	02317	0,000 0,001	0,000 0,000	0,000 0,001	00911	0,000 0,000	0,000 0,001	0,000 0,000	00937	0,001 0,000	0,000 0,000	0,000 0,001
02303	0,000 0,000	0,000 0,000	0,000 0,001	00904	0,000 0,001	0,000 0,001	0,000 0,000	02307	0,000 0,000	0,000 0,000	0,000 0,001	00910	0,000 0,001	0,000 0,001	0,000 0,000	00346	0,000 0,001	0,000 0,000	0,000 0,001
02306	0,000 0,000	0,000 0,000	0,000 0,001	00909	0,000 0,001	0,000 0,002	0,000 0,000	02304	0,000 0,000	0,000 0,000	0,000 0,000	02305	0,000 0,000	0,000 0,000	0,000 0,000	00907	0,000 0,001	0,000 0,002	0,000 0,000
00905	0,000 0,001	0,000 0,002	0,000 0,000	00947	0,000 0,001	0,000 0,000	0,000 0,001	02318	0,000 0,001	0,000 0,000	0,000 0,001	00908	0,000 0,001	0,000 0,002	0,000 0,000	00906	0,000 0,001	0,000 0,002	0,000 0,000
02312	0,000 0,001	0,000 0,000	0,000 0,001	02311	0,000 0,001	0,000 0,001	0,000 0,000	02308	0,000 0,001	0,000 0,001	0,000 0,001	02309	0,000 0,001	0,000 0,000	0,000 0,001	00347	0,000 0,001	0,000 0,000	0,000 0,001
02310	0,000 0,001	0,000 0,001	0,000 0,000	00938	0,001 0,001	0,000 0,000	0,000 0,001	00348	0,000 0,002	0,000 0,000	0,000 0,000								
Eccentricità accidentale + in direzione Y																			
00345	-0,001 -0,003	-0,001 -0,002	-0,003 -0,003	00057	-0,001 -0,004	-0,001 -0,003	-0,002 -0,003	02300	-0,002 -0,001	-0,001 -0,001	-0,003 -0,004	00941	-0,022 -0,018	-0,002 -0,006	-0,001 -0,005	02298	-0,026 -0,036	-0,004 -0,008	-0,007 -0,002
00940	-0,027 -0,032	-0,005 -0,005	-0,003 -0,007	02313	-0,015 -0,023	-0,004 -0,004	-0,006 -0,003	00936	-0,002 -0,005	-0,001 -0,001	-0,003 -0,005	02302	-0,002 -0,004	-0,001 -0,003	-0,003 -0,003	00935	-0,004 -0,002	-0,001 -0,003	-0,002 -0,005
00942	-0,015 -0,011	-0,002 -0,002	-0,001 -0,005	02314	-0,012 -0,012	-0,003 -0,002	-0,005 -0,003	02301	-0,006 -0,001	-0,001 -0,007	-0,002 -0,003	00903	-0,007 -0,004	-0,001 -0,011	-0,003 -0,002	00010	-0,008 -0,005	-0,002 -0,012	-0,002 -0,003
02315	-0,010 -0,006	-0,002 -0,001	-0,004 -0,005	02660	-0,049 -0,088	-0,004 -0,045	-0,010 -0,021	00943	-0,017 -0,008	-0,001 -0,001	-0,001 -0,006	00944	-0,010 -0,004	-0,002 -0,001	0,000 -0,007	00056	-0,006 -0,026	-0,004 -0,011	-0,002 -0,003
02299	-0,003 -0,013	-0,002 -0,002	-0,002 -0,004	00948	-0,010 -0,010	-0,002 0,000	-0,002 -0,004	00349	-0,002 -0,011	-0,002 -0,003	-0,002 -0,003	00945	-0,010 -0,002	-0,001 0,000	-0,001 -0,006	00946	-0,007 -0,002	-0,001 -0,001	0,000 -0,006
02316	-0,006 -0,002	-0,001 -0,001	-0,003 -0,006	00939	-0,013 -0,025	-0,010 -0,005	-0,012 -0,013	02317	-0,004 -0,003	-0,001 -0,001	-0,002 -0,006	00911	-0,002 -0,004	-0,001 -0,005	-0,003 -0,004	00937	-0,003 -0,008	-0,003 -0,002	-0,003 -0,006
02303	-0,001 -0,003	-0,001 -0,004	-0,005 -0,002	00904	-0,007 -0,005	-0,002 -0,010	-0,003 -0,001	02307	-0,001 -0,002	-0,001 -0,001	-0,004 -0,004	00910	-0,002 -0,005	-0,001 -0,006	-0,003 -0,005	00346	-0,001 -0,005	-0,002 -0,003	-0,002 -0,003
02306	-0,001 -0,001	-0,001 -0,002	-0,005 -0,005	00909	-0,003 -0,007	-0,002 -0,006	-0,003 -0,005	02304	-0,001 -0,003	-0,001 -0,003	-0,006 -0,004	02305	-0,001 -0,002	-0,001 -0,003	-0,006 -0,005	00907	-0,004 -0,006	-0,001 -0,005	-0,003 -0,003
00905	-0,005 -0,006	-0,001 -0,007	-0,004 -0,002	00947	-0,005 -0,005	-0,001 -0,001	0,000 -0,006	02318	-0,002 -0,008	-0,001 -0,002	-0,002 -0,005	00908	-0,004 -0,008	-0,001 -0,007	-0,005 -0,004	00906	-0,006 -0,008	-0,001 -0,006	-0,004 -0,002
02312	-0,001 -0,003	-0,001 -0,002	-0,004 -0,005	02311	-0,002 -0,001	-0,001 -0,001	-0,004 -0,006	02308	-0,005 -0,010	-0,002 -0,003	-0,005 -0,002	02309	-0,005 -0,006	-0,002 -0,001	-0,006 -0,004	00347	-0,001 -0,008	-0,003 -0,004	-0,003 -0,004
02310	-0,004 -0,003	-0,001 -0,001	-0,005 -0,006	00938	-0,008 -0,019	-0,005 -0,002	-0,006 -0,008	00348	-0,001 -0,009	-0,003 -0,004	-0,002 -0,003								
Eccentricità accidentale - in direzione Y																			
00345	0,001 0,003	0,001 0,002	0,003 0,003	00057	0,001 0,004	0,001 0,003	0,002 0,003	02300	0,002 0,001	0,001 0,001	0,003 0,004	00941	0,022 0,018	0,002 0,006	0,001 0,005	02298	0,026 0,036	0,004 0,008	0,007 0,002
00940	0,027 0,032	0,005 0,005	0,003 0,007	02313	0,015 0,023	0,004 0,004	0,006 0,003	00936	0,002 0,005	0,001 0,001	0,003 0,005	02302	0,002 0,004	0,001 0,003	0,003 0,003	00935	0,004 0,002	0,001 0,003	0,002 0,005
00942	0,015 0,011	0,002 0,002	0,001 0,005	02314	0,012 0,012	0,003 0,002	0,005 0,003	02301	0,006 0,001	0,001 0,007	0,002 0,003	00903	0,007 0,004	0,001 0,011	0,003 0,002	00010	0,008 0,005	0,002 0,012	0,002 0,003

Pareti - Tensioni per eccentricità accidentale

NODO	σL1 σP1	σL2 σP2	τL τP	NODO	σL1 σP1	σL2 σP2	τL τP	NODO	σL1 σP1	σL2 σP2	τL τP	NODO	σL1 σP1	σL2 σP2	τL τP	NODO	σL1 σP1	σL2 σP2	τL τP
	[N/mm²]	[N/mm²]	[N/mm²]		[N/mm²]	[N/mm²]	[N/mm²]		[N/mm²]	[N/mm²]	[N/mm²]		[N/mm²]	[N/mm²]	[N/mm²]		[N/mm²]	[N/mm²]	[N/mm²]
02315	0,010 0,006	0,002 0,001	0,004 0,005	02660	0,049 0,088	0,004 0,045	0,010 0,021	00943	0,017 0,008	0,001 0,001	0,001 0,006	00944	0,010 0,004	0,002 0,001	0,000 0,007	00056	0,006 0,026	0,004 0,011	0,002 0,003
02299	0,003 0,013	0,002 0,002	0,002 0,004	00948	0,010 0,010	0,002 0,000	0,002 0,004	00349	0,002 0,011	0,002 0,003	0,002 0,003	00945	0,010 0,002	0,001 0,000	0,001 0,006	00946	0,007 0,002	0,001 0,001	0,000 0,006
02316	0,006 0,002	0,001 0,001	0,003 0,006	00939	0,013 0,025	0,010 0,005	0,012 0,013	02317	0,004 0,003	0,001 0,001	0,002 0,006	00911	0,002 0,004	0,001 0,005	0,003 0,004	00937	0,003 0,008	0,003 0,002	0,003 0,006
02303	0,001 0,003	0,001 0,004	0,005 0,002	00904	0,007 0,005	0,002 0,010	0,003 0,001	02307	0,001 0,002	0,001 0,001	0,004 0,004	00910	0,002 0,005	0,001 0,006	0,003 0,005	00346	0,001 0,005	0,002 0,003	0,002 0,003
02306	0,001 0,001	0,001 0,002	0,005 0,005	00909	0,003 0,007	0,002 0,006	0,003 0,005	02304	0,001 0,003	0,001 0,003	0,006 0,004	02305	0,001 0,002	0,001 0,003	0,006 0,005	00907	0,004 0,006	0,001 0,005	0,003 0,003
00905	0,005 0,006	0,001 0,007	0,004 0,002	00947	0,005 0,005	0,001 0,001	0,000 0,006	02318	0,002 0,008	0,001 0,002	0,002 0,005	00908	0,004 0,008	0,001 0,007	0,005 0,004	00906	0,006 0,008	0,001 0,006	0,004 0,002
02312	0,001 0,003	0,001 0,002	0,004 0,005	02311	0,002 0,001	0,001 0,001	0,004 0,006	02308	0,005 0,010	0,002 0,003	0,005 0,002	02309	0,005 0,006	0,002 0,001	0,006 0,004	00347	0,001 0,008	0,003 0,004	0,003 0,004
02310	0,004 0,003	0,001 0,001	0,005 0,006	00938	0,008 0,019	0,005 0,002	0,006 0,008	00348	0,001 0,009	0,003 0,004	0,002 0,003								
Piano di fondazone					**ParetteP1-P2-P4-P5**					**Parete P1-P2**									
Eccentricità accidentale + in direzione X																			
00091	-0,002 -0,004	0,000 -0,001	-0,001 0,000	00134	-0,003 -0,003	-0,006 0,000	-0,002 -0,001	01350	-0,002 -0,003	-0,003 0,000	-0,001 0,000	01289	-0,002 -0,005	-0,001 -0,001	-0,001 0,000	01293	-0,001 -0,003	0,000 -0,001	-0,001 -0,001
01353	-0,002 -0,002	-0,001 -0,001	-0,002 -0,001	00095	-0,001 -0,006	-0,001 -0,002	0,000 -0,001	01351	-0,003 -0,004	-0,003 0,000	-0,001 0,000	01352	-0,001 -0,001	0,000 -0,001	-0,002 -0,001	00135	-0,001 -0,003	-0,001 -0,001	-0,002 -0,001
00014	-0,002 -0,003	0,000 -0,002	-0,001 -0,001	01292	-0,001 -0,003	-0,001 -0,001	-0,001 -0,001	00950	-0,001 -0,002	-0,001 0,000	-0,002 -0,001	01354	-0,001 -0,002	-0,001 -0,001	-0,002 -0,001	00015	-0,005 -0,003	-0,006 -0,002	-0,003 -0,001
00949	-0,001 -0,001	0,000 0,000	-0,002 -0,002	00953	-0,002 -0,003	-0,004 0,000	-0,001 -0,001	01355	-0,001 -0,002	0,000 -0,001	-0,002 -0,001	01358	-0,001 -0,003	-0,003 0,000	0,000 -0,001	01357	-0,002 -0,004	-0,002 -0,001	0,000 -0,001
01356	-0,002 -0,003	-0,001 -0,001	-0,001 -0,001	01291	-0,002 -0,004	0,000 -0,001	-0,001 -0,001	00951	-0,001 -0,002	-0,001 0,000	-0,001 -0,001	00952	-0,001 -0,002	-0,002 0,000	-0,001 -0,001	01290	-0,001 -0,004	-0,001 -0,001	-0,001 -0,001
Eccentricità accidentale - in direzione X																			
00091	0,002 0,004	0,000 0,001	0,001 0,000	00134	0,003 0,003	0,006 0,000	0,002 0,001	01350	0,002 0,003	0,003 0,000	0,001 0,000	01289	0,002 0,005	0,001 0,001	0,001 0,000	01293	0,001 0,003	0,000 0,001	0,001 0,001
01353	0,002 0,002	0,001 0,001	0,002 0,001	00095	0,001 0,006	0,001 0,002	0,000 0,001	01351	0,003 0,004	0,003 0,000	0,001 0,000	01352	0,001 0,001	0,000 0,001	0,002 0,001	00135	0,001 0,003	0,001 0,001	0,002 0,001
00014	0,002 0,003	0,000 0,002	0,001 0,001	01292	0,001 0,003	0,001 0,001	0,001 0,001	00950	0,001 0,002	0,001 0,000	0,002 0,001	01354	0,001 0,002	0,001 0,001	0,002 0,001	00015	0,005 0,003	0,006 0,002	0,003 0,001
00949	0,001 0,001	0,000 0,000	0,002 0,002	00953	0,002 0,003	0,004 0,000	0,001 0,001	01355	0,001 0,002	0,000 0,001	0,002 0,001	01358	0,001 0,003	0,003 0,000	0,000 0,001	01357	0,002 0,004	0,002 0,001	0,000 0,001
01356	0,002 0,003	0,001 0,001	0,001 0,001	01291	0,002 0,004	0,000 0,001	0,001 0,001	00951	0,001 0,002	0,001 0,000	0,001 0,001	00952	0,001 0,002	0,002 0,000	0,001 0,001	01290	0,001 0,004	0,001 0,001	0,001 0,001
Eccentricità accidentale + in direzione Y																			
00091	-0,001 -0,001	-0,001 0,000	-0,001 0,000	00134	-0,003 -0,001	-0,001 0,000	-0,002 0,000	01350	-0,003 -0,001	-0,001 0,000	-0,001 0,000	01289	-0,002 -0,001	0,000 0,000	-0,001 0,000	01293	-0,002 -0,002	-0,001 -0,001	-0,001 -0,001
01353	-0,002 -0,001	-0,001 -0,001	-0,002 0,000	00095	-0,001 -0,006	-0,001 -0,003	0,000 -0,001	01351	-0,004 -0,001	-0,001 0,000	-0,001 0,000	01352	-0,001 -0,001	0,000 -0,001	-0,002 0,000	00135	-0,001 -0,003	-0,001 -0,001	-0,002 0,000
00014	-0,002 -0,003	0,000 -0,001	-0,001 -0,001	01292	-0,002 0,000	-0,001 0,000	-0,001 -0,001	00950	-0,001 -0,001	-0,001 0,000	-0,002 0,000	01354	-0,002 -0,001	-0,001 0,000	-0,001 0,000	00015	-0,005 -0,001	-0,002 0,000	-0,002 0,000
00949	-0,001 -0,001	0,000 -0,001	-0,002 -0,001	00953	-0,004 -0,001	-0,002 0,000	-0,001 0,000	01355	-0,001 -0,001	0,000 -0,001	-0,002 0,000	01358	-0,002 -0,001	-0,001 0,000	-0,001 0,000	01357	-0,002 -0,001	-0,001 0,000	-0,001 0,000
01356	-0,002 -0,001	-0,001 0,000	-0,001 0,000	01291	-0,002 -0,001	-0,001 0,000	-0,001 0,000	00951	-0,001 0,000	-0,001 0,000	-0,001 0,000	00952	-0,002 0,000	-0,001 0,000	-0,001 0,000	01290	-0,002 -0,001	-0,001 0,000	-0,001 0,000
Eccentricità accidentale - in direzione Y																			
00091	0,001 0,001	0,001 0,000	0,001 0,000	00134	0,003 0,001	0,001 0,000	0,002 0,000	01350	0,003 0,001	0,001 0,000	0,001 0,000	01289	0,002 0,001	0,000 0,000	0,001 0,000	01293	0,002 0,002	0,001 0,001	0,001 0,001
01353	0,002 0,001	0,001 0,001	0,002 0,000	00095	0,001 0,006	0,001 0,003	0,000 0,001	01351	0,004 0,001	0,001 0,000	0,001 0,000	01352	0,001 0,001	0,000 0,001	0,002 0,000	00135	0,001 0,003	0,001 0,001	0,002 0,000
00014	0,002 0,003	0,000 0,001	0,001 0,001	01292	0,002 0,000	0,001 0,000	0,001 0,001	00950	0,001 0,001	0,001 0,000	0,002 0,000	01354	0,002 0,001	0,001 0,000	0,001 0,000	00015	0,005 0,001	0,002 0,000	0,002 0,000
00949	0,001 0,001	0,000 0,001	0,002 0,001	00953	0,004 0,001	0,002 0,000	0,001 0,000	01355	0,001 0,001	0,000 0,001	0,002 0,000	01358	0,002 0,001	0,001 0,000	0,001 0,000	01357	0,002 0,001	0,001 0,000	0,001 0,000
01356	0,002 0,001	0,001 0,000	0,001 0,000	01291	0,002 0,001	0,001 0,000	0,001 0,000	00951	0,001 0,000	0,001 0,000	0,001 0,000	00952	0,002 0,000	0,001 0,000	0,001 0,000	01290	0,002 0,001	0,001 0,000	0,001 0,000
Piano di fondazone					**ParetteP1-P2-P4-P5**					**Parete P2-P4**									
Eccentricità accidentale + in direzione X																			
00024	-0,002 -0,003	-0,001 -0,001	-0,001 0,000	00162	-0,004 -0,002	-0,004 0,000	-0,001 0,000	01717	-0,004 -0,001	-0,004 0,000	-0,002 -0,001	01284	-0,002 -0,001	-0,001 0,000	-0,002 -0,001	01718	-0,004 -0,001	-0,007 -0,001	-0,002 -0,001
01720	-0,005 -0,002	-0,004 -0,001	-0,003 -0,002	01719	-0,008 -0,003	-0,010 -0,001	-0,003 -0,002	00134	-0,004 -0,003	-0,004 0,000	-0,001 -0,001	00015	-0,008 -0,003	-0,015 -0,002	-0,003 -0,002	01288	-0,002 -0,002	-0,002 -0,001	-0,002 -0,001
00091	-0,004 -0,004	-0,001 -0,001	-0,001 0,000	00447	-0,002 0,000	-0,004 0,000	-0,002 -0,001	01722	-0,002 -0,001	-0,004 0,000	-0,002 -0,001	01721	-0,001 -0,001	-0,002 0,000	-0,002 -0,001	00016	-0,007 -0,002	-0,014 -0,002	-0,003 -0,001
00444	-0,003 0,000	-0,014 -0,001	-0,003 -0,001	00448	-0,003 -0,001	-0,013 -0,001	-0,003 -0,002	01287	-0,002 0,000	-0,001 0,000	-0,002 -0,001	01725	-0,002 0,000	-0,005 0,000	-0,002 -0,001	01724	-0,002 0,000	-0,001 0,000	-0,001 -0,001
01285	-0,002 0,000	-0,001 0,000	-0,002 -0,001	01723	-0,002 0,000	-0,002 0,000	-0,001 -0,001	00446	-0,001 0,000	-0,003 0,000	-0,001 -0,001	01286	-0,003 0,000	0,000 0,000	-0,002 -0,001	00445	-0,002 0,000	-0,006 0,000	-0,001 -0,001
Eccentricità accidentale - in direzione X																			
00024	0,002 0,003	0,001 0,001	0,001 0,000	00162	0,004 0,002	0,004 0,000	0,001 0,000	01717	0,004 0,001	0,004 0,000	0,002 0,001	01284	0,002 0,001	0,001 0,000	0,002 0,001	01718	0,004 0,001	0,007 0,001	0,002 0,001
01720	0,005	0,004	0,003	01719	0,008	0,010	0,003	00134	0,004	0,004	0,001	00015	0,008	0,015	0,003	01288	0,002	0,002	0,002

Pareti - Tensioni per eccentricità accidentale

NODO	σL1 σP1	σL2 σP2	τL τP	NODO	σL1 σP1	σL2 σP2	τL τP	NODO	σL1 σP1	σL2 σP2	τL τP	NODO	σL1 σP1	σL2 σP2	τL τP	NODO	σL1 σP1	σL2 σP2	τL τP
	[N/mm²]	[N/mm²]	[N/mm²]		[N/mm²]	[N/mm²]	[N/mm²]		[N/mm²]	[N/mm²]	[N/mm²]		[N/mm²]	[N/mm²]	[N/mm²]		[N/mm²]	[N/mm²]	[N/mm²]
	0,002	0,001	0,002		0,003	0,001	0,002		0,003	0,000	0,001		0,003	0,002	0,002		0,002	0,001	0,001
00091	0,004	0,001	0,001	00447	0,002	0,004	0,002	01722	0,002	0,004	0,002	01721	0,001	0,002	0,002	00016	0,007	0,014	0,003
	0,004	0,001	0,000		0,000	0,000	0,001		0,001	0,000	0,001		0,001	0,000	0,001		0,002	0,002	0,001
00444	0,003	0,014	0,003	00448	0,003	0,013	0,003	01287	0,002	0,001	0,002	01725	0,002	0,005	0,002	01724	0,002	0,001	0,001
	0,000	0,001	0,001		0,001	0,001	0,002		0,000	0,000	0,001		0,000	0,000	0,001		0,000	0,000	0,001
01285	0,002	0,001	0,002	01723	0,002	0,002	0,001	00446	0,001	0,003	0,001	01286	0,003	0,000	0,002	00445	0,002	0,006	0,001
	0,000	0,000	0,001		0,000	0,000	0,001		0,000	0,000	0,001		0,000	0,000	0,001		0,000	0,000	0,001
Eccentricità accidentale + in direzione Y																			
00024	-0,002	0,000	-0,001	00162	-0,001	0,000	-0,001	01717	-0,001	-0,001	-0,001	01284	0,000	0,000	-0,001	01718	0,000	-0,001	-0,001
	0,000	0,000	0,000		0,000	0,000	0,000		0,000	0,000	0,000		0,000	0,000	0,000		0,000	0,000	0,000
01720	-0,001	0,000	-0,001	01719	-0,001	-0,001	-0,001	00134	-0,001	0,000	-0,001	00015	-0,002	-0,001	-0,001	01288	0,000	0,000	-0,001
	0,000	0,000	0,000		0,000	0,000	0,000		0,000	0,000	0,000		0,000	0,000	0,000		0,000	0,000	0,000
00091	-0,002	0,000	-0,001	00447	0,000	-0,001	0,000	01722	0,000	-0,001	0,000	01721	-0,001	0,000	0,000	00016	-0,002	-0,001	-0,001
	0,000	0,000	0,000		0,000	0,000	0,000		0,000	0,000	0,000		0,000	0,000	0,000		0,000	0,000	0,000
00444	-0,001	-0,001	-0,001	00448	-0,001	-0,001	-0,001	01287	-0,001	0,000	0,000	01725	0,000	-0,001	0,000	01724	0,000	0,000	0,000
	0,000	0,000	0,000		0,000	0,000	0,000		0,000	0,000	0,000		0,000	0,000	0,000		0,000	0,000	0,000
01285	0,000	0,000	0,000	01723	0,000	-0,001	0,000	00446	0,000	-0,002	0,000	01286	-0,001	-0,001	0,000	00445	0,000	-0,002	0,000
	0,000	0,000	0,000		0,000	0,000	0,000		0,000	0,000	0,000		0,000	0,000	0,000		0,000	0,000	0,000
Eccentricità accidentale - in direzione Y																			
00024	0,002	0,000	0,001	00162	0,001	0,000	0,001	01717	0,001	0,001	0,001	01284	0,000	0,000	0,001	01718	0,000	0,001	0,001
	0,000	0,000	0,000		0,000	0,000	0,000		0,000	0,000	0,000		0,000	0,000	0,000		0,000	0,000	0,000
01720	0,001	0,000	0,001	01719	0,001	0,001	0,001	00134	0,001	0,000	0,001	00015	0,002	0,001	0,001	01288	0,000	0,000	0,001
	0,000	0,000	0,000		0,000	0,000	0,000		0,000	0,000	0,000		0,000	0,000	0,000		0,000	0,000	0,000
00091	0,002	0,000	0,001	00447	0,000	0,001	0,000	01722	0,000	0,001	0,000	01721	0,001	0,000	0,000	00016	0,002	0,001	0,001
	0,000	0,000	0,000		0,000	0,000	0,000		0,000	0,000	0,000		0,000	0,000	0,000		0,000	0,000	0,000
00444	0,001	0,001	0,001	00448	0,001	0,001	0,001	01287	0,001	0,000	0,000	01725	0,000	0,001	0,000	01724	0,000	0,000	0,000
	0,000	0,000	0,000		0,000	0,000	0,000		0,000	0,000	0,000		0,000	0,000	0,000		0,000	0,000	0,000
01285	0,000	0,000	0,000	01723	0,000	0,001	0,000	00446	0,000	0,002	0,000	01286	0,001	0,001	0,000	00445	0,000	0,002	0,000
	0,000	0,000	0,000		0,000	0,000	0,000		0,000	0,000	0,000		0,000	0,000	0,000		0,000	0,000	0,000
Piano di fondazone					**ParetеP1-P2-P4-P5**					**Parete P5-P4**									
Eccentricità accidentale + in direzione X																			
00024	-0,002	0,000	0,000	00162	-0,003	-0,005	-0,001	01390	-0,002	-0,002	0,000	01277	-0,002	-0,001	-0,001	01391	-0,002	-0,003	0,000
	-0,002	-0,001	0,000		-0,002	0,000	0,000		-0,002	0,000	0,000		-0,002	-0,001	0,000		-0,002	0,000	0,000
01273	-0,001	0,000	-0,001	01393	-0,002	-0,001	-0,002	00023	-0,001	-0,001	0,000	00133	-0,001	-0,001	-0,001	00167	-0,001	0,000	-0,002
	-0,001	0,000	-0,001		-0,001	-0,001	-0,001		-0,005	-0,002	-0,001		-0,003	-0,001	-0,001		-0,001	0,000	-0,001
00017	-0,002	0,000	-0,001	01392	-0,001	0,000	-0,002	00016	-0,004	-0,006	-0,003	01395	-0,001	0,000	-0,002	01394	-0,002	-0,001	-0,002
	-0,003	-0,001	-0,001		-0,001	-0,001	-0,001		-0,002	-0,001	-0,001		-0,001	0,000	-0,001		-0,001	0,000	-0,001
00163	-0,002	-0,003	-0,001	01274	-0,001	-0,001	-0,001	00166	-0,001	0,000	-0,002	01398	-0,001	-0,003	0,000	01397	-0,002	-0,002	0,000
	-0,001	0,000	-0,001		-0,001	0,000	-0,001		-0,001	0,000	-0,001		-0,001	0,000	-0,001		-0,002	0,000	-0,001
00164	-0,001	-0,002	-0,001	01276	-0,001	-0,001	-0,001	01396	-0,002	-0,001	-0,001	00165	-0,001	-0,001	-0,001	01275	-0,002	0,000	-0,001
	-0,001	0,000	-0,001		-0,002	-0,001	-0,001		-0,001	0,000	-0,001		-0,001	0,000	-0,001		-0,001	0,000	-0,001
Eccentricità accidentale - in direzione X																			
00024	0,002	0,000	0,000	00162	0,003	0,005	0,001	01390	0,002	0,002	0,000	01277	0,002	0,001	0,001	01391	0,002	0,003	0,000
	0,002	0,001	0,000		0,002	0,000	0,000		0,002	0,000	0,000		0,002	0,001	0,000		0,002	0,000	0,000
01273	0,001	0,000	0,001	01393	0,002	0,001	0,002	00023	0,001	0,001	0,000	00133	0,001	0,001	0,001	00167	0,001	0,000	0,002
	0,001	0,000	0,001		0,001	0,001	0,001		0,005	0,002	0,001		0,003	0,001	0,001		0,001	0,000	0,001
00017	0,002	0,000	0,001	01392	0,001	0,000	0,002	00016	0,004	0,006	0,003	01395	0,001	0,000	0,002	01394	0,002	0,001	0,002
	0,003	0,001	0,001		0,001	0,001	0,001		0,002	0,001	0,001		0,001	0,000	0,001		0,001	0,000	0,001
00163	0,002	0,003	0,001	01274	0,001	0,001	0,001	00166	0,001	0,000	0,002	01398	0,001	0,003	0,000	01397	0,002	0,002	0,000
	0,001	0,000	0,001		0,001	0,000	0,001		0,001	0,000	0,001		0,001	0,000	0,001		0,002	0,000	0,001
00164	0,001	0,002	0,001	01276	0,001	0,001	0,001	01396	0,002	0,001	0,001	00165	0,001	0,001	0,001	01275	0,002	0,000	0,001
	0,001	0,000	0,001		0,002	0,001	0,001		0,001	0,000	0,001		0,001	0,000	0,001		0,001	0,000	0,001
Eccentricità accidentale + in direzione Y																			
00024	-0,001	-0,001	-0,002	00162	-0,004	-0,001	-0,002	01390	-0,003	-0,001	-0,001	01277	-0,002	0,000	-0,001	01391	-0,004	-0,001	-0,001
	-0,001	0,000	0,000		-0,001	0,000	0,000		-0,001	0,000	0,000		-0,001	0,000	0,000		-0,001	0,000	0,000
01273	-0,002	-0,001	-0,001	01393	-0,002	-0,001	-0,002	00023	-0,001	-0,001	0,000	00133	-0,001	-0,001	-0,002	00167	-0,001	0,000	-0,002
	-0,002	-0,001	-0,001		-0,001	-0,001	0,000		-0,006	-0,003	-0,001		-0,003	-0,001	0,000		-0,001	-0,001	-0,001
00017	-0,002	0,000	-0,001	01392	-0,001	0,000	-0,002	00016	-0,005	-0,002	-0,002	01395	-0,001	0,000	-0,002	01394	-0,002	-0,001	-0,001
	-0,003	-0,001	-0,001		-0,001	-0,001	0,000		-0,001	0,000	0,000		-0,001	0,000	0,000		-0,001	0,000	0,000
00163	-0,004	-0,002	-0,001	01274	-0,002	-0,001	-0,001	00166	-0,001	0,000	-0,002	01398	-0,002	-0,001	-0,001	01397	-0,002	-0,001	-0,001
	-0,001	0,000	0,000		-0,001	0,000	-0,001		0,000	0,000	0,000		-0,001	0,000	0,000		-0,001	0,000	0,000
00164	-0,002	-0,001	-0,001	01276	-0,002	-0,001	0,000	01396	-0,002	-0,001	-0,001	00165	-0,001	-0,001	-0,001	01275	-0,002	-0,001	-0,001
	0,000	0,000	0,000		-0,001	0,000	0,000		0,000	0,000	0,000		0,000	0,000	0,000		0,000	0,000	0,000
Eccentricità accidentale - in direzione Y																			
00024	0,001	0,001	0,002	00162	0,004	0,001	0,002	01390	0,003	0,001	0,001	01277	0,002	0,000	0,001	01391	0,004	0,001	0,001
	0,001	0,000	0,000		0,001	0,000	0,000		0,001	0,000	0,000		0,001	0,000	0,000		0,001	0,000	0,000
01273	0,002	0,001	0,001	01393	0,002	0,001	0,002	00023	0,001	0,001	0,000	00133	0,001	0,001	0,002	00167	0,001	0,000	0,002
	0,002	0,001	0,001		0,001	0,001	0,000		0,006	0,003	0,001		0,003	0,001	0,000		0,001	0,001	0,001
00017	0,002	0,000	0,001	01392	0,001	0,000	0,002	00016	0,005	0,002	0,002	01395	0,001	0,000	0,002	01394	0,002	0,001	0,001
	0,003	0,001	0,001		0,001	0,001	0,000		0,001	0,000	0,000		0,001	0,000	0,000		0,001	0,000	0,000
00163	0,004	0,002	0,001	01274	0,002	0,001	0,001	00166	0,001	0,000	0,002	01398	0,002	0,001	0,001	01397	0,002	0,001	0,001
	0,001	0,000	0,000		0,001	0,000	0,001		0,000	0,000	0,000		0,001	0,000	0,000		0,001	0,000	0,000
00164	0,002	0,001	0,001	01276	0,002	0,001	0,000	01396	0,002	0,001	0,001	00165	0,001	0,001	0,001	01275	0,002	0,001	0,001
	0,000	0,000	0,000		0,001	0,000	0,000		0,000	0,000	0,000		0,000	0,000	0,000		0,000	0,000	0,000
Piano di fondazone					**ParetеP6-P7-P8**					**Parete P6-P7**									
Eccentricità accidentale + in direzione X																			
00175	0,000	0,000	0,000	00004	0,000	0,000	0,000	01418	0,000	0,000	0,000	01417	0,000	0,000	0,000	00071	0,000	0,000	0,000

Pareti - Tensioni per eccentricità accidentale

NODO	σL1 σP1	σL2 σP2	τL τP	NODO	σL1 σP1	σL2 σP2	τL τP	NODO	σL1 σP1	σL2 σP2	τL τP	NODO	σL1 σP1	σL2 σP2	τL τP	NODO	σL1 σP1	σL2 σP2	τL τP
	[N/mm²]	[N/mm²]	[N/mm²]		[N/mm²]	[N/mm²]	[N/mm²]		[N/mm²]	[N/mm²]	[N/mm²]		[N/mm²]	[N/mm²]	[N/mm²]		[N/mm²]	[N/mm²]	[N/mm²]
	0,000	0,000	0,000		0,000	0,000	0,000		0,000	0,000	0,000		0,000	0,000	0,000		0,000	0,000	0,000
01139	0,000	0,000	0,000	01419	0,000	0,000	0,000	01420	0,000	0,000	0,000	00188	0,000	0,000	0,000	00027	0,000	0,000	0,000
	-0,001	0,000	0,000		0,000	0,000	0,000		0,000	0,000	0,000		0,000	0,000	0,000		-0,001	0,000	0,000
00002	0,000	0,000	0,000	01421	0,000	0,000	0,000	01422	0,000	0,000	0,000	00187	0,000	0,000	0,000	01150	0,000	0,000	0,000
	0,000	-0,001	0,000		-0,001	0,000	0,000		-0,001	0,000	0,000		0,000	0,000	0,000		0,000	0,000	0,000
00176	0,000	0,000	0,000	01432	0,000	0,000	0,000	01140	0,000	0,000	0,000	01423	0,000	0,000	0,000	00186	0,000	0,000	0,000
	0,000	0,000	0,000		0,000	0,000	0,000		-0,001	0,000	0,000		-0,001	0,000	0,000		0,000	0,000	0,000
01141	-0,001	0,000	0,000	00185	0,000	0,000	0,000	00177	0,000	0,000	0,000	01425	0,000	0,000	0,000	01142	0,000	0,000	0,000
	-0,001	0,000	0,000		-0,001	0,000	0,000		0,000	0,000	0,000		-0,001	0,000	0,000		-0,001	0,000	0,000
01424	0,000	0,000	0,000	01149	0,000	0,000	0,000	00184	0,000	0,000	0,000	01143	0,000	0,000	0,000	01426	0,000	0,000	0,000
	-0,001	0,000	0,000		0,000	0,000	0,000		-0,001	0,000	0,000		-0,001	0,000	0,000		-0,001	0,000	0,000
00183	0,000	0,000	0,000	00178	0,000	0,000	0,000	01431	0,000	0,000	0,000	01144	0,000	0,000	0,000	01430	0,000	0,000	0,000
	-0,001	0,000	0,000		0,000	0,000	0,000		0,000	0,000	0,000		0,000	0,000	0,000		0,000	0,000	0,000
01148	-0,001	0,000	0,000	00182	0,000	0,000	0,000	00179	0,000	0,000	0,000	01147	0,000	0,000	0,000	01145	0,000	0,000	0,000
	0,000	0,000	0,000		0,000	0,000	0,000		0,000	0,000	0,000		0,000	0,000	0,000		0,000	0,000	0,000
00181	0,000	0,000	0,000	01427	0,000	0,000	0,000	01428	0,000	0,000	0,000	01146	0,000	0,000	0,000	00180	0,000	0,000	0,000
	0,000	0,000	0,000		0,000	0,000	0,000		0,000	0,000	0,000		0,000	0,000	0,000		0,000	0,000	0,000
01429	0,000	0,000	0,000																
	0,000	0,000	0,000																
Eccentricità accidentale - in direzione X																			
00175	0,000	0,000	0,000	00004	0,000	0,000	0,000	01418	0,000	0,000	0,000	01417	0,000	0,000	0,000	00071	0,000	0,000	0,000
	0,000	0,000	0,000		0,000	0,000	0,000		0,000	0,000	0,000		0,000	0,000	0,000		0,000	0,000	0,000
01139	0,000	0,000	0,000	01419	0,000	0,000	0,000	01420	0,000	0,000	0,000	00188	0,000	0,000	0,000	00027	0,000	0,000	0,000
	0,001	0,000	0,000		0,000	0,000	0,000		0,000	0,000	0,000		0,000	0,000	0,000		0,001	0,000	0,000
00002	0,000	0,000	0,000	01421	0,000	0,000	0,000	01422	0,000	0,000	0,000	00187	0,000	0,000	0,000	01150	0,000	0,000	0,000
	0,000	0,001	0,000		0,001	0,000	0,000		0,001	0,000	0,000		0,000	0,000	0,000		0,000	0,000	0,000
00176	0,000	0,000	0,000	01432	0,000	0,000	0,000	01140	0,000	0,000	0,000	01423	0,000	0,000	0,000	00186	0,000	0,000	0,000
	0,000	0,000	0,000		0,000	0,000	0,000		0,001	0,000	0,000		0,001	0,000	0,000		0,000	0,000	0,000
01141	0,001	0,000	0,000	00185	0,000	0,000	0,000	00177	0,000	0,000	0,000	01425	0,000	0,000	0,000	01142	0,000	0,000	0,000
	0,001	0,000	0,000		0,001	0,000	0,000		0,000	0,000	0,000		0,001	0,000	0,000		0,001	0,000	0,000
01424	0,000	0,000	0,000	01149	0,000	0,000	0,000	00184	0,000	0,000	0,000	01143	0,000	0,000	0,000	01426	0,000	0,000	0,000
	0,001	0,000	0,000		0,000	0,000	0,000		0,001	0,000	0,000		0,001	0,000	0,000		0,001	0,000	0,000
00183	0,000	0,000	0,000	00178	0,000	0,000	0,000	01431	0,000	0,000	0,000	01144	0,000	0,000	0,000	01430	0,000	0,000	0,000
	0,001	0,000	0,000		0,000	0,000	0,000		0,000	0,000	0,000		0,000	0,000	0,000		0,000	0,000	0,000
01148	0,001	0,000	0,000	00182	0,000	0,000	0,000	00179	0,000	0,000	0,000	01147	0,000	0,000	0,000	01145	0,000	0,000	0,000
	0,000	0,000	0,000		0,000	0,000	0,000		0,000	0,000	0,000		0,000	0,000	0,000		0,000	0,000	0,000
00181	0,000	0,000	0,000	01427	0,000	0,000	0,000	01428	0,000	0,000	0,000	01146	0,000	0,000	0,000	00180	0,000	0,000	0,000
	0,000	0,000	0,000		0,000	0,000	0,000		0,000	0,000	0,000		0,000	0,000	0,000		0,000	0,000	0,000
01429	0,000	0,000	0,000																
	0,000	0,000	0,000																
Eccentricità accidentale + in direzione Y																			
00175	-0,003	-0,001	-0,002	00004	-0,003	-0,001	-0,002	01418	-0,004	-0,001	-0,001	01417	-0,003	-0,001	-0,002	00071	-0,001	-0,001	-0,001
	-0,002	-0,001	-0,001		-0,001	-0,001	-0,002		-0,002	-0,001	-0,002		-0,002	-0,001	-0,001		-0,003	-0,001	-0,001
01139	-0,002	-0,001	-0,003	01419	-0,004	-0,001	-0,002	01420	-0,006	-0,003	-0,002	00188	-0,008	-0,002	-0,001	00027	-0,005	-0,001	-0,001
	-0,016	-0,006	-0,004		-0,005	-0,003	-0,001		-0,004	-0,003	-0,002		-0,002	-0,009	-0,002		-0,010	-0,002	-0,001
00002	-0,009	-0,003	-0,002	01421	-0,003	-0,002	-0,003	01422	-0,002	-0,002	-0,003	00187	-0,003	-0,001	-0,003	01150	-0,003	-0,001	-0,001
	-0,004	-0,011	-0,003		-0,013	-0,003	-0,003		-0,010	-0,003	-0,002		-0,004	-0,002	-0,002		-0,002	-0,001	-0,001
00176	-0,003	-0,001	-0,001	01432	-0,003	-0,001	-0,001	01140	-0,002	-0,002	-0,003	01423	-0,004	-0,001	-0,004	00186	-0,002	-0,001	-0,004
	-0,004	-0,002	-0,003		-0,004	-0,001	-0,002		-0,019	-0,006	-0,004		-0,017	-0,004	-0,003		-0,009	-0,001	-0,003
01141	-0,006	-0,001	-0,003	00185	-0,002	-0,001	-0,004	00177	-0,003	-0,001	-0,001	01425	-0,002	-0,001	-0,003	01142	-0,004	-0,002	-0,003
	-0,024	-0,006	-0,004		-0,010	-0,002	-0,003		-0,005	-0,002	-0,004		-0,018	-0,004	-0,002		-0,026	-0,008	-0,003
01424	-0,003	-0,001	-0,003	01149	-0,004	-0,001	-0,001	00184	-0,003	-0,002	-0,004	01143	-0,003	-0,002	-0,002	01426	-0,004	-0,001	-0,003
	-0,024	-0,005	-0,002		-0,008	-0,002	-0,001		-0,014	-0,004	-0,002		-0,026	-0,007	-0,002		-0,021	-0,006	-0,002
00183	-0,002	-0,001	-0,004	00178	-0,002	0,000	-0,001	01431	-0,003	-0,001	-0,002	01144	-0,003	-0,002	-0,002	01430	-0,003	-0,001	-0,001
	-0,015	-0,003	-0,002		-0,007	-0,001	-0,003		-0,008	-0,002	-0,003		-0,028	-0,008	-0,002		-0,012	-0,003	-0,002
01148	-0,004	-0,001	-0,001	00182	-0,002	-0,001	-0,003	00179	-0,002	-0,001	-0,002	01147	-0,002	-0,001	-0,001	01145	-0,003	-0,001	-0,002
	-0,013	-0,003	-0,001		-0,015	-0,003	-0,002		-0,010	-0,003	-0,003		-0,017	-0,005	-0,001		-0,025	-0,008	-0,001
00181	-0,003	-0,001	-0,003	01427	-0,003	-0,001	-0,002	01428	-0,002	-0,001	-0,002	01146	-0,004	-0,001	-0,001	00180	-0,003	-0,001	-0,002
	-0,013	-0,003	-0,002		-0,022	-0,005	-0,002		-0,016	-0,004	-0,002		-0,022	-0,006	-0,001		-0,012	-0,003	-0,003
01429	-0,003	-0,001	-0,002																
	-0,016	-0,004	-0,002																
Eccentricità accidentale - in direzione Y																			
00175	0,003	0,001	0,002	00004	0,003	0,001	0,002	01418	0,004	0,001	0,001	01417	0,003	0,001	0,002	00071	0,001	0,001	0,001
	0,002	0,001	0,001		0,001	0,001	0,002		0,002	0,001	0,002		0,002	0,001	0,001		0,003	0,001	0,001
01139	0,002	0,001	0,003	01419	0,004	0,001	0,002	01420	0,006	0,003	0,002	00188	0,008	0,002	0,001	00027	0,005	0,001	0,001
	0,016	0,006	0,004		0,005	0,003	0,001		0,004	0,003	0,002		0,002	0,009	0,002		0,010	0,002	0,001
00002	0,009	0,003	0,002	01421	0,003	0,002	0,003	01422	0,002	0,002	0,003	00187	0,003	0,001	0,003	01150	0,003	0,001	0,001
	0,004	0,011	0,003		0,013	0,003	0,003		0,010	0,003	0,002		0,004	0,002	0,002		0,002	0,001	0,001
00176	0,003	0,001	0,001	01432	0,003	0,001	0,001	01140	0,002	0,002	0,003	01423	0,004	0,001	0,004	00186	0,002	0,001	0,004
	0,004	0,002	0,003		0,004	0,001	0,002		0,019	0,006	0,004		0,017	0,004	0,003		0,009	0,001	0,003
01141	0,006	0,001	0,003	00185	0,002	0,001	0,004	00177	0,003	0,001	0,001	01425	0,002	0,001	0,003	01142	0,004	0,002	0,003
	0,024	0,006	0,004		0,010	0,002	0,003		0,005	0,002	0,004		0,018	0,004	0,002		0,026	0,008	0,003
01424	0,003	0,001	0,003	01149	0,004	0,001	0,001	00184	0,003	0,002	0,004	01143	0,003	0,002	0,002	01426	0,004	0,001	0,003
	0,024	0,005	0,002		0,008	0,002	0,001		0,014	0,004	0,002		0,026	0,007	0,002		0,021	0,006	0,002
00183	0,002	0,001	0,004	00178	0,002	0,000	0,001	01431	0,003	0,001	0,002	01144	0,003	0,002	0,002	01430	0,003	0,001	0,001
	0,015	0,003	0,002		0,007	0,001	0,003		0,008	0,002	0,003		0,028	0,008	0,002		0,012	0,003	0,002
01148	0,004	0,001	0,001	00182	0,002	0,001	0,003	00179	0,002	0,001	0,002	01147	0,002	0,001	0,001	01145	0,003	0,001	0,002

Pareti - Tensioni per eccentricità accidentale

NODO	σL1 σP1	σL2 σP2	τL τP	NODO	σL1 σP1	σL2 σP2	τL τP	NODO	σL1 σP1	σL2 σP2	τL τP	NODO	σL1 σP1	σL2 σP2	τL τP	NODO	σL1 σP1	σL2 σP2	τL τP
	[N/mm²]	[N/mm²]	[N/mm²]		[N/mm²]	[N/mm²]	[N/mm²]		[N/mm²]	[N/mm²]	[N/mm²]		[N/mm²]	[N/mm²]	[N/mm²]		[N/mm²]	[N/mm²]	[N/mm²]
	0,013	0,003	0,001		0,015	0,003	0,002		0,010	0,003	0,003		0,017	0,005	0,001		0,025	0,008	0,001
00181	0,003 0,013	0,001 0,003	0,003 0,002	01427	0,003 0,022	0,001 0,005	0,002 0,002	01428	0,002 0,016	0,001 0,004	0,002 0,002	01146	0,004 0,022	0,001 0,006	0,001 0,001	00180	0,003 0,012	0,001 0,003	0,002 0,003
01429	0,003 0,016	0,001 0,004	0,002 0,002																
Piano di fondazone				**ParetteP6-P7-P8**						**Parete P7-P8**									
Eccentricità accidentale + in direzione X																			
01168	0,000 0,000	0,000 0,000	0,000 0,000	01445	0,000 0,000	0,000 0,000	0,000 0,000	00071	0,000 0,000	0,000 0,000	0,000 0,000	00189	0,000 0,000	0,000 0,000	0,000 0,000	00003	0,000 0,000	0,000 0,000	0,000 0,000
01443	0,000 0,000	0,000 0,000	0,000 0,000	01442	0,000 0,000	0,000 0,000	0,000 0,000	00092	0,000 0,000	0,000 0,000	0,000 0,000	01444	0,000 0,000	0,000 0,000	0,000 0,000	00175	0,000 0,000	0,000 0,000	0,000 0,000
00004	0,000 0,000	0,000 0,000	0,000 0,000	01446	0,000 0,000	0,000 0,000	0,000 0,000	01447	0,000 0,000	0,000 0,000	0,000 0,000	00200	0,000 0,000	0,000 0,000	-0,001 0,000	01178	0,000 0,000	0,000 0,000	0,000 0,000
00190	0,000 0,000	0,000 0,000	-0,001 0,000	01169	0,000 0,000	0,000 0,000	0,000 0,000	01448	0,000 0,000	0,000 0,000	0,000 0,000	00199	0,000 0,000	0,000 0,000	-0,001 0,000	00198	0,000 0,000	0,000 0,000	0,000 0,000
01170	-0,001 0,000	0,000 0,000	0,000 0,000	01456	0,000 0,000	0,000 0,000	0,000 0,000	00191	0,000 0,000	0,000 0,000	-0,001 0,000	01171	0,000 0,000	0,000 0,000	0,000 0,000	01172	0,000 0,000	0,000 0,000	0,000 0,000
01450	0,000 0,000	0,000 0,000	0,000 0,000	01449	0,000 0,000	0,000 0,000	0,000 0,000	01455	0,000 0,000	0,000 0,000	0,000 0,000	01177	0,000 0,000	0,000 0,000	0,000 0,000	00197	0,000 0,000	0,000 0,000	-0,001 0,000
01451	0,000 0,000	0,000 0,000	-0,001 0,000	00196	0,000 0,000	0,000 0,000	-0,001 0,000	01454	0,000 0,000	0,000 0,000	0,000 0,000	00195	0,000 0,000	0,000 0,000	0,000 0,000	01173	-0,001 0,000	0,000 0,000	0,000 0,000
00192	0,000 0,000	0,000 0,000	0,000 0,000	01176	-0,001 0,000	0,000 0,000	0,000 0,000	00193	0,000 0,000	0,000 0,000	-0,001 0,000	01175	0,000 0,000	0,000 0,000	0,000 0,000	01174	0,000 0,000	0,000 0,000	0,000 0,000
00194	0,000 0,000	0,000 0,000	-0,001 0,000	01453	0,000 0,000	0,000 0,000	0,000 0,000	01452	0,000 0,000	0,000 0,000	0,000 0,000								
Eccentricità accidentale - in direzione X																			
01168	0,000 0,000	0,000 0,000	0,000 0,000	01445	0,000 0,000	0,000 0,000	0,000 0,000	00071	0,000 0,000	0,000 0,000	0,000 0,000	00189	0,000 0,000	0,000 0,000	0,000 0,000	00003	0,000 0,000	0,000 0,000	0,000 0,000
01443	0,000 0,000	0,000 0,000	0,000 0,000	01442	0,000 0,000	0,000 0,000	0,000 0,000	00092	0,000 0,000	0,000 0,000	0,000 0,000	01444	0,000 0,000	0,000 0,000	0,000 0,000	00175	0,000 0,000	0,000 0,000	0,000 0,000
00004	0,000 0,000	0,000 0,000	0,000 0,000	01446	0,000 0,000	0,000 0,000	0,000 0,000	01447	0,000 0,000	0,000 0,000	0,000 0,000	00200	0,000 0,000	0,000 0,000	0,001 0,000	01178	0,000 0,000	0,000 0,000	0,000 0,000
00190	0,000 0,000	0,000 0,000	0,001 0,000	01169	0,000 0,000	0,000 0,000	0,000 0,000	01448	0,000 0,000	0,000 0,000	0,000 0,000	00199	0,000 0,000	0,000 0,000	0,001 0,000	00198	0,000 0,000	0,000 0,000	0,000 0,000
01170	0,001 0,000	0,000 0,000	0,000 0,000	01456	0,000 0,000	0,000 0,000	0,000 0,000	00191	0,000 0,000	0,000 0,000	0,001 0,000	01171	0,000 0,000	0,000 0,000	0,000 0,000	01172	0,000 0,000	0,000 0,000	0,000 0,000
01450	0,000 0,000	0,000 0,000	0,000 0,000	01449	0,000 0,000	0,000 0,000	0,000 0,000	01455	0,000 0,000	0,000 0,000	0,000 0,000	01177	0,000 0,000	0,000 0,000	0,000 0,000	00197	0,000 0,000	0,000 0,000	0,001 0,000
01451	0,000 0,000	0,000 0,000	0,001 0,000	00196	0,000 0,000	0,000 0,000	0,001 0,000	01454	0,000 0,000	0,000 0,000	0,000 0,000	00195	0,000 0,000	0,000 0,000	0,000 0,000	01173	0,001 0,000	0,000 0,000	0,000 0,000
00192	0,000 0,000	0,000 0,000	0,000 0,000	01176	0,001 0,000	0,000 0,000	0,000 0,000	00193	0,000 0,000	0,000 0,000	0,001 0,000	01175	0,000 0,000	0,000 0,000	0,000 0,000	01174	0,000 0,000	0,000 0,000	0,000 0,000
00194	0,000 0,000	0,000 0,000	0,001 0,000	01453	0,000 0,000	0,000 0,000	0,000 0,000	01452	0,000 0,000	0,000 0,000	0,000 0,000								
Eccentricità accidentale + in direzione Y																			
01168	-0,001 -0,001	-0,001 0,000	-0,002 -0,001	01445	-0,003 -0,001	-0,001 0,000	-0,002 -0,001	00071	-0,001 -0,002	-0,001 -0,001	-0,001 -0,001	00189	-0,003 -0,009	-0,003 -0,004	-0,003 -0,001	00003	-0,001 -0,009	-0,001 -0,004	-0,002 -0,002
01443	-0,002 -0,002	-0,002 -0,001	-0,003 -0,001	01442	-0,002 -0,002	-0,002 -0,001	-0,003 -0,001	00092	-0,003 -0,015	-0,003 -0,006	0,000 -0,003	01444	-0,001 -0,001	-0,001 0,000	-0,002 -0,001	00175	-0,002 -0,001	-0,001 -0,001	-0,002 -0,001
00004	-0,004 -0,001	-0,001 0,000	-0,001 -0,001	01446	-0,002 -0,001	-0,001 0,000	-0,002 -0,001	01447	-0,001 -0,002	-0,001 0,000	-0,003 -0,001	00200	-0,002 -0,001	-0,001 -0,001	-0,003 -0,001	01178	-0,001 -0,004	-0,002 -0,001	-0,002 -0,001
00190	-0,001 -0,002	-0,001 -0,002	-0,004 -0,001	01169	-0,002 -0,002	-0,002 -0,001	-0,002 -0,001	01448	-0,003 -0,003	-0,001 -0,001	-0,003 -0,001	00199	-0,001 -0,002	-0,001 0,000	-0,003 -0,001	00198	-0,001 -0,002	0,000 -0,001	-0,003 -0,001
01170	-0,004 -0,005	-0,001 -0,001	-0,002 -0,001	01456	-0,001 -0,003	-0,001 -0,001	-0,003 -0,001	00191	-0,001 -0,003	-0,001 -0,001	-0,003 -0,001	01171	-0,002 -0,006	-0,001 -0,002	-0,002 -0,001	01172	-0,001 -0,007	-0,002 -0,002	-0,002 -0,001
01450	-0,001 -0,004	-0,001 -0,001	-0,003 -0,001	01449	-0,001 -0,006	-0,001 -0,001	-0,002 -0,001	01455	-0,001 -0,003	-0,002 -0,001	-0,002 -0,001	01177	-0,001 -0,004	-0,002 -0,001	-0,001 -0,001	00197	-0,002 -0,003	-0,001 -0,001	-0,003 -0,001
01451	-0,003 -0,006	-0,001 -0,001	-0,003 -0,001	00196	-0,001 -0,004	-0,001 -0,001	-0,003 -0,001	01454	-0,003 -0,004	-0,001 -0,001	-0,003 -0,001	00195	-0,001 -0,004	0,000 -0,001	-0,003 -0,001	01173	-0,004 -0,008	-0,001 -0,002	-0,002 -0,001
00192	-0,001 -0,003	0,000 -0,001	-0,003 -0,001	01176	-0,004 -0,005	-0,001 -0,001	-0,002 -0,001	00193	-0,001 -0,004	0,000 -0,001	-0,003 -0,002	01175	-0,001 -0,007	-0,002 -0,002	-0,002 -0,001	01174	-0,002 -0,008	-0,002 -0,002	-0,002 -0,001
00194	-0,001 -0,004	-0,001 -0,001	-0,003 -0,001	01453	-0,001 -0,005	-0,001 -0,001	-0,003 -0,001	01452	-0,002 -0,006	-0,001 -0,001	-0,002 -0,001								
Eccentricità accidentale - in direzione Y																			
01168	0,001 0,001	0,001 0,000	0,002 0,001	01445	0,003 0,001	0,001 0,000	0,002 0,001	00071	0,001 0,002	0,001 0,001	0,001 0,001	00189	0,003 0,009	0,003 0,004	0,003 0,001	00003	0,001 0,009	0,001 0,004	0,002 0,002
01443	0,002 0,002	0,002 0,001	0,003 0,001	01442	0,002 0,002	0,002 0,001	0,003 0,001	00092	0,003 0,015	0,003 0,006	0,000 0,003	01444	0,001 0,001	0,001 0,000	0,002 0,001	00175	0,002 0,001	0,001 0,001	0,002 0,001
00004	0,004 0,001	0,001 0,000	0,001 0,001	01446	0,002 0,001	0,001 0,000	0,002 0,001	01447	0,001 0,002	0,001 0,000	0,003 0,001	00200	0,002 0,001	0,001 0,001	0,003 0,001	01178	0,001 0,004	0,002 0,001	0,002 0,001
00190	0,001 0,002	0,001 0,002	0,004 0,001	01169	0,002 0,002	0,002 0,001	0,002 0,001	01448	0,003 0,003	0,001 0,001	0,003 0,001	00199	0,001 0,002	0,001 0,000	0,003 0,001	00198	0,001 0,002	0,000 0,001	0,003 0,001
01170	0,004 0,005	0,001 0,001	0,002 0,001	01456	0,001 0,003	0,001 0,001	0,003 0,001	00191	0,001 0,003	0,001 0,001	0,003 0,001	01171	0,002 0,006	0,001 0,002	0,002 0,001	01172	0,001 0,007	0,002 0,002	0,002 0,001
01450	0,001 0,004	0,001 0,001	0,003 0,001	01449	0,001 0,006	0,001 0,001	0,002 0,001	01455	0,001 0,003	0,002 0,001	0,002 0,001	01177	0,001 0,004	0,002 0,001	0,001 0,001	00197	0,002 0,003	0,001 0,001	0,003 0,001
01451	0,003	0,001	0,003	00196	0,001	0,001	0,003	01454	0,003	0,001	0,003	00195	0,001	0,000	0,003	01173	0,004	0,001	0,002

Pareti - Tensioni per eccentricità accidentale

NODO	σL1 σP1	σL2 σP2	τL τP	NODO	σL1 σP1	σL2 σP2	τL τP	NODO	σL1 σP1	σL2 σP2	τL τP	NODO	σL1 σP1	σL2 σP2	τL τP	NODO	σL1 σP1	σL2 σP2	τL τP
	[N/mm²]	[N/mm²]	[N/mm²]		[N/mm²]	[N/mm²]	[N/mm²]		[N/mm²]	[N/mm²]	[N/mm²]		[N/mm²]	[N/mm²]	[N/mm²]		[N/mm²]	[N/mm²]	[N/mm²]
	0,006	0,001	0,001		0,004	0,001	0,001		0,004	0,001	0,001		0,004	0,001	0,001		0,008	0,002	0,001
00192	0,001 0,003	0,000 0,001	0,003 0,001	01176	0,004 0,005	0,001 0,001	0,002 0,001	00193	0,001 0,004	0,000 0,001	0,003 0,002	01175	0,001 0,007	0,002 0,002	0,002 0,001	01174	0,002 0,008	0,002 0,002	0,002 0,001
00194	0,001 0,004	0,001 0,001	0,003 0,001	01453	0,001 0,005	0,001 0,001	0,003 0,001	01452	0,002 0,006	0,001 0,001	0,002 0,001								
Piano di fondazione				**Parete P9-P10-P11**						**Parete P9-P10**									
Eccentricità accidentale + in direzione X																			
00113	0,000 0,000	0,000 0,000	0,000 0,000	01316	0,000 0,000	0,000 0,000	0,000 0,000	00068	0,000 0,000	0,000 0,000	0,000 0,000	00011	0,000 0,000	0,000 0,000	0,000 0,000	01317	0,000 0,000	0,000 0,000	0,000 0,000
01250	0,000 0,000	0,000 0,000	0,000 0,000	01318	0,000 0,000	0,000 0,000	0,000 0,000	01319	0,000 0,000	0,000 0,000	0,000 0,000	00125	0,000 0,000	0,000 0,000	0,000 0,000	00067	0,000 0,000	0,000 0,000	0,000 0,000
00009	0,000 0,000	0,000 0,000	0,000 0,000	01320	0,000 0,000	0,000 0,000	0,000 0,000	01321	0,000 0,000	0,000 0,000	0,000 0,000	00124	0,000 0,000	0,000 0,000	-0,001 0,000	00114	0,000 0,000	0,000 0,000	0,000 0,000
01240	0,000 0,000	0,000 0,000	0,000 0,000	01249	0,000 0,000	0,000 0,000	0,000 0,000	00123	0,000 0,000	0,000 0,000	-0,001 0,000	01322	0,000 0,000	0,000 0,000	0,000 0,000	00122	0,000 0,000	0,000 0,000	0,000 0,000
00115	0,000 0,000	0,000 0,000	0,000 0,000	01330	0,000 0,000	0,000 0,000	0,000 0,000	01248	-0,001 0,000	0,000 0,000	0,000 0,000	01323	0,000 0,000	0,000 0,000	0,000 0,000	01324	0,000 0,000	0,000 0,000	0,000 0,000
00121	0,000 0,000	0,000 0,000	-0,001 0,000	01329	0,000 0,000	0,000 0,000	0,000 0,000	01241	0,000 0,000	0,000 0,000	0,000 0,000	01247	0,000 0,000	0,000 0,000	0,000 0,000	01246	0,000 0,000	0,000 0,000	0,000 0,000
00120	0,000 0,000	0,000 0,000	-0,001 0,000	00116	0,000 0,000	0,000 0,000	0,000 0,000	01328	0,000 0,000	0,000 0,000	0,000 0,000	01242	-0,001 0,000	0,000 0,000	0,000 0,000	01325	0,000 0,000	0,000 0,000	0,000 0,000
00119	0,000 0,000	0,000 0,000	0,000 0,000	01245	-0,001 0,000	0,000 0,000	0,000 0,000	01244	0,000 0,000	0,000 0,000	0,000 0,000	01243	0,000 0,000	0,000 0,000	0,000 0,000	00118	0,000 0,000	0,000 0,000	-0,001 0,000
00117	0,000 0,000	0,000 0,000	-0,001 0,000	01327	0,000 0,000	0,000 0,000	0,000 0,000	01326	0,000 0,000	0,000 0,000	0,000 0,000								
Eccentricità accidentale - in direzione X																			
00113	0,000 0,000	0,000 0,000	0,000 0,000	01316	0,000 0,000	0,000 0,000	0,000 0,000	00068	0,000 0,000	0,000 0,000	0,000 0,000	00011	0,000 0,000	0,000 0,000	0,000 0,000	01317	0,000 0,000	0,000 0,000	0,000 0,000
01250	0,000 0,000	0,000 0,000	0,000 0,000	01318	0,000 0,000	0,000 0,000	0,000 0,000	01319	0,000 0,000	0,000 0,000	0,000 0,000	00125	0,000 0,000	0,000 0,000	0,000 0,000	00067	0,000 0,000	0,000 0,000	0,000 0,000
00009	0,000 0,000	0,000 0,000	0,000 0,000	01320	0,000 0,000	0,000 0,000	0,000 0,000	01321	0,000 0,000	0,000 0,000	0,000 0,000	00124	0,000 0,000	0,000 0,000	0,001 0,000	00114	0,000 0,000	0,000 0,000	0,000 0,000
01240	0,000 0,000	0,000 0,000	0,000 0,000	01249	0,000 0,000	0,000 0,000	0,000 0,000	00123	0,000 0,000	0,000 0,000	0,001 0,000	01322	0,000 0,000	0,000 0,000	0,000 0,000	00122	0,000 0,000	0,000 0,000	0,000 0,000
00115	0,000 0,000	0,000 0,000	0,000 0,000	01330	0,000 0,000	0,000 0,000	0,000 0,000	01248	0,001 0,000	0,000 0,000	0,000 0,000	01323	0,000 0,000	0,000 0,000	0,000 0,000	01324	0,000 0,000	0,000 0,000	0,000 0,000
00121	0,000 0,000	0,000 0,000	0,001 0,000	01329	0,000 0,000	0,000 0,000	0,000 0,000	01241	0,000 0,000	0,000 0,000	0,000 0,000	01247	0,000 0,000	0,000 0,000	0,000 0,000	01246	0,000 0,000	0,000 0,000	0,000 0,000
00120	0,000 0,000	0,000 0,000	0,001 0,000	00116	0,000 0,000	0,000 0,000	0,000 0,000	01328	0,000 0,000	0,000 0,000	0,000 0,000	01242	0,001 0,000	0,000 0,000	0,000 0,000	01325	0,000 0,000	0,000 0,000	0,000 0,000
00119	0,000 0,000	0,000 0,000	0,000 0,000	01245	0,001 0,000	0,000 0,000	0,000 0,000	01244	0,000 0,000	0,000 0,000	0,000 0,000	01243	0,000 0,000	0,000 0,000	0,000 0,000	00118	0,000 0,000	0,000 0,000	0,001 0,000
00117	0,000 0,000	0,000 0,000	0,001 0,000	01327	0,000 0,000	0,000 0,000	0,000 0,000	01326	0,000 0,000	0,000 0,000	0,000 0,000								
Eccentricità accidentale + in direzione Y																			
00113	-0,001 0,000	0,000 0,000	-0,001 0,000	01316	-0,001 0,000	-0,001 0,000	-0,001 0,000	00068	0,000 -0,001	0,000 0,000	0,000 0,000	00011	-0,002 0,000	0,000 0,000	-0,001 0,000	01317	0,000 0,000	0,000 0,000	-0,001 0,000
01250	0,000 -0,002	-0,001 -0,001	-0,001 0,000	01318	-0,001 -0,001	-0,001 -0,001	-0,001 0,000	01319	-0,001 -0,001	-0,001 -0,001	-0,001 -0,001	00125	-0,002 -0,004	-0,001 -0,002	-0,001 -0,001	00067	-0,001 -0,006	-0,001 -0,002	0,000 -0,001
00009	0,000 -0,004	-0,001 -0,002	-0,001 -0,001	01320	0,000 -0,001	-0,001 0,000	-0,001 0,000	01321	0,000 -0,001	0,000 -0,001	-0,001 -0,001	00124	0,000 -0,001	-0,001 -0,001	-0,001 -0,001	00114	-0,001 -0,001	0,000 0,000	-0,001 0,000
01240	-0,001 0,000	-0,001 0,000	-0,001 0,000	01249	-0,001 -0,002	-0,001 0,000	-0,001 0,000	00123	0,000 -0,001	0,000 0,000	-0,001 -0,001	01322	-0,001 -0,002	0,000 0,000	-0,001 -0,001	00122	0,000 -0,001	0,000 0,000	-0,001 -0,001
00115	-0,001 -0,001	0,000 0,000	-0,001 0,000	01330	-0,001 -0,001	0,000 0,000	-0,001 0,000	01248	-0,002 -0,003	0,000 -0,001	-0,001 0,000	01323	0,000 -0,003	-0,001 -0,001	-0,001 -0,001	01324	-0,001 -0,002	0,000 0,000	-0,001 -0,001
00121	0,000 -0,002	0,000 0,000	-0,001 -0,001	01329	-0,001 -0,001	-0,001 0,000	-0,001 0,000	01241	-0,001 -0,001	-0,001 0,000	-0,001 0,000	01247	-0,001 -0,003	-0,001 -0,001	-0,001 0,000	01246	-0,001 -0,003	-0,001 -0,001	-0,001 0,000
00120	-0,001 -0,002	0,000 0,000	-0,001 -0,001	00116	-0,001 -0,001	0,000 0,000	-0,001 0,000	01328	-0,001 -0,001	0,000 0,000	-0,001 0,000	01242	-0,002 -0,002	0,000 0,000	-0,001 0,000	01325	-0,001 -0,002	0,000 -0,001	-0,001 0,000
00119	0,000 -0,002	0,000 0,000	-0,001 0,000	01245	-0,002 -0,004	0,000 -0,001	-0,001 -0,001	01244	-0,001 -0,003	-0,001 -0,001	-0,001 -0,001	01243	-0,001 -0,003	-0,001 -0,001	-0,001 -0,001	00118	0,000 -0,002	0,000 0,000	-0,001 0,000
00117	-0,001 -0,001	0,000 0,000	-0,001 0,000	01327	-0,001 -0,002	0,000 0,000	-0,001 0,000	01326	0,000 -0,003	-0,001 -0,001	-0,001 0,000								
Eccentricità accidentale - in direzione Y																			
00113	0,001 0,000	0,000 0,000	0,001 0,000	01316	0,001 0,000	0,001 0,000	0,001 0,000	00068	0,000 0,001	0,000 0,000	0,000 0,000	00011	0,002 0,000	0,000 0,000	0,001 0,000	01317	0,000 0,000	0,000 0,000	0,001 0,000
01250	0,000 0,002	0,001 0,001	0,001 0,000	01318	0,001 0,001	0,001 0,001	0,001 0,000	01319	0,001 0,001	0,001 0,001	0,001 0,001	00125	0,002 0,004	0,001 0,002	0,001 0,001	00067	0,001 0,006	0,001 0,002	0,000 0,001
00009	0,000 0,004	0,001 0,002	0,001 0,001	01320	0,000 0,001	0,001 0,000	0,001 0,000	01321	0,000 0,001	0,000 0,001	0,001 0,001	00124	0,000 0,001	0,001 0,001	0,001 0,001	00114	0,001 0,001	0,000 0,000	0,001 0,000
01240	0,001 0,000	0,001 0,000	0,001 0,000	01249	0,001 0,002	0,001 0,000	0,001 0,000	00123	0,000 0,001	0,000 0,000	0,001 0,001	01322	0,001 0,002	0,000 0,000	0,001 0,001	00122	0,000 0,001	0,000 0,000	0,001 0,001
00115	0,001 0,001	0,000 0,000	0,001 0,000	01330	0,001 0,001	0,000 0,000	0,001 0,000	01248	0,002 0,003	0,000 0,001	0,001 0,000	01323	0,000 0,003	0,001 0,001	0,001 0,001	01324	0,001 0,002	0,000 0,000	0,001 0,001
00121	0,000 0,002	0,000 0,000	0,001 0,001	01329	0,001 0,001	0,001 0,000	0,001 0,000	01241	0,001 0,001	0,001 0,000	0,001 0,000	01247	0,001 0,003	0,001 0,001	0,001 0,000	01246	0,001 0,003	0,001 0,001	0,001 0,000
00120	0,001	0,000	0,001	00116	0,001	0,000	0,001	01328	0,001	0,000	0,001	01242	0,002	0,000	0,001	01325	0,001	0,000	0,001

Pareti - Tensioni per eccentricità accidentale

NODO	σL1 σP1	σL2 σP2	τL τP	NODO	σL1 σP1	σL2 σP2	τL τP	NODO	σL1 σP1	σL2 σP2	τL τP	NODO	σL1 σP1	σL2 σP2	τL τP	NODO	σL1 σP1	σL2 σP2	τL τP
	[N/mm²]	[N/mm²]	[N/mm²]		[N/mm²]	[N/mm²]	[N/mm²]		[N/mm²]	[N/mm²]	[N/mm²]		[N/mm²]	[N/mm²]	[N/mm²]		[N/mm²]	[N/mm²]	[N/mm²]
	0,002	0,000	0,001		0,001	0,000	0,000		0,001	0,000	0,000		0,002	0,000	0,000		0,002	0,001	0,000
00119	0,000	0,000	0,001	01245	0,002	0,000	0,001	01244	0,001	0,001	0,001	01243	0,001	0,001	0,001	00118	0,000	0,000	0,001
	0,002	0,000	0,000		0,004	0,001	0,001		0,003	0,001	0,001		0,003	0,001	0,001		0,002	0,000	0,000
00117	0,001	0,000	0,001	01327	0,001	0,000	0,001	01326	0,000	0,001	0,001								
	0,001	0,000	0,000		0,002	0,000	0,000		0,003	0,001	0,000								
Piano di fondazone				**Parete P9-P10-P11**						**Parete P10-P11**									
Eccentricità accidentale + in direzione X																			
00100	0,000	0,000	0,000	00010	0,000	0,000	0,000	01301	0,000	0,000	0,000	01300	0,000	0,000	0,000	00025	0,000	0,000	0,000
	0,000	0,000	0,000		0,000	-0,001	0,000		0,000	0,000	0,000		0,000	0,000	0,000		-0,001	0,000	0,000
01228	0,000	0,000	0,000	01302	0,000	0,000	0,000	01303	0,000	0,000	0,000	00113	0,000	0,000	0,000	00068	0,000	0,000	0,000
	0,000	0,000	0,000		0,000	0,000	0,000		0,000	0,000	0,000		0,000	0,000	0,000		0,000	0,000	0,000
00011	0,000	0,000	0,000	01304	0,000	0,000	0,000	01305	0,000	0,000	0,000	01239	0,000	0,000	0,000	00101	0,000	0,000	0,000
	0,000	0,000	0,000		0,000	0,000	0,000		0,000	0,000	0,000		-0,001	0,000	0,000		0,000	0,000	0,000
01315	0,000	0,000	0,000	00112	0,000	0,000	0,000	01229	0,000	0,000	0,000	01306	0,000	0,000	0,000	00111	0,000	0,000	0,000
	-0,001	0,000	0,000		0,000	0,000	0,000		0,000	0,000	0,000		0,000	0,000	0,000		0,000	0,000	0,000
01230	-0,001	0,000	0,000	00110	0,000	0,000	0,000	00102	0,000	0,000	0,000	01308	0,000	0,000	0,000	01231	0,000	0,000	0,000
	-0,001	0,000	0,000		0,000	0,000	0,000		0,000	0,000	0,000		0,000	0,000	0,000		-0,001	0,000	0,000
01307	0,000	0,000	0,000	01238	0,000	0,000	0,000	00109	0,000	0,000	0,000	01232	0,000	0,000	0,000	01309	0,000	0,000	0,000
	0,000	0,000	0,000		-0,001	0,000	0,000		0,000	0,000	0,000		-0,001	0,000	0,000		0,000	0,000	0,000
00108	0,000	0,000	0,000	00103	0,000	0,000	0,000	01314	0,000	0,000	0,000	01233	0,000	0,000	0,000	01313	-0,001	0,000	0,000
	0,000	0,000	0,000		-0,001	0,000	0,000		-0,001	0,000	0,000		0,000	0,000	0,000		-0,001	0,000	0,000
01237	-0,001	0,000	0,000	00107	0,000	0,000	0,000	00104	0,000	0,000	0,000	01236	0,000	0,000	0,000	01234	0,000	0,000	0,000
	-0,001	0,000	0,000		0,000	0,000	0,000		-0,001	0,000	0,000		-0,001	0,000	0,000		0,000	0,000	0,000
00106	0,000	0,000	0,000	01310	0,000	0,000	0,000	01311	0,000	0,000	0,000	01235	0,000	0,000	0,000	00105	0,000	0,000	0,000
	0,000	0,000	0,000		0,000	0,000	0,000		0,000	0,000	0,000		-0,001	0,000	0,000		-0,001	0,000	0,000
01312	0,000	0,000	0,000																
	-0,001	0,000	0,000																
Eccentricità accidentale - in direzione X																			
00100	0,000	0,000	0,000	00010	0,000	0,000	0,000	01301	0,000	0,000	0,000	01300	0,000	0,000	0,000	00025	0,000	0,000	0,000
	0,000	0,000	0,000		0,000	0,001	0,000		0,000	0,000	0,000		0,000	0,000	0,000		0,001	0,000	0,000
01228	0,000	0,000	0,000	01302	0,000	0,000	0,000	01303	0,000	0,000	0,000	00113	0,000	0,000	0,000	00068	0,000	0,000	0,000
	0,000	0,000	0,000		0,000	0,000	0,000		0,000	0,000	0,000		0,000	0,000	0,000		0,000	0,000	0,000
00011	0,000	0,000	0,000	01304	0,000	0,000	0,000	01305	0,000	0,000	0,000	01239	0,000	0,000	0,000	00101	0,000	0,000	0,000
	0,000	0,000	0,000		0,000	0,000	0,000		0,000	0,000	0,000		0,001	0,000	0,000		0,000	0,000	0,000
01315	0,000	0,000	0,000	00112	0,000	0,000	0,000	01229	0,000	0,000	0,000	01306	0,000	0,000	0,000	00111	0,000	0,000	0,000
	0,001	0,000	0,000		0,000	0,000	0,000		0,000	0,000	0,000		0,000	0,000	0,000		0,000	0,000	0,000
01230	0,001	0,000	0,000	00110	0,000	0,000	0,000	00102	0,000	0,000	0,000	01308	0,000	0,000	0,000	01231	0,000	0,000	0,000
	0,001	0,000	0,000		0,000	0,000	0,000		0,000	0,000	0,000		0,000	0,000	0,000		0,001	0,000	0,000
01307	0,000	0,000	0,000	01238	0,000	0,000	0,000	00109	0,000	0,000	0,000	01232	0,000	0,000	0,000	01309	0,000	0,000	0,000
	0,000	0,000	0,000		0,001	0,000	0,000		0,000	0,000	0,000		0,001	0,000	0,000		0,000	0,000	0,000
00108	0,000	0,000	0,000	00103	0,000	0,000	0,000	01314	0,000	0,000	0,000	01233	0,000	0,000	0,000	01313	0,001	0,000	0,000
	0,000	0,000	0,000		0,001	0,000	0,000		0,001	0,000	0,000		0,000	0,000	0,000		0,001	0,000	0,000
01237	0,001	0,000	0,000	00107	0,000	0,000	0,000	00104	0,000	0,000	0,000	01236	0,000	0,000	0,000	01234	0,000	0,000	0,000
	0,001	0,000	0,000		0,000	0,000	0,000		0,001	0,000	0,000		0,001	0,000	0,000		0,000	0,000	0,000
00106	0,000	0,000	0,000	01310	0,000	0,000	0,000	01311	0,000	0,000	0,000	01235	0,000	0,000	0,000	00105	0,000	0,000	0,000
	0,000	0,000	0,000		0,000	0,000	0,000		0,000	0,000	0,000		0,001	0,000	0,000		0,001	0,000	0,000
01312	0,000	0,000	0,000																
	0,001	0,000	0,000																
Eccentricità accidentale + in direzione Y																			
00100	-0,005	-0,001	-0,001	00010	-0,005	-0,002	-0,001	01301	-0,004	-0,001	-0,001	01300	-0,002	-0,001	-0,002	00025	-0,003	-0,001	0,000
	-0,001	-0,005	-0,001		-0,003	-0,007	-0,002		-0,003	-0,001	-0,001		-0,003	-0,001	-0,001		-0,006	-0,001	-0,001
01228	-0,002	-0,001	-0,001	01302	-0,002	-0,001	-0,001	01303	-0,001	-0,001	-0,001	00113	-0,002	0,000	-0,001	00068	-0,001	-0,001	-0,001
	-0,002	-0,001	-0,001		-0,001	-0,001	-0,001		-0,001	-0,001	-0,001		-0,001	0,000	-0,001		-0,002	0,000	-0,001
00011	-0,002	0,000	-0,001	01304	-0,002	0,000	-0,001	01305	-0,002	0,000	-0,001	01239	-0,002	0,000	-0,001	00101	-0,002	-0,001	-0,002
	-0,001	-0,001	-0,001		-0,003	-0,001	-0,001		-0,003	-0,001	-0,002		-0,009	-0,003	-0,003		-0,002	-0,001	-0,001
01315	-0,002	-0,001	-0,002	00112	-0,002	0,000	-0,001	01229	-0,002	0,000	0,000	01306	-0,002	0,000	-0,001	00111	-0,002	0,000	-0,001
	-0,007	-0,002	-0,002		-0,002	-0,001	-0,002		-0,004	-0,001	-0,001		-0,006	-0,002	-0,001		-0,004	-0,001	-0,002
01230	-0,002	0,000	-0,001	00110	-0,001	0,000	-0,001	00102	-0,001	-0,001	-0,002	01308	-0,002	-0,001	-0,001	01231	-0,001	-0,001	-0,001
	-0,009	-0,002	-0,001		-0,004	-0,001	-0,002		-0,005	-0,001	-0,001		-0,008	-0,002	-0,002		-0,010	-0,003	-0,001
01307	-0,002	-0,001	-0,001	01238	-0,001	-0,001	-0,002	00109	-0,001	0,000	-0,001	01232	-0,002	-0,001	-0,001	01309	-0,001	0,000	-0,001
	-0,010	-0,002	-0,001		-0,012	-0,003	-0,002		-0,006	-0,002	-0,002		-0,012	-0,003	0,000		-0,011	-0,003	-0,001
00108	-0,001	-0,001	-0,001	00103	-0,001	-0,001	-0,002	01314	-0,002	-0,001	-0,002	01233	-0,002	-0,001	-0,001	01313	-0,002	-0,001	-0,002
	-0,008	-0,001	-0,002		-0,007	-0,002	-0,002		-0,008	-0,002	-0,001		-0,016	-0,005	-0,001		-0,012	-0,003	-0,002
01237	-0,003	-0,001	-0,001	00107	-0,002	0,000	-0,002	00104	-0,002	-0,001	-0,002	01236	-0,003	-0,001	-0,002	01234	-0,001	-0,001	-0,001
	-0,015	-0,004	-0,002		-0,009	-0,002	-0,001		-0,008	-0,002	-0,001		-0,015	-0,004	-0,002		-0,015	-0,005	-0,001
00106	-0,001	0,000	-0,002	01310	-0,002	-0,001	-0,002	01311	-0,002	-0,001	-0,002	01235	-0,001	-0,001	-0,001	00105	-0,001	-0,001	-0,002
	-0,009	-0,002	-0,001		-0,014	-0,003	-0,001		-0,011	-0,002	-0,001		-0,016	-0,004	-0,001		-0,009	-0,002	-0,001
01312	-0,001	-0,001	-0,002																
	-0,012	-0,003	-0,002																
Eccentricità accidentale - in direzione Y																			
00100	0,005	0,001	0,001	00010	0,005	0,002	0,001	01301	0,004	0,001	0,001	01300	0,002	0,001	0,002	00025	0,003	0,001	0,000
	0,001	0,005	0,001		0,003	0,007	0,002		0,003	0,001	0,001		0,003	0,001	0,001		0,006	0,001	0,001
01228	0,002	0,001	0,001	01302	0,002	0,001	0,001	01303	0,001	0,001	0,001	00113	0,002	0,000	0,001	00068	0,001	0,001	0,001
	0,002	0,001	0,001		0,001	0,001	0,001		0,001	0,001	0,001		0,001	0,000	0,001		0,002	0,000	0,001
00011	0,002	0,000	0,001	01304	0,002	0,000	0,001	01305	0,002	0,000	0,001	01239	0,002	0,000	0,001	00101	0,002	0,001	0,002
	0,001	0,001	0,001		0,003	0,001	0,001		0,003	0,001	0,002		0,009	0,003	0,003		0,002	0,001	0,001
01315	0,002	0,001	0,002	00112	0,002	0,000	0,001	01229	0,002	0,000	0,000	01306	0,002	0,000	0,001	00111	0,002	0,000	0,001

Pareti - Tensioni per eccentricità accidentale

NODO	σL1 σP1	σL2 σP2	τL τP	NODO	σL1 σP1	σL2 σP2	τL τP	NODO	σL1 σP1	σL2 σP2	τL τP	NODO	σL1 σP1	σL2 σP2	τL τP	NODO	σL1 σP1	σL2 σP2	τL τP
	[N/mm²]	[N/mm²]	[N/mm²]		[N/mm²]	[N/mm²]	[N/mm²]		[N/mm²]	[N/mm²]	[N/mm²]		[N/mm²]	[N/mm²]	[N/mm²]		[N/mm²]	[N/mm²]	[N/mm²]
	0,007	0,002	0,002		0,002	0,001	0,002		0,004	0,001	0,001		0,006	0,002	0,001		0,004	0,001	0,002
01230	0,002 0,009	0,000 0,002	0,001 0,001	00110	0,001 0,004	0,000 0,001	0,001 0,002	00102	0,001 0,005	0,001 0,001	0,002 0,001	01308	0,002 0,008	0,001 0,002	0,001 0,002	01231	0,001 0,010	0,001 0,003	0,001 0,001
01307	0,002 0,010	0,001 0,002	0,001 0,001	01238	0,001 0,012	0,001 0,003	0,002 0,002	00109	0,001 0,006	0,000 0,002	0,001 0,002	01232	0,002 0,012	0,001 0,003	0,001 0,000	01309	0,001 0,011	0,000 0,003	0,001 0,001
00108	0,001 0,008	0,001 0,001	0,001 0,002	00103	0,001 0,007	0,001 0,002	0,002 0,002	01314	0,002 0,008	0,001 0,002	0,002 0,001	01233	0,002 0,016	0,001 0,005	0,001 0,001	01313	0,002 0,012	0,001 0,003	0,002 0,002
01237	0,003 0,015	0,001 0,004	0,001 0,002	00107	0,002 0,009	0,000 0,002	0,002 0,001	00104	0,002 0,008	0,001 0,002	0,002 0,001	01236	0,003 0,015	0,001 0,004	0,002 0,002	01234	0,001 0,015	0,001 0,005	0,001 0,001
00106	0,001 0,009	0,000 0,002	0,002 0,001	01310	0,002 0,014	0,001 0,003	0,002 0,001	01311	0,002 0,011	0,001 0,002	0,002 0,001	01235	0,001 0,016	0,001 0,004	0,001 0,001	00105	0,001 0,009	0,001 0,002	0,002 0,001
01312	0,001 0,012	0,001 0,003	0,002 0,002																
Piano di fondazone				**ParetеP12-P13-P14**						**Parete P12-P13**									
Eccentricità accidentale + in direzione X																			
00148	-0,004 -0,002	-0,003 -0,002	-0,001 -0,001	00005	-0,006 -0,002	-0,007 -0,004	-0,002 -0,002	01375	-0,005 -0,001	-0,003 -0,001	-0,002 -0,001	01374	-0,003 -0,001	-0,002 -0,001	-0,002 -0,001	00072	-0,002 -0,006	-0,001 -0,002	-0,001 -0,001
01151	-0,002 -0,005	-0,002 -0,002	-0,002 -0,002	01376	-0,005 -0,002	-0,004 -0,003	-0,004 -0,002	01377	-0,007 -0,002	-0,003 -0,002	-0,002 -0,003	00161	-0,007 -0,004	-0,004 -0,006	-0,003 -0,001	00061	-0,006 -0,014	-0,002 -0,005	-0,002 -0,001
00001	-0,012 -0,006	-0,007 -0,013	-0,003 -0,002	01378	-0,003 -0,002	-0,002 -0,001	-0,001 -0,002	01379	-0,002 -0,001	-0,006 -0,001	-0,001 -0,002	01162	-0,002 -0,002	-0,001 -0,001	-0,001 0,000	00149	-0,002 0,000	-0,005 -0,001	-0,002 -0,001
01389	-0,001 0,000	-0,002 0,000	-0,002 -0,001	00160	-0,004 -0,001	-0,013 -0,001	-0,004 -0,003	01152	-0,003 -0,001	-0,001 0,000	-0,001 -0,001	01380	-0,001 0,000	-0,006 0,000	0,000 -0,001	00159	-0,002 0,000	-0,012 -0,001	-0,001 -0,002
01153	-0,002 -0,001	-0,003 0,000	-0,001 -0,001	00158	-0,001 0,000	-0,014 0,000	-0,001 -0,001	00150	-0,001 0,000	-0,002 0,000	-0,001 0,000	01382	-0,001 0,000	-0,005 0,000	-0,001 -0,001	01154	-0,002 -0,001	-0,002 0,000	-0,001 -0,001
01381	-0,003 0,000	-0,001 0,000	-0,001 -0,001	01161	-0,001 0,000	0,000 0,000	-0,001 0,000	00157	-0,002 0,000	-0,012 0,000	-0,001 -0,001	01155	-0,002 0,000	-0,001 0,000	-0,001 -0,001	01383	-0,001 0,000	-0,003 0,000	-0,001 0,000
00156	-0,002 0,000	-0,009 0,000	-0,001 -0,001	00151	-0,002 0,000	-0,002 0,000	0,000 0,000	01388	-0,001 0,000	-0,001 0,000	0,000 0,000	01156	-0,002 0,000	-0,002 0,000	-0,001 0,000	01387	-0,001 0,000	-0,001 0,000	-0,001 0,000
01160	-0,001 0,000	0,000 0,000	0,000 0,000	00155	-0,002 0,000	-0,006 0,000	-0,001 0,000	00152	-0,001 0,000	-0,002 0,000	0,000 0,000	01159	-0,001 0,000	-0,001 0,000	0,000 0,000	01157	-0,001 0,000	-0,001 0,000	-0,001 0,000
00154	-0,001 0,000	-0,006 0,000	-0,001 0,000	01384	-0,001 0,000	-0,001 0,000	-0,001 0,000	01385	-0,001 0,000	-0,002 0,000	-0,001 0,000	01158	-0,001 0,000	-0,001 0,000	-0,001 0,000	00153	-0,001 0,000	-0,003 0,000	0,000 0,000
01386	-0,001 0,000	-0,001 0,000	-0,001 0,000																
Eccentricità accidentale - in direzione X																			
00148	0,004 0,002	0,003 0,002	0,001 0,001	00005	0,006 0,002	0,007 0,004	0,002 0,002	01375	0,005 0,001	0,003 0,001	0,002 0,001	01374	0,003 0,001	0,002 0,001	0,002 0,001	00072	0,002 0,006	0,001 0,002	0,001 0,001
01151	0,002 0,005	0,002 0,002	0,002 0,002	01376	0,005 0,002	0,004 0,003	0,004 0,002	01377	0,007 0,002	0,003 0,002	0,002 0,003	00161	0,007 0,004	0,004 0,006	0,003 0,001	00061	0,006 0,014	0,002 0,005	0,002 0,001
00001	0,012 0,006	0,007 0,013	0,003 0,002	01378	0,003 0,002	0,002 0,001	0,001 0,002	01379	0,002 0,001	0,006 0,001	0,001 0,002	01162	0,002 0,002	0,001 0,001	0,001 0,000	00149	0,002 0,000	0,005 0,001	0,002 0,001
01389	0,001 0,000	0,002 0,000	0,002 0,001	00160	0,004 0,001	0,013 0,001	0,004 0,003	01152	0,003 0,001	0,001 0,000	0,001 0,001	01380	0,001 0,000	0,006 0,000	0,000 0,001	00159	0,002 0,000	0,012 0,001	0,001 0,002
01153	0,002 0,001	0,003 0,000	0,001 0,001	00158	0,001 0,000	0,014 0,000	0,001 0,001	00150	0,001 0,000	0,002 0,000	0,001 0,000	01382	0,001 0,000	0,005 0,000	0,001 0,001	01154	0,002 0,001	0,002 0,000	0,001 0,001
01381	0,003 0,000	0,001 0,000	0,001 0,001	01161	0,001 0,000	0,000 0,000	0,001 0,000	00157	0,002 0,000	0,012 0,000	0,001 0,001	01155	0,002 0,000	0,001 0,000	0,001 0,001	01383	0,001 0,000	0,003 0,000	0,001 0,000
00156	0,002 0,000	0,009 0,000	0,001 0,001	00151	0,002 0,000	0,002 0,000	0,000 0,000	01388	0,001 0,000	0,001 0,000	0,000 0,000	01156	0,002 0,000	0,002 0,000	0,001 0,000	01387	0,001 0,000	0,001 0,000	0,001 0,000
01160	0,001 0,000	0,000 0,000	0,000 0,000	00155	0,002 0,000	0,006 0,000	0,001 0,000	00152	0,001 0,000	0,002 0,000	0,000 0,000	01159	0,001 0,000	0,001 0,000	0,000 0,000	01157	0,001 0,000	0,001 0,000	0,001 0,000
00154	0,001 0,000	0,006 0,000	0,001 0,000	01384	0,001 0,000	0,001 0,000	0,001 0,000	01385	0,001 0,000	0,002 0,000	0,001 0,000	01158	0,001 0,000	0,001 0,000	0,001 0,000	00153	0,001 0,000	0,003 0,000	0,000 0,000
01386	0,001 0,000	0,001 0,000	0,001 0,000																
Eccentricità accidentale + in direzione Y																			
00148	-0,029 -0,013	-0,027 -0,014	-0,004 -0,003	00005	-0,051 -0,008	-0,062 -0,021	-0,009 -0,004	01375	-0,024 -0,006	-0,027 -0,004	-0,013 -0,005	01374	-0,018 -0,007	-0,021 -0,004	-0,016 -0,009	00072	-0,019 -0,052	-0,005 -0,020	-0,003 -0,006
01151	-0,010 -0,030	-0,007 -0,013	-0,013 -0,012	01376	-0,014 -0,013	-0,009 -0,015	-0,017 -0,012	01377	-0,041 -0,012	-0,013 -0,010	-0,015 -0,017	00161	-0,039 -0,019	-0,010 -0,031	-0,014 -0,009	00061	-0,038 -0,089	-0,005 -0,032	-0,005 -0,007
00001	-0,063 -0,026	-0,006 -0,074	-0,016 -0,013	01378	-0,015 -0,014	-0,006 -0,003	-0,006 -0,011	01379	-0,011 -0,008	-0,026 -0,006	-0,007 -0,015	01162	-0,014 -0,015	-0,006 -0,005	-0,010 -0,003	00149	-0,008 -0,001	-0,039 -0,004	-0,014 -0,008
01389	-0,011 -0,004	-0,014 -0,002	-0,015 -0,006	00160	-0,012 -0,004	-0,023 -0,009	-0,016 -0,017	01152	-0,012 -0,007	-0,006 -0,002	-0,004 -0,007	01380	-0,002 -0,003	-0,024 -0,001	-0,002 -0,006	00159	-0,009 -0,003	-0,050 -0,007	-0,005 -0,011
01153	-0,009 -0,003	-0,012 -0,001	-0,003 -0,006	00158	-0,003 -0,002	-0,061 -0,002	-0,004 -0,006	00150	-0,006 -0,001	-0,012 -0,002	-0,005 -0,005	01382	-0,007 -0,001	-0,026 -0,001	-0,004 -0,003	01154	-0,010 -0,004	-0,007 -0,001	-0,003 -0,004
01381	-0,013 -0,002	-0,006 -0,001	-0,002 -0,003	01161	-0,005 -0,002	-0,003 -0,001	-0,007 -0,003	00157	-0,010 -0,001	-0,055 -0,002	-0,003 -0,004	01155	-0,008 -0,002	-0,005 -0,001	-0,004 -0,002	01383	-0,004 -0,002	-0,018 -0,001	-0,004 -0,001
00156	-0,008 -0,001	-0,046 -0,002	-0,003 -0,002	00151	-0,012 0,000	-0,007 -0,001	-0,001 -0,003	01388	-0,008 -0,001	-0,008 0,000	-0,004 -0,003	01156	-0,009 -0,003	-0,010 -0,001	-0,002 -0,001	01387	-0,007 -0,001	-0,003 0,000	-0,006 -0,003
01160	-0,010 -0,001	-0,002 0,000	-0,003 -0,003	00155	-0,008 -0,001	-0,036 -0,001	-0,002 -0,001	00152	-0,004 -0,001	-0,017 -0,001	-0,003 -0,002	01159	-0,007 -0,001	-0,004 0,000	-0,002 -0,002	01157	-0,005 -0,002	-0,005 -0,001	-0,003 -0,001
00154	-0,008 0,000	-0,039 -0,001	-0,003 0,000	01384	-0,005 -0,001	-0,004 0,000	-0,001 -0,001	01385	-0,002 -0,001	-0,014 -0,001	-0,002 -0,001	01158	-0,004 -0,001	-0,004 0,000	-0,003 -0,001	00153	-0,003 -0,001	-0,026 -0,001	-0,002 -0,001
01386	-0,004 -0,001	-0,010 -0,001	-0,004 -0,002																

Pareti - Tensioni per eccentricità accidentale

NODO	σL1 σP1	σL2 σP2	τL τP	NODO	σL1 σP1	σL2 σP2	τL τP	NODO	σL1 σP1	σL2 σP2	τL τP	NODO	σL1 σP1	σL2 σP2	τL τP	NODO	σL1 σP1	σL2 σP2	τL τP
	[N/mm²]	[N/mm²]	[N/mm²]		[N/mm²]	[N/mm²]	[N/mm²]		[N/mm²]	[N/mm²]	[N/mm²]		[N/mm²]	[N/mm²]	[N/mm²]		[N/mm²]	[N/mm²]	[N/mm²]
Eccentricità accidentale - in direzione Y																			
00148	0,029 0,013	0,027 0,014	0,004 0,003	00005	0,051 0,008	0,062 0,021	0,009 0,004	01375	0,024 0,006	0,027 0,004	0,013 0,005	01374	0,018 0,007	0,021 0,004	0,016 0,009	00072	0,019 0,052	0,005 0,020	0,003 0,006
01151	0,010 0,030	0,007 0,013	0,013 0,012	01376	0,014 0,013	0,009 0,015	0,017 0,012	01377	0,041 0,012	0,013 0,010	0,015 0,017	00161	0,039 0,019	0,010 0,031	0,014 0,009	00061	0,038 0,089	0,005 0,032	0,005 0,007
00001	0,063 0,026	0,006 0,074	0,016 0,013	01378	0,015 0,014	0,006 0,003	0,006 0,011	01379	0,011 0,008	0,026 0,006	0,007 0,015	01162	0,014 0,015	0,006 0,005	0,010 0,003	00149	0,008 0,001	0,039 0,004	0,014 0,008
01389	0,011 0,004	0,014 0,002	0,015 0,006	00160	0,012 0,004	0,023 0,009	0,016 0,017	01152	0,012 0,007	0,006 0,002	0,004 0,007	01380	0,002 0,003	0,024 0,001	0,002 0,006	00159	0,009 0,003	0,050 0,007	0,005 0,011
01153	0,009 0,003	0,012 0,001	0,003 0,006	00158	0,003 0,002	0,061 0,002	0,004 0,006	00150	0,006 0,001	0,012 0,002	0,005 0,005	01382	0,007 0,001	0,026 0,001	0,004 0,003	01154	0,010 0,004	0,007 0,001	0,003 0,004
01381	0,013 0,002	0,006 0,001	0,002 0,003	01161	0,005 0,002	0,003 0,001	0,007 0,003	00157	0,010 0,001	0,055 0,002	0,003 0,004	01155	0,008 0,002	0,005 0,001	0,004 0,002	01383	0,004 0,002	0,018 0,001	0,004 0,001
00156	0,008 0,001	0,046 0,002	0,003 0,002	00151	0,012 0,000	0,007 0,001	0,001 0,003	01388	0,008 0,001	0,008 0,000	0,004 0,003	01156	0,009 0,003	0,010 0,001	0,002 0,001	01387	0,007 0,001	0,003 0,000	0,006 0,003
01160	0,010 0,001	0,002 0,000	0,003 0,003	00155	0,008 0,001	0,036 0,001	0,002 0,001	00152	0,004 0,001	0,017 0,001	0,003 0,002	01159	0,007 0,001	0,004 0,000	0,002 0,002	01157	0,005 0,002	0,005 0,001	0,003 0,001
00154	0,008 0,000	0,039 0,001	0,003 0,000	01384	0,005 0,001	0,004 0,000	0,001 0,001	01385	0,002 0,001	0,014 0,001	0,002 0,001	01158	0,004 0,001	0,004 0,000	0,003 0,001	00153	0,003 0,001	0,026 0,001	0,002 0,001
01386	0,004 0,001	0,010 0,001	0,004 0,002																
Piano di fondazone				**ParetеP12-P13-P14**						**Parete P13-P14**									
Eccentricità accidentale + in direzione X																			
00136	-0,001 -0,003	-0,001 -0,002	0,000 -0,001	01359	-0,001 0,000	-0,001 -0,001	0,000 -0,001	00062	-0,001 -0,005	-0,001 -0,002	0,000 -0,001	00063	-0,002 -0,004	-0,002 -0,004	0,000 0,000	01360	-0,001 0,000	-0,001 -0,001	-0,001 -0,001
01362	-0,004 -0,001	-0,003 -0,001	-0,002 -0,001	01361	-0,007 -0,002	-0,005 -0,002	-0,003 -0,001	00148	-0,004 -0,002	-0,003 -0,003	-0,001 -0,001	00072	-0,002 -0,007	-0,001 -0,002	-0,001 -0,001	01179	-0,001 -0,003	-0,001 -0,001	-0,001 -0,001
00005	-0,009 -0,004	-0,008 -0,009	-0,002 -0,001	00146	-0,001 0,000	-0,002 -0,001	-0,001 -0,001	00147	-0,002 0,000	-0,007 -0,001	-0,003 -0,001	01364	-0,001 -0,001	-0,002 0,000	-0,001 -0,001	00137	-0,001 0,000	-0,003 0,000	-0,001 -0,001
01189	-0,001 -0,001	-0,001 -0,001	-0,001 -0,001	01363	-0,001 -0,001	-0,001 0,000	-0,001 -0,001	01180	-0,001 -0,001	0,000 0,000	-0,001 -0,001	00145	-0,001 0,000	-0,001 0,000	0,000 -0,001	01365	-0,001 0,000	-0,001 0,000	-0,001 -0,001
01373	-0,001 0,000	-0,002 0,000	0,000 -0,001	01181	-0,001 0,000	0,000 0,000	-0,001 -0,001	00138	0,000 0,000	-0,003 0,000	0,000 -0,001	00144	-0,001 0,000	-0,002 0,000	0,000 -0,001	01182	-0,001 0,000	0,000 0,000	-0,001 -0,001
01372	-0,001 -0,001	-0,001 0,000	-0,001 -0,001	01188	-0,001 0,000	-0,001 0,000	0,000 -0,001	00143	-0,001 0,000	-0,003 0,000	0,000 0,000	01367	0,000 0,000	-0,002 0,000	0,000 0,000	01366	-0,001 0,000	0,000 0,000	0,000 0,000
01183	-0,001 0,000	0,000 0,000	0,000 0,000	01368	0,000 0,000	-0,002 0,000	0,000 0,000	01371	0,000 0,000	-0,002 0,000	0,000 0,000	00142	0,000 0,000	-0,004 0,000	0,000 0,000	01184	-0,001 0,000	-0,001 0,000	0,000 0,000
00139	0,000 0,000	-0,004 0,000	0,000 0,000	01187	-0,001 0,000	-0,001 0,000	0,000 0,000	00140	-0,001 0,000	-0,004 0,000	0,000 0,000	01186	-0,001 0,000	-0,001 0,000	0,000 0,000	01185	-0,001 0,000	0,000 0,000	0,000 0,000
00141	-0,001 0,000	-0,004 0,000	0,000 0,000	01369	-0,001 0,000	-0,001 0,000	0,000 0,000	01370	-0,001 0,000	-0,003 0,000	0,000 0,000								
Eccentricità accidentale - in direzione X																			
00136	0,001 0,003	0,001 0,002	0,000 0,001	01359	0,001 0,000	0,001 0,001	0,000 0,001	00062	0,001 0,005	0,001 0,002	0,000 0,001	00063	0,002 0,004	0,002 0,004	0,000 0,000	01360	0,001 0,000	0,001 0,001	0,001 0,001
01362	0,004 0,001	0,003 0,001	0,002 0,001	01361	0,007 0,002	0,005 0,002	0,003 0,001	00148	0,004 0,002	0,003 0,003	0,001 0,001	00072	0,002 0,007	0,001 0,002	0,001 0,001	01179	0,001 0,003	0,001 0,001	0,001 0,001
00005	0,009 0,004	0,008 0,009	0,002 0,001	00146	0,001 0,000	0,002 0,001	0,001 0,001	00147	0,002 0,000	0,007 0,001	0,003 0,001	01364	0,001 0,001	0,002 0,000	0,001 0,001	00137	0,001 0,000	0,003 0,000	0,001 0,001
01189	0,001 0,001	0,001 0,001	0,001 0,001	01363	0,001 0,001	0,001 0,000	0,001 0,001	01180	0,001 0,001	0,000 0,000	0,001 0,001	00145	0,001 0,000	0,001 0,000	0,000 0,001	01365	0,001 0,000	0,001 0,000	0,001 0,001
01373	0,001 0,000	0,002 0,000	0,000 0,001	01181	0,001 0,000	0,000 0,000	0,001 0,001	00138	0,000 0,000	0,003 0,000	0,000 0,001	00144	0,001 0,000	0,002 0,000	0,000 0,001	01182	0,001 0,000	0,000 0,000	0,001 0,001
01372	0,001 0,001	0,001 0,000	0,001 0,001	01188	0,001 0,000	0,001 0,000	0,000 0,001	00143	0,001 0,000	0,003 0,000	0,000 0,000	01367	0,000 0,000	0,002 0,000	0,000 0,000	01366	0,001 0,000	0,000 0,000	0,000 0,000
01183	0,001 0,000	0,000 0,000	0,000 0,000	01368	0,000 0,000	0,002 0,000	0,000 0,000	01371	0,000 0,000	0,002 0,000	0,000 0,000	00142	0,000 0,000	0,004 0,000	0,000 0,000	01184	0,001 0,000	0,001 0,000	0,000 0,000
00139	0,000 0,000	0,004 0,000	0,000 0,000	01187	0,001 0,000	0,001 0,000	0,000 0,000	00140	0,001 0,000	0,004 0,000	0,000 0,000	01186	0,001 0,000	0,001 0,000	0,000 0,000	01185	0,001 0,000	0,000 0,000	0,000 0,000
00141	0,001 0,000	0,004 0,000	0,000 0,000	01369	0,001 0,000	0,001 0,000	0,000 0,000	01370	0,001 0,000	0,003 0,000	0,000 0,000								
Eccentricità accidentale + in direzione Y																			
00136	-0,004 -0,006	-0,002 -0,004	-0,001 -0,001	01359	-0,002 -0,001	-0,003 -0,001	-0,001 -0,002	00062	-0,001 -0,009	-0,001 -0,003	-0,001 -0,001	00063	-0,005 -0,008	-0,006 -0,008	-0,001 -0,001	01360	-0,002 -0,001	-0,003 -0,001	-0,001 -0,002
01362	-0,013 -0,004	-0,013 -0,002	-0,008 -0,005	01361	-0,021 -0,003	-0,024 -0,004	-0,012 -0,003	00148	-0,016 -0,008	-0,015 -0,009	-0,001 -0,002	00072	-0,011 -0,032	-0,003 -0,012	-0,002 -0,003	01179	-0,006 -0,009	-0,004 -0,003	-0,007 -0,002
00005	-0,037 -0,007	-0,041 -0,017	-0,007 -0,002	00146	-0,005 0,000	-0,009 -0,002	-0,004 -0,003	00147	-0,006 -0,001	-0,032 -0,003	-0,010 -0,004	01364	-0,003 -0,002	-0,009 -0,002	-0,005 -0,004	00137	-0,002 0,000	-0,005 -0,001	-0,002 -0,001
01189	-0,002 -0,003	-0,001 -0,001	-0,002 -0,001	01363	-0,003 -0,004	-0,003 -0,001	-0,005 -0,003	01180	-0,003 -0,002	-0,002 -0,001	-0,005 -0,002	00145	-0,003 0,000	-0,005 0,000	-0,002 -0,002	01365	-0,003 -0,001	-0,003 0,000	-0,003 -0,002
01373	-0,001 -0,001	-0,003 -0,001	-0,001 -0,002	01181	-0,007 -0,001	-0,001 0,000	-0,003 -0,002	00138	-0,001 0,000	-0,004 -0,001	-0,001 -0,001	00144	-0,002 0,000	-0,009 0,000	-0,001 -0,001	01182	-0,003 0,000	-0,002 0,000	-0,002 -0,001
01372	-0,001 -0,001	-0,001 -0,001	-0,001 -0,001	01188	-0,001 -0,001	-0,001 0,000	-0,001 -0,001	00143	-0,002 0,000	-0,012 -0,001	-0,001 -0,001	01367	-0,002 0,000	-0,007 0,000	-0,001 -0,001	01366	-0,003 -0,001	-0,002 0,000	-0,001 -0,001
01183	-0,003 -0,001	-0,001 0,000	-0,001 -0,001	01368	0,000 0,000	-0,006 0,000	0,000 -0,001	01371	-0,001 -0,001	-0,003 0,000	-0,001 -0,001	00142	0,000 0,000	-0,014 -0,001	0,000 -0,001	01184	-0,002 -0,001	-0,003 0,000	0,000 -0,001
00139	-0,001 0,000	-0,008 0,000	-0,001 -0,001	01187	-0,002 -0,001	-0,002 0,000	-0,001 -0,001	00140	-0,002 0,000	-0,009 -0,001	-0,001 0,000	01186	-0,003 -0,001	-0,002 0,000	-0,001 0,000	01185	-0,002 -0,001	-0,001 0,000	-0,001 0,000

Pareti - Tensioni per eccentricità accidentale

NODO	σL1 σP1	σL2 σP2	τL τP	NODO	σL1 σP1	σL2 σP2	τL τP	NODO	σL1 σP1	σL2 σP2	τL τP	NODO	σL1 σP1	σL2 σP2	τL τP	NODO	σL1 σP1	σL2 σP2	τL τP
	[N/mm²]	[N/mm²]	[N/mm²]		[N/mm²]	[N/mm²]	[N/mm²]		[N/mm²]	[N/mm²]	[N/mm²]		[N/mm²]	[N/mm²]	[N/mm²]		[N/mm²]	[N/mm²]	[N/mm²]
00141	-0,002 0,000	-0,012 -0,001	-0,001 0,000	01369	-0,002 -0,001	-0,002 0,000	-0,001 0,000	01370	-0,002 0,000	-0,007 0,000	-0,001 0,000								
Eccentricità accidentale - in direzione Y																			
00136	0,004 0,006	0,002 0,004	0,001 0,001	01359	0,002 0,001	0,003 0,001	0,001 0,002	00062	0,001 0,009	0,001 0,003	0,001 0,001	00063	0,005 0,008	0,006 0,008	0,001 0,001	01360	0,002 0,001	0,003 0,001	0,001 0,002
01362	0,013 0,004	0,013 0,002	0,008 0,005	01361	0,021 0,003	0,024 0,004	0,012 0,003	00148	0,016 0,008	0,015 0,009	0,001 0,002	00072	0,011 0,032	0,003 0,012	0,002 0,003	01179	0,006 0,009	0,004 0,003	0,007 0,002
00005	0,037 0,007	0,041 0,017	0,007 0,002	00146	0,005 0,000	0,009 0,002	0,004 0,003	00147	0,006 0,001	0,032 0,003	0,010 0,004	01364	0,003 0,002	0,009 0,002	0,005 0,004	00137	0,002 0,000	0,005 0,001	0,002 0,001
01189	0,002 0,003	0,001 0,001	0,002 0,001	01363	0,003 0,004	0,003 0,001	0,005 0,003	01180	0,003 0,002	0,002 0,001	0,005 0,002	00145	0,003 0,000	0,005 0,000	0,002 0,002	01365	0,003 0,001	0,003 0,000	0,003 0,002
01373	0,001 0,001	0,003 0,001	0,001 0,002	01181	0,007 0,001	0,001 0,000	0,003 0,002	00138	0,001 0,000	0,004 0,001	0,001 0,001	00144	0,002 0,000	0,009 0,000	0,001 0,001	01182	0,003 0,000	0,002 0,000	0,002 0,001
01372	0,001 0,001	0,001 0,001	0,001 0,001	01188	0,001 0,001	0,001 0,000	0,001 0,001	00143	0,002 0,000	0,012 0,001	0,001 0,001	01367	0,002 0,000	0,007 0,000	0,001 0,001	01366	0,003 0,001	0,002 0,000	0,001 0,001
01183	0,003 0,001	0,001 0,000	0,001 0,001	01368	0,000 0,000	0,006 0,000	0,000 0,001	01371	0,001 0,001	0,003 0,000	0,001 0,001	00142	0,000 0,000	0,014 0,001	0,000 0,001	01184	0,002 0,001	0,003 0,000	0,000 0,001
00139	0,001 0,000	0,008 0,000	0,001 0,001	01187	0,002 0,001	0,002 0,000	0,001 0,001	00140	0,002 0,000	0,009 0,001	0,001 0,000	01186	0,003 0,001	0,002 0,000	0,001 0,000	01185	0,002 0,001	0,001 0,000	0,001 0,000
00141	0,002 0,000	0,012 0,001	0,001 0,000	01369	0,002 0,001	0,002 0,000	0,001 0,000	01370	0,002 0,000	0,007 0,000	0,001 0,000								
Piano di fondazone				**ParetеP16-P17-P18**						**Parete P16-P17**									
Eccentricità accidentale + in direzione X																			
00205	-0,004 -0,002	-0,003 -0,003	-0,001 -0,001	00012	-0,009 -0,004	-0,007 -0,009	-0,002 -0,002	01770	-0,007 -0,002	-0,005 -0,002	-0,003 -0,001	01769	-0,003 -0,001	-0,003 -0,001	-0,002 -0,001	00069	-0,002 -0,007	-0,001 -0,002	-0,001 -0,001
01207	-0,001 -0,002	-0,001 -0,001	0,000 -0,001	01771	-0,001 0,000	-0,001 -0,001	-0,001 -0,001	01772	-0,001 0,000	-0,001 -0,001	0,000 -0,001	00204	-0,001 -0,003	-0,001 -0,002	0,000 -0,001	00064	0,000 -0,005	-0,001 -0,002	0,000 -0,001
00065	-0,002 -0,004	-0,003 -0,004	-0,001 0,000	01773	0,000 -0,001	-0,001 0,000	0,000 -0,001	01774	-0,001 0,000	-0,002 0,000	0,000 -0,001	00499	-0,001 0,000	-0,003 0,000	-0,001 -0,001	01217	-0,001 -0,003	-0,001 -0,001	-0,001 -0,001
00489	-0,002 0,000	-0,007 -0,001	-0,003 -0,001	01208	-0,001 0,000	0,000 0,000	0,000 0,000	00498	-0,001 0,000	-0,003 0,000	0,000 -0,001	01775	0,000 0,000	-0,001 0,000	0,000 0,000	00497	0,000 0,000	-0,003 0,000	0,000 0,000
00490	-0,001 0,000	-0,002 -0,001	-0,001 -0,001	01783	-0,001 -0,001	-0,002 -0,001	-0,001 -0,001	01209	0,000 0,000	-0,001 0,000	0,000 0,000	01776	-0,001 0,000	-0,001 0,000	0,000 0,000	01777	-0,001 0,000	-0,002 0,000	0,000 0,000
00496	0,000 0,000	-0,003 0,000	0,000 0,000	01782	-0,001 -0,001	-0,001 -0,001	-0,001 -0,001	01216	-0,001 -0,001	0,000 0,000	-0,001 -0,001	01210	-0,001 0,000	-0,001 0,000	0,000 0,000	01211	-0,001 0,000	0,000 0,000	0,000 0,000
00495	-0,001 0,000	-0,003 0,000	0,000 0,000	00491	-0,001 0,000	-0,001 0,000	0,000 -0,001	01781	-0,001 0,000	-0,001 0,000	-0,001 -0,001	01215	-0,001 0,000	0,000 0,000	0,000 -0,001	01778	0,000 0,000	-0,001 0,000	0,000 0,000
00494	0,000 0,000	-0,003 0,000	0,000 0,000	01212	0,000 0,000	-0,001 0,000	0,000 0,000	01213	-0,001 0,000	-0,001 0,000	0,000 0,000	01214	-0,001 0,000	0,000 0,000	0,000 -0,001	00493	0,000 0,000	-0,002 0,000	0,000 0,000
00492	0,000 0,000	-0,002 0,000	0,000 -0,001	01780	0,000 0,000	-0,001 0,000	0,000 0,000	01779	0,000 0,000	-0,001 0,000	0,000 0,000								
Eccentricità accidentale - in direzione X																			
00205	0,004 0,002	0,003 0,003	0,001 0,001	00012	0,009 0,004	0,007 0,009	0,002 0,002	01770	0,007 0,002	0,005 0,002	0,003 0,001	01769	0,003 0,001	0,003 0,001	0,002 0,001	00069	0,002 0,007	0,001 0,002	0,001 0,001
01207	0,001 0,002	0,001 0,001	0,000 0,001	01771	0,001 0,000	0,001 0,001	0,001 0,001	01772	0,001 0,000	0,001 0,001	0,000 0,001	00204	0,001 0,003	0,001 0,002	0,000 0,001	00064	0,000 0,005	0,001 0,002	0,000 0,001
00065	0,002 0,004	0,003 0,004	0,001 0,000	01773	0,000 0,001	0,001 0,000	0,000 0,001	01774	0,001 0,000	0,002 0,000	0,000 0,001	00499	0,001 0,000	0,003 0,000	0,001 0,001	01217	0,001 0,003	0,001 0,001	0,001 0,001
00489	0,002 0,000	0,007 0,001	0,003 0,001	01208	0,001 0,000	0,000 0,000	0,000 0,000	00498	0,001 0,000	0,003 0,000	0,000 0,001	01775	0,000 0,000	0,001 0,000	0,000 0,000	00497	0,000 0,000	0,003 0,000	0,000 0,000
00490	0,001 0,000	0,002 0,001	0,001 0,001	01783	0,001 0,001	0,002 0,001	0,001 0,001	01209	0,000 0,000	0,001 0,000	0,000 0,000	01776	0,001 0,000	0,001 0,000	0,000 0,000	01777	0,001 0,000	0,002 0,000	0,000 0,000
00496	0,000 0,000	0,003 0,000	0,000 0,000	01782	0,001 0,001	0,001 0,001	0,001 0,001	01216	0,001 0,001	0,000 0,000	0,001 0,001	01210	0,001 0,000	0,001 0,000	0,000 0,000	01211	0,001 0,000	0,000 0,000	0,000 0,000
00495	0,001 0,000	0,003 0,000	0,000 0,000	00491	0,001 0,000	0,001 0,000	0,000 0,001	01781	0,001 0,000	0,001 0,000	0,001 0,001	01215	0,001 0,000	0,000 0,000	0,000 0,001	01778	0,000 0,000	0,001 0,000	0,000 0,000
00494	0,000 0,000	0,003 0,000	0,000 0,000	01212	0,000 0,000	0,001 0,000	0,000 0,000	01213	0,001 0,000	0,001 0,000	0,000 0,000	01214	0,001 0,000	0,000 0,000	0,000 0,001	00493	0,000 0,000	0,002 0,000	0,000 0,000
00492	0,000 0,000	0,002 0,000	0,000 0,001	01780	0,000 0,000	0,001 0,000	0,000 0,000	01779	0,000 0,000	0,001 0,000	0,000 0,000								
Eccentricità accidentale + in direzione Y																			
00205	-0,007 -0,003	-0,007 -0,004	0,000 -0,001	00012	-0,016 -0,003	-0,017 -0,007	-0,003 -0,001	01770	-0,009 -0,002	-0,010 -0,002	-0,005 -0,001	01769	-0,006 -0,002	-0,005 -0,001	-0,003 -0,002	00069	-0,005 -0,013	-0,001 -0,005	-0,001 -0,001
01207	-0,001 -0,001	-0,001 0,000	-0,001 -0,001	01771	-0,001 0,000	-0,001 -0,001	0,000 -0,001	01772	-0,001 0,000	-0,001 0,000	0,000 -0,001	00204	-0,001 -0,002	-0,001 -0,002	0,000 0,000	00064	0,000 -0,004	0,000 -0,001	0,000 0,000
00065	-0,002 -0,004	-0,003 -0,003	0,000 0,000	01773	0,000 -0,001	-0,001 0,000	-0,001 -0,001	01774	0,000 0,000	-0,001 0,000	-0,001 -0,001	00499	-0,001 0,000	-0,002 0,000	-0,001 -0,001	01217	-0,003 -0,004	-0,002 -0,001	-0,003 -0,001
00489	-0,003 -0,001	-0,014 -0,001	-0,004 -0,002	01208	-0,001 0,000	0,000 0,000	-0,001 0,000	00498	-0,001 0,000	-0,002 0,000	-0,001 -0,001	01775	0,000 0,000	-0,001 0,000	-0,001 0,000	00497	0,000 0,000	-0,004 0,000	0,000 0,000
00490	-0,002 0,000	-0,004 -0,001	-0,002 -0,001	01783	-0,001 -0,001	-0,004 -0,001	-0,002 -0,002	01209	-0,001 0,000	-0,001 0,000	0,000 0,000	01776	-0,001 0,000	-0,001 0,000	0,000 0,000	01777	-0,001 0,000	-0,003 0,000	0,000 0,000
00496	-0,001 0,000	-0,004 0,000	0,000 0,000	01782	-0,001 -0,001	-0,002 -0,001	-0,002 -0,001	01216	-0,002 -0,001	-0,001 0,000	-0,002 -0,001	01210	-0,001 0,000	-0,001 0,000	0,000 0,000	01211	-0,001 0,000	-0,001 0,000	0,000 0,000
00495	-0,001 0,000	-0,005 0,000	0,000 0,000	00491	-0,001 0,000	-0,002 0,000	-0,001 -0,001	01781	-0,001 0,000	-0,001 0,000	-0,001 -0,001	01215	-0,003 0,000	-0,001 0,000	-0,001 -0,001	01778	0,000 0,000	-0,002 0,000	0,000 0,000
00494	0,000 0,000	-0,006 0,000	0,000 0,000	01212	-0,001 0,000	-0,001 0,000	0,000 0,000	01213	-0,001 0,000	-0,001 0,000	0,000 0,000	01214	-0,001 0,000	-0,001 0,000	-0,001 -0,001	00493	-0,001 0,000	-0,005 0,000	0,000 0,000

Pareti - Tensioni per eccentricità accidentale

NODO	σL1 σP1	σL2 σP2	τL τP	NODO	σL1 σP1	σL2 σP2	τL τP	NODO	σL1 σP1	σL2 σP2	τL τP	NODO	σL1 σP1	σL2 σP2	τL τP	NODO	σL1 σP1	σL2 σP2	τL τP
	[N/mm²]	[N/mm²]	[N/mm²]		[N/mm²]	[N/mm²]	[N/mm²]		[N/mm²]	[N/mm²]	[N/mm²]		[N/mm²]	[N/mm²]	[N/mm²]		[N/mm²]	[N/mm²]	[N/mm²]
00492	-0,001	-0,004	-0,001	01780	-0,001	-0,003	0,000	01779	-0,001	-0,001	-0,001								
	0,000	0,000	-0,001		0,000	0,000	-0,001		0,000	0,000	0,000								
Eccentricità accidentale - in direzione Y																			
00205	0,007	0,007	0,000	00012	0,016	0,017	0,003	01770	0,009	0,010	0,005	01769	0,006	0,005	0,003	00069	0,005	0,001	0,001
	0,003	0,004	0,001		0,003	0,007	0,001		0,002	0,002	0,001		0,002	0,001	0,002		0,013	0,005	0,001
01207	0,001	0,001	0,001	01771	0,001	0,001	0,000	01772	0,001	0,001	0,000	00204	0,001	0,001	0,000	00064	0,000	0,000	0,000
	0,001	0,000	0,001		0,000	0,001	0,001		0,000	0,000	0,001		0,002	0,002	0,000		0,004	0,001	0,000
00065	0,002	0,003	0,000	01773	0,000	0,001	0,001	01774	0,000	0,001	0,001	00499	0,001	0,002	0,001	01217	0,003	0,002	0,003
	0,004	0,003	0,000		0,001	0,000	0,001		0,000	0,000	0,001		0,000	0,000	0,001		0,004	0,001	0,001
00489	0,003	0,014	0,004	01208	0,001	0,000	0,001	00498	0,001	0,002	0,001	01775	0,000	0,001	0,001	00497	0,000	0,004	0,000
	0,001	0,001	0,002		0,000	0,000	0,000		0,000	0,000	0,001		0,000	0,000	0,000		0,000	0,000	0,000
00490	0,002	0,004	0,002	01783	0,001	0,004	0,002	01209	0,001	0,001	0,000	01776	0,001	0,001	0,000	01777	0,001	0,003	0,000
	0,000	0,001	0,001		0,001	0,001	0,002		0,000	0,000	0,000		0,000	0,000	0,000		0,000	0,000	0,000
00496	0,001	0,004	0,000	01782	0,001	0,002	0,002	01216	0,002	0,001	0,002	01210	0,001	0,001	0,000	01211	0,001	0,001	0,000
	0,000	0,000	0,000		0,001	0,001	0,001		0,001	0,000	0,001		0,000	0,000	0,000		0,000	0,000	0,000
00495	0,001	0,005	0,000	00491	0,001	0,002	0,001	01781	0,001	0,001	0,001	01215	0,003	0,001	0,001	01778	0,000	0,002	0,000
	0,000	0,000	0,000		0,000	0,000	0,001		0,000	0,000	0,001		0,000	0,000	0,001		0,000	0,000	0,000
00494	0,000	0,006	0,000	01212	0,001	0,001	0,000	01213	0,001	0,001	0,000	01214	0,001	0,001	0,001	00493	0,001	0,005	0,000
	0,000	0,000	0,000		0,000	0,000	0,000		0,000	0,000	0,000		0,000	0,000	0,001		0,000	0,000	0,000
00492	0,001	0,004	0,001	01780	0,001	0,003	0,000	01779	0,001	0,001	0,001								
	0,000	0,000	0,001		0,000	0,000	0,001		0,000	0,000	0,000								
Piano di fondazone					**ParetеP16-P17-P18**					**Parete P17-P18**									
Eccentricità accidentale + in direzione X																			
00126	-0,007	-0,003	-0,003	00013	-0,011	-0,007	-0,003	01727	-0,006	-0,004	-0,003	01726	-0,006	-0,003	-0,003	00026	-0,006	-0,001	-0,002
	-0,004	-0,006	-0,001		-0,005	-0,012	-0,002		-0,002	-0,002	-0,002		-0,002	-0,001	-0,002		-0,014	-0,005	-0,001
01256	-0,001	-0,002	-0,001	01728	-0,004	-0,003	-0,002	01729	-0,003	-0,002	-0,001	00205	-0,004	-0,003	-0,001	00069	-0,002	-0,001	-0,001
	-0,001	-0,001	-0,001		-0,001	-0,002	-0,001		-0,001	-0,001	-0,001		-0,002	-0,002	-0,001		-0,006	-0,002	-0,001
00012	-0,008	-0,007	-0,002	01730	-0,001	-0,001	-0,001	01731	-0,001	-0,002	-0,001	00460	-0,002	-0,006	-0,002	01267	-0,003	-0,001	-0,002
	-0,003	-0,005	-0,002		-0,001	0,000	-0,001		0,000	0,000	-0,001		0,000	-0,001	-0,001		-0,006	-0,002	-0,002
00449	-0,006	-0,010	-0,004	01741	-0,003	-0,004	-0,002	01257	-0,001	0,000	-0,001	01732	-0,001	-0,001	-0,001	00459	-0,001	-0,003	-0,001
	0,000	-0,002	-0,003		-0,002	-0,001	-0,002		0,000	0,000	0,000		0,000	0,000	0,000		0,000	0,000	-0,001
01258	-0,001	0,000	-0,001	00458	-0,001	-0,002	0,000	00450	-0,001	-0,013	-0,001	01734	-0,001	-0,002	-0,001	01259	-0,001	0,000	-0,001
	0,000	0,000	0,000		0,000	0,000	0,000		-0,001	-0,001	-0,002		0,000	0,000	0,000		0,000	0,000	0,000
01733	-0,001	0,000	0,000	01266	-0,002	-0,002	-0,001	00457	-0,001	-0,002	-0,001	01260	-0,001	0,000	-0,001	01735	0,000	-0,002	-0,001
	0,000	0,000	0,000		-0,001	0,000	-0,001		0,000	0,000	0,000		0,000	0,000	0,000		0,000	0,000	0,000
00456	-0,001	-0,004	0,000	00451	-0,001	-0,013	-0,001	01740	-0,001	-0,009	-0,001	01261	-0,001	-0,001	-0,001	01739	-0,001	-0,003	0,000
	0,000	0,000	0,000		0,000	0,000	-0,001		0,000	0,000	-0,001		0,000	0,000	0,000		0,000	0,000	-0,001
01265	-0,002	-0,002	-0,001	00455	-0,001	-0,005	-0,001	00452	-0,002	-0,011	-0,001	01264	-0,003	-0,003	-0,001	01262	-0,001	-0,001	-0,001
	-0,001	0,000	-0,001		0,000	0,000	0,000		0,000	0,000	-0,001		-0,001	0,000	-0,001		0,000	0,000	0,000
00454	-0,003	-0,010	-0,001	01736	-0,002	-0,001	-0,001	01737	-0,001	-0,004	-0,001	01263	-0,002	-0,001	-0,001	00453	-0,002	-0,010	-0,001
	0,000	0,000	0,000		0,000	0,000	0,000		0,000	0,000	0,000		0,000	0,000	0,000		0,000	0,000	-0,001
01738	-0,001	-0,005	-0,001																
	0,000	0,000	-0,001																
Eccentricità accidentale - in direzione X																			
00126	0,007	0,003	0,003	00013	0,011	0,007	0,003	01727	0,006	0,004	0,003	01726	0,006	0,003	0,003	00026	0,006	0,001	0,002
	0,004	0,006	0,001		0,005	0,012	0,002		0,002	0,002	0,002		0,002	0,001	0,002		0,014	0,005	0,001
01256	0,001	0,002	0,001	01728	0,004	0,003	0,002	01729	0,003	0,002	0,001	00205	0,004	0,003	0,001	00069	0,002	0,001	0,001
	0,001	0,001	0,001		0,001	0,002	0,001		0,001	0,001	0,001		0,002	0,002	0,001		0,006	0,002	0,001
00012	0,008	0,007	0,002	01730	0,001	0,001	0,001	01731	0,001	0,002	0,001	00460	0,002	0,006	0,002	01267	0,003	0,001	0,002
	0,003	0,005	0,002		0,001	0,000	0,001		0,000	0,000	0,001		0,000	0,001	0,001		0,006	0,002	0,002
00449	0,006	0,010	0,004	01741	0,003	0,004	0,002	01257	0,001	0,000	0,001	01732	0,001	0,001	0,001	00459	0,001	0,003	0,001
	0,000	0,002	0,003		0,002	0,001	0,002		0,000	0,000	0,000		0,000	0,000	0,000		0,000	0,000	0,001
01258	0,001	0,000	0,001	00458	0,001	0,002	0,000	00450	0,001	0,013	0,001	01734	0,001	0,002	0,001	01259	0,001	0,000	0,001
	0,000	0,000	0,000		0,000	0,000	0,000		0,001	0,001	0,002		0,000	0,000	0,000		0,000	0,000	0,000
01733	0,001	0,000	0,000	01266	0,002	0,002	0,001	00457	0,001	0,002	0,001	01260	0,001	0,000	0,001	01735	0,000	0,002	0,001
	0,000	0,000	0,000		0,001	0,000	0,001		0,000	0,000	0,000		0,000	0,000	0,000		0,000	0,000	0,000
00456	0,001	0,004	0,000	00451	0,001	0,013	0,001	01740	0,001	0,009	0,001	01261	0,001	0,001	0,001	01739	0,001	0,003	0,000
	0,000	0,000	0,000		0,000	0,000	0,001		0,000	0,000	0,001		0,000	0,000	0,000		0,000	0,000	0,001
01265	0,002	0,002	0,001	00455	0,001	0,005	0,001	00452	0,002	0,011	0,001	01264	0,003	0,003	0,001	01262	0,001	0,001	0,001
	0,001	0,000	0,001		0,000	0,000	0,000		0,000	0,000	0,001		0,001	0,000	0,001		0,000	0,000	0,000
00454	0,003	0,010	0,001	01736	0,002	0,001	0,001	01737	0,001	0,004	0,001	01263	0,002	0,001	0,001	00453	0,002	0,010	0,001
	0,000	0,000	0,000		0,000	0,000	0,000		0,000	0,000	0,000		0,000	0,000	0,000		0,000	0,000	0,001
01738	0,001	0,005	0,001																
	0,000	0,000	0,001																
Eccentricità accidentale + in direzione Y																			
00126	-0,025	-0,005	-0,008	00013	-0,038	-0,004	-0,010	01727	-0,012	-0,004	-0,010	01726	-0,017	-0,005	-0,012	00026	-0,024	-0,003	-0,003
	-0,011	-0,018	-0,005		-0,016	-0,044	-0,008		-0,008	-0,008	-0,007		-0,007	-0,004	-0,009		-0,053	-0,019	-0,004
01256	-0,005	-0,005	-0,008	01728	-0,007	-0,016	-0,006	01729	-0,016	-0,015	-0,007	00205	-0,018	-0,016	-0,004	00069	-0,009	-0,002	-0,001
	-0,007	-0,002	-0,003		-0,004	-0,002	-0,004		-0,004	-0,002	-0,006		-0,008	-0,009	-0,002		-0,031	-0,012	-0,003
00012	-0,032	-0,037	-0,005	01730	-0,003	-0,007	-0,005	01731	-0,002	-0,009	-0,004	00460	-0,004	-0,024	-0,008	01267	-0,010	-0,003	-0,006
	-0,005	-0,013	-0,002		-0,003	-0,002	-0,003		-0,001	-0,002	-0,003		-0,001	-0,002	-0,004		-0,023	-0,008	-0,006
00449	-0,010	-0,013	-0,010	01741	-0,011	-0,008	-0,007	01257	-0,003	-0,002	-0,005	01732	-0,003	-0,003	-0,003	00459	-0,004	-0,007	-0,003
	-0,001	-0,006	-0,012		-0,006	-0,004	-0,008		-0,001	-0,001	-0,002		0,000	0,000	-0,002		-0,001	-0,001	-0,003
01258	-0,006	-0,002	-0,002	00458	-0,003	-0,006	-0,001	00450	-0,004	-0,031	-0,003	01734	-0,003	-0,008	-0,002	01259	-0,003	-0,002	-0,002
	-0,001	0,000	-0,002		0,000	0,000	-0,002		-0,002	-0,004	-0,006		0,000	0,000	-0,001		-0,001	0,000	-0,001
01733	-0,004	-0,002	-0,001	01266	-0,006	-0,005	-0,003	00457	-0,003	-0,012	-0,002	01260	-0,003	-0,002	-0,001	01735	-0,001	-0,008	-0,001
	-0,001	0,000	-0,001		-0,005	-0,001	-0,004		0,000	0,000	-0,001		-0,001	0,000	-0,001		-0,001	-0,001	0,000

Pareti - Tensioni per eccentricità accidentale

NODO	σL1 σP1	σL2 σP2	τL τP	NODO	σL1 σP1	σL2 σP2	τL τP	NODO	σL1 σP1	σL2 σP2	τL τP	NODO	σL1 σP1	σL2 σP2	τL τP	NODO	σL1 σP1	σL2 σP2	τL τP
	[N/mm²]	[N/mm²]	[N/mm²]		[N/mm²]	[N/mm²]	[N/mm²]		[N/mm²]	[N/mm²]	[N/mm²]		[N/mm²]	[N/mm²]	[N/mm²]		[N/mm²]	[N/mm²]	[N/mm²]
00456	-0,003	-0,016	-0,001	00451	-0,002	-0,033	-0,002	01740	-0,002	-0,024	-0,002	01261	-0,004	-0,005	-0,002	01739	-0,002	-0,008	-0,001
	0,000	-0,001	-0,001		-0,001	-0,002	-0,004		-0,001	-0,001	-0,004		-0,002	-0,001	0,000		-0,002	-0,001	-0,003
01265	-0,005	-0,004	-0,002	00455	-0,003	-0,018	-0,002	00452	-0,004	-0,029	-0,002	01264	-0,007	-0,006	-0,002	01262	-0,003	-0,002	-0,002
	-0,002	-0,001	-0,003		0,000	-0,001	0,000		-0,001	-0,001	-0,003		-0,002	0,000	-0,002		-0,001	-0,001	-0,001
00454	-0,007	-0,030	-0,002	01736	-0,005	-0,003	-0,002	01737	-0,003	-0,013	-0,002	01263	-0,005	-0,003	-0,002	00453	-0,004	-0,028	-0,001
	0,000	-0,001	-0,001		-0,001	0,000	-0,001		-0,001	-0,001	-0,001		-0,001	-0,001	-0,001		-0,001	-0,001	-0,001
01738	-0,003	-0,013	-0,002																
	-0,001	-0,001	-0,002																
Eccentricità accidentale - in direzione Y																			
00126	0,025	0,005	0,008	00013	0,038	0,004	0,010	01727	0,012	0,004	0,010	01726	0,017	0,005	0,012	00026	0,024	0,003	0,003
	0,011	0,018	0,005		0,016	0,044	0,008		0,008	0,008	0,007		0,007	0,004	0,009		0,053	0,019	0,004
01256	0,005	0,005	0,008	01728	0,007	0,016	0,006	01729	0,016	0,015	0,007	00205	0,018	0,016	0,004	00069	0,009	0,002	0,001
	0,007	0,002	0,003		0,004	0,002	0,004		0,004	0,002	0,006		0,008	0,009	0,002		0,031	0,012	0,003
00012	0,032	0,037	0,005	01730	0,003	0,007	0,005	01731	0,002	0,009	0,004	00460	0,004	0,024	0,008	01267	0,010	0,003	0,006
	0,005	0,013	0,002		0,003	0,002	0,003		0,001	0,002	0,003		0,001	0,002	0,004		0,023	0,008	0,006
00449	0,010	0,013	0,010	01741	0,011	0,008	0,007	01257	0,003	0,002	0,005	01732	0,003	0,003	0,003	00459	0,004	0,007	0,003
	0,001	0,006	0,012		0,006	0,004	0,008		0,001	0,001	0,002		0,000	0,000	0,002		0,001	0,001	0,003
01258	0,006	0,002	0,002	00458	0,003	0,006	0,001	00450	0,004	0,031	0,003	01734	0,003	0,008	0,002	01259	0,003	0,002	0,002
	0,001	0,000	0,002		0,000	0,000	0,002		0,002	0,004	0,006		0,000	0,000	0,001		0,001	0,000	0,001
01733	0,004	0,002	0,001	01266	0,006	0,005	0,003	00457	0,003	0,012	0,002	01260	0,003	0,002	0,001	01735	0,001	0,008	0,001
	0,001	0,000	0,001		0,005	0,001	0,004		0,000	0,000	0,001		0,001	0,000	0,001		0,001	0,001	0,000
00456	0,003	0,016	0,001	00451	0,002	0,033	0,002	01740	0,002	0,024	0,002	01261	0,004	0,005	0,002	01739	0,002	0,008	0,001
	0,000	0,001	0,001		0,001	0,002	0,004		0,001	0,001	0,004		0,002	0,001	0,000		0,002	0,001	0,003
01265	0,005	0,004	0,002	00455	0,003	0,018	0,002	00452	0,004	0,029	0,002	01264	0,007	0,006	0,002	01262	0,003	0,002	0,002
	0,002	0,001	0,003		0,000	0,001	0,000		0,001	0,001	0,003		0,002	0,000	0,002		0,001	0,001	0,001
00454	0,007	0,030	0,002	01736	0,005	0,003	0,002	01737	0,003	0,013	0,002	01263	0,005	0,003	0,002	00453	0,004	0,028	0,001
	0,000	0,001	0,001		0,001	0,000	0,001		0,001	0,001	0,001		0,001	0,001	0,001		0,001	0,001	0,001
01738	0,003	0,013	0,002																
	0,001	0,001	0,002																
Piano di fondazone				**ParetеP20-P21-P23-P24**						**Parete P20-P21**									
Eccentricità accidentale + in direzione X																			
00020	-0,004	-0,001	-0,001	00212	-0,006	-0,012	-0,003	01488	-0,003	-0,005	-0,001	01200	-0,004	-0,001	-0,002	01489	-0,005	-0,007	-0,001
	-0,003	-0,001	0,000		-0,002	-0,001	0,000		-0,002	-0,001	0,000		-0,003	-0,001	-0,001		-0,002	-0,001	0,000
01196	-0,001	0,000	-0,001	01491	-0,001	-0,001	-0,001	00019	-0,001	-0,001	0,000	00201	-0,002	-0,001	-0,001	01490	-0,001	-0,001	-0,001
	-0,002	-0,001	-0,001		-0,001	-0,001	-0,001		-0,005	-0,002	-0,001		-0,002	-0,001	-0,001		-0,001	-0,001	0,000
00008	-0,002	-0,001	-0,001	01492	-0,001	0,000	-0,001	00007	-0,011	-0,013	-0,007	00217	-0,001	-0,001	-0,001	01496	-0,002	-0,006	-0,001
	-0,002	-0,001	-0,001		-0,001	0,000	-0,001		-0,002	-0,001	-0,001		0,000	0,000	-0,001		-0,002	-0,001	0,000
01495	-0,003	-0,003	-0,001	01197	-0,001	-0,001	-0,001	01493	-0,001	-0,001	-0,001	00216	-0,001	-0,001	-0,001	00213	-0,005	-0,008	-0,002
	-0,002	-0,001	0,000		-0,001	0,000	-0,001		0,000	0,000	-0,001		0,000	0,000	-0,001		-0,002	0,000	-0,001
01494	-0,002	-0,001	-0,001	01198	-0,001	0,000	0,000	00215	-0,002	-0,003	-0,001	00214	-0,002	-0,005	-0,001	01199	-0,002	-0,001	-0,002
	-0,001	0,000	-0,001		-0,001	0,000	-0,001		-0,001	0,000	-0,001		-0,001	0,000	-0,001		-0,002	0,000	-0,001
Eccentricità accidentale - in direzione X																			
00020	0,004	0,001	0,001	00212	0,006	0,012	0,003	01488	0,003	0,005	0,001	01200	0,004	0,001	0,002	01489	0,005	0,007	0,001
	0,003	0,001	0,000		0,002	0,001	0,000		0,002	0,001	0,000		0,003	0,001	0,001		0,002	0,001	0,000
01196	0,001	0,000	0,001	01491	0,001	0,001	0,001	00019	0,001	0,001	0,000	00201	0,002	0,001	0,001	01490	0,001	0,001	0,001
	0,002	0,001	0,001		0,001	0,001	0,001		0,005	0,002	0,001		0,002	0,001	0,001		0,001	0,001	0,000
00008	0,002	0,001	0,001	01492	0,001	0,000	0,001	00007	0,011	0,013	0,007	00217	0,001	0,001	0,001	01496	0,002	0,006	0,001
	0,002	0,001	0,001		0,001	0,000	0,001		0,002	0,001	0,001		0,000	0,000	0,001		0,002	0,001	0,000
01495	0,003	0,003	0,001	01197	0,001	0,001	0,001	01493	0,001	0,001	0,001	00216	0,001	0,001	0,001	00213	0,005	0,008	0,002
	0,002	0,001	0,000		0,001	0,000	0,001		0,000	0,000	0,001		0,000	0,000	0,001		0,002	0,000	0,001
01494	0,002	0,001	0,001	01198	0,001	0,000	0,000	00215	0,002	0,003	0,001	00214	0,002	0,005	0,001	01199	0,002	0,001	0,002
	0,001	0,000	0,001		0,001	0,000	0,001		0,001	0,000	0,001		0,001	0,000	0,001		0,002	0,000	0,001
Eccentricità accidentale + in direzione Y																			
00020	-0,001	-0,001	-0,001	00212	-0,004	-0,002	-0,002	01488	-0,003	-0,002	-0,001	01200	-0,002	0,000	-0,001	01489	-0,004	-0,002	-0,001
	-0,002	-0,001	0,000		-0,001	0,000	0,000		-0,001	0,000	0,000		-0,001	0,000	0,000		-0,001	0,000	0,000
01196	-0,001	0,000	-0,001	01491	-0,001	-0,001	-0,001	00019	-0,002	-0,001	0,000	00201	-0,003	-0,001	-0,001	01490	-0,001	-0,001	0,000
	-0,002	-0,001	-0,001		-0,001	-0,001	0,000		-0,006	-0,002	-0,001		-0,001	-0,001	0,000		-0,001	0,000	0,000
00008	-0,002	-0,001	-0,001	01492	-0,001	0,000	-0,001	00007	-0,006	-0,003	-0,003	00217	-0,001	-0,001	-0,001	01496	-0,002	-0,002	-0,001
	-0,001	-0,001	-0,001		-0,001	0,000	0,000		-0,001	0,000	0,000		0,000	0,000	0,000		-0,001	0,000	0,000
01495	-0,002	-0,001	0,000	01197	-0,001	0,000	-0,001	01493	-0,001	-0,001	-0,001	00216	-0,001	-0,001	-0,001	00213	-0,004	-0,003	-0,001
	-0,001	0,000	0,000		-0,001	0,000	0,000		-0,001	0,000	0,000		-0,001	0,000	0,000		-0,001	0,000	0,000
01494	-0,001	-0,001	-0,001	01198	-0,002	0,000	0,000	00215	-0,001	-0,001	-0,001	00214	-0,002	-0,002	-0,001	01199	-0,001	-0,001	0,000
	-0,001	0,000	0,000		-0,001	0,000	0,000		-0,001	0,000	0,000		-0,001	0,000	0,000		-0,001	0,000	0,000
Eccentricità accidentale - in direzione Y																			
00020	0,001	0,001	0,001	00212	0,004	0,002	0,002	01488	0,003	0,002	0,001	01200	0,002	0,000	0,001	01489	0,004	0,002	0,001
	0,002	0,001	0,000		0,001	0,000	0,000		0,001	0,000	0,000		0,001	0,000	0,000		0,001	0,000	0,000
01196	0,001	0,000	0,001	01491	0,001	0,001	0,001	00019	0,002	0,001	0,000	00201	0,003	0,001	0,001	01490	0,001	0,001	0,000
	0,002	0,001	0,001		0,001	0,001	0,000		0,006	0,002	0,001		0,001	0,001	0,000		0,001	0,000	0,000
00008	0,002	0,001	0,001	01492	0,001	0,000	0,001	00007	0,006	0,003	0,003	00217	0,001	0,001	0,001	01496	0,002	0,002	0,001
	0,001	0,001	0,001		0,001	0,000	0,000		0,001	0,000	0,000		0,000	0,000	0,000		0,001	0,000	0,000
01495	0,002	0,001	0,000	01197	0,001	0,000	0,001	01493	0,001	0,001	0,001	00216	0,001	0,001	0,001	00213	0,004	0,003	0,001
	0,001	0,000	0,000		0,001	0,000	0,000		0,001	0,000	0,000		0,001	0,000	0,000		0,001	0,000	0,000
01494	0,001	0,001	0,001	01198	0,002	0,000	0,000	00215	0,001	0,001	0,001	00214	0,002	0,002	0,001	01199	0,001	0,001	0,000
	0,001	0,000	0,000		0,001	0,000	0,000		0,001	0,000	0,000		0,001	0,000	0,000		0,001	0,000	0,000
Piano di fondazone				**ParetеP20-P21-P23-P24**						**Parete P23-P21**									
Eccentricità accidentale + in direzione X																			
00020	-0,006	-0,003	-0,001	00212	-0,008	-0,009	-0,003	01751	-0,011	-0,009	-0,006	01201	-0,004	-0,003	-0,004	01752	-0,017	-0,022	-0,006

Pareti - Tensioni per eccentricità accidentale

NODO	σL1 σP1 [N/mm²]	σL2 σP2 [N/mm²]	τL τP [N/mm²]	NODO	σL1 σP1 [N/mm²]	σL2 σP2 [N/mm²]	τL τP [N/mm²]	NODO	σL1 σP1 [N/mm²]	σL2 σP2 [N/mm²]	τL τP [N/mm²]	NODO	σL1 σP1 [N/mm²]	σL2 σP2 [N/mm²]	τL τP [N/mm²]	NODO	σL1 σP1 [N/mm²]	σL2 σP2 [N/mm²]	τL τP [N/mm²]
	-0,003	-0,001	0,000		-0,002	-0,001	-0,001		-0,002	-0,001	-0,001		-0,002	-0,001	-0,001		-0,002	-0,001	-0,001
01754	-0,010	-0,008	-0,005	01753	-0,017	-0,021	-0,006	00471	-0,008	-0,009	-0,003	02662	-0,015	-0,031	-0,006	01205	-0,004	-0,006	-0,003
	-0,001	-0,001	-0,001		-0,001	-0,001	-0,001		-0,001	-0,001	0,000		-0,001	-0,001	-0,001		-0,001	0,000	-0,001
02665	-0,006	-0,003	-0,002	01756	-0,004	-0,011	-0,003	00470	-0,006	-0,024	-0,006	01755	-0,004	-0,006	-0,004	00007	-0,016	-0,032	-0,007
	-0,002	-0,001	0,000		0,000	0,000	-0,001		0,000	-0,001	-0,001		-0,001	0,000	-0,001		-0,002	-0,002	-0,001
00466	-0,006	-0,027	-0,007	01204	-0,003	-0,002	-0,004	00469	-0,004	-0,012	-0,003	00467	-0,003	-0,010	-0,003	01759	-0,004	-0,009	-0,004
	-0,001	-0,001	-0,001		-0,001	0,000	-0,002		0,000	0,000	-0,001		0,000	-0,001	-0,001		-0,001	-0,001	-0,001
01757	-0,003	-0,003	-0,003	01203	-0,007	-0,001	-0,003	00468	-0,003	-0,006	-0,002	01758	-0,003	-0,004	-0,003	01202	-0,004	-0,002	-0,003
	0,000	0,000	-0,002		0,000	0,000	-0,002		0,000	0,000	-0,002		-0,001	-0,001	-0,001		-0,001	0,000	-0,002
Eccentricità accidentale - in direzione X																			
00020	0,006	0,003	0,001	00212	0,008	0,009	0,003	01751	0,011	0,009	0,006	01201	0,004	0,003	0,004	01752	0,017	0,022	0,006
	0,003	0,001	0,000		0,002	0,001	0,001		0,002	0,001	0,001		0,002	0,001	0,001		0,002	0,001	0,001
01754	0,010	0,008	0,005	01753	0,017	0,021	0,006	00471	0,008	0,009	0,003	02662	0,015	0,031	0,006	01205	0,004	0,006	0,003
	0,001	0,001	0,001		0,001	0,001	0,001		0,001	0,001	0,000		0,001	0,001	0,001		0,001	0,000	0,001
02665	0,006	0,003	0,002	01756	0,004	0,011	0,003	00470	0,006	0,024	0,006	01755	0,004	0,006	0,004	00007	0,016	0,032	0,007
	0,002	0,001	0,000		0,000	0,000	0,001		0,000	0,001	0,001		0,001	0,000	0,001		0,002	0,002	0,001
00466	0,006	0,027	0,007	01204	0,003	0,002	0,004	00469	0,004	0,012	0,003	00467	0,003	0,010	0,003	01759	0,004	0,009	0,004
	0,001	0,001	0,001		0,001	0,000	0,002		0,000	0,000	0,001		0,000	0,001	0,001		0,001	0,001	0,001
01757	0,003	0,003	0,003	01203	0,007	0,001	0,003	00468	0,003	0,006	0,002	01758	0,003	0,004	0,003	01202	0,004	0,002	0,003
	0,000	0,000	0,002		0,000	0,000	0,002		0,000	0,000	0,002		0,001	0,001	0,001		0,001	0,000	0,002
Eccentricità accidentale + in direzione Y																			
00020	-0,002	0,000	0,000	00212	-0,001	-0,001	-0,001	01751	-0,001	-0,001	-0,001	01201	0,000	0,000	-0,001	01752	-0,002	-0,002	-0,001
	-0,001	0,000	0,000		0,000	0,000	0,000		0,000	0,000	0,000		0,000	0,000	0,000		0,000	0,000	0,000
01754	-0,001	-0,001	-0,001	01753	-0,002	-0,002	-0,001	00471	-0,001	-0,001	-0,001	02662	-0,002	-0,002	-0,001	01205	0,000	0,000	-0,001
	0,000	0,000	0,000		0,000	0,000	0,000		0,000	0,000	0,000		0,000	0,000	0,000		0,000	0,000	0,000
02665	-0,002	0,000	0,000	01756	0,000	0,000	0,000	00470	0,000	-0,001	-0,001	01755	0,000	0,000	0,000	00007	-0,002	-0,002	-0,001
	0,000	0,000	0,000		0,000	0,000	0,000		0,000	0,000	0,000		0,000	0,000	0,000		0,000	0,000	0,000
00466	-0,001	-0,001	-0,001	01204	0,000	0,000	0,000	00469	0,000	-0,001	0,000	00467	0,000	-0,001	0,000	01759	0,000	-0,001	0,000
	0,000	0,000	0,000		0,000	0,000	0,000		0,000	0,000	0,000		0,000	0,000	0,000		0,000	0,000	0,000
01757	0,000	-0,001	0,000	01203	-0,001	0,000	0,000	00468	0,000	-0,002	0,000	01758	0,000	0,000	0,000	01202	-0,001	0,000	0,000
	0,000	0,000	0,000		0,000	0,000	0,000		0,000	0,000	0,000		0,000	0,000	0,000		0,000	0,000	0,000
Eccentricità accidentale - in direzione Y																			
00020	0,002	0,000	0,000	00212	0,001	0,001	0,001	01751	0,001	0,001	0,001	01201	0,000	0,000	0,001	01752	0,002	0,002	0,001
	0,001	0,000	0,000		0,000	0,000	0,000		0,000	0,000	0,000		0,000	0,000	0,000		0,000	0,000	0,000
01754	0,001	0,001	0,001	01753	0,002	0,002	0,001	00471	0,001	0,001	0,001	02662	0,002	0,002	0,001	01205	0,000	0,000	0,001
	0,000	0,000	0,000		0,000	0,000	0,000		0,000	0,000	0,000		0,000	0,000	0,000		0,000	0,000	0,000
02665	0,002	0,000	0,000	01756	0,000	0,000	0,000	00470	0,000	0,001	0,001	01755	0,000	0,000	0,000	00007	0,002	0,002	0,001
	0,000	0,000	0,000		0,000	0,000	0,000		0,000	0,000	0,000		0,000	0,000	0,000		0,000	0,000	0,000
00466	0,001	0,001	0,001	01204	0,000	0,000	0,000	00469	0,000	0,001	0,000	00467	0,000	0,001	0,000	01759	0,000	0,001	0,000
	0,000	0,000	0,000		0,000	0,000	0,000		0,000	0,000	0,000		0,000	0,000	0,000		0,000	0,000	0,000
01757	0,000	0,001	0,000	01203	0,001	0,000	0,000	00468	0,000	0,002	0,000	01758	0,000	0,000	0,000	01202	0,001	0,000	0,000
	0,000	0,000	0,000		0,000	0,000	0,000		0,000	0,000	0,000		0,000	0,000	0,000		0,000	0,000	0,000
Piano di fondazone					**ParetеP20-P21-P23-P24**					**Parete P24-P23**									
Eccentricità accidentale + in direzione X																			
02664	-0,004	-0,001	-0,001	00168	-0,006	-0,011	-0,003	01399	-0,003	-0,005	-0,001	01227	-0,004	-0,001	-0,002	01400	-0,004	-0,006	-0,001
	-0,002	-0,001	0,000		-0,001	-0,001	0,000		-0,001	0,000	0,000		-0,002	0,000	0,000		-0,001	-0,001	0,000
01402	-0,001	-0,001	-0,001	01401	-0,001	0,000	-0,001	00174	-0,002	-0,001	-0,001	00006	-0,002	0,000	-0,001	01223	-0,001	0,000	-0,001
	-0,001	-0,001	-0,001		-0,001	-0,001	0,000		-0,002	-0,001	0,000		-0,002	-0,001	-0,001		-0,002	0,000	-0,001
00021	-0,001	-0,001	0,000	00172	-0,001	-0,001	-0,001	00173	0,000	-0,001	-0,001	01404	0,000	-0,001	-0,001	02663	-0,010	-0,012	-0,006
	-0,006	-0,002	-0,001		0,000	0,000	-0,001		0,000	0,000	-0,001		0,000	0,000	-0,001		-0,001	-0,001	0,000
00169	-0,004	-0,008	-0,002	01403	-0,001	0,000	-0,001	01407	-0,002	-0,006	-0,001	01224	-0,001	-0,001	-0,001	01406	-0,003	-0,003	-0,001
	-0,001	0,000	-0,001		-0,001	0,000	-0,001		-0,001	0,000	0,000		-0,001	0,000	-0,001		-0,001	0,000	0,000
01405	-0,002	-0,001	-0,001	01225	-0,001	0,000	0,000	00171	-0,002	-0,002	-0,001	00170	-0,001	-0,005	-0,001	01226	-0,002	-0,001	-0,001
	0,000	0,000	-0,001		-0,001	0,000	-0,001		0,000	0,000	-0,001		-0,001	0,000	-0,001		-0,001	-0,001	-0,001
Eccentricità accidentale - in direzione X																			
02664	0,004	0,001	0,001	00168	0,006	0,011	0,003	01399	0,003	0,005	0,001	01227	0,004	0,001	0,002	01400	0,004	0,006	0,001
	0,002	0,001	0,000		0,001	0,001	0,000		0,001	0,000	0,000		0,002	0,000	0,000		0,001	0,001	0,000
01402	0,001	0,001	0,001	01401	0,001	0,000	0,001	00174	0,002	0,001	0,001	00006	0,002	0,000	0,001	01223	0,001	0,000	0,001
	0,001	0,001	0,001		0,001	0,001	0,000		0,002	0,001	0,000		0,002	0,001	0,001		0,002	0,000	0,001
00021	0,001	0,001	0,000	00172	0,001	0,001	0,001	00173	0,000	0,001	0,001	01404	0,000	0,001	0,001	02663	0,010	0,012	0,006
	0,006	0,002	0,001		0,000	0,000	0,001		0,000	0,000	0,001		0,000	0,000	0,001		0,001	0,001	0,000
00169	0,004	0,008	0,002	01403	0,001	0,000	0,001	01407	0,002	0,006	0,001	01224	0,001	0,001	0,001	01406	0,003	0,003	0,001
	0,001	0,000	0,001		0,001	0,000	0,001		0,001	0,000	0,000		0,001	0,000	0,001		0,001	0,000	0,000
01405	0,002	0,001	0,001	01225	0,001	0,000	0,000	00171	0,002	0,002	0,001	00170	0,001	0,005	0,001	01226	0,002	0,001	0,001
	0,000	0,000	0,001		0,001	0,000	0,001		0,000	0,000	0,001		0,001	0,000	0,001		0,001	0,001	0,001
Eccentricità accidentale + in direzione Y																			
02664	-0,002	-0,001	-0,001	00168	-0,004	-0,002	-0,002	01399	-0,003	-0,002	-0,001	01227	-0,001	0,000	0,000	01400	-0,004	-0,002	-0,001
	-0,001	0,000	0,000		-0,001	0,000	0,000		-0,001	0,000	0,000		-0,002	-0,001	0,000		-0,001	0,000	0,000
01402	-0,001	-0,001	-0,001	01401	-0,001	-0,001	0,000	00174	-0,003	-0,001	-0,001	00006	-0,002	-0,001	-0,001	01223	-0,001	0,000	-0,001
	-0,001	-0,001	0,000		-0,001	0,000	0,000		-0,001	-0,001	0,000		-0,001	-0,001	-0,001		-0,002	-0,001	-0,001
00021	-0,002	-0,001	0,000	00172	-0,001	-0,001	-0,001	00173	-0,001	-0,001	-0,001	01404	-0,001	-0,001	-0,001	02663	-0,006	-0,003	-0,003
	-0,006	-0,002	-0,001		-0,001	0,000	0,000		0,000	0,000	0,000		-0,001	0,000	0,000		-0,001	-0,001	0,000
00169	-0,004	-0,003	-0,001	01403	-0,001	0,000	-0,001	01407	-0,002	-0,002	-0,001	01224	-0,001	0,000	-0,001	01406	-0,002	-0,001	0,000
	-0,001	0,000	0,000		-0,001	0,000	0,000		-0,001	0,000	0,000		-0,001	0,000	0,000		-0,001	0,000	0,000
01405	-0,001	-0,001	-0,001	01225	-0,001	0,000	0,000	00171	-0,001	-0,001	-0,001	00170	-0,002	-0,002	-0,001	01226	-0,001	-0,001	0,000
	-0,001	0,000	0,000		-0,002	0,000	0,000		-0,001	0,000	0,000		-0,001	0,000	0,000		-0,001	0,000	0,000
Eccentricità accidentale - in direzione Y																			

Pareti - Tensioni per eccentricità accidentale

NODO	σL1 σP1 [N/mm²]	σL2 σP2 [N/mm²]	τL τP [N/mm²]	NODO	σL1 σP1 [N/mm²]	σL2 σP2 [N/mm²]	τL τP [N/mm²]	NODO	σL1 σP1 [N/mm²]	σL2 σP2 [N/mm²]	τL τP [N/mm²]	NODO	σL1 σP1 [N/mm²]	σL2 σP2 [N/mm²]	τL τP [N/mm²]	NODO	σL1 σP1 [N/mm²]	σL2 σP2 [N/mm²]	τL τP [N/mm²]
02664	0,002 0,001	0,001 0,000	0,001 0,000	00168	0,004 0,001	0,002 0,000	0,002 0,000	01399	0,003 0,001	0,002 0,000	0,001 0,000	01227	0,001 0,002	0,000 0,001	0,000 0,000	01400	0,004 0,001	0,002 0,000	0,001 0,000
01402	0,001 0,001	0,001 0,001	0,001 0,000	01401	0,001 0,001	0,001 0,000	0,000 0,000	00174	0,003 0,001	0,001 0,001	0,001 0,000	00006	0,002 0,001	0,001 0,001	0,001 0,001	01223	0,001 0,002	0,000 0,001	0,001 0,001
00021	0,002 0,006	0,001 0,002	0,000 0,001	00172	0,001 0,001	0,001 0,000	0,001 0,000	00173	0,001 0,000	0,001 0,000	0,001 0,000	01404	0,001 0,001	0,001 0,000	0,001 0,000	02663	0,006 0,001	0,003 0,001	0,003 0,000
00169	0,004 0,001	0,003 0,000	0,001 0,000	01403	0,001 0,001	0,000 0,000	0,001 0,000	01407	0,002 0,001	0,002 0,000	0,001 0,000	01224	0,001 0,001	0,000 0,000	0,001 0,000	01406	0,002 0,001	0,001 0,000	0,000 0,000
01405	0,001 0,001	0,001 0,000	0,001 0,000	01225	0,001 0,002	0,000 0,000	0,000 0,000	00171	0,001 0,001	0,001 0,000	0,001 0,000	00170	0,002 0,001	0,002 0,000	0,001 0,000	01226	0,001 0,001	0,001 0,000	0,000 0,000
Piano di fondazone					**ParetteP1-P8-P14-P20**					**Parete P1-P8**									
Eccentricità accidentale + in direzione X																			
00092	-0,002 -0,014	-0,001 -0,005	-0,001 -0,001	00189	-0,003 -0,004	-0,001 -0,003	-0,001 -0,001	01478	-0,003 -0,005	-0,001 -0,001	-0,003 -0,001	01294	-0,002 -0,009	-0,001 -0,003	-0,002 -0,001	01479	-0,001 -0,003	-0,001 -0,001	-0,002 -0,001
01299	-0,002 -0,005	0,000 -0,002	-0,001 -0,001	01481	-0,002 -0,002	-0,001 -0,001	-0,003 -0,001	00095	-0,002 -0,004	-0,001 -0,001	0,000 -0,001	01480	-0,001 -0,001	-0,001 0,000	-0,002 -0,001	00014	-0,002 -0,003	-0,001 -0,002	-0,001 -0,001
00135	-0,001 -0,003	-0,001 -0,001	-0,002 -0,001	00003	-0,004 -0,004	-0,001 -0,004	-0,002 -0,001	00206	-0,001 -0,002	-0,001 -0,001	-0,003 -0,001	00211	-0,001 -0,001	0,000 0,000	-0,003 -0,001	00210	-0,001 -0,003	0,000 0,000	-0,003 -0,001
01483	-0,001 -0,003	0,000 -0,001	-0,002 -0,001	01482	-0,002 -0,004	-0,001 -0,001	-0,002 0,000	01298	-0,001 -0,006	-0,002 -0,002	-0,002 0,000	01487	-0,001 -0,005	-0,001 -0,002	-0,003 -0,001	00209	-0,001 -0,003	0,000 0,000	-0,003 0,000
01484	-0,002 -0,005	-0,001 -0,001	-0,003 0,000	01297	-0,004 -0,007	-0,001 -0,002	-0,002 0,000	01295	-0,001 -0,007	-0,002 -0,002	-0,002 0,000	00207	-0,001 -0,003	0,000 -0,001	-0,003 -0,001	01296	-0,002 -0,007	-0,001 -0,002	-0,002 0,000
00208	-0,001 -0,003	-0,001 -0,001	-0,003 0,000	01485	-0,002 -0,006	-0,001 -0,002	-0,002 0,000	01486	-0,001 -0,004	0,000 -0,001	-0,003 0,000								
Eccentricità accidentale - in direzione X																			
00092	0,002 0,014	0,001 0,005	0,001 0,001	00189	0,003 0,004	0,001 0,003	0,001 0,001	01478	0,003 0,005	0,001 0,001	0,003 0,001	01294	0,002 0,009	0,001 0,003	0,002 0,001	01479	0,001 0,003	0,001 0,001	0,002 0,001
01299	0,002 0,005	0,000 0,002	0,001 0,001	01481	0,002 0,002	0,001 0,001	0,003 0,001	00095	0,002 0,004	0,001 0,001	0,000 0,001	01480	0,001 0,001	0,001 0,000	0,002 0,001	00014	0,002 0,003	0,001 0,002	0,001 0,001
00135	0,001 0,003	0,001 0,001	0,002 0,001	00003	0,004 0,004	0,001 0,004	0,002 0,001	00206	0,001 0,002	0,001 0,001	0,003 0,001	00211	0,001 0,001	0,000 0,000	0,003 0,001	00210	0,001 0,003	0,000 0,000	0,003 0,001
01483	0,001 0,003	0,000 0,001	0,002 0,001	01482	0,002 0,004	0,001 0,001	0,002 0,000	01298	0,001 0,006	0,002 0,002	0,002 0,000	01487	0,001 0,005	0,001 0,002	0,003 0,001	00209	0,001 0,003	0,000 0,000	0,003 0,000
01484	0,002 0,005	0,001 0,001	0,003 0,000	01297	0,004 0,007	0,001 0,002	0,002 0,000	01295	0,001 0,007	0,002 0,002	0,002 0,000	00207	0,001 0,003	0,000 0,001	0,003 0,001	01296	0,002 0,007	0,001 0,002	0,002 0,000
00208	0,001 0,003	0,001 0,001	0,003 0,000	01485	0,002 0,006	0,001 0,002	0,002 0,000	01486	0,001 0,004	0,000 0,001	0,003 0,000								
Eccentricità accidentale + in direzione Y																			
00092	-0,002 -0,005	-0,001 -0,002	-0,001 -0,001	00189	-0,001 -0,001	-0,001 -0,001	-0,002 0,000	01478	-0,002 -0,002	-0,001 -0,001	-0,003 -0,001	01294	-0,002 -0,005	-0,001 -0,002	-0,002 -0,001	01479	-0,001 -0,001	-0,001 0,000	-0,003 0,000
01299	-0,002 -0,004	0,000 -0,001	-0,001 -0,001	01481	-0,002 -0,002	-0,001 0,000	-0,003 -0,001	00095	-0,002 -0,005	-0,001 -0,001	-0,001 -0,001	01480	-0,001 -0,001	-0,001 0,000	-0,002 0,000	00014	-0,001 -0,003	-0,001 -0,002	-0,001 -0,001
00135	-0,001 -0,003	-0,001 -0,001	-0,002 0,000	00003	-0,003 -0,002	-0,001 -0,002	-0,002 0,000	00206	-0,001 -0,001	0,000 0,000	-0,003 0,000	00211	-0,001 -0,001	0,000 0,000	-0,003 0,000	00210	-0,001 -0,002	0,000 -0,001	-0,003 0,000
01483	-0,001 -0,002	0,000 -0,001	-0,002 0,000	01482	-0,002 -0,003	-0,001 -0,001	-0,002 -0,001	01298	-0,002 -0,004	-0,002 -0,001	-0,002 -0,001	01487	-0,001 -0,003	0,000 -0,001	-0,003 -0,001	00209	-0,001 -0,002	0,000 -0,001	-0,003 0,000
01484	-0,003 -0,003	-0,001 -0,001	-0,003 0,000	01297	-0,004 -0,004	-0,001 -0,001	-0,002 0,000	01295	-0,001 -0,004	-0,002 -0,001	-0,002 -0,001	00207	-0,001 -0,002	0,000 -0,001	-0,003 0,000	01296	-0,003 -0,005	-0,001 -0,001	-0,002 0,000
00208	-0,001 -0,002	-0,001 -0,001	-0,003 0,000	01485	-0,002 -0,004	-0,001 -0,001	-0,002 0,000	01486	-0,001 -0,003	0,000 -0,001	-0,003 0,000								
Eccentricità accidentale - in direzione Y																			
00092	0,002 0,005	0,001 0,002	0,001 0,001	00189	0,001 0,001	0,001 0,001	0,002 0,000	01478	0,002 0,002	0,001 0,001	0,003 0,001	01294	0,002 0,005	0,001 0,002	0,002 0,001	01479	0,001 0,001	0,001 0,000	0,003 0,000
01299	0,002 0,004	0,000 0,001	0,001 0,001	01481	0,002 0,002	0,001 0,000	0,003 0,001	00095	0,002 0,005	0,001 0,001	0,001 0,001	01480	0,001 0,001	0,001 0,000	0,002 0,000	00014	0,001 0,003	0,001 0,002	0,001 0,001
00135	0,001 0,003	0,001 0,001	0,002 0,000	00003	0,003 0,002	0,001 0,002	0,002 0,000	00206	0,001 0,001	0,000 0,000	0,003 0,000	00211	0,001 0,001	0,000 0,000	0,003 0,000	00210	0,001 0,002	0,000 0,001	0,003 0,000
01483	0,001 0,002	0,000 0,001	0,002 0,000	01482	0,002 0,003	0,001 0,001	0,002 0,001	01298	0,002 0,004	0,002 0,001	0,002 0,001	01487	0,001 0,003	0,000 0,001	0,003 0,001	00209	0,001 0,002	0,000 0,001	0,003 0,000
01484	0,003 0,003	0,001 0,001	0,003 0,000	01297	0,004 0,004	0,001 0,001	0,002 0,000	01295	0,001 0,004	0,002 0,001	0,002 0,001	00207	0,001 0,002	0,000 0,001	0,003 0,000	01296	0,003 0,005	0,001 0,001	0,002 0,000
00208	0,001 0,002	0,001 0,001	0,003 0,000	01485	0,002 0,004	0,001 0,001	0,002 0,000	01486	0,001 0,003	0,000 0,001	0,003 0,000								
Piano di fondazone					**ParetteP1-P8-P14-P20**					**Parete P8-P14**									
Eccentricità accidentale + in direzione X																			
00062	0,000 0,000	0,000 0,000	0,000 0,000	00136	0,000 0,000	0,000 0,000	0,000 0,000	01742	0,000 0,000	0,000 0,000	0,000 0,000	01191	0,000 0,000	0,000 0,000	0,000 0,000	01743	0,000 0,000	0,000 0,000	0,000 0,000
01195	0,000 -0,001	0,000 0,000	0,000 0,000	01745	0,000 0,000	0,000 0,000	0,000 0,000	00092	0,000 -0,001	0,000 -0,001	0,000 0,000	00189	0,000 0,000	0,000 0,000	0,000 0,000	01744	0,000 0,000	0,000 0,000	0,000 0,000
00003	0,000 0,000	0,000 0,000	0,000 0,000	01746	0,000 -0,001	0,000 0,000	0,000 0,000	00063	0,000 0,000	0,000 0,000	0,000 0,000	00465	0,000 0,000	0,000 0,000	0,000 0,000	00461	0,000 0,000	0,000 0,000	0,000 0,000
01194	0,000 -0,001	0,000 0,000	0,000 0,000	01747	0,000 0,000	0,000 0,000	0,000 0,000	01748	0,000 0,000	0,000 0,000	0,000 0,000	00464	0,000 0,000	0,000 0,000	0,000 0,000	01749	0,000 0,000	0,000 0,000	0,000 0,000
00463	0,000 0,000	0,000 0,000	0,000 0,000	01193	0,000 -0,001	0,000 0,000	0,000 0,000	01750	0,000 0,000	0,000 0,000	0,000 0,000	01192	0,000 -0,001	0,000 0,000	0,000 0,000	00462	0,000 0,000	0,000 0,000	0,000 0,000
Eccentricità accidentale - in direzione X																			
00062	0,000	0,000	0,000	00136	0,000	0,000	0,000	01742	0,000	0,000	0,000	01191	0,000	0,000	0,000	01743	0,000	0,000	0,000

Pareti - Tensioni per eccentricità accidentale

NODO	σL1 σP1 [N/mm²]	σL2 σP2 [N/mm²]	τL τP [N/mm²]	NODO	σL1 σP1 [N/mm²]	σL2 σP2 [N/mm²]	τL τP [N/mm²]	NODO	σL1 σP1 [N/mm²]	σL2 σP2 [N/mm²]	τL τP [N/mm²]	NODO	σL1 σP1 [N/mm²]	σL2 σP2 [N/mm²]	τL τP [N/mm²]	NODO	σL1 σP1 [N/mm²]	σL2 σP2 [N/mm²]	τL τP [N/mm²]
	0,000	0,000	0,000		0,000	0,000	0,000		0,000	0,000	0,000		0,000	0,000	0,000		0,000	0,000	0,000
01195	0,000	0,000	0,000	01745	0,000	0,000	0,000	00092	0,000	0,000	0,000	00189	0,000	0,000	0,000	01744	0,000	0,000	0,000
	0,001	0,000	0,000		0,000	0,000	0,000		0,001	0,001	0,000		0,000	0,000	0,000		0,000	0,000	0,000
00003	0,000	0,000	0,000	01746	0,000	0,000	0,000	00063	0,000	0,000	0,000	00465	0,000	0,000	0,000	00461	0,000	0,000	0,000
	0,000	0,000	0,000		0,001	0,000	0,000		0,000	0,000	0,000		0,000	0,000	0,000		0,000	0,000	0,000
01194	0,000	0,000	0,000	01747	0,000	0,000	0,000	01748	0,000	0,000	0,000	00464	0,000	0,000	0,000	01749	0,000	0,000	0,000
	0,001	0,000	0,000		0,000	0,000	0,000		0,000	0,000	0,000		0,000	0,000	0,000		0,000	0,000	0,000
00463	0,000	0,000	0,000	01193	0,000	0,000	0,000	01750	0,000	0,000	0,000	01192	0,000	0,000	0,000	00462	0,000	0,000	0,000
	0,000	0,000	0,000		0,001	0,000	0,000		0,000	0,000	0,000		0,001	0,000	0,000		0,000	0,000	0,000
Eccentricità accidentale + in direzione Y																			
00062	-0,001	-0,001	-0,001	00136	-0,001	0,000	-0,001	01742	-0,002	-0,001	-0,002	01191	-0,001	0,000	-0,001	01743	-0,001	0,000	-0,002
	-0,003	-0,001	0,000		-0,001	-0,001	0,000		-0,001	0,000	0,000		-0,002	-0,001	0,000		-0,001	0,000	0,000
01195	-0,001	0,000	-0,001	01745	-0,002	-0,001	-0,002	00092	-0,001	-0,001	-0,001	00189	-0,001	0,000	-0,002	01744	-0,001	0,000	-0,002
	-0,001	0,000	0,000		-0,001	0,000	0,000		-0,005	-0,002	-0,001		-0,001	-0,001	0,000		0,000	0,000	0,000
00003	-0,001	0,000	-0,002	01746	-0,001	-0,001	-0,002	00063	0,000	0,000	-0,001	00465	-0,001	0,000	-0,002	00461	-0,001	0,000	-0,002
	-0,001	-0,001	0,000		0,000	0,000	0,000		-0,001	-0,002	0,000		0,000	0,000	0,000		-0,001	0,000	0,000
01194	-0,001	-0,001	-0,001	01747	-0,001	0,000	-0,002	01748	-0,002	0,000	-0,002	00464	-0,001	0,000	-0,002	01749	-0,001	-0,001	-0,002
	0,000	0,000	0,000		0,000	0,000	0,000		-0,001	0,000	0,000		0,000	0,000	0,000		-0,001	0,000	0,000
00463	-0,001	0,000	-0,002	01193	-0,002	-0,001	-0,001	01750	-0,001	0,000	-0,002	01192	-0,001	-0,001	-0,001	00462	-0,001	0,000	-0,002
	0,000	0,000	0,000		-0,001	0,000	0,000		-0,001	0,000	0,000		-0,001	0,000	0,000		0,000	0,000	0,000
Eccentricità accidentale - in direzione Y																			
00062	0,001	0,001	0,001	00136	0,001	0,000	0,001	01742	0,002	0,001	0,002	01191	0,001	0,000	0,001	01743	0,001	0,000	0,002
	0,003	0,001	0,000		0,001	0,001	0,000		0,001	0,000	0,000		0,002	0,001	0,000		0,001	0,000	0,000
01195	0,001	0,000	0,001	01745	0,002	0,001	0,002	00092	0,001	0,001	0,001	00189	0,001	0,000	0,002	01744	0,001	0,000	0,002
	0,001	0,000	0,000		0,001	0,000	0,000		0,005	0,002	0,001		0,001	0,001	0,000		0,000	0,000	0,000
00003	0,001	0,000	0,002	01746	0,001	0,001	0,002	00063	0,000	0,000	0,001	00465	0,001	0,000	0,002	00461	0,001	0,000	0,002
	0,001	0,001	0,000		0,000	0,000	0,000		0,001	0,002	0,000		0,000	0,000	0,000		0,001	0,000	0,000
01194	0,001	0,001	0,001	01747	0,001	0,000	0,002	01748	0,002	0,000	0,002	00464	0,001	0,000	0,002	01749	0,001	0,001	0,002
	0,000	0,000	0,000		0,000	0,000	0,000		0,001	0,000	0,000		0,000	0,000	0,000		0,001	0,000	0,000
00463	0,001	0,000	0,002	01193	0,002	0,001	0,001	01750	0,001	0,000	0,002	01192	0,001	0,001	0,001	00462	0,001	0,000	0,002
	0,000	0,000	0,000		0,001	0,000	0,000		0,001	0,000	0,000		0,001	0,000	0,000		0,000	0,000	0,000
Piano di fondazone					**Parete P1-P8-P14-P20**							**Parete P14-P20**							
Eccentricità accidentale + in direzione X																			
00019	-0,002	-0,001	0,000	00201	-0,002	-0,001	-0,001	01457	-0,001	-0,001	-0,001	01190	-0,001	-0,001	-0,001	01460	-0,001	0,000	-0,002
	-0,003	-0,001	0,000		-0,001	-0,001	-0,001		-0,001	0,000	-0,001		-0,001	0,000	-0,001		-0,001	0,000	-0,001
01459	-0,001	0,000	-0,001	00136	-0,001	0,000	-0,002	01458	-0,001	0,000	-0,001	00062	-0,002	0,000	-0,001	00008	-0,001	0,000	-0,001
	-0,001	-0,001	-0,001		-0,002	-0,002	0,000		-0,001	0,000	0,000		-0,002	-0,001	0,000		-0,001	-0,001	-0,001
00202	-0,001	0,000	-0,002	00063	-0,001	0,000	-0,001	01461	-0,001	0,000	-0,001	01462	-0,001	0,000	-0,001				
	-0,001	0,000	-0,001		-0,002	-0,002	0,000		-0,001	0,000	-0,001		-0,001	0,000	-0,001				
Eccentricità accidentale - in direzione X																			
00019	0,002	0,001	0,000	00201	0,002	0,001	0,001	01457	0,001	0,001	0,001	01190	0,001	0,001	0,001	01460	0,001	0,000	0,002
	0,003	0,001	0,000		0,001	0,001	0,001		0,001	0,000	0,001		0,001	0,000	0,001		0,001	0,000	0,001
01459	0,001	0,000	0,001	00136	0,001	0,000	0,002	01458	0,001	0,000	0,001	00062	0,002	0,000	0,001	00008	0,001	0,000	0,001
	0,001	0,001	0,001		0,002	0,002	0,000		0,001	0,000	0,000		0,002	0,001	0,000		0,001	0,001	0,001
00202	0,001	0,000	0,002	00063	0,001	0,000	0,001	01461	0,001	0,000	0,001	01462	0,001	0,000	0,001				
	0,001	0,000	0,001		0,002	0,002	0,000		0,001	0,000	0,001		0,001	0,000	0,001				
Eccentricità accidentale + in direzione Y																			
00019	-0,003	-0,002	0,000	00201	-0,003	-0,001	-0,001	01457	-0,002	-0,001	-0,001	01190	-0,001	-0,001	-0,001	01460	-0,001	0,000	-0,001
	-0,004	-0,002	-0,001		-0,001	-0,001	-0,001		-0,001	0,000	-0,001		0,000	0,000	0,000		0,000	0,000	-0,001
01459	-0,001	0,000	-0,001	00136	-0,001	0,000	-0,001	01458	-0,002	-0,001	-0,001	00062	-0,002	0,000	-0,001	00008	-0,001	0,000	-0,001
	-0,001	0,000	-0,001		-0,001	-0,001	0,000		0,000	0,000	-0,001		-0,002	-0,001	0,000		-0,001	-0,001	0,000
00202	-0,001	0,000	-0,001	00063	-0,001	0,000	-0,001	01461	-0,001	-0,001	-0,001	01462	-0,001	0,000	-0,001				
	-0,001	0,000	-0,001		-0,001	-0,001	0,000		0,000	0,000	-0,001		0,000	0,000	-0,001				
Eccentricità accidentale - in direzione Y																			
00019	0,003	0,002	0,000	00201	0,003	0,001	0,001	01457	0,002	0,001	0,001	01190	0,001	0,001	0,001	01460	0,001	0,000	0,001
	0,004	0,002	0,001		0,001	0,001	0,001		0,001	0,000	0,001		0,000	0,000	0,000		0,000	0,000	0,001
01459	0,001	0,000	0,001	00136	0,001	0,000	0,001	01458	0,002	0,001	0,001	00062	0,002	0,000	0,001	00008	0,001	0,000	0,001
	0,001	0,000	0,001		0,001	0,001	0,000		0,000	0,000	0,001		0,002	0,001	0,000		0,001	0,001	0,000
00202	0,001	0,000	0,001	00063	0,001	0,000	0,001	01461	0,001	0,000	0,001	01462	0,001	0,000	0,001				
	0,001	0,000	0,001		0,001	0,001	0,000		0,000	0,000	0,001		0,000	0,000	0,001				
Piano di fondazone					**Parete P5-P9-P16-P24**							**Parete P5-P9**							
Eccentricità accidentale + in direzione X																			
00067	-0,002	-0,001	-0,001	00125	-0,003	-0,001	-0,001	01340	-0,003	-0,001	-0,002	01283	-0,002	0,000	-0,002	00132	-0,001	0,000	-0,002
	-0,015	-0,005	-0,001		-0,004	-0,004	-0,001		-0,005	-0,002	-0,001		-0,011	-0,004	-0,001		-0,002	0,000	-0,001
00017	-0,002	-0,001	-0,001	01342	-0,001	-0,001	-0,002	01341	-0,002	-0,001	-0,002	01343	-0,002	-0,001	-0,002	00133	-0,001	-0,001	-0,002
	-0,003	-0,002	-0,001		-0,002	0,000	-0,001		-0,003	-0,001	-0,001		-0,002	-0,001	0,000		-0,002	-0,001	-0,001
00023	-0,001	-0,001	0,000	01344	-0,002	-0,001	-0,002	01278	-0,002	0,000	-0,001	00009	-0,005	-0,001	-0,002	00127	-0,001	-0,001	-0,003
	-0,004	-0,001	-0,001		-0,004	-0,001	-0,001		-0,005	-0,002	-0,001		-0,004	-0,005	-0,001		-0,002	-0,001	0,000
01349	-0,001	-0,001	-0,002	01279	-0,001	-0,001	-0,001	01345	-0,001	0,000	-0,002	01346	-0,002	-0,001	-0,003	00131	-0,001	0,000	-0,002
	-0,006	-0,002	-0,001		-0,007	-0,002	-0,001		-0,003	-0,001	0,000		-0,006	-0,001	0,000		-0,003	0,000	0,000
01280	-0,003	-0,001	-0,002	00128	-0,001	0,000	-0,003	00130	-0,001	0,000	-0,002	01282	-0,001	-0,001	-0,001	01281	-0,002	-0,001	-0,002
	-0,009	-0,002	-0,001		-0,004	-0,001	-0,001		-0,003	-0,001	0,000		-0,009	-0,003	0,000		-0,008	-0,003	0,000
01347	-0,002	-0,001	-0,002	00129	-0,001	0,000	-0,003	01348	-0,001	-0,001	-0,002								
	-0,007	-0,002	0,000		-0,004	-0,001	0,000		-0,005	-0,001	-0,001								
Eccentricità accidentale - in direzione X																			
00067	0,002	0,001	0,001	00125	0,003	0,001	0,001	01340	0,003	0,001	0,002	01283	0,002	0,000	0,002	00132	0,001	0,000	0,002
	0,015	0,005	0,001		0,004	0,004	0,001		0,005	0,002	0,001		0,011	0,004	0,001		0,002	0,000	0,001

Pareti - Tensioni per eccentricità accidentale

NODO	σL1 σP1	σL2 σP2	τL τP	NODO	σL1 σP1	σL2 σP2	τL τP	NODO	σL1 σP1	σL2 σP2	τL τP	NODO	σL1 σP1	σL2 σP2	τL τP	NODO	σL1 σP1	σL2 σP2	τL τP
	[N/mm²]	[N/mm²]	[N/mm²]		[N/mm²]	[N/mm²]	[N/mm²]		[N/mm²]	[N/mm²]	[N/mm²]		[N/mm²]	[N/mm²]	[N/mm²]		[N/mm²]	[N/mm²]	[N/mm²]
00017	0,002	0,001	0,001	01342	0,001	0,001	0,002	01341	0,002	0,001	0,002	01343	0,002	0,001	0,002	00133	0,001	0,001	0,002
	0,003	0,002	0,001		0,002	0,000	0,001		0,003	0,001	0,001		0,002	0,001	0,000		0,002	0,001	0,001
00023	0,001	0,001	0,000	01344	0,002	0,001	0,002	01278	0,002	0,000	0,001	00009	0,005	0,001	0,002	00127	0,001	0,001	0,003
	0,004	0,001	0,001		0,004	0,001	0,001		0,005	0,002	0,001		0,004	0,005	0,001		0,002	0,001	0,000
01349	0,001	0,001	0,002	01279	0,001	0,001	0,001	01345	0,001	0,000	0,002	01346	0,002	0,001	0,003	00131	0,001	0,000	0,002
	0,006	0,002	0,001		0,007	0,002	0,001		0,003	0,001	0,000		0,006	0,001	0,000		0,003	0,000	0,000
01280	0,003	0,001	0,002	00128	0,001	0,000	0,003	00130	0,001	0,000	0,002	01282	0,001	0,001	0,001	01281	0,002	0,001	0,002
	0,009	0,002	0,001		0,004	0,001	0,001		0,003	0,001	0,000		0,009	0,003	0,000		0,008	0,003	0,000
01347	0,002	0,001	0,002	00129	0,001	0,000	0,003	01348	0,001	0,001	0,002								
	0,007	0,002	0,000		0,004	0,001	0,000		0,005	0,001	0,001								
Eccentricità accidentale + in direzione Y																			
00067	-0,002	-0,001	-0,001	00125	-0,001	-0,001	-0,002	01340	-0,002	-0,001	-0,003	01283	-0,002	-0,001	-0,002	00132	-0,001	0,000	-0,003
	-0,005	-0,002	-0,001		-0,001	-0,001	0,000		-0,002	-0,001	-0,001		-0,005	-0,002	-0,001		-0,001	0,000	0,000
00017	-0,001	-0,001	-0,001	01342	-0,001	-0,001	-0,002	01341	-0,001	-0,001	-0,003	01343	-0,002	-0,001	-0,003	00133	-0,001	-0,001	-0,002
	-0,003	-0,002	-0,001		-0,002	0,000	0,000		-0,001	0,000	0,000		-0,002	-0,001	-0,001		-0,002	-0,001	0,000
00023	-0,002	-0,001	0,000	01344	-0,002	-0,001	-0,002	01278	-0,002	-0,001	-0,001	00009	-0,003	-0,001	-0,002	00127	-0,001	0,000	-0,003
	-0,005	-0,001	-0,001		-0,003	-0,001	-0,001		-0,004	-0,001	-0,001		-0,002	-0,002	0,000		-0,001	0,000	0,000
01349	-0,001	0,000	-0,003	01279	-0,001	-0,001	-0,002	01345	-0,001	0,000	-0,002	01346	-0,003	-0,001	-0,003	00131	-0,001	0,000	-0,003
	-0,003	-0,001	-0,001		-0,004	-0,001	-0,001		-0,002	-0,001	0,000		-0,003	-0,001	0,000		-0,002	-0,001	0,000
01280	-0,004	-0,001	-0,002	00128	-0,001	0,000	-0,003	00130	-0,001	0,000	-0,003	01282	-0,001	-0,002	-0,002	01281	-0,002	-0,001	-0,002
	-0,005	-0,001	0,000		-0,002	-0,001	0,000		-0,002	-0,001	0,000		-0,004	-0,001	-0,001		-0,005	-0,001	0,000
01347	-0,002	-0,002	-0,002	00129	-0,001	0,000	-0,003	01348	-0,001	-0,001	-0,003								
	-0,004	-0,001	0,000		-0,002	-0,001	0,000		-0,003	-0,001	0,000								
Eccentricità accidentale - in direzione Y																			
00067	0,002	0,001	0,001	00125	0,001	0,001	0,002	01340	0,002	0,001	0,003	01283	0,002	0,001	0,002	00132	0,001	0,000	0,003
	0,005	0,002	0,001		0,001	0,001	0,000		0,002	0,001	0,001		0,005	0,002	0,001		0,001	0,000	0,000
00017	0,001	0,001	0,001	01342	0,001	0,001	0,002	01341	0,001	0,001	0,003	01343	0,002	0,001	0,003	00133	0,001	0,001	0,002
	0,003	0,002	0,001		0,002	0,000	0,000		0,001	0,000	0,000		0,002	0,001	0,001		0,002	0,001	0,000
00023	0,002	0,001	0,000	01344	0,002	0,001	0,002	01278	0,002	0,001	0,001	00009	0,003	0,001	0,002	00127	0,001	0,000	0,003
	0,005	0,001	0,001		0,003	0,001	0,001		0,004	0,001	0,001		0,002	0,002	0,000		0,001	0,000	0,000
01349	0,001	0,000	0,003	01279	0,001	0,001	0,002	01345	0,001	0,000	0,002	01346	0,003	0,001	0,003	00131	0,001	0,000	0,003
	0,003	0,001	0,001		0,004	0,001	0,001		0,002	0,001	0,000		0,003	0,001	0,000		0,002	0,001	0,000
01280	0,004	0,001	0,002	00128	0,001	0,000	0,003	00130	0,001	0,000	0,003	01282	0,001	0,002	0,002	01281	0,002	0,001	0,002
	0,005	0,001	0,000		0,002	0,001	0,000		0,002	0,001	0,000		0,004	0,001	0,001		0,005	0,001	0,000
01347	0,002	0,002	0,002	00129	0,001	0,000	0,003	01348	0,001	0,001	0,003								
	0,004	0,001	0,000		0,002	0,001	0,000		0,003	0,001	0,000								
Piano di fondazione					**ParetiP5-P9-P16-P24**					**Parete P9-P16**									
Eccentricità accidentale + in direzione X																			
00064	0,000	0,000	0,000	00204	0,000	0,000	0,000	01760	0,000	0,000	0,000	01218	0,000	0,000	0,000	01761	0,000	0,000	0,000
	0,000	0,000	0,000		0,000	0,000	0,000		0,000	0,000	0,000		0,000	0,000	0,000		0,000	0,000	0,000
01222	0,000	0,000	0,000	01763	0,000	0,000	0,000	00067	0,000	0,000	0,000	01762	0,000	0,000	0,000	00009	-0,001	0,000	0,000
	-0,001	0,000	0,000		0,000	0,000	0,000		-0,001	-0,001	0,000		0,000	0,000	0,000		0,000	0,000	0,000
00125	0,000	0,000	0,000	00065	0,000	0,000	0,000	00472	0,000	0,000	0,000	01768	0,000	0,000	0,000	00476	0,000	0,000	0,000
	0,000	0,000	0,000		0,000	0,000	0,000		0,000	0,000	0,000		0,000	0,000	0,000		0,000	0,000	0,000
01765	0,000	0,000	0,000	01764	0,000	0,000	0,000	01221	0,000	0,000	0,000	01766	0,000	0,000	0,000	00475	0,000	0,000	0,000
	0,000	0,000	0,000		-0,001	0,000	0,000		-0,001	0,000	0,000		0,000	0,000	0,000		0,000	0,000	0,000
01767	0,000	0,000	0,000	00474	0,000	0,000	0,000	01220	0,000	0,000	0,000	00473	0,000	0,000	0,000	01219	0,000	0,000	0,000
	0,000	0,000	0,000		0,000	0,000	0,000		-0,001	0,000	0,000		0,000	0,000	0,000		-0,001	0,000	0,000
Eccentricità accidentale - in direzione X																			
00064	0,000	0,000	0,000	00204	0,000	0,000	0,000	01760	0,000	0,000	0,000	01218	0,000	0,000	0,000	01761	0,000	0,000	0,000
	0,000	0,000	0,000		0,000	0,000	0,000		0,000	0,000	0,000		0,000	0,000	0,000		0,000	0,000	0,000
01222	0,000	0,000	0,000	01763	0,000	0,000	0,000	00067	0,000	0,000	0,000	01762	0,000	0,000	0,000	00009	0,001	0,000	0,000
	0,001	0,000	0,000		0,000	0,000	0,000		0,001	0,001	0,000		0,000	0,000	0,000		0,000	0,000	0,000
00125	0,000	0,000	0,000	00065	0,000	0,000	0,000	00472	0,000	0,000	0,000	01768	0,000	0,000	0,000	00476	0,000	0,000	0,000
	0,000	0,000	0,000		0,000	0,000	0,000		0,000	0,000	0,000		0,000	0,000	0,000		0,000	0,000	0,000
01765	0,000	0,000	0,000	01764	0,000	0,000	0,000	01221	0,000	0,000	0,000	01766	0,000	0,000	0,000	00475	0,000	0,000	0,000
	0,000	0,000	0,000		0,001	0,000	0,000		0,001	0,000	0,000		0,000	0,000	0,000		0,000	0,000	0,000
01767	0,000	0,000	0,000	00474	0,000	0,000	0,000	01220	0,000	0,000	0,000	00473	0,000	0,000	0,000	01219	0,000	0,000	0,000
	0,000	0,000	0,000		0,000	0,000	0,000		0,001	0,000	0,000		0,000	0,000	0,000		0,001	0,000	0,000
Eccentricità accidentale + in direzione Y																			
00064	-0,001	-0,001	-0,001	00204	-0,001	0,000	-0,001	01760	-0,002	0,000	-0,002	01218	-0,001	0,000	-0,001	01761	-0,001	0,000	-0,002
	-0,002	-0,001	0,000		-0,001	-0,002	0,000		-0,001	0,000	0,000		-0,002	-0,001	0,000		-0,001	0,000	0,000
01222	-0,001	0,000	-0,001	01763	-0,001	0,000	-0,002	00067	-0,001	-0,001	-0,001	01762	-0,001	0,000	-0,002	00009	-0,001	0,000	-0,002
	-0,001	0,000	0,000		-0,001	0,000	0,000		-0,005	-0,002	-0,001		-0,001	0,000	0,000		-0,001	-0,001	0,000
00125	-0,001	0,000	-0,002	00065	0,000	0,000	-0,001	00472	-0,001	0,000	-0,002	01768	-0,001	0,000	-0,002	00476	-0,001	0,000	-0,002
	-0,001	-0,001	0,000		-0,001	-0,002	0,000		-0,001	0,000	0,000		-0,001	0,000	0,000		0,000	0,000	0,000
01765	-0,001	0,000	-0,002	01764	-0,001	-0,001	-0,002	01221	-0,001	-0,001	-0,001	01766	-0,002	-0,001	-0,002	00475	-0,001	0,000	-0,002
	0,000	0,000	0,000		0,000	0,000	0,000		0,000	0,000	0,000		-0,001	0,000	0,000		0,000	0,000	0,000
01767	-0,001	-0,001	-0,001	00474	-0,001	0,000	-0,002	01220	-0,003	-0,001	-0,001	00473	-0,001	0,000	-0,002	01219	-0,001	-0,001	-0,001
	-0,001	0,000	0,000		0,000	0,000	0,000		-0,001	0,000	0,000		0,000	0,000	0,000		-0,001	0,000	0,000
Eccentricità accidentale - in direzione Y																			
00064	0,001	0,001	0,001	00204	0,001	0,000	0,001	01760	0,002	0,000	0,002	01218	0,001	0,000	0,001	01761	0,001	0,000	0,002
	0,002	0,001	0,000		0,001	0,002	0,000		0,001	0,000	0,000		0,002	0,001	0,000		0,001	0,000	0,000
01222	0,001	0,000	0,001	01763	0,001	0,000	0,002	00067	0,001	0,001	0,001	01762	0,001	0,000	0,002	00009	0,001	0,000	0,002
	0,001	0,000	0,000		0,001	0,000	0,000		0,005	0,002	0,001		0,001	0,000	0,000		0,001	0,001	0,000
00125	0,001	0,000	0,002	00065	0,000	0,000	0,001	00472	0,001	0,000	0,002	01768	0,001	0,000	0,002	00476	0,001	0,000	0,002
	0,001	0,001	0,000		0,001	0,002	0,000		0,001	0,000	0,000		0,001	0,000	0,000		0,000	0,000	0,000

Pareti - Tensioni per eccentricità accidentale

NODO	σL1 σP1	σL2 σP2	τL τP	NODO	σL1 σP1	σL2 σP2	τL τP	NODO	σL1 σP1	σL2 σP2	τL τP	NODO	σL1 σP1	σL2 σP2	τL τP	NODO	σL1 σP1	σL2 σP2	τL τP
	[N/mm²]	[N/mm²]	[N/mm²]		[N/mm²]	[N/mm²]	[N/mm²]		[N/mm²]	[N/mm²]	[N/mm²]		[N/mm²]	[N/mm²]	[N/mm²]		[N/mm²]	[N/mm²]	[N/mm²]
01765	0,001	0,000	0,002	01764	0,001	0,001	0,002	01221	0,001	0,001	0,001	01766	0,002	0,001	0,002	00475	0,001	0,000	0,002
	0,000	0,000	0,000		0,000	0,000	0,000		0,000	0,000	0,000		0,001	0,000	0,000		0,000	0,000	0,000
01767	0,001	0,001	0,001	00474	0,001	0,000	0,002	01220	0,003	0,001	0,001	00473	0,001	0,000	0,002	01219	0,001	0,001	0,001
	0,001	0,000	0,000		0,000	0,000	0,000		0,001	0,000	0,000		0,000	0,000	0,000		0,001	0,000	0,000
Piano di fondazone					**ParetеP5-P9-P16-P24**					**Parete P16-P24**									
Eccentricità accidentale + in direzione X																			
00021	-0,001	-0,001	0,000	00174	-0,001	-0,001	-0,001	01463	-0,001	-0,001	-0,001	01206	-0,001	-0,001	-0,001	00203	-0,001	0,000	-0,002
	-0,002	-0,001	0,000		-0,001	-0,001	0,000		-0,001	0,000	-0,001		-0,001	0,000	-0,001		-0,001	0,000	-0,001
01465	-0,001	0,000	-0,002	01468	-0,001	0,000	-0,002	00006	-0,001	0,000	-0,001	01464	-0,001	-0,001	-0,001	01466	-0,001	0,000	-0,002
	-0,002	-0,001	0,000		-0,001	0,000	-0,001		-0,001	-0,002	-0,001		-0,001	0,000	0,000		-0,001	-0,001	-0,001
00204	-0,001	0,000	-0,002	00064	-0,002	-0,001	-0,001	00065	-0,001	0,000	-0,001	01467	-0,001	0,000	-0,001				
	-0,002	-0,002	0,000		-0,001	-0,001	0,000		-0,002	-0,002	0,000		-0,001	0,000	-0,001				
Eccentricità accidentale - in direzione X																			
00021	0,001	0,001	0,000	00174	0,001	0,001	0,001	01463	0,001	0,001	0,001	01206	0,001	0,001	0,001	00203	0,001	0,000	0,002
	0,002	0,001	0,000		0,001	0,001	0,000		0,001	0,000	0,001		0,001	0,000	0,001		0,001	0,000	0,001
01465	0,001	0,000	0,002	01468	0,001	0,000	0,002	00006	0,001	0,000	0,001	01464	0,001	0,001	0,001	01466	0,001	0,000	0,002
	0,002	0,001	0,000		0,001	0,000	0,001		0,001	0,002	0,001		0,001	0,000	0,000		0,001	0,001	0,001
00204	0,001	0,000	0,002	00064	0,002	0,001	0,001	00065	0,001	0,000	0,001	01467	0,001	0,000	0,001				
	0,002	0,002	0,000		0,001	0,001	0,000		0,002	0,002	0,000		0,001	0,000	0,001				
Eccentricità accidentale + in direzione Y																			
00021	-0,003	-0,002	0,000	00174	-0,003	-0,001	-0,001	01463	-0,002	-0,001	-0,001	01206	-0,001	-0,001	-0,001	00203	-0,001	0,000	-0,001
	-0,004	-0,002	-0,001		-0,001	-0,001	-0,001		-0,001	0,000	-0,001		0,000	0,000	0,000		-0,001	0,000	-0,001
01465	-0,001	0,000	-0,001	01468	-0,001	0,000	-0,001	00006	-0,001	0,000	-0,001	01464	-0,002	-0,001	-0,001	01466	-0,001	0,000	-0,001
	-0,001	-0,001	-0,001		-0,001	0,000	-0,001		-0,001	-0,001	0,000		0,000	0,000	-0,001		0,000	0,000	-0,001
00204	-0,001	0,000	-0,001	00064	-0,002	0,000	-0,001	00065	-0,001	0,000	-0,001	01467	-0,001	-0,001	-0,001				
	-0,001	-0,001	0,000		-0,002	-0,001	0,000		-0,001	-0,001	0,000		0,000	0,000	-0,001				
Eccentricità accidentale - in direzione Y																			
00021	0,003	0,002	0,000	00174	0,003	0,001	0,001	01463	0,002	0,001	0,001	01206	0,001	0,001	0,001	00203	0,001	0,000	0,001
	0,004	0,002	0,001		0,001	0,001	0,001		0,001	0,000	0,001		0,000	0,000	0,000		0,001	0,000	0,001
01465	0,001	0,000	0,001	01468	0,001	0,000	0,001	00006	0,001	0,000	0,001	01464	0,002	0,001	0,001	01466	0,001	0,000	0,001
	0,001	0,001	0,001		0,001	0,000	0,001		0,001	0,001	0,000		0,000	0,000	0,001		0,000	0,000	0,001
00204	0,001	0,000	0,001	00064	0,002	0,000	0,001	00065	0,001	0,000	0,001	01467	0,001	0,001	0,001				
	0,001	0,001	0,000		0,002	0,001	0,000		0,001	0,001	0,000		0,000	0,000	0,001				
Piano di fondazone					**ParetеP6-P12**					**Parete P6-P12**									
Eccentricità accidentale + in direzione X																			
00061	0,000	0,000	0,000	00161	-0,001	0,000	0,000	01433	0,000	0,000	0,000	01138	0,000	0,000	0,000	01434	-0,001	0,000	0,000
	-0,001	0,000	0,000		-0,001	-0,001	0,000		0,000	0,000	0,000		0,000	0,000	0,000		-0,001	0,000	0,000
01134	0,000	0,000	0,000	01436	0,000	0,000	0,000	00027	0,000	0,000	0,000	00188	0,000	0,000	0,000	01435	0,000	0,000	0,000
	-0,001	0,000	0,000		0,000	0,000	0,000		0,000	0,000	0,000		0,000	-0,001	0,000		0,000	0,000	0,000
00002	0,000	0,000	0,000	01135	0,000	0,000	0,000	01437	0,000	0,000	0,000	00001	-0,001	0,000	0,000	01038	0,000	0,000	0,000
	0,000	-0,001	0,000		0,000	0,000	0,000		0,000	0,000	0,000		-0,001	-0,001	0,000		0,000	0,000	0,000
01441	0,000	0,000	0,000	01440	0,000	0,000	0,000	01438	0,000	0,000	0,000	01439	0,000	0,000	0,000	01039	0,000	0,000	0,000
	-0,001	0,000	0,000		0,000	0,000	0,000		0,000	0,000	0,000		0,000	0,000	0,000		0,000	0,000	0,000
01042	0,000	0,000	0,000	01040	0,000	0,000	0,000	01136	0,000	0,000	0,000	01041	0,000	0,000	0,000	01137	0,000	0,000	0,000
	-0,001	0,000	0,000		0,000	0,000	0,000		0,000	0,000	0,000		0,000	0,000	0,000		0,000	0,000	0,000
Eccentricità accidentale - in direzione X																			
00061	0,000	0,000	0,000	00161	0,001	0,000	0,000	01433	0,000	0,000	0,000	01138	0,000	0,000	0,000	01434	0,001	0,000	0,000
	0,001	0,000	0,000		0,001	0,001	0,000		0,000	0,000	0,000		0,000	0,000	0,000		0,001	0,000	0,000
01134	0,000	0,000	0,000	01436	0,000	0,000	0,000	00027	0,000	0,000	0,000	00188	0,000	0,000	0,000	01435	0,000	0,000	0,000
	0,001	0,000	0,000		0,000	0,000	0,000		0,000	0,000	0,000		0,000	0,001	0,000		0,000	0,000	0,000
00002	0,000	0,000	0,000	01135	0,000	0,000	0,000	01437	0,000	0,000	0,000	00001	0,001	0,000	0,000	01038	0,000	0,000	0,000
	0,000	0,001	0,000		0,000	0,000	0,000		0,000	0,000	0,000		0,001	0,001	0,000		0,000	0,000	0,000
01441	0,000	0,000	0,000	01440	0,000	0,000	0,000	01438	0,000	0,000	0,000	01439	0,000	0,000	0,000	01039	0,000	0,000	0,000
	0,001	0,000	0,000		0,000	0,000	0,000		0,000	0,000	0,000		0,000	0,000	0,000		0,000	0,000	0,000
01042	0,000	0,000	0,000	01040	0,000	0,000	0,000	01136	0,000	0,000	0,000	01041	0,000	0,000	0,000	01137	0,000	0,000	0,000
	0,001	0,000	0,000		0,000	0,000	0,000		0,000	0,000	0,000		0,000	0,000	0,000		0,000	0,000	0,000
Eccentricità accidentale + in direzione Y																			
00061	-0,018	-0,019	-0,010	00161	-0,051	-0,010	-0,015	01433	-0,017	-0,014	-0,012	01138	-0,005	-0,006	-0,005	01434	-0,027	-0,015	-0,012
	-0,011	-0,002	-0,004		-0,022	-0,017	-0,012		-0,009	-0,008	-0,014		-0,012	-0,004	-0,011		-0,014	-0,009	-0,013
01134	-0,004	-0,001	-0,001	01436	-0,005	-0,002	-0,002	00027	-0,006	-0,003	-0,001	00188	-0,009	-0,003	-0,001	01435	-0,006	-0,002	-0,001
	-0,005	-0,001	-0,008		-0,002	-0,003	-0,006		-0,005	-0,001	-0,002		-0,003	-0,009	-0,003		-0,002	-0,004	-0,004
00002	-0,006	-0,002	-0,001	01135	-0,002	-0,001	-0,001	01437	-0,002	-0,001	-0,001	00001	-0,014	-0,016	-0,014	01038	-0,003	0,000	-0,003
	-0,003	-0,009	-0,003		-0,008	-0,003	-0,010		-0,004	-0,002	-0,008		-0,014	-0,013	-0,021		-0,001	-0,003	-0,005
01441	-0,010	-0,009	-0,005	01440	-0,007	-0,005	-0,003	01438	-0,002	0,000	-0,001	01439	-0,003	-0,002	-0,002	01039	-0,001	-0,001	-0,002
	-0,022	-0,004	-0,014		-0,015	-0,004	-0,013		-0,003	-0,002	-0,007		-0,011	-0,003	-0,010		-0,005	-0,003	-0,006
01042	-0,013	-0,011	-0,016	01040	-0,004	-0,003	-0,003	01136	-0,003	-0,001	-0,001	01041	-0,005	-0,006	-0,006	01137	-0,006	-0,004	-0,002
	-0,030	-0,009	-0,019		-0,014	-0,002	-0,009		-0,011	-0,003	-0,011		-0,015	-0,002	-0,009		-0,012	-0,003	-0,013
Eccentricità accidentale - in direzione Y																			
00061	0,018	0,019	0,010	00161	0,051	0,010	0,015	01433	0,017	0,014	0,012	01138	0,005	0,006	0,005	01434	0,027	0,015	0,012
	0,011	0,002	0,004		0,022	0,017	0,012		0,009	0,008	0,014		0,012	0,004	0,011		0,014	0,009	0,013
01134	0,004	0,001	0,001	01436	0,005	0,002	0,002	00027	0,006	0,003	0,001	00188	0,009	0,003	0,001	01435	0,006	0,002	0,001
	0,005	0,001	0,008		0,002	0,003	0,006		0,005	0,001	0,002		0,003	0,009	0,003		0,002	0,004	0,004
00002	0,006	0,002	0,001	01135	0,002	0,001	0,001	01437	0,002	0,001	0,001	00001	0,014	0,016	0,014	01038	0,003	0,000	0,003
	0,003	0,009	0,003		0,008	0,003	0,010		0,004	0,002	0,008		0,014	0,013	0,021		0,001	0,003	0,005
01441	0,010	0,009	0,005	01440	0,007	0,005	0,003	01438	0,002	0,000	0,001	01439	0,003	0,002	0,002	01039	0,001	0,001	0,002
	0,022	0,004	0,014		0,015	0,004	0,013		0,003	0,002	0,007		0,011	0,003	0,010		0,005	0,003	0,006
01042	0,013	0,011	0,016	01040	0,004	0,003	0,003	01136	0,003	0,001	0,001	01041	0,005	0,006	0,006	01137	0,006	0,004	0,002

Pareti - Tensioni per eccentricità accidentale

NODO	σL1 σP1	σL2 σP2	τL τP	NODO	σL1 σP1	σL2 σP2	τL τP	NODO	σL1 σP1	σL2 σP2	τL τP	NODO	σL1 σP1	σL2 σP2	τL τP	NODO	σL1 σP1	σL2 σP2	τL τP
	[N/mm²]	[N/mm²]	[N/mm²]		[N/mm²]	[N/mm²]	[N/mm²]		[N/mm²]	[N/mm²]	[N/mm²]		[N/mm²]	[N/mm²]	[N/mm²]		[N/mm²]	[N/mm²]	[N/mm²]
	0,030	0,009	0,019		0,014	0,002	0,009		0,011	0,003	0,011		0,015	0,002	0,009		0,012	0,003	0,013
Piano di fondazone					**ParetеP7-P13**					**Parete P7-P13**									
Eccentricità accidentale + in direzione X																			
01163	0,000 -0,001	0,000 0,000	0,000 0,000	01411	0,000 0,000	0,000 0,000	0,000 0,000	00071	0,000 -0,001	0,000 0,000	0,000 0,000	00072	0,000 0,000	0,000 0,000	0,000 0,000	00148	0,000 -0,001	0,000 0,000	0,000 0,000
01408	0,000 -0,001	0,000 0,000	0,000 0,000	01167	0,000 -0,001	0,000 0,000	0,000 0,000	01409	0,000 -0,001	0,000 0,000	0,000 0,000	01410	0,000 0,000	0,000 0,000	0,000 0,000	00175	0,000 -0,001	0,000 0,000	0,000 0,000
00004	0,000 -0,001	0,000 -0,001	0,000 0,000	01412	0,000 -0,001	0,000 0,000	0,000 0,000	00005	0,000 -0,001	0,000 -0,001	0,000 0,000	01070	0,000 0,000	0,000 0,000	0,000 0,000	01074	0,000 -0,001	0,000 0,000	0,000 0,000
01416	0,000 -0,001	0,000 0,000	0,000 0,000	01164	0,000 -0,001	0,000 0,000	0,000 0,000	01413	0,000 0,000	0,000 0,000	0,000 0,000	01071	0,000 0,000	0,000 0,000	0,000 0,000	01415	0,000 -0,001	0,000 0,000	0,000 0,000
01414	0,000 -0,001	0,000 0,000	0,000 0,000	01165	0,000 -0,001	0,000 0,000	0,000 0,000	01072	0,000 -0,001	0,000 0,000	0,000 0,000	01073	0,000 -0,001	0,000 0,000	0,000 0,000	01166	0,000 -0,001	0,000 0,000	0,000 0,000
Eccentricità accidentale - in direzione X																			
01163	0,000 0,001	0,000 0,000	0,000 0,000	01411	0,000 0,000	0,000 0,000	0,000 0,000	00071	0,000 0,001	0,000 0,000	0,000 0,000	00072	0,000 0,000	0,000 0,000	0,000 0,000	00148	0,000 0,001	0,000 0,000	0,000 0,000
01408	0,000 0,001	0,000 0,000	0,000 0,000	01167	0,000 0,001	0,000 0,000	0,000 0,000	01409	0,000 0,001	0,000 0,000	0,000 0,000	01410	0,000 0,000	0,000 0,000	0,000 0,000	00175	0,000 0,001	0,000 0,000	0,000 0,000
00004	0,000 0,001	0,000 0,001	0,000 0,000	01412	0,000 0,001	0,000 0,000	0,000 0,000	00005	0,000 0,001	0,000 0,001	0,000 0,000	01070	0,000 0,000	0,000 0,000	0,000 0,000	01074	0,000 0,001	0,000 0,000	0,000 0,000
01416	0,000 0,001	0,000 0,000	0,000 0,000	01164	0,000 0,001	0,000 0,000	0,000 0,000	01413	0,000 0,000	0,000 0,000	0,000 0,000	01071	0,000 0,000	0,000 0,000	0,000 0,000	01415	0,000 0,001	0,000 0,000	0,000 0,000
01414	0,000 0,001	0,000 0,000	0,000 0,000	01165	0,000 0,001	0,000 0,000	0,000 0,000	01072	0,000 0,001	0,000 0,000	0,000 0,000	01073	0,000 0,001	0,000 0,000	0,000 0,000	01166	0,000 0,001	0,000 0,000	0,000 0,000
Eccentricità accidentale + in direzione Y																			
01163	-0,003 -0,001	-0,001 0,000	0,000 0,000	01411	-0,002 0,000	0,000 0,000	-0,001 -0,001	00071	-0,002 -0,005	-0,001 -0,002	0,000 -0,001	00072	-0,008 -0,002	-0,009 -0,001	-0,003 -0,001	00148	-0,016 -0,002	-0,006 -0,001	-0,008 -0,001
01408	-0,009 -0,002	-0,005 -0,001	-0,009 -0,001	01167	-0,005 -0,002	-0,003 -0,001	-0,003 0,000	01409	-0,014 -0,003	-0,006 -0,001	-0,007 -0,001	01410	-0,002 0,000	0,000 0,000	-0,001 -0,001	00175	-0,002 -0,003	-0,001 -0,001	-0,001 -0,001
00004	-0,001 -0,003	0,000 -0,001	-0,001 -0,001	01412	-0,001 -0,001	-0,001 0,000	-0,001 0,000	00005	-0,003 -0,004	-0,004 -0,002	-0,009 -0,001	01070	-0,001 0,000	-0,001 0,000	-0,002 -0,001	01074	-0,012 -0,004	-0,006 -0,001	-0,011 -0,001
01416	-0,008 -0,003	-0,004 0,000	-0,005 0,000	01164	-0,002 -0,002	-0,001 -0,001	-0,001 0,000	01413	-0,001 -0,001	-0,001 0,000	-0,001 0,000	01071	-0,001 -0,001	-0,002 0,000	-0,002 -0,001	01415	-0,005 -0,003	-0,003 -0,001	-0,004 0,000
01414	-0,002 -0,002	-0,002 -0,001	-0,003 0,000	01165	-0,003 -0,004	-0,001 -0,001	-0,001 0,000	01072	-0,003 -0,002	-0,002 -0,001	-0,003 0,000	01073	-0,005 -0,003	-0,003 0,000	-0,005 0,000	01166	-0,004 -0,003	-0,003 -0,001	-0,002 0,000
Eccentricità accidentale - in direzione Y																			
01163	0,003 0,001	0,001 0,000	0,000 0,000	01411	0,002 0,000	0,000 0,000	0,001 0,001	00071	0,002 0,005	0,001 0,002	0,000 0,001	00072	0,008 0,002	0,009 0,001	0,003 0,001	00148	0,016 0,002	0,006 0,001	0,008 0,001
01408	0,009 0,002	0,005 0,001	0,009 0,001	01167	0,005 0,002	0,003 0,001	0,003 0,000	01409	0,014 0,003	0,006 0,001	0,007 0,001	01410	0,002 0,000	0,000 0,000	0,001 0,001	00175	0,002 0,003	0,001 0,001	0,001 0,001
00004	0,001 0,003	0,000 0,001	0,001 0,001	01412	0,001 0,001	0,001 0,000	0,001 0,000	00005	0,003 0,004	0,004 0,002	0,009 0,001	01070	0,001 0,000	0,001 0,000	0,002 0,001	01074	0,012 0,004	0,006 0,001	0,011 0,001
01416	0,008 0,003	0,004 0,000	0,005 0,000	01164	0,002 0,002	0,001 0,001	0,001 0,000	01413	0,001 0,001	0,001 0,000	0,001 0,000	01071	0,001 0,001	0,002 0,000	0,002 0,001	01415	0,005 0,003	0,003 0,001	0,004 0,000
01414	0,002 0,002	0,002 0,001	0,003 0,000	01165	0,003 0,004	0,001 0,001	0,001 0,000	01072	0,003 0,002	0,002 0,001	0,003 0,000	01073	0,005 0,003	0,003 0,000	0,005 0,000	01166	0,004 0,003	0,003 0,001	0,002 0,000
Piano di fondazone					**ParetеP10-P17**					**Parete P10-P17**									
Eccentricità accidentale + in direzione X																			
00069	0,000 0,000	0,000 0,000	0,000 0,000	00205	0,000 -0,001	0,000 0,000	0,000 0,000	01469	0,000 -0,001	0,000 0,000	0,000 0,000	01255	0,000 -0,001	0,000 0,000	0,000 0,000	01470	0,000 -0,001	0,000 0,000	0,000 0,000
01472	0,000 0,000	0,000 0,000	0,000 0,000	01471	0,000 0,000	0,000 0,000	0,000 0,000	00113	0,000 -0,001	0,000 0,000	0,000 0,000	00011	0,000 -0,001	0,000 -0,001	0,000 0,000	01251	0,000 -0,001	0,000 0,000	0,000 0,000
00068	0,000 -0,001	0,000 0,000	0,000 0,000	01252	0,000 -0,001	0,000 0,000	0,000 0,000	00922	0,000 0,000	0,000 0,000	0,000 0,000	01473	0,000 -0,001	0,000 0,000	0,000 0,000	00012	0,000 -0,001	0,000 -0,001	0,000 0,000
00925	0,000 -0,001	0,000 0,000	0,000 0,000	01477	0,000 -0,001	0,000 0,000	0,000 0,000	00921	0,000 0,000	0,000 0,000	0,000 0,000	01474	0,000 0,000	0,000 0,000	0,000 0,000	01476	0,000 -0,001	0,000 0,000	0,000 0,000
00924	0,000 -0,001	0,000 0,000	0,000 0,000	01475	0,000 -0,001	0,000 0,000	0,000 0,000	00923	0,000 -0,001	0,000 0,000	0,000 0,000	01253	0,000 -0,001	0,000 0,000	0,000 0,000	01254	0,000 -0,001	0,000 0,000	0,000 0,000
Eccentricità accidentale - in direzione X																			
00069	0,000 0,000	0,000 0,000	0,000 0,000	00205	0,000 0,001	0,000 0,000	0,000 0,000	01469	0,000 0,001	0,000 0,000	0,000 0,000	01255	0,000 0,001	0,000 0,000	0,000 0,000	01470	0,000 0,001	0,000 0,000	0,000 0,000
01472	0,000 0,000	0,000 0,000	0,000 0,000	01471	0,000 0,000	0,000 0,000	0,000 0,000	00113	0,000 0,001	0,000 0,000	0,000 0,000	00011	0,000 0,001	0,000 0,001	0,000 0,000	01251	0,000 0,001	0,000 0,000	0,000 0,000
00068	0,000 0,001	0,000 0,000	0,000 0,000	01252	0,000 0,001	0,000 0,000	0,000 0,000	00922	0,000 0,000	0,000 0,000	0,000 0,000	01473	0,000 0,001	0,000 0,000	0,000 0,000	00012	0,000 0,001	0,000 0,001	0,000 0,000
00925	0,000 0,001	0,000 0,000	0,000 0,000	01477	0,000 0,001	0,000 0,000	0,000 0,000	00921	0,000 0,000	0,000 0,000	0,000 0,000	01474	0,000 0,000	0,000 0,000	0,000 0,000	01476	0,000 0,001	0,000 0,000	0,000 0,000
00924	0,000 0,001	0,000 0,000	0,000 0,000	01475	0,000 0,001	0,000 0,000	0,000 0,000	00923	0,000 0,001	0,000 0,000	0,000 0,000	01253	0,000 0,001	0,000 0,000	0,000 0,000	01254	0,000 0,001	0,000 0,000	0,000 0,000
Eccentricità accidentale + in direzione Y																			
00069	-0,009 -0,001	-0,009 -0,001	-0,002 0,000	00205	-0,017 -0,002	-0,006 -0,001	-0,008 -0,001	01469	-0,010 -0,002	-0,005 -0,001	-0,009 -0,001	01255	-0,005 -0,001	-0,003 0,000	-0,003 0,000	01470	-0,014 -0,003	-0,006 -0,001	-0,008 -0,001
01472	-0,002 -0,001	0,000 0,000	-0,001 -0,001	01471	-0,002 0,000	0,000 0,000	-0,001 -0,001	00113	-0,002 -0,003	-0,001 -0,001	-0,001 -0,001	00011	-0,001 -0,003	0,000 -0,001	-0,001 -0,001	01251	-0,003 -0,001	-0,001 0,000	-0,001 0,000
00068	-0,002 -0,005	-0,001 -0,002	0,000 -0,001	01252	-0,002 -0,002	-0,002 -0,001	-0,001 0,000	00922	-0,001 -0,001	-0,002 0,000	-0,003 -0,001	01473	-0,002 -0,001	-0,001 0,000	-0,001 0,000	00012	-0,003 -0,004	-0,004 -0,002	-0,009 -0,001
00925	-0,012	-0,006	-0,011	01477	-0,007	-0,004	-0,005	00921	-0,001	-0,001	-0,002	01474	-0,001	-0,001	-0,001	01476	-0,007	-0,003	-0,004

Pareti - Tensioni per eccentricità accidentale

NODO	σL1 σP1	σL2 σP2	τL τP	NODO	σL1 σP1	σL2 σP2	τL τP	NODO	σL1 σP1	σL2 σP2	τL τP	NODO	σL1 σP1	σL2 σP2	τL τP	NODO	σL1 σP1	σL2 σP2	τL τP
	[N/mm²]	[N/mm²]	[N/mm²]		[N/mm²]	[N/mm²]	[N/mm²]		[N/mm²]	[N/mm²]	[N/mm²]		[N/mm²]	[N/mm²]	[N/mm²]		[N/mm²]	[N/mm²]	[N/mm²]
	-0,004	-0,001	-0,001		-0,004	0,000	-0,001		0,000	0,000	-0,001		-0,001	0,000	-0,001		-0,003	-0,001	0,000
00924	-0,004	-0,003	-0,005	01475	-0,002	-0,001	-0,003	00923	-0,003	-0,002	-0,003	01253	-0,002	-0,001	-0,002	01254	-0,003	-0,003	-0,002
	-0,003	0,000	0,000		-0,002	-0,001	0,000		-0,002	0,000	0,000		-0,003	-0,001	0,000		-0,004	-0,001	0,000
Eccentricità accidentale - in direzione Y																			
00069	0,009	0,009	0,002	00205	0,017	0,006	0,008	01469	0,010	0,005	0,009	01255	0,005	0,003	0,003	01470	0,014	0,006	0,008
	0,001	0,001	0,000		0,002	0,001	0,001		0,002	0,001	0,001		0,001	0,000	0,000		0,003	0,001	0,001
01472	0,002	0,000	0,001	01471	0,002	0,000	0,001	00113	0,002	0,001	0,001	00011	0,001	0,000	0,001	01251	0,003	0,001	0,001
	0,001	0,000	0,001		0,000	0,000	0,001		0,003	0,001	0,001		0,003	0,001	0,001		0,001	0,000	0,000
00068	0,002	0,001	0,000	01252	0,002	0,002	0,001	00922	0,001	0,002	0,003	01473	0,002	0,001	0,001	00012	0,003	0,004	0,009
	0,005	0,002	0,001		0,002	0,001	0,000		0,001	0,000	0,001		0,001	0,000	0,000		0,004	0,002	0,001
00925	0,012	0,006	0,011	01477	0,007	0,004	0,005	00921	0,001	0,001	0,002	01474	0,001	0,001	0,001	01476	0,007	0,003	0,004
	0,004	0,001	0,001		0,004	0,000	0,001		0,000	0,000	0,001		0,001	0,000	0,001		0,003	0,001	0,000
00924	0,004	0,003	0,005	01475	0,002	0,001	0,003	00923	0,003	0,002	0,003	01253	0,002	0,001	0,002	01254	0,003	0,003	0,002
	0,003	0,000	0,000		0,002	0,001	0,000		0,002	0,000	0,000		0,003	0,001	0,000		0,004	0,001	0,000
Piano di fondazione					**ParetеP11-P18**					**Parete P11-P18**									
Eccentricità accidentale + in direzione X																			
00026	0,000	0,000	0,000	00126	-0,001	0,000	0,000	01331	0,000	0,000	0,000	01272	0,000	0,000	0,000	01332	-0,001	0,000	0,000
	-0,001	0,000	0,000		-0,001	-0,001	0,000		0,000	0,000	0,000		0,000	0,000	0,000		-0,001	0,000	0,000
01268	0,000	0,000	0,000	01334	0,000	0,000	0,000	00025	0,000	0,000	0,000	01333	0,000	0,000	0,000	00010	0,000	0,000	0,000
	-0,001	0,000	0,000		0,000	0,000	0,000		0,000	0,000	0,000		0,000	0,000	0,000		0,000	-0,001	0,000
00100	0,000	0,000	0,000	00013	-0,001	0,000	0,000	00939	0,000	0,000	0,000	00935	0,000	0,000	0,000	01269	0,000	0,000	0,000
	0,000	0,000	0,000		-0,001	-0,001	0,000		-0,001	0,000	0,000		0,000	0,000	0,000		0,000	0,000	0,000
01335	0,000	0,000	0,000	00936	0,000	0,000	0,000	01336	0,000	0,000	0,000	01339	0,000	0,000	0,000	01338	0,000	0,000	0,000
	0,000	0,000	0,000		0,000	0,000	0,000		0,000	0,000	0,000		-0,001	0,000	0,000		0,000	0,000	0,000
01337	0,000	0,000	0,000	01270	0,000	0,000	0,000	00937	0,000	0,000	0,000	00938	0,000	0,000	0,000	01271	0,000	0,000	0,000
	0,000	0,000	0,000		0,000	0,000	0,000		0,000	0,000	0,000		0,000	0,000	0,000		0,000	0,000	0,000
Eccentricità accidentale - in direzione X																			
00026	0,000	0,000	0,000	00126	0,001	0,000	0,000	01331	0,000	0,000	0,000	01272	0,000	0,000	0,000	01332	0,001	0,000	0,000
	0,001	0,000	0,000		0,001	0,001	0,000		0,000	0,000	0,000		0,000	0,000	0,000		0,001	0,000	0,000
01268	0,000	0,000	0,000	01334	0,000	0,000	0,000	00025	0,000	0,000	0,000	01333	0,000	0,000	0,000	00010	0,000	0,000	0,000
	0,001	0,000	0,000		0,000	0,000	0,000		0,000	0,000	0,000		0,000	0,000	0,000		0,000	0,001	0,000
00100	0,000	0,000	0,000	00013	0,001	0,000	0,000	00939	0,000	0,000	0,000	00935	0,000	0,000	0,000	01269	0,000	0,000	0,000
	0,000	0,000	0,000		0,001	0,001	0,000		0,001	0,000	0,000		0,000	0,000	0,000		0,000	0,000	0,000
01335	0,000	0,000	0,000	00936	0,000	0,000	0,000	01336	0,000	0,000	0,000	01339	0,000	0,000	0,000	01338	0,000	0,000	0,000
	0,000	0,000	0,000		0,000	0,000	0,000		0,000	0,000	0,000		0,001	0,000	0,000		0,000	0,000	0,000
01337	0,000	0,000	0,000	01270	0,000	0,000	0,000	00937	0,000	0,000	0,000	00938	0,000	0,000	0,000	01271	0,000	0,000	0,000
	0,000	0,000	0,000		0,000	0,000	0,000		0,000	0,000	0,000		0,000	0,000	0,000		0,000	0,000	0,000
Eccentricità accidentale + in direzione Y																			
00026	-0,019	-0,019	-0,010	00126	-0,050	-0,011	-0,016	01331	-0,016	-0,012	-0,013	01272	-0,005	-0,006	-0,005	01332	-0,030	-0,015	-0,011
	-0,011	-0,002	-0,004		-0,022	-0,017	-0,013		-0,012	-0,008	-0,014		-0,014	-0,004	-0,010		-0,014	-0,009	-0,012
01268	-0,004	-0,001	-0,001	01334	-0,005	-0,002	-0,001	00025	-0,006	-0,003	0,000	01333	-0,006	-0,002	-0,001	00010	-0,006	-0,002	-0,001
	-0,005	-0,001	-0,008		-0,002	-0,002	-0,005		-0,004	-0,001	-0,002		-0,001	-0,004	-0,004		-0,003	-0,008	-0,003
00100	-0,008	-0,003	-0,001	00013	-0,014	-0,016	-0,014	00939	-0,013	-0,011	-0,017	00935	-0,003	0,000	-0,003	01269	-0,002	-0,002	-0,001
	-0,003	-0,009	-0,003		-0,014	-0,012	-0,021		-0,031	-0,009	-0,019		-0,001	-0,003	-0,005		-0,007	-0,003	-0,010
01335	-0,003	-0,001	-0,001	00936	-0,002	-0,001	-0,003	01336	-0,002	-0,001	-0,001	01339	-0,009	-0,009	-0,005	01338	-0,008	-0,006	-0,003
	-0,004	-0,001	-0,007		-0,005	-0,002	-0,006		-0,003	-0,002	-0,006		-0,021	-0,004	-0,014		-0,017	-0,005	-0,013
01337	-0,003	-0,002	-0,002	01270	-0,002	-0,001	-0,001	00937	-0,004	-0,002	-0,003	00938	-0,005	-0,006	-0,006	01271	-0,005	-0,003	-0,002
	-0,011	-0,003	-0,010		-0,007	-0,002	-0,011		-0,014	-0,001	-0,009		-0,015	-0,002	-0,009		-0,014	-0,004	-0,013
Eccentricità accidentale - in direzione Y																			
00026	0,019	0,019	0,010	00126	0,050	0,011	0,016	01331	0,016	0,012	0,013	01272	0,005	0,006	0,005	01332	0,030	0,015	0,011
	0,011	0,002	0,004		0,022	0,017	0,013		0,012	0,008	0,014		0,014	0,004	0,010		0,014	0,009	0,012
01268	0,004	0,001	0,001	01334	0,005	0,002	0,001	00025	0,006	0,003	0,000	01333	0,006	0,002	0,001	00010	0,006	0,002	0,001
	0,005	0,001	0,008		0,002	0,002	0,005		0,004	0,001	0,002		0,001	0,004	0,004		0,003	0,008	0,003
00100	0,008	0,003	0,001	00013	0,014	0,016	0,014	00939	0,013	0,011	0,017	00935	0,003	0,000	0,003	01269	0,002	0,002	0,001
	0,003	0,009	0,003		0,014	0,012	0,021		0,031	0,009	0,019		0,001	0,003	0,005		0,007	0,003	0,010
01335	0,003	0,001	0,001	00936	0,002	0,001	0,003	01336	0,002	0,001	0,001	01339	0,009	0,009	0,005	01338	0,008	0,006	0,003
	0,004	0,001	0,007		0,005	0,002	0,006		0,003	0,002	0,006		0,021	0,004	0,014		0,017	0,005	0,013
01337	0,003	0,002	0,002	01270	0,002	0,001	0,001	00937	0,004	0,002	0,003	00938	0,005	0,006	0,006	01271	0,005	0,003	0,002
	0,011	0,003	0,010		0,007	0,002	0,011		0,014	0,001	0,009		0,015	0,002	0,009		0,014	0,004	0,013

Pareti - Tensioni per eccentricità eccidentale

Nota: I risultati del calcolo sono relativi ai vertici delle shell in cui ciascun setto è stato suddiviso. Tali vertici sono ordinati, lungo ciascuna riga, in ordine crescente.

σL1 Tensione normale in direzione 1 per comportamento a lastra.
σL2 Tensione normale in direzione 2 per comportamento a lastra.
τL Tensione tangenziale 1-2 per comportamento a lastra.
σP1 Tensione normale in direzione 1 per comportamento a piastra.
σP2 Tensione normale in direzione 2 per comportamento a piastra.
τP Tensione tangenziale 1-2 per comportamento a piastra.

SOLETTE - TENSIONI PER CONDIZIONI DI CARICO NON SISMICHE

Solette - Tensioni per condizioni di carico non sismiche

NODO	σL1 σP1	σL2 σP2	τL τP	NODO	σL1 σP1	σL2 σP2	τL τP	NODO	σL1 σP1	σL2 σP2	τL τP	NODO	σL1 σP1	σL2 σP2	τL τP
	[N/mm²]	[N/mm²]	[N/mm²]		[N/mm²]	[N/mm²]	[N/mm²]		[N/mm²]	[N/mm²]	[N/mm²]		[N/mm²]	[N/mm²]	[N/mm²]
Cordoli copertura					**SolettaP15-P8-P1-P2-P21-P20**										
Condizione carico (Carico Permanente)															

Solette - Tensioni per condizioni di carico non sismiche

NODO	σL1 σP1	σL2 σP2	τL τP	NODO	σL1 σP1	σL2 σP2	τL τP	NODO	σL1 σP1	σL2 σP2	τL τP	NODO	σL1 σP1	σL2 σP2	τL τP
	[N/mm²]	[N/mm²]	[N/mm²]		[N/mm²]	[N/mm²]	[N/mm²]		[N/mm²]	[N/mm²]	[N/mm²]		[N/mm²]	[N/mm²]	[N/mm²]
01550	-0,018 0,133	0,013 0,045	-0,018 -0,068	00432	-0,057 0,424	-0,031 0,154	0,005 0,022	00049	-0,030 0,385	-0,017 0,119	0,010 -0,026	02700	0,078 0,001	0,091 0,298	0,112 -0,126
01549	0,063 0,023	0,108 0,047	0,112 -0,063	00295	-0,041 -0,024	0,032 -0,124	0,051 -0,039	01118	-0,029 0,052	-0,011 -0,013	-0,046 -0,069	00052	-0,045 0,094	0,038 -0,104	-0,032 0,006
01114	0,214 0,121	0,023 0,446	0,139 -0,097	01547	0,013 0,016	0,002 0,019	0,034 0,082	00284	0,007 0,105	-0,017 0,034	0,017 0,047	02699	0,013 -0,027	0,000 0,010	0,008 0,024
01552	0,036 -0,067	0,067 -0,081	0,052 -0,029	00294	0,056 0,190	0,124 0,011	0,069 -0,038	01551	0,029 -0,037	0,031 -0,031	0,015 -0,106	01555	0,064 -0,010	0,133 -0,085	0,061 -0,028
00293	0,039 0,222	0,218 -0,046	0,077 -0,014	00292	0,037 0,196	0,209 -0,057	0,018 -0,032	00966	0,000 0,033	-0,019 0,152	0,029 0,068	01568	0,006 -0,005	-0,004 -0,038	0,022 0,097
00967	0,005 0,026	0,005 0,116	0,022 0,037	01557	0,081 -0,178	0,107 -0,129	0,037 -0,013	00291	0,090 0,205	0,218 -0,001	0,034 -0,003	01560	0,058 -0,034	0,195 -0,102	0,005 0,002
00290	0,049 0,238	0,270 -0,040	0,012 -0,015	00289	0,050 0,205	0,252 -0,026	-0,043 0,016	01562	0,080 -0,204	0,126 -0,140	-0,045 0,016	00288	0,085 0,191	0,243 -0,031	-0,021 0,018
00477	-0,003 0,150	0,047 0,024	-0,070 0,040	01548	0,113 0,018	0,098 0,053	-0,060 0,075	00090	0,194 0,302	0,075 0,382	-0,091 0,138	01565	0,040 -0,033	0,177 -0,117	-0,064 0,032
00287	0,061 0,286	0,256 -0,034	-0,044 -0,028	00286	0,079 0,258	0,231 0,024	-0,059 0,047	01567	0,049 -0,180	0,095 -0,140	-0,048 0,028	00285	0,058 0,188	0,126 -0,029	-0,066 0,042
01570	0,047 -0,022	0,083 -0,026	-0,045 0,020	01558	0,205 0,195	0,013 0,001	0,009 -0,019	00093	0,457 0,488	0,281 0,096	-0,143 0,025	02698	-0,009 0,535	-0,190 0,153	0,067 -0,035
01569	0,046 -0,134	0,032 -0,093	-0,005 0,059	01566	0,022 -0,145	0,036 -0,119	-0,010 0,066	00282	-0,016 0,264	-0,061 0,083	0,003 0,038	00283	-0,014 0,254	-0,056 0,057	0,006 0,046
01553	0,056 0,178	0,014 0,014	0,020 -0,062	00275	0,054 0,628	-0,015 0,154	0,019 -0,018	00276	0,097 0,539	0,002 0,161	0,010 -0,045	00965	0,036 0,045	0,008 0,256	0,011 0,045
00964	0,050 0,005	0,001 0,192	0,000 0,045	01563	0,019 0,087	0,009 -0,031	-0,035 0,021	00280	-0,022 0,470	-0,087 0,121	-0,031 -0,012	00281	-0,029 0,345	-0,067 0,106	-0,003 0,007
00279	0,084 0,463	0,034 0,156	-0,053 -0,025	00277	0,121 0,551	-0,015 0,174	0,023 -0,026	00278	0,161 0,604	0,050 0,160	0,035 -0,027	00274	0,018 0,470	-0,017 0,164	0,014 -0,036
01556	0,099 -0,079	0,038 -0,074	0,026 -0,038	01115	0,071 0,071	-0,045 0,273	0,017 -0,052	01561	0,121 -0,117	0,022 -0,086	-0,055 0,012	01117	0,050 0,032	0,014 0,107	-0,006 -0,077
00963	0,216 -0,118	0,025 0,136	-0,086 0,048	01116	0,012 0,070	0,018 0,196	0,002 -0,058	01554	0,061 -0,165	0,060 -0,111	0,035 -0,049	01564	0,064 -0,229	0,073 -0,141	-0,048 0,036
01559	0,112 -0,216	0,070 -0,116	0,005 -0,005												
Condizione carico (Carico Permanente/Permanenti NON Strutturali)															
01550	-0,053 0,058	0,007 0,025	-0,016 -0,034	00432	-0,083 0,185	-0,033 0,070	0,001 0,008	00049	-0,054 0,184	-0,016 0,053	0,001 -0,010	02700	0,080 0,146	0,034 0,208	0,035 -0,087
01549	0,031 -0,032	0,043 0,038	0,034 -0,040	00295	-0,029 0,026	0,002 -0,024	0,023 -0,027	01118	-0,058 0,027	-0,003 0,017	-0,033 -0,030	00052	-0,071 0,035	0,014 -0,040	-0,022 0,009
01114	0,102 -0,113	0,038 0,102	0,045 -0,034	01547	0,000 0,015	0,000 0,015	0,009 0,047	00284	-0,001 0,077	-0,005 0,032	0,005 0,029	02699	0,002 0,010	0,000 0,004	0,002 0,012
01552	0,009 -0,071	0,029 -0,039	0,025 -0,005	00294	0,026 0,110	0,062 0,021	0,034 -0,020	01551	-0,018 -0,040	0,017 -0,024	0,006 -0,052	01555	0,033 -0,021	0,064 -0,045	0,041 -0,013
00293	0,020 0,117	0,106 -0,020	0,045 -0,006	00292	0,010 0,105	0,103 -0,027	0,014 -0,017	00966	-0,009 0,010	-0,009 0,088	0,008 0,027	01568	0,000 -0,011	0,002 -0,019	0,003 0,052
00967	-0,006 0,017	0,002 0,059	0,004 0,027	01557	0,041 -0,124	0,052 -0,075	0,031 -0,005	00291	0,042 0,115	0,098 0,006	0,022 -0,003	01560	0,030 -0,031	0,094 -0,056	0,008 0,001
00290	0,022 0,139	0,126 -0,015	0,008 -0,011	00289	0,024 0,120	0,117 -0,006	-0,024 0,007	01562	0,047 -0,135	0,060 -0,080	-0,028 0,008	00288	0,042 0,113	0,110 -0,007	-0,011 0,007
00477	0,020 0,141	0,043 0,056	-0,057 0,027	01548	0,075 -0,028	0,029 0,034	-0,030 0,044	00090	0,158 0,295	0,039 0,245	-0,043 0,080	01565	0,017 -0,027	0,084 -0,061	-0,045 0,015
00287	0,025 0,171	0,121 -0,009	-0,030 -0,020	00286	0,048 0,150	0,108 0,024	-0,037 0,023	01567	0,028 -0,120	0,044 -0,075	-0,042 0,012	00285	0,035 0,119	0,059 0,004	-0,041 0,020
01570	0,039 -0,028	0,039 -0,003	-0,041 0,012	01558	0,134 0,083	0,012 -0,005	0,012 -0,009	00093	0,278 0,246	0,154 0,046	-0,068 0,013	02698	0,043 0,272	-0,083 0,078	0,025 -0,019
01569	0,023 -0,095	0,011 -0,053	-0,014 0,023	01566	0,014 -0,103	0,021 -0,068	-0,017 0,034	00282	-0,003 0,145	-0,021 0,048	-0,004 0,023	00283	-0,008 0,152	-0,016 0,042	-0,001 0,027
01553	0,007 0,075	0,007 0,001	0,016 -0,032	00275	0,011 0,335	-0,009 0,083	0,011 -0,008	00276	0,051 0,284	0,002 0,085	0,002 -0,023	00965	-0,016 0,010	-0,006 0,141	0,000 0,019
00964	0,023 -0,032	-0,009 0,081	0,002 0,013	01563	0,015 0,026	0,017 -0,021	-0,031 0,012	00280	-0,008 0,247	-0,028 0,068	-0,025 -0,005	00281	-0,013 0,180	-0,020 0,060	-0,005 0,006
00279	0,073 0,237	0,064 0,082	-0,044 -0,012	00277	0,065 0,290	0,004 0,094	0,010 -0,014	00278	0,101 0,321	0,056 0,086	0,024 -0,016	00274	-0,018 0,241	-0,012 0,084	0,002 -0,017
01556	0,049 -0,073	0,020 -0,048	0,027 -0,019	01115	0,012 0,003	-0,014 0,147	0,003 -0,018	01561	0,085 -0,094	0,006 -0,055	-0,036 0,007	01117	-0,022 0,014	0,005 0,081	-0,010 -0,035
00963	0,092 -0,215	0,009 -0,078	-0,027 0,005	01116	-0,030 0,027	0,001 0,121	-0,010 -0,019	01554	0,021 -0,120	0,028 -0,067	0,027 -0,024	01564	0,041 -0,153	0,035 -0,081	-0,038 0,018
01559	0,067 -0,149	0,032 -0,070	0,011 -0,002												
Condizione carico (Carico Verticale/Locali Pubblici)															
01550	-0,009 0,011	0,002 0,004	-0,004 -0,007	00432	-0,014 0,033	-0,006 0,011	-0,001 0,002	00049	-0,012 0,035	-0,003 0,010	-0,001 -0,003	02700	-0,015 -0,035	0,005 0,016	0,006 -0,008
01549	-0,005 -0,002	0,008 0,002	0,006 -0,002	00295	-0,006 -0,026	0,003 -0,022	0,001 0,000	01118	-0,009 0,004	0,001 0,000	-0,006 -0,007	00052	-0,011 0,004	0,003 -0,009	-0,004 0,001
01114	0,001 0,027	-0,001 0,069	0,008 -0,013	01547	0,000 0,002	0,000 0,002	0,003 0,009	00284	0,000 0,014	0,000 0,004	0,002 0,004	02699	0,001 -0,002	0,000 -0,002	0,000 0,003
01552	-0,003	0,005	0,001	00294	0,004	0,015	0,006	01551	-0,005	0,003	-0,002	01555	0,004	0,013	0,004

Solette - Tensioni per condizioni di carico non sismiche

NODO	σL1 σP1	σL2 σP2	τL τP	NODO	σL1 σP1	σL2 σP2	τL τP	NODO	σL1 σP1	σL2 σP2	τL τP	NODO	σL1 σP1	σL2 σP2	τL τP
	[N/mm²]	[N/mm²]	[N/mm²]		[N/mm²]	[N/mm²]	[N/mm²]		[N/mm²]	[N/mm²]	[N/mm²]		[N/mm²]	[N/mm²]	[N/mm²]
	-0,009	-0,011	-0,004		0,001	-0,006	-0,002		-0,004	-0,004	-0,012		-0,012	-0,013	-0,002
00293	0,003	0,024	0,007	00292	0,004	0,022	0,002	00966	-0,003	-0,001	0,002	01568	0,000	0,000	0,003
	0,009	-0,008	-0,002		0,007	-0,008	-0,004		0,005	0,015	0,008		0,002	-0,003	0,011
00967	-0,001	0,001	0,002	01557	0,005	0,010	0,003	00291	0,008	0,023	0,004	01560	0,004	0,019	0,001
	0,002	0,008	0,005		-0,024	-0,015	-0,002		0,008	-0,003	-0,001		-0,012	-0,012	0,000
00290	0,004	0,027	0,002	00289	0,004	0,025	-0,003	01562	0,006	0,012	-0,002	00288	0,007	0,023	-0,001
	0,012	-0,006	-0,002		0,009	-0,005	0,001		-0,026	-0,014	0,001		0,009	-0,004	0,001
00477	-0,003	0,004	-0,004	01548	-0,002	0,010	-0,007	00090	-0,009	0,006	-0,008	01565	0,003	0,017	-0,004
	-0,018	-0,014	-0,001		0,001	0,002	0,003		-0,028	0,018	0,008		-0,011	-0,013	0,003
00287	0,005	0,025	-0,002	00286	0,006	0,023	-0,005	01567	0,003	0,008	-0,002	00285	0,004	0,013	-0,005
	0,018	-0,005	-0,002		0,014	-0,002	0,003		-0,022	-0,017	0,002		0,004	-0,010	0,003
01570	-0,001	0,007	-0,003	01558	0,012	0,002	0,000	00093	0,023	0,013	-0,006	02698	0,003	-0,008	0,002
	-0,007	-0,010	-0,002		0,024	0,002	-0,002		0,060	0,014	0,004		0,065	0,021	-0,003
01569	0,001	0,003	0,001	01566	0,001	0,004	0,002	00282	-0,002	-0,003	0,002	00283	-0,001	-0,003	0,002
	-0,012	-0,010	0,008		-0,012	-0,012	0,007		0,033	0,011	0,005		0,031	0,007	0,005
01553	0,000	0,001	-0,001	00275	0,000	-0,002	0,000	00276	0,004	-0,001	-0,001	00965	-0,002	0,001	0,001
	0,019	0,001	-0,007		0,068	0,016	-0,001		0,060	0,018	-0,004		0,008	0,031	0,006
00964	-0,005	-0,001	-0,001	01563	0,001	0,002	-0,001	00280	-0,002	-0,004	-0,001	00281	-0,002	-0,004	0,001
	0,011	0,032	0,005		0,014	-0,002	0,002		0,056	0,014	-0,002		0,042	0,013	0,001
00279	0,005	0,004	-0,003	00277	0,006	0,000	0,000	00278	0,009	0,004	0,001	00274	-0,005	-0,003	-0,001
	0,055	0,019	-0,002		0,062	0,019	-0,002		0,069	0,019	-0,002		0,048	0,016	-0,003
01556	0,005	0,003	0,001	01115	-0,007	-0,002	-0,001	01561	0,008	0,003	-0,002	01117	-0,004	0,001	-0,003
	-0,007	-0,008	-0,004		0,013	0,037	-0,006		-0,010	-0,007	0,001		0,004	0,014	-0,009
00963	0,004	-0,002	-0,009	01116	-0,008	0,001	-0,001	01554	0,001	0,005	0,001	01564	0,005	0,007	-0,002
	0,024	0,058	0,010		0,010	0,024	-0,007		-0,018	-0,014	-0,005		-0,024	-0,014	0,004
01559	0,008	0,007	0,001												
	-0,024	-0,012	-0,001												
Condizione carico (Carico da Neve/Carico da Neve <= 1000 m s.l.m.)															
01550	-0,022	0,004	-0,011	00432	-0,034	-0,014	-0,002	00049	-0,029	-0,008	-0,003	02700	-0,037	0,013	0,015
	0,027	0,009	-0,017		0,082	0,026	0,004		0,087	0,026	-0,006		-0,087	0,040	-0,021
01549	-0,013	0,020	0,016	00295	-0,015	0,008	0,003	01118	-0,022	0,003	-0,016	00052	-0,027	0,007	-0,010
	-0,006	0,004	-0,006		-0,064	-0,054	0,000		0,009	0,000	-0,018		0,010	-0,022	0,003
01114	0,002	-0,002	0,021	01547	0,001	0,001	0,008	00284	0,000	-0,001	0,005	02699	0,001	0,000	0,001
	0,067	0,171	-0,032		0,006	0,005	0,023		0,034	0,011	0,011		-0,005	-0,004	0,006
01552	-0,007	0,013	0,002	00294	0,009	0,037	0,015	01551	-0,011	0,007	-0,006	01555	0,009	0,032	0,009
	-0,021	-0,027	-0,009		0,001	-0,016	-0,006		-0,009	-0,009	-0,030		-0,030	-0,032	-0,005
00293	0,007	0,060	0,017	00292	0,010	0,055	0,005	00966	-0,006	-0,003	0,005	01568	0,000	0,001	0,009
	0,021	-0,020	-0,004		0,017	-0,020	-0,009		0,012	0,038	0,020		0,006	-0,007	0,028
00967	-0,004	0,004	0,004	01557	0,013	0,025	0,006	00291	0,019	0,056	0,009	01560	0,010	0,046	0,002
	0,004	0,020	0,013		-0,059	-0,036	-0,004		0,020	-0,008	-0,002		-0,031	-0,029	-0,001
00290	0,010	0,066	0,005	00289	0,010	0,062	-0,006	01562	0,015	0,030	-0,006	00288	0,018	0,057	-0,002
	0,029	-0,015	-0,004		0,022	-0,011	0,002		-0,063	-0,036	0,004		0,023	-0,011	0,003
00477	-0,009	0,010	-0,010	01548	-0,004	0,024	-0,017	00090	-0,021	0,014	-0,019	01565	0,009	0,041	-0,009
	-0,046	-0,036	-0,001		0,004	0,004	0,006		-0,069	0,045	0,021		-0,028	-0,032	0,006
00287	0,013	0,062	-0,006	00286	0,014	0,057	-0,011	01567	0,008	0,020	-0,005	00285	0,009	0,033	-0,012
	0,043	-0,013	-0,006		0,033	-0,005	0,008		-0,053	-0,042	0,005		0,009	-0,024	0,007
01570	-0,003	0,018	-0,007	01558	0,030	0,004	0,001	00093	0,058	0,033	-0,015	02698	0,006	-0,021	0,006
	-0,018	-0,024	-0,005		0,060	0,005	-0,005		0,148	0,034	0,009		0,160	0,052	-0,008
01569	0,003	0,007	0,002	01566	0,003	0,009	0,004	00282	-0,005	-0,008	0,005	00283	-0,003	-0,008	0,005
	-0,030	-0,025	0,020		-0,030	-0,030	0,018		0,081	0,027	0,011		0,076	0,017	0,011
01553	0,000	0,003	-0,002	00275	-0,001	-0,005	-0,001	00276	0,010	-0,001	-0,002	00965	-0,004	0,001	0,002
	0,048	0,002	-0,017		0,167	0,041	-0,003		0,148	0,045	-0,010		0,021	0,076	0,016
00964	-0,011	-0,002	-0,002	01563	0,003	0,005	-0,001	00280	-0,005	-0,010	-0,001	00281	-0,005	-0,009	0,004
	0,027	0,078	0,013		0,034	-0,004	0,006		0,138	0,036	-0,004		0,103	0,031	0,002
00279	0,012	0,009	-0,007	00277	0,016	-0,001	0,000	00278	0,022	0,009	0,003	00274	-0,013	-0,008	-0,002
	0,137	0,047	-0,005		0,154	0,048	-0,004		0,172	0,046	-0,005		0,119	0,039	-0,008
01556	0,013	0,008	0,003	01115	-0,018	-0,005	-0,001	01561	0,020	0,008	-0,006	01117	-0,011	0,003	-0,008
	-0,018	-0,019	-0,010		0,031	0,091	-0,014		-0,024	-0,018	0,004		0,010	0,034	-0,021
00963	0,011	-0,005	-0,022	01116	-0,019	0,003	-0,003	01554	0,004	0,013	0,002	01564	0,012	0,017	-0,005
	0,061	0,144	0,025		0,024	0,059	-0,018		-0,045	-0,034	-0,013		-0,059	-0,036	0,009
01559	0,019	0,017	0,002												
	-0,058	-0,029	-0,002												
Cordoli copertura					**SolettaP21-P2-P3-P22**										
Condizione carico (Carico Permanente)															
02721	-0,080	-0,107	-0,046	00230	-0,077	-0,135	-0,133	01497	0,035	-0,060	-0,099	00229	0,096	0,015	-0,100
	0,424	0,378	0,124		-0,077	-0,023	0,058		-0,034	-0,014	0,009		0,021	-0,039	0,075
00245	-0,230	-0,362	0,090	02723	1,038	-0,307	0,132	01499	0,408	-0,124	0,035	00231	0,353	0,045	-0,101
	-0,173	-0,463	0,043		0,531	0,567	0,005		0,043	-0,153	-0,126		-0,174	-0,016	0,027
00232	0,666	0,102	-0,124	01519	0,051	-0,028	-0,257	00233	1,237	0,579	-0,221	01498	0,562	-0,047	-0,073
	-0,147	-0,066	0,107		-0,165	-0,119	0,027		-0,003	0,005	0,146		0,149	-0,153	0,215
01500	-0,079	-0,075	0,166	00249	-0,330	-0,167	0,191	02720	-0,271	-0,202	0,095	00218	0,098	0,008	0,087
	0,084	0,005	0,023		0,024	-0,029	-0,039		0,715	0,534	-0,136		0,182	-0,013	-0,094
00246	0,849	0,418	0,133	00247	0,485	0,091	0,109	01520	0,037	0,007	-0,130	00248	0,010	0,062	0,084
	-0,060	-0,014	-0,068		-0,180	-0,082	-0,044		-0,062	-0,179	-0,012		-0,148	-0,059	0,012
00219	0,082	0,021	0,069	01501	0,016	-0,058	0,219	01503	0,035	-0,109	0,071	01502	0,039	-0,027	0,196
	0,025	-0,084	-0,034		-0,041	-0,052	0,001		-0,044	-0,149	0,044		-0,175	-0,123	0,022
02722	1,488	-0,348	-0,210	00234	-0,341	-0,448	-0,133	00244	-0,136	-0,348	0,000	00243	-0,039	-0,474	0,006

Solette - Tensioni per condizioni di carico non sismiche

NODO	σL1 σP1	σL2 σP2	τL τP	NODO	σL1 σP1	σL2 σP2	τL τP	NODO	σL1 σP1	σL2 σP2	τL τP	NODO	σL1 σP1	σL2 σP2	τL τP
	[N/mm²]	[N/mm²]	[N/mm²]		[N/mm²]	[N/mm²]	[N/mm²]		[N/mm²]	[N/mm²]	[N/mm²]		[N/mm²]	[N/mm²]	[N/mm²]
	0,976	0,729	0,036		-0,026	-0,598	-0,045		0,161	-0,029	0,009		0,262	0,036	0,005
01505	-0,065	-0,138	0,077	01504	0,023	-0,053	0,165	00220	0,046	0,107	0,104	01507	-0,028	-0,132	0,073
	-0,133	-0,121	0,044		-0,192	-0,149	0,017		-0,015	-0,047	-0,002		-0,211	-0,128	0,022
01508	-0,039	-0,328	0,041	00235	-0,162	-0,558	0,072	01516	0,035	0,008	-0,177	00228	0,100	0,115	-0,090
	0,055	-0,050	0,012		0,247	-0,039	-0,008		-0,150	-0,119	0,006		-0,008	-0,049	0,034
00222	0,085	0,116	0,052	01506	0,047	0,005	0,086	00221	0,098	0,111	0,096	00242	-0,095	-0,476	0,045
	-0,078	-0,092	0,005		-0,168	-0,136	0,014		-0,030	-0,103	-0,026		0,359	0,044	0,038
01517	-0,037	-0,050	-0,116	00241	-0,096	-0,461	0,018	01518	-0,059	-0,286	-0,051	01510	-0,036	-0,256	0,018
	-0,188	-0,137	-0,009		0,317	0,058	-0,002		0,082	-0,061	-0,014		-0,100	-0,100	0,012
00240	-0,060	-0,524	-0,015	01509	0,009	-0,072	0,026	00236	-0,052	-0,553	0,010	00223	0,094	0,146	0,019
	0,336	0,044	-0,004		-0,236	-0,141	0,013		0,436	0,078	0,003		-0,090	-0,083	0,008
01512	-0,026	-0,151	-0,020	01513	-0,045	-0,379	-0,014	00225	0,083	0,139	-0,032	01511	0,026	0,020	-0,038
	-0,208	-0,123	0,006		0,097	-0,043	0,001		-0,078	-0,091	0,015		-0,188	-0,131	0,010
00224	0,092	0,148	-0,002	00226	0,127	0,119	-0,072	00227	0,059	0,105	-0,108	00239	-0,063	-0,576	0,026
	-0,078	-0,102	0,007		-0,073	-0,105	-0,002		-0,046	-0,087	0,035		0,432	0,071	0,023
01514	-0,003	-0,048	-0,094	00238	-0,110	-0,517	0,023	01515	-0,046	-0,220	-0,050	00237	-0,085	-0,450	-0,036
	-0,224	-0,139	0,006		0,343	0,055	0,002		-0,088	-0,101	-0,005		0,336	0,039	-0,003
Condizione carico (Carico Permanente/Permanenti NON Strutturali)															
02721	0,052	-0,020	0,003	00230	0,092	-0,059	-0,038	01497	0,075	-0,007	-0,043	00229	0,042	0,010	-0,062
	0,178	0,154	0,066		-0,051	-0,007	0,037		-0,028	-0,017	0,021		0,007	-0,008	0,043
00245	-0,144	-0,226	0,080	02723	0,745	-0,225	0,096	01499	0,299	-0,085	0,016	00231	0,286	0,026	-0,051
	-0,062	-0,308	0,022		0,469	0,495	0,021		0,087	-0,071	-0,099		-0,094	-0,008	0,033
00232	0,451	0,060	-0,080	01519	0,048	-0,003	-0,142	00233	0,886	0,393	-0,183	01498	0,374	-0,011	-0,050
	-0,068	-0,043	0,085		-0,086	-0,069	0,026		0,013	0,019	0,131		0,127	-0,125	0,149
01500	0,017	-0,031	0,079	00249	-0,041	-0,078	0,075	02720	-0,005	-0,081	0,016	00218	0,033	0,009	0,038
	0,029	0,000	-0,001		0,002	-0,015	-0,033		0,332	0,263	-0,079		0,081	-0,002	-0,050
00246	0,563	0,263	0,068	00247	0,349	0,067	0,067	01520	0,025	0,022	-0,070	00248	0,094	0,038	0,052
	0,026	-0,024	-0,034		-0,077	-0,050	-0,049		-0,015	-0,113	0,001		-0,081	-0,029	-0,015
00219	0,039	0,009	0,046	01501	0,025	-0,012	0,112	01503	0,033	-0,065	0,034	01502	0,050	0,001	0,107
	0,025	-0,033	-0,015		-0,024	-0,028	-0,011		0,018	-0,089	0,015		-0,083	-0,069	-0,003
02722	0,966	-0,199	-0,150	00234	-0,248	-0,324	-0,064	00244	-0,098	-0,236	0,000	00243	-0,028	-0,280	-0,005
	0,654	0,381	0,052		0,000	-0,394	-0,034		0,134	-0,021	0,006		0,182	0,027	0,002
01505	-0,041	-0,069	0,031	01504	0,006	-0,016	0,089	00220	0,021	0,051	0,064	01507	-0,023	-0,067	0,036
	-0,052	-0,066	0,018		-0,094	-0,077	0,003		0,022	-0,014	-0,001		-0,101	-0,064	0,007
01508	-0,024	-0,182	0,017	00235	-0,106	-0,341	0,050	01516	0,014	0,010	-0,100	00228	0,053	0,065	-0,063
	0,055	-0,022	0,003		0,168	-0,024	-0,005		-0,066	-0,055	0,005		0,017	-0,015	0,016
00222	0,037	0,058	0,030	01506	0,017	0,004	0,046	00221	0,047	0,055	0,054	00242	-0,049	-0,272	0,024
	-0,004	-0,034	0,002		-0,069	-0,064	0,005		0,022	-0,043	-0,016		0,235	0,035	0,021
01517	-0,025	-0,015	-0,060	00241	-0,055	-0,251	0,010	01518	-0,035	-0,159	-0,022	01510	-0,023	-0,137	0,008
	-0,092	-0,073	-0,001		0,201	0,039	-0,001		0,067	-0,032	-0,004		-0,039	-0,049	0,004
00240	-0,033	-0,279	-0,009	01509	-0,002	-0,038	0,013	00236	-0,033	-0,321	0,010	00223	0,044	0,072	0,010
	0,208	0,032	-0,003		-0,110	-0,068	0,004		0,276	0,051	0,004		-0,009	-0,029	0,003
01512	-0,020	-0,080	-0,011	01513	-0,025	-0,203	-0,007	00225	0,036	0,068	-0,026	01511	0,008	0,009	-0,021
	-0,099	-0,060	0,002		0,071	-0,018	0,000		-0,002	-0,032	0,005		-0,075	-0,059	0,003
00224	0,047	0,070	-0,006	00226	0,056	0,063	-0,047	00227	0,033	0,048	-0,072	00239	-0,035	-0,308	0,014
	0,003	-0,038	0,001		-0,002	-0,038	-0,004		0,016	-0,030	0,015		0,262	0,047	0,013
01514	-0,008	-0,021	-0,051	00238	-0,061	-0,276	0,013	01515	-0,030	-0,116	-0,024	00237	-0,047	-0,251	-0,019
	-0,107	-0,067	0,004		0,211	0,038	0,001		-0,033	-0,050	-0,001		0,211	0,028	-0,002
Condizione carico (Carico Verticale/Locali Pubblici)															
02721	-0,041	-0,014	-0,011	00230	-0,037	-0,014	-0,016	01497	-0,015	-0,009	-0,010	00229	0,006	-0,001	-0,010
	0,056	0,045	0,007		-0,001	-0,002	0,001		0,004	0,001	-0,005		0,012	-0,005	0,004
00245	-0,013	-0,020	0,007	02723	0,061	-0,020	0,006	01499	0,021	-0,010	0,003	00231	0,000	0,002	-0,009
	0,001	-0,024	0,003		0,042	0,043	0,003		0,007	-0,007	-0,006		-0,014	-0,002	-0,004
00232	0,028	0,007	-0,007	01519	-0,004	-0,005	-0,020	00233	0,059	0,031	-0,012	01498	0,025	-0,003	-0,004
	-0,015	-0,005	0,001		-0,014	-0,010	-0,002		-0,003	0,002	0,005		0,007	-0,008	0,008
01500	-0,016	-0,006	0,014	00249	-0,042	-0,015	0,017	02720	-0,040	-0,018	0,011	00218	0,006	0,000	0,008
	0,006	0,000	0,004		0,001	-0,003	-0,001		0,062	0,049	-0,009		0,017	-0,003	-0,006
00246	0,043	0,026	0,005	00247	0,026	0,005	0,007	01520	0,000	-0,003	-0,011	00248	-0,012	0,004	0,006
	0,000	-0,001	-0,001		-0,014	-0,006	0,000		-0,008	-0,011	-0,004		-0,013	-0,005	0,004
00219	0,005	0,002	0,005	01501	-0,003	-0,006	0,018	01503	0,000	-0,008	0,007	01502	-0,002	-0,004	0,015
	0,000	-0,010	-0,003		-0,005	-0,006	0,002		0,002	-0,008	0,004		-0,016	-0,010	0,004
02722	0,072	-0,018	-0,010	00234	-0,018	-0,022	-0,007	00244	-0,009	-0,022	0,000	00243	-0,003	-0,036	0,001
	0,047	0,033	0,002		0,007	-0,025	-0,003		0,024	0,004	0,001		0,033	0,007	0,000
01505	-0,006	-0,012	0,008	01504	0,001	-0,005	0,014	00220	0,002	0,010	0,007	01507	-0,002	-0,011	0,007
	-0,009	-0,009	0,004		-0,018	-0,014	0,002		-0,005	-0,006	-0,001		-0,019	-0,012	0,001
01508	-0,004	-0,027	0,004	00235	-0,010	-0,034	0,003	01516	0,002	-0,001	-0,014	00228	0,005	0,007	-0,006
	0,010	-0,003	0,001		0,024	0,002	0,000		-0,013	-0,012	-0,001		0,002	-0,005	0,002
00222	0,007	0,011	0,003	01506	0,004	0,001	0,007	00221	0,008	0,011	0,007	00242	-0,009	-0,038	0,004
	-0,010	-0,009	0,000		-0,017	-0,014	0,000		-0,006	-0,011	-0,003		0,042	0,007	0,004
01517	-0,003	-0,007	-0,011	00241	-0,009	-0,038	0,001	01518	-0,005	-0,021	-0,006	01510	-0,003	-0,021	0,002
	-0,018	-0,012	-0,003		0,037	0,008	0,000		0,008	-0,004	-0,003		-0,007	-0,009	0,000
00240	-0,006	-0,044	-0,001	01509	0,001	-0,006	0,002	00236	-0,004	-0,038	-0,001	00223	0,007	0,014	0,001
	0,038	0,006	0,000		-0,023	-0,014	0,000		0,041	0,008	0,000		-0,011	-0,008	0,000
01512	-0,002	-0,013	-0,002	01513	-0,005	-0,031	-0,002	00225	0,008	0,013	-0,002	01511	0,002	0,002	-0,003
	-0,019	-0,011	0,000		0,012	-0,003	-0,001		-0,009	-0,009	0,001		-0,019	-0,013	0,000
00224	0,007	0,014	0,000	00226	0,011	0,010	-0,005	00227	0,004	0,010	-0,007	00239	-0,006	-0,048	0,002
	-0,009	-0,010	0,000		-0,007	-0,010	0,000		-0,004	-0,009	0,002		0,046	0,008	0,002

Solette - Tensioni per condizioni di carico non sismiche

NODO	σL1 σP1	σL2 σP2	τL τP	NODO	σL1 σP1	σL2 σP2	τL τP	NODO	σL1 σP1	σL2 σP2	τL τP	NODO	σL1 σP1	σL2 σP2	τL τP
	[N/mm²]	[N/mm²]	[N/mm²]		[N/mm²]	[N/mm²]	[N/mm²]		[N/mm²]	[N/mm²]	[N/mm²]		[N/mm²]	[N/mm²]	[N/mm²]
01514	0,000 -0,021	-0,005 -0,013	-0,008 -0,001	00238	-0,010 0,036	-0,043 0,007	0,002 0,000	01515	-0,004 -0,008	-0,018 -0,009	-0,005 -0,002	00237	-0,008 0,034	-0,033 0,006	-0,003 0,000
Condizione carico (Carico da Neve/Carico da Neve <= 1000 m s.l.m.)															
02721	-0,101 0,139	-0,035 0,111	-0,028 0,019	00230	-0,091 -0,003	-0,035 -0,006	-0,039 0,002	01497	-0,037 0,010	-0,021 0,002	-0,025 -0,013	00229	0,014 0,031	-0,003 -0,013	-0,026 0,010
00245	-0,033 0,003	-0,051 -0,059	0,017 0,007	02723	0,150 0,103	-0,050 0,107	0,015 0,007	01499	0,053 0,018	-0,025 -0,017	0,006 -0,015	00231	0,000 -0,036	0,006 -0,005	-0,023 -0,010
00232	0,070 -0,037	0,017 -0,012	-0,017 0,003	01519	-0,009 -0,034	-0,013 -0,024	-0,050 -0,005	00233	0,146 -0,007	0,077 0,005	-0,029 0,013	01498	0,063 0,018	-0,007 -0,019	-0,011 0,019
01500	-0,039 0,016	-0,016 0,000	0,035 0,011	00249	-0,105 0,002	-0,036 -0,007	0,043 -0,003	02720	-0,099 0,154	-0,045 0,122	0,026 -0,022	00218	0,014 0,042	0,000 -0,008	0,021 -0,016
00246	0,106 0,000	0,063 -0,002	0,013 -0,003	00247	0,064 -0,036	0,011 -0,015	0,018 0,000	01520	-0,001 -0,021	-0,007 -0,027	-0,027 -0,011	00248	-0,030 -0,033	0,010 -0,012	0,014 0,009
00219	0,012 0,000	0,005 -0,026	0,012 -0,008	01501	-0,008 -0,012	-0,016 -0,014	0,045 0,005	01503	0,001 0,004	-0,021 -0,021	0,017 0,011	01502	-0,006 -0,039	-0,010 -0,025	0,038 0,009
02722	0,179 0,116	-0,044 0,083	-0,025 0,004	00234	-0,046 0,016	-0,053 -0,061	-0,017 -0,007	00244	-0,022 0,061	-0,054 0,009	0,001 0,002	00243	-0,007 0,082	-0,089 0,016	0,004 0,001
01505	-0,014 -0,023	-0,031 -0,023	0,019 0,010	01504	0,002 -0,046	-0,014 -0,035	0,034 0,004	00220	0,005 -0,012	0,025 -0,016	0,018 -0,002	01507	-0,006 -0,047	-0,028 -0,029	0,016 0,004
01508	-0,011 0,026	-0,066 -0,008	0,010 0,002	00235	-0,024 0,060	-0,084 0,005	0,008 -0,001	01516	0,005 -0,032	-0,002 -0,029	-0,034 -0,002	00228	0,013 0,006	0,019 -0,013	-0,016 0,006
00222	0,018 -0,025	0,027 -0,023	0,008 -0,001	01506	0,009 -0,044	0,002 -0,034	0,018 0,001	00221	0,020 -0,014	0,027 -0,027	0,018 -0,007	00242	-0,023 0,104	-0,095 0,017	0,010 0,009
01517	-0,008 -0,044	-0,017 -0,029	-0,027 -0,007	00241	-0,022 0,092	-0,095 0,020	0,004 0,000	01518	-0,014 0,020	-0,052 -0,009	-0,015 -0,006	01510	-0,009 -0,018	-0,053 -0,022	0,004 0,001
00240	-0,014 0,094	-0,108 0,016	-0,003 -0,001	01509	0,002 -0,057	-0,014 -0,034	0,006 0,001	00236	-0,010 0,102	-0,094 0,021	-0,002 -0,001	00223	0,017 -0,026	0,035 -0,021	0,002 0,000
01512	-0,005 -0,048	-0,032 -0,028	-0,005 -0,001	01513	-0,012 0,030	-0,078 -0,008	-0,004 -0,001	00225	0,019 -0,022	0,032 -0,022	-0,005 0,002	01511	0,005 -0,047	0,006 -0,032	-0,007 0,000
00224	0,017 -0,022	0,035 -0,024	0,000 -0,001	00226	0,027 -0,018	0,025 -0,025	-0,013 -0,001	00227	0,009 -0,011	0,024 -0,022	-0,018 0,005	00239	-0,015 0,115	-0,120 0,021	0,005 0,005
01514	0,001 -0,053	-0,013 -0,033	-0,020 -0,002	00238	-0,024 0,091	-0,106 0,017	0,004 0,001	01515	-0,009 -0,019	-0,046 -0,022	-0,013 -0,004	00237	-0,019 0,084	-0,082 0,014	-0,008 -0,001
Cordoli copertura					**SolettaP5-P9-P24-P23-1a-P4**										
Condizione carico (Carico Permanente)															
00250	-0,018 0,033	0,007 0,094	0,020 0,063	01539	0,002 -0,009	0,025 -0,038	0,036 0,098	01523	0,002 0,034	0,006 0,026	0,025 0,085	01522	0,047 0,062	0,105 -0,040	-0,071 0,105
00066	0,084 0,370	0,191 0,315	-0,094 0,144	00995	0,044 0,176	0,192 -0,069	-0,048 0,036	02705	-0,012 0,710	0,149 0,266	0,173 -0,094	01521	0,038 0,008	0,055 -0,014	0,105 -0,073
01009	0,132 0,410	0,192 0,126	0,091 -0,104	02724	-0,020 -0,359	-0,079 -0,592	0,117 0,075	01531	0,071 -0,026	0,040 0,009	0,086 -0,041	01011	-0,031 0,183	0,025 0,063	0,005 -0,059
01546	0,020 0,001	0,021 0,010	-0,006 -0,106	01012	-0,007 0,096	0,042 0,031	-0,016 -0,067	01538	0,056 -0,084	0,027 -0,092	0,025 -0,076	01013	0,037 -0,075	0,011 0,036	-0,055 -0,068
01525	0,097 -0,115	0,049 -0,096	-0,056 0,023	00263	0,166 -0,018	0,063 0,267	-0,058 -0,010	00262	0,074 -0,008	0,008 0,137	-0,068 0,068	00999	-0,002 0,119	0,009 0,040	0,025 0,053
00030	0,000 -0,002	0,013 -0,026	0,008 0,019	01524	0,032 0,007	0,064 -0,030	-0,050 0,008	00996	0,020 0,237	0,057 0,010	-0,003 0,042	00997	-0,022 0,224	0,028 0,053	0,014 0,053
02691	-0,165 0,011	-0,082 0,157	0,003 -0,015	00060	0,313 0,033	0,056 0,133	-0,017 -0,024	00251	-0,046 0,065	-0,013 0,186	0,006 0,057	00998	-0,015 0,219	0,006 0,033	0,021 0,038
00261	-0,014 0,163	-0,075 0,353	0,012 -0,027	01532	0,039 -0,098	0,031 -0,129	0,000 0,052	00264	0,189 0,016	0,071 0,224	-0,067 0,036	00252	-0,078 0,071	-0,019 0,305	-0,006 0,030
01540	0,014 -0,090	0,010 -0,069	0,008 0,077	00273	0,056 -0,139	-0,011 -0,062	0,096 -0,135	01526	0,154 -0,135	0,053 -0,126	-0,060 0,030	01533	0,071 -0,143	0,033 -0,203	-0,026 0,051
00253	-0,072 0,118	-0,020 0,330	-0,004 0,018	01010	0,025 0,303	0,069 0,069	0,046 -0,078	00260	-0,029 0,160	0,000 0,429	0,017 -0,041	00254	-0,053 0,133	-0,016 0,401	-0,017 -0,019
01541	0,035 -0,074	0,018 -0,047	-0,034 0,040	01545	0,028 -0,026	0,042 0,047	0,024 -0,078	01542	0,023 -0,068	0,123 -0,016	-0,048 0,003	01534	0,085 -0,134	0,062 -0,217	-0,039 0,033
00265	0,277 -0,048	0,064 0,254	-0,056 0,002	01530	0,091 -0,118	0,052 -0,105	0,049 -0,017	00266	0,203 -0,015	0,065 0,183	-0,033 0,018	00267	0,311 -0,050	0,069 0,223	-0,039 0,023
01527	0,166 -0,132	0,077 -0,142	-0,038 0,019	00255	0,031 0,142	0,069 0,531	-0,065 -0,005	00075	0,099 0,185	0,249 0,538	0,041 -0,021	02694	-0,146 0,104	0,134 0,548	-0,101 -0,072
00269	0,187 -0,023	0,063 0,168	0,005 -0,001	00268	0,201 -0,019	0,052 0,171	0,018 0,001	01528	0,143 -0,118	0,086 -0,144	0,003 0,002	00272	0,173 -0,065	0,052 0,191	0,069 -0,003
01537	0,066 -0,114	0,063 -0,163	0,026 -0,043	01535	0,064 -0,122	0,113 -0,207	-0,023 0,008	00256	0,053 0,148	0,161 0,595	0,022 -0,029	01543	0,005 -0,048	0,156 0,036	0,001 -0,018
00259	-0,005 0,180	0,048 0,525	0,012 -0,037	01544	0,030 -0,042	0,089 0,051	0,028 -0,045	01529	0,137 -0,121	0,076 -0,130	0,039 -0,015	01536	0,069 -0,116	0,100 -0,191	0,008 -0,016
00257	0,024 0,184	0,122 0,537	0,022 -0,032	00271	0,165 -0,010	0,076 0,177	0,074 -0,030	00258	-0,007 0,151	0,078 0,590	0,016 -0,061	00270	0,286 -0,053	0,065 0,221	0,054 -0,009
Condizione carico (Carico Permanente/Permanenti NON Strutturali)															
00250	-0,003 0,031	0,000 0,070	0,005 0,035	01539	-0,001 -0,005	0,006 -0,027	0,008 0,052	01523	0,001 0,021	-0,001 0,017	0,006 0,048	01522	0,009 0,031	0,078 -0,062	-0,039 0,077
00066	0,043 0,238	0,154 0,300	-0,047 0,085	00995	0,010 -0,015	0,103 -0,176	-0,009 0,001	02705	0,009 0,295	0,084 0,204	0,062 -0,091	01521	0,010 0,056	0,017 -0,013	0,027 -0,060
01009	0,069 0,090	0,109 -0,108	0,025 -0,026	02724	-0,015 -0,049	0,007 -0,024	0,034 -0,011	01531	0,029 -0,001	0,007 -0,033	0,033 -0,002	01011	-0,011 0,113	-0,021 0,024	0,001 -0,017
01546	0,011	-0,029	-0,007	01012	-0,004	-0,024	-0,013	01538	0,025	-0,005	0,011	01013	0,024	-0,037	-0,038

Solette - Tensioni per condizioni di carico non sismiche

NODO	σL1 σP1	σL2 σP2	τL τP	NODO	σL1 σP1	σL2 σP2	τL τP	NODO	σL1 σP1	σL2 σP2	τL τP	NODO	σL1 σP1	σL2 σP2	τL τP
	[N/mm²]	[N/mm²]	[N/mm²]		[N/mm²]	[N/mm²]	[N/mm²]		[N/mm²]	[N/mm²]	[N/mm²]		[N/mm²]	[N/mm²]	[N/mm²]
	-0,001	-0,008	-0,052		0,076	0,014	-0,027		-0,047	-0,077	-0,031		-0,022	0,016	-0,027
01525	0,045	0,027	-0,047	00263	0,084	0,035	-0,041	00262	0,055	0,030	-0,052	00999	-0,002	-0,004	0,006
	-0,059	-0,067	0,010		0,008	0,170	-0,010		0,036	0,124	0,046		0,069	0,024	0,029
00030	0,001	0,000	0,002	01524	0,002	0,036	-0,034	00996	0,002	-0,001	0,008	00997	-0,009	0,006	0,000
	-0,004	0,011	0,010		0,002	-0,051	-0,015		0,102	-0,036	0,015		0,122	0,017	0,016
02691	-0,124	-0,090	0,002	00060	0,195	-0,003	-0,011	00251	-0,017	-0,005	0,000	00998	-0,010	-0,012	0,001
	0,010	0,062	-0,005		0,013	0,052	-0,009		0,045	0,109	0,035		0,126	0,016	0,021
00261	-0,012	-0,090	0,002	01532	0,014	0,019	-0,010	00264	0,086	0,037	-0,039	00252	-0,023	-0,008	-0,008
	0,071	0,154	-0,013		-0,055	-0,095	0,021		0,021	0,133	0,016		0,043	0,167	0,018
01540	0,011	0,007	-0,006	00273	0,031	0,011	0,042	01526	0,076	0,028	-0,045	01533	0,037	0,020	-0,027
	-0,051	-0,057	0,040		-0,039	0,025	-0,071		-0,073	-0,082	0,014		-0,080	-0,138	0,023
00253	-0,027	-0,006	-0,007	01010	0,015	-0,011	0,001	00260	-0,022	-0,031	0,005	00254	-0,013	-0,005	-0,014
	0,065	0,172	0,013		0,151	-0,002	-0,025		0,080	0,215	-0,020		0,074	0,205	-0,009
01541	0,027	0,014	-0,030	01545	0,013	0,003	0,018	01542	0,015	0,093	-0,034	01534	0,043	0,041	-0,029
	-0,045	-0,051	0,021		-0,021	-0,001	-0,040		-0,045	-0,038	0,001		-0,078	-0,146	0,016
00265	0,130	0,030	-0,037	01530	0,042	0,019	0,033	00266	0,086	0,029	-0,018	00267	0,147	0,033	-0,021
	-0,016	0,154	-0,002		-0,061	-0,072	-0,008		0,004	0,112	0,008		-0,019	0,135	0,012
01527	0,079	0,045	-0,024	00255	0,076	0,066	-0,055	00075	0,090	0,185	0,029	02694	-0,093	0,106	-0,073
	-0,073	-0,092	0,009		0,074	0,274	-0,001		0,095	0,270	-0,012		0,050	0,275	-0,039
00269	0,084	0,027	0,005	00268	0,086	0,023	0,013	01528	0,067	0,048	0,006	00272	0,077	0,025	0,039
	-0,004	0,099	-0,001		-0,001	0,104	-0,001		-0,066	-0,095	0,001		-0,021	0,119	0,002
01537	0,031	0,024	0,022	01535	0,026	0,073	-0,011	00256	0,060	0,104	0,018	01543	0,003	0,101	0,010
	-0,067	-0,118	-0,020		-0,073	-0,142	0,004		0,077	0,312	-0,017		-0,034	-0,010	-0,008
00259	-0,008	0,000	0,000	01544	0,018	0,043	0,027	01529	0,067	0,037	0,031	01536	0,033	0,055	0,013
	0,095	0,272	-0,018		-0,030	-0,001	-0,023		-0,069	-0,087	-0,007		-0,070	-0,134	-0,007
00257	0,019	0,064	0,009	00271	0,082	0,035	0,041	00258	0,000	0,032	0,011	00270	0,138	0,030	0,034
	0,099	0,280	-0,017		0,003	0,099	-0,014		0,080	0,312	-0,034		-0,024	0,127	-0,004
Condizione carico (Carico Verticale/Locali Pubblici)															
00250	-0,001	0,000	0,002	01539	0,001	0,000	0,004	01523	0,000	-0,001	0,002	01522	0,005	-0,004	-0,006
	0,005	0,013	0,006		0,000	-0,002	0,012		0,004	0,004	0,009		0,005	-0,001	0,000
00066	0,006	-0,008	-0,008	00995	0,002	0,000	-0,007	02705	-0,006	-0,006	0,013	01521	0,003	-0,007	0,006
	0,018	-0,025	0,008		0,050	0,026	0,007		0,060	-0,005	-0,002		-0,004	-0,012	-0,001
01009	0,009	-0,002	0,007	02724	-0,003	-0,021	0,008	01531	0,006	-0,005	0,003	01011	-0,002	-0,007	-0,001
	0,062	0,029	-0,013		-0,044	-0,099	0,014		-0,004	-0,001	-0,006		0,023	0,008	-0,007
01546	0,003	-0,006	-0,004	01012	0,000	-0,006	-0,004	01538	0,005	-0,004	-0,001	01013	0,004	-0,006	-0,007
	0,000	0,001	-0,012		0,013	0,004	-0,007		-0,010	-0,010	-0,009		-0,006	0,003	-0,007
01525	0,009	0,003	-0,003	00263	0,019	0,004	-0,004	00262	0,005	-0,004	-0,005	00999	0,000	0,000	0,002
	-0,015	-0,015	0,000		-0,008	0,009	-0,001		-0,016	-0,015	0,000		0,009	0,003	0,006
00030	0,000	0,001	0,001	01524	0,004	0,000	-0,004	00996	0,000	-0,002	-0,002	00997	-0,002	-0,003	0,001
	-0,003	-0,002	0,002		-0,001	0,000	0,004		0,039	0,011	0,008		0,027	0,009	0,006
02691	-0,025	-0,015	0,000	00060	0,041	0,002	-0,002	00251	-0,002	-0,001	0,002	00998	-0,001	-0,003	0,001
	0,001	0,009	-0,002		0,002	0,006	-0,002		0,008	0,023	0,006		0,023	0,006	0,005
00261	-0,001	-0,016	-0,001	01532	0,003	0,000	0,001	00264	0,018	0,006	-0,005	00252	-0,004	-0,002	0,001
	0,013	0,030	-0,003		-0,011	-0,011	0,007		-0,003	0,011	0,002		0,009	0,037	0,003
01540	0,002	0,000	0,003	00273	0,006	-0,005	0,006	01526	0,014	0,004	-0,003	01533	0,006	0,002	0,000
	-0,009	-0,004	0,009		-0,022	-0,029	-0,009		-0,015	-0,019	0,002		-0,016	-0,021	0,006
00253	-0,004	-0,002	0,001	01010	0,000	-0,005	0,002	00260	-0,003	-0,007	0,000	00254	-0,002	-0,001	0,000
	0,014	0,040	0,002		0,042	0,012	-0,010		0,015	0,043	-0,004		0,016	0,048	-0,002
01541	0,004	0,001	0,000	01545	0,002	-0,001	0,000	01542	0,003	0,008	-0,002	01534	0,008	0,005	-0,001
	-0,007	-0,001	0,005		-0,004	0,005	-0,009		-0,005	0,002	0,001		-0,013	-0,023	0,003
00265	0,027	0,005	-0,004	01530	0,008	0,002	0,002	00266	0,020	0,006	-0,002	00267	0,030	0,006	-0,002
	-0,006	0,015	0,000		-0,016	-0,018	-0,001		-0,003	0,009	0,001		-0,006	0,011	0,002
01527	0,016	0,006	-0,002	00255	0,005	0,004	-0,003	00075	0,007	0,015	0,002	02694	-0,009	0,008	-0,007
	-0,014	-0,021	0,001		0,017	0,062	0,000		0,024	0,065	-0,002		0,015	0,066	-0,008
00269	0,020	0,005	0,001	00268	0,020	0,004	0,002	01528	0,014	0,006	0,001	00272	0,020	0,004	0,005
	-0,005	0,005	-0,001		-0,004	0,006	-0,001		-0,013	-0,022	0,000		-0,011	0,001	0,000
01537	0,006	0,002	0,000	01535	0,007	0,008	-0,001	00256	0,004	0,009	0,001	01543	0,002	0,010	0,000
	-0,013	-0,019	-0,005		-0,012	-0,023	0,001		0,017	0,069	-0,002		-0,003	0,007	-0,002
00259	-0,002	-0,001	-0,001	01544	0,002	0,004	0,001	01529	0,013	0,005	0,003	01536	0,007	0,006	0,000
	0,019	0,056	-0,003		-0,004	0,007	-0,005		-0,015	-0,021	-0,001		-0,012	-0,022	-0,002
00257	0,001	0,006	0,000	00271	0,019	0,006	0,007	00258	-0,001	0,003	0,000	00270	0,029	0,005	0,005
	0,021	0,061	-0,002		-0,005	0,004	-0,003		0,016	0,065	-0,006		-0,008	0,009	-0,002
Condizione carico (Carico da Neve/Carico da Neve <= 1000 m s.l.m.)															
00250	-0,003	-0,001	0,006	01539	0,002	0,001	0,009	01523	0,001	-0,001	0,006	01522	0,013	-0,009	-0,015
	0,012	0,032	0,016		-0,001	-0,006	0,029		0,009	0,009	0,023		0,012	-0,003	0,001
00066	0,014	-0,019	-0,019	00995	0,005	0,001	-0,018	02705	-0,014	-0,014	0,031	01521	0,008	-0,017	0,015
	0,044	-0,062	0,020		0,123	0,064	0,019		0,149	-0,012	-0,006		-0,010	-0,029	-0,003
01009	0,023	-0,004	0,016	02724	-0,008	-0,053	0,019	01531	0,014	-0,013	0,009	01011	-0,005	-0,018	-0,003
	0,155	0,072	-0,032		-0,108	-0,246	0,034		-0,010	-0,002	-0,014		0,056	0,021	-0,018
01546	0,006	-0,014	-0,009	01012	0,000	-0,014	-0,009	01538	0,012	-0,009	-0,003	01013	0,009	-0,015	-0,018
	0,000	0,002	-0,029		0,031	0,010	-0,018		-0,025	-0,024	-0,023		-0,015	0,006	-0,017
01525	0,021	0,008	-0,007	00263	0,046	0,011	-0,009	00262	0,012	-0,010	-0,012	00999	0,001	-0,001	0,005
	-0,036	-0,037	0,001		-0,020	0,022	-0,003		-0,040	-0,037	0,001		0,022	0,007	0,016
00030	0,000	0,002	0,001	01524	0,010	-0,001	-0,009	00996	-0,001	-0,006	-0,004	00997	-0,005	-0,008	0,003
	-0,008	-0,006	0,004		-0,002	-0,001	0,010		0,096	0,028	0,019		0,066	0,022	0,015
02691	-0,061	-0,038	0,000	00060	0,100	0,004	-0,006	00251	-0,004	-0,003	0,004	00998	-0,003	-0,008	0,003
	0,002	0,022	-0,004		0,004	0,015	-0,006		0,020	0,058	0,015		0,056	0,014	0,013

Solette - Tensioni per condizioni di carico non sismiche

NODO	σL1 σP1	σL2 σP2	τL τP	NODO	σL1 σP1	σL2 σP2	τL τP	NODO	σL1 σP1	σL2 σP2	τL τP	NODO	σL1 σP1	σL2 σP2	τL τP
	[N/mm²]	[N/mm²]	[N/mm²]		[N/mm²]	[N/mm²]	[N/mm²]		[N/mm²]	[N/mm²]	[N/mm²]		[N/mm²]	[N/mm²]	[N/mm²]
00261	-0,003 0,031	-0,039 0,073	-0,004 -0,007	01532	0,009 -0,028	0,000 -0,027	0,002 0,019	00264	0,045 -0,006	0,014 0,027	-0,014 0,006	00252	-0,011 0,023	-0,004 0,093	0,004 0,008
01540	0,005 -0,022	0,001 -0,009	0,007 0,022	00273	0,015 -0,054	-0,013 -0,072	0,016 -0,022	01526	0,035 -0,037	0,011 -0,047	-0,008 0,005	01533	0,015 -0,038	0,006 -0,051	0,000 0,014
00253	-0,010 0,035	-0,005 0,099	0,003 0,005	01010	0,001 0,104	-0,013 0,029	0,004 -0,026	00260	-0,008 0,038	-0,018 0,106	-0,001 -0,009	00254	-0,006 0,039	-0,002 0,119	0,000 -0,004
01541	0,009 -0,016	0,003 -0,003	-0,001 0,012	01545	0,005 -0,009	-0,004 0,013	-0,001 -0,022	01542	0,007 -0,013	0,019 0,005	-0,005 0,002	01534	0,020 -0,033	0,011 -0,057	-0,003 0,008
00265	0,068 -0,016	0,014 0,036	-0,009 0,000	01530	0,020 -0,039	0,005 -0,045	0,005 -0,002	00266	0,049 -0,008	0,014 0,021	-0,005 0,002	00267	0,074 -0,016	0,014 0,028	-0,006 0,004
01527	0,039 -0,035	0,014 -0,051	-0,005 0,004	00255	0,011 0,042	0,010 0,154	-0,008 -0,001	00075	0,018 0,058	0,037 0,160	0,006 -0,005	02694	-0,023 0,038	0,019 0,163	-0,016 -0,019
00269	0,049 -0,012	0,013 0,012	0,003 -0,002	00268	0,051 -0,010	0,010 0,015	0,006 -0,002	01528	0,035 -0,032	0,015 -0,053	0,002 -0,001	00272	0,050 -0,028	0,009 0,001	0,012 -0,001
01537	0,014 -0,033	0,006 -0,046	0,001 -0,013	01535	0,017 -0,029	0,019 -0,056	-0,002 0,002	00256	0,010 0,043	0,023 0,170	0,002 -0,006	01543	0,005 -0,009	0,024 0,017	0,000 -0,005
00259	-0,005 0,046	-0,002 0,139	-0,003 -0,008	01544	0,006 -0,010	0,011 0,018	0,002 -0,012	01529	0,033 -0,036	0,012 -0,052	0,007 -0,004	01536	0,017 -0,030	0,016 -0,053	0,001 -0,005
00257	0,002 0,052	0,015 0,151	0,000 -0,006	00271	0,046 -0,014	0,016 0,009	0,017 -0,008	00258	-0,002 0,041	0,006 0,161	-0,001 -0,014	00270	0,073 -0,019	0,013 0,022	0,012 -0,004
Cordoli copertura					**SolettaP4-1a-P22-P3**										
Condizione carico (Carico Permanente)															
02727	0,987 0,452	-0,319 0,485	-0,175 0,037	01572	0,413 0,043	-0,094 -0,202	-0,081 0,137	00310	0,665 -0,117	0,299 -0,067	-0,133 0,056	00311	-0,222 -0,152	-0,375 -0,424	-0,096 -0,046
01575	-0,009 -0,034	-0,123 -0,146	-0,058 -0,049	01576	0,061 -0,148	0,032 -0,118	-0,212 -0,030	00309	0,639 -0,164	0,074 0,027	-0,112 -0,004	00308	-0,216 -0,062	-0,113 -0,030	-0,117 0,003
01571	-0,039 0,129	-0,092 -0,004	-0,209 -0,057	00322	-0,339 -0,026	-0,449 -0,599	0,130 0,043	02728	1,479 0,978	-0,348 0,733	0,206 -0,038	01573	0,560 0,150	-0,047 -0,153	0,071 -0,217
01574	0,036 -0,037	-0,055 -0,016	0,095 -0,009	00326	-0,067 -0,079	-0,136 -0,023	0,129 -0,056	02725	-0,077 0,420	-0,101 0,373	0,044 -0,123	00323	1,234 -0,002	0,576 0,005	0,220 -0,147
00324	0,666 -0,145	0,102 -0,067	0,123 -0,108	00325	0,356 -0,174	0,043 -0,017	0,100 -0,028	00296	0,100 0,012	0,010 -0,043	0,100 -0,074	00321	-0,162 0,248	-0,558 -0,039	-0,074 0,005
01593	0,037 -0,060	0,007 -0,179	0,128 0,010	02726	-0,192 0,792	-0,340 0,718	-0,137 0,125	01594	0,054 -0,163	-0,027 -0,121	0,256 -0,028	00307	0,051 0,070	-0,035 -0,140	-0,108 0,133
00297	0,094 -0,007	0,117 -0,033	0,099 -0,028	00298	0,063 -0,044	0,098 -0,097	0,118 -0,036	01592	0,046 -0,146	0,011 -0,118	0,171 -0,006	01591	-0,038 -0,184	-0,050 -0,136	0,115 0,008
01590	-0,059 0,083	-0,286 -0,061	0,049 0,012	00320	-0,052 0,435	-0,553 0,078	-0,012 -0,005	01577	-0,027 0,033	-0,094 -0,026	-0,221 0,012	00318	-0,110 0,344	-0,517 0,055	-0,025 -0,004
00319	-0,085 0,337	-0,450 0,039	0,035 0,000	01588	-0,047 -0,083	-0,220 -0,100	0,048 0,003	00312	-0,143 0,155	-0,340 -0,022	0,016 -0,003	01579	0,010 -0,165	-0,058 -0,143	-0,163 -0,013
00300	0,077 -0,076	0,116 -0,082	0,051 -0,010	01589	-0,006 -0,216	-0,046 -0,137	0,089 -0,006	00299	0,105 -0,079	0,105 -0,109	0,087 0,006	01587	0,033 -0,175	0,023 -0,127	0,029 -0,007
01586	-0,028 -0,198	-0,151 -0,121	0,020 -0,007	00306	0,154 0,002	-0,017 -0,144	-0,090 0,015	01578	-0,073 -0,115	-0,124 -0,116	-0,077 -0,046	00301	0,080 -0,084	0,128 -0,103	0,015 -0,009
01585	-0,046 0,100	-0,379 -0,042	0,013 -0,003	00313	-0,039 0,263	-0,477 0,038	0,005 -0,007	00317	-0,063 0,432	-0,576 0,070	-0,026 -0,025	00302	0,069 -0,091	0,107 -0,093	-0,004 -0,003
00303	0,079 -0,082	0,090 -0,100	-0,056 -0,010	01584	0,002 -0,219	-0,069 -0,135	-0,027 -0,012	01581	-0,034 -0,195	-0,128 -0,124	-0,072 -0,021	00316	-0,061 0,336	-0,525 0,043	0,017 0,001
01582	0,042 -0,149	0,004 -0,126	-0,088 -0,011	00305	0,053 -0,025	0,068 -0,058	-0,107 0,003	01583	-0,039 -0,091	-0,255 -0,098	-0,018 -0,014	00315	-0,099 0,319	-0,459 0,057	-0,015 0,000
01580	-0,044 0,062	-0,325 -0,050	-0,038 -0,014	00304	0,077 -0,050	0,083 -0,101	-0,090 0,025	00314	-0,096 0,358	-0,478 0,042	-0,040 -0,041				
Condizione carico (Carico Permanente/Permanenti NON Strutturali)															
02727	0,675 0,437	-0,248 0,462	-0,118 0,010	01572	0,285 0,099	-0,074 -0,112	-0,050 0,111	00310	0,425 -0,031	0,181 -0,039	-0,075 0,040	00311	-0,139 -0,051	-0,238 -0,291	-0,082 -0,029
01575	0,003 0,026	-0,075 -0,089	-0,029 -0,017	01576	0,062 -0,067	0,028 -0,070	-0,114 0,000	00309	0,455 -0,070	0,051 0,005	-0,065 0,019	00308	-0,012 -0,039	-0,034 -0,023	-0,054 0,027
01571	0,025 0,043	-0,039 -0,008	-0,105 -0,013	00322	-0,247 0,001	-0,325 -0,394	0,062 0,033	02728	0,961 0,655	-0,199 0,383	0,148 -0,053	01573	0,373 0,128	-0,011 -0,125	0,049 -0,151
01574	0,076 -0,029	-0,005 -0,018	0,041 -0,021	00326	0,096 -0,052	-0,060 -0,007	0,036 -0,036	02725	0,053 0,176	-0,016 0,152	-0,003 -0,066	00323	0,885 0,014	0,391 0,019	0,183 -0,132
00324	0,450 -0,066	0,060 -0,043	0,080 -0,086	00325	0,289 -0,094	0,026 -0,008	0,050 -0,033	00296	0,046 0,001	0,006 -0,014	0,062 -0,043	00321	-0,106 0,169	-0,341 -0,024	-0,051 0,003
01593	0,025 -0,014	0,022 -0,114	0,069 -0,002	02726	0,013 0,335	-0,125 0,338	-0,048 0,068	01594	0,049 -0,084	-0,002 -0,070	0,141 -0,027	00307	0,015 0,021	-0,002 -0,068	-0,058 0,068
00297	0,051 0,014	0,066 -0,006	0,068 -0,013	00298	0,036 0,018	0,049 -0,035	0,076 -0,015	01592	0,021 -0,063	0,012 -0,054	0,096 -0,005	01591	-0,025 -0,090	-0,015 -0,073	0,060 0,000
01590	-0,035 0,067	-0,159 -0,032	0,021 0,003	00320	-0,033 0,276	-0,321 0,051	-0,011 -0,006	01577	0,014 0,005	-0,016 -0,017	-0,114 0,016	00318	-0,061 0,212	-0,276 0,038	-0,014 -0,003
00319	-0,047 0,212	-0,251 0,028	0,018 0,000	01588	-0,030 -0,030	-0,116 -0,049	0,023 -0,001	00312	-0,101 0,131	-0,233 -0,018	0,008 -0,002	01579	0,000 -0,080	-0,017 -0,071	-0,086 0,000
00300	0,034 0,000	0,054 -0,026	0,036 -0,002	01589	-0,010 -0,101	-0,020 -0,065	0,048 -0,004	00299	0,042 -0,005	0,057 -0,041	0,056 0,006	01587	0,011 -0,065	0,010 -0,056	0,017 -0,002
01586	-0,022 -0,093	-0,079 -0,058	0,011 -0,003	00306	0,066 0,012	-0,001 -0,063	-0,064 0,003	01578	-0,043 -0,041	-0,062 -0,064	-0,031 -0,018	00301	0,041 0,000	0,061 -0,038	0,012 -0,002
01585	-0,026 0,074	-0,203 -0,017	0,006 -0,002	00313	-0,028 0,183	-0,280 0,029	0,010 -0,002	00317	-0,034 0,261	-0,308 0,046	-0,014 -0,015	00302	0,029 -0,008	0,050 -0,034	-0,002 0,000

Solette - Tensioni per condizioni di carico non sismiche

NODO	σL1 σP1	σL2 σP2	τL τP	NODO	σL1 σP1	σL2 σP2	τL τP	NODO	σL1 σP1	σL2 σP2	τL τP	NODO	σL1 σP1	σL2 σP2	τL τP
	[N/mm²]	[N/mm²]	[N/mm²]		[N/mm²]	[N/mm²]	[N/mm²]		[N/mm²]	[N/mm²]	[N/mm²]		[N/mm²]	[N/mm²]	[N/mm²]
00303	0,033 -0,005	0,045 -0,038	-0,033 -0,004	01584	-0,007 -0,099	-0,036 -0,064	-0,014 -0,004	01581	-0,027 -0,091	-0,064 -0,061	-0,036 -0,007	00316	-0,034 0,208	-0,280 0,032	0,010 0,001
01582	0,013 -0,055	0,005 -0,057	-0,048 -0,004	00305	0,025 0,020	0,031 -0,017	-0,070 0,000	01583	-0,024 -0,033	-0,136 -0,047	-0,008 -0,005	00315	-0,057 0,202	-0,250 0,039	-0,009 0,000
01580	-0,026 0,059	-0,180 -0,021	-0,016 -0,004	00304	0,038 0,015	0,041 -0,041	-0,053 0,015	00314	-0,050 0,234	-0,273 0,035	-0,021 -0,022				
Condizione carico (Carico Verticale/Locali Pubblici)															
02727	0,061 0,033	-0,020 0,036	-0,010 0,001	01572	0,025 0,007	-0,006 -0,009	-0,005 0,007	00310	0,038 -0,006	0,018 -0,003	-0,007 0,000	00311	-0,014 0,003	-0,021 -0,020	-0,007 -0,002
01575	-0,002 0,003	-0,009 -0,008	-0,005 -0,005	01576	-0,001 -0,013	0,001 -0,009	-0,017 -0,004	00309	0,034 -0,013	0,004 0,002	-0,008 -0,003	00308	-0,031 -0,006	-0,013 -0,002	-0,009 -0,002
01571	-0,012 0,011	-0,007 -0,001	-0,018 -0,007	00322	-0,018 0,007	-0,022 -0,025	0,006 0,003	02728	0,071 0,047	-0,018 0,034	0,010 -0,002	01573	0,025 0,007	-0,003 -0,008	0,004 -0,008
01574	-0,015 0,004	-0,008 0,001	0,010 0,005	00326	-0,035 -0,001	-0,014 -0,002	0,015 -0,001	02725	-0,040 0,055	-0,013 0,044	0,011 -0,007	00323	0,058 -0,003	0,031 0,002	0,012 -0,005
00324	0,028 -0,015	0,007 -0,005	0,007 -0,001	00325	0,001 -0,014	0,002 -0,002	0,009 0,004	00296	0,005 0,012	-0,001 -0,005	0,011 -0,004	00321	-0,010 0,024	-0,034 0,002	-0,003 0,000
01593	0,000 -0,008	-0,003 -0,011	0,011 0,004	02726	-0,034 0,069	-0,030 0,061	-0,013 0,008	01594	-0,003 -0,013	-0,005 -0,010	0,020 0,002	00307	0,002 0,008	-0,005 -0,013	-0,010 0,010
00297	0,005 0,003	0,007 -0,003	0,007 -0,002	00298	0,004 -0,004	0,009 -0,010	0,008 -0,002	01592	0,003 -0,012	-0,001 -0,011	0,013 0,001	01591	-0,003 -0,017	-0,007 -0,011	0,011 0,003
01590	-0,005 0,008	-0,021 -0,004	0,006 0,002	00320	-0,004 0,041	-0,038 0,008	0,000 0,000	01577	-0,008 0,002	-0,011 -0,003	-0,018 -0,001	00318	-0,010 0,036	-0,043 0,007	-0,002 0,000
00319	-0,008 0,034	-0,033 0,006	0,003 0,000	01588	-0,004 -0,007	-0,018 -0,009	0,005 0,001	00312	-0,009 0,024	-0,021 0,004	0,001 0,000	01579	0,000 -0,016	-0,006 -0,014	-0,014 -0,001
00300	0,007 -0,009	0,011 -0,008	0,003 0,000	01589	0,000 -0,020	-0,005 -0,013	0,007 0,001	00299	0,009 -0,008	0,008 -0,010	0,006 0,000	01587	0,003 -0,018	0,002 -0,012	0,002 0,000
01586	-0,002 -0,018	-0,013 -0,011	0,002 0,000	00306	0,012 -0,002	-0,002 -0,015	-0,006 0,002	01578	-0,007 -0,007	-0,011 -0,009	-0,008 -0,004	00301	0,006 -0,010	0,012 -0,010	0,001 0,000
01585	-0,005 0,013	-0,031 -0,003	0,001 0,000	00313	-0,003 0,033	-0,036 0,007	0,000 -0,001	00317	-0,006 0,046	-0,048 0,008	-0,002 -0,002	00302	0,005 -0,011	0,011 -0,009	0,001 0,000
00303	0,007 -0,011	0,009 -0,010	-0,004 0,000	01584	0,000 -0,021	-0,006 -0,013	-0,003 0,000	01581	-0,003 -0,017	-0,011 -0,011	-0,006 -0,001	00316	-0,006 0,038	-0,044 0,006	0,001 0,000
01582	0,003 -0,016	0,001 -0,013	-0,007 0,000	00305	0,002 -0,006	0,007 -0,008	-0,007 0,001	01583	-0,004 -0,006	-0,021 -0,009	-0,002 -0,001	00315	-0,009 0,037	-0,038 0,008	-0,001 0,000
01580	-0,005 0,011	-0,026 -0,003	-0,004 -0,001	00304	0,005 -0,008	0,008 -0,011	-0,007 0,003	00314	-0,009 0,042	-0,038 0,006	-0,004 -0,004				
Condizione carico (Carico da Neve/Carico da Neve <= 1000 m s.l.m.)															
02727	0,150 0,082	-0,050 0,089	-0,026 0,002	01572	0,061 0,018	-0,016 -0,022	-0,013 0,016	00310	0,094 -0,015	0,046 -0,008	-0,017 0,000	00311	-0,035 0,007	-0,053 -0,050	-0,017 -0,006
01575	-0,005 0,007	-0,023 -0,019	-0,013 -0,011	01576	-0,002 -0,032	0,002 -0,022	-0,042 -0,011	00309	0,085 -0,033	0,011 0,005	-0,020 -0,008	00308	-0,077 -0,015	-0,031 -0,005	-0,022 -0,006
01571	-0,030 0,028	-0,018 -0,002	-0,043 -0,017	00322	-0,045 0,016	-0,054 -0,062	0,016 0,007	02728	0,176 0,116	-0,044 0,083	0,024 -0,005	01573	0,062 0,018	-0,008 -0,019	0,010 -0,019
01574	-0,037 0,010	-0,020 0,002	0,025 0,012	00326	-0,088 -0,003	-0,035 -0,006	0,038 -0,002	02725	-0,099 0,136	-0,033 0,108	0,026 -0,018	00323	0,145 -0,006	0,076 0,005	0,029 -0,013
00324	0,070 -0,036	0,017 -0,012	0,017 -0,003	00325	0,001 -0,035	0,006 -0,005	0,023 0,009	00296	0,013 0,029	-0,003 -0,013	0,026 -0,009	00321	-0,024 0,060	-0,084 0,005	-0,008 0,001
01593	-0,001 -0,020	-0,007 -0,027	0,027 0,010	02726	-0,084 0,172	-0,075 0,152	-0,033 0,020	01594	-0,008 -0,033	-0,013 -0,024	0,050 0,005	00307	0,006 0,020	-0,013 -0,031	-0,024 0,026
00297	0,012 0,009	0,018 -0,008	0,018 -0,004	00298	0,009 -0,010	0,021 -0,025	0,020 -0,006	01592	0,007 -0,030	-0,002 -0,028	0,033 0,003	01591	-0,009 -0,043	-0,017 -0,028	0,026 0,007
01590	-0,014 0,020	-0,052 -0,009	0,014 0,006	00320	-0,010 0,102	-0,094 0,021	0,001 0,000	01577	-0,020 0,006	-0,027 -0,007	-0,045 -0,001	00318	-0,024 0,091	-0,106 0,017	-0,004 -0,001
00319	-0,019 0,084	-0,083 0,014	0,008 0,000	01588	-0,009 -0,018	-0,046 -0,022	0,013 0,004	00312	-0,023 0,060	-0,053 0,011	0,003 -0,001	01579	-0,001 -0,039	-0,015 -0,034	-0,035 -0,003
00300	0,017 -0,022	0,028 -0,021	0,008 -0,001	01589	0,000 -0,051	-0,013 -0,033	0,019 0,002	00299	0,023 -0,019	0,021 -0,026	0,016 0,001	01587	0,007 -0,045	0,006 -0,031	0,006 0,001
01586	-0,006 -0,046	-0,032 -0,028	0,005 0,001	00306	0,029 -0,004	-0,006 -0,037	-0,014 0,005	01578	-0,016 -0,019	-0,027 -0,022	-0,019 -0,010	00301	0,014 -0,024	0,030 -0,024	0,002 0,001
01585	-0,012 0,031	-0,078 -0,008	0,004 0,001	00313	-0,008 0,082	-0,089 0,017	-0,001 -0,002	00317	-0,015 0,115	-0,120 0,021	-0,005 -0,006	00302	0,012 -0,027	0,026 -0,023	0,001 0,001
00303	0,018 -0,026	0,021 -0,026	-0,009 0,000	01584	0,000 -0,053	-0,014 -0,032	-0,006 0,000	01581	-0,007 -0,043	-0,028 -0,028	-0,016 -0,003	00316	-0,014 0,094	-0,108 0,015	0,003 0,000
01582	0,008 -0,040	0,002 -0,032	-0,018 0,000	00305	0,006 -0,015	0,017 -0,019	-0,017 0,003	01583	-0,009 -0,016	-0,053 -0,021	-0,004 -0,001	00315	-0,022 0,093	-0,095 0,020	-0,003 0,000
01580	-0,012 0,027	-0,065 -0,008	-0,010 -0,003	00304	0,013 -0,019	0,021 -0,026	-0,016 0,007	00314	-0,023 0,104	-0,095 0,016	-0,009 -0,010				
Piano loculi					**SolettaP19-P12-P6-P7-P13-2b**										
Condizione carico (Carico Permanente)															
00050	-0,004 -0,550	-0,367 0,164	-0,060 0,093	01658	-0,048 0,585	-0,233 0,814	-0,060 -0,383	00408	-0,088 0,715	-0,286 1,407	-0,040 0,011	00409	-0,103 -0,034	-0,400 0,191	-0,124 -0,340
00073	-0,050 2,611	-0,198 2,434	-0,038 0,163	01687	0,034 0,493	-0,077 0,173	-0,028 0,057	00054	-0,252 0,942	-0,048 0,801	0,029 -0,262	00385	-0,385 0,025	-0,028 -0,253	-0,016 -0,397
02687	-0,474 0,601	-0,252 0,152	0,008 -0,203	01663	0,005 0,050	0,048 -0,116	0,059 -0,026	00420	0,034 -0,220	0,090 -0,132	0,116 -0,013	01659	-0,132 0,042	-0,051 0,278	0,045 -0,117
00407	0,027	-0,074	-0,024	00053	-0,048	0,064	-0,011	01686	0,036	0,009	0,045	00406	0,082	-0,007	0,021

Solette - Tensioni per condizioni di carico non sismiche

NODO	σL1 σP1	σL2 σP2	τL τP	NODO	σL1 σP1	σL2 σP2	τL τP	NODO	σL1 σP1	σL2 σP2	τL τP	NODO	σL1 σP1	σL2 σP2	τL τP
	[N/mm²]	[N/mm²]	[N/mm²]		[N/mm²]	[N/mm²]	[N/mm²]		[N/mm²]	[N/mm²]	[N/mm²]		[N/mm²]	[N/mm²]	[N/mm²]
	0,707	1,324	0,187		-0,194	0,084	-0,149		0,048	0,260	0,218		0,314	1,052	0,052
00391	-0,017	-0,031	-0,042	01656	-0,006	-0,012	-0,054	00055	-0,002	-0,018	-0,022	00405	0,010	-0,011	-0,007
	0,181	0,064	-0,136		0,056	0,045	-0,186		-0,060	-0,022	-0,068		0,275	0,668	0,070
00389	-0,015	-0,036	-0,035	00390	-0,017	-0,006	-0,037	01685	0,004	0,039	0,068	00392	-0,018	-0,038	-0,031
	0,087	0,265	-0,188		0,034	0,183	-0,112		0,019	0,098	0,231		0,418	0,135	-0,166
01660	-0,012	-0,018	-0,049	00404	0,025	0,042	0,032	00419	0,010	0,109	0,116	00403	0,037	0,063	0,010
	0,108	0,035	-0,260		0,132	0,605	0,073		-0,036	-0,247	-0,002		0,117	0,302	0,041
00386	-0,085	-0,013	0,015	01661	-0,001	0,008	-0,042	01662	0,002	0,024	-0,013	00387	-0,022	-0,010	-0,001
	0,414	0,751	-0,227		-0,059	0,020	-0,265		-0,012	0,018	-0,200		0,241	0,599	-0,201
00388	0,009	-0,004	-0,033	00393	-0,004	-0,047	-0,026	01664	0,000	-0,006	-0,036	01657	0,009	0,078	0,033
	0,162	0,553	-0,175		0,638	0,157	-0,154		-0,015	-0,110	-0,239		0,039	0,115	0,128
00074	0,022	0,114	0,019	01666	0,036	0,095	0,021	00418	0,025	0,311	0,079	01665	0,016	0,035	-0,019
	-0,168	-0,001	0,015		-0,193	-0,350	-0,068		-0,039	-0,288	-0,040		-0,208	-0,275	-0,188
00402	0,029	0,125	0,037	00396	-0,010	-0,030	-0,003	01671	0,012	0,006	-0,001	00395	-0,015	-0,047	-0,015
	-0,048	-0,007	0,151		0,838	0,240	-0,020		-0,012	-0,147	-0,033		0,832	0,259	-0,059
00401	0,002	0,037	0,030	00416	0,037	0,265	0,006	00417	0,005	0,325	0,021	01670	0,019	0,212	0,035
	0,213	0,046	0,145		-0,060	-0,404	-0,017		0,071	-0,301	0,018		-0,208	-0,415	-0,028
01667	-0,010	-0,021	-0,022	01668	0,019	0,023	-0,014	00394	-0,016	-0,062	-0,030	01669	0,038	0,082	0,006
	0,308	0,009	-0,128		-0,212	-0,270	-0,130		0,841	0,214	-0,140		-0,346	-0,420	-0,082
00410	-0,011	-0,048	-0,128	01682	0,009	0,029	0,039	01673	0,039	0,148	0,002	01681	-0,006	0,030	0,036
	0,076	0,085	-0,217		-0,103	-0,139	0,238		-0,354	-0,463	-0,021		0,151	-0,013	0,234
01672	0,034	0,057	0,003	00415	0,032	0,327	0,018	01683	0,009	0,028	0,014	00399	-0,011	0,018	0,019
	-0,355	-0,377	-0,025		-0,047	-0,383	-0,032		-0,062	-0,205	0,116		0,598	0,186	0,114
01678	0,007	0,021	0,032	00398	-0,011	-0,025	0,010	01674	-0,006	-0,004	0,014	01675	0,020	0,033	0,018
	-0,026	-0,138	0,175		0,753	0,220	0,076		0,328	0,002	0,065		-0,228	-0,275	0,068
01677	0,034	0,213	-0,012	00414	-0,023	0,371	-0,059	00397	-0,012	-0,045	0,001	01676	0,039	0,084	0,008
	-0,210	-0,418	0,006		0,068	-0,333	0,016		0,906	0,227	0,015		-0,367	-0,424	0,038
00413	0,054	0,269	-0,104	01684	0,024	0,015	-0,051	00400	-0,007	0,018	0,026	01680	0,025	0,081	-0,012
	-0,028	-0,342	-0,011		0,011	-0,161	-0,067		0,501	0,122	0,155		-0,222	-0,365	0,027
01679	0,020	0,045	0,025	00412	0,033	0,088	-0,077	00411	-0,033	0,050	-0,105				
	-0,261	-0,321	0,132		0,018	-0,234	-0,017		0,069	-0,045	-0,129				
Condizione carico (Carico Permanente/Permanenti NON Strutturali)															
00050	0,003	-0,164	-0,025	01658	-0,024	-0,105	-0,024	00408	-0,039	-0,129	-0,014	00409	-0,052	-0,180	-0,055
	-0,214	0,120	0,053		0,188	0,351	-0,136		0,226	0,575	0,016		-0,037	0,091	-0,130
00073	-0,024	-0,088	-0,007	01687	0,006	-0,033	-0,009	00054	-0,079	-0,008	0,010	00385	-0,118	-0,009	0,001
	0,940	0,989	0,064		0,147	0,076	0,006		0,315	0,317	-0,106		0,006	-0,074	-0,159
02687	-0,151	-0,100	0,004	01663	0,000	0,027	0,024	00420	0,008	0,032	0,050	01659	-0,041	-0,009	0,020
	0,143	0,036	-0,081		-0,015	-0,054	0,009		-0,088	-0,051	0,009		0,004	0,109	-0,045
00407	-0,003	-0,032	-0,002	00053	-0,012	0,023	0,004	01686	0,005	-0,003	0,019	00406	0,019	-0,010	0,013
	0,302	0,646	0,072		-0,059	0,045	-0,064		-0,013	0,104	0,097		0,155	0,563	0,020
00391	-0,008	-0,017	-0,019	01656	-0,005	-0,008	-0,025	00055	-0,003	-0,010	-0,009	00405	-0,006	-0,010	0,006
	0,103	0,039	-0,071		0,029	0,025	-0,099		-0,032	-0,012	-0,034		0,141	0,371	0,033
00389	-0,008	-0,018	-0,017	00390	-0,010	-0,003	-0,017	01685	-0,003	0,003	0,027	00392	-0,009	-0,020	-0,013
	0,050	0,153	-0,094		0,021	0,101	-0,058		-0,004	0,040	0,124		0,235	0,079	-0,085
01660	-0,007	-0,012	-0,023	00404	-0,001	0,005	0,017	00419	0,001	0,048	0,050	00403	0,004	0,010	0,011
	0,053	0,016	-0,137		0,075	0,332	0,041		-0,019	-0,107	0,019		0,055	0,146	0,026
00386	-0,040	-0,008	0,002	01661	-0,002	0,001	-0,021	01662	0,002	0,010	-0,007	00387	-0,014	-0,007	-0,005
	0,178	0,370	-0,090		-0,051	-0,001	-0,130		-0,042	-0,004	-0,078		0,124	0,329	-0,087
00388	-0,002	-0,004	-0,017	00393	-0,003	-0,029	-0,012	01664	0,000	-0,008	-0,017	01657	-0,003	0,013	0,016
	0,085	0,305	-0,082		0,354	0,090	-0,076		-0,031	-0,068	-0,120		0,026	0,058	0,071
00074	-0,004	0,020	0,011	01666	0,015	0,046	0,007	00418	0,011	0,145	0,035	01665	0,007	0,014	-0,011
	-0,063	-0,011	0,007		-0,144	-0,184	-0,017		-0,018	-0,131	-0,001		-0,152	-0,156	-0,085
00402	0,003	0,023	0,016	00396	-0,007	-0,027	0,000	01671	0,005	-0,006	0,000	00395	-0,009	-0,031	-0,006
	0,007	0,011	0,079		0,466	0,135	-0,007		-0,035	-0,083	-0,015		0,460	0,147	-0,028
00401	-0,003	-0,005	0,014	00416	0,018	0,128	0,001	00417	0,004	0,155	0,008	01670	0,009	0,101	0,014
	0,143	0,035	0,077		-0,028	-0,183	0,003		0,045	-0,134	0,025		-0,134	-0,206	-0,002
01667	-0,006	-0,017	-0,010	01668	0,008	0,006	-0,008	00394	-0,009	-0,038	-0,014	01669	0,017	0,037	0,000
	0,157	0,002	-0,063		-0,153	-0,150	-0,062		0,469	0,119	-0,072		-0,232	-0,224	-0,032
00410	-0,004	-0,011	-0,060	01682	0,000	0,003	0,019	01673	0,018	0,070	-0,001	01681	-0,004	-0,003	0,019
	0,022	0,041	-0,092		-0,096	-0,089	0,116		-0,231	-0,238	-0,004		0,081	-0,010	0,120
01672	0,016	0,023	0,000	00415	0,015	0,159	0,008	01683	0,001	0,009	0,006	00399	-0,007	-0,010	0,012
	-0,240	-0,203	-0,009		-0,022	-0,175	-0,009		-0,100	-0,121	0,049		0,347	0,110	0,059
01678	0,002	-0,002	0,017	00398	-0,007	-0,026	0,007	01674	-0,004	-0,014	0,008	01675	0,009	0,008	0,008
	-0,040	-0,079	0,088		0,423	0,128	0,038		0,170	0,000	0,033		-0,166	-0,151	0,035
01677	0,016	0,104	-0,007	00414	-0,010	0,182	-0,029	00397	-0,008	-0,037	0,002	01676	0,018	0,037	0,002
	-0,138	-0,208	0,006		0,043	-0,151	0,014		0,511	0,128	0,005		-0,250	-0,224	0,020
00413	0,027	0,134	-0,050	01684	0,012	0,013	-0,025	00400	-0,005	-0,013	0,014	01680	0,011	0,038	-0,007
	-0,015	-0,154	-0,002		-0,041	-0,085	-0,035		0,305	0,075	0,078		-0,173	-0,192	0,012
01679	0,008	0,014	0,011	00412	0,016	0,052	-0,036	00411	-0,014	0,039	-0,051				
	-0,194	-0,177	0,064		0,004	-0,105	-0,009		0,039	-0,018	-0,059				
Condizione carico (Carico Verticale/Locali Pubblici)															
00050	0,001	-0,029	-0,004	01658	-0,004	-0,019	-0,004	00408	-0,006	-0,023	-0,002	00409	-0,009	-0,031	-0,009
	-0,036	0,020	0,009		0,031	0,059	-0,023		0,038	0,096	0,002		-0,006	0,015	-0,022
00073	-0,004	-0,016	-0,001	01687	0,001	-0,006	-0,001	00054	-0,013	-0,001	0,002	00385	-0,020	-0,002	0,000
	0,157	0,165	0,010		0,024	0,013	0,001		0,053	0,054	-0,018		0,001	-0,013	-0,027
02687	-0,026	-0,018	0,001	01663	0,000	0,004	0,004	00420	0,001	0,005	0,008	01659	-0,007	-0,002	0,003
	0,024	0,006	-0,014		-0,002	-0,009	0,001		-0,015	-0,009	0,001		0,001	0,019	-0,008

Solette - Tensioni per condizioni di carico non sismiche

NODO	σL1 σP1	σL2 σP2	τL τP	NODO	σL1 σP1	σL2 σP2	τL τP	NODO	σL1 σP1	σL2 σP2	τL τP	NODO	σL1 σP1	σL2 σP2	τL τP
	[N/mm²]	[N/mm²]	[N/mm²]		[N/mm²]	[N/mm²]	[N/mm²]		[N/mm²]	[N/mm²]	[N/mm²]		[N/mm²]	[N/mm²]	[N/mm²]
00407	0,000 0,051	-0,006 0,108	0,000 0,012	00053	-0,002 -0,010	0,004 0,008	0,001 -0,011	01686	0,001 -0,002	-0,001 0,017	0,003 0,016	00406	0,003 0,026	-0,002 0,094	0,002 0,003
00391	-0,001 0,017	-0,003 0,007	-0,003 -0,012	01656	-0,001 0,005	-0,001 0,004	-0,004 -0,017	00055	-0,001 -0,005	-0,002 -0,002	-0,002 -0,006	00405	-0,001 0,024	-0,002 0,062	0,001 0,006
00389	-0,001 0,008	-0,003 0,026	-0,003 -0,016	00390	-0,002 0,004	-0,001 0,017	-0,003 -0,010	01685	0,000 -0,001	0,000 0,007	0,005 0,021	00392	-0,001 0,039	-0,003 0,013	-0,002 -0,014
01660	-0,001 0,009	-0,002 0,003	-0,004 -0,023	00404	0,000 0,013	0,001 0,056	0,003 0,007	00419	0,000 -0,003	0,008 -0,018	0,009 0,003	00403	0,001 0,009	0,002 0,024	0,002 0,004
00386	-0,007 0,030	-0,001 0,063	0,001 -0,015	01661	0,000 -0,008	0,000 0,000	-0,003 -0,022	01662	0,000 -0,007	0,002 0,000	-0,001 -0,013	00387	-0,002 0,021	-0,001 0,056	-0,001 -0,015
00388	0,000 0,014	-0,001 0,052	-0,003 -0,014	00393	-0,001 0,059	-0,004 0,015	-0,002 -0,013	01664	0,000 -0,005	-0,001 -0,011	-0,003 -0,020	01657	0,000 0,004	0,002 0,010	0,003 0,012
00074	-0,001 -0,011	0,004 -0,002	0,002 0,001	01666	0,003 -0,024	0,007 -0,031	0,001 -0,003	00418	0,002 -0,003	0,024 -0,022	0,006 0,000	01665	0,001 -0,025	0,002 -0,026	-0,001 -0,014
00402	0,001 0,001	0,004 0,002	0,003 0,013	00396	-0,001 0,078	-0,004 0,023	0,000 -0,001	01671	0,001 -0,006	-0,001 -0,014	0,000 -0,003	00395	-0,001 0,077	-0,005 0,025	-0,001 -0,005
00401	0,000 0,024	0,000 0,006	0,003 0,013	00416	0,003 -0,005	0,021 -0,031	0,000 0,000	00417	0,001 0,007	0,026 -0,022	0,001 0,004	01670	0,001 -0,022	0,016 -0,035	0,003 0,000
01667	-0,001 0,026	-0,003 0,000	-0,001 -0,011	01668	0,001 -0,026	0,001 -0,025	-0,001 -0,010	00394	-0,001 0,079	-0,006 0,020	-0,002 -0,012	01669	0,003 -0,039	0,006 -0,038	0,000 -0,005
00410	-0,001 0,004	-0,003 0,007	-0,010 -0,015	01682	0,000 -0,016	0,000 -0,015	0,004 0,019	01673	0,003 -0,039	0,011 -0,040	0,000 -0,001	01681	-0,001 0,014	0,000 -0,002	0,004 0,020
01672	0,003 -0,040	0,004 -0,034	0,000 -0,002	00415	0,003 -0,004	0,026 -0,029	0,001 -0,002	01683	0,000 -0,017	0,001 -0,020	0,001 0,008	00399	-0,001 0,058	-0,001 0,019	0,002 0,010
01678	0,000 -0,007	0,000 -0,013	0,003 0,015	00398	-0,001 0,071	-0,004 0,022	0,001 0,006	01674	-0,001 0,028	-0,002 0,000	0,002 0,006	01675	0,002 -0,028	0,001 -0,025	0,002 0,006
01677	0,003 -0,023	0,017 -0,035	-0,001 0,001	00414	-0,002 0,007	0,030 -0,025	-0,005 0,002	00397	-0,001 0,086	-0,006 0,021	0,001 0,001	01676	0,003 -0,042	0,006 -0,038	0,001 0,003
00413	0,004 -0,003	0,022 -0,026	-0,008 0,000	01684	0,002 -0,007	0,001 -0,014	-0,004 -0,006	00400	-0,001 0,051	-0,002 0,013	0,003 0,013	01680	0,002 -0,029	0,006 -0,032	-0,001 0,002
01679	0,001 -0,033	0,002 -0,030	0,002 0,011	00412	0,003 0,001	0,008 -0,018	-0,006 -0,002	00411	-0,002 0,006	0,005 -0,003	-0,008 -0,010				
Condizione carico (Carico da Neve/Carico da Neve <= 1000 m s.l.m.)															
00050	0,001 -0,088	-0,071 0,050	-0,011 0,021	01658	-0,010 0,077	-0,046 0,145	-0,010 -0,056	00408	-0,016 0,093	-0,056 0,237	-0,006 0,006	00409	-0,022 -0,015	-0,077 0,038	-0,023 -0,054
00073	-0,010 0,386	-0,039 0,407	-0,003 0,026	01687	0,003 0,060	-0,016 0,031	-0,004 0,002	00054	-0,033 0,132	-0,003 0,133	0,004 -0,045	00385	-0,049 0,003	-0,004 -0,031	0,001 -0,067
02687	-0,063 0,059	-0,043 0,015	0,002 -0,034	01663	0,000 -0,006	0,011 -0,022	0,011 0,004	00420	0,003 -0,037	0,013 -0,021	0,021 0,004	01659	-0,017 0,001	-0,004 0,046	0,008 -0,019
00407	-0,001 0,125	-0,015 0,266	-0,001 0,029	00053	-0,005 -0,025	0,009 0,019	0,002 -0,027	01686	0,003 -0,005	-0,003 0,043	0,009 0,040	00406	0,008 0,064	-0,005 0,232	0,006 0,008
00391	-0,004 0,043	-0,007 0,016	-0,007 -0,029	01656	-0,002 0,012	-0,003 0,010	-0,010 -0,041	00055	-0,001 -0,013	-0,004 -0,005	-0,004 -0,014	00405	-0,002 0,058	-0,005 0,153	0,003 0,014
00389	-0,003 0,021	-0,007 0,064	-0,007 -0,038	00390	-0,004 0,009	-0,001 0,042	-0,007 -0,024	01685	-0,001 -0,002	0,001 0,016	0,013 0,051	00392	-0,004 0,097	-0,008 0,033	-0,005 -0,035
01660	-0,003 0,022	-0,005 0,007	-0,009 -0,057	00404	0,000 0,031	0,001 0,137	0,008 0,017	00419	0,001 -0,008	0,019 -0,044	0,021 0,008	00403	0,002 0,023	0,004 0,060	0,005 0,011
00386	-0,017 0,074	-0,004 0,154	0,001 -0,037	01661	-0,001 -0,021	0,000 0,000	-0,008 -0,054	01662	0,001 -0,017	0,004 -0,001	-0,002 -0,032	00387	-0,006 0,051	-0,003 0,137	-0,002 -0,036
00388	-0,001 0,035	-0,002 0,127	-0,006 -0,034	00393	-0,001 0,146	-0,011 0,037	-0,004 -0,031	01664	0,000 -0,013	-0,003 -0,028	-0,006 -0,050	01657	-0,001 0,011	0,006 0,024	0,008 0,030
00074	-0,001 -0,027	0,010 -0,005	0,005 0,003	01666	0,006 -0,059	0,018 -0,076	0,003 -0,007	00418	0,004 -0,007	0,059 -0,054	0,015 -0,001	01665	0,003 -0,063	0,005 -0,064	-0,004 -0,035
00402	0,002 0,003	0,011 0,005	0,008 0,033	00396	-0,003 0,192	-0,010 0,056	0,001 -0,003	01671	0,002 -0,014	-0,002 -0,034	0,001 -0,007	00395	-0,003 0,190	-0,012 0,061	-0,002 -0,012
00401	-0,001 0,059	-0,001 0,015	0,007 0,032	00416	0,007 -0,012	0,051 -0,075	0,001 0,001	00417	0,001 0,018	0,063 -0,055	0,004 0,010	01670	0,004 -0,055	0,040 -0,085	0,006 -0,001
01667	-0,002 0,065	-0,006 0,001	-0,003 -0,026	01668	0,004 -0,063	0,002 -0,062	-0,003 -0,026	00394	-0,003 0,194	-0,014 0,049	-0,005 -0,030	01669	0,007 -0,096	0,015 -0,092	0,001 -0,013
00410	-0,002 0,009	-0,007 0,017	-0,025 -0,038	01682	0,000 -0,040	0,001 -0,037	0,009 0,048	01673	0,007 -0,095	0,028 -0,098	0,000 -0,002	01681	-0,002 0,033	-0,001 -0,004	0,009 0,050
01672	0,007 -0,099	0,009 -0,084	0,001 -0,004	00415	0,006 -0,009	0,064 -0,072	0,003 -0,004	01683	0,001 -0,042	0,002 -0,050	0,003 0,020	00399	-0,003 0,143	-0,003 0,046	0,005 0,024
01678	0,001 -0,017	-0,001 -0,033	0,008 0,036	00398	-0,003 0,175	-0,010 0,053	0,004 0,016	01674	-0,002 0,070	-0,005 0,000	0,004 0,014	01675	0,004 -0,069	0,003 -0,062	0,004 0,014
01677	0,007 -0,057	0,041 -0,086	-0,003 0,002	00414	-0,004 0,018	0,073 -0,062	-0,012 0,006	00397	-0,003 0,211	-0,014 0,053	0,002 0,002	01676	0,007 -0,103	0,014 -0,093	0,001 0,008
00413	0,011 -0,006	0,053 -0,063	-0,021 -0,001	01684	0,005 -0,017	0,003 -0,035	-0,010 -0,014	00400	-0,002 0,126	-0,004 0,031	0,007 0,032	01680	0,005 -0,072	0,014 -0,079	-0,002 0,005
01679	0,004 -0,080	0,005 -0,073	0,005 0,026	00412	0,007 0,002	0,019 -0,043	-0,015 -0,004	00411	-0,006 0,016	0,013 -0,007	-0,021 -0,024				
Piano loculi				**Soletta2b-P13-P7-P8-P15-P20**											
Condizione carico (Carico Permanente)															
01695	0,041 0,479	-0,107 0,103	0,052 0,282	00443	-0,078 -0,125	-0,390 0,203	0,129 0,458	01691	-0,027 0,497	-0,290 0,898	0,040 0,540	00408	-0,109 0,691	-0,267 1,314	0,012 0,232
00073	0,006 2,690	-0,234 2,417	0,031 0,111	02686	-0,108 0,087	-0,389 0,695	-0,006 -0,023	01690	-0,018 0,110	-0,175 0,405	-0,010 -0,015	00432	-0,031 0,259	-0,135 0,734	-0,022 0,009

Solette - Tensioni per condizioni di carico non sismiche

NODO	σL1 σP1	σL2 σP2	τL τP	NODO	σL1 σP1	σL2 σP2	τL τP	NODO	σL1 σP1	σL2 σP2	τL τP	NODO	σL1 σP1	σL2 σP2	τL τP
	[N/mm²]	[N/mm²]	[N/mm²]		[N/mm²]	[N/mm²]	[N/mm²]		[N/mm²]	[N/mm²]	[N/mm²]		[N/mm²]	[N/mm²]	[N/mm²]
01693	0,024 -0,039	0,034 0,133	-0,066 -0,120	00404	0,019 0,139	-0,025 0,385	-0,001 -0,004	01692	0,003 -0,010	0,076 0,022	-0,060 -0,157	00433	-0,091 -0,013	-0,335 0,155	-0,073 -0,036
00421	0,025 -0,070	0,121 -0,018	-0,040 -0,078	01688	0,022 -0,017	0,131 0,056	-0,067 -0,068	00074	0,040 -0,160	0,139 0,024	0,001 0,009	00049	-0,078 0,194	-0,040 0,648	-0,014 0,011
01715	-0,030 -0,090	0,052 0,079	0,007 0,032	00274	0,020 0,195	0,049 0,751	-0,001 0,000	01716	-0,014 -0,019	-0,053 0,091	-0,001 -0,057	00275	-0,003 0,228	0,070 0,673	-0,017 0,047
01714	-0,007 -0,082	0,084 0,056	-0,001 0,130	00276	0,003 0,165	0,090 0,670	-0,011 0,049	00277	0,013 0,137	0,110 0,420	-0,021 0,056	00050	-0,012 -0,513	-0,423 0,280	0,010 0,117
01689	0,010 0,042	0,118 0,108	-0,026 0,084	00278	-0,014 0,093	0,118 0,338	-0,044 0,012	00403	0,006 0,073	0,066 0,320	-0,026 0,038	01713	0,003 0,040	0,108 0,046	-0,013 0,175
00442	-0,077 0,219	-0,228 0,112	0,131 0,360	00405	0,047 0,224	0,020 0,749	-0,033 0,021	00407	-0,031 0,752	-0,128 1,236	-0,048 -0,075	01694	0,031 0,157	-0,022 0,255	-0,025 -0,064
00406	0,020 0,317	-0,042 0,738	0,007 -0,002	00422	0,014 0,121	0,080 0,042	-0,032 -0,100	00093	0,077 -0,017	0,152 0,194	-0,003 0,008	01698	0,022 -0,017	-0,008 -0,169	-0,010 0,107
00441	0,016 0,066	0,007 0,005	0,054 0,224	01696	0,003 -0,098	0,047 -0,098	-0,050 -0,163	01697	0,012 -0,148	0,023 -0,167	-0,037 -0,087	00431	0,018 0,042	0,180 0,031	-0,003 0,086
00423	0,002 0,303	0,073 0,070	-0,039 -0,103	01705	0,037 -0,310	0,061 -0,335	-0,006 0,038	00438	0,046 0,043	0,254 -0,159	0,003 0,056	00439	0,013 0,020	0,104 -0,188	0,037 0,098
00424	-0,012 0,404	0,042 0,126	-0,032 -0,069	01702	0,000 -0,127	0,056 -0,232	0,005 0,084	01701	0,026 -0,278	0,028 -0,320	-0,018 0,006	00440	0,072 0,069	0,109 -0,083	0,085 0,169
01699	-0,010 0,131	0,053 -0,028	-0,037 -0,092	01700	0,009 -0,250	0,042 -0,239	-0,035 -0,073	00425	-0,003 0,511	0,048 0,163	-0,026 -0,038	01704	0,021 -0,358	0,045 -0,324	-0,016 0,007
01703	0,002 -0,131	0,053 -0,159	-0,029 -0,007	00434	-0,061 0,011	-0,106 0,012	-0,096 -0,062	01712	0,016 -0,230	0,038 -0,200	-0,004 -0,003	01711	-0,001 -0,256	0,061 -0,209	0,008 0,086
00426	-0,002 0,561	0,067 0,138	-0,028 0,001	00430	0,004 0,232	0,130 0,083	-0,020 0,116	00437	0,032 0,001	0,141 -0,164	-0,015 0,035	00427	-0,007 0,535	0,058 0,173	-0,025 0,034
01710	-0,004 -0,103	0,081 -0,113	-0,010 0,153	00436	0,030 0,043	0,127 -0,169	-0,034 -0,041	01709	0,019 -0,197	0,084 -0,259	-0,022 0,012	01708	0,024 -0,354	0,047 -0,324	-0,004 0,036
01706	-0,011 0,150	0,069 -0,023	-0,015 0,076	01707	0,005 -0,277	0,059 -0,246	-0,007 0,068	00428	-0,012 0,462	0,065 0,148	-0,020 0,067	00429	-0,003 0,387	0,101 0,097	-0,019 0,112
00435	-0,005 0,028	0,091 -0,046	-0,053 -0,012												
Condizione carico (Carico Permanente/Permanenti NON Strutturali)															
01695	0,010 0,137	-0,053 0,051	0,031 0,135	00443	-0,037 -0,062	-0,175 0,103	0,063 0,185	01691	-0,012 0,156	-0,131 0,371	0,022 0,213	00408	-0,048 0,217	-0,118 0,542	0,010 0,100
00073	-0,013 0,943	-0,106 0,941	0,017 0,062	02686	-0,109 0,045	-0,283 0,315	0,014 -0,020	01690	-0,022 0,049	-0,154 0,198	0,018 -0,025	00432	-0,021 0,122	-0,118 0,363	-0,001 -0,006
01693	0,001 -0,043	0,003 0,048	-0,007 -0,062	00404	-0,001 0,070	-0,010 0,206	0,008 -0,003	01692	-0,004 0,003	0,016 0,013	-0,006 -0,086	00433	-0,059 -0,013	-0,257 0,075	-0,009 -0,041
00421	0,002 0,002	0,025 0,006	-0,005 -0,039	01688	0,000 0,001	0,029 0,030	-0,009 -0,040	00074	0,002 -0,057	0,028 0,007	0,007 0,008	00049	-0,050 0,103	-0,051 0,348	-0,004 0,001
01715	-0,021 -0,061	0,005 0,036	0,025 0,007	00274	0,011 0,106	0,000 0,421	0,011 -0,007	01716	-0,009 -0,022	-0,079 0,041	0,021 -0,050	00275	-0,001 0,132	0,015 0,390	-0,007 0,023
01714	-0,001 -0,054	0,036 0,026	0,019 0,072	00276	-0,002 0,094	0,038 0,387	0,002 0,025	00277	0,018 0,079	0,050 0,244	-0,010 0,032	00050	-0,004 -0,182	-0,192 0,185	0,008 0,057
01689	0,024 0,023	0,079 0,060	-0,002 0,050	00278	-0,003 0,055	0,075 0,195	-0,026 0,008	00403	-0,005 0,034	0,011 0,150	0,002 0,011	01713	0,007 0,019	0,069 0,024	0,012 0,102
00442	-0,030 0,078	-0,099 0,056	0,064 0,157	00405	0,007 0,112	0,000 0,414	0,001 0,009	00407	-0,021 0,302	-0,059 0,569	-0,010 -0,012	01694	0,004 0,020	-0,018 0,097	0,004 -0,012
00406	-0,001 0,154	-0,018 0,398	0,009 0,004	00422	-0,002 0,106	0,017 0,039	-0,004 -0,053	00093	0,094 -0,011	0,107 0,109	0,006 0,008	01698	0,009 -0,079	-0,016 -0,099	0,012 0,056
00441	0,008 0,032	-0,002 0,003	0,036 0,104	01696	-0,002 -0,067	0,010 -0,062	-0,003 -0,084	01697	0,002 -0,129	-0,001 -0,108	0,001 -0,037	00431	0,023 0,021	0,137 0,015	0,018 0,053
00423	-0,001 0,204	0,024 0,049	-0,004 -0,053	01705	0,017 -0,206	0,005 -0,181	0,014 0,014	00438	0,019 0,028	0,082 -0,071	0,013 0,021	00439	0,011 0,005	0,031 -0,085	0,024 0,041
00424	-0,001 0,252	0,018 0,082	-0,006 -0,034	01702	0,000 -0,100	0,008 -0,123	0,017 0,039	01701	0,011 -0,202	-0,002 -0,178	0,010 0,005	00440	0,029 0,024	0,033 -0,035	0,046 0,076
01699	-0,007 0,079	0,019 -0,014	0,000 -0,044	01700	0,002 -0,169	0,008 -0,137	0,003 -0,034	00425	-0,007 0,306	0,017 0,101	-0,002 -0,017	01704	0,008 -0,234	0,007 -0,181	0,012 0,005
01703	-0,001 -0,086	0,020 -0,090	0,006 0,001	00434	-0,044 0,004	-0,124 0,012	-0,034 -0,054	01712	0,004 -0,147	-0,016 -0,114	0,018 -0,016	01711	-0,004 -0,163	0,015 -0,123	0,025 0,042
00426	0,000 0,335	0,039 0,083	0,001 0,003	00430	0,011 0,133	0,090 0,048	-0,001 0,067	00437	0,008 0,000	0,025 -0,073	-0,001 0,005	00427	0,002 0,313	0,039 0,104	-0,003 0,021
01710	-0,004 -0,068	0,042 -0,068	0,014 0,087	00436	0,016 0,031	0,003 -0,073	-0,010 -0,036	01709	0,011 -0,125	0,000 -0,135	0,006 -0,005	01708	0,009 -0,227	0,001 -0,181	0,018 0,014
01706	-0,008 0,084	0,037 -0,012	0,010 0,045	01707	0,000 -0,178	0,020 -0,140	0,017 0,038	00428	-0,010 0,269	0,039 0,088	0,000 0,039	00429	0,001 0,224	0,071 0,055	0,004 0,063
00435	-0,008 0,014	-0,018 -0,018	-0,011 -0,027												
Condizione carico (Carico Verticale/Locali Pubblici)															
01695	0,002 0,023	-0,010 0,009	0,005 0,023	00443	-0,006 -0,011	-0,031 0,017	0,010 0,031	01691	-0,002 0,026	-0,023 0,062	0,004 0,035	00408	-0,008 0,036	-0,021 0,091	0,001 0,017
00073	-0,002 0,157	-0,019 0,158	0,003 0,010	02686	-0,018 0,008	-0,047 0,054	0,002 -0,003	01690	-0,004 0,008	-0,026 0,034	0,003 -0,004	00432	-0,004 0,019	-0,021 0,059	0,000 -0,001
01693	0,000 -0,007	0,000 0,008	-0,001 -0,010	00404	0,000 0,012	-0,002 0,035	0,002 0,000	01692	-0,001 0,000	0,002 0,002	-0,001 -0,015	00433	-0,009 -0,002	-0,042 0,013	-0,002 -0,007
00421	0,001	0,004	0,000	01688	0,000	0,005	-0,001	00074	0,001	0,005	0,001	00049	-0,008	-0,009	0,001

Solette - Tensioni per condizioni di carico non sismiche

NODO	σL1 σP1	σL2 σP2	τL τP	NODO	σL1 σP1	σL2 σP2	τL τP	NODO	σL1 σP1	σL2 σP2	τL τP	NODO	σL1 σP1	σL2 σP2	τL τP
	[N/mm²]	[N/mm²]	[N/mm²]		[N/mm²]	[N/mm²]	[N/mm²]		[N/mm²]	[N/mm²]	[N/mm²]		[N/mm²]	[N/mm²]	[N/mm²]
	0,000	0,001	-0,007		0,000	0,005	-0,007		-0,010	0,002	0,001		0,017	0,059	0,000
01715	-0,004	-0,001	0,004	00274	0,001	-0,001	0,002	01716	-0,002	-0,014	0,003	00275	-0,001	0,001	0,000
	-0,010	0,007	0,001		0,018	0,071	-0,001		-0,004	0,007	-0,008		0,022	0,066	0,003
01714	-0,001	0,003	0,003	00276	0,000	0,004	0,001	00277	0,001	0,005	0,000	00050	-0,001	-0,033	0,001
	-0,009	0,005	0,012		0,016	0,067	0,004		0,014	0,042	0,004		-0,031	0,031	0,009
01689	0,002	0,008	0,001	00278	0,000	0,008	-0,001	00403	-0,001	0,002	0,001	01713	0,000	0,007	0,002
	0,004	0,011	0,008		0,010	0,034	0,001		0,006	0,026	0,002		0,004	0,004	0,017
00442	-0,005	-0,018	0,011	00405	0,001	-0,001	0,000	00407	-0,003	-0,011	-0,002	01694	0,001	-0,004	0,001
	0,013	0,010	0,026		0,019	0,070	0,001		0,051	0,096	-0,002		0,003	0,017	-0,002
00406	0,000	-0,004	0,002	00422	0,000	0,003	0,000	00093	0,007	0,010	0,001	01698	0,001	-0,004	0,002
	0,026	0,068	0,001		0,017	0,007	-0,009		-0,001	0,017	0,001		-0,013	-0,016	0,009
00441	0,001	-0,001	0,006	01696	0,000	0,001	0,000	01697	0,000	-0,001	0,000	00431	0,001	0,012	0,002
	0,005	0,001	0,017		-0,011	-0,010	-0,014		-0,022	-0,018	-0,006		0,004	0,003	0,008
00423	0,000	0,004	0,000	01705	0,003	0,000	0,002	00438	0,003	0,014	0,002	00439	0,002	0,005	0,004
	0,034	0,008	-0,009		-0,035	-0,030	0,002		0,005	-0,012	0,003		0,001	-0,014	0,007
00424	0,000	0,002	0,000	01702	0,000	0,001	0,003	01701	0,002	-0,002	0,001	00440	0,005	0,005	0,008
	0,042	0,014	-0,006		-0,017	-0,020	0,007		-0,034	-0,030	0,001		0,004	-0,006	0,013
01699	-0,001	0,002	0,000	01700	0,000	0,000	0,001	00425	-0,001	0,001	0,000	01704	0,001	0,000	0,002
	0,013	-0,002	-0,008		-0,028	-0,023	-0,006		0,051	0,017	-0,003		-0,039	-0,030	0,001
01703	0,000	0,001	0,001	00434	-0,007	-0,020	-0,006	01712	0,001	-0,004	0,003	01711	-0,001	0,001	0,004
	-0,015	-0,015	0,000		0,001	0,002	-0,009		-0,025	-0,019	-0,003		-0,027	-0,020	0,007
00426	0,000	0,005	0,001	00430	0,001	0,009	0,001	00437	0,002	0,004	0,000	00427	0,000	0,004	0,000
	0,056	0,014	0,000		0,022	0,008	0,011		0,000	-0,012	0,001		0,052	0,017	0,004
01710	-0,001	0,004	0,003	00436	0,003	0,001	-0,002	01709	0,002	0,000	0,001	01708	0,001	-0,001	0,003
	-0,011	-0,011	0,014		0,005	-0,012	-0,006		-0,021	-0,022	-0,001		-0,038	-0,030	0,002
01706	-0,001	0,003	0,002	01707	0,000	0,001	0,003	00428	-0,001	0,004	0,001	00429	0,000	0,007	0,001
	0,014	-0,002	0,007		-0,030	-0,023	0,006		0,045	0,015	0,007		0,038	0,009	0,010
00435	-0,001	-0,003	-0,002												
	0,002	-0,003	-0,005												
Condizione carico (Carico da Neve/Carico da Neve <= 1000 m s.l.m.)															
01695	0,004	-0,024	0,012	00443	-0,015	-0,075	0,026	01691	-0,005	-0,057	0,009	00408	-0,019	-0,051	0,004
	0,056	0,022	0,056		-0,026	0,043	0,076		0,064	0,153	0,087		0,089	0,223	0,041
00073	-0,005	-0,046	0,007	02686	-0,043	-0,117	0,006	01690	-0,009	-0,064	0,008	00432	-0,009	-0,051	0,001
	0,388	0,388	0,025		0,019	0,134	-0,009		0,019	0,083	-0,010		0,046	0,147	-0,002
01693	0,001	0,000	-0,003	00404	0,000	-0,005	0,004	01692	-0,001	0,005	-0,002	00433	-0,023	-0,105	-0,005
	-0,017	0,021	-0,026		0,030	0,087	-0,001		0,001	0,006	-0,036		-0,005	0,032	-0,017
00421	0,001	0,011	-0,001	01688	0,000	0,012	-0,003	00074	0,001	0,012	0,003	00049	-0,020	-0,023	0,001
	0,000	0,002	-0,017		0,000	0,013	-0,016		-0,024	0,005	0,003		0,043	0,145	-0,001
01715	-0,010	-0,002	0,010	00274	0,002	-0,003	0,006	01716	-0,004	-0,034	0,008	00275	-0,002	0,002	0,001
	-0,025	0,017	0,002		0,044	0,176	-0,003		-0,009	0,018	-0,021		0,055	0,163	0,009
01714	-0,003	0,009	0,007	00276	0,000	0,010	0,003	00277	0,003	0,013	0,000	00050	-0,002	-0,083	0,003
	-0,022	0,012	0,029		0,040	0,164	0,010		0,034	0,103	0,011		-0,075	0,076	0,023
01689	0,004	0,020	0,001	00278	0,001	0,020	-0,003	00403	-0,002	0,004	0,002	01713	0,000	0,017	0,005
	0,011	0,026	0,020		0,024	0,083	0,001		0,015	0,065	0,005		0,009	0,011	0,041
00442	-0,013	-0,044	0,026	00405	0,003	-0,001	0,000	00407	-0,008	-0,026	-0,004	01694	0,002	-0,010	0,001
	0,032	0,024	0,065		0,047	0,173	0,004		0,125	0,237	-0,005		0,008	0,041	-0,005
00406	0,000	-0,009	0,004	00422	0,000	0,007	-0,001	00093	0,018	0,026	0,002	01698	0,004	-0,009	0,004
	0,064	0,166	0,001		0,043	0,016	-0,022		-0,003	0,041	0,002		-0,033	-0,041	0,023
00441	0,003	-0,003	0,014	01696	0,000	0,002	-0,001	01697	0,001	-0,003	0,000	00431	0,003	0,030	0,005
	0,013	0,002	0,043		-0,028	-0,026	-0,035		-0,053	-0,044	-0,015		0,009	0,007	0,021
00423	0,000	0,009	0,000	01705	0,007	0,000	0,005	00438	0,008	0,034	0,004	00439	0,005	0,011	0,009
	0,083	0,020	-0,023		-0,085	-0,074	0,005		0,011	-0,029	0,008		0,002	-0,034	0,017
00424	-0,001	0,005	-0,001	01702	0,000	0,001	0,006	01701	0,005	-0,004	0,004	00440	0,012	0,012	0,019
	0,103	0,034	-0,014		-0,041	-0,050	0,016		-0,084	-0,073	0,002		0,010	-0,014	0,031
01699	-0,003	0,004	0,001	01700	0,001	0,000	0,001	00425	-0,002	0,004	0,001	01704	0,004	-0,001	0,005
	0,032	-0,006	-0,019		-0,070	-0,057	-0,014		0,126	0,042	-0,007		-0,097	-0,075	0,002
01703	0,000	0,004	0,004	00434	-0,017	-0,050	-0,014	01712	0,001	-0,009	0,007	01711	-0,002	0,002	0,010
	-0,036	-0,037	0,000		0,002	0,006	-0,022		-0,061	-0,046	-0,007		-0,067	-0,050	0,017
00426	0,000	0,012	0,002	00430	0,002	0,022	0,001	00437	0,004	0,010	-0,001	00427	0,000	0,009	0,001
	0,138	0,034	0,001		0,055	0,020	0,027		0,000	-0,029	0,002		0,128	0,043	0,009
01710	-0,002	0,009	0,006	00436	0,007	0,002	-0,004	01709	0,004	-0,001	0,001	01708	0,004	-0,003	0,007
	-0,028	-0,028	0,035		0,013	-0,029	-0,015		-0,051	-0,055	-0,003		-0,094	-0,074	0,005
01706	-0,003	0,009	0,005	01707	0,000	0,003	0,007	00428	-0,003	0,009	0,002	00429	0,000	0,018	0,003
	0,035	-0,005	0,018		-0,073	-0,058	0,015		0,111	0,037	0,016		0,093	0,023	0,026
00435	-0,003	-0,007	-0,005												
	0,006	-0,007	-0,012												
Piano loculi				**Soletta1b-P17-P10-P11-P18-P25**											
Condizione carico (Carico Permanente)															
01598	-0,022	-0,258	0,060	00327	-0,086	-0,287	0,041	00070	0,004	-0,227	0,044	00058	-0,065	0,067	0,008
	0,569	0,903	0,357		0,761	1,381	0,011		2,706	2,528	-0,123		-0,162	0,075	0,132
01597	-0,130	-0,066	-0,033	00350	-0,382	-0,025	0,020	00351	0,026	0,072	-0,097	00056	-0,266	-0,041	-0,059
	0,042	0,263	0,096		-0,004	-0,257	0,395		-0,188	-0,137	-0,006		0,934	0,771	0,264
02689	-0,480	-0,292	-0,011	00345	-0,007	-0,013	0,039	01624	-0,003	-0,011	0,052	01596	-0,012	-0,019	0,044
	0,665	0,166	0,197		0,059	0,159	0,155		0,004	0,017	0,272		0,088	0,088	0,191
00346	-0,013	-0,018	0,040	00362	-0,055	-0,348	0,147	00059	-0,031	-0,367	0,049	00347	-0,016	-0,013	0,019
	0,081	0,387	0,186		-0,122	0,182	0,330		-0,613	0,149	-0,141		0,189	0,459	0,201
00333	0,018	0,104	-0,033	01595	0,015	0,108	-0,051	00076	0,032	0,124	-0,007	00348	-0,030	0,006	0,011

Solette - Tensioni per condizioni di carico non sismiche

NODO	σL1 σP1	σL2 σP2	τL τP	NODO	σL1 σP1	σL2 σP2	τL τP	NODO	σL1 σP1	σL2 σP2	τL τP	NODO	σL1 σP1	σL2 σP2	τL τP
	[N/mm²]	[N/mm²]	[N/mm²]		[N/mm²]	[N/mm²]	[N/mm²]		[N/mm²]	[N/mm²]	[N/mm²]		[N/mm²]	[N/mm²]	[N/mm²]
	-0,044	-0,006	-0,121		0,004	0,073	-0,112		-0,180	0,026	-0,017		0,258	0,657	0,195
01625	-0,003	0,016	0,027	01600	0,025	0,028	-0,060	00329	0,014	-0,040	0,012	00330	0,049	0,013	-0,030
	-0,040	0,026	0,247		-0,008	0,187	-0,226		0,391	0,909	-0,106		0,232	0,769	-0,067
01602	0,044	-0,091	0,075	00331	0,011	-0,017	0,001	00332	0,008	0,036	-0,025	01626	0,007	0,020	-0,014
	0,474	0,105	0,154		0,174	0,450	-0,066		0,083	0,337	-0,001		0,069	-0,062	0,134
00361	-0,074	-0,209	0,161	01599	0,000	0,064	-0,053	00328	-0,034	-0,134	-0,044	01601	0,026	-0,014	-0,014
	0,163	0,002	0,228		0,040	0,053	-0,239		0,820	1,414	-0,228		0,202	0,294	-0,187
00334	0,011	0,063	-0,020	00349	-0,021	-0,008	-0,016	01605	0,019	0,029	0,006	00360	-0,004	0,101	0,089
	0,217	0,077	-0,158		0,367	0,939	0,248		-0,010	-0,218	-0,005		0,052	-0,039	0,081
01603	0,002	0,028	-0,041	01604	0,010	0,030	-0,031	00057	-0,006	-0,026	0,035	00344	-0,018	-0,021	0,043
	-0,021	-0,077	-0,257		-0,106	-0,176	-0,195		-0,065	-0,051	0,056		0,172	0,064	0,161
00335	0,001	0,014	-0,026	01609	0,009	0,115	0,044	01608	0,026	0,058	-0,011	00357	0,037	0,352	0,052
	0,487	0,112	-0,157		-0,142	-0,331	0,006		-0,268	-0,365	-0,086		-0,039	-0,355	-0,009
00358	0,023	0,192	0,068	01612	0,044	0,128	0,004	01606	-0,008	0,013	-0,027	00336	-0,016	-0,007	-0,026
	-0,028	-0,344	0,009		-0,328	-0,445	-0,017		0,250	0,002	-0,158		0,709	0,180	-0,158
01607	0,013	0,033	-0,032	00337	-0,005	-0,006	-0,011	00359	0,032	0,130	0,083	01611	0,031	0,055	-0,014
	-0,186	-0,243	-0,162		0,769	0,244	-0,071		0,069	-0,197	0,075		-0,337	-0,365	-0,056
01610	0,010	0,012	-0,016	00352	0,032	0,207	-0,129	01623	0,035	0,164	-0,042	01622	0,023	0,058	0,004
	-0,019	-0,145	-0,074		-0,051	-0,191	0,014		-0,139	-0,334	0,042		-0,217	-0,324	0,132
00338	-0,010	-0,033	-0,007	01613	-0,005	-0,013	0,006	00339	-0,018	-0,055	-0,003	00354	0,044	0,284	-0,022
	0,825	0,229	-0,038		0,340	0,003	0,033		0,932	0,234	-0,018		-0,057	-0,386	0,018
00355	0,039	0,285	-0,048	01619	0,036	0,134	-0,019	01621	0,008	0,014	0,030	00340	-0,012	-0,044	0,011
	-0,048	-0,370	0,025		-0,313	-0,441	0,044		-0,146	-0,208	0,225		0,823	0,249	0,063
01616	0,022	0,231	0,003	01615	0,042	0,093	-0,002	00356	-0,015	0,357	-0,017	01614	0,023	0,030	-0,001
	-0,231	-0,445	0,022		-0,392	-0,439	0,021		0,047	-0,377	0,042		-0,235	-0,282	0,030
01620	-0,007	-0,023	0,039	00343	-0,016	-0,047	0,030	01617	0,010	-0,001	0,021	00341	-0,019	-0,045	0,020
	0,220	-0,013	0,221		0,403	0,097	0,159		-0,018	-0,147	0,139		0,725	0,217	0,105
01618	0,030	0,049	0,007	00353	-0,023	0,313	-0,085	00342	-0,016	-0,059	0,027				
	-0,314	-0,362	0,111		0,037	-0,271	0,023		0,690	0,168	0,135				
Condizione carico (Carico Permanente/Permanenti NON Strutturali)															
01598	-0,010	-0,113	0,023	00327	-0,038	-0,129	0,015	00070	-0,010	-0,102	0,012	00058	-0,015	0,024	-0,006
	0,183	0,378	0,124		0,245	0,563	-0,010		0,968	1,017	-0,054		-0,045	0,040	0,059
01597	-0,044	-0,015	-0,017	00350	-0,117	-0,008	0,001	00351	0,001	0,023	-0,041	00056	-0,085	-0,007	-0,018
	0,000	0,107	0,036		-0,007	-0,074	0,157		-0,081	-0,058	-0,017		0,317	0,310	0,107
02689	-0,153	-0,111	-0,004	00345	-0,005	-0,008	0,019	01624	-0,003	-0,008	0,025	01596	-0,007	-0,011	0,020
	0,170	0,042	0,079		0,034	0,092	0,080		-0,011	0,001	0,140		0,047	0,047	0,102
00346	-0,010	-0,010	0,020	00362	-0,026	-0,152	0,066	00059	-0,010	-0,165	0,020	00347	-0,010	-0,008	0,012
	0,049	0,221	0,093		-0,065	0,094	0,125		-0,237	0,116	-0,068		0,098	0,257	0,094
00333	0,001	0,016	-0,015	01595	-0,001	0,020	-0,022	00076	-0,002	0,025	-0,006	00348	-0,018	-0,002	0,009
	0,013	0,011	-0,063		0,007	0,037	-0,062		-0,069	0,002	-0,007		0,132	0,356	0,085
01625	-0,002	0,005	0,014	01600	0,001	0,002	-0,025	00329	-0,005	-0,019	-0,004	00330	0,007	-0,003	-0,017
	-0,048	0,001	0,111		-0,030	0,076	-0,113		0,190	0,487	-0,044		0,117	0,422	-0,033
01602	0,012	-0,039	0,029	00331	-0,003	-0,012	-0,008	00332	-0,004	0,004	-0,014	01626	0,002	0,013	-0,006
	0,138	0,055	0,076		0,088	0,240	-0,032		0,037	0,150	-0,010		-0,013	-0,038	0,037
00361	-0,032	-0,083	0,074	01599	-0,004	0,008	-0,023	00328	-0,028	-0,061	-0,024	01601	0,002	-0,010	-0,007
	0,053	0,007	0,098		0,024	0,027	-0,128		0,341	0,666	-0,085		0,042	0,119	-0,071
00334	0,000	0,006	-0,011	00349	-0,015	-0,004	-0,003	01605	0,007	0,013	0,005	00360	-0,001	0,059	0,043
	0,149	0,055	-0,084		0,159	0,463	0,102		-0,075	-0,119	0,003		0,021	-0,017	0,037
01603	-0,002	-0,001	-0,020	01604	0,001	0,007	-0,015	00057	-0,005	-0,014	0,016	00344	-0,009	-0,011	0,019
	-0,034	-0,052	-0,130		-0,112	-0,110	-0,091		-0,033	-0,028	0,028		0,099	0,039	0,084
00335	0,000	-0,012	-0,014	01609	0,004	0,059	0,022	01608	0,012	0,024	-0,004	00357	0,018	0,171	0,026
	0,287	0,068	-0,081		-0,110	-0,166	0,003		-0,202	-0,197	-0,040		-0,019	-0,162	-0,009
00358	0,013	0,098	0,032	01612	0,021	0,060	0,004	01606	-0,006	-0,009	-0,015	00336	-0,009	-0,023	-0,016
	-0,017	-0,155	0,003		-0,221	-0,230	-0,010		0,130	0,000	-0,080		0,410	0,105	-0,084
01607	0,005	0,006	-0,015	00337	-0,006	-0,019	-0,008	00359	0,016	0,074	0,039	01611	0,014	0,021	-0,006
	-0,143	-0,137	-0,080		0,431	0,141	-0,037		0,042	-0,085	0,039		-0,233	-0,197	-0,028
01610	0,004	-0,004	-0,008	00352	0,011	0,092	-0,055	01623	0,016	0,078	-0,018	01622	0,010	0,026	0,004
	-0,038	-0,081	-0,038		-0,025	-0,083	-0,012		-0,098	-0,167	0,002		-0,160	-0,177	0,052
00338	-0,006	-0,028	-0,005	01613	-0,004	-0,016	0,002	00339	-0,010	-0,040	-0,004	00354	0,021	0,135	-0,009
	0,460	0,129	-0,020		0,175	0,001	0,015		0,522	0,132	-0,014		-0,025	-0,175	-0,006
00355	0,019	0,138	-0,022	01619	0,016	0,063	-0,007	01621	0,004	0,003	0,015	00340	-0,008	-0,032	0,003
	-0,024	-0,167	0,002		-0,207	-0,228	0,011		-0,112	-0,121	0,108		0,454	0,141	0,028
01616	0,011	0,111	0,004	01615	0,019	0,041	0,001	00356	-0,007	0,175	-0,007	01614	0,010	0,008	0,000
	-0,147	-0,221	0,003		-0,259	-0,232	0,006		0,034	-0,170	0,016		-0,169	-0,154	0,013
01620	-0,005	-0,016	0,018	00343	-0,009	-0,026	0,013	01617	0,004	-0,007	0,010	00341	-0,010	-0,028	0,009
	0,110	-0,011	0,112		0,225	0,058	0,081		-0,036	-0,084	0,068		0,402	0,122	0,051
01618	0,014	0,020	0,005	00353	-0,011	0,147	-0,038	00342	-0,008	-0,034	0,012				
	-0,214	-0,197	0,049		0,027	-0,121	-0,005		0,387	0,095	0,066				
Condizione carico (Carico Verticale/Locali Pubblici)															
01598	-0,002	-0,020	0,004	00327	-0,006	-0,023	0,003	00070	-0,002	-0,018	0,002	00058	-0,003	0,004	-0,001
	0,030	0,063	0,021		0,041	0,094	-0,001		0,161	0,170	-0,009		-0,008	0,007	0,010
01597	-0,007	-0,003	-0,003	00350	-0,020	-0,001	0,000	00351	0,000	0,004	-0,007	00056	-0,014	-0,001	-0,003
	0,000	0,018	0,006		-0,001	-0,013	0,027		-0,014	-0,010	-0,003		0,054	0,053	0,018
02689	-0,026	-0,019	-0,001	00345	-0,001	-0,001	0,003	01624	0,000	-0,001	0,004	01596	-0,001	-0,002	0,003
	0,028	0,007	0,013		0,006	0,015	0,013		-0,002	0,000	0,024		0,008	0,008	0,017
00346	-0,002	-0,002	0,003	00362	-0,004	-0,027	0,011	00059	-0,002	-0,029	0,003	00347	-0,002	-0,001	0,002
	0,008	0,037	0,016		-0,011	0,016	0,021		-0,039	0,020	-0,011		0,017	0,043	0,016

Solette - Tensioni per condizioni di carico non sismiche

NODO	σL1 σP1	σL2 σP2	τL τP	NODO	σL1 σP1	σL2 σP2	τL τP	NODO	σL1 σP1	σL2 σP2	τL τP	NODO	σL1 σP1	σL2 σP2	τL τP
	[N/mm²]	[N/mm²]	[N/mm²]		[N/mm²]	[N/mm²]	[N/mm²]		[N/mm²]	[N/mm²]	[N/mm²]		[N/mm²]	[N/mm²]	[N/mm²]
00333	0,000 0,002	0,003 0,002	-0,003 -0,010	01595	0,000 0,001	0,004 0,006	-0,004 -0,011	00076	0,000 -0,012	0,005 0,000	-0,001 -0,001	00348	-0,003 0,022	0,000 0,060	0,001 0,014
01625	0,000 -0,008	0,001 0,000	0,002 0,019	01600	0,000 -0,005	0,000 0,013	-0,005 -0,019	00329	-0,001 0,032	-0,004 0,082	-0,001 -0,007	00330	0,001 0,020	-0,001 0,071	-0,003 -0,006
01602	0,002 0,023	-0,008 0,009	0,005 0,013	00331	0,000 0,015	-0,002 0,040	-0,002 -0,005	00332	0,000 0,006	0,000 0,025	-0,003 -0,002	01626	0,000 -0,002	0,002 -0,006	-0,001 0,006
00361	-0,005 0,009	-0,015 0,001	0,012 0,016	01599	-0,001 0,004	0,002 0,005	-0,004 -0,021	00328	-0,005 0,057	-0,011 0,111	-0,004 -0,014	01601	0,000 0,007	-0,002 0,020	-0,001 -0,012
00334	0,000 0,025	0,001 0,009	-0,002 -0,014	00349	-0,003 0,027	-0,001 0,079	-0,001 0,017	01605	0,001 -0,013	0,001 -0,020	0,001 0,001	00360	0,000 0,003	0,009 -0,003	0,007 0,006
01603	0,000 -0,006	0,000 -0,009	-0,004 -0,022	01604	0,000 -0,019	0,001 -0,018	-0,003 -0,015	00057	-0,001 -0,005	-0,002 -0,005	0,003 0,005	00344	-0,002 0,017	-0,002 0,007	0,003 0,014
00335	0,000 0,048	-0,002 0,012	-0,003 -0,014	01609	0,001 -0,018	0,009 -0,028	0,004 0,001	01608	0,002 -0,034	0,004 -0,033	-0,001 -0,007	00357	0,003 -0,003	0,028 -0,027	0,004 -0,001
00358	0,002 -0,003	0,015 -0,026	0,005 0,001	01612	0,003 -0,037	0,010 -0,038	0,000 -0,002	01606	-0,001 0,022	-0,001 0,000	-0,003 -0,013	00336	-0,001 0,069	-0,003 0,018	-0,003 -0,014
01607	0,001 -0,024	0,001 -0,023	-0,003 -0,013	00337	-0,001 0,072	-0,003 0,024	-0,002 -0,006	00359	0,003 0,007	0,011 -0,014	0,006 0,007	01611	0,002 -0,039	0,003 -0,033	-0,001 -0,005
01610	0,001 -0,006	-0,001 -0,014	-0,002 -0,006	00352	0,002 -0,004	0,015 -0,014	-0,009 -0,002	01623	0,003 -0,016	0,013 -0,028	-0,003 0,000	01622	0,002 -0,027	0,004 -0,030	0,000 0,009
00338	-0,001 0,077	-0,004 0,022	-0,001 -0,003	01613	-0,001 0,029	-0,002 0,000	0,000 0,003	00339	-0,002 0,088	-0,006 0,022	-0,001 -0,002	00354	0,003 -0,004	0,022 -0,029	-0,002 -0,001
00355	0,003 -0,004	0,022 -0,028	-0,004 0,000	01619	0,003 -0,035	0,010 -0,038	-0,001 0,002	01621	0,001 -0,019	0,000 -0,020	0,002 0,018	00340	-0,001 0,076	-0,005 0,024	0,000 0,005
01616	0,002 -0,025	0,018 -0,037	0,000 0,001	01615	0,003 -0,044	0,007 -0,039	0,000 0,001	00356	-0,001 0,006	0,028 -0,028	-0,001 0,003	01614	0,002 -0,028	0,001 -0,026	0,000 0,002
01620	-0,001 0,018	-0,002 -0,002	0,003 0,019	00343	-0,001 0,038	-0,004 0,010	0,002 0,014	01617	0,001 -0,006	-0,001 -0,014	0,001 0,012	00341	-0,002 0,067	-0,004 0,021	0,001 0,009
01618	0,002 -0,036	0,003 -0,033	0,001 0,008	00353	-0,002 0,004	0,024 -0,020	-0,006 -0,001	00342	-0,001 0,065	-0,005 0,016	0,002 0,011				
Condizione carico (Carico da Neve/Carico da Neve <= 1000 m s.l.m.)															
01598	-0,004 0,075	-0,049 0,156	0,009 0,051	00327	-0,016 0,100	-0,056 0,232	0,006 -0,004	00070	-0,004 0,398	-0,044 0,418	0,005 -0,022	00058	-0,006 -0,019	0,010 0,017	-0,002 0,025
01597	-0,018 0,000	-0,006 0,045	-0,007 0,015	00350	-0,049 -0,003	-0,003 -0,031	0,000 0,066	00351	0,001 -0,034	0,009 -0,024	-0,017 -0,007	00056	-0,035 0,132	-0,003 0,130	-0,008 0,045
02689	-0,064 0,070	-0,048 0,017	-0,002 0,033	00345	-0,002 0,014	-0,004 0,038	0,007 0,033	01624	-0,001 -0,004	-0,003 0,001	0,009 0,058	01596	-0,003 0,020	-0,004 0,020	0,008 0,042
00346	-0,004 0,021	-0,004 0,092	0,007 0,039	00362	-0,011 -0,027	-0,066 0,039	0,027 0,052	00059	-0,004 -0,097	-0,071 0,048	0,009 -0,028	00347	-0,004 0,041	-0,003 0,107	0,004 0,039
00333	0,001 0,005	0,008 0,005	-0,007 -0,026	01595	0,000 0,003	0,009 0,015	-0,010 -0,026	00076	0,000 -0,030	0,012 0,000	-0,003 -0,003	00348	-0,007 0,055	-0,001 0,148	0,003 0,035
01625	-0,001 -0,020	0,002 0,001	0,005 0,046	01600	0,001 -0,012	0,000 0,031	-0,011 -0,047	00329	-0,002 0,079	-0,010 0,201	-0,001 -0,018	00330	0,004 0,049	-0,002 0,174	-0,007 -0,014
01602	0,005 0,057	-0,019 0,023	0,012 0,032	00331	-0,001 0,036	-0,006 0,099	-0,004 -0,013	00332	-0,001 0,015	0,001 0,062	-0,007 -0,004	01626	0,001 -0,005	0,005 -0,015	-0,003 0,016
00361	-0,013 0,022	-0,037 0,003	0,030 0,040	01599	-0,002 0,010	0,004 0,011	-0,011 -0,053	00328	-0,012 0,140	-0,027 0,274	-0,010 -0,035	01601	0,001 0,017	-0,005 0,049	-0,004 -0,029
00334	0,000 0,062	0,004 0,023	-0,005 -0,035	00349	-0,007 0,066	-0,002 0,193	-0,002 0,043	01605	0,003 -0,031	0,004 -0,049	0,002 0,002	00360	0,000 0,008	0,022 -0,007	0,018 0,016
01603	-0,001 -0,014	0,000 -0,021	-0,009 -0,054	01604	0,001 -0,046	0,002 -0,045	-0,007 -0,037	00057	-0,002 -0,013	-0,006 -0,012	0,006 0,011	00344	-0,004 0,041	-0,004 0,016	0,008 0,035
00335	0,000 0,119	-0,004 0,028	-0,006 -0,033	01609	0,002 -0,045	0,022 -0,069	0,009 0,001	01608	0,005 -0,084	0,009 -0,081	-0,002 -0,016	00357	0,007 -0,008	0,069 -0,067	0,011 -0,004
00358	0,005 -0,007	0,038 -0,064	0,013 0,001	01612	0,009 -0,091	0,024 -0,095	0,001 -0,004	01606	-0,002 0,054	-0,003 0,000	-0,007 -0,033	00336	-0,004 0,170	-0,008 0,044	-0,007 -0,034
01607	0,002 -0,059	0,002 -0,057	-0,007 -0,033	00337	-0,002 0,178	-0,007 0,058	-0,004 -0,015	00359	0,007 0,017	0,028 -0,035	0,016 0,016	01611	0,006 -0,096	0,008 -0,081	-0,003 -0,012
01610	0,002 -0,016	-0,002 -0,034	-0,004 -0,015	00352	0,005 -0,011	0,037 -0,034	-0,023 -0,005	01623	0,007 -0,041	0,031 -0,069	-0,008 0,001	01622	0,004 -0,066	0,010 -0,073	0,001 0,022
00338	-0,002 0,190	-0,010 0,053	-0,003 -0,008	01613	-0,002 0,072	-0,006 0,001	0,000 0,006	00339	-0,004 0,216	-0,015 0,055	-0,002 -0,006	00354	0,009 -0,010	0,055 -0,072	-0,004 -0,002
00355	0,008 -0,010	0,055 -0,069	-0,009 0,001	01619	0,007 -0,086	0,025 -0,094	-0,003 0,005	01621	0,001 -0,046	0,001 -0,050	0,006 0,045	00340	-0,003 0,188	-0,012 0,058	0,001 0,012
01616	0,004 -0,061	0,044 -0,091	0,001 0,002	01615	0,008 -0,107	0,016 -0,096	0,000 0,002	00356	-0,003 0,014	0,070 -0,070	-0,003 0,007	01614	0,004 -0,070	0,003 -0,064	-0,001 0,005
01620	-0,002 0,045	-0,006 -0,004	0,007 0,047	00343	-0,003 0,093	-0,010 0,024	0,005 0,034	01617	0,002 -0,015	-0,002 -0,035	0,003 0,028	00341	-0,004 0,166	-0,010 0,051	0,003 0,021
01618	0,006 -0,089	0,008 -0,081	0,001 0,020	00353	-0,004 0,011	0,060 -0,050	-0,016 -0,002	00342	-0,003 0,160	-0,013 0,039	0,004 0,027				
Piano loculi					**SolettaP9-P10-P17-1b-P24**										
Condizione carico (Carico Permanente)															
00382	0,020 0,024	0,099 -0,055	0,046 0,036	00383	-0,065 0,015	-0,114 0,011	0,097 0,058	01637	0,015 -0,227	0,031 -0,198	0,002 0,006	01634	-0,013 -0,037	-0,043 0,094	-0,004 0,057
00384	-0,070 -0,006	-0,321 0,163	0,068 0,052	01629	-0,041 0,099	-0,190 0,369	0,022 0,010	00059	-0,005 -0,498	-0,422 0,273	-0,008 -0,137	01628	-0,026 0,516	-0,289 0,873	-0,034 -0,540
00327	-0,105 0,757	-0,262 1,367	-0,007 -0,244	01631	-0,001 0,028	0,106 0,042	0,014 -0,173	01630	0,018 0,074	0,138 0,121	0,019 -0,084	00363	0,020 0,030	0,176 0,024	0,005 -0,098

Solette - Tensioni per condizioni di carico non sismiche

NODO	σL1 σP1	σL2 σP2	τL τP	NODO	σL1 σP1	σL2 σP2	τL τP	NODO	σL1 σP1	σL2 σP2	τL τP	NODO	σL1 σP1	σL2 σP2	τL τP
	[N/mm²]	[N/mm²]	[N/mm²]		[N/mm²]	[N/mm²]	[N/mm²]		[N/mm²]	[N/mm²]	[N/mm²]		[N/mm²]	[N/mm²]	[N/mm²]
00374	-0,080	-0,386	-0,129	00070	-0,001	-0,231	-0,030	00332	0,010	0,044	0,030	00331	0,014	-0,013	0,002
	-0,114	0,209	-0,459		2,597	2,313	-0,120		0,068	0,276	-0,038		0,154	0,403	0,002
01627	0,021	0,120	0,056	00330	0,049	0,015	0,033	01653	0,027	0,033	0,066	01652	0,003	0,080	0,061
	-0,028	0,050	0,062		0,203	0,656	-0,018		-0,047	0,143	0,120		-0,013	0,023	0,160
00329	0,016	-0,043	-0,010	00075	0,057	0,163	0,002	00328	-0,029	-0,133	0,053	01654	0,028	-0,020	0,025
	0,339	0,786	-0,005		-0,008	0,178	0,000		0,737	1,224	0,094		0,163	0,256	0,057
02691	-0,137	-0,395	-0,002	00261	-0,025	-0,030	0,019	01633	-0,023	0,046	-0,007	00259	-0,005	0,062	0,015
	0,153	0,697	-0,004		0,241	0,679	-0,009		-0,082	0,087	-0,035		0,228	0,680	-0,040
01632	-0,009	0,084	0,001	00256	0,001	0,103	0,029	00257	0,009	0,098	0,020	00258	0,012	0,088	0,007
	-0,086	0,062	-0,126		0,131	0,322	-0,049		0,163	0,458	-0,063		0,166	0,648	-0,039
01655	0,046	-0,106	-0,056	00260	-0,040	0,018	0,014	01636	-0,001	0,060	-0,008	01635	-0,004	0,080	0,010
	0,470	0,108	-0,282		0,236	0,682	-0,019		-0,254	-0,208	-0,086		-0,106	-0,115	-0,154
00364	0,004	0,129	0,019	00076	0,032	0,135	0,009	00373	0,027	0,120	0,040	00381	0,061	0,145	0,067
	0,233	0,082	-0,114		-0,174	0,017	-0,004		-0,071	-0,019	0,076		-0,016	-0,162	0,005
00365	-0,003	0,100	0,019	01641	-0,003	0,084	0,012	01640	0,024	0,047	0,004	01638	-0,011	0,069	0,015
	0,383	0,095	-0,112		-0,186	-0,250	-0,011		-0,352	-0,326	-0,035		0,141	-0,027	-0,077
00366	-0,012	0,064	0,020	00380	0,034	0,144	0,015	00372	0,014	0,080	0,032	01639	0,006	0,058	0,007
	0,457	0,146	-0,067		-0,003	-0,163	-0,033		0,120	0,043	0,100		-0,279	-0,248	-0,069
01643	0,021	0,044	0,016	01642	0,002	0,052	0,029	00379	0,046	0,258	-0,003	01644	0,038	0,062	0,006
	-0,358	-0,325	-0,007		-0,136	-0,162	0,006		0,041	-0,151	-0,056		-0,307	-0,334	-0,039
00375	-0,076	-0,228	-0,131	01651	0,022	-0,007	0,010	00367	-0,007	0,057	0,024	01650	0,012	0,023	0,037
	0,215	0,118	-0,357		-0,017	-0,170	-0,108		0,532	0,172	-0,034		-0,147	-0,169	0,086
00378	0,012	0,102	-0,037	00368	-0,002	0,067	0,027	01649	0,002	0,047	0,049	01648	-0,001	0,056	-0,005
	0,020	-0,193	-0,099		0,559	0,138	0,000		-0,100	-0,099	0,164		-0,124	-0,231	-0,084
01647	0,026	0,029	0,017	01645	-0,010	0,052	0,037	00369	-0,003	0,047	0,026	00377	0,072	0,110	-0,085
	-0,276	-0,320	-0,007		0,124	-0,032	0,092		0,508	0,163	0,038		0,073	-0,082	-0,166
01646	0,009	0,041	0,035	00376	0,015	0,006	-0,054	00370	-0,012	0,041	0,032	00371	0,003	0,073	0,039
	-0,251	-0,241	0,073		0,062	0,001	-0,222		0,402	0,125	0,070		0,301	0,070	0,103
Condizione carico (Carico Permanente/Permanenti NON Strutturali)															
00382	0,002	-0,029	0,008	00383	-0,045	-0,126	0,035	01637	0,004	-0,021	-0,019	01634	-0,008	-0,074	-0,027
	0,016	-0,022	0,035		0,007	0,011	0,052		-0,146	-0,113	0,018		-0,031	0,043	0,050
00384	-0,043	-0,250	0,007	01629	-0,036	-0,154	-0,009	00059	-0,001	-0,191	-0,007	01628	-0,012	-0,130	-0,020
	-0,012	0,079	0,048		0,046	0,182	0,027		-0,178	0,179	-0,065		0,164	0,361	-0,214
00327	-0,047	-0,115	-0,008	01631	0,002	0,069	-0,012	01630	0,033	0,089	-0,002	00363	0,023	0,134	-0,016
	0,244	0,562	-0,105		0,013	0,021	-0,101		0,041	0,068	-0,051		0,014	0,011	-0,059
00374	-0,037	-0,173	-0,063	00070	-0,014	-0,105	-0,017	00332	-0,004	0,003	0,000	00331	-0,003	-0,007	-0,008
	-0,057	0,106	-0,186		0,909	0,899	-0,065		0,030	0,122	-0,009		0,077	0,216	0,002
01627	0,000	0,026	0,005	00330	0,008	-0,002	0,000	01653	0,002	0,003	0,007	01652	-0,003	0,017	0,007
	-0,006	0,027	0,036		0,102	0,362	-0,007		-0,047	0,054	0,061		0,001	0,014	0,088
00329	-0,002	-0,019	-0,011	00075	0,079	0,116	-0,007	00328	-0,021	-0,061	0,012	01654	0,003	-0,017	-0,005
	0,163	0,421	-0,008		-0,006	0,100	-0,003		0,297	0,564	0,021		0,023	0,098	0,008
02691	-0,113	-0,273	-0,022	00261	-0,027	-0,061	-0,001	01633	-0,017	-0,001	-0,024	00259	-0,004	0,006	0,005
	0,067	0,311	0,009		0,127	0,354	0,004		-0,058	0,042	-0,008		0,129	0,389	-0,018
01632	-0,003	0,038	-0,019	00256	0,017	0,064	0,012	00257	0,011	0,045	0,011	00258	0,007	0,036	-0,005
	-0,057	0,029	-0,069		0,076	0,184	-0,029		0,095	0,267	-0,036		0,096	0,375	-0,019
01655	0,012	-0,053	-0,033	00260	-0,021	-0,017	0,004	01636	-0,003	0,014	-0,025	01635	-0,004	0,041	-0,015
	0,134	0,053	-0,135		0,128	0,377	-0,005		-0,162	-0,123	-0,042		-0,070	-0,069	-0,087
00364	0,011	0,089	0,001	00076	-0,001	0,027	-0,003	00373	0,003	0,024	0,005	00381	0,031	0,025	0,023
	0,134	0,048	-0,066		-0,064	0,003	-0,006		0,002	0,006	0,038		-0,007	-0,072	0,019
00365	0,001	0,071	-0,004	01641	0,001	0,002	-0,011	01640	0,009	0,000	-0,018	01638	-0,008	0,037	-0,010
	0,222	0,054	-0,063		-0,118	-0,131	0,006		-0,226	-0,182	-0,013		0,079	-0,015	-0,045
00366	-0,010	0,038	0,000	00380	0,008	0,024	0,001	00372	-0,002	0,017	0,004	01639	0,000	0,020	-0,017
	0,267	0,088	-0,039		-0,001	-0,071	-0,005		0,105	0,039	0,053		-0,179	-0,141	-0,038
01643	0,008	0,007	-0,012	01642	-0,001	0,019	-0,006	00379	0,019	0,084	-0,013	01644	0,017	0,005	-0,014
	-0,234	-0,182	-0,005		-0,089	-0,092	-0,001		0,026	-0,068	-0,021		-0,204	-0,180	-0,015
00375	-0,029	-0,100	-0,064	01651	0,009	-0,016	-0,012	00367	0,002	0,039	0,003	01650	0,002	-0,001	-0,001
	0,076	0,059	-0,155		-0,078	-0,099	-0,056		0,311	0,103	-0,021		-0,129	-0,108	0,037
00378	0,011	0,030	-0,024	00368	0,000	0,039	-0,001	01649	-0,002	0,010	0,003	01648	0,000	0,008	-0,018
	0,005	-0,087	-0,042		0,334	0,082	-0,002		-0,068	-0,063	0,084		-0,098	-0,122	-0,039
01647	0,011	-0,002	-0,010	01645	-0,007	0,018	-0,001	00369	-0,007	0,016	0,002	00377	0,029	0,033	-0,046
	-0,202	-0,178	-0,005		0,075	-0,016	0,044		0,305	0,101	0,017		0,026	-0,035	-0,075
01646	0,002	0,008	-0,003	00376	0,008	-0,002	-0,036	00370	-0,001	0,018	0,006	00371	0,000	0,024	0,003
	-0,170	-0,138	0,034		0,030	0,001	-0,103		0,251	0,082	0,034		0,203	0,049	0,054
Condizione carico (Carico Verticale/Locali Pubblici)															
00382	0,001	-0,004	0,002	00383	-0,007	-0,021	0,006	01637	0,001	-0,004	-0,003	01634	-0,001	-0,013	-0,004
	0,003	-0,003	0,006		0,001	0,002	0,009		-0,024	-0,018	0,003		-0,005	0,008	0,009
00384	-0,007	-0,041	0,002	01629	-0,006	-0,026	-0,002	00059	0,000	-0,033	-0,001	01628	-0,002	-0,023	-0,003
	-0,002	0,014	0,008		0,007	0,031	0,004		-0,030	0,030	-0,011		0,027	0,061	-0,036
00327	-0,008	-0,020	-0,001	01631	-0,001	0,007	-0,002	01630	0,002	0,009	-0,001	00363	0,001	0,012	-0,002
	0,041	0,094	-0,017		0,002	0,004	-0,017		0,007	0,012	-0,008		0,002	0,002	-0,010
00374	-0,006	-0,030	-0,010	00070	-0,002	-0,019	-0,003	00332	-0,001	0,000	0,000	00331	0,000	-0,002	-0,002
	-0,010	0,018	-0,031		0,152	0,151	-0,011		0,005	0,022	-0,002		0,013	0,037	0,000
01627	0,000	0,004	0,001	00330	0,001	-0,001	0,000	01653	0,000	0,000	0,001	01652	-0,001	0,002	0,001
	-0,001	0,005	0,006		0,017	0,062	-0,001		-0,008	0,009	0,010		0,000	0,002	0,015
00329	0,000	-0,004	-0,002	00075	0,006	0,011	-0,001	00328	-0,003	-0,011	0,002	01654	0,001	-0,004	-0,001
	0,028	0,071	-0,001		0,000	0,015	0,000		0,050	0,095	0,004		0,004	0,017	0,001
02691	-0,018	-0,046	-0,004	00261	-0,005	-0,011	-0,001	01633	-0,003	-0,002	-0,004	00259	-0,001	0,000	-0,001

Solette - Tensioni per condizioni di carico non sismiche

NODO	σL1 σP1	σL2 σP2	τL τP	NODO	σL1 σP1	σL2 σP2	τL τP	NODO	σL1 σP1	σL2 σP2	τL τP	NODO	σL1 σP1	σL2 σP2	τL τP
	[N/mm²]	[N/mm²]	[N/mm²]		[N/mm²]	[N/mm²]	[N/mm²]		[N/mm²]	[N/mm²]	[N/mm²]		[N/mm²]	[N/mm²]	[N/mm²]
	0,011	0,053	0,001		0,020	0,059	0,001		-0,010	0,008	-0,001		0,022	0,067	-0,003
01632	-0,001	0,003	-0,003	00256	0,002	0,007	0,000	00257	0,001	0,005	0,000	00258	0,000	0,004	-0,002
	-0,009	0,006	-0,011		0,013	0,032	-0,004		0,017	0,046	-0,005		0,016	0,064	-0,003
01655	0,002	-0,010	-0,005	00260	-0,004	-0,004	-0,001	01636	-0,001	0,000	-0,004	01635	-0,001	0,004	-0,003
	0,022	0,009	-0,023		0,022	0,064	-0,001		-0,027	-0,020	-0,007		-0,012	-0,011	-0,014
00364	0,001	0,009	-0,001	00076	0,000	0,005	-0,001	00373	0,001	0,004	0,000	00381	0,005	0,004	0,004
	0,022	0,008	-0,011		-0,011	0,001	-0,001		0,000	0,001	0,007		-0,001	-0,012	0,003
00365	0,000	0,007	-0,001	01641	0,000	0,000	-0,001	01640	0,002	-0,001	-0,003	01638	-0,001	0,003	-0,002
	0,037	0,009	-0,010		-0,020	-0,022	0,001		-0,038	-0,030	-0,002		0,013	-0,003	-0,007
00366	-0,001	0,003	-0,001	00380	0,002	0,004	0,000	00372	0,000	0,003	0,000	01639	0,000	0,001	-0,003
	0,045	0,015	-0,007		0,000	-0,012	-0,001		0,017	0,007	0,009		-0,030	-0,024	-0,006
01643	0,001	0,000	-0,002	01642	0,000	0,001	-0,001	00379	0,003	0,014	-0,002	01644	0,003	0,000	-0,002
	-0,039	-0,030	-0,001		-0,015	-0,015	0,000		0,004	-0,011	-0,003		-0,034	-0,030	-0,002
00375	-0,005	-0,018	-0,011	01651	0,002	-0,004	-0,002	00367	0,000	0,004	0,000	01650	0,000	-0,001	0,000
	0,013	0,010	-0,026		-0,013	-0,016	-0,009		0,052	0,017	-0,003		-0,022	-0,018	0,006
00378	0,002	0,004	-0,004	00368	0,000	0,005	-0,001	01649	0,000	0,001	0,000	01648	0,000	0,001	-0,003
	0,001	-0,014	-0,007		0,056	0,014	0,000		-0,011	-0,011	0,014		-0,016	-0,020	-0,007
01647	0,002	-0,001	-0,001	01645	-0,001	0,002	0,000	00369	-0,001	0,001	0,000	00377	0,005	0,005	-0,008
	-0,034	-0,030	-0,001		0,012	-0,003	0,008		0,051	0,017	0,003		0,004	-0,006	-0,013
01646	0,001	0,000	-0,001	00376	0,001	-0,001	-0,006	00370	0,000	0,002	0,000	00371	0,000	0,003	0,000
	-0,029	-0,023	0,006		0,005	0,000	-0,017		0,042	0,014	0,006		0,034	0,008	0,009
Condizione carico (Carico da Neve/Carico da Neve <= 1000 m s.l.m.)															
00382	0,001	-0,010	0,004	00383	-0,018	-0,051	0,015	01637	0,001	-0,011	-0,007	01634	-0,004	-0,031	-0,010
	0,007	-0,008	0,015		0,003	0,006	0,022		-0,060	-0,046	0,008		-0,013	0,019	0,021
00384	-0,017	-0,102	0,004	01629	-0,014	-0,065	-0,004	00059	0,000	-0,082	-0,003	01628	-0,005	-0,057	-0,008
	-0,004	0,034	0,019		0,018	0,077	0,011		-0,074	0,074	-0,027		0,067	0,149	-0,088
00327	-0,019	-0,050	-0,003	01631	-0,001	0,017	-0,005	01630	0,006	0,021	-0,002	00363	0,003	0,029	-0,004
	0,100	0,231	-0,043		0,006	0,010	-0,041		0,018	0,030	-0,020		0,006	0,005	-0,023
00374	-0,016	-0,074	-0,025	00070	-0,006	-0,046	-0,007	00332	-0,001	0,001	-0,001	00331	-0,001	-0,004	-0,004
	-0,024	0,044	-0,076		0,374	0,371	-0,026		0,013	0,054	-0,004		0,033	0,092	0,001
01627	0,000	0,010	0,002	00330	0,003	-0,002	0,000	01653	0,001	-0,001	0,003	01652	-0,001	0,006	0,002
	-0,002	0,012	0,015		0,043	0,152	-0,003		-0,019	0,023	0,025		0,000	0,006	0,037
00329	0,000	-0,010	-0,004	00075	0,015	0,027	-0,002	00328	-0,008	-0,027	0,005	01654	0,001	-0,009	-0,001
	0,068	0,176	-0,003		0,000	0,038	0,000		0,123	0,234	0,009		0,010	0,041	0,003
02691	-0,045	-0,113	-0,010	00261	-0,011	-0,027	-0,002	01633	-0,008	-0,004	-0,010	00259	-0,003	0,000	-0,001
	0,027	0,131	0,003		0,049	0,146	0,002		-0,024	0,019	-0,003		0,054	0,164	-0,007
01632	-0,003	0,008	-0,007	00256	0,004	0,017	0,000	00257	0,002	0,012	0,000	00258	0,001	0,009	-0,004
	-0,023	0,014	-0,027		0,033	0,079	-0,010		0,041	0,113	-0,013		0,040	0,159	-0,007
01655	0,005	-0,024	-0,013	00260	-0,010	-0,011	-0,001	01636	-0,002	0,001	-0,010	01635	-0,002	0,009	-0,007
	0,055	0,023	-0,056		0,053	0,158	-0,001		-0,067	-0,050	-0,017		-0,029	-0,028	-0,036
00364	0,002	0,022	-0,001	00076	0,000	0,011	-0,002	00373	0,002	0,010	0,001	00381	0,013	0,010	0,010
	0,055	0,020	-0,027		-0,026	0,003	-0,002		-0,001	0,002	0,016		-0,003	-0,029	0,008
00365	0,000	0,018	-0,003	01641	0,000	0,000	-0,004	01640	0,004	-0,003	-0,007	01638	-0,003	0,008	-0,005
	0,092	0,023	-0,025		-0,049	-0,054	0,003		-0,093	-0,075	-0,005		0,032	-0,006	-0,018
00366	-0,003	0,009	-0,002	00380	0,004	0,010	0,001	00372	0,000	0,007	0,001	01639	0,000	0,003	-0,007
	0,110	0,037	-0,016		0,000	-0,029	-0,002		0,043	0,016	0,022		-0,074	-0,058	-0,015
01643	0,004	-0,001	-0,005	01642	0,000	0,003	-0,004	00379	0,008	0,034	-0,005	01644	0,007	0,000	-0,005
	-0,097	-0,075	-0,002		-0,037	-0,038	0,000		0,011	-0,028	-0,008		-0,084	-0,074	-0,006
00375	-0,012	-0,044	-0,026	01651	0,004	-0,009	-0,004	00367	0,000	0,009	-0,001	01650	0,001	-0,003	0,000
	0,031	0,025	-0,064		-0,032	-0,041	-0,023		0,128	0,043	-0,009		-0,053	-0,044	0,015
00378	0,004	0,011	-0,009	00368	0,000	0,011	-0,002	01649	-0,001	0,002	0,001	01648	0,000	0,001	-0,006
	0,002	-0,035	-0,017		0,137	0,034	-0,001		-0,028	-0,026	0,035		-0,040	-0,050	-0,016
01647	0,005	-0,004	-0,004	01645	-0,003	0,004	-0,001	00369	-0,002	0,003	-0,001	00377	0,012	0,012	-0,019
	-0,083	-0,073	-0,002		0,030	-0,007	0,019		0,125	0,042	0,007		0,011	-0,014	-0,031
01646	0,001	0,000	-0,001	00376	0,003	-0,003	-0,014	00370	-0,001	0,004	0,001	00371	0,000	0,009	0,000
	-0,070	-0,057	0,014		0,012	0,001	-0,042		0,103	0,034	0,014		0,083	0,020	0,023

LEGENDA Solette - Tensioni per condizioni di carico non sismiche

Nota: I risultati del calcolo sono relativi ai vertici delle shell in cui ciascuna soletta è stato suddivisa. Tali vertici sono ordinati, lungo ciascuna riga, in ordine crescente.

σL1 Tensione normale in direzione 1 per comportamento a lastra.
σL2 Tensione normale in direzione 2 per comportamento a lastra.
τL Tensione tangenziale 1-2 per comportamento a lastra.
σP1 Tensione normale in direzione 1 per comportamento a piastra.
σP2 Tensione normale in direzione 2 per comportamento a piastra.
τP Tensione tangenziale 1-2 per comportamento a piastra.

SOLETTE - TENSIONI PER EFFETTO DEL SISMA

Solette - Tensioni per effetto del sisma

NODO	σL1 σP1	σL2 σP2	τL τP	NODO	σL1 σP1	σL2 σP2	τL τP	NODO	σL1 σP1	σL2 σP2	τL τP	NODO	σL1 σP1	σL2 σP2	τL τP
	[N/mm²]	[N/mm²]	[N/mm²]		[N/mm²]	[N/mm²]	[N/mm²]		[N/mm²]	[N/mm²]	[N/mm²]		[N/mm²]	[N/mm²]	[N/mm²]
Cordoli copertura					**SolettaP15-P8-P1-P2-P21-P20**										
Sisma in direzione X															
01550	0,032	0,009	0,015	00432	0,043	0,015	0,007	00049	0,041	0,013	0,009	02700	0,036	0,013	0,015
	0,004	0,003	0,003		0,009	0,005	0,002		0,006	0,005	0,003		0,036	0,020	0,016
01549	0,028	0,015	0,021	00295	0,009	0,013	0,008	01118	0,030	0,012	0,016	00052	0,035	0,003	0,007

Solette - Tensioni per effetto del sisma

NODO	σL1 σP1	σL2 σP2	τL τP	NODO	σL1 σP1	σL2 σP2	τL τP	NODO	σL1 σP1	σL2 σP2	τL τP	NODO	σL1 σP1	σL2 σP2	τL τP
	[N/mm²]	[N/mm²]	[N/mm²]		[N/mm²]	[N/mm²]	[N/mm²]		[N/mm²]	[N/mm²]	[N/mm²]		[N/mm²]	[N/mm²]	[N/mm²]
	0,020	0,008	0,012		0,035	0,022	0,012		0,006	0,005	0,003		0,016	0,006	0,003
01114	0,057	0,011	0,027	01547	0,005	0,006	0,011	00284	0,002	0,004	0,006	02699	0,003	0,002	0,001
	0,032	0,022	0,013		0,002	0,002	0,003		0,007	0,003	0,003		0,003	0,003	0,002
01552	0,015	0,010	0,021	00294	0,010	0,029	0,009	01551	0,027	0,010	0,020	01555	0,012	0,012	0,009
	0,011	0,010	0,005		0,022	0,017	0,011		0,005	0,005	0,005		0,017	0,011	0,005
00293	0,008	0,037	0,007	00292	0,019	0,031	0,006	00966	0,010	0,008	0,009	01568	0,006	0,005	0,015
	0,018	0,012	0,008		0,017	0,009	0,006		0,005	0,010	0,004		0,004	0,003	0,004
00967	0,004	0,008	0,007	01557	0,008	0,006	0,006	00291	0,014	0,028	0,004	01560	0,009	0,015	0,005
	0,002	0,008	0,003		0,014	0,009	0,002		0,018	0,006	0,004		0,016	0,007	0,001
00290	0,011	0,030	0,004	00289	0,011	0,027	0,002	01562	0,008	0,007	0,004	00288	0,012	0,025	0,005
	0,019	0,006	0,002		0,016	0,005	0,002		0,015	0,006	0,001		0,011	0,005	0,003
00477	0,008	0,009	0,005	01548	0,014	0,008	0,016	00090	0,013	0,010	0,007	01565	0,009	0,013	0,006
	0,016	0,010	0,011		0,005	0,006	0,011		0,029	0,015	0,011		0,013	0,006	0,002
00287	0,011	0,022	0,004	00286	0,013	0,022	0,006	01567	0,005	0,006	0,011	00285	0,008	0,020	0,008
	0,007	0,006	0,003		0,007	0,005	0,006		0,012	0,007	0,004		0,006	0,006	0,008
01570	0,008	0,005	0,015	01558	0,018	0,012	0,006	00093	0,075	0,069	0,041	02698	0,051	0,054	0,029
	0,006	0,006	0,009		0,010	0,004	0,002		0,022	0,008	0,003		0,024	0,012	0,002
01569	0,004	0,005	0,017	01566	0,003	0,004	0,012	00282	0,010	0,012	0,006	00283	0,005	0,014	0,008
	0,005	0,003	0,005		0,007	0,006	0,003		0,010	0,005	0,003		0,010	0,004	0,002
01553	0,017	0,006	0,010	00275	0,017	0,011	0,004	00276	0,011	0,013	0,004	00965	0,015	0,003	0,013
	0,005	0,002	0,002		0,018	0,005	0,001		0,018	0,006	0,002		0,005	0,015	0,004
00964	0,014	0,012	0,010	01563	0,005	0,011	0,007	00280	0,006	0,024	0,004	00281	0,007	0,021	0,004
	0,010	0,017	0,004		0,007	0,002	0,003		0,017	0,008	0,003		0,013	0,006	0,002
00279	0,009	0,026	0,005	00277	0,010	0,020	0,005	00278	0,013	0,013	0,007	00274	0,027	0,018	0,005
	0,019	0,011	0,002		0,020	0,007	0,002		0,024	0,008	0,002		0,010	0,003	0,001
01556	0,007	0,007	0,006	01115	0,046	0,019	0,014	01561	0,010	0,009	0,005	01117	0,039	0,003	0,017
	0,003	0,004	0,002		0,014	0,016	0,006		0,005	0,003	0,002		0,005	0,006	0,004
00963	0,024	0,008	0,018	01116	0,034	0,007	0,013	01554	0,009	0,005	0,009	01564	0,005	0,004	0,007
	0,024	0,027	0,008		0,004	0,007	0,004		0,009	0,008	0,003		0,012	0,005	0,003
01559	0,010	0,005	0,005												
	0,010	0,005	0,001												
Sisma in direzione Y															
01550	0,089	0,019	0,020	00432	0,120	0,039	0,004	00049	0,090	0,031	0,008	02700	0,061	0,014	0,030
	0,005	0,006	0,005		0,014	0,023	0,007		0,016	0,027	0,010		0,068	0,021	0,009
01549	0,044	0,019	0,025	00295	0,028	0,023	0,018	01118	0,080	0,020	0,028	00052	0,093	0,011	0,019
	0,041	0,012	0,006		0,070	0,027	0,005		0,021	0,015	0,006		0,036	0,016	0,007
01114	0,068	0,033	0,026	01547	0,006	0,003	0,005	00284	0,002	0,008	0,006	02699	0,003	0,004	0,000
	0,050	0,022	0,011		0,002	0,002	0,002		0,011	0,015	0,004		0,008	0,012	0,004
01552	0,031	0,013	0,013	00294	0,010	0,020	0,005	01551	0,067	0,016	0,017	01555	0,009	0,008	0,010
	0,022	0,015	0,005		0,059	0,026	0,003		0,007	0,006	0,005		0,039	0,017	0,003
00293	0,003	0,018	0,010	00292	0,005	0,014	0,014	00966	0,016	0,005	0,003	01568	0,008	0,006	0,011
	0,052	0,020	0,002		0,043	0,014	0,006		0,010	0,007	0,003		0,007	0,004	0,002
00967	0,011	0,005	0,002	01557	0,006	0,006	0,022	00291	0,005	0,009	0,010	01560	0,004	0,005	0,018
	0,013	0,018	0,005		0,023	0,008	0,003		0,034	0,011	0,005		0,025	0,004	0,003
00290	0,004	0,010	0,010	00289	0,004	0,010	0,007	01562	0,007	0,004	0,010	00288	0,002	0,015	0,004
	0,031	0,011	0,003		0,026	0,009	0,005		0,014	0,002	0,002		0,022	0,009	0,003
00477	0,024	0,026	0,016	01548	0,032	0,013	0,009	00090	0,054	0,015	0,009	01565	0,004	0,007	0,004
	0,103	0,054	0,011		0,017	0,026	0,017		0,167	0,051	0,025		0,019	0,004	0,003
00287	0,004	0,010	0,002	00286	0,007	0,012	0,004	01567	0,004	0,007	0,004	00285	0,005	0,009	0,005
	0,028	0,015	0,003		0,034	0,017	0,003		0,009	0,010	0,004		0,049	0,025	0,003
01570	0,012	0,008	0,008	01558	0,025	0,018	0,025	00093	0,122	0,124	0,076	02698	0,142	0,095	0,053
	0,020	0,024	0,010		0,012	0,006	0,003		0,011	0,007	0,002		0,019	0,014	0,002
01569	0,008	0,005	0,005	01566	0,004	0,005	0,008	00282	0,007	0,014	0,008	00283	0,005	0,013	0,010
	0,005	0,004	0,005		0,006	0,002	0,001		0,008	0,019	0,005		0,006	0,023	0,003
01553	0,053	0,016	0,015	00275	0,044	0,028	0,008	00276	0,035	0,044	0,017	00965	0,034	0,009	0,004
	0,007	0,003	0,002		0,023	0,022	0,003		0,021	0,020	0,006		0,023	0,009	0,006
00964	0,037	0,018	0,005	01563	0,011	0,019	0,011	00280	0,009	0,029	0,009	00281	0,006	0,023	0,011
	0,033	0,023	0,009		0,007	0,004	0,002		0,007	0,027	0,003		0,007	0,016	0,004
00279	0,031	0,063	0,012	00277	0,024	0,045	0,014	00278	0,011	0,045	0,012	00274	0,066	0,034	0,014
	0,014	0,024	0,004		0,023	0,017	0,004		0,028	0,017	0,002		0,017	0,018	0,004
01556	0,015	0,014	0,029	01115	0,065	0,026	0,012	01561	0,025	0,017	0,012	01117	0,061	0,009	0,018
	0,003	0,003	0,002		0,020	0,025	0,007		0,003	0,004	0,003		0,014	0,009	0,005
00963	0,082	0,042	0,007	01116	0,061	0,006	0,016	01554	0,027	0,009	0,014	01564	0,010	0,004	0,005
	0,114	0,089	0,023		0,006	0,010	0,004		0,014	0,010	0,003		0,004	0,002	0,002
01559	0,010	0,006	0,023												
	0,009	0,002	0,003												
Sisma in direzione Z															
01550	0,002	0,001	0,001	00432	0,003	0,002	0,000	00049	0,002	0,002	0,001	02700	0,003	0,003	0,004
	0,005	0,002	0,002		0,016	0,006	0,001		0,014	0,004	0,002		0,003	0,014	0,006
01549	0,003	0,004	0,004	00295	0,003	0,003	0,002	01118	0,002	0,001	0,002	00052	0,002	0,001	0,001
	0,003	0,004	0,003		0,007	0,015	0,003		0,002	0,003	0,002		0,004	0,004	0,000
01114	0,008	0,004	0,005	01547	0,001	0,001	0,001	00284	0,000	0,000	0,001	02699	0,000	0,000	0,000
	0,005	0,022	0,005		0,001	0,001	0,003		0,004	0,002	0,002		0,001	0,001	0,001
01552	0,002	0,003	0,002	00294	0,002	0,005	0,003	01551	0,001	0,001	0,001	01555	0,002	0,005	0,002
	0,002	0,002	0,002		0,008	0,013	0,003		0,003	0,003	0,004		0,001	0,004	0,001
00293	0,001	0,009	0,003	00292	0,003	0,009	0,001	00966	0,001	0,001	0,001	01568	0,001	0,000	0,001
	0,009	0,013	0,002		0,009	0,006	0,003		0,002	0,007	0,002		0,002	0,002	0,004

Solette - Tensioni per effetto del sisma

NODO	σL1 σP1	σL2 σP2	τL τP	NODO	σL1 σP1	σL2 σP2	τL τP	NODO	σL1 σP1	σL2 σP2	τL τP	NODO	σL1 σP1	σL2 σP2	τL τP
	[N/mm²]	[N/mm²]	[N/mm²]		[N/mm²]	[N/mm²]	[N/mm²]		[N/mm²]	[N/mm²]	[N/mm²]		[N/mm²]	[N/mm²]	[N/mm²]
00967	0,000 0,001	0,001 0,005	0,001 0,001	01557	0,003 0,008	0,004 0,006	0,001 0,001	00291	0,004 0,010	0,010 0,005	0,002 0,001	01560	0,003 0,002	0,008 0,005	0,001 0,000
00290	0,002 0,012	0,012 0,002	0,001 0,001	00289	0,002 0,010	0,011 0,002	0,002 0,001	01562	0,004 0,010	0,005 0,007	0,002 0,001	00288	0,004 0,009	0,011 0,005	0,001 0,001
00477	0,002 0,009	0,002 0,013	0,003 0,004	01548	0,003 0,003	0,003 0,004	0,002 0,003	00090	0,006 0,010	0,002 0,015	0,003 0,006	01565	0,002 0,002	0,007 0,005	0,003 0,001
00287	0,003 0,013	0,011 0,010	0,002 0,001	00286	0,003 0,010	0,010 0,010	0,003 0,002	01567	0,002 0,008	0,004 0,006	0,002 0,001	00285	0,002 0,007	0,005 0,011	0,003 0,003
01570	0,002 0,002	0,003 0,002	0,002 0,001	01558	0,009 0,008	0,002 0,002	0,001 0,001	00093	0,020 0,022	0,013 0,004	0,008 0,001	02698	0,011 0,024	0,009 0,007	0,007 0,002
01569	0,002 0,005	0,001 0,003	0,001 0,003	01566	0,001 0,006	0,001 0,005	0,000 0,003	00282	0,001 0,011	0,002 0,004	0,000 0,002	00283	0,001 0,010	0,002 0,002	0,000 0,002
01553	0,002 0,007	0,001 0,002	0,001 0,003	00275	0,002 0,025	0,001 0,006	0,001 0,001	00276	0,004 0,022	0,001 0,007	0,001 0,002	00965	0,000 0,002	0,000 0,012	0,001 0,002
00964	0,001 0,003	0,002 0,010	0,001 0,002	01563	0,001 0,004	0,001 0,002	0,001 0,001	00280	0,001 0,020	0,004 0,005	0,001 0,000	00281	0,001 0,015	0,003 0,005	0,000 0,001
00279	0,004 0,020	0,003 0,007	0,002 0,002	00277	0,005 0,023	0,002 0,007	0,001 0,001	00278	0,007 0,026	0,002 0,007	0,002 0,001	00274	0,001 0,018	0,001 0,006	0,001 0,002
01556	0,004 0,004	0,002 0,004	0,001 0,002	01115	0,003 0,003	0,003 0,015	0,001 0,002	01561	0,005 0,006	0,002 0,004	0,002 0,001	01117	0,002 0,003	0,001 0,007	0,001 0,003
00963	0,006 0,010	0,003 0,009	0,003 0,003	01116	0,001 0,004	0,001 0,011	0,000 0,002	01554	0,002 0,007	0,002 0,004	0,001 0,002	01564	0,003 0,011	0,003 0,006	0,002 0,002
01559	0,005 0,011	0,003 0,005	0,001 0,001												
Cordoli copertura					**SolettaP21-P2-P3-P22**										
Sisma in direzione X															
02721	0,037 0,059	0,004 0,033	0,015 0,009	00230	0,020 0,010	0,006 0,002	0,006 0,001	01497	0,013 0,007	0,005 0,005	0,010 0,004	00229	0,010 0,011	0,018 0,007	0,013 0,009
00245	0,006 0,016	0,005 0,033	0,005 0,038	02723	0,021 0,140	0,016 0,091	0,011 0,040	01499	0,009 0,022	0,008 0,005	0,006 0,006	00231	0,010 0,020	0,004 0,006	0,004 0,007
00232	0,006 0,023	0,004 0,005	0,002 0,008	01519	0,005 0,026	0,003 0,010	0,005 0,005	00233	0,020 0,015	0,007 0,002	0,009 0,012	01498	0,006 0,009	0,006 0,008	0,004 0,008
01500	0,016 0,009	0,005 0,008	0,011 0,005	00249	0,022 0,012	0,009 0,002	0,007 0,002	02720	0,038 0,078	0,009 0,050	0,019 0,013	00218	0,027 0,016	0,012 0,018	0,017 0,014
00246	0,024 0,018	0,006 0,004	0,011 0,011	00247	0,007 0,031	0,003 0,011	0,002 0,007	01520	0,002 0,027	0,002 0,011	0,005 0,012	00248	0,012 0,028	0,003 0,007	0,001 0,006
00219	0,007 0,014	0,019 0,018	0,016 0,011	01501	0,017 0,017	0,006 0,012	0,009 0,004	01503	0,002 0,016	0,004 0,013	0,005 0,015	01502	0,004 0,040	0,002 0,016	0,006 0,006
02722	0,018 0,102	0,010 0,064	0,007 0,032	00234	0,005 0,009	0,005 0,026	0,003 0,030	00244	0,003 0,004	0,003 0,009	0,005 0,019	00243	0,003 0,004	0,003 0,007	0,005 0,012
01505	0,003 0,046	0,001 0,022	0,004 0,009	01504	0,006 0,048	0,004 0,026	0,005 0,003	00220	0,011 0,019	0,017 0,012	0,010 0,007	01507	0,005 0,063	0,002 0,027	0,003 0,002
01508	0,004 0,034	0,001 0,014	0,003 0,005	00235	0,003 0,007	0,004 0,011	0,003 0,018	01516	0,010 0,027	0,005 0,015	0,006 0,003	00228	0,004 0,009	0,014 0,007	0,013 0,007
00222	0,010 0,022	0,010 0,013	0,007 0,004	01506	0,010 0,041	0,005 0,023	0,005 0,003	00221	0,010 0,017	0,009 0,013	0,005 0,007	00242	0,003 0,004	0,002 0,005	0,004 0,012
01517	0,003 0,046	0,002 0,018	0,003 0,007	00241	0,004 0,007	0,002 0,006	0,003 0,004	01518	0,004 0,027	0,001 0,011	0,002 0,013	01510	0,005 0,057	0,002 0,023	0,002 0,002
00240	0,003 0,006	0,003 0,005	0,002 0,003	01509	0,007 0,061	0,004 0,027	0,002 0,002	00236	0,002 0,004	0,003 0,010	0,002 0,015	00223	0,008 0,023	0,012 0,011	0,002 0,003
01512	0,006 0,064	0,003 0,025	0,001 0,003	01513	0,005 0,036	0,003 0,014	0,001 0,005	00225	0,007 0,019	0,010 0,009	0,005 0,003	01511	0,007 0,043	0,006 0,020	0,002 0,002
00224	0,003 0,018	0,012 0,010	0,003 0,001	00226	0,013 0,016	0,010 0,010	0,007 0,004	00227	0,010 0,012	0,011 0,008	0,008 0,004	00239	0,003 0,002	0,004 0,004	0,001 0,003
01514	0,005 0,051	0,003 0,023	0,001 0,003	00238	0,004 0,009	0,004 0,007	0,001 0,008	01515	0,004 0,050	0,002 0,020	0,001 0,008	00237	0,004 0,007	0,002 0,006	0,001 0,011
Sisma in direzione Y															
02721	0,118 0,033	0,007 0,006	0,028 0,017	00230	0,057 0,014	0,006 0,003	0,011 0,017	01497	0,053 0,019	0,009 0,004	0,021 0,015	00229	0,017 0,019	0,022 0,011	0,026 0,006
00245	0,036 0,068	0,066 0,047	0,045 0,012	02723	0,090 0,124	0,056 0,231	0,060 0,052	01499	0,048 0,048	0,033 0,059	0,036 0,012	00231	0,098 0,010	0,009 0,002	0,002 0,017
00232	0,094 0,004	0,017 0,008	0,010 0,021	01519	0,024 0,008	0,011 0,004	0,010 0,013	00233	0,089 0,024	0,029 0,037	0,060 0,029	01498	0,079 0,025	0,036 0,032	0,052 0,038
01500	0,018 0,020	0,005 0,009	0,011 0,004	00249	0,021 0,015	0,004 0,006	0,010 0,006	02720	0,047 0,024	0,013 0,022	0,020 0,010	00218	0,016 0,035	0,013 0,026	0,017 0,003
00246	0,115 0,063	0,039 0,035	0,063 0,051	00247	0,027 0,021	0,008 0,011	0,005 0,004	01520	0,016 0,006	0,015 0,013	0,003 0,011	00248	0,024 0,004	0,004 0,004	0,003 0,003
00219	0,007 0,034	0,007 0,021	0,005 0,003	01501	0,010 0,019	0,004 0,011	0,004 0,002	01503	0,011 0,046	0,007 0,014	0,004 0,004	01502	0,009 0,010	0,005 0,004	0,004 0,003
02722	0,216 0,183	0,084 0,304	0,091 0,047	00234	0,009 0,032	0,074 0,093	0,055 0,017	00244	0,005 0,058	0,015 0,018	0,003 0,003	00243	0,003 0,054	0,011 0,015	0,002 0,003
01505	0,004 0,024	0,003 0,008	0,001 0,004	01504	0,004 0,006	0,003 0,006	0,004 0,005	00220	0,008 0,031	0,005 0,017	0,005 0,006	01507	0,003 0,008	0,002 0,003	0,001 0,007
01508	0,003 0,034	0,004 0,007	0,001 0,004	00235	0,012 0,010	0,048 0,019	0,008 0,002	01516	0,006 0,003	0,006 0,005	0,007 0,004	00228	0,012 0,006	0,011 0,011	0,007 0,004
00222	0,002 0,024	0,006 0,006	0,005 0,006	01506	0,006 0,017	0,002 0,006	0,004 0,007	00221	0,006 0,030	0,005 0,011	0,004 0,005	00242	0,003 0,052	0,008 0,013	0,001 0,001

Solette - Tensioni per effetto del sisma

NODO	σL1 σP1	σL2 σP2	τL τP	NODO	σL1 σP1	σL2 σP2	τL τP	NODO	σL1 σP1	σL2 σP2	τL τP	NODO	σL1 σP1	σL2 σP2	τL τP
	[N/mm²]	[N/mm²]	[N/mm²]		[N/mm²]	[N/mm²]	[N/mm²]		[N/mm²]	[N/mm²]	[N/mm²]		[N/mm²]	[N/mm²]	[N/mm²]
01517	0,006	0,009	0,002	00241	0,003	0,005	0,001	01518	0,004	0,017	0,004	01510	0,001	0,003	0,001
	0,005	0,005	0,006		0,042	0,012	0,001		0,008	0,009	0,004		0,017	0,007	0,006
00240	0,001	0,007	0,000	01509	0,003	0,001	0,002	00236	0,005	0,041	0,005	00223	0,004	0,007	0,004
	0,033	0,010	0,003		0,005	0,003	0,007		0,007	0,006	0,002		0,021	0,003	0,006
01512	0,002	0,002	0,001	01513	0,002	0,007	0,001	00225	0,002	0,004	0,006	01511	0,004	0,003	0,003
	0,005	0,003	0,006		0,020	0,005	0,004		0,017	0,006	0,003		0,012	0,002	0,005
00224	0,005	0,005	0,004	00226	0,004	0,007	0,005	00227	0,008	0,004	0,008	00239	0,002	0,009	0,001
	0,019	0,002	0,004		0,014	0,009	0,005		0,016	0,013	0,003		0,028	0,008	0,001
01514	0,004	0,005	0,003	00238	0,002	0,011	0,002	01515	0,003	0,005	0,003	00237	0,004	0,025	0,000
	0,002	0,003	0,005		0,020	0,006	0,000		0,010	0,005	0,005		0,014	0,007	0,002
Sisma in direzione Z															
02721	0,006	0,003	0,002	00230	0,008	0,005	0,005	01497	0,004	0,003	0,004	00229	0,003	0,006	0,005
	0,014	0,014	0,005		0,003	0,001	0,003		0,002	0,001	0,001		0,003	0,009	0,003
00245	0,009	0,014	0,005	02723	0,043	0,013	0,011	01499	0,017	0,005	0,006	00231	0,013	0,004	0,004
	0,008	0,019	0,003		0,022	0,025	0,002		0,004	0,006	0,005		0,005	0,001	0,001
00232	0,025	0,008	0,005	01519	0,004	0,003	0,010	00233	0,047	0,022	0,009	01498	0,021	0,007	0,006
	0,004	0,002	0,003		0,006	0,004	0,001		0,004	0,001	0,005		0,006	0,006	0,007
01500	0,005	0,004	0,006	00249	0,011	0,007	0,007	02720	0,009	0,007	0,003	00218	0,006	0,006	0,005
	0,003	0,002	0,001		0,002	0,002	0,002		0,026	0,021	0,006		0,007	0,008	0,004
00246	0,033	0,016	0,005	00247	0,020	0,007	0,004	01520	0,004	0,004	0,005	00248	0,002	0,002	0,003
	0,002	0,001	0,002		0,006	0,003	0,002		0,003	0,006	0,001		0,005	0,002	0,001
00219	0,003	0,005	0,004	01501	0,005	0,002	0,009	01503	0,003	0,005	0,003	01502	0,003	0,002	0,008
	0,003	0,008	0,002		0,002	0,002	0,001		0,002	0,006	0,002		0,007	0,005	0,001
02722	0,055	0,012	0,011	00234	0,014	0,017	0,005	00244	0,005	0,014	0,001	00243	0,003	0,019	0,000
	0,032	0,022	0,002		0,006	0,021	0,003		0,007	0,002	0,001		0,012	0,002	0,000
01505	0,003	0,006	0,003	01504	0,002	0,002	0,007	00220	0,003	0,005	0,004	01507	0,002	0,005	0,003
	0,005	0,005	0,002		0,009	0,006	0,001		0,002	0,006	0,001		0,010	0,006	0,001
01508	0,002	0,013	0,002	00235	0,006	0,021	0,002	01516	0,004	0,002	0,007	00228	0,003	0,006	0,004
	0,003	0,002	0,001		0,010	0,002	0,001		0,007	0,005	0,001		0,004	0,008	0,002
00222	0,004	0,005	0,002	01506	0,003	0,001	0,004	00221	0,004	0,004	0,004	00242	0,004	0,019	0,002
	0,004	0,005	0,001		0,009	0,006	0,001		0,002	0,005	0,001		0,017	0,002	0,002
01517	0,003	0,003	0,005	00241	0,004	0,019	0,001	01518	0,003	0,011	0,002	01510	0,002	0,010	0,001
	0,008	0,005	0,001		0,015	0,003	0,001		0,004	0,002	0,001		0,005	0,005	0,001
00240	0,003	0,021	0,001	01509	0,001	0,003	0,001	00236	0,002	0,021	0,000	00223	0,004	0,006	0,001
	0,016	0,002	0,001		0,012	0,007	0,001		0,018	0,003	0,000		0,005	0,004	0,000
01512	0,002	0,006	0,001	01513	0,002	0,015	0,001	00225	0,004	0,006	0,001	01511	0,003	0,001	0,002
	0,010	0,006	0,000		0,005	0,002	0,001		0,005	0,004	0,001		0,010	0,006	0,001
00224	0,004	0,006	0,000	00226	0,006	0,005	0,003	00227	0,004	0,004	0,004	00239	0,003	0,023	0,001
	0,004	0,005	0,000		0,004	0,006	0,002		0,003	0,008	0,002		0,020	0,004	0,001
01514	0,002	0,002	0,004	00238	0,005	0,021	0,001	01515	0,002	0,009	0,002	00237	0,003	0,018	0,002
	0,011	0,006	0,001		0,016	0,003	0,001		0,004	0,004	0,001		0,015	0,003	0,002
Cordoli copertura					**SolettaP5-P9-P24-P23-1a-P4**										
Sisma in direzione X															
00250	0,007	0,003	0,009	01539	0,005	0,005	0,017	01523	0,009	0,005	0,010	01522	0,007	0,012	0,014
	0,004	0,008	0,003		0,002	0,002	0,004		0,002	0,002	0,003		0,005	0,005	0,014
00066	0,010	0,016	0,008	00995	0,004	0,027	0,014	02705	0,009	0,054	0,014	01521	0,007	0,036	0,019
	0,017	0,019	0,014		0,015	0,017	0,008		0,023	0,032	0,029		0,016	0,022	0,014
01009	0,013	0,051	0,015	02724	0,009	0,019	0,013	01531	0,014	0,025	0,023	01011	0,021	0,036	0,013
	0,021	0,027	0,007		0,031	0,070	0,023		0,006	0,012	0,007		0,008	0,006	0,005
01546	0,007	0,030	0,018	01012	0,004	0,040	0,013	01538	0,007	0,018	0,017	01013	0,010	0,029	0,016
	0,003	0,003	0,005		0,006	0,005	0,004		0,006	0,007	0,005		0,005	0,007	0,003
01525	0,007	0,009	0,013	00263	0,021	0,008	0,006	00262	0,013	0,010	0,008	00999	0,005	0,005	0,008
	0,005	0,008	0,006		0,011	0,005	0,007		0,012	0,011	0,012		0,007	0,004	0,003
00030	0,002	0,003	0,002	01524	0,008	0,011	0,017	00996	0,005	0,018	0,014	00997	0,016	0,014	0,010
	0,003	0,002	0,001		0,002	0,003	0,007		0,013	0,009	0,005		0,009	0,006	0,004
02691	0,060	0,043	0,008	00060	0,088	0,010	0,005	00251	0,011	0,008	0,006	00998	0,003	0,014	0,009
	0,003	0,016	0,001		0,005	0,018	0,001		0,004	0,009	0,003		0,010	0,005	0,004
00261	0,012	0,048	0,012	01532	0,004	0,003	0,016	00264	0,023	0,011	0,007	00252	0,019	0,006	0,007
	0,005	0,006	0,003		0,003	0,003	0,005		0,006	0,007	0,007		0,005	0,014	0,002
01540	0,005	0,004	0,014	00273	0,021	0,020	0,007	01526	0,010	0,008	0,007	01533	0,004	0,003	0,011
	0,004	0,006	0,004		0,020	0,031	0,013		0,006	0,011	0,003		0,004	0,008	0,004
00253	0,019	0,010	0,004	01010	0,007	0,048	0,021	00260	0,012	0,032	0,005	00254	0,022	0,005	0,003
	0,006	0,013	0,002		0,016	0,018	0,007		0,004	0,007	0,002		0,007	0,015	0,002
01541	0,008	0,003	0,008	01545	0,005	0,015	0,009	01542	0,009	0,012	0,005	01534	0,004	0,006	0,006
	0,003	0,006	0,003		0,003	0,002	0,003		0,004	0,006	0,002		0,004	0,009	0,002
00265	0,029	0,010	0,003	01530	0,008	0,010	0,011	00266	0,025	0,014	0,004	00267	0,035	0,012	0,003
	0,007	0,011	0,004		0,011	0,015	0,005		0,005	0,013	0,003		0,005	0,018	0,002
01527	0,011	0,010	0,004	00255	0,029	0,009	0,006	00075	0,041	0,025	0,017	02694	0,051	0,033	0,019
	0,006	0,014	0,001		0,010	0,020	0,002		0,010	0,022	0,002		0,010	0,023	0,002
00269	0,026	0,014	0,003	00268	0,025	0,012	0,003	01528	0,010	0,011	0,004	00272	0,032	0,009	0,003
	0,006	0,017	0,003		0,005	0,017	0,002		0,007	0,015	0,001		0,015	0,021	0,007
01537	0,004	0,007	0,008	01535	0,004	0,012	0,004	00256	0,016	0,015	0,005	01543	0,011	0,017	0,005
	0,007	0,009	0,003		0,005	0,010	0,001		0,007	0,023	0,001		0,004	0,005	0,002
00259	0,014	0,017	0,005	01544	0,006	0,007	0,005	01529	0,010	0,008	0,005	01536	0,003	0,010	0,005
	0,005	0,015	0,001		0,003	0,003	0,001		0,009	0,016	0,003		0,006	0,010	0,001
00257	0,014	0,011	0,006	00271	0,029	0,013	0,008	00258	0,010	0,009	0,002	00270	0,038	0,011	0,004
	0,007	0,020	0,002		0,010	0,016	0,008		0,006	0,019	0,001		0,009	0,017	0,005

Solette - Tensioni per effetto del sisma

NODO	σL1 σP1	σL2 σP2	τL τP	NODO	σL1 σP1	σL2 σP2	τL τP	NODO	σL1 σP1	σL2 σP2	τL τP	NODO	σL1 σP1	σL2 σP2	τL τP
	[N/mm²]	[N/mm²]	[N/mm²]		[N/mm²]	[N/mm²]	[N/mm²]		[N/mm²]	[N/mm²]	[N/mm²]		[N/mm²]	[N/mm²]	[N/mm²]
Sisma in direzione Y															
00250	0,008 0,017	0,003 0,010	0,006 0,002	01539	0,003 0,003	0,007 0,004	0,007 0,003	01523	0,004 0,002	0,005 0,004	0,005 0,001	01522	0,016 0,020	0,030 0,016	0,005 0,022
00066	0,017 0,047	0,054 0,162	0,010 0,025	00995	0,034 0,059	0,070 0,099	0,008 0,017	02705	0,027 0,028	0,070 0,071	0,021 0,019	01521	0,020 0,015	0,060 0,045	0,034 0,006
01009	0,028 0,024	0,061 0,042	0,017 0,009	02724	0,026 0,024	0,043 0,074	0,030 0,012	01531	0,019 0,011	0,045 0,024	0,020 0,003	01011	0,022 0,011	0,064 0,007	0,011 0,006
01546	0,017 0,004	0,075 0,004	0,016 0,005	01012	0,008 0,012	0,065 0,015	0,019 0,004	01538	0,014 0,009	0,046 0,013	0,010 0,004	01013	0,032 0,017	0,070 0,022	0,033 0,004
01525	0,006 0,012	0,004 0,016	0,004 0,006	00263	0,024 0,023	0,005 0,055	0,003 0,002	00262	0,024 0,050	0,021 0,089	0,020 0,015	00999	0,002 0,014	0,008 0,013	0,002 0,003
00030	0,004 0,012	0,003 0,007	0,001 0,004	01524	0,014 0,011	0,018 0,008	0,005 0,010	00996	0,024 0,026	0,046 0,040	0,005 0,012	00997	0,008 0,010	0,025 0,016	0,004 0,006
02691	0,118 0,009	0,105 0,037	0,013 0,003	00060	0,154 0,010	0,039 0,040	0,009 0,001	00251	0,012 0,016	0,003 0,008	0,009 0,004	00998	0,004 0,007	0,023 0,016	0,004 0,005
00261	0,036 0,021	0,124 0,014	0,007 0,005	01532	0,006 0,003	0,007 0,007	0,005 0,004	00264	0,009 0,017	0,004 0,033	0,003 0,003	00252	0,018 0,025	0,002 0,007	0,011 0,002
01540	0,007 0,003	0,005 0,007	0,010 0,002	00273	0,023 0,025	0,020 0,062	0,013 0,007	01526	0,005 0,004	0,004 0,016	0,003 0,004	01533	0,003 0,003	0,004 0,002	0,005 0,002
00253	0,017 0,015	0,005 0,006	0,009 0,004	01010	0,013 0,025	0,069 0,027	0,021 0,007	00260	0,033 0,017	0,075 0,013	0,015 0,005	00254	0,021 0,018	0,010 0,008	0,009 0,004
01541	0,013 0,003	0,008 0,006	0,009 0,002	01545	0,010 0,004	0,045 0,004	0,014 0,003	01542	0,020 0,006	0,033 0,007	0,012 0,003	01534	0,003 0,003	0,010 0,005	0,007 0,003
00265	0,010 0,015	0,002 0,027	0,001 0,002	01530	0,011 0,016	0,017 0,031	0,006 0,004	00266	0,017 0,010	0,003 0,022	0,004 0,004	00267	0,011 0,011	0,002 0,024	0,008 0,003
01527	0,007 0,003	0,006 0,017	0,009 0,003	00255	0,085 0,027	0,037 0,012	0,014 0,003	00075	0,081 0,009	0,058 0,016	0,025 0,003	02694	0,083 0,020	0,078 0,023	0,036 0,003
00269	0,003 0,010	0,005 0,033	0,011 0,006	00268	0,013 0,010	0,003 0,027	0,010 0,005	01528	0,004 0,004	0,004 0,022	0,016 0,003	00272	0,019 0,022	0,004 0,061	0,003 0,002
01537	0,008 0,008	0,021 0,014	0,015 0,003	01535	0,007 0,003	0,016 0,008	0,016 0,003	00256	0,053 0,016	0,016 0,026	0,018 0,002	01543	0,017 0,005	0,022 0,005	0,031 0,003
00259	0,039 0,013	0,058 0,020	0,019 0,003	01544	0,011 0,004	0,022 0,004	0,028 0,002	01529	0,004 0,011	0,006 0,028	0,017 0,003	01536	0,004 0,004	0,004 0,012	0,022 0,003
00257	0,047 0,020	0,021 0,021	0,021 0,004	00271	0,021 0,020	0,002 0,048	0,009 0,005	00258	0,054 0,023	0,027 0,024	0,009 0,002	00270	0,007 0,014	0,003 0,043	0,013 0,004
Sisma in direzione Z															
00250	0,001 0,002	0,000 0,003	0,001 0,002	01539	0,001 0,002	0,001 0,002	0,002 0,004	01523	0,001 0,002	0,000 0,001	0,001 0,003	01522	0,001 0,004	0,003 0,004	0,002 0,004
00066	0,002 0,015	0,007 0,012	0,003 0,006	00995	0,001 0,010	0,005 0,009	0,002 0,002	02705	0,004 0,027	0,006 0,010	0,006 0,005	01521	0,002 0,005	0,003 0,006	0,004 0,003
01009	0,005 0,020	0,008 0,007	0,003 0,005	02724	0,002 0,027	0,005 0,021	0,004 0,002	01531	0,003 0,002	0,002 0,003	0,003 0,002	01011	0,002 0,010	0,002 0,003	0,001 0,002
01546	0,001 0,003	0,001 0,002	0,001 0,004	01012	0,001 0,006	0,002 0,003	0,001 0,002	01538	0,002 0,002	0,001 0,003	0,001 0,003	01013	0,002 0,003	0,002 0,002	0,002 0,002
01525	0,003 0,004	0,002 0,004	0,002 0,001	00263	0,006 0,015	0,002 0,009	0,002 0,001	00262	0,003 0,012	0,002 0,007	0,003 0,003	00999	0,001 0,005	0,000 0,002	0,001 0,002
00030	0,000 0,001	0,000 0,001	0,000 0,001	01524	0,001 0,002	0,002 0,002	0,002 0,001	00996	0,001 0,012	0,001 0,003	0,001 0,002	00997	0,001 0,011	0,001 0,003	0,001 0,002
02691	0,008 0,001	0,004 0,006	0,001 0,000	00060	0,014 0,001	0,002 0,006	0,001 0,001	00251	0,002 0,003	0,001 0,007	0,000 0,002	00998	0,001 0,010	0,001 0,002	0,001 0,001
00261	0,002 0,006	0,004 0,013	0,001 0,002	01532	0,001 0,003	0,001 0,005	0,001 0,002	00264	0,007 0,010	0,003 0,008	0,003 0,002	00252	0,003 0,003	0,001 0,012	0,000 0,001
01540	0,001 0,003	0,000 0,003	0,001 0,003	00273	0,001 0,015	0,001 0,009	0,004 0,006	01526	0,006 0,006	0,002 0,006	0,002 0,001	01533	0,003 0,006	0,001 0,009	0,001 0,002
00253	0,003 0,005	0,001 0,013	0,000 0,001	01010	0,001 0,015	0,003 0,003	0,002 0,003	00260	0,002 0,006	0,001 0,016	0,001 0,002	00254	0,003 0,006	0,001 0,017	0,001 0,001
01541	0,001 0,003	0,001 0,002	0,001 0,002	01545	0,001 0,002	0,001 0,003	0,001 0,003	01542	0,002 0,004	0,005 0,003	0,002 0,001	01534	0,003 0,006	0,003 0,010	0,001 0,001
00265	0,011 0,010	0,003 0,011	0,002 0,000	01530	0,003 0,004	0,002 0,004	0,002 0,001	00266	0,008 0,006	0,003 0,008	0,001 0,001	00267	0,013 0,003	0,003 0,010	0,001 0,001
01527	0,006 0,006	0,003 0,007	0,001 0,001	00255	0,004 0,006	0,003 0,022	0,003 0,000	00075	0,005 0,008	0,010 0,023	0,002 0,002	02694	0,004 0,004	0,007 0,023	0,004 0,003
00269	0,008 0,005	0,003 0,008	0,001 0,002	00268	0,008 0,003	0,002 0,008	0,001 0,001	01528	0,006 0,005	0,004 0,007	0,001 0,001	00272	0,006 0,017	0,002 0,007	0,003 0,000
01537	0,002 0,005	0,002 0,007	0,001 0,002	01535	0,002 0,006	0,005 0,010	0,001 0,001	00256	0,003 0,006	0,007 0,025	0,001 0,001	01543	0,002 0,003	0,007 0,002	0,001 0,001
00259	0,001 0,007	0,002 0,020	0,001 0,002	01544	0,001 0,003	0,003 0,003	0,002 0,002	01529	0,005 0,005	0,003 0,006	0,002 0,001	01536	0,003 0,005	0,004 0,009	0,001 0,001
00257	0,001 0,008	0,005 0,022	0,001 0,002	00271	0,006 0,010	0,003 0,007	0,003 0,002	00258	0,002 0,006	0,003 0,024	0,001 0,003	00270	0,011 0,009	0,003 0,009	0,002 0,001
Cordoli copertura					**SolettaP4-1a-P22-P3**										
Sisma in direzione X															
02727	0,028 0,134	0,013 0,082	0,010 0,039	01572	0,011 0,027	0,008 0,009	0,007 0,006	00310	0,022 0,015	0,011 0,006	0,009 0,007	00311	0,007 0,018	0,003 0,029	0,005 0,039
01575	0,004 0,015	0,004 0,011	0,004 0,014	01576	0,004 0,040	0,002 0,015	0,006 0,005	00309	0,013 0,032	0,002 0,001	0,003 0,005	00308	0,016 0,029	0,007 0,002	0,004 0,003
01571	0,012	0,007	0,009	00322	0,004	0,005	0,003	02728	0,014	0,011	0,007	01573	0,005	0,006	0,004

Solette - Tensioni per effetto del sisma

NODO	σL1 σP1	σL2 σP2	τL τP	NODO	σL1 σP1	σL2 σP2	τL τP	NODO	σL1 σP1	σL2 σP2	τL τP	NODO	σL1 σP1	σL2 σP2	τL τP
	[N/mm²]	[N/mm²]	[N/mm²]		[N/mm²]	[N/mm²]	[N/mm²]		[N/mm²]	[N/mm²]	[N/mm²]		[N/mm²]	[N/mm²]	[N/mm²]
	0,015	0,009	0,006		0,008	0,026	0,030		0,107	0,066	0,032		0,010	0,008	0,008
01574	0,013	0,006	0,010	00326	0,016	0,006	0,005	02725	0,031	0,005	0,016	00323	0,016	0,005	0,008
	0,007	0,005	0,004		0,011	0,001	0,002		0,068	0,041	0,010		0,015	0,002	0,012
00324	0,005	0,002	0,002	00325	0,008	0,003	0,002	00296	0,010	0,020	0,013	00321	0,002	0,003	0,003
	0,024	0,006	0,008		0,022	0,006	0,007		0,012	0,015	0,010		0,005	0,012	0,018
01593	0,002	0,002	0,004	02726	0,020	0,013	0,015	01594	0,006	0,003	0,005	00307	0,024	0,008	0,011
	0,027	0,012	0,012		0,052	0,046	0,007		0,029	0,012	0,005		0,015	0,028	0,014
00297	0,007	0,019	0,014	00298	0,014	0,009	0,007	01592	0,012	0,006	0,006	01591	0,003	0,001	0,002
	0,008	0,011	0,008		0,012	0,010	0,006		0,029	0,017	0,004		0,049	0,020	0,007
01590	0,003	0,002	0,002	00320	0,002	0,001	0,002	01577	0,018	0,008	0,008	00318	0,003	0,002	0,001
	0,024	0,011	0,013		0,006	0,010	0,015		0,017	0,009	0,004		0,003	0,008	0,008
00319	0,003	0,002	0,001	01588	0,004	0,001	0,001	00312	0,004	0,003	0,005	01579	0,007	0,003	0,006
	0,006	0,008	0,011		0,051	0,022	0,008		0,004	0,009	0,019		0,049	0,025	0,003
00300	0,008	0,011	0,005	01589	0,005	0,003	0,002	00299	0,016	0,011	0,008	01587	0,009	0,006	0,002
	0,023	0,011	0,003		0,056	0,026	0,003		0,018	0,012	0,005		0,046	0,022	0,002
01586	0,006	0,002	0,001	00306	0,014	0,017	0,015	01578	0,004	0,002	0,004	00301	0,003	0,011	0,003
	0,068	0,027	0,003		0,017	0,022	0,008		0,046	0,021	0,009		0,020	0,013	0,001
01585	0,004	0,002	0,001	00313	0,003	0,003	0,005	00317	0,002	0,002	0,001	00302	0,008	0,011	0,002
	0,033	0,014	0,005		0,003	0,008	0,012		0,007	0,003	0,003		0,027	0,013	0,002
00303	0,012	0,009	0,005	01584	0,007	0,003	0,002	01581	0,005	0,001	0,003	00316	0,003	0,002	0,002
	0,027	0,014	0,004		0,064	0,029	0,002		0,064	0,027	0,003		0,004	0,005	0,003
01582	0,013	0,006	0,005	00305	0,010	0,015	0,011	01583	0,005	0,001	0,002	00315	0,004	0,001	0,003
	0,044	0,023	0,003		0,023	0,014	0,006		0,058	0,024	0,002		0,003	0,006	0,004
01580	0,004	0,001	0,003	00304	0,015	0,009	0,004	00314	0,003	0,001	0,004				
	0,033	0,014	0,006		0,022	0,016	0,007		0,006	0,006	0,012				
Sisma in direzione Y															
02727	0,070	0,068	0,053	01572	0,042	0,042	0,042	00310	0,060	0,030	0,037	00311	0,025	0,065	0,040
	0,133	0,253	0,040		0,061	0,049	0,021		0,052	0,015	0,028		0,068	0,048	0,011
01575	0,014	0,007	0,003	01576	0,010	0,004	0,004	00309	0,035	0,004	0,003	00308	0,022	0,008	0,005
	0,048	0,016	0,007		0,010	0,005	0,004		0,016	0,007	0,004		0,013	0,005	0,008
01571	0,014	0,006	0,005	00322	0,009	0,074	0,055	02728	0,217	0,084	0,091	01573	0,079	0,036	0,053
	0,026	0,011	0,003		0,032	0,093	0,017		0,183	0,303	0,047		0,025	0,032	0,038
01574	0,053	0,008	0,020	00326	0,056	0,007	0,011	02725	0,116	0,007	0,026	00323	0,088	0,030	0,060
	0,019	0,004	0,015		0,014	0,003	0,017		0,031	0,006	0,017		0,025	0,037	0,029
00324	0,094	0,017	0,010	00325	0,098	0,009	0,002	00296	0,020	0,021	0,025	00321	0,012	0,048	0,007
	0,004	0,009	0,021		0,010	0,002	0,017		0,020	0,010	0,006		0,010	0,019	0,002
01593	0,016	0,015	0,003	02726	0,031	0,005	0,009	01594	0,025	0,011	0,010	00307	0,011	0,004	0,005
	0,006	0,013	0,011		0,051	0,023	0,008		0,008	0,004	0,013		0,038	0,020	0,002
00297	0,012	0,012	0,007	00298	0,008	0,005	0,009	01592	0,006	0,006	0,007	01591	0,006	0,009	0,002
	0,005	0,009	0,004		0,015	0,014	0,004		0,003	0,005	0,004		0,005	0,005	0,006
01590	0,004	0,017	0,004	00320	0,006	0,041	0,005	01577	0,010	0,005	0,003	00318	0,002	0,011	0,001
	0,008	0,009	0,004		0,007	0,006	0,002		0,025	0,012	0,003		0,020	0,006	0,000
00319	0,004	0,025	0,001	01588	0,003	0,005	0,003	00312	0,006	0,017	0,004	01579	0,004	0,003	0,003
	0,014	0,007	0,002		0,010	0,005	0,005		0,059	0,017	0,002		0,008	0,006	0,006
00300	0,003	0,005	0,006	01589	0,004	0,005	0,002	00299	0,004	0,008	0,006	01587	0,005	0,004	0,003
	0,017	0,007	0,003		0,002	0,003	0,005		0,013	0,010	0,006		0,011	0,002	0,005
01586	0,002	0,002	0,001	00306	0,004	0,004	0,005	01578	0,003	0,003	0,002	00301	0,007	0,004	0,003
	0,005	0,003	0,006		0,033	0,019	0,003		0,024	0,008	0,004		0,018	0,006	0,005
01585	0,002	0,007	0,001	00313	0,003	0,011	0,002	00317	0,002	0,009	0,001	00302	0,004	0,007	0,004
	0,020	0,005	0,004		0,054	0,015	0,003		0,028	0,008	0,001		0,019	0,004	0,005
00303	0,003	0,006	0,005	01584	0,003	0,001	0,002	01581	0,003	0,002	0,001	00316	0,001	0,007	0,000
	0,023	0,006	0,005		0,005	0,002	0,007		0,007	0,003	0,007		0,033	0,010	0,003
01582	0,006	0,003	0,004	00305	0,006	0,005	0,006	01583	0,001	0,003	0,001	00315	0,003	0,005	0,001
	0,017	0,006	0,007		0,029	0,014	0,005		0,016	0,007	0,006		0,042	0,012	0,001
01580	0,003	0,004	0,001	00304	0,009	0,002	0,003	00314	0,003	0,008	0,001				
	0,034	0,007	0,004		0,028	0,010	0,006		0,052	0,013	0,001				
Sisma in direzione Z															
02727	0,039	0,013	0,011	01572	0,017	0,004	0,007	00310	0,026	0,011	0,005	00311	0,009	0,014	0,004
	0,017	0,021	0,002		0,003	0,007	0,005		0,004	0,002	0,002		0,008	0,017	0,003
01575	0,004	0,005	0,002	01576	0,004	0,003	0,008	00309	0,026	0,004	0,004	00308	0,007	0,004	0,004
	0,002	0,005	0,002		0,005	0,004	0,001		0,005	0,001	0,001		0,002	0,001	0,002
01571	0,003	0,004	0,008	00322	0,013	0,017	0,004	02728	0,052	0,013	0,010	01573	0,020	0,007	0,006
	0,005	0,002	0,002		0,006	0,022	0,003		0,032	0,023	0,002		0,006	0,006	0,007
01574	0,005	0,003	0,003	00326	0,007	0,005	0,004	02725	0,005	0,003	0,002	00323	0,046	0,021	0,008
	0,002	0,001	0,001		0,003	0,001	0,003		0,013	0,013	0,005		0,004	0,001	0,005
00324	0,024	0,008	0,004	00325	0,014	0,003	0,004	00296	0,003	0,006	0,005	00321	0,006	0,021	0,003
	0,003	0,002	0,004		0,005	0,001	0,002		0,003	0,008	0,003		0,010	0,002	0,001
01593	0,004	0,004	0,005	02726	0,007	0,011	0,005	01594	0,004	0,003	0,009	00307	0,003	0,005	0,005
	0,002	0,006	0,001		0,028	0,028	0,005		0,006	0,004	0,001		0,007	0,015	0,005
00297	0,003	0,005	0,004	00298	0,004	0,004	0,005	01592	0,003	0,001	0,007	01591	0,003	0,003	0,004
	0,003	0,008	0,002		0,003	0,009	0,002		0,006	0,005	0,001		0,006	0,005	0,001
01590	0,003	0,011	0,002	00320	0,002	0,021	0,001	01577	0,003	0,003	0,009	00318	0,005	0,021	0,001
	0,005	0,002	0,001		0,018	0,003	0,000		0,001	0,002	0,002		0,016	0,003	0,001
00319	0,003	0,018	0,001	01588	0,002	0,009	0,002	00312	0,006	0,014	0,001	01579	0,002	0,002	0,007
	0,015	0,003	0,002		0,003	0,004	0,000		0,007	0,002	0,001		0,006	0,005	0,001
00300	0,003	0,004	0,002	01589	0,002	0,002	0,004	00299	0,004	0,004	0,003	01587	0,002	0,001	0,001
	0,003	0,004	0,001		0,009	0,006	0,001		0,004	0,006	0,002		0,008	0,006	0,000

Solette - Tensioni per effetto del sisma

NODO	σL1 σP1	σL2 σP2	τL τP	NODO	σL1 σP1	σL2 σP2	τL τP	NODO	σL1 σP1	σL2 σP2	τL τP	NODO	σL1 σP1	σL2 σP2	τL τP
	[N/mm²]	[N/mm²]	[N/mm²]		[N/mm²]	[N/mm²]	[N/mm²]		[N/mm²]	[N/mm²]	[N/mm²]		[N/mm²]	[N/mm²]	[N/mm²]
01586	0,002 0,008	0,006 0,005	0,001 0,000	00306	0,005 0,004	0,003 0,011	0,004 0,003	01578	0,003 0,004	0,005 0,004	0,003 0,002	00301	0,003 0,003	0,005 0,004	0,000 0,000
01585	0,002 0,006	0,015 0,002	0,001 0,001	00313	0,004 0,013	0,019 0,002	0,000 0,000	00317	0,003 0,020	0,024 0,004	0,001 0,001	00302	0,003 0,004	0,004 0,004	0,000 0,001
00303	0,003 0,004	0,003 0,004	0,003 0,001	01584	0,001 0,009	0,003 0,006	0,001 0,001	01581	0,002 0,008	0,005 0,005	0,003 0,001	00316	0,003 0,017	0,021 0,003	0,001 0,001
01582	0,002 0,006	0,001 0,005	0,004 0,001	00305	0,002 0,002	0,002 0,006	0,005 0,001	01583	0,002 0,003	0,010 0,004	0,001 0,001	00315	0,004 0,016	0,019 0,003	0,001 0,001
01580	0,002 0,004	0,013 0,002	0,002 0,001	00304	0,003 0,002	0,003 0,006	0,004 0,001	00314	0,004 0,017	0,020 0,002	0,002 0,002				
Piano loculi					**SolettaP19-P12-P6-P7-P13-2b**										
Sisma in direzione X															
00050	0,003 0,007	0,017 0,006	0,004 0,004	01658	0,003 0,010	0,016 0,013	0,003 0,007	00408	0,003 0,011	0,020 0,015	0,003 0,004	00409	0,003 0,006	0,017 0,008	0,003 0,007
00073	0,006 0,032	0,015 0,030	0,005 0,007	01687	0,001 0,009	0,013 0,011	0,006 0,007	00054	0,007 0,018	0,008 0,026	0,002 0,011	00385	0,009 0,007	0,001 0,009	0,002 0,019
02687	0,009 0,023	0,017 0,006	0,001 0,009	01663	0,003 0,006	0,006 0,010	0,002 0,006	00420	0,003 0,010	0,008 0,006	0,003 0,005	01659	0,004 0,009	0,006 0,012	0,001 0,008
00407	0,005 0,009	0,014 0,028	0,005 0,005	00053	0,002 0,007	0,007 0,004	0,002 0,008	01686	0,002 0,004	0,011 0,009	0,008 0,004	00406	0,005 0,008	0,012 0,031	0,007 0,006
00391	0,003 0,013	0,002 0,005	0,002 0,007	01656	0,001 0,003	0,002 0,003	0,002 0,008	00055	0,002 0,006	0,002 0,004	0,002 0,005	00405	0,005 0,009	0,010 0,024	0,006 0,006
00389	0,002 0,006	0,004 0,017	0,002 0,008	00390	0,003 0,004	0,002 0,011	0,001 0,006	01685	0,002 0,004	0,008 0,004	0,010 0,003	00392	0,003 0,015	0,003 0,006	0,003 0,007
01660	0,002 0,003	0,002 0,003	0,003 0,009	00404	0,006 0,006	0,008 0,023	0,008 0,005	00419	0,002 0,004	0,010 0,006	0,002 0,004	00403	0,003 0,005	0,007 0,013	0,008 0,005
00386	0,005 0,014	0,007 0,035	0,002 0,005	01661	0,001 0,008	0,003 0,010	0,002 0,007	01662	0,001 0,010	0,005 0,013	0,001 0,003	00387	0,003 0,011	0,004 0,031	0,001 0,005
00388	0,004 0,007	0,004 0,028	0,001 0,006	00393	0,003 0,016	0,005 0,006	0,004 0,006	01664	0,002 0,009	0,004 0,010	0,005 0,006	01657	0,003 0,003	0,007 0,004	0,008 0,003
00074	0,002 0,008	0,008 0,006	0,006 0,003	01666	0,001 0,010	0,006 0,013	0,001 0,002	00418	0,001 0,002	0,011 0,006	0,001 0,002	01665	0,001 0,014	0,005 0,016	0,002 0,004
00402	0,002 0,013	0,007 0,007	0,007 0,005	00396	0,003 0,015	0,007 0,008	0,006 0,006	01671	0,002 0,010	0,006 0,006	0,007 0,005	00395	0,002 0,017	0,007 0,009	0,005 0,007
00401	0,002 0,013	0,008 0,007	0,007 0,005	00416	0,001 0,002	0,009 0,006	0,002 0,005	00417	0,001 0,002	0,010 0,006	0,002 0,002	01670	0,001 0,007	0,009 0,009	0,002 0,003
01667	0,003 0,005	0,005 0,004	0,006 0,005	01668	0,002 0,014	0,005 0,013	0,005 0,003	00394	0,003 0,019	0,005 0,007	0,005 0,006	01669	0,002 0,014	0,006 0,015	0,003 0,003
00410	0,001 0,003	0,011 0,008	0,003 0,006	01682	0,001 0,011	0,008 0,008	0,008 0,002	01673	0,001 0,008	0,008 0,008	0,003 0,005	01681	0,004 0,012	0,007 0,005	0,009 0,004
01672	0,002 0,012	0,007 0,008	0,005 0,002	00415	0,001 0,003	0,010 0,006	0,002 0,006	01683	0,001 0,008	0,010 0,006	0,006 0,004	00399	0,003 0,012	0,008 0,007	0,007 0,003
01678	0,002 0,015	0,007 0,010	0,009 0,003	00398	0,002 0,013	0,008 0,008	0,007 0,002	01674	0,003 0,013	0,006 0,005	0,008 0,005	01675	0,002 0,013	0,007 0,009	0,007 0,003
01677	0,001 0,004	0,009 0,005	0,003 0,005	00414	0,001 0,002	0,010 0,005	0,002 0,005	00397	0,004 0,016	0,007 0,008	0,007 0,005	01676	0,002 0,010	0,008 0,008	0,005 0,003
00413	0,002 0,004	0,010 0,006	0,003 0,004	01684	0,002 0,003	0,011 0,005	0,004 0,005	00400	0,004 0,015	0,007 0,007	0,008 0,003	01680	0,001 0,007	0,010 0,007	0,005 0,003
01679	0,001 0,013	0,008 0,012	0,007 0,002	00412	0,001 0,003	0,011 0,006	0,003 0,004	00411	0,001 0,001	0,011 0,006	0,003 0,006				
Sisma in direzione Y															
00050	0,009 0,020	0,046 0,010	0,005 0,019	01658	0,007 0,028	0,040 0,035	0,007 0,006	00408	0,006 0,030	0,045 0,047	0,008 0,017	00409	0,007 0,012	0,049 0,012	0,006 0,005
00073	0,010 0,104	0,035 0,099	0,013 0,021	01687	0,006 0,029	0,024 0,015	0,017 0,014	00054	0,012 0,039	0,013 0,041	0,004 0,017	00385	0,016 0,014	0,002 0,015	0,004 0,026
02687	0,020 0,046	0,032 0,011	0,002 0,013	01663	0,005 0,008	0,008 0,018	0,006 0,007	00420	0,004 0,017	0,010 0,013	0,006 0,004	01659	0,006 0,014	0,007 0,018	0,004 0,010
00407	0,013 0,031	0,030 0,050	0,013 0,015	00053	0,002 0,016	0,008 0,010	0,003 0,012	01686	0,007 0,013	0,016 0,017	0,025 0,015	00406	0,020 0,015	0,021 0,033	0,021 0,007
00391	0,004 0,014	0,009 0,006	0,003 0,012	01656	0,002 0,005	0,006 0,006	0,005 0,007	00055	0,006 0,014	0,006 0,011	0,004 0,008	00405	0,017 0,016	0,019 0,017	0,018 0,006
00389	0,007 0,014	0,006 0,029	0,007 0,011	00390	0,005 0,013	0,005 0,022	0,004 0,005	01685	0,005 0,009	0,011 0,008	0,031 0,010	00392	0,006 0,027	0,013 0,008	0,001 0,015
01660	0,004 0,012	0,005 0,006	0,003 0,011	00404	0,024 0,016	0,011 0,013	0,025 0,005	00419	0,004 0,008	0,017 0,016	0,006 0,006	00403	0,012 0,011	0,006 0,008	0,023 0,004
00386	0,007 0,019	0,007 0,049	0,005 0,010	01661	0,003 0,004	0,003 0,015	0,008 0,010	01662	0,004 0,009	0,004 0,021	0,007 0,008	00387	0,008 0,015	0,004 0,042	0,006 0,011
00388	0,009 0,016	0,002 0,039	0,008 0,009	00393	0,007 0,035	0,019 0,008	0,003 0,014	01664	0,004 0,015	0,006 0,006	0,002 0,011	01657	0,008 0,004	0,006 0,004	0,022 0,005
00074	0,005 0,016	0,010 0,009	0,017 0,005	01666	0,004 0,010	0,008 0,019	0,004 0,004	00418	0,004 0,004	0,026 0,018	0,005 0,005	01665	0,003 0,010	0,002 0,013	0,003 0,007
00402	0,008 0,012	0,009 0,008	0,020 0,007	00396	0,009 0,038	0,020 0,011	0,009 0,007	01671	0,005 0,025	0,010 0,012	0,010 0,007	00395	0,008 0,040	0,022 0,012	0,006 0,008
00401	0,003 0,008	0,011 0,009	0,018 0,007	00416	0,006 0,002	0,022 0,021	0,002 0,002	00417	0,003 0,008	0,027 0,017	0,003 0,003	01670	0,003 0,011	0,015 0,022	0,003 0,002
01667	0,006 0,029	0,013 0,008	0,006 0,010	01668	0,004 0,019	0,004 0,015	0,004 0,006	00394	0,007 0,039	0,023 0,009	0,003 0,010	01669	0,004 0,018	0,004 0,022	0,003 0,002

Solette - Tensioni per effetto del sisma

NODO	σL1 σP1	σL2 σP2	τL τP	NODO	σL1 σP1	σL2 σP2	τL τP	NODO	σL1 σP1	σL2 σP2	τL τP	NODO	σL1 σP1	σL2 σP2	τL τP
	[N/mm²]	[N/mm²]	[N/mm²]		[N/mm²]	[N/mm²]	[N/mm²]		[N/mm²]	[N/mm²]	[N/mm²]		[N/mm²]	[N/mm²]	[N/mm²]
00410	0,004 0,009	0,020 0,009	0,006 0,005	01682	0,003 0,014	0,011 0,005	0,022 0,014	01673	0,004 0,018	0,005 0,022	0,005 0,003	01681	0,007 0,013	0,010 0,005	0,021 0,011
01672	0,004 0,021	0,003 0,019	0,008 0,006	00415	0,004 0,005	0,017 0,019	0,003 0,003	01683	0,003 0,015	0,013 0,006	0,017 0,013	00399	0,008 0,021	0,014 0,010	0,014 0,008
01678	0,004 0,019	0,010 0,007	0,019 0,012	00398	0,007 0,031	0,021 0,009	0,011 0,007	01674	0,007 0,028	0,014 0,008	0,014 0,009	01675	0,004 0,021	0,008 0,012	0,013 0,009
01677	0,004 0,011	0,007 0,018	0,006 0,007	00414	0,003 0,007	0,019 0,016	0,003 0,007	00397	0,006 0,036	0,023 0,010	0,010 0,006	01676	0,004 0,018	0,004 0,017	0,010 0,008
00413	0,005 0,005	0,013 0,015	0,005 0,008	01684	0,005 0,010	0,015 0,006	0,011 0,008	00400	0,006 0,014	0,013 0,007	0,017 0,009	01680	0,004 0,012	0,007 0,011	0,011 0,009
01679	0,003 0,016	0,008 0,008	0,016 0,012	00412	0,004 0,007	0,011 0,011	0,006 0,009	00411	0,003 0,008	0,014 0,009	0,006 0,007				
Sisma in direzione Z															
00050	0,001 0,021	0,016 0,010	0,003 0,005	01658	0,002 0,024	0,010 0,035	0,003 0,015	00408	0,004 0,029	0,013 0,059	0,002 0,003	00409	0,005 0,014	0,018 0,011	0,006 0,013
00073	0,010 0,106	0,009 0,100	0,003 0,008	01687	0,002 0,020	0,003 0,012	0,002 0,005	00054	0,010 0,038	0,003 0,034	0,002 0,013	00385	0,015 0,006	0,002 0,011	0,001 0,019
02687	0,019 0,022	0,012 0,005	0,000 0,010	01663	0,003 0,006	0,002 0,005	0,003 0,005	00420	0,002 0,010	0,004 0,011	0,005 0,003	01659	0,005 0,011	0,002 0,012	0,002 0,007
00407	0,002 0,029	0,003 0,056	0,001 0,008	00053	0,002 0,007	0,002 0,004	0,002 0,008	01686	0,002 0,006	0,001 0,012	0,002 0,010	00406	0,005 0,013	0,001 0,044	0,001 0,003
00391	0,001 0,008	0,001 0,003	0,002 0,006	01656	0,001 0,003	0,002 0,002	0,002 0,008	00055	0,001 0,003	0,001 0,001	0,001 0,003	00405	0,004 0,011	0,002 0,028	0,002 0,004
00389	0,001 0,004	0,002 0,011	0,001 0,009	00390	0,001 0,001	0,001 0,007	0,002 0,005	01685	0,001 0,006	0,002 0,006	0,003 0,010	00392	0,001 0,019	0,002 0,006	0,001 0,007
01660	0,001 0,006	0,001 0,003	0,002 0,012	00404	0,006 0,006	0,001 0,024	0,001 0,004	00419	0,001 0,004	0,005 0,011	0,005 0,003	00403	0,003 0,005	0,002 0,012	0,002 0,002
00386	0,004 0,018	0,001 0,033	0,001 0,011	01661	0,000 0,004	0,001 0,004	0,002 0,012	01662	0,001 0,004	0,001 0,003	0,001 0,009	00387	0,002 0,011	0,001 0,027	0,000 0,009
00388	0,002 0,007	0,000 0,024	0,001 0,008	00393	0,001 0,029	0,002 0,007	0,001 0,007	01664	0,000 0,004	0,000 0,005	0,002 0,011	01657	0,001 0,003	0,003 0,005	0,002 0,005
00074	0,001 0,006	0,004 0,002	0,001 0,001	01666	0,002 0,010	0,005 0,016	0,001 0,003	00418	0,001 0,001	0,014 0,013	0,004 0,002	01665	0,001 0,010	0,002 0,012	0,001 0,009
00402	0,001 0,003	0,004 0,003	0,002 0,006	00396	0,001 0,039	0,002 0,011	0,000 0,002	01671	0,001 0,003	0,000 0,007	0,000 0,002	00395	0,001 0,039	0,002 0,012	0,001 0,003
00401	0,000 0,010	0,001 0,003	0,001 0,006	00416	0,002 0,002	0,013 0,019	0,001 0,002	00417	0,000 0,004	0,015 0,014	0,001 0,001	01670	0,002 0,010	0,010 0,020	0,002 0,001
01667	0,001 0,015	0,001 0,004	0,001 0,006	01668	0,001 0,010	0,001 0,012	0,001 0,006	00394	0,001 0,038	0,003 0,010	0,001 0,006	01669	0,002 0,017	0,004 0,020	0,000 0,004
00410	0,001 0,007	0,002 0,010	0,006 0,009	01682	0,000 0,006	0,001 0,006	0,002 0,011	01673	0,002 0,018	0,007 0,023	0,000 0,001	01681	0,000 0,008	0,001 0,003	0,002 0,011
01672	0,002 0,018	0,003 0,018	0,000 0,001	00415	0,002 0,002	0,016 0,018	0,001 0,001	01683	0,001 0,005	0,001 0,009	0,001 0,006	00399	0,001 0,028	0,001 0,009	0,001 0,006
01678	0,001 0,003	0,001 0,006	0,002 0,008	00398	0,001 0,035	0,002 0,010	0,001 0,004	01674	0,001 0,017	0,001 0,003	0,001 0,003	01675	0,001 0,011	0,001 0,013	0,001 0,003
01677	0,002 0,010	0,010 0,020	0,001 0,001	00414	0,001 0,004	0,018 0,016	0,003 0,001	00397	0,001 0,042	0,002 0,010	0,000 0,001	01676	0,002 0,019	0,004 0,021	0,000 0,002
00413	0,003 0,001	0,013 0,016	0,005 0,001	01684	0,002 0,002	0,003 0,007	0,003 0,003	00400	0,001 0,023	0,001 0,006	0,001 0,007	01680	0,001 0,012	0,004 0,017	0,001 0,002
01679	0,001 0,013	0,002 0,015	0,001 0,006	00412	0,002 0,005	0,005 0,011	0,004 0,003	00411	0,001 0,003	0,004 0,011	0,005 0,005				
Piano loculi				**Soletta2b-P13-P7-P8-P15-P20**											
Sisma in direzione X															
01695	0,002 0,008	0,023 0,006	0,003 0,004	00443	0,001 0,004	0,023 0,005	0,003 0,005	01691	0,002 0,009	0,022 0,009	0,003 0,006	00408	0,002 0,010	0,016 0,015	0,003 0,004
00073	0,005 0,039	0,019 0,032	0,003 0,005	02686	0,041 0,010	0,083 0,021	0,013 0,003	01690	0,019 0,005	0,059 0,013	0,017 0,003	00432	0,010 0,009	0,048 0,020	0,008 0,001
01693	0,002 0,002	0,012 0,004	0,007 0,007	00404	0,002 0,003	0,008 0,006	0,007 0,007	01692	0,003 0,006	0,006 0,004	0,009 0,007	00433	0,013 0,009	0,079 0,011	0,017 0,005
00421	0,003 0,007	0,005 0,009	0,007 0,004	01688	0,003 0,004	0,006 0,003	0,008 0,005	00074	0,002 0,004	0,003 0,007	0,006 0,003	00049	0,014 0,008	0,027 0,021	0,009 0,002
01715	0,011 0,006	0,021 0,005	0,008 0,002	00274	0,013 0,007	0,019 0,027	0,006 0,001	01716	0,005 0,003	0,045 0,005	0,012 0,005	00275	0,010 0,009	0,015 0,025	0,004 0,002
01714	0,009 0,004	0,010 0,004	0,009 0,007	00276	0,016 0,006	0,009 0,022	0,004 0,003	00277	0,011 0,005	0,014 0,011	0,006 0,003	00050	0,002 0,008	0,021 0,010	0,004 0,004
01689	0,014 0,003	0,014 0,002	0,014 0,005	00278	0,012 0,005	0,012 0,008	0,011 0,004	00403	0,002 0,003	0,007 0,007	0,008 0,004	01713	0,007 0,004	0,007 0,003	0,012 0,008
00442	0,002 0,005	0,026 0,005	0,003 0,003	00405	0,003 0,004	0,012 0,012	0,007 0,006	00407	0,002 0,009	0,018 0,014	0,006 0,004	01694	0,002 0,007	0,018 0,004	0,005 0,004
00406	0,002 0,004	0,014 0,009	0,005 0,005	00422	0,003 0,013	0,007 0,011	0,007 0,005	00093	0,024 0,007	0,012 0,013	0,010 0,004	01698	0,002 0,011	0,025 0,008	0,005 0,002
00441	0,003 0,002	0,039 0,006	0,003 0,002	01696	0,002 0,002	0,008 0,004	0,009 0,008	01697	0,002 0,011	0,016 0,006	0,006 0,005	00431	0,005 0,007	0,017 0,010	0,015 0,005
00423	0,002 0,018	0,008 0,013	0,008 0,006	01705	0,002 0,020	0,031 0,018	0,005 0,002	00438	0,004 0,002	0,054 0,009	0,003 0,002	00439	0,002 0,002	0,039 0,010	0,003 0,003
00424	0,004 0,019	0,007 0,012	0,007 0,005	01702	0,003 0,009	0,033 0,011	0,004 0,002	01701	0,002 0,019	0,022 0,013	0,006 0,003	00440	0,005 0,004	0,039 0,007	0,003 0,002

Solette - Tensioni per effetto del sisma

NODO	σL1 σP1	σL2 σP2	τL τP	NODO	σL1 σP1	σL2 σP2	τL τP	NODO	σL1 σP1	σL2 σP2	τL τP	NODO	σL1 σP1	σL2 σP2	τL τP
	[N/mm²]	[N/mm²]	[N/mm²]		[N/mm²]	[N/mm²]	[N/mm²]		[N/mm²]	[N/mm²]	[N/mm²]		[N/mm²]	[N/mm²]	[N/mm²]
01699	0,003 0,010	0,004 0,002	0,008 0,006	01700	0,002 0,012	0,012 0,009	0,007 0,005	00425	0,003 0,024	0,006 0,012	0,007 0,005	01704	0,002 0,022	0,018 0,018	0,007 0,002
01703	0,003 0,004	0,007 0,008	0,009 0,003	00434	0,009 0,005	0,057 0,010	0,007 0,006	01712	0,004 0,015	0,033 0,013	0,008 0,003	01711	0,006 0,016	0,016 0,013	0,008 0,004
00426	0,002 0,025	0,012 0,013	0,008 0,003	00430	0,004 0,010	0,016 0,011	0,009 0,006	00437	0,005 0,001	0,045 0,009	0,002 0,002	00427	0,004 0,024	0,010 0,012	0,007 0,003
01710	0,004 0,004	0,006 0,006	0,010 0,007	00436	0,003 0,003	0,053 0,011	0,002 0,006	01709	0,003 0,012	0,041 0,015	0,006 0,003	01708	0,003 0,024	0,024 0,021	0,007 0,002
01706	0,003 0,009	0,005 0,002	0,009 0,003	01707	0,003 0,016	0,011 0,015	0,008 0,003	00428	0,003 0,021	0,010 0,010	0,007 0,003	00429	0,002 0,016	0,016 0,012	0,009 0,004
00435	0,003 0,003	0,055 0,007	0,007 0,004												
Sisma in direzione Y															
01695	0,004 0,019	0,042 0,011	0,013 0,015	00443	0,004 0,014	0,052 0,014	0,010 0,024	01691	0,005 0,023	0,047 0,028	0,010 0,029	00408	0,005 0,030	0,040 0,047	0,009 0,023
00073	0,010 0,090	0,041 0,066	0,012 0,019	02686	0,126 0,043	0,249 0,085	0,030 0,009	01690	0,062 0,015	0,169 0,044	0,046 0,005	00432	0,034 0,030	0,130 0,061	0,014 0,004
01693	0,003 0,004	0,018 0,006	0,019 0,007	00404	0,005 0,012	0,015 0,012	0,021 0,006	01692	0,006 0,004	0,006 0,003	0,021 0,008	00433	0,042 0,015	0,237 0,021	0,046 0,009
00421	0,007 0,011	0,012 0,016	0,014 0,008	01688	0,010 0,004	0,006 0,003	0,017 0,007	00074	0,009 0,010	0,005 0,016	0,013 0,006	00049	0,048 0,029	0,091 0,041	0,026 0,005
01715	0,021 0,007	0,050 0,015	0,039 0,006	00274	0,066 0,022	0,054 0,033	0,022 0,002	01716	0,015 0,009	0,122 0,018	0,040 0,006	00275	0,047 0,020	0,047 0,026	0,015 0,003
01714	0,008 0,006	0,022 0,010	0,037 0,005	00276	0,066 0,026	0,022 0,022	0,015 0,002	00277	0,036 0,014	0,034 0,015	0,017 0,004	00050	0,007 0,010	0,051 0,020	0,008 0,020
01689	0,032 0,004	0,032 0,005	0,028 0,003	00278	0,025 0,017	0,017 0,013	0,020 0,005	00403	0,005 0,013	0,009 0,013	0,019 0,007	01713	0,013 0,003	0,018 0,004	0,035 0,006
00442	0,005 0,013	0,049 0,012	0,008 0,017	00405	0,007 0,017	0,017 0,019	0,018 0,005	00407	0,008 0,021	0,033 0,030	0,014 0,005	01694	0,004 0,006	0,031 0,009	0,016 0,005
00406	0,007 0,013	0,023 0,022	0,017 0,005	00422	0,006 0,009	0,018 0,017	0,016 0,011	00093	0,085 0,013	0,032 0,006	0,027 0,004	01698	0,004 0,009	0,043 0,008	0,015 0,008
00441	0,002 0,008	0,061 0,012	0,010 0,012	01696	0,005 0,009	0,010 0,004	0,026 0,009	01697	0,002 0,011	0,027 0,007	0,021 0,006	00431	0,018 0,016	0,055 0,008	0,037 0,006
00423	0,003 0,011	0,020 0,023	0,022 0,009	01705	0,005 0,016	0,060 0,014	0,021 0,008	00438	0,004 0,006	0,088 0,009	0,012 0,009	00439	0,006 0,004	0,061 0,011	0,007 0,009
00424	0,005 0,015	0,012 0,016	0,018 0,011	01702	0,004 0,009	0,058 0,010	0,016 0,008	01701	0,003 0,017	0,041 0,014	0,021 0,007	00440	0,006 0,007	0,063 0,010	0,006 0,011
01699	0,007 0,012	0,006 0,005	0,027 0,009	01700	0,003 0,015	0,021 0,011	0,026 0,007	00425	0,009 0,019	0,018 0,017	0,021 0,009	01704	0,004 0,019	0,034 0,015	0,028 0,008
01703	0,007 0,014	0,011 0,010	0,033 0,007	00434	0,030 0,005	0,158 0,017	0,013 0,010	01712	0,008 0,008	0,078 0,008	0,033 0,009	01711	0,009 0,010	0,037 0,007	0,036 0,008
00426	0,003 0,018	0,025 0,022	0,026 0,005	00430	0,011 0,009	0,029 0,011	0,020 0,006	00437	0,011 0,004	0,090 0,009	0,005 0,010	00427	0,007 0,015	0,018 0,016	0,019 0,006
01710	0,007 0,008	0,006 0,006	0,036 0,008	00436	0,007 0,003	0,117 0,013	0,006 0,012	01709	0,007 0,009	0,088 0,009	0,022 0,009	01708	0,005 0,016	0,053 0,012	0,030 0,009
01706	0,008 0,010	0,007 0,005	0,031 0,007	01707	0,006 0,014	0,022 0,010	0,033 0,008	00428	0,010 0,012	0,022 0,015	0,021 0,006	00429	0,004 0,007	0,032 0,018	0,027 0,006
00435	0,008 0,005	0,124 0,010	0,019 0,009												
Sisma in direzione Z															
01695	0,002 0,020	0,005 0,011	0,002 0,013	00443	0,003 0,010	0,017 0,011	0,006 0,019	01691	0,003 0,021	0,013 0,038	0,002 0,022	00408	0,005 0,028	0,012 0,055	0,001 0,010
00073	0,012 0,108	0,010 0,099	0,003 0,006	02686	0,005 0,004	0,017 0,029	0,001 0,002	01690	0,004 0,005	0,008 0,017	0,002 0,001	00432	0,001 0,011	0,006 0,030	0,001 0,001
01693	0,001 0,003	0,002 0,007	0,002 0,005	00404	0,003 0,006	0,004 0,016	0,002 0,001	01692	0,000 0,002	0,003 0,002	0,002 0,007	00433	0,004 0,005	0,015 0,009	0,005 0,002
00421	0,001 0,003	0,004 0,002	0,001 0,003	01688	0,002 0,001	0,005 0,002	0,002 0,003	00074	0,001 0,006	0,005 0,001	0,001 0,001	00049	0,003 0,008	0,002 0,027	0,001 0,001
01715	0,002 0,004	0,002 0,004	0,001 0,002	00274	0,002 0,008	0,002 0,031	0,000 0,000	01716	0,001 0,002	0,003 0,005	0,001 0,003	00275	0,001 0,010	0,003 0,029	0,001 0,002
01714	0,001 0,003	0,003 0,004	0,000 0,006	00276	0,001 0,007	0,004 0,028	0,000 0,002	00277	0,001 0,006	0,005 0,017	0,001 0,002	00050	0,002 0,020	0,019 0,015	0,003 0,006
01689	0,002 0,002	0,005 0,005	0,001 0,003	00278	0,001 0,004	0,005 0,013	0,002 0,001	00403	0,002 0,003	0,002 0,012	0,002 0,002	01713	0,001 0,003	0,005 0,003	0,001 0,007
00442	0,003 0,010	0,010 0,008	0,006 0,015	00405	0,006 0,009	0,001 0,031	0,001 0,002	00407	0,002 0,030	0,006 0,052	0,002 0,004	01694	0,001 0,008	0,002 0,012	0,001 0,003
00406	0,004 0,013	0,002 0,032	0,001 0,002	00422	0,001 0,007	0,003 0,003	0,001 0,004	00093	0,004 0,001	0,006 0,008	0,001 0,001	01698	0,001 0,004	0,002 0,008	0,001 0,005
00441	0,001 0,004	0,003 0,009	0,003 0,009	01696	0,000 0,004	0,002 0,004	0,002 0,007	01697	0,001 0,008	0,001 0,008	0,001 0,004	00431	0,001 0,004	0,008 0,005	0,002 0,004
00423	0,000 0,015	0,003 0,003	0,002 0,004	01705	0,002 0,015	0,003 0,016	0,001 0,001	00438	0,002 0,003	0,011 0,007	0,001 0,002	00439	0,001 0,002	0,005 0,008	0,002 0,004
00424	0,001 0,019	0,002 0,006	0,001 0,003	01702	0,001 0,006	0,003 0,011	0,001 0,004	01701	0,001 0,014	0,001 0,015	0,001 0,001	00440	0,003 0,005	0,005 0,007	0,004 0,007
01699	0,001 0,007	0,002 0,002	0,001 0,004	01700	0,000 0,011	0,002 0,011	0,001 0,003	00425	0,000 0,024	0,002 0,008	0,001 0,002	01704	0,001 0,017	0,002 0,015	0,001 0,001
01703	0,000	0,002	0,001	00434	0,003	0,005	0,004	01712	0,001	0,002	0,001	01711	0,001	0,002	0,001

Solette - Tensioni per effetto del sisma

NODO	σL1 σP1	σL2 σP2	τL τP	NODO	σL1 σP1	σL2 σP2	τL τP	NODO	σL1 σP1	σL2 σP2	τL τP	NODO	σL1 σP1	σL2 σP2	τL τP
	[N/mm²]	[N/mm²]	[N/mm²]		[N/mm²]	[N/mm²]	[N/mm²]		[N/mm²]	[N/mm²]	[N/mm²]		[N/mm²]	[N/mm²]	[N/mm²]
	0,005	0,007	0,001		0,004	0,007	0,003		0,010	0,008	0,001		0,012	0,009	0,004
00426	0,000	0,003	0,001	00430	0,001	0,006	0,001	00437	0,001	0,006	0,001	00427	0,001	0,002	0,001
	0,026	0,007	0,000		0,010	0,006	0,005		0,001	0,007	0,001		0,025	0,008	0,002
01710	0,001	0,003	0,001	00436	0,001	0,005	0,002	01709	0,002	0,003	0,001	01708	0,001	0,002	0,000
	0,003	0,004	0,007		0,002	0,007	0,002		0,009	0,012	0,001		0,017	0,015	0,001
01706	0,001	0,003	0,001	01707	0,001	0,002	0,000	00428	0,001	0,003	0,001	00429	0,000	0,004	0,001
	0,008	0,002	0,004		0,012	0,011	0,003		0,021	0,007	0,003		0,017	0,004	0,005
00435	0,001	0,004	0,002												
	0,002	0,005	0,002												
Piano loculi				**Soletta1b-P17-P10-P11-P18-P25**											
Sisma in direzione X															
01598	0,003	0,015	0,004	00327	0,003	0,019	0,004	00070	0,005	0,015	0,004	00058	0,002	0,007	0,002
	0,009	0,015	0,006		0,008	0,015	0,005		0,031	0,037	0,005		0,007	0,003	0,007
01597	0,003	0,004	0,001	00350	0,009	0,002	0,002	00351	0,003	0,009	0,002	00056	0,008	0,007	0,002
	0,007	0,011	0,007		0,007	0,008	0,015		0,008	0,005	0,005		0,016	0,020	0,009
02689	0,009	0,012	0,001	00345	0,002	0,002	0,002	01624	0,001	0,003	0,003	01596	0,002	0,001	0,002
	0,026	0,006	0,007		0,005	0,011	0,007		0,007	0,007	0,008		0,004	0,004	0,008
00346	0,005	0,003	0,001	00362	0,002	0,017	0,003	00059	0,003	0,018	0,004	00347	0,003	0,004	0,001
	0,006	0,023	0,007		0,005	0,009	0,007		0,009	0,005	0,004		0,008	0,024	0,006
00333	0,004	0,007	0,007	01595	0,004	0,008	0,010	00076	0,002	0,008	0,005	00348	0,003	0,004	0,001
	0,016	0,007	0,004		0,005	0,004	0,003		0,010	0,006	0,003		0,010	0,031	0,005
01625	0,001	0,004	0,001	01600	0,002	0,009	0,009	00329	0,006	0,012	0,006	00330	0,008	0,009	0,007
	0,008	0,011	0,004		0,003	0,007	0,004		0,009	0,021	0,006		0,006	0,020	0,007
01602	0,001	0,014	0,005	00331	0,004	0,009	0,007	00332	0,001	0,005	0,008	01626	0,002	0,005	0,002
	0,008	0,010	0,006		0,007	0,016	0,007		0,004	0,013	0,006		0,009	0,012	0,004
00361	0,002	0,015	0,003	01599	0,003	0,007	0,010	00328	0,004	0,013	0,005	01601	0,002	0,011	0,007
	0,003	0,008	0,006		0,010	0,004	0,002		0,012	0,026	0,004		0,008	0,012	0,004
00334	0,003	0,007	0,007	00349	0,005	0,004	0,001	01605	0,001	0,011	0,005	00360	0,001	0,011	0,004
	0,021	0,009	0,004		0,009	0,037	0,004		0,007	0,006	0,004		0,003	0,007	0,005
01603	0,002	0,007	0,009	01604	0,001	0,009	0,007	00057	0,002	0,002	0,002	00344	0,003	0,002	0,003
	0,010	0,005	0,003		0,005	0,003	0,003		0,005	0,004	0,004		0,011	0,005	0,007
00335	0,004	0,007	0,008	01609	0,001	0,010	0,004	01608	0,001	0,008	0,006	00357	0,001	0,009	0,003
	0,025	0,009	0,003		0,005	0,005	0,004		0,007	0,005	0,002		0,003	0,005	0,004
00358	0,001	0,009	0,002	01612	0,001	0,008	0,004	01606	0,004	0,007	0,009	00336	0,003	0,008	0,008
	0,004	0,006	0,004		0,008	0,006	0,004		0,018	0,006	0,002		0,028	0,008	0,003
01607	0,001	0,007	0,008	00337	0,003	0,008	0,007	00359	0,002	0,011	0,003	01611	0,002	0,007	0,007
	0,008	0,006	0,002		0,026	0,010	0,003		0,002	0,008	0,005		0,010	0,006	0,002
01610	0,002	0,006	0,009	00352	0,002	0,010	0,002	01623	0,002	0,008	0,001	01622	0,002	0,005	0,002
	0,011	0,007	0,003		0,004	0,005	0,005		0,006	0,009	0,003		0,014	0,014	0,002
00338	0,003	0,008	0,007	01613	0,003	0,006	0,008	00339	0,003	0,007	0,007	00354	0,001	0,010	0,001
	0,025	0,011	0,004		0,012	0,004	0,004		0,026	0,008	0,007		0,002	0,006	0,001
00355	0,001	0,008	0,001	01619	0,001	0,007	0,002	01621	0,002	0,004	0,004	00340	0,002	0,007	0,006
	0,002	0,005	0,003		0,012	0,011	0,002		0,015	0,014	0,005		0,021	0,009	0,006
01616	0,001	0,008	0,003	01615	0,002	0,006	0,005	00356	0,002	0,009	0,002	01614	0,002	0,006	0,007
	0,006	0,007	0,004		0,014	0,010	0,003		0,002	0,006	0,004		0,013	0,008	0,002
01620	0,003	0,004	0,006	00343	0,003	0,004	0,003	01617	0,002	0,005	0,007	00341	0,003	0,006	0,005
	0,004	0,006	0,007		0,014	0,006	0,008		0,011	0,010	0,004		0,018	0,008	0,005
01618	0,002	0,005	0,005	00353	0,002	0,011	0,001	00342	0,003	0,004	0,005				
	0,017	0,015	0,003		0,003	0,006	0,003		0,018	0,006	0,005				
Sisma in direzione Y															
01598	0,007	0,038	0,008	00327	0,006	0,045	0,007	00070	0,014	0,036	0,012	00058	0,002	0,008	0,003
	0,026	0,038	0,007		0,031	0,047	0,016		0,109	0,107	0,020		0,015	0,009	0,011
01597	0,006	0,005	0,003	00350	0,013	0,003	0,004	00351	0,004	0,009	0,004	00056	0,012	0,012	0,004
	0,012	0,017	0,009		0,014	0,014	0,023		0,013	0,011	0,004		0,032	0,032	0,015
02689	0,016	0,028	0,002	00345	0,005	0,004	0,004	01624	0,002	0,004	0,006	01596	0,002	0,004	0,004
	0,045	0,011	0,011		0,011	0,020	0,008		0,007	0,009	0,010		0,006	0,007	0,007
00346	0,008	0,002	0,008	00362	0,004	0,044	0,005	00059	0,008	0,047	0,005	00347	0,008	0,003	0,007
	0,015	0,033	0,008		0,009	0,012	0,008		0,023	0,010	0,020		0,015	0,033	0,011
00333	0,006	0,004	0,019	01595	0,010	0,010	0,028	00076	0,007	0,012	0,014	00348	0,004	0,004	0,007
	0,012	0,007	0,007		0,004	0,004	0,006		0,016	0,008	0,005		0,014	0,041	0,009
01625	0,003	0,003	0,008	01600	0,005	0,013	0,028	00329	0,016	0,024	0,016	00330	0,024	0,016	0,023
	0,005	0,019	0,009		0,010	0,013	0,013		0,019	0,035	0,010		0,018	0,027	0,006
01602	0,005	0,028	0,013	00331	0,012	0,019	0,020	00332	0,007	0,005	0,024	01626	0,004	0,006	0,007
	0,025	0,015	0,012		0,014	0,016	0,006		0,014	0,010	0,004		0,010	0,020	0,006
00361	0,006	0,032	0,006	01599	0,004	0,006	0,027	00328	0,006	0,030	0,018	01601	0,006	0,019	0,021
	0,012	0,009	0,008		0,004	0,005	0,011		0,036	0,060	0,017		0,018	0,018	0,016
00334	0,003	0,010	0,016	00349	0,012	0,004	0,004	01605	0,004	0,013	0,014	00360	0,003	0,008	0,007
	0,005	0,008	0,010		0,012	0,052	0,008		0,015	0,006	0,011		0,007	0,006	0,008
01603	0,004	0,010	0,023	01604	0,003	0,012	0,020	00057	0,006	0,007	0,004	00344	0,003	0,007	0,003
	0,015	0,006	0,014		0,017	0,006	0,014		0,012	0,011	0,007		0,015	0,007	0,012
00335	0,008	0,013	0,016	01609	0,005	0,006	0,009	01608	0,004	0,008	0,014	00357	0,004	0,019	0,003
	0,015	0,009	0,010		0,011	0,013	0,009		0,022	0,016	0,011		0,004	0,016	0,006
00358	0,002	0,005	0,004	01612	0,004	0,003	0,008	01606	0,007	0,012	0,018	00336	0,009	0,016	0,016
	0,004	0,015	0,008		0,021	0,021	0,007		0,021	0,008	0,011		0,025	0,009	0,009
01607	0,003	0,009	0,018	00337	0,006	0,017	0,011	00359	0,007	0,006	0,006	01611	0,004	0,005	0,012
	0,023	0,013	0,012		0,031	0,011	0,006		0,006	0,011	0,009		0,027	0,020	0,009
01610	0,005	0,011	0,014	00352	0,005	0,022	0,006	01623	0,004	0,014	0,004	01622	0,003	0,004	0,003

Solette - Tensioni per effetto del sisma

NODO	σL1 σP1	σL2 σP2	τL τP	NODO	σL1 σP1	σL2 σP2	τL τP	NODO	σL1 σP1	σL2 σP2	τL τP	NODO	σL1 σP1	σL2 σP2	τL τP
	[N/mm²]	[N/mm²]	[N/mm²]		[N/mm²]	[N/mm²]	[N/mm²]		[N/mm²]	[N/mm²]	[N/mm²]		[N/mm²]	[N/mm²]	[N/mm²]
	0,026	0,012	0,009		0,009	0,013	0,005		0,006	0,017	0,006		0,011	0,014	0,004
00338	0,008	0,020	0,010	01613	0,007	0,014	0,010	00339	0,009	0,023	0,010	00354	0,005	0,024	0,003
	0,036	0,010	0,006		0,030	0,010	0,008		0,042	0,011	0,007		0,005	0,020	0,004
00355	0,004	0,020	0,003	01619	0,004	0,008	0,003	01621	0,003	0,003	0,002	00340	0,008	0,022	0,007
	0,003	0,018	0,002		0,016	0,020	0,002		0,011	0,007	0,009		0,040	0,011	0,010
01616	0,004	0,011	0,003	01615	0,004	0,003	0,006	00356	0,004	0,020	0,003	01614	0,004	0,006	0,009
	0,013	0,021	0,003		0,025	0,022	0,005		0,005	0,018	0,003		0,026	0,017	0,007
01620	0,005	0,010	0,002	00343	0,007	0,017	0,001	01617	0,005	0,008	0,005	00341	0,006	0,019	0,004
	0,023	0,006	0,013		0,027	0,006	0,014		0,022	0,010	0,009		0,037	0,010	0,012
01618	0,004	0,002	0,003	00353	0,002	0,027	0,004	00342	0,007	0,021	0,004				
	0,020	0,016	0,005		0,009	0,015	0,005		0,037	0,009	0,013				
Sisma in direzione Z															
01598	0,003	0,011	0,003	00327	0,004	0,013	0,002	00070	0,013	0,010	0,003	00058	0,003	0,003	0,002
	0,023	0,039	0,014		0,031	0,058	0,003		0,110	0,105	0,007		0,006	0,004	0,007
01597	0,005	0,003	0,002	00350	0,015	0,002	0,002	00351	0,002	0,003	0,004	00056	0,010	0,004	0,003
	0,009	0,011	0,007		0,006	0,011	0,019		0,009	0,009	0,003		0,037	0,032	0,012
02689	0,019	0,013	0,000	00345	0,001	0,001	0,002	01624	0,001	0,001	0,002	01596	0,001	0,001	0,002
	0,024	0,006	0,009		0,003	0,007	0,007		0,005	0,005	0,012		0,004	0,004	0,008
00346	0,002	0,001	0,002	00362	0,002	0,015	0,007	00059	0,002	0,016	0,003	00347	0,001	0,001	0,001
	0,004	0,017	0,009		0,012	0,011	0,014		0,024	0,009	0,007		0,008	0,021	0,009
00333	0,001	0,003	0,001	01595	0,001	0,003	0,002	00076	0,001	0,004	0,001	00348	0,002	0,001	0,001
	0,003	0,003	0,006		0,002	0,003	0,005		0,007	0,001	0,001		0,011	0,030	0,009
01625	0,001	0,001	0,001	01600	0,001	0,001	0,002	00329	0,003	0,002	0,001	00330	0,006	0,001	0,001
	0,004	0,004	0,011		0,005	0,009	0,010		0,016	0,039	0,005		0,010	0,033	0,004
01602	0,003	0,005	0,003	00331	0,003	0,003	0,002	00332	0,002	0,001	0,001	01626	0,002	0,002	0,001
	0,019	0,011	0,010		0,008	0,019	0,003		0,004	0,013	0,001		0,007	0,004	0,007
00361	0,003	0,009	0,007	01599	0,000	0,002	0,002	00328	0,003	0,006	0,002	01601	0,002	0,001	0,001
	0,008	0,010	0,010		0,004	0,003	0,011		0,034	0,060	0,010		0,011	0,014	0,009
00334	0,000	0,002	0,001	00349	0,001	0,000	0,001	01605	0,001	0,002	0,001	00360	0,001	0,005	0,004
	0,010	0,004	0,007		0,015	0,041	0,011		0,004	0,010	0,003		0,004	0,007	0,005
01603	0,000	0,001	0,002	01604	0,001	0,001	0,001	00057	0,000	0,001	0,001	00344	0,001	0,001	0,002
	0,005	0,004	0,012		0,007	0,008	0,009		0,003	0,002	0,002		0,007	0,003	0,007
00335	0,001	0,001	0,001	01609	0,002	0,006	0,002	01608	0,001	0,003	0,001	00357	0,002	0,017	0,003
	0,022	0,005	0,008		0,007	0,016	0,001		0,015	0,017	0,004		0,001	0,017	0,001
00358	0,001	0,010	0,003	01612	0,002	0,006	0,001	01606	0,000	0,001	0,001	00336	0,001	0,001	0,001
	0,002	0,016	0,002		0,017	0,022	0,001		0,012	0,004	0,008		0,032	0,008	0,008
01607	0,001	0,001	0,001	00337	0,000	0,001	0,001	00359	0,002	0,007	0,004	01611	0,002	0,002	0,001
	0,011	0,012	0,008		0,035	0,011	0,004		0,004	0,011	0,004		0,018	0,018	0,003
01610	0,001	0,000	0,001	00352	0,002	0,009	0,006	01623	0,002	0,008	0,002	01622	0,001	0,003	0,001
	0,005	0,007	0,004		0,005	0,008	0,003		0,007	0,015	0,002		0,011	0,014	0,006
00338	0,000	0,002	0,000	01613	0,001	0,001	0,000	00339	0,001	0,003	0,000	00354	0,002	0,013	0,001
	0,038	0,010	0,002		0,016	0,003	0,002		0,042	0,011	0,001		0,004	0,018	0,002
00355	0,002	0,014	0,002	01619	0,002	0,006	0,001	01621	0,001	0,001	0,001	00340	0,000	0,002	0,000
	0,001	0,017	0,001		0,016	0,021	0,002		0,008	0,009	0,011		0,038	0,011	0,003
01616	0,002	0,011	0,001	01615	0,002	0,004	0,000	00356	0,001	0,017	0,001	01614	0,001	0,001	0,000
	0,011	0,022	0,001		0,021	0,022	0,001		0,003	0,018	0,002		0,013	0,014	0,001
01620	0,001	0,001	0,002	00343	0,001	0,002	0,001	01617	0,001	0,000	0,001	00341	0,001	0,002	0,001
	0,011	0,003	0,011		0,018	0,004	0,007		0,004	0,007	0,007		0,033	0,010	0,005
01618	0,001	0,002	0,000	00353	0,001	0,014	0,004	00342	0,001	0,003	0,001				
	0,016	0,017	0,005		0,002	0,012	0,002		0,030	0,007	0,007				
Piano loculi					**SolettaP9-P10-P17-1b-P24**										
Sisma in direzione X															
00382	0,006	0,064	0,007	00383	0,009	0,056	0,008	01637	0,004	0,034	0,008	01634	0,011	0,043	0,014
	0,002	0,009	0,002		0,004	0,010	0,003		0,007	0,007	0,002		0,003	0,005	0,001
00384	0,008	0,079	0,017	01629	0,019	0,055	0,015	00059	0,002	0,020	0,005	01628	0,002	0,021	0,003
	0,009	0,012	0,003		0,004	0,011	0,002		0,007	0,008	0,004		0,008	0,009	0,005
00327	0,002	0,016	0,004	01631	0,007	0,009	0,011	01630	0,012	0,013	0,011	00363	0,004	0,019	0,012
	0,008	0,017	0,005		0,003	0,001	0,004		0,002	0,003	0,004		0,007	0,010	0,004
00374	0,001	0,022	0,004	00070	0,005	0,019	0,004	00332	0,002	0,007	0,007	00331	0,003	0,008	0,007
	0,005	0,005	0,004		0,026	0,025	0,005		0,003	0,004	0,004		0,004	0,005	0,008
01627	0,003	0,006	0,008	00330	0,004	0,011	0,006	01653	0,002	0,011	0,007	01652	0,003	0,006	0,008
	0,003	0,002	0,005		0,005	0,009	0,007		0,002	0,003	0,007		0,005	0,002	0,006
00329	0,003	0,013	0,005	00075	0,020	0,015	0,009	00328	0,003	0,017	0,005	01654	0,002	0,017	0,005
	0,005	0,010	0,006		0,006	0,013	0,004		0,007	0,014	0,005		0,005	0,005	0,005
02691	0,036	0,076	0,018	00261	0,014	0,038	0,009	01633	0,010	0,022	0,008	00259	0,009	0,016	0,006
	0,009	0,022	0,003		0,007	0,017	0,002		0,003	0,004	0,002		0,005	0,013	0,002
01632	0,009	0,010	0,008	00256	0,018	0,008	0,010	00257	0,011	0,011	0,005	00258	0,014	0,010	0,003
	0,002	0,003	0,004		0,005	0,007	0,003		0,004	0,006	0,002		0,004	0,010	0,002
01655	0,002	0,023	0,003	00260	0,011	0,024	0,006	01636	0,005	0,016	0,007	01635	0,004	0,007	0,009
	0,005	0,005	0,004		0,006	0,015	0,001		0,006	0,006	0,003		0,002	0,003	0,004
00364	0,004	0,018	0,008	00076	0,002	0,004	0,005	00373	0,003	0,005	0,006	00381	0,004	0,046	0,005
	0,006	0,010	0,004		0,005	0,007	0,004		0,007	0,008	0,004		0,003	0,008	0,003
00365	0,002	0,017	0,008	01641	0,004	0,039	0,006	01640	0,003	0,024	0,006	01638	0,003	0,007	0,008
	0,008	0,012	0,002		0,007	0,011	0,002		0,011	0,011	0,002		0,006	0,001	0,003
00366	0,003	0,011	0,007	00380	0,005	0,046	0,002	00372	0,003	0,007	0,006	01639	0,003	0,012	0,007
	0,010	0,009	0,002		0,001	0,008	0,002		0,012	0,010	0,004		0,005	0,007	0,002
01643	0,002	0,017	0,006	01642	0,003	0,007	0,009	00379	0,004	0,053	0,003	01644	0,002	0,030	0,005

Solette - Tensioni per effetto del sisma

NODO	σL1 σP1	σL2 σP2	τL τP	NODO	σL1 σP1	σL2 σP2	τL τP	NODO	σL1 σP1	σL2 σP2	τL τP	NODO	σL1 σP1	σL2 σP2	τL τP
	[N/mm²]	[N/mm²]	[N/mm²]		[N/mm²]	[N/mm²]	[N/mm²]		[N/mm²]	[N/mm²]	[N/mm²]		[N/mm²]	[N/mm²]	[N/mm²]
	0,009	0,010	0,002		0,002	0,004	0,002		0,002	0,008	0,002		0,011	0,013	0,002
00375	0,002	0,026	0,003	01651	0,002	0,024	0,004	00367	0,004	0,011	0,007	01650	0,002	0,016	0,006
	0,003	0,005	0,003		0,007	0,008	0,003		0,013	0,010	0,002		0,006	0,006	0,005
00378	0,002	0,039	0,003	00368	0,002	0,012	0,008	01649	0,002	0,008	0,008	01648	0,003	0,033	0,004
	0,003	0,012	0,002		0,014	0,012	0,002		0,003	0,003	0,006		0,007	0,011	0,002
01647	0,002	0,022	0,005	01645	0,003	0,005	0,008	00369	0,003	0,007	0,007	00377	0,005	0,038	0,002
	0,011	0,010	0,003		0,008	0,001	0,004		0,016	0,010	0,003		0,003	0,008	0,002
01646	0,002	0,012	0,007	00376	0,003	0,039	0,002	00370	0,003	0,007	0,007	00371	0,002	0,008	0,007
	0,005	0,006	0,004		0,002	0,006	0,002		0,015	0,010	0,004		0,014	0,012	0,005
Sisma in direzione Y															
00382	0,012	0,151	0,019	00383	0,029	0,156	0,014	01637	0,007	0,082	0,032	01634	0,033	0,120	0,047
	0,004	0,011	0,011		0,005	0,018	0,011		0,009	0,008	0,009		0,009	0,017	0,007
00384	0,027	0,236	0,044	01629	0,061	0,158	0,041	00059	0,008	0,051	0,007	01628	0,005	0,047	0,010
	0,016	0,020	0,009		0,009	0,041	0,009		0,011	0,019	0,020		0,024	0,027	0,029
00327	0,005	0,039	0,009	01631	0,017	0,018	0,037	01630	0,040	0,027	0,027	00363	0,016	0,055	0,037
	0,032	0,050	0,023		0,004	0,004	0,006		0,003	0,005	0,004		0,016	0,009	0,006
00374	0,004	0,051	0,010	00070	0,010	0,041	0,013	00332	0,006	0,011	0,018	00331	0,005	0,012	0,020
	0,014	0,014	0,024		0,087	0,062	0,019		0,014	0,013	0,008		0,013	0,014	0,006
01627	0,009	0,005	0,018	00330	0,007	0,017	0,018	01653	0,003	0,018	0,018	01652	0,006	0,005	0,021
	0,004	0,003	0,007		0,017	0,020	0,005		0,004	0,007	0,006		0,004	0,004	0,008
00329	0,007	0,023	0,017	00075	0,084	0,034	0,027	00328	0,008	0,033	0,014	01654	0,005	0,031	0,016
	0,013	0,023	0,005		0,011	0,006	0,004		0,021	0,030	0,004		0,006	0,010	0,005
02691	0,113	0,226	0,042	00261	0,046	0,103	0,018	01633	0,019	0,055	0,037	00259	0,045	0,056	0,018
	0,040	0,084	0,008		0,021	0,054	0,002		0,007	0,015	0,006		0,015	0,027	0,002
01632	0,007	0,022	0,036	00256	0,037	0,013	0,021	00257	0,055	0,024	0,019	00258	0,061	0,024	0,016
	0,006	0,010	0,005		0,017	0,013	0,003		0,019	0,017	0,003		0,023	0,024	0,002
01655	0,004	0,042	0,013	00260	0,056	0,061	0,017	01636	0,009	0,038	0,036	01635	0,007	0,007	0,036
	0,018	0,011	0,014		0,020	0,038	0,004		0,011	0,008	0,008		0,008	0,006	0,008
00364	0,011	0,029	0,019	00076	0,008	0,004	0,011	00373	0,006	0,012	0,014	00381	0,008	0,091	0,008
	0,009	0,011	0,007		0,011	0,016	0,006		0,011	0,017	0,008		0,005	0,010	0,010
00365	0,004	0,032	0,027	01641	0,007	0,084	0,023	01640	0,005	0,053	0,029	01638	0,008	0,007	0,031
	0,007	0,018	0,006		0,008	0,009	0,009		0,017	0,013	0,009		0,011	0,005	0,007
00366	0,010	0,022	0,021	00380	0,011	0,093	0,005	00372	0,006	0,018	0,016	01639	0,006	0,023	0,033
	0,012	0,015	0,006		0,004	0,008	0,010		0,008	0,016	0,011		0,015	0,012	0,008
01643	0,004	0,035	0,028	01642	0,007	0,011	0,033	00379	0,004	0,088	0,012	01644	0,005	0,060	0,021
	0,019	0,016	0,008		0,014	0,010	0,007		0,005	0,008	0,009		0,016	0,014	0,008
00375	0,005	0,049	0,008	01651	0,004	0,043	0,015	00367	0,007	0,018	0,019	01650	0,003	0,027	0,021
	0,013	0,012	0,017		0,009	0,008	0,008		0,015	0,016	0,006		0,010	0,006	0,006
00378	0,006	0,061	0,006	00368	0,003	0,025	0,026	01649	0,005	0,010	0,026	01648	0,004	0,058	0,016
	0,004	0,011	0,009		0,017	0,022	0,005		0,009	0,004	0,009		0,008	0,010	0,008
01647	0,003	0,041	0,021	01645	0,007	0,006	0,027	00369	0,009	0,018	0,021	00377	0,006	0,062	0,006
	0,016	0,013	0,007		0,013	0,005	0,009		0,019	0,017	0,009		0,007	0,010	0,011
01646	0,003	0,021	0,026	00376	0,002	0,061	0,010	00370	0,005	0,012	0,018	00371	0,003	0,020	0,022
	0,015	0,011	0,007		0,007	0,012	0,012		0,014	0,016	0,011		0,010	0,023	0,009
Sisma in direzione Z															
00382	0,001	0,003	0,002	00383	0,003	0,007	0,004	01637	0,001	0,002	0,001	01634	0,002	0,003	0,001
	0,002	0,007	0,002		0,004	0,007	0,003		0,010	0,008	0,001		0,002	0,005	0,003
00384	0,003	0,016	0,005	01629	0,005	0,009	0,002	00059	0,002	0,019	0,003	01628	0,003	0,013	0,002
	0,005	0,010	0,002		0,004	0,016	0,001		0,019	0,014	0,007		0,022	0,037	0,022
00327	0,005	0,011	0,001	01631	0,001	0,004	0,001	01630	0,002	0,006	0,001	00363	0,001	0,008	0,002
	0,031	0,058	0,011		0,004	0,003	0,007		0,003	0,005	0,003		0,003	0,005	0,004
00374	0,004	0,017	0,006	00070	0,013	0,010	0,003	00332	0,002	0,001	0,001	00331	0,003	0,003	0,002
	0,010	0,011	0,019		0,105	0,096	0,006		0,004	0,010	0,002		0,007	0,016	0,002
01627	0,001	0,004	0,002	00330	0,006	0,001	0,001	01653	0,001	0,002	0,002	01652	0,000	0,003	0,002
	0,002	0,002	0,003		0,008	0,028	0,002		0,003	0,007	0,006		0,002	0,002	0,007
00329	0,004	0,002	0,001	00075	0,003	0,007	0,001	00328	0,002	0,006	0,002	01654	0,001	0,002	0,001
	0,014	0,034	0,002		0,001	0,007	0,001		0,030	0,052	0,005		0,009	0,012	0,003
02691	0,007	0,018	0,001	00261	0,002	0,005	0,001	01633	0,002	0,001	0,001	00259	0,001	0,002	0,001
	0,007	0,030	0,002		0,010	0,029	0,001		0,004	0,005	0,002		0,010	0,029	0,002
01632	0,001	0,003	0,000	00256	0,002	0,004	0,001	00257	0,001	0,004	0,001	00258	0,001	0,003	0,000
	0,003	0,004	0,006		0,005	0,013	0,002		0,007	0,019	0,003		0,007	0,027	0,002
01655	0,003	0,006	0,003	00260	0,002	0,001	0,001	01636	0,001	0,002	0,001	01635	0,000	0,003	0,001
	0,019	0,011	0,013		0,010	0,029	0,001		0,012	0,009	0,004		0,004	0,005	0,007
00364	0,000	0,006	0,001	00076	0,001	0,004	0,001	00373	0,001	0,004	0,001	00381	0,003	0,006	0,003
	0,010	0,006	0,005		0,007	0,001	0,001		0,003	0,002	0,003		0,003	0,007	0,001
00365	0,000	0,004	0,001	01641	0,001	0,003	0,001	01640	0,001	0,002	0,000	01638	0,001	0,003	0,000
	0,017	0,004	0,005		0,008	0,011	0,000		0,017	0,015	0,001		0,008	0,002	0,004
00366	0,001	0,003	0,001	00380	0,001	0,006	0,001	00372	0,000	0,003	0,001	01639	0,001	0,002	0,000
	0,021	0,007	0,003		0,001	0,007	0,001		0,007	0,003	0,004		0,013	0,011	0,003
01643	0,001	0,001	0,000	01642	0,000	0,002	0,001	00379	0,002	0,011	0,001	01644	0,002	0,002	0,000
	0,017	0,016	0,001		0,005	0,007	0,001		0,003	0,007	0,002		0,015	0,016	0,002
00375	0,003	0,010	0,006	01651	0,001	0,002	0,001	00367	0,001	0,002	0,001	01650	0,001	0,001	0,001
	0,010	0,008	0,015		0,004	0,009	0,005		0,025	0,008	0,002		0,008	0,008	0,004
00378	0,001	0,005	0,002	00368	0,000	0,003	0,001	01649	0,000	0,001	0,002	01648	0,001	0,003	0,001
	0,002	0,009	0,004		0,026	0,007	0,000		0,004	0,004	0,007		0,006	0,011	0,004
01647	0,001	0,001	0,001	01645	0,001	0,002	0,001	00369	0,000	0,002	0,001	00377	0,003	0,005	0,004
	0,014	0,015	0,001		0,007	0,002	0,004		0,024	0,008	0,002		0,005	0,007	0,007

Solette - Tensioni per effetto del sisma

NODO	σL1 σP1	σL2 σP2	τL τP	NODO	σL1 σP1	σL2 σP2	τL τP	NODO	σL1 σP1	σL2 σP2	τL τP	NODO	σL1 σP1	σL2 σP2	τL τP
	[N/mm²]	[N/mm²]	[N/mm²]		[N/mm²]	[N/mm²]	[N/mm²]		[N/mm²]	[N/mm²]	[N/mm²]		[N/mm²]	[N/mm²]	[N/mm²]
01646	0,000 0,012	0,001 0,011	0,001 0,003	00376	0,001 0,003	0,003 0,009	0,003 0,009	00370	0,001 0,019	0,002 0,006	0,001 0,003	00371	0,000 0,015	0,002 0,004	0,001 0,005

LEGENDA Solette - Tensioni per effetto del sisma

Nota: I risultati del calcolo sono relativi ai vertici delle shell in cui ciascuna soletta è stato suddivisa. Tali vertici sono ordinati, lungo ciascuna riga, in ordine crescente.

σL1 Tensione normale in direzione 1 per comportamento a lastra.
σL2 Tensione normale in direzione 2 per comportamento a lastra.
τL Tensione tangenziale 1-2 per comportamento a lastra.
σP1 Tensione normale in direzione 1 per comportamento a piastra.
σP2 Tensione normale in direzione 2 per comportamento a piastra.
τP Tensione tangenziale 1-2 per comportamento a piastra.

SOLETTE - TENSIONI PER ECCENTRICITA' ACCIDENTALE

Solette - Tensioni per eccentricità accidentale

NODO	σL1 σP1	σL2 σP2	τL τP	NODO	σL1 σP1	σL2 σP2	τL τP	NODO	σL1 σP1	σL2 σP2	τL τP	NODO	σL1 σP1	σL2 σP2	τL τP
	[N/mm²]	[N/mm²]	[N/mm²]		[N/mm²]	[N/mm²]	[N/mm²]		[N/mm²]	[N/mm²]	[N/mm²]		[N/mm²]	[N/mm²]	[N/mm²]
Cordoli copertura					**SolettaP15-P8-P1-P2-P21-P20**										
Eccentricità accidentale + in direzione X															
01550	0,000 0,000	0,000 0,000	0,000 0,000	00432	0,000 0,000	0,000 0,000	0,000 0,000	00049	0,000 0,000	0,000 0,000	0,000 0,000	02700	0,000 0,000	0,000 0,000	0,000 0,000
01549	0,000 0,000	0,000 0,000	0,000 0,000	00295	0,000 0,000	0,000 0,000	0,000 0,000	01118	0,000 0,000	0,000 0,000	0,000 0,000	00052	0,000 0,000	0,000 0,000	0,000 0,000
01114	0,000 0,000	0,000 0,000	0,000 0,000	01547	0,000 0,000	0,000 0,000	0,000 0,000	00284	0,000 0,000	0,000 0,000	0,000 0,000	02699	0,000 0,000	0,000 0,000	0,000 0,000
01552	0,000 0,000	0,000 0,000	0,000 0,000	00294	0,000 0,000	0,000 0,000	0,000 0,000	01551	0,000 0,000	0,000 0,000	0,000 0,000	01555	0,000 0,000	0,000 0,000	0,000 0,000
00293	0,000 0,000	0,000 0,000	0,000 0,000	00292	0,000 0,000	0,000 0,000	0,000 0,000	00966	0,000 0,000	0,000 0,000	0,000 0,000	01568	0,000 0,000	0,000 0,000	0,000 0,000
00967	0,000 0,000	0,000 0,000	0,000 0,000	01557	0,000 0,000	0,000 0,000	0,000 0,000	00291	0,000 0,000	0,000 0,000	0,000 0,000	01560	0,000 0,000	0,000 0,000	0,000 0,000
00290	0,000 0,000	0,000 0,000	0,000 0,000	00289	0,000 0,000	0,000 0,000	0,000 0,000	01562	0,000 0,000	0,000 0,000	0,000 0,000	00288	0,000 0,000	0,000 0,000	0,000 0,000
00477	0,000 0,000	0,000 0,000	0,000 0,000	01548	0,000 0,000	0,000 0,000	0,000 0,000	00090	0,000 0,000	0,000 0,000	0,000 0,000	01565	0,000 0,000	0,000 0,000	0,000 0,000
00287	0,000 0,000	0,000 0,000	0,000 0,000	00286	0,000 0,000	0,000 0,000	0,000 0,000	01567	0,000 0,000	0,000 0,000	0,000 0,000	00285	0,000 0,000	0,000 0,000	0,000 0,000
01570	0,000 0,000	0,000 0,000	0,000 0,000	01558	0,000 0,000	0,000 0,000	0,000 0,000	00093	0,000 0,000	0,000 0,000	0,000 0,000	02698	0,000 0,000	0,000 0,000	0,000 0,000
01569	0,000 0,000	0,000 0,000	0,000 0,000	01566	0,000 0,000	0,000 0,000	0,000 0,000	00282	0,000 0,000	0,000 0,000	0,000 0,000	00283	0,000 0,000	0,000 0,000	0,000 0,000
01553	0,000 0,000	0,000 0,000	0,000 0,000	00275	0,000 0,000	0,000 0,000	0,000 0,000	00276	0,000 0,000	0,000 0,000	0,000 0,000	00965	0,000 0,000	0,000 0,000	0,000 0,000
00964	0,000 0,000	0,000 0,000	0,000 0,000	01563	0,000 0,000	0,000 0,000	0,000 0,000	00280	0,000 0,000	0,000 0,000	0,000 0,000	00281	0,000 0,000	0,000 0,000	0,000 0,000
00279	0,000 0,000	0,000 0,000	0,000 0,000	00277	0,000 0,000	0,000 0,000	0,000 0,000	00278	0,000 0,000	0,000 0,000	0,000 0,000	00274	0,000 0,000	0,000 0,000	0,000 0,000
01556	0,000 0,000	0,000 0,000	0,000 0,000	01115	0,000 0,000	0,000 0,000	0,000 0,000	01561	0,000 0,000	0,000 0,000	0,000 0,000	01117	0,000 0,000	0,000 0,000	0,000 0,000
00963	0,000 0,000	0,000 0,000	0,000 0,000	01116	0,000 0,000	0,000 0,000	0,000 0,000	01554	0,000 0,000	0,000 0,000	0,000 0,000	01564	0,000 0,000	0,000 0,000	0,000 0,000
01559	0,000 0,000	0,000 0,000	0,000 0,000												
Eccentricità accidentale - in direzione X															
01550	0,000 0,000	0,000 0,000	0,000 0,000	00432	0,000 0,000	0,000 0,000	0,000 0,000	00049	0,000 0,000	0,000 0,000	0,000 0,000	02700	0,000 0,000	0,000 0,000	0,000 0,000
01549	0,000 0,000	0,000 0,000	0,000 0,000	00295	0,000 0,000	0,000 0,000	0,000 0,000	01118	0,000 0,000	0,000 0,000	0,000 0,000	00052	0,000 0,000	0,000 0,000	0,000 0,000
01114	0,000 0,000	0,000 0,000	0,000 0,000	01547	0,000 0,000	0,000 0,000	0,000 0,000	00284	0,000 0,000	0,000 0,000	0,000 0,000	02699	0,000 0,000	0,000 0,000	0,000 0,000
01552	0,000 0,000	0,000 0,000	0,000 0,000	00294	0,000 0,000	0,000 0,000	0,000 0,000	01551	0,000 0,000	0,000 0,000	0,000 0,000	01555	0,000 0,000	0,000 0,000	0,000 0,000
00293	0,000 0,000	0,000 0,000	0,000 0,000	00292	0,000 0,000	0,000 0,000	0,000 0,000	00966	0,000 0,000	0,000 0,000	0,000 0,000	01568	0,000 0,000	0,000 0,000	0,000 0,000
00967	0,000 0,000	0,000 0,000	0,000 0,000	01557	0,000 0,000	0,000 0,000	0,000 0,000	00291	0,000 0,000	0,000 0,000	0,000 0,000	01560	0,000 0,000	0,000 0,000	0,000 0,000
00290	0,000 0,000	0,000 0,000	0,000 0,000	00289	0,000 0,000	0,000 0,000	0,000 0,000	01562	0,000 0,000	0,000 0,000	0,000 0,000	00288	0,000 0,000	0,000 0,000	0,000 0,000
00477	0,000 0,000	0,000 0,000	0,000 0,000	01548	0,000 0,000	0,000 0,000	0,000 0,000	00090	0,000 0,000	0,000 0,000	0,000 0,000	01565	0,000 0,000	0,000 0,000	0,000 0,000
00287	0,000 0,000	0,000 0,000	0,000 0,000	00286	0,000 0,000	0,000 0,000	0,000 0,000	01567	0,000 0,000	0,000 0,000	0,000 0,000	00285	0,000 0,000	0,000 0,000	0,000 0,000
01570	0,000 0,000	0,000 0,000	0,000 0,000	01558	0,000 0,000	0,000 0,000	0,000 0,000	00093	0,000 0,000	0,000 0,000	0,000 0,000	02698	0,000 0,000	0,000 0,000	0,000 0,000
01569	0,000 0,000	0,000 0,000	0,000 0,000	01566	0,000 0,000	0,000 0,000	0,000 0,000	00282	0,000 0,000	0,000 0,000	0,000 0,000	00283	0,000 0,000	0,000 0,000	0,000 0,000

Solette - Tensioni per eccentricità accidentale

NODO	σL1 σP1	σL2 σP2	τL τP	NODO	σL1 σP1	σL2 σP2	τL τP	NODO	σL1 σP1	σL2 σP2	τL τP	NODO	σL1 σP1	σL2 σP2	τL τP
	[N/mm²]	[N/mm²]	[N/mm²]		[N/mm²]	[N/mm²]	[N/mm²]		[N/mm²]	[N/mm²]	[N/mm²]		[N/mm²]	[N/mm²]	[N/mm²]
01553	0,000 0,000	0,000 0,000	0,000 0,000	00275	0,000 0,000	0,000 0,000	0,000 0,000	00276	0,000 0,000	0,000 0,000	0,000 0,000	00965	0,000 0,000	0,000 0,000	0,000 0,000
00964	0,000 0,000	0,000 0,000	0,000 0,000	01563	0,000 0,000	0,000 0,000	0,000 0,000	00280	0,000 0,000	0,000 0,000	0,000 0,000	00281	0,000 0,000	0,000 0,000	0,000 0,000
00279	0,000 0,000	0,000 0,000	0,000 0,000	00277	0,000 0,000	0,000 0,000	0,000 0,000	00278	0,000 0,000	0,000 0,000	0,000 0,000	00274	0,000 0,000	0,000 0,000	0,000 0,000
01556	0,000 0,000	0,000 0,000	0,000 0,000	01115	0,000 0,000	0,000 0,000	0,000 0,000	01561	0,000 0,000	0,000 0,000	0,000 0,000	01117	0,000 0,000	0,000 0,000	0,000 0,000
00963	0,000 0,000	0,000 0,000	0,000 0,000	01116	0,000 0,000	0,000 0,000	0,000 0,000	01554	0,000 0,000	0,000 0,000	0,000 0,000	01564	0,000 0,000	0,000 0,000	0,000 0,000
01559	0,000 0,000	0,000 0,000	0,000 0,000												
Eccentricità accidentale + in direzione Y															
01550	0,000 0,000	0,000 0,000	0,000 0,000	00432	0,000 0,000	0,000 0,000	0,000 0,000	00049	0,000 0,000	0,000 0,000	0,000 0,000	02700	0,000 0,000	0,000 0,000	0,000 0,000
01549	0,000 0,000	0,000 0,000	0,000 0,000	00295	0,000 0,000	0,000 0,000	0,000 0,000	01118	0,000 0,000	0,000 0,000	0,000 0,000	00052	0,000 0,000	0,000 0,000	0,000 0,000
01114	0,000 0,000	0,000 0,000	0,000 0,000	01547	0,000 0,000	0,000 0,000	0,000 0,000	00284	0,000 0,000	0,000 0,000	0,000 0,000	02699	0,000 0,000	0,000 0,000	0,000 0,000
01552	0,000 0,000	0,000 0,000	0,000 0,000	00294	0,000 0,000	0,000 0,000	0,000 0,000	01551	0,000 0,000	0,000 0,000	0,000 0,000	01555	0,000 0,000	0,000 0,000	0,000 0,000
00293	0,000 0,000	0,000 0,000	0,000 0,000	00292	0,000 0,000	0,000 0,000	0,000 0,000	00966	0,000 0,000	0,000 0,000	0,000 0,000	01568	0,000 0,000	0,000 0,000	0,000 0,000
00967	0,000 0,000	0,000 0,000	0,000 0,000	01557	0,000 0,000	0,000 0,000	0,000 0,000	00291	0,000 0,000	0,000 0,000	0,000 0,000	01560	0,000 0,000	0,000 0,000	0,000 0,000
00290	0,000 0,000	0,000 0,000	0,000 0,000	00289	0,000 0,000	0,000 0,000	0,000 0,000	01562	0,000 0,000	0,000 0,000	0,000 0,000	00288	0,000 0,000	0,000 0,000	0,000 0,000
00477	0,000 0,000	0,000 0,000	0,000 0,000	01548	0,000 0,000	0,000 0,000	0,000 0,000	00090	0,000 0,000	0,000 0,000	0,000 0,000	01565	0,000 0,000	0,000 0,000	0,000 0,000
00287	0,000 0,000	0,000 0,000	0,000 0,000	00286	0,000 0,000	0,000 0,000	0,000 0,000	01567	0,000 0,000	0,000 0,000	0,000 0,000	00285	0,000 0,000	0,000 0,000	0,000 0,000
01570	0,000 0,000	0,000 0,000	0,000 0,000	01558	0,000 0,000	0,000 0,000	0,000 0,000	00093	0,000 0,000	0,000 0,000	0,000 0,000	02698	0,000 0,000	0,000 0,000	0,000 0,000
01569	0,000 0,000	0,000 0,000	0,000 0,000	01566	0,000 0,000	0,000 0,000	0,000 0,000	00282	0,000 0,000	0,000 0,000	0,000 0,000	00283	0,000 0,000	0,000 0,000	0,000 0,000
01553	0,000 0,000	0,000 0,000	0,000 0,000	00275	0,000 0,000	0,000 0,000	0,000 0,000	00276	0,000 0,000	0,000 0,000	0,000 0,000	00965	0,000 0,000	0,000 0,000	0,000 0,000
00964	0,000 0,000	0,000 0,000	0,000 0,000	01563	0,000 0,000	0,000 0,000	0,000 0,000	00280	0,000 0,000	0,000 0,000	0,000 0,000	00281	0,000 0,000	0,000 0,000	0,000 0,000
00279	0,000 0,000	0,000 0,000	0,000 0,000	00277	0,000 0,000	0,000 0,000	0,000 0,000	00278	0,000 0,000	0,000 0,000	0,000 0,000	00274	0,000 0,000	0,000 0,000	0,000 0,000
01556	0,000 0,000	0,000 0,000	0,000 0,000	01115	0,000 0,000	0,000 0,000	0,000 0,000	01561	0,000 0,000	0,000 0,000	0,000 0,000	01117	0,000 0,000	0,000 0,000	0,000 0,000
00963	0,000 0,000	0,000 0,000	0,000 0,000	01116	0,000 0,000	0,000 0,000	0,000 0,000	01554	0,000 0,000	0,000 0,000	0,000 0,000	01564	0,000 0,000	0,000 0,000	0,000 0,000
01559	0,000 0,000	0,000 0,000	0,000 0,000												
Eccentricità accidentale - in direzione Y															
01550	0,000 0,000	0,000 0,000	0,000 0,000	00432	0,000 0,000	0,000 0,000	0,000 0,000	00049	0,000 0,000	0,000 0,000	0,000 0,000	02700	0,000 0,000	0,000 0,000	0,000 0,000
01549	0,000 0,000	0,000 0,000	0,000 0,000	00295	0,000 0,000	0,000 0,000	0,000 0,000	01118	0,000 0,000	0,000 0,000	0,000 0,000	00052	0,000 0,000	0,000 0,000	0,000 0,000
01114	0,000 0,000	0,000 0,000	0,000 0,000	01547	0,000 0,000	0,000 0,000	0,000 0,000	00284	0,000 0,000	0,000 0,000	0,000 0,000	02699	0,000 0,000	0,000 0,000	0,000 0,000
01552	0,000 0,000	0,000 0,000	0,000 0,000	00294	0,000 0,000	0,000 0,000	0,000 0,000	01551	0,000 0,000	0,000 0,000	0,000 0,000	01555	0,000 0,000	0,000 0,000	0,000 0,000
00293	0,000 0,000	0,000 0,000	0,000 0,000	00292	0,000 0,000	0,000 0,000	0,000 0,000	00966	0,000 0,000	0,000 0,000	0,000 0,000	01568	0,000 0,000	0,000 0,000	0,000 0,000
00967	0,000 0,000	0,000 0,000	0,000 0,000	01557	0,000 0,000	0,000 0,000	0,000 0,000	00291	0,000 0,000	0,000 0,000	0,000 0,000	01560	0,000 0,000	0,000 0,000	0,000 0,000
00290	0,000 0,000	0,000 0,000	0,000 0,000	00289	0,000 0,000	0,000 0,000	0,000 0,000	01562	0,000 0,000	0,000 0,000	0,000 0,000	00288	0,000 0,000	0,000 0,000	0,000 0,000
00477	0,000 0,000	0,000 0,000	0,000 0,000	01548	0,000 0,000	0,000 0,000	0,000 0,000	00090	0,000 0,000	0,000 0,000	0,000 0,000	01565	0,000 0,000	0,000 0,000	0,000 0,000
00287	0,000 0,000	0,000 0,000	0,000 0,000	00286	0,000 0,000	0,000 0,000	0,000 0,000	01567	0,000 0,000	0,000 0,000	0,000 0,000	00285	0,000 0,000	0,000 0,000	0,000 0,000
01570	0,000 0,000	0,000 0,000	0,000 0,000	01558	0,000 0,000	0,000 0,000	0,000 0,000	00093	0,000 0,000	0,000 0,000	0,000 0,000	02698	0,000 0,000	0,000 0,000	0,000 0,000
01569	0,000 0,000	0,000 0,000	0,000 0,000	01566	0,000 0,000	0,000 0,000	0,000 0,000	00282	0,000 0,000	0,000 0,000	0,000 0,000	00283	0,000 0,000	0,000 0,000	0,000 0,000
01553	0,000 0,000	0,000 0,000	0,000 0,000	00275	0,000 0,000	0,000 0,000	0,000 0,000	00276	0,000 0,000	0,000 0,000	0,000 0,000	00965	0,000 0,000	0,000 0,000	0,000 0,000
00964	0,000 0,000	0,000 0,000	0,000 0,000	01563	0,000 0,000	0,000 0,000	0,000 0,000	00280	0,000 0,000	0,000 0,000	0,000 0,000	00281	0,000 0,000	0,000 0,000	0,000 0,000
00279	0,000 0,000	0,000 0,000	0,000 0,000	00277	0,000 0,000	0,000 0,000	0,000 0,000	00278	0,000 0,000	0,000 0,000	0,000 0,000	00274	0,000 0,000	0,000 0,000	0,000 0,000
01556	0,000	0,000	0,000	01115	0,000	0,000	0,000	01561	0,000	0,000	0,000	01117	0,000	0,000	0,000

Solette - Tensioni per eccentricità accidentale

NODO	σL1 σP1	σL2 σP2	τL τP	NODO	σL1 σP1	σL2 σP2	τL τP	NODO	σL1 σP1	σL2 σP2	τL τP	NODO	σL1 σP1	σL2 σP2	τL τP
	[N/mm²]	[N/mm²]	[N/mm²]		[N/mm²]	[N/mm²]	[N/mm²]		[N/mm²]	[N/mm²]	[N/mm²]		[N/mm²]	[N/mm²]	[N/mm²]
	0,000	0,000	0,000		0,000	0,000	0,000		0,000	0,000	0,000		0,000	0,000	0,000
00963	0,000 0,000	0,000 0,000	0,000 0,000	01116	0,000 0,000	0,000 0,000	0,000 0,000	01554	0,000 0,000	0,000 0,000	0,000 0,000	01564	0,000 0,000	0,000 0,000	0,000 0,000
01559	0,000 0,000	0,000 0,000	0,000 0,000												
Cordoli copertura					**SolettaP21-P2-P3-P22**										
Eccentricità accidentale + in direzione X															
02721	0,000 0,000	0,000 0,000	0,000 0,000	00230	0,000 0,000	0,000 0,000	0,000 0,000	01497	0,000 0,000	0,000 0,000	0,000 0,000	00229	0,000 0,000	0,000 0,000	0,000 0,000
00245	0,000 0,000	0,000 0,000	0,000 0,000	02723	0,000 0,000	0,000 0,000	0,000 0,000	01499	0,000 0,000	0,000 0,000	0,000 0,000	00231	0,000 0,000	0,000 0,000	0,000 0,000
00232	0,000 0,000	0,000 0,000	0,000 0,000	01519	0,000 0,000	0,000 0,000	0,000 0,000	00233	0,000 0,000	0,000 0,000	0,000 0,000	01498	0,000 0,000	0,000 0,000	0,000 0,000
01500	0,000 0,000	0,000 0,000	0,000 0,000	00249	0,000 0,000	0,000 0,000	0,000 0,000	02720	0,000 0,000	0,000 0,000	0,000 0,000	00218	0,000 0,000	0,000 0,000	0,000 0,000
00246	0,000 0,000	0,000 0,000	0,000 0,000	00247	0,000 0,000	0,000 0,000	0,000 0,000	01520	0,000 0,000	0,000 0,000	0,000 0,000	00248	0,000 0,000	0,000 0,000	0,000 0,000
00219	0,000 0,000	0,000 0,000	0,000 0,000	01501	0,000 0,000	0,000 0,000	0,000 0,000	01503	0,000 0,000	0,000 0,000	0,000 0,000	01502	0,000 0,000	0,000 0,000	0,000 0,000
02722	0,000 0,000	0,000 0,000	0,000 0,000	00234	0,000 0,000	0,000 0,000	0,000 0,000	00244	0,000 0,000	0,000 0,000	0,000 0,000	00243	0,000 0,000	0,000 0,000	0,000 0,000
01505	0,000 0,000	0,000 0,000	0,000 0,000	01504	0,000 0,000	0,000 0,000	0,000 0,000	00220	0,000 0,000	0,000 0,000	0,000 0,000	01507	0,000 0,000	0,000 0,000	0,000 0,000
01508	0,000 0,000	0,000 0,000	0,000 0,000	00235	0,000 0,000	0,000 0,000	0,000 0,000	01516	0,000 0,000	0,000 0,000	0,000 0,000	00228	0,000 0,000	0,000 0,000	0,000 0,000
00222	0,000 0,000	0,000 0,000	0,000 0,000	01506	0,000 0,000	0,000 0,000	0,000 0,000	00221	0,000 0,000	0,000 0,000	0,000 0,000	00242	0,000 0,000	0,000 0,000	0,000 0,000
01517	0,000 0,000	0,000 0,000	0,000 0,000	00241	0,000 0,000	0,000 0,000	0,000 0,000	01518	0,000 0,000	0,000 0,000	0,000 0,000	01510	0,000 0,000	0,000 0,000	0,000 0,000
00240	0,000 0,000	0,000 0,000	0,000 0,000	01509	0,000 0,000	0,000 0,000	0,000 0,000	00236	0,000 0,000	0,000 0,000	0,000 0,000	00223	0,000 0,000	0,000 0,000	0,000 0,000
01512	0,000 0,000	0,000 0,000	0,000 0,000	01513	0,000 0,000	0,000 0,000	0,000 0,000	00225	0,000 0,000	0,000 0,000	0,000 0,000	01511	0,000 0,000	0,000 0,000	0,000 0,000
00224	0,000 0,000	0,000 0,000	0,000 0,000	00226	0,000 0,000	0,000 0,000	0,000 0,000	00227	0,000 0,000	0,000 0,000	0,000 0,000	00239	0,000 0,000	0,000 0,000	0,000 0,000
01514	0,000 0,000	0,000 0,000	0,000 0,000	00238	0,000 0,000	0,000 0,000	0,000 0,000	01515	0,000 0,000	0,000 0,000	0,000 0,000	00237	0,000 0,000	0,000 0,000	0,000 0,000
Eccentricità accidentale - in direzione X															
02721	0,000 0,000	0,000 0,000	0,000 0,000	00230	0,000 0,000	0,000 0,000	0,000 0,000	01497	0,000 0,000	0,000 0,000	0,000 0,000	00229	0,000 0,000	0,000 0,000	0,000 0,000
00245	0,000 0,000	0,000 0,000	0,000 0,000	02723	0,000 0,000	0,000 0,000	0,000 0,000	01499	0,000 0,000	0,000 0,000	0,000 0,000	00231	0,000 0,000	0,000 0,000	0,000 0,000
00232	0,000 0,000	0,000 0,000	0,000 0,000	01519	0,000 0,000	0,000 0,000	0,000 0,000	00233	0,000 0,000	0,000 0,000	0,000 0,000	01498	0,000 0,000	0,000 0,000	0,000 0,000
01500	0,000 0,000	0,000 0,000	0,000 0,000	00249	0,000 0,000	0,000 0,000	0,000 0,000	02720	0,000 0,000	0,000 0,000	0,000 0,000	00218	0,000 0,000	0,000 0,000	0,000 0,000
00246	0,000 0,000	0,000 0,000	0,000 0,000	00247	0,000 0,000	0,000 0,000	0,000 0,000	01520	0,000 0,000	0,000 0,000	0,000 0,000	00248	0,000 0,000	0,000 0,000	0,000 0,000
00219	0,000 0,000	0,000 0,000	0,000 0,000	01501	0,000 0,000	0,000 0,000	0,000 0,000	01503	0,000 0,000	0,000 0,000	0,000 0,000	01502	0,000 0,000	0,000 0,000	0,000 0,000
02722	0,000 0,000	0,000 0,000	0,000 0,000	00234	0,000 0,000	0,000 0,000	0,000 0,000	00244	0,000 0,000	0,000 0,000	0,000 0,000	00243	0,000 0,000	0,000 0,000	0,000 0,000
01505	0,000 0,000	0,000 0,000	0,000 0,000	01504	0,000 0,000	0,000 0,000	0,000 0,000	00220	0,000 0,000	0,000 0,000	0,000 0,000	01507	0,000 0,000	0,000 0,000	0,000 0,000
01508	0,000 0,000	0,000 0,000	0,000 0,000	00235	0,000 0,000	0,000 0,000	0,000 0,000	01516	0,000 0,000	0,000 0,000	0,000 0,000	00228	0,000 0,000	0,000 0,000	0,000 0,000
00222	0,000 0,000	0,000 0,000	0,000 0,000	01506	0,000 0,000	0,000 0,000	0,000 0,000	00221	0,000 0,000	0,000 0,000	0,000 0,000	00242	0,000 0,000	0,000 0,000	0,000 0,000
01517	0,000 0,000	0,000 0,000	0,000 0,000	00241	0,000 0,000	0,000 0,000	0,000 0,000	01518	0,000 0,000	0,000 0,000	0,000 0,000	01510	0,000 0,000	0,000 0,000	0,000 0,000
00240	0,000 0,000	0,000 0,000	0,000 0,000	01509	0,000 0,000	0,000 0,000	0,000 0,000	00236	0,000 0,000	0,000 0,000	0,000 0,000	00223	0,000 0,000	0,000 0,000	0,000 0,000
01512	0,000 0,000	0,000 0,000	0,000 0,000	01513	0,000 0,000	0,000 0,000	0,000 0,000	00225	0,000 0,000	0,000 0,000	0,000 0,000	01511	0,000 0,000	0,000 0,000	0,000 0,000
00224	0,000 0,000	0,000 0,000	0,000 0,000	00226	0,000 0,000	0,000 0,000	0,000 0,000	00227	0,000 0,000	0,000 0,000	0,000 0,000	00239	0,000 0,000	0,000 0,000	0,000 0,000
01514	0,000 0,000	0,000 0,000	0,000 0,000	00238	0,000 0,000	0,000 0,000	0,000 0,000	01515	0,000 0,000	0,000 0,000	0,000 0,000	00237	0,000 0,000	0,000 0,000	0,000 0,000
Eccentricità accidentale + in direzione Y															
02721	0,000 0,000	0,000 0,000	0,000 0,000	00230	0,000 0,000	0,000 0,000	0,000 0,000	01497	0,000 0,000	0,000 0,000	0,000 0,000	00229	0,000 0,000	0,000 0,000	0,000 0,000
00245	0,000 0,000	0,000 0,000	0,000 0,000	02723	0,000 0,000	0,000 0,000	0,000 0,000	01499	0,000 0,000	0,000 0,000	0,000 0,000	00231	0,000 0,000	0,000 0,000	0,000 0,000
00232	0,000 0,000	0,000 0,000	0,000 0,000	01519	0,000 0,000	0,000 0,000	0,000 0,000	00233	0,000 0,000	0,000 0,000	0,000 0,000	01498	0,000 0,000	0,000 0,000	0,000 0,000
01500	0,000 0,000	0,000 0,000	0,000 0,000	00249	0,000 0,000	0,000 0,000	0,000 0,000	02720	0,000 0,000	0,000 0,000	0,000 0,000	00218	0,000 0,000	0,000 0,000	0,000 0,000

Solette - Tensioni per eccentricità accidentale

NODO	σL1 σP1	σL2 σP2	τL τP	NODO	σL1 σP1	σL2 σP2	τL τP	NODO	σL1 σP1	σL2 σP2	τL τP	NODO	σL1 σP1	σL2 σP2	τL τP
	[N/mm²]	[N/mm²]	[N/mm²]		[N/mm²]	[N/mm²]	[N/mm²]		[N/mm²]	[N/mm²]	[N/mm²]		[N/mm²]	[N/mm²]	[N/mm²]
00246	0,000 0,000	0,000 0,000	0,000 0,000	00247	0,000 0,000	0,000 0,000	0,000 0,000	01520	0,000 0,000	0,000 0,000	0,000 0,000	00248	0,000 0,000	0,000 0,000	0,000 0,000
00219	0,000 0,000	0,000 0,000	0,000 0,000	01501	0,000 0,000	0,000 0,000	0,000 0,000	01503	0,000 0,000	0,000 0,000	0,000 0,000	01502	0,000 0,000	0,000 0,000	0,000 0,000
02722	0,000 0,000	0,000 0,000	0,000 0,000	00234	0,000 0,000	0,000 0,000	0,000 0,000	00244	0,000 0,000	0,000 0,000	0,000 0,000	00243	0,000 0,000	0,000 0,000	0,000 0,000
01505	0,000 0,000	0,000 0,000	0,000 0,000	01504	0,000 0,000	0,000 0,000	0,000 0,000	00220	0,000 0,000	0,000 0,000	0,000 0,000	01507	0,000 0,000	0,000 0,000	0,000 0,000
01508	0,000 0,000	0,000 0,000	0,000 0,000	00235	0,000 0,000	0,000 0,000	0,000 0,000	01516	0,000 0,000	0,000 0,000	0,000 0,000	00228	0,000 0,000	0,000 0,000	0,000 0,000
00222	0,000 0,000	0,000 0,000	0,000 0,000	01506	0,000 0,000	0,000 0,000	0,000 0,000	00221	0,000 0,000	0,000 0,000	0,000 0,000	00242	0,000 0,000	0,000 0,000	0,000 0,000
01517	0,000 0,000	0,000 0,000	0,000 0,000	00241	0,000 0,000	0,000 0,000	0,000 0,000	01518	0,000 0,000	0,000 0,000	0,000 0,000	01510	0,000 0,000	0,000 0,000	0,000 0,000
00240	0,000 0,000	0,000 0,000	0,000 0,000	01509	0,000 0,000	0,000 0,000	0,000 0,000	00236	0,000 0,000	0,000 0,000	0,000 0,000	00223	0,000 0,000	0,000 0,000	0,000 0,000
01512	0,000 0,000	0,000 0,000	0,000 0,000	01513	0,000 0,000	0,000 0,000	0,000 0,000	00225	0,000 0,000	0,000 0,000	0,000 0,000	01511	0,000 0,000	0,000 0,000	0,000 0,000
00224	0,000 0,000	0,000 0,000	0,000 0,000	00226	0,000 0,000	0,000 0,000	0,000 0,000	00227	0,000 0,000	0,000 0,000	0,000 0,000	00239	0,000 0,000	0,000 0,000	0,000 0,000
01514	0,000 0,000	0,000 0,000	0,000 0,000	00238	0,000 0,000	0,000 0,000	0,000 0,000	01515	0,000 0,000	0,000 0,000	0,000 0,000	00237	0,000 0,000	0,000 0,000	0,000 0,000
Eccentricità accidentale - in direzione Y															
02721	0,000 0,000	0,000 0,000	0,000 0,000	00230	0,000 0,000	0,000 0,000	0,000 0,000	01497	0,000 0,000	0,000 0,000	0,000 0,000	00229	0,000 0,000	0,000 0,000	0,000 0,000
00245	0,000 0,000	0,000 0,000	0,000 0,000	02723	0,000 0,000	0,000 0,000	0,000 0,000	01499	0,000 0,000	0,000 0,000	0,000 0,000	00231	0,000 0,000	0,000 0,000	0,000 0,000
00232	0,000 0,000	0,000 0,000	0,000 0,000	01519	0,000 0,000	0,000 0,000	0,000 0,000	00233	0,000 0,000	0,000 0,000	0,000 0,000	01498	0,000 0,000	0,000 0,000	0,000 0,000
01500	0,000 0,000	0,000 0,000	0,000 0,000	00249	0,000 0,000	0,000 0,000	0,000 0,000	02720	0,000 0,000	0,000 0,000	0,000 0,000	00218	0,000 0,000	0,000 0,000	0,000 0,000
00246	0,000 0,000	0,000 0,000	0,000 0,000	00247	0,000 0,000	0,000 0,000	0,000 0,000	01520	0,000 0,000	0,000 0,000	0,000 0,000	00248	0,000 0,000	0,000 0,000	0,000 0,000
00219	0,000 0,000	0,000 0,000	0,000 0,000	01501	0,000 0,000	0,000 0,000	0,000 0,000	01503	0,000 0,000	0,000 0,000	0,000 0,000	01502	0,000 0,000	0,000 0,000	0,000 0,000
02722	0,000 0,000	0,000 0,000	0,000 0,000	00234	0,000 0,000	0,000 0,000	0,000 0,000	00244	0,000 0,000	0,000 0,000	0,000 0,000	00243	0,000 0,000	0,000 0,000	0,000 0,000
01505	0,000 0,000	0,000 0,000	0,000 0,000	01504	0,000 0,000	0,000 0,000	0,000 0,000	00220	0,000 0,000	0,000 0,000	0,000 0,000	01507	0,000 0,000	0,000 0,000	0,000 0,000
01508	0,000 0,000	0,000 0,000	0,000 0,000	00235	0,000 0,000	0,000 0,000	0,000 0,000	01516	0,000 0,000	0,000 0,000	0,000 0,000	00228	0,000 0,000	0,000 0,000	0,000 0,000
00222	0,000 0,000	0,000 0,000	0,000 0,000	01506	0,000 0,000	0,000 0,000	0,000 0,000	00221	0,000 0,000	0,000 0,000	0,000 0,000	00242	0,000 0,000	0,000 0,000	0,000 0,000
01517	0,000 0,000	0,000 0,000	0,000 0,000	00241	0,000 0,000	0,000 0,000	0,000 0,000	01518	0,000 0,000	0,000 0,000	0,000 0,000	01510	0,000 0,000	0,000 0,000	0,000 0,000
00240	0,000 0,000	0,000 0,000	0,000 0,000	01509	0,000 0,000	0,000 0,000	0,000 0,000	00236	0,000 0,000	0,000 0,000	0,000 0,000	00223	0,000 0,000	0,000 0,000	0,000 0,000
01512	0,000 0,000	0,000 0,000	0,000 0,000	01513	0,000 0,000	0,000 0,000	0,000 0,000	00225	0,000 0,000	0,000 0,000	0,000 0,000	01511	0,000 0,000	0,000 0,000	0,000 0,000
00224	0,000 0,000	0,000 0,000	0,000 0,000	00226	0,000 0,000	0,000 0,000	0,000 0,000	00227	0,000 0,000	0,000 0,000	0,000 0,000	00239	0,000 0,000	0,000 0,000	0,000 0,000
01514	0,000 0,000	0,000 0,000	0,000 0,000	00238	0,000 0,000	0,000 0,000	0,000 0,000	01515	0,000 0,000	0,000 0,000	0,000 0,000	00237	0,000 0,000	0,000 0,000	0,000 0,000
Cordoli copertura					**SolettaP5-P9-P24-P23-1a-P4**										
Eccentricità accidentale + in direzione X															
00250	0,000 0,000	0,000 0,000	0,000 0,000	01539	0,000 0,000	0,000 0,000	0,000 0,000	01523	0,000 0,000	0,000 0,000	0,000 0,000	01522	0,000 0,000	0,000 0,000	0,000 0,000
00066	0,000 0,000	0,000 0,000	0,000 0,000	00995	0,000 0,000	0,000 0,000	0,000 0,000	02705	0,000 0,000	0,000 0,000	0,000 0,000	01521	0,000 0,000	0,000 0,000	0,000 0,000
01009	0,000 0,000	0,000 0,000	0,000 0,000	02724	0,000 0,000	0,000 0,000	0,000 0,000	01531	0,000 0,000	0,000 0,000	0,000 0,000	01011	0,000 0,000	0,000 0,000	0,000 0,000
01546	0,000 0,000	0,000 0,000	0,000 0,000	01012	0,000 0,000	0,000 0,000	0,000 0,000	01538	0,000 0,000	0,000 0,000	0,000 0,000	01013	0,000 0,000	0,000 0,000	0,000 0,000
01525	0,000 0,000	0,000 0,000	0,000 0,000	00263	0,000 0,000	0,000 0,000	0,000 0,000	00262	0,000 0,000	0,000 0,000	0,000 0,000	00999	0,000 0,000	0,000 0,000	0,000 0,000
00030	0,000 0,000	0,000 0,000	0,000 0,000	01524	0,000 0,000	0,000 0,000	0,000 0,000	00996	0,000 0,000	0,000 0,000	0,000 0,000	00997	0,000 0,000	0,000 0,000	0,000 0,000
02691	0,000 0,000	0,000 0,000	0,000 0,000	00060	0,000 0,000	0,000 0,000	0,000 0,000	00251	0,000 0,000	0,000 0,000	0,000 0,000	00998	0,000 0,000	0,000 0,000	0,000 0,000
00261	0,000 0,000	0,000 0,000	0,000 0,000	01532	0,000 0,000	0,000 0,000	0,000 0,000	00264	0,000 0,000	0,000 0,000	0,000 0,000	00252	0,000 0,000	0,000 0,000	0,000 0,000
01540	0,000 0,000	0,000 0,000	0,000 0,000	00273	0,000 0,000	0,000 0,000	0,000 0,000	01526	0,000 0,000	0,000 0,000	0,000 0,000	01533	0,000 0,000	0,000 0,000	0,000 0,000
00253	0,000 0,000	0,000 0,000	0,000 0,000	01010	0,000 0,000	0,000 0,000	0,000 0,000	00260	0,000 0,000	0,000 0,000	0,000 0,000	00254	0,000 0,000	0,000 0,000	0,000 0,000
01541	0,000 0,000	0,000 0,000	0,000 0,000	01545	0,000 0,000	0,000 0,000	0,000 0,000	01542	0,000 0,000	0,000 0,000	0,000 0,000	01534	0,000 0,000	0,000 0,000	0,000 0,000

Solette - Tensioni per eccentricità accidentale

NODO	σL1 σP1	σL2 σP2	τL τP	NODO	σL1 σP1	σL2 σP2	τL τP	NODO	σL1 σP1	σL2 σP2	τL τP	NODO	σL1 σP1	σL2 σP2	τL τP
	[N/mm²]	[N/mm²]	[N/mm²]		[N/mm²]	[N/mm²]	[N/mm²]		[N/mm²]	[N/mm²]	[N/mm²]		[N/mm²]	[N/mm²]	[N/mm²]
00265	0,000 0,000	0,000 0,000	0,000 0,000	01530	0,000 0,000	0,000 0,000	0,000 0,000	00266	0,000 0,000	0,000 0,000	0,000 0,000	00267	0,000 0,000	0,000 0,000	0,000 0,000
01527	0,000 0,000	0,000 0,000	0,000 0,000	00255	0,000 0,000	0,000 0,000	0,000 0,000	00075	0,000 0,000	0,000 0,000	0,000 0,000	02694	0,000 0,000	0,000 0,000	0,000 0,000
00269	0,000 0,000	0,000 0,000	0,000 0,000	00268	0,000 0,000	0,000 0,000	0,000 0,000	01528	0,000 0,000	0,000 0,000	0,000 0,000	00272	0,000 0,000	0,000 0,000	0,000 0,000
01537	0,000 0,000	0,000 0,000	0,000 0,000	01535	0,000 0,000	0,000 0,000	0,000 0,000	00256	0,000 0,000	0,000 0,000	0,000 0,000	01543	0,000 0,000	0,000 0,000	0,000 0,000
00259	0,000 0,000	0,000 0,000	0,000 0,000	01544	0,000 0,000	0,000 0,000	0,000 0,000	01529	0,000 0,000	0,000 0,000	0,000 0,000	01536	0,000 0,000	0,000 0,000	0,000 0,000
00257	0,000 0,000	0,000 0,000	0,000 0,000	00271	0,000 0,000	0,000 0,000	0,000 0,000	00258	0,000 0,000	0,000 0,000	0,000 0,000	00270	0,000 0,000	0,000 0,000	0,000 0,000
Eccentricità accidentale - in direzione X															
00250	0,000 0,000	0,000 0,000	0,000 0,000	01539	0,000 0,000	0,000 0,000	0,000 0,000	01523	0,000 0,000	0,000 0,000	0,000 0,000	01522	0,000 0,000	0,000 0,000	0,000 0,000
00066	0,000 0,000	0,000 0,000	0,000 0,000	00995	0,000 0,000	0,000 0,000	0,000 0,000	02705	0,000 0,000	0,000 0,000	0,000 0,000	01521	0,000 0,000	0,000 0,000	0,000 0,000
01009	0,000 0,000	0,000 0,000	0,000 0,000	02724	0,000 0,000	0,000 0,000	0,000 0,000	01531	0,000 0,000	0,000 0,000	0,000 0,000	01011	0,000 0,000	0,000 0,000	0,000 0,000
01546	0,000 0,000	0,000 0,000	0,000 0,000	01012	0,000 0,000	0,000 0,000	0,000 0,000	01538	0,000 0,000	0,000 0,000	0,000 0,000	01013	0,000 0,000	0,000 0,000	0,000 0,000
01525	0,000 0,000	0,000 0,000	0,000 0,000	00263	0,000 0,000	0,000 0,000	0,000 0,000	00262	0,000 0,000	0,000 0,000	0,000 0,000	00999	0,000 0,000	0,000 0,000	0,000 0,000
00030	0,000 0,000	0,000 0,000	0,000 0,000	01524	0,000 0,000	0,000 0,000	0,000 0,000	00996	0,000 0,000	0,000 0,000	0,000 0,000	00997	0,000 0,000	0,000 0,000	0,000 0,000
02691	0,000 0,000	0,000 0,000	0,000 0,000	00060	0,000 0,000	0,000 0,000	0,000 0,000	00251	0,000 0,000	0,000 0,000	0,000 0,000	00998	0,000 0,000	0,000 0,000	0,000 0,000
00261	0,000 0,000	0,000 0,000	0,000 0,000	01532	0,000 0,000	0,000 0,000	0,000 0,000	00264	0,000 0,000	0,000 0,000	0,000 0,000	00252	0,000 0,000	0,000 0,000	0,000 0,000
01540	0,000 0,000	0,000 0,000	0,000 0,000	00273	0,000 0,000	0,000 0,000	0,000 0,000	01526	0,000 0,000	0,000 0,000	0,000 0,000	01533	0,000 0,000	0,000 0,000	0,000 0,000
00253	0,000 0,000	0,000 0,000	0,000 0,000	01010	0,000 0,000	0,000 0,000	0,000 0,000	00260	0,000 0,000	0,000 0,000	0,000 0,000	00254	0,000 0,000	0,000 0,000	0,000 0,000
01541	0,000 0,000	0,000 0,000	0,000 0,000	01545	0,000 0,000	0,000 0,000	0,000 0,000	01542	0,000 0,000	0,000 0,000	0,000 0,000	01534	0,000 0,000	0,000 0,000	0,000 0,000
00265	0,000 0,000	0,000 0,000	0,000 0,000	01530	0,000 0,000	0,000 0,000	0,000 0,000	00266	0,000 0,000	0,000 0,000	0,000 0,000	00267	0,000 0,000	0,000 0,000	0,000 0,000
01527	0,000 0,000	0,000 0,000	0,000 0,000	00255	0,000 0,000	0,000 0,000	0,000 0,000	00075	0,000 0,000	0,000 0,000	0,000 0,000	02694	0,000 0,000	0,000 0,000	0,000 0,000
00269	0,000 0,000	0,000 0,000	0,000 0,000	00268	0,000 0,000	0,000 0,000	0,000 0,000	01528	0,000 0,000	0,000 0,000	0,000 0,000	00272	0,000 0,000	0,000 0,000	0,000 0,000
01537	0,000 0,000	0,000 0,000	0,000 0,000	01535	0,000 0,000	0,000 0,000	0,000 0,000	00256	0,000 0,000	0,000 0,000	0,000 0,000	01543	0,000 0,000	0,000 0,000	0,000 0,000
00259	0,000 0,000	0,000 0,000	0,000 0,000	01544	0,000 0,000	0,000 0,000	0,000 0,000	01529	0,000 0,000	0,000 0,000	0,000 0,000	01536	0,000 0,000	0,000 0,000	0,000 0,000
00257	0,000 0,000	0,000 0,000	0,000 0,000	00271	0,000 0,000	0,000 0,000	0,000 0,000	00258	0,000 0,000	0,000 0,000	0,000 0,000	00270	0,000 0,000	0,000 0,000	0,000 0,000
Eccentricità accidentale + in direzione Y															
00250	0,000 0,000	0,000 0,000	0,000 0,000	01539	0,000 0,000	0,000 0,000	0,000 0,000	01523	0,000 0,000	0,000 0,000	0,000 0,000	01522	0,000 0,000	0,000 0,000	0,000 0,000
00066	0,000 0,000	0,000 0,000	0,000 0,000	00995	0,000 0,000	0,000 0,000	0,000 0,000	02705	0,000 0,000	0,000 0,000	0,000 0,000	01521	0,000 0,000	0,000 0,000	0,000 0,000
01009	0,000 0,000	0,000 0,000	0,000 0,000	02724	0,000 0,000	0,000 0,000	0,000 0,000	01531	0,000 0,000	0,000 0,000	0,000 0,000	01011	0,000 0,000	0,000 0,000	0,000 0,000
01546	0,000 0,000	0,000 0,000	0,000 0,000	01012	0,000 0,000	0,000 0,000	0,000 0,000	01538	0,000 0,000	0,000 0,000	0,000 0,000	01013	0,000 0,000	0,000 0,000	0,000 0,000
01525	0,000 0,000	0,000 0,000	0,000 0,000	00263	0,000 0,000	0,000 0,000	0,000 0,000	00262	0,000 0,000	0,000 0,000	0,000 0,000	00999	0,000 0,000	0,000 0,000	0,000 0,000
00030	0,000 0,000	0,000 0,000	0,000 0,000	01524	0,000 0,000	0,000 0,000	0,000 0,000	00996	0,000 0,000	0,000 0,000	0,000 0,000	00997	0,000 0,000	0,000 0,000	0,000 0,000
02691	0,000 0,000	0,000 0,000	0,000 0,000	00060	0,000 0,000	0,000 0,000	0,000 0,000	00251	0,000 0,000	0,000 0,000	0,000 0,000	00998	0,000 0,000	0,000 0,000	0,000 0,000
00261	0,000 0,000	0,000 0,000	0,000 0,000	01532	0,000 0,000	0,000 0,000	0,000 0,000	00264	0,000 0,000	0,000 0,000	0,000 0,000	00252	0,000 0,000	0,000 0,000	0,000 0,000
01540	0,000 0,000	0,000 0,000	0,000 0,000	00273	0,000 0,000	0,000 0,000	0,000 0,000	01526	0,000 0,000	0,000 0,000	0,000 0,000	01533	0,000 0,000	0,000 0,000	0,000 0,000
00253	0,000 0,000	0,000 0,000	0,000 0,000	01010	0,000 0,000	0,000 0,000	0,000 0,000	00260	0,000 0,000	0,000 0,000	0,000 0,000	00254	0,000 0,000	0,000 0,000	0,000 0,000
01541	0,000 0,000	0,000 0,000	0,000 0,000	01545	0,000 0,000	0,000 0,000	0,000 0,000	01542	0,000 0,000	0,000 0,000	0,000 0,000	01534	0,000 0,000	0,000 0,000	0,000 0,000
00265	0,000 0,000	0,000 0,000	0,000 0,000	01530	0,000 0,000	0,000 0,000	0,000 0,000	00266	0,000 0,000	0,000 0,000	0,000 0,000	00267	0,000 0,000	0,000 0,000	0,000 0,000
01527	0,000 0,000	0,000 0,000	0,000 0,000	00255	0,000 0,000	0,000 0,000	0,000 0,000	00075	0,000 0,000	0,000 0,000	0,000 0,000	02694	0,000 0,000	0,000 0,000	0,000 0,000
00269	0,000 0,000	0,000 0,000	0,000 0,000	00268	0,000 0,000	0,000 0,000	0,000 0,000	01528	0,000 0,000	0,000 0,000	0,000 0,000	00272	0,000 0,000	0,000 0,000	0,000 0,000
01537	0,000	0,000	0,000	01535	0,000	0,000	0,000	00256	0,000	0,000	0,000	01543	0,000	0,000	0,000

Solette - Tensioni per eccentricità accidentale

NODO	σL1 σP1	σL2 σP2	τL τP	NODO	σL1 σP1	σL2 σP2	τL τP	NODO	σL1 σP1	σL2 σP2	τL τP	NODO	σL1 σP1	σL2 σP2	τL τP
	[N/mm²]	[N/mm²]	[N/mm²]		[N/mm²]	[N/mm²]	[N/mm²]		[N/mm²]	[N/mm²]	[N/mm²]		[N/mm²]	[N/mm²]	[N/mm²]
	0,000	0,000	0,000		0,000	0,000	0,000		0,000	0,000	0,000		0,000	0,000	0,000
00259	0,000	0,000	0,000	01544	0,000	0,000	0,000	01529	0,000	0,000	0,000	01536	0,000	0,000	0,000
	0,000	0,000	0,000		0,000	0,000	0,000		0,000	0,000	0,000		0,000	0,000	0,000
00257	0,000	0,000	0,000	00271	0,000	0,000	0,000	00258	0,000	0,000	0,000	00270	0,000	0,000	0,000
	0,000	0,000	0,000		0,000	0,000	0,000		0,000	0,000	0,000		0,000	0,000	0,000
Eccentricità accidentale - in direzione Y															
00250	0,000	0,000	0,000	01539	0,000	0,000	0,000	01523	0,000	0,000	0,000	01522	0,000	0,000	0,000
	0,000	0,000	0,000		0,000	0,000	0,000		0,000	0,000	0,000		0,000	0,000	0,000
00066	0,000	0,000	0,000	00995	0,000	0,000	0,000	02705	0,000	0,000	0,000	01521	0,000	0,000	0,000
	0,000	0,000	0,000		0,000	0,000	0,000		0,000	0,000	0,000		0,000	0,000	0,000
01009	0,000	0,000	0,000	02724	0,000	0,000	0,000	01531	0,000	0,000	0,000	01011	0,000	0,000	0,000
	0,000	0,000	0,000		0,000	0,000	0,000		0,000	0,000	0,000		0,000	0,000	0,000
01546	0,000	0,000	0,000	01012	0,000	0,000	0,000	01538	0,000	0,000	0,000	01013	0,000	0,000	0,000
	0,000	0,000	0,000		0,000	0,000	0,000		0,000	0,000	0,000		0,000	0,000	0,000
01525	0,000	0,000	0,000	00263	0,000	0,000	0,000	00262	0,000	0,000	0,000	00999	0,000	0,000	0,000
	0,000	0,000	0,000		0,000	0,000	0,000		0,000	0,000	0,000		0,000	0,000	0,000
00030	0,000	0,000	0,000	01524	0,000	0,000	0,000	00996	0,000	0,000	0,000	00997	0,000	0,000	0,000
	0,000	0,000	0,000		0,000	0,000	0,000		0,000	0,000	0,000		0,000	0,000	0,000
02691	0,000	0,000	0,000	00060	0,000	0,000	0,000	00251	0,000	0,000	0,000	00998	0,000	0,000	0,000
	0,000	0,000	0,000		0,000	0,000	0,000		0,000	0,000	0,000		0,000	0,000	0,000
00261	0,000	0,000	0,000	01532	0,000	0,000	0,000	00264	0,000	0,000	0,000	00252	0,000	0,000	0,000
	0,000	0,000	0,000		0,000	0,000	0,000		0,000	0,000	0,000		0,000	0,000	0,000
01540	0,000	0,000	0,000	00273	0,000	0,000	0,000	01526	0,000	0,000	0,000	01533	0,000	0,000	0,000
	0,000	0,000	0,000		0,000	0,000	0,000		0,000	0,000	0,000		0,000	0,000	0,000
00253	0,000	0,000	0,000	01010	0,000	0,000	0,000	00260	0,000	0,000	0,000	00254	0,000	0,000	0,000
	0,000	0,000	0,000		0,000	0,000	0,000		0,000	0,000	0,000		0,000	0,000	0,000
01541	0,000	0,000	0,000	01545	0,000	0,000	0,000	01542	0,000	0,000	0,000	01534	0,000	0,000	0,000
	0,000	0,000	0,000		0,000	0,000	0,000		0,000	0,000	0,000		0,000	0,000	0,000
00265	0,000	0,000	0,000	01530	0,000	0,000	0,000	00266	0,000	0,000	0,000	00267	0,000	0,000	0,000
	0,000	0,000	0,000		0,000	0,000	0,000		0,000	0,000	0,000		0,000	0,000	0,000
01527	0,000	0,000	0,000	00255	0,000	0,000	0,000	00075	0,000	0,000	0,000	02694	0,000	0,000	0,000
	0,000	0,000	0,000		0,000	0,000	0,000		0,000	0,000	0,000		0,000	0,000	0,000
00269	0,000	0,000	0,000	00268	0,000	0,000	0,000	01528	0,000	0,000	0,000	00272	0,000	0,000	0,000
	0,000	0,000	0,000		0,000	0,000	0,000		0,000	0,000	0,000		0,000	0,000	0,000
01537	0,000	0,000	0,000	01535	0,000	0,000	0,000	00256	0,000	0,000	0,000	01543	0,000	0,000	0,000
	0,000	0,000	0,000		0,000	0,000	0,000		0,000	0,000	0,000		0,000	0,000	0,000
00259	0,000	0,000	0,000	01544	0,000	0,000	0,000	01529	0,000	0,000	0,000	01536	0,000	0,000	0,000
	0,000	0,000	0,000		0,000	0,000	0,000		0,000	0,000	0,000		0,000	0,000	0,000
00257	0,000	0,000	0,000	00271	0,000	0,000	0,000	00258	0,000	0,000	0,000	00270	0,000	0,000	0,000
	0,000	0,000	0,000		0,000	0,000	0,000		0,000	0,000	0,000		0,000	0,000	0,000
Cordoli copertura					**SolettaP4-1a-P22-P3**										
Eccentricità accidentale + in direzione X															
02727	0,000	0,000	0,000	01572	0,000	0,000	0,000	00310	0,000	0,000	0,000	00311	0,000	0,000	0,000
	0,000	0,000	0,000		0,000	0,000	0,000		0,000	0,000	0,000		0,000	0,000	0,000
01575	0,000	0,000	0,000	01576	0,000	0,000	0,000	00309	0,000	0,000	0,000	00308	0,000	0,000	0,000
	0,000	0,000	0,000		0,000	0,000	0,000		0,000	0,000	0,000		0,000	0,000	0,000
01571	0,000	0,000	0,000	00322	0,000	0,000	0,000	02728	0,000	0,000	0,000	01573	0,000	0,000	0,000
	0,000	0,000	0,000		0,000	0,000	0,000		0,000	0,000	0,000		0,000	0,000	0,000
01574	0,000	0,000	0,000	00326	0,000	0,000	0,000	02725	0,000	0,000	0,000	00323	0,000	0,000	0,000
	0,000	0,000	0,000		0,000	0,000	0,000		0,000	0,000	0,000		0,000	0,000	0,000
00324	0,000	0,000	0,000	00325	0,000	0,000	0,000	00296	0,000	0,000	0,000	00321	0,000	0,000	0,000
	0,000	0,000	0,000		0,000	0,000	0,000		0,000	0,000	0,000		0,000	0,000	0,000
01593	0,000	0,000	0,000	02726	0,000	0,000	0,000	01594	0,000	0,000	0,000	00307	0,000	0,000	0,000
	0,000	0,000	0,000		0,000	0,000	0,000		0,000	0,000	0,000		0,000	0,000	0,000
00297	0,000	0,000	0,000	00298	0,000	0,000	0,000	01592	0,000	0,000	0,000	01591	0,000	0,000	0,000
	0,000	0,000	0,000		0,000	0,000	0,000		0,000	0,000	0,000		0,000	0,000	0,000
01590	0,000	0,000	0,000	00320	0,000	0,000	0,000	01577	0,000	0,000	0,000	00318	0,000	0,000	0,000
	0,000	0,000	0,000		0,000	0,000	0,000		0,000	0,000	0,000		0,000	0,000	0,000
00319	0,000	0,000	0,000	01588	0,000	0,000	0,000	00312	0,000	0,000	0,000	01579	0,000	0,000	0,000
	0,000	0,000	0,000		0,000	0,000	0,000		0,000	0,000	0,000		0,000	0,000	0,000
00300	0,000	0,000	0,000	01589	0,000	0,000	0,000	00299	0,000	0,000	0,000	01587	0,000	0,000	0,000
	0,000	0,000	0,000		0,000	0,000	0,000		0,000	0,000	0,000		0,000	0,000	0,000
01586	0,000	0,000	0,000	00306	0,000	0,000	0,000	01578	0,000	0,000	0,000	00301	0,000	0,000	0,000
	0,000	0,000	0,000		0,000	0,000	0,000		0,000	0,000	0,000		0,000	0,000	0,000
01585	0,000	0,000	0,000	00313	0,000	0,000	0,000	00317	0,000	0,000	0,000	00302	0,000	0,000	0,000
	0,000	0,000	0,000		0,000	0,000	0,000		0,000	0,000	0,000		0,000	0,000	0,000
00303	0,000	0,000	0,000	01584	0,000	0,000	0,000	01581	0,000	0,000	0,000	00316	0,000	0,000	0,000
	0,000	0,000	0,000		0,000	0,000	0,000		0,000	0,000	0,000		0,000	0,000	0,000
01582	0,000	0,000	0,000	00305	0,000	0,000	0,000	01583	0,000	0,000	0,000	00315	0,000	0,000	0,000
	0,000	0,000	0,000		0,000	0,000	0,000		0,000	0,000	0,000		0,000	0,000	0,000
01580	0,000	0,000	0,000	00304	0,000	0,000	0,000	00314	0,000	0,000	0,000				
	0,000	0,000	0,000		0,000	0,000	0,000		0,000	0,000	0,000				
Eccentricità accidentale - in direzione X															
02727	0,000	0,000	0,000	01572	0,000	0,000	0,000	00310	0,000	0,000	0,000	00311	0,000	0,000	0,000
	0,000	0,000	0,000		0,000	0,000	0,000		0,000	0,000	0,000		0,000	0,000	0,000
01575	0,000	0,000	0,000	01576	0,000	0,000	0,000	00309	0,000	0,000	0,000	00308	0,000	0,000	0,000
	0,000	0,000	0,000		0,000	0,000	0,000		0,000	0,000	0,000		0,000	0,000	0,000

Solette - Tensioni per eccentricità accidentale

NODO	σL1 σP1	σL2 σP2	τL τP	NODO	σL1 σP1	σL2 σP2	τL τP	NODO	σL1 σP1	σL2 σP2	τL τP	NODO	σL1 σP1	σL2 σP2	τL τP
	[N/mm²]	[N/mm²]	[N/mm²]		[N/mm²]	[N/mm²]	[N/mm²]		[N/mm²]	[N/mm²]	[N/mm²]		[N/mm²]	[N/mm²]	[N/mm²]
01571	0,000 0,000	0,000 0,000	0,000 0,000	00322	0,000 0,000	0,000 0,000	0,000 0,000	02728	0,000 0,000	0,000 0,000	0,000 0,000	01573	0,000 0,000	0,000 0,000	0,000 0,000
01574	0,000 0,000	0,000 0,000	0,000 0,000	00326	0,000 0,000	0,000 0,000	0,000 0,000	02725	0,000 0,000	0,000 0,000	0,000 0,000	00323	0,000 0,000	0,000 0,000	0,000 0,000
00324	0,000 0,000	0,000 0,000	0,000 0,000	00325	0,000 0,000	0,000 0,000	0,000 0,000	00296	0,000 0,000	0,000 0,000	0,000 0,000	00321	0,000 0,000	0,000 0,000	0,000 0,000
01593	0,000 0,000	0,000 0,000	0,000 0,000	02726	0,000 0,000	0,000 0,000	0,000 0,000	01594	0,000 0,000	0,000 0,000	0,000 0,000	00307	0,000 0,000	0,000 0,000	0,000 0,000
00297	0,000 0,000	0,000 0,000	0,000 0,000	00298	0,000 0,000	0,000 0,000	0,000 0,000	01592	0,000 0,000	0,000 0,000	0,000 0,000	01591	0,000 0,000	0,000 0,000	0,000 0,000
01590	0,000 0,000	0,000 0,000	0,000 0,000	00320	0,000 0,000	0,000 0,000	0,000 0,000	01577	0,000 0,000	0,000 0,000	0,000 0,000	00318	0,000 0,000	0,000 0,000	0,000 0,000
00319	0,000 0,000	0,000 0,000	0,000 0,000	01588	0,000 0,000	0,000 0,000	0,000 0,000	00312	0,000 0,000	0,000 0,000	0,000 0,000	01579	0,000 0,000	0,000 0,000	0,000 0,000
00300	0,000 0,000	0,000 0,000	0,000 0,000	01589	0,000 0,000	0,000 0,000	0,000 0,000	00299	0,000 0,000	0,000 0,000	0,000 0,000	01587	0,000 0,000	0,000 0,000	0,000 0,000
01586	0,000 0,000	0,000 0,000	0,000 0,000	00306	0,000 0,000	0,000 0,000	0,000 0,000	01578	0,000 0,000	0,000 0,000	0,000 0,000	00301	0,000 0,000	0,000 0,000	0,000 0,000
01585	0,000 0,000	0,000 0,000	0,000 0,000	00313	0,000 0,000	0,000 0,000	0,000 0,000	00317	0,000 0,000	0,000 0,000	0,000 0,000	00302	0,000 0,000	0,000 0,000	0,000 0,000
00303	0,000 0,000	0,000 0,000	0,000 0,000	01584	0,000 0,000	0,000 0,000	0,000 0,000	01581	0,000 0,000	0,000 0,000	0,000 0,000	00316	0,000 0,000	0,000 0,000	0,000 0,000
01582	0,000 0,000	0,000 0,000	0,000 0,000	00305	0,000 0,000	0,000 0,000	0,000 0,000	01583	0,000 0,000	0,000 0,000	0,000 0,000	00315	0,000 0,000	0,000 0,000	0,000 0,000
01580	0,000 0,000	0,000 0,000	0,000 0,000	00304	0,000 0,000	0,000 0,000	0,000 0,000	00314	0,000 0,000	0,000 0,000	0,000 0,000				
Eccentricità accidentale + in direzione Y															
02727	0,000 0,000	0,000 0,000	0,000 0,000	01572	0,000 0,000	0,000 0,000	0,000 0,000	00310	0,000 0,000	0,000 0,000	0,000 0,000	00311	0,000 0,000	0,000 0,000	0,000 0,000
01575	0,000 0,000	0,000 0,000	0,000 0,000	01576	0,000 0,000	0,000 0,000	0,000 0,000	00309	0,000 0,000	0,000 0,000	0,000 0,000	00308	0,000 0,000	0,000 0,000	0,000 0,000
01571	0,000 0,000	0,000 0,000	0,000 0,000	00322	0,000 0,000	0,000 0,000	0,000 0,000	02728	0,000 0,000	0,000 0,000	0,000 0,000	01573	0,000 0,000	0,000 0,000	0,000 0,000
01574	0,000 0,000	0,000 0,000	0,000 0,000	00326	0,000 0,000	0,000 0,000	0,000 0,000	02725	0,000 0,000	0,000 0,000	0,000 0,000	00323	0,000 0,000	0,000 0,000	0,000 0,000
00324	0,000 0,000	0,000 0,000	0,000 0,000	00325	0,000 0,000	0,000 0,000	0,000 0,000	00296	0,000 0,000	0,000 0,000	0,000 0,000	00321	0,000 0,000	0,000 0,000	0,000 0,000
01593	0,000 0,000	0,000 0,000	0,000 0,000	02726	0,000 0,000	0,000 0,000	0,000 0,000	01594	0,000 0,000	0,000 0,000	0,000 0,000	00307	0,000 0,000	0,000 0,000	0,000 0,000
00297	0,000 0,000	0,000 0,000	0,000 0,000	00298	0,000 0,000	0,000 0,000	0,000 0,000	01592	0,000 0,000	0,000 0,000	0,000 0,000	01591	0,000 0,000	0,000 0,000	0,000 0,000
01590	0,000 0,000	0,000 0,000	0,000 0,000	00320	0,000 0,000	0,000 0,000	0,000 0,000	01577	0,000 0,000	0,000 0,000	0,000 0,000	00318	0,000 0,000	0,000 0,000	0,000 0,000
00319	0,000 0,000	0,000 0,000	0,000 0,000	01588	0,000 0,000	0,000 0,000	0,000 0,000	00312	0,000 0,000	0,000 0,000	0,000 0,000	01579	0,000 0,000	0,000 0,000	0,000 0,000
00300	0,000 0,000	0,000 0,000	0,000 0,000	01589	0,000 0,000	0,000 0,000	0,000 0,000	00299	0,000 0,000	0,000 0,000	0,000 0,000	01587	0,000 0,000	0,000 0,000	0,000 0,000
01586	0,000 0,000	0,000 0,000	0,000 0,000	00306	0,000 0,000	0,000 0,000	0,000 0,000	01578	0,000 0,000	0,000 0,000	0,000 0,000	00301	0,000 0,000	0,000 0,000	0,000 0,000
01585	0,000 0,000	0,000 0,000	0,000 0,000	00313	0,000 0,000	0,000 0,000	0,000 0,000	00317	0,000 0,000	0,000 0,000	0,000 0,000	00302	0,000 0,000	0,000 0,000	0,000 0,000
00303	0,000 0,000	0,000 0,000	0,000 0,000	01584	0,000 0,000	0,000 0,000	0,000 0,000	01581	0,000 0,000	0,000 0,000	0,000 0,000	00316	0,000 0,000	0,000 0,000	0,000 0,000
01582	0,000 0,000	0,000 0,000	0,000 0,000	00305	0,000 0,000	0,000 0,000	0,000 0,000	01583	0,000 0,000	0,000 0,000	0,000 0,000	00315	0,000 0,000	0,000 0,000	0,000 0,000
01580	0,000 0,000	0,000 0,000	0,000 0,000	00304	0,000 0,000	0,000 0,000	0,000 0,000	00314	0,000 0,000	0,000 0,000	0,000 0,000				
Eccentricità accidentale - in direzione Y															
02727	0,000 0,000	0,000 0,000	0,000 0,000	01572	0,000 0,000	0,000 0,000	0,000 0,000	00310	0,000 0,000	0,000 0,000	0,000 0,000	00311	0,000 0,000	0,000 0,000	0,000 0,000
01575	0,000 0,000	0,000 0,000	0,000 0,000	01576	0,000 0,000	0,000 0,000	0,000 0,000	00309	0,000 0,000	0,000 0,000	0,000 0,000	00308	0,000 0,000	0,000 0,000	0,000 0,000
01571	0,000 0,000	0,000 0,000	0,000 0,000	00322	0,000 0,000	0,000 0,000	0,000 0,000	02728	0,000 0,000	0,000 0,000	0,000 0,000	01573	0,000 0,000	0,000 0,000	0,000 0,000
01574	0,000 0,000	0,000 0,000	0,000 0,000	00326	0,000 0,000	0,000 0,000	0,000 0,000	02725	0,000 0,000	0,000 0,000	0,000 0,000	00323	0,000 0,000	0,000 0,000	0,000 0,000
00324	0,000 0,000	0,000 0,000	0,000 0,000	00325	0,000 0,000	0,000 0,000	0,000 0,000	00296	0,000 0,000	0,000 0,000	0,000 0,000	00321	0,000 0,000	0,000 0,000	0,000 0,000
01593	0,000 0,000	0,000 0,000	0,000 0,000	02726	0,000 0,000	0,000 0,000	0,000 0,000	01594	0,000 0,000	0,000 0,000	0,000 0,000	00307	0,000 0,000	0,000 0,000	0,000 0,000
00297	0,000 0,000	0,000 0,000	0,000 0,000	00298	0,000 0,000	0,000 0,000	0,000 0,000	01592	0,000 0,000	0,000 0,000	0,000 0,000	01591	0,000 0,000	0,000 0,000	0,000 0,000
01590	0,000 0,000	0,000 0,000	0,000 0,000	00320	0,000 0,000	0,000 0,000	0,000 0,000	01577	0,000 0,000	0,000 0,000	0,000 0,000	00318	0,000 0,000	0,000 0,000	0,000 0,000
00319	0,000 0,000	0,000 0,000	0,000 0,000	01588	0,000 0,000	0,000 0,000	0,000 0,000	00312	0,000 0,000	0,000 0,000	0,000 0,000	01579	0,000 0,000	0,000 0,000	0,000 0,000
00300	0,000	0,000	0,000	01589	0,000	0,000	0,000	00299	0,000	0,000	0,000	01587	0,000	0,000	0,000

Solette - Tensioni per eccentricità accidentale

NODO	σL1 σP1	σL2 σP2	τL τP	NODO	σL1 σP1	σL2 σP2	τL τP	NODO	σL1 σP1	σL2 σP2	τL τP	NODO	σL1 σP1	σL2 σP2	τL τP
	[N/mm²]	[N/mm²]	[N/mm²]		[N/mm²]	[N/mm²]	[N/mm²]		[N/mm²]	[N/mm²]	[N/mm²]		[N/mm²]	[N/mm²]	[N/mm²]
	0,000	0,000	0,000		0,000	0,000	0,000		0,000	0,000	0,000		0,000	0,000	0,000
01586	0,000	0,000	0,000	00306	0,000	0,000	0,000	01578	0,000	0,000	0,000	00301	0,000	0,000	0,000
	0,000	0,000	0,000		0,000	0,000	0,000		0,000	0,000	0,000		0,000	0,000	0,000
01585	0,000	0,000	0,000	00313	0,000	0,000	0,000	00317	0,000	0,000	0,000	00302	0,000	0,000	0,000
	0,000	0,000	0,000		0,000	0,000	0,000		0,000	0,000	0,000		0,000	0,000	0,000
00303	0,000	0,000	0,000	01584	0,000	0,000	0,000	01581	0,000	0,000	0,000	00316	0,000	0,000	0,000
	0,000	0,000	0,000		0,000	0,000	0,000		0,000	0,000	0,000		0,000	0,000	0,000
01582	0,000	0,000	0,000	00305	0,000	0,000	0,000	01583	0,000	0,000	0,000	00315	0,000	0,000	0,000
	0,000	0,000	0,000		0,000	0,000	0,000		0,000	0,000	0,000		0,000	0,000	0,000
01580	0,000	0,000	0,000	00304	0,000	0,000	0,000	00314	0,000	0,000	0,000				
	0,000	0,000	0,000		0,000	0,000	0,000		0,000	0,000	0,000				
Piano loculi					**SolettaP19-P12-P6-P7-P13-2b**										
Eccentricità accidentale + in direzione X															
00050	0,000	0,000	0,000	01658	0,000	0,000	0,000	00408	0,000	0,000	0,000	00409	0,000	0,000	0,000
	0,000	0,000	0,000		0,000	0,000	0,000		0,000	0,000	0,000		0,000	0,000	0,000
00073	0,000	0,000	0,000	01687	0,000	0,000	0,000	00054	0,000	0,000	0,000	00385	0,000	0,000	0,000
	0,000	0,000	0,000		0,000	0,000	0,000		0,000	0,000	0,000		0,000	0,000	0,000
02687	0,000	0,000	0,000	01663	0,000	0,000	0,000	00420	0,000	0,000	0,000	01659	0,000	0,000	0,000
	0,000	0,000	0,000		0,000	0,000	0,000		0,000	0,000	0,000		0,000	0,000	0,000
00407	0,000	0,000	0,000	00053	0,000	0,000	0,000	01686	0,000	0,000	0,000	00406	0,000	0,000	0,000
	0,000	0,000	0,000		0,000	0,000	0,000		0,000	0,000	0,000		0,000	0,000	0,000
00391	0,000	0,000	0,000	01656	0,000	0,000	0,000	00055	0,000	0,000	0,000	00405	0,000	0,000	0,000
	0,000	0,000	0,000		0,000	0,000	0,000		0,000	0,000	0,000		0,000	0,000	0,000
00389	0,000	0,000	0,000	00390	0,000	0,000	0,000	01685	0,000	0,000	0,000	00392	0,000	0,000	0,000
	0,000	0,000	0,000		0,000	0,000	0,000		0,000	0,000	0,000		0,000	0,000	0,000
01660	0,000	0,000	0,000	00404	0,000	0,000	0,000	00419	0,000	0,000	0,000	00403	0,000	0,000	0,000
	0,000	0,000	0,000		0,000	0,000	0,000		0,000	0,000	0,000		0,000	0,000	0,000
00386	0,000	0,000	0,000	01661	0,000	0,000	0,000	01662	0,000	0,000	0,000	00387	0,000	0,000	0,000
	0,000	0,000	0,000		0,000	0,000	0,000		0,000	0,000	0,000		0,000	0,000	0,000
00388	0,000	0,000	0,000	00393	0,000	0,000	0,000	01664	0,000	0,000	0,000	01657	0,000	0,000	0,000
	0,000	0,000	0,000		0,000	0,000	0,000		0,000	0,000	0,000		0,000	0,000	0,000
00074	0,000	0,000	0,000	01666	0,000	0,000	0,000	00418	0,000	0,000	0,000	01665	0,000	0,000	0,000
	0,000	0,000	0,000		0,000	0,000	0,000		0,000	0,000	0,000		0,000	0,000	0,000
00402	0,000	0,000	0,000	00396	0,000	0,000	0,000	01671	0,000	0,000	0,000	00395	0,000	0,000	0,000
	0,000	0,000	0,000		0,000	0,000	0,000		0,000	0,000	0,000		0,000	0,000	0,000
00401	0,000	0,000	0,000	00416	0,000	0,000	0,000	00417	0,000	0,000	0,000	01670	0,000	0,000	0,000
	0,000	0,000	0,000		0,000	0,000	0,000		0,000	0,000	0,000		0,000	0,000	0,000
01667	0,000	0,000	0,000	01668	0,000	0,000	0,000	00394	0,000	0,000	0,000	01669	0,000	0,000	0,000
	0,000	0,000	0,000		0,000	0,000	0,000		0,000	0,000	0,000		0,000	0,000	0,000
00410	0,000	0,000	0,000	01682	0,000	0,000	0,000	01673	0,000	0,000	0,000	01681	0,000	0,000	0,000
	0,000	0,000	0,000		0,000	0,000	0,000		0,000	0,000	0,000		0,000	0,000	0,000
01672	0,000	0,000	0,000	00415	0,000	0,000	0,000	01683	0,000	0,000	0,000	00399	0,000	0,000	0,000
	0,000	0,000	0,000		0,000	0,000	0,000		0,000	0,000	0,000		0,000	0,000	0,000
01678	0,000	0,000	0,000	00398	0,000	0,000	0,000	01674	0,000	0,000	0,000	01675	0,000	0,000	0,000
	0,000	0,000	0,000		0,000	0,000	0,000		0,000	0,000	0,000		0,000	0,000	0,000
01677	0,000	0,000	0,000	00414	0,000	0,000	0,000	00397	0,000	0,000	0,000	01676	0,000	0,000	0,000
	0,000	0,000	0,000		0,000	0,000	0,000		0,000	0,000	0,000		0,000	0,000	0,000
00413	0,000	0,000	0,000	01684	0,000	0,000	0,000	00400	0,000	0,000	0,000	01680	0,000	0,000	0,000
	0,000	0,000	0,000		0,000	0,000	0,000		0,000	0,000	0,000		0,000	0,000	0,000
01679	0,000	0,000	0,000	00412	0,000	0,000	0,000	00411	0,000	0,000	0,000				
	0,000	0,000	0,000		0,000	0,000	0,000		0,000	0,000	0,000				
Eccentricità accidentale - in direzione X															
00050	0,000	0,000	0,000	01658	0,000	0,000	0,000	00408	0,000	0,000	0,000	00409	0,000	0,000	0,000
	0,000	0,000	0,000		0,000	0,000	0,000		0,000	0,000	0,000		0,000	0,000	0,000
00073	0,000	0,000	0,000	01687	0,000	0,000	0,000	00054	0,000	0,000	0,000	00385	0,000	0,000	0,000
	0,000	0,000	0,000		0,000	0,000	0,000		0,000	0,000	0,000		0,000	0,000	0,000
02687	0,000	0,000	0,000	01663	0,000	0,000	0,000	00420	0,000	0,000	0,000	01659	0,000	0,000	0,000
	0,000	0,000	0,000		0,000	0,000	0,000		0,000	0,000	0,000		0,000	0,000	0,000
00407	0,000	0,000	0,000	00053	0,000	0,000	0,000	01686	0,000	0,000	0,000	00406	0,000	0,000	0,000
	0,000	0,000	0,000		0,000	0,000	0,000		0,000	0,000	0,000		0,000	0,000	0,000
00391	0,000	0,000	0,000	01656	0,000	0,000	0,000	00055	0,000	0,000	0,000	00405	0,000	0,000	0,000
	0,000	0,000	0,000		0,000	0,000	0,000		0,000	0,000	0,000		0,000	0,000	0,000
00389	0,000	0,000	0,000	00390	0,000	0,000	0,000	01685	0,000	0,000	0,000	00392	0,000	0,000	0,000
	0,000	0,000	0,000		0,000	0,000	0,000		0,000	0,000	0,000		0,000	0,000	0,000
01660	0,000	0,000	0,000	00404	0,000	0,000	0,000	00419	0,000	0,000	0,000	00403	0,000	0,000	0,000
	0,000	0,000	0,000		0,000	0,000	0,000		0,000	0,000	0,000		0,000	0,000	0,000
00386	0,000	0,000	0,000	01661	0,000	0,000	0,000	01662	0,000	0,000	0,000	00387	0,000	0,000	0,000
	0,000	0,000	0,000		0,000	0,000	0,000		0,000	0,000	0,000		0,000	0,000	0,000
00388	0,000	0,000	0,000	00393	0,000	0,000	0,000	01664	0,000	0,000	0,000	01657	0,000	0,000	0,000
	0,000	0,000	0,000		0,000	0,000	0,000		0,000	0,000	0,000		0,000	0,000	0,000
00074	0,000	0,000	0,000	01666	0,000	0,000	0,000	00418	0,000	0,000	0,000	01665	0,000	0,000	0,000
	0,000	0,000	0,000		0,000	0,000	0,000		0,000	0,000	0,000		0,000	0,000	0,000
00402	0,000	0,000	0,000	00396	0,000	0,000	0,000	01671	0,000	0,000	0,000	00395	0,000	0,000	0,000
	0,000	0,000	0,000		0,000	0,000	0,000		0,000	0,000	0,000		0,000	0,000	0,000
00401	0,000	0,000	0,000	00416	0,000	0,000	0,000	00417	0,000	0,000	0,000	01670	0,000	0,000	0,000
	0,000	0,000	0,000		0,000	0,000	0,000		0,000	0,000	0,000		0,000	0,000	0,000
01667	0,000	0,000	0,000	01668	0,000	0,000	0,000	00394	0,000	0,000	0,000	01669	0,000	0,000	0,000

Solette - Tensioni per eccentricità accidentale

NODO	σL1 σP1	σL2 σP2	τL τP	NODO	σL1 σP1	σL2 σP2	τL τP	NODO	σL1 σP1	σL2 σP2	τL τP	NODO	σL1 σP1	σL2 σP2	τL τP
	[N/mm²]	[N/mm²]	[N/mm²]		[N/mm²]	[N/mm²]	[N/mm²]		[N/mm²]	[N/mm²]	[N/mm²]		[N/mm²]	[N/mm²]	[N/mm²]
	0,000	0,000	0,000		0,000	0,000	0,000		0,000	0,000	0,000		0,000	0,000	0,000
00410	0,000	0,000	0,000	01682	0,000	0,000	0,000	01673	0,000	0,000	0,000	01681	0,000	0,000	0,000
	0,000	0,000	0,000		0,000	0,000	0,000		0,000	0,000	0,000		0,000	0,000	0,000
01672	0,000	0,000	0,000	00415	0,000	0,000	0,000	01683	0,000	0,000	0,000	00399	0,000	0,000	0,000
	0,000	0,000	0,000		0,000	0,000	0,000		0,000	0,000	0,000		0,000	0,000	0,000
01678	0,000	0,000	0,000	00398	0,000	0,000	0,000	01674	0,000	0,000	0,000	01675	0,000	0,000	0,000
	0,000	0,000	0,000		0,000	0,000	0,000		0,000	0,000	0,000		0,000	0,000	0,000
01677	0,000	0,000	0,000	00414	0,000	0,000	0,000	00397	0,000	0,000	0,000	01676	0,000	0,000	0,000
	0,000	0,000	0,000		0,000	0,000	0,000		0,000	0,000	0,000		0,000	0,000	0,000
00413	0,000	0,000	0,000	01684	0,000	0,000	0,000	00400	0,000	0,000	0,000	01680	0,000	0,000	0,000
	0,000	0,000	0,000		0,000	0,000	0,000		0,000	0,000	0,000		0,000	0,000	0,000
01679	0,000	0,000	0,000	00412	0,000	0,000	0,000	00411	0,000	0,000	0,000				
	0,000	0,000	0,000		0,000	0,000	0,000		0,000	0,000	0,000				
Eccentricità accidentale + in direzione Y															
00050	0,000	0,000	0,000	01658	0,000	0,000	0,000	00408	0,000	0,000	0,000	00409	0,000	0,000	0,000
	0,000	0,000	0,000		0,000	0,000	0,000		0,000	0,000	0,000		0,000	0,000	0,000
00073	0,000	0,000	0,000	01687	0,000	0,000	0,000	00054	0,000	0,000	0,000	00385	0,000	0,000	0,000
	0,000	0,000	0,000		0,000	0,000	0,000		0,000	0,000	0,000		0,000	0,000	0,000
02687	0,000	0,000	0,000	01663	0,000	0,000	0,000	00420	0,000	0,000	0,000	01659	0,000	0,000	0,000
	0,000	0,000	0,000		0,000	0,000	0,000		0,000	0,000	0,000		0,000	0,000	0,000
00407	0,000	0,000	0,000	00053	0,000	0,000	0,000	01686	0,000	0,000	0,000	00406	0,000	0,000	0,000
	0,000	0,000	0,000		0,000	0,000	0,000		0,000	0,000	0,000		0,000	0,000	0,000
00391	0,000	0,000	0,000	01656	0,000	0,000	0,000	00055	0,000	0,000	0,000	00405	0,000	0,000	0,000
	0,000	0,000	0,000		0,000	0,000	0,000		0,000	0,000	0,000		0,000	0,000	0,000
00389	0,000	0,000	0,000	00390	0,000	0,000	0,000	01685	0,000	0,000	0,000	00392	0,000	0,000	0,000
	0,000	0,000	0,000		0,000	0,000	0,000		0,000	0,000	0,000		0,000	0,000	0,000
01660	0,000	0,000	0,000	00404	0,000	0,000	0,000	00419	0,000	0,000	0,000	00403	0,000	0,000	0,000
	0,000	0,000	0,000		0,000	0,000	0,000		0,000	0,000	0,000		0,000	0,000	0,000
00386	0,000	0,000	0,000	01661	0,000	0,000	0,000	01662	0,000	0,000	0,000	00387	0,000	0,000	0,000
	0,000	0,000	0,000		0,000	0,000	0,000		0,000	0,000	0,000		0,000	0,000	0,000
00388	0,000	0,000	0,000	00393	0,000	0,000	0,000	01664	0,000	0,000	0,000	01657	0,000	0,000	0,000
	0,000	0,000	0,000		0,000	0,000	0,000		0,000	0,000	0,000		0,000	0,000	0,000
00074	0,000	0,000	0,000	01666	0,000	0,000	0,000	00418	0,000	0,000	0,000	01665	0,000	0,000	0,000
	0,000	0,000	0,000		0,000	0,000	0,000		0,000	0,000	0,000		0,000	0,000	0,000
00402	0,000	0,000	0,000	00396	0,000	0,000	0,000	01671	0,000	0,000	0,000	00395	0,000	0,000	0,000
	0,000	0,000	0,000		0,000	0,000	0,000		0,000	0,000	0,000		0,000	0,000	0,000
00401	0,000	0,000	0,000	00416	0,000	0,000	0,000	00417	0,000	0,000	0,000	01670	0,000	0,000	0,000
	0,000	0,000	0,000		0,000	0,000	0,000		0,000	0,000	0,000		0,000	0,000	0,000
01667	0,000	0,000	0,000	01668	0,000	0,000	0,000	00394	0,000	0,000	0,000	01669	0,000	0,000	0,000
	0,000	0,000	0,000		0,000	0,000	0,000		0,000	0,000	0,000		0,000	0,000	0,000
00410	0,000	0,000	0,000	01682	0,000	0,000	0,000	01673	0,000	0,000	0,000	01681	0,000	0,000	0,000
	0,000	0,000	0,000		0,000	0,000	0,000		0,000	0,000	0,000		0,000	0,000	0,000
01672	0,000	0,000	0,000	00415	0,000	0,000	0,000	01683	0,000	0,000	0,000	00399	0,000	0,000	0,000
	0,000	0,000	0,000		0,000	0,000	0,000		0,000	0,000	0,000		0,000	0,000	0,000
01678	0,000	0,000	0,000	00398	0,000	0,000	0,000	01674	0,000	0,000	0,000	01675	0,000	0,000	0,000
	0,000	0,000	0,000		0,000	0,000	0,000		0,000	0,000	0,000		0,000	0,000	0,000
01677	0,000	0,000	0,000	00414	0,000	0,000	0,000	00397	0,000	0,000	0,000	01676	0,000	0,000	0,000
	0,000	0,000	0,000		0,000	0,000	0,000		0,000	0,000	0,000		0,000	0,000	0,000
00413	0,000	0,000	0,000	01684	0,000	0,000	0,000	00400	0,000	0,000	0,000	01680	0,000	0,000	0,000
	0,000	0,000	0,000		0,000	0,000	0,000		0,000	0,000	0,000		0,000	0,000	0,000
01679	0,000	0,000	0,000	00412	0,000	0,000	0,000	00411	0,000	0,000	0,000				
	0,000	0,000	0,000		0,000	0,000	0,000		0,000	0,000	0,000				
Eccentricità accidentale - in direzione Y															
00050	0,000	0,000	0,000	01658	0,000	0,000	0,000	00408	0,000	0,000	0,000	00409	0,000	0,000	0,000
	0,000	0,000	0,000		0,000	0,000	0,000		0,000	0,000	0,000		0,000	0,000	0,000
00073	0,000	0,000	0,000	01687	0,000	0,000	0,000	00054	0,000	0,000	0,000	00385	0,000	0,000	0,000
	0,000	0,000	0,000		0,000	0,000	0,000		0,000	0,000	0,000		0,000	0,000	0,000
02687	0,000	0,000	0,000	01663	0,000	0,000	0,000	00420	0,000	0,000	0,000	01659	0,000	0,000	0,000
	0,000	0,000	0,000		0,000	0,000	0,000		0,000	0,000	0,000		0,000	0,000	0,000
00407	0,000	0,000	0,000	00053	0,000	0,000	0,000	01686	0,000	0,000	0,000	00406	0,000	0,000	0,000
	0,000	0,000	0,000		0,000	0,000	0,000		0,000	0,000	0,000		0,000	0,000	0,000
00391	0,000	0,000	0,000	01656	0,000	0,000	0,000	00055	0,000	0,000	0,000	00405	0,000	0,000	0,000
	0,000	0,000	0,000		0,000	0,000	0,000		0,000	0,000	0,000		0,000	0,000	0,000
00389	0,000	0,000	0,000	00390	0,000	0,000	0,000	01685	0,000	0,000	0,000	00392	0,000	0,000	0,000
	0,000	0,000	0,000		0,000	0,000	0,000		0,000	0,000	0,000		0,000	0,000	0,000
01660	0,000	0,000	0,000	00404	0,000	0,000	0,000	00419	0,000	0,000	0,000	00403	0,000	0,000	0,000
	0,000	0,000	0,000		0,000	0,000	0,000		0,000	0,000	0,000		0,000	0,000	0,000
00386	0,000	0,000	0,000	01661	0,000	0,000	0,000	01662	0,000	0,000	0,000	00387	0,000	0,000	0,000
	0,000	0,000	0,000		0,000	0,000	0,000		0,000	0,000	0,000		0,000	0,000	0,000
00388	0,000	0,000	0,000	00393	0,000	0,000	0,000	01664	0,000	0,000	0,000	01657	0,000	0,000	0,000
	0,000	0,000	0,000		0,000	0,000	0,000		0,000	0,000	0,000		0,000	0,000	0,000
00074	0,000	0,000	0,000	01666	0,000	0,000	0,000	00418	0,000	0,000	0,000	01665	0,000	0,000	0,000
	0,000	0,000	0,000		0,000	0,000	0,000		0,000	0,000	0,000		0,000	0,000	0,000
00402	0,000	0,000	0,000	00396	0,000	0,000	0,000	01671	0,000	0,000	0,000	00395	0,000	0,000	0,000
	0,000	0,000	0,000		0,000	0,000	0,000		0,000	0,000	0,000		0,000	0,000	0,000
00401	0,000	0,000	0,000	00416	0,000	0,000	0,000	00417	0,000	0,000	0,000	01670	0,000	0,000	0,000
	0,000	0,000	0,000		0,000	0,000	0,000		0,000	0,000	0,000		0,000	0,000	0,000

Solette - Tensioni per eccentricità accidentale

NODO	σL1 σP1	σL2 σP2	τL τP	NODO	σL1 σP1	σL2 σP2	τL τP	NODO	σL1 σP1	σL2 σP2	τL τP	NODO	σL1 σP1	σL2 σP2	τL τP
	[N/mm²]	[N/mm²]	[N/mm²]		[N/mm²]	[N/mm²]	[N/mm²]		[N/mm²]	[N/mm²]	[N/mm²]		[N/mm²]	[N/mm²]	[N/mm²]
01667	0,000 0,000	0,000 0,000	0,000 0,000	01668	0,000 0,000	0,000 0,000	0,000 0,000	00394	0,000 0,000	0,000 0,000	0,000 0,000	01669	0,000 0,000	0,000 0,000	0,000 0,000
00410	0,000 0,000	0,000 0,000	0,000 0,000	01682	0,000 0,000	0,000 0,000	0,000 0,000	01673	0,000 0,000	0,000 0,000	0,000 0,000	01681	0,000 0,000	0,000 0,000	0,000 0,000
01672	0,000 0,000	0,000 0,000	0,000 0,000	00415	0,000 0,000	0,000 0,000	0,000 0,000	01683	0,000 0,000	0,000 0,000	0,000 0,000	00399	0,000 0,000	0,000 0,000	0,000 0,000
01678	0,000 0,000	0,000 0,000	0,000 0,000	00398	0,000 0,000	0,000 0,000	0,000 0,000	01674	0,000 0,000	0,000 0,000	0,000 0,000	01675	0,000 0,000	0,000 0,000	0,000 0,000
01677	0,000 0,000	0,000 0,000	0,000 0,000	00414	0,000 0,000	0,000 0,000	0,000 0,000	00397	0,000 0,000	0,000 0,000	0,000 0,000	01676	0,000 0,000	0,000 0,000	0,000 0,000
00413	0,000 0,000	0,000 0,000	0,000 0,000	01684	0,000 0,000	0,000 0,000	0,000 0,000	00400	0,000 0,000	0,000 0,000	0,000 0,000	01680	0,000 0,000	0,000 0,000	0,000 0,000
01679	0,000 0,000	0,000 0,000	0,000 0,000	00412	0,000 0,000	0,000 0,000	0,000 0,000	00411	0,000 0,000	0,000 0,000	0,000 0,000				
Piano loculi				**Soletta2b-P13-P7-P8-P15-P20**											
Eccentricità accidentale + in direzione X															
01695	0,000 0,000	0,000 0,000	0,000 0,000	00443	0,000 0,000	0,000 0,000	0,000 0,000	01691	0,000 0,000	0,000 0,000	0,000 0,000	00408	0,000 0,000	0,000 0,000	0,000 0,000
00073	0,000 0,000	0,000 0,000	0,000 0,000	02686	0,000 0,000	0,000 0,000	0,000 0,000	01690	0,000 0,000	0,000 0,000	0,000 0,000	00432	0,000 0,000	0,000 0,000	0,000 0,000
01693	0,000 0,000	0,000 0,000	0,000 0,000	00404	0,000 0,000	0,000 0,000	0,000 0,000	01692	0,000 0,000	0,000 0,000	0,000 0,000	00433	0,000 0,000	0,000 0,000	0,000 0,000
00421	0,000 0,000	0,000 0,000	0,000 0,000	01688	0,000 0,000	0,000 0,000	0,000 0,000	00074	0,000 0,000	0,000 0,000	0,000 0,000	00049	0,000 0,000	0,000 0,000	0,000 0,000
01715	0,000 0,000	0,000 0,000	0,000 0,000	00274	0,000 0,000	0,000 0,000	0,000 0,000	01716	0,000 0,000	0,000 0,000	0,000 0,000	00275	0,000 0,000	0,000 0,000	0,000 0,000
01714	0,000 0,000	0,000 0,000	0,000 0,000	00276	0,000 0,000	0,000 0,000	0,000 0,000	00277	0,000 0,000	0,000 0,000	0,000 0,000	00050	0,000 0,000	0,000 0,000	0,000 0,000
01689	0,000 0,000	0,000 0,000	0,000 0,000	00278	0,000 0,000	0,000 0,000	0,000 0,000	00403	0,000 0,000	0,000 0,000	0,000 0,000	01713	0,000 0,000	0,000 0,000	0,000 0,000
00442	0,000 0,000	0,000 0,000	0,000 0,000	00405	0,000 0,000	0,000 0,000	0,000 0,000	00407	0,000 0,000	0,000 0,000	0,000 0,000	01694	0,000 0,000	0,000 0,000	0,000 0,000
00406	0,000 0,000	0,000 0,000	0,000 0,000	00422	0,000 0,000	0,000 0,000	0,000 0,000	00093	0,000 0,000	0,000 0,000	0,000 0,000	01698	0,000 0,000	0,000 0,000	0,000 0,000
00441	0,000 0,000	0,000 0,000	0,000 0,000	01696	0,000 0,000	0,000 0,000	0,000 0,000	01697	0,000 0,000	0,000 0,000	0,000 0,000	00431	0,000 0,000	0,000 0,000	0,000 0,000
00423	0,000 0,000	0,000 0,000	0,000 0,000	01705	0,000 0,000	0,000 0,000	0,000 0,000	00438	0,000 0,000	0,000 0,000	0,000 0,000	00439	0,000 0,000	0,000 0,000	0,000 0,000
00424	0,000 0,000	0,000 0,000	0,000 0,000	01702	0,000 0,000	0,000 0,000	0,000 0,000	01701	0,000 0,000	0,000 0,000	0,000 0,000	00440	0,000 0,000	0,000 0,000	0,000 0,000
01699	0,000 0,000	0,000 0,000	0,000 0,000	01700	0,000 0,000	0,000 0,000	0,000 0,000	00425	0,000 0,000	0,000 0,000	0,000 0,000	01704	0,000 0,000	0,000 0,000	0,000 0,000
01703	0,000 0,000	0,000 0,000	0,000 0,000	00434	0,000 0,000	0,000 0,000	0,000 0,000	01712	0,000 0,000	0,000 0,000	0,000 0,000	01711	0,000 0,000	0,000 0,000	0,000 0,000
00426	0,000 0,000	0,000 0,000	0,000 0,000	00430	0,000 0,000	0,000 0,000	0,000 0,000	00437	0,000 0,000	0,000 0,000	0,000 0,000	00427	0,000 0,000	0,000 0,000	0,000 0,000
01710	0,000 0,000	0,000 0,000	0,000 0,000	00436	0,000 0,000	0,000 0,000	0,000 0,000	01709	0,000 0,000	0,000 0,000	0,000 0,000	01708	0,000 0,000	0,000 0,000	0,000 0,000
01706	0,000 0,000	0,000 0,000	0,000 0,000	01707	0,000 0,000	0,000 0,000	0,000 0,000	00428	0,000 0,000	0,000 0,000	0,000 0,000	00429	0,000 0,000	0,000 0,000	0,000 0,000
00435	0,000 0,000	0,000 0,000	0,000 0,000												
Eccentricità accidentale - in direzione X															
01695	0,000 0,000	0,000 0,000	0,000 0,000	00443	0,000 0,000	0,000 0,000	0,000 0,000	01691	0,000 0,000	0,000 0,000	0,000 0,000	00408	0,000 0,000	0,000 0,000	0,000 0,000
00073	0,000 0,000	0,000 0,000	0,000 0,000	02686	0,000 0,000	0,000 0,000	0,000 0,000	01690	0,000 0,000	0,000 0,000	0,000 0,000	00432	0,000 0,000	0,000 0,000	0,000 0,000
01693	0,000 0,000	0,000 0,000	0,000 0,000	00404	0,000 0,000	0,000 0,000	0,000 0,000	01692	0,000 0,000	0,000 0,000	0,000 0,000	00433	0,000 0,000	0,000 0,000	0,000 0,000
00421	0,000 0,000	0,000 0,000	0,000 0,000	01688	0,000 0,000	0,000 0,000	0,000 0,000	00074	0,000 0,000	0,000 0,000	0,000 0,000	00049	0,000 0,000	0,000 0,000	0,000 0,000
01715	0,000 0,000	0,000 0,000	0,000 0,000	00274	0,000 0,000	0,000 0,000	0,000 0,000	01716	0,000 0,000	0,000 0,000	0,000 0,000	00275	0,000 0,000	0,000 0,000	0,000 0,000
01714	0,000 0,000	0,000 0,000	0,000 0,000	00276	0,000 0,000	0,000 0,000	0,000 0,000	00277	0,000 0,000	0,000 0,000	0,000 0,000	00050	0,000 0,000	0,000 0,000	0,000 0,000
01689	0,000 0,000	0,000 0,000	0,000 0,000	00278	0,000 0,000	0,000 0,000	0,000 0,000	00403	0,000 0,000	0,000 0,000	0,000 0,000	01713	0,000 0,000	0,000 0,000	0,000 0,000
00442	0,000 0,000	0,000 0,000	0,000 0,000	00405	0,000 0,000	0,000 0,000	0,000 0,000	00407	0,000 0,000	0,000 0,000	0,000 0,000	01694	0,000 0,000	0,000 0,000	0,000 0,000
00406	0,000 0,000	0,000 0,000	0,000 0,000	00422	0,000 0,000	0,000 0,000	0,000 0,000	00093	0,000 0,000	0,000 0,000	0,000 0,000	01698	0,000 0,000	0,000 0,000	0,000 0,000
00441	0,000 0,000	0,000 0,000	0,000 0,000	01696	0,000 0,000	0,000 0,000	0,000 0,000	01697	0,000 0,000	0,000 0,000	0,000 0,000	00431	0,000 0,000	0,000 0,000	0,000 0,000
00423	0,000 0,000	0,000 0,000	0,000 0,000	01705	0,000 0,000	0,000 0,000	0,000 0,000	00438	0,000 0,000	0,000 0,000	0,000 0,000	00439	0,000 0,000	0,000 0,000	0,000 0,000
00424	0,000 0,000	0,000 0,000	0,000 0,000	01702	0,000 0,000	0,000 0,000	0,000 0,000	01701	0,000 0,000	0,000 0,000	0,000 0,000	00440	0,000 0,000	0,000 0,000	0,000 0,000

Solette - Tensioni per eccentricità accidentale

NODO	σL1 σP1	σL2 σP2	τL τP	NODO	σL1 σP1	σL2 σP2	τL τP	NODO	σL1 σP1	σL2 σP2	τL τP	NODO	σL1 σP1	σL2 σP2	τL τP
	[N/mm²]	[N/mm²]	[N/mm²]		[N/mm²]	[N/mm²]	[N/mm²]		[N/mm²]	[N/mm²]	[N/mm²]		[N/mm²]	[N/mm²]	[N/mm²]
01699	0,000 0,000	0,000 0,000	0,000 0,000	01700	0,000 0,000	0,000 0,000	0,000 0,000	00425	0,000 0,000	0,000 0,000	0,000 0,000	01704	0,000 0,000	0,000 0,000	0,000 0,000
01703	0,000 0,000	0,000 0,000	0,000 0,000	00434	0,000 0,000	0,000 0,000	0,000 0,000	01712	0,000 0,000	0,000 0,000	0,000 0,000	01711	0,000 0,000	0,000 0,000	0,000 0,000
00426	0,000 0,000	0,000 0,000	0,000 0,000	00430	0,000 0,000	0,000 0,000	0,000 0,000	00437	0,000 0,000	0,000 0,000	0,000 0,000	00427	0,000 0,000	0,000 0,000	0,000 0,000
01710	0,000 0,000	0,000 0,000	0,000 0,000	00436	0,000 0,000	0,000 0,000	0,000 0,000	01709	0,000 0,000	0,000 0,000	0,000 0,000	01708	0,000 0,000	0,000 0,000	0,000 0,000
01706	0,000 0,000	0,000 0,000	0,000 0,000	01707	0,000 0,000	0,000 0,000	0,000 0,000	00428	0,000 0,000	0,000 0,000	0,000 0,000	00429	0,000 0,000	0,000 0,000	0,000 0,000
00435	0,000 0,000	0,000 0,000	0,000 0,000												
Eccentricità accidentale + in direzione Y															
01695	0,000 0,000	0,000 0,000	0,000 0,000	00443	0,000 0,000	0,000 0,000	0,000 0,000	01691	0,000 0,000	0,000 0,000	0,000 0,000	00408	0,000 0,000	0,000 0,000	0,000 0,000
00073	0,000 0,000	0,000 0,000	0,000 0,000	02686	0,000 0,000	0,000 0,000	0,000 0,000	01690	0,000 0,000	0,000 0,000	0,000 0,000	00432	0,000 0,000	0,000 0,000	0,000 0,000
01693	0,000 0,000	0,000 0,000	0,000 0,000	00404	0,000 0,000	0,000 0,000	0,000 0,000	01692	0,000 0,000	0,000 0,000	0,000 0,000	00433	0,000 0,000	0,000 0,000	0,000 0,000
00421	0,000 0,000	0,000 0,000	0,000 0,000	01688	0,000 0,000	0,000 0,000	0,000 0,000	00074	0,000 0,000	0,000 0,000	0,000 0,000	00049	0,000 0,000	0,000 0,000	0,000 0,000
01715	0,000 0,000	0,000 0,000	0,000 0,000	00274	0,000 0,000	0,000 0,000	0,000 0,000	01716	0,000 0,000	0,000 0,000	0,000 0,000	00275	0,000 0,000	0,000 0,000	0,000 0,000
01714	0,000 0,000	0,000 0,000	0,000 0,000	00276	0,000 0,000	0,000 0,000	0,000 0,000	00277	0,000 0,000	0,000 0,000	0,000 0,000	00050	0,000 0,000	0,000 0,000	0,000 0,000
01689	0,000 0,000	0,000 0,000	0,000 0,000	00278	0,000 0,000	0,000 0,000	0,000 0,000	00403	0,000 0,000	0,000 0,000	0,000 0,000	01713	0,000 0,000	0,000 0,000	0,000 0,000
00442	0,000 0,000	0,000 0,000	0,000 0,000	00405	0,000 0,000	0,000 0,000	0,000 0,000	00407	0,000 0,000	0,000 0,000	0,000 0,000	01694	0,000 0,000	0,000 0,000	0,000 0,000
00406	0,000 0,000	0,000 0,000	0,000 0,000	00422	0,000 0,000	0,000 0,000	0,000 0,000	00093	0,000 0,000	0,000 0,000	0,000 0,000	01698	0,000 0,000	0,000 0,000	0,000 0,000
00441	0,000 0,000	0,000 0,000	0,000 0,000	01696	0,000 0,000	0,000 0,000	0,000 0,000	01697	0,000 0,000	0,000 0,000	0,000 0,000	00431	0,000 0,000	0,000 0,000	0,000 0,000
00423	0,000 0,000	0,000 0,000	0,000 0,000	01705	0,000 0,000	0,000 0,000	0,000 0,000	00438	0,000 0,000	0,000 0,000	0,000 0,000	00439	0,000 0,000	0,000 0,000	0,000 0,000
00424	0,000 0,000	0,000 0,000	0,000 0,000	01702	0,000 0,000	0,000 0,000	0,000 0,000	01701	0,000 0,000	0,000 0,000	0,000 0,000	00440	0,000 0,000	0,000 0,000	0,000 0,000
01699	0,000 0,000	0,000 0,000	0,000 0,000	01700	0,000 0,000	0,000 0,000	0,000 0,000	00425	0,000 0,000	0,000 0,000	0,000 0,000	01704	0,000 0,000	0,000 0,000	0,000 0,000
01703	0,000 0,000	0,000 0,000	0,000 0,000	00434	0,000 0,000	0,000 0,000	0,000 0,000	01712	0,000 0,000	0,000 0,000	0,000 0,000	01711	0,000 0,000	0,000 0,000	0,000 0,000
00426	0,000 0,000	0,000 0,000	0,000 0,000	00430	0,000 0,000	0,000 0,000	0,000 0,000	00437	0,000 0,000	0,000 0,000	0,000 0,000	00427	0,000 0,000	0,000 0,000	0,000 0,000
01710	0,000 0,000	0,000 0,000	0,000 0,000	00436	0,000 0,000	0,000 0,000	0,000 0,000	01709	0,000 0,000	0,000 0,000	0,000 0,000	01708	0,000 0,000	0,000 0,000	0,000 0,000
01706	0,000 0,000	0,000 0,000	0,000 0,000	01707	0,000 0,000	0,000 0,000	0,000 0,000	00428	0,000 0,000	0,000 0,000	0,000 0,000	00429	0,000 0,000	0,000 0,000	0,000 0,000
00435	0,000 0,000	0,000 0,000	0,000 0,000												
Eccentricità accidentale - in direzione Y															
01695	0,000 0,000	0,000 0,000	0,000 0,000	00443	0,000 0,000	0,000 0,000	0,000 0,000	01691	0,000 0,000	0,000 0,000	0,000 0,000	00408	0,000 0,000	0,000 0,000	0,000 0,000
00073	0,000 0,000	0,000 0,000	0,000 0,000	02686	0,000 0,000	0,000 0,000	0,000 0,000	01690	0,000 0,000	0,000 0,000	0,000 0,000	00432	0,000 0,000	0,000 0,000	0,000 0,000
01693	0,000 0,000	0,000 0,000	0,000 0,000	00404	0,000 0,000	0,000 0,000	0,000 0,000	01692	0,000 0,000	0,000 0,000	0,000 0,000	00433	0,000 0,000	0,000 0,000	0,000 0,000
00421	0,000 0,000	0,000 0,000	0,000 0,000	01688	0,000 0,000	0,000 0,000	0,000 0,000	00074	0,000 0,000	0,000 0,000	0,000 0,000	00049	0,000 0,000	0,000 0,000	0,000 0,000
01715	0,000 0,000	0,000 0,000	0,000 0,000	00274	0,000 0,000	0,000 0,000	0,000 0,000	01716	0,000 0,000	0,000 0,000	0,000 0,000	00275	0,000 0,000	0,000 0,000	0,000 0,000
01714	0,000 0,000	0,000 0,000	0,000 0,000	00276	0,000 0,000	0,000 0,000	0,000 0,000	00277	0,000 0,000	0,000 0,000	0,000 0,000	00050	0,000 0,000	0,000 0,000	0,000 0,000
01689	0,000 0,000	0,000 0,000	0,000 0,000	00278	0,000 0,000	0,000 0,000	0,000 0,000	00403	0,000 0,000	0,000 0,000	0,000 0,000	01713	0,000 0,000	0,000 0,000	0,000 0,000
00442	0,000 0,000	0,000 0,000	0,000 0,000	00405	0,000 0,000	0,000 0,000	0,000 0,000	00407	0,000 0,000	0,000 0,000	0,000 0,000	01694	0,000 0,000	0,000 0,000	0,000 0,000
00406	0,000 0,000	0,000 0,000	0,000 0,000	00422	0,000 0,000	0,000 0,000	0,000 0,000	00093	0,000 0,000	0,000 0,000	0,000 0,000	01698	0,000 0,000	0,000 0,000	0,000 0,000
00441	0,000 0,000	0,000 0,000	0,000 0,000	01696	0,000 0,000	0,000 0,000	0,000 0,000	01697	0,000 0,000	0,000 0,000	0,000 0,000	00431	0,000 0,000	0,000 0,000	0,000 0,000
00423	0,000 0,000	0,000 0,000	0,000 0,000	01705	0,000 0,000	0,000 0,000	0,000 0,000	00438	0,000 0,000	0,000 0,000	0,000 0,000	00439	0,000 0,000	0,000 0,000	0,000 0,000
00424	0,000 0,000	0,000 0,000	0,000 0,000	01702	0,000 0,000	0,000 0,000	0,000 0,000	01701	0,000 0,000	0,000 0,000	0,000 0,000	00440	0,000 0,000	0,000 0,000	0,000 0,000
01699	0,000 0,000	0,000 0,000	0,000 0,000	01700	0,000 0,000	0,000 0,000	0,000 0,000	00425	0,000 0,000	0,000 0,000	0,000 0,000	01704	0,000 0,000	0,000 0,000	0,000 0,000
01703	0,000	0,000	0,000	00434	0,000	0,000	0,000	01712	0,000	0,000	0,000	01711	0,000	0,000	0,000

Solette - Tensioni per eccentricità accidentale

NODO	σL1 σP1	σL2 σP2	τL τP	NODO	σL1 σP1	σL2 σP2	τL τP	NODO	σL1 σP1	σL2 σP2	τL τP	NODO	σL1 σP1	σL2 σP2	τL τP
	[N/mm²]	[N/mm²]	[N/mm²]		[N/mm²]	[N/mm²]	[N/mm²]		[N/mm²]	[N/mm²]	[N/mm²]		[N/mm²]	[N/mm²]	[N/mm²]
	0,000	0,000	0,000		0,000	0,000	0,000		0,000	0,000	0,000		0,000	0,000	0,000
00426	0,000	0,000	0,000	00430	0,000	0,000	0,000	00437	0,000	0,000	0,000	00427	0,000	0,000	0,000
	0,000	0,000	0,000		0,000	0,000	0,000		0,000	0,000	0,000		0,000	0,000	0,000
01710	0,000	0,000	0,000	00436	0,000	0,000	0,000	01709	0,000	0,000	0,000	01708	0,000	0,000	0,000
	0,000	0,000	0,000		0,000	0,000	0,000		0,000	0,000	0,000		0,000	0,000	0,000
01706	0,000	0,000	0,000	01707	0,000	0,000	0,000	00428	0,000	0,000	0,000	00429	0,000	0,000	0,000
	0,000	0,000	0,000		0,000	0,000	0,000		0,000	0,000	0,000		0,000	0,000	0,000
00435	0,000	0,000	0,000												
	0,000	0,000	0,000												
Piano loculi					**Soletta1b-P17-P10-P11-P18-P25**										
Eccentricità accidentale + in direzione X															
01598	0,000	0,000	0,000	00327	0,000	0,000	0,000	00070	0,000	0,000	0,000	00058	0,000	0,000	0,000
	0,000	0,000	0,000		0,000	0,000	0,000		0,000	0,000	0,000		0,000	0,000	0,000
01597	0,000	0,000	0,000	00350	0,000	0,000	0,000	00351	0,000	0,000	0,000	00056	0,000	0,000	0,000
	0,000	0,000	0,000		0,000	0,000	0,000		0,000	0,000	0,000		0,000	0,000	0,000
02689	0,000	0,000	0,000	00345	0,000	0,000	0,000	01624	0,000	0,000	0,000	01596	0,000	0,000	0,000
	0,000	0,000	0,000		0,000	0,000	0,000		0,000	0,000	0,000		0,000	0,000	0,000
00346	0,000	0,000	0,000	00362	0,000	0,000	0,000	00059	0,000	0,000	0,000	00347	0,000	0,000	0,000
	0,000	0,000	0,000		0,000	0,000	0,000		0,000	0,000	0,000		0,000	0,000	0,000
00333	0,000	0,000	0,000	01595	0,000	0,000	0,000	00076	0,000	0,000	0,000	00348	0,000	0,000	0,000
	0,000	0,000	0,000		0,000	0,000	0,000		0,000	0,000	0,000		0,000	0,000	0,000
01625	0,000	0,000	0,000	01600	0,000	0,000	0,000	00329	0,000	0,000	0,000	00330	0,000	0,000	0,000
	0,000	0,000	0,000		0,000	0,000	0,000		0,000	0,000	0,000		0,000	0,000	0,000
01602	0,000	0,000	0,000	00331	0,000	0,000	0,000	00332	0,000	0,000	0,000	01626	0,000	0,000	0,000
	0,000	0,000	0,000		0,000	0,000	0,000		0,000	0,000	0,000		0,000	0,000	0,000
00361	0,000	0,000	0,000	01599	0,000	0,000	0,000	00328	0,000	0,000	0,000	01601	0,000	0,000	0,000
	0,000	0,000	0,000		0,000	0,000	0,000		0,000	0,000	0,000		0,000	0,000	0,000
00334	0,000	0,000	0,000	00349	0,000	0,000	0,000	01605	0,000	0,000	0,000	00360	0,000	0,000	0,000
	0,000	0,000	0,000		0,000	0,000	0,000		0,000	0,000	0,000		0,000	0,000	0,000
01603	0,000	0,000	0,000	01604	0,000	0,000	0,000	00057	0,000	0,000	0,000	00344	0,000	0,000	0,000
	0,000	0,000	0,000		0,000	0,000	0,000		0,000	0,000	0,000		0,000	0,000	0,000
00335	0,000	0,000	0,000	01609	0,000	0,000	0,000	01608	0,000	0,000	0,000	00357	0,000	0,000	0,000
	0,000	0,000	0,000		0,000	0,000	0,000		0,000	0,000	0,000		0,000	0,000	0,000
00358	0,000	0,000	0,000	01612	0,000	0,000	0,000	01606	0,000	0,000	0,000	00336	0,000	0,000	0,000
	0,000	0,000	0,000		0,000	0,000	0,000		0,000	0,000	0,000		0,000	0,000	0,000
01607	0,000	0,000	0,000	00337	0,000	0,000	0,000	00359	0,000	0,000	0,000	01611	0,000	0,000	0,000
	0,000	0,000	0,000		0,000	0,000	0,000		0,000	0,000	0,000		0,000	0,000	0,000
01610	0,000	0,000	0,000	00352	0,000	0,000	0,000	01623	0,000	0,000	0,000	01622	0,000	0,000	0,000
	0,000	0,000	0,000		0,000	0,000	0,000		0,000	0,000	0,000		0,000	0,000	0,000
00338	0,000	0,000	0,000	01613	0,000	0,000	0,000	00339	0,000	0,000	0,000	00354	0,000	0,000	0,000
	0,000	0,000	0,000		0,000	0,000	0,000		0,000	0,000	0,000		0,000	0,000	0,000
00355	0,000	0,000	0,000	01619	0,000	0,000	0,000	01621	0,000	0,000	0,000	00340	0,000	0,000	0,000
	0,000	0,000	0,000		0,000	0,000	0,000		0,000	0,000	0,000		0,000	0,000	0,000
01616	0,000	0,000	0,000	01615	0,000	0,000	0,000	00356	0,000	0,000	0,000	01614	0,000	0,000	0,000
	0,000	0,000	0,000		0,000	0,000	0,000		0,000	0,000	0,000		0,000	0,000	0,000
01620	0,000	0,000	0,000	00343	0,000	0,000	0,000	01617	0,000	0,000	0,000	00341	0,000	0,000	0,000
	0,000	0,000	0,000		0,000	0,000	0,000		0,000	0,000	0,000		0,000	0,000	0,000
01618	0,000	0,000	0,000	00353	0,000	0,000	0,000	00342	0,000	0,000	0,000				
	0,000	0,000	0,000		0,000	0,000	0,000		0,000	0,000	0,000				
Eccentricità accidentale - in direzione X															
01598	0,000	0,000	0,000	00327	0,000	0,000	0,000	00070	0,000	0,000	0,000	00058	0,000	0,000	0,000
	0,000	0,000	0,000		0,000	0,000	0,000		0,000	0,000	0,000		0,000	0,000	0,000
01597	0,000	0,000	0,000	00350	0,000	0,000	0,000	00351	0,000	0,000	0,000	00056	0,000	0,000	0,000
	0,000	0,000	0,000		0,000	0,000	0,000		0,000	0,000	0,000		0,000	0,000	0,000
02689	0,000	0,000	0,000	00345	0,000	0,000	0,000	01624	0,000	0,000	0,000	01596	0,000	0,000	0,000
	0,000	0,000	0,000		0,000	0,000	0,000		0,000	0,000	0,000		0,000	0,000	0,000
00346	0,000	0,000	0,000	00362	0,000	0,000	0,000	00059	0,000	0,000	0,000	00347	0,000	0,000	0,000
	0,000	0,000	0,000		0,000	0,000	0,000		0,000	0,000	0,000		0,000	0,000	0,000
00333	0,000	0,000	0,000	01595	0,000	0,000	0,000	00076	0,000	0,000	0,000	00348	0,000	0,000	0,000
	0,000	0,000	0,000		0,000	0,000	0,000		0,000	0,000	0,000		0,000	0,000	0,000
01625	0,000	0,000	0,000	01600	0,000	0,000	0,000	00329	0,000	0,000	0,000	00330	0,000	0,000	0,000
	0,000	0,000	0,000		0,000	0,000	0,000		0,000	0,000	0,000		0,000	0,000	0,000
01602	0,000	0,000	0,000	00331	0,000	0,000	0,000	00332	0,000	0,000	0,000	01626	0,000	0,000	0,000
	0,000	0,000	0,000		0,000	0,000	0,000		0,000	0,000	0,000		0,000	0,000	0,000
00361	0,000	0,000	0,000	01599	0,000	0,000	0,000	00328	0,000	0,000	0,000	01601	0,000	0,000	0,000
	0,000	0,000	0,000		0,000	0,000	0,000		0,000	0,000	0,000		0,000	0,000	0,000
00334	0,000	0,000	0,000	00349	0,000	0,000	0,000	01605	0,000	0,000	0,000	00360	0,000	0,000	0,000
	0,000	0,000	0,000		0,000	0,000	0,000		0,000	0,000	0,000		0,000	0,000	0,000
01603	0,000	0,000	0,000	01604	0,000	0,000	0,000	00057	0,000	0,000	0,000	00344	0,000	0,000	0,000
	0,000	0,000	0,000		0,000	0,000	0,000		0,000	0,000	0,000		0,000	0,000	0,000
00335	0,000	0,000	0,000	01609	0,000	0,000	0,000	01608	0,000	0,000	0,000	00357	0,000	0,000	0,000
	0,000	0,000	0,000		0,000	0,000	0,000		0,000	0,000	0,000		0,000	0,000	0,000
00358	0,000	0,000	0,000	01612	0,000	0,000	0,000	01606	0,000	0,000	0,000	00336	0,000	0,000	0,000
	0,000	0,000	0,000		0,000	0,000	0,000		0,000	0,000	0,000		0,000	0,000	0,000
01607	0,000	0,000	0,000	00337	0,000	0,000	0,000	00359	0,000	0,000	0,000	01611	0,000	0,000	0,000
	0,000	0,000	0,000		0,000	0,000	0,000		0,000	0,000	0,000		0,000	0,000	0,000
01610	0,000	0,000	0,000	00352	0,000	0,000	0,000	01623	0,000	0,000	0,000	01622	0,000	0,000	0,000

Solette - Tensioni per eccentricità accidentale

NODO	σL1 σP1	σL2 σP2	τL τP	NODO	σL1 σP1	σL2 σP2	τL τP	NODO	σL1 σP1	σL2 σP2	τL τP	NODO	σL1 σP1	σL2 σP2	τL τP
	[N/mm²]	[N/mm²]	[N/mm²]		[N/mm²]	[N/mm²]	[N/mm²]		[N/mm²]	[N/mm²]	[N/mm²]		[N/mm²]	[N/mm²]	[N/mm²]
	0,000	0,000	0,000		0,000	0,000	0,000		0,000	0,000	0,000		0,000	0,000	0,000
00338	0,000	0,000	0,000	01613	0,000	0,000	0,000	00339	0,000	0,000	0,000	00354	0,000	0,000	0,000
	0,000	0,000	0,000		0,000	0,000	0,000		0,000	0,000	0,000		0,000	0,000	0,000
00355	0,000	0,000	0,000	01619	0,000	0,000	0,000	01621	0,000	0,000	0,000	00340	0,000	0,000	0,000
	0,000	0,000	0,000		0,000	0,000	0,000		0,000	0,000	0,000		0,000	0,000	0,000
01616	0,000	0,000	0,000	01615	0,000	0,000	0,000	00356	0,000	0,000	0,000	01614	0,000	0,000	0,000
	0,000	0,000	0,000		0,000	0,000	0,000		0,000	0,000	0,000		0,000	0,000	0,000
01620	0,000	0,000	0,000	00343	0,000	0,000	0,000	01617	0,000	0,000	0,000	00341	0,000	0,000	0,000
	0,000	0,000	0,000		0,000	0,000	0,000		0,000	0,000	0,000		0,000	0,000	0,000
01618	0,000	0,000	0,000	00353	0,000	0,000	0,000	00342	0,000	0,000	0,000				
	0,000	0,000	0,000		0,000	0,000	0,000		0,000	0,000	0,000				
Eccentricità accidentale + in direzione Y															
01598	0,000	0,000	0,000	00327	0,000	0,000	0,000	00070	0,000	0,000	0,000	00058	0,000	0,000	0,000
	0,000	0,000	0,000		0,000	0,000	0,000		0,000	0,000	0,000		0,000	0,000	0,000
01597	0,000	0,000	0,000	00350	0,000	0,000	0,000	00351	0,000	0,000	0,000	00056	0,000	0,000	0,000
	0,000	0,000	0,000		0,000	0,000	0,000		0,000	0,000	0,000		0,000	0,000	0,000
02689	0,000	0,000	0,000	00345	0,000	0,000	0,000	01624	0,000	0,000	0,000	01596	0,000	0,000	0,000
	0,000	0,000	0,000		0,000	0,000	0,000		0,000	0,000	0,000		0,000	0,000	0,000
00346	0,000	0,000	0,000	00362	0,000	0,000	0,000	00059	0,000	0,000	0,000	00347	0,000	0,000	0,000
	0,000	0,000	0,000		0,000	0,000	0,000		0,000	0,000	0,000		0,000	0,000	0,000
00333	0,000	0,000	0,000	01595	0,000	0,000	0,000	00076	0,000	0,000	0,000	00348	0,000	0,000	0,000
	0,000	0,000	0,000		0,000	0,000	0,000		0,000	0,000	0,000		0,000	0,000	0,000
01625	0,000	0,000	0,000	01600	0,000	0,000	0,000	00329	0,000	0,000	0,000	00330	0,000	0,000	0,000
	0,000	0,000	0,000		0,000	0,000	0,000		0,000	0,000	0,000		0,000	0,000	0,000
01602	0,000	0,000	0,000	00331	0,000	0,000	0,000	00332	0,000	0,000	0,000	01626	0,000	0,000	0,000
	0,000	0,000	0,000		0,000	0,000	0,000		0,000	0,000	0,000		0,000	0,000	0,000
00361	0,000	0,000	0,000	01599	0,000	0,000	0,000	00328	0,000	0,000	0,000	01601	0,000	0,000	0,000
	0,000	0,000	0,000		0,000	0,000	0,000		0,000	0,000	0,000		0,000	0,000	0,000
00334	0,000	0,000	0,000	00349	0,000	0,000	0,000	01605	0,000	0,000	0,000	00360	0,000	0,000	0,000
	0,000	0,000	0,000		0,000	0,000	0,000		0,000	0,000	0,000		0,000	0,000	0,000
01603	0,000	0,000	0,000	01604	0,000	0,000	0,000	00057	0,000	0,000	0,000	00344	0,000	0,000	0,000
	0,000	0,000	0,000		0,000	0,000	0,000		0,000	0,000	0,000		0,000	0,000	0,000
00335	0,000	0,000	0,000	01609	0,000	0,000	0,000	01608	0,000	0,000	0,000	00357	0,000	0,000	0,000
	0,000	0,000	0,000		0,000	0,000	0,000		0,000	0,000	0,000		0,000	0,000	0,000
00358	0,000	0,000	0,000	01612	0,000	0,000	0,000	01606	0,000	0,000	0,000	00336	0,000	0,000	0,000
	0,000	0,000	0,000		0,000	0,000	0,000		0,000	0,000	0,000		0,000	0,000	0,000
01607	0,000	0,000	0,000	00337	0,000	0,000	0,000	00359	0,000	0,000	0,000	01611	0,000	0,000	0,000
	0,000	0,000	0,000		0,000	0,000	0,000		0,000	0,000	0,000		0,000	0,000	0,000
01610	0,000	0,000	0,000	00352	0,000	0,000	0,000	01623	0,000	0,000	0,000	01622	0,000	0,000	0,000
	0,000	0,000	0,000		0,000	0,000	0,000		0,000	0,000	0,000		0,000	0,000	0,000
00338	0,000	0,000	0,000	01613	0,000	0,000	0,000	00339	0,000	0,000	0,000	00354	0,000	0,000	0,000
	0,000	0,000	0,000		0,000	0,000	0,000		0,000	0,000	0,000		0,000	0,000	0,000
00355	0,000	0,000	0,000	01619	0,000	0,000	0,000	01621	0,000	0,000	0,000	00340	0,000	0,000	0,000
	0,000	0,000	0,000		0,000	0,000	0,000		0,000	0,000	0,000		0,000	0,000	0,000
01616	0,000	0,000	0,000	01615	0,000	0,000	0,000	00356	0,000	0,000	0,000	01614	0,000	0,000	0,000
	0,000	0,000	0,000		0,000	0,000	0,000		0,000	0,000	0,000		0,000	0,000	0,000
01620	0,000	0,000	0,000	00343	0,000	0,000	0,000	01617	0,000	0,000	0,000	00341	0,000	0,000	0,000
	0,000	0,000	0,000		0,000	0,000	0,000		0,000	0,000	0,000		0,000	0,000	0,000
01618	0,000	0,000	0,000	00353	0,000	0,000	0,000	00342	0,000	0,000	0,000				
	0,000	0,000	0,000		0,000	0,000	0,000		0,000	0,000	0,000				
Eccentricità accidentale - in direzione Y															
01598	0,000	0,000	0,000	00327	0,000	0,000	0,000	00070	0,000	0,000	0,000	00058	0,000	0,000	0,000
	0,000	0,000	0,000		0,000	0,000	0,000		0,000	0,000	0,000		0,000	0,000	0,000
01597	0,000	0,000	0,000	00350	0,000	0,000	0,000	00351	0,000	0,000	0,000	00056	0,000	0,000	0,000
	0,000	0,000	0,000		0,000	0,000	0,000		0,000	0,000	0,000		0,000	0,000	0,000
02689	0,000	0,000	0,000	00345	0,000	0,000	0,000	01624	0,000	0,000	0,000	01596	0,000	0,000	0,000
	0,000	0,000	0,000		0,000	0,000	0,000		0,000	0,000	0,000		0,000	0,000	0,000
00346	0,000	0,000	0,000	00362	0,000	0,000	0,000	00059	0,000	0,000	0,000	00347	0,000	0,000	0,000
	0,000	0,000	0,000		0,000	0,000	0,000		0,000	0,000	0,000		0,000	0,000	0,000
00333	0,000	0,000	0,000	01595	0,000	0,000	0,000	00076	0,000	0,000	0,000	00348	0,000	0,000	0,000
	0,000	0,000	0,000		0,000	0,000	0,000		0,000	0,000	0,000		0,000	0,000	0,000
01625	0,000	0,000	0,000	01600	0,000	0,000	0,000	00329	0,000	0,000	0,000	00330	0,000	0,000	0,000
	0,000	0,000	0,000		0,000	0,000	0,000		0,000	0,000	0,000		0,000	0,000	0,000
01602	0,000	0,000	0,000	00331	0,000	0,000	0,000	00332	0,000	0,000	0,000	01626	0,000	0,000	0,000
	0,000	0,000	0,000		0,000	0,000	0,000		0,000	0,000	0,000		0,000	0,000	0,000
00361	0,000	0,000	0,000	01599	0,000	0,000	0,000	00328	0,000	0,000	0,000	01601	0,000	0,000	0,000
	0,000	0,000	0,000		0,000	0,000	0,000		0,000	0,000	0,000		0,000	0,000	0,000
00334	0,000	0,000	0,000	00349	0,000	0,000	0,000	01605	0,000	0,000	0,000	00360	0,000	0,000	0,000
	0,000	0,000	0,000		0,000	0,000	0,000		0,000	0,000	0,000		0,000	0,000	0,000
01603	0,000	0,000	0,000	01604	0,000	0,000	0,000	00057	0,000	0,000	0,000	00344	0,000	0,000	0,000
	0,000	0,000	0,000		0,000	0,000	0,000		0,000	0,000	0,000		0,000	0,000	0,000
00335	0,000	0,000	0,000	01609	0,000	0,000	0,000	01608	0,000	0,000	0,000	00357	0,000	0,000	0,000
	0,000	0,000	0,000		0,000	0,000	0,000		0,000	0,000	0,000		0,000	0,000	0,000
00358	0,000	0,000	0,000	01612	0,000	0,000	0,000	01606	0,000	0,000	0,000	00336	0,000	0,000	0,000
	0,000	0,000	0,000		0,000	0,000	0,000		0,000	0,000	0,000		0,000	0,000	0,000
01607	0,000	0,000	0,000	00337	0,000	0,000	0,000	00359	0,000	0,000	0,000	01611	0,000	0,000	0,000
	0,000	0,000	0,000		0,000	0,000	0,000		0,000	0,000	0,000		0,000	0,000	0,000

Solette - Tensioni per eccentricità accidentale

NODO	σL1 σP1	σL2 σP2	τL τP	NODO	σL1 σP1	σL2 σP2	τL τP	NODO	σL1 σP1	σL2 σP2	τL τP	NODO	σL1 σP1	σL2 σP2	τL τP
	[N/mm²]	[N/mm²]	[N/mm²]		[N/mm²]	[N/mm²]	[N/mm²]		[N/mm²]	[N/mm²]	[N/mm²]		[N/mm²]	[N/mm²]	[N/mm²]
01610	0,000 0,000	0,000 0,000	0,000 0,000	00352	0,000 0,000	0,000 0,000	0,000 0,000	01623	0,000 0,000	0,000 0,000	0,000 0,000	01622	0,000 0,000	0,000 0,000	0,000 0,000
00338	0,000 0,000	0,000 0,000	0,000 0,000	01613	0,000 0,000	0,000 0,000	0,000 0,000	00339	0,000 0,000	0,000 0,000	0,000 0,000	00354	0,000 0,000	0,000 0,000	0,000 0,000
00355	0,000 0,000	0,000 0,000	0,000 0,000	01619	0,000 0,000	0,000 0,000	0,000 0,000	01621	0,000 0,000	0,000 0,000	0,000 0,000	00340	0,000 0,000	0,000 0,000	0,000 0,000
01616	0,000 0,000	0,000 0,000	0,000 0,000	01615	0,000 0,000	0,000 0,000	0,000 0,000	00356	0,000 0,000	0,000 0,000	0,000 0,000	01614	0,000 0,000	0,000 0,000	0,000 0,000
01620	0,000 0,000	0,000 0,000	0,000 0,000	00343	0,000 0,000	0,000 0,000	0,000 0,000	01617	0,000 0,000	0,000 0,000	0,000 0,000	00341	0,000 0,000	0,000 0,000	0,000 0,000
01618	0,000 0,000	0,000 0,000	0,000 0,000	00353	0,000 0,000	0,000 0,000	0,000 0,000	00342	0,000 0,000	0,000 0,000	0,000 0,000				
Piano loculi					**SolettaP9-P10-P17-1b-P24**										
Eccentricità accidentale + in direzione X															
00382	0,000 0,000	0,000 0,000	0,000 0,000	00383	0,000 0,000	0,000 0,000	0,000 0,000	01637	0,000 0,000	0,000 0,000	0,000 0,000	01634	0,000 0,000	0,000 0,000	0,000 0,000
00384	0,000 0,000	0,000 0,000	0,000 0,000	01629	0,000 0,000	0,000 0,000	0,000 0,000	00059	0,000 0,000	0,000 0,000	0,000 0,000	01628	0,000 0,000	0,000 0,000	0,000 0,000
00327	0,000 0,000	0,000 0,000	0,000 0,000	01631	0,000 0,000	0,000 0,000	0,000 0,000	01630	0,000 0,000	0,000 0,000	0,000 0,000	00363	0,000 0,000	0,000 0,000	0,000 0,000
00374	0,000 0,000	0,000 0,000	0,000 0,000	00070	0,000 0,000	0,000 0,000	0,000 0,000	00332	0,000 0,000	0,000 0,000	0,000 0,000	00331	0,000 0,000	0,000 0,000	0,000 0,000
01627	0,000 0,000	0,000 0,000	0,000 0,000	00330	0,000 0,000	0,000 0,000	0,000 0,000	01653	0,000 0,000	0,000 0,000	0,000 0,000	01652	0,000 0,000	0,000 0,000	0,000 0,000
00329	0,000 0,000	0,000 0,000	0,000 0,000	00075	0,000 0,000	0,000 0,000	0,000 0,000	00328	0,000 0,000	0,000 0,000	0,000 0,000	01654	0,000 0,000	0,000 0,000	0,000 0,000
02691	0,000 0,000	0,000 0,000	0,000 0,000	00261	0,000 0,000	0,000 0,000	0,000 0,000	01633	0,000 0,000	0,000 0,000	0,000 0,000	00259	0,000 0,000	0,000 0,000	0,000 0,000
01632	0,000 0,000	0,000 0,000	0,000 0,000	00256	0,000 0,000	0,000 0,000	0,000 0,000	00257	0,000 0,000	0,000 0,000	0,000 0,000	00258	0,000 0,000	0,000 0,000	0,000 0,000
01655	0,000 0,000	0,000 0,000	0,000 0,000	00260	0,000 0,000	0,000 0,000	0,000 0,000	01636	0,000 0,000	0,000 0,000	0,000 0,000	01635	0,000 0,000	0,000 0,000	0,000 0,000
00364	0,000 0,000	0,000 0,000	0,000 0,000	00076	0,000 0,000	0,000 0,000	0,000 0,000	00373	0,000 0,000	0,000 0,000	0,000 0,000	00381	0,000 0,000	0,000 0,000	0,000 0,000
00365	0,000 0,000	0,000 0,000	0,000 0,000	01641	0,000 0,000	0,000 0,000	0,000 0,000	01640	0,000 0,000	0,000 0,000	0,000 0,000	01638	0,000 0,000	0,000 0,000	0,000 0,000
00366	0,000 0,000	0,000 0,000	0,000 0,000	00380	0,000 0,000	0,000 0,000	0,000 0,000	00372	0,000 0,000	0,000 0,000	0,000 0,000	01639	0,000 0,000	0,000 0,000	0,000 0,000
01643	0,000 0,000	0,000 0,000	0,000 0,000	01642	0,000 0,000	0,000 0,000	0,000 0,000	00379	0,000 0,000	0,000 0,000	0,000 0,000	01644	0,000 0,000	0,000 0,000	0,000 0,000
00375	0,000 0,000	0,000 0,000	0,000 0,000	01651	0,000 0,000	0,000 0,000	0,000 0,000	00367	0,000 0,000	0,000 0,000	0,000 0,000	01650	0,000 0,000	0,000 0,000	0,000 0,000
00378	0,000 0,000	0,000 0,000	0,000 0,000	00368	0,000 0,000	0,000 0,000	0,000 0,000	01649	0,000 0,000	0,000 0,000	0,000 0,000	01648	0,000 0,000	0,000 0,000	0,000 0,000
01647	0,000 0,000	0,000 0,000	0,000 0,000	01645	0,000 0,000	0,000 0,000	0,000 0,000	00369	0,000 0,000	0,000 0,000	0,000 0,000	00377	0,000 0,000	0,000 0,000	0,000 0,000
01646	0,000 0,000	0,000 0,000	0,000 0,000	00376	0,000 0,000	0,000 0,000	0,000 0,000	00370	0,000 0,000	0,000 0,000	0,000 0,000	00371	0,000 0,000	0,000 0,000	0,000 0,000
Eccentricità accidentale - in direzione X															
00382	0,000 0,000	0,000 0,000	0,000 0,000	00383	0,000 0,000	0,000 0,000	0,000 0,000	01637	0,000 0,000	0,000 0,000	0,000 0,000	01634	0,000 0,000	0,000 0,000	0,000 0,000
00384	0,000 0,000	0,000 0,000	0,000 0,000	01629	0,000 0,000	0,000 0,000	0,000 0,000	00059	0,000 0,000	0,000 0,000	0,000 0,000	01628	0,000 0,000	0,000 0,000	0,000 0,000
00327	0,000 0,000	0,000 0,000	0,000 0,000	01631	0,000 0,000	0,000 0,000	0,000 0,000	01630	0,000 0,000	0,000 0,000	0,000 0,000	00363	0,000 0,000	0,000 0,000	0,000 0,000
00374	0,000 0,000	0,000 0,000	0,000 0,000	00070	0,000 0,000	0,000 0,000	0,000 0,000	00332	0,000 0,000	0,000 0,000	0,000 0,000	00331	0,000 0,000	0,000 0,000	0,000 0,000
01627	0,000 0,000	0,000 0,000	0,000 0,000	00330	0,000 0,000	0,000 0,000	0,000 0,000	01653	0,000 0,000	0,000 0,000	0,000 0,000	01652	0,000 0,000	0,000 0,000	0,000 0,000
00329	0,000 0,000	0,000 0,000	0,000 0,000	00075	0,000 0,000	0,000 0,000	0,000 0,000	00328	0,000 0,000	0,000 0,000	0,000 0,000	01654	0,000 0,000	0,000 0,000	0,000 0,000
02691	0,000 0,000	0,000 0,000	0,000 0,000	00261	0,000 0,000	0,000 0,000	0,000 0,000	01633	0,000 0,000	0,000 0,000	0,000 0,000	00259	0,000 0,000	0,000 0,000	0,000 0,000
01632	0,000 0,000	0,000 0,000	0,000 0,000	00256	0,000 0,000	0,000 0,000	0,000 0,000	00257	0,000 0,000	0,000 0,000	0,000 0,000	00258	0,000 0,000	0,000 0,000	0,000 0,000
01655	0,000 0,000	0,000 0,000	0,000 0,000	00260	0,000 0,000	0,000 0,000	0,000 0,000	01636	0,000 0,000	0,000 0,000	0,000 0,000	01635	0,000 0,000	0,000 0,000	0,000 0,000
00364	0,000 0,000	0,000 0,000	0,000 0,000	00076	0,000 0,000	0,000 0,000	0,000 0,000	00373	0,000 0,000	0,000 0,000	0,000 0,000	00381	0,000 0,000	0,000 0,000	0,000 0,000
00365	0,000 0,000	0,000 0,000	0,000 0,000	01641	0,000 0,000	0,000 0,000	0,000 0,000	01640	0,000 0,000	0,000 0,000	0,000 0,000	01638	0,000 0,000	0,000 0,000	0,000 0,000
00366	0,000 0,000	0,000 0,000	0,000 0,000	00380	0,000 0,000	0,000 0,000	0,000 0,000	00372	0,000 0,000	0,000 0,000	0,000 0,000	01639	0,000 0,000	0,000 0,000	0,000 0,000
01643	0,000 0,000	0,000 0,000	0,000 0,000	01642	0,000 0,000	0,000 0,000	0,000 0,000	00379	0,000 0,000	0,000 0,000	0,000 0,000	01644	0,000 0,000	0,000 0,000	0,000 0,000
00375	0,000 0,000	0,000 0,000	0,000 0,000	01651	0,000 0,000	0,000 0,000	0,000 0,000	00367	0,000 0,000	0,000 0,000	0,000 0,000	01650	0,000 0,000	0,000 0,000	0,000 0,000

Solette - Tensioni per eccentricità accidentale

NODO	σL1 σP1	σL2 σP2	τL τP	NODO	σL1 σP1	σL2 σP2	τL τP	NODO	σL1 σP1	σL2 σP2	τL τP	NODO	σL1 σP1	σL2 σP2	τL τP
	[N/mm²]	[N/mm²]	[N/mm²]		[N/mm²]	[N/mm²]	[N/mm²]		[N/mm²]	[N/mm²]	[N/mm²]		[N/mm²]	[N/mm²]	[N/mm²]
00378	0,000 0,000	0,000 0,000	0,000 0,000	00368	0,000 0,000	0,000 0,000	0,000 0,000	01649	0,000 0,000	0,000 0,000	0,000 0,000	01648	0,000 0,000	0,000 0,000	0,000 0,000
01647	0,000 0,000	0,000 0,000	0,000 0,000	01645	0,000 0,000	0,000 0,000	0,000 0,000	00369	0,000 0,000	0,000 0,000	0,000 0,000	00377	0,000 0,000	0,000 0,000	0,000 0,000
01646	0,000 0,000	0,000 0,000	0,000 0,000	00376	0,000 0,000	0,000 0,000	0,000 0,000	00370	0,000 0,000	0,000 0,000	0,000 0,000	00371	0,000 0,000	0,000 0,000	0,000 0,000
Eccentricità accidentale + in direzione Y															
00382	0,000 0,000	0,000 0,000	0,000 0,000	00383	0,000 0,000	0,000 0,000	0,000 0,000	01637	0,000 0,000	0,000 0,000	0,000 0,000	01634	0,000 0,000	0,000 0,000	0,000 0,000
00384	0,000 0,000	0,000 0,000	0,000 0,000	01629	0,000 0,000	0,000 0,000	0,000 0,000	00059	0,000 0,000	0,000 0,000	0,000 0,000	01628	0,000 0,000	0,000 0,000	0,000 0,000
00327	0,000 0,000	0,000 0,000	0,000 0,000	01631	0,000 0,000	0,000 0,000	0,000 0,000	01630	0,000 0,000	0,000 0,000	0,000 0,000	00363	0,000 0,000	0,000 0,000	0,000 0,000
00374	0,000 0,000	0,000 0,000	0,000 0,000	00070	0,000 0,000	0,000 0,000	0,000 0,000	00332	0,000 0,000	0,000 0,000	0,000 0,000	00331	0,000 0,000	0,000 0,000	0,000 0,000
01627	0,000 0,000	0,000 0,000	0,000 0,000	00330	0,000 0,000	0,000 0,000	0,000 0,000	01653	0,000 0,000	0,000 0,000	0,000 0,000	01652	0,000 0,000	0,000 0,000	0,000 0,000
00329	0,000 0,000	0,000 0,000	0,000 0,000	00075	0,000 0,000	0,000 0,000	0,000 0,000	00328	0,000 0,000	0,000 0,000	0,000 0,000	01654	0,000 0,000	0,000 0,000	0,000 0,000
02691	0,000 0,000	0,000 0,000	0,000 0,000	00261	0,000 0,000	0,000 0,000	0,000 0,000	01633	0,000 0,000	0,000 0,000	0,000 0,000	00259	0,000 0,000	0,000 0,000	0,000 0,000
01632	0,000 0,000	0,000 0,000	0,000 0,000	00256	0,000 0,000	0,000 0,000	0,000 0,000	00257	0,000 0,000	0,000 0,000	0,000 0,000	00258	0,000 0,000	0,000 0,000	0,000 0,000
01655	0,000 0,000	0,000 0,000	0,000 0,000	00260	0,000 0,000	0,000 0,000	0,000 0,000	01636	0,000 0,000	0,000 0,000	0,000 0,000	01635	0,000 0,000	0,000 0,000	0,000 0,000
00364	0,000 0,000	0,000 0,000	0,000 0,000	00076	0,000 0,000	0,000 0,000	0,000 0,000	00373	0,000 0,000	0,000 0,000	0,000 0,000	00381	0,000 0,000	0,000 0,000	0,000 0,000
00365	0,000 0,000	0,000 0,000	0,000 0,000	01641	0,000 0,000	0,000 0,000	0,000 0,000	01640	0,000 0,000	0,000 0,000	0,000 0,000	01638	0,000 0,000	0,000 0,000	0,000 0,000
00366	0,000 0,000	0,000 0,000	0,000 0,000	00380	0,000 0,000	0,000 0,000	0,000 0,000	00372	0,000 0,000	0,000 0,000	0,000 0,000	01639	0,000 0,000	0,000 0,000	0,000 0,000
01643	0,000 0,000	0,000 0,000	0,000 0,000	01642	0,000 0,000	0,000 0,000	0,000 0,000	00379	0,000 0,000	0,000 0,000	0,000 0,000	01644	0,000 0,000	0,000 0,000	0,000 0,000
00375	0,000 0,000	0,000 0,000	0,000 0,000	01651	0,000 0,000	0,000 0,000	0,000 0,000	00367	0,000 0,000	0,000 0,000	0,000 0,000	01650	0,000 0,000	0,000 0,000	0,000 0,000
00378	0,000 0,000	0,000 0,000	0,000 0,000	00368	0,000 0,000	0,000 0,000	0,000 0,000	01649	0,000 0,000	0,000 0,000	0,000 0,000	01648	0,000 0,000	0,000 0,000	0,000 0,000
01647	0,000 0,000	0,000 0,000	0,000 0,000	01645	0,000 0,000	0,000 0,000	0,000 0,000	00369	0,000 0,000	0,000 0,000	0,000 0,000	00377	0,000 0,000	0,000 0,000	0,000 0,000
01646	0,000 0,000	0,000 0,000	0,000 0,000	00376	0,000 0,000	0,000 0,000	0,000 0,000	00370	0,000 0,000	0,000 0,000	0,000 0,000	00371	0,000 0,000	0,000 0,000	0,000 0,000
Eccentricità accidentale - in direzione Y															
00382	0,000 0,000	0,000 0,000	0,000 0,000	00383	0,000 0,000	0,000 0,000	0,000 0,000	01637	0,000 0,000	0,000 0,000	0,000 0,000	01634	0,000 0,000	0,000 0,000	0,000 0,000
00384	0,000 0,000	0,000 0,000	0,000 0,000	01629	0,000 0,000	0,000 0,000	0,000 0,000	00059	0,000 0,000	0,000 0,000	0,000 0,000	01628	0,000 0,000	0,000 0,000	0,000 0,000
00327	0,000 0,000	0,000 0,000	0,000 0,000	01631	0,000 0,000	0,000 0,000	0,000 0,000	01630	0,000 0,000	0,000 0,000	0,000 0,000	00363	0,000 0,000	0,000 0,000	0,000 0,000
00374	0,000 0,000	0,000 0,000	0,000 0,000	00070	0,000 0,000	0,000 0,000	0,000 0,000	00332	0,000 0,000	0,000 0,000	0,000 0,000	00331	0,000 0,000	0,000 0,000	0,000 0,000
01627	0,000 0,000	0,000 0,000	0,000 0,000	00330	0,000 0,000	0,000 0,000	0,000 0,000	01653	0,000 0,000	0,000 0,000	0,000 0,000	01652	0,000 0,000	0,000 0,000	0,000 0,000
00329	0,000 0,000	0,000 0,000	0,000 0,000	00075	0,000 0,000	0,000 0,000	0,000 0,000	00328	0,000 0,000	0,000 0,000	0,000 0,000	01654	0,000 0,000	0,000 0,000	0,000 0,000
02691	0,000 0,000	0,000 0,000	0,000 0,000	00261	0,000 0,000	0,000 0,000	0,000 0,000	01633	0,000 0,000	0,000 0,000	0,000 0,000	00259	0,000 0,000	0,000 0,000	0,000 0,000
01632	0,000 0,000	0,000 0,000	0,000 0,000	00256	0,000 0,000	0,000 0,000	0,000 0,000	00257	0,000 0,000	0,000 0,000	0,000 0,000	00258	0,000 0,000	0,000 0,000	0,000 0,000
01655	0,000 0,000	0,000 0,000	0,000 0,000	00260	0,000 0,000	0,000 0,000	0,000 0,000	01636	0,000 0,000	0,000 0,000	0,000 0,000	01635	0,000 0,000	0,000 0,000	0,000 0,000
00364	0,000 0,000	0,000 0,000	0,000 0,000	00076	0,000 0,000	0,000 0,000	0,000 0,000	00373	0,000 0,000	0,000 0,000	0,000 0,000	00381	0,000 0,000	0,000 0,000	0,000 0,000
00365	0,000 0,000	0,000 0,000	0,000 0,000	01641	0,000 0,000	0,000 0,000	0,000 0,000	01640	0,000 0,000	0,000 0,000	0,000 0,000	01638	0,000 0,000	0,000 0,000	0,000 0,000
00366	0,000 0,000	0,000 0,000	0,000 0,000	00380	0,000 0,000	0,000 0,000	0,000 0,000	00372	0,000 0,000	0,000 0,000	0,000 0,000	01639	0,000 0,000	0,000 0,000	0,000 0,000
01643	0,000 0,000	0,000 0,000	0,000 0,000	01642	0,000 0,000	0,000 0,000	0,000 0,000	00379	0,000 0,000	0,000 0,000	0,000 0,000	01644	0,000 0,000	0,000 0,000	0,000 0,000
00375	0,000 0,000	0,000 0,000	0,000 0,000	01651	0,000 0,000	0,000 0,000	0,000 0,000	00367	0,000 0,000	0,000 0,000	0,000 0,000	01650	0,000 0,000	0,000 0,000	0,000 0,000
00378	0,000 0,000	0,000 0,000	0,000 0,000	00368	0,000 0,000	0,000 0,000	0,000 0,000	01649	0,000 0,000	0,000 0,000	0,000 0,000	01648	0,000 0,000	0,000 0,000	0,000 0,000
01647	0,000 0,000	0,000 0,000	0,000 0,000	01645	0,000 0,000	0,000 0,000	0,000 0,000	00369	0,000 0,000	0,000 0,000	0,000 0,000	00377	0,000 0,000	0,000 0,000	0,000 0,000
01646	0,000 0,000	0,000 0,000	0,000 0,000	00376	0,000 0,000	0,000 0,000	0,000 0,000	00370	0,000 0,000	0,000 0,000	0,000 0,000	00371	0,000 0,000	0,000 0,000	0,000 0,000

Solette - Tensioni per eccentricità accidentale

NODO	σL1 σP1	σL2 σP2	τL τP	NODO	σL1 σP1	σL2 σP2	τL τP	NODO	σL1 σP1	σL2 σP2	τL τP	NODO	σL1 σP1	σL2 σP2	τL τP
	[N/mm²]	[N/mm²]	[N/mm²]		[N/mm²]	[N/mm²]	[N/mm²]		[N/mm²]	[N/mm²]	[N/mm²]		[N/mm²]	[N/mm²]	[N/mm²]

LEGENDA Solette - Tensioni per eccentricità accidentale

Nota: I risultati del calcolo sono relativi ai vertici delle shell in cui ciascuna soletta è stato suddivisa. Tali vertici sono ordinati, lungo ciascuna riga, in ordine crescente.

σL1 Tensione normale in direzione 1 per comportamento a lastra.
σL2 Tensione normale in direzione 2 per comportamento a lastra.
τL Tensione tangenziale 1-2 per comportamento a lastra.
σP1 Tensione normale in direzione 1 per comportamento a piastra.
σP2 Tensione normale in direzione 2 per comportamento a piastra.
τP Tensione tangenziale 1-2 per comportamento a piastra.

PLATEE - TENSIONI PER CONDIZIONI DI CARICO NON SISMICHE

Platee - Tensioni per condizioni di carico non sismiche

NODO	σL1 σP1	σL2 σP2	τL τP	NODO	σL1 σP1	σL2 σP2	τL τP	NODO	σL1 σP1	σL2 σP2	τL τP	NODO	σL1 σP1	σL2 σP2	τL τP
	[N/mm²]	[N/mm²]	[N/mm²]		[N/mm²]	[N/mm²]	[N/mm²]		[N/mm²]	[N/mm²]	[N/mm²]		[N/mm²]	[N/mm²]	[N/mm²]
Fondazione					**Platea1**										
Condizione carico (Carico Permanente)															
00083	0,000 0,013	0,000 0,042	0,000 0,006	01786	0,000 -0,013	-0,002 -0,025	-0,002 -0,030	00558	-0,005 -0,011	0,004 -0,184	0,003 -0,006	00559	0,000 0,107	0,000 0,019	0,000 -0,004
00026	0,000 -0,157	-0,001 -0,309	-0,001 -0,012	00557	0,010 0,039	0,002 -0,121	0,000 0,046	00624	0,000 0,116	0,000 0,014	0,000 0,004	00078	0,000 0,013	0,000 0,044	0,000 -0,005
01789	0,000 -0,010	-0,002 -0,020	0,002 0,035	00555	-0,001 -0,017	0,000 -0,020	0,000 0,171	00556	0,001 -0,001	0,000 -0,026	0,000 0,109	01270	0,000 -0,170	0,000 -0,063	0,000 0,174
01269	0,001 -0,102	0,000 0,028	0,000 0,228	00554	-0,002 0,016	0,000 0,034	0,000 0,235	01268	0,001 -0,021	-0,001 0,060	0,000 0,241	00061	0,000 -0,162	-0,001 -0,309	0,001 0,009
00625	-0,005 -0,011	0,004 -0,183	-0,003 0,005	00626	0,011 0,040	0,002 -0,133	0,000 -0,050	00027	0,000 0,085	0,001 0,101	0,001 -0,192	01134	0,001 -0,025	-0,001 0,050	0,000 -0,243
00630	0,002 0,036	0,000 0,094	0,000 -0,199	00077	-0,001 0,012	0,002 0,005	0,000 -0,228	01138	-0,003 -0,128	-0,002 -0,145	0,002 -0,040	00627	0,001 -0,034	0,000 -0,041	0,000 -0,112
01135	0,001 -0,107	0,000 0,021	0,000 -0,225	00629	-0,002 0,014	0,000 0,043	0,000 -0,232	01137	0,000 -0,190	0,000 -0,112	0,000 -0,132	01136	0,000 -0,116	0,000 -0,012	0,000 -0,163
00628	-0,002 -0,004	0,000 -0,026	0,000 -0,173	01196	0,002 -0,132	-0,001 -0,062	0,000 0,106	01190	0,000 -0,488	0,000 -0,175	0,001 0,000	01790	-0,001 -0,275	0,000 -0,051	-0,001 0,098
00632	-0,001 0,046	-0,008 0,020	-0,001 -0,230	01139	0,000 0,040	0,002 -0,042	0,000 -0,243	00631	0,000 0,098	0,002 0,039	-0,002 -0,202	00621	0,000 0,252	0,000 -0,003	0,000 0,013
00622	0,000 0,267	0,000 0,000	0,000 0,007	01153	0,000 0,255	0,000 0,009	0,000 -0,015	01151	0,001 0,155	0,000 -0,099	-0,002 0,031	01874	-0,001 0,197	-0,001 0,210	-0,001 -0,276
01271	0,000 -0,153	0,000 -0,063	0,000 0,109	01800	0,000 0,254	0,000 0,136	0,000 -0,039	00623	-0,001 0,247	0,000 0,012	0,000 0,022	01140	0,001 0,000	0,002 -0,134	0,001 -0,214
01152	0,000 0,276	0,000 -0,026	0,000 0,003	01788	0,000 -0,085	0,000 -0,003	0,000 -0,056	00080	0,000 -0,002	0,000 0,014	0,000 -0,010	00601	0,001 0,030	0,000 -0,034	0,000 -0,114
01837	0,000 0,402	0,000 0,348	0,000 -0,136	01801	0,000 0,356	0,000 0,247	0,000 -0,042	01272	-0,003 -0,110	-0,001 -0,138	-0,001 0,037	01875	0,000 0,253	0,000 0,305	0,000 -0,163
00019	0,000 -0,389	0,000 -0,172	0,001 0,031	01144	0,000 -0,053	0,000 -0,134	0,000 0,001	01877	0,000 0,163	0,000 0,326	0,000 0,010	01143	0,000 -0,052	0,000 -0,124	0,000 -0,036
00633	0,000 0,010	-0,002 0,003	-0,001 -0,162	01141	0,000 -0,033	0,000 -0,153	0,000 -0,142	01838	0,000 0,323	0,000 0,416	0,000 -0,070	01850	0,000 -0,375	0,000 -0,045	0,000 0,058
01192	0,000 -0,688	0,000 -0,162	0,000 0,062	01193	0,000 -0,820	0,000 -0,208	0,000 0,071	01876	0,000 0,198	0,000 0,327	0,000 -0,053	01142	0,000 -0,052	0,000 -0,156	0,000 -0,101
00634	0,000 0,003	0,000 -0,006	0,000 -0,095	01154	0,000 0,243	0,000 0,030	0,000 -0,007	00620	0,000 0,200	0,000 0,000	0,000 0,004	01802	0,000 0,264	0,000 0,243	0,000 -0,024
00635	0,000 0,007	-0,001 0,008	0,000 -0,036	00636	0,000 0,003	0,000 0,000	0,000 -0,004	00062	0,000 -0,686	0,001 -0,174	0,000 0,021	01191	0,000 -0,631	0,000 -0,153	0,001 0,052
00637	0,000 0,006	-0,001 0,014	0,000 0,031	01155	0,000 0,186	0,000 0,049	0,000 0,000	01839	0,000 0,230	0,000 0,410	0,000 -0,014	00553	0,000 0,036	0,000 0,103	0,000 0,196
00025	0,000 0,091	0,000 0,100	-0,001 0,194	00619	0,000 0,161	0,000 0,002	0,000 0,017	01803	0,000 0,191	0,000 0,227	0,000 0,004	01156	0,000 0,168	0,000 0,043	0,000 0,009
00618	0,000 0,151	0,000 -0,005	0,000 0,011	01841	0,000 0,214	0,000 0,384	0,000 0,061	01804	0,000 0,175	0,000 0,227	0,000 0,034	01840	0,000 0,196	0,000 0,395	0,000 0,027
01873	0,000 0,242	0,000 0,217	0,000 0,152	01145	0,000 -0,048	0,000 -0,098	0,000 0,031	01878	0,000 0,156	0,000 0,319	0,000 0,056	01910	0,000 0,288	0,000 0,288	0,001 0,239
00617	0,000 0,125	0,000 -0,001	0,000 0,017	01157	0,000 0,139	0,000 0,048	0,000 0,022	01148	0,000 -0,025	0,000 -0,094	0,000 0,150	01147	0,000 -0,046	0,000 -0,124	0,000 0,097
00640	0,000 0,016	0,001 0,013	0,000 0,145	01239	0,000 0,049	0,001 -0,043	-0,001 0,242	00552	0,000 0,083	0,002 0,041	0,000 0,200	00638	0,000 0,003	0,001 0,010	0,000 0,067
01146	0,000 -0,034	0,000 -0,098	0,000 0,077	00639	0,000 -0,001	0,001 0,001	0,000 0,107	01189	0,001 -0,188	-0,001 0,023	-0,001 0,009	01188	0,000 0,019	0,000 0,040	0,000 0,021
01813	0,000 0,105	0,000 0,143	0,000 0,012	01158	0,000 0,133	0,000 0,023	0,000 0,019	00616	0,000 0,116	0,000 0,002	0,000 0,015	00615	0,000 0,098	0,000 0,000	0,000 0,008
01159	0,000 0,118	0,000 -0,008	0,000 0,021	01836	0,000 0,370	0,000 0,208	0,000 0,040	01849	0,000 -0,117	0,000 0,095	0,000 0,083	01194	0,000 -0,664	0,000 -0,169	0,000 0,086
01879	0,000 0,179	0,000 0,311	0,000 0,113	01149	0,000 -0,012	-0,001 -0,086	0,000 0,171	00641	0,000 0,022	0,000 0,004	0,000 0,163	01805	0,000 0,186	0,000 0,205	0,000 0,039
00079	0,000 -0,177	0,002 -0,021	0,000 -0,038	00602	0,000 0,053	0,000 0,022	0,000 0,052	01880	0,000 0,161	0,000 0,254	0,000 0,180	00614	0,000 0,032	0,000 0,002	0,000 0,000
01160	0,000	0,000	0,000	01842	0,000	0,000	0,000	01806	0,000	0,000	0,000	00613	0,000	0,000	0,000

Platee - Tensioni per condizioni di carico non sismiche

NODO	σL1 σP1	σL2 σP2	τL τP	NODO	σL1 σP1	σL2 σP2	τL τP	NODO	σL1 σP1	σL2 σP2	τL τP	NODO	σL1 σP1	σL2 σP2	τL τP
	[N/mm²]	[N/mm²]	[N/mm²]		[N/mm²]	[N/mm²]	[N/mm²]		[N/mm²]	[N/mm²]	[N/mm²]		[N/mm²]	[N/mm²]	[N/mm²]
	0,071	-0,031	0,007		0,229	0,333	0,087		0,114	0,129	0,006		-0,092	-0,008	-0,010
01161	0,000	0,000	0,000	00072	0,000	0,000	0,000	01162	0,000	0,000	0,000	01167	0,000	0,000	0,000
	-0,033	-0,071	-0,022		-0,695	-0,237	0,006		-0,263	-0,105	-0,060		-0,790	-0,306	0,003
01150	0,000	-0,001	0,000	00642	0,000	0,001	0,000	01843	0,000	0,000	0,000	00612	0,000	0,000	0,000
	-0,013	0,017	0,180		0,007	-0,001	0,157		0,025	0,142	0,082		-0,352	0,039	-0,011
01807	0,000	0,000	0,000	01881	0,000	0,000	0,000	00643	0,000	0,002	0,000	01808	0,000	0,000	0,000
	-0,451	-0,112	-0,012		-0,212	0,066	0,142		0,027	0,010	0,033		-0,116	0,013	0,024
01166	0,000	0,000	0,000	01165	0,000	0,000	0,000	00611	0,000	0,000	0,000	00071	0,000	0,001	0,000
	-0,872	-0,300	-0,005		-0,759	-0,174	0,000		-0,375	0,024	0,012		-0,052	0,036	0,009
01163	0,000	0,000	0,000	01164	0,000	0,000	0,000	01887	0,000	0,001	0,000	01886	0,000	0,000	0,000
	-0,339	-0,054	0,016		-0,651	-0,163	0,025		0,106	0,153	0,168		0,158	0,233	0,103
01176	0,000	0,000	0,000	00645	0,000	-0,002	0,000	01169	0,001	0,001	0,000	01168	0,000	0,001	0,000
	-0,024	-0,091	0,138		0,030	0,022	-0,138		-0,001	-0,058	-0,128		-0,032	0,030	-0,134
00644	0,000	-0,001	-0,001	00607	0,000	0,000	0,000	00608	0,000	0,000	0,000	01182	0,000	0,000	0,000
	-0,015	0,039	-0,107		0,171	0,009	0,010		0,133	0,004	0,004		0,149	-0,009	0,003
01179	0,000	0,000	0,000	00610	0,000	0,000	0,000	01882	0,000	0,000	0,000	01848	0,000	0,000	0,000
	-0,301	-0,105	0,072		-0,125	-0,005	0,032		0,026	0,164	-0,143		0,202	0,272	0,073
01883	0,000	0,000	0,000	01844	0,000	0,000	0,000	01180	0,000	0,000	0,000	01181	0,000	0,000	0,000
	0,177	0,259	-0,116		0,166	0,216	-0,066		-0,017	-0,061	0,034		0,088	-0,045	0,018
01809	0,000	0,000	0,000	00609	0,000	0,000	0,000	01170	0,000	-0,001	0,000	00646	0,000	0,001	0,000
	0,185	0,169	-0,005		0,047	0,007	0,015		-0,019	-0,106	-0,105		-0,001	-0,006	-0,101
01884	0,000	0,000	0,000	01171	0,000	0,000	0,000	01845	0,000	0,000	0,000	01178	0,000	-0,001	-0,001
	0,166	0,269	-0,040		-0,020	-0,100	-0,068		0,244	0,331	-0,049		-0,124	0,036	0,136
01177	0,000	-0,001	-0,001	00653	0,000	-0,002	0,001	00647	0,000	-0,001	0,000	01183	0,000	0,000	0,000
	-0,014	-0,044	0,158		-0,001	0,034	0,133		0,010	0,012	-0,067		0,186	0,005	0,000
01810	0,000	0,000	0,000	00649	0,000	0,000	0,000	01173	0,000	0,000	0,000	00648	0,000	0,000	0,000
	0,224	0,210	-0,012		0,000	0,004	0,028		-0,032	-0,101	0,012		-0,005	-0,001	-0,018
00606	0,000	0,000	0,000	01172	0,000	0,000	0,000	01187	0,000	0,000	0,000	01846	0,000	0,000	0,000
	0,186	0,007	0,006		-0,045	-0,118	-0,014		0,116	0,021	0,023		0,227	0,350	-0,006
01811	0,000	0,000	0,000	01184	0,000	0,000	0,000	00605	0,000	0,000	0,000	01175	0,000	0,000	0,000
	0,222	0,221	0,010		0,178	0,020	0,012		0,188	0,004	0,015		-0,051	-0,117	0,093
01174	0,000	0,000	0,000	00650	0,000	-0,001	0,000	01885	0,000	0,000	0,000	01185	0,000	0,000	0,000
	-0,031	-0,101	0,061		0,000	0,008	0,075		0,154	0,253	0,030		0,184	0,026	0,012
00652	0,000	-0,001	0,000	01847	0,000	0,000	0,000	01812	0,000	0,000	0,000	01186	0,000	0,000	0,000
	0,002	0,008	0,129		0,225	0,333	0,038		0,213	0,203	0,026		0,170	0,013	0,024
00600	0,000	-0,001	0,000	00604	0,000	0,000	0,000	00603	0,000	0,000	0,000	00651	0,000	0,001	0,000
	-0,143	0,039	0,032		0,179	0,012	0,029		0,145	0,010	0,036		0,008	0,005	0,119
00507	0,000	0,000	0,000	01784	0,000	-0,001	-0,001	00087	0,000	0,000	0,000	01267	0,001	0,000	0,001
	0,073	0,030	-0,051		0,043	0,026	-0,060		0,014	0,018	-0,035		0,146	-0,102	-0,028
00088	0,004	0,005	0,000	00095	0,000	0,000	0,000	01299	0,000	0,000	-0,001	00505	0,008	0,001	0,000
	-0,340	-0,166	0,246		-0,006	0,010	-0,085		-0,069	-0,006	-0,124		0,012	0,024	-0,119
01294	0,000	0,000	0,000	00500	-0,001	0,000	0,001	00506	-0,004	0,002	0,002	01295	0,000	0,001	0,000
	-0,275	-0,122	0,086		0,008	-0,047	0,113		0,006	0,025	-0,070		-0,157	-0,071	0,026
00501	-0,003	0,000	0,000	01296	0,000	0,000	0,000	00502	-0,001	0,000	-0,001	01297	0,001	0,000	0,001
	-0,006	-0,012	0,031		-0,171	-0,065	-0,023		-0,011	-0,017	-0,025		-0,118	-0,014	-0,079
00503	-0,002	0,000	0,000	01197	0,000	0,000	0,000	00599	-0,001	0,001	0,000	01298	0,001	0,000	0,001
	0,001	-0,006	-0,081		-0,059	-0,106	0,110		-0,065	0,044	0,067		-0,095	-0,015	-0,115
00504	0,000	0,000	0,000	01195	0,000	-0,001	0,000	00092	-0,001	-0,001	-0,001	00598	0,000	0,000	0,000
	0,008	0,000	-0,119		-0,579	-0,154	0,103		-0,587	-0,235	0,158		-0,001	0,007	0,078
01951	-0,001	0,000	0,000	00509	0,000	0,000	0,000	01291	0,000	0,000	0,000	00508	0,000	0,000	0,000
	0,045	0,028	-0,173		-0,026	0,034	-0,075		-0,079	-0,248	-0,075		0,046	0,013	-0,075
01199	0,000	0,000	0,000	00597	0,000	0,000	0,000	01198	0,000	0,000	0,000	00084	0,001	-0,001	0,000
	-0,113	-0,220	0,062		-0,002	0,012	0,065		-0,063	-0,175	0,078		0,013	0,007	0,232
01921	0,001	0,000	0,001	01911	-0,001	0,000	0,000	01931	0,000	0,000	0,000	01961	0,000	0,000	0,000
	0,144	0,106	-0,023		-0,227	-0,103	0,038		0,006	0,058	-0,054		0,040	-0,013	-0,072
01293	0,000	0,000	0,001	01814	0,000	0,000	0,000	01888	0,000	0,000	0,000	01941	0,000	0,000	0,000
	0,004	-0,109	-0,098		-0,009	0,065	0,082		0,024	0,030	0,040		0,183	0,158	-0,121
00595	0,000	0,000	0,000	00596	0,000	0,000	0,000	01200	0,000	0,000	0,000	01292	0,000	0,000	0,000
	-0,061	-0,001	0,023		-0,035	0,000	0,033		-0,150	-0,246	0,031		-0,053	-0,219	-0,103
01932	0,000	0,000	0,000	01792	0,000	0,000	0,000	00513	0,000	0,000	0,000	01964	0,000	0,000	0,000
	0,232	0,191	-0,055		0,086	0,118	0,055		0,101	0,019	0,022		0,028	-0,009	-0,004
00512	0,000	0,000	0,000	01791	0,000	0,000	0,000	01851	0,000	0,000	0,000	01912	0,000	0,000	0,000
	-0,039	0,026	-0,017		0,093	0,087	0,116		0,154	0,105	0,039		0,203	0,078	-0,005
00510	0,000	0,000	0,000	01290	0,000	0,000	0,000	01962	0,000	0,000	0,000	01952	0,000	0,000	0,000
	-0,051	0,001	-0,037		-0,123	-0,300	-0,063		-0,029	-0,049	-0,060		0,074	0,008	-0,114
00560	-0,001	0,001	0,000	01889	0,000	0,000	0,000	01963	0,000	0,000	0,000	01289	0,000	0,000	0,000
	0,254	0,006	-0,020		0,211	0,093	0,008		-0,097	-0,063	-0,022		-0,182	-0,298	-0,022
01202	0,000	0,000	0,000	01201	0,000	0,000	0,000	01794	0,000	0,000	0,000	01815	0,000	0,000	0,000
	0,113	-0,059	-0,014		-0,012	-0,132	-0,016		0,122	0,109	-0,034		0,174	0,170	0,053
01922	0,000	0,000	0,000	01942	0,000	0,000	0,000	01852	0,000	0,000	0,000	00091	0,000	0,000	0,000
	0,226	0,142	-0,027		0,172	0,207	-0,066		0,184	0,139	0,013		-0,171	-0,296	-0,013
01943	0,000	0,000	0,000	01953	0,000	0,000	0,000	00551	0,000	-0,002	0,001	01872	0,000	0,000	0,000
	0,093	0,195	0,001		0,004	-0,015	-0,040		0,044	0,004	0,214		0,371	0,401	0,104
01913	0,000	0,000	0,000	01933	0,000	0,000	0,000	01890	0,000	0,000	0,000	01288	0,000	0,000	0,000
	0,191	0,094	-0,013		0,176	0,196	-0,025		0,146	0,091	-0,005		-0,036	-0,185	0,025
00511	0,000	0,000	0,000	01816	0,000	0,000	0,000	01923	0,000	0,000	0,000	01238	0,000	0,001	0,000
	-0,114	0,003	-0,029		0,130	0,185	0,007		0,139	0,122	-0,011		-0,032	-0,168	0,204

Platee - Tensioni per condizioni di carico non sismiche

NODO	σL1 σP1	σL2 σP2	τL τP	NODO	σL1 σP1	σL2 σP2	τL τP	NODO	σL1 σP1	σL2 σP2	τL τP	NODO	σL1 σP1	σL2 σP2	τL τP
	[N/mm²]	[N/mm²]	[N/mm²]		[N/mm²]	[N/mm²]	[N/mm²]		[N/mm²]	[N/mm²]	[N/mm²]		[N/mm²]	[N/mm²]	[N/mm²]
00593	0,000 0,105	0,000 0,013	0,000 0,006	01934	0,000 0,096	0,000 0,164	0,000 0,006	00020	0,000 -0,173	0,000 -0,248	0,000 0,010	01793	0,000 0,062	0,000 0,120	0,000 -0,026
00594	0,000 0,004	0,000 0,002	0,000 0,006	01914	0,000 0,095	0,000 0,071	0,000 -0,007	01853	0,000 0,109	0,000 0,126	0,000 -0,007	01795	0,000 0,132	0,000 0,111	0,000 0,012
01203	0,000 0,121	0,000 -0,033	0,000 0,004	01954	0,000 -0,013	0,001 0,009	0,000 0,035	01266	0,000 0,271	0,000 -0,039	0,000 0,006	02665	0,000 -0,156	0,000 -0,233	0,000 -0,003
00589	0,000 0,008	0,000 0,001	0,000 -0,016	01205	0,000 -0,007	0,000 -0,140	0,000 0,009	00518	0,000 -0,084	0,000 0,000	0,000 0,020	00024	0,000 -0,206	0,000 -0,300	0,000 -0,006
01967	0,000 -0,085	0,000 -0,043	0,000 0,027	01817	0,000 0,095	0,000 0,157	0,000 -0,020	01891	0,000 0,065	0,000 0,067	0,000 -0,006	01924	0,000 0,063	0,000 0,090	0,000 0,001
01944	0,000 0,086	0,000 0,161	0,000 0,032	00591	0,000 0,153	0,000 0,019	0,000 0,003	00592	0,000 0,157	0,000 0,024	0,000 -0,006	01286	0,000 0,122	0,000 -0,055	0,000 -0,005
01287	0,000 0,120	0,000 -0,082	0,000 0,012	01965	0,000 0,145	0,000 0,005	0,000 0,002	01854	0,000 0,062	0,000 0,101	0,000 -0,008	01955	0,000 0,111	0,000 0,053	0,000 0,036
01915	0,000 0,034	0,000 0,048	0,000 -0,002	01935	0,000 0,066	0,000 0,128	0,000 0,011	00515	0,000 0,156	0,000 0,025	0,000 -0,008	01285	0,000 0,102	0,000 -0,067	0,000 -0,013
01892	0,000 0,030	0,000 0,052	0,000 -0,002	00514	0,000 0,145	0,000 0,004	0,000 0,002	01818	0,000 0,091	0,000 0,132	0,000 -0,006	01945	0,000 0,107	0,000 0,138	0,000 0,009
01925	0,000 0,033	0,000 0,071	0,000 0,001	01796	0,000 0,089	0,000 0,112	0,000 0,043	01819	0,000 0,092	0,000 0,141	0,000 0,016	01957	0,000 0,047	0,000 0,027	0,000 -0,050
01284	0,000 -0,002	0,000 -0,161	0,000 -0,009	01855	0,000 0,054	0,000 0,094	0,000 0,003	01956	0,000 0,134	0,000 0,070	0,000 -0,013	01966	0,000 0,111	0,000 -0,010	0,000 -0,001
01936	0,000 0,062	0,000 0,120	0,000 -0,005	01916	0,000 0,022	0,000 0,042	0,000 0,001	00516	0,000 0,081	0,000 0,018	0,000 0,004	01835	0,000 0,317	0,000 0,251	0,000 0,038
01909	0,000 0,224	0,000 0,313	0,000 0,105	01237	0,001 -0,027	0,001 -0,157	-0,001 0,151	01204	0,000 0,103	0,000 -0,049	0,000 0,010	01893	0,000 0,042	0,000 0,058	0,000 0,004
00590	0,000 0,104	0,000 0,015	0,000 0,002	00587	0,000 -0,039	0,000 0,003	0,000 -0,046	00588	0,000 -0,058	0,000 -0,001	0,000 -0,013	01227	0,000 -0,163	0,000 -0,250	0,000 -0,033
01946	0,000 0,098	0,000 0,147	0,000 -0,027	01926	0,000 0,043	0,000 0,078	0,000 -0,002	01797	0,000 0,063	0,000 0,121	0,000 -0,015	00561	0,000 0,274	0,000 0,007	0,000 -0,010
01856	0,000 0,081	0,000 0,113	0,000 0,009	01937	0,000 0,077	0,000 0,145	0,000 -0,012	00517	0,000 -0,038	0,000 0,007	0,000 -0,008	01917	0,000 0,060	0,000 0,059	0,000 0,004
01265	0,000 0,268	0,000 0,006	0,000 0,004	01894	0,000 0,104	0,000 0,080	0,000 0,006	01276	0,000 -0,126	0,000 -0,279	0,000 0,048	01277	0,000 -0,170	0,000 -0,320	0,000 0,032
01968	0,000 -0,061	0,000 -0,060	0,000 0,049	01820	0,000 0,106	0,000 0,174	0,000 0,010	01947	0,000 0,078	0,000 0,181	0,000 -0,022	01275	0,000 -0,085	0,000 -0,289	0,000 0,089
00520	0,000 -0,005	0,000 0,011	0,000 0,067	01927	0,000 0,098	0,000 0,107	0,000 0,004	00550	-0,001 0,026	-0,003 0,013	0,000 0,171	00521	0,000 0,044	0,000 0,032	0,000 0,072
01969	0,000 0,015	0,000 -0,038	0,000 0,078	01958	0,000 -0,026	0,000 -0,011	0,000 0,007	00519	0,000 -0,082	0,000 0,019	0,000 0,044	01857	0,000 0,148	0,000 0,137	0,000 -0,002
01938	0,000 0,133	0,000 0,184	0,000 0,009	01939	0,000 0,219	0,000 0,202	0,000 0,043	01948	0,000 0,134	0,000 0,204	0,000 0,033	01918	0,000 0,145	0,000 0,086	0,000 0,010
01928	0,000 0,191	0,000 0,135	0,000 0,021	01821	0,000 0,162	0,000 0,183	0,000 -0,032	01226	0,000 -0,099	0,000 -0,217	0,000 -0,058	01895	0,000 0,192	0,000 0,096	0,000 0,001
01273	0,000 0,002	0,001 -0,086	-0,001 0,107	01960	0,000 0,090	0,000 0,023	0,000 0,155	01274	0,000 -0,053	0,000 -0,229	0,000 0,094	01871	0,000 0,274	0,000 0,418	0,000 0,042
01799	-0,001 -0,029	0,001 0,038	0,001 -0,130	01224	0,000 -0,052	0,000 -0,122	0,000 -0,102	01798	0,000 0,108	0,000 0,112	0,000 -0,093	01858	0,000 0,197	0,000 0,130	0,000 -0,027
01859	0,000 -0,032	0,000 0,044	0,000 -0,051	01896	0,000 0,170	0,000 0,067	0,000 -0,023	01959	0,000 0,046	0,000 -0,001	0,000 0,077	01919	0,000 0,222	0,000 0,096	0,000 0,011
00586	0,000 0,001	0,000 0,005	0,000 -0,059	00562	0,000 0,249	0,000 -0,008	0,000 -0,005	01225	0,000 -0,076	0,000 -0,183	0,000 -0,087	01822	0,000 0,131	0,000 0,126	0,000 -0,072
00583	0,000 -0,140	-0,001 0,039	0,000 -0,032	00584	-0,001 -0,077	0,001 0,046	0,000 -0,068	00021	0,000 -0,377	0,000 -0,172	0,000 -0,037	00585	0,000 0,007	0,000 0,014	0,000 -0,073
01949	0,000 0,199	0,000 0,194	0,000 0,100	01929	0,000 0,222	0,000 0,131	0,000 0,029	00549	0,000 0,004	-0,002 0,000	0,000 0,098	00522	0,000 0,068	0,000 0,038	0,000 0,053
01221	0,000 -0,703	0,000 -0,199	0,000 -0,067	01897	0,000 -0,356	0,000 -0,071	0,000 -0,077	01222	0,001 -0,657	-0,001 -0,189	0,000 -0,067	01920	-0,001 0,067	0,000 0,015	-0,001 -0,007
01236	0,000 -0,048	0,000 -0,134	0,000 0,082	01940	0,000 0,174	0,000 0,142	0,000 0,060	01223	0,001 -0,146	-0,001 -0,058	-0,001 -0,102	01206	0,000 -0,474	0,000 -0,171	0,000 -0,006
01785	0,000 0,037	-0,001 0,024	0,001 0,055	01823	0,000 -0,414	0,000 -0,053	0,000 -0,075	00086	0,000 0,012	0,000 0,016	0,000 0,035	00523	-0,003 0,006	0,002 0,036	-0,002 0,072
01219	0,000 -0,740	0,000 -0,210	0,000 -0,075	01220	0,000 -0,703	0,000 -0,145	0,000 -0,068	01950	0,000 0,024	0,000 0,064	0,000 0,121	01279	0,000 -0,118	0,000 -0,026	0,000 0,124
01278	-0,001 -0,041	-0,001 0,010	0,001 0,145	00524	0,007 0,017	0,001 0,016	0,000 0,128	00525	0,000 -0,002	0,000 -0,018	0,000 0,117	01930	0,001 -0,089	0,000 0,015	0,000 -0,011
00023	0,000 -0,003	-0,001 0,016	0,000 0,086	01280	0,000 -0,130	0,000 -0,033	0,000 0,071	01898	-0,001 -0,047	0,000 0,081	-0,001 -0,157	00064	0,000 -0,621	-0,001 -0,161	0,000 -0,026
01281	0,001 -0,145	0,000 -0,037	0,000 0,039	01282	-0,001 -0,168	0,000 -0,076	0,000 -0,013	01218	0,000 -0,648	0,000 -0,173	0,000 -0,061	01283	0,000 -0,274	0,000 -0,139	0,000 -0,083
01908	0,000 0,177	0,000 0,326	0,000 0,020	00067	-0,002 -0,554	-0,001 -0,215	0,001 -0,133	01787	0,000 -0,082	0,000 -0,001	0,000 0,054	00085	0,005 -0,344	0,006 -0,193	-0,001 -0,254
00530	0,000 -0,008	-0,002 0,036	-0,001 -0,123	01250	0,000 -0,125	-0,001 0,045	0,000 -0,135	00579	0,000 0,174	0,000 0,013	0,000 -0,022	00580	0,000 0,146	0,000 0,010	0,000 -0,042
01210	0,000 0,162	0,000 0,021	0,000 -0,023	00081	0,000 -0,002	0,000 0,014	0,000 0,007	00582	0,001 0,032	0,000 -0,030	0,000 0,112	00529	0,000 0,002	0,000 -0,020	-0,001 -0,129
00526	0,000	0,000	0,000	00528	-0,003	0,000	0,000	00527	-0,001	0,000	0,000	01824	0,000	0,000	0,000

Platee - Tensioni per condizioni di carico non sismiche

NODO	σL1 σP1	σL2 σP2	τL τP	NODO	σL1 σP1	σL2 σP2	τL τP	NODO	σL1 σP1	σL2 σP2	τL τP	NODO	σL1 σP1	σL2 σP2	τL τP
	[N/mm²]	[N/mm²]	[N/mm²]		[N/mm²]	[N/mm²]	[N/mm²]		[N/mm²]	[N/mm²]	[N/mm²]		[N/mm²]	[N/mm²]	[N/mm²]
	-0,004	0,006	0,065		-0,009	-0,033	-0,027		-0,006	-0,019	0,031		-0,078	0,076	-0,018
00581	0,000	0,000	0,000	01209	0,000	0,000	0,000	01207	0,001	-0,001	0,000	00082	0,000	0,002	0,000
	0,057	0,019	-0,047		0,117	0,011	-0,021		-0,186	0,032	0,003		-0,186	-0,016	0,040
01208	0,000	0,000	0,000	01825	0,000	0,000	0,000	01860	0,000	0,000	0,000	01249	0,001	0,000	0,001
	0,025	0,035	-0,023		0,183	0,187	-0,025		0,134	0,194	-0,082		-0,007	-0,037	-0,164
00578	0,000	0,000	0,000	01211	0,000	0,000	0,000	01899	0,000	0,000	0,000	00531	0,000	-0,001	0,000
	0,193	0,007	-0,019		0,193	0,018	-0,019		0,148	0,210	-0,136		0,011	0,010	-0,136
01248	0,000	0,000	0,000	00532	0,000	0,001	0,000	01826	0,000	0,000	0,000	01245	0,000	0,000	0,000
	-0,035	-0,102	-0,131		0,002	0,005	-0,108		0,220	0,213	-0,020		-0,033	-0,101	-0,021
01246	0,000	0,000	0,000	00534	0,000	0,001	0,000	01861	0,000	0,000	0,000	01247	0,000	0,000	0,000
	-0,047	-0,115	-0,052		0,000	0,010	-0,030		0,225	0,309	-0,057		-0,035	-0,106	-0,098
00533	0,000	-0,001	0,000	01900	0,000	0,000	0,000	01862	0,000	0,000	0,000	00577	0,000	0,000	0,000
	0,004	0,003	-0,077		0,156	0,251	-0,063		0,223	0,345	-0,015		0,183	0,003	-0,007
01212	0,000	0,000	0,000	01903	0,000	0,000	0,000	01864	0,000	0,000	0,000	01902	0,000	0,000	0,000
	0,176	0,021	-0,003		0,153	0,221	0,155		0,227	0,297	0,062		0,177	0,265	0,082
01901	0,000	0,000	0,000	01827	0,000	0,000	0,000	00575	0,000	0,000	0,000	00576	0,000	0,000	0,000
	0,158	0,261	0,007		0,224	0,220	0,003		0,137	0,004	-0,009		0,169	0,009	-0,005
01214	0,000	0,000	0,000	01828	0,000	0,000	0,000	01863	0,000	0,000	0,000	01244	0,000	0,000	0,000
	0,152	-0,017	-0,003		0,218	0,194	0,012		0,237	0,347	0,030		-0,029	-0,100	0,030
00535	0,000	0,000	0,000	01242	0,000	0,000	0,000	01213	0,000	0,000	0,000	00536	0,000	-0,001	0,000
	0,000	0,004	0,017		-0,009	-0,084	0,113		0,179	0,012	-0,006		-0,001	-0,001	0,064
01243	0,000	0,000	0,000	00537	0,000	0,001	0,000	01216	0,000	0,000	0,000	01215	0,000	0,000	0,000
	-0,034	-0,114	0,056		0,009	0,006	0,108		-0,030	-0,062	-0,039		0,092	-0,035	-0,015
01829	0,000	0,000	0,000	00574	0,000	0,000	0,000	00573	0,000	0,000	0,000	01241	0,000	0,001	0,000
	0,098	0,106	-0,018		0,041	0,010	-0,013		-0,113	-0,012	-0,030		-0,010	-0,085	0,122
00538	0,000	-0,001	0,000	00542	0,000	0,000	0,000	01229	0,000	0,000	0,001	00541	0,000	0,000	-0,001
	0,025	0,006	0,125		0,031	0,016	-0,161		0,000	-0,053	-0,175		-0,011	-0,011	-0,153
00539	0,000	-0,001	0,000	01240	0,000	0,001	0,000	01865	0,000	0,000	0,000	00069	0,000	0,000	0,000
	-0,037	0,034	0,111		-0,033	0,033	0,127		-0,098	0,105	0,057		-0,679	-0,245	-0,001
01217	0,000	0,000	0,000	01255	0,000	0,000	0,000	00572	0,000	0,000	0,000	01830	0,000	0,000	0,000
	-0,301	-0,103	-0,057		-0,740	-0,280	-0,007		-0,378	0,030	-0,009		-0,036	0,043	0,012
01256	0,000	0,000	0,000	01866	0,000	0,000	0,000	01253	0,000	0,000	0,000	01252	0,000	0,000	0,000
	-0,282	-0,091	0,052		-0,338	-0,005	-0,059		-0,905	-0,245	-0,005		-0,594	-0,100	-0,012
00068	0,000	0,000	0,000	01251	0,000	-0,001	0,000	01254	0,000	0,000	0,000	00540	0,001	0,004	0,000
	-0,033	0,037	-0,012		-0,316	-0,058	-0,012		-0,799	-0,261	-0,004		0,043	0,016	-0,037
00569	0,000	0,000	0,000	00570	0,000	0,000	0,000	01257	0,000	0,000	0,000	00571	0,000	0,000	0,000
	0,036	0,004	-0,002		-0,104	-0,002	0,014		-0,020	-0,055	0,017		-0,349	0,032	0,007
01228	0,000	-0,001	0,000	01904	0,000	0,000	0,000	01232	0,000	0,000	0,000	01906	0,000	0,000	0,000
	-0,030	0,030	-0,176		0,081	0,188	-0,185		-0,034	-0,099	-0,068		0,164	0,317	-0,081
01231	0,000	0,000	0,000	01831	0,000	0,000	0,000	01867	0,000	0,000	0,000	01264	0,000	0,000	0,000
	-0,037	-0,097	-0,115		0,177	0,183	-0,030		0,185	0,271	-0,089		0,221	0,036	0,011
01834	0,000	0,000	0,000	00544	0,000	0,000	0,000	01230	0,000	0,000	0,000	01258	0,000	0,000	0,000
	0,220	0,237	0,011		0,006	0,007	-0,104		-0,031	-0,117	-0,146		0,069	-0,040	-0,002
00543	0,000	0,000	0,000	01905	0,000	0,000	0,000	00568	0,000	0,000	0,000	01868	0,000	0,000	0,000
	0,011	0,003	-0,146		0,183	0,296	-0,146		0,099	-0,002	-0,010		0,228	0,369	-0,075
01259	0,000	0,000	0,000	00567	0,000	0,000	0,000	00566	0,000	0,000	0,000	01260	0,000	0,000	0,000
	0,114	0,002	-0,017		0,114	-0,001	-0,015		0,125	0,003	-0,014		0,131	0,026	-0,027
01832	0,000	0,000	0,000	01263	0,000	0,000	0,000	01262	0,000	0,000	0,000	01233	0,000	0,000	0,000
	0,182	0,223	-0,039		0,205	0,040	0,002		0,155	0,054	-0,012		-0,058	-0,127	-0,040
00545	0,000	0,001	0,000	01869	0,000	0,000	0,000	00546	0,000	-0,003	0,000	01261	0,000	0,000	0,000
	0,005	0,020	-0,059		0,201	0,391	-0,044		0,011	0,002	-0,033		0,147	0,038	-0,013
01833	0,000	0,000	0,000	01907	0,000	0,000	0,000	00563	0,000	0,000	0,000	00565	0,000	0,000	0,000
	0,180	0,224	-0,022		0,157	0,327	-0,031		0,197	0,002	-0,015		0,152	-0,005	-0,018
00547	0,000	0,000	0,000	01234	0,000	0,001	0,000	00564	0,000	0,000	0,000	01870	0,000	0,000	0,000
	0,002	0,010	-0,004		-0,053	-0,114	-0,002		0,163	0,001	-0,009		0,207	0,402	-0,006
01235	0,000	0,000	0,000	00548	0,000	0,000	0,000								
	-0,053	-0,145	0,042		0,001	-0,001	0,041								
Condizione carico (Carico Permanente/Permanenti NON Strutturali)															
00083	0,000	0,000	0,000	01786	0,000	-0,001	-0,001	00558	-0,001	0,001	0,001	00559	0,000	0,000	0,000
	0,005	0,012	0,008		-0,012	-0,016	0,001		-0,004	-0,075	0,008		0,020	0,003	0,009
00026	0,000	0,000	0,000	00557	0,003	0,000	0,000	00624	0,000	0,000	0,000	00078	0,000	0,000	0,000
	-0,049	-0,107	0,010		0,011	-0,038	0,030		0,022	0,002	-0,009		0,005	0,013	-0,008
01789	0,000	-0,001	0,001	00555	0,000	0,000	0,000	00556	0,000	0,000	0,000	01270	0,000	0,000	0,000
	-0,012	-0,015	0,000		-0,002	-0,003	0,043		0,002	-0,009	0,041		-0,017	-0,008	0,044
01269	0,000	0,000	0,000	00554	0,000	0,000	0,000	01268	0,000	0,000	0,000	00061	0,000	0,000	0,000
	-0,007	0,004	0,045		0,002	0,002	0,046		0,002	0,008	0,040		-0,050	-0,107	-0,011
00625	-0,002	0,001	-0,001	00626	0,003	0,001	0,000	00027	0,000	0,000	0,000	01134	0,000	0,000	0,000
	-0,004	-0,076	-0,009		0,010	-0,040	-0,031		0,018	0,021	-0,028		0,003	0,007	-0,040
00630	0,000	0,000	0,000	00077	0,000	0,000	0,000	01138	-0,001	0,000	0,001	00627	0,000	0,000	0,000
	0,003	0,015	-0,033		0,002	0,002	-0,034		-0,026	-0,042	-0,028		-0,003	-0,009	-0,040
01135	0,000	0,000	0,000	00629	0,000	0,000	0,000	01137	0,000	0,000	0,000	01136	0,000	0,000	0,000
	-0,007	0,002	-0,046		0,002	0,005	-0,045		-0,024	-0,021	-0,043		-0,009	-0,002	-0,042
00628	0,000	0,000	0,000	01196	0,000	0,000	0,000	01190	0,000	0,000	0,000	01790	0,000	0,000	0,000
	0,000	-0,006	-0,044		-0,005	0,000	0,006		-0,030	-0,010	0,002		-0,014	-0,003	0,003
00632	0,000	-0,001	0,000	01139	0,000	0,000	0,000	00631	0,000	0,000	0,000	00621	0,000	0,000	0,000
	0,006	0,001	-0,035		0,008	-0,003	-0,035		0,015	0,004	-0,029		0,059	0,002	-0,006
00622	0,000	0,000	0,000	01153	0,000	0,000	0,000	01151	0,000	0,000	0,000	01874	0,000	0,000	0,000

Platee - Tensioni per condizioni di carico non sismiche

NODO	σL1 σP1	σL2 σP2	τL τP	NODO	σL1 σP1	σL2 σP2	τL τP	NODO	σL1 σP1	σL2 σP2	τL τP	NODO	σL1 σP1	σL2 σP2	τL τP
	[N/mm²]	[N/mm²]	[N/mm²]		[N/mm²]	[N/mm²]	[N/mm²]		[N/mm²]	[N/mm²]	[N/mm²]		[N/mm²]	[N/mm²]	[N/mm²]
	0,063	0,002	-0,009		0,057	0,003	-0,014		0,036	-0,035	-0,010		0,020	0,011	-0,044
01271	0,000	0,000	0,000	01800	0,000	0,000	0,000	00623	0,000	0,000	0,000	01140	0,000	0,000	0,000
	-0,018	-0,014	0,041		0,047	0,013	-0,030		0,058	0,002	-0,006		0,003	-0,017	-0,033
01152	0,000	0,000	0,000	01788	0,000	0,000	0,000	00080	0,000	0,000	0,000	00601	0,000	0,000	0,000
	0,061	-0,007	-0,014		-0,004	0,000	-0,002		0,001	0,001	0,000		0,003	0,000	-0,003
01837	0,000	0,000	0,000	01801	0,000	0,000	0,000	01272	-0,001	0,000	0,000	01875	0,000	0,000	0,000
	0,055	0,031	-0,034		0,062	0,027	-0,021		-0,022	-0,040	0,027		0,026	0,012	-0,028
00019	0,000	0,000	0,000	01144	0,000	0,000	0,000	01877	0,000	0,000	0,000	01143	0,000	0,000	0,000
	-0,025	-0,008	0,003		-0,006	-0,010	-0,003		0,012	0,014	-0,001		-0,004	-0,012	-0,010
00633	0,000	0,000	0,000	01141	0,000	0,000	0,000	01838	0,000	0,000	0,000	01850	0,000	0,000	0,000
	0,001	-0,001	-0,028		-0,002	-0,018	-0,026		0,042	0,030	-0,018		-0,008	-0,003	-0,003
01192	0,000	0,000	0,000	01193	0,000	0,000	0,000	01876	0,000	0,000	0,000	01142	0,000	0,000	0,000
	-0,022	-0,005	0,004		-0,019	-0,008	0,002		0,017	0,013	-0,011		-0,006	-0,016	-0,018
00634	0,000	0,000	0,000	01154	0,000	0,000	0,000	00620	0,000	0,000	0,000	01802	0,000	0,000	0,000
	-0,003	-0,003	-0,018		0,053	0,007	-0,009		0,046	0,003	-0,004		0,044	0,022	-0,010
00635	0,000	0,000	0,000	00636	0,000	0,000	0,000	00062	0,000	0,000	0,000	01191	0,000	0,000	0,000
	0,000	-0,001	-0,009		-0,003	-0,001	-0,003		-0,038	-0,011	0,002		-0,030	-0,011	0,004
00637	0,000	0,000	0,000	01155	0,000	0,000	0,000	01839	0,000	0,000	0,000	00553	0,000	0,000	0,000
	-0,001	0,000	0,004		0,041	0,010	-0,005		0,026	0,025	-0,005		0,004	0,016	0,033
00025	0,000	0,000	0,000	00619	0,000	0,000	0,000	01803	0,000	0,000	0,000	01156	0,000	0,000	0,000
	0,018	0,020	0,028		0,036	0,003	0,000		0,029	0,017	-0,001		0,035	0,008	0,000
00618	0,000	0,000	0,000	01841	0,000	0,000	0,000	01804	0,000	0,000	0,000	01840	0,000	0,000	0,000
	0,033	0,001	0,002		0,022	0,023	0,010		0,025	0,017	0,007		0,020	0,022	0,004
01873	0,000	0,000	0,000	01145	0,000	0,000	0,000	01878	0,000	0,000	0,000	01910	0,000	0,000	0,000
	0,035	0,020	0,040		-0,004	-0,008	0,003		0,012	0,015	0,007		0,030	0,015	0,039
00617	0,000	0,000	0,000	01157	0,000	0,000	0,000	01148	0,000	0,000	0,000	01147	0,000	0,000	0,000
	0,027	0,002	0,004		0,029	0,008	0,004		0,000	-0,007	0,019		-0,005	-0,009	0,014
00640	0,000	0,000	0,000	01239	0,000	0,000	0,000	00552	0,000	0,000	0,000	00638	0,000	0,000	0,000
	0,002	0,001	0,019		0,009	-0,003	0,035		0,013	0,004	0,029		-0,001	0,000	0,008
01146	0,000	0,000	0,000	00639	0,000	0,000	0,000	01189	0,000	0,000	0,000	01188	0,000	0,000	0,000
	-0,003	-0,007	0,009		-0,002	-0,001	0,014		-0,002	0,003	0,003		0,007	0,004	0,004
01813	0,000	0,000	0,000	01158	0,000	0,000	0,000	00616	0,000	0,000	0,000	00615	0,000	0,000	0,000
	0,007	0,004	0,004		0,027	0,004	0,006		0,025	0,002	0,006		0,022	0,002	0,007
01159	0,000	0,000	0,000	01836	0,000	0,000	0,000	01849	0,000	0,000	0,000	01194	0,000	0,000	0,000
	0,024	-0,001	0,008		0,066	0,024	0,026		-0,002	-0,001	0,007		-0,008	-0,008	0,002
01879	0,000	0,000	0,000	01149	0,000	0,000	0,000	00641	0,000	0,000	0,000	01805	0,000	0,000	0,000
	0,014	0,016	0,016		0,002	-0,003	0,021		0,002	0,001	0,020		0,026	0,016	0,011
00079	0,000	0,000	0,000	00602	0,000	0,000	0,000	01880	0,000	0,000	0,000	00614	0,000	0,000	0,000
	-0,004	0,002	0,000		0,009	0,002	0,005		0,011	0,013	0,024		0,009	0,002	0,006
01160	0,000	0,000	0,000	01842	0,000	0,000	0,000	01806	0,000	0,000	0,000	00613	0,000	0,000	0,000
	0,015	-0,006	0,008		0,023	0,020	0,016		0,014	0,007	0,010		-0,015	-0,002	0,003
01161	0,000	0,000	0,000	00072	0,000	0,000	0,000	01162	0,000	0,000	0,000	01167	0,000	0,000	0,000
	-0,004	-0,014	0,004		-0,145	-0,066	0,001		-0,049	-0,029	-0,002		-0,138	-0,062	0,001
01150	0,000	0,000	0,000	00642	0,000	0,000	0,000	01843	0,000	0,000	0,000	00612	0,000	0,000	0,000
	-0,001	0,008	0,020		0,001	-0,001	0,017		-0,006	0,004	0,017		-0,070	0,004	-0,001
01807	0,000	0,000	0,000	01881	0,000	0,000	0,000	00643	0,000	0,000	0,000	01808	0,000	0,000	0,000
	-0,074	-0,028	0,007		-0,030	0,000	0,018		-0,008	-0,002	0,005		-0,025	-0,011	-0,005
01166	0,000	0,000	0,000	01165	0,000	0,000	0,000	00611	0,000	0,000	0,000	00071	0,000	0,000	0,000
	-0,129	-0,054	0,000		-0,101	-0,031	-0,001		-0,078	0,001	0,003		-0,017	0,007	0,002
01163	0,000	0,000	0,000	01164	0,000	0,000	0,000	01887	0,000	0,000	0,000	01886	0,000	0,000	0,000
	-0,043	-0,011	0,004		-0,078	-0,024	0,005		0,000	-0,002	0,009		0,004	0,002	0,006
01176	0,000	0,000	0,000	00645	0,000	0,000	0,000	01169	0,000	0,000	0,000	01168	0,000	0,000	0,000
	-0,002	-0,003	0,010		0,004	0,002	-0,016		0,002	0,001	-0,011		-0,003	0,011	-0,012
00644	0,000	0,000	0,000	00607	0,000	0,000	0,000	00608	0,000	0,000	0,000	01182	0,000	0,000	0,000
	-0,001	0,006	-0,008		0,025	0,002	-0,003		0,021	0,002	-0,005		0,021	-0,003	-0,006
01179	0,000	0,000	0,000	00610	0,000	0,000	0,000	01882	0,000	0,000	0,000	01848	0,000	0,000	0,000
	-0,061	-0,032	0,006		-0,026	-0,002	0,002		-0,006	0,007	-0,015		0,006	0,004	0,005
01883	0,000	0,000	0,000	01844	0,000	0,000	0,000	01180	0,000	0,000	0,000	01181	0,000	0,000	0,000
	0,013	0,011	-0,014		0,012	0,008	-0,013		-0,006	-0,015	-0,002		0,012	-0,010	-0,004
01809	0,000	0,000	0,000	00609	0,000	0,000	0,000	01170	0,000	0,000	0,000	00646	0,000	0,000	0,000
	0,022	0,011	-0,008		0,007	0,002	-0,004		0,003	-0,003	-0,014		-0,003	-0,003	-0,012
01884	0,000	0,000	0,000	01171	0,000	0,000	0,000	01845	0,000	0,000	0,000	01178	0,000	0,000	0,000
	0,011	0,009	-0,006		0,004	-0,003	-0,008		0,023	0,016	-0,010		-0,003	-0,021	0,019
01177	0,000	0,000	0,000	00653	0,000	0,000	0,000	00647	0,000	0,000	0,000	01183	0,000	0,000	0,000
	-0,002	-0,004	0,011		-0,010	-0,005	0,016		0,002	0,000	-0,010		0,024	-0,001	-0,005
01810	0,000	0,000	0,000	00649	0,000	0,000	0,000	01173	0,000	0,000	0,000	00648	0,000	0,000	0,000
	0,025	0,013	-0,007		-0,001	-0,001	-0,001		0,001	-0,003	0,001		-0,003	-0,002	-0,005
00606	0,000	0,000	0,000	01172	0,000	0,000	0,000	01187	0,000	0,000	0,000	01846	0,000	0,000	0,000
	0,025	0,002	-0,003		-0,002	-0,004	-0,004		0,011	0,004	0,003		0,017	0,013	-0,004
01811	0,000	0,000	0,000	01184	0,000	0,000	0,000	00605	0,000	0,000	0,000	01175	0,000	0,000	0,000
	0,019	0,010	-0,003		0,021	0,002	-0,003		0,021	0,001	-0,001		-0,004	-0,004	0,006
01174	0,000	0,000	0,000	00650	0,000	0,000	0,000	01885	0,000	0,000	0,000	01185	0,000	0,000	0,000
	0,001	-0,002	0,004		0,000	0,000	0,003		0,007	0,005	0,001		0,019	0,004	-0,001
00652	0,000	0,000	0,000	01847	0,000	0,000	0,000	01812	0,000	0,000	0,000	01186	0,000	0,000	0,000
	0,000	0,000	0,009		0,011	0,008	0,001		0,013	0,007	0,001		0,017	0,003	0,001
00600	0,000	0,000	0,000	00604	0,000	0,000	0,000	00603	0,000	0,000	0,000	00651	0,000	0,000	0,000
	-0,010	0,002	0,000		0,018	0,002	0,002		0,014	0,001	0,003		-0,001	-0,001	0,005

Platee - Tensioni per condizioni di carico non sismiche

NODO	σL1 σP1	σL2 σP2	τL τP	NODO	σL1 σP1	σL2 σP2	τL τP	NODO	σL1 σP1	σL2 σP2	τL τP	NODO	σL1 σP1	σL2 σP2	τL τP
	[N/mm²]	[N/mm²]	[N/mm²]		[N/mm²]	[N/mm²]	[N/mm²]		[N/mm²]	[N/mm²]	[N/mm²]		[N/mm²]	[N/mm²]	[N/mm²]
00507	0,000 -0,009	0,000 -0,006	0,000 0,003	01784	0,000 -0,011	-0,001 0,007	-0,001 0,005	00087	0,000 -0,007	0,000 -0,003	0,000 0,006	01267	0,000 0,033	0,000 -0,035	0,000 0,011
00088	0,000 0,022	0,000 -0,012	0,000 -0,007	00095	0,000 0,004	0,000 0,035	0,000 0,008	01299	0,000 -0,001	0,000 0,003	0,000 0,006	00505	0,003 -0,007	0,001 -0,001	0,000 0,004
01294	0,000 0,024	0,000 -0,003	0,000 -0,022	00500	0,000 0,003	0,000 0,004	0,000 -0,020	00506	-0,002 0,001	0,001 0,024	0,001 0,003	01295	0,000 0,008	0,000 -0,003	0,000 -0,017
00501	0,000 -0,003	0,000 -0,003	0,000 -0,009	01296	0,000 0,007	0,000 -0,003	0,000 -0,010	00502	0,000 -0,003	0,000 -0,011	0,000 -0,007	01297	0,000 0,011	0,000 0,003	0,000 -0,005
00503	0,000 -0,001	0,000 -0,006	0,000 -0,001	01197	0,000 -0,003	0,000 -0,004	0,000 0,005	00599	0,000 -0,004	0,000 0,002	0,000 0,005	01298	0,000 0,001	0,000 -0,006	0,000 -0,001
00504	0,000 -0,005	0,000 -0,007	0,000 0,004	01195	0,000 0,009	0,000 -0,004	0,000 0,002	00092	0,000 0,029	0,000 -0,016	0,000 -0,006	00598	0,000 0,001	0,000 0,001	0,000 0,005
01951	0,000 -0,013	0,000 -0,003	0,000 0,012	00509	0,000 0,010	0,000 -0,003	0,000 0,003	01291	0,000 0,021	0,000 0,045	0,000 0,001	00508	0,000 -0,004	0,000 -0,004	0,000 0,004
01199	0,000 0,002	0,000 -0,008	0,000 0,005	00597	0,000 0,004	0,000 0,001	0,000 0,004	01198	0,000 0,002	0,000 -0,005	0,000 0,004	00084	0,000 0,003	0,000 0,002	0,000 0,035
01921	0,000 -0,013	0,000 -0,013	0,000 -0,011	01911	0,000 0,006	0,000 -0,007	0,000 -0,011	01931	0,000 -0,008	0,000 -0,013	0,000 -0,008	01961	0,000 -0,002	0,000 0,007	0,000 0,002
01293	0,000 0,007	0,000 0,041	0,000 0,004	01814	0,000 0,001	0,000 0,003	0,000 0,000	01888	0,000 -0,001	0,000 -0,001	0,000 -0,007	01941	0,000 -0,024	0,000 -0,027	0,000 0,003
00595	0,000 -0,008	0,000 0,000	0,000 0,001	00596	0,000 0,000	0,000 0,001	0,000 0,002	01200	0,000 -0,009	0,000 -0,014	0,000 0,003	01292	0,000 0,014	0,000 0,045	0,000 0,007
01932	0,000 -0,021	0,000 -0,026	0,000 -0,005	01792	0,000 0,007	0,000 0,014	0,000 0,005	00513	0,000 -0,028	0,000 -0,002	0,000 -0,005	01964	0,000 -0,020	0,000 -0,001	0,000 -0,005
00512	0,000 -0,012	0,000 -0,004	0,000 -0,005	01791	0,000 0,007	0,000 0,009	0,000 0,005	01851	0,000 0,003	0,000 0,005	0,000 -0,004	01912	0,000 -0,007	0,000 -0,006	0,000 -0,008
00510	0,000 0,011	0,000 0,000	0,000 -0,003	01290	0,000 0,035	0,000 0,053	0,000 -0,003	01962	0,000 0,011	0,000 0,009	0,000 -0,004	01952	0,000 -0,005	0,000 0,000	0,000 0,003
00560	0,000 0,059	0,000 0,002	0,000 0,006	01889	0,000 -0,001	0,000 0,002	0,000 -0,005	01963	0,000 0,009	0,000 0,007	0,000 -0,005	01289	0,000 0,029	0,000 0,043	0,000 -0,007
01202	0,000 0,006	0,000 -0,006	0,000 -0,002	01201	0,000 -0,010	0,000 -0,015	0,000 -0,002	01794	0,000 0,008	0,000 0,014	0,000 -0,003	01815	0,000 0,008	0,000 0,012	0,000 0,001
01922	0,000 -0,013	0,000 -0,016	0,000 -0,006	01942	0,000 -0,016	0,000 -0,032	0,000 -0,003	01852	0,000 0,004	0,000 0,010	0,000 -0,002	00091	0,000 0,010	0,000 0,029	0,000 -0,006
01943	0,000 -0,010	0,000 -0,027	0,000 -0,009	01953	0,000 0,006	0,000 0,003	0,000 -0,007	00551	0,000 0,006	0,000 0,000	0,000 0,033	01872	0,000 0,050	0,000 0,032	0,000 0,026
01913	0,000 -0,005	0,000 -0,005	0,000 -0,004	01933	0,000 -0,014	0,000 -0,027	0,000 -0,005	01890	0,000 0,001	0,000 0,004	0,000 -0,002	01288	0,000 -0,015	0,000 0,007	0,000 -0,008
00511	0,000 0,010	0,000 0,001	0,000 -0,004	01816	0,000 0,006	0,000 0,017	0,000 0,001	01923	0,000 -0,008	0,000 -0,013	0,000 -0,004	01238	0,000 0,000	0,000 -0,018	0,000 0,033
00593	0,000 0,004	0,000 0,001	0,000 0,001	01934	0,000 -0,009	0,000 -0,021	0,000 -0,006	00020	0,000 -0,023	0,000 -0,023	0,000 0,001	01793	0,000 0,001	0,000 0,016	0,000 0,000
00594	0,000 -0,008	0,000 0,001	0,000 0,000	01914	0,000 -0,002	0,000 -0,003	0,000 -0,002	01853	0,000 0,004	0,000 0,012	0,000 -0,001	01795	0,000 0,010	0,000 0,014	0,000 0,001
01203	0,000 0,009	0,000 -0,003	0,000 0,000	01954	0,000 -0,006	0,000 -0,003	0,000 -0,015	01266	0,000 0,062	0,000 -0,009	0,000 0,016	02665	0,000 -0,019	0,000 -0,019	0,000 0,000
00589	0,000 -0,006	0,000 0,001	0,000 -0,001	01205	0,000 -0,010	0,000 -0,015	0,000 0,001	00518	0,000 0,006	0,000 -0,002	0,000 0,004	00024	0,000 0,015	0,000 0,031	0,000 0,009
01967	0,000 -0,002	0,000 0,002	0,000 0,003	01817	0,000 0,005	0,000 0,017	0,000 -0,001	01891	0,000 0,002	0,000 0,005	0,000 -0,001	01924	0,000 -0,005	0,000 -0,010	0,000 -0,002
01944	0,000 -0,015	0,000 -0,019	0,000 -0,009	00591	0,000 0,011	0,000 0,002	0,000 0,000	00592	0,000 0,011	0,000 0,003	0,000 -0,001	01286	0,000 -0,027	0,000 -0,002	0,000 0,001
01287	0,000 -0,029	0,000 0,001	0,000 -0,004	01965	0,000 -0,031	0,000 -0,004	0,000 -0,002	01854	0,000 0,004	0,000 0,012	0,000 -0,001	01955	0,000 -0,024	0,000 -0,010	0,000 -0,007
01915	0,000 -0,001	0,000 -0,001	0,000 -0,001	01935	0,000 -0,009	0,000 -0,015	0,000 -0,003	00515	0,000 -0,032	0,000 -0,004	0,000 0,002	01285	0,000 -0,027	0,000 -0,001	0,000 0,004
01892	0,000 0,002	0,000 0,005	0,000 0,000	00514	0,000 -0,032	0,000 0,001	0,000 -0,001	01818	0,000 0,007	0,000 0,016	0,000 0,000	01945	0,000 -0,017	0,000 -0,016	0,000 -0,002
01925	0,000 -0,004	0,000 -0,007	0,000 0,000	01796	0,000 0,004	0,000 0,015	0,000 0,002	01819	0,000 0,006	0,000 0,016	0,000 0,000	01957	0,000 -0,018	0,000 -0,007	0,000 0,012
01284	0,000 -0,019	0,000 0,008	0,000 0,007	01855	0,000 0,004	0,000 0,011	0,000 0,000	01956	0,000 -0,026	0,000 -0,013	0,000 0,003	01966	0,000 -0,028	0,000 -0,002	0,000 0,004
01936	0,000 -0,009	0,000 -0,013	0,000 0,001	01916	0,000 0,000	0,000 -0,001	0,000 0,000	00516	0,000 -0,027	0,000 -0,002	0,000 0,005	01835	0,000 0,054	0,000 0,026	0,000 0,016
01909	0,000 0,022	0,000 0,012	0,000 0,019	01237	0,000 -0,001	0,000 -0,020	0,000 0,026	01204	0,000 0,006	0,000 -0,005	0,000 0,001	01893	0,000 0,002	0,000 0,005	0,000 0,000
00590	0,000 0,004	0,000 0,002	0,000 0,000	00587	0,000 0,000	0,000 0,001	0,000 -0,002	00588	0,000 -0,007	0,000 0,000	0,000 0,000	01227	0,000 -0,009	0,000 -0,014	0,000 -0,003
01946	0,000 -0,017	0,000 -0,017	0,000 0,007	01926	0,000 -0,004	0,000 -0,008	0,000 0,002	01797	0,000 0,004	0,000 0,015	0,000 -0,003	00561	0,000 0,064	0,000 0,004	0,000 0,008
01856	0,000 0,004	0,000 0,011	0,000 0,001	01937	0,000 -0,009	0,000 -0,018	0,000 0,005	00517	0,000 -0,011	0,000 -0,002	0,000 0,007	01917	0,000 -0,001	0,000 -0,002	0,000 0,001
01265	0,000 0,059	0,000 0,002	0,000 0,012	01894	0,000 0,001	0,000 0,004	0,000 0,001	01276	0,000 0,033	0,000 0,049	0,000 0,004	01277	0,000 0,029	0,000 0,047	0,000 0,006
01968	0,000 0,013	0,000 0,009	0,000 0,003	01820	0,000 0,005	0,000 0,017	0,000 0,000	01947	0,000 -0,011	0,000 -0,024	0,000 0,011	01275	0,000 0,026	0,000 0,053	0,000 -0,001
00520	0,000	0,000	0,000	01927	0,000	0,000	0,000	00550	0,000	0,000	0,000	00521	0,000	0,000	0,000

Platee - Tensioni per condizioni di carico non sismiche

NODO	σL1 σP1	σL2 σP2	τL τP	NODO	σL1 σP1	σL2 σP2	τL τP	NODO	σL1 σP1	σL2 σP2	τL τP	NODO	σL1 σP1	σL2 σP2	τL τP
	[N/mm²]	[N/mm²]	[N/mm²]		[N/mm²]	[N/mm²]	[N/mm²]		[N/mm²]	[N/mm²]	[N/mm²]		[N/mm²]	[N/mm²]	[N/mm²]
	0,007	-0,002	-0,001		-0,006	-0,012	0,003		0,002	0,000	0,028		-0,002	-0,002	-0,004
01969	0,000	0,000	0,000	01958	0,000	0,000	0,000	00519	0,000	0,000	0,000	01857	0,000	0,000	0,000
	0,003	0,009	0,001		0,004	0,001	0,011		0,016	-0,002	0,003		0,004	0,010	0,001
01938	0,000	0,000	0,000	01939	0,000	0,000	0,000	01948	0,000	0,000	0,000	01918	0,000	0,000	0,000
	-0,011	-0,024	0,006		-0,019	-0,028	0,005		-0,012	-0,031	0,006		-0,004	-0,004	0,003
01928	0,000	0,000	0,000	01821	0,000	0,000	0,000	01226	0,000	0,000	0,000	01895	0,000	0,000	0,000
	-0,011	-0,015	0,005		0,007	0,014	-0,001		0,003	-0,006	-0,004		0,000	0,003	0,004
01273	0,000	0,000	0,000	01960	0,000	0,000	0,000	01274	0,000	0,000	0,000	01871	0,000	0,000	0,000
	0,005	0,036	-0,007		-0,010	-0,002	-0,008		0,008	0,043	-0,007		0,034	0,027	0,011
01799	0,000	0,000	0,000	01224	0,000	0,000	0,000	01798	0,000	0,000	0,000	01858	0,000	0,000	0,000
	0,001	0,003	-0,005		-0,003	-0,004	-0,004		0,009	0,012	-0,005		0,004	0,007	0,003
01859	0,000	0,000	0,000	01896	0,000	0,000	0,000	01959	0,000	0,000	0,000	01919	0,000	0,000	0,000
	-0,001	0,001	0,005		-0,002	0,000	0,006		0,002	0,002	0,001		-0,007	-0,005	0,006
00586	0,000	0,000	0,000	00562	0,000	0,000	0,000	01225	0,000	0,000	0,000	01822	0,000	0,000	0,000
	0,004	0,001	-0,004		0,058	0,001	0,007		0,002	-0,006	-0,006		0,005	0,008	0,000
00583	0,000	0,000	0,000	00584	0,000	0,000	0,000	00021	0,000	0,000	0,000	00585	0,000	0,000	0,000
	-0,009	0,002	0,000		-0,004	0,002	-0,005		-0,023	-0,007	-0,003		0,002	0,001	-0,004
01949	0,000	0,000	0,000	01929	0,000	0,000	0,000	00549	0,000	0,000	0,000	00522	0,000	0,000	0,000
	-0,022	-0,031	-0,001		-0,015	-0,015	0,008		-0,001	-0,002	0,018		-0,008	-0,008	-0,002
01221	0,000	0,000	0,000	01897	0,000	0,000	0,000	01222	0,000	0,000	0,000	01920	0,000	0,000	0,000
	-0,004	-0,005	-0,003		0,004	-0,002	0,004		0,008	-0,004	0,000		-0,004	-0,007	0,011
01236	0,000	0,000	0,000	01940	0,000	0,000	0,000	01223	0,000	0,000	0,000	01206	0,000	0,000	0,000
	-0,005	-0,016	0,018		-0,021	-0,022	0,005		-0,007	0,000	-0,005		-0,028	-0,010	-0,001
01785	0,000	-0,001	0,001	01823	0,000	0,000	0,000	00086	0,000	0,000	0,000	00523	-0,002	0,001	-0,001
	-0,010	0,006	-0,004		-0,016	-0,005	-0,001		-0,006	-0,003	-0,006		0,001	0,021	-0,004
01219	0,000	0,000	0,000	01220	0,000	0,000	0,000	01950	0,000	0,000	0,000	01279	0,000	0,000	0,000
	-0,025	-0,009	-0,004		-0,015	-0,007	-0,001		-0,015	-0,017	-0,003		0,010	-0,001	-0,002
01278	-0,001	0,000	0,000	00524	0,003	0,000	0,000	00525	0,000	0,000	0,000	01930	0,000	0,000	0,000
	-0,004	0,001	-0,006		-0,007	0,002	-0,006		-0,004	-0,008	-0,002		-0,001	-0,008	0,014
00023	0,000	0,000	0,000	01280	0,000	0,000	0,000	01898	0,000	0,000	0,000	00064	0,000	0,000	0,000
	0,005	0,035	-0,009		0,009	-0,001	0,007		-0,001	-0,003	-0,008		-0,032	-0,010	-0,002
01281	0,000	0,000	0,000	01282	0,000	0,000	0,000	01218	0,000	0,000	0,000	01283	0,000	0,000	0,000
	0,008	-0,003	0,011		0,011	0,000	0,013		-0,028	-0,010	-0,004		0,024	-0,001	0,023
01908	0,000	0,000	0,000	00067	0,000	0,000	0,000	01787	0,000	0,000	0,000	00085	0,000	0,000	0,000
	0,014	0,014	0,005		0,022	-0,017	0,004		-0,004	0,000	0,002		0,022	-0,011	0,007
00530	0,000	0,000	0,000	01250	0,000	0,000	0,000	00579	0,000	0,000	0,000	00580	0,000	0,000	0,000
	-0,009	-0,006	-0,016		-0,003	-0,023	-0,018		0,017	0,001	-0,001		0,014	0,001	-0,003
01210	0,000	0,000	0,000	00081	0,000	0,000	0,000	00582	0,000	0,000	0,000	00529	0,000	0,000	0,000
	0,015	0,004	-0,001		0,001	0,001	0,000		0,003	0,000	0,003		0,003	0,002	0,022
00526	0,000	0,000	0,000	00528	0,000	0,000	0,000	00527	0,000	0,000	0,000	01824	0,000	0,000	0,000
	-0,002	-0,007	0,001		-0,002	-0,002	0,010		-0,003	-0,009	0,006		0,000	0,000	-0,005
00581	0,000	0,000	0,000	01209	0,000	0,000	0,000	01207	0,000	0,000	0,000	00082	0,000	0,000	0,000
	0,008	0,001	-0,005		0,012	0,003	-0,002		-0,002	0,003	-0,003		-0,004	0,003	0,000
01208	0,000	0,000	0,000	01825	0,000	0,000	0,000	01860	0,000	0,000	0,000	01249	0,000	0,000	0,000
	0,007	0,004	-0,004		0,010	0,005	-0,002		0,004	0,001	-0,006		-0,002	-0,005	-0,012
00578	0,000	0,000	0,000	01211	0,000	0,000	0,000	01899	0,000	0,000	0,000	00531	0,000	0,000	0,000
	0,022	0,001	0,000		0,020	0,003	0,001		0,002	0,000	-0,007		-0,002	0,000	-0,008
01248	0,000	0,000	0,000	00532	0,000	0,000	0,000	01826	0,000	0,000	0,000	01245	0,000	0,000	0,000
	-0,002	-0,003	-0,009		-0,001	-0,001	-0,005		0,016	0,008	0,001		0,000	-0,003	-0,001
01246	0,000	0,000	0,000	00534	0,000	0,000	0,000	01861	0,000	0,000	0,000	01247	0,000	0,000	0,000
	0,000	-0,002	-0,003		-0,001	-0,001	0,001		0,008	0,006	-0,003		-0,002	-0,003	-0,007
00533	0,000	0,000	0,000	01900	0,000	0,000	0,000	01862	0,000	0,000	0,000	00577	0,000	0,000	0,000
	-0,001	0,000	-0,003		0,006	0,004	-0,003		0,014	0,011	0,002		0,024	0,001	0,003
01212	0,000	0,000	0,000	01903	0,000	0,000	0,000	01864	0,000	0,000	0,000	01902	0,000	0,000	0,000
	0,021	0,002	0,003		0,009	0,010	0,018		0,021	0,015	0,012		0,013	0,010	0,010
01901	0,000	0,000	0,000	01827	0,000	0,000	0,000	00575	0,000	0,000	0,000	00576	0,000	0,000	0,000
	0,009	0,007	0,002		0,022	0,012	0,005		0,021	0,002	0,004		0,025	0,002	0,004
01214	0,000	0,000	0,000	01828	0,000	0,000	0,000	01863	0,000	0,000	0,000	01244	0,000	0,000	0,000
	0,021	-0,005	0,005		0,026	0,013	0,008		0,021	0,015	0,007		0,000	-0,005	0,003
00535	0,000	0,000	0,000	01242	0,000	0,000	0,000	01213	0,000	0,000	0,000	00536	0,000	0,000	0,000
	-0,001	-0,001	0,005		0,004	-0,002	0,013		0,024	0,000	0,004		-0,001	-0,001	0,009
01243	0,000	0,000	0,000	00537	0,000	0,000	0,000	01216	0,000	0,000	0,000	01215	0,000	0,000	0,000
	0,003	-0,003	0,009		0,000	-0,003	0,013		-0,009	-0,015	0,000		0,013	-0,009	0,004
01829	0,000	0,000	0,000	00574	0,000	0,000	0,000	00573	0,000	0,000	0,000	01241	0,000	0,000	0,000
	0,008	0,003	0,006		0,006	0,003	0,004		-0,024	-0,003	-0,002		0,001	0,000	0,010
00538	0,000	0,000	0,000	00542	0,000	0,000	0,000	01229	0,000	0,000	0,000	00541	0,000	0,000	0,000
	0,003	0,001	0,013		0,005	0,001	-0,020		0,003	-0,001	-0,021		-0,002	-0,001	-0,016
00539	0,000	0,000	0,000	01240	0,000	0,000	0,000	01865	0,000	0,000	0,000	00069	0,000	0,000	0,000
	-0,003	0,006	0,009		-0,004	0,011	0,011		-0,024	0,000	0,012		-0,143	-0,067	0,000
01217	0,000	0,000	0,000	01255	0,000	0,000	0,000	00572	0,000	0,000	0,000	01830	0,000	0,000	0,000
	-0,061	-0,031	-0,003		-0,128	-0,057	-0,002		-0,079	0,002	-0,003		-0,010	-0,005	-0,008
01256	0,000	0,000	0,000	01866	0,000	0,000	0,000	01253	0,000	0,000	0,000	01252	0,000	0,000	0,000
	-0,052	-0,027	0,001		-0,050	-0,011	-0,013		-0,117	-0,039	-0,001		-0,071	-0,016	-0,003
00068	0,000	0,000	0,000	01251	0,000	0,000	0,000	01254	0,000	0,000	0,000	00540	0,000	0,000	0,000
	-0,016	0,008	-0,002		-0,043	-0,012	-0,003		-0,119	-0,051	-0,001		-0,006	-0,001	-0,005
00569	0,000	0,000	0,000	00570	0,000	0,000	0,000	01257	0,000	0,000	0,000	00571	0,000	0,000	0,000
	0,010	0,002	-0,007		-0,017	-0,001	-0,003		-0,002	-0,012	-0,005		-0,069	0,002	0,000

Platee - Tensioni per condizioni di carico non sismiche

NODO	σL1 σP1	σL2 σP2	τL τP	NODO	σL1 σP1	σL2 σP2	τL τP	NODO	σL1 σP1	σL2 σP2	τL τP	NODO	σL1 σP1	σL2 σP2	τL τP
	[N/mm²]	[N/mm²]	[N/mm²]		[N/mm²]	[N/mm²]	[N/mm²]		[N/mm²]	[N/mm²]	[N/mm²]		[N/mm²]	[N/mm²]	[N/mm²]
01228	0,000 -0,003	0,000 0,010	0,000 -0,019	01904	0,000 0,002	0,000 0,009	0,000 -0,024	01232	0,000 -0,003	0,000 -0,007	0,000 -0,009	01906	0,000 0,013	0,000 0,016	0,000 -0,011
01231	0,000 -0,003	0,000 -0,008	0,000 -0,015	01831	0,000 0,024	0,000 0,014	0,000 -0,012	01867	0,000 0,016	0,000 0,015	0,000 -0,018	01264	0,000 0,049	0,000 0,008	0,000 0,009
01834	0,000 0,035	0,000 0,020	0,000 0,006	00544	0,000 0,000	0,000 0,000	0,000 -0,014	01230	0,000 -0,002	0,000 -0,008	0,000 -0,019	01258	0,000 0,015	0,000 -0,007	0,000 -0,007
00543	0,000 0,001	0,000 0,000	0,000 -0,019	01905	0,000 0,014	0,000 0,016	0,000 -0,020	00568	0,000 0,022	0,000 0,002	0,000 -0,007	01868	0,000 0,023	0,000 0,022	0,000 -0,013
01259	0,000 0,023	0,000 0,000	0,000 -0,008	00567	0,000 0,025	0,000 0,002	0,000 -0,006	00566	0,000 0,027	0,000 0,002	0,000 -0,004	01260	0,000 0,027	0,000 0,005	0,000 -0,007
01832	0,000 0,025	0,000 0,017	0,000 -0,009	01263	0,000 0,044	0,000 0,009	0,000 0,005	01262	0,000 0,033	0,000 0,010	0,000 0,000	01233	0,000 -0,006	0,000 -0,009	0,000 -0,003
00545	0,000 0,000	0,000 0,001	0,000 -0,009	01869	0,000 0,020	0,000 0,022	0,000 -0,007	00546	0,000 -0,002	0,000 -0,001	0,000 -0,003	01261	0,000 0,030	0,000 0,007	0,000 -0,003
01833	0,000 0,026	0,000 0,016	0,000 -0,003	01907	0,000 0,012	0,000 0,015	0,000 -0,003	00563	0,000 0,045	0,000 0,003	0,000 0,003	00565	0,000 0,033	0,000 0,001	0,000 -0,002
00547	0,000 -0,001	0,000 0,000	0,000 0,002	01234	0,000 -0,004	0,000 -0,010	0,000 0,003	00564	0,000 0,037	0,000 0,002	0,000 0,001	01870	0,000 0,022	0,000 0,023	0,000 0,001
01235	0,000 -0,005	0,000 -0,012	0,000 0,009	00548	0,000 -0,003	0,000 -0,002	0,000 0,009								
Condizione carico (Carico Verticale/Locali Pubblici)															
00083	0,000 0,001	0,000 0,002	0,000 0,001	01786	0,000 -0,001	0,000 -0,002	0,000 0,000	00558	0,000 -0,001	0,000 -0,010	0,000 0,001	00559	0,000 0,003	0,000 0,000	0,000 0,001
00026	0,000 -0,007	0,000 -0,014	0,000 0,001	00557	0,000 0,001	0,000 -0,005	0,000 0,004	00624	0,000 0,003	0,000 0,000	0,000 -0,001	00078	0,000 0,001	0,000 0,002	0,000 -0,001
01789	0,000 -0,001	0,000 -0,002	0,000 0,000	00555	0,000 0,000	0,000 0,000	0,000 0,006	00556	0,000 0,000	0,000 -0,001	0,000 0,006	01270	0,000 -0,003	0,000 -0,001	0,000 0,006
01269	0,000 -0,002	0,000 0,001	0,000 0,007	00554	0,000 0,000	0,000 0,001	0,000 0,007	01268	0,000 0,000	0,000 0,002	0,000 0,007	00061	0,000 -0,007	0,000 -0,014	0,000 -0,001
00625	0,000 -0,001	0,000 -0,010	0,000 -0,001	00626	0,000 0,001	0,000 -0,006	0,000 -0,004	00027	0,000 0,003	0,000 0,003	0,000 -0,005	01134	0,000 0,000	0,000 0,001	0,000 -0,007
00630	0,000 0,001	0,000 0,003	0,000 -0,005	00077	0,000 0,000	0,000 0,000	0,000 -0,006	01138	0,000 -0,004	0,000 -0,006	0,000 -0,003	00627	0,000 -0,001	0,000 -0,001	0,000 -0,006
01135	0,000 -0,002	0,000 0,001	0,000 -0,007	00629	0,000 0,000	0,000 0,001	0,000 -0,007	01137	0,000 -0,004	0,000 -0,003	0,000 -0,006	01136	0,000 -0,002	0,000 0,000	0,000 -0,006
00628	0,000 0,000	0,000 -0,001	0,000 -0,006	01196	0,000 -0,004	0,000 -0,002	0,000 0,003	01190	0,000 -0,015	0,000 -0,005	0,000 0,000	01790	0,000 -0,008	0,000 -0,001	0,000 0,003
00632	0,000 0,001	0,000 0,000	0,000 -0,006	01139	0,000 0,001	0,000 -0,001	0,000 -0,006	00631	0,000 0,003	0,000 0,001	0,000 -0,005	00621	0,000 0,009	0,000 0,000	0,000 -0,001
00622	0,000 0,009	0,000 0,000	0,000 -0,001	01153	0,000 0,008	0,000 0,001	0,000 -0,002	01151	0,000 0,005	0,000 -0,004	0,000 -0,001	01874	0,000 0,004	0,000 0,003	0,000 -0,007
01271	0,000 -0,003	0,000 -0,002	0,000 0,006	01800	0,000 0,007	0,000 0,003	0,000 -0,004	00623	0,000 0,009	0,000 0,000	0,000 -0,001	01140	0,000 0,001	0,000 -0,003	0,000 -0,006
01152	0,000 0,009	0,000 -0,001	0,000 -0,002	01788	0,000 -0,003	0,000 0,000	0,000 -0,002	00080	0,000 0,000	0,000 0,000	0,000 0,000	00601	0,000 0,001	0,000 -0,001	0,000 -0,003
01837	0,000 0,009	0,000 0,006	0,000 -0,005	01801	0,000 0,010	0,000 0,005	0,000 -0,003	01272	0,000 -0,003	0,000 -0,006	0,000 0,003	01875	0,000 0,005	0,000 0,004	0,000 -0,005
00019	0,000 -0,012	0,000 -0,006	0,000 0,001	01144	0,000 -0,001	0,000 -0,002	0,000 -0,001	01877	0,000 0,003	0,000 0,005	0,000 0,000	01143	0,000 -0,001	0,000 -0,002	0,000 -0,002
00633	0,000 0,000	0,000 0,000	0,000 -0,005	01141	0,000 0,000	0,000 -0,003	0,000 -0,004	01838	0,000 0,007	0,000 0,007	0,000 -0,003	01850	0,000 -0,010	0,000 -0,001	0,000 0,001
01192	0,000 -0,018	0,000 -0,004	0,000 0,002	01193	0,000 -0,021	0,000 -0,005	0,000 0,002	01876	0,000 0,004	0,000 0,005	0,000 -0,002	01142	0,000 -0,001	0,000 -0,003	0,000 -0,003
00634	0,000 0,000	0,000 0,000	0,000 -0,003	01154	0,000 0,008	0,000 0,001	0,000 -0,001	00620	0,000 0,007	0,000 0,000	0,000 0,000	01802	0,000 0,007	0,000 0,005	0,000 -0,001
00635	0,000 0,000	0,000 0,000	0,000 -0,002	00636	0,000 0,000	0,000 0,000	0,000 -0,001	00062	0,000 -0,020	0,000 -0,005	0,000 0,001	01191	0,000 -0,018	0,000 -0,004	0,000 0,002
00637	0,000 0,000	0,000 0,000	0,000 0,000	01155	0,000 0,006	0,000 0,002	0,000 -0,001	01839	0,000 0,005	0,000 0,007	0,000 -0,001	00553	0,000 0,001	0,000 0,003	0,000 0,005
00025	0,000 0,003	0,000 0,003	0,000 0,005	00619	0,000 0,005	0,000 0,000	0,000 0,000	01803	0,000 0,005	0,000 0,004	0,000 0,000	01156	0,000 0,005	0,000 0,001	0,000 0,000
00618	0,000 0,005	0,000 0,000	0,000 0,000	01841	0,000 0,005	0,000 0,007	0,000 0,002	01804	0,000 0,005	0,000 0,004	0,000 0,001	01840	0,000 0,004	0,000 0,006	0,000 0,001
01873	0,000 0,006	0,000 0,004	0,000 0,006	01145	0,000 -0,001	0,000 -0,001	0,000 0,000	01878	0,000 0,003	0,000 0,005	0,000 0,001	01910	0,000 0,006	0,000 0,004	0,000 0,007
00617	0,000 0,004	0,000 0,000	0,000 0,001	01157	0,000 0,005	0,000 0,001	0,000 0,001	01148	0,000 0,000	0,000 -0,001	0,000 0,004	01147	0,000 -0,001	0,000 -0,002	0,000 0,002
00640	0,000 0,000	0,000 0,000	0,000 0,004	01239	0,000 0,002	0,000 -0,001	0,000 0,006	00552	0,000 0,002	0,000 0,001	0,000 0,005	00638	0,000 0,000	0,000 0,000	0,000 0,001
01146	0,000 0,000	0,000 -0,001	0,000 0,002	00639	0,000 0,000	0,000 0,000	0,000 0,003	01189	0,000 -0,005	0,000 0,001	0,000 0,001	01188	0,000 0,001	0,000 0,002	0,000 0,001
01813	0,000 0,003	0,000 0,004	0,000 0,001	01158	0,000 0,004	0,000 0,001	0,000 0,001	00616	0,000 0,004	0,000 0,000	0,000 0,001	00615	0,000 0,003	0,000 0,000	0,000 0,001
01159	0,000 0,004	0,000 0,000	0,000 0,001	01836	0,000 0,010	0,000 0,004	0,000 0,003	01849	0,000 -0,003	0,000 0,002	0,000 0,002	01194	0,000 -0,017	0,000 -0,004	0,000 0,002
01879	0,000 0,004	0,000 0,006	0,000 0,003	01149	0,000 0,000	0,000 -0,001	0,000 0,004	00641	0,000 0,001	0,000 0,000	0,000 0,004	01805	0,000 0,005	0,000 0,004	0,000 0,001

Platee - Tensioni per condizioni di carico non sismiche

NODO	σL1 σP1	σL2 σP2	τL τP	NODO	σL1 σP1	σL2 σP2	τL τP	NODO	σL1 σP1	σL2 σP2	τL τP	NODO	σL1 σP1	σL2 σP2	τL τP
	[N/mm²]	[N/mm²]	[N/mm²]		[N/mm²]	[N/mm²]	[N/mm²]		[N/mm²]	[N/mm²]	[N/mm²]		[N/mm²]	[N/mm²]	[N/mm²]
00079	0,000 -0,005	0,000 0,000	0,000 -0,001	00602	0,000 0,002	0,000 0,001	0,000 0,002	01880	0,000 0,003	0,000 0,005	0,000 0,004	00614	0,000 0,001	0,000 0,000	0,000 0,000
01160	0,000 0,002	0,000 -0,001	0,000 0,001	01842	0,000 0,005	0,000 0,006	0,000 0,003	01806	0,000 0,003	0,000 0,002	0,000 0,001	00613	0,000 -0,003	0,000 0,000	0,000 0,000
01161	0,000 -0,001	0,000 -0,002	0,000 0,000	00072	0,000 -0,024	0,000 -0,010	0,000 0,000	01162	0,000 -0,008	0,000 -0,004	0,000 -0,001	01167	0,000 -0,025	0,000 -0,011	0,000 0,000
01150	0,000 0,000	0,000 0,001	0,000 0,004	00642	0,000 0,000	0,000 0,000	0,000 0,003	01843	0,000 0,000	0,000 0,002	0,000 0,003	00612	0,000 -0,012	0,000 0,001	0,000 0,000
01807	0,000 -0,014	0,000 -0,005	0,000 0,000	01881	0,000 -0,006	0,000 0,001	0,000 0,003	00643	0,000 -0,001	0,000 0,000	0,000 0,000	01808	0,000 -0,004	0,000 -0,001	0,000 0,000
01166	0,000 -0,025	0,000 -0,010	0,000 0,000	01165	0,000 -0,021	0,000 -0,006	0,000 0,000	00611	0,000 -0,013	0,000 0,000	0,000 0,000	00071	0,000 -0,003	0,000 0,001	0,000 0,000
01163	0,000 -0,009	0,000 -0,002	0,000 0,000	01164	0,000 -0,017	0,000 -0,005	0,000 0,001	01887	0,000 0,002	0,000 0,003	0,000 0,004	01886	0,000 0,004	0,000 0,005	0,000 0,002
01176	0,000 0,000	0,000 -0,002	0,000 0,003	00645	0,000 0,001	0,000 0,001	0,000 -0,004	01169	0,000 0,000	0,000 -0,001	0,000 -0,004	01168	0,000 -0,001	0,000 0,002	0,000 -0,004
00644	0,000 0,000	0,000 0,001	0,000 -0,003	00607	0,000 0,006	0,000 0,000	0,000 0,000	00608	0,000 0,004	0,000 0,000	0,000 0,000	01182	0,000 0,005	0,000 0,000	0,000 -0,001
01179	0,000 -0,010	0,000 -0,005	0,000 0,001	00610	0,000 -0,004	0,000 0,000	0,000 0,001	01882	0,000 0,000	0,000 0,003	0,000 -0,004	01848	0,000 0,005	0,000 0,006	0,000 0,002
01883	0,000 0,004	0,000 0,005	0,000 -0,004	01844	0,000 0,004	0,000 0,004	0,000 -0,002	01180	0,000 -0,001	0,000 -0,002	0,000 0,000	01181	0,000 0,003	0,000 -0,001	0,000 0,000
01809	0,000 0,005	0,000 0,004	0,000 -0,001	00609	0,000 0,002	0,000 0,000	0,000 0,000	01170	0,000 0,000	0,000 -0,002	0,000 -0,003	00646	0,000 0,000	0,000 0,000	0,000 -0,003
01884	0,000 0,004	0,000 0,006	0,000 -0,002	01171	0,000 0,000	0,000 -0,002	0,000 -0,002	01845	0,000 0,006	0,000 0,007	0,000 -0,002	01178	0,000 -0,003	0,000 0,001	0,000 0,003
01177	0,000 0,000	0,000 -0,001	0,000 0,004	00653	0,000 0,000	0,000 0,001	0,000 0,003	00647	0,000 0,000	0,000 0,000	0,000 -0,002	01183	0,000 0,006	0,000 0,000	0,000 0,000
01810	0,000 0,006	0,000 0,005	0,000 -0,001	00649	0,000 0,000	0,000 0,000	0,000 0,000	01173	0,000 0,000	0,000 -0,002	0,000 0,000	00648	0,000 0,000	0,000 0,000	0,000 -0,001
00606	0,000 0,006	0,000 0,000	0,000 0,000	01172	0,000 -0,001	0,000 -0,002	0,000 -0,001	01187	0,000 0,004	0,000 0,001	0,000 0,001	01846	0,000 0,006	0,000 0,007	0,000 -0,001
01811	0,000 0,006	0,000 0,005	0,000 0,000	01184	0,000 0,006	0,000 0,001	0,000 0,000	00605	0,000 0,006	0,000 0,000	0,000 0,000	01175	0,000 -0,001	0,000 -0,002	0,000 0,002
01174	0,000 0,000	0,000 -0,002	0,000 0,001	00650	0,000 0,000	0,000 0,000	0,000 0,002	01885	0,000 0,004	0,000 0,005	0,000 0,000	01185	0,000 0,006	0,000 0,001	0,000 0,000
00652	0,000 0,000	0,000 0,000	0,000 0,003	01847	0,000 0,006	0,000 0,007	0,000 0,001	01812	0,000 0,006	0,000 0,005	0,000 0,001	01186	0,000 0,006	0,000 0,001	0,000 0,001
00600	0,000 -0,004	0,000 0,001	0,000 0,001	00604	0,000 0,006	0,000 0,000	0,000 0,001	00603	0,000 0,005	0,000 0,000	0,000 0,001	00651	0,000 0,000	0,000 0,000	0,000 0,003
00507	0,000 0,002	0,000 0,001	0,000 -0,001	01784	0,000 0,001	0,000 0,001	0,000 -0,001	00087	0,000 0,000	0,000 0,000	0,000 -0,001	01267	0,000 0,005	0,000 -0,004	0,000 0,001
00088	0,000 -0,008	0,000 -0,003	0,000 0,005	00095	0,000 0,000	0,000 0,000	0,000 -0,002	01299	0,000 -0,001	0,000 0,000	0,000 -0,002	00505	0,000 0,000	0,000 0,001	0,000 -0,002
01294	0,000 -0,007	0,000 -0,003	0,000 0,002	00500	0,000 0,000	0,000 -0,001	0,000 0,002	00506	0,000 0,000	0,000 0,001	0,000 -0,001	01295	0,000 -0,003	0,000 -0,001	0,000 0,001
00501	0,000 0,000	0,000 0,000	0,000 0,000	01296	0,000 -0,003	0,000 -0,001	0,000 0,000	00502	0,000 0,000	0,000 0,000	0,000 -0,001	01297	0,000 -0,002	0,000 0,000	0,000 -0,001
00503	0,000 0,000	0,000 0,000	0,000 -0,002	01197	0,000 -0,002	0,000 -0,003	0,000 0,003	00599	0,000 -0,002	0,000 0,001	0,000 0,002	01298	0,000 -0,002	0,000 0,000	0,000 -0,002
00504	0,000 0,000	0,000 0,000	0,000 -0,002	01195	0,000 -0,014	0,000 -0,004	0,000 0,002	00092	0,000 -0,014	0,000 -0,005	0,000 0,003	00598	0,000 0,000	0,000 0,000	0,000 0,002
01951	0,000 0,001	0,000 0,001	0,000 -0,003	00509	0,000 -0,001	0,000 0,000	0,000 -0,002	01291	0,000 -0,001	0,000 -0,004	0,000 -0,002	00508	0,000 0,001	0,000 0,000	0,000 -0,002
01199	0,000 -0,004	0,000 -0,007	0,000 0,002	00597	0,000 0,000	0,000 0,000	0,000 0,002	01198	0,000 -0,002	0,000 -0,005	0,000 0,002	00084	0,000 0,000	0,000 0,000	0,000 0,006
01921	0,000 0,003	0,000 0,002	0,000 -0,001	01911	0,000 -0,006	0,000 -0,002	0,000 0,000	01931	0,000 0,000	0,000 0,001	0,000 -0,001	01961	0,000 0,001	0,000 0,000	0,000 -0,001
01293	0,000 0,000	0,000 -0,002	0,000 -0,002	01814	0,000 0,000	0,000 0,002	0,000 0,002	01888	0,000 0,000	0,000 0,001	0,000 0,000	01941	0,000 0,003	0,000 0,003	0,000 -0,002
00595	0,000 -0,003	0,000 0,000	0,000 0,000	00596	0,000 -0,002	0,000 0,000	0,000 0,001	01200	0,000 -0,006	0,000 -0,008	0,000 0,001	01292	0,000 -0,001	0,000 -0,003	0,000 -0,002
01932	0,000 0,004	0,000 0,003	0,000 -0,001	01792	0,000 0,002	0,000 0,004	0,000 0,002	00513	0,000 0,002	0,000 0,000	0,000 0,000	01964	0,000 0,001	0,000 0,000	0,000 0,000
00512	0,000 0,000	0,000 0,000	0,000 0,000	01791	0,000 0,003	0,000 0,003	0,000 0,003	01851	0,000 0,004	0,000 0,003	0,000 0,001	01912	0,000 0,004	0,000 0,002	0,000 -0,001
00510	0,000 -0,001	0,000 0,000	0,000 -0,001	01290	0,000 -0,003	0,000 -0,005	0,000 -0,001	01962	0,000 -0,001	0,000 -0,001	0,000 -0,001	01952	0,000 0,001	0,000 0,000	0,000 -0,002
00560	0,000 0,009	0,000 0,000	0,000 0,001	01889	0,000 0,005	0,000 0,003	0,000 0,000	01963	0,000 -0,002	0,000 -0,001	0,000 0,000	01289	0,000 -0,003	0,000 -0,005	0,000 0,000
01202	0,000 0,004	0,000 -0,001	0,000 -0,001	01201	0,000 0,000	0,000 -0,004	0,000 -0,001	01794	0,000 0,004	0,000 0,004	0,000 -0,001	01815	0,000 0,005	0,000 0,006	0,000 0,001
01922	0,000 0,005	0,000 0,003	0,000 -0,001	01942	0,000 0,003	0,000 0,004	0,000 -0,001	01852	0,000 0,005	0,000 0,004	0,000 0,000	00091	0,000 -0,002	0,000 -0,004	0,000 0,000
01943	0,000 0,002	0,000 0,003	0,000 0,000	01953	0,000 0,000	0,000 0,000	0,000 -0,001	00551	0,000 0,001	0,000 0,000	0,000 0,006	01872	0,000 0,009	0,000 0,007	0,000 0,004
01913	0,000	0,000	0,000	01933	0,000	0,000	0,000	01890	0,000	0,000	0,000	01288	0,000	0,000	0,000

Platee - Tensioni per condizioni di carico non sismiche

NODO	σL1 σP1	σL2 σP2	τL τP	NODO	σL1 σP1	σL2 σP2	τL τP	NODO	σL1 σP1	σL2 σP2	τL τP	NODO	σL1 σP1	σL2 σP2	τL τP
	[N/mm²]	[N/mm²]	[N/mm²]		[N/mm²]	[N/mm²]	[N/mm²]		[N/mm²]	[N/mm²]	[N/mm²]		[N/mm²]	[N/mm²]	[N/mm²]
	0,004	0,002	-0,001		0,003	0,003	-0,001		0,004	0,003	0,000		0,000	-0,002	0,001
00511	0,000	0,000	0,000	01816	0,000	0,000	0,000	01923	0,000	0,000	0,000	01238	0,000	0,000	0,000
	-0,002	0,000	-0,001		0,004	0,006	0,000		0,003	0,002	0,000		0,000	-0,003	0,006
00593	0,000	0,000	0,000	01934	0,000	0,000	0,000	00020	0,000	0,000	0,000	01793	0,000	0,000	0,000
	0,004	0,001	0,000		0,002	0,002	0,000		-0,007	-0,008	0,000		0,002	0,005	-0,001
00594	0,000	0,000	0,000	01914	0,000	0,000	0,000	01853	0,000	0,000	0,000	01795	0,000	0,000	0,000
	0,000	0,000	0,000		0,002	0,001	0,000		0,003	0,004	0,000		0,005	0,004	0,000
01203	0,000	0,000	0,000	01954	0,000	0,000	0,000	01266	0,000	0,000	0,000	02665	0,000	0,000	0,000
	0,005	0,000	0,000		0,000	0,001	0,001		0,009	-0,001	0,002		-0,006	-0,008	0,000
00589	0,000	0,000	0,000	01205	0,000	0,000	0,000	00518	0,000	0,000	0,000	00024	0,000	0,000	0,000
	0,000	0,000	0,000		0,000	-0,004	0,001		-0,002	0,000	0,000		-0,003	-0,004	0,000
01967	0,000	0,000	0,000	01817	0,000	0,000	0,000	01891	0,000	0,000	0,000	01924	0,000	0,000	0,000
	-0,001	-0,001	0,000		0,003	0,005	-0,001		0,002	0,002	0,000		0,001	0,001	0,000
01944	0,000	0,000	0,000	00591	0,000	0,000	0,000	00592	0,000	0,000	0,000	01286	0,000	0,000	0,000
	0,002	0,002	0,001		0,006	0,001	0,000		0,006	0,001	0,000		0,002	0,000	0,000
01287	0,000	0,000	0,000	01965	0,000	0,000	0,000	01854	0,000	0,000	0,000	01955	0,000	0,000	0,000
	0,002	-0,001	0,000		0,003	0,000	0,000		0,002	0,003	0,000		0,002	0,001	0,001
01915	0,000	0,000	0,000	01935	0,000	0,000	0,000	00515	0,000	0,000	0,000	01285	0,000	0,000	0,000
	0,001	0,001	0,000		0,001	0,002	0,000		0,003	0,000	0,000		0,002	0,000	0,000
01892	0,000	0,000	0,000	00514	0,000	0,000	0,000	01818	0,000	0,000	0,000	01945	0,000	0,000	0,000
	0,001	0,002	0,000		0,003	0,000	0,000		0,003	0,005	0,000		0,002	0,002	0,000
01925	0,000	0,000	0,000	01796	0,000	0,000	0,000	01819	0,000	0,000	0,000	01957	0,000	0,000	0,000
	0,001	0,001	0,000		0,003	0,004	0,002		0,003	0,005	0,001		0,001	0,001	-0,001
01284	0,000	0,000	0,000	01855	0,000	0,000	0,000	01956	0,000	0,000	0,000	01966	0,000	0,000	0,000
	0,001	-0,002	0,000		0,002	0,003	0,000		0,002	0,001	0,000		0,002	0,000	0,000
01936	0,000	0,000	0,000	01916	0,000	0,000	0,000	00516	0,000	0,000	0,000	01835	0,000	0,000	0,000
	0,001	0,002	0,000		0,000	0,001	0,000		0,002	0,000	0,000		0,009	0,005	0,002
01909	0,000	0,000	0,000	01237	0,000	0,000	0,000	01204	0,000	0,000	0,000	01893	0,000	0,000	0,000
	0,004	0,004	0,003		0,000	-0,003	0,005		0,004	-0,001	0,001		0,001	0,002	0,000
00590	0,000	0,000	0,000	00587	0,000	0,000	0,000	00588	0,000	0,000	0,000	01227	0,000	0,000	0,000
	0,004	0,001	0,000		-0,002	0,000	-0,001		-0,003	0,000	0,000		-0,006	-0,008	-0,001
01946	0,000	0,000	0,000	01926	0,000	0,000	0,000	01797	0,000	0,000	0,000	00561	0,000	0,000	0,000
	0,002	0,002	0,000		0,001	0,001	0,000		0,002	0,005	0,000		0,009	0,000	0,001
01856	0,000	0,000	0,000	01937	0,000	0,000	0,000	00517	0,000	0,000	0,000	01917	0,000	0,000	0,000
	0,002	0,004	0,000		0,001	0,002	0,000		0,000	0,000	0,000		0,001	0,001	0,000
01265	0,000	0,000	0,000	01894	0,000	0,000	0,000	01276	0,000	0,000	0,000	01277	0,000	0,000	0,000
	0,009	0,000	0,001		0,003	0,002	0,000		-0,002	-0,005	0,001		-0,003	-0,005	0,000
01968	0,000	0,000	0,000	01820	0,000	0,000	0,000	01947	0,000	0,000	0,000	01275	0,000	0,000	0,000
	-0,001	-0,001	0,001		0,003	0,006	0,000		0,002	0,003	0,000		-0,002	-0,005	0,002
00520	0,000	0,000	0,000	01927	0,000	0,000	0,000	00550	0,000	0,000	0,000	00521	0,000	0,000	0,000
	0,000	0,000	0,001		0,002	0,002	0,000		0,001	0,000	0,005		0,001	0,001	0,002
01969	0,000	0,000	0,000	01958	0,000	0,000	0,000	00519	0,000	0,000	0,000	01857	0,000	0,000	0,000
	0,000	-0,001	0,001		0,000	0,000	0,000		-0,002	0,000	0,001		0,004	0,004	0,000
01938	0,000	0,000	0,000	01939	0,000	0,000	0,000	01948	0,000	0,000	0,000	01918	0,000	0,000	0,000
	0,003	0,003	0,000		0,004	0,004	0,001		0,003	0,003	0,001		0,003	0,002	0,000
01928	0,000	0,000	0,000	01821	0,000	0,000	0,000	01226	0,000	0,000	0,000	01895	0,000	0,000	0,000
	0,004	0,002	0,001		0,004	0,006	-0,001		-0,004	-0,007	-0,002		0,005	0,003	0,000
01273	0,000	0,000	0,000	01960	0,000	0,000	0,000	01274	0,000	0,000	0,000	01871	0,000	0,000	0,000
	0,000	-0,001	0,002		0,002	0,001	0,003		-0,001	-0,004	0,002		0,006	0,007	0,002
01799	0,000	0,000	0,000	01224	0,000	0,000	0,000	01798	0,000	0,000	0,000	01858	0,000	0,000	0,000
	-0,001	0,002	-0,004		-0,002	-0,004	-0,003		0,003	0,004	-0,003		0,005	0,004	0,000
01859	0,000	0,000	0,000	01896	0,000	0,000	0,000	01959	0,000	0,000	0,000	01919	0,000	0,000	0,000
	-0,001	0,001	-0,001		0,004	0,002	0,000		0,001	0,000	0,001		0,005	0,002	0,001
00586	0,000	0,000	0,000	00562	0,000	0,000	0,000	01225	0,000	0,000	0,000	01822	0,000	0,000	0,000
	0,000	0,000	-0,002		0,008	0,000	0,001		-0,003	-0,006	-0,003		0,004	0,004	-0,002
00583	0,000	0,000	0,000	00584	0,000	0,000	0,000	00021	0,000	0,000	0,000	00585	0,000	0,000	0,000
	-0,004	0,001	-0,001		-0,002	0,001	-0,002		-0,011	-0,006	-0,001		0,000	0,001	-0,002
01949	0,000	0,000	0,000	01929	0,000	0,000	0,000	00549	0,000	0,000	0,000	00522	0,000	0,000	0,000
	0,004	0,003	0,002		0,004	0,002	0,001		0,000	0,000	0,003		0,001	0,001	0,001
01221	0,000	0,000	0,000	01897	0,000	0,000	0,000	01222	0,000	0,000	0,000	01920	0,000	0,000	0,000
	-0,018	-0,005	-0,001		-0,009	-0,002	-0,001		-0,016	-0,005	-0,001		0,001	0,000	0,000
01236	0,000	0,000	0,000	01940	0,000	0,000	0,000	01223	0,000	0,000	0,000	01206	0,000	0,000	0,000
	-0,001	-0,003	0,003		0,003	0,003	0,001		-0,004	-0,002	-0,003		-0,014	-0,005	0,000
01785	0,000	0,000	0,000	01823	0,000	0,000	0,000	00086	0,000	0,000	0,000	00523	0,000	0,000	0,000
	0,001	0,001	0,001		-0,011	-0,001	-0,002		0,000	0,000	0,001		0,000	0,001	0,001
01219	0,000	0,000	0,000	01220	0,000	0,000	0,000	01950	0,000	0,000	0,000	01279	0,000	0,000	0,000
	-0,020	-0,005	-0,002		-0,018	-0,004	-0,002		0,000	0,001	0,002		-0,002	0,000	0,002
01278	0,000	0,000	0,000	00524	0,000	0,000	0,000	00525	0,000	0,000	0,000	01930	0,000	0,000	0,000
	-0,001	0,000	0,003		0,000	0,001	0,002		0,000	0,000	0,002		-0,002	0,000	0,000
00023	0,000	0,000	0,000	01280	0,000	0,000	0,000	01898	0,000	0,000	0,000	00064	0,000	0,000	0,000
	0,000	0,000	0,002		-0,003	-0,001	0,001		-0,001	0,002	-0,004		-0,018	-0,004	-0,001
01281	0,000	0,000	0,000	01282	0,000	0,000	0,000	01218	0,000	0,000	0,000	01283	0,000	0,000	0,000
	-0,003	-0,001	0,001		-0,004	-0,002	0,000		-0,018	-0,005	-0,002		-0,006	-0,003	-0,002
01908	0,000	0,000	0,000	00067	0,000	0,000	0,000	01787	0,000	0,000	0,000	00085	0,000	0,000	0,000
	0,003	0,005	0,001		-0,013	-0,005	-0,003		-0,002	0,000	0,002		-0,008	-0,004	-0,006
00530	0,000	0,000	0,000	01250	0,000	0,000	0,000	00579	0,000	0,000	0,000	00580	0,000	0,000	0,000
	0,000	0,001	-0,003		-0,003	0,002	-0,003		0,006	0,000	-0,001		0,005	0,000	-0,001

Platee - Tensioni per condizioni di carico non sismiche

NODO	σL1 σP1	σL2 σP2	τL τP	NODO	σL1 σP1	σL2 σP2	τL τP	NODO	σL1 σP1	σL2 σP2	τL τP	NODO	σL1 σP1	σL2 σP2	τL τP
	[N/mm²]	[N/mm²]	[N/mm²]		[N/mm²]	[N/mm²]	[N/mm²]		[N/mm²]	[N/mm²]	[N/mm²]		[N/mm²]	[N/mm²]	[N/mm²]
01210	0,000 0,005	0,000 0,001	0,000 -0,001	00081	0,000 0,000	0,000 0,000	0,000 0,000	00582	0,000 0,001	0,000 -0,001	0,000 0,003	00529	0,000 0,000	0,000 -0,001	0,000 -0,003
00526	0,000 0,000	0,000 0,000	0,000 0,001	00528	0,000 0,000	0,000 -0,001	0,000 0,000	00527	0,000 0,000	0,000 0,000	0,000 0,001	01824	0,000 -0,002	0,000 0,002	0,000 -0,001
00581	0,000 0,002	0,000 0,001	0,000 -0,002	01209	0,000 0,004	0,000 0,001	0,000 -0,001	01207	0,000 -0,005	0,000 0,001	0,000 0,000	00082	0,000 -0,005	0,000 0,000	0,000 0,001
01208	0,000 0,001	0,000 0,001	0,000 -0,001	01825	0,000 0,005	0,000 0,004	0,000 -0,001	01860	0,000 0,003	0,000 0,004	0,000 -0,002	01249	0,000 0,000	0,000 -0,001	0,000 -0,004
00578	0,000 0,006	0,000 0,000	0,000 0,000	01211	0,000 0,006	0,000 0,001	0,000 0,000	01899	0,000 0,003	0,000 0,004	0,000 -0,003	00531	0,000 0,000	0,000 0,000	0,000 -0,003
01248	0,000 -0,001	0,000 -0,002	0,000 -0,003	00532	0,000 0,000	0,000 0,000	0,000 -0,003	01826	0,000 0,006	0,000 0,005	0,000 0,000	01245	0,000 0,000	0,000 -0,002	0,000 0,000
01246	0,000 -0,001	0,000 -0,002	0,000 -0,001	00534	0,000 0,000	0,000 0,000	0,000 0,000	01861	0,000 0,006	0,000 0,007	0,000 -0,001	01247	0,000 0,000	0,000 -0,002	0,000 -0,002
00533	0,000 0,000	0,000 0,000	0,000 -0,002	01900	0,000 0,004	0,000 0,005	0,000 -0,001	01862	0,000 0,006	0,000 0,007	0,000 0,000	00577	0,000 0,006	0,000 0,000	0,000 0,000
01212	0,000 0,006	0,000 0,001	0,000 0,000	01903	0,000 0,003	0,000 0,004	0,000 0,004	01864	0,000 0,005	0,000 0,006	0,000 0,002	01902	0,000 0,004	0,000 0,005	0,000 0,003
01901	0,000 0,004	0,000 0,005	0,000 0,001	01827	0,000 0,006	0,000 0,005	0,000 0,000	00575	0,000 0,004	0,000 0,000	0,000 0,000	00576	0,000 0,005	0,000 0,000	0,000 0,000
01214	0,000 0,005	0,000 0,000	0,000 0,000	01828	0,000 0,006	0,000 0,004	0,000 0,001	01863	0,000 0,006	0,000 0,007	0,000 0,001	01244	0,000 0,000	0,000 -0,002	0,000 0,001
00535	0,000 0,000	0,000 0,000	0,000 0,001	01242	0,000 0,000	0,000 -0,001	0,000 0,003	01213	0,000 0,006	0,000 0,001	0,000 0,000	00536	0,000 0,000	0,000 0,000	0,000 0,002
01243	0,000 0,000	0,000 -0,002	0,000 0,002	00537	0,000 0,000	0,000 0,000	0,000 0,003	01216	0,000 -0,001	0,000 -0,002	0,000 0,000	01215	0,000 0,003	0,000 -0,001	0,000 0,000
01829	0,000 0,002	0,000 0,002	0,000 0,001	00574	0,000 0,001	0,000 0,000	0,000 0,000	00573	0,000 -0,004	0,000 0,000	0,000 0,000	01241	0,000 0,000	0,000 -0,001	0,000 0,003
00538	0,000 0,001	0,000 0,000	0,000 0,003	00542	0,000 0,001	0,000 0,000	0,000 -0,004	01229	0,000 0,001	0,000 0,000	0,000 -0,004	00541	0,000 0,000	0,000 0,000	0,000 -0,003
00539	0,000 -0,001	0,000 0,001	0,000 0,003	01240	0,000 -0,001	0,000 0,002	0,000 0,003	01865	0,000 -0,004	0,000 0,001	0,000 0,002	00069	0,000 -0,024	0,000 -0,010	0,000 0,000
01217	0,000 -0,010	0,000 -0,004	0,000 -0,001	01255	0,000 -0,023	0,000 -0,010	0,000 0,000	00572	0,000 -0,013	0,000 0,001	0,000 0,000	01830	0,000 -0,002	0,000 0,000	0,000 -0,001
01256	0,000 -0,009	0,000 -0,004	0,000 0,001	01866	0,000 -0,010	0,000 -0,001	0,000 -0,002	01253	0,000 -0,024	0,000 -0,007	0,000 0,000	01252	0,000 -0,015	0,000 -0,003	0,000 0,000
00068	0,000 -0,002	0,000 0,001	0,000 0,000	01251	0,000 -0,009	0,000 -0,002	0,000 0,000	01254	0,000 -0,023	0,000 -0,009	0,000 0,000	00540	0,000 0,000	0,000 0,000	0,000 -0,001
00569	0,000 0,001	0,000 0,000	0,000 -0,001	00570	0,000 -0,003	0,000 0,000	0,000 0,000	01257	0,000 0,000	0,000 -0,002	0,000 0,000	00571	0,000 -0,012	0,000 0,001	0,000 0,000
01228	0,000 0,000	0,000 0,002	0,000 -0,004	01904	0,000 0,001	0,000 0,003	0,000 -0,004	01232	0,000 0,000	0,000 -0,001	0,000 -0,001	01906	0,000 0,003	0,000 0,006	0,000 -0,002
01231	0,000 0,000	0,000 -0,002	0,000 -0,003	01831	0,000 0,005	0,000 0,003	0,000 -0,001	01867	0,000 0,004	0,000 0,005	0,000 -0,003	01264	0,000 0,007	0,000 0,001	0,000 0,001
01834	0,000 0,006	0,000 0,004	0,000 0,001	00544	0,000 0,000	0,000 0,000	0,000 -0,002	01230	0,000 0,000	0,000 -0,002	0,000 -0,003	01258	0,000 0,002	0,000 -0,001	0,000 -0,001
00543	0,000 0,000	0,000 0,000	0,000 -0,003	01905	0,000 0,004	0,000 0,005	0,000 -0,004	00568	0,000 0,003	0,000 0,000	0,000 -0,001	01868	0,000 0,005	0,000 0,007	0,000 -0,002
01259	0,000 0,004	0,000 0,000	0,000 -0,001	00567	0,000 0,004	0,000 0,000	0,000 -0,001	00566	0,000 0,004	0,000 0,000	0,000 0,000	01260	0,000 0,004	0,000 0,001	0,000 -0,001
01832	0,000 0,005	0,000 0,004	0,000 -0,001	01263	0,000 0,007	0,000 0,001	0,000 0,001	01262	0,000 0,005	0,000 0,002	0,000 0,000	01233	0,000 -0,001	0,000 -0,002	0,000 0,000
00545	0,000 0,000	0,000 0,000	0,000 -0,001	01869	0,000 0,004	0,000 0,007	0,000 -0,001	00546	0,000 0,000	0,000 0,000	0,000 0,000	01261	0,000 0,005	0,000 0,001	0,000 0,000
01833	0,000 0,005	0,000 0,004	0,000 -0,001	01907	0,000 0,003	0,000 0,005	0,000 0,000	00563	0,000 0,007	0,000 0,000	0,000 0,000	00565	0,000 0,005	0,000 0,000	0,000 0,000
00547	0,000 0,000	0,000 0,000	0,000 0,001	01234	0,000 -0,001	0,000 -0,002	0,000 0,001	00564	0,000 0,006	0,000 0,000	0,000 0,000	01870	0,000 0,004	0,000 0,007	0,000 0,000
01235	0,000 -0,001	0,000 -0,002	0,000 0,002	00548	0,000 0,000	0,000 0,000	0,000 0,002								
Condizione carico (Carico da Neve/Carico da Neve <= 1000 m s.l.m.)															
00083	0,000 0,002	0,000 0,004	0,000 0,002	01786	0,000 -0,003	0,000 -0,005	0,000 0,000	00558	0,000 -0,001	0,000 -0,024	0,000 0,002	00559	0,000 0,008	0,000 0,001	0,000 0,002
00026	0,000 -0,016	0,000 -0,035	0,000 0,003	00557	0,001 0,004	0,000 -0,013	0,000 0,009	00624	0,000 0,009	0,000 0,001	0,000 -0,002	00078	0,000 0,002	0,000 0,004	0,000 -0,002
01789	0,000 -0,003	0,000 -0,004	0,000 0,001	00555	0,000 -0,001	0,000 -0,001	0,000 0,016	00556	0,000 0,000	0,000 -0,003	0,000 0,014	01270	0,000 -0,008	0,000 -0,003	0,000 0,016
01269	0,000 -0,004	0,000 0,002	0,000 0,017	00554	0,000 0,001	0,000 0,002	0,000 0,018	01268	0,000 0,000	0,000 0,004	0,000 0,016	00061	0,000 -0,017	0,000 -0,035	0,000 -0,003
00625	-0,001 -0,001	0,000 -0,024	0,000 -0,002	00626	0,001 0,004	0,000 -0,014	0,000 -0,010	00027	0,000 0,007	0,000 0,008	0,000 -0,012	01134	0,000 0,000	0,000 0,003	0,000 -0,016
00630	0,000 0,002	0,000 0,006	0,000 -0,013	00077	0,000 0,001	0,000 0,001	0,000 -0,014	01138	0,000 -0,010	0,000 -0,015	0,000 -0,009	00627	0,000 -0,002	0,000 -0,003	0,000 -0,014
01135	0,000 -0,004	0,000 0,001	0,000 -0,017	00629	0,000 0,001	0,000 0,003	0,000 -0,017	01137	0,000 -0,010	0,000 -0,008	0,000 -0,015	01136	0,000 -0,005	0,000 -0,001	0,000 -0,015
00628	0,000 0,000	0,000 -0,002	0,000 -0,016	01196	0,000 -0,010	0,000 -0,006	0,000 0,008	01190	0,000 -0,036	0,000 -0,013	0,000 0,000	01790	0,000 -0,019	0,000 -0,003	0,000 0,007

Platee - Tensioni per condizioni di carico non sismiche

NODO	σL1 σP1	σL2 σP2	τL τP	NODO	σL1 σP1	σL2 σP2	τL τP	NODO	σL1 σP1	σL2 σP2	τL τP	NODO	σL1 σP1	σL2 σP2	τL τP
	[N/mm²]	[N/mm²]	[N/mm²]		[N/mm²]	[N/mm²]	[N/mm²]		[N/mm²]	[N/mm²]	[N/mm²]		[N/mm²]	[N/mm²]	[N/mm²]
00632	0,000 0,003	0,000 0,001	0,000 -0,015	01139	0,000 0,003	0,000 -0,001	0,000 -0,015	00631	0,000 0,006	0,000 0,002	0,000 -0,012	00621	0,000 0,021	0,000 0,000	0,000 -0,001
00622	0,000 0,022	0,000 0,001	0,000 -0,002	01153	0,000 0,021	0,000 0,001	0,000 -0,004	01151	0,000 0,013	0,000 -0,011	0,000 -0,002	01874	0,000 0,009	0,000 0,008	0,000 -0,018
01271	0,000 -0,008	0,000 -0,005	0,000 0,014	01800	0,000 0,018	0,000 0,006	0,000 -0,009	00623	0,000 0,021	0,000 0,001	0,000 -0,001	01140	0,000 0,001	0,000 -0,007	0,000 -0,014
01152	0,000 0,022	0,000 -0,002	0,000 -0,004	01788	0,000 -0,006	0,000 0,000	0,000 -0,004	00080	0,000 0,000	0,000 0,001	0,000 -0,001	00601	0,000 0,002	0,000 -0,003	0,000 -0,008
01837	0,000 0,023	0,000 0,016	0,000 -0,012	01801	0,000 0,024	0,000 0,012	0,000 -0,007	01272	0,000 -0,008	0,000 -0,014	0,000 0,008	01875	0,000 0,013	0,000 0,010	0,000 -0,012
00019	0,000 -0,030	0,000 -0,014	0,000 0,003	01144	0,000 -0,002	0,000 -0,005	0,000 -0,002	01877	0,000 0,008	0,000 0,013	0,000 -0,001	01143	0,000 -0,002	0,000 -0,005	0,000 -0,004
00633	0,000 0,001	0,000 0,000	0,000 -0,012	01141	0,000 -0,001	0,000 -0,007	0,000 -0,011	01838	0,000 0,018	0,000 0,017	0,000 -0,006	01850	0,000 -0,025	0,000 -0,002	0,000 0,003
01192	0,000 -0,046	0,000 -0,011	0,000 0,004	01193	0,000 -0,053	0,000 -0,013	0,000 0,004	01876	0,000 0,009	0,000 0,012	0,000 -0,005	01142	0,000 -0,002	0,000 -0,007	0,000 -0,008
00634	0,000 -0,001	0,000 -0,001	0,000 -0,008	01154	0,000 0,020	0,000 0,003	0,000 -0,003	00620	0,000 0,017	0,000 0,001	0,000 -0,001	01802	0,000 0,017	0,000 0,011	0,000 -0,003
00635	0,000 0,000	0,000 0,000	0,000 -0,004	00636	0,000 -0,001	0,000 0,000	0,000 -0,002	00062	0,000 -0,049	0,000 -0,012	0,000 0,002	01191	0,000 -0,044	0,000 -0,010	0,000 0,004
00637	0,000 0,000	0,000 0,000	0,000 0,001	01155	0,000 0,015	0,000 0,004	0,000 -0,001	01839	0,000 0,012	0,000 0,016	0,000 -0,002	00553	0,000 0,002	0,000 0,007	0,000 0,013
00025	0,000 0,007	0,000 0,008	0,000 0,012	00619	0,000 0,013	0,000 0,001	0,000 0,000	01803	0,000 0,012	0,000 0,010	0,000 0,000	01156	0,000 0,013	0,000 0,004	0,000 0,000
00618	0,000 0,013	0,000 0,000	0,000 0,001	01841	0,000 0,012	0,000 0,016	0,000 0,004	01804	0,000 0,011	0,000 0,010	0,000 0,003	01840	0,000 0,010	0,000 0,016	0,000 0,001
01873	0,000 0,014	0,000 0,010	0,000 0,014	01145	0,000 -0,002	0,000 -0,004	0,000 0,001	01878	0,000 0,008	0,000 0,013	0,000 0,003	01910	0,000 0,014	0,000 0,011	0,000 0,016
00617	0,000 0,011	0,000 0,000	0,000 0,001	01157	0,000 0,011	0,000 0,004	0,000 0,001	01148	0,000 0,000	0,000 -0,004	0,000 0,009	01147	0,000 -0,002	0,000 -0,005	0,000 0,006
00640	0,000 0,001	0,000 0,000	0,000 0,009	01239	0,000 0,004	0,000 -0,001	0,000 0,015	00552	0,000 0,006	0,000 0,002	0,000 0,013	00638	0,000 0,000	0,000 0,000	0,000 0,004
01146	0,000 -0,001	0,000 -0,004	0,000 0,004	00639	0,000 0,000	0,000 0,000	0,000 0,006	01189	0,000 -0,012	0,000 0,003	0,000 0,002	01188	0,000 0,003	0,000 0,004	0,000 0,003
01813	0,000 0,007	0,000 0,009	0,000 0,002	01158	0,000 0,011	0,000 0,002	0,000 0,002	00616	0,000 0,010	0,000 0,001	0,000 0,002	00615	0,000 0,009	0,000 0,000	0,000 0,002
01159	0,000 0,010	0,000 0,000	0,000 0,002	01836	0,000 0,026	0,000 0,011	0,000 0,008	01849	0,000 -0,008	0,000 0,005	0,000 0,005	01194	0,000 -0,042	0,000 -0,011	0,000 0,005
01879	0,000 0,009	0,000 0,014	0,000 0,007	01149	0,000 0,001	0,000 -0,003	0,000 0,010	00641	0,000 0,001	0,000 0,000	0,000 0,009	01805	0,000 0,012	0,000 0,010	0,000 0,004
00079	0,000 -0,012	0,000 -0,001	0,000 -0,002	00602	0,000 0,005	0,000 0,002	0,000 0,005	01880	0,000 0,008	0,000 0,011	0,000 0,011	00614	0,000 0,003	0,000 0,001	0,000 0,001
01160	0,000 0,006	0,000 -0,002	0,000 0,002	01842	0,000 0,013	0,000 0,015	0,000 0,006	01806	0,000 0,007	0,000 0,005	0,000 0,002	00613	0,000 -0,007	0,000 -0,001	0,000 0,000
01161	0,000 -0,002	0,000 -0,006	0,000 0,000	00072	0,000 -0,059	0,000 -0,024	0,000 0,000	01162	0,000 -0,021	0,000 -0,010	0,000 -0,003	01167	0,000 -0,061	0,000 -0,026	0,000 0,000
01150	0,000 0,000	0,000 0,004	0,000 0,010	00642	0,000 0,001	0,000 0,000	0,000 0,009	01843	0,000 -0,001	0,000 0,005	0,000 0,006	00612	0,000 -0,029	0,000 0,002	0,000 -0,001
01807	0,000 -0,034	0,000 -0,011	0,000 0,001	01881	0,000 -0,015	0,000 0,002	0,000 0,008	00643	0,000 -0,002	0,000 0,000	0,000 0,001	01808	0,000 -0,010	0,000 -0,002	0,000 -0,001
01166	0,000 -0,061	0,000 -0,024	0,000 -0,001	01165	0,000 -0,051	0,000 -0,014	0,000 -0,001	00611	0,000 -0,032	0,000 0,001	0,000 0,001	00071	0,000 -0,006	0,000 0,003	0,000 0,000
01163	0,000 -0,023	0,000 -0,004	0,000 0,000	01164	0,000 -0,041	0,000 -0,011	0,000 0,001	01887	0,000 0,006	0,000 0,008	0,000 0,010	01886	0,000 0,009	0,000 0,012	0,000 0,006
01176	0,000 -0,001	0,000 -0,005	0,000 0,008	00645	0,000 0,003	0,000 0,002	0,000 -0,010	01169	0,000 0,001	0,000 -0,001	0,000 -0,009	01168	0,000 -0,002	0,000 0,004	0,000 -0,009
00644	0,000 -0,001	0,000 0,003	0,000 -0,007	00607	0,000 0,014	0,000 0,001	0,000 0,000	00608	0,000 0,011	0,000 0,001	0,000 -0,001	01182	0,000 0,012	0,000 0,000	0,000 -0,001
01179	0,000 -0,025	0,000 -0,011	0,000 0,004	00610	0,000 -0,011	0,000 -0,001	0,000 0,001	01882	0,000 0,000	0,000 0,008	0,000 -0,010	01848	0,000 0,013	0,000 0,015	0,000 0,005
01883	0,000 0,010	0,000 0,013	0,000 -0,009	01844	0,000 0,009	0,000 0,010	0,000 -0,006	01180	0,000 -0,002	0,000 -0,005	0,000 0,001	01181	0,000 0,007	0,000 -0,003	0,000 0,000
01809	0,000 0,012	0,000 0,009	0,000 -0,002	00609	0,000 0,004	0,000 0,001	0,000 -0,001	01170	0,000 0,000	0,000 -0,005	0,000 -0,008	00646	0,000 0,000	0,000 -0,001	0,000 -0,008
01884	0,000 0,010	0,000 0,014	0,000 -0,004	01171	0,000 0,000	0,000 -0,005	0,000 -0,006	01845	0,000 0,015	0,000 0,017	0,000 -0,005	01178	0,000 -0,007	0,000 0,003	0,000 0,007
01177	0,000 -0,001	0,000 -0,002	0,000 0,009	00653	0,000 0,000	0,000 0,002	0,000 0,007	00647	0,000 0,001	0,000 0,001	0,000 -0,006	01183	0,000 0,015	0,000 0,001	0,000 -0,001
01810	0,000 0,015	0,000 0,012	0,000 -0,002	00649	0,000 0,000	0,000 0,000	0,000 0,001	01173	0,000 -0,001	0,000 -0,005	0,000 0,000	00648	0,000 0,000	0,000 0,000	0,000 -0,002
00606	0,000 0,015	0,000 0,001	0,000 0,000	01172	0,000 -0,002	0,000 -0,006	0,000 -0,003	01187	0,000 0,010	0,000 0,002	0,000 0,002	01846	0,000 0,014	0,000 0,018	0,000 -0,001
01811	0,000 0,015	0,000 0,012	0,000 0,000	01184	0,000 0,014	0,000 0,002	0,000 0,000	00605	0,000 0,015	0,000 0,001	0,000 0,001	01175	0,000 -0,002	0,000 -0,006	0,000 0,005
01174	0,000 -0,001	0,000 -0,005	0,000 0,003	00650	0,000 0,000	0,000 0,000	0,000 0,004	01885	0,000 0,009	0,000 0,013	0,000 0,001	01185	0,000 0,015	0,000 0,003	0,000 0,001
00652	0,000	0,000	0,000	01847	0,000	0,000	0,000	01812	0,000	0,000	0,000	01186	0,000	0,000	0,000

Platee - Tensioni per condizioni di carico non sismiche

NODO	σL1 σP1	σL2 σP2	τL τP	NODO	σL1 σP1	σL2 σP2	τL τP	NODO	σL1 σP1	σL2 σP2	τL τP	NODO	σL1 σP1	σL2 σP2	τL τP
	[N/mm²]	[N/mm²]	[N/mm²]		[N/mm²]	[N/mm²]	[N/mm²]		[N/mm²]	[N/mm²]	[N/mm²]		[N/mm²]	[N/mm²]	[N/mm²]
	0,000	0,000	0,008		0,014	0,018	0,002		0,015	0,012	0,002		0,014	0,002	0,002
00600	0,000	0,000	0,000	00604	0,000	0,000	0,000	00603	0,000	0,000	0,000	00651	0,000	0,000	0,000
	-0,011	0,003	0,002		0,014	0,001	0,002		0,012	0,001	0,003		0,001	0,000	0,007
00507	0,000	0,000	0,000	01784	0,000	0,000	0,000	00087	0,000	0,000	0,000	01267	0,000	0,000	0,000
	0,004	0,001	-0,003		0,003	0,001	-0,003		0,001	0,001	-0,002		0,013	-0,011	0,002
00088	0,000	0,000	0,000	00095	0,000	0,000	0,000	01299	0,000	0,000	0,000	00505	0,000	0,000	0,000
	-0,020	-0,008	0,013		0,000	0,001	-0,004		-0,003	0,000	-0,006		0,001	0,002	-0,006
01294	0,000	0,000	0,000	00500	0,000	0,000	0,000	00506	0,000	0,000	0,000	01295	0,000	0,000	0,000
	-0,017	-0,007	0,005		0,000	-0,003	0,006		0,000	0,002	-0,003		-0,009	-0,004	0,001
00501	0,000	0,000	0,000	01296	0,000	0,000	0,000	00502	0,000	0,000	0,000	01297	0,000	0,000	0,000
	0,000	-0,001	0,001		-0,008	-0,003	-0,001		0,000	0,000	-0,001		-0,006	-0,001	-0,004
00503	0,000	0,000	0,000	01197	0,000	0,000	0,000	00599	0,000	0,000	0,000	01298	0,000	0,000	0,000
	0,000	0,000	-0,004		-0,004	-0,008	0,008		-0,005	0,003	0,005		-0,004	0,000	-0,005
00504	0,000	0,000	0,000	01195	0,000	0,000	0,000	00092	0,000	0,000	0,000	00598	0,000	0,000	0,000
	0,001	0,001	-0,005		-0,036	-0,009	0,005		-0,035	-0,012	0,008		0,000	0,001	0,006
01951	0,000	0,000	0,000	00509	0,000	0,000	0,000	01291	0,000	0,000	0,000	00508	0,000	0,000	0,000
	0,002	0,002	-0,008		-0,002	0,001	-0,004		-0,004	-0,010	-0,004		0,002	0,001	-0,004
01199	0,000	0,000	0,000	00597	0,000	0,000	0,000	01198	0,000	0,000	0,000	00084	0,000	0,000	0,000
	-0,010	-0,017	0,005		-0,001	0,001	0,005		-0,006	-0,013	0,006		0,001	0,001	0,015
01921	0,000	0,000	0,000	01911	0,000	0,000	0,000	01931	0,000	0,000	0,000	01961	0,000	0,000	0,000
	0,007	0,005	-0,002		-0,014	-0,005	0,001		-0,001	0,003	-0,003		0,002	0,000	-0,004
01293	0,000	0,000	0,000	01814	0,000	0,000	0,000	01888	0,000	0,000	0,000	01941	0,000	0,000	0,000
	0,001	-0,004	-0,005		-0,001	0,006	0,005		0,001	0,002	0,001		0,008	0,007	-0,006
00595	0,000	0,000	0,000	00596	0,000	0,000	0,000	01200	0,000	0,000	0,000	01292	0,000	0,000	0,000
	-0,007	0,000	0,001		-0,004	0,000	0,002		-0,014	-0,019	0,002		-0,002	-0,009	-0,006
01932	0,000	0,000	0,000	01792	0,000	0,000	0,000	00513	0,000	0,000	0,000	01964	0,000	0,000	0,000
	0,011	0,008	-0,003		0,006	0,011	0,004		0,005	0,001	0,001		0,002	0,000	0,000
00512	0,000	0,000	0,000	01791	0,000	0,000	0,000	01851	0,000	0,000	0,000	01912	0,000	0,000	0,000
	-0,001	0,001	0,000		0,007	0,008	0,008		0,010	0,008	0,001		0,011	0,004	-0,001
00510	0,000	0,000	0,000	01290	0,000	0,000	0,000	01962	0,000	0,000	0,000	01952	0,000	0,000	0,000
	-0,003	0,000	-0,002		-0,006	-0,012	-0,003		-0,002	-0,002	-0,003		0,003	0,001	-0,005
00560	0,000	0,000	0,000	01889	0,000	0,000	0,000	01963	0,000	0,000	0,000	01289	0,000	0,000	0,000
	0,021	0,000	0,001		0,012	0,006	0,000		-0,004	-0,003	-0,001		-0,008	-0,011	-0,001
01202	0,000	0,000	0,000	01201	0,000	0,000	0,000	01794	0,000	0,000	0,000	01815	0,000	0,000	0,000
	0,011	-0,003	-0,002		-0,001	-0,010	-0,002		0,010	0,010	-0,003		0,012	0,014	0,003
01922	0,000	0,000	0,000	01942	0,000	0,000	0,000	01852	0,000	0,000	0,000	00091	0,000	0,000	0,000
	0,012	0,006	-0,002		0,008	0,009	-0,003		0,012	0,011	0,000		-0,006	-0,010	0,000
01943	0,000	0,000	0,000	01953	0,000	0,000	0,000	00551	0,000	0,000	0,000	01872	0,000	0,000	0,000
	0,004	0,008	0,000		0,000	0,000	-0,002		0,003	0,000	0,014		0,021	0,017	0,009
01913	0,000	0,000	0,000	01933	0,000	0,000	0,000	01890	0,000	0,000	0,000	01288	0,000	0,000	0,000
	0,011	0,005	-0,001		0,009	0,008	-0,001		0,009	0,006	-0,001		0,001	-0,005	0,002
00511	0,000	0,000	0,000	01816	0,000	0,000	0,000	01923	0,000	0,000	0,000	01238	0,000	0,000	0,000
	-0,005	0,000	-0,001		0,009	0,016	0,000		0,007	0,005	-0,001		0,000	-0,008	0,014
00593	0,000	0,000	0,000	01934	0,000	0,000	0,000	00020	0,000	0,000	0,000	01793	0,000	0,000	0,000
	0,009	0,001	0,000		0,005	0,006	0,000		-0,017	-0,021	0,000		0,004	0,011	-0,003
00594	0,000	0,000	0,000	01914	0,000	0,000	0,000	01853	0,000	0,000	0,000	01795	0,000	0,000	0,000
	-0,001	0,000	0,000		0,005	0,004	-0,001		0,007	0,010	-0,001		0,011	0,010	0,001
01203	0,000	0,000	0,000	01954	0,000	0,000	0,000	01266	0,000	0,000	0,000	02665	0,000	0,000	0,000
	0,012	-0,001	0,000		0,001	0,002	0,002		0,023	-0,003	0,004		-0,014	-0,019	0,000
00589	0,000	0,000	0,000	01205	0,000	0,000	0,000	00518	0,000	0,000	0,000	00024	0,000	0,000	0,000
	0,000	0,000	-0,001		-0,001	-0,010	0,001		-0,004	0,000	0,001		-0,007	-0,010	-0,001
01967	0,000	0,000	0,000	01817	0,000	0,000	0,000	01891	0,000	0,000	0,000	01924	0,000	0,000	0,000
	-0,003	-0,002	0,001		0,007	0,014	-0,002		0,004	0,005	-0,001		0,003	0,003	0,000
01944	0,000	0,000	0,000	00591	0,000	0,000	0,000	00592	0,000	0,000	0,000	01286	0,000	0,000	0,000
	0,004	0,006	0,001		0,014	0,002	0,000		0,014	0,002	-0,001		0,006	0,000	0,000
01287	0,000	0,000	0,000	01965	0,000	0,000	0,000	01854	0,000	0,000	0,000	01955	0,000	0,000	0,000
	0,006	-0,002	0,001		0,007	0,001	0,000		0,005	0,008	-0,001		0,005	0,003	0,002
01915	0,000	0,000	0,000	01935	0,000	0,000	0,000	00515	0,000	0,000	0,000	01285	0,000	0,000	0,000
	0,002	0,002	0,000		0,003	0,004	0,000		0,007	0,001	0,000		0,005	-0,001	-0,001
01892	0,000	0,000	0,000	00514	0,000	0,000	0,000	01818	0,000	0,000	0,000	01945	0,000	0,000	0,000
	0,002	0,004	0,000		0,007	0,000	0,000		0,008	0,011	-0,001		0,004	0,005	0,000
01925	0,000	0,000	0,000	01796	0,000	0,000	0,000	01819	0,000	0,000	0,000	01957	0,000	0,000	0,000
	0,001	0,002	0,000		0,007	0,011	0,004		0,007	0,012	0,001		0,003	0,002	-0,002
01284	0,000	0,000	0,000	01855	0,000	0,000	0,000	01956	0,000	0,000	0,000	01966	0,000	0,000	0,000
	0,002	-0,005	-0,001		0,004	0,008	0,000		0,006	0,003	-0,001		0,006	0,000	0,000
01936	0,000	0,000	0,000	01916	0,000	0,000	0,000	00516	0,000	0,000	0,000	01835	0,000	0,000	0,000
	0,002	0,004	0,000		0,001	0,002	0,000		0,004	0,001	0,000		0,021	0,012	0,005
01909	0,000	0,000	0,000	01237	0,000	0,000	0,000	01204	0,000	0,000	0,000	01893	0,000	0,000	0,000
	0,011	0,011	0,008		0,000	-0,008	0,011		0,010	-0,002	0,001		0,003	0,004	0,000
00590	0,000	0,000	0,000	00587	0,000	0,000	0,000	00588	0,000	0,000	0,000	01227	0,000	0,000	0,000
	0,009	0,002	0,001		-0,004	0,000	-0,003		-0,006	0,000	0,000		-0,015	-0,020	-0,002
01946	0,000	0,000	0,000	01926	0,000	0,000	0,000	01797	0,000	0,000	0,000	00561	0,000	0,000	0,000
	0,004	0,005	-0,001		0,002	0,003	0,000		0,004	0,011	-0,001		0,023	0,001	0,002
01856	0,000	0,000	0,000	01937	0,000	0,000	0,000	00517	0,000	0,000	0,000	01917	0,000	0,000	0,000
	0,006	0,009	0,001		0,003	0,005	0,000		-0,001	0,000	-0,001		0,003	0,003	0,000
01265	0,000	0,000	0,000	01894	0,000	0,000	0,000	01276	0,000	0,000	0,000	01277	0,000	0,000	0,000
	0,022	0,001	0,003		0,006	0,006	0,001		-0,006	-0,011	0,003		-0,007	-0,012	0,001

Platee - Tensioni per condizioni di carico non sismiche

NODO	σL1 σP1	σL2 σP2	τL τP	NODO	σL1 σP1	σL2 σP2	τL τP	NODO	σL1 σP1	σL2 σP2	τL τP	NODO	σL1 σP1	σL2 σP2	τL τP
	[N/mm²]	[N/mm²]	[N/mm²]		[N/mm²]	[N/mm²]	[N/mm²]		[N/mm²]	[N/mm²]	[N/mm²]		[N/mm²]	[N/mm²]	[N/mm²]
01968	0,000 -0,003	0,000 -0,003	0,000 0,002	01820	0,000 0,007	0,000 0,015	0,000 0,001	01947	0,000 0,004	0,000 0,007	0,000 -0,001	01275	0,000 -0,004	0,000 -0,012	0,000 0,004
00520	0,000 -0,001	0,000 0,000	0,000 0,003	01927	0,000 0,005	0,000 0,004	0,000 0,000	00550	0,000 0,001	0,000 0,000	0,000 0,012	00521	0,000 0,002	0,000 0,001	0,000 0,004
01969	0,000 0,000	0,000 -0,002	0,000 0,004	01958	0,000 0,000	0,000 0,001	0,000 0,000	00519	0,000 -0,004	0,000 0,001	0,000 0,002	01857	0,000 0,010	0,000 0,011	0,000 0,000
01938	0,000 0,006	0,000 0,007	0,000 0,001	01939	0,000 0,011	0,000 0,009	0,000 0,002	01948	0,000 0,006	0,000 0,009	0,000 0,001	01918	0,000 0,008	0,000 0,004	0,000 0,001
01928	0,000 0,010	0,000 0,006	0,000 0,002	01821	0,000 0,011	0,000 0,015	0,000 -0,002	01226	0,000 -0,009	0,000 -0,016	0,000 -0,004	01895	0,000 0,011	0,000 0,007	0,000 0,001
01273	0,000 0,001	0,000 -0,003	0,000 0,005	01960	0,000 0,004	0,000 0,002	0,000 0,007	01274	0,000 -0,001	0,000 -0,009	0,000 0,005	01871	0,000 0,015	0,000 0,017	0,000 0,004
01799	0,000 -0,002	0,000 0,004	0,000 -0,009	01224	0,000 -0,004	0,000 -0,009	0,000 -0,008	01798	0,000 0,008	0,000 0,010	0,000 -0,007	01858	0,000 0,012	0,000 0,010	0,000 -0,001
01859	0,000 -0,002	0,000 0,004	0,000 -0,002	01896	0,000 0,009	0,000 0,005	0,000 0,000	01959	0,000 0,002	0,000 0,001	0,000 0,004	01919	0,000 0,012	0,000 0,005	0,000 0,001
00586	0,000 0,000	0,000 0,000	0,000 -0,004	00562	0,000 0,021	0,000 0,000	0,000 0,002	01225	0,000 -0,006	0,000 -0,014	0,000 -0,006	01822	0,000 0,009	0,000 0,010	0,000 -0,004
00583	0,000 -0,010	0,000 0,003	0,000 -0,002	00584	0,000 -0,005	0,000 0,004	0,000 -0,005	00021	0,000 -0,028	0,000 -0,014	0,000 -0,003	00585	0,000 0,001	0,000 0,001	0,000 -0,006
01949	0,000 0,009	0,000 0,009	0,000 0,005	01929	0,000 0,011	0,000 0,006	0,000 0,002	00549	0,000 0,000	0,000 -0,001	0,000 0,008	00522	0,000 0,004	0,000 0,002	0,000 0,003
01221	0,000 -0,044	0,000 -0,012	0,000 -0,003	01897	0,000 -0,022	0,000 -0,004	0,000 -0,003	01222	0,000 -0,040	0,000 -0,011	0,000 -0,003	01920	0,000 0,002	0,000 0,001	0,000 0,001
01236	0,000 -0,002	0,000 -0,006	0,000 0,008	01940	0,000 0,008	0,000 0,007	0,000 0,003	01223	0,000 -0,011	0,000 -0,005	0,000 -0,008	01206	0,000 -0,034	0,000 -0,012	0,000 -0,001
01785	0,000 0,003	0,000 0,001	0,000 0,003	01823	0,000 -0,028	0,000 -0,003	0,000 -0,004	00086	0,000 0,001	0,000 0,000	0,000 0,002	00523	0,000 0,000	0,000 0,002	0,000 0,003
01219	0,000 -0,049	0,000 -0,014	0,000 -0,005	01220	0,000 -0,045	0,000 -0,009	0,000 -0,004	01950	0,000 0,001	0,000 0,003	0,000 0,006	01279	0,000 -0,006	0,000 -0,001	0,000 0,006
01278	0,000 -0,002	0,000 0,001	0,000 0,006	00524	0,000 0,001	0,000 0,001	0,000 0,006	00525	0,000 0,000	0,000 0,000	0,000 0,005	01930	0,000 -0,006	0,000 0,001	0,000 0,000
00023	0,000 0,001	0,000 0,001	0,000 0,004	01280	0,000 -0,006	0,000 -0,001	0,000 0,003	01898	0,000 -0,003	0,000 0,004	0,000 -0,009	00064	0,000 -0,044	0,000 -0,011	0,000 -0,002
01281	0,000 -0,008	0,000 -0,002	0,000 0,002	01282	0,000 -0,009	0,000 -0,004	0,000 0,000	01218	0,000 -0,044	0,000 -0,011	0,000 -0,004	01283	0,000 -0,016	0,000 -0,008	0,000 -0,005
01908	0,000 0,008	0,000 0,012	0,000 0,003	00067	0,000 -0,033	0,000 -0,011	0,000 -0,007	01787	0,000 -0,006	0,000 0,000	0,000 0,004	00085	0,000 -0,020	0,000 -0,010	0,000 -0,014
00530	0,000 0,000	0,000 0,002	0,000 -0,007	01250	0,000 -0,007	0,000 0,004	0,000 -0,007	00579	0,000 0,014	0,000 0,001	0,000 -0,002	00580	0,000 0,012	0,000 0,001	0,000 -0,004
01210	0,000 0,013	0,000 0,002	0,000 -0,002	00081	0,000 0,000	0,000 0,001	0,000 0,001	00582	0,000 0,002	0,000 -0,002	0,000 0,008	00529	0,000 0,000	0,000 -0,001	0,000 -0,007
00526	0,000 0,000	0,000 0,001	0,000 0,003	00528	0,000 0,000	0,000 -0,001	0,000 -0,001	00527	0,000 0,000	0,000 0,000	0,000 0,002	01824	0,000 -0,005	0,000 0,005	0,000 -0,002
00581	0,000 0,005	0,000 0,002	0,000 -0,004	01209	0,000 0,010	0,000 0,002	0,000 -0,002	01207	0,000 -0,012	0,000 0,003	0,000 -0,001	00082	0,000 -0,012	0,000 0,000	0,000 0,002
01208	0,000 0,003	0,000 0,004	0,000 -0,003	01825	0,000 0,012	0,000 0,011	0,000 -0,002	01860	0,000 0,008	0,000 0,010	0,000 -0,005	01249	0,000 0,000	0,000 -0,002	0,000 -0,009
00578	0,000 0,015	0,000 0,001	0,000 -0,001	01211	0,000 0,015	0,000 0,002	0,000 -0,001	01899	0,000 0,009	0,000 0,011	0,000 -0,008	00531	0,000 0,001	0,000 0,000	0,000 -0,008
01248	0,000 -0,002	0,000 -0,005	0,000 -0,007	00532	0,000 0,000	0,000 0,000	0,000 -0,006	01826	0,000 0,015	0,000 0,012	0,000 -0,001	01245	0,000 -0,001	0,000 -0,005	0,000 0,000
01246	0,000 -0,002	0,000 -0,006	0,000 -0,002	00534	0,000 0,000	0,000 0,000	0,000 -0,001	01861	0,000 0,014	0,000 0,016	0,000 -0,003	01247	0,000 -0,001	0,000 -0,005	0,000 -0,005
00533	0,000 0,000	0,000 0,000	0,000 -0,004	01900	0,000 0,009	0,000 0,013	0,000 -0,003	01862	0,000 0,014	0,000 0,018	0,000 0,000	00577	0,000 0,014	0,000 0,001	0,000 0,000
01212	0,000 0,014	0,000 0,002	0,000 0,000	01903	0,000 0,008	0,000 0,011	0,000 0,011	01864	0,000 0,013	0,000 0,015	0,000 0,006	01902	0,000 0,010	0,000 0,013	0,000 0,007
01901	0,000 0,009	0,000 0,013	0,000 0,002	01827	0,000 0,015	0,000 0,012	0,000 0,001	00575	0,000 0,011	0,000 0,001	0,000 0,001	00576	0,000 0,013	0,000 0,001	0,000 0,001
01214	0,000 0,012	0,000 -0,001	0,000 0,001	01828	0,000 0,015	0,000 0,010	0,000 0,003	01863	0,000 0,015	0,000 0,018	0,000 0,003	01244	0,000 -0,001	0,000 -0,005	0,000 0,003
00535	0,000 0,000	0,000 0,000	0,000 0,002	01242	0,000 0,001	0,000 -0,004	0,000 0,009	01213	0,000 0,014	0,000 0,001	0,000 0,001	00536	0,000 0,000	0,000 0,000	0,000 0,005
01243	0,000 -0,001	0,000 -0,005	0,000 0,005	00537	0,000 0,001	0,000 0,000	0,000 0,008	01216	0,000 -0,003	0,000 -0,005	0,000 -0,001	01215	0,000 0,007	0,000 -0,003	0,000 0,001
01829	0,000 0,005	0,000 0,004	0,000 0,001	00574	0,000 0,003	0,000 0,001	0,000 0,001	00573	0,000 -0,010	0,000 -0,001	0,000 -0,001	01241	0,000 0,001	0,000 -0,002	0,000 0,008
00538	0,000 0,002	0,000 0,001	0,000 0,009	00542	0,000 0,002	0,000 0,001	0,000 -0,009	01229	0,000 0,001	0,000 -0,001	0,000 -0,010	00541	0,000 -0,001	0,000 -0,001	0,000 -0,008
00539	0,000 -0,002	0,000 0,002	0,000 0,007	01240	0,000 -0,002	0,000 0,004	0,000 0,008	01865	0,000 -0,009	0,000 0,004	0,000 0,006	00069	0,000 -0,058	0,000 -0,025	0,000 0,000
01217	0,000 -0,025	0,000 -0,011	0,000 -0,003	01255	0,000 -0,057	0,000 -0,024	0,000 0,000	00572	0,000 -0,032	0,000 0,002	0,000 -0,001	01830	0,000 -0,004	0,000 -0,001	0,000 -0,001
01256	0,000 -0,022	0,000 -0,009	0,000 0,002	01866	0,000 -0,024	0,000 -0,003	0,000 -0,004	01253	0,000 -0,060	0,000 -0,018	0,000 0,000	01252	0,000 -0,038	0,000 -0,007	0,000 0,000
00068	0,000	0,000	0,000	01251	0,000	0,000	0,000	01254	0,000	0,000	0,000	00540	0,000	0,000	0,000

Platee - Tensioni per condizioni di carico non sismiche

NODO	σL1 σP1	σL2 σP2	τL τP	NODO	σL1 σP1	σL2 σP2	τL τP	NODO	σL1 σP1	σL2 σP2	τL τP	NODO	σL1 σP1	σL2 σP2	τL τP
	[N/mm²]	[N/mm²]	[N/mm²]		[N/mm²]	[N/mm²]	[N/mm²]		[N/mm²]	[N/mm²]	[N/mm²]		[N/mm²]	[N/mm²]	[N/mm²]
	-0,005	0,003	0,000		-0,022	-0,005	0,000		-0,057	-0,022	0,000		-0,001	0,000	-0,001
00569	0,000	0,000	0,000	00570	0,000	0,000	0,000	01257	0,000	0,000	0,000	00571	0,000	0,000	0,000
	0,004	0,001	-0,001		-0,008	0,000	0,000		-0,001	-0,005	0,000		-0,029	0,002	0,001
01228	0,000	0,000	0,000	01904	0,000	0,000	0,000	01232	0,000	0,000	0,000	01906	0,000	0,000	0,000
	-0,001	0,004	-0,009		0,003	0,008	-0,011		-0,001	-0,004	-0,004		0,008	0,014	-0,004
01231	0,000	0,000	0,000	01831	0,000	0,000	0,000	01867	0,000	0,000	0,000	01264	0,000	0,000	0,000
	-0,001	-0,004	-0,006		0,011	0,008	-0,003		0,010	0,012	-0,007		0,018	0,003	0,003
01834	0,000	0,000	0,000	00544	0,000	0,000	0,000	01230	0,000	0,000	0,000	01258	0,000	0,000	0,000
	0,014	0,011	0,002		0,000	0,000	-0,006		-0,001	-0,005	-0,009		0,006	-0,003	-0,001
00543	0,000	0,000	0,000	01905	0,000	0,000	0,000	00568	0,000	0,000	0,000	01868	0,000	0,000	0,000
	0,000	0,000	-0,009		0,010	0,013	-0,009		0,009	0,000	-0,002		0,013	0,016	-0,005
01259	0,000	0,000	0,000	00567	0,000	0,000	0,000	00566	0,000	0,000	0,000	01260	0,000	0,000	0,000
	0,010	0,000	-0,002		0,010	0,000	-0,002		0,011	0,001	-0,001		0,011	0,002	-0,002
01832	0,000	0,000	0,000	01263	0,000	0,000	0,000	01262	0,000	0,000	0,000	01233	0,000	0,000	0,000
	0,012	0,010	-0,003		0,017	0,004	0,001		0,013	0,004	0,000		-0,003	-0,005	-0,001
00545	0,000	0,000	0,000	01869	0,000	0,000	0,000	00546	0,000	0,000	0,000	01261	0,000	0,000	0,000
	0,000	0,001	-0,003		0,011	0,016	-0,003		0,000	0,000	-0,001		0,012	0,003	-0,001
01833	0,000	0,000	0,000	01907	0,000	0,000	0,000	00563	0,000	0,000	0,000	00565	0,000	0,000	0,000
	0,012	0,010	-0,001		0,008	0,013	-0,001		0,016	0,001	0,000		0,013	0,000	-0,001
00547	0,000	0,000	0,000	01234	0,000	0,000	0,000	00564	0,000	0,000	0,000	01870	0,000	0,000	0,000
	0,000	0,000	0,001		-0,002	-0,004	0,002		0,014	0,001	0,000		0,011	0,016	0,000
01235	0,000	0,000	0,000	00548	0,000	0,000	0,000								
	-0,002	-0,006	0,004		-0,001	-0,001	0,004								

LEGENDA Platee - Tensioni per condizioni di carico non sismiche

Nota: I risultati del calcolo sono relativi ai vertici delle shell in cui ciascuna platea è stata suddivisa. Tali vertici sono ordinati, lungo ciascuna riga, in ordine crescente.

σL1 Tensione normale in direzione 1 per comportamento a lastra.
σL2 Tensione normale in direzione 2 per comportamento a lastra.
τL Tensione tangenziale 1-2 per comportamento a lastra.
σP1 Tensione normale in direzione 1 per comportamento a piastra.
σP2 Tensione normale in direzione 2 per comportamento a piastra.
τP Tensione tangenziale 1-2 per comportamento a piastra.

PLATEE - TENSIONI PER EFFETTO DEL SISMA

Platee - Tensioni per effetto del sisma

NODO	σL1 σP1	σL2 σP2	τL τP	NODO	σL1 σP1	σL2 σP2	τL τP	NODO	σL1 σP1	σL2 σP2	τL τP	NODO	σL1 σP1	σL2 σP2	τL τP
	[N/mm²]	[N/mm²]	[N/mm²]		[N/mm²]	[N/mm²]	[N/mm²]		[N/mm²]	[N/mm²]	[N/mm²]		[N/mm²]	[N/mm²]	[N/mm²]
Fondazione					**Platea1**										
Sisma in direzione X															
00083	0,000	0,000	0,000	01786	0,000	0,000	0,000	00558	0,001	0,001	0,000	00559	0,000	0,000	0,000
	0,003	0,004	0,005		0,010	0,011	0,006		0,004	0,029	0,006		0,011	0,002	0,006
00026	0,001	0,000	0,000	00557	0,001	0,000	0,000	00624	0,000	0,000	0,000	00078	0,000	0,000	0,000
	0,017	0,038	0,009		0,004	0,011	0,014		0,012	0,002	0,006		0,003	0,004	0,005
01789	0,000	0,000	0,000	00555	0,000	0,000	0,000	00556	0,000	0,000	0,000	01270	0,000	0,000	0,000
	0,010	0,011	0,006		0,003	0,003	0,014		0,003	0,002	0,014		0,007	0,005	0,014
01269	0,000	0,000	0,000	00554	0,000	0,000	0,000	01268	0,000	0,000	0,000	00061	0,001	0,000	0,000
	0,005	0,004	0,015		0,002	0,004	0,016		0,005	0,005	0,016		0,017	0,037	0,009
00625	0,001	0,001	0,000	00626	0,001	0,000	0,000	00027	0,000	0,000	0,000	01134	0,000	0,000	0,000
	0,004	0,029	0,006		0,004	0,012	0,015		0,008	0,007	0,011		0,005	0,004	0,015
00630	0,000	0,000	0,000	00077	0,001	0,001	0,000	01138	0,000	0,000	0,000	00627	0,000	0,000	0,000
	0,004	0,005	0,013		0,002	0,003	0,013		0,007	0,011	0,013		0,003	0,002	0,014
01135	0,000	0,000	0,000	00629	0,000	0,000	0,000	01137	0,000	0,000	0,000	01136	0,000	0,000	0,000
	0,006	0,005	0,015		0,002	0,004	0,015		0,007	0,006	0,014		0,005	0,005	0,013
00628	0,000	0,000	0,000	01196	0,000	0,000	0,000	01190	0,000	0,000	0,000	01790	0,000	0,000	0,000
	0,003	0,003	0,014		0,002	0,002	0,004		0,012	0,004	0,003		0,006	0,002	0,004
00632	0,000	0,001	0,000	01139	0,000	0,000	0,000	00631	0,000	0,001	0,000	00621	0,000	0,000	0,000
	0,004	0,002	0,012		0,007	0,008	0,013		0,007	0,003	0,011		0,021	0,002	0,006
00622	0,000	0,000	0,000	01153	0,000	0,000	0,000	01151	0,000	0,000	0,000	01874	0,000	0,000	0,000
	0,023	0,002	0,007		0,021	0,003	0,008		0,018	0,016	0,010		0,016	0,018	0,016
01271	0,000	0,000	0,000	01800	0,000	0,000	0,000	00623	0,000	0,000	0,000	01140	0,000	0,000	0,000
	0,005	0,004	0,014		0,019	0,011	0,014		0,021	0,002	0,006		0,007	0,012	0,011
01152	0,000	0,000	0,000	01788	0,000	0,000	0,000	00080	0,000	0,000	0,000	00601	0,000	0,000	0,000
	0,023	0,004	0,009		0,003	0,002	0,002		0,001	0,001	0,001		0,002	0,003	0,003
01837	0,000	0,000	0,000	01801	0,000	0,000	0,000	01272	0,000	0,000	0,000	01875	0,000	0,000	0,000
	0,028	0,027	0,011		0,026	0,018	0,009		0,006	0,011	0,013		0,018	0,027	0,008
00019	0,000	0,000	0,000	01144	0,000	0,000	0,000	01877	0,000	0,000	0,000	01143	0,000	0,000	0,000
	0,011	0,004	0,003		0,011	0,008	0,006		0,013	0,031	0,006		0,009	0,010	0,005
00633	0,000	0,000	0,000	01141	0,000	0,000	0,000	01838	0,000	0,000	0,000	01850	0,000	0,000	0,000
	0,005	0,003	0,008		0,009	0,013	0,009		0,024	0,033	0,006		0,010	0,002	0,003
01192	0,000	0,000	0,000	01193	0,000	0,000	0,000	01876	0,000	0,000	0,000	01142	0,000	0,000	0,000
	0,011	0,006	0,003		0,013	0,009	0,002		0,016	0,030	0,004		0,010	0,012	0,005
00634	0,000	0,000	0,000	01154	0,000	0,000	0,000	00620	0,000	0,000	0,000	01802	0,000	0,000	0,000
	0,005	0,003	0,005		0,020	0,003	0,006		0,016	0,002	0,005		0,019	0,018	0,006
00635	0,000	0,000	0,000	00636	0,000	0,000	0,000	00062	0,000	0,000	0,000	01191	0,000	0,000	0,000
	0,005	0,002	0,005		0,004	0,002	0,005		0,014	0,005	0,003		0,011	0,004	0,003

Platee - Tensioni per effetto del sisma

NODO	σL1 σP1	σL2 σP2	τL τP	NODO	σL1 σP1	σL2 σP2	τL τP	NODO	σL1 σP1	σL2 σP2	τL τP	NODO	σL1 σP1	σL2 σP2	τL τP
	[N/mm²]	[N/mm²]	[N/mm²]		[N/mm²]	[N/mm²]	[N/mm²]		[N/mm²]	[N/mm²]	[N/mm²]		[N/mm²]	[N/mm²]	[N/mm²]
00637	0,000 0,005	0,000 0,002	0,000 0,007	01155	0,000 0,014	0,000 0,004	0,000 0,005	01839	0,000 0,017	0,000 0,032	0,000 0,004	00553	0,001 0,004	0,000 0,006	0,000 0,013
00025	0,000 0,009	0,000 0,007	0,000 0,012	00619	0,000 0,011	0,000 0,002	0,000 0,004	01803	0,000 0,011	0,000 0,016	0,000 0,004	01156	0,000 0,011	0,000 0,003	0,000 0,003
00618	0,000 0,008	0,000 0,002	0,000 0,004	01841	0,000 0,009	0,000 0,025	0,000 0,005	01804	0,000 0,007	0,000 0,013	0,000 0,003	01840	0,000 0,012	0,000 0,029	0,000 0,005
01873	0,000 0,019	0,000 0,016	0,000 0,013	01145	0,000 0,011	0,000 0,008	0,000 0,006	01878	0,000 0,011	0,000 0,029	0,000 0,007	01910	0,000 0,021	0,000 0,024	0,000 0,013
00617	0,000 0,006	0,000 0,002	0,000 0,003	01157	0,000 0,007	0,000 0,004	0,000 0,003	01148	0,000 0,012	0,000 0,007	0,000 0,011	01147	0,000 0,013	0,000 0,007	0,000 0,009
00640	0,000 0,005	0,000 0,003	0,000 0,012	01239	0,000 0,007	0,000 0,008	0,000 0,014	00552	0,000 0,006	0,001 0,003	0,000 0,011	00638	0,000 0,004	0,000 0,002	0,000 0,009
01146	0,000 0,009	0,000 0,008	0,000 0,008	00639	0,000 0,003	0,000 0,002	0,000 0,010	01189	0,000 0,004	0,000 0,004	0,000 0,005	01188	0,000 0,005	0,000 0,002	0,000 0,004
01813	0,000 0,004	0,000 0,002	0,000 0,003	01158	0,000 0,006	0,000 0,003	0,000 0,002	00616	0,000 0,006	0,000 0,001	0,000 0,002	00615	0,000 0,005	0,000 0,001	0,000 0,002
01159	0,000 0,005	0,000 0,002	0,000 0,002	01836	0,000 0,027	0,000 0,015	0,000 0,012	01849	0,000 0,002	0,000 0,002	0,000 0,002	01194	0,000 0,013	0,000 0,007	0,000 0,002
01879	0,000 0,010	0,000 0,025	0,000 0,008	01149	0,000 0,011	0,000 0,004	0,000 0,011	00641	0,000 0,004	0,000 0,002	0,000 0,013	01805	0,000 0,005	0,000 0,010	0,000 0,003
00079	0,000 0,005	0,000 0,005	0,000 0,004	00602	0,000 0,006	0,000 0,001	0,000 0,006	01880	0,000 0,008	0,000 0,017	0,000 0,009	00614	0,000 0,004	0,000 0,001	0,000 0,002
01160	0,000 0,004	0,000 0,002	0,000 0,003	01842	0,000 0,007	0,000 0,018	0,000 0,005	01806	0,000 0,001	0,000 0,006	0,000 0,003	00613	0,000 0,005	0,000 0,001	0,000 0,002
01161	0,000 0,004	0,000 0,002	0,000 0,002	00072	0,000 0,023	0,000 0,016	0,000 0,003	01162	0,000 0,009	0,000 0,006	0,000 0,002	01167	0,000 0,016	0,000 0,007	0,000 0,003
01150	0,000 0,008	0,000 0,005	0,000 0,011	00642	0,000 0,003	0,000 0,002	0,000 0,012	01843	0,000 0,003	0,000 0,008	0,000 0,004	00612	0,000 0,011	0,000 0,003	0,000 0,003
01807	0,000 0,011	0,000 0,004	0,000 0,003	01881	0,000 0,008	0,000 0,004	0,000 0,008	00643	0,000 0,003	0,001 0,003	0,000 0,007	01808	0,000 0,005	0,000 0,005	0,000 0,007
01166	0,000 0,017	0,000 0,006	0,000 0,003	01165	0,000 0,014	0,000 0,003	0,000 0,003	00611	0,000 0,014	0,000 0,003	0,000 0,003	00071	0,000 0,012	0,000 0,006	0,000 0,006
01163	0,000 0,011	0,000 0,004	0,000 0,004	01164	0,000 0,018	0,000 0,004	0,000 0,004	01887	0,000 0,003	0,000 0,005	0,000 0,003	01886	0,000 0,003	0,000 0,007	0,000 0,003
01176	0,000 0,012	0,000 0,006	0,000 0,005	00645	0,000 0,004	0,000 0,003	0,000 0,006	01169	0,000 0,013	0,000 0,005	0,000 0,004	01168	0,000 0,009	0,000 0,004	0,000 0,004
00644	0,000 0,002	0,000 0,002	0,000 0,004	00607	0,000 0,007	0,000 0,001	0,000 0,004	00608	0,000 0,005	0,000 0,001	0,000 0,006	01182	0,000 0,004	0,000 0,002	0,000 0,005
01179	0,000 0,012	0,000 0,010	0,000 0,006	00610	0,000 0,005	0,000 0,002	0,000 0,005	01882	0,000 0,005	0,000 0,007	0,000 0,002	01848	0,000 0,003	0,000 0,006	0,000 0,002
01883	0,000 0,005	0,000 0,010	0,000 0,003	01844	0,000 0,006	0,000 0,009	0,000 0,005	01180	0,000 0,004	0,000 0,004	0,000 0,007	01181	0,000 0,003	0,000 0,002	0,000 0,006
01809	0,000 0,003	0,000 0,006	0,000 0,006	00609	0,000 0,002	0,000 0,001	0,000 0,006	01170	0,000 0,016	0,000 0,006	0,000 0,006	00646	0,000 0,004	0,000 0,003	0,000 0,006
01884	0,000 0,004	0,000 0,010	0,000 0,004	01171	0,000 0,013	0,000 0,006	0,000 0,005	01845	0,000 0,004	0,000 0,011	0,000 0,004	01178	0,000 0,009	0,000 0,008	0,000 0,005
01177	0,000 0,013	0,000 0,005	0,000 0,005	00653	0,000 0,005	0,000 0,002	0,000 0,006	00647	0,000 0,004	0,000 0,002	0,000 0,006	01183	0,000 0,006	0,000 0,002	0,000 0,003
01810	0,000 0,001	0,000 0,005	0,000 0,004	00649	0,000 0,006	0,000 0,001	0,000 0,005	01173	0,000 0,013	0,000 0,006	0,000 0,006	00648	0,000 0,006	0,000 0,002	0,000 0,006
00606	0,000 0,008	0,000 0,001	0,000 0,003	01172	0,000 0,014	0,000 0,005	0,000 0,006	01187	0,000 0,006	0,000 0,001	0,000 0,004	01846	0,000 0,002	0,000 0,010	0,000 0,003
01811	0,000 0,003	0,000 0,005	0,000 0,002	01184	0,000 0,006	0,000 0,002	0,000 0,002	00605	0,000 0,009	0,000 0,001	0,000 0,002	01175	0,000 0,014	0,000 0,006	0,000 0,005
01174	0,000 0,012	0,000 0,006	0,000 0,006	00650	0,000 0,005	0,000 0,001	0,000 0,005	01885	0,000 0,003	0,000 0,009	0,000 0,004	01185	0,000 0,007	0,000 0,002	0,000 0,002
00652	0,000 0,007	0,000 0,001	0,000 0,005	01847	0,000 0,003	0,000 0,009	0,000 0,002	01812	0,000 0,005	0,000 0,004	0,000 0,002	01186	0,000 0,007	0,000 0,001	0,000 0,003
00600	0,000 0,005	0,000 0,001	0,000 0,002	00604	0,000 0,009	0,000 0,001	0,000 0,003	00603	0,000 0,008	0,000 0,001	0,000 0,004	00651	0,000 0,007	0,000 0,001	0,000 0,005
00507	0,000 0,002	0,000 0,001	0,000 0,002	01784	0,000 0,002	0,000 0,002	0,000 0,002	00087	0,000 0,001	0,000 0,001	0,000 0,001	01267	0,000 0,016	0,000 0,015	0,000 0,009
00088	0,000 0,011	0,000 0,010	0,000 0,006	00095	0,000 0,004	0,000 0,006	0,000 0,002	01299	0,000 0,006	0,000 0,004	0,000 0,002	00505	0,001 0,000	0,000 0,002	0,000 0,002
01294	0,000 0,012	0,000 0,007	0,000 0,003	00500	0,000 0,002	0,000 0,003	0,000 0,004	00506	0,001 0,001	0,000 0,003	0,000 0,002	01295	0,000 0,008	0,000 0,007	0,000 0,003
00501	0,000 0,002	0,000 0,004	0,000 0,004	01296	0,000 0,010	0,000 0,011	0,000 0,004	00502	0,000 0,002	0,000 0,005	0,000 0,003	01297	0,000 0,008	0,000 0,008	0,000 0,003
00503	0,000 0,001	0,000 0,002	0,000 0,002	01197	0,000 0,002	0,000 0,002	0,000 0,005	00599	0,000 0,003	0,000 0,002	0,000 0,004	01298	0,000 0,007	0,000 0,006	0,000 0,003
00504	0,000 0,001	0,000 0,002	0,000 0,002	01195	0,000 0,014	0,000 0,006	0,000 0,003	00092	0,000 0,019	0,000 0,015	0,000 0,004	00598	0,000 0,001	0,000 0,002	0,000 0,005
01951	0,000 0,002	0,000 0,002	0,000 0,004	00509	0,000 0,001	0,000 0,001	0,000 0,003	01291	0,000 0,003	0,000 0,006	0,000 0,003	00508	0,000 0,002	0,000 0,001	0,000 0,003
01199	0,000 0,007	0,000 0,006	0,000 0,004	00597	0,000 0,003	0,000 0,002	0,000 0,005	01198	0,000 0,002	0,000 0,003	0,000 0,005	00084	0,001 0,002	0,001 0,003	0,000 0,014
01921	0,000	0,000	0,000	01911	0,000	0,000	0,000	01931	0,000	0,000	0,000	01961	0,000	0,000	0,000

Platee - Tensioni per effetto del sisma

NODO	σL1 σP1	σL2 σP2	τL τP	NODO	σL1 σP1	σL2 σP2	τL τP	NODO	σL1 σP1	σL2 σP2	τL τP	NODO	σL1 σP1	σL2 σP2	τL τP
	[N/mm²]	[N/mm²]	[N/mm²]		[N/mm²]	[N/mm²]	[N/mm²]		[N/mm²]	[N/mm²]	[N/mm²]		[N/mm²]	[N/mm²]	[N/mm²]
	0,004	0,003	0,001		0,012	0,010	0,002		0,006	0,002	0,001		0,002	0,001	0,003
01293	0,000	0,000	0,000	01814	0,000	0,000	0,000	01888	0,000	0,000	0,000	01941	0,000	0,000	0,000
	0,003	0,005	0,003		0,003	0,003	0,004		0,005	0,004	0,003		0,004	0,004	0,003
00595	0,000	0,000	0,000	00596	0,000	0,000	0,000	01200	0,000	0,000	0,000	01292	0,000	0,000	0,000
	0,027	0,003	0,003		0,011	0,002	0,003		0,021	0,012	0,004		0,004	0,006	0,004
01932	0,000	0,000	0,000	01792	0,000	0,000	0,000	00513	0,000	0,000	0,000	01964	0,000	0,000	0,000
	0,004	0,004	0,002		0,008	0,004	0,006		0,008	0,001	0,005		0,013	0,002	0,002
00512	0,000	0,000	0,000	01791	0,000	0,000	0,000	01851	0,000	0,000	0,000	01912	0,000	0,000	0,000
	0,016	0,003	0,001		0,001	0,003	0,006		0,002	0,002	0,003		0,003	0,003	0,001
00510	0,000	0,000	0,000	01290	0,000	0,000	0,000	01962	0,000	0,000	0,000	01952	0,000	0,000	0,000
	0,005	0,002	0,002		0,003	0,006	0,003		0,002	0,002	0,003		0,003	0,004	0,004
00560	0,000	0,000	0,000	01889	0,000	0,000	0,000	01963	0,000	0,000	0,000	01289	0,000	0,000	0,000
	0,021	0,002	0,006		0,003	0,002	0,001		0,012	0,004	0,001		0,009	0,007	0,002
01202	0,000	0,000	0,000	01201	0,000	0,000	0,000	01794	0,000	0,000	0,000	01815	0,000	0,000	0,000
	0,016	0,008	0,008		0,035	0,019	0,006		0,010	0,003	0,010		0,004	0,005	0,004
01922	0,000	0,000	0,000	01942	0,000	0,000	0,000	01852	0,000	0,000	0,000	00091	0,000	0,000	0,000
	0,003	0,002	0,002		0,004	0,006	0,003		0,005	0,004	0,002		0,020	0,013	0,002
01943	0,000	0,000	0,000	01953	0,000	0,000	0,000	00551	0,000	0,000	0,000	01872	0,000	0,000	0,000
	0,004	0,005	0,002		0,002	0,003	0,003		0,004	0,001	0,011		0,026	0,030	0,008
01913	0,000	0,000	0,000	01933	0,000	0,000	0,000	01890	0,000	0,000	0,000	01288	0,000	0,000	0,000
	0,004	0,002	0,001		0,003	0,004	0,002		0,006	0,003	0,001		0,015	0,011	0,005
00511	0,000	0,000	0,000	01816	0,000	0,000	0,000	01923	0,000	0,000	0,000	01238	0,000	0,000	0,000
	0,014	0,001	0,001		0,010	0,007	0,002		0,004	0,002	0,002		0,006	0,013	0,011
00593	0,000	0,000	0,000	01934	0,000	0,000	0,000	00020	0,000	0,000	0,000	01793	0,000	0,000	0,000
	0,020	0,003	0,006		0,004	0,003	0,001		0,045	0,024	0,002		0,021	0,006	0,004
00594	0,000	0,000	0,000	01914	0,000	0,000	0,000	01853	0,000	0,000	0,000	01795	0,000	0,000	0,000
	0,034	0,002	0,004		0,005	0,002	0,002		0,008	0,005	0,001		0,008	0,004	0,011
01203	0,000	0,000	0,000	01954	0,000	0,000	0,000	01266	0,000	0,000	0,000	02665	0,000	0,000	0,000
	0,009	0,004	0,010		0,011	0,003	0,002		0,023	0,004	0,009		0,041	0,023	0,002
00589	0,000	0,000	0,000	01205	0,000	0,000	0,000	00518	0,000	0,000	0,000	00024	0,000	0,000	0,000
	0,033	0,002	0,003		0,036	0,018	0,005		0,011	0,002	0,002		0,017	0,011	0,001
01967	0,000	0,000	0,000	01817	0,000	0,000	0,000	01891	0,000	0,000	0,000	01924	0,000	0,000	0,000
	0,016	0,003	0,001		0,010	0,006	0,004		0,004	0,003	0,002		0,004	0,002	0,002
01944	0,000	0,000	0,000	00591	0,000	0,000	0,000	00592	0,000	0,000	0,000	01286	0,000	0,000	0,000
	0,005	0,003	0,002		0,008	0,002	0,009		0,006	0,002	0,009		0,005	0,002	0,005
01287	0,000	0,000	0,000	01965	0,000	0,000	0,000	01854	0,000	0,000	0,000	01955	0,000	0,000	0,000
	0,007	0,005	0,004		0,002	0,001	0,005		0,002	0,005	0,004		0,004	0,002	0,005
01915	0,000	0,000	0,000	01935	0,000	0,000	0,000	00515	0,000	0,000	0,000	01285	0,000	0,000	0,000
	0,001	0,001	0,003		0,002	0,002	0,001		0,006	0,001	0,005		0,007	0,003	0,005
01892	0,000	0,000	0,000	00514	0,000	0,000	0,000	01818	0,000	0,000	0,000	01945	0,000	0,000	0,000
	0,003	0,003	0,003		0,002	0,001	0,005		0,002	0,005	0,007		0,001	0,001	0,004
01925	0,000	0,000	0,000	01796	0,000	0,000	0,000	01819	0,000	0,000	0,000	01957	0,000	0,000	0,000
	0,001	0,002	0,002		0,021	0,007	0,008		0,012	0,006	0,007		0,010	0,002	0,004
01284	0,000	0,000	0,000	01855	0,000	0,000	0,000	01956	0,000	0,000	0,000	01966	0,000	0,000	0,000
	0,015	0,007	0,002		0,007	0,005	0,005		0,004	0,001	0,005		0,009	0,001	0,003
01936	0,000	0,000	0,000	01916	0,000	0,000	0,000	00516	0,000	0,000	0,000	01835	0,000	0,000	0,000
	0,002	0,003	0,001		0,005	0,001	0,002		0,012	0,002	0,002		0,024	0,018	0,007
01909	0,000	0,000	0,000	01237	0,000	0,000	0,000	01204	0,000	0,000	0,000	01893	0,000	0,000	0,000
	0,017	0,028	0,005		0,009	0,014	0,008		0,016	0,007	0,009		0,008	0,003	0,003
00590	0,000	0,000	0,000	00587	0,000	0,000	0,000	00588	0,000	0,000	0,000	01227	0,000	0,000	0,000
	0,021	0,002	0,006		0,010	0,002	0,002		0,026	0,003	0,003		0,021	0,011	0,002
01946	0,000	0,000	0,000	01926	0,000	0,000	0,000	01797	0,000	0,000	0,000	00561	0,000	0,000	0,000
	0,005	0,004	0,003		0,004	0,003	0,001		0,014	0,006	0,003		0,024	0,002	0,006
01856	0,000	0,000	0,000	01937	0,000	0,000	0,000	00517	0,000	0,000	0,000	01917	0,000	0,000	0,000
	0,011	0,006	0,003		0,003	0,006	0,001		0,016	0,001	0,002		0,005	0,002	0,001
01265	0,000	0,000	0,000	01894	0,000	0,000	0,000	01276	0,000	0,000	0,000	01277	0,000	0,000	0,000
	0,023	0,003	0,007		0,006	0,003	0,001		0,003	0,005	0,004		0,008	0,007	0,002
01968	0,000	0,000	0,000	01820	0,000	0,000	0,000	01947	0,000	0,000	0,000	01275	0,000	0,000	0,000
	0,004	0,002	0,004		0,013	0,008	0,002		0,004	0,006	0,001		0,003	0,006	0,005
00520	0,000	0,000	0,000	01927	0,000	0,000	0,000	00550	0,000	0,000	0,000	00521	0,000	0,000	0,000
	0,002	0,002	0,005		0,002	0,005	0,001		0,004	0,003	0,009		0,002	0,001	0,004
01969	0,000	0,000	0,000	01958	0,000	0,000	0,000	00519	0,000	0,000	0,000	01857	0,000	0,000	0,000
	0,001	0,001	0,005		0,005	0,002	0,002		0,005	0,001	0,003		0,005	0,005	0,001
01938	0,000	0,000	0,000	01939	0,000	0,000	0,000	01948	0,000	0,000	0,000	01918	0,000	0,000	0,000
	0,003	0,008	0,001		0,008	0,008	0,002		0,004	0,008	0,003		0,002	0,003	0,000
01928	0,000	0,000	0,000	01821	0,000	0,000	0,000	01226	0,000	0,000	0,000	01895	0,000	0,000	0,000
	0,006	0,006	0,001		0,003	0,006	0,003		0,007	0,005	0,003		0,003	0,002	0,002
01273	0,000	0,000	0,000	01960	0,000	0,000	0,000	01274	0,000	0,000	0,000	01871	0,000	0,000	0,000
	0,002	0,005	0,005		0,003	0,003	0,006		0,003	0,005	0,005		0,020	0,032	0,005
01799	0,000	0,000	0,000	01224	0,000	0,000	0,000	01798	0,000	0,000	0,000	01858	0,000	0,000	0,000
	0,003	0,003	0,005		0,002	0,002	0,004		0,002	0,003	0,005		0,003	0,003	0,003
01859	0,000	0,000	0,000	01896	0,000	0,000	0,000	01959	0,000	0,000	0,000	01919	0,000	0,000	0,000
	0,004	0,003	0,004		0,005	0,001	0,003		0,003	0,003	0,004		0,007	0,003	0,001
00586	0,000	0,000	0,000	00562	0,000	0,000	0,000	01225	0,000	0,000	0,000	01822	0,000	0,000	0,000
	0,002	0,001	0,004		0,022	0,002	0,006		0,002	0,002	0,004		0,003	0,004	0,004
00583	0,000	0,000	0,000	00584	0,000	0,000	0,000	00021	0,000	0,000	0,000	00585	0,000	0,000	0,000
	0,004	0,001	0,002		0,003	0,002	0,004		0,008	0,004	0,003		0,001	0,002	0,004

Platee - Tensioni per effetto del sisma

NODO	σL1 σP1	σL2 σP2	τL τP	NODO	σL1 σP1	σL2 σP2	τL τP	NODO	σL1 σP1	σL2 σP2	τL τP	NODO	σL1 σP1	σL2 σP2	τL τP
	[N/mm²]	[N/mm²]	[N/mm²]		[N/mm²]	[N/mm²]	[N/mm²]		[N/mm²]	[N/mm²]	[N/mm²]		[N/mm²]	[N/mm²]	[N/mm²]
01949	0,000 0,007	0,000 0,007	0,000 0,004	01929	0,000 0,007	0,000 0,004	0,000 0,001	00549	0,000 0,005	0,000 0,004	0,000 0,005	00522	0,000 0,003	0,000 0,001	0,000 0,003
01221	0,000 0,015	0,000 0,007	0,000 0,002	01897	0,000 0,013	0,000 0,005	0,000 0,004	01222	0,000 0,016	0,000 0,006	0,000 0,002	01920	0,000 0,006	0,000 0,005	0,000 0,002
01236	0,000 0,010	0,000 0,012	0,000 0,006	01940	0,000 0,005	0,000 0,004	0,000 0,002	01223	0,000 0,002	0,000 0,003	0,000 0,004	01206	0,000 0,009	0,000 0,004	0,000 0,003
01785	0,000 0,002	0,000 0,002	0,000 0,002	01823	0,000 0,008	0,000 0,002	0,000 0,004	00086	0,000 0,001	0,000 0,001	0,000 0,001	00523	0,001 0,001	0,000 0,004	0,000 0,003
01219	0,000 0,012	0,000 0,007	0,000 0,003	01220	0,000 0,011	0,000 0,006	0,000 0,002	01950	0,000 0,004	0,000 0,003	0,000 0,004	01279	0,000 0,008	0,000 0,007	0,000 0,004
01278	0,000 0,005	0,000 0,004	0,000 0,004	00524	0,001 0,001	0,000 0,002	0,000 0,004	00525	0,000 0,001	0,000 0,002	0,000 0,004	01930	0,000 0,009	0,000 0,003	0,000 0,001
00023	0,000 0,003	0,000 0,005	0,000 0,003	01280	0,000 0,009	0,000 0,007	0,000 0,003	01898	0,000 0,002	0,000 0,004	0,000 0,003	00064	0,000 0,010	0,000 0,004	0,000 0,003
01281	0,000 0,010	0,000 0,008	0,000 0,004	01282	0,000 0,010	0,000 0,008	0,000 0,003	01218	0,000 0,010	0,000 0,004	0,000 0,003	01283	0,000 0,014	0,000 0,008	0,000 0,003
01908	0,000 0,014	0,000 0,030	0,000 0,004	00067	0,000 0,021	0,000 0,015	0,000 0,003	01787	0,000 0,002	0,000 0,001	0,000 0,002	00085	0,000 0,013	0,000 0,010	0,000 0,007
00530	0,000 0,004	0,000 0,002	0,000 0,005	01250	0,000 0,009	0,000 0,007	0,000 0,004	00579	0,000 0,006	0,000 0,001	0,000 0,002	00580	0,000 0,007	0,000 0,001	0,000 0,003
01210	0,000 0,005	0,000 0,001	0,000 0,002	00081	0,000 0,001	0,000 0,001	0,000 0,001	00582	0,000 0,001	0,000 0,003	0,000 0,003	00529	0,000 0,003	0,000 0,003	0,000 0,005
00526	0,000 0,001	0,000 0,002	0,000 0,003	00528	0,000 0,001	0,000 0,004	0,000 0,003	00527	0,000 0,002	0,000 0,003	0,000 0,003	01824	0,000 0,003	0,000 0,002	0,000 0,003
00581	0,000 0,006	0,000 0,001	0,000 0,004	01209	0,000 0,005	0,000 0,001	0,000 0,003	01207	0,000 0,005	0,000 0,004	0,000 0,004	00082	0,000 0,006	0,000 0,004	0,000 0,004
01208	0,000 0,006	0,000 0,002	0,000 0,003	01825	0,000 0,004	0,000 0,004	0,000 0,002	01860	0,000 0,003	0,000 0,004	0,000 0,002	01249	0,000 0,009	0,000 0,005	0,000 0,005
00578	0,000 0,006	0,000 0,001	0,000 0,002	01211	0,000 0,005	0,000 0,001	0,000 0,002	01899	0,000 0,003	0,000 0,006	0,000 0,003	00531	0,000 0,007	0,000 0,001	0,000 0,005
01248	0,000 0,014	0,000 0,006	0,000 0,006	00532	0,000 0,007	0,000 0,001	0,000 0,005	01826	0,000 0,003	0,000 0,006	0,000 0,002	01245	0,000 0,013	0,000 0,006	0,000 0,006
01246	0,000 0,014	0,000 0,005	0,000 0,006	00534	0,000 0,006	0,000 0,002	0,000 0,006	01861	0,000 0,004	0,000 0,008	0,000 0,002	01247	0,000 0,011	0,000 0,006	0,000 0,005
00533	0,000 0,005	0,000 0,001	0,000 0,005	01900	0,000 0,003	0,000 0,009	0,000 0,003	01862	0,000 0,003	0,000 0,010	0,000 0,003	00577	0,000 0,006	0,000 0,001	0,000 0,003
01212	0,000 0,004	0,000 0,001	0,000 0,002	01903	0,000 0,006	0,000 0,009	0,000 0,003	01864	0,000 0,005	0,000 0,009	0,000 0,004	01902	0,000 0,004	0,000 0,010	0,000 0,004
01901	0,000 0,003	0,000 0,010	0,000 0,004	01827	0,000 0,001	0,000 0,005	0,000 0,003	00575	0,000 0,005	0,000 0,001	0,000 0,005	00576	0,000 0,005	0,000 0,001	0,000 0,004
01214	0,000 0,004	0,000 0,002	0,000 0,005	01828	0,000 0,002	0,000 0,005	0,000 0,005	01863	0,000 0,003	0,000 0,010	0,000 0,004	01244	0,000 0,012	0,000 0,005	0,000 0,005
00535	0,000 0,006	0,000 0,002	0,000 0,006	01242	0,000 0,013	0,000 0,006	0,000 0,005	01213	0,000 0,004	0,000 0,002	0,000 0,003	00536	0,000 0,004	0,000 0,002	0,000 0,006
01243	0,000 0,014	0,000 0,006	0,000 0,006	00537	0,000 0,004	0,000 0,003	0,000 0,006	01216	0,000 0,004	0,000 0,004	0,000 0,006	01215	0,000 0,002	0,000 0,002	0,000 0,006
01829	0,000 0,003	0,000 0,004	0,000 0,007	00574	0,000 0,002	0,000 0,001	0,000 0,006	00573	0,000 0,004	0,000 0,002	0,000 0,005	01241	0,000 0,016	0,000 0,005	0,000 0,004
00538	0,000 0,004	0,000 0,003	0,000 0,006	00542	0,000 0,004	0,000 0,002	0,000 0,013	01229	0,000 0,010	0,000 0,006	0,000 0,012	00541	0,000 0,004	0,000 0,002	0,000 0,012
00539	0,000 0,002	0,000 0,002	0,000 0,004	01240	0,000 0,009	0,000 0,004	0,000 0,004	01865	0,000 0,004	0,000 0,006	0,000 0,005	00069	0,000 0,023	0,000 0,015	0,000 0,003
01217	0,000 0,011	0,000 0,009	0,000 0,006	01255	0,000 0,016	0,000 0,007	0,000 0,003	00572	0,000 0,013	0,000 0,002	0,000 0,004	01830	0,000 0,004	0,000 0,004	0,000 0,004
01256	0,000 0,011	0,000 0,006	0,000 0,002	01866	0,000 0,011	0,000 0,003	0,000 0,003	01253	0,000 0,020	0,000 0,006	0,000 0,003	01252	0,000 0,015	0,000 0,004	0,000 0,004
00068	0,000 0,012	0,000 0,006	0,000 0,006	01251	0,000 0,010	0,000 0,004	0,000 0,004	01254	0,000 0,016	0,000 0,006	0,000 0,004	00540	0,000 0,004	0,001 0,003	0,000 0,007
00569	0,000 0,004	0,000 0,001	0,000 0,002	00570	0,000 0,006	0,000 0,001	0,000 0,002	01257	0,000 0,005	0,000 0,003	0,000 0,003	00571	0,000 0,011	0,000 0,002	0,000 0,003
01228	0,000 0,008	0,000 0,005	0,000 0,011	01904	0,000 0,004	0,000 0,011	0,000 0,009	01232	0,000 0,008	0,000 0,008	0,000 0,008	01906	0,000 0,010	0,000 0,027	0,000 0,008
01231	0,000 0,011	0,000 0,009	0,000 0,010	01831	0,000 0,003	0,000 0,007	0,000 0,003	01867	0,000 0,005	0,000 0,013	0,000 0,004	01264	0,000 0,019	0,000 0,003	0,000 0,006
01834	0,000 0,016	0,000 0,016	0,000 0,004	00544	0,000 0,003	0,000 0,002	0,000 0,010	01230	0,000 0,013	0,000 0,007	0,000 0,011	01258	0,000 0,004	0,000 0,001	0,000 0,003
00543	0,000 0,005	0,000 0,002	0,000 0,012	01905	0,000 0,009	0,000 0,021	0,000 0,009	00568	0,000 0,005	0,000 0,001	0,000 0,003	01868	0,000 0,008	0,000 0,021	0,000 0,005
01259	0,000 0,005	0,000 0,002	0,000 0,003	00567	0,000 0,005	0,000 0,002	0,000 0,003	00566	0,000 0,006	0,000 0,002	0,000 0,003	01260	0,000 0,006	0,000 0,002	0,000 0,003
01832	0,000 0,006	0,000 0,011	0,000 0,003	01263	0,000 0,016	0,000 0,003	0,000 0,004	01262	0,000 0,011	0,000 0,004	0,000 0,003	01233	0,000 0,010	0,000 0,007	0,000 0,007
00545	0,000 0,004	0,000 0,002	0,000 0,009	01869	0,000 0,011	0,000 0,026	0,000 0,005	00546	0,000 0,005	0,000 0,002	0,000 0,007	01261	0,000 0,008	0,000 0,003	0,000 0,003
01833	0,000 0,009	0,000 0,013	0,000 0,003	01907	0,000 0,012	0,000 0,029	0,000 0,007	00563	0,000 0,017	0,000 0,002	0,000 0,005	00565	0,000 0,009	0,000 0,002	0,000 0,004
00547	0,000	0,000	0,000	01234	0,000	0,000	0,000	00564	0,000	0,000	0,000	01870	0,000	0,000	0,000

Platee - Tensioni per effetto del sisma

NODO	σL1 σP1	σL2 σP2	τL τP	NODO	σL1 σP1	σL2 σP2	τL τP	NODO	σL1 σP1	σL2 σP2	τL τP	NODO	σL1 σP1	σL2 σP2	τL τP
	[N/mm²]	[N/mm²]	[N/mm²]		[N/mm²]	[N/mm²]	[N/mm²]		[N/mm²]	[N/mm²]	[N/mm²]		[N/mm²]	[N/mm²]	[N/mm²]
	0,004	0,003	0,005		0,011	0,009	0,006		0,012	0,002	0,004		0,014	0,029	0,005
01235	0,000 0,009	0,000 0,009	0,000 0,004	00548	0,000 0,005	0,000 0,003	0,000 0,004								
Sisma in direzione Y															
00083	0,000 0,008	0,000 0,019	0,000 0,020	01786	0,001 0,031	0,002 0,044	0,001 0,016	00558	0,005 0,016	0,003 0,126	0,001 0,023	00559	0,000 0,020	0,000 0,008	0,000 0,026
00026	0,003 0,073	0,002 0,165	0,001 0,029	00557	0,004 0,015	0,001 0,048	0,000 0,059	00624	0,000 0,021	0,000 0,008	0,000 0,025	00078	0,000 0,008	0,000 0,019	0,000 0,019
01789	0,001 0,031	0,002 0,045	0,001 0,016	00555	0,000 0,004	0,000 0,004	0,000 0,054	00556	0,001 0,007	0,000 0,007	0,000 0,065	01270	0,000 0,010	0,000 0,006	0,000 0,056
01269	0,000 0,007	0,000 0,005	0,000 0,046	00554	0,001 0,005	0,000 0,007	0,000 0,045	01268	0,000 0,013	0,000 0,005	0,000 0,033	00061	0,003 0,075	0,002 0,165	0,001 0,031
00625	0,005 0,017	0,003 0,126	0,001 0,023	00626	0,004 0,014	0,001 0,051	0,000 0,060	00027	0,000 0,022	0,000 0,018	0,000 0,017	01134	0,000 0,015	0,000 0,006	0,000 0,033
00630	0,001 0,009	0,000 0,010	0,000 0,027	00077	0,001 0,005	0,001 0,008	0,000 0,022	01138	0,002 0,027	0,001 0,049	0,001 0,055	00627	0,001 0,004	0,000 0,005	0,000 0,063
01135	0,000 0,010	0,000 0,008	0,000 0,048	00629	0,001 0,006	0,000 0,005	0,000 0,044	01137	0,001 0,018	0,000 0,015	0,000 0,063	01136	0,000 0,005	0,000 0,006	0,000 0,054
00628	0,000 0,003	0,000 0,004	0,000 0,056	01196	0,000 0,013	0,000 0,016	0,000 0,010	01190	0,000 0,045	0,000 0,016	0,000 0,006	01790	0,000 0,018	0,000 0,005	0,000 0,007
00632	0,000 0,002	0,001 0,003	0,000 0,019	01139	0,000 0,013	0,001 0,012	0,000 0,019	00631	0,000 0,007	0,002 0,004	0,000 0,015	00621	0,000 0,073	0,000 0,007	0,000 0,020
00622	0,000 0,075	0,000 0,006	0,000 0,025	01153	0,000 0,064	0,000 0,011	0,000 0,032	01151	0,001 0,036	0,001 0,062	0,001 0,033	01874	0,000 0,007	0,000 0,029	0,000 0,036
01271	0,000 0,007	0,000 0,011	0,000 0,063	01800	0,000 0,039	0,000 0,012	0,000 0,058	00623	0,000 0,064	0,000 0,009	0,000 0,023	01140	0,000 0,012	0,000 0,024	0,000 0,020
01152	0,000 0,064	0,000 0,014	0,000 0,036	01788	0,000 0,008	0,000 0,003	0,000 0,005	00080	0,000 0,003	0,000 0,002	0,000 0,002	00601	0,000 0,007	0,000 0,007	0,000 0,009
01837	0,000 0,027	0,000 0,017	0,000 0,047	01801	0,000 0,055	0,000 0,009	0,000 0,041	01272	0,002 0,023	0,001 0,048	0,001 0,053	01875	0,000 0,007	0,000 0,055	0,000 0,025
00019	0,000 0,042	0,000 0,022	0,000 0,006	01144	0,000 0,010	0,000 0,020	0,000 0,007	01877	0,000 0,017	0,000 0,069	0,000 0,005	01143	0,000 0,010	0,000 0,031	0,000 0,011
00633	0,000 0,003	0,000 0,003	0,000 0,017	01141	0,000 0,012	0,000 0,030	0,000 0,019	01838	0,000 0,018	0,000 0,031	0,000 0,027	01850	0,000 0,009	0,000 0,005	0,000 0,007
01192	0,000 0,025	0,000 0,017	0,000 0,007	01193	0,000 0,018	0,000 0,027	0,000 0,005	01876	0,000 0,014	0,000 0,067	0,000 0,013	01142	0,000 0,012	0,000 0,022	0,000 0,013
00634	0,000 0,006	0,000 0,005	0,000 0,013	01154	0,000 0,062	0,000 0,007	0,000 0,022	00620	0,000 0,059	0,000 0,007	0,000 0,014	01802	0,000 0,039	0,000 0,008	0,000 0,021
00635	0,000 0,003	0,000 0,003	0,000 0,009	00636	0,000 0,005	0,001 0,003	0,000 0,006	00062	0,000 0,052	0,000 0,012	0,000 0,005	01191	0,000 0,037	0,000 0,009	0,000 0,006
00637	0,000 0,003	0,000 0,004	0,000 0,006	01155	0,000 0,048	0,000 0,010	0,000 0,013	01839	0,000 0,006	0,000 0,041	0,000 0,011	00553	0,001 0,009	0,000 0,010	0,000 0,027
00025	0,000 0,022	0,000 0,018	0,000 0,017	00619	0,000 0,048	0,000 0,007	0,000 0,006	01803	0,000 0,023	0,000 0,009	0,000 0,006	01156	0,000 0,041	0,000 0,008	0,000 0,005
00618	0,000 0,043	0,000 0,004	0,000 0,003	01841	0,000 0,002	0,000 0,037	0,000 0,009	01804	0,000 0,016	0,000 0,009	0,000 0,007	01840	0,000 0,003	0,000 0,043	0,000 0,002
01873	0,000 0,018	0,000 0,008	0,000 0,056	01145	0,000 0,011	0,000 0,028	0,000 0,005	01878	0,000 0,016	0,000 0,063	0,000 0,002	01910	0,000 0,008	0,000 0,041	0,000 0,033
00617	0,000 0,034	0,000 0,005	0,000 0,006	01157	0,000 0,034	0,000 0,008	0,000 0,004	01148	0,000 0,006	0,000 0,016	0,000 0,003	01147	0,000 0,006	0,000 0,013	0,000 0,002
00640	0,000 0,002	0,000 0,003	0,000 0,003	01239	0,000 0,011	0,000 0,013	0,000 0,019	00552	0,000 0,007	0,001 0,004	0,000 0,015	00638	0,000 0,003	0,000 0,002	0,000 0,004
01146	0,000 0,007	0,000 0,023	0,000 0,005	00639	0,000 0,003	0,000 0,002	0,000 0,003	01189	0,000 0,011	0,000 0,007	0,000 0,010	01188	0,000 0,012	0,000 0,007	0,000 0,009
01813	0,000 0,008	0,000 0,005	0,000 0,008	01158	0,000 0,029	0,000 0,005	0,000 0,009	00616	0,000 0,031	0,000 0,006	0,000 0,011	00615	0,000 0,026	0,000 0,005	0,000 0,015
01159	0,000 0,025	0,000 0,003	0,000 0,014	01836	0,000 0,058	0,000 0,013	0,000 0,052	01849	0,000 0,004	0,000 0,005	0,000 0,006	01194	0,000 0,011	0,000 0,013	0,000 0,006
01879	0,000 0,014	0,000 0,053	0,000 0,005	01149	0,000 0,005	0,000 0,004	0,000 0,002	00641	0,000 0,003	0,000 0,002	0,000 0,002	01805	0,000 0,015	0,000 0,006	0,000 0,016
00079	0,000 0,012	0,000 0,008	0,000 0,008	00602	0,000 0,014	0,000 0,004	0,000 0,012	01880	0,000 0,013	0,000 0,037	0,000 0,007	00614	0,000 0,012	0,000 0,005	0,000 0,016
01160	0,000 0,015	0,000 0,007	0,000 0,017	01842	0,000 0,002	0,000 0,028	0,000 0,016	01806	0,000 0,005	0,000 0,010	0,000 0,022	00613	0,000 0,015	0,000 0,006	0,000 0,011
01161	0,000 0,024	0,000 0,016	0,000 0,015	00072	0,000 0,162	0,000 0,089	0,000 0,002	01162	0,000 0,051	0,000 0,039	0,000 0,011	01167	0,000 0,116	0,000 0,054	0,000 0,008
01150	0,000 0,004	0,000 0,006	0,000 0,005	00642	0,000 0,002	0,000 0,002	0,000 0,003	01843	0,000 0,015	0,000 0,021	0,000 0,019	00612	0,000 0,076	0,000 0,010	0,000 0,009
01807	0,000 0,055	0,000 0,027	0,000 0,017	01881	0,000 0,008	0,000 0,013	0,000 0,003	00643	0,000 0,007	0,001 0,002	0,000 0,006	01808	0,000 0,024	0,000 0,020	0,000 0,021
01166	0,000 0,075	0,000 0,035	0,000 0,006	01165	0,000 0,038	0,000 0,017	0,000 0,007	00611	0,000 0,088	0,000 0,012	0,000 0,010	00071	0,000 0,016	0,000 0,007	0,000 0,005
01163	0,000 0,009	0,000 0,007	0,000 0,003	01164	0,000 0,009	0,000 0,011	0,000 0,004	01887	0,000 0,006	0,000 0,016	0,000 0,005	01886	0,000 0,007	0,000 0,027	0,000 0,005
01176	0,000 0,011	0,000 0,012	0,000 0,009	00645	0,000 0,004	0,000 0,003	0,000 0,009	01169	0,000 0,013	0,000 0,008	0,000 0,012	01168	0,000 0,011	0,000 0,006	0,000 0,007
00644	0,000	0,001	0,000	00607	0,000	0,000	0,000	00608	0,000	0,000	0,000	01182	0,000	0,000	0,000

Platee - Tensioni per effetto del sisma

NODO	σL1 σP1	σL2 σP2	τL τP	NODO	σL1 σP1	σL2 σP2	τL τP	NODO	σL1 σP1	σL2 σP2	τL τP	NODO	σL1 σP1	σL2 σP2	τL τP
	[N/mm²]	[N/mm²]	[N/mm²]		[N/mm²]	[N/mm²]	[N/mm²]		[N/mm²]	[N/mm²]	[N/mm²]		[N/mm²]	[N/mm²]	[N/mm²]
	0,002	0,005	0,007		0,030	0,005	0,011		0,024	0,005	0,015		0,022	0,005	0,014
01179	0,000	0,000	0,000	00610	0,000	0,000	0,000	01882	0,000	0,000	0,000	01848	0,000	0,000	0,000
	0,064	0,044	0,010		0,028	0,009	0,007		0,013	0,015	0,013		0,003	0,012	0,004
01883	0,000	0,000	0,000	01844	0,000	0,000	0,000	01180	0,000	0,000	0,000	01181	0,000	0,000	0,000
	0,008	0,027	0,015		0,005	0,014	0,021		0,026	0,017	0,015		0,014	0,008	0,015
01809	0,000	0,000	0,000	00609	0,000	0,000	0,000	01170	0,000	0,000	0,000	00646	0,000	0,000	0,000
	0,013	0,003	0,020		0,009	0,005	0,014		0,015	0,008	0,011		0,004	0,002	0,010
01884	0,000	0,000	0,000	01171	0,000	0,000	0,000	01845	0,000	0,000	0,000	01178	0,000	0,000	0,000
	0,007	0,032	0,012		0,013	0,014	0,011		0,005	0,016	0,016		0,008	0,005	0,009
01177	0,000	0,000	0,000	00653	0,000	0,000	0,000	00647	0,000	0,000	0,000	01183	0,000	0,000	0,000
	0,012	0,007	0,008		0,006	0,004	0,008		0,005	0,001	0,009		0,027	0,002	0,011
01810	0,000	0,000	0,000	00649	0,000	0,000	0,000	01173	0,000	0,000	0,000	00648	0,000	0,000	0,000
	0,019	0,004	0,013		0,006	0,001	0,008		0,013	0,016	0,010		0,006	0,002	0,009
00606	0,000	0,000	0,000	01172	0,000	0,000	0,000	01187	0,000	0,000	0,000	01846	0,000	0,000	0,000
	0,030	0,004	0,007		0,014	0,012	0,011		0,016	0,005	0,007		0,004	0,017	0,009
01811	0,000	0,000	0,000	01184	0,000	0,000	0,000	00605	0,000	0,000	0,000	01175	0,000	0,000	0,000
	0,016	0,004	0,006		0,025	0,004	0,006		0,028	0,004	0,004		0,013	0,010	0,008
01174	0,000	0,000	0,000	00650	0,000	0,000	0,000	01885	0,000	0,000	0,000	01185	0,000	0,000	0,000
	0,011	0,015	0,010		0,005	0,001	0,007		0,007	0,031	0,008		0,024	0,005	0,004
00652	0,000	0,000	0,000	01847	0,000	0,000	0,000	01812	0,000	0,000	0,000	01186	0,000	0,000	0,000
	0,006	0,001	0,006		0,004	0,016	0,004		0,013	0,005	0,004		0,022	0,004	0,004
00600	0,000	0,000	0,000	00604	0,000	0,000	0,000	00603	0,000	0,000	0,000	00651	0,000	0,000	0,000
	0,015	0,006	0,003		0,026	0,004	0,005		0,021	0,004	0,008		0,006	0,001	0,007
00507	0,000	0,000	0,000	01784	0,000	0,001	0,001	00087	0,000	0,000	0,000	01267	0,001	0,001	0,001
	0,011	0,006	0,006		0,007	0,005	0,008		0,003	0,006	0,003		0,031	0,061	0,034
00088	0,001	0,001	0,000	00095	0,002	0,001	0,001	01299	0,001	0,000	0,000	00505	0,003	0,001	0,000
	0,026	0,022	0,024		0,016	0,020	0,010		0,019	0,015	0,013		0,002	0,004	0,011
01294	0,000	0,000	0,000	00500	0,001	0,000	0,000	00506	0,003	0,002	0,001	01295	0,000	0,000	0,000
	0,021	0,020	0,011		0,006	0,009	0,016		0,004	0,006	0,009		0,023	0,025	0,011
00501	0,000	0,000	0,000	01296	0,000	0,000	0,000	00502	0,000	0,000	0,000	01297	0,000	0,000	0,000
	0,005	0,017	0,015		0,035	0,043	0,016		0,008	0,019	0,009		0,023	0,030	0,013
00503	0,000	0,000	0,000	01197	0,000	0,000	0,000	00599	0,000	0,000	0,000	01298	0,000	0,000	0,000
	0,006	0,008	0,008		0,013	0,015	0,010		0,009	0,006	0,008		0,022	0,019	0,013
00504	0,000	0,000	0,000	01195	0,000	0,000	0,000	00092	0,001	0,001	0,000	00598	0,000	0,000	0,000
	0,004	0,006	0,010		0,017	0,009	0,008		0,035	0,027	0,017		0,005	0,004	0,008
01951	0,000	0,000	0,000	00509	0,000	0,000	0,000	01291	0,000	0,000	0,000	00508	0,000	0,000	0,000
	0,008	0,008	0,022		0,003	0,008	0,009		0,017	0,037	0,008		0,009	0,006	0,009
01199	0,000	0,000	0,000	00597	0,000	0,000	0,000	01198	0,000	0,000	0,000	00084	0,001	0,001	0,000
	0,017	0,026	0,006		0,006	0,004	0,006		0,010	0,018	0,007		0,004	0,008	0,022
01921	0,000	0,000	0,000	01911	0,000	0,000	0,000	01931	0,000	0,000	0,000	01961	0,000	0,000	0,000
	0,017	0,012	0,010		0,010	0,011	0,014		0,006	0,009	0,004		0,008	0,003	0,010
01293	0,001	0,000	0,000	01814	0,000	0,000	0,000	01888	0,000	0,000	0,000	01941	0,000	0,000	0,000
	0,014	0,021	0,013		0,004	0,013	0,003		0,005	0,006	0,016		0,029	0,030	0,010
00595	0,000	0,000	0,000	00596	0,000	0,000	0,000	01200	0,000	0,000	0,000	01292	0,000	0,000	0,000
	0,020	0,003	0,004		0,012	0,004	0,003		0,031	0,035	0,005		0,018	0,034	0,012
01932	0,000	0,000	0,000	01792	0,000	0,000	0,000	00513	0,000	0,000	0,000	01964	0,000	0,000	0,000
	0,030	0,032	0,002		0,008	0,028	0,006		0,025	0,005	0,007		0,008	0,003	0,002
00512	0,000	0,000	0,000	01791	0,000	0,000	0,000	01851	0,000	0,000	0,000	01912	0,000	0,000	0,000
	0,008	0,008	0,003		0,010	0,020	0,008		0,003	0,015	0,009		0,015	0,004	0,012
00510	0,000	0,000	0,000	01290	0,000	0,000	0,000	01962	0,000	0,000	0,000	01952	0,000	0,000	0,000
	0,014	0,007	0,004		0,017	0,046	0,007		0,004	0,008	0,007		0,016	0,012	0,014
00560	0,000	0,000	0,000	01889	0,000	0,000	0,000	01963	0,000	0,000	0,000	01289	0,000	0,000	0,000
	0,066	0,010	0,022		0,006	0,008	0,010		0,018	0,011	0,002		0,031	0,048	0,005
01202	0,000	0,000	0,000	01201	0,000	0,000	0,000	01794	0,000	0,000	0,000	01815	0,000	0,000	0,000
	0,022	0,008	0,004		0,020	0,023	0,007		0,022	0,030	0,007		0,010	0,030	0,002
01922	0,000	0,000	0,000	01942	0,000	0,000	0,000	01852	0,000	0,000	0,000	00091	0,000	0,000	0,000
	0,023	0,020	0,006		0,028	0,043	0,005		0,005	0,023	0,005		0,032	0,052	0,004
01943	0,000	0,000	0,000	01953	0,000	0,000	0,000	00551	0,000	0,001	0,000	01872	0,000	0,000	0,000
	0,017	0,045	0,003		0,008	0,011	0,005		0,002	0,002	0,019		0,024	0,023	0,037
01913	0,000	0,000	0,000	01933	0,000	0,000	0,000	01890	0,000	0,000	0,000	01288	0,000	0,000	0,000
	0,012	0,006	0,007		0,024	0,038	0,002		0,003	0,010	0,005		0,018	0,028	0,009
00511	0,000	0,000	0,000	01816	0,000	0,000	0,000	01923	0,000	0,000	0,000	01238	0,000	0,000	0,000
	0,021	0,001	0,001		0,009	0,038	0,002		0,015	0,022	0,004		0,011	0,017	0,021
00593	0,000	0,000	0,000	01934	0,000	0,000	0,000	00020	0,000	0,000	0,000	01793	0,000	0,000	0,000
	0,018	0,007	0,003		0,016	0,036	0,004		0,045	0,045	0,002		0,009	0,032	0,006
00594	0,000	0,000	0,000	01914	0,000	0,000	0,000	01853	0,000	0,000	0,000	01795	0,000	0,000	0,000
	0,013	0,004	0,003		0,006	0,005	0,003		0,006	0,026	0,003		0,025	0,030	0,004
01203	0,000	0,000	0,000	01954	0,000	0,000	0,000	01266	0,001	0,000	0,000	02665	0,000	0,000	0,000
	0,024	0,008	0,003		0,009	0,015	0,009		0,067	0,016	0,037		0,042	0,041	0,004
00589	0,000	0,000	0,000	01205	0,000	0,000	0,000	00518	0,000	0,000	0,000	00024	0,000	0,000	0,000
	0,012	0,006	0,004		0,019	0,026	0,004		0,021	0,006	0,002		0,039	0,051	0,007
01967	0,000	0,000	0,000	01817	0,000	0,000	0,000	01891	0,000	0,000	0,000	01924	0,000	0,000	0,000
	0,017	0,007	0,004		0,013	0,037	0,004		0,003	0,010	0,002		0,009	0,019	0,003
01944	0,000	0,000	0,000	00591	0,000	0,000	0,000	00592	0,000	0,000	0,000	01286	0,000	0,000	0,000
	0,019	0,040	0,007		0,029	0,006	0,001		0,030	0,008	0,002		0,030	0,006	0,003
01287	0,000	0,000	0,000	01965	0,000	0,000	0,000	01854	0,000	0,000	0,000	01955	0,000	0,000	0,000
	0,030	0,012	0,005		0,034	0,004	0,001		0,010	0,025	0,002		0,026	0,019	0,008

Platee - Tensioni per effetto del sisma

NODO	σL1 σP1	σL2 σP2	τL τP	NODO	σL1 σP1	σL2 σP2	τL τP	NODO	σL1 σP1	σL2 σP2	τL τP	NODO	σL1 σP1	σL2 σP2	τL τP
	[N/mm²]	[N/mm²]	[N/mm²]		[N/mm²]	[N/mm²]	[N/mm²]		[N/mm²]	[N/mm²]	[N/mm²]		[N/mm²]	[N/mm²]	[N/mm²]
01915	0,000 0,003	0,000 0,004	0,000 0,001	01935	0,000 0,015	0,000 0,032	0,000 0,003	00515	0,000 0,036	0,000 0,007	0,000 0,002	01285	0,000 0,026	0,000 0,008	0,000 0,005
01892	0,000 0,004	0,000 0,011	0,000 0,001	00514	0,000 0,035	0,000 0,001	0,000 0,001	01818	0,000 0,018	0,000 0,035	0,000 0,002	01945	0,000 0,025	0,000 0,035	0,000 0,003
01925	0,000 0,007	0,000 0,017	0,000 0,000	01796	0,000 0,012	0,000 0,031	0,000 0,008	01819	0,000 0,016	0,000 0,036	0,000 0,003	01957	0,000 0,012	0,000 0,018	0,000 0,012
01284	0,000 0,018	0,000 0,027	0,000 0,006	01855	0,000 0,010	0,000 0,025	0,000 0,001	01956	0,000 0,031	0,000 0,022	0,000 0,006	01966	0,000 0,026	0,000 0,002	0,000 0,002
01936	0,000 0,015	0,000 0,031	0,000 0,001	01916	0,000 0,002	0,000 0,003	0,000 0,001	00516	0,000 0,020	0,000 0,005	0,000 0,002	01835	0,000 0,048	0,000 0,007	0,000 0,031
01909	0,000 0,009	0,000 0,061	0,000 0,019	01237	0,000 0,016	0,000 0,028	0,000 0,018	01204	0,000 0,019	0,000 0,009	0,000 0,004	01893	0,000 0,004	0,000 0,011	0,000 0,002
00590	0,000 0,016	0,000 0,005	0,000 0,003	00587	0,000 0,013	0,000 0,002	0,000 0,004	00588	0,000 0,020	0,000 0,004	0,000 0,005	01227	0,000 0,033	0,000 0,037	0,000 0,003
01946	0,000 0,022	0,000 0,037	0,000 0,006	01926	0,000 0,008	0,000 0,018	0,000 0,002	01797	0,000 0,009	0,000 0,030	0,000 0,005	00561	0,000 0,077	0,000 0,008	0,000 0,025
01856	0,000 0,008	0,000 0,025	0,000 0,003	01937	0,000 0,015	0,000 0,034	0,000 0,004	00517	0,000 0,006	0,000 0,002	0,000 0,005	01917	0,000 0,004	0,000 0,004	0,000 0,003
01265	0,000 0,066	0,000 0,007	0,000 0,029	01894	0,000 0,002	0,000 0,010	0,000 0,004	01276	0,000 0,018	0,000 0,041	0,000 0,005	01277	0,000 0,030	0,000 0,053	0,000 0,005
01968	0,000 0,011	0,000 0,010	0,000 0,005	01820	0,000 0,009	0,000 0,038	0,000 0,003	01947	0,000 0,015	0,000 0,043	0,000 0,006	01275	0,000 0,014	0,000 0,044	0,000 0,011
00520	0,000 0,009	0,000 0,008	0,000 0,007	01927	0,000 0,011	0,000 0,020	0,000 0,003	00550	0,000 0,004	0,000 0,004	0,000 0,017	00521	0,000 0,009	0,000 0,008	0,000 0,009
01969	0,000 0,004	0,000 0,007	0,000 0,011	01958	0,000 0,011	0,000 0,012	0,000 0,005	00519	0,000 0,013	0,000 0,003	0,000 0,003	01857	0,000 0,005	0,000 0,024	0,000 0,004
01938	0,000 0,019	0,000 0,038	0,000 0,003	01939	0,000 0,029	0,000 0,036	0,000 0,002	01948	0,000 0,022	0,000 0,044	0,000 0,002	01918	0,000 0,009	0,000 0,005	0,000 0,005
01928	0,000 0,020	0,000 0,021	0,000 0,005	01821	0,000 0,009	0,000 0,034	0,000 0,002	01226	0,000 0,016	0,000 0,024	0,000 0,006	01895	0,000 0,004	0,000 0,008	0,000 0,008
01273	0,001 0,010	0,000 0,020	0,000 0,014	01960	0,000 0,018	0,000 0,011	0,000 0,019	01274	0,000 0,014	0,000 0,035	0,000 0,011	01871	0,000 0,011	0,000 0,037	0,000 0,019
01799	0,000 0,006	0,000 0,012	0,000 0,008	01224	0,000 0,011	0,000 0,014	0,000 0,009	01798	0,000 0,011	0,000 0,025	0,000 0,008	01858	0,000 0,004	0,000 0,019	0,000 0,007
01859	0,000 0,004	0,000 0,009	0,000 0,010	01896	0,000 0,006	0,000 0,006	0,000 0,013	01959	0,000 0,012	0,000 0,012	0,000 0,009	01919	0,000 0,015	0,000 0,005	0,000 0,009
00586	0,000 0,006	0,000 0,003	0,000 0,005	00562	0,000 0,072	0,000 0,006	0,000 0,021	01225	0,000 0,009	0,000 0,020	0,000 0,008	01822	0,000 0,008	0,000 0,022	0,000 0,002
00583	0,000 0,016	0,000 0,006	0,000 0,003	00584	0,000 0,010	0,000 0,007	0,000 0,008	00021	0,000 0,042	0,000 0,022	0,000 0,007	00585	0,000 0,004	0,000 0,005	0,000 0,008
01949	0,000 0,032	0,000 0,039	0,000 0,008	01929	0,000 0,023	0,000 0,017	0,000 0,008	00549	0,000 0,006	0,000 0,004	0,000 0,012	00522	0,000 0,010	0,000 0,007	0,000 0,006
01221	0,000 0,011	0,000 0,014	0,000 0,004	01897	0,000 0,007	0,000 0,005	0,000 0,013	01222	0,000 0,017	0,000 0,012	0,000 0,008	01920	0,000 0,009	0,000 0,006	0,000 0,014
01236	0,000 0,012	0,000 0,031	0,000 0,015	01940	0,000 0,023	0,000 0,022	0,000 0,004	01223	0,000 0,014	0,000 0,015	0,000 0,010	01206	0,000 0,044	0,000 0,015	0,000 0,006
01785	0,000 0,007	0,001 0,004	0,001 0,007	01823	0,000 0,021	0,000 0,004	0,000 0,002	00086	0,000 0,003	0,000 0,006	0,000 0,003	00523	0,003 0,004	0,002 0,006	0,001 0,010
01219	0,000 0,031	0,000 0,018	0,000 0,006	01220	0,000 0,017	0,000 0,013	0,000 0,005	01950	0,000 0,002	0,000 0,013	0,000 0,010	01279	0,000 0,026	0,000 0,032	0,000 0,013
01278	0,001 0,015	0,000 0,016	0,000 0,019	00524	0,003 0,004	0,001 0,003	0,000 0,013	00525	0,000 0,005	0,000 0,009	0,000 0,011	01930	0,000 0,007	0,000 0,005	0,000 0,011
00023	0,002 0,016	0,001 0,020	0,001 0,010	01280	0,000 0,027	0,000 0,033	0,000 0,012	01898	0,000 0,005	0,000 0,011	0,000 0,004	00064	0,000 0,047	0,000 0,011	0,000 0,006
01281	0,000 0,026	0,000 0,036	0,000 0,015	01282	0,000 0,025	0,000 0,036	0,000 0,014	01218	0,000 0,038	0,000 0,012	0,000 0,006	01283	0,000 0,024	0,000 0,020	0,000 0,010
01908	0,000 0,016	0,000 0,068	0,000 0,009	00067	0,001 0,026	0,001 0,024	0,000 0,013	01787	0,000 0,008	0,000 0,003	0,000 0,005	00085	0,000 0,025	0,000 0,022	0,000 0,023
00530	0,000 0,005	0,000 0,003	0,000 0,008	01250	0,000 0,007	0,000 0,004	0,000 0,008	00579	0,000 0,025	0,000 0,004	0,000 0,005	00580	0,000 0,022	0,000 0,004	0,000 0,009
01210	0,000 0,021	0,000 0,005	0,000 0,005	00081	0,000 0,003	0,000 0,002	0,000 0,002	00582	0,000 0,007	0,000 0,007	0,000 0,009	00529	0,001 0,005	0,000 0,012	0,000 0,018
00526	0,000 0,006	0,000 0,011	0,000 0,010	00528	0,001 0,005	0,000 0,019	0,000 0,014	00527	0,000 0,007	0,000 0,017	0,000 0,009	01824	0,000 0,004	0,000 0,004	0,000 0,009
00581	0,000 0,014	0,000 0,004	0,000 0,012	01209	0,000 0,017	0,000 0,005	0,000 0,007	01207	0,000 0,012	0,000 0,008	0,000 0,009	00082	0,000 0,013	0,000 0,008	0,000 0,008
01208	0,000 0,011	0,000 0,007	0,000 0,010	01825	0,000 0,011	0,000 0,005	0,000 0,006	01860	0,000 0,002	0,000 0,009	0,000 0,006	01249	0,000 0,009	0,000 0,009	0,000 0,009
00578	0,000 0,029	0,000 0,004	0,000 0,004	01211	0,000 0,026	0,000 0,004	0,000 0,004	01899	0,000 0,006	0,000 0,023	0,000 0,005	00531	0,000 0,006	0,000 0,002	0,000 0,006
01248	0,000 0,014	0,000 0,010	0,000 0,008	00532	0,000 0,007	0,000 0,001	0,000 0,006	01826	0,000 0,016	0,000 0,005	0,000 0,004	01245	0,000 0,012	0,000 0,016	0,000 0,011
01246	0,000 0,013	0,000 0,012	0,000 0,008	00534	0,000 0,006	0,000 0,001	0,000 0,008	01861	0,000 0,004	0,000 0,015	0,000 0,004	01247	0,000 0,011	0,000 0,014	0,000 0,009
00533	0,000 0,005	0,000 0,002	0,000 0,008	01900	0,000 0,007	0,000 0,031	0,000 0,006	01862	0,000 0,004	0,000 0,017	0,000 0,007	00577	0,000 0,030	0,000 0,004	0,000 0,007
01212	0,000	0,000	0,000	01903	0,000	0,000	0,000	01864	0,000	0,000	0,000	01902	0,000	0,000	0,000

Platee - Tensioni per effetto del sisma

NODO	σL1 σP1	σL2 σP2	τL τP	NODO	σL1 σP1	σL2 σP2	τL τP	NODO	σL1 σP1	σL2 σP2	τL τP	NODO	σL1 σP1	σL2 σP2	τL τP
	[N/mm²]	[N/mm²]	[N/mm²]		[N/mm²]	[N/mm²]	[N/mm²]		[N/mm²]	[N/mm²]	[N/mm²]		[N/mm²]	[N/mm²]	[N/mm²]
	0,025	0,005	0,007		0,011	0,023	0,016		0,002	0,014	0,019		0,007	0,030	0,014
01901	0,000	0,000	0,000	01827	0,000	0,000	0,000	00575	0,000	0,000	0,000	00576	0,000	0,000	0,000
	0,006	0,033	0,010		0,018	0,003	0,010		0,025	0,005	0,014		0,030	0,005	0,011
01214	0,000	0,000	0,000	01828	0,000	0,000	0,000	01863	0,000	0,000	0,000	01244	0,000	0,000	0,000
	0,024	0,004	0,014		0,018	0,004	0,017		0,005	0,017	0,013		0,012	0,015	0,010
00535	0,000	0,000	0,000	01242	0,000	0,000	0,000	01213	0,000	0,000	0,000	00536	0,000	0,000	0,000
	0,006	0,002	0,009		0,013	0,011	0,011		0,026	0,004	0,011		0,004	0,002	0,009
01243	0,000	0,000	0,000	00537	0,000	0,000	0,000	01216	0,000	0,000	0,000	01215	0,000	0,000	0,000
	0,014	0,011	0,011		0,004	0,002	0,010		0,028	0,018	0,013		0,013	0,008	0,016
01829	0,000	0,000	0,000	00574	0,000	0,000	0,000	00573	0,000	0,000	0,000	01241	0,000	0,000	0,000
	0,007	0,012	0,022		0,008	0,005	0,015		0,026	0,009	0,007		0,015	0,005	0,012
00538	0,000	0,000	0,000	00542	0,000	0,000	0,000	01229	0,000	0,000	0,000	00541	0,000	0,000	0,000
	0,004	0,003	0,008		0,002	0,002	0,003		0,004	0,011	0,003		0,003	0,001	0,004
00539	0,000	0,000	0,000	01240	0,000	0,000	0,000	01865	0,000	0,000	0,000	00069	0,000	0,000	0,000
	0,002	0,005	0,007		0,010	0,005	0,007		0,021	0,015	0,020		0,161	0,091	0,003
01217	0,000	0,000	0,000	01255	0,000	0,000	0,000	00572	0,000	0,000	0,000	01830	0,000	0,000	0,000
	0,065	0,043	0,012		0,108	0,050	0,007		0,089	0,012	0,011		0,014	0,018	0,022
01256	0,000	0,000	0,000	01866	0,000	0,000	0,000	01253	0,000	0,000	0,000	01252	0,000	0,000	0,000
	0,054	0,038	0,012		0,026	0,015	0,013		0,037	0,021	0,007		0,011	0,012	0,004
00068	0,000	0,000	0,000	01251	0,000	0,000	0,000	01254	0,000	0,000	0,000	00540	0,000	0,001	0,000
	0,016	0,008	0,004		0,005	0,008	0,004		0,067	0,032	0,012		0,008	0,002	0,006
00569	0,000	0,000	0,000	00570	0,000	0,000	0,000	01257	0,000	0,000	0,000	00571	0,000	0,000	0,000
	0,013	0,005	0,016		0,017	0,007	0,011		0,020	0,014	0,017		0,076	0,010	0,009
01228	0,000	0,000	0,000	01904	0,000	0,000	0,000	01232	0,000	0,000	0,000	01906	0,000	0,000	0,000
	0,002	0,003	0,005		0,014	0,025	0,006		0,008	0,025	0,004		0,015	0,058	0,003
01231	0,000	0,000	0,000	01831	0,000	0,000	0,000	01867	0,000	0,000	0,000	01264	0,000	0,000	0,000
	0,007	0,020	0,004		0,013	0,006	0,020		0,005	0,023	0,018		0,057	0,010	0,022
01834	0,000	0,000	0,000	00544	0,000	0,000	0,000	01230	0,000	0,000	0,000	01258	0,000	0,000	0,000
	0,030	0,007	0,013		0,002	0,002	0,003		0,006	0,009	0,002		0,015	0,007	0,016
00543	0,000	0,000	0,000	01905	0,000	0,000	0,000	00568	0,000	0,000	0,000	01868	0,000	0,000	0,000
	0,004	0,002	0,002		0,013	0,046	0,006		0,026	0,005	0,015		0,001	0,034	0,012
01259	0,000	0,000	0,000	00567	0,000	0,000	0,000	00566	0,000	0,000	0,000	01260	0,000	0,000	0,000
	0,024	0,004	0,014		0,031	0,005	0,011		0,035	0,005	0,006		0,029	0,005	0,009
01832	0,000	0,000	0,000	01263	0,000	0,000	0,000	01262	0,000	0,000	0,000	01233	0,000	0,000	0,000
	0,015	0,008	0,012		0,052	0,008	0,013		0,040	0,011	0,004		0,010	0,020	0,006
00545	0,000	0,001	0,000	01869	0,000	0,000	0,000	00546	0,000	0,001	0,000	01261	0,000	0,000	0,000
	0,003	0,003	0,004		0,003	0,041	0,005		0,006	0,003	0,004		0,034	0,006	0,003
01833	0,000	0,000	0,000	01907	0,000	0,000	0,000	00563	0,000	0,000	0,000	00565	0,000	0,000	0,000
	0,020	0,010	0,003		0,017	0,067	0,003		0,059	0,007	0,012		0,043	0,004	0,003
00547	0,000	0,000	0,000	01234	0,000	0,000	0,000	00564	0,000	0,000	0,000	01870	0,000	0,000	0,000
	0,003	0,004	0,007		0,012	0,031	0,008		0,048	0,006	0,007		0,003	0,043	0,005
01235	0,000	0,000	0,000	00548	0,000	0,000	0,000								
	0,010	0,021	0,009		0,004	0,004	0,008								
Sisma in direzione Z															
00083	0,000	0,000	0,000	01786	0,000	0,000	0,000	00558	0,000	0,000	0,000	00559	0,000	0,000	0,000
	0,001	0,002	0,001		0,002	0,002	0,001		0,001	0,005	0,001		0,004	0,001	0,001
00026	0,000	0,000	0,000	00557	0,000	0,000	0,000	00624	0,000	0,000	0,000	00078	0,000	0,000	0,000
	0,005	0,009	0,001		0,001	0,004	0,002		0,004	0,001	0,001		0,001	0,002	0,001
01789	0,000	0,000	0,000	00555	0,000	0,000	0,000	00556	0,000	0,000	0,000	01270	0,000	0,000	0,000
	0,002	0,002	0,001		0,001	0,001	0,006		0,001	0,001	0,004		0,005	0,002	0,006
01269	0,000	0,000	0,000	00554	0,000	0,000	0,000	01268	0,000	0,000	0,000	00061	0,000	0,000	0,000
	0,003	0,002	0,007		0,001	0,001	0,008		0,001	0,002	0,008		0,005	0,009	0,001
00625	0,000	0,000	0,000	00626	0,000	0,000	0,000	00027	0,000	0,000	0,000	01134	0,000	0,000	0,000
	0,001	0,005	0,001		0,001	0,004	0,002		0,003	0,004	0,006		0,001	0,002	0,008
00630	0,000	0,000	0,000	00077	0,000	0,000	0,000	01138	0,000	0,000	0,000	00627	0,000	0,000	0,000
	0,002	0,003	0,006		0,001	0,001	0,007		0,004	0,004	0,002		0,001	0,001	0,004
01135	0,000	0,000	0,000	00629	0,000	0,000	0,000	01137	0,000	0,000	0,000	01136	0,000	0,000	0,000
	0,003	0,002	0,008		0,001	0,001	0,008		0,005	0,004	0,004		0,004	0,003	0,005
00628	0,000	0,000	0,000	01196	0,000	0,000	0,000	01190	0,000	0,000	0,000	01790	0,000	0,000	0,000
	0,002	0,001	0,006		0,003	0,003	0,003		0,013	0,004	0,001		0,008	0,002	0,003
00632	0,000	0,000	0,000	01139	0,000	0,000	0,000	00631	0,000	0,000	0,000	00621	0,000	0,000	0,000
	0,001	0,001	0,007		0,002	0,003	0,008		0,003	0,001	0,006		0,009	0,001	0,001
00622	0,000	0,000	0,000	01153	0,000	0,000	0,000	01151	0,000	0,000	0,000	01874	0,000	0,000	0,000
	0,008	0,001	0,001		0,008	0,002	0,001		0,005	0,003	0,002		0,006	0,006	0,009
01271	0,000	0,000	0,000	01800	0,000	0,000	0,000	00623	0,000	0,000	0,000	01140	0,000	0,000	0,000
	0,004	0,002	0,004		0,008	0,004	0,002		0,008	0,001	0,001		0,002	0,004	0,007
01152	0,000	0,000	0,000	01788	0,000	0,000	0,000	00080	0,000	0,000	0,000	00601	0,000	0,000	0,000
	0,009	0,001	0,001		0,002	0,001	0,001		0,001	0,001	0,000		0,002	0,002	0,003
01837	0,000	0,000	0,000	01801	0,000	0,000	0,000	01272	0,000	0,000	0,000	01875	0,000	0,000	0,000
	0,012	0,010	0,005		0,011	0,008	0,002		0,003	0,004	0,002		0,007	0,008	0,005
00019	0,000	0,000	0,000	01144	0,000	0,000	0,000	01877	0,000	0,000	0,000	01143	0,000	0,000	0,000
	0,010	0,003	0,001		0,002	0,004	0,000		0,005	0,009	0,001		0,002	0,004	0,002
00633	0,000	0,000	0,000	01141	0,000	0,000	0,000	01838	0,000	0,000	0,000	01850	0,000	0,000	0,000
	0,002	0,001	0,005		0,002	0,004	0,005		0,010	0,012	0,003		0,011	0,002	0,002
01192	0,000	0,000	0,000	01193	0,000	0,000	0,000	01876	0,000	0,000	0,000	01142	0,000	0,000	0,000
	0,019	0,004	0,002		0,022	0,006	0,002		0,006	0,009	0,002		0,002	0,005	0,003
00634	0,000	0,000	0,000	01154	0,000	0,000	0,000	00620	0,000	0,000	0,000	01802	0,000	0,000	0,000

Platee - Tensioni per effetto del sisma

NODO	σL1 σP1	σL2 σP2	τL τP	NODO	σL1 σP1	σL2 σP2	τL τP	NODO	σL1 σP1	σL2 σP2	τL τP	NODO	σL1 σP1	σL2 σP2	τL τP
	[N/mm²]	[N/mm²]	[N/mm²]		[N/mm²]	[N/mm²]	[N/mm²]		[N/mm²]	[N/mm²]	[N/mm²]		[N/mm²]	[N/mm²]	[N/mm²]
	0,002	0,001	0,003		0,008	0,002	0,001		0,007	0,001	0,000		0,009	0,008	0,001
00635	0,000	0,000	0,000	00636	0,000	0,000	0,000	00062	0,000	0,000	0,000	01191	0,000	0,000	0,000
	0,002	0,001	0,001		0,001	0,001	0,000		0,019	0,005	0,001		0,018	0,004	0,002
00637	0,000	0,000	0,000	01155	0,000	0,000	0,000	01839	0,000	0,000	0,000	00553	0,000	0,000	0,000
	0,001	0,001	0,001		0,007	0,003	0,000		0,007	0,013	0,001		0,001	0,003	0,006
00025	0,000	0,000	0,000	00619	0,000	0,000	0,000	01803	0,000	0,000	0,000	01156	0,000	0,000	0,000
	0,004	0,004	0,006		0,006	0,001	0,001		0,007	0,008	0,001		0,006	0,003	0,000
00618	0,000	0,000	0,000	01841	0,000	0,000	0,000	01804	0,000	0,000	0,000	01840	0,000	0,000	0,000
	0,006	0,001	0,000		0,007	0,012	0,002		0,006	0,008	0,001		0,007	0,012	0,001
01873	0,000	0,000	0,000	01145	0,000	0,000	0,000	01878	0,000	0,000	0,000	01910	0,000	0,000	0,000
	0,007	0,006	0,005		0,002	0,003	0,001		0,005	0,009	0,002		0,008	0,008	0,008
00617	0,000	0,000	0,000	01157	0,000	0,000	0,000	01148	0,000	0,000	0,000	01147	0,000	0,000	0,000
	0,005	0,001	0,001		0,005	0,003	0,001		0,001	0,003	0,005		0,001	0,003	0,003
00640	0,000	0,000	0,000	01239	0,000	0,000	0,000	00552	0,000	0,000	0,000	00638	0,000	0,000	0,000
	0,001	0,001	0,005		0,002	0,002	0,008		0,003	0,001	0,006		0,001	0,001	0,002
01146	0,000	0,000	0,000	00639	0,000	0,000	0,000	01189	0,000	0,000	0,000	01188	0,000	0,000	0,000
	0,001	0,003	0,003		0,001	0,000	0,004		0,005	0,002	0,001		0,003	0,002	0,001
01813	0,000	0,000	0,000	01158	0,000	0,000	0,000	00616	0,000	0,000	0,000	00615	0,000	0,000	0,000
	0,003	0,004	0,001		0,005	0,002	0,001		0,004	0,001	0,001		0,003	0,001	0,001
01159	0,000	0,000	0,000	01836	0,000	0,000	0,000	01849	0,000	0,000	0,000	01194	0,000	0,000	0,000
	0,004	0,001	0,001		0,012	0,007	0,002		0,004	0,002	0,003		0,018	0,005	0,002
01879	0,000	0,000	0,000	01149	0,000	0,000	0,000	00641	0,000	0,000	0,000	01805	0,000	0,000	0,000
	0,005	0,008	0,004		0,001	0,002	0,005		0,001	0,000	0,005		0,006	0,007	0,001
00079	0,000	0,000	0,000	00602	0,000	0,000	0,000	01880	0,000	0,000	0,000	00614	0,000	0,000	0,000
	0,005	0,002	0,002		0,001	0,001	0,002		0,004	0,007	0,006		0,001	0,001	0,001
01160	0,000	0,000	0,000	01842	0,000	0,000	0,000	01806	0,000	0,000	0,000	00613	0,000	0,000	0,000
	0,003	0,001	0,001		0,007	0,010	0,003		0,003	0,004	0,001		0,003	0,001	0,001
01161	0,000	0,000	0,000	00072	0,000	0,000	0,000	01162	0,000	0,000	0,000	01167	0,000	0,000	0,000
	0,004	0,002	0,001		0,021	0,006	0,001		0,008	0,004	0,002		0,024	0,009	0,002
01150	0,000	0,000	0,000	00642	0,000	0,000	0,000	01843	0,000	0,000	0,000	00612	0,000	0,000	0,000
	0,001	0,002	0,006		0,001	0,000	0,005		0,003	0,004	0,003		0,011	0,002	0,000
01807	0,000	0,000	0,000	01881	0,000	0,000	0,000	00643	0,000	0,000	0,000	01808	0,000	0,000	0,000
	0,014	0,004	0,001		0,007	0,002	0,004		0,002	0,002	0,002		0,004	0,003	0,001
01166	0,000	0,000	0,000	01165	0,000	0,000	0,000	00611	0,000	0,000	0,000	00071	0,000	0,000	0,000
	0,027	0,009	0,001		0,023	0,005	0,001		0,012	0,002	0,001		0,002	0,003	0,002
01163	0,000	0,000	0,000	01164	0,000	0,000	0,000	01887	0,000	0,000	0,000	01886	0,000	0,000	0,000
	0,010	0,002	0,002		0,019	0,005	0,001		0,002	0,003	0,005		0,004	0,006	0,003
01176	0,000	0,000	0,000	00645	0,000	0,000	0,000	01169	0,000	0,000	0,000	01168	0,000	0,000	0,000
	0,001	0,002	0,004		0,001	0,001	0,004		0,002	0,001	0,003		0,002	0,002	0,004
00644	0,000	0,000	0,000	00607	0,000	0,000	0,000	00608	0,000	0,000	0,000	01182	0,000	0,000	0,000
	0,001	0,002	0,003		0,005	0,001	0,001		0,004	0,001	0,000		0,005	0,001	0,001
01179	0,000	0,000	0,000	00610	0,000	0,000	0,000	01882	0,000	0,000	0,000	01848	0,000	0,000	0,000
	0,010	0,004	0,002		0,004	0,001	0,001		0,003	0,004	0,004		0,005	0,008	0,002
01883	0,000	0,000	0,000	01844	0,000	0,000	0,000	01180	0,000	0,000	0,000	01181	0,000	0,000	0,000
	0,005	0,007	0,003		0,004	0,006	0,002		0,004	0,002	0,001		0,003	0,001	0,001
01809	0,000	0,000	0,000	00609	0,000	0,000	0,000	01170	0,000	0,000	0,000	00646	0,000	0,000	0,000
	0,005	0,005	0,001		0,001	0,001	0,001		0,002	0,003	0,003		0,001	0,001	0,003
01884	0,000	0,000	0,000	01171	0,000	0,000	0,000	01845	0,000	0,000	0,000	01178	0,000	0,000	0,000
	0,005	0,007	0,001		0,002	0,003	0,002		0,007	0,010	0,002		0,003	0,002	0,004
01177	0,000	0,000	0,000	00653	0,000	0,000	0,000	00647	0,000	0,000	0,000	01183	0,000	0,000	0,000
	0,001	0,002	0,004		0,001	0,001	0,004		0,001	0,001	0,002		0,006	0,001	0,000
01810	0,000	0,000	0,000	00649	0,000	0,000	0,000	01173	0,000	0,000	0,000	00648	0,000	0,000	0,000
	0,007	0,007	0,001		0,001	0,001	0,001		0,002	0,003	0,001		0,001	0,001	0,001
00606	0,000	0,000	0,000	01172	0,000	0,000	0,000	01187	0,000	0,000	0,000	01846	0,000	0,000	0,000
	0,006	0,001	0,000		0,002	0,003	0,001		0,003	0,002	0,001		0,007	0,010	0,000
01811	0,000	0,000	0,000	01184	0,000	0,000	0,000	00605	0,000	0,000	0,000	01175	0,000	0,000	0,000
	0,007	0,007	0,000		0,006	0,002	0,000		0,006	0,001	0,000		0,001	0,003	0,003
01174	0,000	0,000	0,000	00650	0,000	0,000	0,000	01885	0,000	0,000	0,000	01185	0,000	0,000	0,000
	0,001	0,003	0,002		0,001	0,001	0,002		0,004	0,007	0,001		0,006	0,002	0,000
00652	0,000	0,000	0,000	01847	0,000	0,000	0,000	01812	0,000	0,000	0,000	01186	0,000	0,000	0,000
	0,000	0,001	0,004		0,007	0,010	0,001		0,006	0,006	0,001		0,005	0,001	0,001
00600	0,000	0,000	0,000	00604	0,000	0,000	0,000	00603	0,000	0,000	0,000	00651	0,000	0,000	0,000
	0,003	0,001	0,001		0,005	0,001	0,001		0,004	0,001	0,001		0,001	0,001	0,003
00507	0,000	0,000	0,000	01784	0,000	0,000	0,000	00087	0,000	0,000	0,000	01267	0,000	0,000	0,000
	0,002	0,001	0,001		0,001	0,002	0,002		0,001	0,001	0,001		0,005	0,003	0,001
00088	0,000	0,000	0,000	00095	0,000	0,000	0,000	01299	0,000	0,000	0,000	00505	0,000	0,000	0,000
	0,009	0,005	0,007		0,002	0,003	0,002		0,002	0,001	0,004		0,000	0,001	0,003
01294	0,000	0,000	0,000	00500	0,000	0,000	0,000	00506	0,000	0,000	0,000	01295	0,000	0,000	0,000
	0,007	0,003	0,002		0,002	0,002	0,003		0,001	0,002	0,002		0,004	0,002	0,001
00501	0,000	0,000	0,000	01296	0,000	0,000	0,000	00502	0,000	0,000	0,000	01297	0,000	0,000	0,000
	0,001	0,001	0,001		0,005	0,003	0,001		0,001	0,001	0,001		0,003	0,002	0,002
00503	0,000	0,000	0,000	01197	0,000	0,000	0,000	00599	0,000	0,000	0,000	01298	0,000	0,000	0,000
	0,001	0,001	0,002		0,002	0,003	0,003		0,002	0,002	0,002		0,003	0,001	0,003
00504	0,000	0,000	0,000	01195	0,000	0,000	0,000	00092	0,000	0,000	0,000	00598	0,000	0,000	0,000
	0,000	0,001	0,003		0,016	0,005	0,003		0,015	0,007	0,004		0,001	0,001	0,002
01951	0,000	0,000	0,000	00509	0,000	0,000	0,000	01291	0,000	0,000	0,000	00508	0,000	0,000	0,000
	0,002	0,001	0,005		0,000	0,001	0,002		0,002	0,005	0,002		0,001	0,001	0,002

Platee - Tensioni per effetto del sisma

NODO	σL1 σP1	σL2 σP2	τL τP	NODO	σL1 σP1	σL2 σP2	τL τP	NODO	σL1 σP1	σL2 σP2	τL τP	NODO	σL1 σP1	σL2 σP2	τL τP
	[N/mm²]	[N/mm²]	[N/mm²]		[N/mm²]	[N/mm²]	[N/mm²]		[N/mm²]	[N/mm²]	[N/mm²]		[N/mm²]	[N/mm²]	[N/mm²]
01199	0,000 0,003	0,000 0,005	0,000 0,002	00597	0,000 0,001	0,000 0,001	0,000 0,002	01198	0,000 0,002	0,000 0,004	0,000 0,002	00084	0,000 0,001	0,000 0,002	0,000 0,008
01921	0,000 0,004	0,000 0,003	0,000 0,001	01911	0,000 0,007	0,000 0,003	0,000 0,001	01931	0,000 0,001	0,000 0,001	0,000 0,002	01961	0,000 0,001	0,000 0,001	0,000 0,002
01293	0,000 0,002	0,000 0,002	0,000 0,003	01814	0,000 0,002	0,000 0,002	0,000 0,002	01888	0,000 0,002	0,000 0,003	0,000 0,001	01941	0,000 0,005	0,000 0,004	0,000 0,003
00595	0,000 0,002	0,000 0,001	0,000 0,001	00596	0,000 0,002	0,000 0,001	0,000 0,001	01200	0,000 0,004	0,000 0,006	0,000 0,001	01292	0,000 0,002	0,000 0,005	0,000 0,002
01932	0,000 0,006	0,000 0,005	0,000 0,002	01792	0,000 0,002	0,000 0,003	0,000 0,002	00513	0,000 0,002	0,000 0,001	0,000 0,001	01964	0,000 0,000	0,000 0,001	0,000 0,000
00512	0,000 0,001	0,000 0,001	0,000 0,001	01791	0,000 0,002	0,000 0,002	0,000 0,003	01851	0,000 0,004	0,000 0,003	0,000 0,001	01912	0,000 0,006	0,000 0,002	0,000 0,001
00510	0,000 0,002	0,000 0,001	0,000 0,001	01290	0,000 0,002	0,000 0,006	0,000 0,002	01962	0,000 0,001	0,000 0,001	0,000 0,002	01952	0,000 0,002	0,000 0,000	0,000 0,003
00560	0,000 0,008	0,000 0,001	0,000 0,001	01889	0,000 0,006	0,000 0,003	0,000 0,000	01963	0,000 0,002	0,000 0,001	0,000 0,001	01289	0,000 0,004	0,000 0,007	0,000 0,001
01202	0,000 0,004	0,000 0,001	0,000 0,000	01201	0,000 0,002	0,000 0,003	0,000 0,001	01794	0,000 0,004	0,000 0,004	0,000 0,001	01815	0,000 0,005	0,000 0,005	0,000 0,002
01922	0,000 0,006	0,000 0,004	0,000 0,001	01942	0,000 0,005	0,000 0,005	0,000 0,002	01852	0,000 0,005	0,000 0,004	0,000 0,001	00091	0,000 0,004	0,000 0,007	0,000 0,001
01943	0,000 0,003	0,000 0,005	0,000 0,001	01953	0,000 0,001	0,000 0,001	0,000 0,001	00551	0,000 0,002	0,000 0,000	0,000 0,007	01872	0,000 0,011	0,000 0,012	0,000 0,004
01913	0,000 0,006	0,000 0,003	0,000 0,001	01933	0,000 0,005	0,000 0,005	0,000 0,001	01890	0,000 0,004	0,000 0,003	0,000 0,000	01288	0,000 0,002	0,000 0,004	0,000 0,001
00511	0,000 0,002	0,000 0,000	0,000 0,001	01816	0,000 0,004	0,000 0,005	0,000 0,001	01923	0,000 0,004	0,000 0,003	0,000 0,001	01238	0,000 0,001	0,000 0,004	0,000 0,007
00593	0,000 0,003	0,000 0,001	0,000 0,000	01934	0,000 0,003	0,000 0,004	0,000 0,001	00020	0,000 0,005	0,000 0,007	0,000 0,000	01793	0,000 0,002	0,000 0,003	0,000 0,001
00594	0,000 0,001	0,000 0,001	0,000 0,001	01914	0,000 0,003	0,000 0,002	0,000 0,000	01853	0,000 0,003	0,000 0,004	0,000 0,001	01795	0,000 0,004	0,000 0,004	0,000 0,001
01203	0,000 0,004	0,000 0,001	0,000 0,000	01954	0,000 0,001	0,000 0,001	0,000 0,001	01266	0,000 0,009	0,000 0,001	0,000 0,001	02665	0,000 0,004	0,000 0,006	0,000 0,001
00589	0,000 0,001	0,000 0,001	0,000 0,001	01205	0,000 0,002	0,000 0,003	0,000 0,000	00518	0,000 0,002	0,000 0,001	0,000 0,001	00024	0,000 0,005	0,000 0,007	0,000 0,001
01967	0,000 0,002	0,000 0,001	0,000 0,001	01817	0,000 0,003	0,000 0,005	0,000 0,001	01891	0,000 0,002	0,000 0,002	0,000 0,000	01924	0,000 0,002	0,000 0,002	0,000 0,000
01944	0,000 0,002	0,000 0,004	0,000 0,001	00591	0,000 0,005	0,000 0,001	0,000 0,000	00592	0,000 0,005	0,000 0,002	0,000 0,000	01286	0,000 0,003	0,000 0,001	0,000 0,000
01287	0,000 0,003	0,000 0,002	0,000 0,000	01965	0,000 0,003	0,000 0,001	0,000 0,000	01854	0,000 0,002	0,000 0,003	0,000 0,001	01955	0,000 0,002	0,000 0,002	0,000 0,001
01915	0,000 0,002	0,000 0,002	0,000 0,000	01935	0,000 0,002	0,000 0,003	0,000 0,000	00515	0,000 0,003	0,000 0,001	0,000 0,000	01285	0,000 0,002	0,000 0,002	0,000 0,000
01892	0,000 0,002	0,000 0,002	0,000 0,000	00514	0,000 0,003	0,000 0,000	0,000 0,000	01818	0,000 0,003	0,000 0,004	0,000 0,000	01945	0,000 0,002	0,000 0,003	0,000 0,000
01925	0,000 0,002	0,000 0,002	0,000 0,000	01796	0,000 0,003	0,000 0,004	0,000 0,001	01819	0,000 0,003	0,000 0,004	0,000 0,001	01957	0,000 0,001	0,000 0,001	0,000 0,001
01284	0,000 0,002	0,000 0,004	0,000 0,000	01855	0,000 0,002	0,000 0,003	0,000 0,000	01956	0,000 0,003	0,000 0,002	0,000 0,001	01966	0,000 0,002	0,000 0,000	0,000 0,000
01936	0,000 0,002	0,000 0,003	0,000 0,000	01916	0,000 0,002	0,000 0,002	0,000 0,000	00516	0,000 0,001	0,000 0,001	0,000 0,000	01835	0,000 0,010	0,000 0,009	0,000 0,001
01909	0,000 0,007	0,000 0,009	0,000 0,004	01237	0,000 0,001	0,000 0,004	0,000 0,005	01204	0,000 0,003	0,000 0,001	0,000 0,000	01893	0,000 0,002	0,000 0,002	0,000 0,000
00590	0,000 0,003	0,000 0,001	0,000 0,000	00587	0,000 0,002	0,000 0,001	0,000 0,001	00588	0,000 0,002	0,000 0,001	0,000 0,001	01227	0,000 0,004	0,000 0,006	0,000 0,001
01946	0,000 0,002	0,000 0,004	0,000 0,001	01926	0,000 0,002	0,000 0,002	0,000 0,000	01797	0,000 0,002	0,000 0,003	0,000 0,001	00561	0,000 0,009	0,000 0,001	0,000 0,001
01856	0,000 0,003	0,000 0,004	0,000 0,001	01937	0,000 0,002	0,000 0,003	0,000 0,001	00517	0,000 0,001	0,000 0,001	0,000 0,000	01917	0,000 0,002	0,000 0,002	0,000 0,000
01265	0,000 0,009	0,000 0,001	0,000 0,001	01894	0,000 0,003	0,000 0,002	0,000 0,000	01276	0,000 0,003	0,000 0,006	0,000 0,001	01277	0,000 0,004	0,000 0,007	0,000 0,001
01968	0,000 0,001	0,000 0,001	0,000 0,001	01820	0,000 0,003	0,000 0,005	0,000 0,001	01947	0,000 0,002	0,000 0,004	0,000 0,001	01275	0,000 0,002	0,000 0,006	0,000 0,002
00520	0,000 0,001	0,000 0,001	0,000 0,001	01927	0,000 0,003	0,000 0,003	0,000 0,000	00550	0,000 0,001	0,000 0,001	0,000 0,006	00521	0,000 0,001	0,000 0,002	0,000 0,002
01969	0,000 0,001	0,000 0,001	0,000 0,002	01958	0,000 0,002	0,000 0,002	0,000 0,001	00519	0,000 0,001	0,000 0,000	0,000 0,001	01857	0,000 0,005	0,000 0,004	0,000 0,000
01938	0,000 0,003	0,000 0,004	0,000 0,001	01939	0,000 0,006	0,000 0,005	0,000 0,001	01948	0,000 0,003	0,000 0,005	0,000 0,001	01918	0,000 0,004	0,000 0,002	0,000 0,000
01928	0,000 0,005	0,000 0,003	0,000 0,001	01821	0,000 0,005	0,000 0,005	0,000 0,001	01226	0,000 0,002	0,000 0,006	0,000 0,002	01895	0,000 0,006	0,000 0,003	0,000 0,000
01273	0,000 0,001	0,000 0,002	0,000 0,003	01960	0,000 0,002	0,000 0,001	0,000 0,004	01274	0,000 0,001	0,000 0,005	0,000 0,002	01871	0,000 0,009	0,000 0,013	0,000 0,002
01799	0,000 0,002	0,000 0,002	0,000 0,004	01224	0,000 0,002	0,000 0,003	0,000 0,003	01798	0,000 0,003	0,000 0,003	0,000 0,003	01858	0,000 0,006	0,000 0,004	0,000 0,001
01859	0,000 0,003	0,000 0,003	0,000 0,002	01896	0,000 0,005	0,000 0,002	0,000 0,001	01959	0,000 0,001	0,000 0,001	0,000 0,002	01919	0,000 0,006	0,000 0,003	0,000 0,001
00586	0,000	0,000	0,000	00562	0,000	0,000	0,000	01225	0,000	0,000	0,000	01822	0,000	0,000	0,000

Platee - Tensioni per effetto del sisma

NODO	σL1 σP1	σL2 σP2	τL τP	NODO	σL1 σP1	σL2 σP2	τL τP	NODO	σL1 σP1	σL2 σP2	τL τP	NODO	σL1 σP1	σL2 σP2	τL τP
	[N/mm²]	[N/mm²]	[N/mm²]		[N/mm²]	[N/mm²]	[N/mm²]		[N/mm²]	[N/mm²]	[N/mm²]		[N/mm²]	[N/mm²]	[N/mm²]
	0,001	0,001	0,001		0,009	0,001	0,001		0,002	0,004	0,002		0,004	0,004	0,002
00583	0,000	0,000	0,000	00584	0,000	0,000	0,000	00021	0,000	0,000	0,000	00585	0,000	0,000	0,000
	0,003	0,001	0,001		0,002	0,002	0,002		0,009	0,003	0,001		0,001	0,001	0,002
01949	0,000	0,000	0,000	01929	0,000	0,000	0,000	00549	0,000	0,000	0,000	00522	0,000	0,000	0,000
	0,005	0,005	0,003		0,006	0,003	0,001		0,002	0,001	0,004		0,002	0,001	0,001
01221	0,000	0,000	0,000	01897	0,000	0,000	0,000	01222	0,000	0,000	0,000	01920	0,000	0,000	0,000
	0,019	0,005	0,002		0,010	0,003	0,002		0,017	0,005	0,002		0,003	0,002	0,001
01236	0,000	0,000	0,000	01940	0,000	0,000	0,000	01223	0,000	0,000	0,000	01206	0,000	0,000	0,000
	0,002	0,003	0,003		0,005	0,003	0,002		0,003	0,003	0,003		0,012	0,004	0,001
01785	0,000	0,000	0,000	01823	0,000	0,000	0,000	00086	0,000	0,000	0,000	00523	0,000	0,000	0,000
	0,001	0,001	0,001		0,011	0,002	0,002		0,001	0,001	0,001		0,001	0,003	0,002
01219	0,000	0,000	0,000	01220	0,000	0,000	0,000	01950	0,000	0,000	0,000	01279	0,000	0,000	0,000
	0,020	0,006	0,002		0,019	0,004	0,002		0,001	0,001	0,003		0,003	0,003	0,003
01278	0,000	0,000	0,000	00524	0,000	0,000	0,000	00525	0,000	0,000	0,000	01930	0,000	0,000	0,000
	0,001	0,002	0,004		0,000	0,001	0,004		0,000	0,001	0,003		0,003	0,001	0,000
00023	0,000	0,000	0,000	01280	0,000	0,000	0,000	01898	0,000	0,000	0,000	00064	0,000	0,000	0,000
	0,002	0,003	0,002		0,003	0,002	0,002		0,002	0,002	0,004		0,016	0,004	0,001
01281	0,000	0,000	0,000	01282	0,000	0,000	0,000	01218	0,000	0,000	0,000	01283	0,000	0,000	0,000
	0,004	0,003	0,002		0,005	0,003	0,001		0,017	0,005	0,002		0,007	0,004	0,002
01908	0,000	0,000	0,000	00067	0,000	0,000	0,000	01787	0,000	0,000	0,000	00085	0,000	0,000	0,000
	0,005	0,010	0,001		0,014	0,006	0,004		0,002	0,001	0,001		0,009	0,006	0,007
00530	0,000	0,000	0,000	01250	0,000	0,000	0,000	00579	0,000	0,000	0,000	00580	0,000	0,000	0,000
	0,001	0,001	0,004		0,003	0,002	0,004		0,005	0,001	0,001		0,004	0,001	0,001
01210	0,000	0,000	0,000	00081	0,000	0,000	0,000	00582	0,000	0,000	0,000	00529	0,000	0,000	0,000
	0,005	0,002	0,001		0,001	0,001	0,000		0,002	0,002	0,003		0,002	0,002	0,003
00526	0,000	0,000	0,000	00528	0,000	0,000	0,000	00527	0,000	0,000	0,000	01824	0,000	0,000	0,000
	0,001	0,001	0,002		0,001	0,002	0,001		0,001	0,001	0,001		0,003	0,002	0,001
00581	0,000	0,000	0,000	01209	0,000	0,000	0,000	01207	0,000	0,000	0,000	00082	0,000	0,000	0,000
	0,001	0,001	0,001		0,003	0,001	0,001		0,005	0,002	0,001		0,005	0,002	0,002
01208	0,000	0,000	0,000	01825	0,000	0,000	0,000	01860	0,000	0,000	0,000	01249	0,000	0,000	0,000
	0,002	0,002	0,001		0,005	0,006	0,001		0,003	0,005	0,002		0,001	0,001	0,005
00578	0,000	0,000	0,000	01211	0,000	0,000	0,000	01899	0,000	0,000	0,000	00531	0,000	0,000	0,000
	0,006	0,001	0,001		0,006	0,002	0,001		0,004	0,005	0,004		0,001	0,000	0,004
01248	0,000	0,000	0,000	00532	0,000	0,000	0,000	01826	0,000	0,000	0,000	01245	0,000	0,000	0,000
	0,001	0,002	0,004		0,001	0,001	0,003		0,007	0,007	0,001		0,001	0,003	0,001
01246	0,000	0,000	0,000	00534	0,000	0,000	0,000	01861	0,000	0,000	0,000	01247	0,000	0,000	0,000
	0,001	0,003	0,002		0,001	0,001	0,001		0,006	0,009	0,002		0,001	0,003	0,003
00533	0,000	0,000	0,000	01900	0,000	0,000	0,000	01862	0,000	0,000	0,000	00577	0,000	0,000	0,000
	0,001	0,001	0,002		0,004	0,007	0,002		0,007	0,010	0,001		0,005	0,001	0,000
01212	0,000	0,000	0,000	01903	0,000	0,000	0,000	01864	0,000	0,000	0,000	01902	0,000	0,000	0,000
	0,005	0,002	0,000		0,004	0,006	0,004		0,006	0,008	0,002		0,005	0,007	0,003
01901	0,000	0,000	0,000	01827	0,000	0,000	0,000	00575	0,000	0,000	0,000	00576	0,000	0,000	0,000
	0,004	0,007	0,000		0,007	0,007	0,000		0,004	0,001	0,001		0,005	0,001	0,000
01214	0,000	0,000	0,000	01828	0,000	0,000	0,000	01863	0,000	0,000	0,000	01244	0,000	0,000	0,000
	0,004	0,001	0,000		0,006	0,006	0,001		0,007	0,010	0,001		0,002	0,003	0,001
00535	0,000	0,000	0,000	01242	0,000	0,000	0,000	01213	0,000	0,000	0,000	00536	0,000	0,000	0,000
	0,001	0,001	0,001		0,002	0,002	0,003		0,005	0,001	0,000		0,001	0,001	0,002
01243	0,000	0,000	0,000	00537	0,000	0,000	0,000	01216	0,000	0,000	0,000	01215	0,000	0,000	0,000
	0,002	0,003	0,002		0,001	0,000	0,003		0,004	0,002	0,002		0,002	0,001	0,001
01829	0,000	0,000	0,000	00574	0,000	0,000	0,000	00573	0,000	0,000	0,000	01241	0,000	0,000	0,000
	0,002	0,003	0,001		0,001	0,001	0,001		0,004	0,001	0,001		0,003	0,002	0,003
00538	0,000	0,000	0,000	00542	0,000	0,000	0,000	01229	0,000	0,000	0,000	00541	0,000	0,000	0,000
	0,001	0,001	0,003		0,001	0,001	0,005		0,001	0,001	0,006		0,001	0,000	0,005
00539	0,000	0,000	0,000	01240	0,000	0,000	0,000	01865	0,000	0,000	0,000	00069	0,000	0,000	0,000
	0,001	0,001	0,003		0,001	0,002	0,003		0,004	0,002	0,002		0,020	0,006	0,001
01217	0,000	0,000	0,000	01255	0,000	0,000	0,000	00572	0,000	0,000	0,000	01830	0,000	0,000	0,000
	0,009	0,004	0,002		0,022	0,008	0,002		0,011	0,002	0,001		0,003	0,002	0,001
01256	0,000	0,000	0,000	01866	0,000	0,000	0,000	01253	0,000	0,000	0,000	01252	0,000	0,000	0,000
	0,009	0,003	0,002		0,011	0,001	0,002		0,026	0,008	0,001		0,018	0,003	0,001
00068	0,000	0,000	0,000	01251	0,000	0,000	0,000	01254	0,000	0,000	0,000	00540	0,000	0,000	0,000
	0,002	0,003	0,002		0,010	0,004	0,002		0,024	0,008	0,001		0,002	0,002	0,002
00569	0,000	0,000	0,000	00570	0,000	0,000	0,000	01257	0,000	0,000	0,000	00571	0,000	0,000	0,000
	0,001	0,001	0,001		0,004	0,001	0,001		0,003	0,002	0,001		0,011	0,002	0,000
01228	0,000	0,000	0,000	01904	0,000	0,000	0,000	01232	0,000	0,000	0,000	01906	0,000	0,000	0,000
	0,001	0,003	0,006		0,002	0,005	0,006		0,002	0,002	0,003		0,005	0,009	0,003
01231	0,000	0,000	0,000	01831	0,000	0,000	0,000	01867	0,000	0,000	0,000	01264	0,000	0,000	0,000
	0,001	0,002	0,004		0,005	0,006	0,001		0,005	0,008	0,003		0,008	0,002	0,001
01834	0,000	0,000	0,000	00544	0,000	0,000	0,000	01230	0,000	0,000	0,000	01258	0,000	0,000	0,000
	0,008	0,008	0,001		0,001	0,001	0,004		0,001	0,003	0,005		0,003	0,001	0,001
00543	0,000	0,000	0,000	01905	0,000	0,000	0,000	00568	0,000	0,000	0,000	01868	0,000	0,000	0,000
	0,001	0,000	0,005		0,005	0,008	0,005		0,003	0,001	0,001		0,007	0,011	0,003
01259	0,000	0,000	0,000	00567	0,000	0,000	0,000	00566	0,000	0,000	0,000	01260	0,000	0,000	0,000
	0,004	0,001	0,001		0,004	0,001	0,001		0,005	0,001	0,001		0,005	0,002	0,001
01832	0,000	0,000	0,000	01263	0,000	0,000	0,000	01262	0,000	0,000	0,000	01233	0,000	0,000	0,000
	0,006	0,008	0,001		0,008	0,002	0,000		0,006	0,003	0,000		0,002	0,003	0,001
00545	0,000	0,000	0,000	01869	0,000	0,000	0,000	00546	0,000	0,000	0,000	01261	0,000	0,000	0,000

Platee - Tensioni per effetto del sisma

NODO	σL1 σP1	σL2 σP2	τL τP	NODO	σL1 σP1	σL2 σP2	τL τP	NODO	σL1 σP1	σL2 σP2	τL τP	NODO	σL1 σP1	σL2 σP2	τL τP
	[N/mm²]	[N/mm²]	[N/mm²]		[N/mm²]	[N/mm²]	[N/mm²]		[N/mm²]	[N/mm²]	[N/mm²]		[N/mm²]	[N/mm²]	[N/mm²]

Continua nella prossima tabella...

LEGENDA Platee - Tensioni per effetto del sisma

Nota: I risultati del calcolo sono relativi ai vertici delle shell in cui ciascuna platea è stata suddivisa. Tali vertici sono ordinati, lungo ciascuna riga, in ordine crescente.

σL1 Tensione normale in direzione 1 per comportamento a lastra.
σL2 Tensione normale in direzione 2 per comportamento a lastra.
τL Tensione tangenziale 1-2 per comportamento a lastra.
σP1 Tensione normale in direzione 1 per comportamento a piastra.
σP2 Tensione normale in direzione 2 per comportamento a piastra.
τP Tensione tangenziale 1-2 per comportamento a piastra.

PARETI - TENSIONI PER CONDIZIONI DI CARICO NON SISMICHE pag. 2
PARETI - TENSIONI PER EFFETTO DEL SISMA pag. 33
PARETI - TENSIONI PER ECCENTRICITA' ACCIDENTALE pag. 77
SOLETTE - TENSIONI PER CONDIZIONI DI CARICO NON SISMICHE pag. 134
SOLETTE - TENSIONI PER EFFETTO DEL SISMA pag. 149
SOLETTE - TENSIONI PER ECCENTRICITA' ACCIDENTALE pag. 161
PLATEE - TENSIONI PER CONDIZIONI DI CARICO NON SISMICHE pag. 176
PLATEE - TENSIONI PER EFFETTO DEL SISMA pag. 190

Comune di Volpiano
Provincia di Torino

TABULATI DI CALCOLO
Tomo 6 di 7

OGGETTO: REALIZZAZIONE NUOVI LOCULI

COMMITTENTE: Comune di Volpiano

Il Progettista
Associazione Temporanea di Professionisti Arch. Francesco PALUMBO (capogruppo) Arch. Alessandro LEONE - Ing. Riccardo LITTARDI, Ing. Valeria TARQUINIO - Ing. Giuseppe CIUFFREDA
(Arch. Francesco Palumbo)

_____

Il Direttore dei Lavori
(Arch. Francesco Palumbo)

_____

Associazione Temporanea di Professionisti Arch. Francesco PALUMBO (capogruppo) Arch. Alessandro LEONE - Ing. Riccardo LITTARDI, Ing. Valeria TARQUINIO - Ing. Giuseppe CIUFFREDA
Via Sermide 6 - Roma
0645425765 - lavori@samaconsultingsrl.it

PLATEE - TENSIONI PER EFFETTO DEL SISMA

Platee - Tensioni per effetto del sisma

NODO	σL1 σP1	σL2 σP2	τL τP	NODO	σL1 σP1	σL2 σP2	τL τP	NODO	σL1 σP1	σL2 σP2	τL τP	NODO	σL1 σP1	σL2 σP2	τL τP
	[N/mm²]	[N/mm²]	[N/mm²]		[N/mm²]	[N/mm²]	[N/mm²]		[N/mm²]	[N/mm²]	[N/mm²]		[N/mm²]	[N/mm²]	[N/mm²]
	0,001	0,001	0,002		0,007	0,012	0,002		0,001	0,000	0,001		0,006	0,002	0,001
01833	0,000	0,000	0,000	01907	0,000	0,000	0,000	00563	0,000	0,000	0,000	00565	0,000	0,000	0,000
	0,006	0,008	0,001		0,005	0,010	0,001		0,007	0,001	0,001		0,006	0,001	0,001
00547	0,000	0,000	0,000	01234	0,000	0,000	0,000	00564	0,000	0,000	0,000	01870	0,000	0,000	0,000
	0,001	0,001	0,001		0,001	0,003	0,001		0,006	0,001	0,000		0,007	0,013	0,001
01235	0,000	0,000	0,000	00548	0,000	0,000	0,000								
	0,001	0,004	0,002		0,001	0,001	0,002								

LEGENDA Platee - Tensioni per effetto del sisma

Nota: I risultati del calcolo sono relativi ai vertici delle shell in cui ciascuna platea è stata suddivisa. Tali vertici sono ordinati, lungo ciascuna riga, in ordine crescente.

σL1 Tensione normale in direzione 1 per comportamento a lastra.
σL2 Tensione normale in direzione 2 per comportamento a lastra.
τL Tensione tangenziale 1-2 per comportamento a lastra.
σP1 Tensione normale in direzione 1 per comportamento a piastra.
σP2 Tensione normale in direzione 2 per comportamento a piastra.
τP Tensione tangenziale 1-2 per comportamento a piastra.

PLATEE - TENSIONI PER ECCENTRICITA' ACCIDENTALE

Platee - Tensioni per eccentricità accidentale

NODO	σL1 σP1	σL2 σP2	τL τP	NODO	σL1 σP1	σL2 σP2	τL τP	NODO	σL1 σP1	σL2 σP2	τL τP	NODO	σL1 σP1	σL2 σP2	τL τP
	[N/mm²]	[N/mm²]	[N/mm²]		[N/mm²]	[N/mm²]	[N/mm²]		[N/mm²]	[N/mm²]	[N/mm²]		[N/mm²]	[N/mm²]	[N/mm²]
Fondazione					**Platea1**										
Eccentricità accidentale + in direzione X															
00083	0,000	0,000	0,000	01786	0,000	0,000	0,000	00558	0,000	0,000	0,000	00559	0,000	0,000	0,000
	0,000	0,000	0,000		0,000	0,000	0,000		0,000	0,000	0,000		0,000	0,000	0,000
00026	0,000	0,000	0,000	00557	0,000	0,000	0,000	00624	0,000	0,000	0,000	00078	0,000	0,000	0,000
	0,000	0,000	0,000		0,000	0,000	0,000		0,000	0,000	0,000		0,000	0,000	0,000
01789	0,000	0,000	0,000	00555	0,000	0,000	0,000	00556	0,000	0,000	0,000	01270	0,000	0,000	0,000
	0,000	0,000	0,000		0,000	0,000	0,000		0,000	0,000	0,000		0,000	0,000	0,000
01269	0,000	0,000	0,000	00554	0,000	0,000	0,000	01268	0,000	0,000	0,000	00061	0,000	0,000	0,000
	0,000	0,000	0,000		0,000	0,000	0,000		0,000	0,000	0,000		0,000	0,000	0,000
00625	0,000	0,000	0,000	00626	0,000	0,000	0,000	00027	0,000	0,000	0,000	01134	0,000	0,000	0,000
	0,000	0,000	0,000		0,000	0,000	0,000		0,000	0,000	0,000		0,000	0,000	0,000
00630	0,000	0,000	0,000	00077	0,000	0,000	0,000	01138	0,000	0,000	0,000	00627	0,000	0,000	0,000
	0,000	0,000	0,000		0,000	0,000	0,000		0,000	0,000	0,000		0,000	0,000	0,000
01135	0,000	0,000	0,000	00629	0,000	0,000	0,000	01137	0,000	0,000	0,000	01136	0,000	0,000	0,000
	0,000	0,000	0,000		0,000	0,000	0,000		0,000	0,000	0,000		0,000	0,000	0,000
00628	0,000	0,000	0,000	01196	0,000	0,000	0,000	01190	0,000	0,000	0,000	01790	0,000	0,000	0,000
	0,000	0,000	0,000		0,000	0,000	0,000		0,000	0,000	0,000		0,000	0,000	0,000
00632	0,000	0,000	0,000	01139	0,000	0,000	0,000	00631	0,000	0,000	0,000	00621	0,000	0,000	0,000
	0,000	0,000	0,000		0,000	0,000	0,000		0,000	0,000	0,000		0,000	0,000	0,000
00622	0,000	0,000	0,000	01153	0,000	0,000	0,000	01151	0,000	0,000	0,000	01874	0,000	0,000	0,000
	0,000	0,000	0,000		0,000	0,000	0,000		0,000	0,000	0,000		0,000	0,000	0,000
01271	0,000	0,000	0,000	01800	0,000	0,000	0,000	00623	0,000	0,000	0,000	01140	0,000	0,000	0,000
	0,000	0,000	0,000		0,000	0,000	0,000		0,000	0,000	0,000		0,000	0,000	0,000
01152	0,000	0,000	0,000	01788	0,000	0,000	0,000	00080	0,000	0,000	0,000	00601	0,000	0,000	0,000
	0,000	0,000	0,000		0,000	0,000	0,000		0,000	0,000	0,000		0,000	0,000	0,000
01837	0,000	0,000	0,000	01801	0,000	0,000	0,000	01272	0,000	0,000	0,000	01875	0,000	0,000	0,000
	0,000	0,000	0,000		0,000	0,000	0,000		0,000	0,000	0,000		0,000	0,000	0,000
00019	0,000	0,000	0,000	01144	0,000	0,000	0,000	01877	0,000	0,000	0,000	01143	0,000	0,000	0,000
	0,000	0,000	0,000		0,000	0,000	0,000		0,000	0,000	0,000		0,000	0,000	0,000
00633	0,000	0,000	0,000	01141	0,000	0,000	0,000	01838	0,000	0,000	0,000	01850	0,000	0,000	0,000
	0,000	0,000	0,000		0,000	0,000	0,000		0,000	0,000	0,000		0,000	0,000	0,000
01192	0,000	0,000	0,000	01193	0,000	0,000	0,000	01876	0,000	0,000	0,000	01142	0,000	0,000	0,000
	0,000	0,000	0,000		0,000	0,000	0,000		0,000	0,000	0,000		0,000	0,000	0,000
00634	0,000	0,000	0,000	01154	0,000	0,000	0,000	00620	0,000	0,000	0,000	01802	0,000	0,000	0,000
	0,000	0,000	0,000		0,000	0,000	0,000		0,000	0,000	0,000		0,000	0,000	0,000
00635	0,000	0,000	0,000	00636	0,000	0,000	0,000	00062	0,000	0,000	0,000	01191	0,000	0,000	0,000
	0,000	0,000	0,000		0,000	0,000	0,000		0,000	0,000	0,000		0,000	0,000	0,000
00637	0,000	0,000	0,000	01155	0,000	0,000	0,000	01839	0,000	0,000	0,000	00553	0,000	0,000	0,000
	0,000	0,000	0,000		0,000	0,000	0,000		0,000	0,000	0,000		0,000	0,000	0,000
00025	0,000	0,000	0,000	00619	0,000	0,000	0,000	01803	0,000	0,000	0,000	01156	0,000	0,000	0,000
	0,000	0,000	0,000		0,000	0,000	0,000		0,000	0,000	0,000		0,000	0,000	0,000
00618	0,000	0,000	0,000	01841	0,000	0,000	0,000	01804	0,000	0,000	0,000	01840	0,000	0,000	0,000
	0,000	0,000	0,000		0,000	0,000	0,000		0,000	0,000	0,000		0,000	0,000	0,000
01873	0,000	0,000	0,000	01145	0,000	0,000	0,000	01878	0,000	0,000	0,000	01910	0,000	0,000	0,000
	0,000	0,000	0,000		0,000	0,000	0,000		0,000	0,000	0,000		0,000	0,000	0,000
00617	0,000	0,000	0,000	01157	0,000	0,000	0,000	01148	0,000	0,000	0,000	01147	0,000	0,000	0,000
	0,000	0,000	0,000		0,000	0,000	0,000		0,000	0,000	0,000		0,000	0,000	0,000
00640	0,000	0,000	0,000	01239	0,000	0,000	0,000	00552	0,000	0,000	0,000	00638	0,000	0,000	0,000
	0,000	0,000	0,000		0,000	0,000	0,000		0,000	0,000	0,000		0,000	0,000	0,000
01146	0,000	0,000	0,000	00639	0,000	0,000	0,000	01189	0,000	0,000	0,000	01188	0,000	0,000	0,000

Platee - Tensioni per eccentricità accidentale

NODO	σL1 σP1	σL2 σP2	τL τP	NODO	σL1 σP1	σL2 σP2	τL τP	NODO	σL1 σP1	σL2 σP2	τL τP	NODO	σL1 σP1	σL2 σP2	τL τP
	[N/mm²]	[N/mm²]	[N/mm²]		[N/mm²]	[N/mm²]	[N/mm²]		[N/mm²]	[N/mm²]	[N/mm²]		[N/mm²]	[N/mm²]	[N/mm²]
	0,000	0,000	0,000		0,000	0,000	0,000		0,000	0,000	0,000		0,000	0,000	0,000
01813	0,000	0,000	0,000	01158	0,000	0,000	0,000	00616	0,000	0,000	0,000	00615	0,000	0,000	0,000
	0,000	0,000	0,000		0,000	0,000	0,000		0,000	0,000	0,000		0,000	0,000	0,000
01159	0,000	0,000	0,000	01836	0,000	0,000	0,000	01849	0,000	0,000	0,000	01194	0,000	0,000	0,000
	0,000	0,000	0,000		0,000	0,000	0,000		0,000	0,000	0,000		0,000	0,000	0,000
01879	0,000	0,000	0,000	01149	0,000	0,000	0,000	00641	0,000	0,000	0,000	01805	0,000	0,000	0,000
	0,000	0,000	0,000		0,000	0,000	0,000		0,000	0,000	0,000		0,000	0,000	0,000
00079	0,000	0,000	0,000	00602	0,000	0,000	0,000	01880	0,000	0,000	0,000	00614	0,000	0,000	0,000
	0,000	0,000	0,000		0,000	0,000	0,000		0,000	0,000	0,000		0,000	0,000	0,000
01160	0,000	0,000	0,000	01842	0,000	0,000	0,000	01806	0,000	0,000	0,000	00613	0,000	0,000	0,000
	0,000	0,000	0,000		0,000	0,000	0,000		0,000	0,000	0,000		0,000	0,000	0,000
01161	0,000	0,000	0,000	00072	0,000	0,000	0,000	01162	0,000	0,000	0,000	01167	0,000	0,000	0,000
	0,000	0,000	0,000		0,000	0,000	0,000		0,000	0,000	0,000		0,000	0,000	0,000
01150	0,000	0,000	0,000	00642	0,000	0,000	0,000	01843	0,000	0,000	0,000	00612	0,000	0,000	0,000
	0,000	0,000	0,000		0,000	0,000	0,000		0,000	0,000	0,000		0,000	0,000	0,000
01807	0,000	0,000	0,000	01881	0,000	0,000	0,000	00643	0,000	0,000	0,000	01808	0,000	0,000	0,000
	0,000	0,000	0,000		0,000	0,000	0,000		0,000	0,000	0,000		0,000	0,000	0,000
01166	0,000	0,000	0,000	01165	0,000	0,000	0,000	00611	0,000	0,000	0,000	00071	0,000	0,000	0,000
	0,000	0,000	0,000		0,000	0,000	0,000		0,000	0,000	0,000		0,000	0,000	0,000
01163	0,000	0,000	0,000	01164	0,000	0,000	0,000	01887	0,000	0,000	0,000	01886	0,000	0,000	0,000
	0,000	0,000	0,000		0,000	0,000	0,000		0,000	0,000	0,000		0,000	0,000	0,000
01176	0,000	0,000	0,000	00645	0,000	0,000	0,000	01169	0,000	0,000	0,000	01168	0,000	0,000	0,000
	0,000	0,000	0,000		0,000	0,000	0,000		0,000	0,000	0,000		0,000	0,000	0,000
00644	0,000	0,000	0,000	00607	0,000	0,000	0,000	00608	0,000	0,000	0,000	01182	0,000	0,000	0,000
	0,000	0,000	0,000		0,000	0,000	0,000		0,000	0,000	0,000		0,000	0,000	0,000
01179	0,000	0,000	0,000	00610	0,000	0,000	0,000	01882	0,000	0,000	0,000	01848	0,000	0,000	0,000
	0,000	0,000	0,000		0,000	0,000	0,000		0,000	0,000	0,000		0,000	0,000	0,000
01883	0,000	0,000	0,000	01844	0,000	0,000	0,000	01180	0,000	0,000	0,000	01181	0,000	0,000	0,000
	0,000	0,000	0,000		0,000	0,000	0,000		0,000	0,000	0,000		0,000	0,000	0,000
01809	0,000	0,000	0,000	00609	0,000	0,000	0,000	01170	0,000	0,000	0,000	00646	0,000	0,000	0,000
	0,000	0,000	0,000		0,000	0,000	0,000		0,000	0,000	0,000		0,000	0,000	0,000
01884	0,000	0,000	0,000	01171	0,000	0,000	0,000	01845	0,000	0,000	0,000	01178	0,000	0,000	0,000
	0,000	0,000	0,000		0,000	0,000	0,000		0,000	0,000	0,000		0,000	0,000	0,000
01177	0,000	0,000	0,000	00653	0,000	0,000	0,000	00647	0,000	0,000	0,000	01183	0,000	0,000	0,000
	0,000	0,000	0,000		0,000	0,000	0,000		0,000	0,000	0,000		0,000	0,000	0,000
01810	0,000	0,000	0,000	00649	0,000	0,000	0,000	01173	0,000	0,000	0,000	00648	0,000	0,000	0,000
	0,000	0,000	0,000		0,000	0,000	0,000		0,000	0,000	0,000		0,000	0,000	0,000
00606	0,000	0,000	0,000	01172	0,000	0,000	0,000	01187	0,000	0,000	0,000	01846	0,000	0,000	0,000
	0,000	0,000	0,000		0,000	0,000	0,000		0,000	0,000	0,000		0,000	0,000	0,000
01811	0,000	0,000	0,000	01184	0,000	0,000	0,000	00605	0,000	0,000	0,000	01175	0,000	0,000	0,000
	0,000	0,000	0,000		0,000	0,000	0,000		0,000	0,000	0,000		0,000	0,000	0,000
01174	0,000	0,000	0,000	00650	0,000	0,000	0,000	01885	0,000	0,000	0,000	01185	0,000	0,000	0,000
	0,000	0,000	0,000		0,000	0,000	0,000		0,000	0,000	0,000		0,000	0,000	0,000
00652	0,000	0,000	0,000	01847	0,000	0,000	0,000	01812	0,000	0,000	0,000	01186	0,000	0,000	0,000
	0,000	0,000	0,000		0,000	0,000	0,000		0,000	0,000	0,000		0,000	0,000	0,000
00600	0,000	0,000	0,000	00604	0,000	0,000	0,000	00603	0,000	0,000	0,000	00651	0,000	0,000	0,000
	0,000	0,000	0,000		0,000	0,000	0,000		0,000	0,000	0,000		0,000	0,000	0,000
00507	0,000	0,000	0,000	01784	0,000	0,000	0,000	00087	0,000	0,000	0,000	01267	0,000	0,000	0,000
	0,000	0,000	0,000		0,000	0,000	0,000		0,000	0,000	0,000		0,000	0,000	0,000
00088	0,000	0,000	0,000	00095	0,000	0,000	0,000	01299	0,000	0,000	0,000	00505	0,000	0,000	0,000
	0,000	0,000	0,000		0,000	0,000	0,000		0,000	0,000	0,000		0,000	0,000	0,000
01294	0,000	0,000	0,000	00500	0,000	0,000	0,000	00506	0,000	0,000	0,000	01295	0,000	0,000	0,000
	0,000	0,000	0,000		0,000	0,000	0,000		0,000	0,000	0,000		0,000	0,000	0,000
00501	0,000	0,000	0,000	01296	0,000	0,000	0,000	00502	0,000	0,000	0,000	01297	0,000	0,000	0,000
	0,000	0,000	0,000		0,000	0,000	0,000		0,000	0,000	0,000		0,000	0,000	0,000
00503	0,000	0,000	0,000	01197	0,000	0,000	0,000	00599	0,000	0,000	0,000	01298	0,000	0,000	0,000
	0,000	0,000	0,000		0,000	0,000	0,000		0,000	0,000	0,000		0,000	0,000	0,000
00504	0,000	0,000	0,000	01195	0,000	0,000	0,000	00092	0,000	0,000	0,000	00598	0,000	0,000	0,000
	0,000	0,000	0,000		0,000	0,000	0,000		0,000	0,000	0,000		0,000	0,000	0,000
01951	0,000	0,000	0,000	00509	0,000	0,000	0,000	01291	0,000	0,000	0,000	00508	0,000	0,000	0,000
	0,000	0,000	0,000		0,000	0,000	0,000		0,000	0,000	0,000		0,000	0,000	0,000
01199	0,000	0,000	0,000	00597	0,000	0,000	0,000	01198	0,000	0,000	0,000	00084	0,000	0,000	0,000
	0,000	0,000	0,000		0,000	0,000	0,000		0,000	0,000	0,000		0,000	0,000	0,000
01921	0,000	0,000	0,000	01911	0,000	0,000	0,000	01931	0,000	0,000	0,000	01961	0,000	0,000	0,000
	0,000	0,000	0,000		0,000	0,000	0,000		0,000	0,000	0,000		0,000	0,000	0,000
01293	0,000	0,000	0,000	01814	0,000	0,000	0,000	01888	0,000	0,000	0,000	01941	0,000	0,000	0,000
	0,000	0,000	0,000		0,000	0,000	0,000		0,000	0,000	0,000		0,000	0,000	0,000
00595	0,000	0,000	0,000	00596	0,000	0,000	0,000	01200	0,000	0,000	0,000	01292	0,000	0,000	0,000
	0,000	0,000	0,000		0,000	0,000	0,000		0,000	0,000	0,000		0,000	0,000	0,000
01932	0,000	0,000	0,000	01792	0,000	0,000	0,000	00513	0,000	0,000	0,000	01964	0,000	0,000	0,000
	0,000	0,000	0,000		0,000	0,000	0,000		0,000	0,000	0,000		0,000	0,000	0,000
00512	0,000	0,000	0,000	01791	0,000	0,000	0,000	01851	0,000	0,000	0,000	01912	0,000	0,000	0,000
	0,000	0,000	0,000		0,000	0,000	0,000		0,000	0,000	0,000		0,000	0,000	0,000
00510	0,000	0,000	0,000	01290	0,000	0,000	0,000	01962	0,000	0,000	0,000	01952	0,000	0,000	0,000
	0,000	0,000	0,000		0,000	0,000	0,000		0,000	0,000	0,000		0,000	0,000	0,000
00560	0,000	0,000	0,000	01889	0,000	0,000	0,000	01963	0,000	0,000	0,000	01289	0,000	0,000	0,000
	0,000	0,000	0,000		0,000	0,000	0,000		0,000	0,000	0,000		0,000	0,000	0,000

Platee - Tensioni per eccentricità accidentale

NODO	σL1 σP1	σL2 σP2	τL τP	NODO	σL1 σP1	σL2 σP2	τL τP	NODO	σL1 σP1	σL2 σP2	τL τP	NODO	σL1 σP1	σL2 σP2	τL τP
	[N/mm²]	[N/mm²]	[N/mm²]		[N/mm²]	[N/mm²]	[N/mm²]		[N/mm²]	[N/mm²]	[N/mm²]		[N/mm²]	[N/mm²]	[N/mm²]
01202	0,000 0,000	0,000 0,000	0,000 0,000	01201	0,000 0,000	0,000 0,000	0,000 0,000	01794	0,000 0,000	0,000 0,000	0,000 0,000	01815	0,000 0,000	0,000 0,000	0,000 0,000
01922	0,000 0,000	0,000 0,000	0,000 0,000	01942	0,000 0,000	0,000 0,000	0,000 0,000	01852	0,000 0,000	0,000 0,000	0,000 0,000	00091	0,000 0,000	0,000 0,000	0,000 0,000
01943	0,000 0,000	0,000 0,000	0,000 0,000	01953	0,000 0,000	0,000 0,000	0,000 0,000	00551	0,000 0,000	0,000 0,000	0,000 0,000	01872	0,000 0,000	0,000 0,000	0,000 0,000
01913	0,000 0,000	0,000 0,000	0,000 0,000	01933	0,000 0,000	0,000 0,000	0,000 0,000	01890	0,000 0,000	0,000 0,000	0,000 0,000	01288	0,000 0,000	0,000 0,000	0,000 0,000
00511	0,000 0,000	0,000 0,000	0,000 0,000	01816	0,000 0,000	0,000 0,000	0,000 0,000	01923	0,000 0,000	0,000 0,000	0,000 0,000	01238	0,000 0,000	0,000 0,000	0,000 0,000
00593	0,000 0,000	0,000 0,000	0,000 0,000	01934	0,000 0,000	0,000 0,000	0,000 0,000	00020	0,000 0,000	0,000 0,000	0,000 0,000	01793	0,000 0,000	0,000 0,000	0,000 0,000
00594	0,000 0,000	0,000 0,000	0,000 0,000	01914	0,000 0,000	0,000 0,000	0,000 0,000	01853	0,000 0,000	0,000 0,000	0,000 0,000	01795	0,000 0,000	0,000 0,000	0,000 0,000
01203	0,000 0,000	0,000 0,000	0,000 0,000	01954	0,000 0,000	0,000 0,000	0,000 0,000	01266	0,000 0,000	0,000 0,000	0,000 0,000	02665	0,000 0,000	0,000 0,000	0,000 0,000
00589	0,000 0,000	0,000 0,000	0,000 0,000	01205	0,000 0,000	0,000 0,000	0,000 0,000	00518	0,000 0,000	0,000 0,000	0,000 0,000	00024	0,000 0,000	0,000 0,000	0,000 0,000
01967	0,000 0,000	0,000 0,000	0,000 0,000	01817	0,000 0,000	0,000 0,000	0,000 0,000	01891	0,000 0,000	0,000 0,000	0,000 0,000	01924	0,000 0,000	0,000 0,000	0,000 0,000
01944	0,000 0,000	0,000 0,000	0,000 0,000	00591	0,000 0,000	0,000 0,000	0,000 0,000	00592	0,000 0,000	0,000 0,000	0,000 0,000	01286	0,000 0,000	0,000 0,000	0,000 0,000
01287	0,000 0,000	0,000 0,000	0,000 0,000	01965	0,000 0,000	0,000 0,000	0,000 0,000	01854	0,000 0,000	0,000 0,000	0,000 0,000	01955	0,000 0,000	0,000 0,000	0,000 0,000
01915	0,000 0,000	0,000 0,000	0,000 0,000	01935	0,000 0,000	0,000 0,000	0,000 0,000	00515	0,000 0,000	0,000 0,000	0,000 0,000	01285	0,000 0,000	0,000 0,000	0,000 0,000
01892	0,000 0,000	0,000 0,000	0,000 0,000	00514	0,000 0,000	0,000 0,000	0,000 0,000	01818	0,000 0,000	0,000 0,000	0,000 0,000	01945	0,000 0,000	0,000 0,000	0,000 0,000
01925	0,000 0,000	0,000 0,000	0,000 0,000	01796	0,000 0,000	0,000 0,000	0,000 0,000	01819	0,000 0,000	0,000 0,000	0,000 0,000	01957	0,000 0,000	0,000 0,000	0,000 0,000
01284	0,000 0,000	0,000 0,000	0,000 0,000	01855	0,000 0,000	0,000 0,000	0,000 0,000	01956	0,000 0,000	0,000 0,000	0,000 0,000	01966	0,000 0,000	0,000 0,000	0,000 0,000
01936	0,000 0,000	0,000 0,000	0,000 0,000	01916	0,000 0,000	0,000 0,000	0,000 0,000	00516	0,000 0,000	0,000 0,000	0,000 0,000	01835	0,000 0,000	0,000 0,000	0,000 0,000
01909	0,000 0,000	0,000 0,000	0,000 0,000	01237	0,000 0,000	0,000 0,000	0,000 0,000	01204	0,000 0,000	0,000 0,000	0,000 0,000	01893	0,000 0,000	0,000 0,000	0,000 0,000
00590	0,000 0,000	0,000 0,000	0,000 0,000	00587	0,000 0,000	0,000 0,000	0,000 0,000	00588	0,000 0,000	0,000 0,000	0,000 0,000	01227	0,000 0,000	0,000 0,000	0,000 0,000
01946	0,000 0,000	0,000 0,000	0,000 0,000	01926	0,000 0,000	0,000 0,000	0,000 0,000	01797	0,000 0,000	0,000 0,000	0,000 0,000	00561	0,000 0,000	0,000 0,000	0,000 0,000
01856	0,000 0,000	0,000 0,000	0,000 0,000	01937	0,000 0,000	0,000 0,000	0,000 0,000	00517	0,000 0,000	0,000 0,000	0,000 0,000	01917	0,000 0,000	0,000 0,000	0,000 0,000
01265	0,000 0,000	0,000 0,000	0,000 0,000	01894	0,000 0,000	0,000 0,000	0,000 0,000	01276	0,000 0,000	0,000 0,000	0,000 0,000	01277	0,000 0,000	0,000 0,000	0,000 0,000
01968	0,000 0,000	0,000 0,000	0,000 0,000	01820	0,000 0,000	0,000 0,000	0,000 0,000	01947	0,000 0,000	0,000 0,000	0,000 0,000	01275	0,000 0,000	0,000 0,000	0,000 0,000
00520	0,000 0,000	0,000 0,000	0,000 0,000	01927	0,000 0,000	0,000 0,000	0,000 0,000	00550	0,000 0,000	0,000 0,000	0,000 0,000	00521	0,000 0,000	0,000 0,000	0,000 0,000
01969	0,000 0,000	0,000 0,000	0,000 0,000	01958	0,000 0,000	0,000 0,000	0,000 0,000	00519	0,000 0,000	0,000 0,000	0,000 0,000	01857	0,000 0,000	0,000 0,000	0,000 0,000
01938	0,000 0,000	0,000 0,000	0,000 0,000	01939	0,000 0,000	0,000 0,000	0,000 0,000	01948	0,000 0,000	0,000 0,000	0,000 0,000	01918	0,000 0,000	0,000 0,000	0,000 0,000
01928	0,000 0,000	0,000 0,000	0,000 0,000	01821	0,000 0,000	0,000 0,000	0,000 0,000	01226	0,000 0,000	0,000 0,000	0,000 0,000	01895	0,000 0,000	0,000 0,000	0,000 0,000
01273	0,000 0,000	0,000 0,000	0,000 0,000	01960	0,000 0,000	0,000 0,000	0,000 0,000	01274	0,000 0,000	0,000 0,000	0,000 0,000	01871	0,000 0,000	0,000 0,000	0,000 0,000
01799	0,000 0,000	0,000 0,000	0,000 0,000	01224	0,000 0,000	0,000 0,000	0,000 0,000	01798	0,000 0,000	0,000 0,000	0,000 0,000	01858	0,000 0,000	0,000 0,000	0,000 0,000
01859	0,000 0,000	0,000 0,000	0,000 0,000	01896	0,000 0,000	0,000 0,000	0,000 0,000	01959	0,000 0,000	0,000 0,000	0,000 0,000	01919	0,000 0,000	0,000 0,000	0,000 0,000
00586	0,000 0,000	0,000 0,000	0,000 0,000	00562	0,000 0,000	0,000 0,000	0,000 0,000	01225	0,000 0,000	0,000 0,000	0,000 0,000	01822	0,000 0,000	0,000 0,000	0,000 0,000
00583	0,000 0,000	0,000 0,000	0,000 0,000	00584	0,000 0,000	0,000 0,000	0,000 0,000	00021	0,000 0,000	0,000 0,000	0,000 0,000	00585	0,000 0,000	0,000 0,000	0,000 0,000
01949	0,000 0,000	0,000 0,000	0,000 0,000	01929	0,000 0,000	0,000 0,000	0,000 0,000	00549	0,000 0,000	0,000 0,000	0,000 0,000	00522	0,000 0,000	0,000 0,000	0,000 0,000
01221	0,000 0,000	0,000 0,000	0,000 0,000	01897	0,000 0,000	0,000 0,000	0,000 0,000	01222	0,000 0,000	0,000 0,000	0,000 0,000	01920	0,000 0,000	0,000 0,000	0,000 0,000
01236	0,000 0,000	0,000 0,000	0,000 0,000	01940	0,000 0,000	0,000 0,000	0,000 0,000	01223	0,000 0,000	0,000 0,000	0,000 0,000	01206	0,000 0,000	0,000 0,000	0,000 0,000
01785	0,000 0,000	0,000 0,000	0,000 0,000	01823	0,000 0,000	0,000 0,000	0,000 0,000	00086	0,000 0,000	0,000 0,000	0,000 0,000	00523	0,000 0,000	0,000 0,000	0,000 0,000
01219	0,000 0,000	0,000 0,000	0,000 0,000	01220	0,000 0,000	0,000 0,000	0,000 0,000	01950	0,000 0,000	0,000 0,000	0,000 0,000	01279	0,000 0,000	0,000 0,000	0,000 0,000
01278	0,000 0,000	0,000 0,000	0,000 0,000	00524	0,000 0,000	0,000 0,000	0,000 0,000	00525	0,000 0,000	0,000 0,000	0,000 0,000	01930	0,000 0,000	0,000 0,000	0,000 0,000
00023	0,000	0,000	0,000	01280	0,000	0,000	0,000	01898	0,000	0,000	0,000	00064	0,000	0,000	0,000

Platee - Tensioni per eccentricità accidentale

NODO	σL1 σP1	σL2 σP2	τL τP	NODO	σL1 σP1	σL2 σP2	τL τP	NODO	σL1 σP1	σL2 σP2	τL τP	NODO	σL1 σP1	σL2 σP2	τL τP
	[N/mm²]	[N/mm²]	[N/mm²]		[N/mm²]	[N/mm²]	[N/mm²]		[N/mm²]	[N/mm²]	[N/mm²]		[N/mm²]	[N/mm²]	[N/mm²]
	0,000	0,000	0,000		0,000	0,000	0,000		0,000	0,000	0,000		0,000	0,000	0,000
01281	0,000	0,000	0,000	01282	0,000	0,000	0,000	01218	0,000	0,000	0,000	01283	0,000	0,000	0,000
	0,000	0,000	0,000		0,000	0,000	0,000		0,000	0,000	0,000		0,000	0,000	0,000
01908	0,000	0,000	0,000	00067	0,000	0,000	0,000	01787	0,000	0,000	0,000	00085	0,000	0,000	0,000
	0,000	0,000	0,000		0,000	0,000	0,000		0,000	0,000	0,000		0,000	0,000	0,000
00530	0,000	0,000	0,000	01250	0,000	0,000	0,000	00579	0,000	0,000	0,000	00580	0,000	0,000	0,000
	0,000	0,000	0,000		0,000	0,000	0,000		0,000	0,000	0,000		0,000	0,000	0,000
01210	0,000	0,000	0,000	00081	0,000	0,000	0,000	00582	0,000	0,000	0,000	00529	0,000	0,000	0,000
	0,000	0,000	0,000		0,000	0,000	0,000		0,000	0,000	0,000		0,000	0,000	0,000
00526	0,000	0,000	0,000	00528	0,000	0,000	0,000	00527	0,000	0,000	0,000	01824	0,000	0,000	0,000
	0,000	0,000	0,000		0,000	0,000	0,000		0,000	0,000	0,000		0,000	0,000	0,000
00581	0,000	0,000	0,000	01209	0,000	0,000	0,000	01207	0,000	0,000	0,000	00082	0,000	0,000	0,000
	0,000	0,000	0,000		0,000	0,000	0,000		0,000	0,000	0,000		0,000	0,000	0,000
01208	0,000	0,000	0,000	01825	0,000	0,000	0,000	01860	0,000	0,000	0,000	01249	0,000	0,000	0,000
	0,000	0,000	0,000		0,000	0,000	0,000		0,000	0,000	0,000		0,000	0,000	0,000
00578	0,000	0,000	0,000	01211	0,000	0,000	0,000	01899	0,000	0,000	0,000	00531	0,000	0,000	0,000
	0,000	0,000	0,000		0,000	0,000	0,000		0,000	0,000	0,000		0,000	0,000	0,000
01248	0,000	0,000	0,000	00532	0,000	0,000	0,000	01826	0,000	0,000	0,000	01245	0,000	0,000	0,000
	0,000	0,000	0,000		0,000	0,000	0,000		0,000	0,000	0,000		0,000	0,000	0,000
01246	0,000	0,000	0,000	00534	0,000	0,000	0,000	01861	0,000	0,000	0,000	01247	0,000	0,000	0,000
	0,000	0,000	0,000		0,000	0,000	0,000		0,000	0,000	0,000		0,000	0,000	0,000
00533	0,000	0,000	0,000	01900	0,000	0,000	0,000	01862	0,000	0,000	0,000	00577	0,000	0,000	0,000
	0,000	0,000	0,000		0,000	0,000	0,000		0,000	0,000	0,000		0,000	0,000	0,000
01212	0,000	0,000	0,000	01903	0,000	0,000	0,000	01864	0,000	0,000	0,000	01902	0,000	0,000	0,000
	0,000	0,000	0,000		0,000	0,000	0,000		0,000	0,000	0,000		0,000	0,000	0,000
01901	0,000	0,000	0,000	01827	0,000	0,000	0,000	00575	0,000	0,000	0,000	00576	0,000	0,000	0,000
	0,000	0,000	0,000		0,000	0,000	0,000		0,000	0,000	0,000		0,000	0,000	0,000
01214	0,000	0,000	0,000	01828	0,000	0,000	0,000	01863	0,000	0,000	0,000	01244	0,000	0,000	0,000
	0,000	0,000	0,000		0,000	0,000	0,000		0,000	0,000	0,000		0,000	0,000	0,000
00535	0,000	0,000	0,000	01242	0,000	0,000	0,000	01213	0,000	0,000	0,000	00536	0,000	0,000	0,000
	0,000	0,000	0,000		0,000	0,000	0,000		0,000	0,000	0,000		0,000	0,000	0,000
01243	0,000	0,000	0,000	00537	0,000	0,000	0,000	01216	0,000	0,000	0,000	01215	0,000	0,000	0,000
	0,000	0,000	0,000		0,000	0,000	0,000		0,000	0,000	0,000		0,000	0,000	0,000
01829	0,000	0,000	0,000	00574	0,000	0,000	0,000	00573	0,000	0,000	0,000	01241	0,000	0,000	0,000
	0,000	0,000	0,000		0,000	0,000	0,000		0,000	0,000	0,000		0,000	0,000	0,000
00538	0,000	0,000	0,000	00542	0,000	0,000	0,000	01229	0,000	0,000	0,000	00541	0,000	0,000	0,000
	0,000	0,000	0,000		0,000	0,000	0,000		0,000	0,000	0,000		0,000	0,000	0,000
00539	0,000	0,000	0,000	01240	0,000	0,000	0,000	01865	0,000	0,000	0,000	00069	0,000	0,000	0,000
	0,000	0,000	0,000		0,000	0,000	0,000		0,000	0,000	0,000		0,000	0,000	0,000
01217	0,000	0,000	0,000	01255	0,000	0,000	0,000	00572	0,000	0,000	0,000	01830	0,000	0,000	0,000
	0,000	0,000	0,000		0,000	0,000	0,000		0,000	0,000	0,000		0,000	0,000	0,000
01256	0,000	0,000	0,000	01866	0,000	0,000	0,000	01253	0,000	0,000	0,000	01252	0,000	0,000	0,000
	0,000	0,000	0,000		0,000	0,000	0,000		0,000	0,000	0,000		0,000	0,000	0,000
00068	0,000	0,000	0,000	01251	0,000	0,000	0,000	01254	0,000	0,000	0,000	00540	0,000	0,000	0,000
	0,000	0,000	0,000		0,000	0,000	0,000		0,000	0,000	0,000		0,000	0,000	0,000
00569	0,000	0,000	0,000	00570	0,000	0,000	0,000	01257	0,000	0,000	0,000	00571	0,000	0,000	0,000
	0,000	0,000	0,000		0,000	0,000	0,000		0,000	0,000	0,000		0,000	0,000	0,000
01228	0,000	0,000	0,000	01904	0,000	0,000	0,000	01232	0,000	0,000	0,000	01906	0,000	0,000	0,000
	0,000	0,000	0,000		0,000	0,000	0,000		0,000	0,000	0,000		0,000	0,000	0,000
01231	0,000	0,000	0,000	01831	0,000	0,000	0,000	01867	0,000	0,000	0,000	01264	0,000	0,000	0,000
	0,000	0,000	0,000		0,000	0,000	0,000		0,000	0,000	0,000		0,000	0,000	0,000
01834	0,000	0,000	0,000	00544	0,000	0,000	0,000	01230	0,000	0,000	0,000	01258	0,000	0,000	0,000
	0,000	0,000	0,000		0,000	0,000	0,000		0,000	0,000	0,000		0,000	0,000	0,000
00543	0,000	0,000	0,000	01905	0,000	0,000	0,000	00568	0,000	0,000	0,000	01868	0,000	0,000	0,000
	0,000	0,000	0,000		0,000	0,000	0,000		0,000	0,000	0,000		0,000	0,000	0,000
01259	0,000	0,000	0,000	00567	0,000	0,000	0,000	00566	0,000	0,000	0,000	01260	0,000	0,000	0,000
	0,000	0,000	0,000		0,000	0,000	0,000		0,000	0,000	0,000		0,000	0,000	0,000
01832	0,000	0,000	0,000	01263	0,000	0,000	0,000	01262	0,000	0,000	0,000	01233	0,000	0,000	0,000
	0,000	0,000	0,000		0,000	0,000	0,000		0,000	0,000	0,000		0,000	0,000	0,000
00545	0,000	0,000	0,000	01869	0,000	0,000	0,000	00546	0,000	0,000	0,000	01261	0,000	0,000	0,000
	0,000	0,000	0,000		0,000	0,000	0,000		0,000	0,000	0,000		0,000	0,000	0,000
01833	0,000	0,000	0,000	01907	0,000	0,000	0,000	00563	0,000	0,000	0,000	00565	0,000	0,000	0,000
	0,000	0,000	0,000		0,000	0,000	0,000		0,000	0,000	0,000		0,000	0,000	0,000
00547	0,000	0,000	0,000	01234	0,000	0,000	0,000	00564	0,000	0,000	0,000	01870	0,000	0,000	0,000
	0,000	0,000	0,000		0,000	0,000	0,000		0,000	0,000	0,000		0,000	0,000	0,000
01235	0,000	0,000	0,000	00548	0,000	0,000	0,000								
	0,000	0,000	0,000		0,000	0,000	0,000								
Eccentricità accidentale - in direzione X															
00083	0,000	0,000	0,000	01786	0,000	0,000	0,000	00558	0,000	0,000	0,000	00559	0,000	0,000	0,000
	0,000	0,000	0,000		0,000	0,000	0,000		0,000	0,000	0,000		0,000	0,000	0,000
00026	0,000	0,000	0,000	00557	0,000	0,000	0,000	00624	0,000	0,000	0,000	00078	0,000	0,000	0,000
	0,000	0,000	0,000		0,000	0,000	0,000		0,000	0,000	0,000		0,000	0,000	0,000
01789	0,000	0,000	0,000	00555	0,000	0,000	0,000	00556	0,000	0,000	0,000	01270	0,000	0,000	0,000
	0,000	0,000	0,000		0,000	0,000	0,000		0,000	0,000	0,000		0,000	0,000	0,000
01269	0,000	0,000	0,000	00554	0,000	0,000	0,000	01268	0,000	0,000	0,000	00061	0,000	0,000	0,000
	0,000	0,000	0,000		0,000	0,000	0,000		0,000	0,000	0,000		0,000	0,000	0,000
00625	0,000	0,000	0,000	00626	0,000	0,000	0,000	00027	0,000	0,000	0,000	01134	0,000	0,000	0,000

Platee - Tensioni per eccentricità accidentale

NODO	σL1 σP1	σL2 σP2	τL τP	NODO	σL1 σP1	σL2 σP2	τL τP	NODO	σL1 σP1	σL2 σP2	τL τP	NODO	σL1 σP1	σL2 σP2	τL τP
	[N/mm²]	[N/mm²]	[N/mm²]		[N/mm²]	[N/mm²]	[N/mm²]		[N/mm²]	[N/mm²]	[N/mm²]		[N/mm²]	[N/mm²]	[N/mm²]
	0,000	0,000	0,000		0,000	0,000	0,000		0,000	0,000	0,000		0,000	0,000	0,000
00630	0,000	0,000	0,000	00077	0,000	0,000	0,000	01138	0,000	0,000	0,000	00627	0,000	0,000	0,000
	0,000	0,000	0,000		0,000	0,000	0,000		0,000	0,000	0,000		0,000	0,000	0,000
01135	0,000	0,000	0,000	00629	0,000	0,000	0,000	01137	0,000	0,000	0,000	01136	0,000	0,000	0,000
	0,000	0,000	0,000		0,000	0,000	0,000		0,000	0,000	0,000		0,000	0,000	0,000
00628	0,000	0,000	0,000	01196	0,000	0,000	0,000	01190	0,000	0,000	0,000	01790	0,000	0,000	0,000
	0,000	0,000	0,000		0,000	0,000	0,000		0,000	0,000	0,000		0,000	0,000	0,000
00632	0,000	0,000	0,000	01139	0,000	0,000	0,000	00631	0,000	0,000	0,000	00621	0,000	0,000	0,000
	0,000	0,000	0,000		0,000	0,000	0,000		0,000	0,000	0,000		0,000	0,000	0,000
00622	0,000	0,000	0,000	01153	0,000	0,000	0,000	01151	0,000	0,000	0,000	01874	0,000	0,000	0,000
	0,000	0,000	0,000		0,000	0,000	0,000		0,000	0,000	0,000		0,000	0,000	0,000
01271	0,000	0,000	0,000	01800	0,000	0,000	0,000	00623	0,000	0,000	0,000	01140	0,000	0,000	0,000
	0,000	0,000	0,000		0,000	0,000	0,000		0,000	0,000	0,000		0,000	0,000	0,000
01152	0,000	0,000	0,000	01788	0,000	0,000	0,000	00080	0,000	0,000	0,000	00601	0,000	0,000	0,000
	0,000	0,000	0,000		0,000	0,000	0,000		0,000	0,000	0,000		0,000	0,000	0,000
01837	0,000	0,000	0,000	01801	0,000	0,000	0,000	01272	0,000	0,000	0,000	01875	0,000	0,000	0,000
	0,000	0,000	0,000		0,000	0,000	0,000		0,000	0,000	0,000		0,000	0,000	0,000
00019	0,000	0,000	0,000	01144	0,000	0,000	0,000	01877	0,000	0,000	0,000	01143	0,000	0,000	0,000
	0,000	0,000	0,000		0,000	0,000	0,000		0,000	0,000	0,000		0,000	0,000	0,000
00633	0,000	0,000	0,000	01141	0,000	0,000	0,000	01838	0,000	0,000	0,000	01850	0,000	0,000	0,000
	0,000	0,000	0,000		0,000	0,000	0,000		0,000	0,000	0,000		0,000	0,000	0,000
01192	0,000	0,000	0,000	01193	0,000	0,000	0,000	01876	0,000	0,000	0,000	01142	0,000	0,000	0,000
	0,000	0,000	0,000		0,000	0,000	0,000		0,000	0,000	0,000		0,000	0,000	0,000
00634	0,000	0,000	0,000	01154	0,000	0,000	0,000	00620	0,000	0,000	0,000	01802	0,000	0,000	0,000
	0,000	0,000	0,000		0,000	0,000	0,000		0,000	0,000	0,000		0,000	0,000	0,000
00635	0,000	0,000	0,000	00636	0,000	0,000	0,000	00062	0,000	0,000	0,000	01191	0,000	0,000	0,000
	0,000	0,000	0,000		0,000	0,000	0,000		0,000	0,000	0,000		0,000	0,000	0,000
00637	0,000	0,000	0,000	01155	0,000	0,000	0,000	01839	0,000	0,000	0,000	00553	0,000	0,000	0,000
	0,000	0,000	0,000		0,000	0,000	0,000		0,000	0,000	0,000		0,000	0,000	0,000
00025	0,000	0,000	0,000	00619	0,000	0,000	0,000	01803	0,000	0,000	0,000	01156	0,000	0,000	0,000
	0,000	0,000	0,000		0,000	0,000	0,000		0,000	0,000	0,000		0,000	0,000	0,000
00618	0,000	0,000	0,000	01841	0,000	0,000	0,000	01804	0,000	0,000	0,000	01840	0,000	0,000	0,000
	0,000	0,000	0,000		0,000	0,000	0,000		0,000	0,000	0,000		0,000	0,000	0,000
01873	0,000	0,000	0,000	01145	0,000	0,000	0,000	01878	0,000	0,000	0,000	01910	0,000	0,000	0,000
	0,000	0,000	0,000		0,000	0,000	0,000		0,000	0,000	0,000		0,000	0,000	0,000
00617	0,000	0,000	0,000	01157	0,000	0,000	0,000	01148	0,000	0,000	0,000	01147	0,000	0,000	0,000
	0,000	0,000	0,000		0,000	0,000	0,000		0,000	0,000	0,000		0,000	0,000	0,000
00640	0,000	0,000	0,000	01239	0,000	0,000	0,000	00552	0,000	0,000	0,000	00638	0,000	0,000	0,000
	0,000	0,000	0,000		0,000	0,000	0,000		0,000	0,000	0,000		0,000	0,000	0,000
01146	0,000	0,000	0,000	00639	0,000	0,000	0,000	01189	0,000	0,000	0,000	01188	0,000	0,000	0,000
	0,000	0,000	0,000		0,000	0,000	0,000		0,000	0,000	0,000		0,000	0,000	0,000
01813	0,000	0,000	0,000	01158	0,000	0,000	0,000	00616	0,000	0,000	0,000	00615	0,000	0,000	0,000
	0,000	0,000	0,000		0,000	0,000	0,000		0,000	0,000	0,000		0,000	0,000	0,000
01159	0,000	0,000	0,000	01836	0,000	0,000	0,000	01849	0,000	0,000	0,000	01194	0,000	0,000	0,000
	0,000	0,000	0,000		0,000	0,000	0,000		0,000	0,000	0,000		0,000	0,000	0,000
01879	0,000	0,000	0,000	01149	0,000	0,000	0,000	00641	0,000	0,000	0,000	01805	0,000	0,000	0,000
	0,000	0,000	0,000		0,000	0,000	0,000		0,000	0,000	0,000		0,000	0,000	0,000
00079	0,000	0,000	0,000	00602	0,000	0,000	0,000	01880	0,000	0,000	0,000	00614	0,000	0,000	0,000
	0,000	0,000	0,000		0,000	0,000	0,000		0,000	0,000	0,000		0,000	0,000	0,000
01160	0,000	0,000	0,000	01842	0,000	0,000	0,000	01806	0,000	0,000	0,000	00613	0,000	0,000	0,000
	0,000	0,000	0,000		0,000	0,000	0,000		0,000	0,000	0,000		0,000	0,000	0,000
01161	0,000	0,000	0,000	00072	0,000	0,000	0,000	01162	0,000	0,000	0,000	01167	0,000	0,000	0,000
	0,000	0,000	0,000		0,000	0,000	0,000		0,000	0,000	0,000		0,000	0,000	0,000
01150	0,000	0,000	0,000	00642	0,000	0,000	0,000	01843	0,000	0,000	0,000	00612	0,000	0,000	0,000
	0,000	0,000	0,000		0,000	0,000	0,000		0,000	0,000	0,000		0,000	0,000	0,000
01807	0,000	0,000	0,000	01881	0,000	0,000	0,000	00643	0,000	0,000	0,000	01808	0,000	0,000	0,000
	0,000	0,000	0,000		0,000	0,000	0,000		0,000	0,000	0,000		0,000	0,000	0,000
01166	0,000	0,000	0,000	01165	0,000	0,000	0,000	00611	0,000	0,000	0,000	00071	0,000	0,000	0,000
	0,000	0,000	0,000		0,000	0,000	0,000		0,000	0,000	0,000		0,000	0,000	0,000
01163	0,000	0,000	0,000	01164	0,000	0,000	0,000	01887	0,000	0,000	0,000	01886	0,000	0,000	0,000
	0,000	0,000	0,000		0,000	0,000	0,000		0,000	0,000	0,000		0,000	0,000	0,000
01176	0,000	0,000	0,000	00645	0,000	0,000	0,000	01169	0,000	0,000	0,000	01168	0,000	0,000	0,000
	0,000	0,000	0,000		0,000	0,000	0,000		0,000	0,000	0,000		0,000	0,000	0,000
00644	0,000	0,000	0,000	00607	0,000	0,000	0,000	00608	0,000	0,000	0,000	01182	0,000	0,000	0,000
	0,000	0,000	0,000		0,000	0,000	0,000		0,000	0,000	0,000		0,000	0,000	0,000
01179	0,000	0,000	0,000	00610	0,000	0,000	0,000	01882	0,000	0,000	0,000	01848	0,000	0,000	0,000
	0,000	0,000	0,000		0,000	0,000	0,000		0,000	0,000	0,000		0,000	0,000	0,000
01883	0,000	0,000	0,000	01844	0,000	0,000	0,000	01180	0,000	0,000	0,000	01181	0,000	0,000	0,000
	0,000	0,000	0,000		0,000	0,000	0,000		0,000	0,000	0,000		0,000	0,000	0,000
01809	0,000	0,000	0,000	00609	0,000	0,000	0,000	01170	0,000	0,000	0,000	00646	0,000	0,000	0,000
	0,000	0,000	0,000		0,000	0,000	0,000		0,000	0,000	0,000		0,000	0,000	0,000
01884	0,000	0,000	0,000	01171	0,000	0,000	0,000	01845	0,000	0,000	0,000	01178	0,000	0,000	0,000
	0,000	0,000	0,000		0,000	0,000	0,000		0,000	0,000	0,000		0,000	0,000	0,000
01177	0,000	0,000	0,000	00653	0,000	0,000	0,000	00647	0,000	0,000	0,000	01183	0,000	0,000	0,000
	0,000	0,000	0,000		0,000	0,000	0,000		0,000	0,000	0,000		0,000	0,000	0,000
01810	0,000	0,000	0,000	00649	0,000	0,000	0,000	01173	0,000	0,000	0,000	00648	0,000	0,000	0,000
	0,000	0,000	0,000		0,000	0,000	0,000		0,000	0,000	0,000		0,000	0,000	0,000

Platee - Tensioni per eccentricità accidentale

NODO	σL1 σP1	σL2 σP2	τL τP	NODO	σL1 σP1	σL2 σP2	τL τP	NODO	σL1 σP1	σL2 σP2	τL τP	NODO	σL1 σP1	σL2 σP2	τL τP
	[N/mm²]	[N/mm²]	[N/mm²]		[N/mm²]	[N/mm²]	[N/mm²]		[N/mm²]	[N/mm²]	[N/mm²]		[N/mm²]	[N/mm²]	[N/mm²]
00606	0,000 0,000	0,000 0,000	0,000 0,000	01172	0,000 0,000	0,000 0,000	0,000 0,000	01187	0,000 0,000	0,000 0,000	0,000 0,000	01846	0,000 0,000	0,000 0,000	0,000 0,000
01811	0,000 0,000	0,000 0,000	0,000 0,000	01184	0,000 0,000	0,000 0,000	0,000 0,000	00605	0,000 0,000	0,000 0,000	0,000 0,000	01175	0,000 0,000	0,000 0,000	0,000 0,000
01174	0,000 0,000	0,000 0,000	0,000 0,000	00650	0,000 0,000	0,000 0,000	0,000 0,000	01885	0,000 0,000	0,000 0,000	0,000 0,000	01185	0,000 0,000	0,000 0,000	0,000 0,000
00652	0,000 0,000	0,000 0,000	0,000 0,000	01847	0,000 0,000	0,000 0,000	0,000 0,000	01812	0,000 0,000	0,000 0,000	0,000 0,000	01186	0,000 0,000	0,000 0,000	0,000 0,000
00600	0,000 0,000	0,000 0,000	0,000 0,000	00604	0,000 0,000	0,000 0,000	0,000 0,000	00603	0,000 0,000	0,000 0,000	0,000 0,000	00651	0,000 0,000	0,000 0,000	0,000 0,000
00507	0,000 0,000	0,000 0,000	0,000 0,000	01784	0,000 0,000	0,000 0,000	0,000 0,000	00087	0,000 0,000	0,000 0,000	0,000 0,000	01267	0,000 0,000	0,000 0,000	0,000 0,000
00088	0,000 0,000	0,000 0,000	0,000 0,000	00095	0,000 0,000	0,000 0,000	0,000 0,000	01299	0,000 0,000	0,000 0,000	0,000 0,000	00505	0,000 0,000	0,000 0,000	0,000 0,000
01294	0,000 0,000	0,000 0,000	0,000 0,000	00500	0,000 0,000	0,000 0,000	0,000 0,000	00506	0,000 0,000	0,000 0,000	0,000 0,000	01295	0,000 0,000	0,000 0,000	0,000 0,000
00501	0,000 0,000	0,000 0,000	0,000 0,000	01296	0,000 0,000	0,000 0,000	0,000 0,000	00502	0,000 0,000	0,000 0,000	0,000 0,000	01297	0,000 0,000	0,000 0,000	0,000 0,000
00503	0,000 0,000	0,000 0,000	0,000 0,000	01197	0,000 0,000	0,000 0,000	0,000 0,000	00599	0,000 0,000	0,000 0,000	0,000 0,000	01298	0,000 0,000	0,000 0,000	0,000 0,000
00504	0,000 0,000	0,000 0,000	0,000 0,000	01195	0,000 0,000	0,000 0,000	0,000 0,000	00092	0,000 0,000	0,000 0,000	0,000 0,000	00598	0,000 0,000	0,000 0,000	0,000 0,000
01951	0,000 0,000	0,000 0,000	0,000 0,000	00509	0,000 0,000	0,000 0,000	0,000 0,000	01291	0,000 0,000	0,000 0,000	0,000 0,000	00508	0,000 0,000	0,000 0,000	0,000 0,000
01199	0,000 0,000	0,000 0,000	0,000 0,000	00597	0,000 0,000	0,000 0,000	0,000 0,000	01198	0,000 0,000	0,000 0,000	0,000 0,000	00084	0,000 0,000	0,000 0,000	0,000 0,000
01921	0,000 0,000	0,000 0,000	0,000 0,000	01911	0,000 0,000	0,000 0,000	0,000 0,000	01931	0,000 0,000	0,000 0,000	0,000 0,000	01961	0,000 0,000	0,000 0,000	0,000 0,000
01293	0,000 0,000	0,000 0,000	0,000 0,000	01814	0,000 0,000	0,000 0,000	0,000 0,000	01888	0,000 0,000	0,000 0,000	0,000 0,000	01941	0,000 0,000	0,000 0,000	0,000 0,000
00595	0,000 0,000	0,000 0,000	0,000 0,000	00596	0,000 0,000	0,000 0,000	0,000 0,000	01200	0,000 0,000	0,000 0,000	0,000 0,000	01292	0,000 0,000	0,000 0,000	0,000 0,000
01932	0,000 0,000	0,000 0,000	0,000 0,000	01792	0,000 0,000	0,000 0,000	0,000 0,000	00513	0,000 0,000	0,000 0,000	0,000 0,000	01964	0,000 0,000	0,000 0,000	0,000 0,000
00512	0,000 0,000	0,000 0,000	0,000 0,000	01791	0,000 0,000	0,000 0,000	0,000 0,000	01851	0,000 0,000	0,000 0,000	0,000 0,000	01912	0,000 0,000	0,000 0,000	0,000 0,000
00510	0,000 0,000	0,000 0,000	0,000 0,000	01290	0,000 0,000	0,000 0,000	0,000 0,000	01962	0,000 0,000	0,000 0,000	0,000 0,000	01952	0,000 0,000	0,000 0,000	0,000 0,000
00560	0,000 0,000	0,000 0,000	0,000 0,000	01889	0,000 0,000	0,000 0,000	0,000 0,000	01963	0,000 0,000	0,000 0,000	0,000 0,000	01289	0,000 0,000	0,000 0,000	0,000 0,000
01202	0,000 0,000	0,000 0,000	0,000 0,000	01201	0,000 0,000	0,000 0,000	0,000 0,000	01794	0,000 0,000	0,000 0,000	0,000 0,000	01815	0,000 0,000	0,000 0,000	0,000 0,000
01922	0,000 0,000	0,000 0,000	0,000 0,000	01942	0,000 0,000	0,000 0,000	0,000 0,000	01852	0,000 0,000	0,000 0,000	0,000 0,000	00091	0,000 0,000	0,000 0,000	0,000 0,000
01943	0,000 0,000	0,000 0,000	0,000 0,000	01953	0,000 0,000	0,000 0,000	0,000 0,000	00551	0,000 0,000	0,000 0,000	0,000 0,000	01872	0,000 0,000	0,000 0,000	0,000 0,000
01913	0,000 0,000	0,000 0,000	0,000 0,000	01933	0,000 0,000	0,000 0,000	0,000 0,000	01890	0,000 0,000	0,000 0,000	0,000 0,000	01288	0,000 0,000	0,000 0,000	0,000 0,000
00511	0,000 0,000	0,000 0,000	0,000 0,000	01816	0,000 0,000	0,000 0,000	0,000 0,000	01923	0,000 0,000	0,000 0,000	0,000 0,000	01238	0,000 0,000	0,000 0,000	0,000 0,000
00593	0,000 0,000	0,000 0,000	0,000 0,000	01934	0,000 0,000	0,000 0,000	0,000 0,000	00020	0,000 0,000	0,000 0,000	0,000 0,000	01793	0,000 0,000	0,000 0,000	0,000 0,000
00594	0,000 0,000	0,000 0,000	0,000 0,000	01914	0,000 0,000	0,000 0,000	0,000 0,000	01853	0,000 0,000	0,000 0,000	0,000 0,000	01795	0,000 0,000	0,000 0,000	0,000 0,000
01203	0,000 0,000	0,000 0,000	0,000 0,000	01954	0,000 0,000	0,000 0,000	0,000 0,000	01266	0,000 0,000	0,000 0,000	0,000 0,000	02665	0,000 0,000	0,000 0,000	0,000 0,000
00589	0,000 0,000	0,000 0,000	0,000 0,000	01205	0,000 0,000	0,000 0,000	0,000 0,000	00518	0,000 0,000	0,000 0,000	0,000 0,000	00024	0,000 0,000	0,000 0,000	0,000 0,000
01967	0,000 0,000	0,000 0,000	0,000 0,000	01817	0,000 0,000	0,000 0,000	0,000 0,000	01891	0,000 0,000	0,000 0,000	0,000 0,000	01924	0,000 0,000	0,000 0,000	0,000 0,000
01944	0,000 0,000	0,000 0,000	0,000 0,000	00591	0,000 0,000	0,000 0,000	0,000 0,000	00592	0,000 0,000	0,000 0,000	0,000 0,000	01286	0,000 0,000	0,000 0,000	0,000 0,000
01287	0,000 0,000	0,000 0,000	0,000 0,000	01965	0,000 0,000	0,000 0,000	0,000 0,000	01854	0,000 0,000	0,000 0,000	0,000 0,000	01955	0,000 0,000	0,000 0,000	0,000 0,000
01915	0,000 0,000	0,000 0,000	0,000 0,000	01935	0,000 0,000	0,000 0,000	0,000 0,000	00515	0,000 0,000	0,000 0,000	0,000 0,000	01285	0,000 0,000	0,000 0,000	0,000 0,000
01892	0,000 0,000	0,000 0,000	0,000 0,000	00514	0,000 0,000	0,000 0,000	0,000 0,000	01818	0,000 0,000	0,000 0,000	0,000 0,000	01945	0,000 0,000	0,000 0,000	0,000 0,000
01925	0,000 0,000	0,000 0,000	0,000 0,000	01796	0,000 0,000	0,000 0,000	0,000 0,000	01819	0,000 0,000	0,000 0,000	0,000 0,000	01957	0,000 0,000	0,000 0,000	0,000 0,000
01284	0,000 0,000	0,000 0,000	0,000 0,000	01855	0,000 0,000	0,000 0,000	0,000 0,000	01956	0,000 0,000	0,000 0,000	0,000 0,000	01966	0,000 0,000	0,000 0,000	0,000 0,000
01936	0,000 0,000	0,000 0,000	0,000 0,000	01916	0,000 0,000	0,000 0,000	0,000 0,000	00516	0,000 0,000	0,000 0,000	0,000 0,000	01835	0,000 0,000	0,000 0,000	0,000 0,000
01909	0,000 0,000	0,000 0,000	0,000 0,000	01237	0,000 0,000	0,000 0,000	0,000 0,000	01204	0,000 0,000	0,000 0,000	0,000 0,000	01893	0,000 0,000	0,000 0,000	0,000 0,000
00590	0,000	0,000	0,000	00587	0,000	0,000	0,000	00588	0,000	0,000	0,000	01227	0,000	0,000	0,000

Platee - Tensioni per eccentricità accidentale

NODO	σL1 σP1	σL2 σP2	τL τP	NODO	σL1 σP1	σL2 σP2	τL τP	NODO	σL1 σP1	σL2 σP2	τL τP	NODO	σL1 σP1	σL2 σP2	τL τP
	[N/mm²]	[N/mm²]	[N/mm²]		[N/mm²]	[N/mm²]	[N/mm²]		[N/mm²]	[N/mm²]	[N/mm²]		[N/mm²]	[N/mm²]	[N/mm²]
	0,000	0,000	0,000		0,000	0,000	0,000		0,000	0,000	0,000		0,000	0,000	0,000
01946	0,000	0,000	0,000	01926	0,000	0,000	0,000	01797	0,000	0,000	0,000	00561	0,000	0,000	0,000
	0,000	0,000	0,000		0,000	0,000	0,000		0,000	0,000	0,000		0,000	0,000	0,000
01856	0,000	0,000	0,000	01937	0,000	0,000	0,000	00517	0,000	0,000	0,000	01917	0,000	0,000	0,000
	0,000	0,000	0,000		0,000	0,000	0,000		0,000	0,000	0,000		0,000	0,000	0,000
01265	0,000	0,000	0,000	01894	0,000	0,000	0,000	01276	0,000	0,000	0,000	01277	0,000	0,000	0,000
	0,000	0,000	0,000		0,000	0,000	0,000		0,000	0,000	0,000		0,000	0,000	0,000
01968	0,000	0,000	0,000	01820	0,000	0,000	0,000	01947	0,000	0,000	0,000	01275	0,000	0,000	0,000
	0,000	0,000	0,000		0,000	0,000	0,000		0,000	0,000	0,000		0,000	0,000	0,000
00520	0,000	0,000	0,000	01927	0,000	0,000	0,000	00550	0,000	0,000	0,000	00521	0,000	0,000	0,000
	0,000	0,000	0,000		0,000	0,000	0,000		0,000	0,000	0,000		0,000	0,000	0,000
01969	0,000	0,000	0,000	01958	0,000	0,000	0,000	00519	0,000	0,000	0,000	01857	0,000	0,000	0,000
	0,000	0,000	0,000		0,000	0,000	0,000		0,000	0,000	0,000		0,000	0,000	0,000
01938	0,000	0,000	0,000	01939	0,000	0,000	0,000	01948	0,000	0,000	0,000	01918	0,000	0,000	0,000
	0,000	0,000	0,000		0,000	0,000	0,000		0,000	0,000	0,000		0,000	0,000	0,000
01928	0,000	0,000	0,000	01821	0,000	0,000	0,000	01226	0,000	0,000	0,000	01895	0,000	0,000	0,000
	0,000	0,000	0,000		0,000	0,000	0,000		0,000	0,000	0,000		0,000	0,000	0,000
01273	0,000	0,000	0,000	01960	0,000	0,000	0,000	01274	0,000	0,000	0,000	01871	0,000	0,000	0,000
	0,000	0,000	0,000		0,000	0,000	0,000		0,000	0,000	0,000		0,000	0,000	0,000
01799	0,000	0,000	0,000	01224	0,000	0,000	0,000	01798	0,000	0,000	0,000	01858	0,000	0,000	0,000
	0,000	0,000	0,000		0,000	0,000	0,000		0,000	0,000	0,000		0,000	0,000	0,000
01859	0,000	0,000	0,000	01896	0,000	0,000	0,000	01959	0,000	0,000	0,000	01919	0,000	0,000	0,000
	0,000	0,000	0,000		0,000	0,000	0,000		0,000	0,000	0,000		0,000	0,000	0,000
00586	0,000	0,000	0,000	00562	0,000	0,000	0,000	01225	0,000	0,000	0,000	01822	0,000	0,000	0,000
	0,000	0,000	0,000		0,000	0,000	0,000		0,000	0,000	0,000		0,000	0,000	0,000
00583	0,000	0,000	0,000	00584	0,000	0,000	0,000	00021	0,000	0,000	0,000	00585	0,000	0,000	0,000
	0,000	0,000	0,000		0,000	0,000	0,000		0,000	0,000	0,000		0,000	0,000	0,000
01949	0,000	0,000	0,000	01929	0,000	0,000	0,000	00549	0,000	0,000	0,000	00522	0,000	0,000	0,000
	0,000	0,000	0,000		0,000	0,000	0,000		0,000	0,000	0,000		0,000	0,000	0,000
01221	0,000	0,000	0,000	01897	0,000	0,000	0,000	01222	0,000	0,000	0,000	01920	0,000	0,000	0,000
	0,000	0,000	0,000		0,000	0,000	0,000		0,000	0,000	0,000		0,000	0,000	0,000
01236	0,000	0,000	0,000	01940	0,000	0,000	0,000	01223	0,000	0,000	0,000	01206	0,000	0,000	0,000
	0,000	0,000	0,000		0,000	0,000	0,000		0,000	0,000	0,000		0,000	0,000	0,000
01785	0,000	0,000	0,000	01823	0,000	0,000	0,000	00086	0,000	0,000	0,000	00523	0,000	0,000	0,000
	0,000	0,000	0,000		0,000	0,000	0,000		0,000	0,000	0,000		0,000	0,000	0,000
01219	0,000	0,000	0,000	01220	0,000	0,000	0,000	01950	0,000	0,000	0,000	01279	0,000	0,000	0,000
	0,000	0,000	0,000		0,000	0,000	0,000		0,000	0,000	0,000		0,000	0,000	0,000
01278	0,000	0,000	0,000	00524	0,000	0,000	0,000	00525	0,000	0,000	0,000	01930	0,000	0,000	0,000
	0,000	0,000	0,000		0,000	0,000	0,000		0,000	0,000	0,000		0,000	0,000	0,000
00023	0,000	0,000	0,000	01280	0,000	0,000	0,000	01898	0,000	0,000	0,000	00064	0,000	0,000	0,000
	0,000	0,000	0,000		0,000	0,000	0,000		0,000	0,000	0,000		0,000	0,000	0,000
01281	0,000	0,000	0,000	01282	0,000	0,000	0,000	01218	0,000	0,000	0,000	01283	0,000	0,000	0,000
	0,000	0,000	0,000		0,000	0,000	0,000		0,000	0,000	0,000		0,000	0,000	0,000
01908	0,000	0,000	0,000	00067	0,000	0,000	0,000	01787	0,000	0,000	0,000	00085	0,000	0,000	0,000
	0,000	0,000	0,000		0,000	0,000	0,000		0,000	0,000	0,000		0,000	0,000	0,000
00530	0,000	0,000	0,000	01250	0,000	0,000	0,000	00579	0,000	0,000	0,000	00580	0,000	0,000	0,000
	0,000	0,000	0,000		0,000	0,000	0,000		0,000	0,000	0,000		0,000	0,000	0,000
01210	0,000	0,000	0,000	00081	0,000	0,000	0,000	00582	0,000	0,000	0,000	00529	0,000	0,000	0,000
	0,000	0,000	0,000		0,000	0,000	0,000		0,000	0,000	0,000		0,000	0,000	0,000
00526	0,000	0,000	0,000	00528	0,000	0,000	0,000	00527	0,000	0,000	0,000	01824	0,000	0,000	0,000
	0,000	0,000	0,000		0,000	0,000	0,000		0,000	0,000	0,000		0,000	0,000	0,000
00581	0,000	0,000	0,000	01209	0,000	0,000	0,000	01207	0,000	0,000	0,000	00082	0,000	0,000	0,000
	0,000	0,000	0,000		0,000	0,000	0,000		0,000	0,000	0,000		0,000	0,000	0,000
01208	0,000	0,000	0,000	01825	0,000	0,000	0,000	01860	0,000	0,000	0,000	01249	0,000	0,000	0,000
	0,000	0,000	0,000		0,000	0,000	0,000		0,000	0,000	0,000		0,000	0,000	0,000
00578	0,000	0,000	0,000	01211	0,000	0,000	0,000	01899	0,000	0,000	0,000	00531	0,000	0,000	0,000
	0,000	0,000	0,000		0,000	0,000	0,000		0,000	0,000	0,000		0,000	0,000	0,000
01248	0,000	0,000	0,000	00532	0,000	0,000	0,000	01826	0,000	0,000	0,000	01245	0,000	0,000	0,000
	0,000	0,000	0,000		0,000	0,000	0,000		0,000	0,000	0,000		0,000	0,000	0,000
01246	0,000	0,000	0,000	00534	0,000	0,000	0,000	01861	0,000	0,000	0,000	01247	0,000	0,000	0,000
	0,000	0,000	0,000		0,000	0,000	0,000		0,000	0,000	0,000		0,000	0,000	0,000
00533	0,000	0,000	0,000	01900	0,000	0,000	0,000	01862	0,000	0,000	0,000	00577	0,000	0,000	0,000
	0,000	0,000	0,000		0,000	0,000	0,000		0,000	0,000	0,000		0,000	0,000	0,000
01212	0,000	0,000	0,000	01903	0,000	0,000	0,000	01864	0,000	0,000	0,000	01902	0,000	0,000	0,000
	0,000	0,000	0,000		0,000	0,000	0,000		0,000	0,000	0,000		0,000	0,000	0,000
01901	0,000	0,000	0,000	01827	0,000	0,000	0,000	00575	0,000	0,000	0,000	00576	0,000	0,000	0,000
	0,000	0,000	0,000		0,000	0,000	0,000		0,000	0,000	0,000		0,000	0,000	0,000
01214	0,000	0,000	0,000	01828	0,000	0,000	0,000	01863	0,000	0,000	0,000	01244	0,000	0,000	0,000
	0,000	0,000	0,000		0,000	0,000	0,000		0,000	0,000	0,000		0,000	0,000	0,000
00535	0,000	0,000	0,000	01242	0,000	0,000	0,000	01213	0,000	0,000	0,000	00536	0,000	0,000	0,000
	0,000	0,000	0,000		0,000	0,000	0,000		0,000	0,000	0,000		0,000	0,000	0,000
01243	0,000	0,000	0,000	00537	0,000	0,000	0,000	01216	0,000	0,000	0,000	01215	0,000	0,000	0,000
	0,000	0,000	0,000		0,000	0,000	0,000		0,000	0,000	0,000		0,000	0,000	0,000
01829	0,000	0,000	0,000	00574	0,000	0,000	0,000	00573	0,000	0,000	0,000	01241	0,000	0,000	0,000
	0,000	0,000	0,000		0,000	0,000	0,000		0,000	0,000	0,000		0,000	0,000	0,000
00538	0,000	0,000	0,000	00542	0,000	0,000	0,000	01229	0,000	0,000	0,000	00541	0,000	0,000	0,000
	0,000	0,000	0,000		0,000	0,000	0,000		0,000	0,000	0,000		0,000	0,000	0,000

Platee - Tensioni per eccentricità accidentale

NODO	σL1 σP1	σL2 σP2	τL τP	NODO	σL1 σP1	σL2 σP2	τL τP	NODO	σL1 σP1	σL2 σP2	τL τP	NODO	σL1 σP1	σL2 σP2	τL τP
	[N/mm²]	[N/mm²]	[N/mm²]		[N/mm²]	[N/mm²]	[N/mm²]		[N/mm²]	[N/mm²]	[N/mm²]		[N/mm²]	[N/mm²]	[N/mm²]
00539	0,000 0,000	0,000 0,000	0,000 0,000	01240	0,000 0,000	0,000 0,000	0,000 0,000	01865	0,000 0,000	0,000 0,000	0,000 0,000	00069	0,000 0,000	0,000 0,000	0,000 0,000
01217	0,000 0,000	0,000 0,000	0,000 0,000	01255	0,000 0,000	0,000 0,000	0,000 0,000	00572	0,000 0,000	0,000 0,000	0,000 0,000	01830	0,000 0,000	0,000 0,000	0,000 0,000
01256	0,000 0,000	0,000 0,000	0,000 0,000	01866	0,000 0,000	0,000 0,000	0,000 0,000	01253	0,000 0,000	0,000 0,000	0,000 0,000	01252	0,000 0,000	0,000 0,000	0,000 0,000
00068	0,000 0,000	0,000 0,000	0,000 0,000	01251	0,000 0,000	0,000 0,000	0,000 0,000	01254	0,000 0,000	0,000 0,000	0,000 0,000	00540	0,000 0,000	0,000 0,000	0,000 0,000
00569	0,000 0,000	0,000 0,000	0,000 0,000	00570	0,000 0,000	0,000 0,000	0,000 0,000	01257	0,000 0,000	0,000 0,000	0,000 0,000	00571	0,000 0,000	0,000 0,000	0,000 0,000
01228	0,000 0,000	0,000 0,000	0,000 0,000	01904	0,000 0,000	0,000 0,000	0,000 0,000	01232	0,000 0,000	0,000 0,000	0,000 0,000	01906	0,000 0,000	0,000 0,000	0,000 0,000
01231	0,000 0,000	0,000 0,000	0,000 0,000	01831	0,000 0,000	0,000 0,000	0,000 0,000	01867	0,000 0,000	0,000 0,000	0,000 0,000	01264	0,000 0,000	0,000 0,000	0,000 0,000
01834	0,000 0,000	0,000 0,000	0,000 0,000	00544	0,000 0,000	0,000 0,000	0,000 0,000	01230	0,000 0,000	0,000 0,000	0,000 0,000	01258	0,000 0,000	0,000 0,000	0,000 0,000
00543	0,000 0,000	0,000 0,000	0,000 0,000	01905	0,000 0,000	0,000 0,000	0,000 0,000	00568	0,000 0,000	0,000 0,000	0,000 0,000	01868	0,000 0,000	0,000 0,000	0,000 0,000
01259	0,000 0,000	0,000 0,000	0,000 0,000	00567	0,000 0,000	0,000 0,000	0,000 0,000	00566	0,000 0,000	0,000 0,000	0,000 0,000	01260	0,000 0,000	0,000 0,000	0,000 0,000
01832	0,000 0,000	0,000 0,000	0,000 0,000	01263	0,000 0,000	0,000 0,000	0,000 0,000	01262	0,000 0,000	0,000 0,000	0,000 0,000	01233	0,000 0,000	0,000 0,000	0,000 0,000
00545	0,000 0,000	0,000 0,000	0,000 0,000	01869	0,000 0,000	0,000 0,000	0,000 0,000	00546	0,000 0,000	0,000 0,000	0,000 0,000	01261	0,000 0,000	0,000 0,000	0,000 0,000
01833	0,000 0,000	0,000 0,000	0,000 0,000	01907	0,000 0,000	0,000 0,000	0,000 0,000	00563	0,000 0,000	0,000 0,000	0,000 0,000	00565	0,000 0,000	0,000 0,000	0,000 0,000
00547	0,000 0,000	0,000 0,000	0,000 0,000	01234	0,000 0,000	0,000 0,000	0,000 0,000	00564	0,000 0,000	0,000 0,000	0,000 0,000	01870	0,000 0,000	0,000 0,000	0,000 0,000
01235	0,000 0,000	0,000 0,000	0,000 0,000	00548	0,000 0,000	0,000 0,000	0,000 0,000								
Eccentricità accidentale + in direzione Y															
00083	0,000 0,000	0,000 0,000	0,000 0,000	01786	0,000 0,000	0,000 0,000	0,000 0,000	00558	0,000 0,000	0,000 0,000	0,000 0,000	00559	0,000 0,000	0,000 0,000	0,000 0,000
00026	0,000 0,000	0,000 0,000	0,000 0,000	00557	0,000 0,000	0,000 0,000	0,000 0,000	00624	0,000 0,000	0,000 0,000	0,000 0,000	00078	0,000 0,000	0,000 0,000	0,000 0,000
01789	0,000 0,000	0,000 0,000	0,000 0,000	00555	0,000 0,000	0,000 0,000	0,000 0,000	00556	0,000 0,000	0,000 0,000	0,000 0,000	01270	0,000 0,000	0,000 0,000	0,000 0,000
01269	0,000 0,000	0,000 0,000	0,000 0,000	00554	0,000 0,000	0,000 0,000	0,000 0,000	01268	0,000 0,000	0,000 0,000	0,000 0,000	00061	0,000 0,000	0,000 0,000	0,000 0,000
00625	0,000 0,000	0,000 0,000	0,000 0,000	00626	0,000 0,000	0,000 0,000	0,000 0,000	00027	0,000 0,000	0,000 0,000	0,000 0,000	01134	0,000 0,000	0,000 0,000	0,000 0,000
00630	0,000 0,000	0,000 0,000	0,000 0,000	00077	0,000 0,000	0,000 0,000	0,000 0,000	01138	0,000 0,000	0,000 0,000	0,000 0,000	00627	0,000 0,000	0,000 0,000	0,000 0,000
01135	0,000 0,000	0,000 0,000	0,000 0,000	00629	0,000 0,000	0,000 0,000	0,000 0,000	01137	0,000 0,000	0,000 0,000	0,000 0,000	01136	0,000 0,000	0,000 0,000	0,000 0,000
00628	0,000 0,000	0,000 0,000	0,000 0,000	01196	0,000 0,000	0,000 0,000	0,000 0,000	01190	0,000 0,000	0,000 0,000	0,000 0,000	01790	0,000 0,000	0,000 0,000	0,000 0,000
00632	0,000 0,000	0,000 0,000	0,000 0,000	01139	0,000 0,000	0,000 0,000	0,000 0,000	00631	0,000 0,000	0,000 0,000	0,000 0,000	00621	0,000 0,000	0,000 0,000	0,000 0,000
00622	0,000 0,000	0,000 0,000	0,000 0,000	01153	0,000 0,000	0,000 0,000	0,000 0,000	01151	0,000 0,000	0,000 0,000	0,000 0,000	01874	0,000 0,000	0,000 0,000	0,000 0,000
01271	0,000 0,000	0,000 0,000	0,000 0,000	01800	0,000 0,000	0,000 0,000	0,000 0,000	00623	0,000 0,000	0,000 0,000	0,000 0,000	01140	0,000 0,000	0,000 0,000	0,000 0,000
01152	0,000 0,000	0,000 0,000	0,000 0,000	01788	0,000 0,000	0,000 0,000	0,000 0,000	00080	0,000 0,000	0,000 0,000	0,000 0,000	00601	0,000 0,000	0,000 0,000	0,000 0,000
01837	0,000 0,000	0,000 0,000	0,000 0,000	01801	0,000 0,000	0,000 0,000	0,000 0,000	01272	0,000 0,000	0,000 0,000	0,000 0,000	01875	0,000 0,000	0,000 0,000	0,000 0,000
00019	0,000 0,000	0,000 0,000	0,000 0,000	01144	0,000 0,000	0,000 0,000	0,000 0,000	01877	0,000 0,000	0,000 0,000	0,000 0,000	01143	0,000 0,000	0,000 0,000	0,000 0,000
00633	0,000 0,000	0,000 0,000	0,000 0,000	01141	0,000 0,000	0,000 0,000	0,000 0,000	01838	0,000 0,000	0,000 0,000	0,000 0,000	01850	0,000 0,000	0,000 0,000	0,000 0,000
01192	0,000 0,000	0,000 0,000	0,000 0,000	01193	0,000 0,000	0,000 0,000	0,000 0,000	01876	0,000 0,000	0,000 0,000	0,000 0,000	01142	0,000 0,000	0,000 0,000	0,000 0,000
00634	0,000 0,000	0,000 0,000	0,000 0,000	01154	0,000 0,000	0,000 0,000	0,000 0,000	00620	0,000 0,000	0,000 0,000	0,000 0,000	01802	0,000 0,000	0,000 0,000	0,000 0,000
00635	0,000 0,000	0,000 0,000	0,000 0,000	00636	0,000 0,000	0,000 0,000	0,000 0,000	00062	0,000 0,000	0,000 0,000	0,000 0,000	01191	0,000 0,000	0,000 0,000	0,000 0,000
00637	0,000 0,000	0,000 0,000	0,000 0,000	01155	0,000 0,000	0,000 0,000	0,000 0,000	01839	0,000 0,000	0,000 0,000	0,000 0,000	00553	0,000 0,000	0,000 0,000	0,000 0,000
00025	0,000 0,000	0,000 0,000	0,000 0,000	00619	0,000 0,000	0,000 0,000	0,000 0,000	01803	0,000 0,000	0,000 0,000	0,000 0,000	01156	0,000 0,000	0,000 0,000	0,000 0,000
00618	0,000 0,000	0,000 0,000	0,000 0,000	01841	0,000 0,000	0,000 0,000	0,000 0,000	01804	0,000 0,000	0,000 0,000	0,000 0,000	01840	0,000 0,000	0,000 0,000	0,000 0,000
01873	0,000 0,000	0,000 0,000	0,000 0,000	01145	0,000 0,000	0,000 0,000	0,000 0,000	01878	0,000 0,000	0,000 0,000	0,000 0,000	01910	0,000 0,000	0,000 0,000	0,000 0,000
00617	0,000 0,000	0,000 0,000	0,000 0,000	01157	0,000 0,000	0,000 0,000	0,000 0,000	01148	0,000 0,000	0,000 0,000	0,000 0,000	01147	0,000 0,000	0,000 0,000	0,000 0,000

Platee - Tensioni per eccentricità accidentale

NODO	σL1 σP1	σL2 σP2	τL τP	NODO	σL1 σP1	σL2 σP2	τL τP	NODO	σL1 σP1	σL2 σP2	τL τP	NODO	σL1 σP1	σL2 σP2	τL τP
	[N/mm²]	[N/mm²]	[N/mm²]		[N/mm²]	[N/mm²]	[N/mm²]		[N/mm²]	[N/mm²]	[N/mm²]		[N/mm²]	[N/mm²]	[N/mm²]
00640	0,000 0,000	0,000 0,000	0,000 0,000	01239	0,000 0,000	0,000 0,000	0,000 0,000	00552	0,000 0,000	0,000 0,000	0,000 0,000	00638	0,000 0,000	0,000 0,000	0,000 0,000
01146	0,000 0,000	0,000 0,000	0,000 0,000	00639	0,000 0,000	0,000 0,000	0,000 0,000	01189	0,000 0,000	0,000 0,000	0,000 0,000	01188	0,000 0,000	0,000 0,000	0,000 0,000
01813	0,000 0,000	0,000 0,000	0,000 0,000	01158	0,000 0,000	0,000 0,000	0,000 0,000	00616	0,000 0,000	0,000 0,000	0,000 0,000	00615	0,000 0,000	0,000 0,000	0,000 0,000
01159	0,000 0,000	0,000 0,000	0,000 0,000	01836	0,000 0,000	0,000 0,000	0,000 0,000	01849	0,000 0,000	0,000 0,000	0,000 0,000	01194	0,000 0,000	0,000 0,000	0,000 0,000
01879	0,000 0,000	0,000 0,000	0,000 0,000	01149	0,000 0,000	0,000 0,000	0,000 0,000	00641	0,000 0,000	0,000 0,000	0,000 0,000	01805	0,000 0,000	0,000 0,000	0,000 0,000
00079	0,000 0,000	0,000 0,000	0,000 0,000	00602	0,000 0,000	0,000 0,000	0,000 0,000	01880	0,000 0,000	0,000 0,000	0,000 0,000	00614	0,000 0,000	0,000 0,000	0,000 0,000
01160	0,000 0,000	0,000 0,000	0,000 0,000	01842	0,000 0,000	0,000 0,000	0,000 0,000	01806	0,000 0,000	0,000 0,000	0,000 0,000	00613	0,000 0,000	0,000 0,000	0,000 0,000
01161	0,000 0,000	0,000 0,000	0,000 0,000	00072	0,000 0,000	0,000 0,000	0,000 0,000	01162	0,000 0,000	0,000 0,000	0,000 0,000	01167	0,000 0,000	0,000 0,000	0,000 0,000
01150	0,000 0,000	0,000 0,000	0,000 0,000	00642	0,000 0,000	0,000 0,000	0,000 0,000	01843	0,000 0,000	0,000 0,000	0,000 0,000	00612	0,000 0,000	0,000 0,000	0,000 0,000
01807	0,000 0,000	0,000 0,000	0,000 0,000	01881	0,000 0,000	0,000 0,000	0,000 0,000	00643	0,000 0,000	0,000 0,000	0,000 0,000	01808	0,000 0,000	0,000 0,000	0,000 0,000
01166	0,000 0,000	0,000 0,000	0,000 0,000	01165	0,000 0,000	0,000 0,000	0,000 0,000	00611	0,000 0,000	0,000 0,000	0,000 0,000	00071	0,000 0,000	0,000 0,000	0,000 0,000
01163	0,000 0,000	0,000 0,000	0,000 0,000	01164	0,000 0,000	0,000 0,000	0,000 0,000	01887	0,000 0,000	0,000 0,000	0,000 0,000	01886	0,000 0,000	0,000 0,000	0,000 0,000
01176	0,000 0,000	0,000 0,000	0,000 0,000	00645	0,000 0,000	0,000 0,000	0,000 0,000	01169	0,000 0,000	0,000 0,000	0,000 0,000	01168	0,000 0,000	0,000 0,000	0,000 0,000
00644	0,000 0,000	0,000 0,000	0,000 0,000	00607	0,000 0,000	0,000 0,000	0,000 0,000	00608	0,000 0,000	0,000 0,000	0,000 0,000	01182	0,000 0,000	0,000 0,000	0,000 0,000
01179	0,000 0,000	0,000 0,000	0,000 0,000	00610	0,000 0,000	0,000 0,000	0,000 0,000	01882	0,000 0,000	0,000 0,000	0,000 0,000	01848	0,000 0,000	0,000 0,000	0,000 0,000
01883	0,000 0,000	0,000 0,000	0,000 0,000	01844	0,000 0,000	0,000 0,000	0,000 0,000	01180	0,000 0,000	0,000 0,000	0,000 0,000	01181	0,000 0,000	0,000 0,000	0,000 0,000
01809	0,000 0,000	0,000 0,000	0,000 0,000	00609	0,000 0,000	0,000 0,000	0,000 0,000	01170	0,000 0,000	0,000 0,000	0,000 0,000	00646	0,000 0,000	0,000 0,000	0,000 0,000
01884	0,000 0,000	0,000 0,000	0,000 0,000	01171	0,000 0,000	0,000 0,000	0,000 0,000	01845	0,000 0,000	0,000 0,000	0,000 0,000	01178	0,000 0,000	0,000 0,000	0,000 0,000
01177	0,000 0,000	0,000 0,000	0,000 0,000	00653	0,000 0,000	0,000 0,000	0,000 0,000	00647	0,000 0,000	0,000 0,000	0,000 0,000	01183	0,000 0,000	0,000 0,000	0,000 0,000
01810	0,000 0,000	0,000 0,000	0,000 0,000	00649	0,000 0,000	0,000 0,000	0,000 0,000	01173	0,000 0,000	0,000 0,000	0,000 0,000	00648	0,000 0,000	0,000 0,000	0,000 0,000
00606	0,000 0,000	0,000 0,000	0,000 0,000	01172	0,000 0,000	0,000 0,000	0,000 0,000	01187	0,000 0,000	0,000 0,000	0,000 0,000	01846	0,000 0,000	0,000 0,000	0,000 0,000
01811	0,000 0,000	0,000 0,000	0,000 0,000	01184	0,000 0,000	0,000 0,000	0,000 0,000	00605	0,000 0,000	0,000 0,000	0,000 0,000	01175	0,000 0,000	0,000 0,000	0,000 0,000
01174	0,000 0,000	0,000 0,000	0,000 0,000	00650	0,000 0,000	0,000 0,000	0,000 0,000	01885	0,000 0,000	0,000 0,000	0,000 0,000	01185	0,000 0,000	0,000 0,000	0,000 0,000
00652	0,000 0,000	0,000 0,000	0,000 0,000	01847	0,000 0,000	0,000 0,000	0,000 0,000	01812	0,000 0,000	0,000 0,000	0,000 0,000	01186	0,000 0,000	0,000 0,000	0,000 0,000
00600	0,000 0,000	0,000 0,000	0,000 0,000	00604	0,000 0,000	0,000 0,000	0,000 0,000	00603	0,000 0,000	0,000 0,000	0,000 0,000	00651	0,000 0,000	0,000 0,000	0,000 0,000
00507	0,000 0,000	0,000 0,000	0,000 0,000	01784	0,000 0,000	0,000 0,000	0,000 0,000	00087	0,000 0,000	0,000 0,000	0,000 0,000	01267	0,000 0,000	0,000 0,000	0,000 0,000
00088	0,000 0,000	0,000 0,000	0,000 0,000	00095	0,000 0,000	0,000 0,000	0,000 0,000	01299	0,000 0,000	0,000 0,000	0,000 0,000	00505	0,000 0,000	0,000 0,000	0,000 0,000
01294	0,000 0,000	0,000 0,000	0,000 0,000	00500	0,000 0,000	0,000 0,000	0,000 0,000	00506	0,000 0,000	0,000 0,000	0,000 0,000	01295	0,000 0,000	0,000 0,000	0,000 0,000
00501	0,000 0,000	0,000 0,000	0,000 0,000	01296	0,000 0,000	0,000 0,000	0,000 0,000	00502	0,000 0,000	0,000 0,000	0,000 0,000	01297	0,000 0,000	0,000 0,000	0,000 0,000
00503	0,000 0,000	0,000 0,000	0,000 0,000	01197	0,000 0,000	0,000 0,000	0,000 0,000	00599	0,000 0,000	0,000 0,000	0,000 0,000	01298	0,000 0,000	0,000 0,000	0,000 0,000
00504	0,000 0,000	0,000 0,000	0,000 0,000	01195	0,000 0,000	0,000 0,000	0,000 0,000	00092	0,000 0,000	0,000 0,000	0,000 0,000	00598	0,000 0,000	0,000 0,000	0,000 0,000
01951	0,000 0,000	0,000 0,000	0,000 0,000	00509	0,000 0,000	0,000 0,000	0,000 0,000	01291	0,000 0,000	0,000 0,000	0,000 0,000	00508	0,000 0,000	0,000 0,000	0,000 0,000
01199	0,000 0,000	0,000 0,000	0,000 0,000	00597	0,000 0,000	0,000 0,000	0,000 0,000	01198	0,000 0,000	0,000 0,000	0,000 0,000	00084	0,000 0,000	0,000 0,000	0,000 0,000
01921	0,000 0,000	0,000 0,000	0,000 0,000	01911	0,000 0,000	0,000 0,000	0,000 0,000	01931	0,000 0,000	0,000 0,000	0,000 0,000	01961	0,000 0,000	0,000 0,000	0,000 0,000
01293	0,000 0,000	0,000 0,000	0,000 0,000	01814	0,000 0,000	0,000 0,000	0,000 0,000	01888	0,000 0,000	0,000 0,000	0,000 0,000	01941	0,000 0,000	0,000 0,000	0,000 0,000
00595	0,000 0,000	0,000 0,000	0,000 0,000	00596	0,000 0,000	0,000 0,000	0,000 0,000	01200	0,000 0,000	0,000 0,000	0,000 0,000	01292	0,000 0,000	0,000 0,000	0,000 0,000
01932	0,000 0,000	0,000 0,000	0,000 0,000	01792	0,000 0,000	0,000 0,000	0,000 0,000	00513	0,000 0,000	0,000 0,000	0,000 0,000	01964	0,000 0,000	0,000 0,000	0,000 0,000
00512	0,000 0,000	0,000 0,000	0,000 0,000	01791	0,000 0,000	0,000 0,000	0,000 0,000	01851	0,000 0,000	0,000 0,000	0,000 0,000	01912	0,000 0,000	0,000 0,000	0,000 0,000
00510	0,000	0,000	0,000	01290	0,000	0,000	0,000	01962	0,000	0,000	0,000	01952	0,000	0,000	0,000

Platee - Tensioni per eccentricità accidentale

NODO	σL1 σP1	σL2 σP2	τL τP	NODO	σL1 σP1	σL2 σP2	τL τP	NODO	σL1 σP1	σL2 σP2	τL τP	NODO	σL1 σP1	σL2 σP2	τL τP
	[N/mm²]	[N/mm²]	[N/mm²]		[N/mm²]	[N/mm²]	[N/mm²]		[N/mm²]	[N/mm²]	[N/mm²]		[N/mm²]	[N/mm²]	[N/mm²]
	0,000	0,000	0,000		0,000	0,000	0,000		0,000	0,000	0,000		0,000	0,000	0,000
00560	0,000	0,000	0,000	01889	0,000	0,000	0,000	01963	0,000	0,000	0,000	01289	0,000	0,000	0,000
	0,000	0,000	0,000		0,000	0,000	0,000		0,000	0,000	0,000		0,000	0,000	0,000
01202	0,000	0,000	0,000	01201	0,000	0,000	0,000	01794	0,000	0,000	0,000	01815	0,000	0,000	0,000
	0,000	0,000	0,000		0,000	0,000	0,000		0,000	0,000	0,000		0,000	0,000	0,000
01922	0,000	0,000	0,000	01942	0,000	0,000	0,000	01852	0,000	0,000	0,000	00091	0,000	0,000	0,000
	0,000	0,000	0,000		0,000	0,000	0,000		0,000	0,000	0,000		0,000	0,000	0,000
01943	0,000	0,000	0,000	01953	0,000	0,000	0,000	00551	0,000	0,000	0,000	01872	0,000	0,000	0,000
	0,000	0,000	0,000		0,000	0,000	0,000		0,000	0,000	0,000		0,000	0,000	0,000
01913	0,000	0,000	0,000	01933	0,000	0,000	0,000	01890	0,000	0,000	0,000	01288	0,000	0,000	0,000
	0,000	0,000	0,000		0,000	0,000	0,000		0,000	0,000	0,000		0,000	0,000	0,000
00511	0,000	0,000	0,000	01816	0,000	0,000	0,000	01923	0,000	0,000	0,000	01238	0,000	0,000	0,000
	0,000	0,000	0,000		0,000	0,000	0,000		0,000	0,000	0,000		0,000	0,000	0,000
00593	0,000	0,000	0,000	01934	0,000	0,000	0,000	00020	0,000	0,000	0,000	01793	0,000	0,000	0,000
	0,000	0,000	0,000		0,000	0,000	0,000		0,000	0,000	0,000		0,000	0,000	0,000
00594	0,000	0,000	0,000	01914	0,000	0,000	0,000	01853	0,000	0,000	0,000	01795	0,000	0,000	0,000
	0,000	0,000	0,000		0,000	0,000	0,000		0,000	0,000	0,000		0,000	0,000	0,000
01203	0,000	0,000	0,000	01954	0,000	0,000	0,000	01266	0,000	0,000	0,000	02665	0,000	0,000	0,000
	0,000	0,000	0,000		0,000	0,000	0,000		0,000	0,000	0,000		0,000	0,000	0,000
00589	0,000	0,000	0,000	01205	0,000	0,000	0,000	00518	0,000	0,000	0,000	00024	0,000	0,000	0,000
	0,000	0,000	0,000		0,000	0,000	0,000		0,000	0,000	0,000		0,000	0,000	0,000
01967	0,000	0,000	0,000	01817	0,000	0,000	0,000	01891	0,000	0,000	0,000	01924	0,000	0,000	0,000
	0,000	0,000	0,000		0,000	0,000	0,000		0,000	0,000	0,000		0,000	0,000	0,000
01944	0,000	0,000	0,000	00591	0,000	0,000	0,000	00592	0,000	0,000	0,000	01286	0,000	0,000	0,000
	0,000	0,000	0,000		0,000	0,000	0,000		0,000	0,000	0,000		0,000	0,000	0,000
01287	0,000	0,000	0,000	01965	0,000	0,000	0,000	01854	0,000	0,000	0,000	01955	0,000	0,000	0,000
	0,000	0,000	0,000		0,000	0,000	0,000		0,000	0,000	0,000		0,000	0,000	0,000
01915	0,000	0,000	0,000	01935	0,000	0,000	0,000	00515	0,000	0,000	0,000	01285	0,000	0,000	0,000
	0,000	0,000	0,000		0,000	0,000	0,000		0,000	0,000	0,000		0,000	0,000	0,000
01892	0,000	0,000	0,000	00514	0,000	0,000	0,000	01818	0,000	0,000	0,000	01945	0,000	0,000	0,000
	0,000	0,000	0,000		0,000	0,000	0,000		0,000	0,000	0,000		0,000	0,000	0,000
01925	0,000	0,000	0,000	01796	0,000	0,000	0,000	01819	0,000	0,000	0,000	01957	0,000	0,000	0,000
	0,000	0,000	0,000		0,000	0,000	0,000		0,000	0,000	0,000		0,000	0,000	0,000
01284	0,000	0,000	0,000	01855	0,000	0,000	0,000	01956	0,000	0,000	0,000	01966	0,000	0,000	0,000
	0,000	0,000	0,000		0,000	0,000	0,000		0,000	0,000	0,000		0,000	0,000	0,000
01936	0,000	0,000	0,000	01916	0,000	0,000	0,000	00516	0,000	0,000	0,000	01835	0,000	0,000	0,000
	0,000	0,000	0,000		0,000	0,000	0,000		0,000	0,000	0,000		0,000	0,000	0,000
01909	0,000	0,000	0,000	01237	0,000	0,000	0,000	01204	0,000	0,000	0,000	01893	0,000	0,000	0,000
	0,000	0,000	0,000		0,000	0,000	0,000		0,000	0,000	0,000		0,000	0,000	0,000
00590	0,000	0,000	0,000	00587	0,000	0,000	0,000	00588	0,000	0,000	0,000	01227	0,000	0,000	0,000
	0,000	0,000	0,000		0,000	0,000	0,000		0,000	0,000	0,000		0,000	0,000	0,000
01946	0,000	0,000	0,000	01926	0,000	0,000	0,000	01797	0,000	0,000	0,000	00561	0,000	0,000	0,000
	0,000	0,000	0,000		0,000	0,000	0,000		0,000	0,000	0,000		0,000	0,000	0,000
01856	0,000	0,000	0,000	01937	0,000	0,000	0,000	00517	0,000	0,000	0,000	01917	0,000	0,000	0,000
	0,000	0,000	0,000		0,000	0,000	0,000		0,000	0,000	0,000		0,000	0,000	0,000
01265	0,000	0,000	0,000	01894	0,000	0,000	0,000	01276	0,000	0,000	0,000	01277	0,000	0,000	0,000
	0,000	0,000	0,000		0,000	0,000	0,000		0,000	0,000	0,000		0,000	0,000	0,000
01968	0,000	0,000	0,000	01820	0,000	0,000	0,000	01947	0,000	0,000	0,000	01275	0,000	0,000	0,000
	0,000	0,000	0,000		0,000	0,000	0,000		0,000	0,000	0,000		0,000	0,000	0,000
00520	0,000	0,000	0,000	01927	0,000	0,000	0,000	00550	0,000	0,000	0,000	00521	0,000	0,000	0,000
	0,000	0,000	0,000		0,000	0,000	0,000		0,000	0,000	0,000		0,000	0,000	0,000
01969	0,000	0,000	0,000	01958	0,000	0,000	0,000	00519	0,000	0,000	0,000	01857	0,000	0,000	0,000
	0,000	0,000	0,000		0,000	0,000	0,000		0,000	0,000	0,000		0,000	0,000	0,000
01938	0,000	0,000	0,000	01939	0,000	0,000	0,000	01948	0,000	0,000	0,000	01918	0,000	0,000	0,000
	0,000	0,000	0,000		0,000	0,000	0,000		0,000	0,000	0,000		0,000	0,000	0,000
01928	0,000	0,000	0,000	01821	0,000	0,000	0,000	01226	0,000	0,000	0,000	01895	0,000	0,000	0,000
	0,000	0,000	0,000		0,000	0,000	0,000		0,000	0,000	0,000		0,000	0,000	0,000
01273	0,000	0,000	0,000	01960	0,000	0,000	0,000	01274	0,000	0,000	0,000	01871	0,000	0,000	0,000
	0,000	0,000	0,000		0,000	0,000	0,000		0,000	0,000	0,000		0,000	0,000	0,000
01799	0,000	0,000	0,000	01224	0,000	0,000	0,000	01798	0,000	0,000	0,000	01858	0,000	0,000	0,000
	0,000	0,000	0,000		0,000	0,000	0,000		0,000	0,000	0,000		0,000	0,000	0,000
01859	0,000	0,000	0,000	01896	0,000	0,000	0,000	01959	0,000	0,000	0,000	01919	0,000	0,000	0,000
	0,000	0,000	0,000		0,000	0,000	0,000		0,000	0,000	0,000		0,000	0,000	0,000
00586	0,000	0,000	0,000	00562	0,000	0,000	0,000	01225	0,000	0,000	0,000	01822	0,000	0,000	0,000
	0,000	0,000	0,000		0,000	0,000	0,000		0,000	0,000	0,000		0,000	0,000	0,000
00583	0,000	0,000	0,000	00584	0,000	0,000	0,000	00021	0,000	0,000	0,000	00585	0,000	0,000	0,000
	0,000	0,000	0,000		0,000	0,000	0,000		0,000	0,000	0,000		0,000	0,000	0,000
01949	0,000	0,000	0,000	01929	0,000	0,000	0,000	00549	0,000	0,000	0,000	00522	0,000	0,000	0,000
	0,000	0,000	0,000		0,000	0,000	0,000		0,000	0,000	0,000		0,000	0,000	0,000
01221	0,000	0,000	0,000	01897	0,000	0,000	0,000	01222	0,000	0,000	0,000	01920	0,000	0,000	0,000
	0,000	0,000	0,000		0,000	0,000	0,000		0,000	0,000	0,000		0,000	0,000	0,000
01236	0,000	0,000	0,000	01940	0,000	0,000	0,000	01223	0,000	0,000	0,000	01206	0,000	0,000	0,000
	0,000	0,000	0,000		0,000	0,000	0,000		0,000	0,000	0,000		0,000	0,000	0,000
01785	0,000	0,000	0,000	01823	0,000	0,000	0,000	00086	0,000	0,000	0,000	00523	0,000	0,000	0,000
	0,000	0,000	0,000		0,000	0,000	0,000		0,000	0,000	0,000		0,000	0,000	0,000
01219	0,000	0,000	0,000	01220	0,000	0,000	0,000	01950	0,000	0,000	0,000	01279	0,000	0,000	0,000
	0,000	0,000	0,000		0,000	0,000	0,000		0,000	0,000	0,000		0,000	0,000	0,000

Platee - Tensioni per eccentricità accidentale

NODO	σL1 σP1	σL2 σP2	τL τP	NODO	σL1 σP1	σL2 σP2	τL τP	NODO	σL1 σP1	σL2 σP2	τL τP	NODO	σL1 σP1	σL2 σP2	τL τP
	[N/mm²]	[N/mm²]	[N/mm²]		[N/mm²]	[N/mm²]	[N/mm²]		[N/mm²]	[N/mm²]	[N/mm²]		[N/mm²]	[N/mm²]	[N/mm²]
01278	0,000 0,000	0,000 0,000	0,000 0,000	00524	0,000 0,000	0,000 0,000	0,000 0,000	00525	0,000 0,000	0,000 0,000	0,000 0,000	01930	0,000 0,000	0,000 0,000	0,000 0,000
00023	0,000 0,000	0,000 0,000	0,000 0,000	01280	0,000 0,000	0,000 0,000	0,000 0,000	01898	0,000 0,000	0,000 0,000	0,000 0,000	00064	0,000 0,000	0,000 0,000	0,000 0,000
01281	0,000 0,000	0,000 0,000	0,000 0,000	01282	0,000 0,000	0,000 0,000	0,000 0,000	01218	0,000 0,000	0,000 0,000	0,000 0,000	01283	0,000 0,000	0,000 0,000	0,000 0,000
01908	0,000 0,000	0,000 0,000	0,000 0,000	00067	0,000 0,000	0,000 0,000	0,000 0,000	01787	0,000 0,000	0,000 0,000	0,000 0,000	00085	0,000 0,000	0,000 0,000	0,000 0,000
00530	0,000 0,000	0,000 0,000	0,000 0,000	01250	0,000 0,000	0,000 0,000	0,000 0,000	00579	0,000 0,000	0,000 0,000	0,000 0,000	00580	0,000 0,000	0,000 0,000	0,000 0,000
01210	0,000 0,000	0,000 0,000	0,000 0,000	00081	0,000 0,000	0,000 0,000	0,000 0,000	00582	0,000 0,000	0,000 0,000	0,000 0,000	00529	0,000 0,000	0,000 0,000	0,000 0,000
00526	0,000 0,000	0,000 0,000	0,000 0,000	00528	0,000 0,000	0,000 0,000	0,000 0,000	00527	0,000 0,000	0,000 0,000	0,000 0,000	01824	0,000 0,000	0,000 0,000	0,000 0,000
00581	0,000 0,000	0,000 0,000	0,000 0,000	01209	0,000 0,000	0,000 0,000	0,000 0,000	01207	0,000 0,000	0,000 0,000	0,000 0,000	00082	0,000 0,000	0,000 0,000	0,000 0,000
01208	0,000 0,000	0,000 0,000	0,000 0,000	01825	0,000 0,000	0,000 0,000	0,000 0,000	01860	0,000 0,000	0,000 0,000	0,000 0,000	01249	0,000 0,000	0,000 0,000	0,000 0,000
00578	0,000 0,000	0,000 0,000	0,000 0,000	01211	0,000 0,000	0,000 0,000	0,000 0,000	01899	0,000 0,000	0,000 0,000	0,000 0,000	00531	0,000 0,000	0,000 0,000	0,000 0,000
01248	0,000 0,000	0,000 0,000	0,000 0,000	00532	0,000 0,000	0,000 0,000	0,000 0,000	01826	0,000 0,000	0,000 0,000	0,000 0,000	01245	0,000 0,000	0,000 0,000	0,000 0,000
01246	0,000 0,000	0,000 0,000	0,000 0,000	00534	0,000 0,000	0,000 0,000	0,000 0,000	01861	0,000 0,000	0,000 0,000	0,000 0,000	01247	0,000 0,000	0,000 0,000	0,000 0,000
00533	0,000 0,000	0,000 0,000	0,000 0,000	01900	0,000 0,000	0,000 0,000	0,000 0,000	01862	0,000 0,000	0,000 0,000	0,000 0,000	00577	0,000 0,000	0,000 0,000	0,000 0,000
01212	0,000 0,000	0,000 0,000	0,000 0,000	01903	0,000 0,000	0,000 0,000	0,000 0,000	01864	0,000 0,000	0,000 0,000	0,000 0,000	01902	0,000 0,000	0,000 0,000	0,000 0,000
01901	0,000 0,000	0,000 0,000	0,000 0,000	01827	0,000 0,000	0,000 0,000	0,000 0,000	00575	0,000 0,000	0,000 0,000	0,000 0,000	00576	0,000 0,000	0,000 0,000	0,000 0,000
01214	0,000 0,000	0,000 0,000	0,000 0,000	01828	0,000 0,000	0,000 0,000	0,000 0,000	01863	0,000 0,000	0,000 0,000	0,000 0,000	01244	0,000 0,000	0,000 0,000	0,000 0,000
00535	0,000 0,000	0,000 0,000	0,000 0,000	01242	0,000 0,000	0,000 0,000	0,000 0,000	01213	0,000 0,000	0,000 0,000	0,000 0,000	00536	0,000 0,000	0,000 0,000	0,000 0,000
01243	0,000 0,000	0,000 0,000	0,000 0,000	00537	0,000 0,000	0,000 0,000	0,000 0,000	01216	0,000 0,000	0,000 0,000	0,000 0,000	01215	0,000 0,000	0,000 0,000	0,000 0,000
01829	0,000 0,000	0,000 0,000	0,000 0,000	00574	0,000 0,000	0,000 0,000	0,000 0,000	00573	0,000 0,000	0,000 0,000	0,000 0,000	01241	0,000 0,000	0,000 0,000	0,000 0,000
00538	0,000 0,000	0,000 0,000	0,000 0,000	00542	0,000 0,000	0,000 0,000	0,000 0,000	01229	0,000 0,000	0,000 0,000	0,000 0,000	00541	0,000 0,000	0,000 0,000	0,000 0,000
00539	0,000 0,000	0,000 0,000	0,000 0,000	01240	0,000 0,000	0,000 0,000	0,000 0,000	01865	0,000 0,000	0,000 0,000	0,000 0,000	00069	0,000 0,000	0,000 0,000	0,000 0,000
01217	0,000 0,000	0,000 0,000	0,000 0,000	01255	0,000 0,000	0,000 0,000	0,000 0,000	00572	0,000 0,000	0,000 0,000	0,000 0,000	01830	0,000 0,000	0,000 0,000	0,000 0,000
01256	0,000 0,000	0,000 0,000	0,000 0,000	01866	0,000 0,000	0,000 0,000	0,000 0,000	01253	0,000 0,000	0,000 0,000	0,000 0,000	01252	0,000 0,000	0,000 0,000	0,000 0,000
00068	0,000 0,000	0,000 0,000	0,000 0,000	01251	0,000 0,000	0,000 0,000	0,000 0,000	01254	0,000 0,000	0,000 0,000	0,000 0,000	00540	0,000 0,000	0,000 0,000	0,000 0,000
00569	0,000 0,000	0,000 0,000	0,000 0,000	00570	0,000 0,000	0,000 0,000	0,000 0,000	01257	0,000 0,000	0,000 0,000	0,000 0,000	00571	0,000 0,000	0,000 0,000	0,000 0,000
01228	0,000 0,000	0,000 0,000	0,000 0,000	01904	0,000 0,000	0,000 0,000	0,000 0,000	01232	0,000 0,000	0,000 0,000	0,000 0,000	01906	0,000 0,000	0,000 0,000	0,000 0,000
01231	0,000 0,000	0,000 0,000	0,000 0,000	01831	0,000 0,000	0,000 0,000	0,000 0,000	01867	0,000 0,000	0,000 0,000	0,000 0,000	01264	0,000 0,000	0,000 0,000	0,000 0,000
01834	0,000 0,000	0,000 0,000	0,000 0,000	00544	0,000 0,000	0,000 0,000	0,000 0,000	01230	0,000 0,000	0,000 0,000	0,000 0,000	01258	0,000 0,000	0,000 0,000	0,000 0,000
00543	0,000 0,000	0,000 0,000	0,000 0,000	01905	0,000 0,000	0,000 0,000	0,000 0,000	00568	0,000 0,000	0,000 0,000	0,000 0,000	01868	0,000 0,000	0,000 0,000	0,000 0,000
01259	0,000 0,000	0,000 0,000	0,000 0,000	00567	0,000 0,000	0,000 0,000	0,000 0,000	00566	0,000 0,000	0,000 0,000	0,000 0,000	01260	0,000 0,000	0,000 0,000	0,000 0,000
01832	0,000 0,000	0,000 0,000	0,000 0,000	01263	0,000 0,000	0,000 0,000	0,000 0,000	01262	0,000 0,000	0,000 0,000	0,000 0,000	01233	0,000 0,000	0,000 0,000	0,000 0,000
00545	0,000 0,000	0,000 0,000	0,000 0,000	01869	0,000 0,000	0,000 0,000	0,000 0,000	00546	0,000 0,000	0,000 0,000	0,000 0,000	01261	0,000 0,000	0,000 0,000	0,000 0,000
01833	0,000 0,000	0,000 0,000	0,000 0,000	01907	0,000 0,000	0,000 0,000	0,000 0,000	00563	0,000 0,000	0,000 0,000	0,000 0,000	00565	0,000 0,000	0,000 0,000	0,000 0,000
00547	0,000 0,000	0,000 0,000	0,000 0,000	01234	0,000 0,000	0,000 0,000	0,000 0,000	00564	0,000 0,000	0,000 0,000	0,000 0,000	01870	0,000 0,000	0,000 0,000	0,000 0,000
01235	0,000 0,000	0,000 0,000	0,000 0,000	00548	0,000 0,000	0,000 0,000	0,000 0,000								
Eccentricità accidentale - in direzione Y															
00083	0,000 0,000	0,000 0,000	0,000 0,000	01786	0,000 0,000	0,000 0,000	0,000 0,000	00558	0,000 0,000	0,000 0,000	0,000 0,000	00559	0,000 0,000	0,000 0,000	0,000 0,000
00026	0,000 0,000	0,000 0,000	0,000 0,000	00557	0,000 0,000	0,000 0,000	0,000 0,000	00624	0,000 0,000	0,000 0,000	0,000 0,000	00078	0,000 0,000	0,000 0,000	0,000 0,000
01789	0,000 0,000	0,000 0,000	0,000 0,000	00555	0,000 0,000	0,000 0,000	0,000 0,000	00556	0,000 0,000	0,000 0,000	0,000 0,000	01270	0,000 0,000	0,000 0,000	0,000 0,000

Platee - Tensioni per eccentricità accidentale

NODO	σL1 σP1	σL2 σP2	τL τP	NODO	σL1 σP1	σL2 σP2	τL τP	NODO	σL1 σP1	σL2 σP2	τL τP	NODO	σL1 σP1	σL2 σP2	τL τP
	[N/mm²]	[N/mm²]	[N/mm²]		[N/mm²]	[N/mm²]	[N/mm²]		[N/mm²]	[N/mm²]	[N/mm²]		[N/mm²]	[N/mm²]	[N/mm²]
01269	0,000 0,000	0,000 0,000	0,000 0,000	00554	0,000 0,000	0,000 0,000	0,000 0,000	01268	0,000 0,000	0,000 0,000	0,000 0,000	00061	0,000 0,000	0,000 0,000	0,000 0,000
00625	0,000 0,000	0,000 0,000	0,000 0,000	00626	0,000 0,000	0,000 0,000	0,000 0,000	00027	0,000 0,000	0,000 0,000	0,000 0,000	01134	0,000 0,000	0,000 0,000	0,000 0,000
00630	0,000 0,000	0,000 0,000	0,000 0,000	00077	0,000 0,000	0,000 0,000	0,000 0,000	01138	0,000 0,000	0,000 0,000	0,000 0,000	00627	0,000 0,000	0,000 0,000	0,000 0,000
01135	0,000 0,000	0,000 0,000	0,000 0,000	00629	0,000 0,000	0,000 0,000	0,000 0,000	01137	0,000 0,000	0,000 0,000	0,000 0,000	01136	0,000 0,000	0,000 0,000	0,000 0,000
00628	0,000 0,000	0,000 0,000	0,000 0,000	01196	0,000 0,000	0,000 0,000	0,000 0,000	01190	0,000 0,000	0,000 0,000	0,000 0,000	01790	0,000 0,000	0,000 0,000	0,000 0,000
00632	0,000 0,000	0,000 0,000	0,000 0,000	01139	0,000 0,000	0,000 0,000	0,000 0,000	00631	0,000 0,000	0,000 0,000	0,000 0,000	00621	0,000 0,000	0,000 0,000	0,000 0,000
00622	0,000 0,000	0,000 0,000	0,000 0,000	01153	0,000 0,000	0,000 0,000	0,000 0,000	01151	0,000 0,000	0,000 0,000	0,000 0,000	01874	0,000 0,000	0,000 0,000	0,000 0,000
01271	0,000 0,000	0,000 0,000	0,000 0,000	01800	0,000 0,000	0,000 0,000	0,000 0,000	00623	0,000 0,000	0,000 0,000	0,000 0,000	01140	0,000 0,000	0,000 0,000	0,000 0,000
01152	0,000 0,000	0,000 0,000	0,000 0,000	01788	0,000 0,000	0,000 0,000	0,000 0,000	00080	0,000 0,000	0,000 0,000	0,000 0,000	00601	0,000 0,000	0,000 0,000	0,000 0,000
01837	0,000 0,000	0,000 0,000	0,000 0,000	01801	0,000 0,000	0,000 0,000	0,000 0,000	01272	0,000 0,000	0,000 0,000	0,000 0,000	01875	0,000 0,000	0,000 0,000	0,000 0,000
00019	0,000 0,000	0,000 0,000	0,000 0,000	01144	0,000 0,000	0,000 0,000	0,000 0,000	01877	0,000 0,000	0,000 0,000	0,000 0,000	01143	0,000 0,000	0,000 0,000	0,000 0,000
00633	0,000 0,000	0,000 0,000	0,000 0,000	01141	0,000 0,000	0,000 0,000	0,000 0,000	01838	0,000 0,000	0,000 0,000	0,000 0,000	01850	0,000 0,000	0,000 0,000	0,000 0,000
01192	0,000 0,000	0,000 0,000	0,000 0,000	01193	0,000 0,000	0,000 0,000	0,000 0,000	01876	0,000 0,000	0,000 0,000	0,000 0,000	01142	0,000 0,000	0,000 0,000	0,000 0,000
00634	0,000 0,000	0,000 0,000	0,000 0,000	01154	0,000 0,000	0,000 0,000	0,000 0,000	00620	0,000 0,000	0,000 0,000	0,000 0,000	01802	0,000 0,000	0,000 0,000	0,000 0,000
00635	0,000 0,000	0,000 0,000	0,000 0,000	00636	0,000 0,000	0,000 0,000	0,000 0,000	00062	0,000 0,000	0,000 0,000	0,000 0,000	01191	0,000 0,000	0,000 0,000	0,000 0,000
00637	0,000 0,000	0,000 0,000	0,000 0,000	01155	0,000 0,000	0,000 0,000	0,000 0,000	01839	0,000 0,000	0,000 0,000	0,000 0,000	00553	0,000 0,000	0,000 0,000	0,000 0,000
00025	0,000 0,000	0,000 0,000	0,000 0,000	00619	0,000 0,000	0,000 0,000	0,000 0,000	01803	0,000 0,000	0,000 0,000	0,000 0,000	01156	0,000 0,000	0,000 0,000	0,000 0,000
00618	0,000 0,000	0,000 0,000	0,000 0,000	01841	0,000 0,000	0,000 0,000	0,000 0,000	01804	0,000 0,000	0,000 0,000	0,000 0,000	01840	0,000 0,000	0,000 0,000	0,000 0,000
01873	0,000 0,000	0,000 0,000	0,000 0,000	01145	0,000 0,000	0,000 0,000	0,000 0,000	01878	0,000 0,000	0,000 0,000	0,000 0,000	01910	0,000 0,000	0,000 0,000	0,000 0,000
00617	0,000 0,000	0,000 0,000	0,000 0,000	01157	0,000 0,000	0,000 0,000	0,000 0,000	01148	0,000 0,000	0,000 0,000	0,000 0,000	01147	0,000 0,000	0,000 0,000	0,000 0,000
00640	0,000 0,000	0,000 0,000	0,000 0,000	01239	0,000 0,000	0,000 0,000	0,000 0,000	00552	0,000 0,000	0,000 0,000	0,000 0,000	00638	0,000 0,000	0,000 0,000	0,000 0,000
01146	0,000 0,000	0,000 0,000	0,000 0,000	00639	0,000 0,000	0,000 0,000	0,000 0,000	01189	0,000 0,000	0,000 0,000	0,000 0,000	01188	0,000 0,000	0,000 0,000	0,000 0,000
01813	0,000 0,000	0,000 0,000	0,000 0,000	01158	0,000 0,000	0,000 0,000	0,000 0,000	00616	0,000 0,000	0,000 0,000	0,000 0,000	00615	0,000 0,000	0,000 0,000	0,000 0,000
01159	0,000 0,000	0,000 0,000	0,000 0,000	01836	0,000 0,000	0,000 0,000	0,000 0,000	01849	0,000 0,000	0,000 0,000	0,000 0,000	01194	0,000 0,000	0,000 0,000	0,000 0,000
01879	0,000 0,000	0,000 0,000	0,000 0,000	01149	0,000 0,000	0,000 0,000	0,000 0,000	00641	0,000 0,000	0,000 0,000	0,000 0,000	01805	0,000 0,000	0,000 0,000	0,000 0,000
00079	0,000 0,000	0,000 0,000	0,000 0,000	00602	0,000 0,000	0,000 0,000	0,000 0,000	01880	0,000 0,000	0,000 0,000	0,000 0,000	00614	0,000 0,000	0,000 0,000	0,000 0,000
01160	0,000 0,000	0,000 0,000	0,000 0,000	01842	0,000 0,000	0,000 0,000	0,000 0,000	01806	0,000 0,000	0,000 0,000	0,000 0,000	00613	0,000 0,000	0,000 0,000	0,000 0,000
01161	0,000 0,000	0,000 0,000	0,000 0,000	00072	0,000 0,000	0,000 0,000	0,000 0,000	01162	0,000 0,000	0,000 0,000	0,000 0,000	01167	0,000 0,000	0,000 0,000	0,000 0,000
01150	0,000 0,000	0,000 0,000	0,000 0,000	00642	0,000 0,000	0,000 0,000	0,000 0,000	01843	0,000 0,000	0,000 0,000	0,000 0,000	00612	0,000 0,000	0,000 0,000	0,000 0,000
01807	0,000 0,000	0,000 0,000	0,000 0,000	01881	0,000 0,000	0,000 0,000	0,000 0,000	00643	0,000 0,000	0,000 0,000	0,000 0,000	01808	0,000 0,000	0,000 0,000	0,000 0,000
01166	0,000 0,000	0,000 0,000	0,000 0,000	01165	0,000 0,000	0,000 0,000	0,000 0,000	00611	0,000 0,000	0,000 0,000	0,000 0,000	00071	0,000 0,000	0,000 0,000	0,000 0,000
01163	0,000 0,000	0,000 0,000	0,000 0,000	01164	0,000 0,000	0,000 0,000	0,000 0,000	01887	0,000 0,000	0,000 0,000	0,000 0,000	01886	0,000 0,000	0,000 0,000	0,000 0,000
01176	0,000 0,000	0,000 0,000	0,000 0,000	00645	0,000 0,000	0,000 0,000	0,000 0,000	01169	0,000 0,000	0,000 0,000	0,000 0,000	01168	0,000 0,000	0,000 0,000	0,000 0,000
00644	0,000 0,000	0,000 0,000	0,000 0,000	00607	0,000 0,000	0,000 0,000	0,000 0,000	00608	0,000 0,000	0,000 0,000	0,000 0,000	01182	0,000 0,000	0,000 0,000	0,000 0,000
01179	0,000 0,000	0,000 0,000	0,000 0,000	00610	0,000 0,000	0,000 0,000	0,000 0,000	01882	0,000 0,000	0,000 0,000	0,000 0,000	01848	0,000 0,000	0,000 0,000	0,000 0,000
01883	0,000 0,000	0,000 0,000	0,000 0,000	01844	0,000 0,000	0,000 0,000	0,000 0,000	01180	0,000 0,000	0,000 0,000	0,000 0,000	01181	0,000 0,000	0,000 0,000	0,000 0,000
01809	0,000 0,000	0,000 0,000	0,000 0,000	00609	0,000 0,000	0,000 0,000	0,000 0,000	01170	0,000 0,000	0,000 0,000	0,000 0,000	00646	0,000 0,000	0,000 0,000	0,000 0,000
01884	0,000 0,000	0,000 0,000	0,000 0,000	01171	0,000 0,000	0,000 0,000	0,000 0,000	01845	0,000 0,000	0,000 0,000	0,000 0,000	01178	0,000 0,000	0,000 0,000	0,000 0,000
01177	0,000	0,000	0,000	00653	0,000	0,000	0,000	00647	0,000	0,000	0,000	01183	0,000	0,000	0,000

Platee - Tensioni per eccentricità accidentale

NODO	σL1 σP1	σL2 σP2	τL τP	NODO	σL1 σP1	σL2 σP2	τL τP	NODO	σL1 σP1	σL2 σP2	τL τP	NODO	σL1 σP1	σL2 σP2	τL τP
	[N/mm²]	[N/mm²]	[N/mm²]		[N/mm²]	[N/mm²]	[N/mm²]		[N/mm²]	[N/mm²]	[N/mm²]		[N/mm²]	[N/mm²]	[N/mm²]
	0,000	0,000	0,000		0,000	0,000	0,000		0,000	0,000	0,000		0,000	0,000	0,000
01810	0,000	0,000	0,000	00649	0,000	0,000	0,000	01173	0,000	0,000	0,000	00648	0,000	0,000	0,000
	0,000	0,000	0,000		0,000	0,000	0,000		0,000	0,000	0,000		0,000	0,000	0,000
00606	0,000	0,000	0,000	01172	0,000	0,000	0,000	01187	0,000	0,000	0,000	01846	0,000	0,000	0,000
	0,000	0,000	0,000		0,000	0,000	0,000		0,000	0,000	0,000		0,000	0,000	0,000
01811	0,000	0,000	0,000	01184	0,000	0,000	0,000	00605	0,000	0,000	0,000	01175	0,000	0,000	0,000
	0,000	0,000	0,000		0,000	0,000	0,000		0,000	0,000	0,000		0,000	0,000	0,000
01174	0,000	0,000	0,000	00650	0,000	0,000	0,000	01885	0,000	0,000	0,000	01185	0,000	0,000	0,000
	0,000	0,000	0,000		0,000	0,000	0,000		0,000	0,000	0,000		0,000	0,000	0,000
00652	0,000	0,000	0,000	01847	0,000	0,000	0,000	01812	0,000	0,000	0,000	01186	0,000	0,000	0,000
	0,000	0,000	0,000		0,000	0,000	0,000		0,000	0,000	0,000		0,000	0,000	0,000
00600	0,000	0,000	0,000	00604	0,000	0,000	0,000	00603	0,000	0,000	0,000	00651	0,000	0,000	0,000
	0,000	0,000	0,000		0,000	0,000	0,000		0,000	0,000	0,000		0,000	0,000	0,000
00507	0,000	0,000	0,000	01784	0,000	0,000	0,000	00087	0,000	0,000	0,000	01267	0,000	0,000	0,000
	0,000	0,000	0,000		0,000	0,000	0,000		0,000	0,000	0,000		0,000	0,000	0,000
00088	0,000	0,000	0,000	00095	0,000	0,000	0,000	01299	0,000	0,000	0,000	00505	0,000	0,000	0,000
	0,000	0,000	0,000		0,000	0,000	0,000		0,000	0,000	0,000		0,000	0,000	0,000
01294	0,000	0,000	0,000	00500	0,000	0,000	0,000	00506	0,000	0,000	0,000	01295	0,000	0,000	0,000
	0,000	0,000	0,000		0,000	0,000	0,000		0,000	0,000	0,000		0,000	0,000	0,000
00501	0,000	0,000	0,000	01296	0,000	0,000	0,000	00502	0,000	0,000	0,000	01297	0,000	0,000	0,000
	0,000	0,000	0,000		0,000	0,000	0,000		0,000	0,000	0,000		0,000	0,000	0,000
00503	0,000	0,000	0,000	01197	0,000	0,000	0,000	00599	0,000	0,000	0,000	01298	0,000	0,000	0,000
	0,000	0,000	0,000		0,000	0,000	0,000		0,000	0,000	0,000		0,000	0,000	0,000
00504	0,000	0,000	0,000	01195	0,000	0,000	0,000	00092	0,000	0,000	0,000	00598	0,000	0,000	0,000
	0,000	0,000	0,000		0,000	0,000	0,000		0,000	0,000	0,000		0,000	0,000	0,000
01951	0,000	0,000	0,000	00509	0,000	0,000	0,000	01291	0,000	0,000	0,000	00508	0,000	0,000	0,000
	0,000	0,000	0,000		0,000	0,000	0,000		0,000	0,000	0,000		0,000	0,000	0,000
01199	0,000	0,000	0,000	00597	0,000	0,000	0,000	01198	0,000	0,000	0,000	00084	0,000	0,000	0,000
	0,000	0,000	0,000		0,000	0,000	0,000		0,000	0,000	0,000		0,000	0,000	0,000
01921	0,000	0,000	0,000	01911	0,000	0,000	0,000	01931	0,000	0,000	0,000	01961	0,000	0,000	0,000
	0,000	0,000	0,000		0,000	0,000	0,000		0,000	0,000	0,000		0,000	0,000	0,000
01293	0,000	0,000	0,000	01814	0,000	0,000	0,000	01888	0,000	0,000	0,000	01941	0,000	0,000	0,000
	0,000	0,000	0,000		0,000	0,000	0,000		0,000	0,000	0,000		0,000	0,000	0,000
00595	0,000	0,000	0,000	00596	0,000	0,000	0,000	01200	0,000	0,000	0,000	01292	0,000	0,000	0,000
	0,000	0,000	0,000		0,000	0,000	0,000		0,000	0,000	0,000		0,000	0,000	0,000
01932	0,000	0,000	0,000	01792	0,000	0,000	0,000	00513	0,000	0,000	0,000	01964	0,000	0,000	0,000
	0,000	0,000	0,000		0,000	0,000	0,000		0,000	0,000	0,000		0,000	0,000	0,000
00512	0,000	0,000	0,000	01791	0,000	0,000	0,000	01851	0,000	0,000	0,000	01912	0,000	0,000	0,000
	0,000	0,000	0,000		0,000	0,000	0,000		0,000	0,000	0,000		0,000	0,000	0,000
00510	0,000	0,000	0,000	01290	0,000	0,000	0,000	01962	0,000	0,000	0,000	01952	0,000	0,000	0,000
	0,000	0,000	0,000		0,000	0,000	0,000		0,000	0,000	0,000		0,000	0,000	0,000
00560	0,000	0,000	0,000	01889	0,000	0,000	0,000	01963	0,000	0,000	0,000	01289	0,000	0,000	0,000
	0,000	0,000	0,000		0,000	0,000	0,000		0,000	0,000	0,000		0,000	0,000	0,000
01202	0,000	0,000	0,000	01201	0,000	0,000	0,000	01794	0,000	0,000	0,000	01815	0,000	0,000	0,000
	0,000	0,000	0,000		0,000	0,000	0,000		0,000	0,000	0,000		0,000	0,000	0,000
01922	0,000	0,000	0,000	01942	0,000	0,000	0,000	01852	0,000	0,000	0,000	00091	0,000	0,000	0,000
	0,000	0,000	0,000		0,000	0,000	0,000		0,000	0,000	0,000		0,000	0,000	0,000
01943	0,000	0,000	0,000	01953	0,000	0,000	0,000	00551	0,000	0,000	0,000	01872	0,000	0,000	0,000
	0,000	0,000	0,000		0,000	0,000	0,000		0,000	0,000	0,000		0,000	0,000	0,000
01913	0,000	0,000	0,000	01933	0,000	0,000	0,000	01890	0,000	0,000	0,000	01288	0,000	0,000	0,000
	0,000	0,000	0,000		0,000	0,000	0,000		0,000	0,000	0,000		0,000	0,000	0,000
00511	0,000	0,000	0,000	01816	0,000	0,000	0,000	01923	0,000	0,000	0,000	01238	0,000	0,000	0,000
	0,000	0,000	0,000		0,000	0,000	0,000		0,000	0,000	0,000		0,000	0,000	0,000
00593	0,000	0,000	0,000	01934	0,000	0,000	0,000	00020	0,000	0,000	0,000	01793	0,000	0,000	0,000
	0,000	0,000	0,000		0,000	0,000	0,000		0,000	0,000	0,000		0,000	0,000	0,000
00594	0,000	0,000	0,000	01914	0,000	0,000	0,000	01853	0,000	0,000	0,000	01795	0,000	0,000	0,000
	0,000	0,000	0,000		0,000	0,000	0,000		0,000	0,000	0,000		0,000	0,000	0,000
01203	0,000	0,000	0,000	01954	0,000	0,000	0,000	01266	0,000	0,000	0,000	02665	0,000	0,000	0,000
	0,000	0,000	0,000		0,000	0,000	0,000		0,000	0,000	0,000		0,000	0,000	0,000
00589	0,000	0,000	0,000	01205	0,000	0,000	0,000	00518	0,000	0,000	0,000	00024	0,000	0,000	0,000
	0,000	0,000	0,000		0,000	0,000	0,000		0,000	0,000	0,000		0,000	0,000	0,000
01967	0,000	0,000	0,000	01817	0,000	0,000	0,000	01891	0,000	0,000	0,000	01924	0,000	0,000	0,000
	0,000	0,000	0,000		0,000	0,000	0,000		0,000	0,000	0,000		0,000	0,000	0,000
01944	0,000	0,000	0,000	00591	0,000	0,000	0,000	00592	0,000	0,000	0,000	01286	0,000	0,000	0,000
	0,000	0,000	0,000		0,000	0,000	0,000		0,000	0,000	0,000		0,000	0,000	0,000
01287	0,000	0,000	0,000	01965	0,000	0,000	0,000	01854	0,000	0,000	0,000	01955	0,000	0,000	0,000
	0,000	0,000	0,000		0,000	0,000	0,000		0,000	0,000	0,000		0,000	0,000	0,000
01915	0,000	0,000	0,000	01935	0,000	0,000	0,000	00515	0,000	0,000	0,000	01285	0,000	0,000	0,000
	0,000	0,000	0,000		0,000	0,000	0,000		0,000	0,000	0,000		0,000	0,000	0,000
01892	0,000	0,000	0,000	00514	0,000	0,000	0,000	01818	0,000	0,000	0,000	01945	0,000	0,000	0,000
	0,000	0,000	0,000		0,000	0,000	0,000		0,000	0,000	0,000		0,000	0,000	0,000
01925	0,000	0,000	0,000	01796	0,000	0,000	0,000	01819	0,000	0,000	0,000	01957	0,000	0,000	0,000
	0,000	0,000	0,000		0,000	0,000	0,000		0,000	0,000	0,000		0,000	0,000	0,000
01284	0,000	0,000	0,000	01855	0,000	0,000	0,000	01956	0,000	0,000	0,000	01966	0,000	0,000	0,000
	0,000	0,000	0,000		0,000	0,000	0,000		0,000	0,000	0,000		0,000	0,000	0,000
01936	0,000	0,000	0,000	01916	0,000	0,000	0,000	00516	0,000	0,000	0,000	01835	0,000	0,000	0,000
	0,000	0,000	0,000		0,000	0,000	0,000		0,000	0,000	0,000		0,000	0,000	0,000

Platee - Tensioni per eccentricità accidentale

NODO	σL1 σP1	σL2 σP2	τL τP	NODO	σL1 σP1	σL2 σP2	τL τP	NODO	σL1 σP1	σL2 σP2	τL τP	NODO	σL1 σP1	σL2 σP2	τL τP
	[N/mm²]	[N/mm²]	[N/mm²]		[N/mm²]	[N/mm²]	[N/mm²]		[N/mm²]	[N/mm²]	[N/mm²]		[N/mm²]	[N/mm²]	[N/mm²]
01909	0,000 0,000	0,000 0,000	0,000 0,000	01237	0,000 0,000	0,000 0,000	0,000 0,000	01204	0,000 0,000	0,000 0,000	0,000 0,000	01893	0,000 0,000	0,000 0,000	0,000 0,000
00590	0,000 0,000	0,000 0,000	0,000 0,000	00587	0,000 0,000	0,000 0,000	0,000 0,000	00588	0,000 0,000	0,000 0,000	0,000 0,000	01227	0,000 0,000	0,000 0,000	0,000 0,000
01946	0,000 0,000	0,000 0,000	0,000 0,000	01926	0,000 0,000	0,000 0,000	0,000 0,000	01797	0,000 0,000	0,000 0,000	0,000 0,000	00561	0,000 0,000	0,000 0,000	0,000 0,000
01856	0,000 0,000	0,000 0,000	0,000 0,000	01937	0,000 0,000	0,000 0,000	0,000 0,000	00517	0,000 0,000	0,000 0,000	0,000 0,000	01917	0,000 0,000	0,000 0,000	0,000 0,000
01265	0,000 0,000	0,000 0,000	0,000 0,000	01894	0,000 0,000	0,000 0,000	0,000 0,000	01276	0,000 0,000	0,000 0,000	0,000 0,000	01277	0,000 0,000	0,000 0,000	0,000 0,000
01968	0,000 0,000	0,000 0,000	0,000 0,000	01820	0,000 0,000	0,000 0,000	0,000 0,000	01947	0,000 0,000	0,000 0,000	0,000 0,000	01275	0,000 0,000	0,000 0,000	0,000 0,000
00520	0,000 0,000	0,000 0,000	0,000 0,000	01927	0,000 0,000	0,000 0,000	0,000 0,000	00550	0,000 0,000	0,000 0,000	0,000 0,000	00521	0,000 0,000	0,000 0,000	0,000 0,000
01969	0,000 0,000	0,000 0,000	0,000 0,000	01958	0,000 0,000	0,000 0,000	0,000 0,000	00519	0,000 0,000	0,000 0,000	0,000 0,000	01857	0,000 0,000	0,000 0,000	0,000 0,000
01938	0,000 0,000	0,000 0,000	0,000 0,000	01939	0,000 0,000	0,000 0,000	0,000 0,000	01948	0,000 0,000	0,000 0,000	0,000 0,000	01918	0,000 0,000	0,000 0,000	0,000 0,000
01928	0,000 0,000	0,000 0,000	0,000 0,000	01821	0,000 0,000	0,000 0,000	0,000 0,000	01226	0,000 0,000	0,000 0,000	0,000 0,000	01895	0,000 0,000	0,000 0,000	0,000 0,000
01273	0,000 0,000	0,000 0,000	0,000 0,000	01960	0,000 0,000	0,000 0,000	0,000 0,000	01274	0,000 0,000	0,000 0,000	0,000 0,000	01871	0,000 0,000	0,000 0,000	0,000 0,000
01799	0,000 0,000	0,000 0,000	0,000 0,000	01224	0,000 0,000	0,000 0,000	0,000 0,000	01798	0,000 0,000	0,000 0,000	0,000 0,000	01858	0,000 0,000	0,000 0,000	0,000 0,000
01859	0,000 0,000	0,000 0,000	0,000 0,000	01896	0,000 0,000	0,000 0,000	0,000 0,000	01959	0,000 0,000	0,000 0,000	0,000 0,000	01919	0,000 0,000	0,000 0,000	0,000 0,000
00586	0,000 0,000	0,000 0,000	0,000 0,000	00562	0,000 0,000	0,000 0,000	0,000 0,000	01225	0,000 0,000	0,000 0,000	0,000 0,000	01822	0,000 0,000	0,000 0,000	0,000 0,000
00583	0,000 0,000	0,000 0,000	0,000 0,000	00584	0,000 0,000	0,000 0,000	0,000 0,000	00021	0,000 0,000	0,000 0,000	0,000 0,000	00585	0,000 0,000	0,000 0,000	0,000 0,000
01949	0,000 0,000	0,000 0,000	0,000 0,000	01929	0,000 0,000	0,000 0,000	0,000 0,000	00549	0,000 0,000	0,000 0,000	0,000 0,000	00522	0,000 0,000	0,000 0,000	0,000 0,000
01221	0,000 0,000	0,000 0,000	0,000 0,000	01897	0,000 0,000	0,000 0,000	0,000 0,000	01222	0,000 0,000	0,000 0,000	0,000 0,000	01920	0,000 0,000	0,000 0,000	0,000 0,000
01236	0,000 0,000	0,000 0,000	0,000 0,000	01940	0,000 0,000	0,000 0,000	0,000 0,000	01223	0,000 0,000	0,000 0,000	0,000 0,000	01206	0,000 0,000	0,000 0,000	0,000 0,000
01785	0,000 0,000	0,000 0,000	0,000 0,000	01823	0,000 0,000	0,000 0,000	0,000 0,000	00086	0,000 0,000	0,000 0,000	0,000 0,000	00523	0,000 0,000	0,000 0,000	0,000 0,000
01219	0,000 0,000	0,000 0,000	0,000 0,000	01220	0,000 0,000	0,000 0,000	0,000 0,000	01950	0,000 0,000	0,000 0,000	0,000 0,000	01279	0,000 0,000	0,000 0,000	0,000 0,000
01278	0,000 0,000	0,000 0,000	0,000 0,000	00524	0,000 0,000	0,000 0,000	0,000 0,000	00525	0,000 0,000	0,000 0,000	0,000 0,000	01930	0,000 0,000	0,000 0,000	0,000 0,000
00023	0,000 0,000	0,000 0,000	0,000 0,000	01280	0,000 0,000	0,000 0,000	0,000 0,000	01898	0,000 0,000	0,000 0,000	0,000 0,000	00064	0,000 0,000	0,000 0,000	0,000 0,000
01281	0,000 0,000	0,000 0,000	0,000 0,000	01282	0,000 0,000	0,000 0,000	0,000 0,000	01218	0,000 0,000	0,000 0,000	0,000 0,000	01283	0,000 0,000	0,000 0,000	0,000 0,000
01908	0,000 0,000	0,000 0,000	0,000 0,000	00067	0,000 0,000	0,000 0,000	0,000 0,000	01787	0,000 0,000	0,000 0,000	0,000 0,000	00085	0,000 0,000	0,000 0,000	0,000 0,000
00530	0,000 0,000	0,000 0,000	0,000 0,000	01250	0,000 0,000	0,000 0,000	0,000 0,000	00579	0,000 0,000	0,000 0,000	0,000 0,000	00580	0,000 0,000	0,000 0,000	0,000 0,000
01210	0,000 0,000	0,000 0,000	0,000 0,000	00081	0,000 0,000	0,000 0,000	0,000 0,000	00582	0,000 0,000	0,000 0,000	0,000 0,000	00529	0,000 0,000	0,000 0,000	0,000 0,000
00526	0,000 0,000	0,000 0,000	0,000 0,000	00528	0,000 0,000	0,000 0,000	0,000 0,000	00527	0,000 0,000	0,000 0,000	0,000 0,000	01824	0,000 0,000	0,000 0,000	0,000 0,000
00581	0,000 0,000	0,000 0,000	0,000 0,000	01209	0,000 0,000	0,000 0,000	0,000 0,000	01207	0,000 0,000	0,000 0,000	0,000 0,000	00082	0,000 0,000	0,000 0,000	0,000 0,000
01208	0,000 0,000	0,000 0,000	0,000 0,000	01825	0,000 0,000	0,000 0,000	0,000 0,000	01860	0,000 0,000	0,000 0,000	0,000 0,000	01249	0,000 0,000	0,000 0,000	0,000 0,000
00578	0,000 0,000	0,000 0,000	0,000 0,000	01211	0,000 0,000	0,000 0,000	0,000 0,000	01899	0,000 0,000	0,000 0,000	0,000 0,000	00531	0,000 0,000	0,000 0,000	0,000 0,000
01248	0,000 0,000	0,000 0,000	0,000 0,000	00532	0,000 0,000	0,000 0,000	0,000 0,000	01826	0,000 0,000	0,000 0,000	0,000 0,000	01245	0,000 0,000	0,000 0,000	0,000 0,000
01246	0,000 0,000	0,000 0,000	0,000 0,000	00534	0,000 0,000	0,000 0,000	0,000 0,000	01861	0,000 0,000	0,000 0,000	0,000 0,000	01247	0,000 0,000	0,000 0,000	0,000 0,000
00533	0,000 0,000	0,000 0,000	0,000 0,000	01900	0,000 0,000	0,000 0,000	0,000 0,000	01862	0,000 0,000	0,000 0,000	0,000 0,000	00577	0,000 0,000	0,000 0,000	0,000 0,000
01212	0,000 0,000	0,000 0,000	0,000 0,000	01903	0,000 0,000	0,000 0,000	0,000 0,000	01864	0,000 0,000	0,000 0,000	0,000 0,000	01902	0,000 0,000	0,000 0,000	0,000 0,000
01901	0,000 0,000	0,000 0,000	0,000 0,000	01827	0,000 0,000	0,000 0,000	0,000 0,000	00575	0,000 0,000	0,000 0,000	0,000 0,000	00576	0,000 0,000	0,000 0,000	0,000 0,000
01214	0,000 0,000	0,000 0,000	0,000 0,000	01828	0,000 0,000	0,000 0,000	0,000 0,000	01863	0,000 0,000	0,000 0,000	0,000 0,000	01244	0,000 0,000	0,000 0,000	0,000 0,000
00535	0,000 0,000	0,000 0,000	0,000 0,000	01242	0,000 0,000	0,000 0,000	0,000 0,000	01213	0,000 0,000	0,000 0,000	0,000 0,000	00536	0,000 0,000	0,000 0,000	0,000 0,000
01243	0,000 0,000	0,000 0,000	0,000 0,000	00537	0,000 0,000	0,000 0,000	0,000 0,000	01216	0,000 0,000	0,000 0,000	0,000 0,000	01215	0,000 0,000	0,000 0,000	0,000 0,000
01829	0,000	0,000	0,000	00574	0,000	0,000	0,000	00573	0,000	0,000	0,000	01241	0,000	0,000	0,000

Platee - Tensioni per eccentricità accidentale

NODO	σL1 σP1	σL2 σP2	τL τP	NODO	σL1 σP1	σL2 σP2	τL τP	NODO	σL1 σP1	σL2 σP2	τL τP	NODO	σL1 σP1	σL2 σP2	τL τP
	[N/mm²]	[N/mm²]	[N/mm²]		[N/mm²]	[N/mm²]	[N/mm²]		[N/mm²]	[N/mm²]	[N/mm²]		[N/mm²]	[N/mm²]	[N/mm²]
	0,000	0,000	0,000		0,000	0,000	0,000		0,000	0,000	0,000		0,000	0,000	0,000
00538	0,000 0,000	0,000 0,000	0,000 0,000	00542	0,000 0,000	0,000 0,000	0,000 0,000	01229	0,000 0,000	0,000 0,000	0,000 0,000	00541	0,000 0,000	0,000 0,000	0,000 0,000
00539	0,000 0,000	0,000 0,000	0,000 0,000	01240	0,000 0,000	0,000 0,000	0,000 0,000	01865	0,000 0,000	0,000 0,000	0,000 0,000	00069	0,000 0,000	0,000 0,000	0,000 0,000
01217	0,000 0,000	0,000 0,000	0,000 0,000	01255	0,000 0,000	0,000 0,000	0,000 0,000	00572	0,000 0,000	0,000 0,000	0,000 0,000	01830	0,000 0,000	0,000 0,000	0,000 0,000
01256	0,000 0,000	0,000 0,000	0,000 0,000	01866	0,000 0,000	0,000 0,000	0,000 0,000	01253	0,000 0,000	0,000 0,000	0,000 0,000	01252	0,000 0,000	0,000 0,000	0,000 0,000
00068	0,000 0,000	0,000 0,000	0,000 0,000	01251	0,000 0,000	0,000 0,000	0,000 0,000	01254	0,000 0,000	0,000 0,000	0,000 0,000	00540	0,000 0,000	0,000 0,000	0,000 0,000
00569	0,000 0,000	0,000 0,000	0,000 0,000	00570	0,000 0,000	0,000 0,000	0,000 0,000	01257	0,000 0,000	0,000 0,000	0,000 0,000	00571	0,000 0,000	0,000 0,000	0,000 0,000
01228	0,000 0,000	0,000 0,000	0,000 0,000	01904	0,000 0,000	0,000 0,000	0,000 0,000	01232	0,000 0,000	0,000 0,000	0,000 0,000	01906	0,000 0,000	0,000 0,000	0,000 0,000
01231	0,000 0,000	0,000 0,000	0,000 0,000	01831	0,000 0,000	0,000 0,000	0,000 0,000	01867	0,000 0,000	0,000 0,000	0,000 0,000	01264	0,000 0,000	0,000 0,000	0,000 0,000
01834	0,000 0,000	0,000 0,000	0,000 0,000	00544	0,000 0,000	0,000 0,000	0,000 0,000	01230	0,000 0,000	0,000 0,000	0,000 0,000	01258	0,000 0,000	0,000 0,000	0,000 0,000
00543	0,000 0,000	0,000 0,000	0,000 0,000	01905	0,000 0,000	0,000 0,000	0,000 0,000	00568	0,000 0,000	0,000 0,000	0,000 0,000	01868	0,000 0,000	0,000 0,000	0,000 0,000
01259	0,000 0,000	0,000 0,000	0,000 0,000	00567	0,000 0,000	0,000 0,000	0,000 0,000	00566	0,000 0,000	0,000 0,000	0,000 0,000	01260	0,000 0,000	0,000 0,000	0,000 0,000
01832	0,000 0,000	0,000 0,000	0,000 0,000	01263	0,000 0,000	0,000 0,000	0,000 0,000	01262	0,000 0,000	0,000 0,000	0,000 0,000	01233	0,000 0,000	0,000 0,000	0,000 0,000
00545	0,000 0,000	0,000 0,000	0,000 0,000	01869	0,000 0,000	0,000 0,000	0,000 0,000	00546	0,000 0,000	0,000 0,000	0,000 0,000	01261	0,000 0,000	0,000 0,000	0,000 0,000
01833	0,000 0,000	0,000 0,000	0,000 0,000	01907	0,000 0,000	0,000 0,000	0,000 0,000	00563	0,000 0,000	0,000 0,000	0,000 0,000	00565	0,000 0,000	0,000 0,000	0,000 0,000
00547	0,000 0,000	0,000 0,000	0,000 0,000	01234	0,000 0,000	0,000 0,000	0,000 0,000	00564	0,000 0,000	0,000 0,000	0,000 0,000	01870	0,000 0,000	0,000 0,000	0,000 0,000
01235	0,000 0,000	0,000 0,000	0,000 0,000	00548	0,000 0,000	0,000 0,000	0,000 0,000								

LEGENDA Platee - Tensioni per eccentricità accidentale

Nota: I risultati del calcolo sono relativi ai vertici delle shell in cui ciascuna platea è stata suddivisa. Tali vertici sono ordinati, lungo ciascuna riga, in ordine crescente.

σL1 Tensione normale in direzione 1 per comportamento a lastra.
σL2 Tensione normale in direzione 2 per comportamento a lastra.
τL Tensione tangenziale 1-2 per comportamento a lastra.
σP1 Tensione normale in direzione 1 per comportamento a piastra.
σP2 Tensione normale in direzione 2 per comportamento a piastra.
τP Tensione tangenziale 1-2 per comportamento a piastra.

NODI - REAZIONI VINCOLARI ESTERNE PER CONDIZIONI DI CARICO NON SISMICHE

Nodi - Reazioni vincolari esterne per condizioni di carico non sismiche

N	CC	Fx	Fy	Fz	Mx	My	Mz
		[N]	[N]	[N]	[N· m]	[N· m]	[N· m]
00019	002	13.140	-3.090	19.852	-273	1.102	109
00019	003	-1.460	-2.073	1.279	176	-148	-49
00019	004	454	-80	647	-10	37	4
00019	005	1.126	-195	1.601	-24	91	10
00020	002	-13.668	-547	20.103	-158	-959	-21
00020	003	-1.604	-147	2.070	83	-170	-2
00020	004	-502	-41	714	11	-35	-1
00020	005	-1.240	-101	1.763	28	-87	-2
00021	002	-13.147	-2.847	20.061	-335	-1.087	-119
00021	003	1.537	-2.078	1.223	176	154	50
00021	004	-444	-72	642	-11	-35	-4
00021	005	-1.100	-177	1.585	-28	-88	-11
00022	002	13.580	-10	20.853	-303	928	15
00022	003	1.563	-102	2.046	74	169	1
00022	004	496	-24	724	8	34	1
00022	005	1.223	-60	1.786	19	84	1
00023	002	3.657	4.039	3.417	-242	644	-118
00023	003	2.697	1.766	-1.464	-146	168	-54
00023	004	-37	-33	44	5	1	1
00023	005	-92	-83	108	12	1	1
00024	002	13.697	235	21.426	357	916	-25
00024	003	-1.613	84	-2.346	-75	-20	1
00024	004	209	34	314	-11	11	-1
00024	005	516	84	775	-28	27	-1
00025	002	5.840	-2.412	-2.586	459	796	14
00025	003	1.057	-279	-1.160	22	76	0
00025	004	166	-51	-156	6	15	0
00025	005	410	-126	-385	14	37	0
00026	002	6.113	-10.614	20.815	251	1.671	215

Nodi - Reazioni vincolari esterne per condizioni di carico non sismiche

N	CC	Fx	Fy	Fz	Mx	My	Mz
		[N]	[N]	[N]	[N· m]	[N· m]	[N· m]
00026	003	1.473	-3.504	6.103	151	428	67
00026	004	223	-470	843	17	60	9
00026	005	549	-1.157	2.075	43	147	23
00027	002	-6.367	-1.901	-2.493	376	-846	32
00027	003	-1.119	-223	-1.154	12	-82	6
00027	004	-178	-41	-155	4	-16	1
00027	005	-438	-100	-381	10	-39	2
00046	002	-7	3.609	244.407	1.488	16	-3
00046	003	100	-2.149	165.180	2.444	28	-15
00046	004	-9	121	6.518	180	1	1
00046	005	-24	303	16.151	445	2	3
00047	002	58	-7.045	145.542	657	80	8
00047	003	-182	-7.813	119.333	1.841	36	-7
00047	004	21	-652	4.681	54	8	1
00047	005	49	-1.614	11.598	133	19	4
00061	002	-5.942	-10.790	21.226	285	-1.744	-235
00061	003	-1.441	-3.546	6.194	159	-444	-70
00061	004	-220	-476	855	19	-62	-10
00061	005	-540	-1.171	2.106	46	-152	-24
00062	002	-13.821	-732	21.850	-257	-1.714	-75
00062	003	-365	-2.876	1.326	179	-113	17
00062	004	-382	-10	626	-8	-49	-2
00062	005	-944	-22	1.546	-20	-120	-5
00064	002	12.888	-1.261	20.402	-172	1.462	79
00064	003	255	-2.995	1.195	198	93	-19
00064	004	350	-26	578	-6	41	2
00064	005	865	-63	1.426	-14	101	6
00067	002	19.485	-3.053	24.723	534	3.652	-3
00067	003	588	-267	-297	26	-12	-2
00067	004	414	-140	557	18	81	-1
00067	005	1.022	-345	1.376	45	201	-2
00068	002	2.195	-1.240	3.743	788	194	-34
00068	003	1.342	1.192	-14	-89	114	-12
00068	004	42	136	52	-2	5	-1
00068	005	103	335	128	-6	12	-2
00069	002	-124	-11.763	28.108	12	-56	-10
00069	003	-327	-3.072	6.524	105	-13	-4
00069	004	-42	-456	1.028	8	-1	0
00069	005	-103	-1.122	2.532	20	-2	-1
00071	002	-2.525	-868	3.130	699	-239	54
00071	003	-1.384	1.247	-91	-99	-120	12
00071	004	-51	147	32	-5	-7	1
00071	005	-125	363	80	-12	-16	2
00072	002	1.206	-12.465	27.050	116	-49	7
00072	003	550	-3.196	6.351	121	-7	5
00072	004	79	-479	998	11	-3	0
00072	005	193	-1.179	2.459	28	-7	1
00077	002	54	-18	0	0	0	0
00077	003	10	-4	0	0	0	0
00077	004	2	-1	0	0	0	0
00077	005	4	-2	0	0	0	0
00078	002	-2	-1	0	0	0	0
00078	003	0	0	0	0	0	0
00078	004	0	0	0	0	0	0
00078	005	0	0	0	0	0	0
00079	002	-54	48	0	0	0	0
00079	003	10	4	0	0	0	0
00079	004	-2	1	0	0	0	0
00079	005	-4	3	0	0	0	0
00080	002	5	1	0	0	0	0
00080	003	-2	0	0	0	0	0
00080	004	0	0	0	0	0	0
00080	005	1	0	0	0	0	0
00081	002	-6	1	0	0	0	0
00081	003	2	0	0	0	0	0
00081	004	0	0	0	0	0	0
00081	005	-1	0	0	0	0	0
00082	002	45	32	0	0	0	0
00082	003	-11	4	0	0	0	0
00082	004	1	1	0	0	0	0
00082	005	3	2	0	0	0	0
00083	002	1	-1	0	0	0	0
00083	003	0	0	0	0	0	0
00083	004	0	0	0	0	0	0
00083	005	0	0	0	0	0	0
00084	002	19	22	0	0	0	0
00084	003	0	1	0	0	0	0
00084	004	0	0	0	0	0	0
00084	005	0	1	0	0	0	0

Nodi - Reazioni vincolari esterne per condizioni di carico non sismiche

N	CC	Fx	Fy	Fz	Mx	My	Mz
		[N]	[N]	[N]	[N· m]	[N· m]	[N· m]
00085	002	247	-329	0	0	0	0
00085	003	-2	-5	0	0	0	0
00085	004	4	-8	0	0	0	0
00085	005	11	-19	0	0	0	0
00086	002	2	1	0	0	0	0
00086	003	1	1	0	0	0	0
00086	004	0	0	0	0	0	0
00086	005	0	0	0	0	0	0
00087	002	-3	2	0	0	0	0
00087	003	-1	1	0	0	0	0
00087	004	0	0	0	0	0	0
00087	005	0	0	0	0	0	0
00088	002	-246	-223	0	0	0	0
00088	003	3	-7	0	0	0	0
00088	004	-4	-6	0	0	0	0
00088	005	-11	-15	0	0	0	0
00091	002	-13.901	157	21.970	395	-984	18
00091	003	1.632	92	-2.389	-78	27	0
00091	004	-211	34	320	-11	-11	0
00091	005	-521	85	791	-27	-28	1
00092	002	-20.257	-2.457	25.473	153	-3.804	-14
00092	003	-630	-292	-235	29	8	2
00092	004	-437	-128	580	9	-86	0
00092	005	-1.079	-316	1.435	23	-213	1
00095	002	-4.120	3.737	3.425	-186	-731	118
00095	003	-2.682	1.857	-1.534	-163	-155	54
00095	004	33	-44	42	6	-2	-1
00095	005	83	-111	104	16	-4	-2
00500	002	94	-220	0	0	0	0
00500	003	3	0	0	0	0	0
00500	004	2	-5	0	0	0	0
00500	005	5	-12	0	0	0	0
00501	002	105	-80	0	0	0	0
00501	003	-6	6	0	0	0	0
00501	004	2	-2	0	0	0	0
00501	005	5	-4	0	0	0	0
00502	002	-36	90	0	0	0	0
00502	003	0	-2	0	0	0	0
00502	004	-1	2	0	0	0	0
00502	005	-2	5	0	0	0	0
00503	002	23	45	0	0	0	0
00503	003	-6	-4	0	0	0	0
00503	004	1	1	0	0	0	0
00503	005	2	3	0	0	0	0
00504	002	-10	111	0	0	0	0
00504	003	15	-11	0	0	0	0
00504	004	-1	3	0	0	0	0
00504	005	-2	7	0	0	0	0
00505	002	-229	122	0	0	0	0
00505	003	-90	25	0	0	0	0
00505	004	1	1	0	0	0	0
00505	005	1	3	0	0	0	0
00506	002	26	-256	0	0	0	0
00506	003	11	-116	0	0	0	0
00506	004	0	1	0	0	0	0
00506	005	0	4	0	0	0	0
00507	002	-6	2	0	0	0	0
00507	003	0	-2	0	0	0	0
00507	004	0	0	0	0	0	0
00507	005	0	0	0	0	0	0
00508	002	-2	6	0	0	0	0
00508	003	0	0	0	0	0	0
00508	004	0	0	0	0	0	0
00508	005	0	0	0	0	0	0
00509	002	0	1	0	0	0	0
00509	003	0	0	0	0	0	0
00509	004	0	0	0	0	0	0
00509	005	0	0	0	0	0	0
00510	002	0	0	0	0	0	0
00510	003	0	0	0	0	0	0
00510	004	0	0	0	0	0	0
00510	005	0	0	0	0	0	0
00511	002	0	1	0	0	0	0
00511	003	0	0	0	0	0	0
00511	004	0	0	0	0	0	0
00511	005	0	0	0	0	0	0
00512	002	2	5	0	0	0	0
00512	003	0	0	0	0	0	0
00512	004	0	0	0	0	0	0

Nodi - Reazioni vincolari esterne per condizioni di carico non sismiche

N	CC	Fx	Fy	Fz	Mx	My	Mz
		[N]	[N]	[N]	[N· m]	[N· m]	[N· m]
00512	005	0	0	0	0	0	0
00513	002	-2	1	0	0	0	0
00513	003	0	0	0	0	0	0
00513	004	0	0	0	0	0	0
00513	005	0	0	0	0	0	0
00514	002	0	0	0	0	0	0
00514	003	0	0	0	0	0	0
00514	004	0	0	0	0	0	0
00514	005	0	0	0	0	0	0
00515	002	1	3	0	0	0	0
00515	003	0	0	0	0	0	0
00515	004	0	0	0	0	0	0
00515	005	0	0	0	0	0	0
00516	002	2	9	0	0	0	0
00516	003	0	-1	0	0	0	0
00516	004	0	0	0	0	0	0
00516	005	0	0	0	0	0	0
00517	002	6	-4	0	0	0	0
00517	003	-1	0	0	0	0	0
00517	004	0	0	0	0	0	0
00517	005	0	0	0	0	0	0
00518	002	1	-2	0	0	0	0
00518	003	0	0	0	0	0	0
00518	004	0	0	0	0	0	0
00518	005	0	0	0	0	0	0
00519	002	1	0	0	0	0	0
00519	003	0	0	0	0	0	0
00519	004	0	0	0	0	0	0
00519	005	0	0	0	0	0	0
00520	002	0	-1	0	0	0	0
00520	003	0	0	0	0	0	0
00520	004	0	0	0	0	0	0
00520	005	0	0	0	0	0	0
00521	002	0	-7	0	0	0	0
00521	003	1	1	0	0	0	0
00521	004	0	0	0	0	0	0
00521	005	0	0	0	0	0	0
00522	002	-2	2	0	0	0	0
00522	003	3	-3	0	0	0	0
00522	004	0	0	0	0	0	0
00522	005	0	1	0	0	0	0
00523	002	-22	-235	0	0	0	0
00523	003	-10	-108	0	0	0	0
00523	004	0	1	0	0	0	0
00523	005	0	3	0	0	0	0
00524	002	187	67	0	0	0	0
00524	003	83	24	0	0	0	0
00524	004	-1	0	0	0	0	0
00524	005	-2	0	0	0	0	0
00525	002	0	51	0	0	0	0
00525	003	-11	-3	0	0	0	0
00525	004	1	1	0	0	0	0
00525	005	2	4	0	0	0	0
00526	002	8	50	0	0	0	0
00526	003	3	-3	0	0	0	0
00526	004	0	1	0	0	0	0
00526	005	0	3	0	0	0	0
00527	002	32	86	0	0	0	0
00527	003	0	-2	0	0	0	0
00527	004	0	2	0	0	0	0
00527	005	1	4	0	0	0	0
00528	002	-122	-115	0	0	0	0
00528	003	7	9	0	0	0	0
00528	004	-2	-2	0	0	0	0
00528	005	-6	-6	0	0	0	0
00529	002	-69	-231	0	0	0	0
00529	003	-4	1	0	0	0	0
00529	004	-2	-5	0	0	0	0
00529	005	-4	-12	0	0	0	0
00530	002	304	162	0	0	0	0
00530	003	3	2	0	0	0	0
00530	004	6	4	0	0	0	0
00530	005	16	9	0	0	0	0
00531	002	58	66	0	0	0	0
00531	003	1	2	0	0	0	0
00531	004	1	1	0	0	0	0
00531	005	2	3	0	0	0	0
00532	002	20	-19	0	0	0	0
00532	003	1	-2	0	0	0	0

Nodi - Reazioni vincolari esterne per condizioni di carico non sismiche

N	CC	Fx	Fy	Fz	Mx	My	Mz
		[N]	[N]	[N]	[N· m]	[N· m]	[N· m]
00532	004	0	0	0	0	0	0
00532	005	1	-1	0	0	0	0
00533	002	-13	64	0	0	0	0
00533	003	-1	4	0	0	0	0
00533	004	-1	2	0	0	0	0
00533	005	-1	4	0	0	0	0
00534	002	-7	-24	0	0	0	0
00534	003	0	-2	0	0	0	0
00534	004	0	-1	0	0	0	0
00534	005	-1	-2	0	0	0	0
00535	002	8	-8	0	0	0	0
00535	003	3	-2	0	0	0	0
00535	004	0	0	0	0	0	0
00535	005	1	-1	0	0	0	0
00536	002	-89	33	0	0	0	0
00536	003	-3	3	0	0	0	0
00536	004	-2	1	0	0	0	0
00536	005	-4	2	0	0	0	0
00537	002	-1	-27	0	0	0	0
00537	003	0	-1	0	0	0	0
00537	004	0	-1	0	0	0	0
00537	005	0	-1	0	0	0	0
00538	002	-15	16	0	0	0	0
00538	003	-6	-1	0	0	0	0
00538	004	-1	0	0	0	0	0
00538	005	-2	0	0	0	0	0
00539	002	-184	5	0	0	0	0
00539	003	6	8	0	0	0	0
00539	004	-2	0	0	0	0	0
00539	005	-5	0	0	0	0	0
00540	002	-111	-103	0	0	0	0
00540	003	-34	-11	0	0	0	0
00540	004	-2	-1	0	0	0	0
00540	005	-5	-3	0	0	0	0
00541	002	238	60	0	0	0	0
00541	003	3	-1	0	0	0	0
00541	004	2	0	0	0	0	0
00541	005	5	1	0	0	0	0
00542	002	61	3	0	0	0	0
00542	003	9	3	0	0	0	0
00542	004	2	0	0	0	0	0
00542	005	4	1	0	0	0	0
00543	002	38	9	0	0	0	0
00543	003	1	-1	0	0	0	0
00543	004	0	0	0	0	0	0
00543	005	1	0	0	0	0	0
00544	002	8	0	0	0	0	0
00544	003	2	0	0	0	0	0
00544	004	0	0	0	0	0	0
00544	005	1	0	0	0	0	0
00545	002	10	-24	0	0	0	0
00545	003	3	0	0	0	0	0
00545	004	0	0	0	0	0	0
00545	005	1	0	0	0	0	0
00546	002	67	95	0	0	0	0
00546	003	4	11	0	0	0	0
00546	004	0	2	0	0	0	0
00546	005	1	4	0	0	0	0
00547	002	-149	-68	0	0	0	0
00547	003	-22	-11	0	0	0	0
00547	004	-4	-2	0	0	0	0
00547	005	-9	-5	0	0	0	0
00548	002	-11	-11	0	0	0	0
00548	003	1	-1	0	0	0	0
00548	004	0	0	0	0	0	0
00548	005	0	0	0	0	0	0
00549	002	32	51	0	0	0	0
00549	003	5	8	0	0	0	0
00549	004	1	1	0	0	0	0
00549	005	2	3	0	0	0	0
00550	002	-57	72	0	0	0	0
00550	003	-9	10	0	0	0	0
00550	004	-1	2	0	0	0	0
00550	005	-4	4	0	0	0	0
00551	002	-198	-16	0	0	0	0
00551	003	-28	-4	0	0	0	0
00551	004	-5	-1	0	0	0	0
00551	005	-12	-2	0	0	0	0
00552	002	-176	-132	0	0	0	0

Nodi - Reazioni vincolari esterne per condizioni di carico non sismiche

N	CC	Fx	Fy	Fz	Mx	My	Mz
		[N]	[N]	[N]	[N· m]	[N· m]	[N· m]
00552	003	-21	-13	0	0	0	0
00552	004	-4	-2	0	0	0	0
00552	005	-9	-6	0	0	0	0
00553	002	24	98	0	0	0	0
00553	003	8	19	0	0	0	0
00553	004	1	3	0	0	0	0
00553	005	3	7	0	0	0	0
00554	002	-30	46	0	0	0	0
00554	003	-5	10	0	0	0	0
00554	004	-1	1	0	0	0	0
00554	005	-2	4	0	0	0	0
00555	002	-14	-10	0	0	0	0
00555	003	-3	-2	0	0	0	0
00555	004	0	0	0	0	0	0
00555	005	-1	-1	0	0	0	0
00556	002	-12	8	0	0	0	0
00556	003	-3	7	0	0	0	0
00556	004	0	1	0	0	0	0
00556	005	-1	1	0	0	0	0
00557	002	144	-29	0	0	0	0
00557	003	44	-2	0	0	0	0
00557	004	6	0	0	0	0	0
00557	005	15	-1	0	0	0	0
00558	002	21	463	0	0	0	0
00558	003	7	144	0	0	0	0
00558	004	1	20	0	0	0	0
00558	005	2	49	0	0	0	0
00559	002	22	19	0	0	0	0
00559	003	9	7	0	0	0	0
00559	004	1	1	0	0	0	0
00559	005	3	2	0	0	0	0
00560	002	6	-1	0	0	0	0
00560	003	3	0	0	0	0	0
00560	004	0	0	0	0	0	0
00560	005	1	0	0	0	0	0
00561	002	-1	1	0	0	0	0
00561	003	0	0	0	0	0	0
00561	004	0	0	0	0	0	0
00561	005	0	0	0	0	0	0
00562	002	1	0	0	0	0	0
00562	003	0	0	0	0	0	0
00562	004	0	0	0	0	0	0
00562	005	0	0	0	0	0	0
00563	002	1	0	0	0	0	0
00563	003	0	0	0	0	0	0
00563	004	0	0	0	0	0	0
00563	005	0	0	0	0	0	0
00564	002	1	0	0	0	0	0
00564	003	0	0	0	0	0	0
00564	004	0	0	0	0	0	0
00564	005	0	0	0	0	0	0
00565	002	-1	0	0	0	0	0
00565	003	0	0	0	0	0	0
00565	004	0	0	0	0	0	0
00565	005	0	0	0	0	0	0
00566	002	-1	0	0	0	0	0
00566	003	0	0	0	0	0	0
00566	004	0	0	0	0	0	0
00566	005	0	0	0	0	0	0
00567	002	0	0	0	0	0	0
00567	003	0	0	0	0	0	0
00567	004	0	0	0	0	0	0
00567	005	0	0	0	0	0	0
00568	002	0	0	0	0	0	0
00568	003	0	0	0	0	0	0
00568	004	0	0	0	0	0	0
00568	005	0	0	0	0	0	0
00569	002	1	0	0	0	0	0
00569	003	0	0	0	0	0	0
00569	004	0	0	0	0	0	0
00569	005	0	0	0	0	0	0
00570	002	-2	0	0	0	0	0
00570	003	-1	0	0	0	0	0
00570	004	0	0	0	0	0	0
00570	005	0	0	0	0	0	0
00571	002	-2	-1	0	0	0	0
00571	003	-1	0	0	0	0	0
00571	004	0	0	0	0	0	0
00571	005	0	0	0	0	0	0

Nodi - Reazioni vincolari esterne per condizioni di carico non sismiche

N	CC	Fx	Fy	Fz	Mx	My	Mz
		[N]	[N]	[N]	[N· m]	[N· m]	[N· m]
00572	002	4	0	0	0	0	0
00572	003	2	0	0	0	0	0
00572	004	0	0	0	0	0	0
00572	005	1	0	0	0	0	0
00573	002	0	0	0	0	0	0
00573	003	1	0	0	0	0	0
00573	004	0	0	0	0	0	0
00573	005	0	0	0	0	0	0
00574	002	-2	0	0	0	0	0
00574	003	-1	0	0	0	0	0
00574	004	0	0	0	0	0	0
00574	005	0	0	0	0	0	0
00575	002	-1	0	0	0	0	0
00575	003	0	0	0	0	0	0
00575	004	0	0	0	0	0	0
00575	005	0	0	0	0	0	0
00576	002	0	0	0	0	0	0
00576	003	0	0	0	0	0	0
00576	004	0	0	0	0	0	0
00576	005	0	0	0	0	0	0
00577	002	0	0	0	0	0	0
00577	003	0	0	0	0	0	0
00577	004	0	0	0	0	0	0
00577	005	0	0	0	0	0	0
00578	002	-1	0	0	0	0	0
00578	003	0	0	0	0	0	0
00578	004	0	0	0	0	0	0
00578	005	0	0	0	0	0	0
00579	002	-1	0	0	0	0	0
00579	003	0	0	0	0	0	0
00579	004	0	0	0	0	0	0
00579	005	0	0	0	0	0	0
00580	002	0	0	0	0	0	0
00580	003	0	0	0	0	0	0
00580	004	0	0	0	0	0	0
00580	005	0	0	0	0	0	0
00581	002	-1	-1	0	0	0	0
00581	003	0	-1	0	0	0	0
00581	004	0	0	0	0	0	0
00581	005	0	0	0	0	0	0
00582	002	-23	2	0	0	0	0
00582	003	11	1	0	0	0	0
00582	004	-1	0	0	0	0	0
00582	005	-2	0	0	0	0	0
00583	002	33	34	0	0	0	0
00583	003	-13	-13	0	0	0	0
00583	004	1	1	0	0	0	0
00583	005	3	3	0	0	0	0
00584	002	14	-29	0	0	0	0
00584	003	0	13	0	0	0	0
00584	004	0	-1	0	0	0	0
00584	005	1	-3	0	0	0	0
00585	002	-4	3	0	0	0	0
00585	003	3	-3	0	0	0	0
00585	004	0	0	0	0	0	0
00585	005	0	0	0	0	0	0
00586	002	-1	1	0	0	0	0
00586	003	0	0	0	0	0	0
00586	004	0	0	0	0	0	0
00586	005	0	0	0	0	0	0
00587	002	-1	-1	0	0	0	0
00587	003	0	0	0	0	0	0
00587	004	0	0	0	0	0	0
00587	005	0	0	0	0	0	0
00588	002	-4	0	0	0	0	0
00588	003	-1	0	0	0	0	0
00588	004	0	0	0	0	0	0
00588	005	0	0	0	0	0	0
00589	002	6	0	0	0	0	0
00589	003	-1	0	0	0	0	0
00589	004	0	0	0	0	0	0
00589	005	0	0	0	0	0	0
00590	002	6	0	0	0	0	0
00590	003	-1	0	0	0	0	0
00590	004	0	0	0	0	0	0
00590	005	0	0	0	0	0	0
00591	002	0	0	0	0	0	0
00591	003	0	0	0	0	0	0
00591	004	0	0	0	0	0	0

Nodi - Reazioni vincolari esterne per condizioni di carico non sismiche

N	CC	Fx	Fy	Fz	Mx	My	Mz
		[N]	[N]	[N]	[N· m]	[N· m]	[N· m]
00591	005	0	0	0	0	0	0
00592	002	-2	0	0	0	0	0
00592	003	0	0	0	0	0	0
00592	004	0	0	0	0	0	0
00592	005	0	0	0	0	0	0
00593	002	-7	0	0	0	0	0
00593	003	1	0	0	0	0	0
00593	004	0	0	0	0	0	0
00593	005	0	0	0	0	0	0
00594	002	-3	0	0	0	0	0
00594	003	1	0	0	0	0	0
00594	004	0	0	0	0	0	0
00594	005	0	0	0	0	0	0
00595	002	8	0	0	0	0	0
00595	003	1	0	0	0	0	0
00595	004	0	0	0	0	0	0
00595	005	1	0	0	0	0	0
00596	002	6	-1	0	0	0	0
00596	003	0	0	0	0	0	0
00596	004	0	0	0	0	0	0
00596	005	1	0	0	0	0	0
00597	002	3	0	0	0	0	0
00597	003	0	0	0	0	0	0
00597	004	0	0	0	0	0	0
00597	005	0	0	0	0	0	0
00598	002	12	6	0	0	0	0
00598	003	-3	-3	0	0	0	0
00598	004	0	0	0	0	0	0
00598	005	1	0	0	0	0	0
00599	002	-9	-31	0	0	0	0
00599	003	1	12	0	0	0	0
00599	004	0	-1	0	0	0	0
00599	005	-1	-3	0	0	0	0
00600	002	-31	31	0	0	0	0
00600	003	13	-13	0	0	0	0
00600	004	-1	1	0	0	0	0
00600	005	-3	3	0	0	0	0
00601	002	20	3	0	0	0	0
00601	003	-11	1	0	0	0	0
00601	004	1	0	0	0	0	0
00601	005	2	0	0	0	0	0
00602	002	4	-2	0	0	0	0
00602	003	0	-1	0	0	0	0
00602	004	0	0	0	0	0	0
00602	005	0	0	0	0	0	0
00603	002	0	0	0	0	0	0
00603	003	0	0	0	0	0	0
00603	004	0	0	0	0	0	0
00603	005	0	0	0	0	0	0
00604	002	-1	0	0	0	0	0
00604	003	0	0	0	0	0	0
00604	004	0	0	0	0	0	0
00604	005	0	0	0	0	0	0
00605	002	-1	0	0	0	0	0
00605	003	0	0	0	0	0	0
00605	004	0	0	0	0	0	0
00605	005	0	0	0	0	0	0
00606	002	0	0	0	0	0	0
00606	003	0	0	0	0	0	0
00606	004	0	0	0	0	0	0
00606	005	0	0	0	0	0	0
00607	002	-1	0	0	0	0	0
00607	003	0	0	0	0	0	0
00607	004	0	0	0	0	0	0
00607	005	0	0	0	0	0	0
00608	002	0	0	0	0	0	0
00608	003	0	0	0	0	0	0
00608	004	0	0	0	0	0	0
00608	005	0	0	0	0	0	0
00609	002	1	0	0	0	0	0
00609	003	0	0	0	0	0	0
00609	004	0	0	0	0	0	0
00609	005	0	0	0	0	0	0
00610	002	-2	0	0	0	0	0
00610	003	-2	0	0	0	0	0
00610	004	0	0	0	0	0	0
00610	005	-1	0	0	0	0	0
00611	002	-4	0	0	0	0	0
00611	003	-3	0	0	0	0	0

Nodi - Reazioni vincolari esterne per condizioni di carico non sismiche

N	CC	Fx	Fy	Fz	Mx	My	Mz
		[N]	[N]	[N]	[N· m]	[N· m]	[N· m]
00611	004	0	0	0	0	0	0
00611	005	-1	0	0	0	0	0
00612	002	5	-1	0	0	0	0
00612	003	2	0	0	0	0	0
00612	004	0	0	0	0	0	0
00612	005	1	0	0	0	0	0
00613	002	2	1	0	0	0	0
00613	003	1	0	0	0	0	0
00613	004	0	0	0	0	0	0
00613	005	0	0	0	0	0	0
00614	002	-2	0	0	0	0	0
00614	003	0	0	0	0	0	0
00614	004	0	0	0	0	0	0
00614	005	0	0	0	0	0	0
00615	002	-1	0	0	0	0	0
00615	003	0	0	0	0	0	0
00615	004	0	0	0	0	0	0
00615	005	0	0	0	0	0	0
00616	002	0	0	0	0	0	0
00616	003	0	0	0	0	0	0
00616	004	0	0	0	0	0	0
00616	005	0	0	0	0	0	0
00617	002	0	0	0	0	0	0
00617	003	0	0	0	0	0	0
00617	004	0	0	0	0	0	0
00617	005	0	0	0	0	0	0
00618	002	0	0	0	0	0	0
00618	003	0	0	0	0	0	0
00618	004	0	0	0	0	0	0
00618	005	0	0	0	0	0	0
00619	002	-1	0	0	0	0	0
00619	003	0	0	0	0	0	0
00619	004	0	0	0	0	0	0
00619	005	0	0	0	0	0	0
00620	002	1	0	0	0	0	0
00620	003	0	0	0	0	0	0
00620	004	0	0	0	0	0	0
00620	005	0	0	0	0	0	0
00621	002	1	0	0	0	0	0
00621	003	0	0	0	0	0	0
00621	004	0	0	0	0	0	0
00621	005	0	0	0	0	0	0
00622	002	2	0	0	0	0	0
00622	003	1	0	0	0	0	0
00622	004	0	0	0	0	0	0
00622	005	0	0	0	0	0	0
00623	002	-2	-1	0	0	0	0
00623	003	-1	0	0	0	0	0
00623	004	0	0	0	0	0	0
00623	005	0	0	0	0	0	0
00624	002	-18	16	0	0	0	0
00624	003	-8	6	0	0	0	0
00624	004	-1	1	0	0	0	0
00624	005	-2	2	0	0	0	0
00625	002	-24	502	0	0	0	0
00625	003	-7	151	0	0	0	0
00625	004	-1	21	0	0	0	0
00625	005	-2	51	0	0	0	0
00626	002	-154	-9	0	0	0	0
00626	003	-46	3	0	0	0	0
00626	004	-6	0	0	0	0	0
00626	005	-16	1	0	0	0	0
00627	002	11	24	0	0	0	0
00627	003	3	10	0	0	0	0
00627	004	0	1	0	0	0	0
00627	005	1	2	0	0	0	0
00628	002	27	-4	0	0	0	0
00628	003	4	-1	0	0	0	0
00628	004	1	0	0	0	0	0
00628	005	2	0	0	0	0	0
00629	002	17	98	0	0	0	0
00629	003	4	16	0	0	0	0
00629	004	1	2	0	0	0	0
00629	005	1	6	0	0	0	0
00630	002	-80	101	0	0	0	0
00630	003	-15	19	0	0	0	0
00630	004	-2	3	0	0	0	0
00630	005	-6	7	0	0	0	0
00631	002	454	-237	0	0	0	0

Nodi - Reazioni vincolari esterne per condizioni di carico non sismiche

N	CC	Fx	Fy	Fz	Mx	My	Mz
		[N]	[N]	[N]	[N· m]	[N· m]	[N· m]
00631	003	58	-27	0	0	0	0
00631	004	10	-5	0	0	0	0
00631	005	25	-12	0	0	0	0
00632	002	61	226	0	0	0	0
00632	003	9	28	0	0	0	0
00632	004	2	5	0	0	0	0
00632	005	4	12	0	0	0	0
00633	002	17	26	0	0	0	0
00633	003	1	5	0	0	0	0
00633	004	0	1	0	0	0	0
00633	005	0	2	0	0	0	0
00634	002	72	-18	0	0	0	0
00634	003	8	-3	0	0	0	0
00634	004	2	-1	0	0	0	0
00634	005	4	-1	0	0	0	0
00635	002	-28	53	0	0	0	0
00635	003	-6	7	0	0	0	0
00635	004	-1	1	0	0	0	0
00635	005	-2	3	0	0	0	0
00636	002	13	-22	0	0	0	0
00636	003	-9	2	0	0	0	0
00636	004	-1	0	0	0	0	0
00636	005	-3	0	0	0	0	0
00637	002	-92	48	0	0	0	0
00637	003	-10	0	0	0	0	0
00637	004	-2	0	0	0	0	0
00637	005	-5	1	0	0	0	0
00638	002	-52	-17	0	0	0	0
00638	003	-4	-2	0	0	0	0
00638	004	-1	-1	0	0	0	0
00638	005	-2	-1	0	0	0	0
00639	002	-49	-1	0	0	0	0
00639	003	-5	0	0	0	0	0
00639	004	-1	0	0	0	0	0
00639	005	-2	0	0	0	0	0
00640	002	-45	-5	0	0	0	0
00640	003	-2	-1	0	0	0	0
00640	004	-1	0	0	0	0	0
00640	005	-2	0	0	0	0	0
00641	002	-112	22	0	0	0	0
00641	003	-9	3	0	0	0	0
00641	004	-2	0	0	0	0	0
00641	005	-5	1	0	0	0	0
00642	002	-84	-7	0	0	0	0
00642	003	7	-5	0	0	0	0
00642	004	0	-1	0	0	0	0
00642	005	1	-2	0	0	0	0
00643	002	139	-63	0	0	0	0
00643	003	34	-8	0	0	0	0
00643	004	2	0	0	0	0	0
00643	005	5	-1	0	0	0	0
00644	002	292	-1	0	0	0	0
00644	003	-5	8	0	0	0	0
00644	004	4	0	0	0	0	0
00644	005	9	0	0	0	0	0
00645	002	47	25	0	0	0	0
00645	003	9	-1	0	0	0	0
00645	004	2	0	0	0	0	0
00645	005	4	1	0	0	0	0
00646	002	5	-10	0	0	0	0
00646	003	-1	-1	0	0	0	0
00646	004	0	0	0	0	0	0
00646	005	0	-1	0	0	0	0
00647	002	34	29	0	0	0	0
00647	003	2	2	0	0	0	0
00647	004	1	1	0	0	0	0
00647	005	2	2	0	0	0	0
00648	002	-32	-21	0	0	0	0
00648	003	-3	-2	0	0	0	0
00648	004	-1	-1	0	0	0	0
00648	005	-2	-1	0	0	0	0
00649	002	7	4	0	0	0	0
00649	003	0	-2	0	0	0	0
00649	004	0	0	0	0	0	0
00649	005	1	-1	0	0	0	0
00650	002	-13	63	0	0	0	0
00650	003	1	4	0	0	0	0
00650	004	0	2	0	0	0	0
00650	005	0	4	0	0	0	0

Nodi - Reazioni vincolari esterne per condizioni di carico non sismiche

N	CC	Fx	Fy	Fz	Mx	My	Mz
		[N]	[N]	[N]	[N· m]	[N· m]	[N· m]
00651	002	-31	-47	0	0	0	0
00651	003	-1	-2	0	0	0	0
00651	004	-1	-1	0	0	0	0
00651	005	-2	-3	0	0	0	0
00652	002	-39	41	0	0	0	0
00652	003	-1	1	0	0	0	0
00652	004	-1	1	0	0	0	0
00652	005	-1	2	0	0	0	0
00653	002	-219	111	0	0	0	0
00653	003	-3	2	0	0	0	0
00653	004	-5	3	0	0	0	0
00653	005	-12	7	0	0	0	0
01134	002	-4.413	4.904	10.525	365	-1.837	-70
01134	003	-675	1.118	573	26	-232	-12
01134	004	-117	180	149	5	-42	-2
01134	005	-289	444	366	13	-103	-5
01135	002	-3.390	7.823	18.477	-667	-2.175	-93
01135	003	-523	1.740	1.713	-146	-275	-15
01135	004	-90	288	337	-25	-49	-2
01135	005	-221	710	829	-61	-120	-6
01136	002	-1.661	6.423	20.012	-318	-2.184	5
01136	003	-258	1.351	2.457	-69	-283	1
01136	004	-45	235	434	-14	-49	0
01136	005	-111	578	1.069	-34	-120	0
01137	002	-997	5.666	17.031	-200	-1.636	-8
01137	003	-113	1.361	2.538	-61	-209	-4
01137	004	-23	231	420	-11	-35	0
01137	005	-57	569	1.035	-27	-86	-1
01138	002	-948	379	16.883	-62	-1.445	-33
01138	003	-55	7	3.309	51	-205	-13
01138	004	-16	27	510	5	-33	-2
01138	005	-39	66	1.255	11	-81	-4
01139	002	-1.001	-4.684	13.534	2.008	-632	254
01139	003	84	-764	689	274	-72	33
01139	004	15	-128	184	47	-13	6
01139	005	35	-315	452	114	-31	14
01140	002	625	-2.708	22.300	2.427	-39	43
01140	003	628	-430	1.676	304	33	7
01140	004	109	-72	368	52	6	1
01140	005	268	-178	907	129	14	3
01141	002	1.885	-1.641	23.276	2.567	124	31
01141	003	877	-179	1.720	284	92	3
01141	004	156	-31	385	50	16	1
01141	005	384	-77	947	122	39	1
01142	002	1.052	-833	19.647	2.216	-213	41
01142	003	739	-96	1.397	216	45	5
01142	004	141	-13	330	37	8	1
01142	005	346	-33	812	91	20	2
01143	002	1.251	-738	20.457	2.247	188	-14
01143	003	672	63	1.342	164	68	-3
01143	004	146	9	332	30	14	0
01143	005	359	22	819	75	33	-1
01144	002	384	72	18.411	1.831	126	6
01144	003	377	123	1.100	105	41	-4
01144	004	104	21	289	20	11	-1
01144	005	255	53	711	49	27	-2
01145	002	-687	-768	19.214	2.029	-63	-52
01145	003	28	76	1.181	98	5	-6
01145	004	63	10	322	22	7	-1
01145	005	154	25	793	53	18	-3
01146	002	-1.036	-423	19.044	1.879	-108	-33
01146	003	-223	120	1.118	83	-17	-3
01146	004	43	17	322	20	3	-1
01146	005	105	43	794	49	7	-1
01147	002	-1.669	-174	17.264	1.605	-202	-26
01147	003	-375	39	1.021	81	-40	-2
01147	004	23	5	286	19	2	0
01147	005	56	13	705	48	5	-1
01148	002	-540	-1.158	17.917	1.706	-10	-26
01148	003	-358	-39	1.023	88	-33	-1
01148	004	54	-14	318	23	8	0
01148	005	132	-34	784	58	20	-1
01149	002	354	-1.121	13.635	1.270	187	-52
01149	003	-298	-82	520	55	-10	-4
01149	004	94	-21	219	17	11	-1
01149	005	230	-52	539	42	26	-2
01150	002	1.268	-2.120	6.271	932	666	-49
01150	003	-81	-74	-357	-11	63	4
01150	004	142	-31	31	7	24	0

Nodi - Reazioni vincolari esterne per condizioni di carico non sismiche

N	CC	Fx	Fy	Fz	Mx	My	Mz
		[N]	[N]	[N]	[N· m]	[N· m]	[N· m]
01150	005	350	-76	76	17	58	0
01151	002	-18.069	-1.396	9.870	571	-1.048	63
01151	003	-4.188	-562	2.239	221	-203	28
01151	004	-594	-72	302	29	-31	4
01151	005	-1.464	-178	742	71	-76	9
01152	002	-8.058	169	4.895	84	-382	-6
01152	003	-1.562	55	760	51	-67	-3
01152	004	-229	7	108	6	-10	0
01152	005	-565	18	267	15	-24	-1
01153	002	357	128	4.717	-28	462	-2
01153	003	195	31	724	13	109	-1
01153	004	27	4	106	1	16	0
01153	005	66	11	261	3	40	0
01154	002	4.806	-94	2.097	67	-7	-4
01154	003	1.160	-14	195	24	22	0
01154	004	164	-2	27	3	2	0
01154	005	403	-6	66	8	5	0
01155	002	3.611	80	405	9	454	-1
01155	003	864	13	-192	14	102	-1
01155	004	117	2	-30	2	14	0
01155	005	288	5	-75	4	35	0
01156	002	3.297	-77	1.346	56	662	4
01156	003	798	-11	37	16	144	1
01156	004	106	-2	6	2	21	0
01156	005	261	-4	15	6	51	0
01157	002	3.042	20	1.035	10	-132	-2
01157	003	711	1	-78	12	-15	-2
01157	004	95	0	-9	1	-4	0
01157	005	235	1	-21	3	-10	-1
01158	002	3.035	7	1.678	-9	178	-1
01158	003	626	3	34	7	40	-1
01158	004	92	0	12	1	6	0
01158	005	227	1	29	1	14	0
01159	002	5.296	-24	2.708	-8	756	2
01159	003	1.022	-2	280	4	144	0
01159	004	167	0	50	0	24	0
01159	005	412	-1	124	0	58	0
01160	002	11.147	62	5.223	-75	1.095	3
01160	003	2.042	12	725	-4	199	0
01160	004	351	2	129	-1	34	0
01160	005	865	4	318	-4	85	0
01161	002	19.062	142	5.322	-47	1.747	9
01161	003	3.594	33	803	5	330	1
01161	004	616	5	136	-1	56	0
01161	005	1.517	13	334	-2	139	1
01162	002	25.097	-341	8.508	231	1.256	-35
01162	003	5.052	-148	1.779	78	221	-14
01162	004	846	-16	274	10	40	-2
01162	005	2.084	-38	675	24	97	-4
01163	002	-91	2.278	20.290	650	-40	1
01163	003	-58	2.331	1.950	-63	-51	-1
01163	004	-6	325	478	-1	-4	0
01163	005	-16	800	1.177	-2	-9	0
01164	002	1.172	7.127	28.015	-870	379	45
01164	003	142	3.075	2.592	-294	18	5
01164	004	26	489	633	-50	6	1
01164	005	64	1.206	1.561	-122	14	2
01165	002	-1.113	5.584	35.068	-526	-404	-1
01165	003	-128	2.210	4.170	-219	-78	0
01165	004	-30	365	902	-37	-16	0
01165	005	-73	900	2.222	-91	-39	0
01166	002	954	2.951	32.984	77	344	-24
01166	003	122	1.466	4.736	-56	11	-4
01166	004	24	251	935	-10	3	-1
01166	005	60	618	2.303	-25	8	-2
01167	002	-347	-3.820	30.105	-282	-87	2
01167	003	-9	-646	5.128	-7	-30	0
01167	004	-3	-88	936	-6	-6	0
01167	005	-8	-217	2.306	-16	-14	0
01168	002	-6.087	-1.759	4.173	822	-806	116
01168	003	-2.670	-2	-606	-34	-228	0
01168	004	-242	-24	-6	7	-26	2
01168	005	-595	-60	-14	16	-65	4
01169	002	-5.630	-1.240	12.435	1.156	-756	32
01169	003	-2.613	-62	394	10	-267	4
01169	004	-207	-24	208	16	-26	1
01169	005	-509	-60	512	41	-64	2
01170	002	-3.402	-574	14.015	1.343	-379	4
01170	003	-2.042	-26	536	37	-218	0

Nodi - Reazioni vincolari esterne per condizioni di carico non sismiche

N	CC	Fx	Fy	Fz	Mx	My	Mz
		[N]	[N]	[N]	[N· m]	[N· m]	[N· m]
01170	004	-117	-10	262	22	-13	0
01170	005	-288	-24	646	54	-32	0
01171	002	-3.143	-952	15.931	1.665	-297	19
01171	003	-2.150	-2	531	40	-198	1
01171	004	-90	-12	309	27	-9	0
01171	005	-222	-30	763	68	-21	1
01172	002	-2.022	-378	14.605	1.558	-20	-19
01172	003	-1.948	48	580	30	-163	-2
01172	004	-35	2	284	25	0	0
01172	005	-85	6	701	63	0	-1
01173	002	-2.200	-533	15.878	1.694	-192	1
01173	003	-1.781	54	461	17	-191	0
01173	004	-23	-1	320	27	-2	0
01173	005	-56	-2	790	68	-4	0
01174	002	-1.668	-806	15.349	1.678	-188	5
01174	003	-1.927	70	216	12	-175	2
01174	004	7	-5	316	28	0	0
01174	005	19	-12	781	70	-1	1
01175	002	-1.983	-584	13.815	1.554	-209	-41
01175	003	-1.959	37	324	19	-167	-2
01175	004	19	-7	280	28	0	-1
01175	005	48	-17	692	69	1	-2
01176	002	-792	-841	13.522	1.449	-36	-2
01176	003	-1.871	10	195	25	-203	0
01176	004	51	-15	288	28	7	0
01176	005	128	-37	712	68	16	0
01177	002	-205	-1.272	7.690	1.191	156	-34
01177	003	-2.124	-39	91	34	-192	-1
01177	004	76	-28	157	25	11	0
01177	005	189	-68	388	62	27	-1
01178	002	1.251	-3.711	-773	1.235	836	-196
01178	003	-2.440	-52	753	22	-233	-3
01178	004	112	-90	-52	29	26	-4
01178	005	278	-223	-130	72	65	-11
01179	002	-26.792	-201	8.207	202	-1.644	11
01179	003	-5.339	-163	1.936	81	-283	8
01179	004	-923	-20	297	11	-52	1
01179	005	-2.274	-50	732	27	-128	3
01180	002	-20.620	168	4.932	-38	-2.167	-5
01180	003	-3.678	37	828	6	-391	-2
01180	004	-678	6	131	0	-71	0
01180	005	-1.670	14	323	1	-176	-1
01181	002	-11.599	3	4.545	-33	-1.028	0
01181	003	-1.922	6	677	-2	-172	0
01181	004	-377	1	116	0	-34	0
01181	005	-929	1	286	-1	-83	0
01182	002	-6.913	73	3.860	-45	-817	1
01182	003	-995	8	511	-2	-110	0
01182	004	-224	2	86	-1	-26	0
01182	005	-552	5	212	-2	-64	0
01183	002	-4.090	-88	2.231	36	-139	2
01183	003	-366	-7	230	6	-7	0
01183	004	-128	-2	36	2	-5	0
01183	005	-317	-5	89	4	-13	0
01184	002	-321	21	3.353	3	-23	0
01184	003	166	1	259	5	16	0
01184	004	-9	0	69	1	-1	0
01184	005	-23	1	169	2	-2	0
01185	002	3.366	26	2.260	7	73	2
01185	003	504	2	13	7	26	1
01185	004	99	1	29	1	2	0
01185	005	243	1	71	2	5	0
01186	002	5.239	-81	3.136	41	646	2
01186	003	443	-2	59	9	59	0
01186	004	151	-2	58	2	19	0
01186	005	373	-5	144	4	46	0
01187	002	9.773	54	4.333	-27	894	0
01187	003	599	10	111	7	54	0
01187	004	284	1	95	0	26	0
01187	005	703	3	235	0	64	0
01188	002	15.099	-42	2.338	-20	1.474	-5
01188	003	784	21	-20	24	72	3
01188	004	444	-1	38	0	43	0
01188	005	1.098	-3	93	-1	107	0
01189	002	17.147	280	2.800	-82	1.448	6
01189	003	786	-236	-130	85	78	-15
01189	004	513	7	54	-2	43	0
01189	005	1.269	17	133	-5	107	0
01190	002	-1.441	1.730	16.397	-57	128	-181

Nodi - Reazioni vincolari esterne per condizioni di carico non sismiche

N	CC	Fx	Fy	Fz	Mx	My	Mz
		[N]	[N]	[N]	[N· m]	[N· m]	[N· m]
01190	003	-207	-2.236	1.188	117	-89	5
01190	004	-30	80	502	-2	8	-5
01190	005	-74	201	1.240	-5	20	-13
01191	002	-3.641	-3.916	24.046	395	-844	97
01191	003	-113	-2.779	1.255	189	-59	3
01191	004	-107	-117	677	12	-26	3
01191	005	-265	-287	1.673	31	-65	7
01192	002	-782	-1.372	26.826	-363	-398	31
01192	003	-25	-2.702	851	257	-35	1
01192	004	-28	-56	715	-7	-15	1
01192	005	-69	-137	1.767	-18	-36	2
01193	002	-452	-3.203	26.483	290	-455	3
01193	003	22	-1.965	741	213	-9	-1
01193	004	-15	-103	688	10	-15	0
01193	005	-37	-254	1.700	24	-36	0
01194	002	-1	-8.120	26.628	1.310	-480	32
01194	003	116	-2.175	477	232	21	2
01194	004	1	-231	663	37	-12	1
01194	005	3	-569	1.639	91	-31	2
01195	002	-1.294	-4.107	23.360	-47	-1.209	-43
01195	003	132	-1.514	-207	119	7	1
01195	004	-27	-121	571	1	-28	-1
01195	005	-68	-298	1.412	2	-69	-2
01196	002	-897	-1.694	4.542	479	71	21
01196	003	-3.495	-174	328	144	-189	4
01196	004	51	-47	166	17	7	1
01196	005	130	-116	411	41	18	2
01197	002	-3.868	18	10.375	-125	-715	-25
01197	003	-4.062	31	996	66	-402	-3
01197	004	-13	-1	329	1	-12	0
01197	005	-28	-3	812	4	-29	-1
01198	002	-1.652	314	14.634	-427	-366	-3
01198	003	-3.016	17	634	55	-367	0
01198	004	35	7	473	-4	-2	0
01198	005	90	17	1.170	-10	-4	0
01199	002	-1.890	113	15.079	-415	-372	-11
01199	003	-2.561	-24	376	68	-255	0
01199	004	21	-4	499	0	-5	0
01199	005	54	-11	1.235	1	-11	-1
01200	002	-5.265	450	18.815	-519	-467	-23
01200	003	-1.439	-35	1.156	65	-128	-3
01200	004	-147	1	645	-1	-15	-1
01200	005	-363	3	1.595	-3	-37	-2
01201	002	-19.230	9	11.762	-142	-914	35
01201	003	-2.672	-27	1.523	38	-110	-3
01201	004	-746	-8	391	5	-35	0
01201	005	-1.842	-19	966	13	-87	1
01202	002	-8.718	-245	5.358	101	-579	14
01202	003	-1.149	-6	563	24	-91	-1
01202	004	-336	-6	150	7	-24	0
01202	005	-831	-14	370	17	-58	0
01203	002	-47	-11	5.895	44	6	0
01203	003	-37	13	576	7	-2	0
01203	004	-5	2	169	3	0	0
01203	005	-12	5	418	8	-1	0
01204	002	8.704	14	5.509	-2	562	-2
01204	003	1.117	23	587	14	90	2
01204	004	330	4	150	4	23	0
01204	005	814	9	371	9	57	1
01205	002	18.884	-421	11.116	2	917	-38
01205	003	2.512	-65	1.378	50	102	5
01205	004	716	-22	363	10	34	0
01205	005	1.765	-54	895	24	84	0
01206	002	1.911	880	16.925	130	22	181
01206	003	248	-2.305	1.166	130	100	-5
01206	004	44	52	510	3	-4	5
01206	005	108	130	1.259	8	-9	13
01207	002	-16.034	230	2.283	-55	-1.170	-5
01207	003	-677	-224	-148	82	-62	13
01207	004	-474	5	39	-1	-35	0
01207	005	-1.171	14	96	-4	-86	0
01208	002	-16.076	41	2.960	-49	-1.691	1
01208	003	-788	21	-22	25	-76	-3
01208	004	-466	1	51	-1	-49	0
01208	005	-1.152	2	127	-2	-121	0
01209	002	-9.235	-43	3.980	6	-815	0
01209	003	-551	4	111	9	-48	0
01209	004	-265	-1	87	1	-23	0
01209	005	-655	-3	214	2	-58	0

Nodi - Reazioni vincolari esterne per condizioni di carico non sismiche

N	CC	Fx	Fy	Fz	Mx	My	Mz
		[N]	[N]	[N]	[N· m]	[N· m]	[N· m]
01210	002	-5.388	61	3.315	-9	-687	4
01210	003	-455	8	39	6	-63	1
01210	004	-154	1	59	0	-20	0
01210	005	-381	3	145	1	-49	0
01211	002	-3.214	-100	2.086	58	-42	2
01211	003	-489	-8	21	11	-23	0
01211	004	-95	-3	27	2	-2	0
01211	005	-234	-6	66	6	-4	0
01212	002	196	30	3.274	-1	24	0
01212	003	-171	3	240	4	-16	0
01212	004	7	1	65	1	1	0
01212	005	17	2	161	2	2	0
01213	002	4.133	16	2.565	-10	158	0
01213	003	339	0	262	3	2	0
01213	004	127	0	44	0	5	0
01213	005	312	1	108	1	13	0
01214	002	6.878	-45	3.490	0	789	2
01214	003	996	-1	468	1	109	0
01214	004	222	-1	77	0	25	0
01214	005	548	-2	191	1	62	0
01215	002	11.931	84	5.113	-62	1.068	0
01215	003	1.963	15	761	-5	176	0
01215	004	385	3	130	-1	35	0
01215	005	949	6	321	-3	85	0
01216	002	19.586	111	4.222	-10	1.886	10
01216	003	3.511	33	714	10	347	4
01216	004	645	5	111	1	63	1
01216	005	1.590	11	274	2	155	1
01217	002	27.709	-163	8.170	186	1.986	-8
01217	003	5.466	-166	1.919	81	336	-8
01217	004	947	-20	295	11	62	-1
01217	005	2.333	-50	726	26	152	-2
01218	002	3.535	-823	24.455	-437	918	-100
01218	003	113	-2.675	1.263	153	62	-2
01218	004	104	-35	680	-10	28	-3
01218	005	257	-86	1.678	-24	70	-7
01219	002	1.782	-5.166	25.735	855	680	-81
01219	003	40	-2.772	685	282	41	0
01219	004	53	-155	679	25	22	-2
01219	005	132	-382	1.677	61	53	-5
01220	002	-986	-3.742	29.001	433	-104	-3
01220	003	-65	-2.068	721	261	-9	1
01220	004	-23	-115	738	14	0	0
01220	005	-56	-284	1.823	35	0	0
01221	002	1.002	-4.123	24.810	69	841	1
01221	003	-93	-2.122	471	223	-13	-1
01221	004	24	-129	616	6	22	0
01221	005	61	-317	1.520	14	54	0
01222	002	1.190	-6.250	23.172	512	1.171	34
01222	003	-134	-1.501	-321	111	-10	-3
01222	004	24	-172	560	14	27	1
01222	005	61	-424	1.382	35	65	2
01223	002	1.257	-1.243	4.316	305	6	-38
01223	003	3.595	-143	308	134	212	-5
01223	004	-34	-34	157	11	-5	-1
01223	005	-86	-84	388	28	-12	-3
01224	002	3.529	-258	10.818	-34	614	-7
01224	003	4.142	16	964	74	405	2
01224	004	11	-8	334	4	10	0
01224	005	23	-19	825	10	24	-1
01225	002	1.950	62	13.150	-304	360	6
01225	003	3.083	5	525	62	368	0
01225	004	-17	-2	421	0	3	0
01225	005	-44	-5	1.040	1	7	0
01226	002	1.941	642	16.231	-579	284	-9
01226	003	2.649	0	322	64	267	-2
01226	004	-13	13	526	-4	2	-1
01226	005	-33	31	1.299	-10	5	-2
01227	002	5.426	-168	17.626	-334	510	11
01227	003	1.487	-80	1.005	80	122	2
01227	004	155	-20	594	6	17	0
01227	005	382	-49	1.466	14	41	1
01228	002	-1.173	-2.296	5.815	992	-561	102
01228	003	109	-79	-389	-3	-43	1
01228	004	-143	-33	21	8	-21	1
01228	005	-352	-80	52	21	-53	2
01229	002	-431	-1.219	14.500	1.332	-309	34
01229	003	230	-88	597	54	-17	4
01229	004	-102	-24	234	17	-16	1

Nodi - Reazioni vincolari esterne per condizioni di carico non sismiche

N	CC	Fx	Fy	Fz	Mx	My	Mz
		[N]	[N]	[N]	[N· m]	[N· m]	[N· m]
01229	005	-252	-58	577	43	-38	2
01230	002	646	-733	16.266	1.513	23	17
01230	003	362	-28	871	81	32	1
01230	004	-50	-8	283	21	-6	0
01230	005	-122	-19	697	51	-15	0
01231	002	1.372	-733	18.937	1.819	130	5
01231	003	360	18	1.175	88	35	1
01231	004	-33	-2	326	22	-4	0
01231	005	-81	-5	803	54	-9	1
01232	002	1.304	-458	19.115	1.904	36	6
01232	003	190	119	1.127	83	10	1
01232	004	-45	16	321	20	-4	0
01232	005	-109	39	791	50	-11	0
01233	002	153	-51	17.641	1.699	-165	30
01233	003	-42	94	1.063	80	-22	1
01233	004	-68	18	296	17	-10	0
01233	005	-168	45	728	41	-26	0
01234	002	-41	-765	19.845	2.166	-102	-83
01234	003	-371	89	1.254	126	-60	-12
01234	004	-104	12	322	25	-14	-2
01234	005	-256	28	793	62	-36	-5
01235	002	-751	-95	19.114	2.062	-62	-7
01235	003	-625	97	1.194	160	-47	0
01235	004	-136	18	303	28	-10	0
01235	005	-334	45	746	70	-24	0
01236	002	-2.151	-1.126	21.644	2.361	-262	12
01236	003	-875	-99	1.610	218	-104	2
01236	004	-168	-17	372	39	-19	0
01236	005	-412	-43	917	95	-47	1
01237	002	-1.191	-1.725	23.512	2.596	-329	-49
01237	003	-809	-188	1.777	288	-113	-7
01237	004	-146	-32	395	50	-21	-1
01237	005	-358	-80	972	123	-50	-3
01238	002	-1.165	-2.477	20.101	2.324	-300	-105
01238	003	-692	-415	1.454	305	-77	-15
01238	004	-119	-68	325	52	-13	-3
01238	005	-292	-168	801	127	-33	-6
01239	002	1.653	-4.378	14.095	1.897	970	-107
01239	003	-24	-734	762	257	108	-13
01239	004	-5	-124	197	44	19	-2
01239	005	-11	-304	486	108	47	-5
01240	002	6.724	-2.039	4.107	875	1.093	-88
01240	003	2.784	-30	-589	-26	263	1
01240	004	260	-31	-6	8	34	-1
01240	005	640	-77	-15	20	83	-3
01241	002	4.799	-849	11.415	1.031	516	-13
01241	003	2.433	-41	304	6	219	-2
01241	004	179	-16	186	14	18	0
01241	005	441	-40	458	35	45	-1
01242	002	3.834	-871	15.278	1.448	482	-3
01242	003	2.142	-25	625	33	242	0
01242	004	129	-14	290	23	16	0
01242	005	318	-36	714	57	40	0
01243	002	2.591	-532	14.388	1.535	174	-40
01243	003	2.074	-2	402	39	178	-1
01243	004	76	-6	273	25	6	-1
01243	005	188	-14	673	62	14	-2
01244	002	2.728	-791	16.175	1.689	227	4
01244	003	2.016	46	679	29	181	2
01244	004	50	-4	319	27	4	0
01244	005	122	-10	788	67	11	1
01245	002	1.693	-493	15.778	1.683	260	1
01245	003	1.755	59	429	14	193	0
01245	004	11	0	317	27	3	0
01245	005	27	0	782	67	8	0
01246	002	2.224	-474	13.783	1.586	352	-22
01246	003	1.925	68	146	13	169	-2
01246	004	6	1	278	27	4	-1
01246	005	13	3	685	66	10	-2
01247	002	1.633	-905	15.209	1.630	139	31
01247	003	1.996	44	359	14	180	2
01247	004	-27	-12	312	29	-2	1
01247	005	-68	-30	771	71	-5	1
01248	002	1.110	-655	12.227	1.385	103	2
01248	003	1.824	4	143	26	191	0
01248	004	-41	-12	255	27	-5	0
01248	005	-103	-30	630	66	-11	0
01249	002	-531	-1.609	8.594	1.275	-409	59
01249	003	2.228	-39	88	31	212	1

Nodi - Reazioni vincolari esterne per condizioni di carico non sismiche

N	CC	Fx	Fy	Fz	Mx	My	Mz
		[N]	[N]	[N]	[N· m]	[N· m]	[N· m]
01249	004	-95	-34	179	27	-17	1
01249	005	-236	-85	441	66	-43	2
01250	002	-275	-3.473	-745	1.236	-467	202
01250	003	2.421	-30	802	16	226	2
01250	004	-86	-84	-52	29	-17	4
01250	005	-214	-207	-129	71	-42	10
01251	002	-263	4.417	20.380	100	-20	-4
01251	003	22	2.612	1.949	-132	44	1
01251	004	-2	383	480	-16	2	0
01251	005	-4	944	1.182	-38	5	0
01252	002	71	4.101	29.510	137	34	8
01252	003	-1	2.712	2.687	-175	29	1
01252	004	4	412	665	-24	5	1
01252	005	11	1.014	1.639	-58	11	2
01253	002	-656	5.594	32.150	-599	-278	1
01253	003	-87	2.143	3.851	-217	-5	0
01253	004	-16	356	828	-37	-2	0
01253	005	-39	877	2.040	-91	-4	0
01254	002	354	6.410	34.493	-1.116	121	-19
01254	003	50	1.989	4.949	-235	50	-1
01254	004	11	353	977	-45	9	0
01254	005	27	870	2.407	-112	23	-1
01255	002	-125	-6.550	30.408	376	-47	-7
01255	003	-63	-1.036	5.162	99	8	-1
01255	004	-11	-164	942	13	2	0
01255	005	-27	-405	2.322	33	4	0
01256	002	-27.175	-286	7.760	186	-1.759	16
01256	003	-5.464	-145	1.621	72	-326	8
01256	004	-914	-14	247	9	-57	1
01256	005	-2.251	-35	609	21	-139	2
01257	002	-18.645	129	5.258	-29	-1.775	-5
01257	003	-3.489	33	773	7	-329	-2
01257	004	-599	5	132	0	-57	0
01257	005	-1.476	12	324	0	-140	-1
01258	002	-10.609	18	4.583	-46	-882	0
01258	003	-1.942	7	656	-1	-161	0
01258	004	-334	1	114	-1	-28	0
01258	005	-822	2	280	-2	-68	0
01259	002	-5.315	16	3.401	-39	-702	-1
01259	003	-1.007	3	357	1	-134	0
01259	004	-166	0	66	0	-22	0
01259	005	-409	1	163	-1	-54	0
01260	002	-3.431	39	1.447	-21	-213	3
01260	003	-739	4	-17	7	-49	0
01260	004	-108	1	4	0	-7	0
01260	005	-266	2	9	1	-17	0
01261	002	-2.715	-80	1.589	47	55	5
01261	003	-612	-10	83	13	8	1
01261	004	-82	-2	15	2	2	0
01261	005	-202	-5	37	4	6	0
01262	002	-3.006	48	812	18	-796	-1
01262	003	-744	5	-112	15	-174	-2
01262	004	-97	1	-16	2	-25	0
01262	005	-239	2	-41	4	-62	-1
01263	002	-4.148	-78	471	60	-438	-4
01263	003	-994	-6	-153	20	-103	-1
01263	004	-137	-1	-25	3	-14	0
01263	005	-337	-3	-61	7	-35	0
01264	002	-4.626	65	2.494	-8	-144	-3
01264	003	-1.071	9	254	11	-40	-1
01264	004	-152	2	37	1	-5	0
01264	005	-374	4	90	3	-13	0
01265	002	-245	67	4.795	7	-691	0
01265	003	-243	22	722	20	-163	0
01265	004	-32	3	106	2	-24	0
01265	005	-78	7	261	6	-59	0
01266	002	8.471	67	4.230	130	322	0
01266	003	1.715	24	666	63	72	-1
01266	004	250	3	93	8	10	0
01266	005	615	8	228	20	24	0
01267	002	17.195	-1.219	10.238	512	908	-95
01267	003	3.973	-507	2.323	203	156	-38
01267	004	566	-65	314	26	25	-5
01267	005	1.393	-160	773	65	61	-12
01268	002	4.724	5.523	11.037	121	1.802	91
01268	003	721	1.258	623	-18	230	18
01268	004	125	201	159	-2	41	3
01268	005	307	495	392	-4	102	7
01269	002	3.188	6.729	18.493	-374	2.220	35

Nodi - Reazioni vincolari esterne per condizioni di carico non sismiche

N	CC	Fx	Fy	Fz	Mx	My	Mz
		[N]	[N]	[N]	[N· m]	[N· m]	[N· m]
01269	003	498	1.453	1.747	-66	281	8
01269	004	86	248	342	-13	50	1
01269	005	211	611	843	-33	123	3
01270	002	1.276	6.347	17.859	-604	2.018	0
01270	003	182	1.408	2.202	-115	250	0
01270	004	34	238	388	-21	44	0
01270	005	83	588	957	-51	108	0
01271	002	1.461	7.112	19.168	-883	1.881	2
01271	003	187	1.590	2.793	-159	250	4
01271	004	35	269	466	-28	41	0
01271	005	86	662	1.148	-69	102	0
01272	002	1.041	-620	16.978	160	1.449	16
01272	003	90	-181	3.309	95	211	9
01272	004	21	-2	510	11	34	1
01272	005	51	-6	1.257	27	83	3
01273	002	4.321	-1.266	10.656	308	657	-19
01273	003	4.456	111	-2.705	-98	229	5
01273	004	-98	-33	172	9	2	-1
01273	005	-243	-83	426	23	4	-1
01274	002	1.841	-1.064	15.998	685	242	-22
01274	003	5.288	39	-2.544	-106	469	-1
01274	004	-167	-21	249	11	-14	0
01274	005	-414	-52	616	27	-34	-1
01275	002	1.030	-574	16.188	768	282	-2
01275	003	3.983	-7	-3.106	-91	412	0
01275	004	-137	-8	282	7	-12	0
01275	005	-338	-19	695	17	-30	0
01276	002	191	-587	17.040	767	63	-6
01276	003	3.389	57	-3.631	-111	316	0
01276	004	-130	-6	310	2	-12	1
01276	005	-323	-14	767	6	-28	2
01277	002	4.519	-341	19.302	673	436	-21
01277	003	641	63	-3.202	-102	38	1
01277	004	17	10	319	-3	3	-1
01277	005	41	25	787	-8	7	-1
01278	002	2.025	7.685	7.251	-197	1.106	24
01278	003	144	3.757	-526	-257	99	6
01278	004	35	8	120	5	17	0
01278	005	86	18	296	12	41	0
01279	002	1.229	8.000	10.671	-300	1.567	21
01279	003	-26	3.538	-1.127	-246	-32	-3
01279	004	27	34	191	2	30	1
01279	005	67	83	473	5	75	2
01280	002	1.040	8.507	12.009	-939	1.765	34
01280	003	-48	2.800	-1.589	-283	-63	-2
01280	004	26	69	237	-8	36	1
01280	005	64	170	585	-19	89	2
01281	002	1.171	7.769	13.945	-812	2.152	57
01281	003	-55	2.222	-689	-272	-91	-1
01281	004	27	66	261	-5	46	1
01281	005	66	161	645	-13	114	3
01282	002	2.722	6.777	12.632	-300	2.518	-48
01282	003	-134	1.944	-776	-138	-90	4
01282	004	64	49	258	0	56	-1
01282	005	159	121	636	0	138	-2
01283	002	5.728	6.794	13.829	-471	3.127	-172
01283	003	-90	1.389	-1.130	-101	-43	1
01283	004	132	55	309	-3	70	-4
01283	005	325	135	764	-8	174	-9
01284	002	20.047	185	12.328	135	949	34
01284	003	-1.675	12	-696	-21	-114	-3
01284	004	286	15	145	-8	15	0
01284	005	706	36	358	-20	36	1
01285	002	9.018	97	5.382	-28	628	2
01285	003	-880	-19	-238	16	-38	0
01285	004	133	-1	52	-4	9	0
01285	005	327	-3	129	-10	22	0
01286	002	-90	96	6.069	-90	-34	0
01286	003	1	-15	-440	25	6	0
01286	004	-2	-1	67	-3	-1	0
01286	005	-5	-2	167	-8	-2	0
01287	002	-9.071	152	6.056	-49	-544	-12
01287	003	870	-29	-336	18	33	2
01287	004	-133	0	63	-4	-8	0
01287	005	-330	-1	155	-11	-19	1
01288	002	-19.808	170	11.357	154	-852	-47
01288	003	1.642	22	-566	-26	100	6
01288	004	-284	14	133	-8	-13	0
01288	005	-703	35	328	-20	-33	0

Nodi - Reazioni vincolari esterne per condizioni di carico non sismiche

N	CC	Fx	Fy	Fz	Mx	My	Mz
		[N]	[N]	[N]	[N· m]	[N· m]	[N· m]
01289	002	-4.121	-258	19.138	629	-355	15
01289	003	-705	63	-3.162	-101	-53	0
01289	004	-11	10	320	-4	-2	1
01289	005	-26	25	791	-9	-4	2
01290	002	-960	-600	16.598	777	-268	8
01290	003	-3.190	36	-3.508	-104	-267	-2
01290	004	120	-6	302	2	8	-1
01290	005	298	-15	748	6	20	-1
01291	002	-145	-572	17.123	756	-67	1
01291	003	-4.173	40	-3.299	-106	-471	0
01291	004	159	-7	298	7	17	0
01291	005	396	-17	739	18	42	0
01292	002	-2.888	-1.176	16.013	703	-426	55
01292	003	-5.101	0	-2.479	-86	-451	0
01292	004	151	-22	248	11	11	0
01292	005	377	-53	613	27	27	1
01293	002	-3.261	-1.092	10.209	259	-339	30
01293	003	-4.559	91	-2.530	-100	-244	-5
01293	004	120	-32	163	9	3	1
01293	005	299	-78	403	22	8	2
01294	002	-5.693	4.938	13.851	-6	-3.045	175
01294	003	76	1.467	-1.121	-129	33	0
01294	004	-132	12	311	7	-69	4
01294	005	-326	29	770	18	-171	9
01295	002	-2.633	8.199	12.698	-827	-2.521	45
01295	003	129	1.955	-794	-131	84	-4
01295	004	-64	74	260	-10	-57	1
01295	005	-159	181	643	-24	-140	2
01296	002	-1.278	7.962	13.599	-1.031	-2.192	-44
01296	003	72	2.077	-685	-205	92	1
01296	004	-30	73	258	-11	-47	-1
01296	005	-73	178	638	-27	-117	-2
01297	002	-962	7.221	12.152	-693	-1.730	-34
01297	003	73	2.831	-1.464	-282	71	2
01297	004	-25	41	236	-3	-36	-1
01297	005	-62	100	584	-6	-89	-2
01298	002	-1.275	8.807	10.757	-629	-1.485	-73
01298	003	36	3.647	-1.192	-277	24	10
01298	004	-29	43	195	-3	-29	-2
01298	005	-72	104	482	-6	-71	-5
01299	002	-1.841	7.508	6.894	-278	-1.094	-46
01299	003	-140	3.583	-467	-197	-102	-4
01299	004	-33	8	114	2	-16	-1
01299	005	-81	17	282	5	-40	-2
01784	002	78	119	0	0	0	0
01784	003	25	63	0	0	0	0
01784	004	0	-1	0	0	0	0
01784	005	0	-3	0	0	0	0
01785	002	-65	117	0	0	0	0
01785	003	-23	57	0	0	0	0
01785	004	0	-1	0	0	0	0
01785	005	0	-2	0	0	0	0
01786	002	-109	-306	0	0	0	0
01786	003	-31	-98	0	0	0	0
01786	004	-4	-13	0	0	0	0
01786	005	-11	-33	0	0	0	0
01787	002	92	-61	0	0	0	0
01787	003	-40	27	0	0	0	0
01787	004	3	-2	0	0	0	0
01787	005	8	-6	0	0	0	0
01788	002	-84	-56	0	0	0	0
01788	003	39	26	0	0	0	0
01788	004	-3	-2	0	0	0	0
01788	005	-8	-5	0	0	0	0
01789	002	128	-322	0	0	0	0
01789	003	35	-100	0	0	0	0
01789	004	5	-14	0	0	0	0
01789	005	12	-34	0	0	0	0
01790	002	7	-155	0	0	0	0
01790	003	7	19	0	0	0	0
01790	004	0	-5	0	0	0	0
01790	005	1	-11	0	0	0	0
01791	002	-11	3	0	0	0	0
01791	003	-1	1	0	0	0	0
01791	004	0	0	0	0	0	0
01791	005	0	0	0	0	0	0
01792	002	-16	-5	0	0	0	0
01792	003	-1	-1	0	0	0	0
01792	004	-1	0	0	0	0	0

Nodi - Reazioni vincolari esterne per condizioni di carico non sismiche

N	CC	Fx	Fy	Fz	Mx	My	Mz
		[N]	[N]	[N]	[N· m]	[N· m]	[N· m]
01792	005	-1	-1	0	0	0	0
01793	002	-5	10	0	0	0	0
01793	003	-2	0	0	0	0	0
01793	004	0	0	0	0	0	0
01793	005	-1	1	0	0	0	0
01794	002	16	-5	0	0	0	0
01794	003	-2	1	0	0	0	0
01794	004	0	0	0	0	0	0
01794	005	0	0	0	0	0	0
01795	002	-1	-2	0	0	0	0
01795	003	1	1	0	0	0	0
01795	004	0	0	0	0	0	0
01795	005	0	0	0	0	0	0
01796	002	-20	3	0	0	0	0
01796	003	3	0	0	0	0	0
01796	004	0	0	0	0	0	0
01796	005	0	0	0	0	0	0
01797	002	11	-4	0	0	0	0
01797	003	1	-1	0	0	0	0
01797	004	0	0	0	0	0	0
01797	005	1	-1	0	0	0	0
01798	002	-1	3	0	0	0	0
01798	003	-1	0	0	0	0	0
01798	004	0	0	0	0	0	0
01798	005	-1	0	0	0	0	0
01799	002	-25	-71	0	0	0	0
01799	003	-3	12	0	0	0	0
01799	004	-1	-2	0	0	0	0
01799	005	-2	-5	0	0	0	0
01800	002	37	-16	0	0	0	0
01800	003	16	-8	0	0	0	0
01800	004	2	-1	0	0	0	0
01800	005	5	-2	0	0	0	0
01801	002	-4	0	0	0	0	0
01801	003	-2	0	0	0	0	0
01801	004	0	0	0	0	0	0
01801	005	-1	0	0	0	0	0
01802	002	-3	1	0	0	0	0
01802	003	0	0	0	0	0	0
01802	004	0	0	0	0	0	0
01802	005	0	0	0	0	0	0
01803	002	2	0	0	0	0	0
01803	003	0	0	0	0	0	0
01803	004	0	0	0	0	0	0
01803	005	0	0	0	0	0	0
01804	002	-1	0	0	0	0	0
01804	003	-1	0	0	0	0	0
01804	004	0	0	0	0	0	0
01804	005	0	0	0	0	0	0
01805	002	2	1	0	0	0	0
01805	003	0	0	0	0	0	0
01805	004	0	0	0	0	0	0
01805	005	0	0	0	0	0	0
01806	002	6	-8	0	0	0	0
01806	003	1	-3	0	0	0	0
01806	004	0	0	0	0	0	0
01806	005	0	-1	0	0	0	0
01807	002	-16	29	0	0	0	0
01807	003	-7	6	0	0	0	0
01807	004	-1	1	0	0	0	0
01807	005	-2	3	0	0	0	0
01808	002	1	-13	0	0	0	0
01808	003	2	-3	0	0	0	0
01808	004	0	-1	0	0	0	0
01808	005	1	-1	0	0	0	0
01809	002	-1	1	0	0	0	0
01809	003	0	0	0	0	0	0
01809	004	0	0	0	0	0	0
01809	005	0	0	0	0	0	0
01810	002	1	0	0	0	0	0
01810	003	0	0	0	0	0	0
01810	004	0	0	0	0	0	0
01810	005	0	0	0	0	0	0
01811	002	1	1	0	0	0	0
01811	003	0	0	0	0	0	0
01811	004	0	0	0	0	0	0
01811	005	0	0	0	0	0	0
01812	002	1	0	0	0	0	0
01812	003	0	0	0	0	0	0

Nodi - Reazioni vincolari esterne per condizioni di carico non sismiche

N	CC	Fx	Fy	Fz	Mx	My	Mz
		[N]	[N]	[N]	[N· m]	[N· m]	[N· m]
01812	004	0	0	0	0	0	0
01812	005	0	0	0	0	0	0
01813	002	-1	-9	0	0	0	0
01813	003	-2	-2	0	0	0	0
01813	004	0	0	0	0	0	0
01813	005	0	-1	0	0	0	0
01814	002	-3	24	0	0	0	0
01814	003	0	0	0	0	0	0
01814	004	0	1	0	0	0	0
01814	005	0	2	0	0	0	0
01815	002	1	-1	0	0	0	0
01815	003	0	0	0	0	0	0
01815	004	0	0	0	0	0	0
01815	005	0	0	0	0	0	0
01816	002	1	0	0	0	0	0
01816	003	0	0	0	0	0	0
01816	004	0	0	0	0	0	0
01816	005	0	0	0	0	0	0
01817	002	0	1	0	0	0	0
01817	003	0	0	0	0	0	0
01817	004	0	0	0	0	0	0
01817	005	0	0	0	0	0	0
01818	002	0	0	0	0	0	0
01818	003	0	0	0	0	0	0
01818	004	0	0	0	0	0	0
01818	005	0	0	0	0	0	0
01819	002	1	-1	0	0	0	0
01819	003	0	0	0	0	0	0
01819	004	0	0	0	0	0	0
01819	005	0	0	0	0	0	0
01820	002	1	1	0	0	0	0
01820	003	0	0	0	0	0	0
01820	004	0	0	0	0	0	0
01820	005	0	0	0	0	0	0
01821	002	-1	0	0	0	0	0
01821	003	0	0	0	0	0	0
01821	004	0	0	0	0	0	0
01821	005	0	0	0	0	0	0
01822	002	-4	4	0	0	0	0
01822	003	1	0	0	0	0	0
01822	004	0	0	0	0	0	0
01822	005	0	0	0	0	0	0
01823	002	-5	193	0	0	0	0
01823	003	1	2	0	0	0	0
01823	004	0	5	0	0	0	0
01823	005	0	13	0	0	0	0
01824	002	1	-62	0	0	0	0
01824	003	5	-2	0	0	0	0
01824	004	0	-2	0	0	0	0
01824	005	0	-4	0	0	0	0
01825	002	2	3	0	0	0	0
01825	003	0	1	0	0	0	0
01825	004	0	0	0	0	0	0
01825	005	0	0	0	0	0	0
01826	002	3	-1	0	0	0	0
01826	003	0	0	0	0	0	0
01826	004	0	0	0	0	0	0
01826	005	0	0	0	0	0	0
01827	002	0	0	0	0	0	0
01827	003	0	0	0	0	0	0
01827	004	0	0	0	0	0	0
01827	005	0	0	0	0	0	0
01828	002	1	0	0	0	0	0
01828	003	0	0	0	0	0	0
01828	004	0	0	0	0	0	0
01828	005	0	0	0	0	0	0
01829	002	3	2	0	0	0	0
01829	003	0	0	0	0	0	0
01829	004	0	0	0	0	0	0
01829	005	0	0	0	0	0	0
01830	002	4	-6	0	0	0	0
01830	003	2	-1	0	0	0	0
01830	004	0	0	0	0	0	0
01830	005	0	0	0	0	0	0
01831	002	-1	1	0	0	0	0
01831	003	0	0	0	0	0	0
01831	004	0	0	0	0	0	0
01831	005	0	0	0	0	0	0
01832	002	1	1	0	0	0	0

Nodi - Reazioni vincolari esterne per condizioni di carico non sismiche

N	CC	Fx	Fy	Fz	Mx	My	Mz
		[N]	[N]	[N]	[N· m]	[N· m]	[N· m]
01832	003	0	0	0	0	0	0
01832	004	0	0	0	0	0	0
01832	005	0	0	0	0	0	0
01833	002	3	-1	0	0	0	0
01833	003	0	0	0	0	0	0
01833	004	0	0	0	0	0	0
01833	005	0	0	0	0	0	0
01834	002	-3	0	0	0	0	0
01834	003	-1	0	0	0	0	0
01834	004	0	0	0	0	0	0
01834	005	0	0	0	0	0	0
01835	002	-1	0	0	0	0	0
01835	003	0	0	0	0	0	0
01835	004	0	0	0	0	0	0
01835	005	0	0	0	0	0	0
01836	002	-29	-7	0	0	0	0
01836	003	-12	-3	0	0	0	0
01836	004	-2	0	0	0	0	0
01836	005	-4	-1	0	0	0	0
01837	002	-6	0	0	0	0	0
01837	003	-1	0	0	0	0	0
01837	004	0	0	0	0	0	0
01837	005	0	0	0	0	0	0
01838	002	1	0	0	0	0	0
01838	003	0	0	0	0	0	0
01838	004	0	0	0	0	0	0
01838	005	0	0	0	0	0	0
01839	002	1	0	0	0	0	0
01839	003	0	0	0	0	0	0
01839	004	0	0	0	0	0	0
01839	005	0	0	0	0	0	0
01840	002	0	0	0	0	0	0
01840	003	0	0	0	0	0	0
01840	004	0	0	0	0	0	0
01840	005	0	0	0	0	0	0
01841	002	0	0	0	0	0	0
01841	003	0	0	0	0	0	0
01841	004	0	0	0	0	0	0
01841	005	0	0	0	0	0	0
01842	002	-1	0	0	0	0	0
01842	003	0	0	0	0	0	0
01842	004	0	0	0	0	0	0
01842	005	0	0	0	0	0	0
01843	002	-3	-5	0	0	0	0
01843	003	0	0	0	0	0	0
01843	004	0	0	0	0	0	0
01843	005	0	0	0	0	0	0
01844	002	4	-1	0	0	0	0
01844	003	0	0	0	0	0	0
01844	004	0	0	0	0	0	0
01844	005	0	0	0	0	0	0
01845	002	-1	0	0	0	0	0
01845	003	0	0	0	0	0	0
01845	004	0	0	0	0	0	0
01845	005	0	0	0	0	0	0
01846	002	-1	0	0	0	0	0
01846	003	0	0	0	0	0	0
01846	004	0	0	0	0	0	0
01846	005	0	0	0	0	0	0
01847	002	-1	-1	0	0	0	0
01847	003	0	0	0	0	0	0
01847	004	0	0	0	0	0	0
01847	005	0	0	0	0	0	0
01848	002	-4	0	0	0	0	0
01848	003	0	0	0	0	0	0
01848	004	0	0	0	0	0	0
01848	005	0	0	0	0	0	0
01849	002	-7	-30	0	0	0	0
01849	003	0	-1	0	0	0	0
01849	004	0	-1	0	0	0	0
01849	005	0	-2	0	0	0	0
01850	002	-3	25	0	0	0	0
01850	003	0	1	0	0	0	0
01850	004	0	1	0	0	0	0
01850	005	0	2	0	0	0	0
01851	002	-1	0	0	0	0	0
01851	003	0	0	0	0	0	0
01851	004	0	0	0	0	0	0
01851	005	0	0	0	0	0	0

Nodi - Reazioni vincolari esterne per condizioni di carico non sismiche

N	CC	Fx	Fy	Fz	Mx	My	Mz
		[N]	[N]	[N]	[N· m]	[N· m]	[N· m]
01852	002	0	0	0	0	0	0
01852	003	0	0	0	0	0	0
01852	004	0	0	0	0	0	0
01852	005	0	0	0	0	0	0
01853	002	0	0	0	0	0	0
01853	003	0	0	0	0	0	0
01853	004	0	0	0	0	0	0
01853	005	0	0	0	0	0	0
01854	002	0	0	0	0	0	0
01854	003	0	0	0	0	0	0
01854	004	0	0	0	0	0	0
01854	005	0	0	0	0	0	0
01855	002	0	0	0	0	0	0
01855	003	0	0	0	0	0	0
01855	004	0	0	0	0	0	0
01855	005	0	0	0	0	0	0
01856	002	0	0	0	0	0	0
01856	003	0	0	0	0	0	0
01856	004	0	0	0	0	0	0
01856	005	0	0	0	0	0	0
01857	002	0	0	0	0	0	0
01857	003	0	0	0	0	0	0
01857	004	0	0	0	0	0	0
01857	005	0	0	0	0	0	0
01858	002	0	-1	0	0	0	0
01858	003	0	0	0	0	0	0
01858	004	0	0	0	0	0	0
01858	005	0	0	0	0	0	0
01859	002	-2	7	0	0	0	0
01859	003	0	0	0	0	0	0
01859	004	0	0	0	0	0	0
01859	005	0	0	0	0	0	0
01860	002	7	0	0	0	0	0
01860	003	0	0	0	0	0	0
01860	004	0	0	0	0	0	0
01860	005	0	0	0	0	0	0
01861	002	-1	0	0	0	0	0
01861	003	0	0	0	0	0	0
01861	004	0	0	0	0	0	0
01861	005	0	0	0	0	0	0
01862	002	-1	0	0	0	0	0
01862	003	0	0	0	0	0	0
01862	004	0	0	0	0	0	0
01862	005	0	0	0	0	0	0
01863	002	-1	-1	0	0	0	0
01863	003	0	0	0	0	0	0
01863	004	0	0	0	0	0	0
01863	005	0	0	0	0	0	0
01864	002	-2	0	0	0	0	0
01864	003	0	0	0	0	0	0
01864	004	0	0	0	0	0	0
01864	005	0	0	0	0	0	0
01865	002	3	4	0	0	0	0
01865	003	0	-1	0	0	0	0
01865	004	0	0	0	0	0	0
01865	005	0	-1	0	0	0	0
01866	002	2	-2	0	0	0	0
01866	003	0	1	0	0	0	0
01866	004	0	0	0	0	0	0
01866	005	0	1	0	0	0	0
01867	002	1	0	0	0	0	0
01867	003	0	0	0	0	0	0
01867	004	0	0	0	0	0	0
01867	005	0	0	0	0	0	0
01868	002	0	0	0	0	0	0
01868	003	0	0	0	0	0	0
01868	004	0	0	0	0	0	0
01868	005	0	0	0	0	0	0
01869	002	0	0	0	0	0	0
01869	003	0	0	0	0	0	0
01869	004	0	0	0	0	0	0
01869	005	0	0	0	0	0	0
01870	002	1	-1	0	0	0	0
01870	003	0	0	0	0	0	0
01870	004	0	0	0	0	0	0
01870	005	0	0	0	0	0	0
01871	002	0	0	0	0	0	0
01871	003	0	0	0	0	0	0
01871	004	0	0	0	0	0	0

Nodi - Reazioni vincolari esterne per condizioni di carico non sismiche

N	CC	Fx	Fy	Fz	Mx	My	Mz
		[N]	[N]	[N]	[N· m]	[N· m]	[N· m]
01871	005	0	0	0	0	0	0
01872	002	-1	-1	0	0	0	0
01872	003	0	0	0	0	0	0
01872	004	0	0	0	0	0	0
01872	005	0	0	0	0	0	0
01873	002	5	-23	0	0	0	0
01873	003	1	-7	0	0	0	0
01873	004	0	-1	0	0	0	0
01873	005	0	-2	0	0	0	0
01874	002	-156	-130	0	0	0	0
01874	003	-20	-21	0	0	0	0
01874	004	-3	-3	0	0	0	0
01874	005	-9	-8	0	0	0	0
01875	002	-33	0	0	0	0	0
01875	003	-4	0	0	0	0	0
01875	004	-1	0	0	0	0	0
01875	005	-2	0	0	0	0	0
01876	002	-20	-9	0	0	0	0
01876	003	-2	-1	0	0	0	0
01876	004	0	0	0	0	0	0
01876	005	-1	0	0	0	0	0
01877	002	2	-6	0	0	0	0
01877	003	4	-1	0	0	0	0
01877	004	1	0	0	0	0	0
01877	005	1	0	0	0	0	0
01878	002	41	1	0	0	0	0
01878	003	4	0	0	0	0	0
01878	004	1	0	0	0	0	0
01878	005	2	0	0	0	0	0
01879	002	20	4	0	0	0	0
01879	003	2	0	0	0	0	0
01879	004	0	0	0	0	0	0
01879	005	1	0	0	0	0	0
01880	002	35	-7	0	0	0	0
01880	003	2	1	0	0	0	0
01880	004	1	0	0	0	0	0
01880	005	2	0	0	0	0	0
01881	002	36	-29	0	0	0	0
01881	003	-2	-2	0	0	0	0
01881	004	0	0	0	0	0	0
01881	005	0	-1	0	0	0	0
01882	002	-57	17	0	0	0	0
01882	003	-1	3	0	0	0	0
01882	004	-1	0	0	0	0	0
01882	005	-2	1	0	0	0	0
01883	002	-8	-1	0	0	0	0
01883	003	-1	0	0	0	0	0
01883	004	0	0	0	0	0	0
01883	005	-1	0	0	0	0	0
01884	002	6	-3	0	0	0	0
01884	003	1	0	0	0	0	0
01884	004	0	0	0	0	0	0
01884	005	0	0	0	0	0	0
01885	002	-3	0	0	0	0	0
01885	003	-1	0	0	0	0	0
01885	004	0	0	0	0	0	0
01885	005	-1	0	0	0	0	0
01886	002	32	-3	0	0	0	0
01886	003	1	0	0	0	0	0
01886	004	1	0	0	0	0	0
01886	005	2	0	0	0	0	0
01887	002	84	-16	0	0	0	0
01887	003	1	0	0	0	0	0
01887	004	2	0	0	0	0	0
01887	005	4	-1	0	0	0	0
01888	002	-3	-4	0	0	0	0
01888	003	0	0	0	0	0	0
01888	004	0	0	0	0	0	0
01888	005	0	0	0	0	0	0
01889	002	0	0	0	0	0	0
01889	003	0	0	0	0	0	0
01889	004	0	0	0	0	0	0
01889	005	0	0	0	0	0	0
01890	002	0	0	0	0	0	0
01890	003	0	0	0	0	0	0
01890	004	0	0	0	0	0	0
01890	005	0	0	0	0	0	0
01891	002	0	0	0	0	0	0
01891	003	0	0	0	0	0	0

Nodi - Reazioni vincolari esterne per condizioni di carico non sismiche

N	CC	Fx	Fy	Fz	Mx	My	Mz
		[N]	[N]	[N]	[N· m]	[N· m]	[N· m]
01891	004	0	0	0	0	0	0
01891	005	0	0	0	0	0	0
01892	002	0	0	0	0	0	0
01892	003	0	0	0	0	0	0
01892	004	0	0	0	0	0	0
01892	005	0	0	0	0	0	0
01893	002	0	0	0	0	0	0
01893	003	0	0	0	0	0	0
01893	004	0	0	0	0	0	0
01893	005	0	0	0	0	0	0
01894	002	0	0	0	0	0	0
01894	003	0	0	0	0	0	0
01894	004	0	0	0	0	0	0
01894	005	0	0	0	0	0	0
01895	002	0	0	0	0	0	0
01895	003	0	0	0	0	0	0
01895	004	0	0	0	0	0	0
01895	005	0	0	0	0	0	0
01896	002	-2	-2	0	0	0	0
01896	003	0	0	0	0	0	0
01896	004	0	0	0	0	0	0
01896	005	0	0	0	0	0	0
01897	002	-6	-41	0	0	0	0
01897	003	0	4	0	0	0	0
01897	004	0	-1	0	0	0	0
01897	005	-1	-2	0	0	0	0
01898	002	-126	5	0	0	0	0
01898	003	-2	-2	0	0	0	0
01898	004	-3	0	0	0	0	0
01898	005	-6	0	0	0	0	0
01899	002	-27	-8	0	0	0	0
01899	003	-1	0	0	0	0	0
01899	004	0	0	0	0	0	0
01899	005	-1	0	0	0	0	0
01900	002	1	-5	0	0	0	0
01900	003	1	0	0	0	0	0
01900	004	0	0	0	0	0	0
01900	005	1	0	0	0	0	0
01901	002	-4	1	0	0	0	0
01901	003	-1	0	0	0	0	0
01901	004	0	0	0	0	0	0
01901	005	0	0	0	0	0	0
01902	002	26	-2	0	0	0	0
01902	003	1	0	0	0	0	0
01902	004	1	0	0	0	0	0
01902	005	1	0	0	0	0	0
01903	002	24	-6	0	0	0	0
01903	003	0	0	0	0	0	0
01903	004	0	0	0	0	0	0
01903	005	1	0	0	0	0	0
01904	002	-55	-3	0	0	0	0
01904	003	-3	1	0	0	0	0
01904	004	-1	0	0	0	0	0
01904	005	-2	0	0	0	0	0
01905	002	-13	-3	0	0	0	0
01905	003	-1	0	0	0	0	0
01905	004	0	0	0	0	0	0
01905	005	0	0	0	0	0	0
01906	002	-4	1	0	0	0	0
01906	003	-1	0	0	0	0	0
01906	004	0	0	0	0	0	0
01906	005	0	0	0	0	0	0
01907	002	11	-11	0	0	0	0
01907	003	4	-2	0	0	0	0
01907	004	1	0	0	0	0	0
01907	005	2	-1	0	0	0	0
01908	002	16	11	0	0	0	0
01908	003	2	2	0	0	0	0
01908	004	0	0	0	0	0	0
01908	005	1	1	0	0	0	0
01909	002	20	-13	0	0	0	0
01909	003	3	-2	0	0	0	0
01909	004	0	0	0	0	0	0
01909	005	1	-1	0	0	0	0
01910	002	108	-10	0	0	0	0
01910	003	15	-2	0	0	0	0
01910	004	3	0	0	0	0	0
01910	005	6	-1	0	0	0	0
01911	002	-11	141	0	0	0	0

Nodi - Reazioni vincolari esterne per condizioni di carico non sismiche

N	CC	Fx	Fy	Fz	Mx	My	Mz
		[N]	[N]	[N]	[N· m]	[N· m]	[N· m]
01911	003	0	2	0	0	0	0
01911	004	0	4	0	0	0	0
01911	005	0	9	0	0	0	0
01912	002	3	0	0	0	0	0
01912	003	0	0	0	0	0	0
01912	004	0	0	0	0	0	0
01912	005	0	0	0	0	0	0
01913	002	0	0	0	0	0	0
01913	003	0	0	0	0	0	0
01913	004	0	0	0	0	0	0
01913	005	0	0	0	0	0	0
01914	002	0	0	0	0	0	0
01914	003	0	0	0	0	0	0
01914	004	0	0	0	0	0	0
01914	005	0	0	0	0	0	0
01915	002	0	0	0	0	0	0
01915	003	0	0	0	0	0	0
01915	004	0	0	0	0	0	0
01915	005	0	0	0	0	0	0
01916	002	0	0	0	0	0	0
01916	003	0	0	0	0	0	0
01916	004	0	0	0	0	0	0
01916	005	0	0	0	0	0	0
01917	002	0	0	0	0	0	0
01917	003	0	0	0	0	0	0
01917	004	0	0	0	0	0	0
01917	005	0	0	0	0	0	0
01918	002	0	0	0	0	0	0
01918	003	0	0	0	0	0	0
01918	004	0	0	0	0	0	0
01918	005	0	0	0	0	0	0
01919	002	0	-2	0	0	0	0
01919	003	0	0	0	0	0	0
01919	004	0	0	0	0	0	0
01919	005	0	0	0	0	0	0
01920	002	12	39	0	0	0	0
01920	003	0	0	0	0	0	0
01920	004	0	1	0	0	0	0
01920	005	1	3	0	0	0	0
01921	002	15	45	0	0	0	0
01921	003	-1	-2	0	0	0	0
01921	004	0	1	0	0	0	0
01921	005	1	2	0	0	0	0
01922	002	0	-3	0	0	0	0
01922	003	0	0	0	0	0	0
01922	004	0	0	0	0	0	0
01922	005	0	0	0	0	0	0
01923	002	0	0	0	0	0	0
01923	003	0	0	0	0	0	0
01923	004	0	0	0	0	0	0
01923	005	0	0	0	0	0	0
01924	002	0	0	0	0	0	0
01924	003	0	0	0	0	0	0
01924	004	0	0	0	0	0	0
01924	005	0	0	0	0	0	0
01925	002	0	0	0	0	0	0
01925	003	0	0	0	0	0	0
01925	004	0	0	0	0	0	0
01925	005	0	0	0	0	0	0
01926	002	0	0	0	0	0	0
01926	003	0	0	0	0	0	0
01926	004	0	0	0	0	0	0
01926	005	0	0	0	0	0	0
01927	002	0	0	0	0	0	0
01927	003	0	0	0	0	0	0
01927	004	0	0	0	0	0	0
01927	005	0	0	0	0	0	0
01928	002	0	0	0	0	0	0
01928	003	0	0	0	0	0	0
01928	004	0	0	0	0	0	0
01928	005	0	0	0	0	0	0
01929	002	4	0	0	0	0	0
01929	003	0	0	0	0	0	0
01929	004	0	0	0	0	0	0
01929	005	0	0	0	0	0	0
01930	002	-8	185	0	0	0	0
01930	003	0	-6	0	0	0	0
01930	004	0	4	0	0	0	0
01930	005	0	10	0	0	0	0

Nodi - Reazioni vincolari esterne per condizioni di carico non sismiche

N	CC	Fx	Fy	Fz	Mx	My	Mz
		[N]	[N]	[N]	[N· m]	[N· m]	[N· m]
01931	002	-16	-67	0	0	0	0
01931	003	1	3	0	0	0	0
01931	004	0	-2	0	0	0	0
01931	005	-1	-4	0	0	0	0
01932	002	-4	0	0	0	0	0
01932	003	0	0	0	0	0	0
01932	004	0	0	0	0	0	0
01932	005	0	0	0	0	0	0
01933	002	0	0	0	0	0	0
01933	003	0	0	0	0	0	0
01933	004	0	0	0	0	0	0
01933	005	0	0	0	0	0	0
01934	002	0	0	0	0	0	0
01934	003	0	0	0	0	0	0
01934	004	0	0	0	0	0	0
01934	005	0	0	0	0	0	0
01935	002	0	0	0	0	0	0
01935	003	0	0	0	0	0	0
01935	004	0	0	0	0	0	0
01935	005	0	0	0	0	0	0
01936	002	0	0	0	0	0	0
01936	003	0	0	0	0	0	0
01936	004	0	0	0	0	0	0
01936	005	0	0	0	0	0	0
01937	002	0	0	0	0	0	0
01937	003	0	0	0	0	0	0
01937	004	0	0	0	0	0	0
01937	005	0	0	0	0	0	0
01938	002	0	0	0	0	0	0
01938	003	0	0	0	0	0	0
01938	004	0	0	0	0	0	0
01938	005	0	0	0	0	0	0
01939	002	0	1	0	0	0	0
01939	003	0	0	0	0	0	0
01939	004	0	0	0	0	0	0
01939	005	0	0	0	0	0	0
01940	002	-9	-34	0	0	0	0
01940	003	0	1	0	0	0	0
01940	004	0	-1	0	0	0	0
01940	005	0	-2	0	0	0	0
01941	002	-9	-33	0	0	0	0
01941	003	1	5	0	0	0	0
01941	004	0	-1	0	0	0	0
01941	005	-1	-2	0	0	0	0
01942	002	0	2	0	0	0	0
01942	003	0	0	0	0	0	0
01942	004	0	0	0	0	0	0
01942	005	0	0	0	0	0	0
01943	002	0	0	0	0	0	0
01943	003	0	0	0	0	0	0
01943	004	0	0	0	0	0	0
01943	005	0	0	0	0	0	0
01944	002	-1	0	0	0	0	0
01944	003	0	0	0	0	0	0
01944	004	0	0	0	0	0	0
01944	005	0	0	0	0	0	0
01945	002	-1	0	0	0	0	0
01945	003	0	0	0	0	0	0
01945	004	0	0	0	0	0	0
01945	005	0	0	0	0	0	0
01946	002	-1	0	0	0	0	0
01946	003	0	0	0	0	0	0
01946	004	0	0	0	0	0	0
01946	005	0	0	0	0	0	0
01947	002	-1	0	0	0	0	0
01947	003	0	0	0	0	0	0
01947	004	0	0	0	0	0	0
01947	005	0	0	0	0	0	0
01948	002	0	0	0	0	0	0
01948	003	0	0	0	0	0	0
01948	004	0	0	0	0	0	0
01948	005	0	0	0	0	0	0
01949	002	-1	1	0	0	0	0
01949	003	0	0	0	0	0	0
01949	004	0	0	0	0	0	0
01949	005	0	0	0	0	0	0
01950	002	14	-66	0	0	0	0
01950	003	3	2	0	0	0	0
01950	004	0	-2	0	0	0	0

Nodi - Reazioni vincolari esterne per condizioni di carico non sismiche

N	CC	Fx	Fy	Fz	Mx	My	Mz
		[N]	[N]	[N]	[N· m]	[N· m]	[N· m]
01950	005	0	-4	0	0	0	0
01951	002	-58	-31	0	0	0	0
01951	003	-15	10	0	0	0	0
01951	004	0	-1	0	0	0	0
01951	005	0	-3	0	0	0	0
01952	002	-40	-8	0	0	0	0
01952	003	-1	0	0	0	0	0
01952	004	0	0	0	0	0	0
01952	005	0	0	0	0	0	0
01953	002	-19	1	0	0	0	0
01953	003	2	0	0	0	0	0
01953	004	0	0	0	0	0	0
01953	005	0	0	0	0	0	0
01954	002	6	15	0	0	0	0
01954	003	-3	-2	0	0	0	0
01954	004	0	0	0	0	0	0
01954	005	-1	0	0	0	0	0
01955	002	32	-12	0	0	0	0
01955	003	-4	1	0	0	0	0
01955	004	0	0	0	0	0	0
01955	005	0	0	0	0	0	0
01956	002	-1	0	0	0	0	0
01956	003	0	0	0	0	0	0
01956	004	0	0	0	0	0	0
01956	005	0	0	0	0	0	0
01957	002	-19	5	0	0	0	0
01957	003	2	0	0	0	0	0
01957	004	0	0	0	0	0	0
01957	005	0	0	0	0	0	0
01958	002	36	-1	0	0	0	0
01958	003	-1	0	0	0	0	0
01958	004	1	0	0	0	0	0
01958	005	2	0	0	0	0	0
01959	002	6	-4	0	0	0	0
01959	003	0	0	0	0	0	0
01959	004	-1	0	0	0	0	0
01959	005	-1	0	0	0	0	0
01960	002	27	-7	0	0	0	0
01960	003	-4	-3	0	0	0	0
01960	004	1	0	0	0	0	0
01960	005	2	0	0	0	0	0
01961	002	46	-8	0	0	0	0
01961	003	-2	-2	0	0	0	0
01961	004	1	0	0	0	0	0
01961	005	1	0	0	0	0	0
01962	002	4	-2	0	0	0	0
01962	003	-1	0	0	0	0	0
01962	004	0	0	0	0	0	0
01962	005	-1	0	0	0	0	0
01963	002	23	-1	0	0	0	0
01963	003	0	0	0	0	0	0
01963	004	1	0	0	0	0	0
01963	005	2	0	0	0	0	0
01964	002	-37	-5	0	0	0	0
01964	003	5	0	0	0	0	0
01964	004	0	0	0	0	0	0
01964	005	0	0	0	0	0	0
01965	002	-4	-2	0	0	0	0
01965	003	1	0	0	0	0	0
01965	004	0	0	0	0	0	0
01965	005	0	0	0	0	0	0
01966	002	10	-18	0	0	0	0
01966	003	-1	2	0	0	0	0
01966	004	0	0	0	0	0	0
01966	005	0	-1	0	0	0	0
01967	002	-23	16	0	0	0	0
01967	003	1	-1	0	0	0	0
01967	004	-1	0	0	0	0	0
01967	005	-1	1	0	0	0	0
01968	002	-14	-2	0	0	0	0
01968	003	0	0	0	0	0	0
01968	004	0	0	0	0	0	0
01968	005	1	0	0	0	0	0
01969	002	-12	8	0	0	0	0
01969	003	-1	0	0	0	0	0
01969	004	0	0	0	0	0	0
01969	005	0	0	0	0	0	0
02664	002	0	0	0	0	0	0
02664	003	0	0	0	0	0	0

Nodi - Reazioni vincolari esterne per condizioni di carico non sismiche

N	CC	Fx	Fy	Fz	Mx	My	Mz
		[N]	[N]	[N]	[N· m]	[N· m]	[N· m]
02664	004	0	0	0	0	0	0
02664	005	0	0	0	0	0	0
02665	002	0	0	0	0	0	0
02665	003	0	0	0	0	0	0
02665	004	0	0	0	0	0	0
02665	005	0	0	0	0	0	0
02682	002	0	0	216	0	0	0
02682	003	0	0	0	0	0	0
02682	004	0	0	0	0	0	0
02682	005	0	0	0	0	0	0
02683	002	0	0	216	0	0	0
02683	003	0	0	0	0	0	0
02683	004	0	0	0	0	0	0
02683	005	0	0	0	0	0	0
02684	002	0	0	200	0	0	0
02684	003	0	0	0	0	0	0
02684	004	0	0	0	0	0	0
02684	005	0	0	0	0	0	0
02685	002	0	0	200	0	0	0
02685	003	0	0	0	0	0	0
02685	004	0	0	0	0	0	0
02685	005	0	0	0	0	0	0

LEGENDA Nodi - Reazioni vincolari esterne per condizioni di carico non sismiche

N Numero identificativo del nodo.
CC Identificativo della Condizione di Carico nella relativa tabella.
Fx, FyFz, Mx, My, Mz Reazioni vincolari relative al sistema di riferimento globale X, Y, Z.

NODI - REAZIONI VINCOLARI ESTERNE PER EFFETTO DEL SISMA

Nodi - Reazioni vincolari esterne per effetto del sisma

N	Dir	Fx	Fy	Fz	Mx	My	Mz
		[N]	[N]	[N]	[N· m]	[N· m]	[N· m]
00019	X	222	372	530	27	25	5
00019	Y	734	1.343	2.930	86	48	14
00019	Z	298	104	656	8	28	3
00020	X	645	67	2.180	47	129	2
00020	Y	2.849	223	4.399	102	237	2
00020	Z	406	49	763	33	31	1
00021	X	237	416	461	35	25	7
00021	Y	760	1.328	2.967	81	51	13
00021	Z	272	109	630	9	25	3
00022	X	557	60	2.265	38	119	1
00022	Y	2.871	112	4.675	71	244	1
00022	Z	406	71	837	43	29	0
00023	X	313	407	144	32	43	12
00023	Y	1.434	2.122	1.319	176	224	54
00023	Z	184	150	91	10	22	4
00024	X	197	91	875	36	42	1
00024	Y	3.029	168	4.348	68	217	2
00024	Z	310	49	658	35	23	1
00025	X	314	387	475	53	54	11
00025	Y	330	715	1.955	19	65	17
00025	Z	220	91	91	13	25	1
00026	X	738	1.283	1.958	86	144	22
00026	Y	1.104	5.477	8.640	346	602	95
00026	Z	218	313	673	8	51	7
00027	X	319	348	493	46	56	8
00027	Y	366	683	1.983	14	64	13
00027	Z	240	60	79	9	27	1
00046	X	19.367	17	172	10	2.272	146
00046	Y	37	9.620	35.224	3.514	9	1
00046	Z	234	111	8.351	115	30	1
00047	X	35.763	8	182	3	3.178	148
00047	Y	237	7.406	12.201	2.546	23	3
00047	Z	28	373	5.584	64	13	2
00061	X	811	1.265	1.955	88	145	22
00061	Y	1.004	5.522	8.770	354	626	97
00061	Z	201	307	676	8	51	7
00062	X	222	803	429	47	43	5
00062	Y	827	1.782	1.728	104	134	9
00062	Z	382	81	651	3	48	2
00064	X	230	840	369	53	33	7
00064	Y	770	1.840	1.699	116	113	10
00064	Z	339	111	656	2	40	2
00067	X	1.500	339	1.104	34	238	3
00067	Y	1.885	3.280	1.572	275	293	32
00067	Z	564	93	795	16	105	0

Nodi - Reazioni vincolari esterne per effetto del sisma

N	Dir	Fx	Fy	Fz	Mx	My	Mz
		[N]	[N]	[N]	[N· m]	[N· m]	[N· m]
00068	X	1.561	189	306	35	124	12
00068	Y	1.169	324	1.312	19	82	9
00068	Z	124	50	153	20	11	2
00069	X	688	802	1.214	74	36	2
00069	Y	486	4.882	8.155	358	12	4
00069	Z	34	291	918	10	2	1
00071	X	1.562	228	300	40	120	12
00071	Y	1.177	335	1.356	18	80	9
00071	Z	125	54	127	18	12	2
00072	X	638	841	1.225	79	29	1
00072	Y	711	4.975	7.966	369	8	6
00072	Z	60	334	916	5	2	0
00077	X	12	9	36	0	0	0
00077	Y	19	15	16	0	0	0
00077	Z	2	1	22	0	0	0
00078	X	0	0	54	0	0	0
00078	Y	0	0	60	0	0	0
00078	Z	0	0	43	0	0	0
00079	X	3	1	83	0	0	0
00079	Y	4	4	180	0	0	0
00079	Z	1	1	175	0	0	0
00080	X	0	0	21	0	0	0
00080	Y	1	0	46	0	0	0
00080	Z	0	0	33	0	0	0
00081	X	0	0	26	0	0	0
00081	Y	1	0	46	0	0	0
00081	Z	0	0	31	0	0	0
00082	X	4	1	97	0	0	0
00082	Y	5	3	180	0	0	0
00082	Z	1	1	170	0	0	0
00083	X	0	0	55	0	0	0
00083	Y	0	0	61	0	0	0
00083	Z	0	0	41	0	0	0
00084	X	16	11	36	0	0	0
00084	Y	26	18	16	0	0	0
00084	Z	1	1	21	0	0	0
00085	X	10	11	16	0	0	0
00085	Y	47	50	12	0	0	0
00085	Z	7	9	39	0	0	0
00086	X	0	0	54	0	0	0
00086	Y	1	1	78	0	0	0
00086	Z	0	0	40	0	0	0
00087	X	0	0	59	0	0	0
00087	Y	1	1	77	0	0	0
00087	Z	0	0	39	0	0	0
00088	X	11	9	19	0	0	0
00088	Y	64	63	12	0	0	0
00088	Z	7	7	40	0	0	0
00091	X	404	129	983	63	60	1
00091	Y	3.053	171	4.419	69	225	1
00091	Z	320	31	649	25	25	1
00092	X	1.383	338	903	29	208	3
00092	Y	1.889	3.257	1.594	277	292	31
00092	Z	567	78	714	7	106	0
00095	X	314	502	192	42	48	13
00095	Y	1.546	2.114	1.354	167	241	54
00095	Z	188	128	90	8	23	4
00500	X	4	10	11	0	0	0
00500	Y	5	15	14	0	0	0
00500	Z	3	6	29	0	0	0
00501	X	5	5	11	0	0	0
00501	Y	14	14	19	0	0	0
00501	Z	3	2	28	0	0	0
00502	X	1	3	14	0	0	0
00502	Y	1	6	24	0	0	0
00502	Z	1	3	28	0	0	0
00503	X	2	5	18	0	0	0
00503	Y	0	5	29	0	0	0
00503	Z	1	1	28	0	0	0
00504	X	2	5	23	0	0	0
00504	Y	3	11	35	0	0	0
00504	Z	0	3	27	0	0	0
00505	X	20	3	28	0	0	0
00505	Y	90	24	40	0	0	0
00505	Z	8	4	27	0	0	0
00506	X	3	28	43	0	0	0
00506	Y	11	117	59	0	0	0
00506	Z	1	9	34	0	0	0
00507	X	0	0	101	0	0	0

Nodi - Reazioni vincolari esterne per effetto del sisma

N	Dir	Fx	Fy	Fz	Mx	My	Mz
		[N]	[N]	[N]	[N· m]	[N· m]	[N· m]
00507	Y	1	1	149	0	0	0
00507	Z	0	0	79	0	0	0
00508	X	0	0	110	0	0	0
00508	Y	0	1	191	0	0	0
00508	Z	0	0	104	0	0	0
00509	X	0	0	54	0	0	0
00509	Y	0	0	118	0	0	0
00509	Z	0	0	66	0	0	0
00510	X	0	0	71	0	0	0
00510	Y	0	0	199	0	0	0
00510	Z	0	0	115	0	0	0
00511	X	0	0	13	0	0	0
00511	Y	0	0	46	0	0	0
00511	Z	0	0	28	0	0	0
00512	X	0	0	35	0	0	0
00512	Y	0	0	137	0	0	0
00512	Z	0	0	90	0	0	0
00513	X	0	0	35	0	0	0
00513	Y	0	0	122	0	0	0
00513	Z	0	0	87	0	0	0
00514	X	0	0	16	0	0	0
00514	Y	0	0	34	0	0	0
00514	Z	0	0	26	0	0	0
00515	X	0	0	99	0	0	0
00515	Y	0	0	144	0	0	0
00515	Z	0	0	111	0	0	0
00516	X	0	0	72	0	0	0
00516	Y	0	1	94	0	0	0
00516	Z	0	0	69	0	0	0
00517	X	0	0	75	0	0	0
00517	Y	0	0	113	0	0	0
00517	Z	0	0	75	0	0	0
00518	X	0	0	90	0	0	0
00518	Y	0	0	190	0	0	0
00518	Z	0	0	117	0	0	0
00519	X	0	0	15	0	0	0
00519	Y	0	0	50	0	0	0
00519	Z	0	0	29	0	0	0
00520	X	0	0	56	0	0	0
00520	Y	0	0	210	0	0	0
00520	Z	0	0	119	0	0	0
00521	X	0	0	77	0	0	0
00521	Y	0	0	195	0	0	0
00521	Z	0	0	107	0	0	0
00522	X	0	0	86	0	0	0
00522	Y	2	2	157	0	0	0
00522	Z	0	0	83	0	0	0
00523	X	2	23	41	0	0	0
00523	Y	10	108	60	0	0	0
00523	Z	1	9	35	0	0	0
00524	X	16	2	28	0	0	0
00524	Y	79	18	41	0	0	0
00524	Z	7	3	27	0	0	0
00525	X	1	2	23	0	0	0
00525	Y	5	2	35	0	0	0
00525	Z	1	1	28	0	0	0
00526	X	3	6	19	0	0	0
00526	Y	6	7	30	0	0	0
00526	Z	0	1	28	0	0	0
00527	X	0	5	15	0	0	0
00527	Y	4	10	25	0	0	0
00527	Z	1	2	28	0	0	0
00528	X	7	7	12	0	0	0
00528	Y	20	21	19	0	0	0
00528	Z	3	3	29	0	0	0
00529	X	4	12	11	0	0	0
00529	Y	2	15	14	0	0	0
00529	Z	2	6	29	0	0	0
00530	X	7	4	11	0	0	0
00530	Y	14	17	11	0	0	0
00530	Z	9	5	31	0	0	0
00531	X	1	1	9	0	0	0
00531	Y	2	3	11	0	0	0
00531	Z	2	2	32	0	0	0
00532	X	0	1	8	0	0	0
00532	Y	3	3	12	0	0	0
00532	Z	1	0	32	0	0	0
00533	X	0	0	6	0	0	0
00533	Y	2	3	13	0	0	0

Nodi - Reazioni vincolari esterne per effetto del sisma

N	Dir	Fx	Fy	Fz	Mx	My	Mz
		[N]	[N]	[N]	[N· m]	[N· m]	[N· m]
00533	Z	0	2	32	0	0	0
00534	X	0	0	5	0	0	0
00534	Y	0	2	14	0	0	0
00534	Z	0	1	32	0	0	0
00535	X	2	1	5	0	0	0
00535	Y	2	1	15	0	0	0
00535	Z	0	0	33	0	0	0
00536	X	1	1	5	0	0	0
00536	Y	3	0	15	0	0	0
00536	Z	3	1	33	0	0	0
00537	X	1	0	6	0	0	0
00537	Y	2	1	16	0	0	0
00537	Z	0	1	33	0	0	0
00538	X	2	1	11	0	0	0
00538	Y	2	1	22	0	0	0
00538	Z	1	0	43	0	0	0
00539	X	4	8	10	0	0	0
00539	Y	12	7	18	0	0	0
00539	Z	5	1	33	0	0	0
00540	X	34	9	12	0	0	0
00540	Y	26	5	19	0	0	0
00540	Z	5	3	34	0	0	0
00541	X	11	2	15	0	0	0
00541	Y	9	3	19	0	0	0
00541	Z	7	2	34	0	0	0
00542	X	5	4	18	0	0	0
00542	Y	2	4	19	0	0	0
00542	Z	2	1	34	0	0	0
00543	X	9	4	21	0	0	0
00543	Y	12	5	20	0	0	0
00543	Z	1	0	34	0	0	0
00544	X	2	1	25	0	0	0
00544	Y	4	3	20	0	0	0
00544	Z	0	0	34	0	0	0
00545	X	3	3	28	0	0	0
00545	Y	4	14	20	0	0	0
00545	Z	0	1	34	0	0	0
00546	X	8	9	32	0	0	0
00546	Y	38	20	21	0	0	0
00546	Z	2	3	34	0	0	0
00547	X	16	9	36	0	0	0
00547	Y	8	2	21	0	0	0
00547	Z	5	2	34	0	0	0
00548	X	3	2	39	0	0	0
00548	Y	10	6	22	0	0	0
00548	Z	0	0	34	0	0	0
00549	X	8	8	43	0	0	0
00549	Y	4	8	22	0	0	0
00549	Z	1	1	33	0	0	0
00550	X	7	4	46	0	0	0
00550	Y	8	8	23	0	0	0
00550	Z	2	2	33	0	0	0
00551	X	15	3	49	0	0	0
00551	Y	26	3	24	0	0	0
00551	Z	6	0	33	0	0	0
00552	X	10	24	53	0	0	0
00552	Y	22	43	25	0	0	0
00552	Z	6	4	33	0	0	0
00553	X	12	7	48	0	0	0
00553	Y	14	19	13	0	0	0
00553	Z	1	3	29	0	0	0
00554	X	3	4	46	0	0	0
00554	Y	3	16	7	0	0	0
00554	Z	1	2	29	0	0	0
00555	X	1	2	45	0	0	0
00555	Y	5	1	10	0	0	0
00555	Z	1	0	29	0	0	0
00556	X	1	11	58	0	0	0
00556	Y	5	32	25	0	0	0
00556	Z	0	0	38	0	0	0
00557	X	15	5	43	0	0	0
00557	Y	62	3	28	0	0	0
00557	Z	5	1	29	0	0	0
00558	X	2	49	52	0	0	0
00558	Y	9	206	45	0	0	0
00558	Z	1	15	36	0	0	0
00559	X	4	3	71	0	0	0
00559	Y	15	12	97	0	0	0
00559	Z	1	1	78	0	0	0

Nodi - Reazioni vincolari esterne per effetto del sisma

N	Dir	Fx	Fy	Fz	Mx	My	Mz
		[N]	[N]	[N]	[N· m]	[N· m]	[N· m]
00560	X	1	0	100	0	0	0
00560	Y	5	1	98	0	0	0
00560	Z	0	0	103	0	0	0
00561	X	0	0	127	0	0	0
00561	Y	0	0	67	0	0	0
00561	Z	0	0	101	0	0	0
00562	X	0	0	138	0	0	0
00562	Y	0	0	51	0	0	0
00562	Z	0	0	103	0	0	0
00563	X	0	0	127	0	0	0
00563	Y	1	0	49	0	0	0
00563	Z	0	0	107	0	0	0
00564	X	0	0	105	0	0	0
00564	Y	1	0	52	0	0	0
00564	Z	0	0	110	0	0	0
00565	X	0	0	81	0	0	0
00565	Y	0	0	52	0	0	0
00565	Z	0	0	112	0	0	0
00566	X	0	0	61	0	0	0
00566	Y	0	0	50	0	0	0
00566	Z	0	0	112	0	0	0
00567	X	0	0	44	0	0	0
00567	Y	0	0	49	0	0	0
00567	Z	0	0	111	0	0	0
00568	X	0	0	29	0	0	0
00568	Y	0	0	57	0	0	0
00568	Z	0	0	111	0	0	0
00569	X	0	0	17	0	0	0
00569	Y	1	0	78	0	0	0
00569	Z	0	0	112	0	0	0
00570	X	1	0	17	0	0	0
00570	Y	2	0	103	0	0	0
00570	Z	0	0	115	0	0	0
00571	X	1	0	17	0	0	0
00571	Y	3	1	124	0	0	0
00571	Z	0	0	120	0	0	0
00572	X	1	0	19	0	0	0
00572	Y	4	0	124	0	0	0
00572	Z	0	0	121	0	0	0
00573	X	1	0	55	0	0	0
00573	Y	2	1	107	0	0	0
00573	Z	0	0	124	0	0	0
00574	X	0	0	97	0	0	0
00574	Y	1	0	83	0	0	0
00574	Z	0	0	127	0	0	0
00575	X	0	0	128	0	0	0
00575	Y	0	0	63	0	0	0
00575	Z	0	0	129	0	0	0
00576	X	0	0	142	0	0	0
00576	Y	0	0	51	0	0	0
00576	Z	0	0	130	0	0	0
00577	X	0	0	141	0	0	0
00577	Y	0	0	46	0	0	0
00577	Z	0	0	129	0	0	0
00578	X	0	0	129	0	0	0
00578	Y	0	0	44	0	0	0
00578	Z	0	0	126	0	0	0
00579	X	0	0	114	0	0	0
00579	Y	0	0	46	0	0	0
00579	Z	0	0	121	0	0	0
00580	X	0	0	98	0	0	0
00580	Y	0	0	61	0	0	0
00580	Z	0	0	116	0	0	0
00581	X	0	0	81	0	0	0
00581	Y	0	0	87	0	0	0
00581	Z	0	0	112	0	0	0
00582	X	2	0	42	0	0	0
00582	Y	3	0	74	0	0	0
00582	Z	0	0	58	0	0	0
00583	X	2	2	42	0	0	0
00583	Y	3	3	125	0	0	0
00583	Z	1	1	77	0	0	0
00584	X	0	2	62	0	0	0
00584	Y	1	3	243	0	0	0
00584	Z	0	1	145	0	0	0
00585	X	0	0	66	0	0	0
00585	Y	1	1	184	0	0	0
00585	Z	0	0	110	0	0	0
00586	X	0	0	102	0	0	0

Nodi - Reazioni vincolari esterne per effetto del sisma

N	Dir	Fx	Fy	Fz	Mx	My	Mz
		[N]	[N]	[N]	[N· m]	[N· m]	[N· m]
00586	Y	0	0	179	0	0	0
00586	Z	0	0	108	0	0	0
00587	X	0	0	141	0	0	0
00587	Y	1	0	173	0	0	0
00587	Z	0	0	106	0	0	0
00588	X	1	0	170	0	0	0
00588	Y	0	0	165	0	0	0
00588	Z	0	0	102	0	0	0
00589	X	0	0	176	0	0	0
00589	Y	1	0	158	0	0	0
00589	Z	1	0	102	0	0	0
00590	X	0	0	128	0	0	0
00590	Y	1	0	143	0	0	0
00590	Z	1	0	98	0	0	0
00591	X	0	0	42	0	0	0
00591	Y	0	0	133	0	0	0
00591	Z	0	0	96	0	0	0
00592	X	0	0	60	0	0	0
00592	Y	0	0	131	0	0	0
00592	Z	0	0	97	0	0	0
00593	X	1	0	151	0	0	0
00593	Y	1	0	139	0	0	0
00593	Z	0	0	101	0	0	0
00594	X	0	0	206	0	0	0
00594	Y	1	0	153	0	0	0
00594	Z	0	0	108	0	0	0
00595	X	1	0	203	0	0	0
00595	Y	1	0	160	0	0	0
00595	Z	0	0	109	0	0	0
00596	X	0	0	174	0	0	0
00596	Y	1	0	169	0	0	0
00596	Z	0	0	113	0	0	0
00597	X	0	0	132	0	0	0
00597	Y	0	0	175	0	0	0
00597	Z	0	0	116	0	0	0
00598	X	0	0	91	0	0	0
00598	Y	1	1	179	0	0	0
00598	Z	0	0	117	0	0	0
00599	X	1	1	72	0	0	0
00599	Y	1	3	237	0	0	0
00599	Z	0	1	155	0	0	0
00600	X	1	1	30	0	0	0
00600	Y	3	4	123	0	0	0
00600	Z	1	1	82	0	0	0
00601	X	1	0	35	0	0	0
00601	Y	3	1	74	0	0	0
00601	Z	0	0	61	0	0	0
00602	X	0	0	92	0	0	0
00602	Y	0	0	90	0	0	0
00602	Z	0	0	113	0	0	0
00603	X	0	0	129	0	0	0
00603	Y	0	0	65	0	0	0
00603	Z	0	0	114	0	0	0
00604	X	0	0	160	0	0	0
00604	Y	0	0	48	0	0	0
00604	Z	0	0	115	0	0	0
00605	X	0	0	180	0	0	0
00605	Y	0	0	41	0	0	0
00605	Z	0	0	116	0	0	0
00606	X	0	0	188	0	0	0
00606	Y	0	0	42	0	0	0
00606	Z	0	0	116	0	0	0
00607	X	0	0	180	0	0	0
00607	Y	0	0	50	0	0	0
00607	Z	0	0	115	0	0	0
00608	X	0	0	153	0	0	0
00608	Y	0	0	64	0	0	0
00608	Z	0	0	113	0	0	0
00609	X	0	0	112	0	0	0
00609	Y	0	0	85	0	0	0
00609	Z	0	0	113	0	0	0
00610	X	2	0	65	0	0	0
00610	Y	4	1	108	0	0	0
00610	Z	0	0	113	0	0	0
00611	X	1	0	28	0	0	0
00611	Y	5	1	124	0	0	0
00611	Z	0	0	113	0	0	0
00612	X	1	0	17	0	0	0
00612	Y	4	1	124	0	0	0

Nodi - Reazioni vincolari esterne per effetto del sisma

N	Dir	Fx	Fy	Fz	Mx	My	Mz
		[N]	[N]	[N]	[N· m]	[N· m]	[N· m]
00612	Z	0	0	112	0	0	0
00613	X	1	0	20	0	0	0
00613	Y	3	0	104	0	0	0
00613	Z	0	0	108	0	0	0
00614	X	0	0	38	0	0	0
00614	Y	0	0	79	0	0	0
00614	Z	0	0	105	0	0	0
00615	X	0	0	59	0	0	0
00615	Y	0	0	59	0	0	0
00615	Z	0	0	104	0	0	0
00616	X	0	0	71	0	0	0
00616	Y	0	0	47	0	0	0
00616	Z	0	0	106	0	0	0
00617	X	0	0	70	0	0	0
00617	Y	1	0	42	0	0	0
00617	Z	0	0	109	0	0	0
00618	X	0	0	60	0	0	0
00618	Y	1	0	39	0	0	0
00618	Z	0	0	111	0	0	0
00619	X	0	0	57	0	0	0
00619	Y	0	0	37	0	0	0
00619	Z	0	0	112	0	0	0
00620	X	0	0	70	0	0	0
00620	Y	0	0	36	0	0	0
00620	Z	0	0	112	0	0	0
00621	X	0	0	84	0	0	0
00621	Y	0	0	44	0	0	0
00621	Z	0	0	111	0	0	0
00622	X	0	0	83	0	0	0
00622	Y	1	0	65	0	0	0
00622	Z	0	0	110	0	0	0
00623	X	1	0	72	0	0	0
00623	Y	2	0	98	0	0	0
00623	Z	0	0	112	0	0	0
00624	X	4	3	66	0	0	0
00624	Y	14	12	97	0	0	0
00624	Z	1	0	83	0	0	0
00625	X	2	48	51	0	0	0
00625	Y	9	210	45	0	0	0
00625	Z	1	15	37	0	0	0
00626	X	15	13	42	0	0	0
00626	Y	62	13	27	0	0	0
00626	Z	5	1	30	0	0	0
00627	X	2	17	57	0	0	0
00627	Y	4	48	24	0	0	0
00627	Z	0	1	39	0	0	0
00628	X	1	1	44	0	0	0
00628	Y	6	1	9	0	0	0
00628	Z	1	0	30	0	0	0
00629	X	3	5	45	0	0	0
00629	Y	4	20	5	0	0	0
00629	Z	1	3	30	0	0	0
00630	X	9	8	47	0	0	0
00630	Y	7	24	12	0	0	0
00630	Z	3	4	30	0	0	0
00631	X	33	32	51	0	0	0
00631	Y	59	61	24	0	0	0
00631	Z	15	7	34	0	0	0
00632	X	5	16	48	0	0	0
00632	Y	12	28	23	0	0	0
00632	Z	2	7	34	0	0	0
00633	X	3	2	45	0	0	0
00633	Y	8	2	23	0	0	0
00633	Z	1	1	34	0	0	0
00634	X	6	3	41	0	0	0
00634	Y	3	7	22	0	0	0
00634	Z	2	1	34	0	0	0
00635	X	5	5	38	0	0	0
00635	Y	2	2	22	0	0	0
00635	Z	1	2	34	0	0	0
00636	X	17	6	35	0	0	0
00636	Y	27	13	21	0	0	0
00636	Z	3	1	34	0	0	0
00637	X	7	10	32	0	0	0
00637	Y	2	11	21	0	0	0
00637	Z	3	2	34	0	0	0
00638	X	2	3	29	0	0	0
00638	Y	12	6	20	0	0	0
00638	Z	2	1	34	0	0	0

Nodi - Reazioni vincolari esterne per effetto del sisma

N	Dir	Fx	Fy	Fz	Mx	My	Mz
		[N]	[N]	[N]	[N· m]	[N· m]	[N· m]
00639	X	11	4	25	0	0	0
00639	Y	2	4	20	0	0	0
00639	Z	2	0	34	0	0	0
00640	X	5	6	22	0	0	0
00640	Y	2	1	20	0	0	0
00640	Z	1	1	34	0	0	0
00641	X	3	2	20	0	0	0
00641	Y	6	2	20	0	0	0
00641	Z	3	1	34	0	0	0
00642	X	9	1	17	0	0	0
00642	Y	3	2	19	0	0	0
00642	Z	3	0	34	0	0	0
00643	X	33	8	15	0	0	0
00643	Y	26	8	19	0	0	0
00643	Z	5	2	33	0	0	0
00644	X	7	8	14	0	0	0
00644	Y	19	8	18	0	0	0
00644	Z	9	0	33	0	0	0
00645	X	2	1	16	0	0	0
00645	Y	2	2	23	0	0	0
00645	Z	2	1	43	0	0	0
00646	X	1	0	11	0	0	0
00646	Y	2	0	16	0	0	0
00646	Z	0	0	33	0	0	0
00647	X	1	0	10	0	0	0
00647	Y	2	0	16	0	0	0
00647	Z	1	1	33	0	0	0
00648	X	1	0	9	0	0	0
00648	Y	2	1	15	0	0	0
00648	Z	1	1	33	0	0	0
00649	X	0	1	9	0	0	0
00649	Y	0	1	14	0	0	0
00649	Z	0	0	33	0	0	0
00650	X	1	1	10	0	0	0
00650	Y	1	1	13	0	0	0
00650	Z	1	2	32	0	0	0
00651	X	0	1	11	0	0	0
00651	Y	1	1	12	0	0	0
00651	Z	1	1	32	0	0	0
00652	X	1	1	12	0	0	0
00652	Y	2	2	12	0	0	0
00652	Z	1	1	32	0	0	0
00653	X	5	3	13	0	0	0
00653	Y	10	15	11	0	0	0
00653	Z	6	3	32	0	0	0
01134	X	237	390	899	45	71	5
01134	Y	234	236	1.372	60	47	15
01134	Z	141	195	386	7	58	3
01135	X	85	412	1.271	41	62	5
01135	Y	213	234	372	44	92	21
01135	Z	105	269	668	21	67	3
01136	X	19	381	1.183	52	46	1
01136	Y	70	475	868	133	159	2
01136	Z	52	216	763	11	68	0
01137	X	66	329	801	34	45	8
01137	Y	116	258	1.522	71	180	21
01137	Z	25	204	553	9	48	0
01138	X	88	398	1.000	40	47	7
01138	Y	253	1.259	3.071	161	199	23
01138	Z	29	39	624	2	43	1
01139	X	692	359	1.323	167	38	18
01139	Y	1.354	554	1.300	266	59	33
01139	Z	44	153	501	64	18	8
01140	X	890	265	1.770	197	66	3
01140	Y	1.628	393	1.162	326	109	6
01140	Z	31	88	783	78	2	1
01141	X	998	157	1.730	196	110	3
01141	Y	1.618	330	1.186	383	180	8
01141	Z	53	53	807	82	6	1
01142	X	1.050	125	1.446	151	95	4
01142	Y	1.514	426	998	458	161	1
01142	Z	47	33	638	73	9	1
01143	X	1.300	79	1.432	124	112	3
01143	Y	1.444	383	1.207	452	121	1
01143	Z	53	45	734	77	5	0
01144	X	1.189	121	1.114	81	121	8
01144	Y	1.145	350	1.260	450	109	13
01144	Z	42	33	608	65	4	1
01145	X	1.331	131	1.178	74	162	4

Nodi - Reazioni vincolari esterne per effetto del sisma

N	Dir	Fx	Fy	Fz	Mx	My	Mz
		[N]	[N]	[N]	[N· m]	[N· m]	[N· m]
01145	Y	1.000	418	1.179	429	114	2
01145	Z	50	52	695	73	5	2
01146	X	1.442	179	1.064	78	117	1
01146	Y	915	349	1.246	373	86	6
01146	Z	75	43	686	67	9	1
01147	X	1.361	187	781	82	141	5
01147	Y	653	209	1.215	309	63	1
01147	Z	79	23	571	55	10	1
01148	X	1.463	123	877	65	176	2
01148	Y	636	177	1.238	207	85	1
01148	Z	52	41	642	55	5	1
01149	X	1.604	71	693	39	135	2
01149	Y	462	66	1.198	122	24	3
01149	Z	44	29	443	39	4	2
01150	X	1.548	134	412	26	110	6
01150	Y	570	114	1.273	41	38	2
01150	Z	49	64	325	29	18	1
01151	X	1.389	260	839	91	80	15
01151	Y	5.805	1.054	3.876	388	205	58
01151	Z	527	43	497	17	32	2
01152	X	550	19	240	25	29	1
01152	Y	2.229	87	1.177	100	120	5
01152	Z	252	5	387	3	12	0
01153	X	166	8	190	10	47	0
01153	Y	103	41	981	37	86	1
01153	Z	28	4	373	1	11	0
01154	X	545	7	111	9	25	1
01154	Y	1.178	13	358	42	18	1
01154	Z	128	5	230	3	4	0
01155	X	555	3	188	7	60	0
01155	Y	945	15	140	31	110	1
01155	Z	96	3	257	1	12	0
01156	X	555	4	94	6	68	0
01156	Y	976	12	120	29	168	2
01156	Z	102	4	209	3	22	0
01157	X	460	3	124	6	33	1
01157	Y	966	3	66	29	15	4
01157	Z	119	1	268	1	4	0
01158	X	324	3	91	5	28	0
01158	Y	811	8	71	20	57	1
01158	Z	124	1	280	0	9	0
01159	X	290	2	59	4	33	0
01159	Y	1.167	4	348	16	159	0
01159	Z	202	3	244	1	27	0
01160	X	363	3	92	3	37	0
01160	Y	2.076	18	786	10	202	0
01160	Z	374	2	382	3	37	0
01161	X	527	7	117	6	49	0
01161	Y	3.586	42	948	31	332	0
01161	Z	604	3	323	1	56	0
01162	X	730	66	350	23	28	4
01162	Y	5.296	316	2.474	152	191	27
01162	Z	763	10	501	5	40	1
01163	X	234	166	696	31	127	3
01163	Y	33	510	1.174	33	12	1
01163	Z	8	175	733	14	4	0
01164	X	208	184	809	28	136	7
01164	Y	63	975	319	131	41	5
01164	Z	41	300	932	32	12	2
01165	X	79	225	777	38	135	1
01165	Y	90	1.122	886	198	89	1
01165	Z	43	233	1.350	24	18	0
01166	X	121	319	617	44	140	4
01166	Y	12	1.720	2.009	256	60	3
01166	Z	30	154	1.109	7	9	1
01167	X	79	445	534	44	75	2
01167	Y	31	2.605	3.872	189	48	1
01167	Z	12	105	1.068	7	4	0
01168	X	1.656	87	372	40	115	1
01168	Y	1.812	37	1.083	29	137	6
01168	Z	249	44	200	22	27	3
01169	X	1.814	89	437	46	163	1
01169	Y	1.823	24	1.189	53	154	0
01169	Z	247	35	458	34	30	1
01170	X	1.673	42	418	33	177	0
01170	Y	1.676	95	860	116	176	1
01170	Z	169	17	448	40	18	0
01171	X	1.944	34	443	21	182	0
01171	Y	1.838	149	719	157	159	1

Nodi - Reazioni vincolari esterne per effetto del sisma

N	Dir	Fx	Fy	Fz	Mx	My	Mz
		[N]	[N]	[N]	[N· m]	[N· m]	[N· m]
01171	Z	165	40	574	54	15	1
01172	X	1.917	26	291	12	171	1
01172	Y	1.821	237	783	195	157	1
01172	Z	128	32	479	52	6	1
01173	X	1.778	31	279	25	196	0
01173	Y	1.655	168	698	196	176	0
01173	Z	117	34	576	59	10	0
01174	X	1.951	43	254	34	182	1
01174	Y	1.846	223	546	195	173	1
01174	Z	123	46	552	58	13	0
01175	X	1.884	58	237	43	163	0
01175	Y	1.749	181	660	182	147	1
01175	Z	119	31	447	52	12	1
01176	X	1.703	35	194	40	186	0
01176	Y	1.626	91	556	138	180	1
01176	Z	84	32	491	47	8	0
01177	X	1.733	47	137	38	152	1
01177	Y	1.587	51	276	99	125	2
01177	Z	82	37	268	36	4	1
01178	X	1.533	69	216	34	114	4
01178	Y	1.366	69	199	110	86	12
01178	Z	43	108	142	38	17	6
01179	X	860	161	519	47	35	9
01179	Y	5.666	412	2.643	172	268	20
01179	Z	804	5	451	4	48	0
01180	X	584	9	163	13	61	1
01180	Y	3.693	55	1.037	33	390	3
01180	Z	641	5	396	2	68	0
01181	X	354	8	149	4	32	0
01181	Y	1.966	6	772	13	178	0
01181	Z	376	2	305	1	33	0
01182	X	281	8	232	3	33	0
01182	Y	1.102	12	587	9	124	1
01182	Z	235	3	363	2	27	0
01183	X	232	8	191	4	18	0
01183	Y	524	10	299	18	23	0
01183	Z	133	5	244	2	5	0
01184	X	130	7	224	3	13	0
01184	Y	71	1	353	14	6	0
01184	Z	6	1	347	1	1	0
01185	X	66	7	245	4	10	0
01185	Y	444	1	130	16	14	1
01185	Z	112	1	316	1	4	0
01186	X	49	7	135	4	11	0
01186	Y	482	7	220	18	65	0
01186	Z	174	4	264	2	20	0
01187	X	170	7	123	3	16	0
01187	Y	799	7	358	12	71	0
01187	Z	292	2	366	1	26	0
01188	X	299	9	90	8	28	1
01188	Y	1.181	7	206	23	110	2
01188	Z	420	2	244	0	41	0
01189	X	312	80	138	26	36	5
01189	Y	1.310	173	274	58	120	11
01189	Z	463	9	325	2	39	0
01190	X	27	494	450	28	10	4
01190	Y	43	994	1.923	70	17	11
01190	Z	47	26	585	0	1	5
01191	X	83	899	504	66	55	2
01191	Y	272	2.163	1.675	161	95	5
01191	Z	96	171	922	16	21	3
01192	X	109	992	423	92	76	1
01192	Y	146	2.579	1.040	255	87	2
01192	Z	18	107	992	4	8	1
01193	X	75	810	374	88	85	0
01193	Y	80	2.171	583	238	64	1
01193	Z	14	138	761	13	12	0
01194	X	96	1.038	507	111	89	1
01194	Y	8	2.764	353	289	6	1
01194	Z	7	267	965	40	13	1
01195	X	161	748	491	31	112	2
01195	Y	133	2.312	685	167	71	7
01195	Z	37	137	882	2	33	1
01196	X	317	66	120	30	11	1
01196	Y	1.031	219	1.198	135	37	4
01196	Z	86	46	271	9	2	1
01197	X	275	24	343	11	26	2
01197	Y	1.121	80	1.953	77	132	3
01197	Z	155	14	526	15	22	1

Nodi - Reazioni vincolari esterne per effetto del sisma

N	Dir	Fx	Fy	Fz	Mx	My	Mz
		[N]	[N]	[N]	[N· m]	[N· m]	[N· m]
01198	X	251	8	353	15	20	0
01198	Y	643	43	2.217	64	103	0
01198	Z	99	25	630	29	17	0
01199	X	567	19	370	29	43	1
01199	Y	501	135	2.282	89	81	1
01199	Z	87	31	564	34	14	1
01200	X	564	51	974	49	5	2
01200	Y	945	67	3.444	72	113	3
01200	Z	167	51	765	42	16	1
01201	X	3.065	28	1.726	42	104	2
01201	Y	4.777	28	2.842	47	216	3
01201	Z	598	23	604	21	28	2
01202	X	2.345	10	301	17	209	2
01202	Y	2.119	40	1.209	46	158	2
01202	Z	282	13	330	3	19	1
01203	X	2.088	4	41	5	175	0
01203	Y	34	12	1.372	19	4	0
01203	Z	9	3	408	1	1	0
01204	X	2.248	10	379	17	209	1
01204	Y	2.195	25	1.320	23	168	3
01204	Z	247	3	394	6	15	1
01205	X	2.751	23	1.418	23	85	1
01205	Y	4.719	101	2.665	63	208	3
01205	Z	562	14	500	17	28	2
01206	X	25	527	380	30	10	4
01206	Y	78	1.040	2.014	85	11	11
01206	Z	61	44	618	5	6	4
01207	X	218	82	166	27	24	5
01207	Y	1.250	163	232	55	104	10
01207	Z	417	4	271	1	29	0
01208	X	221	8	98	10	23	1
01208	Y	1.282	11	263	22	127	2
01208	Z	435	3	336	1	45	0
01209	X	91	6	62	4	8	0
01209	Y	779	3	327	16	66	0
01209	Z	264	3	288	1	23	0
01210	X	47	7	143	3	2	0
01210	Y	517	6	207	14	72	1
01210	Z	164	3	354	1	20	0
01211	X	81	6	121	3	11	0
01211	Y	452	10	128	21	14	1
01211	Z	98	5	251	2	4	0
01212	X	123	6	163	3	11	0
01212	Y	54	2	330	14	5	0
01212	Z	28	1	364	1	5	0
01213	X	172	6	193	3	15	0
01213	Y	513	1	320	14	19	1
01213	Z	131	1	352	1	6	0
01214	X	198	7	131	3	22	0
01214	Y	1.126	2	544	15	125	1
01214	Z	229	4	296	0	25	0
01215	X	305	7	166	4	28	0
01215	Y	2.022	22	860	6	182	0
01215	Z	367	3	414	2	33	0
01216	X	532	10	130	14	52	2
01216	Y	3.606	52	908	39	360	8
01216	Z	574	2	315	1	56	0
01217	X	851	169	517	48	43	9
01217	Y	5.810	434	2.649	177	310	20
01217	Z	802	9	489	3	58	0
01218	X	62	840	480	50	57	2
01218	Y	289	2.061	1.692	125	105	6
01218	Z	88	104	835	5	23	3
01219	X	121	1.022	362	103	85	2
01219	Y	169	2.614	871	274	90	3
01219	Z	46	208	809	28	17	2
01220	X	60	871	504	105	87	0
01220	Y	44	2.259	656	292	50	1
01220	Z	38	161	1.103	19	8	0
01221	X	122	975	486	91	106	1
01221	Y	31	2.733	365	294	17	1
01221	Z	33	184	794	10	24	0
01222	X	192	807	507	36	127	3
01222	Y	112	2.278	725	152	71	8
01222	Z	35	205	709	14	33	1
01223	X	366	50	155	26	18	1
01223	Y	1.070	192	1.224	119	49	5
01223	Z	105	30	287	5	6	1
01224	X	307	25	397	12	29	1

Nodi - Reazioni vincolari esterne per effetto del sisma

N	Dir	Fx	Fy	Fz	Mx	My	Mz
		[N]	[N]	[N]	[N· m]	[N· m]	[N· m]
01224	Y	1.116	92	1.979	81	134	2
01224	Z	176	13	542	16	25	0
01225	X	248	10	300	9	21	0
01225	Y	666	86	1.988	79	103	0
01225	Z	108	18	516	27	16	0
01226	X	574	27	443	27	51	1
01226	Y	496	53	2.498	62	71	3
01226	Z	109	53	670	43	15	1
01227	X	582	32	798	28	10	1
01227	Y	940	152	3.188	88	114	0
01227	Z	180	35	650	39	16	0
01228	X	1.638	112	378	26	126	5
01228	Y	516	62	1.232	50	27	5
01228	Z	44	68	254	27	13	3
01229	X	1.656	93	679	54	140	2
01229	Y	581	14	1.299	106	57	1
01229	Z	31	32	526	36	10	1
01230	X	1.458	150	781	86	155	3
01230	Y	505	204	1.149	219	48	5
01230	Z	39	15	519	38	3	0
01231	X	1.469	215	874	101	160	1
01231	Y	737	233	1.298	303	89	1
01231	Z	62	20	669	48	7	0
01232	X	1.489	231	1.028	96	123	2
01232	Y	884	296	1.260	357	64	4
01232	Z	38	28	675	50	2	0
01233	X	1.318	129	1.058	78	136	4
01233	Y	919	376	1.100	420	84	18
01233	Z	24	27	573	43	5	1
01234	X	1.333	123	1.236	82	163	9
01234	Y	1.228	390	1.283	449	145	5
01234	Z	31	30	705	57	6	3
01235	X	1.242	101	1.267	112	96	2
01235	Y	1.411	414	1.213	460	110	5
01235	Z	43	28	614	55	3	0
01236	X	1.195	151	1.613	158	133	4
01236	Y	1.513	312	1.002	417	168	2
01236	Z	72	28	754	66	8	0
01237	X	1.003	156	1.744	195	127	5
01237	Y	1.549	352	1.189	391	170	7
01237	Z	64	46	798	75	14	1
01238	X	944	256	1.535	192	89	7
01238	Y	1.710	415	1.135	335	148	13
01238	Z	51	75	643	69	10	3
01239	X	683	341	1.395	159	45	6
01239	Y	1.275	485	1.358	240	36	13
01239	Z	48	151	545	61	28	4
01240	X	1.645	86	358	37	115	1
01240	Y	1.825	24	1.090	31	142	5
01240	Z	291	57	242	24	39	2
01241	X	1.738	76	399	39	150	1
01241	Y	1.850	27	1.114	59	166	0
01241	Z	229	20	358	27	23	0
01242	X	1.693	45	447	34	186	0
01242	Y	1.644	70	953	108	168	1
01242	Z	202	27	536	41	24	0
01243	X	1.857	25	415	18	163	1
01243	Y	1.831	180	645	173	157	1
01243	Z	176	21	449	44	13	1
01244	X	1.906	48	319	20	177	2
01244	Y	1.812	219	848	189	159	2
01244	Z	169	37	579	51	13	0
01245	X	1.734	43	281	27	191	0
01245	Y	1.676	181	688	205	186	0
01245	Z	150	26	564	52	20	0
01246	X	1.849	69	255	39	160	0
01246	Y	1.773	250	493	210	151	1
01246	Z	160	27	436	48	18	1
01247	X	1.860	65	249	41	172	0
01247	Y	1.819	174	724	182	171	3
01247	Z	148	34	552	49	14	1
01248	X	1.595	43	167	41	168	0
01248	Y	1.535	104	500	146	157	1
01248	Z	119	19	391	40	12	0
01249	X	1.665	49	145	38	147	1
01249	Y	1.654	64	292	100	142	2
01249	Z	91	47	356	38	5	2
01250	X	1.409	73	158	39	101	4
01250	Y	1.376	63	218	113	88	11

Nodi - Reazioni vincolari esterne per effetto del sisma

N	Dir	Fx	Fy	Fz	Mx	My	Mz
		[N]	[N]	[N]	[N· m]	[N· m]	[N· m]
01250	Z	99	95	109	35	4	6
01251	X	261	72	721	15	133	4
01251	Y	36	451	1.215	23	12	0
01251	Z	15	237	874	8	2	0
01252	X	171	205	861	25	132	6
01252	Y	83	1.182	482	176	50	6
01252	Z	6	247	1.094	13	3	0
01253	X	116	258	719	32	153	1
01253	Y	33	1.067	767	136	68	1
01253	Z	23	238	978	25	9	0
01254	X	119	373	621	51	142	5
01254	Y	86	1.515	2.283	170	88	1
01254	Z	15	252	1.289	38	7	1
01255	X	94	449	548	45	81	6
01255	Y	83	2.846	3.982	259	33	1
01255	Z	2	156	1.186	10	1	0
01256	X	820	74	343	23	41	4
01256	Y	5.755	328	2.263	149	308	18
01256	Z	791	9	431	4	52	1
01257	X	546	9	105	6	51	1
01257	Y	3.489	54	956	31	325	4
01257	Z	581	4	398	2	56	0
01258	X	380	2	89	3	33	0
01258	Y	1.979	10	733	12	164	0
01258	Z	351	2	305	1	29	0
01259	X	346	2	81	4	39	0
01259	Y	1.149	5	392	14	154	1
01259	Z	203	1	335	1	25	0
01260	X	387	2	159	5	32	0
01260	Y	982	2	62	22	73	0
01260	Z	150	1	280	1	12	0
01261	X	462	2	126	4	30	0
01261	Y	820	9	148	24	14	2
01261	Z	110	4	216	2	1	0
01262	X	558	2	231	7	86	1
01262	Y	927	3	96	32	206	4
01262	Z	103	2	260	1	28	0
01263	X	574	2	220	8	56	0
01263	Y	1.102	3	95	36	115	1
01263	Z	126	4	183	3	13	0
01264	X	521	3	202	7	30	0
01264	Y	1.027	7	399	27	24	1
01264	Z	128	2	296	1	4	0
01265	X	90	8	195	11	58	0
01265	Y	101	37	973	44	143	1
01265	Z	36	2	357	1	23	0
01266	X	662	8	224	29	35	1
01266	Y	2.477	36	1.087	121	143	3
01266	Z	270	1	283	5	11	0
01267	X	1.387	241	863	86	79	17
01267	Y	5.465	974	4.032	361	120	70
01267	Z	517	38	523	15	30	3
01268	X	243	383	1.009	38	75	6
01268	Y	278	79	1.388	26	44	16
01268	Z	162	201	459	3	60	3
01269	X	102	495	1.281	62	75	3
01269	Y	188	552	370	139	94	14
01269	Z	103	244	676	15	70	1
01270	X	10	350	953	43	45	1
01270	Y	37	239	767	69	126	3
01270	Z	32	222	559	21	59	0
01271	X	36	354	1.013	43	52	8
01271	Y	43	150	1.667	30	219	21
01271	Z	43	244	714	28	57	0
01272	X	87	447	1.023	52	53	5
01272	Y	210	1.428	3.095	208	214	18
01272	Z	37	26	677	5	46	1
01273	X	605	28	207	23	46	1
01273	Y	2.387	53	2.356	106	190	1
01273	Z	214	36	404	12	23	1
01274	X	535	25	368	19	49	0
01274	Y	1.894	31	3.109	32	187	3
01274	Z	172	39	503	27	19	1
01275	X	340	21	323	21	40	0
01275	Y	1.229	19	2.925	28	165	0
01275	Z	113	28	456	34	16	0
01276	X	208	33	285	27	16	1
01276	Y	928	65	3.046	39	99	1
01276	Z	73	40	514	40	7	1

Nodi - Reazioni vincolari esterne per effetto del sisma

N	Dir	Fx	Fy	Fz	Mx	My	Mz
		[N]	[N]	[N]	[N· m]	[N· m]	[N· m]
01277	X	192	48	402	32	4	1
01277	Y	1.326	74	3.675	44	117	2
01277	Z	122	39	547	40	12	1
01278	X	118	773	225	42	75	1
01278	Y	346	3.381	1.676	187	233	2
01278	Z	57	304	324	12	32	1
01279	X	140	872	350	48	109	1
01279	Y	225	3.938	1.675	220	268	1
01279	Z	24	309	275	15	39	1
01280	X	122	911	290	100	123	4
01280	Y	151	4.126	1.429	448	270	5
01280	Z	23	298	379	31	45	1
01281	X	133	910	486	106	135	3
01281	Y	217	4.248	2.180	497	277	6
01281	Z	26	268	476	28	55	1
01282	X	148	935	372	59	138	3
01282	Y	271	4.347	1.386	278	260	9
01282	Z	67	248	329	13	66	1
01283	X	243	909	392	62	164	9
01283	Y	460	4.241	977	294	270	13
01283	Z	159	226	441	14	86	5
01284	X	1.089	35	646	17	30	1
01284	Y	4.411	69	2.554	49	212	2
01284	Z	490	13	475	16	22	1
01285	X	856	6	149	6	81	0
01285	Y	2.034	6	1.041	33	149	1
01285	Z	222	4	297	4	16	0
01286	X	892	10	27	1	72	0
01286	Y	21	8	1.216	34	10	0
01286	Z	20	4	312	1	2	0
01287	X	1.077	9	79	7	91	1
01287	Y	1.996	17	1.179	41	121	2
01287	Z	193	8	296	1	11	1
01288	X	1.451	41	631	30	50	2
01288	Y	4.350	61	2.294	49	194	2
01288	Z	451	11	397	14	19	2
01289	X	148	75	422	62	11	2
01289	Y	1.302	96	3.676	55	110	3
01289	Z	117	28	577	31	10	0
01290	X	207	60	257	59	18	2
01290	Y	1.051	53	2.926	40	126	2
01290	Z	91	32	471	33	13	1
01291	X	313	47	292	52	37	0
01291	Y	1.137	40	3.148	36	138	0
01291	Z	91	25	554	29	11	0
01292	X	558	45	330	44	54	1
01292	Y	2.048	55	3.128	27	206	8
01292	Z	172	41	507	26	18	2
01293	X	612	58	209	50	34	1
01293	Y	2.267	63	2.141	116	138	1
01293	Z	180	35	322	11	14	1
01294	X	213	983	273	62	138	8
01294	Y	451	4.100	1.022	257	264	13
01294	Z	157	178	453	5	84	5
01295	X	119	1.171	280	97	115	3
01295	Y	243	4.661	1.434	381	259	10
01295	Z	69	277	452	27	68	1
01296	X	129	1.030	407	113	116	2
01296	Y	223	4.113	1.981	460	281	2
01296	Z	26	256	371	31	56	1
01297	X	104	1.009	242	100	105	4
01297	Y	122	4.002	1.577	415	257	4
01297	Z	21	264	398	27	45	1
01298	X	131	1.076	245	80	94	3
01298	Y	228	4.172	1.802	307	256	5
01298	Z	31	322	397	25	40	2
01299	X	97	846	266	47	71	1
01299	Y	308	3.291	1.411	171	232	5
01299	Z	50	275	207	11	31	2
01784	X	7	15	104	0	0	0
01784	Y	29	60	150	0	0	0
01784	Z	2	4	84	0	0	0
01785	X	6	12	94	0	0	0
01785	Y	25	56	153	0	0	0
01785	Z	2	4	86	0	0	0
01786	X	10	34	99	0	0	0
01786	Y	39	145	108	0	0	0
01786	Z	4	10	87	0	0	0
01787	X	6	4	42	0	0	0

Nodi - Reazioni vincolari esterne per effetto del sisma

N	Dir	Fx	Fy	Fz	Mx	My	Mz
		[N]	[N]	[N]	[N· m]	[N· m]	[N· m]
01787	Y	11	7	97	0	0	0
01787	Z	2	1	68	0	0	0
01788	X	4	3	31	0	0	0
01788	Y	11	8	95	0	0	0
01788	Z	2	1	71	0	0	0
01789	X	11	33	97	0	0	0
01789	Y	42	146	108	0	0	0
01789	Z	4	10	91	0	0	0
01790	X	1	6	149	0	0	0
01790	Y	5	8	331	0	0	0
01790	Z	0	4	345	0	0	0
01791	X	1	0	371	0	0	0
01791	Y	1	1	394	0	0	0
01791	Z	1	0	445	0	0	0
01792	X	1	0	597	0	0	0
01792	Y	2	1	369	0	0	0
01792	Z	1	0	474	0	0	0
01793	X	1	1	618	0	0	0
01793	Y	2	1	318	0	0	0
01793	Z	0	0	468	0	0	0
01794	X	2	0	255	0	0	0
01794	Y	2	0	274	0	0	0
01794	Z	1	0	452	0	0	0
01795	X	0	0	287	0	0	0
01795	Y	1	1	247	0	0	0
01795	Z	0	0	397	0	0	0
01796	X	1	0	700	0	0	0
01796	Y	2	0	323	0	0	0
01796	Z	1	0	445	0	0	0
01797	X	1	0	661	0	0	0
01797	Y	0	1	377	0	0	0
01797	Z	0	0	445	0	0	0
01798	X	1	0	412	0	0	0
01798	Y	1	0	431	0	0	0
01798	Z	0	0	454	0	0	0
01799	X	1	5	209	0	0	0
01799	Y	3	6	457	0	0	0
01799	Z	1	2	443	0	0	0
01800	X	8	10	404	0	0	0
01800	Y	31	27	242	0	0	0
01800	Z	1	0	414	0	0	0
01801	X	1	0	419	0	0	0
01801	Y	3	0	127	0	0	0
01801	Z	0	0	395	0	0	0
01802	X	0	0	420	0	0	0
01802	Y	1	0	55	0	0	0
01802	Z	0	0	414	0	0	0
01803	X	0	0	268	0	0	0
01803	Y	1	1	32	0	0	0
01803	Z	0	0	407	0	0	0
01804	X	1	0	155	0	0	0
01804	Y	3	0	51	0	0	0
01804	Z	0	0	363	0	0	0
01805	X	0	0	109	0	0	0
01805	Y	0	1	114	0	0	0
01805	Z	0	0	405	0	0	0
01806	X	0	1	79	0	0	0
01806	Y	0	6	212	0	0	0
01806	Z	0	0	442	0	0	0
01807	X	2	6	78	0	0	0
01807	Y	14	10	155	0	0	0
01807	Z	0	1	252	0	0	0
01808	X	3	4	98	0	0	0
01808	Y	7	5	236	0	0	0
01808	Z	0	0	427	0	0	0
01809	X	0	0	70	0	0	0
01809	Y	1	1	169	0	0	0
01809	Z	0	0	460	0	0	0
01810	X	0	0	124	0	0	0
01810	Y	0	0	96	0	0	0
01810	Z	0	0	448	0	0	0
01811	X	0	0	124	0	0	0
01811	Y	1	0	71	0	0	0
01811	Z	0	0	409	0	0	0
01812	X	0	0	111	0	0	0
01812	Y	0	0	120	0	0	0
01812	Z	0	0	458	0	0	0
01813	X	1	0	77	0	0	0
01813	Y	2	1	243	0	0	0

Nodi - Reazioni vincolari esterne per effetto del sisma

N	Dir	Fx	Fy	Fz	Mx	My	Mz
		[N]	[N]	[N]	[N· m]	[N· m]	[N· m]
01813	Z	0	0	538	0	0	0
01814	X	0	1	317	0	0	0
01814	Y	0	1	298	0	0	0
01814	Z	0	1	487	0	0	0
01815	X	0	0	473	0	0	0
01815	Y	0	0	234	0	0	0
01815	Z	0	0	460	0	0	0
01816	X	0	0	533	0	0	0
01816	Y	0	0	185	0	0	0
01816	Z	0	0	460	0	0	0
01817	X	0	0	321	0	0	0
01817	Y	0	0	156	0	0	0
01817	Z	0	0	469	0	0	0
01818	X	0	0	148	0	0	0
01818	Y	0	0	150	0	0	0
01818	Z	0	0	468	0	0	0
01819	X	0	0	565	0	0	0
01819	Y	0	0	168	0	0	0
01819	Z	0	0	459	0	0	0
01820	X	0	0	671	0	0	0
01820	Y	0	0	203	0	0	0
01820	Z	0	0	444	0	0	0
01821	X	0	0	480	0	0	0
01821	Y	0	0	246	0	0	0
01821	Z	0	0	434	0	0	0
01822	X	0	0	274	0	0	0
01822	Y	0	0	300	0	0	0
01822	Z	0	0	452	0	0	0
01823	X	1	3	105	0	0	0
01823	Y	1	9	180	0	0	0
01823	Z	0	5	261	0	0	0
01824	X	2	2	86	0	0	0
01824	Y	4	4	229	0	0	0
01824	Z	0	2	421	0	0	0
01825	X	0	0	108	0	0	0
01825	Y	0	0	145	0	0	0
01825	Z	0	0	469	0	0	0
01826	X	0	0	135	0	0	0
01826	Y	0	0	91	0	0	0
01826	Z	0	0	474	0	0	0
01827	X	0	0	63	0	0	0
01827	Y	0	0	87	0	0	0
01827	Z	0	0	444	0	0	0
01828	X	0	0	81	0	0	0
01828	Y	0	0	125	0	0	0
01828	Z	0	0	499	0	0	0
01829	X	1	2	77	0	0	0
01829	Y	0	2	247	0	0	0
01829	Z	0	0	575	0	0	0
01830	X	2	2	88	0	0	0
01830	Y	5	2	240	0	0	0
01830	Z	0	0	446	0	0	0
01831	X	0	0	89	0	0	0
01831	Y	1	1	151	0	0	0
01831	Z	0	0	435	0	0	0
01832	X	0	0	165	0	0	0
01832	Y	0	0	66	0	0	0
01832	Z	0	0	373	0	0	0
01833	X	0	0	262	0	0	0
01833	Y	0	1	56	0	0	0
01833	Z	0	0	404	0	0	0
01834	X	0	0	398	0	0	0
01834	Y	2	1	48	0	0	0
01834	Z	0	0	395	0	0	0
01835	X	0	0	466	0	0	0
01835	Y	1	0	76	0	0	0
01835	Z	0	0	357	0	0	0
01836	X	5	2	525	0	0	0
01836	Y	22	8	235	0	0	0
01836	Z	1	0	473	0	0	0
01837	X	0	0	593	0	0	0
01837	Y	2	0	99	0	0	0
01837	Z	0	0	524	0	0	0
01838	X	0	0	507	0	0	0
01838	Y	0	0	84	0	0	0
01838	Z	0	0	431	0	0	0
01839	X	0	0	391	0	0	0
01839	Y	0	0	82	0	0	0
01839	Z	0	0	418	0	0	0

Nodi - Reazioni vincolari esterne per effetto del sisma

N	Dir	Fx	Fy	Fz	Mx	My	Mz
		[N]	[N]	[N]	[N· m]	[N· m]	[N· m]
01840	X	0	0	254	0	0	0
01840	Y	0	0	69	0	0	0
01840	Z	0	0	413	0	0	0
01841	X	0	0	178	0	0	0
01841	Y	0	0	57	0	0	0
01841	Z	0	0	413	0	0	0
01842	X	0	0	167	0	0	0
01842	Y	0	0	69	0	0	0
01842	Z	0	0	436	0	0	0
01843	X	0	1	196	0	0	0
01843	Y	0	0	109	0	0	0
01843	Z	0	0	495	0	0	0
01844	X	0	0	187	0	0	0
01844	Y	0	0	87	0	0	0
01844	Z	0	0	521	0	0	0
01845	X	0	0	146	0	0	0
01845	Y	0	0	37	0	0	0
01845	Z	0	0	461	0	0	0
01846	X	0	0	173	0	0	0
01846	Y	0	0	23	0	0	0
01846	Z	0	0	455	0	0	0
01847	X	0	0	202	0	0	0
01847	Y	0	0	40	0	0	0
01847	Z	0	0	460	0	0	0
01848	X	0	0	172	0	0	0
01848	Y	0	0	83	0	0	0
01848	Z	0	0	479	0	0	0
01849	X	0	1	138	0	0	0
01849	Y	0	1	114	0	0	0
01849	Z	0	1	409	0	0	0
01850	X	0	1	174	0	0	0
01850	Y	0	1	108	0	0	0
01850	Z	0	1	324	0	0	0
01851	X	0	0	379	0	0	0
01851	Y	0	0	143	0	0	0
01851	Z	0	0	465	0	0	0
01852	X	0	0	456	0	0	0
01852	Y	0	0	111	0	0	0
01852	Z	0	0	454	0	0	0
01853	X	0	0	368	0	0	0
01853	Y	0	0	93	0	0	0
01853	Z	0	0	481	0	0	0
01854	X	0	0	46	0	0	0
01854	Y	0	0	89	0	0	0
01854	Z	0	0	506	0	0	0
01855	X	0	0	373	0	0	0
01855	Y	0	0	95	0	0	0
01855	Z	0	0	507	0	0	0
01856	X	0	0	576	0	0	0
01856	Y	0	0	109	0	0	0
01856	Z	0	0	482	0	0	0
01857	X	0	0	475	0	0	0
01857	Y	0	0	129	0	0	0
01857	Z	0	0	447	0	0	0
01858	X	0	0	281	0	0	0
01858	Y	0	0	156	0	0	0
01858	Z	0	0	436	0	0	0
01859	X	0	0	228	0	0	0
01859	Y	0	1	183	0	0	0
01859	Z	0	0	479	0	0	0
01860	X	0	0	173	0	0	0
01860	Y	0	0	108	0	0	0
01860	Z	0	0	521	0	0	0
01861	X	0	0	258	0	0	0
01861	Y	0	0	40	0	0	0
01861	Z	0	0	474	0	0	0
01862	X	0	0	241	0	0	0
01862	Y	0	0	32	0	0	0
01862	Z	0	0	478	0	0	0
01863	X	0	0	141	0	0	0
01863	Y	0	0	27	0	0	0
01863	Z	0	0	488	0	0	0
01864	X	0	0	98	0	0	0
01864	Y	0	0	52	0	0	0
01864	Z	0	0	506	0	0	0
01865	X	0	6	109	0	0	0
01865	Y	1	4	87	0	0	0
01865	Z	0	0	427	0	0	0
01866	X	0	5	97	0	0	0

Nodi - Reazioni vincolari esterne per effetto del sisma

N	Dir	Fx	Fy	Fz	Mx	My	Mz
		[N]	[N]	[N]	[N· m]	[N· m]	[N· m]
01866	Y	0	3	80	0	0	0
01866	Z	0	0	337	0	0	0
01867	X	0	0	119	0	0	0
01867	Y	0	0	94	0	0	0
01867	Z	0	0	470	0	0	0
01868	X	0	0	123	0	0	0
01868	Y	0	0	59	0	0	0
01868	Z	0	0	427	0	0	0
01869	X	0	0	173	0	0	0
01869	Y	0	0	51	0	0	0
01869	Z	0	0	411	0	0	0
01870	X	0	0	275	0	0	0
01870	Y	0	0	57	0	0	0
01870	Z	0	0	404	0	0	0
01871	X	0	0	437	0	0	0
01871	Y	0	0	65	0	0	0
01871	Z	0	0	400	0	0	0
01872	X	0	0	544	0	0	0
01872	Y	0	0	85	0	0	0
01872	Z	0	0	421	0	0	0
01873	X	1	6	476	0	0	0
01873	Y	1	20	104	0	0	0
01873	Z	0	1	371	0	0	0
01874	X	12	7	486	0	0	0
01874	Y	20	27	115	0	0	0
01874	Z	5	4	370	0	0	0
01875	X	3	0	503	0	0	0
01875	Y	7	1	157	0	0	0
01875	Z	1	0	435	0	0	0
01876	X	2	1	461	0	0	0
01876	Y	2	2	173	0	0	0
01876	Z	1	0	464	0	0	0
01877	X	5	1	374	0	0	0
01877	Y	8	0	164	0	0	0
01877	Z	1	0	459	0	0	0
01878	X	2	1	283	0	0	0
01878	Y	3	2	137	0	0	0
01878	Z	1	0	417	0	0	0
01879	X	2	0	277	0	0	0
01879	Y	0	1	133	0	0	0
01879	Z	1	0	462	0	0	0
01880	X	1	1	256	0	0	0
01880	Y	2	0	116	0	0	0
01880	Z	1	0	482	0	0	0
01881	X	4	9	118	0	0	0
01881	Y	1	3	53	0	0	0
01881	Z	1	1	261	0	0	0
01882	X	2	5	187	0	0	0
01882	Y	2	3	85	0	0	0
01882	Z	2	1	442	0	0	0
01883	X	0	0	192	0	0	0
01883	Y	1	0	95	0	0	0
01883	Z	0	0	478	0	0	0
01884	X	1	0	193	0	0	0
01884	Y	1	0	93	0	0	0
01884	Z	0	0	468	0	0	0
01885	X	1	0	189	0	0	0
01885	Y	0	0	78	0	0	0
01885	Z	0	0	428	0	0	0
01886	X	0	0	204	0	0	0
01886	Y	1	0	71	0	0	0
01886	Z	1	0	473	0	0	0
01887	X	2	0	221	0	0	0
01887	Y	4	1	64	0	0	0
01887	Z	2	0	545	0	0	0
01888	X	0	0	319	0	0	0
01888	Y	0	1	53	0	0	0
01888	Z	0	0	484	0	0	0
01889	X	0	0	382	0	0	0
01889	Y	0	0	58	0	0	0
01889	Z	0	0	455	0	0	0
01890	X	0	0	386	0	0	0
01890	Y	0	0	57	0	0	0
01890	Z	0	0	480	0	0	0
01891	X	0	0	204	0	0	0
01891	Y	0	0	53	0	0	0
01891	Z	0	0	526	0	0	0
01892	X	0	0	133	0	0	0
01892	Y	0	0	51	0	0	0

Nodi - Reazioni vincolari esterne per effetto del sisma

N	Dir	Fx	Fy	Fz	Mx	My	Mz
		[N]	[N]	[N]	[N· m]	[N· m]	[N· m]
01892	Z	0	0	551	0	0	0
01893	X	0	0	394	0	0	0
01893	Y	0	0	54	0	0	0
01893	Z	0	0	537	0	0	0
01894	X	0	0	395	0	0	0
01894	Y	0	0	61	0	0	0
01894	Z	0	0	492	0	0	0
01895	X	0	0	234	0	0	0
01895	Y	0	0	69	0	0	0
01895	Z	0	0	451	0	0	0
01896	X	0	0	205	0	0	0
01896	Y	0	0	70	0	0	0
01896	Z	0	0	458	0	0	0
01897	X	1	2	136	0	0	0
01897	Y	9	16	38	0	0	0
01897	Z	0	1	314	0	0	0
01898	X	2	1	149	0	0	0
01898	Y	7	4	48	0	0	0
01898	Z	4	0	433	0	0	0
01899	X	0	0	173	0	0	0
01899	Y	1	1	63	0	0	0
01899	Z	1	0	478	0	0	0
01900	X	0	0	190	0	0	0
01900	Y	2	1	79	0	0	0
01900	Z	0	0	476	0	0	0
01901	X	1	0	146	0	0	0
01901	Y	1	0	83	0	0	0
01901	Z	0	0	440	0	0	0
01902	X	0	0	120	0	0	0
01902	Y	1	0	95	0	0	0
01902	Z	1	0	489	0	0	0
01903	X	1	0	143	0	0	0
01903	Y	1	0	108	0	0	0
01903	Z	1	0	567	0	0	0
01904	X	3	2	175	0	0	0
01904	Y	2	1	105	0	0	0
01904	Z	2	0	461	0	0	0
01905	X	2	0	211	0	0	0
01905	Y	3	0	132	0	0	0
01905	Z	0	0	472	0	0	0
01906	X	2	0	216	0	0	0
01906	Y	1	1	134	0	0	0
01906	Z	0	0	415	0	0	0
01907	X	3	1	291	0	0	0
01907	Y	10	1	160	0	0	0
01907	Z	1	0	449	0	0	0
01908	X	1	2	388	0	0	0
01908	Y	4	1	172	0	0	0
01908	Z	0	0	445	0	0	0
01909	X	1	2	465	0	0	0
01909	Y	3	2	164	0	0	0
01909	Z	1	0	408	0	0	0
01910	X	7	1	690	0	0	0
01910	Y	13	2	197	0	0	0
01910	Z	3	0	514	0	0	0
01911	X	1	7	176	0	0	0
01911	Y	4	17	85	0	0	0
01911	Z	0	4	331	0	0	0
01912	X	0	0	296	0	0	0
01912	Y	0	0	52	0	0	0
01912	Z	0	0	463	0	0	0
01913	X	0	0	341	0	0	0
01913	Y	0	0	24	0	0	0
01913	Z	0	0	465	0	0	0
01914	X	0	0	302	0	0	0
01914	Y	0	0	29	0	0	0
01914	Z	0	0	515	0	0	0
01915	X	0	0	93	0	0	0
01915	Y	0	0	28	0	0	0
01915	Z	0	0	562	0	0	0
01916	X	0	0	166	0	0	0
01916	Y	0	0	26	0	0	0
01916	Z	0	0	572	0	0	0
01917	X	0	0	261	0	0	0
01917	Y	0	0	24	0	0	0
01917	Z	0	0	539	0	0	0
01918	X	0	0	152	0	0	0
01918	Y	0	0	17	0	0	0
01918	Z	0	0	485	0	0	0

Nodi - Reazioni vincolari esterne per effetto del sisma

N	Dir	Fx	Fy	Fz	Mx	My	Mz
		[N]	[N]	[N]	[N· m]	[N· m]	[N· m]
01919	X	0	0	152	0	0	0
01919	Y	0	0	26	0	0	0
01919	Z	0	0	456	0	0	0
01920	X	1	3	198	0	0	0
01920	Y	2	9	91	0	0	0
01920	Z	0	1	477	0	0	0
01921	X	1	2	196	0	0	0
01921	Y	2	6	182	0	0	0
01921	Z	0	1	473	0	0	0
01922	X	0	0	222	0	0	0
01922	Y	0	0	68	0	0	0
01922	Z	0	0	449	0	0	0
01923	X	0	0	280	0	0	0
01923	Y	0	0	11	0	0	0
01923	Z	0	0	482	0	0	0
01924	X	0	0	220	0	0	0
01924	Y	0	0	18	0	0	0
01924	Z	0	0	536	0	0	0
01925	X	0	0	28	0	0	0
01925	Y	0	0	30	0	0	0
01925	Z	0	0	568	0	0	0
01926	X	0	0	123	0	0	0
01926	Y	0	0	36	0	0	0
01926	Z	0	0	559	0	0	0
01927	X	0	0	88	0	0	0
01927	Y	0	0	34	0	0	0
01927	Z	0	0	516	0	0	0
01928	X	0	0	127	0	0	0
01928	Y	0	0	52	0	0	0
01928	Z	0	0	469	0	0	0
01929	X	0	0	225	0	0	0
01929	Y	0	0	131	0	0	0
01929	Z	0	0	464	0	0	0
01930	X	0	11	134	0	0	0
01930	Y	0	21	165	0	0	0
01930	Z	0	5	323	0	0	0
01931	X	1	4	138	0	0	0
01931	Y	3	4	249	0	0	0
01931	Z	0	2	323	0	0	0
01932	X	0	0	133	0	0	0
01932	Y	0	0	218	0	0	0
01932	Z	0	0	450	0	0	0
01933	X	0	0	148	0	0	0
01933	Y	0	0	112	0	0	0
01933	Z	0	0	454	0	0	0
01934	X	0	0	205	0	0	0
01934	Y	0	0	61	0	0	0
01934	Z	0	0	493	0	0	0
01935	X	0	0	121	0	0	0
01935	Y	0	0	45	0	0	0
01935	Z	0	0	531	0	0	0
01936	X	0	0	37	0	0	0
01936	Y	0	0	54	0	0	0
01936	Z	0	0	544	0	0	0
01937	X	0	0	83	0	0	0
01937	Y	0	0	75	0	0	0
01937	Z	0	0	525	0	0	0
01938	X	0	0	83	0	0	0
01938	Y	0	0	110	0	0	0
01938	Z	0	0	488	0	0	0
01939	X	0	0	244	0	0	0
01939	Y	0	0	180	0	0	0
01939	Z	0	0	462	0	0	0
01940	X	1	2	279	0	0	0
01940	Y	1	4	308	0	0	0
01940	Z	0	1	471	0	0	0
01941	X	0	2	268	0	0	0
01941	Y	1	2	449	0	0	0
01941	Z	0	1	470	0	0	0
01942	X	0	0	141	0	0	0
01942	Y	0	0	319	0	0	0
01942	Z	0	0	456	0	0	0
01943	X	0	0	106	0	0	0
01943	Y	0	0	237	0	0	0
01943	Z	0	0	470	0	0	0
01944	X	0	0	111	0	0	0
01944	Y	0	0	177	0	0	0
01944	Z	0	0	493	0	0	0
01945	X	0	0	23	0	0	0

Nodi - Reazioni vincolari esterne per effetto del sisma

N	Dir	Fx	Fy	Fz	Mx	My	Mz
		[N]	[N]	[N]	[N· m]	[N· m]	[N· m]
01945	Y	0	0	148	0	0	0
01945	Z	0	0	508	0	0	0
01946	X	0	0	140	0	0	0
01946	Y	0	0	170	0	0	0
01946	Z	0	0	512	0	0	0
01947	X	0	0	110	0	0	0
01947	Y	0	0	229	0	0	0
01947	Z	0	0	502	0	0	0
01948	X	0	0	154	0	0	0
01948	Y	0	0	299	0	0	0
01948	Z	0	0	483	0	0	0
01949	X	0	0	306	0	0	0
01949	Y	0	0	402	0	0	0
01949	Z	0	0	479	0	0	0
01950	X	1	5	228	0	0	0
01950	Y	3	5	348	0	0	0
01950	Z	0	2	319	0	0	0
01951	X	4	3	254	0	0	0
01951	Y	19	7	396	0	0	0
01951	Z	2	1	276	0	0	0
01952	X	1	0	231	0	0	0
01952	Y	6	1	437	0	0	0
01952	Z	1	0	348	0	0	0
01953	X	1	0	132	0	0	0
01953	Y	1	0	402	0	0	0
01953	Z	1	0	369	0	0	0
01954	X	2	1	91	0	0	0
01954	Y	1	1	340	0	0	0
01954	Z	0	0	373	0	0	0
01955	X	2	1	49	0	0	0
01955	Y	2	1	273	0	0	0
01955	Z	1	0	373	0	0	0
01956	X	0	0	153	0	0	0
01956	Y	1	0	242	0	0	0
01956	Z	0	0	351	0	0	0
01957	X	0	0	227	0	0	0
01957	Y	1	0	319	0	0	0
01957	Z	1	0	389	0	0	0
01958	X	2	0	143	0	0	0
01958	Y	3	0	390	0	0	0
01958	Z	1	0	388	0	0	0
01959	X	1	0	157	0	0	0
01959	Y	1	1	449	0	0	0
01959	Z	1	0	384	0	0	0
01960	X	1	0	249	0	0	0
01960	Y	0	2	453	0	0	0
01960	Z	1	0	336	0	0	0
01961	X	1	1	79	0	0	0
01961	Y	5	2	131	0	0	0
01961	Z	1	0	75	0	0	0
01962	X	1	0	52	0	0	0
01962	Y	1	0	123	0	0	0
01962	Z	0	0	74	0	0	0
01963	X	2	0	49	0	0	0
01963	Y	3	0	173	0	0	0
01963	Z	1	0	113	0	0	0
01964	X	2	0	36	0	0	0
01964	Y	2	0	151	0	0	0
01964	Z	1	0	114	0	0	0
01965	X	1	0	62	0	0	0
01965	Y	1	0	130	0	0	0
01965	Z	0	0	111	0	0	0
01966	X	0	0	70	0	0	0
01966	Y	1	1	93	0	0	0
01966	Z	0	1	77	0	0	0
01967	X	1	0	67	0	0	0
01967	Y	1	1	114	0	0	0
01967	Z	1	1	81	0	0	0
01968	X	1	0	53	0	0	0
01968	Y	1	0	186	0	0	0
01968	Z	1	0	118	0	0	0
01969	X	0	0	45	0	0	0
01969	Y	2	1	129	0	0	0
01969	Z	0	0	77	0	0	0
02664	X	0	0	0	0	0	0
02664	Y	0	0	0	0	0	0
02664	Z	0	0	0	0	0	0
02665	X	0	0	0	0	0	0
02665	Y	0	0	0	0	0	0

Nodi - Reazioni vincolari esterne per effetto del sisma

N	Dir	Fx	Fy	Fz	Mx	My	Mz
		[N]	[N]	[N]	[N· m]	[N· m]	[N· m]
02665	Z	0	0	0	0	0	0
02682	X	0	0	0	0	0	0
02682	Y	0	0	0	0	0	0
02682	Z	0	0	0	0	0	0
02683	X	0	0	0	0	0	0
02683	Y	0	0	0	0	0	0
02683	Z	0	0	0	0	0	0
02684	X	0	0	0	0	0	0
02684	Y	0	0	0	0	0	0
02684	Z	0	0	0	0	0	0
02685	X	0	0	0	0	0	0
02685	Y	0	0	0	0	0	0
02685	Z	0	0	0	0	0	0

LEGENDA Nodi - Reazioni vincolari esterne per effetto del sisma

N Numero identificativo del NODO.
Dir Direzione del sisma.
Fx, Fy, Fz, Mx, My, Mz Reazioni vincolari relative al sistema di riferimento globale X, Y, Z.

NODI - REAZIONI VINCOLARI ESTERNE PER ECCENTRICITA' ACCIDENTALE

Nodi - Reazioni vincolari esterne per eccentricità accidentale

N	Dir	e	Fx	Fy	Fz	Mx	My	Mz
			[N]	[N]	[N]	[N· m]	[N· m]	[N· m]
00019	X	+	0	0	0	0	0	0
00019	X	-	0	0	0	0	0	0
00019	Y	+	0	0	0	0	0	0
00019	Y	-	0	0	0	0	0	0
00020	X	+	0	0	0	0	0	0
00020	X	-	0	0	0	0	0	0
00020	Y	+	0	0	0	0	0	0
00020	Y	-	0	0	0	0	0	0
00021	X	+	0	0	0	0	0	0
00021	X	-	0	0	0	0	0	0
00021	Y	+	0	0	0	0	0	0
00021	Y	-	0	0	0	0	0	0
00022	X	+	0	0	0	0	0	0
00022	X	-	0	0	0	0	0	0
00022	Y	+	0	0	0	0	0	0
00022	Y	-	0	0	0	0	0	0
00023	X	+	0	0	0	0	0	0
00023	X	-	0	0	0	0	0	0
00023	Y	+	0	0	0	0	0	0
00023	Y	-	0	0	0	0	0	0
00024	X	+	0	0	0	0	0	0
00024	X	-	0	0	0	0	0	0
00024	Y	+	0	0	0	0	0	0
00024	Y	-	0	0	0	0	0	0
00025	X	+	0	0	0	0	0	0
00025	X	-	0	0	0	0	0	0
00025	Y	+	0	0	0	0	0	0
00025	Y	-	0	0	0	0	0	0
00026	X	+	0	0	0	0	0	0
00026	X	-	0	0	0	0	0	0
00026	Y	+	0	0	0	0	0	0
00026	Y	-	0	0	0	0	0	0
00027	X	+	0	0	0	0	0	0
00027	X	-	0	0	0	0	0	0
00027	Y	+	0	0	0	0	0	0
00027	Y	-	0	0	0	0	0	0
00046	X	+	0	0	0	0	0	0
00046	X	-	0	0	0	0	0	0
00046	Y	+	0	0	0	0	0	0
00046	Y	-	0	0	0	0	0	0
00047	X	+	0	0	0	0	0	0
00047	X	-	0	0	0	0	0	0
00047	Y	+	0	0	0	0	0	0
00047	Y	-	0	0	0	0	0	0
00061	X	+	0	0	0	0	0	0
00061	X	-	0	0	0	0	0	0
00061	Y	+	0	0	0	0	0	0
00061	Y	-	0	0	0	0	0	0
00062	X	+	0	0	0	0	0	0
00062	X	-	0	0	0	0	0	0
00062	Y	+	0	0	0	0	0	0
00062	Y	-	0	0	0	0	0	0
00064	X	+	0	0	0	0	0	0
00064	X	-	0	0	0	0	0	0
00064	Y	+	0	0	0	0	0	0
00064	Y	-	0	0	0	0	0	0

Nodi - Reazioni vincolari esterne per eccentricità accidentale

N	Dir	e	Fx	Fy	Fz	Mx	My	Mz
			[N]	[N]	[N]	[N· m]	[N· m]	[N· m]
00067	X	+	0	0	0	0	0	0
00067	X	-	0	0	0	0	0	0
00067	Y	+	0	0	0	0	0	0
00067	Y	-	0	0	0	0	0	0
00068	X	+	0	0	0	0	0	0
00068	X	-	0	0	0	0	0	0
00068	Y	+	0	0	0	0	0	0
00068	Y	-	0	0	0	0	0	0
00069	X	+	0	0	0	0	0	0
00069	X	-	0	0	0	0	0	0
00069	Y	+	0	0	0	0	0	0
00069	Y	-	0	0	0	0	0	0
00071	X	+	0	0	0	0	0	0
00071	X	-	0	0	0	0	0	0
00071	Y	+	0	0	0	0	0	0
00071	Y	-	0	0	0	0	0	0
00072	X	+	0	0	0	0	0	0
00072	X	-	0	0	0	0	0	0
00072	Y	+	0	0	0	0	0	0
00072	Y	-	0	0	0	0	0	0
00077	X	+	0	0	0	0	0	0
00077	X	-	0	0	0	0	0	0
00077	Y	+	0	0	0	0	0	0
00077	Y	-	0	0	0	0	0	0
00078	X	+	0	0	0	0	0	0
00078	X	-	0	0	0	0	0	0
00078	Y	+	0	0	0	0	0	0
00078	Y	-	0	0	0	0	0	0
00079	X	+	0	0	0	0	0	0
00079	X	-	0	0	0	0	0	0
00079	Y	+	0	0	0	0	0	0
00079	Y	-	0	0	0	0	0	0
00080	X	+	0	0	0	0	0	0
00080	X	-	0	0	0	0	0	0
00080	Y	+	0	0	0	0	0	0
00080	Y	-	0	0	0	0	0	0
00081	X	+	0	0	0	0	0	0
00081	X	-	0	0	0	0	0	0
00081	Y	+	0	0	0	0	0	0
00081	Y	-	0	0	0	0	0	0
00082	X	+	0	0	0	0	0	0
00082	X	-	0	0	0	0	0	0
00082	Y	+	0	0	0	0	0	0
00082	Y	-	0	0	0	0	0	0
00083	X	+	0	0	0	0	0	0
00083	X	-	0	0	0	0	0	0
00083	Y	+	0	0	0	0	0	0
00083	Y	-	0	0	0	0	0	0
00084	X	+	0	0	0	0	0	0
00084	X	-	0	0	0	0	0	0
00084	Y	+	0	0	0	0	0	0
00084	Y	-	0	0	0	0	0	0
00085	X	+	0	0	0	0	0	0
00085	X	-	0	0	0	0	0	0
00085	Y	+	0	0	0	0	0	0
00085	Y	-	0	0	0	0	0	0
00086	X	+	0	0	0	0	0	0
00086	X	-	0	0	0	0	0	0
00086	Y	+	0	0	0	0	0	0
00086	Y	-	0	0	0	0	0	0
00087	X	+	0	0	0	0	0	0
00087	X	-	0	0	0	0	0	0
00087	Y	+	0	0	0	0	0	0
00087	Y	-	0	0	0	0	0	0
00088	X	+	0	0	0	0	0	0
00088	X	-	0	0	0	0	0	0
00088	Y	+	0	0	0	0	0	0
00088	Y	-	0	0	0	0	0	0
00091	X	+	0	0	0	0	0	0
00091	X	-	0	0	0	0	0	0
00091	Y	+	0	0	0	0	0	0
00091	Y	-	0	0	0	0	0	0
00092	X	+	0	0	0	0	0	0
00092	X	-	0	0	0	0	0	0
00092	Y	+	0	0	0	0	0	0
00092	Y	-	0	0	0	0	0	0
00095	X	+	0	0	0	0	0	0
00095	X	-	0	0	0	0	0	0
00095	Y	+	0	0	0	0	0	0

Nodi - Reazioni vincolari esterne per eccentricità accidentale

N	Dir	e	Fx	Fy	Fz	Mx	My	Mz
			[N]	[N]	[N]	[N· m]	[N· m]	[N· m]
00095	Y	-	0	0	0	0	0	0
00500	X	+	0	0	0	0	0	0
00500	X	-	0	0	0	0	0	0
00500	Y	+	0	0	0	0	0	0
00500	Y	-	0	0	0	0	0	0
00501	X	+	0	0	0	0	0	0
00501	X	-	0	0	0	0	0	0
00501	Y	+	0	0	0	0	0	0
00501	Y	-	0	0	0	0	0	0
00502	X	+	0	0	0	0	0	0
00502	X	-	0	0	0	0	0	0
00502	Y	+	0	0	0	0	0	0
00502	Y	-	0	0	0	0	0	0
00503	X	+	0	0	0	0	0	0
00503	X	-	0	0	0	0	0	0
00503	Y	+	0	0	0	0	0	0
00503	Y	-	0	0	0	0	0	0
00504	X	+	0	0	0	0	0	0
00504	X	-	0	0	0	0	0	0
00504	Y	+	0	0	0	0	0	0
00504	Y	-	0	0	0	0	0	0
00505	X	+	0	0	0	0	0	0
00505	X	-	0	0	0	0	0	0
00505	Y	+	0	0	0	0	0	0
00505	Y	-	0	0	0	0	0	0
00506	X	+	0	0	0	0	0	0
00506	X	-	0	0	0	0	0	0
00506	Y	+	0	0	0	0	0	0
00506	Y	-	0	0	0	0	0	0
00507	X	+	0	0	0	0	0	0
00507	X	-	0	0	0	0	0	0
00507	Y	+	0	0	0	0	0	0
00507	Y	-	0	0	0	0	0	0
00508	X	+	0	0	0	0	0	0
00508	X	-	0	0	0	0	0	0
00508	Y	+	0	0	0	0	0	0
00508	Y	-	0	0	0	0	0	0
00509	X	+	0	0	0	0	0	0
00509	X	-	0	0	0	0	0	0
00509	Y	+	0	0	0	0	0	0
00509	Y	-	0	0	0	0	0	0
00510	X	+	0	0	0	0	0	0
00510	X	-	0	0	0	0	0	0
00510	Y	+	0	0	0	0	0	0
00510	Y	-	0	0	0	0	0	0
00511	X	+	0	0	0	0	0	0
00511	X	-	0	0	0	0	0	0
00511	Y	+	0	0	0	0	0	0
00511	Y	-	0	0	0	0	0	0
00512	X	+	0	0	0	0	0	0
00512	X	-	0	0	0	0	0	0
00512	Y	+	0	0	0	0	0	0
00512	Y	-	0	0	0	0	0	0
00513	X	+	0	0	0	0	0	0
00513	X	-	0	0	0	0	0	0
00513	Y	+	0	0	0	0	0	0
00513	Y	-	0	0	0	0	0	0
00514	X	+	0	0	0	0	0	0
00514	X	-	0	0	0	0	0	0
00514	Y	+	0	0	0	0	0	0
00514	Y	-	0	0	0	0	0	0
00515	X	+	0	0	0	0	0	0
00515	X	-	0	0	0	0	0	0
00515	Y	+	0	0	0	0	0	0
00515	Y	-	0	0	0	0	0	0
00516	X	+	0	0	0	0	0	0
00516	X	-	0	0	0	0	0	0
00516	Y	+	0	0	0	0	0	0
00516	Y	-	0	0	0	0	0	0
00517	X	+	0	0	0	0	0	0
00517	X	-	0	0	0	0	0	0
00517	Y	+	0	0	0	0	0	0
00517	Y	-	0	0	0	0	0	0
00518	X	+	0	0	0	0	0	0
00518	X	-	0	0	0	0	0	0
00518	Y	+	0	0	0	0	0	0
00518	Y	-	0	0	0	0	0	0
00519	X	+	0	0	0	0	0	0
00519	X	-	0	0	0	0	0	0

Nodi - Reazioni vincolari esterne per eccentricità accidentale

N	Dir	e	Fx	Fy	Fz	Mx	My	Mz
			[N]	[N]	[N]	[N· m]	[N· m]	[N· m]
00519	Y	+	0	0	0	0	0	0
00519	Y	-	0	0	0	0	0	0
00520	X	+	0	0	0	0	0	0
00520	X	-	0	0	0	0	0	0
00520	Y	+	0	0	0	0	0	0
00520	Y	-	0	0	0	0	0	0
00521	X	+	0	0	0	0	0	0
00521	X	-	0	0	0	0	0	0
00521	Y	+	0	0	0	0	0	0
00521	Y	-	0	0	0	0	0	0
00522	X	+	0	0	0	0	0	0
00522	X	-	0	0	0	0	0	0
00522	Y	+	0	0	0	0	0	0
00522	Y	-	0	0	0	0	0	0
00523	X	+	0	0	0	0	0	0
00523	X	-	0	0	0	0	0	0
00523	Y	+	0	0	0	0	0	0
00523	Y	-	0	0	0	0	0	0
00524	X	+	0	0	0	0	0	0
00524	X	-	0	0	0	0	0	0
00524	Y	+	0	0	0	0	0	0
00524	Y	-	0	0	0	0	0	0
00525	X	+	0	0	0	0	0	0
00525	X	-	0	0	0	0	0	0
00525	Y	+	0	0	0	0	0	0
00525	Y	-	0	0	0	0	0	0
00526	X	+	0	0	0	0	0	0
00526	X	-	0	0	0	0	0	0
00526	Y	+	0	0	0	0	0	0
00526	Y	-	0	0	0	0	0	0
00527	X	+	0	0	0	0	0	0
00527	X	-	0	0	0	0	0	0
00527	Y	+	0	0	0	0	0	0
00527	Y	-	0	0	0	0	0	0
00528	X	+	0	0	0	0	0	0
00528	X	-	0	0	0	0	0	0
00528	Y	+	0	0	0	0	0	0
00528	Y	-	0	0	0	0	0	0
00529	X	+	0	0	0	0	0	0
00529	X	-	0	0	0	0	0	0
00529	Y	+	0	0	0	0	0	0
00529	Y	-	0	0	0	0	0	0
00530	X	+	0	0	0	0	0	0
00530	X	-	0	0	0	0	0	0
00530	Y	+	0	0	0	0	0	0
00530	Y	-	0	0	0	0	0	0
00531	X	+	0	0	0	0	0	0
00531	X	-	0	0	0	0	0	0
00531	Y	+	0	0	0	0	0	0
00531	Y	-	0	0	0	0	0	0
00532	X	+	0	0	0	0	0	0
00532	X	-	0	0	0	0	0	0
00532	Y	+	0	0	0	0	0	0
00532	Y	-	0	0	0	0	0	0
00533	X	+	0	0	0	0	0	0
00533	X	-	0	0	0	0	0	0
00533	Y	+	0	0	0	0	0	0
00533	Y	-	0	0	0	0	0	0
00534	X	+	0	0	0	0	0	0
00534	X	-	0	0	0	0	0	0
00534	Y	+	0	0	0	0	0	0
00534	Y	-	0	0	0	0	0	0
00535	X	+	0	0	0	0	0	0
00535	X	-	0	0	0	0	0	0
00535	Y	+	0	0	0	0	0	0
00535	Y	-	0	0	0	0	0	0
00536	X	+	0	0	0	0	0	0
00536	X	-	0	0	0	0	0	0
00536	Y	+	0	0	0	0	0	0
00536	Y	-	0	0	0	0	0	0
00537	X	+	0	0	0	0	0	0
00537	X	-	0	0	0	0	0	0
00537	Y	+	0	0	0	0	0	0
00537	Y	-	0	0	0	0	0	0
00538	X	+	0	0	0	0	0	0
00538	X	-	0	0	0	0	0	0
00538	Y	+	0	0	0	0	0	0
00538	Y	-	0	0	0	0	0	0
00539	X	+	0	0	0	0	0	0

Nodi - Reazioni vincolari esterne per eccentricità accidentale

N	Dir	e	Fx	Fy	Fz	Mx	My	Mz
			[N]	[N]	[N]	[N· m]	[N· m]	[N· m]
00539	X	-	0	0	0	0	0	0
00539	Y	+	0	0	0	0	0	0
00539	Y	-	0	0	0	0	0	0
00540	X	+	0	0	0	0	0	0
00540	X	-	0	0	0	0	0	0
00540	Y	+	0	0	0	0	0	0
00540	Y	-	0	0	0	0	0	0
00541	X	+	0	0	0	0	0	0
00541	X	-	0	0	0	0	0	0
00541	Y	+	0	0	0	0	0	0
00541	Y	-	0	0	0	0	0	0
00542	X	+	0	0	0	0	0	0
00542	X	-	0	0	0	0	0	0
00542	Y	+	0	0	0	0	0	0
00542	Y	-	0	0	0	0	0	0
00543	X	+	0	0	0	0	0	0
00543	X	-	0	0	0	0	0	0
00543	Y	+	0	0	0	0	0	0
00543	Y	-	0	0	0	0	0	0
00544	X	+	0	0	0	0	0	0
00544	X	-	0	0	0	0	0	0
00544	Y	+	0	0	0	0	0	0
00544	Y	-	0	0	0	0	0	0
00545	X	+	0	0	0	0	0	0
00545	X	-	0	0	0	0	0	0
00545	Y	+	0	0	0	0	0	0
00545	Y	-	0	0	0	0	0	0
00546	X	+	0	0	0	0	0	0
00546	X	-	0	0	0	0	0	0
00546	Y	+	0	0	0	0	0	0
00546	Y	-	0	0	0	0	0	0
00547	X	+	0	0	0	0	0	0
00547	X	-	0	0	0	0	0	0
00547	Y	+	0	0	0	0	0	0
00547	Y	-	0	0	0	0	0	0
00548	X	+	0	0	0	0	0	0
00548	X	-	0	0	0	0	0	0
00548	Y	+	0	0	0	0	0	0
00548	Y	-	0	0	0	0	0	0
00549	X	+	0	0	0	0	0	0
00549	X	-	0	0	0	0	0	0
00549	Y	+	0	0	0	0	0	0
00549	Y	-	0	0	0	0	0	0
00550	X	+	0	0	0	0	0	0
00550	X	-	0	0	0	0	0	0
00550	Y	+	0	0	0	0	0	0
00550	Y	-	0	0	0	0	0	0
00551	X	+	0	0	0	0	0	0
00551	X	-	0	0	0	0	0	0
00551	Y	+	0	0	0	0	0	0
00551	Y	-	0	0	0	0	0	0
00552	X	+	0	0	0	0	0	0
00552	X	-	0	0	0	0	0	0
00552	Y	+	0	0	0	0	0	0
00552	Y	-	0	0	0	0	0	0
00553	X	+	0	0	0	0	0	0
00553	X	-	0	0	0	0	0	0
00553	Y	+	0	0	0	0	0	0
00553	Y	-	0	0	0	0	0	0
00554	X	+	0	0	0	0	0	0
00554	X	-	0	0	0	0	0	0
00554	Y	+	0	0	0	0	0	0
00554	Y	-	0	0	0	0	0	0
00555	X	+	0	0	0	0	0	0
00555	X	-	0	0	0	0	0	0
00555	Y	+	0	0	0	0	0	0
00555	Y	-	0	0	0	0	0	0
00556	X	+	0	0	0	0	0	0
00556	X	-	0	0	0	0	0	0
00556	Y	+	0	0	0	0	0	0
00556	Y	-	0	0	0	0	0	0
00557	X	+	0	0	0	0	0	0
00557	X	-	0	0	0	0	0	0
00557	Y	+	0	0	0	0	0	0
00557	Y	-	0	0	0	0	0	0
00558	X	+	0	0	0	0	0	0
00558	X	-	0	0	0	0	0	0
00558	Y	+	0	0	0	0	0	0
00558	Y	-	0	0	0	0	0	0

Nodi - Reazioni vincolari esterne per eccentricità accidentale

N	Dir	e	Fx	Fy	Fz	Mx	My	Mz
			[N]	[N]	[N]	[N· m]	[N· m]	[N· m]
00559	X	+	0	0	0	0	0	0
00559	X	-	0	0	0	0	0	0
00559	Y	+	0	0	0	0	0	0
00559	Y	-	0	0	0	0	0	0
00560	X	+	0	0	0	0	0	0
00560	X	-	0	0	0	0	0	0
00560	Y	+	0	0	0	0	0	0
00560	Y	-	0	0	0	0	0	0
00561	X	+	0	0	0	0	0	0
00561	X	-	0	0	0	0	0	0
00561	Y	+	0	0	0	0	0	0
00561	Y	-	0	0	0	0	0	0
00562	X	+	0	0	0	0	0	0
00562	X	-	0	0	0	0	0	0
00562	Y	+	0	0	0	0	0	0
00562	Y	-	0	0	0	0	0	0
00563	X	+	0	0	0	0	0	0
00563	X	-	0	0	0	0	0	0
00563	Y	+	0	0	0	0	0	0
00563	Y	-	0	0	0	0	0	0
00564	X	+	0	0	0	0	0	0
00564	X	-	0	0	0	0	0	0
00564	Y	+	0	0	0	0	0	0
00564	Y	-	0	0	0	0	0	0
00565	X	+	0	0	0	0	0	0
00565	X	-	0	0	0	0	0	0
00565	Y	+	0	0	0	0	0	0
00565	Y	-	0	0	0	0	0	0
00566	X	+	0	0	0	0	0	0
00566	X	-	0	0	0	0	0	0
00566	Y	+	0	0	0	0	0	0
00566	Y	-	0	0	0	0	0	0
00567	X	+	0	0	0	0	0	0
00567	X	-	0	0	0	0	0	0
00567	Y	+	0	0	0	0	0	0
00567	Y	-	0	0	0	0	0	0
00568	X	+	0	0	0	0	0	0
00568	X	-	0	0	0	0	0	0
00568	Y	+	0	0	0	0	0	0
00568	Y	-	0	0	0	0	0	0
00569	X	+	0	0	0	0	0	0
00569	X	-	0	0	0	0	0	0
00569	Y	+	0	0	0	0	0	0
00569	Y	-	0	0	0	0	0	0
00570	X	+	0	0	0	0	0	0
00570	X	-	0	0	0	0	0	0
00570	Y	+	0	0	0	0	0	0
00570	Y	-	0	0	0	0	0	0
00571	X	+	0	0	0	0	0	0
00571	X	-	0	0	0	0	0	0
00571	Y	+	0	0	0	0	0	0
00571	Y	-	0	0	0	0	0	0
00572	X	+	0	0	0	0	0	0
00572	X	-	0	0	0	0	0	0
00572	Y	+	0	0	0	0	0	0
00572	Y	-	0	0	0	0	0	0
00573	X	+	0	0	0	0	0	0
00573	X	-	0	0	0	0	0	0
00573	Y	+	0	0	0	0	0	0
00573	Y	-	0	0	0	0	0	0
00574	X	+	0	0	0	0	0	0
00574	X	-	0	0	0	0	0	0
00574	Y	+	0	0	0	0	0	0
00574	Y	-	0	0	0	0	0	0
00575	X	+	0	0	0	0	0	0
00575	X	-	0	0	0	0	0	0
00575	Y	+	0	0	0	0	0	0
00575	Y	-	0	0	0	0	0	0
00576	X	+	0	0	0	0	0	0
00576	X	-	0	0	0	0	0	0
00576	Y	+	0	0	0	0	0	0
00576	Y	-	0	0	0	0	0	0
00577	X	+	0	0	0	0	0	0
00577	X	-	0	0	0	0	0	0
00577	Y	+	0	0	0	0	0	0
00577	Y	-	0	0	0	0	0	0
00578	X	+	0	0	0	0	0	0
00578	X	-	0	0	0	0	0	0
00578	Y	+	0	0	0	0	0	0

Nodi - Reazioni vincolari esterne per eccentricità accidentale

N	Dir	e	Fx	Fy	Fz	Mx	My	Mz
			[N]	[N]	[N]	[N· m]	[N· m]	[N· m]
00578	Y	-	0	0	0	0	0	0
00579	X	+	0	0	0	0	0	0
00579	X	-	0	0	0	0	0	0
00579	Y	+	0	0	0	0	0	0
00579	Y	-	0	0	0	0	0	0
00580	X	+	0	0	0	0	0	0
00580	X	-	0	0	0	0	0	0
00580	Y	+	0	0	0	0	0	0
00580	Y	-	0	0	0	0	0	0
00581	X	+	0	0	0	0	0	0
00581	X	-	0	0	0	0	0	0
00581	Y	+	0	0	0	0	0	0
00581	Y	-	0	0	0	0	0	0
00582	X	+	0	0	0	0	0	0
00582	X	-	0	0	0	0	0	0
00582	Y	+	0	0	0	0	0	0
00582	Y	-	0	0	0	0	0	0
00583	X	+	0	0	0	0	0	0
00583	X	-	0	0	0	0	0	0
00583	Y	+	0	0	0	0	0	0
00583	Y	-	0	0	0	0	0	0
00584	X	+	0	0	0	0	0	0
00584	X	-	0	0	0	0	0	0
00584	Y	+	0	0	0	0	0	0
00584	Y	-	0	0	0	0	0	0
00585	X	+	0	0	0	0	0	0
00585	X	-	0	0	0	0	0	0
00585	Y	+	0	0	0	0	0	0
00585	Y	-	0	0	0	0	0	0
00586	X	+	0	0	0	0	0	0
00586	X	-	0	0	0	0	0	0
00586	Y	+	0	0	0	0	0	0
00586	Y	-	0	0	0	0	0	0
00587	X	+	0	0	0	0	0	0
00587	X	-	0	0	0	0	0	0
00587	Y	+	0	0	0	0	0	0
00587	Y	-	0	0	0	0	0	0
00588	X	+	0	0	0	0	0	0
00588	X	-	0	0	0	0	0	0
00588	Y	+	0	0	0	0	0	0
00588	Y	-	0	0	0	0	0	0
00589	X	+	0	0	0	0	0	0
00589	X	-	0	0	0	0	0	0
00589	Y	+	0	0	0	0	0	0
00589	Y	-	0	0	0	0	0	0
00590	X	+	0	0	0	0	0	0
00590	X	-	0	0	0	0	0	0
00590	Y	+	0	0	0	0	0	0
00590	Y	-	0	0	0	0	0	0
00591	X	+	0	0	0	0	0	0
00591	X	-	0	0	0	0	0	0
00591	Y	+	0	0	0	0	0	0
00591	Y	-	0	0	0	0	0	0
00592	X	+	0	0	0	0	0	0
00592	X	-	0	0	0	0	0	0
00592	Y	+	0	0	0	0	0	0
00592	Y	-	0	0	0	0	0	0
00593	X	+	0	0	0	0	0	0
00593	X	-	0	0	0	0	0	0
00593	Y	+	0	0	0	0	0	0
00593	Y	-	0	0	0	0	0	0
00594	X	+	0	0	0	0	0	0
00594	X	-	0	0	0	0	0	0
00594	Y	+	0	0	0	0	0	0
00594	Y	-	0	0	0	0	0	0
00595	X	+	0	0	0	0	0	0
00595	X	-	0	0	0	0	0	0
00595	Y	+	0	0	0	0	0	0
00595	Y	-	0	0	0	0	0	0
00596	X	+	0	0	0	0	0	0
00596	X	-	0	0	0	0	0	0
00596	Y	+	0	0	0	0	0	0
00596	Y	-	0	0	0	0	0	0
00597	X	+	0	0	0	0	0	0
00597	X	-	0	0	0	0	0	0
00597	Y	+	0	0	0	0	0	0
00597	Y	-	0	0	0	0	0	0
00598	X	+	0	0	0	0	0	0
00598	X	-	0	0	0	0	0	0

Nodi - Reazioni vincolari esterne per eccentricità accidentale

N	Dir	e	Fx	Fy	Fz	Mx	My	Mz
			[N]	[N]	[N]	[N· m]	[N· m]	[N· m]
00598	Y	+	0	0	0	0	0	0
00598	Y	-	0	0	0	0	0	0
00599	X	+	0	0	0	0	0	0
00599	X	-	0	0	0	0	0	0
00599	Y	+	0	0	0	0	0	0
00599	Y	-	0	0	0	0	0	0
00600	X	+	0	0	0	0	0	0
00600	X	-	0	0	0	0	0	0
00600	Y	+	0	0	0	0	0	0
00600	Y	-	0	0	0	0	0	0
00601	X	+	0	0	0	0	0	0
00601	X	-	0	0	0	0	0	0
00601	Y	+	0	0	0	0	0	0
00601	Y	-	0	0	0	0	0	0
00602	X	+	0	0	0	0	0	0
00602	X	-	0	0	0	0	0	0
00602	Y	+	0	0	0	0	0	0
00602	Y	-	0	0	0	0	0	0
00603	X	+	0	0	0	0	0	0
00603	X	-	0	0	0	0	0	0
00603	Y	+	0	0	0	0	0	0
00603	Y	-	0	0	0	0	0	0
00604	X	+	0	0	0	0	0	0
00604	X	-	0	0	0	0	0	0
00604	Y	+	0	0	0	0	0	0
00604	Y	-	0	0	0	0	0	0
00605	X	+	0	0	0	0	0	0
00605	X	-	0	0	0	0	0	0
00605	Y	+	0	0	0	0	0	0
00605	Y	-	0	0	0	0	0	0
00606	X	+	0	0	0	0	0	0
00606	X	-	0	0	0	0	0	0
00606	Y	+	0	0	0	0	0	0
00606	Y	-	0	0	0	0	0	0
00607	X	+	0	0	0	0	0	0
00607	X	-	0	0	0	0	0	0
00607	Y	+	0	0	0	0	0	0
00607	Y	-	0	0	0	0	0	0
00608	X	+	0	0	0	0	0	0
00608	X	-	0	0	0	0	0	0
00608	Y	+	0	0	0	0	0	0
00608	Y	-	0	0	0	0	0	0
00609	X	+	0	0	0	0	0	0
00609	X	-	0	0	0	0	0	0
00609	Y	+	0	0	0	0	0	0
00609	Y	-	0	0	0	0	0	0
00610	X	+	0	0	0	0	0	0
00610	X	-	0	0	0	0	0	0
00610	Y	+	0	0	0	0	0	0
00610	Y	-	0	0	0	0	0	0
00611	X	+	0	0	0	0	0	0
00611	X	-	0	0	0	0	0	0
00611	Y	+	0	0	0	0	0	0
00611	Y	-	0	0	0	0	0	0
00612	X	+	0	0	0	0	0	0
00612	X	-	0	0	0	0	0	0
00612	Y	+	0	0	0	0	0	0
00612	Y	-	0	0	0	0	0	0
00613	X	+	0	0	0	0	0	0
00613	X	-	0	0	0	0	0	0
00613	Y	+	0	0	0	0	0	0
00613	Y	-	0	0	0	0	0	0
00614	X	+	0	0	0	0	0	0
00614	X	-	0	0	0	0	0	0
00614	Y	+	0	0	0	0	0	0
00614	Y	-	0	0	0	0	0	0
00615	X	+	0	0	0	0	0	0
00615	X	-	0	0	0	0	0	0
00615	Y	+	0	0	0	0	0	0
00615	Y	-	0	0	0	0	0	0
00616	X	+	0	0	0	0	0	0
00616	X	-	0	0	0	0	0	0
00616	Y	+	0	0	0	0	0	0
00616	Y	-	0	0	0	0	0	0
00617	X	+	0	0	0	0	0	0
00617	X	-	0	0	0	0	0	0
00617	Y	+	0	0	0	0	0	0
00617	Y	-	0	0	0	0	0	0
00618	X	+	0	0	0	0	0	0

Nodi - Reazioni vincolari esterne per eccentricità accidentale

N	Dir	e	Fx	Fy	Fz	Mx	My	Mz
			[N]	[N]	[N]	[N· m]	[N· m]	[N· m]
00618	X	-	0	0	0	0	0	0
00618	Y	+	0	0	0	0	0	0
00618	Y	-	0	0	0	0	0	0
00619	X	+	0	0	0	0	0	0
00619	X	-	0	0	0	0	0	0
00619	Y	+	0	0	0	0	0	0
00619	Y	-	0	0	0	0	0	0
00620	X	+	0	0	0	0	0	0
00620	X	-	0	0	0	0	0	0
00620	Y	+	0	0	0	0	0	0
00620	Y	-	0	0	0	0	0	0
00621	X	+	0	0	0	0	0	0
00621	X	-	0	0	0	0	0	0
00621	Y	+	0	0	0	0	0	0
00621	Y	-	0	0	0	0	0	0
00622	X	+	0	0	0	0	0	0
00622	X	-	0	0	0	0	0	0
00622	Y	+	0	0	0	0	0	0
00622	Y	-	0	0	0	0	0	0
00623	X	+	0	0	0	0	0	0
00623	X	-	0	0	0	0	0	0
00623	Y	+	0	0	0	0	0	0
00623	Y	-	0	0	0	0	0	0
00624	X	+	0	0	0	0	0	0
00624	X	-	0	0	0	0	0	0
00624	Y	+	0	0	0	0	0	0
00624	Y	-	0	0	0	0	0	0
00625	X	+	0	0	0	0	0	0
00625	X	-	0	0	0	0	0	0
00625	Y	+	0	0	0	0	0	0
00625	Y	-	0	0	0	0	0	0
00626	X	+	0	0	0	0	0	0
00626	X	-	0	0	0	0	0	0
00626	Y	+	0	0	0	0	0	0
00626	Y	-	0	0	0	0	0	0
00627	X	+	0	0	0	0	0	0
00627	X	-	0	0	0	0	0	0
00627	Y	+	0	0	0	0	0	0
00627	Y	-	0	0	0	0	0	0
00628	X	+	0	0	0	0	0	0
00628	X	-	0	0	0	0	0	0
00628	Y	+	0	0	0	0	0	0
00628	Y	-	0	0	0	0	0	0
00629	X	+	0	0	0	0	0	0
00629	X	-	0	0	0	0	0	0
00629	Y	+	0	0	0	0	0	0
00629	Y	-	0	0	0	0	0	0
00630	X	+	0	0	0	0	0	0
00630	X	-	0	0	0	0	0	0
00630	Y	+	0	0	0	0	0	0
00630	Y	-	0	0	0	0	0	0
00631	X	+	0	0	0	0	0	0
00631	X	-	0	0	0	0	0	0
00631	Y	+	0	0	0	0	0	0
00631	Y	-	0	0	0	0	0	0
00632	X	+	0	0	0	0	0	0
00632	X	-	0	0	0	0	0	0
00632	Y	+	0	0	0	0	0	0
00632	Y	-	0	0	0	0	0	0
00633	X	+	0	0	0	0	0	0
00633	X	-	0	0	0	0	0	0
00633	Y	+	0	0	0	0	0	0
00633	Y	-	0	0	0	0	0	0
00634	X	+	0	0	0	0	0	0
00634	X	-	0	0	0	0	0	0
00634	Y	+	0	0	0	0	0	0
00634	Y	-	0	0	0	0	0	0
00635	X	+	0	0	0	0	0	0
00635	X	-	0	0	0	0	0	0
00635	Y	+	0	0	0	0	0	0
00635	Y	-	0	0	0	0	0	0
00636	X	+	0	0	0	0	0	0
00636	X	-	0	0	0	0	0	0
00636	Y	+	0	0	0	0	0	0
00636	Y	-	0	0	0	0	0	0
00637	X	+	0	0	0	0	0	0
00637	X	-	0	0	0	0	0	0
00637	Y	+	0	0	0	0	0	0
00637	Y	-	0	0	0	0	0	0

Nodi - Reazioni vincolari esterne per eccentricità accidentale

N	Dir	e	Fx	Fy	Fz	Mx	My	Mz
			[N]	[N]	[N]	[N· m]	[N· m]	[N· m]
00638	X	+	0	0	0	0	0	0
00638	X	-	0	0	0	0	0	0
00638	Y	+	0	0	0	0	0	0
00638	Y	-	0	0	0	0	0	0
00639	X	+	0	0	0	0	0	0
00639	X	-	0	0	0	0	0	0
00639	Y	+	0	0	0	0	0	0
00639	Y	-	0	0	0	0	0	0
00640	X	+	0	0	0	0	0	0
00640	X	-	0	0	0	0	0	0
00640	Y	+	0	0	0	0	0	0
00640	Y	-	0	0	0	0	0	0
00641	X	+	0	0	0	0	0	0
00641	X	-	0	0	0	0	0	0
00641	Y	+	0	0	0	0	0	0
00641	Y	-	0	0	0	0	0	0
00642	X	+	0	0	0	0	0	0
00642	X	-	0	0	0	0	0	0
00642	Y	+	0	0	0	0	0	0
00642	Y	-	0	0	0	0	0	0
00643	X	+	0	0	0	0	0	0
00643	X	-	0	0	0	0	0	0
00643	Y	+	0	0	0	0	0	0
00643	Y	-	0	0	0	0	0	0
00644	X	+	0	0	0	0	0	0
00644	X	-	0	0	0	0	0	0
00644	Y	+	0	0	0	0	0	0
00644	Y	-	0	0	0	0	0	0
00645	X	+	0	0	0	0	0	0
00645	X	-	0	0	0	0	0	0
00645	Y	+	0	0	0	0	0	0
00645	Y	-	0	0	0	0	0	0
00646	X	+	0	0	0	0	0	0
00646	X	-	0	0	0	0	0	0
00646	Y	+	0	0	0	0	0	0
00646	Y	-	0	0	0	0	0	0
00647	X	+	0	0	0	0	0	0
00647	X	-	0	0	0	0	0	0
00647	Y	+	0	0	0	0	0	0
00647	Y	-	0	0	0	0	0	0
00648	X	+	0	0	0	0	0	0
00648	X	-	0	0	0	0	0	0
00648	Y	+	0	0	0	0	0	0
00648	Y	-	0	0	0	0	0	0
00649	X	+	0	0	0	0	0	0
00649	X	-	0	0	0	0	0	0
00649	Y	+	0	0	0	0	0	0
00649	Y	-	0	0	0	0	0	0
00650	X	+	0	0	0	0	0	0
00650	X	-	0	0	0	0	0	0
00650	Y	+	0	0	0	0	0	0
00650	Y	-	0	0	0	0	0	0
00651	X	+	0	0	0	0	0	0
00651	X	-	0	0	0	0	0	0
00651	Y	+	0	0	0	0	0	0
00651	Y	-	0	0	0	0	0	0
00652	X	+	0	0	0	0	0	0
00652	X	-	0	0	0	0	0	0
00652	Y	+	0	0	0	0	0	0
00652	Y	-	0	0	0	0	0	0
00653	X	+	0	0	0	0	0	0
00653	X	-	0	0	0	0	0	0
00653	Y	+	0	0	0	0	0	0
00653	Y	-	0	0	0	0	0	0
01134	X	+	0	0	0	0	0	0
01134	X	-	0	0	0	0	0	0
01134	Y	+	0	0	0	0	0	0
01134	Y	-	0	0	0	0	0	0
01135	X	+	0	0	0	0	0	0
01135	X	-	0	0	0	0	0	0
01135	Y	+	0	0	0	0	0	0
01135	Y	-	0	0	0	0	0	0
01136	X	+	0	0	0	0	0	0
01136	X	-	0	0	0	0	0	0
01136	Y	+	0	0	0	0	0	0
01136	Y	-	0	0	0	0	0	0
01137	X	+	0	0	0	0	0	0
01137	X	-	0	0	0	0	0	0
01137	Y	+	0	0	0	0	0	0

Nodi - Reazioni vincolari esterne per eccentricità accidentale

N	Dir	e	Fx	Fy	Fz	Mx	My	Mz
			[N]	[N]	[N]	[N· m]	[N· m]	[N· m]
01137	Y	-	0	0	0	0	0	0
01138	X	+	0	0	0	0	0	0
01138	X	-	0	0	0	0	0	0
01138	Y	+	0	0	0	0	0	0
01138	Y	-	0	0	0	0	0	0
01139	X	+	0	0	0	0	0	0
01139	X	-	0	0	0	0	0	0
01139	Y	+	0	0	0	0	0	0
01139	Y	-	0	0	0	0	0	0
01140	X	+	0	0	0	0	0	0
01140	X	-	0	0	0	0	0	0
01140	Y	+	0	0	0	0	0	0
01140	Y	-	0	0	0	0	0	0
01141	X	+	0	0	0	0	0	0
01141	X	-	0	0	0	0	0	0
01141	Y	+	0	0	0	0	0	0
01141	Y	-	0	0	0	0	0	0
01142	X	+	0	0	0	0	0	0
01142	X	-	0	0	0	0	0	0
01142	Y	+	0	0	0	0	0	0
01142	Y	-	0	0	0	0	0	0
01143	X	+	0	0	0	0	0	0
01143	X	-	0	0	0	0	0	0
01143	Y	+	0	0	0	0	0	0
01143	Y	-	0	0	0	0	0	0
01144	X	+	0	0	0	0	0	0
01144	X	-	0	0	0	0	0	0
01144	Y	+	0	0	0	0	0	0
01144	Y	-	0	0	0	0	0	0
01145	X	+	0	0	0	0	0	0
01145	X	-	0	0	0	0	0	0
01145	Y	+	0	0	0	0	0	0
01145	Y	-	0	0	0	0	0	0
01146	X	+	0	0	0	0	0	0
01146	X	-	0	0	0	0	0	0
01146	Y	+	0	0	0	0	0	0
01146	Y	-	0	0	0	0	0	0
01147	X	+	0	0	0	0	0	0
01147	X	-	0	0	0	0	0	0
01147	Y	+	0	0	0	0	0	0
01147	Y	-	0	0	0	0	0	0
01148	X	+	0	0	0	0	0	0
01148	X	-	0	0	0	0	0	0
01148	Y	+	0	0	0	0	0	0
01148	Y	-	0	0	0	0	0	0
01149	X	+	0	0	0	0	0	0
01149	X	-	0	0	0	0	0	0
01149	Y	+	0	0	0	0	0	0
01149	Y	-	0	0	0	0	0	0
01150	X	+	0	0	0	0	0	0
01150	X	-	0	0	0	0	0	0
01150	Y	+	0	0	0	0	0	0
01150	Y	-	0	0	0	0	0	0
01151	X	+	0	0	0	0	0	0
01151	X	-	0	0	0	0	0	0
01151	Y	+	0	0	0	0	0	0
01151	Y	-	0	0	0	0	0	0
01152	X	+	0	0	0	0	0	0
01152	X	-	0	0	0	0	0	0
01152	Y	+	0	0	0	0	0	0
01152	Y	-	0	0	0	0	0	0
01153	X	+	0	0	0	0	0	0
01153	X	-	0	0	0	0	0	0
01153	Y	+	0	0	0	0	0	0
01153	Y	-	0	0	0	0	0	0
01154	X	+	0	0	0	0	0	0
01154	X	-	0	0	0	0	0	0
01154	Y	+	0	0	0	0	0	0
01154	Y	-	0	0	0	0	0	0
01155	X	+	0	0	0	0	0	0
01155	X	-	0	0	0	0	0	0
01155	Y	+	0	0	0	0	0	0
01155	Y	-	0	0	0	0	0	0
01156	X	+	0	0	0	0	0	0
01156	X	-	0	0	0	0	0	0
01156	Y	+	0	0	0	0	0	0
01156	Y	-	0	0	0	0	0	0
01157	X	+	0	0	0	0	0	0
01157	X	-	0	0	0	0	0	0

Nodi - Reazioni vincolari esterne per eccentricità accidentale

N	Dir	e	Fx	Fy	Fz	Mx	My	Mz
			[N]	[N]	[N]	[N· m]	[N· m]	[N· m]
01157	Y	+	0	0	0	0	0	0
01157	Y	-	0	0	0	0	0	0
01158	X	+	0	0	0	0	0	0
01158	X	-	0	0	0	0	0	0
01158	Y	+	0	0	0	0	0	0
01158	Y	-	0	0	0	0	0	0
01159	X	+	0	0	0	0	0	0
01159	X	-	0	0	0	0	0	0
01159	Y	+	0	0	0	0	0	0
01159	Y	-	0	0	0	0	0	0
01160	X	+	0	0	0	0	0	0
01160	X	-	0	0	0	0	0	0
01160	Y	+	0	0	0	0	0	0
01160	Y	-	0	0	0	0	0	0
01161	X	+	0	0	0	0	0	0
01161	X	-	0	0	0	0	0	0
01161	Y	+	0	0	0	0	0	0
01161	Y	-	0	0	0	0	0	0
01162	X	+	0	0	0	0	0	0
01162	X	-	0	0	0	0	0	0
01162	Y	+	0	0	0	0	0	0
01162	Y	-	0	0	0	0	0	0
01163	X	+	0	0	0	0	0	0
01163	X	-	0	0	0	0	0	0
01163	Y	+	0	0	0	0	0	0
01163	Y	-	0	0	0	0	0	0
01164	X	+	0	0	0	0	0	0
01164	X	-	0	0	0	0	0	0
01164	Y	+	0	0	0	0	0	0
01164	Y	-	0	0	0	0	0	0
01165	X	+	0	0	0	0	0	0
01165	X	-	0	0	0	0	0	0
01165	Y	+	0	0	0	0	0	0
01165	Y	-	0	0	0	0	0	0
01166	X	+	0	0	0	0	0	0
01166	X	-	0	0	0	0	0	0
01166	Y	+	0	0	0	0	0	0
01166	Y	-	0	0	0	0	0	0
01167	X	+	0	0	0	0	0	0
01167	X	-	0	0	0	0	0	0
01167	Y	+	0	0	0	0	0	0
01167	Y	-	0	0	0	0	0	0
01168	X	+	0	0	0	0	0	0
01168	X	-	0	0	0	0	0	0
01168	Y	+	0	0	0	0	0	0
01168	Y	-	0	0	0	0	0	0
01169	X	+	0	0	0	0	0	0
01169	X	-	0	0	0	0	0	0
01169	Y	+	0	0	0	0	0	0
01169	Y	-	0	0	0	0	0	0
01170	X	+	0	0	0	0	0	0
01170	X	-	0	0	0	0	0	0
01170	Y	+	0	0	0	0	0	0
01170	Y	-	0	0	0	0	0	0
01171	X	+	0	0	0	0	0	0
01171	X	-	0	0	0	0	0	0
01171	Y	+	0	0	0	0	0	0
01171	Y	-	0	0	0	0	0	0
01172	X	+	0	0	0	0	0	0
01172	X	-	0	0	0	0	0	0
01172	Y	+	0	0	0	0	0	0
01172	Y	-	0	0	0	0	0	0
01173	X	+	0	0	0	0	0	0
01173	X	-	0	0	0	0	0	0
01173	Y	+	0	0	0	0	0	0
01173	Y	-	0	0	0	0	0	0
01174	X	+	0	0	0	0	0	0
01174	X	-	0	0	0	0	0	0
01174	Y	+	0	0	0	0	0	0
01174	Y	-	0	0	0	0	0	0
01175	X	+	0	0	0	0	0	0
01175	X	-	0	0	0	0	0	0
01175	Y	+	0	0	0	0	0	0
01175	Y	-	0	0	0	0	0	0
01176	X	+	0	0	0	0	0	0
01176	X	-	0	0	0	0	0	0
01176	Y	+	0	0	0	0	0	0
01176	Y	-	0	0	0	0	0	0
01177	X	+	0	0	0	0	0	0

Nodi - Reazioni vincolari esterne per eccentricità accidentale

N	Dir	e	Fx	Fy	Fz	Mx	My	Mz
			[N]	[N]	[N]	[N· m]	[N· m]	[N· m]
01177	X	-	0	0	0	0	0	0
01177	Y	+	0	0	0	0	0	0
01177	Y	-	0	0	0	0	0	0
01178	X	+	0	0	0	0	0	0
01178	X	-	0	0	0	0	0	0
01178	Y	+	0	0	0	0	0	0
01178	Y	-	0	0	0	0	0	0
01179	X	+	0	0	0	0	0	0
01179	X	-	0	0	0	0	0	0
01179	Y	+	0	0	0	0	0	0
01179	Y	-	0	0	0	0	0	0
01180	X	+	0	0	0	0	0	0
01180	X	-	0	0	0	0	0	0
01180	Y	+	0	0	0	0	0	0
01180	Y	-	0	0	0	0	0	0
01181	X	+	0	0	0	0	0	0
01181	X	-	0	0	0	0	0	0
01181	Y	+	0	0	0	0	0	0
01181	Y	-	0	0	0	0	0	0
01182	X	+	0	0	0	0	0	0
01182	X	-	0	0	0	0	0	0
01182	Y	+	0	0	0	0	0	0
01182	Y	-	0	0	0	0	0	0
01183	X	+	0	0	0	0	0	0
01183	X	-	0	0	0	0	0	0
01183	Y	+	0	0	0	0	0	0
01183	Y	-	0	0	0	0	0	0
01184	X	+	0	0	0	0	0	0
01184	X	-	0	0	0	0	0	0
01184	Y	+	0	0	0	0	0	0
01184	Y	-	0	0	0	0	0	0
01185	X	+	0	0	0	0	0	0
01185	X	-	0	0	0	0	0	0
01185	Y	+	0	0	0	0	0	0
01185	Y	-	0	0	0	0	0	0
01186	X	+	0	0	0	0	0	0
01186	X	-	0	0	0	0	0	0
01186	Y	+	0	0	0	0	0	0
01186	Y	-	0	0	0	0	0	0
01187	X	+	0	0	0	0	0	0
01187	X	-	0	0	0	0	0	0
01187	Y	+	0	0	0	0	0	0
01187	Y	-	0	0	0	0	0	0
01188	X	+	0	0	0	0	0	0
01188	X	-	0	0	0	0	0	0
01188	Y	+	0	0	0	0	0	0
01188	Y	-	0	0	0	0	0	0
01189	X	+	0	0	0	0	0	0
01189	X	-	0	0	0	0	0	0
01189	Y	+	0	0	0	0	0	0
01189	Y	-	0	0	0	0	0	0
01190	X	+	0	0	0	0	0	0
01190	X	-	0	0	0	0	0	0
01190	Y	+	0	0	0	0	0	0
01190	Y	-	0	0	0	0	0	0
01191	X	+	0	0	0	0	0	0
01191	X	-	0	0	0	0	0	0
01191	Y	+	0	0	0	0	0	0
01191	Y	-	0	0	0	0	0	0
01192	X	+	0	0	0	0	0	0
01192	X	-	0	0	0	0	0	0
01192	Y	+	0	0	0	0	0	0
01192	Y	-	0	0	0	0	0	0
01193	X	+	0	0	0	0	0	0
01193	X	-	0	0	0	0	0	0
01193	Y	+	0	0	0	0	0	0
01193	Y	-	0	0	0	0	0	0
01194	X	+	0	0	0	0	0	0
01194	X	-	0	0	0	0	0	0
01194	Y	+	0	0	0	0	0	0
01194	Y	-	0	0	0	0	0	0
01195	X	+	0	0	0	0	0	0
01195	X	-	0	0	0	0	0	0
01195	Y	+	0	0	0	0	0	0
01195	Y	-	0	0	0	0	0	0
01196	X	+	0	0	0	0	0	0
01196	X	-	0	0	0	0	0	0
01196	Y	+	0	0	0	0	0	0
01196	Y	-	0	0	0	0	0	0

Nodi - Reazioni vincolari esterne per eccentricità accidentale

N	Dir	e	Fx	Fy	Fz	Mx	My	Mz
			[N]	[N]	[N]	[N· m]	[N· m]	[N· m]
01197	X	+	0	0	0	0	0	0
01197	X	-	0	0	0	0	0	0
01197	Y	+	0	0	0	0	0	0
01197	Y	-	0	0	0	0	0	0
01198	X	+	0	0	0	0	0	0
01198	X	-	0	0	0	0	0	0
01198	Y	+	0	0	0	0	0	0
01198	Y	-	0	0	0	0	0	0
01199	X	+	0	0	0	0	0	0
01199	X	-	0	0	0	0	0	0
01199	Y	+	0	0	0	0	0	0
01199	Y	-	0	0	0	0	0	0
01200	X	+	0	0	0	0	0	0
01200	X	-	0	0	0	0	0	0
01200	Y	+	0	0	0	0	0	0
01200	Y	-	0	0	0	0	0	0
01201	X	+	0	0	0	0	0	0
01201	X	-	0	0	0	0	0	0
01201	Y	+	0	0	0	0	0	0
01201	Y	-	0	0	0	0	0	0
01202	X	+	0	0	0	0	0	0
01202	X	-	0	0	0	0	0	0
01202	Y	+	0	0	0	0	0	0
01202	Y	-	0	0	0	0	0	0
01203	X	+	0	0	0	0	0	0
01203	X	-	0	0	0	0	0	0
01203	Y	+	0	0	0	0	0	0
01203	Y	-	0	0	0	0	0	0
01204	X	+	0	0	0	0	0	0
01204	X	-	0	0	0	0	0	0
01204	Y	+	0	0	0	0	0	0
01204	Y	-	0	0	0	0	0	0
01205	X	+	0	0	0	0	0	0
01205	X	-	0	0	0	0	0	0
01205	Y	+	0	0	0	0	0	0
01205	Y	-	0	0	0	0	0	0
01206	X	+	0	0	0	0	0	0
01206	X	-	0	0	0	0	0	0
01206	Y	+	0	0	0	0	0	0
01206	Y	-	0	0	0	0	0	0
01207	X	+	0	0	0	0	0	0
01207	X	-	0	0	0	0	0	0
01207	Y	+	0	0	0	0	0	0
01207	Y	-	0	0	0	0	0	0
01208	X	+	0	0	0	0	0	0
01208	X	-	0	0	0	0	0	0
01208	Y	+	0	0	0	0	0	0
01208	Y	-	0	0	0	0	0	0
01209	X	+	0	0	0	0	0	0
01209	X	-	0	0	0	0	0	0
01209	Y	+	0	0	0	0	0	0
01209	Y	-	0	0	0	0	0	0
01210	X	+	0	0	0	0	0	0
01210	X	-	0	0	0	0	0	0
01210	Y	+	0	0	0	0	0	0
01210	Y	-	0	0	0	0	0	0
01211	X	+	0	0	0	0	0	0
01211	X	-	0	0	0	0	0	0
01211	Y	+	0	0	0	0	0	0
01211	Y	-	0	0	0	0	0	0
01212	X	+	0	0	0	0	0	0
01212	X	-	0	0	0	0	0	0
01212	Y	+	0	0	0	0	0	0
01212	Y	-	0	0	0	0	0	0
01213	X	+	0	0	0	0	0	0
01213	X	-	0	0	0	0	0	0
01213	Y	+	0	0	0	0	0	0
01213	Y	-	0	0	0	0	0	0
01214	X	+	0	0	0	0	0	0
01214	X	-	0	0	0	0	0	0
01214	Y	+	0	0	0	0	0	0
01214	Y	-	0	0	0	0	0	0
01215	X	+	0	0	0	0	0	0
01215	X	-	0	0	0	0	0	0
01215	Y	+	0	0	0	0	0	0
01215	Y	-	0	0	0	0	0	0
01216	X	+	0	0	0	0	0	0
01216	X	-	0	0	0	0	0	0
01216	Y	+	0	0	0	0	0	0

Nodi - Reazioni vincolari esterne per eccentricità accidentale

N	Dir	e	Fx	Fy	Fz	Mx	My	Mz
			[N]	[N]	[N]	[N· m]	[N· m]	[N· m]
01216	Y	-	0	0	0	0	0	0
01217	X	+	0	0	0	0	0	0
01217	X	-	0	0	0	0	0	0
01217	Y	+	0	0	0	0	0	0
01217	Y	-	0	0	0	0	0	0
01218	X	+	0	0	0	0	0	0
01218	X	-	0	0	0	0	0	0
01218	Y	+	0	0	0	0	0	0
01218	Y	-	0	0	0	0	0	0
01219	X	+	0	0	0	0	0	0
01219	X	-	0	0	0	0	0	0
01219	Y	+	0	0	0	0	0	0
01219	Y	-	0	0	0	0	0	0
01220	X	+	0	0	0	0	0	0
01220	X	-	0	0	0	0	0	0
01220	Y	+	0	0	0	0	0	0
01220	Y	-	0	0	0	0	0	0
01221	X	+	0	0	0	0	0	0
01221	X	-	0	0	0	0	0	0
01221	Y	+	0	0	0	0	0	0
01221	Y	-	0	0	0	0	0	0
01222	X	+	0	0	0	0	0	0
01222	X	-	0	0	0	0	0	0
01222	Y	+	0	0	0	0	0	0
01222	Y	-	0	0	0	0	0	0
01223	X	+	0	0	0	0	0	0
01223	X	-	0	0	0	0	0	0
01223	Y	+	0	0	0	0	0	0
01223	Y	-	0	0	0	0	0	0
01224	X	+	0	0	0	0	0	0
01224	X	-	0	0	0	0	0	0
01224	Y	+	0	0	0	0	0	0
01224	Y	-	0	0	0	0	0	0
01225	X	+	0	0	0	0	0	0
01225	X	-	0	0	0	0	0	0
01225	Y	+	0	0	0	0	0	0
01225	Y	-	0	0	0	0	0	0
01226	X	+	0	0	0	0	0	0
01226	X	-	0	0	0	0	0	0
01226	Y	+	0	0	0	0	0	0
01226	Y	-	0	0	0	0	0	0
01227	X	+	0	0	0	0	0	0
01227	X	-	0	0	0	0	0	0
01227	Y	+	0	0	0	0	0	0
01227	Y	-	0	0	0	0	0	0
01228	X	+	0	0	0	0	0	0
01228	X	-	0	0	0	0	0	0
01228	Y	+	0	0	0	0	0	0
01228	Y	-	0	0	0	0	0	0
01229	X	+	0	0	0	0	0	0
01229	X	-	0	0	0	0	0	0
01229	Y	+	0	0	0	0	0	0
01229	Y	-	0	0	0	0	0	0
01230	X	+	0	0	0	0	0	0
01230	X	-	0	0	0	0	0	0
01230	Y	+	0	0	0	0	0	0
01230	Y	-	0	0	0	0	0	0
01231	X	+	0	0	0	0	0	0
01231	X	-	0	0	0	0	0	0
01231	Y	+	0	0	0	0	0	0
01231	Y	-	0	0	0	0	0	0
01232	X	+	0	0	0	0	0	0
01232	X	-	0	0	0	0	0	0
01232	Y	+	0	0	0	0	0	0
01232	Y	-	0	0	0	0	0	0
01233	X	+	0	0	0	0	0	0
01233	X	-	0	0	0	0	0	0
01233	Y	+	0	0	0	0	0	0
01233	Y	-	0	0	0	0	0	0
01234	X	+	0	0	0	0	0	0
01234	X	-	0	0	0	0	0	0
01234	Y	+	0	0	0	0	0	0
01234	Y	-	0	0	0	0	0	0
01235	X	+	0	0	0	0	0	0
01235	X	-	0	0	0	0	0	0
01235	Y	+	0	0	0	0	0	0
01235	Y	-	0	0	0	0	0	0
01236	X	+	0	0	0	0	0	0
01236	X	-	0	0	0	0	0	0

Nodi - Reazioni vincolari esterne per eccentricità accidentale

N	Dir	e	Fx	Fy	Fz	Mx	My	Mz
			[N]	[N]	[N]	[N· m]	[N· m]	[N· m]
01236	Y	+	0	0	0	0	0	0
01236	Y	-	0	0	0	0	0	0
01237	X	+	0	0	0	0	0	0
01237	X	-	0	0	0	0	0	0
01237	Y	+	0	0	0	0	0	0
01237	Y	-	0	0	0	0	0	0
01238	X	+	0	0	0	0	0	0
01238	X	-	0	0	0	0	0	0
01238	Y	+	0	0	0	0	0	0
01238	Y	-	0	0	0	0	0	0
01239	X	+	0	0	0	0	0	0
01239	X	-	0	0	0	0	0	0
01239	Y	+	0	0	0	0	0	0
01239	Y	-	0	0	0	0	0	0
01240	X	+	0	0	0	0	0	0
01240	X	-	0	0	0	0	0	0
01240	Y	+	0	0	0	0	0	0
01240	Y	-	0	0	0	0	0	0
01241	X	+	0	0	0	0	0	0
01241	X	-	0	0	0	0	0	0
01241	Y	+	0	0	0	0	0	0
01241	Y	-	0	0	0	0	0	0
01242	X	+	0	0	0	0	0	0
01242	X	-	0	0	0	0	0	0
01242	Y	+	0	0	0	0	0	0
01242	Y	-	0	0	0	0	0	0
01243	X	+	0	0	0	0	0	0
01243	X	-	0	0	0	0	0	0
01243	Y	+	0	0	0	0	0	0
01243	Y	-	0	0	0	0	0	0
01244	X	+	0	0	0	0	0	0
01244	X	-	0	0	0	0	0	0
01244	Y	+	0	0	0	0	0	0
01244	Y	-	0	0	0	0	0	0
01245	X	+	0	0	0	0	0	0
01245	X	-	0	0	0	0	0	0
01245	Y	+	0	0	0	0	0	0
01245	Y	-	0	0	0	0	0	0
01246	X	+	0	0	0	0	0	0
01246	X	-	0	0	0	0	0	0
01246	Y	+	0	0	0	0	0	0
01246	Y	-	0	0	0	0	0	0
01247	X	+	0	0	0	0	0	0
01247	X	-	0	0	0	0	0	0
01247	Y	+	0	0	0	0	0	0
01247	Y	-	0	0	0	0	0	0
01248	X	+	0	0	0	0	0	0
01248	X	-	0	0	0	0	0	0
01248	Y	+	0	0	0	0	0	0
01248	Y	-	0	0	0	0	0	0
01249	X	+	0	0	0	0	0	0
01249	X	-	0	0	0	0	0	0
01249	Y	+	0	0	0	0	0	0
01249	Y	-	0	0	0	0	0	0
01250	X	+	0	0	0	0	0	0
01250	X	-	0	0	0	0	0	0
01250	Y	+	0	0	0	0	0	0
01250	Y	-	0	0	0	0	0	0
01251	X	+	0	0	0	0	0	0
01251	X	-	0	0	0	0	0	0
01251	Y	+	0	0	0	0	0	0
01251	Y	-	0	0	0	0	0	0
01252	X	+	0	0	0	0	0	0
01252	X	-	0	0	0	0	0	0
01252	Y	+	0	0	0	0	0	0
01252	Y	-	0	0	0	0	0	0
01253	X	+	0	0	0	0	0	0
01253	X	-	0	0	0	0	0	0
01253	Y	+	0	0	0	0	0	0
01253	Y	-	0	0	0	0	0	0
01254	X	+	0	0	0	0	0	0
01254	X	-	0	0	0	0	0	0
01254	Y	+	0	0	0	0	0	0
01254	Y	-	0	0	0	0	0	0
01255	X	+	0	0	0	0	0	0
01255	X	-	0	0	0	0	0	0
01255	Y	+	0	0	0	0	0	0
01255	Y	-	0	0	0	0	0	0
01256	X	+	0	0	0	0	0	0

Nodi - Reazioni vincolari esterne per eccentricità accidentale

N	Dir	e	Fx	Fy	Fz	Mx	My	Mz
			[N]	[N]	[N]	[N· m]	[N· m]	[N· m]
01256	X	-	0	0	0	0	0	0
01256	Y	+	0	0	0	0	0	0
01256	Y	-	0	0	0	0	0	0
01257	X	+	0	0	0	0	0	0
01257	X	-	0	0	0	0	0	0
01257	Y	+	0	0	0	0	0	0
01257	Y	-	0	0	0	0	0	0
01258	X	+	0	0	0	0	0	0
01258	X	-	0	0	0	0	0	0
01258	Y	+	0	0	0	0	0	0
01258	Y	-	0	0	0	0	0	0
01259	X	+	0	0	0	0	0	0
01259	X	-	0	0	0	0	0	0
01259	Y	+	0	0	0	0	0	0
01259	Y	-	0	0	0	0	0	0
01260	X	+	0	0	0	0	0	0
01260	X	-	0	0	0	0	0	0
01260	Y	+	0	0	0	0	0	0
01260	Y	-	0	0	0	0	0	0
01261	X	+	0	0	0	0	0	0
01261	X	-	0	0	0	0	0	0
01261	Y	+	0	0	0	0	0	0
01261	Y	-	0	0	0	0	0	0
01262	X	+	0	0	0	0	0	0
01262	X	-	0	0	0	0	0	0
01262	Y	+	0	0	0	0	0	0
01262	Y	-	0	0	0	0	0	0
01263	X	+	0	0	0	0	0	0
01263	X	-	0	0	0	0	0	0
01263	Y	+	0	0	0	0	0	0
01263	Y	-	0	0	0	0	0	0
01264	X	+	0	0	0	0	0	0
01264	X	-	0	0	0	0	0	0
01264	Y	+	0	0	0	0	0	0
01264	Y	-	0	0	0	0	0	0
01265	X	+	0	0	0	0	0	0
01265	X	-	0	0	0	0	0	0
01265	Y	+	0	0	0	0	0	0
01265	Y	-	0	0	0	0	0	0
01266	X	+	0	0	0	0	0	0
01266	X	-	0	0	0	0	0	0
01266	Y	+	0	0	0	0	0	0
01266	Y	-	0	0	0	0	0	0
01267	X	+	0	0	0	0	0	0
01267	X	-	0	0	0	0	0	0
01267	Y	+	0	0	0	0	0	0
01267	Y	-	0	0	0	0	0	0
01268	X	+	0	0	0	0	0	0
01268	X	-	0	0	0	0	0	0
01268	Y	+	0	0	0	0	0	0
01268	Y	-	0	0	0	0	0	0
01269	X	+	0	0	0	0	0	0
01269	X	-	0	0	0	0	0	0
01269	Y	+	0	0	0	0	0	0
01269	Y	-	0	0	0	0	0	0
01270	X	+	0	0	0	0	0	0
01270	X	-	0	0	0	0	0	0
01270	Y	+	0	0	0	0	0	0
01270	Y	-	0	0	0	0	0	0
01271	X	+	0	0	0	0	0	0
01271	X	-	0	0	0	0	0	0
01271	Y	+	0	0	0	0	0	0
01271	Y	-	0	0	0	0	0	0
01272	X	+	0	0	0	0	0	0
01272	X	-	0	0	0	0	0	0
01272	Y	+	0	0	0	0	0	0
01272	Y	-	0	0	0	0	0	0
01273	X	+	0	0	0	0	0	0
01273	X	-	0	0	0	0	0	0
01273	Y	+	0	0	0	0	0	0
01273	Y	-	0	0	0	0	0	0
01274	X	+	0	0	0	0	0	0
01274	X	-	0	0	0	0	0	0
01274	Y	+	0	0	0	0	0	0
01274	Y	-	0	0	0	0	0	0
01275	X	+	0	0	0	0	0	0
01275	X	-	0	0	0	0	0	0
01275	Y	+	0	0	0	0	0	0
01275	Y	-	0	0	0	0	0	0

Nodi - Reazioni vincolari esterne per eccentricità accidentale

N	Dir	e	Fx	Fy	Fz	Mx	My	Mz
			[N]	[N]	[N]	[N· m]	[N· m]	[N· m]
01276	X	+	0	0	0	0	0	0
01276	X	-	0	0	0	0	0	0
01276	Y	+	0	0	0	0	0	0
01276	Y	-	0	0	0	0	0	0
01277	X	+	0	0	0	0	0	0
01277	X	-	0	0	0	0	0	0
01277	Y	+	0	0	0	0	0	0
01277	Y	-	0	0	0	0	0	0
01278	X	+	0	0	0	0	0	0
01278	X	-	0	0	0	0	0	0
01278	Y	+	0	0	0	0	0	0
01278	Y	-	0	0	0	0	0	0
01279	X	+	0	0	0	0	0	0
01279	X	-	0	0	0	0	0	0
01279	Y	+	0	0	0	0	0	0
01279	Y	-	0	0	0	0	0	0
01280	X	+	0	0	0	0	0	0
01280	X	-	0	0	0	0	0	0
01280	Y	+	0	0	0	0	0	0
01280	Y	-	0	0	0	0	0	0
01281	X	+	0	0	0	0	0	0
01281	X	-	0	0	0	0	0	0
01281	Y	+	0	0	0	0	0	0
01281	Y	-	0	0	0	0	0	0
01282	X	+	0	0	0	0	0	0
01282	X	-	0	0	0	0	0	0
01282	Y	+	0	0	0	0	0	0
01282	Y	-	0	0	0	0	0	0
01283	X	+	0	0	0	0	0	0
01283	X	-	0	0	0	0	0	0
01283	Y	+	0	0	0	0	0	0
01283	Y	-	0	0	0	0	0	0
01284	X	+	0	0	0	0	0	0
01284	X	-	0	0	0	0	0	0
01284	Y	+	0	0	0	0	0	0
01284	Y	-	0	0	0	0	0	0
01285	X	+	0	0	0	0	0	0
01285	X	-	0	0	0	0	0	0
01285	Y	+	0	0	0	0	0	0
01285	Y	-	0	0	0	0	0	0
01286	X	+	0	0	0	0	0	0
01286	X	-	0	0	0	0	0	0
01286	Y	+	0	0	0	0	0	0
01286	Y	-	0	0	0	0	0	0
01287	X	+	0	0	0	0	0	0
01287	X	-	0	0	0	0	0	0
01287	Y	+	0	0	0	0	0	0
01287	Y	-	0	0	0	0	0	0
01288	X	+	0	0	0	0	0	0
01288	X	-	0	0	0	0	0	0
01288	Y	+	0	0	0	0	0	0
01288	Y	-	0	0	0	0	0	0
01289	X	+	0	0	0	0	0	0
01289	X	-	0	0	0	0	0	0
01289	Y	+	0	0	0	0	0	0
01289	Y	-	0	0	0	0	0	0
01290	X	+	0	0	0	0	0	0
01290	X	-	0	0	0	0	0	0
01290	Y	+	0	0	0	0	0	0
01290	Y	-	0	0	0	0	0	0
01291	X	+	0	0	0	0	0	0
01291	X	-	0	0	0	0	0	0
01291	Y	+	0	0	0	0	0	0
01291	Y	-	0	0	0	0	0	0
01292	X	+	0	0	0	0	0	0
01292	X	-	0	0	0	0	0	0
01292	Y	+	0	0	0	0	0	0
01292	Y	-	0	0	0	0	0	0
01293	X	+	0	0	0	0	0	0
01293	X	-	0	0	0	0	0	0
01293	Y	+	0	0	0	0	0	0
01293	Y	-	0	0	0	0	0	0
01294	X	+	0	0	0	0	0	0
01294	X	-	0	0	0	0	0	0
01294	Y	+	0	0	0	0	0	0
01294	Y	-	0	0	0	0	0	0
01295	X	+	0	0	0	0	0	0
01295	X	-	0	0	0	0	0	0
01295	Y	+	0	0	0	0	0	0

Nodi - Reazioni vincolari esterne per eccentricità accidentale

N	Dir	e	Fx	Fy	Fz	Mx	My	Mz
			[N]	[N]	[N]	[N· m]	[N· m]	[N· m]
01295	Y	-	0	0	0	0	0	0
01296	X	+	0	0	0	0	0	0
01296	X	-	0	0	0	0	0	0
01296	Y	+	0	0	0	0	0	0
01296	Y	-	0	0	0	0	0	0
01297	X	+	0	0	0	0	0	0
01297	X	-	0	0	0	0	0	0
01297	Y	+	0	0	0	0	0	0
01297	Y	-	0	0	0	0	0	0
01298	X	+	0	0	0	0	0	0
01298	X	-	0	0	0	0	0	0
01298	Y	+	0	0	0	0	0	0
01298	Y	-	0	0	0	0	0	0
01299	X	+	0	0	0	0	0	0
01299	X	-	0	0	0	0	0	0
01299	Y	+	0	0	0	0	0	0
01299	Y	-	0	0	0	0	0	0
01784	X	+	0	0	0	0	0	0
01784	X	-	0	0	0	0	0	0
01784	Y	+	0	0	0	0	0	0
01784	Y	-	0	0	0	0	0	0
01785	X	+	0	0	0	0	0	0
01785	X	-	0	0	0	0	0	0
01785	Y	+	0	0	0	0	0	0
01785	Y	-	0	0	0	0	0	0
01786	X	+	0	0	0	0	0	0
01786	X	-	0	0	0	0	0	0
01786	Y	+	0	0	0	0	0	0
01786	Y	-	0	0	0	0	0	0
01787	X	+	0	0	0	0	0	0
01787	X	-	0	0	0	0	0	0
01787	Y	+	0	0	0	0	0	0
01787	Y	-	0	0	0	0	0	0
01788	X	+	0	0	0	0	0	0
01788	X	-	0	0	0	0	0	0
01788	Y	+	0	0	0	0	0	0
01788	Y	-	0	0	0	0	0	0
01789	X	+	0	0	0	0	0	0
01789	X	-	0	0	0	0	0	0
01789	Y	+	0	0	0	0	0	0
01789	Y	-	0	0	0	0	0	0
01790	X	+	0	0	0	0	0	0
01790	X	-	0	0	0	0	0	0
01790	Y	+	0	0	0	0	0	0
01790	Y	-	0	0	0	0	0	0
01791	X	+	0	0	0	0	0	0
01791	X	-	0	0	0	0	0	0
01791	Y	+	0	0	0	0	0	0
01791	Y	-	0	0	0	0	0	0
01792	X	+	0	0	0	0	0	0
01792	X	-	0	0	0	0	0	0
01792	Y	+	0	0	0	0	0	0
01792	Y	-	0	0	0	0	0	0
01793	X	+	0	0	0	0	0	0
01793	X	-	0	0	0	0	0	0
01793	Y	+	0	0	0	0	0	0
01793	Y	-	0	0	0	0	0	0
01794	X	+	0	0	0	0	0	0
01794	X	-	0	0	0	0	0	0
01794	Y	+	0	0	0	0	0	0
01794	Y	-	0	0	0	0	0	0
01795	X	+	0	0	0	0	0	0
01795	X	-	0	0	0	0	0	0
01795	Y	+	0	0	0	0	0	0
01795	Y	-	0	0	0	0	0	0
01796	X	+	0	0	0	0	0	0
01796	X	-	0	0	0	0	0	0
01796	Y	+	0	0	0	0	0	0
01796	Y	-	0	0	0	0	0	0
01797	X	+	0	0	0	0	0	0
01797	X	-	0	0	0	0	0	0
01797	Y	+	0	0	0	0	0	0
01797	Y	-	0	0	0	0	0	0
01798	X	+	0	0	0	0	0	0
01798	X	-	0	0	0	0	0	0
01798	Y	+	0	0	0	0	0	0
01798	Y	-	0	0	0	0	0	0
01799	X	+	0	0	0	0	0	0
01799	X	-	0	0	0	0	0	0

Nodi - Reazioni vincolari esterne per eccentricità accidentale

N	Dir	e	Fx	Fy	Fz	Mx	My	Mz
			[N]	[N]	[N]	[N· m]	[N· m]	[N· m]
01799	Y	+	0	0	0	0	0	0
01799	Y	-	0	0	0	0	0	0
01800	X	+	0	0	0	0	0	0
01800	X	-	0	0	0	0	0	0
01800	Y	+	0	0	0	0	0	0
01800	Y	-	0	0	0	0	0	0
01801	X	+	0	0	0	0	0	0
01801	X	-	0	0	0	0	0	0
01801	Y	+	0	0	0	0	0	0
01801	Y	-	0	0	0	0	0	0
01802	X	+	0	0	0	0	0	0
01802	X	-	0	0	0	0	0	0
01802	Y	+	0	0	0	0	0	0
01802	Y	-	0	0	0	0	0	0
01803	X	+	0	0	0	0	0	0
01803	X	-	0	0	0	0	0	0
01803	Y	+	0	0	0	0	0	0
01803	Y	-	0	0	0	0	0	0
01804	X	+	0	0	0	0	0	0
01804	X	-	0	0	0	0	0	0
01804	Y	+	0	0	0	0	0	0
01804	Y	-	0	0	0	0	0	0
01805	X	+	0	0	0	0	0	0
01805	X	-	0	0	0	0	0	0
01805	Y	+	0	0	0	0	0	0
01805	Y	-	0	0	0	0	0	0
01806	X	+	0	0	0	0	0	0
01806	X	-	0	0	0	0	0	0
01806	Y	+	0	0	0	0	0	0
01806	Y	-	0	0	0	0	0	0
01807	X	+	0	0	0	0	0	0
01807	X	-	0	0	0	0	0	0
01807	Y	+	0	0	0	0	0	0
01807	Y	-	0	0	0	0	0	0
01808	X	+	0	0	0	0	0	0
01808	X	-	0	0	0	0	0	0
01808	Y	+	0	0	0	0	0	0
01808	Y	-	0	0	0	0	0	0
01809	X	+	0	0	0	0	0	0
01809	X	-	0	0	0	0	0	0
01809	Y	+	0	0	0	0	0	0
01809	Y	-	0	0	0	0	0	0
01810	X	+	0	0	0	0	0	0
01810	X	-	0	0	0	0	0	0
01810	Y	+	0	0	0	0	0	0
01810	Y	-	0	0	0	0	0	0
01811	X	+	0	0	0	0	0	0
01811	X	-	0	0	0	0	0	0
01811	Y	+	0	0	0	0	0	0
01811	Y	-	0	0	0	0	0	0
01812	X	+	0	0	0	0	0	0
01812	X	-	0	0	0	0	0	0
01812	Y	+	0	0	0	0	0	0
01812	Y	-	0	0	0	0	0	0
01813	X	+	0	0	0	0	0	0
01813	X	-	0	0	0	0	0	0
01813	Y	+	0	0	0	0	0	0
01813	Y	-	0	0	0	0	0	0
01814	X	+	0	0	0	0	0	0
01814	X	-	0	0	0	0	0	0
01814	Y	+	0	0	0	0	0	0
01814	Y	-	0	0	0	0	0	0
01815	X	+	0	0	0	0	0	0
01815	X	-	0	0	0	0	0	0
01815	Y	+	0	0	0	0	0	0
01815	Y	-	0	0	0	0	0	0
01816	X	+	0	0	0	0	0	0
01816	X	-	0	0	0	0	0	0
01816	Y	+	0	0	0	0	0	0
01816	Y	-	0	0	0	0	0	0
01817	X	+	0	0	0	0	0	0
01817	X	-	0	0	0	0	0	0
01817	Y	+	0	0	0	0	0	0
01817	Y	-	0	0	0	0	0	0
01818	X	+	0	0	0	0	0	0
01818	X	-	0	0	0	0	0	0
01818	Y	+	0	0	0	0	0	0
01818	Y	-	0	0	0	0	0	0
01819	X	+	0	0	0	0	0	0

Nodi - Reazioni vincolari esterne per eccentricità accidentale

N	Dir	e	Fx	Fy	Fz	Mx	My	Mz
			[N]	[N]	[N]	[N· m]	[N· m]	[N· m]
01819	X	-	0	0	0	0	0	0
01819	Y	+	0	0	0	0	0	0
01819	Y	-	0	0	0	0	0	0
01820	X	+	0	0	0	0	0	0
01820	X	-	0	0	0	0	0	0
01820	Y	+	0	0	0	0	0	0
01820	Y	-	0	0	0	0	0	0
01821	X	+	0	0	0	0	0	0
01821	X	-	0	0	0	0	0	0
01821	Y	+	0	0	0	0	0	0
01821	Y	-	0	0	0	0	0	0
01822	X	+	0	0	0	0	0	0
01822	X	-	0	0	0	0	0	0
01822	Y	+	0	0	0	0	0	0
01822	Y	-	0	0	0	0	0	0
01823	X	+	0	0	0	0	0	0
01823	X	-	0	0	0	0	0	0
01823	Y	+	0	0	0	0	0	0
01823	Y	-	0	0	0	0	0	0
01824	X	+	0	0	0	0	0	0
01824	X	-	0	0	0	0	0	0
01824	Y	+	0	0	0	0	0	0
01824	Y	-	0	0	0	0	0	0
01825	X	+	0	0	0	0	0	0
01825	X	-	0	0	0	0	0	0
01825	Y	+	0	0	0	0	0	0
01825	Y	-	0	0	0	0	0	0
01826	X	+	0	0	0	0	0	0
01826	X	-	0	0	0	0	0	0
01826	Y	+	0	0	0	0	0	0
01826	Y	-	0	0	0	0	0	0
01827	X	+	0	0	0	0	0	0
01827	X	-	0	0	0	0	0	0
01827	Y	+	0	0	0	0	0	0
01827	Y	-	0	0	0	0	0	0
01828	X	+	0	0	0	0	0	0
01828	X	-	0	0	0	0	0	0
01828	Y	+	0	0	0	0	0	0
01828	Y	-	0	0	0	0	0	0
01829	X	+	0	0	0	0	0	0
01829	X	-	0	0	0	0	0	0
01829	Y	+	0	0	0	0	0	0
01829	Y	-	0	0	0	0	0	0
01830	X	+	0	0	0	0	0	0
01830	X	-	0	0	0	0	0	0
01830	Y	+	0	0	0	0	0	0
01830	Y	-	0	0	0	0	0	0
01831	X	+	0	0	0	0	0	0
01831	X	-	0	0	0	0	0	0
01831	Y	+	0	0	0	0	0	0
01831	Y	-	0	0	0	0	0	0
01832	X	+	0	0	0	0	0	0
01832	X	-	0	0	0	0	0	0
01832	Y	+	0	0	0	0	0	0
01832	Y	-	0	0	0	0	0	0
01833	X	+	0	0	0	0	0	0
01833	X	-	0	0	0	0	0	0
01833	Y	+	0	0	0	0	0	0
01833	Y	-	0	0	0	0	0	0
01834	X	+	0	0	0	0	0	0
01834	X	-	0	0	0	0	0	0
01834	Y	+	0	0	0	0	0	0
01834	Y	-	0	0	0	0	0	0
01835	X	+	0	0	0	0	0	0
01835	X	-	0	0	0	0	0	0
01835	Y	+	0	0	0	0	0	0
01835	Y	-	0	0	0	0	0	0
01836	X	+	0	0	0	0	0	0
01836	X	-	0	0	0	0	0	0
01836	Y	+	0	0	0	0	0	0
01836	Y	-	0	0	0	0	0	0
01837	X	+	0	0	0	0	0	0
01837	X	-	0	0	0	0	0	0
01837	Y	+	0	0	0	0	0	0
01837	Y	-	0	0	0	0	0	0
01838	X	+	0	0	0	0	0	0
01838	X	-	0	0	0	0	0	0
01838	Y	+	0	0	0	0	0	0
01838	Y	-	0	0	0	0	0	0

Nodi - Reazioni vincolari esterne per eccentricità accidentale

N	Dir	e	Fx	Fy	Fz	Mx	My	Mz
			[N]	[N]	[N]	[N· m]	[N· m]	[N· m]
01839	X	+	0	0	0	0	0	0
01839	X	-	0	0	0	0	0	0
01839	Y	+	0	0	0	0	0	0
01839	Y	-	0	0	0	0	0	0
01840	X	+	0	0	0	0	0	0
01840	X	-	0	0	0	0	0	0
01840	Y	+	0	0	0	0	0	0
01840	Y	-	0	0	0	0	0	0
01841	X	+	0	0	0	0	0	0
01841	X	-	0	0	0	0	0	0
01841	Y	+	0	0	0	0	0	0
01841	Y	-	0	0	0	0	0	0
01842	X	+	0	0	0	0	0	0
01842	X	-	0	0	0	0	0	0
01842	Y	+	0	0	0	0	0	0
01842	Y	-	0	0	0	0	0	0
01843	X	+	0	0	0	0	0	0
01843	X	-	0	0	0	0	0	0
01843	Y	+	0	0	0	0	0	0
01843	Y	-	0	0	0	0	0	0
01844	X	+	0	0	0	0	0	0
01844	X	-	0	0	0	0	0	0
01844	Y	+	0	0	0	0	0	0
01844	Y	-	0	0	0	0	0	0
01845	X	+	0	0	0	0	0	0
01845	X	-	0	0	0	0	0	0
01845	Y	+	0	0	0	0	0	0
01845	Y	-	0	0	0	0	0	0
01846	X	+	0	0	0	0	0	0
01846	X	-	0	0	0	0	0	0
01846	Y	+	0	0	0	0	0	0
01846	Y	-	0	0	0	0	0	0
01847	X	+	0	0	0	0	0	0
01847	X	-	0	0	0	0	0	0
01847	Y	+	0	0	0	0	0	0
01847	Y	-	0	0	0	0	0	0
01848	X	+	0	0	0	0	0	0
01848	X	-	0	0	0	0	0	0
01848	Y	+	0	0	0	0	0	0
01848	Y	-	0	0	0	0	0	0
01849	X	+	0	0	0	0	0	0
01849	X	-	0	0	0	0	0	0
01849	Y	+	0	0	0	0	0	0
01849	Y	-	0	0	0	0	0	0
01850	X	+	0	0	0	0	0	0
01850	X	-	0	0	0	0	0	0
01850	Y	+	0	0	0	0	0	0
01850	Y	-	0	0	0	0	0	0
01851	X	+	0	0	0	0	0	0
01851	X	-	0	0	0	0	0	0
01851	Y	+	0	0	0	0	0	0
01851	Y	-	0	0	0	0	0	0
01852	X	+	0	0	0	0	0	0
01852	X	-	0	0	0	0	0	0
01852	Y	+	0	0	0	0	0	0
01852	Y	-	0	0	0	0	0	0
01853	X	+	0	0	0	0	0	0
01853	X	-	0	0	0	0	0	0
01853	Y	+	0	0	0	0	0	0
01853	Y	-	0	0	0	0	0	0
01854	X	+	0	0	0	0	0	0
01854	X	-	0	0	0	0	0	0
01854	Y	+	0	0	0	0	0	0
01854	Y	-	0	0	0	0	0	0
01855	X	+	0	0	0	0	0	0
01855	X	-	0	0	0	0	0	0
01855	Y	+	0	0	0	0	0	0
01855	Y	-	0	0	0	0	0	0
01856	X	+	0	0	0	0	0	0
01856	X	-	0	0	0	0	0	0
01856	Y	+	0	0	0	0	0	0
01856	Y	-	0	0	0	0	0	0
01857	X	+	0	0	0	0	0	0
01857	X	-	0	0	0	0	0	0
01857	Y	+	0	0	0	0	0	0
01857	Y	-	0	0	0	0	0	0
01858	X	+	0	0	0	0	0	0
01858	X	-	0	0	0	0	0	0
01858	Y	+	0	0	0	0	0	0

Nodi - Reazioni vincolari esterne per eccentricità accidentale

N	Dir	e	Fx	Fy	Fz	Mx	My	Mz
			[N]	[N]	[N]	[N· m]	[N· m]	[N· m]
01858	Y	-	0	0	0	0	0	0
01859	X	+	0	0	0	0	0	0
01859	X	-	0	0	0	0	0	0
01859	Y	+	0	0	0	0	0	0
01859	Y	-	0	0	0	0	0	0
01860	X	+	0	0	0	0	0	0
01860	X	-	0	0	0	0	0	0
01860	Y	+	0	0	0	0	0	0
01860	Y	-	0	0	0	0	0	0
01861	X	+	0	0	0	0	0	0
01861	X	-	0	0	0	0	0	0
01861	Y	+	0	0	0	0	0	0
01861	Y	-	0	0	0	0	0	0
01862	X	+	0	0	0	0	0	0
01862	X	-	0	0	0	0	0	0
01862	Y	+	0	0	0	0	0	0
01862	Y	-	0	0	0	0	0	0
01863	X	+	0	0	0	0	0	0
01863	X	-	0	0	0	0	0	0
01863	Y	+	0	0	0	0	0	0
01863	Y	-	0	0	0	0	0	0
01864	X	+	0	0	0	0	0	0
01864	X	-	0	0	0	0	0	0
01864	Y	+	0	0	0	0	0	0
01864	Y	-	0	0	0	0	0	0
01865	X	+	0	0	0	0	0	0
01865	X	-	0	0	0	0	0	0
01865	Y	+	0	0	0	0	0	0
01865	Y	-	0	0	0	0	0	0
01866	X	+	0	0	0	0	0	0
01866	X	-	0	0	0	0	0	0
01866	Y	+	0	0	0	0	0	0
01866	Y	-	0	0	0	0	0	0
01867	X	+	0	0	0	0	0	0
01867	X	-	0	0	0	0	0	0
01867	Y	+	0	0	0	0	0	0
01867	Y	-	0	0	0	0	0	0
01868	X	+	0	0	0	0	0	0
01868	X	-	0	0	0	0	0	0
01868	Y	+	0	0	0	0	0	0
01868	Y	-	0	0	0	0	0	0
01869	X	+	0	0	0	0	0	0
01869	X	-	0	0	0	0	0	0
01869	Y	+	0	0	0	0	0	0
01869	Y	-	0	0	0	0	0	0
01870	X	+	0	0	0	0	0	0
01870	X	-	0	0	0	0	0	0
01870	Y	+	0	0	0	0	0	0
01870	Y	-	0	0	0	0	0	0
01871	X	+	0	0	0	0	0	0
01871	X	-	0	0	0	0	0	0
01871	Y	+	0	0	0	0	0	0
01871	Y	-	0	0	0	0	0	0
01872	X	+	0	0	0	0	0	0
01872	X	-	0	0	0	0	0	0
01872	Y	+	0	0	0	0	0	0
01872	Y	-	0	0	0	0	0	0
01873	X	+	0	0	0	0	0	0
01873	X	-	0	0	0	0	0	0
01873	Y	+	0	0	0	0	0	0
01873	Y	-	0	0	0	0	0	0
01874	X	+	0	0	0	0	0	0
01874	X	-	0	0	0	0	0	0
01874	Y	+	0	0	0	0	0	0
01874	Y	-	0	0	0	0	0	0
01875	X	+	0	0	0	0	0	0
01875	X	-	0	0	0	0	0	0
01875	Y	+	0	0	0	0	0	0
01875	Y	-	0	0	0	0	0	0
01876	X	+	0	0	0	0	0	0
01876	X	-	0	0	0	0	0	0
01876	Y	+	0	0	0	0	0	0
01876	Y	-	0	0	0	0	0	0
01877	X	+	0	0	0	0	0	0
01877	X	-	0	0	0	0	0	0
01877	Y	+	0	0	0	0	0	0
01877	Y	-	0	0	0	0	0	0
01878	X	+	0	0	0	0	0	0
01878	X	-	0	0	0	0	0	0

Nodi - Reazioni vincolari esterne per eccentricità accidentale

N	Dir	e	Fx	Fy	Fz	Mx	My	Mz
			[N]	[N]	[N]	[N· m]	[N· m]	[N· m]
01878	Y	+	0	0	0	0	0	0
01878	Y	-	0	0	0	0	0	0
01879	X	+	0	0	0	0	0	0
01879	X	-	0	0	0	0	0	0
01879	Y	+	0	0	0	0	0	0
01879	Y	-	0	0	0	0	0	0
01880	X	+	0	0	0	0	0	0
01880	X	-	0	0	0	0	0	0
01880	Y	+	0	0	0	0	0	0
01880	Y	-	0	0	0	0	0	0
01881	X	+	0	0	0	0	0	0
01881	X	-	0	0	0	0	0	0
01881	Y	+	0	0	0	0	0	0
01881	Y	-	0	0	0	0	0	0
01882	X	+	0	0	0	0	0	0
01882	X	-	0	0	0	0	0	0
01882	Y	+	0	0	0	0	0	0
01882	Y	-	0	0	0	0	0	0
01883	X	+	0	0	0	0	0	0
01883	X	-	0	0	0	0	0	0
01883	Y	+	0	0	0	0	0	0
01883	Y	-	0	0	0	0	0	0
01884	X	+	0	0	0	0	0	0
01884	X	-	0	0	0	0	0	0
01884	Y	+	0	0	0	0	0	0
01884	Y	-	0	0	0	0	0	0
01885	X	+	0	0	0	0	0	0
01885	X	-	0	0	0	0	0	0
01885	Y	+	0	0	0	0	0	0
01885	Y	-	0	0	0	0	0	0
01886	X	+	0	0	0	0	0	0
01886	X	-	0	0	0	0	0	0
01886	Y	+	0	0	0	0	0	0
01886	Y	-	0	0	0	0	0	0
01887	X	+	0	0	0	0	0	0
01887	X	-	0	0	0	0	0	0
01887	Y	+	0	0	0	0	0	0
01887	Y	-	0	0	0	0	0	0
01888	X	+	0	0	0	0	0	0
01888	X	-	0	0	0	0	0	0
01888	Y	+	0	0	0	0	0	0
01888	Y	-	0	0	0	0	0	0
01889	X	+	0	0	0	0	0	0
01889	X	-	0	0	0	0	0	0
01889	Y	+	0	0	0	0	0	0
01889	Y	-	0	0	0	0	0	0
01890	X	+	0	0	0	0	0	0
01890	X	-	0	0	0	0	0	0
01890	Y	+	0	0	0	0	0	0
01890	Y	-	0	0	0	0	0	0
01891	X	+	0	0	0	0	0	0
01891	X	-	0	0	0	0	0	0
01891	Y	+	0	0	0	0	0	0
01891	Y	-	0	0	0	0	0	0
01892	X	+	0	0	0	0	0	0
01892	X	-	0	0	0	0	0	0
01892	Y	+	0	0	0	0	0	0
01892	Y	-	0	0	0	0	0	0
01893	X	+	0	0	0	0	0	0
01893	X	-	0	0	0	0	0	0
01893	Y	+	0	0	0	0	0	0
01893	Y	-	0	0	0	0	0	0
01894	X	+	0	0	0	0	0	0
01894	X	-	0	0	0	0	0	0
01894	Y	+	0	0	0	0	0	0
01894	Y	-	0	0	0	0	0	0
01895	X	+	0	0	0	0	0	0
01895	X	-	0	0	0	0	0	0
01895	Y	+	0	0	0	0	0	0
01895	Y	-	0	0	0	0	0	0
01896	X	+	0	0	0	0	0	0
01896	X	-	0	0	0	0	0	0
01896	Y	+	0	0	0	0	0	0
01896	Y	-	0	0	0	0	0	0
01897	X	+	0	0	0	0	0	0
01897	X	-	0	0	0	0	0	0
01897	Y	+	0	0	0	0	0	0
01897	Y	-	0	0	0	0	0	0
01898	X	+	0	0	0	0	0	0

Nodi - Reazioni vincolari esterne per eccentricità accidentale

N	Dir	e	Fx	Fy	Fz	Mx	My	Mz
			[N]	[N]	[N]	[N· m]	[N· m]	[N· m]
01898	X	-	0	0	0	0	0	0
01898	Y	+	0	0	0	0	0	0
01898	Y	-	0	0	0	0	0	0
01899	X	+	0	0	0	0	0	0
01899	X	-	0	0	0	0	0	0
01899	Y	+	0	0	0	0	0	0
01899	Y	-	0	0	0	0	0	0
01900	X	+	0	0	0	0	0	0
01900	X	-	0	0	0	0	0	0
01900	Y	+	0	0	0	0	0	0
01900	Y	-	0	0	0	0	0	0
01901	X	+	0	0	0	0	0	0
01901	X	-	0	0	0	0	0	0
01901	Y	+	0	0	0	0	0	0
01901	Y	-	0	0	0	0	0	0
01902	X	+	0	0	0	0	0	0
01902	X	-	0	0	0	0	0	0
01902	Y	+	0	0	0	0	0	0
01902	Y	-	0	0	0	0	0	0
01903	X	+	0	0	0	0	0	0
01903	X	-	0	0	0	0	0	0
01903	Y	+	0	0	0	0	0	0
01903	Y	-	0	0	0	0	0	0
01904	X	+	0	0	0	0	0	0
01904	X	-	0	0	0	0	0	0
01904	Y	+	0	0	0	0	0	0
01904	Y	-	0	0	0	0	0	0
01905	X	+	0	0	0	0	0	0
01905	X	-	0	0	0	0	0	0
01905	Y	+	0	0	0	0	0	0
01905	Y	-	0	0	0	0	0	0
01906	X	+	0	0	0	0	0	0
01906	X	-	0	0	0	0	0	0
01906	Y	+	0	0	0	0	0	0
01906	Y	-	0	0	0	0	0	0
01907	X	+	0	0	0	0	0	0
01907	X	-	0	0	0	0	0	0
01907	Y	+	0	0	0	0	0	0
01907	Y	-	0	0	0	0	0	0
01908	X	+	0	0	0	0	0	0
01908	X	-	0	0	0	0	0	0
01908	Y	+	0	0	0	0	0	0
01908	Y	-	0	0	0	0	0	0
01909	X	+	0	0	0	0	0	0
01909	X	-	0	0	0	0	0	0
01909	Y	+	0	0	0	0	0	0
01909	Y	-	0	0	0	0	0	0
01910	X	+	0	0	0	0	0	0
01910	X	-	0	0	0	0	0	0
01910	Y	+	0	0	0	0	0	0
01910	Y	-	0	0	0	0	0	0
01911	X	+	0	0	0	0	0	0
01911	X	-	0	0	0	0	0	0
01911	Y	+	0	0	0	0	0	0
01911	Y	-	0	0	0	0	0	0
01912	X	+	0	0	0	0	0	0
01912	X	-	0	0	0	0	0	0
01912	Y	+	0	0	0	0	0	0
01912	Y	-	0	0	0	0	0	0
01913	X	+	0	0	0	0	0	0
01913	X	-	0	0	0	0	0	0
01913	Y	+	0	0	0	0	0	0
01913	Y	-	0	0	0	0	0	0
01914	X	+	0	0	0	0	0	0
01914	X	-	0	0	0	0	0	0
01914	Y	+	0	0	0	0	0	0
01914	Y	-	0	0	0	0	0	0
01915	X	+	0	0	0	0	0	0
01915	X	-	0	0	0	0	0	0
01915	Y	+	0	0	0	0	0	0
01915	Y	-	0	0	0	0	0	0
01916	X	+	0	0	0	0	0	0
01916	X	-	0	0	0	0	0	0
01916	Y	+	0	0	0	0	0	0
01916	Y	-	0	0	0	0	0	0
01917	X	+	0	0	0	0	0	0
01917	X	-	0	0	0	0	0	0
01917	Y	+	0	0	0	0	0	0
01917	Y	-	0	0	0	0	0	0

Nodi - Reazioni vincolari esterne per eccentricità accidentale

N	Dir	e	Fx	Fy	Fz	Mx	My	Mz
			[N]	[N]	[N]	[N· m]	[N· m]	[N· m]
01918	X	+	0	0	0	0	0	0
01918	X	-	0	0	0	0	0	0
01918	Y	+	0	0	0	0	0	0
01918	Y	-	0	0	0	0	0	0
01919	X	+	0	0	0	0	0	0
01919	X	-	0	0	0	0	0	0
01919	Y	+	0	0	0	0	0	0
01919	Y	-	0	0	0	0	0	0
01920	X	+	0	0	0	0	0	0
01920	X	-	0	0	0	0	0	0
01920	Y	+	0	0	0	0	0	0
01920	Y	-	0	0	0	0	0	0
01921	X	+	0	0	0	0	0	0
01921	X	-	0	0	0	0	0	0
01921	Y	+	0	0	0	0	0	0
01921	Y	-	0	0	0	0	0	0
01922	X	+	0	0	0	0	0	0
01922	X	-	0	0	0	0	0	0
01922	Y	+	0	0	0	0	0	0
01922	Y	-	0	0	0	0	0	0
01923	X	+	0	0	0	0	0	0
01923	X	-	0	0	0	0	0	0
01923	Y	+	0	0	0	0	0	0
01923	Y	-	0	0	0	0	0	0
01924	X	+	0	0	0	0	0	0
01924	X	-	0	0	0	0	0	0
01924	Y	+	0	0	0	0	0	0
01924	Y	-	0	0	0	0	0	0
01925	X	+	0	0	0	0	0	0
01925	X	-	0	0	0	0	0	0
01925	Y	+	0	0	0	0	0	0
01925	Y	-	0	0	0	0	0	0
01926	X	+	0	0	0	0	0	0
01926	X	-	0	0	0	0	0	0
01926	Y	+	0	0	0	0	0	0
01926	Y	-	0	0	0	0	0	0
01927	X	+	0	0	0	0	0	0
01927	X	-	0	0	0	0	0	0
01927	Y	+	0	0	0	0	0	0
01927	Y	-	0	0	0	0	0	0
01928	X	+	0	0	0	0	0	0
01928	X	-	0	0	0	0	0	0
01928	Y	+	0	0	0	0	0	0
01928	Y	-	0	0	0	0	0	0
01929	X	+	0	0	0	0	0	0
01929	X	-	0	0	0	0	0	0
01929	Y	+	0	0	0	0	0	0
01929	Y	-	0	0	0	0	0	0
01930	X	+	0	0	0	0	0	0
01930	X	-	0	0	0	0	0	0
01930	Y	+	0	0	0	0	0	0
01930	Y	-	0	0	0	0	0	0
01931	X	+	0	0	0	0	0	0
01931	X	-	0	0	0	0	0	0
01931	Y	+	0	0	0	0	0	0
01931	Y	-	0	0	0	0	0	0
01932	X	+	0	0	0	0	0	0
01932	X	-	0	0	0	0	0	0
01932	Y	+	0	0	0	0	0	0
01932	Y	-	0	0	0	0	0	0
01933	X	+	0	0	0	0	0	0
01933	X	-	0	0	0	0	0	0
01933	Y	+	0	0	0	0	0	0
01933	Y	-	0	0	0	0	0	0
01934	X	+	0	0	0	0	0	0
01934	X	-	0	0	0	0	0	0
01934	Y	+	0	0	0	0	0	0
01934	Y	-	0	0	0	0	0	0
01935	X	+	0	0	0	0	0	0
01935	X	-	0	0	0	0	0	0
01935	Y	+	0	0	0	0	0	0
01935	Y	-	0	0	0	0	0	0
01936	X	+	0	0	0	0	0	0
01936	X	-	0	0	0	0	0	0
01936	Y	+	0	0	0	0	0	0
01936	Y	-	0	0	0	0	0	0
01937	X	+	0	0	0	0	0	0
01937	X	-	0	0	0	0	0	0
01937	Y	+	0	0	0	0	0	0

Nodi - Reazioni vincolari esterne per eccentricità accidentale

N	Dir	e	Fx	Fy	Fz	Mx	My	Mz
			[N]	[N]	[N]	[N· m]	[N· m]	[N· m]
01937	Y	-	0	0	0	0	0	0
01938	X	+	0	0	0	0	0	0
01938	X	-	0	0	0	0	0	0
01938	Y	+	0	0	0	0	0	0
01938	Y	-	0	0	0	0	0	0
01939	X	+	0	0	0	0	0	0
01939	X	-	0	0	0	0	0	0
01939	Y	+	0	0	0	0	0	0
01939	Y	-	0	0	0	0	0	0
01940	X	+	0	0	0	0	0	0
01940	X	-	0	0	0	0	0	0
01940	Y	+	0	0	0	0	0	0
01940	Y	-	0	0	0	0	0	0
01941	X	+	0	0	0	0	0	0
01941	X	-	0	0	0	0	0	0
01941	Y	+	0	0	0	0	0	0
01941	Y	-	0	0	0	0	0	0
01942	X	+	0	0	0	0	0	0
01942	X	-	0	0	0	0	0	0
01942	Y	+	0	0	0	0	0	0
01942	Y	-	0	0	0	0	0	0
01943	X	+	0	0	0	0	0	0
01943	X	-	0	0	0	0	0	0
01943	Y	+	0	0	0	0	0	0
01943	Y	-	0	0	0	0	0	0
01944	X	+	0	0	0	0	0	0
01944	X	-	0	0	0	0	0	0
01944	Y	+	0	0	0	0	0	0
01944	Y	-	0	0	0	0	0	0
01945	X	+	0	0	0	0	0	0
01945	X	-	0	0	0	0	0	0
01945	Y	+	0	0	0	0	0	0
01945	Y	-	0	0	0	0	0	0
01946	X	+	0	0	0	0	0	0
01946	X	-	0	0	0	0	0	0
01946	Y	+	0	0	0	0	0	0
01946	Y	-	0	0	0	0	0	0
01947	X	+	0	0	0	0	0	0
01947	X	-	0	0	0	0	0	0
01947	Y	+	0	0	0	0	0	0
01947	Y	-	0	0	0	0	0	0
01948	X	+	0	0	0	0	0	0
01948	X	-	0	0	0	0	0	0
01948	Y	+	0	0	0	0	0	0
01948	Y	-	0	0	0	0	0	0
01949	X	+	0	0	0	0	0	0
01949	X	-	0	0	0	0	0	0
01949	Y	+	0	0	0	0	0	0
01949	Y	-	0	0	0	0	0	0
01950	X	+	0	0	0	0	0	0
01950	X	-	0	0	0	0	0	0
01950	Y	+	0	0	0	0	0	0
01950	Y	-	0	0	0	0	0	0
01951	X	+	0	0	0	0	0	0
01951	X	-	0	0	0	0	0	0
01951	Y	+	0	0	0	0	0	0
01951	Y	-	0	0	0	0	0	0
01952	X	+	0	0	0	0	0	0
01952	X	-	0	0	0	0	0	0
01952	Y	+	0	0	0	0	0	0
01952	Y	-	0	0	0	0	0	0
01953	X	+	0	0	0	0	0	0
01953	X	-	0	0	0	0	0	0
01953	Y	+	0	0	0	0	0	0
01953	Y	-	0	0	0	0	0	0
01954	X	+	0	0	0	0	0	0
01954	X	-	0	0	0	0	0	0
01954	Y	+	0	0	0	0	0	0
01954	Y	-	0	0	0	0	0	0
01955	X	+	0	0	0	0	0	0
01955	X	-	0	0	0	0	0	0
01955	Y	+	0	0	0	0	0	0
01955	Y	-	0	0	0	0	0	0
01956	X	+	0	0	0	0	0	0
01956	X	-	0	0	0	0	0	0
01956	Y	+	0	0	0	0	0	0
01956	Y	-	0	0	0	0	0	0
01957	X	+	0	0	0	0	0	0
01957	X	-	0	0	0	0	0	0

Nodi - Reazioni vincolari esterne per eccentricità accidentale

N	Dir	e	Fx	Fy	Fz	Mx	My	Mz
			[N]	[N]	[N]	[N· m]	[N· m]	[N· m]
01957	Y	+	0	0	0	0	0	0
01957	Y	-	0	0	0	0	0	0
01958	X	+	0	0	0	0	0	0
01958	X	-	0	0	0	0	0	0
01958	Y	+	0	0	0	0	0	0
01958	Y	-	0	0	0	0	0	0
01959	X	+	0	0	0	0	0	0
01959	X	-	0	0	0	0	0	0
01959	Y	+	0	0	0	0	0	0
01959	Y	-	0	0	0	0	0	0
01960	X	+	0	0	0	0	0	0
01960	X	-	0	0	0	0	0	0
01960	Y	+	0	0	0	0	0	0
01960	Y	-	0	0	0	0	0	0
01961	X	+	0	0	0	0	0	0
01961	X	-	0	0	0	0	0	0
01961	Y	+	0	0	0	0	0	0
01961	Y	-	0	0	0	0	0	0
01962	X	+	0	0	0	0	0	0
01962	X	-	0	0	0	0	0	0
01962	Y	+	0	0	0	0	0	0
01962	Y	-	0	0	0	0	0	0
01963	X	+	0	0	0	0	0	0
01963	X	-	0	0	0	0	0	0
01963	Y	+	0	0	0	0	0	0
01963	Y	-	0	0	0	0	0	0
01964	X	+	0	0	0	0	0	0
01964	X	-	0	0	0	0	0	0
01964	Y	+	0	0	0	0	0	0
01964	Y	-	0	0	0	0	0	0
01965	X	+	0	0	0	0	0	0
01965	X	-	0	0	0	0	0	0
01965	Y	+	0	0	0	0	0	0
01965	Y	-	0	0	0	0	0	0
01966	X	+	0	0	0	0	0	0
01966	X	-	0	0	0	0	0	0
01966	Y	+	0	0	0	0	0	0
01966	Y	-	0	0	0	0	0	0
01967	X	+	0	0	0	0	0	0
01967	X	-	0	0	0	0	0	0
01967	Y	+	0	0	0	0	0	0
01967	Y	-	0	0	0	0	0	0
01968	X	+	0	0	0	0	0	0
01968	X	-	0	0	0	0	0	0
01968	Y	+	0	0	0	0	0	0
01968	Y	-	0	0	0	0	0	0
01969	X	+	0	0	0	0	0	0
01969	X	-	0	0	0	0	0	0
01969	Y	+	0	0	0	0	0	0
01969	Y	-	0	0	0	0	0	0
02664	X	+	0	0	0	0	0	0
02664	X	-	0	0	0	0	0	0
02664	Y	+	0	0	0	0	0	0
02664	Y	-	0	0	0	0	0	0
02665	X	+	0	0	0	0	0	0
02665	X	-	0	0	0	0	0	0
02665	Y	+	0	0	0	0	0	0
02665	Y	-	0	0	0	0	0	0
02682	X	+	0	0	0	0	0	0
02682	X	-	0	0	0	0	0	0
02682	Y	+	0	0	0	0	0	0
02682	Y	-	0	0	0	0	0	0
02683	X	+	0	0	0	0	0	0
02683	X	-	0	0	0	0	0	0
02683	Y	+	0	0	0	0	0	0
02683	Y	-	0	0	0	0	0	0
02684	X	+	0	0	0	0	0	0
02684	X	-	0	0	0	0	0	0
02684	Y	+	0	0	0	0	0	0
02684	Y	-	0	0	0	0	0	0
02685	X	+	0	0	0	0	0	0
02685	X	-	0	0	0	0	0	0
02685	Y	+	0	0	0	0	0	0
02685	Y	-	0	0	0	0	0	0

LEGENDA Nodi - Reazioni vincolari esterne per eccentricità accidentale

N Numero identificativo del nodo.
Dir Direzione del sisma.
e Segno dell'eccentricità accidentale.
Fx, Fy, Fz, Mx, My, Mz Reazioni vincolari relative al sistema di riferimento globale X, Y, Z.

EDIFICIO - VERIFICHE DI RIPARTIZIONE DELLE FORZE SISMICHE

Edificio - Verifiche di ripartizione delle forze sismiche

$Tg_{tot}X$	$Tg_{tot}Y$	$Tg_{pil}X$	$Tg_{pil}Y$	$\%_{pil}X$	$\%_{pil}Y$	$Tg_{setti}X$	$Tg_{setti}Y$	$\%_{setti}X$	$\%_{setti}Y$	$Tg_{altro}X$	$Tg_{altro}Y$	$\%_{altro}X$	$\%_{altro}Y$
[N]	[N]	[N]	[N]			[N]	[N]			[N]	[N]		
145.423	85.395	0	0	0,0	0,0	0	0	0,0	0,0	145.423	85.395	100,0	100,0

LEGENDA Edificio - Verifiche di ripartizione delle forze sismiche

Tg_{tot} Taglio totale alla quota Zero Sismico (nella direzione X o Y) [N]
Tg_{pil} Taglio totale alla quota Zero Sismico assorbito dai pilastri (nella direzione X o Y) [N]
$\%_{pil}$ Percentuale del Taglio totale alla quota Zero Sismico assorbito dai pilastri (nella direzione X o Y)
Tg_{setti} Taglio totale alla quota Zero Sismico assorbito dai setti [N]
$\%_{setti}$ Percentuale del Taglio totale alla quota Zero Sismico assorbito dai setti (nella direzione X o Y)
Tg_{altro} Taglio totale alla quota Zero Sismico NON assorbito dai pilastri e dai setti (nella direzione X o Y)[N]
$\%_{altro}$ Percentuale del Taglio totale alla quota Zero Sismico NON assorbito dai pilastri e dai setti (nella direzione X o Y)

NODI - VERIFICA DI CONFINAMENTO

Nodi - Verifica di confinamento

N	Vc	Nd	Pos	Rck	fyk	ϕst	nbr	nst	i	Bc	Hb	Hc	Afsup	Afinf	Vjbd	Vjbr
	[N]	[N]		[N/mm²]	[N/mm²]	[mm]			[cm]	[cm]	[cm]	[cm]	[cm²]	[cm²]	[N]	[N]

LEGENDA Nodi - Verifica di confinamento

N Identificativo del nodo nella relativa tabella.
Vc Forza di taglio massimo nel pilastro.
Nd Sforzo normale massimo nel pilastro.
Pos Posizione del Nodo nella Struttura (Interno o Esterno).
Rck Resistenza caratteristica cilindrica del calcestruzzo a 28 gg.
fyk Tensione caratteristica di snervamento dell'acciaio.
ϕst Diametro delle staffe.
nbr Numero braccia delle staffe.
nst Numero delle staffe.
i Interasse delle staffe.
Bc Larghezza effettiva del Nodo.
Hb Altezza netta delle travi.
Hc Distanza massima tra le armature del Pilastro superiore.
Af Area Longitudinale a Flessione della Trave (superiore ed inferiore).
Vjbd Taglio Orizzontale di Progetto.
Vjbr Taglio Orizzontale Resistente per Compressione Diagonale.

TRAVI - VERIFICHE PRESSOFLESSIONE RETTA ALLO STATO LIMITE ULTIMO (Elevazione)

Travi - Verifiche pressoflessione retta allo stato limite ultimo

Trave	%LLI	Ns	Mxs	Ni	Mxi	Afs	Afi	CSs	CSi
	[%]	[N]	[N· m]	[N· m]	[N· m]	[cm²]	[cm²]		
Cordoli copertura						**Travata: TraveP2-P21**			
Trave P2-P21	0%	-2.231	4.312	-2.231	2.390	3,08	3,08	9,52	17,18
	25%	-31.989	329	-39.814	3.532	3,08	3,08	NS	9,86
	50%	-	-	-44.706	1.869	3,08	3,08	-	18,19
	75%	-25.595	253	-36.529	3.459	3,08	3,08	NS	10,22
	100%	1.403	4.781	1.403	2.810	3,08	3,08	8,71	14,83
Cordoli copertura						**Travata: TraveP4-1a-P23**			
Trave P4-1a	0%	-1.836	4.193	-1.836	2.425	3,08	3,08	9,81	16,96
	25%	-31.166	471	-38.822	3.557	3,08	3,08	76,98	9,84
	50%	-	-	-44.896	1.891	3,08	3,08	-	17,97
	75%	-29.502	243	-37.360	3.451	3,08	3,08	NS	10,21
	100%	-2.607	3.545	-2.607	2.788	3,08	3,08	11,57	14,71
Trave 1a-P23	0%	-	-	22.065	4.664	3,08	3,08	-	9,66
	25%	-	-	22.065	4.664	3,08	3,08	-	9,66
	50%	-	-	22.065	4.664	3,08	3,08	-	9,66
	75%	-	-	22.065	4.664	3,08	3,08	-	9,66
	100%	-	-	22.065	4.664	3,08	3,08	-	9,66

LEGENDA Travi - Verifiche pressoflessione retta allo stato limite ultimo

Trave Identificativo della trave. L'eventuale lettera tra parentesi distingue i diversi tratti della travata al livello considerato.
%LLI Posizione della sezione per la quale vengono forniti i valori di sollecitazione e armature, valutata come % della lunghezza libera d' inflessione della trave (LLI), a partire dal suo estremo iniziale
Ns, Mxs Coppia M-N che dà origine alla massima armatura di trazione superiore.
Ni, Mxi Coppia M-N che dà origine alla massima armatura di trazione inferiore.
Afs, Afi Area delle armature esecutive superiori ed inferiori.
CSs, CSi Coefficienti di sicurezza relativi rispettivamente, a "Ns", "Mxs", "Afs" e "Ni", "Mxi", "Afi" : [NS] = Non Significativo - Per valori di CS maggiori o uguali a 100.

TRAVI - VERIFICHE A TAGLIO PER PRESSOFLESSIONE RETTA ALLO STATO LIMITE ULTIMO (Elevazione)

Travi - Verifiche a taglio per pressoflessione retta allo stato limite ultimo

Trave	LLI	Ty+	Ty-	CS+	CS-	Vcc+	Vcc-	Vwd+	Vwd-	N+	N-	Vwp+	Vwp-	Vr1+	Vr1-	ctg Θ+	ctg Θ-	Afte+	Afte-	Afpe+	Afpe-	AfDge+	AfDge-
	[%]	[N]	[N]			[N]	[N]	[N]	[N]	[N]	[N]	[N]	[N]	[N]	[N]	[N]	[N]	[cm²/cm]	[cm²/cm]	[cm²/cm]	[cm²/cm]	[cm²/cm]	[cm²/cm]
Cordoli copertura													**Travata: TraveP2-P21**										
Trav	0%	20.0	-	8,01	-	16047	16047	35484	35484	0	0	0	0	0	0	2,50	2,50	0,11	0,11	0,00	0,00	0,00	0,00

Travi - Verifiche a taglio per pressoflessione retta allo stato limite ultimo

Trave	LLI	Ty+	Ty-	CS+	CS-	Vcc+	Vcc-	Vwd+	Vwd-	N+	N-	Vwp+	Vwp-	Vr1+	Vr1-	ctg Θ+	ctg Θ-	Afte+	Afte-	Afpe+	Afpe-	AfDge+	AfDge-
	[%]	[N]	[N]			[N]	[N]	[N]	[N]	[N]	[N]	[N]	[N]	[N]	[N]	[N]	[N]	[cm²/cm]	[cm²/cm]	[cm²/cm]	[cm²/cm]	[cm²/cm]	[cm²/cm]
e P2-P21		43				4	4	7	7									18	18	00	00	00	00
	25%	8.930	-	14,48	-	160474	160474	129315	129315	0	0	0	0	0	0	2,50	2,50	0,0402	0,0402	0,0000	0,0000	0,0000	0,0000
	50%	890	-421	NS	NS	160474	160474	129315	129315	0	0	0	0	0	0	2,50	2,50	0,0402	0,0402	0,0000	0,0000	0,0000	0,0000
	75%	-	-	-	15,32	160474	160474	129315	129315	0	0	0	0	0	0	2,50	2,50	0,0402	0,0402	0,0000	0,0000	0,0000	0,0000
			8.440																				
	100%	-	-	-	7,16	160596	160596	354690	354690	860	860	0	0	0	0	2,50	2,50	0,1118	0,1118	0,0000	0,0000	0,0000	0,0000
			22.445																				
Cordoli copertura													**Travata: TraveP4-1a-P23**										
Trave P4-1a	0%	19.792	-	8,11	-	160474	160474	713970	713970	0	0	0	0	0	0	2,50	2,50	0,2236	0,2236	0,0000	0,0000	0,0000	0,0000
	25%	9.351	-	17,16	-	160474	160474	258629	258629	0	0	0	0	0	0	2,50	2,50	0,0805	0,0805	0,0000	0,0000	0,0000	0,0000
	50%	1.373	-52	NS	NS	160474	160474	258629	258629	0	0	0	0	0	0	2,50	2,50	0,0805	0,0805	0,0000	0,0000	0,0000	0,0000
	75%	-	-	-	19,07	160474	160474	258629	258629	0	0	0	0	0	0	2,50	2,50	0,0805	0,0805	0,0000	0,0000	0,0000	0,0000
			8.415																				
	100%	-	-	-	8,59	160474	160474	718415	718415	0	0	0	0	0	0	2,50	2,50	0,2236	0,2236	0,0000	0,0000	0,0000	0,0000
			18.688																				
Trave 1a-P23	0%	213.373	-261.557	1,00	0,90	213588	235676	451165	290240	1461,5	1461,5	0	0	0	0	1,57	1,00	0,2236	0,2236	0,0000	0,0000	0,0000	0,0000
	25%	213.321	-261.609	1,00	0,90	213588	235676	451165	290240	1461,5	1461,5	0	0	0	0	1,57	1,00	0,2236	0,2236	0,0000	0,0000	0,0000	0,0000
	50%	213.270	-261.660	1,00	0,90	213588	235676	451165	290240	1461,5	1461,5	0	0	0	0	1,57	1,00	0,2236	0,2236	0,0000	0,0000	0,0000	0,0000
	75%	213.218	-261.712	1,00	0,90	213588	235676	451165	290240	1461,5	1461,5	0	0	0	0	1,57	1,00	0,2236	0,2236	0,0000	0,0000	0,0000	0,0000
	100%	213.166	-261.764	1,00	0,90	213588	235676	451165	290240	1461,5	1461,5	0	0	0	0	1,57	1,00	0,2236	0,2236	0,0000	0,0000	0,0000	0,0000
	ERRORE: La verifica delle bielle compresse non è soddisfatta **Coefficiente di sicurezza (allo SLU per Taglio negativo) inferiore a 1**																						

LEGENDA Travi - Verifiche a taglio per pressoflessione retta allo stato limite ultimo

Trave Identificativo della trave. L'eventuale lettera tra parentesi distingue i diversi tratti della travata al livello considerato.

LLI Posizione della sezione per la quale vengono forniti i valori di sollecitazione e armature, valutata come % della lunghezza libera d' inflessione della trave (LLI), a partire dal suo estremo iniziale.

Ty+, Ty- Valori massimo e minimo della sollecitazione di taglio.

CS+, CS- Coefficienti di sicurezza relativi alle sollecitazioni "Ty+" e "Ty-" : [NS] = Non Significativo - Per valori di CS maggiori o uguali a 100.

Vcc+, Vcc- Valori massimo e minimo del taglio ultimo, per conglomerato compresso.

Vwd+, Vwd- Contributi dell'acciaio al taglio ultimo dovuto alle staffe, relativi alle sollecitazioni "Ty+" e "Ty-".

N+, N- Sforzo Normale medio nella Sezione di Verifica.

Vwp+, Vwp- Contributi dell'acciaio al taglio ultimo dovuti ai ferri piegati, relativi alle sollecitazioni "Ty+" e "Ty-".

Vr1+, Vr1- Taglio Massimo in assenza di ARMATURA incrociata, relativi alle sollecitazioni "Ty+" e "Ty-".

ctg Θ+, ctg Θ- Ctg(Theta) utilizzato nel calcolo di Vcc, Vwd e Vwp, relativi alle sollecitazioni "Ty+" e "Ty-".

Afte+, Afte- Aree di ferro per il taglio in un centimetro, relativi alle sollecitazioni "Ty+" e "Ty-".

Afpe+, Afpe- Aree di ferri piegati per il taglio in un centimetro, relativi alle sollecitazioni "Ty+" e "Ty-".

AfDge+, AfDge- Area di Ferri incrociati nelle zone critiche, relativi alle sollecitazioni "Ty+" e "Ty-".

TRAVI - VERIFICHE A TORSIONE ALLO STATO LIMITE ULTIMO (Elevazione)

Travi - Verifiche a torsione allo stato limite ultimo

Trave	%LLI	Mt	Pe	Be	Hs	AfSt	AfLp
	[%]	[N· m]	[mm]	[mm²]	[mm]	[cm²/cm]	[cm²]
Cordoli copertura					**Travata: TraveP2-P21**		
Trave P2-P21	0%	1.139	920	42.900	22	0,0014	2,26
	25%	0	0	0	0	0,0000	0,00

Travi - Verifiche a torsione allo stato limite ultimo

Trave	%LLI	Mt	Pe	Be	Hs	AfSt	AfLp
	[%]	[N· m]	[mm]	[mm²]	[mm]	[cm²/cm]	[cm²]
	50%	0	0	0	0	0,0000	0,00
	75%	0	0	0	0	0,0000	0,00
	100%	1.180	920	42.900	22	0,0014	2,26
Cordoli copertura					**Travata: TraveP4-1a-P23**		
Trave P4-1a	0%	1.161	920	42.900	22	0,0014	2,26
	25%	0	0	0	0	0,0000	0,00
	50%	0	0	0	0	0,0000	0,00
	75%	0	0	0	0	0,0000	0,00
	100%	0	0	0	0	0,0000	0,00
Trave 1a-P23	0%	0	0	0	0	0,0000	0,00
	25%	0	0	0	0	0,0000	0,00
	50%	0	0	0	0	0,0000	0,00
	75%	0	0	0	0	0,0000	0,00
	100%	0	0	0	0	0,0000	0,00

LEGENDA Travi - Verifiche a torsione allo stato limite ultimo

Trave Identificativo della trave. L'eventuale lettera tra parentesi distingue i diversi tratti della travata al livello considerato.
%LLI Posizione della sezione per la quale vengono forniti i valori di sollecitazione e armature, valutata come % della lunghezza libera d' inflessione della trave (LLI), a partire dal suo estremo iniziale.
Mt Momento Torcente.
Pe Perimetro esterno in asse alle barre.
Be Area racchiusa da Pe.
Hs Spessore della sezione convenzionale resistente.
AfSt Area di ferro delle staffe per centimetro, aggiuntive a quanto calcolato per il taglio.
AfLp Area barre longitudinali di parete esecutive.

TRAVI - VERIFICHE PRESSOFLESSIONE RETTA E DEVIATA ALLO STATO LIMITE DI ESERCIZIO (Elevazione)

Travi - Verifiche pressoflessione retta e deviata allo stato limite di esercizio

%LLI	Trazione calcestruzzo				Compressione calcestruzzo				Trazione acciaio			
	σ ct	N	M3	M2	σ cc	N	M3	M2	σ at	N	M3	M2
[%]	[N/mm²]	[N]	[N· m]	[N· m]	[N/mm²]	[N]	[N· m]	[N· m]	[N/mm²]	[N]	[N· m]	[N· m]
Cordoli copertura							**Travata: TraveP2-P21**					
Trave: Trave P2-P21		**FRC=0,02 cm**	**AA= PCA**	**CA=FQR ε sm=0,00000 Ae=0,0 cm² sm=0 mm wk=0,00 mm**					**CA=QPR ε sm=0,00000 Ae=0,0 cm² sm=0 mm wk=0,00 mm**			
0%	0,456	-1.594	3.237	-	-0,492	-1.594	3.237	-	6,131	-1.594	3.237	-
25%	0,000	-	-	-	-0,413	-29.823	-538	-	0,000	-	-	-
50%	0,000	-	-	-	-0,580	-33.486	-1.401	-	0,000	-	-	-
75%	0,000	-	-	-	-0,397	-27.305	-620	-	0,000	-	-	-
100%	0,532	1.177	3.542	-	-0,505	1.177	3.542	-	7,200	1.177	3.542	-
Cordoli copertura							**Travata: TraveP4-1a-P23**					
Trave: Trave P4-1a		**FRC=0,02 cm**	**AA= PCA**	**CA=FQR ε sm=0,00000 Ae=0,0 cm² sm=0 mm wk=0,00 mm**					**CA=QPR ε sm=0,00000 Ae=0,0 cm² sm=0 mm wk=0,00 mm**			
0%	0,446	-1.307	3.149	-	-0,476	-1.307	3.149	-	6,005	-1.307	3.149	-
25%	0,000	-	-	-	-0,391	-29.078	-447	-	0,000	-	-	-
50%	0,000	-	-	-	-0,572	-33.632	-1.335	-	0,000	-	-	-
75%	0,000	-	-	-	-0,405	-27.933	-631	-	0,000	-	-	-
100%	0,360	-1.829	2.596	-	-0,401	-1.829	2.596	-	4,824	-1.829	2.596	-
Trave: Trave 1a-P23		**FRC=0,00 cm**	**AA= PCA**	**CA=FQR ε sm=0,00000 Ae=0,0 cm² sm=0 mm wk=0,00 mm**					**CA=QPR ε sm=0,00000 Ae=0,0 cm² sm=0 mm wk=0,00 mm**			
0%	0,699	16.659	-3.500	-	-0,326	16.659	-3.500	-	9,719	16.659	-3.500	-
25%	0,591	16.659	-2.762	-	-0,218	16.659	-2.762	-	8,260	16.659	-2.762	-
50%	0,483	16.659	-2.022	-	-0,109	16.659	-2.022	-	6,797	16.659	-2.022	-
75%	0,374	16.659	-1.282	-	-0,001	16.659	-1.282	-	5,335	16.659	-1.282	-
100%	0,266	16.659	-540	-	0,000	-	-	-	3,868	16.659	-540	-

LEGENDA Travi - Verifiche pressoflessione retta e deviata allo stato limite di esercizio

Trave Identificativo della trave. L'eventuale lettera tra parentesi distingue i diversi tratti della travata al livello considerato.
%LLI Posizione della sezione per la quale vengono forniti i valori di sollecitazione e armature, valutata come % della lunghezza libera d' inflessione della trave (LLI), a partire dal suo estremo iniziale
FRC Freccia della trave [cm].
AA Identificativo dell'aggressività dell'ambiente: [PCA] = Poco aggressivo - [MDA] = Moderatamente aggressivo - [MLA] = Molto aggressivo.
CA Identificativo della Combinazione di Azione: [QPR] = Quasi Permanente - [FQR] = Frequente - [RAR] = Rara.
ε sm Deformazione media nel calcestruzzo.
Ae Area efficace del calcestruzzo teso [mm²].
sm Distanza media tra le fessure [mm].
wk Apertura massima delle fessure [mm].
σ ct, N, M3, M2 Valori rispettivamente della tensione massima di trazione nel calcestruzzo e delle componenti della sollecitazione agenti che l'hanno generata.
σ cc, N, M3, M2 Valori rispettivamente della tensione massima di compressione nel calcestruzzo e delle componenti della sollecitazione agenti che l'hanno generata.
σ at, N, M3, M2 Valori rispettivamente della tensione massima di trazione nell'acciaio e delle componenti della sollecitazione agenti che l'hanno generata.

Pareti - VERIFICHE PRESSOFLESSIONE RETTA ALLO STATO LIMITE ULTIMO (Elevazione)

Pareti - Verifiche pressoflessione retta allo stato limite ultimo

D	P	Nodo	N	M	Af	CS	Nodo	N	M	Af	CS	Nodo	N	M	Af	CS
			[N]	[N· m]	[cm²/cm]			[N]	[N· m]	[cm²/cm]			[N]	[N· m]	[cm²/cm]	

Pareti - Verifiche pressoflessione retta allo stato limite ultimo

D	P	Nodo	N	M	Af	CS	Nodo	N	M	Af	CS	Nodo	N	M	Af	CS
			[N]	[N· m]	[cm²/cm]			[N]	[N· m]	[cm²/cm]			[N]	[N· m]	[cm²/cm]	
Cordoli copertura						**ParetеP1-P2-P3-P4-P5**						**Parete P1-P2**				
P	A	00035	5.221	1.321	0,06156	39,91	00041	-22.854	552	0,06156	NS	00090	0	0	0,10680	-
	P		0	0	0,07695	-		-22.854	462	0,07695	NS		375.351	5.702	0,12219	11,15
S	A		-28.981	4.672	0,05655	11,18		-176.089	469	0,05655	NS		312.720	1.826	0,10179	26,86
	P		0	0	0,05655	-		-176.089	3.201	0,05655	21,15		0	0	0,10179	-
P	A	00704	0	0	0,06156	-	00821	-3.651	1.401	0,06156	38,30	00875	0	0	0,06156	-
	P		277.475	2.151	0,07695	16,95		0	0	0,07695	-		-131.614	230	0,07695	NS
S	A		124.838	265	0,05655	NS		-9.796	3.172	0,05655	15,82		-182.159	232	0,05655	NS
	P		124.838	4.686	0,05655	6,97		0	0	0,05655	-		-182.159	730	0,05655	93,60
P	A	00876	-30.527	82	0,06156	NS	00877	3.402	106	0,06156	NS	00878	-4.107	46	0,06156	NS
	P		-30.527	30	0,07695	NS		0	0	0,07695	-		0	0	0,07695	-
S	A		0	0	0,05655	-		0	0	0,05655	-		0	0	0,05655	-
	P		-141.271	529	0,05655	NS		-87.904	560	0,05655	NS		-47.785	651	0,05655	83,27
P	A	00879	-15.673	147	0,06156	NS	00963	56.936	1.700	0,06156	27,79	00964	18.450	85	0,06156	NS
	P		0	0	0,07695	-		0	0	0,07695	-		18.450	598	0,07695	NS
S	A		-33.195	430	0,05655	NS		80.396	182	0,05655	NS		0	0	0,05655	-
	P		0	0	0,05655	-		80.396	470	0,05655	82,12		50.181	751	0,05655	58,32
P	A	00965	0	0	0,06156	-	00966	0	0	0,06156	-	00967	0	0	0,06156	-
	P		10.311	735	0,07695	88,28		-890	1.124	0,07695	58,78		3.522	287	0,07695	NS
S	A		0	0	0,05655	-		0	0	0,05655	-		3.154	253	0,05655	NS
	P		15.583	966	0,05655	49,15		3.119	796	0,05655	61,32		3.154	52	0,05655	NS
P	A	02185	0	0	0,10680	-	02186	0	0	0,06156	-	02187	-949	404	0,06156	NS
	P		88.504	1.761	0,07695	32,14		53.510	769	0,07695	78,43		0	0	0,07695	-
S	A		66.401	798	0,10179	99,53		240	424	0,05655	NS		-17.447	1.728	0,05655	29,51
	P		66.401	731	0,05655	57,61		240	1.664	0,05655	29,52		0	0	0,05655	-
P	A	02188	-10.743	783	0,06156	69,49	02189	0	0	0,06156	-	02190	0	0	0,06156	-
	P		0	0	0,07695	-		-5.574	354	0,07695	NS		6.293	121	0,07695	NS
S	A		-8.444	1.156	0,05655	43,28		0	0	0,05655	-		-14.000	51	0,05655	NS
	P		0	0	0,05655	-		-12.885	305	0,05655	NS		0	0	0,05655	-
P	A	02191	0	0	0,06156	-	02192	-6.186	342	0,06156	NS	02193	18.512	106	0,06156	NS
	P		-13.411	310	0,07695	NS		-6.186	53	0,07695	NS		18.512	141	0,07695	NS
S	A		0	0	0,05655	-		51.887	259	0,05655	NS		-50.312	117	0,05655	NS
	P		-32.739	609	0,05655	86,39		0	0	0,05655	-		-50.312	320	0,05655	NS
P	A	02699	0	0	0,06156	-										
	P		-5.645	282	0,07695	NS										
S	A		1.970	714	0,05655	68,53										
	P		0	0	0,05655	-										
Cordoli copertura						**ParetеP1-P2-P3-P4-P5**						**Parete P2-P3**				
P	A	00090	0	0	0,10680	-	00696	225.601	173	0,10680	NS	00697	0	0	0,06156	-
	P		375.351	5.702	0,12219	11,15		182.996	41	0,12219	NS		-32.489	566	0,07695	NS
S	A		312.720	1.826	0,10179	26,86		324.608	653	0,10179	71,46		-211.766	1.846	0,05655	38,68
	P		0	0	0,10179	-		387.906	161	0,10179	NS		0	0	0,05655	-
P	A	00698	21.895	1.491	0,06156	34,18	00699	-686.872	4.361	0,06156	27,75	00700	-259.112	5.940	0,06156	13,54
	P		21.895	390	0,07695	NS		0	0	0,07695	-		0	0	0,07695	-
S	A		-462.916	3.817	0,05655	24,12		-162.086	5.447	0,05655	12,16		317.437	5.973	0,05655	2,52
	P		-462.916	17	0,05655	NS		0	0	0,05655	-		0	0	0,05655	-
P	A	00701	-117.993	8.014	0,06156	8,20	00702	448.407	4.995	0,10680	8,61	00703	237.602	1.572	0,06156	17,83
	P		0	0	0,07695	-		0	0	0,07695	-		0	0	0,07695	-
S	A		258.828	2.231	0,05655	9,65		593.672	318	0,10179	53,84		277.156	14	0,10179	NS
	P		0	0	0,05655	-		486.938	530	0,10179	53,79		328.811	144	0,10179	NS
P	A	00704	0	0	0,06156	-	02033	-359.241	5.922	0,06156	15,31	02034	132.834	354	0,06156	NS
	P		277.475	2.151	0,07695	16,95		0	0	0,07695	-		132.834	185	0,07695	NS
S	A		124.838	265	0,05655	NS		-197.900	3.559	0,05655	18,27		-31.399	358	0,05655	NS
	P		124.838	4.686	0,05655	6,97		-197.900	778	0,05655	83,56		-31.399	1.930	0,05655	24,09
P	A	02035	0	0	0,10680	-	02036	55.438	2.263	0,06156	20,94	02675	118.456	24	0,06156	NS
	P		361.084	2.001	0,12219	32,52		0	0	0,07695	-		136.163	225	0,07695	NS
S	A		171.606	1.128	0,10179	55,27		27.368	1.157	0,05655	36,07		0	0	0,05655	-
	P		214.880	1.897	0,10179	30,45		0	0	0,05655	-		104.005	2.465	0,05655	15,44
P	A	02679	-61.910	10.465	0,06156	5,72	02683	-1.069.704	17.309	0,06156	8,44	02704	-156.454	11.079	0,06156	6,30
	P		0	0	0,07695	-		0	0	0,07695	-		0	0	0,07695	-
S	A		0	0	0,05655	-		-330.024	7.689	0,05655	9,82		105.234	680	0,05655	55,78
	P		-45.676	13.105	0,05655	4,12		-	4.711	0,05655	16,02		105.234	1.484	0,05655	25,56

Pareti - Verifiche pressoflessione retta allo stato limite ultimo

D	P	Nodo	N	M	Af	CS	Nodo	N	M	Af	CS	Nodo	N	M	Af	CS
			[N]	[N· m]	[cm²/cm]			[N]	[N· m]	[cm²/cm]			[N]	[N· m]	[cm²/cm]	
								330.024								
Cordoli copertura						**ParetеP1-P2-P3-P4-P5**						**Parete P4-P3**				
P	A	00066	733.261	10.296	0,13350	3,40	00738	183.373	36	0,13350	NS	00739	-32.619	568	0,07695	NS
	P		0	0	0,11811	-		226.000	183	0,11811	NS		0	0	0,06156	-
S	A		518.516	7.015	0,10179	3,67		325.240	1.020	0,10179	45,66		0	0	0,05655	-
	P		415.761	675	0,10179	54,27		325.240	670	0,10179	69,52		-211.963	1.861	0,05655	38,38
P	A	00740	21.906	383	0,07695	NS	00741	0	0	0,07695	-	00742	0	0	0,07695	-
	P		21.906	1.496	0,06156	34,06		-687.390	4.375	0,06156	27,67		-259.356	5.969	0,06156	13,48
S	A		0	0	0,05655	-		0	0	0,05655	-		0	0	0,05655	-
	P		-461.617	3.822	0,05655	24,06		-162.239	5.465	0,05655	12,12		317.577	6.012	0,05655	2,50
P	A	00743	0	0	0,07695	-	00744	0	0	0,07695	-	00745	0	0	0,07695	-
	P		-117.507	7.979	0,06156	8,23		449.842	5.016	0,10680	8,55		239.675	1.608	0,06156	17,30
S	A		0	0	0,05655	-		488.506	540	0,10179	52,45		279.526	337	0,10179	NS
	P		260.622	2.239	0,05655	9,53		595.581	301	0,10179	56,09		279.526	24	0,10179	NS
P	A	00746	281.988	911	0,07695	39,50	02063	0	0	0,07695	-	02064	132.959	173	0,07695	NS
	P		0	0	0,06156	-		-358.703	5.939	0,06156	15,26		132.959	366	0,06156	NS
S	A		-15.506	2.769	0,05655	17,27		-197.432	772	0,05655	84,16		-29.952	1.917	0,05655	24,16
	P		-15.506	110	0,05655	NS		-197.432	3.562	0,05655	18,24		-29.952	369	0,05655	NS
P	A	02065	361.164	1.965	0,13350	37,87	02066	0	0	0,07695	-	02671	136.142	217	0,07695	NS
	P		0	0	0,11811	-		55.778	2.277	0,06156	20,80		118.566	34	0,06156	NS
S	A		213.588	1.866	0,10179	31,02		0	0	0,05655	-		106.014	2.453	0,05655	15,43
	P		171.205	1.145	0,10179	54,48		28.001	1.162	0,05655	35,86		0	0	0,05655	-
P	A	02678	0	0	0,07695	-	02682	-1.069.354	30	0,07695	NS	02703	0	0	0,07695	-
	P		-57.178	10.463	0,06156	5,67		-1.069.354	17.248	0,06156	8,47		-157.532	11.051	0,06156	6,32
S	A		-42.093	13.112	0,05655	4,09		-330.047	4.826	0,05655	15,64		106.799	1.589	0,05655	23,77
	P		0	0	0,05655	-		-330.047	7.600	0,05655	9,93		106.799	571	0,05655	66,14
Cordoli copertura						**ParetеP1-P2-P3-P4-P5**						**Parete P5-P4**				
P	A	00030	-6.063	243	0,07695	NS	00031	0	0	0,07695	-	00037	-20.339	427	0,07695	NS
	P		0	0	0,06156	-		5.827	1.352	0,06156	38,95		-20.339	549	0,06156	NS
S	A		0	0	0,05655	-		0	0	0,05655	-		-175.320	3.220	0,05655	21,00
	P		2.379	768	0,05655	63,65		-29.293	4.566	0,05655	11,44		-175.320	559	0,05655	NS
P	A	00066	733.261	10.296	0,13350	3,40	00737	0	0	0,07695	-	00746	281.988	911	0,07695	39,50
	P		0	0	0,11811	-		-4.145	1.337	0,06156	40,18		0	0	0,06156	-
S	A		518.516	7.015	0,10179	3,67		0	0	0,05655	-		-15.506	2.769	0,05655	17,27
	P		415.761	675	0,10179	54,27		-8.267	3.185	0,05655	15,70		-15.506	110	0,05655	NS
P	A	00880	-130.840	240	0,07695	NS	00881	-28.707	32	0,07695	NS	00882	2.579	10	0,07695	NS
	P		-130.840	10	0,06156	NS		-28.707	76	0,06156	NS		1.862	52	0,06156	NS
S	A		-178.880	710	0,05655	95,75		-135.929	423	0,05655	NS		-85.544	771	0,05655	75,48
	P		-178.880	189	0,05655	NS		0	0	0,05655	-		0	0	0,05655	-
P	A	00883	-4.548	24	0,07695	NS	00884	0	0	0,07695	-	00995	0	0	0,07695	-
	P		-7.306	5	0,06156	NS		-15.369	125	0,06156	NS		58.790	1.551	0,06156	30,33
S	A		-47.022	439	0,05655	NS		0	0	0,05655	-		97.482	621	0,05655	59,20
	P		0	0	0,05655	-		-32.728	426	0,05655	NS		0	0	0,05655	-
P	A	00996	20.148	398	0,07695	NS	00997	13.112	1.562	0,07695	41,35	00998	-2.414	613	0,07695	NS
	P		20.148	313	0,06156	NS		0	0	0,06156	-		0	0	0,06156	-
S	A		53.265	574	0,05655	75,73		18.952	1.005	0,05655	46,89		10.200	526	0,05655	91,36
	P		0	0	0,05655	-		0	0	0,05655	-		0	0	0,05655	-
P	A	00999	5.940	745	0,07695	87,71	02194	105.030	2.067	0,13350	49,07	02195	44.908	703	0,07695	87,09
	P		0	0	0,06156	-		0	0	0,11811	-		0	0	0,06156	-
S	A		3.954	185	0,05655	NS		85.013	616	0,10179	NS		10.913	1.688	0,05655	28,42
	P		3.954	59	0,05655	NS		85.013	928	0,10179	83,46		10.913	376	0,05655	NS
P	A	02196	0	0	0,07695	-	02197	0	0	0,07695	-	02198	-4.577	289	0,07695	NS
	P		-909	314	0,06156	NS		-9.100	589	0,06156	92,09		0	0	0,06156	-
S	A		0	0	0,05655	-		0	0	0,05655	-		-10.747	272	0,05655	NS
	P		-19.845	1.732	0,05655	29,59		-10.501	1.054	0,05655	47,68		0	0	0,05655	-
P	A	02199	3.917	47	0,07695	NS	02200	-15.718	296	0,07695	NS	02201	-17.246	115	0,07695	NS
	P		0	0	0,06156	-		0	0	0,06156	-		-17.246	387	0,06156	NS
S	A		0	0	0,05655	-		-31.444	824	0,05655	63,68		0	0	0,05655	-
	P		-21.310	52	0,05655	NS		0	0	0,05655	-		44.795	263	0,05655	NS
P	A	02202	40.356	74	0,07695	NS										

Pareti - Verifiche pressoflessione retta allo stato limite ultimo

D	P	Nodo	N	M	Af	CS	Nodo	N	M	Af	CS	Nodo	N	M	Af	CS
			[N]	[N· m]	[cm²/cm]			[N]	[N· m]	[cm²/cm]			[N]	[N· m]	[cm²/cm]	
	P		40.356	130	0,06156	NS										
S	A		-57.687	365	0,05655	NS										
	P		-57.687	138	0,05655	NS										
Cordoli copertura						**ParetеP6-P7-P8**						**Parete P6-P7**				
P	A	00032	0	0	0,04524	-	00033	5.417	904	0,04524	24,07	00705	0	0	0,04524	-
	P		-2.744	73	0,04524	NS		0	0	0,04524	-		10.134	223	0,04524	96,38
S	A		35.919	768	0,04524	26,08		-17.456	2.571	0,04524	8,97		0	0	0,04524	-
	P		0	0	0,04524	-		0	0	0,04524	-		-7.536	92	0,04524	NS
P	A	00706	0	0	0,04524	-	00707	0	0	0,04524	-	00708	0	0	0,04524	-
	P		1.279	185	0,04524	NS		-14.169	326	0,04524	70,16		-3.826	443	0,04524	50,31
S	A		0	0	0,04524	-		0	0	0,04524	-		0	0	0,04524	-
	P		-13.605	147	0,04524	NS		-23.871	220	0,04524	NS		-9.828	130	0,04524	NS
P	A	00709	0	0	0,04524	-	00710	0	0	0,04524	-	00711	0	0	0,04524	-
	P		3.578	505	0,04524	43,30		-2.468	524	0,04524	42,38		-8.135	642	0,04524	35,09
S	A		0	0	0,04524	-		0	0	0,04524	-		0	0	0,04524	-
	P		-16.074	266	0,04524	86,39		-14.068	337	0,04524	67,85		-11.993	285	0,04524	79,82
P	A	00712	0	0	0,04524	-	00713	0	0	0,04524	-	00714	0	0	0,04524	-
	P		-2.311	466	0,04524	47,64		14.272	307	0,04524	69,25		-5.425	258	0,04524	86,73
S	A		0	0	0,04524	-		0	0	0,04524	-		4.186	38	0,04524	NS
	P		-788	193	0,04524	NS		3.582	181	0,04524	NS		4.186	164	0,04524	NS
P	A	00715	-4.206	116	0,04524	NS	00716	-424	610	0,04524	36,22	00717	-6.403	588	0,04524	38,15
	P		-4.206	12	0,04524	NS		0	0	0,04524	-		0	0	0,04524	-
S	A		10.713	78	0,04524	NS		18.901	140	0,04524	NS		34.975	852	0,04524	23,57
	P		10.713	96	0,04524	NS		18.901	44	0,04524	NS		0	0	0,04524	-
P	A	00718	2.212	23	0,04524	NS	00719	-1.605	26	0,04524	NS	00720	4.279	15	0,04524	NS
	P		0	0	0,04524	-		0	0	0,04524	-		0	0	0,04524	-
S	A		27.141	447	0,04524	45,92		7.126	99	0,04524	NS		0	0	0,04524	-
	P		0	0	0,04524	-		0	0	0,04524	-		2.307	122	0,04524	NS
P	A	00721	2.445	12	0,04524	NS	00722	0	0	0,04524	-	00723	0	0	0,04524	-
	P		2.240	9	0,04524	NS		-1.521	123	0,04524	NS		187	111	0,04524	NS
S	A		0	0	0,04524	-		0	0	0,04524	-		0	0	0,04524	-
	P		-6.009	239	0,04524	93,77		-14.914	333	0,04524	68,81		-15.673	325	0,04524	70,64
P	A	00724	-4.830	136	0,04524	NS	00725	0	0	0,04524	-	00726	0	0	0,04524	-
	P		0	0	0,04524	-		-211	109	0,04524	NS		7.714	125	0,04524	NS
S	A		0	0	0,04524	-		0	0	0,04524	-		0	0	0,04524	-
	P		-19.230	365	0,04524	63,45		-22.420	387	0,04524	60,31		-27.039	287	0,04524	82,24
P	A	00727	-127	75	0,04524	NS	00728	0	0	0,04524	-	00729	0	0	0,04524	-
	P		0	0	0,04524	-		-8.103	25	0,04524	NS		-3.731	50	0,04524	NS
S	A		0	0	0,04524	-		0	0	0,04524	-		-26.761	197	0,04524	NS
	P		-29.261	286	0,04524	82,96		-25.841	135	0,04524	NS		0	0	0,04524	-
P	A	00730	-14.840	572	0,04524	40,05	02037	-5.641	709	0,04524	31,58	02038	-1.624	432	0,04524	51,30
	P		0	0	0,04524	-		0	0	0,04524	-		0	0	0,04524	-
S	A		-4.496	1.638	0,04524	13,63		33.661	573	0,04524	35,18		33.732	690	0,04524	29,21
	P		0	0	0,04524	-		0	0	0,04524	-		0	0	0,04524	-
P	A	02039	-4.559	12	0,04524	NS	02040	3.140	202	0,04524	NS	02041	0	0	0,04524	-
	P		-6.907	4	0,04524	NS		0	0	0,04524	-		-4.677	68	0,04524	NS
S	A		-19.653	793	0,04524	29,24		-11.747	538	0,04524	42,26		-7.738	44	0,04524	NS
	P		0	0	0,04524	-		0	0	0,04524	-		0	0	0,04524	-
P	A	02042	0	0	0,04524	-	02043	0	0	0,04524	-	02044	0	0	0,04524	-
	P		1.223	42	0,04524	NS		3.270	189	0,04524	NS		-4.703	270	0,04524	82,73
S	A		-13.582	54	0,04524	NS		0	0	0,04524	-		0	0	0,04524	-
	P		0	0	0,04524	-		-22.010	244	0,04524	95,56		-20.415	281	0,04524	82,66
P	A	02045	0	0	0,04524	-	02046	0	0	0,04524	-	02047	0	0	0,04524	-
	P		-434	202	0,04524	NS		2.624	251	0,04524	87,33		3.267	373	0,04524	58,67
S	A		0	0	0,04524	-		0	0	0,04524	-		0	0	0,04524	-
	P		-21.863	429	0,04524	54,33		-17.706	310	0,04524	74,43		-13.623	389	0,04524	58,72
P	A	02048	0	0	0,04524	-	02049	0	0	0,04524	-	02050	0	0	0,04524	-
	P		-1.861	265	0,04524	83,68		-3.926	201	0,04524	NS		1.978	91	0,04524	NS
S	A		0	0	0,04524	-		0	0	0,04524	-		0	0	0,04524	-
	P		-12.970	483	0,04524	47,22		-7.332	191	0,04524	NS		5.129	104	0,04524	NS
P	A	02051	0	0	0,04524	-	02052	-2.593	213	0,04524	NS	02688	0	0	0,04524	-
	P		-7.829	64	0,04524	NS		0	0	0,04524	-		5.253	888	0,04524	24,52
S	A		0	0	0,04524	-		18.191	228	0,04524	92,26		-6.381	5	0,04524	NS
	P		-1.067	95	0,04524	NS		0	0	0,04524	-		-11.259	46	0,04524	NS
P	A	02693	-9.850	1.690	0,04524	13,39										
	P		0	0	0,04524	-										
S	A		26.488	1.118	0,04524	18,39										
	P		0	0	0,04524	-										
Cordoli copertura						**ParetеP6-P7-P8**						**Parete P7-P8**				
P	A	00032	0	0	0,04524	-	00034	13.938	917	0,04524	23,20	00717	-6.403	588	0,04524	38,15
	P		-2.744	73	0,04524	NS		0	0	0,04524	-		0	0	0,04524	-
S	A		35.919	768	0,04524	26,08		81.617	2.440	0,04524	7,14		34.975	852	0,04524	23,57
	P		0	0	0,04524	-		0	0	0,04524	-		0	0	0,04524	-
P	A	00814	34.741	516	0,04524	38,94	00853	-1.440	510	0,04524	43,43	00854	-1.140	36	0,04524	NS
	P		0	0	0,04524	-		0	0	0,04524	-		-1.140	75	0,04524	NS
S	A		88.405	1.653	0,04524	10,31		20.673	101	0,04524	NS		16.830	17	0,04524	NS
	P		0	0	0,04524	-		20.673	15	0,04524	NS		16.830	144	0,04524	NS
P	A	00855	0	0	0,04524	-	00856	0	0	0,04524	-	00857	0	0	0,04524	-

Pareti - Verifiche pressoflessione retta allo stato limite ultimo

D	P	Nodo	N	M	Af	CS	Nodo	N	M	Af	CS	Nodo	N	M	Af	CS
			[N]	[N· m]	[cm²/cm]			[N]	[N· m]	[cm²/cm]			[N]	[N· m]	[cm²/cm]	
	P		8.760	121	0,04524	NS		5.964	291	0,04524	74,68		-1.429	428	0,04524	51,75
S	A		13.888	89	0,04524	NS		15.741	46	0,04524	NS		0	0	0,04524	-
	P		13.888	136	0,04524	NS		15.741	161	0,04524	NS		16.144	247	0,04524	85,64
P	A	00858	0	0	0,04524	-	00859	0	0	0,04524	-	00860	0	0	0,04524	-
	P		-6.548	412	0,04524	54,47		2.113	402	0,04524	54,60		2.126	341	0,04524	64,37
S	A		15.156	44	0,04524	NS		18.825	34	0,04524	NS		0	0	0,04524	-
	P		15.156	221	0,04524	95,97		18.825	186	0,04524	NS		24.146	220	0,04524	94,08
P	A	00861	0	0	0,04524	-	00862	0	0	0,04524	-	00863	0	0	0,04524	-
	P		-758	276	0,04524	80,12		-5.334	215	0,04524	NS		-7.625	282	0,04524	79,79
S	A		25.841	95	0,04524	NS		32.572	72	0,04524	NS		49.262	74	0,04524	NS
	P		25.841	178	0,04524	NS		32.572	157	0,04524	NS		49.262	218	0,04524	88,38
P	A	00864	-2.909	55	0,04524	NS	00865	2.859	9	0,04524	NS	00866	-442	64	0,04524	NS
	P		0	0	0,04524	-		2.119	12	0,04524	NS		0	0	0,04524	-
S	A		77.933	308	0,04524	57,25		0	0	0,04524	-		0	0	0,04524	-
	P		0	0	0,04524	-		63.516	36	0,04524	NS		51.394	122	0,04524	NS
P	A	00867	0	0	0,04524	-	00868	0	0	0,04524	-	00869	456	132	0,04524	NS
	P		380	40	0,04524	NS		1.330	74	0,04524	NS		0	0	0,04524	-
S	A		0	0	0,04524	-		0	0	0,04524	-		0	0	0,04524	-
	P		38.099	270	0,04524	73,71		23.847	257	0,04524	80,60		21.730	208	0,04524	NS
P	A	00870	0	0	0,04524	-	00871	0	0	0,04524	-	00872	-1.058	40	0,04524	NS
	P		-2.961	35	0,04524	NS		1.362	74	0,04524	NS		0	0	0,04524	-
S	A		0	0	0,04524	-		0	0	0,04524	-		0	0	0,04524	-
	P		16.644	288	0,04524	73,35		11.054	200	0,04524	NS		17.913	45	0,04524	NS
P	A	00873	-1.389	25	0,04524	NS	00874	351	59	0,04524	NS	02170	-4.316	205	0,04524	NS
	P		0	0	0,04524	-		0	0	0,04524	-		0	0	0,04524	-
S	A		21.290	110	0,04524	NS		28.527	421	0,04524	48,57		93.594	763	0,04524	21,94
	P		0	0	0,04524	-		0	0	0,04524	-		0	0	0,04524	-
P	A	02171	10.611	185	0,04524	NS	02172	505	404	0,04524	54,56	02173	-6.505	686	0,04524	32,71
	P		0	0	0,04524	-		0	0	0,04524	-		0	0	0,04524	-
S	A		83.106	1.052	0,04524	16,48		36.582	703	0,04524	28,43		37.875	551	0,04524	36,14
	P		0	0	0,04524	-		0	0	0,04524	-		0	0	0,04524	-
P	A	02174	66	223	0,04524	98,95	02175	-1.888	135	0,04524	NS	02176	0	0	0,04524	-
	P		0	0	0,04524	-		0	0	0,04524	-		-1.645	67	0,04524	NS
S	A		27.583	198	0,04524	NS		28.188	191	0,04524	NS		0	0	0,04524	-
	P		0	0	0,04524	-		0	0	0,04524	-		17.837	30	0,04524	NS
P	A	02177	0	0	0,04524	-	02178	0	0	0,04524	-	02179	0	0	0,04524	-
	P		2.622	239	0,04524	91,72		-3.758	161	0,04524	NS		68	202	0,04524	NS
S	A		0	0	0,04524	-		0	0	0,04524	-		0	0	0,04524	-
	P		16.495	178	0,04524	NS		11.748	190	0,04524	NS		20.047	158	0,04524	NS
P	A	02180	0	0	0,04524	-	02181	0	0	0,04524	-	02182	0	0	0,04524	-
	P		671	262	0,04524	84,09		-2.103	174	0,04524	NS		-1.534	128	0,04524	NS
S	A		0	0	0,04524	-		0	0	0,04524	-		0	0	0,04524	-
	P		24.593	197	0,04524	NS		20.959	199	0,04524	NS		41.985	85	0,04524	NS
P	A	02183	0	0	0,04524	-	02184	-4.402	23	0,04524	NS	02693	-9.850	1.690	0,04524	13,39
	P		2.576	108	0,04524	NS		-7.492	11	0,04524	NS		0	0	0,04524	-
S	A		44.234	49	0,04524	NS		66.020	103	0,04524	NS		26.488	1.118	0,04524	18,39
	P		0	0	0,04524	-		0	0	0,04524	-		0	0	0,04524	-
P	A	02698	-17.135	44	0,04524	NS										
	P		-17.135	120	0,04524	NS										
S	A		94.670	750	0,04524	22,24										
	P		0	0	0,04524	-										
Cordoli copertura							**ParetеP9-P10-P11**					**Parete P9-P10**				
P	A	00029	9.390	893	0,04524	24,12	00672	0	0	0,04524	-	00673	0	0	0,04524	-
	P		0	0	0,04524	-		-9.759	286	0,04524	79,10		-5.697	213	0,04524	NS
S	A		81.577	2.440	0,04524	7,14		0	0	0,04524	-		31.749	46	0,04524	NS
	P		0	0	0,04524	-		46.330	333	0,04524	58,36		31.749	141	0,04524	NS
P	A	00674	0	0	0,04524	-	00675	0	0	0,04524	-	00676	0	0	0,04524	-
	P		-532	268	0,04524	82,46		1.063	398	0,04524	55,30		1.113	389	0,04524	56,57
S	A		25.431	85	0,04524	NS		22.226	5	0,04524	NS		18.583	7	0,04524	NS
	P		25.431	165	0,04524	NS		22.226	194	0,04524	NS		18.583	176	0,04524	NS
P	A	00677	0	0	0,04524	-	00678	0	0	0,04524	-	00679	0	0	0,04524	-
	P		-6.488	402	0,04524	55,81		-2.092	434	0,04524	51,12		4.079	271	0,04524	80,58
S	A		14.820	34	0,04524	NS		0	0	0,04524	-		14.141	36	0,04524	NS
	P		14.820	208	0,04524	NS		13.561	211	0,04524	NS		14.141	136	0,04524	NS
P	A	00680	0	0	0,04524	-	00681	-1.277	45	0,04524	NS	00682	-1.761	496	0,04524	44,70
	P		901	96	0,04524	NS		-4.938	6	0,04524	NS		0	0	0,04524	-
S	A		13.597	81	0,04524	NS		14.868	45	0,04524	NS		25.590	281	0,04524	73,36
	P		13.597	124	0,04524	NS		14.868	105	0,04524	NS		0	0	0,04524	-
P	A	00683	-5.135	497	0,04524	44,99	00684	1.293	87	0,04524	NS	00685	-2.509	65	0,04524	NS
	P		0	0	0,04524	-		0	0	0,04524	-		0	0	0,04524	-
S	A		34.775	869	0,04524	23,12		34.899	494	0,04524	40,66		24.633	78	0,04524	NS
	P		0	0	0,04524	-		0	0	0,04524	-		0	0	0,04524	-
P	A	00686	-754	26	0,04524	NS	00687	0	0	0,04524	-	00688	0	0	0,04524	-
	P		0	0	0,04524	-		2.526	33	0,04524	NS		-1.151	58	0,04524	NS
S	A		0	0	0,04524	-		0	0	0,04524	-		0	0	0,04524	-
	P		17.291	40	0,04524	NS		17.618	237	0,04524	88,90		17.727	260	0,04524	81,01
P	A	00689	481	132	0,04524	NS	00690	0	0	0,04524	-	00691	0	0	0,04524	-
	P		0	0	0,04524	-		955	36	0,04524	NS		725	73	0,04524	NS

Pareti - Verifiche pressoflessione retta allo stato limite ultimo

D	P	Nodo	N	M	Af	CS	Nodo	N	M	Af	CS	Nodo	N	M	Af	CS
			[N]	[N· m]	[cm²/cm]			[N]	[N· m]	[cm²/cm]			[N]	[N· m]	[cm²/cm]	
S	A		0	0	0,04524	-		0	0	0,04524	-		0	0	0,04524	-
	P		21.328	206	0,04524	NS		26.381	300	0,04524	68,57		33.259	239	0,04524	84,43
P	A	00692	-644	84	0,04524	NS	00693	3.849	4	0,04524	NS	00694	-2.291	33	0,04524	NS
	P		0	0	0,04524	-		3.323	13	0,04524	NS		0	0	0,04524	-
S	A		0	0	0,04524	-		0	0	0,04524	-		76.318	276	0,04524	64,22
	P		51.015	121	0,04524	NS		65.376	48	0,04524	NS		0	0	0,04524	-
P	A	00695	38.735	538	0,04524	36,93	02018	-2.212	549	0,04524	40,43	02019	-3.349	304	0,04524	73,22
	P		0	0	0,04524	-		0	0	0,04524	-		0	0	0,04524	-
S	A		84.969	1.642	0,04524	10,49		37.064	510	0,04524	39,14		32.574	673	0,04524	30,04
	P		0	0	0,04524	-		0	0	0,04524	-		0	0	0,04524	-
P	A	02020	18.070	231	0,04524	91,09	02021	-14.654	271	0,04524	84,50	02022	0	0	0,04524	-
	P		0	0	0,04524	-		0	0	0,04524	-		-6.925	94	0,04524	NS
S	A		92.102	1.029	0,04524	16,35		94.312	822	0,04524	20,31		58.870	96	0,04524	NS
	P		0	0	0,04524	-		0	0	0,04524	-		0	0	0,04524	-
P	A	02023	2.528	1	0,04524	NS	02024	0	0	0,04524	-	02025	0	0	0,04524	-
	P		2.718	19	0,04524	NS		-1.364	144	0,04524	NS		-1.939	281	0,04524	78,93
S	A		69.374	106	0,04524	NS		0	0	0,04524	-		0	0	0,04524	-
	P		0	0	0,04524	-		41.590	79	0,04524	NS		26.178	200	0,04524	NS
P	A	02026	0	0	0,04524	-	02027	0	0	0,04524	-	02028	0	0	0,04524	-
	P		938	174	0,04524	NS		-39	193	0,04524	NS		-4.288	266	0,04524	83,88
S	A		0	0	0,04524	-		0	0	0,04524	-		0	0	0,04524	-
	P		22.669	186	0,04524	NS		19.692	156	0,04524	NS		13.593	197	0,04524	NS
P	A	02029	0	0	0,04524	-	02030	0	0	0,04524	-	02031	-2.475	131	0,04524	NS
	P		2.477	160	0,04524	NS		-2.036	50	0,04524	NS		0	0	0,04524	-
S	A		0	0	0,04524	-		0	0	0,04524	-		22.894	128	0,04524	NS
	P		8.455	173	0,04524	NS		17.536	31	0,04524	NS		0	0	0,04524	-
P	A	02032	-545	179	0,04524	NS	02667	0	0	0,04524	-	02694	-18.761	53	0,04524	NS
	P		0	0	0,04524	-		-74	61	0,04524	NS		-18.761	76	0,04524	NS
S	A		23.030	177	0,04524	NS		36.858	766	0,04524	26,08		94.978	681	0,04524	24,46
	P		0	0	0,04524	-		0	0	0,04524	-		0	0	0,04524	-
P	A	02696	-19.212	1.689	0,04524	13,71										
	P		0	0	0,04524	-										
S	A		32.813	1.075	0,04524	18,79										
	P		0	0	0,04524	-										
Cordoli copertura							**ParetеP9-P10-P11**					**Parete P10-P11**				
P	A	00038	6.878	913	0,04524	23,74	00812	-13.621	614	0,04524	37,20	00822	-1.262	565	0,04524	39,19
	P		0	0	0,04524	-		0	0	0,04524	-		0	0	0,04524	-
S	A		-17.268	2.624	0,04524	8,78		-5.153	1.701	0,04524	13,15		17.868	121	0,04524	NS
	P		0	0	0,04524	-		0	0	0,04524	-		17.868	42	0,04524	NS
P	A	00823	-2.233	62	0,04524	NS	00824	0	0	0,04524	-	00825	0	0	0,04524	-
	P		0	0	0,04524	-		-176	258	0,04524	85,58		9.173	247	0,04524	87,24
S	A		10.025	21	0,04524	NS		5.128	34	0,04524	NS		3.007	16	0,04524	NS
	P		10.004	137	0,04524	NS		5.128	155	0,04524	NS		3.007	120	0,04524	NS
P	A	00826	0	0	0,04524	-	00827	0	0	0,04524	-	00828	0	0	0,04524	-
	P		824	477	0,04524	46,17		-6.431	629	0,04524	35,67		1.066	499	0,04524	44,11
S	A		0	0	0,04524	-		0	0	0,04524	-		0	0	0,04524	-
	P		-7.841	308	0,04524	73,10		-12.522	248	0,04524	91,85		-14.654	278	0,04524	82,38
P	A	00829	0	0	0,04524	-	00830	0	0	0,04524	-	00831	0	0	0,04524	-
	P		-351	430	0,04524	51,37		2.616	475	0,04524	46,15		-7.291	322	0,04524	69,82
S	A		0	0	0,04524	-		0	0	0,04524	-		0	0	0,04524	-
	P		-17.106	246	0,04524	93,66		-12.344	235	0,04524	96,89		-20.529	263	0,04524	88,34
P	A	00832	0	0	0,04524	-	00833	0	0	0,04524	-	00834	0	0	0,04524	-
	P		-6.885	146	0,04524	NS		17.814	404	0,04524	52,12		-6.539	29	0,04524	NS
S	A		0	0	0,04524	-		0	0	0,04524	-		-23.097	156	0,04524	NS
	P		-13.942	60	0,04524	NS		-8.031	178	0,04524	NS		0	0	0,04524	-
P	A	00835	-4.913	14	0,04524	NS	00836	504	29	0,04524	NS	00837	0	0	0,04524	-
	P		0	0	0,04524	-		0	0	0,04524	-		5.297	66	0,04524	NS
S	A		0	0	0,04524	-		0	0	0,04524	-		0	0	0,04524	-
	P		-29.349	159	0,04524	NS		-27.309	277	0,04524	85,26		-25.579	259	0,04524	90,81
P	A	00838	0	0	0,04524	-	00839	-2.905	62	0,04524	NS	00840	0	0	0,04524	-
	P		-2.264	29	0,04524	NS		0	0	0,04524	-		2.150	142	0,04524	NS
S	A		0	0	0,04524	-		0	0	0,04524	-		0	0	0,04524	-
	P		-21.998	430	0,04524	54,22		-21.357	438	0,04524	53,15		-14.867	316	0,04524	72,51
P	A	00841	0	0	0,04524	-	00842	0	0	0,04524	-	00843	1.205	44	0,04524	NS
	P		-1.780	63	0,04524	NS		3.017	26	0,04524	NS		0	0	0,04524	-
S	A		0	0	0,04524	-		0	0	0,04524	-		0	0	0,04524	-
	P		-12.775	372	0,04524	61,27		-4.685	258	0,04524	86,57		858	117	0,04524	NS
P	A	00844	-2.049	18	0,04524	NS	00845	-671	65	0,04524	NS	00846	-6.598	551	0,04524	40,73
	P		0	0	0,04524	-		0	0	0,04524	-		0	0	0,04524	-
S	A		8.813	120	0,04524	NS		21.494	433	0,04524	48,15		35.270	841	0,04524	23,86
	P		0	0	0,04524	-		0	0	0,04524	-		0	0	0,04524	-
P	A	02145	-4.914	244	0,04524	91,59	02146	-7.258	53	0,04524	NS	02147	-416	427	0,04524	51,74
	P		0	0	0,04524	-		0	0	0,04524	-		0	0	0,04524	-
S	A		-12.598	492	0,04524	46,31		-18.872	843	0,04524	27,45		33.976	702	0,04524	28,69
	P		0	0	0,04524	-		0	0	0,04524	-		0	0	0,04524	-
P	A	02148	-6.237	697	0,04524	32,17	02149	400	301	0,04524	73,24	02150	-2.983	170	0,04524	NS
	P		0	0	0,04524	-		0	0	0,04524	-		0	0	0,04524	-
S	A		34.073	582	0,04524	34,59		21.600	251	0,04524	83,04		20.886	224	0,04524	93,23

Pareti - Verifiche pressoflessione retta allo stato limite ultimo

D	P	Nodo	N	M	Af	CS	Nodo	N	M	Af	CS	Nodo	N	M	Af	CS
			[N]	[N· m]	[cm²/cm]			[N]	[N· m]	[cm²/cm]			[N]	[N· m]	[cm²/cm]	
	P		0	0	0,04524	-		0	0	0,04524	-		0	0	0,04524	-
P	A	02151	0	0	0,04524	-	02152	0	0	0,04524	-	02153	0	0	0,04524	-
	P		-4.984	72	0,04524	NS		-2.684	221	0,04524	NS		-2.448	174	0,04524	NS
S	A		0	0	0,04524	-		0	0	0,04524	-		0	0	0,04524	-
	P		482	89	0,04524	NS		-8.690	55	0,04524	NS		-13.405	172	0,04524	NS
P	A	02154	0	0	0,04524	-	02155	0	0	0,04524	-	02156	0	0	0,04524	-
	P		-3.271	247	0,04524	90,10		-842	348	0,04524	63,55		2.266	219	0,04524	NS
S	A		0	0	0,04524	-		0	0	0,04524	-		0	0	0,04524	-
	P		-15.060	325	0,04524	70,53		-21.358	172	0,04524	NS		-20.790	286	0,04524	81,29
P	A	02157	0	0	0,04524	-	02158	0	0	0,04524	-	02159	0	0	0,04524	-
	P		-6.386	240	0,04524	93,47		451	237	0,04524	93,01		3.757	118	0,04524	NS
S	A		0	0	0,04524	-		0	0	0,04524	-		0	0	0,04524	-
	P		-20.252	262	0,04524	88,62		-23.729	236	0,04524	99,21		-19.879	215	0,04524	NS
P	A	02160	0	0	0,04524	-	02666	0	0	0,04524	-	02690	0	0	0,04524	-
	P		3.021	63	0,04524	NS		-2.951	66	0,04524	NS		5.657	857	0,04524	25,38
S	A		-9.658	30	0,04524	NS		35.729	788	0,04524	25,43		-7.168	61	0,04524	NS
	P		0	0	0,04524	-		0	0	0,04524	-		0	0	0,04524	-
P	A	02695	-12.189	1.686	0,04524	13,50										
	P		0	0	0,04524	-										
S	A		28.050	1.106	0,04524	18,51										
	P		0	0	0,04524	-										
Cordoli copertura							**ParetiP19-P20-P21-P22-P23-P24-P25**					**Parete P19-P20**				
P	A	00036	0	0	0,04524	-	00050	0	0	0,04524	-	00051	-6.296	2.206	0,04524	10,17
	P		23.729	348	0,04524	59,54		-258.597	5.987	0,04524	6,07		0	0	0,04524	-
S	A		0	0	0,05655	-		0	0	0,05655	-		-24.485	3.382	0,05655	8,39
	P		344.934	1.753	0,05655	3,98		-372.665	2.744	0,05655	17,10		0	0	0,05655	-
P	A	00053	0	0	0,04524	-	00409	0	0	0,04524	-	00410	-15.071	713	0,04524	32,15
	P		5.444	3.423	0,04524	6,36		-124.624	1.507	0,04524	19,29		0	0	0,04524	-
S	A		0	0	0,05655	-		0	0	0,05655	-		-62.590	379	0,05655	77,91
	P		31.623	1.965	0,05655	12,84		-108.936	168	0,05655	NS		0	0	0,05655	-
P	A	00411	28.109	1.284	0,04524	15,94	00412	56.792	571	0,04524	32,99	00413	89.810	123	0,04524	NS
	P		0	0	0,04524	-		0	0	0,04524	-		0	0	0,04524	-
S	A		30.162	444	0,05655	55,03		105.067	147	0,05655	NS		0	0	0,05655	-
	P		0	0	0,05655	-		0	0	0,05655	-		101.885	107	0,05655	NS
P	A	00414	9.050	115	0,04524	NS	00415	77.924	4	0,04524	NS	00416	116.097	118	0,04524	NS
	P		9.050	1	0,04524	NS		110.126	48	0,04524	NS		0	0	0,04524	-
S	A		169.808	167	0,05655	NS		0	0	0,05655	-		144.318	51	0,05655	NS
	P		0	0	0,05655	-		219.506	67	0,05655	NS		0	0	0,05655	-
P	A	00417	0	0	0,04524	-	00418	50.691	404	0,04524	47,49	00419	0	0	0,04524	-
	P		108.448	69	0,04524	NS		0	0	0,04524	-		48.857	266	0,04524	72,52
S	A		0	0	0,05655	-		192.996	148	0,05655	NS		59.652	141	0,05655	NS
	P		143.677	112	0,05655	NS		0	0	0,05655	-		0	0	0,05655	-
P	A	00420	0	0	0,04524	-	00433	-68.620	362	0,04524	71,68	00434	-11.449	273	0,04524	83,22
	P		8.227	1.750	0,04524	12,34		-68.620	39	0,04524	NS		0	0	0,04524	-
S	A		0	0	0,05655	-		-44.332	424	0,05655	67,11		-1.369	237	0,05655	NS
	P		45.972	1.294	0,05655	18,29		-44.332	133	0,05655	NS		0	0	0,05655	-
P	A	00435	44.135	687	0,04524	28,47	00436	47.549	263	0,04524	73,63	00437	47.322	592	0,04524	32,73
	P		0	0	0,04524	-		0	0	0,04524	-		0	0	0,04524	-
S	A		42.652	252	0,05655	97,64		41.508	30	0,05655	NS		70.481	293	0,05655	78,61
	P		0	0	0,05655	-		24.188	7	0,05655	NS		0	0	0,05655	-
P	A	00438	32.441	471	0,04524	42,94	00439	57.846	495	0,04524	37,94	00440	28.945	707	0,04524	28,89
	P		0	0	0,04524	-		0	0	0,04524	-		0	0	0,04524	-
S	A		77.221	182	0,05655	NS		64.473	216	0,05655	NS		26.109	337	0,05655	74,07
	P		0	0	0,05655	-		0	0	0,05655	-		0	0	0,05655	-
P	A	00441	21.503	1.548	0,04524	13,47	00442	-47.803	683	0,04524	36,27	00443	0	0	0,04524	-
	P		0	0	0,04524	-		0	0	0,04524	-		-153.550	752	0,04524	40,79
S	A		-1.259	791	0,05655	33,34		-39.271	303	0,05655	93,97		0	0	0,05655	-
	P		0	0	0,05655	-		0	0	0,05655	-		-88.229	402	0,05655	76,82
P	A	00754	12.072	181	0,04524	NS	00755	101.835	54	0,04524	NS	00756	18.965	91	0,04524	NS
	P		12.072	291	0,04524	73,48		0	0	0,04524	-		0	0	0,04524	-
S	A		82.488	339	0,05655	65,94		225.698	199	0,05655	71,49		31.681	189	0,05655	NS
	P		82.488	1.021	0,05655	21,89		0	0	0,05655	-		0	0	0,05655	-
P	A	00757	-2.063	59	0,04524	NS	00758	-38.611	65	0,04524	NS	00759	-73.546	155	0,04524	NS
	P		0	0	0,04524	-		0	0	0,04524	-		0	0	0,04524	-
S	A		-83.709	297	0,05655	NS		-259.206	238	0,05655	NS		-223.782	275	0,05655	NS
	P		0	0	0,05655	-		0	0	0,05655	-		0	0	0,05655	-
P	A	00760	-43.779	136	0,04524	NS	00761	0	0	0,04524	-	00762	6.345	297	0,04524	73,09
	P		0	0	0,04524	-		5.509	235	0,04524	92,58		0	0	0,04524	-
S	A		-219.484	281	0,05655	NS		-189.644	612	0,05655	61,27		-24.174	666	0,05655	42,59
	P		0	0	0,05655	-		0	0	0,05655	-		0	0	0,05655	-
P	A	00763	19.840	180	0,04524	NS	00764	-56.825	469	0,04524	53,91	00765	0	0	0,04524	-

Pareti - Verifiche pressoflessione retta allo stato limite ultimo

D	P	Nodo	N	M	Af	CS	Nodo	N	M	Af	CS	Nodo	N	M	Af	CS
			[N]	[N· m]	[cm²/cm]			[N]	[N· m]	[cm²/cm]			[N]	[N· m]	[cm²/cm]	
	P		0	0	0,04524	-		0	0	0,04524	-		91.020	558	0,04524	30,26
S	A		140.149	493	0,05655	38,71		0	0	0,10179	-		0	0	0,10179	-
	P		0	0	0,05655	-		456.210	549	0,10179	38,45		450.769	1.982	0,10179	10,81
P	A	00766	0	0	0,04524	-	00767	0	0	0,04524	-	00768	0	0	0,04524	-
	P		87.020	529	0,04524	32,35		41.239	89	0,04524	NS		- 162.164	68	0,04524	NS
S	A		0	0	0,05655	-		144.708	491	0,05655	36,72		- 124.917	438	0,05655	77,55
	P		381.666	844	0,05655	5,25		0	0	0,05655	-		0	0	0,05655	-
P	A	00769	-58.755	142	0,04524	NS	00770	-35.710	9	0,04524	NS	00771	0	0	0,04524	-
	P		0	0	0,04524	-		0	0	0,04524	-		93.129	54	0,04524	NS
S	A		- 258.570	304	0,05655	NS		- 468.199	168	0,05655	NS		0	0	0,05655	-
	P		0	0	0,05655	-		0	0	0,05655	-		- 527.458	153	0,05655	NS
P	A	00772	0	0	0,04524	-	00773	-78.638	9	0,04524	NS	00774	-90.470	7	0,04524	NS
	P		-97.442	22	0,04524	NS		0	0	0,04524	-		0	0	0,04524	-
S	A		0	0	0,05655	-		0	0	0,05655	-		0	0	0,05655	-
	P		- 530.545	89	0,05655	NS		- 496.141	37	0,05655	NS		- 567.713	72	0,05655	NS
P	A	00775	20.016	21	0,04524	NS	00776	0	0	0,04524	-	00777	-32.370	12	0,04524	NS
	P		0	0	0,04524	-		-48.549	60	0,04524	NS		0	0	0,04524	-
S	A		0	0	0,05655	-		0	0	0,05655	-		0	0	0,05655	-
	P		- 480.056	131	0,05655	NS		- 269.307	488	0,05655	85,49		- 139.462	754	0,05655	46,11
P	A	00778	24.145	931	0,04524	22,23	02076	-29.096	135	0,04524	NS	02077	22.968	202	0,04524	NS
	P		0	0	0,04524	-		-29.096	1	0,04524	NS		0	0	0,04524	-
S	A		6.209	2.151	0,05655	12,39		29.840	314	0,05655	80,67		107.256	106	0,05655	NS
	P		0	0	0,05655	-		29.840	327	0,05655	77,46		119.250	223	0,05655	90,90
P	A	02078	0	0	0,04524	-	02079	0	0	0,04524	-	02080	0	0	0,04524	-
	P		-2.655	283	0,04524	78,52		14.907	199	0,04524	NS		-8.087	782	0,04524	28,81
S	A		-7.930	443	0,05655	61,98		24.040	151	0,05655	NS		0	0	0,05655	-
	P		0	0	0,05655	-		0	0	0,05655	-		19.974	427	0,05655	59,12
P	A	02081	0	0	0,04524	-	02082	0	0	0,04524	-	02083	12.746	14	0,04524	NS
	P		13.399	436	0,04524	48,87		-24.478	80	0,04524	NS		8.667	21	0,04524	NS
S	A		0	0	0,05655	-		0	0	0,05655	-		0	0	0,05655	-
	P		-72.111	399	0,05655	77,81		- 144.433	44	0,05655	NS		43.068	108	0,05655	NS
P	A	02084	14.331	1	0,04524	NS	02085	6.904	12	0,04524	NS	02086	24.566	5	0,04524	NS
	P		15.312	6	0,04524	NS		0	0	0,04524	-		34.333	24	0,04524	NS
S	A		0	0	0,05655	-		0	0	0,05655	-		-23.819	70	0,05655	NS
	P		- 240.346	63	0,05655	NS		- 194.911	88	0,05655	NS		0	0	0,05655	-
P	A	02087	-77.509	35	0,04524	NS	02088	6.160	223	0,04524	97,40	02089	26.629	675	0,04524	30,45
	P		0	0	0,04524	-		0	0	0,04524	-		0	0	0,04524	-
S	A		0	0	0,05655	-		- 127.600	121	0,05655	NS		-11.740	546	0,05655	48,99
	P		- 368.597	98	0,05655	NS		0	0	0,05655	-		0	0	0,05655	-
P	A	02090	51.112	333	0,04524	57,54	02091	0	0	0,04524	-	02092	0	0	0,04524	-
	P		0	0	0,04524	-		-4.496	131	0,04524	NS		-9.753	2.726	0,04524	8,30
S	A		-54.026	477	0,05655	62,97		72.683	180	0,05655	NS		0	0	0,05655	-
	P		0	0	0,05655	-		0	0	0,05655	-		69.515	2.449	0,05655	9,43
P	A	02093	0	0	0,04524	-	02094	0	0	0,04524	-	02095	-11.953	883	0,04524	25,76
	P		-15.820	1.287	0,04524	17,84		102.589	291	0,04524	55,76		0	0	0,04524	-
S	A		0	0	0,05655	-		0	0	0,05655	-		3.660	991	0,05655	26,41
	P		361.640	2.642	0,05655	2,21		166.070	260	0,05655	64,76		0	0	0,05655	-
P	A	02096	623	465	0,04524	47,38	02097	-28.696	538	0,04524	44,04	02098	37.624	197	0,04524	NS
	P		0	0	0,04524	-		0	0	0,04524	-		0	0	0,04524	-
S	A		41.730	838	0,05655	29,42		-72.010	353	0,05655	87,93		-14.687	205	0,05655	NS
	P		0	0	0,05655	-		0	0	0,05655	-		0	0	0,05655	-
P	A	02099	-104	251	0,04524	87,95	02100	-3.591	269	0,04524	82,80	02101	-17.084	308	0,04524	74,80
	P		0	0	0,04524	-		0	0	0,04524	-		0	0	0,04524	-
S	A		- 193.588	370	0,05655	NS		-86.143	294	0,05655	NS		-15.029	258	0,05655	NS
	P		0	0	0,05655	-		0	0	0,05655	-		0	0	0,05655	-
P	A	02102	6.674	122	0,04524	NS	02103	33.089	186	0,04524	NS	02686	- 171.956	925	0,04524	34,25
	P		0	0	0,04524	-		0	0	0,04524	-		0	0	0,04524	-
S	A		-54.872	267	0,05655	NS		52.170	98	0,05655	NS		-79.962	1.349	0,05655	23,34
	P		0	0	0,05655	-		0	0	0,05655	-		0	0	0,05655	-
Cordoli copertura							**ParetеP19-P20-P21-P22-P23-P24-P25**					**Parete P20-P21**				
P	A	00052	0	0	0,04524	-	00793	155.931	2.056	0,04524	11,23	00794	-75.363	105	0,04524	NS
	P		-52.713	1.359	0,04524	33,40		0	0	0,04524	-		-75.363	178	0,04524	NS
S	A		0	0	0,05655	-		161.277	436	0,05655	68,80		-26.856	167	0,05655	NS
	P		-40.274	3.191	0,05655	16,74		161.277	3.947	0,10179	17,06		-26.856	393	0,05655	NS
P	A	00795	-10.886	89	0,04524	NS	00796	0	0	0,04524	-	00797	16.936	27	0,04524	NS
	P		-10.886	108	0,04524	NS		-810	190	0,04524	NS		21.126	14	0,04524	NS

Pareti - Verifiche pressoflessione retta allo stato limite ultimo

D	P	Nodo	N	M	Af	CS	Nodo	N	M	Af	CS	Nodo	N	M	Af	CS
			[N]	[N· m]	[cm²/cm]			[N]	[N· m]	[cm²/cm]			[N]	[N· m]	[cm²/cm]	
S	A		23.437	684	0,05655	68,20		50.194	663	0,05655	66,06		70.443	500	0,05655	83,28
	P		0	0	0,05655	-		0	0	0,05655	-		0	0	0,05655	-
P	A	00798	68.127	14	0,04524	NS	00799	-37.426	747	0,04524	58,58	01114	22.226	1.942	0,04524	19,26
	P		68.127	139	0,04524	NS		-37.426	46	0,04524	NS		22.226	110	0,04524	NS
S	A		145.345	323	0,05655	NS		51.620	911	0,05655	47,91		73.540	1.105	0,05655	37,39
	P		145.345	106	0,05655	NS		51.620	1.035	0,05655	42,17		73.540	166	0,05655	NS
P	A	01115	10.277	1.399	0,04524	27,64	01116	5.325	1.390	0,04524	28,20	01117	109	663	0,04524	59,97
	P		0	0	0,04524	-		0	0	0,04524	-		0	0	0,04524	-
S	A		38.864	1.364	0,05655	32,99		18.718	1.157	0,05655	40,75		12.375	993	0,05655	48,16
	P		0	0	0,05655	-		0	0	0,05655	-		0	0	0,05655	-
P	A	01118	-21.207	392	0,04524	NS	02110	34.015	2.841	0,09048	25,88	02111	27.217	1.486	0,04524	24,81
	P		-21.207	440	0,04524	95,53		0	0	0,04524	-		0	0	0,04524	-
S	A		2.600	710	0,05655	68,82		0	0	0,05655	-		0	0	0,05655	-
	P		2.600	296	0,05655	NS		77.095	1.949	0,05655	21,00		62.166	1.573	0,05655	27,03
P	A	02112	-16.428	575	0,04524	72,22	02113	6.162	494	0,04524	79,18	02114	53.102	285	0,04524	NS
	P		0	0	0,04524	-		0	0	0,04524	-		0	0	0,04524	-
S	A		90.126	498	0,05655	79,40		53.689	265	0,05655	NS		32.735	87	0,05655	NS
	P		90.126	410	0,05655	96,45		53.689	568	0,05655	76,45		0	0	0,05655	-
P	A	02115	154	65	0,04524	NS	02116	-4.517	412	0,04524	97,70	02117	-1.160	1.089	0,04524	36,64
	P		154	89	0,04524	NS		0	0	0,04524	-		0	0	0,04524	-
S	A		77.682	259	0,05655	NS		2.382	798	0,05655	61,26		61.612	195	0,05655	NS
	P		0	0	0,05655	-		0	0	0,05655	-		61.612	234	0,05655	NS
P	A	02118	30.033	205	0,04524	NS	02670	25.583	3.865	0,04524	9,58	02676	10.332	1.822	0,04524	21,22
	P		30.033	12	0,04524	NS		0	0	0,04524	-		0	0	0,04524	-
S	A		32.957	208	0,05655	NS		242.349	1.422	0,05655	16,38		-30.589	128	0,05655	NS
	P		25.301	55	0,05655	NS		0	0	0,05655	-		-30.589	3.080	0,05655	17,01
P	A	02700	324.914	7.717	0,09048	5,53										
	P		0	0	0,09048	-										
S	A		0	0	0,10179	-										
	P		218.274	4.076	0,10179	14,88										
Cordoli copertura							**ParetеP19-P20-P21-P22-P23-P24-P25**					**Parete P21-P22**				
P	A	00779	166.768	18	0,04524	NS	00780	252.420	468	0,04524	26,34	00781	-171.337	344	0,09048	NS
	P		215.960	173	0,04524	95,78		0	0	0,04524	-		-171.337	884	0,09048	NS
S	A		0	0	0,10179	-		0	0	0,10179	-		-87.714	2.272	0,45875	NS
	P		378.368	1.913	0,10179	22,48		737.266	1.579	0,10179	4,62		-87.714	772	0,45875	NS
P	A	00782	0	0	0,04524	-	00783	0	0	0,04524	-	00784	309.397	590	0,09048	75,16
	P		-54.037	3.982	0,04524	11,43		142.986	3.369	0,04524	7,26		309.397	363	0,09048	NS
S	A		-24.779	687	0,05655	66,63		585.834	890	0,19062	NS		220.494	106	0,05655	NS
	P		-24.779	837	0,05655	54,69		0	0	0,25765	-		273.895	367	0,05655	35,99
P	A	00785	183.923	2.698	0,04524	7,45	01128	0	0	0,04524	-	01129	-147.755	1.641	0,09048	56,40
	P		0	0	0,04524	-		-1.302.315	2.929	0,04524	47,27		-147.755	1.048	0,09048	88,32
S	A		0	0	0,05655	-		-450.512	369	0,05655	NS		247.325	7.676	0,45875	44,19
	P		25.788	2.452	0,10179	33,25		-450.512	833	0,05655	NS		0	0	0,45875	-
P	A	01130	0	0	0,04524	-	02104	100.904	1.579	0,04524	18,35	02105	253.683	2.841	0,09048	17,66
	P		94.049	6.251	0,04524	4,75		0	0	0,04524	-		0	0	0,04524	-
S	A		0	0	0,19062	-		0	0	0,05655	-		0	0	0,10179	-
	P		872.899	2.309	0,25765	53,14		12.192	2.414	0,05655	18,75		248.648	4.590	0,10179	12,40
P	A	02106	115.519	140	0,04524	NS	02677	82.197	1.029	0,04524	30,11	02680	0	0	0,04524	-
	P		115.519	963	0,04524	28,47		0	0	0,04524	-		-307.917	6.107	0,04524	11,79
S	A		0	0	0,05655	-		42.942	308	0,05655	NS		-516.628	7.293	0,05655	13,90
	P		-136.973	978	0,05655	65,04		42.942	2.091	0,05655	21,32		0	0	0,05655	-
P	A	02684	-593.215	13.896	0,09048	9,77	02701	402.617	6.026	0,09048	5,72	02708	0	0	0,04524	-
	P		0	0	0,09048	-		0	0	0,09048	-		-41.234	13.755	0,04524	3,21
S	A		-950.314	18.040	0,45875	25,67		409.111	1.004	0,10179	38,65		0	0	0,05655	-
	P		0	0	0,45875	-		484.579	7.017	0,10179	4,39		-100.777	7.897	0,05655	7,57
P	A	02710	0	0	0,04524	-	02711	-584.526	2.557	0,09048	52,81	02712	533.821	213	0,09048	96,29
	P		-781.786	10.425	0,04524	10,81		-584.526	871	0,09048	NS		646.433	602	0,09048	12,58
S	A		484.789	2.200	0,19062	47,90		0	0	0,45875	-		3.040.889	11.651	0,45875	5,15
	P		385.595	137	0,25765	NS		-136.794	2.155	0,45875	NS		0	0	0,45875	-
P	A	02713	234.594	2.311	0,04524	6,24										
	P		0	0	0,04524	-										

Pareti - Verifiche pressoflessione retta allo stato limite ultimo

D	P	Nodo	N [N]	M [N· m]	Af [cm²/cm]	CS	Nodo	N [N]	M [N· m]	Af [cm²/cm]	CS	Nodo	N [N]	M [N· m]	Af [cm²/cm]	CS
S	A		0	0	0,19062	-										
	P		1.448,270	10.134	0,25765	6,11										
Cordoli copertura							**ParetеP19-P20-P21-P22-P23-P24-P25**					**Parete P23-P22**				
P	A	00786	216.510	92	0,04524	NS	00787	0	0	0,04524	-	00788	-171.112	888	0,09048	NS
	P		167.052	69	0,04524	NS		201.478	661	0,04524	27,54		-171.112	344	0,09048	NS
S	A		389.685	1.828	0,10179	22,73		736.532	1.566	0,10179	4,71		-84.879	799	0,45875	NS
	P		0	0	0,10179	-		0	0	0,10179	-		-84.879	2.250	0,45875	NS
P	A	00789	-52.631	4.198	0,04524	10,81	00790	146.436	3.298	0,04524	7,31	00791	312.115	268	0,09048	NS
	P		0	0	0,04524	-		0	0	0,04524	-		399.530	426	0,09048	81,63
S	A		-19.819	1.083	0,05655	41,97		469.148	39	0,25765	NS		218.393	572	0,25765	NS
	P		-19.819	436	0,05655	NS		592.653	683	0,19062	NS		218.393	59	0,05655	NS
P	A	00792	0	0	0,04524	-	01131	-1.299.215	2.808	0,04524	49,27	01132	-147.963	990	0,09048	93,52
	P		189.696	3.010	0,04524	6,47		0	0	0,04524	-		-147.963	1.703	0,09048	54,36
S	A		34.122	2.275	0,10179	36,40		-449.782	902	0,05655	99,48		0	0	0,45875	-
	P		34.122	98	0,05655	NS		-449.782	303	0,05655	NS		243.772	7.639	0,45875	44,55
P	A	01133	96.487	6.027	0,04524	4,89	02107	0	0	0,04524	-	02108	0	0	0,04524	-
	P		0	0	0,04524	-		96.777	1.738	0,04524	16,93		262.803	3.178	0,09048	15,48
S	A		869.115	2.649	0,25765	46,47		15.902	2.302	0,05655	19,47		233.333	5.333	0,10179	10,99
	P		0	0	0,19062	-		15.902	38	0,05655	NS		0	0	0,10179	-
P	A	02109	115.964	891	0,04524	30,71	02673	0	0	0,04524	-	02681	-289.136	6.107	0,04524	11,48
	P		115.964	213	0,04524	NS		78.246	1.092	0,04524	28,76		0	0	0,04524	-
S	A		-136.470	1.004	0,05655	63,30		49.593	1.966	0,05655	22,31		0	0	0,05655	-
	P		0	0	0,05655	-		49.593	443	0,05655	99,01		-499.918	7.289	0,05655	13,70
P	A	02685	0	0	0,09048	-	02706	0	0	0,09048	-	02709	-43.383	14.118	0,04524	3,14
	P		-588.924	13.819	0,09048	9,80		458.412	6.880	0,09048	4,15		0	0	0,04524	-
S	A		0	0	0,45875	-		477.412	6.541	0,10179	4,84		-95.500	8.915	0,05655	6,65
	P		-948.240	17.878	0,45875	25,89		406.506	1.200	0,10179	32,68		0	0	0,05655	-
P	A	02712	533.821	213	0,09048	96,29	02713	234.594	2.311	0,04524	6,24	02714	-776.104	10.437	0,04524	10,76
	P		646.433	602	0,09048	12,58		0	0	0,04524	-		0	0	0,04524	-
S	A		3.040.889	11.651	0,45875	5,15		0	0	0,25765	-		389.115	319	0,25765	NS
	P		0	0	0,45875	-		1.448.270	10.134	0,19062	6,11		487.890	1.898	0,19062	55,38
P	A	02715	-584.526	836	0,09048	NS										
	P		-584.526	2.599	0,09048	51,95										
S	A		-138.555	2.182	0,45875	NS										
	P		0	0	0,45875	-										
Cordoli copertura							**ParetеP19-P20-P21-P22-P23-P24-P25**					**Parete P24-P23**				
P	A	00060	-56.299	1.303	0,04524	35,13	00847	0	0	0,04524	-	00848	-38.342	113	0,04524	NS
	P		0	0	0,04524	-		170.563	2.632	0,04524	8,18		-38.342	127	0,04524	NS
S	A		-35.777	2.682	0,05655	19,74		162.382	3.885	0,10179	17,83		-10.290	128	0,05655	NS
	P		0	0	0,05655	-		162.382	582	0,05655	54,87		-10.290	323	0,05655	NS
P	A	00849	-3.145	46	0,04524	NS	00850	0	0	0,04524	-	00851	24.693	111	0,04524	NS
	P		-3.145	175	0,04524	NS		6.894	57	0,04524	NS		0	0	0,04524	-
S	A		0	0	0,05655	-		0	0	0,05655	-		122.414	57	0,05655	NS
	P		33.150	697	0,05655	65,44		40.707	500	0,05655	89,62		122.414	213	0,05655	NS
P	A	00852	0	0	0,04524	-	01009	0	0	0,04524	-	01010	0	0	0,04524	-
	P		-34.985	811	0,04524	53,64		13.083	1.833	0,04524	20,94		10.427	1.187	0,04524	32,57
S	A		55.266	769	0,05655	56,25		0	0	0,05655	-		0	0	0,05655	-
	P		55.266	1.178	0,05655	36,72		62.625	1.051	0,05655	40,41		40.832	1.069	0,05655	41,90
P	A	01011	0	0	0,04524	-	01012	-2.558	14	0,04524	NS	01013	-12.793	341	0,04524	NS
	P		8.833	1.631	0,04524	23,81		-2.558	503	0,04524	79,61		-12.793	176	0,04524	NS
S	A		0	0	0,05655	-		0	0	0,05655	-		5.396	447	0,05655	NS
	P		19.391	1.303	0,05655	36,13		18.866	850	0,05655	55,45		5.396	491	0,05655	98,91
P	A	02161	0	0	0,04524	-	02162	0	0	0,04524	-	02163	0	0	0,04524	-
	P		35.285	3.898	0,04524	9,24		28.380	1.743	0,04524	21,08		-12.112	514	0,04524	79,89
S	A		96.837	2.220	0,05655	17,49		81.661	1.049	0,05655	38,56		77.315	436	0,05655	93,83
	P		0	0	0,05655	-		81.661	277	0,05655	NS		77.315	395	0,05655	NS
P	A	02164	0	0	0,04524	-	02165	0	0	0,04524	-	02166	21.298	122	0,04524	NS
	P		3.414	665	0,04524	59,26		53.610	217	0,04524	NS		0	0	0,04524	-
S	A		43.665	859	0,05655	51,80		0	0	0,05655	-		0	0	0,05655	-
	P		43.665	166	0,05655	NS		19.003	86	0,05655	NS		85.431	256	0,05655	NS

Pareti - Verifiche pressoflessione retta allo stato limite ultimo

D	P	Nodo	N	M	Af	CS	Nodo	N	M	Af	CS	Nodo	N	M	Af	CS
			[N]	[N· m]	[cm²/cm]			[N]	[N· m]	[cm²/cm]			[N]	[N· m]	[cm²/cm]	
P	A	02167	0	0	0,04524	-	02168	0	0	0,04524	-	02169	18.600	32	0,04524	NS
	P		4.387	318	0,04524	NS		4.489	1.061	0,04524	37,03		18.600	229	0,04524	NS
S	A		0	0	0,05655	-		67.058	221	0,05655	NS		0	0	0,05655	-
	P		2.078	984	0,05655	49,71		67.058	60	0,05655	NS		42.655	350	0,05655	NS
P	A	02672	0	0	0,04524	-	02674	0	0	0,04524	-	02705	0	0	0,09048	-
	P		6.225	1.726	0,04524	22,66		35.214	3.698	0,04524	9,74		269.717	8.453	0,09048	5,74
S	A		-11.880	2.798	0,05655	18,01		0	0	0,05655	-		229.144	3.840	0,10179	15,48
	P		-11.880	245	0,05655	NS		222.979	974	0,05655	26,04		0	0	0,10179	-
Cordoli copertura							**ParetеP19-P20-P21-P22-P23-P24-P25**					**Parete P24-P25**				
P	A	00040	38.731	20	0,04524	NS	00042	4.480	2.140	0,04524	10,19	00058	0	0	0,04524	-
	P		38.731	235	0,04524	84,54		0	0	0,04524	-		14.419	3.447	0,04524	6,16
S	A		0	0	0,05655	-		-23.494	3.318	0,05655	8,54		0	0	0,05655	-
	P		342.265	1.516	0,05655	4,72		0	0	0,05655	-		26.082	1.993	0,05655	12,82
P	A	00059	0	0	0,04524	-	00351	0	0	0,04524	-	00352	0	0	0,04524	-
	P		- 218.284	6.202	0,04524	5,51		16.152	2.277	0,04524	9,29		56.120	377	0,04524	50,07
S	A		0	0	0,05655	-		0	0	0,05655	-		0	0	0,05655	-
	P		- 315.321	3.159	0,05655	13,95		27.897	1.149	0,05655	21,49		112.254	207	0,05655	96,54
P	A	00353	155.588	60	0,04524	NS	00354	0	0	0,04524	-	00355	141.740	109	0,04524	NS
	P		109.402	20	0,04524	NS		117.077	61	0,04524	NS		0	0	0,04524	-
S	A		258.092	321	0,05655	38,59		0	0	0,05655	-		151.766	4	0,05655	NS
	P		0	0	0,05655	-		163.861	131	0,05655	NS		216.406	11	0,05655	NS
P	A	00356	0	0	0,04524	-	00357	59.202	172	0,04524	NS	00358	113.225	316	0,04524	49,42
	P		153.444	105	0,04524	NS		0	0	0,04524	-		0	0	0,04524	-
S	A		0	0	0,05655	-		237.694	90	0,05655	NS		157.039	207	0,05655	87,56
	P		244.578	25	0,05655	NS		0	0	0,05655	-		0	0	0,05655	-
P	A	00359	70.735	441	0,04524	40,91	00360	21.137	1.665	0,04524	12,53	00361	-33.670	637	0,04524	37,64
	P		0	0	0,04524	-		0	0	0,04524	-		0	0	0,04524	-
S	A		66.525	5	0,05655	NS		44.846	511	0,05655	46,21		-80.140	793	0,05655	38,42
	P		96.767	44	0,05655	NS		0	0	0,05655	-		0	0	0,05655	-
P	A	00362	0	0	0,04524	-	00374	0	0	0,04524	-	00375	-56.619	796	0,04524	31,75
	P		-95.015	1.186	0,04524	23,13		- 136.314	909	0,04524	32,70		0	0	0,04524	-
S	A		0	0	0,05655	-		0	0	0,05655	-		-53.758	688	0,05655	42,30
	P		- 131.762	530	0,05655	62,95		- 137.298	845	0,05655	41,00		0	0	0,05655	-
P	A	00376	26.530	1.530	0,04524	13,44	00377	36.917	622	0,04524	32,11	00378	55.541	553	0,04524	34,19
	P		0	0	0,04524	-		0	0	0,04524	-		0	0	0,04524	-
S	A		-5.009	816	0,05655	32,54		33.935	184	0,05655	NS		46.213	360	0,05655	67,79
	P		0	0	0,05655	-		0	0	0,05655	-		0	0	0,05655	-
P	A	00379	36.734	418	0,04524	47,80	00380	45.914	522	0,04524	37,28	00381	53.781	344	0,04524	55,26
	P		0	0	0,04524	-		0	0	0,04524	-		0	0	0,04524	-
S	A		107.192	169	0,05655	NS		58.147	322	0,05655	73,70		37.036	58	0,05655	NS
	P		0	0	0,05655	-		0	0	0,05655	-		0	0	0,05655	-
P	A	00382	23.310	382	0,04524	54,31	00383	-19.563	377	0,04524	61,48	00384	-50.933	219	0,04524	NS
	P		0	0	0,04524	-		0	0	0,04524	-		-50.933	83	0,04524	NS
S	A		42.073	163	0,05655	NS		-11.814	357	0,05655	75,38		-74.033	264	0,05655	NS
	P		42.073	13	0,05655	NS		0	0	0,05655	-		-74.033	211	0,05655	NS
P	A	00805	22.442	1.010	0,04524	20,59	01014	0	0	0,04524	-	01015	0	0	0,04524	-
	P		0	0	0,04524	-		-68.702	46	0,04524	NS		-27.013	126	0,04524	NS
S	A		5.964	2.062	0,05655	12,94		0	0	0,05655	-		0	0	0,05655	-
	P		0	0	0,05655	-		-85.264	655	0,05655	48,52		- 250.550	297	0,05655	NS
P	A	01016	0	0	0,04524	-	01017	-85.932	26	0,04524	NS	01018	-63.728	9	0,04524	NS
	P		-60.129	16	0,04524	NS		0	0	0,04524	-		0	0	0,04524	-
S	A		0	0	0,05655	-		0	0	0,05655	-		- 329.979	5	0,05655	NS
	P		- 358.000	68	0,05655	NS		- 647.451	141	0,05655	NS		- 437.326	20	0,05655	NS
P	A	01019	0	0	0,04524	-	01020	0	0	0,04524	-	01021	-42.475	23	0,04524	NS
	P		- 109.432	35	0,04524	NS		3.557	67	0,04524	NS		0	0	0,04524	-
S	A		0	0	0,05655	-		0	0	0,05655	-		- 411.871	152	0,05655	NS
	P		- 543.961	107	0,05655	NS		- 621.851	126	0,05655	NS		0	0	0,05655	-
P	A	01022	-82.319	64	0,04524	NS	01023	0	0	0,04524	-	01024	0	0	0,04524	-
	P		0	0	0,04524	-		-72.856	141	0,04524	NS		80.353	57	0,04524	NS
S	A		- 312.525	409	0,05655	NS		- 110.329	551	0,05655	60,19		179.978	136	0,05655	NS
	P		0	0	0,05655	-		0	0	0,05655	-		0	0	0,05655	-
P	A	01025	0	0	0,04524	-	01026	0	0	0,04524	-	01027	- 208.958	342	0,04524	98,52
	P		101.994	239	0,04524	68,03		73.285	326	0,04524	54,90		0	0	0,04524	-
S	A		0	0	0,05655	-		0	0	0,10179	-		0	0	0,05655	-
	P		415.161	903	0,10179	25,76		485.922	1.794	0,10179	10,84		350.996	544	0,05655	12,07
P	A	01028	29.932	147	0,04524	NS	01029	9.807	295	0,04524	72,92	01030	0	0	0,04524	-

Pareti - Verifiche pressoflessione retta allo stato limite ultimo

D	P	Nodo	N	M	Af	CS	Nodo	N	M	Af	CS	Nodo	N	M	Af	CS
			[N]	[N· m]	[cm²/cm]			[N]	[N· m]	[cm²/cm]			[N]	[N· m]	[cm²/cm]	
	P		0	0	0,04524	-		0	0	0,04524	-		46.725	114	0,04524	NS
S	A		170.874	482	0,05655	35,98		-32.842	595	0,05655	48,49		-155.786	612	0,05655	58,27
	P		0	0	0,05655	-		0	0	0,05655	-		0	0	0,05655	-
P	A	01031	-22.930	14	0,04524	NS	01032	-82.463	57	0,04524	NS	01033	-64.076	75	0,04524	NS
	P		0	0	0,04524	-		0	0	0,04524	-		0	0	0,04524	-
S	A		-233.633	220	0,05655	NS		-251.801	223	0,05655	NS		-279.460	355	0,05655	NS
	P		0	0	0,05655	-		0	0	0,05655	-		0	0	0,05655	-
P	A	01034	-6.824	35	0,04524	NS	01035	28.285	54	0,04524	NS	01036	69.265	105	0,04524	NS
	P		0	0	0,04524	-		0	0	0,04524	-		0	0	0,04524	-
S	A		-100.444	184	0,05655	NS		47.424	165	0,05655	NS		236.770	99	0,05655	NS
	P		0	0	0,05655	-		0	0	0,05655	-		0	0	0,05655	-
P	A	01037	4.293	94	0,04524	NS	02451	0	0	0,04524	-	02452	0	0	0,04524	-
	P		4.293	300	0,04524	72,75		-38.892	247	0,04524	98,27		19.088	162	0,04524	NS
S	A		80.474	212	0,05655	NS		34	42	0,05655	NS		-12.463	271	0,05655	NS
	P		80.474	943	0,05655	23,83		0	0	0,05655	-		0	0	0,05655	-
P	A	02453	43.437	189	0,04524	NS	02454	-32.887	100	0,04524	NS	02455	-19.434	157	0,04524	NS
	P		0	0	0,04524	-		-32.887	26	0,04524	NS		0	0	0,04524	-
S	A		114.474	79	0,05655	NS		19.548	313	0,05655	82,78		22.652	123	0,05655	NS
	P		135.804	249	0,05655	77,63		19.548	254	0,05655	NS		0	0	0,05655	-
P	A	02456	23.602	70	0,04524	NS	02457	-7.835	149	0,04524	NS	02458	10.219	338	0,04524	63,58
	P		0	0	0,04524	-		0	0	0,04524	-		0	0	0,04524	-
S	A		73.591	214	0,05655	NS		-27.940	164	0,05655	NS		14.384	141	0,05655	NS
	P		0	0	0,05655	-		0	0	0,05655	-		0	0	0,05655	-
P	A	02459	9.084	217	0,04524	99,32	02460	46.370	156	0,04524	NS	02461	9.520	433	0,04524	49,72
	P		0	0	0,04524	-		0	0	0,04524	-		0	0	0,04524	-
S	A		-122.090	250	0,05655	NS		-63.464	192	0,05655	NS		0	0	0,05655	-
	P		0	0	0,05655	-		0	0	0,05655	-		13.337	86	0,05655	NS
P	A	02462	-39.145	366	0,04524	66,36	02463	-21.865	634	0,04524	36,76	02464	0	0	0,04524	-
	P		0	0	0,04524	-		0	0	0,04524	-		-25.694	276	0,04524	85,24
S	A		-118.934	318	0,05655	NS		13.325	823	0,05655	31,18		0	0	0,05655	-
	P		0	0	0,05655	-		0	0	0,05655	-		-51.992	505	0,05655	57,85
P	A	02465	0	0	0,04524	-	02466	0	0	0,04524	-	02467	7.569	81	0,04524	NS
	P		134.885	123	0,04524	NS		-8.957	1.810	0,04524	12,47		0	0	0,04524	-
S	A		0	0	0,05655	-		0	0	0,05655	-		-41.566	524	0,05655	54,17
	P		251.400	265	0,05655	45,40		153.590	1.977	0,05655	9,27		0	0	0,05655	-
P	A	02468	0	0	0,04524	-	02469	31.262	412	0,04524	49,25	02470	19.750	280	0,04524	74,81
	P		-24.009	236	0,04524	99,28		0	0	0,04524	-		0	0	0,04524	-
S	A		102.370	77	0,05655	NS		-31.972	534	0,05655	52,65		-41.290	178	0,05655	NS
	P		0	0	0,05655	-		0	0	0,05655	-		0	0	0,05655	-
P	A	02471	-10.998	239	0,04524	94,95	02472	-18.607	19	0,04524	NS	02473	-3.748	11	0,04524	NS
	P		0	0	0,04524	-		0	0	0,04524	-		-9.098	13	0,04524	NS
S	A		-140.316	66	0,05655	NS		0	0	0,05655	-		0	0	0,05655	-
	P		0	0	0,05655	-		-191.519	48	0,05655	NS		-112.599	28	0,05655	NS
P	A	02474	0	0	0,04524	-	02475	-482	3	0,04524	NS	02476	-14.038	19	0,04524	NS
	P		11.084	43	0,04524	NS		-3.306	8	0,04524	NS		-19.084	18	0,04524	NS
S	A		0	0	0,05655	-		0	0	0,05655	-		-108.055	135	0,05655	NS
	P		-425.383	101	0,05655	NS		-184.653	157	0,05655	NS		0	0	0,05655	-
P	A	02477	0	0	0,04524	-	02478	0	0	0,04524	-	02691	-178.847	897	0,04524	35,74
	P		-17.280	117	0,04524	NS		23.001	505	0,04524	41,11		0	0	0,04524	-
S	A		0	0	0,05655	-		0	0	0,05655	-		-86.364	1.319	0,05655	24,14
	P		-255.396	276	0,05655	NS		-41.850	705	0,05655	41,64		0	0	0,05655	-
Cordoli copertura							**ParetеP1-P8-P15-P20**					**Parete P1-P8**				
P	A	00034	0	0	0,04524	-	00035	0	0	0,04524	-	00279	-5.322	8.013	0,04524	5,03
	P		-11.185	2.226	0,04524	18,40		6.331	1.358	0,04524	28,79		0	0	0,04524	-
S	A		0	0	0,04524	-		0	0	0,04524	-		-14.543	4.649	0,04524	8,89
	P		-36.994	8.445	0,04524	5,18		-23.937	4.469	0,04524	9,47		0	0	0,04524	-
P	A	00280	-1.410	2.674	0,04524	14,93	00281	-9.832	1.858	0,04524	21,97	00282	5.778	2.377	0,04524	16,47
	P		0	0	0,04524	-		0	0	0,04524	-		0	0	0,04524	-
S	A		-22.996	1.809	0,04524	23,34		-29.795	1.242	0,04524	34,58		-22.582	1.222	0,04524	34,52
	P		0	0	0,04524	-		0	0	0,04524	-		0	0	0,04524	-
P	A	00283	911	619	0,04524	64,09	00284	-1.360	1.203	0,04524	33,18	00814	0	0	0,04524	-
	P		0	0	0,04524	-		0	0	0,04524	-		1.916	3.378	0,04524	11,71
S	A		-5.519	572	0,04524	70,56		-5.449	498	0,04524	81,03		0	0	0,04524	-
	P		0	0	0,04524	-		0	0	0,04524	-		-18.937	8.913	0,04524	4,69
P	A	00815	-8.696	203	0,04524	NS	00816	-2.566	709	0,04524	56,48	00817	-5.384	365	0,04524	NS
	P		0	0	0,04524	-		0	0	0,04524	-		0	0	0,04524	-
S	A		-33.012	1.490	0,04524	29,06		-34.619	2.537	0,04524	17,13		-32.239	2.167	0,04524	19,94

Pareti - Verifiche pressoflessione retta allo stato limite ultimo

D	P	Nodo	N	M	Af	CS	Nodo	N	M	Af	CS	Nodo	N	M	Af	CS
			[N]	[N· m]	[cm²/cm]			[N]	[N· m]	[cm²/cm]			[N]	[N· m]	[cm²/cm]	
	P		0	0	0,04524	-		0	0	0,04524	-		0	0	0,04524	-
P	A	00818	0	0	0,04524	-	00819	-3.343	162	0,04524	NS	00820	0	0	0,04524	-
	P		-536	337	0,04524	NS		0	0	0,04524	-		-9.503	62	0,04524	NS
S	A		-33.429	1.557	0,04524	27,83		-30.816	727	0,04524	59,23		-14.063	9	0,04524	NS
	P		0	0	0,04524	-		0	0	0,04524	-		-25.101	98	0,04524	NS
P	A	00821	0	0	0,04524	-	02135	-15.760	1.522	0,04524	27,24	02136	-115	272	0,04524	NS
	P		-3.715	1.343	0,04524	29,91		0	0	0,04524	-		0	0	0,04524	-
S	A		0	0	0,04524	-		0	0	0,04524	-		0	0	0,04524	-
	P		-7.376	3.265	0,04524	12,42		3.718	1.302	0,04524	30,24		-23.469	1.483	0,04524	28,51
P	A	02137	0	0	0,04524	-	02138	0	0	0,04524	-	02139	732	385	0,04524	NS
	P		-1.518	224	0,04524	NS		-7.824	494	0,04524	82,20		0	0	0,04524	-
S	A		0	0	0,04524	-		0	0	0,04524	-		-14.538	415	0,04524	99,57
	P		-18.141	1.470	0,04524	28,37		-11.669	940	0,04524	43,64		0	0	0,04524	-
P	A	02140	1.910	150	0,04524	NS	02141	-2.629	816	0,04524	49,08	02142	2.149	1.688	0,04524	23,43
	P		0	0	0,04524	-		0	0	0,04524	-		0	0	0,04524	-
S	A		-10.630	190	0,04524	NS		-27.572	1.200	0,04524	35,59		-26.733	1.714	0,04524	24,87
	P		0	0	0,04524	-		0	0	0,04524	-		0	0	0,04524	-
P	A	02143	736	600	0,04524	66,16	02144	4.401	2.067	0,04524	19,01	02698	18.652	7.599	0,04524	4,97
	P		0	0	0,04524	-		0	0	0,04524	-		0	0	0,04524	-
S	A		-29.832	2.187	0,04524	19,64		-27.254	2.244	0,04524	19,02		0	0	0,04524	-
	P		0	0	0,04524	-		0	0	0,04524	-		-3.030	1.875	0,04524	21,38
P	A	02699	-10.096	574	0,04524	71,17										
	P		0	0	0,04524	-										
S	A		0	0	0,04524	-										
	P		-2.316	636	0,04524	62,92										
Cordoli copertura							**ParetеP1-P8-P15-P20**					**Parete P8-P15**				
P	A	00048	-1.025	67	0,04524	NS	00049	-11.305	898	0,04524	45,63	00093	17.091	8.372	0,04524	4,53
	P		0	0	0,04524	-		0	0	0,04524	-		0	0	0,04524	-
S	A		4.000	567	0,04524	69,39		-8.471	895	0,04524	45,45		3.413	624	0,04524	63,15
	P		0	0	0,04524	-		0	0	0,04524	-		3.413	30	0,04524	NS
P	A	00274	-2.725	815	0,04524	49,16	00275	0	0	0,04524	-	00276	-1.456	1.832	0,04524	21,79
	P		0	0	0,04524	-		3.553	941	0,04524	41,86		0	0	0,04524	-
S	A		-9.925	667	0,04524	61,22		0	0	0,04524	-		-9.632	785	0,04524	51,97
	P		0	0	0,04524	-		-1.073	553	0,04524	72,13		0	0	0,04524	-
P	A	00277	-3.433	1.254	0,04524	32,01	00278	-962	5.100	0,04524	7,82	00747	-226	698	0,04524	57,01
	P		0	0	0,04524	-		0	0	0,04524	-		0	0	0,04524	-
S	A		-10.329	575	0,04524	71,09		-7.391	1.753	0,04524	23,14		-2.866	537	0,04524	74,63
	P		0	0	0,04524	-		0	0	0,04524	-		0	0	0,04524	-
P	A	00748	-923	42	0,04524	NS	00749	2.139	29	0,04524	NS	00750	0	0	0,04524	-
	P		0	0	0,04524	-		0	0	0,04524	-		-458	93	0,04524	NS
S	A		-7.891	387	0,04524	NS		-5.127	7	0,04524	NS		-21.711	657	0,04524	64,06
	P		0	0	0,04524	-		-5.127	111	0,04524	NS		0	0	0,04524	-
P	A	00751	-3.599	207	0,04524	NS	00752	-7.029	17	0,04524	NS	00753	0	0	0,04524	-
	P		0	0	0,04524	-		-11.929	18	0,04524	NS		204	1.928	0,04524	20,62
S	A		-24.683	1.033	0,04524	41,05		-32.474	473	0,04524	91,41		0	0	0,04524	-
	P		0	0	0,04524	-		0	0	0,04524	-		-22.417	5.206	0,04524	8,10
P	A	02067	-7.223	666	0,04524	60,88	02068	-2.006	281	0,04524	NS	02069	-1.845	573	0,04524	69,75
	P		0	0	0,04524	-		0	0	0,04524	-		0	0	0,04524	-
S	A		-6.435	529	0,04524	76,48		-5.452	618	0,04524	65,30		0	0	0,04524	-
	P		0	0	0,04524	-		0	0	0,04524	-		-25.353	951	0,04524	44,67
P	A	02070	-533	1.729	0,04524	23,04	02071	-12.212	2.263	0,04524	18,15	02072	888	579	0,04524	68,53
	P		0	0	0,04524	-		0	0	0,04524	-		0	0	0,04524	-
S	A		0	0	0,04524	-		-16.824	593	0,04524	70,10		-25.405	987	0,04524	43,04
	P		-5.437	841	0,04524	47,98		0	0	0,04524	-		0	0	0,04524	-
P	A	02073	-3.795	303	0,04524	NS	02074	614	111	0,04524	NS	02075	0	0	0,04524	-
	P		0	0	0,04524	-		0	0	0,04524	-		1.557	56	0,04524	NS
S	A		-14.609	692	0,04524	59,73		-8.295	285	0,04524	NS		-5.150	278	0,04524	NS
	P		0	0	0,04524	-		0	0	0,04524	-		0	0	0,04524	-
P	A	02669	0	0	0,04524	-										
	P		-1.811	1.594	0,04524	25,07										
S	A		0	0	0,04524	-										
	P		-45.790	5.276	0,04524	8,46										
Cordoli copertura							**ParetеP1-P8-P15-P20**					**Parete P15-P20**				
P	A	00036	0	0	0,04524	-	00048	-1.025	67	0,04524	NS	00049	-11.305	898	0,04524	45,63
	P		-71.787	4.582	0,04524	10,35		0	0	0,04524	-		0	0	0,04524	-
S	A		0	0	0,04524	-		4.000	567	0,04524	69,39		-8.471	895	0,04524	45,45
	P		-3.245	11.027	0,04524	3,64		0	0	0,04524	-		0	0	0,04524	-
P	A	00432	-36.392	5.539	0,04524	7,88	00747	-226	698	0,04524	57,01	00754	-36.556	118	0,04524	NS
	P		0	0	0,04524	-		0	0	0,04524	-		-36.556	426	0,04524	NS
S	A		-8.097	3.078	0,04524	13,20		-2.866	537	0,04524	74,63		0	0	0,04524	-
	P		0	0	0,04524	-		0	0	0,04524	-		-18.342	4.374	0,04524	9,54
P	A	00813	19.541	308	0,04524	NS	02129	-24.029	2.028	0,04524	20,88	02130	-29.914	509	0,04524	84,41
	P		0	0	0,04524	-		0	0	0,04524	-		0	0	0,04524	-
S	A		13.471	60	0,04524	NS		-782	328	0,04524	NS		0	0	0,04524	-
	P		13.471	687	0,04524	55,80		-782	534	0,04524	74,64		-6.277	3.535	0,04524	11,44
P	A	02131	-2.870	476	0,04524	84,20	02132	-8.678	1.468	0,04524	27,72	02133	-18.330	2.006	0,04524	20,80
	P		0	0	0,04524	-		0	0	0,04524	-		0	0	0,04524	-
S	A		2.490	529	0,04524	74,68		-10.024	850	0,04524	48,05		-3.058	1.556	0,04524	25,77

Pareti - Verifiche pressoflessione retta allo stato limite ultimo

D	P	Nodo	N	M	Af	CS	Nodo	N	M	Af	CS	Nodo	N	M	Af	CS
			[N]	[N· m]	[cm²/cm]			[N]	[N· m]	[cm²/cm]			[N]	[N· m]	[cm²/cm]	
	P		2.490	71	0,04524	NS		0	0	0,04524	-		0	0	0,04524	-
P	A	02134	-7.856	289	0,04524	NS	02686	-22.378	7.528	0,04524	5,60					
	P		0	0	0,04524	-		0	0	0,04524	-					
S	A		-235	218	0,04524	NS		-13.700	2.725	0,04524	15,13					
	P		-235	509	0,04524	78,19		0	0	0,04524	-					
Cordoli copertura						**ParetеP5-P9-P24**						**Parete P5-P9**				
P	A	00029	-11.046	2.194	0,04524	18,66	00030	0	0	0,04524	-	00031	5.482	1.315	0,04524	29,80
	P		0	0	0,04524	-		-10.948	465	0,04524	88,04		0	0	0,04524	-
S	A		-37.893	8.381	0,04524	5,23		-1.334	663	0,04524	60,20		-24.149	4.483	0,04524	9,45
	P		0	0	0,04524	-		0	0	0,04524	-		0	0	0,04524	-
P	A	00250	0	0	0,04524	-	00251	0	0	0,04524	-	00252	0	0	0,04524	-
	P		-2.019	976	0,04524	40,97		641	1.056	0,04524	37,60		-807	1.288	0,04524	30,95
S	A		0	0	0,04524	-		0	0	0,04524	-		0	0	0,04524	-
	P		-6.259	473	0,04524	85,50		-14.425	824	0,04524	50,13		-21.080	1.015	0,04524	41,40
P	A	00253	0	0	0,04524	-	00254	0	0	0,04524	-	00255	0	0	0,04524	-
	P		-10.086	1.978	0,04524	20,65		-1.659	3.098	0,04524	12,90		-7.387	7.037	0,04524	5,76
S	A		0	0	0,04524	-		0	0	0,04524	-		0	0	0,04524	-
	P		-29.804	1.267	0,04524	33,90		-24.885	2.040	0,04524	20,80		-13.269	4.201	0,04524	9,80
P	A	00695	2.006	3.267	0,04524	12,11	00731	0	0	0,04524	-	00732	0	0	0,04524	-
	P		0	0	0,04524	-		-8.669	203	0,04524	NS		-2.678	730	0,04524	54,87
S	A		-20.233	8.520	0,04524	4,92		0	0	0,04524	-		0	0	0,04524	-
	P		0	0	0,04524	-		-33.092	1.317	0,04524	32,88		-33.052	2.699	0,04524	16,04
P	A	00733	0	0	0,04524	-	00734	291	366	0,04524	NS	00735	0	0	0,04524	-
	P		-5.276	408	0,04524	98,86		0	0	0,04524	-		-3.261	157	0,04524	NS
S	A		0	0	0,04524	-		0	0	0,04524	-		0	0	0,04524	-
	P		-31.601	2.273	0,04524	18,98		-32.367	1.317	0,04524	32,82		-28.677	880	0,04524	48,67
P	A	00736	-8.503	87	0,04524	NS	00737	-3.358	1.292	0,04524	31,06	02053	0	0	0,04524	-
	P		0	0	0,04524	-		0	0	0,04524	-		-12.056	1.384	0,04524	29,67
S	A		-13.544	93	0,04524	NS		-8.361	3.222	0,04524	12,62		-16.914	1.673	0,04524	24,85
	P		-13.544	12	0,04524	NS		0	0	0,04524	-		0	0	0,04524	-
P	A	02054	0	0	0,04524	-	02055	-1.272	283	0,04524	NS	02056	-7.691	629	0,04524	64,54
	P		-553	222	0,04524	NS		0	0	0,04524	-		0	0	0,04524	-
S	A		-24.133	1.714	0,04524	24,71		-16.706	1.407	0,04524	29,53		-9.533	998	0,04524	40,87
	P		0	0	0,04524	-		0	0	0,04524	-		0	0	0,04524	-
P	A	02057	0	0	0,04524	-	02058	0	0	0,04524	-	02059	0	0	0,04524	-
	P		-1.339	440	0,04524	90,72		2.826	189	0,04524	NS		-424	752	0,04524	52,95
S	A		0	0	0,04524	-		0	0	0,04524	-		0	0	0,04524	-
	P		-14.851	410	0,04524	NS		-15.716	166	0,04524	NS		-26.603	937	0,04524	45,47
P	A	02060	0	0	0,04524	-	02061	0	0	0,04524	-	02062	0	0	0,04524	-
	P		1.296	1.894	0,04524	20,93		373	647	0,04524	61,41		2.933	1.990	0,04524	19,83
S	A		0	0	0,04524	-		0	0	0,04524	-		0	0	0,04524	-
	P		-26.395	1.860	0,04524	22,90		-29.314	2.336	0,04524	18,36		-27.031	2.164	0,04524	19,71
P	A	02694	0	0	0,04524	-										
	P		25.269	7.684	0,04524	4,82										
S	A		13.100	2.007	0,04524	19,12										
	P		0	0	0,04524	-										
Cordoli copertura						**ParetеP5-P9-P24**						**Parete P9-P24**				
P	A	00040	-50.284	4.308	0,04524	10,48	00075	0	0	0,04524	-	00256	0	0	0,04524	-
	P		0	0	0,04524	-		9.816	9.291	0,04524	4,17		-1.312	4.451	0,04524	8,97
S	A		-773	9.260	0,04524	4,30		0	0	0,04524	-		0	0	0,04524	-
	P		0	0	0,04524	-		-1.707	1.664	0,04524	24,01		-9.489	1.377	0,04524	29,62
P	A	00257	0	0	0,04524	-	00258	0	0	0,04524	-	00259	5.740	447	0,04524	87,60
	P		-2.215	1.487	0,04524	26,91		-2.977	215	0,04524	NS		0	0	0,04524	-
S	A		0	0	0,04524	-		0	0	0,04524	-		-524	155	0,04524	NS
	P		-9.564	724	0,04524	56,34		-715	314	0,04524	NS		-524	126	0,04524	NS
P	A	00260	0	0	0,04524	-	00261	0	0	0,04524	-	01037	-38.140	755	0,04524	58,06
	P		586	475	0,04524	83,60		-14.089	4.198	0,04524	9,83		0	0	0,04524	-
S	A		0	0	0,04524	-		0	0	0,04524	-		-12.141	4.561	0,04524	9,00
	P		-3.632	405	0,04524	99,16		-5.517	2.444	0,04524	16,51		0	0	0,04524	-
P	A	01063	0	0	0,04524	-	01064	0	0	0,04524	-	01065	2.553	77	0,04524	NS
	P		20.896	163	0,04524	NS		2.343	110	0,04524	NS		0	0	0,04524	-
S	A		0	0	0,04524	-		0	0	0,04524	-		-4.001	7	0,04524	NS
	P		15.130	889	0,04524	42,92		-4.668	535	0,04524	75,27		-12.115	61	0,04524	NS
P	A	01066	-3.501	154	0,04524	NS	01067	0	0	0,04524	-	01068	0	0	0,04524	-
	P		0	0	0,04524	-		-4.005	319	0,04524	NS		-7.191	55	0,04524	NS
S	A		0	0	0,04524	-		0	0	0,04524	-		0	0	0,04524	-
	P		-19.674	371	0,04524	NS		-23.076	845	0,04524	49,98		-31.744	659	0,04524	65,49
P	A	01069	861	2.129	0,04524	18,64	02510	0	0	0,04524	-	02511	0	0	0,04524	-
	P		0	0	0,04524	-		-27.123	774	0,04524	55,12		-20.472	826	0,04524	50,79
S	A		-22.624	5.010	0,04524	8,42		-2.343	663	0,04524	60,37		-8.057	1.597	0,04524	25,44
	P		0	0	0,04524	-		-2.343	86	0,04524	NS		0	0	0,04524	-
P	A	02512	0	0	0,04524	-	02513	0	0	0,04524	-	02514	0	0	0,04524	-
	P		-1.552	471	0,04524	84,79		1.916	1.372	0,04524	28,84		-13.265	1.970	0,04524	20,91
S	A		-28.772	1.023	0,04524	41,88		-5.134	668	0,04524	60,36		0	0	0,04524	-
	P		0	0	0,04524	-		0	0	0,04524	-		-16.741	779	0,04524	53,35
P	A	02515	0	0	0,04524	-	02516	0	0	0,04524	-	02517	-4.708	161	0,04524	NS
	P		-521	829	0,04524	48,04		-905	233	0,04524	NS		0	0	0,04524	-
S	A		0	0	0,04524	-		0	0	0,04524	-		-4.238	131	0,04524	NS

Pareti - Verifiche pressoflessione retta allo stato limite ultimo

D	P	Nodo	N	M	Af	CS	Nodo	N	M	Af	CS	Nodo	N	M	Af	CS
			[N]	[N· m]	[cm²/cm]			[N]	[N· m]	[cm²/cm]			[N]	[N· m]	[cm²/cm]	
	P		-25.234	1.022	0,04524	41,55		-13.856	351	0,04524	NS		-4.238	14	0,04524	NS
P	A	02518	-3.203	34	0,04524	NS	02519	0	0	0,04524	-	02668	-1.982	1.563	0,04524	25,58
	P		0	0	0,04524	-		768	827	0,04524	47,99		0	0	0,04524	-
S	A		-4.382	39	0,04524	NS		0	0	0,04524	-		-46.044	5.041	0,04524	8,86
	P		-4.382	63	0,04524	NS		-3.592	935	0,04524	42,95		0	0	0,04524	-
P	A	02691	0	0	0,04524	-										
	P		-37.259	7.673	0,04524	5,70										
S	A		0	0	0,04524	-										
	P		-15.509	3.131	0,04524	13,23										
Cordoli copertura						**ParetеP6-P19**						**Parete P6-P19**				
P	A	00033	0	0	0,04524	-	00051	12.725	575	0,04524	37,12	00053	34.888	340	0,04524	59,08
	P		5.569	1.023	0,04524	21,26		0	0	0,04524	-		0	0	0,04524	-
S	A		0	0	0,04524	-		106.867	3.347	0,04524	4,77		-27.514	673	0,04524	35,11
	P		-14.768	2.712	0,04524	8,45		0	0	0,04524	-		0	0	0,04524	-
P	A	00385	-47.253	1.017	0,04524	24,33	00730	0	0	0,04524	-	00778	32.866	150	0,04524	NS
	P		0	0	0,04524	-		-12.439	705	0,04524	32,30		0	0	0,04524	-
S	A		- 130.593	438	0,04524	67,14		0	0	0,04524	-		9.625	1.458	0,04524	14,76
	P		0	0	0,04524	-		-4.992	1.607	0,04524	13,91		0	0	0,04524	-
P	A	01052	21.833	147	0,04524	NS	01053	-3.634	212	0,04524	NS	01054	0	0	0,04524	-
	P		0	0	0,04524	-		0	0	0,04524	-		-3.141	274	0,04524	81,20
S	A		0	0	0,04524	-		-6.743	204	0,04524	NS		-302	32	0,04524	NS
	P		3.653	68	0,04524	NS		0	0	0,04524	-		-2.100	17	0,04524	NS
P	A	01055	0	0	0,04524	-	01056	0	0	0,04524	-	01057	0	0	0,04524	-
	P		9.108	82	0,04524	NS		-17.275	554	0,04524	41,60		44.229	77	0,04524	NS
S	A		-7.135	169	0,04524	NS		-20.944	11	0,04524	NS		155.409	271	0,04524	48,74
	P		0	0	0,04524	-		-34.200	52	0,04524	NS		0	0	0,04524	-
P	A	01058	0	0	0,04524	-	01059	0	0	0,04524	-	01060	-12.012	19	0,04524	NS
	P		38.146	75	0,04524	NS		36.179	25	0,04524	NS		0	0	0,04524	-
S	A		0	0	0,04524	-		0	0	0,04524	-		0	0	0,04524	-
	P		158.748	218	0,04524	59,72		83.206	64	0,04524	NS		29.404	70	0,04524	NS
P	A	01061	0	0	0,04524	-	01062	-1.672	10	0,04524	NS	02500	187	12	0,04524	NS
	P		-4.029	23	0,04524	NS		0	0	0,04524	-		-462	13	0,04524	NS
S	A		2.811	35	0,04524	NS		0	0	0,04524	-		-8.500	936	0,04524	23,43
	P		0	0	0,04524	-		-11.206	299	0,04524	75,94		0	0	0,04524	-
P	A	02501	179	12	0,04524	NS	02502	0	0	0,04524	-	02503	0	0	0,04524	-
	P		-1.553	15	0,04524	NS		-2.283	202	0,04524	NS		-6.627	274	0,04524	81,92
S	A		55.871	1.469	0,04524	12,26		0	0	0,04524	-		0	0	0,04524	-
	P		0	0	0,04524	-		-12.078	1.020	0,04524	22,31		-8.967	515	0,04524	43,84
P	A	02504	0	0	0,04524	-	02505	104	34	0,04524	NS	02506	0	0	0,04524	-
	P		-2.916	31	0,04524	NS		0	0	0,04524	-		1.935	61	0,04524	NS
S	A		0	0	0,04524	-		0	0	0,04524	-		0	0	0,04524	-
	P		-8.719	75	0,04524	NS		-8.701	240	0,04524	94,01		9.953	59	0,04524	NS
P	A	02507	0	0	0,04524	-	02508	0	0	0,04524	-	02509	0	0	0,04524	-
	P		-712	159	0,04524	NS		-7.012	159	0,04524	NS		-28.114	404	0,04524	58,57
S	A		-1.921	114	0,04524	NS		22.467	21	0,04524	NS		0	0	0,04524	-
	P		0	0	0,04524	-		0	0	0,04524	-		55.633	286	0,04524	66,10
P	A	02687	0	0	0,04524	-	02688	5.449	1.095	0,04524	19,87					
	P		- 138.594	1.373	0,04524	21,74		0	0	0,04524	-					
S	A		0	0	0,04524	-		-8.599	155	0,04524	NS					
	P		-53.969	234	0,04524	NS		0	0	0,04524	-					
Cordoli copertura						**ParetеP11-P25**						**Parete P11-P25**				
P	A	00038	5.706	1.038	0,04524	20,95	00042	0	0	0,04524	-	00058	0	0	0,04524	-
	P		0	0	0,04524	-		12.056	588	0,04524	36,37		37.123	410	0,04524	48,68
S	A		-14.686	2.751	0,04524	8,33		0	0	0,04524	-		0	0	0,04524	-
	P		0	0	0,04524	-		105.931	3.302	0,04524	4,86		-23.115	745	0,04524	31,38
P	A	00350	0	0	0,04524	-	00800	0	0	0,04524	-	00801	-1.858	105	0,04524	NS
	P		-42.378	1.014	0,04524	24,13		19.067	416	0,04524	50,45		0	0	0,04524	-
S	A		0	0	0,04524	-		0	0	0,04524	-		-3.943	44	0,04524	NS
	P		- 133.356	323	0,04524	91,52		3.461	92	0,04524	NS		0	0	0,04524	-
P	A	00802	0	0	0,04524	-	00803	8.051	60	0,04524	NS	00804	-16.237	972	0,04524	23,65
	P		-13.682	552	0,04524	41,39		0	0	0,04524	-		0	0	0,04524	-
S	A		0	0	0,04524	-		0	0	0,04524	-		-34.182	271	0,04524	88,58
	P		-2.920	227	0,04524	97,95		-6.901	187	0,04524	NS		0	0	0,04524	-
P	A	00805	0	0	0,04524	-	00806	42.950	57	0,04524	NS	00807	39.449	71	0,04524	NS
	P		34.151	168	0,04524	NS		0	0	0,04524	-		0	0	0,04524	-
S	A		0	0	0,04524	-		0	0	0,04524	-		157.978	391	0,04524	33,41
	P		8.321	1.414	0,04524	15,27		155.534	328	0,04524	40,25		0	0	0,04524	-
P	A	00808	33.847	55	0,04524	NS	00809	0	0	0,04524	-	00810	-1.939	19	0,04524	NS
	P		0	0	0,04524	-		-15.855	39	0,04524	NS		0	0	0,04524	-
S	A		82.323	116	0,04524	NS		0	0	0,04524	-		3.300	73	0,04524	NS
	P		0	0	0,04524	-		30.019	130	0,04524	NS		0	0	0,04524	-
P	A	00811	-2.021	8	0,04524	NS	00812	-11.906	735	0,04524	30,94	02119	0	0	0,04524	-
	P		-3.751	2	0,04524	NS		0	0	0,04524	-		300	55	0,04524	NS
S	A		-11.565	259	0,04524	87,74		-4.751	1.685	0,04524	13,26		0	0	0,04524	-
	P		0	0	0,04524	-		0	0	0,04524	-		-7.722	925	0,04524	23,66

Pareti - Verifiche pressoflessione retta allo stato limite ultimo

D	P	Nodo	N	M	Af	CS	Nodo	N	M	Af	CS	Nodo	N	M	Af	CS
			[N]	[N· m]	[cm²/cm]			[N]	[N· m]	[cm²/cm]			[N]	[N· m]	[cm²/cm]	
P	A	02120	0	0	0,04524	-	02121	-2.242	190	0,04524	NS	02122	-5.360	245	0,04524	91,32
	P		-2.964	46	0,04524	NS		0	0	0,04524	-		0	0	0,04524	-
S	A		0	0	0,04524	-		-11.975	996	0,04524	22,84		-8.914	473	0,04524	47,73
	P		57.572	1.453	0,04524	12,31		0	0	0,04524	-		0	0	0,04524	-
P	A	02123	-2.095	33	0,04524	NS	02124	0	0	0,04524	-	02125	3.425	16	0,04524	NS
	P		0	0	0,04524	-		616	34	0,04524	NS		0	0	0,04524	-
S	A		-3.615	58	0,04524	NS		-8.876	233	0,04524	96,88		0	0	0,04524	-
	P		0	0	0,04524	-		0	0	0,04524	-		10.000	159	0,04524	NS
P	A	02126	-352	226	0,04524	97,74	02127	-6.674	257	0,04524	87,35	02128	-26.512	408	0,04524	57,77
	P		0	0	0,04524	-		0	0	0,04524	-		0	0	0,04524	-
S	A		0	0	0,04524	-		30.525	52	0,04524	NS		55.100	190	0,04524	99,66
	P		231	75	0,04524	NS		0	0	0,04524	-		0	0	0,04524	-
P	A	02689	-143.125	955	0,04524	31,52	02690	0	0	0,04524	-					
	P		0	0	0,04524	-		5.023	1.085	0,04524	20,08					
S	A		-52.674	92	0,04524	NS		0	0	0,04524	-					
	P		-52.674	35	0,04524	NS		-8.427	94	0,04524	NS					
Piano loculi						**ParetеP1-P2**						**Parete P1-P2**				
P	A	00015	-79.822	1.705	0,04524	28,31	00094	829	845	0,04524	46,96	00949	-17.936	387	0,04524	NS
	P		0	0	0,04524	-		0	0	0,04524	-		0	0	0,04524	-
S	A		-52.613	685	0,04524	66,25		-7.580	520	0,04524	78,04		0	0	0,04524	-
	P		0	0	0,04524	-		0	0	0,04524	-		6.990	401	0,04524	97,32
P	A	00950	-21.102	675	0,04524	62,26	00951	-21.791	1.048	0,04524	40,17	00952	-37.732	1.230	0,04524	35,61
	P		0	0	0,04524	-		0	0	0,04524	-		0	0	0,04524	-
S	A		1.495	164	0,04524	NS		-17.304	367	0,04524	NS		-17.685	503	0,04524	82,82
	P		0	0	0,04524	-		0	0	0,04524	-		0	0	0,04524	-
P	A	00953	-36.997	1.166	0,04524	37,49	00954	-88.392	810	0,04524	60,71	00955	-23.811	534	0,04524	79,24
	P		0	0	0,04524	-		0	0	0,04524	-		0	0	0,04524	-
S	A		-36.204	317	0,04524	NS		-24.290	48	0,04524	NS		9.282	116	0,04524	NS
	P		0	0	0,04524	-		0	0	0,04524	-		0	0	0,04524	-
P	A	00956	-2.878	512	0,04524	78,28	00957	7.300	648	0,04524	60,17	00958	23.634	656	0,04524	56,78
	P		0	0	0,04524	-		7.300	22	0,04524	NS		0	0	0,04524	-
S	A		-5.011	104	0,04524	NS		0	0	0,04524	-		3.043	134	0,04524	NS
	P		0	0	0,04524	-		1.463	34	0,04524	NS		0	0	0,04524	-
P	A	00959	80.900	1.060	0,04524	29,36	00960	66.503	1.434	0,04524	22,78	00961	177.350	1.902	0,04524	10,93
	P		0	0	0,04524	-		0	0	0,04524	-		0	0	0,04524	-
S	A		0	0	0,04524	-		16.811	260	0,04524	NS		10.052	147	0,04524	NS
	P		4.200	115	0,04524	NS		0	0	0,04524	-		10.052	21	0,04524	NS
P	A	00962	425.277	4.220	0,09048	7,59	00963	-48.971	3.352	0,04524	13,42	00964	-13.432	4.016	0,04524	10,26
	P		0	0	0,09048	-		0	0	0,04524	-		0	0	0,04524	-
S	A		0	0	0,04524	-		82.234	191	0,04524	NS		40.103	715	0,04524	49,63
	P		82.966	520	0,04524	52,07		82.234	376	0,04524	82,39		0	0	0,04524	-
P	A	00965	-15.269	3.047	0,04524	13,59	00966	-35.176	3.657	0,04524	11,90	00967	-22.081	1.432	0,04524	29,42
	P		0	0	0,04524	-		0	0	0,04524	-		0	0	0,04524	-
S	A		-1.475	423	0,04524	94,40		-1.846	771	0,04524	51,84		-9.059	434	0,04524	93,87
	P		-1.475	110	0,04524	NS		0	0	0,04524	-		0	0	0,04524	-
P	A	00968	1.455	134	0,04524	NS	00969	-18.727	23	0,04524	NS	00970	-16.692	181	0,04524	NS
	P		1.455	422	0,04524	93,88		-18.727	729	0,04524	57,30		-16.692	645	0,04524	64,42
S	A		0	0	0,04524	-		0	0	0,04524	-		0	0	0,04524	-
	P		15.199	1.813	0,04524	21,04		9.232	2.269	0,04524	17,09		-2.337	2.078	0,04524	19,26
P	A	00971	-15.296	466	0,04524	88,85	00972	-8.871	246	0,04524	NS	00973	-2.337	540	0,04524	74,11
	P		-15.296	819	0,04524	50,55		-8.871	739	0,04524	55,10		-2.337	859	0,04524	46,59
S	A		0	0	0,04524	-		0	0	0,04524	-		0	0	0,04524	-
	P		209	1.809	0,04524	21,97		392	1.644	0,04524	24,17		792	1.431	0,04524	27,73
P	A	00974	481	217	0,04524	NS	00975	3.028	284	0,04524	NS	00976	6.365	415	0,04524	94,20
	P		481	823	0,04524	48,26		3.028	683	0,04524	57,76		6.365	592	0,04524	66,03
S	A		0	0	0,04524	-		0	0	0,04524	-		0	0	0,04524	-
	P		8.730	1.500	0,04524	25,89		-1.224	1.533	0,04524	26,03		9.039	1.827	0,04524	21,24
P	A	02319	-55.479	1.059	0,04524	43,14	02320	200.342	4.445	0,04524	4,12	02321	-7.786	419	0,04524	96,90
	P		0	0	0,04524	-		0	0	0,04524	-		0	0	0,04524	-
S	A		-51.922	289	0,04524	NS		127.222	1.251	0,04524	20,91		0	0	0,04524	-
	P		0	0	0,04524	-		0	0	0,04524	-		6.366	370	0,04524	NS
P	A	02322	412	52	0,04524	NS	02323	-9.817	170	0,04524	NS	02324	-5.688	26	0,04524	NS
	P		0	0	0,04524	-		-9.817	7	0,04524	NS		-5.688	94	0,04524	NS
S	A		0	0	0,04524	-		0	0	0,04524	-		0	0	0,04524	-
	P		2.803	1.061	0,04524	37,20		2.517	468	0,04524	84,41		-1.097	757	0,04524	52,69
P	A	02325	-3.949	83	0,04524	NS	02326	-1.737	96	0,04524	NS	02327	-10.825	313	0,04524	NS
	P		-3.949	140	0,04524	NS		-1.737	125	0,04524	NS		0	0	0,04524	-
S	A		0	0	0,04524	-		0	0	0,04524	-		0	0	0,04524	-
	P		688	869	0,04524	45,68		8.152	900	0,04524	43,22		19.334	708	0,04524	53,26
P	A	02328	-22.146	1.342	0,04524	31,40	02329	-22.692	282	0,04524	NS	02330	-4.231	215	0,04524	NS
	P		0	0	0,04524	-		0	0	0,04524	-		-4.231	89	0,04524	NS
S	A		15.392	123	0,04524	NS		-4.521	53	0,04524	NS		0	0	0,04524	-
	P		15.392	34	0,04524	NS		0	0	0,04524	-		914	243	0,04524	NS
P	A	02331	6.079	309	0,04524	NS	02332	13.122	658	0,04524	58,31	02333	-7.909	1.679	0,04524	24,19
	P		6.079	65	0,04524	NS		0	0	0,04524	-		0	0	0,04524	-
S	A		0	0	0,04524	-		12.387	45	0,04524	NS		39.154	187	0,04524	NS
	P		3.697	287	0,04524	NS		12.387	177	0,04524	NS		39.154	6	0,04524	NS

Pareti - Verifiche pressoflessione retta allo stato limite ultimo

D	P	Nodo	N	M	Af	CS	Nodo	N	M	Af	CS	Nodo	N	M	Af	CS
			[N]	[N· m]	[cm²/cm]			[N]	[N· m]	[cm²/cm]			[N]	[N· m]	[cm²/cm]	
P	A	02334	-35.522	793	0,04524	54,93	02335	-12.596	413	0,04524	99,55	02336	6.311	481	0,04524	81,28
	P		0	0	0,04524	-		0	0	0,04524	-		6.311	61	0,04524	NS
S	A		-19.783	258	0,04524	NS		-311	153	0,04524	NS		2.719	125	0,04524	NS
	P		0	0	0,04524	-		0	0	0,04524	-		2.719	64	0,04524	NS
P	A	02337	34.812	717	0,04524	50,28	02338	65.262	1.624	0,04524	20,19	02339	62.714	3.458	0,04524	9,56
	P		0	0	0,04524	-		0	0	0,04524	-		0	0	0,04524	-
S	A		4.950	173	0,04524	NS		18.619	330	0,04524	NS		59.732	502	0,04524	66,51
	P		4.950	21	0,04524	NS		0	0	0,04524	-		0	0	0,04524	-
P	A	02661	0	0	0,04524	-	02697	465.715	7.622	0,09048	3,64					
	P		14.369	1.704	0,04524	22,44		0	0	0,09048	-					
S	A		0	0	0,04524	-		232.747	6.585	0,09048	7,36					
	P		6.448	2.438	0,04524	16,03		0	0	0,04524	-					
Piano loculi						**ParetеP4-P5**						**Parete P5-P4**				
P	A	00016	0	0	0,04524	-	00017	14.846	1.709	0,04524	22,34	00030	0	0	0,04524	-
	P		-79.999	1.647	0,04524	29,32		0	0	0,04524	-		1.439	809	0,04524	48,97
S	A		0	0	0,04524	-		6.401	2.445	0,04524	15,99		0	0	0,04524	-
	P		-52.446	668	0,04524	67,91		0	0	0,04524	-		-5.458	459	0,04524	87,92
P	A	00163	0	0	0,04524	-	00164	0	0	0,04524	-	00165	0	0	0,04524	-
	P		-36.860	1.154	0,04524	37,87		-37.202	1.138	0,04524	38,43		-30.555	1.046	0,04524	41,14
S	A		0	0	0,04524	-		0	0	0,04524	-		0	0	0,04524	-
	P		-34.919	327	0,04524	NS		-31.604	446	0,04524	96,73		-8.003	429	0,04524	94,70
P	A	00166	0	0	0,04524	-	00167	0	0	0,04524	-	00977	1.608	433	0,04524	91,46
	P		-20.740	650	0,04524	64,59		-18.694	403	0,04524	NS		1.608	123	0,04524	NS
S	A		0	0	0,04524	-		7.614	335	0,04524	NS		15.975	1.820	0,04524	20,92
	P		1.926	128	0,04524	NS		0	0	0,04524	-		0	0	0,04524	-
P	A	00978	-19.096	731	0,04524	57,19	00979	-16.880	640	0,04524	64,96	00980	-15.717	809	0,04524	51,23
	P		-19.096	15	0,04524	NS		-16.880	173	0,04524	NS		-15.717	455	0,04524	91,10
S	A		9.401	2.253	0,04524	17,21		-2.565	2.071	0,04524	19,34		41	1.801	0,04524	22,08
	P		0	0	0,04524	-		0	0	0,04524	-		0	0	0,04524	-
P	A	00981	-8.864	733	0,04524	55,55	00982	-2.550	847	0,04524	47,28	00983	394	813	0,04524	48,87
	P		-8.864	240	0,04524	NS		-2.550	530	0,04524	75,55		394	213	0,04524	NS
S	A		286	1.636	0,04524	24,29		684	1.423	0,04524	27,90		8.730	1.486	0,04524	26,14
	P		0	0	0,04524	-		0	0	0,04524	-		0	0	0,04524	-
P	A	00984	2.868	672	0,04524	58,73	00985	6.571	583	0,04524	67,02	00986	0	0	0,04524	-
	P		2.868	281	0,04524	NS		6.571	412	0,04524	94,83		-88.175	803	0,04524	61,21
S	A		-1.307	1.517	0,04524	26,31		9.235	1.805	0,04524	21,49		-24.148	34	0,04524	NS
	P		0	0	0,04524	-		0	0	0,04524	-		-45.007	10	0,04524	NS
P	A	00987	0	0	0,04524	-	00988	0	0	0,04524	-	00989	0	0	0,04524	-
	P		-23.323	528	0,04524	80,04		-2.233	493	0,04524	81,16		8.174	616	0,04524	63,15
S	A		0	0	0,04524	-		0	0	0,04524	-		2.004	40	0,04524	NS
	P		7.767	101	0,04524	NS		-9.878	81	0,04524	NS		0	0	0,04524	-
P	A	00990	0	0	0,04524	-	00991	0	0	0,04524	-	00992	0	0	0,04524	-
	P		24.384	624	0,04524	59,56		81.830	1.041	0,04524	29,80		67.321	1.412	0,04524	23,07
S	A		0	0	0,04524	-		4.183	113	0,04524	NS		0	0	0,04524	-
	P		3.067	129	0,04524	NS		0	0	0,04524	-		16.797	253	0,04524	NS
P	A	00993	0	0	0,04524	-	00994	0	0	0,09048	-	00995	0	0	0,04524	-
	P		177.730	1.876	0,04524	11,06		423.936	4.197	0,09048	7,67		-51.662	3.531	0,04524	12,82
S	A		10.066	25	0,04524	NS		82.717	517	0,04524	52,47		96.869	328	0,04524	89,67
	P		10.066	142	0,04524	NS		0	0	0,04524	-		86.200	170	0,04524	NS
P	A	00996	0	0	0,04524	-	00997	0	0	0,04524	-	00998	0	0	0,04524	-
	P		-13.080	3.573	0,04524	11,52		-12.382	3.346	0,04524	12,28		-30.940	2.682	0,04524	16,06
S	A		0	0	0,04524	-		0	0	0,04524	-		0	0	0,04524	-
	P		37.794	531	0,04524	67,29		4.008	650	0,04524	60,53		-1.395	490	0,04524	81,47
P	A	00999	0	0	0,04524	-	02409	0	0	0,04524	-	02410	0	0	0,09048	-
	P		-24.352	1.868	0,04524	22,68		-47.096	1.005	0,04524	44,57		201.501	4.399	0,09048	12,68
S	A		0	0	0,04524	-		0	0	0,04524	-		0	0	0,04524	-
	P		-8.021	616	0,04524	65,95		-51.634	289	0,04524	NS		127.372	1.298	0,04524	20,14
P	A	02411	0	0	0,04524	-	02412	338	29	0,04524	NS	02413	-10.105	3	0,04524	NS
	P		-8.241	507	0,04524	80,18		-2.320	16	0,04524	NS		-10.105	167	0,04524	NS
S	A		6.572	291	0,04524	NS		2.971	1.039	0,04524	37,97		2.716	491	0,04524	80,41
	P		0	0	0,04524	-		0	0	0,04524	-		0	0	0,04524	-
P	A	02414	-5.602	91	0,04524	NS	02415	-3.851	135	0,04524	NS	02416	-1.597	124	0,04524	NS
	P		-5.602	25	0,04524	NS		-3.851	77	0,04524	NS		-1.597	87	0,04524	NS
S	A		-1.148	749	0,04524	53,26		620	864	0,04524	45,96		8.057	903	0,04524	43,09
	P		0	0	0,04524	-		0	0	0,04524	-		0	0	0,04524	-
P	A	02417	0	0	0,04524	-	02418	0	0	0,04524	-	02419	0	0	0,04524	-
	P		-10.509	298	0,04524	NS		-23.343	1.347	0,04524	31,38		-21.996	281	0,04524	NS
S	A		19.361	723	0,04524	52,15		15.628	101	0,04524	NS		-3.948	38	0,04524	NS
	P		0	0	0,04524	-		15.628	69	0,04524	NS		-7.766	12	0,04524	NS
P	A	02420	-3.990	80	0,04524	NS	02421	6.482	78	0,04524	NS	02422	0	0	0,04524	-
	P		-3.990	203	0,04524	NS		6.482	312	0,04524	NS		13.792	644	0,04524	59,47
S	A		944	239	0,04524	NS		1.857	284	0,04524	NS		12.291	180	0,04524	NS
	P		0	0	0,04524	-		0	0	0,04524	-		12.291	33	0,04524	NS
P	A	02423	0	0	0,04524	-	02424	0	0	0,04524	-	02425	0	0	0,04524	-
	P		-6.539	1.642	0,04524	24,65		-34.529	831	0,04524	52,29		-12.329	405	0,04524	NS
S	A		0	0	0,04524	-		0	0	0,04524	-		0	0	0,04524	-
	P		39.351	205	0,04524	NS		-20.010	257	0,04524	NS		-342	145	0,04524	NS
P	A	02426	6.847	45	0,04524	NS	02427	0	0	0,04524	-	02428	0	0	0,04524	-

Pareti - Verifiche pressoflessione retta allo stato limite ultimo

D	P	Nodo	N	M	Af	CS	Nodo	N	M	Af	CS	Nodo	N	M	Af	CS
			[N]	[N· m]	[cm²/cm]			[N]	[N· m]	[cm²/cm]			[N]	[N· m]	[cm²/cm]	
	P		6.847	454	0,04524	85,99		35.100	705	0,04524	51,09		66.245	1.605	0,04524	20,37
S	A		2.724	59	0,04524	NS		4.951	18	0,04524	NS		0	0	0,04524	-
	P		2.724	118	0,04524	NS		4.951	164	0,04524	NS		18.538	315	0,04524	NS
P	A	02429	0	0	0,04524	-	02692	0	0	0,09048	-					
	P		64.248	3.372	0,04524	9,76		470.063	7.645	0,09048	3,57					
S	A		0	0	0,04524	-		0	0	0,04524	-					
	P		60.618	425	0,04524	78,33		232.424	6.530	0,09048	7,42					
Piano loculi						**ParetеP6-P7-P8**						**Parete P6-P7**				
P	A	00002	0	0	0,04524	-	00004	3.658	203	0,04524	NS	00055	25.939	636	0,04524	58,18
	P		35.390	1.311	0,04524	27,45		3.658	87	0,04524	NS		0	0	0,04524	-
S	A		0	0	0,04524	-		0	0	0,04524	-		-11.093	259	0,04524	NS
	P		21.118	5.543	0,04524	6,77		-12.205	2.378	0,04524	17,27		0	0	0,04524	-
P	A	00074	0	0	0,04524	-	00176	-19.506	1.401	0,04524	29,87	00177	-30.111	2.428	0,04524	17,70
	P		18.774	566	0,04524	66,73		0	0	0,04524	-		0	0	0,04524	-
S	A		48.171	991	0,04524	34,94		0	0	0,04524	-		-951	568	0,04524	70,20
	P		0	0	0,04524	-		-15.399	323	0,04524	NS		0	0	0,04524	-
P	A	00178	-46.077	3.136	0,04524	14,25	00179	-47.808	3.338	0,04524	13,44	00180	-51.600	3.738	0,04524	12,11
	P		0	0	0,04524	-		0	0	0,04524	-		0	0	0,04524	-
S	A		-5.881	1.119	0,04524	36,10		-7.848	1.431	0,04524	28,38		-3.103	1.637	0,04524	24,50
	P		0	0	0,04524	-		0	0	0,04524	-		0	0	0,04524	-
P	A	00181	-52.634	4.491	0,04524	10,10	00182	-54.098	4.143	0,04524	10,99	00183	-57.673	4.262	0,04524	10,77
	P		0	0	0,04524	-		0	0	0,04524	-		0	0	0,04524	-
S	A		-8.784	1.810	0,04524	22,49		-8.057	1.659	0,04524	24,49		-470	1.994	0,04524	19,97
	P		0	0	0,04524	-		0	0	0,04524	-		0	0	0,04524	-
P	A	00184	-60.606	4.966	0,04524	9,31	00185	-55.547	4.543	0,04524	10,06	00186	-50.657	3.464	0,04524	13,04
	P		0	0	0,04524	-		0	0	0,04524	-		0	0	0,04524	-
S	A		-4.657	2.011	0,04524	20,02		2.832	1.800	0,04524	21,93		7.725	1.328	0,04524	29,33
	P		0	0	0,04524	-		0	0	0,04524	-		0	0	0,04524	-
P	A	00187	-31.633	2.006	0,04524	21,51	00391	-11.192	3.382	0,04524	12,11	00392	-31.987	7.170	0,04524	6,02
	P		0	0	0,04524	-		0	0	0,04524	-		0	0	0,04524	-
S	A		12.487	16	0,04524	NS		-22.407	866	0,04524	48,69		-25.097	2.106	0,04524	20,16
	P		12.487	86	0,04524	NS		0	0	0,04524	-		0	0	0,04524	-
P	A	00393	-36.630	10.074	0,04524	4,34	00394	-29.903	11.921	0,04524	3,60	00395	-41.230	12.206	0,04524	3,62
	P		0	0	0,04524	-		0	0	0,04524	-		0	0	0,04524	-
S	A		-34.713	2.071	0,04524	20,99		-45.508	2.729	0,04524	16,35		-32.215	3.424	0,04524	12,62
	P		0	0	0,04524	-		0	0	0,04524	-		0	0	0,04524	-
P	A	00396	-29.380	12.609	0,04524	3,40	00397	-28.579	13.393	0,04524	3,20	00398	-35.462	11.253	0,04524	3,87
	P		0	0	0,04524	-		0	0	0,04524	-		0	0	0,04524	-
S	A		-27.611	2.989	0,04524	14,29		-37.467	3.037	0,04524	14,41		-20.963	2.909	0,04524	14,44
	P		0	0	0,04524	-		0	0	0,04524	-		0	0	0,04524	-
P	A	00399	-15.927	9.230	0,04524	4,49	00400	-15.099	7.938	0,04524	5,21	00401	-13.818	4.887	0,04524	8,44
	P		0	0	0,04524	-		0	0	0,04524	-		0	0	0,04524	-
S	A		-149	2.633	0,04524	15,11		-4.986	1.842	0,04524	21,88		13.891	966	0,04524	39,64
	P		0	0	0,04524	-		0	0	0,04524	-		0	0	0,04524	-
P	A	00402	9.591	1.525	0,04524	25,41	00654	0	0	0,04524	-	00655	-3.580	65	0,04524	NS
	P		0	0	0,04524	-		3.007	514	0,04524	76,75		-3.580	582	0,04524	68,99
S	A		38.054	711	0,04524	50,22		0	0	0,04524	-		0	0	0,04524	-
	P		38.054	156	0,04524	NS		-5.992	3.091	0,04524	13,07		-8.512	3.487	0,04524	11,67
P	A	00656	3.763	111	0,04524	NS	00657	0	0	0,04524	-	00658	9.654	138	0,04524	NS
	P		3.763	679	0,04524	57,98		-2.066	811	0,04524	49,31		9.654	691	0,04524	56,07
S	A		0	0	0,04524	-		0	0	0,04524	-		0	0	0,04524	-
	P		-5.460	3.886	0,04524	10,38		-5.792	3.762	0,04524	10,74		-369	4.511	0,04524	8,83
P	A	00659	0	0	0,04524	-	00660	0	0	0,04524	-	00661	13.166	228	0,04524	NS
	P		3.664	816	0,04524	48,26		8.565	831	0,04524	46,76		13.166	472	0,04524	81,28
S	A		0	0	0,04524	-		0	0	0,04524	-		0	0	0,04524	-
	P		2.540	4.217	0,04524	9,37		-1.451	4.629	0,04524	8,63		16.166	4.546	0,04524	8,37
P	A	00662	13.397	205	0,04524	NS	00663	0	0	0,04524	-	00664	0	0	0,04524	-
	P		13.397	303	0,04524	NS		32.293	921	0,04524	39,44		25.871	1.463	0,04524	25,30
S	A		0	0	0,04524	-		0	0	0,04524	-		0	0	0,04524	-
	P		26.109	2.591	0,04524	14,27		27.667	6.246	0,04524	5,89		11.757	6.190	0,04524	6,22
P	A	00665	0	0	0,04524	-	00666	0	0	0,04524	-	00667	0	0	0,04524	-
	P		21.217	1.588	0,04524	23,62		36.410	1.321	0,04524	27,16		4.199	1.456	0,04524	27,01
S	A		0	0	0,04524	-		0	0	0,04524	-		0	0	0,04524	-
	P		15.188	6.445	0,04524	5,92		13.566	6.567	0,04524	5,84		9.851	5.819	0,04524	6,65
P	A	00668	0	0	0,04524	-	00669	0	0	0,04524	-	00670	0	0	0,04524	-
	P		21.834	1.229	0,04524	30,46		2.849	1.352	0,04524	29,19		2.060	1.225	0,04524	32,29
S	A		0	0	0,04524	-		0	0	0,04524	-		0	0	0,04524	-
	P		10.972	5.855	0,04524	6,59		10.408	5.367	0,04524	7,20		3.335	5.486	0,04524	7,18
P	A	00671	0	0	0,04524	-	01970	-5.529	355	0,04524	NS	01971	8.886	566	0,04524	68,59
	P		16.082	1.275	0,04524	29,85		0	0	0,04524	-		0	0	0,04524	-
S	A		0	0	0,04524	-		0	0	0,04524	-		0	0	0,04524	-
	P		24.436	6.275	0,04524	5,92		-13.385	1.710	0,04524	24,09		34.026	447	0,04524	80,84
P	A	01972	9.236	507	0,04524	76,50	01973	0	0	0,04524	-	01974	-32.660	883	0,04524	48,99
	P		0	0	0,04524	-		2.534	207	0,04524	NS		0	0	0,04524	-
S	A		0	0	0,04524	-		0	0	0,04524	-		0	0	0,04524	-
	P		8.897	1.081	0,04524	35,91		20.968	2.907	0,04524	12,91		14.707	765	0,04524	49,94
P	A	01975	-10.112	84	0,04524	NS	01976	-3.547	30	0,04524	NS	01977	-1.877	209	0,04524	NS
	P		-10.112	142	0,04524	NS		-3.547	356	0,04524	NS		-1.877	223	0,04524	NS

Pareti - Verifiche pressoflessione retta allo stato limite ultimo

D	P	Nodo	N	M	Af	CS	Nodo	N	M	Af	CS	Nodo	N	M	Af	CS
			[N]	[N· m]	[cm²/cm]			[N]	[N· m]	[cm²/cm]			[N]	[N· m]	[cm²/cm]	
S	A		0	0	0,04524	-		0	0	0,04524	-		0	0	0,04524	-
	P		12.720	1.897	0,04524	20,25		10.553	2.492	0,04524	15,51		10.785	2.488	0,04524	15,52
P	A	01978	-8.925	889	0,04524	45,81	01979	-8.237	3.101	0,04524	13,11	01980	-46.932	1.539	0,04524	29,09
	P		0	0	0,04524	-		0	0	0,04524	-		0	0	0,04524	-
S	A		0	0	0,04524	-		0	0	0,04524	-		14.237	1.049	0,04524	36,46
	P		10.596	1.760	0,04524	21,95		-615	178	0,04524	NS		0	0	0,04524	-
P	A	01981	-22.274	700	0,04524	60,21	01982	-18.562	898	0,04524	46,49	01983	-27.760	1.864	0,04524	22,93
	P		0	0	0,04524	-		0	0	0,04524	-		0	0	0,04524	-
S	A		10.751	593	0,04524	65,13		9.524	616	0,04524	62,91		8.110	884	0,04524	44,01
	P		0	0	0,04524	-		9.524	78	0,04524	NS		0	0	0,04524	-
P	A	01984	-25.452	4.542	0,04524	9,35	01985	-57.309	3.466	0,04524	13,24	01986	-49.347	1.732	0,04524	26,00
	P		0	0	0,04524	-		0	0	0,04524	-		0	0	0,04524	-
S	A		-934	1.613	0,04524	24,72		4.943	1.891	0,04524	20,75		12.849	1.973	0,04524	19,46
	P		0	0	0,04524	-		0	0	0,04524	-		0	0	0,04524	-
P	A	01987	-28.936	1.404	0,04524	30,53	01988	-40.131	2.236	0,04524	19,70	01989	-38.457	4.489	0,04524	9,77
	P		0	0	0,04524	-		0	0	0,04524	-		0	0	0,04524	-
S	A		14.239	2.063	0,04524	18,54		11.749	2.343	0,04524	16,44		2.470	2.746	0,04524	14,39
	P		0	0	0,04524	-		0	0	0,04524	-		0	0	0,04524	-
P	A	01990	-28.067	9.116	0,04524	4,69	01991	-53.880	2.777	0,04524	16,39	01992	-49.295	1.891	0,04524	23,81
	P		0	0	0,04524	-		0	0	0,04524	-		0	0	0,04524	-
S	A		-20.351	2.802	0,04524	14,97		5.725	2.187	0,04524	17,91		11.980	2.582	0,04524	14,91
	P		0	0	0,04524	-		0	0	0,04524	-		0	0	0,04524	-
P	A	01993	-45.675	2.219	0,04524	20,12	01994	-43.145	3.873	0,04524	11,46	01995	-36.460	7.458	0,04524	5,85
	P		0	0	0,04524	-		0	0	0,04524	-		0	0	0,04524	-
S	A		12.294	2.912	0,04524	13,21		6.782	3.223	0,04524	12,12		-9.332	3.261	0,04524	12,50
	P		0	0	0,04524	-		0	0	0,04524	-		0	0	0,04524	-
P	A	01996	-52.531	3.485	0,04524	13,02	01997	-48.722	2.182	0,04524	20,61	01998	-44.985	1.991	0,04524	22,38
	P		0	0	0,04524	-		0	0	0,04524	-		0	0	0,04524	-
S	A		-1.512	1.899	0,04524	21,03		6.832	2.318	0,04524	16,84		10.058	2.679	0,04524	14,44
	P		0	0	0,04524	-		0	0	0,04524	-		0	0	0,04524	-
P	A	01999	-42.077	2.927	0,04524	15,12	02000	-39.203	5.255	0,04524	8,36	02001	-34.967	9.939	0,04524	4,38
	P		0	0	0,04524	-		0	0	0,04524	-		0	0	0,04524	-
S	A		8.897	3.019	0,04524	12,86		1.594	3.258	0,04524	12,16		-17.957	3.126	0,04524	13,34
	P		0	0	0,04524	-		0	0	0,04524	-		0	0	0,04524	-
P	A	02002	-44.928	2.311	0,04524	19,28	02003	-39.555	1.645	0,04524	26,74	02004	-35.806	1.933	0,04524	22,55
	P		0	0	0,04524	-		0	0	0,04524	-		0	0	0,04524	-
S	A		850	1.612	0,04524	24,62		5.342	1.838	0,04524	21,33		7.225	2.084	0,04524	18,71
	P		0	0	0,04524	-		0	0	0,04524	-		0	0	0,04524	-
P	A	02005	-33.021	3.282	0,04524	13,19	02006	-29.106	6.121	0,04524	7,00	02007	-38.182	2.186	0,04524	20,06
	P		0	0	0,04524	-		0	0	0,04524	-		0	0	0,04524	-
S	A		6.061	2.379	0,04524	16,45		-1.551	2.497	0,04524	15,99		-3.225	842	0,04524	47,64
	P		0	0	0,04524	-		0	0	0,04524	-		0	0	0,04524	-
P	A	02008	-31.174	1.229	0,04524	35,07	02009	-26.131	1.050	0,04524	40,53	02010	-22.052	1.572	0,04524	26,80
	P		0	0	0,04524	-		0	0	0,04524	-		0	0	0,04524	-
S	A		-141	605	0,04524	65,76		2.191	618	0,04524	63,98		4.786	746	0,04524	52,63
	P		0	0	0,04524	-		0	0	0,04524	-		0	0	0,04524	-
P	A	02011	-19.306	3.005	0,04524	13,92	02012	-24.508	5.604	0,04524	7,56	02013	-21.352	682	0,04524	61,66
	P		0	0	0,04524	-		0	0	0,04524	-		0	0	0,04524	-
S	A		6.592	1.087	0,04524	35,94		4.358	1.530	0,04524	25,69		0	0	0,04524	-
	P		0	0	0,04524	-		0	0	0,04524	-		-8.282	802	0,04524	50,69
P	A	02014	-7.833	349	0,04524	NS	02015	-8.978	377	0,04524	NS	02016	-4.475	794	0,04524	50,69
	P		0	0	0,04524	-		0	0	0,04524	-		0	0	0,04524	-
S	A		0	0	0,04524	-		0	0	0,04524	-		0	0	0,04524	-
	P		-4.242	1.353	0,04524	29,73		-42	1.576	0,04524	25,24		5.222	1.386	0,04524	28,29
P	A	02017	-681	1.796	0,04524	22,19										
	P		0	0	0,04524	-										
S	A		0	0	0,04524	-										
	P		13.109	578	0,04524	66,39										
Piano loculi						**ParetеP6-P7-P8**						**Parete P7-P8**				
P	A	00003	-49.004	221	0,04524	NS	00004	3.658	203	0,04524	NS	00074	0	0	0,04524	-
	P		-49.004	885	0,04524	50,84		3.658	87	0,04524	NS		18.774	566	0,04524	66,73
S	A		0	0	0,04524	-		0	0	0,04524	-		48.171	991	0,04524	34,94
	P		-27.520	3.358	0,04524	12,72		-12.205	2.378	0,04524	17,27		0	0	0,04524	-
P	A	00093	34.663	2.751	0,04524	13,11	00190	-16.236	880	0,04524	47,16	00191	-31.910	1.645	0,04524	26,25
	P		0	0	0,04524	-		0	0	0,04524	-		0	0	0,04524	-
S	A		96.688	3.752	0,04524	7,84		0	0	0,04524	-		-22.067	587	0,04524	71,77
	P		0	0	0,04524	-		-21.516	221	0,04524	NS		0	0	0,04524	-
P	A	00192	-32.977	2.721	0,04524	15,91	00193	-33.025	2.775	0,04524	15,60	00194	-40.496	2.894	0,04524	15,23
	P		0	0	0,04524	-		0	0	0,04524	-		0	0	0,04524	-
S	A		-10.961	1.108	0,04524	36,95		-4.927	1.405	0,04524	28,68		-8.887	1.523	0,04524	26,74
	P		0	0	0,04524	-		0	0	0,04524	-		0	0	0,04524	-
P	A	00195	-40.363	3.648	0,04524	12,08	00196	-39.528	2.956	0,04524	14,88	00197	-36.629	2.849	0,04524	15,33
	P		0	0	0,04524	-		0	0	0,04524	-		0	0	0,04524	-
S	A		-6.746	1.500	0,04524	26,99		-6.683	1.468	0,04524	27,58		-5.248	1.429	0,04524	28,22
	P		0	0	0,04524	-		0	0	0,04524	-		0	0	0,04524	-
P	A	00198	-33.038	2.808	0,04524	15,42	00199	-29.038	1.877	0,04524	22,84	00200	-11.358	1.257	0,04524	32,60
	P		0	0	0,04524	-		0	0	0,04524	-		0	0	0,04524	-
S	A		-1.594	1.023	0,04524	39,04		-12.161	494	0,04524	83,14		0	0	0,04524	-

Pareti - Verifiche pressoflessione retta allo stato limite ultimo

D	P	Nodo	N	M	Af	CS	Nodo	N	M	Af	CS	Nodo	N	M	Af	CS
			[N]	[N· m]	[cm²/cm]			[N]	[N· m]	[cm²/cm]			[N]	[N· m]	[cm²/cm]	
	P		0	0	0,04524	-		0	0	0,04524	-		-9.748	230	0,04524	NS
P	A	00421	4.607	360	0,04524	NS	00422	-11.643	3.306	0,04524	12,41	00423	-13.575	5.015	0,04524	8,22
	P		0	0	0,04524	-		0	0	0,04524	-		0	0	0,04524	-
S	A		36.846	300	0,04524	NS		28.370	1.023	0,04524	35,92		28.205	1.300	0,04524	28,28
	P		36.846	157	0,04524	NS		0	0	0,04524	-		0	0	0,04524	-
P	A	00424	-18.505	6.602	0,04524	6,32	00425	-31.154	7.834	0,04524	5,50	00426	-22.500	8.479	0,04524	4,97
	P		0	0	0,04524	-		0	0	0,04524	-		0	0	0,04524	-
S	A		23.684	2.046	0,04524	18,20		16.516	2.529	0,04524	15,03		29.973	1.983	0,04524	18,44
	P		0	0	0,04524	-		0	0	0,04524	-		0	0	0,04524	-
P	A	00427	-21.139	8.028	0,04524	5,24	00428	-22.035	7.198	0,04524	5,85	00429	-6.795	5.968	0,04524	6,79
	P		0	0	0,04524	-		0	0	0,04524	-		0	0	0,04524	-
S	A		33.957	2.639	0,04524	13,70		34.647	2.342	0,04524	15,40		77.223	1.535	0,04524	20,53
	P		0	0	0,04524	-		0	0	0,04524	-		0	0	0,04524	-
P	A	00430	3.779	3.870	0,04524	10,17	00431	13.625	657	0,04524	58,32	00654	0	0	0,04524	-
	P		0	0	0,04524	-		13.625	251	0,04524	NS		3.007	514	0,04524	76,75
S	A		69.638	1.267	0,04524	25,51		91.975	381	0,04524	78,57		0	0	0,04524	-
	P		0	0	0,04524	-		91.975	901	0,04524	33,22		-5.992	3.091	0,04524	13,07
P	A	00655	-3.580	65	0,04524	NS	00656	3.763	111	0,04524	NS	00657	0	0	0,04524	-
	P		-3.580	582	0,04524	68,99		3.763	679	0,04524	57,98		-2.066	811	0,04524	49,31
S	A		0	0	0,04524	-		0	0	0,04524	-		0	0	0,04524	-
	P		-8.512	3.487	0,04524	11,67		-5.460	3.886	0,04524	10,38		-5.792	3.762	0,04524	10,74
P	A	00658	9.654	138	0,04524	NS	00659	0	0	0,04524	-	00660	0	0	0,04524	-
	P		9.654	691	0,04524	56,07		3.664	816	0,04524	48,26		8.565	831	0,04524	46,76
S	A		0	0	0,04524	-		0	0	0,04524	-		0	0	0,04524	-
	P		-369	4.511	0,04524	8,83		2.540	4.217	0,04524	9,37		-1.451	4.629	0,04524	8,63
P	A	00661	13.166	228	0,04524	NS	00662	13.397	205	0,04524	NS	01090	-32.293	118	0,04524	NS
	P		13.166	472	0,04524	81,28		13.397	303	0,04524	NS		-32.293	1.360	0,04524	31,78
S	A		0	0	0,04524	-		0	0	0,04524	-		0	0	0,04524	-
	P		16.166	4.546	0,04524	8,37		26.109	2.591	0,04524	14,27		-15.597	3.874	0,04524	10,70
P	A	01091	0	0	0,04524	-	01092	-25.427	102	0,04524	NS	01093	-30.986	108	0,04524	NS
	P		-28.253	1.223	0,04524	34,98		-25.427	1.036	0,04524	41,01		-30.986	1.315	0,04524	32,76
S	A		0	0	0,04524	-		0	0	0,04524	-		0	0	0,04524	-
	P		9.956	3.143	0,04524	12,32		-6.961	2.617	0,04524	15,48		-2.673	2.945	0,04524	13,60
P	A	01094	0	0	0,04524	-	01095	-28.222	189	0,04524	NS	01096	0	0	0,04524	-
	P		-23.023	1.077	0,04524	39,21		-28.222	1.138	0,04524	37,59		-24.403	1.206	0,04524	35,14
S	A		0	0	0,04524	-		0	0	0,04524	-		0	0	0,04524	-
	P		-2.186	2.657	0,04524	15,06		-3.414	3.073	0,04524	13,06		376	3.145	0,04524	12,63
P	A	01097	0	0	0,04524	-	01098	-29.480	285	0,04524	NS	02588	-29.429	11	0,04524	NS
	P		-19.558	1.150	0,04524	36,40		-29.480	1.170	0,04524	36,68		-29.429	287	0,04524	NS
S	A		0	0	0,04524	-		0	0	0,04524	-		0	0	0,04524	-
	P		-27.445	3.069	0,04524	13,91		2.175	2.714	0,04524	14,57		-39.100	1.759	0,04524	24,98
P	A	02589	2.507	387	0,04524	NS	02590	10.550	298	0,04524	NS	02591	-840	380	0,04524	NS
	P		0	0	0,04524	-		0	0	0,04524	-		0	0	0,04524	-
S	A		55.433	461	0,04524	73,42		42.077	18	0,04524	NS		0	0	0,04524	-
	P		55.433	221	0,04524	NS		42.077	152	0,04524	NS		-8.775	1.323	0,04524	30,77
P	A	02592	-15.597	869	0,04524	47,68	02593	-13.335	380	0,04524	NS	02594	-4.378	252	0,04524	NS
	P		0	0	0,04524	-		0	0	0,04524	-		0	0	0,04524	-
S	A		0	0	0,04524	-		0	0	0,04524	-		0	0	0,04524	-
	P		-6.640	387	0,04524	NS		-6.266	768	0,04524	52,66		-3.022	950	0,04524	42,20
P	A	02595	-607	415	0,04524	95,99	02596	190	993	0,04524	40,03	02597	-1.973	1.788	0,04524	22,36
	P		0	0	0,04524	-		0	0	0,04524	-		0	0	0,04524	-
S	A		0	0	0,04524	-		0	0	0,04524	-		21.245	62	0,04524	NS
	P		2.226	885	0,04524	44,67		12.257	567	0,04524	67,84		21.245	64	0,04524	NS
P	A	02598	-27.089	1.237	0,04524	34,49	02599	-18.519	605	0,04524	69,00	02600	-13.940	665	0,04524	62,04
	P		0	0	0,04524	-		0	0	0,04524	-		0	0	0,04524	-
S	A		-3.643	711	0,04524	56,48		-1.684	546	0,04524	73,17		3.696	582	0,04524	67,66
	P		0	0	0,04524	-		0	0	0,04524	-		0	0	0,04524	-
P	A	02601	-12.180	1.346	0,04524	30,51	02602	-13.450	3.014	0,04524	13,67	02603	-38.484	2.444	0,04524	17,95
	P		0	0	0,04524	-		0	0	0,04524	-		0	0	0,04524	-
S	A		11.476	798	0,04524	48,30		21.794	1.036	0,04524	36,14		-4.118	1.299	0,04524	30,96
	P		0	0	0,04524	-		0	0	0,04524	-		0	0	0,04524	-
P	A	02604	-27.790	1.111	0,04524	38,47	02605	-22.070	807	0,04524	52,20	02606	-19.640	1.287	0,04524	32,53
	P		0	0	0,04524	-		0	0	0,04524	-		0	0	0,04524	-
S	A		-1.765	1.421	0,04524	28,12		2.735	1.482	0,04524	26,64		9.747	1.673	0,04524	23,15
	P		0	0	0,04524	-		0	0	0,04524	-		0	0	0,04524	-
P	A	02607	-20.821	2.693	0,04524	15,59	02608	-28.356	6.107	0,04524	7,01	02609	-35.559	1.787	0,04524	24,38
	P		0	0	0,04524	-		0	0	0,04524	-		0	0	0,04524	-
S	A		18.119	1.980	0,04524	19,11		22.991	2.056	0,04524	18,15		-3.859	1.603	0,04524	25,07
	P		0	0	0,04524	-		0	0	0,04524	-		0	0	0,04524	-
P	A	02610	-27.750	915	0,04524	46,70	02611	-15.028	973	0,04524	42,52	02612	-22.521	2.030	0,04524	20,78
	P		0	0	0,04524	-		0	0	0,04524	-		0	0	0,04524	-
S	A		-45	1.720	0,04524	23,13		5.760	1.907	0,04524	20,53		14.171	2.151	0,04524	17,79
	P		0	0	0,04524	-		0	0	0,04524	-		0	0	0,04524	-
P	A	02613	-23.233	4.712	0,04524	8,97	02614	-36.914	2.356	0,04524	18,55	02615	-31.267	969	0,04524	44,49
	P		0	0	0,04524	-		0	0	0,04524	-		0	0	0,04524	-
S	A		22.303	2.245	0,04524	16,65		-7.274	1.314	0,04524	30,86		-4.379	1.446	0,04524	27,83
	P		0	0	0,04524	-		0	0	0,04524	-		0	0	0,04524	-
P	A	02616	-17.235	688	0,04524	60,48	02617	-22.423	1.155	0,04524	36,51	02618	-20.300	2.627	0,04524	15,96

Pareti - Verifiche pressoflessione retta allo stato limite ultimo

D	P	Nodo	N	M	Af	CS	Nodo	N	M	Af	CS	Nodo	N	M	Af	CS
			[N]	[N· m]	[cm²/cm]			[N]	[N· m]	[cm²/cm]			[N]	[N· m]	[cm²/cm]	
	P		0	0	0,04524	-		0	0	0,04524	-		0	0	0,04524	-
S	A		531	1.515	0,04524	26,21		6.970	1.744	0,04524	22,38		17.054	2.119	0,04524	17,91
	P		0	0	0,04524	-		0	0	0,04524	-		0	0	0,04524	-
P	A	02619	-30.296	6.368	0,04524	6,75	02620	-32.214	950	0,04524	45,48	02621	-20.467	343	0,04524	NS
	P		0	0	0,04524	-		0	0	0,04524	-		0	0	0,04524	-
S	A		30.441	2.223	0,04524	16,43		-10.589	742	0,04524	55,12		-3.634	554	0,04524	72,49
	P		0	0	0,04524	-		0	0	0,04524	-		0	0	0,04524	-
P	A	02622	-16.649	446	0,04524	93,16	02623	-18.132	1.092	0,04524	38,19	02624	-12.075	3.005	0,04524	13,66
	P		0	0	0,04524	-		0	0	0,04524	-		0	0	0,04524	-
S	A		917	624	0,04524	63,58		6.701	920	0,04524	42,45		24.205	1.269	0,04524	29,30
	P		0	0	0,04524	-		0	0	0,04524	-		0	0	0,04524	-
P	A	02625	-16.938	342	0,04524	NS	02626	-25.139	39	0,04524	NS	02627	0	0	0,04524	-
	P		0	0	0,04524	-		-25.139	92	0,04524	NS		-24.217	193	0,04524	NS
S	A		0	0	0,04524	-		0	0	0,04524	-		0	0	0,04524	-
	P		-10.457	401	0,04524	NS		-6.020	865	0,04524	46,72		-970	1.016	0,04524	39,25
P	A	02628	-18.379	101	0,04524	NS	02629	-14.115	566	0,04524	72,93	02630	-3.190	1.792	0,04524	22,38
	P		-18.379	77	0,04524	NS		0	0	0,04524	-		0	0	0,04524	-
S	A		0	0	0,04524	-		0	0	0,04524	-		35.037	208	0,04524	NS
	P		-385	937	0,04524	42,49		5.952	557	0,04524	70,26		0	0	0,04524	-
Piano loculi						**ParetеP9-P10-P11**						**Parete P9-P10**				
P	A	00009	-48.414	174	0,04524	NS	00011	3.305	192	0,04524	NS	00075	37.429	2.151	0,04524	16,63
	P		-48.414	840	0,04524	53,49		3.305	30	0,04524	NS		0	0	0,04524	-
S	A		0	0	0,04524	-		0	0	0,04524	-		95.211	3.094	0,04524	9,56
	P		-26.934	3.329	0,04524	12,81		-12.305	2.255	0,04524	18,22		0	0	0,04524	-
P	A	00076	0	0	0,04524	-	00114	-11.261	1.286	0,04524	31,86	00115	-28.844	1.844	0,04524	23,24
	P		18.755	845	0,04524	44,70		0	0	0,04524	-		0	0	0,04524	-
S	A		52.724	896	0,04524	38,10		0	0	0,04524	-		-12.805	420	0,04524	97,95
	P		0	0	0,04524	-		-9.567	180	0,04524	NS		0	0	0,04524	-
P	A	00116	-33.254	2.777	0,04524	15,60	00117	-36.369	2.855	0,04524	15,29	00118	-39.861	2.947	0,04524	14,94
	P		0	0	0,04524	-		0	0	0,04524	-		0	0	0,04524	-
S	A		-601	1.067	0,04524	37,33		-6.026	1.384	0,04524	29,20		-6.032	1.519	0,04524	26,61
	P		0	0	0,04524	-		0	0	0,04524	-		0	0	0,04524	-
P	A	00119	-40.229	3.644	0,04524	12,09	00120	-39.903	2.917	0,04524	15,09	00121	-33.003	2.721	0,04524	15,91
	P		0	0	0,04524	-		0	0	0,04524	-		0	0	0,04524	-
S	A		-6.831	1.493	0,04524	27,13		-9.406	1.488	0,04524	27,40		-4.115	1.415	0,04524	28,42
	P		0	0	0,04524	-		0	0	0,04524	-		0	0	0,04524	-
P	A	00122	-32.518	2.742	0,04524	15,77	00123	-31.975	1.712	0,04524	25,22	00124	-16.129	799	0,04524	51,93
	P		0	0	0,04524	-		0	0	0,04524	-		0	0	0,04524	-
S	A		-11.703	1.079	0,04524	38,02		-21.751	650	0,04524	64,76		0	0	0,04524	-
	P		0	0	0,04524	-		0	0	0,04524	-		-21.611	240	0,04524	NS
P	A	00363	15.045	578	0,04524	66,03	00364	3.291	3.895	0,04524	10,12	00365	-6.903	5.910	0,04524	6,85
	P		15.045	252	0,04524	NS		0	0	0,04524	-		0	0	0,04524	-
S	A		91.480	359	0,04524	83,53		69.648	1.297	0,04524	24,92		75.896	1.523	0,04524	20,79
	P		91.480	795	0,04524	37,72		0	0	0,04524	-		0	0	0,04524	-
P	A	00366	-21.993	7.200	0,04524	5,85	00367	-21.245	7.997	0,04524	5,26	00368	-22.504	8.445	0,04524	4,99
	P		0	0	0,04524	-		0	0	0,04524	-		0	0	0,04524	-
S	A		34.132	2.339	0,04524	15,44		33.505	2.626	0,04524	13,78		29.293	1.975	0,04524	18,55
	P		0	0	0,04524	-		0	0	0,04524	-		0	0	0,04524	-
P	A	00369	-31.136	7.857	0,04524	5,48	00370	-18.591	6.575	0,04524	6,35	00371	-13.536	4.994	0,04524	8,25
	P		0	0	0,04524	-		0	0	0,04524	-		0	0	0,04524	-
S	A		16.007	2.536	0,04524	15,01		23.237	2.036	0,04524	18,32		27.577	1.253	0,04524	29,39
	P		0	0	0,04524	-		0	0	0,04524	-		0	0	0,04524	-
P	A	00372	-11.687	3.279	0,04524	12,51	00373	4.482	354	0,04524	NS	00894	-30.728	302	0,04524	NS
	P		0	0	0,04524	-		0	0	0,04524	-		-30.728	980	0,04524	43,93
S	A		28.052	1.005	0,04524	36,59		36.109	270	0,04524	NS		0	0	0,04524	-
	P		0	0	0,04524	-		36.109	140	0,04524	NS		2.842	2.510	0,04524	15,72
P	A	00895	0	0	0,04524	-	00896	0	0	0,04524	-	00897	-28.627	140	0,04524	NS
	P		-19.520	1.074	0,04524	38,97		-23.796	1.183	0,04524	35,77		-28.627	1.078	0,04524	39,73
S	A		0	0	0,04524	-		0	0	0,04524	-		0	0	0,04524	-
	P		-27.225	3.025	0,04524	14,11		322	3.184	0,04524	12,48		-3.427	3.044	0,04524	13,19
P	A	00898	0	0	0,04524	-	00899	-31.577	51	0,04524	NS	00900	-25.509	86	0,04524	NS
	P		-23.197	1.036	0,04524	40,78		-31.577	1.245	0,04524	34,65		-25.509	929	0,04524	45,74
S	A		0	0	0,04524	-		0	0	0,04524	-		0	0	0,04524	-
	P		-2.163	2.650	0,04524	15,10		-2.603	2.929	0,04524	13,67		-6.640	2.490	0,04524	16,26
P	A	00901	0	0	0,04524	-	00902	-31.992	70	0,04524	NS	00912	10.529	533	0,04524	72,51
	P		-27.806	1.221	0,04524	35,00		-31.992	1.291	0,04524	33,45		0	0	0,04524	-
S	A		0	0	0,04524	-		0	0	0,04524	-		0	0	0,04524	-
	P		10.109	3.246	0,04524	11,92		-15.224	3.799	0,04524	10,90		17.051	601	0,04524	63,15
P	A	00913	9.482	539	0,04524	71,91	00914	7.228	221	0,04524	NS	00915	10.819	309	0,04524	NS
	P		9.482	26	0,04524	NS		7.228	402	0,04524	97,02		10.819	381	0,04524	NS
S	A		0	0	0,04524	-		0	0	0,04524	-		0	0	0,04524	-
	P		-1.809	2.102	0,04524	19,01		6.494	2.742	0,04524	14,25		1.646	2.912	0,04524	13,60
P	A	00916	1.823	235	0,04524	NS	00917	4.514	222	0,04524	NS	00918	-1.684	116	0,04524	NS
	P		1.823	471	0,04524	84,03		4.514	477	0,04524	82,37		-1.684	486	0,04524	82,20
S	A		0	0	0,04524	-		0	0	0,04524	-		0	0	0,04524	-
	P		-3.647	2.605	0,04524	15,42		-4.433	2.770	0,04524	14,53		-7.779	2.551	0,04524	15,92
P	A	00919	-3.727	140	0,04524	NS	00920	-3.677	91	0,04524	NS	02366	-5.141	396	0,04524	NS
	P		-3.727	304	0,04524	NS		-3.677	365	0,04524	NS		0	0	0,04524	-

Pareti - Verifiche pressoflessione retta allo stato limite ultimo

D	P	Nodo	N	M	Af	CS	Nodo	N	M	Af	CS	Nodo	N	M	Af	CS
			[N]	[N· m]	[cm²/cm]			[N]	[N· m]	[cm²/cm]			[N]	[N· m]	[cm²/cm]	
S	A		0	0	0,04524	-		0	0	0,04524	-		0	0	0,04524	-
	P		-20.715	2.527	0,04524	16,61		-11.164	2.826	0,04524	14,50		-8.715	1.286	0,04524	31,65
P	A	02367	9.873	381	0,04524	NS	02368	2.943	352	0,04524	NS	02369	0	0	0,04524	-
	P		0	0	0,04524	-		0	0	0,04524	-		-29.107	270	0,04524	NS
S	A		39.393	32	0,04524	NS		53.875	365	0,04524	93,19		0	0	0,04524	-
	P		39.393	126	0,04524	NS		53.875	245	0,04524	NS		-38.841	1.763	0,04524	24,91
P	A	02370	-16.996	342	0,04524	NS	02371	-25.381	17	0,04524	NS	02372	0	0	0,04524	-
	P		0	0	0,04524	-		-25.381	104	0,04524	NS		-24.059	182	0,04524	NS
S	A		0	0	0,04524	-		0	0	0,04524	-		0	0	0,04524	-
	P		-16.750	408	0,04524	NS		-5.665	855	0,04524	47,22		-1.018	1.007	0,04524	39,60
P	A	02373	-18.392	102	0,04524	NS	02374	-14.010	554	0,04524	74,49	02375	-2.590	1.787	0,04524	22,41
	P		-18.392	68	0,04524	NS		0	0	0,04524	-		0	0	0,04524	-
S	A		0	0	0,04524	-		0	0	0,04524	-		34.852	197	0,04524	NS
	P		-508	937	0,04524	42,50		5.932	558	0,04524	70,14		0	0	0,04524	-
P	A	02376	-32.177	948	0,04524	45,57	02377	-20.503	345	0,04524	NS	02378	-16.701	442	0,04524	94,01
	P		0	0	0,04524	-		0	0	0,04524	-		0	0	0,04524	-
S	A		-10.453	747	0,04524	54,74		-3.566	554	0,04524	72,48		882	622	0,04524	63,79
	P		0	0	0,04524	-		0	0	0,04524	-		0	0	0,04524	-
P	A	02379	-18.005	1.090	0,04524	38,25	02380	-12.189	2.999	0,04524	13,70	02381	-36.607	2.350	0,04524	18,59
	P		0	0	0,04524	-		0	0	0,04524	-		0	0	0,04524	-
S	A		6.557	917	0,04524	42,61		24.017	1.262	0,04524	29,48		-7.224	1.302	0,04524	31,14
	P		0	0	0,04524	-		0	0	0,04524	-		0	0	0,04524	-
P	A	02382	-31.136	967	0,04524	44,56	02383	-17.319	686	0,04524	60,67	02384	-22.375	1.155	0,04524	36,50
	P		0	0	0,04524	-		0	0	0,04524	-		0	0	0,04524	-
S	A		-4.338	1.443	0,04524	27,88		516	1.512	0,04524	26,27		6.874	1.741	0,04524	22,42
	P		0	0	0,04524	-		0	0	0,04524	-		0	0	0,04524	-
P	A	02385	-20.312	2.622	0,04524	16,00	02386	-30.223	6.358	0,04524	6,76	02387	-35.479	1.783	0,04524	24,43
	P		0	0	0,04524	-		0	0	0,04524	-		0	0	0,04524	-
S	A		16.854	2.115	0,04524	17,95		30.017	2.219	0,04524	16,48		-3.832	1.602	0,04524	25,08
	P		0	0	0,04524	-		0	0	0,04524	-		0	0	0,04524	-
P	A	02388	-27.685	914	0,04524	46,75	02389	-23.588	1.007	0,04524	41,99	02390	-22.534	2.028	0,04524	20,80
	P		0	0	0,04524	-		0	0	0,04524	-		0	0	0,04524	-
S	A		-72	1.717	0,04524	23,17		5.679	1.903	0,04524	20,58		13.999	2.147	0,04524	17,83
	P		0	0	0,04524	-		0	0	0,04524	-		0	0	0,04524	-
P	A	02391	-23.239	4.705	0,04524	8,98	02392	-38.451	2.440	0,04524	17,98	02393	-27.740	1.107	0,04524	38,60
	P		0	0	0,04524	-		0	0	0,04524	-		0	0	0,04524	-
S	A		21.951	2.239	0,04524	16,72		-4.123	1.300	0,04524	30,93		-1.819	1.420	0,04524	28,15
	P		0	0	0,04524	-		0	0	0,04524	-		0	0	0,04524	-
P	A	02394	-22.047	807	0,04524	52,20	02395	-19.653	1.288	0,04524	32,51	02396	-20.849	2.689	0,04524	15,62
	P		0	0	0,04524	-		0	0	0,04524	-		0	0	0,04524	-
S	A		2.646	1.479	0,04524	26,70		9.612	1.669	0,04524	23,21		17.859	1.977	0,04524	19,15
	P		0	0	0,04524	-		0	0	0,04524	-		0	0	0,04524	-
P	A	02397	-28.386	6.102	0,04524	7,01	02398	-26.938	1.233	0,04524	34,59	02399	-18.495	604	0,04524	69,11
	P		0	0	0,04524	-		0	0	0,04524	-		0	0	0,04524	-
S	A		22.568	2.055	0,04524	18,18		-3.671	703	0,04524	57,13		-1.794	544	0,04524	73,46
	P		0	0	0,04524	-		0	0	0,04524	-		0	0	0,04524	-
P	A	02400	-13.901	669	0,04524	61,67	02401	-12.135	1.346	0,04524	30,51	02402	-13.487	3.010	0,04524	13,69
	P		0	0	0,04524	-		0	0	0,04524	-		0	0	0,04524	-
S	A		3.537	580	0,04524	67,92		11.276	797	0,04524	48,39		21.438	1.032	0,04524	36,32
	P		0	0	0,04524	-		0	0	0,04524	-		0	0	0,04524	-
P	A	02403	-15.436	880	0,04524	47,07	02404	-13.583	365	0,04524	NS	02405	-4.360	265	0,04524	NS
	P		0	0	0,04524	-		0	0	0,04524	-		0	0	0,04524	-
S	A		0	0	0,04524	-		0	0	0,04524	-		0	0	0,04524	-
	P		-6.648	395	0,04524	NS		-6.283	778	0,04524	51,98		-3.566	969	0,04524	41,44
P	A	02406	-833	438	0,04524	91,01	02407	908	988	0,04524	40,16	02408	-2.159	1.805	0,04524	22,16
	P		0	0	0,04524	-		0	0	0,04524	-		0	0	0,04524	-
S	A		0	0	0,04524	-		0	0	0,04524	-		21.625	54	0,04524	NS
	P		1.680	895	0,04524	44,24		11.596	574	0,04524	67,13		21.625	70	0,04524	NS
Piano loculi						**ParetеP9-P10-P11**						**Parete P10-P11**				
P	A	00010	0	0	0,04524	-	00011	3.305	192	0,04524	NS	00057	20.751	304	0,04524	NS
	P		34.104	1.351	0,04524	26,74		3.305	30	0,04524	NS		20.751	67	0,04524	NS
S	A		0	0	0,04524	-		0	0	0,04524	-		-11.849	405	0,04524	NS
	P		21.083	5.200	0,04524	7,22		-12.305	2.255	0,04524	18,22		0	0	0,04524	-
P	A	00076	0	0	0,04524	-	00101	-30.222	1.980	0,04524	21,71	00102	-46.582	3.698	0,04524	12,10
	P		18.755	845	0,04524	44,70		0	0	0,04524	-		0	0	0,04524	-
S	A		52.724	896	0,04524	38,10		0	0	0,04524	-		12.585	1.364	0,04524	28,17
	P		0	0	0,04524	-		17.634	277	0,04524	NS		0	0	0,04524	-
P	A	00103	-63.840	4.711	0,04524	9,89	00104	-63.694	4.457	0,04524	10,45	00105	-59.340	4.358	0,04524	10,58
	P		0	0	0,04524	-		0	0	0,04524	-		0	0	0,04524	-
S	A		-840	1.882	0,04524	21,18		-674	2.046	0,04524	19,47		-5.665	1.931	0,04524	20,91
	P		0	0	0,04524	-		0	0	0,04524	-		0	0	0,04524	-
P	A	00106	-54.134	4.752	0,04524	9,58	00107	-52.978	3.986	0,04524	11,39	00108	-52.870	3.651	0,04524	12,44
	P		0	0	0,04524	-		0	0	0,04524	-		0	0	0,04524	-
S	A		-8.760	1.986	0,04524	20,50		-6.052	1.497	0,04524	27,00		-5.426	1.682	0,04524	23,99
	P		0	0	0,04524	-		0	0	0,04524	-		0	0	0,04524	-
P	A	00109	-51.193	3.854	0,04524	11,74	00110	-43.357	3.169	0,04524	14,01	00111	-34.317	2.244	0,04524	19,35
	P		0	0	0,04524	-		0	0	0,04524	-		0	0	0,04524	-
S	A		-8.006	1.609	0,04524	25,25		-3.228	942	0,04524	42,59		-11.797	539	0,04524	76,12

Pareti - Verifiche pressoflessione retta allo stato limite ultimo

D	P	Nodo	N	M	Af	CS	Nodo	N	M	Af	CS	Nodo	N	M	Af	CS
			[N]	[N· m]	[cm²/cm]			[N]	[N· m]	[cm²/cm]			[N]	[N· m]	[cm²/cm]	
	P		0	0	0,04524	-		0	0	0,04524	-		0	0	0,04524	-
P	A	00112	-14.478	1.482	0,04524	27,88	00333	6.120	989	0,04524	39,55	00334	-10.180	4.883	0,04524	8,37
	P		0	0	0,04524	-		0	0	0,04524	-		0	0	0,04524	-
S	A		0	0	0,04524	-		31.710	410	0,04524	88,74		20.758	1.460	0,04524	25,72
	P		-7.222	227	0,04524	NS		31.710	252	0,04524	NS		0	0	0,04524	-
P	A	00335	-28.066	8.017	0,04524	5,33	00336	-25.547	10.104	0,04524	4,21	00337	-34.142	11.450	0,04524	3,79
	P		0	0	0,04524	-		0	0	0,04524	-		0	0	0,04524	-
S	A		-2.388	1.624	0,04524	24,65		-19.552	2.360	0,04524	17,74		-13.298	3.355	0,04524	12,28
	P		0	0	0,04524	-		0	0	0,04524	-		0	0	0,04524	-
P	A	00338	-26.330	12.433	0,04524	3,42	00339	-29.850	13.479	0,04524	3,19	00340	-39.850	12.237	0,04524	3,60
	P		0	0	0,04524	-		0	0	0,04524	-		0	0	0,04524	-
S	A		-26.734	2.927	0,04524	14,56		-42.647	3.014	0,04524	14,70		-30.863	3.188	0,04524	13,51
	P		0	0	0,04524	-		0	0	0,04524	-		0	0	0,04524	-
P	A	00341	-18.105	10.826	0,04524	3,85	00342	-23.739	10.186	0,04524	4,15	00343	-30.724	7.242	0,04524	5,94
	P		0	0	0,04524	-		0	0	0,04524	-		0	0	0,04524	-
S	A		-28.041	2.926	0,04524	14,61		-42.379	2.287	0,04524	19,37		-28.531	1.461	0,04524	29,31
	P		0	0	0,04524	-		0	0	0,04524	-		0	0	0,04524	-
P	A	00344	-17.375	3.709	0,04524	11,22	00903	0	0	0,04524	-	00904	0	0	0,04524	-
	P		0	0	0,04524	-		17.046	1.299	0,04524	29,22		22.791	1.167	0,04524	31,99
S	A		-21.601	1.055	0,04524	39,88		0	0	0,04524	-		0	0	0,04524	-
	P		0	0	0,04524	-		23.749	5.491	0,04524	6,78		15.335	6.363	0,04524	5,99
P	A	00905	0	0	0,04524	-	00906	0	0	0,04524	-	00907	0	0	0,04524	-
	P		538	1.431	0,04524	27,75		2.953	1.358	0,04524	29,05		29.137	1.184	0,04524	30,96
S	A		0	0	0,04524	-		0	0	0,04524	-		0	0	0,04524	-
	P		7.223	5.466	0,04524	7,14		9.613	5.287	0,04524	7,33		11.321	6.600	0,04524	5,84
P	A	00908	0	0	0,04524	-	00909	0	0	0,04524	-	00910	0	0	0,04524	-
	P		12.666	1.530	0,04524	25,11		23.002	1.673	0,04524	22,30		49.059	1.374	0,04524	25,13
S	A		0	0	0,04524	-		0	0	0,04524	-		0	0	0,04524	-
	P		12.957	5.879	0,04524	6,53		15.358	6.655	0,04524	5,73		22.904	7.309	0,04524	5,11
P	A	00911	0	0	0,04524	-	00912	10.529	533	0,04524	72,51	00913	9.482	539	0,04524	71,91
	P		19.785	1.141	0,04524	33,00		0	0	0,04524	-		9.482	26	0,04524	NS
S	A		0	0	0,04524	-		0	0	0,04524	-		0	0	0,04524	-
	P		23.267	5.261	0,04524	7,09		17.051	601	0,04524	63,15		-1.809	2.102	0,04524	19,01
P	A	00914	7.228	221	0,04524	NS	00915	10.819	309	0,04524	NS	00916	1.823	235	0,04524	NS
	P		7.228	402	0,04524	97,02		10.819	381	0,04524	NS		1.823	471	0,04524	84,03
S	A		0	0	0,04524	-		0	0	0,04524	-		0	0	0,04524	-
	P		6.494	2.742	0,04524	14,25		1.646	2.912	0,04524	13,60		-3.647	2.605	0,04524	15,42
P	A	00917	4.514	222	0,04524	NS	00918	-1.684	116	0,04524	NS	00919	-3.727	140	0,04524	NS
	P		4.514	477	0,04524	82,37		-1.684	486	0,04524	82,20		-3.727	304	0,04524	NS
S	A		0	0	0,04524	-		0	0	0,04524	-		0	0	0,04524	-
	P		-4.433	2.770	0,04524	14,53		-7.779	2.551	0,04524	15,92		-20.715	2.527	0,04524	16,61
P	A	00920	-3.677	91	0,04524	NS	02229	0	0	0,04524	-	02230	5.570	634	0,04524	61,79
	P		-3.677	365	0,04524	NS		-7.424	195	0,04524	NS		0	0	0,04524	-
S	A		0	0	0,04524	-		0	0	0,04524	-		0	0	0,04524	-
	P		-11.164	2.826	0,04524	14,50		11.476	3.168	0,04524	12,17		562	1.224	0,04524	32,44
P	A	02231	7.394	421	0,04524	92,59	02232	-2.366	414	0,04524	96,68	02233	-19.549	1.007	0,04524	41,57
	P		0	0	0,04524	-		0	0	0,04524	-		0	0	0,04524	-
S	A		0	0	0,04524	-		0	0	0,04524	-		0	0	0,04524	-
	P		46.050	464	0,04524	75,11		-9.571	1.569	0,04524	26,00		-6.247	553	0,04524	73,13
P	A	02234	-18.502	472	0,04524	88,45	02235	-7.629	359	0,04524	NS	02236	-5.810	560	0,04524	72,13
	P		0	0	0,04524	-		0	0	0,04524	-		0	0	0,04524	-
S	A		0	0	0,04524	-		0	0	0,04524	-		0	0	0,04524	-
	P		-4.633	1.169	0,04524	34,45		-2.330	1.537	0,04524	26,04		611	1.558	0,04524	25,49
P	A	02237	-2.614	1.251	0,04524	32,02	02238	-2.662	2.377	0,04524	16,85	02239	-34.643	1.590	0,04524	27,34
	P		0	0	0,04524	-		0	0	0,04524	-		0	0	0,04524	-
S	A		0	0	0,04524	-		0	0	0,04524	-		-1.865	734	0,04524	54,46
	P		7.562	1.088	0,04524	35,81		15.813	172	0,04524	NS		0	0	0,04524	-
P	A	02240	-28.664	1.043	0,04524	41,06	02241	-24.067	1.225	0,04524	34,56	02242	-20.419	2.153	0,04524	19,48
	P		0	0	0,04524	-		0	0	0,04524	-		0	0	0,04524	-
S	A		1.005	642	0,04524	61,78		3.241	695	0,04524	56,73		5.480	905	0,04524	43,30
	P		0	0	0,04524	-		0	0	0,04524	-		0	0	0,04524	-
P	A	02243	-16.714	4.133	0,04524	10,05	02244	-46.449	2.971	0,04524	15,05	02245	-41.930	1.841	0,04524	24,03
	P		0	0	0,04524	-		0	0	0,04524	-		0	0	0,04524	-
S	A		6.233	1.365	0,04524	28,65		-1.847	1.555	0,04524	25,70		3.370	1.745	0,04524	22,59
	P		0	0	0,04524	-		0	0	0,04524	-		0	0	0,04524	-
P	A	02246	-37.605	1.669	0,04524	26,23	02247	-34.351	2.457	0,04524	17,68	02248	-31.923	4.413	0,04524	9,78
	P		0	0	0,04524	-		0	0	0,04524	-		0	0	0,04524	-
S	A		6.466	1.954	0,04524	20,00		7.003	2.236	0,04524	17,45		3.793	2.553	0,04524	15,42
	P		0	0	0,04524	-		0	0	0,04524	-		0	0	0,04524	-
P	A	02249	-25.551	8.217	0,04524	5,17	02250	-50.729	2.717	0,04524	16,63	02251	-46.816	1.957	0,04524	22,87
	P		0	0	0,04524	-		0	0	0,04524	-		0	0	0,04524	-
S	A		-5.553	2.553	0,04524	15,81		2.855	2.073	0,04524	19,04		8.860	2.497	0,04524	15,55
	P		0	0	0,04524	-		0	0	0,04524	-		0	0	0,04524	-
P	A	02252	-43.460	2.303	0,04524	19,28	02253	-40.797	3.895	0,04524	11,33	02254	-34.782	7.297	0,04524	5,96
	P		0	0	0,04524	-		0	0	0,04524	-		0	0	0,04524	-
S	A		9.953	2.846	0,04524	13,60		6.028	3.147	0,04524	12,43		-7.431	3.194	0,04524	12,70
	P		0	0	0,04524	-		0	0	0,04524	-		0	0	0,04524	-
P	A	02255	-54.312	3.671	0,04524	12,41	02256	-51.561	2.161	0,04524	20,95	02257	-47.350	1.900	0,04524	23,59

Pareti - Verifiche pressoflessione retta allo stato limite ultimo

D	P	Nodo	N	M	Af	CS	Nodo	N	M	Af	CS	Nodo	N	M	Af	CS
			[N]	[N· m]	[cm²/cm]			[N]	[N· m]	[cm²/cm]			[N]	[N· m]	[cm²/cm]	
	P		0	0	0,04524	-		0	0	0,04524	-		0	0	0,04524	-
S	A		173	2.023	0,04524	19,65		9.764	2.419	0,04524	16,01		12.670	2.751	0,04524	13,97
	P		0	0	0,04524	-		0	0	0,04524	-		0	0	0,04524	-
P	A	02258	-44.420	2.853	0,04524	15,60	02259	-41.633	5.289	0,04524	8,36	02260	-36.211	10.240	0,04524	4,26
	P		0	0	0,04524	-		0	0	0,04524	-		0	0	0,04524	-
S	A		10.405	3.087	0,04524	12,52		945	3.346	0,04524	11,86		-22.284	3.178	0,04524	13,26
	P		0	0	0,04524	-		0	0	0,04524	-		0	0	0,04524	-
P	A	02261	-53.643	2.414	0,04524	18,84	02262	-45.896	1.422	0,04524	31,41	02263	-41.350	1.652	0,04524	26,74
	P		0	0	0,04524	-		0	0	0,04524	-		0	0	0,04524	-
S	A		9.741	1.942	0,04524	19,94		13.913	1.994	0,04524	19,20		13.471	2.167	0,04524	17,69
	P		0	0	0,04524	-		0	0	0,04524	-		0	0	0,04524	-
P	A	02264	-39.369	3.160	0,04524	13,91	02265	-35.098	6.511	0,04524	6,68	02266	-54.467	2.686	0,04524	16,97
	P		0	0	0,04524	-		0	0	0,04524	-		0	0	0,04524	-
S	A		8.172	2.517	0,04524	15,45		-8.521	2.731	0,04524	14,90		11.010	1.350	0,04524	28,59
	P		0	0	0,04524	-		0	0	0,04524	-		0	0	0,04524	-
P	A	02267	-38.925	939	0,04524	46,78	02268	-20.193	678	0,04524	61,84	02269	-18.195	1.112	0,04524	37,51
	P		0	0	0,04524	-		0	0	0,04524	-		0	0	0,04524	-
S	A		13.625	657	0,04524	58,32		10.049	525	0,04524	73,71		8.941	682	0,04524	56,92
	P		0	0	0,04524	-		10.049	26	0,04524	NS		0	0	0,04524	-
P	A	02270	-28.395	2.930	0,04524	14,61	02271	-29.942	6.790	0,04524	6,33	02272	-14.002	261	0,04524	NS
	P		0	0	0,04524	-		0	0	0,04524	-		0	0	0,04524	-
S	A		6.183	1.158	0,04524	33,78		-16.855	1.871	0,04524	22,22		0	0	0,04524	-
	P		0	0	0,04524	-		0	0	0,04524	-		11.822	1.341	0,04524	28,72
P	A	02273	0	0	0,04524	-	02274	-2.697	24	0,04524	NS	02275	-3.634	365	0,04524	NS
	P		-8.045	288	0,04524	NS		-2.697	335	0,04524	NS		-3.634	4	0,04524	NS
S	A		0	0	0,04524	-		0	0	0,04524	-		0	0	0,04524	-
	P		11.951	2.216	0,04524	17,37		10.519	2.517	0,04524	15,36		10.853	2.204	0,04524	17,52
P	A	02276	-7.022	1.718	0,04524	23,59										
	P		0	0	0,04524	-										
S	A		0	0	0,04524	-										
	P		7.460	886	0,04524	43,99										
Piano loculi						**ParetеP20-P21**						**Parete P20-P21**				
P	A	00007	0	0	0,04524	-	00008	0	0	0,04524	-	00052	0	0	0,04524	-
	P		-92.986	1.131	0,04524	43,91		-61.297	894	0,04524	51,79		-47.923	2.580	0,04524	17,40
S	A		0	0	0,04524	-		0	0	0,04524	-		0	0	0,04524	-
	P		-53.689	583	0,04524	78,03		-21.282	1.875	0,04524	22,42		-60.733	3.606	0,04524	12,82
P	A	00213	0	0	0,04524	-	00214	0	0	0,04524	-	00215	0	0	0,04524	-
	P		-28.277	724	0,04524	59,10		-27.990	701	0,04524	61,00		-24.985	604	0,04524	70,26
S	A		0	0	0,04524	-		0	0	0,04524	-		0	0	0,04524	-
	P		-41.378	270	0,04524	NS		-34.552	299	0,04524	NS		-26.569	257	0,04524	NS
P	A	00216	0	0	0,04524	-	00217	0	0	0,04524	-	01105	0	0	0,04524	-
	P		-34.995	497	0,04524	87,53		-32.394	374	0,04524	NS		-102.678	608	0,04524	83,37
S	A		-12.062	21	0,04524	NS		-14.083	71	0,04524	NS		-26.332	33	0,04524	NS
	P		-18.745	28	0,04524	NS		-14.083	40	0,04524	NS		-54.130	10	0,04524	NS
P	A	01106	0	0	0,04524	-	01107	0	0	0,04524	-	01108	0	0	0,04524	-
	P		-31.694	476	0,04524	90,66		-14.975	542	0,04524	76,33		-8.783	721	0,04524	56,46
S	A		0	0	0,04524	-		0	0	0,04524	-		2.505	43	0,04524	NS
	P		8.862	86	0,04524	NS		-5.918	82	0,04524	NS		0	0	0,04524	-
P	A	01109	0	0	0,04524	-	01110	0	0	0,04524	-	01111	0	0	0,04524	-
	P		1.351	735	0,04524	53,92		24.916	1.230	0,04524	30,17		15.828	1.560	0,04524	24,41
S	A		0	0	0,04524	-		3.740	128	0,04524	NS		0	0	0,04524	-
	P		4.226	153	0,04524	NS		0	0	0,04524	-		9.010	283	0,04524	NS
P	A	01112	0	0	0,04524	-	01113	0	0	0,04524	-	01114	0	0	0,04524	-
	P		63.518	2.571	0,04524	12,83		217.209	4.472	0,04524	3,67		-56.062	3.829	0,04524	11,95
S	A		0	0	0,04524	-		26.559	786	0,04524	43,80		0	0	0,04524	-
	P		12.164	216	0,04524	NS		0	0	0,04524	-		62.950	983	0,04524	33,61
P	A	01115	0	0	0,04524	-	01116	0	0	0,04524	-	01117	0	0	0,04524	-
	P		-14.260	2.958	0,04524	13,96		4.974	2.780	0,04524	14,12		2.076	1.628	0,04524	24,29
S	A		41.599	511	0,04524	69,13		19.506	142	0,04524	NS		37.328	724	0,04524	49,42
	P		41.599	267	0,04524	NS		24.846	685	0,04524	54,19		37.328	285	0,04524	NS
P	A	01118	17.811	110	0,04524	NS	01119	-96.026	664	0,04524	75,28	01120	-38.361	282	0,04524	NS
	P		17.811	339	0,04524	NS		-96.026	251	0,04524	NS		-38.361	309	0,04524	NS
S	A		9.226	923	0,04524	42,02		-31.217	52	0,04524	NS		-14.598	658	0,04524	62,81
	P		9.226	4	0,04524	NS		-31.217	587	0,04524	73,43		0	0	0,04524	-
P	A	01121	-34.803	475	0,04524	91,54	01122	-43.556	628	0,04524	70,73	01123	-31.732	637	0,04524	67,75
	P		-34.803	78	0,04524	NS		-43.556	155	0,04524	NS		0	0	0,04524	-
S	A		-6.696	1.388	0,04524	29,17		-2.298	1.521	0,04524	26,31		-1.303	1.373	0,04524	29,07
	P		0	0	0,04524	-		0	0	0,04524	-		0	0	0,04524	-
P	A	01124	-37.374	664	0,04524	65,90	01125	-28.880	437	0,04524	98,06	01126	-26.817	238	0,04524	NS
	P		-37.374	194	0,04524	NS		-28.880	212	0,04524	NS		-26.817	300	0,04524	NS
S	A		-1.623	1.256	0,04524	31,80		2.761	690	0,04524	57,21		-6.036	111	0,04524	NS
	P		0	0	0,04524	-		0	0	0,04524	-		-6.036	192	0,04524	NS
P	A	01127	0	0	0,04524	-	02567	0	0	0,04524	-	02568	0	0	0,04524	-
	P		-38.643	680	0,04524	64,55		-58.416	716	0,04524	64,24		67.896	4.494	0,04524	7,23
S	A		0	0	0,04524	-		0	0	0,04524	-		0	0	0,04524	-
	P		-18.120	1.377	0,04524	30,29		-63.299	261	0,04524	NS		91.769	1.895	0,04524	15,81
P	A	02569	0	0	0,04524	-	02570	0	0	0,04524	-	02571	0	0	0,04524	-

Pareti - Verifiche pressoflessione retta allo stato limite ultimo

D	P	Nodo	N	M	Af	CS	Nodo	N	M	Af	CS	Nodo	N	M	Af	CS
			[N]	[N· m]	[cm²/cm]			[N]	[N· m]	[cm²/cm]			[N]	[N· m]	[cm²/cm]	
	P		-19.781	440	0,04524	95,19		-44.428	567	0,04524	78,50		-35.237	559	0,04524	77,87
S	A		-24.620	134	0,04524	NS		0	0	0,04524	-		-11.313	31	0,04524	NS
	P		-24.620	229	0,04524	NS		-19.402	758	0,04524	55,20		-17.097	21	0,04524	NS
P	A	02572	0	0	0,04524	-	02573	-28.108	87	0,04524	NS	02574	-24.571	52	0,04524	NS
	P		-28.416	209	0,04524	NS		-28.108	64	0,04524	NS		-24.571	104	0,04524	NS
S	A		-4.804	124	0,04524	NS		-2.718	388	0,04524	NS		1.401	475	0,04524	83,42
	P		0	0	0,04524	-		0	0	0,04524	-		0	0	0,04524	-
P	A	02575	0	0	0,04524	-	02576	0	0	0,04524	-	02577	0	0	0,04524	-
	P		-38.540	541	0,04524	81,11		-4.824	1.253	0,04524	32,15		-38.779	420	0,04524	NS
S	A		1.302	295	0,04524	NS		521	104	0,04524	NS		0	0	0,04524	-
	P		0	0	0,04524	-		521	101	0,04524	NS		-21.955	99	0,04524	NS
P	A	02578	0	0	0,04524	-	02579	0	0	0,04524	-	02580	0	0	0,04524	-
	P		-23.885	305	0,04524	NS		-16.268	380	0,04524	NS		-20.796	799	0,04524	52,55
S	A		-1.976	50	0,04524	NS		1.108	84	0,04524	NS		3.258	36	0,04524	NS
	P		-1.976	97	0,04524	NS		1.108	107	0,04524	NS		3.258	151	0,04524	NS
P	A	02581	0	0	0,04524	-	02582	0	0	0,04524	-	02583	0	0	0,04524	-
	P		-14.679	1.689	0,04524	24,48		-47.167	596	0,04524	75,17		-27.518	445	0,04524	95,97
S	A		0	0	0,04524	-		0	0	0,04524	-		0	0	0,04524	-
	P		11.233	188	0,04524	NS		-27.818	219	0,04524	NS		-2.964	151	0,04524	NS
P	A	02584	0	0	0,04524	-	02585	0	0	0,04524	-	02586	0	0	0,04524	-
	P		-14.416	553	0,04524	74,70		-9.057	863	0,04524	47,21		12.322	1.727	0,04524	22,27
S	A		806	3	0,04524	NS		0	0	0,04524	-		0	0	0,04524	-
	P		806	173	0,04524	NS		2.738	224	0,04524	NS		3.889	373	0,04524	NS
P	A	02587	0	0	0,04524	-	02702	0	0	0,04524	-					
	P		9.851	3.320	0,04524	11,66		190.772	7.757	0,04524	2,49					
S	A		0	0	0,04524	-		0	0	0,04524	-					
	P		25.532	556	0,04524	66,63		173.338	8.347	0,04524	2,28					
Piano loculi						**PareteP23-P24**						**Parete P24-P23**				
P	A	00006	-61.212	837	0,04524	55,31	00060	-46.859	1.770	0,04524	25,29	00169	-27.479	701	0,04524	60,92
	P		0	0	0,04524	-		-46.859	4	0,04524	NS		0	0	0,04524	-
S	A		-21.087	1.807	0,04524	23,25		-58.466	2.731	0,04524	16,84		-40.319	233	0,04524	NS
	P		0	0	0,04524	-		0	0	0,04524	-		0	0	0,04524	-
P	A	00170	-27.072	669	0,04524	63,77	00171	-24.198	573	0,04524	73,92	00172	-20.279	404	0,04524	NS
	P		0	0	0,04524	-		0	0	0,04524	-		0	0	0,04524	-
S	A		-33.071	342	0,04524	NS		-27.211	171	0,04524	NS		-11.579	13	0,04524	NS
	P		0	0	0,04524	-		0	0	0,04524	-		-20.190	49	0,04524	NS
P	A	00173	-32.319	411	0,04524	NS	00885	-38.842	669	0,04524	65,64	00886	-26.882	299	0,04524	NS
	P		0	0	0,04524	-		0	0	0,04524	-		-26.882	245	0,04524	NS
S	A		-13.556	91	0,04524	NS		-18.048	1.348	0,04524	30,93		-6.078	185	0,04524	NS
	P		0	0	0,04524	-		0	0	0,04524	-		-6.078	119	0,04524	NS
P	A	00887	-28.761	209	0,04524	NS	00888	-37.617	193	0,04524	NS	00889	0	0	0,04524	-
	P		-28.761	441	0,04524	97,14		-37.617	670	0,04524	65,35		-31.525	641	0,04524	67,29
S	A		0	0	0,04524	-		0	0	0,04524	-		0	0	0,04524	-
	P		2.746	711	0,04524	55,53		-1.839	1.280	0,04524	31,23		-1.450	1.404	0,04524	28,44
P	A	00890	-43.068	151	0,04524	NS	00891	-34.856	78	0,04524	NS	00892	-39.438	262	0,04524	NS
	P		-43.068	639	0,04524	69,43		-34.856	510	0,04524	85,27		-39.438	280	0,04524	NS
S	A		0	0	0,04524	-		0	0	0,04524	-		0	0	0,04524	-
	P		-2.300	1.581	0,04524	25,31		-6.993	1.413	0,04524	28,68		-15.793	809	0,04524	51,24
P	A	00893	-96.714	377	0,04524	NS	01000	-99.797	582	0,04524	86,57	01001	-30.211	465	0,04524	92,46
	P		-96.714	468	0,04524	NS		0	0	0,04524	-		0	0	0,04524	-
S	A		-30.937	601	0,04524	71,67		-25.838	43	0,04524	NS		9.992	97	0,04524	NS
	P		-30.937	65	0,04524	NS		0	0	0,04524	-		0	0	0,04524	-
P	A	01002	-13.392	528	0,04524	78,03	01003	-6.839	705	0,04524	57,45	01004	3.152	727	0,04524	54,24
	P		0	0	0,04524	-		0	0	0,04524	-		0	0	0,04524	-
S	A		-1.967	95	0,04524	NS		0	0	0,04524	-		4.304	151	0,04524	NS
	P		0	0	0,04524	-		2.563	38	0,04524	NS		0	0	0,04524	-
P	A	01005	28.551	1.269	0,04524	28,94	01006	19.093	1.618	0,04524	23,32	01007	66.465	2.680	0,04524	12,19
	P		0	0	0,04524	-		0	0	0,04524	-		0	0	0,04524	-
S	A		0	0	0,04524	-		9.273	300	0,04524	NS		12.154	221	0,04524	NS
	P		3.906	135	0,04524	NS		0	0	0,04524	-		0	0	0,04524	-
P	A	01008	213.364	3.189	0,04524	5,29	01009	-54.501	4.186	0,04524	10,89	01010	-10.531	3.216	0,04524	12,72
	P		0	0	0,04524	-		0	0	0,04524	-		0	0	0,04524	-
S	A		0	0	0,04524	-		71.336	886	0,04524	36,28		43.304	475	0,04524	73,99
	P		23.877	787	0,04524	44,62		0	0	0,04524	-		43.304	226	0,04524	NS
P	A	01011	6.680	2.706	0,04524	14,43	01012	3.800	1.081	0,04524	36,42	01013	21.336	770	0,04524	48,69
	P		0	0	0,04524	-		0	0	0,04524	-		0	0	0,04524	-
S	A		27.117	639	0,04524	57,71		38.046	112	0,04524	NS		9.990	325	0,04524	NS
	P		27.117	222	0,04524	NS		38.046	740	0,04524	48,25		9.990	304	0,04524	NS
P	A	02430	-57.098	685	0,04524	66,94	02431	71.856	4.709	0,04524	6,81	02432	-16.641	373	0,04524	NS
	P		0	0	0,04524	-		0	0	0,04524	-		0	0	0,04524	-
S	A		-61.770	270	0,04524	NS		83.611	1.983	0,04524	15,55		-24.072	433	0,04524	97,78
	P		0	0	0,04524	-		0	0	0,04524	-		-24.072	4	0,04524	NS
P	A	02433	-44.337	546	0,04524	81,50	02434	-34.996	526	0,04524	82,71	02435	-27.981	201	0,04524	NS
	P		0	0	0,04524	-		0	0	0,04524	-		0	0	0,04524	-
S	A		-19.204	762	0,04524	54,88		-11.037	54	0,04524	NS		0	0	0,04524	-
	P		0	0	0,04524	-		0	0	0,04524	-		-4.830	137	0,04524	NS
P	A	02436	-27.601	63	0,04524	NS	02437	-24.143	107	0,04524	NS	02438	-36.899	538	0,04524	81,24
	P		-27.601	89	0,04524	NS		-24.143	54	0,04524	NS		0	0	0,04524	-

Pareti - Verifiche pressoflessione retta allo stato limite ultimo

D	P	Nodo	N	M	Af	CS	Nodo	N	M	Af	CS	Nodo	N	M	Af	CS
			[N]	[N· m]	[cm²/cm]			[N]	[N· m]	[cm²/cm]			[N]	[N· m]	[cm²/cm]	
S	A		0	0	0,04524	-		0	0	0,04524	-		0	0	0,04524	-
	P		-2.744	409	0,04524	97,96		1.629	505	0,04524	78,41		1.154	339	0,04524	NS
P	A	02439	-4.201	1.277	0,04524	31,50	02440	-37.881	408	0,04524	NS	02441	-22.981	297	0,04524	NS
	P		0	0	0,04524	-		0	0	0,04524	-		0	0	0,04524	-
S	A		1.620	43	0,04524	NS		-11.316	96	0,04524	NS		-1.947	88	0,04524	NS
	P		1.620	144	0,04524	NS		0	0	0,04524	-		-1.947	60	0,04524	NS
P	A	02442	-15.277	377	0,04524	NS	02443	-19.008	819	0,04524	51,04	02444	-13.269	1.745	0,04524	23,60
	P		0	0	0,04524	-		0	0	0,04524	-		0	0	0,04524	-
S	A		1.125	100	0,04524	NS		3.306	146	0,04524	NS		12.177	176	0,04524	NS
	P		1.125	92	0,04524	NS		3.306	39	0,04524	NS		0	0	0,04524	-
P	A	02445	-46.097	576	0,04524	77,58	02446	-26.275	434	0,04524	98,10	02447	-13.027	541	0,04524	76,09
	P		0	0	0,04524	-		0	0	0,04524	-		0	0	0,04524	-
S	A		-27.284	213	0,04524	NS		-2.915	144	0,04524	NS		837	167	0,04524	NS
	P		0	0	0,04524	-		0	0	0,04524	-		0	0	0,04524	-
P	A	02448	-6.584	886	0,04524	45,68	02449	14.800	1.786	0,04524	21,38	02450	14.548	3.493	0,04524	10,94
	P		0	0	0,04524	-		0	0	0,04524	-		0	0	0,04524	-
S	A		2.793	223	0,04524	NS		4.071	407	0,04524	96,65		24.167	630	0,04524	59,03
	P		0	0	0,04524	-		0	0	0,04524	-		0	0	0,04524	-
P	A	02663	-90.879	1.081	0,04524	45,74	02707	184.795	11.077	0,04524	1,80					
	P		0	0	0,04524	-		0	0	0,04524	-					
S	A		-51.971	630	0,04524	71,92		150.227	8.415	0,04524	2,55					
	P		0	0	0,04524	-		0	0	0,04524	-					
Piano loculi							**ParetеP1-P8-P20**					**Parete P1-P8**				
P	A	00003	0	0	0,04524	-	00093	0	0	0,04524	-	00094	-509	268	0,04524	NS
	P		-24.686	348	0,04524	NS		-42.694	1.432	0,04524	30,95		-509	259	0,04524	NS
S	A		-24.061	3.148	0,04524	13,45		0	0	0,04524	-		-2.006	125	0,04524	NS
	P		0	0	0,04524	-		-10.668	3.193	0,04524	12,81		-2.006	278	0,04524	NS
P	A	00968	-7.219	875	0,04524	46,33	00969	-7.329	1.055	0,04524	38,44	00970	-10.629	1.315	0,04524	31,11
	P		0	0	0,04524	-		0	0	0,04524	-		0	0	0,04524	-
S	A		5.746	1.919	0,04524	20,41		-231	2.192	0,04524	18,16		2.105	2.078	0,04524	19,03
	P		0	0	0,04524	-		0	0	0,04524	-		0	0	0,04524	-
P	A	00971	-11.534	1.247	0,04524	32,88	00972	-6.521	1.005	0,04524	40,27	00973	314	1.087	0,04524	36,56
	P		-11.534	85	0,04524	NS		-6.521	35	0,04524	NS		314	349	0,04524	NS
S	A		1.414	1.981	0,04524	20,00		1.640	1.460	0,04524	27,12		2.729	1.547	0,04524	25,52
	P		0	0	0,04524	-		0	0	0,04524	-		0	0	0,04524	-
P	A	00974	398	670	0,04524	59,30	00975	2.508	935	0,04524	42,25	00976	10.279	993	0,04524	38,95
	P		398	347	0,04524	NS		2.508	117	0,04524	NS		10.279	101	0,04524	NS
S	A		2.523	1.219	0,04524	32,41		8.051	1.652	0,04524	23,55		7.037	1.992	0,04524	19,59
	P		0	0	0,04524	-		0	0	0,04524	-		0	0	0,04524	-
P	A	01084	0	0	0,04524	-	01085	0	0	0,04524	-	01086	0	0	0,04524	-
	P		-14.943	1.243	0,04524	33,28		-25.230	2.211	0,04524	19,21		-30.737	2.985	0,04524	14,42
S	A		0	0	0,04524	-		0	0	0,04524	-		0	0	0,04524	-
	P		161	235	0,04524	NS		2.036	1.041	0,04524	38,00		-3.955	1.227	0,04524	32,76
P	A	01087	0	0	0,04524	-	01088	0	0	0,04524	-	01089	0	0	0,04524	-
	P		-34.590	3.980	0,04524	10,92		-38.861	3.004	0,04524	14,62		-46.313	1.764	0,04524	25,35
S	A		0	0	0,04524	-		0	0	0,04524	-		0	0	0,04524	-
	P		-7.856	1.844	0,04524	22,02		-9.838	1.829	0,04524	22,32		-12.412	916	0,04524	44,87
P	A	01090	-21.431	1.236	0,04524	34,03	01091	-32.761	1.033	0,04524	41,88	01092	-29.210	734	0,04524	58,43
	P		0	0	0,04524	-		0	0	0,04524	-		0	0	0,04524	-
S	A		-3.008	3.184	0,04524	12,59		-10.134	2.509	0,04524	16,28		-20.256	1.454	0,04524	28,84
	P		0	0	0,04524	-		0	0	0,04524	-		0	0	0,04524	-
P	A	01093	-27.106	577	0,04524	73,94	01094	-25.030	434	0,04524	97,79	01095	-24.328	381	0,04524	NS
	P		-27.106	62	0,04524	NS		-25.030	261	0,04524	NS		-24.328	235	0,04524	NS
S	A		1.014	902	0,04524	43,97		-3.597	1.066	0,04524	37,67		-5.717	808	0,04524	49,98
	P		0	0	0,04524	-		0	0	0,04524	-		-5.717	97	0,04524	NS
P	A	01096	-24.705	360	0,04524	NS	01097	-21.871	23	0,04524	NS	01098	0	0	0,04524	-
	P		-24.705	280	0,04524	NS		-21.871	570	0,04524	73,87		-24.667	1.900	0,04524	22,32
S	A		-5.822	1.010	0,04524	39,99		-10.093	692	0,04524	59,03		0	0	0,04524	-
	P		-5.822	29	0,04524	NS		-10.093	280	0,04524	NS		-11.958	1.832	0,04524	22,41
P	A	01099	0	0	0,04524	-	01100	0	0	0,04524	-	01101	0	0	0,04524	-
	P		-27.508	2.172	0,04524	19,66		-34.106	3.406	0,04524	12,74		-24.844	4.514	0,04524	9,40
S	A		-1.262	680	0,04524	58,69		-21.254	297	0,04524	NS		-17.557	85	0,04524	NS
	P		0	0	0,04524	-		-21.254	75	0,04524	NS		-17.557	439	0,04524	94,86
P	A	01102	0	0	0,04524	-	01103	0	0	0,04524	-	01104	0	0	0,04524	-
	P		-14.576	4.239	0,04524	9,75		-21.587	2.503	0,04524	16,81		-15.805	1.515	0,04524	27,37
S	A		0	0	0,04524	-		0	0	0,04524	-		0	0	0,04524	-
	P		-13.472	535	0,04524	77,03		-18.259	497	0,04524	83,94		-10.276	419	0,04524	97,54
P	A	02541	-29.276	154	0,04524	NS	02542	0	0	0,04524	-	02543	0	0	0,04524	-
	P		0	0	0,04524	-		-30.798	1.980	0,04524	21,75		-8.322	260	0,04524	NS
S	A		-11.472	1.387	0,04524	29,56		0	0	0,04524	-		-2.612	344	0,04524	NS
	P		0	0	0,04524	-		956	1.026	0,04524	38,66		0	0	0,04524	-
P	A	02544	0	0	0,04524	-	02545	0	0	0,04524	-	02546	-11.691	130	0,04524	NS
	P		-8.082	196	0,04524	NS		-18.493	766	0,04524	54,50		-11.691	7	0,04524	NS
S	A		4.179	888	0,04524	44,29		0	0	0,04524	-		1.823	351	0,04524	NS
	P		0	0	0,04524	-		766	201	0,04524	NS		0	0	0,04524	-
P	A	02547	-12.885	413	0,04524	99,63	02548	-15.670	452	0,04524	91,69	02549	-15.266	292	0,04524	NS
	P		0	0	0,04524	-		0	0	0,04524	-		0	0	0,04524	-
S	A		447	642	0,04524	61,88		-2.331	770	0,04524	51,97		-3.391	645	0,04524	62,22

Pareti - Verifiche pressoflessione retta allo stato limite ultimo

D	P	Nodo	N	M	Af	CS	Nodo	N	M	Af	CS	Nodo	N	M	Af	CS
			[N]	[N· m]	[cm²/cm]			[N]	[N· m]	[cm²/cm]			[N]	[N· m]	[cm²/cm]	
	P		0	0	0,04524	-		0	0	0,04524	-		0	0	0,04524	-
P	A	02550	0	0	0,04524	-	02551	0	0	0,04524	-	02552	-18.458	287	0,04524	NS
	P		-16.767	967	0,04524	42,98		-28.898	522	0,04524	82,10		0	0	0,04524	-
S	A		-1.769	186	0,04524	NS		0	0	0,04524	-		-360	35	0,04524	NS
	P		0	0	0,04524	-		-731	769	0,04524	51,82		-360	382	0,04524	NS
P	A	02553	-18.213	469	0,04524	88,94	02554	-17.569	303	0,04524	NS	02555	0	0	0,04524	-
	P		0	0	0,04524	-		-17.569	102	0,04524	NS		-24.757	1.079	0,04524	39,31
S	A		-1.716	289	0,04524	NS		-3.386	245	0,04524	NS		0	0	0,04524	-
	P		-1.716	274	0,04524	NS		-3.386	315	0,04524	NS		-5.568	419	0,04524	96,34
P	A	02556	0	0	0,04524	-	02557	-23.783	97	0,04524	NS	02558	-23.024	376	0,04524	NS
	P		-35.355	1.611	0,04524	27,03		-23.783	41	0,04524	NS		0	0	0,04524	-
S	A		0	0	0,04524	-		0	0	0,04524	-		-1.730	62	0,04524	NS
	P		-6.371	1.342	0,04524	30,14		-2.764	598	0,04524	67,00		-1.730	352	0,04524	NS
P	A	02559	-21.759	298	0,04524	NS	02560	0	0	0,04524	-	02561	0	0	0,04524	-
	P		-21.759	61	0,04524	NS		-31.127	590	0,04524	73,04		-26.243	2.721	0,04524	15,65
S	A		-3.086	133	0,04524	NS		-5.469	6	0,04524	NS		0	0	0,04524	-
	P		-3.086	373	0,04524	NS		-5.469	451	0,04524	89,48		-25.429	433	0,04524	98,12
P	A	02562	-27.567	71	0,04524	NS	02563	-26.380	279	0,04524	NS	02564	-25.931	232	0,04524	NS
	P		-27.567	34	0,04524	NS		0	0	0,04524	-		0	0	0,04524	-
S	A		0	0	0,04524	-		-1.062	290	0,04524	NS		-1.144	316	0,04524	NS
	P		-2.137	162	0,04524	NS		0	0	0,04524	-		-1.144	59	0,04524	NS
P	A	02565	-24.232	25	0,04524	NS	02566	0	0	0,04524	-	02661	0	0	0,04524	-
	P		-24.232	233	0,04524	NS		-31.220	1.387	0,04524	31,08		580	1.415	0,04524	28,06
S	A		-2.319	163	0,04524	NS		-5.617	42	0,04524	NS		10.645	1.033	0,04524	37,40
	P		-2.319	263	0,04524	NS		-5.617	272	0,04524	NS		0	0	0,04524	-
Piano loculi						**ParetеP1-P8-P20**						**Parete P8-P20**				
P	A	00003	0	0	0,04524	-	00008	0	0	0,04524	-	00049	-34.493	5.577	0,04524	7,79
	P		-24.686	348	0,04524	NS		-31.509	1.032	0,04524	41,80		0	0	0,04524	-
S	A		-24.061	3.148	0,04524	13,45		0	0	0,04524	-		-15.480	2.167	0,04524	19,12
	P		0	0	0,04524	-		144	2.757	0,04524	14,42		0	0	0,04524	-
P	A	00052	-126.837	10.820	0,04524	4,92	00063	-78.438	6.066	0,04524	7,93	00093	0	0	0,04524	-
	P		0	0	0,04524	-		0	0	0,04524	-		-42.694	1.432	0,04524	30,95
S	A		8.598	3.826	0,04524	10,16		3.450	6.167	0,04524	6,39		0	0	0,04524	-
	P		0	0	0,04524	-		0	0	0,04524	-		-10.668	3.193	0,04524	12,81
P	A	00202	-67.280	1.433	0,04524	32,76	00274	-44.679	2.550	0,04524	17,46	00275	-50.399	2.779	0,04524	16,24
	P		0	0	0,04524	-		0	0	0,04524	-		0	0	0,04524	-
S	A		-15.066	348	0,04524	NS		-19.866	918	0,04524	45,63		-20.173	1.134	0,04524	36,97
	P		0	0	0,04524	-		0	0	0,04524	-		0	0	0,04524	-
P	A	00276	-20.521	983	0,04524	42,69	00277	-40.635	1.589	0,04524	27,76	00278	-23.949	655	0,04524	64,62
	P		0	0	0,04524	-		0	0	0,04524	-		0	0	0,04524	-
S	A		-21.164	711	0,04524	59,11		-6.776	613	0,04524	66,06		-12.259	379	0,04524	NS
	P		0	0	0,04524	-		0	0	0,04524	-		-12.259	8	0,04524	NS
P	A	00432	-37.305	9.886	0,04524	4,43	00461	-81.389	1.334	0,04524	36,31	00462	-59.198	347	0,04524	NS
	P		0	0	0,04524	-		0	0	0,04524	-		0	0	0,04524	-
S	A		-33.605	3.799	0,04524	11,41		0	0	0,04524	-		0	0	0,04524	-
	P		0	0	0,04524	-		-18.126	62	0,04524	NS		-6.436	275	0,04524	NS
P	A	00463	0	0	0,04524	-	00464	0	0	0,04524	-	00465	0	0	0,04524	-
	P		-60.140	473	0,04524	97,63		-83.587	1.063	0,04524	45,78		-76.872	664	0,04524	72,22
S	A		0	0	0,04524	-		0	0	0,04524	-		0	0	0,04524	-
	P		-9.875	479	0,04524	85,23		-8.557	736	0,04524	55,28		-3.447	767	0,04524	52,33
P	A	01090	-21.431	1.236	0,04524	34,03	01091	-32.761	1.033	0,04524	41,88	01092	-29.210	734	0,04524	58,43
	P		0	0	0,04524	-		0	0	0,04524	-		0	0	0,04524	-
S	A		-3.008	3.184	0,04524	12,59		-10.134	2.509	0,04524	16,28		-20.256	1.454	0,04524	28,84
	P		0	0	0,04524	-		0	0	0,04524	-		0	0	0,04524	-
P	A	01093	-27.106	577	0,04524	73,94	01094	-25.030	434	0,04524	97,79	01095	-24.328	381	0,04524	NS
	P		-27.106	62	0,04524	NS		-25.030	261	0,04524	NS		-24.328	235	0,04524	NS
S	A		1.014	902	0,04524	43,97		-3.597	1.066	0,04524	37,67		-5.717	808	0,04524	49,98
	P		0	0	0,04524	-		0	0	0,04524	-		-5.717	97	0,04524	NS
P	A	01096	-24.705	360	0,04524	NS	01097	-21.871	23	0,04524	NS	01098	0	0	0,04524	-
	P		-24.705	280	0,04524	NS		-21.871	570	0,04524	73,87		-24.667	1.900	0,04524	22,32
S	A		-5.822	1.010	0,04524	39,99		-10.093	692	0,04524	59,03		0	0	0,04524	-
	P		-5.822	29	0,04524	NS		-10.093	280	0,04524	NS		-11.958	1.832	0,04524	22,41
P	A	01119	0	0	0,04524	-	01120	-35.777	462	0,04524	94,34	01121	-37.228	721	0,04524	60,67
	P		-58.887	1.879	0,04524	24,51		-35.777	89	0,04524	NS		0	0	0,04524	-
S	A		0	0	0,04524	-		5.980	717	0,04524	54,58		3.102	1.371	0,04524	28,77
	P		-11.129	1.391	0,04524	29,45		0	0	0,04524	-		0	0	0,04524	-
P	A	01122	-36.071	593	0,04524	73,56	01123	-32.035	772	0,04524	55,94	01124	-35.904	458	0,04524	95,20
	P		0	0	0,04524	-		-32.035	67	0,04524	NS		-35.904	165	0,04524	NS
S	A		3.550	1.469	0,04524	26,82		3.598	1.592	0,04524	24,74		3.680	1.267	0,04524	31,08
	P		0	0	0,04524	-		0	0	0,04524	-		0	0	0,04524	-
P	A	01125	-34.980	256	0,04524	NS	01126	-16.608	234	0,04524	NS	01127	0	0	0,04524	-
	P		-34.980	376	0,04524	NS		-16.608	549	0,04524	75,67		-28.530	805	0,04524	53,19
S	A		6.502	719	0,04524	54,35		0	0	0,04524	-		0	0	0,04524	-
	P		0	0	0,04524	-		7.426	339	0,04524	NS		8.656	1.330	0,04524	29,21
P	A	02631	-75.718	1.043	0,04524	45,86	02632	-83.769	3.718	0,04524	13,10	02633	0	0	0,04524	-
	P		0	0	0,04524	-		0	0	0,04524	-		-40.576	1.291	0,04524	34,16
S	A		0	0	0,04524	-		-7.073	2.388	0,04524	16,97		0	0	0,04524	-

Pareti - Verifiche pressoflessione retta allo stato limite ultimo

D	P	Nodo	N	M	Af	CS	Nodo	N	M	Af	CS	Nodo	N	M	Af	CS
			[N]	[N· m]	[cm²/cm]			[N]	[N· m]	[cm²/cm]			[N]	[N· m]	[cm²/cm]	
	P		-4.434	121	0,04524	NS		0	0	0,04524	-		-10.704	1.459	0,04524	28,04
P	A	02634	0	0	0,04524	-	02635	0	0	0,04524	-	02636	0	0	0,04524	-
	P		-54.594	168	0,04524	NS		-70.672	121	0,04524	NS		-62.883	125	0,04524	NS
S	A		0	0	0,04524	-		0	0	0,04524	-		0	0	0,04524	-
	P		-6.486	271	0,04524	NS		2.786	802	0,04524	49,22		2.913	730	0,04524	54,06
P	A	02637	0	0	0,04524	-	02638	0	0	0,04524	-	02639	0	0	0,04524	-
	P		-54.166	262	0,04524	NS		-49.626	405	0,04524	NS		-47.403	532	0,04524	84,26
S	A		0	0	0,04524	-		0	0	0,04524	-		0	0	0,04524	-
	P		176	875	0,04524	45,43		23	1.023	0,04524	38,88		-5.103	945	0,04524	42,66
P	A	02640	0	0	0,04524	-	02641	-77.482	232	0,04524	NS	02642	-45.945	20	0,04524	NS
	P		-45.171	329	0,04524	NS		0	0	0,04524	-		-45.945	127	0,04524	NS
S	A		0	0	0,04524	-		0	0	0,04524	-		3.879	92	0,04524	NS
	P		-17.177	258	0,04524	NS		2.940	251	0,04524	NS		3.879	149	0,04524	NS
P	A	02643	0	0	0,04524	-	02644	-36.548	10	0,04524	NS	02645	-49.956	404	0,04524	NS
	P		-40.536	249	0,04524	NS		-36.548	201	0,04524	NS		0	0	0,04524	-
S	A		2.472	165	0,04524	NS		-168	258	0,04524	NS		-4.069	298	0,04524	NS
	P		2.472	155	0,04524	NS		-168	57	0,04524	NS		0	0	0,04524	-
P	A	02646	-87.540	1.322	0,04524	37,13	02647	-50.497	140	0,04524	NS	02648	-44.486	52	0,04524	NS
	P		0	0	0,04524	-		0	0	0,04524	-		-44.486	152	0,04524	NS
S	A		-1.972	443	0,04524	90,25		6.622	855	0,04524	45,69		5.413	708	0,04524	55,36
	P		0	0	0,04524	-		0	0	0,04524	-		0	0	0,04524	-
P	A	02649	-40.724	143	0,04524	NS	02650	-37.935	411	0,04524	NS	02651	-52.521	2.353	0,04524	19,28
	P		-40.724	105	0,04524	NS		0	0	0,04524	-		0	0	0,04524	-
S	A		2.368	812	0,04524	48,67		-2.912	1.077	0,04524	37,22		-18.421	981	0,04524	42,55
	P		0	0	0,04524	-		0	0	0,04524	-		0	0	0,04524	-
P	A	02652	-46.956	183	0,04524	NS	02653	-43.238	55	0,04524	NS	02654	-40.189	217	0,04524	NS
	P		0	0	0,04524	-		-43.238	53	0,04524	NS		0	0	0,04524	-
S	A		3.702	1.906	0,04524	20,66		5.527	1.048	0,04524	37,39		3.544	1.065	0,04524	36,99
	P		0	0	0,04524	-		0	0	0,04524	-		0	0	0,04524	-
P	A	02655	-40.457	314	0,04524	NS	02656	-57.932	951	0,04524	48,31					
	P		0	0	0,04524	-		0	0	0,04524	-					
S	A		1.026	1.295	0,04524	30,63		-2.764	2.002	0,04524	20,01					
	P		0	0	0,04524	-		0	0	0,04524	-					
Piano loculi						**ParetteP5-P9-P24**						**Parete P5-P9**				
P	A	00009	-24.344	324	0,04524	NS	00017	803	1.378	0,04524	28,80	00030	-265	250	0,04524	NS
	P		0	0	0,04524	-		0	0	0,04524	-		-265	275	0,04524	NS
S	A		0	0	0,04524	-		0	0	0,04524	-		-2.518	280	0,04524	NS
	P		-24.551	3.155	0,04524	13,44		11.391	1.105	0,04524	34,89		-2.518	135	0,04524	NS
P	A	00075	-47.476	1.912	0,04524	23,45	00127	-46.296	1.733	0,04524	25,80	00128	-38.921	2.936	0,04524	14,96
	P		0	0	0,04524	-		0	0	0,04524	-		0	0	0,04524	-
S	A		-8.026	3.808	0,04524	10,67		-13.119	938	0,04524	43,89		-9.816	1.794	0,04524	22,75
	P		0	0	0,04524	-		0	0	0,04524	-		0	0	0,04524	-
P	A	00129	-33.856	3.873	0,04524	11,20	00130	-30.735	2.914	0,04524	14,77	00131	-25.371	2.146	0,04524	19,79
	P		0	0	0,04524	-		0	0	0,04524	-		0	0	0,04524	-
S	A		-8.584	1.767	0,04524	23,03		-4.389	1.202	0,04524	33,48		2.196	1.020	0,04524	38,76
	P		0	0	0,04524	-		0	0	0,04524	-		0	0	0,04524	-
P	A	00132	-14.688	1.159	0,04524	35,67	00250	-15.939	1.288	0,04524	32,20	00251	-21.220	2.927	0,04524	14,36
	P		0	0	0,04524	-		0	0	0,04524	-		0	0	0,04524	-
S	A		407	234	0,04524	NS		-4.977	322	0,04524	NS		-15.173	718	0,04524	57,65
	P		0	0	0,04524	-		-4.977	10	0,04524	NS		0	0	0,04524	-
P	A	00252	-17.495	3.780	0,04524	11,02	00253	-25.639	4.969	0,04524	8,55	00254	-32.508	3.725	0,04524	11,61
	P		0	0	0,04524	-		0	0	0,04524	-		0	0	0,04524	-
S	A		-15.056	328	0,04524	NS		-16.863	537	0,04524	77,41		-17.834	204	0,04524	NS
	P		-15.056	101	0,04524	NS		0	0	0,04524	-		-17.834	199	0,04524	NS
P	A	00255	-26.620	1.544	0,04524	27,60	00894	-24.738	1.872	0,04524	22,66	00895	-22.707	599	0,04524	70,44
	P		0	0	0,04524	-		0	0	0,04524	-		0	0	0,04524	-
S	A		0	0	0,04524	-		-11.941	1.899	0,04524	21,61		-8.151	469	0,04524	86,66
	P		-3.727	838	0,04524	47,94		0	0	0,04524	-		-8.151	681	0,04524	59,68
P	A	00896	-21.594	299	0,04524	NS	00897	-25.040	240	0,04524	NS	00898	-25.490	257	0,04524	NS
	P		-21.594	319	0,04524	NS		-25.040	373	0,04524	NS		-25.490	423	0,04524	NS
S	A		576	81	0,04524	NS		-6.217	138	0,04524	NS		-3.704	40	0,04524	NS
	P		576	873	0,04524	45,49		-6.217	795	0,04524	50,86		-3.704	1.073	0,04524	37,43
P	A	00899	-27.517	74	0,04524	NS	00900	-25.140	136	0,04524	NS	00901	0	0	0,04524	-
	P		-27.517	564	0,04524	75,72		-25.140	650	0,04524	65,31		-28.148	889	0,04524	48,12
S	A		0	0	0,04524	-		0	0	0,04524	-		0	0	0,04524	-
	P		587	898	0,04524	44,22		-6.902	1.417	0,04524	28,59		4.427	1.845	0,04524	21,30
P	A	00902	0	0	0,04524	-	00977	0	0	0,04524	-	00978	0	0	0,04524	-
	P		-21.894	1.211	0,04524	34,77		-7.902	878	0,04524	46,26		-7.748	1.060	0,04524	38,30
S	A		0	0	0,04524	-		0	0	0,04524	-		0	0	0,04524	-
	P		-3.768	3.084	0,04524	13,03		5.922	1.980	0,04524	19,77		-489	2.205	0,04524	18,06
P	A	00979	0	0	0,04524	-	00980	-11.785	73	0,04524	NS	00981	-6.723	28	0,04524	NS
	P		-10.998	1.313	0,04524	31,18		-11.785	1.233	0,04524	33,28		-6.723	998	0,04524	40,57
S	A		0	0	0,04524	-		0	0	0,04524	-		0	0	0,04524	-
	P		2.017	2.075	0,04524	19,06		1.372	1.972	0,04524	20,09		1.626	1.455	0,04524	27,22
P	A	00982	153	340	0,04524	NS	00983	233	342	0,04524	NS	00984	2.381	113	0,04524	NS
	P		153	1.075	0,04524	36,98		233	660	0,04524	60,22		2.381	925	0,04524	42,72
S	A		0	0	0,04524	-		0	0	0,04524	-		0	0	0,04524	-
	P		2.712	1.537	0,04524	25,69		2.510	1.207	0,04524	32,73		7.894	1.630	0,04524	23,88

Pareti - Verifiche pressoflessione retta allo stato limite ultimo

D	P	Nodo	N	M	Af	CS	Nodo	N	M	Af	CS	Nodo	N	M	Af	CS
			[N]	[N· m]	[cm²/cm]			[N]	[N· m]	[cm²/cm]			[N]	[N· m]	[cm²/cm]	
P	A	00985	10.255	98	0,04524	NS	02340	0	0	0,04524	-	02341	-31.498	1.855	0,04524	23,25
	P		10.255	984	0,04524	39,31		-43.393	162	0,04524	NS		0	0	0,04524	-
S	A		0	0	0,04524	-		0	0	0,04524	-		1.991	1.103	0,04524	35,87
	P		6.983	1.973	0,04524	19,78		-12.112	1.363	0,04524	30,13		0	0	0,04524	-
P	A	02342	-8.976	241	0,04524	NS	02343	-7.942	159	0,04524	NS	02344	-18.435	728	0,04524	57,33
	P		0	0	0,04524	-		0	0	0,04524	-		0	0	0,04524	-
S	A		0	0	0,04524	-		0	0	0,04524	-		677	180	0,04524	NS
	P		-1.969	397	0,04524	NS		4.580	886	0,04524	44,34		0	0	0,04524	-
P	A	02345	-11.488	5	0,04524	NS	02346	0	0	0,04524	-	02347	0	0	0,04524	-
	P		-11.488	134	0,04524	NS		-12.655	412	0,04524	99,81		-15.520	452	0,04524	91,65
S	A		0	0	0,04524	-		0	0	0,04524	-		0	0	0,04524	-
	P		1.639	354	0,04524	NS		451	641	0,04524	61,97		-2.328	767	0,04524	52,18
P	A	02348	0	0	0,04524	-	02349	-16.175	1.044	0,04524	39,75	02350	-29.087	491	0,04524	87,32
	P		-15.250	296	0,04524	NS		0	0	0,04524	-		0	0	0,04524	-
S	A		0	0	0,04524	-		-2.080	15	0,04524	NS		-760	755	0,04524	52,79
	P		-3.354	636	0,04524	63,10		-2.080	153	0,04524	NS		0	0	0,04524	-
P	A	02351	0	0	0,04524	-	02352	0	0	0,04524	-	02353	-17.462	106	0,04524	NS
	P		-18.278	287	0,04524	NS		-18.043	470	0,04524	88,72		-17.462	304	0,04524	NS
S	A		-300	372	0,04524	NS		-1.633	276	0,04524	NS		-3.332	323	0,04524	NS
	P		-300	39	0,04524	NS		-1.633	290	0,04524	NS		-3.332	244	0,04524	NS
P	A	02354	-25.141	1.096	0,04524	38,74	02355	-35.568	1.546	0,04524	28,18	02356	-23.602	42	0,04524	NS
	P		0	0	0,04524	-		0	0	0,04524	-		-23.602	84	0,04524	NS
S	A		-5.524	389	0,04524	NS		-6.633	1.298	0,04524	31,19		-2.697	581	0,04524	68,95
	P		0	0	0,04524	-		0	0	0,04524	-		0	0	0,04524	-
P	A	02357	0	0	0,04524	-	02358	-21.529	58	0,04524	NS	02359	-31.243	592	0,04524	72,81
	P		-22.777	379	0,04524	NS		-21.529	300	0,04524	NS		0	0	0,04524	-
S	A		-1.730	355	0,04524	NS		-3.100	380	0,04524	NS		-5.416	470	0,04524	85,85
	P		-1.730	52	0,04524	NS		-3.100	128	0,04524	NS		0	0	0,04524	-
P	A	02360	-25.135	2.770	0,04524	15,33	02361	0	0	0,04524	-	02362	0	0	0,04524	-
	P		0	0	0,04524	-		-42.738	81	0,04524	NS		-27.032	271	0,04524	NS
S	A		-24.617	566	0,04524	74,91		-5.694	163	0,04524	NS		0	0	0,04524	-
	P		0	0	0,04524	-		0	0	0,04524	-		-3.768	338	0,04524	NS
P	A	02363	0	0	0,04524	-	02364	-24.514	220	0,04524	NS	02365	-32.562	1.377	0,04524	31,41
	P		-25.700	230	0,04524	NS		-24.514	64	0,04524	NS		0	0	0,04524	-
S	A		-1.332	52	0,04524	NS		-3.873	231	0,04524	NS		-6.764	267	0,04524	NS
	P		-1.332	331	0,04524	NS		-3.873	186	0,04524	NS		-6.764	71	0,04524	NS
Piano loculi						**ParetеP5-P9-P24**						**Parete P9-P24**				
P	A	00006	-31.891	1.027	0,04524	42,04	00009	-24.344	324	0,04524	NS	00060	0	0	0,04524	-
	P		0	0	0,04524	-		0	0	0,04524	-		- 126.041	10.434	0,04524	5,09
S	A		1.165	2.696	0,04524	14,71		0	0	0,04524	-		0	0	0,04524	-
	P		0	0	0,04524	-		-24.551	3.155	0,04524	13,44		-21.704	3.991	0,04524	10,55
P	A	00065	0	0	0,04524	-	00075	-47.476	1.912	0,04524	23,45	00203	0	0	0,04524	-
	P		-76.037	6.014	0,04524	7,96		0	0	0,04524	-		-66.659	1.425	0,04524	32,89
S	A		0	0	0,04524	-		-8.026	3.808	0,04524	10,67		0	0	0,04524	-
	P		3.331	6.158	0,04524	6,40		0	0	0,04524	-		-14.753	305	0,04524	NS
P	A	00256	0	0	0,04524	-	00257	0	0	0,04524	-	00258	0	0	0,04524	-
	P		-34.343	1.107	0,04524	39,24		-42.107	1.064	0,04524	41,60		-53.798	1.729	0,04524	26,32
S	A		0	0	0,04524	-		0	0	0,04524	-		0	0	0,04524	-
	P		-9.986	511	0,04524	79,92		-19.947	652	0,04524	64,26		-10.459	388	0,04524	NS
P	A	00259	0	0	0,04524	-	00260	0	0	0,04524	-	00261	0	0	0,04524	-
	P		-52.735	2.876	0,04524	15,78		-51.870	3.723	0,04524	12,17		-45.977	6.549	0,04524	6,82
S	A		0	0	0,04524	-		0	0	0,04524	-		0	0	0,04524	-
	P		-22.089	925	0,04524	45,54		-19.412	1.722	0,04524	24,30		-24.913	3.367	0,04524	12,60
P	A	00472	0	0	0,04524	-	00473	0	0	0,04524	-	00474	-58.598	416	0,04524	NS
	P		-81.973	1.146	0,04524	42,32		-59.158	390	0,04524	NS		0	0	0,04524	-
S	A		-17.321	136	0,04524	NS		-6.624	378	0,04524	NS		-8.983	204	0,04524	NS
	P		0	0	0,04524	-		0	0	0,04524	-		0	0	0,04524	-
P	A	00475	-81.695	1.083	0,04524	44,75	00476	-76.976	691	0,04524	69,42	00885	-28.760	792	0,04524	54,09
	P		0	0	0,04524	-		0	0	0,04524	-		0	0	0,04524	-
S	A		-10.120	918	0,04524	44,50		-2.469	794	0,04524	50,42		8.004	1.299	0,04524	29,96
	P		0	0	0,04524	-		0	0	0,04524	-		0	0	0,04524	-
P	A	00886	-17.043	542	0,04524	76,74	00887	-34.795	366	0,04524	NS	00888	-35.873	157	0,04524	NS
	P		-17.043	250	0,04524	NS		-34.795	267	0,04524	NS		-35.873	467	0,04524	93,36
S	A		7.170	319	0,04524	NS		0	0	0,04524	-		0	0	0,04524	-
	P		0	0	0,04524	-		6.510	736	0,04524	53,09		3.602	1.286	0,04524	30,63
P	A	00889	-32.001	57	0,04524	NS	00890	0	0	0,04524	-	00891	0	0	0,04524	-
	P		-32.001	787	0,04524	54,87		-36.483	604	0,04524	72,29		-36.574	532	0,04524	82,09
S	A		0	0	0,04524	-		0	0	0,04524	-		0	0	0,04524	-
	P		3.604	1.622	0,04524	24,28		3.888	1.485	0,04524	26,50		3.585	1.186	0,04524	33,21
P	A	00892	-37.648	249	0,04524	NS	00893	-60.617	1.689	0,04524	27,37	00894	-24.738	1.872	0,04524	22,66
	P		-37.648	452	0,04524	96,87		0	0	0,04524	-		0	0	0,04524	-
S	A		0	0	0,04524	-		-6.869	1.092	0,04524	37,09		-11.941	1.899	0,04524	21,61
	P		2.648	475	0,04524	83,13		0	0	0,04524	-		0	0	0,04524	-
P	A	00895	-22.707	599	0,04524	70,44	00896	-21.594	299	0,04524	NS	00897	-25.040	240	0,04524	NS
	P		0	0	0,04524	-		-21.594	319	0,04524	NS		-25.040	373	0,04524	NS
S	A		-8.151	469	0,04524	86,66		576	81	0,04524	NS		-6.217	138	0,04524	NS
	P		-8.151	681	0,04524	59,68		576	873	0,04524	45,49		-6.217	795	0,04524	50,86

Pareti - Verifiche pressoflessione retta allo stato limite ultimo

D	P	Nodo	N	M	Af	CS	Nodo	N	M	Af	CS	Nodo	N	M	Af	CS
			[N]	[N· m]	[cm²/cm]			[N]	[N· m]	[cm²/cm]			[N]	[N· m]	[cm²/cm]	
P	A	00898	-25.490	257	0,04524	NS	00899	-27.517	74	0,04524	NS	00900	-25.140	136	0,04524	NS
	P		-25.490	423	0,04524	NS		-27.517	564	0,04524	75,72		-25.140	650	0,04524	65,31
S	A		-3.704	40	0,04524	NS		0	0	0,04524	-		0	0	0,04524	-
	P		-3.704	1.073	0,04524	37,43		587	898	0,04524	44,22		-6.902	1.417	0,04524	28,59
P	A	00901	0	0	0,04524	-	00902	0	0	0,04524	-	02203	0	0	0,04524	-
	P		-28.148	889	0,04524	48,12		-21.894	1.211	0,04524	34,77		-75.300	1.042	0,04524	45,86
S	A		0	0	0,04524	-		0	0	0,04524	-		-4.233	120	0,04524	NS
	P		4.427	1.845	0,04524	21,30		-3.768	3.084	0,04524	13,03		-4.233	6	0,04524	NS
P	A	02204	0	0	0,04524	-	02205	-42.713	1.194	0,04524	37,12	02206	-53.667	168	0,04524	NS
	P		-74.155	3.138	0,04524	15,19		0	0	0,04524	-		0	0	0,04524	-
S	A		0	0	0,04524	-		-11.254	1.290	0,04524	31,76		-6.004	277	0,04524	NS
	P		-4.106	1.957	0,04524	20,55		0	0	0,04524	-		0	0	0,04524	-
P	A	02207	-49.205	116	0,04524	NS	02208	-41.619	121	0,04524	NS	02209	-54.480	263	0,04524	NS
	P		0	0	0,04524	-		0	0	0,04524	-		0	0	0,04524	-
S	A		3.221	829	0,04524	47,56		1.617	730	0,04524	54,25		554	889	0,04524	44,67
	P		0	0	0,04524	-		0	0	0,04524	-		0	0	0,04524	-
P	A	02210	-49.811	402	0,04524	NS	02211	-46.298	526	0,04524	84,99	02212	-41.160	304	0,04524	NS
	P		0	0	0,04524	-		0	0	0,04524	-		0	0	0,04524	-
S	A		378	1.028	0,04524	38,65		-5.751	943	0,04524	42,83		-17.214	252	0,04524	NS
	P		0	0	0,04524	-		0	0	0,04524	-		0	0	0,04524	-
P	A	02213	0	0	0,04524	-	02214	-45.588	131	0,04524	NS	02215	-40.355	254	0,04524	NS
	P		-76.922	220	0,04524	NS		-45.588	25	0,04524	NS		0	0	0,04524	-
S	A		2.704	230	0,04524	NS		3.788	154	0,04524	NS		2.444	163	0,04524	NS
	P		0	0	0,04524	-		3.788	96	0,04524	NS		2.444	176	0,04524	NS
P	A	02216	-36.408	201	0,04524	NS	02217	0	0	0,04524	-	02218	0	0	0,04524	-
	P		-36.408	28	0,04524	NS		-48.928	432	0,04524	NS		-87.715	1.334	0,04524	36,81
S	A		-199	66	0,04524	NS		0	0	0,04524	-		0	0	0,04524	-
	P		-199	278	0,04524	NS		-3.153	397	0,04524	NS		-1.943	393	0,04524	NS
P	A	02219	0	0	0,04524	-	02220	-44.265	153	0,04524	NS	02221	-40.573	103	0,04524	NS
	P		-50.161	144	0,04524	NS		-44.265	67	0,04524	NS		-40.573	163	0,04524	NS
S	A		0	0	0,04524	-		0	0	0,04524	-		0	0	0,04524	-
	P		6.454	849	0,04524	46,03		5.346	711	0,04524	55,14		2.305	815	0,04524	48,50
P	A	02222	0	0	0,04524	-	02223	0	0	0,04524	-	02224	0	0	0,04524	-
	P		-38.083	419	0,04524	NS		-44.573	2.094	0,04524	21,26		-46.573	184	0,04524	NS
S	A		0	0	0,04524	-		0	0	0,04524	-		0	0	0,04524	-
	P		-2.916	1.129	0,04524	35,50		-14.872	1.184	0,04524	34,93		3.646	1.893	0,04524	20,80
P	A	02225	-43.034	50	0,04524	NS	02226	0	0	0,04524	-	02227	0	0	0,04524	-
	P		-43.034	66	0,04524	NS		-40.083	235	0,04524	NS		-39.828	350	0,04524	NS
S	A		0	0	0,04524	-		0	0	0,04524	-		0	0	0,04524	-
	P		5.477	1.054	0,04524	37,18		3.575	1.085	0,04524	36,30		989	1.277	0,04524	31,06
P	A	02228	0	0	0,04524	-										
	P		-55.160	995	0,04524	45,88										
S	A		0	0	0,04524	-										
	P		-2.675	1.835	0,04524	21,83										
Piano loculi						**ParetеP6-P12**						**Parete P6-P12**				
P	A	00002	25.849	576	0,04524	64,25	00054	0	0	0,04524	-	00055	0	0	0,04524	-
	P		0	0	0,04524	-		- 231.688	22.689	0,04524	2,83		21.908	1.107	0,04524	33,81
S	A		24.785	5.041	0,04524	7,36		0	0	0,04524	-		0	0	0,04524	-
	P		0	0	0,04524	-		- 216.803	7.892	0,04524	7,94		-11.162	740	0,04524	55,36
P	A	00386	0	0	0,04524	-	00387	0	0	0,04524	-	00388	0	0	0,04524	-
	P		5.883	15.589	0,04524	2,51		-16.241	11.837	0,04524	3,51		-14.585	8.705	0,04524	4,75
S	A		0	0	0,04524	-		0	0	0,04524	-		0	0	0,04524	-
	P		-18.558	3.281	0,04524	12,73		-3.179	2.647	0,04524	15,15		-10.678	1.936	0,04524	21,13
P	A	00389	0	0	0,04524	-	00390	0	0	0,04524	-	00663	29.770	1.236	0,04524	29,60
	P		-17.834	6.984	0,04524	5,97		-5.041	2.956	0,04524	13,64		0	0	0,04524	-
S	A		0	0	0,04524	-		0	0	0,04524	-		16.651	4.543	0,04524	8,36
	P		-3.965	1.919	0,04524	20,95		-10.451	838	0,04524	48,79		0	0	0,04524	-
P	A	00664	31.386	1.832	0,04524	19,88	00665	25.135	1.779	0,04524	20,85	00666	35.599	1.717	0,04524	20,95
	P		0	0	0,04524	-		0	0	0,04524	-		0	0	0,04524	-
S	A		22.045	6.594	0,04524	5,67		13.410	6.589	0,04524	5,82		13.282	6.548	0,04524	5,86
	P		0	0	0,04524	-		0	0	0,04524	-		0	0	0,04524	-
P	A	00667	10.392	1.745	0,04524	22,16	00668	24.799	1.586	0,04524	23,41	00669	8.147	1.616	0,04524	24,07
	P		0	0	0,04524	-		0	0	0,04524	-		0	0	0,04524	-
S	A		10.172	5.981	0,04524	6,47		11.797	5.829	0,04524	6,61		10.335	5.491	0,04524	7,04
	P		0	0	0,04524	-		0	0	0,04524	-		0	0	0,04524	-
P	A	00670	3.397	1.768	0,04524	22,29	00671	27.875	1.778	0,04524	20,69	01038	0	0	0,04524	-
	P		0	0	0,04524	-		0	0	0,04524	-		-26.522	1.751	0,04524	24,33
S	A		12.111	5.478	0,04524	7,02		20.354	5.892	0,04524	6,38		10.310	643	0,04524	60,14
	P		0	0	0,04524	-		0	0	0,04524	-		0	0	0,04524	-
P	A	01039	0	0	0,04524	-	01040	0	0	0,04524	-	01041	0	0	0,04524	-
	P		-51.929	3.481	0,04524	13,02		-74.740	3.608	0,04524	13,23		-53.100	3.985	0,04524	11,40
S	A		0	0	0,04524	-		0	0	0,04524	-		0	0	0,04524	-
	P		4.197	1.269	0,04524	30,99		-8.224	1.513	0,04524	26,87		-20.704	1.313	0,04524	31,97
P	A	01042	0	0	0,04524	-	01043	0	0	0,04524	-	01044	0	0	0,04524	-
	P		-48.674	3.992	0,04524	11,26		-71.342	4.682	0,04524	10,12		-75.431	2.709	0,04524	17,65
S	A		-10.560	25	0,04524	NS		3.353	344	0,04524	NS		-3.100	175	0,04524	NS

Pareti - Verifiche pressoflessione retta allo stato limite ultimo

D	P	Nodo	N	M	Af	CS	Nodo	N	M	Af	CS	Nodo	N	M	Af	CS
			[N]	[N· m]	[cm²/cm]			[N]	[N· m]	[cm²/cm]			[N]	[N· m]	[cm²/cm]	
	P		-10.560	485	0,04524	84,33		3.353	121	0,04524	NS		-3.100	393	0,04524	NS
P	A	01045	0	0	0,04524	-	01046	0	0	0,04524	-	01047	0	0	0,04524	-
	P		-75.634	1.638	0,04524	29,20		-90.147	1.551	0,04524	31,83		-81.011	1.413	0,04524	34,25
S	A		0	0	0,04524	-		-5.220	145	0,04524	NS		0	0	0,04524	-
	P		-1.832	351	0,04524	NS		0	0	0,04524	-		-6.238	399	0,04524	NS
P	A	01048	0	0	0,04524	-	01049	0	0	0,04524	-	01050	0	0	0,04524	-
	P		- 153.753	2.967	0,04524	18,90		- 122.492	4.014	0,04524	13,15		- 123.280	7.101	0,04524	7,45
S	A		-9.155	368	0,04524	NS		0	0	0,04524	-		0	0	0,04524	-
	P		0	0	0,04524	-		-6.772	831	0,04524	48,73		-13.484	902	0,04524	45,69
P	A	01051	0	0	0,04524	-	02479	0	0	0,04524	-	02480	0	0	0,04524	-
	P		- 368.547	11.843	0,04524	6,59		-67.400	5.327	0,04524	8,81		- 102.512	15.067	0,04524	3,36
S	A		0	0	0,04524	-		0	0	0,04524	-		0	0	0,04524	-
	P		-91.850	90	0,04524	NS		-2.181	1.145	0,04524	34,94		- 104.787	2.736	0,04524	18,61
P	A	02481	0	0	0,04524	-	02482	-3.152	342	0,04524	NS	02483	0	0	0,04524	-
	P		5.263	404	0,04524	97,05		0	0	0,04524	-		-25.293	706	0,04524	60,16
S	A		4.312	1.165	0,04524	33,74		11.506	3.154	0,04524	12,22		6.624	977	0,04524	39,98
	P		0	0	0,04524	-		0	0	0,04524	-		0	0	0,04524	-
P	A	02484	-20.607	436	0,04524	96,26	02485	-22.844	605	0,04524	69,77	02486	-10.700	354	0,04524	NS
	P		0	0	0,04524	-		0	0	0,04524	-		0	0	0,04524	-
S	A		4.808	2.516	0,04524	15,60		3.247	3.139	0,04524	12,56		3.229	3.145	0,04524	12,54
	P		0	0	0,04524	-		0	0	0,04524	-		0	0	0,04524	-
P	A	02487	0	0	0,04524	-	02488	0	0	0,04524	-	02489	0	0	0,04524	-
	P		-10.048	668	0,04524	61,14		-4.801	2.894	0,04524	13,92		-43.370	1.357	0,04524	32,72
S	A		2.771	2.386	0,04524	16,54		-881	337	0,04524	NS		2.921	148	0,04524	NS
	P		0	0	0,04524	-		0	0	0,04524	-		2.921	214	0,04524	NS
P	A	02490	-39.142	169	0,04524	NS	02491	-38.034	54	0,04524	NS	02492	0	0	0,04524	-
	P		-39.142	465	0,04524	94,51		-38.034	446	0,04524	98,27		-49.723	1.570	0,04524	28,71
S	A		1.113	720	0,04524	55,07		770	857	0,04524	46,31		-465	345	0,04524	NS
	P		0	0	0,04524	-		0	0	0,04524	-		0	0	0,04524	-
P	A	02493	0	0	0,04524	-	02494	0	0	0,04524	-	02495	0	0	0,04524	-
	P		-29.008	4.626	0,04524	9,27		-54.883	3.637	0,04524	12,54		-58.340	1.640	0,04524	28,04
S	A		0	0	0,04524	-		0	0	0,04524	-		0	0	0,04524	-
	P		-15.043	692	0,04524	59,79		-281	603	0,04524	66,01		1.798	389	0,04524	NS
P	A	02496	0	0	0,04524	-	02497	0	0	0,04524	-	02498	0	0	0,04524	-
	P		-58.977	1.011	0,04524	45,56		-95.459	1.869	0,04524	26,71		-87.241	4.499	0,04524	10,90
S	A		0	0	0,04524	-		0	0	0,04524	-		0	0	0,04524	-
	P		-7	269	0,04524	NS		-1.972	445	0,04524	89,85		-6.345	1.191	0,04524	33,96
P	A	02499	0	0	0,04524	-	02657	0	0	0,04524	-					
	P		-27.064	10.585	0,04524	4,03		-89.298	11.952	0,04524	4,12					
S	A		0	0	0,04524	-		0	0	0,04524	-					
	P		-25.028	2.205	0,04524	19,25		8.105	5.694	0,04524	6,83					
Piano loculi						**ParetеP7-P13**						**Parete P7-P13**				
P	A	00004	0	0	0,04524	-	00073	- 485.672	10.354	0,04524	8,63	00074	-6.262	763	0,04524	53,00
	P		6.528	665	0,04524	58,76		0	0	0,04524	-		0	0	0,04524	-
S	A		0	0	0,04524	-		- 547.924	3.896	0,04524	24,33		-17.155	605	0,04524	68,76
	P		16.639	586	0,04524	64,84		0	0	0,04524	-		-17.155	149	0,04524	NS
P	A	00403	-28.527	2.194	0,04524	19,51	00404	-18.892	561	0,04524	74,49	00405	-26.316	4.257	0,04524	10,00
	P		0	0	0,04524	-		0	0	0,04524	-		0	0	0,04524	-
S	A		-14.042	925	0,04524	44,62		8.123	496	0,04524	78,44		29.447	1.148	0,04524	31,90
	P		-14.042	47	0,04524	NS		8.123	401	0,04524	97,02		29.447	24	0,04524	NS
P	A	00406	-3.702	1.066	0,04524	37,68	00407	134.799	4.635	0,04524	5,47	00654	16.297	218	0,04524	NS
	P		0	0	0,04524	-		0	0	0,04524	-		16.297	400	0,04524	95,08
S	A		20.187	316	0,04524	NS		138.575	862	0,04524	25,28		0	0	0,04524	-
	P		20.187	484	0,04524	77,72		0	0	0,04524	-		27.834	598	0,04524	61,54
P	A	00655	-2.974	159	0,04524	NS	00656	-670	82	0,04524	NS	00657	19.345	173	0,04524	NS
	P		-2.974	393	0,04524	NS		-670	473	0,04524	84,24		19.345	557	0,04524	67,69
S	A		0	0	0,04524	-		0	0	0,04524	-		0	0	0,04524	-
	P		20.993	590	0,04524	63,61		15.548	844	0,04524	45,16		19.327	1.473	0,04524	25,60
P	A	00658	2.776	12	0,04524	NS	00659	24.957	154	0,04524	NS	00660	0	0	0,04524	-
	P		2.776	542	0,04524	72,83		24.957	529	0,04524	70,14		12.487	642	0,04524	59,87
S	A		0	0	0,04524	-		0	0	0,04524	-		0	0	0,04524	-
	P		16.597	1.239	0,04524	30,67		19.114	1.867	0,04524	20,21		13.347	1.824	0,04524	21,02
P	A	00661	18.015	121	0,04524	NS	00662	0	0	0,04524	-	01070	-43.613	122	0,04524	NS
	P		18.015	466	0,04524	81,22		7.622	885	0,04524	44,02		-43.613	36	0,04524	NS
S	A		0	0	0,04524	-		0	0	0,04524	-		0	0	0,04524	-
	P		27.142	1.287	0,04524	28,65		15.348	1.646	0,04524	23,17		1.223	167	0,04524	NS
P	A	01071	-65.037	190	0,04524	NS	01072	-87.361	133	0,04524	NS	01073	- 103.020	265	0,04524	NS
	P		-65.037	238	0,04524	NS		-87.361	327	0,04524	NS		- 103.020	481	0,04524	NS
S	A		-939	136	0,04524	NS		0	0	0,04524	-		-11.679	95	0,04524	NS
	P		0	0	0,04524	-		-15.460	283	0,04524	NS		0	0	0,04524	-
P	A	01074	-79.588	338	0,04524	NS	01075	-	269	0,04524	NS	01076	-	23	0,04524	NS

Pareti - Verifiche pressoflessione retta allo stato limite ultimo

D	P	Nodo	N	M	Af	CS	Nodo	N	M	Af	CS	Nodo	N	M	Af	CS
			[N]	[N· m]	[cm²/cm]			[N]	[N· m]	[cm²/cm]			[N]	[N· m]	[cm²/cm]	
	P		-79.588	643	0,04524	75,03		190.057 - 190.057	678	0,04524	88,31		151.196 - 151.196	331	0,04524	NS
S	A		-19.884	104	0,04524	NS		-14.159	35	0,04524	NS		-9.680	101	0,04524	NS
	P		-19.884	5	0,04524	NS		-23.619	11	0,04524	NS		-9.680	102	0,04524	NS
P	A	01077	- 155.161	56	0,04524	NS	01078	- 183.428	289	0,04524	NS	01079	- 146.051	471	0,04524	NS
	P		- 155.161	233	0,04524	NS		- 183.428	302	0,04524	NS		- 146.051	208	0,04524	NS
S	A		-6.111	16	0,04524	NS		-9.740	18	0,04524	NS		-5.535	101	0,04524	NS
	P		-10.026	19	0,04524	NS		0	0	0,04524	-		-5.535	38	0,04524	NS
P	A	01080	- 187.313	866	0,04524	68,81	01081	- 148.745	1.051	0,04524	52,85	01082	- 164.578	1.627	0,04524	35,16
	P		- 187.313	23	0,04524	NS		0	0	0,04524	-		0	0	0,04524	-
S	A		0	0	0,04524	-		-9.037	190	0,04524	NS		-43.181	236	0,04524	NS
	P		-15.580	80	0,04524	NS		0	0	0,04524	-		0	0	0,04524	-
P	A	01083	- 674.080	2.785	0,04524	37,69	02520	- 155.017	373	0,04524	NS	02521	- 182.211	5.128	0,04524	11,52
	P		0	0	0,04524	-		- 155.017	866	0,04524	64,91		0	0	0,04524	-
S	A		- 201.920	56	0,04524	NS		-15.586	92	0,04524	NS		- 168.847	727	0,04524	79,31
	P		- 201.920	63	0,04524	NS		-15.586	82	0,04524	NS		0	0	0,04524	-
P	A	02522	-23.494	250	0,04524	NS	02523	0	0	0,04524	-	02524	0	0	0,04524	-
	P		0	0	0,04524	-		-30.873	107	0,04524	NS		-53.860	181	0,04524	NS
S	A		0	0	0,04524	-		0	0	0,04524	-		0	0	0,04524	-
	P		1.310	302	0,04524	NS		9.687	316	0,04524	NS		3.827	253	0,04524	NS
P	A	02525	0	0	0,04524	-	02526	0	0	0,04524	-	02527	-32.896	26	0,04524	NS
	P		-66.828	185	0,04524	NS		-38.633	247	0,04524	NS		-32.896	212	0,04524	NS
S	A		0	0	0,04524	-		0	0	0,04524	-		0	0	0,04524	-
	P		5.626	493	0,04524	79,45		3.605	668	0,04524	58,96		1.253	766	0,04524	51,75
P	A	02528	-24.560	201	0,04524	NS	02529	-17.100	352	0,04524	NS	02530	0	0	0,04524	-
	P		-24.560	12	0,04524	NS		0	0	0,04524	-		-82.547	226	0,04524	NS
S	A		0	0	0,04524	-		-7.798	7	0,04524	NS		0	0	0,04524	-
	P		-6.114	640	0,04524	63,16		-7.798	108	0,04524	NS		-627	187	0,04524	NS
P	A	02531	0	0	0,04524	-	02532	-76.187	212	0,04524	NS	02533	-65.669	495	0,04524	94,48
	P		-81.574	239	0,04524	NS		-76.187	238	0,04524	NS		0	0	0,04524	-
S	A		0	0	0,04524	-		0	0	0,04524	-		-6.347	11	0,04524	NS
	P		1.396	280	0,04524	NS		81	313	0,04524	NS		-6.347	241	0,04524	NS
P	A	02534	-53.181	1.015	0,04524	44,77	02535	- 117.714	178	0,04524	NS	02536	0	0	0,04524	-
	P		0	0	0,04524	-		- 117.714	544	0,04524	96,10		- 113.887	224	0,04524	NS
S	A		-25.582	224	0,04524	NS		-3.547	57	0,04524	NS		-1.492	14	0,04524	NS
	P		0	0	0,04524	-		-3.547	47	0,04524	NS		-1.492	99	0,04524	NS
P	A	02537	- 121.652	229	0,04524	NS	02538	- 118.833	611	0,04524	85,76	02539	- 110.773	1.100	0,04524	46,86
	P		- 121.652	270	0,04524	NS		- 118.833	93	0,04524	NS		0	0	0,04524	-
S	A		-1.319	67	0,04524	NS		-3.710	152	0,04524	NS		-10.951	213	0,04524	NS
	P		-1.319	129	0,04524	NS		-3.710	93	0,04524	NS		0	0	0,04524	-
P	A	02540	-14.321	2.426	0,04524	17,02	02658	- 240.021	1.080	0,04524	60,24					
	P		0	0	0,04524	-		- 240.021	2.004	0,04524	32,46					
S	A		-29.740	197	0,04524	NS		5.771	606	0,04524	64,61					
	P		0	0	0,04524	-		5.771	824	0,04524	47,52					
Piano loculi						**ParetteP10-P17**						**Parete P10-P17**				
P	A	00011	5.393	691	0,04524	56,72	00070	0	0	0,04524	-	00076	0	0	0,04524	-
	P		0	0	0,04524	-		- 305.537	6.506	0,04524	11,03		-6.652	579	0,04524	69,92
S	A		23.342	572	0,04524	65,17		0	0	0,04524	-		-13.854	229	0,04524	NS
	P		0	0	0,04524	-		- 372.206	2.372	0,04524	33,06		-13.854	464	0,04524	88,90
P	A	00328	0	0	0,04524	-	00329	0	0	0,04524	-	00330	0	0	0,04524	-
	P		130.165	4.401	0,04524	5,87		-10.285	2.937	0,04524	13,92		-25.751	1.587	0,04524	26,79
S	A		0	0	0,04524	-		0	0	0,04524	-		26.906	313	0,04524	NS
	P		140.376	904	0,04524	23,62		22.431	862	0,04524	43,36		26.906	847	0,04524	43,56
P	A	00331	0	0	0,04524	-	00332	0	0	0,04524	-	00912	8.040	626	0,04524	62,16
	P		-32.673	1.406	0,04524	30,77		-23.642	884	0,04524	47,84		8.040	74	0,04524	NS
S	A		5.430	173	0,04524	NS		-13.424	251	0,04524	NS		12.499	1.216	0,04524	31,61
	P		5.430	729	0,04524	53,76		-13.424	609	0,04524	67,66		0	0	0,04524	-
P	A	00913	14.876	613	0,04524	62,29	00914	13.509	538	0,04524	71,24	00915	25.615	576	0,04524	64,30
	P		0	0	0,04524	-		0	0	0,04524	-		22.638	110	0,04524	NS
S	A		24.717	1.679	0,04524	22,12		13.073	1.659	0,04524	23,13		18.283	1.623	0,04524	23,30
	P		0	0	0,04524	-		0	0	0,04524	-		0	0	0,04524	-

Pareti - Verifiche pressoflessione retta allo stato limite ultimo

D	P	Nodo	N	M	Af	CS	Nodo	N	M	Af	CS	Nodo	N	M	Af	CS
			[N]	[N· m]	[cm²/cm]			[N]	[N· m]	[cm²/cm]			[N]	[N· m]	[cm²/cm]	
P	A	00916	2.137	556	0,04524	71,12	00917	19.988	564	0,04524	66,73	00918	-977	481	0,04524	82,90
	P		2.137	9	0,04524	NS		19.988	172	0,04524	NS		-977	74	0,04524	NS
S	A		16.317	1.369	0,04524	27,78		18.800	1.229	0,04524	30,73		15.787	927	0,04524	41,08
	P		0	0	0,04524	-		0	0	0,04524	-		0	0	0,04524	-
P	A	00919	-3.508	412	0,04524	97,44	00920	16.806	334	0,04524	NS	00921	-43.065	83	0,04524	NS
	P		-3.508	138	0,04524	NS		16.806	269	0,04524	NS		-43.065	88	0,04524	NS
S	A		20.677	638	0,04524	58,88		20.189	466	0,04524	80,72		1.112	201	0,04524	NS
	P		0	0	0,04524	-		0	0	0,04524	-		0	0	0,04524	-
P	A	00922	-65.963	266	0,04524	NS	00923	-88.258	248	0,04524	NS	00924	-102.604	491	0,04524	NS
	P		-65.963	179	0,04524	NS		-88.258	235	0,04524	NS		-102.604	300	0,04524	NS
S	A		341	154	0,04524	NS		-9.490	12	0,04524	NS		-7.988	70	0,04524	NS
	P		0	0	0,04524	-		-9.490	127	0,04524	NS		0	0	0,04524	-
P	A	00925	-80.169	689	0,04524	70,11	00926	-189.362	707	0,04524	84,59	00927	-151.045	338	0,04524	NS
	P		-80.169	341	0,04524	NS		-189.362	291	0,04524	NS		-151.045	19	0,04524	NS
S	A		-20.004	19	0,04524	NS		-13.987	58	0,04524	NS		-9.633	110	0,04524	NS
	P		-20.004	106	0,04524	NS		0	0	0,04524	-		-9.633	107	0,04524	NS
P	A	00928	-154.772	259	0,04524	NS	00929	-182.889	337	0,04524	NS	00930	-145.604	247	0,04524	NS
	P		-154.772	77	0,04524	NS		-182.889	332	0,04524	NS		-145.604	513	0,04524	NS
S	A		-6.069	40	0,04524	NS		-9.676	6	0,04524	NS		-5.511	39	0,04524	NS
	P		0	0	0,04524	-		-14.792	10	0,04524	NS		-5.511	117	0,04524	NS
P	A	00931	-186.388	51	0,04524	NS	00932	0	0	0,04524	-	00933	0	0	0,04524	-
	P		-186.388	932	0,04524	63,83		-148.159	1.103	0,04524	50,31		-164.271	1.653	0,04524	34,59
S	A		-15.534	94	0,04524	NS		0	0	0,04524	-		0	0	0,04524	-
	P		0	0	0,04524	-		-8.919	218	0,04524	NS		-42.908	279	0,04524	NS
P	A	00934	0	0	0,04524	-	02277	-155.124	916	0,04524	61,38	02278	0	0	0,04524	-
	P		-678.500	2.797	0,04524	37,64		-155.124	400	0,04524	NS		-176.599	4.736	0,04524	12,35
S	A		-202.160	66	0,04524	NS		-15.182	86	0,04524	NS		0	0	0,04524	-
	P		-202.160	59	0,04524	NS		-15.182	99	0,04524	NS		-173.448	730	0,04524	79,65
P	A	02279	0	0	0,04524	-	02280	-19.277	99	0,04524	NS	02281	-53.388	165	0,04524	NS
	P		-20.242	89	0,04524	NS		0	0	0,04524	-		0	0	0,04524	-
S	A		53	309	0,04524	NS		9.832	292	0,04524	NS		3.935	314	0,04524	NS
	P		0	0	0,04524	-		0	0	0,04524	-		0	0	0,04524	-
P	A	02282	-66.841	204	0,04524	NS	02283	-38.616	240	0,04524	NS	02284	-32.760	209	0,04524	NS
	P		0	0	0,04524	-		0	0	0,04524	-		-32.760	48	0,04524	NS
S	A		5.775	495	0,04524	79,10		3.692	691	0,04524	56,99		1.182	781	0,04524	50,76
	P		0	0	0,04524	-		0	0	0,04524	-		0	0	0,04524	-
P	A	02285	-24.833	29	0,04524	NS	02286	0	0	0,04524	-	02287	-82.595	235	0,04524	NS
	P		-24.833	199	0,04524	NS		-26.179	588	0,04524	72,39		0	0	0,04524	-
S	A		-5.273	647	0,04524	62,34		-6.771	142	0,04524	NS		-500	172	0,04524	NS
	P		0	0	0,04524	-		0	0	0,04524	-		0	0	0,04524	-
P	A	02288	-81.465	259	0,04524	NS	02289	-76.066	262	0,04524	NS	02290	-65.618	14	0,04524	NS
	P		-81.465	7	0,04524	NS		-76.066	236	0,04524	NS		-65.618	519	0,04524	90,10
S	A		1.470	283	0,04524	NS		98	311	0,04524	NS		-6.346	227	0,04524	NS
	P		0	0	0,04524	-		0	0	0,04524	-		-6.346	41	0,04524	NS
P	A	02291	0	0	0,04524	-	02292	-117.384	542	0,04524	96,40	02293	-113.821	229	0,04524	NS
	P		-53.757	1.170	0,04524	38,89		-117.384	217	0,04524	NS		0	0	0,04524	-
S	A		-25.775	66	0,04524	NS		-3.929	75	0,04524	NS		-1.467	104	0,04524	NS
	P		-25.775	140	0,04524	NS		-3.929	38	0,04524	NS		-1.467	24	0,04524	NS
P	A	02294	-121.376	302	0,04524	NS	02295	-118.537	127	0,04524	NS	02296	0	0	0,04524	-
	P		-121.376	260	0,04524	NS		-118.537	651	0,04524	80,44		-110.853	1.125	0,04524	45,83
S	A		-1.313	133	0,04524	NS		-3.698	87	0,04524	NS		0	0	0,04524	-
	P		-1.313	85	0,04524	NS		-3.698	181	0,04524	NS		-10.922	300	0,04524	NS
P	A	02297	0	0	0,04524	-	02659	-239.557	2.162	0,04524	30,07					
	P		-17.270	2.925	0,04524	14,23		-239.557	1.147	0,04524	56,68					
S	A		0	0	0,04524	-		5.518	887	0,04524	44,17					
	P		-46.985	551	0,04524	81,27		5.518	656	0,04524	59,73					
Piano loculi						**ParetеP11-P18**						**Parete P11-P18**				
P	A	00010	0	0	0,04524	-	00056	-241.885	24.902	0,04524	2,62	00057	24.528	1.250	0,04524	29,72
	P		27.115	534	0,04524	69,05		0	0	0,04524	-		0	0	0,04524	-
S	A		0	0	0,04524	-		-	9.584	0,04524	6,48		-15.927	765	0,04524	54,21

Pareti - Verifiche pressoflessione retta allo stato limite ultimo

D	P	Nodo	N	M	Af	CS	Nodo	N	M	Af	CS	Nodo	N	M	Af	CS
			[N]	[N· m]	[cm²/cm]			[N]	[N· m]	[cm²/cm]			[N]	[N· m]	[cm²/cm]	
	P		22.822	4.904	0,04524	7,61		211.228 0	0	0,04524	-		0	0	0,04524	-
P	A	00345	-8.736	4.044	0,04524	10,07	00346	-16.659	6.152	0,04524	6,75	00347	-17.249	10.862	0,04524	3,83
	P		0	0	0,04524	-		0	0	0,04524	-		0	0	0,04524	-
S	A		-9.513	1.210	0,04524	33,71		-3.053	1.539	0,04524	26,05		-3.047	2.302	0,04524	17,42
	P		0	0	0,04524	-		0	0	0,04524	-		0	0	0,04524	-
P	A	00348	-19.659	12.404	0,04524	3,38	00349	14.779	12.426	0,04524	3,07	00903	0	0	0,04524	-
	P		0	0	0,04524	-		0	0	0,04524	-		25.685	1.838	0,04524	20,15
S	A		-3.875	3.145	0,04524	12,78		-20.281	1.558	0,04524	26,92		0	0	0,04524	-
	P		0	0	0,04524	-		0	0	0,04524	-		22.439	6.193	0,04524	6,04
P	A	00904	0	0	0,04524	-	00905	0	0	0,04524	-	00906	0	0	0,04524	-
	P		4.926	1.706	0,04524	23,00		5.589	1.705	0,04524	22,98		25.127	1.526	0,04524	24,30
S	A		0	0	0,04524	-		0	0	0,04524	-		0	0	0,04524	-
	P		12.185	5.132	0,04524	7,50		9.063	5.702	0,04524	6,81		12.188	6.341	0,04524	6,07
P	A	00907	0	0	0,04524	-	00908	0	0	0,04524	-	00909	0	0	0,04524	-
	P		11.166	1.746	0,04524	22,10		35.141	1.666	0,04524	21,62		23.463	1.930	0,04524	19,31
S	A		0	0	0,04524	-		0	0	0,04524	-		0	0	0,04524	-
	P		10.743	5.666	0,04524	6,82		13.419	7.178	0,04524	5,34		13.823	6.855	0,04524	5,59
P	A	00910	0	0	0,04524	-	00911	0	0	0,04524	-	00935	-26.976	1.716	0,04524	24,85
	P		36.135	1.561	0,04524	23,00		27.668	1.622	0,04524	22,70		0	0	0,04524	-
S	A		0	0	0,04524	-		0	0	0,04524	-		0	0	0,04524	-
	P		23.515	6.017	0,04524	6,19		19.986	5.315	0,04524	7,08		10.373	584	0,04524	66,21
P	A	00936	-52.177	3.463	0,04524	13,09	00937	-74.556	3.632	0,04524	13,14	00938	-53.252	4.040	0,04524	11,25
	P		0	0	0,04524	-		0	0	0,04524	-		0	0	0,04524	-
S	A		4.669	1.187	0,04524	33,09		-9.052	1.430	0,04524	28,49		-19.240	1.420	0,04524	29,45
	P		0	0	0,04524	-		0	0	0,04524	-		0	0	0,04524	-
P	A	00939	-48.902	4.116	0,04524	10,93	00940	-70.580	4.701	0,04524	10,06	00941	-75.170	2.718	0,04524	17,58
	P		0	0	0,04524	-		0	0	0,04524	-		0	0	0,04524	-
S	A		-10.726	602	0,04524	67,97		3.541	134	0,04524	NS		-3.078	403	0,04524	99,51
	P		0	0	0,04524	-		3.541	324	0,04524	NS		-3.078	168	0,04524	NS
P	A	00942	-75.476	1.620	0,04524	29,51	00943	-89.912	1.520	0,04524	32,46	00944	-80.873	1.353	0,04524	35,76
	P		0	0	0,04524	-		0	0	0,04524	-		0	0	0,04524	-
S	A		-1.824	355	0,04524	NS		0	0	0,04524	-		-6.216	400	0,04524	NS
	P		0	0	0,04524	-		-9.072	151	0,04524	NS		0	0	0,04524	-
P	A	00945	-153.459	2.928	0,04524	19,14	00946	-122.035	3.960	0,04524	13,32	00947	-122.602	7.019	0,04524	7,52
	P		0	0	0,04524	-		0	0	0,04524	-		0	0	0,04524	-
S	A		0	0	0,04524	-		-6.684	805	0,04524	50,29		-14.159	775	0,04524	53,27
	P		-9.118	359	0,04524	NS		0	0	0,04524	-		0	0	0,04524	-
P	A	00948	-371.460	11.332	0,04524	6,91	02298	-67.171	5.349	0,04524	8,77	02299	-103.733	14.636	0,04524	3,47
	P		0	0	0,04524	-		0	0	0,04524	-		0	0	0,04524	-
S	A		0	0	0,04524	-		-1.859	1.153	0,04524	34,67		-102.802	2.099	0,04524	24,16
	P		-94.611	239	0,04524	NS		0	0	0,04524	-		0	0	0,04524	-
P	A	02300	3.982	547	0,04524	71,93	02301	0	0	0,04524	-	02302	-24.861	701	0,04524	60,52
	P		0	0	0,04524	-		-2.539	384	0,04524	NS		0	0	0,04524	-
S	A		0	0	0,04524	-		0	0	0,04524	-		0	0	0,04524	-
	P		5.251	1.222	0,04524	32,09		11.582	3.210	0,04524	12,00		6.986	914	0,04524	42,70
P	A	02303	0	0	0,04524	-	02304	0	0	0,04524	-	02305	0	0	0,04524	-
	P		-20.614	415	0,04524	NS		-23.108	642	0,04524	65,79		-10.629	379	0,04524	NS
S	A		0	0	0,04524	-		0	0	0,04524	-		0	0	0,04524	-
	P		4.535	2.491	0,04524	15,77		3.528	3.101	0,04524	12,70		3.264	3.083	0,04524	12,79
P	A	02306	-9.893	723	0,04524	56,47	02307	-5.442	2.715	0,04524	14,86	02308	-43.485	1.369	0,04524	32,44
	P		0	0	0,04524	-		0	0	0,04524	-		0	0	0,04524	-
S	A		0	0	0,04524	-		0	0	0,04524	-		3.011	221	0,04524	NS
	P		2.146	2.324	0,04524	17,01		-1.881	254	0,04524	NS		3.011	137	0,04524	NS
P	A	02309	-39.080	446	0,04524	98,52	02310	-38.048	397	0,04524	NS	02311	-49.962	1.553	0,04524	29,04
	P		-39.080	153	0,04524	NS		-38.048	35	0,04524	NS		0	0	0,04524	-
S	A		0	0	0,04524	-		0	0	0,04524	-		0	0	0,04524	-
	P		1.054	708	0,04524	56,02		872	845	0,04524	46,96		-465	321	0,04524	NS
P	A	02312	-28.537	4.574	0,04524	9,36	02313	-55.103	3.653	0,04524	12,49	02314	-58.228	1.633	0,04524	28,15
	P		0	0	0,04524	-		0	0	0,04524	-		0	0	0,04524	-
S	A		-15.635	897	0,04524	46,20		-202	652	0,04524	61,03		1.818	399	0,04524	99,19
	P		0	0	0,04524	-		0	0	0,04524	-		0	0	0,04524	-
P	A	02315	-58.880	977	0,04524	47,13	02316	-95.448	1.844	0,04524	27,07	02317	-87.172	4.465	0,04524	10,99
	P		0	0	0,04524	-		0	0	0,04524	-		0	0	0,04524	-
S	A		13	261	0,04524	NS		-1.930	448	0,04524	89,24		-6.211	1.138	0,04524	35,53
	P		0	0	0,04524	-		0	0	0,04524	-		0	0	0,04524	-
P	A	02318	-23.871	10.346	0,04524	4,09	02660	-88.570	11.849	0,04524	4,15					
	P		0	0	0,04524	-		0	0	0,04524	-					
S	A		-25.663	2.013	0,04524	21,12		8.422	5.525	0,04524	7,04					
	P		0	0	0,04524	-		0	0	0,04524	-					
Piano di fondazione							**ParetеP1-P2-P4-P5**					**Parete P1-P2**				
P	A	00014	-3.788	1.681	0,04524	23,90	00015	-54.347	634	0,04524	71,87	00091	-20.617	951	0,04524	44,13
	P		0	0	0,04524	-		0	0	0,04524	-		0	0	0,04524	-
S	A		0	0	0,04524	-		-25.155	234	0,04524	NS		-7.533	196	0,04524	NS
	P		9.472	989	0,04524	39,19		0	0	0,04524	-		0	0	0,04524	-

Pareti - Verifiche pressoflessione retta allo stato limite ultimo

D	P	Nodo	N	M	Af	CS	Nodo	N	M	Af	CS	Nodo	N	M	Af	CS
			[N]	[N· m]	[cm²/cm]			[N]	[N· m]	[cm²/cm]			[N]	[N· m]	[cm²/cm]	
P	A	00095	0	0	0,04524	-	00134	-36.375	893	0,04524	48,88	00135	14.575	274	0,04524	NS
	P		7.716	2.894	0,04524	13,46		0	0	0,04524	-		14.575	694	0,04524	55,07
S	A		0	0	0,04524	-		-31.227	494	0,04524	87,25		0	0	0,04524	-
	P		14.221	1.364	0,04524	28,04		0	0	0,04524	-		15.853	1.479	0,04524	25,75
P	A	00949	-10.786	28	0,04524	NS	00950	-29.806	614	0,04524	69,95	00951	-31.471	743	0,04524	58,05
	P		-10.786	186	0,04524	NS		0	0	0,04524	-		0	0	0,04524	-
S	A		0	0	0,04524	-		-4.146	158	0,04524	NS		-15.220	290	0,04524	NS
	P		-93	631	0,04524	63,05		0	0	0,04524	-		0	0	0,04524	-
P	A	00952	-41.319	1.127	0,04524	39,20	00953	-65.014	1.148	0,04524	40,68	01289	-38.880	1.632	0,04524	26,91
	P		0	0	0,04524	-		0	0	0,04524	-		0	0	0,04524	-
S	A		-24.758	426	0,04524	99,56		-42.110	313	0,04524	NS		-4.352	452	0,04524	89,02
	P		0	0	0,04524	-		0	0	0,04524	-		0	0	0,04524	-
P	A	01290	-43.448	2.028	0,04524	21,90	01291	-48.476	2.225	0,04524	20,20	01292	-37.892	2.026	0,04524	21,63
	P		0	0	0,04524	-		0	0	0,04524	-		0	0	0,04524	-
S	A		-8.238	592	0,04524	68,67		-11.735	553	0,04524	74,19		-9.027	642	0,04524	63,45
	P		0	0	0,04524	-		0	0	0,04524	-		0	0	0,04524	-
P	A	01293	-17.450	994	0,04524	41,89	01350	-31.848	1.067	0,04524	40,46	01351	-41.715	979	0,04524	45,17
	P		0	0	0,04524	-		0	0	0,04524	-		0	0	0,04524	-
S	A		-5.046	277	0,04524	NS		-26.769	343	0,04524	NS		-24.921	388	0,04524	NS
	P		0	0	0,04524	-		0	0	0,04524	-		0	0	0,04524	-
P	A	01352	-1.676	215	0,04524	NS	01353	229	36	0,04524	NS	01354	-34.202	979	0,04524	44,35
	P		-1.676	46	0,04524	NS		229	408	0,04524	97,42		0	0	0,04524	-
S	A		0	0	0,04524	-		0	0	0,04524	-		-2.631	266	0,04524	NS
	P		10.047	721	0,04524	53,67		5.488	555	0,04524	70,60		0	0	0,04524	-
P	A	01355	-14.085	515	0,04524	80,15	01356	-41.706	1.424	0,04524	31,05	01357	-40.335	1.624	0,04524	27,14
	P		0	0	0,04524	-		0	0	0,04524	-		0	0	0,04524	-
S	A		1.945	37	0,04524	NS		-12.030	431	0,04524	95,26		-19.382	476	0,04524	87,90
	P		1.945	150	0,04524	NS		0	0	0,04524	-		0	0	0,04524	-
P	A	01358	-40.211	1.282	0,04524	34,37										
	P		0	0	0,04524	-										
S	A		-27.690	475	0,04524	89,95										
	P		0	0	0,04524	-										
Piano di fondazone						**PareteP1-P2-P4-P5**						**Parete P2-P4**				
P	A	00015	-54.347	634	0,04524	71,87	00016	-51.581	951	0,04524	47,60	00024	-48.178	773	0,04524	58,10
	P		0	0	0,04524	-		0	0	0,04524	-		0	0	0,04524	-
S	A		-25.155	234	0,04524	NS		-79.847	1.181	0,04524	40,87		-1.316	284	0,04524	NS
	P		0	0	0,04524	-		0	0	0,04524	-		0	0	0,04524	-
P	A	00091	-20.617	951	0,04524	44,13	00134	-36.375	893	0,04524	48,88	00162	-39.630	691	0,04524	63,67
	P		0	0	0,04524	-		0	0	0,04524	-		0	0	0,04524	-
S	A		-7.533	196	0,04524	NS		-31.227	494	0,04524	87,25		-24.662	296	0,04524	NS
	P		0	0	0,04524	-		0	0	0,04524	-		0	0	0,04524	-
P	A	00444	6.306	57	0,04524	NS	00445	9.361	18	0,04524	NS	00446	6.841	27	0,04524	NS
	P		0	0	0,04524	-		8.683	5	0,04524	NS		0	0	0,04524	-
S	A		-11.733	200	0,04524	NS		60.792	60	0,04524	NS		0	0	0,04524	-
	P		0	0	0,04524	-		49.429	9	0,04524	NS		97.140	102	0,04524	NS
P	A	00447	7.162	40	0,04524	NS	00448	3.369	57	0,04524	NS	01284	-7.571	292	0,04524	NS
	P		0	0	0,04524	-		0	0	0,04524	-		0	0	0,04524	-
S	A		54.801	37	0,04524	NS		-9.452	236	0,04524	NS		-797	46	0,04524	NS
	P		54.801	66	0,04524	NS		0	0	0,04524	-		-4.343	18	0,04524	NS
P	A	01285	-13.047	21	0,04524	NS	01286	0	0	0,04524	-	01287	-15.548	9	0,04524	NS
	P		-13.047	107	0,04524	NS		-16.979	281	0,04524	NS		-15.548	158	0,04524	NS
S	A		0	0	0,04524	-		0	0	0,04524	-		0	0	0,04524	-
	P		-8.718	42	0,04524	NS		-23.277	69	0,04524	NS		-12.016	54	0,04524	NS
P	A	01288	-5.602	341	0,04524	NS	01717	-41.706	629	0,04524	70,30	01718	-15.332	483	0,04524	85,73
	P		0	0	0,04524	-		0	0	0,04524	-		0	0	0,04524	-
S	A		-1.942	102	0,04524	NS		-30.838	372	0,04524	NS		-35.388	471	0,04524	92,45
	P		0	0	0,04524	-		0	0	0,04524	-		0	0	0,04524	-
P	A	01719	-41.580	530	0,04524	83,41	01720	-14.204	557	0,04524	74,13	01721	-3.575	91	0,04524	NS
	P		0	0	0,04524	-		0	0	0,04524	-		-3.575	35	0,04524	NS
S	A		-32.525	421	0,04524	NS		-20.311	361	0,04524	NS		4.989	74	0,04524	NS
	P		0	0	0,04524	-		0	0	0,04524	-		0	0	0,04524	-
P	A	01722	2.385	116	0,04524	NS	01723	0	0	0,04524	-	01724	1.378	125	0,04524	NS
	P		0	0	0,04524	-		559	72	0,04524	NS		0	0	0,04524	-
S	A		31.193	82	0,04524	NS		0	0	0,04524	-		5.114	33	0,04524	NS
	P		0	0	0,04524	-		36.525	86	0,04524	NS		0	0	0,04524	-
P	A	01725	-1.644	86	0,04524	NS										
	P		0	0	0,04524	-										
S	A		27.766	76	0,04524	NS										
	P		0	0	0,04524	-										
Piano di fondazone						**PareteP1-P2-P4-P5**						**Parete P5-P4**				
P	A	00016	-51.581	951	0,04524	47,60	00017	0	0	0,04524	-	00023	7.603	3.060	0,04524	12,73
	P		0	0	0,04524	-		-3.285	1.731	0,04524	23,18		0	0	0,04524	-
S	A		-79.847	1.181	0,04524	40,87		10.184	910	0,04524	42,51		14.465	1.471	0,04524	25,99
	P		0	0	0,04524	-		0	0	0,04524	-		0	0	0,04524	-
P	A	00024	-48.178	773	0,04524	58,10	00133	14.484	668	0,04524	57,22	00162	-39.630	691	0,04524	63,67
	P		0	0	0,04524	-		14.484	296	0,04524	NS		0	0	0,04524	-
S	A		-1.316	284	0,04524	NS		15.086	1.539	0,04524	24,80		-24.662	296	0,04524	NS
	P		0	0	0,04524	-		0	0	0,04524	-		0	0	0,04524	-

Pareti - Verifiche pressoflessione retta allo stato limite ultimo

D	P	Nodo	N	M	Af	CS	Nodo	N	M	Af	CS	Nodo	N	M	Af	CS
			[N]	[N· m]	[cm²/cm]			[N]	[N· m]	[cm²/cm]			[N]	[N· m]	[cm²/cm]	
P	A	00163	0	0	0,04524	-	00164	0	0	0,04524	-	00165	0	0	0,04524	-
	P		-64.919	1.152	0,04524	40,53		-40.888	1.128	0,04524	39,12		-27.251	806	0,04524	52,95
S	A		0	0	0,04524	-		0	0	0,04524	-		0	0	0,04524	-
	P		-42.401	332	0,04524	NS		-24.768	363	0,04524	NS		-14.024	371	0,04524	NS
P	A	00166	0	0	0,04524	-	00167	-10.976	189	0,04524	NS	01273	0	0	0,04524	-
	P		-27.693	569	0,04524	75,09		0	0	0,04524	-		-35.850	1.214	0,04524	35,91
S	A		0	0	0,04524	-		320	618	0,04524	64,30		0	0	0,04524	-
	P		-3.677	61	0,04524	NS		0	0	0,04524	-		-10.024	375	0,04524	NS
P	A	01274	0	0	0,04524	-	01275	0	0	0,04524	-	01276	0	0	0,04524	-
	P		-36.873	1.830	0,04524	23,88		-43.497	2.384	0,04524	18,63		-46.384	1.986	0,04524	22,52
S	A		0	0	0,04524	-		0	0	0,04524	-		0	0	0,04524	-
	P		-13.358	632	0,04524	65,19		-11.464	595	0,04524	68,90		-9.279	563	0,04524	72,40
P	A	01277	0	0	0,04524	-	01390	0	0	0,04524	-	01391	0	0	0,04524	-
	P		-38.976	1.775	0,04524	24,75		-61.379	1.127	0,04524	41,09		-38.754	993	0,04524	44,21
S	A		0	0	0,04524	-		0	0	0,04524	-		0	0	0,04524	-
	P		-4.534	520	0,04524	77,41		-28.303	353	0,04524	NS		-24.875	402	0,04524	NS
P	A	01392	-2.757	3	0,04524	NS	01393	6.639	371	0,04524	NS	01394	0	0	0,04524	-
	P		-2.757	236	0,04524	NS		6.639	47	0,04524	NS		-45.327	910	0,04524	49,02
S	A		10.010	691	0,04524	56,01		6.073	511	0,04524	76,56		0	0	0,04524	-
	P		0	0	0,04524	-		0	0	0,04524	-		-1.772	273	0,04524	NS
P	A	01395	0	0	0,04524	-	01396	0	0	0,04524	-	01397	0	0	0,04524	-
	P		-23.888	634	0,04524	66,75		-41.078	1.425	0,04524	30,98		-41.176	1.580	0,04524	27,95
S	A		1.984	167	0,04524	NS		0	0	0,04524	-		0	0	0,04524	-
	P		0	0	0,04524	-		-12.028	491	0,04524	83,62		-18.550	470	0,04524	88,83
P	A	01398	0	0	0,04524	-										
	P		-36.818	1.302	0,04524	33,56										
S	A		0	0	0,04524	-										
	P		-28.721	501	0,04524	85,50										
Piano di fondazone							**ParetteP6-P7-P8**					**Parete P6-P7**				
P	A	00002	31.588	108	0,04524	NS	00004	-2.146	497	0,04524	80,48	00027	37.684	2.075	0,04524	17,23
	P		31.588	366	0,04524	99,44		0	0	0,04524	-		0	0	0,04524	-
S	A		0	0	0,04524	-		0	0	0,04524	-		0	0	0,04524	-
	P		30.940	5.009	0,04524	7,28		-12.882	2.132	0,04524	19,30		17.721	264	0,04524	NS
P	A	00071	13.242	461	0,04524	83,21	00175	1.435	633	0,04524	62,59	00176	-13.729	884	0,04524	46,65
	P		0	0	0,04524	-		0	0	0,04524	-		0	0	0,04524	-
S	A		0	0	0,04524	-		0	0	0,04524	-		0	0	0,04524	-
	P		2.617	474	0,04524	83,32		-12.590	1.647	0,04524	24,96		-11.175	585	0,04524	70,02
P	A	00177	-37.268	2.073	0,04524	21,10	00178	-36.124	2.791	0,04524	15,63	00179	-48.764	3.577	0,04524	12,57
	P		0	0	0,04524	-		0	0	0,04524	-		0	0	0,04524	-
S	A		-8.793	485	0,04524	83,94		-4.438	1.033	0,04524	38,96		-4.961	1.211	0,04524	33,28
	P		0	0	0,04524	-		0	0	0,04524	-		0	0	0,04524	-
P	A	00180	-53.775	4.062	0,04524	11,20	00181	-53.425	3.879	0,04524	11,72	00182	-54.396	4.631	0,04524	9,84
	P		0	0	0,04524	-		0	0	0,04524	-		0	0	0,04524	-
S	A		-6.013	1.642	0,04524	24,61		-5.115	1.592	0,04524	25,33		-6.826	1.493	0,04524	27,13
	P		0	0	0,04524	-		0	0	0,04524	-		0	0	0,04524	-
P	A	00183	-58.683	4.834	0,04524	9,52	00184	-59.394	4.563	0,04524	10,10	00185	-51.011	3.712	0,04524	12,18
	P		0	0	0,04524	-		0	0	0,04524	-		0	0	0,04524	-
S	A		-2.995	1.917	0,04524	20,91		541	1.781	0,04524	22,30		3.713	1.626	0,04524	24,22
	P		0	0	0,04524	-		0	0	0,04524	-		0	0	0,04524	-
P	A	00186	-56.922	3.429	0,04524	13,37	00187	-36.996	1.502	0,04524	29,11	00188	0	0	0,04524	-
	P		0	0	0,04524	-		0	0	0,04524	-		60.846	374	0,04524	88,95
S	A		7.106	935	0,04524	41,73		0	0	0,04524	-		0	0	0,04524	-
	P		0	0	0,04524	-		16.706	594	0,04524	63,95		31.728	4.798	0,04524	7,58
P	A	01139	-58.569	6.538	0,04524	7,04	01140	-77.466	7.474	0,04524	6,42	01141	-78.956	8.956	0,04524	5,38
	P		0	0	0,04524	-		0	0	0,04524	-		0	0	0,04524	-
S	A		-15.835	2.876	0,04524	14,42		-18.217	2.366	0,04524	17,63		-21.780	2.239	0,04524	18,80
	P		0	0	0,04524	-		0	0	0,04524	-		0	0	0,04524	-
P	A	01142	-38.349	6.408	0,04524	6,84	01143	-40.672	6.016	0,04524	7,33	01144	-35.869	5.441	0,04524	8,01
	P		0	0	0,04524	-		0	0	0,04524	-		0	0	0,04524	-
S	A		-15.821	1.943	0,04524	21,34		-14.148	1.760	0,04524	23,46		-8.480	1.392	0,04524	29,22
	P		0	0	0,04524	-		0	0	0,04524	-		0	0	0,04524	-
P	A	01145	-35.748	5.408	0,04524	8,06	01146	-35.727	4.914	0,04524	8,87	01147	-50.007	4.764	0,04524	9,47
	P		0	0	0,04524	-		0	0	0,04524	-		0	0	0,04524	-
S	A		-10.437	1.745	0,04524	23,43		-12.496	1.380	0,04524	29,79		-14.940	1.181	0,04524	35,03
	P		0	0	0,04524	-		0	0	0,04524	-		0	0	0,04524	-
P	A	01148	-66.398	5.388	0,04524	8,69	01149	-44.249	3.768	0,04524	11,81	01150	-6.864	2.931	0,04524	13,82
	P		0	0	0,04524	-		0	0	0,04524	-		0	0	0,04524	-
S	A		-17.137	1.345	0,04524	30,93		-10.738	983	0,04524	41,63		-930	907	0,04524	43,96
	P		0	0	0,04524	-		0	0	0,04524	-		0	0	0,04524	-
P	A	01417	10.306	931	0,04524	41,54	01418	-8.096	1.376	0,04524	29,53	01419	-3.202	1.780	0,04524	22,54
	P		0	0	0,04524	-		0	0	0,04524	-		0	0	0,04524	-
S	A		0	0	0,04524	-		0	0	0,04524	-		0	0	0,04524	-
	P		-8.210	467	0,04524	87,04		-8.913	619	0,04524	65,79		25.223	1.589	0,04524	23,33
P	A	01420	3.227	1.659	0,04524	23,77	01421	-45.618	5.296	0,04524	8,43	01422	-52.625	3.876	0,04524	11,71
	P		0	0	0,04524	-		0	0	0,04524	-		0	0	0,04524	-
S	A		0	0	0,04524	-		-1.205	1.315	0,04524	30,34		12.733	595	0,04524	64,56
	P		21.785	1.063	0,04524	35,23		0	0	0,04524	-		0	0	0,04524	-
P	A	01423	-65.776	5.865	0,04524	7,98	01424	-40.393	5.729	0,04524	7,69	01425	-61.107	5.337	0,04524	8,67

Pareti - Verifiche pressoflessione retta allo stato limite ultimo

D	P	Nodo	N	M	Af	CS	Nodo	N	M	Af	CS	Nodo	N	M	Af	CS
			[N]	[N· m]	[cm²/cm]			[N]	[N· m]	[cm²/cm]			[N]	[N· m]	[cm²/cm]	
	P		0	0	0,04524	-		0	0	0,04524	-		0	0	0,04524	-
S	A		-6.942	1.997	0,04524	20,29		-13.647	1.442	0,04524	28,59		-6.893	1.492	0,04524	27,15
	P		0	0	0,04524	-		0	0	0,04524	-		0	0	0,04524	-
P	A	01426	-36.043	5.022	0,04524	8,68	01427	-36.556	4.902	0,04524	8,91	01428	-54.738	4.523	0,04524	10,08
	P		0	0	0,04524	-		0	0	0,04524	-		0	0	0,04524	-
S	A		-10.179	1.621	0,04524	25,21		-13.935	1.293	0,04524	31,91		-11.327	1.384	0,04524	29,61
	P		0	0	0,04524	-		0	0	0,04524	-		0	0	0,04524	-
P	A	01429	-53.459	4.432	0,04524	10,26	01430	-49.701	4.302	0,04524	10,48	01431	-45.664	3.230	0,04524	13,82
	P		0	0	0,04524	-		0	0	0,04524	-		0	0	0,04524	-
S	A		-10.480	1.357	0,04524	30,13		-10.691	1.267	0,04524	32,29		-5.591	1.162	0,04524	34,74
	P		0	0	0,04524	-		0	0	0,04524	-		0	0	0,04524	-
P	A	01432	-32.533	2.273	0,04524	19,02										
	P		0	0	0,04524	-										
S	A		-7.641	408	0,04524	99,48										
	P		0	0	0,04524	-										
Piano di fondazione						**ParetеP6-P7-P8**						**Parete P7-P8**				
P	A	00003	0	0	0,04524	-	00004	-2.146	497	0,04524	80,48	00071	13.242	461	0,04524	83,21
	P		-16.442	1.733	0,04524	23,96		0	0	0,04524	-		0	0	0,04524	-
S	A		0	0	0,04524	-		0	0	0,04524	-		0	0	0,04524	-
	P		-40.258	3.754	0,04524	11,74		-12.882	2.132	0,04524	19,30		2.617	474	0,04524	83,32
P	A	00092	-10.884	1.846	0,04524	22,17	00175	1.435	633	0,04524	62,59	00189	-60.590	117	0,04524	NS
	P		-10.884	257	0,04524	NS		0	0	0,04524	-		-60.590	1.211	0,04524	38,17
S	A		-31.678	178	0,04524	NS		0	0	0,04524	-		0	0	0,04524	-
	P		-31.678	639	0,04524	67,53		-12.590	1.647	0,04524	24,96		-72.168	3.471	0,04524	13,67
P	A	00190	2.596	502	0,04524	78,67	00191	-28.422	1.867	0,04524	22,93	00192	-36.526	2.051	0,04524	21,29
	P		0	0	0,04524	-		0	0	0,04524	-		0	0	0,04524	-
S	A		0	0	0,04524	-		-13.107	468	0,04524	87,97		-12.561	940	0,04524	43,74
	P		-15.461	377	0,04524	NS		0	0	0,04524	-		0	0	0,04524	-
P	A	00193	-37.113	3.070	0,04524	14,24	00194	-45.136	3.516	0,04524	12,68	00195	-40.133	2.853	0,04524	15,44
	P		0	0	0,04524	-		0	0	0,04524	-		0	0	0,04524	-
S	A		-6.880	1.236	0,04524	32,77		-6.943	1.374	0,04524	29,49		-7.966	1.302	0,04524	31,20
	P		0	0	0,04524	-		0	0	0,04524	-		0	0	0,04524	-
P	A	00196	-40.527	3.473	0,04524	12,70	00197	-46.207	3.082	0,04524	14,50	00198	-31.022	2.239	0,04524	19,24
	P		0	0	0,04524	-		0	0	0,04524	-		0	0	0,04524	-
S	A		-5.814	1.363	0,04524	29,63		-9.458	1.319	0,04524	30,92		-7.171	880	0,04524	46,07
	P		0	0	0,04524	-		0	0	0,04524	-		0	0	0,04524	-
P	A	00199	-28.418	1.953	0,04524	21,92	00200	-10.698	1.056	0,04524	38,74	01168	-2.152	2.378	0,04524	16,82
	P		0	0	0,04524	-		0	0	0,04524	-		0	0	0,04524	-
S	A		-7.297	353	0,04524	NS		0	0	0,04524	-		-2.894	941	0,04524	42,59
	P		0	0	0,04524	-		-5.376	445	0,04524	90,66		0	0	0,04524	-
P	A	01169	-33.364	3.544	0,04524	12,23	01170	-42.487	4.399	0,04524	10,07	01171	-53.566	4.809	0,04524	9,46
	P		0	0	0,04524	-		0	0	0,04524	-		0	0	0,04524	-
S	A		-8.058	1.114	0,04524	36,47		-14.513	1.099	0,04524	37,60		-10.548	1.425	0,04524	28,70
	P		0	0	0,04524	-		0	0	0,04524	-		0	0	0,04524	-
P	A	01172	-43.984	4.662	0,04524	9,54	01173	-54.430	5.552	0,04524	8,21	01174	-51.496	5.026	0,04524	9,01
	P		0	0	0,04524	-		0	0	0,04524	-		0	0	0,04524	-
S	A		-13.960	1.245	0,04524	33,14		-12.269	1.390	0,04524	29,55		-12.063	1.357	0,04524	30,26
	P		0	0	0,04524	-		0	0	0,04524	-		0	0	0,04524	-
P	A	01175	-40.488	4.517	0,04524	9,76	01176	-47.170	4.896	0,04524	9,15	01177	-27.454	3.900	0,04524	10,95
	P		0	0	0,04524	-		0	0	0,04524	-		0	0	0,04524	-
S	A		-13.068	1.206	0,04524	34,13		-10.181	1.224	0,04524	33,38		-6.059	1.033	0,04524	39,13
	P		0	0	0,04524	-		0	0	0,04524	-		0	0	0,04524	-
P	A	01178	25.076	3.779	0,04524	9,82	01442	1.702	776	0,04524	51,02	01443	-28.037	409	0,04524	NS
	P		0	0	0,04524	-		0	0	0,04524	-		0	0	0,04524	-
S	A		-3.576	1.355	0,04524	29,63		0	0	0,04524	-		0	0	0,04524	-
	P		0	0	0,04524	-		-47.035	573	0,04524	78,16		-51.350	1.067	0,04524	42,40
P	A	01444	2.874	1.045	0,04524	37,77	01445	-7.724	930	0,04524	43,65	01446	-21.122	2.367	0,04524	17,75
	P		0	0	0,04524	-		0	0	0,04524	-		0	0	0,04524	-
S	A		0	0	0,04524	-		0	0	0,04524	-		-7.747	504	0,04524	80,55
	P		-8.142	745	0,04524	54,55		-12.154	396	0,04524	NS		0	0	0,04524	-
P	A	01447	-21.780	1.974	0,04524	21,33	01448	-47.157	3.366	0,04524	13,31	01449	-45.545	4.372	0,04524	10,21
	P		0	0	0,04524	-		0	0	0,04524	-		0	0	0,04524	-
S	A		-9.930	185	0,04524	NS		-8.650	990	0,04524	41,11		-10.455	983	0,04524	41,59
	P		0	0	0,04524	-		0	0	0,04524	-		0	0	0,04524	-
P	A	01450	-45.136	3.759	0,04524	11,86	01451	-44.070	4.208	0,04524	10,57	01452	-47.444	4.360	0,04524	10,28
	P		0	0	0,04524	-		0	0	0,04524	-		0	0	0,04524	-
S	A		-4.650	1.000	0,04524	40,27		-9.882	1.378	0,04524	29,63		-12.272	1.238	0,04524	33,18
	P		0	0	0,04524	-		0	0	0,04524	-		0	0	0,04524	-
P	A	01453	-38.696	3.666	0,04524	11,97	01454	-34.412	3.389	0,04524	12,82	01455	-26.358	3.069	0,04524	13,88
	P		0	0	0,04524	-		0	0	0,04524	-		0	0	0,04524	-
S	A		-11.849	1.113	0,04524	36,87		-9.529	1.094	0,04524	37,28		-11.648	643	0,04524	63,79
	P		0	0	0,04524	-		0	0	0,04524	-		0	0	0,04524	-
P	A	01456	-2.305	1.652	0,04524	24,22										
	P		0	0	0,04524	-										
S	A		-12.847	303	0,04524	NS										
	P		0	0	0,04524	-										
Piano di fondazone						**ParetеP9-P10-P11**						**Parete P9-P10**				
P	A	00009	0	0	0,04524	-	00011	-10.366	683	0,04524	59,85	00067	-8.718	2.323	0,04524	17,52

Pareti - Verifiche pressoflessione retta allo stato limite ultimo

D	P	Nodo	N	M	Af	CS	Nodo	N	M	Af	CS	Nodo	N	M	Af	CS
			[N]	[N· m]	[cm²/cm]			[N]	[N· m]	[cm²/cm]			[N]	[N· m]	[cm²/cm]	
	P		-10.784	1.756	0,04524	23,30		0	0	0,04524	-		0	0	0,04524	-
S	A		0	0	0,04524	-		0	0	0,04524	-		-32.042	442	0,04524	97,71
	P		-41.401	3.830	0,04524	11,54		-16.948	1.863	0,04524	22,32		-32.042	308	0,04524	NS
P	A	00068	6.719	392	0,04524	99,63	00113	284	598	0,04524	66,46	00114	-10.641	965	0,04524	42,39
	P		0	0	0,04524	-		0	0	0,04524	-		0	0	0,04524	-
S	A		0	0	0,04524	-		0	0	0,04524	-		0	0	0,04524	-
	P		8.918	431	0,04524	90,07		-10.479	1.504	0,04524	27,19		-12.077	366	0,04524	NS
P	A	00115	-30.664	1.950	0,04524	22,07	00116	-30.658	2.226	0,04524	19,34	00117	-43.759	3.125	0,04524	14,22
	P		0	0	0,04524	-		0	0	0,04524	-		0	0	0,04524	-
S	A		-7.154	276	0,04524	NS		-7.488	929	0,04524	43,67		-6.225	1.227	0,04524	32,96
	P		0	0	0,04524	-		0	0	0,04524	-		0	0	0,04524	-
P	A	00118	-42.966	3.534	0,04524	12,55	00119	-40.046	2.854	0,04524	15,43	00120	-44.365	3.462	0,04524	12,85
	P		0	0	0,04524	-		0	0	0,04524	-		0	0	0,04524	-
S	A		-9.555	1.377	0,04524	29,62		-7.901	1.296	0,04524	31,34		-10.225	1.352	0,04524	30,22
	P		0	0	0,04524	-		0	0	0,04524	-		0	0	0,04524	-
P	A	00121	-40.683	3.131	0,04524	14,09	00122	-36.653	2.058	0,04524	21,22	00123	-27.577	1.914	0,04524	22,32
	P		0	0	0,04524	-		0	0	0,04524	-		0	0	0,04524	-
S	A		-11.558	1.197	0,04524	34,26		-12.081	908	0,04524	45,22		-16.706	498	0,04524	83,44
	P		0	0	0,04524	-		0	0	0,04524	-		0	0	0,04524	-
P	A	00124	-1.520	528	0,04524	75,63	00125	-65.775	61	0,04524	NS	01240	-3.422	2.531	0,04524	15,86
	P		0	0	0,04524	-		-65.775	1.155	0,04524	40,50		0	0	0,04524	-
S	A		0	0	0,04524	-		0	0	0,04524	-		-3.062	957	0,04524	41,90
	P		-17.519	416	0,04524	NS		-64.220	3.564	0,04524	13,08		0	0	0,04524	-
P	A	01241	-33.066	3.263	0,04524	13,27	01242	-55.697	4.941	0,04524	9,25	01243	-51.556	4.482	0,04524	10,10
	P		0	0	0,04524	-		0	0	0,04524	-		0	0	0,04524	-
S	A		-10.440	912	0,04524	44,83		-14.270	1.238	0,04524	33,36		-13.020	1.188	0,04524	34,65
	P		0	0	0,04524	-		0	0	0,04524	-		0	0	0,04524	-
P	A	01244	-45.304	5.079	0,04524	8,78	01245	-53.334	5.492	0,04524	8,28	01246	-46.550	4.661	0,04524	9,60
	P		0	0	0,04524	-		0	0	0,04524	-		0	0	0,04524	-
S	A		-10.062	1.388	0,04524	29,43		-12.384	1.375	0,04524	29,89		-11.283	1.245	0,04524	32,91
	P		0	0	0,04524	-		0	0	0,04524	-		0	0	0,04524	-
P	A	01247	-42.260	4.805	0,04524	9,21	01248	-34.736	4.551	0,04524	9,55	01249	-28.851	4.100	0,04524	10,45
	P		0	0	0,04524	-		0	0	0,04524	-		0	0	0,04524	-
S	A		-8.873	1.350	0,04524	30,16		-10.105	1.135	0,04524	35,99		-3.752	1.131	0,04524	35,52
	P		0	0	0,04524	-		0	0	0,04524	-		0	0	0,04524	-
P	A	01250	34.184	3.824	0,04524	9,45	01316	-7.933	981	0,04524	41,41	01317	4.785	1.061	0,04524	37,00
	P		0	0	0,04524	-		0	0	0,04524	-		0	0	0,04524	-
S	A		8.270	1.694	0,04524	22,96		0	0	0,04524	-		0	0	0,04524	-
	P		0	0	0,04524	-		-14.165	397	0,04524	NS		-9.163	754	0,04524	54,05
P	A	01318	-32.570	602	0,04524	71,84	01319	14.029	640	0,04524	59,80	01320	-14.295	2.968	0,04524	13,91
	P		0	0	0,04524	-		0	0	0,04524	-		0	0	0,04524	-
S	A		0	0	0,04524	-		0	0	0,04524	-		-12.884	807	0,04524	50,99
	P		-65.172	1.224	0,04524	38,17		-43.745	705	0,04524	63,03		0	0	0,04524	-
P	A	01321	-12.016	1.780	0,04524	23,06	01322	-37.160	3.414	0,04524	12,81	01323	-40.641	4.265	0,04524	10,34
	P		0	0	0,04524	-		0	0	0,04524	-		0	0	0,04524	-
S	A		-19.730	563	0,04524	74,38		-10.090	1.014	0,04524	40,28		-9.227	1.269	0,04524	32,12
	P		0	0	0,04524	-		0	0	0,04524	-		0	0	0,04524	-
P	A	01324	-44.806	3.729	0,04524	11,95	01325	-44.290	4.195	0,04524	10,61	01326	-43.055	4.385	0,04524	10,12
	P		0	0	0,04524	-		0	0	0,04524	-		0	0	0,04524	-
S	A		-6.946	1.094	0,04524	37,03		-9.839	1.367	0,04524	29,86		-10.377	1.245	0,04524	32,83
	P		0	0	0,04524	-		0	0	0,04524	-		0	0	0,04524	-
P	A	01327	-46.421	3.695	0,04524	12,10	01328	-43.595	3.330	0,04524	13,34	01329	-21.128	2.520	0,04524	16,68
	P		0	0	0,04524	-		0	0	0,04524	-		0	0	0,04524	-
S	A		-7.390	1.126	0,04524	36,02		-7.973	1.114	0,04524	36,47		-3.953	438	0,04524	91,77
	P		0	0	0,04524	-		0	0	0,04524	-		0	0	0,04524	-
P	A	01330	-20.155	1.827	0,04524	22,95										
	P		0	0	0,04524	-										
S	A		1.584	210	0,04524	NS										
	P		0	0	0,04524	-										
Piano di fondazone						**ParetteP9-P10-P11**						**Parete P10-P11**				
P	A	00010	29.256	36	0,04524	NS	00011	-10.366	683	0,04524	59,85	00025	41.147	2.538	0,04524	13,94
	P		29.256	396	0,04524	92,54		0	0	0,04524	-		0	0	0,04524	-
S	A		0	0	0,04524	-		0	0	0,04524	-		18.056	91	0,04524	NS
	P		32.492	4.887	0,04524	7,43		-16.948	1.863	0,04524	22,32		18.056	125	0,04524	NS
P	A	00068	6.719	392	0,04524	99,63	00100	0	0	0,04524	-	00101	-37.943	896	0,04524	48,90
	P		0	0	0,04524	-		60.151	358	0,04524	93,13		0	0	0,04524	-
S	A		0	0	0,04524	-		0	0	0,04524	-		0	0	0,04524	-
	P		8.918	431	0,04524	90,07		32.135	4.732	0,04524	7,68		13.795	910	0,04524	42,09
P	A	00102	-55.777	3.156	0,04524	14,49	00103	-41.283	3.960	0,04524	11,15	00104	-62.480	4.865	0,04524	9,54
	P		0	0	0,04524	-		0	0	0,04524	-		0	0	0,04524	-
S	A		9.385	1.124	0,04524	34,49		7.452	1.694	0,04524	23,01		-1.199	1.776	0,04524	22,47
	P		0	0	0,04524	-		0	0	0,04524	-		0	0	0,04524	-
P	A	00105	-56.265	4.849	0,04524	9,44	00106	-55.922	4.196	0,04524	10,90	00107	-52.347	4.507	0,04524	10,06
	P		0	0	0,04524	-		0	0	0,04524	-		0	0	0,04524	-
S	A		-2.075	1.778	0,04524	22,49		-3.706	1.729	0,04524	23,23		-7.678	1.406	0,04524	28,87
	P		0	0	0,04524	-		0	0	0,04524	-		0	0	0,04524	-
P	A	00108	-53.087	4.193	0,04524	10,83	00109	-48.336	3.477	0,04524	12,92	00110	-40.438	2.653	0,04524	16,62
	P		0	0	0,04524	-		0	0	0,04524	-		0	0	0,04524	-

Pareti - Verifiche pressoflessione retta allo stato limite ultimo

D	P	Nodo	N	M	Af	CS	Nodo	N	M	Af	CS	Nodo	N	M	Af	CS
			[N]	[N· m]	[cm²/cm]			[N]	[N· m]	[cm²/cm]			[N]	[N· m]	[cm²/cm]	
S	A		-6.287	1.614	0,04524	25,06		-5.430	1.440	0,04524	28,02		-5.910	915	0,04524	44,16
	P		0	0	0,04524	-		0	0	0,04524	-		0	0	0,04524	-
P	A	00111	-38.461	2.234	0,04524	19,64	00112	-13.787	1.118	0,04524	36,89	00113	284	598	0,04524	66,46
	P		0	0	0,04524	-		0	0	0,04524	-		0	0	0,04524	-
S	A		-9.233	368	0,04524	NS		0	0	0,04524	-		0	0	0,04524	-
	P		0	0	0,04524	-		-9.000	426	0,04524	95,62		-10.479	1.504	0,04524	27,19
P	A	01228	-9.810	2.750	0,04524	14,84	01229	-42.395	3.864	0,04524	11,46	01230	-45.187	4.735	0,04524	9,42
	P		0	0	0,04524	-		0	0	0,04524	-		0	0	0,04524	-
S	A		-4.260	1.043	0,04524	38,57		-8.211	1.154	0,04524	35,22		-14.833	1.182	0,04524	34,99
	P		0	0	0,04524	-		0	0	0,04524	-		0	0	0,04524	-
P	A	01231	-53.808	5.032	0,04524	9,04	01232	-53.770	5.173	0,04524	8,80	01233	-33.306	4.841	0,04524	8,95
	P		0	0	0,04524	-		0	0	0,04524	-		0	0	0,04524	-
S	A		-12.284	1.441	0,04524	28,51		-12.301	1.441	0,04524	28,51		-9.359	1.310	0,04524	31,12
	P		0	0	0,04524	-		0	0	0,04524	-		0	0	0,04524	-
P	A	01234	-39.394	5.502	0,04524	7,99	01235	-38.576	5.519	0,04524	7,95	01236	-60.609	7.620	0,04524	6,07
	P		0	0	0,04524	-		0	0	0,04524	-		0	0	0,04524	-
S	A		-11.824	1.833	0,04524	22,39		-15.712	1.474	0,04524	28,12		-16.797	2.148	0,04524	19,35
	P		0	0	0,04524	-		0	0	0,04524	-		0	0	0,04524	-
P	A	01237	-92.544	8.739	0,04524	5,68	01238	-73.467	7.158	0,04524	6,65	01239	-68.743	7.024	0,04524	6,70
	P		0	0	0,04524	-		0	0	0,04524	-		0	0	0,04524	-
S	A		-24.249	2.177	0,04524	19,46		-19.501	2.082	0,04524	20,10		-17.450	2.409	0,04524	17,28
	P		0	0	0,04524	-		0	0	0,04524	-		0	0	0,04524	-
P	A	01300	-1.558	1.714	0,04524	23,30	01301	10.781	2.062	0,04524	18,73	01302	-10.967	1.175	0,04524	34,84
	P		0	0	0,04524	-		0	0	0,04524	-		0	0	0,04524	-
S	A		0	0	0,04524	-		0	0	0,04524	-		0	0	0,04524	-
	P		16.079	853	0,04524	44,61		24.626	996	0,04524	37,29		-12.578	850	0,04524	48,37
P	A	01303	3.958	962	0,04524	40,90	01304	-25.157	2.837	0,04524	14,96	01305	-25.954	2.101	0,04524	20,25
	P		0	0	0,04524	-		0	0	0,04524	-		0	0	0,04524	-
S	A		0	0	0,04524	-		-6.432	447	0,04524	90,51		-2.991	233	0,04524	NS
	P		-8.309	542	0,04524	75,02		0	0	0,04524	-		0	0	0,04524	-
P	A	01306	-50.879	3.645	0,04524	12,40	01307	-53.853	4.758	0,04524	9,57	01308	-54.111	4.263	0,04524	10,68
	P		0	0	0,04524	-		0	0	0,04524	-		0	0	0,04524	-
S	A		-9.291	1.040	0,04524	39,20		-13.129	1.094	0,04524	37,64		-10.191	1.175	0,04524	34,77
	P		0	0	0,04524	-		0	0	0,04524	-		0	0	0,04524	-
P	A	01309	-54.204	4.764	0,04524	9,56	01310	-38.344	5.134	0,04524	8,54	01311	-56.280	5.031	0,04524	9,10
	P		0	0	0,04524	-		0	0	0,04524	-		0	0	0,04524	-
S	A		-10.372	1.555	0,04524	26,29		-14.918	1.321	0,04524	31,31		-8.965	1.473	0,04524	27,65
	P		0	0	0,04524	-		0	0	0,04524	-		0	0	0,04524	-
P	A	01312	-59.258	5.855	0,04524	7,87	01313	-66.635	6.823	0,04524	6,87	01314	-65.624	5.102	0,04524	9,17
	P		0	0	0,04524	-		0	0	0,04524	-		0	0	0,04524	-
S	A		-9.362	1.987	0,04524	20,52		-11.581	2.076	0,04524	19,75		-854	1.817	0,04524	21,94
	P		0	0	0,04524	-		0	0	0,04524	-		0	0	0,04524	-
P	A	01315	-61.341	4.266	0,04524	10,85										
	P		0	0	0,04524	-										
S	A		5.597	1.120	0,04524	34,98										
	P		0	0	0,04524	-										
Piano di fondazone							**ParetteP12-P13-P14**					**Parete P12-P13**				
P	A	00001	-68.081	87	0,04524	NS	00005	0	0	0,04524	-	00061	-40.172	7.756	0,04524	4,41
	P		-68.081	1.554	0,04524	23,47		- 128.035	882	0,04524	46,85		0	0	0,04524	-
S	A		0	0	0,04524	-		0	0	0,04524	-		-4.647	2.872	0,04524	10,90
	P		44.434	5.784	0,04524	4,72		- 200.781	1.401	0,04524	33,63		0	0	0,04524	-
P	A	00072	-28.913	4.888	0,04524	6,81	00148	-62.032	42	0,04524	NS	00149	-28.990	79	0,04524	NS
	P		0	0	0,04524	-		-62.032	780	0,04524	46,13		0	0	0,04524	-
S	A		38.230	1.918	0,04524	14,49		0	0	0,04524	-		- 136.942	306	0,04524	NS
	P		0	0	0,04524	-		-81.223	946	0,04524	39,68		0	0	0,04524	-
P	A	00150	456	63	0,04524	NS	00151	-38.070	6	0,04524	NS	00152	13.973	9	0,04524	NS
	P		0	0	0,04524	-		-48.045	8	0,04524	NS		14.359	11	0,04524	NS
S	A		-44.688	39	0,04524	NS		0	0	0,04524	-		79.660	13	0,04524	NS
	P		-44.688	86	0,04524	NS		27.783	109	0,04524	NS		90.079	15	0,04524	NS
P	A	00153	16.138	13	0,04524	NS	00154	0	0	0,04524	-	00155	33.398	31	0,04524	NS
	P		13.004	6	0,04524	NS		39.477	21	0,04524	NS		0	0	0,04524	-
S	A		122.952	39	0,04524	NS		195.106	42	0,04524	NS		172.581	84	0,04524	NS
	P		101.479	4	0,04524	NS		0	0	0,04524	-		0	0	0,04524	-
P	A	00156	33.283	35	0,04524	NS	00157	39.898	30	0,04524	NS	00158	0	0	0,04524	-
	P		0	0	0,04524	-		0	0	0,04524	-		14.919	77	0,04524	NS
S	A		217.915	77	0,04524	NS		236.214	157	0,04524	71,85		292.978	17	0,04524	NS
	P		199.918	8	0,04524	NS		0	0	0,04524	-		268.170	64	0,04524	NS
P	A	00159	39.384	138	0,04524	NS	00160	56.102	228	0,04524	NS	00161	-46.355	111	0,04524	NS
	P		39.384	41	0,04524	NS		56.102	2	0,04524	NS		-46.355	1.101	0,04524	31,52
S	A		248.120	343	0,04524	29,70		159.432	658	0,04524	27,12		22.775	270	0,04524	NS
	P		0	0	0,04524	-		0	0	0,04524	-		22.775	1.689	0,04524	17,20
P	A	01151	-17.816	2.326	0,04524	13,92	01152	-31.687	457	0,04524	73,32	01153	-24.308	10	0,04524	NS
	P		0	0	0,04524	-		-31.687	4	0,04524	NS		-24.308	209	0,04524	NS
S	A		-6.069	933	0,04524	33,67		-9.677	73	0,04524	NS		-29.412	3	0,04524	NS
	P		0	0	0,04524	-		-9.677	82	0,04524	NS		-52.647	32	0,04524	NS

Pareti - Verifiche pressoflessione retta allo stato limite ultimo

D	P	Nodo	N	M	Af	CS	Nodo	N	M	Af	CS	Nodo	N	M	Af	CS
			[N]	[N· m]	[cm²/cm]			[N]	[N· m]	[cm²/cm]			[N]	[N· m]	[cm²/cm]	
P	A	01154	-18.160	276	0,04524	NS	01155	-19.780	107	0,04524	NS	01156	-22.412	306	0,04524	NS
	P		0	0	0,04524	-		-19.780	30	0,04524	NS		0	0	0,04524	-
S	A		-3.555	128	0,04524	NS		-7.021	13	0,04524	NS		-22.825	126	0,04524	NS
	P		0	0	0,04524	-		-11.782	8	0,04524	NS		0	0	0,04524	-
P	A	01157	-13.667	100	0,04524	NS	01158	-14.802	36	0,04524	NS	01159	-25.657	6	0,04524	NS
	P		-13.667	28	0,04524	NS		-18.576	10	0,04524	NS		-45.749	52	0,04524	NS
S	A		4.429	56	0,04524	NS		-3.516	12	0,04524	NS		-12.549	10	0,04524	NS
	P		0	0	0,04524	-		-6.569	4	0,04524	NS		-15.870	6	0,04524	NS
P	A	01160	0	0	0,04524	-	01161	0	0	0,04524	-	01162	73.422	1.100	0,04524	22,64
	P		-46.326	279	0,04524	NS		1.187	138	0,04524	NS		0	0	0,04524	-
S	A		0	0	0,04524	-		0	0	0,04524	-		14.042	330	0,04524	90,22
	P		-15.447	69	0,04524	NS		3.174	79	0,04524	NS		0	0	0,04524	-
P	A	01374	-6.160	575	0,04524	54,65	01375	-20.031	441	0,04524	73,83	01376	-198	1.186	0,04524	26,08
	P		0	0	0,04524	-		0	0	0,04524	-		0	0	0,04524	-
S	A		-62.899	242	0,04524	NS		-93.043	213	0,04524	NS		0	0	0,04524	-
	P		0	0	0,04524	-		-93.043	33	0,04524	NS		49.050	1.131	0,04524	23,79
P	A	01377	-45.220	894	0,04524	38,71	01378	13.617	1.071	0,04524	27,83	01379	-1.003	581	0,04524	53,36
	P		0	0	0,04524	-		0	0	0,04524	-		0	0	0,04524	-
S	A		0	0	0,04524	-		18.901	242	0,04524	NS		115.567	352	0,04524	60,93
	P		-2.670	693	0,04524	44,93		0	0	0,04524	-		115.567	16	0,04524	NS
P	A	01380	3.365	135	0,04524	NS	01381	8.829	166	0,04524	NS	01382	1.911	89	0,04524	NS
	P		3.365	27	0,04524	NS		0	0	0,04524	-		0	0	0,04524	-
S	A		107.004	32	0,04524	NS		18.012	49	0,04524	NS		120.981	62	0,04524	NS
	P		106.426	20	0,04524	NS		0	0	0,04524	-		0	0	0,04524	-
P	A	01383	2.892	112	0,04524	NS	01384	-2.517	57	0,04524	NS	01385	-410	27	0,04524	NS
	P		0	0	0,04524	-		0	0	0,04524	-		0	0	0,04524	-
S	A		76.914	105	0,04524	NS		11.147	21	0,04524	NS		63.201	39	0,04524	NS
	P		0	0	0,04524	-		0	0	0,04524	-		0	0	0,04524	-
P	A	01386	-273	16	0,04524	NS	01387	0	0	0,04524	-	01388	0	0	0,04524	-
	P		-3.453	13	0,04524	NS		400	125	0,04524	NS		38.554	52	0,04524	NS
S	A		46.177	13	0,04524	NS		0	0	0,04524	-		0	0	0,04524	-
	P		47.257	11	0,04524	NS		9.731	89	0,04524	NS		39.882	96	0,04524	NS
P	A	01389	-16.279	259	0,04524	NS										
	P		0	0	0,04524	-										
S	A		-49.262	142	0,04524	NS										
	P		0	0	0,04524	-										
Piano di fondazone							**ParetеP12-P13-P14**					**Parete P13-P14**				
P	A	00005	0	0	0,04524	-	00062	6.857	1.197	0,04524	25,36	00063	0	0	0,04524	-
	P		- 128.035	882	0,04524	46,85		0	0	0,04524	-		-92.270	921	0,04524	41,73
S	A		0	0	0,04524	-		2.527	480	0,04524	63,99		- 110.484	269	0,04524	NS
	P		- 200.781	1.401	0,04524	33,63		0	0	0,04524	-		- 110.484	514	0,04524	77,63
P	A	00072	-28.913	4.888	0,04524	6,81	00136	-50.903	225	0,04524	NS	00137	-15.456	9	0,04524	NS
	P		0	0	0,04524	-		-50.903	329	0,04524	NS		0	0	0,04524	-
S	A		38.230	1.918	0,04524	14,49		-30.208	54	0,04524	NS		-94.077	44	0,04524	NS
	P		0	0	0,04524	-		-30.208	311	0,04524	NS		- 114.429	3	0,04524	NS
P	A	00138	-5.322	17	0,04524	NS	00139	6.172	6	0,04524	NS	00140	16.931	26	0,04524	NS
	P		-9.964	4	0,04524	NS		6.460	15	0,04524	NS		0	0	0,04524	-
S	A		-3.215	39	0,04524	NS		75.088	8	0,04524	NS		124.739	67	0,04524	NS
	P		0	0	0,04524	-		88.425	19	0,04524	NS		0	0	0,04524	-
P	A	00141	21.440	17	0,04524	NS	00142	0	0	0,04524	-	00143	21.215	14	0,04524	NS
	P		0	0	0,04524	-		5.088	20	0,04524	NS		0	0	0,04524	-
S	A		164.420	39	0,04524	NS		190.033	26	0,04524	NS		162.576	44	0,04524	NS
	P		0	0	0,04524	-		0	0	0,04524	-		0	0	0,04524	-
P	A	00144	20.255	3	0,04524	NS	00145	9.750	31	0,04524	NS	00146	-8.231	38	0,04524	NS
	P		24.489	4	0,04524	NS		0	0	0,04524	-		0	0	0,04524	-
S	A		0	0	0,04524	-		0	0	0,04524	-		-39.632	95	0,04524	NS
	P		121.772	51	0,04524	NS		60.159	57	0,04524	NS		-39.632	56	0,04524	NS
P	A	00147	-29.031	111	0,04524	NS	00148	-62.032	42	0,04524	NS	01179	45.041	973	0,04524	27,99
	P		-29.031	20	0,04524	NS		-62.032	780	0,04524	46,13		0	0	0,04524	-
S	A		- 159.269	360	0,04524	NS		0	0	0,04524	-		26.019	337	0,04524	81,89
	P		0	0	0,04524	-		-81.223	946	0,04524	39,68		0	0	0,04524	-
P	A	01180	4.156	11	0,04524	NS	01181	0	0	0,04524	-	01182	0	0	0,04524	-
	P		4.156	153	0,04524	NS		-28.948	133	0,04524	NS		-38.735	121	0,04524	NS
S	A		0	0	0,04524	-		0	0	0,04524	-		0	0	0,04524	-
	P		7.691	106	0,04524	NS		-18.771	33	0,04524	NS		-18.021	67	0,04524	NS
P	A	01183	-20.140	121	0,04524	NS	01184	-15.279	67	0,04524	NS	01185	-20.373	60	0,04524	NS
	P		0	0	0,04524	-		-15.279	33	0,04524	NS		0	0	0,04524	-
S	A		-11.538	67	0,04524	NS		-22.001	17	0,04524	NS		-5.649	13	0,04524	NS
	P		0	0	0,04524	-		0	0	0,04524	-		0	0	0,04524	-
P	A	01186	-26.563	134	0,04524	NS	01187	0	0	0,04524	-	01188	494	66	0,04524	NS
	P		0	0	0,04524	-		-28.166	108	0,04524	NS		494	50	0,04524	NS
S	A		-28.883	59	0,04524	NS		0	0	0,04524	-		4.484	21	0,04524	NS
	P		0	0	0,04524	-		-20.647	27	0,04524	NS		0	0	0,04524	-

Pareti - Verifiche pressoflessione retta allo stato limite ultimo

D	P	Nodo	N	M	Af	CS	Nodo	N	M	Af	CS	Nodo	N	M	Af	CS
			[N]	[N· m]	[cm²/cm]			[N]	[N· m]	[cm²/cm]			[N]	[N· m]	[cm²/cm]	
P	A	01189	21.803	134	0,04524	NS	01359	-22.014	45	0,04524	NS	01360	-26.332	51	0,04524	NS
	P		21.803	148	0,04524	NS		0	0	0,04524	-		0	0	0,04524	-
S	A		8.343	13	0,04524	NS		-43.611	101	0,04524	NS		-56.313	117	0,04524	NS
	P		8.343	106	0,04524	NS		0	0	0,04524	-		-56.313	26	0,04524	NS
P	A	01361	-55.754	426	0,04524	83,26	01362	-5.805	517	0,04524	60,73	01363	-131	324	0,04524	95,47
	P		0	0	0,04524	-		0	0	0,04524	-		-131	16	0,04524	NS
S	A		- 122.239	281	0,04524	NS		-64.811	297	0,04524	NS		-3.552	66	0,04524	NS
	P		- 122.239	96	0,04524	NS		0	0	0,04524	-		0	0	0,04524	-
P	A	01364	2.252	196	0,04524	NS	01365	0	0	0,04524	-	01366	1.727	20	0,04524	NS
	P		0	0	0,04524	-		-3.811	46	0,04524	NS		-2.558	6	0,04524	NS
S	A		-40.608	129	0,04524	NS		0	0	0,04524	-		5.341	5	0,04524	NS
	P		-40.608	24	0,04524	NS		20.632	44	0,04524	NS		9.852	1	0,04524	NS
P	A	01367	-2.694	16	0,04524	NS	01368	1.628	40	0,04524	NS	01369	1.968	74	0,04524	NS
	P		-7.118	4	0,04524	NS		0	0	0,04524	-		0	0	0,04524	-
S	A		70.317	11	0,04524	NS		62.474	28	0,04524	NS		24.385	48	0,04524	NS
	P		77.517	3	0,04524	NS		0	0	0,04524	-		0	0	0,04524	-
P	A	01370	-3.152	42	0,04524	NS	01371	1.428	29	0,04524	NS	01372	-5.756	58	0,04524	NS
	P		0	0	0,04524	-		0	0	0,04524	-		-5.756	57	0,04524	NS
S	A		95.976	44	0,04524	NS		0	0	0,04524	-		-4.361	28	0,04524	NS
	P		0	0	0,04524	-		34.187	27	0,04524	NS		-8.782	5	0,04524	NS
P	A	01373	6.178	40	0,04524	NS										
	P		6.739	5	0,04524	NS										
S	A		-16.339	27	0,04524	NS										
	P		-28.753	6	0,04524	NS										
Piano di fondazione						**ParetеP16-P17-P18**						**Parete P16-P17**				
P	A	00012	0	0	0,04524	-	00064	4.348	1.270	0,04524	24,07	00065	0	0	0,04524	-
	P		- 148.093	800	0,04524	53,66		0	0	0,04524	-		-90.882	918	0,04524	41,74
S	A		- 206.819	361	0,04524	NS		3.388	505	0,04524	60,68		- 110.824	213	0,04524	NS
	P		- 206.819	1.257	0,04524	37,87		0	0	0,04524	-		- 110.824	509	0,04524	78,45
P	A	00069	-27.355	4.475	0,04524	7,41	00204	-48.484	186	0,04524	NS	00205	-56.325	20	0,04524	NS
	P		0	0	0,04524	-		-48.484	336	0,04524	NS		-56.325	659	0,04524	53,89
S	A		33.072	1.813	0,04524	15,56		-29.181	30	0,04524	NS		0	0	0,04524	-
	P		0	0	0,04524	-		-29.181	311	0,04524	NS		-89.109	762	0,04524	50,10
P	A	00489	-29.640	119	0,04524	NS	00490	-8.749	71	0,04524	NS	00491	10.740	16	0,04524	NS
	P		-29.640	14	0,04524	NS		0	0	0,04524	-		9.797	10	0,04524	NS
S	A		- 162.619	358	0,04524	NS		-39.662	92	0,04524	NS		0	0	0,04524	-
	P		0	0	0,04524	-		-39.662	66	0,04524	NS		58.200	89	0,04524	NS
P	A	00492	19.559	8	0,04524	NS	00493	17.025	8	0,04524	NS	00494	0	0	0,04524	-
	P		21.627	3	0,04524	NS		18.801	3	0,04524	NS		4.129	21	0,04524	NS
S	A		98.097	15	0,04524	NS		119.358	16	0,04524	NS		189.752	18	0,04524	NS
	P		121.154	9	0,04524	NS		146.899	4	0,04524	NS		0	0	0,04524	-
P	A	00495	20.996	23	0,04524	NS	00496	16.464	21	0,04524	NS	00497	2.826	14	0,04524	NS
	P		0	0	0,04524	-		0	0	0,04524	-		0	0	0,04524	-
S	A		163.412	97	0,04524	NS		101.110	30	0,04524	NS		74.129	38	0,04524	NS
	P		0	0	0,04524	-		0	0	0,04524	-		0	0	0,04524	-
P	A	00498	-3.609	17	0,04524	NS	00499	-12.703	12	0,04524	NS	01207	25.508	181	0,04524	NS
	P		-7.893	2	0,04524	NS		-21.007	4	0,04524	NS		25.508	95	0,04524	NS
S	A		517	14	0,04524	NS		-80.103	48	0,04524	NS		20.209	22	0,04524	NS
	P		-8.276	30	0,04524	NS		0	0	0,04524	-		20.209	84	0,04524	NS
P	A	01208	1.323	10	0,04524	NS	01209	-13.662	107	0,04524	NS	01210	-26.246	26	0,04524	NS
	P		-722	54	0,04524	NS		0	0	0,04524	-		-29.504	10	0,04524	NS
S	A		0	0	0,04524	-		-12.839	27	0,04524	NS		0	0	0,04524	-
	P		8.720	36	0,04524	NS		0	0	0,04524	-		-25.232	17	0,04524	NS
P	A	01211	-20.406	160	0,04524	NS	01212	-15.373	39	0,04524	NS	01213	-24.224	23	0,04524	NS
	P		0	0	0,04524	-		-17.437	8	0,04524	NS		-28.599	13	0,04524	NS
S	A		-11.025	90	0,04524	NS		-22.105	10	0,04524	NS		-15.469	2	0,04524	NS
	P		0	0	0,04524	-		-25.335	2	0,04524	NS		-24.487	9	0,04524	NS
P	A	01214	-24.518	24	0,04524	NS	01215	0	0	0,04524	-	01216	5.117	73	0,04524	NS
	P		-28.327	10	0,04524	NS		-35.800	302	0,04524	NS		5.117	102	0,04524	NS
S	A		-11.857	18	0,04524	NS		0	0	0,04524	-		12.292	8	0,04524	NS
	P		0	0	0,04524	-		-17.916	75	0,04524	NS		14.082	37	0,04524	NS
P	A	01217	43.603	902	0,04524	30,32	01769	-6.319	485	0,04524	64,82	01770	-57.112	418	0,04524	85,12
	P		0	0	0,04524	-		0	0	0,04524	-		0	0	0,04524	-
S	A		23.862	309	0,04524	89,89		-66.364	280	0,04524	NS		- 124.317	261	0,04524	NS
	P		0	0	0,04524	-		0	0	0,04524	-		- 124.317	97	0,04524	NS
P	A	01771	-26.749	57	0,04524	NS	01772	-23.146	51	0,04524	NS	01773	4.837	65	0,04524	NS
	P		0	0	0,04524	-		0	0	0,04524	-		4.837	62	0,04524	NS
S	A		-55.209	113	0,04524	NS		-41.301	103	0,04524	NS		-14.416	19	0,04524	NS
	P		-55.209	18	0,04524	NS		0	0	0,04524	-		-22.919	10	0,04524	NS
P	A	01774	-6.556	24	0,04524	NS	01775	-205	25	0,04524	NS	01776	1.387	52	0,04524	NS

Pareti - Verifiche pressoflessione retta allo stato limite ultimo

D	P	Nodo	N	M	Af	CS	Nodo	N	M	Af	CS	Nodo	N	M	Af	CS
			[N]	[N· m]	[cm²/cm]			[N]	[N· m]	[cm²/cm]			[N]	[N· m]	[cm²/cm]	
	P		-11.056	11	0,04524	NS		0	0	0,04524	-		0	0	0,04524	-
S	A		-31.888	20	0,04524	NS		28.864	33	0,04524	NS		23.900	36	0,04524	NS
	P		-50.244	8	0,04524	NS		0	0	0,04524	-		0	0	0,04524	-
P	A	01777	-3.261	50	0,04524	NS	01778	2.528	37	0,04524	NS	01779	-825	17	0,04524	NS
	P		0	0	0,04524	-		0	0	0,04524	-		-4.073	7	0,04524	NS
S	A		77.836	36	0,04524	NS		61.625	20	0,04524	NS		26.382	11	0,04524	NS
	P		0	0	0,04524	-		0	0	0,04524	-		28.858	5	0,04524	NS
P	A	01780	-98	11	0,04524	NS	01781	0	0	0,04524	-	01782	-9.246	247	0,04524	NS
	P		-3.984	5	0,04524	NS		-2.648	40	0,04524	NS		-9.246	17	0,04524	NS
S	A		80.676	10	0,04524	NS		0	0	0,04524	-		-18.389	143	0,04524	NS
	P		89.934	6	0,04524	NS		20.288	87	0,04524	NS		-18.389	11	0,04524	NS
P	A	01783	8.090	233	0,04524	NS										
	P		0	0	0,04524	-										
S	A		-38.978	124	0,04524	NS										
	P		-38.978	35	0,04524	NS										
Piano di fondazione						**ParetеP16-P17-P18**						**Parete P17-P18**				
P	A	00012	0	0	0,04524	-	00013	-75.955	86	0,04524	NS	00026	-43.494	7.440	0,04524	4,63
	P		- 148.093	800	0,04524	53,66		-75.955	1.419	0,04524	26,15		0	0	0,04524	-
S	A		- 206.819	361	0,04524	NS		0	0	0,04524	-		-1.535	2.792	0,04524	11,12
	P		- 206.819	1.257	0,04524	37,87		43.489	5.450	0,04524	5,02		0	0	0,04524	-
P	A	00069	-27.355	4.475	0,04524	7,41	00126	0	0	0,04524	-	00205	-56.325	20	0,04524	NS
	P		0	0	0,04524	-		-51.239	1.057	0,04524	33,21		-56.325	659	0,04524	53,89
S	A		33.072	1.813	0,04524	15,56		22.797	253	0,04524	NS		0	0	0,04524	-
	P		0	0	0,04524	-		22.797	1.434	0,04524	20,26		-89.109	762	0,04524	50,10
P	A	00449	90.793	162	0,04524	NS	00450	24.514	189	0,04524	NS	00451	0	0	0,04524	-
	P		0	0	0,04524	-		24.514	22	0,04524	NS		-7.979	49	0,04524	NS
S	A		136.037	613	0,04524	32,24		252.468	337	0,04524	29,03		261.513	77	0,04524	NS
	P		0	0	0,04524	-		0	0	0,04524	-		234.952	24	0,04524	NS
P	A	00452	27.097	49	0,04524	NS	00453	30.112	36	0,04524	NS	00454	0	0	0,04524	-
	P		0	0	0,04524	-		0	0	0,04524	-		55.240	19	0,04524	NS
S	A		227.294	29	0,04524	NS		216.318	126	0,04524	NS		235.787	74	0,04524	NS
	P		0	0	0,04524	-		0	0	0,04524	-		0	0	0,04524	-
P	A	00455	23.012	33	0,04524	NS	00456	20.302	24	0,04524	NS	00457	21.134	6	0,04524	NS
	P		0	0	0,04524	-		0	0	0,04524	-		23.866	2	0,04524	NS
S	A		144.941	68	0,04524	NS		121.123	24	0,04524	NS		0	0	0,04524	-
	P		0	0	0,04524	-		137.968	12	0,04524	NS		104.659	55	0,04524	NS
P	A	00458	-7.167	31	0,04524	NS	00459	-4.460	36	0,04524	NS	00460	-21.855	107	0,04524	NS
	P		0	0	0,04524	-		0	0	0,04524	-		-21.855	26	0,04524	NS
S	A		0	0	0,04524	-		-45.502	55	0,04524	NS		- 139.657	266	0,04524	NS
	P		49.460	71	0,04524	NS		-45.502	57	0,04524	NS		0	0	0,04524	-
P	A	01256	46.848	800	0,04524	33,86	01257	3.704	23	0,04524	NS	01258	0	0	0,04524	-
	P		0	0	0,04524	-		3.704	108	0,04524	NS		-26.534	180	0,04524	NS
S	A		40.794	123	0,04524	NS		0	0	0,04524	-		0	0	0,04524	-
	P		40.794	88	0,04524	NS		9.781	83	0,04524	NS		-16.291	45	0,04524	NS
P	A	01259	0	0	0,04524	-	01260	-15.735	24	0,04524	NS	01261	-19.995	243	0,04524	NS
	P		-35.439	102	0,04524	NS		-25.423	27	0,04524	NS		0	0	0,04524	-
S	A		0	0	0,04524	-		0	0	0,04524	-		-20.109	109	0,04524	NS
	P		-16.641	44	0,04524	NS		-10.356	19	0,04524	NS		0	0	0,04524	-
P	A	01262	-15.404	113	0,04524	NS	01263	-19.328	193	0,04524	NS	01264	-13.814	100	0,04524	NS
	P		-15.404	15	0,04524	NS		0	0	0,04524	-		-13.814	73	0,04524	NS
S	A		-1.169	52	0,04524	NS		-6.613	83	0,04524	NS		-16.316	11	0,04524	NS
	P		0	0	0,04524	-		0	0	0,04524	-		-33.244	17	0,04524	NS
P	A	01265	-27.576	158	0,04524	NS	01266	-27.267	485	0,04524	68,35	01267	-32.427	2.759	0,04524	12,17
	P		-27.576	76	0,04524	NS		0	0	0,04524	-		0	0	0,04524	-
S	A		-19.034	39	0,04524	NS		-9.303	129	0,04524	NS		-10.685	925	0,04524	34,37
	P		0	0	0,04524	-		-9.303	8	0,04524	NS		0	0	0,04524	-
P	A	01726	-8.024	847	0,04524	37,28	01727	-16.279	1.102	0,04524	29,27	01728	-23.513	501	0,04524	65,55
	P		0	0	0,04524	-		0	0	0,04524	-		0	0	0,04524	-
S	A		0	0	0,04524	-		0	0	0,04524	-		-95.664	206	0,04524	NS
	P		20.495	419	0,04524	66,82		44.333	962	0,04524	28,37		-95.664	12	0,04524	NS
P	A	01729	-52.605	500	0,04524	70,42	01730	7.135	351	0,04524	86,43	01731	-11.482	128	0,04524	NS
	P		0	0	0,04524	-		0	0	0,04524	-		-11.482	7	0,04524	NS
S	A		-70.795	220	0,04524	NS		-31.181	155	0,04524	NS		-56.879	157	0,04524	NS
	P		-70.795	3	0,04524	NS		0	0	0,04524	-		0	0	0,04524	-
P	A	01732	0	0	0,04524	-	01733	0	0	0,04524	-	01734	-1.546	5	0,04524	NS
	P		9.376	54	0,04524	NS		-1.335	54	0,04524	NS		-7.004	23	0,04524	NS
S	A		0	0	0,04524	-		0	0	0,04524	-		0	0	0,04524	-
	P		19.087	57	0,04524	NS		8.562	16	0,04524	NS		69.271	23	0,04524	NS
P	A	01735	1.418	77	0,04524	NS	01736	3.160	90	0,04524	NS	01737	-529	75	0,04524	NS
	P		0	0	0,04524	-		0	0	0,04524	-		0	0	0,04524	-
S	A		56.283	82	0,04524	NS		12.606	23	0,04524	NS		88.483	59	0,04524	NS
	P		0	0	0,04524	-		0	0	0,04524	-		0	0	0,04524	-
P	A	01738	3.406	83	0,04524	NS	01739	-2.595	139	0,04524	NS	01740	14.961	127	0,04524	NS
	P		0	0	0,04524	-		-2.595	29	0,04524	NS		0	0	0,04524	-

Pareti - Verifiche pressoflessione retta allo stato limite ultimo

D	P	Nodo	N	M	Af	CS	Nodo	N	M	Af	CS	Nodo	N	M	Af	CS
			[N]	[N· m]	[cm²/cm]			[N]	[N· m]	[cm²/cm]			[N]	[N· m]	[cm²/cm]	
S	A		89.299	68	0,04524	NS		49.235	67	0,04524	NS		191.061	46	0,04524	NS
	P		0	0	0,04524	-		0	0	0,04524	-		171.993	26	0,04524	NS
P	A	01741	-6.157	736	0,04524	42,70										
	P		0	0	0,04524	-										
S	A		64.847	437	0,04524	58,60										
	P		0	0	0,04524	-										
Piano di fondazione							**ParetteP20-P21-P23-P24**					**Parete P20-P21**				
P	A	00007	-65.091	25	0,04524	NS	00008	0	0	0,04524	-	00019	-33.145	4.215	0,04524	10,27
	P		-65.091	370	0,04524	NS		-41.443	936	0,04524	47,21		0	0	0,04524	-
S	A		0	0	0,04524	-		0	0	0,04524	-		-47.919	1.849	0,04524	24,27
	P		-22.873	285	0,04524	NS		-30.250	2.042	0,04524	21,06		0	0	0,04524	-
P	A	00020	-16.017	245	0,04524	NS	00201	0	0	0,04524	-	00212	0	0	0,04524	-
	P		-16.017	416	0,04524	99,71		-73.357	805	0,04524	59,11		-45.084	608	0,04524	73,32
S	A		-10.075	190	0,04524	NS		0	0	0,04524	-		0	0	0,04524	-
	P		-10.075	8	0,04524	NS		-32.843	1.483	0,04524	29,18		-6.872	265	0,04524	NS
P	A	00213	0	0	0,04524	-	00214	0	0	0,04524	-	00215	0	0	0,04524	-
	P		-50.967	712	0,04524	63,49		-33.785	676	0,04524	64,16		-43.265	598	0,04524	74,22
S	A		0	0	0,04524	-		0	0	0,04524	-		0	0	0,04524	-
	P		-54.397	285	0,04524	NS		-37.697	266	0,04524	NS		-26.447	255	0,04524	NS
P	A	00216	0	0	0,04524	-	00217	0	0	0,04524	-	01196	33.409	2.341	0,04524	15,46
	P		-18.802	412	0,04524	NS		-20.334	678	0,04524	61,86		0	0	0,04524	-
S	A		0	0	0,04524	-		0	0	0,04524	-		16.832	892	0,04524	42,57
	P		-28.370	108	0,04524	NS		-15.534	141	0,04524	NS		0	0	0,04524	-
P	A	01197	0	0	0,04524	-	01198	0	0	0,04524	-	01199	0	0	0,04524	-
	P		-14.466	451	0,04524	91,61		-56.545	1.421	0,04524	32,23		-31.825	1.027	0,04524	42,03
S	A		0	0	0,04524	-		0	0	0,04524	-		0	0	0,04524	-
	P		-460	140	0,04524	NS		-9.094	355	0,04524	NS		-4.156	273	0,04524	NS
P	A	01200	0	0	0,04524	-	01488	0	0	0,04524	-	01489	0	0	0,04524	-
	P		-34.039	1.385	0,04524	31,34		-45.022	762	0,04524	58,49		-51.493	720	0,04524	62,86
S	A		0	0	0,04524	-		0	0	0,04524	-		0	0	0,04524	-
	P		-6.321	519	0,04524	77,93		-34.849	310	0,04524	NS		-29.588	383	0,04524	NS
P	A	01490	-31.496	207	0,04524	NS	01491	-16.216	778	0,04524	53,34	01492	-10.049	542	0,04524	75,36
	P		-31.496	30	0,04524	NS		0	0	0,04524	-		0	0	0,04524	-
S	A		0	0	0,04524	-		-25.904	97	0,04524	NS		-9.650	168	0,04524	NS
	P		-20.358	159	0,04524	NS		-25.904	113	0,04524	NS		0	0	0,04524	-
P	A	01493	-20.116	18	0,04524	NS	01494	0	0	0,04524	-	01495	0	0	0,04524	-
	P		-20.116	220	0,04524	NS		-23.324	697	0,04524	60,63		-29.707	1.037	0,04524	41,41
S	A		-16.986	166	0,04524	NS		0	0	0,04524	-		0	0	0,04524	-
	P		0	0	0,04524	-		-18.094	341	0,04524	NS		-21.938	333	0,04524	NS
P	A	01496	0	0	0,04524	-										
	P		-32.217	813	0,04524	53,15										
S	A		0	0	0,04524	-										
	P		-34.135	355	0,04524	NS										
Piano di fondazione							**ParetteP20-P21-P23-P24**					**Parete P23-P21**				
P	A	00007	-65.091	25	0,04524	NS	00020	-16.017	245	0,04524	NS	00212	0	0	0,04524	-
	P		-65.091	370	0,04524	NS		-16.017	416	0,04524	99,71		-45.084	608	0,04524	73,32
S	A		0	0	0,04524	-		-10.075	190	0,04524	NS		0	0	0,04524	-
	P		-22.873	285	0,04524	NS		-10.075	8	0,04524	NS		-6.872	265	0,04524	NS
P	A	00466	9.218	41	0,04524	NS	00467	11.422	24	0,04524	NS	00468	9.364	48	0,04524	NS
	P		9.218	62	0,04524	NS		11.525	24	0,04524	NS		0	0	0,04524	-
S	A		17.878	231	0,04524	NS		0	0	0,04524	-		0	0	0,04524	-
	P		0	0	0,04524	-		86.125	160	0,04524	NS		139.084	97	0,04524	NS
P	A	00469	16.373	20	0,04524	NS	00470	6.474	39	0,04524	NS	00471	-44.685	425	0,04524	NS
	P		17.337	6	0,04524	NS		6.474	72	0,04524	NS		0	0	0,04524	-
S	A		78.882	25	0,04524	NS		12.406	110	0,04524	NS		-27.250	370	0,04524	NS
	P		94.206	42	0,04524	NS		12.406	41	0,04524	NS		0	0	0,04524	-
P	A	01201	-9.634	318	0,04524	NS	01202	0	0	0,04524	-	01203	0	0	0,04524	-
	P		0	0	0,04524	-		-21.338	333	0,04524	NS		-39.850	196	0,04524	NS
S	A		-1.347	154	0,04524	NS		0	0	0,04524	-		0	0	0,04524	-
	P		0	0	0,04524	-		-18.460	153	0,04524	NS		-32.382	48	0,04524	NS
P	A	01204	-17.367	14	0,04524	NS	01205	-10.583	32	0,04524	NS	01751	-15.277	363	0,04524	NS
	P		-31.612	71	0,04524	NS		-10.583	295	0,04524	NS		0	0	0,04524	-
S	A		-3.227	22	0,04524	NS		0	0	0,04524	-		-7.464	278	0,04524	NS
	P		-7.085	2	0,04524	NS		563	168	0,04524	NS		0	0	0,04524	-
P	A	01752	-39.478	311	0,04524	NS	01753	-39.091	293	0,04524	NS	01754	-15.176	341	0,04524	NS
	P		-39.478	14	0,04524	NS		0	0	0,04524	-		0	0	0,04524	-
S	A		-17.082	359	0,04524	NS		-16.062	357	0,04524	NS		-6.742	257	0,04524	NS
	P		0	0	0,04524	-		0	0	0,04524	-		0	0	0,04524	-
P	A	01755	2.007	27	0,04524	NS	01756	-8.757	30	0,04524	NS	01757	0	0	0,04524	-
	P		2.007	127	0,04524	NS		-18.603	33	0,04524	NS		194	79	0,04524	NS
S	A		2.537	39	0,04524	NS		34.837	45	0,04524	NS		0	0	0,04524	-
	P		-4.215	20	0,04524	NS		30.698	19	0,04524	NS		53.239	68	0,04524	NS
P	A	01758	-4.336	19	0,04524	NS	01759	204	70	0,04524	NS	02662	-49.910	615	0,04524	73,32
	P		-4.336	121	0,04524	NS		204	40	0,04524	NS		0	0	0,04524	-
S	A		9.260	29	0,04524	NS		48.305	35	0,04524	NS		-16.692	945	0,04524	43,97
	P		6.963	37	0,04524	NS		50.944	28	0,04524	NS		0	0	0,04524	-
P	A	02665	-67.269	752	0,04524	62,42										
	P		0	0	0,04524	-										

Pareti - Verifiche pressoflessione retta allo stato limite ultimo

D	P	Nodo	N	M	Af	CS	Nodo	N	M	Af	CS	Nodo	N	M	Af	CS
			[N]	[N· m]	[cm²/cm]			[N]	[N· m]	[cm²/cm]			[N]	[N· m]	[cm²/cm]	
S	A		-4.358	350	0,04524	NS										
	P		0	0	0,04524	-										
Piano di fondazone						**ParetеP20-P21-P23-P24**						**Parete P24-P23**				
P	A	00006	-41.594	916	0,04524	48,26	00021	0	0	0,04524	-	00168	-45.415	595	0,04524	74,98
	P		0	0	0,04524	-		-33.265	4.094	0,04524	10,58		0	0	0,04524	-
S	A		-29.809	1.955	0,04524	21,97		0	0	0,04524	-		-30.588	537	0,04524	80,14
	P		0	0	0,04524	-		-46.642	1.829	0,04524	24,46		0	0	0,04524	-
P	A	00169	-48.090	708	0,04524	63,42	00170	-33.262	640	0,04524	67,69	00171	-42.412	566	0,04524	78,26
	P		0	0	0,04524	-		0	0	0,04524	-		0	0	0,04524	-
S	A		-53.006	249	0,04524	NS		-33.089	342	0,04524	NS		-25.651	168	0,04524	NS
	P		0	0	0,04524	-		0	0	0,04524	-		0	0	0,04524	-
P	A	00172	-19.888	403	0,04524	NS	00173	-18.306	642	0,04524	64,99	00174	-73.074	788	0,04524	60,35
	P		0	0	0,04524	-		0	0	0,04524	-		0	0	0,04524	-
S	A		-11.906	5	0,04524	NS		-15.147	167	0,04524	NS		-31.125	1.292	0,04524	33,35
	P		-21.315	38	0,04524	NS		0	0	0,04524	-		0	0	0,04524	-
P	A	01223	0	0	0,04524	-	01224	-13.546	232	0,04524	NS	01225	-25.596	830	0,04524	51,21
	P		33.087	1.602	0,04524	22,62		-13.546	201	0,04524	NS		0	0	0,04524	-
S	A		0	0	0,04524	-		48	64	0,04524	NS		-5.269	208	0,04524	NS
	P		16.537	567	0,04524	67,03		48	65	0,04524	NS		0	0	0,04524	-
P	A	01226	-56.434	1.440	0,04524	31,80	01227	-30.332	825	0,04524	52,13	01399	-45.570	697	0,04524	64,03
	P		0	0	0,04524	-		0	0	0,04524	-		0	0	0,04524	-
S	A		-9.697	527	0,04524	77,43		-2.262	195	0,04524	NS		-33.705	254	0,04524	NS
	P		0	0	0,04524	-		0	0	0,04524	-		0	0	0,04524	-
P	A	01400	-49.673	651	0,04524	69,23	01401	-32.459	77	0,04524	NS	01402	0	0	0,04524	-
	P		0	0	0,04524	-		-32.459	153	0,04524	NS		-13.832	645	0,04524	63,95
S	A		-28.833	333	0,04524	NS		-19.908	215	0,04524	NS		-24.953	173	0,04524	NS
	P		0	0	0,04524	-		0	0	0,04524	-		-24.953	17	0,04524	NS
P	A	01403	0	0	0,04524	-	01404	-22.168	261	0,04524	NS	01405	-24.339	640	0,04524	66,20
	P		-8.153	528	0,04524	76,97		0	0	0,04524	-		0	0	0,04524	-
S	A		-9.452	23	0,04524	NS		-22.481	15	0,04524	NS		-10.034	188	0,04524	NS
	P		-16.286	33	0,04524	NS		-22.481	97	0,04524	NS		0	0	0,04524	-
P	A	01406	-29.466	921	0,04524	46,60	01407	-29.839	775	0,04524	55,43	02663	-64.500	315	0,04524	NS
	P		0	0	0,04524	-		0	0	0,04524	-		-64.500	47	0,04524	NS
S	A		-20.228	280	0,04524	NS		-35.033	363	0,04524	NS		-21.670	349	0,04524	NS
	P		0	0	0,04524	-		0	0	0,04524	-		0	0	0,04524	-
P	A	02664	-19.826	793	0,04524	52,82										
	P		0	0	0,04524	-										
S	A		-11.659	253	0,04524	NS										
	P		0	0	0,04524	-										
Piano di fondazone						**ParetеP1-P8-P14-P20**						**Parete P1-P8**				
P	A	00003	-85.911	3.137	0,04524	15,59	00014	28.999	1.939	0,04524	18,91	00092	0	0	0,04524	-
	P		0	0	0,04524	-		0	0	0,04524	-		-81.148	11.760	0,04524	4,12
S	A		-28.447	5.172	0,04524	8,28		14.792	2.540	0,04524	15,04		0	0	0,04524	-
	P		0	0	0,04524	-		0	0	0,04524	-		-12.786	3.840	0,04524	10,71
P	A	00095	0	0	0,04524	-	00135	7.421	230	0,04524	NS	00189	-49.212	199	0,04524	NS
	P		8.000	3.823	0,04524	10,18		7.421	591	0,04524	65,95		-49.212	274	0,04524	NS
S	A		0	0	0,04524	-		2.074	1.704	0,04524	23,21		-22.965	4.076	0,04524	10,36
	P		-4.684	1.012	0,04524	39,79		0	0	0,04524	-		0	0	0,04524	-
P	A	00206	0	0	0,04524	-	00207	0	0	0,04524	-	00208	0	0	0,04524	-
	P		-40.586	1.309	0,04524	33,69		-34.913	3.312	0,04524	13,13		-35.198	3.019	0,04524	14,42
S	A		0	0	0,04524	-		0	0	0,04524	-		0	0	0,04524	-
	P		-18.948	387	0,04524	NS		-9.014	1.573	0,04524	25,90		-17.915	1.128	0,04524	36,95
P	A	00209	0	0	0,04524	-	00210	0	0	0,04524	-	00211	0	0	0,04524	-
	P		-33.398	2.487	0,04524	17,42		-30.322	2.338	0,04524	18,39		-17.582	981	0,04524	42,45
S	A		0	0	0,04524	-		0	0	0,04524	-		4.216	36	0,04524	NS
	P		-3.726	987	0,04524	40,70		3.810	772	0,04524	50,99		4.216	95	0,04524	NS
P	A	01294	0	0	0,04524	-	01295	0	0	0,04524	-	01296	0	0	0,04524	-
	P		-27.534	10.010	0,04524	4,27		-23.792	7.494	0,04524	5,65		-16.896	6.214	0,04524	6,69
S	A		0	0	0,04524	-		0	0	0,04524	-		0	0	0,04524	-
	P		-4.701	3.434	0,04524	11,73		-9.008	2.168	0,04524	18,79		-2.935	1.691	0,04524	23,70
P	A	01297	0	0	0,04524	-	01298	0	0	0,04524	-	01299	0	0	0,04524	-
	P		-42.014	5.617	0,04524	7,88		-34.213	4.543	0,04524	9,56		-17.222	3.998	0,04524	10,41
S	A		0	0	0,04524	-		0	0	0,04524	-		0	0	0,04524	-
	P		-7.879	1.405	0,04524	28,91		-9.558	1.230	0,04524	33,16		-1.962	1.220	0,04524	32,77
P	A	01478	0	0	0,04524	-	01479	0	0	0,04524	-	01480	0	0	0,04524	-
	P		-57.693	4.157	0,04524	11,05		-53.225	2.558	0,04524	17,77		-6.278	1.207	0,04524	33,51
S	A		0	0	0,04524	-		0	0	0,04524	-		-1.256	242	0,04524	NS
	P		-12.728	339	0,04524	NS		-14.745	174	0,04524	NS		0	0	0,04524	-
P	A	01481	0	0	0,04524	-	01482	0	0	0,04524	-	01483	0	0	0,04524	-
	P		-14.586	1.459	0,04524	28,33		-20.855	3.311	0,04524	12,68		-26.270	1.987	0,04524	21,43
S	A		3.136	96	0,04524	NS		0	0	0,04524	-		0	0	0,04524	-
	P		3.136	66	0,04524	NS		-7.415	871	0,04524	46,57		465	777	0,04524	51,12
P	A	01484	0	0	0,04524	-	01485	0	0	0,04524	-	01486	0	0	0,04524	-
	P		-38.279	3.933	0,04524	11,15		-43.807	5.523	0,04524	8,05		-32.889	3.922	0,04524	11,04
S	A		0	0	0,04524	-		0	0	0,04524	-		0	0	0,04524	-
	P		-7.681	1.226	0,04524	33,11		-3.555	1.884	0,04524	21,31		-9.392	1.809	0,04524	22,54
P	A	01487	0	0	0,04524	-										
	P		-33.410	5.024	0,04524	8,63										

Pareti - Verifiche pressoflessione retta allo stato limite ultimo

D	P	Nodo	N	M	Af	CS	Nodo	N	M	Af	CS	Nodo	N	M	Af	CS
			[N]	[N· m]	[cm²/cm]			[N]	[N· m]	[cm²/cm]			[N]	[N· m]	[cm²/cm]	
S	A		0	0	0,04524	-										
	P		-15.247	1.977	0,04524	20,94										
Piano di fondazone						**ParetеP1-P8-P14-P20**						**Parete P8-P14**				
P	A	00003	-85.911	3.137	0,04524	15,59	00062	0	0	0,04524	-	00063	-37.708	3.533	0,04524	12,40
	P		0	0	0,04524	-		-61.064	7.219	0,04524	6,41		0	0	0,04524	-
S	A		-28.447	5.172	0,04524	8,28		0	0	0,04524	-		-435	5.296	0,04524	7,52
	P		0	0	0,04524	-		-28.497	2.931	0,04524	14,61		0	0	0,04524	-
P	A	00092	0	0	0,04524	-	00136	-62.702	3.463	0,04524	13,41	00189	-49.212	199	0,04524	NS
	P		-81.148	11.760	0,04524	4,12		0	0	0,04524	-		-49.212	274	0,04524	NS
S	A		0	0	0,04524	-		-16.262	4.166	0,04524	9,96		-22.965	4.076	0,04524	10,36
	P		-12.786	3.840	0,04524	10,71		0	0	0,04524	-		0	0	0,04524	-
P	A	00461	-79.983	2.501	0,04524	19,31	00462	-61.995	301	0,04524	NS	00463	-58.413	110	0,04524	NS
	P		0	0	0,04524	-		0	0	0,04524	-		-58.413	106	0,04524	NS
S	A		-5.217	696	0,04524	57,94		0	0	0,04524	-		0	0	0,04524	-
	P		0	0	0,04524	-		-6.299	131	0,04524	NS		-7.030	392	0,04524	NS
P	A	00464	0	0	0,04524	-	00465	0	0	0,04524	-	01191	0	0	0,04524	-
	P		-76.154	853	0,04524	56,13		-66.654	768	0,04524	61,03		-86.769	3.666	0,04524	13,37
S	A		0	0	0,04524	-		0	0	0,04524	-		0	0	0,04524	-
	P		-835	626	0,04524	63,68		-11.099	641	0,04524	63,89		-18.905	1.354	0,04524	30,86
P	A	01192	0	0	0,04524	-	01193	0	0	0,04524	-	01194	0	0	0,04524	-
	P		-97.976	1.381	0,04524	36,35		-83.071	1.912	0,04524	25,43		-84.660	1.474	0,04524	33,10
S	A		0	0	0,04524	-		0	0	0,04524	-		0	0	0,04524	-
	P		-19.403	464	0,04524	90,18		-34.694	478	0,04524	90,95		-12.648	258	0,04524	NS
P	A	01195	0	0	0,04524	-	01742	0	0	0,04524	-	01743	-67.082	1.162	0,04524	40,38
	P		-70.627	3.905	0,04524	12,11		-57.367	267	0,04524	NS		0	0	0,04524	-
S	A		0	0	0,04524	-		-19.400	737	0,04524	56,77		-12.494	1.047	0,04524	39,26
	P		-16.794	1.196	0,04524	34,75		0	0	0,04524	-		0	0	0,04524	-
P	A	01744	0	0	0,04524	-	01745	0	0	0,04524	-	01746	0	0	0,04524	-
	P		-62.799	1.782	0,04524	26,07		-84.926	3.233	0,04524	15,10		-78.641	2.322	0,04524	20,73
S	A		0	0	0,04524	-		0	0	0,04524	-		0	0	0,04524	-
	P		-6.026	869	0,04524	46,51		-20.672	827	0,04524	50,76		-16.739	421	0,04524	98,71
P	A	01747	0	0	0,04524	-	01748	0	0	0,04524	-	01749	0	0	0,04524	-
	P		-78.493	1.244	0,04524	38,69		-69.228	808	0,04524	58,35		-72.483	1.091	0,04524	43,53
S	A		0	0	0,04524	-		0	0	0,04524	-		0	0	0,04524	-
	P		-23.895	795	0,04524	53,23		-14.357	430	0,04524	96,06		-20.795	250	0,04524	NS
P	A	01750	-64.164	441	0,04524	NS										
	P		0	0	0,04524	-										
S	A		0	0	0,04524	-										
	P		-10.173	140	0,04524	NS										
Piano di fondazone						**ParetеP1-P8-P14-P20**						**Parete P14-P20**				
P	A	00008	0	0	0,04524	-	00019	-	9.892	0,04524	5,21	00062	0	0	0,04524	-
	P		-66.590	615	0,04524	76,20		110.697 0	0	0,04524	-		-61.064	7.219	0,04524	6,41
S	A		0	0	0,04524	-		-44.546	4.315	0,04524	10,32		0	0	0,04524	-
	P		-6.754	2.187	0,04524	18,52		0	0	0,04524	-		-28.497	2.931	0,04524	14,61
P	A	00063	-37.708	3.533	0,04524	12,40	00136	-62.702	3.463	0,04524	13,41	00201	0	0	0,04524	-
	P		0	0	0,04524	-		0	0	0,04524	-		- 106.138	1.071	0,04524	47,67
S	A		-435	5.296	0,04524	7,52		-16.262	4.166	0,04524	9,96		0	0	0,04524	-
	P		0	0	0,04524	-		0	0	0,04524	-		-16.636	1.897	0,04524	21,90
P	A	00202	-70.069	2.109	0,04524	22,40	01190	0	0	0,04524	-	01457	-82.158	1.827	0,04524	26,56
	P		0	0	0,04524	-		-36.567	148	0,04524	NS		0	0	0,04524	-
S	A		-5.703	879	0,04524	45,94		0	0	0,04524	-		-25.151	408	0,04524	NS
	P		0	0	0,04524	-		-16.541	241	0,04524	NS		0	0	0,04524	-
P	A	01458	-74.812	749	0,04524	63,74	01459	-56.829	2.232	0,04524	20,53	01460	-44.477	225	0,04524	NS
	P		0	0	0,04524	-		0	0	0,04524	-		0	0	0,04524	-
S	A		0	0	0,04524	-		-13.707	1.931	0,04524	21,35		-14.489	726	0,04524	56,91
	P		-11.407	232	0,04524	NS		0	0	0,04524	-		0	0	0,04524	-
P	A	01461	-70.406	940	0,04524	50,29	01462	-68.580	1.595	0,04524	29,52					
	P		0	0	0,04524	-		0	0	0,04524	-					
S	A		-22.252	95	0,04524	NS		-14.823	823	0,04524	50,25					
	P		0	0	0,04524	-		0	0	0,04524	-					
Piano di fondazone						**ParetеP5-P9-P16-P24**						**Parete P5-P9**				
P	A	00009	0	0	0,04524	-	00017	0	0	0,04524	-	00023	7.591	3.576	0,04524	10,90
	P		-84.934	3.098	0,04524	15,76		32.242	1.910	0,04524	19,02		0	0	0,04524	-
S	A		0	0	0,04524	-		0	0	0,04524	-		-4.788	886	0,04524	45,47
	P		-29.378	5.172	0,04524	8,30		14.430	2.669	0,04524	14,32		0	0	0,04524	-
P	A	00067	-71.339	11.306	0,04524	4,19	00125	-48.309	295	0,04524	NS	00127	-38.875	1.308	0,04524	33,58
	P		0	0	0,04524	-		-48.309	187	0,04524	NS		0	0	0,04524	-
S	A		-11.736	3.612	0,04524	11,36		0	0	0,04524	-		-19.378	418	0,04524	NS
	P		0	0	0,04524	-		-26.260	4.107	0,04524	10,37		0	0	0,04524	-
P	A	00128	-36.589	3.321	0,04524	13,15	00129	-33.328	3.051	0,04524	14,20	00130	-33.582	2.554	0,04524	16,97
	P		0	0	0,04524	-		0	0	0,04524	-		0	0	0,04524	-
S	A		-9.614	1.571	0,04524	25,97		-6.747	1.312	0,04524	30,86		-3.771	1.010	0,04524	39,78
	P		0	0	0,04524	-		0	0	0,04524	-		0	0	0,04524	-
P	A	00131	-31.756	2.343	0,04524	18,42	00132	-18.385	1.005	0,04524	41,53	00133	7.179	612	0,04524	63,73
	P		0	0	0,04524	-		0	0	0,04524	-		7.179	179	0,04524	NS
S	A		-1.592	731	0,04524	54,64		3.917	114	0,04524	NS		0	0	0,04524	-

Pareti - Verifiche pressoflessione retta allo stato limite ultimo

D	P	Nodo	N	M	Af	CS	Nodo	N	M	Af	CS	Nodo	N	M	Af	CS
			[N]	[N· m]	[cm²/cm]			[N]	[N· m]	[cm²/cm]			[N]	[N· m]	[cm²/cm]	
	P		0	0	0,04524	-		0	0	0,04524	-		1.741	1.728	0,04524	22,91
P	A	01278	-19.902	4.076	0,04524	10,28	01279	-32.736	4.487	0,04524	9,64	01280	-39.720	5.803	0,04524	7,58
	P		0	0	0,04524	-		0	0	0,04524	-		0	0	0,04524	-
S	A		-2.114	1.264	0,04524	31,64		-5.608	1.352	0,04524	29,86		-9.031	1.453	0,04524	28,04
	P		0	0	0,04524	-		0	0	0,04524	-		0	0	0,04524	-
P	A	01281	-18.006	6.152	0,04524	6,78	01282	-26.770	7.423	0,04524	5,74	01283	-25.453	10.280	0,04524	4,13
	P		0	0	0,04524	-		0	0	0,04524	-		0	0	0,04524	-
S	A		-845	1.776	0,04524	22,44		-11.082	2.145	0,04524	19,09		-4.674	3.569	0,04524	11,28
	P		0	0	0,04524	-		0	0	0,04524	-		0	0	0,04524	-
P	A	01340	-44.551	4.163	0,04524	10,69	01341	-53.396	2.563	0,04524	17,74	01342	-10.257	1.411	0,04524	28,96
	P		0	0	0,04524	-		0	0	0,04524	-		0	0	0,04524	-
S	A		-13.774	349	0,04524	NS		-9.292	181	0,04524	NS		0	0	0,04524	-
	P		0	0	0,04524	-		0	0	0,04524	-		-1.531	246	0,04524	NS
P	A	01343	-10.787	1.304	0,04524	31,38	01344	-16.607	3.058	0,04524	13,59	01345	-30.407	2.345	0,04524	18,34
	P		0	0	0,04524	-		0	0	0,04524	-		0	0	0,04524	-
S	A		2.895	96	0,04524	NS		-6.176	868	0,04524	46,58		1.193	573	0,04524	69,19
	P		2.895	90	0,04524	NS		0	0	0,04524	-		0	0	0,04524	-
P	A	01346	-40.920	3.974	0,04524	11,11	01347	-42.701	5.415	0,04524	8,19	01348	-35.115	3.816	0,04524	11,40
	P		0	0	0,04524	-		0	0	0,04524	-		0	0	0,04524	-
S	A		-7.837	1.276	0,04524	31,82		-7.060	1.523	0,04524	26,61		-22.018	1.071	0,04524	39,33
	P		0	0	0,04524	-		0	0	0,04524	-		0	0	0,04524	-
P	A	01349	-40.086	5.074	0,04524	8,68										
	P		0	0	0,04524	-										
S	A		-13.453	2.032	0,04524	20,28										
	P		0	0	0,04524	-										
Piano di fondazone						**ParetеP5-P9-P16-P24**						**Parete P9-P16**				
P	A	00009	0	0	0,04524	-	00064	-50.984	6.362	0,04524	7,11	00065	0	0	0,04524	-
	P		-84.934	3.098	0,04524	15,76		0	0	0,04524	-		-35.692	3.452	0,04524	12,62
S	A		0	0	0,04524	-		-23.738	2.510	0,04524	16,85		0	0	0,04524	-
	P		-29.378	5.172	0,04524	8,30		0	0	0,04524	-		-657	5.309	0,04524	7,50
P	A	00067	-71.339	11.306	0,04524	4,19	00125	-48.309	295	0,04524	NS	00204	0	0	0,04524	-
	P		0	0	0,04524	-		-48.309	187	0,04524	NS		-57.773	3.452	0,04524	13,30
S	A		-11.736	3.612	0,04524	11,36		0	0	0,04524	-		0	0	0,04524	-
	P		0	0	0,04524	-		-26.260	4.107	0,04524	10,37		-19.351	4.297	0,04524	9,74
P	A	00472	0	0	0,04524	-	00473	0	0	0,04524	-	00474	-57.951	151	0,04524	NS
	P		-81.273	2.430	0,04524	19,93		-63.986	315	0,04524	NS		-57.951	97	0,04524	NS
S	A		0	0	0,04524	-		-1.202	317	0,04524	NS		-5.246	73	0,04524	NS
	P		-4.070	668	0,04524	60,19		0	0	0,04524	-		0	0	0,04524	-
P	A	00475	-78.830	715	0,04524	67,36	00476	-69.545	778	0,04524	60,64	01218	-98.021	3.983	0,04524	12,60
	P		0	0	0,04524	-		0	0	0,04524	-		0	0	0,04524	-
S	A		-6.763	804	0,04524	50,37		-10.320	665	0,04524	61,46		-20.993	1.424	0,04524	29,50
	P		0	0	0,04524	-		0	0	0,04524	-		0	0	0,04524	-
P	A	01219	-106.939	2.159	0,04524	23,69	01220	0	0	0,04524	-	01221	-82.667	2.325	0,04524	20,89
	P		0	0	0,04524	-		-75.732	1.207	0,04524	39,63		0	0	0,04524	-
S	A		-31.434	815	0,04524	52,91		0	0	0,04524	-		-24.551	820	0,04524	51,70
	P		0	0	0,04524	-		-23.494	320	0,04524	NS		0	0	0,04524	-
P	A	01222	-79.457	3.746	0,04524	12,88	01760	-45.652	207	0,04524	NS	01761	0	0	0,04524	-
	P		0	0	0,04524	-		-45.652	55	0,04524	NS		-60.269	1.407	0,04524	32,83
S	A		-20.555	1.083	0,04524	38,75		0	0	0,04524	-		0	0	0,04524	-
	P		0	0	0,04524	-		-17.088	722	0,04524	57,61		-11.327	1.199	0,04524	34,18
P	A	01762	-62.792	1.675	0,04524	27,74	01763	-70.627	2.936	0,04524	16,11	01764	-94.215	2.611	0,04524	19,07
	P		0	0	0,04524	-		0	0	0,04524	-		0	0	0,04524	-
S	A		-2.946	726	0,04524	55,22		-15.415	745	0,04524	55,59		-15.447	466	0,04524	88,88
	P		0	0	0,04524	-		0	0	0,04524	-		0	0	0,04524	-
P	A	01765	-76.377	1.498	0,04524	31,98	01766	-55.159	745	0,04524	61,28	01767	-94.859	1.644	0,04524	30,33
	P		0	0	0,04524	-		0	0	0,04524	-		0	0	0,04524	-
S	A		-10.385	853	0,04524	47,93		0	0	0,04524	-		-20.011	572	0,04524	73,26
	P		0	0	0,04524	-		-15.288	264	0,04524	NS		0	0	0,04524	-
P	A	01768	0	0	0,04524	-										
	P		-64.067	464	0,04524	NS										
S	A		-10.897	494	0,04524	82,86										
	P		0	0	0,04524	-										
Piano di fondazone						**ParetеP5-P9-P16-P24**						**Parete P16-P24**				
P	A	00006	-66.295	531	0,04524	88,20	00021	0	0	0,04524	-	00064	-50.984	6.362	0,04524	7,11
	P		0	0	0,04524	-		-108.745	9.789	0,04524	5,24		0	0	0,04524	-
S	A		-5.597	2.085	0,04524	19,36		0	0	0,04524	-		-23.738	2.510	0,04524	16,85
	P		0	0	0,04524	-		-47.483	4.365	0,04524	10,27		0	0	0,04524	-
P	A	00065	0	0	0,04524	-	00174	-106.104	1.069	0,04524	47,76	00203	0	0	0,04524	-
	P		-35.692	3.452	0,04524	12,62		0	0	0,04524	-		-69.945	2.122	0,04524	22,25
S	A		0	0	0,04524	-		-13.544	1.746	0,04524	23,61		0	0	0,04524	-
	P		-657	5.309	0,04524	7,50		0	0	0,04524	-		-4.982	847	0,04524	47,58
P	A	00204	0	0	0,04524	-	01206	-57.866	856	0,04524	53,67	01463	0	0	0,04524	-
	P		-57.773	3.452	0,04524	13,30		0	0	0,04524	-		-86.479	1.637	0,04524	29,92
S	A		0	0	0,04524	-		-19.148	657	0,04524	63,65		0	0	0,04524	-
	P		-19.351	4.297	0,04524	9,74		0	0	0,04524	-		-22.882	359	0,04524	NS

Pareti - Verifiche pressoflessione retta allo stato limite ultimo

D	P	Nodo	N	M	Af	CS	Nodo	N	M	Af	CS	Nodo	N	M	Af	CS
			[N]	[N· m]	[cm²/cm]			[N]	[N· m]	[cm²/cm]			[N]	[N· m]	[cm²/cm]	
P	A	01464	0	0	0,04524	-	01465	0	0	0,04524	-	01466	0	0	0,04524	-
	P		-75.265	728	0,04524	65,64		-55.309	2.214	0,04524	20,63		-43.625	221	0,04524	NS
S	A		-10.469	251	0,04524	NS		0	0	0,04524	-		0	0	0,04524	-
	P		0	0	0,04524	-		-14.342	1.922	0,04524	21,49		-16.043	733	0,04524	56,59
P	A	01467	0	0	0,04524	-	01468	0	0	0,04524	-					
	P		-71.480	667	0,04524	71,04		-68.915	1.586	0,04524	29,70					
S	A		-19.242	281	0,04524	NS		0	0	0,04524	-					
	P		0	0	0,04524	-		-13.558	724	0,04524	56,93					
Piano di fondazone						**ParetеP6-P12**						**Parete P6-P12**				
P	A	00001	-42.485	3.775	0,04524	11,74	00002	50.766	1.988	0,04524	17,28	00027	0	0	0,04524	-
	P		0	0	0,04524	-		0	0	0,04524	-		47.220	5.150	0,04524	6,74
S	A		-20.291	1.596	0,04524	26,28		34.710	5.855	0,04524	6,16		0	0	0,04524	-
	P		0	0	0,04524	-		0	0	0,04524	-		12.657	951	0,04524	40,40
P	A	00061	0	0	0,04524	-	00161	-78.707	1.292	0,04524	37,27	00188	50.039	426	0,04524	80,81
	P		-24.094	2.746	0,04524	15,42		-78.707	953	0,04524	50,53		0	0	0,04524	-
S	A		0	0	0,04524	-		-7.535	429	0,04524	94,58		27.595	4.793	0,04524	7,68
	P		-17.721	534	0,04524	78,02		-7.535	1.288	0,04524	31,50		0	0	0,04524	-
P	A	01038	0	0	0,04524	-	01039	0	0	0,04524	-	01040	0	0	0,04524	-
	P		-33.527	522	0,04524	83,04		-63.794	2.967	0,04524	15,70		-47.192	3.447	0,04524	13,00
S	A		12.399	1.229	0,04524	31,28		0	0	0,04524	-		0	0	0,04524	-
	P		0	0	0,04524	-		8.177	838	0,04524	46,42		-4.495	1.192	0,04524	33,77
P	A	01041	0	0	0,04524	-	01042	0	0	0,04524	-	01134	0	0	0,04524	-
	P		-44.115	3.777	0,04524	11,78		-50.148	4.924	0,04524	9,16		-63.475	8.129	0,04524	5,72
S	A		0	0	0,04524	-		0	0	0,04524	-		0	0	0,04524	-
	P		-14.162	1.014	0,04524	40,71		2.430	1.396	0,04524	28,30		-14.210	2.520	0,04524	16,38
P	A	01135	0	0	0,04524	-	01136	0	0	0,04524	-	01137	0	0	0,04524	-
	P		-80.744	8.196	0,04524	5,90		-82.010	9.200	0,04524	5,27		-57.867	6.388	0,04524	7,19
S	A		0	0	0,04524	-		0	0	0,04524	-		0	0	0,04524	-
	P		-20.322	2.409	0,04524	17,41		-16.849	2.296	0,04524	18,11		-18.588	1.619	0,04524	25,79
P	A	01138	0	0	0,04524	-	01433	0	0	0,04524	-	01434	0	0	0,04524	-
	P		-48.835	5.574	0,04524	8,07		-30.799	1.827	0,04524	23,57		-69.070	2.268	0,04524	20,78
S	A		0	0	0,04524	-		0	0	0,04524	-		0	0	0,04524	-
	P		4.435	1.787	0,04524	21,99		-17.604	1.251	0,04524	33,29		-18.556	1.291	0,04524	32,34
P	A	01435	0	0	0,04524	-	01436	0	0	0,04524	-	01437	0	0	0,04524	-
	P		-3.146	1.883	0,04524	21,30		4.748	2.040	0,04524	19,25		-54.975	5.636	0,04524	8,10
S	A		16.928	1.293	0,04524	29,36		15.134	572	0,04524	66,71		0	0	0,04524	-
	P		0	0	0,04524	-		0	0	0,04524	-		-4.878	1.547	0,04524	26,05
P	A	01438	0	0	0,04524	-	01439	0	0	0,04524	-	01440	0	0	0,04524	-
	P		-48.911	3.144	0,04524	14,31		-62.328	5.606	0,04524	8,28		-67.364	4.978	0,04524	9,43
S	A		0	0	0,04524	-		0	0	0,04524	-		0	0	0,04524	-
	P		9.475	833	0,04524	46,53		-11.528	1.911	0,04524	21,46		-19.661	1.662	0,04524	25,19
P	A	01441	0	0	0,04524	-										
	P		-45.756	4.534	0,04524	9,85										
S	A		0	0	0,04524	-										
	P		-30.222	1.829	0,04524	23,51										
Piano di fondazone						**ParetеP7-P13**						**Parete P7-P13**				
P	A	00004	12.671	984	0,04524	39,04	00005	0	0	0,04524	-	00071	0	0	0,04524	-
	P		0	0	0,04524	-		13.018	895	0,04524	42,88		6.695	1.483	0,04524	26,34
S	A		19.770	341	0,04524	NS		5.269	165	0,04524	NS		0	0	0,04524	-
	P		19.770	198	0,04524	NS		5.269	314	0,04524	NS		-698	601	0,04524	66,30
P	A	00072	-32.597	298	0,04524	NS	00148	-66.447	161	0,04524	NS	00175	7.320	238	0,04524	NS
	P		-32.597	33	0,04524	NS		-66.447	405	0,04524	NS		7.320	359	0,04524	NS
S	A		-33.850	254	0,04524	NS		-20.696	228	0,04524	NS		9.456	56	0,04524	NS
	P		-33.850	18	0,04524	NS		-20.696	32	0,04524	NS		9.456	309	0,04524	NS
P	A	01070	0	0	0,04524	-	01071	-74.214	46	0,04524	NS	01072	-88.572	233	0,04524	NS
	P		-43.352	187	0,04524	NS		-74.214	302	0,04524	NS		-88.572	353	0,04524	NS
S	A		0	0	0,04524	-		4.662	116	0,04524	NS		0	0	0,04524	-
	P		7.582	264	0,04524	NS		0	0	0,04524	-		-8.530	350	0,04524	NS
P	A	01073	-91.684	147	0,04524	NS	01074	- 124.719	374	0,04524	NS	01163	-65.161	173	0,04524	NS
	P		-91.684	484	0,04524	NS		- 124.719	722	0,04524	73,44		-65.161	548	0,04524	85,24
S	A		-5.470	142	0,04524	NS		-2.066	99	0,04524	NS		0	0	0,04524	-
	P		0	0	0,04524	-		-2.066	106	0,04524	NS		-14.397	237	0,04524	NS
P	A	01164	-88.068	1.117	0,04524	44,00	01165	0	0	0,04524	-	01166	-84.355	1.004	0,04524	48,56
	P		0	0	0,04524	-		- 146.265	2.752	0,04524	20,09		0	0	0,04524	-
S	A		-36.962	568	0,04524	76,96		0	0	0,04524	-		-33.973	551	0,04524	78,76
	P		0	0	0,04524	-		-29.512	692	0,04524	62,02		0	0	0,04524	-
P	A	01167	0	0	0,04524	-	01408	-62.940	135	0,04524	NS	01409	- 105.368	132	0,04524	NS
	P		-91.428	591	0,04524	83,76		-62.940	373	0,04524	NS		- 105.368	569	0,04524	89,59
S	A		0	0	0,04524	-		-14.820	23	0,04524	NS		-15.467	69	0,04524	NS
	P		-14.776	252	0,04524	NS		-14.820	144	0,04524	NS		-15.467	135	0,04524	NS
P	A	01410	-24.759	31	0,04524	NS	01411	0	0	0,04524	-	01412	-66.831	432	0,04524	NS
	P		-24.759	159	0,04524	NS		-18.379	271	0,04524	NS		-66.831	106	0,04524	NS
S	A		0	0	0,04524	-		0	0	0,04524	-		-10.960	133	0,04524	NS

Pareti - Verifiche pressoflessione retta allo stato limite ultimo

D	P	Nodo	N	M	Af	CS	Nodo	N	M	Af	CS	Nodo	N	M	Af	CS
			[N]	[N· m]	[cm²/cm]			[N]	[N· m]	[cm²/cm]			[N]	[N· m]	[cm²/cm]	
	P		5.156	219	0,04524	NS		1.578	228	0,04524	NS		-10.960	29	0,04524	NS
P	A	01413	-61.504	165	0,04524	NS	01414	-76.917	265	0,04524	NS	01415	-79.339	356	0,04524	NS
	P		-61.504	162	0,04524	NS		-76.917	398	0,04524	NS		-79.339	309	0,04524	NS
S	A		955	37	0,04524	NS		0	0	0,04524	-		-17.237	88	0,04524	NS
	P		955	105	0,04524	NS		-20.106	636	0,04524	65,91		-17.237	103	0,04524	NS
P	A	01416	-104.894	349	0,04524	NS										
	P		-104.894	440	0,04524	NS										
S	A		-20.346	65	0,04524	NS										
	P		0	0	0,04524	-										
Piano di fondazone						**ParetеP10-P17**						**Parete P10-P17**				
P	A	00011	0	0	0,04524	-	00012	18.386	934	0,04524	40,48	00068	7.876	1.412	0,04524	27,57
	P		10.592	937	0,04524	41,24		0	0	0,04524	-		0	0	0,04524	-
S	A		20.896	219	0,04524	NS		3.259	295	0,04524	NS		-3.357	582	0,04524	68,95
	P		20.896	327	0,04524	NS		3.259	210	0,04524	NS		0	0	0,04524	-
P	A	00069	-38.506	121	0,04524	NS	00113	5.798	375	0,04524	NS	00205	-72.495	293	0,04524	NS
	P		-38.506	199	0,04524	NS		5.798	232	0,04524	NS		-72.495	288	0,04524	NS
S	A		-36.219	105	0,04524	NS		11.857	339	0,04524	NS		-13.975	19	0,04524	NS
	P		-36.219	176	0,04524	NS		11.857	34	0,04524	NS		-13.975	266	0,04524	NS
P	A	00921	-42.564	225	0,04524	NS	00922	-72.175	210	0,04524	NS	00923	-88.598	412	0,04524	NS
	P		0	0	0,04524	-		-72.175	152	0,04524	NS		-88.598	205	0,04524	NS
S	A		7.523	283	0,04524	NS		877	137	0,04524	NS		0	0	0,04524	-
	P		0	0	0,04524	-		0	0	0,04524	-		-6.373	67	0,04524	NS
P	A	00924	-89.410	395	0,04524	NS	00925	-126.248	772	0,04524	68,89	01251	-61.014	344	0,04524	NS
	P		-89.410	273	0,04524	NS		-126.248	389	0,04524	NS		-61.014	414	0,04524	NS
S	A		-11.074	112	0,04524	NS		-3.236	137	0,04524	NS		-13.502	87	0,04524	NS
	P		0	0	0,04524	-		-3.236	92	0,04524	NS		-13.502	154	0,04524	NS
P	A	01252	-88.535	446	0,04524	NS	01253	0	0	0,04524	-	01254	-80.070	729	0,04524	66,25
	P		-88.535	328	0,04524	NS		-74.644	1.542	0,04524	30,95		-80.070	148	0,04524	NS
S	A		-21.259	172	0,04524	NS		0	0	0,04524	-		-19.455	302	0,04524	NS
	P		-21.259	35	0,04524	NS		-27.313	386	0,04524	NS		0	0	0,04524	-
P	A	01255	-89.041	123	0,04524	NS	01469	-62.820	253	0,04524	NS	01470	-115.037	496	0,04524	NS
	P		-89.041	344	0,04524	NS		-62.820	214	0,04524	NS		-115.037	239	0,04524	NS
S	A		0	0	0,04524	-		-22.298	62	0,04524	NS		-20.981	35	0,04524	NS
	P		-13.292	109	0,04524	NS		-22.298	109	0,04524	NS		-20.981	147	0,04524	NS
P	A	01471	-16.170	145	0,04524	NS	01472	-35.605	229	0,04524	NS	01473	-54.766	368	0,04524	NS
	P		-16.170	21	0,04524	NS		-35.605	25	0,04524	NS		-54.766	222	0,04524	NS
S	A		5.801	141	0,04524	NS		-130	172	0,04524	NS		-10.080	130	0,04524	NS
	P		0	0	0,04524	-		0	0	0,04524	-		-10.080	37	0,04524	NS
P	A	01474	-63.702	240	0,04524	NS	01475	-90.301	311	0,04524	NS	01476	-79.474	469	0,04524	NS
	P		-63.702	82	0,04524	NS		-90.301	379	0,04524	NS		-79.474	251	0,04524	NS
S	A		54	212	0,04524	NS		0	0	0,04524	-		-11.267	119	0,04524	NS
	P		0	0	0,04524	-		-12.529	294	0,04524	NS		-11.267	50	0,04524	NS
P	A	01477	-92.116	595	0,04524	83,32										
	P		-92.116	329	0,04524	NS										
S	A		-12.583	65	0,04524	NS										
	P		-12.583	36	0,04524	NS										
Piano di fondazone						**ParetеP11-P18**						**Parete P11-P18**				
P	A	00010	0	0	0,04524	-	00013	0	0	0,04524	-	00025	49.470	4.894	0,04524	7,05
	P		46.541	1.931	0,04524	18,02		-44.731	3.673	0,04524	12,13		0	0	0,04524	-
S	A		0	0	0,04524	-		0	0	0,04524	-		11.075	888	0,04524	43,46
	P		34.215	5.682	0,04524	6,36		-19.469	1.692	0,04524	24,73		0	0	0,04524	-
P	A	00026	-26.118	2.679	0,04524	15,89	00100	0	0	0,04524	-	00126	-75.200	948	0,04524	50,40
	P		0	0	0,04524	-		48.957	342	0,04524	NS		-75.200	1.264	0,04524	37,80
S	A		-17.266	483	0,04524	86,16		0	0	0,04524	-		-9.485	1.174	0,04524	34,74
	P		0	0	0,04524	-		27.968	4.705	0,04524	7,82		-9.485	456	0,04524	89,44
P	A	00935	-32.411	469	0,04524	92,17	00936	-63.080	2.801	0,04524	16,60	00937	-47.209	3.492	0,04524	12,83
	P		0	0	0,04524	-		0	0	0,04524	-		0	0	0,04524	-
S	A		0	0	0,04524	-		-2.872	770	0,04524	52,05		-3.681	1.084	0,04524	37,05
	P		12.119	1.141	0,04524	33,72		0	0	0,04524	-		0	0	0,04524	-
P	A	00938	-43.819	3.771	0,04524	11,79	00939	-48.942	4.917	0,04524	9,15	01268	-66.018	8.121	0,04524	5,76
	P		0	0	0,04524	-		0	0	0,04524	-		0	0	0,04524	-
S	A		-18.376	1.168	0,04524	35,73		2.590	1.474	0,04524	26,79		-14.692	2.557	0,04524	16,17
	P		0	0	0,04524	-		0	0	0,04524	-		0	0	0,04524	-
P	A	01269	-77.955	7.995	0,04524	6,01	01270	-57.145	8.100	0,04524	5,66	01271	-56.060	7.117	0,04524	6,43
	P		0	0	0,04524	-		0	0	0,04524	-		0	0	0,04524	-
S	A		-14.443	2.608	0,04524	15,84		-21.482	2.023	0,04524	20,79		-12.646	1.988	0,04524	20,68
	P		0	0	0,04524	-		0	0	0,04524	-		0	0	0,04524	-
P	A	01272	-43.897	5.748	0,04524	7,73	01331	-35.257	2.325	0,04524	18,72	01332	-70.394	1.893	0,04524	24,97
	P		0	0	0,04524	-		0	0	0,04524	-		0	0	0,04524	-
S	A		5.295	1.792	0,04524	21,88		-14.525	1.233	0,04524	33,51		-17.018	1.255	0,04524	33,14
	P		0	0	0,04524	-		0	0	0,04524	-		0	0	0,04524	-
P	A	01333	8.623	1.715	0,04524	22,65	01334	-13.452	2.406	0,04524	17,13	01335	-35.874	5.711	0,04524	7,63

Pareti - Verifiche pressoflessione retta allo stato limite ultimo

D	P	Nodo	N	M	Af	CS	Nodo	N	M	Af	CS	Nodo	N	M	Af	CS
			[N]	[N· m]	[cm²/cm]			[N]	[N· m]	[cm²/cm]			[N]	[N· m]	[cm²/cm]	
	P		0	0	0,04524	-		0	0	0,04524	-		0	0	0,04524	-
S	A		0	0	0,04524	-		0	0	0,04524	-		-4.113	1.372	0,04524	29,31
	P		17.824	1.375	0,04524	27,54		12.698	494	0,04524	77,76		0	0	0,04524	-
P	A	01336	-58.043	3.219	0,04524	14,28	01337	-71.558	5.588	0,04524	8,48	01338	-63.542	5.749	0,04524	8,10
	P		0	0	0,04524	-		0	0	0,04524	-		0	0	0,04524	-
S	A		12.123	577	0,04524	66,69		-11.469	1.679	0,04524	24,42		-21.781	1.831	0,04524	22,99
	P		0	0	0,04524	-		0	0	0,04524	-		0	0	0,04524	-
P	A	01339	-48.565	4.233	0,04524	10,62										
	P		0	0	0,04524	-										
S	A		-34.071	1.885	0,04524	23,03										
	P		0	0	0,04524	-										

LEGENDA Pareti - Verifiche pressoflessione retta allo stato limite ultimo

D Direzione [P] = principale - [S] = secondaria.
P Posizione [A] = anteriore - [P] = posteriore.
N, M Coppia N-M che dà origine alla massima armatura.
Af Area delle armature per centimetro.
CS Coefficienti di sicurezza: [NS] = Non Significativo - Per valori di CS maggiori o uguali a 100.

Pareti - VERIFICHE A TAGLIO PER PRESSOFLESSIONE RETTA ALLO STATO LIMITE ULTIMO (Elevazione)

Pareti - Verifiche a taglio per pressoflessione retta allo stato limite ultimo

Nodo	Ty	CS	Vcc	Vwd	N	Vwp	Vr1	CtgΘ	AfTE
	[N]		[N]	[N]	[N]	[N]	[N]		[cm²/cm]
Cordoli copertura			**PareteP1-P2-P3-P4-P5**				**Parete P1-P2**		
00035	1.770	45,50	80.516	0	0	0	0	0,00	0,0565
00041	105.955	1,08	114.902	0	0	0	0	0,00	0,0565
00090	183.264	3,00	549.569	1.052.824	-312.720	0	0	2,50	0,1018
00704	133.786	4,11	549.569	555.554	-137.700	0	0	2,50	0,0565
00821	701	NS	77.254	0	0	0	0	0,00	0,0565
00875	51.316	2,25	115.328	0	0	0	0	0,00	0,0565
00876	34.588	2,80	96.732	0	0	0	0	0,00	0,0565
00877	6.323	13,35	84.401	0	0	0	0	0,00	0,0565
00878	3.543	22,71	80.451	0	0	0	0	0,00	0,0565
00879	1.050	76,15	79.998	0	0	0	0	0,00	0,0565
00963	84.182	6,53	549.569	555.554	-91.199	0	0	2,50	0,0565
00964	7.645	9,96	76.169	0	0	0	0	0,00	0,0565
00965	5.662	13,45	76.169	0	0	0	0	0,00	0,0565
00966	3.717	20,49	76.169	0	0	0	0	0,00	0,0565
00967	6.309	12,07	76.169	0	0	0	0	0,00	0,0565
02185	18.375	4,15	76.169	0	0	0	0	0,00	0,1018
02186	23.376	3,40	79.445	0	0	0	0	0,00	0,0565
02187	3.539	21,93	77.601	0	0	0	0	0,00	0,0565
02188	5.083	15,10	76.746	0	0	0	0	0,00	0,0565
02189	6.776	11,48	77.753	0	0	0	0	0,00	0,0565
02190	5.580	14,03	78.269	0	0	0	0	0,00	0,0565
02191	10.363	7,58	78.503	0	0	0	0	0,00	0,0565
02192	10.523	7,24	76.169	0	0	0	0	0,00	0,0565
02193	32.116	2,77	88.838	0	0	0	0	0,00	0,0565
02699	2.150	35,43	76.169	0	0	0	0	0,00	0,0565
Cordoli copertura			**PareteP1-P2-P3-P4-P5**				**Parete P2-P3**		
00090	246.907	2,23	549.569	595.878	-520.542	0	0	2,50	0,1018
00696	230.963	2,38	549.569	911.954	-387.906	0	0	2,50	0,1018
00697	82.201	1,49	122.858	0	0	0	0	0,00	0,0565
00698	187.627	2,96	655.865	555.554	685.022	0	0	2,50	0,0565
00699	75.038	1,49	111.857	0	0	0	0	0,00	0,0565
00700	52.388	1,73	90.610	0	0	0	0	0,00	0,0565
00701	19.382	4,26	82.655	0	0	0	0	0,00	0,0565
00702	270.269	1,62	549.569	436.520	-593.672	0	0	2,50	0,1018
00703	263.881	2,08	549.569	1.052.824	-328.811	0	0	2,50	0,1018
00704	127.076	4,37	555.602	555.554	38.881	0	0	2,50	0,0565
02033	212.698	2,61	594.838	555.554	291.733	0	0	2,50	0,0565
02034	254.838	2,18	559.503	555.554	64.021	0	0	2,50	0,0565
02035	254.379	2,16	549.569	1.298.465	-214.880	0	0	2,50	0,1018
02036	190.933	2,88	549.569	555.554	-23.712	0	0	2,50	0,0565
02675	74.046	1,03	76.169	0	0	0	0	0,00	0,0565
02679	6.372	13,03	83.020	0	0	0	0	0,00	0,0565
02683	343.850	1,62	626.682	555.554	496.949	0	0	2,50	0,0565
02704	10.761	7,08	76.169	0	0	0	0	0,00	0,0565
Cordoli copertura			**PareteP1-P2-P3-P4-P5**				**Parete P4-P3**		
00066	246.078	2,00	549.569	491.987	-518.516	0	0	2,50	0,1018
00738	231.903	2,37	549.569	894.346	-387.963	0	0	2,50	0,1018
00739	82.132	1,50	123.132	0	0	0	0	0,00	0,0565
00740	186.951	2,97	655.795	555.554	684.570	0	0	2,50	0,0565
00741	75.558	1,48	111.915	0	0	0	0	0,00	0,0565
00742	52.027	1,70	88.605	0	0	0	0	0,00	0,0565

Pareti - Verifiche a taglio per pressoflessione retta allo stato limite ultimo

Nodo	Ty	CS	Vcc	Vwd	N	Vwp	Vr1	CtgΘ	AfTE
	[N]		[N]	[N]	[N]	[N]	[N]		[cm²/cm]
00743	21.338	3,87	82.655	0	0	0	0	0,00	0,0565
00744	270.938	1,61	549.569	436.520	-595.581	0	0	2,50	0,1018
00745	265.418	2,07	549.569	1.017.607	-332.456	0	0	2,50	0,1018
00746	126.141	4,40	555.508	555.554	38.276	0	0	2,50	0,0565
02063	212.414	2,62	594.874	555.554	291.967	0	0	2,50	0,0565
02064	255.483	2,17	559.282	555.554	62.595	0	0	2,50	0,0565
02065	254.743	2,16	549.569	1.281.737	-213.588	0	0	2,50	0,1018
02066	190.884	2,88	549.569	555.554	-24.081	0	0	2,50	0,0565
02671	75.279	1,01	76.169	0	0	0	0	0,00	0,0565
02678	4.356	18,93	82.483	0	0	0	0	0,00	0,0565
02682	343.615	1,62	626.899	555.554	498.351	0	0	2,50	0,0565
02703	10.021	7,60	76.169	0	0	0	0	0,00	0,0565
Cordoli copertura			**PareteP1-P2-P3-P4-P5**			**Parete P5-P4**			
00030	2.604	29,25	76.169	0	0	0	0	0,00	0,0565
00031	1.966	40,97	80.563	0	0	0	0	0,00	0,0565
00037	105.237	1,09	114.856	0	0	0	0	0,00	0,0565
00066	184.644	2,98	549.569	1.069.552	-316.800	0	0	2,50	0,1018
00737	744	NS	77.093	0	0	0	0	0,00	0,0565
00746	136.411	4,03	549.569	555.554	-143.841	0	0	2,50	0,0565
00880	49.868	2,30	114.859	0	0	0	0	0,00	0,0565
00881	33.776	2,84	96.049	0	0	0	0	0,00	0,0565
00882	6.489	12,93	83.925	0	0	0	0	0,00	0,0565
00883	3.447	23,27	80.225	0	0	0	0	0,00	0,0565
00884	1.202	66,56	80.013	0	0	0	0	0,00	0,0565
00995	84.595	6,50	549.569	555.554	-93.097	0	0	2,50	0,0565
00996	8.437	9,03	76.169	0	0	0	0	0,00	0,0565
00997	5.696	13,37	76.169	0	0	0	0	0,00	0,0565
00998	3.948	19,29	76.169	0	0	0	0	0,00	0,0565
00999	6.320	12,05	76.169	0	0	0	0	0,00	0,0565
02194	14.138	5,39	76.169	0	0	0	0	0,00	0,1018
02195	18.349	4,35	79.858	0	0	0	0	0,00	0,0565
02196	4.630	16,81	77.841	0	0	0	0	0,00	0,0565
02197	3.980	19,33	76.921	0	0	0	0	0,00	0,0565
02198	5.822	13,17	76.702	0	0	0	0	0,00	0,0565
02199	5.817	13,39	77.915	0	0	0	0	0,00	0,0565
02200	10.631	7,36	78.198	0	0	0	0	0,00	0,0565
02201	8.161	9,33	76.169	0	0	0	0	0,00	0,0565
02202	29.035	3,11	90.325	0	0	0	0	0,00	0,0565
Cordoli copertura			**PareteP6-P7-P8**			**Parete P6-P7**			
00032	1.588	28,78	45.701	0	0	0	0	0,00	0,0452
00033	3.583	13,49	48.320	0	0	0	0	0,00	0,0452
00705	4.338	10,78	46.778	0	0	0	0	0,00	0,0452
00706	13.982	3,41	47.742	0	0	0	0	0,00	0,0452
00707	14.073	3,50	49.282	0	0	0	0	0,00	0,0452
00708	5.570	8,47	47.176	0	0	0	0	0,00	0,0452
00709	7.099	6,78	48.112	0	0	0	0	0,00	0,0452
00710	3.725	12,79	47.633	0	0	0	0	0,00	0,0452
00711	1.147	40,25	46.156	0	0	0	0	0,00	0,0452
00712	3.474	13,19	45.819	0	0	0	0	0,00	0,0452
00713	4.713	9,70	45.701	0	0	0	0	0,00	0,0452
00714	5.491	8,32	45.701	0	0	0	0	0,00	0,0452
00715	3.520	12,98	45.701	0	0	0	0	0,00	0,0452
00716	5.684	8,04	45.701	0	0	0	0	0,00	0,0452
00717	2.042	22,38	45.701	0	0	0	0	0,00	0,0452
00718	8.506	5,37	45.701	0	0	0	0	0,00	0,0452
00719	8.259	5,53	45.701	0	0	0	0	0,00	0,0452
00720	538	84,99	45.765	0	0	0	0	0,00	0,0452
00721	3.819	12,20	46.603	0	0	0	0	0,00	0,0452
00722	4.384	10,94	47.938	0	0	0	0	0,00	0,0452
00723	1.753	27,32	47.892	0	0	0	0	0,00	0,0452
00724	479	NS	48.497	0	0	0	0	0,00	0,0452
00725	982	47,98	47.110	0	0	0	0	0,00	0,0452
00726	5.676	8,77	49.757	0	0	0	0	0,00	0,0452
00727	1.928	25,98	50.090	0	0	0	0	0,00	0,0452
00728	3.467	14,30	49.577	0	0	0	0	0,00	0,0452
00729	7.082	7,02	49.715	0	0	0	0	0,00	0,0452
00730	5.386	8,61	46.376	0	0	0	0	0,00	0,0452
02037	5.385	8,49	45.701	0	0	0	0	0,00	0,0452
02038	3.480	13,13	45.701	0	0	0	0	0,00	0,0452
02039	3.244	14,99	48.649	0	0	0	0	0,00	0,0452
02040	5.004	9,48	47.463	0	0	0	0	0,00	0,0452
02041	4.048	11,85	47.981	0	0	0	0	0,00	0,0452
02042	1.544	30,92	47.739	0	0	0	0	0,00	0,0452
02043	2.933	16,71	49.003	0	0	0	0	0,00	0,0452
02044	2.481	19,65	48.763	0	0	0	0	0,00	0,0452
02045	317	NS	48.619	0	0	0	0	0,00	0,0452

Pareti - Verifiche a taglio per pressoflessione retta allo stato limite ultimo

Nodo	Ty	CS	Vcc	Vwd	N	Vwp	Vr1	CtgΘ	AfTE
	[N]		[N]	[N]	[N]	[N]	[N]		[cm²/cm]
02046	2.596	18,54	48.143	0	0	0	0	0,00	0,0452
02047	1.822	25,42	46.324	0	0	0	0	0,00	0,0452
02048	818	58,25	47.647	0	0	0	0	0,00	0,0452
02049	1.982	23,68	46.934	0	0	0	0	0,00	0,0452
02050	1.281	35,67	45.701	0	0	0	0	0,00	0,0452
02051	2.143	21,53	46.136	0	0	0	0	0,00	0,0452
02052	4.568	10,00	45.701	0	0	0	0	0,00	0,0452
02688	4.116	11,34	46.658	0	0	0	0	0,00	0,0452
02693	2.341	19,53	45.701	0	0	0	0	0,00	0,0452
Cordoli copertura			**ParetеP6-P7-P8**			**Parete P7-P8**			
00032	1.121	40,78	45.701	0	0	0	0	0,00	0,0452
00034	2.756	16,58	45.701	0	0	0	0	0,00	0,0452
00717	1.531	29,84	45.701	0	0	0	0	0,00	0,0452
00814	10.980	4,16	45.701	0	0	0	0	0,00	0,0452
00853	5.271	8,67	45.701	0	0	0	0	0,00	0,0452
00854	4.258	10,73	45.701	0	0	0	0	0,00	0,0452
00855	4.362	10,48	45.701	0	0	0	0	0,00	0,0452
00856	7.215	6,33	45.701	0	0	0	0	0,00	0,0452
00857	8.232	5,55	45.701	0	0	0	0	0,00	0,0452
00858	4.619	9,89	45.701	0	0	0	0	0,00	0,0452
00859	5.157	8,86	45.701	0	0	0	0	0,00	0,0452
00860	6.699	6,82	45.701	0	0	0	0	0,00	0,0452
00861	5.995	7,62	45.701	0	0	0	0	0,00	0,0452
00862	8.494	5,38	45.701	0	0	0	0	0,00	0,0452
00863	18.399	2,48	45.701	0	0	0	0	0,00	0,0452
00864	2.785	16,41	45.701	0	0	0	0	0,00	0,0452
00865	5.872	7,78	45.701	0	0	0	0	0,00	0,0452
00866	3.764	12,14	45.701	0	0	0	0	0,00	0,0452
00867	5.006	9,13	45.701	0	0	0	0	0,00	0,0452
00868	1.079	42,35	45.701	0	0	0	0	0,00	0,0452
00869	1.456	31,40	45.701	0	0	0	0	0,00	0,0452
00870	1.481	30,85	45.701	0	0	0	0	0,00	0,0452
00871	4.078	11,21	45.701	0	0	0	0	0,00	0,0452
00872	471	97,01	45.701	0	0	0	0	0,00	0,0452
00873	3.524	12,97	45.701	0	0	0	0	0,00	0,0452
00874	5.483	8,33	45.701	0	0	0	0	0,00	0,0452
02170	3.111	14,69	45.701	0	0	0	0	0,00	0,0452
02171	1.713	26,69	45.701	0	0	0	0	0,00	0,0452
02172	2.321	19,69	45.701	0	0	0	0	0,00	0,0452
02173	4.078	11,21	45.701	0	0	0	0	0,00	0,0452
02174	2.436	18,76	45.701	0	0	0	0	0,00	0,0452
02175	2.978	15,34	45.701	0	0	0	0	0,00	0,0452
02176	3.335	13,70	45.701	0	0	0	0	0,00	0,0452
02177	4.543	10,06	45.701	0	0	0	0	0,00	0,0452
02178	1.629	28,05	45.701	0	0	0	0	0,00	0,0452
02179	3.407	13,41	45.701	0	0	0	0	0,00	0,0452
02180	4.712	9,70	45.701	0	0	0	0	0,00	0,0452
02181	1.949	23,45	45.701	0	0	0	0	0,00	0,0452
02182	6.506	7,02	45.701	0	0	0	0	0,00	0,0452
02183	9.235	4,95	45.701	0	0	0	0	0,00	0,0452
02184	5.382	8,49	45.701	0	0	0	0	0,00	0,0452
02693	3.024	15,11	45.701	0	0	0	0	0,00	0,0452
02698	2.768	16,51	45.701	0	0	0	0	0,00	0,0452
Cordoli copertura			**ParetеP9-P10-P11**			**Parete P9-P10**			
00029	2.795	16,35	45.701	0	0	0	0	0,00	0,0452
00672	20.915	2,19	45.701	0	0	0	0	0,00	0,0452
00673	9.835	4,65	45.701	0	0	0	0	0,00	0,0452
00674	5.870	7,79	45.701	0	0	0	0	0,00	0,0452
00675	5.654	8,08	45.701	0	0	0	0	0,00	0,0452
00676	4.396	10,40	45.701	0	0	0	0	0,00	0,0452
00677	4.552	10,04	45.701	0	0	0	0	0,00	0,0452
00678	7.710	5,93	45.701	0	0	0	0	0,00	0,0452
00679	6.111	7,48	45.701	0	0	0	0	0,00	0,0452
00680	4.250	10,75	45.701	0	0	0	0	0,00	0,0452
00681	4.836	9,45	45.701	0	0	0	0	0,00	0,0452
00682	5.161	8,85	45.701	0	0	0	0	0,00	0,0452
00683	847	53,96	45.701	0	0	0	0	0,00	0,0452
00684	5.531	8,26	45.701	0	0	0	0	0,00	0,0452
00685	3.891	11,74	45.701	0	0	0	0	0,00	0,0452
00686	432	NS	45.701	0	0	0	0	0,00	0,0452
00687	3.355	13,62	45.701	0	0	0	0	0,00	0,0452
00688	1.361	33,59	45.701	0	0	0	0	0,00	0,0452
00689	1.498	30,51	45.701	0	0	0	0	0,00	0,0452
00690	1.034	44,21	45.701	0	0	0	0	0,00	0,0452
00691	5.408	8,45	45.701	0	0	0	0	0,00	0,0452
00692	3.703	12,34	45.701	0	0	0	0	0,00	0,0452

Pareti - Verifiche a taglio per pressoflessione retta allo stato limite ultimo

Nodo	Ty	CS	Vcc	Vwd	N	Vwp	Vr1	CtgΘ	AfTE
	[N]		[N]	[N]	[N]	[N]	[N]		[cm²/cm]
00693	5.866	7,79	45.701	0	0	0	0	0,00	0,0452
00694	3.000	15,24	45.701	0	0	0	0	0,00	0,0452
00695	12.860	3,55	45.701	0	0	0	0	0,00	0,0452
02018	2.383	19,18	45.701	0	0	0	0	0,00	0,0452
02019	2.241	20,39	45.701	0	0	0	0	0,00	0,0452
02020	2.568	17,79	45.701	0	0	0	0	0,00	0,0452
02021	2.410	18,96	45.701	0	0	0	0	0,00	0,0452
02022	9.452	4,83	45.701	0	0	0	0	0,00	0,0452
02023	4.720	9,68	45.701	0	0	0	0	0,00	0,0452
02024	6.439	7,10	45.701	0	0	0	0	0,00	0,0452
02025	3.280	13,93	45.701	0	0	0	0	0,00	0,0452
02026	3.734	12,24	45.701	0	0	0	0	0,00	0,0452
02027	3.246	14,08	45.701	0	0	0	0	0,00	0,0452
02028	3.346	13,66	45.701	0	0	0	0	0,00	0,0452
02029	1.549	29,51	45.701	0	0	0	0	0,00	0,0452
02030	3.169	14,42	45.701	0	0	0	0	0,00	0,0452
02031	2.998	15,24	45.701	0	0	0	0	0,00	0,0452
02032	2.735	16,71	45.701	0	0	0	0	0,00	0,0452
02667	875	52,23	45.701	0	0	0	0	0,00	0,0452
02694	2.034	22,47	45.701	0	0	0	0	0,00	0,0452
02696	2.578	17,73	45.701	0	0	0	0	0,00	0,0452
Cordoli copertura			**ParetеP9-P10-P11**			**Parete P10-P11**			
00038	3.211	15,04	48.292	0	0	0	0	0,00	0,0452
00812	5.203	8,93	46.474	0	0	0	0	0,00	0,0452
00822	5.460	8,37	45.701	0	0	0	0	0,00	0,0452
00823	3.840	11,90	45.701	0	0	0	0	0,00	0,0452
00824	3.361	13,60	45.701	0	0	0	0	0,00	0,0452
00825	4.258	10,85	46.190	0	0	0	0	0,00	0,0452
00826	3.312	14,16	46.906	0	0	0	0	0,00	0,0452
00827	1.041	45,52	47.386	0	0	0	0	0,00	0,0452
00828	2.661	17,50	46.559	0	0	0	0	0,00	0,0452
00829	6.890	7,00	48.267	0	0	0	0	0,00	0,0452
00830	5.753	8,27	47.553	0	0	0	0	0,00	0,0452
00831	10.904	4,47	48.781	0	0	0	0	0,00	0,0452
00832	12.543	3,81	47.793	0	0	0	0	0,00	0,0452
00833	8.228	5,70	46.906	0	0	0	0	0,00	0,0452
00834	717	67,30	48.260	0	0	0	0	0,00	0,0452
00835	3.723	13,46	50.104	0	0	0	0	0,00	0,0452
00836	2.528	19,70	49.798	0	0	0	0	0,00	0,0452
00837	3.701	13,39	49.538	0	0	0	0	0,00	0,0452
00838	1.916	25,57	49.001	0	0	0	0	0,00	0,0452
00839	971	50,39	48.905	0	0	0	0	0,00	0,0452
00840	776	61,64	47.836	0	0	0	0	0,00	0,0452
00841	1.615	28,65	46.282	0	0	0	0	0,00	0,0452
00842	3.711	12,50	46.404	0	0	0	0	0,00	0,0452
00843	909	50,29	45.701	0	0	0	0	0,00	0,0452
00844	5.608	8,15	45.701	0	0	0	0	0,00	0,0452
00845	8.167	5,60	45.701	0	0	0	0	0,00	0,0452
00846	2.266	20,17	45.701	0	0	0	0	0,00	0,0452
02145	7.554	6,30	47.591	0	0	0	0	0,00	0,0452
02146	3.220	15,07	48.532	0	0	0	0	0,00	0,0452
02147	4.181	10,93	45.701	0	0	0	0	0,00	0,0452
02148	5.936	7,70	45.701	0	0	0	0	0,00	0,0452
02149	2.507	18,23	45.701	0	0	0	0	0,00	0,0452
02150	4.619	9,89	45.701	0	0	0	0	0,00	0,0452
02151	5.868	7,79	45.701	0	0	0	0	0,00	0,0452
02152	1.336	34,43	46.013	0	0	0	0	0,00	0,0452
02153	1.829	25,38	46.406	0	0	0	0	0,00	0,0452
02154	4.163	11,52	47.960	0	0	0	0	0,00	0,0452
02155	4.218	11,59	48.905	0	0	0	0	0,00	0,0452
02156	2.335	20,91	48.820	0	0	0	0	0,00	0,0452
02157	1.972	23,88	47.089	0	0	0	0	0,00	0,0452
02158	6.253	7,88	49.261	0	0	0	0	0,00	0,0452
02159	1.618	30,10	48.683	0	0	0	0	0,00	0,0452
02160	3.677	13,15	48.345	0	0	0	0	0,00	0,0452
02666	1.781	25,66	45.701	0	0	0	0	0,00	0,0452
02690	3.352	14,05	47.097	0	0	0	0	0,00	0,0452
02695	2.692	16,98	45.701	0	0	0	0	0,00	0,0452
Cordoli copertura			**ParetеP19-P20-P21-P22-P23-P24-P25**			**Parete P19-P20**			
00036	29.650	2,18	64.529	0	0	0	0	0,00	0,0565
00050	11.745	8,65	101.601	0	0	0	0	0,00	0,0565
00051	12.977	3,80	49.374	0	0	0	0	0,00	0,0565
00053	28.493	1,60	45.701	0	0	0	0	0,00	0,0565
00409	79.865	4,48	357.896	731.641	181.442	0	0	2,50	0,0565
00410	80.307	4,23	339.454	731.641	62.590	0	0	2,50	0,0565
00411	70.792	4,66	329.741	731.641	-30.162	0	0	2,50	0,0565

Pareti - Verifiche a taglio per pressoflessione retta allo stato limite ultimo

Nodo	Ty	CS	Vcc	Vwd	N	Vwp	Vr1	CtgΘ	AfTE
	[N]		[N]	[N]	[N]	[N]	[N]		[cm²/cm]
00412	59.316	5,56	329.741	731.641	-105.067	0	0	2,50	0,0565
00413	30.431	1,50	45.701	0	0	0	0	0,00	0,0565
00414	18.277	2,81	51.366	0	0	0	0	0,00	0,0565
00415	7.253	7,65	55.492	0	0	0	0	0,00	0,0565
00416	6.519	7,39	48.197	0	0	0	0	0,00	0,0565
00417	45.153	1,07	48.197	0	0	0	0	0,00	0,0565
00418	1.784	29,61	52.813	0	0	0	0	0,00	0,0565
00419	49.347	6,68	329.741	731.641	-59.652	0	0	2,50	0,0565
00420	60.558	5,45	329.741	731.641	-45.972	0	0	2,50	0,0565
00433	84.628	4,16	351.992	731.641	143.393	0	0	2,50	0,0565
00434	52.828	1,04	54.735	0	0	0	0	0,00	0,0565
00435	42.190	1,08	45.701	0	0	0	0	0,00	0,0565
00436	34.297	1,33	45.701	0	0	0	0	0,00	0,0565
00437	16.124	2,83	45.701	0	0	0	0	0,00	0,0565
00438	11.150	4,10	45.701	0	0	0	0	0,00	0,0565
00439	30.970	1,48	45.701	0	0	0	0	0,00	0,0565
00440	46.595	7,08	329.741	731.641	-26.109	0	0	2,50	0,0565
00441	57.560	5,73	329.937	731.641	1.259	0	0	2,50	0,0565
00442	60.154	5,69	341.992	731.641	78.949	0	0	2,50	0,0565
00443	86.370	4,09	353.578	731.641	153.612	0	0	2,50	0,0565
00754	26.579	1,72	45.701	0	0	0	0	0,00	0,0565
00755	5.988	9,37	56.123	0	0	0	0	0,00	0,0565
00756	34.624	1,32	45.701	0	0	0	0	0,00	0,0565
00757	22.322	2,61	58.258	0	0	0	0	0,00	0,0565
00758	3.348	21,88	73.271	0	0	0	0	0,00	0,0565
00759	1.026	67,91	69.646	0	0	0	0	0,00	0,0565
00760	15.599	5,04	78.624	0	0	0	0	0,00	0,0565
00761	13.778	5,38	74.148	0	0	0	0	0,00	0,0565
00762	38.428	1,28	49.327	0	0	0	0	0,00	0,0565
00763	41.706	1,17	48.616	0	0	0	0	0,00	0,0565
00764	5.805	12,12	70.355	0	0	0	0	0,00	0,1018
00765	18.794	3,73	70.116	0	0	0	0	0,00	0,1018
00766	56.722	1,13	64.244	0	0	0	0	0,00	0,0565
00767	63.398	5,20	329.741	649.761	-144.708	0	0	2,50	0,0565
00768	44.525	1,45	64.439	0	0	0	0	0,00	0,0565
00769	37.734	2,24	84.487	0	0	0	0	0,00	0,0565
00770	14.883	7,79	115.931	0	0	0	0	0,00	0,0565
00771	8.278	15,08	124.820	0	0	0	0	0,00	0,0565
00772	21.717	5,77	125.283	0	0	0	0	0,00	0,0565
00773	1.357	74,55	101.171	0	0	0	0	0,00	0,0565
00774	33.423	3,92	130.858	0	0	0	0	0,00	0,0565
00775	29.989	3,93	117.710	0	0	0	0	0,00	0,0565
00776	12.899	6,67	86.097	0	0	0	0	0,00	0,0565
00777	31.581	2,11	66.621	0	0	0	0	0,00	0,0565
00778	31.160	1,47	45.701	0	0	0	0	0,00	0,0565
02076	41.462	1,19	49.206	0	0	0	0	0,00	0,0565
02077	31.115	1,47	45.701	0	0	0	0	0,00	0,0565
02078	34.034	1,38	46.891	0	0	0	0	0,00	0,0565
02079	33.860	1,35	45.701	0	0	0	0	0,00	0,0565
02080	51.831	6,36	329.741	731.641	-19.974	0	0	2,50	0,0565
02081	38.427	1,47	56.518	0	0	0	0	0,00	0,0565
02082	68.212	5,16	352.153	731.641	144.433	0	0	2,50	0,0565
02083	30.959	1,48	45.701	0	0	0	0	0,00	0,0565
02084	38.973	2,10	81.753	0	0	0	0	0,00	0,0565
02085	9.403	7,97	74.938	0	0	0	0	0,00	0,0565
02086	37.643	1,31	49.274	0	0	0	0	0,00	0,0565
02087	16.804	6,01	100.991	0	0	0	0	0,00	0,0565
02088	36.097	1,80	64.841	0	0	0	0	0,00	0,0565
02089	74.678	4,44	331.563	731.641	11.740	0	0	2,50	0,0565
02090	37.893	1,42	53.805	0	0	0	0	0,00	0,0565
02091	70.971	4,65	329.741	731.641	-72.683	0	0	2,50	0,0565
02092	2.029	22,52	45.701	0	0	0	0	0,00	0,0565
02093	11.222	5,83	65.436	0	0	0	0	0,00	0,0565
02094	61.798	5,34	329.741	590.772	-166.070	0	0	2,50	0,0565
02095	51.018	6,46	329.741	731.641	-3.660	0	0	2,50	0,0565
02096	41.538	1,10	45.701	0	0	0	0	0,00	0,0565
02097	25.139	2,25	56.503	0	0	0	0	0,00	0,0565
02098	13.177	3,64	47.904	0	0	0	0	0,00	0,0565
02099	10.447	7,15	74.739	0	0	0	0	0,00	0,0565
02100	17.686	3,31	58.623	0	0	0	0	0,00	0,0565
02101	45.023	1,07	47.956	0	0	0	0	0,00	0,0565
02102	37.626	1,43	53.932	0	0	0	0	0,00	0,0565
02103	82.006	4,02	329.741	731.641	-34.118	0	0	2,50	0,0565
02686	2.734	21,10	57.696	0	0	0	0	0,00	0,0565
Cordoli copertura			**ParetеP19-P20-P21-P22-P23-P24-P25**			**Parete P20-P21**			
00052	22.430	4,10	92.030	0	0	0	0	0,00	0,0565

Pareti - Verifiche a taglio per pressoflessione retta allo stato limite ultimo

Nodo	Ty	CS	Vcc	Vwd	N	Vwp	Vr1	CtgΘ	AfTE
	[N]		[N]	[N]	[N]	[N]	[N]		[cm²/cm]
00793	87.465	6,28	549.569	953.863	-134.774	0	0	2,50	0,0565
00794	45.244	1,77	80.197	0	0	0	0	0,00	0,0565
00795	22.760	3,35	76.169	0	0	0	0	0,00	0,0565
00796	10.731	7,10	76.169	0	0	0	0	0,00	0,0565
00797	18.268	4,17	76.169	0	0	0	0	0,00	0,0565
00798	16.609	4,59	76.169	0	0	0	0	0,00	0,0565
00799	7.106	10,72	76.169	0	0	0	0	0,00	0,0565
01114	28.526	2,67	76.169	0	0	0	0	0,00	0,0565
01115	13.665	5,57	76.169	0	0	0	0	0,00	0,0565
01116	17.132	4,45	76.277	0	0	0	0	0,00	0,0565
01117	28.062	2,82	79.191	0	0	0	0	0,00	0,0565
01118	28.129	2,87	80.855	0	0	0	0	0,00	0,0565
02110	22.029	3,46	76.169	0	0	0	0	0,00	0,0565
02111	20.845	3,65	76.169	0	0	0	0	0,00	0,0565
02112	40.951	1,86	76.169	0	0	0	0	0,00	0,0565
02113	49.529	1,54	76.169	0	0	0	0	0,00	0,0565
02114	41.120	1,85	76.169	0	0	0	0	0,00	0,0565
02115	37.586	2,03	76.169	0	0	0	0	0,00	0,0565
02116	15.989	4,76	76.169	0	0	0	0	0,00	0,0565
02117	21.164	3,60	76.169	0	0	0	0	0,00	0,0565
02118	35.158	2,17	76.169	0	0	0	0	0,00	0,0565
02670	20.717	3,93	81.440	0	0	0	0	0,00	0,0565
02676	50.449	2,14	107.752	0	0	0	0	0,00	0,0565
02700	116.040	4,74	549.569	1.251.802	-218.274	0	0	2,50	0,1018
Cordoli copertura			**PareteP19-P20-P21-P22-P23-P24-P25**			**Parete P21-P22**			
00779	144.426	3,81	549.569	927.802	-378.368	0	0	2,50	0,1018
00780	102.561	1,13	116.055	0	0	0	0	0,00	0,1018
00781	458.713	1,29	589.952	7.637.772	260.248	0	0	2,50	0,4588
00782	255.526	2,17	560.771	555.554	72.192	0	0	2,50	0,0565
00783	327.319	1,68	549.569	2.613.717	-585.834	0	0	2,50	0,1906
00784	268.018	1,38	549.569	370.663	-273.895	0	0	2,50	0,0565
00785	92.445	6,01	555.629	953.863	39.056	0	0	2,50	0,0565
01128	234.253	2,37	651.288	555.554	655.523	0	0	2,50	0,0565
01129	575.289	1,00	575.912	6.954.470	-175.959	0	0	2,34	0,4588
01130	60.031	2,04	122.278	0	0	0	0	0,00	0,1906
02104	109.617	5,07	558.526	555.554	57.722	0	0	2,50	0,0565
02105	137.796	3,99	549.569	1.206.900	-248.648	0	0	2,50	0,1018
02106	17.033	5,68	96.715	0	0	0	0	0,00	0,0565
02677	24.852	3,14	78.040	0	0	0	0	0,00	0,0565
02680	103.874	1,83	189.598	0	0	0	0	0,00	0,0565
02684	188.281	1,36	256.855	0	0	0	0	0,00	0,4588
02701	183.701	2,99	549.569	656.628	-484.579	0	0	2,50	0,1018
02708	27.470	3,32	91.285	0	0	0	0	0,00	0,0565
02710	130.612	4,21	549.569	2.819.739	-484.789	0	0	2,50	0,1906
02711	287.290	2,07	593.884	7.637.772	285.589	0	0	2,50	0,4588
02712	80.930	1,98	159.947	0	0	0	0	0,00	0,4588
02713	27.373	5,30	144.972	0	0	0	0	0,00	0,1906
Cordoli copertura			**PareteP19-P20-P21-P22-P23-P24-P25**			**Parete P23-P22**			
00786	154.933	3,55	549.569	869.693	-389.685	0	0	2,50	0,1018
00787	102.216	1,14	116.055	0	0	0	0	0,00	0,1018
00788	456.564	1,29	589.191	7.637.772	255.344	0	0	2,50	0,4588
00789	246.606	2,25	559.686	555.554	65.201	0	0	2,50	0,0565
00790	330.776	1,66	549.569	2.608.435	-592.653	0	0	2,50	0,2576
00791	274.074	2,01	549.569	2.132.413	-270.002	0	0	2,50	0,2576
00792	71.838	1,11	79.694	0	0	0	0	0,00	0,1018
01131	234.647	2,37	651.115	555.554	654.407	0	0	2,50	0,0565
01132	562.915	1,00	564.172	7.184.577	-171.311	0	0	2,41	0,4588
01133	59.276	2,08	123.148	0	0	0	0	0,00	0,2576
02107	111.765	4,97	557.470	555.554	50.919	0	0	2,50	0,0565
02108	134.492	4,09	549.569	1.201.617	-238.036	0	0	2,50	0,1018
02109	15.677	6,16	96.639	0	0	0	0	0,00	0,0565
02673	25.378	3,03	76.883	0	0	0	0	0,00	0,0565
02681	93.579	1,99	186.111	0	0	0	0	0,00	0,0565
02685	175.485	1,46	256.233	0	0	0	0	0,00	0,4588
02706	178.284	3,08	549.569	614.367	-477.412	0	0	2,50	0,1018
02709	25.112	3,60	90.494	0	0	0	0	0,00	0,0565
02712	151.682	1,05	159.947	0	0	0	0	0,00	0,4588
02713	27.330	5,37	146.881	0	0	0	0	0,00	0,2576
02714	127.446	4,31	549.569	2.837.348	-487.890	0	0	2,50	0,2576
02715	286.964	2,07	594.248	7.637.772	287.929	0	0	2,50	0,4588
Cordoli copertura			**PareteP19-P20-P21-P22-P23-P24-P25**			**Parete P24-P23**			
00060	23.210	3,91	90.740	0	0	0	0	0,00	0,0565
00847	61.883	1,23	76.169	0	0	0	0	0,00	0,1018
00848	44.419	1,75	77.712	0	0	0	0	0,00	0,0565
00849	14.856	5,13	76.169	0	0	0	0	0,00	0,0565
00850	12.681	6,01	76.169	0	0	0	0	0,00	0,0565

Pareti - Verifiche a taglio per pressoflessione retta allo stato limite ultimo

Nodo	Ty	CS	Vcc	Vwd	N	Vwp	Vr1	CtgΘ	AfTE
	[N]		[N]	[N]	[N]	[N]	[N]		[cm²/cm]
00851	13.794	5,52	76.169	0	0	0	0	0,00	0,0565
00852	7.726	9,86	76.169	0	0	0	0	0,00	0,0565
01009	38.136	2,00	76.169	0	0	0	0	0,00	0,0565
01010	11.821	6,44	76.169	0	0	0	0	0,00	0,0565
01011	16.126	4,72	76.169	0	0	0	0	0,00	0,0565
01012	26.762	2,90	77.582	0	0	0	0	0,00	0,0565
01013	36.801	2,18	80.136	0	0	0	0	0,00	0,0565
02161	18.231	4,18	76.169	0	0	0	0	0,00	0,0565
02162	15.422	4,94	76.169	0	0	0	0	0,00	0,0565
02163	44.164	1,72	76.169	0	0	0	0	0,00	0,0565
02164	38.195	1,99	76.169	0	0	0	0	0,00	0,0565
02165	32.434	2,35	76.169	0	0	0	0	0,00	0,0565
02166	34.103	2,23	76.169	0	0	0	0	0,00	0,0565
02167	20.618	3,69	76.169	0	0	0	0	0,00	0,0565
02168	24.095	3,16	76.169	0	0	0	0	0,00	0,0565
02169	24.943	3,05	76.169	0	0	0	0	0,00	0,0565
02672	44.852	2,20	98.813	0	0	0	0	0,00	0,0565
02674	18.829	4,14	78.006	0	0	0	0	0,00	0,0565
02705	117.334	4,68	549.569	1.237.715	-229.144	0	0	2,50	0,1018
Cordoli copertura			**ParetеP19-P20-P21-P22-P23-P24-P25**			**Parete P24-P25**			
00040	28.462	2,27	64.529	0	0	0	0	0,00	0,0565
00042	17.209	2,86	49.225	0	0	0	0	0,00	0,0565
00058	22.226	2,06	45.701	0	0	0	0	0,00	0,0565
00059	15.040	6,18	92.999	0	0	0	0	0,00	0,0565
00351	60.534	5,45	329.741	731.641	-27.897	0	0	2,50	0,0565
00352	54.652	6,03	329.741	731.641	-112.254	0	0	2,50	0,0565
00353	42.729	1,38	58.799	0	0	0	0	0,00	0,0565
00354	12.807	3,70	47.336	0	0	0	0	0,00	0,0565
00355	19.661	2,82	55.492	0	0	0	0	0,00	0,0565
00356	13.089	4,43	57.934	0	0	0	0	0,00	0,0565
00357	11.270	5,09	57.343	0	0	0	0	0,00	0,0565
00358	20.905	2,38	49.832	0	0	0	0	0,00	0,0565
00359	67.900	4,86	329.741	731.641	-96.767	0	0	2,50	0,0565
00360	69.913	4,72	329.741	731.641	-44.846	0	0	2,50	0,0565
00361	83.769	4,08	342.177	731.641	80.140	0	0	2,50	0,0565
00362	80.381	4,36	350.187	731.641	131.762	0	0	2,50	0,0565
00374	64.772	1,02	66.296	0	0	0	0	0,00	0,0565
00375	74.630	4,53	338.083	731.641	53.758	0	0	2,50	0,0565
00376	59.618	5,54	330.519	731.641	5.009	0	0	2,50	0,0565
00377	53.390	6,18	329.741	731.641	-33.935	0	0	2,50	0,0565
00378	25.501	1,79	45.701	0	0	0	0	0,00	0,0565
00379	10.564	4,33	45.701	0	0	0	0	0,00	0,0565
00380	8.875	5,15	45.701	0	0	0	0	0,00	0,0565
00381	35.994	1,27	45.701	0	0	0	0	0,00	0,0565
00382	44.318	1,03	45.701	0	0	0	0	0,00	0,0565
00383	61.738	5,50	339.833	731.641	65.037	0	0	2,50	0,0565
00384	76.818	4,66	357.985	731.641	182.016	0	0	2,50	0,0565
00805	27.721	1,65	45.701	0	0	0	0	0,00	0,0565
01014	8.188	7,14	58.491	0	0	0	0	0,00	0,0565
01015	28.049	2,97	83.284	0	0	0	0	0,00	0,0565
01016	36.514	2,72	99.401	0	0	0	0	0,00	0,0565
01017	19.736	7,24	142.819	0	0	0	0	0,00	0,0565
01018	19.935	6,22	123.910	0	0	0	0	0,00	0,0565
01019	35.592	3,58	127.295	0	0	0	0	0,00	0,0565
01020	7.238	19,20	138.979	0	0	0	0	0,00	0,0565
01021	2.798	30,32	84.853	0	0	0	0	0,00	0,0565
01022	43.845	2,11	92.580	0	0	0	0	0,00	0,0565
01023	47.227	1,32	62.251	0	0	0	0	0,00	0,0565
01024	64.273	5,13	329.741	555.554	-179.978	0	0	2,50	0,0565
01025	40.853	1,64	67.200	0	0	0	0	0,00	0,0565
01026	8.979	7,99	71.736	0	0	0	0	0,00	0,1018
01027	1.965	32,99	64.811	0	0	0	0	0,00	0,0565
01028	42.417	1,21	51.141	0	0	0	0	0,00	0,0565
01029	33.760	1,50	50.628	0	0	0	0	0,00	0,0565
01030	8.287	8,33	69.069	0	0	0	0	0,00	0,0565
01031	3.845	18,37	70.636	0	0	0	0	0,00	0,0565
01032	13.712	6,09	83.471	0	0	0	0	0,00	0,0565
01033	1.281	55,95	71.697	0	0	0	0	0,00	0,0565
01034	25.618	2,37	60.768	0	0	0	0	0,00	0,0565
01035	34.798	1,31	45.701	0	0	0	0	0,00	0,0565
01036	43.853	1,31	57.343	0	0	0	0	0,00	0,0565
01037	26.129	1,75	45.701	0	0	0	0	0,00	0,0565
02451	43.953	1,05	46.086	0	0	0	0	0,00	0,0565
02452	47.699	6,95	331.675	731.641	12.463	0	0	2,50	0,0565
02453	19.876	2,38	47.336	0	0	0	0	0,00	0,0565
02454	39.989	1,26	50.254	0	0	0	0	0,00	0,0565

Pareti - Verifiche a taglio per pressoflessione retta allo stato limite ultimo

Nodo	Ty	CS	Vcc	Vwd	N	Vwp	Vr1	CtgΘ	AfTE
	[N]		[N]	[N]	[N]	[N]	[N]		[cm²/cm]
02455	55.294	5,99	331.213	731.641	9.486	0	0	2,50	0,0565
02456	33.153	1,38	45.701	0	0	0	0	0,00	0,0565
02457	43.555	1,15	49.892	0	0	0	0	0,00	0,0565
02458	14.019	3,26	45.701	0	0	0	0	0,00	0,0565
02459	26.193	2,44	64.015	0	0	0	0	0,00	0,0565
02460	14.268	3,87	55.221	0	0	0	0	0,00	0,0565
02461	34.756	1,31	45.701	0	0	0	0	0,00	0,0565
02462	24.588	2,58	63.541	0	0	0	0	0,00	0,0565
02463	48.054	6,86	329.741	731.641	-13.325	0	0	2,50	0,0565
02464	57.892	5,84	337.809	731.641	51.992	0	0	2,50	0,0565
02465	58.540	5,63	329.741	416.446	-251.400	0	0	2,50	0,0565
02466	10.415	4,83	50.302	0	0	0	0	0,00	0,0565
02467	77.844	4,32	336.191	731.641	41.566	0	0	2,50	0,0565
02468	69.163	4,77	329.741	731.641	-102.370	0	0	2,50	0,0565
02469	56.061	5,97	334.703	731.641	31.972	0	0	2,50	0,0565
02470	50.934	1,02	51.895	0	0	0	0	0,00	0,0565
02471	20.082	3,95	79.307	0	0	0	0	0,00	0,0565
02472	38.262	1,95	74.429	0	0	0	0	0,00	0,0565
02473	18.033	3,65	65.818	0	0	0	0	0,00	0,0565
02474	8.845	12,38	109.509	0	0	0	0	0,00	0,0565
02475	25.699	2,86	73.399	0	0	0	0	0,00	0,0565
02476	32.895	1,88	61.910	0	0	0	0	0,00	0,0565
02477	28.590	2,94	84.011	0	0	0	0	0,00	0,0565
02478	45.402	1,14	51.979	0	0	0	0	0,00	0,0565
02691	2.927	20,04	58.656	0	0	0	0	0,00	0,0565
Cordoli copertura			**PareteP1-P8-P15-P20**			**Parete P1-P8**			
00034	1.435	57,52	82.537	0	0	0	0	0,00	0,0452
00035	3.204	24,90	79.759	0	0	0	0	0,00	0,0452
00279	7.086	10,75	76.168	0	0	0	0	0,00	0,0452
00280	7.215	10,73	77.407	0	0	0	0	0,00	0,0452
00281	8.943	8,73	78.067	0	0	0	0	0,00	0,0452
00282	5.593	13,90	77.758	0	0	0	0	0,00	0,0452
00283	7.522	10,25	77.068	0	0	0	0	0,00	0,0452
00284	10.036	7,67	76.986	0	0	0	0	0,00	0,0452
00814	3.222	24,87	80.122	0	0	0	0	0,00	0,0452
00815	2.586	30,11	77.882	0	0	0	0	0,00	0,0452
00816	2.697	30,17	81.361	0	0	0	0	0,00	0,0452
00817	1.367	57,28	78.285	0	0	0	0	0,00	0,0452
00818	722	NS	80.498	0	0	0	0	0,00	0,0452
00819	1.072	73,36	78.668	0	0	0	0	0,00	0,0452
00820	1.056	74,61	78.811	0	0	0	0	0,00	0,0452
00821	1.506	51,07	76.937	0	0	0	0	0,00	0,0452
02135	2.690	29,85	80.300	0	0	0	0	0,00	0,0452
02136	1.586	48,44	76.806	0	0	0	0	0,00	0,0452
02137	2.791	27,85	77.733	0	0	0	0	0,00	0,0452
02138	2.055	37,56	77.175	0	0	0	0	0,00	0,0452
02139	4.229	18,28	77.285	0	0	0	0	0,00	0,0452
02140	3.296	23,59	77.763	0	0	0	0	0,00	0,0452
02141	2.390	32,71	78.177	0	0	0	0	0,00	0,0452
02142	3.781	20,62	77.967	0	0	0	0	0,00	0,0452
02143	2.390	32,73	78.215	0	0	0	0	0,00	0,0452
02144	3.360	24,08	80.888	0	0	0	0	0,00	0,0452
02698	11.480	6,63	76.168	0	0	0	0	0,00	0,0452
02699	3.854	19,78	76.244	0	0	0	0	0,00	0,0452
Cordoli copertura			**PareteP1-P8-P15-P20**			**Parete P8-P15**			
00048	528	NS	76.169	0	0	0	0	0,00	0,0452
00049	3.587	21,66	77.700	0	0	0	0	0,00	0,0452
00093	7.175	10,76	77.229	0	0	0	0	0,00	0,0452
00274	9.536	8,14	77.664	0	0	0	0	0,00	0,0452
00275	7.396	10,50	77.638	0	0	0	0	0,00	0,0452
00276	4.108	18,92	77.723	0	0	0	0	0,00	0,0452
00277	7.883	9,92	78.166	0	0	0	0	0,00	0,0452
00278	8.706	8,96	78.028	0	0	0	0	0,00	0,0452
00747	2.087	36,90	77.018	0	0	0	0	0,00	0,0452
00748	1.314	58,87	77.352	0	0	0	0	0,00	0,0452
00749	1.322	58,20	76.938	0	0	0	0	0,00	0,0452
00750	1.352	58,50	79.069	0	0	0	0	0,00	0,0452
00751	3.497	22,86	79.926	0	0	0	0	0,00	0,0452
00752	1.434	54,50	78.128	0	0	0	0	0,00	0,0452
00753	1.988	40,43	80.370	0	0	0	0	0,00	0,0452
02067	5.281	14,63	77.260	0	0	0	0	0,00	0,0452
02068	4.771	16,14	76.987	0	0	0	0	0,00	0,0452
02069	7.117	11,24	79.972	0	0	0	0	0,00	0,0452
02070	6.073	13,05	79.278	0	0	0	0	0,00	0,0452
02071	4.159	19,03	79.146	0	0	0	0	0,00	0,0452
02072	4.140	19,42	80.376	0	0	0	0	0,00	0,0452

Pareti - Verifiche a taglio per pressoflessione retta allo stato limite ultimo

Nodo	Ty	CS	Vcc	Vwd	N	Vwp	Vr1	CtgΘ	AfTE
	[N]		[N]	[N]	[N]	[N]	[N]		[cm²/cm]
02073	3.876	19,84	76.882	0	0	0	0	0,00	0,0452
02074	4.671	16,57	77.413	0	0	0	0	0,00	0,0452
02075	5.137	15,16	77.866	0	0	0	0	0,00	0,0452
02669	374	NS	83.085	0	0	0	0	0,00	0,0452
Cordoli copertura			**ParetеP1-P8-P15-P20**			**Parete P15-P20**			
00036	23.056	3,32	76.656	0	0	0	0	0,00	0,0452
00048	2.561	29,74	76.169	0	0	0	0	0,00	0,0452
00049	5.230	14,97	78.319	0	0	0	0	0,00	0,0452
00432	4.567	16,78	76.659	0	0	0	0	0,00	0,0452
00747	3.016	25,60	77.217	0	0	0	0	0,00	0,0452
00754	7.689	10,06	77.368	0	0	0	0	0,00	0,0452
00813	3.191	23,87	76.169	0	0	0	0	0,00	0,0452
02129	9.893	7,80	77.177	0	0	0	0	0,00	0,0452
02130	6.008	12,83	77.110	0	0	0	0	0,00	0,0452
02131	2.034	37,46	76.172	0	0	0	0	0,00	0,0452
02132	3.609	21,63	78.057	0	0	0	0	0,00	0,0452
02133	5.944	12,89	76.628	0	0	0	0	0,00	0,0452
02134	4.298	17,86	76.769	0	0	0	0	0,00	0,0452
02686	20.098	3,89	78.224	0	0	0	0	0,00	0,0452
Cordoli copertura			**ParetеP5-P9-P24**			**Parete P5-P9**			
00029	1.554	53,16	82.624	0	0	0	0	0,00	0,0452
00030	3.802	20,04	76.169	0	0	0	0	0,00	0,0452
00031	2.794	28,55	79.791	0	0	0	0	0,00	0,0452
00250	9.724	7,92	77.015	0	0	0	0	0,00	0,0452
00251	7.374	10,46	77.161	0	0	0	0	0,00	0,0452
00252	4.982	15,58	77.625	0	0	0	0	0,00	0,0452
00253	9.474	8,24	78.099	0	0	0	0	0,00	0,0452
00254	6.784	11,44	77.629	0	0	0	0	0,00	0,0452
00255	7.712	9,88	76.169	0	0	0	0	0,00	0,0452
00695	4.393	18,03	79.204	0	0	0	0	0,00	0,0452
00731	2.368	32,94	77.999	0	0	0	0	0,00	0,0452
00732	2.264	35,83	81.127	0	0	0	0	0,00	0,0452
00733	1.453	53,87	78.250	0	0	0	0	0,00	0,0452
00734	703	NS	80.371	0	0	0	0	0,00	0,0452
00735	1.426	55,05	78.507	0	0	0	0	0,00	0,0452
00736	805	97,78	78.713	0	0	0	0	0,00	0,0452
00737	1.554	49,57	77.036	0	0	0	0	0,00	0,0452
02053	2.539	31,65	80.361	0	0	0	0	0,00	0,0452
02054	2.211	34,78	76.893	0	0	0	0	0,00	0,0452
02055	1.992	38,95	77.594	0	0	0	0	0,00	0,0452
02056	1.898	40,55	76.953	0	0	0	0	0,00	0,0452
02057	3.848	20,10	77.342	0	0	0	0	0,00	0,0452
02058	2.887	26,96	77.837	0	0	0	0	0,00	0,0452
02059	2.548	30,65	78.096	0	0	0	0	0,00	0,0452
02060	4.002	19,48	77.952	0	0	0	0	0,00	0,0452
02061	2.495	31,34	78.184	0	0	0	0	0,00	0,0452
02062	2.664	30,35	80.845	0	0	0	0	0,00	0,0452
02694	10.856	7,02	76.169	0	0	0	0	0,00	0,0452
Cordoli copertura			**ParetеP5-P9-P24**			**Parete P9-P24**			
00040	19.221	3,97	76.285	0	0	0	0	0,00	0,0452
00075	4.707	16,45	77.450	0	0	0	0	0,00	0,0452
00256	8.972	8,72	78.246	0	0	0	0	0,00	0,0452
00257	6.910	11,28	77.911	0	0	0	0	0,00	0,0452
00258	6.223	12,46	77.513	0	0	0	0	0,00	0,0452
00259	6.830	11,39	77.802	0	0	0	0	0,00	0,0452
00260	7.943	9,78	77.681	0	0	0	0	0,00	0,0452
00261	3.898	19,60	76.387	0	0	0	0	0,00	0,0452
01037	10.160	7,68	77.990	0	0	0	0	0,00	0,0452
01063	1.635	46,58	76.169	0	0	0	0	0,00	0,0452
01064	3.175	24,21	76.865	0	0	0	0	0,00	0,0452
01065	571	NS	77.655	0	0	0	0	0,00	0,0452
01066	2.278	34,73	79.120	0	0	0	0	0,00	0,0452
01067	2.041	37,87	77.311	0	0	0	0	0,00	0,0452
01068	1.792	43,55	78.046	0	0	0	0	0,00	0,0452
01069	2.192	36,69	80.414	0	0	0	0	0,00	0,0452
02510	6.832	11,32	77.308	0	0	0	0	0,00	0,0452
02511	4.978	15,54	77.377	0	0	0	0	0,00	0,0452
02512	5.997	13,42	80.485	0	0	0	0	0,00	0,0452
02513	7.580	10,50	79.578	0	0	0	0	0,00	0,0452
02514	5.724	13,81	79.052	0	0	0	0	0,00	0,0452
02515	5.264	15,26	80.344	0	0	0	0	0,00	0,0452
02516	3.597	21,75	78.221	0	0	0	0	0,00	0,0452
02517	3.488	22,29	77.760	0	0	0	0	0,00	0,0452
02518	2.766	28,08	77.664	0	0	0	0	0,00	0,0452
02519	3.714	20,65	76.722	0	0	0	0	0,00	0,0452
02668	391	NS	83.075	0	0	0	0	0,00	0,0452

Pareti - Verifiche a taglio per pressoflessione retta allo stato limite ultimo

Nodo	Ty	CS	Vcc	Vwd	N	Vwp	Vr1	CtgΘ	AfTE
	[N]		[N]	[N]	[N]	[N]	[N]		[cm²/cm]
02691	11.368	6,81	77.369	0	0	0	0	0,00	0,0452
Cordoli copertura			**ParetеP6-P19**			**Parete P6-P19**			
00033	3.091	15,50	47.917	0	0	0	0	0,00	0,0452
00051	18.087	2,60	47.116	0	0	0	0	0,00	0,0452
00053	20.719	2,41	49.828	0	0	0	0	0,00	0,0452
00385	22.353	2,92	65.290	0	0	0	0	0,00	0,0452
00730	855	53,95	46.134	0	0	0	0	0,00	0,0452
00778	45.650	1,00	45.701	0	0	0	0	0,00	0,0452
01052	19.366	2,36	45.701	0	0	0	0	0,00	0,0452
01053	25.634	1,82	46.713	0	0	0	0	0,00	0,0452
01054	23.365	1,97	46.091	0	0	0	0	0,00	0,0452
01055	31.616	1,48	46.772	0	0	0	0	0,00	0,0452
01056	44.603	1,14	50.831	0	0	0	0	0,00	0,0452
01057	8.489	5,87	49.832	0	0	0	0	0,00	0,0452
01058	20.339	2,41	49.028	0	0	0	0	0,00	0,0452
01059	13.641	3,35	45.701	0	0	0	0	0,00	0,0452
01060	3.763	12,14	45.701	0	0	0	0	0,00	0,0452
01061	3.167	14,43	45.701	0	0	0	0	0,00	0,0452
01062	802	58,08	46.557	0	0	0	0	0,00	0,0452
02500	49.985	6,62	331.060	532.487	8.500	0	0	2,50	0,0452
02501	70.472	4,68	329.741	532.487	-55.871	0	0	2,50	0,0452
02502	1.446	32,52	47.022	0	0	0	0	0,00	0,0452
02503	2.928	16,07	47.046	0	0	0	0	0,00	0,0452
02504	7.497	6,27	47.009	0	0	0	0	0,00	0,0452
02505	4.168	11,28	47.006	0	0	0	0	0,00	0,0452
02506	10.184	4,49	45.701	0	0	0	0	0,00	0,0452
02507	25.588	1,80	45.989	0	0	0	0	0,00	0,0452
02508	20.093	2,27	45.701	0	0	0	0	0,00	0,0452
02509	6.575	6,95	45.701	0	0	0	0	0,00	0,0452
02687	10.496	5,55	58.219	0	0	0	0	0,00	0,0452
02688	5.113	9,19	46.991	0	0	0	0	0,00	0,0452
Cordoli copertura			**ParetеP11-P25**			**Parete P11-P25**			
00038	3.092	15,49	47.904	0	0	0	0	0,00	0,0452
00042	17.346	2,71	47.027	0	0	0	0	0,00	0,0452
00058	19.109	2,57	49.169	0	0	0	0	0,00	0,0452
00350	22.680	2,90	65.705	0	0	0	0	0,00	0,0452
00800	18.093	2,53	45.701	0	0	0	0	0,00	0,0452
00801	26.378	1,78	46.985	0	0	0	0	0,00	0,0452
00802	24.284	1,90	46.139	0	0	0	0	0,00	0,0452
00803	31.660	1,48	46.736	0	0	0	0	0,00	0,0452
00804	44.432	1,14	50.829	0	0	0	0	0,00	0,0452
00805	45.160	1,01	45.701	0	0	0	0	0,00	0,0452
00806	8.155	6,11	49.832	0	0	0	0	0,00	0,0452
00807	19.445	2,58	50.263	0	0	0	0	0,00	0,0452
00808	13.745	3,33	45.701	0	0	0	0	0,00	0,0452
00809	4.004	11,41	45.701	0	0	0	0	0,00	0,0452
00810	2.724	16,78	45.701	0	0	0	0	0,00	0,0452
00811	911	51,15	46.590	0	0	0	0	0,00	0,0452
00812	825	55,87	46.110	0	0	0	0	0,00	0,0452
02119	49.933	6,63	330.940	532.487	7.722	0	0	2,50	0,0452
02120	71.887	4,59	329.741	532.487	-57.572	0	0	2,50	0,0452
02121	1.468	32,02	47.008	0	0	0	0	0,00	0,0452
02122	2.111	22,28	47.038	0	0	0	0	0,00	0,0452
02123	6.799	6,88	46.812	0	0	0	0	0,00	0,0452
02124	3.819	12,31	47.033	0	0	0	0	0,00	0,0452
02125	8.803	5,19	45.701	0	0	0	0	0,00	0,0452
02126	25.619	1,78	45.701	0	0	0	0	0,00	0,0452
02127	20.112	2,27	45.701	0	0	0	0	0,00	0,0452
02128	6.349	7,20	45.701	0	0	0	0	0,00	0,0452
02689	10.356	5,58	57.804	0	0	0	0	0,00	0,0452
02690	3.995	11,67	46.635	0	0	0	0	0,00	0,0452
Piano loculi			**ParetеP1-P2**			**Parete P1-P2**			
00015	40.977	2,22	91.130	0	0	0	0	0,00	0,0452
00094	3.342	23,09	77.146	0	0	0	0	0,00	0,0452
00949	35.211	2,16	76.169	0	0	0	0	0,00	0,0452
00950	25.985	2,93	76.169	0	0	0	0	0,00	0,0452
00951	25.599	3,07	78.677	0	0	0	0	0,00	0,0452
00952	20.281	3,88	78.652	0	0	0	0	0,00	0,0452
00953	14.430	5,64	81.439	0	0	0	0	0,00	0,0452
00954	47.325	1,75	82.995	0	0	0	0	0,00	0,0452
00955	742	NS	76.169	0	0	0	0	0,00	0,0452
00956	964	80,53	77.647	0	0	0	0	0,00	0,0452
00957	11.374	6,70	76.169	0	0	0	0	0,00	0,0452
00958	3.391	22,46	76.169	0	0	0	0	0,00	0,0452
00959	12.934	5,89	76.169	0	0	0	0	0,00	0,0452
00960	7.487	10,17	76.169	0	0	0	0	0,00	0,0452

Pareti - Verifiche a taglio per pressoflessione retta allo stato limite ultimo

Nodo	Ty	CS	Vcc	Vwd	N	Vwp	Vr1	CtgΘ	AfTE
	[N]		[N]	[N]	[N]	[N]	[N]		[cm²/cm]
00961	21.667	3,52	76.169	0	0	0	0	0,00	0,0452
00962	161.288	2,21	549.569	356.400	-82.966	0	0	2,50	0,0452
00963	51.011	1,49	76.169	0	0	0	0	0,00	0,0452
00964	13.694	5,56	76.169	0	0	0	0	0,00	0,0452
00965	6.586	11,91	78.433	0	0	0	0	0,00	0,0452
00966	7.621	10,24	78.047	0	0	0	0	0,00	0,0452
00967	4.318	17,79	76.828	0	0	0	0	0,00	0,0452
00968	9.794	7,78	76.169	0	0	0	0	0,00	0,0452
00969	17.943	4,24	76.169	0	0	0	0	0,00	0,0452
00970	20.267	3,79	76.798	0	0	0	0	0,00	0,0452
00971	31.608	2,42	76.396	0	0	0	0	0,00	0,0452
00972	28.283	2,70	76.422	0	0	0	0	0,00	0,0452
00973	36.921	2,07	76.280	0	0	0	0	0,00	0,0452
00974	31.064	2,45	76.169	0	0	0	0	0,00	0,0452
00975	30.296	2,53	76.691	0	0	0	0	0,00	0,0452
00976	31.645	2,41	76.169	0	0	0	0	0,00	0,0452
02319	31.604	2,66	83.957	0	0	0	0	0,00	0,0452
02320	53.968	1,41	76.169	0	0	0	0	0,00	0,0452
02321	8.214	9,27	76.169	0	0	0	0	0,00	0,0452
02322	32.745	2,33	76.169	0	0	0	0	0,00	0,0452
02323	38.645	1,97	76.169	0	0	0	0	0,00	0,0452
02324	43.343	1,76	76.345	0	0	0	0	0,00	0,0452
02325	46.010	1,66	76.377	0	0	0	0	0,00	0,0452
02326	41.577	1,83	76.169	0	0	0	0	0,00	0,0452
02327	26.138	2,91	76.169	0	0	0	0	0,00	0,0452
02328	12.655	6,02	76.169	0	0	0	0	0,00	0,0452
02329	36.518	2,12	77.473	0	0	0	0	0,00	0,0452
02330	42.692	1,78	76.172	0	0	0	0	0,00	0,0452
02331	45.143	1,69	76.169	0	0	0	0	0,00	0,0452
02332	46.175	1,65	76.169	0	0	0	0	0,00	0,0452
02333	31.880	2,39	76.169	0	0	0	0	0,00	0,0452
02334	31.741	2,49	79.018	0	0	0	0	0,00	0,0452
02335	29.577	2,59	76.493	0	0	0	0	0,00	0,0452
02336	28.194	2,70	76.169	0	0	0	0	0,00	0,0452
02337	35.368	2,15	76.169	0	0	0	0	0,00	0,0452
02338	59.614	1,28	76.169	0	0	0	0	0,00	0,0452
02339	71.516	1,07	76.169	0	0	0	0	0,00	0,0452
02661	28.639	2,66	76.169	0	0	0	0	0,00	0,0452
02697	167.259	3,29	549.569	590.948	-232.747	0	0	2,50	0,0905
Piano loculi			**ParetеP4-P5**			**Parete P5-P4**			
00016	40.999	2,22	91.048	0	0	0	0	0,00	0,0452
00017	29.223	2,61	76.169	0	0	0	0	0,00	0,0452
00030	2.760	27,99	77.268	0	0	0	0	0,00	0,0452
00163	15.224	5,34	81.252	0	0	0	0	0,00	0,0452
00164	18.279	4,42	80.756	0	0	0	0	0,00	0,0452
00165	27.869	2,77	77.230	0	0	0	0	0,00	0,0452
00166	25.703	2,96	76.169	0	0	0	0	0,00	0,0452
00167	35.568	2,14	76.169	0	0	0	0	0,00	0,0452
00977	9.808	7,77	76.169	0	0	0	0	0,00	0,0452
00978	17.940	4,25	76.169	0	0	0	0	0,00	0,0452
00979	20.389	3,77	76.823	0	0	0	0	0,00	0,0452
00980	31.644	2,42	76.421	0	0	0	0	0,00	0,0452
00981	28.317	2,70	76.438	0	0	0	0	0,00	0,0452
00982	36.992	2,06	76.299	0	0	0	0	0,00	0,0452
00983	31.109	2,45	76.169	0	0	0	0	0,00	0,0452
00984	30.399	2,52	76.699	0	0	0	0	0,00	0,0452
00985	31.864	2,39	76.169	0	0	0	0	0,00	0,0452
00986	47.196	1,76	82.920	0	0	0	0	0,00	0,0452
00987	755	NS	76.169	0	0	0	0	0,00	0,0452
00988	893	86,93	77.644	0	0	0	0	0,00	0,0452
00989	11.389	6,69	76.169	0	0	0	0	0,00	0,0452
00990	3.423	22,25	76.169	0	0	0	0	0,00	0,0452
00991	12.887	5,91	76.169	0	0	0	0	0,00	0,0452
00992	7.397	10,30	76.169	0	0	0	0	0,00	0,0452
00993	21.606	3,53	76.169	0	0	0	0	0,00	0,0452
00994	160.173	2,23	549.569	356.400	-82.717	0	0	2,50	0,0452
00995	51.668	1,47	76.169	0	0	0	0	0,00	0,0452
00996	13.973	5,45	76.169	0	0	0	0	0,00	0,0452
00997	5.962	13,04	77.763	0	0	0	0	0,00	0,0452
00998	8.248	9,47	78.105	0	0	0	0	0,00	0,0452
00999	4.552	16,86	76.727	0	0	0	0	0,00	0,0452
02409	31.486	2,67	83.914	0	0	0	0	0,00	0,0452
02410	54.495	1,40	76.169	0	0	0	0	0,00	0,0452
02411	8.009	9,51	76.169	0	0	0	0	0,00	0,0452
02412	33.094	2,30	76.169	0	0	0	0	0,00	0,0452
02413	39.014	1,95	76.169	0	0	0	0	0,00	0,0452

Pareti - Verifiche a taglio per pressoflessione retta allo stato limite ultimo

Nodo	Ty	CS	Vcc	Vwd	N	Vwp	Vr1	CtgΘ	AfTE
	[N]		[N]	[N]	[N]	[N]	[N]		[cm²/cm]
02414	43.577	1,75	76.352	0	0	0	0	0,00	0,0452
02415	46.110	1,65	76.169	0	0	0	0	0,00	0,0452
02416	41.654	1,83	76.169	0	0	0	0	0,00	0,0452
02417	26.250	2,90	76.169	0	0	0	0	0,00	0,0452
02418	12.784	5,96	76.169	0	0	0	0	0,00	0,0452
02419	37.663	2,05	77.334	0	0	0	0	0,00	0,0452
02420	41.959	1,82	76.303	0	0	0	0	0,00	0,0452
02421	45.300	1,68	76.169	0	0	0	0	0,00	0,0452
02422	46.386	1,64	76.169	0	0	0	0	0,00	0,0452
02423	31.615	2,41	76.169	0	0	0	0	0,00	0,0452
02424	32.283	2,45	79.063	0	0	0	0	0,00	0,0452
02425	29.547	2,59	76.496	0	0	0	0	0,00	0,0452
02426	28.238	2,70	76.169	0	0	0	0	0,00	0,0452
02427	35.348	2,15	76.169	0	0	0	0	0,00	0,0452
02428	59.541	1,28	76.169	0	0	0	0	0,00	0,0452
02429	72.493	1,05	76.169	0	0	0	0	0,00	0,0452
02692	168.381	3,26	549.569	626.165	-232.424	0	0	2,50	0,0452
Piano loculi			**ParetеP6-P7-P8**			**Parete P6-P7**			
00002	12.090	6,30	76.169	0	0	0	0	0,00	0,0452
00004	8.094	9,58	77.537	0	0	0	0	0,00	0,0452
00055	2.530	30,77	77.833	0	0	0	0	0,00	0,0452
00074	10.412	7,32	76.169	0	0	0	0	0,00	0,0452
00176	4.114	18,95	77.941	0	0	0	0	0,00	0,0452
00177	4.966	15,35	76.214	0	0	0	0	0,00	0,0452
00178	5.412	14,21	76.894	0	0	0	0	0,00	0,0452
00179	6.466	11,93	77.111	0	0	0	0	0,00	0,0452
00180	6.202	12,35	76.613	0	0	0	0	0,00	0,0452
00181	5.596	13,80	77.228	0	0	0	0	0,00	0,0452
00182	5.249	14,66	76.951	0	0	0	0	0,00	0,0452
00183	7.158	10,64	76.169	0	0	0	0	0,00	0,0452
00184	6.492	11,79	76.545	0	0	0	0	0,00	0,0452
00185	6.837	11,14	76.169	0	0	0	0	0,00	0,0452
00186	7.600	10,02	76.169	0	0	0	0	0,00	0,0452
00187	18.147	4,20	76.169	0	0	0	0	0,00	0,0452
00391	2.282	34,17	77.993	0	0	0	0	0,00	0,0452
00392	2.547	30,69	78.148	0	0	0	0	0,00	0,0452
00393	5.642	14,27	80.535	0	0	0	0	0,00	0,0452
00394	2.487	32,85	81.709	0	0	0	0	0,00	0,0452
00395	2.136	36,71	78.405	0	0	0	0	0,00	0,0452
00396	10.950	7,33	80.310	0	0	0	0	0,00	0,0452
00397	4.337	18,65	80.880	0	0	0	0	0,00	0,0452
00398	5.318	14,88	79.113	0	0	0	0	0,00	0,0452
00399	15.336	4,97	76.191	0	0	0	0	0,00	0,0452
00400	9.066	8,51	77.173	0	0	0	0	0,00	0,0452
00401	17.801	4,28	76.169	0	0	0	0	0,00	0,0452
00402	14.192	5,37	76.169	0	0	0	0	0,00	0,0452
00654	11.588	6,64	76.908	0	0	0	0	0,00	0,0452
00655	10.233	7,55	77.268	0	0	0	0	0,00	0,0452
00656	12.038	6,38	76.797	0	0	0	0	0,00	0,0452
00657	11.136	6,91	76.911	0	0	0	0	0,00	0,0452
00658	13.318	5,73	76.259	0	0	0	0	0,00	0,0452
00659	11.515	6,61	76.169	0	0	0	0	0,00	0,0452
00660	9.364	8,18	76.616	0	0	0	0	0,00	0,0452
00661	14.721	5,17	76.169	0	0	0	0	0,00	0,0452
00662	11.118	6,85	76.169	0	0	0	0	0,00	0,0452
00663	5.478	13,90	76.169	0	0	0	0	0,00	0,0452
00664	6.612	11,52	76.169	0	0	0	0	0,00	0,0452
00665	10.081	7,56	76.169	0	0	0	0	0,00	0,0452
00666	5.651	13,48	76.169	0	0	0	0	0,00	0,0452
00667	4.498	16,93	76.169	0	0	0	0	0,00	0,0452
00668	5.699	13,37	76.169	0	0	0	0	0,00	0,0452
00669	10.374	7,34	76.169	0	0	0	0	0,00	0,0452
00670	9.110	8,37	76.240	0	0	0	0	0,00	0,0452
00671	13.432	5,67	76.169	0	0	0	0	0,00	0,0452
01970	7.523	10,33	77.723	0	0	0	0	0,00	0,0452
01971	12.228	6,23	76.169	0	0	0	0	0,00	0,0452
01972	3.759	20,26	76.169	0	0	0	0	0,00	0,0452
01973	14.461	5,27	76.169	0	0	0	0	0,00	0,0452
01974	12.406	6,14	76.169	0	0	0	0	0,00	0,0452
01975	11.315	6,73	76.169	0	0	0	0	0,00	0,0452
01976	6.710	11,35	76.169	0	0	0	0	0,00	0,0452
01977	6.932	10,99	76.169	0	0	0	0	0,00	0,0452
01978	6.170	12,35	76.169	0	0	0	0	0,00	0,0452
01979	9.674	7,96	77.007	0	0	0	0	0,00	0,0452
01980	5.948	12,81	76.169	0	0	0	0	0,00	0,0452
01981	6.684	11,39	76.169	0	0	0	0	0,00	0,0452

Pareti - Verifiche a taglio per pressoflessione retta allo stato limite ultimo

Nodo	Ty	CS	Vcc	Vwd	N	Vwp	Vr1	CtgΘ	AfTE
	[N]		[N]	[N]	[N]	[N]	[N]		[cm²/cm]
01982	5.412	14,07	76.169	0	0	0	0	0,00	0,0452
01983	5.294	14,39	76.169	0	0	0	0	0,00	0,0452
01984	10.476	7,32	76.678	0	0	0	0	0,00	0,0452
01985	6.296	12,10	76.169	0	0	0	0	0,00	0,0452
01986	4.562	16,70	76.169	0	0	0	0	0,00	0,0452
01987	6.136	12,41	76.169	0	0	0	0	0,00	0,0452
01988	6.895	11,05	76.169	0	0	0	0	0,00	0,0452
01989	7.988	9,54	76.220	0	0	0	0	0,00	0,0452
01990	10.830	7,32	79.221	0	0	0	0	0,00	0,0452
01991	4.465	17,06	76.169	0	0	0	0	0,00	0,0452
01992	6.187	12,31	76.169	0	0	0	0	0,00	0,0452
01993	7.821	9,74	76.169	0	0	0	0	0,00	0,0452
01994	8.809	8,65	76.169	0	0	0	0	0,00	0,0452
01995	10.084	7,69	77.577	0	0	0	0	0,00	0,0452
01996	5.832	13,10	76.422	0	0	0	0	0,00	0,0452
01997	6.863	11,10	76.169	0	0	0	0	0,00	0,0452
01998	8.640	8,82	76.169	0	0	0	0	0,00	0,0452
01999	9.924	7,68	76.169	0	0	0	0	0,00	0,0452
02000	9.530	8,01	76.296	0	0	0	0	0,00	0,0452
02001	6.945	11,32	78.619	0	0	0	0	0,00	0,0452
02002	7.515	10,14	76.169	0	0	0	0	0,00	0,0452
02003	9.245	8,24	76.169	0	0	0	0	0,00	0,0452
02004	11.386	6,69	76.169	0	0	0	0	0,00	0,0452
02005	12.306	6,19	76.169	0	0	0	0	0,00	0,0452
02006	9.061	8,46	76.662	0	0	0	0	0,00	0,0452
02007	7.137	10,73	76.585	0	0	0	0	0,00	0,0452
02008	8.480	9,00	76.298	0	0	0	0	0,00	0,0452
02009	11.780	6,47	76.169	0	0	0	0	0,00	0,0452
02010	15.388	4,95	76.169	0	0	0	0	0,00	0,0452
02011	14.821	5,14	76.169	0	0	0	0	0,00	0,0452
02012	7.101	10,73	76.169	0	0	0	0	0,00	0,0452
02013	7.062	10,93	77.151	0	0	0	0	0,00	0,0452
02014	11.503	6,67	76.720	0	0	0	0	0,00	0,0452
02015	16.321	4,67	76.175	0	0	0	0	0,00	0,0452
02016	19.741	3,86	76.169	0	0	0	0	0,00	0,0452
02017	20.298	3,75	76.169	0	0	0	0	0,00	0,0452
Piano loculi			**ParetеP6-P7-P8**			**Parete P7-P8**			
00003	36.326	2,21	80.297	0	0	0	0	0,00	0,0452
00004	12.835	6,05	77.670	0	0	0	0	0,00	0,0452
00074	7.975	9,55	76.169	0	0	0	0	0,00	0,0452
00093	38.802	1,96	76.169	0	0	0	0	0,00	0,0452
00190	34.267	2,37	81.304	0	0	0	0	0,00	0,0452
00191	15.352	5,13	78.773	0	0	0	0	0,00	0,0452
00192	14.685	5,28	77.483	0	0	0	0	0,00	0,0452
00193	12.569	6,11	76.756	0	0	0	0	0,00	0,0452
00194	13.400	5,76	77.181	0	0	0	0	0,00	0,0452
00195	15.018	5,13	77.005	0	0	0	0	0,00	0,0452
00196	15.336	5,02	76.944	0	0	0	0	0,00	0,0452
00197	17.394	4,42	76.799	0	0	0	0	0,00	0,0452
00198	19.496	3,92	76.472	0	0	0	0	0,00	0,0452
00199	24.485	3,19	77.993	0	0	0	0	0,00	0,0452
00200	24.762	3,14	77.631	0	0	0	0	0,00	0,0452
00421	11.002	6,92	76.169	0	0	0	0	0,00	0,0452
00422	8.494	8,97	76.169	0	0	0	0	0,00	0,0452
00423	7.860	9,69	76.169	0	0	0	0	0,00	0,0452
00424	5.294	14,39	76.169	0	0	0	0	0,00	0,0452
00425	11.293	6,74	76.169	0	0	0	0	0,00	0,0452
00426	16.362	4,66	76.169	0	0	0	0	0,00	0,0452
00427	13.386	5,69	76.169	0	0	0	0	0,00	0,0452
00428	24.028	3,17	76.169	0	0	0	0	0,00	0,0452
00429	29.793	2,56	76.169	0	0	0	0	0,00	0,0452
00430	34.980	2,18	76.169	0	0	0	0	0,00	0,0452
00431	49.749	1,53	76.169	0	0	0	0	0,00	0,0452
00654	12.356	6,28	77.552	0	0	0	0	0,00	0,0452
00655	10.964	7,18	78.667	0	0	0	0	0,00	0,0452
00656	12.463	6,19	77.209	0	0	0	0	0,00	0,0452
00657	12.670	6,06	76.733	0	0	0	0	0,00	0,0452
00658	11.705	6,56	76.770	0	0	0	0	0,00	0,0452
00659	10.481	7,27	76.169	0	0	0	0	0,00	0,0452
00660	8.792	8,66	76.169	0	0	0	0	0,00	0,0452
00661	9.910	7,81	77.373	0	0	0	0	0,00	0,0452
00662	8.647	8,81	76.169	0	0	0	0	0,00	0,0452
01090	28.885	2,72	78.508	0	0	0	0	0,00	0,0452
01091	19.346	3,94	76.169	0	0	0	0	0,00	0,0452
01092	17.416	4,43	77.213	0	0	0	0	0,00	0,0452
01093	18.441	4,15	76.521	0	0	0	0	0,00	0,0452

Pareti - Verifiche a taglio per pressoflessione retta allo stato limite ultimo

Nodo	Ty	CS	Vcc	Vwd	N	Vwp	Vr1	CtgΘ	AfTE
	[N]		[N]	[N]	[N]	[N]	[N]		[cm²/cm]
01094	11.761	6,52	76.633	0	0	0	0	0,00	0,0452
01095	17.458	4,39	76.612	0	0	0	0	0,00	0,0452
01096	9.566	7,98	76.294	0	0	0	0	0,00	0,0452
01097	9.603	8,27	79.385	0	0	0	0	0,00	0,0452
01098	12.490	6,16	76.981	0	0	0	0	0,00	0,0452
02588	36.365	2,26	82.034	0	0	0	0	0,00	0,0452
02589	41.069	1,85	76.169	0	0	0	0	0,00	0,0452
02590	14.751	5,16	76.169	0	0	0	0	0,00	0,0452
02591	18.769	4,14	77.648	0	0	0	0	0,00	0,0452
02592	20.302	3,80	77.098	0	0	0	0	0,00	0,0452
02593	18.419	4,18	77.043	0	0	0	0	0,00	0,0452
02594	14.825	5,18	76.787	0	0	0	0	0,00	0,0452
02595	10.331	7,38	76.237	0	0	0	0	0,00	0,0452
02596	9.148	8,33	76.169	0	0	0	0	0,00	0,0452
02597	8.666	8,79	76.169	0	0	0	0	0,00	0,0452
02598	18.397	4,17	76.672	0	0	0	0	0,00	0,0452
02599	16.312	4,69	76.436	0	0	0	0	0,00	0,0452
02600	13.618	5,59	76.169	0	0	0	0	0,00	0,0452
02601	10.971	6,94	76.169	0	0	0	0	0,00	0,0452
02602	12.512	6,09	76.169	0	0	0	0	0,00	0,0452
02603	16.216	4,73	76.721	0	0	0	0	0,00	0,0452
02604	16.417	4,66	76.464	0	0	0	0	0,00	0,0452
02605	16.149	4,72	76.169	0	0	0	0	0,00	0,0452
02606	15.457	4,93	76.169	0	0	0	0	0,00	0,0452
02607	15.051	5,06	76.169	0	0	0	0	0,00	0,0452
02608	14.742	5,17	76.169	0	0	0	0	0,00	0,0452
02609	15.637	4,90	76.652	0	0	0	0	0,00	0,0452
02610	16.874	4,52	76.286	0	0	0	0	0,00	0,0452
02611	18.218	4,18	76.169	0	0	0	0	0,00	0,0452
02612	19.198	3,97	76.169	0	0	0	0	0,00	0,0452
02613	21.133	3,60	76.169	0	0	0	0	0,00	0,0452
02614	15.546	4,95	77.013	0	0	0	0	0,00	0,0452
02615	16.554	4,64	76.750	0	0	0	0	0,00	0,0452
02616	19.082	3,99	76.221	0	0	0	0	0,00	0,0452
02617	21.959	3,47	76.169	0	0	0	0	0,00	0,0452
02618	24.815	3,07	76.169	0	0	0	0	0,00	0,0452
02619	23.843	3,19	76.169	0	0	0	0	0,00	0,0452
02620	16.886	4,59	77.446	0	0	0	0	0,00	0,0452
02621	19.595	3,91	76.654	0	0	0	0	0,00	0,0452
02622	21.603	3,53	76.169	0	0	0	0	0,00	0,0452
02623	26.892	2,83	76.169	0	0	0	0	0,00	0,0452
02624	32.116	2,37	76.169	0	0	0	0	0,00	0,0452
02625	25.880	3,02	78.221	0	0	0	0	0,00	0,0452
02626	25.771	2,99	76.999	0	0	0	0	0,00	0,0452
02627	23.769	3,22	76.480	0	0	0	0	0,00	0,0452
02628	23.034	3,32	76.398	0	0	0	0	0,00	0,0452
02629	27.964	2,72	76.169	0	0	0	0	0,00	0,0452
02630	40.804	1,87	76.169	0	0	0	0	0,00	0,0452
Piano loculi			**ParetеP9-P10-P11**			**Parete P9-P10**			
00009	36.149	2,22	80.209	0	0	0	0	0,00	0,0452
00011	12.487	6,20	77.388	0	0	0	0	0,00	0,0452
00075	37.180	2,05	76.169	0	0	0	0	0,00	0,0452
00076	10.461	7,28	76.169	0	0	0	0	0,00	0,0452
00114	24.043	3,23	77.604	0	0	0	0	0,00	0,0452
00115	24.398	3,20	78.089	0	0	0	0	0,00	0,0452
00116	19.034	4,00	76.183	0	0	0	0	0,00	0,0452
00117	17.168	4,47	76.754	0	0	0	0	0,00	0,0452
00118	15.173	5,06	76.756	0	0	0	0	0,00	0,0452
00119	14.456	5,32	76.845	0	0	0	0	0,00	0,0452
00120	13.215	5,84	77.128	0	0	0	0	0,00	0,0452
00121	12.343	6,20	76.557	0	0	0	0	0,00	0,0452
00122	14.334	5,40	77.334	0	0	0	0	0,00	0,0452
00123	15.155	5,17	78.285	0	0	0	0	0,00	0,0452
00124	34.030	2,39	81.280	0	0	0	0	0,00	0,0452
00363	50.581	1,51	76.169	0	0	0	0	0,00	0,0452
00364	35.150	2,17	76.169	0	0	0	0	0,00	0,0452
00365	29.594	2,57	76.169	0	0	0	0	0,00	0,0452
00366	23.991	3,17	76.169	0	0	0	0	0,00	0,0452
00367	12.999	5,86	76.169	0	0	0	0	0,00	0,0452
00368	15.824	4,81	76.169	0	0	0	0	0,00	0,0452
00369	10.884	7,00	76.169	0	0	0	0	0,00	0,0452
00370	4.838	15,74	76.169	0	0	0	0	0,00	0,0452
00371	7.286	10,45	76.169	0	0	0	0	0,00	0,0452
00372	8.196	9,29	76.169	0	0	0	0	0,00	0,0452
00373	10.941	6,96	76.169	0	0	0	0	0,00	0,0452
00894	10.804	7,05	76.169	0	0	0	0	0,00	0,0452

Pareti - Verifiche a taglio per pressoflessione retta allo stato limite ultimo

Nodo	Ty	CS	Vcc	Vwd	N	Vwp	Vr1	CtgΘ	AfTE
	[N]		[N]	[N]	[N]	[N]	[N]		[cm²/cm]
00895	9.310	8,44	78.584	0	0	0	0	0,00	0,0452
00896	9.408	8,10	76.169	0	0	0	0	0,00	0,0452
00897	17.096	4,47	76.380	0	0	0	0	0,00	0,0452
00898	11.533	6,60	76.169	0	0	0	0	0,00	0,0452
00899	18.098	4,22	76.355	0	0	0	0	0,00	0,0452
00900	17.435	4,43	77.165	0	0	0	0	0,00	0,0452
00901	19.455	3,92	76.169	0	0	0	0	0,00	0,0452
00902	28.787	2,73	78.452	0	0	0	0	0,00	0,0452
00912	8.972	8,49	76.169	0	0	0	0	0,00	0,0452
00913	8.702	8,75	76.169	0	0	0	0	0,00	0,0452
00914	9.067	8,40	76.169	0	0	0	0	0,00	0,0452
00915	9.842	7,74	76.169	0	0	0	0	0,00	0,0452
00916	11.443	6,67	76.306	0	0	0	0	0,00	0,0452
00917	12.302	6,22	76.525	0	0	0	0	0,00	0,0452
00918	12.330	6,23	76.780	0	0	0	0	0,00	0,0452
00919	10.828	7,20	78.001	0	0	0	0	0,00	0,0452
00920	12.192	6,32	77.092	0	0	0	0	0,00	0,0452
02366	18.045	4,25	76.735	0	0	0	0	0,00	0,0452
02367	12.459	6,11	76.169	0	0	0	0	0,00	0,0452
02368	40.583	1,88	76.169	0	0	0	0	0,00	0,0452
02369	36.157	2,27	81.995	0	0	0	0	0,00	0,0452
02370	25.381	3,06	77.757	0	0	0	0	0,00	0,0452
02371	25.261	3,03	76.601	0	0	0	0	0,00	0,0452
02372	23.130	3,29	76.169	0	0	0	0	0,00	0,0452
02373	22.564	3,38	76.169	0	0	0	0	0,00	0,0452
02374	27.868	2,73	76.169	0	0	0	0	0,00	0,0452
02375	40.715	1,87	76.169	0	0	0	0	0,00	0,0452
02376	16.694	4,63	77.225	0	0	0	0	0,00	0,0452
02377	19.183	3,99	76.445	0	0	0	0	0,00	0,0452
02378	21.179	3,60	76.169	0	0	0	0	0,00	0,0452
02379	26.858	2,84	76.169	0	0	0	0	0,00	0,0452
02380	31.951	2,38	76.169	0	0	0	0	0,00	0,0452
02381	15.360	5,01	76.896	0	0	0	0	0,00	0,0452
02382	16.227	4,72	76.559	0	0	0	0	0,00	0,0452
02383	18.643	4,09	76.169	0	0	0	0	0,00	0,0452
02384	21.881	3,48	76.169	0	0	0	0	0,00	0,0452
02385	24.688	3,09	76.169	0	0	0	0	0,00	0,0452
02386	23.700	3,21	76.169	0	0	0	0	0,00	0,0452
02387	15.364	4,98	76.525	0	0	0	0	0,00	0,0452
02388	16.445	4,63	76.169	0	0	0	0	0,00	0,0452
02389	17.742	4,29	76.169	0	0	0	0	0,00	0,0452
02390	18.688	4,08	76.169	0	0	0	0	0,00	0,0452
02391	20.493	3,72	76.169	0	0	0	0	0,00	0,0452
02392	16.002	4,78	76.558	0	0	0	0	0,00	0,0452
02393	16.222	4,70	76.291	0	0	0	0	0,00	0,0452
02394	15.658	4,86	76.169	0	0	0	0	0,00	0,0452
02395	14.932	5,10	76.169	0	0	0	0	0,00	0,0452
02396	14.474	5,26	76.169	0	0	0	0	0,00	0,0452
02397	14.157	5,38	76.169	0	0	0	0	0,00	0,0452
02398	18.095	4,23	76.501	0	0	0	0	0,00	0,0452
02399	15.849	4,81	76.259	0	0	0	0	0,00	0,0452
02400	13.088	5,82	76.169	0	0	0	0	0,00	0,0452
02401	10.381	7,34	76.169	0	0	0	0	0,00	0,0452
02402	11.815	6,45	76.169	0	0	0	0	0,00	0,0452
02403	19.757	3,88	76.704	0	0	0	0	0,00	0,0452
02404	17.779	4,31	76.633	0	0	0	0	0,00	0,0452
02405	14.042	5,43	76.211	0	0	0	0	0,00	0,0452
02406	9.713	7,84	76.169	0	0	0	0	0,00	0,0452
02407	8.584	8,87	76.169	0	0	0	0	0,00	0,0452
02408	8.147	9,35	76.169	0	0	0	0	0,00	0,0452
Piano loculi			**ParetеP9-P10-P11**			**Parete P10-P11**			
00010	14.250	5,35	76.169	0	0	0	0	0,00	0,0452
00011	9.131	8,46	77.237	0	0	0	0	0,00	0,0452
00057	2.281	34,17	77.946	0	0	0	0	0,00	0,0452
00076	10.230	7,45	76.169	0	0	0	0	0,00	0,0452
00101	15.389	4,95	76.169	0	0	0	0	0,00	0,0452
00102	8.357	9,11	76.169	0	0	0	0	0,00	0,0452
00103	5.491	13,92	76.425	0	0	0	0	0,00	0,0452
00104	8.055	9,49	76.431	0	0	0	0	0,00	0,0452
00105	8.097	9,51	76.960	0	0	0	0	0,00	0,0452
00106	5.179	14,91	77.223	0	0	0	0	0,00	0,0452
00107	5.358	14,33	76.776	0	0	0	0	0,00	0,0452
00108	6.001	12,78	76.674	0	0	0	0	0,00	0,0452
00109	5.983	12,87	76.978	0	0	0	0	0,00	0,0452
00110	5.506	13,89	76.475	0	0	0	0	0,00	0,0452
00111	5.283	14,67	77.512	0	0	0	0	0,00	0,0452

Pareti - Verifiche a taglio per pressoflessione retta allo stato limite ultimo

Nodo	Ty	CS	Vcc	Vwd	N	Vwp	Vr1	CtgΘ	AfTE
	[N]		[N]	[N]	[N]	[N]	[N]		[cm²/cm]
00112	4.843	15,99	77.413	0	0	0	0	0,00	0,0452
00333	14.274	5,34	76.169	0	0	0	0	0,00	0,0452
00334	12.933	5,89	76.169	0	0	0	0	0,00	0,0452
00335	10.436	7,33	76.527	0	0	0	0	0,00	0,0452
00336	10.608	7,46	79.102	0	0	0	0	0,00	0,0452
00337	8.256	9,47	78.163	0	0	0	0	0,00	0,0452
00338	2.693	29,61	79.751	0	0	0	0	0,00	0,0452
00339	8.424	9,80	82.566	0	0	0	0	0,00	0,0452
00340	6.540	12,35	80.798	0	0	0	0	0,00	0,0452
00341	6.446	12,47	80.375	0	0	0	0	0,00	0,0452
00342	7.071	11,67	82.526	0	0	0	0	0,00	0,0452
00343	1.259	62,17	78.264	0	0	0	0	0,00	0,0452
00344	2.628	29,93	78.649	0	0	0	0	0,00	0,0452
00903	7.842	9,71	76.169	0	0	0	0	0,00	0,0452
00904	12.334	6,18	76.169	0	0	0	0	0,00	0,0452
00905	5.769	13,20	76.169	0	0	0	0	0,00	0,0452
00906	7.809	9,75	76.169	0	0	0	0	0,00	0,0452
00907	4.626	16,46	76.169	0	0	0	0	0,00	0,0452
00908	6.928	10,99	76.169	0	0	0	0	0,00	0,0452
00909	6.434	11,84	76.169	0	0	0	0	0,00	0,0452
00910	10.242	7,44	76.169	0	0	0	0	0,00	0,0452
00911	3.355	22,70	76.169	0	0	0	0	0,00	0,0452
00912	11.833	6,44	76.169	0	0	0	0	0,00	0,0452
00913	8.880	8,58	76.169	0	0	0	0	0,00	0,0452
00914	11.083	6,87	76.169	0	0	0	0	0,00	0,0452
00915	13.792	5,52	76.169	0	0	0	0	0,00	0,0452
00916	11.065	6,89	76.197	0	0	0	0	0,00	0,0452
00917	12.681	6,02	76.337	0	0	0	0	0,00	0,0452
00918	10.701	7,18	76.813	0	0	0	0	0,00	0,0452
00919	12.295	6,31	77.543	0	0	0	0	0,00	0,0452
00920	8.797	8,80	77.382	0	0	0	0	0,00	0,0452
02229	12.412	6,14	76.169	0	0	0	0	0,00	0,0452
02230	3.280	23,22	76.169	0	0	0	0	0,00	0,0452
02231	19.244	3,96	76.169	0	0	0	0	0,00	0,0452
02232	8.345	9,24	77.070	0	0	0	0	0,00	0,0452
02233	6.637	11,57	76.785	0	0	0	0	0,00	0,0452
02234	9.303	8,23	76.563	0	0	0	0	0,00	0,0452
02235	13.810	5,52	76.254	0	0	0	0	0,00	0,0452
02236	18.679	4,08	76.169	0	0	0	0	0,00	0,0452
02237	19.781	3,85	76.169	0	0	0	0	0,00	0,0452
02238	12.800	5,95	76.169	0	0	0	0	0,00	0,0452
02239	6.999	10,91	76.326	0	0	0	0	0,00	0,0452
02240	10.049	7,58	76.169	0	0	0	0	0,00	0,0452
02241	13.496	5,64	76.169	0	0	0	0	0,00	0,0452
02242	15.631	4,87	76.169	0	0	0	0	0,00	0,0452
02243	10.600	7,19	76.169	0	0	0	0	0,00	0,0452
02244	7.512	10,16	76.329	0	0	0	0	0,00	0,0452
02245	8.282	9,20	76.169	0	0	0	0	0,00	0,0452
02246	10.363	7,35	76.169	0	0	0	0	0,00	0,0452
02247	12.236	6,23	76.169	0	0	0	0	0,00	0,0452
02248	11.264	6,76	76.169	0	0	0	0	0,00	0,0452
02249	6.548	11,63	76.169	0	0	0	0	0,00	0,0452
02250	5.963	12,77	76.169	0	0	0	0	0,00	0,0452
02251	7.695	9,90	76.169	0	0	0	0	0,00	0,0452
02252	9.384	8,12	76.169	0	0	0	0	0,00	0,0452
02253	9.867	7,72	76.169	0	0	0	0	0,00	0,0452
02254	7.805	9,78	76.320	0	0	0	0	0,00	0,0452
02255	3.667	20,77	76.169	0	0	0	0	0,00	0,0452
02256	4.811	15,83	76.169	0	0	0	0	0,00	0,0452
02257	6.714	11,34	76.169	0	0	0	0	0,00	0,0452
02258	8.100	9,40	76.169	0	0	0	0	0,00	0,0452
02259	8.721	8,73	76.169	0	0	0	0	0,00	0,0452
02260	9.323	8,32	77.612	0	0	0	0	0,00	0,0452
02261	4.844	15,72	76.169	0	0	0	0	0,00	0,0452
02262	5.128	14,85	76.169	0	0	0	0	0,00	0,0452
02263	6.183	12,32	76.169	0	0	0	0	0,00	0,0452
02264	7.124	10,69	76.169	0	0	0	0	0,00	0,0452
02265	9.627	7,94	76.480	0	0	0	0	0,00	0,0452
02266	4.750	16,04	76.169	0	0	0	0	0,00	0,0452
02267	6.191	12,30	76.169	0	0	0	0	0,00	0,0452
02268	5.712	13,33	76.169	0	0	0	0	0,00	0,0452
02269	4.633	16,44	76.169	0	0	0	0	0,00	0,0452
02270	6.040	12,61	76.169	0	0	0	0	0,00	0,0452
02271	14.257	5,52	78.697	0	0	0	0	0,00	0,0452
02272	13.621	5,59	76.169	0	0	0	0	0,00	0,0452
02273	8.393	9,08	76.169	0	0	0	0	0,00	0,0452

Pareti - Verifiche a taglio per pressoflessione retta allo stato limite ultimo

Nodo	Ty	CS	Vcc	Vwd	N	Vwp	Vr1	CtgΘ	AfTE
	[N]		[N]	[N]	[N]	[N]	[N]		[cm²/cm]
02274	4.934	15,44	76.169	0	0	0	0	0,00	0,0452
02275	6.150	12,39	76.169	0	0	0	0	0,00	0,0452
02276	5.118	14,88	76.169	0	0	0	0	0,00	0,0452
Piano loculi			**PareteP20-P21**			**Parete P20-P21**			
00007	51.243	1,84	94.099	0	0	0	0	0,00	0,0452
00008	3.916	19,97	78.202	0	0	0	0	0,00	0,0452
00052	36.008	2,70	97.192	0	0	0	0	0,00	0,0452
00213	17.876	4,61	82.375	0	0	0	0	0,00	0,0452
00214	20.232	4,02	81.352	0	0	0	0	0,00	0,0452
00215	22.205	3,61	80.154	0	0	0	0	0,00	0,0452
00216	15.411	5,13	78.981	0	0	0	0	0,00	0,0452
00217	5.613	14,03	78.773	0	0	0	0	0,00	0,0452
01105	56.484	1,49	84.288	0	0	0	0	0,00	0,0452
01106	1.396	54,58	76.169	0	0	0	0	0,00	0,0452
01107	1.017	75,89	77.146	0	0	0	0	0,00	0,0452
01108	7.894	9,65	76.169	0	0	0	0	0,00	0,0452
01109	2.687	28,34	76.169	0	0	0	0	0,00	0,0452
01110	6.550	11,63	76.169	0	0	0	0	0,00	0,0452
01111	3.275	23,26	76.169	0	0	0	0	0,00	0,0452
01112	10.541	7,31	77.024	0	0	0	0	0,00	0,0452
01113	106.206	3,36	549.569	356.400	-26.559	0	0	2,50	0,0452
01114	12.156	6,27	76.169	0	0	0	0	0,00	0,0452
01115	14.035	5,43	76.169	0	0	0	0	0,00	0,0452
01116	14.297	5,43	77.609	0	0	0	0	0,00	0,0452
01117	17.817	4,28	76.169	0	0	0	0	0,00	0,0452
01118	25.665	3,13	80.363	0	0	0	0	0,00	0,0452
01119	65.200	1,30	84.703	0	0	0	0	0,00	0,0452
01120	24.156	3,24	78.358	0	0	0	0	0,00	0,0452
01121	20.833	3,70	77.173	0	0	0	0	0,00	0,0452
01122	22.512	3,40	76.513	0	0	0	0	0,00	0,0452
01123	17.756	4,30	76.364	0	0	0	0	0,00	0,0452
01124	21.940	3,49	76.508	0	0	0	0	0,00	0,0452
01125	14.444	5,27	76.169	0	0	0	0	0,00	0,0452
01126	13.425	5,77	77.436	0	0	0	0	0,00	0,0452
01127	8.657	9,05	78.328	0	0	0	0	0,00	0,0452
02567	37.482	2,29	85.664	0	0	0	0	0,00	0,0452
02568	24.717	3,08	76.169	0	0	0	0	0,00	0,0452
02569	24.034	3,56	85.514	0	0	0	0	0,00	0,0452
02570	7.638	10,27	78.473	0	0	0	0	0,00	0,0452
02571	14.624	5,37	78.496	0	0	0	0	0,00	0,0452
02572	21.272	3,63	77.232	0	0	0	0	0,00	0,0452
02573	28.176	2,72	76.577	0	0	0	0	0,00	0,0452
02574	29.533	2,58	76.169	0	0	0	0	0,00	0,0452
02575	27.013	2,82	76.169	0	0	0	0	0,00	0,0452
02576	21.295	3,71	79.088	0	0	0	0	0,00	0,0452
02577	27.848	2,85	79.462	0	0	0	0	0,00	0,0452
02578	29.043	2,65	76.841	0	0	0	0	0,00	0,0452
02579	28.072	2,71	76.206	0	0	0	0	0,00	0,0452
02580	25.887	2,95	76.260	0	0	0	0	0,00	0,0452
02581	9.790	7,78	76.169	0	0	0	0	0,00	0,0452
02582	34.499	2,33	80.341	0	0	0	0	0,00	0,0452
02583	27.019	2,86	77.189	0	0	0	0	0,00	0,0452
02584	18.882	4,04	76.302	0	0	0	0	0,00	0,0452
02585	19.995	3,82	76.459	0	0	0	0	0,00	0,0452
02586	27.133	2,81	76.283	0	0	0	0	0,00	0,0452
02587	28.589	2,66	76.169	0	0	0	0	0,00	0,0452
02702	93.244	3,19	549.569	297.411	-163.406	0	0	2,50	0,0452
Piano loculi			**PareteP23-P24**			**Parete P24-P23**			
00006	3.573	21,88	78.179	0	0	0	0	0,00	0,0452
00060	39.996	2,41	96.527	0	0	0	0	0,00	0,0452
00169	18.069	4,55	82.217	0	0	0	0	0,00	0,0452
00170	20.979	3,87	81.129	0	0	0	0	0,00	0,0452
00171	22.711	3,53	80.250	0	0	0	0	0,00	0,0452
00172	15.506	5,09	78.880	0	0	0	0	0,00	0,0452
00173	6.125	12,85	78.680	0	0	0	0	0,00	0,0452
00885	9.081	8,62	78.319	0	0	0	0	0,00	0,0452
00886	13.807	5,61	77.443	0	0	0	0	0,00	0,0452
00887	14.727	5,17	76.169	0	0	0	0	0,00	0,0452
00888	22.355	3,42	76.445	0	0	0	0	0,00	0,0452
00889	18.077	4,23	76.386	0	0	0	0	0,00	0,0452
00890	22.896	3,34	76.514	0	0	0	0	0,00	0,0452
00891	21.303	3,62	77.218	0	0	0	0	0,00	0,0452
00892	24.922	3,15	78.538	0	0	0	0	0,00	0,0452
00893	66.572	1,27	84.621	0	0	0	0	0,00	0,0452
01000	55.410	1,52	84.148	0	0	0	0	0,00	0,0452
01001	1.360	56,02	76.169	0	0	0	0	0,00	0,0452

Pareti - Verifiche a taglio per pressoflessione retta allo stato limite ultimo

Nodo	Ty	CS	Vcc	Vwd	N	Vwp	Vr1	CtgΘ	AfTE
	[N]		[N]	[N]	[N]	[N]	[N]		[cm²/cm]
01002	985	78,29	77.143	0	0	0	0	0,00	0,0452
01003	7.972	9,55	76.169	0	0	0	0	0,00	0,0452
01004	2.697	28,24	76.169	0	0	0	0	0,00	0,0452
01005	6.585	11,57	76.169	0	0	0	0	0,00	0,0452
01006	3.387	22,49	76.169	0	0	0	0	0,00	0,0452
01007	10.463	7,36	77.051	0	0	0	0	0,00	0,0452
01008	89.105	4,00	549.569	356.400	-23.877	0	0	2,50	0,0452
01009	12.104	6,29	76.169	0	0	0	0	0,00	0,0452
01010	12.285	6,20	76.169	0	0	0	0	0,00	0,0452
01011	14.209	5,44	77.247	0	0	0	0	0,00	0,0452
01012	17.465	4,36	76.169	0	0	0	0	0,00	0,0452
01013	25.102	3,19	80.036	0	0	0	0	0,00	0,0452
02430	37.009	2,31	85.434	0	0	0	0	0,00	0,0452
02431	24.311	3,13	76.169	0	0	0	0	0,00	0,0452
02432	24.648	3,46	85.325	0	0	0	0	0,00	0,0452
02433	8.260	9,50	78.453	0	0	0	0	0,00	0,0452
02434	15.243	5,15	78.444	0	0	0	0	0,00	0,0452
02435	21.990	3,51	77.237	0	0	0	0	0,00	0,0452
02436	28.636	2,67	76.580	0	0	0	0	0,00	0,0452
02437	29.994	2,54	76.169	0	0	0	0	0,00	0,0452
02438	27.471	2,77	76.169	0	0	0	0	0,00	0,0452
02439	20.782	3,79	78.812	0	0	0	0	0,00	0,0452
02440	28.193	2,82	79.417	0	0	0	0	0,00	0,0452
02441	29.333	2,62	76.832	0	0	0	0	0,00	0,0452
02442	28.370	2,69	76.205	0	0	0	0	0,00	0,0452
02443	26.080	2,92	76.258	0	0	0	0	0,00	0,0452
02444	10.313	7,39	76.169	0	0	0	0	0,00	0,0452
02445	34.407	2,33	80.261	0	0	0	0	0,00	0,0452
02446	27.033	2,85	77.171	0	0	0	0	0,00	0,0452
02447	18.993	4,02	76.298	0	0	0	0	0,00	0,0452
02448	20.147	3,79	76.458	0	0	0	0	0,00	0,0452
02449	27.415	2,78	76.273	0	0	0	0	0,00	0,0452
02450	28.759	2,65	76.169	0	0	0	0	0,00	0,0452
02663	50.158	1,87	93.622	0	0	0	0	0,00	0,0452
02707	95.570	3,43	549.569	328.226	-147.298	0	0	2,50	0,0452
Piano loculi			**ParetеP1-P8-P20**			**Parete P1-P8**			
00003	11.811	6,64	78.479	0	0	0	0	0,00	0,0452
00093	10.939	6,96	76.169	0	0	0	0	0,00	0,0452
00094	2.429	31,54	76.598	0	0	0	0	0,00	0,0452
00968	11.031	6,90	76.169	0	0	0	0	0,00	0,0452
00969	15.288	4,98	76.169	0	0	0	0	0,00	0,0452
00970	19.181	3,97	76.169	0	0	0	0	0,00	0,0452
00971	26.735	2,85	76.169	0	0	0	0	0,00	0,0452
00972	26.420	2,88	76.169	0	0	0	0	0,00	0,0452
00973	30.556	2,49	76.169	0	0	0	0	0,00	0,0452
00974	26.708	2,85	76.169	0	0	0	0	0,00	0,0452
00975	26.918	2,83	76.169	0	0	0	0	0,00	0,0452
00976	27.223	2,80	76.169	0	0	0	0	0,00	0,0452
01084	34.453	2,21	76.169	0	0	0	0	0,00	0,0452
01085	32.832	2,32	76.169	0	0	0	0	0,00	0,0452
01086	32.010	2,39	76.538	0	0	0	0	0,00	0,0452
01087	30.261	2,54	76.950	0	0	0	0	0,00	0,0452
01088	26.542	2,91	77.165	0	0	0	0	0,00	0,0452
01089	25.705	3,01	77.292	0	0	0	0	0,00	0,0452
01090	9.048	8,50	76.874	0	0	0	0	0,00	0,0452
01091	12.214	6,32	77.181	0	0	0	0	0,00	0,0452
01092	10.478	7,55	79.067	0	0	0	0	0,00	0,0452
01093	10.286	7,47	76.866	0	0	0	0	0,00	0,0452
01094	12.987	5,91	76.695	0	0	0	0	0,00	0,0452
01095	8.216	9,49	77.966	0	0	0	0	0,00	0,0452
01096	12.106	6,36	76.954	0	0	0	0	0,00	0,0452
01097	7.696	10,09	77.683	0	0	0	0	0,00	0,0452
01098	10.819	7,21	77.963	0	0	0	0	0,00	0,0452
01099	15.052	5,07	76.358	0	0	0	0	0,00	0,0452
01100	12.973	6,12	79.357	0	0	0	0	0,00	0,0452
01101	12.480	6,31	78.802	0	0	0	0	0,00	0,0452
01102	5.894	13,27	78.190	0	0	0	0	0,00	0,0452
01103	7.723	10,02	77.408	0	0	0	0	0,00	0,0452
01104	6.662	11,55	76.965	0	0	0	0	0,00	0,0452
02541	19.086	4,04	77.041	0	0	0	0	0,00	0,0452
02542	15.343	4,96	76.169	0	0	0	0	0,00	0,0452
02543	8.915	8,55	76.250	0	0	0	0	0,00	0,0452
02544	31.411	2,42	76.169	0	0	0	0	0,00	0,0452
02545	34.465	2,21	76.169	0	0	0	0	0,00	0,0452
02546	32.160	2,37	76.169	0	0	0	0	0,00	0,0452
02547	31.513	2,42	76.169	0	0	0	0	0,00	0,0452

Pareti - Verifiche a taglio per pressoflessione retta allo stato limite ultimo

Nodo	Ty	CS	Vcc	Vwd	N	Vwp	Vr1	CtgΘ	AfTE
	[N]		[N]	[N]	[N]	[N]	[N]		[cm²/cm]
02548	28.792	2,65	76.260	0	0	0	0	0,00	0,0452
02549	22.714	3,36	76.385	0	0	0	0	0,00	0,0452
02550	15.277	5,00	76.434	0	0	0	0	0,00	0,0452
02551	28.907	2,63	76.169	0	0	0	0	0,00	0,0452
02552	26.031	2,93	76.208	0	0	0	0	0,00	0,0452
02553	22.693	3,37	76.457	0	0	0	0	0,00	0,0452
02554	21.371	3,59	76.671	0	0	0	0	0,00	0,0452
02555	16.917	4,55	76.961	0	0	0	0	0,00	0,0452
02556	28.655	2,68	76.799	0	0	0	0	0,00	0,0452
02557	24.790	3,08	76.425	0	0	0	0	0,00	0,0452
02558	22.244	3,44	76.449	0	0	0	0	0,00	0,0452
02559	20.479	3,74	76.628	0	0	0	0	0,00	0,0452
02560	18.193	4,23	76.948	0	0	0	0	0,00	0,0452
02561	17.553	4,44	77.902	0	0	0	0	0,00	0,0452
02562	26.608	2,87	76.489	0	0	0	0	0,00	0,0452
02563	22.036	3,46	76.328	0	0	0	0	0,00	0,0452
02564	22.178	3,44	76.340	0	0	0	0	0,00	0,0452
02565	20.719	3,69	76.517	0	0	0	0	0,00	0,0452
02566	19.735	3,90	77.011	0	0	0	0	0,00	0,0452
02661	28.327	2,69	76.169	0	0	0	0	0,00	0,0452
Piano loculi			**ParetеP1-P8-P20**			**Parete P8-P20**			
00003	22.243	3,50	77.862	0	0	0	0	0,00	0,0452
00008	6.791	11,23	76.284	0	0	0	0	0,00	0,0452
00049	8.480	9,24	78.387	0	0	0	0	0,00	0,0452
00052	7.328	10,39	76.169	0	0	0	0	0,00	0,0452
00063	15.394	4,95	76.169	0	0	0	0	0,00	0,0452
00093	7.995	9,76	78.039	0	0	0	0	0,00	0,0452
00202	12.670	6,16	78.036	0	0	0	0	0,00	0,0452
00274	12.468	6,32	78.809	0	0	0	0	0,00	0,0452
00275	9.814	8,05	79.032	0	0	0	0	0,00	0,0452
00276	9.433	8,44	79.659	0	0	0	0	0,00	0,0452
00277	11.006	7,18	79.058	0	0	0	0	0,00	0,0452
00278	10.304	7,76	79.997	0	0	0	0	0,00	0,0452
00432	12.628	6,43	81.210	0	0	0	0	0,00	0,0452
00461	17.307	4,52	78.304	0	0	0	0	0,00	0,0452
00462	19.470	3,95	76.915	0	0	0	0	0,00	0,0452
00463	20.925	3,70	77.321	0	0	0	0	0,00	0,0452
00464	24.435	3,16	77.147	0	0	0	0	0,00	0,0452
00465	30.830	2,49	76.686	0	0	0	0	0,00	0,0452
01090	20.447	3,73	76.169	0	0	0	0	0,00	0,0452
01091	9.910	7,81	77.432	0	0	0	0	0,00	0,0452
01092	11.742	6,49	76.169	0	0	0	0	0,00	0,0452
01093	13.741	5,55	76.230	0	0	0	0	0,00	0,0452
01094	7.250	10,56	76.527	0	0	0	0	0,00	0,0452
01095	11.774	6,51	76.618	0	0	0	0	0,00	0,0452
01096	7.671	10,02	76.880	0	0	0	0	0,00	0,0452
01097	6.461	11,79	76.169	0	0	0	0	0,00	0,0452
01098	11.019	7,08	78.014	0	0	0	0	0,00	0,0452
01119	21.052	3,75	79.011	0	0	0	0	0,00	0,0452
01120	15.469	4,92	76.169	0	0	0	0	0,00	0,0452
01121	17.592	4,33	76.169	0	0	0	0	0,00	0,0452
01122	16.088	4,73	76.169	0	0	0	0	0,00	0,0452
01123	17.774	4,29	76.169	0	0	0	0	0,00	0,0452
01124	13.692	5,56	76.169	0	0	0	0	0,00	0,0452
01125	14.216	5,36	76.169	0	0	0	0	0,00	0,0452
01126	8.224	9,26	76.169	0	0	0	0	0,00	0,0452
01127	7.854	9,70	76.169	0	0	0	0	0,00	0,0452
02631	7.678	10,07	77.339	0	0	0	0	0,00	0,0452
02632	8.042	9,61	77.263	0	0	0	0	0,00	0,0452
02633	13.507	5,79	78.196	0	0	0	0	0,00	0,0452
02634	23.621	3,26	76.981	0	0	0	0	0,00	0,0452
02635	27.858	2,73	76.169	0	0	0	0	0,00	0,0452
02636	24.192	3,15	76.169	0	0	0	0	0,00	0,0452
02637	21.185	3,61	76.445	0	0	0	0	0,00	0,0452
02638	17.965	4,26	76.496	0	0	0	0	0,00	0,0452
02639	15.321	5,04	77.230	0	0	0	0	0,00	0,0452
02640	19.686	4,00	78.807	0	0	0	0	0,00	0,0452
02641	20.978	3,63	76.169	0	0	0	0	0,00	0,0452
02642	19.474	3,91	76.169	0	0	0	0	0,00	0,0452
02643	17.284	4,41	76.169	0	0	0	0	0,00	0,0452
02644	15.706	4,89	76.728	0	0	0	0	0,00	0,0452
02645	16.249	4,78	77.607	0	0	0	0	0,00	0,0452
02646	20.353	3,76	76.490	0	0	0	0	0,00	0,0452
02647	18.511	4,11	76.169	0	0	0	0	0,00	0,0452
02648	16.972	4,49	76.169	0	0	0	0	0,00	0,0452
02649	16.183	4,71	76.169	0	0	0	0	0,00	0,0452

Pareti - Verifiche a taglio per pressoflessione retta allo stato limite ultimo

Nodo	Ty	CS	Vcc	Vwd	N	Vwp	Vr1	CtgΘ	AfTE
	[N]		[N]	[N]	[N]	[N]	[N]		[cm²/cm]
02650	15.226	5,05	76.854	0	0	0	0	0,00	0,0452
02651	18.708	4,20	78.554	0	0	0	0	0,00	0,0452
02652	15.888	4,79	76.169	0	0	0	0	0,00	0,0452
02653	15.915	4,79	76.169	0	0	0	0	0,00	0,0452
02654	19.009	4,01	76.169	0	0	0	0	0,00	0,0452
02655	19.101	4,00	76.361	0	0	0	0	0,00	0,0452
02656	13.658	5,62	76.774	0	0	0	0	0,00	0,0452
Piano loculi			**ParetеP5-P9-P24**			**Parete P5-P9**			
00009	12.138	6,47	78.532	0	0	0	0	0,00	0,0452
00017	28.308	2,69	76.169	0	0	0	0	0,00	0,0452
00030	2.463	31,07	76.547	0	0	0	0	0,00	0,0452
00075	9.996	7,62	76.169	0	0	0	0	0,00	0,0452
00127	25.929	2,98	77.364	0	0	0	0	0,00	0,0452
00128	26.265	2,94	77.166	0	0	0	0	0,00	0,0452
00129	30.082	2,56	77.019	0	0	0	0	0,00	0,0452
00130	32.226	2,38	76.587	0	0	0	0	0,00	0,0452
00131	32.788	2,32	76.169	0	0	0	0	0,00	0,0452
00132	34.537	2,21	76.169	0	0	0	0	0,00	0,0452
00250	6.767	11,36	76.895	0	0	0	0	0,00	0,0452
00251	7.976	9,67	77.102	0	0	0	0	0,00	0,0452
00252	6.897	11,37	78.427	0	0	0	0	0,00	0,0452
00253	12.245	6,43	78.698	0	0	0	0	0,00	0,0452
00254	12.226	6,45	78.844	0	0	0	0	0,00	0,0452
00255	15.372	4,99	76.728	0	0	0	0	0,00	0,0452
00894	9.301	8,38	77.960	0	0	0	0	0,00	0,0452
00895	12.810	6,04	77.391	0	0	0	0	0,00	0,0452
00896	7.206	10,57	76.169	0	0	0	0	0,00	0,0452
00897	7.947	9,82	78.008	0	0	0	0	0,00	0,0452
00898	13.041	5,88	76.707	0	0	0	0	0,00	0,0452
00899	10.423	7,38	76.943	0	0	0	0	0,00	0,0452
00900	13.138	5,85	76.862	0	0	0	0	0,00	0,0452
00901	11.122	6,86	76.264	0	0	0	0	0,00	0,0452
00902	8.637	8,91	76.932	0	0	0	0	0,00	0,0452
00977	10.991	6,93	76.169	0	0	0	0	0,00	0,0452
00978	15.335	4,97	76.169	0	0	0	0	0,00	0,0452
00979	19.247	3,96	76.169	0	0	0	0	0,00	0,0452
00980	26.789	2,84	76.169	0	0	0	0	0,00	0,0452
00981	26.498	2,87	76.169	0	0	0	0	0,00	0,0452
00982	30.575	2,49	76.169	0	0	0	0	0,00	0,0452
00983	26.806	2,84	76.169	0	0	0	0	0,00	0,0452
00984	27.070	2,81	76.169	0	0	0	0	0,00	0,0452
00985	27.318	2,79	76.169	0	0	0	0	0,00	0,0452
02340	19.245	4,01	77.120	0	0	0	0	0,00	0,0452
02341	15.145	5,03	76.169	0	0	0	0	0,00	0,0452
02342	8.812	8,65	76.191	0	0	0	0	0,00	0,0452
02343	31.511	2,42	76.169	0	0	0	0	0,00	0,0452
02344	34.490	2,21	76.169	0	0	0	0	0,00	0,0452
02345	32.106	2,37	76.169	0	0	0	0	0,00	0,0452
02346	31.480	2,42	76.169	0	0	0	0	0,00	0,0452
02347	28.775	2,65	76.259	0	0	0	0	0,00	0,0452
02348	22.805	3,35	76.382	0	0	0	0	0,00	0,0452
02349	15.103	5,06	76.481	0	0	0	0	0,00	0,0452
02350	28.863	2,64	76.170	0	0	0	0	0,00	0,0452
02351	25.988	2,93	76.204	0	0	0	0	0,00	0,0452
02352	23.909	3,20	76.445	0	0	0	0	0,00	0,0452
02353	21.407	3,58	76.664	0	0	0	0	0,00	0,0452
02354	17.354	4,43	76.947	0	0	0	0	0,00	0,0452
02355	28.623	2,68	76.824	0	0	0	0	0,00	0,0452
02356	24.826	3,08	76.415	0	0	0	0	0,00	0,0452
02357	22.264	3,43	76.453	0	0	0	0	0,00	0,0452
02358	20.504	3,74	76.631	0	0	0	0	0,00	0,0452
02359	18.273	4,21	76.932	0	0	0	0	0,00	0,0452
02360	16.628	4,68	77.838	0	0	0	0	0,00	0,0452
02361	25.081	3,07	77.023	0	0	0	0	0,00	0,0452
02362	23.863	3,22	76.734	0	0	0	0	0,00	0,0452
02363	22.225	3,44	76.369	0	0	0	0	0,00	0,0452
02364	19.472	3,94	76.750	0	0	0	0	0,00	0,0452
02365	21.213	3,64	77.183	0	0	0	0	0,00	0,0452
Piano loculi			**ParetеP5-P9-P24**			**Parete P9-P24**			
00006	7.287	10,45	76.182	0	0	0	0	0,00	0,0452
00009	22.033	3,53	77.748	0	0	0	0	0,00	0,0452
00060	6.522	11,94	77.884	0	0	0	0	0,00	0,0452
00065	15.922	4,78	76.169	0	0	0	0	0,00	0,0452
00075	5.261	15,03	79.101	0	0	0	0	0,00	0,0452
00203	13.452	5,80	78.005	0	0	0	0	0,00	0,0452
00256	12.004	6,65	79.793	0	0	0	0	0,00	0,0452

Pareti - Verifiche a taglio per pressoflessione retta allo stato limite ultimo

Nodo	Ty	CS	Vcc	Vwd	N	Vwp	Vr1	CtgΘ	AfTE
	[N]		[N]	[N]	[N]	[N]	[N]		[cm²/cm]
00257	7.791	10,21	79.545	0	0	0	0	0,00	0,0452
00258	10.199	7,83	79.886	0	0	0	0	0,00	0,0452
00259	11.177	7,08	79.152	0	0	0	0	0,00	0,0452
00260	8.491	9,31	79.087	0	0	0	0	0,00	0,0452
00261	5.574	14,24	79.363	0	0	0	0	0,00	0,0452
00472	17.319	4,52	78.214	0	0	0	0	0,00	0,0452
00473	20.249	3,80	76.946	0	0	0	0	0,00	0,0452
00474	21.668	3,56	77.233	0	0	0	0	0,00	0,0452
00475	23.771	3,25	77.319	0	0	0	0	0,00	0,0452
00476	30.683	2,49	76.539	0	0	0	0	0,00	0,0452
00885	8.197	9,29	76.169	0	0	0	0	0,00	0,0452
00886	8.753	8,70	76.169	0	0	0	0	0,00	0,0452
00887	14.481	5,26	76.169	0	0	0	0	0,00	0,0452
00888	13.976	5,45	76.169	0	0	0	0	0,00	0,0452
00889	17.998	4,23	76.169	0	0	0	0	0,00	0,0452
00890	16.676	4,57	76.169	0	0	0	0	0,00	0,0452
00891	18.235	4,18	76.169	0	0	0	0	0,00	0,0452
00892	17.547	4,34	76.169	0	0	0	0	0,00	0,0452
00893	17.947	4,35	78.115	0	0	0	0	0,00	0,0452
00894	11.572	6,73	77.930	0	0	0	0	0,00	0,0452
00895	6.982	10,91	76.169	0	0	0	0	0,00	0,0452
00896	7.403	10,39	76.903	0	0	0	0	0,00	0,0452
00897	11.749	6,52	76.573	0	0	0	0	0,00	0,0452
00898	7.212	10,56	76.169	0	0	0	0	0,00	0,0452
00899	13.736	5,55	76.184	0	0	0	0	0,00	0,0452
00900	11.051	6,89	76.169	0	0	0	0	0,00	0,0452
00901	10.062	7,71	77.536	0	0	0	0	0,00	0,0452
00902	20.394	3,73	76.169	0	0	0	0	0,00	0,0452
02203	8.581	9,01	77.310	0	0	0	0	0,00	0,0452
02204	9.961	7,73	76.981	0	0	0	0	0,00	0,0452
02205	14.145	5,54	78.354	0	0	0	0	0,00	0,0452
02206	23.763	3,24	76.937	0	0	0	0	0,00	0,0452
02207	27.796	2,74	76.169	0	0	0	0	0,00	0,0452
02208	24.252	3,14	76.206	0	0	0	0	0,00	0,0452
02209	21.171	3,61	76.389	0	0	0	0	0,00	0,0452
02210	17.920	4,27	76.439	0	0	0	0	0,00	0,0452
02211	15.417	5,02	77.325	0	0	0	0	0,00	0,0452
02212	18.509	4,25	78.755	0	0	0	0	0,00	0,0452
02213	21.195	3,59	76.169	0	0	0	0	0,00	0,0452
02214	19.525	3,90	76.169	0	0	0	0	0,00	0,0452
02215	17.320	4,40	76.169	0	0	0	0	0,00	0,0452
02216	15.758	4,87	76.717	0	0	0	0	0,00	0,0452
02217	17.092	4,53	77.475	0	0	0	0	0,00	0,0452
02218	19.658	3,89	76.486	0	0	0	0	0,00	0,0452
02219	18.592	4,10	76.169	0	0	0	0	0,00	0,0452
02220	17.099	4,45	76.169	0	0	0	0	0,00	0,0452
02221	16.315	4,67	76.169	0	0	0	0	0,00	0,0452
02222	15.495	4,96	76.842	0	0	0	0	0,00	0,0452
02223	16.609	4,71	78.222	0	0	0	0	0,00	0,0452
02224	16.220	4,70	76.169	0	0	0	0	0,00	0,0452
02225	16.235	4,69	76.169	0	0	0	0	0,00	0,0452
02226	19.239	3,96	76.169	0	0	0	0	0,00	0,0452
02227	18.509	4,12	76.301	0	0	0	0	0,00	0,0452
02228	15.269	5,03	76.834	0	0	0	0	0,00	0,0452
Piano loculi			**ParetеP6-P12**			**Parete P6-P12**			
00002	8.245	9,24	76.169	0	0	0	0	0,00	0,0452
00054	83.351	1,30	108.689	0	0	0	0	0,00	0,0452
00055	11.049	7,05	77.843	0	0	0	0	0,00	0,0452
00386	32.194	2,45	78.952	0	0	0	0	0,00	0,0452
00387	18.462	4,15	76.646	0	0	0	0	0,00	0,0452
00388	20.581	3,78	77.770	0	0	0	0	0,00	0,0452
00389	17.473	4,39	76.764	0	0	0	0	0,00	0,0452
00390	16.569	4,69	77.736	0	0	0	0	0,00	0,0452
00663	17.292	4,40	76.169	0	0	0	0	0,00	0,0452
00664	10.980	6,94	76.169	0	0	0	0	0,00	0,0452
00665	7.487	10,17	76.169	0	0	0	0	0,00	0,0452
00666	9.206	8,27	76.169	0	0	0	0	0,00	0,0452
00667	5.707	13,35	76.169	0	0	0	0	0,00	0,0452
00668	7.083	10,75	76.169	0	0	0	0	0,00	0,0452
00669	4.294	17,74	76.169	0	0	0	0	0,00	0,0452
00670	8.308	9,17	76.169	0	0	0	0	0,00	0,0452
00671	6.399	11,90	76.169	0	0	0	0	0,00	0,0452
01038	8.525	8,94	76.169	0	0	0	0	0,00	0,0452
01039	13.665	5,57	76.169	0	0	0	0	0,00	0,0452
01040	18.355	4,22	77.402	0	0	0	0	0,00	0,0452
01041	12.030	6,43	77.410	0	0	0	0	0,00	0,0452

Pareti - Verifiche a taglio per pressoflessione retta allo stato limite ultimo

Nodo	Ty	CS	Vcc	Vwd	N	Vwp	Vr1	CtgΘ	AfTE
	[N]		[N]	[N]	[N]	[N]	[N]		[cm²/cm]
01042	31.505	2,58	81.146	0	0	0	0	0,00	0,0452
01043	3.749	20,32	76.169	0	0	0	0	0,00	0,0452
01044	2.712	28,26	76.634	0	0	0	0	0,00	0,0452
01045	1.160	66,49	77.151	0	0	0	0	0,00	0,0452
01046	3.825	20,12	76.952	0	0	0	0	0,00	0,0452
01047	1.616	47,35	76.537	0	0	0	0	0,00	0,0452
01048	2.011	38,39	77.219	0	0	0	0	0,00	0,0452
01049	6.251	12,35	77.185	0	0	0	0	0,00	0,0452
01050	3.751	20,84	78.191	0	0	0	0	0,00	0,0452
01051	99.185	3,59	563.822	356.400	91.850	0	0	2,50	0,0452
02479	8.762	8,73	76.496	0	0	0	0	0,00	0,0452
02480	33.915	2,71	91.887	0	0	0	0	0,00	0,0452
02481	22.485	3,39	76.169	0	0	0	0	0,00	0,0452
02482	8.660	8,80	76.169	0	0	0	0	0,00	0,0452
02483	9.795	7,78	76.169	0	0	0	0	0,00	0,0452
02484	8.347	9,13	76.169	0	0	0	0	0,00	0,0452
02485	7.220	10,55	76.169	0	0	0	0	0,00	0,0452
02486	8.401	9,07	76.169	0	0	0	0	0,00	0,0452
02487	13.917	5,47	76.169	0	0	0	0	0,00	0,0452
02488	26.675	2,86	76.301	0	0	0	0	0,00	0,0452
02489	11.785	6,46	76.169	0	0	0	0	0,00	0,0452
02490	7.723	9,86	76.169	0	0	0	0	0,00	0,0452
02491	5.987	12,72	76.169	0	0	0	0	0,00	0,0452
02492	6.960	10,99	76.489	0	0	0	0	0,00	0,0452
02493	21.776	3,60	78.425	0	0	0	0	0,00	0,0452
02494	8.624	8,84	76.211	0	0	0	0	0,00	0,0452
02495	6.464	11,88	76.823	0	0	0	0	0,00	0,0452
02496	4.325	17,61	76.169	0	0	0	0	0,00	0,0452
02497	4.429	17,21	76.245	0	0	0	0	0,00	0,0452
02498	9.413	8,19	77.120	0	0	0	0	0,00	0,0452
02499	10.958	7,29	79.923	0	0	0	0	0,00	0,0452
02657	32.642	2,34	76.251	0	0	0	0	0,00	0,0452
Piano loculi			**ParetеP7-P13**			**Parete P7-P13**			
00004	7.535	10,11	76.169	0	0	0	0	0,00	0,0452
00073	123.161	1,29	158.357	0	0	0	0	0,00	0,0452
00074	22.471	3,56	80.053	0	0	0	0	0,00	0,0452
00403	39.196	2,03	79.581	0	0	0	0	0,00	0,0452
00404	39.486	1,93	76.169	0	0	0	0	0,00	0,0452
00405	43.666	1,74	76.169	0	0	0	0	0,00	0,0452
00406	60.099	1,27	76.169	0	0	0	0	0,00	0,0452
00407	132.581	2,69	549.569	356.400	-138.575	0	0	2,50	0,0452
00654	4.022	18,94	76.169	0	0	0	0	0,00	0,0452
00655	5.004	15,22	76.169	0	0	0	0	0,00	0,0452
00656	7.155	10,65	76.169	0	0	0	0	0,00	0,0452
00657	5.760	13,22	76.169	0	0	0	0	0,00	0,0452
00658	7.965	9,56	76.169	0	0	0	0	0,00	0,0452
00659	15.805	4,82	76.169	0	0	0	0	0,00	0,0452
00660	14.111	5,40	76.169	0	0	0	0	0,00	0,0452
00661	19.557	3,89	76.169	0	0	0	0	0,00	0,0452
00662	35.704	2,13	76.169	0	0	0	0	0,00	0,0452
01070	11.410	6,68	76.169	0	0	0	0	0,00	0,0452
01071	17.971	4,27	76.648	0	0	0	0	0,00	0,0452
01072	21.083	3,72	78.488	0	0	0	0	0,00	0,0452
01073	11.807	6,57	77.525	0	0	0	0	0,00	0,0452
01074	38.502	2,11	81.155	0	0	0	0	0,00	0,0452
01075	19.438	4,12	80.005	0	0	0	0	0,00	0,0452
01076	3.727	21,02	78.325	0	0	0	0	0,00	0,0452
01077	3.055	25,41	77.606	0	0	0	0	0,00	0,0452
01078	5.165	15,18	78.388	0	0	0	0	0,00	0,0452
01079	1.666	46,13	76.855	0	0	0	0	0,00	0,0452
01080	1.391	55,85	77.666	0	0	0	0	0,00	0,0452
01081	14.316	5,47	78.363	0	0	0	0	0,00	0,0452
01082	17.570	4,70	82.646	0	0	0	0	0,00	0,0452
01083	295.705	1,21	596.969	356.400	305.465	0	0	2,50	0,0452
02520	10.194	7,81	79.586	0	0	0	0	0,00	0,0452
02521	112.955	1,02	115.378	0	0	0	0	0,00	0,0452
02522	44.064	1,73	76.197	0	0	0	0	0,00	0,0452
02523	9.246	8,24	76.169	0	0	0	0	0,00	0,0452
02524	11.843	6,43	76.169	0	0	0	0	0,00	0,0452
02525	6.697	11,37	76.169	0	0	0	0	0,00	0,0452
02526	11.287	6,75	76.169	0	0	0	0	0,00	0,0452
02527	17.081	4,47	76.393	0	0	0	0	0,00	0,0452
02528	31.322	2,46	77.086	0	0	0	0	0,00	0,0452
02529	55.409	1,41	78.142	0	0	0	0	0,00	0,0452
02530	13.949	5,46	76.169	0	0	0	0	0,00	0,0452
02531	7.505	10,20	76.550	0	0	0	0	0,00	0,0452

Pareti - Verifiche a taglio per pressoflessione retta allo stato limite ultimo

Nodo	Ty	CS	Vcc	Vwd	N	Vwp	Vr1	CtgΘ	AfTE
	[N]		[N]	[N]	[N]	[N]	[N]		[cm²/cm]
02532	8.080	9,48	76.598	0	0	0	0	0,00	0,0452
02533	10.466	7,40	77.470	0	0	0	0	0,00	0,0452
02534	39.530	2,07	81.999	0	0	0	0	0,00	0,0452
02535	10.495	7,27	76.258	0	0	0	0	0,00	0,0452
02536	9.899	7,80	77.164	0	0	0	0	0,00	0,0452
02537	4.919	15,61	76.798	0	0	0	0	0,00	0,0452
02538	8.000	9,64	77.092	0	0	0	0	0,00	0,0452
02539	29.936	2,63	78.773	0	0	0	0	0,00	0,0452
02540	22.511	3,70	83.335	0	0	0	0	0,00	0,0452
02658	69.732	1,09	76.169	0	0	0	0	0,00	0,0452
Piano loculi			**ParetеP10-P17**				**Parete P10-P17**		
00011	6.645	11,46	76.169	0	0	0	0	0,00	0,0452
00070	118.690	1,36	161.514	0	0	0	0	0,00	0,0452
00076	28.288	2,80	79.300	0	0	0	0	0,00	0,0452
00328	143.175	2,49	549.569	356.400	-140.376	0	0	2,50	0,0452
00329	57.652	1,32	76.169	0	0	0	0	0,00	0,0452
00330	44.079	1,73	76.169	0	0	0	0	0,00	0,0452
00331	35.592	2,14	76.169	0	0	0	0	0,00	0,0452
00332	40.871	1,94	79.425	0	0	0	0	0,00	0,0452
00912	36.185	2,10	76.169	0	0	0	0	0,00	0,0452
00913	22.363	3,41	76.169	0	0	0	0	0,00	0,0452
00914	13.421	5,68	76.169	0	0	0	0	0,00	0,0452
00915	15.863	4,80	76.169	0	0	0	0	0,00	0,0452
00916	8.080	9,43	76.169	0	0	0	0	0,00	0,0452
00917	5.729	13,29	76.169	0	0	0	0	0,00	0,0452
00918	7.171	10,62	76.169	0	0	0	0	0,00	0,0452
00919	5.586	13,64	76.169	0	0	0	0	0,00	0,0452
00920	4.258	17,89	76.169	0	0	0	0	0,00	0,0452
00921	11.367	6,70	76.169	0	0	0	0	0,00	0,0452
00922	16.899	4,52	76.377	0	0	0	0	0,00	0,0452
00923	21.737	3,62	78.654	0	0	0	0	0,00	0,0452
00924	12.194	6,34	77.367	0	0	0	0	0,00	0,0452
00925	38.454	2,11	81.168	0	0	0	0	0,00	0,0452
00926	18.951	4,22	79.955	0	0	0	0	0,00	0,0452
00927	3.665	21,37	78.318	0	0	0	0	0,00	0,0452
00928	3.034	25,58	77.607	0	0	0	0	0,00	0,0452
00929	5.166	15,17	78.388	0	0	0	0	0,00	0,0452
00930	1.660	46,30	76.854	0	0	0	0	0,00	0,0452
00931	1.350	57,51	77.658	0	0	0	0	0,00	0,0452
00932	14.112	5,55	78.339	0	0	0	0	0,00	0,0452
00933	17.430	4,74	82.605	0	0	0	0	0,00	0,0452
00934	301.119	1,18	596.855	356.400	304.732	0	0	2,50	0,0452
02277	10.151	7,83	79.518	0	0	0	0	0,00	0,0452
02278	113.348	1,03	116.399	0	0	0	0	0,00	0,0452
02279	44.912	1,70	76.408	0	0	0	0	0,00	0,0452
02280	9.055	8,41	76.169	0	0	0	0	0,00	0,0452
02281	11.756	6,48	76.169	0	0	0	0	0,00	0,0452
02282	6.737	11,31	76.169	0	0	0	0	0,00	0,0452
02283	11.266	6,76	76.169	0	0	0	0	0,00	0,0452
02284	16.993	4,50	76.405	0	0	0	0	0,00	0,0452
02285	31.344	2,46	76.960	0	0	0	0	0,00	0,0452
02286	53.234	1,46	77.885	0	0	0	0	0,00	0,0452
02287	14.179	5,37	76.169	0	0	0	0	0,00	0,0452
02288	7.494	10,21	76.545	0	0	0	0	0,00	0,0452
02289	8.019	9,55	76.601	0	0	0	0	0,00	0,0452
02290	10.233	7,57	77.463	0	0	0	0	0,00	0,0452
02291	39.649	2,07	82.032	0	0	0	0	0,00	0,0452
02292	10.208	7,48	76.311	0	0	0	0	0,00	0,0452
02293	9.842	7,84	77.157	0	0	0	0	0,00	0,0452
02294	4.915	15,62	76.798	0	0	0	0	0,00	0,0452
02295	7.914	9,74	77.085	0	0	0	0	0,00	0,0452
02296	29.660	2,66	78.750	0	0	0	0	0,00	0,0452
02297	21.352	3,90	83.217	0	0	0	0	0,00	0,0452
02659	68.309	1,12	76.169	0	0	0	0	0,00	0,0452
Piano loculi			**ParetеP11-P18**				**Parete P11-P18**		
00010	9.660	7,88	76.169	0	0	0	0	0,00	0,0452
00056	84.613	1,27	107.853	0	0	0	0	0,00	0,0452
00057	7.549	10,41	78.558	0	0	0	0	0,00	0,0452
00345	14.807	5,24	77.596	0	0	0	0	0,00	0,0452
00346	16.337	4,69	76.627	0	0	0	0	0,00	0,0452
00347	20.371	3,76	76.626	0	0	0	0	0,00	0,0452
00348	24.106	3,18	76.750	0	0	0	0	0,00	0,0452
00349	30.753	2,58	79.211	0	0	0	0	0,00	0,0452
00903	6.900	11,04	76.169	0	0	0	0	0,00	0,0452
00904	7.849	9,70	76.169	0	0	0	0	0,00	0,0452
00905	4.305	17,69	76.169	0	0	0	0	0,00	0,0452

Pareti - Verifiche a taglio per pressoflessione retta allo stato limite ultimo

Nodo	Ty	CS	Vcc	Vwd	N	Vwp	Vr1	CtgΘ	AfTE
	[N]		[N]	[N]	[N]	[N]	[N]		[cm²/cm]
00906	7.073	10,77	76.169	0	0	0	0	0,00	0,0452
00907	5.694	13,38	76.169	0	0	0	0	0,00	0,0452
00908	9.224	8,26	76.169	0	0	0	0	0,00	0,0452
00909	7.936	9,60	76.169	0	0	0	0	0,00	0,0452
00910	9.332	8,16	76.169	0	0	0	0	0,00	0,0452
00911	17.553	4,34	76.169	0	0	0	0	0,00	0,0452
00935	8.289	9,19	76.169	0	0	0	0	0,00	0,0452
00936	13.513	5,64	76.169	0	0	0	0	0,00	0,0452
00937	18.092	4,29	77.527	0	0	0	0	0,00	0,0452
00938	11.738	6,58	77.248	0	0	0	0	0,00	0,0452
00939	31.499	2,58	81.197	0	0	0	0	0,00	0,0452
00940	4.201	18,13	76.169	0	0	0	0	0,00	0,0452
00941	2.739	27,98	76.630	0	0	0	0	0,00	0,0452
00942	1.141	67,62	77.151	0	0	0	0	0,00	0,0452
00943	3.805	20,22	76.949	0	0	0	0	0,00	0,0452
00944	1.621	47,21	76.535	0	0	0	0	0,00	0,0452
00945	2.009	38,44	77.216	0	0	0	0	0,00	0,0452
00946	6.284	12,28	77.171	0	0	0	0	0,00	0,0452
00947	4.126	18,98	78.293	0	0	0	0	0,00	0,0452
00948	98.316	3,63	564.250	356.400	94.611	0	0	2,50	0,0452
02298	8.831	8,66	76.448	0	0	0	0	0,00	0,0452
02299	34.709	2,64	91.589	0	0	0	0	0,00	0,0452
02300	22.666	3,36	76.169	0	0	0	0	0,00	0,0452
02301	9.031	8,43	76.169	0	0	0	0	0,00	0,0452
02302	9.930	7,67	76.169	0	0	0	0	0,00	0,0452
02303	8.104	9,40	76.169	0	0	0	0	0,00	0,0452
02304	7.597	10,03	76.169	0	0	0	0	0,00	0,0452
02305	8.401	9,07	76.169	0	0	0	0	0,00	0,0452
02306	13.635	5,59	76.169	0	0	0	0	0,00	0,0452
02307	27.665	2,76	76.451	0	0	0	0	0,00	0,0452
02308	11.664	6,53	76.169	0	0	0	0	0,00	0,0452
02309	7.656	9,95	76.169	0	0	0	0	0,00	0,0452
02310	5.979	12,77	76.335	0	0	0	0	0,00	0,0452
02311	7.044	10,86	76.494	0	0	0	0	0,00	0,0452
02312	21.323	3,68	78.514	0	0	0	0	0,00	0,0452
02313	8.577	8,88	76.199	0	0	0	0	0,00	0,0452
02314	6.417	11,97	76.821	0	0	0	0	0,00	0,0452
02315	4.281	17,79	76.169	0	0	0	0	0,00	0,0452
02316	4.351	17,52	76.241	0	0	0	0	0,00	0,0452
02317	9.236	8,35	77.100	0	0	0	0	0,00	0,0452
02318	11.868	6,74	80.018	0	0	0	0	0,00	0,0452
02660	32.158	2,37	76.238	0	0	0	0	0,00	0,0452
Piano di fondazone			**ParetеP1-P2-P4-P5**			**Parete P1-P2**			
00014	22.629	3,37	76.169	0	0	0	0	0,00	0,0452
00015	42.771	1,94	83.177	0	0	0	0	0,00	0,0452
00091	27.004	2,90	78.250	0	0	0	0	0,00	0,0452
00095	7.318	10,41	76.169	0	0	0	0	0,00	0,0452
00134	45.187	1,79	80.853	0	0	0	0	0,00	0,0452
00135	26.266	2,90	76.169	0	0	0	0	0,00	0,0452
00949	38.120	2,00	76.354	0	0	0	0	0,00	0,0452
00950	33.256	2,33	77.407	0	0	0	0	0,00	0,0452
00951	21.518	3,64	78.362	0	0	0	0	0,00	0,0452
00952	20.272	3,93	79.703	0	0	0	0	0,00	0,0452
00953	14.820	5,55	82.181	0	0	0	0	0,00	0,0452
01289	4.174	18,44	76.959	0	0	0	0	0,00	0,0452
01290	4.402	17,63	77.614	0	0	0	0	0,00	0,0452
01291	10.563	7,37	77.813	0	0	0	0	0,00	0,0452
01292	12.438	6,24	77.596	0	0	0	0	0,00	0,0452
01293	11.445	6,78	77.549	0	0	0	0	0,00	0,0452
01350	24.395	3,29	80.184	0	0	0	0	0,00	0,0452
01351	21.051	3,80	79.907	0	0	0	0	0,00	0,0452
01352	30.553	2,49	76.169	0	0	0	0	0,00	0,0452
01353	34.340	2,22	76.169	0	0	0	0	0,00	0,0452
01354	23.519	3,26	76.750	0	0	0	0	0,00	0,0452
01355	26.826	2,84	76.169	0	0	0	0	0,00	0,0452
01356	16.758	4,65	77.872	0	0	0	0	0,00	0,0452
01357	10.767	7,34	79.000	0	0	0	0	0,00	0,0452
01358	13.780	5,82	80.142	0	0	0	0	0,00	0,0452
Piano di fondazone			**ParetеP1-P2-P4-P5**			**Parete P2-P4**			
00015	51.383	1,72	88.342	0	0	0	0	0,00	0,0452
00016	52.885	1,67	88.146	0	0	0	0	0,00	0,0452
00024	27.189	2,82	76.722	0	0	0	0	0,00	0,0452
00091	26.037	2,94	76.532	0	0	0	0	0,00	0,0452
00134	41.471	1,93	79.898	0	0	0	0	0,00	0,0452
00162	46.593	1,71	79.868	0	0	0	0	0,00	0,0452
00444	37.219	2,18	80.960	0	0	0	0	0,00	0,0452

Pareti - Verifiche a taglio per pressoflessione retta allo stato limite ultimo

Nodo	Ty	CS	Vcc	Vwd	N	Vwp	Vr1	CtgΘ	AfTE
	[N]		[N]	[N]	[N]	[N]	[N]		[cm²/cm]
00445	8.305	9,17	76.169	0	0	0	0	0,00	0,0452
00446	1.128	67,53	76.169	0	0	0	0	0,00	0,0452
00447	7.625	9,99	76.169	0	0	0	0	0,00	0,0452
00448	36.054	2,25	80.984	0	0	0	0	0,00	0,0452
01284	34.324	2,24	76.992	0	0	0	0	0,00	0,0452
01285	14.243	5,44	77.477	0	0	0	0	0,00	0,0452
01286	1.817	43,47	78.981	0	0	0	0	0,00	0,0452
01287	14.467	5,39	77.971	0	0	0	0	0,00	0,0452
01288	31.151	2,48	77.145	0	0	0	0	0,00	0,0452
01717	39.793	2,03	80.795	0	0	0	0	0,00	0,0452
01718	40.062	2,03	81.477	0	0	0	0	0,00	0,0452
01719	50.456	1,69	85.478	0	0	0	0	0,00	0,0452
01720	47.600	1,67	79.280	0	0	0	0	0,00	0,0452
01721	24.317	3,13	76.169	0	0	0	0	0,00	0,0452
01722	12.881	5,91	76.169	0	0	0	0	0,00	0,0452
01723	2.104	36,20	76.169	0	0	0	0	0,00	0,0452
01724	19.837	3,84	76.169	0	0	0	0	0,00	0,0452
01725	14.654	5,20	76.169	0	0	0	0	0,00	0,0452
Piano di fondazone			**PareteP1-P2-P4-P5**			**Parete P5-P4**			
00016	43.386	1,92	83.378	0	0	0	0	0,00	0,0452
00017	22.550	3,38	76.169	0	0	0	0	0,00	0,0452
00023	4.571	16,66	76.169	0	0	0	0	0,00	0,0452
00024	26.962	2,90	78.160	0	0	0	0	0,00	0,0452
00133	24.839	3,07	76.169	0	0	0	0	0,00	0,0452
00162	43.576	1,85	80.708	0	0	0	0	0,00	0,0452
00163	15.985	5,14	82.223	0	0	0	0	0,00	0,0452
00164	19.543	4,08	79.706	0	0	0	0	0,00	0,0452
00165	22.114	3,54	78.193	0	0	0	0	0,00	0,0452
00166	31.122	2,46	76.635	0	0	0	0	0,00	0,0452
00167	37.905	2,01	76.309	0	0	0	0	0,00	0,0452
01273	11.546	6,72	77.592	0	0	0	0	0,00	0,0452
01274	9.870	7,93	78.300	0	0	0	0	0,00	0,0452
01275	11.423	6,81	77.774	0	0	0	0	0,00	0,0452
01276	3.173	24,48	77.680	0	0	0	0	0,00	0,0452
01277	4.872	15,80	76.963	0	0	0	0	0,00	0,0452
01390	24.649	3,26	80.414	0	0	0	0	0,00	0,0452
01391	21.949	3,64	79.900	0	0	0	0	0,00	0,0452
01392	31.021	2,46	76.169	0	0	0	0	0,00	0,0452
01393	35.893	2,12	76.169	0	0	0	0	0,00	0,0452
01394	24.308	3,15	76.681	0	0	0	0	0,00	0,0452
01395	28.498	2,67	76.169	0	0	0	0	0,00	0,0452
01396	19.651	3,96	77.871	0	0	0	0	0,00	0,0452
01397	11.222	7,03	78.888	0	0	0	0	0,00	0,0452
01398	13.794	5,82	80.313	0	0	0	0	0,00	0,0452
Piano di fondazone			**PareteP6-P7-P8**			**Parete P6-P7**			
00002	10.710	7,11	76.169	0	0	0	0	0,00	0,0452
00004	7.691	10,10	77.664	0	0	0	0	0,00	0,0452
00027	8.859	8,60	76.169	0	0	0	0	0,00	0,0452
00071	6.123	12,44	76.169	0	0	0	0	0,00	0,0452
00175	9.895	7,85	77.711	0	0	0	0	0,00	0,0452
00176	4.358	17,77	77.436	0	0	0	0	0,00	0,0452
00177	5.433	14,18	77.050	0	0	0	0	0,00	0,0452
00178	5.153	14,89	76.727	0	0	0	0	0,00	0,0452
00179	8.062	9,53	76.814	0	0	0	0	0,00	0,0452
00180	6.806	11,31	76.949	0	0	0	0	0,00	0,0452
00181	5.073	15,16	76.902	0	0	0	0	0,00	0,0452
00182	6.307	12,17	76.745	0	0	0	0	0,00	0,0452
00183	9.079	8,42	76.398	0	0	0	0	0,00	0,0452
00184	8.460	9,00	76.169	0	0	0	0	0,00	0,0452
00185	7.801	9,76	76.169	0	0	0	0	0,00	0,0452
00186	7.862	9,69	76.169	0	0	0	0	0,00	0,0452
00187	16.117	4,73	76.169	0	0	0	0	0,00	0,0452
00188	14.032	5,43	76.169	0	0	0	0	0,00	0,0452
01139	4.337	17,92	77.703	0	0	0	0	0,00	0,0452
01140	6.153	12,64	77.804	0	0	0	0	0,00	0,0452
01141	9.256	8,47	78.402	0	0	0	0	0,00	0,0452
01142	7.011	11,06	77.536	0	0	0	0	0,00	0,0452
01143	5.955	12,99	77.350	0	0	0	0	0,00	0,0452
01144	3.915	19,78	77.441	0	0	0	0	0,00	0,0452
01145	4.182	18,57	77.659	0	0	0	0	0,00	0,0452
01146	3.127	24,89	77.834	0	0	0	0	0,00	0,0452
01147	4.561	17,12	78.075	0	0	0	0	0,00	0,0452
01148	3.485	22,44	78.222	0	0	0	0	0,00	0,0452
01149	2.991	25,76	77.060	0	0	0	0	0,00	0,0452
01150	7.816	9,76	76.308	0	0	0	0	0,00	0,0452
01417	5.425	14,23	77.214	0	0	0	0	0,00	0,0452

Pareti - Verifiche a taglio per pressoflessione retta allo stato limite ultimo

Nodo	Ty	CS	Vcc	Vwd	N	Vwp	Vr1	CtgΘ	AfTE
	[N]		[N]	[N]	[N]	[N]	[N]		[cm²/cm]
01418	4.926	15,64	77.031	0	0	0	0	0,00	0,0452
01419	18.337	4,15	76.169	0	0	0	0	0,00	0,0452
01420	20.007	3,81	76.169	0	0	0	0	0,00	0,0452
01421	7.268	10,55	76.642	0	0	0	0	0,00	0,0452
01422	10.097	7,54	76.169	0	0	0	0	0,00	0,0452
01423	10.928	7,02	76.677	0	0	0	0	0,00	0,0452
01424	6.815	11,35	77.379	0	0	0	0	0,00	0,0452
01425	7.682	9,98	76.698	0	0	0	0	0,00	0,0452
01426	5.542	13,91	77.106	0	0	0	0	0,00	0,0452
01427	4.254	18,35	78.036	0	0	0	0	0,00	0,0452
01428	4.909	15,81	77.605	0	0	0	0	0,00	0,0452
01429	5.609	13,81	77.462	0	0	0	0	0,00	0,0452
01430	3.505	22,14	77.588	0	0	0	0	0,00	0,0452
01431	6.467	11,89	76.903	0	0	0	0	0,00	0,0452
01432	7.545	10,20	76.937	0	0	0	0	0,00	0,0452
Piano di fondazone			**ParetеP6-P7-P8**			**Parete P7-P8**			
00003	27.435	3,00	82.208	0	0	0	0	0,00	0,0452
00004	10.157	7,70	78.201	0	0	0	0	0,00	0,0452
00071	3.329	22,88	76.169	0	0	0	0	0,00	0,0452
00092	16.796	4,99	83.852	0	0	0	0	0,00	0,0452
00175	13.876	5,59	77.519	0	0	0	0	0,00	0,0452
00189	53.978	1,61	86.994	0	0	0	0	0,00	0,0452
00190	30.132	2,62	78.946	0	0	0	0	0,00	0,0452
00191	16.129	4,82	77.752	0	0	0	0	0,00	0,0452
00192	12.564	6,18	77.658	0	0	0	0	0,00	0,0452
00193	15.590	4,94	77.054	0	0	0	0	0,00	0,0452
00194	15.475	4,98	77.104	0	0	0	0	0,00	0,0452
00195	14.721	5,24	77.137	0	0	0	0	0,00	0,0452
00196	16.770	4,59	76.967	0	0	0	0	0,00	0,0452
00197	18.644	4,15	77.418	0	0	0	0	0,00	0,0452
00198	20.032	3,85	77.057	0	0	0	0	0,00	0,0452
00199	29.121	2,65	77.263	0	0	0	0	0,00	0,0452
00200	31.134	2,47	76.975	0	0	0	0	0,00	0,0452
01168	18.333	4,19	76.890	0	0	0	0	0,00	0,0452
01169	15.485	5,00	77.377	0	0	0	0	0,00	0,0452
01170	13.968	5,58	77.944	0	0	0	0	0,00	0,0452
01171	10.740	7,24	77.791	0	0	0	0	0,00	0,0452
01172	9.356	8,36	78.183	0	0	0	0	0,00	0,0452
01173	11.213	6,93	77.697	0	0	0	0	0,00	0,0452
01174	6.569	11,87	77.989	0	0	0	0	0,00	0,0452
01175	8.051	9,70	78.105	0	0	0	0	0,00	0,0452
01176	8.193	9,45	77.451	0	0	0	0	0,00	0,0452
01177	3.696	20,66	76.347	0	0	0	0	0,00	0,0452
01178	6.776	11,24	76.169	0	0	0	0	0,00	0,0452
01442	46.039	1,81	83.224	0	0	0	0	0,00	0,0452
01443	39.703	2,11	83.871	0	0	0	0	0,00	0,0452
01444	18.092	4,28	77.390	0	0	0	0	0,00	0,0452
01445	20.823	3,75	77.992	0	0	0	0	0,00	0,0452
01446	22.750	3,40	77.331	0	0	0	0	0,00	0,0452
01447	25.729	3,02	77.758	0	0	0	0	0,00	0,0452
01448	20.054	3,86	77.360	0	0	0	0	0,00	0,0452
01449	12.181	6,38	77.704	0	0	0	0	0,00	0,0452
01450	14.640	5,26	76.946	0	0	0	0	0,00	0,0452
01451	15.750	4,92	77.488	0	0	0	0	0,00	0,0452
01452	8.897	8,76	77.943	0	0	0	0	0,00	0,0452
01453	13.061	5,94	77.635	0	0	0	0	0,00	0,0452
01454	12.248	6,32	77.457	0	0	0	0	0,00	0,0452
01455	7.274	10,72	77.948	0	0	0	0	0,00	0,0452
01456	15.081	5,22	78.781	0	0	0	0	0,00	0,0452
Piano di fondazone			**ParetеP9-P10-P11**			**Parete P9-P10**			
00009	26.716	3,08	82.379	0	0	0	0	0,00	0,0452
00011	9.883	7,87	77.808	0	0	0	0	0,00	0,0452
00067	15.511	5,41	83.845	0	0	0	0	0,00	0,0452
00068	1.862	40,91	76.169	0	0	0	0	0,00	0,0452
00113	13.136	5,86	77.015	0	0	0	0	0,00	0,0452
00114	31.511	2,47	77.980	0	0	0	0	0,00	0,0452
00115	27.226	2,84	77.322	0	0	0	0	0,00	0,0452
00116	19.658	3,93	77.292	0	0	0	0	0,00	0,0452
00117	17.348	4,42	76.718	0	0	0	0	0,00	0,0452
00118	17.760	4,34	77.037	0	0	0	0	0,00	0,0452
00119	13.863	5,55	76.968	0	0	0	0	0,00	0,0452
00120	15.325	5,03	77.155	0	0	0	0	0,00	0,0452
00121	15.385	5,02	77.211	0	0	0	0	0,00	0,0452
00122	12.165	6,36	77.405	0	0	0	0	0,00	0,0452
00123	15.042	5,17	77.803	0	0	0	0	0,00	0,0452
00124	27.034	2,91	78.797	0	0	0	0	0,00	0,0452

Pareti - Verifiche a taglio per pressoflessione retta allo stato limite ultimo

Nodo	Ty	CS	Vcc	Vwd	N	Vwp	Vr1	CtgΘ	AfTE
	[N]		[N]	[N]	[N]	[N]	[N]		[cm²/cm]
00125	51.996	1,65	85.802	0	0	0	0	0,00	0,0452
01240	20.346	3,77	76.628	0	0	0	0	0,00	0,0452
01241	13.781	5,64	77.735	0	0	0	0	0,00	0,0452
01242	14.125	5,49	77.533	0	0	0	0	0,00	0,0452
01243	9.294	8,30	77.105	0	0	0	0	0,00	0,0452
01244	9.480	8,10	76.812	0	0	0	0	0,00	0,0452
01245	9.077	8,52	77.327	0	0	0	0	0,00	0,0452
01246	7.589	10,13	76.903	0	0	0	0	0,00	0,0452
01247	7.041	10,89	76.691	0	0	0	0	0,00	0,0452
01248	8.097	9,52	77.074	0	0	0	0	0,00	0,0452
01249	3.497	22,03	77.043	0	0	0	0	0,00	0,0452
01250	8.584	8,87	76.169	0	0	0	0	0,00	0,0452
01316	19.896	3,94	78.293	0	0	0	0	0,00	0,0452
01317	16.603	4,67	77.543	0	0	0	0	0,00	0,0452
01318	44.738	1,92	85.945	0	0	0	0	0,00	0,0452
01319	42.398	1,95	82.731	0	0	0	0	0,00	0,0452
01320	7.716	10,00	77.147	0	0	0	0	0,00	0,0452
01321	15.006	5,20	78.083	0	0	0	0	0,00	0,0452
01322	12.207	6,31	77.063	0	0	0	0	0,00	0,0452
01323	10.479	7,33	76.795	0	0	0	0	0,00	0,0452
01324	13.306	5,77	76.827	0	0	0	0	0,00	0,0452
01325	14.209	5,42	77.002	0	0	0	0	0,00	0,0452
01326	13.080	5,88	76.928	0	0	0	0	0,00	0,0452
01327	15.835	4,85	76.880	0	0	0	0	0,00	0,0452
01328	21.135	3,66	77.365	0	0	0	0	0,00	0,0452
01329	23.772	3,23	76.762	0	0	0	0	0,00	0,0452
01330	25.341	3,01	76.169	0	0	0	0	0,00	0,0452
Piano di fondazone			**ParetеP9-P10-P11**			**Parete P10-P11**			
00010	12.211	6,24	76.169	0	0	0	0	0,00	0,0452
00011	8.052	9,62	77.480	0	0	0	0	0,00	0,0452
00025	4.857	15,68	76.169	0	0	0	0	0,00	0,0452
00068	5.860	13,00	76.169	0	0	0	0	0,00	0,0452
00100	15.431	4,94	76.169	0	0	0	0	0,00	0,0452
00101	17.194	4,43	76.169	0	0	0	0	0,00	0,0452
00102	6.175	12,34	76.169	0	0	0	0	0,00	0,0452
00103	6.861	11,10	76.169	0	0	0	0	0,00	0,0452
00104	10.456	7,32	76.544	0	0	0	0	0,00	0,0452
00105	7.505	10,21	76.621	0	0	0	0	0,00	0,0452
00106	5.357	14,32	76.723	0	0	0	0	0,00	0,0452
00107	4.507	17,13	77.176	0	0	0	0	0,00	0,0452
00108	7.103	10,81	76.786	0	0	0	0	0,00	0,0452
00109	7.199	10,65	76.666	0	0	0	0	0,00	0,0452
00110	4.734	16,21	76.759	0	0	0	0	0,00	0,0452
00111	6.090	12,70	77.349	0	0	0	0	0,00	0,0452
00112	6.683	11,56	77.270	0	0	0	0	0,00	0,0452
00113	9.969	7,74	77.190	0	0	0	0	0,00	0,0452
01228	5.391	14,27	76.925	0	0	0	0	0,00	0,0452
01229	2.817	27,47	77.381	0	0	0	0	0,00	0,0452
01230	4.586	16,93	77.644	0	0	0	0	0,00	0,0452
01231	4.608	16,76	77.225	0	0	0	0	0,00	0,0452
01232	5.639	13,69	77.210	0	0	0	0	0,00	0,0452
01233	3.818	20,30	77.508	0	0	0	0	0,00	0,0452
01234	3.562	21,84	77.803	0	0	0	0	0,00	0,0452
01235	4.360	17,93	78.168	0	0	0	0	0,00	0,0452
01236	7.040	11,13	78.362	0	0	0	0	0,00	0,0452
01237	4.715	16,76	79.030	0	0	0	0	0,00	0,0452
01238	4.213	18,66	78.627	0	0	0	0	0,00	0,0452
01239	3.320	23,47	77.927	0	0	0	0	0,00	0,0452
01300	14.656	5,20	76.169	0	0	0	0	0,00	0,0452
01301	16.013	4,76	76.169	0	0	0	0	0,00	0,0452
01302	5.695	13,59	77.393	0	0	0	0	0,00	0,0452
01303	4.394	17,48	76.816	0	0	0	0	0,00	0,0452
01304	7.290	10,58	77.153	0	0	0	0	0,00	0,0452
01305	6.407	12,01	76.918	0	0	0	0	0,00	0,0452
01306	5.106	15,09	77.028	0	0	0	0	0,00	0,0452
01307	5.615	13,77	77.334	0	0	0	0	0,00	0,0452
01308	6.316	12,21	77.119	0	0	0	0	0,00	0,0452
01309	4.584	16,83	77.145	0	0	0	0	0,00	0,0452
01310	4.326	18,06	78.131	0	0	0	0	0,00	0,0452
01311	5.213	14,85	77.408	0	0	0	0	0,00	0,0452
01312	8.898	8,70	77.378	0	0	0	0	0,00	0,0452
01313	6.246	12,44	77.714	0	0	0	0	0,00	0,0452
01314	8.454	9,05	76.517	0	0	0	0	0,00	0,0452
01315	9.429	8,08	76.169	0	0	0	0	0,00	0,0452
Piano di fondazone			**ParetеP12-P13-P14**			**Parete P12-P13**			
00001	44.538	1,37	60.935	0	0	0	0	0,00	0,0452

Pareti - Verifiche a taglio per pressoflessione retta allo stato limite ultimo

Nodo	Ty	CS	Vcc	Vwd	N	Vwp	Vr1	CtgΘ	AfTE
	[N]		[N]	[N]	[N]	[N]	[N]		[cm²/cm]
00005	22.283	4,09	91.052	0	0	0	0	0,00	0,0452
00061	21.246	2,97	63.123	0	0	0	0	0,00	0,0452
00072	16.518	3,69	60.935	0	0	0	0	0,00	0,0452
00148	9.114	8,02	73.119	0	0	0	0	0,00	0,0452
00149	33.760	2,41	81.476	0	0	0	0	0,00	0,0452
00150	31.866	2,28	72.680	0	0	0	0	0,00	0,0452
00151	8.627	7,06	60.935	0	0	0	0	0,00	0,0452
00152	13.856	4,40	60.935	0	0	0	0	0,00	0,0452
00153	4.095	14,88	60.935	0	0	0	0	0,00	0,0452
00154	4.365	14,85	64.821	0	0	0	0	0,00	0,0452
00155	5.655	11,16	63.114	0	0	0	0	0,00	0,0452
00156	11.068	6,00	66.442	0	0	0	0	0,00	0,0452
00157	3.641	19,47	70.884	0	0	0	0	0,00	0,0452
00158	17.878	4,11	73.562	0	0	0	0	0,00	0,0452
00159	4.993	14,06	70.182	0	0	0	0	0,00	0,0452
00160	50.972	1,20	61.310	0	0	0	0	0,00	0,0452
00161	52.134	1,17	60.935	0	0	0	0	0,00	0,0452
01151	50.958	1,25	63.621	0	0	0	0	0,00	0,0452
01152	12.689	5,05	64.139	0	0	0	0	0,00	0,0452
01153	14.743	4,72	69.590	0	0	0	0	0,00	0,0452
01154	3.598	17,08	61.468	0	0	0	0	0,00	0,0452
01155	15.975	3,97	63.484	0	0	0	0	0,00	0,0452
01156	7.613	8,45	64.359	0	0	0	0	0,00	0,0452
01157	8.203	7,43	60.935	0	0	0	0	0,00	0,0452
01158	8.904	6,90	61.462	0	0	0	0	0,00	0,0452
01159	11.831	5,44	64.394	0	0	0	0	0,00	0,0452
01160	19.028	3,32	63.252	0	0	0	0	0,00	0,0452
01161	43.107	1,41	60.935	0	0	0	0	0,00	0,0452
01162	55.727	1,09	60.935	0	0	0	0	0,00	0,0452
01374	79.283	5,61	457.768	444.443	116.728	0	0	2,50	0,0452
01375	57.310	1,31	74.891	0	0	0	0	0,00	0,0452
01376	53.239	1,14	60.935	0	0	0	0	0,00	0,0452
01377	46.823	1,37	64.078	0	0	0	0	0,00	0,0452
01378	27.004	2,26	60.935	0	0	0	0	0,00	0,0452
01379	21.631	2,82	60.935	0	0	0	0	0,00	0,0452
01380	5.596	10,89	60.935	0	0	0	0	0,00	0,0452
01381	7.155	8,52	60.935	0	0	0	0	0,00	0,0452
01382	4.599	13,25	60.935	0	0	0	0	0,00	0,0452
01383	10.527	5,79	60.935	0	0	0	0	0,00	0,0452
01384	5.080	12,00	60.935	0	0	0	0	0,00	0,0452
01385	2.416	25,22	60.935	0	0	0	0	0,00	0,0452
01386	11.587	5,26	60.935	0	0	0	0	0,00	0,0452
01387	35.088	1,74	60.935	0	0	0	0	0,00	0,0452
01388	13.422	4,54	60.935	0	0	0	0	0,00	0,0452
01389	85.846	5,18	453.312	444.443	88.014	0	0	2,50	0,0452
Piano di fondazone			**ParetеP12-P13-P14**			**Parete P13-P14**			
00005	26.218	4,15	108.832	0	0	0	0	0,00	0,0452
00062	20.510	2,97	60.935	0	0	0	0	0,00	0,0452
00063	27.119	3,18	86.275	0	0	0	0	0,00	0,0452
00072	15.214	4,01	60.935	0	0	0	0	0,00	0,0452
00136	15.033	4,52	68.021	0	0	0	0	0,00	0,0452
00137	49.184	1,68	82.663	0	0	0	0	0,00	0,0452
00138	28.565	2,20	62.921	0	0	0	0	0,00	0,0452
00139	15.373	3,96	60.935	0	0	0	0	0,00	0,0452
00140	16.086	3,79	60.935	0	0	0	0	0,00	0,0452
00141	2.263	27,09	61.310	0	0	0	0	0,00	0,0452
00142	405	NS	64.821	0	0	0	0	0,00	0,0452
00143	2.157	28,43	61.310	0	0	0	0	0,00	0,0452
00144	17.592	3,46	60.935	0	0	0	0	0,00	0,0452
00145	20.002	3,05	60.935	0	0	0	0	0,00	0,0452
00146	41.734	1,73	72.071	0	0	0	0	0,00	0,0452
00147	80.923	1,29	104.481	0	0	0	0	0,00	0,0452
00148	6.178	13,01	80.368	0	0	0	0	0,00	0,0452
01179	66.076	6,65	439.655	444.443	-27.904	0	0	2,50	0,0452
01180	51.972	1,17	60.935	0	0	0	0	0,00	0,0452
01181	29.344	2,17	63.751	0	0	0	0	0,00	0,0452
01182	16.175	3,93	63.638	0	0	0	0	0,00	0,0452
01183	2.840	22,01	62.494	0	0	0	0	0,00	0,0452
01184	502	NS	65.429	0	0	0	0	0,00	0,0452
01185	1.695	36,46	61.782	0	0	0	0	0,00	0,0452
01186	10.930	5,97	65.268	0	0	0	0	0,00	0,0452
01187	22.369	2,86	64.032	0	0	0	0	0,00	0,0452
01188	29.280	2,08	60.935	0	0	0	0	0,00	0,0452
01189	43.346	1,41	60.935	0	0	0	0	0,00	0,0452
01359	14.763	4,81	70.998	0	0	0	0	0,00	0,0452
01360	9.033	8,18	73.850	0	0	0	0	0,00	0,0452

Pareti - Verifiche a taglio per pressoflessione retta allo stato limite ultimo

Nodo	Ty	CS	Vcc	Vwd	N	Vwp	Vr1	CtgΘ	AfTE
	[N]		[N]	[N]	[N]	[N]	[N]		[cm²/cm]
01361	76.544	1,23	94.239	0	0	0	0	0,00	0,0452
01362	58.904	1,33	78.447	0	0	0	0	0,00	0,0452
01363	53.032	1,18	62.656	0	0	0	0	0,00	0,0452
01364	40.583	1,78	72.312	0	0	0	0	0,00	0,0452
01365	30.044	2,03	60.935	0	0	0	0	0,00	0,0452
01366	10.054	6,06	60.935	0	0	0	0	0,00	0,0452
01367	7.537	8,09	60.935	0	0	0	0	0,00	0,0452
01368	548	NS	60.935	0	0	0	0	0,00	0,0452
01369	5.684	10,72	60.935	0	0	0	0	0,00	0,0452
01370	8.864	6,87	60.935	0	0	0	0	0,00	0,0452
01371	24.226	2,52	60.935	0	0	0	0	0,00	0,0452
01372	30.641	2,03	62.252	0	0	0	0	0,00	0,0452
01373	24.579	2,65	65.248	0	0	0	0	0,00	0,0452
Piano di fondazone			**ParetеP16-P17-P18**			**Parete P16-P17**			
00012	24.673	3,73	91.958	0	0	0	0	0,00	0,0452
00064	17.759	3,43	60.935	0	0	0	0	0,00	0,0452
00065	25.626	3,37	86.262	0	0	0	0	0,00	0,0452
00069	17.810	3,42	60.935	0	0	0	0	0,00	0,0452
00204	13.181	5,14	67.743	0	0	0	0	0,00	0,0452
00205	5.811	12,79	74.301	0	0	0	0	0,00	0,0452
00489	72.392	1,18	85.328	0	0	0	0	0,00	0,0452
00490	42.491	1,69	71.779	0	0	0	0	0,00	0,0452
00491	20.506	2,97	60.935	0	0	0	0	0,00	0,0452
00492	17.285	3,53	60.935	0	0	0	0	0,00	0,0452
00493	2.548	23,91	60.935	0	0	0	0	0,00	0,0452
00494	372	NS	64.821	0	0	0	0	0,00	0,0452
00495	2.378	25,78	61.310	0	0	0	0	0,00	0,0452
00496	16.446	3,71	60.935	0	0	0	0	0,00	0,0452
00497	15.088	4,04	60.935	0	0	0	0	0,00	0,0452
00498	28.358	2,19	62.176	0	0	0	0	0,00	0,0452
00499	43.050	1,84	79.398	0	0	0	0	0,00	0,0452
01207	42.449	1,44	60.935	0	0	0	0	0,00	0,0452
01208	33.922	1,80	60.935	0	0	0	0	0,00	0,0452
01209	21.239	3,02	64.131	0	0	0	0	0,00	0,0452
01210	11.557	5,63	65.107	0	0	0	0	0,00	0,0452
01211	1.218	51,21	62.373	0	0	0	0	0,00	0,0452
01212	319	NS	64.522	0	0	0	0	0,00	0,0452
01213	3.290	19,23	63.255	0	0	0	0	0,00	0,0452
01214	16.214	3,94	63.945	0	0	0	0	0,00	0,0452
01215	30.121	2,11	63.622	0	0	0	0	0,00	0,0452
01216	45.033	1,35	60.935	0	0	0	0	0,00	0,0452
01217	66.004	6,66	439.655	444.443	-26.072	0	0	2,50	0,0452
01769	58.325	1,35	78.490	0	0	0	0	0,00	0,0452
01770	69.191	1,15	79.583	0	0	0	0	0,00	0,0452
01771	9.551	7,70	73.530	0	0	0	0	0,00	0,0452
01772	14.852	4,74	70.400	0	0	0	0	0,00	0,0452
01773	32.429	1,99	64.373	0	0	0	0	0,00	0,0452
01774	23.863	2,87	68.472	0	0	0	0	0,00	0,0452
01775	22.373	2,72	60.935	0	0	0	0	0,00	0,0452
01776	5.205	11,71	60.935	0	0	0	0	0,00	0,0452
01777	8.910	6,84	60.935	0	0	0	0	0,00	0,0452
01778	555	NS	60.935	0	0	0	0	0,00	0,0452
01779	12.958	4,70	60.935	0	0	0	0	0,00	0,0452
01780	4.982	12,23	60.935	0	0	0	0	0,00	0,0452
01781	31.634	1,93	60.935	0	0	0	0	0,00	0,0452
01782	51.364	1,28	65.957	0	0	0	0	0,00	0,0452
01783	39.114	1,84	71.973	0	0	0	0	0,00	0,0452
Piano di fondazone			**ParetеP16-P17-P18**			**Parete P17-P18**			
00012	20.702	5,19	107.478	0	0	0	0	0,00	0,0452
00013	45.212	1,35	60.935	0	0	0	0	0,00	0,0452
00026	17.493	3,57	62.446	0	0	0	0	0,00	0,0452
00069	16.057	3,79	60.935	0	0	0	0	0,00	0,0452
00126	48.163	1,27	60.935	0	0	0	0	0,00	0,0452
00205	17.330	4,64	80.418	0	0	0	0	0,00	0,0452
00449	33.374	1,83	60.935	0	0	0	0	0,00	0,0452
00450	5.528	12,83	70.919	0	0	0	0	0,00	0,0452
00451	18.708	3,79	70.884	0	0	0	0	0,00	0,0452
00452	4.425	15,36	67.988	0	0	0	0	0,00	0,0452
00453	7.401	8,98	66.442	0	0	0	0	0,00	0,0452
00454	10.977	6,33	69.466	0	0	0	0	0,00	0,0452
00455	7.933	7,68	60.935	0	0	0	0	0,00	0,0452
00456	2.809	21,69	60.935	0	0	0	0	0,00	0,0452
00457	15.877	3,84	60.935	0	0	0	0	0,00	0,0452
00458	12.242	4,98	60.935	0	0	0	0	0,00	0,0452
00459	34.497	2,11	72.622	0	0	0	0	0,00	0,0452
00460	69.710	1,40	97.678	0	0	0	0	0,00	0,0452

Pareti - Verifiche a taglio per pressoflessione retta allo stato limite ultimo

Nodo	Ty	CS	Vcc	Vwd	N	Vwp	Vr1	CtgΘ	AfTE
	[N]		[N]	[N]	[N]	[N]	[N]		[cm²/cm]
01256	72.371	6,08	439.655	444.443	-46.332	0	0	2,50	0,0452
01257	47.361	1,29	60.935	0	0	0	0	0,00	0,0452
01258	21.731	2,92	63.379	0	0	0	0	0,00	0,0452
01259	12.308	5,15	63.431	0	0	0	0	0,00	0,0452
01260	4.946	12,63	62.486	0	0	0	0	0,00	0,0452
01261	7.373	8,95	65.959	0	0	0	0	0,00	0,0452
01262	8.504	7,28	61.888	0	0	0	0	0,00	0,0452
01263	7.973	7,93	63.226	0	0	0	0	0,00	0,0452
01264	5.729	11,57	66.281	0	0	0	0	0,00	0,0452
01265	14.106	4,70	66.290	0	0	0	0	0,00	0,0452
01266	16.017	3,89	62.330	0	0	0	0	0,00	0,0452
01267	45.045	1,43	64.237	0	0	0	0	0,00	0,0452
01726	69.123	6,36	439.655	444.443	-18.060	0	0	2,50	0,0452
01727	56.565	1,08	60.935	0	0	0	0	0,00	0,0452
01728	43.939	1,96	86.039	0	0	0	0	0,00	0,0452
01729	54.272	1,48	80.307	0	0	0	0	0,00	0,0452
01730	44.604	1,56	69.678	0	0	0	0	0,00	0,0452
01731	37.814	2,00	75.705	0	0	0	0	0,00	0,0452
01732	27.101	2,25	60.935	0	0	0	0	0,00	0,0452
01733	10.597	5,75	60.935	0	0	0	0	0,00	0,0452
01734	10.768	5,66	60.935	0	0	0	0	0,00	0,0452
01735	5.850	10,42	60.935	0	0	0	0	0,00	0,0452
01736	10.296	5,92	60.935	0	0	0	0	0,00	0,0452
01737	12.541	4,86	60.935	0	0	0	0	0,00	0,0452
01738	7.183	8,48	60.935	0	0	0	0	0,00	0,0452
01739	5.270	11,56	60.935	0	0	0	0	0,00	0,0452
01740	2.878	22,52	64.821	0	0	0	0	0,00	0,0452
01741	36.882	1,65	60.935	0	0	0	0	0,00	0,0452
Piano di fondazone			**PareteP20-P21-P23-P24**			**Parete P20-P21**			
00007	52.905	1,60	84.528	0	0	0	0	0,00	0,0452
00008	3.109	25,65	79.770	0	0	0	0	0,00	0,0452
00019	20.222	4,12	83.357	0	0	0	0	0,00	0,0452
00020	34.166	2,31	78.877	0	0	0	0	0,00	0,0452
00201	28.221	2,87	81.095	0	0	0	0	0,00	0,0452
00212	57.397	1,41	81.118	0	0	0	0	0,00	0,0452
00213	18.252	4,62	84.328	0	0	0	0	0,00	0,0452
00214	22.405	3,65	81.823	0	0	0	0	0,00	0,0452
00215	19.677	4,07	80.136	0	0	0	0	0,00	0,0452
00216	21.291	3,76	80.039	0	0	0	0	0,00	0,0452
00217	4.447	17,83	79.285	0	0	0	0	0,00	0,0452
01196	24.777	3,07	76.169	0	0	0	0	0,00	0,0452
01197	15.695	4,88	76.579	0	0	0	0	0,00	0,0452
01198	10.457	7,40	77.415	0	0	0	0	0,00	0,0452
01199	3.562	21,75	77.458	0	0	0	0	0,00	0,0452
01200	6.522	11,83	77.154	0	0	0	0	0,00	0,0452
01488	33.100	2,46	81.396	0	0	0	0	0,00	0,0452
01489	29.534	2,73	80.607	0	0	0	0	0,00	0,0452
01490	11.123	7,29	81.058	0	0	0	0	0,00	0,0452
01491	8.932	9,24	82.514	0	0	0	0	0,00	0,0452
01492	13.783	5,69	78.378	0	0	0	0	0,00	0,0452
01493	12.936	6,18	79.918	0	0	0	0	0,00	0,0452
01494	18.328	4,29	78.598	0	0	0	0	0,00	0,0452
01495	15.110	5,26	79.459	0	0	0	0	0,00	0,0452
01496	20.191	4,03	81.289	0	0	0	0	0,00	0,0452
Piano di fondazone			**PareteP20-P21-P23-P24**			**Parete P23-P21**			
00007	64.107	1,40	89.503	0	0	0	0	0,00	0,0452
00020	36.313	2,11	76.708	0	0	0	0	0,00	0,0452
00212	54.890	1,47	80.500	0	0	0	0	0,00	0,0452
00466	46.002	1,74	80.036	0	0	0	0	0,00	0,0452
00467	10.064	7,57	76.169	0	0	0	0	0,00	0,0452
00468	2.563	29,72	76.169	0	0	0	0	0,00	0,0452
00469	10.476	7,27	76.169	0	0	0	0	0,00	0,0452
00470	44.555	1,74	77.604	0	0	0	0	0,00	0,0452
00471	53.679	1,50	80.256	0	0	0	0	0,00	0,0452
01201	39.756	1,95	77.499	0	0	0	0	0,00	0,0452
01202	16.366	4,74	77.564	0	0	0	0	0,00	0,0452
01203	4.112	19,27	79.252	0	0	0	0	0,00	0,0452
01204	16.496	4,70	77.557	0	0	0	0	0,00	0,0452
01205	35.386	2,15	76.169	0	0	0	0	0,00	0,0452
01751	61.456	1,30	79.613	0	0	0	0	0,00	0,0452
01752	64.465	1,34	86.354	0	0	0	0	0,00	0,0452
01753	62.617	1,37	85.944	0	0	0	0	0,00	0,0452
01754	59.450	1,33	79.338	0	0	0	0	0,00	0,0452
01755	20.309	3,79	76.968	0	0	0	0	0,00	0,0452
01756	23.899	3,19	76.169	0	0	0	0	0,00	0,0452
01757	4.152	18,35	76.169	0	0	0	0	0,00	0,0452

Pareti - Verifiche a taglio per pressoflessione retta allo stato limite ultimo

Nodo	Ty	CS	Vcc	Vwd	N	Vwp	Vr1	CtgΘ	AfTE
	[N]		[N]	[N]	[N]	[N]	[N]		[cm²/cm]
01758	29.328	2,60	76.169	0	0	0	0	0,00	0,0452
01759	16.700	4,56	76.169	0	0	0	0	0,00	0,0452
02662	62.536	1,42	88.829	0	0	0	0	0,00	0,0452
02665	34.970	2,20	76.894	0	0	0	0	0,00	0,0452
Piano di fondazone			**ParetеP20-P21-P23-P24**			**Parete P24-P23**			
00006	3.589	22,22	79.724	0	0	0	0	0,00	0,0452
00021	21.499	3,87	83.165	0	0	0	0	0,00	0,0452
00168	56.919	1,42	80.757	0	0	0	0	0,00	0,0452
00169	18.420	4,57	84.120	0	0	0	0	0,00	0,0452
00170	23.030	3,52	81.132	0	0	0	0	0,00	0,0452
00171	20.442	3,91	80.016	0	0	0	0	0,00	0,0452
00172	21.548	3,67	78.996	0	0	0	0	0,00	0,0452
00173	5.121	15,47	79.209	0	0	0	0	0,00	0,0452
00174	27.997	2,89	80.838	0	0	0	0	0,00	0,0452
01223	24.536	3,10	76.169	0	0	0	0	0,00	0,0452
01224	17.815	4,30	76.553	0	0	0	0	0,00	0,0452
01225	11.666	6,64	77.406	0	0	0	0	0,00	0,0452
01226	3.741	20,73	77.531	0	0	0	0	0,00	0,0452
01227	6.637	11,61	77.071	0	0	0	0	0,00	0,0452
01399	34.318	2,37	81.225	0	0	0	0	0,00	0,0452
01400	31.193	2,58	80.494	0	0	0	0	0,00	0,0452
01401	10.597	7,64	80.954	0	0	0	0	0,00	0,0452
01402	7.151	11,51	82.293	0	0	0	0	0,00	0,0452
01403	15.912	4,92	78.338	0	0	0	0	0,00	0,0452
01404	11.308	7,17	81.101	0	0	0	0	0,00	0,0452
01405	19.353	4,06	78.647	0	0	0	0	0,00	0,0452
01406	14.530	5,47	79.500	0	0	0	0	0,00	0,0452
01407	18.046	4,51	81.424	0	0	0	0	0,00	0,0452
02663	51.698	1,63	84.195	0	0	0	0	0,00	0,0452
02664	35.515	2,22	78.971	0	0	0	0	0,00	0,0452
Piano di fondazone			**ParetеP1-P8-P14-P20**			**Parete P1-P8**			
00003	8.452	9,33	78.834	0	0	0	0	0,00	0,0452
00014	20.052	3,80	76.168	0	0	0	0	0,00	0,0452
00092	6.962	11,20	77.997	0	0	0	0	0,00	0,0452
00095	6.616	11,62	76.871	0	0	0	0	0,00	0,0452
00135	27.622	2,76	76.168	0	0	0	0	0,00	0,0452
00189	15.018	5,20	78.083	0	0	0	0	0,00	0,0452
00206	26.952	2,90	78.033	0	0	0	0	0,00	0,0452
00207	35.649	2,16	76.948	0	0	0	0	0,00	0,0452
00208	35.621	2,18	77.683	0	0	0	0	0,00	0,0452
00209	31.406	2,44	76.557	0	0	0	0	0,00	0,0452
00210	39.245	1,94	76.168	0	0	0	0	0,00	0,0452
00211	35.945	2,12	76.168	0	0	0	0	0,00	0,0452
01294	13.079	5,82	76.173	0	0	0	0	0,00	0,0452
01295	18.915	4,03	76.168	0	0	0	0	0,00	0,0452
01296	20.336	3,75	76.168	0	0	0	0	0,00	0,0452
01297	23.167	3,31	76.568	0	0	0	0	0,00	0,0452
01298	19.172	3,98	76.243	0	0	0	0	0,00	0,0452
01299	14.354	5,31	76.168	0	0	0	0	0,00	0,0452
01478	25.192	3,10	78.078	0	0	0	0	0,00	0,0452
01479	20.272	3,81	77.319	0	0	0	0	0,00	0,0452
01480	33.245	2,29	76.168	0	0	0	0	0,00	0,0452
01481	39.410	1,93	76.168	0	0	0	0	0,00	0,0452
01482	30.280	2,52	76.419	0	0	0	0	0,00	0,0452
01483	32.462	2,35	76.168	0	0	0	0	0,00	0,0452
01484	34.772	2,20	76.591	0	0	0	0	0,00	0,0452
01485	26.295	2,90	76.168	0	0	0	0	0,00	0,0452
01486	30.441	2,53	77.136	0	0	0	0	0,00	0,0452
01487	26.367	2,94	77.571	0	0	0	0	0,00	0,0452
Piano di fondazone			**ParetеP1-P8-P14-P20**			**Parete P8-P14**			
00003	16.348	4,72	77.224	0	0	0	0	0,00	0,0452
00062	3.720	21,15	78.671	0	0	0	0	0,00	0,0452
00063	16.010	4,77	76.358	0	0	0	0	0,00	0,0452
00092	4.586	17,04	78.132	0	0	0	0	0,00	0,0452
00136	12.960	6,03	78.159	0	0	0	0	0,00	0,0452
00189	19.118	4,03	77.096	0	0	0	0	0,00	0,0452
00461	21.843	3,52	76.793	0	0	0	0	0,00	0,0452
00462	19.546	3,94	77.063	0	0	0	0	0,00	0,0452
00463	22.026	3,50	77.029	0	0	0	0	0,00	0,0452
00464	33.066	2,31	76.294	0	0	0	0	0,00	0,0452
00465	32.286	2,41	77.834	0	0	0	0	0,00	0,0452
01191	6.187	12,68	78.445	0	0	0	0	0,00	0,0452
01192	10.688	7,39	78.950	0	0	0	0	0,00	0,0452
01193	15.109	5,32	80.305	0	0	0	0	0,00	0,0452
01194	16.931	4,69	79.345	0	0	0	0	0,00	0,0452
01195	13.682	5,75	78.688	0	0	0	0	0,00	0,0452

Pareti - Verifiche a taglio per pressoflessione retta allo stato limite ultimo

Nodo	Ty	CS	Vcc	Vwd	N	Vwp	Vr1	CtgΘ	AfTE
	[N]		[N]	[N]	[N]	[N]	[N]		[cm²/cm]
01742	23.974	3,28	78.587	0	0	0	0	0,00	0,0452
01743	17.098	4,54	77.700	0	0	0	0	0,00	0,0452
01744	24.464	3,15	76.997	0	0	0	0	0,00	0,0452
01745	27.506	2,86	78.774	0	0	0	0	0,00	0,0452
01746	23.181	3,38	78.351	0	0	0	0	0,00	0,0452
01747	23.387	3,38	78.977	0	0	0	0	0,00	0,0452
01748	21.892	3,56	77.990	0	0	0	0	0,00	0,0452
01749	20.031	3,93	78.817	0	0	0	0	0,00	0,0452
01750	19.993	3,90	78.042	0	0	0	0	0,00	0,0452
Piano di fondazone			**ParetеP1-P8-P14-P20**			**Parete P14-P20**			
00008	3.166	24,34	77.064	0	0	0	0	0,00	0,0452
00019	8.851	9,36	82.851	0	0	0	0	0,00	0,0452
00062	5.453	14,28	77.849	0	0	0	0	0,00	0,0452
00063	9.506	8,09	76.934	0	0	0	0	0,00	0,0452
00136	17.644	4,42	78.023	0	0	0	0	0,00	0,0452
00201	8.432	9,30	78.408	0	0	0	0	0,00	0,0452
00202	9.363	8,21	76.869	0	0	0	0	0,00	0,0452
01190	4.322	17,97	77.671	0	0	0	0	0,00	0,0452
01457	9.996	7,94	79.323	0	0	0	0	0,00	0,0452
01458	10.318	7,53	77.748	0	0	0	0	0,00	0,0452
01459	12.609	6,17	77.784	0	0	0	0	0,00	0,0452
01460	11.582	6,72	77.885	0	0	0	0	0,00	0,0452
01461	8.023	9,83	78.857	0	0	0	0	0,00	0,0452
01462	11.144	7,00	77.970	0	0	0	0	0,00	0,0452
Piano di fondazone			**ParetеP5-P9-P16-P24**			**Parete P5-P9**			
00009	8.312	9,50	78.935	0	0	0	0	0,00	0,0452
00017	19.812	3,84	76.169	0	0	0	0	0,00	0,0452
00023	7.393	10,40	76.887	0	0	0	0	0,00	0,0452
00067	8.638	9,02	77.929	0	0	0	0	0,00	0,0452
00125	12.501	6,28	78.447	0	0	0	0	0,00	0,0452
00127	26.698	2,92	78.079	0	0	0	0	0,00	0,0452
00128	31.913	2,41	77.048	0	0	0	0	0,00	0,0452
00129	34.547	2,22	76.754	0	0	0	0	0,00	0,0452
00130	33.194	2,31	76.546	0	0	0	0	0,00	0,0452
00131	36.072	2,11	76.169	0	0	0	0	0,00	0,0452
00132	35.907	2,12	76.169	0	0	0	0	0,00	0,0452
00133	28.753	2,65	76.169	0	0	0	0	0,00	0,0452
01278	17.065	4,46	76.169	0	0	0	0	0,00	0,0452
01279	20.902	3,64	76.169	0	0	0	0	0,00	0,0452
01280	25.236	3,04	76.746	0	0	0	0	0,00	0,0452
01281	23.799	3,20	76.169	0	0	0	0	0,00	0,0452
01282	18.398	4,16	76.474	0	0	0	0	0,00	0,0452
01283	18.452	4,13	76.223	0	0	0	0	0,00	0,0452
01340	25.729	3,04	78.235	0	0	0	0	0,00	0,0452
01341	21.625	3,58	77.425	0	0	0	0	0,00	0,0452
01342	31.963	2,38	76.169	0	0	0	0	0,00	0,0452
01343	40.047	1,90	76.169	0	0	0	0	0,00	0,0452
01344	33.713	2,27	76.419	0	0	0	0	0,00	0,0452
01345	33.422	2,28	76.169	0	0	0	0	0,00	0,0452
01346	37.429	2,05	76.565	0	0	0	0	0,00	0,0452
01347	28.205	2,70	76.169	0	0	0	0	0,00	0,0452
01348	30.716	2,54	77.944	0	0	0	0	0,00	0,0452
01349	29.539	2,62	77.348	0	0	0	0	0,00	0,0452
Piano di fondazone			**ParetеP5-P9-P16-P24**			**Parete P9-P16**			
00009	16.593	4,65	77.100	0	0	0	0	0,00	0,0452
00064	5.453	14,53	79.258	0	0	0	0	0,00	0,0452
00065	16.490	4,63	76.371	0	0	0	0	0,00	0,0452
00067	5.361	14,27	76.507	0	0	0	0	0,00	0,0452
00125	19.976	3,86	77.112	0	0	0	0	0,00	0,0452
00204	13.968	5,62	78.506	0	0	0	0	0,00	0,0452
00472	22.412	3,42	76.669	0	0	0	0	0,00	0,0452
00473	25.257	3,03	76.526	0	0	0	0	0,00	0,0452
00474	22.566	3,42	77.127	0	0	0	0	0,00	0,0452
00475	26.469	2,91	77.108	0	0	0	0	0,00	0,0452
00476	31.727	2,45	77.717	0	0	0	0	0,00	0,0452
01218	2.520	31,23	78.685	0	0	0	0	0,00	0,0452
01219	11.390	7,05	80.311	0	0	0	0	0,00	0,0452
01220	15.474	5,11	79.123	0	0	0	0	0,00	0,0452
01221	14.610	5,45	79.607	0	0	0	0	0,00	0,0452
01222	14.627	5,42	79.252	0	0	0	0	0,00	0,0452
01760	17.866	4,38	78.278	0	0	0	0	0,00	0,0452
01761	14.839	5,23	77.594	0	0	0	0	0,00	0,0452
01762	26.125	2,93	76.611	0	0	0	0	0,00	0,0452
01763	30.912	2,54	78.481	0	0	0	0	0,00	0,0452
01764	22.809	3,43	78.251	0	0	0	0	0,00	0,0452
01765	24.962	3,10	77.486	0	0	0	0	0,00	0,0452

Pareti - Verifiche a taglio per pressoflessione retta allo stato limite ultimo

Nodo	Ty	CS	Vcc	Vwd	N	Vwp	Vr1	CtgΘ	AfTE
	[N]		[N]	[N]	[N]	[N]	[N]		[cm²/cm]
01766	24.357	3,21	78.168	0	0	0	0	0,00	0,0452
01767	16.943	4,65	78.725	0	0	0	0	0,00	0,0452
01768	17.958	4,31	77.434	0	0	0	0	0,00	0,0452
Piano di fondazone			**PareteP5-P9-P16-P24**			**Parete P16-P24**			
00006	3.389	22,70	76.936	0	0	0	0	0,00	0,0452
00021	5.193	15,85	82.338	0	0	0	0	0,00	0,0452
00064	5.501	14,08	77.480	0	0	0	0	0,00	0,0452
00065	9.845	7,81	76.933	0	0	0	0	0,00	0,0452
00174	8.018	9,74	78.067	0	0	0	0	0,00	0,0452
00203	10.046	7,64	76.790	0	0	0	0	0,00	0,0452
00204	18.198	4,30	78.267	0	0	0	0	0,00	0,0452
01206	3.133	25,11	78.653	0	0	0	0	0,00	0,0452
01463	12.028	6,57	79.067	0	0	0	0	0,00	0,0452
01464	11.500	6,75	77.645	0	0	0	0	0,00	0,0452
01465	14.723	5,29	77.860	0	0	0	0	0,00	0,0452
01466	14.736	5,30	78.062	0	0	0	0	0,00	0,0452
01467	9.709	8,11	78.753	0	0	0	0	0,00	0,0452
01468	13.035	5,97	77.828	0	0	0	0	0,00	0,0452
Piano di fondazone			**PareteP6-P12**			**Parete P6-P12**			
00001	37.684	2,25	84.806	0	0	0	0	0,00	0,0452
00002	4.698	16,21	76.169	0	0	0	0	0,00	0,0452
00027	1.684	45,22	76.169	0	0	0	0	0,00	0,0452
00061	38.111	2,24	85.372	0	0	0	0	0,00	0,0452
00161	51.278	1,58	80.925	0	0	0	0	0,00	0,0452
00188	9.598	7,94	76.169	0	0	0	0	0,00	0,0452
01038	8.956	8,51	76.169	0	0	0	0	0,00	0,0452
01039	20.820	3,66	76.169	0	0	0	0	0,00	0,0452
01040	20.318	3,78	76.843	0	0	0	0	0,00	0,0452
01041	12.717	6,03	76.663	0	0	0	0	0,00	0,0452
01042	47.897	1,66	79.474	0	0	0	0	0,00	0,0452
01134	10.175	7,70	78.300	0	0	0	0	0,00	0,0452
01135	18.222	4,35	79.217	0	0	0	0	0,00	0,0452
01136	22.727	3,46	78.696	0	0	0	0	0,00	0,0452
01137	19.796	3,99	78.957	0	0	0	0	0,00	0,0452
01138	18.337	4,15	76.169	0	0	0	0	0,00	0,0452
01433	32.359	2,59	83.695	0	0	0	0	0,00	0,0452
01434	29.311	2,87	83.996	0	0	0	0	0,00	0,0452
01435	7.701	9,89	76.169	0	0	0	0	0,00	0,0452
01436	14.223	5,36	76.169	0	0	0	0	0,00	0,0452
01437	19.499	3,94	76.900	0	0	0	0	0,00	0,0452
01438	16.141	4,72	76.169	0	0	0	0	0,00	0,0452
01439	27.043	2,88	77.898	0	0	0	0	0,00	0,0452
01440	11.034	7,01	77.318	0	0	0	0	0,00	0,0452
01441	9.637	8,08	77.845	0	0	0	0	0,00	0,0452
Piano di fondazone			**PareteP7-P13**			**Parete P7-P13**			
00004	1.825	41,74	76.169	0	0	0	0	0,00	0,0452
00005	69.006	1,10	76.169	0	0	0	0	0,00	0,0452
00071	680	NS	76.273	0	0	0	0	0,00	0,0452
00072	18.734	4,53	84.779	0	0	0	0	0,00	0,0452
00148	49.724	1,64	81.620	0	0	0	0	0,00	0,0452
00175	9.629	7,91	76.169	0	0	0	0	0,00	0,0452
01070	12.706	5,99	76.169	0	0	0	0	0,00	0,0452
01071	25.790	2,95	76.169	0	0	0	0	0,00	0,0452
01072	21.173	3,66	77.448	0	0	0	0	0,00	0,0452
01073	12.409	6,14	76.169	0	0	0	0	0,00	0,0452
01074	58.110	1,35	78.712	0	0	0	0	0,00	0,0452
01163	3.622	21,91	79.353	0	0	0	0	0,00	0,0452
01164	14.567	5,61	81.713	0	0	0	0	0,00	0,0452
01165	19.424	4,15	80.596	0	0	0	0	0,00	0,0452
01166	11.372	7,15	81.265	0	0	0	0	0,00	0,0452
01167	7.080	10,88	77.060	0	0	0	0	0,00	0,0452
01408	53.407	1,50	80.287	0	0	0	0	0,00	0,0452
01409	27.346	2,95	80.745	0	0	0	0	0,00	0,0452
01410	7.619	10,00	76.169	0	0	0	0	0,00	0,0452
01411	14.447	5,27	76.169	0	0	0	0	0,00	0,0452
01412	20.932	3,76	78.680	0	0	0	0	0,00	0,0452
01413	17.191	4,43	76.169	0	0	0	0	0,00	0,0452
01414	29.880	2,65	79.185	0	0	0	0	0,00	0,0452
01415	7.860	10,15	79.811	0	0	0	0	0,00	0,0452
01416	10.072	7,81	78.675	0	0	0	0	0,00	0,0452
Piano di fondazone			**PareteP10-P17**			**Parete P10-P17**			
00011	1.668	45,66	76.169	0	0	0	0	0,00	0,0452
00012	67.212	1,14	76.335	0	0	0	0	0,00	0,0452
00068	4.656	16,63	77.436	0	0	0	0	0,00	0,0452
00069	12.055	7,05	84.978	0	0	0	0	0,00	0,0452
00113	5.930	12,85	76.169	0	0	0	0	0,00	0,0452

Pareti - Verifiche a taglio per pressoflessione retta allo stato limite ultimo

Nodo	Ty	CS	Vcc	Vwd	N	Vwp	Vr1	CtgΘ	AfTE
	[N]		[N]	[N]	[N]	[N]	[N]		[cm²/cm]
00205	50.422	1,59	80.182	0	0	0	0	0,00	0,0452
00921	12.261	6,21	76.169	0	0	0	0	0,00	0,0452
00922	19.150	3,99	76.331	0	0	0	0	0,00	0,0452
00923	21.271	3,63	77.257	0	0	0	0	0,00	0,0452
00924	17.614	4,40	77.439	0	0	0	0	0,00	0,0452
00925	56.215	1,40	78.828	0	0	0	0	0,00	0,0452
01251	7.537	10,50	79.161	0	0	0	0	0,00	0,0452
01252	14.338	5,65	80.946	0	0	0	0	0,00	0,0452
01253	18.709	4,39	82.150	0	0	0	0	0,00	0,0452
01254	9.490	8,30	78.751	0	0	0	0	0,00	0,0452
01255	7.241	10,82	78.316	0	0	0	0	0,00	0,0452
01469	50.180	1,63	81.555	0	0	0	0	0,00	0,0452
01470	35.600	2,29	81.622	0	0	0	0	0,00	0,0452
01471	13.119	5,81	76.169	0	0	0	0	0,00	0,0452
01472	20.071	3,80	76.340	0	0	0	0	0,00	0,0452
01473	20.201	3,89	78.534	0	0	0	0	0,00	0,0452
01474	16.225	4,70	76.333	0	0	0	0	0,00	0,0452
01475	30.000	2,64	79.057	0	0	0	0	0,00	0,0452
01476	7.779	10,16	79.051	0	0	0	0	0,00	0,0452
01477	10.105	7,86	79.415	0	0	0	0	0,00	0,0452
Piano di fondazone			**ParetеP11-P18**			**Parete P11-P18**			
00010	4.649	16,38	76.169	0	0	0	0	0,00	0,0452
00013	37.684	2,25	84.653	0	0	0	0	0,00	0,0452
00025	1.891	40,27	76.169	0	0	0	0	0,00	0,0452
00026	35.287	2,41	85.207	0	0	0	0	0,00	0,0452
00100	6.026	12,64	76.169	0	0	0	0	0,00	0,0452
00126	51.223	1,59	81.392	0	0	0	0	0,00	0,0452
00935	8.861	8,60	76.169	0	0	0	0	0,00	0,0452
00936	19.418	3,94	76.600	0	0	0	0	0,00	0,0452
00937	19.863	3,86	76.721	0	0	0	0	0,00	0,0452
00938	15.266	5,05	77.083	0	0	0	0	0,00	0,0452
00939	47.757	1,66	79.480	0	0	0	0	0,00	0,0452
01268	11.375	6,89	78.373	0	0	0	0	0,00	0,0452
01269	19.492	4,02	78.335	0	0	0	0	0,00	0,0452
01270	19.648	4,04	79.391	0	0	0	0	0,00	0,0452
01271	14.863	5,25	78.066	0	0	0	0	0,00	0,0452
01272	17.061	4,46	76.169	0	0	0	0	0,00	0,0452
01331	37.620	2,20	82.592	0	0	0	0	0,00	0,0452
01332	22.527	3,72	83.778	0	0	0	0	0,00	0,0452
01333	11.375	6,70	76.169	0	0	0	0	0,00	0,0452
01334	16.964	4,49	76.169	0	0	0	0	0,00	0,0452
01335	18.166	4,23	76.786	0	0	0	0	0,00	0,0452
01336	11.730	6,49	76.169	0	0	0	0	0,00	0,0452
01337	27.980	2,78	77.889	0	0	0	0	0,00	0,0452
01338	9.608	8,06	77.446	0	0	0	0	0,00	0,0452
01339	10.917	7,16	78.192	0	0	0	0	0,00	0,0452

LEGENDA Pareti - Verifiche a taglio per pressoflessione retta allo stato limite ultimo

Ty Valore della sollecitazione di taglio.
CS Coefficienti di sicurezza relativi alle sollecitazioni "Ty": [NS] = Non Significativo - Per valori di CS maggiori o uguali a 100.
Vcc Valori massimo e minimo del taglio ultimo, per conglomerato compresso.
Vwd Contributi dell'acciaio al taglio ultimo dovuto alle staffe, relativi alle sollecitazioni "Ty".
N Sforzo normale utilizzato per il calcolo di AlfaC.
Vwp Contributi dell'acciaio al taglio ultimo dovuti ai ferri piegati, relativi alle sollecitazioni "Ty".
Ctg Θ Cotangente di Θ utilizzata nel calcolo di Vcc, Vwd e Vwp, relativi alle sollecitazioni "Ty".
AfTE Aree di ferro per il taglio in un centimetro, relativi alle sollecitazioni "Ty".

Pareti - VERIFICHE PRESSOFLESSIONE RETTA ALLO STATO LIMITE DI ESERCIZIO (Elevazione)

Pareti - Verifiche a pressoflessione retta allo stato limite di esercizio

D	Nodo	σ ct	σ cc	σ at	Nodo	σ ct	σ cc	σ at	Nodo	σ ct	σ cc	σ at	Nodo	σ ct	σ cc	σ at
		[N/mm²]	[N/mm²]	[N/mm²]		[N/mm²]	[N/mm²]	[N/mm²]		[N/mm²]	[N/mm²]	[N/mm²]		[N/mm²]	[N/mm²]	[N/mm²]
Parete P1-P2 AA= PCA CA=FQR ε sm=0,00000 Ae=0,0 cm² sm=0 mm wk=0,00 mm CA=QPR ε sm=0,00000 Ae=0,0 cm² sm=0 mm wk=0,00 mm																
Cordoli copertura					**ParetеP1-P2-P3-P4-P5**					**Parete P1-P2**						
SHELL: [00090-00704-02185] AA= PCA CA=FQR ε sm=0,00000 Ae=0,0 cm² sm=0 mm wk=0,00 mm CA=QPR ε sm=0,00000 Ae=0,0 cm² sm=0 mm wk=0,00 mm																
SHELL: [00090-02185-00963] AA= PCA CA=FQR ε sm=0,00000 Ae=0,0 cm² sm=0 mm wk=0,00 mm CA=QPR ε sm=0,00000 Ae=0,0 cm² sm=0 mm wk=0,00 mm																
SHELL: [00704-02186-02185] AA= PCA CA=FQR ε sm=0,00000 Ae=0,0 cm² sm=0 mm wk=0,00 mm CA=QPR ε sm=0,00000 Ae=0,0 cm² sm=0 mm wk=0,00 mm																
SHELL: [00967-02188-02699] AA= PCA CA=FQR ε sm=0,00000 Ae=0,0 cm² sm=0 mm wk=0,00 mm CA=QPR ε sm=0,00000 Ae=0,0 cm² sm=0 mm wk=0,00 mm																
SHELL: [02188-00821-02699] AA= PCA CA=FQR ε sm=0,00000 Ae=0,0 cm² sm=0 mm wk=0,00 mm CA=QPR ε sm=0,00000 Ae=0,0 cm² sm=0 mm wk=0,00 mm																

Pareti - Verifiche a pressoflessione retta allo stato limite di esercizio

D	Nodo	σ ct	σ cc	σ at	Nodo	σ ct	σ cc	σ at	Nodo	σ ct	σ cc	σ at	Nodo	σ ct	σ cc	σ at
		[N/mm²]	[N/mm²]	[N/mm²]		[N/mm²]	[N/mm²]	[N/mm²]		[N/mm²]	[N/mm²]	[N/mm²]		[N/mm²]	[N/mm²]	[N/mm²]
SHELL: [02187-00821-02188] AA= PCA						**CA=FQR ε sm=0,00000 Ae=0,0 cm² sm=0 mm wk=0,00 mm**								**CA=QPR ε sm=0,00000**		
Ae=0,0 cm² sm=0 mm wk=0,00 mm																
SHELL: [02187-00035-00821] AA= PCA						**CA=FQR ε sm=0,00000 Ae=0,0 cm² sm=0 mm wk=0,00 mm**								**CA=QPR ε sm=0,00000**		
Ae=0,0 cm² sm=0 mm wk=0,00 mm																
SHELL: [02189-02188-00967] AA= PCA						**CA=FQR ε sm=0,00000 Ae=0,0 cm² sm=0 mm wk=0,00 mm**								**CA=QPR ε sm=0,00000**		
Ae=0,0 cm² sm=0 mm wk=0,00 mm																
SHELL: [00704-00041-02186] AA= PCA						**CA=FQR ε sm=0,00000 Ae=0,0 cm² sm=0 mm wk=0,00 mm**								**CA=QPR ε sm=0,00000**		
Ae=0,0 cm² sm=0 mm wk=0,00 mm																
SHELL: [00879-00035-02187] AA= PCA						**CA=FQR ε sm=0,00000 Ae=0,0 cm² sm=0 mm wk=0,00 mm**								**CA=QPR ε sm=0,00000**		
Ae=0,0 cm² sm=0 mm wk=0,00 mm																
SHELL: [02186-00875-02193] AA= PCA						**CA=FQR ε sm=0,00000 Ae=0,0 cm² sm=0 mm wk=0,00 mm**								**CA=QPR ε sm=0,00000**		
Ae=0,0 cm² sm=0 mm wk=0,00 mm																
SHELL: [00966-02189-00967] AA= PCA						**CA=FQR ε sm=0,00000 Ae=0,0 cm² sm=0 mm wk=0,00 mm**								**CA=QPR ε sm=0,00000**		
Ae=0,0 cm² sm=0 mm wk=0,00 mm																
SHELL: [02189-02190-02187] AA= PCA						**CA=FQR ε sm=0,00000 Ae=0,0 cm² sm=0 mm wk=0,00 mm**								**CA=QPR ε sm=0,00000**		
Ae=0,0 cm² sm=0 mm wk=0,00 mm																
SHELL: [02190-00879-02187] AA= PCA						**CA=FQR ε sm=0,00000 Ae=0,0 cm² sm=0 mm wk=0,00 mm**								**CA=QPR ε sm=0,00000**		
Ae=0,0 cm² sm=0 mm wk=0,00 mm																
SHELL: [02189-02187-02188] AA= PCA						**CA=FQR ε sm=0,00000 Ae=0,0 cm² sm=0 mm wk=0,00 mm**								**CA=QPR ε sm=0,00000**		
Ae=0,0 cm² sm=0 mm wk=0,00 mm																
SHELL: [00878-02189-00966] AA= PCA						**CA=FQR ε sm=0,00000 Ae=0,0 cm² sm=0 mm wk=0,00 mm**								**CA=QPR ε sm=0,00000**		
Ae=0,0 cm² sm=0 mm wk=0,00 mm																
SHELL: [02186-02193-02185] AA= PCA						**CA=FQR ε sm=0,00000 Ae=0,0 cm² sm=0 mm wk=0,00 mm**								**CA=QPR ε sm=0,00000**		
Ae=0,0 cm² sm=0 mm wk=0,00 mm																
SHELL: [02185-02193-02192] AA= PCA						**CA=FQR ε sm=0,00000 Ae=0,0 cm² sm=0 mm wk=0,00 mm**								**CA=QPR ε sm=0,00000**		
Ae=0,0 cm² sm=0 mm wk=0,00 mm																
SHELL: [00878-00879-02190] AA= PCA						**CA=FQR ε sm=0,00000 Ae=0,0 cm² sm=0 mm wk=0,00 mm**								**CA=QPR ε sm=0,00000**		
Ae=0,0 cm² sm=0 mm wk=0,00 mm																
SHELL: [00878-02190-02189] AA= PCA						**CA=FQR ε sm=0,00000 Ae=0,0 cm² sm=0 mm wk=0,00 mm**								**CA=QPR ε sm=0,00000**		
Ae=0,0 cm² sm=0 mm wk=0,00 mm																
SHELL: [02185-02192-00963] AA= PCA						**CA=FQR ε sm=0,00000 Ae=0,0 cm² sm=0 mm wk=0,00 mm**								**CA=QPR ε sm=0,00000**		
Ae=0,0 cm² sm=0 mm wk=0,00 mm																
SHELL: [00041-00875-02186] AA= PCA						**CA=FQR ε sm=0,00000 Ae=0,0 cm² sm=0 mm wk=0,00 mm**								**CA=QPR ε sm=0,00000**		
Ae=0,0 cm² sm=0 mm wk=0,00 mm																
SHELL: [00875-00876-02193] AA= PCA						**CA=FQR ε sm=0,00000 Ae=0,0 cm² sm=0 mm wk=0,00 mm**								**CA=QPR ε sm=0,00000**		
Ae=0,0 cm² sm=0 mm wk=0,00 mm																
SHELL: [02191-00877-00878] AA= PCA						**CA=FQR ε sm=0,00000 Ae=0,0 cm² sm=0 mm wk=0,00 mm**								**CA=QPR ε sm=0,00000**		
Ae=0,0 cm² sm=0 mm wk=0,00 mm																
SHELL: [02191-00878-00966] AA= PCA						**CA=FQR ε sm=0,00000 Ae=0,0 cm² sm=0 mm wk=0,00 mm**								**CA=QPR ε sm=0,00000**		
Ae=0,0 cm² sm=0 mm wk=0,00 mm																
SHELL: [02191-00966-00965] AA= PCA						**CA=FQR ε sm=0,00000 Ae=0,0 cm² sm=0 mm wk=0,00 mm**								**CA=QPR ε sm=0,00000**		
Ae=0,0 cm² sm=0 mm wk=0,00 mm																
SHELL: [00964-02191-00965] AA= PCA						**CA=FQR ε sm=0,00000 Ae=0,0 cm² sm=0 mm wk=0,00 mm**								**CA=QPR ε sm=0,00000**		
Ae=0,0 cm² sm=0 mm wk=0,00 mm																
SHELL: [02192-00876-00964] AA= PCA						**CA=FQR ε sm=0,00000 Ae=0,0 cm² sm=0 mm wk=0,00 mm**								**CA=QPR ε sm=0,00000**		
Ae=0,0 cm² sm=0 mm wk=0,00 mm																
SHELL: [00876-02191-00964] AA= PCA						**CA=FQR ε sm=0,00000 Ae=0,0 cm² sm=0 mm wk=0,00 mm**								**CA=QPR ε sm=0,00000**		
Ae=0,0 cm² sm=0 mm wk=0,00 mm																
SHELL: [00876-00877-02191] AA= PCA						**CA=FQR ε sm=0,00000 Ae=0,0 cm² sm=0 mm wk=0,00 mm**								**CA=QPR ε sm=0,00000**		
Ae=0,0 cm² sm=0 mm wk=0,00 mm																
SHELL: [02192-02193-00876] AA= PCA						**CA=FQR ε sm=0,00000 Ae=0,0 cm² sm=0 mm wk=0,00 mm**								**CA=QPR ε sm=0,00000**		
Ae=0,0 cm² sm=0 mm wk=0,00 mm																
SHELL: [00963-02192-00964] AA= PCA						**CA=FQR ε sm=0,00000 Ae=0,0 cm² sm=0 mm wk=0,00 mm**								**CA=QPR ε sm=0,00000**		
Ae=0,0 cm² sm=0 mm wk=0,00 mm																
P	00035	0,094	-0,067	1,222	00041	0,000	-0,119	0,000	00090	1,313	0,682	18,940	00704	0,918	0,664	13,449
S		0,212	-0,375	2,473		0,000	-0,863	0,000		0,959	0,763	14,143		0,590	0,197	8,375
P	00821	0,075	-0,097	0,912	00875	0,000	-0,562	0,000	00876	0,000	-0,133	0,000	00877	0,016	0,005	0,221
S		0,172	-0,227	2,097		0,000	-0,777	0,000		0,000	-0,438	0,000		0,000	-0,287	0,000
P	00878	0,000	-0,021	0,000	00879	0,000	-0,053	0,000	00963	0,249	0,096	3,549	00964	0,090	0,035	1,271
S		0,000	-0,177	0,000		0,000	-0,121	0,000		0,297	0,253	4,390		0,192	0,115	2,766
P	00965	0,045	-0,026	0,604	00966	0,066	-0,071	0,832	00967	0,028	-0,005	0,384	02185	0,345	0,160	4,927
S		0,107	-0,015	1,452		0,060	-0,040	0,777		0,012	-0,009	0,156		0,159	0,153	2,372
P	02186	0,197	0,112	2,846	02187	0,022	-0,028	0,266	02188	0,017	-0,078	0,144	02189	0,007	-0,039	0,054
S		0,000	-0,125	0,000		0,059	-0,158	0,631		0,049	-0,096	0,560		0,000	-0,055	0,000
P	02190	0,025	0,010	0,359	02191	0,000	-0,057	0,000	02192	0,000	-0,060	0,000	02193	0,046	0,043	0,682
S		0,000	-0,071	0,000		0,000	-0,131	0,000		0,141	0,118	2,088		0,000	-0,260	0,000
P	02699	0,001	-0,033	0,000												
S		0,053	-0,041	0,675												
Parete P2-P3		**AA= PCA**				**CA=FQR ε sm=0,00000 Ae=0,0 cm² sm=0 mm wk=0,00 mm**								**CA=QPR ε sm=0,00000 Ae=0,0 cm²**		
sm=0 mm wk=0,00 mm																
Cordoli copertura						**ParetеP1-P2-P3-P4-P5**								**Parete P2-P3**		

Pareti - Verifiche a pressoflessione retta allo stato limite di esercizio

D	Nodo	σ ct	σ cc	σ at	Nodo	σ ct	σ cc	σ at	Nodo	σ ct	σ cc	σ at	Nodo	σ ct	σ cc	σ at
		[N/mm²]	[N/mm²]	[N/mm²]		[N/mm²]	[N/mm²]	[N/mm²]		[N/mm²]	[N/mm²]	[N/mm²]		[N/mm²]	[N/mm²]	[N/mm²]
SHELL: [02704-02679-00701] AA= PCA						**CA=FQR ε sm=0,00000 Ae=0,0 cm² sm=0 mm wk=0,00 mm**								**CA=QPR ε sm=0,00000**		
Ae=0,0 cm² sm=0 mm wk=0,00 mm																
SHELL: [02704-00701-00700] AA= PCA						**CA=FQR ε sm=0,00000 Ae=0,0 cm² sm=0 mm wk=0,00 mm**								**CA=QPR ε sm=0,00000**		
Ae=0,0 cm² sm=0 mm wk=0,00 mm																
SHELL: [00700-02036-00699] AA= PCA						**CA=FQR ε sm=0,00000 Ae=0,0 cm² sm=0 mm wk=0,00 mm**								**CA=QPR ε sm=0,00000**		
Ae=0,0 cm² sm=0 mm wk=0,00 mm																
SHELL: [02035-00704-00090] AA= PCA						**CA=FQR ε sm=0,00000 Ae=0,0 cm² sm=0 mm wk=0,00 mm**								**CA=QPR ε sm=0,00000**		
Ae=0,0 cm² sm=0 mm wk=0,00 mm																
SHELL: [00703-02675-02034] AA= PCA						**CA=FQR ε sm=0,00000 Ae=0,0 cm² sm=0 mm wk=0,00 mm**								**CA=QPR ε sm=0,00000**		
Ae=0,0 cm² sm=0 mm wk=0,00 mm																
SHELL: [00700-00702-02036] AA= PCA						**CA=FQR ε sm=0,00000 Ae=0,0 cm² sm=0 mm wk=0,00 mm**								**CA=QPR ε sm=0,00000**		
Ae=0,0 cm² sm=0 mm wk=0,00 mm																
SHELL: [00696-02034-02035] AA= PCA						**CA=FQR ε sm=0,00000 Ae=0,0 cm² sm=0 mm wk=0,00 mm**								**CA=QPR ε sm=0,00000**		
Ae=0,0 cm² sm=0 mm wk=0,00 mm																
SHELL: [02034-00704-02035] AA= PCA						**CA=FQR ε sm=0,00000 Ae=0,0 cm² sm=0 mm wk=0,00 mm**								**CA=QPR ε sm=0,00000**		
Ae=0,0 cm² sm=0 mm wk=0,00 mm																
SHELL: [02034-02675-00704] AA= PCA						**CA=FQR ε sm=0,00000 Ae=0,0 cm² sm=0 mm wk=0,00 mm**								**CA=QPR ε sm=0,00000**		
Ae=0,0 cm² sm=0 mm wk=0,00 mm																
SHELL: [02036-00702-00703] AA= PCA						**CA=FQR ε sm=0,00000 Ae=0,0 cm² sm=0 mm wk=0,00 mm**								**CA=QPR ε sm=0,00000**		
Ae=0,0 cm² sm=0 mm wk=0,00 mm																
SHELL: [00700-00701-00702] AA= PCA						**CA=FQR ε sm=0,00000 Ae=0,0 cm² sm=0 mm wk=0,00 mm**								**CA=QPR ε sm=0,00000**		
Ae=0,0 cm² sm=0 mm wk=0,00 mm																
SHELL: [00696-02035-00090] AA= PCA						**CA=FQR ε sm=0,00000 Ae=0,0 cm² sm=0 mm wk=0,00 mm**								**CA=QPR ε sm=0,00000**		
Ae=0,0 cm² sm=0 mm wk=0,00 mm																
SHELL: [00698-02036-00697] AA= PCA						**CA=FQR ε sm=0,00000 Ae=0,0 cm² sm=0 mm wk=0,00 mm**								**CA=QPR ε sm=0,00000**		
Ae=0,0 cm² sm=0 mm wk=0,00 mm																
SHELL: [00699-02036-02033] AA= PCA						**CA=FQR ε sm=0,00000 Ae=0,0 cm² sm=0 mm wk=0,00 mm**								**CA=QPR ε sm=0,00000**		
Ae=0,0 cm² sm=0 mm wk=0,00 mm																
SHELL: [02036-00703-02034] AA= PCA						**CA=FQR ε sm=0,00000 Ae=0,0 cm² sm=0 mm wk=0,00 mm**								**CA=QPR ε sm=0,00000**		
Ae=0,0 cm² sm=0 mm wk=0,00 mm																
SHELL: [00697-02036-00696] AA= PCA						**CA=FQR ε sm=0,00000 Ae=0,0 cm² sm=0 mm wk=0,00 mm**								**CA=QPR ε sm=0,00000**		
Ae=0,0 cm² sm=0 mm wk=0,00 mm																
SHELL: [02036-02034-00696] AA= PCA						**CA=FQR ε sm=0,00000 Ae=0,0 cm² sm=0 mm wk=0,00 mm**								**CA=QPR ε sm=0,00000**		
Ae=0,0 cm² sm=0 mm wk=0,00 mm																
SHELL: [02683-02033-00698] AA= PCA						**CA=FQR ε sm=0,00000 Ae=0,0 cm² sm=0 mm wk=0,00 mm**								**CA=QPR ε sm=0,00000**		
Ae=0,0 cm² sm=0 mm wk=0,00 mm																
SHELL: [02033-02036-00698] AA= PCA						**CA=FQR ε sm=0,00000 Ae=0,0 cm² sm=0 mm wk=0,00 mm**								**CA=QPR ε sm=0,00000**		
Ae=0,0 cm² sm=0 mm wk=0,00 mm																
SHELL: [02683-00699-02033] AA= PCA						**CA=FQR ε sm=0,00000 Ae=0,0 cm² sm=0 mm wk=0,00 mm**								**CA=QPR ε sm=0,00000**		
Ae=0,0 cm² sm=0 mm wk=0,00 mm																
P	00090	0,000	-1,460	0,000	00696	0,616	0,596	9,223	00697	0,000	-0,172	0,000	00698	0,036	-0,065	0,421
S		1,825	1,000	26,382		1,065	1,045	15,955		0,000	-1,013	0,000		0,000	-2,138	0,000
P	00699	0,000	-3,211	0,000	00700	0,000	-1,577	0,000	00701	0,163	-0,831	1,251	00702	1,535	0,943	22,314
S		0,000	-0,943	0,000		1,288	0,529	18,413		0,886	0,613	12,950		1,637	1,602	24,516
P	00703	0,770	0,573	11,316	00704	0,857	0,746	12,724	02033	0,000	-1,936	0,000	02034	0,466	0,461	6,987
S		0,907	0,889	13,589		0,010	-0,232	0,000		0,000	-0,960	0,000		0,000	-0,251	0,000
P	02035	1,083	0,863	15,983	02036	0,296	0,021	4,109	02675	0,398	0,373	5,942	02679	0,475	-0,823	5,564
S		0,692	0,468	10,108		0,130	0,003	1,793		0,439	0,221	6,319		0,710	-0,962	8,650
P	02683	0,000	-5,321	0,000	02704	0,000	-1,279	0,000								
S		0,000	-1,554	0,000		0,381	0,324	5,629								
Parete P4-P3 AA= PCA						**CA=FQR ε sm=0,00000 Ae=0,0 cm² sm=0 mm wk=0,00 mm**								**CA=QPR ε sm=0,00000 Ae=0,0 cm²**		
sm=0 mm wk=0,00 mm																
Cordoli copertura						**PareteP1-P2-P3-P4-P5**								**Parete P4-P3**		
SHELL: [02703-02678-00743] AA= PCA						**CA=FQR ε sm=0,00000 Ae=0,0 cm² sm=0 mm wk=0,00 mm**								**CA=QPR ε sm=0,00000**		
Ae=0,0 cm² sm=0 mm wk=0,00 mm																
SHELL: [02703-00743-00742] AA= PCA						**CA=FQR ε sm=0,00000 Ae=0,0 cm² sm=0 mm wk=0,00 mm**								**CA=QPR ε sm=0,00000**		
Ae=0,0 cm² sm=0 mm wk=0,00 mm																
SHELL: [00742-00743-00744] AA= PCA						**CA=FQR ε sm=0,00000 Ae=0,0 cm² sm=0 mm wk=0,00 mm**								**CA=QPR ε sm=0,00000**		
Ae=0,0 cm² sm=0 mm wk=0,00 mm																
SHELL: [02065-00746-00066] AA= PCA						**CA=FQR ε sm=0,00000 Ae=0,0 cm² sm=0 mm wk=0,00 mm**								**CA=QPR ε sm=0,00000**		
Ae=0,0 cm² sm=0 mm wk=0,00 mm																
SHELL: [00745-02671-02064] AA= PCA						**CA=FQR ε sm=0,00000 Ae=0,0 cm² sm=0 mm wk=0,00 mm**								**CA=QPR ε sm=0,00000**		
Ae=0,0 cm² sm=0 mm wk=0,00 mm																
SHELL: [00742-00744-02066] AA= PCA						**CA=FQR ε sm=0,00000 Ae=0,0 cm² sm=0 mm wk=0,00 mm**								**CA=QPR ε sm=0,00000**		
Ae=0,0 cm² sm=0 mm wk=0,00 mm																
SHELL: [00738-02064-02065] AA= PCA						**CA=FQR ε sm=0,00000 Ae=0,0 cm² sm=0 mm wk=0,00 mm**								**CA=QPR ε sm=0,00000**		
Ae=0,0 cm² sm=0 mm wk=0,00 mm																
SHELL: [02064-00746-02065] AA= PCA						**CA=FQR ε sm=0,00000 Ae=0,0 cm² sm=0 mm wk=0,00 mm**								**CA=QPR ε sm=0,00000**		
Ae=0,0 cm² sm=0 mm wk=0,00 mm																
SHELL: [02064-02671-00746] AA= PCA						**CA=FQR ε sm=0,00000 Ae=0,0 cm² sm=0 mm wk=0,00 mm**								**CA=QPR ε sm=0,00000**		
Ae=0,0 cm² sm=0 mm wk=0,00 mm																
SHELL: [00742-02066-00741] AA= PCA						**CA=FQR ε sm=0,00000 Ae=0,0 cm² sm=0 mm wk=0,00 mm**								**CA=QPR ε sm=0,00000**		
Ae=0,0 cm² sm=0 mm wk=0,00 mm																

Pareti - Verifiche a pressoflessione retta allo stato limite di esercizio

D	Nodo	σ ct	σ cc	σ at	Nodo	σ ct	σ cc	σ at	Nodo	σ ct	σ cc	σ at	Nodo	σ ct	σ cc	σ at
		[N/mm²]	[N/mm²]	[N/mm²]		[N/mm²]	[N/mm²]	[N/mm²]		[N/mm²]	[N/mm²]	[N/mm²]		[N/mm²]	[N/mm²]	[N/mm²]
SHELL: [00741-02066-02063] AA= PCA CA=FQR ε sm=0,00000 Ae=0,0 cm² sm=0 mm wk=0,00 mm CA=QPR ε sm=0,00000 Ae=0,0 cm² sm=0 mm wk=0,00 mm																
SHELL: [00738-02065-00066] AA= PCA CA=FQR ε sm=0,00000 Ae=0,0 cm² sm=0 mm wk=0,00 mm CA=QPR ε sm=0,00000 Ae=0,0 cm² sm=0 mm wk=0,00 mm																
SHELL: [00740-02066-00739] AA= PCA CA=FQR ε sm=0,00000 Ae=0,0 cm² sm=0 mm wk=0,00 mm CA=QPR ε sm=0,00000 Ae=0,0 cm² sm=0 mm wk=0,00 mm																
SHELL: [02682-02063-00740] AA= PCA CA=FQR ε sm=0,00000 Ae=0,0 cm² sm=0 mm wk=0,00 mm CA=QPR ε sm=0,00000 Ae=0,0 cm² sm=0 mm wk=0,00 mm																
SHELL: [02063-02066-00740] AA= PCA CA=FQR ε sm=0,00000 Ae=0,0 cm² sm=0 mm wk=0,00 mm CA=QPR ε sm=0,00000 Ae=0,0 cm² sm=0 mm wk=0,00 mm																
SHELL: [02066-02064-00738] AA= PCA CA=FQR ε sm=0,00000 Ae=0,0 cm² sm=0 mm wk=0,00 mm CA=QPR ε sm=0,00000 Ae=0,0 cm² sm=0 mm wk=0,00 mm																
SHELL: [02066-00738-00739] AA= PCA CA=FQR ε sm=0,00000 Ae=0,0 cm² sm=0 mm wk=0,00 mm CA=QPR ε sm=0,00000 Ae=0,0 cm² sm=0 mm wk=0,00 mm																
SHELL: [02066-00745-02064] AA= PCA CA=FQR ε sm=0,00000 Ae=0,0 cm² sm=0 mm wk=0,00 mm CA=QPR ε sm=0,00000 Ae=0,0 cm² sm=0 mm wk=0,00 mm																
SHELL: [02066-00744-00745] AA= PCA CA=FQR ε sm=0,00000 Ae=0,0 cm² sm=0 mm wk=0,00 mm CA=QPR ε sm=0,00000 Ae=0,0 cm² sm=0 mm wk=0,00 mm																
SHELL: [02682-00741-02063] AA= PCA CA=FQR ε sm=0,00000 Ae=0,0 cm² sm=0 mm wk=0,00 mm CA=QPR ε sm=0,00000 Ae=0,0 cm² sm=0 mm wk=0,00 mm																
P	00066	0,000	-1,456	0,000	00738	0,611	0,590	9,135	00739	0,000	-0,173	0,000	00740	0,036	-0,066	0,429
S		1,816	0,998	26,255		1,064	1,046	15,942		0,000	-1,020	0,000		0,000	-2,138	0,000
P	00741	0,000	-3,214	0,000	00742	0,000	-1,581	0,000	00743	0,162	-0,827	1,244	00744	1,540	0,946	22,388
S		0,000	-0,946	0,000		1,291	0,527	18,450		0,892	0,617	13,033		1,641	1,608	24,580
P	00745	0,778	0,576	11,430	00746	0,849	0,741	12,603	02063	0,000	-1,935	0,000	02064	0,465	0,463	6,971
S		0,916	0,900	13,724		0,008	-0,227	0,000		0,000	-0,961	0,000		0,000	-0,246	0,000
P	02065	1,068	0,856	15,758	02066	0,298	0,021	4,134	02671	0,398	0,373	5,935	02678	0,488	-0,810	5,758
S		0,687	0,467	10,034		0,131	0,003	1,815		0,447	0,229	6,441		0,721	-0,952	8,806
P	02682	0,000	-5,313	0,000	02703	0,000	-1,282	0,000								
S		0,000	-1,548	0,000		0,395	0,321	5,827								
Parete P5-P4 AA= PCA CA=FQR ε sm=0,00000 Ae=0,0 cm² sm=0 mm wk=0,00 mm CA=QPR ε sm=0,00000 Ae=0,0 cm² sm=0 mm wk=0,00 mm																
Cordoli copertura						**PareteP1-P2-P3-P4-P5**								**Parete P5-P4**		
SHELL: [00066-00746-02194] AA= PCA CA=FQR ε sm=0,00000 Ae=0,0 cm² sm=0 mm wk=0,00 mm CA=QPR ε sm=0,00000 Ae=0,0 cm² sm=0 mm wk=0,00 mm																
SHELL: [00066-02194-00995] AA= PCA CA=FQR ε sm=0,00000 Ae=0,0 cm² sm=0 mm wk=0,00 mm CA=QPR ε sm=0,00000 Ae=0,0 cm² sm=0 mm wk=0,00 mm																
SHELL: [00746-02195-02194] AA= PCA CA=FQR ε sm=0,00000 Ae=0,0 cm² sm=0 mm wk=0,00 mm CA=QPR ε sm=0,00000 Ae=0,0 cm² sm=0 mm wk=0,00 mm																
SHELL: [02197-02196-00737] AA= PCA CA=FQR ε sm=0,00000 Ae=0,0 cm² sm=0 mm wk=0,00 mm CA=QPR ε sm=0,00000 Ae=0,0 cm² sm=0 mm wk=0,00 mm																
SHELL: [02196-00031-00737] AA= PCA CA=FQR ε sm=0,00000 Ae=0,0 cm² sm=0 mm wk=0,00 mm CA=QPR ε sm=0,00000 Ae=0,0 cm² sm=0 mm wk=0,00 mm																
SHELL: [00999-02197-00030] AA= PCA CA=FQR ε sm=0,00000 Ae=0,0 cm² sm=0 mm wk=0,00 mm CA=QPR ε sm=0,00000 Ae=0,0 cm² sm=0 mm wk=0,00 mm																
SHELL: [02197-00737-00030] AA= PCA CA=FQR ε sm=0,00000 Ae=0,0 cm² sm=0 mm wk=0,00 mm CA=QPR ε sm=0,00000 Ae=0,0 cm² sm=0 mm wk=0,00 mm																
SHELL: [00998-00883-02198] AA= PCA CA=FQR ε sm=0,00000 Ae=0,0 cm² sm=0 mm wk=0,00 mm CA=QPR ε sm=0,00000 Ae=0,0 cm² sm=0 mm wk=0,00 mm																
SHELL: [00746-00037-02195] AA= PCA CA=FQR ε sm=0,00000 Ae=0,0 cm² sm=0 mm wk=0,00 mm CA=QPR ε sm=0,00000 Ae=0,0 cm² sm=0 mm wk=0,00 mm																
SHELL: [00037-00880-02195] AA= PCA CA=FQR ε sm=0,00000 Ae=0,0 cm² sm=0 mm wk=0,00 mm CA=QPR ε sm=0,00000 Ae=0,0 cm² sm=0 mm wk=0,00 mm																
SHELL: [00884-00031-02196] AA= PCA CA=FQR ε sm=0,00000 Ae=0,0 cm² sm=0 mm wk=0,00 mm CA=QPR ε sm=0,00000 Ae=0,0 cm² sm=0 mm wk=0,00 mm																
SHELL: [02198-02197-00999] AA= PCA CA=FQR ε sm=0,00000 Ae=0,0 cm² sm=0 mm wk=0,00 mm CA=QPR ε sm=0,00000 Ae=0,0 cm² sm=0 mm wk=0,00 mm																
SHELL: [00883-02199-02198] AA= PCA CA=FQR ε sm=0,00000 Ae=0,0 cm² sm=0 mm wk=0,00 mm CA=QPR ε sm=0,00000 Ae=0,0 cm² sm=0 mm wk=0,00 mm																
SHELL: [02199-02196-02197] AA= PCA CA=FQR ε sm=0,00000 Ae=0,0 cm² sm=0 mm wk=0,00 mm CA=QPR ε sm=0,00000 Ae=0,0 cm² sm=0 mm wk=0,00 mm																
SHELL: [02199-02197-02198] AA= PCA CA=FQR ε sm=0,00000 Ae=0,0 cm² sm=0 mm wk=0,00 mm CA=QPR ε sm=0,00000 Ae=0,0 cm² sm=0 mm wk=0,00 mm																
SHELL: [02199-00884-02196] AA= PCA CA=FQR ε sm=0,00000 Ae=0,0 cm² sm=0 mm wk=0,00 mm CA=QPR ε sm=0,00000 Ae=0,0 cm² sm=0 mm wk=0,00 mm																
SHELL: [02195-00880-02202] AA= PCA CA=FQR ε sm=0,00000 Ae=0,0 cm² sm=0 mm wk=0,00 mm CA=QPR ε sm=0,00000 Ae=0,0 cm² sm=0 mm wk=0,00 mm																
SHELL: [00883-00884-02199] AA= PCA CA=FQR ε sm=0,00000 Ae=0,0 cm² sm=0 mm wk=0,00 mm CA=QPR ε sm=0,00000 Ae=0,0 cm² sm=0 mm wk=0,00 mm																
SHELL: [00998-02198-00999] AA= PCA CA=FQR ε sm=0,00000 Ae=0,0 cm² sm=0 mm wk=0,00 mm CA=QPR ε sm=0,00000 Ae=0,0 cm² sm=0 mm wk=0,00 mm																
SHELL: [02195-02201-02194] AA= PCA CA=FQR ε sm=0,00000 Ae=0,0 cm² sm=0 mm wk=0,00 mm CA=QPR ε sm=0,00000 Ae=0,0 cm² sm=0 mm wk=0,00 mm																

Pareti - Verifiche a pressoflessione retta allo stato limite di esercizio

D	Nodo	σ ct	σ cc	σ at	Nodo	σ ct	σ cc	σ at	Nodo	σ ct	σ cc	σ at	Nodo	σ ct	σ cc	σ at
		[N/mm²]	[N/mm²]	[N/mm²]		[N/mm²]	[N/mm²]	[N/mm²]		[N/mm²]	[N/mm²]	[N/mm²]		[N/mm²]	[N/mm²]	[N/mm²]
SHELL: [02195-02202-02201] AA= PCA Ae=0,0 cm² sm=0 mm wk=0,00 mm						**CA=FQR ε sm=0,00000 Ae=0,0 cm² sm=0 mm wk=0,00 mm**								**CA=QPR ε sm=0,00000**		
SHELL: [02194-02201-00995] AA= PCA Ae=0,0 cm² sm=0 mm wk=0,00 mm						**CA=FQR ε sm=0,00000 Ae=0,0 cm² sm=0 mm wk=0,00 mm**								**CA=QPR ε sm=0,00000**		
SHELL: [02200-00998-00997] AA= PCA Ae=0,0 cm² sm=0 mm wk=0,00 mm						**CA=FQR ε sm=0,00000 Ae=0,0 cm² sm=0 mm wk=0,00 mm**								**CA=QPR ε sm=0,00000**		
SHELL: [00882-00883-02200] AA= PCA Ae=0,0 cm² sm=0 mm wk=0,00 mm						**CA=FQR ε sm=0,00000 Ae=0,0 cm² sm=0 mm wk=0,00 mm**								**CA=QPR ε sm=0,00000**		
SHELL: [02200-00883-00998] AA= PCA Ae=0,0 cm² sm=0 mm wk=0,00 mm						**CA=FQR ε sm=0,00000 Ae=0,0 cm² sm=0 mm wk=0,00 mm**								**CA=QPR ε sm=0,00000**		
SHELL: [00880-00881-02202] AA= PCA Ae=0,0 cm² sm=0 mm wk=0,00 mm						**CA=FQR ε sm=0,00000 Ae=0,0 cm² sm=0 mm wk=0,00 mm**								**CA=QPR ε sm=0,00000**		
SHELL: [00881-00882-02200] AA= PCA Ae=0,0 cm² sm=0 mm wk=0,00 mm						**CA=FQR ε sm=0,00000 Ae=0,0 cm² sm=0 mm wk=0,00 mm**								**CA=QPR ε sm=0,00000**		
SHELL: [00995-02201-00996] AA= PCA Ae=0,0 cm² sm=0 mm wk=0,00 mm						**CA=FQR ε sm=0,00000 Ae=0,0 cm² sm=0 mm wk=0,00 mm**								**CA=QPR ε sm=0,00000**		
SHELL: [00996-00881-02200] AA= PCA Ae=0,0 cm² sm=0 mm wk=0,00 mm						**CA=FQR ε sm=0,00000 Ae=0,0 cm² sm=0 mm wk=0,00 mm**								**CA=QPR ε sm=0,00000**		
SHELL: [02201-00881-00996] AA= PCA Ae=0,0 cm² sm=0 mm wk=0,00 mm						**CA=FQR ε sm=0,00000 Ae=0,0 cm² sm=0 mm wk=0,00 mm**								**CA=QPR ε sm=0,00000**		
SHELL: [00996-02200-00997] AA= PCA Ae=0,0 cm² sm=0 mm wk=0,00 mm						**CA=FQR ε sm=0,00000 Ae=0,0 cm² sm=0 mm wk=0,00 mm**								**CA=QPR ε sm=0,00000**		
SHELL: [02201-02202-00881] AA= PCA Ae=0,0 cm² sm=0 mm wk=0,00 mm						**CA=FQR ε sm=0,00000 Ae=0,0 cm² sm=0 mm wk=0,00 mm**								**CA=QPR ε sm=0,00000**		
P	00030	0,000	-0,032	0,000	00031	0,098	-0,067	1,271	00037	0,000	-0,109	0,000	00066	1,262	0,658	18,210
S		0,055	-0,042	0,712		0,204	-0,369	2,376		0,000	-0,859	0,000		0,974	0,770	14,347
P	00737	0,069	-0,094	0,843	00746	0,895	0,646	13,115	00880	0,000	-0,560	0,000	00881	0,000	-0,126	0,000
S		0,177	-0,223	2,172		0,604	0,217	8,601		0,000	-0,770	0,000		0,000	-0,416	0,000
P	00882	0,008	0,004	0,117	00883	0,000	-0,021	0,000	00884	0,000	-0,051	0,000	00995	0,245	0,117	3,511
S		0,000	-0,294	0,000		0,000	-0,162	0,000		0,000	-0,119	0,000		0,317	0,247	4,660
P	00996	0,074	0,058	1,080	00997	0,133	-0,058	1,773	00998	0,031	-0,044	0,374	00999	0,062	-0,029	0,827
S		0,189	0,132	2,754		0,111	-0,017	1,506		0,049	-0,016	0,664		0,011	-0,003	0,149
P	02194	0,391	0,182	5,599	02195	0,169	0,097	2,441	02196	0,016	-0,022	0,199	02197	0,010	-0,062	0,064
S		0,224	0,200	3,330		0,035	-0,090	0,381		0,053	-0,165	0,532		0,037	-0,096	0,391
P	02198	0,005	-0,031	0,030	02199	0,014	0,008	0,202	02200	0,000	-0,063	0,000	02201	0,000	-0,097	0,000
S		0,000	-0,047	0,000		0,000	-0,063	0,000		0,000	-0,141	0,000		0,113	0,090	1,664
P	02202	0,125	0,124	1,873												
S		0,000	-0,289	0,000												
Parete P6-P7 AA= PCA sm=0 mm wk=0,00 mm						**CA=FQR ε sm=0,00000 Ae=0,0 cm² sm=0 mm wk=0,00 mm**								**CA=QPR ε sm=0,00000 Ae=0,0 cm²**		
Cordoli copertura						**ParetеP6-P7-P8**								**Parete P6-P7**		
SHELL: [02693-00717-02037] AA= PCA Ae=0,0 cm² sm=0 mm wk=0,00 mm						**CA=FQR ε sm=0,00000 Ae=0,0 cm² sm=0 mm wk=0,00 mm**								**CA=QPR ε sm=0,00000**		
SHELL: [02693-02037-00716] AA= PCA Ae=0,0 cm² sm=0 mm wk=0,00 mm						**CA=FQR ε sm=0,00000 Ae=0,0 cm² sm=0 mm wk=0,00 mm**								**CA=QPR ε sm=0,00000**		
SHELL: [00729-02039-02040] AA= PCA Ae=0,0 cm² sm=0 mm wk=0,00 mm						**CA=FQR ε sm=0,00000 Ae=0,0 cm² sm=0 mm wk=0,00 mm**								**CA=QPR ε sm=0,00000**		
SHELL: [00717-02038-02037] AA= PCA Ae=0,0 cm² sm=0 mm wk=0,00 mm						**CA=FQR ε sm=0,00000 Ae=0,0 cm² sm=0 mm wk=0,00 mm**								**CA=QPR ε sm=0,00000**		
SHELL: [02040-02039-00730] AA= PCA Ae=0,0 cm² sm=0 mm wk=0,00 mm						**CA=FQR ε sm=0,00000 Ae=0,0 cm² sm=0 mm wk=0,00 mm**								**CA=QPR ε sm=0,00000**		
SHELL: [02040-00730-02688] AA= PCA Ae=0,0 cm² sm=0 mm wk=0,00 mm						**CA=FQR ε sm=0,00000 Ae=0,0 cm² sm=0 mm wk=0,00 mm**								**CA=QPR ε sm=0,00000**		
SHELL: [02039-00033-00730] AA= PCA Ae=0,0 cm² sm=0 mm wk=0,00 mm						**CA=FQR ε sm=0,00000 Ae=0,0 cm² sm=0 mm wk=0,00 mm**								**CA=QPR ε sm=0,00000**		
SHELL: [00729-00033-02039] AA= PCA Ae=0,0 cm² sm=0 mm wk=0,00 mm						**CA=FQR ε sm=0,00000 Ae=0,0 cm² sm=0 mm wk=0,00 mm**								**CA=QPR ε sm=0,00000**		
SHELL: [00705-00729-02040] AA= PCA Ae=0,0 cm² sm=0 mm wk=0,00 mm						**CA=FQR ε sm=0,00000 Ae=0,0 cm² sm=0 mm wk=0,00 mm**								**CA=QPR ε sm=0,00000**		
SHELL: [00717-00032-02038] AA= PCA Ae=0,0 cm² sm=0 mm wk=0,00 mm						**CA=FQR ε sm=0,00000 Ae=0,0 cm² sm=0 mm wk=0,00 mm**								**CA=QPR ε sm=0,00000**		
SHELL: [00728-02042-02041] AA= PCA Ae=0,0 cm² sm=0 mm wk=0,00 mm						**CA=FQR ε sm=0,00000 Ae=0,0 cm² sm=0 mm wk=0,00 mm**								**CA=QPR ε sm=0,00000**		
SHELL: [02038-00718-00716] AA= PCA Ae=0,0 cm² sm=0 mm wk=0,00 mm						**CA=FQR ε sm=0,00000 Ae=0,0 cm² sm=0 mm wk=0,00 mm**								**CA=QPR ε sm=0,00000**		
SHELL: [00705-02040-02688] AA= PCA Ae=0,0 cm² sm=0 mm wk=0,00 mm						**CA=FQR ε sm=0,00000 Ae=0,0 cm² sm=0 mm wk=0,00 mm**								**CA=QPR ε sm=0,00000**		
SHELL: [02041-02042-00729] AA= PCA Ae=0,0 cm² sm=0 mm wk=0,00 mm						**CA=FQR ε sm=0,00000 Ae=0,0 cm² sm=0 mm wk=0,00 mm**								**CA=QPR ε sm=0,00000**		
SHELL: [02041-00729-00705] AA= PCA Ae=0,0 cm² sm=0 mm wk=0,00 mm						**CA=FQR ε sm=0,00000 Ae=0,0 cm² sm=0 mm wk=0,00 mm**								**CA=QPR ε sm=0,00000**		

Pareti - Verifiche a pressoflessione retta allo stato limite di esercizio

D	Nodo	σ ct	σ cc	σ at	Nodo	σ ct	σ cc	σ at	Nodo	σ ct	σ cc	σ at	Nodo	σ ct	σ cc	σ at
		[N/mm²]	[N/mm²]	[N/mm²]		[N/mm²]	[N/mm²]	[N/mm²]		[N/mm²]	[N/mm²]	[N/mm²]		[N/mm²]	[N/mm²]	[N/mm²]

SHELL: [00728-00729-02042] AA= PCA CA=FQR ε sm=0,00000 Ae=0,0 cm² sm=0 mm wk=0,00 mm CA=QPR ε sm=0,00000 Ae=0,0 cm² sm=0 mm wk=0,00 mm
SHELL: [00706-00728-02041] AA= PCA CA=FQR ε sm=0,00000 Ae=0,0 cm² sm=0 mm wk=0,00 mm CA=QPR ε sm=0,00000 Ae=0,0 cm² sm=0 mm wk=0,00 mm
SHELL: [00032-00718-02038] AA= PCA CA=FQR ε sm=0,00000 Ae=0,0 cm² sm=0 mm wk=0,00 mm CA=QPR ε sm=0,00000 Ae=0,0 cm² sm=0 mm wk=0,00 mm
SHELL: [00727-00728-02043] AA= PCA CA=FQR ε sm=0,00000 Ae=0,0 cm² sm=0 mm wk=0,00 mm CA=QPR ε sm=0,00000 Ae=0,0 cm² sm=0 mm wk=0,00 mm
SHELL: [02037-02038-00716] AA= PCA CA=FQR ε sm=0,00000 Ae=0,0 cm² sm=0 mm wk=0,00 mm CA=QPR ε sm=0,00000 Ae=0,0 cm² sm=0 mm wk=0,00 mm
SHELL: [00706-02041-00705] AA= PCA CA=FQR ε sm=0,00000 Ae=0,0 cm² sm=0 mm wk=0,00 mm CA=QPR ε sm=0,00000 Ae=0,0 cm² sm=0 mm wk=0,00 mm
SHELL: [02043-00728-00706] AA= PCA CA=FQR ε sm=0,00000 Ae=0,0 cm² sm=0 mm wk=0,00 mm CA=QPR ε sm=0,00000 Ae=0,0 cm² sm=0 mm wk=0,00 mm
SHELL: [00716-02052-00715] AA= PCA CA=FQR ε sm=0,00000 Ae=0,0 cm² sm=0 mm wk=0,00 mm CA=QPR ε sm=0,00000 Ae=0,0 cm² sm=0 mm wk=0,00 mm
SHELL: [00707-02043-00706] AA= PCA CA=FQR ε sm=0,00000 Ae=0,0 cm² sm=0 mm wk=0,00 mm CA=QPR ε sm=0,00000 Ae=0,0 cm² sm=0 mm wk=0,00 mm
SHELL: [00726-02043-00707] AA= PCA CA=FQR ε sm=0,00000 Ae=0,0 cm² sm=0 mm wk=0,00 mm CA=QPR ε sm=0,00000 Ae=0,0 cm² sm=0 mm wk=0,00 mm
SHELL: [00716-00718-02052] AA= PCA CA=FQR ε sm=0,00000 Ae=0,0 cm² sm=0 mm wk=0,00 mm CA=QPR ε sm=0,00000 Ae=0,0 cm² sm=0 mm wk=0,00 mm
SHELL: [02044-00726-00708] AA= PCA CA=FQR ε sm=0,00000 Ae=0,0 cm² sm=0 mm wk=0,00 mm CA=QPR ε sm=0,00000 Ae=0,0 cm² sm=0 mm wk=0,00 mm
SHELL: [00718-00719-02052] AA= PCA CA=FQR ε sm=0,00000 Ae=0,0 cm² sm=0 mm wk=0,00 mm CA=QPR ε sm=0,00000 Ae=0,0 cm² sm=0 mm wk=0,00 mm
SHELL: [00726-00727-02043] AA= PCA CA=FQR ε sm=0,00000 Ae=0,0 cm² sm=0 mm wk=0,00 mm CA=QPR ε sm=0,00000 Ae=0,0 cm² sm=0 mm wk=0,00 mm
SHELL: [00725-02045-02044] AA= PCA CA=FQR ε sm=0,00000 Ae=0,0 cm² sm=0 mm wk=0,00 mm CA=QPR ε sm=0,00000 Ae=0,0 cm² sm=0 mm wk=0,00 mm
SHELL: [02052-00719-00715] AA= PCA CA=FQR ε sm=0,00000 Ae=0,0 cm² sm=0 mm wk=0,00 mm CA=QPR ε sm=0,00000 Ae=0,0 cm² sm=0 mm wk=0,00 mm
SHELL: [00708-00726-00707] AA= PCA CA=FQR ε sm=0,00000 Ae=0,0 cm² sm=0 mm wk=0,00 mm CA=QPR ε sm=0,00000 Ae=0,0 cm² sm=0 mm wk=0,00 mm
SHELL: [00725-00726-02045] AA= PCA CA=FQR ε sm=0,00000 Ae=0,0 cm² sm=0 mm wk=0,00 mm CA=QPR ε sm=0,00000 Ae=0,0 cm² sm=0 mm wk=0,00 mm
SHELL: [02045-00726-02044] AA= PCA CA=FQR ε sm=0,00000 Ae=0,0 cm² sm=0 mm wk=0,00 mm CA=QPR ε sm=0,00000 Ae=0,0 cm² sm=0 mm wk=0,00 mm
SHELL: [00709-00725-02044] AA= PCA CA=FQR ε sm=0,00000 Ae=0,0 cm² sm=0 mm wk=0,00 mm CA=QPR ε sm=0,00000 Ae=0,0 cm² sm=0 mm wk=0,00 mm
SHELL: [00715-02050-00714] AA= PCA CA=FQR ε sm=0,00000 Ae=0,0 cm² sm=0 mm wk=0,00 mm CA=QPR ε sm=0,00000 Ae=0,0 cm² sm=0 mm wk=0,00 mm
SHELL: [00724-00725-02046] AA= PCA CA=FQR ε sm=0,00000 Ae=0,0 cm² sm=0 mm wk=0,00 mm CA=QPR ε sm=0,00000 Ae=0,0 cm² sm=0 mm wk=0,00 mm
SHELL: [00719-02051-02050] AA= PCA CA=FQR ε sm=0,00000 Ae=0,0 cm² sm=0 mm wk=0,00 mm CA=QPR ε sm=0,00000 Ae=0,0 cm² sm=0 mm wk=0,00 mm
SHELL: [00709-02044-00708] AA= PCA CA=FQR ε sm=0,00000 Ae=0,0 cm² sm=0 mm wk=0,00 mm CA=QPR ε sm=0,00000 Ae=0,0 cm² sm=0 mm wk=0,00 mm
SHELL: [02046-00725-00709] AA= PCA CA=FQR ε sm=0,00000 Ae=0,0 cm² sm=0 mm wk=0,00 mm CA=QPR ε sm=0,00000 Ae=0,0 cm² sm=0 mm wk=0,00 mm
SHELL: [00719-00720-02051] AA= PCA CA=FQR ε sm=0,00000 Ae=0,0 cm² sm=0 mm wk=0,00 mm CA=QPR ε sm=0,00000 Ae=0,0 cm² sm=0 mm wk=0,00 mm
SHELL: [00710-00724-02046] AA= PCA CA=FQR ε sm=0,00000 Ae=0,0 cm² sm=0 mm wk=0,00 mm CA=QPR ε sm=0,00000 Ae=0,0 cm² sm=0 mm wk=0,00 mm
SHELL: [00715-00719-02050] AA= PCA CA=FQR ε sm=0,00000 Ae=0,0 cm² sm=0 mm wk=0,00 mm CA=QPR ε sm=0,00000 Ae=0,0 cm² sm=0 mm wk=0,00 mm
SHELL: [02050-00713-00714] AA= PCA CA=FQR ε sm=0,00000 Ae=0,0 cm² sm=0 mm wk=0,00 mm CA=QPR ε sm=0,00000 Ae=0,0 cm² sm=0 mm wk=0,00 mm
SHELL: [00710-02046-00709] AA= PCA CA=FQR ε sm=0,00000 Ae=0,0 cm² sm=0 mm wk=0,00 mm CA=QPR ε sm=0,00000 Ae=0,0 cm² sm=0 mm wk=0,00 mm
SHELL: [00711-00723-00710] AA= PCA CA=FQR ε sm=0,00000 Ae=0,0 cm² sm=0 mm wk=0,00 mm CA=QPR ε sm=0,00000 Ae=0,0 cm² sm=0 mm wk=0,00 mm
SHELL: [02051-00720-00721] AA= PCA CA=FQR ε sm=0,00000 Ae=0,0 cm² sm=0 mm wk=0,00 mm CA=QPR ε sm=0,00000 Ae=0,0 cm² sm=0 mm wk=0,00 mm
SHELL: [00723-00724-00710] AA= PCA CA=FQR ε sm=0,00000 Ae=0,0 cm² sm=0 mm wk=0,00 mm CA=QPR ε sm=0,00000 Ae=0,0 cm² sm=0 mm wk=0,00 mm
SHELL: [02051-00721-00713] AA= PCA CA=FQR ε sm=0,00000 Ae=0,0 cm² sm=0 mm wk=0,00 mm CA=QPR ε sm=0,00000 Ae=0,0 cm² sm=0 mm wk=0,00 mm
SHELL: [02047-02048-00723] AA= PCA CA=FQR ε sm=0,00000 Ae=0,0 cm² sm=0 mm wk=0,00 mm CA=QPR ε sm=0,00000 Ae=0,0 cm² sm=0 mm wk=0,00 mm
SHELL: [02047-00723-00711] AA= PCA CA=FQR ε sm=0,00000 Ae=0,0 cm² sm=0 mm wk=0,00 mm CA=QPR ε sm=0,00000 Ae=0,0 cm² sm=0 mm wk=0,00 mm
SHELL: [00712-00722-02047] AA= PCA CA=FQR ε sm=0,00000 Ae=0,0 cm² sm=0 mm wk=0,00 mm CA=QPR ε sm=0,00000 Ae=0,0 cm² sm=0 mm wk=0,00 mm
SHELL: [02050-02051-00713] AA= PCA CA=FQR ε sm=0,00000 Ae=0,0 cm² sm=0 mm wk=0,00 mm CA=QPR ε sm=0,00000 Ae=0,0 cm² sm=0 mm wk=0,00 mm
SHELL: [00722-00723-02048] AA= PCA CA=FQR ε sm=0,00000 Ae=0,0 cm² sm=0 mm wk=0,00 mm CA=QPR ε sm=0,00000 Ae=0,0 cm² sm=0 mm wk=0,00 mm
SHELL: [00722-02048-02047] AA= PCA CA=FQR ε sm=0,00000 Ae=0,0 cm² sm=0 mm wk=0,00 mm CA=QPR ε sm=0,00000

Pareti - Verifiche a pressoflessione retta allo stato limite di esercizio

D	Nodo	σ ct	σ cc	σ at	Nodo	σ ct	σ cc	σ at	Nodo	σ ct	σ cc	σ at	Nodo	σ ct	σ cc	σ at
		[N/mm²]	[N/mm²]	[N/mm²]		[N/mm²]	[N/mm²]	[N/mm²]		[N/mm²]	[N/mm²]	[N/mm²]		[N/mm²]	[N/mm²]	[N/mm²]
Ae=0,0 cm² sm=0 mm wk=0,00 mm																
SHELL: [00713-02049-00712] AA= PCA						**CA=FQR ε sm=0,00000 Ae=0,0 cm² sm=0 mm wk=0,00 mm**								**CA=QPR ε sm=0,00000**		
Ae=0,0 cm² sm=0 mm wk=0,00 mm																
SHELL: [00712-02047-00711] AA= PCA						**CA=FQR ε sm=0,00000 Ae=0,0 cm² sm=0 mm wk=0,00 mm**								**CA=QPR ε sm=0,00000**		
Ae=0,0 cm² sm=0 mm wk=0,00 mm																
SHELL: [02049-00722-00712] AA= PCA						**CA=FQR ε sm=0,00000 Ae=0,0 cm² sm=0 mm wk=0,00 mm**								**CA=QPR ε sm=0,00000**		
Ae=0,0 cm² sm=0 mm wk=0,00 mm																
SHELL: [00721-00722-02049] AA= PCA						**CA=FQR ε sm=0,00000 Ae=0,0 cm² sm=0 mm wk=0,00 mm**								**CA=QPR ε sm=0,00000**		
Ae=0,0 cm² sm=0 mm wk=0,00 mm																
SHELL: [00713-00721-02049] AA= PCA						**CA=FQR ε sm=0,00000 Ae=0,0 cm² sm=0 mm wk=0,00 mm**								**CA=QPR ε sm=0,00000**		
Ae=0,0 cm² sm=0 mm wk=0,00 mm																
P	00032	0,000	-0,025	0,000	00033	0,183	-0,133	2,111	00705	0,086	0,007	1,127	00706	0,038	-0,027	0,442
S		0,301	0,037	3,984		0,369	-0,530	3,743		0,000	-0,051	0,000		0,000	-0,088	0,000
P	00707	0,000	-0,122	0,000	00708	0,060	-0,095	0,587	00709	0,105	-0,072	1,218	00710	0,080	-0,103	0,835
S		0,000	-0,148	0,000		0,000	-0,068	0,000		0,000	-0,120	0,000		0,000	-0,123	0,000
P	00711	0,075	-0,150	0,675	00712	0,071	-0,092	0,736	00713	0,119	0,012	1,569	00714	0,020	-0,070	0,125
S		0,000	-0,104	0,000		0,004	-0,068	0,000		0,031	-0,029	0,342		0,026	-0,008	0,337
P	00715	0,000	-0,058	0,000	00716	0,104	-0,109	1,141	00717	0,073	-0,133	0,686	00718	0,004	0,001	0,058
S		0,054	0,049	0,796		0,118	0,092	1,711		0,312	0,017	4,078		0,204	0,050	2,753
P	00719	0,000	-0,026	0,000	00720	0,022	0,017	0,325	00721	0,012	0,009	0,170	00722	0,014	-0,029	0,130
S		0,051	0,019	0,694		0,033	-0,012	0,402		0,015	-0,069	0,077		0,000	-0,127	0,000
P	00723	0,025	-0,023	0,276	00724	0,001	-0,046	0,000	00725	0,018	-0,020	0,192	00726	0,057	0,014	0,771
S		0,000	-0,129	0,000		0,000	-0,152	0,000		0,000	-0,171	0,000		0,000	-0,175	0,000
P	00727	0,012	-0,014	0,133	00728	0,000	-0,042	0,000	00729	0,000	-0,026	0,000	00730	0,031	-0,168	0,073
S		0,000	-0,185	0,000		0,000	-0,143	0,000		0,000	-0,158	0,000		0,266	-0,307	2,842
P	02037	0,097	-0,150	0,966	02038	0,068	-0,083	0,721	02039	0,000	-0,038	0,000	02040	0,050	-0,021	0,604
S		0,257	0,056	3,447		0,277	0,039	3,679		0,048	-0,229	0,169		0,040	-0,148	0,226
P	02041	0,000	-0,034	0,000	02042	0,013	-0,002	0,164	02043	0,048	-0,018	0,588	02044	0,025	-0,069	0,192
S		0,000	-0,076	0,000		0,000	-0,120	0,000		0,000	-0,144	0,000		0,000	-0,143	0,000
P	02045	0,038	-0,041	0,408	02046	0,056	-0,032	0,663	02047	0,080	-0,050	0,940	02048	0,038	-0,055	0,380
S		0,000	-0,176	0,000		0,000	-0,136	0,000		0,007	-0,130	0,000		0,025	-0,144	0,061
P	02049	0,017	-0,053	0,114	02050	0,025	-0,008	0,305	02051	0,000	-0,047	0,000	02052	0,025	-0,049	0,229
S		0,002	-0,067	0,000		0,042	0,009	0,562		0,014	-0,021	0,152		0,124	0,045	1,707
P	02688	0,179	-0,132	2,065	02693	0,249	-0,342	2,557								
S		0,000	-0,060	0,000		0,319	-0,073	4,000								
Parete P7-P8 AA= PCA						**CA=FQR ε sm=0,00000 Ae=0,0 cm² sm=0 mm wk=0,00 mm**								**CA=QPR ε sm=0,00000 Ae=0,0 cm²**		
sm=0 mm wk=0,00 mm																
Cordoli copertura						**ParetеP6-P7-P8**								**Parete P7-P8**		
SHELL: [00034-02171-00814] AA= PCA						**CA=FQR ε sm=0,00000 Ae=0,0 cm² sm=0 mm wk=0,00 mm**								**CA=QPR ε sm=0,00000**		
Ae=0,0 cm² sm=0 mm wk=0,00 mm																
SHELL: [00034-00864-02171] AA= PCA						**CA=FQR ε sm=0,00000 Ae=0,0 cm² sm=0 mm wk=0,00 mm**								**CA=QPR ε sm=0,00000**		
Ae=0,0 cm² sm=0 mm wk=0,00 mm																
SHELL: [00853-02172-02173] AA= PCA						**CA=FQR ε sm=0,00000 Ae=0,0 cm² sm=0 mm wk=0,00 mm**								**CA=QPR ε sm=0,00000**		
Ae=0,0 cm² sm=0 mm wk=0,00 mm																
SHELL: [00814-02171-02170] AA= PCA						**CA=FQR ε sm=0,00000 Ae=0,0 cm² sm=0 mm wk=0,00 mm**								**CA=QPR ε sm=0,00000**		
Ae=0,0 cm² sm=0 mm wk=0,00 mm																
SHELL: [02173-00717-02693] AA= PCA						**CA=FQR ε sm=0,00000 Ae=0,0 cm² sm=0 mm wk=0,00 mm**								**CA=QPR ε sm=0,00000**		
Ae=0,0 cm² sm=0 mm wk=0,00 mm																
SHELL: [02172-00717-02173] AA= PCA						**CA=FQR ε sm=0,00000 Ae=0,0 cm² sm=0 mm wk=0,00 mm**								**CA=QPR ε sm=0,00000**		
Ae=0,0 cm² sm=0 mm wk=0,00 mm																
SHELL: [02172-00032-00717] AA= PCA						**CA=FQR ε sm=0,00000 Ae=0,0 cm² sm=0 mm wk=0,00 mm**								**CA=QPR ε sm=0,00000**		
Ae=0,0 cm² sm=0 mm wk=0,00 mm																
SHELL: [02174-02175-00874] AA= PCA						**CA=FQR ε sm=0,00000 Ae=0,0 cm² sm=0 mm wk=0,00 mm**								**CA=QPR ε sm=0,00000**		
Ae=0,0 cm² sm=0 mm wk=0,00 mm																
SHELL: [00814-02170-02698] AA= PCA						**CA=FQR ε sm=0,00000 Ae=0,0 cm² sm=0 mm wk=0,00 mm**								**CA=QPR ε sm=0,00000**		
Ae=0,0 cm² sm=0 mm wk=0,00 mm																
SHELL: [00853-02173-02693] AA= PCA						**CA=FQR ε sm=0,00000 Ae=0,0 cm² sm=0 mm wk=0,00 mm**								**CA=QPR ε sm=0,00000**		
Ae=0,0 cm² sm=0 mm wk=0,00 mm																
SHELL: [02698-02170-00863] AA= PCA						**CA=FQR ε sm=0,00000 Ae=0,0 cm² sm=0 mm wk=0,00 mm**								**CA=QPR ε sm=0,00000**		
Ae=0,0 cm² sm=0 mm wk=0,00 mm																
SHELL: [00874-00032-02172] AA= PCA						**CA=FQR ε sm=0,00000 Ae=0,0 cm² sm=0 mm wk=0,00 mm**								**CA=QPR ε sm=0,00000**		
Ae=0,0 cm² sm=0 mm wk=0,00 mm																
SHELL: [00874-02172-00853] AA= PCA						**CA=FQR ε sm=0,00000 Ae=0,0 cm² sm=0 mm wk=0,00 mm**								**CA=QPR ε sm=0,00000**		
Ae=0,0 cm² sm=0 mm wk=0,00 mm																
SHELL: [02174-00874-00853] AA= PCA						**CA=FQR ε sm=0,00000 Ae=0,0 cm² sm=0 mm wk=0,00 mm**								**CA=QPR ε sm=0,00000**		
Ae=0,0 cm² sm=0 mm wk=0,00 mm																

Pareti - Verifiche a pressoflessione retta allo stato limite di esercizio

D	Nodo	σ ct	σ cc	σ at	Nodo	σ ct	σ cc	σ at	Nodo	σ ct	σ cc	σ at	Nodo	σ ct	σ cc	σ at
		[N/mm²]	[N/mm²]	[N/mm²]		[N/mm²]	[N/mm²]	[N/mm²]		[N/mm²]	[N/mm²]	[N/mm²]		[N/mm²]	[N/mm²]	[N/mm²]

SHELL: [00854-02175-02174] AA= PCA CA=FQR ε sm=0,00000 Ae=0,0 cm² sm=0 mm wk=0,00 mm CA=QPR ε sm=0,00000 Ae=0,0 cm² sm=0 mm wk=0,00 mm
SHELL: [00873-02175-00854] AA= PCA CA=FQR ε sm=0,00000 Ae=0,0 cm² sm=0 mm wk=0,00 mm CA=QPR ε sm=0,00000 Ae=0,0 cm² sm=0 mm wk=0,00 mm
SHELL: [02171-00864-02170] AA= PCA CA=FQR ε sm=0,00000 Ae=0,0 cm² sm=0 mm wk=0,00 mm CA=QPR ε sm=0,00000 Ae=0,0 cm² sm=0 mm wk=0,00 mm
SHELL: [00854-02174-00853] AA= PCA CA=FQR ε sm=0,00000 Ae=0,0 cm² sm=0 mm wk=0,00 mm CA=QPR ε sm=0,00000 Ae=0,0 cm² sm=0 mm wk=0,00 mm
SHELL: [02170-00864-00863] AA= PCA CA=FQR ε sm=0,00000 Ae=0,0 cm² sm=0 mm wk=0,00 mm CA=QPR ε sm=0,00000 Ae=0,0 cm² sm=0 mm wk=0,00 mm
SHELL: [00873-00874-02175] AA= PCA CA=FQR ε sm=0,00000 Ae=0,0 cm² sm=0 mm wk=0,00 mm CA=QPR ε sm=0,00000 Ae=0,0 cm² sm=0 mm wk=0,00 mm
SHELL: [00872-00873-02176] AA= PCA CA=FQR ε sm=0,00000 Ae=0,0 cm² sm=0 mm wk=0,00 mm CA=QPR ε sm=0,00000 Ae=0,0 cm² sm=0 mm wk=0,00 mm
SHELL: [00864-02184-00863] AA= PCA CA=FQR ε sm=0,00000 Ae=0,0 cm² sm=0 mm wk=0,00 mm CA=QPR ε sm=0,00000 Ae=0,0 cm² sm=0 mm wk=0,00 mm
SHELL: [02176-00854-00855] AA= PCA CA=FQR ε sm=0,00000 Ae=0,0 cm² sm=0 mm wk=0,00 mm CA=QPR ε sm=0,00000 Ae=0,0 cm² sm=0 mm wk=0,00 mm
SHELL: [00864-00865-02184] AA= PCA CA=FQR ε sm=0,00000 Ae=0,0 cm² sm=0 mm wk=0,00 mm CA=QPR ε sm=0,00000 Ae=0,0 cm² sm=0 mm wk=0,00 mm
SHELL: [02176-00873-00854] AA= PCA CA=FQR ε sm=0,00000 Ae=0,0 cm² sm=0 mm wk=0,00 mm CA=QPR ε sm=0,00000 Ae=0,0 cm² sm=0 mm wk=0,00 mm
SHELL: [02177-02178-00871] AA= PCA CA=FQR ε sm=0,00000 Ae=0,0 cm² sm=0 mm wk=0,00 mm CA=QPR ε sm=0,00000 Ae=0,0 cm² sm=0 mm wk=0,00 mm
SHELL: [00863-02183-00862] AA= PCA CA=FQR ε sm=0,00000 Ae=0,0 cm² sm=0 mm wk=0,00 mm CA=QPR ε sm=0,00000 Ae=0,0 cm² sm=0 mm wk=0,00 mm
SHELL: [00856-02176-00855] AA= PCA CA=FQR ε sm=0,00000 Ae=0,0 cm² sm=0 mm wk=0,00 mm CA=QPR ε sm=0,00000 Ae=0,0 cm² sm=0 mm wk=0,00 mm
SHELL: [00863-02184-02183] AA= PCA CA=FQR ε sm=0,00000 Ae=0,0 cm² sm=0 mm wk=0,00 mm CA=QPR ε sm=0,00000 Ae=0,0 cm² sm=0 mm wk=0,00 mm
SHELL: [00871-02176-00856] AA= PCA CA=FQR ε sm=0,00000 Ae=0,0 cm² sm=0 mm wk=0,00 mm CA=QPR ε sm=0,00000 Ae=0,0 cm² sm=0 mm wk=0,00 mm
SHELL: [00871-00872-02176] AA= PCA CA=FQR ε sm=0,00000 Ae=0,0 cm² sm=0 mm wk=0,00 mm CA=QPR ε sm=0,00000 Ae=0,0 cm² sm=0 mm wk=0,00 mm
SHELL: [02177-00871-00856] AA= PCA CA=FQR ε sm=0,00000 Ae=0,0 cm² sm=0 mm wk=0,00 mm CA=QPR ε sm=0,00000 Ae=0,0 cm² sm=0 mm wk=0,00 mm
SHELL: [00857-02178-02177] AA= PCA CA=FQR ε sm=0,00000 Ae=0,0 cm² sm=0 mm wk=0,00 mm CA=QPR ε sm=0,00000 Ae=0,0 cm² sm=0 mm wk=0,00 mm
SHELL: [00870-02178-00857] AA= PCA CA=FQR ε sm=0,00000 Ae=0,0 cm² sm=0 mm wk=0,00 mm CA=QPR ε sm=0,00000 Ae=0,0 cm² sm=0 mm wk=0,00 mm
SHELL: [02184-00865-02183] AA= PCA CA=FQR ε sm=0,00000 Ae=0,0 cm² sm=0 mm wk=0,00 mm CA=QPR ε sm=0,00000 Ae=0,0 cm² sm=0 mm wk=0,00 mm
SHELL: [00857-02177-00856] AA= PCA CA=FQR ε sm=0,00000 Ae=0,0 cm² sm=0 mm wk=0,00 mm CA=QPR ε sm=0,00000 Ae=0,0 cm² sm=0 mm wk=0,00 mm
SHELL: [00865-02182-00862] AA= PCA CA=FQR ε sm=0,00000 Ae=0,0 cm² sm=0 mm wk=0,00 mm CA=QPR ε sm=0,00000 Ae=0,0 cm² sm=0 mm wk=0,00 mm
SHELL: [00870-00871-02178] AA= PCA CA=FQR ε sm=0,00000 Ae=0,0 cm² sm=0 mm wk=0,00 mm CA=QPR ε sm=0,00000 Ae=0,0 cm² sm=0 mm wk=0,00 mm
SHELL: [00865-00866-02182] AA= PCA CA=FQR ε sm=0,00000 Ae=0,0 cm² sm=0 mm wk=0,00 mm CA=QPR ε sm=0,00000 Ae=0,0 cm² sm=0 mm wk=0,00 mm
SHELL: [02183-00865-00862] AA= PCA CA=FQR ε sm=0,00000 Ae=0,0 cm² sm=0 mm wk=0,00 mm CA=QPR ε sm=0,00000 Ae=0,0 cm² sm=0 mm wk=0,00 mm
SHELL: [02179-00857-00858] AA= PCA CA=FQR ε sm=0,00000 Ae=0,0 cm² sm=0 mm wk=0,00 mm CA=QPR ε sm=0,00000 Ae=0,0 cm² sm=0 mm wk=0,00 mm
SHELL: [00869-00870-02179] AA= PCA CA=FQR ε sm=0,00000 Ae=0,0 cm² sm=0 mm wk=0,00 mm CA=QPR ε sm=0,00000 Ae=0,0 cm² sm=0 mm wk=0,00 mm
SHELL: [02179-00870-00857] AA= PCA CA=FQR ε sm=0,00000 Ae=0,0 cm² sm=0 mm wk=0,00 mm CA=QPR ε sm=0,00000 Ae=0,0 cm² sm=0 mm wk=0,00 mm
SHELL: [00862-02182-00861] AA= PCA CA=FQR ε sm=0,00000 Ae=0,0 cm² sm=0 mm wk=0,00 mm CA=QPR ε sm=0,00000 Ae=0,0 cm² sm=0 mm wk=0,00 mm
SHELL: [02182-00867-00860] AA= PCA CA=FQR ε sm=0,00000 Ae=0,0 cm² sm=0 mm wk=0,00 mm CA=QPR ε sm=0,00000 Ae=0,0 cm² sm=0 mm wk=0,00 mm
SHELL: [00859-02179-00858] AA= PCA CA=FQR ε sm=0,00000 Ae=0,0 cm² sm=0 mm wk=0,00 mm CA=QPR ε sm=0,00000 Ae=0,0 cm² sm=0 mm wk=0,00 mm
SHELL: [00866-00867-02182] AA= PCA CA=FQR ε sm=0,00000 Ae=0,0 cm² sm=0 mm wk=0,00 mm CA=QPR ε sm=0,00000 Ae=0,0 cm² sm=0 mm wk=0,00 mm
SHELL: [00868-02179-00859] AA= PCA CA=FQR ε sm=0,00000 Ae=0,0 cm² sm=0 mm wk=0,00 mm CA=QPR ε sm=0,00000 Ae=0,0 cm² sm=0 mm wk=0,00 mm
SHELL: [00868-00869-02179] AA= PCA CA=FQR ε sm=0,00000 Ae=0,0 cm² sm=0 mm wk=0,00 mm CA=QPR ε sm=0,00000 Ae=0,0 cm² sm=0 mm wk=0,00 mm
SHELL: [02180-00868-00859] AA= PCA CA=FQR ε sm=0,00000 Ae=0,0 cm² sm=0 mm wk=0,00 mm CA=QPR ε sm=0,00000 Ae=0,0 cm² sm=0 mm wk=0,00 mm
SHELL: [02181-00868-02180] AA= PCA CA=FQR ε sm=0,00000 Ae=0,0 cm² sm=0 mm wk=0,00 mm CA=QPR ε sm=0,00000 Ae=0,0 cm² sm=0 mm wk=0,00 mm
SHELL: [00860-02181-02180] AA= PCA CA=FQR ε sm=0,00000 Ae=0,0 cm² sm=0 mm wk=0,00 mm CA=QPR ε sm=0,00000 Ae=0,0 cm² sm=0 mm wk=0,00 mm
SHELL: [00860-02180-00859] AA= PCA CA=FQR ε sm=0,00000 Ae=0,0 cm² sm=0 mm wk=0,00 mm CA=QPR ε sm=0,00000 Ae=0,0 cm² sm=0 mm wk=0,00 mm
SHELL: [02182-00860-00861] AA= PCA CA=FQR ε sm=0,00000 Ae=0,0 cm² sm=0 mm wk=0,00 mm CA=QPR ε sm=0,00000

Pareti - Verifiche a pressoflessione retta allo stato limite di esercizio

D	Nodo	σ ct	σ cc	σ at	Nodo	σ ct	σ cc	σ at	Nodo	σ ct	σ cc	σ at	Nodo	σ ct	σ cc	σ at
		[N/mm²]	[N/mm²]	[N/mm²]		[N/mm²]	[N/mm²]	[N/mm²]		[N/mm²]	[N/mm²]	[N/mm²]		[N/mm²]	[N/mm²]	[N/mm²]
Ae=0,0 cm² sm=0 mm wk=0,00 mm																
SHELL: [00867-00868-02181] AA= PCA						**CA=FQR ε sm=0,00000 Ae=0,0 cm² sm=0 mm wk=0,00 mm**								**CA=QPR ε sm=0,00000**		
Ae=0,0 cm² sm=0 mm wk=0,00 mm																
SHELL: [00867-02181-00860] AA= PCA						**CA=FQR ε sm=0,00000 Ae=0,0 cm² sm=0 mm wk=0,00 mm**								**CA=QPR ε sm=0,00000**		
Ae=0,0 cm² sm=0 mm wk=0,00 mm																
P	00032	0,003	-0,023	0,000	00034	0,224	-0,096	2,727	00717	0,084	-0,118	0,855	00814	0,251	0,071	3,402
S		0,312	0,037	4,119		0,802	-0,051	10,318		0,306	0,014	3,990		0,697	0,118	9,295
P	00853	0,082	-0,096	0,876	00854	0,000	-0,026	0,000	00855	0,023	-0,014	0,275	00856	0,078	-0,023	0,970
S		0,137	0,112	2,007		0,107	0,076	1,549		0,086	0,074	1,263		0,099	0,067	1,420
P	00857	0,068	-0,082	0,722	00858	0,042	-0,102	0,339	00859	0,080	-0,060	0,920	00860	0,071	-0,065	0,790
S		0,121	0,046	1,659		0,108	0,061	1,525		0,122	0,080	1,741		0,163	0,106	2,333
P	00861	0,045	-0,052	0,477	00862	0,013	-0,062	0,050	00863	0,000	-0,104	0,000	00864	0,000	-0,032	0,000
S		0,157	0,136	2,315		0,195	0,172	2,873		0,289	0,252	4,255		0,412	0,304	5,967
P	00865	0,012	0,008	0,167	00866	0,012	-0,016	0,119	00867	0,008	-0,007	0,099	00868	0,019	-0,007	0,233
S		0,299	0,286	4,455		0,258	0,216	3,790		0,223	0,128	3,153		0,155	0,065	2,142
P	00869	0,025	-0,021	0,285	00870	0,000	-0,020	0,000	00871	0,019	-0,007	0,236	00872	0,002	-0,012	0,003
S		0,137	0,064	1,905		0,127	0,027	1,706		0,086	0,016	1,153		0,091	0,075	1,331
P	00873	0,000	-0,021	0,000	00874	0,010	-0,015	0,098	02170	0,016	-0,056	0,098	02171	0,081	0,017	1,091
S		0,118	0,080	1,693		0,206	0,059	2,797		0,566	0,298	7,950		0,567	0,199	7,768
P	02172	0,073	-0,068	0,810	02173	0,090	-0,150	0,867	02174	0,039	-0,039	0,431	02175	0,015	-0,032	0,127
S		0,293	0,048	3,901		0,272	0,079	3,698		0,163	0,093	2,300		0,164	0,097	2,329
P	02176	0,004	-0,019	0,013	02177	0,054	-0,030	0,641	02178	0,010	-0,046	0,045	02179	0,035	-0,035	0,391
S		0,088	0,077	1,298		0,108	0,045	1,490		0,088	0,022	1,185		0,120	0,065	1,695
P	02180	0,052	-0,045	0,579	02181	0,020	-0,040	0,185	02182	0,016	-0,031	0,151	02183	0,031	-0,007	0,385
S		0,148	0,079	2,086		0,132	0,062	1,839		0,209	0,179	3,070		0,264	0,252	3,942
P	02184	0,000	-0,037	0,000	02693	0,210	-0,381	1,966	02698	0,000	-0,147	0,000				
S		0,323	0,286	4,766		0,345	-0,035	4,417		0,570	0,306	8,023				
Parete P9-P10 AA= PCA						**CA=FQR ε sm=0,00000 Ae=0,0 cm² sm=0 mm wk=0,00 mm**								**CA=QPR ε sm=0,00000 Ae=0,0 cm²**		
sm=0 mm wk=0,00 mm																
Cordoli copertura						**ParetеP9-P10-P11**								**Parete P9-P10**		
SHELL: [00683-02667-02019] AA= PCA						**CA=FQR ε sm=0,00000 Ae=0,0 cm² sm=0 mm wk=0,00 mm**								**CA=QPR ε sm=0,00000**		
Ae=0,0 cm² sm=0 mm wk=0,00 mm																
SHELL: [00683-02018-02696] AA= PCA						**CA=FQR ε sm=0,00000 Ae=0,0 cm² sm=0 mm wk=0,00 mm**								**CA=QPR ε sm=0,00000**		
Ae=0,0 cm² sm=0 mm wk=0,00 mm																
SHELL: [00672-02021-02694] AA= PCA						**CA=FQR ε sm=0,00000 Ae=0,0 cm² sm=0 mm wk=0,00 mm**								**CA=QPR ε sm=0,00000**		
Ae=0,0 cm² sm=0 mm wk=0,00 mm																
SHELL: [00683-02019-02018] AA= PCA						**CA=FQR ε sm=0,00000 Ae=0,0 cm² sm=0 mm wk=0,00 mm**								**CA=QPR ε sm=0,00000**		
Ae=0,0 cm² sm=0 mm wk=0,00 mm																
SHELL: [02020-00695-02021] AA= PCA						**CA=FQR ε sm=0,00000 Ae=0,0 cm² sm=0 mm wk=0,00 mm**								**CA=QPR ε sm=0,00000**		
Ae=0,0 cm² sm=0 mm wk=0,00 mm																
SHELL: [02021-00695-02694] AA= PCA						**CA=FQR ε sm=0,00000 Ae=0,0 cm² sm=0 mm wk=0,00 mm**								**CA=QPR ε sm=0,00000**		
Ae=0,0 cm² sm=0 mm wk=0,00 mm																
SHELL: [02020-00029-00695] AA= PCA						**CA=FQR ε sm=0,00000 Ae=0,0 cm² sm=0 mm wk=0,00 mm**								**CA=QPR ε sm=0,00000**		
Ae=0,0 cm² sm=0 mm wk=0,00 mm																
SHELL: [02022-02023-00694] AA= PCA						**CA=FQR ε sm=0,00000 Ae=0,0 cm² sm=0 mm wk=0,00 mm**								**CA=QPR ε sm=0,00000**		
Ae=0,0 cm² sm=0 mm wk=0,00 mm																
SHELL: [02696-02018-00682] AA= PCA						**CA=FQR ε sm=0,00000 Ae=0,0 cm² sm=0 mm wk=0,00 mm**								**CA=QPR ε sm=0,00000**		
Ae=0,0 cm² sm=0 mm wk=0,00 mm																
SHELL: [00672-02020-02021] AA= PCA						**CA=FQR ε sm=0,00000 Ae=0,0 cm² sm=0 mm wk=0,00 mm**								**CA=QPR ε sm=0,00000**		
Ae=0,0 cm² sm=0 mm wk=0,00 mm																
SHELL: [02667-00684-02019] AA= PCA						**CA=FQR ε sm=0,00000 Ae=0,0 cm² sm=0 mm wk=0,00 mm**								**CA=QPR ε sm=0,00000**		
Ae=0,0 cm² sm=0 mm wk=0,00 mm																
SHELL: [00694-00029-02020] AA= PCA						**CA=FQR ε sm=0,00000 Ae=0,0 cm² sm=0 mm wk=0,00 mm**								**CA=QPR ε sm=0,00000**		
Ae=0,0 cm² sm=0 mm wk=0,00 mm																
SHELL: [00694-02020-00672] AA= PCA						**CA=FQR ε sm=0,00000 Ae=0,0 cm² sm=0 mm wk=0,00 mm**								**CA=QPR ε sm=0,00000**		
Ae=0,0 cm² sm=0 mm wk=0,00 mm																
SHELL: [02022-00694-00672] AA= PCA						**CA=FQR ε sm=0,00000 Ae=0,0 cm² sm=0 mm wk=0,00 mm**								**CA=QPR ε sm=0,00000**		
Ae=0,0 cm² sm=0 mm wk=0,00 mm																
SHELL: [00673-02023-02022] AA= PCA						**CA=FQR ε sm=0,00000 Ae=0,0 cm² sm=0 mm wk=0,00 mm**								**CA=QPR ε sm=0,00000**		
Ae=0,0 cm² sm=0 mm wk=0,00 mm																
SHELL: [00693-02023-00673] AA= PCA						**CA=FQR ε sm=0,00000 Ae=0,0 cm² sm=0 mm wk=0,00 mm**								**CA=QPR ε sm=0,00000**		
Ae=0,0 cm² sm=0 mm wk=0,00 mm																
SHELL: [02019-00684-02018] AA= PCA						**CA=FQR ε sm=0,00000 Ae=0,0 cm² sm=0 mm wk=0,00 mm**								**CA=QPR ε sm=0,00000**		
Ae=0,0 cm² sm=0 mm wk=0,00 mm																
SHELL: [00673-02022-00672] AA= PCA						**CA=FQR ε sm=0,00000 Ae=0,0 cm² sm=0 mm wk=0,00 mm**								**CA=QPR ε sm=0,00000**		
Ae=0,0 cm² sm=0 mm wk=0,00 mm																
SHELL: [02018-00684-00682] AA= PCA						**CA=FQR ε sm=0,00000 Ae=0,0 cm² sm=0 mm wk=0,00 mm**								**CA=QPR ε sm=0,00000**		

Pareti - Verifiche a pressoflessione retta allo stato limite di esercizio

D	Nodo	σ ct	σ cc	σ at	Nodo	σ ct	σ cc	σ at	Nodo	σ ct	σ cc	σ at	Nodo	σ ct	σ cc	σ at
		[N/mm²]	[N/mm²]	[N/mm²]		[N/mm²]	[N/mm²]	[N/mm²]		[N/mm²]	[N/mm²]	[N/mm²]		[N/mm²]	[N/mm²]	[N/mm²]
Ae=0,0 cm² sm=0 mm wk=0,00 mm																
SHELL: [00693-00694-02023] AA= PCA						**CA=FQR ε sm=0,00000**				**Ae=0,0 cm² sm=0 mm wk=0,00 mm**				**CA=QPR ε sm=0,00000**		
Ae=0,0 cm² sm=0 mm wk=0,00 mm																
SHELL: [02024-00692-00693] AA= PCA						**CA=FQR ε sm=0,00000**				**Ae=0,0 cm² sm=0 mm wk=0,00 mm**				**CA=QPR ε sm=0,00000**		
Ae=0,0 cm² sm=0 mm wk=0,00 mm																
SHELL: [00684-00685-02032] AA= PCA						**CA=FQR ε sm=0,00000**				**Ae=0,0 cm² sm=0 mm wk=0,00 mm**				**CA=QPR ε sm=0,00000**		
Ae=0,0 cm² sm=0 mm wk=0,00 mm																
SHELL: [00684-02032-00682] AA= PCA						**CA=FQR ε sm=0,00000**				**Ae=0,0 cm² sm=0 mm wk=0,00 mm**				**CA=QPR ε sm=0,00000**		
Ae=0,0 cm² sm=0 mm wk=0,00 mm																
SHELL: [02024-00673-00674] AA= PCA						**CA=FQR ε sm=0,00000**				**Ae=0,0 cm² sm=0 mm wk=0,00 mm**				**CA=QPR ε sm=0,00000**		
Ae=0,0 cm² sm=0 mm wk=0,00 mm																
SHELL: [02024-00693-00673] AA= PCA						**CA=FQR ε sm=0,00000**				**Ae=0,0 cm² sm=0 mm wk=0,00 mm**				**CA=QPR ε sm=0,00000**		
Ae=0,0 cm² sm=0 mm wk=0,00 mm																
SHELL: [02025-02026-00691] AA= PCA						**CA=FQR ε sm=0,00000**				**Ae=0,0 cm² sm=0 mm wk=0,00 mm**				**CA=QPR ε sm=0,00000**		
Ae=0,0 cm² sm=0 mm wk=0,00 mm																
SHELL: [02031-00685-00681] AA= PCA						**CA=FQR ε sm=0,00000**				**Ae=0,0 cm² sm=0 mm wk=0,00 mm**				**CA=QPR ε sm=0,00000**		
Ae=0,0 cm² sm=0 mm wk=0,00 mm																
SHELL: [00675-02024-00674] AA= PCA						**CA=FQR ε sm=0,00000**				**Ae=0,0 cm² sm=0 mm wk=0,00 mm**				**CA=QPR ε sm=0,00000**		
Ae=0,0 cm² sm=0 mm wk=0,00 mm																
SHELL: [00691-00692-02024] AA= PCA						**CA=FQR ε sm=0,00000**				**Ae=0,0 cm² sm=0 mm wk=0,00 mm**				**CA=QPR ε sm=0,00000**		
Ae=0,0 cm² sm=0 mm wk=0,00 mm																
SHELL: [00691-02024-00675] AA= PCA						**CA=FQR ε sm=0,00000**				**Ae=0,0 cm² sm=0 mm wk=0,00 mm**				**CA=QPR ε sm=0,00000**		
Ae=0,0 cm² sm=0 mm wk=0,00 mm																
SHELL: [02031-02032-00685] AA= PCA						**CA=FQR ε sm=0,00000**				**Ae=0,0 cm² sm=0 mm wk=0,00 mm**				**CA=QPR ε sm=0,00000**		
Ae=0,0 cm² sm=0 mm wk=0,00 mm																
SHELL: [02025-00691-00675] AA= PCA						**CA=FQR ε sm=0,00000**				**Ae=0,0 cm² sm=0 mm wk=0,00 mm**				**CA=QPR ε sm=0,00000**		
Ae=0,0 cm² sm=0 mm wk=0,00 mm																
SHELL: [00676-02026-02025] AA= PCA						**CA=FQR ε sm=0,00000**				**Ae=0,0 cm² sm=0 mm wk=0,00 mm**				**CA=QPR ε sm=0,00000**		
Ae=0,0 cm² sm=0 mm wk=0,00 mm																
SHELL: [00690-02026-00676] AA= PCA						**CA=FQR ε sm=0,00000**				**Ae=0,0 cm² sm=0 mm wk=0,00 mm**				**CA=QPR ε sm=0,00000**		
Ae=0,0 cm² sm=0 mm wk=0,00 mm																
SHELL: [00682-02031-00681] AA= PCA						**CA=FQR ε sm=0,00000**				**Ae=0,0 cm² sm=0 mm wk=0,00 mm**				**CA=QPR ε sm=0,00000**		
Ae=0,0 cm² sm=0 mm wk=0,00 mm																
SHELL: [00676-02025-00675] AA= PCA						**CA=FQR ε sm=0,00000**				**Ae=0,0 cm² sm=0 mm wk=0,00 mm**				**CA=QPR ε sm=0,00000**		
Ae=0,0 cm² sm=0 mm wk=0,00 mm																
SHELL: [00682-02032-02031] AA= PCA						**CA=FQR ε sm=0,00000**				**Ae=0,0 cm² sm=0 mm wk=0,00 mm**				**CA=QPR ε sm=0,00000**		
Ae=0,0 cm² sm=0 mm wk=0,00 mm																
SHELL: [00690-00691-02026] AA= PCA						**CA=FQR ε sm=0,00000**				**Ae=0,0 cm² sm=0 mm wk=0,00 mm**				**CA=QPR ε sm=0,00000**		
Ae=0,0 cm² sm=0 mm wk=0,00 mm																
SHELL: [00685-00686-02030] AA= PCA						**CA=FQR ε sm=0,00000**				**Ae=0,0 cm² sm=0 mm wk=0,00 mm**				**CA=QPR ε sm=0,00000**		
Ae=0,0 cm² sm=0 mm wk=0,00 mm																
SHELL: [00685-02030-00681] AA= PCA						**CA=FQR ε sm=0,00000**				**Ae=0,0 cm² sm=0 mm wk=0,00 mm**				**CA=QPR ε sm=0,00000**		
Ae=0,0 cm² sm=0 mm wk=0,00 mm																
SHELL: [00681-02030-00680] AA= PCA						**CA=FQR ε sm=0,00000**				**Ae=0,0 cm² sm=0 mm wk=0,00 mm**				**CA=QPR ε sm=0,00000**		
Ae=0,0 cm² sm=0 mm wk=0,00 mm																
SHELL: [02027-00689-00690] AA= PCA						**CA=FQR ε sm=0,00000**				**Ae=0,0 cm² sm=0 mm wk=0,00 mm**				**CA=QPR ε sm=0,00000**		
Ae=0,0 cm² sm=0 mm wk=0,00 mm																
SHELL: [02027-00690-00676] AA= PCA						**CA=FQR ε sm=0,00000**				**Ae=0,0 cm² sm=0 mm wk=0,00 mm**				**CA=QPR ε sm=0,00000**		
Ae=0,0 cm² sm=0 mm wk=0,00 mm																
SHELL: [02027-00676-00677] AA= PCA						**CA=FQR ε sm=0,00000**				**Ae=0,0 cm² sm=0 mm wk=0,00 mm**				**CA=QPR ε sm=0,00000**		
Ae=0,0 cm² sm=0 mm wk=0,00 mm																
SHELL: [00678-02027-00677] AA= PCA						**CA=FQR ε sm=0,00000**				**Ae=0,0 cm² sm=0 mm wk=0,00 mm**				**CA=QPR ε sm=0,00000**		
Ae=0,0 cm² sm=0 mm wk=0,00 mm																
SHELL: [02030-00679-00680] AA= PCA						**CA=FQR ε sm=0,00000**				**Ae=0,0 cm² sm=0 mm wk=0,00 mm**				**CA=QPR ε sm=0,00000**		
Ae=0,0 cm² sm=0 mm wk=0,00 mm																
SHELL: [00688-02027-00678] AA= PCA						**CA=FQR ε sm=0,00000**				**Ae=0,0 cm² sm=0 mm wk=0,00 mm**				**CA=QPR ε sm=0,00000**		
Ae=0,0 cm² sm=0 mm wk=0,00 mm																
SHELL: [00688-00689-02027] AA= PCA						**CA=FQR ε sm=0,00000**				**Ae=0,0 cm² sm=0 mm wk=0,00 mm**				**CA=QPR ε sm=0,00000**		
Ae=0,0 cm² sm=0 mm wk=0,00 mm																
SHELL: [02030-00687-00679] AA= PCA						**CA=FQR ε sm=0,00000**				**Ae=0,0 cm² sm=0 mm wk=0,00 mm**				**CA=QPR ε sm=0,00000**		
Ae=0,0 cm² sm=0 mm wk=0,00 mm																
SHELL: [00679-02029-02028] AA= PCA						**CA=FQR ε sm=0,00000**				**Ae=0,0 cm² sm=0 mm wk=0,00 mm**				**CA=QPR ε sm=0,00000**		
Ae=0,0 cm² sm=0 mm wk=0,00 mm																
SHELL: [00679-02028-00678] AA= PCA						**CA=FQR ε sm=0,00000**				**Ae=0,0 cm² sm=0 mm wk=0,00 mm**				**CA=QPR ε sm=0,00000**		
Ae=0,0 cm² sm=0 mm wk=0,00 mm																
SHELL: [02028-02029-00688] AA= PCA						**CA=FQR ε sm=0,00000**				**Ae=0,0 cm² sm=0 mm wk=0,00 mm**				**CA=QPR ε sm=0,00000**		
Ae=0,0 cm² sm=0 mm wk=0,00 mm																
SHELL: [02028-00688-00678] AA= PCA						**CA=FQR ε sm=0,00000**				**Ae=0,0 cm² sm=0 mm wk=0,00 mm**				**CA=QPR ε sm=0,00000**		
Ae=0,0 cm² sm=0 mm wk=0,00 mm																
SHELL: [02030-00686-00687] AA= PCA						**CA=FQR ε sm=0,00000**				**Ae=0,0 cm² sm=0 mm wk=0,00 mm**				**CA=QPR ε sm=0,00000**		
Ae=0,0 cm² sm=0 mm wk=0,00 mm																
SHELL: [00687-02029-00679] AA= PCA						**CA=FQR ε sm=0,00000**				**Ae=0,0 cm² sm=0 mm wk=0,00 mm**				**CA=QPR ε sm=0,00000**		
Ae=0,0 cm² sm=0 mm wk=0,00 mm																
SHELL: [00687-00688-02029] AA= PCA						**CA=FQR ε sm=0,00000**				**Ae=0,0 cm² sm=0 mm wk=0,00 mm**				**CA=QPR ε sm=0,00000**		
Ae=0,0 cm² sm=0 mm wk=0,00 mm																
P	00029	0,200	-0,112	2,369	00672	0,000	-0,117	0,000	00673	0,011	-0,063	0,017	00674	0,044	-0,050	0,478
S		0,801	-0,052	10,315		0,297	0,207	4,278		0,194	0,167	2,857		0,155	0,135	2,291
P	0067	0,074	-0,065	0,832	0067	0,073	-0,063	0,823	0067	0,040	-0,100	0,326	0067	0,066	-0,086	0,685

Pareti - Verifiche a pressoflessione retta allo stato limite di esercizio

D	Nodo	σ ct	σ cc	σ at	Nodo	σ ct	σ cc	σ at	Nodo	σ ct	σ cc	σ at	Nodo	σ ct	σ cc	σ at
		[N/mm²]	[N/mm²]	[N/mm²]		[N/mm²]	[N/mm²]	[N/mm²]		[N/mm²]	[N/mm²]	[N/mm²]		[N/mm²]	[N/mm²]	[N/mm²]
	5				6				7				8			
S		0,146	0,097	2,096		0,124	0,076	1,760		0,106	0,061	1,500		0,098	0,037	1,344
P	00679	0,066	-0,028	0,802	00680	0,021	-0,013	0,247	00681	0,000	-0,026	0,000	00682	0,083	-0,100	0,883
S		0,087	0,058	1,242		0,084	0,073	1,240		0,087	0,073	1,279		0,168	0,070	2,323
P	00683	0,063	-0,111	0,597	00684	0,021	-0,009	0,257	00685	0,000	-0,023	0,000	00686	0,001	-0,008	0,000
S		0,314	0,014	4,098		0,248	0,076	3,381		0,128	0,101	1,864		0,087	0,073	1,280
P	00687	0,017	0,006	0,238	00688	0,005	-0,016	0,029	00689	0,025	-0,021	0,286	00690	0,011	-0,002	0,136
S		0,123	0,040	1,679		0,128	0,037	1,731		0,135	0,062	1,874		0,174	0,069	2,405
P	00691	0,016	-0,010	0,186	00692	0,012	-0,018	0,117	00693	0,018	0,013	0,254	00694	0,000	-0,024	0,000
S		0,195	0,112	2,764		0,256	0,214	3,761		0,310	0,293	4,611		0,400	0,303	5,799
P	00695	0,273	0,085	3,718	02018	0,086	-0,106	0,901	02019	0,038	-0,069	0,350	02020	0,124	0,043	1,693
S		0,679	0,105	9,038		0,261	0,082	3,563		0,269	0,036	3,565		0,604	0,244	8,346
P	02021	0,000	-0,115	0,000	02022	0,000	-0,049	0,000	02023	0,016	0,009	0,224	02024	0,019	-0,032	0,180
S		0,580	0,292	8,117		0,288	0,255	4,260		0,338	0,301	5,000		0,206	0,178	3,033
P	02025	0,040	-0,058	0,400	02026	0,036	-0,027	0,415	02027	0,035	-0,035	0,384	02028	0,026	-0,066	0,211
S		0,156	0,086	2,199		0,137	0,072	1,927		0,118	0,064	1,667		0,098	0,029	1,325
P	02029	0,039	-0,017	0,479	02030	0,000	-0,018	0,000	02031	0,011	-0,034	0,077	02032	0,029	-0,034	0,305
S		0,070	0,011	0,922		0,087	0,076	1,280		0,129	0,084	1,839		0,138	0,076	1,943
P	02667	0,013	-0,013	0,137	02694	0,000	-0,152	0,000	02696	0,207	-0,385	1,921				
S		0,306	0,040	4,045		0,559	0,320	7,909		0,341	-0,037	4,363				

Parete P10-P11 AA= PCA CA=FQR ε sm=0,00000 Ae=0,0 cm² sm=0 mm wk=0,00 mm CA=QPR ε sm=0,00000 Ae=0,0 cm² sm=0 mm wk=0,00 mm

Cordoli copertura | **ParetеP9-P10-P11** | **Parete P10-P11**

SHELL: [02690-00812-02145] AA= PCA CA=FQR ε sm=0,00000 Ae=0,0 cm² sm=0 mm wk=0,00 mm CA=QPR ε sm=0,00000 Ae=0,0 cm² sm=0 mm wk=0,00 mm

SHELL: [02690-02145-00833] AA= PCA CA=FQR ε sm=0,00000 Ae=0,0 cm² sm=0 mm wk=0,00 mm CA=QPR ε sm=0,00000 Ae=0,0 cm² sm=0 mm wk=0,00 mm

SHELL: [00822-02147-02148] AA= PCA CA=FQR ε sm=0,00000 Ae=0,0 cm² sm=0 mm wk=0,00 mm CA=QPR ε sm=0,00000 Ae=0,0 cm² sm=0 mm wk=0,00 mm

SHELL: [00812-02146-02145] AA= PCA CA=FQR ε sm=0,00000 Ae=0,0 cm² sm=0 mm wk=0,00 mm CA=QPR ε sm=0,00000 Ae=0,0 cm² sm=0 mm wk=0,00 mm

SHELL: [02148-00846-02695] AA= PCA CA=FQR ε sm=0,00000 Ae=0,0 cm² sm=0 mm wk=0,00 mm CA=QPR ε sm=0,00000 Ae=0,0 cm² sm=0 mm wk=0,00 mm

SHELL: [02147-00846-02148] AA= PCA CA=FQR ε sm=0,00000 Ae=0,0 cm² sm=0 mm wk=0,00 mm CA=QPR ε sm=0,00000 Ae=0,0 cm² sm=0 mm wk=0,00 mm

SHELL: [02147-02666-00846] AA= PCA CA=FQR ε sm=0,00000 Ae=0,0 cm² sm=0 mm wk=0,00 mm CA=QPR ε sm=0,00000 Ae=0,0 cm² sm=0 mm wk=0,00 mm

SHELL: [02149-02150-00845] AA= PCA CA=FQR ε sm=0,00000 Ae=0,0 cm² sm=0 mm wk=0,00 mm CA=QPR ε sm=0,00000 Ae=0,0 cm² sm=0 mm wk=0,00 mm

SHELL: [00812-00038-02146] AA= PCA CA=FQR ε sm=0,00000 Ae=0,0 cm² sm=0 mm wk=0,00 mm CA=QPR ε sm=0,00000 Ae=0,0 cm² sm=0 mm wk=0,00 mm

SHELL: [00822-02148-02695] AA= PCA CA=FQR ε sm=0,00000 Ae=0,0 cm² sm=0 mm wk=0,00 mm CA=QPR ε sm=0,00000 Ae=0,0 cm² sm=0 mm wk=0,00 mm

SHELL: [02146-00834-02145] AA= PCA CA=FQR ε sm=0,00000 Ae=0,0 cm² sm=0 mm wk=0,00 mm CA=QPR ε sm=0,00000 Ae=0,0 cm² sm=0 mm wk=0,00 mm

SHELL: [00845-02666-02147] AA= PCA CA=FQR ε sm=0,00000 Ae=0,0 cm² sm=0 mm wk=0,00 mm CA=QPR ε sm=0,00000 Ae=0,0 cm² sm=0 mm wk=0,00 mm

SHELL: [00845-02147-00822] AA= PCA CA=FQR ε sm=0,00000 Ae=0,0 cm² sm=0 mm wk=0,00 mm CA=QPR ε sm=0,00000 Ae=0,0 cm² sm=0 mm wk=0,00 mm

SHELL: [02149-00845-00822] AA= PCA CA=FQR ε sm=0,00000 Ae=0,0 cm² sm=0 mm wk=0,00 mm CA=QPR ε sm=0,00000 Ae=0,0 cm² sm=0 mm wk=0,00 mm

SHELL: [00823-02150-02149] AA= PCA CA=FQR ε sm=0,00000 Ae=0,0 cm² sm=0 mm wk=0,00 mm CA=QPR ε sm=0,00000 Ae=0,0 cm² sm=0 mm wk=0,00 mm

SHELL: [02151-00844-00823] AA= PCA CA=FQR ε sm=0,00000 Ae=0,0 cm² sm=0 mm wk=0,00 mm CA=QPR ε sm=0,00000 Ae=0,0 cm² sm=0 mm wk=0,00 mm

SHELL: [00038-00834-02146] AA= PCA CA=FQR ε sm=0,00000 Ae=0,0 cm² sm=0 mm wk=0,00 mm CA=QPR ε sm=0,00000 Ae=0,0 cm² sm=0 mm wk=0,00 mm

SHELL: [00823-02149-00822] AA= PCA CA=FQR ε sm=0,00000 Ae=0,0 cm² sm=0 mm wk=0,00 mm CA=QPR ε sm=0,00000 Ae=0,0 cm² sm=0 mm wk=0,00 mm

SHELL: [02145-02160-00833] AA= PCA CA=FQR ε sm=0,00000 Ae=0,0 cm² sm=0 mm wk=0,00 mm CA=QPR ε sm=0,00000 Ae=0,0 cm² sm=0 mm wk=0,00 mm

SHELL: [00844-00845-02150] AA= PCA CA=FQR ε sm=0,00000 Ae=0,0 cm² sm=0 mm wk=0,00 mm CA=QPR ε sm=0,00000 Ae=0,0 cm² sm=0 mm wk=0,00 mm

SHELL: [00844-02150-00823] AA= PCA CA=FQR ε sm=0,00000 Ae=0,0 cm² sm=0 mm wk=0,00 mm CA=QPR ε sm=0,00000 Ae=0,0 cm² sm=0 mm wk=0,00 mm

SHELL: [00824-02151-00823] AA= PCA CA=FQR ε sm=0,00000 Ae=0,0 cm² sm=0 mm wk=0,00 mm CA=QPR ε sm=0,00000 Ae=0,0 cm² sm=0 mm wk=0,00 mm

SHELL: [02145-00834-02160] AA= PCA CA=FQR ε sm=0,00000 Ae=0,0 cm² sm=0 mm wk=0,00 mm CA=QPR ε sm=0,00000 Ae=0,0 cm² sm=0 mm wk=0,00 mm

Pareti - Verifiche a pressoflessione retta allo stato limite di esercizio

D	Nodo	σ ct	σ cc	σ at	Nodo	σ ct	σ cc	σ at	Nodo	σ ct	σ cc	σ at	Nodo	σ ct	σ cc	σ at
		[N/mm²]	[N/mm²]	[N/mm²]		[N/mm²]	[N/mm²]	[N/mm²]		[N/mm²]	[N/mm²]	[N/mm²]		[N/mm²]	[N/mm²]	[N/mm²]
SHELL: [00843-00844-02151] AA= PCA Ae=0,0 cm² sm=0 mm wk=0,00 mm						**CA=FQR ε sm=0,00000 Ae=0,0 cm² sm=0 mm wk=0,00 mm**								**CA=QPR ε sm=0,00000**		
SHELL: [00834-00835-02160] AA= PCA Ae=0,0 cm² sm=0 mm wk=0,00 mm						**CA=FQR ε sm=0,00000 Ae=0,0 cm² sm=0 mm wk=0,00 mm**								**CA=QPR ε sm=0,00000**		
SHELL: [02153-00825-02152] AA= PCA Ae=0,0 cm² sm=0 mm wk=0,00 mm						**CA=FQR ε sm=0,00000 Ae=0,0 cm² sm=0 mm wk=0,00 mm**								**CA=QPR ε sm=0,00000**		
SHELL: [02160-00835-00832] AA= PCA Ae=0,0 cm² sm=0 mm wk=0,00 mm						**CA=FQR ε sm=0,00000 Ae=0,0 cm² sm=0 mm wk=0,00 mm**								**CA=QPR ε sm=0,00000**		
SHELL: [00825-02151-00824] AA= PCA Ae=0,0 cm² sm=0 mm wk=0,00 mm						**CA=FQR ε sm=0,00000 Ae=0,0 cm² sm=0 mm wk=0,00 mm**								**CA=QPR ε sm=0,00000**		
SHELL: [02153-00842-00825] AA= PCA Ae=0,0 cm² sm=0 mm wk=0,00 mm						**CA=FQR ε sm=0,00000 Ae=0,0 cm² sm=0 mm wk=0,00 mm**								**CA=QPR ε sm=0,00000**		
SHELL: [00833-02160-00832] AA= PCA Ae=0,0 cm² sm=0 mm wk=0,00 mm						**CA=FQR ε sm=0,00000 Ae=0,0 cm² sm=0 mm wk=0,00 mm**								**CA=QPR ε sm=0,00000**		
SHELL: [00842-00843-02151] AA= PCA Ae=0,0 cm² sm=0 mm wk=0,00 mm						**CA=FQR ε sm=0,00000 Ae=0,0 cm² sm=0 mm wk=0,00 mm**								**CA=QPR ε sm=0,00000**		
SHELL: [00842-02151-00825] AA= PCA Ae=0,0 cm² sm=0 mm wk=0,00 mm						**CA=FQR ε sm=0,00000 Ae=0,0 cm² sm=0 mm wk=0,00 mm**								**CA=QPR ε sm=0,00000**		
SHELL: [00826-02153-02152] AA= PCA Ae=0,0 cm² sm=0 mm wk=0,00 mm						**CA=FQR ε sm=0,00000 Ae=0,0 cm² sm=0 mm wk=0,00 mm**								**CA=QPR ε sm=0,00000**		
SHELL: [02154-00841-00826] AA= PCA Ae=0,0 cm² sm=0 mm wk=0,00 mm						**CA=FQR ε sm=0,00000 Ae=0,0 cm² sm=0 mm wk=0,00 mm**								**CA=QPR ε sm=0,00000**		
SHELL: [00835-00836-02159] AA= PCA Ae=0,0 cm² sm=0 mm wk=0,00 mm						**CA=FQR ε sm=0,00000 Ae=0,0 cm² sm=0 mm wk=0,00 mm**								**CA=QPR ε sm=0,00000**		
SHELL: [00826-02152-00825] AA= PCA Ae=0,0 cm² sm=0 mm wk=0,00 mm						**CA=FQR ε sm=0,00000 Ae=0,0 cm² sm=0 mm wk=0,00 mm**								**CA=QPR ε sm=0,00000**		
SHELL: [00835-02159-00832] AA= PCA Ae=0,0 cm² sm=0 mm wk=0,00 mm						**CA=FQR ε sm=0,00000 Ae=0,0 cm² sm=0 mm wk=0,00 mm**								**CA=QPR ε sm=0,00000**		
SHELL: [00841-00842-02153] AA= PCA Ae=0,0 cm² sm=0 mm wk=0,00 mm						**CA=FQR ε sm=0,00000 Ae=0,0 cm² sm=0 mm wk=0,00 mm**								**CA=QPR ε sm=0,00000**		
SHELL: [00841-02153-00826] AA= PCA Ae=0,0 cm² sm=0 mm wk=0,00 mm						**CA=FQR ε sm=0,00000 Ae=0,0 cm² sm=0 mm wk=0,00 mm**								**CA=QPR ε sm=0,00000**		
SHELL: [00827-02154-00826] AA= PCA Ae=0,0 cm² sm=0 mm wk=0,00 mm						**CA=FQR ε sm=0,00000 Ae=0,0 cm² sm=0 mm wk=0,00 mm**								**CA=QPR ε sm=0,00000**		
SHELL: [00832-02159-02158] AA= PCA Ae=0,0 cm² sm=0 mm wk=0,00 mm						**CA=FQR ε sm=0,00000 Ae=0,0 cm² sm=0 mm wk=0,00 mm**								**CA=QPR ε sm=0,00000**		
SHELL: [00840-00841-02154] AA= PCA Ae=0,0 cm² sm=0 mm wk=0,00 mm						**CA=FQR ε sm=0,00000 Ae=0,0 cm² sm=0 mm wk=0,00 mm**								**CA=QPR ε sm=0,00000**		
SHELL: [00832-02158-00831] AA= PCA Ae=0,0 cm² sm=0 mm wk=0,00 mm						**CA=FQR ε sm=0,00000 Ae=0,0 cm² sm=0 mm wk=0,00 mm**								**CA=QPR ε sm=0,00000**		
SHELL: [02159-00837-00831] AA= PCA Ae=0,0 cm² sm=0 mm wk=0,00 mm						**CA=FQR ε sm=0,00000 Ae=0,0 cm² sm=0 mm wk=0,00 mm**								**CA=QPR ε sm=0,00000**		
SHELL: [02159-00836-00837] AA= PCA Ae=0,0 cm² sm=0 mm wk=0,00 mm						**CA=FQR ε sm=0,00000 Ae=0,0 cm² sm=0 mm wk=0,00 mm**								**CA=QPR ε sm=0,00000**		
SHELL: [00828-00840-02154] AA= PCA Ae=0,0 cm² sm=0 mm wk=0,00 mm						**CA=FQR ε sm=0,00000 Ae=0,0 cm² sm=0 mm wk=0,00 mm**								**CA=QPR ε sm=0,00000**		
SHELL: [00828-02154-00827] AA= PCA Ae=0,0 cm² sm=0 mm wk=0,00 mm						**CA=FQR ε sm=0,00000 Ae=0,0 cm² sm=0 mm wk=0,00 mm**								**CA=QPR ε sm=0,00000**		
SHELL: [00839-00840-00828] AA= PCA Ae=0,0 cm² sm=0 mm wk=0,00 mm						**CA=FQR ε sm=0,00000 Ae=0,0 cm² sm=0 mm wk=0,00 mm**								**CA=QPR ε sm=0,00000**		
SHELL: [02158-02159-00831] AA= PCA Ae=0,0 cm² sm=0 mm wk=0,00 mm						**CA=FQR ε sm=0,00000 Ae=0,0 cm² sm=0 mm wk=0,00 mm**								**CA=QPR ε sm=0,00000**		
SHELL: [02155-02156-00828] AA= PCA Ae=0,0 cm² sm=0 mm wk=0,00 mm						**CA=FQR ε sm=0,00000 Ae=0,0 cm² sm=0 mm wk=0,00 mm**								**CA=QPR ε sm=0,00000**		
SHELL: [02156-00839-00828] AA= PCA Ae=0,0 cm² sm=0 mm wk=0,00 mm						**CA=FQR ε sm=0,00000 Ae=0,0 cm² sm=0 mm wk=0,00 mm**								**CA=QPR ε sm=0,00000**		
SHELL: [00829-02155-00828] AA= PCA Ae=0,0 cm² sm=0 mm wk=0,00 mm						**CA=FQR ε sm=0,00000 Ae=0,0 cm² sm=0 mm wk=0,00 mm**								**CA=QPR ε sm=0,00000**		
SHELL: [00829-02156-02155] AA= PCA Ae=0,0 cm² sm=0 mm wk=0,00 mm						**CA=FQR ε sm=0,00000 Ae=0,0 cm² sm=0 mm wk=0,00 mm**								**CA=QPR ε sm=0,00000**		
SHELL: [00831-00837-00830] AA= PCA Ae=0,0 cm² sm=0 mm wk=0,00 mm						**CA=FQR ε sm=0,00000 Ae=0,0 cm² sm=0 mm wk=0,00 mm**								**CA=QPR ε sm=0,00000**		
SHELL: [00838-02156-00829] AA= PCA Ae=0,0 cm² sm=0 mm wk=0,00 mm						**CA=FQR ε sm=0,00000 Ae=0,0 cm² sm=0 mm wk=0,00 mm**								**CA=QPR ε sm=0,00000**		
SHELL: [00838-00839-02156] AA= PCA Ae=0,0 cm² sm=0 mm wk=0,00 mm						**CA=FQR ε sm=0,00000 Ae=0,0 cm² sm=0 mm wk=0,00 mm**								**CA=QPR ε sm=0,00000**		
SHELL: [00837-02157-00830] AA= PCA Ae=0,0 cm² sm=0 mm wk=0,00 mm						**CA=FQR ε sm=0,00000 Ae=0,0 cm² sm=0 mm wk=0,00 mm**								**CA=QPR ε sm=0,00000**		
SHELL: [00830-02157-00829] AA= PCA Ae=0,0 cm² sm=0 mm wk=0,00 mm						**CA=FQR ε sm=0,00000 Ae=0,0 cm² sm=0 mm wk=0,00 mm**								**CA=QPR ε sm=0,00000**		
SHELL: [00837-00838-02157] AA= PCA Ae=0,0 cm² sm=0 mm wk=0,00 mm						**CA=FQR ε sm=0,00000 Ae=0,0 cm² sm=0 mm wk=0,00 mm**								**CA=QPR ε sm=0,00000**		
SHELL: [02157-00838-00829] AA= PCA Ae=0,0 cm² sm=0 mm wk=0,00 mm						**CA=FQR ε sm=0,00000 Ae=0,0 cm² sm=0 mm wk=0,00 mm**								**CA=QPR ε sm=0,00000**		
P	00038	0,191	-0,128	2,229	00812	0,045	-0,170	0,239	00822	0,098	-0,110	1,058	00823	0,000	-0,029	0,000
S		0,380	-0,538	3,858		0,274	-0,321	2,917		0,109	0,087	1,594		0,064	0,033	0,896
P	00824	0,046	-0,048	0,504	00825	0,085	-0,003	1,103	00826	0,087	-0,080	0,971	00827	0,080	-0,140	0,765

Pareti - Verifiche a pressoflessione retta allo stato limite di esercizio

D	Nodo	σ ct	σ cc	σ at	Nodo	σ ct	σ cc	σ at	Nodo	σ ct	σ cc	σ at	Nodo	σ ct	σ cc	σ at
		[N/mm²]	[N/mm²]	[N/mm²]		[N/mm²]	[N/mm²]	[N/mm²]		[N/mm²]	[N/mm²]	[N/mm²]		[N/mm²]	[N/mm²]	[N/mm²]
S		0,034	0,005	0,441		0,011	-0,018	0,122		0,018	-0,089	0,080		0,000	-0,101	0,000
P	00828	0,092	-0,083	1,030	00829	0,073	-0,077	0,800	00830	0,095	-0,071	1,093	00831	0,023	-0,090	0,113
S		0,000	-0,116	0,000		0,000	-0,121	0,000		0,000	-0,098	0,000		0,000	-0,140	0,000
P	00832	0,000	-0,057	0,000	00833	0,152	0,011	2,004	00834	0,000	-0,035	0,000	00835	0,000	-0,039	0,000
S		0,000	-0,075	0,000		0,000	-0,068	0,000		0,000	-0,134	0,000		0,000	-0,163	0,000
P	00836	0,007	-0,003	0,089	00837	0,036	0,013	0,492	00838	0,000	-0,016	0,000	00839	0,000	-0,024	0,000
S		0,000	-0,174	0,000		0,000	-0,163	0,000		0,000	-0,176	0,000		0,000	-0,175	0,000
P	00840	0,035	-0,015	0,422	00841	0,003	-0,019	0,000	00842	0,018	0,009	0,255	00843	0,013	-0,002	0,167
S		0,000	-0,123	0,000		0,007	-0,123	0,000		0,024	-0,066	0,185		0,025	-0,016	0,304
P	00844	0,000	-0,027	0,000	00845	0,008	-0,014	0,078	00846	0,066	-0,127	0,601	02145	0,020	-0,065	0,129
S		0,062	0,023	0,852		0,176	0,029	2,338		0,311	0,020	4,080		0,028	-0,144	0,078
P	02146	0,000	-0,043	0,000	02147	0,073	-0,076	0,795	02148	0,093	-0,151	0,904	02149	0,054	-0,051	0,602
S		0,061	-0,234	0,321		0,281	0,038	3,720		0,260	0,056	3,494		0,144	0,056	1,988
P	02150	0,016	-0,043	0,123	02151	0,000	-0,036	0,000	02152	0,026	-0,051	0,239	02153	0,019	-0,042	0,166
S		0,136	0,058	1,887		0,019	-0,013	0,235		0,000	-0,049	0,000		0,000	-0,091	0,000
P	02154	0,028	-0,058	0,249	02155	0,057	-0,065	0,611	02156	0,049	-0,028	0,577	02157	0,012	-0,071	0,018
S		0,000	-0,126	0,000		0,000	-0,128	0,000		0,000	-0,145	0,000		0,000	-0,139	0,000
P	02158	0,043	-0,039	0,485	02159	0,038	-0,003	0,485	02160	0,025	0,003	0,329	02666	0,000	-0,025	0,000
S		0,000	-0,151	0,000		0,000	-0,129	0,000		0,000	-0,083	0,000		0,304	0,033	4,011
P	02690	0,175	-0,124	2,033	02695	0,238	-0,352	2,388								
S		0,000	-0,065	0,000		0,324	-0,064	4,087								

Parete P19-P20 AA= PCA CA=FQR ε sm=0,00000 Ae=0,0 cm² sm=0 mm wk=0,00 mm CA=QPR ε sm=0,00000 Ae=0,0 cm² sm=0 mm wk=0,00 mm

Cordoli copertura | **PareteP19-P20-P21-P22-P23-P24-P25** | **Parete P19-P20**

SHELL: [00036-02077-00754] AA= PCA CA=FQR ε sm=0,00000 Ae=0,0 cm² sm=0 mm wk=0,00 mm CA=QPR ε sm=0,00000 Ae=0,0 cm² sm=0 mm wk=0,00 mm

SHELL: [00036-00755-02077] AA= PCA CA=FQR ε sm=0,00000 Ae=0,0 cm² sm=0 mm wk=0,00 mm CA=QPR ε sm=0,00000 Ae=0,0 cm² sm=0 mm wk=0,00 mm

SHELL: [00754-02076-02686] AA= PCA CA=FQR ε sm=0,00000 Ae=0,0 cm² sm=0 mm wk=0,00 mm CA=QPR ε sm=0,00000 Ae=0,0 cm² sm=0 mm wk=0,00 mm

SHELL: [00420-02079-00053] AA= PCA CA=FQR ε sm=0,00000 Ae=0,0 cm² sm=0 mm wk=0,00 mm CA=QPR ε sm=0,00000 Ae=0,0 cm² sm=0 mm wk=0,00 mm

SHELL: [02079-00778-00053] AA= PCA CA=FQR ε sm=0,00000 Ae=0,0 cm² sm=0 mm wk=0,00 mm CA=QPR ε sm=0,00000 Ae=0,0 cm² sm=0 mm wk=0,00 mm

SHELL: [02078-00778-02079] AA= PCA CA=FQR ε sm=0,00000 Ae=0,0 cm² sm=0 mm wk=0,00 mm CA=QPR ε sm=0,00000 Ae=0,0 cm² sm=0 mm wk=0,00 mm

SHELL: [02078-00051-00778] AA= PCA CA=FQR ε sm=0,00000 Ae=0,0 cm² sm=0 mm wk=0,00 mm CA=QPR ε sm=0,00000 Ae=0,0 cm² sm=0 mm wk=0,00 mm

SHELL: [00419-02081-02080] AA= PCA CA=FQR ε sm=0,00000 Ae=0,0 cm² sm=0 mm wk=0,00 mm CA=QPR ε sm=0,00000 Ae=0,0 cm² sm=0 mm wk=0,00 mm

SHELL: [00754-02077-02076] AA= PCA CA=FQR ε sm=0,00000 Ae=0,0 cm² sm=0 mm wk=0,00 mm CA=QPR ε sm=0,00000 Ae=0,0 cm² sm=0 mm wk=0,00 mm

SHELL: [00420-02078-02079] AA= PCA CA=FQR ε sm=0,00000 Ae=0,0 cm² sm=0 mm wk=0,00 mm CA=QPR ε sm=0,00000 Ae=0,0 cm² sm=0 mm wk=0,00 mm

SHELL: [02076-02077-00433] AA= PCA CA=FQR ε sm=0,00000 Ae=0,0 cm² sm=0 mm wk=0,00 mm CA=QPR ε sm=0,00000 Ae=0,0 cm² sm=0 mm wk=0,00 mm

SHELL: [00777-00051-02078] AA= PCA CA=FQR ε sm=0,00000 Ae=0,0 cm² sm=0 mm wk=0,00 mm CA=QPR ε sm=0,00000 Ae=0,0 cm² sm=0 mm wk=0,00 mm

SHELL: [00777-02078-00420] AA= PCA CA=FQR ε sm=0,00000 Ae=0,0 cm² sm=0 mm wk=0,00 mm CA=QPR ε sm=0,00000 Ae=0,0 cm² sm=0 mm wk=0,00 mm

SHELL: [02081-00420-02080] AA= PCA CA=FQR ε sm=0,00000 Ae=0,0 cm² sm=0 mm wk=0,00 mm CA=QPR ε sm=0,00000 Ae=0,0 cm² sm=0 mm wk=0,00 mm

SHELL: [02081-00777-00420] AA= PCA CA=FQR ε sm=0,00000 Ae=0,0 cm² sm=0 mm wk=0,00 mm CA=QPR ε sm=0,00000 Ae=0,0 cm² sm=0 mm wk=0,00 mm

SHELL: [02082-00776-00419] AA= PCA CA=FQR ε sm=0,00000 Ae=0,0 cm² sm=0 mm wk=0,00 mm CA=QPR ε sm=0,00000 Ae=0,0 cm² sm=0 mm wk=0,00 mm

SHELL: [02077-00755-02103] AA= PCA CA=FQR ε sm=0,00000 Ae=0,0 cm² sm=0 mm wk=0,00 mm CA=QPR ε sm=0,00000 Ae=0,0 cm² sm=0 mm wk=0,00 mm

SHELL: [00419-02080-00420] AA= PCA CA=FQR ε sm=0,00000 Ae=0,0 cm² sm=0 mm wk=0,00 mm CA=QPR ε sm=0,00000 Ae=0,0 cm² sm=0 mm wk=0,00 mm

SHELL: [02077-02103-00433] AA= PCA CA=FQR ε sm=0,00000 Ae=0,0 cm² sm=0 mm wk=0,00 mm CA=QPR ε sm=0,00000 Ae=0,0 cm² sm=0 mm wk=0,00 mm

SHELL: [00776-00777-02081] AA= PCA CA=FQR ε sm=0,00000 Ae=0,0 cm² sm=0 mm wk=0,00 mm CA=QPR ε sm=0,00000 Ae=0,0 cm² sm=0 mm wk=0,00 mm

SHELL: [00776-02081-00419] AA= PCA CA=FQR ε sm=0,00000 Ae=0,0 cm² sm=0 mm wk=0,00 mm CA=QPR ε sm=0,00000 Ae=0,0 cm² sm=0 mm wk=0,00 mm

SHELL: [00418-02082-00419] AA= PCA CA=FQR ε sm=0,00000 Ae=0,0 cm² sm=0 mm wk=0,00 mm CA=QPR ε sm=0,00000 Ae=0,0 cm² sm=0 mm wk=0,00 mm

Pareti - Verifiche a pressoflessione retta allo stato limite di esercizio

D	Nodo	σ ct	σ cc	σ at	Nodo	σ ct	σ cc	σ at	Nodo	σ ct	σ cc	σ at	Nodo	σ ct	σ cc	σ at
		[N/mm²]	[N/mm²]	[N/mm²]		[N/mm²]	[N/mm²]	[N/mm²]		[N/mm²]	[N/mm²]	[N/mm²]		[N/mm²]	[N/mm²]	[N/mm²]

SHELL: [02686-02076-00433] AA= PCA CA=FQR ε sm=0,00000 Ae=0,0 cm² sm=0 mm wk=0,00 mm CA=QPR ε sm=0,00000 Ae=0,0 cm² sm=0 mm wk=0,00 mm
SHELL: [00775-00776-02082] AA= PCA CA=FQR ε sm=0,00000 Ae=0,0 cm² sm=0 mm wk=0,00 mm CA=QPR ε sm=0,00000 Ae=0,0 cm² sm=0 mm wk=0,00 mm
SHELL: [00433-02103-00434] AA= PCA CA=FQR ε sm=0,00000 Ae=0,0 cm² sm=0 mm wk=0,00 mm CA=QPR ε sm=0,00000 Ae=0,0 cm² sm=0 mm wk=0,00 mm
SHELL: [02083-02084-00417] AA= PCA CA=FQR ε sm=0,00000 Ae=0,0 cm² sm=0 mm wk=0,00 mm CA=QPR ε sm=0,00000 Ae=0,0 cm² sm=0 mm wk=0,00 mm
SHELL: [00755-00756-02103] AA= PCA CA=FQR ε sm=0,00000 Ae=0,0 cm² sm=0 mm wk=0,00 mm CA=QPR ε sm=0,00000 Ae=0,0 cm² sm=0 mm wk=0,00 mm
SHELL: [00417-02082-00418] AA= PCA CA=FQR ε sm=0,00000 Ae=0,0 cm² sm=0 mm wk=0,00 mm CA=QPR ε sm=0,00000 Ae=0,0 cm² sm=0 mm wk=0,00 mm
SHELL: [02103-00756-00434] AA= PCA CA=FQR ε sm=0,00000 Ae=0,0 cm² sm=0 mm wk=0,00 mm CA=QPR ε sm=0,00000 Ae=0,0 cm² sm=0 mm wk=0,00 mm
SHELL: [00774-02082-00417] AA= PCA CA=FQR ε sm=0,00000 Ae=0,0 cm² sm=0 mm wk=0,00 mm CA=QPR ε sm=0,00000 Ae=0,0 cm² sm=0 mm wk=0,00 mm
SHELL: [00774-00775-02082] AA= PCA CA=FQR ε sm=0,00000 Ae=0,0 cm² sm=0 mm wk=0,00 mm CA=QPR ε sm=0,00000 Ae=0,0 cm² sm=0 mm wk=0,00 mm
SHELL: [02084-00774-00417] AA= PCA CA=FQR ε sm=0,00000 Ae=0,0 cm² sm=0 mm wk=0,00 mm CA=QPR ε sm=0,00000 Ae=0,0 cm² sm=0 mm wk=0,00 mm
SHELL: [00416-02083-00417] AA= PCA CA=FQR ε sm=0,00000 Ae=0,0 cm² sm=0 mm wk=0,00 mm CA=QPR ε sm=0,00000 Ae=0,0 cm² sm=0 mm wk=0,00 mm
SHELL: [02085-00773-00416] AA= PCA CA=FQR ε sm=0,00000 Ae=0,0 cm² sm=0 mm wk=0,00 mm CA=QPR ε sm=0,00000 Ae=0,0 cm² sm=0 mm wk=0,00 mm
SHELL: [00434-00756-02101] AA= PCA CA=FQR ε sm=0,00000 Ae=0,0 cm² sm=0 mm wk=0,00 mm CA=QPR ε sm=0,00000 Ae=0,0 cm² sm=0 mm wk=0,00 mm
SHELL: [00416-02084-02083] AA= PCA CA=FQR ε sm=0,00000 Ae=0,0 cm² sm=0 mm wk=0,00 mm CA=QPR ε sm=0,00000 Ae=0,0 cm² sm=0 mm wk=0,00 mm
SHELL: [00434-02101-00435] AA= PCA CA=FQR ε sm=0,00000 Ae=0,0 cm² sm=0 mm wk=0,00 mm CA=QPR ε sm=0,00000 Ae=0,0 cm² sm=0 mm wk=0,00 mm
SHELL: [00773-00774-02084] AA= PCA CA=FQR ε sm=0,00000 Ae=0,0 cm² sm=0 mm wk=0,00 mm CA=QPR ε sm=0,00000 Ae=0,0 cm² sm=0 mm wk=0,00 mm
SHELL: [00773-02084-00416] AA= PCA CA=FQR ε sm=0,00000 Ae=0,0 cm² sm=0 mm wk=0,00 mm CA=QPR ε sm=0,00000 Ae=0,0 cm² sm=0 mm wk=0,00 mm
SHELL: [00415-02085-00416] AA= PCA CA=FQR ε sm=0,00000 Ae=0,0 cm² sm=0 mm wk=0,00 mm CA=QPR ε sm=0,00000 Ae=0,0 cm² sm=0 mm wk=0,00 mm
SHELL: [00772-02085-00415] AA= PCA CA=FQR ε sm=0,00000 Ae=0,0 cm² sm=0 mm wk=0,00 mm CA=QPR ε sm=0,00000 Ae=0,0 cm² sm=0 mm wk=0,00 mm
SHELL: [00756-00757-02102] AA= PCA CA=FQR ε sm=0,00000 Ae=0,0 cm² sm=0 mm wk=0,00 mm CA=QPR ε sm=0,00000 Ae=0,0 cm² sm=0 mm wk=0,00 mm
SHELL: [00756-02102-02101] AA= PCA CA=FQR ε sm=0,00000 Ae=0,0 cm² sm=0 mm wk=0,00 mm CA=QPR ε sm=0,00000 Ae=0,0 cm² sm=0 mm wk=0,00 mm
SHELL: [00772-00773-02085] AA= PCA CA=FQR ε sm=0,00000 Ae=0,0 cm² sm=0 mm wk=0,00 mm CA=QPR ε sm=0,00000 Ae=0,0 cm² sm=0 mm wk=0,00 mm
SHELL: [02087-00772-02086] AA= PCA CA=FQR ε sm=0,00000 Ae=0,0 cm² sm=0 mm wk=0,00 mm CA=QPR ε sm=0,00000 Ae=0,0 cm² sm=0 mm wk=0,00 mm
SHELL: [02101-02102-00436] AA= PCA CA=FQR ε sm=0,00000 Ae=0,0 cm² sm=0 mm wk=0,00 mm CA=QPR ε sm=0,00000 Ae=0,0 cm² sm=0 mm wk=0,00 mm
SHELL: [02102-00757-00436] AA= PCA CA=FQR ε sm=0,00000 Ae=0,0 cm² sm=0 mm wk=0,00 mm CA=QPR ε sm=0,00000 Ae=0,0 cm² sm=0 mm wk=0,00 mm
SHELL: [02087-00771-00772] AA= PCA CA=FQR ε sm=0,00000 Ae=0,0 cm² sm=0 mm wk=0,00 mm CA=QPR ε sm=0,00000 Ae=0,0 cm² sm=0 mm wk=0,00 mm
SHELL: [02086-00772-00415] AA= PCA CA=FQR ε sm=0,00000 Ae=0,0 cm² sm=0 mm wk=0,00 mm CA=QPR ε sm=0,00000 Ae=0,0 cm² sm=0 mm wk=0,00 mm
SHELL: [02086-00415-00414] AA= PCA CA=FQR ε sm=0,00000 Ae=0,0 cm² sm=0 mm wk=0,00 mm CA=QPR ε sm=0,00000 Ae=0,0 cm² sm=0 mm wk=0,00 mm
SHELL: [02088-00770-00413] AA= PCA CA=FQR ε sm=0,00000 Ae=0,0 cm² sm=0 mm wk=0,00 mm CA=QPR ε sm=0,00000 Ae=0,0 cm² sm=0 mm wk=0,00 mm
SHELL: [00435-02101-00436] AA= PCA CA=FQR ε sm=0,00000 Ae=0,0 cm² sm=0 mm wk=0,00 mm CA=QPR ε sm=0,00000 Ae=0,0 cm² sm=0 mm wk=0,00 mm
SHELL: [00413-02087-02086] AA= PCA CA=FQR ε sm=0,00000 Ae=0,0 cm² sm=0 mm wk=0,00 mm CA=QPR ε sm=0,00000 Ae=0,0 cm² sm=0 mm wk=0,00 mm
SHELL: [00413-02086-00414] AA= PCA CA=FQR ε sm=0,00000 Ae=0,0 cm² sm=0 mm wk=0,00 mm CA=QPR ε sm=0,00000 Ae=0,0 cm² sm=0 mm wk=0,00 mm
SHELL: [00770-00771-02087] AA= PCA CA=FQR ε sm=0,00000 Ae=0,0 cm² sm=0 mm wk=0,00 mm CA=QPR ε sm=0,00000 Ae=0,0 cm² sm=0 mm wk=0,00 mm
SHELL: [00770-02087-00413] AA= PCA CA=FQR ε sm=0,00000 Ae=0,0 cm² sm=0 mm wk=0,00 mm CA=QPR ε sm=0,00000 Ae=0,0 cm² sm=0 mm wk=0,00 mm
SHELL: [00757-00758-00436] AA= PCA CA=FQR ε sm=0,00000 Ae=0,0 cm² sm=0 mm wk=0,00 mm CA=QPR ε sm=0,00000 Ae=0,0 cm² sm=0 mm wk=0,00 mm
SHELL: [00412-02088-00413] AA= PCA CA=FQR ε sm=0,00000 Ae=0,0 cm² sm=0 mm wk=0,00 mm CA=QPR ε sm=0,00000 Ae=0,0 cm² sm=0 mm wk=0,00 mm
SHELL: [02090-00769-02089] AA= PCA CA=FQR ε sm=0,00000 Ae=0,0 cm² sm=0 mm wk=0,00 mm CA=QPR ε sm=0,00000 Ae=0,0 cm² sm=0 mm wk=0,00 mm
SHELL: [00436-02100-00437] AA= PCA CA=FQR ε sm=0,00000 Ae=0,0 cm² sm=0 mm wk=0,00 mm CA=QPR ε sm=0,00000 Ae=0,0 cm² sm=0 mm wk=0,00 mm
SHELL: [00436-00758-02100] AA= PCA CA=FQR ε sm=0,00000 Ae=0,0 cm² sm=0 mm wk=0,00 mm CA=QPR ε sm=0,00000 Ae=0,0 cm² sm=0 mm wk=0,00 mm
SHELL: [00769-00770-02088] AA= PCA CA=FQR ε sm=0,00000 Ae=0,0 cm² sm=0 mm wk=0,00 mm CA=QPR ε sm=0,00000

Pareti - Verifiche a pressoflessione retta allo stato limite di esercizio

D	Nodo	σ ct	σ cc	σ at	Nodo	σ ct	σ cc	σ at	Nodo	σ ct	σ cc	σ at	Nodo	σ ct	σ cc	σ at
		[N/mm²]	[N/mm²]	[N/mm²]		[N/mm²]	[N/mm²]	[N/mm²]		[N/mm²]	[N/mm²]	[N/mm²]		[N/mm²]	[N/mm²]	[N/mm²]

Ae=0,0 cm² sm=0 mm wk=0,00 mm
SHELL: [00769-02088-00412] AA= PCA CA=FQR ε sm=0,00000 Ae=0,0 cm² sm=0 mm wk=0,00 mm CA=QPR ε sm=0,00000
Ae=0,0 cm² sm=0 mm wk=0,00 mm
SHELL: [02089-00769-00412] AA= PCA CA=FQR ε sm=0,00000 Ae=0,0 cm² sm=0 mm wk=0,00 mm CA=QPR ε sm=0,00000
Ae=0,0 cm² sm=0 mm wk=0,00 mm
SHELL: [00411-02089-00412] AA= PCA CA=FQR ε sm=0,00000 Ae=0,0 cm² sm=0 mm wk=0,00 mm CA=QPR ε sm=0,00000
Ae=0,0 cm² sm=0 mm wk=0,00 mm
SHELL: [00758-00759-02100] AA= PCA CA=FQR ε sm=0,00000 Ae=0,0 cm² sm=0 mm wk=0,00 mm CA=QPR ε sm=0,00000
Ae=0,0 cm² sm=0 mm wk=0,00 mm
SHELL: [00768-00769-02090] AA= PCA CA=FQR ε sm=0,00000 Ae=0,0 cm² sm=0 mm wk=0,00 mm CA=QPR ε sm=0,00000
Ae=0,0 cm² sm=0 mm wk=0,00 mm
SHELL: [02100-00759-00437] AA= PCA CA=FQR ε sm=0,00000 Ae=0,0 cm² sm=0 mm wk=0,00 mm CA=QPR ε sm=0,00000
Ae=0,0 cm² sm=0 mm wk=0,00 mm
SHELL: [02091-00767-00410] AA= PCA CA=FQR ε sm=0,00000 Ae=0,0 cm² sm=0 mm wk=0,00 mm CA=QPR ε sm=0,00000
Ae=0,0 cm² sm=0 mm wk=0,00 mm
SHELL: [00437-00759-02098] AA= PCA CA=FQR ε sm=0,00000 Ae=0,0 cm² sm=0 mm wk=0,00 mm CA=QPR ε sm=0,00000
Ae=0,0 cm² sm=0 mm wk=0,00 mm
SHELL: [00410-02090-02089] AA= PCA CA=FQR ε sm=0,00000 Ae=0,0 cm² sm=0 mm wk=0,00 mm CA=QPR ε sm=0,00000
Ae=0,0 cm² sm=0 mm wk=0,00 mm
SHELL: [00410-02089-00411] AA= PCA CA=FQR ε sm=0,00000 Ae=0,0 cm² sm=0 mm wk=0,00 mm CA=QPR ε sm=0,00000
Ae=0,0 cm² sm=0 mm wk=0,00 mm
SHELL: [00437-02098-00438] AA= PCA CA=FQR ε sm=0,00000 Ae=0,0 cm² sm=0 mm wk=0,00 mm CA=QPR ε sm=0,00000
Ae=0,0 cm² sm=0 mm wk=0,00 mm
SHELL: [00767-02090-00410] AA= PCA CA=FQR ε sm=0,00000 Ae=0,0 cm² sm=0 mm wk=0,00 mm CA=QPR ε sm=0,00000
Ae=0,0 cm² sm=0 mm wk=0,00 mm
SHELL: [00767-00768-02090] AA= PCA CA=FQR ε sm=0,00000 Ae=0,0 cm² sm=0 mm wk=0,00 mm CA=QPR ε sm=0,00000
Ae=0,0 cm² sm=0 mm wk=0,00 mm
SHELL: [00759-00760-02099] AA= PCA CA=FQR ε sm=0,00000 Ae=0,0 cm² sm=0 mm wk=0,00 mm CA=QPR ε sm=0,00000
Ae=0,0 cm² sm=0 mm wk=0,00 mm
SHELL: [00759-02099-02098] AA= PCA CA=FQR ε sm=0,00000 Ae=0,0 cm² sm=0 mm wk=0,00 mm CA=QPR ε sm=0,00000
Ae=0,0 cm² sm=0 mm wk=0,00 mm
SHELL: [00409-02091-00410] AA= PCA CA=FQR ε sm=0,00000 Ae=0,0 cm² sm=0 mm wk=0,00 mm CA=QPR ε sm=0,00000
Ae=0,0 cm² sm=0 mm wk=0,00 mm
SHELL: [02098-00760-00439] AA= PCA CA=FQR ε sm=0,00000 Ae=0,0 cm² sm=0 mm wk=0,00 mm CA=QPR ε sm=0,00000
Ae=0,0 cm² sm=0 mm wk=0,00 mm
SHELL: [00766-02091-00409] AA= PCA CA=FQR ε sm=0,00000 Ae=0,0 cm² sm=0 mm wk=0,00 mm CA=QPR ε sm=0,00000
Ae=0,0 cm² sm=0 mm wk=0,00 mm
SHELL: [00766-00767-02091] AA= PCA CA=FQR ε sm=0,00000 Ae=0,0 cm² sm=0 mm wk=0,00 mm CA=QPR ε sm=0,00000
Ae=0,0 cm² sm=0 mm wk=0,00 mm
SHELL: [02092-00766-00409] AA= PCA CA=FQR ε sm=0,00000 Ae=0,0 cm² sm=0 mm wk=0,00 mm CA=QPR ε sm=0,00000
Ae=0,0 cm² sm=0 mm wk=0,00 mm
SHELL: [02093-00766-02092] AA= PCA CA=FQR ε sm=0,00000 Ae=0,0 cm² sm=0 mm wk=0,00 mm CA=QPR ε sm=0,00000
Ae=0,0 cm² sm=0 mm wk=0,00 mm
SHELL: [00050-02092-00409] AA= PCA CA=FQR ε sm=0,00000 Ae=0,0 cm² sm=0 mm wk=0,00 mm CA=QPR ε sm=0,00000
Ae=0,0 cm² sm=0 mm wk=0,00 mm
SHELL: [02098-02099-00760] AA= PCA CA=FQR ε sm=0,00000 Ae=0,0 cm² sm=0 mm wk=0,00 mm CA=QPR ε sm=0,00000
Ae=0,0 cm² sm=0 mm wk=0,00 mm
SHELL: [00765-00766-02093] AA= PCA CA=FQR ε sm=0,00000 Ae=0,0 cm² sm=0 mm wk=0,00 mm CA=QPR ε sm=0,00000
Ae=0,0 cm² sm=0 mm wk=0,00 mm
SHELL: [00438-02098-00439] AA= PCA CA=FQR ε sm=0,00000 Ae=0,0 cm² sm=0 mm wk=0,00 mm CA=QPR ε sm=0,00000
Ae=0,0 cm² sm=0 mm wk=0,00 mm
SHELL: [00765-02093-02092] AA= PCA CA=FQR ε sm=0,00000 Ae=0,0 cm² sm=0 mm wk=0,00 mm CA=QPR ε sm=0,00000
Ae=0,0 cm² sm=0 mm wk=0,00 mm
SHELL: [00765-02092-00050] AA= PCA CA=FQR ε sm=0,00000 Ae=0,0 cm² sm=0 mm wk=0,00 mm CA=QPR ε sm=0,00000
Ae=0,0 cm² sm=0 mm wk=0,00 mm
SHELL: [00443-00765-00050] AA= PCA CA=FQR ε sm=0,00000 Ae=0,0 cm² sm=0 mm wk=0,00 mm CA=QPR ε sm=0,00000
Ae=0,0 cm² sm=0 mm wk=0,00 mm
SHELL: [00760-00761-02097] AA= PCA CA=FQR ε sm=0,00000 Ae=0,0 cm² sm=0 mm wk=0,00 mm CA=QPR ε sm=0,00000
Ae=0,0 cm² sm=0 mm wk=0,00 mm
SHELL: [02094-00764-00765] AA= PCA CA=FQR ε sm=0,00000 Ae=0,0 cm² sm=0 mm wk=0,00 mm CA=QPR ε sm=0,00000
Ae=0,0 cm² sm=0 mm wk=0,00 mm
SHELL: [00760-02097-00439] AA= PCA CA=FQR ε sm=0,00000 Ae=0,0 cm² sm=0 mm wk=0,00 mm CA=QPR ε sm=0,00000
Ae=0,0 cm² sm=0 mm wk=0,00 mm
SHELL: [02094-00765-00443] AA= PCA CA=FQR ε sm=0,00000 Ae=0,0 cm² sm=0 mm wk=0,00 mm CA=QPR ε sm=0,00000
Ae=0,0 cm² sm=0 mm wk=0,00 mm
SHELL: [00442-02094-00443] AA= PCA CA=FQR ε sm=0,00000 Ae=0,0 cm² sm=0 mm wk=0,00 mm CA=QPR ε sm=0,00000
Ae=0,0 cm² sm=0 mm wk=0,00 mm
SHELL: [00439-02097-00440] AA= PCA CA=FQR ε sm=0,00000 Ae=0,0 cm² sm=0 mm wk=0,00 mm CA=QPR ε sm=0,00000
Ae=0,0 cm² sm=0 mm wk=0,00 mm
SHELL: [00761-00762-02097] AA= PCA CA=FQR ε sm=0,00000 Ae=0,0 cm² sm=0 mm wk=0,00 mm CA=QPR ε sm=0,00000
Ae=0,0 cm² sm=0 mm wk=0,00 mm
SHELL: [00763-02094-00442] AA= PCA CA=FQR ε sm=0,00000 Ae=0,0 cm² sm=0 mm wk=0,00 mm CA=QPR ε sm=0,00000
Ae=0,0 cm² sm=0 mm wk=0,00 mm
SHELL: [00763-00764-02094] AA= PCA CA=FQR ε sm=0,00000 Ae=0,0 cm² sm=0 mm wk=0,00 mm CA=QPR ε sm=0,00000
Ae=0,0 cm² sm=0 mm wk=0,00 mm
SHELL: [02095-00763-00442] AA= PCA CA=FQR ε sm=0,00000 Ae=0,0 cm² sm=0 mm wk=0,00 mm CA=QPR ε sm=0,00000
Ae=0,0 cm² sm=0 mm wk=0,00 mm
SHELL: [02096-00763-02095] AA= PCA CA=FQR ε sm=0,00000 Ae=0,0 cm² sm=0 mm wk=0,00 mm CA=QPR ε sm=0,00000
Ae=0,0 cm² sm=0 mm wk=0,00 mm

Pareti - Verifiche a pressoflessione retta allo stato limite di esercizio

D	Nodo	σ ct	σ cc	σ at	Nodo	σ ct	σ cc	σ at	Nodo	σ ct	σ cc	σ at	Nodo	σ ct	σ cc	σ at
		[N/mm²]	[N/mm²]	[N/mm²]		[N/mm²]	[N/mm²]	[N/mm²]		[N/mm²]	[N/mm²]	[N/mm²]		[N/mm²]	[N/mm²]	[N/mm²]
SHELL: [00441-02095-00442] AA= PCA Ae=0,0 cm² sm=0 mm wk=0,00 mm						**CA=FQR ε sm=0,00000 Ae=0,0 cm² sm=0 mm wk=0,00 mm**								**CA=QPR ε sm=0,00000**		
SHELL: [02097-00762-00440] AA= PCA Ae=0,0 cm² sm=0 mm wk=0,00 mm						**CA=FQR ε sm=0,00000 Ae=0,0 cm² sm=0 mm wk=0,00 mm**								**CA=QPR ε sm=0,00000**		
SHELL: [00440-00762-00441] AA= PCA Ae=0,0 cm² sm=0 mm wk=0,00 mm						**CA=FQR ε sm=0,00000 Ae=0,0 cm² sm=0 mm wk=0,00 mm**								**CA=QPR ε sm=0,00000**		
SHELL: [00762-00763-02096] AA= PCA Ae=0,0 cm² sm=0 mm wk=0,00 mm						**CA=FQR ε sm=0,00000 Ae=0,0 cm² sm=0 mm wk=0,00 mm**								**CA=QPR ε sm=0,00000**		
SHELL: [00762-02096-02095] AA= PCA Ae=0,0 cm² sm=0 mm wk=0,00 mm						**CA=FQR ε sm=0,00000 Ae=0,0 cm² sm=0 mm wk=0,00 mm**								**CA=QPR ε sm=0,00000**		
SHELL: [00762-02095-00441] AA= PCA Ae=0,0 cm² sm=0 mm wk=0,00 mm						**CA=FQR ε sm=0,00000 Ae=0,0 cm² sm=0 mm wk=0,00 mm**								**CA=QPR ε sm=0,00000**		
P	00036	0,177	0,068	2,438	00050	0,000	-2,240	0,000	00051	0,359	-0,417	3,829	00053	0,629	-0,577	7,022
S		1,855	1,261	26,630		0,000	-2,146	0,000		0,465	-0,687	4,674		0,479	-0,192	5,840
P	00409	0,000	-0,837	0,000	00410	0,056	-0,195	0,337	00411	0,355	-0,096	4,418	00412	0,361	0,161	5,019
S		0,000	-0,848	0,000		0,000	-0,347	0,000		0,211	0,060	2,867		0,499	0,449	7,379
P	00413	0,435	0,392	6,432	00414	0,063	0,032	0,887	00415	0,515	0,498	7,692	00416	0,555	0,514	8,236
S		0,477	0,441	7,088		0,794	0,737	11,790		1,001	0,978	14,967		0,659	0,642	9,852
P	00417	0,511	0,487	7,616	00418	0,304	0,163	4,272	00419	0,272	0,178	3,887	00420	0,345	-0,270	3,942
S		0,667	0,629	9,925		0,895	0,845	13,328		0,293	0,245	4,299		0,428	-0,013	5,535
P	00433	0,000	-0,603	0,000	00434	0,000	-0,100	0,000	00435	0,323	0,082	4,359	00436	0,265	0,173	3,786
S		0,000	-0,676	0,000		0,000	-0,301	0,000		0,125	0,054	1,719		0,112	0,110	1,677
P	00437	0,321	0,114	4,400	00438	0,231	0,066	3,140	00439	0,353	0,180	4,943	00440	0,257	0,010	3,359
S		0,369	0,270	5,336		0,380	0,319	5,582		0,328	0,255	4,779		0,176	0,061	2,409
P	00441	0,370	-0,173	4,470	00442	0,000	-0,340	0,000	00443	0,000	-0,838	0,000	00754	0,074	0,046	1,049
S		0,129	-0,139	1,404		0,000	-0,414	0,000		0,000	-0,778	0,000		0,411	0,246	5,834
P	00755	0,477	0,458	7,123	00756	0,103	0,071	1,482	00757	0,001	-0,020	0,000	00758	0,000	-0,189	0,000
S		1,053	0,986	15,666		0,176	0,112	2,518		0,000	-0,426	0,000		0,000	-1,208	0,000
P	00759	0,000	-0,366	0,000	00760	0,000	-0,225	0,000	00761	0,067	-0,016	0,834	00762	0,081	-0,023	1,008
S		0,000	-1,054	0,000		0,000	-1,036	0,000		0,000	-0,958	0,000		0,006	-0,222	0,000
P	00763	0,123	0,060	1,715	00764	0,000	-0,343	0,000	00765	0,516	0,321	7,353	00766	0,493	0,307	7,020
S		0,716	0,548	10,399		1,984	1,818	29,434		0,000	-1,579	30,142		1,863	1,577	27,372
P	00767	0,205	0,174	3,017	00768	0,000	-0,758	0,000	00769	0,000	-0,295	0,000	00770	0,000	-0,262	0,000
S		0,735	0,568	10,695		0,000	-0,638	0,000		0,000	-1,218	0,000		0,000	-2,139	0,000
P	00771	0,438	0,419	6,531	00772	0,000	-0,452	0,000	00773	0,000	-0,579	0,000	00774	0,000	-0,669	0,000
S		0,000	-2,404	0,000		0,000	-2,407	0,000		0,000	-2,673	0,000		0,000	-2,572	0,000
P	00775	0,096	0,088	1,420	00776	0,000	-0,234	0,000	00777	0,000	-0,245	0,000	00778	0,276	-0,052	3,486
S		0,000	-2,187	0,000		0,000	-1,297	0,000		0,000	-0,757	0,000		0,395	-0,339	4,457
P	02076	0,000	-0,359	0,000	02077	0,103	0,045	1,428	02078	0,037	-0,062	0,359	02079	0,104	0,034	1,424
S		0,000	-0,102	0,000		0,578	0,503	8,522		0,040	-0,111	0,294		0,135	0,083	1,919
P	02080	0,100	-0,175	0,948	02081	0,138	-0,015	1,765	02082	0,000	-0,127	0,000	02083	0,052	0,045	0,770
S		0,163	0,018	2,151		0,000	-0,393	0,000		0,000	-0,659	0,000		0,212	0,176	3,112
P	02084	0,086	0,084	1,284	02085	0,027	0,024	0,396	02086	0,162	0,153	2,414	02087	0,000	-0,363	0,000
S		0,000	-1,094	0,000		0,000	-0,894	0,000		0,000	-0,119	0,000		0,000	-1,678	0,000
P	02088	0,067	-0,011	0,852	02089	0,241	0,004	3,137	02090	0,293	0,177	4,168	02091	0,002	-0,044	0,000
S		0,000	-0,596	0,000		0,040	-0,146	0,223		0,000	-0,325	0,000		0,358	0,297	5,247
P	02092	0,433	-0,524	4,583	02093	0,153	-0,299	1,392	02094	0,522	0,421	7,634	02095	0,100	-0,210	0,880
S		0,730	-0,103	9,280		2,079	1,180	29,385		0,793	0,704	11,712		0,185	-0,151	2,106
P	02096	0,084	-0,079	0,938	02097	0,000	-0,227	0,000	02098	0,207	0,139	2,975	02099	0,043	-0,044	0,474
S		0,331	0,046	4,391		0,000	-0,384	0,000		0,000	-0,100	0,000		0,000	-0,934	0,000
P	02100	0,030	-0,064	0,266	02101	0,000	-0,132	0,000	02102	0,052	0,009	0,696	02103	0,185	0,120	2,646
S		0,000	-0,437	0,000		0,000	-0,109	0,000		0,000	-0,291	0,000		0,176	0,137	2,558
P	02686	0,000	-0,952	0,000												
S		0,000	-1,127	0,000												
Parete P20-P21 AA= PCA sm=0 mm wk=0,00 mm						**CA=FQR ε sm=0,00000 Ae=0,0 cm² sm=0 mm wk=0,00 mm**								**CA=QPR ε sm=0,00000 Ae=0,0 cm²**		

Pareti - Verifiche a pressoflessione retta allo stato limite di esercizio

D	Nodo	σ ct	σ cc	σ at	Nodo	σ ct	σ cc	σ at	Nodo	σ ct	σ cc	σ at	Nodo	σ ct	σ cc	σ at
		[N/mm²]	[N/mm²]	[N/mm²]		[N/mm²]	[N/mm²]	[N/mm²]		[N/mm²]	[N/mm²]	[N/mm²]		[N/mm²]	[N/mm²]	[N/mm²]
Cordoli copertura					**ParetеP19-P20-P21-P22-P23-P24-P25**				**Parete P20-P21**							
SHELL: [02700-00793-02110] AA= PCA Ae=0,0 cm² sm=0 mm wk=0,00 mm					**CA=FQR ε sm=0,00000 Ae=0,0 cm² sm=0 mm wk=0,00 mm**								**CA=QPR ε sm=0,00000**			
SHELL: [02700-02110-01114] AA= PCA Ae=0,0 cm² sm=0 mm wk=0,00 mm					**CA=FQR ε sm=0,00000 Ae=0,0 cm² sm=0 mm wk=0,00 mm**								**CA=QPR ε sm=0,00000**			
SHELL: [00793-02111-02110] AA= PCA Ae=0,0 cm² sm=0 mm wk=0,00 mm					**CA=FQR ε sm=0,00000 Ae=0,0 cm² sm=0 mm wk=0,00 mm**								**CA=QPR ε sm=0,00000**			
SHELL: [01118-02113-00052] AA= PCA Ae=0,0 cm² sm=0 mm wk=0,00 mm					**CA=FQR ε sm=0,00000 Ae=0,0 cm² sm=0 mm wk=0,00 mm**								**CA=QPR ε sm=0,00000**			
SHELL: [02112-02670-00799] AA= PCA Ae=0,0 cm² sm=0 mm wk=0,00 mm					**CA=FQR ε sm=0,00000 Ae=0,0 cm² sm=0 mm wk=0,00 mm**								**CA=QPR ε sm=0,00000**			
SHELL: [02113-02112-00799] AA= PCA Ae=0,0 cm² sm=0 mm wk=0,00 mm					**CA=FQR ε sm=0,00000 Ae=0,0 cm² sm=0 mm wk=0,00 mm**								**CA=QPR ε sm=0,00000**			
SHELL: [02113-00799-00052] AA= PCA Ae=0,0 cm² sm=0 mm wk=0,00 mm					**CA=FQR ε sm=0,00000 Ae=0,0 cm² sm=0 mm wk=0,00 mm**								**CA=QPR ε sm=0,00000**			
SHELL: [00793-02676-02111] AA= PCA Ae=0,0 cm² sm=0 mm wk=0,00 mm					**CA=FQR ε sm=0,00000 Ae=0,0 cm² sm=0 mm wk=0,00 mm**								**CA=QPR ε sm=0,00000**			
SHELL: [02111-02118-02117] AA= PCA Ae=0,0 cm² sm=0 mm wk=0,00 mm					**CA=FQR ε sm=0,00000 Ae=0,0 cm² sm=0 mm wk=0,00 mm**								**CA=QPR ε sm=0,00000**			
SHELL: [00798-02670-02112] AA= PCA Ae=0,0 cm² sm=0 mm wk=0,00 mm					**CA=FQR ε sm=0,00000 Ae=0,0 cm² sm=0 mm wk=0,00 mm**								**CA=QPR ε sm=0,00000**			
SHELL: [01117-02114-01118] AA= PCA Ae=0,0 cm² sm=0 mm wk=0,00 mm					**CA=FQR ε sm=0,00000 Ae=0,0 cm² sm=0 mm wk=0,00 mm**								**CA=QPR ε sm=0,00000**			
SHELL: [02114-02113-01118] AA= PCA Ae=0,0 cm² sm=0 mm wk=0,00 mm					**CA=FQR ε sm=0,00000 Ae=0,0 cm² sm=0 mm wk=0,00 mm**								**CA=QPR ε sm=0,00000**			
SHELL: [00797-00798-02115] AA= PCA Ae=0,0 cm² sm=0 mm wk=0,00 mm					**CA=FQR ε sm=0,00000 Ae=0,0 cm² sm=0 mm wk=0,00 mm**								**CA=QPR ε sm=0,00000**			
SHELL: [02115-02112-02113] AA= PCA Ae=0,0 cm² sm=0 mm wk=0,00 mm					**CA=FQR ε sm=0,00000 Ae=0,0 cm² sm=0 mm wk=0,00 mm**								**CA=QPR ε sm=0,00000**			
SHELL: [02115-02113-02114] AA= PCA Ae=0,0 cm² sm=0 mm wk=0,00 mm					**CA=FQR ε sm=0,00000 Ae=0,0 cm² sm=0 mm wk=0,00 mm**								**CA=QPR ε sm=0,00000**			
SHELL: [02115-00798-02112] AA= PCA Ae=0,0 cm² sm=0 mm wk=0,00 mm					**CA=FQR ε sm=0,00000 Ae=0,0 cm² sm=0 mm wk=0,00 mm**								**CA=QPR ε sm=0,00000**			
SHELL: [02111-02117-02110] AA= PCA Ae=0,0 cm² sm=0 mm wk=0,00 mm					**CA=FQR ε sm=0,00000 Ae=0,0 cm² sm=0 mm wk=0,00 mm**								**CA=QPR ε sm=0,00000**			
SHELL: [02111-00794-02118] AA= PCA Ae=0,0 cm² sm=0 mm wk=0,00 mm					**CA=FQR ε sm=0,00000 Ae=0,0 cm² sm=0 mm wk=0,00 mm**								**CA=QPR ε sm=0,00000**			
SHELL: [02676-00794-02111] AA= PCA Ae=0,0 cm² sm=0 mm wk=0,00 mm					**CA=FQR ε sm=0,00000 Ae=0,0 cm² sm=0 mm wk=0,00 mm**								**CA=QPR ε sm=0,00000**			
SHELL: [01117-02115-02114] AA= PCA Ae=0,0 cm² sm=0 mm wk=0,00 mm					**CA=FQR ε sm=0,00000 Ae=0,0 cm² sm=0 mm wk=0,00 mm**								**CA=QPR ε sm=0,00000**			
SHELL: [01117-00797-02115] AA= PCA Ae=0,0 cm² sm=0 mm wk=0,00 mm					**CA=FQR ε sm=0,00000 Ae=0,0 cm² sm=0 mm wk=0,00 mm**								**CA=QPR ε sm=0,00000**			
SHELL: [02116-01117-01116] AA= PCA Ae=0,0 cm² sm=0 mm wk=0,00 mm					**CA=FQR ε sm=0,00000 Ae=0,0 cm² sm=0 mm wk=0,00 mm**								**CA=QPR ε sm=0,00000**			
SHELL: [02110-02117-01114] AA= PCA Ae=0,0 cm² sm=0 mm wk=0,00 mm					**CA=FQR ε sm=0,00000 Ae=0,0 cm² sm=0 mm wk=0,00 mm**								**CA=QPR ε sm=0,00000**			
SHELL: [01114-02117-01115] AA= PCA Ae=0,0 cm² sm=0 mm wk=0,00 mm					**CA=FQR ε sm=0,00000 Ae=0,0 cm² sm=0 mm wk=0,00 mm**								**CA=QPR ε sm=0,00000**			
SHELL: [02116-00797-01117] AA= PCA Ae=0,0 cm² sm=0 mm wk=0,00 mm					**CA=FQR ε sm=0,00000 Ae=0,0 cm² sm=0 mm wk=0,00 mm**								**CA=QPR ε sm=0,00000**			
SHELL: [02116-00796-00797] AA= PCA Ae=0,0 cm² sm=0 mm wk=0,00 mm					**CA=FQR ε sm=0,00000 Ae=0,0 cm² sm=0 mm wk=0,00 mm**								**CA=QPR ε sm=0,00000**			
SHELL: [01115-00795-02116] AA= PCA Ae=0,0 cm² sm=0 mm wk=0,00 mm					**CA=FQR ε sm=0,00000 Ae=0,0 cm² sm=0 mm wk=0,00 mm**								**CA=QPR ε sm=0,00000**			
SHELL: [00794-00795-02118] AA= PCA Ae=0,0 cm² sm=0 mm wk=0,00 mm					**CA=FQR ε sm=0,00000 Ae=0,0 cm² sm=0 mm wk=0,00 mm**								**CA=QPR ε sm=0,00000**			
SHELL: [00795-00796-02116] AA= PCA Ae=0,0 cm² sm=0 mm wk=0,00 mm					**CA=FQR ε sm=0,00000 Ae=0,0 cm² sm=0 mm wk=0,00 mm**								**CA=QPR ε sm=0,00000**			
SHELL: [02117-00795-01115] AA= PCA Ae=0,0 cm² sm=0 mm wk=0,00 mm					**CA=FQR ε sm=0,00000 Ae=0,0 cm² sm=0 mm wk=0,00 mm**								**CA=QPR ε sm=0,00000**			
SHELL: [01115-02116-01116] AA= PCA Ae=0,0 cm² sm=0 mm wk=0,00 mm					**CA=FQR ε sm=0,00000 Ae=0,0 cm² sm=0 mm wk=0,00 mm**								**CA=QPR ε sm=0,00000**			
SHELL: [02117-02118-00795] AA= PCA Ae=0,0 cm² sm=0 mm wk=0,00 mm					**CA=FQR ε sm=0,00000 Ae=0,0 cm² sm=0 mm wk=0,00 mm**								**CA=QPR ε sm=0,00000**			
P	00052	0,000	-0,335	0,000	00793	0,586	0,332	8,468	00794	0,000	-0,425	0,000	00795	0,000	-0,075	0,000
S		0,000	-0,504	0,000		0,539	0,245	7,712		0,000	-0,487	0,000		0,000	-0,204	0,000
P	00796	0,010	-0,015	0,119	00797	0,061	0,059	0,917	00798	0,275	0,262	4,113	00799	0,000	-0,204	0,000
S		0,059	-0,040	0,759		0,232	0,169	3,410		0,474	0,462	7,090		0,118	0,088	1,704
P	01114	0,109	-0,092	1,394	01115	0,120	-0,060	1,580	01116	0,106	-0,074	1,368	01117	0,025	-0,055	0,281
S		0,264	0,171	3,832		0,175	0,023	2,426		0,068	-0,063	0,893		0,011	-0,111	0,052
P	01118	0,000	-0,106	0,000	02110	0,273	-0,074	3,674	02111	0,175	-0,016	2,394	02112	0,000	-0,122	0,000
S		0,000	-0,104	0,000		0,263	0,035	3,671		0,082	-0,076	1,068		0,260	0,249	3,891
P	0211	0,027	-0,024	0,345	0211	0,170	0,133	2,499	0211	0,000	-0,013	0,000	0211	0,013	-0,040	0,130

Pareti - Verifiche a pressoflessione retta allo stato limite di esercizio

D	Nodo	σ ct	σ cc	σ at	Nodo	σ ct	σ cc	σ at	Nodo	σ ct	σ cc	σ at	Nodo	σ ct	σ cc	σ at
		[N/mm²]	[N/mm²]	[N/mm²]		[N/mm²]	[N/mm²]	[N/mm²]		[N/mm²]	[N/mm²]	[N/mm²]		[N/mm²]	[N/mm²]	[N/mm²]
	3				4				5				6			
S		0,121	0,086	1,762		0,033	0,026	0,492		0,216	0,184	3,201		0,062	-0,041	0,825
P	02117	0,000	-0,165	0,000	02118	0,085	0,063	1,244	02670	0,325	-0,178	4,270	02676	0,047	-0,213	0,392
S		0,088	0,084	1,312		0,000	-0,160	0,000		0,779	0,593	11,465		0,000	-0,729	0,000
P	02700	1,332	0,432	18,895												
S		0,834	0,377	11,947												

Parete P21-P22 AA= PCA CA=FQR ε sm=0,00000 Ae=0,0 cm² sm=0 mm wk=0,00 mm CA=QPR ε sm=0,00000 Ae=0,0 cm² sm=0 mm wk=0,00 mm

Cordoli copertura | **PareteP19-P20-P21-P22-P23-P24-P25** | **Parete P21-P22**

SHELL: [02713-02708-01130] AA= PCA CA=FQR ε sm=0,00000 Ae=0,0 cm² sm=0 mm wk=0,00 mm CA=QPR ε sm=0,00000 Ae=0,0 cm² sm=0 mm wk=0,00 mm

SHELL: [02105-00785-02701] AA= PCA CA=FQR ε sm=0,00000 Ae=0,0 cm² sm=0 mm wk=0,00 mm CA=QPR ε sm=0,00000 Ae=0,0 cm² sm=0 mm wk=0,00 mm

SHELL: [00784-02677-02104] AA= PCA CA=FQR ε sm=0,00000 Ae=0,0 cm² sm=0 mm wk=0,00 mm CA=QPR ε sm=0,00000 Ae=0,0 cm² sm=0 mm wk=0,00 mm

SHELL: [02712-01129-02684] AA= PCA CA=FQR ε sm=0,00000 Ae=0,0 cm² sm=0 mm wk=0,00 mm CA=QPR ε sm=0,00000 Ae=0,0 cm² sm=0 mm wk=0,00 mm

SHELL: [00779-02104-02105] AA= PCA CA=FQR ε sm=0,00000 Ae=0,0 cm² sm=0 mm wk=0,00 mm CA=QPR ε sm=0,00000 Ae=0,0 cm² sm=0 mm wk=0,00 mm

SHELL: [02104-00785-02105] AA= PCA CA=FQR ε sm=0,00000 Ae=0,0 cm² sm=0 mm wk=0,00 mm CA=QPR ε sm=0,00000 Ae=0,0 cm² sm=0 mm wk=0,00 mm

SHELL: [02104-02677-00785] AA= PCA CA=FQR ε sm=0,00000 Ae=0,0 cm² sm=0 mm wk=0,00 mm CA=QPR ε sm=0,00000 Ae=0,0 cm² sm=0 mm wk=0,00 mm

SHELL: [02106-00783-00784] AA= PCA CA=FQR ε sm=0,00000 Ae=0,0 cm² sm=0 mm wk=0,00 mm CA=QPR ε sm=0,00000 Ae=0,0 cm² sm=0 mm wk=0,00 mm

SHELL: [00779-02105-02701] AA= PCA CA=FQR ε sm=0,00000 Ae=0,0 cm² sm=0 mm wk=0,00 mm CA=QPR ε sm=0,00000 Ae=0,0 cm² sm=0 mm wk=0,00 mm

SHELL: [00780-02106-00779] AA= PCA CA=FQR ε sm=0,00000 Ae=0,0 cm² sm=0 mm wk=0,00 mm CA=QPR ε sm=0,00000 Ae=0,0 cm² sm=0 mm wk=0,00 mm

SHELL: [02708-00782-01130] AA= PCA CA=FQR ε sm=0,00000 Ae=0,0 cm² sm=0 mm wk=0,00 mm CA=QPR ε sm=0,00000 Ae=0,0 cm² sm=0 mm wk=0,00 mm

SHELL: [02106-00784-02104] AA= PCA CA=FQR ε sm=0,00000 Ae=0,0 cm² sm=0 mm wk=0,00 mm CA=QPR ε sm=0,00000 Ae=0,0 cm² sm=0 mm wk=0,00 mm

SHELL: [02708-02680-00782] AA= PCA CA=FQR ε sm=0,00000 Ae=0,0 cm² sm=0 mm wk=0,00 mm CA=QPR ε sm=0,00000 Ae=0,0 cm² sm=0 mm wk=0,00 mm

SHELL: [02106-02104-00779] AA= PCA CA=FQR ε sm=0,00000 Ae=0,0 cm² sm=0 mm wk=0,00 mm CA=QPR ε sm=0,00000 Ae=0,0 cm² sm=0 mm wk=0,00 mm

SHELL: [02684-01129-00781] AA= PCA CA=FQR ε sm=0,00000 Ae=0,0 cm² sm=0 mm wk=0,00 mm CA=QPR ε sm=0,00000 Ae=0,0 cm² sm=0 mm wk=0,00 mm

SHELL: [00781-02711-00780] AA= PCA CA=FQR ε sm=0,00000 Ae=0,0 cm² sm=0 mm wk=0,00 mm CA=QPR ε sm=0,00000 Ae=0,0 cm² sm=0 mm wk=0,00 mm

SHELL: [02711-02106-00780] AA= PCA CA=FQR ε sm=0,00000 Ae=0,0 cm² sm=0 mm wk=0,00 mm CA=QPR ε sm=0,00000 Ae=0,0 cm² sm=0 mm wk=0,00 mm

SHELL: [00782-00783-02710] AA= PCA CA=FQR ε sm=0,00000 Ae=0,0 cm² sm=0 mm wk=0,00 mm CA=QPR ε sm=0,00000 Ae=0,0 cm² sm=0 mm wk=0,00 mm

SHELL: [01128-00783-02106] AA= PCA CA=FQR ε sm=0,00000 Ae=0,0 cm² sm=0 mm wk=0,00 mm CA=QPR ε sm=0,00000 Ae=0,0 cm² sm=0 mm wk=0,00 mm

SHELL: [01128-02710-00783] AA= PCA CA=FQR ε sm=0,00000 Ae=0,0 cm² sm=0 mm wk=0,00 mm CA=QPR ε sm=0,00000 Ae=0,0 cm² sm=0 mm wk=0,00 mm

SHELL: [01128-02106-02711] AA= PCA CA=FQR ε sm=0,00000 Ae=0,0 cm² sm=0 mm wk=0,00 mm CA=QPR ε sm=0,00000 Ae=0,0 cm² sm=0 mm wk=0,00 mm

SHELL: [01130-00782-02710] AA= PCA CA=FQR ε sm=0,00000 Ae=0,0 cm² sm=0 mm wk=0,00 mm CA=QPR ε sm=0,00000 Ae=0,0 cm² sm=0 mm wk=0,00 mm

SHELL: [01129-02711-00781] AA= PCA CA=FQR ε sm=0,00000 Ae=0,0 cm² sm=0 mm wk=0,00 mm CA=QPR ε sm=0,00000 Ae=0,0 cm² sm=0 mm wk=0,00 mm

P	00779	0,637	0,615	9,535	00780	0,761	0,700	11,342	00781	0,000	-0,792	0,000	00782	0,105	-0,415	0,946
S		1,142	0,923	16,872		2,097	1,915	31,239		0,000	-0,551	0,000		0,000	-0,214	0,000
P	00783	0,635	0,195	8,998	00784	1,111	1,081	16,631	00785	0,705	0,359	10,161	01128	0,000	-3,961	0,000
S		1,452	1,369	21,675		0,809	0,763	12,076		0,019	-0,211	0,043		0,000	-1,896	0,000
P	01129	0,000	-0,673	0,000	01130	0,682	-0,134	9,245	02104	0,394	0,194	5,661	02105	0,895	0,553	13,006
S		0,565	0,148	7,951		0,000	-1,996	31,745		0,000	-0,279	0,000		0,939	0,418	13,458
P	02106	0,428	0,354	6,330	02677	0,304	0,174	4,408	02680	0,000	-1,802	0,000	02684	0,000	-2,969	0,000
S		0,000	-0,742	0,000		0,132	-0,044	1,799		0,000	-2,732	0,000		0,000	-3,460	0,000
P	02701	1,470	0,816	21,209	02708	0,777	-1,016	9,507	02710	0,000	-2,940	0,000	02711	0,000	-2,387	0,000
S		1,720	0,920	24,834		0,217	-0,785	2,058		1,268	1,065	18,777		0,000	-0,632	0,000
P	02712	1,929	1,857	28,844	02713	0,830	0,529	12,085								
S		0,000	-5,597	0,000		0,000	-3,025	0,000								

Parete P23-P22 AA= PCA CA=FQR ε sm=0,00000 Ae=0,0 cm² sm=0 mm wk=0,00 mm CA=QPR ε sm=0,00000 Ae=0,0 cm² sm=0 mm wk=0,00 mm

Cordoli copertura | **PareteP19-P20-P21-P22-P23-P24-P25** | **Parete P23-P22**

Pareti - Verifiche a pressoflessione retta allo stato limite di esercizio

D	Nodo	σ ct	σ cc	σ at	Nodo	σ ct	σ cc	σ at	Nodo	σ ct	σ cc	σ at	Nodo	σ ct	σ cc	σ at
		[N/mm²]	[N/mm²]	[N/mm²]		[N/mm²]	[N/mm²]	[N/mm²]		[N/mm²]	[N/mm²]	[N/mm²]		[N/mm²]	[N/mm²]	[N/mm²]
SHELL: [02713-02709-01133] AA= PCA						**CA=FQR ε sm=0,00000 Ae=0,0 cm² sm=0 mm wk=0,00 mm**								**CA=QPR ε sm=0,00000 Ae=0,0 cm² sm=0 mm wk=0,00 mm**		
SHELL: [02108-00792-02706] AA= PCA						**CA=FQR ε sm=0,00000 Ae=0,0 cm² sm=0 mm wk=0,00 mm**								**CA=QPR ε sm=0,00000 Ae=0,0 cm² sm=0 mm wk=0,00 mm**		
SHELL: [02107-00792-02108] AA= PCA						**CA=FQR ε sm=0,00000 Ae=0,0 cm² sm=0 mm wk=0,00 mm**								**CA=QPR ε sm=0,00000 Ae=0,0 cm² sm=0 mm wk=0,00 mm**		
SHELL: [02107-02673-00792] AA= PCA						**CA=FQR ε sm=0,00000 Ae=0,0 cm² sm=0 mm wk=0,00 mm**								**CA=QPR ε sm=0,00000 Ae=0,0 cm² sm=0 mm wk=0,00 mm**		
SHELL: [00786-02108-02706] AA= PCA						**CA=FQR ε sm=0,00000 Ae=0,0 cm² sm=0 mm wk=0,00 mm**								**CA=QPR ε sm=0,00000 Ae=0,0 cm² sm=0 mm wk=0,00 mm**		
SHELL: [00786-02107-02108] AA= PCA						**CA=FQR ε sm=0,00000 Ae=0,0 cm² sm=0 mm wk=0,00 mm**								**CA=QPR ε sm=0,00000 Ae=0,0 cm² sm=0 mm wk=0,00 mm**		
SHELL: [02109-00790-00791] AA= PCA						**CA=FQR ε sm=0,00000 Ae=0,0 cm² sm=0 mm wk=0,00 mm**								**CA=QPR ε sm=0,00000 Ae=0,0 cm² sm=0 mm wk=0,00 mm**		
SHELL: [02712-01132-02685] AA= PCA						**CA=FQR ε sm=0,00000 Ae=0,0 cm² sm=0 mm wk=0,00 mm**								**CA=QPR ε sm=0,00000 Ae=0,0 cm² sm=0 mm wk=0,00 mm**		
SHELL: [00791-02673-02107] AA= PCA						**CA=FQR ε sm=0,00000 Ae=0,0 cm² sm=0 mm wk=0,00 mm**								**CA=QPR ε sm=0,00000 Ae=0,0 cm² sm=0 mm wk=0,00 mm**		
SHELL: [02715-02109-00787] AA= PCA						**CA=FQR ε sm=0,00000 Ae=0,0 cm² sm=0 mm wk=0,00 mm**								**CA=QPR ε sm=0,00000 Ae=0,0 cm² sm=0 mm wk=0,00 mm**		
SHELL: [02709-00789-01133] AA= PCA						**CA=FQR ε sm=0,00000 Ae=0,0 cm² sm=0 mm wk=0,00 mm**								**CA=QPR ε sm=0,00000 Ae=0,0 cm² sm=0 mm wk=0,00 mm**		
SHELL: [02109-02107-00786] AA= PCA						**CA=FQR ε sm=0,00000 Ae=0,0 cm² sm=0 mm wk=0,00 mm**								**CA=QPR ε sm=0,00000 Ae=0,0 cm² sm=0 mm wk=0,00 mm**		
SHELL: [02109-00791-02107] AA= PCA						**CA=FQR ε sm=0,00000 Ae=0,0 cm² sm=0 mm wk=0,00 mm**								**CA=QPR ε sm=0,00000 Ae=0,0 cm² sm=0 mm wk=0,00 mm**		
SHELL: [00787-02109-00786] AA= PCA						**CA=FQR ε sm=0,00000 Ae=0,0 cm² sm=0 mm wk=0,00 mm**								**CA=QPR ε sm=0,00000 Ae=0,0 cm² sm=0 mm wk=0,00 mm**		
SHELL: [02685-01132-00788] AA= PCA						**CA=FQR ε sm=0,00000 Ae=0,0 cm² sm=0 mm wk=0,00 mm**								**CA=QPR ε sm=0,00000 Ae=0,0 cm² sm=0 mm wk=0,00 mm**		
SHELL: [01131-02714-00790] AA= PCA						**CA=FQR ε sm=0,00000 Ae=0,0 cm² sm=0 mm wk=0,00 mm**								**CA=QPR ε sm=0,00000 Ae=0,0 cm² sm=0 mm wk=0,00 mm**		
SHELL: [00789-00790-02714] AA= PCA						**CA=FQR ε sm=0,00000 Ae=0,0 cm² sm=0 mm wk=0,00 mm**								**CA=QPR ε sm=0,00000 Ae=0,0 cm² sm=0 mm wk=0,00 mm**		
SHELL: [00788-02715-00787] AA= PCA						**CA=FQR ε sm=0,00000 Ae=0,0 cm² sm=0 mm wk=0,00 mm**								**CA=QPR ε sm=0,00000 Ae=0,0 cm² sm=0 mm wk=0,00 mm**		
SHELL: [01133-00789-02714] AA= PCA						**CA=FQR ε sm=0,00000 Ae=0,0 cm² sm=0 mm wk=0,00 mm**								**CA=QPR ε sm=0,00000 Ae=0,0 cm² sm=0 mm wk=0,00 mm**		
SHELL: [01131-02109-02715] AA= PCA						**CA=FQR ε sm=0,00000 Ae=0,0 cm² sm=0 mm wk=0,00 mm**								**CA=QPR ε sm=0,00000 Ae=0,0 cm² sm=0 mm wk=0,00 mm**		
SHELL: [01131-00790-02109] AA= PCA						**CA=FQR ε sm=0,00000 Ae=0,0 cm² sm=0 mm wk=0,00 mm**								**CA=QPR ε sm=0,00000 Ae=0,0 cm² sm=0 mm wk=0,00 mm**		
SHELL: [01132-02715-00788] AA= PCA						**CA=FQR ε sm=0,00000 Ae=0,0 cm² sm=0 mm wk=0,00 mm**								**CA=QPR ε sm=0,00000 Ae=0,0 cm² sm=0 mm wk=0,00 mm**		
SHELL: [02681-00789-02709] AA= PCA						**CA=FQR ε sm=0,00000 Ae=0,0 cm² sm=0 mm wk=0,00 mm**								**CA=QPR ε sm=0,00000 Ae=0,0 cm² sm=0 mm wk=0,00 mm**		
P	00786	0,634	0,621	9,493	00787	0,761	0,698	11,334	00788	0,000	-0,791	0,000	00789	0,123	-0,425	1,182
S		1,168	0,958	17,265		2,095	1,914	31,201		0,000	-0,540	0,000		0,000	-0,219	0,000
P	00790	0,641	0,209	9,093	00791	1,126	1,078	16,835	00792	0,743	0,365	10,681	01131	0,000	-3,944	0,000
S		1,459	1,396	21,813		0,720	0,677	10,746		0,043	-0,155	0,442		0,000	-1,899	0,000
P	01132	0,000	-0,678	0,000	01133	0,674	-0,112	9,172	02107	0,392	0,178	5,618	02108	0,941	0,558	13,653
S		0,554	0,142	7,792		0,000	-1,973	31,635		0,000	-0,250	0,000		0,900	0,412	12,894
P	02109	0,422	0,363	6,257	02673	0,297	0,163	4,292	02681	0,000	-1,727	0,000	02685	0,000	-2,945	0,000
S		0,000	-0,743	0,000		0,148	0,020	2,065		0,000	-2,665	0,000		0,000	-3,446	0,000
P	02706	1,670	0,892	24,077	02709	0,794	-1,046	9,704	02712	1,910	1,845	28,571	02713	0,825	0,509	11,995
S		1,675	0,935	24,224		0,297	-0,833	3,097		0,000	-5,585	0,000		0,000	-3,032	0,000
P	02714	0,000	-2,924	0,000	02715	0,000	-2,390	0,000								
S		1,263	1,087	18,730		0,000	-0,639	0,000								
Parete P24-P23 AA= PCA						**CA=FQR ε sm=0,00000 Ae=0,0 cm² sm=0 mm wk=0,00 mm**								**CA=QPR ε sm=0,00000 Ae=0,0 cm² sm=0 mm wk=0,00 mm**		
Cordoli copertura						**ParetеP19-P20-P21-P22-P23-P24-P25**								**Parete P24-P23**		
SHELL: [02705-00847-02161] AA= PCA						**CA=FQR ε sm=0,00000 Ae=0,0 cm² sm=0 mm wk=0,00 mm**								**CA=QPR ε sm=0,00000 Ae=0,0 cm² sm=0 mm wk=0,00 mm**		
SHELL: [02705-02161-01009] AA= PCA						**CA=FQR ε sm=0,00000 Ae=0,0 cm² sm=0 mm wk=0,00 mm**								**CA=QPR ε sm=0,00000 Ae=0,0 cm² sm=0 mm wk=0,00 mm**		
SHELL: [01013-02163-02164] AA= PCA						**CA=FQR ε sm=0,00000 Ae=0,0 cm² sm=0 mm wk=0,00 mm**								**CA=QPR ε sm=0,00000 Ae=0,0 cm² sm=0 mm wk=0,00 mm**		
SHELL: [00847-02162-02161] AA= PCA						**CA=FQR ε sm=0,00000 Ae=0,0 cm² sm=0 mm wk=0,00 mm**								**CA=QPR ε sm=0,00000 Ae=0,0 cm² sm=0 mm wk=0,00 mm**		
SHELL: [02164-00852-00060] AA= PCA						**CA=FQR ε sm=0,00000 Ae=0,0 cm² sm=0 mm wk=0,00 mm**								**CA=QPR ε sm=0,00000 Ae=0,0 cm² sm=0 mm wk=0,00 mm**		
SHELL: [02163-00852-02164] AA= PCA						**CA=FQR ε sm=0,00000 Ae=0,0 cm² sm=0 mm wk=0,00 mm**								**CA=QPR ε sm=0,00000 Ae=0,0 cm² sm=0 mm wk=0,00 mm**		

Pareti - Verifiche a pressoflessione retta allo stato limite di esercizio

D	Nodo	σ ct	σ cc	σ at	Nodo	σ ct	σ cc	σ at	Nodo	σ ct	σ cc	σ at	Nodo	σ ct	σ cc	σ at
		[N/mm²]	[N/mm²]	[N/mm²]		[N/mm²]	[N/mm²]	[N/mm²]		[N/mm²]	[N/mm²]	[N/mm²]		[N/mm²]	[N/mm²]	[N/mm²]
Ae=0,0 cm² sm=0 mm wk=0,00 mm																
SHELL: [02163-02674-00852] AA= PCA						**CA=FQR ε sm=0,00000 Ae=0,0 cm² sm=0 mm wk=0,00 mm**								**CA=QPR ε sm=0,00000**		
Ae=0,0 cm² sm=0 mm wk=0,00 mm																
SHELL: [02165-02166-02163] AA= PCA						**CA=FQR ε sm=0,00000 Ae=0,0 cm² sm=0 mm wk=0,00 mm**								**CA=QPR ε sm=0,00000**		
Ae=0,0 cm² sm=0 mm wk=0,00 mm																
SHELL: [00847-02672-02162] AA= PCA						**CA=FQR ε sm=0,00000 Ae=0,0 cm² sm=0 mm wk=0,00 mm**								**CA=QPR ε sm=0,00000**		
Ae=0,0 cm² sm=0 mm wk=0,00 mm																
SHELL: [01013-02164-00060] AA= PCA						**CA=FQR ε sm=0,00000 Ae=0,0 cm² sm=0 mm wk=0,00 mm**								**CA=QPR ε sm=0,00000**		
Ae=0,0 cm² sm=0 mm wk=0,00 mm																
SHELL: [02162-02169-02168] AA= PCA						**CA=FQR ε sm=0,00000 Ae=0,0 cm² sm=0 mm wk=0,00 mm**								**CA=QPR ε sm=0,00000**		
Ae=0,0 cm² sm=0 mm wk=0,00 mm																
SHELL: [00851-02674-02163] AA= PCA						**CA=FQR ε sm=0,00000 Ae=0,0 cm² sm=0 mm wk=0,00 mm**								**CA=QPR ε sm=0,00000**		
Ae=0,0 cm² sm=0 mm wk=0,00 mm																
SHELL: [02165-02163-01013] AA= PCA						**CA=FQR ε sm=0,00000 Ae=0,0 cm² sm=0 mm wk=0,00 mm**								**CA=QPR ε sm=0,00000**		
Ae=0,0 cm² sm=0 mm wk=0,00 mm																
SHELL: [01012-02165-01013] AA= PCA						**CA=FQR ε sm=0,00000 Ae=0,0 cm² sm=0 mm wk=0,00 mm**								**CA=QPR ε sm=0,00000**		
Ae=0,0 cm² sm=0 mm wk=0,00 mm																
SHELL: [02166-00851-02163] AA= PCA						**CA=FQR ε sm=0,00000 Ae=0,0 cm² sm=0 mm wk=0,00 mm**								**CA=QPR ε sm=0,00000**		
Ae=0,0 cm² sm=0 mm wk=0,00 mm																
SHELL: [02162-00848-02169] AA= PCA						**CA=FQR ε sm=0,00000 Ae=0,0 cm² sm=0 mm wk=0,00 mm**								**CA=QPR ε sm=0,00000**		
Ae=0,0 cm² sm=0 mm wk=0,00 mm																
SHELL: [02162-02168-01009] AA= PCA						**CA=FQR ε sm=0,00000 Ae=0,0 cm² sm=0 mm wk=0,00 mm**								**CA=QPR ε sm=0,00000**		
Ae=0,0 cm² sm=0 mm wk=0,00 mm																
SHELL: [01012-02166-02165] AA= PCA						**CA=FQR ε sm=0,00000 Ae=0,0 cm² sm=0 mm wk=0,00 mm**								**CA=QPR ε sm=0,00000**		
Ae=0,0 cm² sm=0 mm wk=0,00 mm																
SHELL: [02672-00848-02162] AA= PCA						**CA=FQR ε sm=0,00000 Ae=0,0 cm² sm=0 mm wk=0,00 mm**								**CA=QPR ε sm=0,00000**		
Ae=0,0 cm² sm=0 mm wk=0,00 mm																
SHELL: [00850-00851-02166] AA= PCA						**CA=FQR ε sm=0,00000 Ae=0,0 cm² sm=0 mm wk=0,00 mm**								**CA=QPR ε sm=0,00000**		
Ae=0,0 cm² sm=0 mm wk=0,00 mm																
SHELL: [00850-02166-01012] AA= PCA						**CA=FQR ε sm=0,00000 Ae=0,0 cm² sm=0 mm wk=0,00 mm**								**CA=QPR ε sm=0,00000**		
Ae=0,0 cm² sm=0 mm wk=0,00 mm																
SHELL: [02161-02162-01009] AA= PCA						**CA=FQR ε sm=0,00000 Ae=0,0 cm² sm=0 mm wk=0,00 mm**								**CA=QPR ε sm=0,00000**		
Ae=0,0 cm² sm=0 mm wk=0,00 mm																
SHELL: [02167-01012-01011] AA= PCA						**CA=FQR ε sm=0,00000 Ae=0,0 cm² sm=0 mm wk=0,00 mm**								**CA=QPR ε sm=0,00000**		
Ae=0,0 cm² sm=0 mm wk=0,00 mm																
SHELL: [02167-00850-01012] AA= PCA						**CA=FQR ε sm=0,00000 Ae=0,0 cm² sm=0 mm wk=0,00 mm**								**CA=QPR ε sm=0,00000**		
Ae=0,0 cm² sm=0 mm wk=0,00 mm																
SHELL: [01010-00849-02167] AA= PCA						**CA=FQR ε sm=0,00000 Ae=0,0 cm² sm=0 mm wk=0,00 mm**								**CA=QPR ε sm=0,00000**		
Ae=0,0 cm² sm=0 mm wk=0,00 mm																
SHELL: [01009-02168-01010] AA= PCA						**CA=FQR ε sm=0,00000 Ae=0,0 cm² sm=0 mm wk=0,00 mm**								**CA=QPR ε sm=0,00000**		
Ae=0,0 cm² sm=0 mm wk=0,00 mm																
SHELL: [00849-00850-02167] AA= PCA						**CA=FQR ε sm=0,00000 Ae=0,0 cm² sm=0 mm wk=0,00 mm**								**CA=QPR ε sm=0,00000**		
Ae=0,0 cm² sm=0 mm wk=0,00 mm																
SHELL: [02169-00849-01010] AA= PCA						**CA=FQR ε sm=0,00000 Ae=0,0 cm² sm=0 mm wk=0,00 mm**								**CA=QPR ε sm=0,00000**		
Ae=0,0 cm² sm=0 mm wk=0,00 mm																
SHELL: [01010-02167-01011] AA= PCA						**CA=FQR ε sm=0,00000 Ae=0,0 cm² sm=0 mm wk=0,00 mm**								**CA=QPR ε sm=0,00000**		
Ae=0,0 cm² sm=0 mm wk=0,00 mm																
SHELL: [00848-00849-02169] AA= PCA						**CA=FQR ε sm=0,00000 Ae=0,0 cm² sm=0 mm wk=0,00 mm**								**CA=QPR ε sm=0,00000**		
Ae=0,0 cm² sm=0 mm wk=0,00 mm																
SHELL: [02169-01010-02168] AA= PCA						**CA=FQR ε sm=0,00000 Ae=0,0 cm² sm=0 mm wk=0,00 mm**								**CA=QPR ε sm=0,00000**		
Ae=0,0 cm² sm=0 mm wk=0,00 mm																
P	00060	0,000	-0,352	0,000	00847	0,665	0,336	9,564	00848	0,000	-0,274	0,000	00849	0,000	-0,050	0,000
S		0,000	-0,447	0,000		0,540	0,261	7,745		0,000	-0,388	0,000		0,000	-0,141	0,000
P	00850	0,023	0,016	0,337	00851	0,086	0,074	1,274	00852	0,000	-0,203	0,000	01009	0,124	-0,121	1,566
S		0,148	0,085	2,146		0,371	0,361	5,548		0,126	0,111	1,854		0,225	0,124	3,238
P	01010	0,088	-0,070	1,126	01011	0,131	-0,079	1,718	01012	0,000	-0,053	0,000	01013	0,000	-0,072	0,000
S		0,141	0,024	1,964		0,082	-0,072	1,082		0,030	-0,071	0,362		0,000	-0,076	0,000
P	02161	0,352	-0,150	4,677	02162	0,196	-0,028	2,669	02163	0,000	-0,101	0,000	02164	0,053	-0,037	0,687
S		0,353	0,100	4,989		0,122	0,057	1,748		0,205	0,185	3,053		0,109	0,041	1,532
P	02165	0,167	0,139	2,467	02166	0,072	0,056	1,061	02167	0,001	-0,040	0,000	02168	0,000	-0,168	0,000
S		0,059	0,048	0,871		0,242	0,210	3,594		0,072	-0,054	0,956		0,127	0,113	1,887
P	02169	0,022	0,005	0,313	02672	0,041	-0,213	0,307	02674	0,342	-0,140	4,547	02705	1,230	0,259	17,262
S		0,000	-0,123	0,000		0,000	-0,613	0,000		0,696	0,566	10,290		0,849	0,406	12,203
Parete P24-P25 AA= PCA						**CA=FQR ε sm=0,00000 Ae=0,0 cm² sm=0 mm wk=0,00 mm**								**CA=QPR ε sm=0,00000 Ae=0,0 cm² sm=0 mm wk=0,00 mm**		
Cordoli copertura						**ParetеP19-P20-P21-P22-P23-P24-P25**								**Parete P24-P25**		
SHELL: [00042-02452-00805] AA= PCA						**CA=FQR ε sm=0,00000 Ae=0,0 cm² sm=0 mm wk=0,00 mm**								**CA=QPR ε sm=0,00000**		
Ae=0,0 cm² sm=0 mm wk=0,00 mm																
SHELL: [00042-01014-02452] AA= PCA						**CA=FQR ε sm=0,00000 Ae=0,0 cm² sm=0 mm wk=0,00 mm**								**CA=QPR ε sm=0,00000**		
Ae=0,0 cm² sm=0 mm wk=0,00 mm																
SHELL: [00805-02451-00058] AA= PCA						**CA=FQR ε sm=0,00000 Ae=0,0 cm² sm=0 mm wk=0,00 mm**								**CA=QPR ε sm=0,00000**		
Ae=0,0 cm² sm=0 mm wk=0,00 mm																

Pareti - Verifiche a pressoflessione retta allo stato limite di esercizio

D	Nodo	σ ct	σ cc	σ at	Nodo	σ ct	σ cc	σ at	Nodo	σ ct	σ cc	σ at	Nodo	σ ct	σ cc	σ at
		[N/mm²]	[N/mm²]	[N/mm²]		[N/mm²]	[N/mm²]	[N/mm²]		[N/mm²]	[N/mm²]	[N/mm²]		[N/mm²]	[N/mm²]	[N/mm²]

SHELL: [00384-02454-02691] AA= PCA CA=FQR ε sm=0,00000 Ae=0,0 cm² sm=0 mm wk=0,00 mm CA=QPR ε sm=0,00000 Ae=0,0 cm² sm=0 mm wk=0,00 mm
SHELL: [02454-01037-02691] AA= PCA CA=FQR ε sm=0,00000 Ae=0,0 cm² sm=0 mm wk=0,00 mm CA=QPR ε sm=0,00000 Ae=0,0 cm² sm=0 mm wk=0,00 mm
SHELL: [02453-01037-02454] AA= PCA CA=FQR ε sm=0,00000 Ae=0,0 cm² sm=0 mm wk=0,00 mm CA=QPR ε sm=0,00000 Ae=0,0 cm² sm=0 mm wk=0,00 mm
SHELL: [02453-00040-01037] AA= PCA CA=FQR ε sm=0,00000 Ae=0,0 cm² sm=0 mm wk=0,00 mm CA=QPR ε sm=0,00000 Ae=0,0 cm² sm=0 mm wk=0,00 mm
SHELL: [02456-01036-02455] AA= PCA CA=FQR ε sm=0,00000 Ae=0,0 cm² sm=0 mm wk=0,00 mm CA=QPR ε sm=0,00000 Ae=0,0 cm² sm=0 mm wk=0,00 mm
SHELL: [00805-02452-02451] AA= PCA CA=FQR ε sm=0,00000 Ae=0,0 cm² sm=0 mm wk=0,00 mm CA=QPR ε sm=0,00000 Ae=0,0 cm² sm=0 mm wk=0,00 mm
SHELL: [00384-02453-02454] AA= PCA CA=FQR ε sm=0,00000 Ae=0,0 cm² sm=0 mm wk=0,00 mm CA=QPR ε sm=0,00000 Ae=0,0 cm² sm=0 mm wk=0,00 mm
SHELL: [02451-02478-00351] AA= PCA CA=FQR ε sm=0,00000 Ae=0,0 cm² sm=0 mm wk=0,00 mm CA=QPR ε sm=0,00000 Ae=0,0 cm² sm=0 mm wk=0,00 mm
SHELL: [01036-00040-02453] AA= PCA CA=FQR ε sm=0,00000 Ae=0,0 cm² sm=0 mm wk=0,00 mm CA=QPR ε sm=0,00000 Ae=0,0 cm² sm=0 mm wk=0,00 mm
SHELL: [01036-02453-00384] AA= PCA CA=FQR ε sm=0,00000 Ae=0,0 cm² sm=0 mm wk=0,00 mm CA=QPR ε sm=0,00000 Ae=0,0 cm² sm=0 mm wk=0,00 mm
SHELL: [02455-01036-00384] AA= PCA CA=FQR ε sm=0,00000 Ae=0,0 cm² sm=0 mm wk=0,00 mm CA=QPR ε sm=0,00000 Ae=0,0 cm² sm=0 mm wk=0,00 mm
SHELL: [00383-02456-02455] AA= PCA CA=FQR ε sm=0,00000 Ae=0,0 cm² sm=0 mm wk=0,00 mm CA=QPR ε sm=0,00000 Ae=0,0 cm² sm=0 mm wk=0,00 mm
SHELL: [01035-02456-00383] AA= PCA CA=FQR ε sm=0,00000 Ae=0,0 cm² sm=0 mm wk=0,00 mm CA=QPR ε sm=0,00000 Ae=0,0 cm² sm=0 mm wk=0,00 mm
SHELL: [02451-02452-02478] AA= PCA CA=FQR ε sm=0,00000 Ae=0,0 cm² sm=0 mm wk=0,00 mm CA=QPR ε sm=0,00000 Ae=0,0 cm² sm=0 mm wk=0,00 mm
SHELL: [00383-02455-00384] AA= PCA CA=FQR ε sm=0,00000 Ae=0,0 cm² sm=0 mm wk=0,00 mm CA=QPR ε sm=0,00000 Ae=0,0 cm² sm=0 mm wk=0,00 mm
SHELL: [02452-01014-02478] AA= PCA CA=FQR ε sm=0,00000 Ae=0,0 cm² sm=0 mm wk=0,00 mm CA=QPR ε sm=0,00000 Ae=0,0 cm² sm=0 mm wk=0,00 mm
SHELL: [01035-01036-02456] AA= PCA CA=FQR ε sm=0,00000 Ae=0,0 cm² sm=0 mm wk=0,00 mm CA=QPR ε sm=0,00000 Ae=0,0 cm² sm=0 mm wk=0,00 mm
SHELL: [01034-01035-02457] AA= PCA CA=FQR ε sm=0,00000 Ae=0,0 cm² sm=0 mm wk=0,00 mm CA=QPR ε sm=0,00000 Ae=0,0 cm² sm=0 mm wk=0,00 mm
SHELL: [00058-02451-00351] AA= PCA CA=FQR ε sm=0,00000 Ae=0,0 cm² sm=0 mm wk=0,00 mm CA=QPR ε sm=0,00000 Ae=0,0 cm² sm=0 mm wk=0,00 mm
SHELL: [02457-00383-00382] AA= PCA CA=FQR ε sm=0,00000 Ae=0,0 cm² sm=0 mm wk=0,00 mm CA=QPR ε sm=0,00000 Ae=0,0 cm² sm=0 mm wk=0,00 mm
SHELL: [02457-01035-00383] AA= PCA CA=FQR ε sm=0,00000 Ae=0,0 cm² sm=0 mm wk=0,00 mm CA=QPR ε sm=0,00000 Ae=0,0 cm² sm=0 mm wk=0,00 mm
SHELL: [00351-02478-00352] AA= PCA CA=FQR ε sm=0,00000 Ae=0,0 cm² sm=0 mm wk=0,00 mm CA=QPR ε sm=0,00000 Ae=0,0 cm² sm=0 mm wk=0,00 mm
SHELL: [02458-02459-00381] AA= PCA CA=FQR ε sm=0,00000 Ae=0,0 cm² sm=0 mm wk=0,00 mm CA=QPR ε sm=0,00000 Ae=0,0 cm² sm=0 mm wk=0,00 mm
SHELL: [01014-01015-02478] AA= PCA CA=FQR ε sm=0,00000 Ae=0,0 cm² sm=0 mm wk=0,00 mm CA=QPR ε sm=0,00000 Ae=0,0 cm² sm=0 mm wk=0,00 mm
SHELL: [00381-02457-00382] AA= PCA CA=FQR ε sm=0,00000 Ae=0,0 cm² sm=0 mm wk=0,00 mm CA=QPR ε sm=0,00000 Ae=0,0 cm² sm=0 mm wk=0,00 mm
SHELL: [00381-01034-02457] AA= PCA CA=FQR ε sm=0,00000 Ae=0,0 cm² sm=0 mm wk=0,00 mm CA=QPR ε sm=0,00000 Ae=0,0 cm² sm=0 mm wk=0,00 mm
SHELL: [01033-01034-00381] AA= PCA CA=FQR ε sm=0,00000 Ae=0,0 cm² sm=0 mm wk=0,00 mm CA=QPR ε sm=0,00000 Ae=0,0 cm² sm=0 mm wk=0,00 mm
SHELL: [02478-01015-00352] AA= PCA CA=FQR ε sm=0,00000 Ae=0,0 cm² sm=0 mm wk=0,00 mm CA=QPR ε sm=0,00000 Ae=0,0 cm² sm=0 mm wk=0,00 mm
SHELL: [02459-01033-00381] AA= PCA CA=FQR ε sm=0,00000 Ae=0,0 cm² sm=0 mm wk=0,00 mm CA=QPR ε sm=0,00000 Ae=0,0 cm² sm=0 mm wk=0,00 mm
SHELL: [00380-02458-00381] AA= PCA CA=FQR ε sm=0,00000 Ae=0,0 cm² sm=0 mm wk=0,00 mm CA=QPR ε sm=0,00000 Ae=0,0 cm² sm=0 mm wk=0,00 mm
SHELL: [01032-02459-00380] AA= PCA CA=FQR ε sm=0,00000 Ae=0,0 cm² sm=0 mm wk=0,00 mm CA=QPR ε sm=0,00000 Ae=0,0 cm² sm=0 mm wk=0,00 mm
SHELL: [00352-02476-00353] AA= PCA CA=FQR ε sm=0,00000 Ae=0,0 cm² sm=0 mm wk=0,00 mm CA=QPR ε sm=0,00000 Ae=0,0 cm² sm=0 mm wk=0,00 mm
SHELL: [00380-02459-02458] AA= PCA CA=FQR ε sm=0,00000 Ae=0,0 cm² sm=0 mm wk=0,00 mm CA=QPR ε sm=0,00000 Ae=0,0 cm² sm=0 mm wk=0,00 mm
SHELL: [01015-02477-02476] AA= PCA CA=FQR ε sm=0,00000 Ae=0,0 cm² sm=0 mm wk=0,00 mm CA=QPR ε sm=0,00000 Ae=0,0 cm² sm=0 mm wk=0,00 mm
SHELL: [01032-01033-02459] AA= PCA CA=FQR ε sm=0,00000 Ae=0,0 cm² sm=0 mm wk=0,00 mm CA=QPR ε sm=0,00000 Ae=0,0 cm² sm=0 mm wk=0,00 mm
SHELL: [01031-01032-02460] AA= PCA CA=FQR ε sm=0,00000 Ae=0,0 cm² sm=0 mm wk=0,00 mm CA=QPR ε sm=0,00000 Ae=0,0 cm² sm=0 mm wk=0,00 mm
SHELL: [01015-01016-02477] AA= PCA CA=FQR ε sm=0,00000 Ae=0,0 cm² sm=0 mm wk=0,00 mm CA=QPR ε sm=0,00000 Ae=0,0 cm² sm=0 mm wk=0,00 mm
SHELL: [02460-00380-00379] AA= PCA CA=FQR ε sm=0,00000 Ae=0,0 cm² sm=0 mm wk=0,00 mm CA=QPR ε sm=0,00000 Ae=0,0 cm² sm=0 mm wk=0,00 mm
SHELL: [02460-01032-00380] AA= PCA CA=FQR ε sm=0,00000 Ae=0,0 cm² sm=0 mm wk=0,00 mm CA=QPR ε sm=0,00000 Ae=0,0 cm² sm=0 mm wk=0,00 mm
SHELL: [00378-01031-02460] AA= PCA CA=FQR ε sm=0,00000 Ae=0,0 cm² sm=0 mm wk=0,00 mm CA=QPR ε sm=0,00000

Pareti - Verifiche a pressoflessione retta allo stato limite di esercizio

D	Nodo	σ ct	σ cc	σ at	Nodo	σ ct	σ cc	σ at	Nodo	σ ct	σ cc	σ at	Nodo	σ ct	σ cc	σ at
		[N/mm²]	[N/mm²]	[N/mm²]		[N/mm²]	[N/mm²]	[N/mm²]		[N/mm²]	[N/mm²]	[N/mm²]		[N/mm²]	[N/mm²]	[N/mm²]

Ae=0,0 cm² sm=0 mm wk=0,00 mm
SHELL: [00352-01015-02476] AA= PCA CA=FQR ε sm=0,00000 Ae=0,0 cm² sm=0 mm wk=0,00 mm CA=QPR ε sm=0,00000
Ae=0,0 cm² sm=0 mm wk=0,00 mm
SHELL: [02462-00378-02461] AA= PCA CA=FQR ε sm=0,00000 Ae=0,0 cm² sm=0 mm wk=0,00 mm CA=QPR ε sm=0,00000
Ae=0,0 cm² sm=0 mm wk=0,00 mm
SHELL: [02476-01016-00353] AA= PCA CA=FQR ε sm=0,00000 Ae=0,0 cm² sm=0 mm wk=0,00 mm CA=QPR ε sm=0,00000
Ae=0,0 cm² sm=0 mm wk=0,00 mm
SHELL: [00378-02460-00379] AA= PCA CA=FQR ε sm=0,00000 Ae=0,0 cm² sm=0 mm wk=0,00 mm CA=QPR ε sm=0,00000
Ae=0,0 cm² sm=0 mm wk=0,00 mm
SHELL: [00377-02462-02461] AA= PCA CA=FQR ε sm=0,00000 Ae=0,0 cm² sm=0 mm wk=0,00 mm CA=QPR ε sm=0,00000
Ae=0,0 cm² sm=0 mm wk=0,00 mm
SHELL: [02476-02477-01016] AA= PCA CA=FQR ε sm=0,00000 Ae=0,0 cm² sm=0 mm wk=0,00 mm CA=QPR ε sm=0,00000
Ae=0,0 cm² sm=0 mm wk=0,00 mm
SHELL: [02462-01030-01031] AA= PCA CA=FQR ε sm=0,00000 Ae=0,0 cm² sm=0 mm wk=0,00 mm CA=QPR ε sm=0,00000
Ae=0,0 cm² sm=0 mm wk=0,00 mm
SHELL: [02462-01031-00378] AA= PCA CA=FQR ε sm=0,00000 Ae=0,0 cm² sm=0 mm wk=0,00 mm CA=QPR ε sm=0,00000
Ae=0,0 cm² sm=0 mm wk=0,00 mm
SHELL: [01029-02462-00377] AA= PCA CA=FQR ε sm=0,00000 Ae=0,0 cm² sm=0 mm wk=0,00 mm CA=QPR ε sm=0,00000
Ae=0,0 cm² sm=0 mm wk=0,00 mm
SHELL: [01016-01017-00354] AA= PCA CA=FQR ε sm=0,00000 Ae=0,0 cm² sm=0 mm wk=0,00 mm CA=QPR ε sm=0,00000
Ae=0,0 cm² sm=0 mm wk=0,00 mm
SHELL: [00377-02461-00378] AA= PCA CA=FQR ε sm=0,00000 Ae=0,0 cm² sm=0 mm wk=0,00 mm CA=QPR ε sm=0,00000
Ae=0,0 cm² sm=0 mm wk=0,00 mm
SHELL: [00376-01029-00377] AA= PCA CA=FQR ε sm=0,00000 Ae=0,0 cm² sm=0 mm wk=0,00 mm CA=QPR ε sm=0,00000
Ae=0,0 cm² sm=0 mm wk=0,00 mm
SHELL: [00353-01016-00354] AA= PCA CA=FQR ε sm=0,00000 Ae=0,0 cm² sm=0 mm wk=0,00 mm CA=QPR ε sm=0,00000
Ae=0,0 cm² sm=0 mm wk=0,00 mm
SHELL: [01029-01030-02462] AA= PCA CA=FQR ε sm=0,00000 Ae=0,0 cm² sm=0 mm wk=0,00 mm CA=QPR ε sm=0,00000
Ae=0,0 cm² sm=0 mm wk=0,00 mm
SHELL: [01028-01029-02463] AA= PCA CA=FQR ε sm=0,00000 Ae=0,0 cm² sm=0 mm wk=0,00 mm CA=QPR ε sm=0,00000
Ae=0,0 cm² sm=0 mm wk=0,00 mm
SHELL: [00354-02475-00355] AA= PCA CA=FQR ε sm=0,00000 Ae=0,0 cm² sm=0 mm wk=0,00 mm CA=QPR ε sm=0,00000
Ae=0,0 cm² sm=0 mm wk=0,00 mm
SHELL: [02463-01029-00376] AA= PCA CA=FQR ε sm=0,00000 Ae=0,0 cm² sm=0 mm wk=0,00 mm CA=QPR ε sm=0,00000
Ae=0,0 cm² sm=0 mm wk=0,00 mm
SHELL: [00375-01028-02463] AA= PCA CA=FQR ε sm=0,00000 Ae=0,0 cm² sm=0 mm wk=0,00 mm CA=QPR ε sm=0,00000
Ae=0,0 cm² sm=0 mm wk=0,00 mm
SHELL: [00354-01017-02475] AA= PCA CA=FQR ε sm=0,00000 Ae=0,0 cm² sm=0 mm wk=0,00 mm CA=QPR ε sm=0,00000
Ae=0,0 cm² sm=0 mm wk=0,00 mm
SHELL: [01027-01028-02465] AA= PCA CA=FQR ε sm=0,00000 Ae=0,0 cm² sm=0 mm wk=0,00 mm CA=QPR ε sm=0,00000
Ae=0,0 cm² sm=0 mm wk=0,00 mm
SHELL: [01017-01018-02475] AA= PCA CA=FQR ε sm=0,00000 Ae=0,0 cm² sm=0 mm wk=0,00 mm CA=QPR ε sm=0,00000
Ae=0,0 cm² sm=0 mm wk=0,00 mm
SHELL: [00375-02463-00376] AA= PCA CA=FQR ε sm=0,00000 Ae=0,0 cm² sm=0 mm wk=0,00 mm CA=QPR ε sm=0,00000
Ae=0,0 cm² sm=0 mm wk=0,00 mm
SHELL: [02464-02465-00375] AA= PCA CA=FQR ε sm=0,00000 Ae=0,0 cm² sm=0 mm wk=0,00 mm CA=QPR ε sm=0,00000
Ae=0,0 cm² sm=0 mm wk=0,00 mm
SHELL: [02475-01018-00355] AA= PCA CA=FQR ε sm=0,00000 Ae=0,0 cm² sm=0 mm wk=0,00 mm CA=QPR ε sm=0,00000
Ae=0,0 cm² sm=0 mm wk=0,00 mm
SHELL: [02465-01028-00375] AA= PCA CA=FQR ε sm=0,00000 Ae=0,0 cm² sm=0 mm wk=0,00 mm CA=QPR ε sm=0,00000
Ae=0,0 cm² sm=0 mm wk=0,00 mm
SHELL: [00374-02465-02464] AA= PCA CA=FQR ε sm=0,00000 Ae=0,0 cm² sm=0 mm wk=0,00 mm CA=QPR ε sm=0,00000
Ae=0,0 cm² sm=0 mm wk=0,00 mm
SHELL: [01026-02465-00374] AA= PCA CA=FQR ε sm=0,00000 Ae=0,0 cm² sm=0 mm wk=0,00 mm CA=QPR ε sm=0,00000
Ae=0,0 cm² sm=0 mm wk=0,00 mm
SHELL: [00355-02473-00356] AA= PCA CA=FQR ε sm=0,00000 Ae=0,0 cm² sm=0 mm wk=0,00 mm CA=QPR ε sm=0,00000
Ae=0,0 cm² sm=0 mm wk=0,00 mm
SHELL: [00374-02464-00375] AA= PCA CA=FQR ε sm=0,00000 Ae=0,0 cm² sm=0 mm wk=0,00 mm CA=QPR ε sm=0,00000
Ae=0,0 cm² sm=0 mm wk=0,00 mm
SHELL: [00059-01026-00374] AA= PCA CA=FQR ε sm=0,00000 Ae=0,0 cm² sm=0 mm wk=0,00 mm CA=QPR ε sm=0,00000
Ae=0,0 cm² sm=0 mm wk=0,00 mm
SHELL: [01018-01019-02474] AA= PCA CA=FQR ε sm=0,00000 Ae=0,0 cm² sm=0 mm wk=0,00 mm CA=QPR ε sm=0,00000
Ae=0,0 cm² sm=0 mm wk=0,00 mm
SHELL: [01026-01027-02465] AA= PCA CA=FQR ε sm=0,00000 Ae=0,0 cm² sm=0 mm wk=0,00 mm CA=QPR ε sm=0,00000
Ae=0,0 cm² sm=0 mm wk=0,00 mm
SHELL: [01025-01026-02466] AA= PCA CA=FQR ε sm=0,00000 Ae=0,0 cm² sm=0 mm wk=0,00 mm CA=QPR ε sm=0,00000
Ae=0,0 cm² sm=0 mm wk=0,00 mm
SHELL: [00355-01018-02473] AA= PCA CA=FQR ε sm=0,00000 Ae=0,0 cm² sm=0 mm wk=0,00 mm CA=QPR ε sm=0,00000
Ae=0,0 cm² sm=0 mm wk=0,00 mm
SHELL: [02466-01026-00059] AA= PCA CA=FQR ε sm=0,00000 Ae=0,0 cm² sm=0 mm wk=0,00 mm CA=QPR ε sm=0,00000
Ae=0,0 cm² sm=0 mm wk=0,00 mm
SHELL: [00362-01025-02466] AA= PCA CA=FQR ε sm=0,00000 Ae=0,0 cm² sm=0 mm wk=0,00 mm CA=QPR ε sm=0,00000
Ae=0,0 cm² sm=0 mm wk=0,00 mm
SHELL: [02474-01019-02473] AA= PCA CA=FQR ε sm=0,00000 Ae=0,0 cm² sm=0 mm wk=0,00 mm CA=QPR ε sm=0,00000
Ae=0,0 cm² sm=0 mm wk=0,00 mm
SHELL: [01018-02474-02473] AA= PCA CA=FQR ε sm=0,00000 Ae=0,0 cm² sm=0 mm wk=0,00 mm CA=QPR ε sm=0,00000
Ae=0,0 cm² sm=0 mm wk=0,00 mm
SHELL: [00356-02472-00357] AA= PCA CA=FQR ε sm=0,00000 Ae=0,0 cm² sm=0 mm wk=0,00 mm CA=QPR ε sm=0,00000
Ae=0,0 cm² sm=0 mm wk=0,00 mm

Pareti - Verifiche a pressoflessione retta allo stato limite di esercizio

D	Nodo	σ ct	σ cc	σ at	Nodo	σ ct	σ cc	σ at	Nodo	σ ct	σ cc	σ at	Nodo	σ ct	σ cc	σ at
		[N/mm²]	[N/mm²]	[N/mm²]		[N/mm²]	[N/mm²]	[N/mm²]		[N/mm²]	[N/mm²]	[N/mm²]		[N/mm²]	[N/mm²]	[N/mm²]
SHELL: [00362-02466-00059] AA= PCA Ae=0,0 cm² sm=0 mm wk=0,00 mm						**CA=FQR ε sm=0,00000 Ae=0,0 cm² sm=0 mm wk=0,00 mm**								**CA=QPR ε sm=0,00000**		
SHELL: [02467-02468-00362] AA= PCA Ae=0,0 cm² sm=0 mm wk=0,00 mm						**CA=FQR ε sm=0,00000 Ae=0,0 cm² sm=0 mm wk=0,00 mm**								**CA=QPR ε sm=0,00000**		
SHELL: [01024-01025-02468] AA= PCA Ae=0,0 cm² sm=0 mm wk=0,00 mm						**CA=FQR ε sm=0,00000 Ae=0,0 cm² sm=0 mm wk=0,00 mm**								**CA=QPR ε sm=0,00000**		
SHELL: [02468-01025-00362] AA= PCA Ae=0,0 cm² sm=0 mm wk=0,00 mm						**CA=FQR ε sm=0,00000 Ae=0,0 cm² sm=0 mm wk=0,00 mm**								**CA=QPR ε sm=0,00000**		
SHELL: [00361-01024-02468] AA= PCA Ae=0,0 cm² sm=0 mm wk=0,00 mm						**CA=FQR ε sm=0,00000 Ae=0,0 cm² sm=0 mm wk=0,00 mm**								**CA=QPR ε sm=0,00000**		
SHELL: [00356-01019-02472] AA= PCA Ae=0,0 cm² sm=0 mm wk=0,00 mm						**CA=FQR ε sm=0,00000 Ae=0,0 cm² sm=0 mm wk=0,00 mm**								**CA=QPR ε sm=0,00000**		
SHELL: [01019-01020-02472] AA= PCA Ae=0,0 cm² sm=0 mm wk=0,00 mm						**CA=FQR ε sm=0,00000 Ae=0,0 cm² sm=0 mm wk=0,00 mm**								**CA=QPR ε sm=0,00000**		
SHELL: [00361-02467-00362] AA= PCA Ae=0,0 cm² sm=0 mm wk=0,00 mm						**CA=FQR ε sm=0,00000 Ae=0,0 cm² sm=0 mm wk=0,00 mm**								**CA=QPR ε sm=0,00000**		
SHELL: [00361-02468-02467] AA= PCA Ae=0,0 cm² sm=0 mm wk=0,00 mm						**CA=FQR ε sm=0,00000 Ae=0,0 cm² sm=0 mm wk=0,00 mm**								**CA=QPR ε sm=0,00000**		
SHELL: [02469-00361-00360] AA= PCA Ae=0,0 cm² sm=0 mm wk=0,00 mm						**CA=FQR ε sm=0,00000 Ae=0,0 cm² sm=0 mm wk=0,00 mm**								**CA=QPR ε sm=0,00000**		
SHELL: [02473-01019-00356] AA= PCA Ae=0,0 cm² sm=0 mm wk=0,00 mm						**CA=FQR ε sm=0,00000 Ae=0,0 cm² sm=0 mm wk=0,00 mm**								**CA=QPR ε sm=0,00000**		
SHELL: [00357-02472-00358] AA= PCA Ae=0,0 cm² sm=0 mm wk=0,00 mm						**CA=FQR ε sm=0,00000 Ae=0,0 cm² sm=0 mm wk=0,00 mm**								**CA=QPR ε sm=0,00000**		
SHELL: [02469-01024-00361] AA= PCA Ae=0,0 cm² sm=0 mm wk=0,00 mm						**CA=FQR ε sm=0,00000 Ae=0,0 cm² sm=0 mm wk=0,00 mm**								**CA=QPR ε sm=0,00000**		
SHELL: [02469-01023-01024] AA= PCA Ae=0,0 cm² sm=0 mm wk=0,00 mm						**CA=FQR ε sm=0,00000 Ae=0,0 cm² sm=0 mm wk=0,00 mm**								**CA=QPR ε sm=0,00000**		
SHELL: [00359-01022-02469] AA= PCA Ae=0,0 cm² sm=0 mm wk=0,00 mm						**CA=FQR ε sm=0,00000 Ae=0,0 cm² sm=0 mm wk=0,00 mm**								**CA=QPR ε sm=0,00000**		
SHELL: [01020-01021-02472] AA= PCA Ae=0,0 cm² sm=0 mm wk=0,00 mm						**CA=FQR ε sm=0,00000 Ae=0,0 cm² sm=0 mm wk=0,00 mm**								**CA=QPR ε sm=0,00000**		
SHELL: [01022-01023-02469] AA= PCA Ae=0,0 cm² sm=0 mm wk=0,00 mm						**CA=FQR ε sm=0,00000 Ae=0,0 cm² sm=0 mm wk=0,00 mm**								**CA=QPR ε sm=0,00000**		
SHELL: [02472-01021-00358] AA= PCA Ae=0,0 cm² sm=0 mm wk=0,00 mm						**CA=FQR ε sm=0,00000 Ae=0,0 cm² sm=0 mm wk=0,00 mm**								**CA=QPR ε sm=0,00000**		
SHELL: [00359-02469-00360] AA= PCA Ae=0,0 cm² sm=0 mm wk=0,00 mm						**CA=FQR ε sm=0,00000 Ae=0,0 cm² sm=0 mm wk=0,00 mm**								**CA=QPR ε sm=0,00000**		
SHELL: [02470-02471-00359] AA= PCA Ae=0,0 cm² sm=0 mm wk=0,00 mm						**CA=FQR ε sm=0,00000 Ae=0,0 cm² sm=0 mm wk=0,00 mm**								**CA=QPR ε sm=0,00000**		
SHELL: [01021-01022-02471] AA= PCA Ae=0,0 cm² sm=0 mm wk=0,00 mm						**CA=FQR ε sm=0,00000 Ae=0,0 cm² sm=0 mm wk=0,00 mm**								**CA=QPR ε sm=0,00000**		
SHELL: [02471-01022-00359] AA= PCA Ae=0,0 cm² sm=0 mm wk=0,00 mm						**CA=FQR ε sm=0,00000 Ae=0,0 cm² sm=0 mm wk=0,00 mm**								**CA=QPR ε sm=0,00000**		
SHELL: [00358-01021-02470] AA= PCA Ae=0,0 cm² sm=0 mm wk=0,00 mm						**CA=FQR ε sm=0,00000 Ae=0,0 cm² sm=0 mm wk=0,00 mm**								**CA=QPR ε sm=0,00000**		
SHELL: [00358-02470-00359] AA= PCA Ae=0,0 cm² sm=0 mm wk=0,00 mm						**CA=FQR ε sm=0,00000 Ae=0,0 cm² sm=0 mm wk=0,00 mm**								**CA=QPR ε sm=0,00000**		
SHELL: [01021-02471-02470] AA= PCA Ae=0,0 cm² sm=0 mm wk=0,00 mm						**CA=FQR ε sm=0,00000 Ae=0,0 cm² sm=0 mm wk=0,00 mm**								**CA=QPR ε sm=0,00000**		
P	00040	0,265	0,201	3,846	00042	0,397	-0,356	4,447	00058	0,674	-0,539	7,689	00059	0,091	-2,092	0,000
S		1,802	1,289	26,007		0,459	-0,672	4,623		0,458	-0,221	5,516		0,000	-1,958	0,000
P	00351	0,473	-0,326	5,504	00352	0,324	0,192	4,601	00353	0,726	0,706	10,853	00354	0,550	0,528	8,199
S		0,321	-0,070	4,040		0,542	0,471	7,982		1,218	1,109	18,053		0,761	0,716	11,326
P	00355	0,671	0,633	9,989	00356	0,724	0,687	10,792	00357	0,302	0,242	4,410	00358	0,576	0,466	8,420
S		0,977	0,974	14,653		1,107	1,098	16,584		1,087	1,056	16,238		0,743	0,673	11,004
P	00359	0,403	0,248	5,730	00360	0,389	-0,195	4,665	00361	0,000	-0,267	0,000	00362	0,000	-0,645	0,000
S		0,443	0,429	6,622		0,289	0,115	3,988		0,000	-0,496	0,000		0,000	-0,684	0,000
P	00374	0,000	-0,786	0,000	00375	0,000	-0,400	0,000	00376	0,391	-0,147	4,783	00377	0,279	0,061	3,744
S		0,000	-0,762	0,000		0,000	-0,359	0,000		0,117	-0,161	1,200		0,185	0,123	2,652
P	00378	0,352	0,159	4,896	00379	0,242	0,096	3,336	00380	0,302	0,120	4,169	00381	0,307	0,187	4,372
S		0,270	0,148	3,813		0,513	0,456	7,586		0,318	0,209	4,556		0,114	0,101	1,678
P	00382	0,174	0,040	2,342	00383	0,000	-0,156	0,000	00384	0,000	-0,425	0,000	00805	0,282	-0,073	3,522
S		0,121	0,087	1,744		0,000	-0,357	0,000		0,000	-0,821	0,000		0,379	-0,324	4,273
P	01014	0,000	-0,325	0,000	01015	0,000	-0,147	0,000	01016	0,000	-0,332	0,000	01017	0,000	-0,631	0,000
S		0,000	-0,496	0,000		0,000	-1,180	0,000		0,000	-1,626	0,000		0,000	-2,943	0,000
P	01018	0,000	-0,464	0,000	01019	0,000	-0,510	0,000	01020	0,028	0,005	0,373	01021	0,000	-0,312	0,000
S		0,000	-2,354	0,000		0,000	-2,470	0,000		0,000	-2,825	0,000		0,000	-1,883	0,000
P	0102	0,000	-0,390	0,000	0102	0,000	-0,360	0,000	0102	0,380	0,360	5,653	0102	0,511	0,427	7,495

Pareti - Verifiche a pressoflessione retta allo stato limite di esercizio

D	Nodo	σ ct	σ cc	σ at	Nodo	σ ct	σ cc	σ at	Nodo	σ ct	σ cc	σ at	Nodo	σ ct	σ cc	σ at
		[N/mm²]	[N/mm²]	[N/mm²]		[N/mm²]	[N/mm²]	[N/mm²]		[N/mm²]	[N/mm²]	[N/mm²]		[N/mm²]	[N/mm²]	[N/mm²]
	2				3				4				5			
S		0,000	-1,479	0,000		0,000	-0,592	0,000		0,834	0,787	12,416		1,945	1,658	28,605
P	01026	0,394	0,280	5,682	01027	0,000	-1,021	0,000	01028	0,164	0,112	2,349	01029	0,097	-0,007	1,242
S		0,000	-1,754	30,221		1,674	1,490	24,745		0,852	0,688	12,455		0,000	-0,249	0,000
P	01030	0,235	0,195	3,444	01031	0,000	-0,171	0,000	01032	0,000	-0,390	0,000	01033	0,000	-0,308	0,000
S		0,000	-0,805	0,000		0,000	-1,090	0,000		0,000	-1,172	0,000		0,000	-1,319	0,000
P	01034	0,000	-0,038	0,000	01035	0,139	0,120	2,050	01036	0,337	0,300	4,977	01037	0,032	-0,021	0,370
S		0,000	-0,483	0,000		0,243	0,187	3,535		1,086	1,052	16,225		0,436	0,260	6,185
P	02451	0,000	-0,222	0,000	02452	0,116	0,059	1,630	02453	0,258	0,202	3,762	02454	0,000	-0,358	0,000
S		0,000	-0,015	0,000		0,000	-0,102	0,000		0,657	0,573	9,691		0,000	-0,143	0,000
P	02455	0,000	-0,117	0,000	02456	0,121	0,096	1,766	02457	0,000	-0,062	0,000	02458	0,106	-0,012	1,352
S		0,003	-0,066	0,000		0,370	0,298	5,409		0,000	-0,152	0,000		0,091	0,047	1,263
P	02459	0,080	0,004	1,042	02460	0,241	0,186	3,500	02461	0,119	-0,032	1,488	02462	0,000	-0,244	0,000
S		0,000	-0,591	0,000		0,000	-0,317	0,000		0,076	0,047	1,075		0,000	-0,589	0,000
P	02463	0,011	-0,212	0,000	02464	0,000	-0,167	0,000	02465	0,642	0,599	9,539	02466	0,276	-0,359	2,871
S		0,200	-0,080	2,444		0,000	-0,320	0,000		1,178	1,088	17,489		1,028	0,356	14,079
P	02467	0,046	0,021	0,646	02468	0,000	-0,152	0,000	02469	0,216	0,071	2,952	02470	0,140	0,042	1,900
S		0,000	-0,277	0,000		0,474	0,448	7,061		0,000	-0,235	0,000		0,000	-0,216	0,000
P	02471	0,000	-0,092	0,000	02472	0,000	-0,138	0,000	02473	0,000	-0,051	0,000	02474	0,058	0,043	0,846
S		0,000	-1,024	0,000		0,000	-0,872	0,000		0,000	-0,610	0,000		0,000	-1,935	0,000
P	02475	0,000	-0,018	0,000	02476	0,000	-0,106	0,000	02477	0,000	-0,100	0,000	02478	0,194	0,017	2,562
S		0,000	-0,859	0,000		0,000	-0,510	0,000		0,000	-1,198	0,000		0,000	-0,309	0,000
P	02691	0,000	-0,979	0,000												
S		0,000	-1,132	0,000												

Parete P1-P8 AA= PCA CA=FQR ε sm=0,00000 Ae=0,0 cm² sm=0 mm wk=0,00 mm CA=QPR ε sm=0,00000 Ae=0,0 cm² sm=0 mm wk=0,00 mm

Cordoli copertura | **ParetteP1-P8-P15-P20** | **Parete P1-P8**

SHELL: [02698-00814-02135] AA= PCA CA=FQR ε sm=0,00000 Ae=0,0 cm² sm=0 mm wk=0,00 mm CA=QPR ε sm=0,00000 Ae=0,0 cm² sm=0 mm wk=0,00 mm

SHELL: [02698-02135-00279] AA= PCA CA=FQR ε sm=0,00000 Ae=0,0 cm² sm=0 mm wk=0,00 mm CA=QPR ε sm=0,00000 Ae=0,0 cm² sm=0 mm wk=0,00 mm

SHELL: [00814-02136-02135] AA= PCA CA=FQR ε sm=0,00000 Ae=0,0 cm² sm=0 mm wk=0,00 mm CA=QPR ε sm=0,00000 Ae=0,0 cm² sm=0 mm wk=0,00 mm

SHELL: [00284-02138-02699] AA= PCA CA=FQR ε sm=0,00000 Ae=0,0 cm² sm=0 mm wk=0,00 mm CA=QPR ε sm=0,00000 Ae=0,0 cm² sm=0 mm wk=0,00 mm

SHELL: [02137-00035-00821] AA= PCA CA=FQR ε sm=0,00000 Ae=0,0 cm² sm=0 mm wk=0,00 mm CA=QPR ε sm=0,00000 Ae=0,0 cm² sm=0 mm wk=0,00 mm

SHELL: [02138-02137-00821] AA= PCA CA=FQR ε sm=0,00000 Ae=0,0 cm² sm=0 mm wk=0,00 mm CA=QPR ε sm=0,00000 Ae=0,0 cm² sm=0 mm wk=0,00 mm

SHELL: [02138-00821-02699] AA= PCA CA=FQR ε sm=0,00000 Ae=0,0 cm² sm=0 mm wk=0,00 mm CA=QPR ε sm=0,00000 Ae=0,0 cm² sm=0 mm wk=0,00 mm

SHELL: [00814-00034-02136] AA= PCA CA=FQR ε sm=0,00000 Ae=0,0 cm² sm=0 mm wk=0,00 mm CA=QPR ε sm=0,00000 Ae=0,0 cm² sm=0 mm wk=0,00 mm

SHELL: [00034-00815-02136] AA= PCA CA=FQR ε sm=0,00000 Ae=0,0 cm² sm=0 mm wk=0,00 mm CA=QPR ε sm=0,00000 Ae=0,0 cm² sm=0 mm wk=0,00 mm

SHELL: [00820-00035-02137] AA= PCA CA=FQR ε sm=0,00000 Ae=0,0 cm² sm=0 mm wk=0,00 mm CA=QPR ε sm=0,00000 Ae=0,0 cm² sm=0 mm wk=0,00 mm

SHELL: [00819-02140-02139] AA= PCA CA=FQR ε sm=0,00000 Ae=0,0 cm² sm=0 mm wk=0,00 mm CA=QPR ε sm=0,00000 Ae=0,0 cm² sm=0 mm wk=0,00 mm

SHELL: [02139-02138-00284] AA= PCA CA=FQR ε sm=0,00000 Ae=0,0 cm² sm=0 mm wk=0,00 mm CA=QPR ε sm=0,00000 Ae=0,0 cm² sm=0 mm wk=0,00 mm

SHELL: [00283-00819-02139] AA= PCA CA=FQR ε sm=0,00000 Ae=0,0 cm² sm=0 mm wk=0,00 mm CA=QPR ε sm=0,00000 Ae=0,0 cm² sm=0 mm wk=0,00 mm

SHELL: [02140-02137-02138] AA= PCA CA=FQR ε sm=0,00000 Ae=0,0 cm² sm=0 mm wk=0,00 mm CA=QPR ε sm=0,00000 Ae=0,0 cm² sm=0 mm wk=0,00 mm

SHELL: [02140-02138-02139] AA= PCA CA=FQR ε sm=0,00000 Ae=0,0 cm² sm=0 mm wk=0,00 mm CA=QPR ε sm=0,00000 Ae=0,0 cm² sm=0 mm wk=0,00 mm

SHELL: [02140-00820-02137] AA= PCA CA=FQR ε sm=0,00000 Ae=0,0 cm² sm=0 mm wk=0,00 mm CA=QPR ε sm=0,00000 Ae=0,0 cm² sm=0 mm wk=0,00 mm

SHELL: [02136-00815-02144] AA= PCA CA=FQR ε sm=0,00000 Ae=0,0 cm² sm=0 mm wk=0,00 mm CA=QPR ε sm=0,00000 Ae=0,0 cm² sm=0 mm wk=0,00 mm

SHELL: [00819-00820-02140] AA= PCA CA=FQR ε sm=0,00000 Ae=0,0 cm² sm=0 mm wk=0,00 mm CA=QPR ε sm=0,00000 Ae=0,0 cm² sm=0 mm wk=0,00 mm

SHELL: [00818-00819-02141] AA= PCA CA=FQR ε sm=0,00000 Ae=0,0 cm² sm=0 mm wk=0,00 mm CA=QPR ε sm=0,00000 Ae=0,0 cm² sm=0 mm wk=0,00 mm

SHELL: [02135-02144-00279] AA= PCA CA=FQR ε sm=0,00000 Ae=0,0 cm² sm=0 mm wk=0,00 mm CA=QPR ε sm=0,00000

Pareti - Verifiche a pressoflessione retta allo stato limite di esercizio

D	Nodo	σ ct	σ cc	σ at	Nodo	σ ct	σ cc	σ at	Nodo	σ ct	σ cc	σ at	Nodo	σ ct	σ cc	σ at
		[N/mm²]	[N/mm²]	[N/mm²]		[N/mm²]	[N/mm²]	[N/mm²]		[N/mm²]	[N/mm²]	[N/mm²]		[N/mm²]	[N/mm²]	[N/mm²]
Ae=0,0 cm² sm=0 mm wk=0,00 mm																
SHELL: [00283-02139-00284] AA= PCA CA=FQR ε sm=0,00000 Ae=0,0 cm² sm=0 mm wk=0,00 mm CA=QPR ε sm=0,00000 Ae=0,0 cm² sm=0 mm wk=0,00 mm																
SHELL: [02141-00819-00283] AA= PCA CA=FQR ε sm=0,00000 Ae=0,0 cm² sm=0 mm wk=0,00 mm CA=QPR ε sm=0,00000 Ae=0,0 cm² sm=0 mm wk=0,00 mm																
SHELL: [02135-02136-02144] AA= PCA CA=FQR ε sm=0,00000 Ae=0,0 cm² sm=0 mm wk=0,00 mm CA=QPR ε sm=0,00000 Ae=0,0 cm² sm=0 mm wk=0,00 mm																
SHELL: [00282-02141-00283] AA= PCA CA=FQR ε sm=0,00000 Ae=0,0 cm² sm=0 mm wk=0,00 mm CA=QPR ε sm=0,00000 Ae=0,0 cm² sm=0 mm wk=0,00 mm																
SHELL: [00279-02144-00280] AA= PCA CA=FQR ε sm=0,00000 Ae=0,0 cm² sm=0 mm wk=0,00 mm CA=QPR ε sm=0,00000 Ae=0,0 cm² sm=0 mm wk=0,00 mm																
SHELL: [00815-00816-02144] AA= PCA CA=FQR ε sm=0,00000 Ae=0,0 cm² sm=0 mm wk=0,00 mm CA=QPR ε sm=0,00000 Ae=0,0 cm² sm=0 mm wk=0,00 mm																
SHELL: [00281-02141-00282] AA= PCA CA=FQR ε sm=0,00000 Ae=0,0 cm² sm=0 mm wk=0,00 mm CA=QPR ε sm=0,00000 Ae=0,0 cm² sm=0 mm wk=0,00 mm																
SHELL: [02144-00816-00280] AA= PCA CA=FQR ε sm=0,00000 Ae=0,0 cm² sm=0 mm wk=0,00 mm CA=QPR ε sm=0,00000 Ae=0,0 cm² sm=0 mm wk=0,00 mm																
SHELL: [00817-00818-02141] AA= PCA CA=FQR ε sm=0,00000 Ae=0,0 cm² sm=0 mm wk=0,00 mm CA=QPR ε sm=0,00000 Ae=0,0 cm² sm=0 mm wk=0,00 mm																
SHELL: [00280-02142-00281] AA= PCA CA=FQR ε sm=0,00000 Ae=0,0 cm² sm=0 mm wk=0,00 mm CA=QPR ε sm=0,00000 Ae=0,0 cm² sm=0 mm wk=0,00 mm																
SHELL: [02142-02143-02141] AA= PCA CA=FQR ε sm=0,00000 Ae=0,0 cm² sm=0 mm wk=0,00 mm CA=QPR ε sm=0,00000 Ae=0,0 cm² sm=0 mm wk=0,00 mm																
SHELL: [02142-02141-00281] AA= PCA CA=FQR ε sm=0,00000 Ae=0,0 cm² sm=0 mm wk=0,00 mm CA=QPR ε sm=0,00000 Ae=0,0 cm² sm=0 mm wk=0,00 mm																
SHELL: [02143-00817-02141] AA= PCA CA=FQR ε sm=0,00000 Ae=0,0 cm² sm=0 mm wk=0,00 mm CA=QPR ε sm=0,00000 Ae=0,0 cm² sm=0 mm wk=0,00 mm																
SHELL: [00280-00816-02142] AA= PCA CA=FQR ε sm=0,00000 Ae=0,0 cm² sm=0 mm wk=0,00 mm CA=QPR ε sm=0,00000 Ae=0,0 cm² sm=0 mm wk=0,00 mm																
SHELL: [00816-02143-02142] AA= PCA CA=FQR ε sm=0,00000 Ae=0,0 cm² sm=0 mm wk=0,00 mm CA=QPR ε sm=0,00000 Ae=0,0 cm² sm=0 mm wk=0,00 mm																
SHELL: [00816-00817-02143] AA= PCA CA=FQR ε sm=0,00000 Ae=0,0 cm² sm=0 mm wk=0,00 mm CA=QPR ε sm=0,00000 Ae=0,0 cm² sm=0 mm wk=0,00 mm																
P	00034	0,112	-0,176	1,337	00035	0,106	-0,069	1,373	00279	0,505	-0,535	6,322	00280	0,169	-0,177	2,115
S		0,440	-0,655	5,289		0,220	-0,355	2,614		0,260	-0,344	3,171		0,051	-0,183	0,485
P	00281	0,091	-0,149	1,072	00282	0,169	-0,137	2,175	00283	0,043	-0,038	0,542	00284	0,073	-0,082	0,915
S		0,000	-0,166	0,000		0,014	-0,144	0,022		0,000	-0,075	0,000		0,000	-0,067	0,000
P	00814	0,225	-0,214	2,847	00815	0,000	-0,038	0,000	00816	0,038	-0,054	0,464	00817	0,008	-0,039	0,059
S		0,524	-0,634	6,471		0,001	-0,192	0,000		0,065	-0,264	0,573		0,048	-0,233	0,376
P	00818	0,020	-0,023	0,254	00819	0,001	-0,020	0,000	00820	0,000	-0,031	0,000	00821	0,076	-0,098	0,930
S		0,005	-0,196	0,000		0,000	-0,135	0,000		0,000	-0,077	0,000		0,190	-0,231	2,337
P	02135	0,053	-0,144	0,564	02136	0,011	-0,019	0,133	02137	0,010	-0,019	0,116	02138	0,009	-0,054	0,060
S		0,045	-0,136	0,459		0,028	-0,164	0,191		0,043	-0,146	0,419		0,027	-0,094	0,263
P	02139	0,027	-0,023	0,347	02140	0,015	-0,005	0,203	02141	0,045	-0,060	0,553	02142	0,115	-0,103	1,468
S		0,000	-0,069	0,000		0,000	-0,065	0,000		0,000	-0,157	0,000		0,034	-0,188	0,250
P	02143	0,041	-0,037	0,522	02144	0,146	-0,122	1,874	02698	0,548	-0,439	7,030	02699	0,008	-0,067	0,025
S		0,056	-0,227	0,499		0,067	-0,224	0,650		0,114	-0,132	1,417		0,034	-0,048	0,411
Parete P8-P15 AA= PCA CA=FQR ε sm=0,00000 Ae=0,0 cm² sm=0 mm wk=0,00 mm CA=QPR ε sm=0,00000 Ae=0,0 cm² sm=0 mm wk=0,00 mm																
Cordoli copertura					**PareteP1-P8-P15-P20**								**Parete P8-P15**			
SHELL: [00049-00747-02067] AA= PCA CA=FQR ε sm=0,00000 Ae=0,0 cm² sm=0 mm wk=0,00 mm CA=QPR ε sm=0,00000 Ae=0,0 cm² sm=0 mm wk=0,00 mm																
SHELL: [00049-02067-00274] AA= PCA CA=FQR ε sm=0,00000 Ae=0,0 cm² sm=0 mm wk=0,00 mm CA=QPR ε sm=0,00000 Ae=0,0 cm² sm=0 mm wk=0,00 mm																
SHELL: [00752-02669-02069] AA= PCA CA=FQR ε sm=0,00000 Ae=0,0 cm² sm=0 mm wk=0,00 mm CA=QPR ε sm=0,00000 Ae=0,0 cm² sm=0 mm wk=0,00 mm																
SHELL: [00747-02068-02067] AA= PCA CA=FQR ε sm=0,00000 Ae=0,0 cm² sm=0 mm wk=0,00 mm CA=QPR ε sm=0,00000 Ae=0,0 cm² sm=0 mm wk=0,00 mm																
SHELL: [02070-00753-00093] AA= PCA CA=FQR ε sm=0,00000 Ae=0,0 cm² sm=0 mm wk=0,00 mm CA=QPR ε sm=0,00000 Ae=0,0 cm² sm=0 mm wk=0,00 mm																
SHELL: [00747-00048-02068] AA= PCA CA=FQR ε sm=0,00000 Ae=0,0 cm² sm=0 mm wk=0,00 mm CA=QPR ε sm=0,00000 Ae=0,0 cm² sm=0 mm wk=0,00 mm																
SHELL: [02069-00753-02070] AA= PCA CA=FQR ε sm=0,00000 Ae=0,0 cm² sm=0 mm wk=0,00 mm CA=QPR ε sm=0,00000 Ae=0,0 cm² sm=0 mm wk=0,00 mm																
SHELL: [02069-02669-00753] AA= PCA CA=FQR ε sm=0,00000 Ae=0,0 cm² sm=0 mm wk=0,00 mm CA=QPR ε sm=0,00000 Ae=0,0 cm² sm=0 mm wk=0,00 mm																
SHELL: [00278-02070-00093] AA= PCA CA=FQR ε sm=0,00000 Ae=0,0 cm² sm=0 mm wk=0,00 mm CA=QPR ε sm=0,00000 Ae=0,0 cm² sm=0 mm wk=0,00 mm																
SHELL: [00751-00752-02072] AA= PCA CA=FQR ε sm=0,00000 Ae=0,0 cm² sm=0 mm wk=0,00 mm CA=QPR ε sm=0,00000 Ae=0,0 cm² sm=0 mm wk=0,00 mm																
SHELL: [02068-00748-02075] AA= PCA CA=FQR ε sm=0,00000 Ae=0,0 cm² sm=0 mm wk=0,00 mm CA=QPR ε sm=0,00000																

Pareti - Verifiche a pressoflessione retta allo stato limite di esercizio

D	Nodo	σ ct	σ cc	σ at	Nodo	σ ct	σ cc	σ at	Nodo	σ ct	σ cc	σ at	Nodo	σ ct	σ cc	σ at
		[N/mm²]	[N/mm²]	[N/mm²]		[N/mm²]	[N/mm²]	[N/mm²]		[N/mm²]	[N/mm²]	[N/mm²]		[N/mm²]	[N/mm²]	[N/mm²]
Ae=0,0 cm² sm=0 mm wk=0,00 mm																
SHELL: [02068-02075-02074] AA= PCA						**CA=FQR ε sm=0,00000 Ae=0,0 cm² sm=0 mm wk=0,00 mm**								**CA=QPR ε sm=0,00000**		
Ae=0,0 cm² sm=0 mm wk=0,00 mm																
SHELL: [02071-02070-00278] AA= PCA						**CA=FQR ε sm=0,00000 Ae=0,0 cm² sm=0 mm wk=0,00 mm**								**CA=QPR ε sm=0,00000**		
Ae=0,0 cm² sm=0 mm wk=0,00 mm																
SHELL: [02071-02069-02070] AA= PCA						**CA=FQR ε sm=0,00000 Ae=0,0 cm² sm=0 mm wk=0,00 mm**								**CA=QPR ε sm=0,00000**		
Ae=0,0 cm² sm=0 mm wk=0,00 mm																
SHELL: [02072-02069-02071] AA= PCA						**CA=FQR ε sm=0,00000 Ae=0,0 cm² sm=0 mm wk=0,00 mm**								**CA=QPR ε sm=0,00000**		
Ae=0,0 cm² sm=0 mm wk=0,00 mm																
SHELL: [02072-00752-02069] AA= PCA						**CA=FQR ε sm=0,00000 Ae=0,0 cm² sm=0 mm wk=0,00 mm**								**CA=QPR ε sm=0,00000**		
Ae=0,0 cm² sm=0 mm wk=0,00 mm																
SHELL: [00277-02071-00278] AA= PCA						**CA=FQR ε sm=0,00000 Ae=0,0 cm² sm=0 mm wk=0,00 mm**								**CA=QPR ε sm=0,00000**		
Ae=0,0 cm² sm=0 mm wk=0,00 mm																
SHELL: [00750-00751-02073] AA= PCA						**CA=FQR ε sm=0,00000 Ae=0,0 cm² sm=0 mm wk=0,00 mm**								**CA=QPR ε sm=0,00000**		
Ae=0,0 cm² sm=0 mm wk=0,00 mm																
SHELL: [02068-02074-02067] AA= PCA						**CA=FQR ε sm=0,00000 Ae=0,0 cm² sm=0 mm wk=0,00 mm**								**CA=QPR ε sm=0,00000**		
Ae=0,0 cm² sm=0 mm wk=0,00 mm																
SHELL: [00277-02072-02071] AA= PCA						**CA=FQR ε sm=0,00000 Ae=0,0 cm² sm=0 mm wk=0,00 mm**								**CA=QPR ε sm=0,00000**		
Ae=0,0 cm² sm=0 mm wk=0,00 mm																
SHELL: [00277-00751-02072] AA= PCA						**CA=FQR ε sm=0,00000 Ae=0,0 cm² sm=0 mm wk=0,00 mm**								**CA=QPR ε sm=0,00000**		
Ae=0,0 cm² sm=0 mm wk=0,00 mm																
SHELL: [02073-00751-00277] AA= PCA						**CA=FQR ε sm=0,00000 Ae=0,0 cm² sm=0 mm wk=0,00 mm**								**CA=QPR ε sm=0,00000**		
Ae=0,0 cm² sm=0 mm wk=0,00 mm																
SHELL: [02067-02074-00274] AA= PCA						**CA=FQR ε sm=0,00000 Ae=0,0 cm² sm=0 mm wk=0,00 mm**								**CA=QPR ε sm=0,00000**		
Ae=0,0 cm² sm=0 mm wk=0,00 mm																
SHELL: [00276-02073-00277] AA= PCA						**CA=FQR ε sm=0,00000 Ae=0,0 cm² sm=0 mm wk=0,00 mm**								**CA=QPR ε sm=0,00000**		
Ae=0,0 cm² sm=0 mm wk=0,00 mm																
SHELL: [00048-00748-02068] AA= PCA						**CA=FQR ε sm=0,00000 Ae=0,0 cm² sm=0 mm wk=0,00 mm**								**CA=QPR ε sm=0,00000**		
Ae=0,0 cm² sm=0 mm wk=0,00 mm																
SHELL: [00274-02074-00275] AA= PCA						**CA=FQR ε sm=0,00000 Ae=0,0 cm² sm=0 mm wk=0,00 mm**								**CA=QPR ε sm=0,00000**		
Ae=0,0 cm² sm=0 mm wk=0,00 mm																
SHELL: [00275-00749-02073] AA= PCA						**CA=FQR ε sm=0,00000 Ae=0,0 cm² sm=0 mm wk=0,00 mm**								**CA=QPR ε sm=0,00000**		
Ae=0,0 cm² sm=0 mm wk=0,00 mm																
SHELL: [02075-00749-00275] AA= PCA						**CA=FQR ε sm=0,00000 Ae=0,0 cm² sm=0 mm wk=0,00 mm**								**CA=QPR ε sm=0,00000**		
Ae=0,0 cm² sm=0 mm wk=0,00 mm																
SHELL: [00749-00750-02073] AA= PCA						**CA=FQR ε sm=0,00000 Ae=0,0 cm² sm=0 mm wk=0,00 mm**								**CA=QPR ε sm=0,00000**		
Ae=0,0 cm² sm=0 mm wk=0,00 mm																
SHELL: [00748-00749-02075] AA= PCA						**CA=FQR ε sm=0,00000 Ae=0,0 cm² sm=0 mm wk=0,00 mm**								**CA=QPR ε sm=0,00000**		
Ae=0,0 cm² sm=0 mm wk=0,00 mm																
SHELL: [00275-02073-00276] AA= PCA						**CA=FQR ε sm=0,00000 Ae=0,0 cm² sm=0 mm wk=0,00 mm**								**CA=QPR ε sm=0,00000**		
Ae=0,0 cm² sm=0 mm wk=0,00 mm																
SHELL: [02074-02075-00275] AA= PCA						**CA=FQR ε sm=0,00000 Ae=0,0 cm² sm=0 mm wk=0,00 mm**								**CA=QPR ε sm=0,00000**		
Ae=0,0 cm² sm=0 mm wk=0,00 mm																
P	00048	0,000	-0,007	0,000	00049	0,026	-0,092	0,252	00093	0,593	-0,495	7,583	00274	0,045	-0,061	0,543
S		0,041	-0,033	0,529		0,034	-0,087	0,370		0,030	-0,044	0,355		0,015	-0,072	0,116
P	00275	0,071	-0,051	0,916	00276	0,114	-0,123	1,422	00277	0,072	-0,092	0,877	00278	0,328	-0,333	4,127
S		0,011	-0,055	0,080		0,023	-0,078	0,222		0,008	-0,067	0,032		0,092	-0,135	1,107
P	00747	0,044	-0,046	0,556	00748	0,001	-0,005	0,013	00749	0,001	0,001	0,021	00750	0,006	-0,008	0,067
S		0,012	-0,053	0,101		0,005	-0,047	0,028		0,000	-0,048	0,000		0,000	-0,104	0,000
P	00751	0,003	-0,024	0,011	00752	0,000	-0,036	0,000	00753	0,126	-0,125	1,589	02067	0,023	-0,064	0,235
S		0,000	-0,138	0,000		0,000	-0,124	0,000		0,274	-0,404	3,293		0,016	-0,053	0,158
P	02068	0,012	-0,024	0,141	02069	0,032	-0,042	0,389	02070	0,111	-0,114	1,390	02071	0,112	-0,182	1,323
S		0,025	-0,055	0,274		0,000	-0,135	0,000		0,005	-0,109	0,000		0,000	-0,087	0,000
P	02072	0,040	-0,035	0,508	02073	0,009	-0,031	0,083	02074	0,009	-0,005	0,114	02075	0,008	0,001	0,110
S		0,000	-0,137	0,000		0,003	-0,087	0,000		0,000	-0,042	0,000		0,000	-0,050	0,000
P	02669	0,098	-0,109	1,225												
S		0,210	-0,475	2,333												
Parete P15-P20 AA= PCA						**CA=FQR ε sm=0,00000 Ae=0,0 cm² sm=0 mm wk=0,00 mm**								**CA=QPR ε sm=0,00000 Ae=0,0 cm² sm=0 mm wk=0,00 mm**		
Cordoli copertura						**ParetеP1-P8-P15-P20**								**Parete P15-P20**		
SHELL: [02686-00754-02129] AA= PCA						**CA=FQR ε sm=0,00000 Ae=0,0 cm² sm=0 mm wk=0,00 mm**								**CA=QPR ε sm=0,00000**		
Ae=0,0 cm² sm=0 mm wk=0,00 mm																
SHELL: [02686-02129-00432] AA= PCA						**CA=FQR ε sm=0,00000 Ae=0,0 cm² sm=0 mm wk=0,00 mm**								**CA=QPR ε sm=0,00000**		
Ae=0,0 cm² sm=0 mm wk=0,00 mm																
SHELL: [02132-02131-00747] AA= PCA						**CA=FQR ε sm=0,00000 Ae=0,0 cm² sm=0 mm wk=0,00 mm**								**CA=QPR ε sm=0,00000**		
Ae=0,0 cm² sm=0 mm wk=0,00 mm																
SHELL: [00036-02130-00754] AA= PCA						**CA=FQR ε sm=0,00000 Ae=0,0 cm² sm=0 mm wk=0,00 mm**								**CA=QPR ε sm=0,00000**		
Ae=0,0 cm² sm=0 mm wk=0,00 mm																
SHELL: [00432-02132-00049] AA= PCA						**CA=FQR ε sm=0,00000 Ae=0,0 cm² sm=0 mm wk=0,00 mm**								**CA=QPR ε sm=0,00000**		
Ae=0,0 cm² sm=0 mm wk=0,00 mm																
SHELL: [00036-00813-02130] AA= PCA						**CA=FQR ε sm=0,00000 Ae=0,0 cm² sm=0 mm wk=0,00 mm**								**CA=QPR ε sm=0,00000**		

Pareti - Verifiche a pressoflessione retta allo stato limite di esercizio

D	Nodo	σ ct	σ cc	σ at	Nodo	σ ct	σ cc	σ at	Nodo	σ ct	σ cc	σ at	Nodo	σ ct	σ cc	σ at
		[N/mm²]	[N/mm²]	[N/mm²]		[N/mm²]	[N/mm²]	[N/mm²]		[N/mm²]	[N/mm²]	[N/mm²]		[N/mm²]	[N/mm²]	[N/mm²]
Ae=0,0 cm² sm=0 mm wk=0,00 mm																
SHELL: [02131-00048-00747] AA= PCA						**CA=FQR ε sm=0,00000 Ae=0,0 cm² sm=0 mm wk=0,00 mm**								**CA=QPR ε sm=0,00000**		
Ae=0,0 cm² sm=0 mm wk=0,00 mm																
SHELL: [02132-00747-00049] AA= PCA						**CA=FQR ε sm=0,00000 Ae=0,0 cm² sm=0 mm wk=0,00 mm**								**CA=QPR ε sm=0,00000**		
Ae=0,0 cm² sm=0 mm wk=0,00 mm																
SHELL: [00754-02130-02129] AA= PCA						**CA=FQR ε sm=0,00000 Ae=0,0 cm² sm=0 mm wk=0,00 mm**								**CA=QPR ε sm=0,00000**		
Ae=0,0 cm² sm=0 mm wk=0,00 mm																
SHELL: [02129-02130-02134] AA= PCA						**CA=FQR ε sm=0,00000 Ae=0,0 cm² sm=0 mm wk=0,00 mm**								**CA=QPR ε sm=0,00000**		
Ae=0,0 cm² sm=0 mm wk=0,00 mm																
SHELL: [02134-02131-02132] AA= PCA						**CA=FQR ε sm=0,00000 Ae=0,0 cm² sm=0 mm wk=0,00 mm**								**CA=QPR ε sm=0,00000**		
Ae=0,0 cm² sm=0 mm wk=0,00 mm																
SHELL: [00813-02131-02134] AA= PCA						**CA=FQR ε sm=0,00000 Ae=0,0 cm² sm=0 mm wk=0,00 mm**								**CA=QPR ε sm=0,00000**		
Ae=0,0 cm² sm=0 mm wk=0,00 mm																
SHELL: [02133-02134-02132] AA= PCA						**CA=FQR ε sm=0,00000 Ae=0,0 cm² sm=0 mm wk=0,00 mm**								**CA=QPR ε sm=0,00000**		
Ae=0,0 cm² sm=0 mm wk=0,00 mm																
SHELL: [02133-02132-00432] AA= PCA						**CA=FQR ε sm=0,00000 Ae=0,0 cm² sm=0 mm wk=0,00 mm**								**CA=QPR ε sm=0,00000**		
Ae=0,0 cm² sm=0 mm wk=0,00 mm																
SHELL: [00813-00048-02131] AA= PCA						**CA=FQR ε sm=0,00000 Ae=0,0 cm² sm=0 mm wk=0,00 mm**								**CA=QPR ε sm=0,00000**		
Ae=0,0 cm² sm=0 mm wk=0,00 mm																
SHELL: [02130-00813-02134] AA= PCA						**CA=FQR ε sm=0,00000 Ae=0,0 cm² sm=0 mm wk=0,00 mm**								**CA=QPR ε sm=0,00000**		
Ae=0,0 cm² sm=0 mm wk=0,00 mm																
SHELL: [02129-02133-00432] AA= PCA						**CA=FQR ε sm=0,00000 Ae=0,0 cm² sm=0 mm wk=0,00 mm**								**CA=QPR ε sm=0,00000**		
Ae=0,0 cm² sm=0 mm wk=0,00 mm																
SHELL: [02129-02134-02133] AA= PCA						**CA=FQR ε sm=0,00000 Ae=0,0 cm² sm=0 mm wk=0,00 mm**								**CA=QPR ε sm=0,00000**		
Ae=0,0 cm² sm=0 mm wk=0,00 mm																
P	00036	0,091	-0,502	0,649	00048	0,018	0,018	0,266	00049	0,078	-0,038	1,033	00432	0,254	-0,464	2,952
S		0,707	-0,723	8,885		0,078	0,007	1,078		0,000	-0,064	0,000		0,176	-0,223	2,161
P	00747	0,045	-0,063	0,546	00754	0,000	-0,194	0,000	00813	0,076	0,036	1,091	02129	0,062	-0,200	0,616
S		0,010	-0,054	0,086		0,232	-0,336	2,793		0,073	0,019	1,031		0,000	-0,027	0,000
P	02130	0,000	-0,119	0,000	02131	0,022	-0,039	0,264	02132	0,070	-0,120	0,822	02133	0,077	-0,183	0,845
S		0,212	-0,247	2,631		0,024	-0,023	0,309		0,006	-0,104	0,000		0,092	-0,109	1,138
P	02134	0,000	-0,041	0,000	02686	0,422	-0,551	5,166								
S		0,006	-0,023	0,063		0,137	-0,216	1,628								
Parete P5-P9 AA= PCA						**CA=FQR ε sm=0,00000 Ae=0,0 cm² sm=0 mm wk=0,00 mm**								**CA=QPR ε sm=0,00000 Ae=0,0 cm²**		
sm=0 mm wk=0,00 mm																
Cordoli copertura						**ParetеP5-P9-P24**								**Parete P5-P9**		
SHELL: [02694-00695-02053] AA= PCA						**CA=FQR ε sm=0,00000 Ae=0,0 cm² sm=0 mm wk=0,00 mm**								**CA=QPR ε sm=0,00000**		
Ae=0,0 cm² sm=0 mm wk=0,00 mm																
SHELL: [02694-02053-00255] AA= PCA						**CA=FQR ε sm=0,00000 Ae=0,0 cm² sm=0 mm wk=0,00 mm**								**CA=QPR ε sm=0,00000**		
Ae=0,0 cm² sm=0 mm wk=0,00 mm																
SHELL: [00736-00031-02055] AA= PCA						**CA=FQR ε sm=0,00000 Ae=0,0 cm² sm=0 mm wk=0,00 mm**								**CA=QPR ε sm=0,00000**		
Ae=0,0 cm² sm=0 mm wk=0,00 mm																
SHELL: [00695-02054-02053] AA= PCA						**CA=FQR ε sm=0,00000 Ae=0,0 cm² sm=0 mm wk=0,00 mm**								**CA=QPR ε sm=0,00000**		
Ae=0,0 cm² sm=0 mm wk=0,00 mm																
SHELL: [02056-00737-00030] AA= PCA						**CA=FQR ε sm=0,00000 Ae=0,0 cm² sm=0 mm wk=0,00 mm**								**CA=QPR ε sm=0,00000**		
Ae=0,0 cm² sm=0 mm wk=0,00 mm																
SHELL: [02055-00737-02056] AA= PCA						**CA=FQR ε sm=0,00000 Ae=0,0 cm² sm=0 mm wk=0,00 mm**								**CA=QPR ε sm=0,00000**		
Ae=0,0 cm² sm=0 mm wk=0,00 mm																
SHELL: [02055-00031-00737] AA= PCA						**CA=FQR ε sm=0,00000 Ae=0,0 cm² sm=0 mm wk=0,00 mm**								**CA=QPR ε sm=0,00000**		
Ae=0,0 cm² sm=0 mm wk=0,00 mm																
SHELL: [02057-02056-00250] AA= PCA						**CA=FQR ε sm=0,00000 Ae=0,0 cm² sm=0 mm wk=0,00 mm**								**CA=QPR ε sm=0,00000**		
Ae=0,0 cm² sm=0 mm wk=0,00 mm																
SHELL: [00695-00029-02054] AA= PCA						**CA=FQR ε sm=0,00000 Ae=0,0 cm² sm=0 mm wk=0,00 mm**								**CA=QPR ε sm=0,00000**		
Ae=0,0 cm² sm=0 mm wk=0,00 mm																
SHELL: [00250-02056-00030] AA= PCA						**CA=FQR ε sm=0,00000 Ae=0,0 cm² sm=0 mm wk=0,00 mm**								**CA=QPR ε sm=0,00000**		
Ae=0,0 cm² sm=0 mm wk=0,00 mm																
SHELL: [02054-00731-02062] AA= PCA						**CA=FQR ε sm=0,00000 Ae=0,0 cm² sm=0 mm wk=0,00 mm**								**CA=QPR ε sm=0,00000**		
Ae=0,0 cm² sm=0 mm wk=0,00 mm																
SHELL: [00251-02057-00250] AA= PCA						**CA=FQR ε sm=0,00000 Ae=0,0 cm² sm=0 mm wk=0,00 mm**								**CA=QPR ε sm=0,00000**		
Ae=0,0 cm² sm=0 mm wk=0,00 mm																
SHELL: [02057-02058-02055] AA= PCA						**CA=FQR ε sm=0,00000 Ae=0,0 cm² sm=0 mm wk=0,00 mm**								**CA=QPR ε sm=0,00000**		
Ae=0,0 cm² sm=0 mm wk=0,00 mm																
SHELL: [02058-00736-02055] AA= PCA						**CA=FQR ε sm=0,00000 Ae=0,0 cm² sm=0 mm wk=0,00 mm**								**CA=QPR ε sm=0,00000**		
Ae=0,0 cm² sm=0 mm wk=0,00 mm																
SHELL: [02057-02055-02056] AA= PCA						**CA=FQR ε sm=0,00000 Ae=0,0 cm² sm=0 mm wk=0,00 mm**								**CA=QPR ε sm=0,00000**		
Ae=0,0 cm² sm=0 mm wk=0,00 mm																
SHELL: [02059-00735-00251] AA= PCA						**CA=FQR ε sm=0,00000 Ae=0,0 cm² sm=0 mm wk=0,00 mm**								**CA=QPR ε sm=0,00000**		
Ae=0,0 cm² sm=0 mm wk=0,00 mm																
SHELL: [02054-02062-02053] AA= PCA						**CA=FQR ε sm=0,00000 Ae=0,0 cm² sm=0 mm wk=0,00 mm**								**CA=QPR ε sm=0,00000**		
Ae=0,0 cm² sm=0 mm wk=0,00 mm																
SHELL: [00029-00731-02054] AA= PCA						**CA=FQR ε sm=0,00000 Ae=0,0 cm² sm=0 mm wk=0,00 mm**								**CA=QPR ε sm=0,00000**		
Ae=0,0 cm² sm=0 mm wk=0,00 mm																
SHELL: [00735-00736-02058] AA= PCA						**CA=FQR ε sm=0,00000 Ae=0,0 cm² sm=0 mm wk=0,00 mm**								**CA=QPR ε sm=0,00000**		
Ae=0,0 cm² sm=0 mm wk=0,00 mm																

Pareti - Verifiche a pressoflessione retta allo stato limite di esercizio

D	Nodo	σ ct	σ cc	σ at	Nodo	σ ct	σ cc	σ at	Nodo	σ ct	σ cc	σ at	Nodo	σ ct	σ cc	σ at
		[N/mm²]	[N/mm²]	[N/mm²]		[N/mm²]	[N/mm²]	[N/mm²]		[N/mm²]	[N/mm²]	[N/mm²]		[N/mm²]	[N/mm²]	[N/mm²]
SHELL: [00735-02057-00251] AA= PCA						**CA=FQR ε sm=0,00000 Ae=0,0 cm² sm=0 mm wk=0,00 mm**								**CA=QPR ε sm=0,00000**		
Ae=0,0 cm² sm=0 mm wk=0,00 mm																
SHELL: [00735-02058-02057] AA= PCA						**CA=FQR ε sm=0,00000 Ae=0,0 cm² sm=0 mm wk=0,00 mm**								**CA=QPR ε sm=0,00000**		
Ae=0,0 cm² sm=0 mm wk=0,00 mm																
SHELL: [00252-02059-00251] AA= PCA						**CA=FQR ε sm=0,00000 Ae=0,0 cm² sm=0 mm wk=0,00 mm**								**CA=QPR ε sm=0,00000**		
Ae=0,0 cm² sm=0 mm wk=0,00 mm																
SHELL: [02053-02062-00255] AA= PCA						**CA=FQR ε sm=0,00000 Ae=0,0 cm² sm=0 mm wk=0,00 mm**								**CA=QPR ε sm=0,00000**		
Ae=0,0 cm² sm=0 mm wk=0,00 mm																
SHELL: [00731-00732-02062] AA= PCA						**CA=FQR ε sm=0,00000 Ae=0,0 cm² sm=0 mm wk=0,00 mm**								**CA=QPR ε sm=0,00000**		
Ae=0,0 cm² sm=0 mm wk=0,00 mm																
SHELL: [00734-00735-02059] AA= PCA						**CA=FQR ε sm=0,00000 Ae=0,0 cm² sm=0 mm wk=0,00 mm**								**CA=QPR ε sm=0,00000**		
Ae=0,0 cm² sm=0 mm wk=0,00 mm																
SHELL: [02062-00732-00254] AA= PCA						**CA=FQR ε sm=0,00000 Ae=0,0 cm² sm=0 mm wk=0,00 mm**								**CA=QPR ε sm=0,00000**		
Ae=0,0 cm² sm=0 mm wk=0,00 mm																
SHELL: [00253-02059-00252] AA= PCA						**CA=FQR ε sm=0,00000 Ae=0,0 cm² sm=0 mm wk=0,00 mm**								**CA=QPR ε sm=0,00000**		
Ae=0,0 cm² sm=0 mm wk=0,00 mm																
SHELL: [00255-02062-00254] AA= PCA						**CA=FQR ε sm=0,00000 Ae=0,0 cm² sm=0 mm wk=0,00 mm**								**CA=QPR ε sm=0,00000**		
Ae=0,0 cm² sm=0 mm wk=0,00 mm																
SHELL: [00732-02060-00254] AA= PCA						**CA=FQR ε sm=0,00000 Ae=0,0 cm² sm=0 mm wk=0,00 mm**								**CA=QPR ε sm=0,00000**		
Ae=0,0 cm² sm=0 mm wk=0,00 mm																
SHELL: [00733-00734-02059] AA= PCA						**CA=FQR ε sm=0,00000 Ae=0,0 cm² sm=0 mm wk=0,00 mm**								**CA=QPR ε sm=0,00000**		
Ae=0,0 cm² sm=0 mm wk=0,00 mm																
SHELL: [02060-02061-02059] AA= PCA						**CA=FQR ε sm=0,00000 Ae=0,0 cm² sm=0 mm wk=0,00 mm**								**CA=QPR ε sm=0,00000**		
Ae=0,0 cm² sm=0 mm wk=0,00 mm																
SHELL: [02060-02059-00253] AA= PCA						**CA=FQR ε sm=0,00000 Ae=0,0 cm² sm=0 mm wk=0,00 mm**								**CA=QPR ε sm=0,00000**		
Ae=0,0 cm² sm=0 mm wk=0,00 mm																
SHELL: [02061-00733-02059] AA= PCA						**CA=FQR ε sm=0,00000 Ae=0,0 cm² sm=0 mm wk=0,00 mm**								**CA=QPR ε sm=0,00000**		
Ae=0,0 cm² sm=0 mm wk=0,00 mm																
SHELL: [00254-02060-00253] AA= PCA						**CA=FQR ε sm=0,00000 Ae=0,0 cm² sm=0 mm wk=0,00 mm**								**CA=QPR ε sm=0,00000**		
Ae=0,0 cm² sm=0 mm wk=0,00 mm																
SHELL: [00732-02061-02060] AA= PCA						**CA=FQR ε sm=0,00000 Ae=0,0 cm² sm=0 mm wk=0,00 mm**								**CA=QPR ε sm=0,00000**		
Ae=0,0 cm² sm=0 mm wk=0,00 mm																
SHELL: [00732-00733-02061] AA= PCA						**CA=FQR ε sm=0,00000 Ae=0,0 cm² sm=0 mm wk=0,00 mm**								**CA=QPR ε sm=0,00000**		
Ae=0,0 cm² sm=0 mm wk=0,00 mm																
P	00029	0,110	-0,174	1,316	00030	0,000	-0,062	0,000	00031	0,100	-0,069	1,301	00250	0,057	-0,070	0,701
S		0,434	-0,654	5,199		0,038	-0,047	0,474		0,221	-0,357	2,616		0,000	-0,059	0,000
P	00251	0,070	-0,066	0,884	00252	0,081	-0,085	1,013	00253	0,098	-0,158	1,157	00254	0,195	-0,205	2,449
S		0,012	-0,095	0,050		0,005	-0,127	0,000		0,000	-0,168	0,000		0,061	-0,204	0,592
P	00255	0,436	-0,478	5,440	00695	0,218	-0,206	2,759	00731	0,000	-0,038	0,000	00732	0,039	-0,055	0,476
S		0,234	-0,311	2,860		0,495	-0,612	6,095		0,000	-0,181	0,000		0,079	-0,270	0,772
P	00733	0,011	-0,042	0,098	00734	0,025	-0,023	0,312	00735	0,001	-0,019	0,000	00736	0,000	-0,030	0,000
S		0,056	-0,238	0,489		0,000	-0,178	0,000		0,000	-0,139	0,000		0,000	-0,074	0,000
P	00737	0,077	-0,097	0,950	02053	0,055	-0,125	0,609	02054	0,004	-0,016	0,041	02055	0,015	-0,022	0,174
S		0,184	-0,231	2,261		0,060	-0,158	0,636		0,041	-0,181	0,353		0,043	-0,138	0,429
P	02056	0,018	-0,063	0,174	02057	0,025	-0,032	0,302	02058	0,020	-0,004	0,273	02059	0,047	-0,050	0,596
S		0,037	-0,091	0,401		0,000	-0,069	0,000		0,000	-0,067	0,000		0,000	-0,137	0,000
P	02060	0,126	-0,118	1,599	02061	0,043	-0,041	0,544	02062	0,137	-0,121	1,749	02694	0,572	-0,426	7,377
S		0,045	-0,196	0,382		0,067	-0,235	0,641		0,062	-0,218	0,595		0,128	-0,147	1,595
Parete P9-P24 AA= PCA						**CA=FQR ε sm=0,00000 Ae=0,0 cm² sm=0 mm wk=0,00 mm**								**CA=QPR ε sm=0,00000 Ae=0,0 cm²**		
sm=0 mm wk=0,00 mm																
Cordoli copertura						**PareteP5-P9-P24**								**Parete P9-P24**		
SHELL: [02691-01037-02510] AA= PCA						**CA=FQR ε sm=0,00000 Ae=0,0 cm² sm=0 mm wk=0,00 mm**								**CA=QPR ε sm=0,00000**		
Ae=0,0 cm² sm=0 mm wk=0,00 mm																
SHELL: [02691-02510-00261] AA= PCA						**CA=FQR ε sm=0,00000 Ae=0,0 cm² sm=0 mm wk=0,00 mm**								**CA=QPR ε sm=0,00000**		
Ae=0,0 cm² sm=0 mm wk=0,00 mm																
SHELL: [00256-02513-00075] AA= PCA						**CA=FQR ε sm=0,00000 Ae=0,0 cm² sm=0 mm wk=0,00 mm**								**CA=QPR ε sm=0,00000**		
Ae=0,0 cm² sm=0 mm wk=0,00 mm																
SHELL: [01037-02511-02510] AA= PCA						**CA=FQR ε sm=0,00000 Ae=0,0 cm² sm=0 mm wk=0,00 mm**								**CA=QPR ε sm=0,00000**		
Ae=0,0 cm² sm=0 mm wk=0,00 mm																
SHELL: [02513-02512-01069] AA= PCA						**CA=FQR ε sm=0,00000 Ae=0,0 cm² sm=0 mm wk=0,00 mm**								**CA=QPR ε sm=0,00000**		
Ae=0,0 cm² sm=0 mm wk=0,00 mm																
SHELL: [02513-01069-00075] AA= PCA						**CA=FQR ε sm=0,00000 Ae=0,0 cm² sm=0 mm wk=0,00 mm**								**CA=QPR ε sm=0,00000**		
Ae=0,0 cm² sm=0 mm wk=0,00 mm																
SHELL: [02512-02668-01069] AA= PCA						**CA=FQR ε sm=0,00000 Ae=0,0 cm² sm=0 mm wk=0,00 mm**								**CA=QPR ε sm=0,00000**		
Ae=0,0 cm² sm=0 mm wk=0,00 mm																
SHELL: [01068-02668-02512] AA= PCA						**CA=FQR ε sm=0,00000 Ae=0,0 cm² sm=0 mm wk=0,00 mm**								**CA=QPR ε sm=0,00000**		
Ae=0,0 cm² sm=0 mm wk=0,00 mm																
SHELL: [01037-00040-02511] AA= PCA						**CA=FQR ε sm=0,00000 Ae=0,0 cm² sm=0 mm wk=0,00 mm**								**CA=QPR ε sm=0,00000**		
Ae=0,0 cm² sm=0 mm wk=0,00 mm																
SHELL: [00040-01063-02511] AA= PCA						**CA=FQR ε sm=0,00000 Ae=0,0 cm² sm=0 mm wk=0,00 mm**								**CA=QPR ε sm=0,00000**		
Ae=0,0 cm² sm=0 mm wk=0,00 mm																

Pareti - Verifiche a pressoflessione retta allo stato limite di esercizio

D	Nodo	σ ct	σ cc	σ at	Nodo	σ ct	σ cc	σ at	Nodo	σ ct	σ cc	σ at	Nodo	σ ct	σ cc	σ at
		[N/mm²]	[N/mm²]	[N/mm²]		[N/mm²]	[N/mm²]	[N/mm²]		[N/mm²]	[N/mm²]	[N/mm²]		[N/mm²]	[N/mm²]	[N/mm²]
SHELL: [01067-02515-02514] AA= PCA CA=FQR ε sm=0,00000 Ae=0,0 cm² sm=0 mm wk=0,00 mm CA=QPR ε sm=0,00000 Ae=0,0 cm² sm=0 mm wk=0,00 mm																
SHELL: [02514-02513-00256] AA= PCA CA=FQR ε sm=0,00000 Ae=0,0 cm² sm=0 mm wk=0,00 mm CA=QPR ε sm=0,00000 Ae=0,0 cm² sm=0 mm wk=0,00 mm																
SHELL: [00257-01067-02514] AA= PCA CA=FQR ε sm=0,00000 Ae=0,0 cm² sm=0 mm wk=0,00 mm CA=QPR ε sm=0,00000 Ae=0,0 cm² sm=0 mm wk=0,00 mm																
SHELL: [02515-02512-02513] AA= PCA CA=FQR ε sm=0,00000 Ae=0,0 cm² sm=0 mm wk=0,00 mm CA=QPR ε sm=0,00000 Ae=0,0 cm² sm=0 mm wk=0,00 mm																
SHELL: [02515-02513-02514] AA= PCA CA=FQR ε sm=0,00000 Ae=0,0 cm² sm=0 mm wk=0,00 mm CA=QPR ε sm=0,00000 Ae=0,0 cm² sm=0 mm wk=0,00 mm																
SHELL: [02515-01068-02512] AA= PCA CA=FQR ε sm=0,00000 Ae=0,0 cm² sm=0 mm wk=0,00 mm CA=QPR ε sm=0,00000 Ae=0,0 cm² sm=0 mm wk=0,00 mm																
SHELL: [02511-01063-02519] AA= PCA CA=FQR ε sm=0,00000 Ae=0,0 cm² sm=0 mm wk=0,00 mm CA=QPR ε sm=0,00000 Ae=0,0 cm² sm=0 mm wk=0,00 mm																
SHELL: [01067-01068-02515] AA= PCA CA=FQR ε sm=0,00000 Ae=0,0 cm² sm=0 mm wk=0,00 mm CA=QPR ε sm=0,00000 Ae=0,0 cm² sm=0 mm wk=0,00 mm																
SHELL: [01066-01067-02516] AA= PCA CA=FQR ε sm=0,00000 Ae=0,0 cm² sm=0 mm wk=0,00 mm CA=QPR ε sm=0,00000 Ae=0,0 cm² sm=0 mm wk=0,00 mm																
SHELL: [02510-02519-00261] AA= PCA CA=FQR ε sm=0,00000 Ae=0,0 cm² sm=0 mm wk=0,00 mm CA=QPR ε sm=0,00000 Ae=0,0 cm² sm=0 mm wk=0,00 mm																
SHELL: [00257-02514-00256] AA= PCA CA=FQR ε sm=0,00000 Ae=0,0 cm² sm=0 mm wk=0,00 mm CA=QPR ε sm=0,00000 Ae=0,0 cm² sm=0 mm wk=0,00 mm																
SHELL: [02516-01067-00257] AA= PCA CA=FQR ε sm=0,00000 Ae=0,0 cm² sm=0 mm wk=0,00 mm CA=QPR ε sm=0,00000 Ae=0,0 cm² sm=0 mm wk=0,00 mm																
SHELL: [02510-02511-02519] AA= PCA CA=FQR ε sm=0,00000 Ae=0,0 cm² sm=0 mm wk=0,00 mm CA=QPR ε sm=0,00000 Ae=0,0 cm² sm=0 mm wk=0,00 mm																
SHELL: [00258-02516-00257] AA= PCA CA=FQR ε sm=0,00000 Ae=0,0 cm² sm=0 mm wk=0,00 mm CA=QPR ε sm=0,00000 Ae=0,0 cm² sm=0 mm wk=0,00 mm																
SHELL: [00261-02519-00260] AA= PCA CA=FQR ε sm=0,00000 Ae=0,0 cm² sm=0 mm wk=0,00 mm CA=QPR ε sm=0,00000 Ae=0,0 cm² sm=0 mm wk=0,00 mm																
SHELL: [01063-01064-02519] AA= PCA CA=FQR ε sm=0,00000 Ae=0,0 cm² sm=0 mm wk=0,00 mm CA=QPR ε sm=0,00000 Ae=0,0 cm² sm=0 mm wk=0,00 mm																
SHELL: [00259-02516-00258] AA= PCA CA=FQR ε sm=0,00000 Ae=0,0 cm² sm=0 mm wk=0,00 mm CA=QPR ε sm=0,00000 Ae=0,0 cm² sm=0 mm wk=0,00 mm																
SHELL: [02519-01064-00260] AA= PCA CA=FQR ε sm=0,00000 Ae=0,0 cm² sm=0 mm wk=0,00 mm CA=QPR ε sm=0,00000 Ae=0,0 cm² sm=0 mm wk=0,00 mm																
SHELL: [01065-01066-02516] AA= PCA CA=FQR ε sm=0,00000 Ae=0,0 cm² sm=0 mm wk=0,00 mm CA=QPR ε sm=0,00000 Ae=0,0 cm² sm=0 mm wk=0,00 mm																
SHELL: [00260-02517-00259] AA= PCA CA=FQR ε sm=0,00000 Ae=0,0 cm² sm=0 mm wk=0,00 mm CA=QPR ε sm=0,00000 Ae=0,0 cm² sm=0 mm wk=0,00 mm																
SHELL: [02517-02518-02516] AA= PCA CA=FQR ε sm=0,00000 Ae=0,0 cm² sm=0 mm wk=0,00 mm CA=QPR ε sm=0,00000 Ae=0,0 cm² sm=0 mm wk=0,00 mm																
SHELL: [02517-02516-00259] AA= PCA CA=FQR ε sm=0,00000 Ae=0,0 cm² sm=0 mm wk=0,00 mm CA=QPR ε sm=0,00000 Ae=0,0 cm² sm=0 mm wk=0,00 mm																
SHELL: [02518-01065-02516] AA= PCA CA=FQR ε sm=0,00000 Ae=0,0 cm² sm=0 mm wk=0,00 mm CA=QPR ε sm=0,00000 Ae=0,0 cm² sm=0 mm wk=0,00 mm																
SHELL: [00260-01064-02517] AA= PCA CA=FQR ε sm=0,00000 Ae=0,0 cm² sm=0 mm wk=0,00 mm CA=QPR ε sm=0,00000 Ae=0,0 cm² sm=0 mm wk=0,00 mm																
SHELL: [01064-02518-02517] AA= PCA CA=FQR ε sm=0,00000 Ae=0,0 cm² sm=0 mm wk=0,00 mm CA=QPR ε sm=0,00000 Ae=0,0 cm² sm=0 mm wk=0,00 mm																
SHELL: [01064-01065-02518] AA= PCA CA=FQR ε sm=0,00000 Ae=0,0 cm² sm=0 mm wk=0,00 mm CA=QPR ε sm=0,00000 Ae=0,0 cm² sm=0 mm wk=0,00 mm																
P	00040	0,134	-0,423	1,347	00075	0,632	-0,575	8,026	00256	0,285	-0,292	3,583	00257	0,090	-0,103	1,118
S		0,599	-0,602	7,545		0,102	-0,112	1,270		0,062	-0,116	0,710		0,020	-0,075	0,180
P	00258	0,000	-0,040	0,000	00259	0,045	-0,012	0,610	00260	0,032	-0,030	0,411	00261	0,231	-0,313	2,812
S		0,000	-0,038	0,000		0,000	-0,026	0,000		0,000	-0,050	0,000		0,142	-0,174	1,752
P	01037	0,000	-0,235	0,000	01063	0,071	0,050	1,032	01064	0,014	0,000	0,191	01065	0,014	0,005	0,201
S		0,261	-0,330	3,211		0,109	-0,005	1,496		0,022	-0,047	0,265		0,000	-0,038	0,000
P	01066	0,000	-0,020	0,000	01067	0,009	-0,032	0,087	01068	0,000	-0,024	0,000	01069	0,141	-0,136	1,782
S		0,000	-0,080	0,000		0,000	-0,121	0,000		0,000	-0,134	0,000		0,260	-0,392	3,124
P	02510	0,000	-0,128	0,000	02511	0,000	-0,112	0,000	02512	0,026	-0,035	0,318	02513	0,094	-0,084	1,203
S		0,006	-0,048	0,036		0,082	-0,126	0,975		0,000	-0,150	0,000		0,000	-0,100	0,000
P	02514	0,090	-0,166	1,036	02515	0,052	-0,055	0,653	02516	0,012	-0,018	0,149	02517	0,000	-0,024	0,000
S		0,002	-0,099	0,000		0,000	-0,139	0,000		0,000	-0,062	0,000		0,000	-0,036	0,000
P	02518	0,000	-0,012	0,000	02519	0,056	-0,051	0,707	02668	0,096	-0,107	1,192	02691	0,389	-0,603	4,650
S		0,000	-0,037	0,000		0,051	-0,070	0,614		0,194	-0,461	2,130		0,158	-0,248	1,889
Parete P6-P19 AA= PCA CA=FQR ε sm=0,00000 Ae=0,0 cm² sm=0 mm wk=0,00 mm CA=QPR ε sm=0,00000 Ae=0,0 cm² sm=0 mm wk=0,00 mm																
Cordoli copertura						**PareteP6-P19**							**Parete P6-P19**			
SHELL: [00053-00778-02500] AA= PCA CA=FQR ε sm=0,00000 Ae=0,0 cm² sm=0 mm wk=0,00 mm CA=QPR ε sm=0,00000 Ae=0,0 cm² sm=0 mm wk=0,00 mm																

Pareti - Verifiche a pressoflessione retta allo stato limite di esercizio

D	Nodo	σ ct	σ cc	σ at	Nodo	σ ct	σ cc	σ at	Nodo	σ ct	σ cc	σ at	Nodo	σ ct	σ cc	σ at
		[N/mm²]	[N/mm²]	[N/mm²]		[N/mm²]	[N/mm²]	[N/mm²]		[N/mm²]	[N/mm²]	[N/mm²]		[N/mm²]	[N/mm²]	[N/mm²]
SHELL: [00053-02500-00385] AA= PCA Ae=0,0 cm² sm=0 mm wk=0,00 mm						**CA=FQR ε sm=0,00000 Ae=0,0 cm² sm=0 mm wk=0,00 mm**								**CA=QPR ε sm=0,00000**		
SHELL: [01062-02502-02503] AA= PCA Ae=0,0 cm² sm=0 mm wk=0,00 mm						**CA=FQR ε sm=0,00000 Ae=0,0 cm² sm=0 mm wk=0,00 mm**								**CA=QPR ε sm=0,00000**		
SHELL: [00778-02501-02500] AA= PCA Ae=0,0 cm² sm=0 mm wk=0,00 mm						**CA=FQR ε sm=0,00000 Ae=0,0 cm² sm=0 mm wk=0,00 mm**								**CA=QPR ε sm=0,00000**		
SHELL: [02503-02502-00730] AA= PCA Ae=0,0 cm² sm=0 mm wk=0,00 mm						**CA=FQR ε sm=0,00000 Ae=0,0 cm² sm=0 mm wk=0,00 mm**								**CA=QPR ε sm=0,00000**		
SHELL: [02503-00730-02688] AA= PCA Ae=0,0 cm² sm=0 mm wk=0,00 mm						**CA=FQR ε sm=0,00000 Ae=0,0 cm² sm=0 mm wk=0,00 mm**								**CA=QPR ε sm=0,00000**		
SHELL: [02502-00033-00730] AA= PCA Ae=0,0 cm² sm=0 mm wk=0,00 mm						**CA=FQR ε sm=0,00000 Ae=0,0 cm² sm=0 mm wk=0,00 mm**								**CA=QPR ε sm=0,00000**		
SHELL: [01062-00033-02502] AA= PCA Ae=0,0 cm² sm=0 mm wk=0,00 mm						**CA=FQR ε sm=0,00000 Ae=0,0 cm² sm=0 mm wk=0,00 mm**								**CA=QPR ε sm=0,00000**		
SHELL: [01052-02503-02688] AA= PCA Ae=0,0 cm² sm=0 mm wk=0,00 mm						**CA=FQR ε sm=0,00000 Ae=0,0 cm² sm=0 mm wk=0,00 mm**								**CA=QPR ε sm=0,00000**		
SHELL: [00778-00051-02501] AA= PCA Ae=0,0 cm² sm=0 mm wk=0,00 mm						**CA=FQR ε sm=0,00000 Ae=0,0 cm² sm=0 mm wk=0,00 mm**								**CA=QPR ε sm=0,00000**		
SHELL: [01061-02505-02504] AA= PCA Ae=0,0 cm² sm=0 mm wk=0,00 mm						**CA=FQR ε sm=0,00000 Ae=0,0 cm² sm=0 mm wk=0,00 mm**								**CA=QPR ε sm=0,00000**		
SHELL: [02501-02687-00385] AA= PCA Ae=0,0 cm² sm=0 mm wk=0,00 mm						**CA=FQR ε sm=0,00000 Ae=0,0 cm² sm=0 mm wk=0,00 mm**								**CA=QPR ε sm=0,00000**		
SHELL: [02504-02505-02503] AA= PCA Ae=0,0 cm² sm=0 mm wk=0,00 mm						**CA=FQR ε sm=0,00000 Ae=0,0 cm² sm=0 mm wk=0,00 mm**								**CA=QPR ε sm=0,00000**		
SHELL: [02504-02503-01052] AA= PCA Ae=0,0 cm² sm=0 mm wk=0,00 mm						**CA=FQR ε sm=0,00000 Ae=0,0 cm² sm=0 mm wk=0,00 mm**								**CA=QPR ε sm=0,00000**		
SHELL: [02505-01062-02503] AA= PCA Ae=0,0 cm² sm=0 mm wk=0,00 mm						**CA=FQR ε sm=0,00000 Ae=0,0 cm² sm=0 mm wk=0,00 mm**								**CA=QPR ε sm=0,00000**		
SHELL: [01061-01062-02505] AA= PCA Ae=0,0 cm² sm=0 mm wk=0,00 mm						**CA=FQR ε sm=0,00000 Ae=0,0 cm² sm=0 mm wk=0,00 mm**								**CA=QPR ε sm=0,00000**		
SHELL: [01053-01061-02504] AA= PCA Ae=0,0 cm² sm=0 mm wk=0,00 mm						**CA=FQR ε sm=0,00000 Ae=0,0 cm² sm=0 mm wk=0,00 mm**								**CA=QPR ε sm=0,00000**		
SHELL: [02501-02509-02687] AA= PCA Ae=0,0 cm² sm=0 mm wk=0,00 mm						**CA=FQR ε sm=0,00000 Ae=0,0 cm² sm=0 mm wk=0,00 mm**								**CA=QPR ε sm=0,00000**		
SHELL: [02506-01061-01053] AA= PCA Ae=0,0 cm² sm=0 mm wk=0,00 mm						**CA=FQR ε sm=0,00000 Ae=0,0 cm² sm=0 mm wk=0,00 mm**								**CA=QPR ε sm=0,00000**		
SHELL: [02501-01057-02509] AA= PCA Ae=0,0 cm² sm=0 mm wk=0,00 mm						**CA=FQR ε sm=0,00000 Ae=0,0 cm² sm=0 mm wk=0,00 mm**								**CA=QPR ε sm=0,00000**		
SHELL: [01053-02504-01052] AA= PCA Ae=0,0 cm² sm=0 mm wk=0,00 mm						**CA=FQR ε sm=0,00000 Ae=0,0 cm² sm=0 mm wk=0,00 mm**								**CA=QPR ε sm=0,00000**		
SHELL: [01054-02506-01053] AA= PCA Ae=0,0 cm² sm=0 mm wk=0,00 mm						**CA=FQR ε sm=0,00000 Ae=0,0 cm² sm=0 mm wk=0,00 mm**								**CA=QPR ε sm=0,00000**		
SHELL: [00051-01057-02501] AA= PCA Ae=0,0 cm² sm=0 mm wk=0,00 mm						**CA=FQR ε sm=0,00000 Ae=0,0 cm² sm=0 mm wk=0,00 mm**								**CA=QPR ε sm=0,00000**		
SHELL: [01060-01061-02506] AA= PCA Ae=0,0 cm² sm=0 mm wk=0,00 mm						**CA=FQR ε sm=0,00000 Ae=0,0 cm² sm=0 mm wk=0,00 mm**								**CA=QPR ε sm=0,00000**		
SHELL: [02500-02501-00385] AA= PCA Ae=0,0 cm² sm=0 mm wk=0,00 mm						**CA=FQR ε sm=0,00000 Ae=0,0 cm² sm=0 mm wk=0,00 mm**								**CA=QPR ε sm=0,00000**		
SHELL: [01057-01058-02509] AA= PCA Ae=0,0 cm² sm=0 mm wk=0,00 mm						**CA=FQR ε sm=0,00000 Ae=0,0 cm² sm=0 mm wk=0,00 mm**								**CA=QPR ε sm=0,00000**		
SHELL: [02509-01058-01056] AA= PCA Ae=0,0 cm² sm=0 mm wk=0,00 mm						**CA=FQR ε sm=0,00000 Ae=0,0 cm² sm=0 mm wk=0,00 mm**								**CA=QPR ε sm=0,00000**		
SHELL: [01055-02506-01054] AA= PCA Ae=0,0 cm² sm=0 mm wk=0,00 mm						**CA=FQR ε sm=0,00000 Ae=0,0 cm² sm=0 mm wk=0,00 mm**								**CA=QPR ε sm=0,00000**		
SHELL: [02687-02509-01056] AA= PCA Ae=0,0 cm² sm=0 mm wk=0,00 mm						**CA=FQR ε sm=0,00000 Ae=0,0 cm² sm=0 mm wk=0,00 mm**								**CA=QPR ε sm=0,00000**		
SHELL: [01059-02506-01055] AA= PCA Ae=0,0 cm² sm=0 mm wk=0,00 mm						**CA=FQR ε sm=0,00000 Ae=0,0 cm² sm=0 mm wk=0,00 mm**								**CA=QPR ε sm=0,00000**		
SHELL: [01059-01060-02506] AA= PCA Ae=0,0 cm² sm=0 mm wk=0,00 mm						**CA=FQR ε sm=0,00000 Ae=0,0 cm² sm=0 mm wk=0,00 mm**								**CA=QPR ε sm=0,00000**		
SHELL: [02507-02508-01055] AA= PCA Ae=0,0 cm² sm=0 mm wk=0,00 mm						**CA=FQR ε sm=0,00000 Ae=0,0 cm² sm=0 mm wk=0,00 mm**								**CA=QPR ε sm=0,00000**		
SHELL: [02508-01059-01055] AA= PCA Ae=0,0 cm² sm=0 mm wk=0,00 mm						**CA=FQR ε sm=0,00000 Ae=0,0 cm² sm=0 mm wk=0,00 mm**								**CA=QPR ε sm=0,00000**		
SHELL: [01056-02507-01055] AA= PCA Ae=0,0 cm² sm=0 mm wk=0,00 mm						**CA=FQR ε sm=0,00000 Ae=0,0 cm² sm=0 mm wk=0,00 mm**								**CA=QPR ε sm=0,00000**		
SHELL: [01056-02508-02507] AA= PCA Ae=0,0 cm² sm=0 mm wk=0,00 mm						**CA=FQR ε sm=0,00000 Ae=0,0 cm² sm=0 mm wk=0,00 mm**								**CA=QPR ε sm=0,00000**		
SHELL: [01058-01059-02508] AA= PCA Ae=0,0 cm² sm=0 mm wk=0,00 mm						**CA=FQR ε sm=0,00000 Ae=0,0 cm² sm=0 mm wk=0,00 mm**								**CA=QPR ε sm=0,00000**		
SHELL: [01058-02508-01056] AA= PCA Ae=0,0 cm² sm=0 mm wk=0,00 mm						**CA=FQR ε sm=0,00000 Ae=0,0 cm² sm=0 mm wk=0,00 mm**								**CA=QPR ε sm=0,00000**		
P	00033	0,204	-0,153	2,351	00051	0,160	-0,042	1,998	00053	0,221	0,106	3,083	00385	0,000	-0,396	0,000
S		0,407	-0,542	4,202		1,082	-0,094	13,880		0,000	-0,245	0,000		0,000	-0,680	0,000
P	00730	0,066	-0,181	0,497	00778	0,226	0,187	3,314	01052	0,126	0,075	1,787	01053	0,020	-0,054	0,152
S		0,258	-0,304	2,748		0,301	-0,212	3,491		0,029	0,005	0,384		0,005	-0,067	0,000

Pareti - Verifiche a pressoflessione retta allo stato limite di esercizio

D	Nodo	σ ct	σ cc	σ at	Nodo	σ ct	σ cc	σ at	Nodo	σ ct	σ cc	σ at	Nodo	σ ct	σ cc	σ at
		[N/mm²]	[N/mm²]	[N/mm²]		[N/mm²]	[N/mm²]	[N/mm²]		[N/mm²]	[N/mm²]	[N/mm²]		[N/mm²]	[N/mm²]	[N/mm²]
P	01054	0,034	-0,063	0,312	01055	0,056	0,027	0,785	01056	0,017	-0,178	0,000	01057	0,218	0,191	3,214
S		0,000	-0,015	0,000		0,000	-0,062	0,000		0,000	-0,167	0,000		0,766	0,671	11,305
P	01058	0,189	0,163	2,790	01059	0,171	0,163	2,554	01060	0,000	-0,087	0,000	01061	0,000	-0,023	0,000
S		0,773	0,696	11,438		0,396	0,374	5,900		0,149	0,124	2,183		0,019	0,009	0,265
P	01062	0,000	-0,015	0,000	02500	0,000	-0,006	0,000	02501	0,000	-0,011	0,000	02502	0,025	-0,046	0,231
S		0,002	-0,104	0,000		0,125	-0,204	1,222		0,517	0,005	6,716		0,123	-0,234	1,131
P	02503	0,017	-0,079	0,069	02504	0,000	-0,019	0,000	02505	0,006	-0,006	0,070	02506	0,020	-0,002	0,253
S		0,049	-0,131	0,373		0,000	-0,053	0,000		0,003	-0,082	0,000		0,057	0,036	0,810
P	02507	0,025	-0,031	0,258	02508	0,000	-0,060	0,000	02509	0,000	-0,201	0,000	02687	0,000	-0,882	0,000
S		0,011	-0,028	0,098		0,129	0,125	1,934		0,308	0,207	4,415		0,000	-0,426	0,000
P	02688	0,216	-0,167	2,479												
S		0,000	-0,067	0,000												

Parete P11-P25 AA= PCA CA=FQR ε sm=0,00000 Ae=0,0 cm² sm=0 mm wk=0,00 mm CA=QPR ε sm=0,00000 Ae=0,0 cm² sm=0 mm wk=0,00 mm

Cordoli copertura	PareteP11-P25	Parete P11-P25

SHELL: [00058-00805-02119] AA= PCA CA=FQR ε sm=0,00000 Ae=0,0 cm² sm=0 mm wk=0,00 mm CA=QPR ε sm=0,00000 Ae=0,0 cm² sm=0 mm wk=0,00 mm

SHELL: [00058-02119-00350] AA= PCA CA=FQR ε sm=0,00000 Ae=0,0 cm² sm=0 mm wk=0,00 mm CA=QPR ε sm=0,00000 Ae=0,0 cm² sm=0 mm wk=0,00 mm

SHELL: [00811-02121-02122] AA= PCA CA=FQR ε sm=0,00000 Ae=0,0 cm² sm=0 mm wk=0,00 mm CA=QPR ε sm=0,00000 Ae=0,0 cm² sm=0 mm wk=0,00 mm

SHELL: [00805-02120-02119] AA= PCA CA=FQR ε sm=0,00000 Ae=0,0 cm² sm=0 mm wk=0,00 mm CA=QPR ε sm=0,00000 Ae=0,0 cm² sm=0 mm wk=0,00 mm

SHELL: [02122-02121-00812] AA= PCA CA=FQR ε sm=0,00000 Ae=0,0 cm² sm=0 mm wk=0,00 mm CA=QPR ε sm=0,00000 Ae=0,0 cm² sm=0 mm wk=0,00 mm

SHELL: [02122-00812-02690] AA= PCA CA=FQR ε sm=0,00000 Ae=0,0 cm² sm=0 mm wk=0,00 mm CA=QPR ε sm=0,00000 Ae=0,0 cm² sm=0 mm wk=0,00 mm

SHELL: [02121-00038-00812] AA= PCA CA=FQR ε sm=0,00000 Ae=0,0 cm² sm=0 mm wk=0,00 mm CA=QPR ε sm=0,00000 Ae=0,0 cm² sm=0 mm wk=0,00 mm

SHELL: [00811-00038-02121] AA= PCA CA=FQR ε sm=0,00000 Ae=0,0 cm² sm=0 mm wk=0,00 mm CA=QPR ε sm=0,00000 Ae=0,0 cm² sm=0 mm wk=0,00 mm

SHELL: [00800-02122-02690] AA= PCA CA=FQR ε sm=0,00000 Ae=0,0 cm² sm=0 mm wk=0,00 mm CA=QPR ε sm=0,00000 Ae=0,0 cm² sm=0 mm wk=0,00 mm

SHELL: [00805-00042-02120] AA= PCA CA=FQR ε sm=0,00000 Ae=0,0 cm² sm=0 mm wk=0,00 mm CA=QPR ε sm=0,00000 Ae=0,0 cm² sm=0 mm wk=0,00 mm

SHELL: [00810-02124-02123] AA= PCA CA=FQR ε sm=0,00000 Ae=0,0 cm² sm=0 mm wk=0,00 mm CA=QPR ε sm=0,00000 Ae=0,0 cm² sm=0 mm wk=0,00 mm

SHELL: [02120-02689-00350] AA= PCA CA=FQR ε sm=0,00000 Ae=0,0 cm² sm=0 mm wk=0,00 mm CA=QPR ε sm=0,00000 Ae=0,0 cm² sm=0 mm wk=0,00 mm

SHELL: [02123-02124-02122] AA= PCA CA=FQR ε sm=0,00000 Ae=0,0 cm² sm=0 mm wk=0,00 mm CA=QPR ε sm=0,00000 Ae=0,0 cm² sm=0 mm wk=0,00 mm

SHELL: [02123-02122-00800] AA= PCA CA=FQR ε sm=0,00000 Ae=0,0 cm² sm=0 mm wk=0,00 mm CA=QPR ε sm=0,00000 Ae=0,0 cm² sm=0 mm wk=0,00 mm

SHELL: [02124-00811-02122] AA= PCA CA=FQR ε sm=0,00000 Ae=0,0 cm² sm=0 mm wk=0,00 mm CA=QPR ε sm=0,00000 Ae=0,0 cm² sm=0 mm wk=0,00 mm

SHELL: [00810-00811-02124] AA= PCA CA=FQR ε sm=0,00000 Ae=0,0 cm² sm=0 mm wk=0,00 mm CA=QPR ε sm=0,00000 Ae=0,0 cm² sm=0 mm wk=0,00 mm

SHELL: [00801-00810-02123] AA= PCA CA=FQR ε sm=0,00000 Ae=0,0 cm² sm=0 mm wk=0,00 mm CA=QPR ε sm=0,00000 Ae=0,0 cm² sm=0 mm wk=0,00 mm

SHELL: [02120-02128-02689] AA= PCA CA=FQR ε sm=0,00000 Ae=0,0 cm² sm=0 mm wk=0,00 mm CA=QPR ε sm=0,00000 Ae=0,0 cm² sm=0 mm wk=0,00 mm

SHELL: [02125-00810-00801] AA= PCA CA=FQR ε sm=0,00000 Ae=0,0 cm² sm=0 mm wk=0,00 mm CA=QPR ε sm=0,00000 Ae=0,0 cm² sm=0 mm wk=0,00 mm

SHELL: [02120-00806-02128] AA= PCA CA=FQR ε sm=0,00000 Ae=0,0 cm² sm=0 mm wk=0,00 mm CA=QPR ε sm=0,00000 Ae=0,0 cm² sm=0 mm wk=0,00 mm

SHELL: [00801-02123-00800] AA= PCA CA=FQR ε sm=0,00000 Ae=0,0 cm² sm=0 mm wk=0,00 mm CA=QPR ε sm=0,00000 Ae=0,0 cm² sm=0 mm wk=0,00 mm

SHELL: [00802-02125-00801] AA= PCA CA=FQR ε sm=0,00000 Ae=0,0 cm² sm=0 mm wk=0,00 mm CA=QPR ε sm=0,00000 Ae=0,0 cm² sm=0 mm wk=0,00 mm

SHELL: [00042-00806-02120] AA= PCA CA=FQR ε sm=0,00000 Ae=0,0 cm² sm=0 mm wk=0,00 mm CA=QPR ε sm=0,00000 Ae=0,0 cm² sm=0 mm wk=0,00 mm

SHELL: [00809-00810-02125] AA= PCA CA=FQR ε sm=0,00000 Ae=0,0 cm² sm=0 mm wk=0,00 mm CA=QPR ε sm=0,00000 Ae=0,0 cm² sm=0 mm wk=0,00 mm

SHELL: [02119-02120-00350] AA= PCA CA=FQR ε sm=0,00000 Ae=0,0 cm² sm=0 mm wk=0,00 mm CA=QPR ε sm=0,00000 Ae=0,0 cm² sm=0 mm wk=0,00 mm

SHELL: [00806-00807-02128] AA= PCA CA=FQR ε sm=0,00000 Ae=0,0 cm² sm=0 mm wk=0,00 mm CA=QPR ε sm=0,00000 Ae=0,0 cm² sm=0 mm wk=0,00 mm

SHELL: [02128-00807-00804] AA= PCA CA=FQR ε sm=0,00000 Ae=0,0 cm² sm=0 mm wk=0,00 mm CA=QPR ε sm=0,00000 Ae=0,0 cm² sm=0 mm wk=0,00 mm

SHELL: [00803-02125-00802] AA= PCA CA=FQR ε sm=0,00000 Ae=0,0 cm² sm=0 mm wk=0,00 mm CA=QPR ε sm=0,00000 Ae=0,0 cm² sm=0 mm wk=0,00 mm

SHELL: [02689-02128-00804] AA= PCA CA=FQR ε sm=0,00000 Ae=0,0 cm² sm=0 mm wk=0,00 mm CA=QPR ε sm=0,00000

Pareti - Verifiche a pressoflessione retta allo stato limite di esercizio

D	Nodo	σ ct	σ cc	σ at	Nodo	σ ct	σ cc	σ at	Nodo	σ ct	σ cc	σ at	Nodo	σ ct	σ cc	σ at
		[N/mm²]	[N/mm²]	[N/mm²]		[N/mm²]	[N/mm²]	[N/mm²]		[N/mm²]	[N/mm²]	[N/mm²]		[N/mm²]	[N/mm²]	[N/mm²]
Ae=0,0 cm² sm=0 mm wk=0,00 mm																
SHELL: [00808-02125-00803] AA= PCA						**CA=FQR ε sm=0,00000 Ae=0,0 cm² sm=0 mm wk=0,00 mm**								**CA=QPR ε sm=0,00000**		
Ae=0,0 cm² sm=0 mm wk=0,00 mm																
SHELL: [00808-00809-02125] AA= PCA						**CA=FQR ε sm=0,00000 Ae=0,0 cm² sm=0 mm wk=0,00 mm**								**CA=QPR ε sm=0,00000**		
Ae=0,0 cm² sm=0 mm wk=0,00 mm																
SHELL: [02126-02127-00803] AA= PCA						**CA=FQR ε sm=0,00000 Ae=0,0 cm² sm=0 mm wk=0,00 mm**								**CA=QPR ε sm=0,00000**		
Ae=0,0 cm² sm=0 mm wk=0,00 mm																
SHELL: [02127-00808-00803] AA= PCA						**CA=FQR ε sm=0,00000 Ae=0,0 cm² sm=0 mm wk=0,00 mm**								**CA=QPR ε sm=0,00000**		
Ae=0,0 cm² sm=0 mm wk=0,00 mm																
SHELL: [00804-02126-00803] AA= PCA						**CA=FQR ε sm=0,00000 Ae=0,0 cm² sm=0 mm wk=0,00 mm**								**CA=QPR ε sm=0,00000**		
Ae=0,0 cm² sm=0 mm wk=0,00 mm																
SHELL: [00804-02127-02126] AA= PCA						**CA=FQR ε sm=0,00000 Ae=0,0 cm² sm=0 mm wk=0,00 mm**								**CA=QPR ε sm=0,00000**		
Ae=0,0 cm² sm=0 mm wk=0,00 mm																
SHELL: [00807-00808-02127] AA= PCA						**CA=FQR ε sm=0,00000 Ae=0,0 cm² sm=0 mm wk=0,00 mm**								**CA=QPR ε sm=0,00000**		
Ae=0,0 cm² sm=0 mm wk=0,00 mm																
SHELL: [00807-02127-00804] AA= PCA						**CA=FQR ε sm=0,00000 Ae=0,0 cm² sm=0 mm wk=0,00 mm**								**CA=QPR ε sm=0,00000**		
Ae=0,0 cm² sm=0 mm wk=0,00 mm																
P	00038	0,208	-0,155	2,390	00042	0,159	-0,048	1,977	00058	0,244	0,104	3,373	00350	0,000	-0,373	0,000
S		0,414	-0,549	4,283		1,070	-0,091	13,728		0,025	-0,238	0,000		0,000	-0,673	0,000
P	00800	0,160	0,015	2,112	00801	0,002	-0,033	0,000	00802	0,033	-0,159	0,112	00803	0,052	0,047	0,766
S		0,032	0,001	0,416		0,000	-0,041	0,000		0,026	-0,053	0,236		0,001	-0,064	0,000
P	00804	0,095	-0,246	0,746	00805	0,242	0,191	3,524	00806	0,209	0,188	3,088	00807	0,195	0,170	2,873
S		0,000	-0,205	0,000		0,288	-0,210	3,317		0,777	0,662	11,423		0,800	0,662	11,719
P	00808	0,166	0,147	2,450	00809	0,000	-0,080	0,000	00810	0,000	-0,021	0,000	00811	0,000	-0,018	0,000
S		0,402	0,360	5,941		0,162	0,117	2,337		0,028	0,004	0,374		0,000	-0,098	0,000
P	00812	0,074	-0,184	0,591	02119	0,011	-0,009	0,130	02120	0,000	-0,022	0,000	02121	0,023	-0,044	0,211
S		0,273	-0,317	2,914		0,127	-0,198	1,254		0,522	0,014	6,804		0,119	-0,229	1,093
P	02122	0,018	-0,068	0,099	02123	0,000	-0,025	0,000	02124	0,009	-0,003	0,106	02125	0,014	0,013	0,205
S		0,042	-0,124	0,296		0,000	-0,044	0,000		0,001	-0,082	0,000		0,074	0,021	1,003
P	02126	0,040	-0,043	0,431	02127	0,014	-0,076	0,033	02128	0,000	-0,194	0,000	02689	0,000	-0,830	0,000
S		0,014	-0,012	0,163		0,151	0,133	2,228		0,289	0,222	4,194		0,000	-0,380	0,000
P	02690	0,213	-0,167	2,429												
S		0,000	-0,055	0,000												
Parete P1-P2		**AA= PCA**				**CA=FQR ε sm=0,00000 Ae=0,0 cm² sm=0 mm wk=0,00 mm**								**CA=QPR ε sm=0,00000 Ae=0,0 cm²**		
sm=0 mm wk=0,00 mm																
Piano loculi						**PareteP1-P2**								**Parete P1-P2**		
SHELL: [02328-00969-02327] AA= PCA						**CA=FQR ε sm=0,00000 Ae=0,0 cm² sm=0 mm wk=0,00 mm**								**CA=QPR ε sm=0,00000**		
Ae=0,0 cm² sm=0 mm wk=0,00 mm																
SHELL: [00015-00954-02319] AA= PCA						**CA=FQR ε sm=0,00000 Ae=0,0 cm² sm=0 mm wk=0,00 mm**								**CA=QPR ε sm=0,00000**		
Ae=0,0 cm² sm=0 mm wk=0,00 mm																
SHELL: [00015-02319-00953] AA= PCA						**CA=FQR ε sm=0,00000 Ae=0,0 cm² sm=0 mm wk=0,00 mm**								**CA=QPR ε sm=0,00000**		
Ae=0,0 cm² sm=0 mm wk=0,00 mm																
SHELL: [02323-00976-02322] AA= PCA						**CA=FQR ε sm=0,00000 Ae=0,0 cm² sm=0 mm wk=0,00 mm**								**CA=QPR ε sm=0,00000**		
Ae=0,0 cm² sm=0 mm wk=0,00 mm																
SHELL: [00954-02334-02319] AA= PCA						**CA=FQR ε sm=0,00000 Ae=0,0 cm² sm=0 mm wk=0,00 mm**								**CA=QPR ε sm=0,00000**		
Ae=0,0 cm² sm=0 mm wk=0,00 mm																
SHELL: [00954-00955-02334] AA= PCA						**CA=FQR ε sm=0,00000 Ae=0,0 cm² sm=0 mm wk=0,00 mm**								**CA=QPR ε sm=0,00000**		
Ae=0,0 cm² sm=0 mm wk=0,00 mm																
SHELL: [00955-00956-02335] AA= PCA						**CA=FQR ε sm=0,00000 Ae=0,0 cm² sm=0 mm wk=0,00 mm**								**CA=QPR ε sm=0,00000**		
Ae=0,0 cm² sm=0 mm wk=0,00 mm																
SHELL: [00955-02335-02334] AA= PCA						**CA=FQR ε sm=0,00000 Ae=0,0 cm² sm=0 mm wk=0,00 mm**								**CA=QPR ε sm=0,00000**		
Ae=0,0 cm² sm=0 mm wk=0,00 mm																
SHELL: [00956-00957-02336] AA= PCA						**CA=FQR ε sm=0,00000 Ae=0,0 cm² sm=0 mm wk=0,00 mm**								**CA=QPR ε sm=0,00000**		
Ae=0,0 cm² sm=0 mm wk=0,00 mm																
SHELL: [02323-00975-00976] AA= PCA						**CA=FQR ε sm=0,00000 Ae=0,0 cm² sm=0 mm wk=0,00 mm**								**CA=QPR ε sm=0,00000**		
Ae=0,0 cm² sm=0 mm wk=0,00 mm																
SHELL: [00949-02322-02661] AA= PCA						**CA=FQR ε sm=0,00000 Ae=0,0 cm² sm=0 mm wk=0,00 mm**								**CA=QPR ε sm=0,00000**		
Ae=0,0 cm² sm=0 mm wk=0,00 mm																
SHELL: [00956-02336-02335] AA= PCA						**CA=FQR ε sm=0,00000 Ae=0,0 cm² sm=0 mm wk=0,00 mm**								**CA=QPR ε sm=0,00000**		
Ae=0,0 cm² sm=0 mm wk=0,00 mm																
SHELL: [00957-00958-02336] AA= PCA						**CA=FQR ε sm=0,00000 Ae=0,0 cm² sm=0 mm wk=0,00 mm**								**CA=QPR ε sm=0,00000**		
Ae=0,0 cm² sm=0 mm wk=0,00 mm																
SHELL: [00958-02337-02336] AA= PCA						**CA=FQR ε sm=0,00000 Ae=0,0 cm² sm=0 mm wk=0,00 mm**								**CA=QPR ε sm=0,00000**		
Ae=0,0 cm² sm=0 mm wk=0,00 mm																
SHELL: [02328-00967-02321] AA= PCA						**CA=FQR ε sm=0,00000 Ae=0,0 cm² sm=0 mm wk=0,00 mm**								**CA=QPR ε sm=0,00000**		
Ae=0,0 cm² sm=0 mm wk=0,00 mm																
SHELL: [00958-00959-02337] AA= PCA						**CA=FQR ε sm=0,00000 Ae=0,0 cm² sm=0 mm wk=0,00 mm**								**CA=QPR ε sm=0,00000**		
Ae=0,0 cm² sm=0 mm wk=0,00 mm																
SHELL: [00959-00960-02337] AA= PCA						**CA=FQR ε sm=0,00000 Ae=0,0 cm² sm=0 mm wk=0,00 mm**								**CA=QPR ε sm=0,00000**		
Ae=0,0 cm² sm=0 mm wk=0,00 mm																

Pareti - Verifiche a pressoflessione retta allo stato limite di esercizio

D	Nodo	σ ct	σ cc	σ at	Nodo	σ ct	σ cc	σ at	Nodo	σ ct	σ cc	σ at	Nodo	σ ct	σ cc	σ at
		[N/mm²]	[N/mm²]	[N/mm²]		[N/mm²]	[N/mm²]	[N/mm²]		[N/mm²]	[N/mm²]	[N/mm²]		[N/mm²]	[N/mm²]	[N/mm²]

SHELL: [00960-02338-02337] AA= PCA CA=FQR ε sm=0,00000 Ae=0,0 cm² sm=0 mm wk=0,00 mm CA=QPR ε sm=0,00000 Ae=0,0 cm² sm=0 mm wk=0,00 mm
SHELL: [00950-02323-00949] AA= PCA CA=FQR ε sm=0,00000 Ae=0,0 cm² sm=0 mm wk=0,00 mm CA=QPR ε sm=0,00000 Ae=0,0 cm² sm=0 mm wk=0,00 mm
SHELL: [02322-00976-02661] AA= PCA CA=FQR ε sm=0,00000 Ae=0,0 cm² sm=0 mm wk=0,00 mm CA=QPR ε sm=0,00000 Ae=0,0 cm² sm=0 mm wk=0,00 mm
SHELL: [02321-00094-00968] AA= PCA CA=FQR ε sm=0,00000 Ae=0,0 cm² sm=0 mm wk=0,00 mm CA=QPR ε sm=0,00000 Ae=0,0 cm² sm=0 mm wk=0,00 mm
SHELL: [00967-00094-02321] AA= PCA CA=FQR ε sm=0,00000 Ae=0,0 cm² sm=0 mm wk=0,00 mm CA=QPR ε sm=0,00000 Ae=0,0 cm² sm=0 mm wk=0,00 mm
SHELL: [00960-00961-02338] AA= PCA CA=FQR ε sm=0,00000 Ae=0,0 cm² sm=0 mm wk=0,00 mm CA=QPR ε sm=0,00000 Ae=0,0 cm² sm=0 mm wk=0,00 mm
SHELL: [02323-02322-00949] AA= PCA CA=FQR ε sm=0,00000 Ae=0,0 cm² sm=0 mm wk=0,00 mm CA=QPR ε sm=0,00000 Ae=0,0 cm² sm=0 mm wk=0,00 mm
SHELL: [00961-00962-02320] AA= PCA CA=FQR ε sm=0,00000 Ae=0,0 cm² sm=0 mm wk=0,00 mm CA=QPR ε sm=0,00000 Ae=0,0 cm² sm=0 mm wk=0,00 mm
SHELL: [00966-00967-02328] AA= PCA CA=FQR ε sm=0,00000 Ae=0,0 cm² sm=0 mm wk=0,00 mm CA=QPR ε sm=0,00000 Ae=0,0 cm² sm=0 mm wk=0,00 mm
SHELL: [00964-00965-02333] AA= PCA CA=FQR ε sm=0,00000 Ae=0,0 cm² sm=0 mm wk=0,00 mm CA=QPR ε sm=0,00000 Ae=0,0 cm² sm=0 mm wk=0,00 mm
SHELL: [02325-00974-02324] AA= PCA CA=FQR ε sm=0,00000 Ae=0,0 cm² sm=0 mm wk=0,00 mm CA=QPR ε sm=0,00000 Ae=0,0 cm² sm=0 mm wk=0,00 mm
SHELL: [02327-00969-00970] AA= PCA CA=FQR ε sm=0,00000 Ae=0,0 cm² sm=0 mm wk=0,00 mm CA=QPR ε sm=0,00000 Ae=0,0 cm² sm=0 mm wk=0,00 mm
SHELL: [02328-02321-00968] AA= PCA CA=FQR ε sm=0,00000 Ae=0,0 cm² sm=0 mm wk=0,00 mm CA=QPR ε sm=0,00000 Ae=0,0 cm² sm=0 mm wk=0,00 mm
SHELL: [02328-00968-00969] AA= PCA CA=FQR ε sm=0,00000 Ae=0,0 cm² sm=0 mm wk=0,00 mm CA=QPR ε sm=0,00000 Ae=0,0 cm² sm=0 mm wk=0,00 mm
SHELL: [02326-02327-00970] AA= PCA CA=FQR ε sm=0,00000 Ae=0,0 cm² sm=0 mm wk=0,00 mm CA=QPR ε sm=0,00000 Ae=0,0 cm² sm=0 mm wk=0,00 mm
SHELL: [02325-00973-00974] AA= PCA CA=FQR ε sm=0,00000 Ae=0,0 cm² sm=0 mm wk=0,00 mm CA=QPR ε sm=0,00000 Ae=0,0 cm² sm=0 mm wk=0,00 mm
SHELL: [02326-00971-00972] AA= PCA CA=FQR ε sm=0,00000 Ae=0,0 cm² sm=0 mm wk=0,00 mm CA=QPR ε sm=0,00000 Ae=0,0 cm² sm=0 mm wk=0,00 mm
SHELL: [02326-00970-00971] AA= PCA CA=FQR ε sm=0,00000 Ae=0,0 cm² sm=0 mm wk=0,00 mm CA=QPR ε sm=0,00000 Ae=0,0 cm² sm=0 mm wk=0,00 mm
SHELL: [02324-00974-00975] AA= PCA CA=FQR ε sm=0,00000 Ae=0,0 cm² sm=0 mm wk=0,00 mm CA=QPR ε sm=0,00000 Ae=0,0 cm² sm=0 mm wk=0,00 mm
SHELL: [02324-00975-02323] AA= PCA CA=FQR ε sm=0,00000 Ae=0,0 cm² sm=0 mm wk=0,00 mm CA=QPR ε sm=0,00000 Ae=0,0 cm² sm=0 mm wk=0,00 mm
SHELL: [02325-00972-00973] AA= PCA CA=FQR ε sm=0,00000 Ae=0,0 cm² sm=0 mm wk=0,00 mm CA=QPR ε sm=0,00000 Ae=0,0 cm² sm=0 mm wk=0,00 mm
SHELL: [02325-02326-00972] AA= PCA CA=FQR ε sm=0,00000 Ae=0,0 cm² sm=0 mm wk=0,00 mm CA=QPR ε sm=0,00000 Ae=0,0 cm² sm=0 mm wk=0,00 mm
SHELL: [00965-00966-02328] AA= PCA CA=FQR ε sm=0,00000 Ae=0,0 cm² sm=0 mm wk=0,00 mm CA=QPR ε sm=0,00000 Ae=0,0 cm² sm=0 mm wk=0,00 mm
SHELL: [00961-02320-02339] AA= PCA CA=FQR ε sm=0,00000 Ae=0,0 cm² sm=0 mm wk=0,00 mm CA=QPR ε sm=0,00000 Ae=0,0 cm² sm=0 mm wk=0,00 mm
SHELL: [00961-02339-02338] AA= PCA CA=FQR ε sm=0,00000 Ae=0,0 cm² sm=0 mm wk=0,00 mm CA=QPR ε sm=0,00000 Ae=0,0 cm² sm=0 mm wk=0,00 mm
SHELL: [00962-02697-02320] AA= PCA CA=FQR ε sm=0,00000 Ae=0,0 cm² sm=0 mm wk=0,00 mm CA=QPR ε sm=0,00000 Ae=0,0 cm² sm=0 mm wk=0,00 mm
SHELL: [02697-00963-02320] AA= PCA CA=FQR ε sm=0,00000 Ae=0,0 cm² sm=0 mm wk=0,00 mm CA=QPR ε sm=0,00000 Ae=0,0 cm² sm=0 mm wk=0,00 mm
SHELL: [02333-00965-02328] AA= PCA CA=FQR ε sm=0,00000 Ae=0,0 cm² sm=0 mm wk=0,00 mm CA=QPR ε sm=0,00000 Ae=0,0 cm² sm=0 mm wk=0,00 mm
SHELL: [02333-02328-02327] AA= PCA CA=FQR ε sm=0,00000 Ae=0,0 cm² sm=0 mm wk=0,00 mm CA=QPR ε sm=0,00000 Ae=0,0 cm² sm=0 mm wk=0,00 mm
SHELL: [02332-02333-02327] AA= PCA CA=FQR ε sm=0,00000 Ae=0,0 cm² sm=0 mm wk=0,00 mm CA=QPR ε sm=0,00000 Ae=0,0 cm² sm=0 mm wk=0,00 mm
SHELL: [02319-02334-00953] AA= PCA CA=FQR ε sm=0,00000 Ae=0,0 cm² sm=0 mm wk=0,00 mm CA=QPR ε sm=0,00000 Ae=0,0 cm² sm=0 mm wk=0,00 mm
SHELL: [02332-02327-02326] AA= PCA CA=FQR ε sm=0,00000 Ae=0,0 cm² sm=0 mm wk=0,00 mm CA=QPR ε sm=0,00000 Ae=0,0 cm² sm=0 mm wk=0,00 mm
SHELL: [02331-02332-02326] AA= PCA CA=FQR ε sm=0,00000 Ae=0,0 cm² sm=0 mm wk=0,00 mm CA=QPR ε sm=0,00000 Ae=0,0 cm² sm=0 mm wk=0,00 mm
SHELL: [00951-02329-00950] AA= PCA CA=FQR ε sm=0,00000 Ae=0,0 cm² sm=0 mm wk=0,00 mm CA=QPR ε sm=0,00000 Ae=0,0 cm² sm=0 mm wk=0,00 mm
SHELL: [02331-02326-02325] AA= PCA CA=FQR ε sm=0,00000 Ae=0,0 cm² sm=0 mm wk=0,00 mm CA=QPR ε sm=0,00000 Ae=0,0 cm² sm=0 mm wk=0,00 mm
SHELL: [02329-02324-02323] AA= PCA CA=FQR ε sm=0,00000 Ae=0,0 cm² sm=0 mm wk=0,00 mm CA=QPR ε sm=0,00000 Ae=0,0 cm² sm=0 mm wk=0,00 mm
SHELL: [02329-02323-00950] AA= PCA CA=FQR ε sm=0,00000 Ae=0,0 cm² sm=0 mm wk=0,00 mm CA=QPR ε sm=0,00000 Ae=0,0 cm² sm=0 mm wk=0,00 mm
SHELL: [02330-02325-02324] AA= PCA CA=FQR ε sm=0,00000 Ae=0,0 cm² sm=0 mm wk=0,00 mm CA=QPR ε sm=0,00000 Ae=0,0 cm² sm=0 mm wk=0,00 mm
SHELL: [02330-02331-02325] AA= PCA CA=FQR ε sm=0,00000 Ae=0,0 cm² sm=0 mm wk=0,00 mm CA=QPR ε sm=0,00000 Ae=0,0 cm² sm=0 mm wk=0,00 mm
SHELL: [02330-02324-02329] AA= PCA CA=FQR ε sm=0,00000 Ae=0,0 cm² sm=0 mm wk=0,00 mm CA=QPR ε sm=0,00000

Pareti - Verifiche a pressoflessione retta allo stato limite di esercizio

D	Nodo	σ ct	σ cc	σ at	Nodo	σ ct	σ cc	σ at	Nodo	σ ct	σ cc	σ at	Nodo	σ ct	σ cc	σ at
		[N/mm²]	[N/mm²]	[N/mm²]		[N/mm²]	[N/mm²]	[N/mm²]		[N/mm²]	[N/mm²]	[N/mm²]		[N/mm²]	[N/mm²]	[N/mm²]
Ae=0,0 cm² sm=0 mm wk=0,00 mm																
SHELL: [02338-02332-02337] AA= PCA						**CA=FQR ε sm=0,00000 Ae=0,0 cm² sm=0 mm wk=0,00 mm**								**CA=QPR ε sm=0,00000**		
Ae=0,0 cm² sm=0 mm wk=0,00 mm																
SHELL: [02320-00963-02339] AA= PCA						**CA=FQR ε sm=0,00000 Ae=0,0 cm² sm=0 mm wk=0,00 mm**								**CA=QPR ε sm=0,00000**		
Ae=0,0 cm² sm=0 mm wk=0,00 mm																
SHELL: [00963-00964-02339] AA= PCA						**CA=FQR ε sm=0,00000 Ae=0,0 cm² sm=0 mm wk=0,00 mm**								**CA=QPR ε sm=0,00000**		
Ae=0,0 cm² sm=0 mm wk=0,00 mm																
SHELL: [02334-00951-00952] AA= PCA						**CA=FQR ε sm=0,00000 Ae=0,0 cm² sm=0 mm wk=0,00 mm**								**CA=QPR ε sm=0,00000**		
Ae=0,0 cm² sm=0 mm wk=0,00 mm																
SHELL: [02334-02329-00951] AA= PCA						**CA=FQR ε sm=0,00000 Ae=0,0 cm² sm=0 mm wk=0,00 mm**								**CA=QPR ε sm=0,00000**		
Ae=0,0 cm² sm=0 mm wk=0,00 mm																
SHELL: [02336-02331-02330] AA= PCA						**CA=FQR ε sm=0,00000 Ae=0,0 cm² sm=0 mm wk=0,00 mm**								**CA=QPR ε sm=0,00000**		
Ae=0,0 cm² sm=0 mm wk=0,00 mm																
SHELL: [02335-02329-02334] AA= PCA						**CA=FQR ε sm=0,00000 Ae=0,0 cm² sm=0 mm wk=0,00 mm**								**CA=QPR ε sm=0,00000**		
Ae=0,0 cm² sm=0 mm wk=0,00 mm																
SHELL: [02337-02331-02336] AA= PCA						**CA=FQR ε sm=0,00000 Ae=0,0 cm² sm=0 mm wk=0,00 mm**								**CA=QPR ε sm=0,00000**		
Ae=0,0 cm² sm=0 mm wk=0,00 mm																
SHELL: [02335-02336-02330] AA= PCA						**CA=FQR ε sm=0,00000 Ae=0,0 cm² sm=0 mm wk=0,00 mm**								**CA=QPR ε sm=0,00000**		
Ae=0,0 cm² sm=0 mm wk=0,00 mm																
SHELL: [02335-02330-02329] AA= PCA						**CA=FQR ε sm=0,00000 Ae=0,0 cm² sm=0 mm wk=0,00 mm**								**CA=QPR ε sm=0,00000**		
Ae=0,0 cm² sm=0 mm wk=0,00 mm																
SHELL: [02337-02332-02331] AA= PCA						**CA=FQR ε sm=0,00000 Ae=0,0 cm² sm=0 mm wk=0,00 mm**								**CA=QPR ε sm=0,00000**		
Ae=0,0 cm² sm=0 mm wk=0,00 mm																
SHELL: [00953-02334-00952] AA= PCA						**CA=FQR ε sm=0,00000 Ae=0,0 cm² sm=0 mm wk=0,00 mm**								**CA=QPR ε sm=0,00000**		
Ae=0,0 cm² sm=0 mm wk=0,00 mm																
SHELL: [02339-00964-02333] AA= PCA						**CA=FQR ε sm=0,00000 Ae=0,0 cm² sm=0 mm wk=0,00 mm**								**CA=QPR ε sm=0,00000**		
Ae=0,0 cm² sm=0 mm wk=0,00 mm																
SHELL: [02338-02333-02332] AA= PCA						**CA=FQR ε sm=0,00000 Ae=0,0 cm² sm=0 mm wk=0,00 mm**								**CA=QPR ε sm=0,00000**		
Ae=0,0 cm² sm=0 mm wk=0,00 mm																
SHELL: [02339-02333-02338] AA= PCA						**CA=FQR ε sm=0,00000 Ae=0,0 cm² sm=0 mm wk=0,00 mm**								**CA=QPR ε sm=0,00000**		
Ae=0,0 cm² sm=0 mm wk=0,00 mm																
P	00015	0,000	-0,548	0,000	00094	0,056	-0,054	0,712	00949	0,000	-0,077	0,000	00950	0,000	-0,105	0,000
S		0,000	-0,338	0,000		0,012	-0,056	0,093		0,047	-0,006	0,643		0,015	-0,006	0,202
P	00951	0,004	-0,141	0,000	00952	0,000	-0,201	0,000	00953	0,000	-0,194	0,000	00954	0,000	-0,554	0,000
S		0,000	-0,074	0,000		0,000	-0,084	0,000		0,000	-0,126	0,000		0,000	-0,133	0,000
P	00955	0,000	-0,183	0,000	00956	0,000	-0,075	0,000	00957	0,036	-0,042	0,475	00958	0,105	0,046	1,510
S		0,030	0,018	0,436		0,000	-0,034	0,000		0,008	0,003	0,112		0,009	-0,006	0,119
P	00959	0,317	0,205	4,624	00960	0,292	0,140	4,191	00961	0,657	0,381	9,467	00962	1,424	0,968	20,776
S		0,020	0,008	0,281		0,066	0,036	0,948		0,031	0,019	0,452		0,275	0,212	4,050
P	00963	0,074	-0,354	0,602	00964	0,221	-0,295	2,695	00965	0,153	-0,239	1,819	00966	0,134	-0,337	1,447
S		0,280	0,264	4,185		0,161	0,082	2,304		0,000	-0,055	0,000		0,016	-0,076	0,140
P	00967	0,029	-0,157	0,210	00968	0,018	-0,019	0,224	00969	0,000	-0,118	0,000	00970	0,000	-0,100	0,000
S		0,002	-0,054	0,000		0,160	-0,073	2,127		0,173	-0,120	2,241		0,127	-0,142	1,584
P	00971	0,000	-0,091	0,000	00972	0,000	-0,073	0,000	00973	0,000	-0,042	0,000	00974	0,015	-0,040	0,164
S		0,117	-0,117	1,480		0,108	-0,106	1,359		0,095	-0,091	1,205		0,123	-0,073	1,615
P	00975	0,015	-0,022	0,176	00976	0,021	0,002	0,289	02319	0,000	-0,333	0,000	02320	0,873	0,371	12,417
S		0,097	-0,104	1,209		0,146	-0,094	1,901		0,000	-0,170	0,000		0,450	0,292	6,550
P	02321	0,004	-0,050	0,000	02322	0,000	-0,008	0,000	02323	0,000	-0,063	0,000	02324	0,000	-0,037	0,000
S		0,042	-0,005	0,577		0,078	-0,062	0,998		0,040	-0,026	0,527		0,046	-0,053	0,575
P	02325	0,000	-0,025	0,000	02326	0,000	-0,013	0,000	02327	0,000	-0,051	0,000	02328	0,022	-0,150	0,129
S		0,059	-0,055	0,742		0,082	-0,035	1,092		0,102	0,015	1,421		0,049	0,042	0,730
P	02329	0,000	-0,093	0,000	02330	0,000	-0,041	0,000	02331	0,030	0,009	0,432	02332	0,083	0,014	1,159
S		0,000	-0,027	0,000		0,015	-0,015	0,188		0,027	-0,005	0,369		0,045	0,034	0,656
P	02333	0,086	-0,129	1,038	02334	0,000	-0,167	0,000	02335	0,000	-0,109	0,000	02336	0,033	-0,019	0,455
S		0,137	0,120	2,037		0,000	-0,074	0,000		0,001	-0,014	0,000		0,010	0,005	0,150
P	02337	0,154	0,079	2,224	02338	0,297	0,121	4,208	02339	0,407	-0,036	5,578	02661	0,157	-0,063	2,099
S		0,022	0,007	0,311		0,075	0,037	1,081		0,207	0,151	3,026		0,179	-0,142	2,301
P	02697	1,816	0,806	25,871												
S		1,068	0,301	15,052												
Parete P5-P4 AA= PCA						**CA=FQR ε sm=0,00000 Ae=0,0 cm² sm=0 mm wk=0,00 mm**								**CA=QPR ε sm=0,00000 Ae=0,0 cm² sm=0 mm wk=0,00 mm**		
Piano loculi						**PareteP4-P5**								**Parete P5-P4**		
SHELL: [02418-00978-02417] AA= PCA						**CA=FQR ε sm=0,00000 Ae=0,0 cm² sm=0 mm wk=0,00 mm**								**CA=QPR ε sm=0,00000**		

Pareti - Verifiche a pressoflessione retta allo stato limite di esercizio

D	Nodo	σ ct	σ cc	σ at	Nodo	σ ct	σ cc	σ at	Nodo	σ ct	σ cc	σ at	Nodo	σ ct	σ cc	σ at
		[N/mm²]	[N/mm²]	[N/mm²]		[N/mm²]	[N/mm²]	[N/mm²]		[N/mm²]	[N/mm²]	[N/mm²]		[N/mm²]	[N/mm²]	[N/mm²]
Ae=0,0 cm² sm=0 mm wk=0,00 mm																
SHELL: [00016-00986-02409] AA= PCA						**CA=FQR ε sm=0,00000**				**Ae=0,0 cm² sm=0 mm wk=0,00 mm**				**CA=QPR ε sm=0,00000**		
Ae=0,0 cm² sm=0 mm wk=0,00 mm																
SHELL: [00016-02409-00163] AA= PCA						**CA=FQR ε sm=0,00000**				**Ae=0,0 cm² sm=0 mm wk=0,00 mm**				**CA=QPR ε sm=0,00000**		
Ae=0,0 cm² sm=0 mm wk=0,00 mm																
SHELL: [02413-00985-02412] AA= PCA						**CA=FQR ε sm=0,00000**				**Ae=0,0 cm² sm=0 mm wk=0,00 mm**				**CA=QPR ε sm=0,00000**		
Ae=0,0 cm² sm=0 mm wk=0,00 mm																
SHELL: [00986-02424-02409] AA= PCA						**CA=FQR ε sm=0,00000**				**Ae=0,0 cm² sm=0 mm wk=0,00 mm**				**CA=QPR ε sm=0,00000**		
Ae=0,0 cm² sm=0 mm wk=0,00 mm																
SHELL: [00986-00987-02424] AA= PCA						**CA=FQR ε sm=0,00000**				**Ae=0,0 cm² sm=0 mm wk=0,00 mm**				**CA=QPR ε sm=0,00000**		
Ae=0,0 cm² sm=0 mm wk=0,00 mm																
SHELL: [00987-00988-02425] AA= PCA						**CA=FQR ε sm=0,00000**				**Ae=0,0 cm² sm=0 mm wk=0,00 mm**				**CA=QPR ε sm=0,00000**		
Ae=0,0 cm² sm=0 mm wk=0,00 mm																
SHELL: [00987-02425-02424] AA= PCA						**CA=FQR ε sm=0,00000**				**Ae=0,0 cm² sm=0 mm wk=0,00 mm**				**CA=QPR ε sm=0,00000**		
Ae=0,0 cm² sm=0 mm wk=0,00 mm																
SHELL: [00988-00989-02426] AA= PCA						**CA=FQR ε sm=0,00000**				**Ae=0,0 cm² sm=0 mm wk=0,00 mm**				**CA=QPR ε sm=0,00000**		
Ae=0,0 cm² sm=0 mm wk=0,00 mm																
SHELL: [02413-00984-00985] AA= PCA						**CA=FQR ε sm=0,00000**				**Ae=0,0 cm² sm=0 mm wk=0,00 mm**				**CA=QPR ε sm=0,00000**		
Ae=0,0 cm² sm=0 mm wk=0,00 mm																
SHELL: [00167-02412-00017] AA= PCA						**CA=FQR ε sm=0,00000**				**Ae=0,0 cm² sm=0 mm wk=0,00 mm**				**CA=QPR ε sm=0,00000**		
Ae=0,0 cm² sm=0 mm wk=0,00 mm																
SHELL: [00988-02426-02425] AA= PCA						**CA=FQR ε sm=0,00000**				**Ae=0,0 cm² sm=0 mm wk=0,00 mm**				**CA=QPR ε sm=0,00000**		
Ae=0,0 cm² sm=0 mm wk=0,00 mm																
SHELL: [00989-00990-02426] AA= PCA						**CA=FQR ε sm=0,00000**				**Ae=0,0 cm² sm=0 mm wk=0,00 mm**				**CA=QPR ε sm=0,00000**		
Ae=0,0 cm² sm=0 mm wk=0,00 mm																
SHELL: [00990-02427-02426] AA= PCA						**CA=FQR ε sm=0,00000**				**Ae=0,0 cm² sm=0 mm wk=0,00 mm**				**CA=QPR ε sm=0,00000**		
Ae=0,0 cm² sm=0 mm wk=0,00 mm																
SHELL: [00990-00991-02427] AA= PCA						**CA=FQR ε sm=0,00000**				**Ae=0,0 cm² sm=0 mm wk=0,00 mm**				**CA=QPR ε sm=0,00000**		
Ae=0,0 cm² sm=0 mm wk=0,00 mm																
SHELL: [00997-00998-02418] AA= PCA						**CA=FQR ε sm=0,00000**				**Ae=0,0 cm² sm=0 mm wk=0,00 mm**				**CA=QPR ε sm=0,00000**		
Ae=0,0 cm² sm=0 mm wk=0,00 mm																
SHELL: [00991-00992-02427] AA= PCA						**CA=FQR ε sm=0,00000**				**Ae=0,0 cm² sm=0 mm wk=0,00 mm**				**CA=QPR ε sm=0,00000**		
Ae=0,0 cm² sm=0 mm wk=0,00 mm																
SHELL: [02416-00980-00981] AA= PCA						**CA=FQR ε sm=0,00000**				**Ae=0,0 cm² sm=0 mm wk=0,00 mm**				**CA=QPR ε sm=0,00000**		
Ae=0,0 cm² sm=0 mm wk=0,00 mm																
SHELL: [00999-00030-02411] AA= PCA						**CA=FQR ε sm=0,00000**				**Ae=0,0 cm² sm=0 mm wk=0,00 mm**				**CA=QPR ε sm=0,00000**		
Ae=0,0 cm² sm=0 mm wk=0,00 mm																
SHELL: [02412-00985-00017] AA= PCA						**CA=FQR ε sm=0,00000**				**Ae=0,0 cm² sm=0 mm wk=0,00 mm**				**CA=QPR ε sm=0,00000**		
Ae=0,0 cm² sm=0 mm wk=0,00 mm																
SHELL: [02411-00030-00977] AA= PCA						**CA=FQR ε sm=0,00000**				**Ae=0,0 cm² sm=0 mm wk=0,00 mm**				**CA=QPR ε sm=0,00000**		
Ae=0,0 cm² sm=0 mm wk=0,00 mm																
SHELL: [02418-00999-02411] AA= PCA						**CA=FQR ε sm=0,00000**				**Ae=0,0 cm² sm=0 mm wk=0,00 mm**				**CA=QPR ε sm=0,00000**		
Ae=0,0 cm² sm=0 mm wk=0,00 mm																
SHELL: [00992-02428-02427] AA= PCA						**CA=FQR ε sm=0,00000**				**Ae=0,0 cm² sm=0 mm wk=0,00 mm**				**CA=QPR ε sm=0,00000**		
Ae=0,0 cm² sm=0 mm wk=0,00 mm																
SHELL: [00992-00993-02428] AA= PCA						**CA=FQR ε sm=0,00000**				**Ae=0,0 cm² sm=0 mm wk=0,00 mm**				**CA=QPR ε sm=0,00000**		
Ae=0,0 cm² sm=0 mm wk=0,00 mm																
SHELL: [00993-00994-02410] AA= PCA						**CA=FQR ε sm=0,00000**				**Ae=0,0 cm² sm=0 mm wk=0,00 mm**				**CA=QPR ε sm=0,00000**		
Ae=0,0 cm² sm=0 mm wk=0,00 mm																
SHELL: [02413-02412-00167] AA= PCA						**CA=FQR ε sm=0,00000**				**Ae=0,0 cm² sm=0 mm wk=0,00 mm**				**CA=QPR ε sm=0,00000**		
Ae=0,0 cm² sm=0 mm wk=0,00 mm																
SHELL: [00166-02413-00167] AA= PCA						**CA=FQR ε sm=0,00000**				**Ae=0,0 cm² sm=0 mm wk=0,00 mm**				**CA=QPR ε sm=0,00000**		
Ae=0,0 cm² sm=0 mm wk=0,00 mm																
SHELL: [02415-00983-02414] AA= PCA						**CA=FQR ε sm=0,00000**				**Ae=0,0 cm² sm=0 mm wk=0,00 mm**				**CA=QPR ε sm=0,00000**		
Ae=0,0 cm² sm=0 mm wk=0,00 mm																
SHELL: [02417-00978-00979] AA= PCA						**CA=FQR ε sm=0,00000**				**Ae=0,0 cm² sm=0 mm wk=0,00 mm**				**CA=QPR ε sm=0,00000**		
Ae=0,0 cm² sm=0 mm wk=0,00 mm																
SHELL: [02418-02411-00977] AA= PCA						**CA=FQR ε sm=0,00000**				**Ae=0,0 cm² sm=0 mm wk=0,00 mm**				**CA=QPR ε sm=0,00000**		
Ae=0,0 cm² sm=0 mm wk=0,00 mm																
SHELL: [02418-00977-00978] AA= PCA						**CA=FQR ε sm=0,00000**				**Ae=0,0 cm² sm=0 mm wk=0,00 mm**				**CA=QPR ε sm=0,00000**		
Ae=0,0 cm² sm=0 mm wk=0,00 mm																
SHELL: [02416-02417-00979] AA= PCA						**CA=FQR ε sm=0,00000**				**Ae=0,0 cm² sm=0 mm wk=0,00 mm**				**CA=QPR ε sm=0,00000**		
Ae=0,0 cm² sm=0 mm wk=0,00 mm																
SHELL: [02415-00982-00983] AA= PCA						**CA=FQR ε sm=0,00000**				**Ae=0,0 cm² sm=0 mm wk=0,00 mm**				**CA=QPR ε sm=0,00000**		
Ae=0,0 cm² sm=0 mm wk=0,00 mm																
SHELL: [02416-00979-00980] AA= PCA						**CA=FQR ε sm=0,00000**				**Ae=0,0 cm² sm=0 mm wk=0,00 mm**				**CA=QPR ε sm=0,00000**		
Ae=0,0 cm² sm=0 mm wk=0,00 mm																
SHELL: [00998-00999-02418] AA= PCA						**CA=FQR ε sm=0,00000**				**Ae=0,0 cm² sm=0 mm wk=0,00 mm**				**CA=QPR ε sm=0,00000**		
Ae=0,0 cm² sm=0 mm wk=0,00 mm																
SHELL: [02414-00983-00984] AA= PCA						**CA=FQR ε sm=0,00000**				**Ae=0,0 cm² sm=0 mm wk=0,00 mm**				**CA=QPR ε sm=0,00000**		
Ae=0,0 cm² sm=0 mm wk=0,00 mm																
SHELL: [02414-00984-02413] AA= PCA						**CA=FQR ε sm=0,00000**				**Ae=0,0 cm² sm=0 mm wk=0,00 mm**				**CA=QPR ε sm=0,00000**		
Ae=0,0 cm² sm=0 mm wk=0,00 mm																
SHELL: [02415-00981-00982] AA= PCA						**CA=FQR ε sm=0,00000**				**Ae=0,0 cm² sm=0 mm wk=0,00 mm**				**CA=QPR ε sm=0,00000**		
Ae=0,0 cm² sm=0 mm wk=0,00 mm																
SHELL: [02415-02416-00981] AA= PCA						**CA=FQR ε sm=0,00000**				**Ae=0,0 cm² sm=0 mm wk=0,00 mm**				**CA=QPR ε sm=0,00000**		
Ae=0,0 cm² sm=0 mm wk=0,00 mm																
SHELL: [00993-02410-02429] AA= PCA						**CA=FQR ε sm=0,00000**				**Ae=0,0 cm² sm=0 mm wk=0,00 mm**				**CA=QPR ε sm=0,00000**		
Ae=0,0 cm² sm=0 mm wk=0,00 mm																

Pareti - Verifiche a pressoflessione retta allo stato limite di esercizio

D	Nodo	σ ct	σ cc	σ at	Nodo	σ ct	σ cc	σ at	Nodo	σ ct	σ cc	σ at	Nodo	σ ct	σ cc	σ at
		[N/mm²]	[N/mm²]	[N/mm²]		[N/mm²]	[N/mm²]	[N/mm²]		[N/mm²]	[N/mm²]	[N/mm²]		[N/mm²]	[N/mm²]	[N/mm²]
SHELL: [00993-02429-02428] AA= PCA Ae=0,0 cm² sm=0 mm wk=0,00 mm						**CA=FQR ε sm=0,00000 Ae=0,0 cm² sm=0 mm wk=0,00 mm**								**CA=QPR ε sm=0,00000**		
SHELL: [00994-02692-02410] AA= PCA Ae=0,0 cm² sm=0 mm wk=0,00 mm						**CA=FQR ε sm=0,00000 Ae=0,0 cm² sm=0 mm wk=0,00 mm**								**CA=QPR ε sm=0,00000**		
SHELL: [02692-00995-02410] AA= PCA Ae=0,0 cm² sm=0 mm wk=0,00 mm						**CA=FQR ε sm=0,00000 Ae=0,0 cm² sm=0 mm wk=0,00 mm**								**CA=QPR ε sm=0,00000**		
SHELL: [00164-02419-00165] AA= PCA Ae=0,0 cm² sm=0 mm wk=0,00 mm						**CA=FQR ε sm=0,00000 Ae=0,0 cm² sm=0 mm wk=0,00 mm**								**CA=QPR ε sm=0,00000**		
SHELL: [02422-02423-02417] AA= PCA Ae=0,0 cm² sm=0 mm wk=0,00 mm						**CA=FQR ε sm=0,00000 Ae=0,0 cm² sm=0 mm wk=0,00 mm**								**CA=QPR ε sm=0,00000**		
SHELL: [02421-02422-02416] AA= PCA Ae=0,0 cm² sm=0 mm wk=0,00 mm						**CA=FQR ε sm=0,00000 Ae=0,0 cm² sm=0 mm wk=0,00 mm**								**CA=QPR ε sm=0,00000**		
SHELL: [02423-02418-02417] AA= PCA Ae=0,0 cm² sm=0 mm wk=0,00 mm						**CA=FQR ε sm=0,00000 Ae=0,0 cm² sm=0 mm wk=0,00 mm**								**CA=QPR ε sm=0,00000**		
SHELL: [02423-00997-02418] AA= PCA Ae=0,0 cm² sm=0 mm wk=0,00 mm						**CA=FQR ε sm=0,00000 Ae=0,0 cm² sm=0 mm wk=0,00 mm**								**CA=QPR ε sm=0,00000**		
SHELL: [02422-02417-02416] AA= PCA Ae=0,0 cm² sm=0 mm wk=0,00 mm						**CA=FQR ε sm=0,00000 Ae=0,0 cm² sm=0 mm wk=0,00 mm**								**CA=QPR ε sm=0,00000**		
SHELL: [02421-02415-02420] AA= PCA Ae=0,0 cm² sm=0 mm wk=0,00 mm						**CA=FQR ε sm=0,00000 Ae=0,0 cm² sm=0 mm wk=0,00 mm**								**CA=QPR ε sm=0,00000**		
SHELL: [02419-02414-02413] AA= PCA Ae=0,0 cm² sm=0 mm wk=0,00 mm						**CA=FQR ε sm=0,00000 Ae=0,0 cm² sm=0 mm wk=0,00 mm**								**CA=QPR ε sm=0,00000**		
SHELL: [02419-02413-00166] AA= PCA Ae=0,0 cm² sm=0 mm wk=0,00 mm						**CA=FQR ε sm=0,00000 Ae=0,0 cm² sm=0 mm wk=0,00 mm**								**CA=QPR ε sm=0,00000**		
SHELL: [02419-00166-00165] AA= PCA Ae=0,0 cm² sm=0 mm wk=0,00 mm						**CA=FQR ε sm=0,00000 Ae=0,0 cm² sm=0 mm wk=0,00 mm**								**CA=QPR ε sm=0,00000**		
SHELL: [02420-02414-02419] AA= PCA Ae=0,0 cm² sm=0 mm wk=0,00 mm						**CA=FQR ε sm=0,00000 Ae=0,0 cm² sm=0 mm wk=0,00 mm**								**CA=QPR ε sm=0,00000**		
SHELL: [02420-02415-02414] AA= PCA Ae=0,0 cm² sm=0 mm wk=0,00 mm						**CA=FQR ε sm=0,00000 Ae=0,0 cm² sm=0 mm wk=0,00 mm**								**CA=QPR ε sm=0,00000**		
SHELL: [02410-00995-02429] AA= PCA Ae=0,0 cm² sm=0 mm wk=0,00 mm						**CA=FQR ε sm=0,00000 Ae=0,0 cm² sm=0 mm wk=0,00 mm**								**CA=QPR ε sm=0,00000**		
SHELL: [02421-02416-02415] AA= PCA Ae=0,0 cm² sm=0 mm wk=0,00 mm						**CA=FQR ε sm=0,00000 Ae=0,0 cm² sm=0 mm wk=0,00 mm**								**CA=QPR ε sm=0,00000**		
SHELL: [02428-02422-02427] AA= PCA Ae=0,0 cm² sm=0 mm wk=0,00 mm						**CA=FQR ε sm=0,00000 Ae=0,0 cm² sm=0 mm wk=0,00 mm**								**CA=QPR ε sm=0,00000**		
SHELL: [00163-02424-00164] AA= PCA Ae=0,0 cm² sm=0 mm wk=0,00 mm						**CA=FQR ε sm=0,00000 Ae=0,0 cm² sm=0 mm wk=0,00 mm**								**CA=QPR ε sm=0,00000**		
SHELL: [00996-00997-02423] AA= PCA Ae=0,0 cm² sm=0 mm wk=0,00 mm						**CA=FQR ε sm=0,00000 Ae=0,0 cm² sm=0 mm wk=0,00 mm**								**CA=QPR ε sm=0,00000**		
SHELL: [00995-00996-02429] AA= PCA Ae=0,0 cm² sm=0 mm wk=0,00 mm						**CA=FQR ε sm=0,00000 Ae=0,0 cm² sm=0 mm wk=0,00 mm**								**CA=QPR ε sm=0,00000**		
SHELL: [02424-02419-00164] AA= PCA Ae=0,0 cm² sm=0 mm wk=0,00 mm						**CA=FQR ε sm=0,00000 Ae=0,0 cm² sm=0 mm wk=0,00 mm**								**CA=QPR ε sm=0,00000**		
SHELL: [02429-00996-02423] AA= PCA Ae=0,0 cm² sm=0 mm wk=0,00 mm						**CA=FQR ε sm=0,00000 Ae=0,0 cm² sm=0 mm wk=0,00 mm**								**CA=QPR ε sm=0,00000**		
SHELL: [02427-02421-02426] AA= PCA Ae=0,0 cm² sm=0 mm wk=0,00 mm						**CA=FQR ε sm=0,00000 Ae=0,0 cm² sm=0 mm wk=0,00 mm**								**CA=QPR ε sm=0,00000**		
SHELL: [02426-02421-02420] AA= PCA Ae=0,0 cm² sm=0 mm wk=0,00 mm						**CA=FQR ε sm=0,00000 Ae=0,0 cm² sm=0 mm wk=0,00 mm**								**CA=QPR ε sm=0,00000**		
SHELL: [02429-02423-02428] AA= PCA Ae=0,0 cm² sm=0 mm wk=0,00 mm						**CA=FQR ε sm=0,00000 Ae=0,0 cm² sm=0 mm wk=0,00 mm**								**CA=QPR ε sm=0,00000**		
SHELL: [02425-02426-02420] AA= PCA Ae=0,0 cm² sm=0 mm wk=0,00 mm						**CA=FQR ε sm=0,00000 Ae=0,0 cm² sm=0 mm wk=0,00 mm**								**CA=QPR ε sm=0,00000**		
SHELL: [02427-02422-02421] AA= PCA Ae=0,0 cm² sm=0 mm wk=0,00 mm						**CA=FQR ε sm=0,00000 Ae=0,0 cm² sm=0 mm wk=0,00 mm**								**CA=QPR ε sm=0,00000**		
SHELL: [02425-02419-02424] AA= PCA Ae=0,0 cm² sm=0 mm wk=0,00 mm						**CA=FQR ε sm=0,00000 Ae=0,0 cm² sm=0 mm wk=0,00 mm**								**CA=QPR ε sm=0,00000**		
SHELL: [02425-02420-02419] AA= PCA Ae=0,0 cm² sm=0 mm wk=0,00 mm						**CA=FQR ε sm=0,00000 Ae=0,0 cm² sm=0 mm wk=0,00 mm**								**CA=QPR ε sm=0,00000**		
SHELL: [02428-02423-02422] AA= PCA Ae=0,0 cm² sm=0 mm wk=0,00 mm						**CA=FQR ε sm=0,00000 Ae=0,0 cm² sm=0 mm wk=0,00 mm**								**CA=QPR ε sm=0,00000**		
SHELL: [02409-02424-00163] AA= PCA Ae=0,0 cm² sm=0 mm wk=0,00 mm						**CA=FQR ε sm=0,00000 Ae=0,0 cm² sm=0 mm wk=0,00 mm**								**CA=QPR ε sm=0,00000**		
P	00016	0,000	-0,547	0,000	00017	0,160	-0,063	2,138	00030	0,056	-0,051	0,708	00163	0,000	-0,192	0,000
S		0,000	-0,336	0,000		0,179	-0,143	2,305		0,003	-0,054	0,000		0,000	-0,123	0,000
P	00164	0,000	-0,194	0,000	00165	0,000	-0,157	0,000	00166	0,000	-0,102	0,000	00167	0,000	-0,080	0,000
S		0,000	-0,121	0,000		0,006	-0,051	0,030		0,014	-0,003	0,191		0,046	-0,001	0,630
P	00977	0,019	-0,019	0,248	00978	0,000	-0,120	0,000	00979	0,000	-0,102	0,000	00980	0,000	-0,093	0,000
S		0,163	-0,071	2,165		0,172	-0,119	2,235		0,126	-0,142	1,568		0,116	-0,117	1,466
P	00981	0,000	-0,074	0,000	00982	0,000	-0,043	0,000	00983	0,015	-0,040	0,153	00984	0,014	-0,023	0,163
S		0,107	-0,106	1,347		0,094	-0,091	1,194		0,122	-0,072	1,604		0,095	-0,104	1,192
P	00985	0,022	0,003	0,302	00986	0,000	-0,552	0,000	00987	0,000	-0,181	0,000	00988	0,000	-0,072	0,000

Pareti - Verifiche a pressoflessione retta allo stato limite di esercizio

D	Nodo	σ ct	σ cc	σ at	Nodo	σ ct	σ cc	σ at	Nodo	σ ct	σ cc	σ at	Nodo	σ ct	σ cc	σ at
		[N/mm²]	[N/mm²]	[N/mm²]		[N/mm²]	[N/mm²]	[N/mm²]		[N/mm²]	[N/mm²]	[N/mm²]		[N/mm²]	[N/mm²]	[N/mm²]
S		0,145	-0,092	1,892		0,000	-0,131	0,000		0,031	0,018	0,443		0,000	-0,034	0,000
P	00989	0,037	-0,039	0,498	00990	0,107	0,049	1,534	00991	0,318	0,209	4,645	00992	0,292	0,143	4,205
S		0,008	0,004	0,113		0,009	-0,005	0,119		0,020	0,008	0,278		0,065	0,037	0,942
P	00993	0,656	0,384	9,464	00994	1,419	0,967	20,703	00995	0,077	-0,372	0,622	00996	0,194	-0,265	2,353
S		0,031	0,019	0,444		0,274	0,211	4,037		0,291	0,275	4,341		0,135	0,081	1,958
P	00997	0,180	-0,250	2,185	00998	0,083	-0,262	0,837	00999	0,051	-0,192	0,468	02409	0,000	-0,332	0,000
S		0,019	-0,055	0,209		0,000	-0,057	0,000		0,017	-0,063	0,160		0,000	-0,169	0,000
P	02410	0,818	0,369	11,661	02411	0,009	-0,057	0,049	02412	0,000	-0,008	0,000	02413	0,000	-0,065	0,000
S		0,453	0,291	6,595		0,038	0,003	0,521		0,077	-0,060	0,987		0,041	-0,025	0,531
P	02414	0,000	-0,037	0,000	02415	0,000	-0,025	0,000	02416	0,000	-0,013	0,000	02417	0,000	-0,049	0,000
S		0,046	-0,052	0,567		0,058	-0,055	0,736		0,082	-0,035	1,090		0,103	0,014	1,434
P	02418	0,019	-0,154	0,082	02419	0,000	-0,091	0,000	02420	0,000	-0,040	0,000	02421	0,031	0,011	0,443
S		0,047	0,045	0,707		0,000	-0,024	0,000		0,015	-0,015	0,190		0,027	-0,006	0,370
P	02422	0,084	0,017	1,174	02423	0,088	-0,123	1,067	02424	0,000	-0,166	0,000	02425	0,000	-0,108	0,000
S		0,045	0,033	0,659		0,141	0,119	2,081		0,000	-0,075	0,000		0,000	-0,014	0,000
P	02426	0,034	-0,016	0,472	02427	0,155	0,081	2,242	02428	0,299	0,125	4,234	02429	0,406	-0,026	5,573
S		0,010	0,005	0,147		0,022	0,007	0,305		0,074	0,038	1,065		0,204	0,158	3,000
P	02692	1,830	0,817	26,081												
S		1,064	0,302	15,001												

Parete P6-P7 AA= PCA CA=FQR ε sm=0,00000 Ae=0,0 cm² sm=0 mm wk=0,00 mm CA=QPR ε sm=0,00000 Ae=0,0 cm² sm=0 mm wk=0,00 mm

Piano loculi | **ParetеP6-P7-P8** | **Parete P6-P7**

SHELL: [01976-00669-01975] AA= PCA CA=FQR ε sm=0,00000 Ae=0,0 cm² sm=0 mm wk=0,00 mm CA=QPR ε sm=0,00000 Ae=0,0 cm² sm=0 mm wk=0,00 mm

SHELL: [01972-00663-00664] AA= PCA CA=FQR ε sm=0,00000 Ae=0,0 cm² sm=0 mm wk=0,00 mm CA=QPR ε sm=0,00000 Ae=0,0 cm² sm=0 mm wk=0,00 mm

SHELL: [00074-01971-00662] AA= PCA CA=FQR ε sm=0,00000 Ae=0,0 cm² sm=0 mm wk=0,00 mm CA=QPR ε sm=0,00000 Ae=0,0 cm² sm=0 mm wk=0,00 mm

SHELL: [00187-01973-00002] AA= PCA CA=FQR ε sm=0,00000 Ae=0,0 cm² sm=0 mm wk=0,00 mm CA=QPR ε sm=0,00000 Ae=0,0 cm² sm=0 mm wk=0,00 mm

SHELL: [00074-00402-01971] AA= PCA CA=FQR ε sm=0,00000 Ae=0,0 cm² sm=0 mm wk=0,00 mm CA=QPR ε sm=0,00000 Ae=0,0 cm² sm=0 mm wk=0,00 mm

SHELL: [00391-00055-01972] AA= PCA CA=FQR ε sm=0,00000 Ae=0,0 cm² sm=0 mm wk=0,00 mm CA=QPR ε sm=0,00000 Ae=0,0 cm² sm=0 mm wk=0,00 mm

SHELL: [00662-01971-02017] AA= PCA CA=FQR ε sm=0,00000 Ae=0,0 cm² sm=0 mm wk=0,00 mm CA=QPR ε sm=0,00000 Ae=0,0 cm² sm=0 mm wk=0,00 mm

SHELL: [00662-02017-00661] AA= PCA CA=FQR ε sm=0,00000 Ae=0,0 cm² sm=0 mm wk=0,00 mm CA=QPR ε sm=0,00000 Ae=0,0 cm² sm=0 mm wk=0,00 mm

SHELL: [00660-02016-00659] AA= PCA CA=FQR ε sm=0,00000 Ae=0,0 cm² sm=0 mm wk=0,00 mm CA=QPR ε sm=0,00000 Ae=0,0 cm² sm=0 mm wk=0,00 mm

SHELL: [00660-02017-02016] AA= PCA CA=FQR ε sm=0,00000 Ae=0,0 cm² sm=0 mm wk=0,00 mm CA=QPR ε sm=0,00000 Ae=0,0 cm² sm=0 mm wk=0,00 mm

SHELL: [00659-02016-02015] AA= PCA CA=FQR ε sm=0,00000 Ae=0,0 cm² sm=0 mm wk=0,00 mm CA=QPR ε sm=0,00000 Ae=0,0 cm² sm=0 mm wk=0,00 mm

SHELL: [00659-02015-00658] AA= PCA CA=FQR ε sm=0,00000 Ae=0,0 cm² sm=0 mm wk=0,00 mm CA=QPR ε sm=0,00000 Ae=0,0 cm² sm=0 mm wk=0,00 mm

SHELL: [00658-02015-00657] AA= PCA CA=FQR ε sm=0,00000 Ae=0,0 cm² sm=0 mm wk=0,00 mm CA=QPR ε sm=0,00000 Ae=0,0 cm² sm=0 mm wk=0,00 mm

SHELL: [00657-02015-02014] AA= PCA CA=FQR ε sm=0,00000 Ae=0,0 cm² sm=0 mm wk=0,00 mm CA=QPR ε sm=0,00000 Ae=0,0 cm² sm=0 mm wk=0,00 mm

SHELL: [00657-02014-00656] AA= PCA CA=FQR ε sm=0,00000 Ae=0,0 cm² sm=0 mm wk=0,00 mm CA=QPR ε sm=0,00000 Ae=0,0 cm² sm=0 mm wk=0,00 mm

SHELL: [00656-02014-00655] AA= PCA CA=FQR ε sm=0,00000 Ae=0,0 cm² sm=0 mm wk=0,00 mm CA=QPR ε sm=0,00000 Ae=0,0 cm² sm=0 mm wk=0,00 mm

SHELL: [01979-00664-01978] AA= PCA CA=FQR ε sm=0,00000 Ae=0,0 cm² sm=0 mm wk=0,00 mm CA=QPR ε sm=0,00000 Ae=0,0 cm² sm=0 mm wk=0,00 mm

SHELL: [01973-00670-00671] AA= PCA CA=FQR ε sm=0,00000 Ae=0,0 cm² sm=0 mm wk=0,00 mm CA=QPR ε sm=0,00000 Ae=0,0 cm² sm=0 mm wk=0,00 mm

SHELL: [01972-00055-00663] AA= PCA CA=FQR ε sm=0,00000 Ae=0,0 cm² sm=0 mm wk=0,00 mm CA=QPR ε sm=0,00000 Ae=0,0 cm² sm=0 mm wk=0,00 mm

SHELL: [01979-01972-00664] AA= PCA CA=FQR ε sm=0,00000 Ae=0,0 cm² sm=0 mm wk=0,00 mm CA=QPR ε sm=0,00000 Ae=0,0 cm² sm=0 mm wk=0,00 mm

SHELL: [01973-00671-00002] AA= PCA CA=FQR ε sm=0,00000 Ae=0,0 cm² sm=0 mm wk=0,00 mm CA=QPR ε sm=0,00000 Ae=0,0 cm² sm=0 mm wk=0,00 mm

SHELL: [00655-02014-02013] AA= PCA CA=FQR ε sm=0,00000 Ae=0,0 cm² sm=0 mm wk=0,00 mm CA=QPR ε sm=0,00000 Ae=0,0 cm² sm=0 mm wk=0,00 mm

SHELL: [01984-00392-01979] AA= PCA CA=FQR ε sm=0,00000 Ae=0,0 cm² sm=0 mm wk=0,00 mm CA=QPR ε sm=0,00000 Ae=0,0 cm² sm=0 mm wk=0,00 mm

SHELL: [00392-00391-01979] AA= PCA CA=FQR ε sm=0,00000 Ae=0,0 cm² sm=0 mm wk=0,00 mm CA=QPR ε sm=0,00000

Pareti - Verifiche a pressoflessione retta allo stato limite di esercizio

D	Nodo	σ ct	σ cc	σ at	Nodo	σ ct	σ cc	σ at	Nodo	σ ct	σ cc	σ at	Nodo	σ ct	σ cc	σ at
		[N/mm²]	[N/mm²]	[N/mm²]		[N/mm²]	[N/mm²]	[N/mm²]		[N/mm²]	[N/mm²]	[N/mm²]		[N/mm²]	[N/mm²]	[N/mm²]

Ae=0,0 cm² sm=0 mm wk=0,00 mm
SHELL: [01976-00668-00669] AA= PCA CA=FQR ε sm=0,00000 Ae=0,0 cm² sm=0 mm wk=0,00 mm CA=QPR ε sm=0,00000
Ae=0,0 cm² sm=0 mm wk=0,00 mm
SHELL: [01979-00391-01972] AA= PCA CA=FQR ε sm=0,00000 Ae=0,0 cm² sm=0 mm wk=0,00 mm CA=QPR ε sm=0,00000
Ae=0,0 cm² sm=0 mm wk=0,00 mm
SHELL: [00655-02013-00654] AA= PCA CA=FQR ε sm=0,00000 Ae=0,0 cm² sm=0 mm wk=0,00 mm CA=QPR ε sm=0,00000
Ae=0,0 cm² sm=0 mm wk=0,00 mm
SHELL: [01977-00666-00667] AA= PCA CA=FQR ε sm=0,00000 Ae=0,0 cm² sm=0 mm wk=0,00 mm CA=QPR ε sm=0,00000
Ae=0,0 cm² sm=0 mm wk=0,00 mm
SHELL: [01977-00665-00666] AA= PCA CA=FQR ε sm=0,00000 Ae=0,0 cm² sm=0 mm wk=0,00 mm CA=QPR ε sm=0,00000
Ae=0,0 cm² sm=0 mm wk=0,00 mm
SHELL: [01978-00664-00665] AA= PCA CA=FQR ε sm=0,00000 Ae=0,0 cm² sm=0 mm wk=0,00 mm CA=QPR ε sm=0,00000
Ae=0,0 cm² sm=0 mm wk=0,00 mm
SHELL: [01978-00665-01977] AA= PCA CA=FQR ε sm=0,00000 Ae=0,0 cm² sm=0 mm wk=0,00 mm CA=QPR ε sm=0,00000
Ae=0,0 cm² sm=0 mm wk=0,00 mm
SHELL: [00186-01974-00187] AA= PCA CA=FQR ε sm=0,00000 Ae=0,0 cm² sm=0 mm wk=0,00 mm CA=QPR ε sm=0,00000
Ae=0,0 cm² sm=0 mm wk=0,00 mm
SHELL: [01975-00669-00670] AA= PCA CA=FQR ε sm=0,00000 Ae=0,0 cm² sm=0 mm wk=0,00 mm CA=QPR ε sm=0,00000
Ae=0,0 cm² sm=0 mm wk=0,00 mm
SHELL: [00654-02013-01970] AA= PCA CA=FQR ε sm=0,00000 Ae=0,0 cm² sm=0 mm wk=0,00 mm CA=QPR ε sm=0,00000
Ae=0,0 cm² sm=0 mm wk=0,00 mm
SHELL: [01974-01973-00187] AA= PCA CA=FQR ε sm=0,00000 Ae=0,0 cm² sm=0 mm wk=0,00 mm CA=QPR ε sm=0,00000
Ae=0,0 cm² sm=0 mm wk=0,00 mm
SHELL: [01974-01975-00670] AA= PCA CA=FQR ε sm=0,00000 Ae=0,0 cm² sm=0 mm wk=0,00 mm CA=QPR ε sm=0,00000
Ae=0,0 cm² sm=0 mm wk=0,00 mm
SHELL: [01974-00670-01973] AA= PCA CA=FQR ε sm=0,00000 Ae=0,0 cm² sm=0 mm wk=0,00 mm CA=QPR ε sm=0,00000
Ae=0,0 cm² sm=0 mm wk=0,00 mm
SHELL: [01976-00667-00668] AA= PCA CA=FQR ε sm=0,00000 Ae=0,0 cm² sm=0 mm wk=0,00 mm CA=QPR ε sm=0,00000
Ae=0,0 cm² sm=0 mm wk=0,00 mm
SHELL: [01976-01977-00667] AA= PCA CA=FQR ε sm=0,00000 Ae=0,0 cm² sm=0 mm wk=0,00 mm CA=QPR ε sm=0,00000
Ae=0,0 cm² sm=0 mm wk=0,00 mm
SHELL: [00004-01970-00176] AA= PCA CA=FQR ε sm=0,00000 Ae=0,0 cm² sm=0 mm wk=0,00 mm CA=QPR ε sm=0,00000
Ae=0,0 cm² sm=0 mm wk=0,00 mm
SHELL: [00393-00392-01984] AA= PCA CA=FQR ε sm=0,00000 Ae=0,0 cm² sm=0 mm wk=0,00 mm CA=QPR ε sm=0,00000
Ae=0,0 cm² sm=0 mm wk=0,00 mm
SHELL: [01980-01974-00186] AA= PCA CA=FQR ε sm=0,00000 Ae=0,0 cm² sm=0 mm wk=0,00 mm CA=QPR ε sm=0,00000
Ae=0,0 cm² sm=0 mm wk=0,00 mm
SHELL: [01980-01981-01975] AA= PCA CA=FQR ε sm=0,00000 Ae=0,0 cm² sm=0 mm wk=0,00 mm CA=QPR ε sm=0,00000
Ae=0,0 cm² sm=0 mm wk=0,00 mm
SHELL: [01980-01975-01974] AA= PCA CA=FQR ε sm=0,00000 Ae=0,0 cm² sm=0 mm wk=0,00 mm CA=QPR ε sm=0,00000
Ae=0,0 cm² sm=0 mm wk=0,00 mm
SHELL: [01981-01976-01975] AA= PCA CA=FQR ε sm=0,00000 Ae=0,0 cm² sm=0 mm wk=0,00 mm CA=QPR ε sm=0,00000
Ae=0,0 cm² sm=0 mm wk=0,00 mm
SHELL: [01970-02013-00176] AA= PCA CA=FQR ε sm=0,00000 Ae=0,0 cm² sm=0 mm wk=0,00 mm CA=QPR ε sm=0,00000
Ae=0,0 cm² sm=0 mm wk=0,00 mm
SHELL: [01971-00402-02017] AA= PCA CA=FQR ε sm=0,00000 Ae=0,0 cm² sm=0 mm wk=0,00 mm CA=QPR ε sm=0,00000
Ae=0,0 cm² sm=0 mm wk=0,00 mm
SHELL: [01982-01977-01976] AA= PCA CA=FQR ε sm=0,00000 Ae=0,0 cm² sm=0 mm wk=0,00 mm CA=QPR ε sm=0,00000
Ae=0,0 cm² sm=0 mm wk=0,00 mm
SHELL: [01982-01976-01981] AA= PCA CA=FQR ε sm=0,00000 Ae=0,0 cm² sm=0 mm wk=0,00 mm CA=QPR ε sm=0,00000
Ae=0,0 cm² sm=0 mm wk=0,00 mm
SHELL: [01983-01984-01978] AA= PCA CA=FQR ε sm=0,00000 Ae=0,0 cm² sm=0 mm wk=0,00 mm CA=QPR ε sm=0,00000
Ae=0,0 cm² sm=0 mm wk=0,00 mm
SHELL: [00185-01980-00186] AA= PCA CA=FQR ε sm=0,00000 Ae=0,0 cm² sm=0 mm wk=0,00 mm CA=QPR ε sm=0,00000
Ae=0,0 cm² sm=0 mm wk=0,00 mm
SHELL: [01984-01979-01978] AA= PCA CA=FQR ε sm=0,00000 Ae=0,0 cm² sm=0 mm wk=0,00 mm CA=QPR ε sm=0,00000
Ae=0,0 cm² sm=0 mm wk=0,00 mm
SHELL: [01983-01978-01977] AA= PCA CA=FQR ε sm=0,00000 Ae=0,0 cm² sm=0 mm wk=0,00 mm CA=QPR ε sm=0,00000
Ae=0,0 cm² sm=0 mm wk=0,00 mm
SHELL: [01983-01977-01982] AA= PCA CA=FQR ε sm=0,00000 Ae=0,0 cm² sm=0 mm wk=0,00 mm CA=QPR ε sm=0,00000
Ae=0,0 cm² sm=0 mm wk=0,00 mm
SHELL: [00654-01970-00004] AA= PCA CA=FQR ε sm=0,00000 Ae=0,0 cm² sm=0 mm wk=0,00 mm CA=QPR ε sm=0,00000
Ae=0,0 cm² sm=0 mm wk=0,00 mm
SHELL: [01990-01984-01989] AA= PCA CA=FQR ε sm=0,00000 Ae=0,0 cm² sm=0 mm wk=0,00 mm CA=QPR ε sm=0,00000
Ae=0,0 cm² sm=0 mm wk=0,00 mm
SHELL: [00395-00394-01990] AA= PCA CA=FQR ε sm=0,00000 Ae=0,0 cm² sm=0 mm wk=0,00 mm CA=QPR ε sm=0,00000
Ae=0,0 cm² sm=0 mm wk=0,00 mm
SHELL: [00661-02017-00660] AA= PCA CA=FQR ε sm=0,00000 Ae=0,0 cm² sm=0 mm wk=0,00 mm CA=QPR ε sm=0,00000
Ae=0,0 cm² sm=0 mm wk=0,00 mm
SHELL: [02014-02008-02013] AA= PCA CA=FQR ε sm=0,00000 Ae=0,0 cm² sm=0 mm wk=0,00 mm CA=QPR ε sm=0,00000
Ae=0,0 cm² sm=0 mm wk=0,00 mm
SHELL: [02014-02009-02008] AA= PCA CA=FQR ε sm=0,00000 Ae=0,0 cm² sm=0 mm wk=0,00 mm CA=QPR ε sm=0,00000
Ae=0,0 cm² sm=0 mm wk=0,00 mm
SHELL: [01985-01980-00185] AA= PCA CA=FQR ε sm=0,00000 Ae=0,0 cm² sm=0 mm wk=0,00 mm CA=QPR ε sm=0,00000
Ae=0,0 cm² sm=0 mm wk=0,00 mm
SHELL: [01985-00185-00184] AA= PCA CA=FQR ε sm=0,00000 Ae=0,0 cm² sm=0 mm wk=0,00 mm CA=QPR ε sm=0,00000
Ae=0,0 cm² sm=0 mm wk=0,00 mm
SHELL: [01986-01980-01985] AA= PCA CA=FQR ε sm=0,00000 Ae=0,0 cm² sm=0 mm wk=0,00 mm CA=QPR ε sm=0,00000
Ae=0,0 cm² sm=0 mm wk=0,00 mm

Pareti - Verifiche a pressoflessione retta allo stato limite di esercizio

D	Nodo	σ ct	σ cc	σ at	Nodo	σ ct	σ cc	σ at	Nodo	σ ct	σ cc	σ at	Nodo	σ ct	σ cc	σ at
		[N/mm²]	[N/mm²]	[N/mm²]		[N/mm²]	[N/mm²]	[N/mm²]		[N/mm²]	[N/mm²]	[N/mm²]		[N/mm²]	[N/mm²]	[N/mm²]

SHELL: [01989-01984-01983] AA= PCA CA=FQR ε sm=0,00000 Ae=0,0 cm² sm=0 mm wk=0,00 mm CA=QPR ε sm=0,00000 Ae=0,0 cm² sm=0 mm wk=0,00 mm
SHELL: [01986-01987-01981] AA= PCA CA=FQR ε sm=0,00000 Ae=0,0 cm² sm=0 mm wk=0,00 mm CA=QPR ε sm=0,00000 Ae=0,0 cm² sm=0 mm wk=0,00 mm
SHELL: [01990-00393-01984] AA= PCA CA=FQR ε sm=0,00000 Ae=0,0 cm² sm=0 mm wk=0,00 mm CA=QPR ε sm=0,00000 Ae=0,0 cm² sm=0 mm wk=0,00 mm
SHELL: [01990-00394-00393] AA= PCA CA=FQR ε sm=0,00000 Ae=0,0 cm² sm=0 mm wk=0,00 mm CA=QPR ε sm=0,00000 Ae=0,0 cm² sm=0 mm wk=0,00 mm
SHELL: [01988-01989-01983] AA= PCA CA=FQR ε sm=0,00000 Ae=0,0 cm² sm=0 mm wk=0,00 mm CA=QPR ε sm=0,00000 Ae=0,0 cm² sm=0 mm wk=0,00 mm
SHELL: [01988-01983-01982] AA= PCA CA=FQR ε sm=0,00000 Ae=0,0 cm² sm=0 mm wk=0,00 mm CA=QPR ε sm=0,00000 Ae=0,0 cm² sm=0 mm wk=0,00 mm
SHELL: [01987-01988-01982] AA= PCA CA=FQR ε sm=0,00000 Ae=0,0 cm² sm=0 mm wk=0,00 mm CA=QPR ε sm=0,00000 Ae=0,0 cm² sm=0 mm wk=0,00 mm
SHELL: [01987-01982-01981] AA= PCA CA=FQR ε sm=0,00000 Ae=0,0 cm² sm=0 mm wk=0,00 mm CA=QPR ε sm=0,00000 Ae=0,0 cm² sm=0 mm wk=0,00 mm
SHELL: [01986-01981-01980] AA= PCA CA=FQR ε sm=0,00000 Ae=0,0 cm² sm=0 mm wk=0,00 mm CA=QPR ε sm=0,00000 Ae=0,0 cm² sm=0 mm wk=0,00 mm
SHELL: [00183-01985-00184] AA= PCA CA=FQR ε sm=0,00000 Ae=0,0 cm² sm=0 mm wk=0,00 mm CA=QPR ε sm=0,00000 Ae=0,0 cm² sm=0 mm wk=0,00 mm
SHELL: [01995-00395-01990] AA= PCA CA=FQR ε sm=0,00000 Ae=0,0 cm² sm=0 mm wk=0,00 mm CA=QPR ε sm=0,00000 Ae=0,0 cm² sm=0 mm wk=0,00 mm
SHELL: [01994-01995-01989] AA= PCA CA=FQR ε sm=0,00000 Ae=0,0 cm² sm=0 mm wk=0,00 mm CA=QPR ε sm=0,00000 Ae=0,0 cm² sm=0 mm wk=0,00 mm
SHELL: [00398-00397-02001] AA= PCA CA=FQR ε sm=0,00000 Ae=0,0 cm² sm=0 mm wk=0,00 mm CA=QPR ε sm=0,00000 Ae=0,0 cm² sm=0 mm wk=0,00 mm
SHELL: [00182-01991-00183] AA= PCA CA=FQR ε sm=0,00000 Ae=0,0 cm² sm=0 mm wk=0,00 mm CA=QPR ε sm=0,00000 Ae=0,0 cm² sm=0 mm wk=0,00 mm
SHELL: [01995-01990-01989] AA= PCA CA=FQR ε sm=0,00000 Ae=0,0 cm² sm=0 mm wk=0,00 mm CA=QPR ε sm=0,00000 Ae=0,0 cm² sm=0 mm wk=0,00 mm
SHELL: [01994-01989-01988] AA= PCA CA=FQR ε sm=0,00000 Ae=0,0 cm² sm=0 mm wk=0,00 mm CA=QPR ε sm=0,00000 Ae=0,0 cm² sm=0 mm wk=0,00 mm
SHELL: [02013-02007-00177] AA= PCA CA=FQR ε sm=0,00000 Ae=0,0 cm² sm=0 mm wk=0,00 mm CA=QPR ε sm=0,00000 Ae=0,0 cm² sm=0 mm wk=0,00 mm
SHELL: [01993-01994-01988] AA= PCA CA=FQR ε sm=0,00000 Ae=0,0 cm² sm=0 mm wk=0,00 mm CA=QPR ε sm=0,00000 Ae=0,0 cm² sm=0 mm wk=0,00 mm
SHELL: [01991-01986-01985] AA= PCA CA=FQR ε sm=0,00000 Ae=0,0 cm² sm=0 mm wk=0,00 mm CA=QPR ε sm=0,00000 Ae=0,0 cm² sm=0 mm wk=0,00 mm
SHELL: [01991-01985-00183] AA= PCA CA=FQR ε sm=0,00000 Ae=0,0 cm² sm=0 mm wk=0,00 mm CA=QPR ε sm=0,00000 Ae=0,0 cm² sm=0 mm wk=0,00 mm
SHELL: [01992-01986-01991] AA= PCA CA=FQR ε sm=0,00000 Ae=0,0 cm² sm=0 mm wk=0,00 mm CA=QPR ε sm=0,00000 Ae=0,0 cm² sm=0 mm wk=0,00 mm
SHELL: [01992-01987-01986] AA= PCA CA=FQR ε sm=0,00000 Ae=0,0 cm² sm=0 mm wk=0,00 mm CA=QPR ε sm=0,00000 Ae=0,0 cm² sm=0 mm wk=0,00 mm
SHELL: [00396-00395-01995] AA= PCA CA=FQR ε sm=0,00000 Ae=0,0 cm² sm=0 mm wk=0,00 mm CA=QPR ε sm=0,00000 Ae=0,0 cm² sm=0 mm wk=0,00 mm
SHELL: [01993-01988-01987] AA= PCA CA=FQR ε sm=0,00000 Ae=0,0 cm² sm=0 mm wk=0,00 mm CA=QPR ε sm=0,00000 Ae=0,0 cm² sm=0 mm wk=0,00 mm
SHELL: [01993-01987-01992] AA= PCA CA=FQR ε sm=0,00000 Ae=0,0 cm² sm=0 mm wk=0,00 mm CA=QPR ε sm=0,00000 Ae=0,0 cm² sm=0 mm wk=0,00 mm
SHELL: [02013-02008-02007] AA= PCA CA=FQR ε sm=0,00000 Ae=0,0 cm² sm=0 mm wk=0,00 mm CA=QPR ε sm=0,00000 Ae=0,0 cm² sm=0 mm wk=0,00 mm
SHELL: [02015-02016-02010] AA= PCA CA=FQR ε sm=0,00000 Ae=0,0 cm² sm=0 mm wk=0,00 mm CA=QPR ε sm=0,00000 Ae=0,0 cm² sm=0 mm wk=0,00 mm
SHELL: [01997-01991-01996] AA= PCA CA=FQR ε sm=0,00000 Ae=0,0 cm² sm=0 mm wk=0,00 mm CA=QPR ε sm=0,00000 Ae=0,0 cm² sm=0 mm wk=0,00 mm
SHELL: [01998-01992-01997] AA= PCA CA=FQR ε sm=0,00000 Ae=0,0 cm² sm=0 mm wk=0,00 mm CA=QPR ε sm=0,00000 Ae=0,0 cm² sm=0 mm wk=0,00 mm
SHELL: [01998-01999-01993] AA= PCA CA=FQR ε sm=0,00000 Ae=0,0 cm² sm=0 mm wk=0,00 mm CA=QPR ε sm=0,00000 Ae=0,0 cm² sm=0 mm wk=0,00 mm
SHELL: [02015-02010-02009] AA= PCA CA=FQR ε sm=0,00000 Ae=0,0 cm² sm=0 mm wk=0,00 mm CA=QPR ε sm=0,00000 Ae=0,0 cm² sm=0 mm wk=0,00 mm
SHELL: [02000-01995-01994] AA= PCA CA=FQR ε sm=0,00000 Ae=0,0 cm² sm=0 mm wk=0,00 mm CA=QPR ε sm=0,00000 Ae=0,0 cm² sm=0 mm wk=0,00 mm
SHELL: [01998-01993-01992] AA= PCA CA=FQR ε sm=0,00000 Ae=0,0 cm² sm=0 mm wk=0,00 mm CA=QPR ε sm=0,00000 Ae=0,0 cm² sm=0 mm wk=0,00 mm
SHELL: [02001-01995-02000] AA= PCA CA=FQR ε sm=0,00000 Ae=0,0 cm² sm=0 mm wk=0,00 mm CA=QPR ε sm=0,00000 Ae=0,0 cm² sm=0 mm wk=0,00 mm
SHELL: [02001-00397-00396] AA= PCA CA=FQR ε sm=0,00000 Ae=0,0 cm² sm=0 mm wk=0,00 mm CA=QPR ε sm=0,00000 Ae=0,0 cm² sm=0 mm wk=0,00 mm
SHELL: [02001-00396-01995] AA= PCA CA=FQR ε sm=0,00000 Ae=0,0 cm² sm=0 mm wk=0,00 mm CA=QPR ε sm=0,00000 Ae=0,0 cm² sm=0 mm wk=0,00 mm
SHELL: [01999-01994-01993] AA= PCA CA=FQR ε sm=0,00000 Ae=0,0 cm² sm=0 mm wk=0,00 mm CA=QPR ε sm=0,00000 Ae=0,0 cm² sm=0 mm wk=0,00 mm
SHELL: [01999-02000-01994] AA= PCA CA=FQR ε sm=0,00000 Ae=0,0 cm² sm=0 mm wk=0,00 mm CA=QPR ε sm=0,00000 Ae=0,0 cm² sm=0 mm wk=0,00 mm
SHELL: [01996-01991-00182] AA= PCA CA=FQR ε sm=0,00000 Ae=0,0 cm² sm=0 mm wk=0,00 mm CA=QPR ε sm=0,00000 Ae=0,0 cm² sm=0 mm wk=0,00 mm
SHELL: [01996-00182-00181] AA= PCA CA=FQR ε sm=0,00000 Ae=0,0 cm² sm=0 mm wk=0,00 mm CA=QPR ε sm=0,00000

Pareti - Verifiche a pressoflessione retta allo stato limite di esercizio

D	Nodo	σ ct	σ cc	σ at	Nodo	σ ct	σ cc	σ at	Nodo	σ ct	σ cc	σ at	Nodo	σ ct	σ cc	σ at
		[N/mm²]	[N/mm²]	[N/mm²]		[N/mm²]	[N/mm²]	[N/mm²]		[N/mm²]	[N/mm²]	[N/mm²]		[N/mm²]	[N/mm²]	[N/mm²]
Ae=0,0 cm² sm=0 mm wk=0,00 mm																
SHELL: [02006-00398-02001] AA= PCA						**CA=FQR ε sm=0,00000 Ae=0,0 cm² sm=0 mm wk=0,00 mm**								**CA=QPR ε sm=0,00000**		
Ae=0,0 cm² sm=0 mm wk=0,00 mm																
SHELL: [01997-01992-01991] AA= PCA						**CA=FQR ε sm=0,00000 Ae=0,0 cm² sm=0 mm wk=0,00 mm**								**CA=QPR ε sm=0,00000**		
Ae=0,0 cm² sm=0 mm wk=0,00 mm																
SHELL: [00180-01996-00181] AA= PCA						**CA=FQR ε sm=0,00000 Ae=0,0 cm² sm=0 mm wk=0,00 mm**								**CA=QPR ε sm=0,00000**		
Ae=0,0 cm² sm=0 mm wk=0,00 mm																
SHELL: [02004-01998-02003] AA= PCA						**CA=FQR ε sm=0,00000 Ae=0,0 cm² sm=0 mm wk=0,00 mm**								**CA=QPR ε sm=0,00000**		
Ae=0,0 cm² sm=0 mm wk=0,00 mm																
SHELL: [00402-00401-02017] AA= PCA						**CA=FQR ε sm=0,00000 Ae=0,0 cm² sm=0 mm wk=0,00 mm**								**CA=QPR ε sm=0,00000**		
Ae=0,0 cm² sm=0 mm wk=0,00 mm																
SHELL: [02017-02012-02011] AA= PCA						**CA=FQR ε sm=0,00000 Ae=0,0 cm² sm=0 mm wk=0,00 mm**								**CA=QPR ε sm=0,00000**		
Ae=0,0 cm² sm=0 mm wk=0,00 mm																
SHELL: [02005-02000-01999] AA= PCA						**CA=FQR ε sm=0,00000 Ae=0,0 cm² sm=0 mm wk=0,00 mm**								**CA=QPR ε sm=0,00000**		
Ae=0,0 cm² sm=0 mm wk=0,00 mm																
SHELL: [02006-02000-02005] AA= PCA						**CA=FQR ε sm=0,00000 Ae=0,0 cm² sm=0 mm wk=0,00 mm**								**CA=QPR ε sm=0,00000**		
Ae=0,0 cm² sm=0 mm wk=0,00 mm																
SHELL: [02006-02001-02000] AA= PCA						**CA=FQR ε sm=0,00000 Ae=0,0 cm² sm=0 mm wk=0,00 mm**								**CA=QPR ε sm=0,00000**		
Ae=0,0 cm² sm=0 mm wk=0,00 mm																
SHELL: [02003-01997-02002] AA= PCA						**CA=FQR ε sm=0,00000 Ae=0,0 cm² sm=0 mm wk=0,00 mm**								**CA=QPR ε sm=0,00000**		
Ae=0,0 cm² sm=0 mm wk=0,00 mm																
SHELL: [02017-02011-02016] AA= PCA						**CA=FQR ε sm=0,00000 Ae=0,0 cm² sm=0 mm wk=0,00 mm**								**CA=QPR ε sm=0,00000**		
Ae=0,0 cm² sm=0 mm wk=0,00 mm																
SHELL: [00179-02002-00180] AA= PCA						**CA=FQR ε sm=0,00000 Ae=0,0 cm² sm=0 mm wk=0,00 mm**								**CA=QPR ε sm=0,00000**		
Ae=0,0 cm² sm=0 mm wk=0,00 mm																
SHELL: [02002-01997-01996] AA= PCA						**CA=FQR ε sm=0,00000 Ae=0,0 cm² sm=0 mm wk=0,00 mm**								**CA=QPR ε sm=0,00000**		
Ae=0,0 cm² sm=0 mm wk=0,00 mm																
SHELL: [02002-01996-00180] AA= PCA						**CA=FQR ε sm=0,00000 Ae=0,0 cm² sm=0 mm wk=0,00 mm**								**CA=QPR ε sm=0,00000**		
Ae=0,0 cm² sm=0 mm wk=0,00 mm																
SHELL: [00399-00398-02006] AA= PCA						**CA=FQR ε sm=0,00000 Ae=0,0 cm² sm=0 mm wk=0,00 mm**								**CA=QPR ε sm=0,00000**		
Ae=0,0 cm² sm=0 mm wk=0,00 mm																
SHELL: [02003-01998-01997] AA= PCA						**CA=FQR ε sm=0,00000 Ae=0,0 cm² sm=0 mm wk=0,00 mm**								**CA=QPR ε sm=0,00000**		
Ae=0,0 cm² sm=0 mm wk=0,00 mm																
SHELL: [02017-00401-02012] AA= PCA						**CA=FQR ε sm=0,00000 Ae=0,0 cm² sm=0 mm wk=0,00 mm**								**CA=QPR ε sm=0,00000**		
Ae=0,0 cm² sm=0 mm wk=0,00 mm																
SHELL: [02004-01999-01998] AA= PCA						**CA=FQR ε sm=0,00000 Ae=0,0 cm² sm=0 mm wk=0,00 mm**								**CA=QPR ε sm=0,00000**		
Ae=0,0 cm² sm=0 mm wk=0,00 mm																
SHELL: [02004-02005-01999] AA= PCA						**CA=FQR ε sm=0,00000 Ae=0,0 cm² sm=0 mm wk=0,00 mm**								**CA=QPR ε sm=0,00000**		
Ae=0,0 cm² sm=0 mm wk=0,00 mm																
SHELL: [02016-02011-02010] AA= PCA						**CA=FQR ε sm=0,00000 Ae=0,0 cm² sm=0 mm wk=0,00 mm**								**CA=QPR ε sm=0,00000**		
Ae=0,0 cm² sm=0 mm wk=0,00 mm																
SHELL: [02008-02002-02007] AA= PCA						**CA=FQR ε sm=0,00000 Ae=0,0 cm² sm=0 mm wk=0,00 mm**								**CA=QPR ε sm=0,00000**		
Ae=0,0 cm² sm=0 mm wk=0,00 mm																
SHELL: [02008-02003-02002] AA= PCA						**CA=FQR ε sm=0,00000 Ae=0,0 cm² sm=0 mm wk=0,00 mm**								**CA=QPR ε sm=0,00000**		
Ae=0,0 cm² sm=0 mm wk=0,00 mm																
SHELL: [00176-02013-00177] AA= PCA						**CA=FQR ε sm=0,00000 Ae=0,0 cm² sm=0 mm wk=0,00 mm**								**CA=QPR ε sm=0,00000**		
Ae=0,0 cm² sm=0 mm wk=0,00 mm																
SHELL: [02011-02005-02010] AA= PCA						**CA=FQR ε sm=0,00000 Ae=0,0 cm² sm=0 mm wk=0,00 mm**								**CA=QPR ε sm=0,00000**		
Ae=0,0 cm² sm=0 mm wk=0,00 mm																
SHELL: [02010-02005-02004] AA= PCA						**CA=FQR ε sm=0,00000 Ae=0,0 cm² sm=0 mm wk=0,00 mm**								**CA=QPR ε sm=0,00000**		
Ae=0,0 cm² sm=0 mm wk=0,00 mm																
SHELL: [02008-02009-02003] AA= PCA						**CA=FQR ε sm=0,00000 Ae=0,0 cm² sm=0 mm wk=0,00 mm**								**CA=QPR ε sm=0,00000**		
Ae=0,0 cm² sm=0 mm wk=0,00 mm																
SHELL: [02009-02010-02004] AA= PCA						**CA=FQR ε sm=0,00000 Ae=0,0 cm² sm=0 mm wk=0,00 mm**								**CA=QPR ε sm=0,00000**		
Ae=0,0 cm² sm=0 mm wk=0,00 mm																
SHELL: [02009-02004-02003] AA= PCA						**CA=FQR ε sm=0,00000 Ae=0,0 cm² sm=0 mm wk=0,00 mm**								**CA=QPR ε sm=0,00000**		
Ae=0,0 cm² sm=0 mm wk=0,00 mm																
SHELL: [00401-00400-02012] AA= PCA						**CA=FQR ε sm=0,00000 Ae=0,0 cm² sm=0 mm wk=0,00 mm**								**CA=QPR ε sm=0,00000**		
Ae=0,0 cm² sm=0 mm wk=0,00 mm																
SHELL: [02011-02012-02006] AA= PCA						**CA=FQR ε sm=0,00000 Ae=0,0 cm² sm=0 mm wk=0,00 mm**								**CA=QPR ε sm=0,00000**		
Ae=0,0 cm² sm=0 mm wk=0,00 mm																
SHELL: [02012-00399-02006] AA= PCA						**CA=FQR ε sm=0,00000 Ae=0,0 cm² sm=0 mm wk=0,00 mm**								**CA=QPR ε sm=0,00000**		
Ae=0,0 cm² sm=0 mm wk=0,00 mm																
SHELL: [02012-00400-00399] AA= PCA						**CA=FQR ε sm=0,00000 Ae=0,0 cm² sm=0 mm wk=0,00 mm**								**CA=QPR ε sm=0,00000**		
Ae=0,0 cm² sm=0 mm wk=0,00 mm																
SHELL: [00177-02007-00178] AA= PCA						**CA=FQR ε sm=0,00000 Ae=0,0 cm² sm=0 mm wk=0,00 mm**								**CA=QPR ε sm=0,00000**		
Ae=0,0 cm² sm=0 mm wk=0,00 mm																
SHELL: [02011-02006-02005] AA= PCA						**CA=FQR ε sm=0,00000 Ae=0,0 cm² sm=0 mm wk=0,00 mm**								**CA=QPR ε sm=0,00000**		
Ae=0,0 cm² sm=0 mm wk=0,00 mm																
SHELL: [02007-02002-00179] AA= PCA						**CA=FQR ε sm=0,00000 Ae=0,0 cm² sm=0 mm wk=0,00 mm**								**CA=QPR ε sm=0,00000**		
Ae=0,0 cm² sm=0 mm wk=0,00 mm																
SHELL: [02007-00179-00178] AA= PCA						**CA=FQR ε sm=0,00000 Ae=0,0 cm² sm=0 mm wk=0,00 mm**								**CA=QPR ε sm=0,00000**		
Ae=0,0 cm² sm=0 mm wk=0,00 mm																
SHELL: [02014-02015-02009] AA= PCA						**CA=FQR ε sm=0,00000 Ae=0,0 cm² sm=0 mm wk=0,00 mm**								**CA=QPR ε sm=0,00000**		
Ae=0,0 cm² sm=0 mm wk=0,00 mm																
P	00002	0,188	0,016	2,612	00004	0,005	-0,006	0,065	00055	0,115	0,033	1,620	00074	0,109	0,045	1,558
S		0,424	-0,302	5,494		0,121	-0,191	1,438		0,000	-0,066	0,000		0,203	0,075	2,892
P	0017	0,035	-0,149	0,311	0017	0,073	-0,247	0,705	0017	0,073	-0,340	0,606	0017	0,082	-0,358	0,706

Pareti - Verifiche a pressoflessione retta allo stato limite di esercizio

D	Nodo	σ ct	σ cc	σ at	Nodo	σ ct	σ cc	σ at	Nodo	σ ct	σ cc	σ at	Nodo	σ ct	σ cc	σ at
		[N/mm²]	[N/mm²]	[N/mm²]		[N/mm²]	[N/mm²]	[N/mm²]		[N/mm²]	[N/mm²]	[N/mm²]		[N/mm²]	[N/mm²]	[N/mm²]
	6				7				8				9			
S		0,000	-0,066	0,000		0,035	-0,040	0,431		0,057	-0,091	0,672		0,071	-0,117	0,845
P	00180	0,098	-0,396	0,888	00181	0,143	-0,448	1,442	00182	0,116	-0,430	1,100	00183	0,114	-0,448	1,041
S		0,100	-0,118	1,243		0,093	-0,144	1,116		0,086	-0,132	1,023		0,130	-0,132	1,629
P	00184	0,151	-0,502	1,485	00185	0,138	-0,460	1,351	00186	0,081	-0,374	0,665	00187	0,040	-0,224	0,282
S		0,119	-0,146	1,462		0,126	-0,110	1,611		0,110	-0,065	1,436		0,049	0,039	0,723
P	00391	0,186	-0,251	2,272	00392	0,372	-0,555	4,466	00393	0,546	-0,756	6,632	00394	0,685	-0,856	8,427
S		0,000	-0,120	0,000		0,064	-0,208	0,637		0,035	-0,233	0,201		0,047	-0,306	0,275
P	00395	0,671	-0,907	8,170	00396	0,731	-0,899	9,005	00397	0,784	-0,947	9,681	00398	0,626	-0,828	7,640
S		0,129	-0,313	1,409		0,115	-0,272	1,255		0,090	-0,303	0,874		0,128	-0,247	1,474
P	00399	0,550	-0,642	6,826	00400	0,469	-0,556	5,810	00401	0,276	-0,355	3,380	00402	0,125	-0,070	1,643
S		0,170	-0,170	2,144		0,105	-0,132	1,295		0,096	-0,022	1,292		0,168	0,109	2,446
P	00654	0,022	-0,028	0,268	00655	0,000	-0,059	0,000	00656	0,016	-0,037	0,183	00657	0,009	-0,072	0,033
S		0,185	-0,220	2,295		0,203	-0,253	2,503		0,238	-0,269	2,960		0,228	-0,261	2,835
P	00658	0,041	-0,013	0,554	00659	0,036	-0,051	0,437	00660	0,062	-0,030	0,825	00661	0,046	0,018	0,660
S		0,292	-0,294	3,676		0,281	-0,266	3,557		0,296	-0,303	3,714		0,340	-0,247	4,402
P	00662	0,046	0,033	0,668	00663	0,151	0,032	2,128	00664	0,168	-0,021	2,296	00665	0,163	-0,043	2,196
S		0,242	-0,091	3,232		0,483	-0,325	6,272		0,434	-0,367	5,552		0,461	-0,374	5,913
P	00666	0,189	0,018	2,633	00667	0,106	-0,083	1,361	00668	0,143	-0,011	1,965	00669	0,096	-0,081	1,226
S		0,465	-0,387	5,951		0,406	-0,350	5,188		0,413	-0,350	5,275		0,380	-0,320	4,862
P	00670	0,085	-0,075	1,090	00671	0,129	-0,039	1,741	01970	0,000	-0,056	0,000	01971	0,062	-0,011	0,838
S		0,368	-0,349	4,664		0,482	-0,340	6,239		0,073	-0,151	0,833		0,127	0,069	1,836
P	01972	0,059	-0,006	0,804	01973	0,020	-0,008	0,271	01974	0,000	-0,153	0,000	01975	0,000	-0,059	0,000
S		0,095	-0,045	1,263		0,251	-0,130	3,304		0,092	-0,007	1,263		0,160	-0,087	2,106
P	01976	0,000	-0,042	0,000	01977	0,000	-0,017	0,000	01978	0,032	-0,083	0,335	01979	0,177	-0,224	2,169
S		0,192	-0,132	2,497		0,193	-0,131	2,500		0,145	-0,084	1,894		0,000	-0,021	0,000
P	01980	0,000	-0,237	0,000	01981	0,000	-0,140	0,000	01982	0,000	-0,132	0,000	01983	0,041	-0,200	0,319
S		0,110	-0,028	1,484		0,070	0,008	0,972		0,062	0,010	0,875		0,083	-0,026	1,108
P	01984	0,221	-0,366	2,604	01985	0,062	-0,394	0,385	01986	0,000	-0,256	0,000	01987	0,000	-0,216	0,000
S		0,102	-0,107	1,275		0,138	-0,110	1,775		0,166	-0,092	2,179		0,175	-0,093	2,306
P	01988	0,029	-0,260	0,092	01989	0,180	-0,400	2,001	01990	0,509	-0,669	6,221	01991	0,027	-0,338	0,000
S		0,186	-0,118	2,423		0,185	-0,170	2,349		0,123	-0,239	1,414		0,159	-0,127	2,049
P	01992	0,000	-0,266	0,000	01993	0,013	-0,276	0,000	01994	0,127	-0,374	1,298	01995	0,378	-0,586	4,508
S		0,203	-0,134	2,638		0,225	-0,154	2,915		0,229	-0,189	2,927		0,185	-0,237	2,265
P	01996	0,077	-0,381	0,615	01997	0,003	-0,284	0,000	01998	0,000	-0,259	0,000	01999	0,069	-0,311	0,574
S		0,120	-0,129	1,501		0,171	-0,132	2,201		0,203	-0,145	2,631		0,222	-0,170	2,855
P	02000	0,227	-0,452	2,594	02001	0,542	-0,742	6,595	02002	0,022	-0,282	0,000	02003	0,000	-0,222	0,000
S		0,216	-0,206	2,732		0,151	-0,253	1,784		0,108	-0,103	1,365		0,135	-0,105	1,741
P	02004	0,022	-0,229	0,034	02005	0,117	-0,307	1,252	02006	0,312	-0,479	3,734	02007	0,033	-0,254	0,164
S		0,156	-0,115	2,020		0,172	-0,136	2,207		0,158	-0,165	1,976		0,046	-0,065	0,557
P	02008	0,000	-0,171	0,000	02009	0,000	-0,144	0,000	02010	0,038	-0,165	0,330	02011	0,139	-0,250	1,615
S		0,038	-0,042	0,472		0,043	-0,030	0,564		0,062	-0,034	0,818		0,089	-0,051	1,174
P	02012	0,292	-0,432	3,509	02013	0,000	-0,107	0,000	02014	0,000	-0,064	0,000	02015	0,000	-0,051	0,000
S		0,112	-0,086	1,440		0,028	-0,076	0,299		0,076	-0,100	0,928		0,102	-0,102	1,290
P	02016	0,038	-0,065	0,451	02017	0,114	-0,118	1,430								
S		0,105	-0,075	1,361		0,076	0,003	1,045								

Parete P7-P8 AA= PCA CA=FQR ε sm=0,00000 Ae=0,0 cm² sm=0 mm wk=0,00 mm CA=QPR ε sm=0,00000 Ae=0,0 cm² sm=0 mm wk=0,00 mm

Piano loculi	ParetеP6-P7-P8	Parete P7-P8
SHELL: [00200-02591-00004] AA= PCA	**CA=FQR ε sm=0,00000 Ae=0,0 cm² sm=0 mm wk=0,00 mm**	**CA=QPR ε sm=0,00000 Ae=0,0 cm² sm=0 mm wk=0,00 mm**
SHELL: [02590-00662-00661] AA= PCA	**CA=FQR ε sm=0,00000 Ae=0,0 cm² sm=0 mm wk=0,00 mm**	**CA=QPR ε sm=0,00000 Ae=0,0 cm² sm=0 mm wk=0,00 mm**
SHELL: [00003-01090-02588] AA= PCA	**CA=FQR ε sm=0,00000 Ae=0,0 cm² sm=0 mm wk=0,00 mm**	**CA=QPR ε sm=0,00000**

Pareti - Verifiche a pressoflessione retta allo stato limite di esercizio

D	Nodo	σ ct	σ cc	σ at	Nodo	σ ct	σ cc	σ at	Nodo	σ ct	σ cc	σ at	Nodo	σ ct	σ cc	σ at
		[N/mm²]	[N/mm²]	[N/mm²]		[N/mm²]	[N/mm²]	[N/mm²]		[N/mm²]	[N/mm²]	[N/mm²]		[N/mm²]	[N/mm²]	[N/mm²]
Ae=0,0 cm² sm=0 mm wk=0,00 mm																
SHELL: [00424-00423-02602] AA= PCA						**CA=FQR ε sm=0,00000**				**Ae=0,0 cm² sm=0 mm wk=0,00 mm**				**CA=QPR ε sm=0,00000**		
Ae=0,0 cm² sm=0 mm wk=0,00 mm																
SHELL: [00003-02588-00190] AA= PCA						**CA=FQR ε sm=0,00000**				**Ae=0,0 cm² sm=0 mm wk=0,00 mm**				**CA=QPR ε sm=0,00000**		
Ae=0,0 cm² sm=0 mm wk=0,00 mm																
SHELL: [02593-00655-02592] AA= PCA						**CA=FQR ε sm=0,00000**				**Ae=0,0 cm² sm=0 mm wk=0,00 mm**				**CA=QPR ε sm=0,00000**		
Ae=0,0 cm² sm=0 mm wk=0,00 mm																
SHELL: [01090-01091-02588] AA= PCA						**CA=FQR ε sm=0,00000**				**Ae=0,0 cm² sm=0 mm wk=0,00 mm**				**CA=QPR ε sm=0,00000**		
Ae=0,0 cm² sm=0 mm wk=0,00 mm																
SHELL: [00421-00074-02590] AA= PCA						**CA=FQR ε sm=0,00000**				**Ae=0,0 cm² sm=0 mm wk=0,00 mm**				**CA=QPR ε sm=0,00000**		
Ae=0,0 cm² sm=0 mm wk=0,00 mm																
SHELL: [01091-01092-02626] AA= PCA						**CA=FQR ε sm=0,00000**				**Ae=0,0 cm² sm=0 mm wk=0,00 mm**				**CA=QPR ε sm=0,00000**		
Ae=0,0 cm² sm=0 mm wk=0,00 mm																
SHELL: [01091-02625-02588] AA= PCA						**CA=FQR ε sm=0,00000**				**Ae=0,0 cm² sm=0 mm wk=0,00 mm**				**CA=QPR ε sm=0,00000**		
Ae=0,0 cm² sm=0 mm wk=0,00 mm																
SHELL: [01091-02626-02625] AA= PCA						**CA=FQR ε sm=0,00000**				**Ae=0,0 cm² sm=0 mm wk=0,00 mm**				**CA=QPR ε sm=0,00000**		
Ae=0,0 cm² sm=0 mm wk=0,00 mm																
SHELL: [01092-01093-02627] AA= PCA						**CA=FQR ε sm=0,00000**				**Ae=0,0 cm² sm=0 mm wk=0,00 mm**				**CA=QPR ε sm=0,00000**		
Ae=0,0 cm² sm=0 mm wk=0,00 mm																
SHELL: [01092-02627-02626] AA= PCA						**CA=FQR ε sm=0,00000**				**Ae=0,0 cm² sm=0 mm wk=0,00 mm**				**CA=QPR ε sm=0,00000**		
Ae=0,0 cm² sm=0 mm wk=0,00 mm																
SHELL: [01093-01094-02627] AA= PCA						**CA=FQR ε sm=0,00000**				**Ae=0,0 cm² sm=0 mm wk=0,00 mm**				**CA=QPR ε sm=0,00000**		
Ae=0,0 cm² sm=0 mm wk=0,00 mm																
SHELL: [01094-02628-02627] AA= PCA						**CA=FQR ε sm=0,00000**				**Ae=0,0 cm² sm=0 mm wk=0,00 mm**				**CA=QPR ε sm=0,00000**		
Ae=0,0 cm² sm=0 mm wk=0,00 mm																
SHELL: [01094-01095-02628] AA= PCA						**CA=FQR ε sm=0,00000**				**Ae=0,0 cm² sm=0 mm wk=0,00 mm**				**CA=QPR ε sm=0,00000**		
Ae=0,0 cm² sm=0 mm wk=0,00 mm																
SHELL: [01095-01096-02628] AA= PCA						**CA=FQR ε sm=0,00000**				**Ae=0,0 cm² sm=0 mm wk=0,00 mm**				**CA=QPR ε sm=0,00000**		
Ae=0,0 cm² sm=0 mm wk=0,00 mm																
SHELL: [02590-00074-00662] AA= PCA						**CA=FQR ε sm=0,00000**				**Ae=0,0 cm² sm=0 mm wk=0,00 mm**				**CA=QPR ε sm=0,00000**		
Ae=0,0 cm² sm=0 mm wk=0,00 mm																
SHELL: [02591-00655-00654] AA= PCA						**CA=FQR ε sm=0,00000**				**Ae=0,0 cm² sm=0 mm wk=0,00 mm**				**CA=QPR ε sm=0,00000**		
Ae=0,0 cm² sm=0 mm wk=0,00 mm																
SHELL: [01096-02629-02628] AA= PCA						**CA=FQR ε sm=0,00000**				**Ae=0,0 cm² sm=0 mm wk=0,00 mm**				**CA=QPR ε sm=0,00000**		
Ae=0,0 cm² sm=0 mm wk=0,00 mm																
SHELL: [02591-00654-00004] AA= PCA						**CA=FQR ε sm=0,00000**				**Ae=0,0 cm² sm=0 mm wk=0,00 mm**				**CA=QPR ε sm=0,00000**		
Ae=0,0 cm² sm=0 mm wk=0,00 mm																
SHELL: [02592-02591-00200] AA= PCA						**CA=FQR ε sm=0,00000**				**Ae=0,0 cm² sm=0 mm wk=0,00 mm**				**CA=QPR ε sm=0,00000**		
Ae=0,0 cm² sm=0 mm wk=0,00 mm																
SHELL: [02593-00656-00655] AA= PCA						**CA=FQR ε sm=0,00000**				**Ae=0,0 cm² sm=0 mm wk=0,00 mm**				**CA=QPR ε sm=0,00000**		
Ae=0,0 cm² sm=0 mm wk=0,00 mm																
SHELL: [00199-02592-00200] AA= PCA						**CA=FQR ε sm=0,00000**				**Ae=0,0 cm² sm=0 mm wk=0,00 mm**				**CA=QPR ε sm=0,00000**		
Ae=0,0 cm² sm=0 mm wk=0,00 mm																
SHELL: [02592-00655-02591] AA= PCA						**CA=FQR ε sm=0,00000**				**Ae=0,0 cm² sm=0 mm wk=0,00 mm**				**CA=QPR ε sm=0,00000**		
Ae=0,0 cm² sm=0 mm wk=0,00 mm																
SHELL: [01097-01098-02589] AA= PCA						**CA=FQR ε sm=0,00000**				**Ae=0,0 cm² sm=0 mm wk=0,00 mm**				**CA=QPR ε sm=0,00000**		
Ae=0,0 cm² sm=0 mm wk=0,00 mm																
SHELL: [02597-00421-02590] AA= PCA						**CA=FQR ε sm=0,00000**				**Ae=0,0 cm² sm=0 mm wk=0,00 mm**				**CA=QPR ε sm=0,00000**		
Ae=0,0 cm² sm=0 mm wk=0,00 mm																
SHELL: [02602-02597-02596] AA= PCA						**CA=FQR ε sm=0,00000**				**Ae=0,0 cm² sm=0 mm wk=0,00 mm**				**CA=QPR ε sm=0,00000**		
Ae=0,0 cm² sm=0 mm wk=0,00 mm																
SHELL: [02596-02597-00661] AA= PCA						**CA=FQR ε sm=0,00000**				**Ae=0,0 cm² sm=0 mm wk=0,00 mm**				**CA=QPR ε sm=0,00000**		
Ae=0,0 cm² sm=0 mm wk=0,00 mm																
SHELL: [02595-00658-02594] AA= PCA						**CA=FQR ε sm=0,00000**				**Ae=0,0 cm² sm=0 mm wk=0,00 mm**				**CA=QPR ε sm=0,00000**		
Ae=0,0 cm² sm=0 mm wk=0,00 mm																
SHELL: [02597-02590-00661] AA= PCA						**CA=FQR ε sm=0,00000**				**Ae=0,0 cm² sm=0 mm wk=0,00 mm**				**CA=QPR ε sm=0,00000**		
Ae=0,0 cm² sm=0 mm wk=0,00 mm																
SHELL: [02595-00659-00658] AA= PCA						**CA=FQR ε sm=0,00000**				**Ae=0,0 cm² sm=0 mm wk=0,00 mm**				**CA=QPR ε sm=0,00000**		
Ae=0,0 cm² sm=0 mm wk=0,00 mm																
SHELL: [02596-00661-00660] AA= PCA						**CA=FQR ε sm=0,00000**				**Ae=0,0 cm² sm=0 mm wk=0,00 mm**				**CA=QPR ε sm=0,00000**		
Ae=0,0 cm² sm=0 mm wk=0,00 mm																
SHELL: [00422-00421-02597] AA= PCA						**CA=FQR ε sm=0,00000**				**Ae=0,0 cm² sm=0 mm wk=0,00 mm**				**CA=QPR ε sm=0,00000**		
Ae=0,0 cm² sm=0 mm wk=0,00 mm																
SHELL: [02594-00657-00656] AA= PCA						**CA=FQR ε sm=0,00000**				**Ae=0,0 cm² sm=0 mm wk=0,00 mm**				**CA=QPR ε sm=0,00000**		
Ae=0,0 cm² sm=0 mm wk=0,00 mm																
SHELL: [02594-00656-02593] AA= PCA						**CA=FQR ε sm=0,00000**				**Ae=0,0 cm² sm=0 mm wk=0,00 mm**				**CA=QPR ε sm=0,00000**		
Ae=0,0 cm² sm=0 mm wk=0,00 mm																
SHELL: [02594-00658-00657] AA= PCA						**CA=FQR ε sm=0,00000**				**Ae=0,0 cm² sm=0 mm wk=0,00 mm**				**CA=QPR ε sm=0,00000**		
Ae=0,0 cm² sm=0 mm wk=0,00 mm																
SHELL: [02595-00660-00659] AA= PCA						**CA=FQR ε sm=0,00000**				**Ae=0,0 cm² sm=0 mm wk=0,00 mm**				**CA=QPR ε sm=0,00000**		
Ae=0,0 cm² sm=0 mm wk=0,00 mm																
SHELL: [02595-02596-00660] AA= PCA						**CA=FQR ε sm=0,00000**				**Ae=0,0 cm² sm=0 mm wk=0,00 mm**				**CA=QPR ε sm=0,00000**		
Ae=0,0 cm² sm=0 mm wk=0,00 mm																
SHELL: [01097-02589-02630] AA= PCA						**CA=FQR ε sm=0,00000**				**Ae=0,0 cm² sm=0 mm wk=0,00 mm**				**CA=QPR ε sm=0,00000**		
Ae=0,0 cm² sm=0 mm wk=0,00 mm																
SHELL: [01097-02630-02629] AA= PCA						**CA=FQR ε sm=0,00000**				**Ae=0,0 cm² sm=0 mm wk=0,00 mm**				**CA=QPR ε sm=0,00000**		
Ae=0,0 cm² sm=0 mm wk=0,00 mm																
SHELL: [02601-02602-02596] AA= PCA						**CA=FQR ε sm=0,00000**				**Ae=0,0 cm² sm=0 mm wk=0,00 mm**				**CA=QPR ε sm=0,00000**		
Ae=0,0 cm² sm=0 mm wk=0,00 mm																

Pareti - Verifiche a pressoflessione retta allo stato limite di esercizio

D	Nodo	σ ct	σ cc	σ at	Nodo	σ ct	σ cc	σ at	Nodo	σ ct	σ cc	σ at	Nodo	σ ct	σ cc	σ at
		[N/mm²]	[N/mm²]	[N/mm²]		[N/mm²]	[N/mm²]	[N/mm²]		[N/mm²]	[N/mm²]	[N/mm²]		[N/mm²]	[N/mm²]	[N/mm²]

SHELL: [01098-00093-02589] AA= PCA CA=FQR ε sm=0,00000 Ae=0,0 cm² sm=0 mm wk=0,00 mm CA=QPR ε sm=0,00000 Ae=0,0 cm² sm=0 mm wk=0,00 mm
SHELL: [02601-02595-02600] AA= PCA CA=FQR ε sm=0,00000 Ae=0,0 cm² sm=0 mm wk=0,00 mm CA=QPR ε sm=0,00000 Ae=0,0 cm² sm=0 mm wk=0,00 mm
SHELL: [00197-02598-00198] AA= PCA CA=FQR ε sm=0,00000 Ae=0,0 cm² sm=0 mm wk=0,00 mm CA=QPR ε sm=0,00000 Ae=0,0 cm² sm=0 mm wk=0,00 mm
SHELL: [02602-00422-02597] AA= PCA CA=FQR ε sm=0,00000 Ae=0,0 cm² sm=0 mm wk=0,00 mm CA=QPR ε sm=0,00000 Ae=0,0 cm² sm=0 mm wk=0,00 mm
SHELL: [02602-00423-00422] AA= PCA CA=FQR ε sm=0,00000 Ae=0,0 cm² sm=0 mm wk=0,00 mm CA=QPR ε sm=0,00000 Ae=0,0 cm² sm=0 mm wk=0,00 mm
SHELL: [02598-02592-00199] AA= PCA CA=FQR ε sm=0,00000 Ae=0,0 cm² sm=0 mm wk=0,00 mm CA=QPR ε sm=0,00000 Ae=0,0 cm² sm=0 mm wk=0,00 mm
SHELL: [02598-00199-00198] AA= PCA CA=FQR ε sm=0,00000 Ae=0,0 cm² sm=0 mm wk=0,00 mm CA=QPR ε sm=0,00000 Ae=0,0 cm² sm=0 mm wk=0,00 mm
SHELL: [02598-02593-02592] AA= PCA CA=FQR ε sm=0,00000 Ae=0,0 cm² sm=0 mm wk=0,00 mm CA=QPR ε sm=0,00000 Ae=0,0 cm² sm=0 mm wk=0,00 mm
SHELL: [01096-01097-02629] AA= PCA CA=FQR ε sm=0,00000 Ae=0,0 cm² sm=0 mm wk=0,00 mm CA=QPR ε sm=0,00000 Ae=0,0 cm² sm=0 mm wk=0,00 mm
SHELL: [02599-02594-02593] AA= PCA CA=FQR ε sm=0,00000 Ae=0,0 cm² sm=0 mm wk=0,00 mm CA=QPR ε sm=0,00000 Ae=0,0 cm² sm=0 mm wk=0,00 mm
SHELL: [02599-02593-02598] AA= PCA CA=FQR ε sm=0,00000 Ae=0,0 cm² sm=0 mm wk=0,00 mm CA=QPR ε sm=0,00000 Ae=0,0 cm² sm=0 mm wk=0,00 mm
SHELL: [00093-00431-02589] AA= PCA CA=FQR ε sm=0,00000 Ae=0,0 cm² sm=0 mm wk=0,00 mm CA=QPR ε sm=0,00000 Ae=0,0 cm² sm=0 mm wk=0,00 mm
SHELL: [02600-02594-02599] AA= PCA CA=FQR ε sm=0,00000 Ae=0,0 cm² sm=0 mm wk=0,00 mm CA=QPR ε sm=0,00000 Ae=0,0 cm² sm=0 mm wk=0,00 mm
SHELL: [02600-02595-02594] AA= PCA CA=FQR ε sm=0,00000 Ae=0,0 cm² sm=0 mm wk=0,00 mm CA=QPR ε sm=0,00000 Ae=0,0 cm² sm=0 mm wk=0,00 mm
SHELL: [02601-02596-02595] AA= PCA CA=FQR ε sm=0,00000 Ae=0,0 cm² sm=0 mm wk=0,00 mm CA=QPR ε sm=0,00000 Ae=0,0 cm² sm=0 mm wk=0,00 mm
SHELL: [02604-02598-02603] AA= PCA CA=FQR ε sm=0,00000 Ae=0,0 cm² sm=0 mm wk=0,00 mm CA=QPR ε sm=0,00000 Ae=0,0 cm² sm=0 mm wk=0,00 mm
SHELL: [02608-02602-02607] AA= PCA CA=FQR ε sm=0,00000 Ae=0,0 cm² sm=0 mm wk=0,00 mm CA=QPR ε sm=0,00000 Ae=0,0 cm² sm=0 mm wk=0,00 mm
SHELL: [00196-02603-00197] AA= PCA CA=FQR ε sm=0,00000 Ae=0,0 cm² sm=0 mm wk=0,00 mm CA=QPR ε sm=0,00000 Ae=0,0 cm² sm=0 mm wk=0,00 mm
SHELL: [02606-02601-02600] AA= PCA CA=FQR ε sm=0,00000 Ae=0,0 cm² sm=0 mm wk=0,00 mm CA=QPR ε sm=0,00000 Ae=0,0 cm² sm=0 mm wk=0,00 mm
SHELL: [00425-00424-02608] AA= PCA CA=FQR ε sm=0,00000 Ae=0,0 cm² sm=0 mm wk=0,00 mm CA=QPR ε sm=0,00000 Ae=0,0 cm² sm=0 mm wk=0,00 mm
SHELL: [02588-02625-00190] AA= PCA CA=FQR ε sm=0,00000 Ae=0,0 cm² sm=0 mm wk=0,00 mm CA=QPR ε sm=0,00000 Ae=0,0 cm² sm=0 mm wk=0,00 mm
SHELL: [02607-02601-02606] AA= PCA CA=FQR ε sm=0,00000 Ae=0,0 cm² sm=0 mm wk=0,00 mm CA=QPR ε sm=0,00000 Ae=0,0 cm² sm=0 mm wk=0,00 mm
SHELL: [02607-02602-02601] AA= PCA CA=FQR ε sm=0,00000 Ae=0,0 cm² sm=0 mm wk=0,00 mm CA=QPR ε sm=0,00000 Ae=0,0 cm² sm=0 mm wk=0,00 mm
SHELL: [00190-02625-00191] AA= PCA CA=FQR ε sm=0,00000 Ae=0,0 cm² sm=0 mm wk=0,00 mm CA=QPR ε sm=0,00000 Ae=0,0 cm² sm=0 mm wk=0,00 mm
SHELL: [02629-02624-02623] AA= PCA CA=FQR ε sm=0,00000 Ae=0,0 cm² sm=0 mm wk=0,00 mm CA=QPR ε sm=0,00000 Ae=0,0 cm² sm=0 mm wk=0,00 mm
SHELL: [02605-02600-02599] AA= PCA CA=FQR ε sm=0,00000 Ae=0,0 cm² sm=0 mm wk=0,00 mm CA=QPR ε sm=0,00000 Ae=0,0 cm² sm=0 mm wk=0,00 mm
SHELL: [02605-02606-02600] AA= PCA CA=FQR ε sm=0,00000 Ae=0,0 cm² sm=0 mm wk=0,00 mm CA=QPR ε sm=0,00000 Ae=0,0 cm² sm=0 mm wk=0,00 mm
SHELL: [02603-02598-00197] AA= PCA CA=FQR ε sm=0,00000 Ae=0,0 cm² sm=0 mm wk=0,00 mm CA=QPR ε sm=0,00000 Ae=0,0 cm² sm=0 mm wk=0,00 mm
SHELL: [02604-02599-02598] AA= PCA CA=FQR ε sm=0,00000 Ae=0,0 cm² sm=0 mm wk=0,00 mm CA=QPR ε sm=0,00000 Ae=0,0 cm² sm=0 mm wk=0,00 mm
SHELL: [02604-02605-02599] AA= PCA CA=FQR ε sm=0,00000 Ae=0,0 cm² sm=0 mm wk=0,00 mm CA=QPR ε sm=0,00000 Ae=0,0 cm² sm=0 mm wk=0,00 mm
SHELL: [02608-00424-02602] AA= PCA CA=FQR ε sm=0,00000 Ae=0,0 cm² sm=0 mm wk=0,00 mm CA=QPR ε sm=0,00000 Ae=0,0 cm² sm=0 mm wk=0,00 mm
SHELL: [02630-00430-02624] AA= PCA CA=FQR ε sm=0,00000 Ae=0,0 cm² sm=0 mm wk=0,00 mm CA=QPR ε sm=0,00000 Ae=0,0 cm² sm=0 mm wk=0,00 mm
SHELL: [02613-02607-02612] AA= PCA CA=FQR ε sm=0,00000 Ae=0,0 cm² sm=0 mm wk=0,00 mm CA=QPR ε sm=0,00000 Ae=0,0 cm² sm=0 mm wk=0,00 mm
SHELL: [02609-02610-02604] AA= PCA CA=FQR ε sm=0,00000 Ae=0,0 cm² sm=0 mm wk=0,00 mm CA=QPR ε sm=0,00000 Ae=0,0 cm² sm=0 mm wk=0,00 mm
SHELL: [00427-00426-02613] AA= PCA CA=FQR ε sm=0,00000 Ae=0,0 cm² sm=0 mm wk=0,00 mm CA=QPR ε sm=0,00000 Ae=0,0 cm² sm=0 mm wk=0,00 mm
SHELL: [02629-02630-02624] AA= PCA CA=FQR ε sm=0,00000 Ae=0,0 cm² sm=0 mm wk=0,00 mm CA=QPR ε sm=0,00000 Ae=0,0 cm² sm=0 mm wk=0,00 mm
SHELL: [02613-00426-00425] AA= PCA CA=FQR ε sm=0,00000 Ae=0,0 cm² sm=0 mm wk=0,00 mm CA=QPR ε sm=0,00000 Ae=0,0 cm² sm=0 mm wk=0,00 mm
SHELL: [00191-02620-00192] AA= PCA CA=FQR ε sm=0,00000 Ae=0,0 cm² sm=0 mm wk=0,00 mm CA=QPR ε sm=0,00000 Ae=0,0 cm² sm=0 mm wk=0,00 mm
SHELL: [02609-00196-00195] AA= PCA CA=FQR ε sm=0,00000 Ae=0,0 cm² sm=0 mm wk=0,00 mm CA=QPR ε sm=0,00000 Ae=0,0 cm² sm=0 mm wk=0,00 mm
SHELL: [02612-02606-02611] AA= PCA CA=FQR ε sm=0,00000 Ae=0,0 cm² sm=0 mm wk=0,00 mm CA=QPR ε sm=0,00000

Pareti - Verifiche a pressoflessione retta allo stato limite di esercizio

D	Nodo	σ ct	σ cc	σ at	Nodo	σ ct	σ cc	σ at	Nodo	σ ct	σ cc	σ at	Nodo	σ ct	σ cc	σ at
		[N/mm²]	[N/mm²]	[N/mm²]		[N/mm²]	[N/mm²]	[N/mm²]		[N/mm²]	[N/mm²]	[N/mm²]		[N/mm²]	[N/mm²]	[N/mm²]
Ae=0,0 cm² sm=0 mm wk=0,00 mm																
SHELL: [02610-02605-02604] AA= PCA						**CA=FQR ε sm=0,00000**				**Ae=0,0 cm² sm=0 mm wk=0,00 mm**				**CA=QPR ε sm=0,00000**		
Ae=0,0 cm² sm=0 mm wk=0,00 mm																
SHELL: [02614-02609-00194] AA= PCA						**CA=FQR ε sm=0,00000**				**Ae=0,0 cm² sm=0 mm wk=0,00 mm**				**CA=QPR ε sm=0,00000**		
Ae=0,0 cm² sm=0 mm wk=0,00 mm																
SHELL: [02611-02606-02605] AA= PCA						**CA=FQR ε sm=0,00000**				**Ae=0,0 cm² sm=0 mm wk=0,00 mm**				**CA=QPR ε sm=0,00000**		
Ae=0,0 cm² sm=0 mm wk=0,00 mm																
SHELL: [02611-02605-02610] AA= PCA						**CA=FQR ε sm=0,00000**				**Ae=0,0 cm² sm=0 mm wk=0,00 mm**				**CA=QPR ε sm=0,00000**		
Ae=0,0 cm² sm=0 mm wk=0,00 mm																
SHELL: [02612-02607-02606] AA= PCA						**CA=FQR ε sm=0,00000**				**Ae=0,0 cm² sm=0 mm wk=0,00 mm**				**CA=QPR ε sm=0,00000**		
Ae=0,0 cm² sm=0 mm wk=0,00 mm																
SHELL: [02609-02604-02603] AA= PCA						**CA=FQR ε sm=0,00000**				**Ae=0,0 cm² sm=0 mm wk=0,00 mm**				**CA=QPR ε sm=0,00000**		
Ae=0,0 cm² sm=0 mm wk=0,00 mm																
SHELL: [02609-02603-00196] AA= PCA						**CA=FQR ε sm=0,00000**				**Ae=0,0 cm² sm=0 mm wk=0,00 mm**				**CA=QPR ε sm=0,00000**		
Ae=0,0 cm² sm=0 mm wk=0,00 mm																
SHELL: [02613-02608-02607] AA= PCA						**CA=FQR ε sm=0,00000**				**Ae=0,0 cm² sm=0 mm wk=0,00 mm**				**CA=QPR ε sm=0,00000**		
Ae=0,0 cm² sm=0 mm wk=0,00 mm																
SHELL: [02613-00425-02608] AA= PCA						**CA=FQR ε sm=0,00000**				**Ae=0,0 cm² sm=0 mm wk=0,00 mm**				**CA=QPR ε sm=0,00000**		
Ae=0,0 cm² sm=0 mm wk=0,00 mm																
SHELL: [02617-02618-02612] AA= PCA						**CA=FQR ε sm=0,00000**				**Ae=0,0 cm² sm=0 mm wk=0,00 mm**				**CA=QPR ε sm=0,00000**		
Ae=0,0 cm² sm=0 mm wk=0,00 mm																
SHELL: [02629-02623-02628] AA= PCA						**CA=FQR ε sm=0,00000**				**Ae=0,0 cm² sm=0 mm wk=0,00 mm**				**CA=QPR ε sm=0,00000**		
Ae=0,0 cm² sm=0 mm wk=0,00 mm																
SHELL: [00194-02609-00195] AA= PCA						**CA=FQR ε sm=0,00000**				**Ae=0,0 cm² sm=0 mm wk=0,00 mm**				**CA=QPR ε sm=0,00000**		
Ae=0,0 cm² sm=0 mm wk=0,00 mm																
SHELL: [02628-02623-02622] AA= PCA						**CA=FQR ε sm=0,00000**				**Ae=0,0 cm² sm=0 mm wk=0,00 mm**				**CA=QPR ε sm=0,00000**		
Ae=0,0 cm² sm=0 mm wk=0,00 mm																
SHELL: [02616-02617-02611] AA= PCA						**CA=FQR ε sm=0,00000**				**Ae=0,0 cm² sm=0 mm wk=0,00 mm**				**CA=QPR ε sm=0,00000**		
Ae=0,0 cm² sm=0 mm wk=0,00 mm																
SHELL: [02618-02613-02612] AA= PCA						**CA=FQR ε sm=0,00000**				**Ae=0,0 cm² sm=0 mm wk=0,00 mm**				**CA=QPR ε sm=0,00000**		
Ae=0,0 cm² sm=0 mm wk=0,00 mm																
SHELL: [02617-02612-02611] AA= PCA						**CA=FQR ε sm=0,00000**				**Ae=0,0 cm² sm=0 mm wk=0,00 mm**				**CA=QPR ε sm=0,00000**		
Ae=0,0 cm² sm=0 mm wk=0,00 mm																
SHELL: [02619-02613-02618] AA= PCA						**CA=FQR ε sm=0,00000**				**Ae=0,0 cm² sm=0 mm wk=0,00 mm**				**CA=QPR ε sm=0,00000**		
Ae=0,0 cm² sm=0 mm wk=0,00 mm																
SHELL: [02619-00427-02613] AA= PCA						**CA=FQR ε sm=0,00000**				**Ae=0,0 cm² sm=0 mm wk=0,00 mm**				**CA=QPR ε sm=0,00000**		
Ae=0,0 cm² sm=0 mm wk=0,00 mm																
SHELL: [02628-02622-02627] AA= PCA						**CA=FQR ε sm=0,00000**				**Ae=0,0 cm² sm=0 mm wk=0,00 mm**				**CA=QPR ε sm=0,00000**		
Ae=0,0 cm² sm=0 mm wk=0,00 mm																
SHELL: [00193-02614-00194] AA= PCA						**CA=FQR ε sm=0,00000**				**Ae=0,0 cm² sm=0 mm wk=0,00 mm**				**CA=QPR ε sm=0,00000**		
Ae=0,0 cm² sm=0 mm wk=0,00 mm																
SHELL: [02616-02610-02615] AA= PCA						**CA=FQR ε sm=0,00000**				**Ae=0,0 cm² sm=0 mm wk=0,00 mm**				**CA=QPR ε sm=0,00000**		
Ae=0,0 cm² sm=0 mm wk=0,00 mm																
SHELL: [02615-02610-02609] AA= PCA						**CA=FQR ε sm=0,00000**				**Ae=0,0 cm² sm=0 mm wk=0,00 mm**				**CA=QPR ε sm=0,00000**		
Ae=0,0 cm² sm=0 mm wk=0,00 mm																
SHELL: [02615-02609-02614] AA= PCA						**CA=FQR ε sm=0,00000**				**Ae=0,0 cm² sm=0 mm wk=0,00 mm**				**CA=QPR ε sm=0,00000**		
Ae=0,0 cm² sm=0 mm wk=0,00 mm																
SHELL: [02626-02627-02621] AA= PCA						**CA=FQR ε sm=0,00000**				**Ae=0,0 cm² sm=0 mm wk=0,00 mm**				**CA=QPR ε sm=0,00000**		
Ae=0,0 cm² sm=0 mm wk=0,00 mm																
SHELL: [02616-02611-02610] AA= PCA						**CA=FQR ε sm=0,00000**				**Ae=0,0 cm² sm=0 mm wk=0,00 mm**				**CA=QPR ε sm=0,00000**		
Ae=0,0 cm² sm=0 mm wk=0,00 mm																
SHELL: [00428-00427-02619] AA= PCA						**CA=FQR ε sm=0,00000**				**Ae=0,0 cm² sm=0 mm wk=0,00 mm**				**CA=QPR ε sm=0,00000**		
Ae=0,0 cm² sm=0 mm wk=0,00 mm																
SHELL: [02626-02621-02620] AA= PCA						**CA=FQR ε sm=0,00000**				**Ae=0,0 cm² sm=0 mm wk=0,00 mm**				**CA=QPR ε sm=0,00000**		
Ae=0,0 cm² sm=0 mm wk=0,00 mm																
SHELL: [02621-02622-02616] AA= PCA						**CA=FQR ε sm=0,00000**				**Ae=0,0 cm² sm=0 mm wk=0,00 mm**				**CA=QPR ε sm=0,00000**		
Ae=0,0 cm² sm=0 mm wk=0,00 mm																
SHELL: [02627-02622-02621] AA= PCA						**CA=FQR ε sm=0,00000**				**Ae=0,0 cm² sm=0 mm wk=0,00 mm**				**CA=QPR ε sm=0,00000**		
Ae=0,0 cm² sm=0 mm wk=0,00 mm																
SHELL: [00431-00430-02630] AA= PCA						**CA=FQR ε sm=0,00000**				**Ae=0,0 cm² sm=0 mm wk=0,00 mm**				**CA=QPR ε sm=0,00000**		
Ae=0,0 cm² sm=0 mm wk=0,00 mm																
SHELL: [02624-02618-02623] AA= PCA						**CA=FQR ε sm=0,00000**				**Ae=0,0 cm² sm=0 mm wk=0,00 mm**				**CA=QPR ε sm=0,00000**		
Ae=0,0 cm² sm=0 mm wk=0,00 mm																
SHELL: [02624-02619-02618] AA= PCA						**CA=FQR ε sm=0,00000**				**Ae=0,0 cm² sm=0 mm wk=0,00 mm**				**CA=QPR ε sm=0,00000**		
Ae=0,0 cm² sm=0 mm wk=0,00 mm																
SHELL: [02623-02618-02617] AA= PCA						**CA=FQR ε sm=0,00000**				**Ae=0,0 cm² sm=0 mm wk=0,00 mm**				**CA=QPR ε sm=0,00000**		
Ae=0,0 cm² sm=0 mm wk=0,00 mm																
SHELL: [02624-00429-00428] AA= PCA						**CA=FQR ε sm=0,00000**				**Ae=0,0 cm² sm=0 mm wk=0,00 mm**				**CA=QPR ε sm=0,00000**		
Ae=0,0 cm² sm=0 mm wk=0,00 mm																
SHELL: [02589-00431-02630] AA= PCA						**CA=FQR ε sm=0,00000**				**Ae=0,0 cm² sm=0 mm wk=0,00 mm**				**CA=QPR ε sm=0,00000**		
Ae=0,0 cm² sm=0 mm wk=0,00 mm																
SHELL: [02624-00428-02619] AA= PCA						**CA=FQR ε sm=0,00000**				**Ae=0,0 cm² sm=0 mm wk=0,00 mm**				**CA=QPR ε sm=0,00000**		
Ae=0,0 cm² sm=0 mm wk=0,00 mm																
SHELL: [02621-02615-02620] AA= PCA						**CA=FQR ε sm=0,00000**				**Ae=0,0 cm² sm=0 mm wk=0,00 mm**				**CA=QPR ε sm=0,00000**		
Ae=0,0 cm² sm=0 mm wk=0,00 mm																
SHELL: [02620-00193-00192] AA= PCA						**CA=FQR ε sm=0,00000**				**Ae=0,0 cm² sm=0 mm wk=0,00 mm**				**CA=QPR ε sm=0,00000**		
Ae=0,0 cm² sm=0 mm wk=0,00 mm																
SHELL: [02620-02615-02614] AA= PCA						**CA=FQR ε sm=0,00000**				**Ae=0,0 cm² sm=0 mm wk=0,00 mm**				**CA=QPR ε sm=0,00000**		
Ae=0,0 cm² sm=0 mm wk=0,00 mm																

Pareti - Verifiche a pressoflessione retta allo stato limite di esercizio

D	Nodo	σ ct	σ cc	σ at	Nodo	σ ct	σ cc	σ at	Nodo	σ ct	σ cc	σ at	Nodo	σ ct	σ cc	σ at
		[N/mm²]	[N/mm²]	[N/mm²]		[N/mm²]	[N/mm²]	[N/mm²]		[N/mm²]	[N/mm²]	[N/mm²]		[N/mm²]	[N/mm²]	[N/mm²]
SHELL: [02620-02614-00193] AA= PCA Ae=0,0 cm² sm=0 mm wk=0,00 mm						**CA=FQR ε sm=0,00000 Ae=0,0 cm² sm=0 mm wk=0,00 mm**								**CA=QPR ε sm=0,00000**		
SHELL: [02622-02617-02616] AA= PCA Ae=0,0 cm² sm=0 mm wk=0,00 mm						**CA=FQR ε sm=0,00000 Ae=0,0 cm² sm=0 mm wk=0,00 mm**								**CA=QPR ε sm=0,00000**		
SHELL: [02622-02623-02617] AA= PCA Ae=0,0 cm² sm=0 mm wk=0,00 mm						**CA=FQR ε sm=0,00000 Ae=0,0 cm² sm=0 mm wk=0,00 mm**								**CA=QPR ε sm=0,00000**		
SHELL: [02621-02616-02615] AA= PCA Ae=0,0 cm² sm=0 mm wk=0,00 mm						**CA=FQR ε sm=0,00000 Ae=0,0 cm² sm=0 mm wk=0,00 mm**								**CA=QPR ε sm=0,00000**		
SHELL: [02625-02626-02620] AA= PCA Ae=0,0 cm² sm=0 mm wk=0,00 mm						**CA=FQR ε sm=0,00000 Ae=0,0 cm² sm=0 mm wk=0,00 mm**								**CA=QPR ε sm=0,00000**		
SHELL: [00430-00429-02624] AA= PCA Ae=0,0 cm² sm=0 mm wk=0,00 mm						**CA=FQR ε sm=0,00000 Ae=0,0 cm² sm=0 mm wk=0,00 mm**								**CA=QPR ε sm=0,00000**		
SHELL: [02625-02620-00191] AA= PCA Ae=0,0 cm² sm=0 mm wk=0,00 mm						**CA=FQR ε sm=0,00000 Ae=0,0 cm² sm=0 mm wk=0,00 mm**								**CA=QPR ε sm=0,00000**		
P	00003	0,000	-0,251	0,000	00004	0,009	0,009	0,140	00074	0,126	0,036	1,784	00093	0,279	-0,079	3,749
S		0,141	-0,300	1,585		0,111	-0,186	1,314		0,214	0,100	3,078		0,524	0,044	7,269
P	00190	0,011	-0,105	0,031	00191	0,016	-0,200	0,000	00192	0,083	-0,274	0,823	00193	0,087	-0,278	0,868
S		0,000	-0,110	0,000		0,000	-0,102	0,000		0,041	-0,104	0,440		0,078	-0,106	0,948
P	00194	0,073	-0,307	0,649	00195	0,123	-0,357	1,272	00196	0,080	-0,309	0,737	00197	0,081	-0,293	0,772
S		0,074	-0,126	0,874		0,079	-0,118	0,947		0,077	-0,116	0,925		0,079	-0,109	0,955
P	00198	0,089	-0,280	0,892	00199	0,039	-0,208	0,294	00200	0,050	-0,116	0,545	00421	0,035	-0,009	0,476
S		0,062	-0,072	0,776		0,000	-0,068	0,000		0,000	-0,043	0,000		0,147	0,128	2,178
P	00422	0,180	-0,246	2,183	00423	0,285	-0,362	3,492	00424	0,373	-0,479	4,574	00425	0,417	-0,595	5,035
S		0,148	0,021	2,056		0,165	0,014	2,290		0,200	-0,064	2,686		0,211	-0,116	2,771
P	00426	0,483	-0,612	5,934	00427	0,458	-0,579	5,626	00428	0,402	-0,528	4,908	00429	0,366	-0,405	4,563
S		0,214	-0,042	2,905		0,268	-0,073	3,610		0,251	-0,052	3,395		0,320	0,122	4,566
P	00430	0,261	-0,239	3,311	00431	0,078	0,031	1,108	00654	0,000	-0,036	0,000	00655	0,000	-0,042	0,000
S		0,282	0,118	4,029		0,353	0,306	5,238		0,164	-0,225	1,993		0,107	-0,228	1,205
P	00656	0,000	-0,051	0,000	00657	0,008	-0,020	0,092	00658	0,000	-0,034	0,000	00659	0,027	0,015	0,396
S		0,140	-0,184	1,709		0,184	-0,211	2,288		0,150	-0,173	1,864		0,210	-0,206	2,651
P	00660	0,013	-0,010	0,173	00661	0,042	0,004	0,589	00662	0,066	0,010	0,922	01090	0,000	-0,197	0,000
S		0,206	-0,166	2,647		0,111	-0,145	1,356		0,127	-0,008	1,744		0,209	-0,299	2,519
P	01091	0,000	-0,198	0,000	01092	0,000	-0,167	0,000	01093	0,000	-0,207	0,000	01094	0,000	-0,167	0,000
S		0,235	-0,177	3,027		0,151	-0,191	1,849		0,184	-0,200	2,303		0,166	-0,179	2,082
P	01095	0,000	-0,186	0,000	01096	0,000	-0,185	0,000	01097	0,000	-0,159	0,000	01098	0,000	-0,187	0,000
S		0,189	-0,209	2,362		0,205	-0,202	2,589		0,119	-0,277	1,315		0,158	-0,198	1,949
P	02588	0,000	-0,143	0,000	02589	0,014	-0,025	0,161	02590	0,049	0,011	0,688	02591	0,010	-0,039	0,094
S		0,002	-0,228	0,000		0,188	0,170	2,803		0,163	0,146	2,427		0,061	-0,112	0,707
P	02592	0,012	-0,102	0,040	02593	0,000	-0,064	0,000	02594	0,000	-0,036	0,000	02595	0,025	-0,029	0,308
S		0,006	-0,044	0,028		0,032	-0,068	0,359		0,053	-0,070	0,649		0,064	-0,051	0,821
P	02596	0,065	-0,064	0,815	02597	0,109	-0,121	1,366	02598	0,003	-0,160	0,000	02599	0,000	-0,093	0,000
S		0,072	0,002	0,994		0,077	0,076	1,160		0,036	-0,057	0,430		0,031	-0,041	0,377
P	02600	0,003	-0,084	0,000	02601	0,052	-0,122	0,570	02602	0,156	-0,233	1,874	02603	0,049	-0,272	0,357
S		0,048	-0,027	0,637		0,085	-0,018	1,147		0,130	-0,004	1,785		0,073	-0,097	0,894
P	02604	0,000	-0,153	0,000	02605	0,000	-0,116	0,000	02606	0,027	-0,140	0,201	02607	0,114	-0,234	1,295
S		0,088	-0,098	1,094		0,104	-0,089	1,334		0,137	-0,080	1,788		0,180	-0,076	2,396
P	02608	0,313	-0,475	3,751	02609	0,015	-0,220	0,000	02610	0,000	-0,140	0,000	02611	0,000	-0,133	0,000
S		0,199	-0,067	2,666		0,094	-0,116	1,154		0,112	-0,112	1,411		0,140	-0,107	1,809
P	02612	0,066	-0,196	0,682	02613	0,238	-0,371	2,836	02614	0,048	-0,261	0,359	02615	0,000	-0,154	0,000
S		0,180	-0,098	2,367		0,209	-0,081	2,792		0,065	-0,107	0,769		0,082	-0,107	1,000
P	02616	0,000	-0,120	0,000	02617	0,010	-0,139	0,000	02618	0,111	-0,228	1,263	02619	0,325	-0,498	3,882
S		0,100	-0,097	1,265		0,133	-0,093	1,727		0,186	-0,088	2,464		0,231	-0,056	3,123
P	02620	0,000	-0,155	0,000	02621	0,000	-0,111	0,000	02622	0,000	-0,100	0,000	02623	0,018	-0,123	0,106
S		0,018	-0,079	0,154		0,026	-0,047	0,298		0,043	-0,038	0,550		0,079	-0,040	1,041
P	02624	0,159	-0,229	1,924	02625	0,000	-0,097	0,000	02626	0,000	-0,112	0,000	02627	0,000	-0,116	0,000
S		0,152	-0,012	2,080		0,000	-0,075	0,000		0,039	-0,074	0,451		0,063	-0,069	0,792

Pareti - Verifiche a pressoflessione retta allo stato limite di esercizio

D	Nodo	σ ct	σ cc	σ at	Nodo	σ ct	σ cc	σ at	Nodo	σ ct	σ cc	σ at	Nodo	σ ct	σ cc	σ at
		[N/mm²]	[N/mm²]	[N/mm²]		[N/mm²]	[N/mm²]	[N/mm²]		[N/mm²]	[N/mm²]	[N/mm²]		[N/mm²]	[N/mm²]	[N/mm²]
P	02628	0,000	-0,085	0,000	02629	0,000	-0,077	0,000	02630	0,106	-0,125	1,317				
S		0,060	-0,062	0,752		0,054	-0,019	0,716		0,115	0,088	1,686				

Parete P9-P10 AA= PCA CA=FQR ε sm=0,00000 Ae=0,0 cm² sm=0 mm wk=0,00 mm CA=QPR ε sm=0,00000 Ae=0,0 cm² sm=0 mm wk=0,00 mm

Piano loculi	PareteP9-P10-P11	Parete P9-P10
SHELL: [00076-02367-00912] AA= PCA Ae=0,0 cm² sm=0 mm wk=0,00 mm	CA=FQR ε sm=0,00000 Ae=0,0 cm² sm=0 mm wk=0,00 mm	CA=QPR ε sm=0,00000
SHELL: [02369-00901-00902] AA= PCA Ae=0,0 cm² sm=0 mm wk=0,00 mm	CA=FQR ε sm=0,00000 Ae=0,0 cm² sm=0 mm wk=0,00 mm	CA=QPR ε sm=0,00000
SHELL: [00363-00075-02368] AA= PCA Ae=0,0 cm² sm=0 mm wk=0,00 mm	CA=FQR ε sm=0,00000 Ae=0,0 cm² sm=0 mm wk=0,00 mm	CA=QPR ε sm=0,00000
SHELL: [00076-00373-02367] AA= PCA Ae=0,0 cm² sm=0 mm wk=0,00 mm	CA=FQR ε sm=0,00000 Ae=0,0 cm² sm=0 mm wk=0,00 mm	CA=QPR ε sm=0,00000
SHELL: [00912-02367-00913] AA= PCA Ae=0,0 cm² sm=0 mm wk=0,00 mm	CA=FQR ε sm=0,00000 Ae=0,0 cm² sm=0 mm wk=0,00 mm	CA=QPR ε sm=0,00000
SHELL: [00913-02367-02408] AA= PCA Ae=0,0 cm² sm=0 mm wk=0,00 mm	CA=FQR ε sm=0,00000 Ae=0,0 cm² sm=0 mm wk=0,00 mm	CA=QPR ε sm=0,00000
SHELL: [02369-00902-00009] AA= PCA Ae=0,0 cm² sm=0 mm wk=0,00 mm	CA=FQR ε sm=0,00000 Ae=0,0 cm² sm=0 mm wk=0,00 mm	CA=QPR ε sm=0,00000
SHELL: [00913-02408-02407] AA= PCA Ae=0,0 cm² sm=0 mm wk=0,00 mm	CA=FQR ε sm=0,00000 Ae=0,0 cm² sm=0 mm wk=0,00 mm	CA=QPR ε sm=0,00000
SHELL: [00914-02406-00915] AA= PCA Ae=0,0 cm² sm=0 mm wk=0,00 mm	CA=FQR ε sm=0,00000 Ae=0,0 cm² sm=0 mm wk=0,00 mm	CA=QPR ε sm=0,00000
SHELL: [00914-02407-02406] AA= PCA Ae=0,0 cm² sm=0 mm wk=0,00 mm	CA=FQR ε sm=0,00000 Ae=0,0 cm² sm=0 mm wk=0,00 mm	CA=QPR ε sm=0,00000
SHELL: [02370-02369-00124] AA= PCA Ae=0,0 cm² sm=0 mm wk=0,00 mm	CA=FQR ε sm=0,00000 Ae=0,0 cm² sm=0 mm wk=0,00 mm	CA=QPR ε sm=0,00000
SHELL: [00915-02406-00916] AA= PCA Ae=0,0 cm² sm=0 mm wk=0,00 mm	CA=FQR ε sm=0,00000 Ae=0,0 cm² sm=0 mm wk=0,00 mm	CA=QPR ε sm=0,00000
SHELL: [00916-02406-02405] AA= PCA Ae=0,0 cm² sm=0 mm wk=0,00 mm	CA=FQR ε sm=0,00000 Ae=0,0 cm² sm=0 mm wk=0,00 mm	CA=QPR ε sm=0,00000
SHELL: [00916-02405-00917] AA= PCA Ae=0,0 cm² sm=0 mm wk=0,00 mm	CA=FQR ε sm=0,00000 Ae=0,0 cm² sm=0 mm wk=0,00 mm	CA=QPR ε sm=0,00000
SHELL: [02368-00894-00895] AA= PCA Ae=0,0 cm² sm=0 mm wk=0,00 mm	CA=FQR ε sm=0,00000 Ae=0,0 cm² sm=0 mm wk=0,00 mm	CA=QPR ε sm=0,00000
SHELL: [00917-02405-00918] AA= PCA Ae=0,0 cm² sm=0 mm wk=0,00 mm	CA=FQR ε sm=0,00000 Ae=0,0 cm² sm=0 mm wk=0,00 mm	CA=QPR ε sm=0,00000
SHELL: [00918-02404-00919] AA= PCA Ae=0,0 cm² sm=0 mm wk=0,00 mm	CA=FQR ε sm=0,00000 Ae=0,0 cm² sm=0 mm wk=0,00 mm	CA=QPR ε sm=0,00000
SHELL: [00918-02405-02404] AA= PCA Ae=0,0 cm² sm=0 mm wk=0,00 mm	CA=FQR ε sm=0,00000 Ae=0,0 cm² sm=0 mm wk=0,00 mm	CA=QPR ε sm=0,00000
SHELL: [00919-02404-02403] AA= PCA Ae=0,0 cm² sm=0 mm wk=0,00 mm	CA=FQR ε sm=0,00000 Ae=0,0 cm² sm=0 mm wk=0,00 mm	CA=QPR ε sm=0,00000
SHELL: [00124-02369-00009] AA= PCA Ae=0,0 cm² sm=0 mm wk=0,00 mm	CA=FQR ε sm=0,00000 Ae=0,0 cm² sm=0 mm wk=0,00 mm	CA=QPR ε sm=0,00000
SHELL: [02368-00075-00894] AA= PCA Ae=0,0 cm² sm=0 mm wk=0,00 mm	CA=FQR ε sm=0,00000 Ae=0,0 cm² sm=0 mm wk=0,00 mm	CA=QPR ε sm=0,00000
SHELL: [02375-00363-02368] AA= PCA Ae=0,0 cm² sm=0 mm wk=0,00 mm	CA=FQR ε sm=0,00000 Ae=0,0 cm² sm=0 mm wk=0,00 mm	CA=QPR ε sm=0,00000
SHELL: [02377-02371-02376] AA= PCA Ae=0,0 cm² sm=0 mm wk=0,00 mm	CA=FQR ε sm=0,00000 Ae=0,0 cm² sm=0 mm wk=0,00 mm	CA=QPR ε sm=0,00000
SHELL: [02372-00900-02371] AA= PCA Ae=0,0 cm² sm=0 mm wk=0,00 mm	CA=FQR ε sm=0,00000 Ae=0,0 cm² sm=0 mm wk=0,00 mm	CA=QPR ε sm=0,00000
SHELL: [02373-02374-00896] AA= PCA Ae=0,0 cm² sm=0 mm wk=0,00 mm	CA=FQR ε sm=0,00000 Ae=0,0 cm² sm=0 mm wk=0,00 mm	CA=QPR ε sm=0,00000
SHELL: [02370-00901-02369] AA= PCA Ae=0,0 cm² sm=0 mm wk=0,00 mm	CA=FQR ε sm=0,00000 Ae=0,0 cm² sm=0 mm wk=0,00 mm	CA=QPR ε sm=0,00000
SHELL: [02374-00895-00896] AA= PCA Ae=0,0 cm² sm=0 mm wk=0,00 mm	CA=FQR ε sm=0,00000 Ae=0,0 cm² sm=0 mm wk=0,00 mm	CA=QPR ε sm=0,00000
SHELL: [02375-00895-02374] AA= PCA Ae=0,0 cm² sm=0 mm wk=0,00 mm	CA=FQR ε sm=0,00000 Ae=0,0 cm² sm=0 mm wk=0,00 mm	CA=QPR ε sm=0,00000
SHELL: [02375-02368-00895] AA= PCA Ae=0,0 cm² sm=0 mm wk=0,00 mm	CA=FQR ε sm=0,00000 Ae=0,0 cm² sm=0 mm wk=0,00 mm	CA=QPR ε sm=0,00000
SHELL: [00123-02370-00124] AA= PCA Ae=0,0 cm² sm=0 mm wk=0,00 mm	CA=FQR ε sm=0,00000 Ae=0,0 cm² sm=0 mm wk=0,00 mm	CA=QPR ε sm=0,00000
SHELL: [00364-00363-02375] AA= PCA Ae=0,0 cm² sm=0 mm wk=0,00 mm	CA=FQR ε sm=0,00000 Ae=0,0 cm² sm=0 mm wk=0,00 mm	CA=QPR ε sm=0,00000
SHELL: [02373-00896-00897] AA= PCA Ae=0,0 cm² sm=0 mm wk=0,00 mm	CA=FQR ε sm=0,00000 Ae=0,0 cm² sm=0 mm wk=0,00 mm	CA=QPR ε sm=0,00000
SHELL: [00919-02366-00920] AA= PCA Ae=0,0 cm² sm=0 mm wk=0,00 mm	CA=FQR ε sm=0,00000 Ae=0,0 cm² sm=0 mm wk=0,00 mm	CA=QPR ε sm=0,00000
SHELL: [02372-00899-00900] AA= PCA Ae=0,0 cm² sm=0 mm wk=0,00 mm	CA=FQR ε sm=0,00000 Ae=0,0 cm² sm=0 mm wk=0,00 mm	CA=QPR ε sm=0,00000
SHELL: [02373-00897-00898] AA= PCA Ae=0,0 cm² sm=0 mm wk=0,00 mm	CA=FQR ε sm=0,00000 Ae=0,0 cm² sm=0 mm wk=0,00 mm	CA=QPR ε sm=0,00000
SHELL: [02371-00900-00901] AA= PCA Ae=0,0 cm² sm=0 mm wk=0,00 mm	CA=FQR ε sm=0,00000 Ae=0,0 cm² sm=0 mm wk=0,00 mm	CA=QPR ε sm=0,00000

Pareti - Verifiche a pressoflessione retta allo stato limite di esercizio

D	Nodo	σ ct	σ cc	σ at	Nodo	σ ct	σ cc	σ at	Nodo	σ ct	σ cc	σ at	Nodo	σ ct	σ cc	σ at
		[N/mm²]	[N/mm²]	[N/mm²]		[N/mm²]	[N/mm²]	[N/mm²]		[N/mm²]	[N/mm²]	[N/mm²]		[N/mm²]	[N/mm²]	[N/mm²]
SHELL: [02371-00901-02370] AA= PCA Ae=0,0 cm² sm=0 mm wk=0,00 mm						**CA=FQR ε sm=0,00000 Ae=0,0 cm² sm=0 mm wk=0,00 mm**								**CA=QPR ε sm=0,00000**		
SHELL: [02372-00898-00899] AA= PCA Ae=0,0 cm² sm=0 mm wk=0,00 mm						**CA=FQR ε sm=0,00000 Ae=0,0 cm² sm=0 mm wk=0,00 mm**								**CA=QPR ε sm=0,00000**		
SHELL: [02372-02373-00898] AA= PCA Ae=0,0 cm² sm=0 mm wk=0,00 mm						**CA=FQR ε sm=0,00000 Ae=0,0 cm² sm=0 mm wk=0,00 mm**								**CA=QPR ε sm=0,00000**		
SHELL: [00365-00364-02380] AA= PCA Ae=0,0 cm² sm=0 mm wk=0,00 mm						**CA=FQR ε sm=0,00000 Ae=0,0 cm² sm=0 mm wk=0,00 mm**								**CA=QPR ε sm=0,00000**		
SHELL: [00919-02403-02366] AA= PCA Ae=0,0 cm² sm=0 mm wk=0,00 mm						**CA=FQR ε sm=0,00000 Ae=0,0 cm² sm=0 mm wk=0,00 mm**								**CA=QPR ε sm=0,00000**		
SHELL: [00920-02366-00011] AA= PCA Ae=0,0 cm² sm=0 mm wk=0,00 mm						**CA=FQR ε sm=0,00000 Ae=0,0 cm² sm=0 mm wk=0,00 mm**								**CA=QPR ε sm=0,00000**		
SHELL: [02381-02382-02376] AA= PCA Ae=0,0 cm² sm=0 mm wk=0,00 mm						**CA=FQR ε sm=0,00000 Ae=0,0 cm² sm=0 mm wk=0,00 mm**								**CA=QPR ε sm=0,00000**		
SHELL: [02379-02374-02373] AA= PCA Ae=0,0 cm² sm=0 mm wk=0,00 mm						**CA=FQR ε sm=0,00000 Ae=0,0 cm² sm=0 mm wk=0,00 mm**								**CA=QPR ε sm=0,00000**		
SHELL: [00913-02407-00914] AA= PCA Ae=0,0 cm² sm=0 mm wk=0,00 mm						**CA=FQR ε sm=0,00000 Ae=0,0 cm² sm=0 mm wk=0,00 mm**								**CA=QPR ε sm=0,00000**		
SHELL: [02380-02374-02379] AA= PCA Ae=0,0 cm² sm=0 mm wk=0,00 mm						**CA=FQR ε sm=0,00000 Ae=0,0 cm² sm=0 mm wk=0,00 mm**								**CA=QPR ε sm=0,00000**		
SHELL: [02377-02378-02372] AA= PCA Ae=0,0 cm² sm=0 mm wk=0,00 mm						**CA=FQR ε sm=0,00000 Ae=0,0 cm² sm=0 mm wk=0,00 mm**								**CA=QPR ε sm=0,00000**		
SHELL: [02378-02373-02372] AA= PCA Ae=0,0 cm² sm=0 mm wk=0,00 mm						**CA=FQR ε sm=0,00000 Ae=0,0 cm² sm=0 mm wk=0,00 mm**								**CA=QPR ε sm=0,00000**		
SHELL: [02378-02379-02373] AA= PCA Ae=0,0 cm² sm=0 mm wk=0,00 mm						**CA=FQR ε sm=0,00000 Ae=0,0 cm² sm=0 mm wk=0,00 mm**								**CA=QPR ε sm=0,00000**		
SHELL: [02376-02370-00123] AA= PCA Ae=0,0 cm² sm=0 mm wk=0,00 mm						**CA=FQR ε sm=0,00000 Ae=0,0 cm² sm=0 mm wk=0,00 mm**								**CA=QPR ε sm=0,00000**		
SHELL: [02376-00123-00122] AA= PCA Ae=0,0 cm² sm=0 mm wk=0,00 mm						**CA=FQR ε sm=0,00000 Ae=0,0 cm² sm=0 mm wk=0,00 mm**								**CA=QPR ε sm=0,00000**		
SHELL: [02376-02371-02370] AA= PCA Ae=0,0 cm² sm=0 mm wk=0,00 mm						**CA=FQR ε sm=0,00000 Ae=0,0 cm² sm=0 mm wk=0,00 mm**								**CA=QPR ε sm=0,00000**		
SHELL: [02377-02372-02371] AA= PCA Ae=0,0 cm² sm=0 mm wk=0,00 mm						**CA=FQR ε sm=0,00000 Ae=0,0 cm² sm=0 mm wk=0,00 mm**								**CA=QPR ε sm=0,00000**		
SHELL: [00121-02376-00122] AA= PCA Ae=0,0 cm² sm=0 mm wk=0,00 mm						**CA=FQR ε sm=0,00000 Ae=0,0 cm² sm=0 mm wk=0,00 mm**								**CA=QPR ε sm=0,00000**		
SHELL: [02380-00364-02375] AA= PCA Ae=0,0 cm² sm=0 mm wk=0,00 mm						**CA=FQR ε sm=0,00000 Ae=0,0 cm² sm=0 mm wk=0,00 mm**								**CA=QPR ε sm=0,00000**		
SHELL: [02380-02375-02374] AA= PCA Ae=0,0 cm² sm=0 mm wk=0,00 mm						**CA=FQR ε sm=0,00000 Ae=0,0 cm² sm=0 mm wk=0,00 mm**								**CA=QPR ε sm=0,00000**		

Continua nella prossima tabella...

LEGENDA Pareti - Verifiche a pressoflessione retta allo stato limite di esercizio

D Direzione lungo la quale vengono fornite, per ciascun modo, le sollecitazioni.
SHELL Elementi (shell) in cui viene scomposto (modellato) il setto, individuati dai relativi vertici.
FRC Spostamento massimo (freccia) dell' elemento shell [cm].
AA Identificativo dell' aggressività dell' ambiente: [PCA] = Poco aggressivo - [MDA] = Moderatamente aggressivo - [MLA] = Molto aggressivo.
CA Identificativo della Combinazione di Azione: [QPR] = Quasi Permanente - [FRQ] = Frequente - [RAR] = Rara.
ε sm Deformazione media nel calcestruzzo.
Ae Area efficace del calcestruzzo teso [mm²].
sm Distanza media tra le fessure [mm].
wk Apertura massima delle fessure [mm].
σ ct Valore della tensione massima di trazione nel calcestruzzo [N/mm²].
σ cc Valore della tensione massima di compressione nel calcestruzzo [N/mm²].
σ at Valore della tensione massima di trazione nell' acciaio [N/mm²].

PLATEE - TENSIONI PER EFFETTO DEL SISMA ..... pag. 2
PLATEE - TENSIONI PER ECCENTRICITA' ACCIDENTALE ..... pag. 2
NODI - REAZIONI VINCOLARI ESTERNE PER CONDIZIONI DI CARICO NON SISMICHE ..... pag. 17
NODI - REAZIONI VINCOLARI ESTERNE PER EFFETTO DEL SISMA ..... pag. 45
NODI - REAZIONI VINCOLARI ESTERNE PER ECCENTRICITA' ACCIDENTALE ..... pag. 66
EDIFICIO - VERIFICHE DI RIPARTIZIONE DELLE FORZE SISMICHE ..... pag. 94
NODI - VERIFICA DI CONFINAMENTO ..... pag. 94
TRAVI - VERIFICHE PRESSOFLESSIONE RETTA ALLO STATO LIMITE ULTIMO (Elevazione) ..... pag. 94
TRAVI - VERIFICHE A TAGLIO PER PRESSOFLESSIONE RETTA ALLO STATO LIMITE ULTIMO (Elevazione) ..... pag. 94
TRAVI - VERIFICHE A TORSIONE ALLO STATO LIMITE ULTIMO (Elevazione) ..... pag. 95
TRAVI - VERIFICHE PRESSOFLESSIONE RETTA E DEVIATA ALLO STATO LIMITE DI ESERCIZIO (Elevazione) ..... pag. 96
Pareti - VERIFICHE PRESSOFLESSIONE RETTA ALLO STATO LIMITE ULTIMO (Elevazione) ..... pag. 96
Pareti - VERIFICHE A TAGLIO PER PRESSOFLESSIONE RETTA ALLO STATO LIMITE ULTIMO (Elevazione) ..... pag. 144
Pareti - VERIFICHE PRESSOFLESSIONE RETTA ALLO STATO LIMITE DI ESERCIZIO (Elevazione) ..... pag. 177

Comune di Volpiano
Provincia di Torino

TABULATI DI CALCOLO
Tomo 7 di 7

OGGETTO: REALIZZAZIONE NUOVI LOCULI

COMMITTENTE: Comune di Volpiano

Il Progettista
Associazione Temporanea di Professionisti Arch. Francesco PALUMBO (capogruppo) Arch. Alessandro LEONE - Ing. Riccardo LITTARDI, Ing. Valeria TARQUINIO - Ing. Giuseppe CIUFFREDA
(Arch. Francesco Palumbo)

_____

Il Direttore dei Lavori
(Arch. Francesco Palumbo)

_____

Associazione Temporanea di Professionisti Arch. Francesco PALUMBO (capogruppo) Arch. Alessandro LEONE - Ing. Riccardo LITTARDI, Ing. Valeria TARQUINIO - Ing. Giuseppe CIUFFREDA
Via Sermide 6 - Roma
0645425765 - lavori@samaconsultingsrl.it

Pareti - VERIFICHE PRESSOFLESSIONE RETTA ALLO STATO LIMITE DI ESERCIZIO (Elevazione)

Pareti - Verifiche a pressoflessione retta allo stato limite di esercizio

D	Nodo	σ ct	σ cc	σ at	Nodo	σ ct	σ cc	σ at	Nodo	σ ct	σ cc	σ at	Nodo	σ ct	σ cc	σ at
		[N/mm²]	[N/mm²]	[N/mm²]		[N/mm²]	[N/mm²]	[N/mm²]		[N/mm²]	[N/mm²]	[N/mm²]		[N/mm²]	[N/mm²]	[N/mm²]
SHELL: [00368-00367-02391] AA= PCA Ae=0,0 cm² sm=0 mm wk=0,00 mm						CA=FQR ε sm=0,00000 Ae=0,0 cm² sm=0 mm wk=0,00 mm								CA=QPR ε sm=0,00000		
SHELL: [02366-02403-00114] AA= PCA Ae=0,0 cm² sm=0 mm wk=0,00 mm						CA=FQR ε sm=0,00000 Ae=0,0 cm² sm=0 mm wk=0,00 mm								CA=QPR ε sm=0,00000		
SHELL: [00366-00365-02380] AA= PCA Ae=0,0 cm² sm=0 mm wk=0,00 mm						CA=FQR ε sm=0,00000 Ae=0,0 cm² sm=0 mm wk=0,00 mm								CA=QPR ε sm=0,00000		
SHELL: [02381-02376-00121] AA= PCA Ae=0,0 cm² sm=0 mm wk=0,00 mm						CA=FQR ε sm=0,00000 Ae=0,0 cm² sm=0 mm wk=0,00 mm								CA=QPR ε sm=0,00000		
SHELL: [02383-02378-02377] AA= PCA Ae=0,0 cm² sm=0 mm wk=0,00 mm						CA=FQR ε sm=0,00000 Ae=0,0 cm² sm=0 mm wk=0,00 mm								CA=QPR ε sm=0,00000		
SHELL: [02397-02391-02396] AA= PCA Ae=0,0 cm² sm=0 mm wk=0,00 mm						CA=FQR ε sm=0,00000 Ae=0,0 cm² sm=0 mm wk=0,00 mm								CA=QPR ε sm=0,00000		
SHELL: [02384-02378-02383] AA= PCA Ae=0,0 cm² sm=0 mm wk=0,00 mm						CA=FQR ε sm=0,00000 Ae=0,0 cm² sm=0 mm wk=0,00 mm								CA=QPR ε sm=0,00000		
SHELL: [00367-00366-02386] AA= PCA Ae=0,0 cm² sm=0 mm wk=0,00 mm						CA=FQR ε sm=0,00000 Ae=0,0 cm² sm=0 mm wk=0,00 mm								CA=QPR ε sm=0,00000		
SHELL: [02382-02383-02377] AA= PCA Ae=0,0 cm² sm=0 mm wk=0,00 mm						CA=FQR ε sm=0,00000 Ae=0,0 cm² sm=0 mm wk=0,00 mm								CA=QPR ε sm=0,00000		
SHELL: [02384-02385-02379] AA= PCA Ae=0,0 cm² sm=0 mm wk=0,00 mm						CA=FQR ε sm=0,00000 Ae=0,0 cm² sm=0 mm wk=0,00 mm								CA=QPR ε sm=0,00000		
SHELL: [02382-02377-02376] AA= PCA Ae=0,0 cm² sm=0 mm wk=0,00 mm						CA=FQR ε sm=0,00000 Ae=0,0 cm² sm=0 mm wk=0,00 mm								CA=QPR ε sm=0,00000		
SHELL: [00120-02381-00121] AA= PCA Ae=0,0 cm² sm=0 mm wk=0,00 mm						CA=FQR ε sm=0,00000 Ae=0,0 cm² sm=0 mm wk=0,00 mm								CA=QPR ε sm=0,00000		
SHELL: [02386-00366-02380] AA= PCA Ae=0,0 cm² sm=0 mm wk=0,00 mm						CA=FQR ε sm=0,00000 Ae=0,0 cm² sm=0 mm wk=0,00 mm								CA=QPR ε sm=0,00000		
SHELL: [02385-02386-02380] AA= PCA Ae=0,0 cm² sm=0 mm wk=0,00 mm						CA=FQR ε sm=0,00000 Ae=0,0 cm² sm=0 mm wk=0,00 mm								CA=QPR ε sm=0,00000		
SHELL: [02385-02380-02379] AA= PCA Ae=0,0 cm² sm=0 mm wk=0,00 mm						CA=FQR ε sm=0,00000 Ae=0,0 cm² sm=0 mm wk=0,00 mm								CA=QPR ε sm=0,00000		
SHELL: [02405-02399-02404] AA= PCA Ae=0,0 cm² sm=0 mm wk=0,00 mm						CA=FQR ε sm=0,00000 Ae=0,0 cm² sm=0 mm wk=0,00 mm								CA=QPR ε sm=0,00000		
SHELL: [02384-02379-02378] AA= PCA Ae=0,0 cm² sm=0 mm wk=0,00 mm						CA=FQR ε sm=0,00000 Ae=0,0 cm² sm=0 mm wk=0,00 mm								CA=QPR ε sm=0,00000		
SHELL: [02405-02400-02399] AA= PCA Ae=0,0 cm² sm=0 mm wk=0,00 mm						CA=FQR ε sm=0,00000 Ae=0,0 cm² sm=0 mm wk=0,00 mm								CA=QPR ε sm=0,00000		
SHELL: [02405-02406-02400] AA= PCA Ae=0,0 cm² sm=0 mm wk=0,00 mm						CA=FQR ε sm=0,00000 Ae=0,0 cm² sm=0 mm wk=0,00 mm								CA=QPR ε sm=0,00000		
SHELL: [02404-02399-02398] AA= PCA Ae=0,0 cm² sm=0 mm wk=0,00 mm						CA=FQR ε sm=0,00000 Ae=0,0 cm² sm=0 mm wk=0,00 mm								CA=QPR ε sm=0,00000		
SHELL: [02387-02382-02381] AA= PCA Ae=0,0 cm² sm=0 mm wk=0,00 mm						CA=FQR ε sm=0,00000 Ae=0,0 cm² sm=0 mm wk=0,00 mm								CA=QPR ε sm=0,00000		
SHELL: [02387-00120-00119] AA= PCA Ae=0,0 cm² sm=0 mm wk=0,00 mm						CA=FQR ε sm=0,00000 Ae=0,0 cm² sm=0 mm wk=0,00 mm								CA=QPR ε sm=0,00000		
SHELL: [02387-02381-00120] AA= PCA Ae=0,0 cm² sm=0 mm wk=0,00 mm						CA=FQR ε sm=0,00000 Ae=0,0 cm² sm=0 mm wk=0,00 mm								CA=QPR ε sm=0,00000		
SHELL: [02404-02398-02403] AA= PCA Ae=0,0 cm² sm=0 mm wk=0,00 mm						CA=FQR ε sm=0,00000 Ae=0,0 cm² sm=0 mm wk=0,00 mm								CA=QPR ε sm=0,00000		
SHELL: [02388-02382-02387] AA= PCA Ae=0,0 cm² sm=0 mm wk=0,00 mm						CA=FQR ε sm=0,00000 Ae=0,0 cm² sm=0 mm wk=0,00 mm								CA=QPR ε sm=0,00000		
SHELL: [02388-02383-02382] AA= PCA Ae=0,0 cm² sm=0 mm wk=0,00 mm						CA=FQR ε sm=0,00000 Ae=0,0 cm² sm=0 mm wk=0,00 mm								CA=QPR ε sm=0,00000		
SHELL: [00118-02387-00119] AA= PCA Ae=0,0 cm² sm=0 mm wk=0,00 mm						CA=FQR ε sm=0,00000 Ae=0,0 cm² sm=0 mm wk=0,00 mm								CA=QPR ε sm=0,00000		
SHELL: [02389-02383-02388] AA= PCA Ae=0,0 cm² sm=0 mm wk=0,00 mm						CA=FQR ε sm=0,00000 Ae=0,0 cm² sm=0 mm wk=0,00 mm								CA=QPR ε sm=0,00000		
SHELL: [02389-02384-02383] AA= PCA Ae=0,0 cm² sm=0 mm wk=0,00 mm						CA=FQR ε sm=0,00000 Ae=0,0 cm² sm=0 mm wk=0,00 mm								CA=QPR ε sm=0,00000		
SHELL: [02390-02384-02389] AA= PCA Ae=0,0 cm² sm=0 mm wk=0,00 mm						CA=FQR ε sm=0,00000 Ae=0,0 cm² sm=0 mm wk=0,00 mm								CA=QPR ε sm=0,00000		
SHELL: [02390-02385-02384] AA= PCA Ae=0,0 cm² sm=0 mm wk=0,00 mm						CA=FQR ε sm=0,00000 Ae=0,0 cm² sm=0 mm wk=0,00 mm								CA=QPR ε sm=0,00000		
SHELL: [02391-00367-02386] AA= PCA Ae=0,0 cm² sm=0 mm wk=0,00 mm						CA=FQR ε sm=0,00000 Ae=0,0 cm² sm=0 mm wk=0,00 mm								CA=QPR ε sm=0,00000		
SHELL: [02403-02398-00115] AA= PCA Ae=0,0 cm² sm=0 mm wk=0,00 mm						CA=FQR ε sm=0,00000 Ae=0,0 cm² sm=0 mm wk=0,00 mm								CA=QPR ε sm=0,00000		
SHELL: [02391-02386-02385] AA= PCA Ae=0,0 cm² sm=0 mm wk=0,00 mm						CA=FQR ε sm=0,00000 Ae=0,0 cm² sm=0 mm wk=0,00 mm								CA=QPR ε sm=0,00000		
SHELL: [02391-02385-02390] AA= PCA Ae=0,0 cm² sm=0 mm wk=0,00 mm						CA=FQR ε sm=0,00000 Ae=0,0 cm² sm=0 mm wk=0,00 mm								CA=QPR ε sm=0,00000		
SHELL: [02407-02401-02406] AA= PCA Ae=0,0 cm² sm=0 mm wk=0,00 mm						CA=FQR ε sm=0,00000 Ae=0,0 cm² sm=0 mm wk=0,00 mm								CA=QPR ε sm=0,00000		
SHELL: [02396-02390-02395] AA= PCA Ae=0,0 cm² sm=0 mm wk=0,00 mm						CA=FQR ε sm=0,00000 Ae=0,0 cm² sm=0 mm wk=0,00 mm								CA=QPR ε sm=0,00000		

Pareti - Verifiche a pressoflessione retta allo stato limite di esercizio

D	Nodo	σ ct	σ cc	σ at	Nodo	σ ct	σ cc	σ at	Nodo	σ ct	σ cc	σ at	Nodo	σ ct	σ cc	σ at
		[N/mm²]	[N/mm²]	[N/mm²]		[N/mm²]	[N/mm²]	[N/mm²]		[N/mm²]	[N/mm²]	[N/mm²]		[N/mm²]	[N/mm²]	[N/mm²]
SHELL: [00369-00368-02391] AA= PCA Ae=0,0 cm² sm=0 mm wk=0,00 mm						**CA=FQR ε sm=0,00000 Ae=0,0 cm² sm=0 mm wk=0,00 mm**								**CA=QPR ε sm=0,00000**		
SHELL: [00370-00369-02397] AA= PCA Ae=0,0 cm² sm=0 mm wk=0,00 mm						**CA=FQR ε sm=0,00000 Ae=0,0 cm² sm=0 mm wk=0,00 mm**								**CA=QPR ε sm=0,00000**		
SHELL: [02397-00369-02391] AA= PCA Ae=0,0 cm² sm=0 mm wk=0,00 mm						**CA=FQR ε sm=0,00000 Ae=0,0 cm² sm=0 mm wk=0,00 mm**								**CA=QPR ε sm=0,00000**		
SHELL: [02407-02402-02401] AA= PCA Ae=0,0 cm² sm=0 mm wk=0,00 mm						**CA=FQR ε sm=0,00000 Ae=0,0 cm² sm=0 mm wk=0,00 mm**								**CA=QPR ε sm=0,00000**		
SHELL: [02395-02390-02389] AA= PCA Ae=0,0 cm² sm=0 mm wk=0,00 mm						**CA=FQR ε sm=0,00000 Ae=0,0 cm² sm=0 mm wk=0,00 mm**								**CA=QPR ε sm=0,00000**		
SHELL: [02396-02391-02390] AA= PCA Ae=0,0 cm² sm=0 mm wk=0,00 mm						**CA=FQR ε sm=0,00000 Ae=0,0 cm² sm=0 mm wk=0,00 mm**								**CA=QPR ε sm=0,00000**		
SHELL: [00114-02403-00115] AA= PCA Ae=0,0 cm² sm=0 mm wk=0,00 mm						**CA=FQR ε sm=0,00000 Ae=0,0 cm² sm=0 mm wk=0,00 mm**								**CA=QPR ε sm=0,00000**		
SHELL: [02367-00373-02408] AA= PCA Ae=0,0 cm² sm=0 mm wk=0,00 mm						**CA=FQR ε sm=0,00000 Ae=0,0 cm² sm=0 mm wk=0,00 mm**								**CA=QPR ε sm=0,00000**		
SHELL: [00117-02392-00118] AA= PCA Ae=0,0 cm² sm=0 mm wk=0,00 mm						**CA=FQR ε sm=0,00000 Ae=0,0 cm² sm=0 mm wk=0,00 mm**								**CA=QPR ε sm=0,00000**		
SHELL: [02392-02387-00118] AA= PCA Ae=0,0 cm² sm=0 mm wk=0,00 mm						**CA=FQR ε sm=0,00000 Ae=0,0 cm² sm=0 mm wk=0,00 mm**								**CA=QPR ε sm=0,00000**		
SHELL: [02393-02387-02392] AA= PCA Ae=0,0 cm² sm=0 mm wk=0,00 mm						**CA=FQR ε sm=0,00000 Ae=0,0 cm² sm=0 mm wk=0,00 mm**								**CA=QPR ε sm=0,00000**		
SHELL: [02393-02388-02387] AA= PCA Ae=0,0 cm² sm=0 mm wk=0,00 mm						**CA=FQR ε sm=0,00000 Ae=0,0 cm² sm=0 mm wk=0,00 mm**								**CA=QPR ε sm=0,00000**		
SHELL: [02394-02395-02389] AA= PCA Ae=0,0 cm² sm=0 mm wk=0,00 mm						**CA=FQR ε sm=0,00000 Ae=0,0 cm² sm=0 mm wk=0,00 mm**								**CA=QPR ε sm=0,00000**		
SHELL: [02394-02389-02388] AA= PCA Ae=0,0 cm² sm=0 mm wk=0,00 mm						**CA=FQR ε sm=0,00000 Ae=0,0 cm² sm=0 mm wk=0,00 mm**								**CA=QPR ε sm=0,00000**		
SHELL: [02394-02388-02393] AA= PCA Ae=0,0 cm² sm=0 mm wk=0,00 mm						**CA=FQR ε sm=0,00000 Ae=0,0 cm² sm=0 mm wk=0,00 mm**								**CA=QPR ε sm=0,00000**		
SHELL: [02408-00372-02402] AA= PCA Ae=0,0 cm² sm=0 mm wk=0,00 mm						**CA=FQR ε sm=0,00000 Ae=0,0 cm² sm=0 mm wk=0,00 mm**								**CA=QPR ε sm=0,00000**		
SHELL: [02400-02395-02394] AA= PCA Ae=0,0 cm² sm=0 mm wk=0,00 mm						**CA=FQR ε sm=0,00000 Ae=0,0 cm² sm=0 mm wk=0,00 mm**								**CA=QPR ε sm=0,00000**		
SHELL: [02402-00370-02397] AA= PCA Ae=0,0 cm² sm=0 mm wk=0,00 mm						**CA=FQR ε sm=0,00000 Ae=0,0 cm² sm=0 mm wk=0,00 mm**								**CA=QPR ε sm=0,00000**		
SHELL: [00115-02398-00116] AA= PCA Ae=0,0 cm² sm=0 mm wk=0,00 mm						**CA=FQR ε sm=0,00000 Ae=0,0 cm² sm=0 mm wk=0,00 mm**								**CA=QPR ε sm=0,00000**		
SHELL: [02402-02396-02401] AA= PCA Ae=0,0 cm² sm=0 mm wk=0,00 mm						**CA=FQR ε sm=0,00000 Ae=0,0 cm² sm=0 mm wk=0,00 mm**								**CA=QPR ε sm=0,00000**		
SHELL: [02402-02397-02396] AA= PCA Ae=0,0 cm² sm=0 mm wk=0,00 mm						**CA=FQR ε sm=0,00000 Ae=0,0 cm² sm=0 mm wk=0,00 mm**								**CA=QPR ε sm=0,00000**		
SHELL: [02399-02400-02394] AA= PCA Ae=0,0 cm² sm=0 mm wk=0,00 mm						**CA=FQR ε sm=0,00000 Ae=0,0 cm² sm=0 mm wk=0,00 mm**								**CA=QPR ε sm=0,00000**		
SHELL: [02401-02395-02400] AA= PCA Ae=0,0 cm² sm=0 mm wk=0,00 mm						**CA=FQR ε sm=0,00000 Ae=0,0 cm² sm=0 mm wk=0,00 mm**								**CA=QPR ε sm=0,00000**		
SHELL: [02401-02396-02395] AA= PCA Ae=0,0 cm² sm=0 mm wk=0,00 mm						**CA=FQR ε sm=0,00000 Ae=0,0 cm² sm=0 mm wk=0,00 mm**								**CA=QPR ε sm=0,00000**		
SHELL: [02406-02401-02400] AA= PCA Ae=0,0 cm² sm=0 mm wk=0,00 mm						**CA=FQR ε sm=0,00000 Ae=0,0 cm² sm=0 mm wk=0,00 mm**								**CA=QPR ε sm=0,00000**		
SHELL: [02398-02392-00117] AA= PCA Ae=0,0 cm² sm=0 mm wk=0,00 mm						**CA=FQR ε sm=0,00000 Ae=0,0 cm² sm=0 mm wk=0,00 mm**								**CA=QPR ε sm=0,00000**		
SHELL: [02398-00117-00116] AA= PCA Ae=0,0 cm² sm=0 mm wk=0,00 mm						**CA=FQR ε sm=0,00000 Ae=0,0 cm² sm=0 mm wk=0,00 mm**								**CA=QPR ε sm=0,00000**		
SHELL: [02398-02393-02392] AA= PCA Ae=0,0 cm² sm=0 mm wk=0,00 mm						**CA=FQR ε sm=0,00000 Ae=0,0 cm² sm=0 mm wk=0,00 mm**								**CA=QPR ε sm=0,00000**		
SHELL: [00373-00372-02408] AA= PCA Ae=0,0 cm² sm=0 mm wk=0,00 mm						**CA=FQR ε sm=0,00000 Ae=0,0 cm² sm=0 mm wk=0,00 mm**								**CA=QPR ε sm=0,00000**		
SHELL: [02399-02394-02393] AA= PCA Ae=0,0 cm² sm=0 mm wk=0,00 mm						**CA=FQR ε sm=0,00000 Ae=0,0 cm² sm=0 mm wk=0,00 mm**								**CA=QPR ε sm=0,00000**		
SHELL: [02399-02393-02398] AA= PCA Ae=0,0 cm² sm=0 mm wk=0,00 mm						**CA=FQR ε sm=0,00000 Ae=0,0 cm² sm=0 mm wk=0,00 mm**								**CA=QPR ε sm=0,00000**		
SHELL: [00371-00370-02402] AA= PCA Ae=0,0 cm² sm=0 mm wk=0,00 mm						**CA=FQR ε sm=0,00000 Ae=0,0 cm² sm=0 mm wk=0,00 mm**								**CA=QPR ε sm=0,00000**		
SHELL: [02407-02408-02402] AA= PCA Ae=0,0 cm² sm=0 mm wk=0,00 mm						**CA=FQR ε sm=0,00000 Ae=0,0 cm² sm=0 mm wk=0,00 mm**								**CA=QPR ε sm=0,00000**		
SHELL: [00011-02366-00114] AA= PCA Ae=0,0 cm² sm=0 mm wk=0,00 mm						**CA=FQR ε sm=0,00000 Ae=0,0 cm² sm=0 mm wk=0,00 mm**								**CA=QPR ε sm=0,00000**		
SHELL: [00372-00371-02402] AA= PCA Ae=0,0 cm² sm=0 mm wk=0,00 mm						**CA=FQR ε sm=0,00000 Ae=0,0 cm² sm=0 mm wk=0,00 mm**								**CA=QPR ε sm=0,00000**		
P	00009	0,000	-0,247	0,000	00011	0,011	-0,003	0,155	00075	0,247	-0,033	3,376	00076	0,123	0,028	1,730
S		0,141	-0,296	1,587		0,112	-0,183	1,329		0,477	0,080	6,666		0,211	0,092	3,021
P	00114	0,052	-0,117	0,573	00115	0,038	-0,205	0,275	00116	0,086	-0,279	0,857	00117	0,083	-0,293	0,788
S		0,000	-0,039	0,000		0,000	-0,065	0,000		0,068	-0,072	0,856		0,073	-0,108	0,884
P	00118	0,079	-0,309	0,715	00119	0,123	-0,356	1,274	00120	0,077	-0,307	0,691	00121	0,084	-0,274	0,824

Pareti - Verifiche a pressoflessione retta allo stato limite di esercizio

D	Nodo	σ ct	σ cc	σ at	Nodo	σ ct	σ cc	σ at	Nodo	σ ct	σ cc	σ at	Nodo	σ ct	σ cc	σ at
		[N/mm²]	[N/mm²]	[N/mm²]		[N/mm²]	[N/mm²]	[N/mm²]		[N/mm²]	[N/mm²]	[N/mm²]		[N/mm²]	[N/mm²]	[N/mm²]
S		0,082	-0,117	0,995		0,078	-0,118	0,937		0,070	-0,125	0,822		0,081	-0,105	0,992
P	00122	0,086	-0,274	0,861	00123	0,020	-0,205	0,049	00124	0,006	-0,099	0,000	00363	0,080	0,042	1,150
S		0,037	-0,105	0,385		0,000	-0,106	0,000		0,000	-0,113	0,000		0,351	0,311	5,213
P	00364	0,261	-0,242	3,310	00365	0,362	-0,402	4,511	00366	0,402	-0,528	4,911	00367	0,456	-0,577	5,596
S		0,284	0,116	4,054		0,316	0,119	4,499		0,249	-0,053	3,371		0,266	-0,073	3,580
P	00368	0,481	-0,610	5,906	00369	0,418	-0,596	5,054	00370	0,371	-0,477	4,549	00371	0,283	-0,361	3,477
S		0,212	-0,043	2,869		0,210	-0,118	2,755		0,198	-0,064	2,658		0,165	0,014	2,280
P	00372	0,178	-0,245	2,159	00373	0,035	-0,009	0,466	00894	0,000	-0,182	0,000	00895	0,000	-0,157	0,000
S		0,146	0,021	2,028		0,144	0,127	2,142		0,149	-0,179	1,843		0,117	-0,273	1,291
P	00896	0,000	-0,182	0,000	00897	0,000	-0,186	0,000	00898	0,000	-0,166	0,000	00899	0,000	-0,207	0,000
S		0,207	-0,205	2,617		0,187	-0,207	2,338		0,166	-0,178	2,077		0,183	-0,198	2,292
P	00900	0,000	-0,161	0,000	00901	0,000	-0,197	0,000	00902	0,000	-0,195	0,000	00912	0,068	0,012	0,946
S		0,143	-0,182	1,758		0,242	-0,183	3,119		0,205	-0,293	2,473		0,086	0,024	1,207
P	00913	0,045	-0,002	0,619	00914	0,017	-0,005	0,223	00915	0,017	0,007	0,247	00916	0,000	-0,030	0,000
S		0,130	-0,140	1,629		0,196	-0,158	2,516		0,193	-0,184	2,450		0,159	-0,179	1,975
P	00917	0,000	-0,025	0,000	00918	0,000	-0,049	0,000	00919	0,000	-0,041	0,000	00920	0,000	-0,040	0,000
S		0,168	-0,193	2,081		0,144	-0,189	1,760		0,106	-0,225	1,194		0,153	-0,218	1,856
P	02366	0,011	-0,041	0,100	02367	0,052	0,004	0,727	02368	0,015	-0,020	0,181	02369	0,000	-0,141	0,000
S		0,059	-0,110	0,680		0,152	0,139	2,262		0,179	0,172	2,673		0,003	-0,228	0,000
P	02370	0,000	-0,097	0,000	02371	0,000	-0,114	0,000	02372	0,000	-0,115	0,000	02373	0,000	-0,085	0,000
S		0,000	-0,075	0,000		0,039	-0,072	0,458		0,063	-0,068	0,783		0,060	-0,062	0,746
P	02374	0,000	-0,076	0,000	02375	0,108	-0,123	1,338	02376	0,000	-0,155	0,000	02377	0,000	-0,111	0,000
S		0,054	-0,019	0,716		0,113	0,088	1,669		0,019	-0,079	0,164		0,026	-0,046	0,302
P	02378	0,000	-0,100	0,000	02379	0,019	-0,122	0,109	02380	0,159	-0,229	1,914	02381	0,049	-0,260	0,367
S		0,043	-0,038	0,548		0,078	-0,040	1,033		0,151	-0,012	2,066		0,064	-0,106	0,762
P	02382	0,000	-0,153	0,000	02383	0,000	-0,120	0,000	02384	0,010	-0,139	0,000	02385	0,111	-0,228	1,259
S		0,082	-0,107	0,999		0,100	-0,097	1,262		0,133	-0,093	1,720		0,185	-0,088	2,452
P	02386	0,324	-0,497	3,877	02387	0,015	-0,220	0,000	02388	0,000	-0,140	0,000	02389	0,000	-0,133	0,000
S		0,230	-0,057	3,101		0,094	-0,116	1,154		0,112	-0,112	1,407		0,140	-0,107	1,803
P	02390	0,066	-0,196	0,679	02391	0,237	-0,370	2,830	02392	0,049	-0,272	0,357	02393	0,000	-0,153	0,000
S		0,179	-0,099	2,356		0,208	-0,081	2,772		0,073	-0,097	0,895		0,088	-0,098	1,090
P	02394	0,000	-0,116	0,000	02395	0,027	-0,140	0,201	02396	0,114	-0,233	1,291	02397	0,313	-0,475	3,746
S		0,104	-0,089	1,327		0,136	-0,080	1,779		0,179	-0,076	2,382		0,198	-0,068	2,647
P	02398	0,003	-0,159	0,000	02399	0,000	-0,093	0,000	02400	0,003	-0,084	0,000	02401	0,052	-0,122	0,572
S		0,036	-0,057	0,423		0,030	-0,041	0,371		0,048	-0,027	0,629		0,084	-0,019	1,138
P	02402	0,156	-0,233	1,869	02403	0,013	-0,103	0,055	02404	0,000	-0,063	0,000	02405	0,000	-0,037	0,000
S		0,128	-0,005	1,767		0,006	-0,045	0,034		0,033	-0,069	0,367		0,053	-0,073	0,641
P	02406	0,026	-0,031	0,317	02407	0,066	-0,062	0,842	02408	0,110	-0,123	1,372				
S		0,063	-0,053	0,806		0,071	-0,004	0,972		0,078	0,078	1,175				

Parete P10-P11 AA= PCA CA=FQR ε sm=0,00000 Ae=0,0 cm² sm=0 mm wk=0,00 mm CA=QPR ε sm=0,00000 Ae=0,0 cm² sm=0 mm wk=0,00 mm

Piano loculi	ParetteP9-P10-P11	Parete P10-P11
SHELL: [02238-00333-02231] AA= PCA Ae=0,0 cm² sm=0 mm wk=0,00 mm	**CA=FQR ε sm=0,00000 Ae=0,0 cm² sm=0 mm wk=0,00 mm**	**CA=QPR ε sm=0,00000**
SHELL: [00112-02232-00011] AA= PCA Ae=0,0 cm² sm=0 mm wk=0,00 mm	**CA=FQR ε sm=0,00000 Ae=0,0 cm² sm=0 mm wk=0,00 mm**	**CA=QPR ε sm=0,00000**
SHELL: [00909-02275-00908] AA= PCA Ae=0,0 cm² sm=0 mm wk=0,00 mm	**CA=FQR ε sm=0,00000 Ae=0,0 cm² sm=0 mm wk=0,00 mm**	**CA=QPR ε sm=0,00000**
SHELL: [02231-00912-00913] AA= PCA Ae=0,0 cm² sm=0 mm wk=0,00 mm	**CA=FQR ε sm=0,00000 Ae=0,0 cm² sm=0 mm wk=0,00 mm**	**CA=QPR ε sm=0,00000**
SHELL: [00909-00910-02276] AA= PCA Ae=0,0 cm² sm=0 mm wk=0,00 mm	**CA=FQR ε sm=0,00000 Ae=0,0 cm² sm=0 mm wk=0,00 mm**	**CA=QPR ε sm=0,00000**
SHELL: [00909-02276-02275] AA= PCA Ae=0,0 cm² sm=0 mm wk=0,00 mm	**CA=FQR ε sm=0,00000 Ae=0,0 cm² sm=0 mm wk=0,00 mm**	**CA=QPR ε sm=0,00000**
SHELL: [00908-02274-00907] AA= PCA Ae=0,0 cm² sm=0 mm wk=0,00 mm	**CA=FQR ε sm=0,00000 Ae=0,0 cm² sm=0 mm wk=0,00 mm**	**CA=QPR ε sm=0,00000**
SHELL: [00908-02275-02274] AA= PCA Ae=0,0 cm² sm=0 mm wk=0,00 mm	**CA=FQR ε sm=0,00000 Ae=0,0 cm² sm=0 mm wk=0,00 mm**	**CA=QPR ε sm=0,00000**

Pareti - Verifiche a pressoflessione retta allo stato limite di esercizio

D	Nodo	σ ct	σ cc	σ at	Nodo	σ ct	σ cc	σ at	Nodo	σ ct	σ cc	σ at	Nodo	σ ct	σ cc	σ at
		[N/mm²]	[N/mm²]	[N/mm²]		[N/mm²]	[N/mm²]	[N/mm²]		[N/mm²]	[N/mm²]	[N/mm²]		[N/mm²]	[N/mm²]	[N/mm²]

SHELL: [00910-00911-02276] AA= PCA CA=FQR ε sm=0,00000 Ae=0,0 cm² sm=0 mm wk=0,00 mm CA=QPR ε sm=0,00000 Ae=0,0 cm² sm=0 mm wk=0,00 mm
SHELL: [00057-00344-02230] AA= PCA CA=FQR ε sm=0,00000 Ae=0,0 cm² sm=0 mm wk=0,00 mm CA=QPR ε sm=0,00000 Ae=0,0 cm² sm=0 mm wk=0,00 mm
SHELL: [00057-02230-00911] AA= PCA CA=FQR ε sm=0,00000 Ae=0,0 cm² sm=0 mm wk=0,00 mm CA=QPR ε sm=0,00000 Ae=0,0 cm² sm=0 mm wk=0,00 mm
SHELL: [02242-02237-02236] AA= PCA CA=FQR ε sm=0,00000 Ae=0,0 cm² sm=0 mm wk=0,00 mm CA=QPR ε sm=0,00000 Ae=0,0 cm² sm=0 mm wk=0,00 mm
SHELL: [00911-02230-02276] AA= PCA CA=FQR ε sm=0,00000 Ae=0,0 cm² sm=0 mm wk=0,00 mm CA=QPR ε sm=0,00000 Ae=0,0 cm² sm=0 mm wk=0,00 mm
SHELL: [02232-00919-00920] AA= PCA CA=FQR ε sm=0,00000 Ae=0,0 cm² sm=0 mm wk=0,00 mm CA=QPR ε sm=0,00000 Ae=0,0 cm² sm=0 mm wk=0,00 mm
SHELL: [00903-00904-02272] AA= PCA CA=FQR ε sm=0,00000 Ae=0,0 cm² sm=0 mm wk=0,00 mm CA=QPR ε sm=0,00000 Ae=0,0 cm² sm=0 mm wk=0,00 mm
SHELL: [02232-00920-00011] AA= PCA CA=FQR ε sm=0,00000 Ae=0,0 cm² sm=0 mm wk=0,00 mm CA=QPR ε sm=0,00000 Ae=0,0 cm² sm=0 mm wk=0,00 mm
SHELL: [00903-02272-02229] AA= PCA CA=FQR ε sm=0,00000 Ae=0,0 cm² sm=0 mm wk=0,00 mm CA=QPR ε sm=0,00000 Ae=0,0 cm² sm=0 mm wk=0,00 mm
SHELL: [00333-00076-02231] AA= PCA CA=FQR ε sm=0,00000 Ae=0,0 cm² sm=0 mm wk=0,00 mm CA=QPR ε sm=0,00000 Ae=0,0 cm² sm=0 mm wk=0,00 mm
SHELL: [02231-00076-00912] AA= PCA CA=FQR ε sm=0,00000 Ae=0,0 cm² sm=0 mm wk=0,00 mm CA=QPR ε sm=0,00000 Ae=0,0 cm² sm=0 mm wk=0,00 mm
SHELL: [00904-00905-02272] AA= PCA CA=FQR ε sm=0,00000 Ae=0,0 cm² sm=0 mm wk=0,00 mm CA=QPR ε sm=0,00000 Ae=0,0 cm² sm=0 mm wk=0,00 mm
SHELL: [02238-00913-02237] AA= PCA CA=FQR ε sm=0,00000 Ae=0,0 cm² sm=0 mm wk=0,00 mm CA=QPR ε sm=0,00000 Ae=0,0 cm² sm=0 mm wk=0,00 mm
SHELL: [00334-00333-02238] AA= PCA CA=FQR ε sm=0,00000 Ae=0,0 cm² sm=0 mm wk=0,00 mm CA=QPR ε sm=0,00000 Ae=0,0 cm² sm=0 mm wk=0,00 mm
SHELL: [00010-02229-00101] AA= PCA CA=FQR ε sm=0,00000 Ae=0,0 cm² sm=0 mm wk=0,00 mm CA=QPR ε sm=0,00000 Ae=0,0 cm² sm=0 mm wk=0,00 mm
SHELL: [00906-02273-00905] AA= PCA CA=FQR ε sm=0,00000 Ae=0,0 cm² sm=0 mm wk=0,00 mm CA=QPR ε sm=0,00000 Ae=0,0 cm² sm=0 mm wk=0,00 mm
SHELL: [02233-02232-00112] AA= PCA CA=FQR ε sm=0,00000 Ae=0,0 cm² sm=0 mm wk=0,00 mm CA=QPR ε sm=0,00000 Ae=0,0 cm² sm=0 mm wk=0,00 mm
SHELL: [02233-00919-02232] AA= PCA CA=FQR ε sm=0,00000 Ae=0,0 cm² sm=0 mm wk=0,00 mm CA=QPR ε sm=0,00000 Ae=0,0 cm² sm=0 mm wk=0,00 mm
SHELL: [02234-00919-02233] AA= PCA CA=FQR ε sm=0,00000 Ae=0,0 cm² sm=0 mm wk=0,00 mm CA=QPR ε sm=0,00000 Ae=0,0 cm² sm=0 mm wk=0,00 mm
SHELL: [02234-00918-00919] AA= PCA CA=FQR ε sm=0,00000 Ae=0,0 cm² sm=0 mm wk=0,00 mm CA=QPR ε sm=0,00000 Ae=0,0 cm² sm=0 mm wk=0,00 mm
SHELL: [02236-00916-02235] AA= PCA CA=FQR ε sm=0,00000 Ae=0,0 cm² sm=0 mm wk=0,00 mm CA=QPR ε sm=0,00000 Ae=0,0 cm² sm=0 mm wk=0,00 mm
SHELL: [02237-00913-00914] AA= PCA CA=FQR ε sm=0,00000 Ae=0,0 cm² sm=0 mm wk=0,00 mm CA=QPR ε sm=0,00000 Ae=0,0 cm² sm=0 mm wk=0,00 mm
SHELL: [02235-00916-00917] AA= PCA CA=FQR ε sm=0,00000 Ae=0,0 cm² sm=0 mm wk=0,00 mm CA=QPR ε sm=0,00000 Ae=0,0 cm² sm=0 mm wk=0,00 mm
SHELL: [02238-02231-00913] AA= PCA CA=FQR ε sm=0,00000 Ae=0,0 cm² sm=0 mm wk=0,00 mm CA=QPR ε sm=0,00000 Ae=0,0 cm² sm=0 mm wk=0,00 mm
SHELL: [02241-02242-02236] AA= PCA CA=FQR ε sm=0,00000 Ae=0,0 cm² sm=0 mm wk=0,00 mm CA=QPR ε sm=0,00000 Ae=0,0 cm² sm=0 mm wk=0,00 mm
SHELL: [00111-02233-00112] AA= PCA CA=FQR ε sm=0,00000 Ae=0,0 cm² sm=0 mm wk=0,00 mm CA=QPR ε sm=0,00000 Ae=0,0 cm² sm=0 mm wk=0,00 mm
SHELL: [02235-00917-00918] AA= PCA CA=FQR ε sm=0,00000 Ae=0,0 cm² sm=0 mm wk=0,00 mm CA=QPR ε sm=0,00000 Ae=0,0 cm² sm=0 mm wk=0,00 mm
SHELL: [02235-00918-02234] AA= PCA CA=FQR ε sm=0,00000 Ae=0,0 cm² sm=0 mm wk=0,00 mm CA=QPR ε sm=0,00000 Ae=0,0 cm² sm=0 mm wk=0,00 mm
SHELL: [02236-00915-00916] AA= PCA CA=FQR ε sm=0,00000 Ae=0,0 cm² sm=0 mm wk=0,00 mm CA=QPR ε sm=0,00000 Ae=0,0 cm² sm=0 mm wk=0,00 mm
SHELL: [02236-00914-00915] AA= PCA CA=FQR ε sm=0,00000 Ae=0,0 cm² sm=0 mm wk=0,00 mm CA=QPR ε sm=0,00000 Ae=0,0 cm² sm=0 mm wk=0,00 mm
SHELL: [02236-02237-00914] AA= PCA CA=FQR ε sm=0,00000 Ae=0,0 cm² sm=0 mm wk=0,00 mm CA=QPR ε sm=0,00000 Ae=0,0 cm² sm=0 mm wk=0,00 mm
SHELL: [02240-02241-02235] AA= PCA CA=FQR ε sm=0,00000 Ae=0,0 cm² sm=0 mm wk=0,00 mm CA=QPR ε sm=0,00000 Ae=0,0 cm² sm=0 mm wk=0,00 mm
SHELL: [00906-02274-02273] AA= PCA CA=FQR ε sm=0,00000 Ae=0,0 cm² sm=0 mm wk=0,00 mm CA=QPR ε sm=0,00000 Ae=0,0 cm² sm=0 mm wk=0,00 mm
SHELL: [02243-00334-02238] AA= PCA CA=FQR ε sm=0,00000 Ae=0,0 cm² sm=0 mm wk=0,00 mm CA=QPR ε sm=0,00000 Ae=0,0 cm² sm=0 mm wk=0,00 mm
SHELL: [02243-02237-02242] AA= PCA CA=FQR ε sm=0,00000 Ae=0,0 cm² sm=0 mm wk=0,00 mm CA=QPR ε sm=0,00000 Ae=0,0 cm² sm=0 mm wk=0,00 mm
SHELL: [02243-02238-02237] AA= PCA CA=FQR ε sm=0,00000 Ae=0,0 cm² sm=0 mm wk=0,00 mm CA=QPR ε sm=0,00000 Ae=0,0 cm² sm=0 mm wk=0,00 mm
SHELL: [00905-02273-02272] AA= PCA CA=FQR ε sm=0,00000 Ae=0,0 cm² sm=0 mm wk=0,00 mm CA=QPR ε sm=0,00000 Ae=0,0 cm² sm=0 mm wk=0,00 mm
SHELL: [00335-00334-02243] AA= PCA CA=FQR ε sm=0,00000 Ae=0,0 cm² sm=0 mm wk=0,00 mm CA=QPR ε sm=0,00000 Ae=0,0 cm² sm=0 mm wk=0,00 mm
SHELL: [00110-02239-00111] AA= PCA CA=FQR ε sm=0,00000 Ae=0,0 cm² sm=0 mm wk=0,00 mm CA=QPR ε sm=0,00000 Ae=0,0 cm² sm=0 mm wk=0,00 mm
SHELL: [02241-02236-02235] AA= PCA CA=FQR ε sm=0,00000 Ae=0,0 cm² sm=0 mm wk=0,00 mm CA=QPR ε sm=0,00000

Pareti - Verifiche a pressoflessione retta allo stato limite di esercizio

D	Nodo	σ ct	σ cc	σ at	Nodo	σ ct	σ cc	σ at	Nodo	σ ct	σ cc	σ at	Nodo	σ ct	σ cc	σ at
		[N/mm²]	[N/mm²]	[N/mm²]		[N/mm²]	[N/mm²]	[N/mm²]		[N/mm²]	[N/mm²]	[N/mm²]		[N/mm²]	[N/mm²]	[N/mm²]

Ae=0,0 cm² sm=0 mm wk=0,00 mm
SHELL: [00903-02229-00010] AA= PCA CA=FQR ε sm=0,00000 Ae=0,0 cm² sm=0 mm wk=0,00 mm CA=QPR ε sm=0,00000
Ae=0,0 cm² sm=0 mm wk=0,00 mm
SHELL: [02239-02234-02233] AA= PCA CA=FQR ε sm=0,00000 Ae=0,0 cm² sm=0 mm wk=0,00 mm CA=QPR ε sm=0,00000
Ae=0,0 cm² sm=0 mm wk=0,00 mm
SHELL: [02239-02233-00111] AA= PCA CA=FQR ε sm=0,00000 Ae=0,0 cm² sm=0 mm wk=0,00 mm CA=QPR ε sm=0,00000
Ae=0,0 cm² sm=0 mm wk=0,00 mm
SHELL: [02245-02239-02244] AA= PCA CA=FQR ε sm=0,00000 Ae=0,0 cm² sm=0 mm wk=0,00 mm CA=QPR ε sm=0,00000
Ae=0,0 cm² sm=0 mm wk=0,00 mm
SHELL: [02240-02235-02234] AA= PCA CA=FQR ε sm=0,00000 Ae=0,0 cm² sm=0 mm wk=0,00 mm CA=QPR ε sm=0,00000
Ae=0,0 cm² sm=0 mm wk=0,00 mm
SHELL: [02240-02234-02239] AA= PCA CA=FQR ε sm=0,00000 Ae=0,0 cm² sm=0 mm wk=0,00 mm CA=QPR ε sm=0,00000
Ae=0,0 cm² sm=0 mm wk=0,00 mm
SHELL: [02230-00344-02276] AA= PCA CA=FQR ε sm=0,00000 Ae=0,0 cm² sm=0 mm wk=0,00 mm CA=QPR ε sm=0,00000
Ae=0,0 cm² sm=0 mm wk=0,00 mm
SHELL: [00907-02274-00906] AA= PCA CA=FQR ε sm=0,00000 Ae=0,0 cm² sm=0 mm wk=0,00 mm CA=QPR ε sm=0,00000
Ae=0,0 cm² sm=0 mm wk=0,00 mm
SHELL: [02245-02246-02240] AA= PCA CA=FQR ε sm=0,00000 Ae=0,0 cm² sm=0 mm wk=0,00 mm CA=QPR ε sm=0,00000
Ae=0,0 cm² sm=0 mm wk=0,00 mm
SHELL: [02249-02243-02248] AA= PCA CA=FQR ε sm=0,00000 Ae=0,0 cm² sm=0 mm wk=0,00 mm CA=QPR ε sm=0,00000
Ae=0,0 cm² sm=0 mm wk=0,00 mm
SHELL: [02248-02242-02247] AA= PCA CA=FQR ε sm=0,00000 Ae=0,0 cm² sm=0 mm wk=0,00 mm CA=QPR ε sm=0,00000
Ae=0,0 cm² sm=0 mm wk=0,00 mm
SHELL: [02248-02243-02242] AA= PCA CA=FQR ε sm=0,00000 Ae=0,0 cm² sm=0 mm wk=0,00 mm CA=QPR ε sm=0,00000
Ae=0,0 cm² sm=0 mm wk=0,00 mm
SHELL: [00108-02244-00109] AA= PCA CA=FQR ε sm=0,00000 Ae=0,0 cm² sm=0 mm wk=0,00 mm CA=QPR ε sm=0,00000
Ae=0,0 cm² sm=0 mm wk=0,00 mm
SHELL: [02249-00336-00335] AA= PCA CA=FQR ε sm=0,00000 Ae=0,0 cm² sm=0 mm wk=0,00 mm CA=QPR ε sm=0,00000
Ae=0,0 cm² sm=0 mm wk=0,00 mm
SHELL: [02247-02242-02241] AA= PCA CA=FQR ε sm=0,00000 Ae=0,0 cm² sm=0 mm wk=0,00 mm CA=QPR ε sm=0,00000
Ae=0,0 cm² sm=0 mm wk=0,00 mm
SHELL: [02249-00335-02243] AA= PCA CA=FQR ε sm=0,00000 Ae=0,0 cm² sm=0 mm wk=0,00 mm CA=QPR ε sm=0,00000
Ae=0,0 cm² sm=0 mm wk=0,00 mm
SHELL: [00337-00336-02249] AA= PCA CA=FQR ε sm=0,00000 Ae=0,0 cm² sm=0 mm wk=0,00 mm CA=QPR ε sm=0,00000
Ae=0,0 cm² sm=0 mm wk=0,00 mm
SHELL: [02229-02272-00101] AA= PCA CA=FQR ε sm=0,00000 Ae=0,0 cm² sm=0 mm wk=0,00 mm CA=QPR ε sm=0,00000
Ae=0,0 cm² sm=0 mm wk=0,00 mm
SHELL: [02275-02269-02274] AA= PCA CA=FQR ε sm=0,00000 Ae=0,0 cm² sm=0 mm wk=0,00 mm CA=QPR ε sm=0,00000
Ae=0,0 cm² sm=0 mm wk=0,00 mm
SHELL: [02245-02240-02239] AA= PCA CA=FQR ε sm=0,00000 Ae=0,0 cm² sm=0 mm wk=0,00 mm CA=QPR ε sm=0,00000
Ae=0,0 cm² sm=0 mm wk=0,00 mm
SHELL: [02246-02247-02241] AA= PCA CA=FQR ε sm=0,00000 Ae=0,0 cm² sm=0 mm wk=0,00 mm CA=QPR ε sm=0,00000
Ae=0,0 cm² sm=0 mm wk=0,00 mm
SHELL: [02246-02241-02240] AA= PCA CA=FQR ε sm=0,00000 Ae=0,0 cm² sm=0 mm wk=0,00 mm CA=QPR ε sm=0,00000
Ae=0,0 cm² sm=0 mm wk=0,00 mm
SHELL: [02244-02239-00110] AA= PCA CA=FQR ε sm=0,00000 Ae=0,0 cm² sm=0 mm wk=0,00 mm CA=QPR ε sm=0,00000
Ae=0,0 cm² sm=0 mm wk=0,00 mm
SHELL: [02244-00110-00109] AA= PCA CA=FQR ε sm=0,00000 Ae=0,0 cm² sm=0 mm wk=0,00 mm CA=QPR ε sm=0,00000
Ae=0,0 cm² sm=0 mm wk=0,00 mm
SHELL: [00338-00337-02254] AA= PCA CA=FQR ε sm=0,00000 Ae=0,0 cm² sm=0 mm wk=0,00 mm CA=QPR ε sm=0,00000
Ae=0,0 cm² sm=0 mm wk=0,00 mm
SHELL: [02250-02244-00108] AA= PCA CA=FQR ε sm=0,00000 Ae=0,0 cm² sm=0 mm wk=0,00 mm CA=QPR ε sm=0,00000
Ae=0,0 cm² sm=0 mm wk=0,00 mm
SHELL: [02253-02248-02247] AA= PCA CA=FQR ε sm=0,00000 Ae=0,0 cm² sm=0 mm wk=0,00 mm CA=QPR ε sm=0,00000
Ae=0,0 cm² sm=0 mm wk=0,00 mm
SHELL: [02251-02246-02245] AA= PCA CA=FQR ε sm=0,00000 Ae=0,0 cm² sm=0 mm wk=0,00 mm CA=QPR ε sm=0,00000
Ae=0,0 cm² sm=0 mm wk=0,00 mm
SHELL: [02250-02251-02245] AA= PCA CA=FQR ε sm=0,00000 Ae=0,0 cm² sm=0 mm wk=0,00 mm CA=QPR ε sm=0,00000
Ae=0,0 cm² sm=0 mm wk=0,00 mm
SHELL: [02250-02245-02244] AA= PCA CA=FQR ε sm=0,00000 Ae=0,0 cm² sm=0 mm wk=0,00 mm CA=QPR ε sm=0,00000
Ae=0,0 cm² sm=0 mm wk=0,00 mm
SHELL: [00344-00343-02276] AA= PCA CA=FQR ε sm=0,00000 Ae=0,0 cm² sm=0 mm wk=0,00 mm CA=QPR ε sm=0,00000
Ae=0,0 cm² sm=0 mm wk=0,00 mm
SHELL: [02252-02253-02247] AA= PCA CA=FQR ε sm=0,00000 Ae=0,0 cm² sm=0 mm wk=0,00 mm CA=QPR ε sm=0,00000
Ae=0,0 cm² sm=0 mm wk=0,00 mm
SHELL: [00107-02250-00108] AA= PCA CA=FQR ε sm=0,00000 Ae=0,0 cm² sm=0 mm wk=0,00 mm CA=QPR ε sm=0,00000
Ae=0,0 cm² sm=0 mm wk=0,00 mm
SHELL: [02254-00337-02249] AA= PCA CA=FQR ε sm=0,00000 Ae=0,0 cm² sm=0 mm wk=0,00 mm CA=QPR ε sm=0,00000
Ae=0,0 cm² sm=0 mm wk=0,00 mm
SHELL: [02254-02248-02253] AA= PCA CA=FQR ε sm=0,00000 Ae=0,0 cm² sm=0 mm wk=0,00 mm CA=QPR ε sm=0,00000
Ae=0,0 cm² sm=0 mm wk=0,00 mm
SHELL: [02276-00343-02271] AA= PCA CA=FQR ε sm=0,00000 Ae=0,0 cm² sm=0 mm wk=0,00 mm CA=QPR ε sm=0,00000
Ae=0,0 cm² sm=0 mm wk=0,00 mm
SHELL: [00105-02255-00106] AA= PCA CA=FQR ε sm=0,00000 Ae=0,0 cm² sm=0 mm wk=0,00 mm CA=QPR ε sm=0,00000
Ae=0,0 cm² sm=0 mm wk=0,00 mm
SHELL: [02254-02249-02248] AA= PCA CA=FQR ε sm=0,00000 Ae=0,0 cm² sm=0 mm wk=0,00 mm CA=QPR ε sm=0,00000
Ae=0,0 cm² sm=0 mm wk=0,00 mm
SHELL: [02252-02246-02251] AA= PCA CA=FQR ε sm=0,00000 Ae=0,0 cm² sm=0 mm wk=0,00 mm CA=QPR ε sm=0,00000
Ae=0,0 cm² sm=0 mm wk=0,00 mm

Pareti - Verifiche a pressoflessione retta allo stato limite di esercizio

D	Nodo	σ ct	σ cc	σ at	Nodo	σ ct	σ cc	σ at	Nodo	σ ct	σ cc	σ at	Nodo	σ ct	σ cc	σ at
		[N/mm²]	[N/mm²]	[N/mm²]		[N/mm²]	[N/mm²]	[N/mm²]		[N/mm²]	[N/mm²]	[N/mm²]		[N/mm²]	[N/mm²]	[N/mm²]

SHELL: [02252-02247-02246] AA= PCA CA=FQR ε sm=0,00000 Ae=0,0 cm² sm=0 mm wk=0,00 mm CA=QPR ε sm=0,00000 Ae=0,0 cm² sm=0 mm wk=0,00 mm
SHELL: [02276-02271-02270] AA= PCA CA=FQR ε sm=0,00000 Ae=0,0 cm² sm=0 mm wk=0,00 mm CA=QPR ε sm=0,00000 Ae=0,0 cm² sm=0 mm wk=0,00 mm
SHELL: [02272-02267-02266] AA= PCA CA=FQR ε sm=0,00000 Ae=0,0 cm² sm=0 mm wk=0,00 mm CA=QPR ε sm=0,00000 Ae=0,0 cm² sm=0 mm wk=0,00 mm
SHELL: [02258-02252-02257] AA= PCA CA=FQR ε sm=0,00000 Ae=0,0 cm² sm=0 mm wk=0,00 mm CA=QPR ε sm=0,00000 Ae=0,0 cm² sm=0 mm wk=0,00 mm
SHELL: [02256-02250-02255] AA= PCA CA=FQR ε sm=0,00000 Ae=0,0 cm² sm=0 mm wk=0,00 mm CA=QPR ε sm=0,00000 Ae=0,0 cm² sm=0 mm wk=0,00 mm
SHELL: [02273-02268-02267] AA= PCA CA=FQR ε sm=0,00000 Ae=0,0 cm² sm=0 mm wk=0,00 mm CA=QPR ε sm=0,00000 Ae=0,0 cm² sm=0 mm wk=0,00 mm
SHELL: [02273-02274-02268] AA= PCA CA=FQR ε sm=0,00000 Ae=0,0 cm² sm=0 mm wk=0,00 mm CA=QPR ε sm=0,00000 Ae=0,0 cm² sm=0 mm wk=0,00 mm
SHELL: [02259-02254-02253] AA= PCA CA=FQR ε sm=0,00000 Ae=0,0 cm² sm=0 mm wk=0,00 mm CA=QPR ε sm=0,00000 Ae=0,0 cm² sm=0 mm wk=0,00 mm
SHELL: [00340-00339-02260] AA= PCA CA=FQR ε sm=0,00000 Ae=0,0 cm² sm=0 mm wk=0,00 mm CA=QPR ε sm=0,00000 Ae=0,0 cm² sm=0 mm wk=0,00 mm
SHELL: [02264-02259-02258] AA= PCA CA=FQR ε sm=0,00000 Ae=0,0 cm² sm=0 mm wk=0,00 mm CA=QPR ε sm=0,00000 Ae=0,0 cm² sm=0 mm wk=0,00 mm
SHELL: [02256-02257-02251] AA= PCA CA=FQR ε sm=0,00000 Ae=0,0 cm² sm=0 mm wk=0,00 mm CA=QPR ε sm=0,00000 Ae=0,0 cm² sm=0 mm wk=0,00 mm
SHELL: [02260-00339-00338] AA= PCA CA=FQR ε sm=0,00000 Ae=0,0 cm² sm=0 mm wk=0,00 mm CA=QPR ε sm=0,00000 Ae=0,0 cm² sm=0 mm wk=0,00 mm
SHELL: [02257-02252-02251] AA= PCA CA=FQR ε sm=0,00000 Ae=0,0 cm² sm=0 mm wk=0,00 mm CA=QPR ε sm=0,00000 Ae=0,0 cm² sm=0 mm wk=0,00 mm
SHELL: [02258-02253-02252] AA= PCA CA=FQR ε sm=0,00000 Ae=0,0 cm² sm=0 mm wk=0,00 mm CA=QPR ε sm=0,00000 Ae=0,0 cm² sm=0 mm wk=0,00 mm
SHELL: [02258-02259-02253] AA= PCA CA=FQR ε sm=0,00000 Ae=0,0 cm² sm=0 mm wk=0,00 mm CA=QPR ε sm=0,00000 Ae=0,0 cm² sm=0 mm wk=0,00 mm
SHELL: [02260-02254-02259] AA= PCA CA=FQR ε sm=0,00000 Ae=0,0 cm² sm=0 mm wk=0,00 mm CA=QPR ε sm=0,00000 Ae=0,0 cm² sm=0 mm wk=0,00 mm
SHELL: [02260-00338-02254] AA= PCA CA=FQR ε sm=0,00000 Ae=0,0 cm² sm=0 mm wk=0,00 mm CA=QPR ε sm=0,00000 Ae=0,0 cm² sm=0 mm wk=0,00 mm
SHELL: [02255-02250-00107] AA= PCA CA=FQR ε sm=0,00000 Ae=0,0 cm² sm=0 mm wk=0,00 mm CA=QPR ε sm=0,00000 Ae=0,0 cm² sm=0 mm wk=0,00 mm
SHELL: [02255-00107-00106] AA= PCA CA=FQR ε sm=0,00000 Ae=0,0 cm² sm=0 mm wk=0,00 mm CA=QPR ε sm=0,00000 Ae=0,0 cm² sm=0 mm wk=0,00 mm
SHELL: [02256-02251-02250] AA= PCA CA=FQR ε sm=0,00000 Ae=0,0 cm² sm=0 mm wk=0,00 mm CA=QPR ε sm=0,00000 Ae=0,0 cm² sm=0 mm wk=0,00 mm
SHELL: [02272-02273-02267] AA= PCA CA=FQR ε sm=0,00000 Ae=0,0 cm² sm=0 mm wk=0,00 mm CA=QPR ε sm=0,00000 Ae=0,0 cm² sm=0 mm wk=0,00 mm
SHELL: [00341-00340-02265] AA= PCA CA=FQR ε sm=0,00000 Ae=0,0 cm² sm=0 mm wk=0,00 mm CA=QPR ε sm=0,00000 Ae=0,0 cm² sm=0 mm wk=0,00 mm
SHELL: [02263-02257-02262] AA= PCA CA=FQR ε sm=0,00000 Ae=0,0 cm² sm=0 mm wk=0,00 mm CA=QPR ε sm=0,00000 Ae=0,0 cm² sm=0 mm wk=0,00 mm
SHELL: [02272-02266-00102] AA= PCA CA=FQR ε sm=0,00000 Ae=0,0 cm² sm=0 mm wk=0,00 mm CA=QPR ε sm=0,00000 Ae=0,0 cm² sm=0 mm wk=0,00 mm
SHELL: [02275-02270-02269] AA= PCA CA=FQR ε sm=0,00000 Ae=0,0 cm² sm=0 mm wk=0,00 mm CA=QPR ε sm=0,00000 Ae=0,0 cm² sm=0 mm wk=0,00 mm
SHELL: [00343-00342-02271] AA= PCA CA=FQR ε sm=0,00000 Ae=0,0 cm² sm=0 mm wk=0,00 mm CA=QPR ε sm=0,00000 Ae=0,0 cm² sm=0 mm wk=0,00 mm
SHELL: [00104-02261-00105] AA= PCA CA=FQR ε sm=0,00000 Ae=0,0 cm² sm=0 mm wk=0,00 mm CA=QPR ε sm=0,00000 Ae=0,0 cm² sm=0 mm wk=0,00 mm
SHELL: [02265-02259-02264] AA= PCA CA=FQR ε sm=0,00000 Ae=0,0 cm² sm=0 mm wk=0,00 mm CA=QPR ε sm=0,00000 Ae=0,0 cm² sm=0 mm wk=0,00 mm
SHELL: [02262-02257-02256] AA= PCA CA=FQR ε sm=0,00000 Ae=0,0 cm² sm=0 mm wk=0,00 mm CA=QPR ε sm=0,00000 Ae=0,0 cm² sm=0 mm wk=0,00 mm
SHELL: [02263-02258-02257] AA= PCA CA=FQR ε sm=0,00000 Ae=0,0 cm² sm=0 mm wk=0,00 mm CA=QPR ε sm=0,00000 Ae=0,0 cm² sm=0 mm wk=0,00 mm
SHELL: [02263-02264-02258] AA= PCA CA=FQR ε sm=0,00000 Ae=0,0 cm² sm=0 mm wk=0,00 mm CA=QPR ε sm=0,00000 Ae=0,0 cm² sm=0 mm wk=0,00 mm
SHELL: [02265-00340-02260] AA= PCA CA=FQR ε sm=0,00000 Ae=0,0 cm² sm=0 mm wk=0,00 mm CA=QPR ε sm=0,00000 Ae=0,0 cm² sm=0 mm wk=0,00 mm
SHELL: [02265-02260-02259] AA= PCA CA=FQR ε sm=0,00000 Ae=0,0 cm² sm=0 mm wk=0,00 mm CA=QPR ε sm=0,00000 Ae=0,0 cm² sm=0 mm wk=0,00 mm
SHELL: [02261-02255-00105] AA= PCA CA=FQR ε sm=0,00000 Ae=0,0 cm² sm=0 mm wk=0,00 mm CA=QPR ε sm=0,00000 Ae=0,0 cm² sm=0 mm wk=0,00 mm
SHELL: [02261-02262-02256] AA= PCA CA=FQR ε sm=0,00000 Ae=0,0 cm² sm=0 mm wk=0,00 mm CA=QPR ε sm=0,00000 Ae=0,0 cm² sm=0 mm wk=0,00 mm
SHELL: [02261-02256-02255] AA= PCA CA=FQR ε sm=0,00000 Ae=0,0 cm² sm=0 mm wk=0,00 mm CA=QPR ε sm=0,00000 Ae=0,0 cm² sm=0 mm wk=0,00 mm
SHELL: [00101-02272-00102] AA= PCA CA=FQR ε sm=0,00000 Ae=0,0 cm² sm=0 mm wk=0,00 mm CA=QPR ε sm=0,00000 Ae=0,0 cm² sm=0 mm wk=0,00 mm
SHELL: [02275-02276-02270] AA= PCA CA=FQR ε sm=0,00000 Ae=0,0 cm² sm=0 mm wk=0,00 mm CA=QPR ε sm=0,00000 Ae=0,0 cm² sm=0 mm wk=0,00 mm
SHELL: [02269-02263-02268] AA= PCA CA=FQR ε sm=0,00000 Ae=0,0 cm² sm=0 mm wk=0,00 mm CA=QPR ε sm=0,00000 Ae=0,0 cm² sm=0 mm wk=0,00 mm
SHELL: [00102-02266-00103] AA= PCA CA=FQR ε sm=0,00000 Ae=0,0 cm² sm=0 mm wk=0,00 mm CA=QPR ε sm=0,00000

Pareti - Verifiche a pressoflessione retta allo stato limite di esercizio

D	Nodo	σ ct	σ cc	σ at	Nodo	σ ct	σ cc	σ at	Nodo	σ ct	σ cc	σ at	Nodo	σ ct	σ cc	σ at
		[N/mm²]	[N/mm²]	[N/mm²]		[N/mm²]	[N/mm²]	[N/mm²]		[N/mm²]	[N/mm²]	[N/mm²]		[N/mm²]	[N/mm²]	[N/mm²]
Ae=0,0 cm² sm=0 mm wk=0,00 mm																
SHELL: [02266-02267-02261] AA= PCA						**CA=FQR ε sm=0,00000**				**Ae=0,0 cm² sm=0 mm wk=0,00 mm**				**CA=QPR ε sm=0,00000**		
Ae=0,0 cm² sm=0 mm wk=0,00 mm																
SHELL: [02270-02271-02265] AA= PCA						**CA=FQR ε sm=0,00000**				**Ae=0,0 cm² sm=0 mm wk=0,00 mm**				**CA=QPR ε sm=0,00000**		
Ae=0,0 cm² sm=0 mm wk=0,00 mm																
SHELL: [02267-02262-02261] AA= PCA						**CA=FQR ε sm=0,00000**				**Ae=0,0 cm² sm=0 mm wk=0,00 mm**				**CA=QPR ε sm=0,00000**		
Ae=0,0 cm² sm=0 mm wk=0,00 mm																
SHELL: [02266-00104-00103] AA= PCA						**CA=FQR ε sm=0,00000**				**Ae=0,0 cm² sm=0 mm wk=0,00 mm**				**CA=QPR ε sm=0,00000**		
Ae=0,0 cm² sm=0 mm wk=0,00 mm																
SHELL: [02271-00342-00341] AA= PCA						**CA=FQR ε sm=0,00000**				**Ae=0,0 cm² sm=0 mm wk=0,00 mm**				**CA=QPR ε sm=0,00000**		
Ae=0,0 cm² sm=0 mm wk=0,00 mm																
SHELL: [02266-02261-00104] AA= PCA						**CA=FQR ε sm=0,00000**				**Ae=0,0 cm² sm=0 mm wk=0,00 mm**				**CA=QPR ε sm=0,00000**		
Ae=0,0 cm² sm=0 mm wk=0,00 mm																
SHELL: [02269-02264-02263] AA= PCA						**CA=FQR ε sm=0,00000**				**Ae=0,0 cm² sm=0 mm wk=0,00 mm**				**CA=QPR ε sm=0,00000**		
Ae=0,0 cm² sm=0 mm wk=0,00 mm																
SHELL: [02271-00341-02265] AA= PCA						**CA=FQR ε sm=0,00000**				**Ae=0,0 cm² sm=0 mm wk=0,00 mm**				**CA=QPR ε sm=0,00000**		
Ae=0,0 cm² sm=0 mm wk=0,00 mm																
SHELL: [02269-02270-02264] AA= PCA						**CA=FQR ε sm=0,00000**				**Ae=0,0 cm² sm=0 mm wk=0,00 mm**				**CA=QPR ε sm=0,00000**		
Ae=0,0 cm² sm=0 mm wk=0,00 mm																
SHELL: [02270-02265-02264] AA= PCA						**CA=FQR ε sm=0,00000**				**Ae=0,0 cm² sm=0 mm wk=0,00 mm**				**CA=QPR ε sm=0,00000**		
Ae=0,0 cm² sm=0 mm wk=0,00 mm																
SHELL: [02274-02269-02268] AA= PCA						**CA=FQR ε sm=0,00000**				**Ae=0,0 cm² sm=0 mm wk=0,00 mm**				**CA=QPR ε sm=0,00000**		
Ae=0,0 cm² sm=0 mm wk=0,00 mm																
SHELL: [02268-02263-02262] AA= PCA						**CA=FQR ε sm=0,00000**				**Ae=0,0 cm² sm=0 mm wk=0,00 mm**				**CA=QPR ε sm=0,00000**		
Ae=0,0 cm² sm=0 mm wk=0,00 mm																
SHELL: [02268-02262-02267] AA= PCA						**CA=FQR ε sm=0,00000**				**Ae=0,0 cm² sm=0 mm wk=0,00 mm**				**CA=QPR ε sm=0,00000**		
Ae=0,0 cm² sm=0 mm wk=0,00 mm																
P	00010	0,187	0,009	2,589	00011	0,001	-0,017	0,000	00057	0,099	0,072	1,458	00076	0,103	0,075	1,518
S		0,402	-0,280	5,209		0,137	-0,197	1,651		0,000	-0,083	0,000		0,205	0,069	2,909
P	00101	0,042	-0,218	0,320	00102	0,108	-0,378	1,036	00103	0,125	-0,495	1,129	00104	0,109	-0,478	0,929
S		0,069	0,033	0,989		0,126	-0,053	1,674		0,121	-0,126	1,520		0,132	-0,136	1,664
P	00105	0,115	-0,459	1,047	00106	0,156	-0,470	1,592	00107	0,109	-0,416	1,024	00108	0,089	-0,394	0,767
S		0,110	-0,143	1,350		0,105	-0,156	1,264		0,081	-0,116	0,976		0,095	-0,126	1,157
P	00109	0,106	-0,402	0,982	00110	0,083	-0,334	0,751	00111	0,048	-0,247	0,370	00112	0,055	-0,139	0,597
S		0,083	-0,129	0,986		0,056	-0,075	0,683		0,003	-0,070	0,000		0,000	-0,046	0,000
P	00333	0,080	-0,045	1,055	00334	0,286	-0,344	3,532	00335	0,438	-0,598	5,321	00336	0,580	-0,726	7,129
S		0,126	0,105	1,863		0,154	-0,034	2,087		0,099	-0,111	1,226		0,097	-0,208	1,093
P	00337	0,642	-0,837	7,856	00338	0,728	-0,879	8,995	00339	0,786	-0,957	9,697	00340	0,677	-0,905	8,255
S		0,179	-0,254	2,168		0,113	-0,265	1,242		0,073	-0,316	0,633		0,118	-0,294	1,277
P	00341	0,648	-0,751	8,039	00342	0,590	-0,726	7,277	00343	0,380	-0,556	4,580	00344	0,190	-0,289	2,274
S		0,109	-0,269	1,181		0,027	-0,269	0,049		0,013	-0,176	0,000		0,006	-0,130	0,000
P	00903	0,134	-0,036	1,805	00904	0,137	-0,018	1,868	00905	0,094	-0,093	1,190	00906	0,096	-0,081	1,231
S		0,428	-0,291	5,561		0,460	-0,372	5,904		0,378	-0,336	4,807		0,372	-0,316	4,751
P	00907	0,160	0,006	2,212	00908	0,135	-0,064	1,783	00909	0,174	-0,043	2,344	00910	0,229	0,051	3,217
S		0,461	-0,397	5,891		0,419	-0,345	5,362		0,475	-0,387	6,090		0,539	-0,408	6,944
P	00911	0,130	-0,018	1,770	00912	0,038	0,038	0,571	00913	0,045	0,015	0,632	00914	0,057	-0,031	0,753
S		0,407	-0,274	5,282		0,236	-0,061	3,186		0,230	-0,254	2,866		0,317	-0,265	4,050
P	00915	0,048	-0,014	0,645	00916	0,025	-0,056	0,273	00917	0,025	-0,039	0,296	00918	0,002	-0,067	0,000
S		0,304	-0,283	3,852		0,261	-0,272	3,274		0,251	-0,266	3,145		0,213	-0,256	2,628
P	00919	0,000	-0,058	0,000	00920	0,000	-0,042	0,000	02229	0,000	-0,035	0,000	02230	0,057	-0,025	0,750
S		0,168	-0,258	2,008		0,182	-0,258	2,201		0,240	-0,174	3,110		0,081	-0,078	1,022
P	02231	0,048	-0,006	0,653	02232	0,004	-0,046	0,000	02233	0,009	-0,123	0,000	02234	0,000	-0,085	0,000
S		0,163	0,103	2,368		0,075	-0,131	0,877		0,018	-0,054	0,181		0,063	-0,090	0,760
P	02235	0,000	-0,056	0,000	02236	0,019	-0,053	0,203	02237	0,073	-0,089	0,904	02238	0,146	-0,161	1,816
S		0,093	-0,107	1,161		0,103	-0,099	1,303		0,096	-0,052	1,264		0,063	0,044	0,923
P	02239	0,005	-0,205	0,000	02240	0,000	-0,151	0,000	02241	0,010	-0,149	0,000	02242	0,080	-0,198	0,873
S		0,044	-0,055	0,537		0,040	-0,035	0,504		0,050	-0,030	0,661		0,075	-0,042	0,977
P	02243	0,219	-0,315	2,645	02244	0,061	-0,330	0,453	02245	0,000	-0,242	0,000	02246	0,000	-0,217	0,000
S		0,106	-0,070	1,386		0,097	-0,107	1,204		0,124	-0,104	1,581		0,146	-0,109	1,882
P	02247	0,060	-0,258	0,523	02248	0,194	-0,377	2,221	02249	0,458	-0,604	5,593	02250	0,032	-0,325	0,069

Pareti - Verifiche a pressoflessione retta allo stato limite di esercizio

D	Nodo	σ ct	σ cc	σ at	Nodo	σ ct	σ cc	σ at	Nodo	σ ct	σ cc	σ at	Nodo	σ ct	σ cc	σ at
		[N/mm²]	[N/mm²]	[N/mm²]		[N/mm²]	[N/mm²]	[N/mm²]		[N/mm²]	[N/mm²]	[N/mm²]		[N/mm²]	[N/mm²]	[N/mm²]
S		0,165	-0,125	2,132		0,176	-0,154	2,251		0,150	-0,180	1,849		0,144	-0,127	1,830
P	02251	0,000	-0,263	0,000	02252	0,024	-0,275	0,007	02253	0,135	-0,369	1,417	02254	0,372	-0,571	4,448
S		0,188	-0,137	2,433		0,214	-0,156	2,760		0,222	-0,186	2,834		0,186	-0,227	2,292
P	02255	0,084	-0,399	0,687	02256	0,000	-0,291	0,000	02257	0,000	-0,260	0,000	02258	0,057	-0,312	0,412
S		0,133	-0,132	1,677		0,186	-0,130	2,411		0,215	-0,143	2,803		0,230	-0,170	2,975
P	02259	0,223	-0,461	2,517	02260	0,558	-0,765	6,786	02261	0,005	-0,314	0,000	02262	0,000	-0,226	0,000
S		0,220	-0,214	2,776		0,142	-0,269	1,640		0,155	-0,099	2,022		0,170	-0,090	2,240
P	02263	0,000	-0,226	0,000	02264	0,091	-0,317	0,878	02265	0,320	-0,521	3,794	02266	0,019	-0,334	0,000
S		0,180	-0,102	2,356		0,187	-0,140	2,409		0,153	-0,201	1,865		0,120	-0,057	1,594
P	02267	0,000	-0,174	0,000	02268	0,000	-0,127	0,000	02269	0,000	-0,155	0,000	02270	0,108	-0,271	1,163
S		0,082	-0,005	1,133		0,061	0,015	0,861		0,070	-0,002	0,964		0,093	-0,057	1,210
P	02271	0,353	-0,524	4,245	02272	0,000	-0,086	0,000	02273	0,000	-0,059	0,000	02274	0,000	-0,034	0,000
S		0,073	-0,169	0,803		0,121	-0,053	1,611		0,179	-0,110	2,334		0,194	-0,133	2,515
P	02275	0,000	-0,038	0,000	02276	0,091	-0,131	1,093								
S		0,174	-0,112	2,269		0,079	-0,036	1,046								

Parete P20-P21 AA= PCA CA=FQR ε sm=0,00000 Ae=0,0 cm² sm=0 mm wk=0,00 mm CA=QPR ε sm=0,00000 Ae=0,0 cm² sm=0 mm wk=0,00 mm

Piano loculi | **ParetеP20-P21** | **Parete P20-P21**

SHELL: [02575-01120-01121] AA= PCA CA=FQR ε sm=0,00000 Ae=0,0 cm² sm=0 mm wk=0,00 mm CA=QPR ε sm=0,00000 Ae=0,0 cm² sm=0 mm wk=0,00 mm

SHELL: [02702-02568-01113] AA= PCA CA=FQR ε sm=0,00000 Ae=0,0 cm² sm=0 mm wk=0,00 mm CA=QPR ε sm=0,00000 Ae=0,0 cm² sm=0 mm wk=0,00 mm

SHELL: [02702-01114-02568] AA= PCA CA=FQR ε sm=0,00000 Ae=0,0 cm² sm=0 mm wk=0,00 mm CA=QPR ε sm=0,00000 Ae=0,0 cm² sm=0 mm wk=0,00 mm

SHELL: [00217-02570-00008] AA= PCA CA=FQR ε sm=0,00000 Ae=0,0 cm² sm=0 mm wk=0,00 mm CA=QPR ε sm=0,00000 Ae=0,0 cm² sm=0 mm wk=0,00 mm

SHELL: [01113-02568-01112] AA= PCA CA=FQR ε sm=0,00000 Ae=0,0 cm² sm=0 mm wk=0,00 mm CA=QPR ε sm=0,00000 Ae=0,0 cm² sm=0 mm wk=0,00 mm

SHELL: [01112-02568-02587] AA= PCA CA=FQR ε sm=0,00000 Ae=0,0 cm² sm=0 mm wk=0,00 mm CA=QPR ε sm=0,00000 Ae=0,0 cm² sm=0 mm wk=0,00 mm

SHELL: [01112-02587-02586] AA= PCA CA=FQR ε sm=0,00000 Ae=0,0 cm² sm=0 mm wk=0,00 mm CA=QPR ε sm=0,00000 Ae=0,0 cm² sm=0 mm wk=0,00 mm

SHELL: [01111-02585-01110] AA= PCA CA=FQR ε sm=0,00000 Ae=0,0 cm² sm=0 mm wk=0,00 mm CA=QPR ε sm=0,00000 Ae=0,0 cm² sm=0 mm wk=0,00 mm

SHELL: [01111-02586-02585] AA= PCA CA=FQR ε sm=0,00000 Ae=0,0 cm² sm=0 mm wk=0,00 mm CA=QPR ε sm=0,00000 Ae=0,0 cm² sm=0 mm wk=0,00 mm

SHELL: [02574-01122-01123] AA= PCA CA=FQR ε sm=0,00000 Ae=0,0 cm² sm=0 mm wk=0,00 mm CA=QPR ε sm=0,00000 Ae=0,0 cm² sm=0 mm wk=0,00 mm

SHELL: [01110-02585-01109] AA= PCA CA=FQR ε sm=0,00000 Ae=0,0 cm² sm=0 mm wk=0,00 mm CA=QPR ε sm=0,00000 Ae=0,0 cm² sm=0 mm wk=0,00 mm

SHELL: [01109-02585-02584] AA= PCA CA=FQR ε sm=0,00000 Ae=0,0 cm² sm=0 mm wk=0,00 mm CA=QPR ε sm=0,00000 Ae=0,0 cm² sm=0 mm wk=0,00 mm

SHELL: [01109-02584-01108] AA= PCA CA=FQR ε sm=0,00000 Ae=0,0 cm² sm=0 mm wk=0,00 mm CA=QPR ε sm=0,00000 Ae=0,0 cm² sm=0 mm wk=0,00 mm

SHELL: [01108-02584-01107] AA= PCA CA=FQR ε sm=0,00000 Ae=0,0 cm² sm=0 mm wk=0,00 mm CA=QPR ε sm=0,00000 Ae=0,0 cm² sm=0 mm wk=0,00 mm

SHELL: [00216-02571-00217] AA= PCA CA=FQR ε sm=0,00000 Ae=0,0 cm² sm=0 mm wk=0,00 mm CA=QPR ε sm=0,00000 Ae=0,0 cm² sm=0 mm wk=0,00 mm

SHELL: [02574-02575-01121] AA= PCA CA=FQR ε sm=0,00000 Ae=0,0 cm² sm=0 mm wk=0,00 mm CA=QPR ε sm=0,00000 Ae=0,0 cm² sm=0 mm wk=0,00 mm

SHELL: [01107-02583-01106] AA= PCA CA=FQR ε sm=0,00000 Ae=0,0 cm² sm=0 mm wk=0,00 mm CA=QPR ε sm=0,00000 Ae=0,0 cm² sm=0 mm wk=0,00 mm

SHELL: [01118-00052-02569] AA= PCA CA=FQR ε sm=0,00000 Ae=0,0 cm² sm=0 mm wk=0,00 mm CA=QPR ε sm=0,00000 Ae=0,0 cm² sm=0 mm wk=0,00 mm

SHELL: [02573-02574-01123] AA= PCA CA=FQR ε sm=0,00000 Ae=0,0 cm² sm=0 mm wk=0,00 mm CA=QPR ε sm=0,00000 Ae=0,0 cm² sm=0 mm wk=0,00 mm

SHELL: [02570-01127-00008] AA= PCA CA=FQR ε sm=0,00000 Ae=0,0 cm² sm=0 mm wk=0,00 mm CA=QPR ε sm=0,00000 Ae=0,0 cm² sm=0 mm wk=0,00 mm

SHELL: [02569-00052-01119] AA= PCA CA=FQR ε sm=0,00000 Ae=0,0 cm² sm=0 mm wk=0,00 mm CA=QPR ε sm=0,00000 Ae=0,0 cm² sm=0 mm wk=0,00 mm

SHELL: [02576-01118-02569] AA= PCA CA=FQR ε sm=0,00000 Ae=0,0 cm² sm=0 mm wk=0,00 mm CA=QPR ε sm=0,00000 Ae=0,0 cm² sm=0 mm wk=0,00 mm

SHELL: [01107-02584-02583] AA= PCA CA=FQR ε sm=0,00000 Ae=0,0 cm² sm=0 mm wk=0,00 mm CA=QPR ε sm=0,00000 Ae=0,0 cm² sm=0 mm wk=0,00 mm

SHELL: [02572-02573-01125] AA= PCA CA=FQR ε sm=0,00000 Ae=0,0 cm² sm=0 mm wk=0,00 mm CA=QPR ε sm=0,00000 Ae=0,0 cm² sm=0 mm wk=0,00 mm

SHELL: [01116-01117-02576] AA= PCA CA=FQR ε sm=0,00000 Ae=0,0 cm² sm=0 mm wk=0,00 mm CA=QPR ε sm=0,00000 Ae=0,0 cm² sm=0 mm wk=0,00 mm

SHELL: [02577-02578-02572] AA= PCA CA=FQR ε sm=0,00000 Ae=0,0 cm² sm=0 mm wk=0,00 mm CA=QPR ε sm=0,00000 Ae=0,0 cm² sm=0 mm wk=0,00 mm

SHELL: [02576-01120-02575] AA= PCA CA=FQR ε sm=0,00000 Ae=0,0 cm² sm=0 mm wk=0,00 mm CA=QPR ε sm=0,00000

Pareti - Verifiche a pressoflessione retta allo stato limite di esercizio

D	Nodo	σ ct	σ cc	σ at	Nodo	σ ct	σ cc	σ at	Nodo	σ ct	σ cc	σ at	Nodo	σ ct	σ cc	σ at
		[N/mm²]	[N/mm²]	[N/mm²]		[N/mm²]	[N/mm²]	[N/mm²]		[N/mm²]	[N/mm²]	[N/mm²]		[N/mm²]	[N/mm²]	[N/mm²]
Ae=0,0 cm² sm=0 mm wk=0,00 mm																
SHELL: [02576-02569-01119] AA= PCA						**CA=FQR ε sm=0,00000**				**Ae=0,0 cm² sm=0 mm wk=0,00 mm**				**CA=QPR ε sm=0,00000**		
Ae=0,0 cm² sm=0 mm wk=0,00 mm																
SHELL: [02576-01119-01120] AA= PCA						**CA=FQR ε sm=0,00000**				**Ae=0,0 cm² sm=0 mm wk=0,00 mm**				**CA=QPR ε sm=0,00000**		
Ae=0,0 cm² sm=0 mm wk=0,00 mm																
SHELL: [02574-01121-01122] AA= PCA						**CA=FQR ε sm=0,00000**				**Ae=0,0 cm² sm=0 mm wk=0,00 mm**				**CA=QPR ε sm=0,00000**		
Ae=0,0 cm² sm=0 mm wk=0,00 mm																
SHELL: [02572-01126-02571] AA= PCA						**CA=FQR ε sm=0,00000**				**Ae=0,0 cm² sm=0 mm wk=0,00 mm**				**CA=QPR ε sm=0,00000**		
Ae=0,0 cm² sm=0 mm wk=0,00 mm																
SHELL: [02573-01123-01124] AA= PCA						**CA=FQR ε sm=0,00000**				**Ae=0,0 cm² sm=0 mm wk=0,00 mm**				**CA=QPR ε sm=0,00000**		
Ae=0,0 cm² sm=0 mm wk=0,00 mm																
SHELL: [02573-01124-01125] AA= PCA						**CA=FQR ε sm=0,00000**				**Ae=0,0 cm² sm=0 mm wk=0,00 mm**				**CA=QPR ε sm=0,00000**		
Ae=0,0 cm² sm=0 mm wk=0,00 mm																
SHELL: [01106-02582-01105] AA= PCA						**CA=FQR ε sm=0,00000**				**Ae=0,0 cm² sm=0 mm wk=0,00 mm**				**CA=QPR ε sm=0,00000**		
Ae=0,0 cm² sm=0 mm wk=0,00 mm																
SHELL: [02571-01126-01127] AA= PCA						**CA=FQR ε sm=0,00000**				**Ae=0,0 cm² sm=0 mm wk=0,00 mm**				**CA=QPR ε sm=0,00000**		
Ae=0,0 cm² sm=0 mm wk=0,00 mm																
SHELL: [02571-01127-02570] AA= PCA						**CA=FQR ε sm=0,00000**				**Ae=0,0 cm² sm=0 mm wk=0,00 mm**				**CA=QPR ε sm=0,00000**		
Ae=0,0 cm² sm=0 mm wk=0,00 mm																
SHELL: [02571-02570-00217] AA= PCA						**CA=FQR ε sm=0,00000**				**Ae=0,0 cm² sm=0 mm wk=0,00 mm**				**CA=QPR ε sm=0,00000**		
Ae=0,0 cm² sm=0 mm wk=0,00 mm																
SHELL: [01117-01118-02576] AA= PCA						**CA=FQR ε sm=0,00000**				**Ae=0,0 cm² sm=0 mm wk=0,00 mm**				**CA=QPR ε sm=0,00000**		
Ae=0,0 cm² sm=0 mm wk=0,00 mm																
SHELL: [02572-01125-01126] AA= PCA						**CA=FQR ε sm=0,00000**				**Ae=0,0 cm² sm=0 mm wk=0,00 mm**				**CA=QPR ε sm=0,00000**		
Ae=0,0 cm² sm=0 mm wk=0,00 mm																
SHELL: [01106-02583-02582] AA= PCA						**CA=FQR ε sm=0,00000**				**Ae=0,0 cm² sm=0 mm wk=0,00 mm**				**CA=QPR ε sm=0,00000**		
Ae=0,0 cm² sm=0 mm wk=0,00 mm																
SHELL: [01105-02567-00007] AA= PCA						**CA=FQR ε sm=0,00000**				**Ae=0,0 cm² sm=0 mm wk=0,00 mm**				**CA=QPR ε sm=0,00000**		
Ae=0,0 cm² sm=0 mm wk=0,00 mm																
SHELL: [02579-02580-02574] AA= PCA						**CA=FQR ε sm=0,00000**				**Ae=0,0 cm² sm=0 mm wk=0,00 mm**				**CA=QPR ε sm=0,00000**		
Ae=0,0 cm² sm=0 mm wk=0,00 mm																
SHELL: [01105-02582-02567] AA= PCA						**CA=FQR ε sm=0,00000**				**Ae=0,0 cm² sm=0 mm wk=0,00 mm**				**CA=QPR ε sm=0,00000**		
Ae=0,0 cm² sm=0 mm wk=0,00 mm																
SHELL: [00007-02567-00213] AA= PCA						**CA=FQR ε sm=0,00000**				**Ae=0,0 cm² sm=0 mm wk=0,00 mm**				**CA=QPR ε sm=0,00000**		
Ae=0,0 cm² sm=0 mm wk=0,00 mm																
SHELL: [02577-00216-00215] AA= PCA						**CA=FQR ε sm=0,00000**				**Ae=0,0 cm² sm=0 mm wk=0,00 mm**				**CA=QPR ε sm=0,00000**		
Ae=0,0 cm² sm=0 mm wk=0,00 mm																
SHELL: [02580-02581-02575] AA= PCA						**CA=FQR ε sm=0,00000**				**Ae=0,0 cm² sm=0 mm wk=0,00 mm**				**CA=QPR ε sm=0,00000**		
Ae=0,0 cm² sm=0 mm wk=0,00 mm																
SHELL: [02577-02571-00216] AA= PCA						**CA=FQR ε sm=0,00000**				**Ae=0,0 cm² sm=0 mm wk=0,00 mm**				**CA=QPR ε sm=0,00000**		
Ae=0,0 cm² sm=0 mm wk=0,00 mm																
SHELL: [02582-02583-02577] AA= PCA						**CA=FQR ε sm=0,00000**				**Ae=0,0 cm² sm=0 mm wk=0,00 mm**				**CA=QPR ε sm=0,00000**		
Ae=0,0 cm² sm=0 mm wk=0,00 mm																
SHELL: [02578-02573-02572] AA= PCA						**CA=FQR ε sm=0,00000**				**Ae=0,0 cm² sm=0 mm wk=0,00 mm**				**CA=QPR ε sm=0,00000**		
Ae=0,0 cm² sm=0 mm wk=0,00 mm																
SHELL: [02577-02572-02571] AA= PCA						**CA=FQR ε sm=0,00000**				**Ae=0,0 cm² sm=0 mm wk=0,00 mm**				**CA=QPR ε sm=0,00000**		
Ae=0,0 cm² sm=0 mm wk=0,00 mm																
SHELL: [00214-02577-00215] AA= PCA						**CA=FQR ε sm=0,00000**				**Ae=0,0 cm² sm=0 mm wk=0,00 mm**				**CA=QPR ε sm=0,00000**		
Ae=0,0 cm² sm=0 mm wk=0,00 mm																
SHELL: [02581-02576-02575] AA= PCA						**CA=FQR ε sm=0,00000**				**Ae=0,0 cm² sm=0 mm wk=0,00 mm**				**CA=QPR ε sm=0,00000**		
Ae=0,0 cm² sm=0 mm wk=0,00 mm																
SHELL: [02581-01116-02576] AA= PCA						**CA=FQR ε sm=0,00000**				**Ae=0,0 cm² sm=0 mm wk=0,00 mm**				**CA=QPR ε sm=0,00000**		
Ae=0,0 cm² sm=0 mm wk=0,00 mm																
SHELL: [02567-02582-00213] AA= PCA						**CA=FQR ε sm=0,00000**				**Ae=0,0 cm² sm=0 mm wk=0,00 mm**				**CA=QPR ε sm=0,00000**		
Ae=0,0 cm² sm=0 mm wk=0,00 mm																
SHELL: [02580-02575-02574] AA= PCA						**CA=FQR ε sm=0,00000**				**Ae=0,0 cm² sm=0 mm wk=0,00 mm**				**CA=QPR ε sm=0,00000**		
Ae=0,0 cm² sm=0 mm wk=0,00 mm																
SHELL: [02579-02573-02578] AA= PCA						**CA=FQR ε sm=0,00000**				**Ae=0,0 cm² sm=0 mm wk=0,00 mm**				**CA=QPR ε sm=0,00000**		
Ae=0,0 cm² sm=0 mm wk=0,00 mm																
SHELL: [02579-02574-02573] AA= PCA						**CA=FQR ε sm=0,00000**				**Ae=0,0 cm² sm=0 mm wk=0,00 mm**				**CA=QPR ε sm=0,00000**		
Ae=0,0 cm² sm=0 mm wk=0,00 mm																
SHELL: [02582-02577-00214] AA= PCA						**CA=FQR ε sm=0,00000**				**Ae=0,0 cm² sm=0 mm wk=0,00 mm**				**CA=QPR ε sm=0,00000**		
Ae=0,0 cm² sm=0 mm wk=0,00 mm																
SHELL: [01112-02586-01111] AA= PCA						**CA=FQR ε sm=0,00000**				**Ae=0,0 cm² sm=0 mm wk=0,00 mm**				**CA=QPR ε sm=0,00000**		
Ae=0,0 cm² sm=0 mm wk=0,00 mm																
SHELL: [01115-01116-02581] AA= PCA						**CA=FQR ε sm=0,00000**				**Ae=0,0 cm² sm=0 mm wk=0,00 mm**				**CA=QPR ε sm=0,00000**		
Ae=0,0 cm² sm=0 mm wk=0,00 mm																
SHELL: [02568-01114-02587] AA= PCA						**CA=FQR ε sm=0,00000**				**Ae=0,0 cm² sm=0 mm wk=0,00 mm**				**CA=QPR ε sm=0,00000**		
Ae=0,0 cm² sm=0 mm wk=0,00 mm																
SHELL: [02585-02579-02584] AA= PCA						**CA=FQR ε sm=0,00000**				**Ae=0,0 cm² sm=0 mm wk=0,00 mm**				**CA=QPR ε sm=0,00000**		
Ae=0,0 cm² sm=0 mm wk=0,00 mm																
SHELL: [01114-01115-02587] AA= PCA						**CA=FQR ε sm=0,00000**				**Ae=0,0 cm² sm=0 mm wk=0,00 mm**				**CA=QPR ε sm=0,00000**		
Ae=0,0 cm² sm=0 mm wk=0,00 mm																
SHELL: [02584-02579-02578] AA= PCA						**CA=FQR ε sm=0,00000**				**Ae=0,0 cm² sm=0 mm wk=0,00 mm**				**CA=QPR ε sm=0,00000**		
Ae=0,0 cm² sm=0 mm wk=0,00 mm																
SHELL: [02583-02584-02578] AA= PCA						**CA=FQR ε sm=0,00000**				**Ae=0,0 cm² sm=0 mm wk=0,00 mm**				**CA=QPR ε sm=0,00000**		
Ae=0,0 cm² sm=0 mm wk=0,00 mm																
SHELL: [02585-02580-02579] AA= PCA						**CA=FQR ε sm=0,00000**				**Ae=0,0 cm² sm=0 mm wk=0,00 mm**				**CA=QPR ε sm=0,00000**		
Ae=0,0 cm² sm=0 mm wk=0,00 mm																

Pareti - Verifiche a pressoflessione retta allo stato limite di esercizio

D	Nodo	σ ct	σ cc	σ at	Nodo	σ ct	σ cc	σ at	Nodo	σ ct	σ cc	σ at	Nodo	σ ct	σ cc	σ at
		[N/mm²]	[N/mm²]	[N/mm²]		[N/mm²]	[N/mm²]	[N/mm²]		[N/mm²]	[N/mm²]	[N/mm²]		[N/mm²]	[N/mm²]	[N/mm²]
SHELL: [02583-02578-02577] AA= PCA Ae=0,0 cm² sm=0 mm wk=0,00 mm						**CA=FQR ε sm=0,00000 Ae=0,0 cm² sm=0 mm wk=0,00 mm**								**CA=QPR ε sm=0,00000**		
SHELL: [00213-02582-00214] AA= PCA Ae=0,0 cm² sm=0 mm wk=0,00 mm						**CA=FQR ε sm=0,00000 Ae=0,0 cm² sm=0 mm wk=0,00 mm**								**CA=QPR ε sm=0,00000**		
SHELL: [02587-01115-02581] AA= PCA Ae=0,0 cm² sm=0 mm wk=0,00 mm						**CA=FQR ε sm=0,00000 Ae=0,0 cm² sm=0 mm wk=0,00 mm**								**CA=QPR ε sm=0,00000**		
SHELL: [02585-02586-02580] AA= PCA Ae=0,0 cm² sm=0 mm wk=0,00 mm						**CA=FQR ε sm=0,00000 Ae=0,0 cm² sm=0 mm wk=0,00 mm**								**CA=QPR ε sm=0,00000**		
SHELL: [02586-02581-02580] AA= PCA Ae=0,0 cm² sm=0 mm wk=0,00 mm						**CA=FQR ε sm=0,00000 Ae=0,0 cm² sm=0 mm wk=0,00 mm**								**CA=QPR ε sm=0,00000**		
SHELL: [02586-02587-02581] AA= PCA Ae=0,0 cm² sm=0 mm wk=0,00 mm						**CA=FQR ε sm=0,00000 Ae=0,0 cm² sm=0 mm wk=0,00 mm**								**CA=QPR ε sm=0,00000**		
P	00007	0,000	-0,594	0,000	00008	0,000	-0,234	0,000	00052	0,000	-0,382	0,000	00213	0,000	-0,202	0,000
S		0,000	-0,383	0,000		0,061	-0,184	0,621		0,000	-0,644	0,000		0,000	-0,137	0,000
P	00214	0,000	-0,195	0,000	00215	0,000	-0,165	0,000	00216	0,000	-0,133	0,000	00217	0,000	-0,118	0,000
S		0,000	-0,119	0,000		0,000	-0,093	0,000		0,000	-0,062	0,000		0,000	-0,067	0,000
P	01105	0,000	-0,652	0,000	01106	0,000	-0,224	0,000	01107	0,000	-0,138	0,000	01108	0,000	-0,119	0,000
S		0,000	-0,156	0,000		0,031	0,020	0,458		0,000	-0,022	0,000		0,010	0,005	0,143
P	01109	0,027	-0,074	0,314	01110	0,161	0,028	2,251	01111	0,149	-0,051	2,036	01112	0,353	0,066	4,905
S		0,016	-0,002	0,218		0,019	0,004	0,268		0,044	0,010	0,623		0,027	0,001	0,373
P	01113	0,920	0,380	13,103	01114	0,087	-0,404	0,712	01115	0,150	-0,228	1,803	01116	0,193	-0,165	2,468
S		0,128	0,029	1,799		0,212	0,121	3,073		0,100	0,079	1,478		0,016	-0,052	0,180
P	01117	0,111	-0,099	1,406	01118	0,065	0,039	0,942	01119	0,000	-0,449	0,000	01120	0,000	-0,168	0,000
S		0,060	0,022	0,847		0,000	-0,121	0,000		0,000	-0,190	0,000		0,001	-0,084	0,000
P	01121	0,000	-0,179	0,000	01122	0,000	-0,210	0,000	01123	0,000	-0,178	0,000	01124	0,000	-0,186	0,000
S		0,070	-0,109	0,839		0,092	-0,105	1,138		0,085	-0,093	1,062		0,077	-0,086	0,954
P	01125	0,000	-0,142	0,000	01126	0,000	-0,124	0,000	01127	0,000	-0,216	0,000	02567	0,000	-0,369	0,000
S		0,053	-0,037	0,683		0,000	-0,032	0,000		0,038	-0,142	0,352		0,000	-0,199	0,000
P	02568	0,491	-0,086	6,676	02569	0,000	-0,085	0,000	02570	0,000	-0,165	0,000	02571	0,000	-0,138	0,000
S		0,389	0,150	5,540		0,000	-0,184	0,000		0,000	-0,105	0,000		0,000	-0,056	0,000
P	02572	0,000	-0,149	0,000	02573	0,000	-0,136	0,000	02574	0,000	-0,126	0,000	02575	0,000	-0,145	0,000
S		0,000	-0,031	0,000		0,017	-0,033	0,199		0,035	-0,027	0,451		0,024	-0,015	0,318
P	02576	0,066	-0,094	0,802	02577	0,000	-0,158	0,000	02578	0,000	-0,143	0,000	02579	0,000	-0,114	0,000
S		0,000	-0,055	0,000		0,000	-0,070	0,000		0,000	-0,015	0,000		0,001	-0,002	0,007
P	02580	0,000	-0,109	0,000	02581	0,068	-0,149	0,755	02582	0,000	-0,195	0,000	02583	0,000	-0,186	0,000
S		0,010	-0,003	0,138		0,037	0,018	0,532		0,000	-0,094	0,000		0,000	-0,028	0,000
P	02584	0,000	-0,123	0,000	02585	0,041	-0,079	0,497	02586	0,150	-0,072	2,002	02587	0,245	-0,181	3,165
S		0,008	-0,009	0,097		0,015	-0,012	0,186		0,036	-0,012	0,479		0,115	0,053	1,647
P	02702	1,173	-0,226	15,921												
S		1,042	-0,038	14,335												
Parete P24-P23 AA= PCA sm=0 mm wk=0,00 mm						**CA=FQR ε sm=0,00000 Ae=0,0 cm² sm=0 mm wk=0,00 mm**								**CA=QPR ε sm=0,00000 Ae=0,0 cm²**		
Piano loculi						**ParetеP23-P24**								**Parete P24-P23**		
SHELL: [02438-00892-00891] AA= PCA Ae=0,0 cm² sm=0 mm wk=0,00 mm						**CA=FQR ε sm=0,00000 Ae=0,0 cm² sm=0 mm wk=0,00 mm**								**CA=QPR ε sm=0,00000**		
SHELL: [01001-01002-02446] AA= PCA Ae=0,0 cm² sm=0 mm wk=0,00 mm						**CA=FQR ε sm=0,00000 Ae=0,0 cm² sm=0 mm wk=0,00 mm**								**CA=QPR ε sm=0,00000**		
SHELL: [01001-02445-01000] AA= PCA Ae=0,0 cm² sm=0 mm wk=0,00 mm						**CA=FQR ε sm=0,00000 Ae=0,0 cm² sm=0 mm wk=0,00 mm**								**CA=QPR ε sm=0,00000**		
SHELL: [00173-02433-00006] AA= PCA Ae=0,0 cm² sm=0 mm wk=0,00 mm						**CA=FQR ε sm=0,00000 Ae=0,0 cm² sm=0 mm wk=0,00 mm**								**CA=QPR ε sm=0,00000**		
SHELL: [01001-02446-02445] AA= PCA Ae=0,0 cm² sm=0 mm wk=0,00 mm						**CA=FQR ε sm=0,00000 Ae=0,0 cm² sm=0 mm wk=0,00 mm**								**CA=QPR ε sm=0,00000**		
SHELL: [01002-01003-02447] AA= PCA Ae=0,0 cm² sm=0 mm wk=0,00 mm						**CA=FQR ε sm=0,00000 Ae=0,0 cm² sm=0 mm wk=0,00 mm**								**CA=QPR ε sm=0,00000**		
SHELL: [01002-02447-02446] AA= PCA Ae=0,0 cm² sm=0 mm wk=0,00 mm						**CA=FQR ε sm=0,00000 Ae=0,0 cm² sm=0 mm wk=0,00 mm**								**CA=QPR ε sm=0,00000**		
SHELL: [01000-02430-02663] AA= PCA Ae=0,0 cm² sm=0 mm wk=0,00 mm						**CA=FQR ε sm=0,00000 Ae=0,0 cm² sm=0 mm wk=0,00 mm**								**CA=QPR ε sm=0,00000**		
SHELL: [01000-02445-02430] AA= PCA Ae=0,0 cm² sm=0 mm wk=0,00 mm						**CA=FQR ε sm=0,00000 Ae=0,0 cm² sm=0 mm wk=0,00 mm**								**CA=QPR ε sm=0,00000**		
SHELL: [02439-01013-02432] AA= PCA Ae=0,0 cm² sm=0 mm wk=0,00 mm						**CA=FQR ε sm=0,00000 Ae=0,0 cm² sm=0 mm wk=0,00 mm**								**CA=QPR ε sm=0,00000**		

Pareti - Verifiche a pressoflessione retta allo stato limite di esercizio

D	Nodo	σ ct	σ cc	σ at	Nodo	σ ct	σ cc	σ at	Nodo	σ ct	σ cc	σ at	Nodo	σ ct	σ cc	σ at
		[N/mm²]	[N/mm²]	[N/mm²]		[N/mm²]	[N/mm²]	[N/mm²]		[N/mm²]	[N/mm²]	[N/mm²]		[N/mm²]	[N/mm²]	[N/mm²]

SHELL: [01003-01004-02447] AA= PCA CA=FQR ε sm=0,00000 Ae=0,0 cm² sm=0 mm wk=0,00 mm CA=QPR ε sm=0,00000 Ae=0,0 cm² sm=0 mm wk=0,00 mm
SHELL: [02707-01009-02431] AA= PCA CA=FQR ε sm=0,00000 Ae=0,0 cm² sm=0 mm wk=0,00 mm CA=QPR ε sm=0,00000 Ae=0,0 cm² sm=0 mm wk=0,00 mm
SHELL: [01005-01006-02448] AA= PCA CA=FQR ε sm=0,00000 Ae=0,0 cm² sm=0 mm wk=0,00 mm CA=QPR ε sm=0,00000 Ae=0,0 cm² sm=0 mm wk=0,00 mm
SHELL: [02707-02431-01008] AA= PCA CA=FQR ε sm=0,00000 Ae=0,0 cm² sm=0 mm wk=0,00 mm CA=QPR ε sm=0,00000 Ae=0,0 cm² sm=0 mm wk=0,00 mm
SHELL: [00172-02434-00173] AA= PCA CA=FQR ε sm=0,00000 Ae=0,0 cm² sm=0 mm wk=0,00 mm CA=QPR ε sm=0,00000 Ae=0,0 cm² sm=0 mm wk=0,00 mm
SHELL: [02434-02433-00173] AA= PCA CA=FQR ε sm=0,00000 Ae=0,0 cm² sm=0 mm wk=0,00 mm CA=QPR ε sm=0,00000 Ae=0,0 cm² sm=0 mm wk=0,00 mm
SHELL: [01004-02448-02447] AA= PCA CA=FQR ε sm=0,00000 Ae=0,0 cm² sm=0 mm wk=0,00 mm CA=QPR ε sm=0,00000 Ae=0,0 cm² sm=0 mm wk=0,00 mm
SHELL: [01013-00060-02432] AA= PCA CA=FQR ε sm=0,00000 Ae=0,0 cm² sm=0 mm wk=0,00 mm CA=QPR ε sm=0,00000 Ae=0,0 cm² sm=0 mm wk=0,00 mm
SHELL: [01011-01012-02439] AA= PCA CA=FQR ε sm=0,00000 Ae=0,0 cm² sm=0 mm wk=0,00 mm CA=QPR ε sm=0,00000 Ae=0,0 cm² sm=0 mm wk=0,00 mm
SHELL: [02433-00885-00006] AA= PCA CA=FQR ε sm=0,00000 Ae=0,0 cm² sm=0 mm wk=0,00 mm CA=QPR ε sm=0,00000 Ae=0,0 cm² sm=0 mm wk=0,00 mm
SHELL: [02432-00060-00893] AA= PCA CA=FQR ε sm=0,00000 Ae=0,0 cm² sm=0 mm wk=0,00 mm CA=QPR ε sm=0,00000 Ae=0,0 cm² sm=0 mm wk=0,00 mm
SHELL: [02434-02435-00886] AA= PCA CA=FQR ε sm=0,00000 Ae=0,0 cm² sm=0 mm wk=0,00 mm CA=QPR ε sm=0,00000 Ae=0,0 cm² sm=0 mm wk=0,00 mm
SHELL: [02663-02430-00169] AA= PCA CA=FQR ε sm=0,00000 Ae=0,0 cm² sm=0 mm wk=0,00 mm CA=QPR ε sm=0,00000 Ae=0,0 cm² sm=0 mm wk=0,00 mm
SHELL: [02440-00172-00171] AA= PCA CA=FQR ε sm=0,00000 Ae=0,0 cm² sm=0 mm wk=0,00 mm CA=QPR ε sm=0,00000 Ae=0,0 cm² sm=0 mm wk=0,00 mm
SHELL: [01006-01007-02449] AA= PCA CA=FQR ε sm=0,00000 Ae=0,0 cm² sm=0 mm wk=0,00 mm CA=QPR ε sm=0,00000 Ae=0,0 cm² sm=0 mm wk=0,00 mm
SHELL: [02439-00892-02438] AA= PCA CA=FQR ε sm=0,00000 Ae=0,0 cm² sm=0 mm wk=0,00 mm CA=QPR ε sm=0,00000 Ae=0,0 cm² sm=0 mm wk=0,00 mm
SHELL: [02439-02432-00893] AA= PCA CA=FQR ε sm=0,00000 Ae=0,0 cm² sm=0 mm wk=0,00 mm CA=QPR ε sm=0,00000 Ae=0,0 cm² sm=0 mm wk=0,00 mm
SHELL: [02439-00893-00892] AA= PCA CA=FQR ε sm=0,00000 Ae=0,0 cm² sm=0 mm wk=0,00 mm CA=QPR ε sm=0,00000 Ae=0,0 cm² sm=0 mm wk=0,00 mm
SHELL: [02436-00888-00887] AA= PCA CA=FQR ε sm=0,00000 Ae=0,0 cm² sm=0 mm wk=0,00 mm CA=QPR ε sm=0,00000 Ae=0,0 cm² sm=0 mm wk=0,00 mm
SHELL: [01012-01013-02439] AA= PCA CA=FQR ε sm=0,00000 Ae=0,0 cm² sm=0 mm wk=0,00 mm CA=QPR ε sm=0,00000 Ae=0,0 cm² sm=0 mm wk=0,00 mm
SHELL: [02437-00889-02436] AA= PCA CA=FQR ε sm=0,00000 Ae=0,0 cm² sm=0 mm wk=0,00 mm CA=QPR ε sm=0,00000 Ae=0,0 cm² sm=0 mm wk=0,00 mm
SHELL: [02436-00889-00888] AA= PCA CA=FQR ε sm=0,00000 Ae=0,0 cm² sm=0 mm wk=0,00 mm CA=QPR ε sm=0,00000 Ae=0,0 cm² sm=0 mm wk=0,00 mm
SHELL: [02435-02436-00887] AA= PCA CA=FQR ε sm=0,00000 Ae=0,0 cm² sm=0 mm wk=0,00 mm CA=QPR ε sm=0,00000 Ae=0,0 cm² sm=0 mm wk=0,00 mm
SHELL: [02437-00890-00889] AA= PCA CA=FQR ε sm=0,00000 Ae=0,0 cm² sm=0 mm wk=0,00 mm CA=QPR ε sm=0,00000 Ae=0,0 cm² sm=0 mm wk=0,00 mm
SHELL: [02435-00887-00886] AA= PCA CA=FQR ε sm=0,00000 Ae=0,0 cm² sm=0 mm wk=0,00 mm CA=QPR ε sm=0,00000 Ae=0,0 cm² sm=0 mm wk=0,00 mm
SHELL: [02437-00891-00890] AA= PCA CA=FQR ε sm=0,00000 Ae=0,0 cm² sm=0 mm wk=0,00 mm CA=QPR ε sm=0,00000 Ae=0,0 cm² sm=0 mm wk=0,00 mm
SHELL: [02437-02438-00891] AA= PCA CA=FQR ε sm=0,00000 Ae=0,0 cm² sm=0 mm wk=0,00 mm CA=QPR ε sm=0,00000 Ae=0,0 cm² sm=0 mm wk=0,00 mm
SHELL: [02434-00886-00885] AA= PCA CA=FQR ε sm=0,00000 Ae=0,0 cm² sm=0 mm wk=0,00 mm CA=QPR ε sm=0,00000 Ae=0,0 cm² sm=0 mm wk=0,00 mm
SHELL: [02434-00885-02433] AA= PCA CA=FQR ε sm=0,00000 Ae=0,0 cm² sm=0 mm wk=0,00 mm CA=QPR ε sm=0,00000 Ae=0,0 cm² sm=0 mm wk=0,00 mm
SHELL: [01006-02449-02448] AA= PCA CA=FQR ε sm=0,00000 Ae=0,0 cm² sm=0 mm wk=0,00 mm CA=QPR ε sm=0,00000 Ae=0,0 cm² sm=0 mm wk=0,00 mm
SHELL: [01005-02448-01004] AA= PCA CA=FQR ε sm=0,00000 Ae=0,0 cm² sm=0 mm wk=0,00 mm CA=QPR ε sm=0,00000 Ae=0,0 cm² sm=0 mm wk=0,00 mm
SHELL: [02441-02442-02436] AA= PCA CA=FQR ε sm=0,00000 Ae=0,0 cm² sm=0 mm wk=0,00 mm CA=QPR ε sm=0,00000 Ae=0,0 cm² sm=0 mm wk=0,00 mm
SHELL: [02440-02434-00172] AA= PCA CA=FQR ε sm=0,00000 Ae=0,0 cm² sm=0 mm wk=0,00 mm CA=QPR ε sm=0,00000 Ae=0,0 cm² sm=0 mm wk=0,00 mm
SHELL: [01007-02431-02450] AA= PCA CA=FQR ε sm=0,00000 Ae=0,0 cm² sm=0 mm wk=0,00 mm CA=QPR ε sm=0,00000 Ae=0,0 cm² sm=0 mm wk=0,00 mm
SHELL: [01007-02450-02449] AA= PCA CA=FQR ε sm=0,00000 Ae=0,0 cm² sm=0 mm wk=0,00 mm CA=QPR ε sm=0,00000 Ae=0,0 cm² sm=0 mm wk=0,00 mm
SHELL: [02442-02443-02437] AA= PCA CA=FQR ε sm=0,00000 Ae=0,0 cm² sm=0 mm wk=0,00 mm CA=QPR ε sm=0,00000 Ae=0,0 cm² sm=0 mm wk=0,00 mm
SHELL: [02440-02435-02434] AA= PCA CA=FQR ε sm=0,00000 Ae=0,0 cm² sm=0 mm wk=0,00 mm CA=QPR ε sm=0,00000 Ae=0,0 cm² sm=0 mm wk=0,00 mm
SHELL: [00170-02440-00171] AA= PCA CA=FQR ε sm=0,00000 Ae=0,0 cm² sm=0 mm wk=0,00 mm CA=QPR ε sm=0,00000 Ae=0,0 cm² sm=0 mm wk=0,00 mm
SHELL: [01008-02431-01007] AA= PCA CA=FQR ε sm=0,00000 Ae=0,0 cm² sm=0 mm wk=0,00 mm CA=QPR ε sm=0,00000 Ae=0,0 cm² sm=0 mm wk=0,00 mm
SHELL: [01010-01011-02444] AA= PCA CA=FQR ε sm=0,00000 Ae=0,0 cm² sm=0 mm wk=0,00 mm CA=QPR ε sm=0,00000

Pareti - Verifiche a pressoflessione retta allo stato limite di esercizio

D	Nodo	σ ct	σ cc	σ at	Nodo	σ ct	σ cc	σ at	Nodo	σ ct	σ cc	σ at	Nodo	σ ct	σ cc	σ at
		[N/mm²]	[N/mm²]	[N/mm²]		[N/mm²]	[N/mm²]	[N/mm²]		[N/mm²]	[N/mm²]	[N/mm²]		[N/mm²]	[N/mm²]	[N/mm²]
Ae=0,0 cm² sm=0 mm wk=0,00 mm																
SHELL: [02443-02438-02437] AA= PCA						**CA=FQR ε sm=0,00000**				**Ae=0,0 cm² sm=0 mm wk=0,00 mm**				**CA=QPR ε sm=0,00000**		
Ae=0,0 cm² sm=0 mm wk=0,00 mm																
SHELL: [02444-01011-02439] AA= PCA						**CA=FQR ε sm=0,00000**				**Ae=0,0 cm² sm=0 mm wk=0,00 mm**				**CA=QPR ε sm=0,00000**		
Ae=0,0 cm² sm=0 mm wk=0,00 mm																
SHELL: [02444-02439-02438] AA= PCA						**CA=FQR ε sm=0,00000**				**Ae=0,0 cm² sm=0 mm wk=0,00 mm**				**CA=QPR ε sm=0,00000**		
Ae=0,0 cm² sm=0 mm wk=0,00 mm																
SHELL: [02444-02438-02443] AA= PCA						**CA=FQR ε sm=0,00000**				**Ae=0,0 cm² sm=0 mm wk=0,00 mm**				**CA=QPR ε sm=0,00000**		
Ae=0,0 cm² sm=0 mm wk=0,00 mm																
SHELL: [02442-02437-02436] AA= PCA						**CA=FQR ε sm=0,00000**				**Ae=0,0 cm² sm=0 mm wk=0,00 mm**				**CA=QPR ε sm=0,00000**		
Ae=0,0 cm² sm=0 mm wk=0,00 mm																
SHELL: [02441-02435-02440] AA= PCA						**CA=FQR ε sm=0,00000**				**Ae=0,0 cm² sm=0 mm wk=0,00 mm**				**CA=QPR ε sm=0,00000**		
Ae=0,0 cm² sm=0 mm wk=0,00 mm																
SHELL: [02441-02436-02435] AA= PCA						**CA=FQR ε sm=0,00000**				**Ae=0,0 cm² sm=0 mm wk=0,00 mm**				**CA=QPR ε sm=0,00000**		
Ae=0,0 cm² sm=0 mm wk=0,00 mm																
SHELL: [00169-02445-00170] AA= PCA						**CA=FQR ε sm=0,00000**				**Ae=0,0 cm² sm=0 mm wk=0,00 mm**				**CA=QPR ε sm=0,00000**		
Ae=0,0 cm² sm=0 mm wk=0,00 mm																
SHELL: [02430-02445-00169] AA= PCA						**CA=FQR ε sm=0,00000**				**Ae=0,0 cm² sm=0 mm wk=0,00 mm**				**CA=QPR ε sm=0,00000**		
Ae=0,0 cm² sm=0 mm wk=0,00 mm																
SHELL: [01009-01010-02450] AA= PCA						**CA=FQR ε sm=0,00000**				**Ae=0,0 cm² sm=0 mm wk=0,00 mm**				**CA=QPR ε sm=0,00000**		
Ae=0,0 cm² sm=0 mm wk=0,00 mm																
SHELL: [02447-02442-02441] AA= PCA						**CA=FQR ε sm=0,00000**				**Ae=0,0 cm² sm=0 mm wk=0,00 mm**				**CA=QPR ε sm=0,00000**		
Ae=0,0 cm² sm=0 mm wk=0,00 mm																
SHELL: [02450-02444-02449] AA= PCA						**CA=FQR ε sm=0,00000**				**Ae=0,0 cm² sm=0 mm wk=0,00 mm**				**CA=QPR ε sm=0,00000**		
Ae=0,0 cm² sm=0 mm wk=0,00 mm																
SHELL: [02445-02440-00170] AA= PCA						**CA=FQR ε sm=0,00000**				**Ae=0,0 cm² sm=0 mm wk=0,00 mm**				**CA=QPR ε sm=0,00000**		
Ae=0,0 cm² sm=0 mm wk=0,00 mm																
SHELL: [02448-02442-02447] AA= PCA						**CA=FQR ε sm=0,00000**				**Ae=0,0 cm² sm=0 mm wk=0,00 mm**				**CA=QPR ε sm=0,00000**		
Ae=0,0 cm² sm=0 mm wk=0,00 mm																
SHELL: [02448-02443-02442] AA= PCA						**CA=FQR ε sm=0,00000**				**Ae=0,0 cm² sm=0 mm wk=0,00 mm**				**CA=QPR ε sm=0,00000**		
Ae=0,0 cm² sm=0 mm wk=0,00 mm																
SHELL: [02446-02447-02441] AA= PCA						**CA=FQR ε sm=0,00000**				**Ae=0,0 cm² sm=0 mm wk=0,00 mm**				**CA=QPR ε sm=0,00000**		
Ae=0,0 cm² sm=0 mm wk=0,00 mm																
SHELL: [02449-02444-02443] AA= PCA						**CA=FQR ε sm=0,00000**				**Ae=0,0 cm² sm=0 mm wk=0,00 mm**				**CA=QPR ε sm=0,00000**		
Ae=0,0 cm² sm=0 mm wk=0,00 mm																
SHELL: [02449-02443-02448] AA= PCA						**CA=FQR ε sm=0,00000**				**Ae=0,0 cm² sm=0 mm wk=0,00 mm**				**CA=QPR ε sm=0,00000**		
Ae=0,0 cm² sm=0 mm wk=0,00 mm																
SHELL: [02446-02441-02440] AA= PCA						**CA=FQR ε sm=0,00000**				**Ae=0,0 cm² sm=0 mm wk=0,00 mm**				**CA=QPR ε sm=0,00000**		
Ae=0,0 cm² sm=0 mm wk=0,00 mm																
SHELL: [02446-02440-02445] AA= PCA						**CA=FQR ε sm=0,00000**				**Ae=0,0 cm² sm=0 mm wk=0,00 mm**				**CA=QPR ε sm=0,00000**		
Ae=0,0 cm² sm=0 mm wk=0,00 mm																
SHELL: [02450-01010-02444] AA= PCA						**CA=FQR ε sm=0,00000**				**Ae=0,0 cm² sm=0 mm wk=0,00 mm**				**CA=QPR ε sm=0,00000**		
Ae=0,0 cm² sm=0 mm wk=0,00 mm																
SHELL: [02431-01009-02450] AA= PCA						**CA=FQR ε sm=0,00000**				**Ae=0,0 cm² sm=0 mm wk=0,00 mm**				**CA=QPR ε sm=0,00000**		
Ae=0,0 cm² sm=0 mm wk=0,00 mm																
P	00006	0,000	-0,230	0,000	00060	0,000	-0,308	0,000	00169	0,000	-0,198	0,000	00170	0,000	-0,189	0,000
S		0,057	-0,179	0,573		0,000	-0,562	0,000		0,000	-0,131	0,000		0,000	-0,118	0,000
P	00171	0,000	-0,159	0,000	00172	0,000	-0,125	0,000	00173	0,000	-0,120	0,000	00885	0,000	-0,215	0,000
S		0,000	-0,089	0,000		0,000	-0,061	0,000		0,000	-0,066	0,000		0,036	-0,140	0,331
P	00886	0,000	-0,124	0,000	00887	0,000	-0,142	0,000	00888	0,000	-0,187	0,000	00889	0,000	-0,178	0,000
S		0,000	-0,031	0,000		0,054	-0,038	0,700		0,078	-0,089	0,965		0,087	-0,095	1,081
P	00890	0,000	-0,210	0,000	00891	0,000	-0,181	0,000	00892	0,000	-0,173	0,000	00893	0,000	-0,437	0,000
S		0,095	-0,109	1,186		0,071	-0,112	0,845		0,007	-0,098	0,000		0,000	-0,188	0,000
P	01000	0,000	-0,636	0,000	01001	0,000	-0,215	0,000	01002	0,000	-0,130	0,000	01003	0,000	-0,110	0,000
S		0,000	-0,154	0,000		0,032	0,021	0,463		0,000	-0,022	0,000		0,010	0,006	0,148
P	01004	0,035	-0,067	0,427	01005	0,172	0,035	2,410	01006	0,162	-0,045	2,194	01007	0,369	0,068	5,119
S		0,016	-0,002	0,225		0,020	0,004	0,281		0,046	0,010	0,647		0,028	-0,001	0,382
P	01008	0,873	0,323	12,374	01009	0,113	-0,422	1,053	01010	0,178	-0,235	2,173	01011	0,193	-0,155	2,480
S		0,121	0,023	1,689		0,238	0,156	3,476		0,099	0,078	1,459		0,016	-0,039	0,190
P	01012	0,080	-0,059	1,031	01013	0,110	0,011	1,535	02430	0,000	-0,361	0,000	02431	0,516	-0,088	7,017
S		0,070	0,016	0,981		0,000	-0,074	0,000		0,000	-0,195	0,000		0,372	0,128	5,268
P	02432	0,000	-0,072	0,000	02433	0,000	-0,163	0,000	02434	0,000	-0,135	0,000	02435	0,000	-0,147	0,000
S		0,000	-0,196	0,000		0,000	-0,105	0,000		0,000	-0,054	0,000		0,000	-0,032	0,000
P	02436	0,000	-0,134	0,000	02437	0,000	-0,124	0,000	02438	0,000	-0,140	0,000	02439	0,070	-0,094	0,849
S		0,019	-0,034	0,215		0,038	-0,028	0,485		0,026	-0,018	0,342		0,000	-0,053	0,000
P	02440	0,000	-0,153	0,000	02441	0,000	-0,138	0,000	02442	0,000	-0,110	0,000	02443	0,005	-0,105	0,000
S		0,000	-0,067	0,000		0,000	-0,014	0,000		0,000	-0,001	0,000		0,010	-0,002	0,135

Pareti - Verifiche a pressoflessione retta allo stato limite di esercizio

D	Nodo	σ ct	σ cc	σ at	Nodo	σ ct	σ cc	σ at	Nodo	σ ct	σ cc	σ at	Nodo	σ ct	σ cc	σ at
		[N/mm²]	[N/mm²]	[N/mm²]		[N/mm²]	[N/mm²]	[N/mm²]		[N/mm²]	[N/mm²]	[N/mm²]		[N/mm²]	[N/mm²]	[N/mm²]
P	02444	0,075	-0,149	0,861	02445	0,000	-0,190	0,000	02446	0,000	-0,180	0,000	02447	0,000	-0,116	0,000
S		0,039	0,022	0,565		0,000	-0,093	0,000		0,000	-0,027	0,000		0,008	-0,008	0,096
P	02448	0,048	-0,073	0,603	02449	0,161	-0,068	2,138	02450	0,270	-0,179	3,505	02663	0,000	-0,584	0,000
S		0,015	-0,013	0,193		0,038	-0,014	0,514		0,115	0,046	1,637		0,000	-0,379	0,000
P	02707	1,260	-0,169	17,188												
S		0,982	-0,108	13,427												

Parete P1-P8 AA= PCA CA=FQR ε sm=0,00000 Ae=0,0 cm² sm=0 mm wk=0,00 mm CA=QPR ε sm=0,00000 Ae=0,0 cm² sm=0 mm wk=0,00 mm

Piano loculi	PareteP1-P8-P20	Parete P1-P8

SHELL: [01084-02544-02661] AA= PCA CA=FQR ε sm=0,00000 Ae=0,0 cm² sm=0 mm wk=0,00 mm CA=QPR ε sm=0,00000 Ae=0,0 cm² sm=0 mm wk=0,00 mm

SHELL: [00003-01090-02541] AA= PCA CA=FQR ε sm=0,00000 Ae=0,0 cm² sm=0 mm wk=0,00 mm CA=QPR ε sm=0,00000 Ae=0,0 cm² sm=0 mm wk=0,00 mm

SHELL: [00003-02541-01089] AA= PCA CA=FQR ε sm=0,00000 Ae=0,0 cm² sm=0 mm wk=0,00 mm CA=QPR ε sm=0,00000 Ae=0,0 cm² sm=0 mm wk=0,00 mm

SHELL: [01090-02562-02541] AA= PCA CA=FQR ε sm=0,00000 Ae=0,0 cm² sm=0 mm wk=0,00 mm CA=QPR ε sm=0,00000 Ae=0,0 cm² sm=0 mm wk=0,00 mm

SHELL: [01090-01091-02562] AA= PCA CA=FQR ε sm=0,00000 Ae=0,0 cm² sm=0 mm wk=0,00 mm CA=QPR ε sm=0,00000 Ae=0,0 cm² sm=0 mm wk=0,00 mm

SHELL: [01091-01092-02562] AA= PCA CA=FQR ε sm=0,00000 Ae=0,0 cm² sm=0 mm wk=0,00 mm CA=QPR ε sm=0,00000 Ae=0,0 cm² sm=0 mm wk=0,00 mm

SHELL: [01092-01093-02563] AA= PCA CA=FQR ε sm=0,00000 Ae=0,0 cm² sm=0 mm wk=0,00 mm CA=QPR ε sm=0,00000 Ae=0,0 cm² sm=0 mm wk=0,00 mm

SHELL: [01092-02563-02562] AA= PCA CA=FQR ε sm=0,00000 Ae=0,0 cm² sm=0 mm wk=0,00 mm CA=QPR ε sm=0,00000 Ae=0,0 cm² sm=0 mm wk=0,00 mm

SHELL: [01093-02564-02563] AA= PCA CA=FQR ε sm=0,00000 Ae=0,0 cm² sm=0 mm wk=0,00 mm CA=QPR ε sm=0,00000 Ae=0,0 cm² sm=0 mm wk=0,00 mm

SHELL: [02548-00971-00972] AA= PCA CA=FQR ε sm=0,00000 Ae=0,0 cm² sm=0 mm wk=0,00 mm CA=QPR ε sm=0,00000 Ae=0,0 cm² sm=0 mm wk=0,00 mm

SHELL: [02549-00970-02548] AA= PCA CA=FQR ε sm=0,00000 Ae=0,0 cm² sm=0 mm wk=0,00 mm CA=QPR ε sm=0,00000 Ae=0,0 cm² sm=0 mm wk=0,00 mm

SHELL: [01093-01094-02564] AA= PCA CA=FQR ε sm=0,00000 Ae=0,0 cm² sm=0 mm wk=0,00 mm CA=QPR ε sm=0,00000 Ae=0,0 cm² sm=0 mm wk=0,00 mm

SHELL: [01094-01095-02564] AA= PCA CA=FQR ε sm=0,00000 Ae=0,0 cm² sm=0 mm wk=0,00 mm CA=QPR ε sm=0,00000 Ae=0,0 cm² sm=0 mm wk=0,00 mm

SHELL: [01095-02565-02564] AA= PCA CA=FQR ε sm=0,00000 Ae=0,0 cm² sm=0 mm wk=0,00 mm CA=QPR ε sm=0,00000 Ae=0,0 cm² sm=0 mm wk=0,00 mm

SHELL: [02545-02546-00975] AA= PCA CA=FQR ε sm=0,00000 Ae=0,0 cm² sm=0 mm wk=0,00 mm CA=QPR ε sm=0,00000 Ae=0,0 cm² sm=0 mm wk=0,00 mm

SHELL: [02549-00969-00970] AA= PCA CA=FQR ε sm=0,00000 Ae=0,0 cm² sm=0 mm wk=0,00 mm CA=QPR ε sm=0,00000 Ae=0,0 cm² sm=0 mm wk=0,00 mm

SHELL: [01095-01096-02565] AA= PCA CA=FQR ε sm=0,00000 Ae=0,0 cm² sm=0 mm wk=0,00 mm CA=QPR ε sm=0,00000 Ae=0,0 cm² sm=0 mm wk=0,00 mm

SHELL: [01104-00094-02543] AA= PCA CA=FQR ε sm=0,00000 Ae=0,0 cm² sm=0 mm wk=0,00 mm CA=QPR ε sm=0,00000 Ae=0,0 cm² sm=0 mm wk=0,00 mm

SHELL: [02543-00094-00968] AA= PCA CA=FQR ε sm=0,00000 Ae=0,0 cm² sm=0 mm wk=0,00 mm CA=QPR ε sm=0,00000 Ae=0,0 cm² sm=0 mm wk=0,00 mm

SHELL: [02560-02554-02559] AA= PCA CA=FQR ε sm=0,00000 Ae=0,0 cm² sm=0 mm wk=0,00 mm CA=QPR ε sm=0,00000 Ae=0,0 cm² sm=0 mm wk=0,00 mm

SHELL: [01096-01097-02565] AA= PCA CA=FQR ε sm=0,00000 Ae=0,0 cm² sm=0 mm wk=0,00 mm CA=QPR ε sm=0,00000 Ae=0,0 cm² sm=0 mm wk=0,00 mm

SHELL: [02544-00976-02661] AA= PCA CA=FQR ε sm=0,00000 Ae=0,0 cm² sm=0 mm wk=0,00 mm CA=QPR ε sm=0,00000 Ae=0,0 cm² sm=0 mm wk=0,00 mm

SHELL: [01085-02545-01084] AA= PCA CA=FQR ε sm=0,00000 Ae=0,0 cm² sm=0 mm wk=0,00 mm CA=QPR ε sm=0,00000 Ae=0,0 cm² sm=0 mm wk=0,00 mm

SHELL: [02550-01104-02543] AA= PCA CA=FQR ε sm=0,00000 Ae=0,0 cm² sm=0 mm wk=0,00 mm CA=QPR ε sm=0,00000 Ae=0,0 cm² sm=0 mm wk=0,00 mm

SHELL: [02550-00969-02549] AA= PCA CA=FQR ε sm=0,00000 Ae=0,0 cm² sm=0 mm wk=0,00 mm CA=QPR ε sm=0,00000 Ae=0,0 cm² sm=0 mm wk=0,00 mm

SHELL: [02545-02544-01084] AA= PCA CA=FQR ε sm=0,00000 Ae=0,0 cm² sm=0 mm wk=0,00 mm CA=QPR ε sm=0,00000 Ae=0,0 cm² sm=0 mm wk=0,00 mm

SHELL: [02548-00970-00971] AA= PCA CA=FQR ε sm=0,00000 Ae=0,0 cm² sm=0 mm wk=0,00 mm CA=QPR ε sm=0,00000 Ae=0,0 cm² sm=0 mm wk=0,00 mm

SHELL: [02547-02548-00972] AA= PCA CA=FQR ε sm=0,00000 Ae=0,0 cm² sm=0 mm wk=0,00 mm CA=QPR ε sm=0,00000 Ae=0,0 cm² sm=0 mm wk=0,00 mm

SHELL: [02547-00972-00973] AA= PCA CA=FQR ε sm=0,00000 Ae=0,0 cm² sm=0 mm wk=0,00 mm CA=QPR ε sm=0,00000 Ae=0,0 cm² sm=0 mm wk=0,00 mm

SHELL: [02547-00973-00974] AA= PCA CA=FQR ε sm=0,00000 Ae=0,0 cm² sm=0 mm wk=0,00 mm CA=QPR ε sm=0,00000 Ae=0,0 cm² sm=0 mm wk=0,00 mm

SHELL: [01097-02566-02565] AA= PCA CA=FQR ε sm=0,00000 Ae=0,0 cm² sm=0 mm wk=0,00 mm CA=QPR ε sm=0,00000 Ae=0,0 cm² sm=0 mm wk=0,00 mm

SHELL: [02546-00974-00975] AA= PCA CA=FQR ε sm=0,00000 Ae=0,0 cm² sm=0 mm wk=0,00 mm CA=QPR ε sm=0,00000 Ae=0,0 cm² sm=0 mm wk=0,00 mm

SHELL: [02546-02547-00974] AA= PCA CA=FQR ε sm=0,00000 Ae=0,0 cm² sm=0 mm wk=0,00 mm CA=QPR ε sm=0,00000 Ae=0,0 cm² sm=0 mm wk=0,00 mm

Pareti - Verifiche a pressoflessione retta allo stato limite di esercizio

D	Nodo	σ ct	σ cc	σ at	Nodo	σ ct	σ cc	σ at	Nodo	σ ct	σ cc	σ at	Nodo	σ ct	σ cc	σ at
		[N/mm²]	[N/mm²]	[N/mm²]		[N/mm²]	[N/mm²]	[N/mm²]		[N/mm²]	[N/mm²]	[N/mm²]		[N/mm²]	[N/mm²]	[N/mm²]
SHELL: [01102-01103-02555] AA= PCA Ae=0,0 cm² sm=0 mm wk=0,00 mm						**CA=FQR ε sm=0,00000 Ae=0,0 cm² sm=0 mm wk=0,00 mm**								**CA=QPR ε sm=0,00000**		
SHELL: [02550-00968-00969] AA= PCA Ae=0,0 cm² sm=0 mm wk=0,00 mm						**CA=FQR ε sm=0,00000 Ae=0,0 cm² sm=0 mm wk=0,00 mm**								**CA=QPR ε sm=0,00000**		
SHELL: [02550-02543-00968] AA= PCA Ae=0,0 cm² sm=0 mm wk=0,00 mm						**CA=FQR ε sm=0,00000 Ae=0,0 cm² sm=0 mm wk=0,00 mm**								**CA=QPR ε sm=0,00000**		
SHELL: [01103-01104-02550] AA= PCA Ae=0,0 cm² sm=0 mm wk=0,00 mm						**CA=FQR ε sm=0,00000 Ae=0,0 cm² sm=0 mm wk=0,00 mm**								**CA=QPR ε sm=0,00000**		
SHELL: [02545-00975-00976] AA= PCA Ae=0,0 cm² sm=0 mm wk=0,00 mm						**CA=FQR ε sm=0,00000 Ae=0,0 cm² sm=0 mm wk=0,00 mm**								**CA=QPR ε sm=0,00000**		
SHELL: [02545-00976-02544] AA= PCA Ae=0,0 cm² sm=0 mm wk=0,00 mm						**CA=FQR ε sm=0,00000 Ae=0,0 cm² sm=0 mm wk=0,00 mm**								**CA=QPR ε sm=0,00000**		
SHELL: [02553-02547-02552] AA= PCA Ae=0,0 cm² sm=0 mm wk=0,00 mm						**CA=FQR ε sm=0,00000 Ae=0,0 cm² sm=0 mm wk=0,00 mm**								**CA=QPR ε sm=0,00000**		
SHELL: [01097-01098-02566] AA= PCA Ae=0,0 cm² sm=0 mm wk=0,00 mm						**CA=FQR ε sm=0,00000 Ae=0,0 cm² sm=0 mm wk=0,00 mm**								**CA=QPR ε sm=0,00000**		
SHELL: [02555-01103-02550] AA= PCA Ae=0,0 cm² sm=0 mm wk=0,00 mm						**CA=FQR ε sm=0,00000 Ae=0,0 cm² sm=0 mm wk=0,00 mm**								**CA=QPR ε sm=0,00000**		
SHELL: [02552-02547-02546] AA= PCA Ae=0,0 cm² sm=0 mm wk=0,00 mm						**CA=FQR ε sm=0,00000 Ae=0,0 cm² sm=0 mm wk=0,00 mm**								**CA=QPR ε sm=0,00000**		
SHELL: [01086-02551-01085] AA= PCA Ae=0,0 cm² sm=0 mm wk=0,00 mm						**CA=FQR ε sm=0,00000 Ae=0,0 cm² sm=0 mm wk=0,00 mm**								**CA=QPR ε sm=0,00000**		
SHELL: [02555-02549-02554] AA= PCA Ae=0,0 cm² sm=0 mm wk=0,00 mm						**CA=FQR ε sm=0,00000 Ae=0,0 cm² sm=0 mm wk=0,00 mm**								**CA=QPR ε sm=0,00000**		
SHELL: [02553-02548-02547] AA= PCA Ae=0,0 cm² sm=0 mm wk=0,00 mm						**CA=FQR ε sm=0,00000 Ae=0,0 cm² sm=0 mm wk=0,00 mm**								**CA=QPR ε sm=0,00000**		
SHELL: [01098-02542-02566] AA= PCA Ae=0,0 cm² sm=0 mm wk=0,00 mm						**CA=FQR ε sm=0,00000 Ae=0,0 cm² sm=0 mm wk=0,00 mm**								**CA=QPR ε sm=0,00000**		
SHELL: [02554-02548-02553] AA= PCA Ae=0,0 cm² sm=0 mm wk=0,00 mm						**CA=FQR ε sm=0,00000 Ae=0,0 cm² sm=0 mm wk=0,00 mm**								**CA=QPR ε sm=0,00000**		
SHELL: [02554-02549-02548] AA= PCA Ae=0,0 cm² sm=0 mm wk=0,00 mm						**CA=FQR ε sm=0,00000 Ae=0,0 cm² sm=0 mm wk=0,00 mm**								**CA=QPR ε sm=0,00000**		
SHELL: [02551-02552-02546] AA= PCA Ae=0,0 cm² sm=0 mm wk=0,00 mm						**CA=FQR ε sm=0,00000 Ae=0,0 cm² sm=0 mm wk=0,00 mm**								**CA=QPR ε sm=0,00000**		
SHELL: [02551-02546-02545] AA= PCA Ae=0,0 cm² sm=0 mm wk=0,00 mm						**CA=FQR ε sm=0,00000 Ae=0,0 cm² sm=0 mm wk=0,00 mm**								**CA=QPR ε sm=0,00000**		
SHELL: [02555-02550-02549] AA= PCA Ae=0,0 cm² sm=0 mm wk=0,00 mm						**CA=FQR ε sm=0,00000 Ae=0,0 cm² sm=0 mm wk=0,00 mm**								**CA=QPR ε sm=0,00000**		
SHELL: [00093-01099-02542] AA= PCA Ae=0,0 cm² sm=0 mm wk=0,00 mm						**CA=FQR ε sm=0,00000 Ae=0,0 cm² sm=0 mm wk=0,00 mm**								**CA=QPR ε sm=0,00000**		
SHELL: [01100-01101-02561] AA= PCA Ae=0,0 cm² sm=0 mm wk=0,00 mm						**CA=FQR ε sm=0,00000 Ae=0,0 cm² sm=0 mm wk=0,00 mm**								**CA=QPR ε sm=0,00000**		
SHELL: [02551-02545-01085] AA= PCA Ae=0,0 cm² sm=0 mm wk=0,00 mm						**CA=FQR ε sm=0,00000 Ae=0,0 cm² sm=0 mm wk=0,00 mm**								**CA=QPR ε sm=0,00000**		
SHELL: [01098-00093-02542] AA= PCA Ae=0,0 cm² sm=0 mm wk=0,00 mm						**CA=FQR ε sm=0,00000 Ae=0,0 cm² sm=0 mm wk=0,00 mm**								**CA=QPR ε sm=0,00000**		
SHELL: [02542-01099-02566] AA= PCA Ae=0,0 cm² sm=0 mm wk=0,00 mm						**CA=FQR ε sm=0,00000 Ae=0,0 cm² sm=0 mm wk=0,00 mm**								**CA=QPR ε sm=0,00000**		
SHELL: [01088-02556-01087] AA= PCA Ae=0,0 cm² sm=0 mm wk=0,00 mm						**CA=FQR ε sm=0,00000 Ae=0,0 cm² sm=0 mm wk=0,00 mm**								**CA=QPR ε sm=0,00000**		
SHELL: [02558-02552-02557] AA= PCA Ae=0,0 cm² sm=0 mm wk=0,00 mm						**CA=FQR ε sm=0,00000 Ae=0,0 cm² sm=0 mm wk=0,00 mm**								**CA=QPR ε sm=0,00000**		
SHELL: [01099-01100-02566] AA= PCA Ae=0,0 cm² sm=0 mm wk=0,00 mm						**CA=FQR ε sm=0,00000 Ae=0,0 cm² sm=0 mm wk=0,00 mm**								**CA=QPR ε sm=0,00000**		
SHELL: [02561-01102-02555] AA= PCA Ae=0,0 cm² sm=0 mm wk=0,00 mm						**CA=FQR ε sm=0,00000 Ae=0,0 cm² sm=0 mm wk=0,00 mm**								**CA=QPR ε sm=0,00000**		
SHELL: [02561-01101-01102] AA= PCA Ae=0,0 cm² sm=0 mm wk=0,00 mm						**CA=FQR ε sm=0,00000 Ae=0,0 cm² sm=0 mm wk=0,00 mm**								**CA=QPR ε sm=0,00000**		
SHELL: [02558-02559-02553] AA= PCA Ae=0,0 cm² sm=0 mm wk=0,00 mm						**CA=FQR ε sm=0,00000 Ae=0,0 cm² sm=0 mm wk=0,00 mm**								**CA=QPR ε sm=0,00000**		
SHELL: [02563-02564-02558] AA= PCA Ae=0,0 cm² sm=0 mm wk=0,00 mm						**CA=FQR ε sm=0,00000 Ae=0,0 cm² sm=0 mm wk=0,00 mm**								**CA=QPR ε sm=0,00000**		
SHELL: [02560-02561-02555] AA= PCA Ae=0,0 cm² sm=0 mm wk=0,00 mm						**CA=FQR ε sm=0,00000 Ae=0,0 cm² sm=0 mm wk=0,00 mm**								**CA=QPR ε sm=0,00000**		
SHELL: [02559-02554-02553] AA= PCA Ae=0,0 cm² sm=0 mm wk=0,00 mm						**CA=FQR ε sm=0,00000 Ae=0,0 cm² sm=0 mm wk=0,00 mm**								**CA=QPR ε sm=0,00000**		
SHELL: [02560-02555-02554] AA= PCA Ae=0,0 cm² sm=0 mm wk=0,00 mm						**CA=FQR ε sm=0,00000 Ae=0,0 cm² sm=0 mm wk=0,00 mm**								**CA=QPR ε sm=0,00000**		
SHELL: [02556-01086-01087] AA= PCA Ae=0,0 cm² sm=0 mm wk=0,00 mm						**CA=FQR ε sm=0,00000 Ae=0,0 cm² sm=0 mm wk=0,00 mm**								**CA=QPR ε sm=0,00000**		
SHELL: [02562-02563-02557] AA= PCA Ae=0,0 cm² sm=0 mm wk=0,00 mm						**CA=FQR ε sm=0,00000 Ae=0,0 cm² sm=0 mm wk=0,00 mm**								**CA=QPR ε sm=0,00000**		
SHELL: [02556-02551-01086] AA= PCA Ae=0,0 cm² sm=0 mm wk=0,00 mm						**CA=FQR ε sm=0,00000 Ae=0,0 cm² sm=0 mm wk=0,00 mm**								**CA=QPR ε sm=0,00000**		
SHELL: [02557-02552-02551] AA= PCA Ae=0,0 cm² sm=0 mm wk=0,00 mm						**CA=FQR ε sm=0,00000 Ae=0,0 cm² sm=0 mm wk=0,00 mm**								**CA=QPR ε sm=0,00000**		
SHELL: [02557-02551-02556] AA= PCA Ae=0,0 cm² sm=0 mm wk=0,00 mm						**CA=FQR ε sm=0,00000 Ae=0,0 cm² sm=0 mm wk=0,00 mm**								**CA=QPR ε sm=0,00000**		
SHELL: [02558-02553-02552] AA= PCA						**CA=FQR ε sm=0,00000 Ae=0,0 cm² sm=0 mm wk=0,00 mm**								**CA=QPR ε sm=0,00000**		

Pareti - Verifiche a pressoflessione retta allo stato limite di esercizio

D	Nodo	σ ct	σ cc	σ at	Nodo	σ ct	σ cc	σ at	Nodo	σ ct	σ cc	σ at	Nodo	σ ct	σ cc	σ at
		[N/mm²]	[N/mm²]	[N/mm²]		[N/mm²]	[N/mm²]	[N/mm²]		[N/mm²]	[N/mm²]	[N/mm²]		[N/mm²]	[N/mm²]	[N/mm²]
Ae=0,0 cm² sm=0 mm wk=0,00 mm																
SHELL: [01089-02562-01088] AA= PCA						**CA=FQR ε sm=0,00000 Ae=0,0 cm² sm=0 mm wk=0,00 mm**								**CA=QPR ε sm=0,00000**		
Ae=0,0 cm² sm=0 mm wk=0,00 mm																
SHELL: [02562-02557-02556] AA= PCA						**CA=FQR ε sm=0,00000 Ae=0,0 cm² sm=0 mm wk=0,00 mm**								**CA=QPR ε sm=0,00000**		
Ae=0,0 cm² sm=0 mm wk=0,00 mm																
SHELL: [02563-02558-02557] AA= PCA						**CA=FQR ε sm=0,00000 Ae=0,0 cm² sm=0 mm wk=0,00 mm**								**CA=QPR ε sm=0,00000**		
Ae=0,0 cm² sm=0 mm wk=0,00 mm																
SHELL: [02564-02559-02558] AA= PCA						**CA=FQR ε sm=0,00000 Ae=0,0 cm² sm=0 mm wk=0,00 mm**								**CA=QPR ε sm=0,00000**		
Ae=0,0 cm² sm=0 mm wk=0,00 mm																
SHELL: [02565-02559-02564] AA= PCA						**CA=FQR ε sm=0,00000 Ae=0,0 cm² sm=0 mm wk=0,00 mm**								**CA=QPR ε sm=0,00000**		
Ae=0,0 cm² sm=0 mm wk=0,00 mm																
SHELL: [02565-02560-02559] AA= PCA						**CA=FQR ε sm=0,00000 Ae=0,0 cm² sm=0 mm wk=0,00 mm**								**CA=QPR ε sm=0,00000**		
Ae=0,0 cm² sm=0 mm wk=0,00 mm																
SHELL: [02562-02556-01088] AA= PCA						**CA=FQR ε sm=0,00000 Ae=0,0 cm² sm=0 mm wk=0,00 mm**								**CA=QPR ε sm=0,00000**		
Ae=0,0 cm² sm=0 mm wk=0,00 mm																
SHELL: [02541-02562-01089] AA= PCA						**CA=FQR ε sm=0,00000 Ae=0,0 cm² sm=0 mm wk=0,00 mm**								**CA=QPR ε sm=0,00000**		
Ae=0,0 cm² sm=0 mm wk=0,00 mm																
SHELL: [02565-02566-02560] AA= PCA						**CA=FQR ε sm=0,00000 Ae=0,0 cm² sm=0 mm wk=0,00 mm**								**CA=QPR ε sm=0,00000**		
Ae=0,0 cm² sm=0 mm wk=0,00 mm																
SHELL: [02566-02561-02560] AA= PCA						**CA=FQR ε sm=0,00000 Ae=0,0 cm² sm=0 mm wk=0,00 mm**								**CA=QPR ε sm=0,00000**		
Ae=0,0 cm² sm=0 mm wk=0,00 mm																
SHELL: [02566-01100-02561] AA= PCA						**CA=FQR ε sm=0,00000 Ae=0,0 cm² sm=0 mm wk=0,00 mm**								**CA=QPR ε sm=0,00000**		
Ae=0,0 cm² sm=0 mm wk=0,00 mm																
P	00003	0,000	-0,126	0,000	00093	0,000	-0,211	0,000	00094	0,003	-0,007	0,041	00968	0,024	-0,091	0,226
S		0,137	-0,276	1,554		0,177	-0,239	2,154		0,000	-0,020	0,000		0,140	-0,108	1,801
P	00969	0,029	-0,099	0,289	00970	0,027	-0,129	0,213	00971	0,000	-0,114	0,000	00972	0,005	-0,083	0,000
S		0,140	-0,143	1,764		0,140	-0,129	1,784		0,132	-0,125	1,675		0,099	-0,090	1,264
P	00973	0,016	-0,052	0,168	00974	0,000	-0,030	0,000	00975	0,029	-0,043	0,353	00976	0,065	-0,015	0,876
S		0,109	-0,093	1,387		0,087	-0,072	1,112		0,132	-0,085	1,715		0,151	-0,110	1,952
P	01084	0,038	-0,125	0,380	01085	0,072	-0,218	0,734	01086	0,107	-0,285	1,135	01087	0,161	-0,361	1,790
S		0,010	-0,019	0,112		0,074	-0,062	0,952		0,069	-0,092	0,843		0,098	-0,144	1,183
P	01088	0,085	-0,309	0,799	01089	0,000	-0,249	0,000	01090	0,000	-0,201	0,000	01091	0,000	-0,226	0,000
S		0,092	-0,148	1,085		0,024	-0,096	0,220		0,200	-0,217	2,499		0,135	-0,194	1,628
P	01092	0,000	-0,185	0,000	01093	0,000	-0,164	0,000	01094	0,000	-0,144	0,000	01095	0,000	-0,138	0,000
S		0,036	-0,154	0,312		0,045	-0,058	0,552		0,037	-0,075	0,427		0,007	-0,074	0,010
P	01096	0,000	-0,140	0,000	01097	0,000	-0,141	0,000	01098	0,008	-0,247	0,000	01099	0,057	-0,215	0,533
S		0,025	-0,092	0,234		0,000	-0,102	0,000		0,019	-0,158	0,070		0,000	-0,107	0,000
P	01100	0,120	-0,315	1,275	01101	0,218	-0,360	2,581	01102	0,231	-0,313	2,809	01103	0,099	-0,222	1,096
S		0,000	-0,124	0,000		0,000	-0,125	0,000		0,000	-0,121	0,000		0,000	-0,084	0,000
P	01104	0,052	-0,142	0,542	02541	0,000	-0,137	0,000	02542	0,039	-0,215	0,282	02543	0,000	-0,041	0,000
S		0,000	-0,056	0,000		0,058	-0,124	0,646		0,021	-0,111	0,151		0,015	-0,030	0,165
P	02544	0,000	-0,036	0,000	02545	0,000	-0,104	0,000	02546	0,000	-0,056	0,000	02547	0,000	-0,081	0,000
S		0,070	-0,046	0,916		0,009	-0,014	0,105		0,027	-0,018	0,355		0,043	-0,041	0,544
P	02548	0,000	-0,094	0,000	02549	0,000	-0,077	0,000	02550	0,013	-0,110	0,051	02551	0,000	-0,118	0,000
S		0,043	-0,057	0,526		0,032	-0,052	0,377		0,000	-0,023	0,000		0,048	-0,053	0,605
P	02552	0,000	-0,096	0,000	02553	0,000	-0,106	0,000	02554	0,000	-0,085	0,000	02555	0,000	-0,140	0,000
S		0,012	-0,018	0,152		0,000	-0,010	0,000		0,000	-0,023	0,000		0,000	-0,061	0,000
P	02556	0,004	-0,208	0,000	02557	0,000	-0,107	0,000	02558	0,000	-0,124	0,000	02559	0,000	-0,108	0,000
S		0,070	-0,107	0,833		0,031	-0,048	0,375		0,004	-0,021	0,031		0,000	-0,028	0,000
P	02560	0,000	-0,127	0,000	02561	0,099	-0,250	1,069	02562	0,000	-0,123	0,000	02563	0,000	-0,136	0,000
S		0,000	-0,057	0,000		0,000	-0,100	0,000		0,000	-0,026	0,000		0,006	-0,027	0,053
P	02564	0,000	-0,129	0,000	02565	0,000	-0,118	0,000	02566	0,000	-0,179	0,000	02661	0,074	-0,098	0,914
S		0,000	-0,029	0,000		0,000	-0,025	0,000		0,000	-0,057	0,000		0,098	-0,036	1,312
Parete P8-P20		**AA= PCA**				**CA=FQR ε sm=0,00000 Ae=0,0 cm² sm=0 mm wk=0,00 mm**								**CA=QPR ε sm=0,00000 Ae=0,0 cm²**		
sm=0 mm wk=0,00 mm																
Piano loculi					**PareteP1-P8-P20**								**Parete P8-P20**			
SHELL: [01119-00052-02632] AA= PCA						**CA=FQR ε sm=0,00000 Ae=0,0 cm² sm=0 mm wk=0,00 mm**								**CA=QPR ε sm=0,00000**		
Ae=0,0 cm² sm=0 mm wk=0,00 mm																
SHELL: [02636-02637-01092] AA= PCA						**CA=FQR ε sm=0,00000 Ae=0,0 cm² sm=0 mm wk=0,00 mm**								**CA=QPR ε sm=0,00000**		
Ae=0,0 cm² sm=0 mm wk=0,00 mm																
SHELL: [00278-00093-02633] AA= PCA						**CA=FQR ε sm=0,00000 Ae=0,0 cm² sm=0 mm wk=0,00 mm**								**CA=QPR ε sm=0,00000**		
Ae=0,0 cm² sm=0 mm wk=0,00 mm																

Pareti - Verifiche a pressoflessione retta allo stato limite di esercizio

D	Nodo	σ ct	σ cc	σ at	Nodo	σ ct	σ cc	σ at	Nodo	σ ct	σ cc	σ at	Nodo	σ ct	σ cc	σ at
		[N/mm²]	[N/mm²]	[N/mm²]		[N/mm²]	[N/mm²]	[N/mm²]		[N/mm²]	[N/mm²]	[N/mm²]		[N/mm²]	[N/mm²]	[N/mm²]

SHELL: [01119-02656-01120] AA= PCA CA=FQR ε sm=0,00000 Ae=0,0 cm² sm=0 mm wk=0,00 mm CA=QPR ε sm=0,00000 Ae=0,0 cm² sm=0 mm wk=0,00 mm
SHELL: [02634-01090-00003] AA= PCA CA=FQR ε sm=0,00000 Ae=0,0 cm² sm=0 mm wk=0,00 mm CA=QPR ε sm=0,00000 Ae=0,0 cm² sm=0 mm wk=0,00 mm
SHELL: [01119-02632-02656] AA= PCA CA=FQR ε sm=0,00000 Ae=0,0 cm² sm=0 mm wk=0,00 mm CA=QPR ε sm=0,00000 Ae=0,0 cm² sm=0 mm wk=0,00 mm
SHELL: [01120-02656-02655] AA= PCA CA=FQR ε sm=0,00000 Ae=0,0 cm² sm=0 mm wk=0,00 mm CA=QPR ε sm=0,00000 Ae=0,0 cm² sm=0 mm wk=0,00 mm
SHELL: [01120-02655-01121] AA= PCA CA=FQR ε sm=0,00000 Ae=0,0 cm² sm=0 mm wk=0,00 mm CA=QPR ε sm=0,00000 Ae=0,0 cm² sm=0 mm wk=0,00 mm
SHELL: [02635-02636-01091] AA= PCA CA=FQR ε sm=0,00000 Ae=0,0 cm² sm=0 mm wk=0,00 mm CA=QPR ε sm=0,00000 Ae=0,0 cm² sm=0 mm wk=0,00 mm
SHELL: [01127-01126-02652] AA= PCA CA=FQR ε sm=0,00000 Ae=0,0 cm² sm=0 mm wk=0,00 mm CA=QPR ε sm=0,00000 Ae=0,0 cm² sm=0 mm wk=0,00 mm
SHELL: [01127-02652-02631] AA= PCA CA=FQR ε sm=0,00000 Ae=0,0 cm² sm=0 mm wk=0,00 mm CA=QPR ε sm=0,00000 Ae=0,0 cm² sm=0 mm wk=0,00 mm
SHELL: [00052-00432-02632] AA= PCA CA=FQR ε sm=0,00000 Ae=0,0 cm² sm=0 mm wk=0,00 mm CA=QPR ε sm=0,00000 Ae=0,0 cm² sm=0 mm wk=0,00 mm
SHELL: [02640-00278-02633] AA= PCA CA=FQR ε sm=0,00000 Ae=0,0 cm² sm=0 mm wk=0,00 mm CA=QPR ε sm=0,00000 Ae=0,0 cm² sm=0 mm wk=0,00 mm
SHELL: [01125-02652-01126] AA= PCA CA=FQR ε sm=0,00000 Ae=0,0 cm² sm=0 mm wk=0,00 mm CA=QPR ε sm=0,00000 Ae=0,0 cm² sm=0 mm wk=0,00 mm
SHELL: [01125-02653-02652] AA= PCA CA=FQR ε sm=0,00000 Ae=0,0 cm² sm=0 mm wk=0,00 mm CA=QPR ε sm=0,00000 Ae=0,0 cm² sm=0 mm wk=0,00 mm
SHELL: [00008-02631-00202] AA= PCA CA=FQR ε sm=0,00000 Ae=0,0 cm² sm=0 mm wk=0,00 mm CA=QPR ε sm=0,00000 Ae=0,0 cm² sm=0 mm wk=0,00 mm
SHELL: [02639-02640-01097] AA= PCA CA=FQR ε sm=0,00000 Ae=0,0 cm² sm=0 mm wk=0,00 mm CA=QPR ε sm=0,00000 Ae=0,0 cm² sm=0 mm wk=0,00 mm
SHELL: [01121-02655-01122] AA= PCA CA=FQR ε sm=0,00000 Ae=0,0 cm² sm=0 mm wk=0,00 mm CA=QPR ε sm=0,00000 Ae=0,0 cm² sm=0 mm wk=0,00 mm
SHELL: [01124-02654-02653] AA= PCA CA=FQR ε sm=0,00000 Ae=0,0 cm² sm=0 mm wk=0,00 mm CA=QPR ε sm=0,00000 Ae=0,0 cm² sm=0 mm wk=0,00 mm
SHELL: [02633-00093-01098] AA= PCA CA=FQR ε sm=0,00000 Ae=0,0 cm² sm=0 mm wk=0,00 mm CA=QPR ε sm=0,00000 Ae=0,0 cm² sm=0 mm wk=0,00 mm
SHELL: [02637-01093-01092] AA= PCA CA=FQR ε sm=0,00000 Ae=0,0 cm² sm=0 mm wk=0,00 mm CA=QPR ε sm=0,00000 Ae=0,0 cm² sm=0 mm wk=0,00 mm
SHELL: [01124-01123-02654] AA= PCA CA=FQR ε sm=0,00000 Ae=0,0 cm² sm=0 mm wk=0,00 mm CA=QPR ε sm=0,00000 Ae=0,0 cm² sm=0 mm wk=0,00 mm
SHELL: [00465-02634-00003] AA= PCA CA=FQR ε sm=0,00000 Ae=0,0 cm² sm=0 mm wk=0,00 mm CA=QPR ε sm=0,00000 Ae=0,0 cm² sm=0 mm wk=0,00 mm
SHELL: [02644-02638-02643] AA= PCA CA=FQR ε sm=0,00000 Ae=0,0 cm² sm=0 mm wk=0,00 mm CA=QPR ε sm=0,00000 Ae=0,0 cm² sm=0 mm wk=0,00 mm
SHELL: [02638-02639-01096] AA= PCA CA=FQR ε sm=0,00000 Ae=0,0 cm² sm=0 mm wk=0,00 mm CA=QPR ε sm=0,00000 Ae=0,0 cm² sm=0 mm wk=0,00 mm
SHELL: [02637-01094-01093] AA= PCA CA=FQR ε sm=0,00000 Ae=0,0 cm² sm=0 mm wk=0,00 mm CA=QPR ε sm=0,00000 Ae=0,0 cm² sm=0 mm wk=0,00 mm
SHELL: [02638-01096-01095] AA= PCA CA=FQR ε sm=0,00000 Ae=0,0 cm² sm=0 mm wk=0,00 mm CA=QPR ε sm=0,00000 Ae=0,0 cm² sm=0 mm wk=0,00 mm
SHELL: [00277-00278-02640] AA= PCA CA=FQR ε sm=0,00000 Ae=0,0 cm² sm=0 mm wk=0,00 mm CA=QPR ε sm=0,00000 Ae=0,0 cm² sm=0 mm wk=0,00 mm
SHELL: [00464-02635-00465] AA= PCA CA=FQR ε sm=0,00000 Ae=0,0 cm² sm=0 mm wk=0,00 mm CA=QPR ε sm=0,00000 Ae=0,0 cm² sm=0 mm wk=0,00 mm
SHELL: [02640-01098-01097] AA= PCA CA=FQR ε sm=0,00000 Ae=0,0 cm² sm=0 mm wk=0,00 mm CA=QPR ε sm=0,00000 Ae=0,0 cm² sm=0 mm wk=0,00 mm
SHELL: [02640-02633-01098] AA= PCA CA=FQR ε sm=0,00000 Ae=0,0 cm² sm=0 mm wk=0,00 mm CA=QPR ε sm=0,00000 Ae=0,0 cm² sm=0 mm wk=0,00 mm
SHELL: [02639-01097-01096] AA= PCA CA=FQR ε sm=0,00000 Ae=0,0 cm² sm=0 mm wk=0,00 mm CA=QPR ε sm=0,00000 Ae=0,0 cm² sm=0 mm wk=0,00 mm
SHELL: [01122-02655-02654] AA= PCA CA=FQR ε sm=0,00000 Ae=0,0 cm² sm=0 mm wk=0,00 mm CA=QPR ε sm=0,00000 Ae=0,0 cm² sm=0 mm wk=0,00 mm
SHELL: [02638-01095-01094] AA= PCA CA=FQR ε sm=0,00000 Ae=0,0 cm² sm=0 mm wk=0,00 mm CA=QPR ε sm=0,00000 Ae=0,0 cm² sm=0 mm wk=0,00 mm
SHELL: [02638-01094-02637] AA= PCA CA=FQR ε sm=0,00000 Ae=0,0 cm² sm=0 mm wk=0,00 mm CA=QPR ε sm=0,00000 Ae=0,0 cm² sm=0 mm wk=0,00 mm
SHELL: [02636-01092-01091] AA= PCA CA=FQR ε sm=0,00000 Ae=0,0 cm² sm=0 mm wk=0,00 mm CA=QPR ε sm=0,00000 Ae=0,0 cm² sm=0 mm wk=0,00 mm
SHELL: [02635-02634-00465] AA= PCA CA=FQR ε sm=0,00000 Ae=0,0 cm² sm=0 mm wk=0,00 mm CA=QPR ε sm=0,00000 Ae=0,0 cm² sm=0 mm wk=0,00 mm
SHELL: [02635-01091-01090] AA= PCA CA=FQR ε sm=0,00000 Ae=0,0 cm² sm=0 mm wk=0,00 mm CA=QPR ε sm=0,00000 Ae=0,0 cm² sm=0 mm wk=0,00 mm
SHELL: [02635-01090-02634] AA= PCA CA=FQR ε sm=0,00000 Ae=0,0 cm² sm=0 mm wk=0,00 mm CA=QPR ε sm=0,00000 Ae=0,0 cm² sm=0 mm wk=0,00 mm
SHELL: [00463-02635-00464] AA= PCA CA=FQR ε sm=0,00000 Ae=0,0 cm² sm=0 mm wk=0,00 mm CA=QPR ε sm=0,00000 Ae=0,0 cm² sm=0 mm wk=0,00 mm
SHELL: [01122-02654-01123] AA= PCA CA=FQR ε sm=0,00000 Ae=0,0 cm² sm=0 mm wk=0,00 mm CA=QPR ε sm=0,00000 Ae=0,0 cm² sm=0 mm wk=0,00 mm
SHELL: [02631-02652-00063] AA= PCA CA=FQR ε sm=0,00000 Ae=0,0 cm² sm=0 mm wk=0,00 mm CA=QPR ε sm=0,00000 Ae=0,0 cm² sm=0 mm wk=0,00 mm
SHELL: [01125-01124-02653] AA= PCA CA=FQR ε sm=0,00000 Ae=0,0 cm² sm=0 mm wk=0,00 mm CA=QPR ε sm=0,00000

Pareti - Verifiche a pressoflessione retta allo stato limite di esercizio

D	Nodo	σ ct	σ cc	σ at	Nodo	σ ct	σ cc	σ at	Nodo	σ ct	σ cc	σ at	Nodo	σ ct	σ cc	σ at
		[N/mm²]	[N/mm²]	[N/mm²]		[N/mm²]	[N/mm²]	[N/mm²]		[N/mm²]	[N/mm²]	[N/mm²]		[N/mm²]	[N/mm²]	[N/mm²]

Ae=0,0 cm² sm=0 mm wk=0,00 mm
SHELL: [02645-00276-02640] AA= PCA CA=FQR ε sm=0,00000 Ae=0,0 cm² sm=0 mm wk=0,00 mm CA=QPR ε sm=0,00000
Ae=0,0 cm² sm=0 mm wk=0,00 mm
SHELL: [00276-00277-02640] AA= PCA CA=FQR ε sm=0,00000 Ae=0,0 cm² sm=0 mm wk=0,00 mm CA=QPR ε sm=0,00000
Ae=0,0 cm² sm=0 mm wk=0,00 mm
SHELL: [02653-02647-02652] AA= PCA CA=FQR ε sm=0,00000 Ae=0,0 cm² sm=0 mm wk=0,00 mm CA=QPR ε sm=0,00000
Ae=0,0 cm² sm=0 mm wk=0,00 mm
SHELL: [02641-02636-02635] AA= PCA CA=FQR ε sm=0,00000 Ae=0,0 cm² sm=0 mm wk=0,00 mm CA=QPR ε sm=0,00000
Ae=0,0 cm² sm=0 mm wk=0,00 mm
SHELL: [02641-02635-00463] AA= PCA CA=FQR ε sm=0,00000 Ae=0,0 cm² sm=0 mm wk=0,00 mm CA=QPR ε sm=0,00000
Ae=0,0 cm² sm=0 mm wk=0,00 mm
SHELL: [02650-02644-02649] AA= PCA CA=FQR ε sm=0,00000 Ae=0,0 cm² sm=0 mm wk=0,00 mm CA=QPR ε sm=0,00000
Ae=0,0 cm² sm=0 mm wk=0,00 mm
SHELL: [02643-02637-02642] AA= PCA CA=FQR ε sm=0,00000 Ae=0,0 cm² sm=0 mm wk=0,00 mm CA=QPR ε sm=0,00000
Ae=0,0 cm² sm=0 mm wk=0,00 mm
SHELL: [02645-02640-02639] AA= PCA CA=FQR ε sm=0,00000 Ae=0,0 cm² sm=0 mm wk=0,00 mm CA=QPR ε sm=0,00000
Ae=0,0 cm² sm=0 mm wk=0,00 mm
SHELL: [02642-02637-02636] AA= PCA CA=FQR ε sm=0,00000 Ae=0,0 cm² sm=0 mm wk=0,00 mm CA=QPR ε sm=0,00000
Ae=0,0 cm² sm=0 mm wk=0,00 mm
SHELL: [02642-02636-02641] AA= PCA CA=FQR ε sm=0,00000 Ae=0,0 cm² sm=0 mm wk=0,00 mm CA=QPR ε sm=0,00000
Ae=0,0 cm² sm=0 mm wk=0,00 mm
SHELL: [00462-02641-00463] AA= PCA CA=FQR ε sm=0,00000 Ae=0,0 cm² sm=0 mm wk=0,00 mm CA=QPR ε sm=0,00000
Ae=0,0 cm² sm=0 mm wk=0,00 mm
SHELL: [02643-02638-02637] AA= PCA CA=FQR ε sm=0,00000 Ae=0,0 cm² sm=0 mm wk=0,00 mm CA=QPR ε sm=0,00000
Ae=0,0 cm² sm=0 mm wk=0,00 mm
SHELL: [02644-02645-02639] AA= PCA CA=FQR ε sm=0,00000 Ae=0,0 cm² sm=0 mm wk=0,00 mm CA=QPR ε sm=0,00000
Ae=0,0 cm² sm=0 mm wk=0,00 mm
SHELL: [02644-02639-02638] AA= PCA CA=FQR ε sm=0,00000 Ae=0,0 cm² sm=0 mm wk=0,00 mm CA=QPR ε sm=0,00000
Ae=0,0 cm² sm=0 mm wk=0,00 mm
SHELL: [02631-00063-00202] AA= PCA CA=FQR ε sm=0,00000 Ae=0,0 cm² sm=0 mm wk=0,00 mm CA=QPR ε sm=0,00000
Ae=0,0 cm² sm=0 mm wk=0,00 mm
SHELL: [02654-02648-02653] AA= PCA CA=FQR ε sm=0,00000 Ae=0,0 cm² sm=0 mm wk=0,00 mm CA=QPR ε sm=0,00000
Ae=0,0 cm² sm=0 mm wk=0,00 mm
SHELL: [00275-00276-02645] AA= PCA CA=FQR ε sm=0,00000 Ae=0,0 cm² sm=0 mm wk=0,00 mm CA=QPR ε sm=0,00000
Ae=0,0 cm² sm=0 mm wk=0,00 mm
SHELL: [02649-02644-02643] AA= PCA CA=FQR ε sm=0,00000 Ae=0,0 cm² sm=0 mm wk=0,00 mm CA=QPR ε sm=0,00000
Ae=0,0 cm² sm=0 mm wk=0,00 mm
SHELL: [02648-02649-02643] AA= PCA CA=FQR ε sm=0,00000 Ae=0,0 cm² sm=0 mm wk=0,00 mm CA=QPR ε sm=0,00000
Ae=0,0 cm² sm=0 mm wk=0,00 mm
SHELL: [02648-02643-02642] AA= PCA CA=FQR ε sm=0,00000 Ae=0,0 cm² sm=0 mm wk=0,00 mm CA=QPR ε sm=0,00000
Ae=0,0 cm² sm=0 mm wk=0,00 mm
SHELL: [02650-02651-02645] AA= PCA CA=FQR ε sm=0,00000 Ae=0,0 cm² sm=0 mm wk=0,00 mm CA=QPR ε sm=0,00000
Ae=0,0 cm² sm=0 mm wk=0,00 mm
SHELL: [02650-02645-02644] AA= PCA CA=FQR ε sm=0,00000 Ae=0,0 cm² sm=0 mm wk=0,00 mm CA=QPR ε sm=0,00000
Ae=0,0 cm² sm=0 mm wk=0,00 mm
SHELL: [00063-02646-00461] AA= PCA CA=FQR ε sm=0,00000 Ae=0,0 cm² sm=0 mm wk=0,00 mm CA=QPR ε sm=0,00000
Ae=0,0 cm² sm=0 mm wk=0,00 mm
SHELL: [02654-02655-02649] AA= PCA CA=FQR ε sm=0,00000 Ae=0,0 cm² sm=0 mm wk=0,00 mm CA=QPR ε sm=0,00000
Ae=0,0 cm² sm=0 mm wk=0,00 mm
SHELL: [02651-00275-02645] AA= PCA CA=FQR ε sm=0,00000 Ae=0,0 cm² sm=0 mm wk=0,00 mm CA=QPR ε sm=0,00000
Ae=0,0 cm² sm=0 mm wk=0,00 mm
SHELL: [00461-02646-00462] AA= PCA CA=FQR ε sm=0,00000 Ae=0,0 cm² sm=0 mm wk=0,00 mm CA=QPR ε sm=0,00000
Ae=0,0 cm² sm=0 mm wk=0,00 mm
SHELL: [02654-02649-02648] AA= PCA CA=FQR ε sm=0,00000 Ae=0,0 cm² sm=0 mm wk=0,00 mm CA=QPR ε sm=0,00000
Ae=0,0 cm² sm=0 mm wk=0,00 mm
SHELL: [02647-02648-02642] AA= PCA CA=FQR ε sm=0,00000 Ae=0,0 cm² sm=0 mm wk=0,00 mm CA=QPR ε sm=0,00000
Ae=0,0 cm² sm=0 mm wk=0,00 mm
SHELL: [02646-02641-00462] AA= PCA CA=FQR ε sm=0,00000 Ae=0,0 cm² sm=0 mm wk=0,00 mm CA=QPR ε sm=0,00000
Ae=0,0 cm² sm=0 mm wk=0,00 mm
SHELL: [00274-00275-02651] AA= PCA CA=FQR ε sm=0,00000 Ae=0,0 cm² sm=0 mm wk=0,00 mm CA=QPR ε sm=0,00000
Ae=0,0 cm² sm=0 mm wk=0,00 mm
SHELL: [02647-02641-02646] AA= PCA CA=FQR ε sm=0,00000 Ae=0,0 cm² sm=0 mm wk=0,00 mm CA=QPR ε sm=0,00000
Ae=0,0 cm² sm=0 mm wk=0,00 mm
SHELL: [02647-02642-02641] AA= PCA CA=FQR ε sm=0,00000 Ae=0,0 cm² sm=0 mm wk=0,00 mm CA=QPR ε sm=0,00000
Ae=0,0 cm² sm=0 mm wk=0,00 mm
SHELL: [02655-02656-02650] AA= PCA CA=FQR ε sm=0,00000 Ae=0,0 cm² sm=0 mm wk=0,00 mm CA=QPR ε sm=0,00000
Ae=0,0 cm² sm=0 mm wk=0,00 mm
SHELL: [02655-02650-02649] AA= PCA CA=FQR ε sm=0,00000 Ae=0,0 cm² sm=0 mm wk=0,00 mm CA=QPR ε sm=0,00000
Ae=0,0 cm² sm=0 mm wk=0,00 mm
SHELL: [02632-00049-02656] AA= PCA CA=FQR ε sm=0,00000 Ae=0,0 cm² sm=0 mm wk=0,00 mm CA=QPR ε sm=0,00000
Ae=0,0 cm² sm=0 mm wk=0,00 mm
SHELL: [00049-00274-02651] AA= PCA CA=FQR ε sm=0,00000 Ae=0,0 cm² sm=0 mm wk=0,00 mm CA=QPR ε sm=0,00000
Ae=0,0 cm² sm=0 mm wk=0,00 mm
SHELL: [01127-02631-00008] AA= PCA CA=FQR ε sm=0,00000 Ae=0,0 cm² sm=0 mm wk=0,00 mm CA=QPR ε sm=0,00000
Ae=0,0 cm² sm=0 mm wk=0,00 mm
SHELL: [02656-02651-02650] AA= PCA CA=FQR ε sm=0,00000 Ae=0,0 cm² sm=0 mm wk=0,00 mm CA=QPR ε sm=0,00000
Ae=0,0 cm² sm=0 mm wk=0,00 mm
SHELL: [02656-00049-02651] AA= PCA CA=FQR ε sm=0,00000 Ae=0,0 cm² sm=0 mm wk=0,00 mm CA=QPR ε sm=0,00000
Ae=0,0 cm² sm=0 mm wk=0,00 mm

Pareti - Verifiche a pressoflessione retta allo stato limite di esercizio

D	Nodo	σ ct	σ cc	σ at	Nodo	σ ct	σ cc	σ at	Nodo	σ ct	σ cc	σ at	Nodo	σ ct	σ cc	σ at
		[N/mm²]	[N/mm²]	[N/mm²]		[N/mm²]	[N/mm²]	[N/mm²]		[N/mm²]	[N/mm²]	[N/mm²]		[N/mm²]	[N/mm²]	[N/mm²]
SHELL: [02653-02648-02647] AA= PCA Ae=0,0 cm² sm=0 mm wk=0,00 mm						**CA=FQR ε sm=0,00000 Ae=0,0 cm² sm=0 mm wk=0,00 mm**								**CA=QPR ε sm=0,00000**		
SHELL: [02652-02646-00063] AA= PCA Ae=0,0 cm² sm=0 mm wk=0,00 mm						**CA=FQR ε sm=0,00000 Ae=0,0 cm² sm=0 mm wk=0,00 mm**								**CA=QPR ε sm=0,00000**		
SHELL: [02652-02647-02646] AA= PCA Ae=0,0 cm² sm=0 mm wk=0,00 mm						**CA=FQR ε sm=0,00000 Ae=0,0 cm² sm=0 mm wk=0,00 mm**								**CA=QPR ε sm=0,00000**		
SHELL: [02632-00432-00049] AA= PCA Ae=0,0 cm² sm=0 mm wk=0,00 mm						**CA=FQR ε sm=0,00000 Ae=0,0 cm² sm=0 mm wk=0,00 mm**								**CA=QPR ε sm=0,00000**		
P	00003	0,002	-0,173	0,000	00008	0,000	-0,220	0,000	00049	0,263	-0,460	3,076	00052	0,337	-1,065	3,371
S		0,000	-0,061	0,000		0,181	-0,180	2,285		0,096	-0,185	1,099		0,272	-0,224	3,489
P	00063	0,171	-0,623	1,609	00093	0,000	-0,163	0,000	00202	0,000	-0,288	0,000	00274	0,040	-0,293	0,237
S		0,413	-0,393	5,230		0,140	-0,216	1,673		0,000	-0,066	0,000		0,003	-0,116	0,000
P	00275	0,039	-0,325	0,191	00276	0,000	-0,164	0,000	00277	0,000	-0,242	0,000	00278	0,000	-0,137	0,000
S		0,016	-0,131	0,070		0,000	-0,107	0,000		0,000	-0,091	0,000		0,000	-0,087	0,000
P	00432	0,533	-0,747	6,463	00461	0,000	-0,322	0,000	00462	0,000	-0,268	0,000	00463	0,000	-0,283	0,000
S		0,150	-0,342	1,658		0,000	-0,056	0,000		0,000	-0,037	0,000		0,003	-0,060	0,000
P	00464	0,000	-0,311	0,000	00465	0,000	-0,265	0,000	01090	0,000	-0,135	0,000	01091	0,000	-0,159	0,000
S		0,023	-0,073	0,237		0,040	-0,060	0,484		0,020	-0,004	0,271		0,028	-0,082	0,294
P	01092	0,000	-0,177	0,000	01093	0,000	-0,130	0,000	01094	0,000	-0,188	0,000	01095	0,000	-0,156	0,000
S		0,120	-0,068	1,569		0,106	-0,098	1,340		0,124	-0,126	1,553		0,132	-0,138	1,651
P	01096	0,000	-0,183	0,000	01097	0,000	-0,212	0,000	01098	0,074	-0,284	0,714	01119	0,000	-0,375	0,000
S		0,116	-0,176	1,394		0,179	-0,186	2,248		0,197	-0,248	2,415		0,037	-0,147	0,337
P	01120	0,000	-0,168	0,000	01121	0,000	-0,188	0,000	01122	0,000	-0,191	0,000	01123	0,000	-0,177	0,000
S		0,063	-0,030	0,839		0,098	-0,080	1,249		0,105	-0,085	1,351		0,114	-0,093	1,455
P	01124	0,000	-0,175	0,000	01125	0,000	-0,163	0,000	01126	0,000	-0,097	0,000	01127	0,000	-0,190	0,000
S		0,093	-0,072	1,195		0,065	-0,028	0,870		0,043	0,011	0,605		0,112	-0,062	1,470
P	02631	0,000	-0,286	0,000	02632	0,001	-0,482	0,000	02633	0,000	-0,198	0,000	02634	0,000	-0,168	0,000
S		0,000	-0,030	0,000		0,134	-0,175	1,644		0,064	-0,126	0,735		0,000	-0,037	0,000
P	02635	0,000	-0,212	0,000	02636	0,000	-0,189	0,000	02637	0,000	-0,173	0,000	02638	0,000	-0,169	0,000
S		0,061	-0,045	0,782		0,056	-0,040	0,726		0,057	-0,057	0,724		0,067	-0,067	0,839
P	02639	0,000	-0,170	0,000	02640	0,000	-0,150	0,000	02641	0,000	-0,239	0,000	02642	0,000	-0,198	0,000
S		0,047	-0,077	0,552		0,000	-0,066	0,000		0,025	-0,009	0,332		0,016	0,012	0,241
P	02643	0,000	-0,185	0,000	02644	0,000	-0,166	0,000	02645	0,000	-0,169	0,000	02646	0,000	-0,339	0,000
S		0,009	0,006	0,133		0,005	-0,016	0,046		0,000	-0,043	0,000		0,027	-0,038	0,321
P	02647	0,000	-0,220	0,000	02648	0,000	-0,192	0,000	02649	0,000	-0,173	0,000	02650	0,000	-0,191	0,000
S		0,075	-0,037	0,986		0,061	-0,031	0,811		0,059	-0,046	0,762		0,061	-0,079	0,749
P	02651	0,005	-0,303	0,000	02652	0,000	-0,216	0,000	02653	0,000	-0,182	0,000	02654	0,000	-0,181	0,000
S		0,011	-0,117	0,007		0,135	-0,114	1,727		0,084	-0,052	1,096		0,079	-0,059	1,022
P	02655	0,000	-0,191	0,000	02656	0,000	-0,229	0,000								
S		0,087	-0,081	1,097		0,121	-0,138	1,510								
Parete P5-P9 AA= PCA sm=0 mm wk=0,00 mm						**CA=FQR ε sm=0,00000 Ae=0,0 cm² sm=0 mm wk=0,00 mm**								**CA=QPR ε sm=0,00000 Ae=0,0 cm²**		
Piano loculi						**PareteP5-P9-P24**								**Parete P5-P9**		
SHELL: [00132-02343-00017] AA= PCA Ae=0,0 cm² sm=0 mm wk=0,00 mm						**CA=FQR ε sm=0,00000 Ae=0,0 cm² sm=0 mm wk=0,00 mm**								**CA=QPR ε sm=0,00000**		
SHELL: [00075-02341-00894] AA= PCA Ae=0,0 cm² sm=0 mm wk=0,00 mm						**CA=FQR ε sm=0,00000 Ae=0,0 cm² sm=0 mm wk=0,00 mm**								**CA=QPR ε sm=0,00000**		
SHELL: [00075-00255-02341] AA= PCA Ae=0,0 cm² sm=0 mm wk=0,00 mm						**CA=FQR ε sm=0,00000 Ae=0,0 cm² sm=0 mm wk=0,00 mm**								**CA=QPR ε sm=0,00000**		
SHELL: [00894-02341-02365] AA= PCA Ae=0,0 cm² sm=0 mm wk=0,00 mm						**CA=FQR ε sm=0,00000 Ae=0,0 cm² sm=0 mm wk=0,00 mm**								**CA=QPR ε sm=0,00000**		
SHELL: [00894-02365-00895] AA= PCA Ae=0,0 cm² sm=0 mm wk=0,00 mm						**CA=FQR ε sm=0,00000 Ae=0,0 cm² sm=0 mm wk=0,00 mm**								**CA=QPR ε sm=0,00000**		
SHELL: [00896-02364-00897] AA= PCA Ae=0,0 cm² sm=0 mm wk=0,00 mm						**CA=FQR ε sm=0,00000 Ae=0,0 cm² sm=0 mm wk=0,00 mm**								**CA=QPR ε sm=0,00000**		
SHELL: [00896-02365-02364] AA= PCA Ae=0,0 cm² sm=0 mm wk=0,00 mm						**CA=FQR ε sm=0,00000 Ae=0,0 cm² sm=0 mm wk=0,00 mm**								**CA=QPR ε sm=0,00000**		
SHELL: [00897-02364-02363] AA= PCA Ae=0,0 cm² sm=0 mm wk=0,00 mm						**CA=FQR ε sm=0,00000 Ae=0,0 cm² sm=0 mm wk=0,00 mm**								**CA=QPR ε sm=0,00000**		
SHELL: [00897-02363-00898] AA= PCA Ae=0,0 cm² sm=0 mm wk=0,00 mm						**CA=FQR ε sm=0,00000 Ae=0,0 cm² sm=0 mm wk=0,00 mm**								**CA=QPR ε sm=0,00000**		

Pareti - Verifiche a pressoflessione retta allo stato limite di esercizio

D	Nodo	σ ct	σ cc	σ at	Nodo	σ ct	σ cc	σ at	Nodo	σ ct	σ cc	σ at	Nodo	σ ct	σ cc	σ at
		[N/mm²]	[N/mm²]	[N/mm²]		[N/mm²]	[N/mm²]	[N/mm²]		[N/mm²]	[N/mm²]	[N/mm²]		[N/mm²]	[N/mm²]	[N/mm²]

SHELL: [02347-00980-00981] AA= PCA CA=FQR ε sm=0,00000 Ae=0,0 cm² sm=0 mm wk=0,00 mm CA=QPR ε sm=0,00000 Ae=0,0 cm² sm=0 mm wk=0,00 mm
SHELL: [02348-00979-02347] AA= PCA CA=FQR ε sm=0,00000 Ae=0,0 cm² sm=0 mm wk=0,00 mm CA=QPR ε sm=0,00000 Ae=0,0 cm² sm=0 mm wk=0,00 mm
SHELL: [00898-02363-00899] AA= PCA CA=FQR ε sm=0,00000 Ae=0,0 cm² sm=0 mm wk=0,00 mm CA=QPR ε sm=0,00000 Ae=0,0 cm² sm=0 mm wk=0,00 mm
SHELL: [00899-02362-00900] AA= PCA CA=FQR ε sm=0,00000 Ae=0,0 cm² sm=0 mm wk=0,00 mm CA=QPR ε sm=0,00000 Ae=0,0 cm² sm=0 mm wk=0,00 mm
SHELL: [00899-02363-02362] AA= PCA CA=FQR ε sm=0,00000 Ae=0,0 cm² sm=0 mm wk=0,00 mm CA=QPR ε sm=0,00000 Ae=0,0 cm² sm=0 mm wk=0,00 mm
SHELL: [02344-02345-00984] AA= PCA CA=FQR ε sm=0,00000 Ae=0,0 cm² sm=0 mm wk=0,00 mm CA=QPR ε sm=0,00000 Ae=0,0 cm² sm=0 mm wk=0,00 mm
SHELL: [02348-00978-00979] AA= PCA CA=FQR ε sm=0,00000 Ae=0,0 cm² sm=0 mm wk=0,00 mm CA=QPR ε sm=0,00000 Ae=0,0 cm² sm=0 mm wk=0,00 mm
SHELL: [00900-02362-00901] AA= PCA CA=FQR ε sm=0,00000 Ae=0,0 cm² sm=0 mm wk=0,00 mm CA=QPR ε sm=0,00000 Ae=0,0 cm² sm=0 mm wk=0,00 mm
SHELL: [00250-00030-02342] AA= PCA CA=FQR ε sm=0,00000 Ae=0,0 cm² sm=0 mm wk=0,00 mm CA=QPR ε sm=0,00000 Ae=0,0 cm² sm=0 mm wk=0,00 mm
SHELL: [02342-00030-00977] AA= PCA CA=FQR ε sm=0,00000 Ae=0,0 cm² sm=0 mm wk=0,00 mm CA=QPR ε sm=0,00000 Ae=0,0 cm² sm=0 mm wk=0,00 mm
SHELL: [02359-02353-02358] AA= PCA CA=FQR ε sm=0,00000 Ae=0,0 cm² sm=0 mm wk=0,00 mm CA=QPR ε sm=0,00000 Ae=0,0 cm² sm=0 mm wk=0,00 mm
SHELL: [00901-02362-02361] AA= PCA CA=FQR ε sm=0,00000 Ae=0,0 cm² sm=0 mm wk=0,00 mm CA=QPR ε sm=0,00000 Ae=0,0 cm² sm=0 mm wk=0,00 mm
SHELL: [02343-00985-00017] AA= PCA CA=FQR ε sm=0,00000 Ae=0,0 cm² sm=0 mm wk=0,00 mm CA=QPR ε sm=0,00000 Ae=0,0 cm² sm=0 mm wk=0,00 mm
SHELL: [00131-02344-00132] AA= PCA CA=FQR ε sm=0,00000 Ae=0,0 cm² sm=0 mm wk=0,00 mm CA=QPR ε sm=0,00000 Ae=0,0 cm² sm=0 mm wk=0,00 mm
SHELL: [02349-00250-02342] AA= PCA CA=FQR ε sm=0,00000 Ae=0,0 cm² sm=0 mm wk=0,00 mm CA=QPR ε sm=0,00000 Ae=0,0 cm² sm=0 mm wk=0,00 mm
SHELL: [02349-00978-02348] AA= PCA CA=FQR ε sm=0,00000 Ae=0,0 cm² sm=0 mm wk=0,00 mm CA=QPR ε sm=0,00000 Ae=0,0 cm² sm=0 mm wk=0,00 mm
SHELL: [02344-02343-00132] AA= PCA CA=FQR ε sm=0,00000 Ae=0,0 cm² sm=0 mm wk=0,00 mm CA=QPR ε sm=0,00000 Ae=0,0 cm² sm=0 mm wk=0,00 mm
SHELL: [02347-00979-00980] AA= PCA CA=FQR ε sm=0,00000 Ae=0,0 cm² sm=0 mm wk=0,00 mm CA=QPR ε sm=0,00000 Ae=0,0 cm² sm=0 mm wk=0,00 mm
SHELL: [02346-02347-00981] AA= PCA CA=FQR ε sm=0,00000 Ae=0,0 cm² sm=0 mm wk=0,00 mm CA=QPR ε sm=0,00000 Ae=0,0 cm² sm=0 mm wk=0,00 mm
SHELL: [02346-00981-00982] AA= PCA CA=FQR ε sm=0,00000 Ae=0,0 cm² sm=0 mm wk=0,00 mm CA=QPR ε sm=0,00000 Ae=0,0 cm² sm=0 mm wk=0,00 mm
SHELL: [02346-00982-00983] AA= PCA CA=FQR ε sm=0,00000 Ae=0,0 cm² sm=0 mm wk=0,00 mm CA=QPR ε sm=0,00000 Ae=0,0 cm² sm=0 mm wk=0,00 mm
SHELL: [00901-02361-00902] AA= PCA CA=FQR ε sm=0,00000 Ae=0,0 cm² sm=0 mm wk=0,00 mm CA=QPR ε sm=0,00000 Ae=0,0 cm² sm=0 mm wk=0,00 mm
SHELL: [02345-00983-00984] AA= PCA CA=FQR ε sm=0,00000 Ae=0,0 cm² sm=0 mm wk=0,00 mm CA=QPR ε sm=0,00000 Ae=0,0 cm² sm=0 mm wk=0,00 mm
SHELL: [02345-02346-00983] AA= PCA CA=FQR ε sm=0,00000 Ae=0,0 cm² sm=0 mm wk=0,00 mm CA=QPR ε sm=0,00000 Ae=0,0 cm² sm=0 mm wk=0,00 mm
SHELL: [00252-00251-02354] AA= PCA CA=FQR ε sm=0,00000 Ae=0,0 cm² sm=0 mm wk=0,00 mm CA=QPR ε sm=0,00000 Ae=0,0 cm² sm=0 mm wk=0,00 mm
SHELL: [02349-00977-00978] AA= PCA CA=FQR ε sm=0,00000 Ae=0,0 cm² sm=0 mm wk=0,00 mm CA=QPR ε sm=0,00000 Ae=0,0 cm² sm=0 mm wk=0,00 mm
SHELL: [02349-02342-00977] AA= PCA CA=FQR ε sm=0,00000 Ae=0,0 cm² sm=0 mm wk=0,00 mm CA=QPR ε sm=0,00000 Ae=0,0 cm² sm=0 mm wk=0,00 mm
SHELL: [00251-00250-02349] AA= PCA CA=FQR ε sm=0,00000 Ae=0,0 cm² sm=0 mm wk=0,00 mm CA=QPR ε sm=0,00000 Ae=0,0 cm² sm=0 mm wk=0,00 mm
SHELL: [02344-00984-00985] AA= PCA CA=FQR ε sm=0,00000 Ae=0,0 cm² sm=0 mm wk=0,00 mm CA=QPR ε sm=0,00000 Ae=0,0 cm² sm=0 mm wk=0,00 mm
SHELL: [02344-00985-02343] AA= PCA CA=FQR ε sm=0,00000 Ae=0,0 cm² sm=0 mm wk=0,00 mm CA=QPR ε sm=0,00000 Ae=0,0 cm² sm=0 mm wk=0,00 mm
SHELL: [02352-02346-02351] AA= PCA CA=FQR ε sm=0,00000 Ae=0,0 cm² sm=0 mm wk=0,00 mm CA=QPR ε sm=0,00000 Ae=0,0 cm² sm=0 mm wk=0,00 mm
SHELL: [00902-02361-02340] AA= PCA CA=FQR ε sm=0,00000 Ae=0,0 cm² sm=0 mm wk=0,00 mm CA=QPR ε sm=0,00000 Ae=0,0 cm² sm=0 mm wk=0,00 mm
SHELL: [02354-00251-02349] AA= PCA CA=FQR ε sm=0,00000 Ae=0,0 cm² sm=0 mm wk=0,00 mm CA=QPR ε sm=0,00000 Ae=0,0 cm² sm=0 mm wk=0,00 mm
SHELL: [02351-02346-02345] AA= PCA CA=FQR ε sm=0,00000 Ae=0,0 cm² sm=0 mm wk=0,00 mm CA=QPR ε sm=0,00000 Ae=0,0 cm² sm=0 mm wk=0,00 mm
SHELL: [00130-02350-00131] AA= PCA CA=FQR ε sm=0,00000 Ae=0,0 cm² sm=0 mm wk=0,00 mm CA=QPR ε sm=0,00000 Ae=0,0 cm² sm=0 mm wk=0,00 mm
SHELL: [02354-02348-02353] AA= PCA CA=FQR ε sm=0,00000 Ae=0,0 cm² sm=0 mm wk=0,00 mm CA=QPR ε sm=0,00000 Ae=0,0 cm² sm=0 mm wk=0,00 mm
SHELL: [02352-02347-02346] AA= PCA CA=FQR ε sm=0,00000 Ae=0,0 cm² sm=0 mm wk=0,00 mm CA=QPR ε sm=0,00000 Ae=0,0 cm² sm=0 mm wk=0,00 mm
SHELL: [00902-02340-00009] AA= PCA CA=FQR ε sm=0,00000 Ae=0,0 cm² sm=0 mm wk=0,00 mm CA=QPR ε sm=0,00000 Ae=0,0 cm² sm=0 mm wk=0,00 mm
SHELL: [02353-02347-02352] AA= PCA CA=FQR ε sm=0,00000 Ae=0,0 cm² sm=0 mm wk=0,00 mm CA=QPR ε sm=0,00000 Ae=0,0 cm² sm=0 mm wk=0,00 mm
SHELL: [02353-02348-02347] AA= PCA CA=FQR ε sm=0,00000 Ae=0,0 cm² sm=0 mm wk=0,00 mm CA=QPR ε sm=0,00000

Pareti - Verifiche a pressoflessione retta allo stato limite di esercizio

D	Nodo	σ ct	σ cc	σ at	Nodo	σ ct	σ cc	σ at	Nodo	σ ct	σ cc	σ at	Nodo	σ ct	σ cc	σ at
		[N/mm²]	[N/mm²]	[N/mm²]		[N/mm²]	[N/mm²]	[N/mm²]		[N/mm²]	[N/mm²]	[N/mm²]		[N/mm²]	[N/mm²]	[N/mm²]
Ae=0,0 cm² sm=0 mm wk=0,00 mm																
SHELL: [02350-02351-02345] AA= PCA						**CA=FQR ε sm=0,00000**				**Ae=0,0 cm² sm=0 mm wk=0,00 mm**				**CA=QPR ε sm=0,00000**		
Ae=0,0 cm² sm=0 mm wk=0,00 mm																
SHELL: [02350-02345-02344] AA= PCA						**CA=FQR ε sm=0,00000**				**Ae=0,0 cm² sm=0 mm wk=0,00 mm**				**CA=QPR ε sm=0,00000**		
Ae=0,0 cm² sm=0 mm wk=0,00 mm																
SHELL: [02354-02349-02348] AA= PCA						**CA=FQR ε sm=0,00000**				**Ae=0,0 cm² sm=0 mm wk=0,00 mm**				**CA=QPR ε sm=0,00000**		
Ae=0,0 cm² sm=0 mm wk=0,00 mm																
SHELL: [00009-02340-00127] AA= PCA						**CA=FQR ε sm=0,00000**				**Ae=0,0 cm² sm=0 mm wk=0,00 mm**				**CA=QPR ε sm=0,00000**		
Ae=0,0 cm² sm=0 mm wk=0,00 mm																
SHELL: [00254-00253-02360] AA= PCA						**CA=FQR ε sm=0,00000**				**Ae=0,0 cm² sm=0 mm wk=0,00 mm**				**CA=QPR ε sm=0,00000**		
Ae=0,0 cm² sm=0 mm wk=0,00 mm																
SHELL: [02350-02344-00131] AA= PCA						**CA=FQR ε sm=0,00000**				**Ae=0,0 cm² sm=0 mm wk=0,00 mm**				**CA=QPR ε sm=0,00000**		
Ae=0,0 cm² sm=0 mm wk=0,00 mm																
SHELL: [02340-02361-00127] AA= PCA						**CA=FQR ε sm=0,00000**				**Ae=0,0 cm² sm=0 mm wk=0,00 mm**				**CA=QPR ε sm=0,00000**		
Ae=0,0 cm² sm=0 mm wk=0,00 mm																
SHELL: [02341-00255-02365] AA= PCA						**CA=FQR ε sm=0,00000**				**Ae=0,0 cm² sm=0 mm wk=0,00 mm**				**CA=QPR ε sm=0,00000**		
Ae=0,0 cm² sm=0 mm wk=0,00 mm																
SHELL: [00128-02355-00129] AA= PCA						**CA=FQR ε sm=0,00000**				**Ae=0,0 cm² sm=0 mm wk=0,00 mm**				**CA=QPR ε sm=0,00000**		
Ae=0,0 cm² sm=0 mm wk=0,00 mm																
SHELL: [02357-02351-02356] AA= PCA						**CA=FQR ε sm=0,00000**				**Ae=0,0 cm² sm=0 mm wk=0,00 mm**				**CA=QPR ε sm=0,00000**		
Ae=0,0 cm² sm=0 mm wk=0,00 mm																
SHELL: [00255-00254-02365] AA= PCA						**CA=FQR ε sm=0,00000**				**Ae=0,0 cm² sm=0 mm wk=0,00 mm**				**CA=QPR ε sm=0,00000**		
Ae=0,0 cm² sm=0 mm wk=0,00 mm																
SHELL: [02360-00252-02354] AA= PCA						**CA=FQR ε sm=0,00000**				**Ae=0,0 cm² sm=0 mm wk=0,00 mm**				**CA=QPR ε sm=0,00000**		
Ae=0,0 cm² sm=0 mm wk=0,00 mm																
SHELL: [02360-00253-00252] AA= PCA						**CA=FQR ε sm=0,00000**				**Ae=0,0 cm² sm=0 mm wk=0,00 mm**				**CA=QPR ε sm=0,00000**		
Ae=0,0 cm² sm=0 mm wk=0,00 mm																
SHELL: [02357-02358-02352] AA= PCA						**CA=FQR ε sm=0,00000**				**Ae=0,0 cm² sm=0 mm wk=0,00 mm**				**CA=QPR ε sm=0,00000**		
Ae=0,0 cm² sm=0 mm wk=0,00 mm																
SHELL: [02362-02363-02357] AA= PCA						**CA=FQR ε sm=0,00000**				**Ae=0,0 cm² sm=0 mm wk=0,00 mm**				**CA=QPR ε sm=0,00000**		
Ae=0,0 cm² sm=0 mm wk=0,00 mm																
SHELL: [02359-02360-02354] AA= PCA						**CA=FQR ε sm=0,00000**				**Ae=0,0 cm² sm=0 mm wk=0,00 mm**				**CA=QPR ε sm=0,00000**		
Ae=0,0 cm² sm=0 mm wk=0,00 mm																
SHELL: [02358-02353-02352] AA= PCA						**CA=FQR ε sm=0,00000**				**Ae=0,0 cm² sm=0 mm wk=0,00 mm**				**CA=QPR ε sm=0,00000**		
Ae=0,0 cm² sm=0 mm wk=0,00 mm																
SHELL: [02359-02354-02353] AA= PCA						**CA=FQR ε sm=0,00000**				**Ae=0,0 cm² sm=0 mm wk=0,00 mm**				**CA=QPR ε sm=0,00000**		
Ae=0,0 cm² sm=0 mm wk=0,00 mm																
SHELL: [02355-00130-00129] AA= PCA						**CA=FQR ε sm=0,00000**				**Ae=0,0 cm² sm=0 mm wk=0,00 mm**				**CA=QPR ε sm=0,00000**		
Ae=0,0 cm² sm=0 mm wk=0,00 mm																
SHELL: [02361-02362-02356] AA= PCA						**CA=FQR ε sm=0,00000**				**Ae=0,0 cm² sm=0 mm wk=0,00 mm**				**CA=QPR ε sm=0,00000**		
Ae=0,0 cm² sm=0 mm wk=0,00 mm																
SHELL: [02355-02350-00130] AA= PCA						**CA=FQR ε sm=0,00000**				**Ae=0,0 cm² sm=0 mm wk=0,00 mm**				**CA=QPR ε sm=0,00000**		
Ae=0,0 cm² sm=0 mm wk=0,00 mm																
SHELL: [02356-02351-02350] AA= PCA						**CA=FQR ε sm=0,00000**				**Ae=0,0 cm² sm=0 mm wk=0,00 mm**				**CA=QPR ε sm=0,00000**		
Ae=0,0 cm² sm=0 mm wk=0,00 mm																
SHELL: [02356-02350-02355] AA= PCA						**CA=FQR ε sm=0,00000**				**Ae=0,0 cm² sm=0 mm wk=0,00 mm**				**CA=QPR ε sm=0,00000**		
Ae=0,0 cm² sm=0 mm wk=0,00 mm																
SHELL: [02357-02352-02351] AA= PCA						**CA=FQR ε sm=0,00000**				**Ae=0,0 cm² sm=0 mm wk=0,00 mm**				**CA=QPR ε sm=0,00000**		
Ae=0,0 cm² sm=0 mm wk=0,00 mm																
SHELL: [00127-02361-00128] AA= PCA						**CA=FQR ε sm=0,00000**				**Ae=0,0 cm² sm=0 mm wk=0,00 mm**				**CA=QPR ε sm=0,00000**		
Ae=0,0 cm² sm=0 mm wk=0,00 mm																
SHELL: [02361-02356-02355] AA= PCA						**CA=FQR ε sm=0,00000**				**Ae=0,0 cm² sm=0 mm wk=0,00 mm**				**CA=QPR ε sm=0,00000**		
Ae=0,0 cm² sm=0 mm wk=0,00 mm																
SHELL: [02362-02357-02356] AA= PCA						**CA=FQR ε sm=0,00000**				**Ae=0,0 cm² sm=0 mm wk=0,00 mm**				**CA=QPR ε sm=0,00000**		
Ae=0,0 cm² sm=0 mm wk=0,00 mm																
SHELL: [02363-02358-02357] AA= PCA						**CA=FQR ε sm=0,00000**				**Ae=0,0 cm² sm=0 mm wk=0,00 mm**				**CA=QPR ε sm=0,00000**		
Ae=0,0 cm² sm=0 mm wk=0,00 mm																
SHELL: [02364-02358-02363] AA= PCA						**CA=FQR ε sm=0,00000**				**Ae=0,0 cm² sm=0 mm wk=0,00 mm**				**CA=QPR ε sm=0,00000**		
Ae=0,0 cm² sm=0 mm wk=0,00 mm																
SHELL: [02364-02359-02358] AA= PCA						**CA=FQR ε sm=0,00000**				**Ae=0,0 cm² sm=0 mm wk=0,00 mm**				**CA=QPR ε sm=0,00000**		
Ae=0,0 cm² sm=0 mm wk=0,00 mm																
SHELL: [02361-02355-00128] AA= PCA						**CA=FQR ε sm=0,00000**				**Ae=0,0 cm² sm=0 mm wk=0,00 mm**				**CA=QPR ε sm=0,00000**		
Ae=0,0 cm² sm=0 mm wk=0,00 mm																
SHELL: [00895-02365-00896] AA= PCA						**CA=FQR ε sm=0,00000**				**Ae=0,0 cm² sm=0 mm wk=0,00 mm**				**CA=QPR ε sm=0,00000**		
Ae=0,0 cm² sm=0 mm wk=0,00 mm																
SHELL: [02364-02365-02359] AA= PCA						**CA=FQR ε sm=0,00000**				**Ae=0,0 cm² sm=0 mm wk=0,00 mm**				**CA=QPR ε sm=0,00000**		
Ae=0,0 cm² sm=0 mm wk=0,00 mm																
SHELL: [02365-02360-02359] AA= PCA						**CA=FQR ε sm=0,00000**				**Ae=0,0 cm² sm=0 mm wk=0,00 mm**				**CA=QPR ε sm=0,00000**		
Ae=0,0 cm² sm=0 mm wk=0,00 mm																
SHELL: [02365-00254-02360] AA= PCA						**CA=FQR ε sm=0,00000**				**Ae=0,0 cm² sm=0 mm wk=0,00 mm**				**CA=QPR ε sm=0,00000**		
Ae=0,0 cm² sm=0 mm wk=0,00 mm																
P	00009	0,000	-0,120	0,000	00017	0,074	-0,095	0,913	00030	0,004	-0,007	0,048	00075	0,000	-0,255	0,000
S		0,136	-0,278	1,540		0,105	-0,039	1,405		0,000	-0,022	0,000		0,224	-0,271	2,768
P	00127	0,000	-0,247	0,000	00128	0,080	-0,305	0,740	00129	0,156	-0,352	1,734	00130	0,102	-0,280	1,076
S		0,024	-0,099	0,207		0,089	-0,146	1,058		0,091	-0,141	1,088		0,066	-0,092	0,803
P	0013	0,068	-0,214	0,675	0013	0,034	-0,119	0,321	0025	0,037	-0,128	0,351	0025	0,127	-0,249	1,457

Pareti - Verifiche a pressoflessione retta allo stato limite di esercizio

D	Nodo	σ ct	σ cc	σ at	Nodo	σ ct	σ cc	σ at	Nodo	σ ct	σ cc	σ at	Nodo	σ ct	σ cc	σ at
		[N/mm²]	[N/mm²]	[N/mm²]		[N/mm²]	[N/mm²]	[N/mm²]		[N/mm²]	[N/mm²]	[N/mm²]		[N/mm²]	[N/mm²]	[N/mm²]
	1				2				0				1			
S		0,073	-0,061	0,941		0,011	-0,018	0,135		0,000	-0,047	0,000		0,002	-0,089	0,000
P	00252	0,193	-0,292	2,310	00253	0,245	-0,392	2,915	00254	0,145	-0,331	1,602	00255	0,019	-0,172	0,062
S		0,000	-0,109	0,000		0,000	-0,133	0,000		0,000	-0,113	0,000		0,000	-0,130	0,000
P	00894	0,004	-0,245	0,000	00895	0,000	-0,146	0,000	00896	0,000	-0,119	0,000	00897	0,000	-0,139	0,000
S		0,022	-0,164	0,108		0,000	-0,083	0,000		0,037	-0,063	0,429		0,003	-0,073	0,000
P	00898	0,000	-0,145	0,000	00899	0,000	-0,164	0,000	00900	0,000	-0,161	0,000	00901	0,000	-0,195	0,000
S		0,035	-0,073	0,400		0,040	-0,056	0,490		0,072	-0,112	0,862		0,134	-0,108	1,713
P	00902	0,000	-0,200	0,000	00977	0,022	-0,094	0,191	00978	0,029	-0,101	0,278	00979	0,026	-0,131	0,197
S		0,191	-0,213	2,382		0,144	-0,111	1,858		0,140	-0,145	1,764		0,140	-0,129	1,777
P	00980	0,000	-0,115	0,000	00981	0,004	-0,084	0,000	00982	0,016	-0,053	0,155	00983	0,000	-0,031	0,000
S		0,132	-0,124	1,666		0,099	-0,090	1,259		0,108	-0,092	1,377		0,086	-0,072	1,101
P	00984	0,029	-0,043	0,345	00985	0,065	-0,015	0,874	02340	0,000	-0,136	0,000	02341	0,029	-0,209	0,151
S		0,130	-0,084	1,690		0,150	-0,109	1,934		0,054	-0,124	0,598		0,031	-0,111	0,301
P	02342	0,000	-0,041	0,000	02343	0,000	-0,033	0,000	02344	0,000	-0,101	0,000	02345	0,000	-0,057	0,000
S		0,020	-0,032	0,236		0,071	-0,045	0,932		0,007	-0,013	0,084		0,028	-0,018	0,360
P	02346	0,000	-0,081	0,000	02347	0,000	-0,094	0,000	02348	0,000	-0,078	0,000	02349	0,020	-0,113	0,138
S		0,043	-0,041	0,543		0,043	-0,057	0,524		0,031	-0,051	0,372		0,000	-0,021	0,000
P	02350	0,000	-0,116	0,000	02351	0,000	-0,096	0,000	02352	0,000	-0,106	0,000	02353	0,000	-0,085	0,000
S		0,047	-0,052	0,592		0,012	-0,017	0,144		0,000	-0,010	0,000		0,000	-0,024	0,000
P	02354	0,000	-0,142	0,000	02355	0,000	-0,204	0,000	02356	0,000	-0,107	0,000	02357	0,000	-0,123	0,000
S		0,000	-0,057	0,000		0,066	-0,104	0,785		0,030	-0,046	0,363		0,005	-0,022	0,037
P	02358	0,000	-0,108	0,000	02359	0,000	-0,128	0,000	02360	0,105	-0,250	1,156	02361	0,000	-0,129	0,000
S		0,000	-0,029	0,000		0,000	-0,058	0,000		0,000	-0,107	0,000		0,000	-0,037	0,000
P	02362	0,000	-0,138	0,000	02363	0,000	-0,128	0,000	02364	0,000	-0,117	0,000	02365	0,000	-0,182	0,000
S		0,000	-0,044	0,000		0,001	-0,030	0,000		0,000	-0,029	0,000		0,000	-0,061	0,000

Parete P9-P24 AA= PCA CA=FQR ε sm=0,00000 Ae=0,0 cm² sm=0 mm wk=0,00 mm CA=QPR ε sm=0,00000 Ae=0,0 cm² sm=0 mm wk=0,00 mm

Piano loculi	ParetteP5-P9-P24	Parete P9-P24
SHELL: [00258-00257-02217] AA= PCA Ae=0,0 cm² sm=0 mm wk=0,00 mm	**CA=FQR ε sm=0,00000 Ae=0,0 cm² sm=0 mm wk=0,00 mm**	**CA=QPR ε sm=0,00000**
SHELL: [00256-00075-02205] AA= PCA Ae=0,0 cm² sm=0 mm wk=0,00 mm	**CA=FQR ε sm=0,00000 Ae=0,0 cm² sm=0 mm wk=0,00 mm**	**CA=QPR ε sm=0,00000**
SHELL: [00887-00888-02225] AA= PCA Ae=0,0 cm² sm=0 mm wk=0,00 mm	**CA=FQR ε sm=0,00000 Ae=0,0 cm² sm=0 mm wk=0,00 mm**	**CA=QPR ε sm=0,00000**
SHELL: [00476-02206-00009] AA= PCA Ae=0,0 cm² sm=0 mm wk=0,00 mm	**CA=FQR ε sm=0,00000 Ae=0,0 cm² sm=0 mm wk=0,00 mm**	**CA=QPR ε sm=0,00000**
SHELL: [00887-02224-00886] AA= PCA Ae=0,0 cm² sm=0 mm wk=0,00 mm	**CA=FQR ε sm=0,00000 Ae=0,0 cm² sm=0 mm wk=0,00 mm**	**CA=QPR ε sm=0,00000**
SHELL: [00887-02225-02224] AA= PCA Ae=0,0 cm² sm=0 mm wk=0,00 mm	**CA=FQR ε sm=0,00000 Ae=0,0 cm² sm=0 mm wk=0,00 mm**	**CA=QPR ε sm=0,00000**
SHELL: [00888-00889-02226] AA= PCA Ae=0,0 cm² sm=0 mm wk=0,00 mm	**CA=FQR ε sm=0,00000 Ae=0,0 cm² sm=0 mm wk=0,00 mm**	**CA=QPR ε sm=0,00000**
SHELL: [00888-02226-02225] AA= PCA Ae=0,0 cm² sm=0 mm wk=0,00 mm	**CA=FQR ε sm=0,00000 Ae=0,0 cm² sm=0 mm wk=0,00 mm**	**CA=QPR ε sm=0,00000**
SHELL: [00885-02224-02203] AA= PCA Ae=0,0 cm² sm=0 mm wk=0,00 mm	**CA=FQR ε sm=0,00000 Ae=0,0 cm² sm=0 mm wk=0,00 mm**	**CA=QPR ε sm=0,00000**
SHELL: [00006-02203-00203] AA= PCA Ae=0,0 cm² sm=0 mm wk=0,00 mm	**CA=FQR ε sm=0,00000 Ae=0,0 cm² sm=0 mm wk=0,00 mm**	**CA=QPR ε sm=0,00000**
SHELL: [00006-00885-02203] AA= PCA Ae=0,0 cm² sm=0 mm wk=0,00 mm	**CA=FQR ε sm=0,00000 Ae=0,0 cm² sm=0 mm wk=0,00 mm**	**CA=QPR ε sm=0,00000**
SHELL: [02212-00256-02205] AA= PCA Ae=0,0 cm² sm=0 mm wk=0,00 mm	**CA=FQR ε sm=0,00000 Ae=0,0 cm² sm=0 mm wk=0,00 mm**	**CA=QPR ε sm=0,00000**
SHELL: [00893-02228-00892] AA= PCA Ae=0,0 cm² sm=0 mm wk=0,00 mm	**CA=FQR ε sm=0,00000 Ae=0,0 cm² sm=0 mm wk=0,00 mm**	**CA=QPR ε sm=0,00000**
SHELL: [02212-00895-02211] AA= PCA Ae=0,0 cm² sm=0 mm wk=0,00 mm	**CA=FQR ε sm=0,00000 Ae=0,0 cm² sm=0 mm wk=0,00 mm**	**CA=QPR ε sm=0,00000**
SHELL: [00893-02204-02228] AA= PCA Ae=0,0 cm² sm=0 mm wk=0,00 mm	**CA=FQR ε sm=0,00000 Ae=0,0 cm² sm=0 mm wk=0,00 mm**	**CA=QPR ε sm=0,00000**
SHELL: [02206-00902-00009] AA= PCA Ae=0,0 cm² sm=0 mm wk=0,00 mm	**CA=FQR ε sm=0,00000 Ae=0,0 cm² sm=0 mm wk=0,00 mm**	**CA=QPR ε sm=0,00000**
SHELL: [00060-00261-02204] AA= PCA Ae=0,0 cm² sm=0 mm wk=0,00 mm	**CA=FQR ε sm=0,00000 Ae=0,0 cm² sm=0 mm wk=0,00 mm**	**CA=QPR ε sm=0,00000**
SHELL: [00475-02207-00476] AA= PCA Ae=0,0 cm² sm=0 mm wk=0,00 mm	**CA=FQR ε sm=0,00000 Ae=0,0 cm² sm=0 mm wk=0,00 mm**	**CA=QPR ε sm=0,00000**

Pareti - Verifiche a pressoflessione retta allo stato limite di esercizio

D	Nodo	σ ct	σ cc	σ at	Nodo	σ ct	σ cc	σ at	Nodo	σ ct	σ cc	σ at	Nodo	σ ct	σ cc	σ at
		[N/mm²]	[N/mm²]	[N/mm²]		[N/mm²]	[N/mm²]	[N/mm²]		[N/mm²]	[N/mm²]	[N/mm²]		[N/mm²]	[N/mm²]	[N/mm²]

SHELL: [00893-00060-02204] AA= PCA CA=FQR ε sm=0,00000 Ae=0,0 cm² sm=0 mm wk=0,00 mm CA=QPR ε sm=0,00000 Ae=0,0 cm² sm=0 mm wk=0,00 mm
SHELL: [02205-00075-00894] AA= PCA CA=FQR ε sm=0,00000 Ae=0,0 cm² sm=0 mm wk=0,00 mm CA=QPR ε sm=0,00000 Ae=0,0 cm² sm=0 mm wk=0,00 mm
SHELL: [02211-00896-02210] AA= PCA CA=FQR ε sm=0,00000 Ae=0,0 cm² sm=0 mm wk=0,00 mm CA=QPR ε sm=0,00000 Ae=0,0 cm² sm=0 mm wk=0,00 mm
SHELL: [00890-02227-02226] AA= PCA CA=FQR ε sm=0,00000 Ae=0,0 cm² sm=0 mm wk=0,00 mm CA=QPR ε sm=0,00000 Ae=0,0 cm² sm=0 mm wk=0,00 mm
SHELL: [00257-00256-02212] AA= PCA CA=FQR ε sm=0,00000 Ae=0,0 cm² sm=0 mm wk=0,00 mm CA=QPR ε sm=0,00000 Ae=0,0 cm² sm=0 mm wk=0,00 mm
SHELL: [02210-00897-00898] AA= PCA CA=FQR ε sm=0,00000 Ae=0,0 cm² sm=0 mm wk=0,00 mm CA=QPR ε sm=0,00000 Ae=0,0 cm² sm=0 mm wk=0,00 mm
SHELL: [00890-00891-02227] AA= PCA CA=FQR ε sm=0,00000 Ae=0,0 cm² sm=0 mm wk=0,00 mm CA=QPR ε sm=0,00000 Ae=0,0 cm² sm=0 mm wk=0,00 mm
SHELL: [02208-00901-02207] AA= PCA CA=FQR ε sm=0,00000 Ae=0,0 cm² sm=0 mm wk=0,00 mm CA=QPR ε sm=0,00000 Ae=0,0 cm² sm=0 mm wk=0,00 mm
SHELL: [02209-00900-02208] AA= PCA CA=FQR ε sm=0,00000 Ae=0,0 cm² sm=0 mm wk=0,00 mm CA=QPR ε sm=0,00000 Ae=0,0 cm² sm=0 mm wk=0,00 mm
SHELL: [02216-02217-02211] AA= PCA CA=FQR ε sm=0,00000 Ae=0,0 cm² sm=0 mm wk=0,00 mm CA=QPR ε sm=0,00000 Ae=0,0 cm² sm=0 mm wk=0,00 mm
SHELL: [02210-00896-00897] AA= PCA CA=FQR ε sm=0,00000 Ae=0,0 cm² sm=0 mm wk=0,00 mm CA=QPR ε sm=0,00000 Ae=0,0 cm² sm=0 mm wk=0,00 mm
SHELL: [02211-00895-00896] AA= PCA CA=FQR ε sm=0,00000 Ae=0,0 cm² sm=0 mm wk=0,00 mm CA=QPR ε sm=0,00000 Ae=0,0 cm² sm=0 mm wk=0,00 mm
SHELL: [02212-00894-00895] AA= PCA CA=FQR ε sm=0,00000 Ae=0,0 cm² sm=0 mm wk=0,00 mm CA=QPR ε sm=0,00000 Ae=0,0 cm² sm=0 mm wk=0,00 mm
SHELL: [02212-02205-00894] AA= PCA CA=FQR ε sm=0,00000 Ae=0,0 cm² sm=0 mm wk=0,00 mm CA=QPR ε sm=0,00000 Ae=0,0 cm² sm=0 mm wk=0,00 mm
SHELL: [02207-02206-00476] AA= PCA CA=FQR ε sm=0,00000 Ae=0,0 cm² sm=0 mm wk=0,00 mm CA=QPR ε sm=0,00000 Ae=0,0 cm² sm=0 mm wk=0,00 mm
SHELL: [02207-00901-00902] AA= PCA CA=FQR ε sm=0,00000 Ae=0,0 cm² sm=0 mm wk=0,00 mm CA=QPR ε sm=0,00000 Ae=0,0 cm² sm=0 mm wk=0,00 mm
SHELL: [02207-00902-02206] AA= PCA CA=FQR ε sm=0,00000 Ae=0,0 cm² sm=0 mm wk=0,00 mm CA=QPR ε sm=0,00000 Ae=0,0 cm² sm=0 mm wk=0,00 mm
SHELL: [02208-00900-00901] AA= PCA CA=FQR ε sm=0,00000 Ae=0,0 cm² sm=0 mm wk=0,00 mm CA=QPR ε sm=0,00000 Ae=0,0 cm² sm=0 mm wk=0,00 mm
SHELL: [02209-00899-00900] AA= PCA CA=FQR ε sm=0,00000 Ae=0,0 cm² sm=0 mm wk=0,00 mm CA=QPR ε sm=0,00000 Ae=0,0 cm² sm=0 mm wk=0,00 mm
SHELL: [02209-00898-00899] AA= PCA CA=FQR ε sm=0,00000 Ae=0,0 cm² sm=0 mm wk=0,00 mm CA=QPR ε sm=0,00000 Ae=0,0 cm² sm=0 mm wk=0,00 mm
SHELL: [02209-02210-00898] AA= PCA CA=FQR ε sm=0,00000 Ae=0,0 cm² sm=0 mm wk=0,00 mm CA=QPR ε sm=0,00000 Ae=0,0 cm² sm=0 mm wk=0,00 mm
SHELL: [00891-02228-02227] AA= PCA CA=FQR ε sm=0,00000 Ae=0,0 cm² sm=0 mm wk=0,00 mm CA=QPR ε sm=0,00000 Ae=0,0 cm² sm=0 mm wk=0,00 mm
SHELL: [02203-00065-00203] AA= PCA CA=FQR ε sm=0,00000 Ae=0,0 cm² sm=0 mm wk=0,00 mm CA=QPR ε sm=0,00000 Ae=0,0 cm² sm=0 mm wk=0,00 mm
SHELL: [02203-02224-00065] AA= PCA CA=FQR ε sm=0,00000 Ae=0,0 cm² sm=0 mm wk=0,00 mm CA=QPR ε sm=0,00000 Ae=0,0 cm² sm=0 mm wk=0,00 mm
SHELL: [00474-02207-00475] AA= PCA CA=FQR ε sm=0,00000 Ae=0,0 cm² sm=0 mm wk=0,00 mm CA=QPR ε sm=0,00000 Ae=0,0 cm² sm=0 mm wk=0,00 mm
SHELL: [02213-02207-00474] AA= PCA CA=FQR ε sm=0,00000 Ae=0,0 cm² sm=0 mm wk=0,00 mm CA=QPR ε sm=0,00000 Ae=0,0 cm² sm=0 mm wk=0,00 mm
SHELL: [02213-02208-02207] AA= PCA CA=FQR ε sm=0,00000 Ae=0,0 cm² sm=0 mm wk=0,00 mm CA=QPR ε sm=0,00000 Ae=0,0 cm² sm=0 mm wk=0,00 mm
SHELL: [02219-02213-02218] AA= PCA CA=FQR ε sm=0,00000 Ae=0,0 cm² sm=0 mm wk=0,00 mm CA=QPR ε sm=0,00000 Ae=0,0 cm² sm=0 mm wk=0,00 mm
SHELL: [00886-02224-00885] AA= PCA CA=FQR ε sm=0,00000 Ae=0,0 cm² sm=0 mm wk=0,00 mm CA=QPR ε sm=0,00000 Ae=0,0 cm² sm=0 mm wk=0,00 mm
SHELL: [02217-02212-02211] AA= PCA CA=FQR ε sm=0,00000 Ae=0,0 cm² sm=0 mm wk=0,00 mm CA=QPR ε sm=0,00000 Ae=0,0 cm² sm=0 mm wk=0,00 mm
SHELL: [02217-00257-02212] AA= PCA CA=FQR ε sm=0,00000 Ae=0,0 cm² sm=0 mm wk=0,00 mm CA=QPR ε sm=0,00000 Ae=0,0 cm² sm=0 mm wk=0,00 mm
SHELL: [02216-02211-02210] AA= PCA CA=FQR ε sm=0,00000 Ae=0,0 cm² sm=0 mm wk=0,00 mm CA=QPR ε sm=0,00000 Ae=0,0 cm² sm=0 mm wk=0,00 mm
SHELL: [00472-02218-00473] AA= PCA CA=FQR ε sm=0,00000 Ae=0,0 cm² sm=0 mm wk=0,00 mm CA=QPR ε sm=0,00000 Ae=0,0 cm² sm=0 mm wk=0,00 mm
SHELL: [00889-00890-02226] AA= PCA CA=FQR ε sm=0,00000 Ae=0,0 cm² sm=0 mm wk=0,00 mm CA=QPR ε sm=0,00000 Ae=0,0 cm² sm=0 mm wk=0,00 mm
SHELL: [02215-02216-02210] AA= PCA CA=FQR ε sm=0,00000 Ae=0,0 cm² sm=0 mm wk=0,00 mm CA=QPR ε sm=0,00000 Ae=0,0 cm² sm=0 mm wk=0,00 mm
SHELL: [02215-02210-02209] AA= PCA CA=FQR ε sm=0,00000 Ae=0,0 cm² sm=0 mm wk=0,00 mm CA=QPR ε sm=0,00000 Ae=0,0 cm² sm=0 mm wk=0,00 mm
SHELL: [02214-02209-02208] AA= PCA CA=FQR ε sm=0,00000 Ae=0,0 cm² sm=0 mm wk=0,00 mm CA=QPR ε sm=0,00000 Ae=0,0 cm² sm=0 mm wk=0,00 mm
SHELL: [02214-02215-02209] AA= PCA CA=FQR ε sm=0,00000 Ae=0,0 cm² sm=0 mm wk=0,00 mm CA=QPR ε sm=0,00000 Ae=0,0 cm² sm=0 mm wk=0,00 mm
SHELL: [02214-02208-02213] AA= PCA CA=FQR ε sm=0,00000 Ae=0,0 cm² sm=0 mm wk=0,00 mm CA=QPR ε sm=0,00000 Ae=0,0 cm² sm=0 mm wk=0,00 mm
SHELL: [00473-02213-00474] AA= PCA CA=FQR ε sm=0,00000 Ae=0,0 cm² sm=0 mm wk=0,00 mm CA=QPR ε sm=0,00000

Pareti - Verifiche a pressoflessione retta allo stato limite di esercizio

D	Nodo	σ ct	σ cc	σ at	Nodo	σ ct	σ cc	σ at	Nodo	σ ct	σ cc	σ at	Nodo	σ ct	σ cc	σ at
		[N/mm²]	[N/mm²]	[N/mm²]		[N/mm²]	[N/mm²]	[N/mm²]		[N/mm²]	[N/mm²]	[N/mm²]		[N/mm²]	[N/mm²]	[N/mm²]
Ae=0,0 cm² sm=0 mm wk=0,00 mm																
SHELL: [02204-00261-02228] AA= PCA						**CA=FQR ε sm=0,00000**				**Ae=0,0 cm² sm=0 mm wk=0,00 mm**				**CA=QPR ε sm=0,00000**		
Ae=0,0 cm² sm=0 mm wk=0,00 mm																
SHELL: [02224-02225-02219] AA= PCA						**CA=FQR ε sm=0,00000**				**Ae=0,0 cm² sm=0 mm wk=0,00 mm**				**CA=QPR ε sm=0,00000**		
Ae=0,0 cm² sm=0 mm wk=0,00 mm																
SHELL: [02222-02216-02221] AA= PCA						**CA=FQR ε sm=0,00000**				**Ae=0,0 cm² sm=0 mm wk=0,00 mm**				**CA=QPR ε sm=0,00000**		
Ae=0,0 cm² sm=0 mm wk=0,00 mm																
SHELL: [02222-02217-02216] AA= PCA						**CA=FQR ε sm=0,00000**				**Ae=0,0 cm² sm=0 mm wk=0,00 mm**				**CA=QPR ε sm=0,00000**		
Ae=0,0 cm² sm=0 mm wk=0,00 mm																
SHELL: [02221-02216-02215] AA= PCA						**CA=FQR ε sm=0,00000**				**Ae=0,0 cm² sm=0 mm wk=0,00 mm**				**CA=QPR ε sm=0,00000**		
Ae=0,0 cm² sm=0 mm wk=0,00 mm																
SHELL: [00260-00259-02223] AA= PCA						**CA=FQR ε sm=0,00000**				**Ae=0,0 cm² sm=0 mm wk=0,00 mm**				**CA=QPR ε sm=0,00000**		
Ae=0,0 cm² sm=0 mm wk=0,00 mm																
SHELL: [00065-02218-00472] AA= PCA						**CA=FQR ε sm=0,00000**				**Ae=0,0 cm² sm=0 mm wk=0,00 mm**				**CA=QPR ε sm=0,00000**		
Ae=0,0 cm² sm=0 mm wk=0,00 mm																
SHELL: [02224-02219-02218] AA= PCA						**CA=FQR ε sm=0,00000**				**Ae=0,0 cm² sm=0 mm wk=0,00 mm**				**CA=QPR ε sm=0,00000**		
Ae=0,0 cm² sm=0 mm wk=0,00 mm																
SHELL: [02225-02220-02219] AA= PCA						**CA=FQR ε sm=0,00000**				**Ae=0,0 cm² sm=0 mm wk=0,00 mm**				**CA=QPR ε sm=0,00000**		
Ae=0,0 cm² sm=0 mm wk=0,00 mm																
SHELL: [02220-02215-02214] AA= PCA						**CA=FQR ε sm=0,00000**				**Ae=0,0 cm² sm=0 mm wk=0,00 mm**				**CA=QPR ε sm=0,00000**		
Ae=0,0 cm² sm=0 mm wk=0,00 mm																
SHELL: [02220-02221-02215] AA= PCA						**CA=FQR ε sm=0,00000**				**Ae=0,0 cm² sm=0 mm wk=0,00 mm**				**CA=QPR ε sm=0,00000**		
Ae=0,0 cm² sm=0 mm wk=0,00 mm																
SHELL: [02218-02213-00473] AA= PCA						**CA=FQR ε sm=0,00000**				**Ae=0,0 cm² sm=0 mm wk=0,00 mm**				**CA=QPR ε sm=0,00000**		
Ae=0,0 cm² sm=0 mm wk=0,00 mm																
SHELL: [02219-02214-02213] AA= PCA						**CA=FQR ε sm=0,00000**				**Ae=0,0 cm² sm=0 mm wk=0,00 mm**				**CA=QPR ε sm=0,00000**		
Ae=0,0 cm² sm=0 mm wk=0,00 mm																
SHELL: [02219-02220-02214] AA= PCA						**CA=FQR ε sm=0,00000**				**Ae=0,0 cm² sm=0 mm wk=0,00 mm**				**CA=QPR ε sm=0,00000**		
Ae=0,0 cm² sm=0 mm wk=0,00 mm																
SHELL: [02223-02217-02222] AA= PCA						**CA=FQR ε sm=0,00000**				**Ae=0,0 cm² sm=0 mm wk=0,00 mm**				**CA=QPR ε sm=0,00000**		
Ae=0,0 cm² sm=0 mm wk=0,00 mm																
SHELL: [02223-00258-02217] AA= PCA						**CA=FQR ε sm=0,00000**				**Ae=0,0 cm² sm=0 mm wk=0,00 mm**				**CA=QPR ε sm=0,00000**		
Ae=0,0 cm² sm=0 mm wk=0,00 mm																
SHELL: [02223-00259-00258] AA= PCA						**CA=FQR ε sm=0,00000**				**Ae=0,0 cm² sm=0 mm wk=0,00 mm**				**CA=QPR ε sm=0,00000**		
Ae=0,0 cm² sm=0 mm wk=0,00 mm																
SHELL: [00261-00260-02228] AA= PCA						**CA=FQR ε sm=0,00000**				**Ae=0,0 cm² sm=0 mm wk=0,00 mm**				**CA=QPR ε sm=0,00000**		
Ae=0,0 cm² sm=0 mm wk=0,00 mm																
SHELL: [02225-02226-02220] AA= PCA						**CA=FQR ε sm=0,00000**				**Ae=0,0 cm² sm=0 mm wk=0,00 mm**				**CA=QPR ε sm=0,00000**		
Ae=0,0 cm² sm=0 mm wk=0,00 mm																
SHELL: [02227-02222-02221] AA= PCA						**CA=FQR ε sm=0,00000**				**Ae=0,0 cm² sm=0 mm wk=0,00 mm**				**CA=QPR ε sm=0,00000**		
Ae=0,0 cm² sm=0 mm wk=0,00 mm																
SHELL: [02228-00260-02223] AA= PCA						**CA=FQR ε sm=0,00000**				**Ae=0,0 cm² sm=0 mm wk=0,00 mm**				**CA=QPR ε sm=0,00000**		
Ae=0,0 cm² sm=0 mm wk=0,00 mm																
SHELL: [02228-02222-02227] AA= PCA						**CA=FQR ε sm=0,00000**				**Ae=0,0 cm² sm=0 mm wk=0,00 mm**				**CA=QPR ε sm=0,00000**		
Ae=0,0 cm² sm=0 mm wk=0,00 mm																
SHELL: [02228-02223-02222] AA= PCA						**CA=FQR ε sm=0,00000**				**Ae=0,0 cm² sm=0 mm wk=0,00 mm**				**CA=QPR ε sm=0,00000**		
Ae=0,0 cm² sm=0 mm wk=0,00 mm																
SHELL: [00892-02228-00891] AA= PCA						**CA=FQR ε sm=0,00000**				**Ae=0,0 cm² sm=0 mm wk=0,00 mm**				**CA=QPR ε sm=0,00000**		
Ae=0,0 cm² sm=0 mm wk=0,00 mm																
SHELL: [02224-02218-00065] AA= PCA						**CA=FQR ε sm=0,00000**				**Ae=0,0 cm² sm=0 mm wk=0,00 mm**				**CA=QPR ε sm=0,00000**		
Ae=0,0 cm² sm=0 mm wk=0,00 mm																
SHELL: [02226-02221-02220] AA= PCA						**CA=FQR ε sm=0,00000**				**Ae=0,0 cm² sm=0 mm wk=0,00 mm**				**CA=QPR ε sm=0,00000**		
Ae=0,0 cm² sm=0 mm wk=0,00 mm																
SHELL: [02226-02227-02221] AA= PCA						**CA=FQR ε sm=0,00000**				**Ae=0,0 cm² sm=0 mm wk=0,00 mm**				**CA=QPR ε sm=0,00000**		
Ae=0,0 cm² sm=0 mm wk=0,00 mm																
P	00006	0,000	-0,221	0,000	00009	0,005	-0,166	0,000	00060	0,314	-1,038	3,094	00065	0,174	-0,613	1,671
S		0,180	-0,173	2,280		0,000	-0,056	0,000		0,197	-0,322	2,327		0,412	-0,393	5,218
P	00075	0,000	-0,152	0,000	00203	0,000	-0,285	0,000	00256	0,000	-0,176	0,000	00257	0,000	-0,209	0,000
S		0,085	-0,206	0,928		0,000	-0,062	0,000		0,000	-0,093	0,000		0,000	-0,100	0,000
P	00258	0,000	-0,267	0,000	00259	0,038	-0,338	0,168	00260	0,094	-0,390	0,825	00261	0,293	-0,556	3,374
S		0,000	-0,102	0,000		0,000	-0,123	0,000		0,056	-0,167	0,572		0,146	-0,289	1,673
P	00472	0,000	-0,311	0,000	00473	0,000	-0,270	0,000	00474	0,000	-0,271	0,000	00475	0,000	-0,307	0,000
S		0,000	-0,059	0,000		0,006	-0,044	0,025		0,000	-0,039	0,000		0,031	-0,089	0,319
P	00476	0,000	-0,267	0,000	00885	0,000	-0,189	0,000	00886	0,000	-0,098	0,000	00887	0,000	-0,161	0,000
S		0,045	-0,059	0,549		0,108	-0,062	1,417		0,040	0,013	0,564		0,067	-0,029	0,884
P	00888	0,000	-0,175	0,000	00889	0,000	-0,179	0,000	00890	0,000	-0,192	0,000	00891	0,000	-0,182	0,000
S		0,094	-0,073	1,207		0,115	-0,095	1,480		0,107	-0,085	1,377		0,087	-0,067	1,119
P	00892	0,000	-0,164	0,000	00893	0,000	-0,368	0,000	00894	0,074	-0,291	0,700	00895	0,000	-0,213	0,000
S		0,039	-0,018	0,519		0,027	-0,102	0,254		0,201	-0,251	2,474		0,180	-0,187	2,257
P	00896	0,000	-0,184	0,000	00897	0,000	-0,152	0,000	00898	0,000	-0,186	0,000	00899	0,000	-0,126	0,000

Pareti - Verifiche a pressoflessione retta allo stato limite di esercizio

D	Nodo	σ ct	σ cc	σ at	Nodo	σ ct	σ cc	σ at	Nodo	σ ct	σ cc	σ at	Nodo	σ ct	σ cc	σ at
		[N/mm²]	[N/mm²]	[N/mm²]		[N/mm²]	[N/mm²]	[N/mm²]		[N/mm²]	[N/mm²]	[N/mm²]		[N/mm²]	[N/mm²]	[N/mm²]
S		0,114	-0,175	1,359		0,134	-0,139	1,683		0,125	-0,126	1,578		0,108	-0,099	1,370
P	00900	0,000	-0,184	0,000	00901	0,000	-0,159	0,000	00902	0,000	-0,128	0,000	02203	0,000	-0,285	0,000
S		0,127	-0,079	1,661		0,019	-0,077	0,164		0,021	-0,001	0,286		0,000	-0,029	0,000
P	02204	0,000	-0,417	0,000	02205	0,000	-0,198	0,000	02206	0,000	-0,166	0,000	02207	0,000	-0,213	0,000
S		0,115	-0,139	1,418		0,052	-0,116	0,573		0,001	-0,036	0,000		0,064	-0,045	0,823
P	02208	0,000	-0,183	0,000	02209	0,000	-0,174	0,000	02210	0,000	-0,169	0,000	02211	0,000	-0,167	0,000
S		0,052	-0,043	0,669		0,059	-0,057	0,752		0,068	-0,066	0,858		0,045	-0,078	0,521
P	02212	0,000	-0,136	0,000	02213	0,000	-0,236	0,000	02214	0,000	-0,197	0,000	02215	0,000	-0,184	0,000
S		0,000	-0,066	0,000		0,023	-0,008	0,306		0,016	0,012	0,236		0,009	0,006	0,136
P	02216	0,000	-0,165	0,000	02217	0,000	-0,168	0,000	02218	0,000	-0,340	0,000	02219	0,000	-0,219	0,000
S		0,005	-0,016	0,056		0,005	-0,048	0,008		0,023	-0,034	0,278		0,074	-0,037	0,975
P	02220	0,000	-0,191	0,000	02221	0,000	-0,174	0,000	02222	0,000	-0,191	0,000	02223	0,013	-0,264	0,000
S		0,061	-0,031	0,810		0,059	-0,047	0,761		0,065	-0,082	0,792		0,034	-0,120	0,327
P	02224	0,000	-0,214	0,000	02225	0,000	-0,182	0,000	02226	0,000	-0,182	0,000	02227	0,000	-0,191	0,000
S		0,134	-0,113	1,714		0,084	-0,053	1,099		0,081	-0,060	1,039		0,085	-0,080	1,082
P	02228	0,000	-0,224	0,000												
S		0,111	-0,127	1,378												

Parete P6-P12 AA= PCA CA=FQR ε sm=0,00000 Ae=0,0 cm² sm=0 mm wk=0,00 mm CA=QPR ε sm=0,00000 Ae=0,0 cm² sm=0 mm wk=0,00 mm

Piano loculi | **ParetеP6-P12** | **Parete P6-P12**

SHELL: [00390-00055-02481] AA= PCA CA=FQR ε sm=0,00000 Ae=0,0 cm² sm=0 mm wk=0,00 mm CA=QPR ε sm=0,00000 Ae=0,0 cm² sm=0 mm wk=0,00 mm

SHELL: [01044-02479-01043] AA= PCA CA=FQR ε sm=0,00000 Ae=0,0 cm² sm=0 mm wk=0,00 mm CA=QPR ε sm=0,00000 Ae=0,0 cm² sm=0 mm wk=0,00 mm

SHELL: [01044-02494-02479] AA= PCA CA=FQR ε sm=0,00000 Ae=0,0 cm² sm=0 mm wk=0,00 mm CA=QPR ε sm=0,00000 Ae=0,0 cm² sm=0 mm wk=0,00 mm

SHELL: [01044-01045-02495] AA= PCA CA=FQR ε sm=0,00000 Ae=0,0 cm² sm=0 mm wk=0,00 mm CA=QPR ε sm=0,00000 Ae=0,0 cm² sm=0 mm wk=0,00 mm

SHELL: [01044-02495-02494] AA= PCA CA=FQR ε sm=0,00000 Ae=0,0 cm² sm=0 mm wk=0,00 mm CA=QPR ε sm=0,00000 Ae=0,0 cm² sm=0 mm wk=0,00 mm

SHELL: [01045-02496-02495] AA= PCA CA=FQR ε sm=0,00000 Ae=0,0 cm² sm=0 mm wk=0,00 mm CA=QPR ε sm=0,00000 Ae=0,0 cm² sm=0 mm wk=0,00 mm

SHELL: [02482-00671-00002] AA= PCA CA=FQR ε sm=0,00000 Ae=0,0 cm² sm=0 mm wk=0,00 mm CA=QPR ε sm=0,00000 Ae=0,0 cm² sm=0 mm wk=0,00 mm

SHELL: [01043-02479-02657] AA= PCA CA=FQR ε sm=0,00000 Ae=0,0 cm² sm=0 mm wk=0,00 mm CA=QPR ε sm=0,00000 Ae=0,0 cm² sm=0 mm wk=0,00 mm

SHELL: [01045-01046-02496] AA= PCA CA=FQR ε sm=0,00000 Ae=0,0 cm² sm=0 mm wk=0,00 mm CA=QPR ε sm=0,00000 Ae=0,0 cm² sm=0 mm wk=0,00 mm

SHELL: [01046-01047-02496] AA= PCA CA=FQR ε sm=0,00000 Ae=0,0 cm² sm=0 mm wk=0,00 mm CA=QPR ε sm=0,00000 Ae=0,0 cm² sm=0 mm wk=0,00 mm

SHELL: [00054-02480-01051] AA= PCA CA=FQR ε sm=0,00000 Ae=0,0 cm² sm=0 mm wk=0,00 mm CA=QPR ε sm=0,00000 Ae=0,0 cm² sm=0 mm wk=0,00 mm

SHELL: [00054-00386-02480] AA= PCA CA=FQR ε sm=0,00000 Ae=0,0 cm² sm=0 mm wk=0,00 mm CA=QPR ε sm=0,00000 Ae=0,0 cm² sm=0 mm wk=0,00 mm

SHELL: [01047-02497-02496] AA= PCA CA=FQR ε sm=0,00000 Ae=0,0 cm² sm=0 mm wk=0,00 mm CA=QPR ε sm=0,00000 Ae=0,0 cm² sm=0 mm wk=0,00 mm

SHELL: [02657-02479-01042] AA= PCA CA=FQR ε sm=0,00000 Ae=0,0 cm² sm=0 mm wk=0,00 mm CA=QPR ε sm=0,00000 Ae=0,0 cm² sm=0 mm wk=0,00 mm

SHELL: [01049-02498-02497] AA= PCA CA=FQR ε sm=0,00000 Ae=0,0 cm² sm=0 mm wk=0,00 mm CA=QPR ε sm=0,00000 Ae=0,0 cm² sm=0 mm wk=0,00 mm

SHELL: [02484-00670-02483] AA= PCA CA=FQR ε sm=0,00000 Ae=0,0 cm² sm=0 mm wk=0,00 mm CA=QPR ε sm=0,00000 Ae=0,0 cm² sm=0 mm wk=0,00 mm

SHELL: [01048-01049-02497] AA= PCA CA=FQR ε sm=0,00000 Ae=0,0 cm² sm=0 mm wk=0,00 mm CA=QPR ε sm=0,00000 Ae=0,0 cm² sm=0 mm wk=0,00 mm

SHELL: [01048-02497-01047] AA= PCA CA=FQR ε sm=0,00000 Ae=0,0 cm² sm=0 mm wk=0,00 mm CA=QPR ε sm=0,00000 Ae=0,0 cm² sm=0 mm wk=0,00 mm

SHELL: [02481-00055-00663] AA= PCA CA=FQR ε sm=0,00000 Ae=0,0 cm² sm=0 mm wk=0,00 mm CA=QPR ε sm=0,00000 Ae=0,0 cm² sm=0 mm wk=0,00 mm

SHELL: [02485-00667-00668] AA= PCA CA=FQR ε sm=0,00000 Ae=0,0 cm² sm=0 mm wk=0,00 mm CA=QPR ε sm=0,00000 Ae=0,0 cm² sm=0 mm wk=0,00 mm

SHELL: [01038-02482-00002] AA= PCA CA=FQR ε sm=0,00000 Ae=0,0 cm² sm=0 mm wk=0,00 mm CA=QPR ε sm=0,00000 Ae=0,0 cm² sm=0 mm wk=0,00 mm

SHELL: [02493-00389-02488] AA= PCA CA=FQR ε sm=0,00000 Ae=0,0 cm² sm=0 mm wk=0,00 mm CA=QPR ε sm=0,00000 Ae=0,0 cm² sm=0 mm wk=0,00 mm

SHELL: [02488-00663-00664] AA= PCA CA=FQR ε sm=0,00000 Ae=0,0 cm² sm=0 mm wk=0,00 mm CA=QPR ε sm=0,00000 Ae=0,0 cm² sm=0 mm wk=0,00 mm

SHELL: [02488-02481-00663] AA= PCA CA=FQR ε sm=0,00000 Ae=0,0 cm² sm=0 mm wk=0,00 mm CA=QPR ε sm=0,00000 Ae=0,0 cm² sm=0 mm wk=0,00 mm

SHELL: [02488-00390-02481] AA= PCA CA=FQR ε sm=0,00000 Ae=0,0 cm² sm=0 mm wk=0,00 mm CA=QPR ε sm=0,00000 Ae=0,0 cm² sm=0 mm wk=0,00 mm

Pareti - Verifiche a pressoflessione retta allo stato limite di esercizio

D	Nodo	σ ct	σ cc	σ at	Nodo	σ ct	σ cc	σ at	Nodo	σ ct	σ cc	σ at	Nodo	σ ct	σ cc	σ at
		[N/mm²]	[N/mm²]	[N/mm²]		[N/mm²]	[N/mm²]	[N/mm²]		[N/mm²]	[N/mm²]	[N/mm²]		[N/mm²]	[N/mm²]	[N/mm²]
SHELL: [01039-02483-01038] AA= PCA Ae=0,0 cm² sm=0 mm wk=0,00 mm						**CA=FQR ε sm=0,00000 Ae=0,0 cm² sm=0 mm wk=0,00 mm**								**CA=QPR ε sm=0,00000**		
SHELL: [02487-02488-00664] AA= PCA Ae=0,0 cm² sm=0 mm wk=0,00 mm						**CA=FQR ε sm=0,00000 Ae=0,0 cm² sm=0 mm wk=0,00 mm**								**CA=QPR ε sm=0,00000**		
SHELL: [02487-00664-00665] AA= PCA Ae=0,0 cm² sm=0 mm wk=0,00 mm						**CA=FQR ε sm=0,00000 Ae=0,0 cm² sm=0 mm wk=0,00 mm**								**CA=QPR ε sm=0,00000**		
SHELL: [02485-00668-00669] AA= PCA Ae=0,0 cm² sm=0 mm wk=0,00 mm						**CA=FQR ε sm=0,00000 Ae=0,0 cm² sm=0 mm wk=0,00 mm**								**CA=QPR ε sm=0,00000**		
SHELL: [02484-00669-00670] AA= PCA Ae=0,0 cm² sm=0 mm wk=0,00 mm						**CA=FQR ε sm=0,00000 Ae=0,0 cm² sm=0 mm wk=0,00 mm**								**CA=QPR ε sm=0,00000**		
SHELL: [02483-02482-01038] AA= PCA Ae=0,0 cm² sm=0 mm wk=0,00 mm						**CA=FQR ε sm=0,00000 Ae=0,0 cm² sm=0 mm wk=0,00 mm**								**CA=QPR ε sm=0,00000**		
SHELL: [01051-02480-02499] AA= PCA Ae=0,0 cm² sm=0 mm wk=0,00 mm						**CA=FQR ε sm=0,00000 Ae=0,0 cm² sm=0 mm wk=0,00 mm**								**CA=QPR ε sm=0,00000**		
SHELL: [02483-00670-00671] AA= PCA Ae=0,0 cm² sm=0 mm wk=0,00 mm						**CA=FQR ε sm=0,00000 Ae=0,0 cm² sm=0 mm wk=0,00 mm**								**CA=QPR ε sm=0,00000**		
SHELL: [02483-00671-02482] AA= PCA Ae=0,0 cm² sm=0 mm wk=0,00 mm						**CA=FQR ε sm=0,00000 Ae=0,0 cm² sm=0 mm wk=0,00 mm**								**CA=QPR ε sm=0,00000**		
SHELL: [02486-00667-02485] AA= PCA Ae=0,0 cm² sm=0 mm wk=0,00 mm						**CA=FQR ε sm=0,00000 Ae=0,0 cm² sm=0 mm wk=0,00 mm**								**CA=QPR ε sm=0,00000**		
SHELL: [02486-00665-00666] AA= PCA Ae=0,0 cm² sm=0 mm wk=0,00 mm						**CA=FQR ε sm=0,00000 Ae=0,0 cm² sm=0 mm wk=0,00 mm**								**CA=QPR ε sm=0,00000**		
SHELL: [02486-02487-00665] AA= PCA Ae=0,0 cm² sm=0 mm wk=0,00 mm						**CA=FQR ε sm=0,00000 Ae=0,0 cm² sm=0 mm wk=0,00 mm**								**CA=QPR ε sm=0,00000**		
SHELL: [02486-00666-00667] AA= PCA Ae=0,0 cm² sm=0 mm wk=0,00 mm						**CA=FQR ε sm=0,00000 Ae=0,0 cm² sm=0 mm wk=0,00 mm**								**CA=QPR ε sm=0,00000**		
SHELL: [00389-00390-02488] AA= PCA Ae=0,0 cm² sm=0 mm wk=0,00 mm						**CA=FQR ε sm=0,00000 Ae=0,0 cm² sm=0 mm wk=0,00 mm**								**CA=QPR ε sm=0,00000**		
SHELL: [02484-02485-00669] AA= PCA Ae=0,0 cm² sm=0 mm wk=0,00 mm						**CA=FQR ε sm=0,00000 Ae=0,0 cm² sm=0 mm wk=0,00 mm**								**CA=QPR ε sm=0,00000**		
SHELL: [02480-00386-02499] AA= PCA Ae=0,0 cm² sm=0 mm wk=0,00 mm						**CA=FQR ε sm=0,00000 Ae=0,0 cm² sm=0 mm wk=0,00 mm**								**CA=QPR ε sm=0,00000**		
SHELL: [00388-00389-02493] AA= PCA Ae=0,0 cm² sm=0 mm wk=0,00 mm						**CA=FQR ε sm=0,00000 Ae=0,0 cm² sm=0 mm wk=0,00 mm**								**CA=QPR ε sm=0,00000**		
SHELL: [01040-02483-01039] AA= PCA Ae=0,0 cm² sm=0 mm wk=0,00 mm						**CA=FQR ε sm=0,00000 Ae=0,0 cm² sm=0 mm wk=0,00 mm**								**CA=QPR ε sm=0,00000**		
SHELL: [01050-02499-02498] AA= PCA Ae=0,0 cm² sm=0 mm wk=0,00 mm						**CA=FQR ε sm=0,00000 Ae=0,0 cm² sm=0 mm wk=0,00 mm**								**CA=QPR ε sm=0,00000**		
SHELL: [02489-02483-01040] AA= PCA Ae=0,0 cm² sm=0 mm wk=0,00 mm						**CA=FQR ε sm=0,00000 Ae=0,0 cm² sm=0 mm wk=0,00 mm**								**CA=QPR ε sm=0,00000**		
SHELL: [02489-02484-02483] AA= PCA Ae=0,0 cm² sm=0 mm wk=0,00 mm						**CA=FQR ε sm=0,00000 Ae=0,0 cm² sm=0 mm wk=0,00 mm**								**CA=QPR ε sm=0,00000**		
SHELL: [02490-02484-02489] AA= PCA Ae=0,0 cm² sm=0 mm wk=0,00 mm						**CA=FQR ε sm=0,00000 Ae=0,0 cm² sm=0 mm wk=0,00 mm**								**CA=QPR ε sm=0,00000**		
SHELL: [01051-02499-01050] AA= PCA Ae=0,0 cm² sm=0 mm wk=0,00 mm						**CA=FQR ε sm=0,00000 Ae=0,0 cm² sm=0 mm wk=0,00 mm**								**CA=QPR ε sm=0,00000**		
SHELL: [02490-02485-02484] AA= PCA Ae=0,0 cm² sm=0 mm wk=0,00 mm						**CA=FQR ε sm=0,00000 Ae=0,0 cm² sm=0 mm wk=0,00 mm**								**CA=QPR ε sm=0,00000**		
SHELL: [02493-02487-02492] AA= PCA Ae=0,0 cm² sm=0 mm wk=0,00 mm						**CA=FQR ε sm=0,00000 Ae=0,0 cm² sm=0 mm wk=0,00 mm**								**CA=QPR ε sm=0,00000**		
SHELL: [02492-02487-02486] AA= PCA Ae=0,0 cm² sm=0 mm wk=0,00 mm						**CA=FQR ε sm=0,00000 Ae=0,0 cm² sm=0 mm wk=0,00 mm**								**CA=QPR ε sm=0,00000**		
SHELL: [02491-02492-02486] AA= PCA Ae=0,0 cm² sm=0 mm wk=0,00 mm						**CA=FQR ε sm=0,00000 Ae=0,0 cm² sm=0 mm wk=0,00 mm**								**CA=QPR ε sm=0,00000**		
SHELL: [02491-02485-02490] AA= PCA Ae=0,0 cm² sm=0 mm wk=0,00 mm						**CA=FQR ε sm=0,00000 Ae=0,0 cm² sm=0 mm wk=0,00 mm**								**CA=QPR ε sm=0,00000**		
SHELL: [02493-02488-02487] AA= PCA Ae=0,0 cm² sm=0 mm wk=0,00 mm						**CA=FQR ε sm=0,00000 Ae=0,0 cm² sm=0 mm wk=0,00 mm**								**CA=QPR ε sm=0,00000**		
SHELL: [00386-00387-02499] AA= PCA Ae=0,0 cm² sm=0 mm wk=0,00 mm						**CA=FQR ε sm=0,00000 Ae=0,0 cm² sm=0 mm wk=0,00 mm**								**CA=QPR ε sm=0,00000**		
SHELL: [01041-02489-01040] AA= PCA Ae=0,0 cm² sm=0 mm wk=0,00 mm						**CA=FQR ε sm=0,00000 Ae=0,0 cm² sm=0 mm wk=0,00 mm**								**CA=QPR ε sm=0,00000**		
SHELL: [02491-02486-02485] AA= PCA Ae=0,0 cm² sm=0 mm wk=0,00 mm						**CA=FQR ε sm=0,00000 Ae=0,0 cm² sm=0 mm wk=0,00 mm**								**CA=QPR ε sm=0,00000**		
SHELL: [02496-02497-02491] AA= PCA Ae=0,0 cm² sm=0 mm wk=0,00 mm						**CA=FQR ε sm=0,00000 Ae=0,0 cm² sm=0 mm wk=0,00 mm**								**CA=QPR ε sm=0,00000**		
SHELL: [02496-02490-02495] AA= PCA Ae=0,0 cm² sm=0 mm wk=0,00 mm						**CA=FQR ε sm=0,00000 Ae=0,0 cm² sm=0 mm wk=0,00 mm**								**CA=QPR ε sm=0,00000**		
SHELL: [00387-00388-02493] AA= PCA Ae=0,0 cm² sm=0 mm wk=0,00 mm						**CA=FQR ε sm=0,00000 Ae=0,0 cm² sm=0 mm wk=0,00 mm**								**CA=QPR ε sm=0,00000**		
SHELL: [02499-02493-02498] AA= PCA Ae=0,0 cm² sm=0 mm wk=0,00 mm						**CA=FQR ε sm=0,00000 Ae=0,0 cm² sm=0 mm wk=0,00 mm**								**CA=QPR ε sm=0,00000**		
SHELL: [01049-01050-02498] AA= PCA Ae=0,0 cm² sm=0 mm wk=0,00 mm						**CA=FQR ε sm=0,00000 Ae=0,0 cm² sm=0 mm wk=0,00 mm**								**CA=QPR ε sm=0,00000**		
SHELL: [02499-00387-02493] AA= PCA Ae=0,0 cm² sm=0 mm wk=0,00 mm						**CA=FQR ε sm=0,00000 Ae=0,0 cm² sm=0 mm wk=0,00 mm**								**CA=QPR ε sm=0,00000**		
SHELL: [02497-02492-02491] AA= PCA Ae=0,0 cm² sm=0 mm wk=0,00 mm						**CA=FQR ε sm=0,00000 Ae=0,0 cm² sm=0 mm wk=0,00 mm**								**CA=QPR ε sm=0,00000**		
SHELL: [02498-02493-02492] AA= PCA						**CA=FQR ε sm=0,00000 Ae=0,0 cm² sm=0 mm wk=0,00 mm**								**CA=QPR ε sm=0,00000**		

Pareti - Verifiche a pressoflessione retta allo stato limite di esercizio

D	Nodo	σ ct	σ cc	σ at	Nodo	σ ct	σ cc	σ at	Nodo	σ ct	σ cc	σ at	Nodo	σ ct	σ cc	σ at
		[N/mm²]	[N/mm²]	[N/mm²]		[N/mm²]	[N/mm²]	[N/mm²]		[N/mm²]	[N/mm²]	[N/mm²]		[N/mm²]	[N/mm²]	[N/mm²]
Ae=0,0 cm² sm=0 mm wk=0,00 mm																
SHELL: [02498-02492-02497] AA= PCA						**CA=FQR ε sm=0,00000 Ae=0,0 cm² sm=0 mm wk=0,00 mm**								**CA=QPR ε sm=0,00000**		
Ae=0,0 cm² sm=0 mm wk=0,00 mm																
SHELL: [01042-02494-01041] AA= PCA						**CA=FQR ε sm=0,00000 Ae=0,0 cm² sm=0 mm wk=0,00 mm**								**CA=QPR ε sm=0,00000**		
Ae=0,0 cm² sm=0 mm wk=0,00 mm																
SHELL: [02496-02491-02490] AA= PCA						**CA=FQR ε sm=0,00000 Ae=0,0 cm² sm=0 mm wk=0,00 mm**								**CA=QPR ε sm=0,00000**		
Ae=0,0 cm² sm=0 mm wk=0,00 mm																
SHELL: [02494-02489-01041] AA= PCA						**CA=FQR ε sm=0,00000 Ae=0,0 cm² sm=0 mm wk=0,00 mm**								**CA=QPR ε sm=0,00000**		
Ae=0,0 cm² sm=0 mm wk=0,00 mm																
SHELL: [02495-02489-02494] AA= PCA						**CA=FQR ε sm=0,00000 Ae=0,0 cm² sm=0 mm wk=0,00 mm**								**CA=QPR ε sm=0,00000**		
Ae=0,0 cm² sm=0 mm wk=0,00 mm																
SHELL: [02495-02490-02489] AA= PCA						**CA=FQR ε sm=0,00000 Ae=0,0 cm² sm=0 mm wk=0,00 mm**								**CA=QPR ε sm=0,00000**		
Ae=0,0 cm² sm=0 mm wk=0,00 mm																
SHELL: [02479-02494-01042] AA= PCA						**CA=FQR ε sm=0,00000 Ae=0,0 cm² sm=0 mm wk=0,00 mm**								**CA=QPR ε sm=0,00000**		
Ae=0,0 cm² sm=0 mm wk=0,00 mm																
P	00002	0,099	0,041	1,408	00054	0,805	-2,134	8,550	00055	0,134	-0,009	1,835	00386	1,026	-0,992	12,975
S		0,402	-0,259	5,238		0,000	-1,133	0,000		0,016	-0,080	0,126		0,159	-0,265	1,882
P	00387	0,719	-0,812	8,954	00388	0,521	-0,604	6,467	00389	0,401	-0,502	4,926	00390	0,177	-0,206	2,192
S		0,162	-0,180	2,021		0,095	-0,155	1,126		0,113	-0,135	1,393		0,024	-0,084	0,236
P	00663	0,165	0,005	2,277	00664	0,208	-0,029	2,836	00665	0,187	-0,044	2,523	00666	0,213	-0,012	2,924
S		0,341	-0,246	4,413		0,490	-0,364	6,323		0,465	-0,389	5,955		0,463	-0,387	5,923
P	00667	0,143	-0,084	1,867	00668	0,174	-0,034	2,359	00669	0,128	-0,083	1,671	00670	0,125	-0,106	1,593
S		0,418	-0,360	5,334		0,413	-0,346	5,290		0,388	-0,328	4,959		0,393	-0,323	5,035
P	00671	0,196	-0,036	2,666	01038	0,038	-0,192	0,292	01039	0,078	-0,379	0,624	01040	0,021	-0,453	0,000
S		0,445	-0,327	5,745		0,072	-0,012	0,975		0,096	-0,071	1,235		0,076	-0,123	0,901
P	01041	0,026	-0,533	0,000	01042	0,000	-0,508	0,000	01043	0,000	-0,704	0,000	01044	0,000	-0,578	0,000
S		0,027	-0,146	0,205		0,000	-0,111	0,000		0,000	-0,023	0,000		0,000	-0,032	0,000
P	01045	0,000	-0,480	0,000	01046	0,000	-0,555	0,000	01047	0,000	-0,456	0,000	01048	0,000	-0,633	0,000
S		0,006	-0,040	0,036		0,000	-0,036	0,000		0,008	-0,044	0,058		0,000	-0,050	0,000
P	01049	0,000	-0,611	0,000	01050	0,106	-0,813	0,487	01051	0,000	-1,824	0,000	02479	0,000	-0,719	0,000
S		0,034	-0,073	0,387		0,020	-0,097	0,155		0,000	-0,269	0,000		0,040	-0,096	0,441
P	02480	0,682	-1,269	7,882	02481	0,041	-0,011	0,548	02482	0,013	-0,032	0,137	02483	0,000	-0,156	0,000
S		0,000	-0,477	0,000		0,088	-0,063	1,134		0,240	-0,173	3,100		0,083	-0,044	1,089
P	02484	0,000	-0,114	0,000	02485	0,000	-0,106	0,000	02486	0,000	-0,067	0,000	02487	0,014	-0,072	0,107
S		0,178	-0,150	2,275		0,214	-0,195	2,713		0,213	-0,195	2,712		0,163	-0,147	2,068
P	02488	0,173	-0,201	2,149	02489	0,000	-0,277	0,000	02490	0,000	-0,196	0,000	02491	0,000	-0,185	0,000
S		0,019	-0,025	0,239		0,003	-0,003	0,035		0,052	-0,046	0,666		0,058	-0,054	0,735
P	02492	0,000	-0,244	0,000	02493	0,216	-0,382	2,524	02494	0,000	-0,522	0,000	02495	0,000	-0,392	0,000
S		0,018	-0,025	0,212		0,001	-0,088	0,000		0,013	-0,057	0,115		0,018	-0,029	0,218
P	02496	0,000	-0,349	0,000	02497	0,000	-0,395	0,000	02498	0,041	-0,541	0,000	02499	0,608	-0,762	7,470
S		0,009	-0,016	0,105		0,023	-0,034	0,277		0,059	-0,095	0,696		0,071	-0,214	0,721
P	02657	0,101	-1,290	0,000												
S		0,331	-0,302	4,206												
Parete P7-P13 AA= PCA						**CA=FQR ε sm=0,00000 Ae=0,0 cm² sm=0 mm wk=0,00 mm**								**CA=QPR ε sm=0,00000 Ae=0,0 cm²**		
sm=0 mm wk=0,00 mm																
Piano loculi						**PareteP7-P13**								**Parete P7-P13**		
SHELL: [00073-02521-01083] AA= PCA						**CA=FQR ε sm=0,00000 Ae=0,0 cm² sm=0 mm wk=0,00 mm**								**CA=QPR ε sm=0,00000**		
Ae=0,0 cm² sm=0 mm wk=0,00 mm																
SHELL: [01071-02524-01070] AA= PCA						**CA=FQR ε sm=0,00000 Ae=0,0 cm² sm=0 mm wk=0,00 mm**								**CA=QPR ε sm=0,00000**		
Ae=0,0 cm² sm=0 mm wk=0,00 mm																
SHELL: [00403-00074-02522] AA= PCA						**CA=FQR ε sm=0,00000 Ae=0,0 cm² sm=0 mm wk=0,00 mm**								**CA=QPR ε sm=0,00000**		
Ae=0,0 cm² sm=0 mm wk=0,00 mm																
SHELL: [00073-00407-02521] AA= PCA						**CA=FQR ε sm=0,00000 Ae=0,0 cm² sm=0 mm wk=0,00 mm**								**CA=QPR ε sm=0,00000**		
Ae=0,0 cm² sm=0 mm wk=0,00 mm																
SHELL: [02523-00654-00004] AA= PCA						**CA=FQR ε sm=0,00000 Ae=0,0 cm² sm=0 mm wk=0,00 mm**								**CA=QPR ε sm=0,00000**		
Ae=0,0 cm² sm=0 mm wk=0,00 mm																
SHELL: [01083-02521-02540] AA= PCA						**CA=FQR ε sm=0,00000 Ae=0,0 cm² sm=0 mm wk=0,00 mm**								**CA=QPR ε sm=0,00000**		
Ae=0,0 cm² sm=0 mm wk=0,00 mm																
SHELL: [01083-02540-01082] AA= PCA						**CA=FQR ε sm=0,00000 Ae=0,0 cm² sm=0 mm wk=0,00 mm**								**CA=QPR ε sm=0,00000**		
Ae=0,0 cm² sm=0 mm wk=0,00 mm																
SHELL: [01076-01077-02536] AA= PCA						**CA=FQR ε sm=0,00000 Ae=0,0 cm² sm=0 mm wk=0,00 mm**								**CA=QPR ε sm=0,00000**		
Ae=0,0 cm² sm=0 mm wk=0,00 mm																
SHELL: [01072-02524-01071] AA= PCA						**CA=FQR ε sm=0,00000 Ae=0,0 cm² sm=0 mm wk=0,00 mm**								**CA=QPR ε sm=0,00000**		

Pareti - Verifiche a pressoflessione retta allo stato limite di esercizio

D	Nodo	σ ct	σ cc	σ at	Nodo	σ ct	σ cc	σ at	Nodo	σ ct	σ cc	σ at	Nodo	σ ct	σ cc	σ at
		[N/mm²]	[N/mm²]	[N/mm²]		[N/mm²]	[N/mm²]	[N/mm²]		[N/mm²]	[N/mm²]	[N/mm²]		[N/mm²]	[N/mm²]	[N/mm²]

Ae=0,0 cm² sm=0 mm wk=0,00 mm
SHELL: [01076-02536-02535] AA= PCA CA=FQR ε sm=0,00000 Ae=0,0 cm² sm=0 mm wk=0,00 mm CA=QPR ε sm=0,00000
Ae=0,0 cm² sm=0 mm wk=0,00 mm
SHELL: [01076-02535-02520] AA= PCA CA=FQR ε sm=0,00000 Ae=0,0 cm² sm=0 mm wk=0,00 mm CA=QPR ε sm=0,00000
Ae=0,0 cm² sm=0 mm wk=0,00 mm
SHELL: [01076-02520-01075] AA= PCA CA=FQR ε sm=0,00000 Ae=0,0 cm² sm=0 mm wk=0,00 mm CA=QPR ε sm=0,00000
Ae=0,0 cm² sm=0 mm wk=0,00 mm
SHELL: [00404-00403-02529] AA= PCA CA=FQR ε sm=0,00000 Ae=0,0 cm² sm=0 mm wk=0,00 mm CA=QPR ε sm=0,00000
Ae=0,0 cm² sm=0 mm wk=0,00 mm
SHELL: [01082-02540-02539] AA= PCA CA=FQR ε sm=0,00000 Ae=0,0 cm² sm=0 mm wk=0,00 mm CA=QPR ε sm=0,00000
Ae=0,0 cm² sm=0 mm wk=0,00 mm
SHELL: [01078-01079-02537] AA= PCA CA=FQR ε sm=0,00000 Ae=0,0 cm² sm=0 mm wk=0,00 mm CA=QPR ε sm=0,00000
Ae=0,0 cm² sm=0 mm wk=0,00 mm
SHELL: [02658-02520-01074] AA= PCA CA=FQR ε sm=0,00000 Ae=0,0 cm² sm=0 mm wk=0,00 mm CA=QPR ε sm=0,00000
Ae=0,0 cm² sm=0 mm wk=0,00 mm
SHELL: [01082-02539-01081] AA= PCA CA=FQR ε sm=0,00000 Ae=0,0 cm² sm=0 mm wk=0,00 mm CA=QPR ε sm=0,00000
Ae=0,0 cm² sm=0 mm wk=0,00 mm
SHELL: [01077-02537-02536] AA= PCA CA=FQR ε sm=0,00000 Ae=0,0 cm² sm=0 mm wk=0,00 mm CA=QPR ε sm=0,00000
Ae=0,0 cm² sm=0 mm wk=0,00 mm
SHELL: [01079-02538-02537] AA= PCA CA=FQR ε sm=0,00000 Ae=0,0 cm² sm=0 mm wk=0,00 mm CA=QPR ε sm=0,00000
Ae=0,0 cm² sm=0 mm wk=0,00 mm
SHELL: [02522-00074-00662] AA= PCA CA=FQR ε sm=0,00000 Ae=0,0 cm² sm=0 mm wk=0,00 mm CA=QPR ε sm=0,00000
Ae=0,0 cm² sm=0 mm wk=0,00 mm
SHELL: [02529-00403-02522] AA= PCA CA=FQR ε sm=0,00000 Ae=0,0 cm² sm=0 mm wk=0,00 mm CA=QPR ε sm=0,00000
Ae=0,0 cm² sm=0 mm wk=0,00 mm
SHELL: [02526-00656-02525] AA= PCA CA=FQR ε sm=0,00000 Ae=0,0 cm² sm=0 mm wk=0,00 mm CA=QPR ε sm=0,00000
Ae=0,0 cm² sm=0 mm wk=0,00 mm
SHELL: [01070-02523-00004] AA= PCA CA=FQR ε sm=0,00000 Ae=0,0 cm² sm=0 mm wk=0,00 mm CA=QPR ε sm=0,00000
Ae=0,0 cm² sm=0 mm wk=0,00 mm
SHELL: [02525-00656-00655] AA= PCA CA=FQR ε sm=0,00000 Ae=0,0 cm² sm=0 mm wk=0,00 mm CA=QPR ε sm=0,00000
Ae=0,0 cm² sm=0 mm wk=0,00 mm
SHELL: [02527-00658-02526] AA= PCA CA=FQR ε sm=0,00000 Ae=0,0 cm² sm=0 mm wk=0,00 mm CA=QPR ε sm=0,00000
Ae=0,0 cm² sm=0 mm wk=0,00 mm
SHELL: [02524-02523-01070] AA= PCA CA=FQR ε sm=0,00000 Ae=0,0 cm² sm=0 mm wk=0,00 mm CA=QPR ε sm=0,00000
Ae=0,0 cm² sm=0 mm wk=0,00 mm
SHELL: [02524-02525-00655] AA= PCA CA=FQR ε sm=0,00000 Ae=0,0 cm² sm=0 mm wk=0,00 mm CA=QPR ε sm=0,00000
Ae=0,0 cm² sm=0 mm wk=0,00 mm
SHELL: [02524-00654-02523] AA= PCA CA=FQR ε sm=0,00000 Ae=0,0 cm² sm=0 mm wk=0,00 mm CA=QPR ε sm=0,00000
Ae=0,0 cm² sm=0 mm wk=0,00 mm
SHELL: [02524-00655-00654] AA= PCA CA=FQR ε sm=0,00000 Ae=0,0 cm² sm=0 mm wk=0,00 mm CA=QPR ε sm=0,00000
Ae=0,0 cm² sm=0 mm wk=0,00 mm
SHELL: [02526-00657-00656] AA= PCA CA=FQR ε sm=0,00000 Ae=0,0 cm² sm=0 mm wk=0,00 mm CA=QPR ε sm=0,00000
Ae=0,0 cm² sm=0 mm wk=0,00 mm
SHELL: [02529-00661-02528] AA= PCA CA=FQR ε sm=0,00000 Ae=0,0 cm² sm=0 mm wk=0,00 mm CA=QPR ε sm=0,00000
Ae=0,0 cm² sm=0 mm wk=0,00 mm
SHELL: [02526-00658-00657] AA= PCA CA=FQR ε sm=0,00000 Ae=0,0 cm² sm=0 mm wk=0,00 mm CA=QPR ε sm=0,00000
Ae=0,0 cm² sm=0 mm wk=0,00 mm
SHELL: [02528-00661-00660] AA= PCA CA=FQR ε sm=0,00000 Ae=0,0 cm² sm=0 mm wk=0,00 mm CA=QPR ε sm=0,00000
Ae=0,0 cm² sm=0 mm wk=0,00 mm
SHELL: [01079-01080-02538] AA= PCA CA=FQR ε sm=0,00000 Ae=0,0 cm² sm=0 mm wk=0,00 mm CA=QPR ε sm=0,00000
Ae=0,0 cm² sm=0 mm wk=0,00 mm
SHELL: [02529-00662-00661] AA= PCA CA=FQR ε sm=0,00000 Ae=0,0 cm² sm=0 mm wk=0,00 mm CA=QPR ε sm=0,00000
Ae=0,0 cm² sm=0 mm wk=0,00 mm
SHELL: [02529-02522-00662] AA= PCA CA=FQR ε sm=0,00000 Ae=0,0 cm² sm=0 mm wk=0,00 mm CA=QPR ε sm=0,00000
Ae=0,0 cm² sm=0 mm wk=0,00 mm
SHELL: [00406-00405-02534] AA= PCA CA=FQR ε sm=0,00000 Ae=0,0 cm² sm=0 mm wk=0,00 mm CA=QPR ε sm=0,00000
Ae=0,0 cm² sm=0 mm wk=0,00 mm
SHELL: [02527-00660-00659] AA= PCA CA=FQR ε sm=0,00000 Ae=0,0 cm² sm=0 mm wk=0,00 mm CA=QPR ε sm=0,00000
Ae=0,0 cm² sm=0 mm wk=0,00 mm
SHELL: [02527-02528-00660] AA= PCA CA=FQR ε sm=0,00000 Ae=0,0 cm² sm=0 mm wk=0,00 mm CA=QPR ε sm=0,00000
Ae=0,0 cm² sm=0 mm wk=0,00 mm
SHELL: [02527-00659-00658] AA= PCA CA=FQR ε sm=0,00000 Ae=0,0 cm² sm=0 mm wk=0,00 mm CA=QPR ε sm=0,00000
Ae=0,0 cm² sm=0 mm wk=0,00 mm
SHELL: [01081-02539-02538] AA= PCA CA=FQR ε sm=0,00000 Ae=0,0 cm² sm=0 mm wk=0,00 mm CA=QPR ε sm=0,00000
Ae=0,0 cm² sm=0 mm wk=0,00 mm
SHELL: [01081-02538-01080] AA= PCA CA=FQR ε sm=0,00000 Ae=0,0 cm² sm=0 mm wk=0,00 mm CA=QPR ε sm=0,00000
Ae=0,0 cm² sm=0 mm wk=0,00 mm
SHELL: [02533-02527-02532] AA= PCA CA=FQR ε sm=0,00000 Ae=0,0 cm² sm=0 mm wk=0,00 mm CA=QPR ε sm=0,00000
Ae=0,0 cm² sm=0 mm wk=0,00 mm
SHELL: [01078-02537-01077] AA= PCA CA=FQR ε sm=0,00000 Ae=0,0 cm² sm=0 mm wk=0,00 mm CA=QPR ε sm=0,00000
Ae=0,0 cm² sm=0 mm wk=0,00 mm
SHELL: [02658-01075-02520] AA= PCA CA=FQR ε sm=0,00000 Ae=0,0 cm² sm=0 mm wk=0,00 mm CA=QPR ε sm=0,00000
Ae=0,0 cm² sm=0 mm wk=0,00 mm
SHELL: [02531-02526-02525] AA= PCA CA=FQR ε sm=0,00000 Ae=0,0 cm² sm=0 mm wk=0,00 mm CA=QPR ε sm=0,00000
Ae=0,0 cm² sm=0 mm wk=0,00 mm
SHELL: [02534-02528-02533] AA= PCA CA=FQR ε sm=0,00000 Ae=0,0 cm² sm=0 mm wk=0,00 mm CA=QPR ε sm=0,00000
Ae=0,0 cm² sm=0 mm wk=0,00 mm
SHELL: [01073-02530-01072] AA= PCA CA=FQR ε sm=0,00000 Ae=0,0 cm² sm=0 mm wk=0,00 mm CA=QPR ε sm=0,00000
Ae=0,0 cm² sm=0 mm wk=0,00 mm

Pareti - Verifiche a pressoflessione retta allo stato limite di esercizio

D	Nodo	σ ct	σ cc	σ at	Nodo	σ ct	σ cc	σ at	Nodo	σ ct	σ cc	σ at	Nodo	σ ct	σ cc	σ at
		[N/mm²]	[N/mm²]	[N/mm²]		[N/mm²]	[N/mm²]	[N/mm²]		[N/mm²]	[N/mm²]	[N/mm²]		[N/mm²]	[N/mm²]	[N/mm²]
SHELL: [02530-02524-01072] AA= PCA Ae=0,0 cm² sm=0 mm wk=0,00 mm						**CA=FQR ε sm=0,00000 Ae=0,0 cm² sm=0 mm wk=0,00 mm**								**CA=QPR ε sm=0,00000**		
SHELL: [02530-02531-02525] AA= PCA Ae=0,0 cm² sm=0 mm wk=0,00 mm						**CA=FQR ε sm=0,00000 Ae=0,0 cm² sm=0 mm wk=0,00 mm**								**CA=QPR ε sm=0,00000**		
SHELL: [02530-02525-02524] AA= PCA Ae=0,0 cm² sm=0 mm wk=0,00 mm						**CA=FQR ε sm=0,00000 Ae=0,0 cm² sm=0 mm wk=0,00 mm**								**CA=QPR ε sm=0,00000**		
SHELL: [02532-02526-02531] AA= PCA Ae=0,0 cm² sm=0 mm wk=0,00 mm						**CA=FQR ε sm=0,00000 Ae=0,0 cm² sm=0 mm wk=0,00 mm**								**CA=QPR ε sm=0,00000**		
SHELL: [02532-02527-02526] AA= PCA Ae=0,0 cm² sm=0 mm wk=0,00 mm						**CA=FQR ε sm=0,00000 Ae=0,0 cm² sm=0 mm wk=0,00 mm**								**CA=QPR ε sm=0,00000**		
SHELL: [00407-00406-02540] AA= PCA Ae=0,0 cm² sm=0 mm wk=0,00 mm						**CA=FQR ε sm=0,00000 Ae=0,0 cm² sm=0 mm wk=0,00 mm**								**CA=QPR ε sm=0,00000**		
SHELL: [02533-02528-02527] AA= PCA Ae=0,0 cm² sm=0 mm wk=0,00 mm						**CA=FQR ε sm=0,00000 Ae=0,0 cm² sm=0 mm wk=0,00 mm**								**CA=QPR ε sm=0,00000**		
SHELL: [02534-00404-02529] AA= PCA Ae=0,0 cm² sm=0 mm wk=0,00 mm						**CA=FQR ε sm=0,00000 Ae=0,0 cm² sm=0 mm wk=0,00 mm**								**CA=QPR ε sm=0,00000**		
SHELL: [02534-00405-00404] AA= PCA Ae=0,0 cm² sm=0 mm wk=0,00 mm						**CA=FQR ε sm=0,00000 Ae=0,0 cm² sm=0 mm wk=0,00 mm**								**CA=QPR ε sm=0,00000**		
SHELL: [02534-02529-02528] AA= PCA Ae=0,0 cm² sm=0 mm wk=0,00 mm						**CA=FQR ε sm=0,00000 Ae=0,0 cm² sm=0 mm wk=0,00 mm**								**CA=QPR ε sm=0,00000**		
SHELL: [02521-00407-02540] AA= PCA Ae=0,0 cm² sm=0 mm wk=0,00 mm						**CA=FQR ε sm=0,00000 Ae=0,0 cm² sm=0 mm wk=0,00 mm**								**CA=QPR ε sm=0,00000**		
SHELL: [02520-02535-01074] AA= PCA Ae=0,0 cm² sm=0 mm wk=0,00 mm						**CA=FQR ε sm=0,00000 Ae=0,0 cm² sm=0 mm wk=0,00 mm**								**CA=QPR ε sm=0,00000**		
SHELL: [01074-02535-01073] AA= PCA Ae=0,0 cm² sm=0 mm wk=0,00 mm						**CA=FQR ε sm=0,00000 Ae=0,0 cm² sm=0 mm wk=0,00 mm**								**CA=QPR ε sm=0,00000**		
SHELL: [02540-00406-02534] AA= PCA Ae=0,0 cm² sm=0 mm wk=0,00 mm						**CA=FQR ε sm=0,00000 Ae=0,0 cm² sm=0 mm wk=0,00 mm**								**CA=QPR ε sm=0,00000**		
SHELL: [02537-02531-02536] AA= PCA Ae=0,0 cm² sm=0 mm wk=0,00 mm						**CA=FQR ε sm=0,00000 Ae=0,0 cm² sm=0 mm wk=0,00 mm**								**CA=QPR ε sm=0,00000**		
SHELL: [02538-02539-02533] AA= PCA Ae=0,0 cm² sm=0 mm wk=0,00 mm						**CA=FQR ε sm=0,00000 Ae=0,0 cm² sm=0 mm wk=0,00 mm**								**CA=QPR ε sm=0,00000**		
SHELL: [02535-02530-01073] AA= PCA Ae=0,0 cm² sm=0 mm wk=0,00 mm						**CA=FQR ε sm=0,00000 Ae=0,0 cm² sm=0 mm wk=0,00 mm**								**CA=QPR ε sm=0,00000**		
SHELL: [02539-02540-02534] AA= PCA Ae=0,0 cm² sm=0 mm wk=0,00 mm						**CA=FQR ε sm=0,00000 Ae=0,0 cm² sm=0 mm wk=0,00 mm**								**CA=QPR ε sm=0,00000**		
SHELL: [02539-02534-02533] AA= PCA Ae=0,0 cm² sm=0 mm wk=0,00 mm						**CA=FQR ε sm=0,00000 Ae=0,0 cm² sm=0 mm wk=0,00 mm**								**CA=QPR ε sm=0,00000**		
SHELL: [02537-02538-02532] AA= PCA Ae=0,0 cm² sm=0 mm wk=0,00 mm						**CA=FQR ε sm=0,00000 Ae=0,0 cm² sm=0 mm wk=0,00 mm**								**CA=QPR ε sm=0,00000**		
SHELL: [02538-02533-02532] AA= PCA Ae=0,0 cm² sm=0 mm wk=0,00 mm						**CA=FQR ε sm=0,00000 Ae=0,0 cm² sm=0 mm wk=0,00 mm**								**CA=QPR ε sm=0,00000**		
SHELL: [02537-02532-02531] AA= PCA Ae=0,0 cm² sm=0 mm wk=0,00 mm						**CA=FQR ε sm=0,00000 Ae=0,0 cm² sm=0 mm wk=0,00 mm**								**CA=QPR ε sm=0,00000**		
SHELL: [02536-02531-02530] AA= PCA Ae=0,0 cm² sm=0 mm wk=0,00 mm						**CA=FQR ε sm=0,00000 Ae=0,0 cm² sm=0 mm wk=0,00 mm**								**CA=QPR ε sm=0,00000**		
SHELL: [02536-02530-02535] AA= PCA Ae=0,0 cm² sm=0 mm wk=0,00 mm						**CA=FQR ε sm=0,00000 Ae=0,0 cm² sm=0 mm wk=0,00 mm**								**CA=QPR ε sm=0,00000**		
P	00004	0,056	-0,020	0,745	00073	0,000	-2,062	0,000	00074	0,016	-0,079	0,123	00403	0,061	-0,224	0,570
S		0,102	0,028	1,448		0,000	-1,822	0,000		0,000	-0,099	0,000		0,000	-0,108	0,000
P	00404	0,000	-0,120	0,000	00405	0,201	-0,350	2,351	00406	0,040	-0,102	0,447	00407	0,687	0,092	9,590
S		0,025	0,019	0,363		0,154	0,044	2,177		0,068	0,050	1,005		0,453	0,342	6,665
P	00654	0,069	0,051	1,017	00655	0,000	-0,032	0,000	00656	0,009	-0,028	0,086	00657	0,090	0,054	1,304
S		0,120	0,041	1,701		0,099	0,022	1,395		0,100	-0,010	1,366		0,151	-0,041	2,042
P	00658	0,030	-0,022	0,382	00659	0,102	0,066	1,490	00660	0,071	-0,004	0,979	00661	0,077	0,043	1,108
S		0,128	-0,033	1,728		0,176	-0,066	2,346		0,156	-0,081	2,060		0,161	-0,007	2,216
P	00662	0,074	-0,028	0,989	01070	0,000	-0,188	0,000	01071	0,000	-0,276	0,000	01072	0,000	-0,377	0,000
S		0,151	-0,064	2,002		0,016	-0,007	0,211		0,000	-0,015	0,000		0,000	-0,063	0,000
P	01073	0,000	-0,452	0,000	01074	0,000	-0,369	0,000	01075	0,000	-0,873	0,000	01076	0,000	-0,753	0,000
S		0,000	-0,062	0,000		0,000	-0,103	0,000		0,000	-0,075	0,000		0,000	-0,046	0,000
P	01077	0,000	-0,684	0,000	01078	0,000	-0,799	0,000	01079	0,000	-0,645	0,000	01080	0,000	-0,852	0,000
S		0,000	-0,030	0,000		0,000	-0,043	0,000		0,000	-0,030	0,000		0,000	-0,050	0,000
P	01081	0,000	-0,709	0,000	01082	0,000	-0,857	0,000	01083	0,000	-3,197	0,000	02520	0,000	-0,719	0,000
S		0,000	-0,054	0,000		0,000	-0,139	0,000		0,000	-0,875	0,000		0,000	-0,074	0,000
P	02521	0,000	-0,853	0,000	02522	0,000	-0,084	0,000	02523	0,000	-0,096	0,000	02524	0,000	-0,236	0,000
S		0,000	-0,806	0,000		0,017	-0,018	0,209		0,049	0,007	0,683		0,028	-0,005	0,379
P	02525	0,000	-0,205	0,000	02526	0,000	-0,178	0,000	02527	0,000	-0,149	0,000	02528	0,000	-0,116	0,000
S		0,048	-0,016	0,650		0,054	-0,033	0,703		0,053	-0,046	0,681		0,024	-0,059	0,258

Pareti - Verifiche a pressoflessione retta allo stato limite di esercizio

D	Nodo	σ ct	σ cc	σ at	Nodo	σ ct	σ cc	σ at	Nodo	σ ct	σ cc	σ at	Nodo	σ ct	σ cc	σ at
		[N/mm²]	[N/mm²]	[N/mm²]		[N/mm²]	[N/mm²]	[N/mm²]		[N/mm²]	[N/mm²]	[N/mm²]		[N/mm²]	[N/mm²]	[N/mm²]
P	02529	0,000	-0,102	0,000	02530	0,000	-0,377	0,000	02531	0,000	-0,362	0,000	02532	0,000	-0,329	0,000
S		0,000	-0,043	0,000		0,000	-0,023	0,000		0,017	-0,017	0,216		0,014	-0,021	0,165
P	02533	0,000	-0,309	0,000	02534	0,000	-0,218	0,000	02535	0,000	-0,533	0,000	02536	0,000	-0,546	0,000
S		0,000	-0,040	0,000		0,000	-0,124	0,000		0,000	-0,025	0,000		0,000	-0,017	0,000
P	02537	0,000	-0,529	0,000	02538	0,000	-0,540	0,000	02539	0,000	-0,558	0,000	02540	0,117	-0,197	1,375
S		0,000	-0,012	0,000		0,000	-0,021	0,000		0,000	-0,060	0,000		0,000	-0,147	0,000
P	02658	0,000	-1,151	0,000												
S		0,034	0,008	0,466												

Parete P10-P17 AA= PCA CA=FQR ε sm=0,00000 Ae=0,0 cm² sm=0 mm wk=0,00 mm CA=QPR ε sm=0,00000 Ae=0,0 cm² sm=0 mm wk=0,00 mm

Piano loculi	ParetеP10-P17	Parete P10-P17
SHELL: [00070-02278-00934] AA= PCA	CA=FQR ε sm=0,00000 Ae=0,0 cm² sm=0 mm wk=0,00 mm	CA=QPR ε sm=0,00000
Ae=0,0 cm² sm=0 mm wk=0,00 mm		
SHELL: [00922-02281-00921] AA= PCA	CA=FQR ε sm=0,00000 Ae=0,0 cm² sm=0 mm wk=0,00 mm	CA=QPR ε sm=0,00000
Ae=0,0 cm² sm=0 mm wk=0,00 mm		
SHELL: [00332-00076-02279] AA= PCA	CA=FQR ε sm=0,00000 Ae=0,0 cm² sm=0 mm wk=0,00 mm	CA=QPR ε sm=0,00000
Ae=0,0 cm² sm=0 mm wk=0,00 mm		
SHELL: [00070-00328-02278] AA= PCA	CA=FQR ε sm=0,00000 Ae=0,0 cm² sm=0 mm wk=0,00 mm	CA=QPR ε sm=0,00000
Ae=0,0 cm² sm=0 mm wk=0,00 mm		
SHELL: [02280-00920-00011] AA= PCA	CA=FQR ε sm=0,00000 Ae=0,0 cm² sm=0 mm wk=0,00 mm	CA=QPR ε sm=0,00000
Ae=0,0 cm² sm=0 mm wk=0,00 mm		
SHELL: [00934-02278-02297] AA= PCA	CA=FQR ε sm=0,00000 Ae=0,0 cm² sm=0 mm wk=0,00 mm	CA=QPR ε sm=0,00000
Ae=0,0 cm² sm=0 mm wk=0,00 mm		
SHELL: [00934-02297-00933] AA= PCA	CA=FQR ε sm=0,00000 Ae=0,0 cm² sm=0 mm wk=0,00 mm	CA=QPR ε sm=0,00000
Ae=0,0 cm² sm=0 mm wk=0,00 mm		
SHELL: [00927-00928-02293] AA= PCA	CA=FQR ε sm=0,00000 Ae=0,0 cm² sm=0 mm wk=0,00 mm	CA=QPR ε sm=0,00000
Ae=0,0 cm² sm=0 mm wk=0,00 mm		
SHELL: [00923-02281-00922] AA= PCA	CA=FQR ε sm=0,00000 Ae=0,0 cm² sm=0 mm wk=0,00 mm	CA=QPR ε sm=0,00000
Ae=0,0 cm² sm=0 mm wk=0,00 mm		
SHELL: [00927-02293-02292] AA= PCA	CA=FQR ε sm=0,00000 Ae=0,0 cm² sm=0 mm wk=0,00 mm	CA=QPR ε sm=0,00000
Ae=0,0 cm² sm=0 mm wk=0,00 mm		
SHELL: [00927-02292-02277] AA= PCA	CA=FQR ε sm=0,00000 Ae=0,0 cm² sm=0 mm wk=0,00 mm	CA=QPR ε sm=0,00000
Ae=0,0 cm² sm=0 mm wk=0,00 mm		
SHELL: [00927-02277-00926] AA= PCA	CA=FQR ε sm=0,00000 Ae=0,0 cm² sm=0 mm wk=0,00 mm	CA=QPR ε sm=0,00000
Ae=0,0 cm² sm=0 mm wk=0,00 mm		
SHELL: [00331-00332-02286] AA= PCA	CA=FQR ε sm=0,00000 Ae=0,0 cm² sm=0 mm wk=0,00 mm	CA=QPR ε sm=0,00000
Ae=0,0 cm² sm=0 mm wk=0,00 mm		
SHELL: [00933-02297-02296] AA= PCA	CA=FQR ε sm=0,00000 Ae=0,0 cm² sm=0 mm wk=0,00 mm	CA=QPR ε sm=0,00000
Ae=0,0 cm² sm=0 mm wk=0,00 mm		
SHELL: [00929-00930-02294] AA= PCA	CA=FQR ε sm=0,00000 Ae=0,0 cm² sm=0 mm wk=0,00 mm	CA=QPR ε sm=0,00000
Ae=0,0 cm² sm=0 mm wk=0,00 mm		
SHELL: [02659-02277-00925] AA= PCA	CA=FQR ε sm=0,00000 Ae=0,0 cm² sm=0 mm wk=0,00 mm	CA=QPR ε sm=0,00000
Ae=0,0 cm² sm=0 mm wk=0,00 mm		
SHELL: [00933-02296-00932] AA= PCA	CA=FQR ε sm=0,00000 Ae=0,0 cm² sm=0 mm wk=0,00 mm	CA=QPR ε sm=0,00000
Ae=0,0 cm² sm=0 mm wk=0,00 mm		
SHELL: [00928-02294-02293] AA= PCA	CA=FQR ε sm=0,00000 Ae=0,0 cm² sm=0 mm wk=0,00 mm	CA=QPR ε sm=0,00000
Ae=0,0 cm² sm=0 mm wk=0,00 mm		
SHELL: [00930-02295-02294] AA= PCA	CA=FQR ε sm=0,00000 Ae=0,0 cm² sm=0 mm wk=0,00 mm	CA=QPR ε sm=0,00000
Ae=0,0 cm² sm=0 mm wk=0,00 mm		
SHELL: [02279-00076-00912] AA= PCA	CA=FQR ε sm=0,00000 Ae=0,0 cm² sm=0 mm wk=0,00 mm	CA=QPR ε sm=0,00000
Ae=0,0 cm² sm=0 mm wk=0,00 mm		
SHELL: [02286-00332-02279] AA= PCA	CA=FQR ε sm=0,00000 Ae=0,0 cm² sm=0 mm wk=0,00 mm	CA=QPR ε sm=0,00000
Ae=0,0 cm² sm=0 mm wk=0,00 mm		
SHELL: [02283-00918-02282] AA= PCA	CA=FQR ε sm=0,00000 Ae=0,0 cm² sm=0 mm wk=0,00 mm	CA=QPR ε sm=0,00000
Ae=0,0 cm² sm=0 mm wk=0,00 mm		
SHELL: [00921-02280-00011] AA= PCA	CA=FQR ε sm=0,00000 Ae=0,0 cm² sm=0 mm wk=0,00 mm	CA=QPR ε sm=0,00000
Ae=0,0 cm² sm=0 mm wk=0,00 mm		
SHELL: [02282-00918-00919] AA= PCA	CA=FQR ε sm=0,00000 Ae=0,0 cm² sm=0 mm wk=0,00 mm	CA=QPR ε sm=0,00000
Ae=0,0 cm² sm=0 mm wk=0,00 mm		
SHELL: [02284-00916-02283] AA= PCA	CA=FQR ε sm=0,00000 Ae=0,0 cm² sm=0 mm wk=0,00 mm	CA=QPR ε sm=0,00000
Ae=0,0 cm² sm=0 mm wk=0,00 mm		
SHELL: [02281-02280-00921] AA= PCA	CA=FQR ε sm=0,00000 Ae=0,0 cm² sm=0 mm wk=0,00 mm	CA=QPR ε sm=0,00000
Ae=0,0 cm² sm=0 mm wk=0,00 mm		
SHELL: [02281-02282-00919] AA= PCA	CA=FQR ε sm=0,00000 Ae=0,0 cm² sm=0 mm wk=0,00 mm	CA=QPR ε sm=0,00000
Ae=0,0 cm² sm=0 mm wk=0,00 mm		
SHELL: [02281-00920-02280] AA= PCA	CA=FQR ε sm=0,00000 Ae=0,0 cm² sm=0 mm wk=0,00 mm	CA=QPR ε sm=0,00000
Ae=0,0 cm² sm=0 mm wk=0,00 mm		
SHELL: [02281-00919-00920] AA= PCA	CA=FQR ε sm=0,00000 Ae=0,0 cm² sm=0 mm wk=0,00 mm	CA=QPR ε sm=0,00000
Ae=0,0 cm² sm=0 mm wk=0,00 mm		
SHELL: [02283-00917-00918] AA= PCA	CA=FQR ε sm=0,00000 Ae=0,0 cm² sm=0 mm wk=0,00 mm	CA=QPR ε sm=0,00000
Ae=0,0 cm² sm=0 mm wk=0,00 mm		
SHELL: [02286-00913-02285] AA= PCA	CA=FQR ε sm=0,00000 Ae=0,0 cm² sm=0 mm wk=0,00 mm	CA=QPR ε sm=0,00000
Ae=0,0 cm² sm=0 mm wk=0,00 mm		
SHELL: [02283-00916-00917] AA= PCA	CA=FQR ε sm=0,00000 Ae=0,0 cm² sm=0 mm wk=0,00 mm	CA=QPR ε sm=0,00000

Pareti - Verifiche a pressoflessione retta allo stato limite di esercizio

D	Nodo	σ ct	σ cc	σ at	Nodo	σ ct	σ cc	σ at	Nodo	σ ct	σ cc	σ at	Nodo	σ ct	σ cc	σ at
		[N/mm²]	[N/mm²]	[N/mm²]		[N/mm²]	[N/mm²]	[N/mm²]		[N/mm²]	[N/mm²]	[N/mm²]		[N/mm²]	[N/mm²]	[N/mm²]
Ae=0,0 cm² sm=0 mm wk=0,00 mm																
SHELL: [02285-00913-00914] AA= PCA						**CA=FQR ε sm=0,00000**				**Ae=0,0 cm² sm=0 mm wk=0,00 mm**				**CA=QPR ε sm=0,00000**		
Ae=0,0 cm² sm=0 mm wk=0,00 mm																
SHELL: [00930-00931-02295] AA= PCA						**CA=FQR ε sm=0,00000**				**Ae=0,0 cm² sm=0 mm wk=0,00 mm**				**CA=QPR ε sm=0,00000**		
Ae=0,0 cm² sm=0 mm wk=0,00 mm																
SHELL: [02286-00912-00913] AA= PCA						**CA=FQR ε sm=0,00000**				**Ae=0,0 cm² sm=0 mm wk=0,00 mm**				**CA=QPR ε sm=0,00000**		
Ae=0,0 cm² sm=0 mm wk=0,00 mm																
SHELL: [02286-02279-00912] AA= PCA						**CA=FQR ε sm=0,00000**				**Ae=0,0 cm² sm=0 mm wk=0,00 mm**				**CA=QPR ε sm=0,00000**		
Ae=0,0 cm² sm=0 mm wk=0,00 mm																
SHELL: [00329-00330-02291] AA= PCA						**CA=FQR ε sm=0,00000**				**Ae=0,0 cm² sm=0 mm wk=0,00 mm**				**CA=QPR ε sm=0,00000**		
Ae=0,0 cm² sm=0 mm wk=0,00 mm																
SHELL: [02284-00914-00915] AA= PCA						**CA=FQR ε sm=0,00000**				**Ae=0,0 cm² sm=0 mm wk=0,00 mm**				**CA=QPR ε sm=0,00000**		
Ae=0,0 cm² sm=0 mm wk=0,00 mm																
SHELL: [02284-02285-00914] AA= PCA						**CA=FQR ε sm=0,00000**				**Ae=0,0 cm² sm=0 mm wk=0,00 mm**				**CA=QPR ε sm=0,00000**		
Ae=0,0 cm² sm=0 mm wk=0,00 mm																
SHELL: [02284-00915-00916] AA= PCA						**CA=FQR ε sm=0,00000**				**Ae=0,0 cm² sm=0 mm wk=0,00 mm**				**CA=QPR ε sm=0,00000**		
Ae=0,0 cm² sm=0 mm wk=0,00 mm																
SHELL: [00932-02296-02295] AA= PCA						**CA=FQR ε sm=0,00000**				**Ae=0,0 cm² sm=0 mm wk=0,00 mm**				**CA=QPR ε sm=0,00000**		
Ae=0,0 cm² sm=0 mm wk=0,00 mm																
SHELL: [00932-02295-00931] AA= PCA						**CA=FQR ε sm=0,00000**				**Ae=0,0 cm² sm=0 mm wk=0,00 mm**				**CA=QPR ε sm=0,00000**		
Ae=0,0 cm² sm=0 mm wk=0,00 mm																
SHELL: [02290-02284-02289] AA= PCA						**CA=FQR ε sm=0,00000**				**Ae=0,0 cm² sm=0 mm wk=0,00 mm**				**CA=QPR ε sm=0,00000**		
Ae=0,0 cm² sm=0 mm wk=0,00 mm																
SHELL: [00929-02294-00928] AA= PCA						**CA=FQR ε sm=0,00000**				**Ae=0,0 cm² sm=0 mm wk=0,00 mm**				**CA=QPR ε sm=0,00000**		
Ae=0,0 cm² sm=0 mm wk=0,00 mm																
SHELL: [02659-00926-02277] AA= PCA						**CA=FQR ε sm=0,00000**				**Ae=0,0 cm² sm=0 mm wk=0,00 mm**				**CA=QPR ε sm=0,00000**		
Ae=0,0 cm² sm=0 mm wk=0,00 mm																
SHELL: [02288-02283-02282] AA= PCA						**CA=FQR ε sm=0,00000**				**Ae=0,0 cm² sm=0 mm wk=0,00 mm**				**CA=QPR ε sm=0,00000**		
Ae=0,0 cm² sm=0 mm wk=0,00 mm																
SHELL: [02291-02285-02290] AA= PCA						**CA=FQR ε sm=0,00000**				**Ae=0,0 cm² sm=0 mm wk=0,00 mm**				**CA=QPR ε sm=0,00000**		
Ae=0,0 cm² sm=0 mm wk=0,00 mm																
SHELL: [00924-02287-00923] AA= PCA						**CA=FQR ε sm=0,00000**				**Ae=0,0 cm² sm=0 mm wk=0,00 mm**				**CA=QPR ε sm=0,00000**		
Ae=0,0 cm² sm=0 mm wk=0,00 mm																
SHELL: [02287-02281-00923] AA= PCA						**CA=FQR ε sm=0,00000**				**Ae=0,0 cm² sm=0 mm wk=0,00 mm**				**CA=QPR ε sm=0,00000**		
Ae=0,0 cm² sm=0 mm wk=0,00 mm																
SHELL: [02287-02288-02282] AA= PCA						**CA=FQR ε sm=0,00000**				**Ae=0,0 cm² sm=0 mm wk=0,00 mm**				**CA=QPR ε sm=0,00000**		
Ae=0,0 cm² sm=0 mm wk=0,00 mm																
SHELL: [02287-02282-02281] AA= PCA						**CA=FQR ε sm=0,00000**				**Ae=0,0 cm² sm=0 mm wk=0,00 mm**				**CA=QPR ε sm=0,00000**		
Ae=0,0 cm² sm=0 mm wk=0,00 mm																
SHELL: [02289-02283-02288] AA= PCA						**CA=FQR ε sm=0,00000**				**Ae=0,0 cm² sm=0 mm wk=0,00 mm**				**CA=QPR ε sm=0,00000**		
Ae=0,0 cm² sm=0 mm wk=0,00 mm																
SHELL: [02289-02284-02283] AA= PCA						**CA=FQR ε sm=0,00000**				**Ae=0,0 cm² sm=0 mm wk=0,00 mm**				**CA=QPR ε sm=0,00000**		
Ae=0,0 cm² sm=0 mm wk=0,00 mm																
SHELL: [02278-00328-02297] AA= PCA						**CA=FQR ε sm=0,00000**				**Ae=0,0 cm² sm=0 mm wk=0,00 mm**				**CA=QPR ε sm=0,00000**		
Ae=0,0 cm² sm=0 mm wk=0,00 mm																
SHELL: [02290-02285-02284] AA= PCA						**CA=FQR ε sm=0,00000**				**Ae=0,0 cm² sm=0 mm wk=0,00 mm**				**CA=QPR ε sm=0,00000**		
Ae=0,0 cm² sm=0 mm wk=0,00 mm																
SHELL: [02291-00331-02286] AA= PCA						**CA=FQR ε sm=0,00000**				**Ae=0,0 cm² sm=0 mm wk=0,00 mm**				**CA=QPR ε sm=0,00000**		
Ae=0,0 cm² sm=0 mm wk=0,00 mm																
SHELL: [02291-00330-00331] AA= PCA						**CA=FQR ε sm=0,00000**				**Ae=0,0 cm² sm=0 mm wk=0,00 mm**				**CA=QPR ε sm=0,00000**		
Ae=0,0 cm² sm=0 mm wk=0,00 mm																
SHELL: [02291-02286-02285] AA= PCA						**CA=FQR ε sm=0,00000**				**Ae=0,0 cm² sm=0 mm wk=0,00 mm**				**CA=QPR ε sm=0,00000**		
Ae=0,0 cm² sm=0 mm wk=0,00 mm																
SHELL: [02294-02295-02289] AA= PCA						**CA=FQR ε sm=0,00000**				**Ae=0,0 cm² sm=0 mm wk=0,00 mm**				**CA=QPR ε sm=0,00000**		
Ae=0,0 cm² sm=0 mm wk=0,00 mm																
SHELL: [00328-00329-02297] AA= PCA						**CA=FQR ε sm=0,00000**				**Ae=0,0 cm² sm=0 mm wk=0,00 mm**				**CA=QPR ε sm=0,00000**		
Ae=0,0 cm² sm=0 mm wk=0,00 mm																
SHELL: [02277-02292-00925] AA= PCA						**CA=FQR ε sm=0,00000**				**Ae=0,0 cm² sm=0 mm wk=0,00 mm**				**CA=QPR ε sm=0,00000**		
Ae=0,0 cm² sm=0 mm wk=0,00 mm																
SHELL: [02297-00329-02291] AA= PCA						**CA=FQR ε sm=0,00000**				**Ae=0,0 cm² sm=0 mm wk=0,00 mm**				**CA=QPR ε sm=0,00000**		
Ae=0,0 cm² sm=0 mm wk=0,00 mm																
SHELL: [02292-02287-00924] AA= PCA						**CA=FQR ε sm=0,00000**				**Ae=0,0 cm² sm=0 mm wk=0,00 mm**				**CA=QPR ε sm=0,00000**		
Ae=0,0 cm² sm=0 mm wk=0,00 mm																
SHELL: [00925-02292-00924] AA= PCA						**CA=FQR ε sm=0,00000**				**Ae=0,0 cm² sm=0 mm wk=0,00 mm**				**CA=QPR ε sm=0,00000**		
Ae=0,0 cm² sm=0 mm wk=0,00 mm																
SHELL: [02296-02297-02291] AA= PCA						**CA=FQR ε sm=0,00000**				**Ae=0,0 cm² sm=0 mm wk=0,00 mm**				**CA=QPR ε sm=0,00000**		
Ae=0,0 cm² sm=0 mm wk=0,00 mm																
SHELL: [02296-02291-02290] AA= PCA						**CA=FQR ε sm=0,00000**				**Ae=0,0 cm² sm=0 mm wk=0,00 mm**				**CA=QPR ε sm=0,00000**		
Ae=0,0 cm² sm=0 mm wk=0,00 mm																
SHELL: [02294-02288-02293] AA= PCA						**CA=FQR ε sm=0,00000**				**Ae=0,0 cm² sm=0 mm wk=0,00 mm**				**CA=QPR ε sm=0,00000**		
Ae=0,0 cm² sm=0 mm wk=0,00 mm																
SHELL: [02295-02290-02289] AA= PCA						**CA=FQR ε sm=0,00000**				**Ae=0,0 cm² sm=0 mm wk=0,00 mm**				**CA=QPR ε sm=0,00000**		
Ae=0,0 cm² sm=0 mm wk=0,00 mm																
SHELL: [02295-02296-02290] AA= PCA						**CA=FQR ε sm=0,00000**				**Ae=0,0 cm² sm=0 mm wk=0,00 mm**				**CA=QPR ε sm=0,00000**		
Ae=0,0 cm² sm=0 mm wk=0,00 mm																
SHELL: [02293-02288-02287] AA= PCA						**CA=FQR ε sm=0,00000**				**Ae=0,0 cm² sm=0 mm wk=0,00 mm**				**CA=QPR ε sm=0,00000**		
Ae=0,0 cm² sm=0 mm wk=0,00 mm																
SHELL: [02293-02287-02292] AA= PCA						**CA=FQR ε sm=0,00000**				**Ae=0,0 cm² sm=0 mm wk=0,00 mm**				**CA=QPR ε sm=0,00000**		
Ae=0,0 cm² sm=0 mm wk=0,00 mm																

Pareti - Verifiche a pressoflessione retta allo stato limite di esercizio

D	Nodo	σ ct	σ cc	σ at	Nodo	σ ct	σ cc	σ at	Nodo	σ ct	σ cc	σ at	Nodo	σ ct	σ cc	σ at
		[N/mm²]	[N/mm²]	[N/mm²]		[N/mm²]	[N/mm²]	[N/mm²]		[N/mm²]	[N/mm²]	[N/mm²]		[N/mm²]	[N/mm²]	[N/mm²]
SHELL: [02294-02289-02288] AA= PCA CA=FQR ε sm=0,00000 Ae=0,0 cm² sm=0 mm wk=0,00 mm CA=QPR ε sm=0,00000 Ae=0,0 cm² sm=0 mm wk=0,00 mm																
P	00011	0,054	-0,027	0,713	00070	0,000	-1,884	0,000	00076	0,000	-0,062	0,000	00328	0,659	0,093	9,201
S		0,105	0,030	1,487		0,000	-1,826	0,000		0,000	-0,075	0,000		0,461	0,344	6,779
P	00329	0,162	-0,219	1,969	00330	0,030	-0,176	0,219	00331	0,001	-0,184	0,000	00332	0,000	-0,125	0,000
S		0,115	0,027	1,615		0,112	0,061	1,621		0,037	-0,016	0,486		0,000	-0,079	0,000
P	00912	0,052	-0,003	0,722	00913	0,078	0,017	1,096	00914	0,066	0,013	0,928	00915	0,109	0,063	1,574
S		0,115	-0,044	1,529		0,180	-0,039	2,432		0,145	-0,071	1,913		0,158	-0,053	2,113
P	00916	0,027	-0,025	0,347	00917	0,092	0,055	1,334	00918	0,007	-0,030	0,066	00919	0,000	-0,035	0,000
S		0,136	-0,042	1,823		0,134	-0,026	1,818		0,106	-0,015	1,446		0,101	0,018	1,420
P	00920	0,065	0,059	0,968	00921	0,000	-0,183	0,000	00922	0,000	-0,282	0,000	00923	0,000	-0,372	0,000
S		0,104	0,050	1,494		0,017	-0,010	0,232		0,005	-0,013	0,058		0,000	-0,052	0,000
P	00924	0,000	-0,449	0,000	00925	0,000	-0,373	0,000	00926	0,000	-0,870	0,000	00927	0,000	-0,753	0,000
S		0,000	-0,055	0,000		0,000	-0,103	0,000		0,000	-0,074	0,000		0,000	-0,046	0,000
P	00928	0,000	-0,684	0,000	00929	0,000	-0,799	0,000	00930	0,000	-0,645	0,000	00931	0,000	-0,852	0,000
S		0,000	-0,030	0,000		0,000	-0,043	0,000		0,000	-0,030	0,000		0,000	-0,051	0,000
P	00932	0,000	-0,711	0,000	00933	0,000	-0,859	0,000	00934	0,000	-3,216	0,000	02277	0,000	-0,721	0,000
S		0,000	-0,056	0,000		0,000	-0,141	0,000		0,000	-0,873	0,000		0,000	-0,072	0,000
P	02278	0,000	-0,812	0,000	02279	0,000	-0,064	0,000	02280	0,000	-0,098	0,000	02281	0,000	-0,232	0,000
S		0,000	-0,825	0,000		0,014	-0,024	0,168		0,048	0,009	0,670		0,032	-0,009	0,433
P	02282	0,000	-0,206	0,000	02283	0,000	-0,176	0,000	02284	0,000	-0,147	0,000	02285	0,000	-0,116	0,000
S		0,049	-0,016	0,658		0,056	-0,034	0,726		0,054	-0,048	0,690		0,027	-0,057	0,300
P	02286	0,000	-0,113	0,000	02287	0,000	-0,379	0,000	02288	0,000	-0,362	0,000	02289	0,000	-0,329	0,000
S		0,000	-0,041	0,000		0,000	-0,021	0,000		0,017	-0,016	0,212		0,013	-0,020	0,151
P	02290	0,000	-0,309	0,000	02291	0,000	-0,229	0,000	02292	0,000	-0,530	0,000	02293	0,000	-0,546	0,000
S		0,000	-0,038	0,000		0,000	-0,116	0,000		0,000	-0,028	0,000		0,000	-0,017	0,000
P	02294	0,000	-0,529	0,000	02295	0,000	-0,540	0,000	02296	0,000	-0,559	0,000	02297	0,141	-0,238	1,655
S		0,000	-0,012	0,000		0,000	-0,022	0,000		0,000	-0,068	0,000		0,000	-0,170	0,000
P	02659	0,000	-1,152	0,000												
S		0,033	0,007	0,460												

Parete P11-P18 AA= PCA CA=FQR ε sm=0,00000 Ae=0,0 cm² sm=0 mm wk=0,00 mm CA=QPR ε sm=0,00000 Ae=0,0 cm² sm=0 mm wk=0,00 mm

Piano loculi ParetеP11-P18 Parete P11-P18

SHELL: [00345-00057-02300] AA= PCA CA=FQR ε sm=0,00000 Ae=0,0 cm² sm=0 mm wk=0,00 mm CA=QPR ε sm=0,00000 Ae=0,0 cm² sm=0 mm wk=0,00 mm

SHELL: [00941-02298-00940] AA= PCA CA=FQR ε sm=0,00000 Ae=0,0 cm² sm=0 mm wk=0,00 mm CA=QPR ε sm=0,00000 Ae=0,0 cm² sm=0 mm wk=0,00 mm

SHELL: [00941-02313-02298] AA= PCA CA=FQR ε sm=0,00000 Ae=0,0 cm² sm=0 mm wk=0,00 mm CA=QPR ε sm=0,00000 Ae=0,0 cm² sm=0 mm wk=0,00 mm

SHELL: [00936-02302-00935] AA= PCA CA=FQR ε sm=0,00000 Ae=0,0 cm² sm=0 mm wk=0,00 mm CA=QPR ε sm=0,00000 Ae=0,0 cm² sm=0 mm wk=0,00 mm

SHELL: [00941-00942-02314] AA= PCA CA=FQR ε sm=0,00000 Ae=0,0 cm² sm=0 mm wk=0,00 mm CA=QPR ε sm=0,00000 Ae=0,0 cm² sm=0 mm wk=0,00 mm

SHELL: [00941-02314-02313] AA= PCA CA=FQR ε sm=0,00000 Ae=0,0 cm² sm=0 mm wk=0,00 mm CA=QPR ε sm=0,00000 Ae=0,0 cm² sm=0 mm wk=0,00 mm

SHELL: [02301-00903-00010] AA= PCA CA=FQR ε sm=0,00000 Ae=0,0 cm² sm=0 mm wk=0,00 mm CA=QPR ε sm=0,00000 Ae=0,0 cm² sm=0 mm wk=0,00 mm

SHELL: [00942-02315-02314] AA= PCA CA=FQR ε sm=0,00000 Ae=0,0 cm² sm=0 mm wk=0,00 mm CA=QPR ε sm=0,00000 Ae=0,0 cm² sm=0 mm wk=0,00 mm

SHELL: [00940-02298-02660] AA= PCA CA=FQR ε sm=0,00000 Ae=0,0 cm² sm=0 mm wk=0,00 mm CA=QPR ε sm=0,00000 Ae=0,0 cm² sm=0 mm wk=0,00 mm

SHELL: [00942-00943-02315] AA= PCA CA=FQR ε sm=0,00000 Ae=0,0 cm² sm=0 mm wk=0,00 mm CA=QPR ε sm=0,00000 Ae=0,0 cm² sm=0 mm wk=0,00 mm

SHELL: [00943-00944-02315] AA= PCA CA=FQR ε sm=0,00000 Ae=0,0 cm² sm=0 mm wk=0,00 mm CA=QPR ε sm=0,00000 Ae=0,0 cm² sm=0 mm wk=0,00 mm

SHELL: [00056-02299-00948] AA= PCA CA=FQR ε sm=0,00000 Ae=0,0 cm² sm=0 mm wk=0,00 mm CA=QPR ε sm=0,00000 Ae=0,0 cm² sm=0 mm wk=0,00 mm

SHELL: [00056-00349-02299] AA= PCA CA=FQR ε sm=0,00000 Ae=0,0 cm² sm=0 mm wk=0,00 mm CA=QPR ε sm=0,00000 Ae=0,0 cm² sm=0 mm wk=0,00 mm

SHELL: [00945-00946-02316] AA= PCA CA=FQR ε sm=0,00000 Ae=0,0 cm² sm=0 mm wk=0,00 mm CA=QPR ε sm=0,00000 Ae=0,0 cm² sm=0 mm wk=0,00 mm

SHELL: [00944-02316-02315] AA= PCA CA=FQR ε sm=0,00000 Ae=0,0 cm² sm=0 mm wk=0,00 mm CA=QPR ε sm=0,00000 Ae=0,0 cm² sm=0 mm wk=0,00 mm

Pareti - Verifiche a pressoflessione retta allo stato limite di esercizio

D	Nodo	σ ct	σ cc	σ at	Nodo	σ ct	σ cc	σ at	Nodo	σ ct	σ cc	σ at	Nodo	σ ct	σ cc	σ at
		[N/mm²]	[N/mm²]	[N/mm²]		[N/mm²]	[N/mm²]	[N/mm²]		[N/mm²]	[N/mm²]	[N/mm²]		[N/mm²]	[N/mm²]	[N/mm²]

SHELL: [02660-02298-00939] AA= PCA CA=FQR ε sm=0,00000 Ae=0,0 cm² sm=0 mm wk=0,00 mm CA=QPR ε sm=0,00000 Ae=0,0 cm² sm=0 mm wk=0,00 mm
SHELL: [00946-02317-02316] AA= PCA CA=FQR ε sm=0,00000 Ae=0,0 cm² sm=0 mm wk=0,00 mm CA=QPR ε sm=0,00000 Ae=0,0 cm² sm=0 mm wk=0,00 mm
SHELL: [00945-02316-00944] AA= PCA CA=FQR ε sm=0,00000 Ae=0,0 cm² sm=0 mm wk=0,00 mm CA=QPR ε sm=0,00000 Ae=0,0 cm² sm=0 mm wk=0,00 mm
SHELL: [02300-00057-00911] AA= PCA CA=FQR ε sm=0,00000 Ae=0,0 cm² sm=0 mm wk=0,00 mm CA=QPR ε sm=0,00000 Ae=0,0 cm² sm=0 mm wk=0,00 mm
SHELL: [00937-02302-00936] AA= PCA CA=FQR ε sm=0,00000 Ae=0,0 cm² sm=0 mm wk=0,00 mm CA=QPR ε sm=0,00000 Ae=0,0 cm² sm=0 mm wk=0,00 mm
SHELL: [00935-02301-00010] AA= PCA CA=FQR ε sm=0,00000 Ae=0,0 cm² sm=0 mm wk=0,00 mm CA=QPR ε sm=0,00000 Ae=0,0 cm² sm=0 mm wk=0,00 mm
SHELL: [02303-00904-02302] AA= PCA CA=FQR ε sm=0,00000 Ae=0,0 cm² sm=0 mm wk=0,00 mm CA=QPR ε sm=0,00000 Ae=0,0 cm² sm=0 mm wk=0,00 mm
SHELL: [02307-00911-00910] AA= PCA CA=FQR ε sm=0,00000 Ae=0,0 cm² sm=0 mm wk=0,00 mm CA=QPR ε sm=0,00000 Ae=0,0 cm² sm=0 mm wk=0,00 mm
SHELL: [02307-02300-00911] AA= PCA CA=FQR ε sm=0,00000 Ae=0,0 cm² sm=0 mm wk=0,00 mm CA=QPR ε sm=0,00000 Ae=0,0 cm² sm=0 mm wk=0,00 mm
SHELL: [02307-00345-02300] AA= PCA CA=FQR ε sm=0,00000 Ae=0,0 cm² sm=0 mm wk=0,00 mm CA=QPR ε sm=0,00000 Ae=0,0 cm² sm=0 mm wk=0,00 mm
SHELL: [00346-00345-02307] AA= PCA CA=FQR ε sm=0,00000 Ae=0,0 cm² sm=0 mm wk=0,00 mm CA=QPR ε sm=0,00000 Ae=0,0 cm² sm=0 mm wk=0,00 mm
SHELL: [02302-02301-00935] AA= PCA CA=FQR ε sm=0,00000 Ae=0,0 cm² sm=0 mm wk=0,00 mm CA=QPR ε sm=0,00000 Ae=0,0 cm² sm=0 mm wk=0,00 mm
SHELL: [02306-02307-00910] AA= PCA CA=FQR ε sm=0,00000 Ae=0,0 cm² sm=0 mm wk=0,00 mm CA=QPR ε sm=0,00000 Ae=0,0 cm² sm=0 mm wk=0,00 mm
SHELL: [02306-00910-00909] AA= PCA CA=FQR ε sm=0,00000 Ae=0,0 cm² sm=0 mm wk=0,00 mm CA=QPR ε sm=0,00000 Ae=0,0 cm² sm=0 mm wk=0,00 mm
SHELL: [02304-02305-00907] AA= PCA CA=FQR ε sm=0,00000 Ae=0,0 cm² sm=0 mm wk=0,00 mm CA=QPR ε sm=0,00000 Ae=0,0 cm² sm=0 mm wk=0,00 mm
SHELL: [02302-00904-00903] AA= PCA CA=FQR ε sm=0,00000 Ae=0,0 cm² sm=0 mm wk=0,00 mm CA=QPR ε sm=0,00000 Ae=0,0 cm² sm=0 mm wk=0,00 mm
SHELL: [02302-00903-02301] AA= PCA CA=FQR ε sm=0,00000 Ae=0,0 cm² sm=0 mm wk=0,00 mm CA=QPR ε sm=0,00000 Ae=0,0 cm² sm=0 mm wk=0,00 mm
SHELL: [02303-00905-00904] AA= PCA CA=FQR ε sm=0,00000 Ae=0,0 cm² sm=0 mm wk=0,00 mm CA=QPR ε sm=0,00000 Ae=0,0 cm² sm=0 mm wk=0,00 mm
SHELL: [00947-02318-02317] AA= PCA CA=FQR ε sm=0,00000 Ae=0,0 cm² sm=0 mm wk=0,00 mm CA=QPR ε sm=0,00000 Ae=0,0 cm² sm=0 mm wk=0,00 mm
SHELL: [02305-00908-00907] AA= PCA CA=FQR ε sm=0,00000 Ae=0,0 cm² sm=0 mm wk=0,00 mm CA=QPR ε sm=0,00000 Ae=0,0 cm² sm=0 mm wk=0,00 mm
SHELL: [02305-00909-00908] AA= PCA CA=FQR ε sm=0,00000 Ae=0,0 cm² sm=0 mm wk=0,00 mm CA=QPR ε sm=0,00000 Ae=0,0 cm² sm=0 mm wk=0,00 mm
SHELL: [02305-02306-00909] AA= PCA CA=FQR ε sm=0,00000 Ae=0,0 cm² sm=0 mm wk=0,00 mm CA=QPR ε sm=0,00000 Ae=0,0 cm² sm=0 mm wk=0,00 mm
SHELL: [02304-00906-00905] AA= PCA CA=FQR ε sm=0,00000 Ae=0,0 cm² sm=0 mm wk=0,00 mm CA=QPR ε sm=0,00000 Ae=0,0 cm² sm=0 mm wk=0,00 mm
SHELL: [02304-00905-02303] AA= PCA CA=FQR ε sm=0,00000 Ae=0,0 cm² sm=0 mm wk=0,00 mm CA=QPR ε sm=0,00000 Ae=0,0 cm² sm=0 mm wk=0,00 mm
SHELL: [02304-00907-00906] AA= PCA CA=FQR ε sm=0,00000 Ae=0,0 cm² sm=0 mm wk=0,00 mm CA=QPR ε sm=0,00000 Ae=0,0 cm² sm=0 mm wk=0,00 mm
SHELL: [02299-00349-02318] AA= PCA CA=FQR ε sm=0,00000 Ae=0,0 cm² sm=0 mm wk=0,00 mm CA=QPR ε sm=0,00000 Ae=0,0 cm² sm=0 mm wk=0,00 mm
SHELL: [02312-02306-02311] AA= PCA CA=FQR ε sm=0,00000 Ae=0,0 cm² sm=0 mm wk=0,00 mm CA=QPR ε sm=0,00000 Ae=0,0 cm² sm=0 mm wk=0,00 mm
SHELL: [00948-02299-02318] AA= PCA CA=FQR ε sm=0,00000 Ae=0,0 cm² sm=0 mm wk=0,00 mm CA=QPR ε sm=0,00000 Ae=0,0 cm² sm=0 mm wk=0,00 mm
SHELL: [02317-02311-02316] AA= PCA CA=FQR ε sm=0,00000 Ae=0,0 cm² sm=0 mm wk=0,00 mm CA=QPR ε sm=0,00000 Ae=0,0 cm² sm=0 mm wk=0,00 mm
SHELL: [02318-02312-02317] AA= PCA CA=FQR ε sm=0,00000 Ae=0,0 cm² sm=0 mm wk=0,00 mm CA=QPR ε sm=0,00000 Ae=0,0 cm² sm=0 mm wk=0,00 mm
SHELL: [00948-02318-00947] AA= PCA CA=FQR ε sm=0,00000 Ae=0,0 cm² sm=0 mm wk=0,00 mm CA=QPR ε sm=0,00000 Ae=0,0 cm² sm=0 mm wk=0,00 mm
SHELL: [02308-02303-02302] AA= PCA CA=FQR ε sm=0,00000 Ae=0,0 cm² sm=0 mm wk=0,00 mm CA=QPR ε sm=0,00000 Ae=0,0 cm² sm=0 mm wk=0,00 mm
SHELL: [02308-02302-00937] AA= PCA CA=FQR ε sm=0,00000 Ae=0,0 cm² sm=0 mm wk=0,00 mm CA=QPR ε sm=0,00000 Ae=0,0 cm² sm=0 mm wk=0,00 mm
SHELL: [02309-02303-02308] AA= PCA CA=FQR ε sm=0,00000 Ae=0,0 cm² sm=0 mm wk=0,00 mm CA=QPR ε sm=0,00000 Ae=0,0 cm² sm=0 mm wk=0,00 mm
SHELL: [02311-02306-02305] AA= PCA CA=FQR ε sm=0,00000 Ae=0,0 cm² sm=0 mm wk=0,00 mm CA=QPR ε sm=0,00000 Ae=0,0 cm² sm=0 mm wk=0,00 mm
SHELL: [02312-02307-02306] AA= PCA CA=FQR ε sm=0,00000 Ae=0,0 cm² sm=0 mm wk=0,00 mm CA=QPR ε sm=0,00000 Ae=0,0 cm² sm=0 mm wk=0,00 mm
SHELL: [02312-00346-02307] AA= PCA CA=FQR ε sm=0,00000 Ae=0,0 cm² sm=0 mm wk=0,00 mm CA=QPR ε sm=0,00000 Ae=0,0 cm² sm=0 mm wk=0,00 mm
SHELL: [02312-00347-00346] AA= PCA CA=FQR ε sm=0,00000 Ae=0,0 cm² sm=0 mm wk=0,00 mm CA=QPR ε sm=0,00000 Ae=0,0 cm² sm=0 mm wk=0,00 mm
SHELL: [02310-02311-02305] AA= PCA CA=FQR ε sm=0,00000 Ae=0,0 cm² sm=0 mm wk=0,00 mm CA=QPR ε sm=0,00000 Ae=0,0 cm² sm=0 mm wk=0,00 mm
SHELL: [00938-02308-00937] AA= PCA CA=FQR ε sm=0,00000 Ae=0,0 cm² sm=0 mm wk=0,00 mm CA=QPR ε sm=0,00000

Pareti - Verifiche a pressoflessione retta allo stato limite di esercizio

D	Nodo	σ ct	σ cc	σ at	Nodo	σ ct	σ cc	σ at	Nodo	σ ct	σ cc	σ at	Nodo	σ ct	σ cc	σ at
		[N/mm²]	[N/mm²]	[N/mm²]		[N/mm²]	[N/mm²]	[N/mm²]		[N/mm²]	[N/mm²]	[N/mm²]		[N/mm²]	[N/mm²]	[N/mm²]
Ae=0,0 cm² sm=0 mm wk=0,00 mm																
SHELL: [02310-02305-02304] AA= PCA						**CA=FQR ε sm=0,00000**			**Ae=0,0 cm² sm=0 mm wk=0,00 mm**					**CA=QPR ε sm=0,00000**		
Ae=0,0 cm² sm=0 mm wk=0,00 mm																
SHELL: [02309-02310-02304] AA= PCA						**CA=FQR ε sm=0,00000**			**Ae=0,0 cm² sm=0 mm wk=0,00 mm**					**CA=QPR ε sm=0,00000**		
Ae=0,0 cm² sm=0 mm wk=0,00 mm																
SHELL: [02309-02304-02303] AA= PCA						**CA=FQR ε sm=0,00000**			**Ae=0,0 cm² sm=0 mm wk=0,00 mm**					**CA=QPR ε sm=0,00000**		
Ae=0,0 cm² sm=0 mm wk=0,00 mm																
SHELL: [00946-00947-02317] AA= PCA						**CA=FQR ε sm=0,00000**			**Ae=0,0 cm² sm=0 mm wk=0,00 mm**					**CA=QPR ε sm=0,00000**		
Ae=0,0 cm² sm=0 mm wk=0,00 mm																
SHELL: [00348-00347-02312] AA= PCA						**CA=FQR ε sm=0,00000**			**Ae=0,0 cm² sm=0 mm wk=0,00 mm**					**CA=QPR ε sm=0,00000**		
Ae=0,0 cm² sm=0 mm wk=0,00 mm																
SHELL: [00349-00348-02318] AA= PCA						**CA=FQR ε sm=0,00000**			**Ae=0,0 cm² sm=0 mm wk=0,00 mm**					**CA=QPR ε sm=0,00000**		
Ae=0,0 cm² sm=0 mm wk=0,00 mm																
SHELL: [02318-00348-02312] AA= PCA						**CA=FQR ε sm=0,00000**			**Ae=0,0 cm² sm=0 mm wk=0,00 mm**					**CA=QPR ε sm=0,00000**		
Ae=0,0 cm² sm=0 mm wk=0,00 mm																
SHELL: [02316-02311-02310] AA= PCA						**CA=FQR ε sm=0,00000**			**Ae=0,0 cm² sm=0 mm wk=0,00 mm**					**CA=QPR ε sm=0,00000**		
Ae=0,0 cm² sm=0 mm wk=0,00 mm																
SHELL: [02315-02316-02310] AA= PCA						**CA=FQR ε sm=0,00000**			**Ae=0,0 cm² sm=0 mm wk=0,00 mm**					**CA=QPR ε sm=0,00000**		
Ae=0,0 cm² sm=0 mm wk=0,00 mm																
SHELL: [02317-02312-02311] AA= PCA						**CA=FQR ε sm=0,00000**			**Ae=0,0 cm² sm=0 mm wk=0,00 mm**					**CA=QPR ε sm=0,00000**		
Ae=0,0 cm² sm=0 mm wk=0,00 mm																
SHELL: [02298-02313-00939] AA= PCA						**CA=FQR ε sm=0,00000**			**Ae=0,0 cm² sm=0 mm wk=0,00 mm**					**CA=QPR ε sm=0,00000**		
Ae=0,0 cm² sm=0 mm wk=0,00 mm																
SHELL: [00939-02313-00938] AA= PCA						**CA=FQR ε sm=0,00000**			**Ae=0,0 cm² sm=0 mm wk=0,00 mm**					**CA=QPR ε sm=0,00000**		
Ae=0,0 cm² sm=0 mm wk=0,00 mm																
SHELL: [02315-02309-02314] AA= PCA						**CA=FQR ε sm=0,00000**			**Ae=0,0 cm² sm=0 mm wk=0,00 mm**					**CA=QPR ε sm=0,00000**		
Ae=0,0 cm² sm=0 mm wk=0,00 mm																
SHELL: [02313-02308-00938] AA= PCA						**CA=FQR ε sm=0,00000**			**Ae=0,0 cm² sm=0 mm wk=0,00 mm**					**CA=QPR ε sm=0,00000**		
Ae=0,0 cm² sm=0 mm wk=0,00 mm																
SHELL: [02314-02308-02313] AA= PCA						**CA=FQR ε sm=0,00000**			**Ae=0,0 cm² sm=0 mm wk=0,00 mm**					**CA=QPR ε sm=0,00000**		
Ae=0,0 cm² sm=0 mm wk=0,00 mm																
SHELL: [02314-02309-02308] AA= PCA						**CA=FQR ε sm=0,00000**			**Ae=0,0 cm² sm=0 mm wk=0,00 mm**					**CA=QPR ε sm=0,00000**		
Ae=0,0 cm² sm=0 mm wk=0,00 mm																
SHELL: [02315-02310-02309] AA= PCA						**CA=FQR ε sm=0,00000**			**Ae=0,0 cm² sm=0 mm wk=0,00 mm**					**CA=QPR ε sm=0,00000**		
Ae=0,0 cm² sm=0 mm wk=0,00 mm																
P	00010	0,098	0,049	1,404	00056	0,919	-2,307	9,920	00057	0,151	-0,011	2,064	00345	0,236	-0,286	2,919
S		0,387	-0,255	5,040		0,016	-1,227	0,000		0,004	-0,095	0,000		0,051	-0,105	0,578
P	00346	0,350	-0,445	4,299	00347	0,653	-0,751	8,112	00348	0,746	-0,858	9,270	00349	0,847	-0,762	10,774
S		0,091	-0,108	1,123		0,140	-0,157	1,750		0,192	-0,214	2,399		0,043	-0,158	0,402
P	00903	0,194	-0,047	2,620	00904	0,125	-0,098	1,609	00905	0,127	-0,096	1,633	00906	0,171	-0,029	2,324
S		0,470	-0,341	6,082		0,371	-0,301	4,755		0,398	-0,346	5,077		0,448	-0,378	5,728
P	00907	0,145	-0,082	1,900	00908	0,208	-0,010	2,862	00909	0,192	-0,059	2,576	00910	0,204	0,002	2,817
S		0,399	-0,337	5,101		0,504	-0,427	6,443		0,484	-0,405	6,191		0,457	-0,322	5,915
P	00911	0,184	-0,026	2,501	00935	0,034	-0,191	0,244	00936	0,076	-0,378	0,599	00937	0,023	-0,454	0,000
S		0,401	-0,287	5,186		0,068	-0,008	0,929		0,092	-0,065	1,188		0,068	-0,120	0,797
P	00938	0,028	-0,537	0,000	00939	0,004	-0,518	0,000	00940	0,000	-0,702	0,000	00941	0,000	-0,579	0,000
S		0,038	-0,149	0,350		0,000	-0,122	0,000		0,000	-0,020	0,000		0,000	-0,033	0,000
P	00942	0,000	-0,480	0,000	00943	0,000	-0,554	0,000	00944	0,000	-0,455	0,000	00945	0,000	-0,630	0,000
S		0,006	-0,041	0,042		0,000	-0,036	0,000		0,008	-0,044	0,060		0,000	-0,049	0,000
P	00946	0,000	-0,607	0,000	00947	0,103	-0,806	0,449	00948	0,000	-1,799	0,000	02298	0,000	-0,720	0,000
S		0,033	-0,071	0,369		0,009	-0,091	0,022		0,000	-0,287	0,000		0,042	-0,095	0,467
P	02299	0,650	-1,245	7,478	02300	0,046	-0,024	0,610	02301	0,017	-0,033	0,199	02302	0,000	-0,155	0,000
S		0,000	-0,430	0,000		0,094	-0,064	1,221		0,244	-0,177	3,150		0,080	-0,039	1,052
P	02303	0,000	-0,112	0,000	02304	0,000	-0,109	0,000	02305	0,000	-0,071	0,000	02306	0,018	-0,075	0,158
S		0,175	-0,149	2,242		0,212	-0,192	2,694		0,210	-0,191	2,662		0,157	-0,145	1,991
P	02307	0,160	-0,191	1,975	02308	0,000	-0,279	0,000	02309	0,000	-0,196	0,000	02310	0,000	-0,184	0,000
S		0,011	-0,022	0,128		0,004	-0,003	0,052		0,051	-0,045	0,652		0,057	-0,053	0,730
P	02311	0,000	-0,244	0,000	02312	0,214	-0,378	2,501	02313	0,000	-0,523	0,000	02314	0,000	-0,392	0,000
S		0,016	-0,024	0,196		0,013	-0,103	0,054		0,017	-0,062	0,169		0,020	-0,031	0,234
P	02315	0,000	-0,348	0,000	02316	0,000	-0,394	0,000	02317	0,039	-0,539	0,000	02318	0,601	-0,738	7,411
S		0,010	-0,017	0,113		0,023	-0,035	0,281		0,056	-0,091	0,658		0,057	-0,204	0,537
P	02660	0,093	-1,278	0,000												
S		0,318	-0,287	4,048												

Pareti - Verifiche a pressoflessione retta allo stato limite di esercizio

D	Nodo	σ ct	σ cc	σ at	Nodo	σ ct	σ cc	σ at	Nodo	σ ct	σ cc	σ at	Nodo	σ ct	σ cc	σ at
		[N/mm²]	[N/mm²]	[N/mm²]		[N/mm²]	[N/mm²]	[N/mm²]		[N/mm²]	[N/mm²]	[N/mm²]		[N/mm²]	[N/mm²]	[N/mm²]
Parete P1-P2 AA= PCA CA=FQR ε sm=0,00000 Ae=0,0 cm² sm=0 mm wk=0,00 mm CA=QPR ε sm=0,00000 Ae=0,0 cm² sm=0 mm wk=0,00 mm																
Piano di fondazione					**PareteP1-P2-P4-P5**								**Parete P1-P2**			
SHELL: [00091-00134-01350] AA= PCA CA=FQR ε sm=0,00000 Ae=0,0 cm² sm=0 mm wk=0,00 mm CA=QPR ε sm=0,00000 Ae=0,0 cm² sm=0 mm wk=0,00 mm																
SHELL: [00091-01350-01289] AA= PCA CA=FQR ε sm=0,00000 Ae=0,0 cm² sm=0 mm wk=0,00 mm CA=QPR ε sm=0,00000 Ae=0,0 cm² sm=0 mm wk=0,00 mm																
SHELL: [01293-01353-00095] AA= PCA CA=FQR ε sm=0,00000 Ae=0,0 cm² sm=0 mm wk=0,00 mm CA=QPR ε sm=0,00000 Ae=0,0 cm² sm=0 mm wk=0,00 mm																
SHELL: [00134-01351-01350] AA= PCA CA=FQR ε sm=0,00000 Ae=0,0 cm² sm=0 mm wk=0,00 mm CA=QPR ε sm=0,00000 Ae=0,0 cm² sm=0 mm wk=0,00 mm																
SHELL: [01352-00135-01353] AA= PCA CA=FQR ε sm=0,00000 Ae=0,0 cm² sm=0 mm wk=0,00 mm CA=QPR ε sm=0,00000 Ae=0,0 cm² sm=0 mm wk=0,00 mm																
SHELL: [01353-00135-00095] AA= PCA CA=FQR ε sm=0,00000 Ae=0,0 cm² sm=0 mm wk=0,00 mm CA=QPR ε sm=0,00000 Ae=0,0 cm² sm=0 mm wk=0,00 mm																
SHELL: [01352-00014-00135] AA= PCA CA=FQR ε sm=0,00000 Ae=0,0 cm² sm=0 mm wk=0,00 mm CA=QPR ε sm=0,00000 Ae=0,0 cm² sm=0 mm wk=0,00 mm																
SHELL: [01292-00950-01354] AA= PCA CA=FQR ε sm=0,00000 Ae=0,0 cm² sm=0 mm wk=0,00 mm CA=QPR ε sm=0,00000 Ae=0,0 cm² sm=0 mm wk=0,00 mm																
SHELL: [00134-00015-01351] AA= PCA CA=FQR ε sm=0,00000 Ae=0,0 cm² sm=0 mm wk=0,00 mm CA=QPR ε sm=0,00000 Ae=0,0 cm² sm=0 mm wk=0,00 mm																
SHELL: [00949-00014-01352] AA= PCA CA=FQR ε sm=0,00000 Ae=0,0 cm² sm=0 mm wk=0,00 mm CA=QPR ε sm=0,00000 Ae=0,0 cm² sm=0 mm wk=0,00 mm																
SHELL: [00015-00953-01351] AA= PCA CA=FQR ε sm=0,00000 Ae=0,0 cm² sm=0 mm wk=0,00 mm CA=QPR ε sm=0,00000 Ae=0,0 cm² sm=0 mm wk=0,00 mm																
SHELL: [01354-01352-01353] AA= PCA CA=FQR ε sm=0,00000 Ae=0,0 cm² sm=0 mm wk=0,00 mm CA=QPR ε sm=0,00000 Ae=0,0 cm² sm=0 mm wk=0,00 mm																
SHELL: [01354-01353-01293] AA= PCA CA=FQR ε sm=0,00000 Ae=0,0 cm² sm=0 mm wk=0,00 mm CA=QPR ε sm=0,00000 Ae=0,0 cm² sm=0 mm wk=0,00 mm																
SHELL: [00950-01355-01354] AA= PCA CA=FQR ε sm=0,00000 Ae=0,0 cm² sm=0 mm wk=0,00 mm CA=QPR ε sm=0,00000 Ae=0,0 cm² sm=0 mm wk=0,00 mm																
SHELL: [01355-00949-01352] AA= PCA CA=FQR ε sm=0,00000 Ae=0,0 cm² sm=0 mm wk=0,00 mm CA=QPR ε sm=0,00000 Ae=0,0 cm² sm=0 mm wk=0,00 mm																
SHELL: [01355-01352-01354] AA= PCA CA=FQR ε sm=0,00000 Ae=0,0 cm² sm=0 mm wk=0,00 mm CA=QPR ε sm=0,00000 Ae=0,0 cm² sm=0 mm wk=0,00 mm																
SHELL: [01351-01358-01350] AA= PCA CA=FQR ε sm=0,00000 Ae=0,0 cm² sm=0 mm wk=0,00 mm CA=QPR ε sm=0,00000 Ae=0,0 cm² sm=0 mm wk=0,00 mm																
SHELL: [00950-00949-01355] AA= PCA CA=FQR ε sm=0,00000 Ae=0,0 cm² sm=0 mm wk=0,00 mm CA=QPR ε sm=0,00000 Ae=0,0 cm² sm=0 mm wk=0,00 mm																
SHELL: [01292-01354-01293] AA= PCA CA=FQR ε sm=0,00000 Ae=0,0 cm² sm=0 mm wk=0,00 mm CA=QPR ε sm=0,00000 Ae=0,0 cm² sm=0 mm wk=0,00 mm																
SHELL: [01351-00953-01358] AA= PCA CA=FQR ε sm=0,00000 Ae=0,0 cm² sm=0 mm wk=0,00 mm CA=QPR ε sm=0,00000 Ae=0,0 cm² sm=0 mm wk=0,00 mm																
SHELL: [01350-01357-01289] AA= PCA CA=FQR ε sm=0,00000 Ae=0,0 cm² sm=0 mm wk=0,00 mm CA=QPR ε sm=0,00000 Ae=0,0 cm² sm=0 mm wk=0,00 mm																
SHELL: [01350-01358-01357] AA= PCA CA=FQR ε sm=0,00000 Ae=0,0 cm² sm=0 mm wk=0,00 mm CA=QPR ε sm=0,00000 Ae=0,0 cm² sm=0 mm wk=0,00 mm																
SHELL: [01356-01292-01291] AA= PCA CA=FQR ε sm=0,00000 Ae=0,0 cm² sm=0 mm wk=0,00 mm CA=QPR ε sm=0,00000 Ae=0,0 cm² sm=0 mm wk=0,00 mm																
SHELL: [00951-00950-01356] AA= PCA CA=FQR ε sm=0,00000 Ae=0,0 cm² sm=0 mm wk=0,00 mm CA=QPR ε sm=0,00000 Ae=0,0 cm² sm=0 mm wk=0,00 mm																
SHELL: [01356-00950-01292] AA= PCA CA=FQR ε sm=0,00000 Ae=0,0 cm² sm=0 mm wk=0,00 mm CA=QPR ε sm=0,00000 Ae=0,0 cm² sm=0 mm wk=0,00 mm																
SHELL: [01357-00952-01290] AA= PCA CA=FQR ε sm=0,00000 Ae=0,0 cm² sm=0 mm wk=0,00 mm CA=QPR ε sm=0,00000 Ae=0,0 cm² sm=0 mm wk=0,00 mm																
SHELL: [01357-01358-00952] AA= PCA CA=FQR ε sm=0,00000 Ae=0,0 cm² sm=0 mm wk=0,00 mm CA=QPR ε sm=0,00000 Ae=0,0 cm² sm=0 mm wk=0,00 mm																
SHELL: [01290-01356-01291] AA= PCA CA=FQR ε sm=0,00000 Ae=0,0 cm² sm=0 mm wk=0,00 mm CA=QPR ε sm=0,00000 Ae=0,0 cm² sm=0 mm wk=0,00 mm																
SHELL: [01289-01357-01290] AA= PCA CA=FQR ε sm=0,00000 Ae=0,0 cm² sm=0 mm wk=0,00 mm CA=QPR ε sm=0,00000 Ae=0,0 cm² sm=0 mm wk=0,00 mm																
SHELL: [00952-01356-01290] AA= PCA CA=FQR ε sm=0,00000 Ae=0,0 cm² sm=0 mm wk=0,00 mm CA=QPR ε sm=0,00000 Ae=0,0 cm² sm=0 mm wk=0,00 mm																
SHELL: [00952-00951-01356] AA= PCA CA=FQR ε sm=0,00000 Ae=0,0 cm² sm=0 mm wk=0,00 mm CA=QPR ε sm=0,00000 Ae=0,0 cm² sm=0 mm wk=0,00 mm																
SHELL: [00953-00952-01358] AA= PCA CA=FQR ε sm=0,00000 Ae=0,0 cm² sm=0 mm wk=0,00 mm CA=QPR ε sm=0,00000 Ae=0,0 cm² sm=0 mm wk=0,00 mm																
P	00014	0,062	-0,143	0,688	00015	0,000	-0,337	0,000	00091	0,000	-0,152	0,000	00095	0,174	-0,150	2,220
S		0,092	-0,037	1,220		0,000	-0,151	0,000		0,000	-0,050	0,000		0,127	-0,038	1,706
P	00134	0,000	-0,256	0,000	00135	0,060	0,023	0,857	00949	0,000	-0,067	0,000	00950	0,000	-0,126	0,000
S		0,000	-0,124	0,000		0,143	-0,051	1,913		0,041	-0,042	0,517		0,000	-0,035	0,000
P	00951	0,000	-0,140	0,000	00952	0,000	-0,204	0,000	00953	0,000	-0,278	0,000	01289	0,000	-0,228	0,000
S		0,000	-0,063	0,000		0,000	-0,100	0,000		0,000	-0,143	0,000		0,017	-0,043	0,182
P	01290	0,012	-0,260	0,000	01291	0,009	-0,287	0,000	01292	0,027	-0,242	0,093	01293	0,000	-0,158	0,000

Pareti - Verifiche a pressoflessione retta allo stato limite di esercizio

D	Nodo	σ ct	σ cc	σ at	Nodo	σ ct	σ cc	σ at	Nodo	σ ct	σ cc	σ at	Nodo	σ ct	σ cc	σ at
		[N/mm²]	[N/mm²]	[N/mm²]		[N/mm²]	[N/mm²]	[N/mm²]		[N/mm²]	[N/mm²]	[N/mm²]		[N/mm²]	[N/mm²]	[N/mm²]
S		0,016	-0,063	0,152		0,003	-0,070	0,000		0,016	-0,068	0,149		0,000	-0,045	0,000
P	01350	0,000	-0,245	0,000	01351	0,000	-0,293	0,000	01352	0,000	-0,025	0,000	01353	0,000	-0,044	0,000
S		0,000	-0,100	0,000		0,000	-0,098	0,000		0,077	-0,018	1,036		0,047	-0,026	0,621
P	01354	0,000	-0,163	0,000	01355	0,000	-0,112	0,000	01356	0,000	-0,214	0,000	01357	0,000	-0,233	0,000
S		0,010	-0,025	0,114		0,009	0,000	0,127		0,000	-0,063	0,000		0,000	-0,088	0,000
P	01358	0,000	-0,211	0,000												
S		0,000	-0,112	0,000												

Parete P2-P4 AA= PCA CA=FQR ε sm=0,00000 Ae=0,0 cm² sm=0 mm wk=0,00 mm CA=QPR ε sm=0,00000 Ae=0,0 cm² sm=0 mm wk=0,00 mm

Piano di fondazone | **PareteP1-P2-P4-P5** | **Parete P2-P4**

SHELL: [00024-00162-01717] AA= PCA CA=FQR ε sm=0,00000 Ae=0,0 cm² sm=0 mm wk=0,00 mm CA=QPR ε sm=0,00000 Ae=0,0 cm² sm=0 mm wk=0,00 mm

SHELL: [00024-01717-01284] AA= PCA CA=FQR ε sm=0,00000 Ae=0,0 cm² sm=0 mm wk=0,00 mm CA=QPR ε sm=0,00000 Ae=0,0 cm² sm=0 mm wk=0,00 mm

SHELL: [00162-01718-01717] AA= PCA CA=FQR ε sm=0,00000 Ae=0,0 cm² sm=0 mm wk=0,00 mm CA=QPR ε sm=0,00000 Ae=0,0 cm² sm=0 mm wk=0,00 mm

SHELL: [01720-01719-00134] AA= PCA CA=FQR ε sm=0,00000 Ae=0,0 cm² sm=0 mm wk=0,00 mm CA=QPR ε sm=0,00000 Ae=0,0 cm² sm=0 mm wk=0,00 mm

SHELL: [01719-00015-00134] AA= PCA CA=FQR ε sm=0,00000 Ae=0,0 cm² sm=0 mm wk=0,00 mm CA=QPR ε sm=0,00000 Ae=0,0 cm² sm=0 mm wk=0,00 mm

SHELL: [01288-01720-00091] AA= PCA CA=FQR ε sm=0,00000 Ae=0,0 cm² sm=0 mm wk=0,00 mm CA=QPR ε sm=0,00000 Ae=0,0 cm² sm=0 mm wk=0,00 mm

SHELL: [01720-00134-00091] AA= PCA CA=FQR ε sm=0,00000 Ae=0,0 cm² sm=0 mm wk=0,00 mm CA=QPR ε sm=0,00000 Ae=0,0 cm² sm=0 mm wk=0,00 mm

SHELL: [00447-01722-01721] AA= PCA CA=FQR ε sm=0,00000 Ae=0,0 cm² sm=0 mm wk=0,00 mm CA=QPR ε sm=0,00000 Ae=0,0 cm² sm=0 mm wk=0,00 mm

SHELL: [00162-00016-01718] AA= PCA CA=FQR ε sm=0,00000 Ae=0,0 cm² sm=0 mm wk=0,00 mm CA=QPR ε sm=0,00000 Ae=0,0 cm² sm=0 mm wk=0,00 mm

SHELL: [01718-00444-01284] AA= PCA CA=FQR ε sm=0,00000 Ae=0,0 cm² sm=0 mm wk=0,00 mm CA=QPR ε sm=0,00000 Ae=0,0 cm² sm=0 mm wk=0,00 mm

SHELL: [00448-00015-01719] AA= PCA CA=FQR ε sm=0,00000 Ae=0,0 cm² sm=0 mm wk=0,00 mm CA=QPR ε sm=0,00000 Ae=0,0 cm² sm=0 mm wk=0,00 mm

SHELL: [00448-01719-01720] AA= PCA CA=FQR ε sm=0,00000 Ae=0,0 cm² sm=0 mm wk=0,00 mm CA=QPR ε sm=0,00000 Ae=0,0 cm² sm=0 mm wk=0,00 mm

SHELL: [00448-01720-01288] AA= PCA CA=FQR ε sm=0,00000 Ae=0,0 cm² sm=0 mm wk=0,00 mm CA=QPR ε sm=0,00000 Ae=0,0 cm² sm=0 mm wk=0,00 mm

SHELL: [00447-00448-01722] AA= PCA CA=FQR ε sm=0,00000 Ae=0,0 cm² sm=0 mm wk=0,00 mm CA=QPR ε sm=0,00000 Ae=0,0 cm² sm=0 mm wk=0,00 mm

SHELL: [01722-01288-01721] AA= PCA CA=FQR ε sm=0,00000 Ae=0,0 cm² sm=0 mm wk=0,00 mm CA=QPR ε sm=0,00000 Ae=0,0 cm² sm=0 mm wk=0,00 mm

SHELL: [01722-00448-01288] AA= PCA CA=FQR ε sm=0,00000 Ae=0,0 cm² sm=0 mm wk=0,00 mm CA=QPR ε sm=0,00000 Ae=0,0 cm² sm=0 mm wk=0,00 mm

SHELL: [01287-00447-01721] AA= PCA CA=FQR ε sm=0,00000 Ae=0,0 cm² sm=0 mm wk=0,00 mm CA=QPR ε sm=0,00000 Ae=0,0 cm² sm=0 mm wk=0,00 mm

SHELL: [01718-01284-01717] AA= PCA CA=FQR ε sm=0,00000 Ae=0,0 cm² sm=0 mm wk=0,00 mm CA=QPR ε sm=0,00000 Ae=0,0 cm² sm=0 mm wk=0,00 mm

SHELL: [01287-01721-01288] AA= PCA CA=FQR ε sm=0,00000 Ae=0,0 cm² sm=0 mm wk=0,00 mm CA=QPR ε sm=0,00000 Ae=0,0 cm² sm=0 mm wk=0,00 mm

SHELL: [00016-00444-01718] AA= PCA CA=FQR ε sm=0,00000 Ae=0,0 cm² sm=0 mm wk=0,00 mm CA=QPR ε sm=0,00000 Ae=0,0 cm² sm=0 mm wk=0,00 mm

SHELL: [01284-01725-01724] AA= PCA CA=FQR ε sm=0,00000 Ae=0,0 cm² sm=0 mm wk=0,00 mm CA=QPR ε sm=0,00000 Ae=0,0 cm² sm=0 mm wk=0,00 mm

SHELL: [01284-01724-01285] AA= PCA CA=FQR ε sm=0,00000 Ae=0,0 cm² sm=0 mm wk=0,00 mm CA=QPR ε sm=0,00000 Ae=0,0 cm² sm=0 mm wk=0,00 mm

SHELL: [01284-00444-01725] AA= PCA CA=FQR ε sm=0,00000 Ae=0,0 cm² sm=0 mm wk=0,00 mm CA=QPR ε sm=0,00000 Ae=0,0 cm² sm=0 mm wk=0,00 mm

SHELL: [01723-00446-00447] AA= PCA CA=FQR ε sm=0,00000 Ae=0,0 cm² sm=0 mm wk=0,00 mm CA=QPR ε sm=0,00000 Ae=0,0 cm² sm=0 mm wk=0,00 mm

SHELL: [01723-00447-01287] AA= PCA CA=FQR ε sm=0,00000 Ae=0,0 cm² sm=0 mm wk=0,00 mm CA=QPR ε sm=0,00000 Ae=0,0 cm² sm=0 mm wk=0,00 mm

SHELL: [01723-01287-01286] AA= PCA CA=FQR ε sm=0,00000 Ae=0,0 cm² sm=0 mm wk=0,00 mm CA=QPR ε sm=0,00000 Ae=0,0 cm² sm=0 mm wk=0,00 mm

SHELL: [01285-00445-01723] AA= PCA CA=FQR ε sm=0,00000 Ae=0,0 cm² sm=0 mm wk=0,00 mm CA=QPR ε sm=0,00000 Ae=0,0 cm² sm=0 mm wk=0,00 mm

SHELL: [01725-00445-01285] AA= PCA CA=FQR ε sm=0,00000 Ae=0,0 cm² sm=0 mm wk=0,00 mm CA=QPR ε sm=0,00000 Ae=0,0 cm² sm=0 mm wk=0,00 mm

SHELL: [00445-00446-01723] AA= PCA CA=FQR ε sm=0,00000 Ae=0,0 cm² sm=0 mm wk=0,00 mm CA=QPR ε sm=0,00000 Ae=0,0 cm² sm=0 mm wk=0,00 mm

SHELL: [00444-00445-01725] AA= PCA CA=FQR ε sm=0,00000 Ae=0,0 cm² sm=0 mm wk=0,00 mm CA=QPR ε sm=0,00000 Ae=0,0 cm² sm=0 mm wk=0,00 mm

SHELL: [01285-01723-01286] AA= PCA CA=FQR ε sm=0,00000 Ae=0,0 cm² sm=0 mm wk=0,00 mm CA=QPR ε sm=0,00000 Ae=0,0 cm² sm=0 mm wk=0,00 mm

SHELL: [01724-01725-01285] AA= PCA CA=FQR ε sm=0,00000 Ae=0,0 cm² sm=0 mm wk=0,00 mm CA=QPR ε sm=0,00000 Ae=0,0 cm² sm=0 mm wk=0,00 mm

P	0001	0,000	-0,326	0,000	0001	0,000	-0,344	0,000	0002	0,000	-0,296	0,000	0009	0,000	-0,337	0,000

Pareti - Verifiche a pressoflessione retta allo stato limite di esercizio

D	Nodo	σ ct	σ cc	σ at	Nodo	σ ct	σ cc	σ at	Nodo	σ ct	σ cc	σ at	Nodo	σ ct	σ cc	σ at
		[N/mm²]	[N/mm²]	[N/mm²]		[N/mm²]	[N/mm²]	[N/mm²]		[N/mm²]	[N/mm²]	[N/mm²]		[N/mm²]	[N/mm²]	[N/mm²]
	5				6				4				1			
S		0,000	-0,315	0,000		0,000	-0,310	0,000		0,009	-0,027	0,085		0,016	-0,028	0,191
P	00134	0,000	-0,248	0,000	00162	0,000	-0,254	0,000	00444	0,005	0,003	0,066	00445	0,025	0,025	0,378
S		0,000	-0,095	0,000		0,000	-0,091	0,000		0,000	-0,109	0,000		0,180	0,180	2,694
P	00446	0,020	0,019	0,305	00447	0,018	0,017	0,274	00448	0,000	-0,010	0,000	01284	0,000	-0,058	0,000
S		0,287	0,274	4,288		0,165	0,161	2,474		0,000	-0,112	0,000		0,000	-0,017	0,000
P	01285	0,000	-0,078	0,000	01286	0,000	-0,111	0,000	01287	0,000	-0,095	0,000	01288	0,000	-0,055	0,000
S		0,000	-0,028	0,000		0,000	-0,072	0,000		0,000	-0,038	0,000		0,000	-0,023	0,000
P	01717	0,000	-0,261	0,000	01718	0,000	-0,111	0,000	01719	0,000	-0,242	0,000	01720	0,000	-0,120	0,000
S		0,000	-0,114	0,000		0,000	-0,134	0,000		0,000	-0,211	0,000		0,000	-0,084	0,000
P	01721	0,000	-0,036	0,000	01722	0,000	-0,014	0,000	01723	0,006	-0,003	0,081	01724	0,000	-0,020	0,000
S		0,008	0,004	0,115		0,094	0,087	1,396		0,111	0,100	1,650		0,011	0,008	0,158
P	01725	0,000	-0,025	0,000												
S		0,084	0,077	1,250												

Parete P5-P4 AA= PCA CA=FQR ε sm=0,00000 Ae=0,0 cm² sm=0 mm wk=0,00 mm CA=QPR ε sm=0,00000 Ae=0,0 cm² sm=0 mm wk=0,00 mm

Piano di fondazione	PareteP1-P2-P4-P5	Parete P5-P4
SHELL: [00024-00162-01390] AA= PCA Ae=0,0 cm² sm=0 mm wk=0,00 mm	CA=FQR ε sm=0,00000 Ae=0,0 cm² sm=0 mm wk=0,00 mm	CA=QPR ε sm=0,00000
SHELL: [00024-01390-01277] AA= PCA Ae=0,0 cm² sm=0 mm wk=0,00 mm	CA=FQR ε sm=0,00000 Ae=0,0 cm² sm=0 mm wk=0,00 mm	CA=QPR ε sm=0,00000
SHELL: [00162-01391-01390] AA= PCA Ae=0,0 cm² sm=0 mm wk=0,00 mm	CA=FQR ε sm=0,00000 Ae=0,0 cm² sm=0 mm wk=0,00 mm	CA=QPR ε sm=0,00000
SHELL: [01273-01393-00023] AA= PCA Ae=0,0 cm² sm=0 mm wk=0,00 mm	CA=FQR ε sm=0,00000 Ae=0,0 cm² sm=0 mm wk=0,00 mm	CA=QPR ε sm=0,00000
SHELL: [01393-00133-00023] AA= PCA Ae=0,0 cm² sm=0 mm wk=0,00 mm	CA=FQR ε sm=0,00000 Ae=0,0 cm² sm=0 mm wk=0,00 mm	CA=QPR ε sm=0,00000
SHELL: [00167-00017-01392] AA= PCA Ae=0,0 cm² sm=0 mm wk=0,00 mm	CA=FQR ε sm=0,00000 Ae=0,0 cm² sm=0 mm wk=0,00 mm	CA=QPR ε sm=0,00000
SHELL: [01392-00017-00133] AA= PCA Ae=0,0 cm² sm=0 mm wk=0,00 mm	CA=FQR ε sm=0,00000 Ae=0,0 cm² sm=0 mm wk=0,00 mm	CA=QPR ε sm=0,00000
SHELL: [01392-00133-01393] AA= PCA Ae=0,0 cm² sm=0 mm wk=0,00 mm	CA=FQR ε sm=0,00000 Ae=0,0 cm² sm=0 mm wk=0,00 mm	CA=QPR ε sm=0,00000
SHELL: [00162-00016-01391] AA= PCA Ae=0,0 cm² sm=0 mm wk=0,00 mm	CA=FQR ε sm=0,00000 Ae=0,0 cm² sm=0 mm wk=0,00 mm	CA=QPR ε sm=0,00000
SHELL: [01395-01392-01394] AA= PCA Ae=0,0 cm² sm=0 mm wk=0,00 mm	CA=FQR ε sm=0,00000 Ae=0,0 cm² sm=0 mm wk=0,00 mm	CA=QPR ε sm=0,00000
SHELL: [00016-00163-01391] AA= PCA Ae=0,0 cm² sm=0 mm wk=0,00 mm	CA=FQR ε sm=0,00000 Ae=0,0 cm² sm=0 mm wk=0,00 mm	CA=QPR ε sm=0,00000
SHELL: [01394-01393-01273] AA= PCA Ae=0,0 cm² sm=0 mm wk=0,00 mm	CA=FQR ε sm=0,00000 Ae=0,0 cm² sm=0 mm wk=0,00 mm	CA=QPR ε sm=0,00000
SHELL: [01394-01392-01393] AA= PCA Ae=0,0 cm² sm=0 mm wk=0,00 mm	CA=FQR ε sm=0,00000 Ae=0,0 cm² sm=0 mm wk=0,00 mm	CA=QPR ε sm=0,00000
SHELL: [01395-00167-01392] AA= PCA Ae=0,0 cm² sm=0 mm wk=0,00 mm	CA=FQR ε sm=0,00000 Ae=0,0 cm² sm=0 mm wk=0,00 mm	CA=QPR ε sm=0,00000
SHELL: [01274-01395-01394] AA= PCA Ae=0,0 cm² sm=0 mm wk=0,00 mm	CA=FQR ε sm=0,00000 Ae=0,0 cm² sm=0 mm wk=0,00 mm	CA=QPR ε sm=0,00000
SHELL: [00166-01395-01274] AA= PCA Ae=0,0 cm² sm=0 mm wk=0,00 mm	CA=FQR ε sm=0,00000 Ae=0,0 cm² sm=0 mm wk=0,00 mm	CA=QPR ε sm=0,00000
SHELL: [01391-00163-01398] AA= PCA Ae=0,0 cm² sm=0 mm wk=0,00 mm	CA=FQR ε sm=0,00000 Ae=0,0 cm² sm=0 mm wk=0,00 mm	CA=QPR ε sm=0,00000
SHELL: [01274-01394-01273] AA= PCA Ae=0,0 cm² sm=0 mm wk=0,00 mm	CA=FQR ε sm=0,00000 Ae=0,0 cm² sm=0 mm wk=0,00 mm	CA=QPR ε sm=0,00000
SHELL: [01391-01397-01390] AA= PCA Ae=0,0 cm² sm=0 mm wk=0,00 mm	CA=FQR ε sm=0,00000 Ae=0,0 cm² sm=0 mm wk=0,00 mm	CA=QPR ε sm=0,00000
SHELL: [00166-00167-01395] AA= PCA Ae=0,0 cm² sm=0 mm wk=0,00 mm	CA=FQR ε sm=0,00000 Ae=0,0 cm² sm=0 mm wk=0,00 mm	CA=QPR ε sm=0,00000
SHELL: [01391-01398-01397] AA= PCA Ae=0,0 cm² sm=0 mm wk=0,00 mm	CA=FQR ε sm=0,00000 Ae=0,0 cm² sm=0 mm wk=0,00 mm	CA=QPR ε sm=0,00000
SHELL: [01390-01397-01277] AA= PCA Ae=0,0 cm² sm=0 mm wk=0,00 mm	CA=FQR ε sm=0,00000 Ae=0,0 cm² sm=0 mm wk=0,00 mm	CA=QPR ε sm=0,00000
SHELL: [01397-00164-01276] AA= PCA Ae=0,0 cm² sm=0 mm wk=0,00 mm	CA=FQR ε sm=0,00000 Ae=0,0 cm² sm=0 mm wk=0,00 mm	CA=QPR ε sm=0,00000
SHELL: [01396-00165-00166] AA= PCA Ae=0,0 cm² sm=0 mm wk=0,00 mm	CA=FQR ε sm=0,00000 Ae=0,0 cm² sm=0 mm wk=0,00 mm	CA=QPR ε sm=0,00000
SHELL: [01396-00166-01274] AA= PCA Ae=0,0 cm² sm=0 mm wk=0,00 mm	CA=FQR ε sm=0,00000 Ae=0,0 cm² sm=0 mm wk=0,00 mm	CA=QPR ε sm=0,00000
SHELL: [01396-01274-01275] AA= PCA Ae=0,0 cm² sm=0 mm wk=0,00 mm	CA=FQR ε sm=0,00000 Ae=0,0 cm² sm=0 mm wk=0,00 mm	CA=QPR ε sm=0,00000
SHELL: [01276-01396-01275] AA= PCA Ae=0,0 cm² sm=0 mm wk=0,00 mm	CA=FQR ε sm=0,00000 Ae=0,0 cm² sm=0 mm wk=0,00 mm	CA=QPR ε sm=0,00000
SHELL: [01397-01398-00164] AA= PCA	CA=FQR ε sm=0,00000 Ae=0,0 cm² sm=0 mm wk=0,00 mm	CA=QPR ε sm=0,00000

Pareti - Verifiche a pressoflessione retta allo stato limite di esercizio

D	Nodo	σ ct	σ cc	σ at	Nodo	σ ct	σ cc	σ at	Nodo	σ ct	σ cc	σ at	Nodo	σ ct	σ cc	σ at
		[N/mm²]	[N/mm²]	[N/mm²]		[N/mm²]	[N/mm²]	[N/mm²]		[N/mm²]	[N/mm²]	[N/mm²]		[N/mm²]	[N/mm²]	[N/mm²]
Ae=0,0 cm² sm=0 mm wk=0,00 mm																
SHELL: [00164-01396-01276] AA= PCA						**CA=FQR ε sm=0,00000 Ae=0,0 cm² sm=0 mm wk=0,00 mm**								**CA=QPR ε sm=0,00000**		
Ae=0,0 cm² sm=0 mm wk=0,00 mm																
SHELL: [00164-00165-01396] AA= PCA						**CA=FQR ε sm=0,00000 Ae=0,0 cm² sm=0 mm wk=0,00 mm**								**CA=QPR ε sm=0,00000**		
Ae=0,0 cm² sm=0 mm wk=0,00 mm																
SHELL: [01277-01397-01276] AA= PCA						**CA=FQR ε sm=0,00000 Ae=0,0 cm² sm=0 mm wk=0,00 mm**								**CA=QPR ε sm=0,00000**		
Ae=0,0 cm² sm=0 mm wk=0,00 mm																
SHELL: [00163-00164-01398] AA= PCA						**CA=FQR ε sm=0,00000 Ae=0,0 cm² sm=0 mm wk=0,00 mm**								**CA=QPR ε sm=0,00000**		
Ae=0,0 cm² sm=0 mm wk=0,00 mm																
P	00016	0,000	-0,337	0,000	00017	0,069	-0,144	0,787	00023	0,188	-0,162	2,400	00024	0,000	-0,139	0,000
S		0,000	-0,154	0,000		0,088	-0,030	1,185		0,136	-0,046	1,817		0,000	-0,044	0,000
P	00133	0,057	0,024	0,819	00162	0,000	-0,260	0,000	00163	0,000	-0,278	0,000	00164	0,000	-0,203	0,000
S		0,145	-0,057	1,930		0,000	-0,118	0,000		0,000	-0,145	0,000		0,000	-0,096	0,000
P	00165	0,000	-0,142	0,000	00166	0,000	-0,117	0,000	00167	0,000	-0,069	0,000	01273	0,000	-0,183	0,000
S		0,000	-0,065	0,000		0,000	-0,015	0,000		0,041	-0,040	0,524		0,000	-0,054	0,000
P	01274	0,016	-0,227	0,000	01275	0,033	-0,283	0,130	01276	0,001	-0,266	0,000	01277	0,001	-0,238	0,000
S		0,003	-0,080	0,000		0,007	-0,072	0,006		0,012	-0,064	0,086		0,021	-0,048	0,231
P	01390	0,000	-0,259	0,000	01391	0,000	-0,281	0,000	01392	0,000	-0,033	0,000	01393	0,011	-0,018	0,128
S		0,000	-0,105	0,000		0,000	-0,099	0,000		0,075	-0,016	1,009		0,045	-0,022	0,600
P	01394	0,000	-0,191	0,000	01395	0,000	-0,110	0,000	01396	0,000	-0,213	0,000	01397	0,000	-0,232	0,000
S		0,013	-0,023	0,154		0,014	-0,003	0,186		0,000	-0,067	0,000		0,000	-0,085	0,000
P	01398	0,000	-0,202	0,000												
S		0,000	-0,116	0,000												

Parete P6-P7 AA= PCA CA=FQR ε sm=0,00000 Ae=0,0 cm² sm=0 mm wk=0,00 mm CA=QPR ε sm=0,00000 Ae=0,0 cm² sm=0 mm wk=0,00 mm

Piano di fondazone | **PareteP6-P7-P8** | **Parete P6-P7**

SHELL: [00175-00004-01418] AA= PCA CA=FQR ε sm=0,00000 Ae=0,0 cm² sm=0 mm wk=0,00 mm CA=QPR ε sm=0,00000 Ae=0,0 cm² sm=0 mm wk=0,00 mm

SHELL: [00175-01417-00071] AA= PCA CA=FQR ε sm=0,00000 Ae=0,0 cm² sm=0 mm wk=0,00 mm CA=QPR ε sm=0,00000 Ae=0,0 cm² sm=0 mm wk=0,00 mm

SHELL: [01139-01419-01420] AA= PCA CA=FQR ε sm=0,00000 Ae=0,0 cm² sm=0 mm wk=0,00 mm CA=QPR ε sm=0,00000 Ae=0,0 cm² sm=0 mm wk=0,00 mm

SHELL: [00175-01418-01417] AA= PCA CA=FQR ε sm=0,00000 Ae=0,0 cm² sm=0 mm wk=0,00 mm CA=QPR ε sm=0,00000 Ae=0,0 cm² sm=0 mm wk=0,00 mm

SHELL: [01420-00188-00027] AA= PCA CA=FQR ε sm=0,00000 Ae=0,0 cm² sm=0 mm wk=0,00 mm CA=QPR ε sm=0,00000 Ae=0,0 cm² sm=0 mm wk=0,00 mm

SHELL: [01419-00188-01420] AA= PCA CA=FQR ε sm=0,00000 Ae=0,0 cm² sm=0 mm wk=0,00 mm CA=QPR ε sm=0,00000 Ae=0,0 cm² sm=0 mm wk=0,00 mm

SHELL: [01419-00002-00188] AA= PCA CA=FQR ε sm=0,00000 Ae=0,0 cm² sm=0 mm wk=0,00 mm CA=QPR ε sm=0,00000 Ae=0,0 cm² sm=0 mm wk=0,00 mm

SHELL: [01421-01422-00187] AA= PCA CA=FQR ε sm=0,00000 Ae=0,0 cm² sm=0 mm wk=0,00 mm CA=QPR ε sm=0,00000 Ae=0,0 cm² sm=0 mm wk=0,00 mm

SHELL: [00071-01417-01150] AA= PCA CA=FQR ε sm=0,00000 Ae=0,0 cm² sm=0 mm wk=0,00 mm CA=QPR ε sm=0,00000 Ae=0,0 cm² sm=0 mm wk=0,00 mm

SHELL: [01139-01420-00027] AA= PCA CA=FQR ε sm=0,00000 Ae=0,0 cm² sm=0 mm wk=0,00 mm CA=QPR ε sm=0,00000 Ae=0,0 cm² sm=0 mm wk=0,00 mm

SHELL: [01418-00176-01432] AA= PCA CA=FQR ε sm=0,00000 Ae=0,0 cm² sm=0 mm wk=0,00 mm CA=QPR ε sm=0,00000 Ae=0,0 cm² sm=0 mm wk=0,00 mm

SHELL: [00187-00002-01419] AA= PCA CA=FQR ε sm=0,00000 Ae=0,0 cm² sm=0 mm wk=0,00 mm CA=QPR ε sm=0,00000 Ae=0,0 cm² sm=0 mm wk=0,00 mm

SHELL: [00187-01419-01139] AA= PCA CA=FQR ε sm=0,00000 Ae=0,0 cm² sm=0 mm wk=0,00 mm CA=QPR ε sm=0,00000 Ae=0,0 cm² sm=0 mm wk=0,00 mm

SHELL: [01421-00187-01139] AA= PCA CA=FQR ε sm=0,00000 Ae=0,0 cm² sm=0 mm wk=0,00 mm CA=QPR ε sm=0,00000 Ae=0,0 cm² sm=0 mm wk=0,00 mm

SHELL: [01140-01422-01421] AA= PCA CA=FQR ε sm=0,00000 Ae=0,0 cm² sm=0 mm wk=0,00 mm CA=QPR ε sm=0,00000 Ae=0,0 cm² sm=0 mm wk=0,00 mm

SHELL: [01423-00186-01140] AA= PCA CA=FQR ε sm=0,00000 Ae=0,0 cm² sm=0 mm wk=0,00 mm CA=QPR ε sm=0,00000 Ae=0,0 cm² sm=0 mm wk=0,00 mm

SHELL: [00004-00176-01418] AA= PCA CA=FQR ε sm=0,00000 Ae=0,0 cm² sm=0 mm wk=0,00 mm CA=QPR ε sm=0,00000 Ae=0,0 cm² sm=0 mm wk=0,00 mm

SHELL: [01140-01421-01139] AA= PCA CA=FQR ε sm=0,00000 Ae=0,0 cm² sm=0 mm wk=0,00 mm CA=QPR ε sm=0,00000 Ae=0,0 cm² sm=0 mm wk=0,00 mm

SHELL: [01417-01432-01150] AA= PCA CA=FQR ε sm=0,00000 Ae=0,0 cm² sm=0 mm wk=0,00 mm CA=QPR ε sm=0,00000 Ae=0,0 cm² sm=0 mm wk=0,00 mm

SHELL: [00186-00187-01422] AA= PCA CA=FQR ε sm=0,00000 Ae=0,0 cm² sm=0 mm wk=0,00 mm CA=QPR ε sm=0,00000 Ae=0,0 cm² sm=0 mm wk=0,00 mm

SHELL: [00186-01422-01140] AA= PCA CA=FQR ε sm=0,00000 Ae=0,0 cm² sm=0 mm wk=0,00 mm CA=QPR ε sm=0,00000 Ae=0,0 cm² sm=0 mm wk=0,00 mm

SHELL: [01141-01423-01140] AA= PCA CA=FQR ε sm=0,00000 Ae=0,0 cm² sm=0 mm wk=0,00 mm CA=QPR ε sm=0,00000 Ae=0,0 cm² sm=0 mm wk=0,00 mm

SHELL: [01418-01432-01417] AA= PCA CA=FQR ε sm=0,00000 Ae=0,0 cm² sm=0 mm wk=0,00 mm CA=QPR ε sm=0,00000

Pareti - Verifiche a pressoflessione retta allo stato limite di esercizio

D	Nodo	σ ct	σ cc	σ at	Nodo	σ ct	σ cc	σ at	Nodo	σ ct	σ cc	σ at	Nodo	σ ct	σ cc	σ at
		[N/mm²]	[N/mm²]	[N/mm²]		[N/mm²]	[N/mm²]	[N/mm²]		[N/mm²]	[N/mm²]	[N/mm²]		[N/mm²]	[N/mm²]	[N/mm²]
Ae=0,0 cm² sm=0 mm wk=0,00 mm																
SHELL: [00185-00186-01423] AA= PCA						**CA=FQR ε sm=0,00000**				**Ae=0,0 cm² sm=0 mm wk=0,00 mm**				**CA=QPR ε sm=0,00000**		
Ae=0,0 cm² sm=0 mm wk=0,00 mm																
SHELL: [00176-00177-01432] AA= PCA						**CA=FQR ε sm=0,00000**				**Ae=0,0 cm² sm=0 mm wk=0,00 mm**				**CA=QPR ε sm=0,00000**		
Ae=0,0 cm² sm=0 mm wk=0,00 mm																
SHELL: [01425-01142-01424] AA= PCA						**CA=FQR ε sm=0,00000**				**Ae=0,0 cm² sm=0 mm wk=0,00 mm**				**CA=QPR ε sm=0,00000**		
Ae=0,0 cm² sm=0 mm wk=0,00 mm																
SHELL: [01150-01432-01149] AA= PCA						**CA=FQR ε sm=0,00000**				**Ae=0,0 cm² sm=0 mm wk=0,00 mm**				**CA=QPR ε sm=0,00000**		
Ae=0,0 cm² sm=0 mm wk=0,00 mm																
SHELL: [01142-01423-01141] AA= PCA						**CA=FQR ε sm=0,00000**				**Ae=0,0 cm² sm=0 mm wk=0,00 mm**				**CA=QPR ε sm=0,00000**		
Ae=0,0 cm² sm=0 mm wk=0,00 mm																
SHELL: [01425-00184-01142] AA= PCA						**CA=FQR ε sm=0,00000**				**Ae=0,0 cm² sm=0 mm wk=0,00 mm**				**CA=QPR ε sm=0,00000**		
Ae=0,0 cm² sm=0 mm wk=0,00 mm																
SHELL: [01432-00177-01149] AA= PCA						**CA=FQR ε sm=0,00000**				**Ae=0,0 cm² sm=0 mm wk=0,00 mm**				**CA=QPR ε sm=0,00000**		
Ae=0,0 cm² sm=0 mm wk=0,00 mm																
SHELL: [00184-00185-01423] AA= PCA						**CA=FQR ε sm=0,00000**				**Ae=0,0 cm² sm=0 mm wk=0,00 mm**				**CA=QPR ε sm=0,00000**		
Ae=0,0 cm² sm=0 mm wk=0,00 mm																
SHELL: [00184-01423-01142] AA= PCA						**CA=FQR ε sm=0,00000**				**Ae=0,0 cm² sm=0 mm wk=0,00 mm**				**CA=QPR ε sm=0,00000**		
Ae=0,0 cm² sm=0 mm wk=0,00 mm																
SHELL: [01143-01425-01424] AA= PCA						**CA=FQR ε sm=0,00000**				**Ae=0,0 cm² sm=0 mm wk=0,00 mm**				**CA=QPR ε sm=0,00000**		
Ae=0,0 cm² sm=0 mm wk=0,00 mm																
SHELL: [01426-00183-01143] AA= PCA						**CA=FQR ε sm=0,00000**				**Ae=0,0 cm² sm=0 mm wk=0,00 mm**				**CA=QPR ε sm=0,00000**		
Ae=0,0 cm² sm=0 mm wk=0,00 mm																
SHELL: [00177-00178-01431] AA= PCA						**CA=FQR ε sm=0,00000**				**Ae=0,0 cm² sm=0 mm wk=0,00 mm**				**CA=QPR ε sm=0,00000**		
Ae=0,0 cm² sm=0 mm wk=0,00 mm																
SHELL: [01143-01424-01142] AA= PCA						**CA=FQR ε sm=0,00000**				**Ae=0,0 cm² sm=0 mm wk=0,00 mm**				**CA=QPR ε sm=0,00000**		
Ae=0,0 cm² sm=0 mm wk=0,00 mm																
SHELL: [00177-01431-01149] AA= PCA						**CA=FQR ε sm=0,00000**				**Ae=0,0 cm² sm=0 mm wk=0,00 mm**				**CA=QPR ε sm=0,00000**		
Ae=0,0 cm² sm=0 mm wk=0,00 mm																
SHELL: [00183-00184-01425] AA= PCA						**CA=FQR ε sm=0,00000**				**Ae=0,0 cm² sm=0 mm wk=0,00 mm**				**CA=QPR ε sm=0,00000**		
Ae=0,0 cm² sm=0 mm wk=0,00 mm																
SHELL: [00183-01425-01143] AA= PCA						**CA=FQR ε sm=0,00000**				**Ae=0,0 cm² sm=0 mm wk=0,00 mm**				**CA=QPR ε sm=0,00000**		
Ae=0,0 cm² sm=0 mm wk=0,00 mm																
SHELL: [01144-01426-01143] AA= PCA						**CA=FQR ε sm=0,00000**				**Ae=0,0 cm² sm=0 mm wk=0,00 mm**				**CA=QPR ε sm=0,00000**		
Ae=0,0 cm² sm=0 mm wk=0,00 mm																
SHELL: [01149-01431-01430] AA= PCA						**CA=FQR ε sm=0,00000**				**Ae=0,0 cm² sm=0 mm wk=0,00 mm**				**CA=QPR ε sm=0,00000**		
Ae=0,0 cm² sm=0 mm wk=0,00 mm																
SHELL: [01149-01430-01148] AA= PCA						**CA=FQR ε sm=0,00000**				**Ae=0,0 cm² sm=0 mm wk=0,00 mm**				**CA=QPR ε sm=0,00000**		
Ae=0,0 cm² sm=0 mm wk=0,00 mm																
SHELL: [00182-00183-01426] AA= PCA						**CA=FQR ε sm=0,00000**				**Ae=0,0 cm² sm=0 mm wk=0,00 mm**				**CA=QPR ε sm=0,00000**		
Ae=0,0 cm² sm=0 mm wk=0,00 mm																
SHELL: [01430-00179-01147] AA= PCA						**CA=FQR ε sm=0,00000**				**Ae=0,0 cm² sm=0 mm wk=0,00 mm**				**CA=QPR ε sm=0,00000**		
Ae=0,0 cm² sm=0 mm wk=0,00 mm																
SHELL: [00182-01426-01144] AA= PCA						**CA=FQR ε sm=0,00000**				**Ae=0,0 cm² sm=0 mm wk=0,00 mm**				**CA=QPR ε sm=0,00000**		
Ae=0,0 cm² sm=0 mm wk=0,00 mm																
SHELL: [01145-00182-01144] AA= PCA						**CA=FQR ε sm=0,00000**				**Ae=0,0 cm² sm=0 mm wk=0,00 mm**				**CA=QPR ε sm=0,00000**		
Ae=0,0 cm² sm=0 mm wk=0,00 mm																
SHELL: [01431-00178-00179] AA= PCA						**CA=FQR ε sm=0,00000**				**Ae=0,0 cm² sm=0 mm wk=0,00 mm**				**CA=QPR ε sm=0,00000**		
Ae=0,0 cm² sm=0 mm wk=0,00 mm																
SHELL: [00181-00182-01145] AA= PCA						**CA=FQR ε sm=0,00000**				**Ae=0,0 cm² sm=0 mm wk=0,00 mm**				**CA=QPR ε sm=0,00000**		
Ae=0,0 cm² sm=0 mm wk=0,00 mm																
SHELL: [01430-01431-00179] AA= PCA						**CA=FQR ε sm=0,00000**				**Ae=0,0 cm² sm=0 mm wk=0,00 mm**				**CA=QPR ε sm=0,00000**		
Ae=0,0 cm² sm=0 mm wk=0,00 mm																
SHELL: [01427-01428-01145] AA= PCA						**CA=FQR ε sm=0,00000**				**Ae=0,0 cm² sm=0 mm wk=0,00 mm**				**CA=QPR ε sm=0,00000**		
Ae=0,0 cm² sm=0 mm wk=0,00 mm																
SHELL: [01428-00181-01145] AA= PCA						**CA=FQR ε sm=0,00000**				**Ae=0,0 cm² sm=0 mm wk=0,00 mm**				**CA=QPR ε sm=0,00000**		
Ae=0,0 cm² sm=0 mm wk=0,00 mm																
SHELL: [01146-01427-01145] AA= PCA						**CA=FQR ε sm=0,00000**				**Ae=0,0 cm² sm=0 mm wk=0,00 mm**				**CA=QPR ε sm=0,00000**		
Ae=0,0 cm² sm=0 mm wk=0,00 mm																
SHELL: [01146-01428-01427] AA= PCA						**CA=FQR ε sm=0,00000**				**Ae=0,0 cm² sm=0 mm wk=0,00 mm**				**CA=QPR ε sm=0,00000**		
Ae=0,0 cm² sm=0 mm wk=0,00 mm																
SHELL: [01430-01147-01148] AA= PCA						**CA=FQR ε sm=0,00000**				**Ae=0,0 cm² sm=0 mm wk=0,00 mm**				**CA=QPR ε sm=0,00000**		
Ae=0,0 cm² sm=0 mm wk=0,00 mm																
SHELL: [00180-01428-01146] AA= PCA						**CA=FQR ε sm=0,00000**				**Ae=0,0 cm² sm=0 mm wk=0,00 mm**				**CA=QPR ε sm=0,00000**		
Ae=0,0 cm² sm=0 mm wk=0,00 mm																
SHELL: [00180-00181-01428] AA= PCA						**CA=FQR ε sm=0,00000**				**Ae=0,0 cm² sm=0 mm wk=0,00 mm**				**CA=QPR ε sm=0,00000**		
Ae=0,0 cm² sm=0 mm wk=0,00 mm																
SHELL: [00179-01429-01147] AA= PCA						**CA=FQR ε sm=0,00000**				**Ae=0,0 cm² sm=0 mm wk=0,00 mm**				**CA=QPR ε sm=0,00000**		
Ae=0,0 cm² sm=0 mm wk=0,00 mm																
SHELL: [01429-00180-01146] AA= PCA						**CA=FQR ε sm=0,00000**				**Ae=0,0 cm² sm=0 mm wk=0,00 mm**				**CA=QPR ε sm=0,00000**		
Ae=0,0 cm² sm=0 mm wk=0,00 mm																
SHELL: [01147-01429-01146] AA= PCA						**CA=FQR ε sm=0,00000**				**Ae=0,0 cm² sm=0 mm wk=0,00 mm**				**CA=QPR ε sm=0,00000**		
Ae=0,0 cm² sm=0 mm wk=0,00 mm																
SHELL: [00179-00180-01429] AA= PCA						**CA=FQR ε sm=0,00000**				**Ae=0,0 cm² sm=0 mm wk=0,00 mm**				**CA=QPR ε sm=0,00000**		
Ae=0,0 cm² sm=0 mm wk=0,00 mm																
P	00002	0,098	0,075	1,448	00004	0,026	-0,038	0,313	00027	0,245	-0,027	3,348	00071	0,067	0,028	0,942
S		0,418	-0,239	5,479		0,103	-0,178	1,214		0,079	0,050	1,147		0,038	-0,023	0,496
P	0017	0,046	-0,038	0,586	0017	0,018	-0,098	0,134	0017	0,029	-0,245	0,107	0017	0,079	-0,288	0,745

Pareti - Verifiche a pressoflessione retta allo stato limite di esercizio

D	Nodo	σ ct	σ cc	σ at	Nodo	σ ct	σ cc	σ at	Nodo	σ ct	σ cc	σ at	Nodo	σ ct	σ cc	σ at
		[N/mm²]	[N/mm²]	[N/mm²]		[N/mm²]	[N/mm²]	[N/mm²]		[N/mm²]	[N/mm²]	[N/mm²]		[N/mm²]	[N/mm²]	[N/mm²]
	5				6				7				8			
S		0,072	-0,145	0,820		0,006	-0,070	0,000		0,007	-0,057	0,035		0,055	-0,081	0,663
P	00179	0,094	-0,377	0,850	00180	0,112	-0,423	1,034	00181	0,101	-0,410	0,900	00182	0,147	-0,462	1,480
S		0,065	-0,094	0,786		0,090	-0,125	1,096		0,090	-0,120	1,092		0,078	-0,118	0,937
P	00183	0,148	-0,488	1,458	00184	0,128	-0,472	1,200	00185	0,096	-0,392	0,856	00186	0,060	-0,390	0,366
S		0,117	-0,135	1,454		0,118	-0,116	1,495		0,117	-0,096	1,505		0,082	-0,041	1,083
P	00187	0,000	-0,206	0,000	00188	0,200	0,151	2,941	01139	0,259	-0,599	2,860	01140	0,266	-0,715	2,818
S		0,087	0,010	1,211		0,406	-0,223	5,340		0,143	-0,235	1,689		0,103	-0,208	1,166
P	01141	0,360	-0,817	3,985	01142	0,282	-0,628	3,142	01143	0,240	-0,597	2,600	01144	0,203	-0,518	2,178
S		0,084	-0,210	0,908		0,082	-0,174	0,922		0,075	-0,157	0,846		0,044	-0,133	0,460
P	01145	0,211	-0,529	2,280	01146	0,179	-0,498	1,868	01147	0,169	-0,458	1,784	01148	0,162	-0,547	1,586
S		0,085	-0,145	0,995		0,055	-0,127	0,604		0,035	-0,121	0,332		0,039	-0,138	0,372
P	01149	0,120	-0,376	1,201	01150	0,173	-0,214	2,132	01417	0,091	-0,034	1,219	01418	0,067	-0,114	0,786
S		0,034	-0,096	0,349		0,057	-0,063	0,712		0,007	-0,054	0,031		0,015	-0,066	0,122
P	01419	0,107	-0,127	1,327	01420	0,118	-0,100	1,509	01421	0,215	-0,480	2,395	01422	0,102	-0,407	0,921
S		0,177	-0,031	2,404		0,133	-0,007	1,820		0,083	-0,090	1,036		0,076	-0,004	1,044
P	01423	0,195	-0,576	2,000	01424	0,230	-0,581	2,470	01425	0,174	-0,528	1,770	01426	0,192	-0,514	2,026
S		0,111	-0,151	1,350		0,055	-0,134	0,601		0,078	-0,118	0,935		0,077	-0,136	0,900
P	01427	0,177	-0,500	1,849	01428	0,139	-0,456	1,377	01429	0,137	-0,447	1,356	01430	0,139	-0,427	1,409
S		0,045	-0,126	0,467		0,058	-0,124	0,656		0,059	-0,120	0,669		0,052	-0,114	0,586
P	01431	0,080	-0,345	0,698	01432	0,055	-0,244	0,473								
S		0,060	-0,093	0,720		0,004	-0,050	0,002								

Parete P7-P8 AA= PCA CA=FQR ε sm=0,00000 Ae=0,0 cm² sm=0 mm wk=0,00 mm CA=QPR ε sm=0,00000 Ae=0,0 cm² sm=0 mm wk=0,00 mm

Piano di fondazione	ParetеP6-P7-P8	Parete P7-P8
SHELL: [01168-01445-00071] AA= PCA Ae=0,0 cm² sm=0 mm wk=0,00 mm	**CA=FQR ε sm=0,00000 Ae=0,0 cm² sm=0 mm wk=0,00 mm**	**CA=QPR ε sm=0,00000**
SHELL: [00189-00003-01443] AA= PCA Ae=0,0 cm² sm=0 mm wk=0,00 mm	**CA=FQR ε sm=0,00000 Ae=0,0 cm² sm=0 mm wk=0,00 mm**	**CA=QPR ε sm=0,00000**
SHELL: [00189-01442-00092] AA= PCA Ae=0,0 cm² sm=0 mm wk=0,00 mm	**CA=FQR ε sm=0,00000 Ae=0,0 cm² sm=0 mm wk=0,00 mm**	**CA=QPR ε sm=0,00000**
SHELL: [00189-01443-01442] AA= PCA Ae=0,0 cm² sm=0 mm wk=0,00 mm	**CA=FQR ε sm=0,00000 Ae=0,0 cm² sm=0 mm wk=0,00 mm**	**CA=QPR ε sm=0,00000**
SHELL: [01444-00175-01445] AA= PCA Ae=0,0 cm² sm=0 mm wk=0,00 mm	**CA=FQR ε sm=0,00000 Ae=0,0 cm² sm=0 mm wk=0,00 mm**	**CA=QPR ε sm=0,00000**
SHELL: [01445-00175-00071] AA= PCA Ae=0,0 cm² sm=0 mm wk=0,00 mm	**CA=FQR ε sm=0,00000 Ae=0,0 cm² sm=0 mm wk=0,00 mm**	**CA=QPR ε sm=0,00000**
SHELL: [01444-00004-00175] AA= PCA Ae=0,0 cm² sm=0 mm wk=0,00 mm	**CA=FQR ε sm=0,00000 Ae=0,0 cm² sm=0 mm wk=0,00 mm**	**CA=QPR ε sm=0,00000**
SHELL: [01446-01447-00200] AA= PCA Ae=0,0 cm² sm=0 mm wk=0,00 mm	**CA=FQR ε sm=0,00000 Ae=0,0 cm² sm=0 mm wk=0,00 mm**	**CA=QPR ε sm=0,00000**
SHELL: [00092-01442-01178] AA= PCA Ae=0,0 cm² sm=0 mm wk=0,00 mm	**CA=FQR ε sm=0,00000 Ae=0,0 cm² sm=0 mm wk=0,00 mm**	**CA=QPR ε sm=0,00000**
SHELL: [01168-01444-01445] AA= PCA Ae=0,0 cm² sm=0 mm wk=0,00 mm	**CA=FQR ε sm=0,00000 Ae=0,0 cm² sm=0 mm wk=0,00 mm**	**CA=QPR ε sm=0,00000**
SHELL: [00003-00190-01443] AA= PCA Ae=0,0 cm² sm=0 mm wk=0,00 mm	**CA=FQR ε sm=0,00000 Ae=0,0 cm² sm=0 mm wk=0,00 mm**	**CA=QPR ε sm=0,00000**
SHELL: [00200-00004-01444] AA= PCA Ae=0,0 cm² sm=0 mm wk=0,00 mm	**CA=FQR ε sm=0,00000 Ae=0,0 cm² sm=0 mm wk=0,00 mm**	**CA=QPR ε sm=0,00000**
SHELL: [00200-01444-01168] AA= PCA Ae=0,0 cm² sm=0 mm wk=0,00 mm	**CA=FQR ε sm=0,00000 Ae=0,0 cm² sm=0 mm wk=0,00 mm**	**CA=QPR ε sm=0,00000**
SHELL: [01446-00200-01168] AA= PCA Ae=0,0 cm² sm=0 mm wk=0,00 mm	**CA=FQR ε sm=0,00000 Ae=0,0 cm² sm=0 mm wk=0,00 mm**	**CA=QPR ε sm=0,00000**
SHELL: [01169-01447-01446] AA= PCA Ae=0,0 cm² sm=0 mm wk=0,00 mm	**CA=FQR ε sm=0,00000 Ae=0,0 cm² sm=0 mm wk=0,00 mm**	**CA=QPR ε sm=0,00000**
SHELL: [01448-00199-01169] AA= PCA Ae=0,0 cm² sm=0 mm wk=0,00 mm	**CA=FQR ε sm=0,00000 Ae=0,0 cm² sm=0 mm wk=0,00 mm**	**CA=QPR ε sm=0,00000**
SHELL: [01443-00190-01442] AA= PCA Ae=0,0 cm² sm=0 mm wk=0,00 mm	**CA=FQR ε sm=0,00000 Ae=0,0 cm² sm=0 mm wk=0,00 mm**	**CA=QPR ε sm=0,00000**
SHELL: [01169-01446-01168] AA= PCA Ae=0,0 cm² sm=0 mm wk=0,00 mm	**CA=FQR ε sm=0,00000 Ae=0,0 cm² sm=0 mm wk=0,00 mm**	**CA=QPR ε sm=0,00000**
SHELL: [01442-00190-01178] AA= PCA Ae=0,0 cm² sm=0 mm wk=0,00 mm	**CA=FQR ε sm=0,00000 Ae=0,0 cm² sm=0 mm wk=0,00 mm**	**CA=QPR ε sm=0,00000**
SHELL: [00199-00200-01447] AA= PCA Ae=0,0 cm² sm=0 mm wk=0,00 mm	**CA=FQR ε sm=0,00000 Ae=0,0 cm² sm=0 mm wk=0,00 mm**	**CA=QPR ε sm=0,00000**
SHELL: [00199-01447-01169] AA= PCA Ae=0,0 cm² sm=0 mm wk=0,00 mm	**CA=FQR ε sm=0,00000 Ae=0,0 cm² sm=0 mm wk=0,00 mm**	**CA=QPR ε sm=0,00000**
SHELL: [00198-00199-01448] AA= PCA	**CA=FQR ε sm=0,00000 Ae=0,0 cm² sm=0 mm wk=0,00 mm**	**CA=QPR ε sm=0,00000**

Pareti - Verifiche a pressoflessione retta allo stato limite di esercizio

D	Nodo	σ ct	σ cc	σ at	Nodo	σ ct	σ cc	σ at	Nodo	σ ct	σ cc	σ at	Nodo	σ ct	σ cc	σ at
		[N/mm²]	[N/mm²]	[N/mm²]		[N/mm²]	[N/mm²]	[N/mm²]		[N/mm²]	[N/mm²]	[N/mm²]		[N/mm²]	[N/mm²]	[N/mm²]
Ae=0,0 cm² sm=0 mm wk=0,00 mm																
SHELL: [01170-01448-01169] AA= PCA						**CA=FQR ε sm=0,00000**				**Ae=0,0 cm² sm=0 mm wk=0,00 mm**				**CA=QPR ε sm=0,00000**		
Ae=0,0 cm² sm=0 mm wk=0,00 mm																
SHELL: [00190-01456-01178] AA= PCA						**CA=FQR ε sm=0,00000**				**Ae=0,0 cm² sm=0 mm wk=0,00 mm**				**CA=QPR ε sm=0,00000**		
Ae=0,0 cm² sm=0 mm wk=0,00 mm																
SHELL: [00190-00191-01456] AA= PCA						**CA=FQR ε sm=0,00000**				**Ae=0,0 cm² sm=0 mm wk=0,00 mm**				**CA=QPR ε sm=0,00000**		
Ae=0,0 cm² sm=0 mm wk=0,00 mm																
SHELL: [01171-01448-01170] AA= PCA						**CA=FQR ε sm=0,00000**				**Ae=0,0 cm² sm=0 mm wk=0,00 mm**				**CA=QPR ε sm=0,00000**		
Ae=0,0 cm² sm=0 mm wk=0,00 mm																
SHELL: [01172-01450-01449] AA= PCA						**CA=FQR ε sm=0,00000**				**Ae=0,0 cm² sm=0 mm wk=0,00 mm**				**CA=QPR ε sm=0,00000**		
Ae=0,0 cm² sm=0 mm wk=0,00 mm																
SHELL: [01178-01455-01177] AA= PCA						**CA=FQR ε sm=0,00000**				**Ae=0,0 cm² sm=0 mm wk=0,00 mm**				**CA=QPR ε sm=0,00000**		
Ae=0,0 cm² sm=0 mm wk=0,00 mm																
SHELL: [01178-01456-01455] AA= PCA						**CA=FQR ε sm=0,00000**				**Ae=0,0 cm² sm=0 mm wk=0,00 mm**				**CA=QPR ε sm=0,00000**		
Ae=0,0 cm² sm=0 mm wk=0,00 mm																
SHELL: [00197-01448-01171] AA= PCA						**CA=FQR ε sm=0,00000**				**Ae=0,0 cm² sm=0 mm wk=0,00 mm**				**CA=QPR ε sm=0,00000**		
Ae=0,0 cm² sm=0 mm wk=0,00 mm																
SHELL: [00197-00198-01448] AA= PCA						**CA=FQR ε sm=0,00000**				**Ae=0,0 cm² sm=0 mm wk=0,00 mm**				**CA=QPR ε sm=0,00000**		
Ae=0,0 cm² sm=0 mm wk=0,00 mm																
SHELL: [01450-01171-01449] AA= PCA						**CA=FQR ε sm=0,00000**				**Ae=0,0 cm² sm=0 mm wk=0,00 mm**				**CA=QPR ε sm=0,00000**		
Ae=0,0 cm² sm=0 mm wk=0,00 mm																
SHELL: [01450-00197-01171] AA= PCA						**CA=FQR ε sm=0,00000**				**Ae=0,0 cm² sm=0 mm wk=0,00 mm**				**CA=QPR ε sm=0,00000**		
Ae=0,0 cm² sm=0 mm wk=0,00 mm																
SHELL: [01451-00196-01172] AA= PCA						**CA=FQR ε sm=0,00000**				**Ae=0,0 cm² sm=0 mm wk=0,00 mm**				**CA=QPR ε sm=0,00000**		
Ae=0,0 cm² sm=0 mm wk=0,00 mm																
SHELL: [01456-00191-01455] AA= PCA						**CA=FQR ε sm=0,00000**				**Ae=0,0 cm² sm=0 mm wk=0,00 mm**				**CA=QPR ε sm=0,00000**		
Ae=0,0 cm² sm=0 mm wk=0,00 mm																
SHELL: [01172-01449-01171] AA= PCA						**CA=FQR ε sm=0,00000**				**Ae=0,0 cm² sm=0 mm wk=0,00 mm**				**CA=QPR ε sm=0,00000**		
Ae=0,0 cm² sm=0 mm wk=0,00 mm																
SHELL: [00191-01454-01177] AA= PCA						**CA=FQR ε sm=0,00000**				**Ae=0,0 cm² sm=0 mm wk=0,00 mm**				**CA=QPR ε sm=0,00000**		
Ae=0,0 cm² sm=0 mm wk=0,00 mm																
SHELL: [00196-00197-01450] AA= PCA						**CA=FQR ε sm=0,00000**				**Ae=0,0 cm² sm=0 mm wk=0,00 mm**				**CA=QPR ε sm=0,00000**		
Ae=0,0 cm² sm=0 mm wk=0,00 mm																
SHELL: [00196-01450-01172] AA= PCA						**CA=FQR ε sm=0,00000**				**Ae=0,0 cm² sm=0 mm wk=0,00 mm**				**CA=QPR ε sm=0,00000**		
Ae=0,0 cm² sm=0 mm wk=0,00 mm																
SHELL: [00195-00196-01451] AA= PCA						**CA=FQR ε sm=0,00000**				**Ae=0,0 cm² sm=0 mm wk=0,00 mm**				**CA=QPR ε sm=0,00000**		
Ae=0,0 cm² sm=0 mm wk=0,00 mm																
SHELL: [01173-01451-01172] AA= PCA						**CA=FQR ε sm=0,00000**				**Ae=0,0 cm² sm=0 mm wk=0,00 mm**				**CA=QPR ε sm=0,00000**		
Ae=0,0 cm² sm=0 mm wk=0,00 mm																
SHELL: [00191-00192-01454] AA= PCA						**CA=FQR ε sm=0,00000**				**Ae=0,0 cm² sm=0 mm wk=0,00 mm**				**CA=QPR ε sm=0,00000**		
Ae=0,0 cm² sm=0 mm wk=0,00 mm																
SHELL: [01455-00191-01177] AA= PCA						**CA=FQR ε sm=0,00000**				**Ae=0,0 cm² sm=0 mm wk=0,00 mm**				**CA=QPR ε sm=0,00000**		
Ae=0,0 cm² sm=0 mm wk=0,00 mm																
SHELL: [01177-01454-01176] AA= PCA						**CA=FQR ε sm=0,00000**				**Ae=0,0 cm² sm=0 mm wk=0,00 mm**				**CA=QPR ε sm=0,00000**		
Ae=0,0 cm² sm=0 mm wk=0,00 mm																
SHELL: [01454-00193-01175] AA= PCA						**CA=FQR ε sm=0,00000**				**Ae=0,0 cm² sm=0 mm wk=0,00 mm**				**CA=QPR ε sm=0,00000**		
Ae=0,0 cm² sm=0 mm wk=0,00 mm																
SHELL: [01174-01451-01173] AA= PCA						**CA=FQR ε sm=0,00000**				**Ae=0,0 cm² sm=0 mm wk=0,00 mm**				**CA=QPR ε sm=0,00000**		
Ae=0,0 cm² sm=0 mm wk=0,00 mm																
SHELL: [01176-01454-01175] AA= PCA						**CA=FQR ε sm=0,00000**				**Ae=0,0 cm² sm=0 mm wk=0,00 mm**				**CA=QPR ε sm=0,00000**		
Ae=0,0 cm² sm=0 mm wk=0,00 mm																
SHELL: [00194-01451-01174] AA= PCA						**CA=FQR ε sm=0,00000**				**Ae=0,0 cm² sm=0 mm wk=0,00 mm**				**CA=QPR ε sm=0,00000**		
Ae=0,0 cm² sm=0 mm wk=0,00 mm																
SHELL: [00194-00195-01451] AA= PCA						**CA=FQR ε sm=0,00000**				**Ae=0,0 cm² sm=0 mm wk=0,00 mm**				**CA=QPR ε sm=0,00000**		
Ae=0,0 cm² sm=0 mm wk=0,00 mm																
SHELL: [01175-01453-01452] AA= PCA						**CA=FQR ε sm=0,00000**				**Ae=0,0 cm² sm=0 mm wk=0,00 mm**				**CA=QPR ε sm=0,00000**		
Ae=0,0 cm² sm=0 mm wk=0,00 mm																
SHELL: [01175-01452-01174] AA= PCA						**CA=FQR ε sm=0,00000**				**Ae=0,0 cm² sm=0 mm wk=0,00 mm**				**CA=QPR ε sm=0,00000**		
Ae=0,0 cm² sm=0 mm wk=0,00 mm																
SHELL: [01452-01453-00194] AA= PCA						**CA=FQR ε sm=0,00000**				**Ae=0,0 cm² sm=0 mm wk=0,00 mm**				**CA=QPR ε sm=0,00000**		
Ae=0,0 cm² sm=0 mm wk=0,00 mm																
SHELL: [01452-00194-01174] AA= PCA						**CA=FQR ε sm=0,00000**				**Ae=0,0 cm² sm=0 mm wk=0,00 mm**				**CA=QPR ε sm=0,00000**		
Ae=0,0 cm² sm=0 mm wk=0,00 mm																
SHELL: [00192-00193-01454] AA= PCA						**CA=FQR ε sm=0,00000**				**Ae=0,0 cm² sm=0 mm wk=0,00 mm**				**CA=QPR ε sm=0,00000**		
Ae=0,0 cm² sm=0 mm wk=0,00 mm																
SHELL: [00193-01453-01175] AA= PCA						**CA=FQR ε sm=0,00000**				**Ae=0,0 cm² sm=0 mm wk=0,00 mm**				**CA=QPR ε sm=0,00000**		
Ae=0,0 cm² sm=0 mm wk=0,00 mm																
SHELL: [00193-00194-01453] AA= PCA						**CA=FQR ε sm=0,00000**				**Ae=0,0 cm² sm=0 mm wk=0,00 mm**				**CA=QPR ε sm=0,00000**		
Ae=0,0 cm² sm=0 mm wk=0,00 mm																
P	00003	0,022	-0,179	0,095	00004	0,015	-0,077	0,120	00071	0,036	0,021	0,510	00092	0,006	-0,147	0,000
S		0,130	-0,362	1,356		0,071	-0,170	0,778		0,054	-0,004	0,744		0,000	-0,167	0,000
P	00175	0,044	-0,039	0,564	00189	0,000	-0,322	0,000	00190	0,036	-0,025	0,463	00191	0,040	-0,205	0,312
S		0,066	-0,121	0,762		0,019	-0,436	0,000		0,000	-0,087	0,000		0,000	-0,069	0,000
P	00192	0,029	-0,240	0,123	00193	0,094	-0,309	0,933	00194	0,100	-0,362	0,953	00195	0,072	-0,304	0,623
S		0,025	-0,098	0,233		0,061	-0,101	0,723		0,070	-0,110	0,835		0,062	-0,108	0,731

Pareti - Verifiche a pressoflessione retta allo stato limite di esercizio

D	Nodo	σ ct	σ cc	σ at	Nodo	σ ct	σ cc	σ at	Nodo	σ ct	σ cc	σ at	Nodo	σ ct	σ cc	σ at
		[N/mm²]	[N/mm²]	[N/mm²]		[N/mm²]	[N/mm²]	[N/mm²]		[N/mm²]	[N/mm²]	[N/mm²]		[N/mm²]	[N/mm²]	[N/mm²]
P	00196	0,111	-0,346	1,118	00197	0,069	-0,336	0,547	00198	0,057	-0,237	0,506	00199	0,046	-0,211	0,383
S		0,073	-0,106	0,874		0,059	-0,114	0,680		0,037	-0,079	0,418		0,003	-0,044	0,000
P	00200	0,039	-0,102	0,420	01168	0,150	-0,163	1,877	01169	0,136	-0,330	1,488	01170	0,166	-0,412	1,800
S		0,013	-0,045	0,131		0,056	-0,073	0,691		0,050	-0,097	0,574		0,030	-0,114	0,281
P	01171	0,161	-0,471	1,660	01172	0,179	-0,434	1,955	01173	0,208	-0,522	2,238	01174	0,181	-0,479	1,929
S		0,063	-0,124	0,724		0,041	-0,122	0,426		0,056	-0,127	0,620		0,054	-0,124	0,601
P	01175	0,180	-0,414	1,985	01176	0,185	-0,458	2,006	01177	0,176	-0,335	2,033	01178	0,320	-0,175	4,204
S		0,041	-0,117	0,432		0,051	-0,110	0,572		0,050	-0,085	0,591		0,078	-0,099	0,963
P	01442	0,056	-0,046	0,713	01443	0,000	-0,149	0,000	01444	0,077	-0,062	0,987	01445	0,040	-0,084	0,449
S		0,000	-0,173	0,000		0,000	-0,218	0,000		0,025	-0,072	0,259		0,000	-0,061	0,000
P	01446	0,095	-0,217	1,045	01447	0,067	-0,193	0,689	01448	0,085	-0,358	0,743	01449	0,156	-0,419	1,646
S		0,012	-0,056	0,095		0,000	-0,042	0,000		0,040	-0,090	0,444		0,034	-0,095	0,360
P	01450	0,117	-0,378	1,155	01451	0,149	-0,404	1,575	01452	0,149	-0,424	1,552	01453	0,129	-0,353	1,358
S		0,052	-0,079	0,625		0,062	-0,119	0,712		0,046	-0,117	0,492		0,039	-0,107	0,406
P	01454	0,123	-0,322	1,313	01455	0,125	-0,278	1,392	01456	0,102	-0,115	1,266				
S		0,044	-0,099	0,492		0,009	-0,076	0,026		0,000	-0,080	0,000				

Parete P9-P10 AA= PCA CA=FQR ε sm=0,00000 Ae=0,0 cm² sm=0 mm wk=0,00 mm CA=QPR ε sm=0,00000 Ae=0,0 cm² sm=0 mm wk=0,00 mm

Piano di fondazone	PareteP9-P10-P11	Parete P9-P10
SHELL: [00113-01316-00068] AA= PCA	CA=FQR ε sm=0,00000 Ae=0,0 cm² sm=0 mm wk=0,00 mm	CA=QPR ε sm=0,00000
Ae=0,0 cm² sm=0 mm wk=0,00 mm		
SHELL: [00113-00011-01317] AA= PCA	CA=FQR ε sm=0,00000 Ae=0,0 cm² sm=0 mm wk=0,00 mm	CA=QPR ε sm=0,00000
Ae=0,0 cm² sm=0 mm wk=0,00 mm		
SHELL: [01250-01318-01319] AA= PCA	CA=FQR ε sm=0,00000 Ae=0,0 cm² sm=0 mm wk=0,00 mm	CA=QPR ε sm=0,00000
Ae=0,0 cm² sm=0 mm wk=0,00 mm		
SHELL: [00113-01317-01316] AA= PCA	CA=FQR ε sm=0,00000 Ae=0,0 cm² sm=0 mm wk=0,00 mm	CA=QPR ε sm=0,00000
Ae=0,0 cm² sm=0 mm wk=0,00 mm		
SHELL: [01319-00125-00067] AA= PCA	CA=FQR ε sm=0,00000 Ae=0,0 cm² sm=0 mm wk=0,00 mm	CA=QPR ε sm=0,00000
Ae=0,0 cm² sm=0 mm wk=0,00 mm		
SHELL: [01318-00125-01319] AA= PCA	CA=FQR ε sm=0,00000 Ae=0,0 cm² sm=0 mm wk=0,00 mm	CA=QPR ε sm=0,00000
Ae=0,0 cm² sm=0 mm wk=0,00 mm		
SHELL: [01318-00009-00125] AA= PCA	CA=FQR ε sm=0,00000 Ae=0,0 cm² sm=0 mm wk=0,00 mm	CA=QPR ε sm=0,00000
Ae=0,0 cm² sm=0 mm wk=0,00 mm		
SHELL: [01320-01321-00124] AA= PCA	CA=FQR ε sm=0,00000 Ae=0,0 cm² sm=0 mm wk=0,00 mm	CA=QPR ε sm=0,00000
Ae=0,0 cm² sm=0 mm wk=0,00 mm		
SHELL: [00011-00114-01317] AA= PCA	CA=FQR ε sm=0,00000 Ae=0,0 cm² sm=0 mm wk=0,00 mm	CA=QPR ε sm=0,00000
Ae=0,0 cm² sm=0 mm wk=0,00 mm		
SHELL: [01250-01319-00067] AA= PCA	CA=FQR ε sm=0,00000 Ae=0,0 cm² sm=0 mm wk=0,00 mm	CA=QPR ε sm=0,00000
Ae=0,0 cm² sm=0 mm wk=0,00 mm		
SHELL: [01317-00114-01240] AA= PCA	CA=FQR ε sm=0,00000 Ae=0,0 cm² sm=0 mm wk=0,00 mm	CA=QPR ε sm=0,00000
Ae=0,0 cm² sm=0 mm wk=0,00 mm		
SHELL: [00124-00009-01318] AA= PCA	CA=FQR ε sm=0,00000 Ae=0,0 cm² sm=0 mm wk=0,00 mm	CA=QPR ε sm=0,00000
Ae=0,0 cm² sm=0 mm wk=0,00 mm		
SHELL: [00124-01318-01250] AA= PCA	CA=FQR ε sm=0,00000 Ae=0,0 cm² sm=0 mm wk=0,00 mm	CA=QPR ε sm=0,00000
Ae=0,0 cm² sm=0 mm wk=0,00 mm		
SHELL: [01320-00124-01250] AA= PCA	CA=FQR ε sm=0,00000 Ae=0,0 cm² sm=0 mm wk=0,00 mm	CA=QPR ε sm=0,00000
Ae=0,0 cm² sm=0 mm wk=0,00 mm		
SHELL: [01249-01320-01250] AA= PCA	CA=FQR ε sm=0,00000 Ae=0,0 cm² sm=0 mm wk=0,00 mm	CA=QPR ε sm=0,00000
Ae=0,0 cm² sm=0 mm wk=0,00 mm		
SHELL: [00123-01320-01249] AA= PCA	CA=FQR ε sm=0,00000 Ae=0,0 cm² sm=0 mm wk=0,00 mm	CA=QPR ε sm=0,00000
Ae=0,0 cm² sm=0 mm wk=0,00 mm		
SHELL: [01317-01240-01316] AA= PCA	CA=FQR ε sm=0,00000 Ae=0,0 cm² sm=0 mm wk=0,00 mm	CA=QPR ε sm=0,00000
Ae=0,0 cm² sm=0 mm wk=0,00 mm		
SHELL: [00068-01316-01240] AA= PCA	CA=FQR ε sm=0,00000 Ae=0,0 cm² sm=0 mm wk=0,00 mm	CA=QPR ε sm=0,00000
Ae=0,0 cm² sm=0 mm wk=0,00 mm		
SHELL: [00123-00124-01321] AA= PCA	CA=FQR ε sm=0,00000 Ae=0,0 cm² sm=0 mm wk=0,00 mm	CA=QPR ε sm=0,00000
Ae=0,0 cm² sm=0 mm wk=0,00 mm		
SHELL: [00123-01321-01320] AA= PCA	CA=FQR ε sm=0,00000 Ae=0,0 cm² sm=0 mm wk=0,00 mm	CA=QPR ε sm=0,00000
Ae=0,0 cm² sm=0 mm wk=0,00 mm		
SHELL: [01322-00122-00123] AA= PCA	CA=FQR ε sm=0,00000 Ae=0,0 cm² sm=0 mm wk=0,00 mm	CA=QPR ε sm=0,00000
Ae=0,0 cm² sm=0 mm wk=0,00 mm		
SHELL: [00114-00115-01330] AA= PCA	CA=FQR ε sm=0,00000 Ae=0,0 cm² sm=0 mm wk=0,00 mm	CA=QPR ε sm=0,00000
Ae=0,0 cm² sm=0 mm wk=0,00 mm		
SHELL: [00114-01330-01240] AA= PCA	CA=FQR ε sm=0,00000 Ae=0,0 cm² sm=0 mm wk=0,00 mm	CA=QPR ε sm=0,00000
Ae=0,0 cm² sm=0 mm wk=0,00 mm		
SHELL: [01322-01249-01248] AA= PCA	CA=FQR ε sm=0,00000 Ae=0,0 cm² sm=0 mm wk=0,00 mm	CA=QPR ε sm=0,00000
Ae=0,0 cm² sm=0 mm wk=0,00 mm		
SHELL: [01322-00123-01249] AA= PCA	CA=FQR ε sm=0,00000 Ae=0,0 cm² sm=0 mm wk=0,00 mm	CA=QPR ε sm=0,00000
Ae=0,0 cm² sm=0 mm wk=0,00 mm		
SHELL: [01323-01324-00121] AA= PCA	CA=FQR ε sm=0,00000 Ae=0,0 cm² sm=0 mm wk=0,00 mm	CA=QPR ε sm=0,00000

Pareti - Verifiche a pressoflessione retta allo stato limite di esercizio

D	Nodo	σ ct	σ cc	σ at	Nodo	σ ct	σ cc	σ at	Nodo	σ ct	σ cc	σ at	Nodo	σ ct	σ cc	σ at
		[N/mm²]	[N/mm²]	[N/mm²]		[N/mm²]	[N/mm²]	[N/mm²]		[N/mm²]	[N/mm²]	[N/mm²]		[N/mm²]	[N/mm²]	[N/mm²]
Ae=0,0 cm² sm=0 mm wk=0,00 mm																
SHELL: [01329-01330-01241] AA= PCA						**CA=FQR ε sm=0,00000**			**Ae=0,0 cm² sm=0 mm wk=0,00 mm**					**CA=QPR ε sm=0,00000**		
Ae=0,0 cm² sm=0 mm wk=0,00 mm																
SHELL: [01247-01322-01248] AA= PCA						**CA=FQR ε sm=0,00000**			**Ae=0,0 cm² sm=0 mm wk=0,00 mm**					**CA=QPR ε sm=0,00000**		
Ae=0,0 cm² sm=0 mm wk=0,00 mm																
SHELL: [00121-00122-01322] AA= PCA						**CA=FQR ε sm=0,00000**			**Ae=0,0 cm² sm=0 mm wk=0,00 mm**					**CA=QPR ε sm=0,00000**		
Ae=0,0 cm² sm=0 mm wk=0,00 mm																
SHELL: [00121-01322-01247] AA= PCA						**CA=FQR ε sm=0,00000**			**Ae=0,0 cm² sm=0 mm wk=0,00 mm**					**CA=QPR ε sm=0,00000**		
Ae=0,0 cm² sm=0 mm wk=0,00 mm																
SHELL: [01330-00115-01241] AA= PCA						**CA=FQR ε sm=0,00000**			**Ae=0,0 cm² sm=0 mm wk=0,00 mm**					**CA=QPR ε sm=0,00000**		
Ae=0,0 cm² sm=0 mm wk=0,00 mm																
SHELL: [01323-00121-01247] AA= PCA						**CA=FQR ε sm=0,00000**			**Ae=0,0 cm² sm=0 mm wk=0,00 mm**					**CA=QPR ε sm=0,00000**		
Ae=0,0 cm² sm=0 mm wk=0,00 mm																
SHELL: [01246-01324-01323] AA= PCA						**CA=FQR ε sm=0,00000**			**Ae=0,0 cm² sm=0 mm wk=0,00 mm**					**CA=QPR ε sm=0,00000**		
Ae=0,0 cm² sm=0 mm wk=0,00 mm																
SHELL: [00120-01324-01246] AA= PCA						**CA=FQR ε sm=0,00000**			**Ae=0,0 cm² sm=0 mm wk=0,00 mm**					**CA=QPR ε sm=0,00000**		
Ae=0,0 cm² sm=0 mm wk=0,00 mm																
SHELL: [01240-01329-01241] AA= PCA						**CA=FQR ε sm=0,00000**			**Ae=0,0 cm² sm=0 mm wk=0,00 mm**					**CA=QPR ε sm=0,00000**		
Ae=0,0 cm² sm=0 mm wk=0,00 mm																
SHELL: [01246-01323-01247] AA= PCA						**CA=FQR ε sm=0,00000**			**Ae=0,0 cm² sm=0 mm wk=0,00 mm**					**CA=QPR ε sm=0,00000**		
Ae=0,0 cm² sm=0 mm wk=0,00 mm																
SHELL: [01240-01330-01329] AA= PCA						**CA=FQR ε sm=0,00000**			**Ae=0,0 cm² sm=0 mm wk=0,00 mm**					**CA=QPR ε sm=0,00000**		
Ae=0,0 cm² sm=0 mm wk=0,00 mm																
SHELL: [00120-00121-01324] AA= PCA						**CA=FQR ε sm=0,00000**			**Ae=0,0 cm² sm=0 mm wk=0,00 mm**					**CA=QPR ε sm=0,00000**		
Ae=0,0 cm² sm=0 mm wk=0,00 mm																
SHELL: [00115-00116-01328] AA= PCA						**CA=FQR ε sm=0,00000**			**Ae=0,0 cm² sm=0 mm wk=0,00 mm**					**CA=QPR ε sm=0,00000**		
Ae=0,0 cm² sm=0 mm wk=0,00 mm																
SHELL: [00115-01328-01241] AA= PCA						**CA=FQR ε sm=0,00000**			**Ae=0,0 cm² sm=0 mm wk=0,00 mm**					**CA=QPR ε sm=0,00000**		
Ae=0,0 cm² sm=0 mm wk=0,00 mm																
SHELL: [01241-01328-01242] AA= PCA						**CA=FQR ε sm=0,00000**			**Ae=0,0 cm² sm=0 mm wk=0,00 mm**					**CA=QPR ε sm=0,00000**		
Ae=0,0 cm² sm=0 mm wk=0,00 mm																
SHELL: [01325-00119-00120] AA= PCA						**CA=FQR ε sm=0,00000**			**Ae=0,0 cm² sm=0 mm wk=0,00 mm**					**CA=QPR ε sm=0,00000**		
Ae=0,0 cm² sm=0 mm wk=0,00 mm																
SHELL: [01325-00120-01246] AA= PCA						**CA=FQR ε sm=0,00000**			**Ae=0,0 cm² sm=0 mm wk=0,00 mm**					**CA=QPR ε sm=0,00000**		
Ae=0,0 cm² sm=0 mm wk=0,00 mm																
SHELL: [01325-01246-01245] AA= PCA						**CA=FQR ε sm=0,00000**			**Ae=0,0 cm² sm=0 mm wk=0,00 mm**					**CA=QPR ε sm=0,00000**		
Ae=0,0 cm² sm=0 mm wk=0,00 mm																
SHELL: [01244-01325-01245] AA= PCA						**CA=FQR ε sm=0,00000**			**Ae=0,0 cm² sm=0 mm wk=0,00 mm**					**CA=QPR ε sm=0,00000**		
Ae=0,0 cm² sm=0 mm wk=0,00 mm																
SHELL: [01328-01243-01242] AA= PCA						**CA=FQR ε sm=0,00000**			**Ae=0,0 cm² sm=0 mm wk=0,00 mm**					**CA=QPR ε sm=0,00000**		
Ae=0,0 cm² sm=0 mm wk=0,00 mm																
SHELL: [00118-01325-01244] AA= PCA						**CA=FQR ε sm=0,00000**			**Ae=0,0 cm² sm=0 mm wk=0,00 mm**					**CA=QPR ε sm=0,00000**		
Ae=0,0 cm² sm=0 mm wk=0,00 mm																
SHELL: [00118-00119-01325] AA= PCA						**CA=FQR ε sm=0,00000**			**Ae=0,0 cm² sm=0 mm wk=0,00 mm**					**CA=QPR ε sm=0,00000**		
Ae=0,0 cm² sm=0 mm wk=0,00 mm																
SHELL: [01328-00117-01243] AA= PCA						**CA=FQR ε sm=0,00000**			**Ae=0,0 cm² sm=0 mm wk=0,00 mm**					**CA=QPR ε sm=0,00000**		
Ae=0,0 cm² sm=0 mm wk=0,00 mm																
SHELL: [01243-01327-01326] AA= PCA						**CA=FQR ε sm=0,00000**			**Ae=0,0 cm² sm=0 mm wk=0,00 mm**					**CA=QPR ε sm=0,00000**		
Ae=0,0 cm² sm=0 mm wk=0,00 mm																
SHELL: [01243-01326-01244] AA= PCA						**CA=FQR ε sm=0,00000**			**Ae=0,0 cm² sm=0 mm wk=0,00 mm**					**CA=QPR ε sm=0,00000**		
Ae=0,0 cm² sm=0 mm wk=0,00 mm																
SHELL: [01326-01327-00118] AA= PCA						**CA=FQR ε sm=0,00000**			**Ae=0,0 cm² sm=0 mm wk=0,00 mm**					**CA=QPR ε sm=0,00000**		
Ae=0,0 cm² sm=0 mm wk=0,00 mm																
SHELL: [01326-00118-01244] AA= PCA						**CA=FQR ε sm=0,00000**			**Ae=0,0 cm² sm=0 mm wk=0,00 mm**					**CA=QPR ε sm=0,00000**		
Ae=0,0 cm² sm=0 mm wk=0,00 mm																
SHELL: [01328-00116-00117] AA= PCA						**CA=FQR ε sm=0,00000**			**Ae=0,0 cm² sm=0 mm wk=0,00 mm**					**CA=QPR ε sm=0,00000**		
Ae=0,0 cm² sm=0 mm wk=0,00 mm																
SHELL: [00117-01327-01243] AA= PCA						**CA=FQR ε sm=0,00000**			**Ae=0,0 cm² sm=0 mm wk=0,00 mm**					**CA=QPR ε sm=0,00000**		
Ae=0,0 cm² sm=0 mm wk=0,00 mm																
SHELL: [00117-00118-01327] AA= PCA						**CA=FQR ε sm=0,00000**			**Ae=0,0 cm² sm=0 mm wk=0,00 mm**					**CA=QPR ε sm=0,00000**		
Ae=0,0 cm² sm=0 mm wk=0,00 mm																
P	00009	0,051	-0,162	0,515	00011	0,014	-0,074	0,111	00067	0,068	-0,186	0,720	00068	0,038	0,005	0,525
S		0,131	-0,370	1,370		0,074	-0,172	0,812		0,000	-0,156	0,000		0,053	-0,002	0,734
P	00113	0,040	-0,039	0,507	00114	0,032	-0,095	0,334	00115	0,039	-0,217	0,283	00116	0,057	-0,235	0,510
S		0,069	-0,129	0,791		0,000	-0,059	0,000		0,000	-0,040	0,000		0,039	-0,083	0,445
P	00117	0,079	-0,332	0,688	00118	0,108	-0,357	1,062	00119	0,072	-0,304	0,627	00120	0,099	-0,356	0,941
S		0,062	-0,099	0,744		0,063	-0,118	0,723		0,062	-0,108	0,729		0,059	-0,118	0,673
P	00121	0,088	-0,323	0,828	00122	0,029	-0,241	0,125	00123	0,046	-0,205	0,387	00124	0,023	-0,044	0,260
S		0,045	-0,112	0,487		0,025	-0,095	0,227		0,000	-0,081	0,000		0,000	-0,108	0,000
P	00125	0,000	-0,342	0,000	01240	0,157	-0,177	1,948	01241	0,119	-0,310	1,269	01242	0,164	-0,486	1,677
S		0,048	-0,419	0,162		0,054	-0,072	0,660		0,030	-0,090	0,303		0,040	-0,123	0,406
P	01243	0,146	-0,444	1,477	01244	0,203	-0,465	2,244	01245	0,207	-0,515	2,236	01246	0,172	-0,441	1,841

Pareti - Verifiche a pressoflessione retta allo stato limite di esercizio

D	Nodo	σ ct	σ cc	σ at	Nodo	σ ct	σ cc	σ at	Nodo	σ ct	σ cc	σ at	Nodo	σ ct	σ cc	σ at
		[N/mm²]	[N/mm²]	[N/mm²]		[N/mm²]	[N/mm²]	[N/mm²]		[N/mm²]	[N/mm²]	[N/mm²]		[N/mm²]	[N/mm²]	[N/mm²]
S		0,040	-0,116	0,420		0,062	-0,120	0,714		0,055	-0,126	0,602		0,049	-0,114	0,543
P	01247	0,194	-0,438	2,148	01248	0,198	-0,399	2,259	01249	0,186	-0,353	2,138	01250	0,349	-0,152	4,637
S		0,063	-0,114	0,733		0,045	-0,104	0,501		0,063	-0,085	0,772		0,135	-0,087	1,758
P	01316	0,042	-0,088	0,481	01317	0,083	-0,057	1,083	01318	0,000	-0,189	0,000	01319	0,083	-0,001	1,138
S		0,000	-0,067	0,000		0,023	-0,076	0,223		0,000	-0,269	0,000		0,000	-0,172	0,000
P	01320	0,153	-0,236	1,833	01321	0,082	-0,152	0,950	01322	0,117	-0,332	1,215	01323	0,163	-0,398	1,770
S		0,016	-0,090	0,109		0,000	-0,094	0,000		0,037	-0,096	0,401		0,057	-0,110	0,651
P	01324	0,115	-0,375	1,143	01325	0,148	-0,404	1,554	01326	0,164	-0,413	1,765	01327	0,109	-0,377	1,046
S		0,052	-0,092	0,603		0,061	-0,118	0,705		0,052	-0,112	0,581		0,053	-0,095	0,611
P	01328	0,093	-0,345	0,868	01329	0,105	-0,227	1,170	01330	0,062	-0,179	0,638				
S		0,050	-0,096	0,577		0,017	-0,040	0,191		0,019	-0,009	0,259				

Parete P10-P11 AA= PCA CA=FQR ε sm=0,00000 Ae=0,0 cm² sm=0 mm wk=0,00 mm CA=QPR ε sm=0,00000 Ae=0,0 cm² sm=0 mm wk=0,00 mm

Piano di fondazione | **ParetеP9-P10-P11** | **Parete P10-P11**

SHELL: [00100-00010-01301] AA= PCA CA=FQR ε sm=0,00000 Ae=0,0 cm² sm=0 mm wk=0,00 mm CA=QPR ε sm=0,00000 Ae=0,0 cm² sm=0 mm wk=0,00 mm

SHELL: [00100-01300-00025] AA= PCA CA=FQR ε sm=0,00000 Ae=0,0 cm² sm=0 mm wk=0,00 mm CA=QPR ε sm=0,00000 Ae=0,0 cm² sm=0 mm wk=0,00 mm

SHELL: [01228-01302-01303] AA= PCA CA=FQR ε sm=0,00000 Ae=0,0 cm² sm=0 mm wk=0,00 mm CA=QPR ε sm=0,00000 Ae=0,0 cm² sm=0 mm wk=0,00 mm

SHELL: [00100-01301-01300] AA= PCA CA=FQR ε sm=0,00000 Ae=0,0 cm² sm=0 mm wk=0,00 mm CA=QPR ε sm=0,00000 Ae=0,0 cm² sm=0 mm wk=0,00 mm

SHELL: [01303-00113-00068] AA= PCA CA=FQR ε sm=0,00000 Ae=0,0 cm² sm=0 mm wk=0,00 mm CA=QPR ε sm=0,00000 Ae=0,0 cm² sm=0 mm wk=0,00 mm

SHELL: [01302-00113-01303] AA= PCA CA=FQR ε sm=0,00000 Ae=0,0 cm² sm=0 mm wk=0,00 mm CA=QPR ε sm=0,00000 Ae=0,0 cm² sm=0 mm wk=0,00 mm

SHELL: [01302-00011-00113] AA= PCA CA=FQR ε sm=0,00000 Ae=0,0 cm² sm=0 mm wk=0,00 mm CA=QPR ε sm=0,00000 Ae=0,0 cm² sm=0 mm wk=0,00 mm

SHELL: [01304-01305-01228] AA= PCA CA=FQR ε sm=0,00000 Ae=0,0 cm² sm=0 mm wk=0,00 mm CA=QPR ε sm=0,00000 Ae=0,0 cm² sm=0 mm wk=0,00 mm

SHELL: [00025-01300-01239] AA= PCA CA=FQR ε sm=0,00000 Ae=0,0 cm² sm=0 mm wk=0,00 mm CA=QPR ε sm=0,00000 Ae=0,0 cm² sm=0 mm wk=0,00 mm

SHELL: [01228-01303-00068] AA= PCA CA=FQR ε sm=0,00000 Ae=0,0 cm² sm=0 mm wk=0,00 mm CA=QPR ε sm=0,00000 Ae=0,0 cm² sm=0 mm wk=0,00 mm

SHELL: [01301-00101-01315] AA= PCA CA=FQR ε sm=0,00000 Ae=0,0 cm² sm=0 mm wk=0,00 mm CA=QPR ε sm=0,00000 Ae=0,0 cm² sm=0 mm wk=0,00 mm

SHELL: [00112-00011-01302] AA= PCA CA=FQR ε sm=0,00000 Ae=0,0 cm² sm=0 mm wk=0,00 mm CA=QPR ε sm=0,00000 Ae=0,0 cm² sm=0 mm wk=0,00 mm

SHELL: [00112-01302-01228] AA= PCA CA=FQR ε sm=0,00000 Ae=0,0 cm² sm=0 mm wk=0,00 mm CA=QPR ε sm=0,00000 Ae=0,0 cm² sm=0 mm wk=0,00 mm

SHELL: [01305-00112-01228] AA= PCA CA=FQR ε sm=0,00000 Ae=0,0 cm² sm=0 mm wk=0,00 mm CA=QPR ε sm=0,00000 Ae=0,0 cm² sm=0 mm wk=0,00 mm

SHELL: [01229-01304-01228] AA= PCA CA=FQR ε sm=0,00000 Ae=0,0 cm² sm=0 mm wk=0,00 mm CA=QPR ε sm=0,00000 Ae=0,0 cm² sm=0 mm wk=0,00 mm

SHELL: [01306-00111-01229] AA= PCA CA=FQR ε sm=0,00000 Ae=0,0 cm² sm=0 mm wk=0,00 mm CA=QPR ε sm=0,00000 Ae=0,0 cm² sm=0 mm wk=0,00 mm

SHELL: [00010-00101-01301] AA= PCA CA=FQR ε sm=0,00000 Ae=0,0 cm² sm=0 mm wk=0,00 mm CA=QPR ε sm=0,00000 Ae=0,0 cm² sm=0 mm wk=0,00 mm

SHELL: [01229-01305-01304] AA= PCA CA=FQR ε sm=0,00000 Ae=0,0 cm² sm=0 mm wk=0,00 mm CA=QPR ε sm=0,00000 Ae=0,0 cm² sm=0 mm wk=0,00 mm

SHELL: [01300-01315-01239] AA= PCA CA=FQR ε sm=0,00000 Ae=0,0 cm² sm=0 mm wk=0,00 mm CA=QPR ε sm=0,00000 Ae=0,0 cm² sm=0 mm wk=0,00 mm

SHELL: [00111-00112-01305] AA= PCA CA=FQR ε sm=0,00000 Ae=0,0 cm² sm=0 mm wk=0,00 mm CA=QPR ε sm=0,00000 Ae=0,0 cm² sm=0 mm wk=0,00 mm

SHELL: [00111-01305-01229] AA= PCA CA=FQR ε sm=0,00000 Ae=0,0 cm² sm=0 mm wk=0,00 mm CA=QPR ε sm=0,00000 Ae=0,0 cm² sm=0 mm wk=0,00 mm

SHELL: [01230-01306-01229] AA= PCA CA=FQR ε sm=0,00000 Ae=0,0 cm² sm=0 mm wk=0,00 mm CA=QPR ε sm=0,00000 Ae=0,0 cm² sm=0 mm wk=0,00 mm

SHELL: [01301-01315-01300] AA= PCA CA=FQR ε sm=0,00000 Ae=0,0 cm² sm=0 mm wk=0,00 mm CA=QPR ε sm=0,00000 Ae=0,0 cm² sm=0 mm wk=0,00 mm

SHELL: [00110-00111-01306] AA= PCA CA=FQR ε sm=0,00000 Ae=0,0 cm² sm=0 mm wk=0,00 mm CA=QPR ε sm=0,00000 Ae=0,0 cm² sm=0 mm wk=0,00 mm

SHELL: [00101-00102-01315] AA= PCA CA=FQR ε sm=0,00000 Ae=0,0 cm² sm=0 mm wk=0,00 mm CA=QPR ε sm=0,00000 Ae=0,0 cm² sm=0 mm wk=0,00 mm

SHELL: [01308-01231-01307] AA= PCA CA=FQR ε sm=0,00000 Ae=0,0 cm² sm=0 mm wk=0,00 mm CA=QPR ε sm=0,00000 Ae=0,0 cm² sm=0 mm wk=0,00 mm

SHELL: [01239-01315-01238] AA= PCA CA=FQR ε sm=0,00000 Ae=0,0 cm² sm=0 mm wk=0,00 mm CA=QPR ε sm=0,00000 Ae=0,0 cm² sm=0 mm wk=0,00 mm

SHELL: [01231-01306-01230] AA= PCA CA=FQR ε sm=0,00000 Ae=0,0 cm² sm=0 mm wk=0,00 mm CA=QPR ε sm=0,00000 Ae=0,0 cm² sm=0 mm wk=0,00 mm

SHELL: [01308-00109-01231] AA= PCA CA=FQR ε sm=0,00000 Ae=0,0 cm² sm=0 mm wk=0,00 mm CA=QPR ε sm=0,00000 Ae=0,0 cm² sm=0 mm wk=0,00 mm

SHELL: [01315-00102-01238] AA= PCA CA=FQR ε sm=0,00000 Ae=0,0 cm² sm=0 mm wk=0,00 mm CA=QPR ε sm=0,00000

Pareti - Verifiche a pressoflessione retta allo stato limite di esercizio

D	Nodo	σ ct	σ cc	σ at	Nodo	σ ct	σ cc	σ at	Nodo	σ ct	σ cc	σ at	Nodo	σ ct	σ cc	σ at
		[N/mm²]	[N/mm²]	[N/mm²]		[N/mm²]	[N/mm²]	[N/mm²]		[N/mm²]	[N/mm²]	[N/mm²]		[N/mm²]	[N/mm²]	[N/mm²]
Ae=0,0 cm² sm=0 mm wk=0,00 mm																
SHELL: [00109-00110-01306] AA= PCA						**CA=FQR ε sm=0,00000**				**Ae=0,0 cm² sm=0 mm wk=0,00 mm**				**CA=QPR ε sm=0,00000**		
Ae=0,0 cm² sm=0 mm wk=0,00 mm																
SHELL: [00109-01306-01231] AA= PCA						**CA=FQR ε sm=0,00000**				**Ae=0,0 cm² sm=0 mm wk=0,00 mm**				**CA=QPR ε sm=0,00000**		
Ae=0,0 cm² sm=0 mm wk=0,00 mm																
SHELL: [01232-01308-01307] AA= PCA						**CA=FQR ε sm=0,00000**				**Ae=0,0 cm² sm=0 mm wk=0,00 mm**				**CA=QPR ε sm=0,00000**		
Ae=0,0 cm² sm=0 mm wk=0,00 mm																
SHELL: [01309-00108-01232] AA= PCA						**CA=FQR ε sm=0,00000**				**Ae=0,0 cm² sm=0 mm wk=0,00 mm**				**CA=QPR ε sm=0,00000**		
Ae=0,0 cm² sm=0 mm wk=0,00 mm																
SHELL: [00102-00103-01314] AA= PCA						**CA=FQR ε sm=0,00000**				**Ae=0,0 cm² sm=0 mm wk=0,00 mm**				**CA=QPR ε sm=0,00000**		
Ae=0,0 cm² sm=0 mm wk=0,00 mm																
SHELL: [01232-01307-01231] AA= PCA						**CA=FQR ε sm=0,00000**				**Ae=0,0 cm² sm=0 mm wk=0,00 mm**				**CA=QPR ε sm=0,00000**		
Ae=0,0 cm² sm=0 mm wk=0,00 mm																
SHELL: [00102-01314-01238] AA= PCA						**CA=FQR ε sm=0,00000**				**Ae=0,0 cm² sm=0 mm wk=0,00 mm**				**CA=QPR ε sm=0,00000**		
Ae=0,0 cm² sm=0 mm wk=0,00 mm																
SHELL: [00108-00109-01308] AA= PCA						**CA=FQR ε sm=0,00000**				**Ae=0,0 cm² sm=0 mm wk=0,00 mm**				**CA=QPR ε sm=0,00000**		
Ae=0,0 cm² sm=0 mm wk=0,00 mm																
SHELL: [00108-01308-01232] AA= PCA						**CA=FQR ε sm=0,00000**				**Ae=0,0 cm² sm=0 mm wk=0,00 mm**				**CA=QPR ε sm=0,00000**		
Ae=0,0 cm² sm=0 mm wk=0,00 mm																
SHELL: [01233-01309-01232] AA= PCA						**CA=FQR ε sm=0,00000**				**Ae=0,0 cm² sm=0 mm wk=0,00 mm**				**CA=QPR ε sm=0,00000**		
Ae=0,0 cm² sm=0 mm wk=0,00 mm																
SHELL: [01238-01314-01313] AA= PCA						**CA=FQR ε sm=0,00000**				**Ae=0,0 cm² sm=0 mm wk=0,00 mm**				**CA=QPR ε sm=0,00000**		
Ae=0,0 cm² sm=0 mm wk=0,00 mm																
SHELL: [01238-01313-01237] AA= PCA						**CA=FQR ε sm=0,00000**				**Ae=0,0 cm² sm=0 mm wk=0,00 mm**				**CA=QPR ε sm=0,00000**		
Ae=0,0 cm² sm=0 mm wk=0,00 mm																
SHELL: [00107-00108-01309] AA= PCA						**CA=FQR ε sm=0,00000**				**Ae=0,0 cm² sm=0 mm wk=0,00 mm**				**CA=QPR ε sm=0,00000**		
Ae=0,0 cm² sm=0 mm wk=0,00 mm																
SHELL: [01313-00104-01236] AA= PCA						**CA=FQR ε sm=0,00000**				**Ae=0,0 cm² sm=0 mm wk=0,00 mm**				**CA=QPR ε sm=0,00000**		
Ae=0,0 cm² sm=0 mm wk=0,00 mm																
SHELL: [00107-01309-01233] AA= PCA						**CA=FQR ε sm=0,00000**				**Ae=0,0 cm² sm=0 mm wk=0,00 mm**				**CA=QPR ε sm=0,00000**		
Ae=0,0 cm² sm=0 mm wk=0,00 mm																
SHELL: [01234-00107-01233] AA= PCA						**CA=FQR ε sm=0,00000**				**Ae=0,0 cm² sm=0 mm wk=0,00 mm**				**CA=QPR ε sm=0,00000**		
Ae=0,0 cm² sm=0 mm wk=0,00 mm																
SHELL: [01314-00103-00104] AA= PCA						**CA=FQR ε sm=0,00000**				**Ae=0,0 cm² sm=0 mm wk=0,00 mm**				**CA=QPR ε sm=0,00000**		
Ae=0,0 cm² sm=0 mm wk=0,00 mm																
SHELL: [00106-00107-01234] AA= PCA						**CA=FQR ε sm=0,00000**				**Ae=0,0 cm² sm=0 mm wk=0,00 mm**				**CA=QPR ε sm=0,00000**		
Ae=0,0 cm² sm=0 mm wk=0,00 mm																
SHELL: [01313-01314-00104] AA= PCA						**CA=FQR ε sm=0,00000**				**Ae=0,0 cm² sm=0 mm wk=0,00 mm**				**CA=QPR ε sm=0,00000**		
Ae=0,0 cm² sm=0 mm wk=0,00 mm																
SHELL: [01310-01311-01234] AA= PCA						**CA=FQR ε sm=0,00000**				**Ae=0,0 cm² sm=0 mm wk=0,00 mm**				**CA=QPR ε sm=0,00000**		
Ae=0,0 cm² sm=0 mm wk=0,00 mm																
SHELL: [01311-00106-01234] AA= PCA						**CA=FQR ε sm=0,00000**				**Ae=0,0 cm² sm=0 mm wk=0,00 mm**				**CA=QPR ε sm=0,00000**		
Ae=0,0 cm² sm=0 mm wk=0,00 mm																
SHELL: [01235-01310-01234] AA= PCA						**CA=FQR ε sm=0,00000**				**Ae=0,0 cm² sm=0 mm wk=0,00 mm**				**CA=QPR ε sm=0,00000**		
Ae=0,0 cm² sm=0 mm wk=0,00 mm																
SHELL: [01235-01311-01310] AA= PCA						**CA=FQR ε sm=0,00000**				**Ae=0,0 cm² sm=0 mm wk=0,00 mm**				**CA=QPR ε sm=0,00000**		
Ae=0,0 cm² sm=0 mm wk=0,00 mm																
SHELL: [01313-01236-01237] AA= PCA						**CA=FQR ε sm=0,00000**				**Ae=0,0 cm² sm=0 mm wk=0,00 mm**				**CA=QPR ε sm=0,00000**		
Ae=0,0 cm² sm=0 mm wk=0,00 mm																
SHELL: [00105-01311-01235] AA= PCA						**CA=FQR ε sm=0,00000**				**Ae=0,0 cm² sm=0 mm wk=0,00 mm**				**CA=QPR ε sm=0,00000**		
Ae=0,0 cm² sm=0 mm wk=0,00 mm																
SHELL: [00105-00106-01311] AA= PCA						**CA=FQR ε sm=0,00000**				**Ae=0,0 cm² sm=0 mm wk=0,00 mm**				**CA=QPR ε sm=0,00000**		
Ae=0,0 cm² sm=0 mm wk=0,00 mm																
SHELL: [00104-01312-01236] AA= PCA						**CA=FQR ε sm=0,00000**				**Ae=0,0 cm² sm=0 mm wk=0,00 mm**				**CA=QPR ε sm=0,00000**		
Ae=0,0 cm² sm=0 mm wk=0,00 mm																
SHELL: [01312-00105-01235] AA= PCA						**CA=FQR ε sm=0,00000**				**Ae=0,0 cm² sm=0 mm wk=0,00 mm**				**CA=QPR ε sm=0,00000**		
Ae=0,0 cm² sm=0 mm wk=0,00 mm																
SHELL: [01236-01312-01235] AA= PCA						**CA=FQR ε sm=0,00000**				**Ae=0,0 cm² sm=0 mm wk=0,00 mm**				**CA=QPR ε sm=0,00000**		
Ae=0,0 cm² sm=0 mm wk=0,00 mm																
SHELL: [00104-00105-01312] AA= PCA						**CA=FQR ε sm=0,00000**				**Ae=0,0 cm² sm=0 mm wk=0,00 mm**				**CA=QPR ε sm=0,00000**		
Ae=0,0 cm² sm=0 mm wk=0,00 mm																
P	00010	0,097	0,065	1,422	00011	0,032	-0,032	0,408	00025	0,285	-0,048	3,881	00068	0,068	0,021	0,954
S		0,414	-0,226	5,445		0,107	-0,186	1,260		0,069	0,065	1,023		0,031	-0,024	0,396
P	00100	0,197	0,150	2,899	00101	0,000	-0,169	0,000	00102	0,046	-0,369	0,190	00103	0,141	-0,380	1,484
S		0,403	-0,217	5,304		0,099	-0,020	1,345		0,101	-0,047	1,338		0,133	-0,090	1,723
P	00104	0,139	-0,501	1,315	00105	0,156	-0,482	1,575	00106	0,114	-0,438	1,054	00107	0,145	-0,449	1,464
S		0,113	-0,120	1,416		0,111	-0,123	1,378		0,103	-0,124	1,268		0,070	-0,115	0,828
P	00108	0,122	-0,430	1,172	00109	0,089	-0,369	0,790	00110	0,057	-0,292	0,442	00111	0,036	-0,259	0,187
S		0,088	-0,124	1,060		0,079	-0,110	0,956		0,043	-0,077	0,500		0,000	-0,053	0,000
P	00112	0,033	-0,114	0,325	00113	0,027	-0,045	0,316	01228	0,153	-0,210	1,853	01229	0,132	-0,377	1,363
S		0,002	-0,054	0,000		0,081	-0,147	0,947		0,056	-0,081	0,680		0,052	-0,100	0,601
P	01230	0,181	-0,443	1,964	01231	0,176	-0,487	1,841	01232	0,185	-0,497	1,961	01233	0,178	-0,472	1,893

Pareti - Verifiche a pressoflessione retta allo stato limite di esercizio

D	Nodo	σ ct	σ cc	σ at	Nodo	σ ct	σ cc	σ at	Nodo	σ ct	σ cc	σ at	Nodo	σ ct	σ cc	σ at
		[N/mm²]	[N/mm²]	[N/mm²]		[N/mm²]	[N/mm²]	[N/mm²]		[N/mm²]	[N/mm²]	[N/mm²]		[N/mm²]	[N/mm²]	[N/mm²]
S		0,035	-0,121	0,337		0,059	-0,130	0,662		0,059	-0,131	0,664		0,040	-0,130	0,394
P	01234	0,218	-0,557	2,343	01235	0,218	-0,552	2,352	01236	0,325	-0,677	3,675	01237	0,306	-0,842	3,217
S		0,087	-0,155	1,009		0,052	-0,143	0,541		0,093	-0,190	1,050		0,073	-0,213	0,749
P	01238	0,257	-0,683	2,732	01239	0,262	-0,660	2,818	01300	0,108	-0,117	1,348	01301	0,166	-0,105	2,165
S		0,080	-0,193	0,875		0,108	-0,209	1,234		0,102	-0,009	1,400		0,136	0,006	1,888
P	01302	0,045	-0,110	0,492	01303	0,075	-0,052	0,974	01304	0,114	-0,260	1,259	01305	0,063	-0,214	0,614
S		0,019	-0,092	0,154		0,012	-0,059	0,097		0,011	-0,048	0,091		0,000	-0,029	0,000
P	01306	0,093	-0,387	0,814	01307	0,158	-0,469	1,611	01308	0,124	-0,437	1,187	01309	0,157	-0,471	1,601
S		0,041	-0,095	0,458		0,034	-0,110	0,337		0,048	-0,107	0,530		0,072	-0,132	0,838
P	01310	0,197	-0,531	2,078	01311	0,168	-0,494	1,727	01312	0,214	-0,557	2,280	01313	0,256	-0,641	2,757
S		0,044	-0,130	0,449		0,071	-0,123	0,829		0,103	-0,158	1,238		0,103	-0,170	1,216
P	01314	0,145	-0,525	1,371	01315	0,102	-0,458	0,863								
S		0,117	-0,122	1,465		0,090	-0,058	1,169								

Parete P12-P13 AA= PCA CA=FQR ε sm=0,00000 Ae=0,0 cm² sm=0 mm wk=0,00 mm CA=QPR ε sm=0,00000 Ae=0,0 cm² sm=0 mm wk=0,00 mm

Piano di fondazone	PareteP12-P13-P14	Parete P12-P13
SHELL: [00148-00005-01375] AA= PCA	**CA=FQR ε sm=0,00000 Ae=0,0 cm² sm=0 mm wk=0,00 mm**	**CA=QPR ε sm=0,00000 Ae=0,0 cm² sm=0 mm wk=0,00 mm**
SHELL: [00148-01374-00072] AA= PCA	**CA=FQR ε sm=0,00000 Ae=0,0 cm² sm=0 mm wk=0,00 mm**	**CA=QPR ε sm=0,00000 Ae=0,0 cm² sm=0 mm wk=0,00 mm**
SHELL: [01151-01376-01377] AA= PCA	**CA=FQR ε sm=0,00000 Ae=0,0 cm² sm=0 mm wk=0,00 mm**	**CA=QPR ε sm=0,00000 Ae=0,0 cm² sm=0 mm wk=0,00 mm**
SHELL: [00148-01375-01374] AA= PCA	**CA=FQR ε sm=0,00000 Ae=0,0 cm² sm=0 mm wk=0,00 mm**	**CA=QPR ε sm=0,00000 Ae=0,0 cm² sm=0 mm wk=0,00 mm**
SHELL: [01377-00161-00061] AA= PCA	**CA=FQR ε sm=0,00000 Ae=0,0 cm² sm=0 mm wk=0,00 mm**	**CA=QPR ε sm=0,00000 Ae=0,0 cm² sm=0 mm wk=0,00 mm**
SHELL: [01376-00161-01377] AA= PCA	**CA=FQR ε sm=0,00000 Ae=0,0 cm² sm=0 mm wk=0,00 mm**	**CA=QPR ε sm=0,00000 Ae=0,0 cm² sm=0 mm wk=0,00 mm**
SHELL: [01376-00001-00161] AA= PCA	**CA=FQR ε sm=0,00000 Ae=0,0 cm² sm=0 mm wk=0,00 mm**	**CA=QPR ε sm=0,00000 Ae=0,0 cm² sm=0 mm wk=0,00 mm**
SHELL: [01378-01379-01151] AA= PCA	**CA=FQR ε sm=0,00000 Ae=0,0 cm² sm=0 mm wk=0,00 mm**	**CA=QPR ε sm=0,00000 Ae=0,0 cm² sm=0 mm wk=0,00 mm**
SHELL: [00072-01374-01162] AA= PCA	**CA=FQR ε sm=0,00000 Ae=0,0 cm² sm=0 mm wk=0,00 mm**	**CA=QPR ε sm=0,00000 Ae=0,0 cm² sm=0 mm wk=0,00 mm**
SHELL: [01151-01377-00061] AA= PCA	**CA=FQR ε sm=0,00000 Ae=0,0 cm² sm=0 mm wk=0,00 mm**	**CA=QPR ε sm=0,00000 Ae=0,0 cm² sm=0 mm wk=0,00 mm**
SHELL: [01375-00149-01389] AA= PCA	**CA=FQR ε sm=0,00000 Ae=0,0 cm² sm=0 mm wk=0,00 mm**	**CA=QPR ε sm=0,00000 Ae=0,0 cm² sm=0 mm wk=0,00 mm**
SHELL: [00160-00001-01376] AA= PCA	**CA=FQR ε sm=0,00000 Ae=0,0 cm² sm=0 mm wk=0,00 mm**	**CA=QPR ε sm=0,00000 Ae=0,0 cm² sm=0 mm wk=0,00 mm**
SHELL: [00160-01376-01151] AA= PCA	**CA=FQR ε sm=0,00000 Ae=0,0 cm² sm=0 mm wk=0,00 mm**	**CA=QPR ε sm=0,00000 Ae=0,0 cm² sm=0 mm wk=0,00 mm**
SHELL: [01379-00160-01151] AA= PCA	**CA=FQR ε sm=0,00000 Ae=0,0 cm² sm=0 mm wk=0,00 mm**	**CA=QPR ε sm=0,00000 Ae=0,0 cm² sm=0 mm wk=0,00 mm**
SHELL: [01152-01378-01151] AA= PCA	**CA=FQR ε sm=0,00000 Ae=0,0 cm² sm=0 mm wk=0,00 mm**	**CA=QPR ε sm=0,00000 Ae=0,0 cm² sm=0 mm wk=0,00 mm**
SHELL: [01380-00159-01152] AA= PCA	**CA=FQR ε sm=0,00000 Ae=0,0 cm² sm=0 mm wk=0,00 mm**	**CA=QPR ε sm=0,00000 Ae=0,0 cm² sm=0 mm wk=0,00 mm**
SHELL: [00005-00149-01375] AA= PCA	**CA=FQR ε sm=0,00000 Ae=0,0 cm² sm=0 mm wk=0,00 mm**	**CA=QPR ε sm=0,00000 Ae=0,0 cm² sm=0 mm wk=0,00 mm**
SHELL: [01152-01379-01378] AA= PCA	**CA=FQR ε sm=0,00000 Ae=0,0 cm² sm=0 mm wk=0,00 mm**	**CA=QPR ε sm=0,00000 Ae=0,0 cm² sm=0 mm wk=0,00 mm**
SHELL: [01374-01389-01162] AA= PCA	**CA=FQR ε sm=0,00000 Ae=0,0 cm² sm=0 mm wk=0,00 mm**	**CA=QPR ε sm=0,00000 Ae=0,0 cm² sm=0 mm wk=0,00 mm**
SHELL: [00159-00160-01379] AA= PCA	**CA=FQR ε sm=0,00000 Ae=0,0 cm² sm=0 mm wk=0,00 mm**	**CA=QPR ε sm=0,00000 Ae=0,0 cm² sm=0 mm wk=0,00 mm**
SHELL: [00159-01379-01152] AA= PCA	**CA=FQR ε sm=0,00000 Ae=0,0 cm² sm=0 mm wk=0,00 mm**	**CA=QPR ε sm=0,00000 Ae=0,0 cm² sm=0 mm wk=0,00 mm**
SHELL: [01153-01380-01152] AA= PCA	**CA=FQR ε sm=0,00000 Ae=0,0 cm² sm=0 mm wk=0,00 mm**	**CA=QPR ε sm=0,00000 Ae=0,0 cm² sm=0 mm wk=0,00 mm**
SHELL: [01375-01389-01374] AA= PCA	**CA=FQR ε sm=0,00000 Ae=0,0 cm² sm=0 mm wk=0,00 mm**	**CA=QPR ε sm=0,00000 Ae=0,0 cm² sm=0 mm wk=0,00 mm**
SHELL: [00158-00159-01380] AA= PCA	**CA=FQR ε sm=0,00000 Ae=0,0 cm² sm=0 mm wk=0,00 mm**	**CA=QPR ε sm=0,00000 Ae=0,0 cm² sm=0 mm wk=0,00 mm**
SHELL: [00149-00150-01389] AA= PCA	**CA=FQR ε sm=0,00000 Ae=0,0 cm² sm=0 mm wk=0,00 mm**	**CA=QPR ε sm=0,00000 Ae=0,0 cm² sm=0 mm wk=0,00 mm**
SHELL: [01382-01154-01381] AA= PCA	**CA=FQR ε sm=0,00000 Ae=0,0 cm² sm=0 mm wk=0,00 mm**	**CA=QPR ε sm=0,00000 Ae=0,0 cm² sm=0 mm wk=0,00 mm**
SHELL: [01162-01389-01161] AA= PCA	**CA=FQR ε sm=0,00000 Ae=0,0 cm² sm=0 mm wk=0,00 mm**	**CA=QPR ε sm=0,00000 Ae=0,0 cm² sm=0 mm wk=0,00 mm**
SHELL: [01154-01380-01153] AA= PCA	**CA=FQR ε sm=0,00000 Ae=0,0 cm² sm=0 mm wk=0,00 mm**	**CA=QPR ε sm=0,00000 Ae=0,0 cm² sm=0 mm wk=0,00 mm**

Pareti - Verifiche a pressoflessione retta allo stato limite di esercizio

D	Nodo	σ ct	σ cc	σ at	Nodo	σ ct	σ cc	σ at	Nodo	σ ct	σ cc	σ at	Nodo	σ ct	σ cc	σ at
		[N/mm²]	[N/mm²]	[N/mm²]		[N/mm²]	[N/mm²]	[N/mm²]		[N/mm²]	[N/mm²]	[N/mm²]		[N/mm²]	[N/mm²]	[N/mm²]
SHELL: [01382-00157-01154] AA= PCA Ae=0,0 cm² sm=0 mm wk=0,00 mm						**CA=FQR ε sm=0,00000 Ae=0,0 cm² sm=0 mm wk=0,00 mm**								**CA=QPR ε sm=0,00000**		
SHELL: [01389-00150-01161] AA= PCA Ae=0,0 cm² sm=0 mm wk=0,00 mm						**CA=FQR ε sm=0,00000 Ae=0,0 cm² sm=0 mm wk=0,00 mm**								**CA=QPR ε sm=0,00000**		
SHELL: [00157-00158-01380] AA= PCA Ae=0,0 cm² sm=0 mm wk=0,00 mm						**CA=FQR ε sm=0,00000 Ae=0,0 cm² sm=0 mm wk=0,00 mm**								**CA=QPR ε sm=0,00000**		
SHELL: [00157-01380-01154] AA= PCA Ae=0,0 cm² sm=0 mm wk=0,00 mm						**CA=FQR ε sm=0,00000 Ae=0,0 cm² sm=0 mm wk=0,00 mm**								**CA=QPR ε sm=0,00000**		
SHELL: [01155-01382-01381] AA= PCA Ae=0,0 cm² sm=0 mm wk=0,00 mm						**CA=FQR ε sm=0,00000 Ae=0,0 cm² sm=0 mm wk=0,00 mm**								**CA=QPR ε sm=0,00000**		
SHELL: [01383-00156-01155] AA= PCA Ae=0,0 cm² sm=0 mm wk=0,00 mm						**CA=FQR ε sm=0,00000 Ae=0,0 cm² sm=0 mm wk=0,00 mm**								**CA=QPR ε sm=0,00000**		
SHELL: [00150-00151-01388] AA= PCA Ae=0,0 cm² sm=0 mm wk=0,00 mm						**CA=FQR ε sm=0,00000 Ae=0,0 cm² sm=0 mm wk=0,00 mm**								**CA=QPR ε sm=0,00000**		
SHELL: [01155-01381-01154] AA= PCA Ae=0,0 cm² sm=0 mm wk=0,00 mm						**CA=FQR ε sm=0,00000 Ae=0,0 cm² sm=0 mm wk=0,00 mm**								**CA=QPR ε sm=0,00000**		
SHELL: [00150-01388-01161] AA= PCA Ae=0,0 cm² sm=0 mm wk=0,00 mm						**CA=FQR ε sm=0,00000 Ae=0,0 cm² sm=0 mm wk=0,00 mm**								**CA=QPR ε sm=0,00000**		
SHELL: [00156-00157-01382] AA= PCA Ae=0,0 cm² sm=0 mm wk=0,00 mm						**CA=FQR ε sm=0,00000 Ae=0,0 cm² sm=0 mm wk=0,00 mm**								**CA=QPR ε sm=0,00000**		
SHELL: [00156-01382-01155] AA= PCA Ae=0,0 cm² sm=0 mm wk=0,00 mm						**CA=FQR ε sm=0,00000 Ae=0,0 cm² sm=0 mm wk=0,00 mm**								**CA=QPR ε sm=0,00000**		
SHELL: [01156-01383-01155] AA= PCA Ae=0,0 cm² sm=0 mm wk=0,00 mm						**CA=FQR ε sm=0,00000 Ae=0,0 cm² sm=0 mm wk=0,00 mm**								**CA=QPR ε sm=0,00000**		
SHELL: [01161-01388-01387] AA= PCA Ae=0,0 cm² sm=0 mm wk=0,00 mm						**CA=FQR ε sm=0,00000 Ae=0,0 cm² sm=0 mm wk=0,00 mm**								**CA=QPR ε sm=0,00000**		
SHELL: [01161-01387-01160] AA= PCA Ae=0,0 cm² sm=0 mm wk=0,00 mm						**CA=FQR ε sm=0,00000 Ae=0,0 cm² sm=0 mm wk=0,00 mm**								**CA=QPR ε sm=0,00000**		
SHELL: [00155-00156-01383] AA= PCA Ae=0,0 cm² sm=0 mm wk=0,00 mm						**CA=FQR ε sm=0,00000 Ae=0,0 cm² sm=0 mm wk=0,00 mm**								**CA=QPR ε sm=0,00000**		
SHELL: [01387-00152-01159] AA= PCA Ae=0,0 cm² sm=0 mm wk=0,00 mm						**CA=FQR ε sm=0,00000 Ae=0,0 cm² sm=0 mm wk=0,00 mm**								**CA=QPR ε sm=0,00000**		
SHELL: [00155-01383-01156] AA= PCA Ae=0,0 cm² sm=0 mm wk=0,00 mm						**CA=FQR ε sm=0,00000 Ae=0,0 cm² sm=0 mm wk=0,00 mm**								**CA=QPR ε sm=0,00000**		
SHELL: [01157-00155-01156] AA= PCA Ae=0,0 cm² sm=0 mm wk=0,00 mm						**CA=FQR ε sm=0,00000 Ae=0,0 cm² sm=0 mm wk=0,00 mm**								**CA=QPR ε sm=0,00000**		
SHELL: [01388-00151-00152] AA= PCA Ae=0,0 cm² sm=0 mm wk=0,00 mm						**CA=FQR ε sm=0,00000 Ae=0,0 cm² sm=0 mm wk=0,00 mm**								**CA=QPR ε sm=0,00000**		
SHELL: [00154-00155-01157] AA= PCA Ae=0,0 cm² sm=0 mm wk=0,00 mm						**CA=FQR ε sm=0,00000 Ae=0,0 cm² sm=0 mm wk=0,00 mm**								**CA=QPR ε sm=0,00000**		
SHELL: [01387-01388-00152] AA= PCA Ae=0,0 cm² sm=0 mm wk=0,00 mm						**CA=FQR ε sm=0,00000 Ae=0,0 cm² sm=0 mm wk=0,00 mm**								**CA=QPR ε sm=0,00000**		
SHELL: [01384-01385-01157] AA= PCA Ae=0,0 cm² sm=0 mm wk=0,00 mm						**CA=FQR ε sm=0,00000 Ae=0,0 cm² sm=0 mm wk=0,00 mm**								**CA=QPR ε sm=0,00000**		
SHELL: [01385-00154-01157] AA= PCA Ae=0,0 cm² sm=0 mm wk=0,00 mm						**CA=FQR ε sm=0,00000 Ae=0,0 cm² sm=0 mm wk=0,00 mm**								**CA=QPR ε sm=0,00000**		
SHELL: [01158-01384-01157] AA= PCA Ae=0,0 cm² sm=0 mm wk=0,00 mm						**CA=FQR ε sm=0,00000 Ae=0,0 cm² sm=0 mm wk=0,00 mm**								**CA=QPR ε sm=0,00000**		
SHELL: [01158-01385-01384] AA= PCA Ae=0,0 cm² sm=0 mm wk=0,00 mm						**CA=FQR ε sm=0,00000 Ae=0,0 cm² sm=0 mm wk=0,00 mm**								**CA=QPR ε sm=0,00000**		
SHELL: [01387-01159-01160] AA= PCA Ae=0,0 cm² sm=0 mm wk=0,00 mm						**CA=FQR ε sm=0,00000 Ae=0,0 cm² sm=0 mm wk=0,00 mm**								**CA=QPR ε sm=0,00000**		
SHELL: [00153-01385-01158] AA= PCA Ae=0,0 cm² sm=0 mm wk=0,00 mm						**CA=FQR ε sm=0,00000 Ae=0,0 cm² sm=0 mm wk=0,00 mm**								**CA=QPR ε sm=0,00000**		
SHELL: [00153-00154-01385] AA= PCA Ae=0,0 cm² sm=0 mm wk=0,00 mm						**CA=FQR ε sm=0,00000 Ae=0,0 cm² sm=0 mm wk=0,00 mm**								**CA=QPR ε sm=0,00000**		
SHELL: [00152-01386-01159] AA= PCA Ae=0,0 cm² sm=0 mm wk=0,00 mm						**CA=FQR ε sm=0,00000 Ae=0,0 cm² sm=0 mm wk=0,00 mm**								**CA=QPR ε sm=0,00000**		
SHELL: [01386-00153-01158] AA= PCA Ae=0,0 cm² sm=0 mm wk=0,00 mm						**CA=FQR ε sm=0,00000 Ae=0,0 cm² sm=0 mm wk=0,00 mm**								**CA=QPR ε sm=0,00000**		
SHELL: [01159-01386-01158] AA= PCA Ae=0,0 cm² sm=0 mm wk=0,00 mm						**CA=FQR ε sm=0,00000 Ae=0,0 cm² sm=0 mm wk=0,00 mm**								**CA=QPR ε sm=0,00000**		
SHELL: [00152-00153-01386] AA= PCA Ae=0,0 cm² sm=0 mm wk=0,00 mm						**CA=FQR ε sm=0,00000 Ae=0,0 cm² sm=0 mm wk=0,00 mm**								**CA=QPR ε sm=0,00000**		
P	00001	0,000	-0,744	0,000	00005	0,000	-0,967	0,000	00061	0,333	-1,105	2,842	00072	0,235	-0,706	2,117
S		0,687	-0,315	8,800		0,000	-1,400	0,000		0,219	-0,322	2,471		0,329	-0,057	4,360
P	00148	0,000	-0,501	0,000	00149	0,000	-0,190	0,000	00150	0,000	-0,031	0,000	00151	0,000	-0,249	0,000
S		0,000	-0,608	0,000		0,000	-0,897	0,000		0,000	-0,282	0,000		0,110	0,088	1,614
P	00152	0,052	0,050	0,779	00153	0,065	0,064	0,969	00154	0,143	0,138	2,132	00155	0,129	0,128	1,939
S		0,322	0,319	4,825		0,491	0,490	7,365		0,698	0,690	10,464		0,623	0,606	9,314
P	00156	0,129	0,126	1,925	00157	0,152	0,151	2,272	00158	0,061	0,045	0,888	00159	0,160	0,145	2,372
S		0,783	0,768	11,726		0,929	0,903	13,891		1,044	1,041	15,660		0,917	0,848	13,655
P	00160	0,239	0,206	3,536	00161	0,000	-0,494	0,000	01151	0,063	-0,339	0,340	01152	0,000	-0,250	0,000

Pareti - Verifiche a pressoflessione retta allo stato limite di esercizio

D	Nodo	σ ct	σ cc	σ at	Nodo	σ ct	σ cc	σ at	Nodo	σ ct	σ cc	σ at	Nodo	σ ct	σ cc	σ at
		[N/mm²]	[N/mm²]	[N/mm²]		[N/mm²]	[N/mm²]	[N/mm²]		[N/mm²]	[N/mm²]	[N/mm²]		[N/mm²]	[N/mm²]	[N/mm²]
S		0,632	0,500	9,288		0,166	-0,046	2,173		0,012	-0,140	0,000		0,000	-0,078	0,000
P	01153	0,000	-0,177	0,000	01154	0,000	-0,163	0,000	01155	0,000	-0,142	0,000	01156	0,000	-0,182	0,000
S		0,000	-0,209	0,000		0,000	-0,061	0,000		0,000	-0,061	0,000		0,000	-0,173	0,000
P	01157	0,000	-0,097	0,000	01158	0,000	-0,095	0,000	01159	0,000	-0,168	0,000	01160	0,000	-0,193	0,000
S		0,003	-0,003	0,036		0,000	-0,035	0,000		0,000	-0,083	0,000		0,000	-0,062	0,000
P	01161	0,000	-0,028	0,000	01162	0,395	0,211	5,654	01374	0,000	-0,171	0,000	01375	0,000	-0,256	0,000
S		0,019	0,003	0,265		0,069	0,015	0,952		0,000	-0,433	0,000		0,000	-0,607	0,000
P	01376	0,044	-0,183	0,320	01377	0,000	-0,499	0,000	01378	0,088	-0,096	1,040	01379	0,000	-0,106	0,000
S		0,291	0,105	4,091		0,000	-0,129	0,000		0,084	0,042	1,200		0,478	0,429	7,096
P	01380	0,015	-0,002	0,197	01381	0,000	-0,031	0,000	01382	0,000	-0,030	0,000	01383	0,004	-0,015	0,027
S		0,418	0,414	6,259		0,064	0,055	0,941		0,437	0,424	6,533		0,308	0,290	4,595
P	01384	0,000	-0,037	0,000	01385	0,000	-0,012	0,000	01386	0,000	-0,020	0,000	01387	0,014	-0,011	0,173
S		0,036	0,034	0,539		0,254	0,250	3,799		0,186	0,184	2,789		0,044	0,026	0,627
P	01388	0,142	0,132	2,120	01389	0,000	-0,154	0,000								
S		0,151	0,132	2,243		0,000	-0,324	0,000								

Parete P13-P14 AA= PCA CA=FQR ε sm=0,00000 Ae=0,0 cm² sm=0 mm wk=0,00 mm CA=QPR ε sm=0,00000 Ae=0,0 cm² sm=0 mm wk=0,00 mm

Piano di fondazone	PareteP12-P13-P14	Parete P13-P14
SHELL: [00136-01359-00062] AA= PCA	**CA=FQR ε sm=0,00000 Ae=0,0 cm² sm=0 mm wk=0,00 mm**	**CA=QPR ε sm=0,00000 Ae=0,0 cm² sm=0 mm wk=0,00 mm**
SHELL: [00136-00063-01360] AA= PCA	**CA=FQR ε sm=0,00000 Ae=0,0 cm² sm=0 mm wk=0,00 mm**	**CA=QPR ε sm=0,00000 Ae=0,0 cm² sm=0 mm wk=0,00 mm**
SHELL: [01362-01361-00148] AA= PCA	**CA=FQR ε sm=0,00000 Ae=0,0 cm² sm=0 mm wk=0,00 mm**	**CA=QPR ε sm=0,00000 Ae=0,0 cm² sm=0 mm wk=0,00 mm**
SHELL: [00136-01360-01359] AA= PCA	**CA=FQR ε sm=0,00000 Ae=0,0 cm² sm=0 mm wk=0,00 mm**	**CA=QPR ε sm=0,00000 Ae=0,0 cm² sm=0 mm wk=0,00 mm**
SHELL: [01362-00148-00072] AA= PCA	**CA=FQR ε sm=0,00000 Ae=0,0 cm² sm=0 mm wk=0,00 mm**	**CA=QPR ε sm=0,00000 Ae=0,0 cm² sm=0 mm wk=0,00 mm**
SHELL: [01179-01362-00072] AA= PCA	**CA=FQR ε sm=0,00000 Ae=0,0 cm² sm=0 mm wk=0,00 mm**	**CA=QPR ε sm=0,00000 Ae=0,0 cm² sm=0 mm wk=0,00 mm**
SHELL: [01361-00005-00148] AA= PCA	**CA=FQR ε sm=0,00000 Ae=0,0 cm² sm=0 mm wk=0,00 mm**	**CA=QPR ε sm=0,00000 Ae=0,0 cm² sm=0 mm wk=0,00 mm**
SHELL: [00146-00147-01364] AA= PCA	**CA=FQR ε sm=0,00000 Ae=0,0 cm² sm=0 mm wk=0,00 mm**	**CA=QPR ε sm=0,00000 Ae=0,0 cm² sm=0 mm wk=0,00 mm**
SHELL: [00063-00137-01360] AA= PCA	**CA=FQR ε sm=0,00000 Ae=0,0 cm² sm=0 mm wk=0,00 mm**	**CA=QPR ε sm=0,00000 Ae=0,0 cm² sm=0 mm wk=0,00 mm**
SHELL: [01360-00137-01189] AA= PCA	**CA=FQR ε sm=0,00000 Ae=0,0 cm² sm=0 mm wk=0,00 mm**	**CA=QPR ε sm=0,00000 Ae=0,0 cm² sm=0 mm wk=0,00 mm**
SHELL: [00147-00005-01361] AA= PCA	**CA=FQR ε sm=0,00000 Ae=0,0 cm² sm=0 mm wk=0,00 mm**	**CA=QPR ε sm=0,00000 Ae=0,0 cm² sm=0 mm wk=0,00 mm**
SHELL: [00147-01361-01362] AA= PCA	**CA=FQR ε sm=0,00000 Ae=0,0 cm² sm=0 mm wk=0,00 mm**	**CA=QPR ε sm=0,00000 Ae=0,0 cm² sm=0 mm wk=0,00 mm**
SHELL: [00147-01362-01179] AA= PCA	**CA=FQR ε sm=0,00000 Ae=0,0 cm² sm=0 mm wk=0,00 mm**	**CA=QPR ε sm=0,00000 Ae=0,0 cm² sm=0 mm wk=0,00 mm**
SHELL: [01360-01189-01359] AA= PCA	**CA=FQR ε sm=0,00000 Ae=0,0 cm² sm=0 mm wk=0,00 mm**	**CA=QPR ε sm=0,00000 Ae=0,0 cm² sm=0 mm wk=0,00 mm**
SHELL: [01364-01179-01363] AA= PCA	**CA=FQR ε sm=0,00000 Ae=0,0 cm² sm=0 mm wk=0,00 mm**	**CA=QPR ε sm=0,00000 Ae=0,0 cm² sm=0 mm wk=0,00 mm**
SHELL: [01364-00147-01179] AA= PCA	**CA=FQR ε sm=0,00000 Ae=0,0 cm² sm=0 mm wk=0,00 mm**	**CA=QPR ε sm=0,00000 Ae=0,0 cm² sm=0 mm wk=0,00 mm**
SHELL: [01180-01363-01179] AA= PCA	**CA=FQR ε sm=0,00000 Ae=0,0 cm² sm=0 mm wk=0,00 mm**	**CA=QPR ε sm=0,00000 Ae=0,0 cm² sm=0 mm wk=0,00 mm**
SHELL: [00145-00146-01365] AA= PCA	**CA=FQR ε sm=0,00000 Ae=0,0 cm² sm=0 mm wk=0,00 mm**	**CA=QPR ε sm=0,00000 Ae=0,0 cm² sm=0 mm wk=0,00 mm**
SHELL: [00062-01359-01189] AA= PCA	**CA=FQR ε sm=0,00000 Ae=0,0 cm² sm=0 mm wk=0,00 mm**	**CA=QPR ε sm=0,00000 Ae=0,0 cm² sm=0 mm wk=0,00 mm**
SHELL: [01180-01364-01363] AA= PCA	**CA=FQR ε sm=0,00000 Ae=0,0 cm² sm=0 mm wk=0,00 mm**	**CA=QPR ε sm=0,00000 Ae=0,0 cm² sm=0 mm wk=0,00 mm**
SHELL: [01180-00146-01364] AA= PCA	**CA=FQR ε sm=0,00000 Ae=0,0 cm² sm=0 mm wk=0,00 mm**	**CA=QPR ε sm=0,00000 Ae=0,0 cm² sm=0 mm wk=0,00 mm**
SHELL: [01365-00146-01180] AA= PCA	**CA=FQR ε sm=0,00000 Ae=0,0 cm² sm=0 mm wk=0,00 mm**	**CA=QPR ε sm=0,00000 Ae=0,0 cm² sm=0 mm wk=0,00 mm**
SHELL: [00137-01373-01189] AA= PCA	**CA=FQR ε sm=0,00000 Ae=0,0 cm² sm=0 mm wk=0,00 mm**	**CA=QPR ε sm=0,00000 Ae=0,0 cm² sm=0 mm wk=0,00 mm**
SHELL: [01181-01365-01180] AA= PCA	**CA=FQR ε sm=0,00000 Ae=0,0 cm² sm=0 mm wk=0,00 mm**	**CA=QPR ε sm=0,00000 Ae=0,0 cm² sm=0 mm wk=0,00 mm**
SHELL: [00137-00138-01373] AA= PCA	**CA=FQR ε sm=0,00000 Ae=0,0 cm² sm=0 mm wk=0,00 mm**	**CA=QPR ε sm=0,00000 Ae=0,0 cm² sm=0 mm wk=0,00 mm**
SHELL: [00144-00145-01365] AA= PCA	**CA=FQR ε sm=0,00000 Ae=0,0 cm² sm=0 mm wk=0,00 mm**	**CA=QPR ε sm=0,00000 Ae=0,0 cm² sm=0 mm wk=0,00 mm**
SHELL: [01182-00144-01365] AA= PCA	**CA=FQR ε sm=0,00000 Ae=0,0 cm² sm=0 mm wk=0,00 mm**	**CA=QPR ε sm=0,00000 Ae=0,0 cm² sm=0 mm wk=0,00 mm**

Pareti - Verifiche a pressoflessione retta allo stato limite di esercizio

D	Nodo	σ ct	σ cc	σ at	Nodo	σ ct	σ cc	σ at	Nodo	σ ct	σ cc	σ at	Nodo	σ ct	σ cc	σ at
		[N/mm²]	[N/mm²]	[N/mm²]		[N/mm²]	[N/mm²]	[N/mm²]		[N/mm²]	[N/mm²]	[N/mm²]		[N/mm²]	[N/mm²]	[N/mm²]
Ae=0,0 cm² sm=0 mm wk=0,00 mm																
SHELL: [01189-01372-01188] AA= PCA						**CA=FQR ε sm=0,00000**			**Ae=0,0 cm² sm=0 mm wk=0,00 mm**					**CA=QPR ε sm=0,00000**		
Ae=0,0 cm² sm=0 mm wk=0,00 mm																
SHELL: [00143-00144-01367] AA= PCA						**CA=FQR ε sm=0,00000**			**Ae=0,0 cm² sm=0 mm wk=0,00 mm**					**CA=QPR ε sm=0,00000**		
Ae=0,0 cm² sm=0 mm wk=0,00 mm																
SHELL: [01189-01373-01372] AA= PCA						**CA=FQR ε sm=0,00000**			**Ae=0,0 cm² sm=0 mm wk=0,00 mm**					**CA=QPR ε sm=0,00000**		
Ae=0,0 cm² sm=0 mm wk=0,00 mm																
SHELL: [01182-01365-01181] AA= PCA						**CA=FQR ε sm=0,00000**			**Ae=0,0 cm² sm=0 mm wk=0,00 mm**					**CA=QPR ε sm=0,00000**		
Ae=0,0 cm² sm=0 mm wk=0,00 mm																
SHELL: [01373-00138-01372] AA= PCA						**CA=FQR ε sm=0,00000**			**Ae=0,0 cm² sm=0 mm wk=0,00 mm**					**CA=QPR ε sm=0,00000**		
Ae=0,0 cm² sm=0 mm wk=0,00 mm																
SHELL: [01367-01182-01366] AA= PCA						**CA=FQR ε sm=0,00000**			**Ae=0,0 cm² sm=0 mm wk=0,00 mm**					**CA=QPR ε sm=0,00000**		
Ae=0,0 cm² sm=0 mm wk=0,00 mm																
SHELL: [01367-00144-01182] AA= PCA						**CA=FQR ε sm=0,00000**			**Ae=0,0 cm² sm=0 mm wk=0,00 mm**					**CA=QPR ε sm=0,00000**		
Ae=0,0 cm² sm=0 mm wk=0,00 mm																
SHELL: [01183-01366-01182] AA= PCA						**CA=FQR ε sm=0,00000**			**Ae=0,0 cm² sm=0 mm wk=0,00 mm**					**CA=QPR ε sm=0,00000**		
Ae=0,0 cm² sm=0 mm wk=0,00 mm																
SHELL: [01368-00143-01183] AA= PCA						**CA=FQR ε sm=0,00000**			**Ae=0,0 cm² sm=0 mm wk=0,00 mm**					**CA=QPR ε sm=0,00000**		
Ae=0,0 cm² sm=0 mm wk=0,00 mm																
SHELL: [00138-01371-01188] AA= PCA						**CA=FQR ε sm=0,00000**			**Ae=0,0 cm² sm=0 mm wk=0,00 mm**					**CA=QPR ε sm=0,00000**		
Ae=0,0 cm² sm=0 mm wk=0,00 mm																
SHELL: [01183-01367-01366] AA= PCA						**CA=FQR ε sm=0,00000**			**Ae=0,0 cm² sm=0 mm wk=0,00 mm**					**CA=QPR ε sm=0,00000**		
Ae=0,0 cm² sm=0 mm wk=0,00 mm																
SHELL: [01183-00143-01367] AA= PCA						**CA=FQR ε sm=0,00000**			**Ae=0,0 cm² sm=0 mm wk=0,00 mm**					**CA=QPR ε sm=0,00000**		
Ae=0,0 cm² sm=0 mm wk=0,00 mm																
SHELL: [00142-00143-01368] AA= PCA						**CA=FQR ε sm=0,00000**			**Ae=0,0 cm² sm=0 mm wk=0,00 mm**					**CA=QPR ε sm=0,00000**		
Ae=0,0 cm² sm=0 mm wk=0,00 mm																
SHELL: [01184-01368-01183] AA= PCA						**CA=FQR ε sm=0,00000**			**Ae=0,0 cm² sm=0 mm wk=0,00 mm**					**CA=QPR ε sm=0,00000**		
Ae=0,0 cm² sm=0 mm wk=0,00 mm																
SHELL: [00138-00139-01371] AA= PCA						**CA=FQR ε sm=0,00000**			**Ae=0,0 cm² sm=0 mm wk=0,00 mm**					**CA=QPR ε sm=0,00000**		
Ae=0,0 cm² sm=0 mm wk=0,00 mm																
SHELL: [01372-00138-01188] AA= PCA						**CA=FQR ε sm=0,00000**			**Ae=0,0 cm² sm=0 mm wk=0,00 mm**					**CA=QPR ε sm=0,00000**		
Ae=0,0 cm² sm=0 mm wk=0,00 mm																
SHELL: [01188-01371-01187] AA= PCA						**CA=FQR ε sm=0,00000**			**Ae=0,0 cm² sm=0 mm wk=0,00 mm**					**CA=QPR ε sm=0,00000**		
Ae=0,0 cm² sm=0 mm wk=0,00 mm																
SHELL: [01371-00140-01186] AA= PCA						**CA=FQR ε sm=0,00000**			**Ae=0,0 cm² sm=0 mm wk=0,00 mm**					**CA=QPR ε sm=0,00000**		
Ae=0,0 cm² sm=0 mm wk=0,00 mm																
SHELL: [01185-01368-01184] AA= PCA						**CA=FQR ε sm=0,00000**			**Ae=0,0 cm² sm=0 mm wk=0,00 mm**					**CA=QPR ε sm=0,00000**		
Ae=0,0 cm² sm=0 mm wk=0,00 mm																
SHELL: [01187-01371-01186] AA= PCA						**CA=FQR ε sm=0,00000**			**Ae=0,0 cm² sm=0 mm wk=0,00 mm**					**CA=QPR ε sm=0,00000**		
Ae=0,0 cm² sm=0 mm wk=0,00 mm																
SHELL: [00141-01368-01185] AA= PCA						**CA=FQR ε sm=0,00000**			**Ae=0,0 cm² sm=0 mm wk=0,00 mm**					**CA=QPR ε sm=0,00000**		
Ae=0,0 cm² sm=0 mm wk=0,00 mm																
SHELL: [00141-00142-01368] AA= PCA						**CA=FQR ε sm=0,00000**			**Ae=0,0 cm² sm=0 mm wk=0,00 mm**					**CA=QPR ε sm=0,00000**		
Ae=0,0 cm² sm=0 mm wk=0,00 mm																
SHELL: [01186-01369-01185] AA= PCA						**CA=FQR ε sm=0,00000**			**Ae=0,0 cm² sm=0 mm wk=0,00 mm**					**CA=QPR ε sm=0,00000**		
Ae=0,0 cm² sm=0 mm wk=0,00 mm																
SHELL: [00139-00140-01371] AA= PCA						**CA=FQR ε sm=0,00000**			**Ae=0,0 cm² sm=0 mm wk=0,00 mm**					**CA=QPR ε sm=0,00000**		
Ae=0,0 cm² sm=0 mm wk=0,00 mm																
SHELL: [01370-00141-01185] AA= PCA						**CA=FQR ε sm=0,00000**			**Ae=0,0 cm² sm=0 mm wk=0,00 mm**					**CA=QPR ε sm=0,00000**		
Ae=0,0 cm² sm=0 mm wk=0,00 mm																
SHELL: [01369-01370-01185] AA= PCA						**CA=FQR ε sm=0,00000**			**Ae=0,0 cm² sm=0 mm wk=0,00 mm**					**CA=QPR ε sm=0,00000**		
Ae=0,0 cm² sm=0 mm wk=0,00 mm																
SHELL: [00140-00141-01370] AA= PCA						**CA=FQR ε sm=0,00000**			**Ae=0,0 cm² sm=0 mm wk=0,00 mm**					**CA=QPR ε sm=0,00000**		
Ae=0,0 cm² sm=0 mm wk=0,00 mm																
SHELL: [00140-01370-01369] AA= PCA						**CA=FQR ε sm=0,00000**			**Ae=0,0 cm² sm=0 mm wk=0,00 mm**					**CA=QPR ε sm=0,00000**		
Ae=0,0 cm² sm=0 mm wk=0,00 mm																
SHELL: [00140-01369-01186] AA= PCA						**CA=FQR ε sm=0,00000**			**Ae=0,0 cm² sm=0 mm wk=0,00 mm**					**CA=QPR ε sm=0,00000**		
Ae=0,0 cm² sm=0 mm wk=0,00 mm																
P	00005	0,000	-1,067	0,000	00062	0,123	-0,074	1,548	00063	0,000	-0,573	0,000	00072	0,270	-0,667	2,639
S		0,000	-1,382	0,000		0,049	-0,036	0,605		0,000	-0,615	0,000		0,306	-0,076	4,011
P	00136	0,000	-0,290	0,000	00137	0,000	-0,091	0,000	00138	0,000	-0,036	0,000	00139	0,024	0,021	0,363
S		0,000	-0,186	0,000		0,000	-0,516	0,000		0,000	-0,047	0,000		0,316	0,312	4,738
P	00140	0,075	0,072	1,118	00141	0,094	0,093	1,404	00142	0,020	0,016	0,295	00143	0,092	0,091	1,373
S		0,450	0,437	6,734		0,589	0,581	8,819		0,679	0,673	10,170		0,583	0,574	8,728
P	00144	0,087	0,087	1,311	00145	0,030	0,026	0,438	00146	0,000	-0,082	0,000	00147	0,000	-0,198	0,000
S		0,438	0,428	6,560		0,220	0,208	3,280		0,000	-0,267	0,000		0,000	-1,066	0,000
P	00148	0,000	-0,442	0,000	01179	0,258	0,101	3,634	01180	0,007	-0,012	0,079	01181	0,000	-0,117	0,000
S		0,000	-0,601	0,000		0,125	0,074	1,796		0,038	0,017	0,539		0,000	-0,070	0,000
P	01182	0,000	-0,150	0,000	01183	0,000	-0,130	0,000	01184	0,000	-0,090	0,000	01185	0,000	-0,122	0,000
S		0,000	-0,071	0,000		0,000	-0,048	0,000		0,000	-0,131	0,000		0,000	-0,038	0,000
P	0118	0,000	-0,165	0,000	0118	0,000	-0,111	0,000	0118	0,000	-0,010	0,000	0118	0,099	0,095	1,484

Pareti - Verifiche a pressoflessione retta allo stato limite di esercizio

D	Nodo	σ ct	σ cc	σ at	Nodo	σ ct	σ cc	σ at	Nodo	σ ct	σ cc	σ at	Nodo	σ ct	σ cc	σ at
		[N/mm²]	[N/mm²]	[N/mm²]		[N/mm²]	[N/mm²]	[N/mm²]		[N/mm²]	[N/mm²]	[N/mm²]		[N/mm²]	[N/mm²]	[N/mm²]
	6				7				8				9			
S		0,000	-0,109	0,000		0,000	-0,076	0,000		0,013	0,011	0,186		0,041	0,027	0,601
P	01359	0,000	-0,128	0,000	01360	0,000	-0,151	0,000	01361	0,000	-0,476	0,000	01362	0,000	-0,170	0,000
S		0,000	-0,246	0,000		0,000	-0,313	0,000		0,000	-0,801	0,000		0,000	-0,441	0,000
P	01363	0,000	-0,046	0,000	01364	0,003	-0,026	0,000	01365	0,000	-0,018	0,000	01366	0,000	-0,015	0,000
S		0,000	-0,046	0,000		0,000	-0,277	0,000		0,078	0,069	1,155		0,039	0,039	0,583
P	01367	0,000	-0,028	0,000	01368	0,009	0,003	0,126	01369	0,001	-0,012	0,000	01370	0,000	-0,035	0,000
S		0,304	0,304	4,559		0,272	0,269	4,081		0,109	0,100	1,618		0,346	0,337	5,172
P	01371	0,000	-0,003	0,000	01372	0,000	-0,036	0,000	01373	0,024	0,023	0,365				
S		0,124	0,119	1,855		0,000	-0,032	0,000		0,000	-0,103	0,000				

Parete P16-P17 AA= PCA CA=FQR ε sm=0,00000 Ae=0,0 cm² sm=0 mm wk=0,00 mm CA=QPR ε sm=0,00000 Ae=0,0 cm² sm=0 mm wk=0,00 mm

Piano di fondazone	PareteP16-P17-P18	Parete P16-P17
SHELL: [00205-00012-01770] AA= PCA	**CA=FQR ε sm=0,00000 Ae=0,0 cm² sm=0 mm wk=0,00 mm**	**CA=QPR ε sm=0,00000**
Ae=0,0 cm² sm=0 mm wk=0,00 mm		
SHELL: [00205-01769-00069] AA= PCA	**CA=FQR ε sm=0,00000 Ae=0,0 cm² sm=0 mm wk=0,00 mm**	**CA=QPR ε sm=0,00000**
Ae=0,0 cm² sm=0 mm wk=0,00 mm		
SHELL: [01207-01771-01772] AA= PCA	**CA=FQR ε sm=0,00000 Ae=0,0 cm² sm=0 mm wk=0,00 mm**	**CA=QPR ε sm=0,00000**
Ae=0,0 cm² sm=0 mm wk=0,00 mm		
SHELL: [00205-01770-01769] AA= PCA	**CA=FQR ε sm=0,00000 Ae=0,0 cm² sm=0 mm wk=0,00 mm**	**CA=QPR ε sm=0,00000**
Ae=0,0 cm² sm=0 mm wk=0,00 mm		
SHELL: [01772-00204-00064] AA= PCA	**CA=FQR ε sm=0,00000 Ae=0,0 cm² sm=0 mm wk=0,00 mm**	**CA=QPR ε sm=0,00000**
Ae=0,0 cm² sm=0 mm wk=0,00 mm		
SHELL: [01771-00204-01772] AA= PCA	**CA=FQR ε sm=0,00000 Ae=0,0 cm² sm=0 mm wk=0,00 mm**	**CA=QPR ε sm=0,00000**
Ae=0,0 cm² sm=0 mm wk=0,00 mm		
SHELL: [01771-00065-00204] AA= PCA	**CA=FQR ε sm=0,00000 Ae=0,0 cm² sm=0 mm wk=0,00 mm**	**CA=QPR ε sm=0,00000**
Ae=0,0 cm² sm=0 mm wk=0,00 mm		
SHELL: [01773-01774-00499] AA= PCA	**CA=FQR ε sm=0,00000 Ae=0,0 cm² sm=0 mm wk=0,00 mm**	**CA=QPR ε sm=0,00000**
Ae=0,0 cm² sm=0 mm wk=0,00 mm		
SHELL: [00069-01769-01217] AA= PCA	**CA=FQR ε sm=0,00000 Ae=0,0 cm² sm=0 mm wk=0,00 mm**	**CA=QPR ε sm=0,00000**
Ae=0,0 cm² sm=0 mm wk=0,00 mm		
SHELL: [01207-01772-00064] AA= PCA	**CA=FQR ε sm=0,00000 Ae=0,0 cm² sm=0 mm wk=0,00 mm**	**CA=QPR ε sm=0,00000**
Ae=0,0 cm² sm=0 mm wk=0,00 mm		
SHELL: [00012-00489-01770] AA= PCA	**CA=FQR ε sm=0,00000 Ae=0,0 cm² sm=0 mm wk=0,00 mm**	**CA=QPR ε sm=0,00000**
Ae=0,0 cm² sm=0 mm wk=0,00 mm		
SHELL: [00499-00065-01771] AA= PCA	**CA=FQR ε sm=0,00000 Ae=0,0 cm² sm=0 mm wk=0,00 mm**	**CA=QPR ε sm=0,00000**
Ae=0,0 cm² sm=0 mm wk=0,00 mm		
SHELL: [00499-01771-01207] AA= PCA	**CA=FQR ε sm=0,00000 Ae=0,0 cm² sm=0 mm wk=0,00 mm**	**CA=QPR ε sm=0,00000**
Ae=0,0 cm² sm=0 mm wk=0,00 mm		
SHELL: [01773-00499-01207] AA= PCA	**CA=FQR ε sm=0,00000 Ae=0,0 cm² sm=0 mm wk=0,00 mm**	**CA=QPR ε sm=0,00000**
Ae=0,0 cm² sm=0 mm wk=0,00 mm		
SHELL: [01208-01774-01773] AA= PCA	**CA=FQR ε sm=0,00000 Ae=0,0 cm² sm=0 mm wk=0,00 mm**	**CA=QPR ε sm=0,00000**
Ae=0,0 cm² sm=0 mm wk=0,00 mm		
SHELL: [00498-01774-01208] AA= PCA	**CA=FQR ε sm=0,00000 Ae=0,0 cm² sm=0 mm wk=0,00 mm**	**CA=QPR ε sm=0,00000**
Ae=0,0 cm² sm=0 mm wk=0,00 mm		
SHELL: [01770-00489-01769] AA= PCA	**CA=FQR ε sm=0,00000 Ae=0,0 cm² sm=0 mm wk=0,00 mm**	**CA=QPR ε sm=0,00000**
Ae=0,0 cm² sm=0 mm wk=0,00 mm		
SHELL: [01208-01773-01207] AA= PCA	**CA=FQR ε sm=0,00000 Ae=0,0 cm² sm=0 mm wk=0,00 mm**	**CA=QPR ε sm=0,00000**
Ae=0,0 cm² sm=0 mm wk=0,00 mm		
SHELL: [01769-00489-01217] AA= PCA	**CA=FQR ε sm=0,00000 Ae=0,0 cm² sm=0 mm wk=0,00 mm**	**CA=QPR ε sm=0,00000**
Ae=0,0 cm² sm=0 mm wk=0,00 mm		
SHELL: [00498-00499-01774] AA= PCA	**CA=FQR ε sm=0,00000 Ae=0,0 cm² sm=0 mm wk=0,00 mm**	**CA=QPR ε sm=0,00000**
Ae=0,0 cm² sm=0 mm wk=0,00 mm		
SHELL: [01775-00497-00498] AA= PCA	**CA=FQR ε sm=0,00000 Ae=0,0 cm² sm=0 mm wk=0,00 mm**	**CA=QPR ε sm=0,00000**
Ae=0,0 cm² sm=0 mm wk=0,00 mm		
SHELL: [00489-00490-01783] AA= PCA	**CA=FQR ε sm=0,00000 Ae=0,0 cm² sm=0 mm wk=0,00 mm**	**CA=QPR ε sm=0,00000**
Ae=0,0 cm² sm=0 mm wk=0,00 mm		
SHELL: [00489-01783-01217] AA= PCA	**CA=FQR ε sm=0,00000 Ae=0,0 cm² sm=0 mm wk=0,00 mm**	**CA=QPR ε sm=0,00000**
Ae=0,0 cm² sm=0 mm wk=0,00 mm		
SHELL: [01775-01208-01209] AA= PCA	**CA=FQR ε sm=0,00000 Ae=0,0 cm² sm=0 mm wk=0,00 mm**	**CA=QPR ε sm=0,00000**
Ae=0,0 cm² sm=0 mm wk=0,00 mm		
SHELL: [01775-00498-01208] AA= PCA	**CA=FQR ε sm=0,00000 Ae=0,0 cm² sm=0 mm wk=0,00 mm**	**CA=QPR ε sm=0,00000**
Ae=0,0 cm² sm=0 mm wk=0,00 mm		
SHELL: [01776-01777-00496] AA= PCA	**CA=FQR ε sm=0,00000 Ae=0,0 cm² sm=0 mm wk=0,00 mm**	**CA=QPR ε sm=0,00000**
Ae=0,0 cm² sm=0 mm wk=0,00 mm		
SHELL: [01782-00490-01216] AA= PCA	**CA=FQR ε sm=0,00000 Ae=0,0 cm² sm=0 mm wk=0,00 mm**	**CA=QPR ε sm=0,00000**
Ae=0,0 cm² sm=0 mm wk=0,00 mm		
SHELL: [01210-01775-01209] AA= PCA	**CA=FQR ε sm=0,00000 Ae=0,0 cm² sm=0 mm wk=0,00 mm**	**CA=QPR ε sm=0,00000**
Ae=0,0 cm² sm=0 mm wk=0,00 mm		
SHELL: [00496-00497-01775] AA= PCA	**CA=FQR ε sm=0,00000 Ae=0,0 cm² sm=0 mm wk=0,00 mm**	**CA=QPR ε sm=0,00000**
Ae=0,0 cm² sm=0 mm wk=0,00 mm		
SHELL: [00496-01775-01210] AA= PCA	**CA=FQR ε sm=0,00000 Ae=0,0 cm² sm=0 mm wk=0,00 mm**	**CA=QPR ε sm=0,00000**
Ae=0,0 cm² sm=0 mm wk=0,00 mm		
SHELL: [01782-01783-00490] AA= PCA	**CA=FQR ε sm=0,00000 Ae=0,0 cm² sm=0 mm wk=0,00 mm**	**CA=QPR ε sm=0,00000**

Pareti - Verifiche a pressoflessione retta allo stato limite di esercizio

D	Nodo	σ ct	σ cc	σ at	Nodo	σ ct	σ cc	σ at	Nodo	σ ct	σ cc	σ at	Nodo	σ ct	σ cc	σ at
		[N/mm²]	[N/mm²]	[N/mm²]		[N/mm²]	[N/mm²]	[N/mm²]		[N/mm²]	[N/mm²]	[N/mm²]		[N/mm²]	[N/mm²]	[N/mm²]
Ae=0,0 cm² sm=0 mm wk=0,00 mm																
SHELL: [01776-00496-01210] AA= PCA						**CA=FQR ε sm=0,00000**				**Ae=0,0 cm² sm=0 mm wk=0,00 mm**				**CA=QPR ε sm=0,00000**		
Ae=0,0 cm² sm=0 mm wk=0,00 mm																
SHELL: [01211-01777-01776] AA= PCA						**CA=FQR ε sm=0,00000**				**Ae=0,0 cm² sm=0 mm wk=0,00 mm**				**CA=QPR ε sm=0,00000**		
Ae=0,0 cm² sm=0 mm wk=0,00 mm																
SHELL: [00495-01777-01211] AA= PCA						**CA=FQR ε sm=0,00000**				**Ae=0,0 cm² sm=0 mm wk=0,00 mm**				**CA=QPR ε sm=0,00000**		
Ae=0,0 cm² sm=0 mm wk=0,00 mm																
SHELL: [01217-01782-01216] AA= PCA						**CA=FQR ε sm=0,00000**				**Ae=0,0 cm² sm=0 mm wk=0,00 mm**				**CA=QPR ε sm=0,00000**		
Ae=0,0 cm² sm=0 mm wk=0,00 mm																
SHELL: [01211-01776-01210] AA= PCA						**CA=FQR ε sm=0,00000**				**Ae=0,0 cm² sm=0 mm wk=0,00 mm**				**CA=QPR ε sm=0,00000**		
Ae=0,0 cm² sm=0 mm wk=0,00 mm																
SHELL: [01217-01783-01782] AA= PCA						**CA=FQR ε sm=0,00000**				**Ae=0,0 cm² sm=0 mm wk=0,00 mm**				**CA=QPR ε sm=0,00000**		
Ae=0,0 cm² sm=0 mm wk=0,00 mm																
SHELL: [00495-00496-01777] AA= PCA						**CA=FQR ε sm=0,00000**				**Ae=0,0 cm² sm=0 mm wk=0,00 mm**				**CA=QPR ε sm=0,00000**		
Ae=0,0 cm² sm=0 mm wk=0,00 mm																
SHELL: [00490-00491-01781] AA= PCA						**CA=FQR ε sm=0,00000**				**Ae=0,0 cm² sm=0 mm wk=0,00 mm**				**CA=QPR ε sm=0,00000**		
Ae=0,0 cm² sm=0 mm wk=0,00 mm																
SHELL: [00490-01781-01216] AA= PCA						**CA=FQR ε sm=0,00000**				**Ae=0,0 cm² sm=0 mm wk=0,00 mm**				**CA=QPR ε sm=0,00000**		
Ae=0,0 cm² sm=0 mm wk=0,00 mm																
SHELL: [01216-01781-01215] AA= PCA						**CA=FQR ε sm=0,00000**				**Ae=0,0 cm² sm=0 mm wk=0,00 mm**				**CA=QPR ε sm=0,00000**		
Ae=0,0 cm² sm=0 mm wk=0,00 mm																
SHELL: [01778-00494-00495] AA= PCA						**CA=FQR ε sm=0,00000**				**Ae=0,0 cm² sm=0 mm wk=0,00 mm**				**CA=QPR ε sm=0,00000**		
Ae=0,0 cm² sm=0 mm wk=0,00 mm																
SHELL: [01778-00495-01211] AA= PCA						**CA=FQR ε sm=0,00000**				**Ae=0,0 cm² sm=0 mm wk=0,00 mm**				**CA=QPR ε sm=0,00000**		
Ae=0,0 cm² sm=0 mm wk=0,00 mm																
SHELL: [01778-01211-01212] AA= PCA						**CA=FQR ε sm=0,00000**				**Ae=0,0 cm² sm=0 mm wk=0,00 mm**				**CA=QPR ε sm=0,00000**		
Ae=0,0 cm² sm=0 mm wk=0,00 mm																
SHELL: [01213-01778-01212] AA= PCA						**CA=FQR ε sm=0,00000**				**Ae=0,0 cm² sm=0 mm wk=0,00 mm**				**CA=QPR ε sm=0,00000**		
Ae=0,0 cm² sm=0 mm wk=0,00 mm																
SHELL: [01781-01214-01215] AA= PCA						**CA=FQR ε sm=0,00000**				**Ae=0,0 cm² sm=0 mm wk=0,00 mm**				**CA=QPR ε sm=0,00000**		
Ae=0,0 cm² sm=0 mm wk=0,00 mm																
SHELL: [00493-01778-01213] AA= PCA						**CA=FQR ε sm=0,00000**				**Ae=0,0 cm² sm=0 mm wk=0,00 mm**				**CA=QPR ε sm=0,00000**		
Ae=0,0 cm² sm=0 mm wk=0,00 mm																
SHELL: [00493-00494-01778] AA= PCA						**CA=FQR ε sm=0,00000**				**Ae=0,0 cm² sm=0 mm wk=0,00 mm**				**CA=QPR ε sm=0,00000**		
Ae=0,0 cm² sm=0 mm wk=0,00 mm																
SHELL: [01781-00492-01214] AA= PCA						**CA=FQR ε sm=0,00000**				**Ae=0,0 cm² sm=0 mm wk=0,00 mm**				**CA=QPR ε sm=0,00000**		
Ae=0,0 cm² sm=0 mm wk=0,00 mm																
SHELL: [01214-01780-01779] AA= PCA						**CA=FQR ε sm=0,00000**				**Ae=0,0 cm² sm=0 mm wk=0,00 mm**				**CA=QPR ε sm=0,00000**		
Ae=0,0 cm² sm=0 mm wk=0,00 mm																
SHELL: [01214-01779-01213] AA= PCA						**CA=FQR ε sm=0,00000**				**Ae=0,0 cm² sm=0 mm wk=0,00 mm**				**CA=QPR ε sm=0,00000**		
Ae=0,0 cm² sm=0 mm wk=0,00 mm																
SHELL: [01779-01780-00493] AA= PCA						**CA=FQR ε sm=0,00000**				**Ae=0,0 cm² sm=0 mm wk=0,00 mm**				**CA=QPR ε sm=0,00000**		
Ae=0,0 cm² sm=0 mm wk=0,00 mm																
SHELL: [01779-00493-01213] AA= PCA						**CA=FQR ε sm=0,00000**				**Ae=0,0 cm² sm=0 mm wk=0,00 mm**				**CA=QPR ε sm=0,00000**		
Ae=0,0 cm² sm=0 mm wk=0,00 mm																
SHELL: [01781-00491-00492] AA= PCA						**CA=FQR ε sm=0,00000**				**Ae=0,0 cm² sm=0 mm wk=0,00 mm**				**CA=QPR ε sm=0,00000**		
Ae=0,0 cm² sm=0 mm wk=0,00 mm																
SHELL: [00492-01780-01214] AA= PCA						**CA=FQR ε sm=0,00000**				**Ae=0,0 cm² sm=0 mm wk=0,00 mm**				**CA=QPR ε sm=0,00000**		
Ae=0,0 cm² sm=0 mm wk=0,00 mm																
SHELL: [00492-00493-01780] AA= PCA						**CA=FQR ε sm=0,00000**				**Ae=0,0 cm² sm=0 mm wk=0,00 mm**				**CA=QPR ε sm=0,00000**		
Ae=0,0 cm² sm=0 mm wk=0,00 mm																
P	00012	0,000	-1,065	0,000	00064	0,125	-0,096	1,546	00065	0,000	-0,567	0,000	00069	0,239	-0,657	2,235
S		0,000	-1,375	0,000		0,058	-0,035	0,737		0,000	-0,619	0,000		0,300	-0,065	3,954
P	00204	0,000	-0,278	0,000	00205	0,000	-0,432	0,000	00489	0,000	-0,198	0,000	00490	0,000	-0,076	0,000
S		0,000	-0,181	0,000		0,000	-0,606	0,000		0,000	-1,065	0,000		0,000	-0,259	0,000
P	00491	0,036	0,034	0,534	00492	0,085	0,085	1,278	00493	0,074	0,074	1,115	00494	0,017	0,013	0,246
S		0,216	0,198	3,215		0,432	0,430	6,477		0,523	0,522	7,845		0,677	0,673	10,147
P	00495	0,093	0,091	1,397	00496	0,073	0,070	1,096	00497	0,022	0,021	0,323	00498	0,000	-0,028	0,000
S		0,591	0,572	8,835		0,443	0,441	6,647		0,317	0,312	4,744		0,000	-0,033	0,000
P	00499	0,000	-0,075	0,000	01207	0,121	0,112	1,798	01208	0,003	-0,008	0,028	01209	0,000	-0,093	0,000
S		0,000	-0,440	0,000		0,096	0,087	1,429		0,035	0,027	0,509		0,000	-0,078	0,000
P	01210	0,000	-0,149	0,000	01211	0,000	-0,134	0,000	01212	0,000	-0,087	0,000	01213	0,000	-0,141	0,000
S		0,000	-0,101	0,000		0,000	-0,048	0,000		0,000	-0,129	0,000		0,000	-0,097	0,000
P	01214	0,000	-0,145	0,000	01215	0,000	-0,158	0,000	01216	0,004	0,001	0,058	01217	0,248	0,103	3,509
S		0,000	-0,072	0,000		0,000	-0,071	0,000		0,054	0,046	0,796		0,116	0,069	1,670
P	01769	0,000	-0,162	0,000	01770	0,000	-0,471	0,000	01771	0,000	-0,154	0,000	01772	0,000	-0,133	0,000
S		0,000	-0,441	0,000		0,000	-0,796	0,000		0,000	-0,306	0,000		0,000	-0,232	0,000
P	01773	0,018	0,018	0,274	01774	0,000	-0,040	0,000	01775	0,000	-0,009	0,000	01776	0,000	-0,011	0,000
S		0,000	-0,083	0,000		0,000	-0,180	0,000		0,124	0,119	1,851		0,106	0,100	1,587

Pareti - Verifiche a pressoflessione retta allo stato limite di esercizio

D	Nodo	σ ct	σ cc	σ at	Nodo	σ ct	σ cc	σ at	Nodo	σ ct	σ cc	σ at	Nodo	σ ct	σ cc	σ at
		[N/mm²]	[N/mm²]	[N/mm²]		[N/mm²]	[N/mm²]	[N/mm²]		[N/mm²]	[N/mm²]	[N/mm²]		[N/mm²]	[N/mm²]	[N/mm²]
P	01777	0,000	-0,035	0,000	01778	0,013	0,008	0,188	01779	0,000	-0,022	0,000	01780	0,000	-0,015	0,000
S		0,345	0,339	5,161		0,271	0,270	4,061		0,113	0,113	1,701		0,353	0,352	5,292
P	01781	0,000	-0,014	0,000	01782	0,000	-0,081	0,000	01783	0,039	0,002	0,528				
S		0,081	0,063	1,189		0,000	-0,129	0,000		0,000	-0,268	0,000				

Parete P17-P18 AA= PCA CA=FQR ε sm=0,00000 Ae=0,0 cm² sm=0 mm wk=0,00 mm CA=QPR ε sm=0,00000 Ae=0,0 cm² sm=0 mm wk=0,00 mm

Piano di fondazione	PareteP16-P17-P18	Parete P17-P18
SHELL: [00126-00013-01727] AA= PCA	CA=FQR ε sm=0,00000 Ae=0,0 cm² sm=0 mm wk=0,00 mm	CA=QPR ε sm=0,00000 Ae=0,0 cm² sm=0 mm wk=0,00 mm
SHELL: [00126-01726-00026] AA= PCA	CA=FQR ε sm=0,00000 Ae=0,0 cm² sm=0 mm wk=0,00 mm	CA=QPR ε sm=0,00000 Ae=0,0 cm² sm=0 mm wk=0,00 mm
SHELL: [01256-01728-01729] AA= PCA	CA=FQR ε sm=0,00000 Ae=0,0 cm² sm=0 mm wk=0,00 mm	CA=QPR ε sm=0,00000 Ae=0,0 cm² sm=0 mm wk=0,00 mm
SHELL: [00126-01727-01726] AA= PCA	CA=FQR ε sm=0,00000 Ae=0,0 cm² sm=0 mm wk=0,00 mm	CA=QPR ε sm=0,00000 Ae=0,0 cm² sm=0 mm wk=0,00 mm
SHELL: [01729-00205-00069] AA= PCA	CA=FQR ε sm=0,00000 Ae=0,0 cm² sm=0 mm wk=0,00 mm	CA=QPR ε sm=0,00000 Ae=0,0 cm² sm=0 mm wk=0,00 mm
SHELL: [01728-00205-01729] AA= PCA	CA=FQR ε sm=0,00000 Ae=0,0 cm² sm=0 mm wk=0,00 mm	CA=QPR ε sm=0,00000 Ae=0,0 cm² sm=0 mm wk=0,00 mm
SHELL: [01728-00012-00205] AA= PCA	CA=FQR ε sm=0,00000 Ae=0,0 cm² sm=0 mm wk=0,00 mm	CA=QPR ε sm=0,00000 Ae=0,0 cm² sm=0 mm wk=0,00 mm
SHELL: [01730-01731-00460] AA= PCA	CA=FQR ε sm=0,00000 Ae=0,0 cm² sm=0 mm wk=0,00 mm	CA=QPR ε sm=0,00000 Ae=0,0 cm² sm=0 mm wk=0,00 mm
SHELL: [00026-01726-01267] AA= PCA	CA=FQR ε sm=0,00000 Ae=0,0 cm² sm=0 mm wk=0,00 mm	CA=QPR ε sm=0,00000 Ae=0,0 cm² sm=0 mm wk=0,00 mm
SHELL: [01256-01729-00069] AA= PCA	CA=FQR ε sm=0,00000 Ae=0,0 cm² sm=0 mm wk=0,00 mm	CA=QPR ε sm=0,00000 Ae=0,0 cm² sm=0 mm wk=0,00 mm
SHELL: [01727-00449-01741] AA= PCA	CA=FQR ε sm=0,00000 Ae=0,0 cm² sm=0 mm wk=0,00 mm	CA=QPR ε sm=0,00000 Ae=0,0 cm² sm=0 mm wk=0,00 mm
SHELL: [00460-00012-01728] AA= PCA	CA=FQR ε sm=0,00000 Ae=0,0 cm² sm=0 mm wk=0,00 mm	CA=QPR ε sm=0,00000 Ae=0,0 cm² sm=0 mm wk=0,00 mm
SHELL: [00460-01728-01256] AA= PCA	CA=FQR ε sm=0,00000 Ae=0,0 cm² sm=0 mm wk=0,00 mm	CA=QPR ε sm=0,00000 Ae=0,0 cm² sm=0 mm wk=0,00 mm
SHELL: [01730-00460-01256] AA= PCA	CA=FQR ε sm=0,00000 Ae=0,0 cm² sm=0 mm wk=0,00 mm	CA=QPR ε sm=0,00000 Ae=0,0 cm² sm=0 mm wk=0,00 mm
SHELL: [01257-01731-01730] AA= PCA	CA=FQR ε sm=0,00000 Ae=0,0 cm² sm=0 mm wk=0,00 mm	CA=QPR ε sm=0,00000 Ae=0,0 cm² sm=0 mm wk=0,00 mm
SHELL: [01732-00459-01257] AA= PCA	CA=FQR ε sm=0,00000 Ae=0,0 cm² sm=0 mm wk=0,00 mm	CA=QPR ε sm=0,00000 Ae=0,0 cm² sm=0 mm wk=0,00 mm
SHELL: [00013-00449-01727] AA= PCA	CA=FQR ε sm=0,00000 Ae=0,0 cm² sm=0 mm wk=0,00 mm	CA=QPR ε sm=0,00000 Ae=0,0 cm² sm=0 mm wk=0,00 mm
SHELL: [01257-01730-01256] AA= PCA	CA=FQR ε sm=0,00000 Ae=0,0 cm² sm=0 mm wk=0,00 mm	CA=QPR ε sm=0,00000 Ae=0,0 cm² sm=0 mm wk=0,00 mm
SHELL: [01726-01741-01267] AA= PCA	CA=FQR ε sm=0,00000 Ae=0,0 cm² sm=0 mm wk=0,00 mm	CA=QPR ε sm=0,00000 Ae=0,0 cm² sm=0 mm wk=0,00 mm
SHELL: [00459-00460-01731] AA= PCA	CA=FQR ε sm=0,00000 Ae=0,0 cm² sm=0 mm wk=0,00 mm	CA=QPR ε sm=0,00000 Ae=0,0 cm² sm=0 mm wk=0,00 mm
SHELL: [00459-01731-01257] AA= PCA	CA=FQR ε sm=0,00000 Ae=0,0 cm² sm=0 mm wk=0,00 mm	CA=QPR ε sm=0,00000 Ae=0,0 cm² sm=0 mm wk=0,00 mm
SHELL: [01258-01732-01257] AA= PCA	CA=FQR ε sm=0,00000 Ae=0,0 cm² sm=0 mm wk=0,00 mm	CA=QPR ε sm=0,00000 Ae=0,0 cm² sm=0 mm wk=0,00 mm
SHELL: [01727-01741-01726] AA= PCA	CA=FQR ε sm=0,00000 Ae=0,0 cm² sm=0 mm wk=0,00 mm	CA=QPR ε sm=0,00000 Ae=0,0 cm² sm=0 mm wk=0,00 mm
SHELL: [00458-00459-01732] AA= PCA	CA=FQR ε sm=0,00000 Ae=0,0 cm² sm=0 mm wk=0,00 mm	CA=QPR ε sm=0,00000 Ae=0,0 cm² sm=0 mm wk=0,00 mm
SHELL: [00449-00450-01741] AA= PCA	CA=FQR ε sm=0,00000 Ae=0,0 cm² sm=0 mm wk=0,00 mm	CA=QPR ε sm=0,00000 Ae=0,0 cm² sm=0 mm wk=0,00 mm
SHELL: [01734-01259-01733] AA= PCA	CA=FQR ε sm=0,00000 Ae=0,0 cm² sm=0 mm wk=0,00 mm	CA=QPR ε sm=0,00000 Ae=0,0 cm² sm=0 mm wk=0,00 mm
SHELL: [01267-01741-01266] AA= PCA	CA=FQR ε sm=0,00000 Ae=0,0 cm² sm=0 mm wk=0,00 mm	CA=QPR ε sm=0,00000 Ae=0,0 cm² sm=0 mm wk=0,00 mm
SHELL: [01259-01732-01258] AA= PCA	CA=FQR ε sm=0,00000 Ae=0,0 cm² sm=0 mm wk=0,00 mm	CA=QPR ε sm=0,00000 Ae=0,0 cm² sm=0 mm wk=0,00 mm
SHELL: [01734-00457-01259] AA= PCA	CA=FQR ε sm=0,00000 Ae=0,0 cm² sm=0 mm wk=0,00 mm	CA=QPR ε sm=0,00000 Ae=0,0 cm² sm=0 mm wk=0,00 mm
SHELL: [01741-00450-01266] AA= PCA	CA=FQR ε sm=0,00000 Ae=0,0 cm² sm=0 mm wk=0,00 mm	CA=QPR ε sm=0,00000 Ae=0,0 cm² sm=0 mm wk=0,00 mm
SHELL: [00457-00458-01732] AA= PCA	CA=FQR ε sm=0,00000 Ae=0,0 cm² sm=0 mm wk=0,00 mm	CA=QPR ε sm=0,00000 Ae=0,0 cm² sm=0 mm wk=0,00 mm
SHELL: [00457-01732-01259] AA= PCA	CA=FQR ε sm=0,00000 Ae=0,0 cm² sm=0 mm wk=0,00 mm	CA=QPR ε sm=0,00000 Ae=0,0 cm² sm=0 mm wk=0,00 mm
SHELL: [01260-01734-01733] AA= PCA	CA=FQR ε sm=0,00000 Ae=0,0 cm² sm=0 mm wk=0,00 mm	CA=QPR ε sm=0,00000 Ae=0,0 cm² sm=0 mm wk=0,00 mm
SHELL: [01735-00456-01260] AA= PCA	CA=FQR ε sm=0,00000 Ae=0,0 cm² sm=0 mm wk=0,00 mm	CA=QPR ε sm=0,00000 Ae=0,0 cm² sm=0 mm wk=0,00 mm
SHELL: [00450-00451-01740] AA= PCA	CA=FQR ε sm=0,00000 Ae=0,0 cm² sm=0 mm wk=0,00 mm	CA=QPR ε sm=0,00000 Ae=0,0 cm² sm=0 mm wk=0,00 mm

Pareti - Verifiche a pressoflessione retta allo stato limite di esercizio

D	Nodo	σ ct	σ cc	σ at	Nodo	σ ct	σ cc	σ at	Nodo	σ ct	σ cc	σ at	Nodo	σ ct	σ cc	σ at
		[N/mm²]	[N/mm²]	[N/mm²]		[N/mm²]	[N/mm²]	[N/mm²]		[N/mm²]	[N/mm²]	[N/mm²]		[N/mm²]	[N/mm²]	[N/mm²]
Ae=0,0 cm² sm=0 mm wk=0,00 mm																
SHELL: [01260-01733-01259] AA= PCA						**CA=FQR ε sm=0,00000**			**Ae=0,0 cm² sm=0 mm wk=0,00 mm**					**CA=QPR ε sm=0,00000**		
Ae=0,0 cm² sm=0 mm wk=0,00 mm																
SHELL: [00450-01740-01266] AA= PCA						**CA=FQR ε sm=0,00000**			**Ae=0,0 cm² sm=0 mm wk=0,00 mm**					**CA=QPR ε sm=0,00000**		
Ae=0,0 cm² sm=0 mm wk=0,00 mm																
SHELL: [00456-00457-01734] AA= PCA						**CA=FQR ε sm=0,00000**			**Ae=0,0 cm² sm=0 mm wk=0,00 mm**					**CA=QPR ε sm=0,00000**		
Ae=0,0 cm² sm=0 mm wk=0,00 mm																
SHELL: [00456-01734-01260] AA= PCA						**CA=FQR ε sm=0,00000**			**Ae=0,0 cm² sm=0 mm wk=0,00 mm**					**CA=QPR ε sm=0,00000**		
Ae=0,0 cm² sm=0 mm wk=0,00 mm																
SHELL: [01261-01735-01260] AA= PCA						**CA=FQR ε sm=0,00000**			**Ae=0,0 cm² sm=0 mm wk=0,00 mm**					**CA=QPR ε sm=0,00000**		
Ae=0,0 cm² sm=0 mm wk=0,00 mm																
SHELL: [01266-01740-01739] AA= PCA						**CA=FQR ε sm=0,00000**			**Ae=0,0 cm² sm=0 mm wk=0,00 mm**					**CA=QPR ε sm=0,00000**		
Ae=0,0 cm² sm=0 mm wk=0,00 mm																
SHELL: [01266-01739-01265] AA= PCA						**CA=FQR ε sm=0,00000**			**Ae=0,0 cm² sm=0 mm wk=0,00 mm**					**CA=QPR ε sm=0,00000**		
Ae=0,0 cm² sm=0 mm wk=0,00 mm																
SHELL: [00455-00456-01735] AA= PCA						**CA=FQR ε sm=0,00000**			**Ae=0,0 cm² sm=0 mm wk=0,00 mm**					**CA=QPR ε sm=0,00000**		
Ae=0,0 cm² sm=0 mm wk=0,00 mm																
SHELL: [01739-00452-01264] AA= PCA						**CA=FQR ε sm=0,00000**			**Ae=0,0 cm² sm=0 mm wk=0,00 mm**					**CA=QPR ε sm=0,00000**		
Ae=0,0 cm² sm=0 mm wk=0,00 mm																
SHELL: [00455-01735-01261] AA= PCA						**CA=FQR ε sm=0,00000**			**Ae=0,0 cm² sm=0 mm wk=0,00 mm**					**CA=QPR ε sm=0,00000**		
Ae=0,0 cm² sm=0 mm wk=0,00 mm																
SHELL: [01262-00455-01261] AA= PCA						**CA=FQR ε sm=0,00000**			**Ae=0,0 cm² sm=0 mm wk=0,00 mm**					**CA=QPR ε sm=0,00000**		
Ae=0,0 cm² sm=0 mm wk=0,00 mm																
SHELL: [01740-00451-00452] AA= PCA						**CA=FQR ε sm=0,00000**			**Ae=0,0 cm² sm=0 mm wk=0,00 mm**					**CA=QPR ε sm=0,00000**		
Ae=0,0 cm² sm=0 mm wk=0,00 mm																
SHELL: [00454-00455-01262] AA= PCA						**CA=FQR ε sm=0,00000**			**Ae=0,0 cm² sm=0 mm wk=0,00 mm**					**CA=QPR ε sm=0,00000**		
Ae=0,0 cm² sm=0 mm wk=0,00 mm																
SHELL: [01739-01740-00452] AA= PCA						**CA=FQR ε sm=0,00000**			**Ae=0,0 cm² sm=0 mm wk=0,00 mm**					**CA=QPR ε sm=0,00000**		
Ae=0,0 cm² sm=0 mm wk=0,00 mm																
SHELL: [01736-01737-01262] AA= PCA						**CA=FQR ε sm=0,00000**			**Ae=0,0 cm² sm=0 mm wk=0,00 mm**					**CA=QPR ε sm=0,00000**		
Ae=0,0 cm² sm=0 mm wk=0,00 mm																
SHELL: [01737-00454-01262] AA= PCA						**CA=FQR ε sm=0,00000**			**Ae=0,0 cm² sm=0 mm wk=0,00 mm**					**CA=QPR ε sm=0,00000**		
Ae=0,0 cm² sm=0 mm wk=0,00 mm																
SHELL: [01263-01736-01262] AA= PCA						**CA=FQR ε sm=0,00000**			**Ae=0,0 cm² sm=0 mm wk=0,00 mm**					**CA=QPR ε sm=0,00000**		
Ae=0,0 cm² sm=0 mm wk=0,00 mm																
SHELL: [01263-01737-01736] AA= PCA						**CA=FQR ε sm=0,00000**			**Ae=0,0 cm² sm=0 mm wk=0,00 mm**					**CA=QPR ε sm=0,00000**		
Ae=0,0 cm² sm=0 mm wk=0,00 mm																
SHELL: [01739-01264-01265] AA= PCA						**CA=FQR ε sm=0,00000**			**Ae=0,0 cm² sm=0 mm wk=0,00 mm**					**CA=QPR ε sm=0,00000**		
Ae=0,0 cm² sm=0 mm wk=0,00 mm																
SHELL: [00453-01737-01263] AA= PCA						**CA=FQR ε sm=0,00000**			**Ae=0,0 cm² sm=0 mm wk=0,00 mm**					**CA=QPR ε sm=0,00000**		
Ae=0,0 cm² sm=0 mm wk=0,00 mm																
SHELL: [00453-00454-01737] AA= PCA						**CA=FQR ε sm=0,00000**			**Ae=0,0 cm² sm=0 mm wk=0,00 mm**					**CA=QPR ε sm=0,00000**		
Ae=0,0 cm² sm=0 mm wk=0,00 mm																
SHELL: [00452-01738-01264] AA= PCA						**CA=FQR ε sm=0,00000**			**Ae=0,0 cm² sm=0 mm wk=0,00 mm**					**CA=QPR ε sm=0,00000**		
Ae=0,0 cm² sm=0 mm wk=0,00 mm																
SHELL: [01738-00453-01263] AA= PCA						**CA=FQR ε sm=0,00000**			**Ae=0,0 cm² sm=0 mm wk=0,00 mm**					**CA=QPR ε sm=0,00000**		
Ae=0,0 cm² sm=0 mm wk=0,00 mm																
SHELL: [01264-01738-01263] AA= PCA						**CA=FQR ε sm=0,00000**			**Ae=0,0 cm² sm=0 mm wk=0,00 mm**					**CA=QPR ε sm=0,00000**		
Ae=0,0 cm² sm=0 mm wk=0,00 mm																
SHELL: [00452-00453-01738] AA= PCA						**CA=FQR ε sm=0,00000**			**Ae=0,0 cm² sm=0 mm wk=0,00 mm**					**CA=QPR ε sm=0,00000**		
Ae=0,0 cm² sm=0 mm wk=0,00 mm																
P	00012	0,000	-1,002	0,000	00013	0,000	-0,748	0,000	00026	0,317	-1,100	2,632	00069	0,306	-0,593	3,244
S		0,000	-1,387	0,000		0,667	-0,306	8,548		0,235	-0,305	2,710		0,282	-0,082	3,691
P	00126	0,000	-0,518	0,000	00205	0,000	-0,511	0,000	00449	0,339	0,306	5,029	00450	0,107	0,083	1,574
S		0,159	-0,020	2,115		0,000	-0,606	0,000		0,545	0,421	7,987		0,932	0,864	13,880
P	00451	0,000	-0,033	0,000	00452	0,107	0,105	1,606	00453	0,118	0,117	1,771	00454	0,198	0,195	2,971
S		0,938	0,923	14,052		0,812	0,806	12,169		0,783	0,757	11,701		0,847	0,832	12,676
P	00455	0,094	0,090	1,402	00456	0,083	0,082	1,241	00457	0,085	0,085	1,276	00458	0,000	-0,059	0,000
S		0,523	0,509	7,818		0,492	0,490	7,379		0,378	0,367	5,652		0,183	0,169	2,725
P	00459	0,000	-0,052	0,000	00460	0,000	-0,146	0,000	01256	0,263	0,130	3,746	01257	0,004	-0,007	0,044
S		0,000	-0,278	0,000		0,000	-0,896	0,000		0,168	0,162	2,505		0,043	0,026	0,623
P	01258	0,000	-0,113	0,000	01259	0,000	-0,137	0,000	01260	0,000	-0,101	0,000	01261	0,000	-0,155	0,000
S		0,000	-0,063	0,000		0,000	-0,064	0,000		0,000	-0,042	0,000		0,000	-0,145	0,000
P	01262	0,000	-0,109	0,000	01263	0,000	-0,148	0,000	01264	0,000	-0,123	0,000	01265	0,000	-0,184	0,000
S		0,000	-0,022	0,000		0,000	-0,063	0,000		0,000	-0,131	0,000		0,000	-0,129	0,000
P	01266	0,000	-0,221	0,000	01267	0,010	-0,477	0,000	01726	0,000	-0,244	0,000	01727	0,000	-0,273	0,000
S		0,000	-0,095	0,000		0,001	-0,158	0,000		0,097	0,032	1,353		0,268	0,106	3,771
P	01728	0,000	-0,219	0,000	01729	0,000	-0,421	0,000	01730	0,042	-0,013	0,552	01731	0,000	-0,082	0,000
S		0,000	-0,609	0,000		0,000	-0,475	0,000		0,000	-0,219	0,000		0,000	-0,363	0,000

Pareti - Verifiche a pressoflessione retta allo stato limite di esercizio

D	Nodo	σ ct	σ cc	σ at	Nodo	σ ct	σ cc	σ at	Nodo	σ ct	σ cc	σ at	Nodo	σ ct	σ cc	σ at
		[N/mm²]	[N/mm²]	[N/mm²]		[N/mm²]	[N/mm²]	[N/mm²]		[N/mm²]	[N/mm²]	[N/mm²]		[N/mm²]	[N/mm²]	[N/mm²]
P	01732	0,039	0,028	0,566	01733	0,001	-0,010	0,000	01734	0,000	-0,029	0,000	01735	0,007	-0,005	0,090
S		0,074	0,062	1,087		0,032	0,029	0,476		0,249	0,244	3,725		0,234	0,219	3,482
P	01736	0,000	-0,031	0,000	01737	0,000	-0,030	0,000	01738	0,001	-0,011	0,000	01739	0,000	-0,039	0,000
S		0,043	0,040	0,643		0,353	0,344	5,286		0,356	0,347	5,331		0,190	0,183	2,838
P	01740	0,067	0,047	0,969	01741	0,000	-0,175	0,000								
S		0,685	0,675	10,254		0,300	0,227	4,392								

Parete P20-P21 AA= PCA CA=FQR ε sm=0,00000 Ae=0,0 cm² sm=0 mm wk=0,00 mm CA=QPR ε sm=0,00000 Ae=0,0 cm² sm=0 mm wk=0,00 mm

Piano di fondazione | **PareteP20-P21-P23-P24** | **Parete P20-P21**

SHELL: [00020-00212-01488] AA= PCA CA=FQR ε sm=0,00000 Ae=0,0 cm² sm=0 mm wk=0,00 mm CA=QPR ε sm=0,00000 Ae=0,0 cm² sm=0 mm wk=0,00 mm

SHELL: [00020-01488-01200] AA= PCA CA=FQR ε sm=0,00000 Ae=0,0 cm² sm=0 mm wk=0,00 mm CA=QPR ε sm=0,00000 Ae=0,0 cm² sm=0 mm wk=0,00 mm

SHELL: [00212-01489-01488] AA= PCA CA=FQR ε sm=0,00000 Ae=0,0 cm² sm=0 mm wk=0,00 mm CA=QPR ε sm=0,00000 Ae=0,0 cm² sm=0 mm wk=0,00 mm

SHELL: [01196-01491-00019] AA= PCA CA=FQR ε sm=0,00000 Ae=0,0 cm² sm=0 mm wk=0,00 mm CA=QPR ε sm=0,00000 Ae=0,0 cm² sm=0 mm wk=0,00 mm

SHELL: [01491-00201-00019] AA= PCA CA=FQR ε sm=0,00000 Ae=0,0 cm² sm=0 mm wk=0,00 mm CA=QPR ε sm=0,00000 Ae=0,0 cm² sm=0 mm wk=0,00 mm

SHELL: [01490-00201-01491] AA= PCA CA=FQR ε sm=0,00000 Ae=0,0 cm² sm=0 mm wk=0,00 mm CA=QPR ε sm=0,00000 Ae=0,0 cm² sm=0 mm wk=0,00 mm

SHELL: [01490-00008-00201] AA= PCA CA=FQR ε sm=0,00000 Ae=0,0 cm² sm=0 mm wk=0,00 mm CA=QPR ε sm=0,00000 Ae=0,0 cm² sm=0 mm wk=0,00 mm

SHELL: [01492-01491-01196] AA= PCA CA=FQR ε sm=0,00000 Ae=0,0 cm² sm=0 mm wk=0,00 mm CA=QPR ε sm=0,00000 Ae=0,0 cm² sm=0 mm wk=0,00 mm

SHELL: [00212-00007-01489] AA= PCA CA=FQR ε sm=0,00000 Ae=0,0 cm² sm=0 mm wk=0,00 mm CA=QPR ε sm=0,00000 Ae=0,0 cm² sm=0 mm wk=0,00 mm

SHELL: [00217-00008-01490] AA= PCA CA=FQR ε sm=0,00000 Ae=0,0 cm² sm=0 mm wk=0,00 mm CA=QPR ε sm=0,00000 Ae=0,0 cm² sm=0 mm wk=0,00 mm

SHELL: [01489-01496-01495] AA= PCA CA=FQR ε sm=0,00000 Ae=0,0 cm² sm=0 mm wk=0,00 mm CA=QPR ε sm=0,00000 Ae=0,0 cm² sm=0 mm wk=0,00 mm

SHELL: [01197-01492-01196] AA= PCA CA=FQR ε sm=0,00000 Ae=0,0 cm² sm=0 mm wk=0,00 mm CA=QPR ε sm=0,00000 Ae=0,0 cm² sm=0 mm wk=0,00 mm

SHELL: [01492-01493-01490] AA= PCA CA=FQR ε sm=0,00000 Ae=0,0 cm² sm=0 mm wk=0,00 mm CA=QPR ε sm=0,00000 Ae=0,0 cm² sm=0 mm wk=0,00 mm

SHELL: [01493-00217-01490] AA= PCA CA=FQR ε sm=0,00000 Ae=0,0 cm² sm=0 mm wk=0,00 mm CA=QPR ε sm=0,00000 Ae=0,0 cm² sm=0 mm wk=0,00 mm

SHELL: [01492-01490-01491] AA= PCA CA=FQR ε sm=0,00000 Ae=0,0 cm² sm=0 mm wk=0,00 mm CA=QPR ε sm=0,00000 Ae=0,0 cm² sm=0 mm wk=0,00 mm

SHELL: [00216-01492-01197] AA= PCA CA=FQR ε sm=0,00000 Ae=0,0 cm² sm=0 mm wk=0,00 mm CA=QPR ε sm=0,00000 Ae=0,0 cm² sm=0 mm wk=0,00 mm

SHELL: [01489-01495-01488] AA= PCA CA=FQR ε sm=0,00000 Ae=0,0 cm² sm=0 mm wk=0,00 mm CA=QPR ε sm=0,00000 Ae=0,0 cm² sm=0 mm wk=0,00 mm

SHELL: [01489-00213-01496] AA= PCA CA=FQR ε sm=0,00000 Ae=0,0 cm² sm=0 mm wk=0,00 mm CA=QPR ε sm=0,00000 Ae=0,0 cm² sm=0 mm wk=0,00 mm

SHELL: [00216-00217-01493] AA= PCA CA=FQR ε sm=0,00000 Ae=0,0 cm² sm=0 mm wk=0,00 mm CA=QPR ε sm=0,00000 Ae=0,0 cm² sm=0 mm wk=0,00 mm

SHELL: [00216-01493-01492] AA= PCA CA=FQR ε sm=0,00000 Ae=0,0 cm² sm=0 mm wk=0,00 mm CA=QPR ε sm=0,00000 Ae=0,0 cm² sm=0 mm wk=0,00 mm

SHELL: [01488-01495-01200] AA= PCA CA=FQR ε sm=0,00000 Ae=0,0 cm² sm=0 mm wk=0,00 mm CA=QPR ε sm=0,00000 Ae=0,0 cm² sm=0 mm wk=0,00 mm

SHELL: [00007-00213-01489] AA= PCA CA=FQR ε sm=0,00000 Ae=0,0 cm² sm=0 mm wk=0,00 mm CA=QPR ε sm=0,00000 Ae=0,0 cm² sm=0 mm wk=0,00 mm

SHELL: [01494-01197-01198] AA= PCA CA=FQR ε sm=0,00000 Ae=0,0 cm² sm=0 mm wk=0,00 mm CA=QPR ε sm=0,00000 Ae=0,0 cm² sm=0 mm wk=0,00 mm

SHELL: [00215-00216-01494] AA= PCA CA=FQR ε sm=0,00000 Ae=0,0 cm² sm=0 mm wk=0,00 mm CA=QPR ε sm=0,00000 Ae=0,0 cm² sm=0 mm wk=0,00 mm

SHELL: [01494-00216-01197] AA= PCA CA=FQR ε sm=0,00000 Ae=0,0 cm² sm=0 mm wk=0,00 mm CA=QPR ε sm=0,00000 Ae=0,0 cm² sm=0 mm wk=0,00 mm

SHELL: [00213-00214-01496] AA= PCA CA=FQR ε sm=0,00000 Ae=0,0 cm² sm=0 mm wk=0,00 mm CA=QPR ε sm=0,00000 Ae=0,0 cm² sm=0 mm wk=0,00 mm

SHELL: [01495-01496-01199] AA= PCA CA=FQR ε sm=0,00000 Ae=0,0 cm² sm=0 mm wk=0,00 mm CA=QPR ε sm=0,00000 Ae=0,0 cm² sm=0 mm wk=0,00 mm

SHELL: [01199-01494-01198] AA= PCA CA=FQR ε sm=0,00000 Ae=0,0 cm² sm=0 mm wk=0,00 mm CA=QPR ε sm=0,00000 Ae=0,0 cm² sm=0 mm wk=0,00 mm

SHELL: [01496-00214-01199] AA= PCA CA=FQR ε sm=0,00000 Ae=0,0 cm² sm=0 mm wk=0,00 mm CA=QPR ε sm=0,00000 Ae=0,0 cm² sm=0 mm wk=0,00 mm

SHELL: [00214-01494-01199] AA= PCA CA=FQR ε sm=0,00000 Ae=0,0 cm² sm=0 mm wk=0,00 mm CA=QPR ε sm=0,00000 Ae=0,0 cm² sm=0 mm wk=0,00 mm

SHELL: [00214-00215-01494] AA= PCA CA=FQR ε sm=0,00000 Ae=0,0 cm² sm=0 mm wk=0,00 mm CA=QPR ε sm=0,00000 Ae=0,0 cm² sm=0 mm wk=0,00 mm

SHELL: [01200-01495-01199] AA= PCA CA=FQR ε sm=0,00000 Ae=0,0 cm² sm=0 mm wk=0,00 mm CA=QPR ε sm=0,00000 Ae=0,0 cm² sm=0 mm wk=0,00 mm

P	00007	0,000	-0,383	0,000	00008	0,000	-0,266	0,000	00019	0,134	-0,465	1,294	00020	0,000	-0,093	0,000

Pareti - Verifiche a pressoflessione retta allo stato limite di esercizio

D	Nodo	σ ct	σ cc	σ at	Nodo	σ ct	σ cc	σ at	Nodo	σ ct	σ cc	σ at	Nodo	σ ct	σ cc	σ at
		[N/mm²]	[N/mm²]	[N/mm²]		[N/mm²]	[N/mm²]	[N/mm²]		[N/mm²]	[N/mm²]	[N/mm²]		[N/mm²]	[N/mm²]	[N/mm²]
S		0,000	-0,181	0,000		0,047	-0,221	0,377		0,000	-0,259	0,000		0,000	-0,062	0,000
P	00201	0,000	-0,402	0,000	00212	0,000	-0,280	0,000	00213	0,000	-0,317	0,000	00214	0,000	-0,214	0,000
S		0,003	-0,191	0,000		0,000	-0,114	0,000		0,000	-0,175	0,000		0,000	-0,126	0,000
P	00215	0,000	-0,182	0,000	00216	0,000	-0,119	0,000	00217	0,000	-0,103	0,000	01196	0,249	-0,057	3,375
S		0,000	-0,093	0,000		0,000	-0,089	0,000		0,000	-0,082	0,000		0,107	-0,010	1,463
P	01197	0,000	-0,094	0,000	01198	0,000	-0,256	0,000	01199	0,000	-0,219	0,000	01200	0,000	-0,265	0,000
S		0,000	-0,015	0,000		0,000	-0,050	0,000		0,000	-0,044	0,000		0,017	-0,052	0,168
P	01488	0,000	-0,278	0,000	01489	0,000	-0,316	0,000	01490	0,000	-0,157	0,000	01491	0,000	-0,141	0,000
S		0,000	-0,121	0,000		0,000	-0,110	0,000		0,000	-0,102	0,000		0,000	-0,123	0,000
P	01492	0,000	-0,088	0,000	01493	0,000	-0,106	0,000	01494	0,000	-0,161	0,000	01495	0,000	-0,223	0,000
S		0,000	-0,058	0,000		0,000	-0,089	0,000		0,000	-0,074	0,000		0,000	-0,085	0,000
P	01496	0,000	-0,216	0,000												
S		0,000	-0,121	0,000												

Parete P23-P21 AA= PCA CA=FQR ε sm=0,00000 Ae=0,0 cm² sm=0 mm wk=0,00 mm CA=QPR ε sm=0,00000 Ae=0,0 cm² sm=0 mm wk=0,00 mm

Piano di fondazone | **ParetеP20-P21-P23-P24** | **Parete P23-P21**

SHELL: [00020-00212-01751] AA= PCA CA=FQR ε sm=0,00000 Ae=0,0 cm² sm=0 mm wk=0,00 mm CA=QPR ε sm=0,00000 Ae=0,0 cm² sm=0 mm wk=0,00 mm

SHELL: [00020-01751-01201] AA= PCA CA=FQR ε sm=0,00000 Ae=0,0 cm² sm=0 mm wk=0,00 mm CA=QPR ε sm=0,00000 Ae=0,0 cm² sm=0 mm wk=0,00 mm

SHELL: [00212-01752-01751] AA= PCA CA=FQR ε sm=0,00000 Ae=0,0 cm² sm=0 mm wk=0,00 mm CA=QPR ε sm=0,00000 Ae=0,0 cm² sm=0 mm wk=0,00 mm

SHELL: [01754-01753-00471] AA= PCA CA=FQR ε sm=0,00000 Ae=0,0 cm² sm=0 mm wk=0,00 mm CA=QPR ε sm=0,00000 Ae=0,0 cm² sm=0 mm wk=0,00 mm

SHELL: [01753-02662-00471] AA= PCA CA=FQR ε sm=0,00000 Ae=0,0 cm² sm=0 mm wk=0,00 mm CA=QPR ε sm=0,00000 Ae=0,0 cm² sm=0 mm wk=0,00 mm

SHELL: [01205-01754-02665] AA= PCA CA=FQR ε sm=0,00000 Ae=0,0 cm² sm=0 mm wk=0,00 mm CA=QPR ε sm=0,00000 Ae=0,0 cm² sm=0 mm wk=0,00 mm

SHELL: [01754-00471-02665] AA= PCA CA=FQR ε sm=0,00000 Ae=0,0 cm² sm=0 mm wk=0,00 mm CA=QPR ε sm=0,00000 Ae=0,0 cm² sm=0 mm wk=0,00 mm

SHELL: [01756-00470-01755] AA= PCA CA=FQR ε sm=0,00000 Ae=0,0 cm² sm=0 mm wk=0,00 mm CA=QPR ε sm=0,00000 Ae=0,0 cm² sm=0 mm wk=0,00 mm

SHELL: [00212-00007-01752] AA= PCA CA=FQR ε sm=0,00000 Ae=0,0 cm² sm=0 mm wk=0,00 mm CA=QPR ε sm=0,00000 Ae=0,0 cm² sm=0 mm wk=0,00 mm

SHELL: [01752-00466-01751] AA= PCA CA=FQR ε sm=0,00000 Ae=0,0 cm² sm=0 mm wk=0,00 mm CA=QPR ε sm=0,00000 Ae=0,0 cm² sm=0 mm wk=0,00 mm

SHELL: [00470-02662-01753] AA= PCA CA=FQR ε sm=0,00000 Ae=0,0 cm² sm=0 mm wk=0,00 mm CA=QPR ε sm=0,00000 Ae=0,0 cm² sm=0 mm wk=0,00 mm

SHELL: [00470-01753-01754] AA= PCA CA=FQR ε sm=0,00000 Ae=0,0 cm² sm=0 mm wk=0,00 mm CA=QPR ε sm=0,00000 Ae=0,0 cm² sm=0 mm wk=0,00 mm

SHELL: [00470-01754-01205] AA= PCA CA=FQR ε sm=0,00000 Ae=0,0 cm² sm=0 mm wk=0,00 mm CA=QPR ε sm=0,00000 Ae=0,0 cm² sm=0 mm wk=0,00 mm

SHELL: [01755-00470-01205] AA= PCA CA=FQR ε sm=0,00000 Ae=0,0 cm² sm=0 mm wk=0,00 mm CA=QPR ε sm=0,00000 Ae=0,0 cm² sm=0 mm wk=0,00 mm

SHELL: [01204-01756-01755] AA= PCA CA=FQR ε sm=0,00000 Ae=0,0 cm² sm=0 mm wk=0,00 mm CA=QPR ε sm=0,00000 Ae=0,0 cm² sm=0 mm wk=0,00 mm

SHELL: [00469-01756-01204] AA= PCA CA=FQR ε sm=0,00000 Ae=0,0 cm² sm=0 mm wk=0,00 mm CA=QPR ε sm=0,00000 Ae=0,0 cm² sm=0 mm wk=0,00 mm

SHELL: [00007-00466-01752] AA= PCA CA=FQR ε sm=0,00000 Ae=0,0 cm² sm=0 mm wk=0,00 mm CA=QPR ε sm=0,00000 Ae=0,0 cm² sm=0 mm wk=0,00 mm

SHELL: [01204-01755-01205] AA= PCA CA=FQR ε sm=0,00000 Ae=0,0 cm² sm=0 mm wk=0,00 mm CA=QPR ε sm=0,00000 Ae=0,0 cm² sm=0 mm wk=0,00 mm

SHELL: [01751-00466-01201] AA= PCA CA=FQR ε sm=0,00000 Ae=0,0 cm² sm=0 mm wk=0,00 mm CA=QPR ε sm=0,00000 Ae=0,0 cm² sm=0 mm wk=0,00 mm

SHELL: [00469-00470-01756] AA= PCA CA=FQR ε sm=0,00000 Ae=0,0 cm² sm=0 mm wk=0,00 mm CA=QPR ε sm=0,00000 Ae=0,0 cm² sm=0 mm wk=0,00 mm

SHELL: [00466-00467-01759] AA= PCA CA=FQR ε sm=0,00000 Ae=0,0 cm² sm=0 mm wk=0,00 mm CA=QPR ε sm=0,00000 Ae=0,0 cm² sm=0 mm wk=0,00 mm

SHELL: [00466-01759-01201] AA= PCA CA=FQR ε sm=0,00000 Ae=0,0 cm² sm=0 mm wk=0,00 mm CA=QPR ε sm=0,00000 Ae=0,0 cm² sm=0 mm wk=0,00 mm

SHELL: [01757-01204-01203] AA= PCA CA=FQR ε sm=0,00000 Ae=0,0 cm² sm=0 mm wk=0,00 mm CA=QPR ε sm=0,00000 Ae=0,0 cm² sm=0 mm wk=0,00 mm

SHELL: [00468-00469-01757] AA= PCA CA=FQR ε sm=0,00000 Ae=0,0 cm² sm=0 mm wk=0,00 mm CA=QPR ε sm=0,00000 Ae=0,0 cm² sm=0 mm wk=0,00 mm

SHELL: [01757-00469-01204] AA= PCA CA=FQR ε sm=0,00000 Ae=0,0 cm² sm=0 mm wk=0,00 mm CA=QPR ε sm=0,00000 Ae=0,0 cm² sm=0 mm wk=0,00 mm

SHELL: [01758-00467-01202] AA= PCA CA=FQR ε sm=0,00000 Ae=0,0 cm² sm=0 mm wk=0,00 mm CA=QPR ε sm=0,00000 Ae=0,0 cm² sm=0 mm wk=0,00 mm

SHELL: [00467-00468-01757] AA= PCA CA=FQR ε sm=0,00000 Ae=0,0 cm² sm=0 mm wk=0,00 mm CA=QPR ε sm=0,00000 Ae=0,0 cm² sm=0 mm wk=0,00 mm

SHELL: [01758-01759-00467] AA= PCA CA=FQR ε sm=0,00000 Ae=0,0 cm² sm=0 mm wk=0,00 mm CA=QPR ε sm=0,00000 Ae=0,0 cm² sm=0 mm wk=0,00 mm

Pareti - Verifiche a pressoflessione retta allo stato limite di esercizio

D	Nodo	σ ct	σ cc	σ at	Nodo	σ ct	σ cc	σ at	Nodo	σ ct	σ cc	σ at	Nodo	σ ct	σ cc	σ at
		[N/mm²]	[N/mm²]	[N/mm²]		[N/mm²]	[N/mm²]	[N/mm²]		[N/mm²]	[N/mm²]	[N/mm²]		[N/mm²]	[N/mm²]	[N/mm²]
SHELL: [01202-00467-01757] AA= PCA Ae=0,0 cm² sm=0 mm wk=0,00 mm						**CA=FQR ε sm=0,00000 Ae=0,0 cm² sm=0 mm wk=0,00 mm**								**CA=QPR ε sm=0,00000**		
SHELL: [01201-01758-01202] AA= PCA Ae=0,0 cm² sm=0 mm wk=0,00 mm						**CA=FQR ε sm=0,00000 Ae=0,0 cm² sm=0 mm wk=0,00 mm**								**CA=QPR ε sm=0,00000**		
SHELL: [01202-01757-01203] AA= PCA Ae=0,0 cm² sm=0 mm wk=0,00 mm						**CA=FQR ε sm=0,00000 Ae=0,0 cm² sm=0 mm wk=0,00 mm**								**CA=QPR ε sm=0,00000**		
SHELL: [01201-01759-01758] AA= PCA Ae=0,0 cm² sm=0 mm wk=0,00 mm						**CA=FQR ε sm=0,00000 Ae=0,0 cm² sm=0 mm wk=0,00 mm**								**CA=QPR ε sm=0,00000**		
P	00007	0,000	-0,352	0,000	00020	0,000	-0,350	0,000	00212	0,000	-0,266	0,000	00466	0,002	-0,002	0,019
S		0,000	-0,329	0,000		0,000	-0,014	0,000		0,000	-0,095	0,000		0,000	-0,086	0,000
P	00467	0,035	0,032	0,515	00468	0,030	0,024	0,449	00469	0,050	0,049	0,752	00470	0,003	-0,002	0,037
S		0,258	0,237	3,845		0,406	0,394	6,078		0,273	0,268	4,095		0,000	-0,030	0,000
P	00471	0,000	-0,270	0,000	01201	0,000	-0,077	0,000	01202	0,000	-0,135	0,000	01203	0,000	-0,127	0,000
S		0,000	-0,103	0,000		0,000	-0,034	0,000		0,000	-0,063	0,000		0,000	-0,096	0,000
P	01204	0,000	-0,095	0,000	01205	0,000	-0,080	0,000	01751	0,000	-0,128	0,000	01752	0,000	-0,260	0,000
S		0,000	-0,026	0,000		0,012	-0,009	0,161		0,000	-0,084	0,000		0,000	-0,221	0,000
P	01753	0,000	-0,257	0,000	01754	0,000	-0,126	0,000	01755	0,003	-0,010	0,025	01756	0,000	-0,056	0,000
S		0,000	-0,214	0,000		0,000	-0,078	0,000		0,000	-0,016	0,000		0,112	0,110	1,677
P	01757	0,007	-0,006	0,086	01758	0,000	-0,043	0,000	01759	0,000	-0,016	0,000	02662	0,000	-0,339	0,000
S		0,157	0,149	2,352		0,022	0,018	0,329		0,148	0,145	2,219		0,000	-0,321	0,000
P	02665	0,000	-0,397	0,000												
S		0,010	-0,036	0,096												

Parete P24-P23 AA= PCA CA=FQR ε sm=0,00000 Ae=0,0 cm² sm=0 mm wk=0,00 mm CA=QPR ε sm=0,00000 Ae=0,0 cm² sm=0 mm wk=0,00 mm

Piano di fondazione | **PareteP20-P21-P23-P24** | **Parete P24-P23**

SHELL: [02664-00168-01399] AA= PCA Ae=0,0 cm² sm=0 mm wk=0,00 mm — **CA=FQR ε sm=0,00000 Ae=0,0 cm² sm=0 mm wk=0,00 mm CA=QPR ε sm=0,00000**

SHELL: [02664-01399-01227] AA= PCA Ae=0,0 cm² sm=0 mm wk=0,00 mm — **CA=FQR ε sm=0,00000 Ae=0,0 cm² sm=0 mm wk=0,00 mm CA=QPR ε sm=0,00000**

SHELL: [00168-01400-01399] AA= PCA Ae=0,0 cm² sm=0 mm wk=0,00 mm — **CA=FQR ε sm=0,00000 Ae=0,0 cm² sm=0 mm wk=0,00 mm CA=QPR ε sm=0,00000**

SHELL: [01402-01401-00174] AA= PCA Ae=0,0 cm² sm=0 mm wk=0,00 mm — **CA=FQR ε sm=0,00000 Ae=0,0 cm² sm=0 mm wk=0,00 mm CA=QPR ε sm=0,00000**

SHELL: [01401-00006-00174] AA= PCA Ae=0,0 cm² sm=0 mm wk=0,00 mm — **CA=FQR ε sm=0,00000 Ae=0,0 cm² sm=0 mm wk=0,00 mm CA=QPR ε sm=0,00000**

SHELL: [01223-01402-00021] AA= PCA Ae=0,0 cm² sm=0 mm wk=0,00 mm — **CA=FQR ε sm=0,00000 Ae=0,0 cm² sm=0 mm wk=0,00 mm CA=QPR ε sm=0,00000**

SHELL: [01402-00174-00021] AA= PCA Ae=0,0 cm² sm=0 mm wk=0,00 mm — **CA=FQR ε sm=0,00000 Ae=0,0 cm² sm=0 mm wk=0,00 mm CA=QPR ε sm=0,00000**

SHELL: [00172-00173-01404] AA= PCA Ae=0,0 cm² sm=0 mm wk=0,00 mm — **CA=FQR ε sm=0,00000 Ae=0,0 cm² sm=0 mm wk=0,00 mm CA=QPR ε sm=0,00000**

SHELL: [00168-02663-01400] AA= PCA Ae=0,0 cm² sm=0 mm wk=0,00 mm — **CA=FQR ε sm=0,00000 Ae=0,0 cm² sm=0 mm wk=0,00 mm CA=QPR ε sm=0,00000**

SHELL: [02663-00169-01400] AA= PCA Ae=0,0 cm² sm=0 mm wk=0,00 mm — **CA=FQR ε sm=0,00000 Ae=0,0 cm² sm=0 mm wk=0,00 mm CA=QPR ε sm=0,00000**

SHELL: [00173-00006-01401] AA= PCA Ae=0,0 cm² sm=0 mm wk=0,00 mm — **CA=FQR ε sm=0,00000 Ae=0,0 cm² sm=0 mm wk=0,00 mm CA=QPR ε sm=0,00000**

SHELL: [01403-01401-01402] AA= PCA Ae=0,0 cm² sm=0 mm wk=0,00 mm — **CA=FQR ε sm=0,00000 Ae=0,0 cm² sm=0 mm wk=0,00 mm CA=QPR ε sm=0,00000**

SHELL: [01403-01402-01223] AA= PCA Ae=0,0 cm² sm=0 mm wk=0,00 mm — **CA=FQR ε sm=0,00000 Ae=0,0 cm² sm=0 mm wk=0,00 mm CA=QPR ε sm=0,00000**

SHELL: [01400-00169-01407] AA= PCA Ae=0,0 cm² sm=0 mm wk=0,00 mm — **CA=FQR ε sm=0,00000 Ae=0,0 cm² sm=0 mm wk=0,00 mm CA=QPR ε sm=0,00000**

SHELL: [01404-00173-01401] AA= PCA Ae=0,0 cm² sm=0 mm wk=0,00 mm — **CA=FQR ε sm=0,00000 Ae=0,0 cm² sm=0 mm wk=0,00 mm CA=QPR ε sm=0,00000**

SHELL: [01404-01401-01403] AA= PCA Ae=0,0 cm² sm=0 mm wk=0,00 mm — **CA=FQR ε sm=0,00000 Ae=0,0 cm² sm=0 mm wk=0,00 mm CA=QPR ε sm=0,00000**

SHELL: [01224-01403-01223] AA= PCA Ae=0,0 cm² sm=0 mm wk=0,00 mm — **CA=FQR ε sm=0,00000 Ae=0,0 cm² sm=0 mm wk=0,00 mm CA=QPR ε sm=0,00000**

SHELL: [01224-00172-01404] AA= PCA Ae=0,0 cm² sm=0 mm wk=0,00 mm — **CA=FQR ε sm=0,00000 Ae=0,0 cm² sm=0 mm wk=0,00 mm CA=QPR ε sm=0,00000**

SHELL: [01400-01406-01399] AA= PCA Ae=0,0 cm² sm=0 mm wk=0,00 mm — **CA=FQR ε sm=0,00000 Ae=0,0 cm² sm=0 mm wk=0,00 mm CA=QPR ε sm=0,00000**

SHELL: [01224-01404-01403] AA= PCA Ae=0,0 cm² sm=0 mm wk=0,00 mm — **CA=FQR ε sm=0,00000 Ae=0,0 cm² sm=0 mm wk=0,00 mm CA=QPR ε sm=0,00000**

SHELL: [01400-01407-01406] AA= PCA Ae=0,0 cm² sm=0 mm wk=0,00 mm — **CA=FQR ε sm=0,00000 Ae=0,0 cm² sm=0 mm wk=0,00 mm CA=QPR ε sm=0,00000**

SHELL: [01399-01406-01227] AA= PCA Ae=0,0 cm² sm=0 mm wk=0,00 mm — **CA=FQR ε sm=0,00000 Ae=0,0 cm² sm=0 mm wk=0,00 mm CA=QPR ε sm=0,00000**

SHELL: [01405-01224-01225] AA= PCA Ae=0,0 cm² sm=0 mm wk=0,00 mm — **CA=FQR ε sm=0,00000 Ae=0,0 cm² sm=0 mm wk=0,00 mm CA=QPR ε sm=0,00000**

Pareti - Verifiche a pressoflessione retta allo stato limite di esercizio

D	Nodo	σ ct	σ cc	σ at	Nodo	σ ct	σ cc	σ at	Nodo	σ ct	σ cc	σ at	Nodo	σ ct	σ cc	σ at
		[N/mm²]	[N/mm²]	[N/mm²]		[N/mm²]	[N/mm²]	[N/mm²]		[N/mm²]	[N/mm²]	[N/mm²]		[N/mm²]	[N/mm²]	[N/mm²]
SHELL: [00171-00172-01405] AA= PCA Ae=0,0 cm² sm=0 mm wk=0,00 mm						**CA=FQR ε sm=0,00000 Ae=0,0 cm² sm=0 mm wk=0,00 mm**								**CA=QPR ε sm=0,00000**		
SHELL: [01405-00172-01224] AA= PCA Ae=0,0 cm² sm=0 mm wk=0,00 mm						**CA=FQR ε sm=0,00000 Ae=0,0 cm² sm=0 mm wk=0,00 mm**								**CA=QPR ε sm=0,00000**		
SHELL: [00169-00170-01407] AA= PCA Ae=0,0 cm² sm=0 mm wk=0,00 mm						**CA=FQR ε sm=0,00000 Ae=0,0 cm² sm=0 mm wk=0,00 mm**								**CA=QPR ε sm=0,00000**		
SHELL: [00170-00171-01405] AA= PCA Ae=0,0 cm² sm=0 mm wk=0,00 mm						**CA=FQR ε sm=0,00000 Ae=0,0 cm² sm=0 mm wk=0,00 mm**								**CA=QPR ε sm=0,00000**		
SHELL: [01227-01406-01226] AA= PCA Ae=0,0 cm² sm=0 mm wk=0,00 mm						**CA=FQR ε sm=0,00000 Ae=0,0 cm² sm=0 mm wk=0,00 mm**								**CA=QPR ε sm=0,00000**		
SHELL: [01226-00170-01405] AA= PCA Ae=0,0 cm² sm=0 mm wk=0,00 mm						**CA=FQR ε sm=0,00000 Ae=0,0 cm² sm=0 mm wk=0,00 mm**								**CA=QPR ε sm=0,00000**		
SHELL: [01406-00170-01226] AA= PCA Ae=0,0 cm² sm=0 mm wk=0,00 mm						**CA=FQR ε sm=0,00000 Ae=0,0 cm² sm=0 mm wk=0,00 mm**								**CA=QPR ε sm=0,00000**		
SHELL: [01226-01405-01225] AA= PCA Ae=0,0 cm² sm=0 mm wk=0,00 mm						**CA=FQR ε sm=0,00000 Ae=0,0 cm² sm=0 mm wk=0,00 mm**								**CA=QPR ε sm=0,00000**		
SHELL: [01406-01407-00170] AA= PCA Ae=0,0 cm² sm=0 mm wk=0,00 mm						**CA=FQR ε sm=0,00000 Ae=0,0 cm² sm=0 mm wk=0,00 mm**								**CA=QPR ε sm=0,00000**		
P	00006	0,000	-0,265	0,000	00021	0,122	-0,454	1,143	00168	0,000	-0,283	0,000	00169	0,000	-0,305	0,000
S		0,042	-0,214	0,324		0,000	-0,254	0,000		0,000	-0,123	0,000		0,000	-0,169	0,000
P	00170	0,000	-0,208	0,000	00171	0,000	-0,177	0,000	00172	0,000	-0,122	0,000	00173	0,000	-0,095	0,000
S		0,000	-0,118	0,000		0,000	-0,085	0,000		0,000	-0,064	0,000		0,000	-0,083	0,000
P	00174	0,000	-0,398	0,000	01223	0,200	-0,009	2,752	01224	0,000	-0,069	0,000	01225	0,000	-0,175	0,000
S		0,000	-0,174	0,000		0,085	0,011	1,182		0,000	-0,008	0,000		0,000	-0,039	0,000
P	01226	0,000	-0,258	0,000	01227	0,000	-0,192	0,000	01399	0,000	-0,277	0,000	01400	0,000	-0,303	0,000
S		0,008	-0,063	0,036		0,000	-0,024	0,000		0,000	-0,114	0,000		0,000	-0,105	0,000
P	01401	0,000	-0,157	0,000	01402	0,000	-0,121	0,000	01403	0,000	-0,080	0,000	01404	0,000	-0,117	0,000
S		0,000	-0,106	0,000		0,000	-0,125	0,000		0,000	-0,049	0,000		0,000	-0,108	0,000
P	01405	0,000	-0,160	0,000	01406	0,000	-0,212	0,000	01407	0,000	-0,201	0,000	02663	0,000	-0,376	0,000
S		0,000	-0,065	0,000		0,000	-0,083	0,000		0,000	-0,125	0,000		0,000	-0,180	0,000
P	02664	0,000	-0,154	0,000												
S		0,000	-0,069	0,000												
Parete P1-P8 AA= PCA sm=0 mm wk=0,00 mm						**CA=FQR ε sm=0,00000 Ae=0,0 cm² sm=0 mm wk=0,00 mm**								**CA=QPR ε sm=0,00000 Ae=0,0 cm²**		
Piano di fondazone						**PareteP1-P8-P14-P20**								**Parete P1-P8**		
SHELL: [00092-00189-01478] AA= PCA Ae=0,0 cm² sm=0 mm wk=0,00 mm						**CA=FQR ε sm=0,00000 Ae=0,0 cm² sm=0 mm wk=0,00 mm**								**CA=QPR ε sm=0,00000**		
SHELL: [00092-01478-01294] AA= PCA Ae=0,0 cm² sm=0 mm wk=0,00 mm						**CA=FQR ε sm=0,00000 Ae=0,0 cm² sm=0 mm wk=0,00 mm**								**CA=QPR ε sm=0,00000**		
SHELL: [00189-01479-01478] AA= PCA Ae=0,0 cm² sm=0 mm wk=0,00 mm						**CA=FQR ε sm=0,00000 Ae=0,0 cm² sm=0 mm wk=0,00 mm**								**CA=QPR ε sm=0,00000**		
SHELL: [01299-01481-00095] AA= PCA Ae=0,0 cm² sm=0 mm wk=0,00 mm						**CA=FQR ε sm=0,00000 Ae=0,0 cm² sm=0 mm wk=0,00 mm**								**CA=QPR ε sm=0,00000**		
SHELL: [01480-00014-00135] AA= PCA Ae=0,0 cm² sm=0 mm wk=0,00 mm						**CA=FQR ε sm=0,00000 Ae=0,0 cm² sm=0 mm wk=0,00 mm**								**CA=QPR ε sm=0,00000**		
SHELL: [01481-01480-00135] AA= PCA Ae=0,0 cm² sm=0 mm wk=0,00 mm						**CA=FQR ε sm=0,00000 Ae=0,0 cm² sm=0 mm wk=0,00 mm**								**CA=QPR ε sm=0,00000**		
SHELL: [01481-00135-00095] AA= PCA Ae=0,0 cm² sm=0 mm wk=0,00 mm						**CA=FQR ε sm=0,00000 Ae=0,0 cm² sm=0 mm wk=0,00 mm**								**CA=QPR ε sm=0,00000**		
SHELL: [00189-00003-01479] AA= PCA Ae=0,0 cm² sm=0 mm wk=0,00 mm						**CA=FQR ε sm=0,00000 Ae=0,0 cm² sm=0 mm wk=0,00 mm**								**CA=QPR ε sm=0,00000**		
SHELL: [00003-00206-01479] AA= PCA Ae=0,0 cm² sm=0 mm wk=0,00 mm						**CA=FQR ε sm=0,00000 Ae=0,0 cm² sm=0 mm wk=0,00 mm**								**CA=QPR ε sm=0,00000**		
SHELL: [00211-00014-01480] AA= PCA Ae=0,0 cm² sm=0 mm wk=0,00 mm						**CA=FQR ε sm=0,00000 Ae=0,0 cm² sm=0 mm wk=0,00 mm**								**CA=QPR ε sm=0,00000**		
SHELL: [00210-01483-01482] AA= PCA Ae=0,0 cm² sm=0 mm wk=0,00 mm						**CA=FQR ε sm=0,00000 Ae=0,0 cm² sm=0 mm wk=0,00 mm**								**CA=QPR ε sm=0,00000**		
SHELL: [01482-01481-01299] AA= PCA Ae=0,0 cm² sm=0 mm wk=0,00 mm						**CA=FQR ε sm=0,00000 Ae=0,0 cm² sm=0 mm wk=0,00 mm**								**CA=QPR ε sm=0,00000**		
SHELL: [01298-00210-01482] AA= PCA Ae=0,0 cm² sm=0 mm wk=0,00 mm						**CA=FQR ε sm=0,00000 Ae=0,0 cm² sm=0 mm wk=0,00 mm**								**CA=QPR ε sm=0,00000**		
SHELL: [01483-01480-01481] AA= PCA Ae=0,0 cm² sm=0 mm wk=0,00 mm						**CA=FQR ε sm=0,00000 Ae=0,0 cm² sm=0 mm wk=0,00 mm**								**CA=QPR ε sm=0,00000**		
SHELL: [01483-01481-01482] AA= PCA Ae=0,0 cm² sm=0 mm wk=0,00 mm						**CA=FQR ε sm=0,00000 Ae=0,0 cm² sm=0 mm wk=0,00 mm**								**CA=QPR ε sm=0,00000**		
SHELL: [01483-00211-01480] AA= PCA Ae=0,0 cm² sm=0 mm wk=0,00 mm						**CA=FQR ε sm=0,00000 Ae=0,0 cm² sm=0 mm wk=0,00 mm**								**CA=QPR ε sm=0,00000**		
SHELL: [01479-00206-01487] AA= PCA Ae=0,0 cm² sm=0 mm wk=0,00 mm						**CA=FQR ε sm=0,00000 Ae=0,0 cm² sm=0 mm wk=0,00 mm**								**CA=QPR ε sm=0,00000**		
SHELL: [00210-00211-01483] AA= PCA Ae=0,0 cm² sm=0 mm wk=0,00 mm						**CA=FQR ε sm=0,00000 Ae=0,0 cm² sm=0 mm wk=0,00 mm**								**CA=QPR ε sm=0,00000**		

Pareti - Verifiche a pressoflessione retta allo stato limite di esercizio

D	Nodo	σ ct	σ cc	σ at	Nodo	σ ct	σ cc	σ at	Nodo	σ ct	σ cc	σ at	Nodo	σ ct	σ cc	σ at
		[N/mm²]	[N/mm²]	[N/mm²]		[N/mm²]	[N/mm²]	[N/mm²]		[N/mm²]	[N/mm²]	[N/mm²]		[N/mm²]	[N/mm²]	[N/mm²]
SHELL: [00209-00210-01484] AA= PCA Ae=0,0 cm² sm=0 mm wk=0,00 mm						**CA=FQR ε sm=0,00000 Ae=0,0 cm² sm=0 mm wk=0,00 mm**								**CA=QPR ε sm=0,00000**		
SHELL: [01478-01487-01294] AA= PCA Ae=0,0 cm² sm=0 mm wk=0,00 mm						**CA=FQR ε sm=0,00000 Ae=0,0 cm² sm=0 mm wk=0,00 mm**								**CA=QPR ε sm=0,00000**		
SHELL: [01298-01482-01299] AA= PCA Ae=0,0 cm² sm=0 mm wk=0,00 mm						**CA=FQR ε sm=0,00000 Ae=0,0 cm² sm=0 mm wk=0,00 mm**								**CA=QPR ε sm=0,00000**		
SHELL: [01484-00210-01298] AA= PCA Ae=0,0 cm² sm=0 mm wk=0,00 mm						**CA=FQR ε sm=0,00000 Ae=0,0 cm² sm=0 mm wk=0,00 mm**								**CA=QPR ε sm=0,00000**		
SHELL: [01478-01479-01487] AA= PCA Ae=0,0 cm² sm=0 mm wk=0,00 mm						**CA=FQR ε sm=0,00000 Ae=0,0 cm² sm=0 mm wk=0,00 mm**								**CA=QPR ε sm=0,00000**		
SHELL: [01297-01484-01298] AA= PCA Ae=0,0 cm² sm=0 mm wk=0,00 mm						**CA=FQR ε sm=0,00000 Ae=0,0 cm² sm=0 mm wk=0,00 mm**								**CA=QPR ε sm=0,00000**		
SHELL: [01294-01487-01295] AA= PCA Ae=0,0 cm² sm=0 mm wk=0,00 mm						**CA=FQR ε sm=0,00000 Ae=0,0 cm² sm=0 mm wk=0,00 mm**								**CA=QPR ε sm=0,00000**		
SHELL: [00206-00207-01487] AA= PCA Ae=0,0 cm² sm=0 mm wk=0,00 mm						**CA=FQR ε sm=0,00000 Ae=0,0 cm² sm=0 mm wk=0,00 mm**								**CA=QPR ε sm=0,00000**		
SHELL: [01296-00208-01484] AA= PCA Ae=0,0 cm² sm=0 mm wk=0,00 mm						**CA=FQR ε sm=0,00000 Ae=0,0 cm² sm=0 mm wk=0,00 mm**								**CA=QPR ε sm=0,00000**		
SHELL: [01487-00207-01295] AA= PCA Ae=0,0 cm² sm=0 mm wk=0,00 mm						**CA=FQR ε sm=0,00000 Ae=0,0 cm² sm=0 mm wk=0,00 mm**								**CA=QPR ε sm=0,00000**		
SHELL: [00208-00209-01484] AA= PCA Ae=0,0 cm² sm=0 mm wk=0,00 mm						**CA=FQR ε sm=0,00000 Ae=0,0 cm² sm=0 mm wk=0,00 mm**								**CA=QPR ε sm=0,00000**		
SHELL: [01295-01485-01296] AA= PCA Ae=0,0 cm² sm=0 mm wk=0,00 mm						**CA=FQR ε sm=0,00000 Ae=0,0 cm² sm=0 mm wk=0,00 mm**								**CA=QPR ε sm=0,00000**		
SHELL: [01296-01484-01297] AA= PCA Ae=0,0 cm² sm=0 mm wk=0,00 mm						**CA=FQR ε sm=0,00000 Ae=0,0 cm² sm=0 mm wk=0,00 mm**								**CA=QPR ε sm=0,00000**		
SHELL: [01485-01486-00208] AA= PCA Ae=0,0 cm² sm=0 mm wk=0,00 mm						**CA=FQR ε sm=0,00000 Ae=0,0 cm² sm=0 mm wk=0,00 mm**								**CA=QPR ε sm=0,00000**		
SHELL: [01485-00208-01296] AA= PCA Ae=0,0 cm² sm=0 mm wk=0,00 mm						**CA=FQR ε sm=0,00000 Ae=0,0 cm² sm=0 mm wk=0,00 mm**								**CA=QPR ε sm=0,00000**		
SHELL: [01295-00207-01485] AA= PCA Ae=0,0 cm² sm=0 mm wk=0,00 mm						**CA=FQR ε sm=0,00000 Ae=0,0 cm² sm=0 mm wk=0,00 mm**								**CA=QPR ε sm=0,00000**		
SHELL: [00207-01486-01485] AA= PCA Ae=0,0 cm² sm=0 mm wk=0,00 mm						**CA=FQR ε sm=0,00000 Ae=0,0 cm² sm=0 mm wk=0,00 mm**								**CA=QPR ε sm=0,00000**		
SHELL: [00207-00208-01486] AA= PCA Ae=0,0 cm² sm=0 mm wk=0,00 mm						**CA=FQR ε sm=0,00000 Ae=0,0 cm² sm=0 mm wk=0,00 mm**								**CA=QPR ε sm=0,00000**		
P	00003	0,000	-0,454	0,000	00014	0,215	-0,038	2,928	00092	0,537	-1,006	6,203	00095	0,276	-0,229	3,537
S		0,257	-0,421	3,038		0,210	-0,124	2,752		0,215	-0,289	2,623		0,029	-0,106	0,272
P	00135	0,030	-0,002	0,418	00189	0,000	-0,224	0,000	00206	0,000	-0,203	0,000	00207	0,116	-0,318	1,224
S		0,118	-0,106	1,499		0,201	-0,334	2,371		0,000	-0,080	0,000		0,077	-0,129	0,909
P	00208	0,096	-0,300	0,969	00209	0,066	-0,260	0,605	00210	0,066	-0,241	0,618	00211	0,014	-0,115	0,048
S		0,022	-0,126	0,153		0,054	-0,076	0,655		0,062	-0,040	0,806		0,015	0,012	0,222
P	01294	0,577	-0,736	7,077	01295	0,423	-0,560	5,160	01296	0,359	-0,456	4,409	01297	0,247	-0,490	2,818
S		0,212	-0,239	2,634		0,116	-0,168	1,399		0,103	-0,119	1,272		0,069	-0,115	0,821
P	01298	0,199	-0,397	2,272	01299	0,213	-0,313	2,569	01478	0,106	-0,439	0,938	01479	0,014	-0,321	0,000
S		0,053	-0,108	0,602		0,075	-0,086	0,928		0,000	-0,086	0,000		0,000	-0,054	0,000
P	01480	0,061	-0,098	0,726	01481	0,054	-0,138	0,578	01482	0,157	-0,278	1,838	01483	0,054	-0,207	0,504
S		0,013	-0,020	0,151		0,004	0,000	0,051		0,036	-0,079	0,399		0,053	-0,050	0,665
P	01484	0,147	-0,369	1,591	01485	0,235	-0,489	2,661	01486	0,162	-0,352	1,816	01487	0,233	-0,426	2,702
S		0,058	-0,103	0,680		0,113	-0,134	1,404		0,092	-0,146	1,088		0,086	-0,174	0,973
Parete P8-P14 AA= PCA sm=0 mm wk=0,00 mm						**CA=FQR ε sm=0,00000 Ae=0,0 cm² sm=0 mm wk=0,00 mm**								**CA=QPR ε sm=0,00000 Ae=0,0 cm²**		
Piano di fondazone						**PareteP1-P8-P14-P20**								**Parete P8-P14**		
SHELL: [00062-00136-01742] AA= PCA Ae=0,0 cm² sm=0 mm wk=0,00 mm						**CA=FQR ε sm=0,00000 Ae=0,0 cm² sm=0 mm wk=0,00 mm**								**CA=QPR ε sm=0,00000**		
SHELL: [00062-01742-01191] AA= PCA Ae=0,0 cm² sm=0 mm wk=0,00 mm						**CA=FQR ε sm=0,00000 Ae=0,0 cm² sm=0 mm wk=0,00 mm**								**CA=QPR ε sm=0,00000**		
SHELL: [00136-01743-01742] AA= PCA Ae=0,0 cm² sm=0 mm wk=0,00 mm						**CA=FQR ε sm=0,00000 Ae=0,0 cm² sm=0 mm wk=0,00 mm**								**CA=QPR ε sm=0,00000**		
SHELL: [01195-01745-00092] AA= PCA Ae=0,0 cm² sm=0 mm wk=0,00 mm						**CA=FQR ε sm=0,00000 Ae=0,0 cm² sm=0 mm wk=0,00 mm**								**CA=QPR ε sm=0,00000**		
SHELL: [01745-00189-00092] AA= PCA Ae=0,0 cm² sm=0 mm wk=0,00 mm						**CA=FQR ε sm=0,00000 Ae=0,0 cm² sm=0 mm wk=0,00 mm**								**CA=QPR ε sm=0,00000**		
SHELL: [01744-00189-01745] AA= PCA Ae=0,0 cm² sm=0 mm wk=0,00 mm						**CA=FQR ε sm=0,00000 Ae=0,0 cm² sm=0 mm wk=0,00 mm**								**CA=QPR ε sm=0,00000**		
SHELL: [01744-00003-00189] AA= PCA Ae=0,0 cm² sm=0 mm wk=0,00 mm						**CA=FQR ε sm=0,00000 Ae=0,0 cm² sm=0 mm wk=0,00 mm**								**CA=QPR ε sm=0,00000**		
SHELL: [01746-01745-01195] AA= PCA Ae=0,0 cm² sm=0 mm wk=0,00 mm						**CA=FQR ε sm=0,00000 Ae=0,0 cm² sm=0 mm wk=0,00 mm**								**CA=QPR ε sm=0,00000**		
SHELL: [00136-00063-01743] AA= PCA Ae=0,0 cm² sm=0 mm wk=0,00 mm						**CA=FQR ε sm=0,00000 Ae=0,0 cm² sm=0 mm wk=0,00 mm**								**CA=QPR ε sm=0,00000**		

Pareti - Verifiche a pressoflessione retta allo stato limite di esercizio

D	Nodo	σ ct	σ cc	σ at	Nodo	σ ct	σ cc	σ at	Nodo	σ ct	σ cc	σ at	Nodo	σ ct	σ cc	σ at
		[N/mm²]	[N/mm²]	[N/mm²]		[N/mm²]	[N/mm²]	[N/mm²]		[N/mm²]	[N/mm²]	[N/mm²]		[N/mm²]	[N/mm²]	[N/mm²]
SHELL: [00465-00003-01744] AA= PCA CA=FQR ε sm=0,00000 Ae=0,0 cm² sm=0 mm wk=0,00 mm CA=QPR ε sm=0,00000 Ae=0,0 cm² sm=0 mm wk=0,00 mm																
SHELL: [00063-00461-01743] AA= PCA CA=FQR ε sm=0,00000 Ae=0,0 cm² sm=0 mm wk=0,00 mm CA=QPR ε sm=0,00000 Ae=0,0 cm² sm=0 mm wk=0,00 mm																
SHELL: [01194-01746-01195] AA= PCA CA=FQR ε sm=0,00000 Ae=0,0 cm² sm=0 mm wk=0,00 mm CA=QPR ε sm=0,00000 Ae=0,0 cm² sm=0 mm wk=0,00 mm																
SHELL: [01746-01747-01744] AA= PCA CA=FQR ε sm=0,00000 Ae=0,0 cm² sm=0 mm wk=0,00 mm CA=QPR ε sm=0,00000 Ae=0,0 cm² sm=0 mm wk=0,00 mm																
SHELL: [01747-00465-01744] AA= PCA CA=FQR ε sm=0,00000 Ae=0,0 cm² sm=0 mm wk=0,00 mm CA=QPR ε sm=0,00000 Ae=0,0 cm² sm=0 mm wk=0,00 mm																
SHELL: [01746-01744-01745] AA= PCA CA=FQR ε sm=0,00000 Ae=0,0 cm² sm=0 mm wk=0,00 mm CA=QPR ε sm=0,00000 Ae=0,0 cm² sm=0 mm wk=0,00 mm																
SHELL: [01748-00464-01194] AA= PCA CA=FQR ε sm=0,00000 Ae=0,0 cm² sm=0 mm wk=0,00 mm CA=QPR ε sm=0,00000 Ae=0,0 cm² sm=0 mm wk=0,00 mm																
SHELL: [01742-01749-01191] AA= PCA CA=FQR ε sm=0,00000 Ae=0,0 cm² sm=0 mm wk=0,00 mm CA=QPR ε sm=0,00000 Ae=0,0 cm² sm=0 mm wk=0,00 mm																
SHELL: [01194-01747-01746] AA= PCA CA=FQR ε sm=0,00000 Ae=0,0 cm² sm=0 mm wk=0,00 mm CA=QPR ε sm=0,00000 Ae=0,0 cm² sm=0 mm wk=0,00 mm																
SHELL: [01742-01743-01749] AA= PCA CA=FQR ε sm=0,00000 Ae=0,0 cm² sm=0 mm wk=0,00 mm CA=QPR ε sm=0,00000 Ae=0,0 cm² sm=0 mm wk=0,00 mm																
SHELL: [00464-00465-01747] AA= PCA CA=FQR ε sm=0,00000 Ae=0,0 cm² sm=0 mm wk=0,00 mm CA=QPR ε sm=0,00000 Ae=0,0 cm² sm=0 mm wk=0,00 mm																
SHELL: [00464-01747-01194] AA= PCA CA=FQR ε sm=0,00000 Ae=0,0 cm² sm=0 mm wk=0,00 mm CA=QPR ε sm=0,00000 Ae=0,0 cm² sm=0 mm wk=0,00 mm																
SHELL: [00463-00464-01748] AA= PCA CA=FQR ε sm=0,00000 Ae=0,0 cm² sm=0 mm wk=0,00 mm CA=QPR ε sm=0,00000 Ae=0,0 cm² sm=0 mm wk=0,00 mm																
SHELL: [01193-01748-01194] AA= PCA CA=FQR ε sm=0,00000 Ae=0,0 cm² sm=0 mm wk=0,00 mm CA=QPR ε sm=0,00000 Ae=0,0 cm² sm=0 mm wk=0,00 mm																
SHELL: [01743-00461-01750] AA= PCA CA=FQR ε sm=0,00000 Ae=0,0 cm² sm=0 mm wk=0,00 mm CA=QPR ε sm=0,00000 Ae=0,0 cm² sm=0 mm wk=0,00 mm																
SHELL: [01743-01750-01749] AA= PCA CA=FQR ε sm=0,00000 Ae=0,0 cm² sm=0 mm wk=0,00 mm CA=QPR ε sm=0,00000 Ae=0,0 cm² sm=0 mm wk=0,00 mm																
SHELL: [01749-01750-01192] AA= PCA CA=FQR ε sm=0,00000 Ae=0,0 cm² sm=0 mm wk=0,00 mm CA=QPR ε sm=0,00000 Ae=0,0 cm² sm=0 mm wk=0,00 mm																
SHELL: [01750-00462-01192] AA= PCA CA=FQR ε sm=0,00000 Ae=0,0 cm² sm=0 mm wk=0,00 mm CA=QPR ε sm=0,00000 Ae=0,0 cm² sm=0 mm wk=0,00 mm																
SHELL: [01192-01748-01193] AA= PCA CA=FQR ε sm=0,00000 Ae=0,0 cm² sm=0 mm wk=0,00 mm CA=QPR ε sm=0,00000 Ae=0,0 cm² sm=0 mm wk=0,00 mm																
SHELL: [01191-01749-01192] AA= PCA CA=FQR ε sm=0,00000 Ae=0,0 cm² sm=0 mm wk=0,00 mm CA=QPR ε sm=0,00000 Ae=0,0 cm² sm=0 mm wk=0,00 mm																
SHELL: [00462-01748-01192] AA= PCA CA=FQR ε sm=0,00000 Ae=0,0 cm² sm=0 mm wk=0,00 mm CA=QPR ε sm=0,00000 Ae=0,0 cm² sm=0 mm wk=0,00 mm																
SHELL: [00462-00463-01748] AA= PCA CA=FQR ε sm=0,00000 Ae=0,0 cm² sm=0 mm wk=0,00 mm CA=QPR ε sm=0,00000 Ae=0,0 cm² sm=0 mm wk=0,00 mm																
SHELL: [00461-00462-01750] AA= PCA CA=FQR ε sm=0,00000 Ae=0,0 cm² sm=0 mm wk=0,00 mm CA=QPR ε sm=0,00000 Ae=0,0 cm² sm=0 mm wk=0,00 mm																
P	00003	0,000	-0,368	0,000	00062	0,297	-0,648	3,315	00063	0,123	-0,340	1,283	00092	0,534	-0,901	6,288
S		0,068	-0,115	0,798		0,110	-0,274	1,184		0,345	-0,348	4,345		0,255	-0,330	3,118
P	00136	0,046	-0,407	0,142	00189	0,000	-0,275	0,000	00461	0,000	-0,394	0,000	00462	0,000	-0,279	0,000
S		0,226	-0,319	2,731		0,018	-0,052	0,191		0,030	-0,061	0,347		0,000	-0,027	0,000
P	00463	0,000	-0,244	0,000	00464	0,000	-0,276	0,000	00465	0,000	-0,243	0,000	01191	0,000	-0,490	0,000
S		0,005	-0,046	0,017		0,038	-0,043	0,479		0,010	-0,074	0,047		0,034	-0,143	0,299
P	01192	0,000	-0,373	0,000	01193	0,000	-0,365	0,000	01194	0,000	-0,341	0,000	01195	0,052	-0,460	0,179
S		0,000	-0,086	0,000		0,000	-0,131	0,000		0,000	-0,081	0,000		0,030	-0,127	0,261
P	01742	0,000	-0,277	0,000	01743	0,000	-0,269	0,000	01744	0,000	-0,298	0,000	01745	0,000	-0,457	0,000
S		0,000	-0,104	0,000		0,032	-0,105	0,322		0,040	-0,074	0,457		0,000	-0,114	0,000
P	01746	0,000	-0,379	0,000	01747	0,000	-0,308	0,000	01748	0,000	-0,357	0,000	01749	0,000	-0,280	0,000
S		0,000	-0,076	0,000		0,000	-0,121	0,000		0,000	-0,070	0,000		0,000	-0,076	0,000
P	01750	0,000	-0,299	0,000												
S		0,000	-0,054	0,000												
Parete P14-P20 AA= PCA CA=FQR ε sm=0,00000 Ae=0,0 cm² sm=0 mm wk=0,00 mm CA=QPR ε sm=0,00000 Ae=0,0 cm² sm=0 mm wk=0,00 mm																
Piano di fondazione						**PareteP1-P8-P14-P20**							**Parete P14-P20**			
SHELL: [00019-00201-01457] AA= PCA CA=FQR ε sm=0,00000 Ae=0,0 cm² sm=0 mm wk=0,00 mm CA=QPR ε sm=0,00000 Ae=0,0 cm² sm=0 mm wk=0,00 mm																
SHELL: [00019-01457-01190] AA= PCA CA=FQR ε sm=0,00000 Ae=0,0 cm² sm=0 mm wk=0,00 mm CA=QPR ε sm=0,00000 Ae=0,0 cm² sm=0 mm wk=0,00 mm																
SHELL: [01460-01459-00136] AA= PCA CA=FQR ε sm=0,00000 Ae=0,0 cm² sm=0 mm wk=0,00 mm CA=QPR ε sm=0,00000 Ae=0,0 cm² sm=0 mm wk=0,00 mm																
SHELL: [00201-01458-01457] AA= PCA CA=FQR ε sm=0,00000 Ae=0,0 cm² sm=0 mm wk=0,00 mm CA=QPR ε sm=0,00000 Ae=0,0 cm² sm=0 mm wk=0,00 mm																

Pareti - Verifiche a pressoflessione retta allo stato limite di esercizio

D	Nodo	σ ct	σ cc	σ at	Nodo	σ ct	σ cc	σ at	Nodo	σ ct	σ cc	σ at	Nodo	σ ct	σ cc	σ at
		[N/mm²]	[N/mm²]	[N/mm²]		[N/mm²]	[N/mm²]	[N/mm²]		[N/mm²]	[N/mm²]	[N/mm²]		[N/mm²]	[N/mm²]	[N/mm²]
SHELL: [01190-01460-00062] AA= PCA CA=FQR ε sm=0,00000 Ae=0,0 cm² sm=0 mm wk=0,00 mm CA=QPR ε sm=0,00000 Ae=0,0 cm² sm=0 mm wk=0,00 mm																
SHELL: [00008-00202-01458] AA= PCA CA=FQR ε sm=0,00000 Ae=0,0 cm² sm=0 mm wk=0,00 mm CA=QPR ε sm=0,00000 Ae=0,0 cm² sm=0 mm wk=0,00 mm																
SHELL: [01459-00063-00136] AA= PCA CA=FQR ε sm=0,00000 Ae=0,0 cm² sm=0 mm wk=0,00 mm CA=QPR ε sm=0,00000 Ae=0,0 cm² sm=0 mm wk=0,00 mm																
SHELL: [01460-00136-00062] AA= PCA CA=FQR ε sm=0,00000 Ae=0,0 cm² sm=0 mm wk=0,00 mm CA=QPR ε sm=0,00000 Ae=0,0 cm² sm=0 mm wk=0,00 mm																
SHELL: [00008-01458-00201] AA= PCA CA=FQR ε sm=0,00000 Ae=0,0 cm² sm=0 mm wk=0,00 mm CA=QPR ε sm=0,00000 Ae=0,0 cm² sm=0 mm wk=0,00 mm																
SHELL: [01461-01462-01460] AA= PCA CA=FQR ε sm=0,00000 Ae=0,0 cm² sm=0 mm wk=0,00 mm CA=QPR ε sm=0,00000 Ae=0,0 cm² sm=0 mm wk=0,00 mm																
SHELL: [00202-00063-01459] AA= PCA CA=FQR ε sm=0,00000 Ae=0,0 cm² sm=0 mm wk=0,00 mm CA=QPR ε sm=0,00000 Ae=0,0 cm² sm=0 mm wk=0,00 mm																
SHELL: [01457-01462-01461] AA= PCA CA=FQR ε sm=0,00000 Ae=0,0 cm² sm=0 mm wk=0,00 mm CA=QPR ε sm=0,00000 Ae=0,0 cm² sm=0 mm wk=0,00 mm																
SHELL: [01462-01459-01460] AA= PCA CA=FQR ε sm=0,00000 Ae=0,0 cm² sm=0 mm wk=0,00 mm CA=QPR ε sm=0,00000 Ae=0,0 cm² sm=0 mm wk=0,00 mm																
SHELL: [01462-00202-01459] AA= PCA CA=FQR ε sm=0,00000 Ae=0,0 cm² sm=0 mm wk=0,00 mm CA=QPR ε sm=0,00000 Ae=0,0 cm² sm=0 mm wk=0,00 mm																
SHELL: [01461-01460-01190] AA= PCA CA=FQR ε sm=0,00000 Ae=0,0 cm² sm=0 mm wk=0,00 mm CA=QPR ε sm=0,00000 Ae=0,0 cm² sm=0 mm wk=0,00 mm																
SHELL: [01457-01461-01190] AA= PCA CA=FQR ε sm=0,00000 Ae=0,0 cm² sm=0 mm wk=0,00 mm CA=QPR ε sm=0,00000 Ae=0,0 cm² sm=0 mm wk=0,00 mm																
SHELL: [01457-01458-01462] AA= PCA CA=FQR ε sm=0,00000 Ae=0,0 cm² sm=0 mm wk=0,00 mm CA=QPR ε sm=0,00000 Ae=0,0 cm² sm=0 mm wk=0,00 mm																
SHELL: [01458-00202-01462] AA= PCA CA=FQR ε sm=0,00000 Ae=0,0 cm² sm=0 mm wk=0,00 mm CA=QPR ε sm=0,00000 Ae=0,0 cm² sm=0 mm wk=0,00 mm																
P	00008	0,000	-0,231	0,000	00019	0,326	-0,963	3,346	00062	0,226	-0,691	2,291	00063	0,096	-0,324	0,934
S		0,123	-0,162	1,504		0,153	-0,410	1,618		0,170	-0,253	2,044		0,321	-0,358	4,007
P	00136	0,060	-0,405	0,339	00201	0,000	-0,376	0,000	00202	0,000	-0,340	0,000	01190	0,000	-0,172	0,000
S		0,209	-0,298	2,532		0,076	-0,172	0,842		0,041	-0,074	0,475		0,000	-0,069	0,000
P	01457	0,000	-0,356	0,000	01458	0,000	-0,264	0,000	01459	0,000	-0,310	0,000	01460	0,000	-0,216	0,000
S		0,000	-0,099	0,000		0,000	-0,048	0,000		0,087	-0,166	0,998		0,006	-0,089	0,000
P	01461	0,000	-0,264	0,000	01462	0,000	-0,302	0,000								
S		0,000	-0,070	0,000		0,011	-0,096	0,035								
Parete P5-P9 AA= PCA CA=FQR ε sm=0,00000 Ae=0,0 cm² sm=0 mm wk=0,00 mm CA=QPR ε sm=0,00000 Ae=0,0 cm² sm=0 mm wk=0,00 mm																
Piano di fondazione						**PareteP5-P9-P16-P24**								**Parete P5-P9**		
SHELL: [00067-00125-01340] AA= PCA CA=FQR ε sm=0,00000 Ae=0,0 cm² sm=0 mm wk=0,00 mm CA=QPR ε sm=0,00000 Ae=0,0 cm² sm=0 mm wk=0,00 mm																
SHELL: [00067-01340-01283] AA= PCA CA=FQR ε sm=0,00000 Ae=0,0 cm² sm=0 mm wk=0,00 mm CA=QPR ε sm=0,00000 Ae=0,0 cm² sm=0 mm wk=0,00 mm																
SHELL: [00132-00017-01342] AA= PCA CA=FQR ε sm=0,00000 Ae=0,0 cm² sm=0 mm wk=0,00 mm CA=QPR ε sm=0,00000 Ae=0,0 cm² sm=0 mm wk=0,00 mm																
SHELL: [00125-01341-01340] AA= PCA CA=FQR ε sm=0,00000 Ae=0,0 cm² sm=0 mm wk=0,00 mm CA=QPR ε sm=0,00000 Ae=0,0 cm² sm=0 mm wk=0,00 mm																
SHELL: [01343-00133-00023] AA= PCA CA=FQR ε sm=0,00000 Ae=0,0 cm² sm=0 mm wk=0,00 mm CA=QPR ε sm=0,00000 Ae=0,0 cm² sm=0 mm wk=0,00 mm																
SHELL: [01342-00133-01343] AA= PCA CA=FQR ε sm=0,00000 Ae=0,0 cm² sm=0 mm wk=0,00 mm CA=QPR ε sm=0,00000 Ae=0,0 cm² sm=0 mm wk=0,00 mm																
SHELL: [01342-00017-00133] AA= PCA CA=FQR ε sm=0,00000 Ae=0,0 cm² sm=0 mm wk=0,00 mm CA=QPR ε sm=0,00000 Ae=0,0 cm² sm=0 mm wk=0,00 mm																
SHELL: [01344-01343-01278] AA= PCA CA=FQR ε sm=0,00000 Ae=0,0 cm² sm=0 mm wk=0,00 mm CA=QPR ε sm=0,00000 Ae=0,0 cm² sm=0 mm wk=0,00 mm																
SHELL: [00125-00009-01341] AA= PCA CA=FQR ε sm=0,00000 Ae=0,0 cm² sm=0 mm wk=0,00 mm CA=QPR ε sm=0,00000 Ae=0,0 cm² sm=0 mm wk=0,00 mm																
SHELL: [01278-01343-00023] AA= PCA CA=FQR ε sm=0,00000 Ae=0,0 cm² sm=0 mm wk=0,00 mm CA=QPR ε sm=0,00000 Ae=0,0 cm² sm=0 mm wk=0,00 mm																
SHELL: [01341-00127-01349] AA= PCA CA=FQR ε sm=0,00000 Ae=0,0 cm² sm=0 mm wk=0,00 mm CA=QPR ε sm=0,00000 Ae=0,0 cm² sm=0 mm wk=0,00 mm																
SHELL: [01279-01344-01278] AA= PCA CA=FQR ε sm=0,00000 Ae=0,0 cm² sm=0 mm wk=0,00 mm CA=QPR ε sm=0,00000 Ae=0,0 cm² sm=0 mm wk=0,00 mm																
SHELL: [01344-01345-01342] AA= PCA CA=FQR ε sm=0,00000 Ae=0,0 cm² sm=0 mm wk=0,00 mm CA=QPR ε sm=0,00000 Ae=0,0 cm² sm=0 mm wk=0,00 mm																
SHELL: [01345-00132-01342] AA= PCA CA=FQR ε sm=0,00000 Ae=0,0 cm² sm=0 mm wk=0,00 mm CA=QPR ε sm=0,00000 Ae=0,0 cm² sm=0 mm wk=0,00 mm																
SHELL: [01344-01342-01343] AA= PCA CA=FQR ε sm=0,00000 Ae=0,0 cm² sm=0 mm wk=0,00 mm CA=QPR ε sm=0,00000 Ae=0,0 cm² sm=0 mm wk=0,00 mm																
SHELL: [01346-00131-01279] AA= PCA CA=FQR ε sm=0,00000 Ae=0,0 cm² sm=0 mm wk=0,00 mm CA=QPR ε sm=0,00000 Ae=0,0 cm² sm=0 mm wk=0,00 mm																
SHELL: [01341-01349-01340] AA= PCA CA=FQR ε sm=0,00000 Ae=0,0 cm² sm=0 mm wk=0,00 mm CA=QPR ε sm=0,00000 Ae=0,0 cm² sm=0 mm wk=0,00 mm																
SHELL: [01279-01345-01344] AA= PCA CA=FQR ε sm=0,00000 Ae=0,0 cm² sm=0 mm wk=0,00 mm CA=QPR ε sm=0,00000																

Pareti - Verifiche a pressoflessione retta allo stato limite di esercizio

D	Nodo	σ ct	σ cc	σ at	Nodo	σ ct	σ cc	σ at	Nodo	σ ct	σ cc	σ at	Nodo	σ ct	σ cc	σ at
		[N/mm²]	[N/mm²]	[N/mm²]		[N/mm²]	[N/mm²]	[N/mm²]		[N/mm²]	[N/mm²]	[N/mm²]		[N/mm²]	[N/mm²]	[N/mm²]
Ae=0,0 cm² sm=0 mm wk=0,00 mm																
SHELL: [01340-01349-01283] AA= PCA CA=FQR ε sm=0,00000 Ae=0,0 cm² sm=0 mm wk=0,00 mm CA=QPR ε sm=0,00000 Ae=0,0 cm² sm=0 mm wk=0,00 mm																
SHELL: [00131-00132-01345] AA= PCA CA=FQR ε sm=0,00000 Ae=0,0 cm² sm=0 mm wk=0,00 mm CA=QPR ε sm=0,00000 Ae=0,0 cm² sm=0 mm wk=0,00 mm																
SHELL: [00131-01345-01279] AA= PCA CA=FQR ε sm=0,00000 Ae=0,0 cm² sm=0 mm wk=0,00 mm CA=QPR ε sm=0,00000 Ae=0,0 cm² sm=0 mm wk=0,00 mm																
SHELL: [01280-01346-01279] AA= PCA CA=FQR ε sm=0,00000 Ae=0,0 cm² sm=0 mm wk=0,00 mm CA=QPR ε sm=0,00000 Ae=0,0 cm² sm=0 mm wk=0,00 mm																
SHELL: [00009-00127-01341] AA= PCA CA=FQR ε sm=0,00000 Ae=0,0 cm² sm=0 mm wk=0,00 mm CA=QPR ε sm=0,00000 Ae=0,0 cm² sm=0 mm wk=0,00 mm																
SHELL: [00127-00128-01349] AA= PCA CA=FQR ε sm=0,00000 Ae=0,0 cm² sm=0 mm wk=0,00 mm CA=QPR ε sm=0,00000 Ae=0,0 cm² sm=0 mm wk=0,00 mm																
SHELL: [00130-00131-01346] AA= PCA CA=FQR ε sm=0,00000 Ae=0,0 cm² sm=0 mm wk=0,00 mm CA=QPR ε sm=0,00000 Ae=0,0 cm² sm=0 mm wk=0,00 mm																
SHELL: [01283-01349-01282] AA= PCA CA=FQR ε sm=0,00000 Ae=0,0 cm² sm=0 mm wk=0,00 mm CA=QPR ε sm=0,00000 Ae=0,0 cm² sm=0 mm wk=0,00 mm																
SHELL: [01281-01346-01280] AA= PCA CA=FQR ε sm=0,00000 Ae=0,0 cm² sm=0 mm wk=0,00 mm CA=QPR ε sm=0,00000 Ae=0,0 cm² sm=0 mm wk=0,00 mm																
SHELL: [01349-00128-01282] AA= PCA CA=FQR ε sm=0,00000 Ae=0,0 cm² sm=0 mm wk=0,00 mm CA=QPR ε sm=0,00000 Ae=0,0 cm² sm=0 mm wk=0,00 mm																
SHELL: [00128-01347-01282] AA= PCA CA=FQR ε sm=0,00000 Ae=0,0 cm² sm=0 mm wk=0,00 mm CA=QPR ε sm=0,00000 Ae=0,0 cm² sm=0 mm wk=0,00 mm																
SHELL: [00129-01346-01281] AA= PCA CA=FQR ε sm=0,00000 Ae=0,0 cm² sm=0 mm wk=0,00 mm CA=QPR ε sm=0,00000 Ae=0,0 cm² sm=0 mm wk=0,00 mm																
SHELL: [00129-00130-01346] AA= PCA CA=FQR ε sm=0,00000 Ae=0,0 cm² sm=0 mm wk=0,00 mm CA=QPR ε sm=0,00000 Ae=0,0 cm² sm=0 mm wk=0,00 mm																
SHELL: [01347-01348-01281] AA= PCA CA=FQR ε sm=0,00000 Ae=0,0 cm² sm=0 mm wk=0,00 mm CA=QPR ε sm=0,00000 Ae=0,0 cm² sm=0 mm wk=0,00 mm																
SHELL: [01348-00129-01281] AA= PCA CA=FQR ε sm=0,00000 Ae=0,0 cm² sm=0 mm wk=0,00 mm CA=QPR ε sm=0,00000 Ae=0,0 cm² sm=0 mm wk=0,00 mm																
SHELL: [01282-01347-01281] AA= PCA CA=FQR ε sm=0,00000 Ae=0,0 cm² sm=0 mm wk=0,00 mm CA=QPR ε sm=0,00000 Ae=0,0 cm² sm=0 mm wk=0,00 mm																
SHELL: [00128-01348-01347] AA= PCA CA=FQR ε sm=0,00000 Ae=0,0 cm² sm=0 mm wk=0,00 mm CA=QPR ε sm=0,00000 Ae=0,0 cm² sm=0 mm wk=0,00 mm																
SHELL: [00128-00129-01348] AA= PCA CA=FQR ε sm=0,00000 Ae=0,0 cm² sm=0 mm wk=0,00 mm CA=QPR ε sm=0,00000 Ae=0,0 cm² sm=0 mm wk=0,00 mm																
P	00009	0,000	-0,449	0,000	00017	0,221	-0,032	3,005	00023	0,259	-0,214	3,311	00067	0,536	-0,948	6,253
S		0,254	-0,424	2,997		0,218	-0,134	2,843		0,020	-0,097	0,160		0,203	-0,271	2,480
P	00125	0,000	-0,222	0,000	00127	0,000	-0,198	0,000	00128	0,112	-0,323	1,159	00129	0,104	-0,296	1,078
S		0,193	-0,345	2,254		0,000	-0,084	0,000		0,075	-0,131	0,882		0,067	-0,106	0,791
P	00130	0,070	-0,265	0,653	00131	0,062	-0,246	0,559	00132	0,013	-0,119	0,032	00133	0,033	-0,006	0,450
S		0,055	-0,077	0,672		0,046	-0,055	0,571		0,017	0,008	0,238		0,118	-0,109	1,505
P	01278	0,211	-0,326	2,517	01279	0,200	-0,389	2,291	01280	0,266	-0,495	3,073	01281	0,352	-0,455	4,309
S		0,077	-0,089	0,957		0,073	-0,105	0,877		0,069	-0,121	0,810		0,114	-0,119	1,433
P	01282	0,409	-0,564	4,974	01283	0,601	-0,747	7,391	01340	0,144	-0,401	1,512	01341	0,014	-0,322	0,000
S		0,109	-0,173	1,291		0,221	-0,247	2,747		0,000	-0,091	0,000		0,000	-0,057	0,000
P	01342	0,063	-0,123	0,722	01343	0,055	-0,117	0,615	01344	0,153	-0,249	1,815	01345	0,066	-0,242	0,618
S		0,011	-0,021	0,133		0,000	-0,002	0,000		0,039	-0,075	0,450		0,039	-0,037	0,495
P	01346	0,142	-0,379	1,510	01347	0,231	-0,479	2,620	01348	0,149	-0,352	1,631	01349	0,217	-0,448	2,454
S		0,061	-0,106	0,714		0,080	-0,120	0,953		0,006	-0,134	0,000		0,094	-0,172	1,096
Parete P9-P16 AA= PCA CA=FQR ε sm=0,00000 Ae=0,0 cm² sm=0 mm wk=0,00 mm CA=QPR ε sm=0,00000 Ae=0,0 cm² sm=0 mm wk=0,00 mm																
Piano di fondazone					**ParetеP5-P9-P16-P24**								**Parete P9-P16**			
SHELL: [00064-00204-01760] AA= PCA CA=FQR ε sm=0,00000 Ae=0,0 cm² sm=0 mm wk=0,00 mm CA=QPR ε sm=0,00000 Ae=0,0 cm² sm=0 mm wk=0,00 mm																
SHELL: [00064-01760-01218] AA= PCA CA=FQR ε sm=0,00000 Ae=0,0 cm² sm=0 mm wk=0,00 mm CA=QPR ε sm=0,00000 Ae=0,0 cm² sm=0 mm wk=0,00 mm																
SHELL: [00204-01761-01760] AA= PCA CA=FQR ε sm=0,00000 Ae=0,0 cm² sm=0 mm wk=0,00 mm CA=QPR ε sm=0,00000 Ae=0,0 cm² sm=0 mm wk=0,00 mm																
SHELL: [01222-01763-00067] AA= PCA CA=FQR ε sm=0,00000 Ae=0,0 cm² sm=0 mm wk=0,00 mm CA=QPR ε sm=0,00000 Ae=0,0 cm² sm=0 mm wk=0,00 mm																
SHELL: [01762-00009-00125] AA= PCA CA=FQR ε sm=0,00000 Ae=0,0 cm² sm=0 mm wk=0,00 mm CA=QPR ε sm=0,00000 Ae=0,0 cm² sm=0 mm wk=0,00 mm																
SHELL: [01763-01762-00125] AA= PCA CA=FQR ε sm=0,00000 Ae=0,0 cm² sm=0 mm wk=0,00 mm CA=QPR ε sm=0,00000 Ae=0,0 cm² sm=0 mm wk=0,00 mm																
SHELL: [01763-00125-00067] AA= PCA CA=FQR ε sm=0,00000 Ae=0,0 cm² sm=0 mm wk=0,00 mm CA=QPR ε sm=0,00000 Ae=0,0 cm² sm=0 mm wk=0,00 mm																
SHELL: [00204-00065-01761] AA= PCA CA=FQR ε sm=0,00000 Ae=0,0 cm² sm=0 mm wk=0,00 mm CA=QPR ε sm=0,00000 Ae=0,0 cm² sm=0 mm wk=0,00 mm																
SHELL: [01761-00472-01768] AA= PCA CA=FQR ε sm=0,00000 Ae=0,0 cm² sm=0 mm wk=0,00 mm CA=QPR ε sm=0,00000 Ae=0,0 cm² sm=0 mm wk=0,00 mm																

Pareti - Verifiche a pressoflessione retta allo stato limite di esercizio

D	Nodo	σ ct	σ cc	σ at	Nodo	σ ct	σ cc	σ at	Nodo	σ ct	σ cc	σ at	Nodo	σ ct	σ cc	σ at
		[N/mm²]	[N/mm²]	[N/mm²]		[N/mm²]	[N/mm²]	[N/mm²]		[N/mm²]	[N/mm²]	[N/mm²]		[N/mm²]	[N/mm²]	[N/mm²]
Ae=0,0 cm² sm=0 mm wk=0,00 mm																
SHELL: [00476-00009-01762] AA= PCA						**CA=FQR ε sm=0,00000 Ae=0,0 cm² sm=0 mm wk=0,00 mm**								**CA=QPR ε sm=0,00000**		
Ae=0,0 cm² sm=0 mm wk=0,00 mm																
SHELL: [01765-00476-01762] AA= PCA						**CA=FQR ε sm=0,00000 Ae=0,0 cm² sm=0 mm wk=0,00 mm**								**CA=QPR ε sm=0,00000**		
Ae=0,0 cm² sm=0 mm wk=0,00 mm																
SHELL: [01764-01763-01222] AA= PCA						**CA=FQR ε sm=0,00000 Ae=0,0 cm² sm=0 mm wk=0,00 mm**								**CA=QPR ε sm=0,00000**		
Ae=0,0 cm² sm=0 mm wk=0,00 mm																
SHELL: [01221-01765-01764] AA= PCA						**CA=FQR ε sm=0,00000 Ae=0,0 cm² sm=0 mm wk=0,00 mm**								**CA=QPR ε sm=0,00000**		
Ae=0,0 cm² sm=0 mm wk=0,00 mm																
SHELL: [01765-01762-01763] AA= PCA						**CA=FQR ε sm=0,00000 Ae=0,0 cm² sm=0 mm wk=0,00 mm**								**CA=QPR ε sm=0,00000**		
Ae=0,0 cm² sm=0 mm wk=0,00 mm																
SHELL: [01765-01763-01764] AA= PCA						**CA=FQR ε sm=0,00000 Ae=0,0 cm² sm=0 mm wk=0,00 mm**								**CA=QPR ε sm=0,00000**		
Ae=0,0 cm² sm=0 mm wk=0,00 mm																
SHELL: [01766-00475-01221] AA= PCA						**CA=FQR ε sm=0,00000 Ae=0,0 cm² sm=0 mm wk=0,00 mm**								**CA=QPR ε sm=0,00000**		
Ae=0,0 cm² sm=0 mm wk=0,00 mm																
SHELL: [01761-01768-01760] AA= PCA						**CA=FQR ε sm=0,00000 Ae=0,0 cm² sm=0 mm wk=0,00 mm**								**CA=QPR ε sm=0,00000**		
Ae=0,0 cm² sm=0 mm wk=0,00 mm																
SHELL: [01221-01764-01222] AA= PCA						**CA=FQR ε sm=0,00000 Ae=0,0 cm² sm=0 mm wk=0,00 mm**								**CA=QPR ε sm=0,00000**		
Ae=0,0 cm² sm=0 mm wk=0,00 mm																
SHELL: [01760-01768-01767] AA= PCA						**CA=FQR ε sm=0,00000 Ae=0,0 cm² sm=0 mm wk=0,00 mm**								**CA=QPR ε sm=0,00000**		
Ae=0,0 cm² sm=0 mm wk=0,00 mm																
SHELL: [00475-00476-01765] AA= PCA						**CA=FQR ε sm=0,00000 Ae=0,0 cm² sm=0 mm wk=0,00 mm**								**CA=QPR ε sm=0,00000**		
Ae=0,0 cm² sm=0 mm wk=0,00 mm																
SHELL: [00475-01765-01221] AA= PCA						**CA=FQR ε sm=0,00000 Ae=0,0 cm² sm=0 mm wk=0,00 mm**								**CA=QPR ε sm=0,00000**		
Ae=0,0 cm² sm=0 mm wk=0,00 mm																
SHELL: [00474-00475-01766] AA= PCA						**CA=FQR ε sm=0,00000 Ae=0,0 cm² sm=0 mm wk=0,00 mm**								**CA=QPR ε sm=0,00000**		
Ae=0,0 cm² sm=0 mm wk=0,00 mm																
SHELL: [01220-01766-01221] AA= PCA						**CA=FQR ε sm=0,00000 Ae=0,0 cm² sm=0 mm wk=0,00 mm**								**CA=QPR ε sm=0,00000**		
Ae=0,0 cm² sm=0 mm wk=0,00 mm																
SHELL: [01760-01767-01218] AA= PCA						**CA=FQR ε sm=0,00000 Ae=0,0 cm² sm=0 mm wk=0,00 mm**								**CA=QPR ε sm=0,00000**		
Ae=0,0 cm² sm=0 mm wk=0,00 mm																
SHELL: [00065-00472-01761] AA= PCA						**CA=FQR ε sm=0,00000 Ae=0,0 cm² sm=0 mm wk=0,00 mm**								**CA=QPR ε sm=0,00000**		
Ae=0,0 cm² sm=0 mm wk=0,00 mm																
SHELL: [00472-00473-01768] AA= PCA						**CA=FQR ε sm=0,00000 Ae=0,0 cm² sm=0 mm wk=0,00 mm**								**CA=QPR ε sm=0,00000**		
Ae=0,0 cm² sm=0 mm wk=0,00 mm																
SHELL: [00473-00474-01766] AA= PCA						**CA=FQR ε sm=0,00000 Ae=0,0 cm² sm=0 mm wk=0,00 mm**								**CA=QPR ε sm=0,00000**		
Ae=0,0 cm² sm=0 mm wk=0,00 mm																
SHELL: [01767-00473-01219] AA= PCA						**CA=FQR ε sm=0,00000 Ae=0,0 cm² sm=0 mm wk=0,00 mm**								**CA=QPR ε sm=0,00000**		
Ae=0,0 cm² sm=0 mm wk=0,00 mm																
SHELL: [01219-00473-01766] AA= PCA						**CA=FQR ε sm=0,00000 Ae=0,0 cm² sm=0 mm wk=0,00 mm**								**CA=QPR ε sm=0,00000**		
Ae=0,0 cm² sm=0 mm wk=0,00 mm																
SHELL: [01767-01768-00473] AA= PCA						**CA=FQR ε sm=0,00000 Ae=0,0 cm² sm=0 mm wk=0,00 mm**								**CA=QPR ε sm=0,00000**		
Ae=0,0 cm² sm=0 mm wk=0,00 mm																
SHELL: [01219-01766-01220] AA= PCA						**CA=FQR ε sm=0,00000 Ae=0,0 cm² sm=0 mm wk=0,00 mm**								**CA=QPR ε sm=0,00000**		
Ae=0,0 cm² sm=0 mm wk=0,00 mm																
SHELL: [01218-01767-01219] AA= PCA						**CA=FQR ε sm=0,00000 Ae=0,0 cm² sm=0 mm wk=0,00 mm**								**CA=QPR ε sm=0,00000**		
Ae=0,0 cm² sm=0 mm wk=0,00 mm																
P	00009	0,000	-0,360	0,000	00064	0,270	-0,563	3,045	00065	0,123	-0,329	1,304	00067	0,478	-0,894	5,519
S		0,073	-0,114	0,872		0,096	-0,233	1,042		0,345	-0,349	4,347		0,252	-0,300	3,121
P	00125	0,000	-0,264	0,000	00204	0,059	-0,393	0,347	00472	0,000	-0,393	0,000	00473	0,000	-0,287	0,000
S		0,018	-0,052	0,189		0,225	-0,337	2,706		0,032	-0,056	0,374		0,017	-0,024	0,209
P	00474	0,000	-0,245	0,000	00475	0,000	-0,274	0,000	00476	0,000	-0,252	0,000	01218	0,000	-0,543	0,000
S		0,000	-0,027	0,000		0,033	-0,072	0,370		0,014	-0,073	0,100		0,033	-0,154	0,266
P	01219	0,000	-0,450	0,000	01220	0,000	-0,419	0,000	01221	0,000	-0,391	0,000	01222	0,017	-0,475	0,000
S		0,000	-0,144	0,000		0,000	-0,089	0,000		0,000	-0,124	0,000		0,012	-0,130	0,013
P	01760	0,000	-0,219	0,000	01761	0,000	-0,266	0,000	01762	0,000	-0,291	0,000	01763	0,000	-0,396	0,000
S		0,000	-0,097	0,000		0,046	-0,111	0,498		0,039	-0,056	0,472		0,004	-0,093	0,000
P	01764	0,000	-0,443	0,000	01765	0,000	-0,319	0,000	01766	0,000	-0,294	0,000	01767	0,000	-0,381	0,000
S		0,000	-0,075	0,000		0,026	-0,086	0,254		0,000	-0,062	0,000		0,000	-0,095	0,000
P	01768	0,000	-0,298	0,000												
S		0,001	-0,064	0,000												
Parete P16-P24 AA= PCA						**CA=FQR ε sm=0,00000 Ae=0,0 cm² sm=0 mm wk=0,00 mm**								**CA=QPR ε sm=0,00000 Ae=0,0 cm² sm=0 mm wk=0,00 mm**		
Piano di fondazone						**PareteP5-P9-P16-P24**								**Parete P16-P24**		
SHELL: [00021-00174-01463] AA= PCA						**CA=FQR ε sm=0,00000 Ae=0,0 cm² sm=0 mm wk=0,00 mm**								**CA=QPR ε sm=0,00000**		
Ae=0,0 cm² sm=0 mm wk=0,00 mm																
SHELL: [00021-01463-01206] AA= PCA						**CA=FQR ε sm=0,00000 Ae=0,0 cm² sm=0 mm wk=0,00 mm**								**CA=QPR ε sm=0,00000**		
Ae=0,0 cm² sm=0 mm wk=0,00 mm																
SHELL: [00203-01465-01468] AA= PCA						**CA=FQR ε sm=0,00000 Ae=0,0 cm² sm=0 mm wk=0,00 mm**								**CA=QPR ε sm=0,00000**		
Ae=0,0 cm² sm=0 mm wk=0,00 mm																
SHELL: [00006-01464-00174] AA= PCA						**CA=FQR ε sm=0,00000 Ae=0,0 cm² sm=0 mm wk=0,00 mm**								**CA=QPR ε sm=0,00000**		

Pareti - Verifiche a pressoflessione retta allo stato limite di esercizio

D	Nodo	σ ct	σ cc	σ at	Nodo	σ ct	σ cc	σ at	Nodo	σ ct	σ cc	σ at	Nodo	σ ct	σ cc	σ at
		[N/mm²]	[N/mm²]	[N/mm²]		[N/mm²]	[N/mm²]	[N/mm²]		[N/mm²]	[N/mm²]	[N/mm²]		[N/mm²]	[N/mm²]	[N/mm²]
Ae=0,0 cm² sm=0 mm wk=0,00 mm																
SHELL: [01466-01465-00204] AA= PCA						**CA=FQR ε sm=0,00000 Ae=0,0 cm² sm=0 mm wk=0,00 mm**								**CA=QPR ε sm=0,00000**		
Ae=0,0 cm² sm=0 mm wk=0,00 mm																
SHELL: [01466-00204-00064] AA= PCA						**CA=FQR ε sm=0,00000 Ae=0,0 cm² sm=0 mm wk=0,00 mm**								**CA=QPR ε sm=0,00000**		
Ae=0,0 cm² sm=0 mm wk=0,00 mm																
SHELL: [01465-00065-00204] AA= PCA						**CA=FQR ε sm=0,00000 Ae=0,0 cm² sm=0 mm wk=0,00 mm**								**CA=QPR ε sm=0,00000**		
Ae=0,0 cm² sm=0 mm wk=0,00 mm																
SHELL: [01468-01465-01466] AA= PCA						**CA=FQR ε sm=0,00000 Ae=0,0 cm² sm=0 mm wk=0,00 mm**								**CA=QPR ε sm=0,00000**		
Ae=0,0 cm² sm=0 mm wk=0,00 mm																
SHELL: [01206-01467-01466] AA= PCA						**CA=FQR ε sm=0,00000 Ae=0,0 cm² sm=0 mm wk=0,00 mm**								**CA=QPR ε sm=0,00000**		
Ae=0,0 cm² sm=0 mm wk=0,00 mm																
SHELL: [01467-01468-01466] AA= PCA						**CA=FQR ε sm=0,00000 Ae=0,0 cm² sm=0 mm wk=0,00 mm**								**CA=QPR ε sm=0,00000**		
Ae=0,0 cm² sm=0 mm wk=0,00 mm																
SHELL: [00203-00065-01465] AA= PCA						**CA=FQR ε sm=0,00000 Ae=0,0 cm² sm=0 mm wk=0,00 mm**								**CA=QPR ε sm=0,00000**		
Ae=0,0 cm² sm=0 mm wk=0,00 mm																
SHELL: [00006-00203-01464] AA= PCA						**CA=FQR ε sm=0,00000 Ae=0,0 cm² sm=0 mm wk=0,00 mm**								**CA=QPR ε sm=0,00000**		
Ae=0,0 cm² sm=0 mm wk=0,00 mm																
SHELL: [01206-01466-00064] AA= PCA						**CA=FQR ε sm=0,00000 Ae=0,0 cm² sm=0 mm wk=0,00 mm**								**CA=QPR ε sm=0,00000**		
Ae=0,0 cm² sm=0 mm wk=0,00 mm																
SHELL: [00174-01464-01463] AA= PCA						**CA=FQR ε sm=0,00000 Ae=0,0 cm² sm=0 mm wk=0,00 mm**								**CA=QPR ε sm=0,00000**		
Ae=0,0 cm² sm=0 mm wk=0,00 mm																
SHELL: [01463-01468-01467] AA= PCA						**CA=FQR ε sm=0,00000 Ae=0,0 cm² sm=0 mm wk=0,00 mm**								**CA=QPR ε sm=0,00000**		
Ae=0,0 cm² sm=0 mm wk=0,00 mm																
SHELL: [01464-00203-01468] AA= PCA						**CA=FQR ε sm=0,00000 Ae=0,0 cm² sm=0 mm wk=0,00 mm**								**CA=QPR ε sm=0,00000**		
Ae=0,0 cm² sm=0 mm wk=0,00 mm																
SHELL: [01463-01467-01206] AA= PCA						**CA=FQR ε sm=0,00000 Ae=0,0 cm² sm=0 mm wk=0,00 mm**								**CA=QPR ε sm=0,00000**		
Ae=0,0 cm² sm=0 mm wk=0,00 mm																
SHELL: [01463-01464-01468] AA= PCA						**CA=FQR ε sm=0,00000 Ae=0,0 cm² sm=0 mm wk=0,00 mm**								**CA=QPR ε sm=0,00000**		
Ae=0,0 cm² sm=0 mm wk=0,00 mm																
P	00006	0,000	-0,224	0,000	00021	0,325	-0,951	3,347	00064	0,186	-0,613	1,825	00065	0,099	-0,314	0,982
S		0,120	-0,152	1,470		0,148	-0,422	1,533		0,146	-0,207	1,765		0,322	-0,358	4,011
P	00174	0,000	-0,376	0,000	00203	0,000	-0,340	0,000	00204	0,071	-0,390	0,510	01206	0,000	-0,241	0,000
S		0,075	-0,153	0,852		0,041	-0,070	0,480		0,211	-0,313	2,542		0,000	-0,098	0,000
P	01463	0,000	-0,356	0,000	01464	0,000	-0,264	0,000	01465	0,000	-0,304	0,000	01466	0,000	-0,203	0,000
S		0,000	-0,089	0,000		0,000	-0,047	0,000		0,084	-0,167	0,963		0,002	-0,094	0,000
P	01467	0,000	-0,249	0,000	01468	0,000	-0,302	0,000								
S		0,000	-0,080	0,000		0,008	-0,086	0,008								
Parete P6-P12 AA= PCA						**CA=FQR ε sm=0,00000 Ae=0,0 cm² sm=0 mm wk=0,00 mm**								**CA=QPR ε sm=0,00000 Ae=0,0 cm²**		
sm=0 mm wk=0,00 mm																
Piano di fondazone						**PareteP6-P12**								**Parete P6-P12**		
SHELL: [00061-00161-01433] AA= PCA						**CA=FQR ε sm=0,00000 Ae=0,0 cm² sm=0 mm wk=0,00 mm**								**CA=QPR ε sm=0,00000**		
Ae=0,0 cm² sm=0 mm wk=0,00 mm																
SHELL: [00061-01433-01138] AA= PCA						**CA=FQR ε sm=0,00000 Ae=0,0 cm² sm=0 mm wk=0,00 mm**								**CA=QPR ε sm=0,00000**		
Ae=0,0 cm² sm=0 mm wk=0,00 mm																
SHELL: [00161-01434-01433] AA= PCA						**CA=FQR ε sm=0,00000 Ae=0,0 cm² sm=0 mm wk=0,00 mm**								**CA=QPR ε sm=0,00000**		
Ae=0,0 cm² sm=0 mm wk=0,00 mm																
SHELL: [01134-01436-00027] AA= PCA						**CA=FQR ε sm=0,00000 Ae=0,0 cm² sm=0 mm wk=0,00 mm**								**CA=QPR ε sm=0,00000**		
Ae=0,0 cm² sm=0 mm wk=0,00 mm																
SHELL: [01436-00188-00027] AA= PCA						**CA=FQR ε sm=0,00000 Ae=0,0 cm² sm=0 mm wk=0,00 mm**								**CA=QPR ε sm=0,00000**		
Ae=0,0 cm² sm=0 mm wk=0,00 mm																
SHELL: [01435-00188-01436] AA= PCA						**CA=FQR ε sm=0,00000 Ae=0,0 cm² sm=0 mm wk=0,00 mm**								**CA=QPR ε sm=0,00000**		
Ae=0,0 cm² sm=0 mm wk=0,00 mm																
SHELL: [01435-00002-00188] AA= PCA						**CA=FQR ε sm=0,00000 Ae=0,0 cm² sm=0 mm wk=0,00 mm**								**CA=QPR ε sm=0,00000**		
Ae=0,0 cm² sm=0 mm wk=0,00 mm																
SHELL: [01135-01437-01134] AA= PCA						**CA=FQR ε sm=0,00000 Ae=0,0 cm² sm=0 mm wk=0,00 mm**								**CA=QPR ε sm=0,00000**		
Ae=0,0 cm² sm=0 mm wk=0,00 mm																
SHELL: [00161-00001-01434] AA= PCA						**CA=FQR ε sm=0,00000 Ae=0,0 cm² sm=0 mm wk=0,00 mm**								**CA=QPR ε sm=0,00000**		
Ae=0,0 cm² sm=0 mm wk=0,00 mm																
SHELL: [01038-00002-01435] AA= PCA						**CA=FQR ε sm=0,00000 Ae=0,0 cm² sm=0 mm wk=0,00 mm**								**CA=QPR ε sm=0,00000**		
Ae=0,0 cm² sm=0 mm wk=0,00 mm																
SHELL: [01434-01441-01440] AA= PCA						**CA=FQR ε sm=0,00000 Ae=0,0 cm² sm=0 mm wk=0,00 mm**								**CA=QPR ε sm=0,00000**		
Ae=0,0 cm² sm=0 mm wk=0,00 mm																
SHELL: [01437-01435-01436] AA= PCA						**CA=FQR ε sm=0,00000 Ae=0,0 cm² sm=0 mm wk=0,00 mm**								**CA=QPR ε sm=0,00000**		
Ae=0,0 cm² sm=0 mm wk=0,00 mm																
SHELL: [01437-01436-01134] AA= PCA						**CA=FQR ε sm=0,00000 Ae=0,0 cm² sm=0 mm wk=0,00 mm**								**CA=QPR ε sm=0,00000**		
Ae=0,0 cm² sm=0 mm wk=0,00 mm																
SHELL: [01438-01435-01437] AA= PCA						**CA=FQR ε sm=0,00000 Ae=0,0 cm² sm=0 mm wk=0,00 mm**								**CA=QPR ε sm=0,00000**		
Ae=0,0 cm² sm=0 mm wk=0,00 mm																
SHELL: [01438-01038-01435] AA= PCA						**CA=FQR ε sm=0,00000 Ae=0,0 cm² sm=0 mm wk=0,00 mm**								**CA=QPR ε sm=0,00000**		
Ae=0,0 cm² sm=0 mm wk=0,00 mm																
SHELL: [01439-01039-01135] AA= PCA						**CA=FQR ε sm=0,00000 Ae=0,0 cm² sm=0 mm wk=0,00 mm**								**CA=QPR ε sm=0,00000**		
Ae=0,0 cm² sm=0 mm wk=0,00 mm																
SHELL: [01434-01440-01433] AA= PCA						**CA=FQR ε sm=0,00000 Ae=0,0 cm² sm=0 mm wk=0,00 mm**								**CA=QPR ε sm=0,00000**		
Ae=0,0 cm² sm=0 mm wk=0,00 mm																

Pareti - Verifiche a pressoflessione retta allo stato limite di esercizio

D	Nodo	σ ct	σ cc	σ at	Nodo	σ ct	σ cc	σ at	Nodo	σ ct	σ cc	σ at	Nodo	σ ct	σ cc	σ at
		[N/mm²]	[N/mm²]	[N/mm²]		[N/mm²]	[N/mm²]	[N/mm²]		[N/mm²]	[N/mm²]	[N/mm²]		[N/mm²]	[N/mm²]	[N/mm²]
SHELL: [01434-01042-01441] AA= PCA Ae=0,0 cm² sm=0 mm wk=0,00 mm						**CA=FQR ε sm=0,00000 Ae=0,0 cm² sm=0 mm wk=0,00 mm**								**CA=QPR ε sm=0,00000**		
SHELL: [01039-01038-01438] AA= PCA Ae=0,0 cm² sm=0 mm wk=0,00 mm						**CA=FQR ε sm=0,00000 Ae=0,0 cm² sm=0 mm wk=0,00 mm**								**CA=QPR ε sm=0,00000**		
SHELL: [01039-01438-01437] AA= PCA Ae=0,0 cm² sm=0 mm wk=0,00 mm						**CA=FQR ε sm=0,00000 Ae=0,0 cm² sm=0 mm wk=0,00 mm**								**CA=QPR ε sm=0,00000**		
SHELL: [01039-01437-01135] AA= PCA Ae=0,0 cm² sm=0 mm wk=0,00 mm						**CA=FQR ε sm=0,00000 Ae=0,0 cm² sm=0 mm wk=0,00 mm**								**CA=QPR ε sm=0,00000**		
SHELL: [01040-01039-01439] AA= PCA Ae=0,0 cm² sm=0 mm wk=0,00 mm						**CA=FQR ε sm=0,00000 Ae=0,0 cm² sm=0 mm wk=0,00 mm**								**CA=QPR ε sm=0,00000**		
SHELL: [01136-01439-01135] AA= PCA Ae=0,0 cm² sm=0 mm wk=0,00 mm						**CA=FQR ε sm=0,00000 Ae=0,0 cm² sm=0 mm wk=0,00 mm**								**CA=QPR ε sm=0,00000**		
SHELL: [01433-01440-01138] AA= PCA Ae=0,0 cm² sm=0 mm wk=0,00 mm						**CA=FQR ε sm=0,00000 Ae=0,0 cm² sm=0 mm wk=0,00 mm**								**CA=QPR ε sm=0,00000**		
SHELL: [00001-01042-01434] AA= PCA Ae=0,0 cm² sm=0 mm wk=0,00 mm						**CA=FQR ε sm=0,00000 Ae=0,0 cm² sm=0 mm wk=0,00 mm**								**CA=QPR ε sm=0,00000**		
SHELL: [01042-01041-01441] AA= PCA Ae=0,0 cm² sm=0 mm wk=0,00 mm						**CA=FQR ε sm=0,00000 Ae=0,0 cm² sm=0 mm wk=0,00 mm**								**CA=QPR ε sm=0,00000**		
SHELL: [01041-01040-01439] AA= PCA Ae=0,0 cm² sm=0 mm wk=0,00 mm						**CA=FQR ε sm=0,00000 Ae=0,0 cm² sm=0 mm wk=0,00 mm**								**CA=QPR ε sm=0,00000**		
SHELL: [01440-01041-01137] AA= PCA Ae=0,0 cm² sm=0 mm wk=0,00 mm						**CA=FQR ε sm=0,00000 Ae=0,0 cm² sm=0 mm wk=0,00 mm**								**CA=QPR ε sm=0,00000**		
SHELL: [01137-01041-01439] AA= PCA Ae=0,0 cm² sm=0 mm wk=0,00 mm						**CA=FQR ε sm=0,00000 Ae=0,0 cm² sm=0 mm wk=0,00 mm**								**CA=QPR ε sm=0,00000**		
SHELL: [01440-01441-01041] AA= PCA Ae=0,0 cm² sm=0 mm wk=0,00 mm						**CA=FQR ε sm=0,00000 Ae=0,0 cm² sm=0 mm wk=0,00 mm**								**CA=QPR ε sm=0,00000**		
SHELL: [01137-01439-01136] AA= PCA Ae=0,0 cm² sm=0 mm wk=0,00 mm						**CA=FQR ε sm=0,00000 Ae=0,0 cm² sm=0 mm wk=0,00 mm**								**CA=QPR ε sm=0,00000**		
SHELL: [01138-01440-01137] AA= PCA Ae=0,0 cm² sm=0 mm wk=0,00 mm						**CA=FQR ε sm=0,00000 Ae=0,0 cm² sm=0 mm wk=0,00 mm**								**CA=QPR ε sm=0,00000**		
P	00001	0,039	-0,530	0,000	00002	0,277	0,016	3,836	00027	0,474	-0,201	6,298	00061	0,017	-0,381	0,000
S		0,000	-0,246	0,000		0,484	-0,283	6,341		0,099	-0,026	1,334		0,000	-0,199	0,000
P	00161	0,000	-0,588	0,000	00188	0,184	0,137	2,699	01038	0,000	-0,132	0,000	01039	0,010	-0,380	0,000
S		0,000	-0,124	0,000		0,394	-0,235	5,158		0,116	-0,044	1,548		0,079	-0,032	1,052
P	01040	0,038	-0,460	0,000	01041	0,069	-0,475	0,391	01042	0,047	-0,574	0,000	01134	0,349	-0,717	3,962
S		0,066	-0,091	0,796		0,026	-0,107	0,243		0,045	-0,126	0,468		0,124	-0,206	1,466
P	01135	0,304	-0,772	3,274	01136	0,367	-0,841	4,051	01137	0,252	-0,587	2,773	01138	0,225	-0,507	2,492
S		0,099	-0,217	1,110		0,102	-0,200	1,167		0,053	-0,160	0,533		0,130	-0,105	1,667
P	01433	0,000	-0,327	0,000	01434	0,000	-0,547	0,000	01435	0,114	-0,133	1,415	01436	0,147	-0,120	1,890
S		0,000	-0,217	0,000		0,000	-0,226	0,000		0,134	-0,036	1,801		0,081	0,007	1,127
P	01437	0,211	-0,529	2,272	01438	0,065	-0,348	0,475	01439	0,188	-0,548	1,932	01440	0,132	-0,522	1,201
S		0,088	-0,116	1,069		0,082	-0,028	1,104		0,092	-0,159	1,083		0,052	-0,166	0,525
P	01441	0,078	-0,540	0,464												
S		0,033	-0,207	0,226												
Parete P7-P13 AA= PCA sm=0 mm wk=0,00 mm						**CA=FQR ε sm=0,00000 Ae=0,0 cm² sm=0 mm wk=0,00 mm**								**CA=QPR ε sm=0,00000 Ae=0,0 cm²**		
Piano di fondazone						**PareteP7-P13**								**Parete P7-P13**		
SHELL: [01163-01411-00071] AA= PCA Ae=0,0 cm² sm=0 mm wk=0,00 mm						**CA=FQR ε sm=0,00000 Ae=0,0 cm² sm=0 mm wk=0,00 mm**								**CA=QPR ε sm=0,00000**		
SHELL: [00072-00148-01408] AA= PCA Ae=0,0 cm² sm=0 mm wk=0,00 mm						**CA=FQR ε sm=0,00000 Ae=0,0 cm² sm=0 mm wk=0,00 mm**								**CA=QPR ε sm=0,00000**		
SHELL: [00072-01408-01167] AA= PCA Ae=0,0 cm² sm=0 mm wk=0,00 mm						**CA=FQR ε sm=0,00000 Ae=0,0 cm² sm=0 mm wk=0,00 mm**								**CA=QPR ε sm=0,00000**		
SHELL: [00148-01409-01408] AA= PCA Ae=0,0 cm² sm=0 mm wk=0,00 mm						**CA=FQR ε sm=0,00000 Ae=0,0 cm² sm=0 mm wk=0,00 mm**								**CA=QPR ε sm=0,00000**		
SHELL: [01410-00175-01411] AA= PCA Ae=0,0 cm² sm=0 mm wk=0,00 mm						**CA=FQR ε sm=0,00000 Ae=0,0 cm² sm=0 mm wk=0,00 mm**								**CA=QPR ε sm=0,00000**		
SHELL: [01411-00175-00071] AA= PCA Ae=0,0 cm² sm=0 mm wk=0,00 mm						**CA=FQR ε sm=0,00000 Ae=0,0 cm² sm=0 mm wk=0,00 mm**								**CA=QPR ε sm=0,00000**		
SHELL: [01410-00004-00175] AA= PCA Ae=0,0 cm² sm=0 mm wk=0,00 mm						**CA=FQR ε sm=0,00000 Ae=0,0 cm² sm=0 mm wk=0,00 mm**								**CA=QPR ε sm=0,00000**		
SHELL: [01412-01411-01163] AA= PCA Ae=0,0 cm² sm=0 mm wk=0,00 mm						**CA=FQR ε sm=0,00000 Ae=0,0 cm² sm=0 mm wk=0,00 mm**								**CA=QPR ε sm=0,00000**		
SHELL: [00148-00005-01409] AA= PCA Ae=0,0 cm² sm=0 mm wk=0,00 mm						**CA=FQR ε sm=0,00000 Ae=0,0 cm² sm=0 mm wk=0,00 mm**								**CA=QPR ε sm=0,00000**		
SHELL: [01070-00004-01410] AA= PCA Ae=0,0 cm² sm=0 mm wk=0,00 mm						**CA=FQR ε sm=0,00000 Ae=0,0 cm² sm=0 mm wk=0,00 mm**								**CA=QPR ε sm=0,00000**		
SHELL: [01409-01074-01416] AA= PCA Ae=0,0 cm² sm=0 mm wk=0,00 mm						**CA=FQR ε sm=0,00000 Ae=0,0 cm² sm=0 mm wk=0,00 mm**								**CA=QPR ε sm=0,00000**		
SHELL: [01164-01412-01163] AA= PCA Ae=0,0 cm² sm=0 mm wk=0,00 mm						**CA=FQR ε sm=0,00000 Ae=0,0 cm² sm=0 mm wk=0,00 mm**								**CA=QPR ε sm=0,00000**		

Pareti - Verifiche a pressoflessione retta allo stato limite di esercizio

D	Nodo	σ ct	σ cc	σ at	Nodo	σ ct	σ cc	σ at	Nodo	σ ct	σ cc	σ at	Nodo	σ ct	σ cc	σ at
		[N/mm²]	[N/mm²]	[N/mm²]		[N/mm²]	[N/mm²]	[N/mm²]		[N/mm²]	[N/mm²]	[N/mm²]		[N/mm²]	[N/mm²]	[N/mm²]
SHELL: [01412-01413-01410] AA= PCA Ae=0,0 cm² sm=0 mm wk=0,00 mm						**CA=FQR ε sm=0,00000 Ae=0,0 cm² sm=0 mm wk=0,00 mm**								**CA=QPR ε sm=0,00000**		
SHELL: [01413-01070-01410] AA= PCA Ae=0,0 cm² sm=0 mm wk=0,00 mm						**CA=FQR ε sm=0,00000 Ae=0,0 cm² sm=0 mm wk=0,00 mm**								**CA=QPR ε sm=0,00000**		
SHELL: [01412-01410-01411] AA= PCA Ae=0,0 cm² sm=0 mm wk=0,00 mm						**CA=FQR ε sm=0,00000 Ae=0,0 cm² sm=0 mm wk=0,00 mm**								**CA=QPR ε sm=0,00000**		
SHELL: [01071-01412-01164] AA= PCA Ae=0,0 cm² sm=0 mm wk=0,00 mm						**CA=FQR ε sm=0,00000 Ae=0,0 cm² sm=0 mm wk=0,00 mm**								**CA=QPR ε sm=0,00000**		
SHELL: [01409-01416-01408] AA= PCA Ae=0,0 cm² sm=0 mm wk=0,00 mm						**CA=FQR ε sm=0,00000 Ae=0,0 cm² sm=0 mm wk=0,00 mm**								**CA=QPR ε sm=0,00000**		
SHELL: [01408-01416-01415] AA= PCA Ae=0,0 cm² sm=0 mm wk=0,00 mm						**CA=FQR ε sm=0,00000 Ae=0,0 cm² sm=0 mm wk=0,00 mm**								**CA=QPR ε sm=0,00000**		
SHELL: [01071-01070-01413] AA= PCA Ae=0,0 cm² sm=0 mm wk=0,00 mm						**CA=FQR ε sm=0,00000 Ae=0,0 cm² sm=0 mm wk=0,00 mm**								**CA=QPR ε sm=0,00000**		
SHELL: [01071-01413-01412] AA= PCA Ae=0,0 cm² sm=0 mm wk=0,00 mm						**CA=FQR ε sm=0,00000 Ae=0,0 cm² sm=0 mm wk=0,00 mm**								**CA=QPR ε sm=0,00000**		
SHELL: [01408-01415-01167] AA= PCA Ae=0,0 cm² sm=0 mm wk=0,00 mm						**CA=FQR ε sm=0,00000 Ae=0,0 cm² sm=0 mm wk=0,00 mm**								**CA=QPR ε sm=0,00000**		
SHELL: [00005-01074-01409] AA= PCA Ae=0,0 cm² sm=0 mm wk=0,00 mm						**CA=FQR ε sm=0,00000 Ae=0,0 cm² sm=0 mm wk=0,00 mm**								**CA=QPR ε sm=0,00000**		
SHELL: [01414-01164-01165] AA= PCA Ae=0,0 cm² sm=0 mm wk=0,00 mm						**CA=FQR ε sm=0,00000 Ae=0,0 cm² sm=0 mm wk=0,00 mm**								**CA=QPR ε sm=0,00000**		
SHELL: [01072-01071-01414] AA= PCA Ae=0,0 cm² sm=0 mm wk=0,00 mm						**CA=FQR ε sm=0,00000 Ae=0,0 cm² sm=0 mm wk=0,00 mm**								**CA=QPR ε sm=0,00000**		
SHELL: [01414-01071-01164] AA= PCA Ae=0,0 cm² sm=0 mm wk=0,00 mm						**CA=FQR ε sm=0,00000 Ae=0,0 cm² sm=0 mm wk=0,00 mm**								**CA=QPR ε sm=0,00000**		
SHELL: [01074-01073-01416] AA= PCA Ae=0,0 cm² sm=0 mm wk=0,00 mm						**CA=FQR ε sm=0,00000 Ae=0,0 cm² sm=0 mm wk=0,00 mm**								**CA=QPR ε sm=0,00000**		
SHELL: [01415-01416-01166] AA= PCA Ae=0,0 cm² sm=0 mm wk=0,00 mm						**CA=FQR ε sm=0,00000 Ae=0,0 cm² sm=0 mm wk=0,00 mm**								**CA=QPR ε sm=0,00000**		
SHELL: [01166-01414-01165] AA= PCA Ae=0,0 cm² sm=0 mm wk=0,00 mm						**CA=FQR ε sm=0,00000 Ae=0,0 cm² sm=0 mm wk=0,00 mm**								**CA=QPR ε sm=0,00000**		
SHELL: [01416-01073-01166] AA= PCA Ae=0,0 cm² sm=0 mm wk=0,00 mm						**CA=FQR ε sm=0,00000 Ae=0,0 cm² sm=0 mm wk=0,00 mm**								**CA=QPR ε sm=0,00000**		
SHELL: [01073-01414-01166] AA= PCA Ae=0,0 cm² sm=0 mm wk=0,00 mm						**CA=FQR ε sm=0,00000 Ae=0,0 cm² sm=0 mm wk=0,00 mm**								**CA=QPR ε sm=0,00000**		
SHELL: [01073-01072-01414] AA= PCA Ae=0,0 cm² sm=0 mm wk=0,00 mm						**CA=FQR ε sm=0,00000 Ae=0,0 cm² sm=0 mm wk=0,00 mm**								**CA=QPR ε sm=0,00000**		
SHELL: [01167-01415-01166] AA= PCA Ae=0,0 cm² sm=0 mm wk=0,00 mm						**CA=FQR ε sm=0,00000 Ae=0,0 cm² sm=0 mm wk=0,00 mm**								**CA=QPR ε sm=0,00000**		
P	00004	0,105	-0,007	1,442	00005	0,089	-0,006	1,224	00071	0,107	-0,066	1,397	00072	0,000	-0,207	0,000
S		0,082	0,068	1,215		0,014	-0,004	0,187		0,025	-0,050	0,296		0,000	-0,177	0,000
P	00148	0,000	-0,337	0,000	00175	0,028	0,017	0,402	01070	0,000	-0,192	0,000	01071	0,000	-0,322	0,000
S		0,000	-0,113	0,000		0,044	0,022	0,627		0,039	0,005	0,548		0,018	0,006	0,250
P	01072	0,000	-0,381	0,000	01073	0,000	-0,407	0,000	01074	0,000	-0,567	0,000	01163	0,000	-0,296	0,000
S		0,000	-0,047	0,000		0,000	-0,025	0,000		0,000	-0,029	0,000		0,000	-0,073	0,000
P	01164	0,000	-0,435	0,000	01165	0,000	-0,602	0,000	01166	0,000	-0,407	0,000	01167	0,000	-0,422	0,000
S		0,000	-0,144	0,000		0,000	-0,131	0,000		0,000	-0,134	0,000		0,000	-0,059	0,000
P	01408	0,000	-0,298	0,000	01409	0,000	-0,497	0,000	01410	0,000	-0,113	0,000	01411	0,000	-0,098	0,000
S		0,000	-0,083	0,000		0,000	-0,086	0,000		0,030	0,002	0,413		0,018	-0,011	0,229
P	01412	0,000	-0,294	0,000	01413	0,000	-0,258	0,000	01414	0,000	-0,332	0,000	01415	0,000	-0,341	0,000
S		0,000	-0,053	0,000		0,004	-0,003	0,057		0,000	-0,100	0,000		0,000	-0,080	0,000
P	01416	0,000	-0,460	0,000												
S		0,000	-0,097	0,000												
Parete P10-P17 AA= PCA sm=0 mm wk=0,00 mm						**CA=FQR ε sm=0,00000 Ae=0,0 cm² sm=0 mm wk=0,00 mm**								**CA=QPR ε sm=0,00000 Ae=0,0 cm²**		
Piano di fondazone						**PareteP10-P17**								**Parete P10-P17**		
SHELL: [00069-00205-01469] AA= PCA Ae=0,0 cm² sm=0 mm wk=0,00 mm						**CA=FQR ε sm=0,00000 Ae=0,0 cm² sm=0 mm wk=0,00 mm**								**CA=QPR ε sm=0,00000**		
SHELL: [00069-01469-01255] AA= PCA Ae=0,0 cm² sm=0 mm wk=0,00 mm						**CA=FQR ε sm=0,00000 Ae=0,0 cm² sm=0 mm wk=0,00 mm**								**CA=QPR ε sm=0,00000**		
SHELL: [00205-01470-01469] AA= PCA Ae=0,0 cm² sm=0 mm wk=0,00 mm						**CA=FQR ε sm=0,00000 Ae=0,0 cm² sm=0 mm wk=0,00 mm**								**CA=QPR ε sm=0,00000**		
SHELL: [01472-01471-00113] AA= PCA Ae=0,0 cm² sm=0 mm wk=0,00 mm						**CA=FQR ε sm=0,00000 Ae=0,0 cm² sm=0 mm wk=0,00 mm**								**CA=QPR ε sm=0,00000**		
SHELL: [01471-00011-00113] AA= PCA Ae=0,0 cm² sm=0 mm wk=0,00 mm						**CA=FQR ε sm=0,00000 Ae=0,0 cm² sm=0 mm wk=0,00 mm**								**CA=QPR ε sm=0,00000**		
SHELL: [01251-01472-00068] AA= PCA Ae=0,0 cm² sm=0 mm wk=0,00 mm						**CA=FQR ε sm=0,00000 Ae=0,0 cm² sm=0 mm wk=0,00 mm**								**CA=QPR ε sm=0,00000**		
SHELL: [01472-00113-00068] AA= PCA Ae=0,0 cm² sm=0 mm wk=0,00 mm						**CA=FQR ε sm=0,00000 Ae=0,0 cm² sm=0 mm wk=0,00 mm**								**CA=QPR ε sm=0,00000**		

Pareti - Verifiche a pressoflessione retta allo stato limite di esercizio

D	Nodo	σ ct	σ cc	σ at	Nodo	σ ct	σ cc	σ at	Nodo	σ ct	σ cc	σ at	Nodo	σ ct	σ cc	σ at
		[N/mm²]	[N/mm²]	[N/mm²]		[N/mm²]	[N/mm²]	[N/mm²]		[N/mm²]	[N/mm²]	[N/mm²]		[N/mm²]	[N/mm²]	[N/mm²]
SHELL: [01252-00922-01473] AA= PCA Ae=0,0 cm² sm=0 mm wk=0,00 mm						**CA=FQR ε sm=0,00000 Ae=0,0 cm² sm=0 mm wk=0,00 mm**								**CA=QPR ε sm=0,00000**		
SHELL: [00205-00012-01470] AA= PCA Ae=0,0 cm² sm=0 mm wk=0,00 mm						**CA=FQR ε sm=0,00000 Ae=0,0 cm² sm=0 mm wk=0,00 mm**								**CA=QPR ε sm=0,00000**		
SHELL: [01470-00925-01477] AA= PCA Ae=0,0 cm² sm=0 mm wk=0,00 mm						**CA=FQR ε sm=0,00000 Ae=0,0 cm² sm=0 mm wk=0,00 mm**								**CA=QPR ε sm=0,00000**		
SHELL: [00921-00011-01471] AA= PCA Ae=0,0 cm² sm=0 mm wk=0,00 mm						**CA=FQR ε sm=0,00000 Ae=0,0 cm² sm=0 mm wk=0,00 mm**								**CA=QPR ε sm=0,00000**		
SHELL: [01473-01472-01251] AA= PCA Ae=0,0 cm² sm=0 mm wk=0,00 mm						**CA=FQR ε sm=0,00000 Ae=0,0 cm² sm=0 mm wk=0,00 mm**								**CA=QPR ε sm=0,00000**		
SHELL: [00922-01474-01473] AA= PCA Ae=0,0 cm² sm=0 mm wk=0,00 mm						**CA=FQR ε sm=0,00000 Ae=0,0 cm² sm=0 mm wk=0,00 mm**								**CA=QPR ε sm=0,00000**		
SHELL: [01474-01471-01472] AA= PCA Ae=0,0 cm² sm=0 mm wk=0,00 mm						**CA=FQR ε sm=0,00000 Ae=0,0 cm² sm=0 mm wk=0,00 mm**								**CA=QPR ε sm=0,00000**		
SHELL: [01474-01472-01473] AA= PCA Ae=0,0 cm² sm=0 mm wk=0,00 mm						**CA=FQR ε sm=0,00000 Ae=0,0 cm² sm=0 mm wk=0,00 mm**								**CA=QPR ε sm=0,00000**		
SHELL: [01474-00921-01471] AA= PCA Ae=0,0 cm² sm=0 mm wk=0,00 mm						**CA=FQR ε sm=0,00000 Ae=0,0 cm² sm=0 mm wk=0,00 mm**								**CA=QPR ε sm=0,00000**		
SHELL: [01470-01477-01476] AA= PCA Ae=0,0 cm² sm=0 mm wk=0,00 mm						**CA=FQR ε sm=0,00000 Ae=0,0 cm² sm=0 mm wk=0,00 mm**								**CA=QPR ε sm=0,00000**		
SHELL: [00922-00921-01474] AA= PCA Ae=0,0 cm² sm=0 mm wk=0,00 mm						**CA=FQR ε sm=0,00000 Ae=0,0 cm² sm=0 mm wk=0,00 mm**								**CA=QPR ε sm=0,00000**		
SHELL: [01252-01473-01251] AA= PCA Ae=0,0 cm² sm=0 mm wk=0,00 mm						**CA=FQR ε sm=0,00000 Ae=0,0 cm² sm=0 mm wk=0,00 mm**								**CA=QPR ε sm=0,00000**		
SHELL: [01470-01476-01469] AA= PCA Ae=0,0 cm² sm=0 mm wk=0,00 mm						**CA=FQR ε sm=0,00000 Ae=0,0 cm² sm=0 mm wk=0,00 mm**								**CA=QPR ε sm=0,00000**		
SHELL: [00012-00925-01470] AA= PCA Ae=0,0 cm² sm=0 mm wk=0,00 mm						**CA=FQR ε sm=0,00000 Ae=0,0 cm² sm=0 mm wk=0,00 mm**								**CA=QPR ε sm=0,00000**		
SHELL: [01469-01476-01255] AA= PCA Ae=0,0 cm² sm=0 mm wk=0,00 mm						**CA=FQR ε sm=0,00000 Ae=0,0 cm² sm=0 mm wk=0,00 mm**								**CA=QPR ε sm=0,00000**		
SHELL: [00925-00924-01477] AA= PCA Ae=0,0 cm² sm=0 mm wk=0,00 mm						**CA=FQR ε sm=0,00000 Ae=0,0 cm² sm=0 mm wk=0,00 mm**								**CA=QPR ε sm=0,00000**		
SHELL: [01475-00923-00922] AA= PCA Ae=0,0 cm² sm=0 mm wk=0,00 mm						**CA=FQR ε sm=0,00000 Ae=0,0 cm² sm=0 mm wk=0,00 mm**								**CA=QPR ε sm=0,00000**		
SHELL: [01475-00922-01252] AA= PCA Ae=0,0 cm² sm=0 mm wk=0,00 mm						**CA=FQR ε sm=0,00000 Ae=0,0 cm² sm=0 mm wk=0,00 mm**								**CA=QPR ε sm=0,00000**		
SHELL: [01475-01252-01253] AA= PCA Ae=0,0 cm² sm=0 mm wk=0,00 mm						**CA=FQR ε sm=0,00000 Ae=0,0 cm² sm=0 mm wk=0,00 mm**								**CA=QPR ε sm=0,00000**		
SHELL: [01254-01475-01253] AA= PCA Ae=0,0 cm² sm=0 mm wk=0,00 mm						**CA=FQR ε sm=0,00000 Ae=0,0 cm² sm=0 mm wk=0,00 mm**								**CA=QPR ε sm=0,00000**		
SHELL: [01255-01476-01254] AA= PCA Ae=0,0 cm² sm=0 mm wk=0,00 mm						**CA=FQR ε sm=0,00000 Ae=0,0 cm² sm=0 mm wk=0,00 mm**								**CA=QPR ε sm=0,00000**		
SHELL: [01476-00924-01254] AA= PCA Ae=0,0 cm² sm=0 mm wk=0,00 mm						**CA=FQR ε sm=0,00000 Ae=0,0 cm² sm=0 mm wk=0,00 mm**								**CA=QPR ε sm=0,00000**		
SHELL: [00924-01475-01254] AA= PCA Ae=0,0 cm² sm=0 mm wk=0,00 mm						**CA=FQR ε sm=0,00000 Ae=0,0 cm² sm=0 mm wk=0,00 mm**								**CA=QPR ε sm=0,00000**		
SHELL: [01477-00924-01476] AA= PCA Ae=0,0 cm² sm=0 mm wk=0,00 mm						**CA=FQR ε sm=0,00000 Ae=0,0 cm² sm=0 mm wk=0,00 mm**								**CA=QPR ε sm=0,00000**		
SHELL: [00924-00923-01475] AA= PCA Ae=0,0 cm² sm=0 mm wk=0,00 mm						**CA=FQR ε sm=0,00000 Ae=0,0 cm² sm=0 mm wk=0,00 mm**								**CA=QPR ε sm=0,00000**		
P	00011	0,093	-0,011	1,271	00012	0,111	0,018	1,552	00068	0,106	-0,055	1,391	00069	0,000	-0,188	0,000
S		0,085	0,074	1,261		0,003	-0,009	0,028		0,014	-0,059	0,125		0,000	-0,180	0,000
P	00113	0,022	0,010	0,321	00205	0,000	-0,352	0,000	00921	0,000	-0,192	0,000	00922	0,000	-0,305	0,000
S		0,055	0,030	0,798		0,000	-0,087	0,000		0,040	0,004	0,561		0,005	-0,011	0,057
P	00923	0,000	-0,386	0,000	00924	0,000	-0,387	0,000	00925	0,000	-0,575	0,000	01251	0,000	-0,263	0,000
S		0,000	-0,025	0,000		0,000	-0,061	0,000		0,000	-0,034	0,000		0,000	-0,060	0,000
P	01252	0,000	-0,379	0,000	01253	0,000	-0,407	0,000	01254	0,000	-0,365	0,000	01255	0,000	-0,387	0,000
S		0,000	-0,099	0,000		0,000	-0,139	0,000		0,000	-0,105	0,000		0,000	-0,046	0,000
P	01469	0,000	-0,289	0,000	01470	0,000	-0,528	0,000	01471	0,000	-0,077	0,000	01472	0,000	-0,163	0,000
S		0,000	-0,110	0,000		0,000	-0,110	0,000		0,029	0,011	0,407		0,007	-0,013	0,083
P	01473	0,000	-0,238	0,000	01474	0,000	-0,275	0,000	01475	0,000	-0,378	0,000	01476	0,000	-0,357	0,000
S		0,000	-0,050	0,000		0,010	-0,016	0,119		0,000	-0,074	0,000		0,000	-0,059	0,000
P	01477	0,000	-0,414	0,000												
S		0,000	-0,064	0,000												
Parete P11-P18 AA= PCA sm=0 mm wk=0,00 mm						**CA=FQR ε sm=0,00000 Ae=0,0 cm² sm=0 mm wk=0,00 mm**								**CA=QPR ε sm=0,00000 Ae=0,0 cm²**		
Piano di fondazone						**PareteP11-P18**								**Parete P11-P18**		
SHELL: [00026-00126-01331] AA= PCA Ae=0,0 cm² sm=0 mm wk=0,00 mm						**CA=FQR ε sm=0,00000 Ae=0,0 cm² sm=0 mm wk=0,00 mm**								**CA=QPR ε sm=0,00000**		
SHELL: [00026-01331-01272] AA= PCA Ae=0,0 cm² sm=0 mm wk=0,00 mm						**CA=FQR ε sm=0,00000 Ae=0,0 cm² sm=0 mm wk=0,00 mm**								**CA=QPR ε sm=0,00000**		

Pareti - Verifiche a pressoflessione retta allo stato limite di esercizio

D	Nodo	σ ct	σ cc	σ at	Nodo	σ ct	σ cc	σ at	Nodo	σ ct	σ cc	σ at	Nodo	σ ct	σ cc	σ at
		[N/mm²]	[N/mm²]	[N/mm²]		[N/mm²]	[N/mm²]	[N/mm²]		[N/mm²]	[N/mm²]	[N/mm²]		[N/mm²]	[N/mm²]	[N/mm²]
SHELL: [00126-01332-01331] AA= PCA Ae=0,0 cm² sm=0 mm wk=0,00 mm						**CA=FQR ε sm=0,00000 Ae=0,0 cm² sm=0 mm wk=0,00 mm**								**CA=QPR ε sm=0,00000**		
SHELL: [01268-01334-00025] AA= PCA Ae=0,0 cm² sm=0 mm wk=0,00 mm						**CA=FQR ε sm=0,00000 Ae=0,0 cm² sm=0 mm wk=0,00 mm**								**CA=QPR ε sm=0,00000**		
SHELL: [01333-00010-00100] AA= PCA Ae=0,0 cm² sm=0 mm wk=0,00 mm						**CA=FQR ε sm=0,00000 Ae=0,0 cm² sm=0 mm wk=0,00 mm**								**CA=QPR ε sm=0,00000**		
SHELL: [01334-01333-00100] AA= PCA Ae=0,0 cm² sm=0 mm wk=0,00 mm						**CA=FQR ε sm=0,00000 Ae=0,0 cm² sm=0 mm wk=0,00 mm**								**CA=QPR ε sm=0,00000**		
SHELL: [01334-00100-00025] AA= PCA Ae=0,0 cm² sm=0 mm wk=0,00 mm						**CA=FQR ε sm=0,00000 Ae=0,0 cm² sm=0 mm wk=0,00 mm**								**CA=QPR ε sm=0,00000**		
SHELL: [00126-00013-01332] AA= PCA Ae=0,0 cm² sm=0 mm wk=0,00 mm						**CA=FQR ε sm=0,00000 Ae=0,0 cm² sm=0 mm wk=0,00 mm**								**CA=QPR ε sm=0,00000**		
SHELL: [00013-00939-01332] AA= PCA Ae=0,0 cm² sm=0 mm wk=0,00 mm						**CA=FQR ε sm=0,00000 Ae=0,0 cm² sm=0 mm wk=0,00 mm**								**CA=QPR ε sm=0,00000**		
SHELL: [00935-00010-01333] AA= PCA Ae=0,0 cm² sm=0 mm wk=0,00 mm						**CA=FQR ε sm=0,00000 Ae=0,0 cm² sm=0 mm wk=0,00 mm**								**CA=QPR ε sm=0,00000**		
SHELL: [01269-01335-01268] AA= PCA Ae=0,0 cm² sm=0 mm wk=0,00 mm						**CA=FQR ε sm=0,00000 Ae=0,0 cm² sm=0 mm wk=0,00 mm**								**CA=QPR ε sm=0,00000**		
SHELL: [01335-01334-01268] AA= PCA Ae=0,0 cm² sm=0 mm wk=0,00 mm						**CA=FQR ε sm=0,00000 Ae=0,0 cm² sm=0 mm wk=0,00 mm**								**CA=QPR ε sm=0,00000**		
SHELL: [00936-00935-01336] AA= PCA Ae=0,0 cm² sm=0 mm wk=0,00 mm						**CA=FQR ε sm=0,00000 Ae=0,0 cm² sm=0 mm wk=0,00 mm**								**CA=QPR ε sm=0,00000**		
SHELL: [01336-01333-01334] AA= PCA Ae=0,0 cm² sm=0 mm wk=0,00 mm						**CA=FQR ε sm=0,00000 Ae=0,0 cm² sm=0 mm wk=0,00 mm**								**CA=QPR ε sm=0,00000**		
SHELL: [01336-01334-01335] AA= PCA Ae=0,0 cm² sm=0 mm wk=0,00 mm						**CA=FQR ε sm=0,00000 Ae=0,0 cm² sm=0 mm wk=0,00 mm**								**CA=QPR ε sm=0,00000**		
SHELL: [01336-00935-01333] AA= PCA Ae=0,0 cm² sm=0 mm wk=0,00 mm						**CA=FQR ε sm=0,00000 Ae=0,0 cm² sm=0 mm wk=0,00 mm**								**CA=QPR ε sm=0,00000**		
SHELL: [01332-01339-01331] AA= PCA Ae=0,0 cm² sm=0 mm wk=0,00 mm						**CA=FQR ε sm=0,00000 Ae=0,0 cm² sm=0 mm wk=0,00 mm**								**CA=QPR ε sm=0,00000**		
SHELL: [01269-00936-01336] AA= PCA Ae=0,0 cm² sm=0 mm wk=0,00 mm						**CA=FQR ε sm=0,00000 Ae=0,0 cm² sm=0 mm wk=0,00 mm**								**CA=QPR ε sm=0,00000**		
SHELL: [01332-00939-01339] AA= PCA Ae=0,0 cm² sm=0 mm wk=0,00 mm						**CA=FQR ε sm=0,00000 Ae=0,0 cm² sm=0 mm wk=0,00 mm**								**CA=QPR ε sm=0,00000**		
SHELL: [01269-01336-01335] AA= PCA Ae=0,0 cm² sm=0 mm wk=0,00 mm						**CA=FQR ε sm=0,00000 Ae=0,0 cm² sm=0 mm wk=0,00 mm**								**CA=QPR ε sm=0,00000**		
SHELL: [01331-01338-01272] AA= PCA Ae=0,0 cm² sm=0 mm wk=0,00 mm						**CA=FQR ε sm=0,00000 Ae=0,0 cm² sm=0 mm wk=0,00 mm**								**CA=QPR ε sm=0,00000**		
SHELL: [01331-01339-01338] AA= PCA Ae=0,0 cm² sm=0 mm wk=0,00 mm						**CA=FQR ε sm=0,00000 Ae=0,0 cm² sm=0 mm wk=0,00 mm**								**CA=QPR ε sm=0,00000**		
SHELL: [01337-01269-01270] AA= PCA Ae=0,0 cm² sm=0 mm wk=0,00 mm						**CA=FQR ε sm=0,00000 Ae=0,0 cm² sm=0 mm wk=0,00 mm**								**CA=QPR ε sm=0,00000**		
SHELL: [00937-00936-01337] AA= PCA Ae=0,0 cm² sm=0 mm wk=0,00 mm						**CA=FQR ε sm=0,00000 Ae=0,0 cm² sm=0 mm wk=0,00 mm**								**CA=QPR ε sm=0,00000**		
SHELL: [01337-00936-01269] AA= PCA Ae=0,0 cm² sm=0 mm wk=0,00 mm						**CA=FQR ε sm=0,00000 Ae=0,0 cm² sm=0 mm wk=0,00 mm**								**CA=QPR ε sm=0,00000**		
SHELL: [01338-00938-01271] AA= PCA Ae=0,0 cm² sm=0 mm wk=0,00 mm						**CA=FQR ε sm=0,00000 Ae=0,0 cm² sm=0 mm wk=0,00 mm**								**CA=QPR ε sm=0,00000**		
SHELL: [01338-01339-00938] AA= PCA Ae=0,0 cm² sm=0 mm wk=0,00 mm						**CA=FQR ε sm=0,00000 Ae=0,0 cm² sm=0 mm wk=0,00 mm**								**CA=QPR ε sm=0,00000**		
SHELL: [01271-01337-01270] AA= PCA Ae=0,0 cm² sm=0 mm wk=0,00 mm						**CA=FQR ε sm=0,00000 Ae=0,0 cm² sm=0 mm wk=0,00 mm**								**CA=QPR ε sm=0,00000**		
SHELL: [01272-01338-01271] AA= PCA Ae=0,0 cm² sm=0 mm wk=0,00 mm						**CA=FQR ε sm=0,00000 Ae=0,0 cm² sm=0 mm wk=0,00 mm**								**CA=QPR ε sm=0,00000**		
SHELL: [00938-01337-01271] AA= PCA Ae=0,0 cm² sm=0 mm wk=0,00 mm						**CA=FQR ε sm=0,00000 Ae=0,0 cm² sm=0 mm wk=0,00 mm**								**CA=QPR ε sm=0,00000**		
SHELL: [00938-00937-01337] AA= PCA Ae=0,0 cm² sm=0 mm wk=0,00 mm						**CA=FQR ε sm=0,00000 Ae=0,0 cm² sm=0 mm wk=0,00 mm**								**CA=QPR ε sm=0,00000**		
SHELL: [00939-00938-01339] AA= PCA Ae=0,0 cm² sm=0 mm wk=0,00 mm						**CA=FQR ε sm=0,00000 Ae=0,0 cm² sm=0 mm wk=0,00 mm**								**CA=QPR ε sm=0,00000**		
P	00010	0,261	0,008	3,605	00013	0,021	-0,530	0,000	00025	0,464	-0,178	6,184	00026	0,000	-0,389	0,000
S		0,471	-0,274	6,177		0,000	-0,252	0,000		0,090	-0,026	1,213		0,000	-0,192	0,000
P	00100	0,173	0,140	2,557	00126	0,000	-0,567	0,000	00935	0,000	-0,130	0,000	00936	0,002	-0,367	0,000
S		0,389	-0,228	5,101		0,000	-0,128	0,000		0,109	-0,039	1,464		0,043	-0,059	0,520
P	00937	0,041	-0,463	0,032	00938	0,069	-0,473	0,399	00939	0,051	-0,568	0,057	01268	0,342	-0,724	3,845
S		0,061	-0,082	0,742		0,024	-0,130	0,190		0,052	-0,133	0,562		0,125	-0,210	1,475
P	01269	0,299	-0,750	3,228	01270	0,367	-0,697	4,222	01271	0,305	-0,629	3,453	01272	0,250	-0,504	2,848
S		0,129	-0,213	1,530		0,071	-0,195	0,741		0,094	-0,167	1,095		0,133	-0,102	1,707
P	01331	0,000	-0,375	0,000	01332	0,000	-0,534	0,000	01333	0,137	-0,088	1,787	01334	0,119	-0,197	1,403
S		0,000	-0,194	0,000		0,000	-0,215	0,000		0,142	-0,038	1,908		0,069	0,005	0,957
P	01335	0,271	-0,479	3,161	01336	0,043	-0,380	0,142	01337	0,160	-0,574	1,517	01338	0,194	-0,561	2,003
S		0,078	-0,102	0,957		0,073	-0,004	1,006		0,077	-0,143	0,894		0,057	-0,183	0,573

Pareti - Verifiche a pressoflessione retta allo stato limite di esercizio

D	Nodo	σ ct	σ cc	σ at	Nodo	σ ct	σ cc	σ at	Nodo	σ ct	σ cc	σ at	Nodo	σ ct	σ cc	σ at
		[N/mm²]	[N/mm²]	[N/mm²]		[N/mm²]	[N/mm²]	[N/mm²]		[N/mm²]	[N/mm²]	[N/mm²]		[N/mm²]	[N/mm²]	[N/mm²]
P	01339	0,050	-0,530	0,086												
S		0,026	-0,222	0,114												

LEGENDA Pareti - Verifiche a pressoflessione retta allo stato limite di esercizio

D Direzione lungo la quale vengono fornite, per ciascun modo, le sollecitazioni.
SHELL Elementi (shell) in cui viene scomposto (modellato) il setto, individuati dai relativi vertici.
FRC Spostamento massimo (freccia) dell' elemento shell [cm].
AA Identificativo dell' aggressività dell' ambiente: [PCA] = Poco aggressivo - [MDA] = Moderatamente aggressivo - [MLA] = Molto aggressivo.
CA Identificativo della Combinazione di Azione: [QPR] = Quasi Permanente - [FRQ] = Frequente - [RAR] = Rara.
ε sm Deformazione media nel calcestruzzo.
Ae Area efficace del calcestruzzo teso [mm²].
sm Distanza media tra le fessure [mm].
wk Apertura massima delle fessure [mm].
σ ct Valore della tensione massima di trazione nel calcestruzzo [N/mm²].
σ cc Valore della tensione massima di compressione nel calcestruzzo [N/mm²].
σ at Valore della tensione massima di trazione nell' acciaio [N/mm²].

SOLETTE - VERIFICHE PRESSOFLESSIONE RETTA ALLO STATO LIMITE ULTIMO (Elevazione)

Solette - Verifiche pressoflessione retta allo stato limite ultimo

D	P	Nodo	N	M	Af	CS	Nodo	N	M	Af	CS	Nodo	N	M	Af	CS
			[N]	[N· m]	[cm²/cm]			[N]	[N· m]	[cm²/cm]			[N]	[N· m]	[cm²/cm]	
Cordoli copertura						**SolettaP15-P8-P1-P2-P21-P20**										
P	S	00049	2.485	4.077	0,04524	7,53	00052	-3.793	1.161	0,04524	26,90	00090	91.546	5.176	0,04524	4,52
	I		0	0	0,04524	-		0	0	0,04524	-		0	0	0,04524	-
S	S		146	1.388	0,04524	22,27		0	0	0,04524	-		34.891	6.007	0,04524	4,67
	I		0	0	0,04524	-		15.899	1.529	0,04524	19,37		0	0	0,04524	-
P	S	00093	213.198	8.262	0,09048	5,10	00274	-5.051	7.679	0,04524	4,08	00275	16.782	10.493	0,04524	2,82
	I		0	0	0,04524	-		0	0	0,04524	-		0	0	0,04524	-
S	S		125.736	1.662	0,04524	12,40		1.808	1.854	0,04524	16,60		1.382	1.819	0,04524	16,94
	I		0	0	0,04524	-		0	0	0,04524	-		0	0	0,04524	-
P	S	00276	42.485	9.024	0,04524	3,04	00277	54.286	9.263	0,04524	2,86	00278	76.615	10.217	0,04524	2,41
	I		0	0	0,04524	-		0	0	0,04524	-		0	0	0,04524	-
S	S		10.423	1.871	0,04524	16,07		8.182	2.002	0,04524	15,11		31.054	2.724	0,04524	10,42
	I		0	0	0,04524	-		0	0	0,04524	-		0	0	0,04524	-
P	S	00279	45.693	7.816	0,04524	3,48	00280	-9.904	7.987	0,04524	3,97	00281	-13.054	5.871	0,04524	5,45
	I		0	0	0,04524	-		0	0	0,04524	-		0	0	0,04524	-
S	S		29.233	2.670	0,04524	10,68		-15.901	1.521	0,04524	21,18		-11.623	1.288	0,04524	24,74
	I		0	0	0,04524	-		0	0	0,04524	-		0	0	0,04524	-
P	S	00282	-6.936	4.583	0,04524	6,87	00283	-6.814	4.492	0,04524	7,01	00284	1.561	2.014	0,04524	15,29
	I		0	0	0,04524	-		0	0	0,04524	-		0	0	0,04524	-
S	S		-24.281	1.482	0,04524	22,20		-11.200	858	0,04524	37,10		-5.980	710	0,04524	44,24
	I		0	0	0,04524	-		0	0	0,04524	-		0	0	0,04524	-
P	S	00285	27.779	2.779	0,04524	10,31	00286	38.342	3.963	0,04524	7,01	00287	27.238	4.515	0,04524	6,35
	I		0	0	0,04524	-		0	0	0,04524	-		0	0	0,04524	-
S	S		42.114	0	0,04524	-		88.143	420	0,04524	56,42		0	0	0,04524	-
	I		61.081	519	0,04524	49,94		0	0	0,04524	-		121.783	542	0,04524	38,63
P	S	00288	39.677	2.927	0,04524	9,45	00289	23.215	3.107	0,04524	9,34	00290	22.264	3.642	0,04524	7,99
	I		0	0	0,045	-		0	0	0,045	-		0	0	0,045	-

Solette - Verifiche pressoflessione retta allo stato limite ultimo

D	P	Nodo	N	M	Af	CS	Nodo	N	M	Af	CS	Nodo	N	M	Af	CS
			[N]	[N· m]	[cm²/cm]			[N]	[N· m]	[cm²/cm]			[N]	[N· m]	[cm²/cm]	
					24					24					24	
S	S		0	0	0,045 24	-		0	0	0,045 24	-		0	0	0,045 24	-
	I		113.810	473	0,045 24	45,65		119.655	415	0,045 24	50,87		128.290	666	0,045 24	30,63
P	S	00291	41.355	3.028	0,045 24	9,09	00292	15.905	2.830	0,045 24	10,47	00293	18.296	3.208	0,045 24	9,17
	I		0	0	0,045 24	-		0	0	0,045 24	-		0	0	0,045 24	-
S	S		69.870	117	0,045 24	NS		0	0	0,045 24	-		0	0	0,045 24	-
	I		103.727	55	0,045 24	NS		102.489	980	0,045 24	22,98		107.251	818	0,045 24	27,05
P	S	00294	24.652	2.626	0,045 24	11,01	00295	-8.442	463	0,045 24	68,27	00432	-2.852	4.337	0,045 24	7,18
	I		0	0	0,045 24	-		-8.442	644	0,045 24	49,08		0	0	0,045 24	-
S	S		44.985	419	0,045 24	65,01		0	0	0,045 24	-		-4.886	1.707	0,045 24	18,35
	I		44.985	42	0,045 24	NS		11.609	1.977	0,045 24	15,16		0	0	0,045 24	-
P	S	00477	8.250	2.601	0,045 24	11,63	00963	0	0	0,045 24	-	00964	22.344	109	0,045 24	NS
	I		0	0	0,045 24	-		80.388	2.950	0,045 24	8,25		22.344	386	0,045 24	75,37
S	S		24.445	884	0,045 24	32,72		6.960	2.339	0,045 24	12,98		-2.795	3.371	0,045 24	9,24
	I		0	0	0,045 24	-		15.735	52	0,045 24	NS		0	0	0,045 24	-
P	S	00965	11.326	569	0,045 24	52,71	00966	1.706	393	0,045 24	78,32	00967	2.168	387	0,045 24	79,44
	I		0	0	0,045 24	-		0	0	0,045 24	-		0	0	0,045 24	-
S	S		1.055	4.412	0,045 24	6,99		-8.416	2.559	0,045 24	12,35		3.125	1.770	0,045 24	17,32
	I		0	0	0,045 24	-		0	0	0,045 24	-		0	0	0,045 24	-
P	S	01114	82.993	923	0,045 24	26,13	01115	31.744	714	0,045 24	39,67	01116	9.823	746	0,045 24	40,37
	I		80.731	253	0,045 24	96,07		0	0	0,045 24	-		0	0	0,045 24	-
S	S		15.185	6.940	0,045 24	4,28		-17.511	4.800	0,045 24	6,74		6.023	3.503	0,045 24	8,69
	I		0	0	0,045 24	-		0	0	0,045 24	-		0	0	0,045 24	-
P	S	01117	19.966	434	0,045 24	67,48	01118	-472	701	0,045 24	44,16	01547	3.561	337	0,045 24	90,89
	I		0	0	0,045 24	-		0	0	0,045 24	-		0	0	0,045 24	-
S	S		6.068	2.063	0,045 24	14,75		2.095	141	0,045 24	NS		847	356	0,045 24	86,66
	I		0	0	0,045 24	-		2.095	92	0,045 24	NS		0	0	0,045 24	-
P	S	01548	44.878	69	0,045 24	NS	01549	28.807	253	0,045 24	NS	01550	4.765	1.375	0,045 24	22,20
	I		44.878	197	0,045 24	NS		28.807	386	0,045 24	74,00		0	0	0,045 24	-
S	S		42.287	815	0,045 24	33,69		46.713	795	0,045 24	34,08		6.816	721	0,045 24	42,11
	I		0	0	0,045 24	-		0	0	0,045 24	-		0	0	0,045 24	-
P	S	01551	0	0	0,045 24	-	01552	0	0	0,045 24	-	01553	16.187	2.814	0,045 24	10,52
	I		16.659	584	0,045 24	50,61		16.073	1.131	0,045 24	26,18		0	0	0,045 24	-
S	S		0	0	0,045 24	-		0	0	0,045 24	-		6.543	160	0,045 24	NS
	I		15.419	601	0,045 24	49,35		29.979	1.384	0,045 24	20,57		0	0	0,045 24	-
P	S	01554	0	0	0,045 24	-	01555	22.350	43	0,045 24	NS	01556	0	0	0,045 24	-
	I		22.610	3.046	0,045 24	9,54		28.532	648	0,045 24	44,11		43.661	1.551	0,045 24	17,63
S	S		0	0	0,045 24	-		0	0	0,045 24	-		0	0	0,045 24	-
	I		27.966	1.973	0,045 24	14,51		63.794	1.532	0,045 24	16,77		18.131	1.304	0,045 24	22,57
P	S	01557	0	0	0,045	-	01558	99.42	3.179	0,045	7,16	01559	0	0	0,045	-

Solette - Verifiche pressoflessione retta allo stato limite ultimo

D	P	Nodo	N [N]	M [N· m]	Af [cm²/cm]	CS	Nodo	N [N]	M [N· m]	Af [cm²/cm]	CS	Nodo	N [N]	M [N· m]	Af [cm²/cm]	CS
	I		36.846	3.372	0,04524	8,28		80	0	0,04524	-		53.723	3.909	0,04524	6,78
S	S		0	0	0,04524	-		9.644	29	0,04524	NS		0	0	0,04524	-
	I		50.910	2.235	0,04524	11,97		6.643	38	0,04524	NS		33.139	1.977	0,04524	14,27
P	S	01560	0	0	0,04524	-	01561	0	0	0,04524	-	01562	0	0	0,04524	-
	I		26.860	954	0,04524	30,11		61.450	2.144	0,04524	12,07		38.914	3.747	0,04524	7,40
S	S		0	0	0,04524	-		0	0	0,04524	-		0	0	0,04524	-
	I		92.882	1.741	0,04524	13,39		10.543	1.459	0,04524	20,60		59.724	2.358	0,04524	11,04
P	S	01563	9.928	1.427	0,04524	21,10	01564	0	0	0,04524	-	01565	0	0	0,04524	-
	I		0	0	0,04524	-		32.035	4.075	0,04524	6,94		17.943	871	0,04524	33,81
S	S		0	0	0,04524	-		0	0	0,04524	-		0	0	0,04524	-
	I		8.585	507	0,04524	59,60		34.441	2.383	0,04524	11,79		83.707	1.952	0,04524	12,33
P	S	01566	0	0	0,04524	-	01567	0	0	0,04524	-	01568	0	0	0,04524	-
	I		10.634	2.541	0,04524	11,83		23.368	3.281	0,04524	8,84		3.151	158	0,04524	NS
S	S		0	0	0,04524	-		0	0	0,04524	-		0	0	0,04524	-
	I		18.078	2.005	0,04524	14,68		43.846	2.402	0,04524	11,38		-155	594	0,04524	52,08
P	S	01569	0	0	0,04524	-	01570	0	0	0,04524	-	02698	11.150	9.052	0,09048	6,46
	I		18.848	2.371	0,04524	12,39		21.328	658	0,04524	44,34		0	0	0,04524	-
S	S		0	0	0,04524	-		0	0	0,04524	-		-32.852	1.751	0,04524	19,19
	I		13.919	1.588	0,04524	18,75		38.612	563	0,04524	49,31		0	0	0,04524	-
P	S	02699	0	0	0,04524	-	02700	44.454	1.375	0,04524	19,84					
	I		4.221	220	0,04524	NS		17.352	132	0,04524	NS					
S	S		855	170	0,04524	NS		37.660	4.895	0,04524	5,69					
	I		855	3	0,04524	NS		0	0	0,04524	-					
Cordoli copertura							**SolettaP21-P2-P3-P22**									
P	S	00218	39.185	2.819	0,01020	1,29	00219	35.969	432	0,00700	3,98	00220	16.012	277	0,00400	5,49
	I		0	0	0,00500	-		0	0	0,00500	-		16.012	225	0,00400	6,76
S	S		6.911	108	0,00200	8,07		0	0	0,00200	-		0	0	0,00600	-
	I		6.911	335	0,00200	2,60		9.716	1.346	0,00310	1,01		50.726	734	0,00800	1,40
P	S	00221	31.948	160	0,00600	10,24	00222	0	0	0,00400	-	00223	0	0	0,00400	-
	I		45.333	252	0,00800	6,22		38.592	1.022	0,00700	1,35		42.353	1.194	0,00800	1,43
S	S		0	0	0,00600	-		0	0	0,00600	-		0	0	0,00700	-
	I		53.391	1.607	0,01010	1,39		55.793	1.390	0,01000	1,39		70.010	1.239	0,01100	1,04
P	S	00224	0	0	0,00400	-	00225	0	0	0,00400	-	00226	0	0	0,00800	-
	I		42.852	932	0,00700	1,03		38.291	974	0,00710	1,52		57.749	888	0,01000	2,13
S	S		0	0	0,00700	-		0	0	0,00650	-		0	0	0,00600	-
	I		70.370	1.519	0,01210	1,34		66.223	1.344	0,01060	1,01		56.980	1.563	0,01000	1,16
P	S	00227	0	0	0,00400	-	00228	44.911	154	0,00600	1,33	00229	41.391	633	0,00740	2,36
	I		27.321	393	0,00400	1,01		32.863	7	0,00600	NS		0	0	0,00540	-
S	S		0	0	0,00500	-		0	0	0,00600	-		0	0	0,00200	-

Solette - Verifiche pressoflessione retta allo stato limite ultimo

D	P	Nodo	N	M	Af	CS	Nodo	N	M	Af	CS	Nodo	N	M	Af	CS
			[N]	[N· m]	[cm²/cm]			[N]	[N· m]	[cm²/cm]			[N]	[N· m]	[cm²/cm]	
	I		48.751	1.295	0,00900	1,43		53.976	727	0,00810	1,07		10.854	443	0,00200	1,08
P	S	00230	0	0	0,00200	-	00231	0	0	0,02200	-	00232	0	0	0,03900	-
	I		11.526	976	0,00410	1,93		166.227	2.774	0,02520	1,02		317.342	2.333	0,04410	1,02
S	S		0	0	0,00200	-		0	0	0,00200	-		0	0	0,00600	-
	I		-63.876	341	0,00200	22,65		20.827	270	0,00300	1,16		48.818	1.096	0,00800	1,11
P	S	00233	453.355	252	0,07800	58,56	00234	-116.924	101	0,04524	NS	00235	-79.169	4.378	0,04524	8,54
	I		608.128	4	0,07800	57,63		-116.924	387	0,04524	NS		0	0	0,04524	-
S	S		282.266	277	0,03800	4,89		0	0	0,04524	-		0	0	0,04524	-
	I		205.646	82	0,03600	91,59		-140.782	7.425	0,04524	5,70		-172.853	567	0,04524	79,20
P	S	00236	-25.655	7.471	0,04524	4,42	00237	-41.439	5.830	0,04524	5,88	00238	-53.622	5.962	0,04524	5,92
	I		0	0	0,04524	-		0	0	0,04524	-		0	0	0,04524	-
S	S		-169.755	955	0,04524	46,76		-138.010	536	0,04524	78,58		-159.949	711	0,04524	61,71
	I		0	0	0,04524	-		0	0	0,04524	-		0	0	0,04524	-
P	S	00239	-31.105	7.488	0,04524	4,47	00240	-29.757	5.918	0,04524	5,64	00241	-47.731	5.674	0,04524	6,14
	I		0	0	0,04524	-		0	0	0,04524	-		0	0	0,04524	-
S	S		-275.973	1.284	0,04524	41,27		-162.803	614	0,04524	71,83		-144.602	776	0,04524	54,96
	I		0	0	0,04524	-		0	0	0,04524	-		0	0	0,04524	-
P	S	00242	-46.335	6.484	0,04524	5,35	00243	-20.146	4.898	0,04524	6,65	00244	-46.204	2.467	0,04524	14,06
	I		0	0	0,04524	-		0	0	0,04524	-		0	0	0,04524	-
S	S		-151.163	659	0,04524	65,51		-151.501	566	0,04524	76,33		0	0	0,04524	-
	I		0	0	0,04524	-		0	0	0,04524	-		-115.393	460	0,04524	87,61
P	S	00245	0	0	0,04524	-	00246	313.904	236	0,05400	44,25	00247	0	0	0,02700	-
	I		-68.381	2.062	0,04524	17,70		408.092	290	0,05400	4,98		241.538	2.682	0,03520	1,03
S	S		0	0	0,04524	-		0	0	0,02000	-		0	0	0,00600	-
	I		-105.693	5.655	0,04524	6,99		201.495	357	0,02200	1,75		45.338	1.342	0,00800	1,17
P	S	00248	0	0	0,00400	-	00249	-72.937	305	0,00200	28,11	01497	0	0	0,04524	-
	I		27.074	1.985	0,00700	1,27		0	0	0,00200	-		31.719	542	0,04524	52,26
S	S		0	0	0,00400	-		0	0	0,00200	-		0	0	0,04524	-
	I		29.967	916	0,00610	1,76		-77.519	473	0,00200	19,03		-17.576	272	0,04524	NS
P	S	01498	267.493	2.613	0,14579	27,79	01499	204.235	1.362	0,10179	36,72	01500	-9.639	935	0,04524	33,91
	I		0	0	0,09048	-		0	0	0,04524	-		0	0	0,04524	-
S	S		0	0	0,04524	-		0	0	0,04524	-		-20.35	113	0,04524	NS

Solette - Verifiche pressoflessione retta allo stato limite ultimo

D	P	Nodo	N [N]	M [N· m]	Af [cm²/cm]	CS	Nodo	N [N]	M [N· m]	Af [cm²/cm]	CS	Nodo	N [N]	M [N· m]	Af [cm²/cm]	CS
	I		-3.932	2.130	0,04524	14,67		-35.378	1.935	0,04524	17,47		8 -20.358	41	0,04524	NS
P	S	01501	0	0	0,04524	-	01502	0	0	0,04524	-	01503	16.171	180	0,04524	NS
	I		12.218	612	0,04524	48,89		21.043	2.735	0,04524	10,68		16.171	510	0,04524	58,03
S	S		0	0	0,04524	-		0	0	0,04524	-		0	0	0,04524	-
	I		-13.167	663	0,04524	48,26		-10.746	1.977	0,04524	16,08		-33.902	1.751	0,04524	19,24
P	S	01504	0	0	0,04524	-	01505	0	0	0,04524	-	01506	0	0	0,04524	-
	I		8.340	3.062	0,04524	9,88		-20.905	1.636	0,04524	19,94		20.065	2.612	0,04524	11,21
S	S		0	0	0,04524	-		0	0	0,04524	-		0	0	0,04524	-
	I		-23.244	2.397	0,04524	13,69		-42.213	1.465	0,04524	23,46		3.003	2.168	0,04524	14,15
P	S	01507	0	0	0,04524	-	01508	-12.111	1.078	0,04524	29,60	01509	0	0	0,04524	-
	I		-15.744	3.300	0,04524	9,76		0	0	0,04524	-		2.449	3.730	0,04524	8,24
S	S		0	0	0,04524	-		0	0	0,04524	-		0	0	0,04524	-
	I		-40.431	1.526	0,04524	22,43		-103.801	611	0,04524	64,43		-34.168	2.239	0,04524	15,06
P	S	01510	0	0	0,04524	-	01511	0	0	0,04524	-	01512	0	0	0,04524	-
	I		-11.030	1.375	0,04524	23,14		10.834	2.886	0,04524	10,41		-14.102	3.274	0,04524	9,80
S	S		0	0	0,04524	-		0	0	0,04524	-		0	0	0,04524	-
	I		-80.127	1.206	0,04524	31,05		9.668	2.054	0,04524	14,67		-46.662	1.448	0,04524	23,98
P	S	01513	-13.444	1.460	0,04524	21,93	01514	0	0	0,04524	-	01515	0	0	0,04524	-
	I		0	0	0,04524	-		-2.632	3.548	0,04524	8,78		-14.461	1.196	0,04524	26,84
S	S		0	0	0,04524	-		0	0	0,04524	-		0	0	0,04524	-
	I		-118.380	522	0,04524	77,66		-23.189	2.207	0,04524	14,87		-68.160	1.198	0,04524	30,45
P	S	01516	0	0	0,04524	-	01517	0	0	0,04524	-	01518	-18.342	1.227	0,04524	26,42
	I		14.876	2.279	0,04524	13,03		-19.234	2.996	0,04524	10,85		0	0	0,04524	-
S	S		0	0	0,04524	-		0	0	0,04524	-		0	0	0,04524	-
	I		3.939	1.882	0,04524	16,26		-23.627	2.188	0,04524	15,01		-87.423	716	0,04524	53,13
P	S	01519	0	0	0,04524	-	01520	0	0	0,04524	-	02720	-48.983	7.850	0,00430	1,00
	I		22.431	2.608	0,04524	11,15		15.937	931	0,04524	31,81		0	0	0,00200	-
S	S		0	0	0,04524	-		0	0	0,04524	-		-55.953	5.930	0,00200	1,18
	I		-8.045	1.628	0,04524	19,40		4.699	2.882	0,04524	10,60		0	0	0,00200	-
P	S	02721	15.588	4.602	0,00860	1,01	02722	706.753	15.605	0,13180	1,80	02723	521.553	9.987	0,09330	1,83
	I		0	0	0,002	-		0	0	0,087	-		0	0	0,065	-

Solette - Verifiche pressoflessione retta allo stato limite ultimo

D	P	Nodo	N	M	Af	CS	Nodo	N	M	Af	CS	Nodo	N	M	Af	CS
			[N]	[N· m]	[cm²/cm]			[N]	[N· m]	[cm²/cm]			[N]	[N· m]	[cm²/cm]	
					00					00					00	
S	S		-46.518	6.035	0,00200	1,01		-93.467	9.727	0,00200	1,08		-95.864	9.023	0,00200	1,19
	I		0	0	0,00200	-		0	0	0,00200	-		0	0	0,00200	-
Cordoli copertura							**SolettaP5-P9-P24-P23-1a-P4**									
P	S	00030	1.087	42	0,04524	NS	00060	170.703	451	0,04524	37,52	00066	38.251	5.827	0,04524	4,77
	I		1.087	138	0,04524	NS		0	0	0,04524	-		0	0	0,04524	-
S	S		0	0	0,04524	-		19.107	1.577	0,04524	18,62		89.737	5.323	0,04524	4,43
	I		3.986	209	0,04524	NS		0	0	0,04524	-		0	0	0,04524	-
P	S	00075	55.972	3.172	0,04524	8,30	00250	-6.874	712	0,04524	44,22	00251	-17.859	1.200	0,04524	26,98
	I		0	0	0,04524	-		0	0	0,04524	-		0	0	0,04524	-
S	S		127.127	9.054	0,04524	2,26		1.524	1.837	0,04524	16,76		-6.174	3.300	0,04524	9,52
	I		0	0	0,04524	-		0	0	0,04524	-		0	0	0,04524	-
P	S	00252	-15.672	981	0,04524	32,82	00253	-29.568	2.037	0,04524	16,36	00254	-7.679	1.592	0,04524	19,82
	I		0	0	0,04524	-		0	0	0,04524	-		0	0	0,04524	-
S	S		-8.483	5.281	0,04524	5,99		-8.583	5.614	0,04524	5,63		-6.342	6.776	0,04524	4,64
	I		0	0	0,04524	-		0	0	0,04524	-		0	0	0,04524	-
P	S	00255	40.893	1.721	0,04524	16,02	00256	33.257	2.500	0,04524	11,28	00257	12.274	3.120	0,04524	9,59
	I		0	0	0,04524	-		0	0	0,04524	-		0	0	0,04524	-
S	S		38.954	8.956	0,04524	3,10		77.607	10.048	0,04524	2,44		54.112	9.021	0,04524	2,94
	I		0	0	0,04524	-		0	0	0,04524	-		0	0	0,04524	-
P	S	00258	9.939	1.782	0,04524	16,90	00259	5.965	2.021	0,04524	15,06	00260	-3.186	1.792	0,04524	17,40
	I		0	0	0,04524	-		0	0	0,04524	-		0	0	0,04524	-
S	S		31.094	9.878	0,04524	2,87		11.571	8.699	0,04524	3,45		9.997	4.594	0,04524	6,55
	I		0	0	0,04524	-		0	0	0,04524	-		0	0	0,04524	-
P	S	00261	2.666	1.771	0,04524	17,34	00262	32.018	503	0,04524	56,26	00263	58.580	115	0,04524	NS
	I		0	0	0,04524	-		38.203	275	0,04524	NS		82.650	335	0,04524	72,08
S	S		-7.112	3.628	0,04524	8,68		12.077	2.311	0,04524	12,95		29.386	4.074	0,04524	7,00
	I		0	0	0,04524	-		0	0	0,04524	-		0	0	0,04524	-
P	S	00264	71.270	323	0,04524	77,65	00265	0	0	0,04524	-	00266	65.539	1	0,04524	NS
	I		0	0	0,04524	-		132.034	769	0,04524	26,13		94.005	202	0,04524	NS
S	S		33.481	3.443	0,04524	8,18		29.845	4.004	0,04524	7,11		29.846	2.830	0,04524	10,06
	I		0	0	0,04524	-		0	0	0,04524	-		0	0	0,04524	-
P	S	00267	0	0	0,04524	-	00268	0	0	0,04524	-	00269	0	0	0,04524	-
	I		147.517	796	0,04524	23,65		94.143	299	0,04524	77,61		89.318	383	0,04524	61,62
S	S		31.957	3.463	0,04524	8,17		23.532	2.572	0,04524	11,27		28.659	2.479	0,04524	11,53
	I		0	0	0,04524	-		0	0	0,04524	-		0	0	0,04524	-
P	S	00270	0	0	0,04524	-	00271	57.852	105	0,04524	NS	00272	0	0	0,04524	-
	I		138.239	918	0,04524	21,33		81.889	236	0,04524	NS		84.457	1.107	0,04524	21,68
S	S		29.631	3.290	0,04524	8,66		34.814	2.504	0,04524	11,21		23.446	2.704	0,04524	10,73

Solette - Verifiche pressoflessione retta allo stato limite ultimo

D	P	Nodo	N	M	Af	CS	Nodo	N	M	Af	CS	Nodo	N	M	Af	CS
			[N]	[N· m]	[cm²/cm]			[N]	[N· m]	[cm²/cm]			[N]	[N· m]	[cm²/cm]	
	I		0	0	0,04524	-		0	0	0,04524	-		0	0	0,04524	-
P	S	00273	0	0	0,04524	-	00995	15.638	2.971	0,04524	9,98	00996	5.185	4.166	0,04524	7,32
	I		28.422	2.240	0,04524	12,77		0	0	0,04524	-		0	0	0,04524	-
S	S		4.581	125	0,04524	NS		0	0	0,04524	-		21.281	157	0,04524	NS
	I		4.581	858	0,04524	35,60		76.688	2.124	0,04524	11,60		21.281	418	0,04524	69,81
P	S	00997	-9.807	3.843	0,04524	8,25	00998	-7.678	3.715	0,04524	8,49	00999	-872	1.920	0,04524	16,14
	I		0	0	0,04524	-		0	0	0,04524	-		0	0	0,04524	-
S	S		12.335	624	0,04524	47,94		3.929	469	0,04524	65,24		694	651	0,04524	47,41
	I		0	0	0,04524	-		0	0	0,04524	-		0	0	0,04524	-
P	S	01009	61.044	6.314	0,04524	4,11	01010	10.817	5.276	0,04524	5,69	01011	-12.879	3.291	0,04524	9,72
	I		0	0	0,04524	-		0	0	0,04524	-		0	0	0,04524	-
S	S		76.682	1.066	0,04524	23,11		27.768	716	0,04524	40,01		14.943	677	0,04524	43,87
	I		75.742	116	0,04524	NS		0	0	0,04524	-		0	0	0,04524	-
P	S	01012	-3.154	1.886	0,04524	16,53	01013	0	0	0,04524	-	01521	14.566	552	0,04524	53,86
	I		0	0	0,04524	-		19.207	1.032	0,04524	28,44		0	0	0,04524	-
S	S		18.357	435	0,04524	67,63		10.028	524	0,04524	57,44		28.048	131	0,04524	NS
	I		0	0	0,04524	-		0	0	0,04524	-		28.048	579	0,04524	49,44
P	S	01522	19.463	954	0,04524	30,74	01523	1.116	598	0,04524	51,55	01524	10.705	137	0,04524	NS
	I		0	0	0,04524	-		0	0	0,04524	-		10.705	27	0,04524	NS
S	S		0	0	0,04524	-		871	490	0,04524	62,96		0	0	0,04524	-
	I		47.585	886	0,04524	30,50		0	0	0,04524	-		25.927	711	0,04524	40,50
P	S	01525	0	0	0,04524	-	01526	0	0	0,04524	-	01527	0	0	0,04524	-
	I		45.186	1.978	0,04524	13,76		72.888	2.276	0,04524	10,96		78.525	2.224	0,04524	11,01
S	S		0	0	0,04524	-		0	0	0,04524	-		0	0	0,04524	-
	I		22.510	1.887	0,04524	15,41		25.189	2.400	0,04524	12,02		37.122	2.687	0,04524	10,38
P	S	01528	0	0	0,04524	-	01529	0	0	0,04524	-	01530	0	0	0,04524	-
	I		68.022	2.011	0,04524	12,60		65.404	2.108	0,04524	12,13		42.326	2.053	0,04524	13,37
S	S		0	0	0,04524	-		0	0	0,04524	-		0	0	0,04524	-
	I		40.720	2.757	0,04524	10,01		33.992	2.547	0,04524	11,05		20.134	2.112	0,04524	13,86
P	S	01531	0	0	0,04524	-	01532	0	0	0,04524	-	01533	0	0	0,04524	-
	I		31.124	365	0,04524	77,74		17.146	1.687	0,04524	17,50		33.916	2.422	0,04524	11,62
S	S		19.349	32	0,04524	NS		0	0	0,04524	-		0	0	0,04524	-
	I		19.349	351	0,04524	83,58		13.174	2.287	0,04524	13,05		15.794	3.610	0,04524	8,21
P	S	01534	0	0	0,04524	-	01535	0	0	0,04524	-	01536	0	0	0,04524	-
	I		41.081	2.269	0,04524	12,15		29.934	2.071	0,04524	13,75		33.112	2.004	0,04524	14,08
S	S		0	0	0,04524	-		0	0	0,04524	-		0	0	0,04524	-
	I		31.012	3.878	0,04524	7,32		55.686	3.750	0,04524	7,03		46.485	3.501	0,04524	7,74
P	S	01537	0	0	0,04524	-	01538	0	0	0,04524	-	01539	0	0	0,04524	-
	I		30.645	1.997	0,04524	14,23		25.621	1.467	0,04524	19,65		1.037	133	0,04524	NS

Solette - Verifiche pressoflessione retta allo stato limite ultimo

D	P	Nodo	N	M	Af	CS	Nodo	N	M	Af	CS	Nodo	N	M	Af	CS
			[N]	[N· m]	[cm²/cm]			[N]	[N· m]	[cm²/cm]			[N]	[N· m]	[cm²/cm]	
S	S		0	0	0,045 24	-		0	0	0,045 24	-		0	0	0,045 24	-
	I		24.766	3.028	0,045 24	9,54		14.345	1.271	0,045 24	23,40		8.424	635	0,045 24	47,61
P	S	01540	0	0	0,045 24	-	01541	0	0	0,045 24	-	01542	0	0	0,045 24	-
	I		8.402	1.495	0,045 24	20,22		19.549	1.239	0,045 24	23,67		12.482	1.146	0,045 24	26,09
S	S		0	0	0,045 24	-		0	0	0,045 24	-		0	0	0,045 24	-
	I		4.743	1.214	0,045 24	25,15		9.500	882	0,045 24	34,18		56.212	464	0,045 24	56,72
P	S	01543	0	0	0,045 24	-	01544	0	0	0,045 24	-	01545	0	0	0,045 24	-
	I		3.843	822	0,045 24	37,23		15.004	753	0,045 24	39,43		12.486	518	0,045 24	57,72
S	S		75.782	443	0,045 24	55,78		38.339	658	0,045 24	42,22		18.886	364	0,045 24	80,70
	I		0	0	0,045 24	-		0	0	0,045 24	-		0	0	0,045 24	-
P	S	01546	10.391	45	0,045 24	NS	02691	-33.259	213	0,045 24	NS	02694	-28.961	1.251	0,045 24	26,61
	I		0	0	0,045 24	-		0	0	0,045 24	-		0	0	0,045 24	-
S	S		14.564	57	0,045 24	NS		-12.287	1.786	0,045 24	17,87		69.921	9.226	0,045 24	2,73
	I		0	0	0,045 24	-		0	0	0,045 24	-		0	0	0,045 24	-
P	S	02705	-6.165	10.611	0,045 24	2,96	02724	0	0	0,045 24	-					
	I		0	0	0,045 24	-		-12.310	4.926	0,045 24	6,48					
S	S		60.614	4.076	0,045 24	6,37		0	0	0,045 24	-					
	I		0	0	0,045 24	-		-39.159	8.498	0,045 24	4,01					
Cordoli copertura							**SolettaP4-1a-P22-P3**									
P	S	00296	43.039	475	0,008 00	3,78	00297	42.291	169	0,008 00	11,06	00298	0	0	0,004 00	-
	I		34.475	32	0,006 00	43,43		31.895	13	0,006 00	NS		29.431	358	0,005 00	2,49
S	S		0	0	0,002 00	-		0	0	0,006 00	-		0	0	0,004 00	-
	I		8.707	536	0,002 00	1,29		54.659	444	0,008 00	1,44		46.346	1.471	0,009 00	1,37
P	S	00299	0	0	0,045 24	-	00300	0	0	0,045 24	-	00301	0	0	0,045 24	-
	I		46.984	978	0,045 24	27,68		35.368	942	0,045 24	29,75		36.847	1.031	0,045 24	27,07
S	S		0	0	0,045 24	-		0	0	0,045 24	-		0	0	0,045 24	-
	I		50.353	1.635	0,045 24	16,39		54.888	1.201	0,045 24	22,00		60.617	1.540	0,045 24	16,85
P	S	00302	0	0	0,045 24	-	00303	0	0	0,045 24	-	00304	0	0	0,045 24	-
	I		30.037	1.203	0,045 24	23,66		35.856	1.092	0,045 24	25,63		34.868	551	0,045 24	50,94
S	S		0	0	0,045 24	-		0	0	0,045 24	-		0	0	0,045 24	-
	I		50.744	1.395	0,045 24	19,19		43.279	1.522	0,045 24	17,99		40.287	1.567	0,045 24	17,63
P	S	00305	17.867	190	0,045 24	NS	00306	47.300	346	0,045 24	78,17	00307	19.503	1.054	0,045 24	27,82
	I		22.395	233	0,045 24	NS		47.300	176	0,045 24	NS		0	0	0,045 24	-
S	S		0	0	0,045 24	-		0	0	0,045 24	-		0	0	0,045 24	-
	I		32.123	896	0,045 24	31,58		52	1.647	0,045 24	18,77		-5.850	1.700	0,045 24	18,47
P	S	00308	0	0	0,045 24	-	00309	0	0	0,038 00	-	00310	0	0	0,038 00	-
	I		-44.452	918	0,045 24	37,63		317.092	2.452	0,045 00	1,21		319.516	1.474	0,043 00	1,06
S	S		0	0	0,045	-		36.75	346	0,007	4,75		0	0	0,016	-

Solette - Verifiche pressoflessione retta allo stato limite ultimo

D	P	Nodo	N [N]	M [N· m]	Af [cm²/cm]	CS	Nodo	N [N]	M [N· m]	Af [cm²/cm]	CS	Nodo	N [N]	M [N· m]	Af [cm²/cm]	CS
	I		-38.314	453	0,004524	75,16		50	0	0,00500	-		142.491	1.014	0,02000	1,23
P	S	00311	0	0	0,004524	-	00312	-48.295	2.416	0,004524	14,43	00313	-20.238	4.925	0,004524	6,61
	I		-67.891	1.847	0,004524	19,74		0	0	0,004524	-		0	0	0,004524	-
S	S		0	0	0,004524	-		0	0	0,004524	-		-152.350	589	0,004524	73,46
	I		-111.026	5.263	0,004524	7,59		-112.927	382	0,004524	NS		0	0	0,004524	-
P	S	00314	-46.696	6.457	0,004524	5,38	00315	-48.978	5.701	0,004524	6,12	00316	-30.240	5.922	0,004524	5,64
	I		0	0	0,004524	-		0	0	0,004524	-		0	0	0,004524	-
S	S		-151.823	643	0,004524	67,23		-144.243	763	0,004524	55,86		-163.317	607	0,004524	72,73
	I		0	0	0,004524	-		0	0	0,004524	-		0	0	0,004524	-
P	S	00317	-30.799	7.481	0,004524	4,47	00318	-53.901	5.978	0,004524	5,91	00319	-41.755	5.833	0,004524	5,89
	I		0	0	0,004524	-		0	0	0,004524	-		0	0	0,004524	-
S	S		-276.202	1.271	0,004524	41,71		-161.318	716	0,004524	61,43		-138.115	537	0,004524	78,45
	I		0	0	0,004524	-		0	0	0,004524	-		0	0	0,004524	-
P	S	00320	-25.654	7.468	0,004524	4,42	00321	-79.018	4.388	0,004524	8,51	00322	-116.653	101	0,004524	NS
	I		0	0	0,004524	-		0	0	0,004524	-		-116.653	380	0,004524	NS
S	S		-169.991	953	0,004524	46,88		0	0	0,004524	-		0	0	0,004524	-
	I		0	0	0,004524	-		-172.883	569	0,004524	78,93		-141.295	7.443	0,004524	5,69
P	S	00323	606.538	25	0,007800	15,57	00324	0	0	0,003900	-	00325	0	0	0,002200	-
	I		452.082	130	0,007800	NS		317.016	2.304	0,004400	1,02		168.158	2.779	0,002600	1,15
S	S		280.683	271	0,003800	5,58		0	0	0,000600	-		0	0	0,000200	-
	I		204.504	85	0,003600	89,62		48.622	1.104	0,000800	1,12		20.009	279	0,000400	3,49
P	S	00326	0	0	0,000200	-	01571	-409	1.401	0,004524	22,09	01572	204.899	1.454	0,004524	9,70
	I		14.299	1.005	0,000400	1,53		0	0	0,004524	-		0	0	0,004524	-
S	S		0	0	0,000200	-		-25.172	6	0,004524	NS		0	0	0,004524	-
	I		-64.370	334	0,000200	23,26		-25.172	184	0,004524	NS		-25.264	2.481	0,004524	13,29
P	S	01573	266.401	2.633	0,014579	27,61	01574	0	0	0,004524	-	01575	1.909	307	0,004524	NS
	I		0	0	0,009048	-		32.365	572	0,004524	49,43		1.909	399	0,004524	77,10
S	S		0	0	0,004524	-		0	0	0,004524	-		0	0	0,004524	-
	I		-4.039	2.126	0,004524	14,70		-15.697	294	0,004524	NS		-38.981	1.733	0,004524	19,68
P	S	01576	0	0	0,004524	-	01577	-285	466	0,004524	66,40	01578	0	0	0,004524	-
	I		31.361	2.275	0,004524	12,46		0	0	0,004524	-		-22.85	1.428	0,004524	22,96

Solette - Verifiche pressoflessione retta allo stato limite ultimo

D	P	Nodo	N [N]	M [N· m]	Af [cm²/cm]	CS	Nodo	N [N]	M [N· m]	Af [cm²/cm]	CS	Nodo	N [N]	M [N· m]	Af [cm²/cm]	CS
													1			
S	S		0	0	0,045 24	-		0	0	0,045 24	-		0	0	0,045 24	-
	I		16.560	1.920	0,045 24	15,40		-21.681	399	0,045 24	81,93		-37.625	1.404	0,045 24	24,21
P	S	01579	0	0	0,045 24	-	01580	-13.304	1.148	0,045 24	27,88	01581	0	0	0,045 24	-
	I		1.980	2.619	0,045 24	11,74		0	0	0,045 24	-		-11.122	2.429	0,045 24	13,10
S	S		0	0	0,045 24	-		0	0	0,045 24	-		0	0	0,045 24	-
	I		-25.405	2.291	0,045 24	14,40		-102.791	603	0,045 24	65,15		-39.073	1.476	0,045 24	23,11
P	S	01582	0	0	0,045 24	-	01583	0	0	0,045 24	-	01584	0	0	0,045 24	-
	I		17.615	2.282	0,045 24	12,92		-12.049	1.274	0,045 24	25,04		-942	3.436	0,045 24	9,02
S	S		0	0	0,045 24	-		0	0	0,045 24	-		0	0	0,045 24	-
	I		2.991	1.987	0,045 24	15,44		-79.673	1.180	0,045 24	31,70		-32.782	2.144	0,045 24	15,67
P	S	01585	-13.869	1.481	0,045 24	21,64	01586	0	0	0,045 24	-	01587	0	0	0,045 24	-
	I		0	0	0,045 24	-		-15.122	3.104	0,045 24	10,36		14.135	2.658	0,045 24	11,20
S	S		0	0	0,045 24	-		0	0	0,045 24	-		0	0	0,045 24	-
	I		-118.531	517	0,045 24	78,44		-46.655	1.432	0,045 24	24,25		10.872	1.971	0,045 24	15,24
P	S	01588	0	0	0,045 24	-	01589	0	0	0,045 24	-	01590	-18.560	1.218	0,045 24	26,63
	I		-14.836	1.145	0,045 24	28,06		-4.154	3.394	0,045 24	9,21		0	0	0,045 24	-
S	S		0	0	0,045 24	-		0	0	0,045 24	-		0	0	0,045 24	-
	I		-68.297	1.189	0,045 24	30,69		-21.942	2.177	0,045 24	15,03		-87.394	720	0,045 24	52,83
P	S	01591	0	0	0,045 24	-	01592	0	0	0,045 24	-	01593	0	0	0,045 24	-
	I		-19.563	2.924	0,045 24	11,12		20.156	2.200	0,045 24	13,31		15.836	902	0,045 24	32,84
S	S		0	0	0,045 24	-		0	0	0,045 24	-		0	0	0,045 24	-
	I		-13.013	1.592	0,045 24	20,09		5.304	1.856	0,045 24	16,43		4.768	2.886	0,045 24	10,58
P	S	01594	0	0	0,045 24	-	02725	15.746	4.568	0,008 60	1,01	02726	-46.629	9.769	0,045 24	3,55
	I		23.469	2.572	0,045 24	11,28		0	0	0,002 00	-		0	0	0,045 24	-
S	S		0	0	0,045 24	-		-43.149	5.929	0,002 30	1,01		-93.026	7.693	0,045 24	5,00
	I		-7.584	1.653	0,045 24	19,08		0	0	0,002 00	-		0	0	0,045 24	-
P	S	02727	489.783	8.753	0,085 20	1,78	02728	702.249	15.633	0,131 20	1,80					
	I		0	0	0,061 00	-		0	0	0,087 00	-					
S	S		-100.629	8.350	0,002 00	1,33		-93.522	9.773	0,002 00	1,07					
	I		0	0	0,002 00	-		0	0	0,002 00	-					

Piano loculi **SolettaP19-P12-P6-P7-P13-2b**

Solette - Verifiche pressoflessione retta allo stato limite ultimo

D	P	Nodo	N	M	Af	CS	Nodo	N	M	Af	CS	Nodo	N	M	Af	CS
			[N]	[N· m]	[cm²/cm]			[N]	[N· m]	[cm²/cm]			[N]	[N· m]	[cm²/cm]	
P	S	00050	0	0	0,04524	-	00053	0	0	0,04524	-	00054	-98.891	12.587	0,04524	3,10
	I		410	7.745	0,04524	3,99		-17.509	2.512	0,04524	12,88		0	0	0,04524	-
S	S		-98.371	2.072	0,04524	18,79		26.077	1.366	0,04524	21,07		-15.709	11.393	0,04524	2,83
	I		0	0	0,04524	-		0	0	0,04524	-		0	0	0,04524	-
P	S	00055	0	0	0,04524	-	00073	-23.160	35.730	0,09048	1,71	00074	0	0	0,04524	-
	I		-1.928	964	0,04524	32,24		0	0	0,04524	-		4.338	2.348	0,04524	13,02
S	S		0	0	0,04524	-		-89.390	34.892	0,09048	1,90		0	0	0,04524	-
	I		-4.307	317	0,04524	98,65		0	0	0,04524	-		38.709	177	0,04524	NS
P	S	00385	-98.376	330	0,04524	NS	00386	-38.886	6.085	0,04524	5,60	00387	-11.546	3.822	0,04524	8,34
	I		0	0	0,04524	-		0	0	0,04524	-		0	0	0,04524	-
S	S		0	0	0,04524	-		-6.716	11.699	0,04524	2,69		-5.712	9.802	0,04524	3,20
	I		-11.174	3.230	0,04524	9,86		0	0	0,04524	-		0	0	0,04524	-
P	S	00388	1.422	2.599	0,04524	11,85	00389	-7.314	1.452	0,04524	21,71	00390	-8.734	592	0,04524	53,44
	I		0	0	0,04524	-		0	0	0,04524	-		0	0	0,04524	-
S	S		-2.914	9.071	0,04524	3,43		-16.614	4.445	0,04524	7,26		-2.763	2.999	0,04524	10,39
	I		0	0	0,04524	-		0	0	0,04524	-		0	0	0,04524	-
P	S	00391	-7.886	3.007	0,04524	10,50	00392	-8.276	6.907	0,04524	4,57	00393	-2.400	10.468	0,04524	2,97
	I		0	0	0,04524	-		0	0	0,04524	-		0	0	0,04524	-
S	S		-14.977	1.094	0,04524	29,38		-18.007	2.277	0,04524	14,23		-23.794	2.610	0,04524	12,59
	I		0	0	0,04524	-		0	0	0,04524	-		0	0	0,04524	-
P	S	00394	-7.752	13.837	0,04524	2,28	00395	-7.661	13.641	0,04524	2,31	00396	-5.613	13.774	0,04524	2,28
	I		0	0	0,04524	-		0	0	0,04524	-		0	0	0,04524	-
S	S		-15.583	2.392	0,04524	13,46		-24.665	4.303	0,04524	7,65		-18.862	3.974	0,04524	8,17
	I		0	0	0,04524	-		0	0	0,04524	-		0	0	0,04524	-
P	S	00397	-6.421	14.995	0,04524	2,10	00398	-5.978	12.444	0,04524	2,52	00399	-6.032	10.033	0,04524	3,13
	I		0	0	0,04524	-		0	0	0,04524	-		0	0	0,04524	-
S	S		-11.886	2.556	0,04524	12,48		-16.833	3.699	0,04524	8,73		818	3.147	0,04524	9,80
	I		0	0	0,04524	-		0	0	0,04524	-		0	0	0,04524	-
P	S	00400	-3.663	8.602	0,04524	3,63	00401	-513	3.848	0,04524	8,05	00402	0	0	0,04524	-
	I		0	0	0,04524	-		0	0	0,04524	-		8.110	378	0,04524	80,05
S	S		-114	2.112	0,04524	14,64		8.191	888	0,04524	34,07		42.855	98	0,04524	NS
	I		0	0	0,04524	-		0	0	0,04524	-		32.799	40	0,04524	NS
P	S	00403	11.743	1.777	0,04524	16,86	00404	6.466	2.191	0,04524	13,87	00405	191	4.351	0,04524	7,10
	I		0	0	0,04524	-		0	0	0,04524	-		0	0	0,04524	-

Solette - Verifiche pressoflessione retta allo stato limite ultimo

D	P	Nodo	N	M	Af	CS	Nodo	N	M	Af	CS	Nodo	N	M	Af	CS
			[N]	[N· m]	[cm²/cm]			[N]	[N· m]	[cm²/cm]			[N]	[N· m]	[cm²/cm]	
S	S		20.430	4.660	0,04524	6,28		12.691	9.875	0,04524	3,03		-7.498	10.970	0,04524	2,87
	I		0	0	0,04524	-		0	0	0,04524	-		0	0	0,04524	-
P	S	00406	29.694	4.893	0,04524	5,82	00407	5.814	10.350	0,04524	2,94	00408	-39.178	9.345	0,04524	3,65
	I		0	0	0,04524	-		0	0	0,04524	-		0	0	0,04524	-
S	S		-6.534	16.983	0,04524	1,85		-33.474	20.491	0,04524	1,64		-129.491	20.215	0,04524	2,05
	I		0	0	0,04524	-		0	0	0,04524	-		0	0	0,04524	-
P	S	00409	0	0	0,04524	-	00410	-4.389	965	0,04524	32,41	00411	-14.698	1.136	0,04524	28,28
	I		-30.398	632	0,04524	52,85		0	0	0,04524	-		0	0	0,04524	-
S	S		-107.937	2.062	0,04524	19,25		-7.345	959	0,04524	32,87		0	0	0,04524	-
	I		0	0	0,04524	-		0	0	0,04524	-		28.290	639	0,04524	44,77
P	S	00412	15.244	222	0,04524	NS	00413	0	0	0,04524	-	00414	-10.304	1.187	0,04524	26,76
	I		0	0	0,04524	-		25.105	456	0,04524	63,30		0	0	0,04524	-
S	S		0	0	0,04524	-		0	0	0,04524	-		0	0	0,04524	-
	I		43.650	3.488	0,04524	7,84		125.187	5.109	0,04524	4,04		171.942	4.986	0,04524	3,37
P	S	00415	0	0	0,04524	-	00416	0	0	0,04524	-	00417	2.613	1.241	0,04524	24,74
	I		14.659	724	0,04524	41,05		16.848	914	0,04524	32,32		0	0	0,04524	-
S	S		0	0	0,04524	-		0	0	0,04524	-		0	0	0,04524	-
	I		150.780	5.765	0,04524	3,22		122.003	6.057	0,04524	3,45		149.083	4.488	0,04524	4,17
P	S	00418	0	0	0,04524	-	00419	0	0	0,04524	-	00420	0	0	0,04524	-
	I		11.041	579	0,04524	51,84		3.146	579	0,04524	52,96		12.083	3.141	0,04524	9,53
S	S		0	0	0,04524	-		0	0	0,04524	-		0	0	0,04524	-
	I		141.118	4.316	0,04524	4,48		48.330	3.635	0,04524	7,42		36.780	1.858	0,04524	15,02
P	S	01656	-3.806	902	0,04524	34,62	01657	1.090	703	0,04524	43,86	01658	-22.649	7.697	0,04524	4,26
	I		0	0	0,04524	-		0	0	0,04524	-		0	0	0,04524	-
S	S		-6.352	736	0,04524	42,72		25.896	1.805	0,04524	15,96		-60.244	8.331	0,04524	4,30
	I		0	0	0,04524	-		0	0	0,04524	-		0	0	0,04524	-
P	S	01659	-33.743	441	0,04524	76,36	01660	-6.236	1.686	0,04524	18,64	01661	0	0	0,04524	-
	I		0	0	0,04524	-		0	0	0,04524	-		-1.249	1.215	0,04524	25,53
S	S		-17.258	3.946	0,04524	8,19		-9.611	522	0,04524	60,74		2.566	253	0,04524	NS
	I		0	0	0,04524	-		0	0	0,04524	-		2.566	8	0,04524	NS
P	S	01662	0	0	0,04524	-	01663	2.291	303	0,04524	NS	01664	0	0	0,04524	-
	I		1.200	679	0,04524	45,39		0	0	0,04524	-		-185	559	0,04524	55,34
S	S		8.147	259	0,04524	NS		0	0	0,04524	-		0	0	0,04524	-
	I		8.147	83	0,04524	NS		23.441	1.752	0,04524	16,55		-4.653	1.901	0,04524	16,47
P	S	01665	0	0	0,045	-	01666	0	0	0,045	-	01667	-4.899	4.861	0,045	6,44

Solette - Verifiche pressoflessione retta allo stato limite ultimo

D	P	Nodo	N	M	Af	CS	Nodo	N	M	Af	CS	Nodo	N	M	Af	CS
			[N]	[N· m]	[cm²/cm]			[N]	[N· m]	[cm²/cm]			[N]	[N· m]	[cm²/cm]	
	I		7.062	3.920	0,04524	7,74		15.830	3.682	0,04524	8,05		0	0	0,04524	-
S	S		0	0	0,04524	-		0	0	0,04524	-		-4.955	144	0,04524	NS
	I		14.672	4.562	0,04524	6,51		43.697	5.598	0,04524	4,88		0	0	0,04524	-
P	S	01668	0	0	0,04524	-	01669	0	0	0,04524	-	01670	0	0	0,04524	-
	I		8.532	3.977	0,04524	7,60		17.139	6.237	0,04524	4,73		8.738	3.669	0,04524	8,23
S	S		0	0	0,04524	-		0	0	0,04524	-		0	0	0,04524	-
	I		8.482	4.428	0,04524	6,83		36.702	6.772	0,04524	4,12		96.833	6.477	0,04524	3,55
P	S	01671	0	0	0,04524	-	01672	0	0	0,04524	-	01673	0	0	0,04524	-
	I		5.246	592	0,04524	51,51		15.414	6.431	0,04524	4,61		17.751	6.289	0,04524	4,69
S	S		0	0	0,04524	-		0	0	0,04524	-		0	0	0,04524	-
	I		-752	2.427	0,04524	12,77		24.110	6.103	0,04524	4,74		67.352	7.342	0,04524	3,46
P	S	01674	-3.347	5.219	0,04524	5,98	01675	0	0	0,04524	-	01676	0	0	0,04524	-
	I		0	0	0,04524	-		9.037	4.307	0,04524	7,01		17.607	6.674	0,04524	4,42
S	S		-460	84	0,04524	NS		0	0	0,04524	-		0	0	0,04524	-
	I		-460	56	0,04524	NS		11.723	4.489	0,04524	6,67		36.911	6.813	0,04524	4,10
P	S	01677	0	0	0,04524	-	01678	0	0	0,04524	-	01679	0	0	0,04524	-
	I		15.374	3.756	0,04524	7,90		2.696	792	0,04524	38,76		8.760	4.979	0,04524	6,07
S	S		0	0	0,04524	-		0	0	0,04524	-		0	0	0,04524	-
	I		98.071	6.524	0,04524	3,51		4.682	2.302	0,04524	13,27		17.379	5.255	0,04524	5,61
P	S	01680	0	0	0,04524	-	01681	-3.283	2.441	0,04524	12,78	01682	0	0	0,04524	-
	I		11.364	4.340	0,04524	6,91		0	0	0,04524	-		2.529	2.233	0,04524	13,75
S	S		0	0	0,04524	-		0	0	0,04524	-		0	0	0,04524	-
	I		36.538	5.840	0,04524	4,78		6.510	259	0,04524	NS		8.893	2.447	0,04524	12,34
P	S	01683	0	0	0,04524	-	01684	0	0	0,04524	-	01685	1.314	171	0,04524	NS
	I		2.867	1.947	0,04524	15,76		11.175	490	0,04524	61,24		0	0	0,04524	-
S	S		0	0	0,04524	-		0	0	0,04524	-		11.197	1.404	0,04524	21,37
	I		10.338	3.469	0,04524	8,67		8.587	2.581	0,04524	11,71		0	0	0,04524	-
P	S	01686	10.838	308	0,04524	97,51	01687	11.381	6.323	0,04524	4,74	02687	-122.312	5.447	0,04524	7,50
	I		0	0	0,04524	-		0	0	0,04524	-		0	0	0,04524	-
S	S		409	3.702	0,04524	8,34		-17.016	1.847	0,04524	17,49		-64.467	1.376	0,04524	26,29
	I		0	0	0,04524	-		0	0	0,04524	-		0	0	0,04524	-
Piano loculi							**Soletta2b-P13-P7-P8-P15-P20**									
P	S	00049	-15.969	2.279	0,04524	14,14	00050	0	0	0,04524	-	00073	-3.945	36.465	0,09048	1,64
	I		0	0	0,04524	-		-4.541	6.992	0,04524	4,48		0	0	0,04524	-
S	S		-32.513	10.497	0,04524	3,20		-114.594	3.401	0,04524	11,83		-106.322	34.086	0,09048	1,99
	I		0	0	0,04524	-		0	0	0,04524	-		0	0	0,04524	-
P	S	00074	0	0	0,04524	-	00093	0	0	0,04524	-	00274	20.481	2.255	0,04524	12,97
	I		11.41	2.195	0,045	13,66		53.81	289	0,045	91,74		0	0	0,045	-

Solette - Verifiche pressoflessione retta allo stato limite ultimo

D	P	Nodo	N	M	Af	CS	Nodo	N	M	Af	CS	Nodo	N	M	Af	CS
			[N]	[N· m]	[cm²/cm]			[N]	[N· m]	[cm²/cm]			[N]	[N· m]	[cm²/cm]	
			9		24			4		24					24	
S	S		47.782	331	0,04524	81,60		77.226	3.151	0,04524	7,80		11.496	12.423	0,04524	2,41
	I		0	0	0,04524	-		0	0	0,04524	-		0	0	0,04524	-
P	S	00275	-2.037	3.827	0,04524	8,12	00276	14.438	1.997	0,04524	14,89	00277	9.205	2.307	0,04524	13,08
	I		0	0	0,04524	-		0	0	0,04524	-		0	0	0,04524	-
S	S		23.013	11.308	0,04524	2,57		36.973	11.273	0,04524	2,47		46.425	7.076	0,04524	3,83
	I		0	0	0,04524	-		0	0	0,04524	-		0	0	0,04524	-
P	S	00278	2.537	1.157	0,04524	26,55	00403	-494	1.115	0,04524	27,77	00404	4.658	2.186	0,04524	13,97
	I		0	0	0,04524	-		0	0	0,04524	-		0	0	0,04524	-
S	S		57.867	5.690	0,04524	4,60		21.791	4.905	0,04524	5,94		-11.129	6.243	0,04524	5,10
	I		0	0	0,04524	-		0	0	0,04524	-		0	0	0,04524	-
P	S	00405	15.395	3.514	0,04524	8,44	00406	5.090	4.908	0,04524	6,22	00407	-16.697	10.747	0,04524	3,00
	I		0	0	0,04524	-		0	0	0,04524	-		0	0	0,04524	-
S	S		4.813	12.304	0,04524	2,48		-19.354	11.985	0,04524	2,71		-58.638	18.685	0,04524	1,91
	I		0	0	0,04524	-		0	0	0,04524	-		0	0	0,04524	-
P	S	00408	-48.193	9.016	0,04524	3,87	00421	0	0	0,04524	-	00422	3.080	2.524	0,04524	12,15
	I		0	0	0,04524	-		7.612	592	0,04524	51,18		0	0	0,04524	-
S	S		-119.846	18.952	0,04524	2,15		32.822	55	0,04524	NS		27.995	913	0,04524	31,36
	I		0	0	0,04524	-		42.241	73	0,04524	NS		0	0	0,04524	-
P	S	00423	548	5.467	0,04524	5,65	00424	-3.724	7.012	0,04524	4,45	00425	-3.308	8.698	0,04524	3,59
	I		0	0	0,04524	-		0	0	0,04524	-		0	0	0,04524	-
S	S		28.390	1.289	0,04524	22,19		17.530	2.235	0,04524	13,19		18.149	2.831	0,04524	10,40
	I		0	0	0,04524	-		0	0	0,04524	-		0	0	0,04524	-
P	S	00426	-567	9.539	0,04524	3,25	00427	-1.150	8.991	0,04524	3,45	00428	-6.800	7.756	0,04524	4,06
	I		0	0	0,04524	-		0	0	0,04524	-		0	0	0,04524	-
S	S		32.159	2.354	0,04524	12,02		28.882	2.945	0,04524	9,70		30.437	2.520	0,04524	11,28
	I		0	0	0,04524	-		0	0	0,04524	-		0	0	0,04524	-
P	S	00429	-545	6.486	0,04524	4,77	00430	4.449	3.869	0,04524	7,90	00431	11.628	660	0,04524	45,41
	I		0	0	0,04524	-		0	0	0,04524	-		0	0	0,04524	-
S	S		51.894	1.609	0,04524	16,58		65.603	1.391	0,04524	18,37		94.009	496	0,04524	46,81
	I		0	0	0,04524	-		0	0	0,04524	-		0	0	0,04524	-
P	S	00432	-3.185	2.853	0,04524	10,93	00433	0	0	0,04524	-	00434	-15.189	155	0,04524	NS
	I		0	0	0,04524	-		-21.735	303	0,04524	NS		0	0	0,04524	-
S	S		-23.938	8.061	0,04524	4,08		-70.471	1.766	0,04524	20,76		-13.041	319	0,04524	NS
	I		0	0	0,04524	-		0	0	0,04524	-		0	0	0,04524	-
P	S	00435	-4.479	439	0,04524	71,27	00436	14.645	809	0,04524	36,74	00437	10.721	39	0,04524	NS

Solette - Verifiche pressoflessione retta allo stato limite ultimo

D	P	Nodo	N	M	Af	CS	Nodo	N	M	Af	CS	Nodo	N	M	Af	CS
			[N]	[N· m]	[cm²/cm]			[N]	[N· m]	[cm²/cm]			[N]	[N· m]	[cm²/cm]	
	I		0	0	0,04524	-		0	0	0,04524	-		0	0	0,04524	-
S	S		0	0	0,04524	-		0	0	0,04524	-		0	0	0,04524	-
	I		42.588	533	0,04524	51,47		52.876	1.779	0,04524	14,95		47.076	2.428	0,04524	11,15
P	S	00438	19.863	763	0,04524	38,40	00439	8.021	249	0,04524	NS	00440	31.148	932	0,04524	30,44
	I		0	0	0,04524	-		0	0	0,04524	-		0	0	0,04524	-
S	S		0	0	0,04524	-		0	0	0,04524	-		0	0	0,04524	-
	I		100.225	2.365	0,04524	9,60		39.537	2.799	0,04524	9,89		41.569	1.205	0,04524	22,84
P	S	00441	7.438	1.024	0,04524	29,60	00442	-32.574	2.983	0,04524	11,26	00443	0	0	0,04524	-
	I		0	0	0,04524	-		0	0	0,04524	-		-35.676	1.961	0,04524	17,25
S	S		15.485	172	0,04524	NS		-55.585	1.264	0,04524	28,05		-103.927	2.239	0,04524	17,59
	I		15.485	51	0,04524	NS		0	0	0,04524	-		0	0	0,04524	-
P	S	01688	0	0	0,04524	-	01689	14.356	487	0,04524	61,08	01690	5.348	1.213	0,04524	25,13
	I		5.896	144	0,04524	NS		0	0	0,04524	-		0	0	0,04524	-
S	S		45.961	917	0,04524	29,62		58.927	1.797	0,04524	14,52		-31.223	4.506	0,04524	7,43
	I		0	0	0,04524	-		0	0	0,04524	-		0	0	0,04524	-
P	S	01691	-11.809	6.489	0,04524	4,91	01692	702	7	0,04524	NS	01693	0	0	0,04524	-
	I		0	0	0,04524	-		702	98	0,04524	NS		6.633	933	0,04524	32,56
S	S		-75.548	8.994	0,04524	4,12		25.950	377	0,04524	76,38		9.553	1.844	0,04524	16,34
	I		0	0	0,04524	-		0	0	0,04524	-		0	0	0,04524	-
P	S	01694	9.802	1.643	0,04524	18,33	01695	14.929	6.062	0,04524	4,90	01696	0	0	0,04524	-
	I		0	0	0,04524	-		0	0	0,04524	-		15	1.781	0,04524	17,36
S	S		-1.064	2.505	0,04524	12,38		-22.970	1.169	0,04524	28,06		0	0	0,04524	-
	I		0	0	0,04524	-		0	0	0,04524	-		15.648	1.718	0,04524	17,25
P	S	01697	0	0	0,04524	-	01698	0	0	0,04524	-	01699	-5.615	2.238	0,04524	14,02
	I		3.936	3.083	0,04524	9,92		9.478	1.247	0,04524	24,17		0	0	0,04524	-
S	S		0	0	0,04524	-		0	0	0,04524	-		0	0	0,04524	-
	I		4.542	2.955	0,04524	10,34		5.044	1.944	0,04524	15,69		20.274	438	0,04524	66,81
P	S	01700	0	0	0,04524	-	01701	0	0	0,04524	-	01702	0	0	0,04524	-
	I		3.322	4.534	0,04524	6,76		11.568	5.236	0,04524	5,72		11	2.497	0,04524	12,38
S	S		0	0	0,04524	-		0	0	0,04524	-		0	0	0,04524	-
	I		13.118	3.988	0,04524	7,48		5.358	5.258	0,04524	5,80		17.083	3.716	0,04524	7,94
P	S	01703	0	0	0,04524	-	01704	0	0	0,04524	-	01705	0	0	0,04524	-
	I		318	2.343	0,04524	13,19		8.806	6.371	0,04524	4,74		16.770	5.560	0,04524	5,31
S	S		0	0	0,04524	-		0	0	0,04524	-		0	0	0,04524	-
	I		20.364	2.633	0,04524	11,11		12.998	5.342	0,04524	5,59		17.102	5.421	0,04524	5,45
P	S	01706	-6.367	2.477	0,04524	12,69	01707	0	0	0,04524	-	01708	0	0	0,04524	-

Solette - Verifiche pressoflessione retta allo stato limite ultimo

D	P	Nodo	N	M	Af	CS	Nodo	N	M	Af	CS	Nodo	N	M	Af	CS
			[N]	[N· m]	[cm²/cm]			[N]	[N· m]	[cm²/cm]			[N]	[N· m]	[cm²/cm]	
	I		0	0	0,04524	-		1.348	4.888	0,04524	6,30		9.928	6.238	0,04524	4,83
S	S		0	0	0,04524	-		0	0	0,04524	-		0	0	0,04524	-
	I		30.984	367	0,04524	77,34		21.883	4.089	0,04524	7,12		11.089	5.336	0,04524	5,62
P	S	01709	0	0	0,04524	-	01710	0	0	0,04524	-	01711	0	0	0,04524	-
	I		9.391	3.451	0,04524	8,74		-2.853	1.836	0,04524	16,97		-2.213	4.495	0,04524	6,92
S	S		0	0	0,04524	-		0	0	0,04524	-		0	0	0,04524	-
	I		37.071	2.823	0,04524	9,88		35.538	1.918	0,04524	14,60		20.326	3.516	0,04524	8,32
P	S	01712	0	0	0,04524	-	01713	2.370	629	0,04524	48,85	01714	0	0	0,04524	-
	I		5.680	4.052	0,04524	7,52		0	0	0,04524	-		-3.450	1.460	0,04524	21,37
S	S		0	0	0,04524	-		52.692	748	0,04524	35,57		34.396	869	0,04524	32,34
	I		21.533	2.265	0,04524	12,87		0	0	0,04524	-		0	0	0,04524	-
P	S	01715	0	0	0,04524	-	01716	0	0	0,04524	-	02686	-17.452	1.222	0,04524	26,47
	I		-5.695	1.114	0,04524	28,17		-1.401	356	0,04524	87,18		0	0	0,04524	-
S	S		22.683	915	0,04524	31,76		-732	1.050	0,04524	29,51		-84.367	7.613	0,04524	4,96
	I		0	0	0,04524	-		0	0	0,04524	-		0	0	0,04524	-
Piano loculi							**Soletta1b-P17-P10-P11-P18-P25**									
P	S	00056	-104.700	12.542	0,04524	3,14	00057	0	0	0,04524	-	00058	0	0	0,04524	-
	I		0	0	0,04524	-		-3.683	1.023	0,04524	30,52		-23.326	2.031	0,04524	16,16
S	S		-13.423	11.036	0,04524	2,90		0	0	0,04524	-		27.739	1.211	0,04524	23,66
	I		0	0	0,04524	-		-12.746	835	0,04524	38,28		0	0	0,04524	-
P	S	00059	0	0	0,04524	-	00070	-2.907	36.956	0,09048	1,61	00076	0	0	0,04524	-
	I		-12.392	8.611	0,04524	3,71		0	0	0,04524	-		7.674	2.538	0,04524	11,94
S	S		-98.504	1.938	0,04524	20,09		-102.6820	36.097	0,09048	1,87		43.156	249	0,04524	NS
	I		0	0	0,04524	-		0	0	0,04524	-		0	0	0,04524	-
P	S	00327	-38.354	10.002	0,04524	3,40	00328	-20.698	11.863	0,04524	2,75	00329	1.328	6.046	0,04524	5,10
	I		0	0	0,04524	-		0	0	0,04524	-		0	0	0,04524	-
S	S		-129.7200	19.838	0,04524	2,09		-61.001 0	21.543	0,04524	1,67		-19.238	14.687	0,04524	2,21
	I		0	0	0,04524	-		0	0	0,04524	-		0	0	0,04524	-
P	S	00330	16.082	3.645	0,04524	8,12	00331	1.593	2.731	0,04524	11,27	00332	699	1.238	0,04524	24,93
	I		0	0	0,04524	-		0	0	0,04524	-		0	0	0,04524	-
S	S		1.626	12.549	0,04524	2,45		-9.987	7.251	0,04524	4,38		10.617	5.007	0,04524	6,00
	I		0	0	0,04524	-		0	0	0,04524	-		0	0	0,04524	-
P	S	00333	0	0	0,04524	-	00334	3.096	3.967	0,04524	7,73	00335	294	8.231	0,04524	3,75
	I		4.965	336	0,04524	90,82		0	0	0,04524	-		0	0	0,04524	-
S	S		34.172	103	0,04524	NS		19.452	1.441	0,04524	20,35		-826	1.926	0,04524	16,09

Solette - Verifiche pressoflessione retta allo stato limite ultimo

D	P	Nodo	N	M	Af	CS	Nodo	N	M	Af	CS	Nodo	N	M	Af	CS
			[N]	[N· m]	[cm²/cm]			[N]	[N· m]	[cm²/cm]			[N]	[N· m]	[cm²/cm]	
	I		26.255	29	0,04524	NS		0	0	0,04524	-		0	0	0,04524	-
P	S	00336	-7.908	11.873	0,04524	2,66	00337	-3.708	12.694	0,04524	2,46	00338	-4.744	13.573	0,04524	2,31
	I		0	0	0,04524	-		0	0	0,04524	-		0	0	0,04524	-
S	S		-10.685	3.030	0,04524	10,49		-8.986	4.084	0,04524	7,75		-19.836	3.785	0,04524	8,60
	I		0	0	0,04524	-		0	0	0,04524	-		0	0	0,04524	-
P	S	00339	-9.086	15.368	0,04524	2,06	00340	-6.505	13.480	0,04524	2,33	00341	-9.024	11.898	0,04524	2,66
	I		0	0	0,04524	-		0	0	0,04524	-		0	0	0,04524	-
S	S		-14.487	2.638	0,04524	12,17		-24.108	4.129	0,04524	7,97		-22.817	3.596	0,04524	9,12
	I		0	0	0,04524	-		0	0	0,04524	-		0	0	0,04524	-
P	S	00342	-7.516	11.386	0,04524	2,77	00343	-7.823	6.640	0,04524	4,75	00344	-8.388	2.865	0,04524	11,03
	I		0	0	0,04524	-		0	0	0,04524	-		0	0	0,04524	-
S	S		-14.479	1.905	0,04524	16,85		-22.964	1.658	0,04524	19,78		-10.031	1.091	0,04524	29,09
	I		0	0	0,04524	-		0	0	0,04524	-		0	0	0,04524	-
P	S	00345	-3.979	992	0,04524	31,50	00346	-7.787	1.394	0,04524	22,64	00347	-8.440	3.012	0,04524	10,49
	I		0	0	0,04524	-		0	0	0,04524	-		0	0	0,04524	-
S	S		-6.948	2.660	0,04524	11,84		-8.884	6.446	0,04524	4,91		-6.599	7.578	0,04524	4,15
	I		0	0	0,04524	-		0	0	0,04524	-		0	0	0,04524	-
P	S	00348	-15.294	4.088	0,04524	7,87	00349	-11.960	5.415	0,04524	5,89	00350	-98.204	46	0,04524	NS
	I		0	0	0,04524	-		0	0	0,04524	-		-98.204	199	0,04524	NS
S	S		478	10.683	0,04524	2,89		-4.079	14.634	0,04524	2,14		0	0	0,04524	-
	I		0	0	0,04524	-		0	0	0,04524	-		-9.627	3.274	0,04524	9,68
P	S	00351	0	0	0,04524	-	00352	0	0	0,04524	-	00353	-10.593	693	0,04524	45,87
	I		7.370	2.760	0,04524	10,98		12.921	798	0,04524	37,42		0	0	0,04524	-
S	S		0	0	0,04524	-		0	0	0,04524	-		0	0	0,04524	-
	I		28.344	2.001	0,04524	14,29		92.244	2.814	0,04524	8,30		142.732	4.033	0,04524	4,76
P	S	00354	0	0	0,04524	-	00355	0	0	0,04524	-	00356	-6.950	880	0,04524	35,78
	I		20.163	845	0,04524	34,64		18.072	745	0,04524	39,52		0	0	0,04524	-
S	S		0	0	0,04524	-		0	0	0,04524	-		0	0	0,04524	-
	I		130.035	5.795	0,04524	3,50		131.327	5.542	0,04524	3,64		165.287	5.641	0,04524	3,08
P	S	00357	0	0	0,04524	-	00358	0	0	0,04524	-	00359	15.065	1.190	0,04524	24,95
	I		17.227	601	0,04524	49,10		11.210	480	0,04524	62,51		0	0	0,04524	-
S	S		0	0	0,04524	-		0	0	0,04524	-		0	0	0,04524	-
	I		162.562	5.346	0,04524	3,29		89.994	5.142	0,04524	4,58		63.610	2.887	0,04524	8,91
P	S	00360	-1.514	741	0,04524	41,90	00361	-32.733	2.151	0,04524	15,62	00362	0	0	0,04524	-
	I		0	0	0,04524	-		0	0	0,04524	-		-25.410	1.974	0,04524	16,72
S	S		0	0	0,045	-		-	161	0,045	NS		-	2.023	0,045	19,00

Solette - Verifiche pressoflessione retta allo stato limite ultimo

D	P	Nodo	N	M	Af	CS	Nodo	N	M	Af	CS	Nodo	N	M	Af	CS
			[N]	[N· m]	[cm²/cm]			[N]	[N· m]	[cm²/cm]			[N]	[N· m]	[cm²/cm]	
	I		49.997	578	0,04524	46,41		52.414 -55.722	32	0,04524	NS		92.409 0	0	0,04524	-
P	S	01595	5.142	116	0,04524	NS	01596	-6.181	1.428	0,04524	22,01	01597	-33.949	399	0,04524	84,44
	I		0	0	0,04524	-		0	0	0,04524	-		0	0	0,04524	-
S	S		36.874	1.140	0,04524	24,48		-9.571	1.416	0,04524	22,39		-23.505	3.781	0,04524	8,69
	I		0	0	0,04524	-		0	0	0,04524	-		0	0	0,04524	-
P	S	01598	-10.036	7.474	0,04524	4,25	01599	-1.715	682	0,04524	45,54	01600	0	0	0,04524	-
	I		0	0	0,04524	-		0	0	0,04524	-		7.119	485	0,04524	62,55
S	S		-67.447	9.149	0,04524	3,98		20.121	835	0,04524	35,06		8.017	2.683	0,04524	11,28
	I		0	0	0,04524	-		0	0	0,04524	-		0	0	0,04524	-
P	S	01601	7.595	2.335	0,04524	12,98	01602	16.380	6.029	0,04524	4,91	01603	0	0	0,04524	-
	I		0	0	0,04524	-		0	0	0,04524	-		-304	653	0,04524	47,39
S	S		-8.094	4.210	0,04524	7,50		-20.413	1.250	0,04524	26,07		0	0	0,04524	-
	I		0	0	0,04524	-		0	0	0,04524	-		7.055	1.394	0,04524	21,77
P	S	01604	0	0	0,04524	-	01605	0	0	0,04524	-	01606	-4.570	3.986	0,04524	7,85
	I		3.050	2.484	0,04524	12,35		7.950	1.131	0,04524	26,76		0	0	0,04524	-
S	S		0	0	0,04524	-		0	0	0,04524	-		3.617	90	0,04524	NS
	I		10.081	3.064	0,04524	9,82		12.245	3.551	0,04524	8,43		3.617	57	0,04524	NS
P	S	01607	0	0	0,04524	-	01608	0	0	0,04524	-	01609	0	0	0,04524	-
	I		5.301	3.619	0,04524	8,42		11.888	5.151	0,04524	5,81		3.971	2.768	0,04524	11,05
S	S		0	0	0,04524	-		0	0	0,04524	-		0	0	0,04524	-
	I		11.102	4.020	0,04524	7,47		24.585	5.909	0,04524	4,89		53.562	5.187	0,04524	5,12
P	S	01610	0	0	0,04524	-	01611	0	0	0,04524	-	01612	0	0	0,04524	-
	I		4.264	690	0,04524	44,31		13.830	6.176	0,04524	4,82		20.154	5.929	0,04524	4,94
S	S		0	0	0,04524	-		0	0	0,04524	-		0	0	0,04524	-
	I		1.483	2.394	0,04524	12,87		22.776	5.919	0,04524	4,91		58.114	7.063	0,04524	3,70
P	S	01613	-2.934	5.380	0,04524	5,79	01614	0	0	0,04524	-	01615	0	0	0,04524	-
	I		0	0	0,04524	-		10.342	4.400	0,04524	6,84		18.979	7.019	0,04524	4,18
S	S		-2.720	108	0,04524	NS		0	0	0,04524	-		0	0	0,04524	-
	I		-2.720	48	0,04524	NS		10.939	4.591	0,04524	6,54		41.155	7.036	0,04524	3,92
P	S	01616	0	0	0,04524	-	01617	0	0	0,04524	-	01618	0	0	0,04524	-
	I		10.200	4.058	0,04524	7,41		4.270	659	0,04524	46,39		13.485	5.714	0,04524	5,22
S	S		0	0	0,04524	-		0	0	0,04524	-		0	0	0,04524	-
	I		106.084	6.935	0,04524	3,20		-2.885	2.453	0,04524	12,70		21.002	5.886	0,04524	4,96
P	S	01619	0	0	0,04524	-	01620	-3.904	3.448	0,04524	9,06	01621	0	0	0,04524	-
	I		16.285	5.607	0,04524	5,28		0	0	0,04524	-		3.606	2.833	0,04524	10,81
S	S		0	0	0,045	-		0	0	0,045	-		0	0	0,045	-

Solette - Verifiche pressoflessione retta allo stato limite ultimo

D	P	Nodo	N	M	Af	CS	Nodo	N	M	Af	CS	Nodo	N	M	Af	CS
			[N]	[N· m]	[cm²/cm]			[N]	[N· m]	[cm²/cm]			[N]	[N· m]	[cm²/cm]	
	I		60.819	7.011	0,04524	3,70		-5.541	224	0,04524	NS		4.931	3.492	0,04524	8,74
P	S	01622	0	0	0,04524	-	01623	0	0	0,04524	-	01624	-796	18	0,04524	NS
	I		10.399	4.116	0,04524	7,31		15.801	2.578	0,04524	11,49		-675	117	0,04524	NS
S	S		0	0	0,04524	-		0	0	0,04524	-		-3.127	209	0,04524	NS
	I		25.914	5.276	0,04524	5,46		75.014	5.222	0,04524	4,74		0	0	0,04524	-
P	S	01625	0	0	0,04524	-	01626	2.379	492	0,04524	62,45	02689	-124.707	6.077	0,04524	6,75
	I		-1.771	1.017	0,04524	30,55		0	0	0,04524	-		0	0	0,04524	-
S	S		5.313	334	0,04524	91,28		0	0	0,04524	-		-75.863	1.520	0,04524	24,41
	I		0	0	0,04524	-		10.333	1.060	0,04524	28,37		0	0	0,04524	-
Piano loculi							**SolettaP9-P10-P17-1b-P24**									
P	S	00059	0	0	0,04524	-	00070	-6.364	35.189	0,09048	1,70	00075	0	0	0,04524	-
	I		-1.858	6.809	0,04524	4,56		0	0	0,04524	-		46.021	173	0,04524	NS
S	S		-114.185	3.308	0,04524	12,15		-105.062	32.607	0,09048	2,07		83.223	2.902	0,04524	8,31
	I		0	0	0,04524	-		0	0	0,04524	-		0	0	0,04524	-
P	S	00076	0	0	0,04524	-	00256	6.477	2.221	0,04524	13,68	00257	15.763	1.937	0,04524	15,30
	I		8.236	2.398	0,04524	12,61		0	0	0,04524	-		0	0	0,04524	-
S	S		46.449	222	0,04524	NS		50.044	5.397	0,04524	4,97		41.914	7.733	0,04524	3,55
	I		0	0	0,04524	-		0	0	0,04524	-		0	0	0,04524	-
P	S	00258	17.117	1.987	0,04524	14,86	00259	-3.559	3.783	0,04524	8,25	00260	-769	2.683	0,04524	11,55
	I		0	0	0,04524	-		0	0	0,04524	-		0	0	0,04524	-
S	S		35.685	10.907	0,04524	2,57		17.690	11.377	0,04524	2,59		-3.657	11.205	0,04524	2,79
	I		0	0	0,04524	-		0	0	0,04524	-		0	0	0,04524	-
P	S	00261	-871	2.705	0,04524	11,46	00327	-46.960	9.964	0,04524	3,49	00328	-16.397	10.547	0,04524	3,06
	I		0	0	0,04524	-		0	0	0,04524	-		0	0	0,04524	-
S	S		3.695	7.575	0,04524	4,04		-117.455	19.683	0,04524	2,06		-61.108	18.502	0,04524	1,94
	I		0	0	0,04524	-		0	0	0,04524	-		0	0	0,04524	-
P	S	00329	3.291	5.223	0,04524	5,87	00330	16.087	3.199	0,04524	9,25	00331	2.555	2.424	0,04524	12,67
	I		0	0	0,04524	-		0	0	0,04524	-		0	0	0,04524	-
S	S		-19.869	12.721	0,04524	2,56		2.296	10.765	0,04524	2,85		-6.495	6.541	0,04524	4,81
	I		0	0	0,04524	-		0	0	0,04524	-		0	0	0,04524	-
P	S	00332	1.101	1.020	0,04524	30,23	00363	12.316	451	0,04524	66,33	00364	4.473	3.890	0,04524	7,85
	I		0	0	0,04524	-		0	0	0,04524	-		0	0	0,04524	-
S	S		12.532	4.138	0,04524	7,22		91.742	373	0,04524	62,74		65.144	1.382	0,04524	18,51
	I		0	0	0,04524	-		0	0	0,04524	-		0	0	0,04524	-
P	S	00365	-463	6.425	0,04524	4,82	00366	-6.844	7.683	0,04524	4,10	00367	-1.094	8.953	0,04524	3,46
	I		0	0	0,04524	-		0	0	0,04524	-		0	0	0,04524	-
S	S		51.43	1.591	0,045	16,79		29.97	2.497	0,045	11,40		28.35	2.936	0,045	9,74

Solette - Verifiche pressoflessione retta allo stato limite ultimo

D	P	Nodo	N	M	Af	CS	Nodo	N	M	Af	CS	Nodo	N	M	Af	CS
			[N]	[N· m]	[cm²/cm]			[N]	[N· m]	[cm²/cm]			[N]	[N· m]	[cm²/cm]	
			60		24			20		24			80		24	
	I		0	0	0,04524	-		0	0	0,04524	-		0	0	0,04524	-
P	S	00368	-480	9.498	0,04524	3,26	00369	-3.374	8.654	0,04524	3,60	00370	-3.690	6.982	0,04524	4,47
	I		0	0	0,04524	-		0	0	0,04524	-		0	0	0,04524	-
S	S		31.832	2.345	0,04524	12,07		17.730	2.821	0,04524	10,45		17.118	2.232	0,04524	13,23
	I		0	0	0,04524	-		0	0	0,04524	-		0	0	0,04524	-
P	S	00371	600	5.428	0,04524	5,69	00372	3.003	2.503	0,04524	12,26	00373	0	0	0,04524	-
	I		0	0	0,04524	-		0	0	0,04524	-		8.368	609	0,04524	49,65
S	S		28.304	1.285	0,04524	22,26		27.607	916	0,04524	31,29		32.308	44	0,04524	NS
	I		0	0	0,04524	-		0	0	0,04524	-		41.515	92	0,04524	NS
P	S	00374	0	0	0,04524	-	00375	-32.158	2.928	0,04524	11,46	00376	7.249	959	0,04524	31,62
	I		-36.551	1.787	0,04524	18,97		0	0	0,04524	-		0	0	0,04524	-
S	S		-102.648	2.298	0,04524	17,09		-55.732	1.322	0,04524	26,83		15.423	128	0,04524	NS
	I		0	0	0,04524	-		0	0	0,04524	-		15.423	97	0,04524	NS
P	S	00377	31.119	1.005	0,04524	28,23	00378	7.617	250	0,04524	NS	00379	20.153	708	0,04524	41,34
	I		0	0	0,04524	-		0	0	0,04524	-		0	0	0,04524	-
S	S		0	0	0,04524	-		0	0	0,04524	-		0	0	0,04524	-
	I		41.894	1.188	0,04524	23,14		38.637	2.868	0,04524	9,68		102.032	2.253	0,04524	10,01
P	S	00380	11.126	4	0,04524	NS	00381	0	0	0,04524	-	00382	6.161	437	0,04524	69,60
	I		12.388	37	0,04524	NS		29.001	238	0,04524	NS		0	0	0,04524	-
S	S		0	0	0,04524	-		0	0	0,04524	-		0	0	0,04524	-
	I		47.425	2.401	0,04524	11,26		48.075	2.395	0,04524	11,27		47.600	625	0,04524	43,24
P	S	00383	-16.372	201	0,04524	NS	00384	-17.211	4	0,04524	NS	01627	0	0	0,04524	-
	I		0	0	0,04524	-		-17.211	259	0,04524	NS		5.486	314	0,04524	97,04
S	S		-15.595	313	0,04524	NS		-66.393	1.848	0,04524	19,66		41.886	827	0,04524	33,24
	I		0	0	0,04524	-		0	0	0,04524	-		0	0	0,04524	-
P	S	01628	-11.747	6.758	0,04524	4,72	01629	-2.691	1.073	0,04524	29,02	01630	15.437	1.228	0,04524	24,15
	I		0	0	0,04524	-		0	0	0,04524	-		0	0	0,04524	-
S	S		-75.227	8.740	0,04524	4,24		-36.518	4.124	0,04524	8,22		67.277	2.013	0,04524	12,62
	I		0	0	0,04524	-		0	0	0,04524	-		0	0	0,04524	-
P	S	01631	4.115	325	0,04524	94,10	01632	0	0	0,04524	-	01633	0	0	0,04524	-
	I		0	0	0,04524	-		-4.500	1.527	0,04524	20,49		-3.886	1.030	0,04524	30,33
S	S		51.897	674	0,04524	39,57		34.985	967	0,04524	29,01		21.247	1.013	0,04524	28,81
	I		0	0	0,04524	-		0	0	0,04524	-		0	0	0,04524	-
P	S	01634	0	0	0,04524	-	01635	0	0	0,04524	-	01636	0	0	0,04524	-
	I		2.958	540	0,04524	56,81		-2.827	1.896	0,04524	16,43		-1.928	4.462	0,04524	6,97

Solette - Verifiche pressoflessione retta allo stato limite ultimo

D	P	Nodo	N [N]	M [N· m]	Af [cm²/cm]	CS	Nodo	N [N]	M [N· m]	Af [cm²/cm]	CS	Nodo	N [N]	M [N· m]	Af [cm²/cm]	CS
S	S		1.933	1.080	0,04524	28,48		0	0	0,04524	-		0	0	0,04524	-
	I		0	0	0,04524	-		34.843	1.962	0,04524	14,31		19.793	3.507	0,04524	8,36
P	S	01637	0	0	0,04524	-	01638	-6.276	2.329	0,04524	13,50	01639	0	0	0,04524	-
	I		5.582	4.008	0,04524	7,60		0	0	0,04524	-		1.586	4.917	0,04524	6,26
S	S		0	0	0,04524	-		0	0	0,04524	-		0	0	0,04524	-
	I		20.102	2.234	0,04524	13,10		30.613	448	0,04524	63,43		21.469	4.123	0,04524	7,07
P	S	01640	0	0	0,04524	-	01641	0	0	0,04524	-	01642	0	0	0,04524	-
	I		10.204	6.209	0,04524	4,85		-684	3.262	0,04524	9,50		360	2.425	0,04524	12,74
S	S		0	0	0,04524	-		0	0	0,04524	-		0	0	0,04524	-
	I		11.008	5.365	0,04524	5,60		36.482	2.731	0,04524	10,23		19.954	2.682	0,04524	10,92
P	S	01643	0	0	0,04524	-	01644	0	0	0,04524	-	01645	-5.584	2.117	0,04524	14,82
	I		8.963	6.373	0,04524	4,74		17.033	5.508	0,04524	5,36		0	0	0,04524	-
S	S		0	0	0,04524	-		0	0	0,04524	-		0	0	0,04524	-
	I		12.876	5.360	0,04524	5,57		17.497	5.408	0,04524	5,45		20.004	495	0,04524	59,16
P	S	01646	0	0	0,04524	-	01647	0	0	0,04524	-	01648	0	0	0,04524	-
	I		3.380	4.561	0,04524	6,72		11.590	5.212	0,04524	5,75		-179	2.447	0,04524	12,64
S	S		0	0	0,04524	-		0	0	0,04524	-		0	0	0,04524	-
	I		12.920	4.012	0,04524	7,44		5.446	5.262	0,04524	5,79		17.283	3.709	0,04524	7,96
P	S	01649	0	0	0,04524	-	01650	0	0	0,04524	-	01651	0	0	0,04524	-
	I		-112	1.817	0,04524	17,02		3.938	3.072	0,04524	9,96		9.538	1.242	0,04524	24,27
S	S		0	0	0,04524	-		0	0	0,04524	-		0	0	0,04524	-
	I		15.362	1.739	0,04524	17,06		4.471	2.970	0,04524	10,29		5.119	1.944	0,04524	15,69
P	S	01652	0	0	0,04524	-	01653	0	0	0,04524	-	01654	8.619	1.732	0,04524	17,45
	I		-114	100	0,04524	NS		7.898	1.063	0,04524	28,48		0	0	0,04524	-
S	S		27.441	399	0,04524	71,87		9.114	2.000	0,04524	15,09		-612	2.527	0,04524	12,26
	I		0	0	0,04524	-		0	0	0,04524	-		0	0	0,04524	-
P	S	01655	16.989	5.934	0,04524	4,98	02691	-27.077	1.811	0,04524	18,29					
	I		0	0	0,04524	-		0	0	0,04524	-					
S	S		-22.607	1.223	0,04524	26,79		-88.305	7.601	0,04524	5,01					
	I		0	0	0,04524	-		0	0	0,04524	-					

LEGENDA Solette - Verifiche pressoflessione retta allo stato limite ultimo

D Direzione [P] = principale - [S] = secondaria.
P Posizione [S] = superiore - [I] = inferiore.
N, M Coppia N-M che dà origine alla massima armatura.
Af Area delle armature per centimetro.
CS Coefficienti di sicurezza: [NS] = Non Significativo - Per valori di CS maggiori o uguali a 100.

SOLETTE - VERIFICHE PRESSOFLESSIONE RETTA ALLO STATO LIMITE DI ESERCIZIO (Elevazione)

Solette - Verifiche pressoflessione retta allo stato limite di esercizio

D	NO DO	σ ct [N/mm²]	σ cc [N/mm²]	σ at [N/mm²]	NO DO	σ ct [N/mm²]	σ cc [N/mm²]	σ at [N/mm²]	NO DO	σ ct [N/mm²]	σ cc [N/mm²]	σ at [N/mm²]	NO DO	σ ct [N/mm²]	σ cc [N/mm²]	σ at [N/mm²]
Soletta P15-P8-P1-P2-P21-P20 AA= PCA CA=FQR ε sm=0,00000 Ae=0,0 cm² sm=0 mm wk=0,00 mm CA=QPR ε sm=0,00000 Ae=0,0 cm² sm=0 mm wk=0,00 mm																

Solette - Verifiche pressoflessione retta allo stato limite di esercizio

D	NO DO	σ ct	σ cc	σ at	NO DO	σ ct	σ cc	σ at	NO DO	σ ct	σ cc	σ at	NO DO	σ ct	σ cc	σ at
		[N/mm²]	[N/mm²]	[N/mm²]		[N/mm²]	[N/mm²]	[N/mm²]		[N/mm²]	[N/mm²]	[N/mm²]		[N/mm²]	[N/mm²]	[N/mm²]
Cordoli copertura						**SolettaP15-P8-P1-P2-P21-P20**										

SHELL: [01550-00432-00049] AA= PCA CA=FQR ε sm=0,00000 Ae=0,0 cm² sm=0 mm wk=0,00 mm CA=QPR ε sm=0,00000 Ae=0,0 cm² sm=0 mm wk=0,00 mm
SHELL: [02700-01549-00295] AA= PCA CA=FQR ε sm=0,00000 Ae=0,0 cm² sm=0 mm wk=0,00 mm CA=QPR ε sm=0,00000 Ae=0,0 cm² sm=0 mm wk=0,00 mm
SHELL: [01118-00052-01550] AA= PCA CA=FQR ε sm=0,00000 Ae=0,0 cm² sm=0 mm wk=0,00 mm CA=QPR ε sm=0,00000 Ae=0,0 cm² sm=0 mm wk=0,00 mm
SHELL: [02700-01114-01549] AA= PCA CA=FQR ε sm=0,00000 Ae=0,0 cm² sm=0 mm wk=0,00 mm CA=QPR ε sm=0,00000 Ae=0,0 cm² sm=0 mm wk=0,00 mm
SHELL: [01547-00284-02699] AA= PCA CA=FQR ε sm=0,00000 Ae=0,0 cm² sm=0 mm wk=0,00 mm CA=QPR ε sm=0,00000 Ae=0,0 cm² sm=0 mm wk=0,00 mm
SHELL: [00295-01549-01552] AA= PCA CA=FQR ε sm=0,00000 Ae=0,0 cm² sm=0 mm wk=0,00 mm CA=QPR ε sm=0,00000 Ae=0,0 cm² sm=0 mm wk=0,00 mm
SHELL: [00295-01552-00294] AA= PCA CA=FQR ε sm=0,00000 Ae=0,0 cm² sm=0 mm wk=0,00 mm CA=QPR ε sm=0,00000 Ae=0,0 cm² sm=0 mm wk=0,00 mm
SHELL: [01551-01550-00049] AA= PCA CA=FQR ε sm=0,00000 Ae=0,0 cm² sm=0 mm wk=0,00 mm CA=QPR ε sm=0,00000 Ae=0,0 cm² sm=0 mm wk=0,00 mm
SHELL: [00294-01552-01555] AA= PCA CA=FQR ε sm=0,00000 Ae=0,0 cm² sm=0 mm wk=0,00 mm CA=QPR ε sm=0,00000 Ae=0,0 cm² sm=0 mm wk=0,00 mm
SHELL: [00293-01555-00292] AA= PCA CA=FQR ε sm=0,00000 Ae=0,0 cm² sm=0 mm wk=0,00 mm CA=QPR ε sm=0,00000 Ae=0,0 cm² sm=0 mm wk=0,00 mm
SHELL: [00966-01568-01547] AA= PCA CA=FQR ε sm=0,00000 Ae=0,0 cm² sm=0 mm wk=0,00 mm CA=QPR ε sm=0,00000 Ae=0,0 cm² sm=0 mm wk=0,00 mm
SHELL: [00966-01547-00967] AA= PCA CA=FQR ε sm=0,00000 Ae=0,0 cm² sm=0 mm wk=0,00 mm CA=QPR ε sm=0,00000 Ae=0,0 cm² sm=0 mm wk=0,00 mm
SHELL: [00292-01557-00291] AA= PCA CA=FQR ε sm=0,00000 Ae=0,0 cm² sm=0 mm wk=0,00 mm CA=QPR ε sm=0,00000 Ae=0,0 cm² sm=0 mm wk=0,00 mm
SHELL: [00292-01555-01557] AA= PCA CA=FQR ε sm=0,00000 Ae=0,0 cm² sm=0 mm wk=0,00 mm CA=QPR ε sm=0,00000 Ae=0,0 cm² sm=0 mm wk=0,00 mm
SHELL: [00291-01560-00290] AA= PCA CA=FQR ε sm=0,00000 Ae=0,0 cm² sm=0 mm wk=0,00 mm CA=QPR ε sm=0,00000 Ae=0,0 cm² sm=0 mm wk=0,00 mm
SHELL: [00291-01557-01560] AA= PCA CA=FQR ε sm=0,00000 Ae=0,0 cm² sm=0 mm wk=0,00 mm CA=QPR ε sm=0,00000 Ae=0,0 cm² sm=0 mm wk=0,00 mm
SHELL: [00290-01560-00289] AA= PCA CA=FQR ε sm=0,00000 Ae=0,0 cm² sm=0 mm wk=0,00 mm CA=QPR ε sm=0,00000 Ae=0,0 cm² sm=0 mm wk=0,00 mm
SHELL: [00289-01562-00288] AA= PCA CA=FQR ε sm=0,00000 Ae=0,0 cm² sm=0 mm wk=0,00 mm CA=QPR ε sm=0,00000 Ae=0,0 cm² sm=0 mm wk=0,00 mm
SHELL: [00289-01560-01562] AA= PCA CA=FQR ε sm=0,00000 Ae=0,0 cm² sm=0 mm wk=0,00 mm CA=QPR ε sm=0,00000 Ae=0,0 cm² sm=0 mm wk=0,00 mm
SHELL: [00477-01548-00090] AA= PCA CA=FQR ε sm=0,00000 Ae=0,0 cm² sm=0 mm wk=0,00 mm CA=QPR ε sm=0,00000 Ae=0,0 cm² sm=0 mm wk=0,00 mm
SHELL: [00288-01565-00287] AA= PCA CA=FQR ε sm=0,00000 Ae=0,0 cm² sm=0 mm wk=0,00 mm CA=QPR ε sm=0,00000 Ae=0,0 cm² sm=0 mm wk=0,00 mm
SHELL: [00288-01562-01565] AA= PCA CA=FQR ε sm=0,00000 Ae=0,0 cm² sm=0 mm wk=0,00 mm CA=QPR ε sm=0,00000 Ae=0,0 cm² sm=0 mm wk=0,00 mm
SHELL: [00286-01565-01567] AA= PCA CA=FQR ε sm=0,00000 Ae=0,0 cm² sm=0 mm wk=0,00 mm CA=QPR ε sm=0,00000 Ae=0,0 cm² sm=0 mm wk=0,00 mm
SHELL: [00967-01547-02699] AA= PCA CA=FQR ε sm=0,00000 Ae=0,0 cm² sm=0 mm wk=0,00 mm CA=QPR ε sm=0,00000 Ae=0,0 cm² sm=0 mm wk=0,00 mm
SHELL: [00285-01570-00477] AA= PCA CA=FQR ε sm=0,00000 Ae=0,0 cm² sm=0 mm wk=0,00 mm CA=QPR ε sm=0,00000 Ae=0,0 cm² sm=0 mm wk=0,00 mm
SHELL: [00285-01567-01570] AA= PCA CA=FQR ε sm=0,00000 Ae=0,0 cm² sm=0 mm wk=0,00 mm CA=QPR ε sm=0,00000 Ae=0,0 cm² sm=0 mm wk=0,00 mm
SHELL: [01558-00093-02698] AA= PCA CA=FQR ε sm=0,00000 Ae=0,0 cm² sm=0 mm wk=0,00 mm CA=QPR ε sm=0,00000 Ae=0,0 cm² sm=0 mm wk=0,00 mm
SHELL: [00477-01570-01548] AA= PCA CA=FQR ε sm=0,00000 Ae=0,0 cm² sm=0 mm wk=0,00 mm CA=QPR ε sm=0,00000 Ae=0,0 cm² sm=0 mm wk=0,00 mm
SHELL: [00294-01555-00293] AA= PCA CA=FQR ε sm=0,00000 Ae=0,0 cm² sm=0 mm wk=0,00 mm CA=QPR ε sm=0,00000 Ae=0,0 cm² sm=0 mm wk=0,00 mm
SHELL: [01550-00052-00432] AA= PCA CA=FQR ε sm=0,00000 Ae=0,0 cm² sm=0 mm wk=0,00 mm CA=QPR ε sm=0,00000 Ae=0,0 cm² sm=0 mm wk=0,00 mm
SHELL: [01569-01566-01568] AA= PCA CA=FQR ε sm=0,00000 Ae=0,0 cm² sm=0 mm wk=0,00 mm CA=QPR ε sm=0,00000 Ae=0,0 cm² sm=0 mm wk=0,00 mm
SHELL: [01568-00282-00283] AA= PCA CA=FQR ε sm=0,00000 Ae=0,0 cm² sm=0 mm wk=0,00 mm CA=QPR ε sm=0,00000 Ae=0,0 cm² sm=0 mm wk=0,00 mm
SHELL: [01568-00284-01547] AA= PCA CA=FQR ε sm=0,00000 Ae=0,0 cm² sm=0 mm wk=0,00 mm CA=QPR ε sm=0,00000 Ae=0,0 cm² sm=0 mm wk=0,00 mm
SHELL: [01568-00283-00284] AA= PCA CA=FQR ε sm=0,00000 Ae=0,0 cm² sm=0 mm wk=0,00 mm CA=QPR ε sm=0,00000 Ae=0,0 cm² sm=0 mm wk=0,00 mm
SHELL: [01553-00275-00276] AA= PCA CA=FQR ε sm=0,00000 Ae=0,0 cm² sm=0 mm wk=0,00 mm CA=QPR ε sm=0,00000 Ae=0,0 cm² sm=0 mm wk=0,00 mm
SHELL: [01569-00966-00965] AA= PCA CA=FQR ε sm=0,00000 Ae=0,0 cm² sm=0 mm wk=0,00 mm CA=QPR ε sm=0,00000 Ae=0,0 cm² sm=0 mm wk=0,00 mm
SHELL: [00964-01569-00965] AA= PCA CA=FQR ε sm=0,00000 Ae=0,0 cm² sm=0 mm wk=0,00 mm CA=QPR ε sm=0,00000 Ae=0,0 cm² sm=0 mm wk=0,00 mm
SHELL: [01563-00280-00281] AA= PCA CA=FQR ε sm=0,00000 Ae=0,0 cm² sm=0 mm wk=0,00 mm CA=QPR ε sm=0,00000 Ae=0,0 cm² sm=0 mm wk=0,00 mm
SHELL: [01563-00279-00280] AA= PCA CA=FQR ε sm=0,00000 Ae=0,0 cm² sm=0 mm wk=0,00 mm CA=QPR ε sm=0,00000 Ae=0,0 cm² sm=0 mm wk=0,00 mm

Solette - Verifiche pressoflessione retta allo stato limite di esercizio

D	NO DO	σ ct	σ cc	σ at	NO DO	σ ct	σ cc	σ at	NO DO	σ ct	σ cc	σ at	NO DO	σ ct	σ cc	σ at
		[N/mm²]	[N/mm²]	[N/mm²]		[N/mm²]	[N/mm²]	[N/mm²]		[N/mm²]	[N/mm²]	[N/mm²]		[N/mm²]	[N/mm²]	[N/mm²]

SHELL: [01566-01563-00281] AA= PCA CA=FQR ε sm=0,00000 Ae=0,0 cm² sm=0 mm wk=0,00 mm CA=QPR ε sm=0,00000 Ae=0,0 cm² sm=0 mm wk=0,00 mm
SHELL: [01558-00277-00278] AA= PCA CA=FQR ε sm=0,00000 Ae=0,0 cm² sm=0 mm wk=0,00 mm CA=QPR ε sm=0,00000 Ae=0,0 cm² sm=0 mm wk=0,00 mm
SHELL: [01558-00278-00093] AA= PCA CA=FQR ε sm=0,00000 Ae=0,0 cm² sm=0 mm wk=0,00 mm CA=QPR ε sm=0,00000 Ae=0,0 cm² sm=0 mm wk=0,00 mm
SHELL: [01551-00274-01553] AA= PCA CA=FQR ε sm=0,00000 Ae=0,0 cm² sm=0 mm wk=0,00 mm CA=QPR ε sm=0,00000 Ae=0,0 cm² sm=0 mm wk=0,00 mm
SHELL: [01556-00277-01558] AA= PCA CA=FQR ε sm=0,00000 Ae=0,0 cm² sm=0 mm wk=0,00 mm CA=QPR ε sm=0,00000 Ae=0,0 cm² sm=0 mm wk=0,00 mm
SHELL: [01556-00276-00277] AA= PCA CA=FQR ε sm=0,00000 Ae=0,0 cm² sm=0 mm wk=0,00 mm CA=QPR ε sm=0,00000 Ae=0,0 cm² sm=0 mm wk=0,00 mm
SHELL: [01551-00049-00274] AA= PCA CA=FQR ε sm=0,00000 Ae=0,0 cm² sm=0 mm wk=0,00 mm CA=QPR ε sm=0,00000 Ae=0,0 cm² sm=0 mm wk=0,00 mm
SHELL: [01553-00274-00275] AA= PCA CA=FQR ε sm=0,00000 Ae=0,0 cm² sm=0 mm wk=0,00 mm CA=QPR ε sm=0,00000 Ae=0,0 cm² sm=0 mm wk=0,00 mm
SHELL: [01549-01114-01115] AA= PCA CA=FQR ε sm=0,00000 Ae=0,0 cm² sm=0 mm wk=0,00 mm CA=QPR ε sm=0,00000 Ae=0,0 cm² sm=0 mm wk=0,00 mm
SHELL: [01549-01115-01552] AA= PCA CA=FQR ε sm=0,00000 Ae=0,0 cm² sm=0 mm wk=0,00 mm CA=QPR ε sm=0,00000 Ae=0,0 cm² sm=0 mm wk=0,00 mm
SHELL: [01566-00282-01568] AA= PCA CA=FQR ε sm=0,00000 Ae=0,0 cm² sm=0 mm wk=0,00 mm CA=QPR ε sm=0,00000 Ae=0,0 cm² sm=0 mm wk=0,00 mm
SHELL: [01566-00281-00282] AA= PCA CA=FQR ε sm=0,00000 Ae=0,0 cm² sm=0 mm wk=0,00 mm CA=QPR ε sm=0,00000 Ae=0,0 cm² sm=0 mm wk=0,00 mm
SHELL: [01561-00279-01563] AA= PCA CA=FQR ε sm=0,00000 Ae=0,0 cm² sm=0 mm wk=0,00 mm CA=QPR ε sm=0,00000 Ae=0,0 cm² sm=0 mm wk=0,00 mm
SHELL: [01561-02698-00279] AA= PCA CA=FQR ε sm=0,00000 Ae=0,0 cm² sm=0 mm wk=0,00 mm CA=QPR ε sm=0,00000 Ae=0,0 cm² sm=0 mm wk=0,00 mm
SHELL: [01561-01558-02698] AA= PCA CA=FQR ε sm=0,00000 Ae=0,0 cm² sm=0 mm wk=0,00 mm CA=QPR ε sm=0,00000 Ae=0,0 cm² sm=0 mm wk=0,00 mm
SHELL: [01556-01553-00276] AA= PCA CA=FQR ε sm=0,00000 Ae=0,0 cm² sm=0 mm wk=0,00 mm CA=QPR ε sm=0,00000 Ae=0,0 cm² sm=0 mm wk=0,00 mm
SHELL: [01551-01118-01550] AA= PCA CA=FQR ε sm=0,00000 Ae=0,0 cm² sm=0 mm wk=0,00 mm CA=QPR ε sm=0,00000 Ae=0,0 cm² sm=0 mm wk=0,00 mm
SHELL: [01551-01117-01118] AA= PCA CA=FQR ε sm=0,00000 Ae=0,0 cm² sm=0 mm wk=0,00 mm CA=QPR ε sm=0,00000 Ae=0,0 cm² sm=0 mm wk=0,00 mm
SHELL: [01548-00964-00963] AA= PCA CA=FQR ε sm=0,00000 Ae=0,0 cm² sm=0 mm wk=0,00 mm CA=QPR ε sm=0,00000 Ae=0,0 cm² sm=0 mm wk=0,00 mm
SHELL: [01548-01570-00964] AA= PCA CA=FQR ε sm=0,00000 Ae=0,0 cm² sm=0 mm wk=0,00 mm CA=QPR ε sm=0,00000 Ae=0,0 cm² sm=0 mm wk=0,00 mm
SHELL: [01569-01568-00966] AA= PCA CA=FQR ε sm=0,00000 Ae=0,0 cm² sm=0 mm wk=0,00 mm CA=QPR ε sm=0,00000 Ae=0,0 cm² sm=0 mm wk=0,00 mm
SHELL: [01116-01117-01551] AA= PCA CA=FQR ε sm=0,00000 Ae=0,0 cm² sm=0 mm wk=0,00 mm CA=QPR ε sm=0,00000 Ae=0,0 cm² sm=0 mm wk=0,00 mm
SHELL: [01555-01552-01554] AA= PCA CA=FQR ε sm=0,00000 Ae=0,0 cm² sm=0 mm wk=0,00 mm CA=QPR ε sm=0,00000 Ae=0,0 cm² sm=0 mm wk=0,00 mm
SHELL: [01555-01554-01557] AA= PCA CA=FQR ε sm=0,00000 Ae=0,0 cm² sm=0 mm wk=0,00 mm CA=QPR ε sm=0,00000 Ae=0,0 cm² sm=0 mm wk=0,00 mm
SHELL: [01570-01567-01569] AA= PCA CA=FQR ε sm=0,00000 Ae=0,0 cm² sm=0 mm wk=0,00 mm CA=QPR ε sm=0,00000 Ae=0,0 cm² sm=0 mm wk=0,00 mm
SHELL: [01564-01563-01566] AA= PCA CA=FQR ε sm=0,00000 Ae=0,0 cm² sm=0 mm wk=0,00 mm CA=QPR ε sm=0,00000 Ae=0,0 cm² sm=0 mm wk=0,00 mm
SHELL: [01564-01561-01563] AA= PCA CA=FQR ε sm=0,00000 Ae=0,0 cm² sm=0 mm wk=0,00 mm CA=QPR ε sm=0,00000 Ae=0,0 cm² sm=0 mm wk=0,00 mm
SHELL: [01560-01557-01559] AA= PCA CA=FQR ε sm=0,00000 Ae=0,0 cm² sm=0 mm wk=0,00 mm CA=QPR ε sm=0,00000 Ae=0,0 cm² sm=0 mm wk=0,00 mm
SHELL: [01559-01558-01561] AA= PCA CA=FQR ε sm=0,00000 Ae=0,0 cm² sm=0 mm wk=0,00 mm CA=QPR ε sm=0,00000 Ae=0,0 cm² sm=0 mm wk=0,00 mm
SHELL: [01559-01556-01558] AA= PCA CA=FQR ε sm=0,00000 Ae=0,0 cm² sm=0 mm wk=0,00 mm CA=QPR ε sm=0,00000 Ae=0,0 cm² sm=0 mm wk=0,00 mm
SHELL: [01554-01553-01556] AA= PCA CA=FQR ε sm=0,00000 Ae=0,0 cm² sm=0 mm wk=0,00 mm CA=QPR ε sm=0,00000 Ae=0,0 cm² sm=0 mm wk=0,00 mm
SHELL: [01554-01551-01553] AA= PCA CA=FQR ε sm=0,00000 Ae=0,0 cm² sm=0 mm wk=0,00 mm CA=QPR ε sm=0,00000 Ae=0,0 cm² sm=0 mm wk=0,00 mm
SHELL: [01560-01559-01562] AA= PCA CA=FQR ε sm=0,00000 Ae=0,0 cm² sm=0 mm wk=0,00 mm CA=QPR ε sm=0,00000 Ae=0,0 cm² sm=0 mm wk=0,00 mm
SHELL: [01565-01562-01564] AA= PCA CA=FQR ε sm=0,00000 Ae=0,0 cm² sm=0 mm wk=0,00 mm CA=QPR ε sm=0,00000 Ae=0,0 cm² sm=0 mm wk=0,00 mm
SHELL: [01567-01564-01566] AA= PCA CA=FQR ε sm=0,00000 Ae=0,0 cm² sm=0 mm wk=0,00 mm CA=QPR ε sm=0,00000 Ae=0,0 cm² sm=0 mm wk=0,00 mm
SHELL: [01567-01566-01569] AA= PCA CA=FQR ε sm=0,00000 Ae=0,0 cm² sm=0 mm wk=0,00 mm CA=QPR ε sm=0,00000 Ae=0,0 cm² sm=0 mm wk=0,00 mm
SHELL: [01565-01564-01567] AA= PCA CA=FQR ε sm=0,00000 Ae=0,0 cm² sm=0 mm wk=0,00 mm CA=QPR ε sm=0,00000 Ae=0,0 cm² sm=0 mm wk=0,00 mm
SHELL: [01562-01561-01564] AA= PCA CA=FQR ε sm=0,00000 Ae=0,0 cm² sm=0 mm wk=0,00 mm CA=QPR ε sm=0,00000 Ae=0,0 cm² sm=0 mm wk=0,00 mm
SHELL: [01562-01559-01561] AA= PCA CA=FQR ε sm=0,00000 Ae=0,0 cm² sm=0 mm wk=0,00 mm CA=QPR ε sm=0,00000 Ae=0,0 cm² sm=0 mm wk=0,00 mm
SHELL: [00090-01548-00963] AA= PCA CA=FQR ε sm=0,00000 Ae=0,0 cm² sm=0 mm wk=0,00 mm CA=QPR ε sm=0,00000

Solette - Verifiche pressoflessione retta allo stato limite di esercizio

D	NODO	σ ct	σ cc	σ at	NODO	σ ct	σ cc	σ at	NODO	σ ct	σ cc	σ at	NODO	σ ct	σ cc	σ at
		[N/mm²]	[N/mm²]	[N/mm²]		[N/mm²]	[N/mm²]	[N/mm²]		[N/mm²]	[N/mm²]	[N/mm²]		[N/mm²]	[N/mm²]	[N/mm²]
Ae=0,0 cm² sm=0 mm wk=0,00 mm																
SHELL: [01557-01556-01559] AA= PCA							**CA=FQR ε sm=0,00000**			**Ae=0,0 cm² sm=0 mm wk=0,00 mm**					**CA=QPR ε sm=0,00000**	
Ae=0,0 cm² sm=0 mm wk=0,00 mm																
SHELL: [01557-01554-01556] AA= PCA							**CA=FQR ε sm=0,00000**			**Ae=0,0 cm² sm=0 mm wk=0,00 mm**					**CA=QPR ε sm=0,00000**	
Ae=0,0 cm² sm=0 mm wk=0,00 mm																
SHELL: [01552-01551-01554] AA= PCA							**CA=FQR ε sm=0,00000**			**Ae=0,0 cm² sm=0 mm wk=0,00 mm**					**CA=QPR ε sm=0,00000**	
Ae=0,0 cm² sm=0 mm wk=0,00 mm																
SHELL: [01552-01116-01551] AA= PCA							**CA=FQR ε sm=0,00000**			**Ae=0,0 cm² sm=0 mm wk=0,00 mm**					**CA=QPR ε sm=0,00000**	
Ae=0,0 cm² sm=0 mm wk=0,00 mm																
SHELL: [01552-01115-01116] AA= PCA							**CA=FQR ε sm=0,00000**			**Ae=0,0 cm² sm=0 mm wk=0,00 mm**					**CA=QPR ε sm=0,00000**	
Ae=0,0 cm² sm=0 mm wk=0,00 mm																
SHELL: [00286-01567-00285] AA= PCA							**CA=FQR ε sm=0,00000**			**Ae=0,0 cm² sm=0 mm wk=0,00 mm**					**CA=QPR ε sm=0,00000**	
Ae=0,0 cm² sm=0 mm wk=0,00 mm																
SHELL: [00287-01565-00286] AA= PCA							**CA=FQR ε sm=0,00000**			**Ae=0,0 cm² sm=0 mm wk=0,00 mm**					**CA=QPR ε sm=0,00000**	
Ae=0,0 cm² sm=0 mm wk=0,00 mm																
SHELL: [01570-01569-00964] AA= PCA							**CA=FQR ε sm=0,00000**			**Ae=0,0 cm² sm=0 mm wk=0,00 mm**					**CA=QPR ε sm=0,00000**	
Ae=0,0 cm² sm=0 mm wk=0,00 mm																
P	00049	0,488	-0,715	5,519	00052	0,002	-0,267	0,000	00090	0,839	-0,189	11,037	00093	1,523	0,053	20,536
S		0,141	-0,222	1,572		0,208	-0,096	2,668		0,728	-0,482	9,111		0,611	0,283	8,668
P	00274	0,747	-0,779	8,922	00275	1,103	-0,981	13,412	00276	1,047	-0,744	13,013	00277	1,111	-0,726	13,914
S		0,227	-0,300	2,608		0,228	-0,284	2,649		0,271	-0,266	3,260		0,281	-0,302	3,336
P	00278	1,285	-0,741	16,232	00279	0,936	-0,612	11,723	00280	0,757	-0,826	8,975	00281	0,535	-0,627	6,285
S		0,380	-0,160	4,891		0,368	-0,161	4,725		0,088	-0,327	0,691		0,091	-0,274	0,814
P	00282	0,430	-0,478	5,082	00283	0,421	-0,469	4,984	00284	0,205	-0,194	2,480	00285	0,380	-0,184	4,859
S		0,061	-0,233	0,468		0,031	-0,184	0,146		0,049	-0,092	0,526		0,263	0,165	3,793
P	00286	0,534	-0,263	6,818	00287	0,549	-0,358	6,876	00288	0,434	-0,155	5,632	00289	0,395	-0,232	4,984
S		0,423	0,348	6,234		0,480	0,374	7,045		0,446	0,353	6,546		0,460	0,379	6,778
P	00290	0,445	-0,288	5,576	00291	0,451	-0,160	5,850	00292	0,342	-0,231	4,265	00293	0,388	-0,259	4,854
S		0,515	0,384	7,534		0,368	0,359	5,501		0,456	0,262	6,543		0,455	0,295	6,589
P	00294	0,355	-0,188	4,522	00295	0,000	-0,155	0,000	00432	0,461	-0,804	5,015	00477	0,261	-0,234	3,173
S		0,229	0,208	3,405		0,233	-0,152	2,915		0,150	-0,305	1,575		0,150	0,066	2,060
P	00963	0,573	0,075	7,748	00964	0,084	0,056	1,207	00965	0,085	-0,059	1,063	00966	0,037	-0,069	0,398
S		0,240	-0,188	2,955		0,321	-0,340	3,820		0,441	-0,434	5,299		0,225	-0,284	2,611
P	00967	0,037	-0,047	0,439	01114	0,381	0,275	5,469	01115	0,157	-0,045	2,053	01116	0,073	-0,152	0,781
S		0,188	-0,167	2,286		0,734	-0,624	8,969		0,412	-0,536	4,758		0,368	-0,326	4,484
P	01117	0,068	-0,039	0,886	01118	0,000	-0,188	0,000	01547	0,046	-0,021	0,591	01548	0,184	0,167	2,732
S		0,226	-0,183	2,777		0,000	-0,015	0,000		0,038	-0,033	0,470		0,230	0,065	3,206
P	01549	0,094	0,076	1,379	01550	0,109	-0,293	1,044	01551	0,077	-0,081	0,945	01552	0,182	-0,112	2,286
S		0,245	0,084	3,434		0,096	-0,048	1,221		0,114	-0,005	1,529		0,242	-0,031	3,222
P	01553	0,337	-0,220	4,221	01554	0,384	-0,222	4,848	01555	0,162	0,059	2,249	01556	0,310	0,003	4,185
S		0,039	0,007	0,538		0,294	-0,097	3,821		0,375	0,073	5,168		0,193	-0,066	2,513
P	01557	0,464	-0,204	5,962	01558	0,667	0,065	9,058	01559	0,579	-0,199	7,515	01560	0,187	0,021	2,526
S		0,401	-0,043	5,343		0,031	0,027	0,459		0,313	-0,081	4,106		0,499	0,153	6,962
P	01561	0,432	0,006	5,839	01562	0,509	-0,234	6,518	01563	0,175	-0,104	2,204	01564	0,519	-0,292	6,564
S		0,182	-0,109	2,297		0,444	-0,025	5,959		0,081	-0,022	1,062		0,358	-0,116	4,658
P	01565	0,147	-0,021	1,955	01566	0,292	-0,216	3,615	01567	0,408	-0,243	5,147	01568	0,019	-0,007	0,246
S		0,488	0,100	6,732		0,263	-0,136	3,345		0,392	-0,084	5,168		0,059	-0,060	0,702
P	01569	0,304	-0,169	3,853	01570	0,141	0,032	1,930	02698	0,903	-0,786	11,010	02699	0,037	-0,007	0,483
S		0,207	-0,109	2,625		0,189	0,088	2,676		0,000	-0,543	0,000		0,011	-0,011	0,134
P	02700	0,251	0,072	3,433												
S		0,626	-0,360	7,912												
Soletta P21-P2-P3-P22				**AA= PCA**			**CA=FQR ε sm=0,00000**			**Ae=0,0 cm² sm=0 mm wk=0,00 mm**					**CA=QPR ε sm=0,00000**	
Ae=0,0 cm² sm=0 mm wk=0,00 mm																
Cordoli copertura						**SolettaP21-P2-P3-P22**										
SHELL: [02721-00230-01497] AA= PCA							**CA=FQR ε sm=0,00000**			**Ae=0,0 cm² sm=0 mm wk=0,00 mm**					**CA=QPR ε sm=0,00000**	
Ae=0,0 cm² sm=0 mm wk=0,00 mm																
SHELL: [02721-01497-00229] AA= PCA							**CA=FQR ε sm=0,00000**			**Ae=0,0 cm² sm=0 mm wk=0,00 mm**					**CA=QPR ε sm=0,00000**	
Ae=0,0 cm² sm=0 mm wk=0,00 mm																
SHELL: [00245-02723-01499] AA= PCA							**CA=FQR ε sm=0,00000**			**Ae=0,0 cm² sm=0 mm wk=0,00 mm**					**CA=QPR ε sm=0,00000**	
Ae=0,0 cm² sm=0 mm wk=0,00 mm																

Solette - Verifiche pressoflessione retta allo stato limite di esercizio

D	NO DO	σ ct	σ cc	σ at	NO DO	σ ct	σ cc	σ at	NO DO	σ ct	σ cc	σ at	NO DO	σ ct	σ cc	σ at
		[N/mm²]	[N/mm²]	[N/mm²]		[N/mm²]	[N/mm²]	[N/mm²]		[N/mm²]	[N/mm²]	[N/mm²]		[N/mm²]	[N/mm²]	[N/mm²]

SHELL: [00230-00231-01497] AA= PCA CA=FQR ε sm=0,00000 Ae=0,0 cm² sm=0 mm wk=0,00 mm CA=QPR ε sm=0,00000 Ae=0,0 cm² sm=0 mm wk=0,00 mm
SHELL: [00231-00232-01519] AA= PCA CA=FQR ε sm=0,00000 Ae=0,0 cm² sm=0 mm wk=0,00 mm CA=QPR ε sm=0,00000 Ae=0,0 cm² sm=0 mm wk=0,00 mm
SHELL: [00231-01519-01497] AA= PCA CA=FQR ε sm=0,00000 Ae=0,0 cm² sm=0 mm wk=0,00 mm CA=QPR ε sm=0,00000 Ae=0,0 cm² sm=0 mm wk=0,00 mm
SHELL: [00232-00233-01498] AA= PCA CA=FQR ε sm=0,00000 Ae=0,0 cm² sm=0 mm wk=0,00 mm CA=QPR ε sm=0,00000 Ae=0,0 cm² sm=0 mm wk=0,00 mm
SHELL: [01500-00249-02720] AA= PCA CA=FQR ε sm=0,00000 Ae=0,0 cm² sm=0 mm wk=0,00 mm CA=QPR ε sm=0,00000 Ae=0,0 cm² sm=0 mm wk=0,00 mm
SHELL: [00218-01500-02720] AA= PCA CA=FQR ε sm=0,00000 Ae=0,0 cm² sm=0 mm wk=0,00 mm CA=QPR ε sm=0,00000 Ae=0,0 cm² sm=0 mm wk=0,00 mm
SHELL: [01499-00246-00247] AA= PCA CA=FQR ε sm=0,00000 Ae=0,0 cm² sm=0 mm wk=0,00 mm CA=QPR ε sm=0,00000 Ae=0,0 cm² sm=0 mm wk=0,00 mm
SHELL: [01499-02723-00246] AA= PCA CA=FQR ε sm=0,00000 Ae=0,0 cm² sm=0 mm wk=0,00 mm CA=QPR ε sm=0,00000 Ae=0,0 cm² sm=0 mm wk=0,00 mm
SHELL: [00232-01498-01520] AA= PCA CA=FQR ε sm=0,00000 Ae=0,0 cm² sm=0 mm wk=0,00 mm CA=QPR ε sm=0,00000 Ae=0,0 cm² sm=0 mm wk=0,00 mm
SHELL: [00232-01520-01519] AA= PCA CA=FQR ε sm=0,00000 Ae=0,0 cm² sm=0 mm wk=0,00 mm CA=QPR ε sm=0,00000 Ae=0,0 cm² sm=0 mm wk=0,00 mm
SHELL: [01500-00248-00249] AA= PCA CA=FQR ε sm=0,00000 Ae=0,0 cm² sm=0 mm wk=0,00 mm CA=QPR ε sm=0,00000 Ae=0,0 cm² sm=0 mm wk=0,00 mm
SHELL: [00219-01501-00218] AA= PCA CA=FQR ε sm=0,00000 Ae=0,0 cm² sm=0 mm wk=0,00 mm CA=QPR ε sm=0,00000 Ae=0,0 cm² sm=0 mm wk=0,00 mm
SHELL: [01503-01499-00247] AA= PCA CA=FQR ε sm=0,00000 Ae=0,0 cm² sm=0 mm wk=0,00 mm CA=QPR ε sm=0,00000 Ae=0,0 cm² sm=0 mm wk=0,00 mm
SHELL: [01501-01502-01500] AA= PCA CA=FQR ε sm=0,00000 Ae=0,0 cm² sm=0 mm wk=0,00 mm CA=QPR ε sm=0,00000 Ae=0,0 cm² sm=0 mm wk=0,00 mm
SHELL: [01501-01500-00218] AA= PCA CA=FQR ε sm=0,00000 Ae=0,0 cm² sm=0 mm wk=0,00 mm CA=QPR ε sm=0,00000 Ae=0,0 cm² sm=0 mm wk=0,00 mm
SHELL: [01503-00245-01499] AA= PCA CA=FQR ε sm=0,00000 Ae=0,0 cm² sm=0 mm wk=0,00 mm CA=QPR ε sm=0,00000 Ae=0,0 cm² sm=0 mm wk=0,00 mm
SHELL: [01502-00247-00248] AA= PCA CA=FQR ε sm=0,00000 Ae=0,0 cm² sm=0 mm wk=0,00 mm CA=QPR ε sm=0,00000 Ae=0,0 cm² sm=0 mm wk=0,00 mm
SHELL: [01502-01503-00247] AA= PCA CA=FQR ε sm=0,00000 Ae=0,0 cm² sm=0 mm wk=0,00 mm CA=QPR ε sm=0,00000 Ae=0,0 cm² sm=0 mm wk=0,00 mm
SHELL: [01502-00248-01500] AA= PCA CA=FQR ε sm=0,00000 Ae=0,0 cm² sm=0 mm wk=0,00 mm CA=QPR ε sm=0,00000 Ae=0,0 cm² sm=0 mm wk=0,00 mm
SHELL: [00233-02722-01498] AA= PCA CA=FQR ε sm=0,00000 Ae=0,0 cm² sm=0 mm wk=0,00 mm CA=QPR ε sm=0,00000 Ae=0,0 cm² sm=0 mm wk=0,00 mm
SHELL: [01498-00234-01520] AA= PCA CA=FQR ε sm=0,00000 Ae=0,0 cm² sm=0 mm wk=0,00 mm CA=QPR ε sm=0,00000 Ae=0,0 cm² sm=0 mm wk=0,00 mm
SHELL: [00244-00245-01503] AA= PCA CA=FQR ε sm=0,00000 Ae=0,0 cm² sm=0 mm wk=0,00 mm CA=QPR ε sm=0,00000 Ae=0,0 cm² sm=0 mm wk=0,00 mm
SHELL: [00243-00244-01505] AA= PCA CA=FQR ε sm=0,00000 Ae=0,0 cm² sm=0 mm wk=0,00 mm CA=QPR ε sm=0,00000 Ae=0,0 cm² sm=0 mm wk=0,00 mm
SHELL: [01505-01503-01502] AA= PCA CA=FQR ε sm=0,00000 Ae=0,0 cm² sm=0 mm wk=0,00 mm CA=QPR ε sm=0,00000 Ae=0,0 cm² sm=0 mm wk=0,00 mm
SHELL: [01505-00244-01503] AA= PCA CA=FQR ε sm=0,00000 Ae=0,0 cm² sm=0 mm wk=0,00 mm CA=QPR ε sm=0,00000 Ae=0,0 cm² sm=0 mm wk=0,00 mm
SHELL: [01504-01505-01502] AA= PCA CA=FQR ε sm=0,00000 Ae=0,0 cm² sm=0 mm wk=0,00 mm CA=QPR ε sm=0,00000 Ae=0,0 cm² sm=0 mm wk=0,00 mm
SHELL: [01504-01502-01501] AA= PCA CA=FQR ε sm=0,00000 Ae=0,0 cm² sm=0 mm wk=0,00 mm CA=QPR ε sm=0,00000 Ae=0,0 cm² sm=0 mm wk=0,00 mm
SHELL: [01497-01519-00229] AA= PCA CA=FQR ε sm=0,00000 Ae=0,0 cm² sm=0 mm wk=0,00 mm CA=QPR ε sm=0,00000 Ae=0,0 cm² sm=0 mm wk=0,00 mm
SHELL: [00220-01504-00219] AA= PCA CA=FQR ε sm=0,00000 Ae=0,0 cm² sm=0 mm wk=0,00 mm CA=QPR ε sm=0,00000 Ae=0,0 cm² sm=0 mm wk=0,00 mm
SHELL: [01504-01501-00219] AA= PCA CA=FQR ε sm=0,00000 Ae=0,0 cm² sm=0 mm wk=0,00 mm CA=QPR ε sm=0,00000 Ae=0,0 cm² sm=0 mm wk=0,00 mm
SHELL: [01507-01508-01505] AA= PCA CA=FQR ε sm=0,00000 Ae=0,0 cm² sm=0 mm wk=0,00 mm CA=QPR ε sm=0,00000 Ae=0,0 cm² sm=0 mm wk=0,00 mm
SHELL: [02722-00234-01498] AA= PCA CA=FQR ε sm=0,00000 Ae=0,0 cm² sm=0 mm wk=0,00 mm CA=QPR ε sm=0,00000 Ae=0,0 cm² sm=0 mm wk=0,00 mm
SHELL: [00234-00235-01520] AA= PCA CA=FQR ε sm=0,00000 Ae=0,0 cm² sm=0 mm wk=0,00 mm CA=QPR ε sm=0,00000 Ae=0,0 cm² sm=0 mm wk=0,00 mm
SHELL: [01519-01516-00228] AA= PCA CA=FQR ε sm=0,00000 Ae=0,0 cm² sm=0 mm wk=0,00 mm CA=QPR ε sm=0,00000 Ae=0,0 cm² sm=0 mm wk=0,00 mm
SHELL: [00222-01506-00221] AA= PCA CA=FQR ε sm=0,00000 Ae=0,0 cm² sm=0 mm wk=0,00 mm CA=QPR ε sm=0,00000 Ae=0,0 cm² sm=0 mm wk=0,00 mm
SHELL: [01508-00243-01505] AA= PCA CA=FQR ε sm=0,00000 Ae=0,0 cm² sm=0 mm wk=0,00 mm CA=QPR ε sm=0,00000 Ae=0,0 cm² sm=0 mm wk=0,00 mm
SHELL: [01508-00242-00243] AA= PCA CA=FQR ε sm=0,00000 Ae=0,0 cm² sm=0 mm wk=0,00 mm CA=QPR ε sm=0,00000 Ae=0,0 cm² sm=0 mm wk=0,00 mm
SHELL: [01519-01520-01517] AA= PCA CA=FQR ε sm=0,00000 Ae=0,0 cm² sm=0 mm wk=0,00 mm CA=QPR ε sm=0,00000 Ae=0,0 cm² sm=0 mm wk=0,00 mm
SHELL: [01506-01507-01504] AA= PCA CA=FQR ε sm=0,00000 Ae=0,0 cm² sm=0 mm wk=0,00 mm CA=QPR ε sm=0,00000 Ae=0,0 cm² sm=0 mm wk=0,00 mm
SHELL: [01507-01505-01504] AA= PCA CA=FQR ε sm=0,00000 Ae=0,0 cm² sm=0 mm wk=0,00 mm CA=QPR ε sm=0,00000

Solette - Verifiche pressoflessione retta allo stato limite di esercizio

D	NO DO	σ ct	σ cc	σ at	NO DO	σ ct	σ cc	σ at	NO DO	σ ct	σ cc	σ at	NO DO	σ ct	σ cc	σ at
		[N/mm²]	[N/mm²]	[N/mm²]		[N/mm²]	[N/mm²]	[N/mm²]		[N/mm²]	[N/mm²]	[N/mm²]		[N/mm²]	[N/mm²]	[N/mm²]

Ae=0,0 cm² sm=0 mm wk=0,00 mm
SHELL: [01506-00220-00221] AA= PCA CA=FQR ε sm=0,00000 Ae=0,0 cm² sm=0 mm wk=0,00 mm CA=QPR ε sm=0,00000
Ae=0,0 cm² sm=0 mm wk=0,00 mm
SHELL: [01506-01504-00220] AA= PCA CA=FQR ε sm=0,00000 Ae=0,0 cm² sm=0 mm wk=0,00 mm CA=QPR ε sm=0,00000
Ae=0,0 cm² sm=0 mm wk=0,00 mm
SHELL: [01519-01517-01516] AA= PCA CA=FQR ε sm=0,00000 Ae=0,0 cm² sm=0 mm wk=0,00 mm CA=QPR ε sm=0,00000
Ae=0,0 cm² sm=0 mm wk=0,00 mm
SHELL: [00241-00242-01508] AA= PCA CA=FQR ε sm=0,00000 Ae=0,0 cm² sm=0 mm wk=0,00 mm CA=QPR ε sm=0,00000
Ae=0,0 cm² sm=0 mm wk=0,00 mm
SHELL: [01520-01518-01517] AA= PCA CA=FQR ε sm=0,00000 Ae=0,0 cm² sm=0 mm wk=0,00 mm CA=QPR ε sm=0,00000
Ae=0,0 cm² sm=0 mm wk=0,00 mm
SHELL: [01510-01508-01507] AA= PCA CA=FQR ε sm=0,00000 Ae=0,0 cm² sm=0 mm wk=0,00 mm CA=QPR ε sm=0,00000
Ae=0,0 cm² sm=0 mm wk=0,00 mm
SHELL: [01510-00241-01508] AA= PCA CA=FQR ε sm=0,00000 Ae=0,0 cm² sm=0 mm wk=0,00 mm CA=QPR ε sm=0,00000
Ae=0,0 cm² sm=0 mm wk=0,00 mm
SHELL: [00240-00241-01510] AA= PCA CA=FQR ε sm=0,00000 Ae=0,0 cm² sm=0 mm wk=0,00 mm CA=QPR ε sm=0,00000
Ae=0,0 cm² sm=0 mm wk=0,00 mm
SHELL: [01509-01506-00222] AA= PCA CA=FQR ε sm=0,00000 Ae=0,0 cm² sm=0 mm wk=0,00 mm CA=QPR ε sm=0,00000
Ae=0,0 cm² sm=0 mm wk=0,00 mm
SHELL: [01509-01507-01506] AA= PCA CA=FQR ε sm=0,00000 Ae=0,0 cm² sm=0 mm wk=0,00 mm CA=QPR ε sm=0,00000
Ae=0,0 cm² sm=0 mm wk=0,00 mm
SHELL: [01509-01510-01507] AA= PCA CA=FQR ε sm=0,00000 Ae=0,0 cm² sm=0 mm wk=0,00 mm CA=QPR ε sm=0,00000
Ae=0,0 cm² sm=0 mm wk=0,00 mm
SHELL: [01520-00235-01518] AA= PCA CA=FQR ε sm=0,00000 Ae=0,0 cm² sm=0 mm wk=0,00 mm CA=QPR ε sm=0,00000
Ae=0,0 cm² sm=0 mm wk=0,00 mm
SHELL: [00229-01519-00228] AA= PCA CA=FQR ε sm=0,00000 Ae=0,0 cm² sm=0 mm wk=0,00 mm CA=QPR ε sm=0,00000
Ae=0,0 cm² sm=0 mm wk=0,00 mm
SHELL: [00235-00236-01518] AA= PCA CA=FQR ε sm=0,00000 Ae=0,0 cm² sm=0 mm wk=0,00 mm CA=QPR ε sm=0,00000
Ae=0,0 cm² sm=0 mm wk=0,00 mm
SHELL: [00223-01509-00222] AA= PCA CA=FQR ε sm=0,00000 Ae=0,0 cm² sm=0 mm wk=0,00 mm CA=QPR ε sm=0,00000
Ae=0,0 cm² sm=0 mm wk=0,00 mm
SHELL: [01512-01513-01510] AA= PCA CA=FQR ε sm=0,00000 Ae=0,0 cm² sm=0 mm wk=0,00 mm CA=QPR ε sm=0,00000
Ae=0,0 cm² sm=0 mm wk=0,00 mm
SHELL: [00225-01511-00224] AA= PCA CA=FQR ε sm=0,00000 Ae=0,0 cm² sm=0 mm wk=0,00 mm CA=QPR ε sm=0,00000
Ae=0,0 cm² sm=0 mm wk=0,00 mm
SHELL: [01516-00226-00227] AA= PCA CA=FQR ε sm=0,00000 Ae=0,0 cm² sm=0 mm wk=0,00 mm CA=QPR ε sm=0,00000
Ae=0,0 cm² sm=0 mm wk=0,00 mm
SHELL: [01513-00240-01510] AA= PCA CA=FQR ε sm=0,00000 Ae=0,0 cm² sm=0 mm wk=0,00 mm CA=QPR ε sm=0,00000
Ae=0,0 cm² sm=0 mm wk=0,00 mm
SHELL: [01513-00239-00240] AA= PCA CA=FQR ε sm=0,00000 Ae=0,0 cm² sm=0 mm wk=0,00 mm CA=QPR ε sm=0,00000
Ae=0,0 cm² sm=0 mm wk=0,00 mm
SHELL: [01516-01514-00226] AA= PCA CA=FQR ε sm=0,00000 Ae=0,0 cm² sm=0 mm wk=0,00 mm CA=QPR ε sm=0,00000
Ae=0,0 cm² sm=0 mm wk=0,00 mm
SHELL: [01512-01510-01509] AA= PCA CA=FQR ε sm=0,00000 Ae=0,0 cm² sm=0 mm wk=0,00 mm CA=QPR ε sm=0,00000
Ae=0,0 cm² sm=0 mm wk=0,00 mm
SHELL: [01511-01512-01509] AA= PCA CA=FQR ε sm=0,00000 Ae=0,0 cm² sm=0 mm wk=0,00 mm CA=QPR ε sm=0,00000
Ae=0,0 cm² sm=0 mm wk=0,00 mm
SHELL: [01511-01509-00223] AA= PCA CA=FQR ε sm=0,00000 Ae=0,0 cm² sm=0 mm wk=0,00 mm CA=QPR ε sm=0,00000
Ae=0,0 cm² sm=0 mm wk=0,00 mm
SHELL: [01511-00223-00224] AA= PCA CA=FQR ε sm=0,00000 Ae=0,0 cm² sm=0 mm wk=0,00 mm CA=QPR ε sm=0,00000
Ae=0,0 cm² sm=0 mm wk=0,00 mm
SHELL: [00238-00239-01513] AA= PCA CA=FQR ε sm=0,00000 Ae=0,0 cm² sm=0 mm wk=0,00 mm CA=QPR ε sm=0,00000
Ae=0,0 cm² sm=0 mm wk=0,00 mm
SHELL: [00226-01514-00225] AA= PCA CA=FQR ε sm=0,00000 Ae=0,0 cm² sm=0 mm wk=0,00 mm CA=QPR ε sm=0,00000
Ae=0,0 cm² sm=0 mm wk=0,00 mm
SHELL: [01516-01517-01514] AA= PCA CA=FQR ε sm=0,00000 Ae=0,0 cm² sm=0 mm wk=0,00 mm CA=QPR ε sm=0,00000
Ae=0,0 cm² sm=0 mm wk=0,00 mm
SHELL: [01517-01515-01514] AA= PCA CA=FQR ε sm=0,00000 Ae=0,0 cm² sm=0 mm wk=0,00 mm CA=QPR ε sm=0,00000
Ae=0,0 cm² sm=0 mm wk=0,00 mm
SHELL: [01515-00238-01513] AA= PCA CA=FQR ε sm=0,00000 Ae=0,0 cm² sm=0 mm wk=0,00 mm CA=QPR ε sm=0,00000
Ae=0,0 cm² sm=0 mm wk=0,00 mm
SHELL: [01515-01513-01512] AA= PCA CA=FQR ε sm=0,00000 Ae=0,0 cm² sm=0 mm wk=0,00 mm CA=QPR ε sm=0,00000
Ae=0,0 cm² sm=0 mm wk=0,00 mm
SHELL: [01514-01512-01511] AA= PCA CA=FQR ε sm=0,00000 Ae=0,0 cm² sm=0 mm wk=0,00 mm CA=QPR ε sm=0,00000
Ae=0,0 cm² sm=0 mm wk=0,00 mm
SHELL: [01514-01515-01512] AA= PCA CA=FQR ε sm=0,00000 Ae=0,0 cm² sm=0 mm wk=0,00 mm CA=QPR ε sm=0,00000
Ae=0,0 cm² sm=0 mm wk=0,00 mm
SHELL: [01514-01511-00225] AA= PCA CA=FQR ε sm=0,00000 Ae=0,0 cm² sm=0 mm wk=0,00 mm CA=QPR ε sm=0,00000
Ae=0,0 cm² sm=0 mm wk=0,00 mm
SHELL: [01518-00237-01515] AA= PCA CA=FQR ε sm=0,00000 Ae=0,0 cm² sm=0 mm wk=0,00 mm CA=QPR ε sm=0,00000
Ae=0,0 cm² sm=0 mm wk=0,00 mm
SHELL: [01518-00236-00237] AA= PCA CA=FQR ε sm=0,00000 Ae=0,0 cm² sm=0 mm wk=0,00 mm CA=QPR ε sm=0,00000
Ae=0,0 cm² sm=0 mm wk=0,00 mm
SHELL: [00237-00238-01515] AA= PCA CA=FQR ε sm=0,00000 Ae=0,0 cm² sm=0 mm wk=0,00 mm CA=QPR ε sm=0,00000
Ae=0,0 cm² sm=0 mm wk=0,00 mm
SHELL: [01517-01518-01515] AA= PCA CA=FQR ε sm=0,00000 Ae=0,0 cm² sm=0 mm wk=0,00 mm CA=QPR ε sm=0,00000
Ae=0,0 cm² sm=0 mm wk=0,00 mm
SHELL: [00228-01516-00227] AA= PCA CA=FQR ε sm=0,00000 Ae=0,0 cm² sm=0 mm wk=0,00 mm CA=QPR ε sm=0,00000
Ae=0,0 cm² sm=0 mm wk=0,00 mm

Solette - Verifiche pressoflessione retta allo stato limite di esercizio

D	NODO	σ ct	σ cc	σ at	NODO	σ ct	σ cc	σ at	NODO	σ ct	σ cc	σ at	NODO	σ ct	σ cc	σ at
		[N/mm²]	[N/mm²]	[N/mm²]		[N/mm²]	[N/mm²]	[N/mm²]		[N/mm²]	[N/mm²]	[N/mm²]		[N/mm²]	[N/mm²]	[N/mm²]
P	00218	0,457	-0,163	5,932	00219	0,184	0,086	2,611	00220	0,081	0,067	1,189	00221	0,194	0,143	2,839
S		0,042	-0,009	0,549		0,186	-0,113	2,336		0,268	0,108	3,784		0,374	0,022	5,085
P	00222	0,255	0,039	3,495	00223	0,289	0,037	3,941	00224	0,262	0,063	3,623	00225	0,249	0,039	3,415
S		0,359	0,055	4,933		0,395	0,124	5,514		0,426	0,095	5,899		0,393	0,098	5,449
P	00226	0,310	0,118	4,368	00227	0,145	0,062	2,054	00228	0,185	0,152	2,725	00229	0,221	0,106	3,115
S		0,384	0,041	5,239		0,323	0,039	4,425		0,282	0,122	3,985		0,085	-0,042	1,088
P	00230	0,120	-0,232	1,424	00231	0,911	0,359	12,786	00232	1,370	0,903	19,855	00233	2,069	2,068	31,030
S		0,000	-0,276	0,000		0,109	0,049	1,538		0,304	0,061	4,199		1,042	0,986	15,548
P	00234	0,000	-0,610	0,000	00235	0,156	-0,717	1,027	00236	0,654	-0,836	7,579	00237	0,435	-0,726	4,778
S		0,160	-1,734	0,000		0,000	-0,994	0,000		0,000	-1,069	0,000		0,000	-0,830	0,000
P	00238	0,404	-0,782	4,285	00239	0,635	-0,854	7,292	00240	0,483	-0,692	5,485	00241	0,395	-0,731	4,239
S		0,000	-0,971	0,000		0,000	-1,099	0,000		0,000	-0,966	0,000		0,000	-0,889	0,000
P	00242	0,481	-0,806	5,286	00243	0,414	-0,557	4,760	00244	0,084	-0,574	0,278	00245	0,000	-0,594	0,000
S		0,000	-0,903	0,000		0,000	-0,887	0,000		0,000	-0,647	0,000		0,138	-1,360	0,000
P	00246	1,462	1,404	21,836	00247	1,154	0,599	16,484	00248	0,333	-0,202	4,246	00249	0,000	-0,532	0,000
S		0,778	0,701	11,550		0,319	0,026	4,344		0,214	0,013	2,909		0,000	-0,343	0,000
P	01497	0,147	0,041	2,050	01498	1,091	0,648	15,702	01499	0,828	0,576	12,041	01500	0,036	-0,223	0,226
S		0,000	-0,115	0,000		0,205	-0,331	2,277		0,001	-0,442	0,000		0,000	-0,123	0,000
P	01501	0,100	-0,042	1,282	01502	0,349	-0,196	4,421	01503	0,086	0,047	1,221	01504	0,334	-0,275	4,100
S		0,005	-0,171	0,000		0,161	-0,234	1,817		0,048	-0,421	0,068		0,157	-0,320	1,645
P	01505	0,072	-0,305	0,520	01506	0,330	-0,188	4,168	01507	0,273	-0,384	3,110	01508	0,054	-0,199	0,431
S		0,000	-0,423	0,000		0,226	-0,205	2,742		0,000	-0,423	0,000		0,000	-0,630	0,000
P	01509	0,379	-0,362	4,577	01510	0,077	-0,208	0,729	01511	0,324	-0,248	4,007	01512	0,276	-0,376	3,163
S		0,102	-0,343	0,867		0,000	-0,588	0,000		0,238	-0,170	2,957		0,000	-0,448	0,000
P	01513	0,103	-0,263	0,998	01514	0,343	-0,363	4,092	01515	0,047	-0,210	0,313	01516	0,280	-0,174	3,514
S		0,000	-0,701	0,000		0,138	-0,301	1,418		0,000	-0,528	0,000		0,202	-0,172	2,465
P	01517	0,230	-0,366	2,562	01518	0,049	-0,258	0,278	01519	0,343	-0,178	4,360	01520	0,149	-0,034	1,961
S		0,136	-0,300	1,392		0,000	-0,571	0,000		0,150	-0,238	1,663		0,308	-0,271	3,748
P	02720	0,834	-1,634	8,807	02721	0,614	-0,923	6,910	02722	0,000	-0,982	0,000	02723	0,000	-0,858	0,000
S		0,608	-1,288	6,282		0,499	-0,842	5,475		0,607	-1,811	5,481		0,598	-1,787	5,396

Soletta P5-P9-P24-P23-1a-P4 AA= PCA CA=FQR ε sm=0,00000 Ae=0,0 cm² sm=0 mm wk=0,00 mm CA=QPR ε sm=0,00000 Ae=0,0 cm² sm=0 mm wk=0,00 mm

Cordoli copertura | **SolettaP5-P9-P24-P23-1a-P4**

SHELL: [00250-01539-01523] AA= PCA CA=FQR ε sm=0,00000 Ae=0,0 cm² sm=0 mm wk=0,00 mm CA=QPR ε sm=0,00000 Ae=0,0 cm² sm=0 mm wk=0,00 mm

SHELL: [01522-00066-00995] AA= PCA CA=FQR ε sm=0,00000 Ae=0,0 cm² sm=0 mm wk=0,00 mm CA=QPR ε sm=0,00000 Ae=0,0 cm² sm=0 mm wk=0,00 mm

SHELL: [02705-01521-01009] AA= PCA CA=FQR ε sm=0,00000 Ae=0,0 cm² sm=0 mm wk=0,00 mm CA=QPR ε sm=0,00000 Ae=0,0 cm² sm=0 mm wk=0,00 mm

SHELL: [02705-02724-01521] AA= PCA CA=FQR ε sm=0,00000 Ae=0,0 cm² sm=0 mm wk=0,00 mm CA=QPR ε sm=0,00000 Ae=0,0 cm² sm=0 mm wk=0,00 mm

SHELL: [01009-01521-01531] AA= PCA CA=FQR ε sm=0,00000 Ae=0,0 cm² sm=0 mm wk=0,00 mm CA=QPR ε sm=0,00000 Ae=0,0 cm² sm=0 mm wk=0,00 mm

SHELL: [01011-01546-01012] AA= PCA CA=FQR ε sm=0,00000 Ae=0,0 cm² sm=0 mm wk=0,00 mm CA=QPR ε sm=0,00000 Ae=0,0 cm² sm=0 mm wk=0,00 mm

SHELL: [01011-01538-01546] AA= PCA CA=FQR ε sm=0,00000 Ae=0,0 cm² sm=0 mm wk=0,00 mm CA=QPR ε sm=0,00000 Ae=0,0 cm² sm=0 mm wk=0,00 mm

SHELL: [01011-01531-01538] AA= PCA CA=FQR ε sm=0,00000 Ae=0,0 cm² sm=0 mm wk=0,00 mm CA=QPR ε sm=0,00000 Ae=0,0 cm² sm=0 mm wk=0,00 mm

SHELL: [01012-01546-01013] AA= PCA CA=FQR ε sm=0,00000 Ae=0,0 cm² sm=0 mm wk=0,00 mm CA=QPR ε sm=0,00000 Ae=0,0 cm² sm=0 mm wk=0,00 mm

SHELL: [01525-00263-00262] AA= PCA CA=FQR ε sm=0,00000 Ae=0,0 cm² sm=0 mm wk=0,00 mm CA=QPR ε sm=0,00000 Ae=0,0 cm² sm=0 mm wk=0,00 mm

SHELL: [01523-00999-00030] AA= PCA CA=FQR ε sm=0,00000 Ae=0,0 cm² sm=0 mm wk=0,00 mm CA=QPR ε sm=0,00000 Ae=0,0 cm² sm=0 mm wk=0,00 mm

SHELL: [01524-01522-00995] AA= PCA CA=FQR ε sm=0,00000 Ae=0,0 cm² sm=0 mm wk=0,00 mm CA=QPR ε sm=0,00000 Ae=0,0 cm² sm=0 mm wk=0,00 mm

SHELL: [00250-01523-00030] AA= PCA CA=FQR ε sm=0,00000 Ae=0,0 cm² sm=0 mm wk=0,00 mm CA=QPR ε sm=0,00000 Ae=0,0 cm² sm=0 mm wk=0,00 mm

SHELL: [01524-00995-00996] AA= PCA CA=FQR ε sm=0,00000 Ae=0,0 cm² sm=0 mm wk=0,00 mm CA=QPR ε sm=0,00000 Ae=0,0 cm² sm=0 mm wk=0,00 mm

SHELL: [01524-00996-00997] AA= PCA CA=FQR ε sm=0,00000 Ae=0,0 cm² sm=0 mm wk=0,00 mm CA=QPR ε sm=0,00000

Solette - Verifiche pressoflessione retta allo stato limite di esercizio

D	NO DO	σ ct	σ cc	σ at	NO DO	σ ct	σ cc	σ at	NO DO	σ ct	σ cc	σ at	NO DO	σ ct	σ cc	σ at
		[N/mm²]	[N/mm²]	[N/mm²]		[N/mm²]	[N/mm²]	[N/mm²]		[N/mm²]	[N/mm²]	[N/mm²]		[N/mm²]	[N/mm²]	[N/mm²]

Ae=0,0 cm² sm=0 mm wk=0,00 mm
SHELL: [01013-02691-00060] AA= PCA CA=FQR ε sm=0,00000 Ae=0,0 cm² sm=0 mm wk=0,00 mm CA=QPR ε sm=0,00000
Ae=0,0 cm² sm=0 mm wk=0,00 mm
SHELL: [00251-01539-00250] AA= PCA CA=FQR ε sm=0,00000 Ae=0,0 cm² sm=0 mm wk=0,00 mm CA=QPR ε sm=0,00000
Ae=0,0 cm² sm=0 mm wk=0,00 mm
SHELL: [01539-00998-00999] AA= PCA CA=FQR ε sm=0,00000 Ae=0,0 cm² sm=0 mm wk=0,00 mm CA=QPR ε sm=0,00000
Ae=0,0 cm² sm=0 mm wk=0,00 mm
SHELL: [01539-00999-01523] AA= PCA CA=FQR ε sm=0,00000 Ae=0,0 cm² sm=0 mm wk=0,00 mm CA=QPR ε sm=0,00000
Ae=0,0 cm² sm=0 mm wk=0,00 mm
SHELL: [01539-00997-00998] AA= PCA CA=FQR ε sm=0,00000 Ae=0,0 cm² sm=0 mm wk=0,00 mm CA=QPR ε sm=0,00000
Ae=0,0 cm² sm=0 mm wk=0,00 mm
SHELL: [00262-01522-01524] AA= PCA CA=FQR ε sm=0,00000 Ae=0,0 cm² sm=0 mm wk=0,00 mm CA=QPR ε sm=0,00000
Ae=0,0 cm² sm=0 mm wk=0,00 mm
SHELL: [00262-00066-01522] AA= PCA CA=FQR ε sm=0,00000 Ae=0,0 cm² sm=0 mm wk=0,00 mm CA=QPR ε sm=0,00000
Ae=0,0 cm² sm=0 mm wk=0,00 mm
SHELL: [01013-00261-02691] AA= PCA CA=FQR ε sm=0,00000 Ae=0,0 cm² sm=0 mm wk=0,00 mm CA=QPR ε sm=0,00000
Ae=0,0 cm² sm=0 mm wk=0,00 mm
SHELL: [01532-01524-00997] AA= PCA CA=FQR ε sm=0,00000 Ae=0,0 cm² sm=0 mm wk=0,00 mm CA=QPR ε sm=0,00000
Ae=0,0 cm² sm=0 mm wk=0,00 mm
SHELL: [01532-00997-01539] AA= PCA CA=FQR ε sm=0,00000 Ae=0,0 cm² sm=0 mm wk=0,00 mm CA=QPR ε sm=0,00000
Ae=0,0 cm² sm=0 mm wk=0,00 mm
SHELL: [01013-01546-00261] AA= PCA CA=FQR ε sm=0,00000 Ae=0,0 cm² sm=0 mm wk=0,00 mm CA=QPR ε sm=0,00000
Ae=0,0 cm² sm=0 mm wk=0,00 mm
SHELL: [00264-00263-01525] AA= PCA CA=FQR ε sm=0,00000 Ae=0,0 cm² sm=0 mm wk=0,00 mm CA=QPR ε sm=0,00000
Ae=0,0 cm² sm=0 mm wk=0,00 mm
SHELL: [00252-01540-00251] AA= PCA CA=FQR ε sm=0,00000 Ae=0,0 cm² sm=0 mm wk=0,00 mm CA=QPR ε sm=0,00000
Ae=0,0 cm² sm=0 mm wk=0,00 mm
SHELL: [01521-02724-00273] AA= PCA CA=FQR ε sm=0,00000 Ae=0,0 cm² sm=0 mm wk=0,00 mm CA=QPR ε sm=0,00000
Ae=0,0 cm² sm=0 mm wk=0,00 mm
SHELL: [01525-00262-01524] AA= PCA CA=FQR ε sm=0,00000 Ae=0,0 cm² sm=0 mm wk=0,00 mm CA=QPR ε sm=0,00000
Ae=0,0 cm² sm=0 mm wk=0,00 mm
SHELL: [01521-00273-01531] AA= PCA CA=FQR ε sm=0,00000 Ae=0,0 cm² sm=0 mm wk=0,00 mm CA=QPR ε sm=0,00000
Ae=0,0 cm² sm=0 mm wk=0,00 mm
SHELL: [01525-01524-01532] AA= PCA CA=FQR ε sm=0,00000 Ae=0,0 cm² sm=0 mm wk=0,00 mm CA=QPR ε sm=0,00000
Ae=0,0 cm² sm=0 mm wk=0,00 mm
SHELL: [01540-01532-01539] AA= PCA CA=FQR ε sm=0,00000 Ae=0,0 cm² sm=0 mm wk=0,00 mm CA=QPR ε sm=0,00000
Ae=0,0 cm² sm=0 mm wk=0,00 mm
SHELL: [01540-01539-00251] AA= PCA CA=FQR ε sm=0,00000 Ae=0,0 cm² sm=0 mm wk=0,00 mm CA=QPR ε sm=0,00000
Ae=0,0 cm² sm=0 mm wk=0,00 mm
SHELL: [01526-01525-01533] AA= PCA CA=FQR ε sm=0,00000 Ae=0,0 cm² sm=0 mm wk=0,00 mm CA=QPR ε sm=0,00000
Ae=0,0 cm² sm=0 mm wk=0,00 mm
SHELL: [00253-01540-00252] AA= PCA CA=FQR ε sm=0,00000 Ae=0,0 cm² sm=0 mm wk=0,00 mm CA=QPR ε sm=0,00000
Ae=0,0 cm² sm=0 mm wk=0,00 mm
SHELL: [01009-01531-01010] AA= PCA CA=FQR ε sm=0,00000 Ae=0,0 cm² sm=0 mm wk=0,00 mm CA=QPR ε sm=0,00000
Ae=0,0 cm² sm=0 mm wk=0,00 mm
SHELL: [01533-01525-01532] AA= PCA CA=FQR ε sm=0,00000 Ae=0,0 cm² sm=0 mm wk=0,00 mm CA=QPR ε sm=0,00000
Ae=0,0 cm² sm=0 mm wk=0,00 mm
SHELL: [01533-01532-01540] AA= PCA CA=FQR ε sm=0,00000 Ae=0,0 cm² sm=0 mm wk=0,00 mm CA=QPR ε sm=0,00000
Ae=0,0 cm² sm=0 mm wk=0,00 mm
SHELL: [01546-00260-00261] AA= PCA CA=FQR ε sm=0,00000 Ae=0,0 cm² sm=0 mm wk=0,00 mm CA=QPR ε sm=0,00000
Ae=0,0 cm² sm=0 mm wk=0,00 mm
SHELL: [00254-01541-00253] AA= PCA CA=FQR ε sm=0,00000 Ae=0,0 cm² sm=0 mm wk=0,00 mm CA=QPR ε sm=0,00000
Ae=0,0 cm² sm=0 mm wk=0,00 mm
SHELL: [01546-01545-00260] AA= PCA CA=FQR ε sm=0,00000 Ae=0,0 cm² sm=0 mm wk=0,00 mm CA=QPR ε sm=0,00000
Ae=0,0 cm² sm=0 mm wk=0,00 mm
SHELL: [01542-01534-01541] AA= PCA CA=FQR ε sm=0,00000 Ae=0,0 cm² sm=0 mm wk=0,00 mm CA=QPR ε sm=0,00000
Ae=0,0 cm² sm=0 mm wk=0,00 mm
SHELL: [01526-00264-01525] AA= PCA CA=FQR ε sm=0,00000 Ae=0,0 cm² sm=0 mm wk=0,00 mm CA=QPR ε sm=0,00000
Ae=0,0 cm² sm=0 mm wk=0,00 mm
SHELL: [01526-00265-00264] AA= PCA CA=FQR ε sm=0,00000 Ae=0,0 cm² sm=0 mm wk=0,00 mm CA=QPR ε sm=0,00000
Ae=0,0 cm² sm=0 mm wk=0,00 mm
SHELL: [01531-01530-01538] AA= PCA CA=FQR ε sm=0,00000 Ae=0,0 cm² sm=0 mm wk=0,00 mm CA=QPR ε sm=0,00000
Ae=0,0 cm² sm=0 mm wk=0,00 mm
SHELL: [01541-01533-01540] AA= PCA CA=FQR ε sm=0,00000 Ae=0,0 cm² sm=0 mm wk=0,00 mm CA=QPR ε sm=0,00000
Ae=0,0 cm² sm=0 mm wk=0,00 mm
SHELL: [01541-01540-00253] AA= PCA CA=FQR ε sm=0,00000 Ae=0,0 cm² sm=0 mm wk=0,00 mm CA=QPR ε sm=0,00000
Ae=0,0 cm² sm=0 mm wk=0,00 mm
SHELL: [00266-00265-01526] AA= PCA CA=FQR ε sm=0,00000 Ae=0,0 cm² sm=0 mm wk=0,00 mm CA=QPR ε sm=0,00000
Ae=0,0 cm² sm=0 mm wk=0,00 mm
SHELL: [01534-01526-01533] AA= PCA CA=FQR ε sm=0,00000 Ae=0,0 cm² sm=0 mm wk=0,00 mm CA=QPR ε sm=0,00000
Ae=0,0 cm² sm=0 mm wk=0,00 mm
SHELL: [01534-01533-01541] AA= PCA CA=FQR ε sm=0,00000 Ae=0,0 cm² sm=0 mm wk=0,00 mm CA=QPR ε sm=0,00000
Ae=0,0 cm² sm=0 mm wk=0,00 mm
SHELL: [01531-00273-01530] AA= PCA CA=FQR ε sm=0,00000 Ae=0,0 cm² sm=0 mm wk=0,00 mm CA=QPR ε sm=0,00000
Ae=0,0 cm² sm=0 mm wk=0,00 mm
SHELL: [00267-00266-01527] AA= PCA CA=FQR ε sm=0,00000 Ae=0,0 cm² sm=0 mm wk=0,00 mm CA=QPR ε sm=0,00000
Ae=0,0 cm² sm=0 mm wk=0,00 mm
SHELL: [01010-01531-01011] AA= PCA CA=FQR ε sm=0,00000 Ae=0,0 cm² sm=0 mm wk=0,00 mm CA=QPR ε sm=0,00000
Ae=0,0 cm² sm=0 mm wk=0,00 mm

Solette - Verifiche pressoflessione retta allo stato limite di esercizio

D	NODO	σ ct	σ cc	σ at	NODO	σ ct	σ cc	σ at	NODO	σ ct	σ cc	σ at	NODO	σ ct	σ cc	σ at
		[N/mm²]	[N/mm²]	[N/mm²]		[N/mm²]	[N/mm²]	[N/mm²]		[N/mm²]	[N/mm²]	[N/mm²]		[N/mm²]	[N/mm²]	[N/mm²]
SHELL: [01546-01538-01545] AA= PCA CA=FQR ε sm=0,00000 Ae=0,0 cm² sm=0 mm wk=0,00 mm CA=QPR ε sm=0,00000 Ae=0,0 cm² sm=0 mm wk=0,00 mm																
SHELL: [01542-01541-00254] AA= PCA CA=FQR ε sm=0,00000 Ae=0,0 cm² sm=0 mm wk=0,00 mm CA=QPR ε sm=0,00000 Ae=0,0 cm² sm=0 mm wk=0,00 mm																
SHELL: [01542-00254-00255] AA= PCA CA=FQR ε sm=0,00000 Ae=0,0 cm² sm=0 mm wk=0,00 mm CA=QPR ε sm=0,00000 Ae=0,0 cm² sm=0 mm wk=0,00 mm																
SHELL: [01527-01526-01534] AA= PCA CA=FQR ε sm=0,00000 Ae=0,0 cm² sm=0 mm wk=0,00 mm CA=QPR ε sm=0,00000 Ae=0,0 cm² sm=0 mm wk=0,00 mm																
SHELL: [01527-00266-01526] AA= PCA CA=FQR ε sm=0,00000 Ae=0,0 cm² sm=0 mm wk=0,00 mm CA=QPR ε sm=0,00000 Ae=0,0 cm² sm=0 mm wk=0,00 mm																
SHELL: [00075-01542-02694] AA= PCA CA=FQR ε sm=0,00000 Ae=0,0 cm² sm=0 mm wk=0,00 mm CA=QPR ε sm=0,00000 Ae=0,0 cm² sm=0 mm wk=0,00 mm																
SHELL: [00269-00268-01528] AA= PCA CA=FQR ε sm=0,00000 Ae=0,0 cm² sm=0 mm wk=0,00 mm CA=QPR ε sm=0,00000 Ae=0,0 cm² sm=0 mm wk=0,00 mm																
SHELL: [02694-01542-00255] AA= PCA CA=FQR ε sm=0,00000 Ae=0,0 cm² sm=0 mm wk=0,00 mm CA=QPR ε sm=0,00000 Ae=0,0 cm² sm=0 mm wk=0,00 mm																
SHELL: [00273-00272-01530] AA= PCA CA=FQR ε sm=0,00000 Ae=0,0 cm² sm=0 mm wk=0,00 mm CA=QPR ε sm=0,00000 Ae=0,0 cm² sm=0 mm wk=0,00 mm																
SHELL: [01538-01537-01545] AA= PCA CA=FQR ε sm=0,00000 Ae=0,0 cm² sm=0 mm wk=0,00 mm CA=QPR ε sm=0,00000 Ae=0,0 cm² sm=0 mm wk=0,00 mm																
SHELL: [01538-01530-01537] AA= PCA CA=FQR ε sm=0,00000 Ae=0,0 cm² sm=0 mm wk=0,00 mm CA=QPR ε sm=0,00000 Ae=0,0 cm² sm=0 mm wk=0,00 mm																
SHELL: [01535-01534-01542] AA= PCA CA=FQR ε sm=0,00000 Ae=0,0 cm² sm=0 mm wk=0,00 mm CA=QPR ε sm=0,00000 Ae=0,0 cm² sm=0 mm wk=0,00 mm																
SHELL: [01535-01527-01534] AA= PCA CA=FQR ε sm=0,00000 Ae=0,0 cm² sm=0 mm wk=0,00 mm CA=QPR ε sm=0,00000 Ae=0,0 cm² sm=0 mm wk=0,00 mm																
SHELL: [00268-00267-01527] AA= PCA CA=FQR ε sm=0,00000 Ae=0,0 cm² sm=0 mm wk=0,00 mm CA=QPR ε sm=0,00000 Ae=0,0 cm² sm=0 mm wk=0,00 mm																
SHELL: [00256-01543-00075] AA= PCA CA=FQR ε sm=0,00000 Ae=0,0 cm² sm=0 mm wk=0,00 mm CA=QPR ε sm=0,00000 Ae=0,0 cm² sm=0 mm wk=0,00 mm																
SHELL: [00260-01545-00259] AA= PCA CA=FQR ε sm=0,00000 Ae=0,0 cm² sm=0 mm wk=0,00 mm CA=QPR ε sm=0,00000 Ae=0,0 cm² sm=0 mm wk=0,00 mm																
SHELL: [01543-01542-00075] AA= PCA CA=FQR ε sm=0,00000 Ae=0,0 cm² sm=0 mm wk=0,00 mm CA=QPR ε sm=0,00000 Ae=0,0 cm² sm=0 mm wk=0,00 mm																
SHELL: [01543-01535-01542] AA= PCA CA=FQR ε sm=0,00000 Ae=0,0 cm² sm=0 mm wk=0,00 mm CA=QPR ε sm=0,00000 Ae=0,0 cm² sm=0 mm wk=0,00 mm																
SHELL: [01528-01527-01535] AA= PCA CA=FQR ε sm=0,00000 Ae=0,0 cm² sm=0 mm wk=0,00 mm CA=QPR ε sm=0,00000 Ae=0,0 cm² sm=0 mm wk=0,00 mm																
SHELL: [01528-00268-01527] AA= PCA CA=FQR ε sm=0,00000 Ae=0,0 cm² sm=0 mm wk=0,00 mm CA=QPR ε sm=0,00000 Ae=0,0 cm² sm=0 mm wk=0,00 mm																
SHELL: [01545-01544-00259] AA= PCA CA=FQR ε sm=0,00000 Ae=0,0 cm² sm=0 mm wk=0,00 mm CA=QPR ε sm=0,00000 Ae=0,0 cm² sm=0 mm wk=0,00 mm																
SHELL: [01529-01528-01536] AA= PCA CA=FQR ε sm=0,00000 Ae=0,0 cm² sm=0 mm wk=0,00 mm CA=QPR ε sm=0,00000 Ae=0,0 cm² sm=0 mm wk=0,00 mm																
SHELL: [01545-01537-01544] AA= PCA CA=FQR ε sm=0,00000 Ae=0,0 cm² sm=0 mm wk=0,00 mm CA=QPR ε sm=0,00000 Ae=0,0 cm² sm=0 mm wk=0,00 mm																
SHELL: [01536-01535-01543] AA= PCA CA=FQR ε sm=0,00000 Ae=0,0 cm² sm=0 mm wk=0,00 mm CA=QPR ε sm=0,00000 Ae=0,0 cm² sm=0 mm wk=0,00 mm																
SHELL: [01536-01528-01535] AA= PCA CA=FQR ε sm=0,00000 Ae=0,0 cm² sm=0 mm wk=0,00 mm CA=QPR ε sm=0,00000 Ae=0,0 cm² sm=0 mm wk=0,00 mm																
SHELL: [00257-01543-00256] AA= PCA CA=FQR ε sm=0,00000 Ae=0,0 cm² sm=0 mm wk=0,00 mm CA=QPR ε sm=0,00000 Ae=0,0 cm² sm=0 mm wk=0,00 mm																
SHELL: [01530-00271-01529] AA= PCA CA=FQR ε sm=0,00000 Ae=0,0 cm² sm=0 mm wk=0,00 mm CA=QPR ε sm=0,00000 Ae=0,0 cm² sm=0 mm wk=0,00 mm																
SHELL: [00258-01544-00257] AA= PCA CA=FQR ε sm=0,00000 Ae=0,0 cm² sm=0 mm wk=0,00 mm CA=QPR ε sm=0,00000 Ae=0,0 cm² sm=0 mm wk=0,00 mm																
SHELL: [00272-00271-01530] AA= PCA CA=FQR ε sm=0,00000 Ae=0,0 cm² sm=0 mm wk=0,00 mm CA=QPR ε sm=0,00000 Ae=0,0 cm² sm=0 mm wk=0,00 mm																
SHELL: [01529-00269-01528] AA= PCA CA=FQR ε sm=0,00000 Ae=0,0 cm² sm=0 mm wk=0,00 mm CA=QPR ε sm=0,00000 Ae=0,0 cm² sm=0 mm wk=0,00 mm																
SHELL: [01529-00270-00269] AA= PCA CA=FQR ε sm=0,00000 Ae=0,0 cm² sm=0 mm wk=0,00 mm CA=QPR ε sm=0,00000 Ae=0,0 cm² sm=0 mm wk=0,00 mm																
SHELL: [00259-01544-00258] AA= PCA CA=FQR ε sm=0,00000 Ae=0,0 cm² sm=0 mm wk=0,00 mm CA=QPR ε sm=0,00000 Ae=0,0 cm² sm=0 mm wk=0,00 mm																
SHELL: [01544-01536-01543] AA= PCA CA=FQR ε sm=0,00000 Ae=0,0 cm² sm=0 mm wk=0,00 mm CA=QPR ε sm=0,00000 Ae=0,0 cm² sm=0 mm wk=0,00 mm																
SHELL: [01544-01543-00257] AA= PCA CA=FQR ε sm=0,00000 Ae=0,0 cm² sm=0 mm wk=0,00 mm CA=QPR ε sm=0,00000 Ae=0,0 cm² sm=0 mm wk=0,00 mm																
SHELL: [00271-00270-01529] AA= PCA CA=FQR ε sm=0,00000 Ae=0,0 cm² sm=0 mm wk=0,00 mm CA=QPR ε sm=0,00000 Ae=0,0 cm² sm=0 mm wk=0,00 mm																
SHELL: [01530-01529-01537] AA= PCA CA=FQR ε sm=0,00000 Ae=0,0 cm² sm=0 mm wk=0,00 mm CA=QPR ε sm=0,00000 Ae=0,0 cm² sm=0 mm wk=0,00 mm																
SHELL: [01537-01536-01544] AA= PCA CA=FQR ε sm=0,00000 Ae=0,0 cm² sm=0 mm wk=0,00 mm CA=QPR ε sm=0,00000 Ae=0,0 cm² sm=0 mm wk=0,00 mm																
SHELL: [01537-01529-01536] AA= PCA CA=FQR ε sm=0,00000 Ae=0,0 cm² sm=0 mm wk=0,00 mm CA=QPR ε sm=0,00000 Ae=0,0 cm² sm=0 mm wk=0,00 mm																
P	00030	0,015	-0,012	0,182	00060	0,642	0,551	9,489	00066	0,722	-0,452	9,074	00075	0,512	-0,115	6,738
S		0,034	-0,006	0,455		0,235	-0,128	2,978		0,849	-0,211	11,145		1,347	-0,445	17,520

Solette - Verifiche pressoflessione retta allo stato limite di esercizio

D	NODO	σ ct	σ cc	σ at	NODO	σ ct	σ cc	σ at	NODO	σ ct	σ cc	σ at	NODO	σ ct	σ cc	σ at
		[N/mm²]	[N/mm²]	[N/mm²]		[N/mm²]	[N/mm²]	[N/mm²]		[N/mm²]	[N/mm²]	[N/mm²]		[N/mm²]	[N/mm²]	[N/mm²]
P	00250	0,046	-0,095	0,484	00251	0,055	-0,183	0,475	00252	0,020	-0,235	0,000	00253	0,097	-0,306	0,852
S		0,188	-0,176	2,268		0,305	-0,348	3,598		0,493	-0,553	5,828		0,526	-0,586	6,221
P	00254	0,159	-0,296	1,707	00255	0,352	-0,125	4,569	00256	0,366	-0,130	4,741	00257	0,353	-0,266	4,370
S		0,649	-0,693	7,716		1,026	-0,749	12,724		1,271	-0,721	16,082		1,087	-0,702	13,615
P	00258	0,242	-0,259	2,877	00259	0,278	-0,313	3,286	00260	0,198	-0,313	2,201	00261	0,214	-0,271	2,485
S		1,091	-0,870	13,426		0,906	-0,822	10,996		0,640	-0,740	7,528		0,329	-0,733	3,343
P	00262	0,156	0,123	2,282	00263	0,320	0,258	4,707	00264	0,337	0,285	4,974	00265	0,539	0,387	7,854
S		0,256	-0,189	3,179		0,516	-0,308	6,502		0,465	-0,229	5,930		0,507	-0,297	6,404
P	00266	0,349	0,310	5,172	00267	0,596	0,439	8,707	00268	0,358	0,301	5,291	00269	0,350	0,276	5,133
S		0,390	-0,180	4,996		0,461	-0,236	5,870		0,343	-0,177	4,363		0,352	-0,152	4,522
P	00270	0,575	0,394	8,350	00271	0,308	0,265	4,556	00272	0,403	0,187	5,720	00273	0,319	-0,120	4,125
S		0,436	-0,228	5,549		0,377	-0,138	4,886		0,359	-0,201	4,552		0,099	-0,131	1,138
P	00995	0,337	-0,226	4,213	00996	0,427	-0,390	5,186	00997	0,346	-0,415	4,053	00998	0,342	-0,396	4,027
S		0,479	0,133	6,582		0,068	0,046	0,972		0,109	-0,064	1,381		0,043	-0,074	0,475
P	00999	0,189	-0,195	2,256	01009	0,833	-0,402	10,646	01010	0,559	-0,482	6,827	01011	0,281	-0,371	3,232
S		0,068	-0,062	0,823		0,373	0,250	5,310		0,131	-0,053	1,683		0,082	-0,118	0,963
P	01012	0,176	-0,198	2,076	01013	0,170	-0,035	2,246	01521	0,101	0,009	1,362	01522	0,163	-0,029	2,161
S		0,056	-0,052	0,716		0,020	-0,096	0,163		0,104	0,035	1,389		0,260	0,078	3,632
P	01523	0,063	-0,056	0,771	01524	0,049	0,038	0,721	01525	0,354	-0,037	4,729	01526	0,482	0,031	6,552
S		0,052	-0,045	0,632		0,166	0,023	2,271		0,266	-0,106	3,428		0,326	-0,148	4,173
P	01527	0,497	0,055	6,787	01528	0,438	0,039	5,974	01529	0,438	0,022	5,950	01530	0,351	-0,054	4,664
S		0,396	-0,134	5,150		0,416	-0,128	5,423		0,371	-0,131	4,813		0,279	-0,136	3,569
P	01531	0,145	0,074	2,068	01532	0,228	-0,107	2,912	01533	0,360	-0,121	4,676	01534	0,370	-0,082	4,875
S		0,062	0,020	0,866		0,276	-0,181	3,457		0,415	-0,304	5,153		0,495	-0,276	6,275
P	01535	0,311	-0,102	4,046	01536	0,315	-0,083	4,134	01537	0,306	-0,090	3,993	01538	0,235	-0,055	3,096
S		0,570	-0,176	7,431		0,513	-0,184	6,645		0,389	-0,213	4,935		0,187	-0,167	2,273
P	01539	0,017	-0,011	0,213	01540	0,178	-0,119	2,228	01541	0,192	-0,055	2,515	01542	0,158	-0,071	2,031
S		0,094	-0,034	1,220		0,139	-0,105	1,721		0,123	-0,057	1,579		0,268	0,184	3,894
P	01543	0,095	-0,069	1,183	01544	0,128	-0,022	1,695	01545	0,095	-0,007	1,278	01546	0,037	0,036	0,556
S		0,311	0,226	4,536		0,200	0,078	2,811		0,094	-0,018	1,247		0,000	-0,028	0,000
P	02691	0,000	-0,365	0,000	02694	0,000	-0,432	0,000	02705	1,038	-1,077	12,393	02724	0,441	-0,527	5,166
S		0,029	-0,425	0,000		1,162	-0,665	14,684		0,628	-0,201	8,187		0,693	-0,956	7,927

Soletta P4-1a-P22-P3 AA= PCA CA=FQR ε sm=0,00000 Ae=0,0 cm² sm=0 mm wk=0,00 mm CA=QPR ε sm=0,00000 Ae=0,0 cm² sm=0 mm wk=0,00 mm

Cordoli copertura SolettaP4-1a-P22-P3

SHELL: [02727-01572-00310] AA= PCA CA=FQR ε sm=0,00000 Ae=0,0 cm² sm=0 mm wk=0,00 mm CA=QPR ε sm=0,00000 Ae=0,0 cm² sm=0 mm wk=0,00 mm

SHELL: [02727-00311-01572] AA= PCA CA=FQR ε sm=0,00000 Ae=0,0 cm² sm=0 mm wk=0,00 mm CA=QPR ε sm=0,00000 Ae=0,0 cm² sm=0 mm wk=0,00 mm

SHELL: [00310-01575-01576] AA= PCA CA=FQR ε sm=0,00000 Ae=0,0 cm² sm=0 mm wk=0,00 mm CA=QPR ε sm=0,00000 Ae=0,0 cm² sm=0 mm wk=0,00 mm

SHELL: [00310-01576-00309] AA= PCA CA=FQR ε sm=0,00000 Ae=0,0 cm² sm=0 mm wk=0,00 mm CA=QPR ε sm=0,00000 Ae=0,0 cm² sm=0 mm wk=0,00 mm

SHELL: [00310-01572-01575] AA= PCA CA=FQR ε sm=0,00000 Ae=0,0 cm² sm=0 mm wk=0,00 mm CA=QPR ε sm=0,00000 Ae=0,0 cm² sm=0 mm wk=0,00 mm

SHELL: [00308-01576-01571] AA= PCA CA=FQR ε sm=0,00000 Ae=0,0 cm² sm=0 mm wk=0,00 mm CA=QPR ε sm=0,00000 Ae=0,0 cm² sm=0 mm wk=0,00 mm

SHELL: [00322-02728-01573] AA= PCA CA=FQR ε sm=0,00000 Ae=0,0 cm² sm=0 mm wk=0,00 mm CA=QPR ε sm=0,00000 Ae=0,0 cm² sm=0 mm wk=0,00 mm

SHELL: [01574-00326-02725] AA= PCA CA=FQR ε sm=0,00000 Ae=0,0 cm² sm=0 mm wk=0,00 mm CA=QPR ε sm=0,00000 Ae=0,0 cm² sm=0 mm wk=0,00 mm

SHELL: [00309-01576-00308] AA= PCA CA=FQR ε sm=0,00000 Ae=0,0 cm² sm=0 mm wk=0,00 mm CA=QPR ε sm=0,00000 Ae=0,0 cm² sm=0 mm wk=0,00 mm

SHELL: [01573-00323-00324] AA= PCA CA=FQR ε sm=0,00000 Ae=0,0 cm² sm=0 mm wk=0,00 mm CA=QPR ε sm=0,00000 Ae=0,0 cm² sm=0 mm wk=0,00 mm

SHELL: [01573-02728-00323] AA= PCA CA=FQR ε sm=0,00000 Ae=0,0 cm² sm=0 mm wk=0,00 mm CA=QPR ε sm=0,00000 Ae=0,0 cm² sm=0 mm wk=0,00 mm

SHELL: [01574-00325-00326] AA= PCA CA=FQR ε sm=0,00000 Ae=0,0 cm² sm=0 mm wk=0,00 mm CA=QPR ε sm=0,00000 Ae=0,0 cm² sm=0 mm wk=0,00 mm

SHELL: [00296-01574-02725] AA= PCA CA=FQR ε sm=0,00000 Ae=0,0 cm² sm=0 mm wk=0,00 mm CA=QPR ε sm=0,00000 Ae=0,0 cm² sm=0 mm wk=0,00 mm

Solette - Verifiche pressoflessione retta allo stato limite di esercizio

D	NO DO	σ ct	σ cc	σ at	NO DO	σ ct	σ cc	σ at	NO DO	σ ct	σ cc	σ at	NO DO	σ ct	σ cc	σ at
		[N/mm²]	[N/mm²]	[N/mm²]		[N/mm²]	[N/mm²]	[N/mm²]		[N/mm²]	[N/mm²]	[N/mm²]		[N/mm²]	[N/mm²]	[N/mm²]

SHELL: [01572-00311-01575] AA= PCA CA=FQR ε sm=0,00000 Ae=0,0 cm² sm=0 mm wk=0,00 mm CA=QPR ε sm=0,00000 Ae=0,0 cm² sm=0 mm wk=0,00 mm
SHELL: [00321-00322-01593] AA= PCA CA=FQR ε sm=0,00000 Ae=0,0 cm² sm=0 mm wk=0,00 mm CA=QPR ε sm=0,00000 Ae=0,0 cm² sm=0 mm wk=0,00 mm
SHELL: [00308-01571-02726] AA= PCA CA=FQR ε sm=0,00000 Ae=0,0 cm² sm=0 mm wk=0,00 mm CA=QPR ε sm=0,00000 Ae=0,0 cm² sm=0 mm wk=0,00 mm
SHELL: [01593-00322-01573] AA= PCA CA=FQR ε sm=0,00000 Ae=0,0 cm² sm=0 mm wk=0,00 mm CA=QPR ε sm=0,00000 Ae=0,0 cm² sm=0 mm wk=0,00 mm
SHELL: [01594-00325-01574] AA= PCA CA=FQR ε sm=0,00000 Ae=0,0 cm² sm=0 mm wk=0,00 mm CA=QPR ε sm=0,00000 Ae=0,0 cm² sm=0 mm wk=0,00 mm
SHELL: [01593-01573-00324] AA= PCA CA=FQR ε sm=0,00000 Ae=0,0 cm² sm=0 mm wk=0,00 mm CA=QPR ε sm=0,00000 Ae=0,0 cm² sm=0 mm wk=0,00 mm
SHELL: [01594-00324-00325] AA= PCA CA=FQR ε sm=0,00000 Ae=0,0 cm² sm=0 mm wk=0,00 mm CA=QPR ε sm=0,00000 Ae=0,0 cm² sm=0 mm wk=0,00 mm
SHELL: [01594-01593-00324] AA= PCA CA=FQR ε sm=0,00000 Ae=0,0 cm² sm=0 mm wk=0,00 mm CA=QPR ε sm=0,00000 Ae=0,0 cm² sm=0 mm wk=0,00 mm
SHELL: [01594-01574-00296] AA= PCA CA=FQR ε sm=0,00000 Ae=0,0 cm² sm=0 mm wk=0,00 mm CA=QPR ε sm=0,00000 Ae=0,0 cm² sm=0 mm wk=0,00 mm
SHELL: [02726-01571-00307] AA= PCA CA=FQR ε sm=0,00000 Ae=0,0 cm² sm=0 mm wk=0,00 mm CA=QPR ε sm=0,00000 Ae=0,0 cm² sm=0 mm wk=0,00 mm
SHELL: [00297-01594-00296] AA= PCA CA=FQR ε sm=0,00000 Ae=0,0 cm² sm=0 mm wk=0,00 mm CA=QPR ε sm=0,00000 Ae=0,0 cm² sm=0 mm wk=0,00 mm
SHELL: [00298-01592-00297] AA= PCA CA=FQR ε sm=0,00000 Ae=0,0 cm² sm=0 mm wk=0,00 mm CA=QPR ε sm=0,00000 Ae=0,0 cm² sm=0 mm wk=0,00 mm
SHELL: [01592-01591-01594] AA= PCA CA=FQR ε sm=0,00000 Ae=0,0 cm² sm=0 mm wk=0,00 mm CA=QPR ε sm=0,00000 Ae=0,0 cm² sm=0 mm wk=0,00 mm
SHELL: [01592-01594-00297] AA= PCA CA=FQR ε sm=0,00000 Ae=0,0 cm² sm=0 mm wk=0,00 mm CA=QPR ε sm=0,00000 Ae=0,0 cm² sm=0 mm wk=0,00 mm
SHELL: [01590-00321-01593] AA= PCA CA=FQR ε sm=0,00000 Ae=0,0 cm² sm=0 mm wk=0,00 mm CA=QPR ε sm=0,00000 Ae=0,0 cm² sm=0 mm wk=0,00 mm
SHELL: [01591-01590-01593] AA= PCA CA=FQR ε sm=0,00000 Ae=0,0 cm² sm=0 mm wk=0,00 mm CA=QPR ε sm=0,00000 Ae=0,0 cm² sm=0 mm wk=0,00 mm
SHELL: [00320-00321-01590] AA= PCA CA=FQR ε sm=0,00000 Ae=0,0 cm² sm=0 mm wk=0,00 mm CA=QPR ε sm=0,00000 Ae=0,0 cm² sm=0 mm wk=0,00 mm
SHELL: [01591-01593-01594] AA= PCA CA=FQR ε sm=0,00000 Ae=0,0 cm² sm=0 mm wk=0,00 mm CA=QPR ε sm=0,00000 Ae=0,0 cm² sm=0 mm wk=0,00 mm
SHELL: [01571-01576-01577] AA= PCA CA=FQR ε sm=0,00000 Ae=0,0 cm² sm=0 mm wk=0,00 mm CA=QPR ε sm=0,00000 Ae=0,0 cm² sm=0 mm wk=0,00 mm
SHELL: [01571-01577-00307] AA= PCA CA=FQR ε sm=0,00000 Ae=0,0 cm² sm=0 mm wk=0,00 mm CA=QPR ε sm=0,00000 Ae=0,0 cm² sm=0 mm wk=0,00 mm
SHELL: [00318-00319-01588] AA= PCA CA=FQR ε sm=0,00000 Ae=0,0 cm² sm=0 mm wk=0,00 mm CA=QPR ε sm=0,00000 Ae=0,0 cm² sm=0 mm wk=0,00 mm
SHELL: [00311-00312-01575] AA= PCA CA=FQR ε sm=0,00000 Ae=0,0 cm² sm=0 mm wk=0,00 mm CA=QPR ε sm=0,00000 Ae=0,0 cm² sm=0 mm wk=0,00 mm
SHELL: [01577-01576-01579] AA= PCA CA=FQR ε sm=0,00000 Ae=0,0 cm² sm=0 mm wk=0,00 mm CA=QPR ε sm=0,00000 Ae=0,0 cm² sm=0 mm wk=0,00 mm
SHELL: [00319-00320-01590] AA= PCA CA=FQR ε sm=0,00000 Ae=0,0 cm² sm=0 mm wk=0,00 mm CA=QPR ε sm=0,00000 Ae=0,0 cm² sm=0 mm wk=0,00 mm
SHELL: [00300-01589-00299] AA= PCA CA=FQR ε sm=0,00000 Ae=0,0 cm² sm=0 mm wk=0,00 mm CA=QPR ε sm=0,00000 Ae=0,0 cm² sm=0 mm wk=0,00 mm
SHELL: [00299-01592-00298] AA= PCA CA=FQR ε sm=0,00000 Ae=0,0 cm² sm=0 mm wk=0,00 mm CA=QPR ε sm=0,00000 Ae=0,0 cm² sm=0 mm wk=0,00 mm
SHELL: [01589-01588-01591] AA= PCA CA=FQR ε sm=0,00000 Ae=0,0 cm² sm=0 mm wk=0,00 mm CA=QPR ε sm=0,00000 Ae=0,0 cm² sm=0 mm wk=0,00 mm
SHELL: [01588-01590-01591] AA= PCA CA=FQR ε sm=0,00000 Ae=0,0 cm² sm=0 mm wk=0,00 mm CA=QPR ε sm=0,00000 Ae=0,0 cm² sm=0 mm wk=0,00 mm
SHELL: [01588-00319-01590] AA= PCA CA=FQR ε sm=0,00000 Ae=0,0 cm² sm=0 mm wk=0,00 mm CA=QPR ε sm=0,00000 Ae=0,0 cm² sm=0 mm wk=0,00 mm
SHELL: [01589-01591-01592] AA= PCA CA=FQR ε sm=0,00000 Ae=0,0 cm² sm=0 mm wk=0,00 mm CA=QPR ε sm=0,00000 Ae=0,0 cm² sm=0 mm wk=0,00 mm
SHELL: [01589-01592-00299] AA= PCA CA=FQR ε sm=0,00000 Ae=0,0 cm² sm=0 mm wk=0,00 mm CA=QPR ε sm=0,00000 Ae=0,0 cm² sm=0 mm wk=0,00 mm
SHELL: [01587-01586-01589] AA= PCA CA=FQR ε sm=0,00000 Ae=0,0 cm² sm=0 mm wk=0,00 mm CA=QPR ε sm=0,00000 Ae=0,0 cm² sm=0 mm wk=0,00 mm
SHELL: [01577-01579-00306] AA= PCA CA=FQR ε sm=0,00000 Ae=0,0 cm² sm=0 mm wk=0,00 mm CA=QPR ε sm=0,00000 Ae=0,0 cm² sm=0 mm wk=0,00 mm
SHELL: [01576-01575-01578] AA= PCA CA=FQR ε sm=0,00000 Ae=0,0 cm² sm=0 mm wk=0,00 mm CA=QPR ε sm=0,00000 Ae=0,0 cm² sm=0 mm wk=0,00 mm
SHELL: [00301-01587-00300] AA= PCA CA=FQR ε sm=0,00000 Ae=0,0 cm² sm=0 mm wk=0,00 mm CA=QPR ε sm=0,00000 Ae=0,0 cm² sm=0 mm wk=0,00 mm
SHELL: [01576-01578-01579] AA= PCA CA=FQR ε sm=0,00000 Ae=0,0 cm² sm=0 mm wk=0,00 mm CA=QPR ε sm=0,00000 Ae=0,0 cm² sm=0 mm wk=0,00 mm
SHELL: [01585-00318-01588] AA= PCA CA=FQR ε sm=0,00000 Ae=0,0 cm² sm=0 mm wk=0,00 mm CA=QPR ε sm=0,00000 Ae=0,0 cm² sm=0 mm wk=0,00 mm
SHELL: [01586-01588-01589] AA= PCA CA=FQR ε sm=0,00000 Ae=0,0 cm² sm=0 mm wk=0,00 mm CA=QPR ε sm=0,00000 Ae=0,0 cm² sm=0 mm wk=0,00 mm
SHELL: [01586-01585-01588] AA= PCA CA=FQR ε sm=0,00000 Ae=0,0 cm² sm=0 mm wk=0,00 mm CA=QPR ε sm=0,00000 Ae=0,0 cm² sm=0 mm wk=0,00 mm
SHELL: [01575-00312-01578] AA= PCA CA=FQR ε sm=0,00000 Ae=0,0 cm² sm=0 mm wk=0,00 mm CA=QPR ε sm=0,00000

Solette - Verifiche pressoflessione retta allo stato limite di esercizio

D	NODO	σ ct	σ cc	σ at	NODO	σ ct	σ cc	σ at	NODO	σ ct	σ cc	σ at	NODO	σ ct	σ cc	σ at
		[N/mm²]	[N/mm²]	[N/mm²]		[N/mm²]	[N/mm²]	[N/mm²]		[N/mm²]	[N/mm²]	[N/mm²]		[N/mm²]	[N/mm²]	[N/mm²]
Ae=0,0 cm² sm=0 mm wk=0,00 mm																
SHELL: [01587-01589-00300] AA= PCA							**CA=FQR ε sm=0,00000**			**Ae=0,0 cm² sm=0 mm wk=0,00 mm**					**CA=QPR ε sm=0,00000**	
Ae=0,0 cm² sm=0 mm wk=0,00 mm																
SHELL: [00307-01577-00306] AA= PCA							**CA=FQR ε sm=0,00000**			**Ae=0,0 cm² sm=0 mm wk=0,00 mm**					**CA=QPR ε sm=0,00000**	
Ae=0,0 cm² sm=0 mm wk=0,00 mm																
SHELL: [00312-00313-01578] AA= PCA							**CA=FQR ε sm=0,00000**			**Ae=0,0 cm² sm=0 mm wk=0,00 mm**					**CA=QPR ε sm=0,00000**	
Ae=0,0 cm² sm=0 mm wk=0,00 mm																
SHELL: [00317-00318-01585] AA= PCA							**CA=FQR ε sm=0,00000**			**Ae=0,0 cm² sm=0 mm wk=0,00 mm**					**CA=QPR ε sm=0,00000**	
Ae=0,0 cm² sm=0 mm wk=0,00 mm																
SHELL: [00302-01587-00301] AA= PCA							**CA=FQR ε sm=0,00000**			**Ae=0,0 cm² sm=0 mm wk=0,00 mm**					**CA=QPR ε sm=0,00000**	
Ae=0,0 cm² sm=0 mm wk=0,00 mm																
SHELL: [00303-01584-00302] AA= PCA							**CA=FQR ε sm=0,00000**			**Ae=0,0 cm² sm=0 mm wk=0,00 mm**					**CA=QPR ε sm=0,00000**	
Ae=0,0 cm² sm=0 mm wk=0,00 mm																
SHELL: [01579-01578-01581] AA= PCA							**CA=FQR ε sm=0,00000**			**Ae=0,0 cm² sm=0 mm wk=0,00 mm**					**CA=QPR ε sm=0,00000**	
Ae=0,0 cm² sm=0 mm wk=0,00 mm																
SHELL: [00316-00317-01585] AA= PCA							**CA=FQR ε sm=0,00000**			**Ae=0,0 cm² sm=0 mm wk=0,00 mm**					**CA=QPR ε sm=0,00000**	
Ae=0,0 cm² sm=0 mm wk=0,00 mm																
SHELL: [01579-01582-00305] AA= PCA							**CA=FQR ε sm=0,00000**			**Ae=0,0 cm² sm=0 mm wk=0,00 mm**					**CA=QPR ε sm=0,00000**	
Ae=0,0 cm² sm=0 mm wk=0,00 mm																
SHELL: [01583-01585-01586] AA= PCA							**CA=FQR ε sm=0,00000**			**Ae=0,0 cm² sm=0 mm wk=0,00 mm**					**CA=QPR ε sm=0,00000**	
Ae=0,0 cm² sm=0 mm wk=0,00 mm																
SHELL: [01583-00316-01585] AA= PCA							**CA=FQR ε sm=0,00000**			**Ae=0,0 cm² sm=0 mm wk=0,00 mm**					**CA=QPR ε sm=0,00000**	
Ae=0,0 cm² sm=0 mm wk=0,00 mm																
SHELL: [01584-01586-01587] AA= PCA							**CA=FQR ε sm=0,00000**			**Ae=0,0 cm² sm=0 mm wk=0,00 mm**					**CA=QPR ε sm=0,00000**	
Ae=0,0 cm² sm=0 mm wk=0,00 mm																
SHELL: [01584-01587-00302] AA= PCA							**CA=FQR ε sm=0,00000**			**Ae=0,0 cm² sm=0 mm wk=0,00 mm**					**CA=QPR ε sm=0,00000**	
Ae=0,0 cm² sm=0 mm wk=0,00 mm																
SHELL: [01584-01583-01586] AA= PCA							**CA=FQR ε sm=0,00000**			**Ae=0,0 cm² sm=0 mm wk=0,00 mm**					**CA=QPR ε sm=0,00000**	
Ae=0,0 cm² sm=0 mm wk=0,00 mm																
SHELL: [00315-00316-01583] AA= PCA							**CA=FQR ε sm=0,00000**			**Ae=0,0 cm² sm=0 mm wk=0,00 mm**					**CA=QPR ε sm=0,00000**	
Ae=0,0 cm² sm=0 mm wk=0,00 mm																
SHELL: [01579-01581-01582] AA= PCA							**CA=FQR ε sm=0,00000**			**Ae=0,0 cm² sm=0 mm wk=0,00 mm**					**CA=QPR ε sm=0,00000**	
Ae=0,0 cm² sm=0 mm wk=0,00 mm																
SHELL: [01578-00313-01580] AA= PCA							**CA=FQR ε sm=0,00000**			**Ae=0,0 cm² sm=0 mm wk=0,00 mm**					**CA=QPR ε sm=0,00000**	
Ae=0,0 cm² sm=0 mm wk=0,00 mm																
SHELL: [01580-00315-01583] AA= PCA							**CA=FQR ε sm=0,00000**			**Ae=0,0 cm² sm=0 mm wk=0,00 mm**					**CA=QPR ε sm=0,00000**	
Ae=0,0 cm² sm=0 mm wk=0,00 mm																
SHELL: [00304-01582-00303] AA= PCA							**CA=FQR ε sm=0,00000**			**Ae=0,0 cm² sm=0 mm wk=0,00 mm**					**CA=QPR ε sm=0,00000**	
Ae=0,0 cm² sm=0 mm wk=0,00 mm																
SHELL: [01581-01583-01584] AA= PCA							**CA=FQR ε sm=0,00000**			**Ae=0,0 cm² sm=0 mm wk=0,00 mm**					**CA=QPR ε sm=0,00000**	
Ae=0,0 cm² sm=0 mm wk=0,00 mm																
SHELL: [01581-01580-01583] AA= PCA							**CA=FQR ε sm=0,00000**			**Ae=0,0 cm² sm=0 mm wk=0,00 mm**					**CA=QPR ε sm=0,00000**	
Ae=0,0 cm² sm=0 mm wk=0,00 mm																
SHELL: [01578-01580-01581] AA= PCA							**CA=FQR ε sm=0,00000**			**Ae=0,0 cm² sm=0 mm wk=0,00 mm**					**CA=QPR ε sm=0,00000**	
Ae=0,0 cm² sm=0 mm wk=0,00 mm																
SHELL: [01582-01581-01584] AA= PCA							**CA=FQR ε sm=0,00000**			**Ae=0,0 cm² sm=0 mm wk=0,00 mm**					**CA=QPR ε sm=0,00000**	
Ae=0,0 cm² sm=0 mm wk=0,00 mm																
SHELL: [01582-01584-00303] AA= PCA							**CA=FQR ε sm=0,00000**			**Ae=0,0 cm² sm=0 mm wk=0,00 mm**					**CA=QPR ε sm=0,00000**	
Ae=0,0 cm² sm=0 mm wk=0,00 mm																
SHELL: [00313-00314-01580] AA= PCA							**CA=FQR ε sm=0,00000**			**Ae=0,0 cm² sm=0 mm wk=0,00 mm**					**CA=QPR ε sm=0,00000**	
Ae=0,0 cm² sm=0 mm wk=0,00 mm																
SHELL: [00314-00315-01580] AA= PCA							**CA=FQR ε sm=0,00000**			**Ae=0,0 cm² sm=0 mm wk=0,00 mm**					**CA=QPR ε sm=0,00000**	
Ae=0,0 cm² sm=0 mm wk=0,00 mm																
SHELL: [00305-01582-00304] AA= PCA							**CA=FQR ε sm=0,00000**			**Ae=0,0 cm² sm=0 mm wk=0,00 mm**					**CA=QPR ε sm=0,00000**	
Ae=0,0 cm² sm=0 mm wk=0,00 mm																
SHELL: [00306-01579-00305] AA= PCA							**CA=FQR ε sm=0,00000**			**Ae=0,0 cm² sm=0 mm wk=0,00 mm**					**CA=QPR ε sm=0,00000**	
Ae=0,0 cm² sm=0 mm wk=0,00 mm																
P	00296	0,209	0,128	2,997	00297	0,176	0,141	2,589	00298	0,149	0,073	2,124	00299	0,262	0,068	3,634
S		0,085	-0,060	1,055		0,253	0,156	3,653		0,335	0,015	4,534		0,340	0,018	4,611
P	00300	0,216	0,036	2,970	00301	0,231	0,037	3,165	00302	0,224	-0,012	3,007	00303	0,233	0,026	3,172
S		0,312	0,074	4,318		0,366	0,060	5,026		0,316	0,040	4,330		0,303	0,004	4,090
P	00304	0,176	0,075	2,482	00305	0,101	0,067	1,448	00306	0,248	0,233	3,701	00307	0,173	-0,035	2,286
S		0,297	-0,014	3,983		0,201	0,025	2,747		0,201	-0,249	2,344		0,170	-0,270	1,895
P	00308	0,000	-0,412	0,000	00309	1,380	0,886	19,962	00310	1,291	0,992	18,918	00311	0,000	-0,552	0,000
S		0,000	-0,227	0,000		0,176	0,100	2,530		0,635	0,415	9,195		0,058	-1,326	0,000
P	00312	0,064	-0,578	0,000	00313	0,417	-0,560	4,789	00314	0,477	-0,805	5,234	00315	0,394	-0,738	4,205
S		0,000	-0,623	0,000		0,000	-0,895	0,000		0,000	-0,903	0,000		0,000	-0,884	0,000
P	00316	0,482	-0,694	5,464	00317	0,635	-0,852	7,300	00318	0,405	-0,784	4,288	00319	0,434	-0,728	4,766
S		0,000	-0,967	0,000		0,000	-1,099	0,000		0,000	-0,971	0,000		0,000	-0,831	0,000
P	00320	0,654	-0,835	7,576	00321	0,157	-0,718	1,047	00322	0,000	-0,607	0,000	00323	2,066	2,060	30,984
S		0,000	-1,070	0,000		0,000	-0,994	0,000		0,159	-1,740	0,000		1,036	0,981	15,457

Solette - Verifiche pressoflessione retta allo stato limite di esercizio

D	NODO	σ ct	σ cc	σ at	NODO	σ ct	σ cc	σ at	NODO	σ ct	σ cc	σ at	NODO	σ ct	σ cc	σ at
		[N/mm²]	[N/mm²]	[N/mm²]		[N/mm²]	[N/mm²]	[N/mm²]		[N/mm²]	[N/mm²]	[N/mm²]		[N/mm²]	[N/mm²]	[N/mm²]
P	00324	1,367	0,904	19,805	00325	0,918	0,364	12,891	00326	0,140	-0,217	1,704	01571	0,138	-0,232	1,600
S		0,304	0,059	4,199		0,106	0,045	1,504		0,000	-0,277	0,000		0,000	-0,157	0,000
P	01572	0,872	0,581	12,645	01573	1,089	0,643	15,671	01574	0,154	0,041	2,138	01575	0,000	-0,013	0,000
S		0,126	-0,479	0,986		0,204	-0,331	2,262		0,000	-0,109	0,000		0,021	-0,443	0,000
P	01576	0,340	-0,113	4,419	01577	0,019	-0,077	0,175	01578	0,031	-0,287	0,019	01579	0,268	-0,253	3,237
S		0,251	-0,133	3,193		0,000	-0,181	0,000		0,000	-0,392	0,000		0,139	-0,317	1,405
P	01580	0,059	-0,217	0,471	01581	0,236	-0,367	2,634	01582	0,288	-0,164	3,641	01583	0,057	-0,198	0,468
S		0,000	-0,623	0,000		0,000	-0,409	0,000		0,208	-0,187	2,525		0,000	-0,581	0,000
P	01584	0,338	-0,345	4,046	01585	0,107	-0,271	1,042	01586	0,255	-0,362	2,906	01587	0,313	-0,214	3,906
S		0,098	-0,329	0,826		0,000	-0,700	0,000		0,000	-0,443	0,000		0,234	-0,158	2,922
P	01588	0,037	-0,204	0,191	01589	0,323	-0,353	3,827	01590	0,051	-0,261	0,295	01591	0,222	-0,360	2,459
S		0,000	-0,526	0,000		0,140	-0,293	1,449		0,000	-0,572	0,000		0,134	-0,299	1,365
P	01592	0,291	-0,148	3,702	01593	0,146	-0,031	1,920	01594	0,343	-0,171	4,372	02725	0,613	-0,907	6,910
S		0,204	-0,165	2,507		0,308	-0,271	3,757		0,154	-0,239	1,718		0,500	-0,817	5,523
P	02726	0,923	-1,461	10,273	02727	0,000	-0,860	0,000	02728	0,000	-0,965	0,000				
S		0,581	-1,632	5,397		0,427	-1,683	3,233		0,613	-1,818	5,546				

Soletta P19-P12-P6-P7-P13-2b AA= PCA CA=FQR ε sm=0,00000 Ae=0,0 cm² sm=0 mm wk=0,00 mm CA=QPR ε sm=0,00000 Ae=0,0 cm² sm=0 mm wk=0,00 mm

Piano loculi	SolettaP19-P12-P6-P7-P13-2b		
SHELL: [00050-01658-00408] AA= PCA Ae=0,0 cm² sm=0 mm wk=0,00 mm	CA=FQR ε sm=0,00000	Ae=0,0 cm² sm=0 mm	wk=0,00 mm	CA=QPR ε sm=0,00000
SHELL: [00050-00409-01658] AA= PCA Ae=0,0 cm² sm=0 mm wk=0,00 mm	CA=FQR ε sm=0,00000	Ae=0,0 cm² sm=0 mm	wk=0,00 mm	CA=QPR ε sm=0,00000
SHELL: [00408-01658-00073] AA= PCA Ae=1180,0 cm² sm=170 mm wk=0,18 mm	CA=FQR ε sm=0,00066	Ae=1180,0 cm² sm=170 mm	wk=0,19 mm	CA=QPR ε sm=0,00063
SHELL: [00073-01658-01687] AA= PCA Ae=1180,0 cm² sm=170 mm wk=0,18 mm	CA=FQR ε sm=0,00066	Ae=1180,0 cm² sm=170 mm	wk=0,19 mm	CA=QPR ε sm=0,00063
SHELL: [00054-00385-02687] AA= PCA Ae=0,0 cm² sm=0 mm wk=0,00 mm	CA=FQR ε sm=0,00000	Ae=0,0 cm² sm=0 mm	wk=0,00 mm	CA=QPR ε sm=0,00000
SHELL: [01663-00420-01659] AA= PCA Ae=0,0 cm² sm=0 mm wk=0,00 mm	CA=FQR ε sm=0,00000	Ae=0,0 cm² sm=0 mm	wk=0,00 mm	CA=QPR ε sm=0,00000
SHELL: [01659-00385-00054] AA= PCA Ae=0,0 cm² sm=0 mm wk=0,00 mm	CA=FQR ε sm=0,00000	Ae=0,0 cm² sm=0 mm	wk=0,00 mm	CA=QPR ε sm=0,00000
SHELL: [00073-01687-00407] AA= PCA Ae=1180,0 cm² sm=170 mm wk=0,18 mm	CA=FQR ε sm=0,00066	Ae=1180,0 cm² sm=170 mm	wk=0,19 mm	CA=QPR ε sm=0,00063
SHELL: [01659-00053-00385] AA= PCA Ae=0,0 cm² sm=0 mm wk=0,00 mm	CA=FQR ε sm=0,00000	Ae=0,0 cm² sm=0 mm	wk=0,00 mm	CA=QPR ε sm=0,00000
SHELL: [00407-01686-00406] AA= PCA Ae=0,0 cm² sm=0 mm wk=0,00 mm	CA=FQR ε sm=0,00000	Ae=0,0 cm² sm=0 mm	wk=0,00 mm	CA=QPR ε sm=0,00000
SHELL: [00391-01656-00055] AA= PCA Ae=0,0 cm² sm=0 mm wk=0,00 mm	CA=FQR ε sm=0,00000	Ae=0,0 cm² sm=0 mm	wk=0,00 mm	CA=QPR ε sm=0,00000
SHELL: [00407-01687-01686] AA= PCA Ae=0,0 cm² sm=0 mm wk=0,00 mm	CA=FQR ε sm=0,00000	Ae=0,0 cm² sm=0 mm	wk=0,00 mm	CA=QPR ε sm=0,00000
SHELL: [00406-01686-00405] AA= PCA Ae=0,0 cm² sm=0 mm wk=0,00 mm	CA=FQR ε sm=0,00000	Ae=0,0 cm² sm=0 mm	wk=0,00 mm	CA=QPR ε sm=0,00000
SHELL: [01663-01659-00054] AA= PCA Ae=0,0 cm² sm=0 mm wk=0,00 mm	CA=FQR ε sm=0,00000	Ae=0,0 cm² sm=0 mm	wk=0,00 mm	CA=QPR ε sm=0,00000
SHELL: [01656-00389-00390] AA= PCA Ae=0,0 cm² sm=0 mm wk=0,00 mm	CA=FQR ε sm=0,00000	Ae=0,0 cm² sm=0 mm	wk=0,00 mm	CA=QPR ε sm=0,00000
SHELL: [01656-00390-00055] AA= PCA Ae=0,0 cm² sm=0 mm wk=0,00 mm	CA=FQR ε sm=0,00000	Ae=0,0 cm² sm=0 mm	wk=0,00 mm	CA=QPR ε sm=0,00000
SHELL: [00420-00053-01659] AA= PCA Ae=0,0 cm² sm=0 mm wk=0,00 mm	CA=FQR ε sm=0,00000	Ae=0,0 cm² sm=0 mm	wk=0,00 mm	CA=QPR ε sm=0,00000
SHELL: [00405-01686-01685] AA= PCA Ae=0,0 cm² sm=0 mm wk=0,00 mm	CA=FQR ε sm=0,00000	Ae=0,0 cm² sm=0 mm	wk=0,00 mm	CA=QPR ε sm=0,00000
SHELL: [00392-01660-00391] AA= PCA Ae=0,0 cm² sm=0 mm wk=0,00 mm	CA=FQR ε sm=0,00000	Ae=0,0 cm² sm=0 mm	wk=0,00 mm	CA=QPR ε sm=0,00000
SHELL: [00405-01685-00404] AA= PCA Ae=0,0 cm² sm=0 mm wk=0,00 mm	CA=FQR ε sm=0,00000	Ae=0,0 cm² sm=0 mm	wk=0,00 mm	CA=QPR ε sm=0,00000
SHELL: [00419-00420-01663] AA= PCA Ae=0,0 cm² sm=0 mm wk=0,00 mm	CA=FQR ε sm=0,00000	Ae=0,0 cm² sm=0 mm	wk=0,00 mm	CA=QPR ε sm=0,00000
SHELL: [00404-01685-00403] AA= PCA Ae=0,0 cm² sm=0 mm wk=0,00 mm	CA=FQR ε sm=0,00000	Ae=0,0 cm² sm=0 mm	wk=0,00 mm	CA=QPR ε sm=0,00000
SHELL: [01663-00054-00386] AA= PCA Ae=0,0 cm² sm=0 mm wk=0,00 mm	CA=FQR ε sm=0,00000	Ae=0,0 cm² sm=0 mm	wk=0,00 mm	CA=QPR ε sm=0,00000
SHELL: [01660-01661-00389] AA= PCA Ae=0,0 cm² sm=0 mm wk=0,00 mm	CA=FQR ε sm=0,00000	Ae=0,0 cm² sm=0 mm	wk=0,00 mm	CA=QPR ε sm=0,00000
SHELL: [01662-01663-00386] AA= PCA Ae=0,0 cm² sm=0 mm wk=0,00 mm	CA=FQR ε sm=0,00000	Ae=0,0 cm² sm=0 mm	wk=0,00 mm	CA=QPR ε sm=0,00000
SHELL: [01662-00386-00387] AA= PCA	CA=FQR ε sm=0,00000	Ae=0,0 cm² sm=0 mm	wk=0,00 mm	CA=QPR ε sm=0,00000

Solette - Verifiche pressoflessione retta allo stato limite di esercizio

D	NO DO	σ ct	σ cc	σ at	NO DO	σ ct	σ cc	σ at	NO DO	σ ct	σ cc	σ at	NO DO	σ ct	σ cc	σ at
		[N/mm²]	[N/mm²]	[N/mm²]		[N/mm²]	[N/mm²]	[N/mm²]		[N/mm²]	[N/mm²]	[N/mm²]		[N/mm²]	[N/mm²]	[N/mm²]

Ae=0,0 cm² sm=0 mm wk=0,00 mm
SHELL: [01661-01662-00387] AA= PCA CA=FQR ε sm=0,00000 Ae=0,0 cm² sm=0 mm wk=0,00 mm CA=QPR ε sm=0,00000
Ae=0,0 cm² sm=0 mm wk=0,00 mm
SHELL: [01661-00388-00389] AA= PCA CA=FQR ε sm=0,00000 Ae=0,0 cm² sm=0 mm wk=0,00 mm CA=QPR ε sm=0,00000
Ae=0,0 cm² sm=0 mm wk=0,00 mm
SHELL: [01661-00387-00388] AA= PCA CA=FQR ε sm=0,00000 Ae=0,0 cm² sm=0 mm wk=0,00 mm CA=QPR ε sm=0,00000
Ae=0,0 cm² sm=0 mm wk=0,00 mm
SHELL: [01660-00389-01656] AA= PCA CA=FQR ε sm=0,00000 Ae=0,0 cm² sm=0 mm wk=0,00 mm CA=QPR ε sm=0,00000
Ae=0,0 cm² sm=0 mm wk=0,00 mm
SHELL: [01660-01656-00391] AA= PCA CA=FQR ε sm=0,00000 Ae=0,0 cm² sm=0 mm wk=0,00 mm CA=QPR ε sm=0,00000
Ae=0,0 cm² sm=0 mm wk=0,00 mm
SHELL: [00393-01664-00392] AA= PCA CA=FQR ε sm=0,00000 Ae=0,0 cm² sm=0 mm wk=0,00 mm CA=QPR ε sm=0,00000
Ae=0,0 cm² sm=0 mm wk=0,00 mm
SHELL: [00403-01657-00074] AA= PCA CA=FQR ε sm=0,00000 Ae=0,0 cm² sm=0 mm wk=0,00 mm CA=QPR ε sm=0,00000
Ae=0,0 cm² sm=0 mm wk=0,00 mm
SHELL: [00403-01685-01657] AA= PCA CA=FQR ε sm=0,00000 Ae=0,0 cm² sm=0 mm wk=0,00 mm CA=QPR ε sm=0,00000
Ae=0,0 cm² sm=0 mm wk=0,00 mm
SHELL: [01666-01663-01662] AA= PCA CA=FQR ε sm=0,00000 Ae=0,0 cm² sm=0 mm wk=0,00 mm CA=QPR ε sm=0,00000
Ae=0,0 cm² sm=0 mm wk=0,00 mm
SHELL: [01666-00419-01663] AA= PCA CA=FQR ε sm=0,00000 Ae=0,0 cm² sm=0 mm wk=0,00 mm CA=QPR ε sm=0,00000
Ae=0,0 cm² sm=0 mm wk=0,00 mm
SHELL: [00418-00419-01666] AA= PCA CA=FQR ε sm=0,00000 Ae=0,0 cm² sm=0 mm wk=0,00 mm CA=QPR ε sm=0,00000
Ae=0,0 cm² sm=0 mm wk=0,00 mm
SHELL: [01665-01666-01662] AA= PCA CA=FQR ε sm=0,00000 Ae=0,0 cm² sm=0 mm wk=0,00 mm CA=QPR ε sm=0,00000
Ae=0,0 cm² sm=0 mm wk=0,00 mm
SHELL: [01665-01662-01661] AA= PCA CA=FQR ε sm=0,00000 Ae=0,0 cm² sm=0 mm wk=0,00 mm CA=QPR ε sm=0,00000
Ae=0,0 cm² sm=0 mm wk=0,00 mm
SHELL: [01658-00409-01687] AA= PCA CA=FQR ε sm=0,00000 Ae=0,0 cm² sm=0 mm wk=0,00 mm CA=QPR ε sm=0,00000
Ae=0,0 cm² sm=0 mm wk=0,00 mm
SHELL: [01664-01661-01660] AA= PCA CA=FQR ε sm=0,00000 Ae=0,0 cm² sm=0 mm wk=0,00 mm CA=QPR ε sm=0,00000
Ae=0,0 cm² sm=0 mm wk=0,00 mm
SHELL: [01664-01665-01661] AA= PCA CA=FQR ε sm=0,00000 Ae=0,0 cm² sm=0 mm wk=0,00 mm CA=QPR ε sm=0,00000
Ae=0,0 cm² sm=0 mm wk=0,00 mm
SHELL: [01664-01660-00392] AA= PCA CA=FQR ε sm=0,00000 Ae=0,0 cm² sm=0 mm wk=0,00 mm CA=QPR ε sm=0,00000
Ae=0,0 cm² sm=0 mm wk=0,00 mm
SHELL: [00074-01657-00402] AA= PCA CA=FQR ε sm=0,00000 Ae=0,0 cm² sm=0 mm wk=0,00 mm CA=QPR ε sm=0,00000
Ae=0,0 cm² sm=0 mm wk=0,00 mm
SHELL: [00396-01671-00395] AA= PCA CA=FQR ε sm=0,00000 Ae=0,0 cm² sm=0 mm wk=0,00 mm CA=QPR ε sm=0,00000
Ae=0,0 cm² sm=0 mm wk=0,00 mm
SHELL: [00402-01685-00401] AA= PCA CA=FQR ε sm=0,00000 Ae=0,0 cm² sm=0 mm wk=0,00 mm CA=QPR ε sm=0,00000
Ae=0,0 cm² sm=0 mm wk=0,00 mm
SHELL: [01657-01685-00402] AA= PCA CA=FQR ε sm=0,00000 Ae=0,0 cm² sm=0 mm wk=0,00 mm CA=QPR ε sm=0,00000
Ae=0,0 cm² sm=0 mm wk=0,00 mm
SHELL: [00416-00417-01670] AA= PCA CA=FQR ε sm=0,00000 Ae=0,0 cm² sm=0 mm wk=0,00 mm CA=QPR ε sm=0,00000
Ae=0,0 cm² sm=0 mm wk=0,00 mm
SHELL: [01667-01668-01664] AA= PCA CA=FQR ε sm=0,00000 Ae=0,0 cm² sm=0 mm wk=0,00 mm CA=QPR ε sm=0,00000
Ae=0,0 cm² sm=0 mm wk=0,00 mm
SHELL: [01670-00417-00418] AA= PCA CA=FQR ε sm=0,00000 Ae=0,0 cm² sm=0 mm wk=0,00 mm CA=QPR ε sm=0,00000
Ae=0,0 cm² sm=0 mm wk=0,00 mm
SHELL: [01670-00418-01666] AA= PCA CA=FQR ε sm=0,00000 Ae=0,0 cm² sm=0 mm wk=0,00 mm CA=QPR ε sm=0,00000
Ae=0,0 cm² sm=0 mm wk=0,00 mm
SHELL: [01667-00393-00394] AA= PCA CA=FQR ε sm=0,00000 Ae=0,0 cm² sm=0 mm wk=0,00 mm CA=QPR ε sm=0,00000
Ae=0,0 cm² sm=0 mm wk=0,00 mm
SHELL: [01669-01670-01666] AA= PCA CA=FQR ε sm=0,00000 Ae=0,0 cm² sm=0 mm wk=0,00 mm CA=QPR ε sm=0,00000
Ae=0,0 cm² sm=0 mm wk=0,00 mm
SHELL: [01669-01666-01665] AA= PCA CA=FQR ε sm=0,00000 Ae=0,0 cm² sm=0 mm wk=0,00 mm CA=QPR ε sm=0,00000
Ae=0,0 cm² sm=0 mm wk=0,00 mm
SHELL: [01668-01665-01664] AA= PCA CA=FQR ε sm=0,00000 Ae=0,0 cm² sm=0 mm wk=0,00 mm CA=QPR ε sm=0,00000
Ae=0,0 cm² sm=0 mm wk=0,00 mm
SHELL: [01668-01669-01665] AA= PCA CA=FQR ε sm=0,00000 Ae=0,0 cm² sm=0 mm wk=0,00 mm CA=QPR ε sm=0,00000
Ae=0,0 cm² sm=0 mm wk=0,00 mm
SHELL: [01667-01664-00393] AA= PCA CA=FQR ε sm=0,00000 Ae=0,0 cm² sm=0 mm wk=0,00 mm CA=QPR ε sm=0,00000
Ae=0,0 cm² sm=0 mm wk=0,00 mm
SHELL: [00409-00410-01687] AA= PCA CA=FQR ε sm=0,00000 Ae=0,0 cm² sm=0 mm wk=0,00 mm CA=QPR ε sm=0,00000
Ae=0,0 cm² sm=0 mm wk=0,00 mm
SHELL: [01685-01686-01682] AA= PCA CA=FQR ε sm=0,00000 Ae=0,0 cm² sm=0 mm wk=0,00 mm CA=QPR ε sm=0,00000
Ae=0,0 cm² sm=0 mm wk=0,00 mm
SHELL: [00395-01667-00394] AA= PCA CA=FQR ε sm=0,00000 Ae=0,0 cm² sm=0 mm wk=0,00 mm CA=QPR ε sm=0,00000
Ae=0,0 cm² sm=0 mm wk=0,00 mm
SHELL: [01673-01670-01669] AA= PCA CA=FQR ε sm=0,00000 Ae=0,0 cm² sm=0 mm wk=0,00 mm CA=QPR ε sm=0,00000
Ae=0,0 cm² sm=0 mm wk=0,00 mm
SHELL: [01673-00416-01670] AA= PCA CA=FQR ε sm=0,00000 Ae=0,0 cm² sm=0 mm wk=0,00 mm CA=QPR ε sm=0,00000
Ae=0,0 cm² sm=0 mm wk=0,00 mm
SHELL: [01685-01682-01681] AA= PCA CA=FQR ε sm=0,00000 Ae=0,0 cm² sm=0 mm wk=0,00 mm CA=QPR ε sm=0,00000
Ae=0,0 cm² sm=0 mm wk=0,00 mm
SHELL: [01672-01673-01669] AA= PCA CA=FQR ε sm=0,00000 Ae=0,0 cm² sm=0 mm wk=0,00 mm CA=QPR ε sm=0,00000
Ae=0,0 cm² sm=0 mm wk=0,00 mm
SHELL: [01672-01669-01668] AA= PCA CA=FQR ε sm=0,00000 Ae=0,0 cm² sm=0 mm wk=0,00 mm CA=QPR ε sm=0,00000
Ae=0,0 cm² sm=0 mm wk=0,00 mm

Solette - Verifiche pressoflessione retta allo stato limite di esercizio

D	NO DO	σ ct	σ cc	σ at	NO DO	σ ct	σ cc	σ at	NO DO	σ ct	σ cc	σ at	NO DO	σ ct	σ cc	σ at
		[N/mm²]	[N/mm²]	[N/mm²]		[N/mm²]	[N/mm²]	[N/mm²]		[N/mm²]	[N/mm²]	[N/mm²]		[N/mm²]	[N/mm²]	[N/mm²]

SHELL: [01671-01667-00395] AA= PCA CA=FQR ε sm=0,00000 Ae=0,0 cm² sm=0 mm wk=0,00 mm CA=QPR ε sm=0,00000 Ae=0,0 cm² sm=0 mm wk=0,00 mm
SHELL: [01671-01668-01667] AA= PCA CA=FQR ε sm=0,00000 Ae=0,0 cm² sm=0 mm wk=0,00 mm CA=QPR ε sm=0,00000 Ae=0,0 cm² sm=0 mm wk=0,00 mm
SHELL: [01671-01672-01668] AA= PCA CA=FQR ε sm=0,00000 Ae=0,0 cm² sm=0 mm wk=0,00 mm CA=QPR ε sm=0,00000 Ae=0,0 cm² sm=0 mm wk=0,00 mm
SHELL: [01685-01681-00401] AA= PCA CA=FQR ε sm=0,00000 Ae=0,0 cm² sm=0 mm wk=0,00 mm CA=QPR ε sm=0,00000 Ae=0,0 cm² sm=0 mm wk=0,00 mm
SHELL: [00415-00416-01673] AA= PCA CA=FQR ε sm=0,00000 Ae=0,0 cm² sm=0 mm wk=0,00 mm CA=QPR ε sm=0,00000 Ae=0,0 cm² sm=0 mm wk=0,00 mm
SHELL: [01686-01683-01682] AA= PCA CA=FQR ε sm=0,00000 Ae=0,0 cm² sm=0 mm wk=0,00 mm CA=QPR ε sm=0,00000 Ae=0,0 cm² sm=0 mm wk=0,00 mm
SHELL: [00399-01678-00398] AA= PCA CA=FQR ε sm=0,00000 Ae=0,0 cm² sm=0 mm wk=0,00 mm CA=QPR ε sm=0,00000 Ae=0,0 cm² sm=0 mm wk=0,00 mm
SHELL: [01686-01687-01683] AA= PCA CA=FQR ε sm=0,00000 Ae=0,0 cm² sm=0 mm wk=0,00 mm CA=QPR ε sm=0,00000 Ae=0,0 cm² sm=0 mm wk=0,00 mm
SHELL: [01674-01675-01671] AA= PCA CA=FQR ε sm=0,00000 Ae=0,0 cm² sm=0 mm wk=0,00 mm CA=QPR ε sm=0,00000 Ae=0,0 cm² sm=0 mm wk=0,00 mm
SHELL: [01677-00414-00415] AA= PCA CA=FQR ε sm=0,00000 Ae=0,0 cm² sm=0 mm wk=0,00 mm CA=QPR ε sm=0,00000 Ae=0,0 cm² sm=0 mm wk=0,00 mm
SHELL: [01677-00415-01673] AA= PCA CA=FQR ε sm=0,00000 Ae=0,0 cm² sm=0 mm wk=0,00 mm CA=QPR ε sm=0,00000 Ae=0,0 cm² sm=0 mm wk=0,00 mm
SHELL: [01674-00396-00397] AA= PCA CA=FQR ε sm=0,00000 Ae=0,0 cm² sm=0 mm wk=0,00 mm CA=QPR ε sm=0,00000 Ae=0,0 cm² sm=0 mm wk=0,00 mm
SHELL: [01674-01671-00396] AA= PCA CA=FQR ε sm=0,00000 Ae=0,0 cm² sm=0 mm wk=0,00 mm CA=QPR ε sm=0,00000 Ae=0,0 cm² sm=0 mm wk=0,00 mm
SHELL: [01676-01677-01673] AA= PCA CA=FQR ε sm=0,00000 Ae=0,0 cm² sm=0 mm wk=0,00 mm CA=QPR ε sm=0,00000 Ae=0,0 cm² sm=0 mm wk=0,00 mm
SHELL: [01676-01673-01672] AA= PCA CA=FQR ε sm=0,00000 Ae=0,0 cm² sm=0 mm wk=0,00 mm CA=QPR ε sm=0,00000 Ae=0,0 cm² sm=0 mm wk=0,00 mm
SHELL: [01675-01672-01671] AA= PCA CA=FQR ε sm=0,00000 Ae=0,0 cm² sm=0 mm wk=0,00 mm CA=QPR ε sm=0,00000 Ae=0,0 cm² sm=0 mm wk=0,00 mm
SHELL: [01675-01676-01672] AA= PCA CA=FQR ε sm=0,00000 Ae=0,0 cm² sm=0 mm wk=0,00 mm CA=QPR ε sm=0,00000 Ae=0,0 cm² sm=0 mm wk=0,00 mm
SHELL: [00413-00414-01677] AA= PCA CA=FQR ε sm=0,00000 Ae=0,0 cm² sm=0 mm wk=0,00 mm CA=QPR ε sm=0,00000 Ae=0,0 cm² sm=0 mm wk=0,00 mm
SHELL: [01687-00410-01684] AA= PCA CA=FQR ε sm=0,00000 Ae=0,0 cm² sm=0 mm wk=0,00 mm CA=QPR ε sm=0,00000 Ae=0,0 cm² sm=0 mm wk=0,00 mm
SHELL: [01687-01684-01683] AA= PCA CA=FQR ε sm=0,00000 Ae=0,0 cm² sm=0 mm wk=0,00 mm CA=QPR ε sm=0,00000 Ae=0,0 cm² sm=0 mm wk=0,00 mm
SHELL: [00401-01681-00400] AA= PCA CA=FQR ε sm=0,00000 Ae=0,0 cm² sm=0 mm wk=0,00 mm CA=QPR ε sm=0,00000 Ae=0,0 cm² sm=0 mm wk=0,00 mm
SHELL: [00398-01674-00397] AA= PCA CA=FQR ε sm=0,00000 Ae=0,0 cm² sm=0 mm wk=0,00 mm CA=QPR ε sm=0,00000 Ae=0,0 cm² sm=0 mm wk=0,00 mm
SHELL: [01680-01677-01676] AA= PCA CA=FQR ε sm=0,00000 Ae=0,0 cm² sm=0 mm wk=0,00 mm CA=QPR ε sm=0,00000 Ae=0,0 cm² sm=0 mm wk=0,00 mm
SHELL: [01680-00413-01677] AA= PCA CA=FQR ε sm=0,00000 Ae=0,0 cm² sm=0 mm wk=0,00 mm CA=QPR ε sm=0,00000 Ae=0,0 cm² sm=0 mm wk=0,00 mm
SHELL: [01679-01680-01676] AA= PCA CA=FQR ε sm=0,00000 Ae=0,0 cm² sm=0 mm wk=0,00 mm CA=QPR ε sm=0,00000 Ae=0,0 cm² sm=0 mm wk=0,00 mm
SHELL: [01679-01676-01675] AA= PCA CA=FQR ε sm=0,00000 Ae=0,0 cm² sm=0 mm wk=0,00 mm CA=QPR ε sm=0,00000 Ae=0,0 cm² sm=0 mm wk=0,00 mm
SHELL: [01678-01674-00398] AA= PCA CA=FQR ε sm=0,00000 Ae=0,0 cm² sm=0 mm wk=0,00 mm CA=QPR ε sm=0,00000 Ae=0,0 cm² sm=0 mm wk=0,00 mm
SHELL: [01678-01675-01674] AA= PCA CA=FQR ε sm=0,00000 Ae=0,0 cm² sm=0 mm wk=0,00 mm CA=QPR ε sm=0,00000 Ae=0,0 cm² sm=0 mm wk=0,00 mm
SHELL: [01678-01679-01675] AA= PCA CA=FQR ε sm=0,00000 Ae=0,0 cm² sm=0 mm wk=0,00 mm CA=QPR ε sm=0,00000 Ae=0,0 cm² sm=0 mm wk=0,00 mm
SHELL: [00412-00413-01680] AA= PCA CA=FQR ε sm=0,00000 Ae=0,0 cm² sm=0 mm wk=0,00 mm CA=QPR ε sm=0,00000 Ae=0,0 cm² sm=0 mm wk=0,00 mm
SHELL: [00410-00411-01684] AA= PCA CA=FQR ε sm=0,00000 Ae=0,0 cm² sm=0 mm wk=0,00 mm CA=QPR ε sm=0,00000 Ae=0,0 cm² sm=0 mm wk=0,00 mm
SHELL: [01682-01683-01679] AA= PCA CA=FQR ε sm=0,00000 Ae=0,0 cm² sm=0 mm wk=0,00 mm CA=QPR ε sm=0,00000 Ae=0,0 cm² sm=0 mm wk=0,00 mm
SHELL: [01681-01682-01678] AA= PCA CA=FQR ε sm=0,00000 Ae=0,0 cm² sm=0 mm wk=0,00 mm CA=QPR ε sm=0,00000 Ae=0,0 cm² sm=0 mm wk=0,00 mm
SHELL: [01682-01679-01678] AA= PCA CA=FQR ε sm=0,00000 Ae=0,0 cm² sm=0 mm wk=0,00 mm CA=QPR ε sm=0,00000 Ae=0,0 cm² sm=0 mm wk=0,00 mm
SHELL: [01681-00399-00400] AA= PCA CA=FQR ε sm=0,00000 Ae=0,0 cm² sm=0 mm wk=0,00 mm CA=QPR ε sm=0,00000 Ae=0,0 cm² sm=0 mm wk=0,00 mm
SHELL: [01681-01678-00399] AA= PCA CA=FQR ε sm=0,00000 Ae=0,0 cm² sm=0 mm wk=0,00 mm CA=QPR ε sm=0,00000 Ae=0,0 cm² sm=0 mm wk=0,00 mm
SHELL: [01684-00411-00412] AA= PCA CA=FQR ε sm=0,00000 Ae=0,0 cm² sm=0 mm wk=0,00 mm CA=QPR ε sm=0,00000 Ae=0,0 cm² sm=0 mm wk=0,00 mm
SHELL: [01684-00412-01680] AA= PCA CA=FQR ε sm=0,00000 Ae=0,0 cm² sm=0 mm wk=0,00 mm CA=QPR ε sm=0,00000 Ae=0,0 cm² sm=0 mm wk=0,00 mm
SHELL: [01683-01684-01680] AA= PCA CA=FQR ε sm=0,00000 Ae=0,0 cm² sm=0 mm wk=0,00 mm CA=QPR ε sm=0,00000 Ae=0,0 cm² sm=0 mm wk=0,00 mm
SHELL: [01683-01680-01679] AA= PCA CA=FQR ε sm=0,00000 Ae=0,0 cm² sm=0 mm wk=0,00 mm CA=QPR ε sm=0,00000

Solette - Verifiche pressoflessione retta allo stato limite di esercizio

D	NODO	σ ct	σ cc	σ at	NODO	σ ct	σ cc	σ at	NODO	σ ct	σ cc	σ at	NODO	σ ct	σ cc	σ at
		[N/mm²]	[N/mm²]	[N/mm²]		[N/mm²]	[N/mm²]	[N/mm²]		[N/mm²]	[N/mm²]	[N/mm²]		[N/mm²]	[N/mm²]	[N/mm²]
Ae=0,0 cm² sm=0 mm wk=0,00 mm																
P	00050	0,777	-0,774	9,322	00053	0,190	-0,314	2,094	00054	0,912	-1,612	9,892	00055	0,090	-0,103	1,054
S		0,000	-0,890	0,000		0,228	-0,044	3,017		1,084	-1,196	12,838		0,005	-0,067	0,000
P	00073	0,000	-5,228	193,388	00074	0,251	-0,219	3,057	00385	0,000	-0,560	0,000	00386	0,471	-0,745	5,244
S		0,000	-4,822	215,153		0,155	0,120	2,270		0,285	-0,364	3,299		1,144	-1,191	13,654
P	00387	0,341	-0,422	3,966	00388	0,264	-0,254	3,190	00389	0,119	-0,170	1,349	00390	0,028	-0,090	0,246
S		0,957	-0,997	11,419		0,894	-0,914	10,693		0,384	-0,501	4,434		0,289	-0,309	3,440
P	00391	0,272	-0,327	3,178	00392	0,659	-0,717	7,820	00393	1,035	-1,052	12,392	00394	1,351	-1,406	16,135
S		0,056	-0,162	0,516		0,163	-0,290	1,769		0,176	-0,344	1,864		0,240	-0,461	2,544
P	00395	1,332	-1,386	15,908	00396	1,353	-1,392	16,174	00397	1,471	-1,516	17,588	00398	1,219	-1,261	14,562
S		0,342	-0,515	3,843		0,330	-0,462	3,759		0,282	-0,468	3,101		0,310	-0,427	3,538
P	00399	0,978	-1,020	11,672	00400	0,843	-0,869	10,080	00401	0,381	-0,384	4,564	00402	0,065	-0,005	0,873
S		0,317	-0,310	3,812		0,210	-0,210	2,526		0,118	-0,058	1,502		0,162	0,143	2,395
P	00403	0,219	-0,136	2,758	00404	0,242	-0,195	2,968	00405	0,435	-0,433	5,224	00406	0,594	-0,383	7,440
S		0,538	-0,392	6,675		1,030	-0,939	12,491		1,067	-1,119	12,728		1,671	-1,716	19,979
P	00407	1,056	-1,014	12,735	00408	0,800	-1,076	9,180	00409	0,000	-0,252	0,000	00410	0,081	-0,112	0,931
S		1,928	-2,163	22,777		1,566	-2,478	17,426		0,000	-0,929	0,000		0,066	-0,194	0,606
P	00411	0,061	-0,165	0,581	00412	0,076	0,031	1,073	00413	0,134	0,043	1,872	00414	0,082	-0,154	0,872
S		0,163	0,035	2,259		0,502	-0,195	6,489		0,952	-0,069	12,742		1,104	0,108	15,064
P	00415	0,124	-0,021	1,643	00416	0,151	-0,032	1,985	00417	0,133	-0,114	1,619	00418	0,097	-0,019	1,279
S		1,107	-0,045	14,880		1,035	-0,175	13,710		0,974	0,077	13,262		0,929	0,066	12,636
P	00419	0,069	-0,047	0,861	00420	0,357	-0,271	4,414	01656	0,077	-0,103	0,879	01657	0,074	-0,066	0,900
S		0,534	-0,193	6,918		0,316	-0,056	4,183		0,051	-0,096	0,545		0,272	-0,088	3,544
P	01658	0,692	-0,852	8,070	01659	0,000	-0,225	0,000	01660	0,146	-0,190	1,690	01661	0,116	-0,125	1,380
S		0,824	-1,567	8,768		0,333	-0,456	3,817		0,018	-0,086	0,120		0,024	-0,008	0,315
P	01662	0,071	-0,062	0,860	01663	0,035	-0,025	0,432	01664	0,054	-0,055	0,648	01665	0,414	-0,364	5,044
S		0,047	0,026	0,675		0,258	-0,093	3,338		0,173	-0,205	2,027		0,506	-0,403	6,231
P	01666	0,421	-0,310	5,223	01667	0,468	-0,502	5,560	01668	0,425	-0,365	5,190	01669	0,680	-0,560	8,345
S		0,712	-0,404	9,008		0,000	-0,054	0,000		0,471	-0,411	5,746		0,805	-0,546	10,044
P	01670	0,396	-0,334	4,841	01671	0,076	-0,039	0,973	01672	0,693	-0,585	8,484	01673	0,688	-0,563	8,442
S		0,988	-0,305	12,875		0,239	-0,244	2,867		0,694	-0,523	8,578		0,970	-0,495	12,350
P	01674	0,509	-0,532	6,071	01675	0,459	-0,396	5,609	01676	0,725	-0,601	8,889	01677	0,428	-0,319	5,294
S		0,000	-0,024	0,000		0,489	-0,406	5,993		0,810	-0,549	10,107		0,997	-0,305	12,997
P	01678	0,087	-0,068	1,078	01679	0,525	-0,463	6,394	01680	0,471	-0,390	5,767	01681	0,232	-0,255	2,747
S		0,246	-0,212	3,007		0,585	-0,462	7,209		0,711	-0,453	8,923		0,049	0,003	0,662
P	01682	0,230	-0,212	2,787	01683	0,202	-0,181	2,451	01684	0,086	-0,008	1,155	01685	0,013	-0,012	0,153
S		0,275	-0,212	3,398		0,382	-0,309	4,697		0,288	-0,227	3,544		0,181	-0,100	2,287
P	01686	0,070	0,017	0,958	01687	0,675	-0,594	8,227	02687	0,071	-1,386	0,000				
S		0,372	-0,369	4,475		0,133	-0,377	1,233		0,000	-0,565	0,000				

Soletta 2b-P13-P7-P8-P15-P20 AA= PCA CA=FQR ε sm=0,00000 Ae=0,0 cm² sm=0 mm wk=0,00 mm CA=QPR ε sm=0,00000 Ae=0,0 cm² sm=0 mm wk=0,00 mm

Piano loculi Soletta2b-P13-P7-P8-P15-P20

SHELL: [01695-00443-01691] AA= PCA CA=FQR ε sm=0,00000 Ae=0,0 cm² sm=0 mm wk=0,00 mm CA=QPR ε sm=0,00000 Ae=0,0 cm² sm=0 mm wk=0,00 mm

SHELL: [01691-00408-00073] AA= PCA CA=FQR ε sm=0,00065 Ae=1180,0 cm² sm=170 mm wk=0,19 mm CA=QPR ε sm=0,00063 Ae=1180,0 cm² sm=170 mm wk=0,18 mm

SHELL: [02686-01690-00432] AA= PCA CA=FQR ε sm=0,00000 Ae=0,0 cm² sm=0 mm wk=0,00 mm CA=QPR ε sm=0,00000 Ae=0,0 cm² sm=0 mm wk=0,00 mm

SHELL: [01693-00404-01692] AA= PCA CA=FQR ε sm=0,00000 Ae=0,0 cm² sm=0 mm wk=0,00 mm CA=QPR ε sm=0,00000 Ae=0,0 cm² sm=0 mm wk=0,00 mm

SHELL: [02686-00433-01690] AA= PCA CA=FQR ε sm=0,00000 Ae=0,0 cm² sm=0 mm wk=0,00 mm CA=QPR ε sm=0,00000 Ae=0,0 cm² sm=0 mm wk=0,00 mm

SHELL: [00421-01688-00074] AA= PCA CA=FQR ε sm=0,00000 Ae=0,0 cm² sm=0 mm wk=0,00 mm CA=QPR ε sm=0,00000 Ae=0,0 cm² sm=0 mm wk=0,00 mm

SHELL: [00432-01690-00049] AA= PCA CA=FQR ε sm=0,00000 Ae=0,0 cm² sm=0 mm wk=0,00 mm CA=QPR ε sm=0,00000 Ae=0,0 cm² sm=0 mm wk=0,00 mm

SHELL: [00049-01715-00274] AA= PCA CA=FQR ε sm=0,00000 Ae=0,0 cm² sm=0 mm wk=0,00 mm CA=QPR ε sm=0,00000 Ae=0,0 cm² sm=0 mm wk=0,00 mm

Solette - Verifiche pressoflessione retta allo stato limite di esercizio

D	NO DO	σ ct	σ cc	σ at	NO DO	σ ct	σ cc	σ at	NO DO	σ ct	σ cc	σ at	NO DO	σ ct	σ cc	σ at
		[N/mm²]	[N/mm²]	[N/mm²]		[N/mm²]	[N/mm²]	[N/mm²]		[N/mm²]	[N/mm²]	[N/mm²]		[N/mm²]	[N/mm²]	[N/mm²]

SHELL: [00049-01716-01715] AA= PCA CA=FQR ε sm=0,00000 Ae=0,0 cm² sm=0 mm wk=0,00 mm CA=QPR ε sm=0,00000 Ae=0,0 cm² sm=0 mm wk=0,00 mm

SHELL: [00274-01715-00275] AA= PCA CA=FQR ε sm=0,00000 Ae=0,0 cm² sm=0 mm wk=0,00 mm CA=QPR ε sm=0,00000 Ae=0,0 cm² sm=0 mm wk=0,00 mm

SHELL: [00275-01714-00276] AA= PCA CA=FQR ε sm=0,00000 Ae=0,0 cm² sm=0 mm wk=0,00 mm CA=QPR ε sm=0,00000 Ae=0,0 cm² sm=0 mm wk=0,00 mm

SHELL: [00275-01715-01714] AA= PCA CA=FQR ε sm=0,00000 Ae=0,0 cm² sm=0 mm wk=0,00 mm CA=QPR ε sm=0,00000 Ae=0,0 cm² sm=0 mm wk=0,00 mm

SHELL: [00276-01714-00277] AA= PCA CA=FQR ε sm=0,00000 Ae=0,0 cm² sm=0 mm wk=0,00 mm CA=QPR ε sm=0,00000 Ae=0,0 cm² sm=0 mm wk=0,00 mm

SHELL: [00443-00050-01691] AA= PCA CA=FQR ε sm=0,00000 Ae=0,0 cm² sm=0 mm wk=0,00 mm CA=QPR ε sm=0,00000 Ae=0,0 cm² sm=0 mm wk=0,00 mm

SHELL: [00277-01689-00278] AA= PCA CA=FQR ε sm=0,00000 Ae=0,0 cm² sm=0 mm wk=0,00 mm CA=QPR ε sm=0,00000 Ae=0,0 cm² sm=0 mm wk=0,00 mm

SHELL: [01691-00050-00408] AA= PCA CA=FQR ε sm=0,00000 Ae=0,0 cm² sm=0 mm wk=0,00 mm CA=QPR ε sm=0,00000 Ae=0,0 cm² sm=0 mm wk=0,00 mm

SHELL: [01688-00404-00403] AA= PCA CA=FQR ε sm=0,00000 Ae=0,0 cm² sm=0 mm wk=0,00 mm CA=QPR ε sm=0,00000 Ae=0,0 cm² sm=0 mm wk=0,00 mm

SHELL: [01688-00403-00074] AA= PCA CA=FQR ε sm=0,00000 Ae=0,0 cm² sm=0 mm wk=0,00 mm CA=QPR ε sm=0,00000 Ae=0,0 cm² sm=0 mm wk=0,00 mm

SHELL: [01695-01691-00073] AA= PCA CA=FQR ε sm=0,00065 Ae=1180,0 cm² sm=170 mm wk=0,19 mm CA=QPR ε sm=0,00063 Ae=1180,0 cm² sm=170 mm wk=0,18 mm

SHELL: [00277-01713-01689] AA= PCA CA=FQR ε sm=0,00000 Ae=0,0 cm² sm=0 mm wk=0,00 mm CA=QPR ε sm=0,00000 Ae=0,0 cm² sm=0 mm wk=0,00 mm

SHELL: [00442-00443-01695] AA= PCA CA=FQR ε sm=0,00000 Ae=0,0 cm² sm=0 mm wk=0,00 mm CA=QPR ε sm=0,00000 Ae=0,0 cm² sm=0 mm wk=0,00 mm

SHELL: [01693-00405-00404] AA= PCA CA=FQR ε sm=0,00000 Ae=0,0 cm² sm=0 mm wk=0,00 mm CA=QPR ε sm=0,00000 Ae=0,0 cm² sm=0 mm wk=0,00 mm

SHELL: [01692-01688-00421] AA= PCA CA=FQR ε sm=0,00000 Ae=0,0 cm² sm=0 mm wk=0,00 mm CA=QPR ε sm=0,00000 Ae=0,0 cm² sm=0 mm wk=0,00 mm

SHELL: [01692-00404-01688] AA= PCA CA=FQR ε sm=0,00000 Ae=0,0 cm² sm=0 mm wk=0,00 mm CA=QPR ε sm=0,00000 Ae=0,0 cm² sm=0 mm wk=0,00 mm

SHELL: [01695-00407-01694] AA= PCA CA=FQR ε sm=0,00000 Ae=0,0 cm² sm=0 mm wk=0,00 mm CA=QPR ε sm=0,00000 Ae=0,0 cm² sm=0 mm wk=0,00 mm

SHELL: [01693-00406-00405] AA= PCA CA=FQR ε sm=0,00000 Ae=0,0 cm² sm=0 mm wk=0,00 mm CA=QPR ε sm=0,00000 Ae=0,0 cm² sm=0 mm wk=0,00 mm

SHELL: [01694-00406-01693] AA= PCA CA=FQR ε sm=0,00000 Ae=0,0 cm² sm=0 mm wk=0,00 mm CA=QPR ε sm=0,00000 Ae=0,0 cm² sm=0 mm wk=0,00 mm

SHELL: [01694-00407-00406] AA= PCA CA=FQR ε sm=0,00000 Ae=0,0 cm² sm=0 mm wk=0,00 mm CA=QPR ε sm=0,00000 Ae=0,0 cm² sm=0 mm wk=0,00 mm

SHELL: [00422-01692-00421] AA= PCA CA=FQR ε sm=0,00000 Ae=0,0 cm² sm=0 mm wk=0,00 mm CA=QPR ε sm=0,00000 Ae=0,0 cm² sm=0 mm wk=0,00 mm

SHELL: [00277-01714-01713] AA= PCA CA=FQR ε sm=0,00000 Ae=0,0 cm² sm=0 mm wk=0,00 mm CA=QPR ε sm=0,00000 Ae=0,0 cm² sm=0 mm wk=0,00 mm

SHELL: [01695-00073-00407] AA= PCA CA=FQR ε sm=0,00065 Ae=1180,0 cm² sm=170 mm wk=0,19 mm CA=QPR ε sm=0,00063 Ae=1180,0 cm² sm=170 mm wk=0,18 mm

SHELL: [00278-01689-00093] AA= PCA CA=FQR ε sm=0,00000 Ae=0,0 cm² sm=0 mm wk=0,00 mm CA=QPR ε sm=0,00000 Ae=0,0 cm² sm=0 mm wk=0,00 mm

SHELL: [01698-00442-01695] AA= PCA CA=FQR ε sm=0,00000 Ae=0,0 cm² sm=0 mm wk=0,00 mm CA=QPR ε sm=0,00000 Ae=0,0 cm² sm=0 mm wk=0,00 mm

SHELL: [00441-00442-01698] AA= PCA CA=FQR ε sm=0,00000 Ae=0,0 cm² sm=0 mm wk=0,00 mm CA=QPR ε sm=0,00000 Ae=0,0 cm² sm=0 mm wk=0,00 mm

SHELL: [01690-00433-01716] AA= PCA CA=FQR ε sm=0,00000 Ae=0,0 cm² sm=0 mm wk=0,00 mm CA=QPR ε sm=0,00000 Ae=0,0 cm² sm=0 mm wk=0,00 mm

SHELL: [01696-01693-01692] AA= PCA CA=FQR ε sm=0,00000 Ae=0,0 cm² sm=0 mm wk=0,00 mm CA=QPR ε sm=0,00000 Ae=0,0 cm² sm=0 mm wk=0,00 mm

SHELL: [01696-01692-00422] AA= PCA CA=FQR ε sm=0,00000 Ae=0,0 cm² sm=0 mm wk=0,00 mm CA=QPR ε sm=0,00000 Ae=0,0 cm² sm=0 mm wk=0,00 mm

SHELL: [01697-01693-01696] AA= PCA CA=FQR ε sm=0,00000 Ae=0,0 cm² sm=0 mm wk=0,00 mm CA=QPR ε sm=0,00000 Ae=0,0 cm² sm=0 mm wk=0,00 mm

SHELL: [01697-01694-01693] AA= PCA CA=FQR ε sm=0,00000 Ae=0,0 cm² sm=0 mm wk=0,00 mm CA=QPR ε sm=0,00000 Ae=0,0 cm² sm=0 mm wk=0,00 mm

SHELL: [00093-01689-00431] AA= PCA CA=FQR ε sm=0,00000 Ae=0,0 cm² sm=0 mm wk=0,00 mm CA=QPR ε sm=0,00000 Ae=0,0 cm² sm=0 mm wk=0,00 mm

SHELL: [00423-01696-00422] AA= PCA CA=FQR ε sm=0,00000 Ae=0,0 cm² sm=0 mm wk=0,00 mm CA=QPR ε sm=0,00000 Ae=0,0 cm² sm=0 mm wk=0,00 mm

SHELL: [01698-01695-01694] AA= PCA CA=FQR ε sm=0,00000 Ae=0,0 cm² sm=0 mm wk=0,00 mm CA=QPR ε sm=0,00000 Ae=0,0 cm² sm=0 mm wk=0,00 mm

SHELL: [01698-01694-01697] AA= PCA CA=FQR ε sm=0,00000 Ae=0,0 cm² sm=0 mm wk=0,00 mm CA=QPR ε sm=0,00000 Ae=0,0 cm² sm=0 mm wk=0,00 mm

SHELL: [01705-00438-00439] AA= PCA CA=FQR ε sm=0,00000 Ae=0,0 cm² sm=0 mm wk=0,00 mm CA=QPR ε sm=0,00000 Ae=0,0 cm² sm=0 mm wk=0,00 mm

SHELL: [00049-01690-01716] AA= PCA CA=FQR ε sm=0,00000 Ae=0,0 cm² sm=0 mm wk=0,00 mm CA=QPR ε sm=0,00000 Ae=0,0 cm² sm=0 mm wk=0,00 mm

SHELL: [00424-01696-00423] AA= PCA CA=FQR ε sm=0,00000 Ae=0,0 cm² sm=0 mm wk=0,00 mm CA=QPR ε sm=0,00000 Ae=0,0 cm² sm=0 mm wk=0,00 mm

SHELL: [01702-01698-01701] AA= PCA CA=FQR ε sm=0,00000 Ae=0,0 cm² sm=0 mm wk=0,00 mm CA=QPR ε sm=0,00000 Ae=0,0 cm² sm=0 mm wk=0,00 mm

SHELL: [00440-00441-01698] AA= PCA CA=FQR ε sm=0,00000 Ae=0,0 cm² sm=0 mm wk=0,00 mm CA=QPR ε sm=0,00000

Solette - Verifiche pressoflessione retta allo stato limite di esercizio

D	NO DO	σ ct	σ cc	σ at	NO DO	σ ct	σ cc	σ at	NO DO	σ ct	σ cc	σ at	NO DO	σ ct	σ cc	σ at
		[N/mm²]	[N/mm²]	[N/mm²]		[N/mm²]	[N/mm²]	[N/mm²]		[N/mm²]	[N/mm²]	[N/mm²]		[N/mm²]	[N/mm²]	[N/mm²]

Ae=0,0 cm² sm=0 mm wk=0,00 mm
SHELL: [01702-00440-01698] AA= PCA CA=FQR ε sm=0,00000 Ae=0,0 cm² sm=0 mm wk=0,00 mm CA=QPR ε sm=0,00000
Ae=0,0 cm² sm=0 mm wk=0,00 mm
SHELL: [01689-01713-00431] AA= PCA CA=FQR ε sm=0,00000 Ae=0,0 cm² sm=0 mm wk=0,00 mm CA=QPR ε sm=0,00000
Ae=0,0 cm² sm=0 mm wk=0,00 mm
SHELL: [01699-01696-00424] AA= PCA CA=FQR ε sm=0,00000 Ae=0,0 cm² sm=0 mm wk=0,00 mm CA=QPR ε sm=0,00000
Ae=0,0 cm² sm=0 mm wk=0,00 mm
SHELL: [01700-01696-01699] AA= PCA CA=FQR ε sm=0,00000 Ae=0,0 cm² sm=0 mm wk=0,00 mm CA=QPR ε sm=0,00000
Ae=0,0 cm² sm=0 mm wk=0,00 mm
SHELL: [01700-01697-01696] AA= PCA CA=FQR ε sm=0,00000 Ae=0,0 cm² sm=0 mm wk=0,00 mm CA=QPR ε sm=0,00000
Ae=0,0 cm² sm=0 mm wk=0,00 mm
SHELL: [00439-00440-01702] AA= PCA CA=FQR ε sm=0,00000 Ae=0,0 cm² sm=0 mm wk=0,00 mm CA=QPR ε sm=0,00000
Ae=0,0 cm² sm=0 mm wk=0,00 mm
SHELL: [01701-01698-01697] AA= PCA CA=FQR ε sm=0,00000 Ae=0,0 cm² sm=0 mm wk=0,00 mm CA=QPR ε sm=0,00000
Ae=0,0 cm² sm=0 mm wk=0,00 mm
SHELL: [01701-01697-01700] AA= PCA CA=FQR ε sm=0,00000 Ae=0,0 cm² sm=0 mm wk=0,00 mm CA=QPR ε sm=0,00000
Ae=0,0 cm² sm=0 mm wk=0,00 mm
SHELL: [00425-01699-00424] AA= PCA CA=FQR ε sm=0,00000 Ae=0,0 cm² sm=0 mm wk=0,00 mm CA=QPR ε sm=0,00000
Ae=0,0 cm² sm=0 mm wk=0,00 mm
SHELL: [01704-01700-01703] AA= PCA CA=FQR ε sm=0,00000 Ae=0,0 cm² sm=0 mm wk=0,00 mm CA=QPR ε sm=0,00000
Ae=0,0 cm² sm=0 mm wk=0,00 mm
SHELL: [01716-00434-01712] AA= PCA CA=FQR ε sm=0,00000 Ae=0,0 cm² sm=0 mm wk=0,00 mm CA=QPR ε sm=0,00000
Ae=0,0 cm² sm=0 mm wk=0,00 mm
SHELL: [01704-01701-01700] AA= PCA CA=FQR ε sm=0,00000 Ae=0,0 cm² sm=0 mm wk=0,00 mm CA=QPR ε sm=0,00000
Ae=0,0 cm² sm=0 mm wk=0,00 mm
SHELL: [01716-01712-01715] AA= PCA CA=FQR ε sm=0,00000 Ae=0,0 cm² sm=0 mm wk=0,00 mm CA=QPR ε sm=0,00000
Ae=0,0 cm² sm=0 mm wk=0,00 mm
SHELL: [01703-01700-01699] AA= PCA CA=FQR ε sm=0,00000 Ae=0,0 cm² sm=0 mm wk=0,00 mm CA=QPR ε sm=0,00000
Ae=0,0 cm² sm=0 mm wk=0,00 mm
SHELL: [01703-01699-00425] AA= PCA CA=FQR ε sm=0,00000 Ae=0,0 cm² sm=0 mm wk=0,00 mm CA=QPR ε sm=0,00000
Ae=0,0 cm² sm=0 mm wk=0,00 mm
SHELL: [01715-01711-01714] AA= PCA CA=FQR ε sm=0,00000 Ae=0,0 cm² sm=0 mm wk=0,00 mm CA=QPR ε sm=0,00000
Ae=0,0 cm² sm=0 mm wk=0,00 mm
SHELL: [00426-01703-00425] AA= PCA CA=FQR ε sm=0,00000 Ae=0,0 cm² sm=0 mm wk=0,00 mm CA=QPR ε sm=0,00000
Ae=0,0 cm² sm=0 mm wk=0,00 mm
SHELL: [01715-01712-01711] AA= PCA CA=FQR ε sm=0,00000 Ae=0,0 cm² sm=0 mm wk=0,00 mm CA=QPR ε sm=0,00000
Ae=0,0 cm² sm=0 mm wk=0,00 mm
SHELL: [01705-00439-01702] AA= PCA CA=FQR ε sm=0,00000 Ae=0,0 cm² sm=0 mm wk=0,00 mm CA=QPR ε sm=0,00000
Ae=0,0 cm² sm=0 mm wk=0,00 mm
SHELL: [00431-01713-00430] AA= PCA CA=FQR ε sm=0,00000 Ae=0,0 cm² sm=0 mm wk=0,00 mm CA=QPR ε sm=0,00000
Ae=0,0 cm² sm=0 mm wk=0,00 mm
SHELL: [00437-00438-01705] AA= PCA CA=FQR ε sm=0,00000 Ae=0,0 cm² sm=0 mm wk=0,00 mm CA=QPR ε sm=0,00000
Ae=0,0 cm² sm=0 mm wk=0,00 mm
SHELL: [01705-01702-01701] AA= PCA CA=FQR ε sm=0,00000 Ae=0,0 cm² sm=0 mm wk=0,00 mm CA=QPR ε sm=0,00000
Ae=0,0 cm² sm=0 mm wk=0,00 mm
SHELL: [01705-01701-01704] AA= PCA CA=FQR ε sm=0,00000 Ae=0,0 cm² sm=0 mm wk=0,00 mm CA=QPR ε sm=0,00000
Ae=0,0 cm² sm=0 mm wk=0,00 mm
SHELL: [00427-01703-00426] AA= PCA CA=FQR ε sm=0,00000 Ae=0,0 cm² sm=0 mm wk=0,00 mm CA=QPR ε sm=0,00000
Ae=0,0 cm² sm=0 mm wk=0,00 mm
SHELL: [01714-01711-01710] AA= PCA CA=FQR ε sm=0,00000 Ae=0,0 cm² sm=0 mm wk=0,00 mm CA=QPR ε sm=0,00000
Ae=0,0 cm² sm=0 mm wk=0,00 mm
SHELL: [00436-00437-01709] AA= PCA CA=FQR ε sm=0,00000 Ae=0,0 cm² sm=0 mm wk=0,00 mm CA=QPR ε sm=0,00000
Ae=0,0 cm² sm=0 mm wk=0,00 mm
SHELL: [01714-01710-01713] AA= PCA CA=FQR ε sm=0,00000 Ae=0,0 cm² sm=0 mm wk=0,00 mm CA=QPR ε sm=0,00000
Ae=0,0 cm² sm=0 mm wk=0,00 mm
SHELL: [01709-01705-01708] AA= PCA CA=FQR ε sm=0,00000 Ae=0,0 cm² sm=0 mm wk=0,00 mm CA=QPR ε sm=0,00000
Ae=0,0 cm² sm=0 mm wk=0,00 mm
SHELL: [01706-01703-00427] AA= PCA CA=FQR ε sm=0,00000 Ae=0,0 cm² sm=0 mm wk=0,00 mm CA=QPR ε sm=0,00000
Ae=0,0 cm² sm=0 mm wk=0,00 mm
SHELL: [01707-01703-01706] AA= PCA CA=FQR ε sm=0,00000 Ae=0,0 cm² sm=0 mm wk=0,00 mm CA=QPR ε sm=0,00000
Ae=0,0 cm² sm=0 mm wk=0,00 mm
SHELL: [01707-01704-01703] AA= PCA CA=FQR ε sm=0,00000 Ae=0,0 cm² sm=0 mm wk=0,00 mm CA=QPR ε sm=0,00000
Ae=0,0 cm² sm=0 mm wk=0,00 mm
SHELL: [01709-00437-01705] AA= PCA CA=FQR ε sm=0,00000 Ae=0,0 cm² sm=0 mm wk=0,00 mm CA=QPR ε sm=0,00000
Ae=0,0 cm² sm=0 mm wk=0,00 mm
SHELL: [01708-01705-01704] AA= PCA CA=FQR ε sm=0,00000 Ae=0,0 cm² sm=0 mm wk=0,00 mm CA=QPR ε sm=0,00000
Ae=0,0 cm² sm=0 mm wk=0,00 mm
SHELL: [01708-01704-01707] AA= PCA CA=FQR ε sm=0,00000 Ae=0,0 cm² sm=0 mm wk=0,00 mm CA=QPR ε sm=0,00000
Ae=0,0 cm² sm=0 mm wk=0,00 mm
SHELL: [00428-01706-00427] AA= PCA CA=FQR ε sm=0,00000 Ae=0,0 cm² sm=0 mm wk=0,00 mm CA=QPR ε sm=0,00000
Ae=0,0 cm² sm=0 mm wk=0,00 mm
SHELL: [01713-01710-00430] AA= PCA CA=FQR ε sm=0,00000 Ae=0,0 cm² sm=0 mm wk=0,00 mm CA=QPR ε sm=0,00000
Ae=0,0 cm² sm=0 mm wk=0,00 mm
SHELL: [00433-00434-01716] AA= PCA CA=FQR ε sm=0,00000 Ae=0,0 cm² sm=0 mm wk=0,00 mm CA=QPR ε sm=0,00000
Ae=0,0 cm² sm=0 mm wk=0,00 mm
SHELL: [01712-01708-01711] AA= PCA CA=FQR ε sm=0,00000 Ae=0,0 cm² sm=0 mm wk=0,00 mm CA=QPR ε sm=0,00000
Ae=0,0 cm² sm=0 mm wk=0,00 mm
SHELL: [00429-01710-00428] AA= PCA CA=FQR ε sm=0,00000 Ae=0,0 cm² sm=0 mm wk=0,00 mm CA=QPR ε sm=0,00000
Ae=0,0 cm² sm=0 mm wk=0,00 mm

Solette - Verifiche pressoflessione retta allo stato limite di esercizio

D	NO DO	σ ct	σ cc	σ at	NO DO	σ ct	σ cc	σ at	NO DO	σ ct	σ cc	σ at	NO DO	σ ct	σ cc	σ at
		[N/mm²]	[N/mm²]	[N/mm²]		[N/mm²]	[N/mm²]	[N/mm²]		[N/mm²]	[N/mm²]	[N/mm²]		[N/mm²]	[N/mm²]	[N/mm²]
SHELL: [01710-01707-01706] AA= PCA CA=FQR ε sm=0,00000 Ae=0,0 cm² sm=0 mm wk=0,00 mm CA=QPR ε sm=0,00000 Ae=0,0 cm² sm=0 mm wk=0,00 mm																
SHELL: [01710-01706-00428] AA= PCA CA=FQR ε sm=0,00000 Ae=0,0 cm² sm=0 mm wk=0,00 mm CA=QPR ε sm=0,00000 Ae=0,0 cm² sm=0 mm wk=0,00 mm																
SHELL: [01712-00435-01709] AA= PCA CA=FQR ε sm=0,00000 Ae=0,0 cm² sm=0 mm wk=0,00 mm CA=QPR ε sm=0,00000 Ae=0,0 cm² sm=0 mm wk=0,00 mm																
SHELL: [00430-01710-00429] AA= PCA CA=FQR ε sm=0,00000 Ae=0,0 cm² sm=0 mm wk=0,00 mm CA=QPR ε sm=0,00000 Ae=0,0 cm² sm=0 mm wk=0,00 mm																
SHELL: [00434-00435-01712] AA= PCA CA=FQR ε sm=0,00000 Ae=0,0 cm² sm=0 mm wk=0,00 mm CA=QPR ε sm=0,00000 Ae=0,0 cm² sm=0 mm wk=0,00 mm																
SHELL: [00435-00436-01709] AA= PCA CA=FQR ε sm=0,00000 Ae=0,0 cm² sm=0 mm wk=0,00 mm CA=QPR ε sm=0,00000 Ae=0,0 cm² sm=0 mm wk=0,00 mm																
SHELL: [01711-01708-01707] AA= PCA CA=FQR ε sm=0,00000 Ae=0,0 cm² sm=0 mm wk=0,00 mm CA=QPR ε sm=0,00000 Ae=0,0 cm² sm=0 mm wk=0,00 mm																
SHELL: [01711-01707-01710] AA= PCA CA=FQR ε sm=0,00000 Ae=0,0 cm² sm=0 mm wk=0,00 mm CA=QPR ε sm=0,00000 Ae=0,0 cm² sm=0 mm wk=0,00 mm																
SHELL: [01712-01709-01708] AA= PCA CA=FQR ε sm=0,00000 Ae=0,0 cm² sm=0 mm wk=0,00 mm CA=QPR ε sm=0,00000 Ae=0,0 cm² sm=0 mm wk=0,00 mm																
P	00049	0,167	-0,456	1,569	00050	0,685	-0,717	8,167	00073	0,000	-5,413	189,923	00074	0,261	-0,179	3,251
S		0,933	-1,159	10,861		0,000	-1,173	0,000		0,000	-4,620	217,938		0,203	0,137	2,944
P	00093	0,210	0,154	3,062	00274	0,348	-0,285	4,265	00275	0,374	-0,388	4,470	00276	0,276	-0,274	3,321
S		0,588	-0,041	7,875		1,279	-1,195	15,479		1,208	-1,043	14,746		1,253	-0,991	15,435
P	00277	0,262	-0,197	3,245	00278	0,143	-0,173	1,674	00403	0,110	-0,113	1,314	00404	0,235	-0,201	2,867
S		0,869	-0,539	10,925		0,771	-0,362	9,868		0,567	-0,412	7,037		0,583	-0,661	6,878
P	00405	0,405	-0,296	5,030	00406	0,508	-0,471	6,151	00407	1,017	-1,134	12,024	00408	0,735	-1,075	8,308
S		1,243	-1,208	14,974		1,126	-1,262	13,313		1,660	-2,072	19,298		1,474	-2,318	16,416
P	00421	0,087	-0,034	1,131	00422	0,261	-0,239	3,169	00423	0,545	-0,542	6,551	00424	0,684	-0,711	8,174
S		0,158	0,142	2,346		0,190	0,017	2,578		0,229	-0,027	3,046		0,285	-0,160	3,601
P	00425	0,854	-0,877	10,219	00426	0,948	-0,952	11,365	00427	0,891	-0,900	10,681	00428	0,748	-0,796	8,910
S		0,346	-0,217	4,351		0,348	-0,121	4,517		0,395	-0,191	5,052		0,359	-0,143	4,630
P	00429	0,644	-0,648	7,722	00430	0,401	-0,370	4,860	00431	0,107	-0,025	1,409	00432	0,330	-0,449	3,776
S		0,344	0,027	4,675		0,371	0,094	5,145		0,382	0,284	5,588		0,839	-1,436	9,170
P	00433	0,000	-0,196	0,000	00434	0,000	-0,135	0,000	00435	0,028	-0,059	0,292	00436	0,132	-0,029	1,736
S		0,000	-0,920	0,000		0,000	-0,303	0,000		0,125	0,008	1,701		0,370	-0,123	4,811
P	00437	0,043	0,041	0,646	00438	0,146	-0,006	1,961	00439	0,053	0,003	0,720	00440	0,203	0,016	2,770
S		0,410	-0,075	5,429		0,591	0,118	8,158		0,420	-0,139	5,463		0,268	0,028	3,660
P	00441	0,128	-0,076	1,620	00442	0,184	-0,414	1,862	00443	0,070	-0,321	0,463	01688	0,036	0,007	0,494
S		0,012	-0,009	0,151		0,000	-0,534	0,000		0,000	-0,939	0,000		0,255	0,073	3,546
P	01689	0,106	-0,033	1,386	01690	0,114	-0,210	1,223	01691	0,610	-0,693	7,190	01692	0,005	-0,008	0,054
S		0,387	0,034	5,275		0,243	-1,014	1,770		0,835	-1,759	8,630		0,130	0,055	1,837
P	01693	0,116	-0,068	1,463	01694	0,201	-0,131	2,520	01695	0,662	-0,556	8,103	01696	0,177	-0,177	2,126
S		0,219	-0,150	2,733		0,309	-0,406	3,559		0,000	-0,340	0,000		0,227	-0,115	2,891
P	01697	0,319	-0,291	3,875	01698	0,155	-0,088	1,962	01699	0,203	-0,243	2,379	01700	0,462	-0,439	5,583
S		0,311	-0,277	3,781		0,250	-0,317	2,905		0,116	0,029	1,608		0,444	-0,350	5,475
P	01701	0,561	-0,479	6,850	01702	0,248	-0,248	2,973	01703	0,234	-0,232	2,813	01704	0,665	-0,602	8,068
S		0,544	-0,504	6,587		0,432	-0,309	5,366		0,335	-0,190	4,237		0,579	-0,485	7,092
P	01705	0,612	-0,494	7,519	01706	0,224	-0,269	2,626	01707	0,491	-0,481	5,907	01708	0,655	-0,585	7,971
S		0,602	-0,479	7,410		0,147	0,073	2,089		0,486	-0,329	6,062		0,572	-0,491	6,989
P	01709	0,376	-0,310	4,615	01710	0,173	-0,192	2,043	01711	0,440	-0,455	5,253	01712	0,423	-0,383	5,139
S		0,488	-0,333	6,083		0,317	-0,065	4,186		0,423	-0,277	5,296		0,340	-0,320	4,112
P	01713	0,071	-0,054	0,880	01714	0,133	-0,157	1,565	01715	0,102	-0,222	1,047	01716	0,020	-0,073	0,168
S		0,261	0,112	3,693		0,209	0,039	2,873		0,171	-0,070	2,211		0,000	-0,302	0,000
P	02686	0,000	-0,393	0,000												
S		0,276	-1,815	1,225												
Soletta 1b-P17-P10-P11-P18-P25 AA= PCA CA=FQR ε sm=0,00000 Ae=0,0 cm² sm=0 mm wk=0,00 mm CA=QPR ε sm=0,00000 Ae=0,0 cm² sm=0 mm wk=0,00 mm																
Piano loculi Soletta1b-P17-P10-P11-P18-P25																
SHELL: [01598-00327-00070] AA= PCA CA=FQR ε sm=0,00071 Ae=1180,0 cm² sm=170 mm wk=0,21 mm CA=QPR ε sm=0,00068 Ae=1180,0 cm² sm=170 mm wk=0,20 mm																

Solette - Verifiche pressoflessione retta allo stato limite di esercizio

D	NO DO	σ ct	σ cc	σ at	NO DO	σ ct	σ cc	σ at	NO DO	σ ct	σ cc	σ at	NO DO	σ ct	σ cc	σ at
		[N/mm²]	[N/mm²]	[N/mm²]		[N/mm²]	[N/mm²]	[N/mm²]		[N/mm²]	[N/mm²]	[N/mm²]		[N/mm²]	[N/mm²]	[N/mm²]

SHELL: [00058-01597-00350] AA= PCA CA=FQR ε sm=0,00000 Ae=0,0 cm² sm=0 mm wk=0,00 mm CA=QPR ε sm=0,00000 Ae=0,0 cm² sm=0 mm wk=0,00 mm

SHELL: [00058-00351-01597] AA= PCA CA=FQR ε sm=0,00000 Ae=0,0 cm² sm=0 mm wk=0,00 mm CA=QPR ε sm=0,00000 Ae=0,0 cm² sm=0 mm wk=0,00 mm

SHELL: [00350-01597-00056] AA= PCA CA=FQR ε sm=0,00000 Ae=0,0 cm² sm=0 mm wk=0,00 mm CA=QPR ε sm=0,00000 Ae=0,0 cm² sm=0 mm wk=0,00 mm

SHELL: [00350-00056-02689] AA= PCA CA=FQR ε sm=0,00000 Ae=0,0 cm² sm=0 mm wk=0,00 mm CA=QPR ε sm=0,00000 Ae=0,0 cm² sm=0 mm wk=0,00 mm

SHELL: [00345-01624-01596] AA= PCA CA=FQR ε sm=0,00000 Ae=0,0 cm² sm=0 mm wk=0,00 mm CA=QPR ε sm=0,00000 Ae=0,0 cm² sm=0 mm wk=0,00 mm

SHELL: [00345-00346-01624] AA= PCA CA=FQR ε sm=0,00000 Ae=0,0 cm² sm=0 mm wk=0,00 mm CA=QPR ε sm=0,00000 Ae=0,0 cm² sm=0 mm wk=0,00 mm

SHELL: [00362-00059-01598] AA= PCA CA=FQR ε sm=0,00000 Ae=0,0 cm² sm=0 mm wk=0,00 mm CA=QPR ε sm=0,00000 Ae=0,0 cm² sm=0 mm wk=0,00 mm

SHELL: [00346-00347-01624] AA= PCA CA=FQR ε sm=0,00000 Ae=0,0 cm² sm=0 mm wk=0,00 mm CA=QPR ε sm=0,00000 Ae=0,0 cm² sm=0 mm wk=0,00 mm

SHELL: [00333-01595-00076] AA= PCA CA=FQR ε sm=0,00000 Ae=0,0 cm² sm=0 mm wk=0,00 mm CA=QPR ε sm=0,00000 Ae=0,0 cm² sm=0 mm wk=0,00 mm

SHELL: [00347-00348-01625] AA= PCA CA=FQR ε sm=0,00000 Ae=0,0 cm² sm=0 mm wk=0,00 mm CA=QPR ε sm=0,00000 Ae=0,0 cm² sm=0 mm wk=0,00 mm

SHELL: [01600-00329-00330] AA= PCA CA=FQR ε sm=0,00000 Ae=0,0 cm² sm=0 mm wk=0,00 mm CA=QPR ε sm=0,00000 Ae=0,0 cm² sm=0 mm wk=0,00 mm

SHELL: [01598-00059-00327] AA= PCA CA=FQR ε sm=0,00000 Ae=0,0 cm² sm=0 mm wk=0,00 mm CA=QPR ε sm=0,00000 Ae=0,0 cm² sm=0 mm wk=0,00 mm

SHELL: [00347-01625-01624] AA= PCA CA=FQR ε sm=0,00000 Ae=0,0 cm² sm=0 mm wk=0,00 mm CA=QPR ε sm=0,00000 Ae=0,0 cm² sm=0 mm wk=0,00 mm

SHELL: [01602-00362-01598] AA= PCA CA=FQR ε sm=0,00000 Ae=0,0 cm² sm=0 mm wk=0,00 mm CA=QPR ε sm=0,00000 Ae=0,0 cm² sm=0 mm wk=0,00 mm

SHELL: [01595-00331-00332] AA= PCA CA=FQR ε sm=0,00000 Ae=0,0 cm² sm=0 mm wk=0,00 mm CA=QPR ε sm=0,00000 Ae=0,0 cm² sm=0 mm wk=0,00 mm

SHELL: [01595-00332-00076] AA= PCA CA=FQR ε sm=0,00000 Ae=0,0 cm² sm=0 mm wk=0,00 mm CA=QPR ε sm=0,00000 Ae=0,0 cm² sm=0 mm wk=0,00 mm

SHELL: [01602-01598-00070] AA= PCA CA=FQR ε sm=0,00071 Ae=1180,0 cm² sm=170 mm wk=0,21 mm CA=QPR ε sm=0,00068 Ae=1180,0 cm² sm=170 mm wk=0,20 mm

SHELL: [00348-01626-01625] AA= PCA CA=FQR ε sm=0,00000 Ae=0,0 cm² sm=0 mm wk=0,00 mm CA=QPR ε sm=0,00000 Ae=0,0 cm² sm=0 mm wk=0,00 mm

SHELL: [00361-00362-01602] AA= PCA CA=FQR ε sm=0,00000 Ae=0,0 cm² sm=0 mm wk=0,00 mm CA=QPR ε sm=0,00000 Ae=0,0 cm² sm=0 mm wk=0,00 mm

SHELL: [01600-00331-01599] AA= PCA CA=FQR ε sm=0,00000 Ae=0,0 cm² sm=0 mm wk=0,00 mm CA=QPR ε sm=0,00000 Ae=0,0 cm² sm=0 mm wk=0,00 mm

SHELL: [01599-01595-00333] AA= PCA CA=FQR ε sm=0,00000 Ae=0,0 cm² sm=0 mm wk=0,00 mm CA=QPR ε sm=0,00000 Ae=0,0 cm² sm=0 mm wk=0,00 mm

SHELL: [01599-00331-01595] AA= PCA CA=FQR ε sm=0,00000 Ae=0,0 cm² sm=0 mm wk=0,00 mm CA=QPR ε sm=0,00000 Ae=0,0 cm² sm=0 mm wk=0,00 mm

SHELL: [01600-00330-00331] AA= PCA CA=FQR ε sm=0,00000 Ae=0,0 cm² sm=0 mm wk=0,00 mm CA=QPR ε sm=0,00000 Ae=0,0 cm² sm=0 mm wk=0,00 mm

SHELL: [01602-00328-01601] AA= PCA CA=FQR ε sm=0,00000 Ae=0,0 cm² sm=0 mm wk=0,00 mm CA=QPR ε sm=0,00000 Ae=0,0 cm² sm=0 mm wk=0,00 mm

SHELL: [01601-00329-01600] AA= PCA CA=FQR ε sm=0,00000 Ae=0,0 cm² sm=0 mm wk=0,00 mm CA=QPR ε sm=0,00000 Ae=0,0 cm² sm=0 mm wk=0,00 mm

SHELL: [01601-00328-00329] AA= PCA CA=FQR ε sm=0,00000 Ae=0,0 cm² sm=0 mm wk=0,00 mm CA=QPR ε sm=0,00000 Ae=0,0 cm² sm=0 mm wk=0,00 mm

SHELL: [00334-01599-00333] AA= PCA CA=FQR ε sm=0,00000 Ae=0,0 cm² sm=0 mm wk=0,00 mm CA=QPR ε sm=0,00000 Ae=0,0 cm² sm=0 mm wk=0,00 mm

SHELL: [00348-00349-01626] AA= PCA CA=FQR ε sm=0,00000 Ae=0,0 cm² sm=0 mm wk=0,00 mm CA=QPR ε sm=0,00000 Ae=0,0 cm² sm=0 mm wk=0,00 mm

SHELL: [01602-00070-00328] AA= PCA CA=FQR ε sm=0,00071 Ae=1180,0 cm² sm=170 mm wk=0,21 mm CA=QPR ε sm=0,00068 Ae=1180,0 cm² sm=170 mm wk=0,20 mm

SHELL: [01605-00361-01602] AA= PCA CA=FQR ε sm=0,00000 Ae=0,0 cm² sm=0 mm wk=0,00 mm CA=QPR ε sm=0,00000 Ae=0,0 cm² sm=0 mm wk=0,00 mm

SHELL: [00360-00361-01605] AA= PCA CA=FQR ε sm=0,00000 Ae=0,0 cm² sm=0 mm wk=0,00 mm CA=QPR ε sm=0,00000 Ae=0,0 cm² sm=0 mm wk=0,00 mm

SHELL: [00349-00056-01626] AA= PCA CA=FQR ε sm=0,00000 Ae=0,0 cm² sm=0 mm wk=0,00 mm CA=QPR ε sm=0,00000 Ae=0,0 cm² sm=0 mm wk=0,00 mm

SHELL: [00056-01597-01626] AA= PCA CA=FQR ε sm=0,00000 Ae=0,0 cm² sm=0 mm wk=0,00 mm CA=QPR ε sm=0,00000 Ae=0,0 cm² sm=0 mm wk=0,00 mm

SHELL: [01603-01600-01599] AA= PCA CA=FQR ε sm=0,00000 Ae=0,0 cm² sm=0 mm wk=0,00 mm CA=QPR ε sm=0,00000 Ae=0,0 cm² sm=0 mm wk=0,00 mm

SHELL: [01603-01599-00334] AA= PCA CA=FQR ε sm=0,00000 Ae=0,0 cm² sm=0 mm wk=0,00 mm CA=QPR ε sm=0,00000 Ae=0,0 cm² sm=0 mm wk=0,00 mm

SHELL: [01604-01600-01603] AA= PCA CA=FQR ε sm=0,00000 Ae=0,0 cm² sm=0 mm wk=0,00 mm CA=QPR ε sm=0,00000 Ae=0,0 cm² sm=0 mm wk=0,00 mm

SHELL: [01604-01601-01600] AA= PCA CA=FQR ε sm=0,00000 Ae=0,0 cm² sm=0 mm wk=0,00 mm CA=QPR ε sm=0,00000 Ae=0,0 cm² sm=0 mm wk=0,00 mm

SHELL: [00057-01596-00344] AA= PCA CA=FQR ε sm=0,00000 Ae=0,0 cm² sm=0 mm wk=0,00 mm CA=QPR ε sm=0,00000 Ae=0,0 cm² sm=0 mm wk=0,00 mm

SHELL: [00335-01603-00334] AA= PCA CA=FQR ε sm=0,00000 Ae=0,0 cm² sm=0 mm wk=0,00 mm CA=QPR ε sm=0,00000 Ae=0,0 cm² sm=0 mm wk=0,00 mm

SHELL: [01605-01602-01601] AA= PCA CA=FQR ε sm=0,00000 Ae=0,0 cm² sm=0 mm wk=0,00 mm CA=QPR ε sm=0,00000

Solette - Verifiche pressoflessione retta allo stato limite di esercizio

D	NO DO	σ ct	σ cc	σ at	NO DO	σ ct	σ cc	σ at	NO DO	σ ct	σ cc	σ at	NO DO	σ ct	σ cc	σ at
		[N/mm²]	[N/mm²]	[N/mm²]		[N/mm²]	[N/mm²]	[N/mm²]		[N/mm²]	[N/mm²]	[N/mm²]		[N/mm²]	[N/mm²]	[N/mm²]

Ae=0,0 cm² sm=0 mm wk=0,00 mm
SHELL: [01605-01601-01604] AA= PCA CA=FQR ε sm=0,00000 Ae=0,0 cm² sm=0 mm wk=0,00 mm CA=QPR ε sm=0,00000
Ae=0,0 cm² sm=0 mm wk=0,00 mm
SHELL: [01597-00351-01626] AA= PCA CA=FQR ε sm=0,00000 Ae=0,0 cm² sm=0 mm wk=0,00 mm CA=QPR ε sm=0,00000
Ae=0,0 cm² sm=0 mm wk=0,00 mm
SHELL: [01609-01605-01608] AA= PCA CA=FQR ε sm=0,00000 Ae=0,0 cm² sm=0 mm wk=0,00 mm CA=QPR ε sm=0,00000
Ae=0,0 cm² sm=0 mm wk=0,00 mm
SHELL: [00357-00358-01612] AA= PCA CA=FQR ε sm=0,00000 Ae=0,0 cm² sm=0 mm wk=0,00 mm CA=QPR ε sm=0,00000
Ae=0,0 cm² sm=0 mm wk=0,00 mm
SHELL: [01606-00335-00336] AA= PCA CA=FQR ε sm=0,00000 Ae=0,0 cm² sm=0 mm wk=0,00 mm CA=QPR ε sm=0,00000
Ae=0,0 cm² sm=0 mm wk=0,00 mm
SHELL: [01608-01604-01607] AA= PCA CA=FQR ε sm=0,00000 Ae=0,0 cm² sm=0 mm wk=0,00 mm CA=QPR ε sm=0,00000
Ae=0,0 cm² sm=0 mm wk=0,00 mm
SHELL: [01606-01603-00335] AA= PCA CA=FQR ε sm=0,00000 Ae=0,0 cm² sm=0 mm wk=0,00 mm CA=QPR ε sm=0,00000
Ae=0,0 cm² sm=0 mm wk=0,00 mm
SHELL: [00337-01606-00336] AA= PCA CA=FQR ε sm=0,00000 Ae=0,0 cm² sm=0 mm wk=0,00 mm CA=QPR ε sm=0,00000
Ae=0,0 cm² sm=0 mm wk=0,00 mm
SHELL: [01609-00359-00360] AA= PCA CA=FQR ε sm=0,00000 Ae=0,0 cm² sm=0 mm wk=0,00 mm CA=QPR ε sm=0,00000
Ae=0,0 cm² sm=0 mm wk=0,00 mm
SHELL: [01607-01603-01606] AA= PCA CA=FQR ε sm=0,00000 Ae=0,0 cm² sm=0 mm wk=0,00 mm CA=QPR ε sm=0,00000
Ae=0,0 cm² sm=0 mm wk=0,00 mm
SHELL: [01607-01604-01603] AA= PCA CA=FQR ε sm=0,00000 Ae=0,0 cm² sm=0 mm wk=0,00 mm CA=QPR ε sm=0,00000
Ae=0,0 cm² sm=0 mm wk=0,00 mm
SHELL: [01608-01605-01604] AA= PCA CA=FQR ε sm=0,00000 Ae=0,0 cm² sm=0 mm wk=0,00 mm CA=QPR ε sm=0,00000
Ae=0,0 cm² sm=0 mm wk=0,00 mm
SHELL: [01609-00360-01605] AA= PCA CA=FQR ε sm=0,00000 Ae=0,0 cm² sm=0 mm wk=0,00 mm CA=QPR ε sm=0,00000
Ae=0,0 cm² sm=0 mm wk=0,00 mm
SHELL: [01612-00358-01609] AA= PCA CA=FQR ε sm=0,00000 Ae=0,0 cm² sm=0 mm wk=0,00 mm CA=QPR ε sm=0,00000
Ae=0,0 cm² sm=0 mm wk=0,00 mm
SHELL: [00057-00345-01596] AA= PCA CA=FQR ε sm=0,00000 Ae=0,0 cm² sm=0 mm wk=0,00 mm CA=QPR ε sm=0,00000
Ae=0,0 cm² sm=0 mm wk=0,00 mm
SHELL: [01596-01624-00344] AA= PCA CA=FQR ε sm=0,00000 Ae=0,0 cm² sm=0 mm wk=0,00 mm CA=QPR ε sm=0,00000
Ae=0,0 cm² sm=0 mm wk=0,00 mm
SHELL: [00358-00359-01609] AA= PCA CA=FQR ε sm=0,00000 Ae=0,0 cm² sm=0 mm wk=0,00 mm CA=QPR ε sm=0,00000
Ae=0,0 cm² sm=0 mm wk=0,00 mm
SHELL: [01611-01607-01610] AA= PCA CA=FQR ε sm=0,00000 Ae=0,0 cm² sm=0 mm wk=0,00 mm CA=QPR ε sm=0,00000
Ae=0,0 cm² sm=0 mm wk=0,00 mm
SHELL: [01610-01607-01606] AA= PCA CA=FQR ε sm=0,00000 Ae=0,0 cm² sm=0 mm wk=0,00 mm CA=QPR ε sm=0,00000
Ae=0,0 cm² sm=0 mm wk=0,00 mm
SHELL: [01610-01606-00337] AA= PCA CA=FQR ε sm=0,00000 Ae=0,0 cm² sm=0 mm wk=0,00 mm CA=QPR ε sm=0,00000
Ae=0,0 cm² sm=0 mm wk=0,00 mm
SHELL: [01611-01608-01607] AA= PCA CA=FQR ε sm=0,00000 Ae=0,0 cm² sm=0 mm wk=0,00 mm CA=QPR ε sm=0,00000
Ae=0,0 cm² sm=0 mm wk=0,00 mm
SHELL: [01612-01608-01611] AA= PCA CA=FQR ε sm=0,00000 Ae=0,0 cm² sm=0 mm wk=0,00 mm CA=QPR ε sm=0,00000
Ae=0,0 cm² sm=0 mm wk=0,00 mm
SHELL: [01626-00352-01623] AA= PCA CA=FQR ε sm=0,00000 Ae=0,0 cm² sm=0 mm wk=0,00 mm CA=QPR ε sm=0,00000
Ae=0,0 cm² sm=0 mm wk=0,00 mm
SHELL: [01626-01622-01625] AA= PCA CA=FQR ε sm=0,00000 Ae=0,0 cm² sm=0 mm wk=0,00 mm CA=QPR ε sm=0,00000
Ae=0,0 cm² sm=0 mm wk=0,00 mm
SHELL: [01612-01609-01608] AA= PCA CA=FQR ε sm=0,00000 Ae=0,0 cm² sm=0 mm wk=0,00 mm CA=QPR ε sm=0,00000
Ae=0,0 cm² sm=0 mm wk=0,00 mm
SHELL: [00338-01610-00337] AA= PCA CA=FQR ε sm=0,00000 Ae=0,0 cm² sm=0 mm wk=0,00 mm CA=QPR ε sm=0,00000
Ae=0,0 cm² sm=0 mm wk=0,00 mm
SHELL: [01626-01623-01622] AA= PCA CA=FQR ε sm=0,00000 Ae=0,0 cm² sm=0 mm wk=0,00 mm CA=QPR ε sm=0,00000
Ae=0,0 cm² sm=0 mm wk=0,00 mm
SHELL: [01613-00338-00339] AA= PCA CA=FQR ε sm=0,00000 Ae=0,0 cm² sm=0 mm wk=0,00 mm CA=QPR ε sm=0,00000
Ae=0,0 cm² sm=0 mm wk=0,00 mm
SHELL: [00354-00355-01619] AA= PCA CA=FQR ε sm=0,00000 Ae=0,0 cm² sm=0 mm wk=0,00 mm CA=QPR ε sm=0,00000
Ae=0,0 cm² sm=0 mm wk=0,00 mm
SHELL: [01625-01622-01621] AA= PCA CA=FQR ε sm=0,00000 Ae=0,0 cm² sm=0 mm wk=0,00 mm CA=QPR ε sm=0,00000
Ae=0,0 cm² sm=0 mm wk=0,00 mm
SHELL: [00340-01613-00339] AA= PCA CA=FQR ε sm=0,00000 Ae=0,0 cm² sm=0 mm wk=0,00 mm CA=QPR ε sm=0,00000
Ae=0,0 cm² sm=0 mm wk=0,00 mm
SHELL: [01625-01621-01624] AA= PCA CA=FQR ε sm=0,00000 Ae=0,0 cm² sm=0 mm wk=0,00 mm CA=QPR ε sm=0,00000
Ae=0,0 cm² sm=0 mm wk=0,00 mm
SHELL: [01613-01610-00338] AA= PCA CA=FQR ε sm=0,00000 Ae=0,0 cm² sm=0 mm wk=0,00 mm CA=QPR ε sm=0,00000
Ae=0,0 cm² sm=0 mm wk=0,00 mm
SHELL: [01616-01612-01615] AA= PCA CA=FQR ε sm=0,00000 Ae=0,0 cm² sm=0 mm wk=0,00 mm CA=QPR ε sm=0,00000
Ae=0,0 cm² sm=0 mm wk=0,00 mm
SHELL: [01616-00356-00357] AA= PCA CA=FQR ε sm=0,00000 Ae=0,0 cm² sm=0 mm wk=0,00 mm CA=QPR ε sm=0,00000
Ae=0,0 cm² sm=0 mm wk=0,00 mm
SHELL: [01614-01610-01613] AA= PCA CA=FQR ε sm=0,00000 Ae=0,0 cm² sm=0 mm wk=0,00 mm CA=QPR ε sm=0,00000
Ae=0,0 cm² sm=0 mm wk=0,00 mm
SHELL: [01614-01611-01610] AA= PCA CA=FQR ε sm=0,00000 Ae=0,0 cm² sm=0 mm wk=0,00 mm CA=QPR ε sm=0,00000
Ae=0,0 cm² sm=0 mm wk=0,00 mm
SHELL: [01615-01612-01611] AA= PCA CA=FQR ε sm=0,00000 Ae=0,0 cm² sm=0 mm wk=0,00 mm CA=QPR ε sm=0,00000
Ae=0,0 cm² sm=0 mm wk=0,00 mm
SHELL: [01615-01611-01614] AA= PCA CA=FQR ε sm=0,00000 Ae=0,0 cm² sm=0 mm wk=0,00 mm CA=QPR ε sm=0,00000
Ae=0,0 cm² sm=0 mm wk=0,00 mm

Solette - Verifiche pressoflessione retta allo stato limite di esercizio

D	NODO	σ ct	σ cc	σ at	NODO	σ ct	σ cc	σ at	NODO	σ ct	σ cc	σ at	NODO	σ ct	σ cc	σ at
		[N/mm²]	[N/mm²]	[N/mm²]		[N/mm²]	[N/mm²]	[N/mm²]		[N/mm²]	[N/mm²]	[N/mm²]		[N/mm²]	[N/mm²]	[N/mm²]
SHELL: [01616-00357-01612] AA= PCA Ae=0,0 cm² sm=0 mm wk=0,00 mm						**CA=FQR ε sm=0,00000 Ae=0,0 cm² sm=0 mm wk=0,00 mm**								**CA=QPR ε sm=0,00000**		
SHELL: [01624-01620-00343] AA= PCA Ae=0,0 cm² sm=0 mm wk=0,00 mm						**CA=FQR ε sm=0,00000 Ae=0,0 cm² sm=0 mm wk=0,00 mm**								**CA=QPR ε sm=0,00000**		
SHELL: [00355-00356-01616] AA= PCA Ae=0,0 cm² sm=0 mm wk=0,00 mm						**CA=FQR ε sm=0,00000 Ae=0,0 cm² sm=0 mm wk=0,00 mm**								**CA=QPR ε sm=0,00000**		
SHELL: [01624-01621-01620] AA= PCA Ae=0,0 cm² sm=0 mm wk=0,00 mm						**CA=FQR ε sm=0,00000 Ae=0,0 cm² sm=0 mm wk=0,00 mm**								**CA=QPR ε sm=0,00000**		
SHELL: [00344-01624-00343] AA= PCA Ae=0,0 cm² sm=0 mm wk=0,00 mm						**CA=FQR ε sm=0,00000 Ae=0,0 cm² sm=0 mm wk=0,00 mm**								**CA=QPR ε sm=0,00000**		
SHELL: [01617-01614-01613] AA= PCA Ae=0,0 cm² sm=0 mm wk=0,00 mm						**CA=FQR ε sm=0,00000 Ae=0,0 cm² sm=0 mm wk=0,00 mm**								**CA=QPR ε sm=0,00000**		
SHELL: [01617-01613-00340] AA= PCA Ae=0,0 cm² sm=0 mm wk=0,00 mm						**CA=FQR ε sm=0,00000 Ae=0,0 cm² sm=0 mm wk=0,00 mm**								**CA=QPR ε sm=0,00000**		
SHELL: [00341-01617-00340] AA= PCA Ae=0,0 cm² sm=0 mm wk=0,00 mm						**CA=FQR ε sm=0,00000 Ae=0,0 cm² sm=0 mm wk=0,00 mm**								**CA=QPR ε sm=0,00000**		
SHELL: [01618-01614-01617] AA= PCA Ae=0,0 cm² sm=0 mm wk=0,00 mm						**CA=FQR ε sm=0,00000 Ae=0,0 cm² sm=0 mm wk=0,00 mm**								**CA=QPR ε sm=0,00000**		
SHELL: [01618-01615-01614] AA= PCA Ae=0,0 cm² sm=0 mm wk=0,00 mm						**CA=FQR ε sm=0,00000 Ae=0,0 cm² sm=0 mm wk=0,00 mm**								**CA=QPR ε sm=0,00000**		
SHELL: [01619-01616-01615] AA= PCA Ae=0,0 cm² sm=0 mm wk=0,00 mm						**CA=FQR ε sm=0,00000 Ae=0,0 cm² sm=0 mm wk=0,00 mm**								**CA=QPR ε sm=0,00000**		
SHELL: [01619-01615-01618] AA= PCA Ae=0,0 cm² sm=0 mm wk=0,00 mm						**CA=FQR ε sm=0,00000 Ae=0,0 cm² sm=0 mm wk=0,00 mm**								**CA=QPR ε sm=0,00000**		
SHELL: [01619-00355-01616] AA= PCA Ae=0,0 cm² sm=0 mm wk=0,00 mm						**CA=FQR ε sm=0,00000 Ae=0,0 cm² sm=0 mm wk=0,00 mm**								**CA=QPR ε sm=0,00000**		
SHELL: [00352-00353-01623] AA= PCA Ae=0,0 cm² sm=0 mm wk=0,00 mm						**CA=FQR ε sm=0,00000 Ae=0,0 cm² sm=0 mm wk=0,00 mm**								**CA=QPR ε sm=0,00000**		
SHELL: [00351-00352-01626] AA= PCA Ae=0,0 cm² sm=0 mm wk=0,00 mm						**CA=FQR ε sm=0,00000 Ae=0,0 cm² sm=0 mm wk=0,00 mm**								**CA=QPR ε sm=0,00000**		
SHELL: [01623-00354-01619] AA= PCA Ae=0,0 cm² sm=0 mm wk=0,00 mm						**CA=FQR ε sm=0,00000 Ae=0,0 cm² sm=0 mm wk=0,00 mm**								**CA=QPR ε sm=0,00000**		
SHELL: [01623-01619-01622] AA= PCA Ae=0,0 cm² sm=0 mm wk=0,00 mm						**CA=FQR ε sm=0,00000 Ae=0,0 cm² sm=0 mm wk=0,00 mm**								**CA=QPR ε sm=0,00000**		
SHELL: [00343-01620-00342] AA= PCA Ae=0,0 cm² sm=0 mm wk=0,00 mm						**CA=FQR ε sm=0,00000 Ae=0,0 cm² sm=0 mm wk=0,00 mm**								**CA=QPR ε sm=0,00000**		
SHELL: [01622-01618-01621] AA= PCA Ae=0,0 cm² sm=0 mm wk=0,00 mm						**CA=FQR ε sm=0,00000 Ae=0,0 cm² sm=0 mm wk=0,00 mm**								**CA=QPR ε sm=0,00000**		
SHELL: [01620-01617-00341] AA= PCA Ae=0,0 cm² sm=0 mm wk=0,00 mm						**CA=FQR ε sm=0,00000 Ae=0,0 cm² sm=0 mm wk=0,00 mm**								**CA=QPR ε sm=0,00000**		
SHELL: [01620-00341-00342] AA= PCA Ae=0,0 cm² sm=0 mm wk=0,00 mm						**CA=FQR ε sm=0,00000 Ae=0,0 cm² sm=0 mm wk=0,00 mm**								**CA=QPR ε sm=0,00000**		
SHELL: [01623-00353-00354] AA= PCA Ae=0,0 cm² sm=0 mm wk=0,00 mm						**CA=FQR ε sm=0,00000 Ae=0,0 cm² sm=0 mm wk=0,00 mm**								**CA=QPR ε sm=0,00000**		
SHELL: [01621-01617-01620] AA= PCA Ae=0,0 cm² sm=0 mm wk=0,00 mm						**CA=FQR ε sm=0,00000 Ae=0,0 cm² sm=0 mm wk=0,00 mm**								**CA=QPR ε sm=0,00000**		
SHELL: [01621-01618-01617] AA= PCA Ae=0,0 cm² sm=0 mm wk=0,00 mm						**CA=FQR ε sm=0,00000 Ae=0,0 cm² sm=0 mm wk=0,00 mm**								**CA=QPR ε sm=0,00000**		
SHELL: [01622-01619-01618] AA= PCA Ae=0,0 cm² sm=0 mm wk=0,00 mm						**CA=FQR ε sm=0,00000 Ae=0,0 cm² sm=0 mm wk=0,00 mm**								**CA=QPR ε sm=0,00000**		
P	00056	0,887	-1,628	9,527	00057	0,089	-0,115	1,032	00058	0,121	-0,287	1,206	00059	0,818	-0,906	9,687
S		1,056	-1,152	12,530		0,038	-0,128	0,326		0,219	-0,023	2,920		0,000	-0,874	0,000
P	00070	0,000	-5,486	191,971	00076	0,282	-0,226	3,462	00327	0,868	-1,139	10,014	00328	1,114	-1,259	13,151
S		0,000	-4,940	226,731		0,179	0,128	2,604		1,528	-2,441	16,962		1,937	-2,366	22,594
P	00329	0,609	-0,598	7,319	00330	0,421	-0,306	5,222	00331	0,278	-0,267	3,359	00332	0,126	-0,121	1,525
S		1,397	-1,532	16,558		1,257	-1,244	15,102		0,688	-0,758	8,153		0,538	-0,462	6,576
P	00333	0,044	-0,008	0,584	00334	0,405	-0,383	4,897	00335	0,820	-0,818	9,849	00336	1,155	-1,210	13,771
S		0,131	0,112	1,941		0,212	-0,074	2,758		0,189	-0,194	2,266		0,265	-0,339	3,065
P	00337	1,252	-1,278	14,981	00338	1,336	-1,369	15,978	00339	1,499	-1,563	17,895	00340	1,320	-1,366	15,777
S		0,376	-0,438	4,413		0,308	-0,447	3,482		0,279	-0,493	3,033		0,327	-0,496	3,666
P	00341	1,154	-1,217	13,750	00342	1,108	-1,161	13,216	00343	0,634	-0,689	7,527	00344	0,256	-0,315	2,982
S		0,278	-0,438	3,095		0,175	-0,380	1,799		0,084	-0,246	0,767		0,073	-0,144	0,773
P	00345	0,085	-0,113	0,976	00346	0,111	-0,166	1,255	00347	0,271	-0,330	3,160	00348	0,354	-0,461	4,087
S		0,241	-0,289	2,813		0,611	-0,673	7,236		0,732	-0,778	8,712		1,067	-1,063	12,804
P	00349	0,499	-0,583	5,867	00350	0,000	-0,539	0,000	00351	0,302	-0,249	3,707	00352	0,125	-0,034	1,641
S		1,446	-1,474	17,306		0,295	-0,363	3,434		0,300	-0,100	3,906		0,607	0,044	8,256
P	00353	0,032	-0,106	0,266	00354	0,155	-0,013	2,079	00355	0,138	-0,011	1,847	00356	0,063	-0,112	0,682
S		0,906	0,100	12,382		1,037	-0,121	13,821		1,016	-0,091	13,586		1,146	0,019	15,499
P	00035	0,121	0,001	1,630	00035	0,087	-0,008	1,165	00035	0,171	-0,065	2,216	00036	0,069	-0,079	0,809

Solette - Verifiche pressoflessione retta allo stato limite di esercizio

D	NODO	σ ct	σ cc	σ at	NODO	σ ct	σ cc	σ at	NODO	σ ct	σ cc	σ at	NODO	σ ct	σ cc	σ at
		[N/mm²]	[N/mm²]	[N/mm²]		[N/mm²]	[N/mm²]	[N/mm²]		[N/mm²]	[N/mm²]	[N/mm²]		[N/mm²]	[N/mm²]	[N/mm²]
	7				8				9				0			
S		1,107	0,039	15,000		0,831	-0,197	10,921		0,513	-0,065	6,822		0,234	0,118	3,334
P	00361	0,100	-0,331	0,858	00362	0,107	-0,286	1,019	01595	0,025	0,003	0,345	01596	0,121	-0,164	1,383
S		0,000	-0,330	0,000		0,000	-0,836	0,000		0,245	0,022	3,331		0,107	-0,175	1,188
P	01597	0,000	-0,222	0,000	01598	0,715	-0,785	8,468	01599	0,062	-0,074	0,727	01600	0,073	-0,022	0,950
S		0,295	-0,462	3,285		0,903	-1,716	9,621		0,155	-0,011	2,075		0,297	-0,240	3,654
P	01601	0,263	-0,208	3,232	01602	0,664	-0,547	8,138	01603	0,063	-0,065	0,756	01604	0,256	-0,235	3,109
S		0,393	-0,449	4,632		0,023	-0,313	0,000		0,164	-0,113	2,045		0,341	-0,269	4,197
P	01605	0,138	-0,082	1,741	01606	0,381	-0,413	4,530	01607	0,378	-0,340	4,589	01608	0,553	-0,469	6,763
S		0,397	-0,310	4,898		0,006	-0,002	0,078		0,440	-0,361	5,399		0,676	-0,502	8,372
P	01609	0,289	-0,261	3,505	01610	0,083	-0,053	1,038	01611	0,662	-0,565	8,094	01612	0,660	-0,518	8,136
S		0,706	-0,329	9,042		0,244	-0,233	2,947		0,671	-0,509	8,289		0,909	-0,500	11,528
P	01613	0,526	-0,547	6,286	01614	0,473	-0,400	5,790	01615	0,765	-0,631	9,376	01616	0,440	-0,368	5,382
S		0,000	-0,038	0,000		0,496	-0,419	6,073		0,847	-0,556	10,597		1,066	-0,318	13,913
P	01617	0,080	-0,050	1,002	01618	0,615	-0,520	7,527	01619	0,615	-0,500	7,550	01620	0,330	-0,358	3,923
S		0,234	-0,254	2,783		0,661	-0,512	8,152		0,914	-0,485	11,607		0,000	-0,069	0,000
P	01621	0,294	-0,268	3,565	01622	0,445	-0,372	5,454	01623	0,312	-0,200	3,909	01624	0,004	-0,017	0,024
S		0,365	-0,330	4,436		0,617	-0,434	7,682		0,785	-0,257	10,218		0,000	-0,039	0,000
P	01625	0,094	-0,107	1,112	01626	0,058	-0,040	0,722	02689	0,148	-1,487	0,000				
S		0,048	-0,003	0,641		0,142	-0,069	1,812		0,000	-0,640	0,000				

Soletta P9-P10-P17-1b-P24 AA= PCA CA=FQR ε sm=0,00000 Ae=0,0 cm² sm=0 mm wk=0,00 mm CA=QPR ε sm=0,00000 Ae=0,0 cm² sm=0 mm wk=0,00 mm

Piano loculi SolettaP9-P10-P17-1b-P24

SHELL: [00382-00383-01637] AA= PCA CA=FQR ε sm=0,00000 Ae=0,0 cm² sm=0 mm wk=0,00 mm CA=QPR ε sm=0,00000 Ae=0,0 cm² sm=0 mm wk=0,00 mm

SHELL: [01634-00384-01629] AA= PCA CA=FQR ε sm=0,00000 Ae=0,0 cm² sm=0 mm wk=0,00 mm CA=QPR ε sm=0,00000 Ae=0,0 cm² sm=0 mm wk=0,00 mm

SHELL: [00059-01628-00327] AA= PCA CA=FQR ε sm=0,00000 Ae=0,0 cm² sm=0 mm wk=0,00 mm CA=QPR ε sm=0,00000 Ae=0,0 cm² sm=0 mm wk=0,00 mm

SHELL: [01631-01630-00363] AA= PCA CA=FQR ε sm=0,00000 Ae=0,0 cm² sm=0 mm wk=0,00 mm CA=QPR ε sm=0,00000 Ae=0,0 cm² sm=0 mm wk=0,00 mm

SHELL: [00059-00374-01628] AA= PCA CA=FQR ε sm=0,00000 Ae=0,0 cm² sm=0 mm wk=0,00 mm CA=QPR ε sm=0,00000 Ae=0,0 cm² sm=0 mm wk=0,00 mm

SHELL: [00327-01628-00070] AA= PCA CA=FQR ε sm=0,00062 Ae=1180,0 cm² sm=170 mm wk=0,18 mm CA=QPR ε sm=0,00060 Ae=1180,0 cm² sm=170 mm wk=0,17 mm

SHELL: [00332-00331-01627] AA= PCA CA=FQR ε sm=0,00000 Ae=0,0 cm² sm=0 mm wk=0,00 mm CA=QPR ε sm=0,00000 Ae=0,0 cm² sm=0 mm wk=0,00 mm

SHELL: [00331-00330-01653] AA= PCA CA=FQR ε sm=0,00000 Ae=0,0 cm² sm=0 mm wk=0,00 mm CA=QPR ε sm=0,00000 Ae=0,0 cm² sm=0 mm wk=0,00 mm

SHELL: [00331-01652-01627] AA= PCA CA=FQR ε sm=0,00000 Ae=0,0 cm² sm=0 mm wk=0,00 mm CA=QPR ε sm=0,00000 Ae=0,0 cm² sm=0 mm wk=0,00 mm

SHELL: [00331-01653-01652] AA= PCA CA=FQR ε sm=0,00000 Ae=0,0 cm² sm=0 mm wk=0,00 mm CA=QPR ε sm=0,00000 Ae=0,0 cm² sm=0 mm wk=0,00 mm

SHELL: [00330-00329-01653] AA= PCA CA=FQR ε sm=0,00000 Ae=0,0 cm² sm=0 mm wk=0,00 mm CA=QPR ε sm=0,00000 Ae=0,0 cm² sm=0 mm wk=0,00 mm

SHELL: [00363-01630-00075] AA= PCA CA=FQR ε sm=0,00000 Ae=0,0 cm² sm=0 mm wk=0,00 mm CA=QPR ε sm=0,00000 Ae=0,0 cm² sm=0 mm wk=0,00 mm

SHELL: [00329-00328-01654] AA= PCA CA=FQR ε sm=0,00000 Ae=0,0 cm² sm=0 mm wk=0,00 mm CA=QPR ε sm=0,00000 Ae=0,0 cm² sm=0 mm wk=0,00 mm

SHELL: [01629-02691-00261] AA= PCA CA=FQR ε sm=0,00000 Ae=0,0 cm² sm=0 mm wk=0,00 mm CA=QPR ε sm=0,00000 Ae=0,0 cm² sm=0 mm wk=0,00 mm

SHELL: [01633-00259-01632] AA= PCA CA=FQR ε sm=0,00000 Ae=0,0 cm² sm=0 mm wk=0,00 mm CA=QPR ε sm=0,00000 Ae=0,0 cm² sm=0 mm wk=0,00 mm

SHELL: [01630-00256-00075] AA= PCA CA=FQR ε sm=0,00000 Ae=0,0 cm² sm=0 mm wk=0,00 mm CA=QPR ε sm=0,00000 Ae=0,0 cm² sm=0 mm wk=0,00 mm

SHELL: [00329-01654-01653] AA= PCA CA=FQR ε sm=0,00000 Ae=0,0 cm² sm=0 mm wk=0,00 mm CA=QPR ε sm=0,00000 Ae=0,0 cm² sm=0 mm wk=0,00 mm

SHELL: [00384-02691-01629] AA= PCA CA=FQR ε sm=0,00000 Ae=0,0 cm² sm=0 mm wk=0,00 mm CA=QPR ε sm=0,00000 Ae=0,0 cm² sm=0 mm wk=0,00 mm

SHELL: [00383-00384-01634] AA= PCA CA=FQR ε sm=0,00000 Ae=0,0 cm² sm=0 mm wk=0,00 mm CA=QPR ε sm=0,00000 Ae=0,0 cm² sm=0 mm wk=0,00 mm

SHELL: [01631-00256-01630] AA= PCA CA=FQR ε sm=0,00000 Ae=0,0 cm² sm=0 mm wk=0,00 mm CA=QPR ε sm=0,00000 Ae=0,0 cm² sm=0 mm wk=0,00 mm

SHELL: [01631-00257-00256] AA= PCA CA=FQR ε sm=0,00000 Ae=0,0 cm² sm=0 mm wk=0,00 mm CA=QPR ε sm=0,00000 Ae=0,0 cm² sm=0 mm wk=0,00 mm

SHELL: [01632-00259-00258] AA= PCA CA=FQR ε sm=0,00000 Ae=0,0 cm² sm=0 mm wk=0,00 mm CA=QPR ε sm=0,00000 Ae=0,0 cm² sm=0 mm wk=0,00 mm

SHELL: [01632-00257-01631] AA= PCA CA=FQR ε sm=0,00000 Ae=0,0 cm² sm=0 mm wk=0,00 mm CA=QPR ε sm=0,00000 Ae=0,0 cm² sm=0 mm wk=0,00 mm

Solette - Verifiche pressoflessione retta allo stato limite di esercizio

D	NO DO	σ ct	σ cc	σ at	NO DO	σ ct	σ cc	σ at	NO DO	σ ct	σ cc	σ at	NO DO	σ ct	σ cc	σ at
		[N/mm²]	[N/mm²]	[N/mm²]		[N/mm²]	[N/mm²]	[N/mm²]		[N/mm²]	[N/mm²]	[N/mm²]		[N/mm²]	[N/mm²]	[N/mm²]

SHELL: [01632-00258-00257] AA= PCA CA=FQR ε sm=0,00000 Ae=0,0 cm² sm=0 mm wk=0,00 mm CA=QPR ε sm=0,00000 Ae=0,0 cm² sm=0 mm wk=0,00 mm

SHELL: [00328-00070-01655] AA= PCA CA=FQR ε sm=0,00062 Ae=1180,0 cm² sm=170 mm wk=0,18 mm CA=QPR ε sm=0,00060 Ae=1180,0 cm² sm=170 mm wk=0,17 mm

SHELL: [01633-00260-00259] AA= PCA CA=FQR ε sm=0,00000 Ae=0,0 cm² sm=0 mm wk=0,00 mm CA=QPR ε sm=0,00000 Ae=0,0 cm² sm=0 mm wk=0,00 mm

SHELL: [01634-00261-00260] AA= PCA CA=FQR ε sm=0,00000 Ae=0,0 cm² sm=0 mm wk=0,00 mm CA=QPR ε sm=0,00000 Ae=0,0 cm² sm=0 mm wk=0,00 mm

SHELL: [01634-01629-00261] AA= PCA CA=FQR ε sm=0,00000 Ae=0,0 cm² sm=0 mm wk=0,00 mm CA=QPR ε sm=0,00000 Ae=0,0 cm² sm=0 mm wk=0,00 mm

SHELL: [01634-00260-01633] AA= PCA CA=FQR ε sm=0,00000 Ae=0,0 cm² sm=0 mm wk=0,00 mm CA=QPR ε sm=0,00000 Ae=0,0 cm² sm=0 mm wk=0,00 mm

SHELL: [01636-01632-01635] AA= PCA CA=FQR ε sm=0,00000 Ae=0,0 cm² sm=0 mm wk=0,00 mm CA=QPR ε sm=0,00000 Ae=0,0 cm² sm=0 mm wk=0,00 mm

SHELL: [00364-01631-00363] AA= PCA CA=FQR ε sm=0,00000 Ae=0,0 cm² sm=0 mm wk=0,00 mm CA=QPR ε sm=0,00000 Ae=0,0 cm² sm=0 mm wk=0,00 mm

SHELL: [00328-01655-01654] AA= PCA CA=FQR ε sm=0,00000 Ae=0,0 cm² sm=0 mm wk=0,00 mm CA=QPR ε sm=0,00000 Ae=0,0 cm² sm=0 mm wk=0,00 mm

SHELL: [00070-01628-01655] AA= PCA CA=FQR ε sm=0,00062 Ae=1180,0 cm² sm=170 mm wk=0,18 mm CA=QPR ε sm=0,00060 Ae=1180,0 cm² sm=170 mm wk=0,17 mm

SHELL: [01635-01632-01631] AA= PCA CA=FQR ε sm=0,00000 Ae=0,0 cm² sm=0 mm wk=0,00 mm CA=QPR ε sm=0,00000 Ae=0,0 cm² sm=0 mm wk=0,00 mm

SHELL: [01635-01631-00364] AA= PCA CA=FQR ε sm=0,00000 Ae=0,0 cm² sm=0 mm wk=0,00 mm CA=QPR ε sm=0,00000 Ae=0,0 cm² sm=0 mm wk=0,00 mm

SHELL: [01636-01633-01632] AA= PCA CA=FQR ε sm=0,00000 Ae=0,0 cm² sm=0 mm wk=0,00 mm CA=QPR ε sm=0,00000 Ae=0,0 cm² sm=0 mm wk=0,00 mm

SHELL: [00076-01627-00373] AA= PCA CA=FQR ε sm=0,00000 Ae=0,0 cm² sm=0 mm wk=0,00 mm CA=QPR ε sm=0,00000 Ae=0,0 cm² sm=0 mm wk=0,00 mm

SHELL: [00381-00382-01637] AA= PCA CA=FQR ε sm=0,00000 Ae=0,0 cm² sm=0 mm wk=0,00 mm CA=QPR ε sm=0,00000 Ae=0,0 cm² sm=0 mm wk=0,00 mm

SHELL: [01637-00383-01634] AA= PCA CA=FQR ε sm=0,00000 Ae=0,0 cm² sm=0 mm wk=0,00 mm CA=QPR ε sm=0,00000 Ae=0,0 cm² sm=0 mm wk=0,00 mm

SHELL: [01637-01634-01633] AA= PCA CA=FQR ε sm=0,00000 Ae=0,0 cm² sm=0 mm wk=0,00 mm CA=QPR ε sm=0,00000 Ae=0,0 cm² sm=0 mm wk=0,00 mm

SHELL: [01637-01633-01636] AA= PCA CA=FQR ε sm=0,00000 Ae=0,0 cm² sm=0 mm wk=0,00 mm CA=QPR ε sm=0,00000 Ae=0,0 cm² sm=0 mm wk=0,00 mm

SHELL: [01628-00374-01655] AA= PCA CA=FQR ε sm=0,00000 Ae=0,0 cm² sm=0 mm wk=0,00 mm CA=QPR ε sm=0,00000 Ae=0,0 cm² sm=0 mm wk=0,00 mm

SHELL: [00365-01635-00364] AA= PCA CA=FQR ε sm=0,00000 Ae=0,0 cm² sm=0 mm wk=0,00 mm CA=QPR ε sm=0,00000 Ae=0,0 cm² sm=0 mm wk=0,00 mm

SHELL: [01641-01637-01640] AA= PCA CA=FQR ε sm=0,00000 Ae=0,0 cm² sm=0 mm wk=0,00 mm CA=QPR ε sm=0,00000 Ae=0,0 cm² sm=0 mm wk=0,00 mm

SHELL: [01638-01635-00366] AA= PCA CA=FQR ε sm=0,00000 Ae=0,0 cm² sm=0 mm wk=0,00 mm CA=QPR ε sm=0,00000 Ae=0,0 cm² sm=0 mm wk=0,00 mm

SHELL: [00380-00381-01641] AA= PCA CA=FQR ε sm=0,00000 Ae=0,0 cm² sm=0 mm wk=0,00 mm CA=QPR ε sm=0,00000 Ae=0,0 cm² sm=0 mm wk=0,00 mm

SHELL: [00076-00332-01627] AA= PCA CA=FQR ε sm=0,00000 Ae=0,0 cm² sm=0 mm wk=0,00 mm CA=QPR ε sm=0,00000 Ae=0,0 cm² sm=0 mm wk=0,00 mm

SHELL: [00366-01635-00365] AA= PCA CA=FQR ε sm=0,00000 Ae=0,0 cm² sm=0 mm wk=0,00 mm CA=QPR ε sm=0,00000 Ae=0,0 cm² sm=0 mm wk=0,00 mm

SHELL: [00373-01652-00372] AA= PCA CA=FQR ε sm=0,00000 Ae=0,0 cm² sm=0 mm wk=0,00 mm CA=QPR ε sm=0,00000 Ae=0,0 cm² sm=0 mm wk=0,00 mm

SHELL: [01639-01635-01638] AA= PCA CA=FQR ε sm=0,00000 Ae=0,0 cm² sm=0 mm wk=0,00 mm CA=QPR ε sm=0,00000 Ae=0,0 cm² sm=0 mm wk=0,00 mm

SHELL: [01639-01636-01635] AA= PCA CA=FQR ε sm=0,00000 Ae=0,0 cm² sm=0 mm wk=0,00 mm CA=QPR ε sm=0,00000 Ae=0,0 cm² sm=0 mm wk=0,00 mm

SHELL: [01643-01639-01642] AA= PCA CA=FQR ε sm=0,00000 Ae=0,0 cm² sm=0 mm wk=0,00 mm CA=QPR ε sm=0,00000 Ae=0,0 cm² sm=0 mm wk=0,00 mm

SHELL: [01640-01637-01636] AA= PCA CA=FQR ε sm=0,00000 Ae=0,0 cm² sm=0 mm wk=0,00 mm CA=QPR ε sm=0,00000 Ae=0,0 cm² sm=0 mm wk=0,00 mm

SHELL: [01640-01636-01639] AA= PCA CA=FQR ε sm=0,00000 Ae=0,0 cm² sm=0 mm wk=0,00 mm CA=QPR ε sm=0,00000 Ae=0,0 cm² sm=0 mm wk=0,00 mm

SHELL: [01641-00381-01637] AA= PCA CA=FQR ε sm=0,00000 Ae=0,0 cm² sm=0 mm wk=0,00 mm CA=QPR ε sm=0,00000 Ae=0,0 cm² sm=0 mm wk=0,00 mm

SHELL: [00379-00380-01644] AA= PCA CA=FQR ε sm=0,00000 Ae=0,0 cm² sm=0 mm wk=0,00 mm CA=QPR ε sm=0,00000 Ae=0,0 cm² sm=0 mm wk=0,00 mm

SHELL: [01627-01652-00373] AA= PCA CA=FQR ε sm=0,00000 Ae=0,0 cm² sm=0 mm wk=0,00 mm CA=QPR ε sm=0,00000 Ae=0,0 cm² sm=0 mm wk=0,00 mm

SHELL: [01655-00375-01651] AA= PCA CA=FQR ε sm=0,00000 Ae=0,0 cm² sm=0 mm wk=0,00 mm CA=QPR ε sm=0,00000 Ae=0,0 cm² sm=0 mm wk=0,00 mm

SHELL: [00367-01638-00366] AA= PCA CA=FQR ε sm=0,00000 Ae=0,0 cm² sm=0 mm wk=0,00 mm CA=QPR ε sm=0,00000 Ae=0,0 cm² sm=0 mm wk=0,00 mm

SHELL: [01642-01639-01638] AA= PCA CA=FQR ε sm=0,00000 Ae=0,0 cm² sm=0 mm wk=0,00 mm CA=QPR ε sm=0,00000 Ae=0,0 cm² sm=0 mm wk=0,00 mm

SHELL: [01642-01638-00367] AA= PCA CA=FQR ε sm=0,00000 Ae=0,0 cm² sm=0 mm wk=0,00 mm CA=QPR ε sm=0,00000 Ae=0,0 cm² sm=0 mm wk=0,00 mm

SHELL: [01643-01640-01639] AA= PCA CA=FQR ε sm=0,00000 Ae=0,0 cm² sm=0 mm wk=0,00 mm CA=QPR ε sm=0,00000 Ae=0,0 cm² sm=0 mm wk=0,00 mm

SHELL: [01654-01650-01653] AA= PCA CA=FQR ε sm=0,00000 Ae=0,0 cm² sm=0 mm wk=0,00 mm CA=QPR ε sm=0,00000

Solette - Verifiche pressoflessione retta allo stato limite di esercizio

D	NODO	σ ct	σ cc	σ at	NODO	σ ct	σ cc	σ at	NODO	σ ct	σ cc	σ at	NODO	σ ct	σ cc	σ at
		[N/mm²]	[N/mm²]	[N/mm²]		[N/mm²]	[N/mm²]	[N/mm²]		[N/mm²]	[N/mm²]	[N/mm²]		[N/mm²]	[N/mm²]	[N/mm²]
Ae=0,0 cm² sm=0 mm wk=0,00 mm																
SHELL: [01654-01651-01650] AA= PCA						**CA=FQR ε sm=0,00000**			**Ae=0,0 cm² sm=0 mm wk=0,00 mm**					**CA=QPR ε sm=0,00000**		
Ae=0,0 cm² sm=0 mm wk=0,00 mm																
SHELL: [01644-00380-01641] AA= PCA						**CA=FQR ε sm=0,00000**			**Ae=0,0 cm² sm=0 mm wk=0,00 mm**					**CA=QPR ε sm=0,00000**		
Ae=0,0 cm² sm=0 mm wk=0,00 mm																
SHELL: [01644-01641-01640] AA= PCA						**CA=FQR ε sm=0,00000**			**Ae=0,0 cm² sm=0 mm wk=0,00 mm**					**CA=QPR ε sm=0,00000**		
Ae=0,0 cm² sm=0 mm wk=0,00 mm																
SHELL: [01644-01640-01643] AA= PCA						**CA=FQR ε sm=0,00000**			**Ae=0,0 cm² sm=0 mm wk=0,00 mm**					**CA=QPR ε sm=0,00000**		
Ae=0,0 cm² sm=0 mm wk=0,00 mm																
SHELL: [00378-00379-01644] AA= PCA						**CA=FQR ε sm=0,00000**			**Ae=0,0 cm² sm=0 mm wk=0,00 mm**					**CA=QPR ε sm=0,00000**		
Ae=0,0 cm² sm=0 mm wk=0,00 mm																
SHELL: [00368-01642-00367] AA= PCA						**CA=FQR ε sm=0,00000**			**Ae=0,0 cm² sm=0 mm wk=0,00 mm**					**CA=QPR ε sm=0,00000**		
Ae=0,0 cm² sm=0 mm wk=0,00 mm																
SHELL: [01653-01650-01649] AA= PCA						**CA=FQR ε sm=0,00000**			**Ae=0,0 cm² sm=0 mm wk=0,00 mm**					**CA=QPR ε sm=0,00000**		
Ae=0,0 cm² sm=0 mm wk=0,00 mm																
SHELL: [01648-01644-01647] AA= PCA						**CA=FQR ε sm=0,00000**			**Ae=0,0 cm² sm=0 mm wk=0,00 mm**					**CA=QPR ε sm=0,00000**		
Ae=0,0 cm² sm=0 mm wk=0,00 mm																
SHELL: [01645-01642-00369] AA= PCA						**CA=FQR ε sm=0,00000**			**Ae=0,0 cm² sm=0 mm wk=0,00 mm**					**CA=QPR ε sm=0,00000**		
Ae=0,0 cm² sm=0 mm wk=0,00 mm																
SHELL: [01653-01649-01652] AA= PCA						**CA=FQR ε sm=0,00000**			**Ae=0,0 cm² sm=0 mm wk=0,00 mm**					**CA=QPR ε sm=0,00000**		
Ae=0,0 cm² sm=0 mm wk=0,00 mm																
SHELL: [00369-01642-00368] AA= PCA						**CA=FQR ε sm=0,00000**			**Ae=0,0 cm² sm=0 mm wk=0,00 mm**					**CA=QPR ε sm=0,00000**		
Ae=0,0 cm² sm=0 mm wk=0,00 mm																
SHELL: [00377-00378-01648] AA= PCA						**CA=FQR ε sm=0,00000**			**Ae=0,0 cm² sm=0 mm wk=0,00 mm**					**CA=QPR ε sm=0,00000**		
Ae=0,0 cm² sm=0 mm wk=0,00 mm																
SHELL: [01646-01642-01645] AA= PCA						**CA=FQR ε sm=0,00000**			**Ae=0,0 cm² sm=0 mm wk=0,00 mm**					**CA=QPR ε sm=0,00000**		
Ae=0,0 cm² sm=0 mm wk=0,00 mm																
SHELL: [01646-01643-01642] AA= PCA						**CA=FQR ε sm=0,00000**			**Ae=0,0 cm² sm=0 mm wk=0,00 mm**					**CA=QPR ε sm=0,00000**		
Ae=0,0 cm² sm=0 mm wk=0,00 mm																
SHELL: [00374-00375-01655] AA= PCA						**CA=FQR ε sm=0,00000**			**Ae=0,0 cm² sm=0 mm wk=0,00 mm**					**CA=QPR ε sm=0,00000**		
Ae=0,0 cm² sm=0 mm wk=0,00 mm																
SHELL: [01647-01644-01643] AA= PCA						**CA=FQR ε sm=0,00000**			**Ae=0,0 cm² sm=0 mm wk=0,00 mm**					**CA=QPR ε sm=0,00000**		
Ae=0,0 cm² sm=0 mm wk=0,00 mm																
SHELL: [01647-01643-01646] AA= PCA						**CA=FQR ε sm=0,00000**			**Ae=0,0 cm² sm=0 mm wk=0,00 mm**					**CA=QPR ε sm=0,00000**		
Ae=0,0 cm² sm=0 mm wk=0,00 mm																
SHELL: [01648-00378-01644] AA= PCA						**CA=FQR ε sm=0,00000**			**Ae=0,0 cm² sm=0 mm wk=0,00 mm**					**CA=QPR ε sm=0,00000**		
Ae=0,0 cm² sm=0 mm wk=0,00 mm																
SHELL: [00375-00376-01651] AA= PCA						**CA=FQR ε sm=0,00000**			**Ae=0,0 cm² sm=0 mm wk=0,00 mm**					**CA=QPR ε sm=0,00000**		
Ae=0,0 cm² sm=0 mm wk=0,00 mm																
SHELL: [00370-01645-00369] AA= PCA						**CA=FQR ε sm=0,00000**			**Ae=0,0 cm² sm=0 mm wk=0,00 mm**					**CA=QPR ε sm=0,00000**		
Ae=0,0 cm² sm=0 mm wk=0,00 mm																
SHELL: [00372-01649-00371] AA= PCA						**CA=FQR ε sm=0,00000**			**Ae=0,0 cm² sm=0 mm wk=0,00 mm**					**CA=QPR ε sm=0,00000**		
Ae=0,0 cm² sm=0 mm wk=0,00 mm																
SHELL: [00371-01649-00370] AA= PCA						**CA=FQR ε sm=0,00000**			**Ae=0,0 cm² sm=0 mm wk=0,00 mm**					**CA=QPR ε sm=0,00000**		
Ae=0,0 cm² sm=0 mm wk=0,00 mm																
SHELL: [01655-01651-01654] AA= PCA						**CA=FQR ε sm=0,00000**			**Ae=0,0 cm² sm=0 mm wk=0,00 mm**					**CA=QPR ε sm=0,00000**		
Ae=0,0 cm² sm=0 mm wk=0,00 mm																
SHELL: [01650-01646-01649] AA= PCA						**CA=FQR ε sm=0,00000**			**Ae=0,0 cm² sm=0 mm wk=0,00 mm**					**CA=QPR ε sm=0,00000**		
Ae=0,0 cm² sm=0 mm wk=0,00 mm																
SHELL: [01649-01646-01645] AA= PCA						**CA=FQR ε sm=0,00000**			**Ae=0,0 cm² sm=0 mm wk=0,00 mm**					**CA=QPR ε sm=0,00000**		
Ae=0,0 cm² sm=0 mm wk=0,00 mm																
SHELL: [01649-01645-00370] AA= PCA						**CA=FQR ε sm=0,00000**			**Ae=0,0 cm² sm=0 mm wk=0,00 mm**					**CA=QPR ε sm=0,00000**		
Ae=0,0 cm² sm=0 mm wk=0,00 mm																
SHELL: [01652-01649-00372] AA= PCA						**CA=FQR ε sm=0,00000**			**Ae=0,0 cm² sm=0 mm wk=0,00 mm**					**CA=QPR ε sm=0,00000**		
Ae=0,0 cm² sm=0 mm wk=0,00 mm																
SHELL: [01650-01647-01646] AA= PCA						**CA=FQR ε sm=0,00000**			**Ae=0,0 cm² sm=0 mm wk=0,00 mm**					**CA=QPR ε sm=0,00000**		
Ae=0,0 cm² sm=0 mm wk=0,00 mm																
SHELL: [01651-00377-01648] AA= PCA						**CA=FQR ε sm=0,00000**			**Ae=0,0 cm² sm=0 mm wk=0,00 mm**					**CA=QPR ε sm=0,00000**		
Ae=0,0 cm² sm=0 mm wk=0,00 mm																
SHELL: [01651-00376-00377] AA= PCA						**CA=FQR ε sm=0,00000**			**Ae=0,0 cm² sm=0 mm wk=0,00 mm**					**CA=QPR ε sm=0,00000**		
Ae=0,0 cm² sm=0 mm wk=0,00 mm																
SHELL: [01651-01647-01650] AA= PCA						**CA=FQR ε sm=0,00000**			**Ae=0,0 cm² sm=0 mm wk=0,00 mm**					**CA=QPR ε sm=0,00000**		
Ae=0,0 cm² sm=0 mm wk=0,00 mm																
SHELL: [01651-01648-01647] AA= PCA						**CA=FQR ε sm=0,00000**			**Ae=0,0 cm² sm=0 mm wk=0,00 mm**					**CA=QPR ε sm=0,00000**		
Ae=0,0 cm² sm=0 mm wk=0,00 mm																
P	00059	0,676	-0,689	8,087	00070	0,000	-5,205	183,916	00075	0,157	0,134	2,319	00076	0,270	-0,211	3,326
S		0,000	-1,157	0,000		0,000	-4,402	209,836		0,584	0,014	7,895		0,187	0,143	2,742
P	00256	0,243	-0,198	2,989	00257	0,295	-0,254	3,606	00258	0,296	-0,258	3,610	00259	0,365	-0,389	4,338
S		0,714	-0,360	9,103		0,918	-0,621	11,466		1,213	-0,959	14,932		1,197	-1,069	14,549
P	00260	0,314	-0,452	3,556	00261	0,319	-0,443	3,639	00327	0,834	-1,165	9,512	00328	0,998	-1,113	11,800
S		1,105	-1,127	13,226		0,963	-1,197	11,201		1,555	-2,383	17,421		1,633	-2,063	18,948
P	00329	0,533	-0,509	6,434	00330	0,376	-0,262	4,688	00331	0,251	-0,232	3,041	00332	0,106	-0,098	1,285
S		1,198	-1,338	14,168		1,081	-1,064	13,000		0,629	-0,674	7,481		0,458	-0,368	5,632
P	0036	0,089	-0,001	1,197	0036	0,403	-0,372	4,887	0036	0,638	-0,641	7,653	0036	0,741	-0,789	8,821

Solette - Verifiche pressoflessione retta allo stato limite di esercizio

D	NODO	σ ct	σ cc	σ at	NODO	σ ct	σ cc	σ at	NODO	σ ct	σ cc	σ at	NODO	σ ct	σ cc	σ at
		[N/mm²]	[N/mm²]	[N/mm²]		[N/mm²]	[N/mm²]	[N/mm²]		[N/mm²]	[N/mm²]	[N/mm²]		[N/mm²]	[N/mm²]	[N/mm²]
	3				4				5				6			
S		0,362	0,288	5,321		0,368	0,093	5,110		0,340	0,027	4,630		0,355	-0,142	4,578
P	00367	0,888	-0,896	10,639	00368	0,944	-0,947	11,322	00369	0,850	-0,873	10,162	00370	0,682	-0,708	8,141
S		0,393	-0,192	5,015		0,346	-0,121	4,489		0,344	-0,217	4,317		0,283	-0,161	3,576
P	00371	0,542	-0,537	6,507	00372	0,259	-0,237	3,139	00373	0,092	-0,033	1,192	00374	0,050	-0,307	0,208
S		0,228	-0,027	3,037		0,189	0,016	2,562		0,157	0,138	2,331		0,000	-0,941	0,000
P	00375	0,180	-0,407	1,818	00376	0,121	-0,070	1,531	00377	0,211	0,009	2,855	00378	0,052	0,002	0,700
S		0,000	-0,544	0,000		0,005	-0,002	0,076		0,268	0,031	3,657		0,424	-0,149	5,497
P	00379	0,142	0,002	1,912	00380	0,048	0,040	0,703	00381	0,126	0,078	1,816	00382	0,065	-0,021	0,850
S		0,586	0,136	8,119		0,409	-0,071	5,415		0,411	-0,068	5,442		0,132	-0,024	1,774
P	00383	0,000	-0,147	0,000	00384	0,000	-0,147	0,000	01627	0,052	-0,013	0,686	01628	0,637	-0,720	7,517
S		0,000	-0,313	0,000		0,000	-0,910	0,000		0,231	0,068	3,222		0,800	-1,722	8,217
P	01629	0,059	-0,239	0,442	01630	0,177	-0,068	2,284	01631	0,043	-0,043	0,512	01632	0,136	-0,167	1,589
S		0,175	-0,975	0,995		0,439	0,044	5,980		0,251	0,117	3,562		0,221	0,033	3,022
P	01633	0,104	-0,198	1,103	01634	0,050	-0,098	0,530	01635	0,179	-0,198	2,115	01636	0,437	-0,450	5,228
S		0,174	-0,098	2,199		0,009	-0,290	0,000		0,319	-0,072	4,202		0,420	-0,278	5,257
P	01637	0,418	-0,379	5,081	01638	0,210	-0,254	2,454	01639	0,495	-0,483	5,954	01640	0,654	-0,581	7,951
S		0,324	-0,330	3,875		0,153	0,064	2,167		0,488	-0,334	6,081		0,575	-0,494	7,019
P	01641	0,322	-0,327	3,857	01642	0,242	-0,240	2,912	01643	0,665	-0,602	8,079	01644	0,608	-0,488	7,471
S		0,478	-0,318	5,977		0,338	-0,196	4,275		0,581	-0,488	7,107		0,602	-0,476	7,416
P	01645	0,191	-0,230	2,236	01646	0,465	-0,441	5,619	01647	0,558	-0,477	6,823	01648	0,242	-0,243	2,903
S		0,121	0,024	1,661		0,446	-0,353	5,493		0,545	-0,504	6,596		0,432	-0,308	5,368
P	01649	0,180	-0,181	2,162	01650	0,318	-0,290	3,862	01651	0,155	-0,088	1,959	01652	0,009	-0,012	0,112
S		0,228	-0,118	2,901		0,312	-0,279	3,795		0,251	-0,317	2,918		0,137	0,058	1,942
P	01653	0,133	-0,077	1,686	01654	0,206	-0,144	2,564	01655	0,656	-0,536	8,058	02691	0,000	-0,514	0,000
S		0,233	-0,167	2,895		0,314	-0,406	3,628		0,000	-0,346	0,000		0,280	-1,803	1,279

LEGENDA Solette - Verifiche pressoflessione retta allo stato limite di esercizio

D Direzione lungo la quale vengono fornite, per ciascun modo, le sollecitazioni.
SHELL Elementi (shell) in cui viene scomposta (modellata) la soletta, individuati dai relativi vertici.
FRC Spostamento massimo (freccia) dell' elemento shell [cm].
AA Identificativo dell' aggressività dell' ambiente: [PCA] = Poco aggressivo - [MDA] = Moderatamente aggressivo - [MLA] = Molto aggressivo.
CA Identificativo della Combinazione di Azione: [QPR] = Quasi Permanente - [FRQ] = Frequente - [RAR] = Rara.
ε sm Deformazione media nel calcestruzzo.
Ae Area efficace del calcestruzzo teso [mm²]
sm Distanza media tra le fessure [mm].
wk Apertura massima delle fessure [mm].
σ ct Valore della tensione massima di trazione nel calcestruzzo [N/mm²].
σ cc Valore della tensione massima di compressione nel calcestruzzo [N/mm²].
σ at Valore della tensione massima di trazione nell' acciaio [N/mm²].

PIANI - VERIFICHE REGOLARITA' (Elevazione)

REGOLARITÁ DELLA STRUTTURA IN PIANTA		
	La configurazione in pianta è compatta e approssimativamente simmetrica rispetto a due direzioni ortogonali, in relazione alla distribuzione di masse e rigidezze	NO
	Il rapporto tra i lati di un rettangolo in cui l'edificio risulta inscritto è inferiore a 4	NO
	Almeno una dimensione di eventuali rientri o sporgenze non supera il 25% della dimensione totale dell'edificio nella corrispondente direzione	NO
	I solai possono essere considerati infinitamente rigidi nel loro piano rispetto agli elementi verticali e sufficientemente resistenti	SI
	La struttura non è regolare in pianta.	
REGOLARITÁ DELLA STRUTTURA IN ALTEZZA		
	Tutti i sistemi resistenti verticali dell'edificio (quali telai e pareti) si estendono per tutta l'altezza dell'edificio	NO
	Massa e rigidezza rimangono costanti o variano gradualmente, senza bruschi cambiamenti, dalla base alla cima dell'edificio (le variazioni di massa da un piano all'altro non superano il 25%, la rigidezza non si abbassa da un piano al sovrastante più del 30% e non aumenta più del 10%); ai fini della rigidezza si possono considerare regolari in altezza strutture dotate di pareti o nuclei in c.a. di sezione costante sull'altezza o di telai controventati in acciaio, ai quali sia affidata almeno il 50% dell'azione sismica alla base	NO
	Il rapporto tra resistenza effettiva e resistenza richiesta dal calcolo nelle strutture intelaiate progettate in Classe di Duttilità Bassa non è significativamente diverso per piani diversi (il rapporto fra la resistenza effettiva e quella richiesta calcolata ad un generico piano non deve differire più del 20% dall'analogo rapporto determinato per un altro piano); può fare eccezione l'ultimo piano di strutture intelaiate di almeno tre piani	NO
	Eventuali restringimenti della sezione orizzontale dell'edificio avvengono in modo graduale da un piano al successivo, rispettando i seguenti limiti: ad ogni piano il rientro non supera il 30% della dimensione corrispondente al primo piano, né il 20% della dimensione corrispondente al piano immediatamente sottostante. Fa eccezione l'ultimo piano di edifici di almeno quattro piani per il quale non sono previste limitazioni di restringimento	NO
	La struttura non è regolare in altezza.	

Piano	Quota	Altezza	Piano rigido	Riduz. Tamp	Irreg. Tamp	Massa SLU	RgdSLU	REff	RRic

Piano	Quota	Altezza	Piano rigido	Riduz. Tamp	Irreg. Tamp	Massa SLU	RgdSLU		REff		RRic	
							X	Y	X	Y	X	Y
	[m]	[m]				[N· s²/m]	[N/cm]	[N/cm]	[N]	[N]	[N]	[N]
Cordoli copertura	4,70	0,50	NO	NO	NO	34.421	859.252	734.374	0	0	0	0
Piano loculi	0,20	4,50	NO	NO	NO	194.187	11.318.673	1.334.971	0	0	0	0
Piano di fondazone	-0,30	0,50	NO	NO	NO	92.697	14.980.315	13.438.153	0	0	0	0

LEGENDA

Riduz.Tamp Per i piani con riduzione dei tamponamenti, sono state incrementate le azioni di calcolo per gli elementi verticali (pilastri e pareti) di un fattore 1,4 [All. II - punto 5.6.2]: [S] = Piano con riduzione dei tamponamenti - [N] = Piano senza riduzione dei tamponamenti.
Irreg.Tamp. Per piani con distribuzione dei tamponamenti in pianta fortemente irregolare, l'eccentricità accidentale è stata incrementata di un fattore pari a 2 [All. II - punto 5.6.2]: [S] = Distribuzione tamponamenti irregolare fortemente - [N] = Distribuzione tamponamenti regolare.
Piano rigido [S] = Impalcato infinitamente rigido nel proprio piano - [N] = Impalcato deformabile.
Massa SLU Massa del piano allo Stato Limite Ultimo.
RgdSLU Valori delle Rigidezze di Piano, valutate allo SLU, riferite agli assi X ed Y del riferimento globale.
REff Valori delle Resistenze Effettive di Piano, valutate allo SLU, relative al sistema di riferimento globale X, Y, Z.
RRic Valori delle Resistenze Richieste di Piano, valutate allo SLU, relative al sistema di riferimento globale X, Y, Z.

PIANI - VERIFICHE AGLI SPOSTAMENTI

Piani - Verifiche

Piano	Quota	Altezza	SxD	SyD	TpCol	Slim	Slim - SxD	Slim - SyD	Note
	[m]	[m]	[cm]	[cm]		[cm]	[cm]	[cm]	
Cordoli copertura	4,70	0,50	0,02	0,01	R	0,2500	0,2327	0,2432	Verificato
Piano loculi	0,20	4,50	0,00	0,03	R	2,2500	2,2466	2,2244	Verificato
Piano di fondazone	-0,30	0,50	0,01	0,00	R	0,2500	0,2429	0,2473	Verificato

LEGENDA Piani - Verifiche allo stato limite di danno/spostamenti

SxD, SyD Componenti dello spostamento differenziale rispetto al piano inferiore (Stato Limite di Danno), relative al sistema di riferimento globale X, Y, Z. Il calcolo viene condotto per tutte le coppie di punti allineate in verticale; si riportano i valori massimi.
TpCol Tipo di collegamento delle tamponature alla struttura: [R] = Rigido - [E] = Elastico.
Slim Valore limite dello spostamento differenziale indicato dalla normativa.

PIANI - EFFETTI DEL SECONDO ORDINE (Elevazione)

Piani - Effetti del secondo ordine

Piano	Quota	Altezza	SxD	SyD	Pxθ	Pyθ	Txθ	Tyθ	θx	θy
	[m]	[m]	[cm]	[cm]	[N]	[N]	[N]	[N]		
Cordoli copertura	4,70	0,50	0,0184	0,0217	193.382	193.382	15.799	15.918	0,0045	0,0053
Piano loculi	0,20	4,50	0,0179	0,1529	2.529.121	2.529.121	202.555	204.088	0,0005	0,0045
Piano di fondazone	-0,30	0,50	0,0136	0,0153	268.390	268.390	203.398	204.938	0,0040	0,0045

LEGENDA Piani - Effetti del secondo ordine

Nota: le forze sismiche orizzontali agenti sui piani caratterizzati da valori di θ compresi tra 0.1 e 0.2, sono state incrementate del fattore "1/(1-θ)", per portare in conto gli effetti del secondo ordine. [DM 2008 - par. 7.3.1].
SxD, SyD Componenti dello spostamento differenziale rispetto al piano inferiore (Stato Limite Ultimo), relative al sistema di riferimento globale X, Y, Z. Il calcolo viene condotto per tutte le coppie di punti allineate in verticale; si riportano i valori massimi.
Pxθ, Pyθ Valori del carico verticale del piano utilizzato per il calcolo di "θ".
Txθ, Tyθ Valori del tagliante di piano utilizzati per il calcolo di "θ".
θx, θy Coefficienti "θ" del piano.

NODI - VERIFICA DI CONFINAMENTO

Nodi - Verifica di confinamento

N	Vc	Nd	Pos	Rck	fyk	ϕst	nbr	nst	i	Bc	Hb	Hc	Afsup	Afinf	Vjbd	Vjbr
	[N]	[N]		[N/mm²]	[N/mm²]	[mm]			[cm]	[cm]	[cm]	[cm]	[cm²]	[cm²]	[N]	[N]

LEGENDA Nodi - Verifica di confinamento

N Identificativo del nodo nella relativa tabella.
Vc Forza di taglio massimo nel pilastro.
Nd Sforzo normale massimo nel pilastro.
Pos Posizione del Nodo nella Struttura (Interno o Esterno).
Rck Resistenza caratteristica cilindrica del calcestruzzo a 28 gg.
fyk Tensione caratteristica di snervamento dell'acciaio.
ϕst Diametro delle staffe.
nbr Numero braccia delle staffe.
nst Numero delle staffe.
i Interasse delle staffe.
Bc Larghezza effettiva del Nodo.
Hb Altezza netta delle travi.
Hc Distanza massima tra le armature del Pilastro superiore.
Af Area Longitudinale a Flessione della Trave (superiore ed inferiore).
Vjbd Taglio Orizzontale di Progetto.
Vjbr Taglio Orizzontale Resistente per Compressione Diagonale.

PLATEE - VERIFICHE PRESSOFLESSIONE RETTA ALLO STATO LIMITE ULTIMO (Fondazione)

Platee - Verifiche pressoflessione retta allo stato limite ultimo

D	P	Nodo	N	M	Af	CS	Nodo	N	M	Af	CS	Nodo	N	M	Af	CS
			[N]	[N· m]	[cm²/cm]			[N]	[N· m]	[cm²/cm]			[N]	[N· m]	[cm²/cm]	
Fondazione						**Platea1**										

Platee - Verifiche pressoflessione retta allo stato limite ultimo

D	P	Nodo	N	M	Af	CS	Nodo	N	M	Af	CS	Nodo	N	M	Af	CS
			[N]	[N· m]	[cm²/cm]			[N]	[N· m]	[cm²/cm]			[N]	[N· m]	[cm²/cm]	
P	S	00019	0	0	0,04524	-	00020	0	0	0,04524	-	00021	0	0	0,04524	-
	I		-152	12.135	0,04524	4,70		20	5.850	0,04524	9,75		-124	11.730	0,04524	4,86
S	S		0	0	0,04524	-		0	0	0,04524	-		0	0	0,04524	-
	I		-196	5.320	0,04524	10,72		-26	8.023	0,04524	7,11		-204	5.302	0,04524	10,76
P	S	00023	-26	255	0,04524	NS	00024	0	0	0,04524	-	00025	49	3.132	0,04524	18,20
	I		4	159	0,04524	NS		46	5.270	0,04524	10,82		0	0	0,04524	-
S	S		-332	1.356	0,04524	42,09		0	0	0,04524	-		150	3.446	0,04524	16,54
	I		0	0	0,04524	-		112	7.531	0,04524	7,57		0	0	0,04524	-
P	S	00026	0	0	0,04524	-	00027	61	2.932	0,04524	19,45	00061	0	0	0,04524	-
	I		188	6.121	0,04524	9,31		0	0	0,04524	-		151	6.314	0,04524	9,03
S	S		0	0	0,04524	-		456	3.462	0,04524	16,45		0	0	0,04524	-
	I		-620	12.434	0,04524	4,59		0	0	0,04524	-		-341	12.441	0,04524	4,59
P	S	00062	0	0	0,04524	-	00064	0	0	0,04524	-	00067	0	0	0,04524	-
	I		192	21.147	0,04524	2,70		-152	19.074	0,04524	2,99		-1.083	15.409	0,04524	3,71
S	S		0	0	0,04524	-		0	0	0,04524	-		0	0	0,04524	-
	I		342	5.369	0,04524	10,61		-293	4.965	0,04524	11,49		-479	6.598	0,04524	8,65
P	S	00068	0	0	0,04524	-	00069	0	0	0,04524	-	00071	0	0	0,04524	-
	I		-143	1.431	0,04524	39,86		-17	24.087	0,04524	2,37		-27	2.416	0,04524	23,60
S	S		150	1.284	0,04524	44,39		0	0	0,04524	-		428	1.229	0,04524	46,35
	I		0	0	0,04524	-		-48	9.250	0,04524	6,17		0	0	0,04524	-
P	S	00072	0	0	0,04524	-	00077	-180	477	0,04524	NS	00078	-13	814	0,04524	70,06
	I		-29	24.649	0,04524	2,31		0	0	0,04524	-		97	132	0,04524	NS
S	S		0	0	0,04524	-		550	333	0,04524	NS		276	1.630	0,04524	34,96
	I		-77	8.991	0,04524	6,34		937	15	0,04524	NS		0	0	0,04524	-
P	S	00079	0	0	0,04524	-	00080	0	0	0,04524	-	00081	0	0	0,04524	-
	I		-243	5.277	0,04524	10,81		-73	52	0,04524	NS		-88	45	0,04524	NS
S	S		591	77	0,04524	NS		96	449	0,04524	NS		109	429	0,04524	NS
	I		629	825	0,04524	69,00		0	0	0,04524	-		0	0	0,04524	-
P	S	00082	0	0	0,04524	-	00083	77	508	0,04524	NS	00084	105	473	0,04524	NS
	I		-203	5.538	0,04524	10,30		0	0	0,04524	-		0	0	0,04524	-
S	S		531	147	0,04524	NS		280	1.565	0,04524	36,41		137	354	0,04524	NS
	I		520	637	0,04524	89,39		0	0	0,04524	-		0	0	0,04524	-
P	S	00085	0	0	0,04524	-	00086	102	145	0,04524	NS	00087	114	307	0,04524	NS
	I		2.420	9.325	0,04524	6,08		0	0	0,04524	-		62	20	0,04524	NS
S	S		0	0	0,04524	-		62	344	0,04524	NS		56	394	0,04524	NS
	I		2.869	5.809	0,04524	9,74		0	0	0,04524	-		0	0	0,04524	-
P	S	00088	0	0	0,04524	-	00091	0	0	0,04524	-	00092	0	0	0,04524	-
	I		2.075	9.205	0,04524	6,16		-32	4.444	0,04524	12,83		-549	16.192	0,04524	3,53
S	S		0	0	0,04524	-		0	0	0,04524	-		0	0	0,04524	-
	I		2.241	5.038	0,04524	11,25		-156	7.477	0,04524	7,63		-356	7.162	0,04524	7,97
P	S	00095	-229	84	0,04524	NS	00500	-521	304	0,04524	NS	00501	0	0	0,04524	-
	I		-123	239	0,04524	NS		0	0	0,04524	-		-921	298	0,04524	NS
S	S		-135	1.344	0,04524	42,44		0	0	0,04524	-		-140	260	0,04524	NS
	I		0	0	0,04524	-		-21	1.261	0,04524	45,22		-138	534	0,04524	NS
P	S	00502	0	0	0,04524	-	00503	-420	27	0,04524	NS	00504	-73	179	0,04524	NS
	I		-222	366	0,04524	NS		-453	42	0,04524	NS		-312	72	0,04524	NS
S	S		0	0	0,04524	-		0	0	0,04524	-		0	0	0,04524	-
	I		-76	743	0,04524	76,76		-116	377	0,04524	NS		-6	209	0,04524	NS
P	S	00505	4.957	168	0,04524	NS	00506	-2.427	186	0,04524	NS	00507	-50	1.812	0,04524	31,47
	I		0	0	0,04524	-		0	0	0,04524	-		0	0	0,04524	-
S	S		748	676	0,04524	84,19		1.231	1.341	0,04524	42,38		32	630	0,04524	90,51
	I		0	0	0,04524	-		0	0	0,04524	-		0	0	0,04524	-
P	S	00508	155	1.263	0,04524	45,13	00509	0	0	0,04524	-	00510	0	0	0,04524	-
	I		0	0	0,04524	-		3	539	0,04524	NS		-17	1.175	0,04524	48,53
S	S		109	251	0,04524	NS		3	814	0,04524	70,05		14	15	0,04524	NS
	I		0	0	0,04524	-		0	0	0,04524	-		0	0	0,04524	-
P	S	00511	0	0	0,04524	-	00512	0	0	0,04524	-	00513	-11	2.076	0,04524	27,47
	I		0	2.918	0,04524	19,54		-23	1.340	0,04524	42,56		0	0	0,04524	-
S	S		-16	80	0,04524	NS		-86	586	0,04524	97,33		-16	440	0,04524	NS
	I		0	0	0,04524	-		0	0	0,04524	-		0	0	0,04524	-
P	S	00514	0	3.214	0,04524	17,74	00515	17	3.510	0,04524	16,25	00516	21	1.564	0,04524	36,46
	I		0	0	0,04524	-		0	0	0,04524	-		0	0	0,04524	-
S	S		1	94	0,04524	NS		-17	557	0,04524	NS		172	419	0,04524	NS
	I		0	0	0,04524	-		0	0	0,04524	-		0	0	0,04524	-
P	S	00517	0	0	0,04524	-	00518	0	0	0,04524	-	00519	0	0	0,04524	-
	I		-16	1.305	0,04524	43,70		-28	2.164	0,04524	26,35		0	1.882	0,04524	30,30
S	S		-144	127	0,04524	NS		0	0	0,04524	-		9	439	0,04524	NS
	I		0	0	0,04524	-		-7	44	0,04524	NS		0	0	0,04524	-
P	S	00520	-9	153	0,04524	NS	00521	-57	1.126	0,04524	50,65	00522	-69	1.676	0,04524	34,03
	I		-10	294	0,04524	NS		0	0	0,04524	-		0	0	0,04524	-
S	S		14	181	0,04524	NS		-69	796	0,04524	71,65		67	789	0,04524	72,26
	I		0	0	0,04524	-		0	0	0,04524	-		0	0	0,04524	-
P	S	00523	-2.224	202	0,04524	NS	00524	4.406	305	0,04524	NS	00525	0	0	0,04524	-
	I		0	0	0,04524	-		0	0	0,04524	-		77	166	0,04524	NS
S	S		1.133	1.587	0,04524	35,82		689	488	0,04524	NS		0	0	0,04524	-
	I		0	0	0,04524	-		0	0	0,04524	-		100	702	0,04524	81,21
P	S	00526	0	0	0,04524	-	00527	0	0	0,04524	-	00528	0	0	0,04524	-
	I		-128	242	0,04524	NS		-220	233	0,04524	NS		-1.353	296	0,04524	NS

Platee - Verifiche pressoflessione retta allo stato limite ultimo

D	P	Nodo	N	M	Af	CS	Nodo	N	M	Af	CS	Nodo	N	M	Af	CS
			[N]	[N· m]	[cm²/cm]			[N]	[N· m]	[cm²/cm]			[N]	[N· m]	[cm²/cm]	
S	S		-37	408	0,04524	NS		0	0	0,04524	-		0	0	0,04524	-
	I		-42	536	0,04524	NS		-65	731	0,04524	78,02		-187	971	0,04524	58,76
P	S	00529	-310	153	0,04524	NS	00530	0	0	0,04524	-	00531	-68	478	0,04524	NS
	I		0	0	0,04524	-		-133	440	0,04524	NS		-69	9	0,04524	NS
S	S		0	0	0,04524	-		-1.197	885	0,04524	64,64		-610	290	0,04524	NS
	I		23	480	0,04524	NS		0	0	0,04524	-		0	0	0,04524	-
P	S	00532	28	163	0,04524	NS	00533	-93	190	0,04524	NS	00534	44	127	0,04524	NS
	I		29	91	0,04524	NS		-87	65	0,04524	NS		51	228	0,04524	NS
S	S		269	113	0,04524	NS		-704	64	0,04524	NS		407	273	0,04524	NS
	I		0	0	0,04524	-		0	0	0,04524	-		0	0	0,04524	-
P	S	00535	5	260	0,04524	NS	00536	0	0	0,04524	-	00537	88	389	0,04524	NS
	I		5	347	0,04524	NS		-19	40	0,04524	NS		83	167	0,04524	NS
S	S		11	83	0,04524	NS		0	0	0,04524	-		711	107	0,04524	NS
	I		0	0	0,04524	-		-202	81	0,04524	NS		0	0	0,04524	-
P	S	00538	-75	1.215	0,04524	46,94	00539	-107	94	0,04524	NS	00540	264	982	0,04524	58,03
	I		0	0	0,04524	-		-50	1.575	0,04524	36,21		0	0	0,04524	-
S	S		-447	316	0,04524	NS		-517	1.128	0,04524	50,62		1.322	447	0,04524	NS
	I		-539	12	0,04524	NS		0	0	0,04524	-		0	0	0,04524	-
P	S	00541	78	579	0,04524	98,47	00542	26	955	0,04524	59,71	00543	8	234	0,04524	NS
	I		82	1.051	0,04524	54,24		0	0	0,04524	-		7	29	0,04524	NS
S	S		0	0	0,04524	-		27	465	0,04524	NS		11	74	0,04524	NS
	I		176	436	0,04524	NS		0	0	0,04524	-		0	0	0,04524	-
P	S	00544	31	344	0,04524	NS	00545	60	291	0,04524	NS	00546	-155	307	0,04524	NS
	I		9	172	0,04524	NS		-10	71	0,04524	NS		0	0	0,04524	-
S	S		58	194	0,04524	NS		324	553	0,04524	NS		-937	42	0,04524	NS
	I		0	0	0,04524	-		0	0	0,04524	-		-1.142	58	0,04524	NS
P	S	00547	15	312	0,04524	NS	00548	18	296	0,04524	NS	00549	-128	507	0,04524	NS
	I		1	154	0,04524	NS		10	253	0,04524	NS		-150	569	0,04524	NS
S	S		182	271	0,04524	NS		112	27	0,04524	NS		-672	52	0,04524	NS
	I		0	0	0,04524	-		206	98	0,04524	NS		-593	93	0,04524	NS
P	S	00550	-252	1.143	0,04524	49,92	00551	-134	2.193	0,04524	26,01	00552	148	2.698	0,04524	21,13
	I		-303	453	0,04524	NS		-189	385	0,04524	NS		0	0	0,04524	-
S	S		-1.851	363	0,04524	NS		-612	123	0,04524	NS		1.118	1.257	0,04524	45,23
	I		0	0	0,04524	-		0	0	0,04524	-		0	0	0,04524	-
P	S	00553	54	1.108	0,04524	51,46	00554	-1.103	506	0,04524	NS	00555	0	0	0,04524	-
	I		0	0	0,04524	-		0	0	0,04524	-		-555	542	0,04524	NS
S	S		-38	3.352	0,04524	17,01		-203	1.002	0,04524	56,94		-97	238	0,04524	NS
	I		0	0	0,04524	-		0	0	0,04524	-		-62	1.472	0,04524	38,75
P	S	00556	515	216	0,04524	NS	00557	6.661	1.474	0,04524	38,00	00558	0	0	0,04524	-
	I		220	152	0,04524	NS		0	0	0,04524	-		-3.064	457	0,04524	NS
S	S		0	0	0,04524	-		0	0	0,04524	-		0	0	0,04524	-
	I		127	1.522	0,04524	37,45		1.023	4.720	0,04524	12,05		2.221	7.934	0,04524	7,14
P	S	00559	134	3.615	0,04524	15,77	00560	-475	9.151	0,04524	6,24	00561	-16	9.870	0,04524	5,78
	I		0	0	0,04524	-		0	0	0,04524	-		0	0	0,04524	-
S	S		-325	630	0,04524	90,59		369	231	0,04524	NS		-3	334	0,04524	NS
	I		0	0	0,04524	-		0	0	0,04524	-		0	0	0,04524	-
P	S	00562	12	8.971	0,04524	6,36	00563	6	7.067	0,04524	8,07	00564	-3	5.831	0,04524	9,78
	I		0	0	0,04524	-		0	0	0,04524	-		0	0	0,04524	-
S	S		-4	10	0,04524	NS		0	198	0,04524	NS		5	60	0,04524	NS
	I		-3	255	0,04524	NS		0	0	0,04524	-		0	0	0,04524	-
P	S	00565	-35	5.421	0,04524	10,52	00566	14	4.450	0,04524	12,81	00567	10	4.082	0,04524	13,97
	I		0	0	0,04524	-		0	0	0,04524	-		0	0	0,04524	-
S	S		9	16	0,04524	NS		-7	104	0,04524	NS		-5	10	0,04524	NS
	I		15	202	0,04524	NS		0	0	0,04524	-		0	0	0,04524	-
P	S	00568	-2	3.442	0,04524	16,57	00569	10	1.337	0,04524	42,65	00570	0	0	0,04524	-
	I		0	0	0,04524	-		0	0	0,04524	-		-110	3.442	0,04524	16,57
S	S		0	0	0,04524	-		-9	131	0,04524	NS		0	0	0,04524	-
	I		3	105	0,04524	NS		0	0	0,04524	-		75	121	0,04524	NS
P	S	00571	0	0	0,04524	-	00572	0	0	0,04524	-	00573	0	0	0,04524	-
	I		164	12.223	0,04524	4,66		-28	13.387	0,04524	4,26		-109	4.029	0,04524	14,16
S	S		-81	917	0,04524	62,20		4	852	0,04524	66,93		0	0	0,04524	-
	I		0	0	0,04524	-		0	0	0,04524	-		78	398	0,04524	NS
P	S	00574	59	1.357	0,04524	42,02	00575	-11	4.633	0,04524	12,31	00576	8	5.662	0,04524	10,07
	I		0	0	0,04524	-		0	0	0,04524	-		0	0	0,04524	-
S	S		-30	354	0,04524	NS		3	119	0,04524	NS		-5	339	0,04524	NS
	I		0	0	0,04524	-		0	0	0,04524	-		0	0	0,04524	-
P	S	00577	2	6.068	0,04524	9,40	00578	-6	6.275	0,04524	9,09	00579	-13	5.608	0,04524	10,17
	I		0	0	0,04524	-		0	0	0,04524	-		0	0	0,04524	-
S	S		-1	88	0,04524	NS		2	180	0,04524	NS		-1	398	0,04524	NS
	I		0	0	0,04524	-		0	0	0,04524	-		0	0	0,04524	-
P	S	00580	13	4.698	0,04524	12,14	00581	17	1.876	0,04524	30,39	00582	203	1.011	0,04524	56,37
	I		0	0	0,04524	-		0	0	0,04524	-		0	0	0,04524	-
S	S		-12	325	0,04524	NS		-3	528	0,04524	NS		0	0	0,04524	-
	I		0	0	0,04524	-		0	0	0,04524	-		-164	882	0,04524	64,68
P	S	00583	0	0	0,04524	-	00584	0	0	0,04524	-	00585	-43	257	0,04524	NS
	I		131	4.361	0,04524	13,07		-227	2.366	0,04524	24,12		0	0	0,04524	-
S	S		-202	1.208	0,04524	47,23		165	1.363	0,04524	41,82		16	427	0,04524	NS
	I		0	0	0,04524	-		0	0	0,04524	-		0	0	0,04524	-

Platee - Verifiche pressoflessione retta allo stato limite ultimo

D	P	Nodo	N	M	Af	CS	Nodo	N	M	Af	CS	Nodo	N	M	Af	CS
			[N]	[N· m]	[cm²/cm]			[N]	[N· m]	[cm²/cm]			[N]	[N· m]	[cm²/cm]	
P	S	00586	46	322	0,04524	NS	00587	0	0	0,04524	-	00588	0	0	0,04524	-
	I		34	192	0,04524	NS		-50	1.393	0,04524	40,94		-12	2.172	0,04524	26,25
S	S		-27	165	0,04524	NS		37	104	0,04524	NS		0	0	0,04524	-
	I		0	0	0,04524	-		0	0	0,04524	-		0	26	0,04524	NS
P	S	00589	124	571	0,04524	99,83	00590	-119	3.229	0,04524	17,67	00591	11	4.919	0,04524	11,59
	I		128	556	0,04524	NS		0	0	0,04524	-		0	0	0,04524	-
S	S		-73	53	0,04524	NS		61	437	0,04524	NS		-2	579	0,04524	98,49
	I		0	0	0,04524	-		0	0	0,04524	-		0	0	0,04524	-
P	S	00592	-39	5.018	0,04524	11,36	00593	-52	3.273	0,04524	17,42	00594	114	480	0,04524	NS
	I		0	0	0,04524	-		0	0	0,04524	-		131	661	0,04524	86,24
S	S		21	720	0,04524	79,19		31	407	0,04524	NS		-81	66	0,04524	NS
	I		0	0	0,04524	-		0	0	0,04524	-		0	0	0,04524	-
P	S	00595	0	0	0,04524	-	00596	0	0	0,04524	-	00597	-30	289	0,04524	NS
	I		-14	2.358	0,04524	24,18		-18	1.367	0,04524	41,72		-24	238	0,04524	NS
S	S		0	0	0,04524	-		19	14	0,04524	NS		25	381	0,04524	NS
	I		0	15	0,04524	NS		0	0	0,04524	-		0	0	0,04524	-
P	S	00598	0	0	0,04524	-	00599	0	0	0,04524	-	00600	0	0	0,04524	-
	I		0	0	0,04524	-		-259	2.011	0,04524	28,38		113	4.495	0,04524	12,68
S	S		3	160	0,04524	NS		202	1.350	0,04524	42,22		-178	1.196	0,04524	47,70
	I		0	0	0,04524	-		0	0	0,04524	-		0	0	0,04524	-
P	S	00601	178	976	0,04524	58,40	00602	14	1.792	0,04524	31,82	00603	-9	4.691	0,04524	12,16
	I		0	0	0,04524	-		0	0	0,04524	-		0	0	0,04524	-
S	S		0	0	0,04524	-		-5	617	0,04524	92,42		6	335	0,04524	NS
	I		-156	984	0,04524	57,97		0	0	0,04524	-		0	0	0,04524	-
P	S	00604	1	5.790	0,04524	9,85	00605	9	6.129	0,04524	9,30	00606	-7	6.183	0,04524	9,22
	I		0	0	0,04524	-		0	0	0,04524	-		0	0	0,04524	-
S	S		4	389	0,04524	NS		-2	112	0,04524	NS		4	181	0,04524	NS
	I		0	0	0,04524	-		0	0	0,04524	-		0	0	0,04524	-
P	S	00607	4	5.741	0,04524	9,93	00608	3	4.503	0,04524	12,66	00609	22	1.540	0,04524	37,03
	I		0	0	0,04524	-		0	0	0,04524	-		0	0	0,04524	-
S	S		-1	329	0,04524	NS		-1	113	0,04524	NS		-7	178	0,04524	NS
	I		0	0	0,04524	-		0	0	0,04524	-		0	0	0,04524	-
P	S	00610	0	0	0,04524	-	00611	0	0	0,04524	-	00612	0	0	0,04524	-
	I		-103	4.425	0,04524	12,89		9	13.297	0,04524	4,29		210	12.323	0,04524	4,62
S	S		0	0	0,04524	-		-16	663	0,04524	86,01		-109	1.216	0,04524	46,91
	I		-1	200	0,04524	NS		0	0	0,04524	-		0	0	0,04524	-
P	S	00613	0	0	0,04524	-	00614	30	1.188	0,04524	48,00	00615	5	3.418	0,04524	16,68
	I		-178	3.053	0,04524	18,69		0	0	0,04524	-		0	0	0,04524	-
S	S		0	0	0,04524	-		-12	85	0,04524	NS		-2	29	0,04524	NS
	I		110	279	0,04524	NS		0	0	0,04524	-		0	0	0,04524	-
P	S	00616	11	4.121	0,04524	13,84	00617	6	4.449	0,04524	12,82	00618	-31	5.385	0,04524	10,59
	I		0	0	0,04524	-		0	0	0,04524	-		0	0	0,04524	-
S	S		-5	95	0,04524	NS		-3	15	0,04524	NS		0	0	0,04524	-
	I		0	0	0,04524	-		0	0	0,04524	-		13	80	0,04524	NS
P	S	00619	25	5.776	0,04524	9,87	00620	5	7.189	0,04524	7,93	00621	-3	9.066	0,04524	6,29
	I		0	0	0,04524	-		0	0	0,04524	-		0	0	0,04524	-
S	S		-8	100	0,04524	NS		-8	160	0,04524	NS		2	94	0,04524	NS
	I		0	0	0,04524	-		-3	49	0,04524	NS		-2	120	0,04524	NS
P	S	00622	13	9.633	0,04524	5,92	00623	-435	8.932	0,04524	6,39	00624	133	4.213	0,04524	13,53
	I		0	0	0,04524	-		0	0	0,04524	-		0	0	0,04524	-
S	S		-19	55	0,04524	NS		317	420	0,04524	NS		-246	452	0,04524	NS
	I		0	0	0,04524	-		0	0	0,04524	-		0	0	0,04524	-
P	S	00625	0	0	0,04524	-	00626	7.144	1.486	0,04524	37,64	00627	0	0	0,04524	-
	I		-3.339	441	0,04524	NS		0	0	0,04524	-		634	1.028	0,04524	55,38
S	S		0	0	0,04524	-		0	0	0,04524	-		0	0	0,04524	-
	I		1.287	9.035	0,04524	6,29		1.110	5.142	0,04524	11,06		175	1.899	0,04524	30,01
P	S	00628	0	0	0,04524	-	00629	-955	447	0,04524	NS	00630	1.265	1.105	0,04524	51,43
	I		-823	194	0,04524	NS		0	0	0,04524	-		0	0	0,04524	-
S	S		-118	52	0,04524	NS		-85	1.485	0,04524	38,41		147	3.053	0,04524	18,67
	I		-142	1.684	0,04524	33,87		0	0	0,04524	-		0	0	0,04524	-
P	S	00631	4	3.203	0,04524	17,80	00632	-675	2.024	0,04524	28,22	00633	-217	961	0,04524	59,37
	I		0	0	0,04524	-		-502	62	0,04524	NS		-166	913	0,04524	62,49
S	S		786	1.205	0,04524	47,22		-4.373	599	0,04524	96,31		-559	79	0,04524	NS
	I		0	0	0,04524	-		0	0	0,04524	-		-713	66	0,04524	NS
P	S	00634	-76	539	0,04524	NS	00635	-105	470	0,04524	NS	00636	4	161	0,04524	NS
	I		-43	704	0,04524	81,01		-99	227	0,04524	NS		13	224	0,04524	NS
S	S		0	0	0,04524	-		-573	277	0,04524	NS		42	34	0,04524	NS
	I		-258	250	0,04524	NS		0	0	0,04524	-		182	124	0,04524	NS
P	S	00637	-35	365	0,04524	NS	00638	89	341	0,04524	NS	00639	60	350	0,04524	NS
	I		0	0	0,04524	-		91	85	0,04524	NS		76	470	0,04524	NS
S	S		-30	362	0,04524	NS		612	277	0,04524	NS		285	37	0,04524	NS
	I		0	0	0,04524	-		0	0	0,04524	-		234	56	0,04524	NS
P	S	00640	50	548	0,04524	NS	00641	62	647	0,04524	88,12	00642	124	923	0,04524	61,76
	I		56	59	0,04524	NS		0	0	0,04524	-		116	596	0,04524	95,65
S	S		287	363	0,04524	NS		80	126	0,04524	NS		609	147	0,04524	NS
	I		0	0	0,04524	-		0	0	0,04524	-		569	239	0,04524	NS
P	S	00643	101	1.630	0,04524	34,97	00644	-134	400	0,04524	NS	00645	-160	1.032	0,04524	55,28
	I		89	784	0,04524	72,72		-158	945	0,04524	60,37		0	0	0,04524	-

Platee - Verifiche pressoflessione retta allo stato limite ultimo

D	P	Nodo	N	M	Af	CS	Nodo	N	M	Af	CS	Nodo	N	M	Af	CS
			[N]	[N· m]	[cm²/cm]			[N]	[N· m]	[cm²/cm]			[N]	[N· m]	[cm²/cm]	
S	S		709	279	0,04524	NS		-726	1.276	0,04524	44,78		-1.145	690	0,04524	82,90
	I		0	0	0,04524	-		0	0	0,04524	-		0	0	0,04524	-
P	S	00646	34	38	0,04524	NS	00647	-46	343	0,04524	NS	00648	12	219	0,04524	NS
	I		31	373	0,04524	NS		0	0	0,04524	-		12	520	0,04524	NS
S	S		0	0	0,04524	-		-445	328	0,04524	NS		0	0	0,04524	-
	I		296	272	0,04524	NS		0	0	0,04524	-		145	66	0,04524	NS
P	S	00649	0	0	0,04524	-	00650	-102	130	0,04524	NS	00651	64	403	0,04524	NS
	I		-2	17	0,04524	NS		-102	133	0,04524	NS		0	0	0,04524	-
S	S		65	107	0,04524	NS		-774	220	0,04524	NS		530	113	0,04524	NS
	I		0	0	0,04524	-		0	0	0,04524	-		0	0	0,04524	-
P	S	00652	-45	163	0,04524	NS	00653	-69	25	0,04524	NS	01134	307	39	0,04524	NS
	I		0	0	0,04524	-		-87	287	0,04524	NS		395	1.071	0,04524	53,19
S	S		-415	223	0,04524	NS		-929	830	0,04524	68,87		-553	1.672	0,04524	34,16
	I		0	0	0,04524	-		0	0	0,04524	-		0	0	0,04524	-
P	S	01135	0	0	0,04524	-	01136	0	0	0,04524	-	01137	0	0	0,04524	-
	I		356	3.175	0,04524	17,94		115	3.463	0,04524	16,46		-26	6.066	0,04524	9,40
S	S		148	918	0,04524	62,09		127	453	0,04524	NS		0	0	0,04524	-
	I		221	288	0,04524	NS		136	1.428	0,04524	39,92		-17	3.759	0,04524	15,17
P	S	01138	0	0	0,04524	-	01139	188	1.954	0,04524	29,17	01140	487	1.091	0,04524	52,20
	I		-2.323	4.457	0,04524	12,87		41	168	0,04524	NS		372	1.129	0,04524	50,46
S	S		0	0	0,04524	-		0	0	0,04524	-		0	0	0,04524	-
	I		-1.018	5.532	0,04524	10,34		1.300	1.248	0,04524	45,53		1.032	4.287	0,04524	13,26
P	S	01141	0	0	0,04524	-	01142	0	0	0,04524	-	01143	0	0	0,04524	-
	I		2	1.764	0,04524	32,33		55	1.798	0,04524	31,71		69	1.494	0,04524	38,16
S	S		0	0	0,04524	-		0	0	0,04524	-		0	0	0,04524	-
	I		32	4.767	0,04524	11,96		174	4.768	0,04524	11,95		63	3.754	0,04524	15,19
P	S	01144	0	0	0,04524	-	01145	0	0	0,04524	-	01146	0	0	0,04524	-
	I		10	1.558	0,04524	36,60		4	1.398	0,04524	40,79		-60	963	0,04524	59,22
S	S		0	0	0,04524	-		0	0	0,04524	-		0	0	0,04524	-
	I		-101	3.950	0,04524	14,44		-163	2.933	0,04524	19,45		-131	2.888	0,04524	19,75
P	S	01147	0	0	0,04524	-	01148	0	0	0,04524	-	01149	0	0	0,04524	-
	I		-45	1.454	0,04524	39,22		-6	924	0,04524	61,71		-43	266	0,04524	NS
S	S		0	0	0,04524	-		0	0	0,04524	-		0	0	0,04524	-
	I		-164	3.673	0,04524	15,53		-133	2.773	0,04524	20,57		-285	2.463	0,04524	23,17
P	S	01150	-109	679	0,04524	84,01	01151	170	5.657	0,04524	10,08	01152	-68	9.821	0,04524	5,81
	I		-113	1.246	0,04524	45,78		0	0	0,04524	-		0	0	0,04524	-
S	S		-250	813	0,04524	70,19		0	0	0,04524	-		0	0	0,04524	-
	I		0	0	0,04524	-		297	3.978	0,04524	14,32		-182	936	0,04524	60,95
P	S	01153	0	9.094	0,04524	6,27	01154	1	8.639	0,04524	6,60	01155	4	6.608	0,04524	8,63
	I		0	0	0,04524	-		0	0	0,04524	-		0	0	0,04524	-
S	S		-5	363	0,04524	NS		0	1.105	0,04524	51,61		7	1.659	0,04524	34,37
	I		0	0	0,04524	-		0	0	0,04524	-		0	0	0,04524	-
P	S	01156	-1	5.928	0,04524	9,62	01157	-3	4.903	0,04524	11,63	01158	2	4.657	0,04524	12,24
	I		0	0	0,04524	-		0	0	0,04524	-		0	0	0,04524	-
S	S		3	1.482	0,04524	38,48		-8	1.597	0,04524	35,71		2	723	0,04524	78,87
	I		0	0	0,04524	-		0	0	0,04524	-		0	0	0,04524	-
P	S	01159	2	4.154	0,04524	13,73	01160	2	2.439	0,04524	23,38	01161	0	0	0,04524	-
	I		0	0	0,04524	-		0	0	0,04524	-		-12	979	0,04524	58,25
S	S		0	0	0,04524	-		0	0	0,04524	-		0	0	0,04524	-
	I		-1	179	0,04524	NS		10	976	0,04524	58,42		21	2.396	0,04524	23,80
P	S	01162	0	0	0,04524	-	01163	0	0	0,04524	-	01164	0	0	0,04524	-
	I		-16	9.105	0,04524	6,26		200	11.046	0,04524	5,16		-35	20.969	0,04524	2,72
S	S		0	0	0,04524	-		0	0	0,04524	-		0	0	0,04524	-
	I		30	3.953	0,04524	14,42		-187	1.854	0,04524	30,77		15	5.436	0,04524	10,49
P	S	01165	0	0	0,04524	-	01166	0	0	0,04524	-	01167	0	0	0,04524	-
	I		-189	24.857	0,04524	2,30		-18	28.969	0,04524	1,97		-81	27.035	0,04524	2,11
S	S		0	0	0,04524	-		0	0	0,04524	-		0	0	0,04524	-
	I		-6	6.002	0,04524	9,50		10	10.339	0,04524	5,52		77	10.797	0,04524	5,28
P	S	01168	124	148	0,04524	NS	01169	199	247	0,04524	NS	01170	0	0	0,04524	-
	I		145	1.474	0,04524	38,67		173	93	0,04524	NS		-42	794	0,04524	71,83
S	S		543	1.213	0,04524	46,94		0	0	0,04524	-		0	0	0,04524	-
	I		0	0	0,04524	-		482	1.551	0,04524	36,72		-272	3.019	0,04524	18,90
P	S	01171	0	0	0,04524	-	01172	0	0	0,04524	-	01173	0	0	0,04524	-
	I		31	516	0,04524	NS		26	1.263	0,04524	45,15		-40	833	0,04524	68,46
S	S		0	0	0,04524	-		0	0	0,04524	-		0	0	0,04524	-
	I		27	2.857	0,04524	19,96		47	3.392	0,04524	16,81		-50	2.902	0,04524	19,65
P	S	01174	0	0	0,04524	-	01175	0	0	0,04524	-	01176	0	0	0,04524	-
	I		89	788	0,04524	72,35		24	1.454	0,04524	39,22		-4	670	0,04524	85,11
S	S		0	0	0,04524	-		0	0	0,04524	-		0	0	0,04524	-
	I		107	2.855	0,04524	19,97		26	3.360	0,04524	16,97		16	2.622	0,04524	21,75
P	S	01177	0	0	0,04524	-	01178	0	0	0,04524	-	01179	0	0	0,04524	-
	I		179	445	0,04524	NS		-79	3.578	0,04524	15,94		-13	10.611	0,04524	5,37
S	S		0	0	0,04524	-		-170	753	0,04524	75,76		0	0	0,04524	-
	I		-280	1.337	0,04524	42,68		-212	84	0,04524	NS		-23	4.076	0,04524	13,99
P	S	01180	0	0	0,04524	-	01181	2	2.874	0,04524	19,84	01182	1	4.988	0,04524	11,43
	I		-13	618	0,04524	92,27		0	0	0,04524	-		0	0	0,04524	-
S	S		0	0	0,04524	-		0	0	0,04524	-		0	0	0,04524	-
	I		-13	2.185	0,04524	26,10		-3	1.583	0,04524	36,02		0	264	0,04524	NS

Platee - Verifiche pressoflessione retta allo stato limite ultimo

D	P	Nodo	N	M	Af	CS	Nodo	N	M	Af	CS	Nodo	N	M	Af	CS
			[N]	[N· m]	[cm²/cm]			[N]	[N· m]	[cm²/cm]			[N]	[N· m]	[cm²/cm]	
P	S	01183	-1	6.164	0,04524	9,25	01184	0	5.823	0,04524	9,79	01185	1	5.977	0,04524	9,54
	I		0	0	0,04524	-		0	0	0,04524	-		0	0	0,04524	-
S	S		0	190	0,04524	NS		-5	587	0,04524	97,15		4	834	0,04524	68,37
	I		0	0	0,04524	-		0	0	0,04524	-		0	0	0,04524	-
P	S	01186	-1	5.479	0,04524	10,41	01187	-6	3.755	0,04524	15,19	01188	-15	768	0,04524	74,25
	I		0	0	0,04524	-		0	0	0,04524	-		0	0	0,04524	-
S	S		1	441	0,04524	NS		-1	659	0,04524	86,53		16	1.289	0,04524	44,24
	I		0	0	0,04524	-		0	0	0,04524	-		0	0	0,04524	-
P	S	01189	0	0	0,04524	-	01190	0	0	0,04524	-	01191	0	0	0,04524	-
	I		428	5.533	0,04524	10,29		-75	15.160	0,04524	3,76		-118	19.270	0,04524	2,96
S	S		-329	972	0,04524	58,72		0	0	0,04524	-		0	0	0,04524	-
	I		0	0	0,04524	-		-109	5.408	0,04524	10,55		40	4.743	0,04524	12,02
P	S	01192	0	0	0,04524	-	01193	0	0	0,04524	-	01194	0	0	0,04524	-
	I		-15	20.639	0,04524	2,76		-11	24.336	0,04524	2,34		-6	19.499	0,04524	2,92
S	S		0	0	0,04524	-		0	0	0,04524	-		0	0	0,04524	-
	I		-50	4.856	0,04524	11,74		-12	6.282	0,04524	9,08		-7	5.113	0,04524	11,15
P	S	01195	0	0	0,04524	-	01196	0	0	0,04524	-	01197	0	0	0,04524	-
	I		121	16.527	0,04524	3,45		765	4.041	0,04524	14,08		-6	1.752	0,04524	32,55
S	S		0	0	0,04524	-		0	0	0,04524	-		0	0	0,04524	-
	I		-677	4.575	0,04524	12,49		-465	1.879	0,04524	30,39		-22	3.142	0,04524	18,15
P	S	01198	0	0	0,04524	-	01199	0	0	0,04524	-	01200	0	0	0,04524	-
	I		-1	1.772	0,04524	32,18		-12	3.354	0,04524	17,00		-17	4.786	0,04524	11,92
S	S		0	0	0,04524	-		0	0	0,04524	-		0	0	0,04524	-
	I		-41	5.295	0,04524	10,77		-5	6.717	0,04524	8,49		-46	7.648	0,04524	7,46
P	S	01201	8	217	0,04524	NS	01202	-9	3.596	0,04524	15,86	01203	-6	3.910	0,04524	14,58
	I		10	1.004	0,04524	56,79		0	0	0,04524	-		0	0	0,04524	-
S	S		0	0	0,04524	-		0	0	0,04524	-		0	0	0,04524	-
	I		28	4.278	0,04524	13,33		7	1.854	0,04524	30,76		-19	957	0,04524	59,59
P	S	01204	-16	3.286	0,04524	17,35	01205	1	343	0,04524	NS	01206	0	0	0,04524	-
	I		0	0	0,04524	-		1	924	0,04524	61,71		6	14.666	0,04524	3,89
S	S		0	0	0,04524	-		0	0	0,04524	-		0	0	0,04524	-
	I		-44	1.418	0,04524	40,22		-3	4.532	0,04524	12,58		73	5.291	0,04524	10,78
P	S	01207	0	0	0,04524	-	01208	-22	899	0,04524	63,43	01209	2	3.788	0,04524	15,05
	I		403	5.439	0,04524	10,47		0	0	0,04524	-		0	0	0,04524	-
S	S		-267	1.150	0,04524	49,62		10	1.143	0,04524	49,89		-2	414	0,04524	NS
	I		0	0	0,04524	-		0	0	0,04524	-		0	0	0,04524	-
P	S	01210	1	5.199	0,04524	10,97	01211	-1	6.247	0,04524	9,13	01212	-1	5.768	0,04524	9,89
	I		0	0	0,04524	-		0	0	0,04524	-		0	0	0,04524	-
S	S		0	650	0,04524	87,73		4	552	0,04524	NS		-2	619	0,04524	92,12
	I		0	0	0,04524	-		0	0	0,04524	-		0	0	0,04524	-
P	S	01213	2	5.921	0,04524	9,63	01214	0	5.079	0,04524	11,23	01215	9	3.009	0,04524	18,95
	I		0	0	0,04524	-		0	0	0,04524	-		0	0	0,04524	-
S	S		5	366	0,04524	NS		0	0	0,04524	-		0	0	0,04524	-
	I		0	0	0,04524	-		0	577	0,04524	98,83		16	1.252	0,04524	45,54
P	S	01216	0	0	0,04524	-	01217	0	0	0,04524	-	01218	0	0	0,04524	-
	I		-5	1.135	0,04524	50,24		-21	10.612	0,04524	5,37		50	19.672	0,04524	2,90
S	S		0	0	0,04524	-		0	0	0,04524	-		0	0	0,04524	-
	I		8	2.186	0,04524	26,09		-42	4.002	0,04524	14,25		-46	5.296	0,04524	10,77
P	S	01219	0	0	0,04524	-	01220	0	0	0,04524	-	01221	0	0	0,04524	-
	I		-105	22.231	0,04524	2,57		-186	20.801	0,04524	2,74		-1	20.472	0,04524	2,79
S	S		0	0	0,04524	-		0	0	0,04524	-		0	0	0,04524	-
	I		-45	6.353	0,04524	8,98		14	4.394	0,04524	12,98		-63	5.873	0,04524	9,71
P	S	01222	0	0	0,04524	-	01223	0	0	0,04524	-	01224	0	0	0,04524	-
	I		379	18.795	0,04524	3,03		395	4.462	0,04524	12,77		-11	1.559	0,04524	36,58
S	S		0	0	0,04524	-		0	0	0,04524	-		0	0	0,04524	-
	I		-589	5.586	0,04524	10,22		-491	1.731	0,04524	32,99		20	3.698	0,04524	15,42
P	S	01225	0	0	0,04524	-	01226	0	0	0,04524	-	01227	0	0	0,04524	-
	I		0	2.135	0,04524	26,71		-3	2.884	0,04524	19,77		-12	5.136	0,04524	11,10
S	S		0	0	0,04524	-		0	0	0,04524	-		0	0	0,04524	-
	I		9	5.553	0,04524	10,27		-21	6.549	0,04524	8,71		11	7.786	0,04524	7,32
P	S	01228	-88	278	0,04524	NS	01229	25	50	0,04524	NS	01230	0	0	0,04524	-
	I		-81	1.507	0,04524	37,85		0	0	0,04524	-		4	987	0,04524	57,77
S	S		-342	1.194	0,04524	47,80		0	0	0,04524	-		0	0	0,04524	-
	I		0	0	0,04524	-		-215	1.483	0,04524	38,47		-115	3.443	0,04524	16,57
P	S	01231	0	0	0,04524	-	01232	0	0	0,04524	-	01233	0	0	0,04524	-
	I		9	1.057	0,04524	53,95		-72	988	0,04524	57,73		162	1.788	0,04524	31,88
S	S		0	0	0,04524	-		0	0	0,04524	-		0	0	0,04524	-
	I		-16	2.882	0,04524	19,79		-164	2.935	0,04524	19,44		64	3.742	0,04524	15,24
P	S	01234	0	0	0,04524	-	01235	0	0	0,04524	-	01236	0	0	0,04524	-
	I		81	1.521	0,04524	37,48		-90	1.552	0,04524	36,75		45	1.424	0,04524	40,04
S	S		0	0	0,04524	-		0	0	0,04524	-		0	0	0,04524	-
	I		274	3.413	0,04524	16,70		132	4.333	0,04524	13,16		37	4.166	0,04524	13,69
P	S	01237	0	0	0,04524	-	01238	176	404	0,04524	NS	01239	-212	1.861	0,04524	30,66
	I		247	1.480	0,04524	38,50		208	1.821	0,04524	31,30		0	0	0,04524	-
S	S		0	0	0,04524	-		0	0	0,04524	-		0	0	0,04524	-
	I		622	4.995	0,04524	11,40		706	5.271	0,04524	10,80		388	1.282	0,04524	44,43
P	S	01240	0	0	0,04524	-	01241	124	211	0,04524	NS	01242	-77	186	0,04524	NS
	I		67	1.329	0,04524	42,90		140	511	0,04524	NS		-75	581	0,04524	98,17

Platee - Verifiche pressoflessione retta allo stato limite ultimo

D	P	Nodo	N	M	Af	CS	Nodo	N	M	Af	CS	Nodo	N	M	Af	CS
			[N]	[N· m]	[cm²/cm]			[N]	[N· m]	[cm²/cm]			[N]	[N· m]	[cm²/cm]	
S	S		347	1.267	0,04524	44,96		0	0	0,04524	-		0	0	0,04524	-
	I		0	0	0,04524	-		259	2.331	0,04524	24,45		-234	2.387	0,04524	23,90
P	S	01243	0	0	0,04524	-	01244	0	0	0,04524	-	01245	0	0	0,04524	-
	I		-4	817	0,04524	69,80		59	775	0,04524	73,57		-57	868	0,04524	65,71
S	S		0	0	0,04524	-		0	0	0,04524	-		0	0	0,04524	-
	I		-116	3.242	0,04524	17,59		73	2.915	0,04524	19,56		-77	2.887	0,04524	19,76
P	S	01246	0	0	0,04524	-	01247	0	0	0,04524	-	01248	0	0	0,04524	-
	I		38	1.243	0,04524	45,87		49	994	0,04524	57,36		42	978	0,04524	58,30
S	S		0	0	0,04524	-		0	0	0,04524	-		0	0	0,04524	-
	I		-55	3.256	0,04524	17,52		34	3.036	0,04524	18,78		-59	2.928	0,04524	19,48
P	S	01249	0	0	0,04524	-	01250	0	0	0,04524	-	01251	0	0	0,04524	-
	I		257	234	0,04524	NS		-20	3.612	0,04524	15,79		107	10.398	0,04524	5,48
S	S		0	0	0,04524	-		-287	797	0,04524	71,60		0	0	0,04524	-
	I		-70	1.110	0,04524	51,38		0	0	0,04524	-		-477	2.000	0,04524	28,55
P	S	01252	0	0	0,04524	-	01253	0	0	0,04524	-	01254	0	0	0,04524	-
	I		0	19.124	0,04524	2,98		20	29.465	0,04524	1,94		0	26.574	0,04524	2,15
S	S		0	0	0,04524	-		0	0	0,04524	-		0	0	0,04524	-
	I		3	3.269	0,04524	17,44		23	8.254	0,04524	6,91		5	9.168	0,04524	6,22
P	S	01255	0	0	0,04524	-	01256	0	0	0,04524	-	01257	0	0	0,04524	-
	I		-29	25.260	0,04524	2,26		3	9.756	0,04524	5,84		-11	579	0,04524	98,49
S	S		0	0	0,04524	-		0	0	0,04524	-		0	0	0,04524	-
	I		103	9.876	0,04524	5,77		25	3.472	0,04524	16,42		-12	1.897	0,04524	30,06
P	S	01258	2	2.384	0,04524	23,92	01259	1	4.016	0,04524	14,20	01260	6	4.601	0,04524	12,39
	I		0	0	0,04524	-		0	0	0,04524	-		0	0	0,04524	-
S	S		0	0	0,04524	-		1	145	0,04524	NS		15	814	0,04524	70,05
	I		-3	1.349	0,04524	42,27		0	0	0,04524	-		0	0	0,04524	-
P	S	01261	-1	5.143	0,04524	11,09	01262	-5	5.486	0,04524	10,39	01263	-1	7.272	0,04524	7,84
	I		0	0	0,04524	-		0	0	0,04524	-		0	0	0,04524	-
S	S		2	1.308	0,04524	43,60		-8	1.816	0,04524	31,40		-1	1.389	0,04524	41,05
	I		0	0	0,04524	-		0	0	0,04524	-		0	0	0,04524	-
P	S	01264	3	7.877	0,04524	7,24	01265	5	9.509	0,04524	6,00	01266	-49	9.730	0,04524	5,86
	I		0	0	0,04524	-		0	0	0,04524	-		0	0	0,04524	-
S	S		6	1.292	0,04524	44,14		-1	296	0,04524	NS		0	0	0,04524	-
	I		0	0	0,04524	-		0	0	0,04524	-		-21	1.407	0,04524	40,53
P	S	01267	356	5.248	0,04524	10,86	01268	0	0	0,04524	-	01269	0	0	0,04524	-
	I		0	0	0,04524	-		173	817	0,04524	69,76		308	3.017	0,04524	18,89
S	S		0	0	0,04524	-		-330	1.916	0,04524	29,79		223	897	0,04524	63,53
	I		263	4.055	0,04524	14,05		0	0	0,04524	-		0	0	0,04524	-
P	S	01270	0	0	0,04524	-	01271	0	0	0,04524	-	01272	0	0	0,04524	-
	I		19	5.204	0,04524	10,96		3	4.783	0,04524	11,92		-2.072	3.799	0,04524	15,09
S	S		0	0	0,04524	-		0	0	0,04524	-		0	0	0,04524	-
	I		41	2.530	0,04524	22,54		9	2.358	0,04524	24,18		-671	5.258	0,04524	10,86
P	S	01273	249	281	0,04524	NS	01274	0	0	0,04524	-	01275	0	0	0,04524	-
	I		118	171	0,04524	NS		4	1.414	0,04524	40,33		4	1.789	0,04524	31,87
S	S		0	0	0,04524	-		0	0	0,04524	-		0	0	0,04524	-
	I		323	1.457	0,04524	39,10		-24	5.268	0,04524	10,83		-35	6.740	0,04524	8,46
P	S	01276	0	0	0,04524	-	01277	0	0	0,04524	-	01278	0	0	0,04524	-
	I		-25	2.638	0,04524	21,62		17	3.976	0,04524	14,34		-489	1.325	0,04524	43,09
S	S		0	0	0,04524	-		0	0	0,04524	-		-526	437	0,04524	NS
	I		-104	6.548	0,04524	8,71		27	7.721	0,04524	7,38		0	0	0,04524	-
P	S	01279	0	0	0,04524	-	01280	0	0	0,04524	-	01281	0	0	0,04524	-
	I		148	2.997	0,04524	19,02		128	3.393	0,04524	16,80		383	3.859	0,04524	14,76
S	S		0	0	0,04524	-		0	0	0,04524	-		0	0	0,04524	-
	I		42	718	0,04524	79,41		-38	913	0,04524	62,46		108	1.318	0,04524	43,25
P	S	01282	0	0	0,04524	-	01283	0	0	0,04524	-	01284	0	0	0,04524	-
	I		-578	4.523	0,04524	12,63		123	7.266	0,04524	7,85		-13	553	0,04524	NS
S	S		0	0	0,04524	-		0	0	0,04524	-		0	0	0,04524	-
	I		-24	2.123	0,04524	26,86		-52	3.968	0,04524	14,37		-55	4.196	0,04524	13,59
P	S	01285	-46	2.154	0,04524	26,48	01286	-5	2.689	0,04524	21,21	01287	38	2.603	0,04524	21,90
	I		0	0	0,04524	-		0	0	0,04524	-		0	0	0,04524	-
S	S		0	0	0,04524	-		0	0	0,04524	-		0	0	0,04524	-
	I		-101	1.811	0,04524	31,50		-31	1.507	0,04524	37,84		133	2.170	0,04524	26,27
P	S	01288	0	0	0,04524	-	01289	0	0	0,04524	-	01290	0	0	0,04524	-
	I		22	1.363	0,04524	41,83		-24	4.289	0,04524	13,30		9	2.509	0,04524	22,73
S	S		0	0	0,04524	-		0	0	0,04524	-		0	0	0,04524	-
	I		88	4.827	0,04524	11,81		-105	7.218	0,04524	7,90		7	7.035	0,04524	8,11
P	S	01291	0	0	0,04524	-	01292	0	0	0,04524	-	01293	41	533	0,04524	NS
	I		-46	1.667	0,04524	34,21		4	1.038	0,04524	54,94		19	344	0,04524	NS
S	S		0	0	0,04524	-		0	0	0,04524	-		0	0	0,04524	-
	I		-80	5.785	0,04524	9,86		208	4.944	0,04524	11,53		-253	1.935	0,04524	29,49
P	S	01294	0	0	0,04524	-	01295	0	0	0,04524	-	01296	0	0	0,04524	-
	I		-140	7.293	0,04524	7,82		63	4.179	0,04524	13,64		114	4.583	0,04524	12,44
S	S		0	0	0,04524	-		0	0	0,04524	-		0	0	0,04524	-
	I		-50	3.519	0,04524	16,21		305	2.061	0,04524	27,65		55	1.934	0,04524	29,48
P	S	01297	0	0	0,04524	-	01298	0	0	0,04524	-	01299	0	0	0,04524	-
	I		230	2.986	0,04524	19,09		617	2.666	0,04524	21,35		-7	1.951	0,04524	29,23
S	S		0	0	0,04524	-		0	0	0,04524	-		-142	213	0,04524	NS
	I		76	337	0,04524	NS		149	552	0,04524	NS		-327	314	0,04524	NS

Platee - Verifiche pressoflessione retta allo stato limite ultimo

D	P	Nodo	N	M	Af	CS	Nodo	N	M	Af	CS	Nodo	N	M	Af	CS
			[N]	[N· m]	[cm²/cm]			[N]	[N· m]	[cm²/cm]			[N]	[N· m]	[cm²/cm]	
P	S	01784	12	1.160	0,04524	49,16	01785	12	790	0,04524	72,18	01786	-55	51	0,04524	NS
	I		0	6	0,04524	NS		0	0	0,04524	-		-194	1.257	0,04524	45,39
S	S		-730	933	0,04524	61,24		-687	835	0,04524	68,42		0	0	0,04524	-
	I		0	0	0,04524	-		0	0	0,04524	-		-1.164	1.471	0,04524	38,89
P	S	01787	0	0	0,04524	-	01788	0	0	0,04524	-	01789	-72	121	0,04524	NS
	I		-22	2.434	0,04524	23,43		-20	2.549	0,04524	22,37		-211	1.158	0,04524	49,27
S	S		0	0	0,04524	-		0	0	0,04524	-		-1.173	195	0,04524	NS
	I		-51	82	0,04524	NS		-89	92	0,04524	NS		-797	1.645	0,04524	34,74
P	S	01790	0	0	0,04524	-	01791	-28	2.871	0,04524	19,86	01792	35	2.631	0,04524	21,67
	I		-534	8.443	0,04524	6,76		0	0	0,04524	-		0	0	0,04524	-
S	S		0	0	0,04524	-		20	2.809	0,04524	20,30		-8	3.933	0,04524	14,50
	I		61	1.638	0,04524	34,81		0	0	0,04524	-		0	0	0,04524	-
P	S	01793	-58	1.785	0,04524	31,95	01794	39	3.857	0,04524	14,78	01795	-4	4.207	0,04524	13,55
	I		0	0	0,04524	-		0	0	0,04524	-		0	0	0,04524	-
S	S		95	4.050	0,04524	14,08		-32	3.660	0,04524	15,58		5	3.726	0,04524	15,30
	I		0	0	0,04524	-		0	0	0,04524	-		0	0	0,04524	-
P	S	01796	-16	2.674	0,04524	21,33	01797	40	1.891	0,04524	30,15	01798	-6	3.322	0,04524	17,17
	I		0	0	0,04524	-		0	0	0,04524	-		0	0	0,04524	-
S	S		28	3.792	0,04524	15,04		-25	4.054	0,04524	14,07		17	3.688	0,04524	15,46
	I		0	0	0,04524	-		0	0	0,04524	-		0	0	0,04524	-
P	S	01799	0	0	0,04524	-	01800	264	8.696	0,04524	6,55	01801	-11	12.043	0,04524	4,74
	I		-185	836	0,04524	68,24		0	0	0,04524	-		0	0	0,04524	-
S	S		204	1.261	0,04524	45,20		52	4.124	0,04524	13,83		15	7.776	0,04524	7,33
	I		0	0	0,04524	-		0	0	0,04524	-		0	0	0,04524	-
P	S	01802	0	8.853	0,04524	6,44	01803	3	6.316	0,04524	9,03	01804	-3	5.746	0,04524	9,92
	I		0	0	0,04524	-		0	0	0,04524	-		0	0	0,04524	-
S	S		7	7.488	0,04524	7,62		-2	6.879	0,04524	8,29		3	6.882	0,04524	8,29
	I		0	0	0,04524	-		0	0	0,04524	-		0	0	0,04524	-
P	S	01805	-7	6.092	0,04524	9,36	01806	59	3.612	0,04524	15,78	01807	0	0	0,04524	-
	I		0	0	0,04524	-		0	0	0,04524	-		-33	15.245	0,04524	3,74
S	S		7	6.235	0,04524	9,15		-71	3.750	0,04524	15,21		0	0	0,04524	-
	I		0	0	0,04524	-		0	0	0,04524	-		95	4.145	0,04524	13,75
P	S	01808	0	0	0,04524	-	01809	-10	5.964	0,04524	9,56	01810	2	7.213	0,04524	7,91
	I		98	4.145	0,04524	13,75		0	0	0,04524	-		0	0	0,04524	-
S	S		-6	42	0,04524	NS		12	5.101	0,04524	11,18		1	6.373	0,04524	8,95
	I		-3	317	0,04524	NS		0	0	0,04524	-		0	0	0,04524	-
P	S	01811	-4	6.994	0,04524	8,15	01812	3	6.583	0,04524	8,66	01813	-8	3.196	0,04524	17,84
	I		0	0	0,04524	-		0	0	0,04524	-		0	0	0,04524	-
S	S		4	6.609	0,04524	8,63		-7	6.037	0,04524	9,45		67	4.248	0,04524	13,42
	I		0	0	0,04524	-		0	0	0,04524	-		0	0	0,04524	-
P	S	01814	0	0	0,04524	-	01815	-1	5.271	0,04524	10,82	01816	0	3.939	0,04524	14,48
	I		27	351	0,04524	NS		0	0	0,04524	-		0	0	0,04524	-
S	S		-42	1.965	0,04524	29,02		1	5.381	0,04524	10,60		0	5.979	0,04524	9,54
	I		0	0	0,04524	-		0	0	0,04524	-		0	0	0,04524	-
P	S	01817	3	2.884	0,04524	19,77	01818	-1	2.857	0,04524	19,96	01819	-4	2.848	0,04524	20,02
	I		0	0	0,04524	-		0	0	0,04524	-		0	0	0,04524	-
S	S		-3	5.163	0,04524	11,04		1	4.393	0,04524	12,98		4	4.657	0,04524	12,24
	I		0	0	0,04524	-		0	0	0,04524	-		0	0	0,04524	-
P	S	01820	6	3.174	0,04524	17,97	01821	-2	4.922	0,04524	11,59	01822	10	3.973	0,04524	14,35
	I		0	0	0,04524	-		0	0	0,04524	-		0	0	0,04524	-
S	S		-6	5.642	0,04524	10,11		2	5.812	0,04524	9,81		-11	3.952	0,04524	14,43
	I		0	0	0,04524	-		0	0	0,04524	-		0	0	0,04524	-
P	S	01823	0	0	0,04524	-	01824	0	0	0,04524	-	01825	-8	5.616	0,04524	10,15
	I		46	12.507	0,04524	4,56		70	2.203	0,04524	25,88		0	0	0,04524	-
S	S		0	0	0,04524	-		141	2.157	0,04524	26,43		10	5.535	0,04524	10,30
	I		28	1.646	0,04524	34,64		0	0	0,04524	-		0	0	0,04524	-
P	S	01826	7	6.852	0,04524	8,32	01827	-1	7.113	0,04524	8,02	01828	0	7.038	0,04524	8,10
	I		0	0	0,04524	-		0	0	0,04524	-		0	0	0,04524	-
S	S		-5	6.332	0,04524	9,01		1	6.611	0,04524	8,63		-3	5.904	0,04524	9,66
	I		0	0	0,04524	-		0	0	0,04524	-		0	0	0,04524	-
P	S	01829	10	2.965	0,04524	19,23	01830	0	0	0,04524	-	01831	-8	5.768	0,04524	9,89
	I		0	0	0,04524	-		54	1.348	0,04524	42,30		0	0	0,04524	-
S	S		-15	3.030	0,04524	18,82		-37	995	0,04524	57,32		11	5.450	0,04524	10,46
	I		0	0	0,04524	-		0	0	0,04524	-		0	0	0,04524	-
P	S	01832	-5	5.971	0,04524	9,55	01833	5	5.943	0,04524	9,59	01834	0	7.342	0,04524	7,77
	I		0	0	0,04524	-		0	0	0,04524	-		0	0	0,04524	-
S	S		4	6.767	0,04524	8,43		-19	6.746	0,04524	8,45		-1	7.239	0,04524	7,88
	I		0	0	0,04524	-		0	0	0,04524	-		0	0	0,04524	-
P	S	01835	-5	10.691	0,04524	5,33	01836	135	12.585	0,04524	4,53	01837	63	13.029	0,04524	4,38
	I		0	0	0,04524	-		0	0	0,04524	-		0	0	0,04524	-
S	S		7	7.824	0,04524	7,29		-288	6.586	0,04524	8,66		-171	10.665	0,04524	5,35
	I		0	0	0,04524	-		0	0	0,04524	-		0	0	0,04524	-
P	S	01838	-2	10.410	0,04524	5,48	01839	2	7.275	0,04524	7,84	01840	1	6.127	0,04524	9,31
	I		0	0	0,04524	-		0	0	0,04524	-		0	0	0,04524	-
S	S		2	12.500	0,04524	4,56		-2	12.179	0,04524	4,68		-1	11.697	0,04524	4,88
	I		0	0	0,04524	-		0	0	0,04524	-		0	0	0,04524	-
P	S	01841	1	6.735	0,04524	8,47	01842	5	7.214	0,04524	7,90	01843	75	656	0,04524	86,91
	I		0	0	0,04524	-		0	0	0,04524	-		74	43	0,04524	NS

Platee - Verifiche pressoflessione retta allo stato limite ultimo

D	P	Nodo	N	M	Af	CS	Nodo	N	M	Af	CS	Nodo	N	M	Af	CS
			[N]	[N· m]	[cm²/cm]			[N]	[N· m]	[cm²/cm]			[N]	[N· m]	[cm²/cm]	
S	S		-1	11.447	0,04524	4,98		-5	9.953	0,04524	5,73		-41	4.009	0,04524	14,23
	I		0	0	0,04524	-		0	0	0,04524	-		0	0	0,04524	-
P	S	01844	9	5.052	0,04524	11,29	01845	2	7.678	0,04524	7,43	01846	-3	7.027	0,04524	8,11
	I		0	0	0,04524	-		0	0	0,04524	-		0	0	0,04524	-
S	S		-15	6.340	0,04524	8,99		-2	9.853	0,04524	5,79		3	10.347	0,04524	5,51
	I		0	0	0,04524	-		0	0	0,04524	-		0	0	0,04524	-
P	S	01847	5	6.829	0,04524	8,35	01848	7	6.025	0,04524	9,46	01849	0	0	0,04524	-
	I		0	0	0,04524	-		0	0	0,04524	-		-16	3.404	0,04524	16,75
S	S		-6	9.732	0,04524	5,86		-7	7.885	0,04524	7,23		22	2.638	0,04524	21,61
	I		0	0	0,04524	-		0	0	0,04524	-		0	0	0,04524	-
P	S	01850	0	0	0,04524	-	01851	-5	4.550	0,04524	12,53	01852	0	5.450	0,04524	10,46
	I		27	11.129	0,04524	5,12		0	0	0,04524	-		0	0	0,04524	-
S	S		0	0	0,04524	-		6	3.146	0,04524	18,13		0	4.385	0,04524	13,00
	I		-5	1.276	0,04524	44,69		0	0	0,04524	-		0	0	0,04524	-
P	S	01853	0	3.203	0,04524	17,80	01854	0	1.901	0,04524	30,00	01855	0	1.669	0,04524	34,17
	I		0	0	0,04524	-		0	0	0,04524	-		0	0	0,04524	-
S	S		0	4.057	0,04524	14,06		0	3.216	0,04524	17,73		0	3.047	0,04524	18,71
	I		0	0	0,04524	-		0	0	0,04524	-		0	0	0,04524	-
P	S	01856	0	2.416	0,04524	23,60	01857	0	4.412	0,04524	12,92	01858	0	5.804	0,04524	9,82
	I		0	0	0,04524	-		0	0	0,04524	-		0	0	0,04524	-
S	S		0	3.657	0,04524	15,59		0	4.321	0,04524	13,20		0	4.034	0,04524	14,14
	I		0	0	0,04524	-		0	0	0,04524	-		0	0	0,04524	-
P	S	01859	0	0	0,04524	-	01860	15	3.888	0,04524	14,67	01861	2	6.730	0,04524	8,47
	I		124	954	0,04524	59,75		0	0	0,04524	-		0	0	0,04524	-
S	S		-55	1.310	0,04524	43,54		-26	5.579	0,04524	10,22		-3	8.991	0,04524	6,34
	I		0	0	0,04524	-		0	0	0,04524	-		0	0	0,04524	-
P	S	01862	-3	6.820	0,04524	8,36	01863	5	7.423	0,04524	7,68	01864	-2	7.122	0,04524	8,01
	I		0	0	0,04524	-		0	0	0,04524	-		0	0	0,04524	-
S	S		3	10.141	0,04524	5,62		-5	10.311	0,04524	5,53		3	8.862	0,04524	6,43
	I		0	0	0,04524	-		0	0	0,04524	-		0	0	0,04524	-
P	S	01865	0	0	0,04524	-	01866	0	0	0,04524	-	01867	2	5.733	0,04524	9,95
	I		23	3.586	0,04524	15,90		-47	11.223	0,04524	5,08		0	0	0,04524	-
S	S		-19	2.878	0,04524	19,81		0	0	0,04524	-		-2	8.055	0,04524	7,08
	I		0	0	0,04524	-		1	809	0,04524	70,49		0	0	0,04524	-
P	S	01868	0	7.189	0,04524	7,93	01869	-2	6.304	0,04524	9,05	01870	1	6.494	0,04524	8,78
	I		0	0	0,04524	-		0	0	0,04524	-		0	0	0,04524	-
S	S		-1	11.022	0,04524	5,17		2	11.614	0,04524	4,91		-1	11.931	0,04524	4,78
	I		0	0	0,04524	-		0	0	0,04524	-		0	0	0,04524	-
P	S	01871	0	8.763	0,04524	6,51	01872	1	12.007	0,04524	4,75	01873	58	7.906	0,04524	7,21
	I		0	0	0,04524	-		0	0	0,04524	-		0	0	0,04524	-
S	S		-1	12.485	0,04524	4,57		-1	12.171	0,04524	4,69		-29	6.687	0,04524	8,53
	I		0	0	0,04524	-		0	0	0,04524	-		0	0	0,04524	-
P	S	01874	-600	6.111	0,04524	9,35	01875	-22	7.901	0,04524	7,22	01876	-26	6.068	0,04524	9,40
	I		0	0	0,04524	-		0	0	0,04524	-		0	0	0,04524	-
S	S		-331	6.090	0,04524	9,37		49	8.839	0,04524	6,45		157	9.509	0,04524	5,99
	I		0	0	0,04524	-		0	0	0,04524	-		0	0	0,04524	-
P	S	01877	-34	4.896	0,04524	11,65	01878	29	4.692	0,04524	12,15	01879	-3	5.476	0,04524	10,41
	I		0	0	0,04524	-		0	0	0,04524	-		0	0	0,04524	-
S	S		72	9.532	0,04524	5,98		-55	9.397	0,04524	6,07		-46	9.224	0,04524	6,18
	I		0	0	0,04524	-		0	0	0,04524	-		0	0	0,04524	-
P	S	01880	-2	4.785	0,04524	11,92	01881	0	0	0,04524	-	01882	-11	744	0,04524	76,65
	I		0	0	0,04524	-		-169	6.996	0,04524	8,15		-48	59	0,04524	NS
S	S		76	7.544	0,04524	7,56		-111	1.756	0,04524	32,48		24	4.770	0,04524	11,95
	I		0	0	0,04524	-		0	0	0,04524	-		0	0	0,04524	-
P	S	01883	-5	5.437	0,04524	10,49	01884	-12	5.074	0,04524	11,24	01885	6	4.650	0,04524	12,26
	I		0	0	0,04524	-		0	0	0,04524	-		0	0	0,04524	-
S	S		6	7.702	0,04524	7,40		66	7.920	0,04524	7,20		-10	7.376	0,04524	7,73
	I		0	0	0,04524	-		0	0	0,04524	-		0	0	0,04524	-
P	S	01886	-32	4.655	0,04524	12,25	01887	-129	3.000	0,04524	19,01	01888	35	617	0,04524	92,41
	I		0	0	0,04524	-		0	0	0,04524	-		0	0	0,04524	-
S	S		-32	6.711	0,04524	8,50		510	4.318	0,04524	13,19		-41	754	0,04524	75,64
	I		0	0	0,04524	-		0	0	0,04524	-		0	0	0,04524	-
P	S	01889	0	6.086	0,04524	9,37	01890	0	4.239	0,04524	13,45	01891	0	1.888	0,04524	30,20
	I		0	0	0,04524	-		0	0	0,04524	-		0	0	0,04524	-
S	S		0	2.706	0,04524	21,07		0	2.701	0,04524	21,11		0	2.055	0,04524	27,75
	I		0	0	0,04524	-		0	0	0,04524	-		0	0	0,04524	-
P	S	01892	0	844	0,04524	67,56	01893	0	1.285	0,04524	44,38	01894	0	2.947	0,04524	19,35
	I		0	0	0,04524	-		0	0	0,04524	-		0	0	0,04524	-
S	S		0	1.630	0,04524	34,98		0	1.785	0,04524	31,95		0	2.388	0,04524	23,88
	I		0	0	0,04524	-		0	0	0,04524	-		0	0	0,04524	-
P	S	01895	0	5.531	0,04524	10,31	01896	7	4.840	0,04524	11,78	01897	0	0	0,04524	-
	I		0	0	0,04524	-		0	0	0,04524	-		114	10.225	0,04524	5,58
S	S		0	2.809	0,04524	20,30		-8	1.900	0,04524	30,01		0	0	0,04524	-
	I		0	0	0,04524	-		0	0	0,04524	-		47	2.047	0,04524	27,85
P	S	01898	0	0	0,04524	-	01899	-47	4.218	0,04524	13,52	01900	-27	4.649	0,04524	12,27
	I		-342	1.377	0,04524	41,45		0	0	0,04524	-		0	0	0,04524	-
S	S		50	2.191	0,04524	26,02		80	6.020	0,04524	9,47		95	7.287	0,04524	7,82
	I		0	0	0,04524	-		0	0	0,04524	-		0	0	0,04524	-

Platee - Verifiche pressoflessione retta allo stato limite ultimo

D	P	Nodo	N	M	Af	CS	Nodo	N	M	Af	CS	Nodo	N	M	Af	CS
			[N]	[N· m]	[cm²/cm]			[N]	[N· m]	[cm²/cm]			[N]	[N· m]	[cm²/cm]	
P	S	01901	10	4.806	0,04524	11,86	01902	-23	5.453	0,04524	10,46	01903	-46	4.544	0,04524	12,55
	I		0	0	0,04524	-		0	0	0,04524	-		0	0	0,04524	-
S	S		-13	7.625	0,04524	7,48		-33	7.833	0,04524	7,28		156	6.547	0,04524	8,71
	I		0	0	0,04524	-		0	0	0,04524	-		0	0	0,04524	-
P	S	01904	-86	2.323	0,04524	24,55	01905	-23	5.623	0,04524	10,14	01906	-1	4.942	0,04524	11,54
	I		0	0	0,04524	-		0	0	0,04524	-		0	0	0,04524	-
S	S		66	5.450	0,04524	10,46		52	8.791	0,04524	6,49		8	9.377	0,04524	6,08
	I		0	0	0,04524	-		0	0	0,04524	-		0	0	0,04524	-
P	S	01907	-86	4.706	0,04524	12,12	01908	104	5.305	0,04524	10,75	01909	-81	6.965	0,04524	8,19
	I		0	0	0,04524	-		0	0	0,04524	-		0	0	0,04524	-
S	S		221	9.615	0,04524	5,93		-213	9.517	0,04524	6,00		92	9.073	0,04524	6,28
	I		0	0	0,04524	-		0	0	0,04524	-		0	0	0,04524	-
P	S	01910	-102	8.999	0,04524	6,34	01911	0	0	0,04524	-	01912	10	5.627	0,04524	10,13
	I		0	0	0,04524	-		-532	6.447	0,04524	8,86		0	0	0,04524	-
S	S		-101	8.455	0,04524	6,75		0	0	0,04524	-		-11	2.049	0,04524	27,83
	I		0	0	0,04524	-		-30	3.067	0,04524	18,59		0	0	0,04524	-
P	S	01913	0	5.356	0,04524	10,65	01914	0	2.628	0,04524	21,70	01915	0	887	0,04524	64,29
	I		0	0	0,04524	-		0	0	0,04524	-		0	0	0,04524	-
S	S		0	2.525	0,04524	22,58		0	1.915	0,04524	29,78		0	1.232	0,04524	46,29
	I		0	0	0,04524	-		0	0	0,04524	-		0	0	0,04524	-
P	S	01916	0	589	0,04524	96,81	01917	0	1.667	0,04524	34,21	01918	0	4.003	0,04524	14,25
	I		0	0	0,04524	-		0	0	0,04524	-		0	0	0,04524	-
S	S		0	1.100	0,04524	51,84		0	1.607	0,04524	35,48		0	2.290	0,04524	24,90
	I		0	0	0,04524	-		0	0	0,04524	-		0	0	0,04524	-
P	S	01919	0	6.173	0,04524	9,24	01920	-284	1.757	0,04524	32,48	01921	254	3.667	0,04524	15,54
	I		0	0	0,04524	-		0	0	0,04524	-		0	0	0,04524	-
S	S		0	2.551	0,04524	22,35		99	220	0,04524	NS		-96	2.632	0,04524	21,67
	I		0	0	0,04524	-		0	0	0,04524	-		0	0	0,04524	-
P	S	01922	0	6.119	0,04524	9,32	01923	0	3.712	0,04524	15,36	01924	0	1.659	0,04524	34,37
	I		0	0	0,04524	-		0	0	0,04524	-		0	0	0,04524	-
S	S		0	3.524	0,04524	16,18		0	3.036	0,04524	18,78		0	2.257	0,04524	25,27
	I		0	0	0,04524	-		0	0	0,04524	-		0	0	0,04524	-
P	S	01925	0	772	0,04524	73,86	01926	0	1.040	0,04524	54,83	01927	0	2.568	0,04524	22,21
	I		0	0	0,04524	-		0	0	0,04524	-		0	0	0,04524	-
S	S		0	1.690	0,04524	33,74		0	1.857	0,04524	30,71		0	2.638	0,04524	21,62
	I		0	0	0,04524	-		0	0	0,04524	-		0	0	0,04524	-
P	S	01928	0	5.177	0,04524	11,01	01929	-15	5.924	0,04524	9,63	01930	0	0	0,04524	-
	I		0	0	0,04524	-		0	0	0,04524	-		534	2.593	0,04524	21,96
S	S		0	3.347	0,04524	17,04		16	3.243	0,04524	17,58		23	152	0,04524	NS
	I		0	0	0,04524	-		0	0	0,04524	-		0	0	0,04524	-
P	S	01931	60	725	0,04524	78,64	01932	-14	6.017	0,04524	9,48	01933	0	4.533	0,04524	12,58
	I		22	1.143	0,04524	49,89		0	0	0,04524	-		0	0	0,04524	-
S	S		-51	1.293	0,04524	44,11		15	4.593	0,04524	12,41		0	4.730	0,04524	12,06
	I		0	0	0,04524	-		0	0	0,04524	-		0	0	0,04524	-
P	S	01934	0	2.417	0,04524	23,59	01935	0	1.611	0,04524	35,40	01936	0	1.404	0,04524	40,62
	I		0	0	0,04524	-		0	0	0,04524	-		0	0	0,04524	-
S	S		0	3.968	0,04524	14,37		0	3.133	0,04524	18,20		0	2.939	0,04524	19,40
	I		0	0	0,04524	-		0	0	0,04524	-		0	0	0,04524	-
P	S	01937	0	1.889	0,04524	30,19	01938	0	3.407	0,04524	16,74	01939	0	5.739	0,04524	9,94
	I		0	0	0,04524	-		0	0	0,04524	-		0	0	0,04524	-
S	S		0	3.529	0,04524	16,16		0	4.452	0,04524	12,81		0	4.950	0,04524	11,52
	I		0	0	0,04524	-		0	0	0,04524	-		0	0	0,04524	-
P	S	01940	16	4.296	0,04524	13,27	01941	-8	4.441	0,04524	12,84	01942	-1	4.387	0,04524	13,00
	I		0	0	0,04524	-		0	0	0,04524	-		0	0	0,04524	-
S	S		39	3.377	0,04524	16,88		-51	3.699	0,04524	15,42		1	5.001	0,04524	11,40
	I		0	0	0,04524	-		0	0	0,04524	-		0	0	0,04524	-
P	S	01943	2	2.346	0,04524	24,31	01944	1	1.998	0,04524	28,54	01945	-2	2.487	0,04524	22,93
	I		0	0	0,04524	-		0	0	0,04524	-		0	0	0,04524	-
S	S		-2	4.692	0,04524	12,15		-1	3.933	0,04524	14,50		2	3.384	0,04524	16,85
	I		0	0	0,04524	-		0	0	0,04524	-		0	0	0,04524	-
P	S	01946	2	2.284	0,04524	24,97	01947	-1	1.886	0,04524	30,24	01948	-1	3.403	0,04524	16,76
	I		0	0	0,04524	-		0	0	0,04524	-		0	0	0,04524	-
S	S		-2	3.581	0,04524	15,92		1	4.379	0,04524	13,02		1	4.838	0,04524	11,79
	I		0	0	0,04524	-		0	0	0,04524	-		0	0	0,04524	-
P	S	01949	3	5.057	0,04524	11,28	01950	100	218	0,04524	NS	01951	-703	1.293	0,04524	44,18
	I		0	0	0,04524	-		58	41	0,04524	NS		-529	292	0,04524	NS
S	S		-4	4.562	0,04524	12,50		26	1.353	0,04524	42,14		-102	728	0,04524	78,35
	I		0	0	0,04524	-		0	0	0,04524	-		0	0	0,04524	-
P	S	01952	-23	1.915	0,04524	29,78	01953	7	212	0,04524	NS	01954	0	0	0,04524	-
	I		0	0	0,04524	-		0	0	0,04524	-		7	518	0,04524	NS
S	S		135	283	0,04524	NS		0	0	0,04524	-		200	306	0,04524	NS
	I		98	15	0,04524	NS		-17	353	0,04524	NS		206	96	0,04524	NS
P	S	01955	6	2.463	0,04524	23,15	01956	0	3.038	0,04524	18,77	01957	3	838	0,04524	68,05
	I		0	0	0,04524	-		0	0	0,04524	-		0	0	0,04524	-
S	S		-169	1.246	0,04524	45,79		5	1.630	0,04524	34,98		84	634	0,04524	89,92
	I		0	0	0,04524	-		0	0	0,04524	-		0	0	0,04524	-
P	S	01958	0	0	0,04524	-	01959	-1	1.268	0,04524	44,97	01960	-59	2.238	0,04524	25,48
	I		13	705	0,04524	80,88		0	0	0,04524	-		0	0	0,04524	-

Platee - Verifiche pressoflessione retta allo stato limite ultimo

D	P	Nodo	N	M	Af	CS	Nodo	N	M	Af	CS	Nodo	N	M	Af	CS
			[N]	[N· m]	[cm²/cm]			[N]	[N· m]	[cm²/cm]			[N]	[N· m]	[cm²/cm]	
S	S		0	0	0,04524	-		43	127	0,04524	NS		-99	568	0,04524	NS
	I		-24	330	0,04524	NS		63	121	0,04524	NS		0	0	0,04524	-
P	S	01961	-68	1.191	0,04524	47,89	01962	0	0	0,04524	-	01963	0	0	0,04524	-
	I		0	0	0,04524	-		-18	458	0,04524	NS		1	2.441	0,04524	23,36
S	S		0	0	0,04524	-		0	0	0,04524	-		0	0	0,04524	-
	I		-44	163	0,04524	NS		12	1.087	0,04524	52,46		65	1.626	0,04524	35,06
P	S	01964	28	305	0,04524	NS	01965	-6	3.243	0,04524	17,58	01966	-92	2.350	0,04524	24,27
	I		0	0	0,04524	-		0	0	0,04524	-		0	0	0,04524	-
S	S		0	0	0,04524	-		18	167	0,04524	NS		0	0	0,04524	-
	I		-22	212	0,04524	NS		0	0	0,04524	-		-8	252	0,04524	NS
P	S	01967	0	0	0,04524	-	01968	0	0	0,04524	-	01969	58	486	0,04524	NS
	I		148	2.443	0,04524	23,33		-15	1.479	0,04524	38,56		0	0	0,04524	-
S	S		0	0	0,04524	-		0	0	0,04524	-		0	0	0,04524	-
	I		3	1.078	0,04524	52,90		61	1.473	0,04524	38,71		4	760	0,04524	75,03
P	S	02665	0	0	0,04524	-										
	I		19	5.212	0,04524	10,94										
S	S		0	0	0,04524	-										
	I		35	7.434	0,04524	7,67										

LEGENDA Platee - Verifiche pressoflessione retta allo stato limite ultimo

D Direzione [P] = principale - [S] = secondaria.
P Posizione [S] = superiore - [I] = inferiore.
N, M Coppia N-M che dà origine alla massima armatura.
Af Area delle armature per centimetro.
CS Coefficienti di sicurezza: [NS] = Non Significativo - Per valori di CS maggiori o uguali a 100.

PLATEE - VERIFICHE PRESSOFLESSIONE RETTA ALLO STATO LIMITE DI ESERCIZIO (Fondazione)

Platee - Verifiche pressoflessione retta allo stato limite di esercizio

D	Nodo	σ ct	σ cc	σ at	Nodo	σ ct	σ cc	σ at	Nodo	σ ct	σ cc	σ at	Nodo	σ ct	σ cc	σ at
		[N/mm²]	[N/mm²]	[N/mm²]		[N/mm²]	[N/mm²]	[N/mm²]		[N/mm²]	[N/mm²]	[N/mm²]		[N/mm²]	[N/mm²]	[N/mm²]

Platea 9 AA= PCA CA=FQR ε sm=0,00000 Ae=0,0 cm² sm=0 mm wk=0,00 mm CA=QPR ε sm=0,00000 Ae=0,0 cm² sm=0 mm wk=0,00 mm

Fondazione **Platea1**

SHELL: [00083-01786-00558] AA= PCA CA=FQR ε sm=0,00000 Ae=0,0 cm² sm=0 mm wk=0,00 mm CA=QPR ε sm=0,00000 Ae=0,0 cm² sm=0 mm wk=0,00 mm
SHELL: [00083-00559-01786] AA= PCA CA=FQR ε sm=0,00000 Ae=0,0 cm² sm=0 mm wk=0,00 mm CA=QPR ε sm=0,00000 Ae=0,0 cm² sm=0 mm wk=0,00 mm
SHELL: [00558-01786-00026] AA= PCA CA=FQR ε sm=0,00000 Ae=0,0 cm² sm=0 mm wk=0,00 mm CA=QPR ε sm=0,00000 Ae=0,0 cm² sm=0 mm wk=0,00 mm
SHELL: [00558-00026-00557] AA= PCA CA=FQR ε sm=0,00000 Ae=0,0 cm² sm=0 mm wk=0,00 mm CA=QPR ε sm=0,00000 Ae=0,0 cm² sm=0 mm wk=0,00 mm
SHELL: [00624-00078-01789] AA= PCA CA=FQR ε sm=0,00000 Ae=0,0 cm² sm=0 mm wk=0,00 mm CA=QPR ε sm=0,00000 Ae=0,0 cm² sm=0 mm wk=0,00 mm
SHELL: [00555-00556-01270] AA= PCA CA=FQR ε sm=0,00000 Ae=0,0 cm² sm=0 mm wk=0,00 mm CA=QPR ε sm=0,00000 Ae=0,0 cm² sm=0 mm wk=0,00 mm
SHELL: [00555-01270-01269] AA= PCA CA=FQR ε sm=0,00000 Ae=0,0 cm² sm=0 mm wk=0,00 mm CA=QPR ε sm=0,00000 Ae=0,0 cm² sm=0 mm wk=0,00 mm
SHELL: [00554-01269-01268] AA= PCA CA=FQR ε sm=0,00000 Ae=0,0 cm² sm=0 mm wk=0,00 mm CA=QPR ε sm=0,00000 Ae=0,0 cm² sm=0 mm wk=0,00 mm
SHELL: [00555-01269-00554] AA= PCA CA=FQR ε sm=0,00000 Ae=0,0 cm² sm=0 mm wk=0,00 mm CA=QPR ε sm=0,00000 Ae=0,0 cm² sm=0 mm wk=0,00 mm
SHELL: [00061-00625-00626] AA= PCA CA=FQR ε sm=0,00000 Ae=0,0 cm² sm=0 mm wk=0,00 mm CA=QPR ε sm=0,00000 Ae=0,0 cm² sm=0 mm wk=0,00 mm
SHELL: [00027-01134-00630] AA= PCA CA=FQR ε sm=0,00000 Ae=0,0 cm² sm=0 mm wk=0,00 mm CA=QPR ε sm=0,00000 Ae=0,0 cm² sm=0 mm wk=0,00 mm
SHELL: [00027-00630-00077] AA= PCA CA=FQR ε sm=0,00000 Ae=0,0 cm² sm=0 mm wk=0,00 mm CA=QPR ε sm=0,00000 Ae=0,0 cm² sm=0 mm wk=0,00 mm
SHELL: [01138-00626-00627] AA= PCA CA=FQR ε sm=0,00000 Ae=0,0 cm² sm=0 mm wk=0,00 mm CA=QPR ε sm=0,00000 Ae=0,0 cm² sm=0 mm wk=0,00 mm
SHELL: [01138-00061-00626] AA= PCA CA=FQR ε sm=0,00000 Ae=0,0 cm² sm=0 mm wk=0,00 mm CA=QPR ε sm=0,00000 Ae=0,0 cm² sm=0 mm wk=0,00 mm
SHELL: [01134-01135-00629] AA= PCA CA=FQR ε sm=0,00000 Ae=0,0 cm² sm=0 mm wk=0,00 mm CA=QPR ε sm=0,00000 Ae=0,0 cm² sm=0 mm wk=0,00 mm
SHELL: [01134-00629-00630] AA= PCA CA=FQR ε sm=0,00000 Ae=0,0 cm² sm=0 mm wk=0,00 mm CA=QPR ε sm=0,00000 Ae=0,0 cm² sm=0 mm wk=0,00 mm
SHELL: [01137-01138-00627] AA= PCA CA=FQR ε sm=0,00000 Ae=0,0 cm² sm=0 mm wk=0,00 mm CA=QPR ε sm=0,00000 Ae=0,0 cm² sm=0 mm wk=0,00 mm
SHELL: [01136-01137-00627] AA= PCA CA=FQR ε sm=0,00000 Ae=0,0 cm² sm=0 mm wk=0,00 mm CA=QPR ε sm=0,00000 Ae=0,0 cm² sm=0 mm wk=0,00 mm
SHELL: [01136-00627-00628] AA= PCA CA=FQR ε sm=0,00000 Ae=0,0 cm² sm=0 mm wk=0,00 mm CA=QPR ε sm=0,00000 Ae=0,0 cm² sm=0 mm wk=0,00 mm
SHELL: [01135-01136-00628] AA= PCA CA=FQR ε sm=0,00000 Ae=0,0 cm² sm=0 mm wk=0,00 mm CA=QPR ε sm=0,00000 Ae=0,0 cm² sm=0 mm wk=0,00 mm
SHELL: [01135-00628-00629] AA= PCA CA=FQR ε sm=0,00000 Ae=0,0 cm² sm=0 mm wk=0,00 mm CA=QPR ε sm=0,00000 Ae=0,0 cm² sm=0 mm wk=0,00 mm
SHELL: [01196-01190-01790] AA= PCA CA=FQR ε sm=0,00000 Ae=0,0 cm² sm=0 mm wk=0,00 mm CA=QPR ε sm=0,00000

Platee - Verifiche pressoflessione retta allo stato limite di esercizio

D	Nodo	σ ct	σ cc	σ at	Nodo	σ ct	σ cc	σ at	Nodo	σ ct	σ cc	σ at	Nodo	σ ct	σ cc	σ at
		[N/mm²]	[N/mm²]	[N/mm²]		[N/mm²]	[N/mm²]	[N/mm²]		[N/mm²]	[N/mm²]	[N/mm²]		[N/mm²]	[N/mm²]	[N/mm²]

Ae=0,0 cm² sm=0 mm wk=0,00 mm
SHELL: [01789-00625-00061] AA= PCA CA=FQR ε sm=0,00000 Ae=0,0 cm² sm=0 mm wk=0,00 mm CA=QPR ε sm=0,00000
Ae=0,0 cm² sm=0 mm wk=0,00 mm
SHELL: [01789-00078-00625] AA= PCA CA=FQR ε sm=0,00000 Ae=0,0 cm² sm=0 mm wk=0,00 mm CA=QPR ε sm=0,00000
Ae=0,0 cm² sm=0 mm wk=0,00 mm
SHELL: [00632-01139-00631] AA= PCA CA=FQR ε sm=0,00000 Ae=0,0 cm² sm=0 mm wk=0,00 mm CA=QPR ε sm=0,00000
Ae=0,0 cm² sm=0 mm wk=0,00 mm
SHELL: [01139-00027-00631] AA= PCA CA=FQR ε sm=0,00000 Ae=0,0 cm² sm=0 mm wk=0,00 mm CA=QPR ε sm=0,00000
Ae=0,0 cm² sm=0 mm wk=0,00 mm
SHELL: [00621-00622-01153] AA= PCA CA=FQR ε sm=0,00000 Ae=0,0 cm² sm=0 mm wk=0,00 mm CA=QPR ε sm=0,00000
Ae=0,0 cm² sm=0 mm wk=0,00 mm
SHELL: [00631-00027-00077] AA= PCA CA=FQR ε sm=0,00000 Ae=0,0 cm² sm=0 mm wk=0,00 mm CA=QPR ε sm=0,00000
Ae=0,0 cm² sm=0 mm wk=0,00 mm
SHELL: [01139-01134-00027] AA= PCA CA=FQR ε sm=0,00000 Ae=0,0 cm² sm=0 mm wk=0,00 mm CA=QPR ε sm=0,00000
Ae=0,0 cm² sm=0 mm wk=0,00 mm
SHELL: [01151-00061-01138] AA= PCA CA=FQR ε sm=0,00000 Ae=0,0 cm² sm=0 mm wk=0,00 mm CA=QPR ε sm=0,00000
Ae=0,0 cm² sm=0 mm wk=0,00 mm
SHELL: [01151-01789-00061] AA= PCA CA=FQR ε sm=0,00000 Ae=0,0 cm² sm=0 mm wk=0,00 mm CA=QPR ε sm=0,00000
Ae=0,0 cm² sm=0 mm wk=0,00 mm
SHELL: [01151-00624-01789] AA= PCA CA=FQR ε sm=0,00000 Ae=0,0 cm² sm=0 mm wk=0,00 mm CA=QPR ε sm=0,00000
Ae=0,0 cm² sm=0 mm wk=0,00 mm
SHELL: [01874-01134-01139] AA= PCA CA=FQR ε sm=0,00000 Ae=0,0 cm² sm=0 mm wk=0,00 mm CA=QPR ε sm=0,00000
Ae=0,0 cm² sm=0 mm wk=0,00 mm
SHELL: [00556-01271-01270] AA= PCA CA=FQR ε sm=0,00000 Ae=0,0 cm² sm=0 mm wk=0,00 mm CA=QPR ε sm=0,00000
Ae=0,0 cm² sm=0 mm wk=0,00 mm
SHELL: [01800-01137-01136] AA= PCA CA=FQR ε sm=0,00000 Ae=0,0 cm² sm=0 mm wk=0,00 mm CA=QPR ε sm=0,00000
Ae=0,0 cm² sm=0 mm wk=0,00 mm
SHELL: [01800-01138-01137] AA= PCA CA=FQR ε sm=0,00000 Ae=0,0 cm² sm=0 mm wk=0,00 mm CA=QPR ε sm=0,00000
Ae=0,0 cm² sm=0 mm wk=0,00 mm
SHELL: [01800-01151-01138] AA= PCA CA=FQR ε sm=0,00000 Ae=0,0 cm² sm=0 mm wk=0,00 mm CA=QPR ε sm=0,00000
Ae=0,0 cm² sm=0 mm wk=0,00 mm
SHELL: [01874-01135-01134] AA= PCA CA=FQR ε sm=0,00000 Ae=0,0 cm² sm=0 mm wk=0,00 mm CA=QPR ε sm=0,00000
Ae=0,0 cm² sm=0 mm wk=0,00 mm
SHELL: [00623-00624-01151] AA= PCA CA=FQR ε sm=0,00000 Ae=0,0 cm² sm=0 mm wk=0,00 mm CA=QPR ε sm=0,00000
Ae=0,0 cm² sm=0 mm wk=0,00 mm
SHELL: [01140-01139-00632] AA= PCA CA=FQR ε sm=0,00000 Ae=0,0 cm² sm=0 mm wk=0,00 mm CA=QPR ε sm=0,00000
Ae=0,0 cm² sm=0 mm wk=0,00 mm
SHELL: [00622-00623-01152] AA= PCA CA=FQR ε sm=0,00000 Ae=0,0 cm² sm=0 mm wk=0,00 mm CA=QPR ε sm=0,00000
Ae=0,0 cm² sm=0 mm wk=0,00 mm
SHELL: [01788-00080-00601] AA= PCA CA=FQR ε sm=0,00000 Ae=0,0 cm² sm=0 mm wk=0,00 mm CA=QPR ε sm=0,00000
Ae=0,0 cm² sm=0 mm wk=0,00 mm
SHELL: [01837-01800-01136] AA= PCA CA=FQR ε sm=0,00000 Ae=0,0 cm² sm=0 mm wk=0,00 mm CA=QPR ε sm=0,00000
Ae=0,0 cm² sm=0 mm wk=0,00 mm
SHELL: [01837-01136-01135] AA= PCA CA=FQR ε sm=0,00000 Ae=0,0 cm² sm=0 mm wk=0,00 mm CA=QPR ε sm=0,00000
Ae=0,0 cm² sm=0 mm wk=0,00 mm
SHELL: [01837-01135-01874] AA= PCA CA=FQR ε sm=0,00000 Ae=0,0 cm² sm=0 mm wk=0,00 mm CA=QPR ε sm=0,00000
Ae=0,0 cm² sm=0 mm wk=0,00 mm
SHELL: [01152-01151-01800] AA= PCA CA=FQR ε sm=0,00000 Ae=0,0 cm² sm=0 mm wk=0,00 mm CA=QPR ε sm=0,00000
Ae=0,0 cm² sm=0 mm wk=0,00 mm
SHELL: [01152-00623-01151] AA= PCA CA=FQR ε sm=0,00000 Ae=0,0 cm² sm=0 mm wk=0,00 mm CA=QPR ε sm=0,00000
Ae=0,0 cm² sm=0 mm wk=0,00 mm
SHELL: [01140-01874-01139] AA= PCA CA=FQR ε sm=0,00000 Ae=0,0 cm² sm=0 mm wk=0,00 mm CA=QPR ε sm=0,00000
Ae=0,0 cm² sm=0 mm wk=0,00 mm
SHELL: [01801-01800-01837] AA= PCA CA=FQR ε sm=0,00000 Ae=0,0 cm² sm=0 mm wk=0,00 mm CA=QPR ε sm=0,00000
Ae=0,0 cm² sm=0 mm wk=0,00 mm
SHELL: [01801-01152-01800] AA= PCA CA=FQR ε sm=0,00000 Ae=0,0 cm² sm=0 mm wk=0,00 mm CA=QPR ε sm=0,00000
Ae=0,0 cm² sm=0 mm wk=0,00 mm
SHELL: [00557-00026-01272] AA= PCA CA=FQR ε sm=0,00000 Ae=0,0 cm² sm=0 mm wk=0,00 mm CA=QPR ε sm=0,00000
Ae=0,0 cm² sm=0 mm wk=0,00 mm
SHELL: [00557-01272-00556] AA= PCA CA=FQR ε sm=0,00000 Ae=0,0 cm² sm=0 mm wk=0,00 mm CA=QPR ε sm=0,00000
Ae=0,0 cm² sm=0 mm wk=0,00 mm
SHELL: [01875-01837-01874] AA= PCA CA=FQR ε sm=0,00000 Ae=0,0 cm² sm=0 mm wk=0,00 mm CA=QPR ε sm=0,00000
Ae=0,0 cm² sm=0 mm wk=0,00 mm
SHELL: [01875-01874-01140] AA= PCA CA=FQR ε sm=0,00000 Ae=0,0 cm² sm=0 mm wk=0,00 mm CA=QPR ε sm=0,00000
Ae=0,0 cm² sm=0 mm wk=0,00 mm
SHELL: [01196-00019-01190] AA= PCA CA=FQR ε sm=0,00000 Ae=0,0 cm² sm=0 mm wk=0,00 mm CA=QPR ε sm=0,00000
Ae=0,0 cm² sm=0 mm wk=0,00 mm
SHELL: [01144-01877-01143] AA= PCA CA=FQR ε sm=0,00000 Ae=0,0 cm² sm=0 mm wk=0,00 mm CA=QPR ε sm=0,00000
Ae=0,0 cm² sm=0 mm wk=0,00 mm
SHELL: [00633-01140-00632] AA= PCA CA=FQR ε sm=0,00000 Ae=0,0 cm² sm=0 mm wk=0,00 mm CA=QPR ε sm=0,00000
Ae=0,0 cm² sm=0 mm wk=0,00 mm
SHELL: [01153-01152-01801] AA= PCA CA=FQR ε sm=0,00000 Ae=0,0 cm² sm=0 mm wk=0,00 mm CA=QPR ε sm=0,00000
Ae=0,0 cm² sm=0 mm wk=0,00 mm
SHELL: [01153-00622-01152] AA= PCA CA=FQR ε sm=0,00000 Ae=0,0 cm² sm=0 mm wk=0,00 mm CA=QPR ε sm=0,00000
Ae=0,0 cm² sm=0 mm wk=0,00 mm
SHELL: [01141-01875-01140] AA= PCA CA=FQR ε sm=0,00000 Ae=0,0 cm² sm=0 mm wk=0,00 mm CA=QPR ε sm=0,00000
Ae=0,0 cm² sm=0 mm wk=0,00 mm
SHELL: [01141-01140-00633] AA= PCA CA=FQR ε sm=0,00000 Ae=0,0 cm² sm=0 mm wk=0,00 mm CA=QPR ε sm=0,00000
Ae=0,0 cm² sm=0 mm wk=0,00 mm

Platee - Verifiche pressoflessione retta allo stato limite di esercizio

D	Nodo	σ ct	σ cc	σ at	Nodo	σ ct	σ cc	σ at	Nodo	σ ct	σ cc	σ at	Nodo	σ ct	σ cc	σ at
		[N/mm²]	[N/mm²]	[N/mm²]		[N/mm²]	[N/mm²]	[N/mm²]		[N/mm²]	[N/mm²]	[N/mm²]		[N/mm²]	[N/mm²]	[N/mm²]

SHELL: [01838-01801-01837] AA= PCA CA=FQR ε sm=0,00000 Ae=0,0 cm² sm=0 mm wk=0,00 mm CA=QPR ε sm=0,00000 Ae=0,0 cm² sm=0 mm wk=0,00 mm
SHELL: [01838-01837-01875] AA= PCA CA=FQR ε sm=0,00000 Ae=0,0 cm² sm=0 mm wk=0,00 mm CA=QPR ε sm=0,00000 Ae=0,0 cm² sm=0 mm wk=0,00 mm
SHELL: [01850-01192-01193] AA= PCA CA=FQR ε sm=0,00000 Ae=0,0 cm² sm=0 mm wk=0,00 mm CA=QPR ε sm=0,00000 Ae=0,0 cm² sm=0 mm wk=0,00 mm
SHELL: [01876-01141-01142] AA= PCA CA=FQR ε sm=0,00000 Ae=0,0 cm² sm=0 mm wk=0,00 mm CA=QPR ε sm=0,00000 Ae=0,0 cm² sm=0 mm wk=0,00 mm
SHELL: [01876-01875-01141] AA= PCA CA=FQR ε sm=0,00000 Ae=0,0 cm² sm=0 mm wk=0,00 mm CA=QPR ε sm=0,00000 Ae=0,0 cm² sm=0 mm wk=0,00 mm
SHELL: [00634-01141-00633] AA= PCA CA=FQR ε sm=0,00000 Ae=0,0 cm² sm=0 mm wk=0,00 mm CA=QPR ε sm=0,00000 Ae=0,0 cm² sm=0 mm wk=0,00 mm
SHELL: [01154-00621-01153] AA= PCA CA=FQR ε sm=0,00000 Ae=0,0 cm² sm=0 mm wk=0,00 mm CA=QPR ε sm=0,00000 Ae=0,0 cm² sm=0 mm wk=0,00 mm
SHELL: [00620-00621-01154] AA= PCA CA=FQR ε sm=0,00000 Ae=0,0 cm² sm=0 mm wk=0,00 mm CA=QPR ε sm=0,00000 Ae=0,0 cm² sm=0 mm wk=0,00 mm
SHELL: [01802-01154-01153] AA= PCA CA=FQR ε sm=0,00000 Ae=0,0 cm² sm=0 mm wk=0,00 mm CA=QPR ε sm=0,00000 Ae=0,0 cm² sm=0 mm wk=0,00 mm
SHELL: [01142-01141-00634] AA= PCA CA=FQR ε sm=0,00000 Ae=0,0 cm² sm=0 mm wk=0,00 mm CA=QPR ε sm=0,00000 Ae=0,0 cm² sm=0 mm wk=0,00 mm
SHELL: [01802-01801-01838] AA= PCA CA=FQR ε sm=0,00000 Ae=0,0 cm² sm=0 mm wk=0,00 mm CA=QPR ε sm=0,00000 Ae=0,0 cm² sm=0 mm wk=0,00 mm
SHELL: [01802-01153-01801] AA= PCA CA=FQR ε sm=0,00000 Ae=0,0 cm² sm=0 mm wk=0,00 mm CA=QPR ε sm=0,00000 Ae=0,0 cm² sm=0 mm wk=0,00 mm
SHELL: [01876-01838-01875] AA= PCA CA=FQR ε sm=0,00000 Ae=0,0 cm² sm=0 mm wk=0,00 mm CA=QPR ε sm=0,00000 Ae=0,0 cm² sm=0 mm wk=0,00 mm
SHELL: [00556-01272-01271] AA= PCA CA=FQR ε sm=0,00000 Ae=0,0 cm² sm=0 mm wk=0,00 mm CA=QPR ε sm=0,00000 Ae=0,0 cm² sm=0 mm wk=0,00 mm
SHELL: [01143-01142-00635] AA= PCA CA=FQR ε sm=0,00000 Ae=0,0 cm² sm=0 mm wk=0,00 mm CA=QPR ε sm=0,00000 Ae=0,0 cm² sm=0 mm wk=0,00 mm
SHELL: [01144-01143-00636] AA= PCA CA=FQR ε sm=0,00000 Ae=0,0 cm² sm=0 mm wk=0,00 mm CA=QPR ε sm=0,00000 Ae=0,0 cm² sm=0 mm wk=0,00 mm
SHELL: [01790-00062-01191] AA= PCA CA=FQR ε sm=0,00000 Ae=0,0 cm² sm=0 mm wk=0,00 mm CA=QPR ε sm=0,00000 Ae=0,0 cm² sm=0 mm wk=0,00 mm
SHELL: [00635-01142-00634] AA= PCA CA=FQR ε sm=0,00000 Ae=0,0 cm² sm=0 mm wk=0,00 mm CA=QPR ε sm=0,00000 Ae=0,0 cm² sm=0 mm wk=0,00 mm
SHELL: [00637-01144-00636] AA= PCA CA=FQR ε sm=0,00000 Ae=0,0 cm² sm=0 mm wk=0,00 mm CA=QPR ε sm=0,00000 Ae=0,0 cm² sm=0 mm wk=0,00 mm
SHELL: [01143-01876-01142] AA= PCA CA=FQR ε sm=0,00000 Ae=0,0 cm² sm=0 mm wk=0,00 mm CA=QPR ε sm=0,00000 Ae=0,0 cm² sm=0 mm wk=0,00 mm
SHELL: [01155-01154-01802] AA= PCA CA=FQR ε sm=0,00000 Ae=0,0 cm² sm=0 mm wk=0,00 mm CA=QPR ε sm=0,00000 Ae=0,0 cm² sm=0 mm wk=0,00 mm
SHELL: [01155-00620-01154] AA= PCA CA=FQR ε sm=0,00000 Ae=0,0 cm² sm=0 mm wk=0,00 mm CA=QPR ε sm=0,00000 Ae=0,0 cm² sm=0 mm wk=0,00 mm
SHELL: [01839-01802-01838] AA= PCA CA=FQR ε sm=0,00000 Ae=0,0 cm² sm=0 mm wk=0,00 mm CA=QPR ε sm=0,00000 Ae=0,0 cm² sm=0 mm wk=0,00 mm
SHELL: [01839-01838-01876] AA= PCA CA=FQR ε sm=0,00000 Ae=0,0 cm² sm=0 mm wk=0,00 mm CA=QPR ε sm=0,00000 Ae=0,0 cm² sm=0 mm wk=0,00 mm
SHELL: [00553-01268-00025] AA= PCA CA=FQR ε sm=0,00000 Ae=0,0 cm² sm=0 mm wk=0,00 mm CA=QPR ε sm=0,00000 Ae=0,0 cm² sm=0 mm wk=0,00 mm
SHELL: [00619-00620-01155] AA= PCA CA=FQR ε sm=0,00000 Ae=0,0 cm² sm=0 mm wk=0,00 mm CA=QPR ε sm=0,00000 Ae=0,0 cm² sm=0 mm wk=0,00 mm
SHELL: [00636-01143-00635] AA= PCA CA=FQR ε sm=0,00000 Ae=0,0 cm² sm=0 mm wk=0,00 mm CA=QPR ε sm=0,00000 Ae=0,0 cm² sm=0 mm wk=0,00 mm
SHELL: [01803-01802-01839] AA= PCA CA=FQR ε sm=0,00000 Ae=0,0 cm² sm=0 mm wk=0,00 mm CA=QPR ε sm=0,00000 Ae=0,0 cm² sm=0 mm wk=0,00 mm
SHELL: [01156-01155-01803] AA= PCA CA=FQR ε sm=0,00000 Ae=0,0 cm² sm=0 mm wk=0,00 mm CA=QPR ε sm=0,00000 Ae=0,0 cm² sm=0 mm wk=0,00 mm
SHELL: [01803-01155-01802] AA= PCA CA=FQR ε sm=0,00000 Ae=0,0 cm² sm=0 mm wk=0,00 mm CA=QPR ε sm=0,00000 Ae=0,0 cm² sm=0 mm wk=0,00 mm
SHELL: [01877-01876-01143] AA= PCA CA=FQR ε sm=0,00000 Ae=0,0 cm² sm=0 mm wk=0,00 mm CA=QPR ε sm=0,00000 Ae=0,0 cm² sm=0 mm wk=0,00 mm
SHELL: [01877-01839-01876] AA= PCA CA=FQR ε sm=0,00000 Ae=0,0 cm² sm=0 mm wk=0,00 mm CA=QPR ε sm=0,00000 Ae=0,0 cm² sm=0 mm wk=0,00 mm
SHELL: [00618-00619-01156] AA= PCA CA=FQR ε sm=0,00000 Ae=0,0 cm² sm=0 mm wk=0,00 mm CA=QPR ε sm=0,00000 Ae=0,0 cm² sm=0 mm wk=0,00 mm
SHELL: [01841-01804-01840] AA= PCA CA=FQR ε sm=0,00000 Ae=0,0 cm² sm=0 mm wk=0,00 mm CA=QPR ε sm=0,00000 Ae=0,0 cm² sm=0 mm wk=0,00 mm
SHELL: [01156-00619-01155] AA= PCA CA=FQR ε sm=0,00000 Ae=0,0 cm² sm=0 mm wk=0,00 mm CA=QPR ε sm=0,00000 Ae=0,0 cm² sm=0 mm wk=0,00 mm
SHELL: [01269-01270-01873] AA= PCA CA=FQR ε sm=0,00000 Ae=0,0 cm² sm=0 mm wk=0,00 mm CA=QPR ε sm=0,00000 Ae=0,0 cm² sm=0 mm wk=0,00 mm
SHELL: [01145-01144-00637] AA= PCA CA=FQR ε sm=0,00000 Ae=0,0 cm² sm=0 mm wk=0,00 mm CA=QPR ε sm=0,00000 Ae=0,0 cm² sm=0 mm wk=0,00 mm
SHELL: [01840-01803-01839] AA= PCA CA=FQR ε sm=0,00000 Ae=0,0 cm² sm=0 mm wk=0,00 mm CA=QPR ε sm=0,00000 Ae=0,0 cm² sm=0 mm wk=0,00 mm
SHELL: [01840-01839-01877] AA= PCA CA=FQR ε sm=0,00000 Ae=0,0 cm² sm=0 mm wk=0,00 mm CA=QPR ε sm=0,00000 Ae=0,0 cm² sm=0 mm wk=0,00 mm
SHELL: [01145-01877-01144] AA= PCA CA=FQR ε sm=0,00000 Ae=0,0 cm² sm=0 mm wk=0,00 mm CA=QPR ε sm=0,00000

Platee - Verifiche pressoflessione retta allo stato limite di esercizio

D	Nodo	σ ct	σ cc	σ at	Nodo	σ ct	σ cc	σ at	Nodo	σ ct	σ cc	σ at	Nodo	σ ct	σ cc	σ at
		[N/mm²]	[N/mm²]	[N/mm²]		[N/mm²]	[N/mm²]	[N/mm²]		[N/mm²]	[N/mm²]	[N/mm²]		[N/mm²]	[N/mm²]	[N/mm²]

Ae=0,0 cm² sm=0 mm wk=0,00 mm
SHELL: [01841-01840-01878] AA= PCA CA=FQR ε sm=0,00000 Ae=0,0 cm² sm=0 mm wk=0,00 mm CA=QPR ε sm=0,00000
Ae=0,0 cm² sm=0 mm wk=0,00 mm
SHELL: [01269-01873-01910] AA= PCA CA=FQR ε sm=0,00000 Ae=0,0 cm² sm=0 mm wk=0,00 mm CA=QPR ε sm=0,00000
Ae=0,0 cm² sm=0 mm wk=0,00 mm
SHELL: [00617-00618-01157] AA= PCA CA=FQR ε sm=0,00000 Ae=0,0 cm² sm=0 mm wk=0,00 mm CA=QPR ε sm=0,00000
Ae=0,0 cm² sm=0 mm wk=0,00 mm
SHELL: [01157-00618-01156] AA= PCA CA=FQR ε sm=0,00000 Ae=0,0 cm² sm=0 mm wk=0,00 mm CA=QPR ε sm=0,00000
Ae=0,0 cm² sm=0 mm wk=0,00 mm
SHELL: [01804-01157-01803] AA= PCA CA=FQR ε sm=0,00000 Ae=0,0 cm² sm=0 mm wk=0,00 mm CA=QPR ε sm=0,00000
Ae=0,0 cm² sm=0 mm wk=0,00 mm
SHELL: [01157-01156-01803] AA= PCA CA=FQR ε sm=0,00000 Ae=0,0 cm² sm=0 mm wk=0,00 mm CA=QPR ε sm=0,00000
Ae=0,0 cm² sm=0 mm wk=0,00 mm
SHELL: [01148-01147-00640] AA= PCA CA=FQR ε sm=0,00000 Ae=0,0 cm² sm=0 mm wk=0,00 mm CA=QPR ε sm=0,00000
Ae=0,0 cm² sm=0 mm wk=0,00 mm
SHELL: [00025-01239-00552] AA= PCA CA=FQR ε sm=0,00000 Ae=0,0 cm² sm=0 mm wk=0,00 mm CA=QPR ε sm=0,00000
Ae=0,0 cm² sm=0 mm wk=0,00 mm
SHELL: [01878-01840-01877] AA= PCA CA=FQR ε sm=0,00000 Ae=0,0 cm² sm=0 mm wk=0,00 mm CA=QPR ε sm=0,00000
Ae=0,0 cm² sm=0 mm wk=0,00 mm
SHELL: [01878-01877-01145] AA= PCA CA=FQR ε sm=0,00000 Ae=0,0 cm² sm=0 mm wk=0,00 mm CA=QPR ε sm=0,00000
Ae=0,0 cm² sm=0 mm wk=0,00 mm
SHELL: [01804-01803-01840] AA= PCA CA=FQR ε sm=0,00000 Ae=0,0 cm² sm=0 mm wk=0,00 mm CA=QPR ε sm=0,00000
Ae=0,0 cm² sm=0 mm wk=0,00 mm
SHELL: [00638-01145-00637] AA= PCA CA=FQR ε sm=0,00000 Ae=0,0 cm² sm=0 mm wk=0,00 mm CA=QPR ε sm=0,00000
Ae=0,0 cm² sm=0 mm wk=0,00 mm
SHELL: [01147-01146-00639] AA= PCA CA=FQR ε sm=0,00000 Ae=0,0 cm² sm=0 mm wk=0,00 mm CA=QPR ε sm=0,00000
Ae=0,0 cm² sm=0 mm wk=0,00 mm
SHELL: [01189-01188-01813] AA= PCA CA=FQR ε sm=0,00000 Ae=0,0 cm² sm=0 mm wk=0,00 mm CA=QPR ε sm=0,00000
Ae=0,0 cm² sm=0 mm wk=0,00 mm
SHELL: [01146-01878-01145] AA= PCA CA=FQR ε sm=0,00000 Ae=0,0 cm² sm=0 mm wk=0,00 mm CA=QPR ε sm=0,00000
Ae=0,0 cm² sm=0 mm wk=0,00 mm
SHELL: [01146-01145-00638] AA= PCA CA=FQR ε sm=0,00000 Ae=0,0 cm² sm=0 mm wk=0,00 mm CA=QPR ε sm=0,00000
Ae=0,0 cm² sm=0 mm wk=0,00 mm
SHELL: [01158-00617-01157] AA= PCA CA=FQR ε sm=0,00000 Ae=0,0 cm² sm=0 mm wk=0,00 mm CA=QPR ε sm=0,00000
Ae=0,0 cm² sm=0 mm wk=0,00 mm
SHELL: [01158-01157-01804] AA= PCA CA=FQR ε sm=0,00000 Ae=0,0 cm² sm=0 mm wk=0,00 mm CA=QPR ε sm=0,00000
Ae=0,0 cm² sm=0 mm wk=0,00 mm
SHELL: [00616-00617-01158] AA= PCA CA=FQR ε sm=0,00000 Ae=0,0 cm² sm=0 mm wk=0,00 mm CA=QPR ε sm=0,00000
Ae=0,0 cm² sm=0 mm wk=0,00 mm
SHELL: [01270-01271-01873] AA= PCA CA=FQR ε sm=0,00000 Ae=0,0 cm² sm=0 mm wk=0,00 mm CA=QPR ε sm=0,00000
Ae=0,0 cm² sm=0 mm wk=0,00 mm
SHELL: [00615-00616-01159] AA= PCA CA=FQR ε sm=0,00000 Ae=0,0 cm² sm=0 mm wk=0,00 mm CA=QPR ε sm=0,00000
Ae=0,0 cm² sm=0 mm wk=0,00 mm
SHELL: [00639-01146-00638] AA= PCA CA=FQR ε sm=0,00000 Ae=0,0 cm² sm=0 mm wk=0,00 mm CA=QPR ε sm=0,00000
Ae=0,0 cm² sm=0 mm wk=0,00 mm
SHELL: [01271-01836-01873] AA= PCA CA=FQR ε sm=0,00000 Ae=0,0 cm² sm=0 mm wk=0,00 mm CA=QPR ε sm=0,00000
Ae=0,0 cm² sm=0 mm wk=0,00 mm
SHELL: [01193-01849-01194] AA= PCA CA=FQR ε sm=0,00000 Ae=0,0 cm² sm=0 mm wk=0,00 mm CA=QPR ε sm=0,00000
Ae=0,0 cm² sm=0 mm wk=0,00 mm
SHELL: [01879-01841-01878] AA= PCA CA=FQR ε sm=0,00000 Ae=0,0 cm² sm=0 mm wk=0,00 mm CA=QPR ε sm=0,00000
Ae=0,0 cm² sm=0 mm wk=0,00 mm
SHELL: [01159-00616-01158] AA= PCA CA=FQR ε sm=0,00000 Ae=0,0 cm² sm=0 mm wk=0,00 mm CA=QPR ε sm=0,00000
Ae=0,0 cm² sm=0 mm wk=0,00 mm
SHELL: [01149-01148-00641] AA= PCA CA=FQR ε sm=0,00000 Ae=0,0 cm² sm=0 mm wk=0,00 mm CA=QPR ε sm=0,00000
Ae=0,0 cm² sm=0 mm wk=0,00 mm
SHELL: [01805-01159-01158] AA= PCA CA=FQR ε sm=0,00000 Ae=0,0 cm² sm=0 mm wk=0,00 mm CA=QPR ε sm=0,00000
Ae=0,0 cm² sm=0 mm wk=0,00 mm
SHELL: [01879-01878-01146] AA= PCA CA=FQR ε sm=0,00000 Ae=0,0 cm² sm=0 mm wk=0,00 mm CA=QPR ε sm=0,00000
Ae=0,0 cm² sm=0 mm wk=0,00 mm
SHELL: [01879-01146-01147] AA= PCA CA=FQR ε sm=0,00000 Ae=0,0 cm² sm=0 mm wk=0,00 mm CA=QPR ε sm=0,00000
Ae=0,0 cm² sm=0 mm wk=0,00 mm
SHELL: [01805-01804-01841] AA= PCA CA=FQR ε sm=0,00000 Ae=0,0 cm² sm=0 mm wk=0,00 mm CA=QPR ε sm=0,00000
Ae=0,0 cm² sm=0 mm wk=0,00 mm
SHELL: [01805-01158-01804] AA= PCA CA=FQR ε sm=0,00000 Ae=0,0 cm² sm=0 mm wk=0,00 mm CA=QPR ε sm=0,00000
Ae=0,0 cm² sm=0 mm wk=0,00 mm
SHELL: [01148-01879-01147] AA= PCA CA=FQR ε sm=0,00000 Ae=0,0 cm² sm=0 mm wk=0,00 mm CA=QPR ε sm=0,00000
Ae=0,0 cm² sm=0 mm wk=0,00 mm
SHELL: [00640-01147-00639] AA= PCA CA=FQR ε sm=0,00000 Ae=0,0 cm² sm=0 mm wk=0,00 mm CA=QPR ε sm=0,00000
Ae=0,0 cm² sm=0 mm wk=0,00 mm
SHELL: [00079-00602-01188] AA= PCA CA=FQR ε sm=0,00000 Ae=0,0 cm² sm=0 mm wk=0,00 mm CA=QPR ε sm=0,00000
Ae=0,0 cm² sm=0 mm wk=0,00 mm
SHELL: [00641-01148-00640] AA= PCA CA=FQR ε sm=0,00000 Ae=0,0 cm² sm=0 mm wk=0,00 mm CA=QPR ε sm=0,00000
Ae=0,0 cm² sm=0 mm wk=0,00 mm
SHELL: [01149-01880-01148] AA= PCA CA=FQR ε sm=0,00000 Ae=0,0 cm² sm=0 mm wk=0,00 mm CA=QPR ε sm=0,00000
Ae=0,0 cm² sm=0 mm wk=0,00 mm
SHELL: [00614-00615-01160] AA= PCA CA=FQR ε sm=0,00000 Ae=0,0 cm² sm=0 mm wk=0,00 mm CA=QPR ε sm=0,00000
Ae=0,0 cm² sm=0 mm wk=0,00 mm
SHELL: [01160-01159-01805] AA= PCA CA=FQR ε sm=0,00000 Ae=0,0 cm² sm=0 mm wk=0,00 mm CA=QPR ε sm=0,00000
Ae=0,0 cm² sm=0 mm wk=0,00 mm

Platee - Verifiche pressoflessione retta allo stato limite di esercizio

D	Nodo	σ ct	σ cc	σ at	Nodo	σ ct	σ cc	σ at	Nodo	σ ct	σ cc	σ at	Nodo	σ ct	σ cc	σ at
		[N/mm²]	[N/mm²]	[N/mm²]		[N/mm²]	[N/mm²]	[N/mm²]		[N/mm²]	[N/mm²]	[N/mm²]		[N/mm²]	[N/mm²]	[N/mm²]

SHELL: [01160-00615-01159] AA= PCA CA=FQR ε sm=0,00000 Ae=0,0 cm² sm=0 mm wk=0,00 mm CA=QPR ε sm=0,00000 Ae=0,0 cm² sm=0 mm wk=0,00 mm
SHELL: [01842-01841-01879] AA= PCA CA=FQR ε sm=0,00000 Ae=0,0 cm² sm=0 mm wk=0,00 mm CA=QPR ε sm=0,00000 Ae=0,0 cm² sm=0 mm wk=0,00 mm
SHELL: [01842-01805-01841] AA= PCA CA=FQR ε sm=0,00000 Ae=0,0 cm² sm=0 mm wk=0,00 mm CA=QPR ε sm=0,00000 Ae=0,0 cm² sm=0 mm wk=0,00 mm
SHELL: [01880-01879-01148] AA= PCA CA=FQR ε sm=0,00000 Ae=0,0 cm² sm=0 mm wk=0,00 mm CA=QPR ε sm=0,00000 Ae=0,0 cm² sm=0 mm wk=0,00 mm
SHELL: [01880-01842-01879] AA= PCA CA=FQR ε sm=0,00000 Ae=0,0 cm² sm=0 mm wk=0,00 mm CA=QPR ε sm=0,00000 Ae=0,0 cm² sm=0 mm wk=0,00 mm
SHELL: [01806-01160-01805] AA= PCA CA=FQR ε sm=0,00000 Ae=0,0 cm² sm=0 mm wk=0,00 mm CA=QPR ε sm=0,00000 Ae=0,0 cm² sm=0 mm wk=0,00 mm
SHELL: [01806-01805-01842] AA= PCA CA=FQR ε sm=0,00000 Ae=0,0 cm² sm=0 mm wk=0,00 mm CA=QPR ε sm=0,00000 Ae=0,0 cm² sm=0 mm wk=0,00 mm
SHELL: [00613-00614-01161] AA= PCA CA=FQR ε sm=0,00000 Ae=0,0 cm² sm=0 mm wk=0,00 mm CA=QPR ε sm=0,00000 Ae=0,0 cm² sm=0 mm wk=0,00 mm
SHELL: [00072-01162-01167] AA= PCA CA=FQR ε sm=0,00000 Ae=0,0 cm² sm=0 mm wk=0,00 mm CA=QPR ε sm=0,00000 Ae=0,0 cm² sm=0 mm wk=0,00 mm
SHELL: [01161-01160-01806] AA= PCA CA=FQR ε sm=0,00000 Ae=0,0 cm² sm=0 mm wk=0,00 mm CA=QPR ε sm=0,00000 Ae=0,0 cm² sm=0 mm wk=0,00 mm
SHELL: [01161-00614-01160] AA= PCA CA=FQR ε sm=0,00000 Ae=0,0 cm² sm=0 mm wk=0,00 mm CA=QPR ε sm=0,00000 Ae=0,0 cm² sm=0 mm wk=0,00 mm
SHELL: [01150-01149-00642] AA= PCA CA=FQR ε sm=0,00000 Ae=0,0 cm² sm=0 mm wk=0,00 mm CA=QPR ε sm=0,00000 Ae=0,0 cm² sm=0 mm wk=0,00 mm
SHELL: [01843-01842-01880] AA= PCA CA=FQR ε sm=0,00000 Ae=0,0 cm² sm=0 mm wk=0,00 mm CA=QPR ε sm=0,00000 Ae=0,0 cm² sm=0 mm wk=0,00 mm
SHELL: [01843-01806-01842] AA= PCA CA=FQR ε sm=0,00000 Ae=0,0 cm² sm=0 mm wk=0,00 mm CA=QPR ε sm=0,00000 Ae=0,0 cm² sm=0 mm wk=0,00 mm
SHELL: [01150-01880-01149] AA= PCA CA=FQR ε sm=0,00000 Ae=0,0 cm² sm=0 mm wk=0,00 mm CA=QPR ε sm=0,00000 Ae=0,0 cm² sm=0 mm wk=0,00 mm
SHELL: [00642-01149-00641] AA= PCA CA=FQR ε sm=0,00000 Ae=0,0 cm² sm=0 mm wk=0,00 mm CA=QPR ε sm=0,00000 Ae=0,0 cm² sm=0 mm wk=0,00 mm
SHELL: [00072-00612-01162] AA= PCA CA=FQR ε sm=0,00000 Ae=0,0 cm² sm=0 mm wk=0,00 mm CA=QPR ε sm=0,00000 Ae=0,0 cm² sm=0 mm wk=0,00 mm
SHELL: [00612-00613-01162] AA= PCA CA=FQR ε sm=0,00000 Ae=0,0 cm² sm=0 mm wk=0,00 mm CA=QPR ε sm=0,00000 Ae=0,0 cm² sm=0 mm wk=0,00 mm
SHELL: [01162-00613-01161] AA= PCA CA=FQR ε sm=0,00000 Ae=0,0 cm² sm=0 mm wk=0,00 mm CA=QPR ε sm=0,00000 Ae=0,0 cm² sm=0 mm wk=0,00 mm
SHELL: [01807-01162-01806] AA= PCA CA=FQR ε sm=0,00000 Ae=0,0 cm² sm=0 mm wk=0,00 mm CA=QPR ε sm=0,00000 Ae=0,0 cm² sm=0 mm wk=0,00 mm
SHELL: [01162-01161-01806] AA= PCA CA=FQR ε sm=0,00000 Ae=0,0 cm² sm=0 mm wk=0,00 mm CA=QPR ε sm=0,00000 Ae=0,0 cm² sm=0 mm wk=0,00 mm
SHELL: [01167-01162-01807] AA= PCA CA=FQR ε sm=0,00000 Ae=0,0 cm² sm=0 mm wk=0,00 mm CA=QPR ε sm=0,00000 Ae=0,0 cm² sm=0 mm wk=0,00 mm
SHELL: [01881-01843-01880] AA= PCA CA=FQR ε sm=0,00000 Ae=0,0 cm² sm=0 mm wk=0,00 mm CA=QPR ε sm=0,00000 Ae=0,0 cm² sm=0 mm wk=0,00 mm
SHELL: [01881-01880-01150] AA= PCA CA=FQR ε sm=0,00000 Ae=0,0 cm² sm=0 mm wk=0,00 mm CA=QPR ε sm=0,00000 Ae=0,0 cm² sm=0 mm wk=0,00 mm
SHELL: [01807-01806-01843] AA= PCA CA=FQR ε sm=0,00000 Ae=0,0 cm² sm=0 mm wk=0,00 mm CA=QPR ε sm=0,00000 Ae=0,0 cm² sm=0 mm wk=0,00 mm
SHELL: [00643-01150-00642] AA= PCA CA=FQR ε sm=0,00000 Ae=0,0 cm² sm=0 mm wk=0,00 mm CA=QPR ε sm=0,00000 Ae=0,0 cm² sm=0 mm wk=0,00 mm
SHELL: [01808-01166-01165] AA= PCA CA=FQR ε sm=0,00000 Ae=0,0 cm² sm=0 mm wk=0,00 mm CA=QPR ε sm=0,00000 Ae=0,0 cm² sm=0 mm wk=0,00 mm
SHELL: [00611-00612-00072] AA= PCA CA=FQR ε sm=0,00000 Ae=0,0 cm² sm=0 mm wk=0,00 mm CA=QPR ε sm=0,00000 Ae=0,0 cm² sm=0 mm wk=0,00 mm
SHELL: [00071-01150-00643] AA= PCA CA=FQR ε sm=0,00000 Ae=0,0 cm² sm=0 mm wk=0,00 mm CA=QPR ε sm=0,00000 Ae=0,0 cm² sm=0 mm wk=0,00 mm
SHELL: [01163-01881-01150] AA= PCA CA=FQR ε sm=0,00000 Ae=0,0 cm² sm=0 mm wk=0,00 mm CA=QPR ε sm=0,00000 Ae=0,0 cm² sm=0 mm wk=0,00 mm
SHELL: [01163-01150-00071] AA= PCA CA=FQR ε sm=0,00000 Ae=0,0 cm² sm=0 mm wk=0,00 mm CA=QPR ε sm=0,00000 Ae=0,0 cm² sm=0 mm wk=0,00 mm
SHELL: [01164-01843-01881] AA= PCA CA=FQR ε sm=0,00000 Ae=0,0 cm² sm=0 mm wk=0,00 mm CA=QPR ε sm=0,00000 Ae=0,0 cm² sm=0 mm wk=0,00 mm
SHELL: [01167-01807-01166] AA= PCA CA=FQR ε sm=0,00000 Ae=0,0 cm² sm=0 mm wk=0,00 mm CA=QPR ε sm=0,00000 Ae=0,0 cm² sm=0 mm wk=0,00 mm
SHELL: [01164-01881-01163] AA= PCA CA=FQR ε sm=0,00000 Ae=0,0 cm² sm=0 mm wk=0,00 mm CA=QPR ε sm=0,00000 Ae=0,0 cm² sm=0 mm wk=0,00 mm
SHELL: [01166-01843-01165] AA= PCA CA=FQR ε sm=0,00000 Ae=0,0 cm² sm=0 mm wk=0,00 mm CA=QPR ε sm=0,00000 Ae=0,0 cm² sm=0 mm wk=0,00 mm
SHELL: [01165-01843-01164] AA= PCA CA=FQR ε sm=0,00000 Ae=0,0 cm² sm=0 mm wk=0,00 mm CA=QPR ε sm=0,00000 Ae=0,0 cm² sm=0 mm wk=0,00 mm
SHELL: [01166-01807-01843] AA= PCA CA=FQR ε sm=0,00000 Ae=0,0 cm² sm=0 mm wk=0,00 mm CA=QPR ε sm=0,00000 Ae=0,0 cm² sm=0 mm wk=0,00 mm
SHELL: [01887-01886-01176] AA= PCA CA=FQR ε sm=0,00000 Ae=0,0 cm² sm=0 mm wk=0,00 mm CA=QPR ε sm=0,00000 Ae=0,0 cm² sm=0 mm wk=0,00 mm
SHELL: [00645-01169-01168] AA= PCA CA=FQR ε sm=0,00000 Ae=0,0 cm² sm=0 mm wk=0,00 mm CA=QPR ε sm=0,00000 Ae=0,0 cm² sm=0 mm wk=0,00 mm
SHELL: [01168-00071-00644] AA= PCA CA=FQR ε sm=0,00000 Ae=0,0 cm² sm=0 mm wk=0,00 mm CA=QPR ε sm=0,00000

Platee - Verifiche pressoflessione retta allo stato limite di esercizio

D	Nodo	σ ct	σ cc	σ at	Nodo	σ ct	σ cc	σ at	Nodo	σ ct	σ cc	σ at	Nodo	σ ct	σ cc	σ at
		[N/mm²]	[N/mm²]	[N/mm²]		[N/mm²]	[N/mm²]	[N/mm²]		[N/mm²]	[N/mm²]	[N/mm²]		[N/mm²]	[N/mm²]	[N/mm²]

Ae=0,0 cm² sm=0 mm wk=0,00 mm
SHELL: [00607-00608-01182] AA= PCA CA=FQR ε sm=0,00000 Ae=0,0 cm² sm=0 mm wk=0,00 mm CA=QPR ε sm=0,00000
Ae=0,0 cm² sm=0 mm wk=0,00 mm
SHELL: [00644-00071-00643] AA= PCA CA=FQR ε sm=0,00000 Ae=0,0 cm² sm=0 mm wk=0,00 mm CA=QPR ε sm=0,00000
Ae=0,0 cm² sm=0 mm wk=0,00 mm
SHELL: [01179-00611-00072] AA= PCA CA=FQR ε sm=0,00000 Ae=0,0 cm² sm=0 mm wk=0,00 mm CA=QPR ε sm=0,00000
Ae=0,0 cm² sm=0 mm wk=0,00 mm
SHELL: [01168-01163-00071] AA= PCA CA=FQR ε sm=0,00000 Ae=0,0 cm² sm=0 mm wk=0,00 mm CA=QPR ε sm=0,00000
Ae=0,0 cm² sm=0 mm wk=0,00 mm
SHELL: [00610-00611-01179] AA= PCA CA=FQR ε sm=0,00000 Ae=0,0 cm² sm=0 mm wk=0,00 mm CA=QPR ε sm=0,00000
Ae=0,0 cm² sm=0 mm wk=0,00 mm
SHELL: [00645-01168-00644] AA= PCA CA=FQR ε sm=0,00000 Ae=0,0 cm² sm=0 mm wk=0,00 mm CA=QPR ε sm=0,00000
Ae=0,0 cm² sm=0 mm wk=0,00 mm
SHELL: [01179-00072-01167] AA= PCA CA=FQR ε sm=0,00000 Ae=0,0 cm² sm=0 mm wk=0,00 mm CA=QPR ε sm=0,00000
Ae=0,0 cm² sm=0 mm wk=0,00 mm
SHELL: [01808-01179-01167] AA= PCA CA=FQR ε sm=0,00000 Ae=0,0 cm² sm=0 mm wk=0,00 mm CA=QPR ε sm=0,00000
Ae=0,0 cm² sm=0 mm wk=0,00 mm
SHELL: [01808-01167-01166] AA= PCA CA=FQR ε sm=0,00000 Ae=0,0 cm² sm=0 mm wk=0,00 mm CA=QPR ε sm=0,00000
Ae=0,0 cm² sm=0 mm wk=0,00 mm
SHELL: [01882-01165-01164] AA= PCA CA=FQR ε sm=0,00000 Ae=0,0 cm² sm=0 mm wk=0,00 mm CA=QPR ε sm=0,00000
Ae=0,0 cm² sm=0 mm wk=0,00 mm
SHELL: [01882-01164-01163] AA= PCA CA=FQR ε sm=0,00000 Ae=0,0 cm² sm=0 mm wk=0,00 mm CA=QPR ε sm=0,00000
Ae=0,0 cm² sm=0 mm wk=0,00 mm
SHELL: [01882-01163-01168] AA= PCA CA=FQR ε sm=0,00000 Ae=0,0 cm² sm=0 mm wk=0,00 mm CA=QPR ε sm=0,00000
Ae=0,0 cm² sm=0 mm wk=0,00 mm
SHELL: [01169-01882-01168] AA= PCA CA=FQR ε sm=0,00000 Ae=0,0 cm² sm=0 mm wk=0,00 mm CA=QPR ε sm=0,00000
Ae=0,0 cm² sm=0 mm wk=0,00 mm
SHELL: [01849-01848-01887] AA= PCA CA=FQR ε sm=0,00000 Ae=0,0 cm² sm=0 mm wk=0,00 mm CA=QPR ε sm=0,00000
Ae=0,0 cm² sm=0 mm wk=0,00 mm
SHELL: [01883-01844-01882] AA= PCA CA=FQR ε sm=0,00000 Ae=0,0 cm² sm=0 mm wk=0,00 mm CA=QPR ε sm=0,00000
Ae=0,0 cm² sm=0 mm wk=0,00 mm
SHELL: [01180-01179-01808] AA= PCA CA=FQR ε sm=0,00000 Ae=0,0 cm² sm=0 mm wk=0,00 mm CA=QPR ε sm=0,00000
Ae=0,0 cm² sm=0 mm wk=0,00 mm
SHELL: [01180-00610-01179] AA= PCA CA=FQR ε sm=0,00000 Ae=0,0 cm² sm=0 mm wk=0,00 mm CA=QPR ε sm=0,00000
Ae=0,0 cm² sm=0 mm wk=0,00 mm
SHELL: [01181-01180-01809] AA= PCA CA=FQR ε sm=0,00000 Ae=0,0 cm² sm=0 mm wk=0,00 mm CA=QPR ε sm=0,00000
Ae=0,0 cm² sm=0 mm wk=0,00 mm
SHELL: [01181-00609-01180] AA= PCA CA=FQR ε sm=0,00000 Ae=0,0 cm² sm=0 mm wk=0,00 mm CA=QPR ε sm=0,00000
Ae=0,0 cm² sm=0 mm wk=0,00 mm
SHELL: [01844-01808-01165] AA= PCA CA=FQR ε sm=0,00000 Ae=0,0 cm² sm=0 mm wk=0,00 mm CA=QPR ε sm=0,00000
Ae=0,0 cm² sm=0 mm wk=0,00 mm
SHELL: [01844-01165-01882] AA= PCA CA=FQR ε sm=0,00000 Ae=0,0 cm² sm=0 mm wk=0,00 mm CA=QPR ε sm=0,00000
Ae=0,0 cm² sm=0 mm wk=0,00 mm
SHELL: [01849-01813-01848] AA= PCA CA=FQR ε sm=0,00000 Ae=0,0 cm² sm=0 mm wk=0,00 mm CA=QPR ε sm=0,00000
Ae=0,0 cm² sm=0 mm wk=0,00 mm
SHELL: [00609-00610-01180] AA= PCA CA=FQR ε sm=0,00000 Ae=0,0 cm² sm=0 mm wk=0,00 mm CA=QPR ε sm=0,00000
Ae=0,0 cm² sm=0 mm wk=0,00 mm
SHELL: [01809-01808-01844] AA= PCA CA=FQR ε sm=0,00000 Ae=0,0 cm² sm=0 mm wk=0,00 mm CA=QPR ε sm=0,00000
Ae=0,0 cm² sm=0 mm wk=0,00 mm
SHELL: [01883-01882-01169] AA= PCA CA=FQR ε sm=0,00000 Ae=0,0 cm² sm=0 mm wk=0,00 mm CA=QPR ε sm=0,00000
Ae=0,0 cm² sm=0 mm wk=0,00 mm
SHELL: [01170-01883-01169] AA= PCA CA=FQR ε sm=0,00000 Ae=0,0 cm² sm=0 mm wk=0,00 mm CA=QPR ε sm=0,00000
Ae=0,0 cm² sm=0 mm wk=0,00 mm
SHELL: [01170-01169-00645] AA= PCA CA=FQR ε sm=0,00000 Ae=0,0 cm² sm=0 mm wk=0,00 mm CA=QPR ε sm=0,00000
Ae=0,0 cm² sm=0 mm wk=0,00 mm
SHELL: [01809-01180-01808] AA= PCA CA=FQR ε sm=0,00000 Ae=0,0 cm² sm=0 mm wk=0,00 mm CA=QPR ε sm=0,00000
Ae=0,0 cm² sm=0 mm wk=0,00 mm
SHELL: [00646-01170-00645] AA= PCA CA=FQR ε sm=0,00000 Ae=0,0 cm² sm=0 mm wk=0,00 mm CA=QPR ε sm=0,00000
Ae=0,0 cm² sm=0 mm wk=0,00 mm
SHELL: [01884-01883-01171] AA= PCA CA=FQR ε sm=0,00000 Ae=0,0 cm² sm=0 mm wk=0,00 mm CA=QPR ε sm=0,00000
Ae=0,0 cm² sm=0 mm wk=0,00 mm
SHELL: [00608-00609-01181] AA= PCA CA=FQR ε sm=0,00000 Ae=0,0 cm² sm=0 mm wk=0,00 mm CA=QPR ε sm=0,00000
Ae=0,0 cm² sm=0 mm wk=0,00 mm
SHELL: [01845-01844-01883] AA= PCA CA=FQR ε sm=0,00000 Ae=0,0 cm² sm=0 mm wk=0,00 mm CA=QPR ε sm=0,00000
Ae=0,0 cm² sm=0 mm wk=0,00 mm
SHELL: [01845-01809-01844] AA= PCA CA=FQR ε sm=0,00000 Ae=0,0 cm² sm=0 mm wk=0,00 mm CA=QPR ε sm=0,00000
Ae=0,0 cm² sm=0 mm wk=0,00 mm
SHELL: [01178-01177-00653] AA= PCA CA=FQR ε sm=0,00000 Ae=0,0 cm² sm=0 mm wk=0,00 mm CA=QPR ε sm=0,00000
Ae=0,0 cm² sm=0 mm wk=0,00 mm
SHELL: [01171-01170-00646] AA= PCA CA=FQR ε sm=0,00000 Ae=0,0 cm² sm=0 mm wk=0,00 mm CA=QPR ε sm=0,00000
Ae=0,0 cm² sm=0 mm wk=0,00 mm
SHELL: [01171-01883-01170] AA= PCA CA=FQR ε sm=0,00000 Ae=0,0 cm² sm=0 mm wk=0,00 mm CA=QPR ε sm=0,00000
Ae=0,0 cm² sm=0 mm wk=0,00 mm
SHELL: [01182-00608-01181] AA= PCA CA=FQR ε sm=0,00000 Ae=0,0 cm² sm=0 mm wk=0,00 mm CA=QPR ε sm=0,00000
Ae=0,0 cm² sm=0 mm wk=0,00 mm
SHELL: [01182-01181-01809] AA= PCA CA=FQR ε sm=0,00000 Ae=0,0 cm² sm=0 mm wk=0,00 mm CA=QPR ε sm=0,00000
Ae=0,0 cm² sm=0 mm wk=0,00 mm
SHELL: [00647-01171-00646] AA= PCA CA=FQR ε sm=0,00000 Ae=0,0 cm² sm=0 mm wk=0,00 mm CA=QPR ε sm=0,00000
Ae=0,0 cm² sm=0 mm wk=0,00 mm

Platee - Verifiche pressoflessione retta allo stato limite di esercizio

D	Nodo	σ ct	σ cc	σ at	Nodo	σ ct	σ cc	σ at	Nodo	σ ct	σ cc	σ at	Nodo	σ ct	σ cc	σ at
		[N/mm²]	[N/mm²]	[N/mm²]		[N/mm²]	[N/mm²]	[N/mm²]		[N/mm²]	[N/mm²]	[N/mm²]		[N/mm²]	[N/mm²]	[N/mm²]

SHELL: [01183-01182-01810] AA= PCA CA=FQR ε sm=0,00000 Ae=0,0 cm² sm=0 mm wk=0,00 mm CA=QPR ε sm=0,00000 Ae=0,0 cm² sm=0 mm wk=0,00 mm
SHELL: [00649-01173-00648] AA= PCA CA=FQR ε sm=0,00000 Ae=0,0 cm² sm=0 mm wk=0,00 mm CA=QPR ε sm=0,00000 Ae=0,0 cm² sm=0 mm wk=0,00 mm
SHELL: [01183-00607-01182] AA= PCA CA=FQR ε sm=0,00000 Ae=0,0 cm² sm=0 mm wk=0,00 mm CA=QPR ε sm=0,00000 Ae=0,0 cm² sm=0 mm wk=0,00 mm
SHELL: [00606-00607-01183] AA= PCA CA=FQR ε sm=0,00000 Ae=0,0 cm² sm=0 mm wk=0,00 mm CA=QPR ε sm=0,00000 Ae=0,0 cm² sm=0 mm wk=0,00 mm
SHELL: [01884-01845-01883] AA= PCA CA=FQR ε sm=0,00000 Ae=0,0 cm² sm=0 mm wk=0,00 mm CA=QPR ε sm=0,00000 Ae=0,0 cm² sm=0 mm wk=0,00 mm
SHELL: [01810-01809-01845] AA= PCA CA=FQR ε sm=0,00000 Ae=0,0 cm² sm=0 mm wk=0,00 mm CA=QPR ε sm=0,00000 Ae=0,0 cm² sm=0 mm wk=0,00 mm
SHELL: [01810-01182-01809] AA= PCA CA=FQR ε sm=0,00000 Ae=0,0 cm² sm=0 mm wk=0,00 mm CA=QPR ε sm=0,00000 Ae=0,0 cm² sm=0 mm wk=0,00 mm
SHELL: [01178-01887-01177] AA= PCA CA=FQR ε sm=0,00000 Ae=0,0 cm² sm=0 mm wk=0,00 mm CA=QPR ε sm=0,00000 Ae=0,0 cm² sm=0 mm wk=0,00 mm
SHELL: [01172-01171-00647] AA= PCA CA=FQR ε sm=0,00000 Ae=0,0 cm² sm=0 mm wk=0,00 mm CA=QPR ε sm=0,00000 Ae=0,0 cm² sm=0 mm wk=0,00 mm
SHELL: [01172-01884-01171] AA= PCA CA=FQR ε sm=0,00000 Ae=0,0 cm² sm=0 mm wk=0,00 mm CA=QPR ε sm=0,00000 Ae=0,0 cm² sm=0 mm wk=0,00 mm
SHELL: [01188-01187-01813] AA= PCA CA=FQR ε sm=0,00000 Ae=0,0 cm² sm=0 mm wk=0,00 mm CA=QPR ε sm=0,00000 Ae=0,0 cm² sm=0 mm wk=0,00 mm
SHELL: [00648-01172-00647] AA= PCA CA=FQR ε sm=0,00000 Ae=0,0 cm² sm=0 mm wk=0,00 mm CA=QPR ε sm=0,00000 Ae=0,0 cm² sm=0 mm wk=0,00 mm
SHELL: [01846-01845-01884] AA= PCA CA=FQR ε sm=0,00000 Ae=0,0 cm² sm=0 mm wk=0,00 mm CA=QPR ε sm=0,00000 Ae=0,0 cm² sm=0 mm wk=0,00 mm
SHELL: [01846-01810-01845] AA= PCA CA=FQR ε sm=0,00000 Ae=0,0 cm² sm=0 mm wk=0,00 mm CA=QPR ε sm=0,00000 Ae=0,0 cm² sm=0 mm wk=0,00 mm
SHELL: [01173-01172-00648] AA= PCA CA=FQR ε sm=0,00000 Ae=0,0 cm² sm=0 mm wk=0,00 mm CA=QPR ε sm=0,00000 Ae=0,0 cm² sm=0 mm wk=0,00 mm
SHELL: [01811-01184-01810] AA= PCA CA=FQR ε sm=0,00000 Ae=0,0 cm² sm=0 mm wk=0,00 mm CA=QPR ε sm=0,00000 Ae=0,0 cm² sm=0 mm wk=0,00 mm
SHELL: [00605-00606-01184] AA= PCA CA=FQR ε sm=0,00000 Ae=0,0 cm² sm=0 mm wk=0,00 mm CA=QPR ε sm=0,00000 Ae=0,0 cm² sm=0 mm wk=0,00 mm
SHELL: [01173-01884-01172] AA= PCA CA=FQR ε sm=0,00000 Ae=0,0 cm² sm=0 mm wk=0,00 mm CA=QPR ε sm=0,00000 Ae=0,0 cm² sm=0 mm wk=0,00 mm
SHELL: [01184-00606-01183] AA= PCA CA=FQR ε sm=0,00000 Ae=0,0 cm² sm=0 mm wk=0,00 mm CA=QPR ε sm=0,00000 Ae=0,0 cm² sm=0 mm wk=0,00 mm
SHELL: [01184-01183-01810] AA= PCA CA=FQR ε sm=0,00000 Ae=0,0 cm² sm=0 mm wk=0,00 mm CA=QPR ε sm=0,00000 Ae=0,0 cm² sm=0 mm wk=0,00 mm
SHELL: [01175-01174-00650] AA= PCA CA=FQR ε sm=0,00000 Ae=0,0 cm² sm=0 mm wk=0,00 mm CA=QPR ε sm=0,00000 Ae=0,0 cm² sm=0 mm wk=0,00 mm
SHELL: [01885-01846-01884] AA= PCA CA=FQR ε sm=0,00000 Ae=0,0 cm² sm=0 mm wk=0,00 mm CA=QPR ε sm=0,00000 Ae=0,0 cm² sm=0 mm wk=0,00 mm
SHELL: [01885-01884-01173] AA= PCA CA=FQR ε sm=0,00000 Ae=0,0 cm² sm=0 mm wk=0,00 mm CA=QPR ε sm=0,00000 Ae=0,0 cm² sm=0 mm wk=0,00 mm
SHELL: [01811-01810-01846] AA= PCA CA=FQR ε sm=0,00000 Ae=0,0 cm² sm=0 mm wk=0,00 mm CA=QPR ε sm=0,00000 Ae=0,0 cm² sm=0 mm wk=0,00 mm
SHELL: [01185-00605-01184] AA= PCA CA=FQR ε sm=0,00000 Ae=0,0 cm² sm=0 mm wk=0,00 mm CA=QPR ε sm=0,00000 Ae=0,0 cm² sm=0 mm wk=0,00 mm
SHELL: [00653-01177-00652] AA= PCA CA=FQR ε sm=0,00000 Ae=0,0 cm² sm=0 mm wk=0,00 mm CA=QPR ε sm=0,00000 Ae=0,0 cm² sm=0 mm wk=0,00 mm
SHELL: [01847-01811-01846] AA= PCA CA=FQR ε sm=0,00000 Ae=0,0 cm² sm=0 mm wk=0,00 mm CA=QPR ε sm=0,00000 Ae=0,0 cm² sm=0 mm wk=0,00 mm
SHELL: [01174-01173-00649] AA= PCA CA=FQR ε sm=0,00000 Ae=0,0 cm² sm=0 mm wk=0,00 mm CA=QPR ε sm=0,00000 Ae=0,0 cm² sm=0 mm wk=0,00 mm
SHELL: [01174-01885-01173] AA= PCA CA=FQR ε sm=0,00000 Ae=0,0 cm² sm=0 mm wk=0,00 mm CA=QPR ε sm=0,00000 Ae=0,0 cm² sm=0 mm wk=0,00 mm
SHELL: [01185-01184-01811] AA= PCA CA=FQR ε sm=0,00000 Ae=0,0 cm² sm=0 mm wk=0,00 mm CA=QPR ε sm=0,00000 Ae=0,0 cm² sm=0 mm wk=0,00 mm
SHELL: [01847-01846-01885] AA= PCA CA=FQR ε sm=0,00000 Ae=0,0 cm² sm=0 mm wk=0,00 mm CA=QPR ε sm=0,00000 Ae=0,0 cm² sm=0 mm wk=0,00 mm
SHELL: [00650-01174-00649] AA= PCA CA=FQR ε sm=0,00000 Ae=0,0 cm² sm=0 mm wk=0,00 mm CA=QPR ε sm=0,00000 Ae=0,0 cm² sm=0 mm wk=0,00 mm
SHELL: [01812-01186-01185] AA= PCA CA=FQR ε sm=0,00000 Ae=0,0 cm² sm=0 mm wk=0,00 mm CA=QPR ε sm=0,00000 Ae=0,0 cm² sm=0 mm wk=0,00 mm
SHELL: [00019-00600-01788] AA= PCA CA=FQR ε sm=0,00000 Ae=0,0 cm² sm=0 mm wk=0,00 mm CA=QPR ε sm=0,00000 Ae=0,0 cm² sm=0 mm wk=0,00 mm
SHELL: [00604-00605-01185] AA= PCA CA=FQR ε sm=0,00000 Ae=0,0 cm² sm=0 mm wk=0,00 mm CA=QPR ε sm=0,00000 Ae=0,0 cm² sm=0 mm wk=0,00 mm
SHELL: [01187-00603-01186] AA= PCA CA=FQR ε sm=0,00000 Ae=0,0 cm² sm=0 mm wk=0,00 mm CA=QPR ε sm=0,00000 Ae=0,0 cm² sm=0 mm wk=0,00 mm
SHELL: [01812-01185-01811] AA= PCA CA=FQR ε sm=0,00000 Ae=0,0 cm² sm=0 mm wk=0,00 mm CA=QPR ε sm=0,00000 Ae=0,0 cm² sm=0 mm wk=0,00 mm
SHELL: [01886-01174-01175] AA= PCA CA=FQR ε sm=0,00000 Ae=0,0 cm² sm=0 mm wk=0,00 mm CA=QPR ε sm=0,00000 Ae=0,0 cm² sm=0 mm wk=0,00 mm
SHELL: [01186-00604-01185] AA= PCA CA=FQR ε sm=0,00000 Ae=0,0 cm² sm=0 mm wk=0,00 mm CA=QPR ε sm=0,00000 Ae=0,0 cm² sm=0 mm wk=0,00 mm
SHELL: [01189-00079-01188] AA= PCA CA=FQR ε sm=0,00000 Ae=0,0 cm² sm=0 mm wk=0,00 mm CA=QPR ε sm=0,00000

Platee - Verifiche pressoflessione retta allo stato limite di esercizio

D	Nodo	σ ct	σ cc	σ at	Nodo	σ ct	σ cc	σ at	Nodo	σ ct	σ cc	σ at	Nodo	σ ct	σ cc	σ at
		[N/mm²]	[N/mm²]	[N/mm²]		[N/mm²]	[N/mm²]	[N/mm²]		[N/mm²]	[N/mm²]	[N/mm²]		[N/mm²]	[N/mm²]	[N/mm²]

Ae=0,0 cm² sm=0 mm wk=0,00 mm
SHELL: [01886-01847-01885] AA= PCA CA=FQR ε sm=0,00000 Ae=0,0 cm² sm=0 mm wk=0,00 mm CA=QPR ε sm=0,00000
Ae=0,0 cm² sm=0 mm wk=0,00 mm
SHELL: [01886-01885-01174] AA= PCA CA=FQR ε sm=0,00000 Ae=0,0 cm² sm=0 mm wk=0,00 mm CA=QPR ε sm=0,00000
Ae=0,0 cm² sm=0 mm wk=0,00 mm
SHELL: [01812-01811-01847] AA= PCA CA=FQR ε sm=0,00000 Ae=0,0 cm² sm=0 mm wk=0,00 mm CA=QPR ε sm=0,00000
Ae=0,0 cm² sm=0 mm wk=0,00 mm
SHELL: [01177-01176-00652] AA= PCA CA=FQR ε sm=0,00000 Ae=0,0 cm² sm=0 mm wk=0,00 mm CA=QPR ε sm=0,00000
Ae=0,0 cm² sm=0 mm wk=0,00 mm
SHELL: [00651-01175-00650] AA= PCA CA=FQR ε sm=0,00000 Ae=0,0 cm² sm=0 mm wk=0,00 mm CA=QPR ε sm=0,00000
Ae=0,0 cm² sm=0 mm wk=0,00 mm
SHELL: [00652-01176-00651] AA= PCA CA=FQR ε sm=0,00000 Ae=0,0 cm² sm=0 mm wk=0,00 mm CA=QPR ε sm=0,00000
Ae=0,0 cm² sm=0 mm wk=0,00 mm
SHELL: [01177-01887-01176] AA= PCA CA=FQR ε sm=0,00000 Ae=0,0 cm² sm=0 mm wk=0,00 mm CA=QPR ε sm=0,00000
Ae=0,0 cm² sm=0 mm wk=0,00 mm
SHELL: [00603-00604-01186] AA= PCA CA=FQR ε sm=0,00000 Ae=0,0 cm² sm=0 mm wk=0,00 mm CA=QPR ε sm=0,00000
Ae=0,0 cm² sm=0 mm wk=0,00 mm
SHELL: [01176-01886-01175] AA= PCA CA=FQR ε sm=0,00000 Ae=0,0 cm² sm=0 mm wk=0,00 mm CA=QPR ε sm=0,00000
Ae=0,0 cm² sm=0 mm wk=0,00 mm
SHELL: [01176-01175-00651] AA= PCA CA=FQR ε sm=0,00000 Ae=0,0 cm² sm=0 mm wk=0,00 mm CA=QPR ε sm=0,00000
Ae=0,0 cm² sm=0 mm wk=0,00 mm
SHELL: [01188-00602-01187] AA= PCA CA=FQR ε sm=0,00000 Ae=0,0 cm² sm=0 mm wk=0,00 mm CA=QPR ε sm=0,00000
Ae=0,0 cm² sm=0 mm wk=0,00 mm
SHELL: [01187-01186-01812] AA= PCA CA=FQR ε sm=0,00000 Ae=0,0 cm² sm=0 mm wk=0,00 mm CA=QPR ε sm=0,00000
Ae=0,0 cm² sm=0 mm wk=0,00 mm
SHELL: [01848-01847-01886] AA= PCA CA=FQR ε sm=0,00000 Ae=0,0 cm² sm=0 mm wk=0,00 mm CA=QPR ε sm=0,00000
Ae=0,0 cm² sm=0 mm wk=0,00 mm
SHELL: [01848-01812-01847] AA= PCA CA=FQR ε sm=0,00000 Ae=0,0 cm² sm=0 mm wk=0,00 mm CA=QPR ε sm=0,00000
Ae=0,0 cm² sm=0 mm wk=0,00 mm
SHELL: [01271-01272-01836] AA= PCA CA=FQR ε sm=0,00000 Ae=0,0 cm² sm=0 mm wk=0,00 mm CA=QPR ε sm=0,00000
Ae=0,0 cm² sm=0 mm wk=0,00 mm
SHELL: [00602-00603-01187] AA= PCA CA=FQR ε sm=0,00000 Ae=0,0 cm² sm=0 mm wk=0,00 mm CA=QPR ε sm=0,00000
Ae=0,0 cm² sm=0 mm wk=0,00 mm
SHELL: [01887-01848-01886] AA= PCA CA=FQR ε sm=0,00000 Ae=0,0 cm² sm=0 mm wk=0,00 mm CA=QPR ε sm=0,00000
Ae=0,0 cm² sm=0 mm wk=0,00 mm
SHELL: [01813-01187-01812] AA= PCA CA=FQR ε sm=0,00000 Ae=0,0 cm² sm=0 mm wk=0,00 mm CA=QPR ε sm=0,00000
Ae=0,0 cm² sm=0 mm wk=0,00 mm
SHELL: [01813-01812-01848] AA= PCA CA=FQR ε sm=0,00000 Ae=0,0 cm² sm=0 mm wk=0,00 mm CA=QPR ε sm=0,00000
Ae=0,0 cm² sm=0 mm wk=0,00 mm
SHELL: [01268-01910-01239] AA= PCA CA=FQR ε sm=0,00000 Ae=0,0 cm² sm=0 mm wk=0,00 mm CA=QPR ε sm=0,00000
Ae=0,0 cm² sm=0 mm wk=0,00 mm
SHELL: [00507-01784-00087] AA= PCA CA=FQR ε sm=0,00000 Ae=0,0 cm² sm=0 mm wk=0,00 mm CA=QPR ε sm=0,00000
Ae=0,0 cm² sm=0 mm wk=0,00 mm
SHELL: [00019-00079-01190] AA= PCA CA=FQR ε sm=0,00000 Ae=0,0 cm² sm=0 mm wk=0,00 mm CA=QPR ε sm=0,00000
Ae=0,0 cm² sm=0 mm wk=0,00 mm
SHELL: [00600-00080-01788] AA= PCA CA=FQR ε sm=0,00000 Ae=0,0 cm² sm=0 mm wk=0,00 mm CA=QPR ε sm=0,00000
Ae=0,0 cm² sm=0 mm wk=0,00 mm
SHELL: [01272-00026-01267] AA= PCA CA=FQR ε sm=0,00000 Ae=0,0 cm² sm=0 mm wk=0,00 mm CA=QPR ε sm=0,00000
Ae=0,0 cm² sm=0 mm wk=0,00 mm
SHELL: [00088-01178-00653] AA= PCA CA=FQR ε sm=0,00000 Ae=0,0 cm² sm=0 mm wk=0,00 mm CA=QPR ε sm=0,00000
Ae=0,0 cm² sm=0 mm wk=0,00 mm
SHELL: [00095-01299-00505] AA= PCA CA=FQR ε sm=0,00000 Ae=0,0 cm² sm=0 mm wk=0,00 mm CA=QPR ε sm=0,00000
Ae=0,0 cm² sm=0 mm wk=0,00 mm
SHELL: [01294-00088-00500] AA= PCA CA=FQR ε sm=0,00000 Ae=0,0 cm² sm=0 mm wk=0,00 mm CA=QPR ε sm=0,00000
Ae=0,0 cm² sm=0 mm wk=0,00 mm
SHELL: [00095-00505-00506] AA= PCA CA=FQR ε sm=0,00000 Ae=0,0 cm² sm=0 mm wk=0,00 mm CA=QPR ε sm=0,00000
Ae=0,0 cm² sm=0 mm wk=0,00 mm
SHELL: [00019-01788-00601] AA= PCA CA=FQR ε sm=0,00000 Ae=0,0 cm² sm=0 mm wk=0,00 mm CA=QPR ε sm=0,00000
Ae=0,0 cm² sm=0 mm wk=0,00 mm
SHELL: [00019-00601-00079] AA= PCA CA=FQR ε sm=0,00000 Ae=0,0 cm² sm=0 mm wk=0,00 mm CA=QPR ε sm=0,00000
Ae=0,0 cm² sm=0 mm wk=0,00 mm
SHELL: [01295-00500-00501] AA= PCA CA=FQR ε sm=0,00000 Ae=0,0 cm² sm=0 mm wk=0,00 mm CA=QPR ε sm=0,00000
Ae=0,0 cm² sm=0 mm wk=0,00 mm
SHELL: [01295-01294-00500] AA= PCA CA=FQR ε sm=0,00000 Ae=0,0 cm² sm=0 mm wk=0,00 mm CA=QPR ε sm=0,00000
Ae=0,0 cm² sm=0 mm wk=0,00 mm
SHELL: [01191-01189-01813] AA= PCA CA=FQR ε sm=0,00000 Ae=0,0 cm² sm=0 mm wk=0,00 mm CA=QPR ε sm=0,00000
Ae=0,0 cm² sm=0 mm wk=0,00 mm
SHELL: [01296-00501-00502] AA= PCA CA=FQR ε sm=0,00000 Ae=0,0 cm² sm=0 mm wk=0,00 mm CA=QPR ε sm=0,00000
Ae=0,0 cm² sm=0 mm wk=0,00 mm
SHELL: [01296-01295-00501] AA= PCA CA=FQR ε sm=0,00000 Ae=0,0 cm² sm=0 mm wk=0,00 mm CA=QPR ε sm=0,00000
Ae=0,0 cm² sm=0 mm wk=0,00 mm
SHELL: [01297-00502-00503] AA= PCA CA=FQR ε sm=0,00000 Ae=0,0 cm² sm=0 mm wk=0,00 mm CA=QPR ε sm=0,00000
Ae=0,0 cm² sm=0 mm wk=0,00 mm
SHELL: [01197-00599-01196] AA= PCA CA=FQR ε sm=0,00000 Ae=0,0 cm² sm=0 mm wk=0,00 mm CA=QPR ε sm=0,00000
Ae=0,0 cm² sm=0 mm wk=0,00 mm
SHELL: [01784-00095-00506] AA= PCA CA=FQR ε sm=0,00000 Ae=0,0 cm² sm=0 mm wk=0,00 mm CA=QPR ε sm=0,00000
Ae=0,0 cm² sm=0 mm wk=0,00 mm
SHELL: [01298-00503-00504] AA= PCA CA=FQR ε sm=0,00000 Ae=0,0 cm² sm=0 mm wk=0,00 mm CA=QPR ε sm=0,00000
Ae=0,0 cm² sm=0 mm wk=0,00 mm

Platee - Verifiche pressoflessione retta allo stato limite di esercizio

D	Nodo	σ ct	σ cc	σ at	Nodo	σ ct	σ cc	σ at	Nodo	σ ct	σ cc	σ at	Nodo	σ ct	σ cc	σ at
		[N/mm²]	[N/mm²]	[N/mm²]		[N/mm²]	[N/mm²]	[N/mm²]		[N/mm²]	[N/mm²]	[N/mm²]		[N/mm²]	[N/mm²]	[N/mm²]
SHELL: [01298-01297-00503] AA= PCA Ae=0,0 cm² sm=0 mm wk=0,00 mm						**CA=FQR ε sm=0,00000 Ae=0,0 cm² sm=0 mm wk=0,00 mm**								**CA=QPR ε sm=0,00000**		
SHELL: [01192-01849-01193] AA= PCA Ae=0,0 cm² sm=0 mm wk=0,00 mm						**CA=FQR ε sm=0,00000 Ae=0,0 cm² sm=0 mm wk=0,00 mm**								**CA=QPR ε sm=0,00000**		
SHELL: [01299-00504-00505] AA= PCA Ae=0,0 cm² sm=0 mm wk=0,00 mm						**CA=FQR ε sm=0,00000 Ae=0,0 cm² sm=0 mm wk=0,00 mm**								**CA=QPR ε sm=0,00000**		
SHELL: [01299-01298-00504] AA= PCA Ae=0,0 cm² sm=0 mm wk=0,00 mm						**CA=FQR ε sm=0,00000 Ae=0,0 cm² sm=0 mm wk=0,00 mm**								**CA=QPR ε sm=0,00000**		
SHELL: [01195-01194-01887] AA= PCA Ae=0,0 cm² sm=0 mm wk=0,00 mm						**CA=FQR ε sm=0,00000 Ae=0,0 cm² sm=0 mm wk=0,00 mm**								**CA=QPR ε sm=0,00000**		
SHELL: [01195-01887-01178] AA= PCA Ae=0,0 cm² sm=0 mm wk=0,00 mm						**CA=FQR ε sm=0,00000 Ae=0,0 cm² sm=0 mm wk=0,00 mm**								**CA=QPR ε sm=0,00000**		
SHELL: [01194-01849-01887] AA= PCA Ae=0,0 cm² sm=0 mm wk=0,00 mm						**CA=FQR ε sm=0,00000 Ae=0,0 cm² sm=0 mm wk=0,00 mm**								**CA=QPR ε sm=0,00000**		
SHELL: [01784-00506-00087] AA= PCA Ae=0,0 cm² sm=0 mm wk=0,00 mm						**CA=FQR ε sm=0,00000 Ae=0,0 cm² sm=0 mm wk=0,00 mm**								**CA=QPR ε sm=0,00000**		
SHELL: [00092-01195-01178] AA= PCA Ae=0,0 cm² sm=0 mm wk=0,00 mm						**CA=FQR ε sm=0,00000 Ae=0,0 cm² sm=0 mm wk=0,00 mm**								**CA=QPR ε sm=0,00000**		
SHELL: [00598-00599-01197] AA= PCA Ae=0,0 cm² sm=0 mm wk=0,00 mm						**CA=FQR ε sm=0,00000 Ae=0,0 cm² sm=0 mm wk=0,00 mm**								**CA=QPR ε sm=0,00000**		
SHELL: [01951-01299-00095] AA= PCA Ae=0,0 cm² sm=0 mm wk=0,00 mm						**CA=FQR ε sm=0,00000 Ae=0,0 cm² sm=0 mm wk=0,00 mm**								**CA=QPR ε sm=0,00000**		
SHELL: [00062-01190-01189] AA= PCA Ae=0,0 cm² sm=0 mm wk=0,00 mm						**CA=FQR ε sm=0,00000 Ae=0,0 cm² sm=0 mm wk=0,00 mm**								**CA=QPR ε sm=0,00000**		
SHELL: [00092-01178-00088] AA= PCA Ae=0,0 cm² sm=0 mm wk=0,00 mm						**CA=FQR ε sm=0,00000 Ae=0,0 cm² sm=0 mm wk=0,00 mm**								**CA=QPR ε sm=0,00000**		
SHELL: [00509-01291-00508] AA= PCA Ae=0,0 cm² sm=0 mm wk=0,00 mm						**CA=FQR ε sm=0,00000 Ae=0,0 cm² sm=0 mm wk=0,00 mm**								**CA=QPR ε sm=0,00000**		
SHELL: [01190-00079-01189] AA= PCA Ae=0,0 cm² sm=0 mm wk=0,00 mm						**CA=FQR ε sm=0,00000 Ae=0,0 cm² sm=0 mm wk=0,00 mm**								**CA=QPR ε sm=0,00000**		
SHELL: [01192-01813-01849] AA= PCA Ae=0,0 cm² sm=0 mm wk=0,00 mm						**CA=FQR ε sm=0,00000 Ae=0,0 cm² sm=0 mm wk=0,00 mm**								**CA=QPR ε sm=0,00000**		
SHELL: [01191-00062-01189] AA= PCA Ae=0,0 cm² sm=0 mm wk=0,00 mm						**CA=FQR ε sm=0,00000 Ae=0,0 cm² sm=0 mm wk=0,00 mm**								**CA=QPR ε sm=0,00000**		
SHELL: [01191-01813-01192] AA= PCA Ae=0,0 cm² sm=0 mm wk=0,00 mm						**CA=FQR ε sm=0,00000 Ae=0,0 cm² sm=0 mm wk=0,00 mm**								**CA=QPR ε sm=0,00000**		
SHELL: [01790-01190-00062] AA= PCA Ae=0,0 cm² sm=0 mm wk=0,00 mm						**CA=FQR ε sm=0,00000 Ae=0,0 cm² sm=0 mm wk=0,00 mm**								**CA=QPR ε sm=0,00000**		
SHELL: [01272-01267-01836] AA= PCA Ae=0,0 cm² sm=0 mm wk=0,00 mm						**CA=FQR ε sm=0,00000 Ae=0,0 cm² sm=0 mm wk=0,00 mm**								**CA=QPR ε sm=0,00000**		
SHELL: [01199-00597-01198] AA= PCA Ae=0,0 cm² sm=0 mm wk=0,00 mm						**CA=FQR ε sm=0,00000 Ae=0,0 cm² sm=0 mm wk=0,00 mm**								**CA=QPR ε sm=0,00000**		
SHELL: [00599-00019-01196] AA= PCA Ae=0,0 cm² sm=0 mm wk=0,00 mm						**CA=FQR ε sm=0,00000 Ae=0,0 cm² sm=0 mm wk=0,00 mm**								**CA=QPR ε sm=0,00000**		
SHELL: [00599-00600-00019] AA= PCA Ae=0,0 cm² sm=0 mm wk=0,00 mm						**CA=FQR ε sm=0,00000 Ae=0,0 cm² sm=0 mm wk=0,00 mm**								**CA=QPR ε sm=0,00000**		
SHELL: [01850-01193-01194] AA= PCA Ae=0,0 cm² sm=0 mm wk=0,00 mm						**CA=FQR ε sm=0,00000 Ae=0,0 cm² sm=0 mm wk=0,00 mm**								**CA=QPR ε sm=0,00000**		
SHELL: [00084-00025-00552] AA= PCA Ae=0,0 cm² sm=0 mm wk=0,00 mm						**CA=FQR ε sm=0,00000 Ae=0,0 cm² sm=0 mm wk=0,00 mm**								**CA=QPR ε sm=0,00000**		
SHELL: [00026-01786-01267] AA= PCA Ae=0,0 cm² sm=0 mm wk=0,00 mm						**CA=FQR ε sm=0,00000 Ae=0,0 cm² sm=0 mm wk=0,00 mm**								**CA=QPR ε sm=0,00000**		
SHELL: [01921-01911-01294] AA= PCA Ae=0,0 cm² sm=0 mm wk=0,00 mm						**CA=FQR ε sm=0,00000 Ae=0,0 cm² sm=0 mm wk=0,00 mm**								**CA=QPR ε sm=0,00000**		
SHELL: [01951-01298-01299] AA= PCA Ae=0,0 cm² sm=0 mm wk=0,00 mm						**CA=FQR ε sm=0,00000 Ae=0,0 cm² sm=0 mm wk=0,00 mm**								**CA=QPR ε sm=0,00000**		
SHELL: [01931-01296-01297] AA= PCA Ae=0,0 cm² sm=0 mm wk=0,00 mm						**CA=FQR ε sm=0,00000 Ae=0,0 cm² sm=0 mm wk=0,00 mm**								**CA=QPR ε sm=0,00000**		
SHELL: [01931-01295-01296] AA= PCA Ae=0,0 cm² sm=0 mm wk=0,00 mm						**CA=FQR ε sm=0,00000 Ae=0,0 cm² sm=0 mm wk=0,00 mm**								**CA=QPR ε sm=0,00000**		
SHELL: [01297-01296-00502] AA= PCA Ae=0,0 cm² sm=0 mm wk=0,00 mm						**CA=FQR ε sm=0,00000 Ae=0,0 cm² sm=0 mm wk=0,00 mm**								**CA=QPR ε sm=0,00000**		
SHELL: [01961-01293-00507] AA= PCA Ae=0,0 cm² sm=0 mm wk=0,00 mm						**CA=FQR ε sm=0,00000 Ae=0,0 cm² sm=0 mm wk=0,00 mm**								**CA=QPR ε sm=0,00000**		
SHELL: [01911-00092-01294] AA= PCA Ae=0,0 cm² sm=0 mm wk=0,00 mm						**CA=FQR ε sm=0,00000 Ae=0,0 cm² sm=0 mm wk=0,00 mm**								**CA=QPR ε sm=0,00000**		
SHELL: [01294-00092-00088] AA= PCA Ae=0,0 cm² sm=0 mm wk=0,00 mm						**CA=FQR ε sm=0,00000 Ae=0,0 cm² sm=0 mm wk=0,00 mm**								**CA=QPR ε sm=0,00000**		
SHELL: [01911-01195-00092] AA= PCA Ae=0,0 cm² sm=0 mm wk=0,00 mm						**CA=FQR ε sm=0,00000 Ae=0,0 cm² sm=0 mm wk=0,00 mm**								**CA=QPR ε sm=0,00000**		
SHELL: [01293-01951-00095] AA= PCA Ae=0,0 cm² sm=0 mm wk=0,00 mm						**CA=FQR ε sm=0,00000 Ae=0,0 cm² sm=0 mm wk=0,00 mm**								**CA=QPR ε sm=0,00000**		
SHELL: [01293-00095-01784] AA= PCA Ae=0,0 cm² sm=0 mm wk=0,00 mm						**CA=FQR ε sm=0,00000 Ae=0,0 cm² sm=0 mm wk=0,00 mm**								**CA=QPR ε sm=0,00000**		
SHELL: [01293-01784-00507] AA= PCA Ae=0,0 cm² sm=0 mm wk=0,00 mm						**CA=FQR ε sm=0,00000 Ae=0,0 cm² sm=0 mm wk=0,00 mm**								**CA=QPR ε sm=0,00000**		
SHELL: [01921-01294-01295] AA= PCA Ae=0,0 cm² sm=0 mm wk=0,00 mm						**CA=FQR ε sm=0,00000 Ae=0,0 cm² sm=0 mm wk=0,00 mm**								**CA=QPR ε sm=0,00000**		
SHELL: [01814-01790-01191] AA= PCA						**CA=FQR ε sm=0,00000 Ae=0,0 cm² sm=0 mm wk=0,00 mm**								**CA=QPR ε sm=0,00000**		

Platee - Verifiche pressoflessione retta allo stato limite di esercizio

D	Nodo	σ ct	σ cc	σ at	Nodo	σ ct	σ cc	σ at	Nodo	σ ct	σ cc	σ at	Nodo	σ ct	σ cc	σ at
		[N/mm²]	[N/mm²]	[N/mm²]		[N/mm²]	[N/mm²]	[N/mm²]		[N/mm²]	[N/mm²]	[N/mm²]		[N/mm²]	[N/mm²]	[N/mm²]

Ae=0,0 cm² sm=0 mm wk=0,00 mm
SHELL: [01814-01192-01850] AA= PCA CA=FQR ε sm=0,00000 Ae=0,0 cm² sm=0 mm wk=0,00 mm CA=QPR ε sm=0,00000
Ae=0,0 cm² sm=0 mm wk=0,00 mm
SHELL: [01888-01195-01911] AA= PCA CA=FQR ε sm=0,00000 Ae=0,0 cm² sm=0 mm wk=0,00 mm CA=QPR ε sm=0,00000
Ae=0,0 cm² sm=0 mm wk=0,00 mm
SHELL: [01888-01850-01194] AA= PCA CA=FQR ε sm=0,00000 Ae=0,0 cm² sm=0 mm wk=0,00 mm CA=QPR ε sm=0,00000
Ae=0,0 cm² sm=0 mm wk=0,00 mm
SHELL: [01888-01194-01195] AA= PCA CA=FQR ε sm=0,00000 Ae=0,0 cm² sm=0 mm wk=0,00 mm CA=QPR ε sm=0,00000
Ae=0,0 cm² sm=0 mm wk=0,00 mm
SHELL: [01814-01191-01192] AA= PCA CA=FQR ε sm=0,00000 Ae=0,0 cm² sm=0 mm wk=0,00 mm CA=QPR ε sm=0,00000
Ae=0,0 cm² sm=0 mm wk=0,00 mm
SHELL: [01941-01298-01951] AA= PCA CA=FQR ε sm=0,00000 Ae=0,0 cm² sm=0 mm wk=0,00 mm CA=QPR ε sm=0,00000
Ae=0,0 cm² sm=0 mm wk=0,00 mm
SHELL: [01941-01297-01298] AA= PCA CA=FQR ε sm=0,00000 Ae=0,0 cm² sm=0 mm wk=0,00 mm CA=QPR ε sm=0,00000
Ae=0,0 cm² sm=0 mm wk=0,00 mm
SHELL: [01941-01931-01297] AA= PCA CA=FQR ε sm=0,00000 Ae=0,0 cm² sm=0 mm wk=0,00 mm CA=QPR ε sm=0,00000
Ae=0,0 cm² sm=0 mm wk=0,00 mm
SHELL: [00595-00596-01200] AA= PCA CA=FQR ε sm=0,00000 Ae=0,0 cm² sm=0 mm wk=0,00 mm CA=QPR ε sm=0,00000
Ae=0,0 cm² sm=0 mm wk=0,00 mm
SHELL: [01292-01951-01293] AA= PCA CA=FQR ε sm=0,00000 Ae=0,0 cm² sm=0 mm wk=0,00 mm CA=QPR ε sm=0,00000
Ae=0,0 cm² sm=0 mm wk=0,00 mm
SHELL: [01197-01196-01790] AA= PCA CA=FQR ε sm=0,00000 Ae=0,0 cm² sm=0 mm wk=0,00 mm CA=QPR ε sm=0,00000
Ae=0,0 cm² sm=0 mm wk=0,00 mm
SHELL: [01921-01295-01931] AA= PCA CA=FQR ε sm=0,00000 Ae=0,0 cm² sm=0 mm wk=0,00 mm CA=QPR ε sm=0,00000
Ae=0,0 cm² sm=0 mm wk=0,00 mm
SHELL: [01932-01921-01931] AA= PCA CA=FQR ε sm=0,00000 Ae=0,0 cm² sm=0 mm wk=0,00 mm CA=QPR ε sm=0,00000
Ae=0,0 cm² sm=0 mm wk=0,00 mm
SHELL: [00508-01292-01961] AA= PCA CA=FQR ε sm=0,00000 Ae=0,0 cm² sm=0 mm wk=0,00 mm CA=QPR ε sm=0,00000
Ae=0,0 cm² sm=0 mm wk=0,00 mm
SHELL: [01792-01199-01198] AA= PCA CA=FQR ε sm=0,00000 Ae=0,0 cm² sm=0 mm wk=0,00 mm CA=QPR ε sm=0,00000
Ae=0,0 cm² sm=0 mm wk=0,00 mm
SHELL: [01292-01293-01961] AA= PCA CA=FQR ε sm=0,00000 Ae=0,0 cm² sm=0 mm wk=0,00 mm CA=QPR ε sm=0,00000
Ae=0,0 cm² sm=0 mm wk=0,00 mm
SHELL: [00508-01961-00507] AA= PCA CA=FQR ε sm=0,00000 Ae=0,0 cm² sm=0 mm wk=0,00 mm CA=QPR ε sm=0,00000
Ae=0,0 cm² sm=0 mm wk=0,00 mm
SHELL: [01932-01931-01941] AA= PCA CA=FQR ε sm=0,00000 Ae=0,0 cm² sm=0 mm wk=0,00 mm CA=QPR ε sm=0,00000
Ae=0,0 cm² sm=0 mm wk=0,00 mm
SHELL: [00084-00553-00025] AA= PCA CA=FQR ε sm=0,00000 Ae=0,0 cm² sm=0 mm wk=0,00 mm CA=QPR ε sm=0,00000
Ae=0,0 cm² sm=0 mm wk=0,00 mm
SHELL: [00513-01964-00512] AA= PCA CA=FQR ε sm=0,00000 Ae=0,0 cm² sm=0 mm wk=0,00 mm CA=QPR ε sm=0,00000
Ae=0,0 cm² sm=0 mm wk=0,00 mm
SHELL: [01791-01197-01790] AA= PCA CA=FQR ε sm=0,00000 Ae=0,0 cm² sm=0 mm wk=0,00 mm CA=QPR ε sm=0,00000
Ae=0,0 cm² sm=0 mm wk=0,00 mm
SHELL: [01851-01814-01850] AA= PCA CA=FQR ε sm=0,00000 Ae=0,0 cm² sm=0 mm wk=0,00 mm CA=QPR ε sm=0,00000
Ae=0,0 cm² sm=0 mm wk=0,00 mm
SHELL: [01791-01790-01814] AA= PCA CA=FQR ε sm=0,00000 Ae=0,0 cm² sm=0 mm wk=0,00 mm CA=QPR ε sm=0,00000
Ae=0,0 cm² sm=0 mm wk=0,00 mm
SHELL: [01851-01850-01888] AA= PCA CA=FQR ε sm=0,00000 Ae=0,0 cm² sm=0 mm wk=0,00 mm CA=QPR ε sm=0,00000
Ae=0,0 cm² sm=0 mm wk=0,00 mm
SHELL: [01912-01888-01911] AA= PCA CA=FQR ε sm=0,00000 Ae=0,0 cm² sm=0 mm wk=0,00 mm CA=QPR ε sm=0,00000
Ae=0,0 cm² sm=0 mm wk=0,00 mm
SHELL: [01912-01911-01921] AA= PCA CA=FQR ε sm=0,00000 Ae=0,0 cm² sm=0 mm wk=0,00 mm CA=QPR ε sm=0,00000
Ae=0,0 cm² sm=0 mm wk=0,00 mm
SHELL: [00510-01290-01962] AA= PCA CA=FQR ε sm=0,00000 Ae=0,0 cm² sm=0 mm wk=0,00 mm CA=QPR ε sm=0,00000
Ae=0,0 cm² sm=0 mm wk=0,00 mm
SHELL: [01952-01941-01951] AA= PCA CA=FQR ε sm=0,00000 Ae=0,0 cm² sm=0 mm wk=0,00 mm CA=QPR ε sm=0,00000
Ae=0,0 cm² sm=0 mm wk=0,00 mm
SHELL: [01952-01951-01292] AA= PCA CA=FQR ε sm=0,00000 Ae=0,0 cm² sm=0 mm wk=0,00 mm CA=QPR ε sm=0,00000
Ae=0,0 cm² sm=0 mm wk=0,00 mm
SHELL: [01198-01197-01791] AA= PCA CA=FQR ε sm=0,00000 Ae=0,0 cm² sm=0 mm wk=0,00 mm CA=QPR ε sm=0,00000
Ae=0,0 cm² sm=0 mm wk=0,00 mm
SHELL: [00597-00598-01198] AA= PCA CA=FQR ε sm=0,00000 Ae=0,0 cm² sm=0 mm wk=0,00 mm CA=QPR ε sm=0,00000
Ae=0,0 cm² sm=0 mm wk=0,00 mm
SHELL: [00559-00560-01267] AA= PCA CA=FQR ε sm=0,00000 Ae=0,0 cm² sm=0 mm wk=0,00 mm CA=QPR ε sm=0,00000
Ae=0,0 cm² sm=0 mm wk=0,00 mm
SHELL: [01198-00598-01197] AA= PCA CA=FQR ε sm=0,00000 Ae=0,0 cm² sm=0 mm wk=0,00 mm CA=QPR ε sm=0,00000
Ae=0,0 cm² sm=0 mm wk=0,00 mm
SHELL: [01962-01291-00509] AA= PCA CA=FQR ε sm=0,00000 Ae=0,0 cm² sm=0 mm wk=0,00 mm CA=QPR ε sm=0,00000
Ae=0,0 cm² sm=0 mm wk=0,00 mm
SHELL: [01291-01292-00508] AA= PCA CA=FQR ε sm=0,00000 Ae=0,0 cm² sm=0 mm wk=0,00 mm CA=QPR ε sm=0,00000
Ae=0,0 cm² sm=0 mm wk=0,00 mm
SHELL: [01291-01952-01292] AA= PCA CA=FQR ε sm=0,00000 Ae=0,0 cm² sm=0 mm wk=0,00 mm CA=QPR ε sm=0,00000
Ae=0,0 cm² sm=0 mm wk=0,00 mm
SHELL: [01889-01851-01888] AA= PCA CA=FQR ε sm=0,00000 Ae=0,0 cm² sm=0 mm wk=0,00 mm CA=QPR ε sm=0,00000
Ae=0,0 cm² sm=0 mm wk=0,00 mm
SHELL: [01889-01888-01912] AA= PCA CA=FQR ε sm=0,00000 Ae=0,0 cm² sm=0 mm wk=0,00 mm CA=QPR ε sm=0,00000
Ae=0,0 cm² sm=0 mm wk=0,00 mm
SHELL: [01963-01289-00510] AA= PCA CA=FQR ε sm=0,00000 Ae=0,0 cm² sm=0 mm wk=0,00 mm CA=QPR ε sm=0,00000
Ae=0,0 cm² sm=0 mm wk=0,00 mm

Platee - Verifiche pressoflessione retta allo stato limite di esercizio

D	Nodo	σ ct	σ cc	σ at	Nodo	σ ct	σ cc	σ at	Nodo	σ ct	σ cc	σ at	Nodo	σ ct	σ cc	σ at
		[N/mm²]	[N/mm²]	[N/mm²]		[N/mm²]	[N/mm²]	[N/mm²]		[N/mm²]	[N/mm²]	[N/mm²]		[N/mm²]	[N/mm²]	[N/mm²]

SHELL: [01792-01198-01791] AA= PCA CA=FQR ε sm=0,00000 Ae=0,0 cm² sm=0 mm wk=0,00 mm CA=QPR ε sm=0,00000 Ae=0,0 cm² sm=0 mm wk=0,00 mm
SHELL: [01202-01201-01794] AA= PCA CA=FQR ε sm=0,00000 Ae=0,0 cm² sm=0 mm wk=0,00 mm CA=QPR ε sm=0,00000 Ae=0,0 cm² sm=0 mm wk=0,00 mm
SHELL: [01815-01814-01851] AA= PCA CA=FQR ε sm=0,00000 Ae=0,0 cm² sm=0 mm wk=0,00 mm CA=QPR ε sm=0,00000 Ae=0,0 cm² sm=0 mm wk=0,00 mm
SHELL: [01815-01791-01814] AA= PCA CA=FQR ε sm=0,00000 Ae=0,0 cm² sm=0 mm wk=0,00 mm CA=QPR ε sm=0,00000 Ae=0,0 cm² sm=0 mm wk=0,00 mm
SHELL: [01922-01912-01921] AA= PCA CA=FQR ε sm=0,00000 Ae=0,0 cm² sm=0 mm wk=0,00 mm CA=QPR ε sm=0,00000 Ae=0,0 cm² sm=0 mm wk=0,00 mm
SHELL: [01922-01921-01932] AA= PCA CA=FQR ε sm=0,00000 Ae=0,0 cm² sm=0 mm wk=0,00 mm CA=QPR ε sm=0,00000 Ae=0,0 cm² sm=0 mm wk=0,00 mm
SHELL: [01942-01932-01941] AA= PCA CA=FQR ε sm=0,00000 Ae=0,0 cm² sm=0 mm wk=0,00 mm CA=QPR ε sm=0,00000 Ae=0,0 cm² sm=0 mm wk=0,00 mm
SHELL: [01852-01815-01851] AA= PCA CA=FQR ε sm=0,00000 Ae=0,0 cm² sm=0 mm wk=0,00 mm CA=QPR ε sm=0,00000 Ae=0,0 cm² sm=0 mm wk=0,00 mm
SHELL: [01942-01941-01952] AA= PCA CA=FQR ε sm=0,00000 Ae=0,0 cm² sm=0 mm wk=0,00 mm CA=QPR ε sm=0,00000 Ae=0,0 cm² sm=0 mm wk=0,00 mm
SHELL: [00510-01962-00509] AA= PCA CA=FQR ε sm=0,00000 Ae=0,0 cm² sm=0 mm wk=0,00 mm CA=QPR ε sm=0,00000 Ae=0,0 cm² sm=0 mm wk=0,00 mm
SHELL: [00596-00597-01199] AA= PCA CA=FQR ε sm=0,00000 Ae=0,0 cm² sm=0 mm wk=0,00 mm CA=QPR ε sm=0,00000 Ae=0,0 cm² sm=0 mm wk=0,00 mm
SHELL: [00512-00091-01963] AA= PCA CA=FQR ε sm=0,00000 Ae=0,0 cm² sm=0 mm wk=0,00 mm CA=QPR ε sm=0,00000 Ae=0,0 cm² sm=0 mm wk=0,00 mm
SHELL: [01290-01291-01962] AA= PCA CA=FQR ε sm=0,00000 Ae=0,0 cm² sm=0 mm wk=0,00 mm CA=QPR ε sm=0,00000 Ae=0,0 cm² sm=0 mm wk=0,00 mm
SHELL: [01943-01942-01953] AA= PCA CA=FQR ε sm=0,00000 Ae=0,0 cm² sm=0 mm wk=0,00 mm CA=QPR ε sm=0,00000 Ae=0,0 cm² sm=0 mm wk=0,00 mm
SHELL: [00553-00554-01268] AA= PCA CA=FQR ε sm=0,00000 Ae=0,0 cm² sm=0 mm wk=0,00 mm CA=QPR ε sm=0,00000 Ae=0,0 cm² sm=0 mm wk=0,00 mm
SHELL: [01792-01791-01815] AA= PCA CA=FQR ε sm=0,00000 Ae=0,0 cm² sm=0 mm wk=0,00 mm CA=QPR ε sm=0,00000 Ae=0,0 cm² sm=0 mm wk=0,00 mm
SHELL: [00552-01239-00551] AA= PCA CA=FQR ε sm=0,00000 Ae=0,0 cm² sm=0 mm wk=0,00 mm CA=QPR ε sm=0,00000 Ae=0,0 cm² sm=0 mm wk=0,00 mm
SHELL: [01852-01851-01889] AA= PCA CA=FQR ε sm=0,00000 Ae=0,0 cm² sm=0 mm wk=0,00 mm CA=QPR ε sm=0,00000 Ae=0,0 cm² sm=0 mm wk=0,00 mm
SHELL: [01873-01836-01872] AA= PCA CA=FQR ε sm=0,00000 Ae=0,0 cm² sm=0 mm wk=0,00 mm CA=QPR ε sm=0,00000 Ae=0,0 cm² sm=0 mm wk=0,00 mm
SHELL: [01873-01872-01910] AA= PCA CA=FQR ε sm=0,00000 Ae=0,0 cm² sm=0 mm wk=0,00 mm CA=QPR ε sm=0,00000 Ae=0,0 cm² sm=0 mm wk=0,00 mm
SHELL: [01913-01912-01922] AA= PCA CA=FQR ε sm=0,00000 Ae=0,0 cm² sm=0 mm wk=0,00 mm CA=QPR ε sm=0,00000 Ae=0,0 cm² sm=0 mm wk=0,00 mm
SHELL: [01913-01889-01912] AA= PCA CA=FQR ε sm=0,00000 Ae=0,0 cm² sm=0 mm wk=0,00 mm CA=QPR ε sm=0,00000 Ae=0,0 cm² sm=0 mm wk=0,00 mm
SHELL: [01933-01922-01932] AA= PCA CA=FQR ε sm=0,00000 Ae=0,0 cm² sm=0 mm wk=0,00 mm CA=QPR ε sm=0,00000 Ae=0,0 cm² sm=0 mm wk=0,00 mm
SHELL: [01933-01932-01942] AA= PCA CA=FQR ε sm=0,00000 Ae=0,0 cm² sm=0 mm wk=0,00 mm CA=QPR ε sm=0,00000 Ae=0,0 cm² sm=0 mm wk=0,00 mm
SHELL: [01953-01942-01952] AA= PCA CA=FQR ε sm=0,00000 Ae=0,0 cm² sm=0 mm wk=0,00 mm CA=QPR ε sm=0,00000 Ae=0,0 cm² sm=0 mm wk=0,00 mm
SHELL: [01953-01952-01291] AA= PCA CA=FQR ε sm=0,00000 Ae=0,0 cm² sm=0 mm wk=0,00 mm CA=QPR ε sm=0,00000 Ae=0,0 cm² sm=0 mm wk=0,00 mm
SHELL: [01953-01291-01290] AA= PCA CA=FQR ε sm=0,00000 Ae=0,0 cm² sm=0 mm wk=0,00 mm CA=QPR ε sm=0,00000 Ae=0,0 cm² sm=0 mm wk=0,00 mm
SHELL: [01200-00596-01199] AA= PCA CA=FQR ε sm=0,00000 Ae=0,0 cm² sm=0 mm wk=0,00 mm CA=QPR ε sm=0,00000 Ae=0,0 cm² sm=0 mm wk=0,00 mm
SHELL: [01289-01953-01290] AA= PCA CA=FQR ε sm=0,00000 Ae=0,0 cm² sm=0 mm wk=0,00 mm CA=QPR ε sm=0,00000 Ae=0,0 cm² sm=0 mm wk=0,00 mm
SHELL: [01200-01199-01792] AA= PCA CA=FQR ε sm=0,00000 Ae=0,0 cm² sm=0 mm wk=0,00 mm CA=QPR ε sm=0,00000 Ae=0,0 cm² sm=0 mm wk=0,00 mm
SHELL: [01289-01290-00510] AA= PCA CA=FQR ε sm=0,00000 Ae=0,0 cm² sm=0 mm wk=0,00 mm CA=QPR ε sm=0,00000 Ae=0,0 cm² sm=0 mm wk=0,00 mm
SHELL: [01890-01852-01889] AA= PCA CA=FQR ε sm=0,00000 Ae=0,0 cm² sm=0 mm wk=0,00 mm CA=QPR ε sm=0,00000 Ae=0,0 cm² sm=0 mm wk=0,00 mm
SHELL: [01890-01889-01913] AA= PCA CA=FQR ε sm=0,00000 Ae=0,0 cm² sm=0 mm wk=0,00 mm CA=QPR ε sm=0,00000 Ae=0,0 cm² sm=0 mm wk=0,00 mm
SHELL: [01964-01288-00091] AA= PCA CA=FQR ε sm=0,00000 Ae=0,0 cm² sm=0 mm wk=0,00 mm CA=QPR ε sm=0,00000 Ae=0,0 cm² sm=0 mm wk=0,00 mm
SHELL: [00512-01963-00511] AA= PCA CA=FQR ε sm=0,00000 Ae=0,0 cm² sm=0 mm wk=0,00 mm CA=QPR ε sm=0,00000 Ae=0,0 cm² sm=0 mm wk=0,00 mm
SHELL: [01816-01792-01815] AA= PCA CA=FQR ε sm=0,00000 Ae=0,0 cm² sm=0 mm wk=0,00 mm CA=QPR ε sm=0,00000 Ae=0,0 cm² sm=0 mm wk=0,00 mm
SHELL: [01816-01815-01852] AA= PCA CA=FQR ε sm=0,00000 Ae=0,0 cm² sm=0 mm wk=0,00 mm CA=QPR ε sm=0,00000 Ae=0,0 cm² sm=0 mm wk=0,00 mm
SHELL: [01923-01913-01922] AA= PCA CA=FQR ε sm=0,00000 Ae=0,0 cm² sm=0 mm wk=0,00 mm CA=QPR ε sm=0,00000 Ae=0,0 cm² sm=0 mm wk=0,00 mm
SHELL: [01923-01922-01933] AA= PCA CA=FQR ε sm=0,00000 Ae=0,0 cm² sm=0 mm wk=0,00 mm CA=QPR ε sm=0,00000 Ae=0,0 cm² sm=0 mm wk=0,00 mm
SHELL: [01239-01238-00551] AA= PCA CA=FQR ε sm=0,00000 Ae=0,0 cm² sm=0 mm wk=0,00 mm CA=QPR ε sm=0,00000

Platee - Verifiche pressoflessione retta allo stato limite di esercizio

D	Nodo	σ ct	σ cc	σ at	Nodo	σ ct	σ cc	σ at	Nodo	σ ct	σ cc	σ at	Nodo	σ ct	σ cc	σ at
		[N/mm²]	[N/mm²]	[N/mm²]		[N/mm²]	[N/mm²]	[N/mm²]		[N/mm²]	[N/mm²]	[N/mm²]		[N/mm²]	[N/mm²]	[N/mm²]

Ae=0,0 cm² sm=0 mm wk=0,00 mm
SHELL: [01202-00593-01201] AA= PCA CA=FQR ε sm=0,00000 Ae=0,0 cm² sm=0 mm wk=0,00 mm CA=QPR ε sm=0,00000
Ae=0,0 cm² sm=0 mm wk=0,00 mm
SHELL: [01943-01933-01942] AA= PCA CA=FQR ε sm=0,00000 Ae=0,0 cm² sm=0 mm wk=0,00 mm CA=QPR ε sm=0,00000
Ae=0,0 cm² sm=0 mm wk=0,00 mm
SHELL: [00091-01289-01963] AA= PCA CA=FQR ε sm=0,00000 Ae=0,0 cm² sm=0 mm wk=0,00 mm CA=QPR ε sm=0,00000
Ae=0,0 cm² sm=0 mm wk=0,00 mm
SHELL: [00511-01963-00510] AA= PCA CA=FQR ε sm=0,00000 Ae=0,0 cm² sm=0 mm wk=0,00 mm CA=QPR ε sm=0,00000
Ae=0,0 cm² sm=0 mm wk=0,00 mm
SHELL: [01934-01933-01943] AA= PCA CA=FQR ε sm=0,00000 Ae=0,0 cm² sm=0 mm wk=0,00 mm CA=QPR ε sm=0,00000
Ae=0,0 cm² sm=0 mm wk=0,00 mm
SHELL: [00020-00595-01200] AA= PCA CA=FQR ε sm=0,00000 Ae=0,0 cm² sm=0 mm wk=0,00 mm CA=QPR ε sm=0,00000
Ae=0,0 cm² sm=0 mm wk=0,00 mm
SHELL: [01934-01923-01933] AA= PCA CA=FQR ε sm=0,00000 Ae=0,0 cm² sm=0 mm wk=0,00 mm CA=QPR ε sm=0,00000
Ae=0,0 cm² sm=0 mm wk=0,00 mm
SHELL: [01793-00020-01200] AA= PCA CA=FQR ε sm=0,00000 Ae=0,0 cm² sm=0 mm wk=0,00 mm CA=QPR ε sm=0,00000
Ae=0,0 cm² sm=0 mm wk=0,00 mm
SHELL: [00594-00595-00020] AA= PCA CA=FQR ε sm=0,00000 Ae=0,0 cm² sm=0 mm wk=0,00 mm CA=QPR ε sm=0,00000
Ae=0,0 cm² sm=0 mm wk=0,00 mm
SHELL: [01914-01913-01923] AA= PCA CA=FQR ε sm=0,00000 Ae=0,0 cm² sm=0 mm wk=0,00 mm CA=QPR ε sm=0,00000
Ae=0,0 cm² sm=0 mm wk=0,00 mm
SHELL: [01853-01852-01890] AA= PCA CA=FQR ε sm=0,00000 Ae=0,0 cm² sm=0 mm wk=0,00 mm CA=QPR ε sm=0,00000
Ae=0,0 cm² sm=0 mm wk=0,00 mm
SHELL: [01853-01816-01852] AA= PCA CA=FQR ε sm=0,00000 Ae=0,0 cm² sm=0 mm wk=0,00 mm CA=QPR ε sm=0,00000
Ae=0,0 cm² sm=0 mm wk=0,00 mm
SHELL: [01793-01200-01792] AA= PCA CA=FQR ε sm=0,00000 Ae=0,0 cm² sm=0 mm wk=0,00 mm CA=QPR ε sm=0,00000
Ae=0,0 cm² sm=0 mm wk=0,00 mm
SHELL: [01793-01792-01816] AA= PCA CA=FQR ε sm=0,00000 Ae=0,0 cm² sm=0 mm wk=0,00 mm CA=QPR ε sm=0,00000
Ae=0,0 cm² sm=0 mm wk=0,00 mm
SHELL: [01795-01203-01794] AA= PCA CA=FQR ε sm=0,00000 Ae=0,0 cm² sm=0 mm wk=0,00 mm CA=QPR ε sm=0,00000
Ae=0,0 cm² sm=0 mm wk=0,00 mm
SHELL: [01914-01890-01913] AA= PCA CA=FQR ε sm=0,00000 Ae=0,0 cm² sm=0 mm wk=0,00 mm CA=QPR ε sm=0,00000
Ae=0,0 cm² sm=0 mm wk=0,00 mm
SHELL: [01954-01953-01289] AA= PCA CA=FQR ε sm=0,00000 Ae=0,0 cm² sm=0 mm wk=0,00 mm CA=QPR ε sm=0,00000
Ae=0,0 cm² sm=0 mm wk=0,00 mm
SHELL: [01954-01289-00091] AA= PCA CA=FQR ε sm=0,00000 Ae=0,0 cm² sm=0 mm wk=0,00 mm CA=QPR ε sm=0,00000
Ae=0,0 cm² sm=0 mm wk=0,00 mm
SHELL: [01954-01943-01953] AA= PCA CA=FQR ε sm=0,00000 Ae=0,0 cm² sm=0 mm wk=0,00 mm CA=QPR ε sm=0,00000
Ae=0,0 cm² sm=0 mm wk=0,00 mm
SHELL: [00593-00594-01201] AA= PCA CA=FQR ε sm=0,00000 Ae=0,0 cm² sm=0 mm wk=0,00 mm CA=QPR ε sm=0,00000
Ae=0,0 cm² sm=0 mm wk=0,00 mm
SHELL: [01201-00594-00020] AA= PCA CA=FQR ε sm=0,00000 Ae=0,0 cm² sm=0 mm wk=0,00 mm CA=QPR ε sm=0,00000
Ae=0,0 cm² sm=0 mm wk=0,00 mm
SHELL: [01239-01910-01238] AA= PCA CA=FQR ε sm=0,00000 Ae=0,0 cm² sm=0 mm wk=0,00 mm CA=QPR ε sm=0,00000
Ae=0,0 cm² sm=0 mm wk=0,00 mm
SHELL: [01267-01266-01836] AA= PCA CA=FQR ε sm=0,00000 Ae=0,0 cm² sm=0 mm wk=0,00 mm CA=QPR ε sm=0,00000
Ae=0,0 cm² sm=0 mm wk=0,00 mm
SHELL: [01201-00020-01793] AA= PCA CA=FQR ε sm=0,00000 Ae=0,0 cm² sm=0 mm wk=0,00 mm CA=QPR ε sm=0,00000
Ae=0,0 cm² sm=0 mm wk=0,00 mm
SHELL: [02665-00589-01205] AA= PCA CA=FQR ε sm=0,00000 Ae=0,0 cm² sm=0 mm wk=0,00 mm CA=QPR ε sm=0,00000
Ae=0,0 cm² sm=0 mm wk=0,00 mm
SHELL: [00518-00024-01967] AA= PCA CA=FQR ε sm=0,00000 Ae=0,0 cm² sm=0 mm wk=0,00 mm CA=QPR ε sm=0,00000
Ae=0,0 cm² sm=0 mm wk=0,00 mm
SHELL: [01288-01954-00091] AA= PCA CA=FQR ε sm=0,00000 Ae=0,0 cm² sm=0 mm wk=0,00 mm CA=QPR ε sm=0,00000
Ae=0,0 cm² sm=0 mm wk=0,00 mm
SHELL: [01964-00091-00512] AA= PCA CA=FQR ε sm=0,00000 Ae=0,0 cm² sm=0 mm wk=0,00 mm CA=QPR ε sm=0,00000
Ae=0,0 cm² sm=0 mm wk=0,00 mm
SHELL: [01817-01816-01853] AA= PCA CA=FQR ε sm=0,00000 Ae=0,0 cm² sm=0 mm wk=0,00 mm CA=QPR ε sm=0,00000
Ae=0,0 cm² sm=0 mm wk=0,00 mm
SHELL: [01817-01793-01816] AA= PCA CA=FQR ε sm=0,00000 Ae=0,0 cm² sm=0 mm wk=0,00 mm CA=QPR ε sm=0,00000
Ae=0,0 cm² sm=0 mm wk=0,00 mm
SHELL: [01891-01853-01890] AA= PCA CA=FQR ε sm=0,00000 Ae=0,0 cm² sm=0 mm wk=0,00 mm CA=QPR ε sm=0,00000
Ae=0,0 cm² sm=0 mm wk=0,00 mm
SHELL: [01891-01890-01914] AA= PCA CA=FQR ε sm=0,00000 Ae=0,0 cm² sm=0 mm wk=0,00 mm CA=QPR ε sm=0,00000
Ae=0,0 cm² sm=0 mm wk=0,00 mm
SHELL: [01267-00560-01266] AA= PCA CA=FQR ε sm=0,00000 Ae=0,0 cm² sm=0 mm wk=0,00 mm CA=QPR ε sm=0,00000
Ae=0,0 cm² sm=0 mm wk=0,00 mm
SHELL: [01924-01923-01934] AA= PCA CA=FQR ε sm=0,00000 Ae=0,0 cm² sm=0 mm wk=0,00 mm CA=QPR ε sm=0,00000
Ae=0,0 cm² sm=0 mm wk=0,00 mm
SHELL: [01944-01934-01943] AA= PCA CA=FQR ε sm=0,00000 Ae=0,0 cm² sm=0 mm wk=0,00 mm CA=QPR ε sm=0,00000
Ae=0,0 cm² sm=0 mm wk=0,00 mm
SHELL: [01924-01914-01923] AA= PCA CA=FQR ε sm=0,00000 Ae=0,0 cm² sm=0 mm wk=0,00 mm CA=QPR ε sm=0,00000
Ae=0,0 cm² sm=0 mm wk=0,00 mm
SHELL: [01944-01943-01954] AA= PCA CA=FQR ε sm=0,00000 Ae=0,0 cm² sm=0 mm wk=0,00 mm CA=QPR ε sm=0,00000
Ae=0,0 cm² sm=0 mm wk=0,00 mm
SHELL: [00591-00592-01203] AA= PCA CA=FQR ε sm=0,00000 Ae=0,0 cm² sm=0 mm wk=0,00 mm CA=QPR ε sm=0,00000
Ae=0,0 cm² sm=0 mm wk=0,00 mm
SHELL: [01286-01287-01965] AA= PCA CA=FQR ε sm=0,00000 Ae=0,0 cm² sm=0 mm wk=0,00 mm CA=QPR ε sm=0,00000
Ae=0,0 cm² sm=0 mm wk=0,00 mm

Platee - Verifiche pressoflessione retta allo stato limite di esercizio

D	Nodo	σ ct	σ cc	σ at	Nodo	σ ct	σ cc	σ at	Nodo	σ ct	σ cc	σ at	Nodo	σ ct	σ cc	σ at
		[N/mm²]	[N/mm²]	[N/mm²]		[N/mm²]	[N/mm²]	[N/mm²]		[N/mm²]	[N/mm²]	[N/mm²]		[N/mm²]	[N/mm²]	[N/mm²]
SHELL: [01854-01817-01853] AA= PCA						**CA=FQR ε sm=0,00000**				**Ae=0,0 cm² sm=0 mm wk=0,00 mm**				**CA=QPR ε sm=0,00000**		
Ae=0,0 cm² sm=0 mm wk=0,00 mm																
SHELL: [01854-01853-01891] AA= PCA						**CA=FQR ε sm=0,00000**				**Ae=0,0 cm² sm=0 mm wk=0,00 mm**				**CA=QPR ε sm=0,00000**		
Ae=0,0 cm² sm=0 mm wk=0,00 mm																
SHELL: [01287-01955-01288] AA= PCA						**CA=FQR ε sm=0,00000**				**Ae=0,0 cm² sm=0 mm wk=0,00 mm**				**CA=QPR ε sm=0,00000**		
Ae=0,0 cm² sm=0 mm wk=0,00 mm																
SHELL: [01794-01793-01817] AA= PCA						**CA=FQR ε sm=0,00000**				**Ae=0,0 cm² sm=0 mm wk=0,00 mm**				**CA=QPR ε sm=0,00000**		
Ae=0,0 cm² sm=0 mm wk=0,00 mm																
SHELL: [01794-01201-01793] AA= PCA						**CA=FQR ε sm=0,00000**				**Ae=0,0 cm² sm=0 mm wk=0,00 mm**				**CA=QPR ε sm=0,00000**		
Ae=0,0 cm² sm=0 mm wk=0,00 mm																
SHELL: [01915-01891-01914] AA= PCA						**CA=FQR ε sm=0,00000**				**Ae=0,0 cm² sm=0 mm wk=0,00 mm**				**CA=QPR ε sm=0,00000**		
Ae=0,0 cm² sm=0 mm wk=0,00 mm																
SHELL: [01915-01914-01924] AA= PCA						**CA=FQR ε sm=0,00000**				**Ae=0,0 cm² sm=0 mm wk=0,00 mm**				**CA=QPR ε sm=0,00000**		
Ae=0,0 cm² sm=0 mm wk=0,00 mm																
SHELL: [01955-01954-01288] AA= PCA						**CA=FQR ε sm=0,00000**				**Ae=0,0 cm² sm=0 mm wk=0,00 mm**				**CA=QPR ε sm=0,00000**		
Ae=0,0 cm² sm=0 mm wk=0,00 mm																
SHELL: [01955-01944-01954] AA= PCA						**CA=FQR ε sm=0,00000**				**Ae=0,0 cm² sm=0 mm wk=0,00 mm**				**CA=QPR ε sm=0,00000**		
Ae=0,0 cm² sm=0 mm wk=0,00 mm																
SHELL: [01935-01934-01944] AA= PCA						**CA=FQR ε sm=0,00000**				**Ae=0,0 cm² sm=0 mm wk=0,00 mm**				**CA=QPR ε sm=0,00000**		
Ae=0,0 cm² sm=0 mm wk=0,00 mm																
SHELL: [01935-01924-01934] AA= PCA						**CA=FQR ε sm=0,00000**				**Ae=0,0 cm² sm=0 mm wk=0,00 mm**				**CA=QPR ε sm=0,00000**		
Ae=0,0 cm² sm=0 mm wk=0,00 mm																
SHELL: [01287-01288-01964] AA= PCA						**CA=FQR ε sm=0,00000**				**Ae=0,0 cm² sm=0 mm wk=0,00 mm**				**CA=QPR ε sm=0,00000**		
Ae=0,0 cm² sm=0 mm wk=0,00 mm																
SHELL: [01287-01964-00513] AA= PCA						**CA=FQR ε sm=0,00000**				**Ae=0,0 cm² sm=0 mm wk=0,00 mm**				**CA=QPR ε sm=0,00000**		
Ae=0,0 cm² sm=0 mm wk=0,00 mm																
SHELL: [00515-01286-01965] AA= PCA						**CA=FQR ε sm=0,00000**				**Ae=0,0 cm² sm=0 mm wk=0,00 mm**				**CA=QPR ε sm=0,00000**		
Ae=0,0 cm² sm=0 mm wk=0,00 mm																
SHELL: [01285-01286-00515] AA= PCA						**CA=FQR ε sm=0,00000**				**Ae=0,0 cm² sm=0 mm wk=0,00 mm**				**CA=QPR ε sm=0,00000**		
Ae=0,0 cm² sm=0 mm wk=0,00 mm																
SHELL: [01286-01955-01287] AA= PCA						**CA=FQR ε sm=0,00000**				**Ae=0,0 cm² sm=0 mm wk=0,00 mm**				**CA=QPR ε sm=0,00000**		
Ae=0,0 cm² sm=0 mm wk=0,00 mm																
SHELL: [00592-00593-01202] AA= PCA						**CA=FQR ε sm=0,00000**				**Ae=0,0 cm² sm=0 mm wk=0,00 mm**				**CA=QPR ε sm=0,00000**		
Ae=0,0 cm² sm=0 mm wk=0,00 mm																
SHELL: [01268-01269-01910] AA= PCA						**CA=FQR ε sm=0,00000**				**Ae=0,0 cm² sm=0 mm wk=0,00 mm**				**CA=QPR ε sm=0,00000**		
Ae=0,0 cm² sm=0 mm wk=0,00 mm																
SHELL: [01892-01854-01891] AA= PCA						**CA=FQR ε sm=0,00000**				**Ae=0,0 cm² sm=0 mm wk=0,00 mm**				**CA=QPR ε sm=0,00000**		
Ae=0,0 cm² sm=0 mm wk=0,00 mm																
SHELL: [01892-01891-01915] AA= PCA						**CA=FQR ε sm=0,00000**				**Ae=0,0 cm² sm=0 mm wk=0,00 mm**				**CA=QPR ε sm=0,00000**		
Ae=0,0 cm² sm=0 mm wk=0,00 mm																
SHELL: [01965-00513-00514] AA= PCA						**CA=FQR ε sm=0,00000**				**Ae=0,0 cm² sm=0 mm wk=0,00 mm**				**CA=QPR ε sm=0,00000**		
Ae=0,0 cm² sm=0 mm wk=0,00 mm																
SHELL: [01818-01817-01854] AA= PCA						**CA=FQR ε sm=0,00000**				**Ae=0,0 cm² sm=0 mm wk=0,00 mm**				**CA=QPR ε sm=0,00000**		
Ae=0,0 cm² sm=0 mm wk=0,00 mm																
SHELL: [01818-01794-01817] AA= PCA						**CA=FQR ε sm=0,00000**				**Ae=0,0 cm² sm=0 mm wk=0,00 mm**				**CA=QPR ε sm=0,00000**		
Ae=0,0 cm² sm=0 mm wk=0,00 mm																
SHELL: [01965-01287-00513] AA= PCA						**CA=FQR ε sm=0,00000**				**Ae=0,0 cm² sm=0 mm wk=0,00 mm**				**CA=QPR ε sm=0,00000**		
Ae=0,0 cm² sm=0 mm wk=0,00 mm																
SHELL: [01945-01944-01955] AA= PCA						**CA=FQR ε sm=0,00000**				**Ae=0,0 cm² sm=0 mm wk=0,00 mm**				**CA=QPR ε sm=0,00000**		
Ae=0,0 cm² sm=0 mm wk=0,00 mm																
SHELL: [01945-01935-01944] AA= PCA						**CA=FQR ε sm=0,00000**				**Ae=0,0 cm² sm=0 mm wk=0,00 mm**				**CA=QPR ε sm=0,00000**		
Ae=0,0 cm² sm=0 mm wk=0,00 mm																
SHELL: [01925-01924-01935] AA= PCA						**CA=FQR ε sm=0,00000**				**Ae=0,0 cm² sm=0 mm wk=0,00 mm**				**CA=QPR ε sm=0,00000**		
Ae=0,0 cm² sm=0 mm wk=0,00 mm																
SHELL: [01925-01915-01924] AA= PCA						**CA=FQR ε sm=0,00000**				**Ae=0,0 cm² sm=0 mm wk=0,00 mm**				**CA=QPR ε sm=0,00000**		
Ae=0,0 cm² sm=0 mm wk=0,00 mm																
SHELL: [01796-01795-01819] AA= PCA						**CA=FQR ε sm=0,00000**				**Ae=0,0 cm² sm=0 mm wk=0,00 mm**				**CA=QPR ε sm=0,00000**		
Ae=0,0 cm² sm=0 mm wk=0,00 mm																
SHELL: [01268-01239-00025] AA= PCA						**CA=FQR ε sm=0,00000**				**Ae=0,0 cm² sm=0 mm wk=0,00 mm**				**CA=QPR ε sm=0,00000**		
Ae=0,0 cm² sm=0 mm wk=0,00 mm																
SHELL: [00515-01965-00514] AA= PCA						**CA=FQR ε sm=0,00000**				**Ae=0,0 cm² sm=0 mm wk=0,00 mm**				**CA=QPR ε sm=0,00000**		
Ae=0,0 cm² sm=0 mm wk=0,00 mm																
SHELL: [01203-00592-01202] AA= PCA						**CA=FQR ε sm=0,00000**				**Ae=0,0 cm² sm=0 mm wk=0,00 mm**				**CA=QPR ε sm=0,00000**		
Ae=0,0 cm² sm=0 mm wk=0,00 mm																
SHELL: [01203-01202-01794] AA= PCA						**CA=FQR ε sm=0,00000**				**Ae=0,0 cm² sm=0 mm wk=0,00 mm**				**CA=QPR ε sm=0,00000**		
Ae=0,0 cm² sm=0 mm wk=0,00 mm																
SHELL: [01795-01794-01818] AA= PCA						**CA=FQR ε sm=0,00000**				**Ae=0,0 cm² sm=0 mm wk=0,00 mm**				**CA=QPR ε sm=0,00000**		
Ae=0,0 cm² sm=0 mm wk=0,00 mm																
SHELL: [01957-01285-01284] AA= PCA						**CA=FQR ε sm=0,00000**				**Ae=0,0 cm² sm=0 mm wk=0,00 mm**				**CA=QPR ε sm=0,00000**		
Ae=0,0 cm² sm=0 mm wk=0,00 mm																
SHELL: [01855-01854-01892] AA= PCA						**CA=FQR ε sm=0,00000**				**Ae=0,0 cm² sm=0 mm wk=0,00 mm**				**CA=QPR ε sm=0,00000**		
Ae=0,0 cm² sm=0 mm wk=0,00 mm																
SHELL: [01855-01818-01854] AA= PCA						**CA=FQR ε sm=0,00000**				**Ae=0,0 cm² sm=0 mm wk=0,00 mm**				**CA=QPR ε sm=0,00000**		
Ae=0,0 cm² sm=0 mm wk=0,00 mm																
SHELL: [01956-01945-01955] AA= PCA						**CA=FQR ε sm=0,00000**				**Ae=0,0 cm² sm=0 mm wk=0,00 mm**				**CA=QPR ε sm=0,00000**		
Ae=0,0 cm² sm=0 mm wk=0,00 mm																
SHELL: [01956-01955-01286] AA= PCA						**CA=FQR ε sm=0,00000**				**Ae=0,0 cm² sm=0 mm wk=0,00 mm**				**CA=QPR ε sm=0,00000**		
Ae=0,0 cm² sm=0 mm wk=0,00 mm																
SHELL: [01966-01285-00515] AA= PCA						**CA=FQR ε sm=0,00000**				**Ae=0,0 cm² sm=0 mm wk=0,00 mm**				**CA=QPR ε sm=0,00000**		

Platee - Verifiche pressoflessione retta allo stato limite di esercizio

D	Nodo	σ ct	σ cc	σ at	Nodo	σ ct	σ cc	σ at	Nodo	σ ct	σ cc	σ at	Nodo	σ ct	σ cc	σ at
		[N/mm²]	[N/mm²]	[N/mm²]		[N/mm²]	[N/mm²]	[N/mm²]		[N/mm²]	[N/mm²]	[N/mm²]		[N/mm²]	[N/mm²]	[N/mm²]

Ae=0,0 cm² sm=0 mm wk=0,00 mm
SHELL: [01936-01935-01945] AA= PCA CA=FQR ε sm=0,00000 Ae=0,0 cm² sm=0 mm wk=0,00 mm CA=QPR ε sm=0,00000
Ae=0,0 cm² sm=0 mm wk=0,00 mm
SHELL: [01936-01925-01935] AA= PCA CA=FQR ε sm=0,00000 Ae=0,0 cm² sm=0 mm wk=0,00 mm CA=QPR ε sm=0,00000
Ae=0,0 cm² sm=0 mm wk=0,00 mm
SHELL: [01916-01892-01915] AA= PCA CA=FQR ε sm=0,00000 Ae=0,0 cm² sm=0 mm wk=0,00 mm CA=QPR ε sm=0,00000
Ae=0,0 cm² sm=0 mm wk=0,00 mm
SHELL: [01916-01915-01925] AA= PCA CA=FQR ε sm=0,00000 Ae=0,0 cm² sm=0 mm wk=0,00 mm CA=QPR ε sm=0,00000
Ae=0,0 cm² sm=0 mm wk=0,00 mm
SHELL: [00516-01966-00515] AA= PCA CA=FQR ε sm=0,00000 Ae=0,0 cm² sm=0 mm wk=0,00 mm CA=QPR ε sm=0,00000
Ae=0,0 cm² sm=0 mm wk=0,00 mm
SHELL: [01836-01835-01872] AA= PCA CA=FQR ε sm=0,00000 Ae=0,0 cm² sm=0 mm wk=0,00 mm CA=QPR ε sm=0,00000
Ae=0,0 cm² sm=0 mm wk=0,00 mm
SHELL: [01910-01909-01237] AA= PCA CA=FQR ε sm=0,00000 Ae=0,0 cm² sm=0 mm wk=0,00 mm CA=QPR ε sm=0,00000
Ae=0,0 cm² sm=0 mm wk=0,00 mm
SHELL: [01204-00591-01203] AA= PCA CA=FQR ε sm=0,00000 Ae=0,0 cm² sm=0 mm wk=0,00 mm CA=QPR ε sm=0,00000
Ae=0,0 cm² sm=0 mm wk=0,00 mm
SHELL: [01285-01956-01286] AA= PCA CA=FQR ε sm=0,00000 Ae=0,0 cm² sm=0 mm wk=0,00 mm CA=QPR ε sm=0,00000
Ae=0,0 cm² sm=0 mm wk=0,00 mm
SHELL: [01204-01203-01795] AA= PCA CA=FQR ε sm=0,00000 Ae=0,0 cm² sm=0 mm wk=0,00 mm CA=QPR ε sm=0,00000
Ae=0,0 cm² sm=0 mm wk=0,00 mm
SHELL: [01893-01855-01892] AA= PCA CA=FQR ε sm=0,00000 Ae=0,0 cm² sm=0 mm wk=0,00 mm CA=QPR ε sm=0,00000
Ae=0,0 cm² sm=0 mm wk=0,00 mm
SHELL: [01893-01892-01916] AA= PCA CA=FQR ε sm=0,00000 Ae=0,0 cm² sm=0 mm wk=0,00 mm CA=QPR ε sm=0,00000
Ae=0,0 cm² sm=0 mm wk=0,00 mm
SHELL: [00590-00591-01204] AA= PCA CA=FQR ε sm=0,00000 Ae=0,0 cm² sm=0 mm wk=0,00 mm CA=QPR ε sm=0,00000
Ae=0,0 cm² sm=0 mm wk=0,00 mm
SHELL: [01819-01818-01855] AA= PCA CA=FQR ε sm=0,00000 Ae=0,0 cm² sm=0 mm wk=0,00 mm CA=QPR ε sm=0,00000
Ae=0,0 cm² sm=0 mm wk=0,00 mm
SHELL: [01819-01795-01818] AA= PCA CA=FQR ε sm=0,00000 Ae=0,0 cm² sm=0 mm wk=0,00 mm CA=QPR ε sm=0,00000
Ae=0,0 cm² sm=0 mm wk=0,00 mm
SHELL: [00587-00588-01227] AA= PCA CA=FQR ε sm=0,00000 Ae=0,0 cm² sm=0 mm wk=0,00 mm CA=QPR ε sm=0,00000
Ae=0,0 cm² sm=0 mm wk=0,00 mm
SHELL: [01946-01945-01956] AA= PCA CA=FQR ε sm=0,00000 Ae=0,0 cm² sm=0 mm wk=0,00 mm CA=QPR ε sm=0,00000
Ae=0,0 cm² sm=0 mm wk=0,00 mm
SHELL: [01946-01936-01945] AA= PCA CA=FQR ε sm=0,00000 Ae=0,0 cm² sm=0 mm wk=0,00 mm CA=QPR ε sm=0,00000
Ae=0,0 cm² sm=0 mm wk=0,00 mm
SHELL: [01926-01925-01936] AA= PCA CA=FQR ε sm=0,00000 Ae=0,0 cm² sm=0 mm wk=0,00 mm CA=QPR ε sm=0,00000
Ae=0,0 cm² sm=0 mm wk=0,00 mm
SHELL: [01926-01916-01925] AA= PCA CA=FQR ε sm=0,00000 Ae=0,0 cm² sm=0 mm wk=0,00 mm CA=QPR ε sm=0,00000
Ae=0,0 cm² sm=0 mm wk=0,00 mm
SHELL: [01797-02665-01796] AA= PCA CA=FQR ε sm=0,00000 Ae=0,0 cm² sm=0 mm wk=0,00 mm CA=QPR ε sm=0,00000
Ae=0,0 cm² sm=0 mm wk=0,00 mm
SHELL: [00024-01284-01967] AA= PCA CA=FQR ε sm=0,00000 Ae=0,0 cm² sm=0 mm wk=0,00 mm CA=QPR ε sm=0,00000
Ae=0,0 cm² sm=0 mm wk=0,00 mm
SHELL: [01910-01872-01909] AA= PCA CA=FQR ε sm=0,00000 Ae=0,0 cm² sm=0 mm wk=0,00 mm CA=QPR ε sm=0,00000
Ae=0,0 cm² sm=0 mm wk=0,00 mm
SHELL: [00589-00590-01205] AA= PCA CA=FQR ε sm=0,00000 Ae=0,0 cm² sm=0 mm wk=0,00 mm CA=QPR ε sm=0,00000
Ae=0,0 cm² sm=0 mm wk=0,00 mm
SHELL: [00560-00561-01266] AA= PCA CA=FQR ε sm=0,00000 Ae=0,0 cm² sm=0 mm wk=0,00 mm CA=QPR ε sm=0,00000
Ae=0,0 cm² sm=0 mm wk=0,00 mm
SHELL: [01284-01966-00516] AA= PCA CA=FQR ε sm=0,00000 Ae=0,0 cm² sm=0 mm wk=0,00 mm CA=QPR ε sm=0,00000
Ae=0,0 cm² sm=0 mm wk=0,00 mm
SHELL: [01284-01285-01966] AA= PCA CA=FQR ε sm=0,00000 Ae=0,0 cm² sm=0 mm wk=0,00 mm CA=QPR ε sm=0,00000
Ae=0,0 cm² sm=0 mm wk=0,00 mm
SHELL: [01205-00590-01204] AA= PCA CA=FQR ε sm=0,00000 Ae=0,0 cm² sm=0 mm wk=0,00 mm CA=QPR ε sm=0,00000
Ae=0,0 cm² sm=0 mm wk=0,00 mm
SHELL: [01796-01205-01204] AA= PCA CA=FQR ε sm=0,00000 Ae=0,0 cm² sm=0 mm wk=0,00 mm CA=QPR ε sm=0,00000
Ae=0,0 cm² sm=0 mm wk=0,00 mm
SHELL: [01796-01204-01795] AA= PCA CA=FQR ε sm=0,00000 Ae=0,0 cm² sm=0 mm wk=0,00 mm CA=QPR ε sm=0,00000
Ae=0,0 cm² sm=0 mm wk=0,00 mm
SHELL: [01957-01946-01956] AA= PCA CA=FQR ε sm=0,00000 Ae=0,0 cm² sm=0 mm wk=0,00 mm CA=QPR ε sm=0,00000
Ae=0,0 cm² sm=0 mm wk=0,00 mm
SHELL: [01856-01855-01893] AA= PCA CA=FQR ε sm=0,00000 Ae=0,0 cm² sm=0 mm wk=0,00 mm CA=QPR ε sm=0,00000
Ae=0,0 cm² sm=0 mm wk=0,00 mm
SHELL: [01856-01819-01855] AA= PCA CA=FQR ε sm=0,00000 Ae=0,0 cm² sm=0 mm wk=0,00 mm CA=QPR ε sm=0,00000
Ae=0,0 cm² sm=0 mm wk=0,00 mm
SHELL: [01937-01926-01936] AA= PCA CA=FQR ε sm=0,00000 Ae=0,0 cm² sm=0 mm wk=0,00 mm CA=QPR ε sm=0,00000
Ae=0,0 cm² sm=0 mm wk=0,00 mm
SHELL: [00518-01967-00517] AA= PCA CA=FQR ε sm=0,00000 Ae=0,0 cm² sm=0 mm wk=0,00 mm CA=QPR ε sm=0,00000
Ae=0,0 cm² sm=0 mm wk=0,00 mm
SHELL: [01937-01936-01946] AA= PCA CA=FQR ε sm=0,00000 Ae=0,0 cm² sm=0 mm wk=0,00 mm CA=QPR ε sm=0,00000
Ae=0,0 cm² sm=0 mm wk=0,00 mm
SHELL: [01917-01893-01916] AA= PCA CA=FQR ε sm=0,00000 Ae=0,0 cm² sm=0 mm wk=0,00 mm CA=QPR ε sm=0,00000
Ae=0,0 cm² sm=0 mm wk=0,00 mm
SHELL: [01917-01916-01926] AA= PCA CA=FQR ε sm=0,00000 Ae=0,0 cm² sm=0 mm wk=0,00 mm CA=QPR ε sm=0,00000
Ae=0,0 cm² sm=0 mm wk=0,00 mm
SHELL: [01957-01956-01285] AA= PCA CA=FQR ε sm=0,00000 Ae=0,0 cm² sm=0 mm wk=0,00 mm CA=QPR ε sm=0,00000
Ae=0,0 cm² sm=0 mm wk=0,00 mm

Platee - Verifiche pressoflessione retta allo stato limite di esercizio

D	Nodo	σ ct	σ cc	σ at	Nodo	σ ct	σ cc	σ at	Nodo	σ ct	σ cc	σ at	Nodo	σ ct	σ cc	σ at
		[N/mm²]	[N/mm²]	[N/mm²]		[N/mm²]	[N/mm²]	[N/mm²]		[N/mm²]	[N/mm²]	[N/mm²]		[N/mm²]	[N/mm²]	[N/mm²]

SHELL: [00517-01284-00516] AA= PCA CA=FQR ε sm=0,00000 Ae=0,0 cm² sm=0 mm wk=0,00 mm CA=QPR ε sm=0,00000 Ae=0,0 cm² sm=0 mm wk=0,00 mm
SHELL: [00024-01957-01284] AA= PCA CA=FQR ε sm=0,00000 Ae=0,0 cm² sm=0 mm wk=0,00 mm CA=QPR ε sm=0,00000 Ae=0,0 cm² sm=0 mm wk=0,00 mm
SHELL: [01266-00561-01265] AA= PCA CA=FQR ε sm=0,00000 Ae=0,0 cm² sm=0 mm wk=0,00 mm CA=QPR ε sm=0,00000 Ae=0,0 cm² sm=0 mm wk=0,00 mm
SHELL: [01894-01856-01893] AA= PCA CA=FQR ε sm=0,00000 Ae=0,0 cm² sm=0 mm wk=0,00 mm CA=QPR ε sm=0,00000 Ae=0,0 cm² sm=0 mm wk=0,00 mm
SHELL: [01894-01893-01917] AA= PCA CA=FQR ε sm=0,00000 Ae=0,0 cm² sm=0 mm wk=0,00 mm CA=QPR ε sm=0,00000 Ae=0,0 cm² sm=0 mm wk=0,00 mm
SHELL: [01276-01277-01968] AA= PCA CA=FQR ε sm=0,00000 Ae=0,0 cm² sm=0 mm wk=0,00 mm CA=QPR ε sm=0,00000 Ae=0,0 cm² sm=0 mm wk=0,00 mm
SHELL: [01820-01819-01856] AA= PCA CA=FQR ε sm=0,00000 Ae=0,0 cm² sm=0 mm wk=0,00 mm CA=QPR ε sm=0,00000 Ae=0,0 cm² sm=0 mm wk=0,00 mm
SHELL: [01820-01796-01819] AA= PCA CA=FQR ε sm=0,00000 Ae=0,0 cm² sm=0 mm wk=0,00 mm CA=QPR ε sm=0,00000 Ae=0,0 cm² sm=0 mm wk=0,00 mm
SHELL: [01947-01937-01946] AA= PCA CA=FQR ε sm=0,00000 Ae=0,0 cm² sm=0 mm wk=0,00 mm CA=QPR ε sm=0,00000 Ae=0,0 cm² sm=0 mm wk=0,00 mm
SHELL: [01947-01946-01957] AA= PCA CA=FQR ε sm=0,00000 Ae=0,0 cm² sm=0 mm wk=0,00 mm CA=QPR ε sm=0,00000 Ae=0,0 cm² sm=0 mm wk=0,00 mm
SHELL: [01275-01276-00520] AA= PCA CA=FQR ε sm=0,00000 Ae=0,0 cm² sm=0 mm wk=0,00 mm CA=QPR ε sm=0,00000 Ae=0,0 cm² sm=0 mm wk=0,00 mm
SHELL: [01967-01284-00517] AA= PCA CA=FQR ε sm=0,00000 Ae=0,0 cm² sm=0 mm wk=0,00 mm CA=QPR ε sm=0,00000 Ae=0,0 cm² sm=0 mm wk=0,00 mm
SHELL: [01927-01917-01926] AA= PCA CA=FQR ε sm=0,00000 Ae=0,0 cm² sm=0 mm wk=0,00 mm CA=QPR ε sm=0,00000 Ae=0,0 cm² sm=0 mm wk=0,00 mm
SHELL: [02665-01205-01796] AA= PCA CA=FQR ε sm=0,00000 Ae=0,0 cm² sm=0 mm wk=0,00 mm CA=QPR ε sm=0,00000 Ae=0,0 cm² sm=0 mm wk=0,00 mm
SHELL: [01927-01926-01937] AA= PCA CA=FQR ε sm=0,00000 Ae=0,0 cm² sm=0 mm wk=0,00 mm CA=QPR ε sm=0,00000 Ae=0,0 cm² sm=0 mm wk=0,00 mm
SHELL: [01227-02665-01797] AA= PCA CA=FQR ε sm=0,00000 Ae=0,0 cm² sm=0 mm wk=0,00 mm CA=QPR ε sm=0,00000 Ae=0,0 cm² sm=0 mm wk=0,00 mm
SHELL: [01238-01237-00550] AA= PCA CA=FQR ε sm=0,00000 Ae=0,0 cm² sm=0 mm wk=0,00 mm CA=QPR ε sm=0,00000 Ae=0,0 cm² sm=0 mm wk=0,00 mm
SHELL: [00588-00589-02665] AA= PCA CA=FQR ε sm=0,00000 Ae=0,0 cm² sm=0 mm wk=0,00 mm CA=QPR ε sm=0,00000 Ae=0,0 cm² sm=0 mm wk=0,00 mm
SHELL: [01836-01265-01835] AA= PCA CA=FQR ε sm=0,00000 Ae=0,0 cm² sm=0 mm wk=0,00 mm CA=QPR ε sm=0,00000 Ae=0,0 cm² sm=0 mm wk=0,00 mm
SHELL: [00521-01969-00520] AA= PCA CA=FQR ε sm=0,00000 Ae=0,0 cm² sm=0 mm wk=0,00 mm CA=QPR ε sm=0,00000 Ae=0,0 cm² sm=0 mm wk=0,00 mm
SHELL: [01277-01958-00024] AA= PCA CA=FQR ε sm=0,00000 Ae=0,0 cm² sm=0 mm wk=0,00 mm CA=QPR ε sm=0,00000 Ae=0,0 cm² sm=0 mm wk=0,00 mm
SHELL: [01277-00024-00518] AA= PCA CA=FQR ε sm=0,00000 Ae=0,0 cm² sm=0 mm wk=0,00 mm CA=QPR ε sm=0,00000 Ae=0,0 cm² sm=0 mm wk=0,00 mm
SHELL: [00519-01968-00518] AA= PCA CA=FQR ε sm=0,00000 Ae=0,0 cm² sm=0 mm wk=0,00 mm CA=QPR ε sm=0,00000 Ae=0,0 cm² sm=0 mm wk=0,00 mm
SHELL: [01797-01796-01820] AA= PCA CA=FQR ε sm=0,00000 Ae=0,0 cm² sm=0 mm wk=0,00 mm CA=QPR ε sm=0,00000 Ae=0,0 cm² sm=0 mm wk=0,00 mm
SHELL: [01857-01856-01894] AA= PCA CA=FQR ε sm=0,00000 Ae=0,0 cm² sm=0 mm wk=0,00 mm CA=QPR ε sm=0,00000 Ae=0,0 cm² sm=0 mm wk=0,00 mm
SHELL: [01857-01820-01856] AA= PCA CA=FQR ε sm=0,00000 Ae=0,0 cm² sm=0 mm wk=0,00 mm CA=QPR ε sm=0,00000 Ae=0,0 cm² sm=0 mm wk=0,00 mm
SHELL: [01938-01937-01947] AA= PCA CA=FQR ε sm=0,00000 Ae=0,0 cm² sm=0 mm wk=0,00 mm CA=QPR ε sm=0,00000 Ae=0,0 cm² sm=0 mm wk=0,00 mm
SHELL: [01938-01927-01937] AA= PCA CA=FQR ε sm=0,00000 Ae=0,0 cm² sm=0 mm wk=0,00 mm CA=QPR ε sm=0,00000 Ae=0,0 cm² sm=0 mm wk=0,00 mm
SHELL: [01939-01938-01948] AA= PCA CA=FQR ε sm=0,00000 Ae=0,0 cm² sm=0 mm wk=0,00 mm CA=QPR ε sm=0,00000 Ae=0,0 cm² sm=0 mm wk=0,00 mm
SHELL: [01918-01894-01917] AA= PCA CA=FQR ε sm=0,00000 Ae=0,0 cm² sm=0 mm wk=0,00 mm CA=QPR ε sm=0,00000 Ae=0,0 cm² sm=0 mm wk=0,00 mm
SHELL: [01918-01917-01927] AA= PCA CA=FQR ε sm=0,00000 Ae=0,0 cm² sm=0 mm wk=0,00 mm CA=QPR ε sm=0,00000 Ae=0,0 cm² sm=0 mm wk=0,00 mm
SHELL: [01958-01947-01957] AA= PCA CA=FQR ε sm=0,00000 Ae=0,0 cm² sm=0 mm wk=0,00 mm CA=QPR ε sm=0,00000 Ae=0,0 cm² sm=0 mm wk=0,00 mm
SHELL: [01958-01957-00024] AA= PCA CA=FQR ε sm=0,00000 Ae=0,0 cm² sm=0 mm wk=0,00 mm CA=QPR ε sm=0,00000 Ae=0,0 cm² sm=0 mm wk=0,00 mm
SHELL: [01910-01237-01238] AA= PCA CA=FQR ε sm=0,00000 Ae=0,0 cm² sm=0 mm wk=0,00 mm CA=QPR ε sm=0,00000 Ae=0,0 cm² sm=0 mm wk=0,00 mm
SHELL: [01227-00588-02665] AA= PCA CA=FQR ε sm=0,00000 Ae=0,0 cm² sm=0 mm wk=0,00 mm CA=QPR ε sm=0,00000 Ae=0,0 cm² sm=0 mm wk=0,00 mm
SHELL: [01939-01928-01938] AA= PCA CA=FQR ε sm=0,00000 Ae=0,0 cm² sm=0 mm wk=0,00 mm CA=QPR ε sm=0,00000 Ae=0,0 cm² sm=0 mm wk=0,00 mm
SHELL: [01821-01797-01820] AA= PCA CA=FQR ε sm=0,00000 Ae=0,0 cm² sm=0 mm wk=0,00 mm CA=QPR ε sm=0,00000 Ae=0,0 cm² sm=0 mm wk=0,00 mm
SHELL: [01821-01820-01857] AA= PCA CA=FQR ε sm=0,00000 Ae=0,0 cm² sm=0 mm wk=0,00 mm CA=QPR ε sm=0,00000 Ae=0,0 cm² sm=0 mm wk=0,00 mm
SHELL: [01276-01958-01277] AA= PCA CA=FQR ε sm=0,00000 Ae=0,0 cm² sm=0 mm wk=0,00 mm CA=QPR ε sm=0,00000 Ae=0,0 cm² sm=0 mm wk=0,00 mm
SHELL: [01226-01227-01797] AA= PCA CA=FQR ε sm=0,00000 Ae=0,0 cm² sm=0 mm wk=0,00 mm CA=QPR ε sm=0,00000

Platee - Verifiche pressoflessione retta allo stato limite di esercizio

D	Nodo	σ ct	σ cc	σ at	Nodo	σ ct	σ cc	σ at	Nodo	σ ct	σ cc	σ at	Nodo	σ ct	σ cc	σ at
		[N/mm²]	[N/mm²]	[N/mm²]		[N/mm²]	[N/mm²]	[N/mm²]		[N/mm²]	[N/mm²]	[N/mm²]		[N/mm²]	[N/mm²]	[N/mm²]

Ae=0,0 cm² sm=0 mm wk=0,00 mm
SHELL: [01895-01857-01894] AA= PCA CA=FQR ε sm=0,00000 Ae=0,0 cm² sm=0 mm wk=0,00 mm CA=QPR ε sm=0,00000
Ae=0,0 cm² sm=0 mm wk=0,00 mm
SHELL: [01895-01894-01918] AA= PCA CA=FQR ε sm=0,00000 Ae=0,0 cm² sm=0 mm wk=0,00 mm CA=QPR ε sm=0,00000
Ae=0,0 cm² sm=0 mm wk=0,00 mm
SHELL: [01836-01266-01265] AA= PCA CA=FQR ε sm=0,00000 Ae=0,0 cm² sm=0 mm wk=0,00 mm CA=QPR ε sm=0,00000
Ae=0,0 cm² sm=0 mm wk=0,00 mm
SHELL: [01928-01918-01927] AA= PCA CA=FQR ε sm=0,00000 Ae=0,0 cm² sm=0 mm wk=0,00 mm CA=QPR ε sm=0,00000
Ae=0,0 cm² sm=0 mm wk=0,00 mm
SHELL: [01928-01927-01938] AA= PCA CA=FQR ε sm=0,00000 Ae=0,0 cm² sm=0 mm wk=0,00 mm CA=QPR ε sm=0,00000
Ae=0,0 cm² sm=0 mm wk=0,00 mm
SHELL: [01948-01938-01947] AA= PCA CA=FQR ε sm=0,00000 Ae=0,0 cm² sm=0 mm wk=0,00 mm CA=QPR ε sm=0,00000
Ae=0,0 cm² sm=0 mm wk=0,00 mm
SHELL: [01948-01947-01958] AA= PCA CA=FQR ε sm=0,00000 Ae=0,0 cm² sm=0 mm wk=0,00 mm CA=QPR ε sm=0,00000
Ae=0,0 cm² sm=0 mm wk=0,00 mm
SHELL: [01273-01960-01274] AA= PCA CA=FQR ε sm=0,00000 Ae=0,0 cm² sm=0 mm wk=0,00 mm CA=QPR ε sm=0,00000
Ae=0,0 cm² sm=0 mm wk=0,00 mm
SHELL: [01968-01277-00518] AA= PCA CA=FQR ε sm=0,00000 Ae=0,0 cm² sm=0 mm wk=0,00 mm CA=QPR ε sm=0,00000
Ae=0,0 cm² sm=0 mm wk=0,00 mm
SHELL: [01872-01871-01909] AA= PCA CA=FQR ε sm=0,00000 Ae=0,0 cm² sm=0 mm wk=0,00 mm CA=QPR ε sm=0,00000
Ae=0,0 cm² sm=0 mm wk=0,00 mm
SHELL: [01872-01835-01871] AA= PCA CA=FQR ε sm=0,00000 Ae=0,0 cm² sm=0 mm wk=0,00 mm CA=QPR ε sm=0,00000
Ae=0,0 cm² sm=0 mm wk=0,00 mm
SHELL: [01799-01224-01798] AA= PCA CA=FQR ε sm=0,00000 Ae=0,0 cm² sm=0 mm wk=0,00 mm CA=QPR ε sm=0,00000
Ae=0,0 cm² sm=0 mm wk=0,00 mm
SHELL: [01226-00587-01227] AA= PCA CA=FQR ε sm=0,00000 Ae=0,0 cm² sm=0 mm wk=0,00 mm CA=QPR ε sm=0,00000
Ae=0,0 cm² sm=0 mm wk=0,00 mm
SHELL: [01798-01226-01797] AA= PCA CA=FQR ε sm=0,00000 Ae=0,0 cm² sm=0 mm wk=0,00 mm CA=QPR ε sm=0,00000
Ae=0,0 cm² sm=0 mm wk=0,00 mm
SHELL: [01798-01797-01821] AA= PCA CA=FQR ε sm=0,00000 Ae=0,0 cm² sm=0 mm wk=0,00 mm CA=QPR ε sm=0,00000
Ae=0,0 cm² sm=0 mm wk=0,00 mm
SHELL: [01858-01821-01857] AA= PCA CA=FQR ε sm=0,00000 Ae=0,0 cm² sm=0 mm wk=0,00 mm CA=QPR ε sm=0,00000
Ae=0,0 cm² sm=0 mm wk=0,00 mm
SHELL: [01858-01857-01895] AA= PCA CA=FQR ε sm=0,00000 Ae=0,0 cm² sm=0 mm wk=0,00 mm CA=QPR ε sm=0,00000
Ae=0,0 cm² sm=0 mm wk=0,00 mm
SHELL: [01859-01858-01896] AA= PCA CA=FQR ε sm=0,00000 Ae=0,0 cm² sm=0 mm wk=0,00 mm CA=QPR ε sm=0,00000
Ae=0,0 cm² sm=0 mm wk=0,00 mm
SHELL: [01959-01948-01958] AA= PCA CA=FQR ε sm=0,00000 Ae=0,0 cm² sm=0 mm wk=0,00 mm CA=QPR ε sm=0,00000
Ae=0,0 cm² sm=0 mm wk=0,00 mm
SHELL: [01959-01958-01276] AA= PCA CA=FQR ε sm=0,00000 Ae=0,0 cm² sm=0 mm wk=0,00 mm CA=QPR ε sm=0,00000
Ae=0,0 cm² sm=0 mm wk=0,00 mm
SHELL: [01275-01959-01276] AA= PCA CA=FQR ε sm=0,00000 Ae=0,0 cm² sm=0 mm wk=0,00 mm CA=QPR ε sm=0,00000
Ae=0,0 cm² sm=0 mm wk=0,00 mm
SHELL: [01919-01895-01918] AA= PCA CA=FQR ε sm=0,00000 Ae=0,0 cm² sm=0 mm wk=0,00 mm CA=QPR ε sm=0,00000
Ae=0,0 cm² sm=0 mm wk=0,00 mm
SHELL: [01919-01918-01928] AA= PCA CA=FQR ε sm=0,00000 Ae=0,0 cm² sm=0 mm wk=0,00 mm CA=QPR ε sm=0,00000
Ae=0,0 cm² sm=0 mm wk=0,00 mm
SHELL: [01969-01275-00520] AA= PCA CA=FQR ε sm=0,00000 Ae=0,0 cm² sm=0 mm wk=0,00 mm CA=QPR ε sm=0,00000
Ae=0,0 cm² sm=0 mm wk=0,00 mm
SHELL: [00586-00587-01226] AA= PCA CA=FQR ε sm=0,00000 Ae=0,0 cm² sm=0 mm wk=0,00 mm CA=QPR ε sm=0,00000
Ae=0,0 cm² sm=0 mm wk=0,00 mm
SHELL: [00561-00562-01265] AA= PCA CA=FQR ε sm=0,00000 Ae=0,0 cm² sm=0 mm wk=0,00 mm CA=QPR ε sm=0,00000
Ae=0,0 cm² sm=0 mm wk=0,00 mm
SHELL: [01960-01959-01274] AA= PCA CA=FQR ε sm=0,00000 Ae=0,0 cm² sm=0 mm wk=0,00 mm CA=QPR ε sm=0,00000
Ae=0,0 cm² sm=0 mm wk=0,00 mm
SHELL: [00520-01276-01968] AA= PCA CA=FQR ε sm=0,00000 Ae=0,0 cm² sm=0 mm wk=0,00 mm CA=QPR ε sm=0,00000
Ae=0,0 cm² sm=0 mm wk=0,00 mm
SHELL: [00520-01968-00519] AA= PCA CA=FQR ε sm=0,00000 Ae=0,0 cm² sm=0 mm wk=0,00 mm CA=QPR ε sm=0,00000
Ae=0,0 cm² sm=0 mm wk=0,00 mm
SHELL: [01225-00586-01226] AA= PCA CA=FQR ε sm=0,00000 Ae=0,0 cm² sm=0 mm wk=0,00 mm CA=QPR ε sm=0,00000
Ae=0,0 cm² sm=0 mm wk=0,00 mm
SHELL: [01225-01226-01798] AA= PCA CA=FQR ε sm=0,00000 Ae=0,0 cm² sm=0 mm wk=0,00 mm CA=QPR ε sm=0,00000
Ae=0,0 cm² sm=0 mm wk=0,00 mm
SHELL: [01822-01798-01821] AA= PCA CA=FQR ε sm=0,00000 Ae=0,0 cm² sm=0 mm wk=0,00 mm CA=QPR ε sm=0,00000
Ae=0,0 cm² sm=0 mm wk=0,00 mm
SHELL: [01822-01821-01858] AA= PCA CA=FQR ε sm=0,00000 Ae=0,0 cm² sm=0 mm wk=0,00 mm CA=QPR ε sm=0,00000
Ae=0,0 cm² sm=0 mm wk=0,00 mm
SHELL: [00583-00584-00021] AA= PCA CA=FQR ε sm=0,00000 Ae=0,0 cm² sm=0 mm wk=0,00 mm CA=QPR ε sm=0,00000
Ae=0,0 cm² sm=0 mm wk=0,00 mm
SHELL: [01896-01858-01895] AA= PCA CA=FQR ε sm=0,00000 Ae=0,0 cm² sm=0 mm wk=0,00 mm CA=QPR ε sm=0,00000
Ae=0,0 cm² sm=0 mm wk=0,00 mm
SHELL: [01896-01895-01919] AA= PCA CA=FQR ε sm=0,00000 Ae=0,0 cm² sm=0 mm wk=0,00 mm CA=QPR ε sm=0,00000
Ae=0,0 cm² sm=0 mm wk=0,00 mm
SHELL: [01224-00585-01225] AA= PCA CA=FQR ε sm=0,00000 Ae=0,0 cm² sm=0 mm wk=0,00 mm CA=QPR ε sm=0,00000
Ae=0,0 cm² sm=0 mm wk=0,00 mm
SHELL: [01949-01948-01959] AA= PCA CA=FQR ε sm=0,00000 Ae=0,0 cm² sm=0 mm wk=0,00 mm CA=QPR ε sm=0,00000
Ae=0,0 cm² sm=0 mm wk=0,00 mm
SHELL: [01949-01939-01948] AA= PCA CA=FQR ε sm=0,00000 Ae=0,0 cm² sm=0 mm wk=0,00 mm CA=QPR ε sm=0,00000
Ae=0,0 cm² sm=0 mm wk=0,00 mm

Platee - Verifiche pressoflessione retta allo stato limite di esercizio

D	Nodo	σ ct	σ cc	σ at	Nodo	σ ct	σ cc	σ at	Nodo	σ ct	σ cc	σ at	Nodo	σ ct	σ cc	σ at
		[N/mm²]	[N/mm²]	[N/mm²]		[N/mm²]	[N/mm²]	[N/mm²]		[N/mm²]	[N/mm²]	[N/mm²]		[N/mm²]	[N/mm²]	[N/mm²]

SHELL: [00551-01238-00550] AA= PCA CA=FQR ε sm=0,00000 Ae=0,0 cm² sm=0 mm wk=0,00 mm CA=QPR ε sm=0,00000 Ae=0,0 cm² sm=0 mm wk=0,00 mm
SHELL: [00585-00586-01225] AA= PCA CA=FQR ε sm=0,00000 Ae=0,0 cm² sm=0 mm wk=0,00 mm CA=QPR ε sm=0,00000 Ae=0,0 cm² sm=0 mm wk=0,00 mm
SHELL: [01929-01919-01928] AA= PCA CA=FQR ε sm=0,00000 Ae=0,0 cm² sm=0 mm wk=0,00 mm CA=QPR ε sm=0,00000 Ae=0,0 cm² sm=0 mm wk=0,00 mm
SHELL: [01929-01928-01939] AA= PCA CA=FQR ε sm=0,00000 Ae=0,0 cm² sm=0 mm wk=0,00 mm CA=QPR ε sm=0,00000 Ae=0,0 cm² sm=0 mm wk=0,00 mm
SHELL: [00550-01237-00549] AA= PCA CA=FQR ε sm=0,00000 Ae=0,0 cm² sm=0 mm wk=0,00 mm CA=QPR ε sm=0,00000 Ae=0,0 cm² sm=0 mm wk=0,00 mm
SHELL: [01274-01959-01275] AA= PCA CA=FQR ε sm=0,00000 Ae=0,0 cm² sm=0 mm wk=0,00 mm CA=QPR ε sm=0,00000 Ae=0,0 cm² sm=0 mm wk=0,00 mm
SHELL: [01799-01798-01822] AA= PCA CA=FQR ε sm=0,00000 Ae=0,0 cm² sm=0 mm wk=0,00 mm CA=QPR ε sm=0,00000 Ae=0,0 cm² sm=0 mm wk=0,00 mm
SHELL: [01274-01969-00521] AA= PCA CA=FQR ε sm=0,00000 Ae=0,0 cm² sm=0 mm wk=0,00 mm CA=QPR ε sm=0,00000 Ae=0,0 cm² sm=0 mm wk=0,00 mm
SHELL: [01274-01275-01969] AA= PCA CA=FQR ε sm=0,00000 Ae=0,0 cm² sm=0 mm wk=0,00 mm CA=QPR ε sm=0,00000 Ae=0,0 cm² sm=0 mm wk=0,00 mm
SHELL: [01224-01225-01798] AA= PCA CA=FQR ε sm=0,00000 Ae=0,0 cm² sm=0 mm wk=0,00 mm CA=QPR ε sm=0,00000 Ae=0,0 cm² sm=0 mm wk=0,00 mm
SHELL: [01859-01822-01858] AA= PCA CA=FQR ε sm=0,00000 Ae=0,0 cm² sm=0 mm wk=0,00 mm CA=QPR ε sm=0,00000 Ae=0,0 cm² sm=0 mm wk=0,00 mm
SHELL: [00584-00585-01224] AA= PCA CA=FQR ε sm=0,00000 Ae=0,0 cm² sm=0 mm wk=0,00 mm CA=QPR ε sm=0,00000 Ae=0,0 cm² sm=0 mm wk=0,00 mm
SHELL: [00522-01273-00521] AA= PCA CA=FQR ε sm=0,00000 Ae=0,0 cm² sm=0 mm wk=0,00 mm CA=QPR ε sm=0,00000 Ae=0,0 cm² sm=0 mm wk=0,00 mm
SHELL: [01221-01897-01222] AA= PCA CA=FQR ε sm=0,00000 Ae=0,0 cm² sm=0 mm wk=0,00 mm CA=QPR ε sm=0,00000 Ae=0,0 cm² sm=0 mm wk=0,00 mm
SHELL: [01920-01919-01929] AA= PCA CA=FQR ε sm=0,00000 Ae=0,0 cm² sm=0 mm wk=0,00 mm CA=QPR ε sm=0,00000 Ae=0,0 cm² sm=0 mm wk=0,00 mm
SHELL: [01960-01949-01959] AA= PCA CA=FQR ε sm=0,00000 Ae=0,0 cm² sm=0 mm wk=0,00 mm CA=QPR ε sm=0,00000 Ae=0,0 cm² sm=0 mm wk=0,00 mm
SHELL: [01273-01274-00521] AA= PCA CA=FQR ε sm=0,00000 Ae=0,0 cm² sm=0 mm wk=0,00 mm CA=QPR ε sm=0,00000 Ae=0,0 cm² sm=0 mm wk=0,00 mm
SHELL: [01237-01909-01236] AA= PCA CA=FQR ε sm=0,00000 Ae=0,0 cm² sm=0 mm wk=0,00 mm CA=QPR ε sm=0,00000 Ae=0,0 cm² sm=0 mm wk=0,00 mm
SHELL: [01940-01939-01949] AA= PCA CA=FQR ε sm=0,00000 Ae=0,0 cm² sm=0 mm wk=0,00 mm CA=QPR ε sm=0,00000 Ae=0,0 cm² sm=0 mm wk=0,00 mm
SHELL: [01940-01929-01939] AA= PCA CA=FQR ε sm=0,00000 Ae=0,0 cm² sm=0 mm wk=0,00 mm CA=QPR ε sm=0,00000 Ae=0,0 cm² sm=0 mm wk=0,00 mm
SHELL: [01920-01896-01919] AA= PCA CA=FQR ε sm=0,00000 Ae=0,0 cm² sm=0 mm wk=0,00 mm CA=QPR ε sm=0,00000 Ae=0,0 cm² sm=0 mm wk=0,00 mm
SHELL: [01237-01236-00549] AA= PCA CA=FQR ε sm=0,00000 Ae=0,0 cm² sm=0 mm wk=0,00 mm CA=QPR ε sm=0,00000 Ae=0,0 cm² sm=0 mm wk=0,00 mm
SHELL: [00021-01223-01206] AA= PCA CA=FQR ε sm=0,00000 Ae=0,0 cm² sm=0 mm wk=0,00 mm CA=QPR ε sm=0,00000 Ae=0,0 cm² sm=0 mm wk=0,00 mm
SHELL: [01223-00584-01224] AA= PCA CA=FQR ε sm=0,00000 Ae=0,0 cm² sm=0 mm wk=0,00 mm CA=QPR ε sm=0,00000 Ae=0,0 cm² sm=0 mm wk=0,00 mm
SHELL: [01785-01273-00522] AA= PCA CA=FQR ε sm=0,00000 Ae=0,0 cm² sm=0 mm wk=0,00 mm CA=QPR ε sm=0,00000 Ae=0,0 cm² sm=0 mm wk=0,00 mm
SHELL: [01223-01224-01799] AA= PCA CA=FQR ε sm=0,00000 Ae=0,0 cm² sm=0 mm wk=0,00 mm CA=QPR ε sm=0,00000 Ae=0,0 cm² sm=0 mm wk=0,00 mm
SHELL: [01823-01822-01859] AA= PCA CA=FQR ε sm=0,00000 Ae=0,0 cm² sm=0 mm wk=0,00 mm CA=QPR ε sm=0,00000 Ae=0,0 cm² sm=0 mm wk=0,00 mm
SHELL: [01823-01799-01822] AA= PCA CA=FQR ε sm=0,00000 Ae=0,0 cm² sm=0 mm wk=0,00 mm CA=QPR ε sm=0,00000 Ae=0,0 cm² sm=0 mm wk=0,00 mm
SHELL: [00086-00523-01785] AA= PCA CA=FQR ε sm=0,00000 Ae=0,0 cm² sm=0 mm wk=0,00 mm CA=QPR ε sm=0,00000 Ae=0,0 cm² sm=0 mm wk=0,00 mm
SHELL: [01219-01859-01220] AA= PCA CA=FQR ε sm=0,00000 Ae=0,0 cm² sm=0 mm wk=0,00 mm CA=QPR ε sm=0,00000 Ae=0,0 cm² sm=0 mm wk=0,00 mm
SHELL: [01897-01859-01896] AA= PCA CA=FQR ε sm=0,00000 Ae=0,0 cm² sm=0 mm wk=0,00 mm CA=QPR ε sm=0,00000 Ae=0,0 cm² sm=0 mm wk=0,00 mm
SHELL: [01897-01896-01920] AA= PCA CA=FQR ε sm=0,00000 Ae=0,0 cm² sm=0 mm wk=0,00 mm CA=QPR ε sm=0,00000 Ae=0,0 cm² sm=0 mm wk=0,00 mm
SHELL: [01950-01949-01960] AA= PCA CA=FQR ε sm=0,00000 Ae=0,0 cm² sm=0 mm wk=0,00 mm CA=QPR ε sm=0,00000 Ae=0,0 cm² sm=0 mm wk=0,00 mm
SHELL: [01950-01940-01949] AA= PCA CA=FQR ε sm=0,00000 Ae=0,0 cm² sm=0 mm wk=0,00 mm CA=QPR ε sm=0,00000 Ae=0,0 cm² sm=0 mm wk=0,00 mm
SHELL: [01279-01950-01278] AA= PCA CA=FQR ε sm=0,00000 Ae=0,0 cm² sm=0 mm wk=0,00 mm CA=QPR ε sm=0,00000 Ae=0,0 cm² sm=0 mm wk=0,00 mm
SHELL: [00524-00525-01278] AA= PCA CA=FQR ε sm=0,00000 Ae=0,0 cm² sm=0 mm wk=0,00 mm CA=QPR ε sm=0,00000 Ae=0,0 cm² sm=0 mm wk=0,00 mm
SHELL: [01930-01929-01940] AA= PCA CA=FQR ε sm=0,00000 Ae=0,0 cm² sm=0 mm wk=0,00 mm CA=QPR ε sm=0,00000 Ae=0,0 cm² sm=0 mm wk=0,00 mm
SHELL: [01930-01920-01929] AA= PCA CA=FQR ε sm=0,00000 Ae=0,0 cm² sm=0 mm wk=0,00 mm CA=QPR ε sm=0,00000 Ae=0,0 cm² sm=0 mm wk=0,00 mm
SHELL: [00023-01273-01785] AA= PCA CA=FQR ε sm=0,00000 Ae=0,0 cm² sm=0 mm wk=0,00 mm CA=QPR ε sm=0,00000 Ae=0,0 cm² sm=0 mm wk=0,00 mm
SHELL: [00524-01278-00023] AA= PCA CA=FQR ε sm=0,00000 Ae=0,0 cm² sm=0 mm wk=0,00 mm CA=QPR ε sm=0,00000

Platee - Verifiche pressoflessione retta allo stato limite di esercizio

D	Nodo	σ ct	σ cc	σ at	Nodo	σ ct	σ cc	σ at	Nodo	σ ct	σ cc	σ at	Nodo	σ ct	σ cc	σ at
		[N/mm²]	[N/mm²]	[N/mm²]		[N/mm²]	[N/mm²]	[N/mm²]		[N/mm²]	[N/mm²]	[N/mm²]		[N/mm²]	[N/mm²]	[N/mm²]
Ae=0,0 cm² sm=0 mm wk=0,00 mm																
SHELL: [01278-01273-00023] AA= PCA						**CA=FQR ε sm=0,00000**				**Ae=0,0 cm² sm=0 mm wk=0,00 mm**				**CA=QPR ε sm=0,00000**		
Ae=0,0 cm² sm=0 mm wk=0,00 mm																
SHELL: [00086-01785-00522] AA= PCA						**CA=FQR ε sm=0,00000**				**Ae=0,0 cm² sm=0 mm wk=0,00 mm**				**CA=QPR ε sm=0,00000**		
Ae=0,0 cm² sm=0 mm wk=0,00 mm																
SHELL: [01278-01960-01273] AA= PCA						**CA=FQR ε sm=0,00000**				**Ae=0,0 cm² sm=0 mm wk=0,00 mm**				**CA=QPR ε sm=0,00000**		
Ae=0,0 cm² sm=0 mm wk=0,00 mm																
SHELL: [01278-01950-01960] AA= PCA						**CA=FQR ε sm=0,00000**				**Ae=0,0 cm² sm=0 mm wk=0,00 mm**				**CA=QPR ε sm=0,00000**		
Ae=0,0 cm² sm=0 mm wk=0,00 mm																
SHELL: [01280-01940-01950] AA= PCA						**CA=FQR ε sm=0,00000**				**Ae=0,0 cm² sm=0 mm wk=0,00 mm**				**CA=QPR ε sm=0,00000**		
Ae=0,0 cm² sm=0 mm wk=0,00 mm																
SHELL: [01898-01220-01221] AA= PCA						**CA=FQR ε sm=0,00000**				**Ae=0,0 cm² sm=0 mm wk=0,00 mm**				**CA=QPR ε sm=0,00000**		
Ae=0,0 cm² sm=0 mm wk=0,00 mm																
SHELL: [01206-01799-00064] AA= PCA						**CA=FQR ε sm=0,00000**				**Ae=0,0 cm² sm=0 mm wk=0,00 mm**				**CA=QPR ε sm=0,00000**		
Ae=0,0 cm² sm=0 mm wk=0,00 mm																
SHELL: [01281-01930-01940] AA= PCA						**CA=FQR ε sm=0,00000**				**Ae=0,0 cm² sm=0 mm wk=0,00 mm**				**CA=QPR ε sm=0,00000**		
Ae=0,0 cm² sm=0 mm wk=0,00 mm																
SHELL: [01281-01940-01280] AA= PCA						**CA=FQR ε sm=0,00000**				**Ae=0,0 cm² sm=0 mm wk=0,00 mm**				**CA=QPR ε sm=0,00000**		
Ae=0,0 cm² sm=0 mm wk=0,00 mm																
SHELL: [01206-01223-01799] AA= PCA						**CA=FQR ε sm=0,00000**				**Ae=0,0 cm² sm=0 mm wk=0,00 mm**				**CA=QPR ε sm=0,00000**		
Ae=0,0 cm² sm=0 mm wk=0,00 mm																
SHELL: [01282-01930-01281] AA= PCA						**CA=FQR ε sm=0,00000**				**Ae=0,0 cm² sm=0 mm wk=0,00 mm**				**CA=QPR ε sm=0,00000**		
Ae=0,0 cm² sm=0 mm wk=0,00 mm																
SHELL: [00064-01799-01218] AA= PCA						**CA=FQR ε sm=0,00000**				**Ae=0,0 cm² sm=0 mm wk=0,00 mm**				**CA=QPR ε sm=0,00000**		
Ae=0,0 cm² sm=0 mm wk=0,00 mm																
SHELL: [01283-01920-01930] AA= PCA						**CA=FQR ε sm=0,00000**				**Ae=0,0 cm² sm=0 mm wk=0,00 mm**				**CA=QPR ε sm=0,00000**		
Ae=0,0 cm² sm=0 mm wk=0,00 mm																
SHELL: [01909-01871-01908] AA= PCA						**CA=FQR ε sm=0,00000**				**Ae=0,0 cm² sm=0 mm wk=0,00 mm**				**CA=QPR ε sm=0,00000**		
Ae=0,0 cm² sm=0 mm wk=0,00 mm																
SHELL: [00067-01897-01920] AA= PCA						**CA=FQR ε sm=0,00000**				**Ae=0,0 cm² sm=0 mm wk=0,00 mm**				**CA=QPR ε sm=0,00000**		
Ae=0,0 cm² sm=0 mm wk=0,00 mm																
SHELL: [00067-01920-01283] AA= PCA						**CA=FQR ε sm=0,00000**				**Ae=0,0 cm² sm=0 mm wk=0,00 mm**				**CA=QPR ε sm=0,00000**		
Ae=0,0 cm² sm=0 mm wk=0,00 mm																
SHELL: [01222-01897-00067] AA= PCA						**CA=FQR ε sm=0,00000**				**Ae=0,0 cm² sm=0 mm wk=0,00 mm**				**CA=QPR ε sm=0,00000**		
Ae=0,0 cm² sm=0 mm wk=0,00 mm																
SHELL: [00021-00584-01223] AA= PCA						**CA=FQR ε sm=0,00000**				**Ae=0,0 cm² sm=0 mm wk=0,00 mm**				**CA=QPR ε sm=0,00000**		
Ae=0,0 cm² sm=0 mm wk=0,00 mm																
SHELL: [01221-01859-01897] AA= PCA						**CA=FQR ε sm=0,00000**				**Ae=0,0 cm² sm=0 mm wk=0,00 mm**				**CA=QPR ε sm=0,00000**		
Ae=0,0 cm² sm=0 mm wk=0,00 mm																
SHELL: [01218-01823-01219] AA= PCA						**CA=FQR ε sm=0,00000**				**Ae=0,0 cm² sm=0 mm wk=0,00 mm**				**CA=QPR ε sm=0,00000**		
Ae=0,0 cm² sm=0 mm wk=0,00 mm																
SHELL: [01220-01859-01221] AA= PCA						**CA=FQR ε sm=0,00000**				**Ae=0,0 cm² sm=0 mm wk=0,00 mm**				**CA=QPR ε sm=0,00000**		
Ae=0,0 cm² sm=0 mm wk=0,00 mm																
SHELL: [01219-01823-01859] AA= PCA						**CA=FQR ε sm=0,00000**				**Ae=0,0 cm² sm=0 mm wk=0,00 mm**				**CA=QPR ε sm=0,00000**		
Ae=0,0 cm² sm=0 mm wk=0,00 mm																
SHELL: [01218-01799-01823] AA= PCA						**CA=FQR ε sm=0,00000**				**Ae=0,0 cm² sm=0 mm wk=0,00 mm**				**CA=QPR ε sm=0,00000**		
Ae=0,0 cm² sm=0 mm wk=0,00 mm																
SHELL: [01787-00583-00021] AA= PCA						**CA=FQR ε sm=0,00000**				**Ae=0,0 cm² sm=0 mm wk=0,00 mm**				**CA=QPR ε sm=0,00000**		
Ae=0,0 cm² sm=0 mm wk=0,00 mm																
SHELL: [00523-00023-01785] AA= PCA						**CA=FQR ε sm=0,00000**				**Ae=0,0 cm² sm=0 mm wk=0,00 mm**				**CA=QPR ε sm=0,00000**		
Ae=0,0 cm² sm=0 mm wk=0,00 mm																
SHELL: [00085-00067-01283] AA= PCA						**CA=FQR ε sm=0,00000**				**Ae=0,0 cm² sm=0 mm wk=0,00 mm**				**CA=QPR ε sm=0,00000**		
Ae=0,0 cm² sm=0 mm wk=0,00 mm																
SHELL: [00530-01250-00085] AA= PCA						**CA=FQR ε sm=0,00000**				**Ae=0,0 cm² sm=0 mm wk=0,00 mm**				**CA=QPR ε sm=0,00000**		
Ae=0,0 cm² sm=0 mm wk=0,00 mm																
SHELL: [00579-00580-01210] AA= PCA						**CA=FQR ε sm=0,00000**				**Ae=0,0 cm² sm=0 mm wk=0,00 mm**				**CA=QPR ε sm=0,00000**		
Ae=0,0 cm² sm=0 mm wk=0,00 mm																
SHELL: [00523-00524-00023] AA= PCA						**CA=FQR ε sm=0,00000**				**Ae=0,0 cm² sm=0 mm wk=0,00 mm**				**CA=QPR ε sm=0,00000**		
Ae=0,0 cm² sm=0 mm wk=0,00 mm																
SHELL: [00081-01787-00582] AA= PCA						**CA=FQR ε sm=0,00000**				**Ae=0,0 cm² sm=0 mm wk=0,00 mm**				**CA=QPR ε sm=0,00000**		
Ae=0,0 cm² sm=0 mm wk=0,00 mm																
SHELL: [00525-01279-01278] AA= PCA						**CA=FQR ε sm=0,00000**				**Ae=0,0 cm² sm=0 mm wk=0,00 mm**				**CA=QPR ε sm=0,00000**		
Ae=0,0 cm² sm=0 mm wk=0,00 mm																
SHELL: [00529-01283-01282] AA= PCA						**CA=FQR ε sm=0,00000**				**Ae=0,0 cm² sm=0 mm wk=0,00 mm**				**CA=QPR ε sm=0,00000**		
Ae=0,0 cm² sm=0 mm wk=0,00 mm																
SHELL: [01282-01283-01930] AA= PCA						**CA=FQR ε sm=0,00000**				**Ae=0,0 cm² sm=0 mm wk=0,00 mm**				**CA=QPR ε sm=0,00000**		
Ae=0,0 cm² sm=0 mm wk=0,00 mm																
SHELL: [00529-00085-01283] AA= PCA						**CA=FQR ε sm=0,00000**				**Ae=0,0 cm² sm=0 mm wk=0,00 mm**				**CA=QPR ε sm=0,00000**		
Ae=0,0 cm² sm=0 mm wk=0,00 mm																
SHELL: [00525-00526-01279] AA= PCA						**CA=FQR ε sm=0,00000**				**Ae=0,0 cm² sm=0 mm wk=0,00 mm**				**CA=QPR ε sm=0,00000**		
Ae=0,0 cm² sm=0 mm wk=0,00 mm																
SHELL: [00528-01282-01281] AA= PCA						**CA=FQR ε sm=0,00000**				**Ae=0,0 cm² sm=0 mm wk=0,00 mm**				**CA=QPR ε sm=0,00000**		
Ae=0,0 cm² sm=0 mm wk=0,00 mm																
SHELL: [00528-00529-01282] AA= PCA						**CA=FQR ε sm=0,00000**				**Ae=0,0 cm² sm=0 mm wk=0,00 mm**				**CA=QPR ε sm=0,00000**		
Ae=0,0 cm² sm=0 mm wk=0,00 mm																
SHELL: [00526-00527-01280] AA= PCA						**CA=FQR ε sm=0,00000**				**Ae=0,0 cm² sm=0 mm wk=0,00 mm**				**CA=QPR ε sm=0,00000**		
Ae=0,0 cm² sm=0 mm wk=0,00 mm																
SHELL: [00527-00528-01281] AA= PCA						**CA=FQR ε sm=0,00000**				**Ae=0,0 cm² sm=0 mm wk=0,00 mm**				**CA=QPR ε sm=0,00000**		
Ae=0,0 cm² sm=0 mm wk=0,00 mm																

Platee - Verifiche pressoflessione retta allo stato limite di esercizio

D	Nodo	σ ct	σ cc	σ at	Nodo	σ ct	σ cc	σ at	Nodo	σ ct	σ cc	σ at	Nodo	σ ct	σ cc	σ at
		[N/mm²]	[N/mm²]	[N/mm²]		[N/mm²]	[N/mm²]	[N/mm²]		[N/mm²]	[N/mm²]	[N/mm²]		[N/mm²]	[N/mm²]	[N/mm²]

SHELL: [00527-01281-01280] AA= PCA CA=FQR ε sm=0,00000 Ae=0,0 cm² sm=0 mm wk=0,00 mm CA=QPR ε sm=0,00000 Ae=0,0 cm² sm=0 mm wk=0,00 mm
SHELL: [00526-01280-01279] AA= PCA CA=FQR ε sm=0,00000 Ae=0,0 cm² sm=0 mm wk=0,00 mm CA=QPR ε sm=0,00000 Ae=0,0 cm² sm=0 mm wk=0,00 mm
SHELL: [01279-01280-01950] AA= PCA CA=FQR ε sm=0,00000 Ae=0,0 cm² sm=0 mm wk=0,00 mm CA=QPR ε sm=0,00000 Ae=0,0 cm² sm=0 mm wk=0,00 mm
SHELL: [01898-01222-01250] AA= PCA CA=FQR ε sm=0,00000 Ae=0,0 cm² sm=0 mm wk=0,00 mm CA=QPR ε sm=0,00000 Ae=0,0 cm² sm=0 mm wk=0,00 mm
SHELL: [01898-01221-01222] AA= PCA CA=FQR ε sm=0,00000 Ae=0,0 cm² sm=0 mm wk=0,00 mm CA=QPR ε sm=0,00000 Ae=0,0 cm² sm=0 mm wk=0,00 mm
SHELL: [01824-01219-01220] AA= PCA CA=FQR ε sm=0,00000 Ae=0,0 cm² sm=0 mm wk=0,00 mm CA=QPR ε sm=0,00000 Ae=0,0 cm² sm=0 mm wk=0,00 mm
SHELL: [00580-00581-01209] AA= PCA CA=FQR ε sm=0,00000 Ae=0,0 cm² sm=0 mm wk=0,00 mm CA=QPR ε sm=0,00000 Ae=0,0 cm² sm=0 mm wk=0,00 mm
SHELL: [01824-01207-01218] AA= PCA CA=FQR ε sm=0,00000 Ae=0,0 cm² sm=0 mm wk=0,00 mm CA=QPR ε sm=0,00000 Ae=0,0 cm² sm=0 mm wk=0,00 mm
SHELL: [01824-01218-01219] AA= PCA CA=FQR ε sm=0,00000 Ae=0,0 cm² sm=0 mm wk=0,00 mm CA=QPR ε sm=0,00000 Ae=0,0 cm² sm=0 mm wk=0,00 mm
SHELL: [01250-01222-00067] AA= PCA CA=FQR ε sm=0,00000 Ae=0,0 cm² sm=0 mm wk=0,00 mm CA=QPR ε sm=0,00000 Ae=0,0 cm² sm=0 mm wk=0,00 mm
SHELL: [01250-00067-00085] AA= PCA CA=FQR ε sm=0,00000 Ae=0,0 cm² sm=0 mm wk=0,00 mm CA=QPR ε sm=0,00000 Ae=0,0 cm² sm=0 mm wk=0,00 mm
SHELL: [00081-00583-01787] AA= PCA CA=FQR ε sm=0,00000 Ae=0,0 cm² sm=0 mm wk=0,00 mm CA=QPR ε sm=0,00000 Ae=0,0 cm² sm=0 mm wk=0,00 mm
SHELL: [01207-00064-01218] AA= PCA CA=FQR ε sm=0,00000 Ae=0,0 cm² sm=0 mm wk=0,00 mm CA=QPR ε sm=0,00000 Ae=0,0 cm² sm=0 mm wk=0,00 mm
SHELL: [01207-01206-00064] AA= PCA CA=FQR ε sm=0,00000 Ae=0,0 cm² sm=0 mm wk=0,00 mm CA=QPR ε sm=0,00000 Ae=0,0 cm² sm=0 mm wk=0,00 mm
SHELL: [01909-01908-01236] AA= PCA CA=FQR ε sm=0,00000 Ae=0,0 cm² sm=0 mm wk=0,00 mm CA=QPR ε sm=0,00000 Ae=0,0 cm² sm=0 mm wk=0,00 mm
SHELL: [00582-01787-00021] AA= PCA CA=FQR ε sm=0,00000 Ae=0,0 cm² sm=0 mm wk=0,00 mm CA=QPR ε sm=0,00000 Ae=0,0 cm² sm=0 mm wk=0,00 mm
SHELL: [00082-00021-01206] AA= PCA CA=FQR ε sm=0,00000 Ae=0,0 cm² sm=0 mm wk=0,00 mm CA=QPR ε sm=0,00000 Ae=0,0 cm² sm=0 mm wk=0,00 mm
SHELL: [00082-01206-01207] AA= PCA CA=FQR ε sm=0,00000 Ae=0,0 cm² sm=0 mm wk=0,00 mm CA=QPR ε sm=0,00000 Ae=0,0 cm² sm=0 mm wk=0,00 mm
SHELL: [00582-00021-00082] AA= PCA CA=FQR ε sm=0,00000 Ae=0,0 cm² sm=0 mm wk=0,00 mm CA=QPR ε sm=0,00000 Ae=0,0 cm² sm=0 mm wk=0,00 mm
SHELL: [01209-01208-01825] AA= PCA CA=FQR ε sm=0,00000 Ae=0,0 cm² sm=0 mm wk=0,00 mm CA=QPR ε sm=0,00000 Ae=0,0 cm² sm=0 mm wk=0,00 mm
SHELL: [00581-00082-01208] AA= PCA CA=FQR ε sm=0,00000 Ae=0,0 cm² sm=0 mm wk=0,00 mm CA=QPR ε sm=0,00000 Ae=0,0 cm² sm=0 mm wk=0,00 mm
SHELL: [01860-01824-01220] AA= PCA CA=FQR ε sm=0,00000 Ae=0,0 cm² sm=0 mm wk=0,00 mm CA=QPR ε sm=0,00000 Ae=0,0 cm² sm=0 mm wk=0,00 mm
SHELL: [01860-01220-01898] AA= PCA CA=FQR ε sm=0,00000 Ae=0,0 cm² sm=0 mm wk=0,00 mm CA=QPR ε sm=0,00000 Ae=0,0 cm² sm=0 mm wk=0,00 mm
SHELL: [01249-01898-01250] AA= PCA CA=FQR ε sm=0,00000 Ae=0,0 cm² sm=0 mm wk=0,00 mm CA=QPR ε sm=0,00000 Ae=0,0 cm² sm=0 mm wk=0,00 mm
SHELL: [01249-01250-00530] AA= PCA CA=FQR ε sm=0,00000 Ae=0,0 cm² sm=0 mm wk=0,00 mm CA=QPR ε sm=0,00000 Ae=0,0 cm² sm=0 mm wk=0,00 mm
SHELL: [01208-01207-01824] AA= PCA CA=FQR ε sm=0,00000 Ae=0,0 cm² sm=0 mm wk=0,00 mm CA=QPR ε sm=0,00000 Ae=0,0 cm² sm=0 mm wk=0,00 mm
SHELL: [01208-00082-01207] AA= PCA CA=FQR ε sm=0,00000 Ae=0,0 cm² sm=0 mm wk=0,00 mm CA=QPR ε sm=0,00000 Ae=0,0 cm² sm=0 mm wk=0,00 mm
SHELL: [01825-01824-01860] AA= PCA CA=FQR ε sm=0,00000 Ae=0,0 cm² sm=0 mm wk=0,00 mm CA=QPR ε sm=0,00000 Ae=0,0 cm² sm=0 mm wk=0,00 mm
SHELL: [00578-00579-01211] AA= PCA CA=FQR ε sm=0,00000 Ae=0,0 cm² sm=0 mm wk=0,00 mm CA=QPR ε sm=0,00000 Ae=0,0 cm² sm=0 mm wk=0,00 mm
SHELL: [01899-01860-01898] AA= PCA CA=FQR ε sm=0,00000 Ae=0,0 cm² sm=0 mm wk=0,00 mm CA=QPR ε sm=0,00000 Ae=0,0 cm² sm=0 mm wk=0,00 mm
SHELL: [01899-01898-01249] AA= PCA CA=FQR ε sm=0,00000 Ae=0,0 cm² sm=0 mm wk=0,00 mm CA=QPR ε sm=0,00000 Ae=0,0 cm² sm=0 mm wk=0,00 mm
SHELL: [00531-01249-00530] AA= PCA CA=FQR ε sm=0,00000 Ae=0,0 cm² sm=0 mm wk=0,00 mm CA=QPR ε sm=0,00000 Ae=0,0 cm² sm=0 mm wk=0,00 mm
SHELL: [01825-01208-01824] AA= PCA CA=FQR ε sm=0,00000 Ae=0,0 cm² sm=0 mm wk=0,00 mm CA=QPR ε sm=0,00000 Ae=0,0 cm² sm=0 mm wk=0,00 mm
SHELL: [01248-01249-00531] AA= PCA CA=FQR ε sm=0,00000 Ae=0,0 cm² sm=0 mm wk=0,00 mm CA=QPR ε sm=0,00000 Ae=0,0 cm² sm=0 mm wk=0,00 mm
SHELL: [01248-01899-01249] AA= PCA CA=FQR ε sm=0,00000 Ae=0,0 cm² sm=0 mm wk=0,00 mm CA=QPR ε sm=0,00000 Ae=0,0 cm² sm=0 mm wk=0,00 mm
SHELL: [01209-00581-01208] AA= PCA CA=FQR ε sm=0,00000 Ae=0,0 cm² sm=0 mm wk=0,00 mm CA=QPR ε sm=0,00000 Ae=0,0 cm² sm=0 mm wk=0,00 mm
SHELL: [00532-01248-00531] AA= PCA CA=FQR ε sm=0,00000 Ae=0,0 cm² sm=0 mm wk=0,00 mm CA=QPR ε sm=0,00000 Ae=0,0 cm² sm=0 mm wk=0,00 mm
SHELL: [01211-01210-01826] AA= PCA CA=FQR ε sm=0,00000 Ae=0,0 cm² sm=0 mm wk=0,00 mm CA=QPR ε sm=0,00000 Ae=0,0 cm² sm=0 mm wk=0,00 mm
SHELL: [01210-00580-01209] AA= PCA CA=FQR ε sm=0,00000 Ae=0,0 cm² sm=0 mm wk=0,00 mm CA=QPR ε sm=0,00000 Ae=0,0 cm² sm=0 mm wk=0,00 mm
SHELL: [01245-01246-00534] AA= PCA CA=FQR ε sm=0,00000 Ae=0,0 cm² sm=0 mm wk=0,00 mm CA=QPR ε sm=0,00000

Platee - Verifiche pressoflessione retta allo stato limite di esercizio

D	Nodo	σ ct	σ cc	σ at	Nodo	σ ct	σ cc	σ at	Nodo	σ ct	σ cc	σ at	Nodo	σ ct	σ cc	σ at
		[N/mm²]	[N/mm²]	[N/mm²]		[N/mm²]	[N/mm²]	[N/mm²]		[N/mm²]	[N/mm²]	[N/mm²]		[N/mm²]	[N/mm²]	[N/mm²]

Ae=0,0 cm² sm=0 mm wk=0,00 mm
SHELL: [01861-01860-01899] AA= PCA CA=FQR ε sm=0,00000 Ae=0,0 cm² sm=0 mm wk=0,00 mm CA=QPR ε sm=0,00000
Ae=0,0 cm² sm=0 mm wk=0,00 mm
SHELL: [01861-01825-01860] AA= PCA CA=FQR ε sm=0,00000 Ae=0,0 cm² sm=0 mm wk=0,00 mm CA=QPR ε sm=0,00000
Ae=0,0 cm² sm=0 mm wk=0,00 mm
SHELL: [01210-01209-01825] AA= PCA CA=FQR ε sm=0,00000 Ae=0,0 cm² sm=0 mm wk=0,00 mm CA=QPR ε sm=0,00000
Ae=0,0 cm² sm=0 mm wk=0,00 mm
SHELL: [01247-01248-00532] AA= PCA CA=FQR ε sm=0,00000 Ae=0,0 cm² sm=0 mm wk=0,00 mm CA=QPR ε sm=0,00000
Ae=0,0 cm² sm=0 mm wk=0,00 mm
SHELL: [01247-01899-01248] AA= PCA CA=FQR ε sm=0,00000 Ae=0,0 cm² sm=0 mm wk=0,00 mm CA=QPR ε sm=0,00000
Ae=0,0 cm² sm=0 mm wk=0,00 mm
SHELL: [00533-01247-00532] AA= PCA CA=FQR ε sm=0,00000 Ae=0,0 cm² sm=0 mm wk=0,00 mm CA=QPR ε sm=0,00000
Ae=0,0 cm² sm=0 mm wk=0,00 mm
SHELL: [01245-01900-01246] AA= PCA CA=FQR ε sm=0,00000 Ae=0,0 cm² sm=0 mm wk=0,00 mm CA=QPR ε sm=0,00000
Ae=0,0 cm² sm=0 mm wk=0,00 mm
SHELL: [01862-01826-01861] AA= PCA CA=FQR ε sm=0,00000 Ae=0,0 cm² sm=0 mm wk=0,00 mm CA=QPR ε sm=0,00000
Ae=0,0 cm² sm=0 mm wk=0,00 mm
SHELL: [01900-01861-01899] AA= PCA CA=FQR ε sm=0,00000 Ae=0,0 cm² sm=0 mm wk=0,00 mm CA=QPR ε sm=0,00000
Ae=0,0 cm² sm=0 mm wk=0,00 mm
SHELL: [01900-01899-01247] AA= PCA CA=FQR ε sm=0,00000 Ae=0,0 cm² sm=0 mm wk=0,00 mm CA=QPR ε sm=0,00000
Ae=0,0 cm² sm=0 mm wk=0,00 mm
SHELL: [01862-01861-01900] AA= PCA CA=FQR ε sm=0,00000 Ae=0,0 cm² sm=0 mm wk=0,00 mm CA=QPR ε sm=0,00000
Ae=0,0 cm² sm=0 mm wk=0,00 mm
SHELL: [01826-01825-01861] AA= PCA CA=FQR ε sm=0,00000 Ae=0,0 cm² sm=0 mm wk=0,00 mm CA=QPR ε sm=0,00000
Ae=0,0 cm² sm=0 mm wk=0,00 mm
SHELL: [01826-01210-01825] AA= PCA CA=FQR ε sm=0,00000 Ae=0,0 cm² sm=0 mm wk=0,00 mm CA=QPR ε sm=0,00000
Ae=0,0 cm² sm=0 mm wk=0,00 mm
SHELL: [01246-01247-00533] AA= PCA CA=FQR ε sm=0,00000 Ae=0,0 cm² sm=0 mm wk=0,00 mm CA=QPR ε sm=0,00000
Ae=0,0 cm² sm=0 mm wk=0,00 mm
SHELL: [01246-01900-01247] AA= PCA CA=FQR ε sm=0,00000 Ae=0,0 cm² sm=0 mm wk=0,00 mm CA=QPR ε sm=0,00000
Ae=0,0 cm² sm=0 mm wk=0,00 mm
SHELL: [01211-00579-01210] AA= PCA CA=FQR ε sm=0,00000 Ae=0,0 cm² sm=0 mm wk=0,00 mm CA=QPR ε sm=0,00000
Ae=0,0 cm² sm=0 mm wk=0,00 mm
SHELL: [00577-00578-01212] AA= PCA CA=FQR ε sm=0,00000 Ae=0,0 cm² sm=0 mm wk=0,00 mm CA=QPR ε sm=0,00000
Ae=0,0 cm² sm=0 mm wk=0,00 mm
SHELL: [00534-01246-00533] AA= PCA CA=FQR ε sm=0,00000 Ae=0,0 cm² sm=0 mm wk=0,00 mm CA=QPR ε sm=0,00000
Ae=0,0 cm² sm=0 mm wk=0,00 mm
SHELL: [01903-01864-01902] AA= PCA CA=FQR ε sm=0,00000 Ae=0,0 cm² sm=0 mm wk=0,00 mm CA=QPR ε sm=0,00000
Ae=0,0 cm² sm=0 mm wk=0,00 mm
SHELL: [01901-01900-01245] AA= PCA CA=FQR ε sm=0,00000 Ae=0,0 cm² sm=0 mm wk=0,00 mm CA=QPR ε sm=0,00000
Ae=0,0 cm² sm=0 mm wk=0,00 mm
SHELL: [01901-01862-01900] AA= PCA CA=FQR ε sm=0,00000 Ae=0,0 cm² sm=0 mm wk=0,00 mm CA=QPR ε sm=0,00000
Ae=0,0 cm² sm=0 mm wk=0,00 mm
SHELL: [01827-01212-01826] AA= PCA CA=FQR ε sm=0,00000 Ae=0,0 cm² sm=0 mm wk=0,00 mm CA=QPR ε sm=0,00000
Ae=0,0 cm² sm=0 mm wk=0,00 mm
SHELL: [01212-00578-01211] AA= PCA CA=FQR ε sm=0,00000 Ae=0,0 cm² sm=0 mm wk=0,00 mm CA=QPR ε sm=0,00000
Ae=0,0 cm² sm=0 mm wk=0,00 mm
SHELL: [00575-00576-01214] AA= PCA CA=FQR ε sm=0,00000 Ae=0,0 cm² sm=0 mm wk=0,00 mm CA=QPR ε sm=0,00000
Ae=0,0 cm² sm=0 mm wk=0,00 mm
SHELL: [01212-01211-01826] AA= PCA CA=FQR ε sm=0,00000 Ae=0,0 cm² sm=0 mm wk=0,00 mm CA=QPR ε sm=0,00000
Ae=0,0 cm² sm=0 mm wk=0,00 mm
SHELL: [01828-01827-01863] AA= PCA CA=FQR ε sm=0,00000 Ae=0,0 cm² sm=0 mm wk=0,00 mm CA=QPR ε sm=0,00000
Ae=0,0 cm² sm=0 mm wk=0,00 mm
SHELL: [01244-01245-00535] AA= PCA CA=FQR ε sm=0,00000 Ae=0,0 cm² sm=0 mm wk=0,00 mm CA=QPR ε sm=0,00000
Ae=0,0 cm² sm=0 mm wk=0,00 mm
SHELL: [01827-01826-01862] AA= PCA CA=FQR ε sm=0,00000 Ae=0,0 cm² sm=0 mm wk=0,00 mm CA=QPR ε sm=0,00000
Ae=0,0 cm² sm=0 mm wk=0,00 mm
SHELL: [00535-01245-00534] AA= PCA CA=FQR ε sm=0,00000 Ae=0,0 cm² sm=0 mm wk=0,00 mm CA=QPR ε sm=0,00000
Ae=0,0 cm² sm=0 mm wk=0,00 mm
SHELL: [01903-01902-01242] AA= PCA CA=FQR ε sm=0,00000 Ae=0,0 cm² sm=0 mm wk=0,00 mm CA=QPR ε sm=0,00000
Ae=0,0 cm² sm=0 mm wk=0,00 mm
SHELL: [01244-01901-01245] AA= PCA CA=FQR ε sm=0,00000 Ae=0,0 cm² sm=0 mm wk=0,00 mm CA=QPR ε sm=0,00000
Ae=0,0 cm² sm=0 mm wk=0,00 mm
SHELL: [01213-01212-01827] AA= PCA CA=FQR ε sm=0,00000 Ae=0,0 cm² sm=0 mm wk=0,00 mm CA=QPR ε sm=0,00000
Ae=0,0 cm² sm=0 mm wk=0,00 mm
SHELL: [00576-00577-01213] AA= PCA CA=FQR ε sm=0,00000 Ae=0,0 cm² sm=0 mm wk=0,00 mm CA=QPR ε sm=0,00000
Ae=0,0 cm² sm=0 mm wk=0,00 mm
SHELL: [01213-00577-01212] AA= PCA CA=FQR ε sm=0,00000 Ae=0,0 cm² sm=0 mm wk=0,00 mm CA=QPR ε sm=0,00000
Ae=0,0 cm² sm=0 mm wk=0,00 mm
SHELL: [01863-01827-01862] AA= PCA CA=FQR ε sm=0,00000 Ae=0,0 cm² sm=0 mm wk=0,00 mm CA=QPR ε sm=0,00000
Ae=0,0 cm² sm=0 mm wk=0,00 mm
SHELL: [01863-01862-01901] AA= PCA CA=FQR ε sm=0,00000 Ae=0,0 cm² sm=0 mm wk=0,00 mm CA=QPR ε sm=0,00000
Ae=0,0 cm² sm=0 mm wk=0,00 mm
SHELL: [00536-01244-00535] AA= PCA CA=FQR ε sm=0,00000 Ae=0,0 cm² sm=0 mm wk=0,00 mm CA=QPR ε sm=0,00000
Ae=0,0 cm² sm=0 mm wk=0,00 mm
SHELL: [01828-01214-01213] AA= PCA CA=FQR ε sm=0,00000 Ae=0,0 cm² sm=0 mm wk=0,00 mm CA=QPR ε sm=0,00000
Ae=0,0 cm² sm=0 mm wk=0,00 mm
SHELL: [01243-01244-00536] AA= PCA CA=FQR ε sm=0,00000 Ae=0,0 cm² sm=0 mm wk=0,00 mm CA=QPR ε sm=0,00000
Ae=0,0 cm² sm=0 mm wk=0,00 mm

Platee - Verifiche pressoflessione retta allo stato limite di esercizio

D	Nodo	σ ct	σ cc	σ at	Nodo	σ ct	σ cc	σ at	Nodo	σ ct	σ cc	σ at	Nodo	σ ct	σ cc	σ at
		[N/mm²]	[N/mm²]	[N/mm²]		[N/mm²]	[N/mm²]	[N/mm²]		[N/mm²]	[N/mm²]	[N/mm²]		[N/mm²]	[N/mm²]	[N/mm²]

SHELL: [01214-00576-01213] AA= PCA CA=FQR ε sm=0,00000 Ae=0,0 cm² sm=0 mm wk=0,00 mm CA=QPR ε sm=0,00000 Ae=0,0 cm² sm=0 mm wk=0,00 mm
SHELL: [01902-01244-01243] AA= PCA CA=FQR ε sm=0,00000 Ae=0,0 cm² sm=0 mm wk=0,00 mm CA=QPR ε sm=0,00000 Ae=0,0 cm² sm=0 mm wk=0,00 mm
SHELL: [01828-01213-01827] AA= PCA CA=FQR ε sm=0,00000 Ae=0,0 cm² sm=0 mm wk=0,00 mm CA=QPR ε sm=0,00000 Ae=0,0 cm² sm=0 mm wk=0,00 mm
SHELL: [01902-01901-01244] AA= PCA CA=FQR ε sm=0,00000 Ae=0,0 cm² sm=0 mm wk=0,00 mm CA=QPR ε sm=0,00000 Ae=0,0 cm² sm=0 mm wk=0,00 mm
SHELL: [01902-01863-01901] AA= PCA CA=FQR ε sm=0,00000 Ae=0,0 cm² sm=0 mm wk=0,00 mm CA=QPR ε sm=0,00000 Ae=0,0 cm² sm=0 mm wk=0,00 mm
SHELL: [01864-01863-01902] AA= PCA CA=FQR ε sm=0,00000 Ae=0,0 cm² sm=0 mm wk=0,00 mm CA=QPR ε sm=0,00000 Ae=0,0 cm² sm=0 mm wk=0,00 mm
SHELL: [00537-01243-00536] AA= PCA CA=FQR ε sm=0,00000 Ae=0,0 cm² sm=0 mm wk=0,00 mm CA=QPR ε sm=0,00000 Ae=0,0 cm² sm=0 mm wk=0,00 mm
SHELL: [01216-01215-01829] AA= PCA CA=FQR ε sm=0,00000 Ae=0,0 cm² sm=0 mm wk=0,00 mm CA=QPR ε sm=0,00000 Ae=0,0 cm² sm=0 mm wk=0,00 mm
SHELL: [01242-01902-01243] AA= PCA CA=FQR ε sm=0,00000 Ae=0,0 cm² sm=0 mm wk=0,00 mm CA=QPR ε sm=0,00000 Ae=0,0 cm² sm=0 mm wk=0,00 mm
SHELL: [01242-01243-00537] AA= PCA CA=FQR ε sm=0,00000 Ae=0,0 cm² sm=0 mm wk=0,00 mm CA=QPR ε sm=0,00000 Ae=0,0 cm² sm=0 mm wk=0,00 mm
SHELL: [01215-00575-01214] AA= PCA CA=FQR ε sm=0,00000 Ae=0,0 cm² sm=0 mm wk=0,00 mm CA=QPR ε sm=0,00000 Ae=0,0 cm² sm=0 mm wk=0,00 mm
SHELL: [01215-01214-01828] AA= PCA CA=FQR ε sm=0,00000 Ae=0,0 cm² sm=0 mm wk=0,00 mm CA=QPR ε sm=0,00000 Ae=0,0 cm² sm=0 mm wk=0,00 mm
SHELL: [01864-01828-01863] AA= PCA CA=FQR ε sm=0,00000 Ae=0,0 cm² sm=0 mm wk=0,00 mm CA=QPR ε sm=0,00000 Ae=0,0 cm² sm=0 mm wk=0,00 mm
SHELL: [00574-00575-01215] AA= PCA CA=FQR ε sm=0,00000 Ae=0,0 cm² sm=0 mm wk=0,00 mm CA=QPR ε sm=0,00000 Ae=0,0 cm² sm=0 mm wk=0,00 mm
SHELL: [01216-00574-01215] AA= PCA CA=FQR ε sm=0,00000 Ae=0,0 cm² sm=0 mm wk=0,00 mm CA=QPR ε sm=0,00000 Ae=0,0 cm² sm=0 mm wk=0,00 mm
SHELL: [00573-00574-01216] AA= PCA CA=FQR ε sm=0,00000 Ae=0,0 cm² sm=0 mm wk=0,00 mm CA=QPR ε sm=0,00000 Ae=0,0 cm² sm=0 mm wk=0,00 mm
SHELL: [01241-01242-00538] AA= PCA CA=FQR ε sm=0,00000 Ae=0,0 cm² sm=0 mm wk=0,00 mm CA=QPR ε sm=0,00000 Ae=0,0 cm² sm=0 mm wk=0,00 mm
SHELL: [01241-01903-01242] AA= PCA CA=FQR ε sm=0,00000 Ae=0,0 cm² sm=0 mm wk=0,00 mm CA=QPR ε sm=0,00000 Ae=0,0 cm² sm=0 mm wk=0,00 mm
SHELL: [01829-01215-01828] AA= PCA CA=FQR ε sm=0,00000 Ae=0,0 cm² sm=0 mm wk=0,00 mm CA=QPR ε sm=0,00000 Ae=0,0 cm² sm=0 mm wk=0,00 mm
SHELL: [01829-01828-01864] AA= PCA CA=FQR ε sm=0,00000 Ae=0,0 cm² sm=0 mm wk=0,00 mm CA=QPR ε sm=0,00000 Ae=0,0 cm² sm=0 mm wk=0,00 mm
SHELL: [00542-01229-00541] AA= PCA CA=FQR ε sm=0,00000 Ae=0,0 cm² sm=0 mm wk=0,00 mm CA=QPR ε sm=0,00000 Ae=0,0 cm² sm=0 mm wk=0,00 mm
SHELL: [00538-01242-00537] AA= PCA CA=FQR ε sm=0,00000 Ae=0,0 cm² sm=0 mm wk=0,00 mm CA=QPR ε sm=0,00000 Ae=0,0 cm² sm=0 mm wk=0,00 mm
SHELL: [00539-01240-00538] AA= PCA CA=FQR ε sm=0,00000 Ae=0,0 cm² sm=0 mm wk=0,00 mm CA=QPR ε sm=0,00000 Ae=0,0 cm² sm=0 mm wk=0,00 mm
SHELL: [01240-01903-01241] AA= PCA CA=FQR ε sm=0,00000 Ae=0,0 cm² sm=0 mm wk=0,00 mm CA=QPR ε sm=0,00000 Ae=0,0 cm² sm=0 mm wk=0,00 mm
SHELL: [01865-01829-01864] AA= PCA CA=FQR ε sm=0,00000 Ae=0,0 cm² sm=0 mm wk=0,00 mm CA=QPR ε sm=0,00000 Ae=0,0 cm² sm=0 mm wk=0,00 mm
SHELL: [01865-01864-01903] AA= PCA CA=FQR ε sm=0,00000 Ae=0,0 cm² sm=0 mm wk=0,00 mm CA=QPR ε sm=0,00000 Ae=0,0 cm² sm=0 mm wk=0,00 mm
SHELL: [01240-01241-00538] AA= PCA CA=FQR ε sm=0,00000 Ae=0,0 cm² sm=0 mm wk=0,00 mm CA=QPR ε sm=0,00000 Ae=0,0 cm² sm=0 mm wk=0,00 mm
SHELL: [00069-01217-01255] AA= PCA CA=FQR ε sm=0,00000 Ae=0,0 cm² sm=0 mm wk=0,00 mm CA=QPR ε sm=0,00000 Ae=0,0 cm² sm=0 mm wk=0,00 mm
SHELL: [01217-00573-01216] AA= PCA CA=FQR ε sm=0,00000 Ae=0,0 cm² sm=0 mm wk=0,00 mm CA=QPR ε sm=0,00000 Ae=0,0 cm² sm=0 mm wk=0,00 mm
SHELL: [01217-01216-01829] AA= PCA CA=FQR ε sm=0,00000 Ae=0,0 cm² sm=0 mm wk=0,00 mm CA=QPR ε sm=0,00000 Ae=0,0 cm² sm=0 mm wk=0,00 mm
SHELL: [00572-00573-01217] AA= PCA CA=FQR ε sm=0,00000 Ae=0,0 cm² sm=0 mm wk=0,00 mm CA=QPR ε sm=0,00000 Ae=0,0 cm² sm=0 mm wk=0,00 mm
SHELL: [01830-01256-01255] AA= PCA CA=FQR ε sm=0,00000 Ae=0,0 cm² sm=0 mm wk=0,00 mm CA=QPR ε sm=0,00000 Ae=0,0 cm² sm=0 mm wk=0,00 mm
SHELL: [01866-01253-01252] AA= PCA CA=FQR ε sm=0,00000 Ae=0,0 cm² sm=0 mm wk=0,00 mm CA=QPR ε sm=0,00000 Ae=0,0 cm² sm=0 mm wk=0,00 mm
SHELL: [00068-01240-00539] AA= PCA CA=FQR ε sm=0,00000 Ae=0,0 cm² sm=0 mm wk=0,00 mm CA=QPR ε sm=0,00000 Ae=0,0 cm² sm=0 mm wk=0,00 mm
SHELL: [01251-01240-00068] AA= PCA CA=FQR ε sm=0,00000 Ae=0,0 cm² sm=0 mm wk=0,00 mm CA=QPR ε sm=0,00000 Ae=0,0 cm² sm=0 mm wk=0,00 mm
SHELL: [01251-01903-01240] AA= PCA CA=FQR ε sm=0,00000 Ae=0,0 cm² sm=0 mm wk=0,00 mm CA=QPR ε sm=0,00000 Ae=0,0 cm² sm=0 mm wk=0,00 mm
SHELL: [00069-00572-01217] AA= PCA CA=FQR ε sm=0,00000 Ae=0,0 cm² sm=0 mm wk=0,00 mm CA=QPR ε sm=0,00000 Ae=0,0 cm² sm=0 mm wk=0,00 mm
SHELL: [01252-01865-01903] AA= PCA CA=FQR ε sm=0,00000 Ae=0,0 cm² sm=0 mm wk=0,00 mm CA=QPR ε sm=0,00000 Ae=0,0 cm² sm=0 mm wk=0,00 mm
SHELL: [01252-01903-01251] AA= PCA CA=FQR ε sm=0,00000 Ae=0,0 cm² sm=0 mm wk=0,00 mm CA=QPR ε sm=0,00000 Ae=0,0 cm² sm=0 mm wk=0,00 mm
SHELL: [01255-01829-01254] AA= PCA CA=FQR ε sm=0,00000 Ae=0,0 cm² sm=0 mm wk=0,00 mm CA=QPR ε sm=0,00000

Platee - Verifiche pressoflessione retta allo stato limite di esercizio

D	Nodo	σ ct	σ cc	σ at	Nodo	σ ct	σ cc	σ at	Nodo	σ ct	σ cc	σ at	Nodo	σ ct	σ cc	σ at
		[N/mm²]	[N/mm²]	[N/mm²]		[N/mm²]	[N/mm²]	[N/mm²]		[N/mm²]	[N/mm²]	[N/mm²]		[N/mm²]	[N/mm²]	[N/mm²]

Ae=0,0 cm² sm=0 mm wk=0,00 mm
SHELL: [01253-01865-01252] AA= PCA CA=FQR ε sm=0,00000 Ae=0,0 cm² sm=0 mm wk=0,00 mm CA=QPR ε sm=0,00000
Ae=0,0 cm² sm=0 mm wk=0,00 mm
SHELL: [01254-01829-01865] AA= PCA CA=FQR ε sm=0,00000 Ae=0,0 cm² sm=0 mm wk=0,00 mm CA=QPR ε sm=0,00000
Ae=0,0 cm² sm=0 mm wk=0,00 mm
SHELL: [01254-01865-01253] AA= PCA CA=FQR ε sm=0,00000 Ae=0,0 cm² sm=0 mm wk=0,00 mm CA=QPR ε sm=0,00000
Ae=0,0 cm² sm=0 mm wk=0,00 mm
SHELL: [01255-01217-01829] AA= PCA CA=FQR ε sm=0,00000 Ae=0,0 cm² sm=0 mm wk=0,00 mm CA=QPR ε sm=0,00000
Ae=0,0 cm² sm=0 mm wk=0,00 mm
SHELL: [00540-00068-00539] AA= PCA CA=FQR ε sm=0,00000 Ae=0,0 cm² sm=0 mm wk=0,00 mm CA=QPR ε sm=0,00000
Ae=0,0 cm² sm=0 mm wk=0,00 mm
SHELL: [00569-00570-01257] AA= PCA CA=FQR ε sm=0,00000 Ae=0,0 cm² sm=0 mm wk=0,00 mm CA=QPR ε sm=0,00000
Ae=0,0 cm² sm=0 mm wk=0,00 mm
SHELL: [01830-01255-01254] AA= PCA CA=FQR ε sm=0,00000 Ae=0,0 cm² sm=0 mm wk=0,00 mm CA=QPR ε sm=0,00000
Ae=0,0 cm² sm=0 mm wk=0,00 mm
SHELL: [01866-01254-01253] AA= PCA CA=FQR ε sm=0,00000 Ae=0,0 cm² sm=0 mm wk=0,00 mm CA=QPR ε sm=0,00000
Ae=0,0 cm² sm=0 mm wk=0,00 mm
SHELL: [00571-00572-00069] AA= PCA CA=FQR ε sm=0,00000 Ae=0,0 cm² sm=0 mm wk=0,00 mm CA=QPR ε sm=0,00000
Ae=0,0 cm² sm=0 mm wk=0,00 mm
SHELL: [01228-01251-00068] AA= PCA CA=FQR ε sm=0,00000 Ae=0,0 cm² sm=0 mm wk=0,00 mm CA=QPR ε sm=0,00000
Ae=0,0 cm² sm=0 mm wk=0,00 mm
SHELL: [01228-00068-00540] AA= PCA CA=FQR ε sm=0,00000 Ae=0,0 cm² sm=0 mm wk=0,00 mm CA=QPR ε sm=0,00000
Ae=0,0 cm² sm=0 mm wk=0,00 mm
SHELL: [00541-01228-00540] AA= PCA CA=FQR ε sm=0,00000 Ae=0,0 cm² sm=0 mm wk=0,00 mm CA=QPR ε sm=0,00000
Ae=0,0 cm² sm=0 mm wk=0,00 mm
SHELL: [01256-00069-01255] AA= PCA CA=FQR ε sm=0,00000 Ae=0,0 cm² sm=0 mm wk=0,00 mm CA=QPR ε sm=0,00000
Ae=0,0 cm² sm=0 mm wk=0,00 mm
SHELL: [01256-00571-00069] AA= PCA CA=FQR ε sm=0,00000 Ae=0,0 cm² sm=0 mm wk=0,00 mm CA=QPR ε sm=0,00000
Ae=0,0 cm² sm=0 mm wk=0,00 mm
SHELL: [01904-01251-01228] AA= PCA CA=FQR ε sm=0,00000 Ae=0,0 cm² sm=0 mm wk=0,00 mm CA=QPR ε sm=0,00000
Ae=0,0 cm² sm=0 mm wk=0,00 mm
SHELL: [01904-01866-01252] AA= PCA CA=FQR ε sm=0,00000 Ae=0,0 cm² sm=0 mm wk=0,00 mm CA=QPR ε sm=0,00000
Ae=0,0 cm² sm=0 mm wk=0,00 mm
SHELL: [01904-01252-01251] AA= PCA CA=FQR ε sm=0,00000 Ae=0,0 cm² sm=0 mm wk=0,00 mm CA=QPR ε sm=0,00000
Ae=0,0 cm² sm=0 mm wk=0,00 mm
SHELL: [01830-01254-01866] AA= PCA CA=FQR ε sm=0,00000 Ae=0,0 cm² sm=0 mm wk=0,00 mm CA=QPR ε sm=0,00000
Ae=0,0 cm² sm=0 mm wk=0,00 mm
SHELL: [00570-00571-01256] AA= PCA CA=FQR ε sm=0,00000 Ae=0,0 cm² sm=0 mm wk=0,00 mm CA=QPR ε sm=0,00000
Ae=0,0 cm² sm=0 mm wk=0,00 mm
SHELL: [01232-01906-01231] AA= PCA CA=FQR ε sm=0,00000 Ae=0,0 cm² sm=0 mm wk=0,00 mm CA=QPR ε sm=0,00000
Ae=0,0 cm² sm=0 mm wk=0,00 mm
SHELL: [01831-01830-01867] AA= PCA CA=FQR ε sm=0,00000 Ae=0,0 cm² sm=0 mm wk=0,00 mm CA=QPR ε sm=0,00000
Ae=0,0 cm² sm=0 mm wk=0,00 mm
SHELL: [01835-01264-01834] AA= PCA CA=FQR ε sm=0,00000 Ae=0,0 cm² sm=0 mm wk=0,00 mm CA=QPR ε sm=0,00000
Ae=0,0 cm² sm=0 mm wk=0,00 mm
SHELL: [01229-01228-00541] AA= PCA CA=FQR ε sm=0,00000 Ae=0,0 cm² sm=0 mm wk=0,00 mm CA=QPR ε sm=0,00000
Ae=0,0 cm² sm=0 mm wk=0,00 mm
SHELL: [01229-01904-01228] AA= PCA CA=FQR ε sm=0,00000 Ae=0,0 cm² sm=0 mm wk=0,00 mm CA=QPR ε sm=0,00000
Ae=0,0 cm² sm=0 mm wk=0,00 mm
SHELL: [01257-01256-01830] AA= PCA CA=FQR ε sm=0,00000 Ae=0,0 cm² sm=0 mm wk=0,00 mm CA=QPR ε sm=0,00000
Ae=0,0 cm² sm=0 mm wk=0,00 mm
SHELL: [01257-00570-01256] AA= PCA CA=FQR ε sm=0,00000 Ae=0,0 cm² sm=0 mm wk=0,00 mm CA=QPR ε sm=0,00000
Ae=0,0 cm² sm=0 mm wk=0,00 mm
SHELL: [01867-01866-01904] AA= PCA CA=FQR ε sm=0,00000 Ae=0,0 cm² sm=0 mm wk=0,00 mm CA=QPR ε sm=0,00000
Ae=0,0 cm² sm=0 mm wk=0,00 mm
SHELL: [01867-01830-01866] AA= PCA CA=FQR ε sm=0,00000 Ae=0,0 cm² sm=0 mm wk=0,00 mm CA=QPR ε sm=0,00000
Ae=0,0 cm² sm=0 mm wk=0,00 mm
SHELL: [01232-01231-00544] AA= PCA CA=FQR ε sm=0,00000 Ae=0,0 cm² sm=0 mm wk=0,00 mm CA=QPR ε sm=0,00000
Ae=0,0 cm² sm=0 mm wk=0,00 mm
SHELL: [01230-01229-00542] AA= PCA CA=FQR ε sm=0,00000 Ae=0,0 cm² sm=0 mm wk=0,00 mm CA=QPR ε sm=0,00000
Ae=0,0 cm² sm=0 mm wk=0,00 mm
SHELL: [01258-00569-01257] AA= PCA CA=FQR ε sm=0,00000 Ae=0,0 cm² sm=0 mm wk=0,00 mm CA=QPR ε sm=0,00000
Ae=0,0 cm² sm=0 mm wk=0,00 mm
SHELL: [00543-01230-00542] AA= PCA CA=FQR ε sm=0,00000 Ae=0,0 cm² sm=0 mm wk=0,00 mm CA=QPR ε sm=0,00000
Ae=0,0 cm² sm=0 mm wk=0,00 mm
SHELL: [01905-01867-01904] AA= PCA CA=FQR ε sm=0,00000 Ae=0,0 cm² sm=0 mm wk=0,00 mm CA=QPR ε sm=0,00000
Ae=0,0 cm² sm=0 mm wk=0,00 mm
SHELL: [01905-01904-01229] AA= PCA CA=FQR ε sm=0,00000 Ae=0,0 cm² sm=0 mm wk=0,00 mm CA=QPR ε sm=0,00000
Ae=0,0 cm² sm=0 mm wk=0,00 mm
SHELL: [01905-01229-01230] AA= PCA CA=FQR ε sm=0,00000 Ae=0,0 cm² sm=0 mm wk=0,00 mm CA=QPR ε sm=0,00000
Ae=0,0 cm² sm=0 mm wk=0,00 mm
SHELL: [01831-01257-01830] AA= PCA CA=FQR ε sm=0,00000 Ae=0,0 cm² sm=0 mm wk=0,00 mm CA=QPR ε sm=0,00000
Ae=0,0 cm² sm=0 mm wk=0,00 mm
SHELL: [01831-01258-01257] AA= PCA CA=FQR ε sm=0,00000 Ae=0,0 cm² sm=0 mm wk=0,00 mm CA=QPR ε sm=0,00000
Ae=0,0 cm² sm=0 mm wk=0,00 mm
SHELL: [01906-01905-01231] AA= PCA CA=FQR ε sm=0,00000 Ae=0,0 cm² sm=0 mm wk=0,00 mm CA=QPR ε sm=0,00000
Ae=0,0 cm² sm=0 mm wk=0,00 mm
SHELL: [00568-00569-01258] AA= PCA CA=FQR ε sm=0,00000 Ae=0,0 cm² sm=0 mm wk=0,00 mm CA=QPR ε sm=0,00000
Ae=0,0 cm² sm=0 mm wk=0,00 mm

Platee - Verifiche pressoflessione retta allo stato limite di esercizio

D	Nodo	σ ct	σ cc	σ at	Nodo	σ ct	σ cc	σ at	Nodo	σ ct	σ cc	σ at	Nodo	σ ct	σ cc	σ at
		[N/mm²]	[N/mm²]	[N/mm²]		[N/mm²]	[N/mm²]	[N/mm²]		[N/mm²]	[N/mm²]	[N/mm²]		[N/mm²]	[N/mm²]	[N/mm²]

SHELL: [01835-01834-01871] AA= PCA CA=FQR ε sm=0,00000 Ae=0,0 cm² sm=0 mm wk=0,00 mm CA=QPR ε sm=0,00000 Ae=0,0 cm² sm=0 mm wk=0,00 mm
SHELL: [01868-01867-01905] AA= PCA CA=FQR ε sm=0,00000 Ae=0,0 cm² sm=0 mm wk=0,00 mm CA=QPR ε sm=0,00000 Ae=0,0 cm² sm=0 mm wk=0,00 mm
SHELL: [01868-01831-01867] AA= PCA CA=FQR ε sm=0,00000 Ae=0,0 cm² sm=0 mm wk=0,00 mm CA=QPR ε sm=0,00000 Ae=0,0 cm² sm=0 mm wk=0,00 mm
SHELL: [01231-01905-01230] AA= PCA CA=FQR ε sm=0,00000 Ae=0,0 cm² sm=0 mm wk=0,00 mm CA=QPR ε sm=0,00000 Ae=0,0 cm² sm=0 mm wk=0,00 mm
SHELL: [01231-01230-00543] AA= PCA CA=FQR ε sm=0,00000 Ae=0,0 cm² sm=0 mm wk=0,00 mm CA=QPR ε sm=0,00000 Ae=0,0 cm² sm=0 mm wk=0,00 mm
SHELL: [01259-01258-01831] AA= PCA CA=FQR ε sm=0,00000 Ae=0,0 cm² sm=0 mm wk=0,00 mm CA=QPR ε sm=0,00000 Ae=0,0 cm² sm=0 mm wk=0,00 mm
SHELL: [01259-00568-01258] AA= PCA CA=FQR ε sm=0,00000 Ae=0,0 cm² sm=0 mm wk=0,00 mm CA=QPR ε sm=0,00000 Ae=0,0 cm² sm=0 mm wk=0,00 mm
SHELL: [00544-01231-00543] AA= PCA CA=FQR ε sm=0,00000 Ae=0,0 cm² sm=0 mm wk=0,00 mm CA=QPR ε sm=0,00000 Ae=0,0 cm² sm=0 mm wk=0,00 mm
SHELL: [00567-00568-01259] AA= PCA CA=FQR ε sm=0,00000 Ae=0,0 cm² sm=0 mm wk=0,00 mm CA=QPR ε sm=0,00000 Ae=0,0 cm² sm=0 mm wk=0,00 mm
SHELL: [00566-00567-01260] AA= PCA CA=FQR ε sm=0,00000 Ae=0,0 cm² sm=0 mm wk=0,00 mm CA=QPR ε sm=0,00000 Ae=0,0 cm² sm=0 mm wk=0,00 mm
SHELL: [01832-01831-01868] AA= PCA CA=FQR ε sm=0,00000 Ae=0,0 cm² sm=0 mm wk=0,00 mm CA=QPR ε sm=0,00000 Ae=0,0 cm² sm=0 mm wk=0,00 mm
SHELL: [01832-01259-01831] AA= PCA CA=FQR ε sm=0,00000 Ae=0,0 cm² sm=0 mm wk=0,00 mm CA=QPR ε sm=0,00000 Ae=0,0 cm² sm=0 mm wk=0,00 mm
SHELL: [01906-01868-01905] AA= PCA CA=FQR ε sm=0,00000 Ae=0,0 cm² sm=0 mm wk=0,00 mm CA=QPR ε sm=0,00000 Ae=0,0 cm² sm=0 mm wk=0,00 mm
SHELL: [01786-00559-01267] AA= PCA CA=FQR ε sm=0,00000 Ae=0,0 cm² sm=0 mm wk=0,00 mm CA=QPR ε sm=0,00000 Ae=0,0 cm² sm=0 mm wk=0,00 mm
SHELL: [01263-01262-01834] AA= PCA CA=FQR ε sm=0,00000 Ae=0,0 cm² sm=0 mm wk=0,00 mm CA=QPR ε sm=0,00000 Ae=0,0 cm² sm=0 mm wk=0,00 mm
SHELL: [01260-01259-01832] AA= PCA CA=FQR ε sm=0,00000 Ae=0,0 cm² sm=0 mm wk=0,00 mm CA=QPR ε sm=0,00000 Ae=0,0 cm² sm=0 mm wk=0,00 mm
SHELL: [01260-00567-01259] AA= PCA CA=FQR ε sm=0,00000 Ae=0,0 cm² sm=0 mm wk=0,00 mm CA=QPR ε sm=0,00000 Ae=0,0 cm² sm=0 mm wk=0,00 mm
SHELL: [01233-01232-00545] AA= PCA CA=FQR ε sm=0,00000 Ae=0,0 cm² sm=0 mm wk=0,00 mm CA=QPR ε sm=0,00000 Ae=0,0 cm² sm=0 mm wk=0,00 mm
SHELL: [00545-01232-00544] AA= PCA CA=FQR ε sm=0,00000 Ae=0,0 cm² sm=0 mm wk=0,00 mm CA=QPR ε sm=0,00000 Ae=0,0 cm² sm=0 mm wk=0,00 mm
SHELL: [01869-01868-01906] AA= PCA CA=FQR ε sm=0,00000 Ae=0,0 cm² sm=0 mm wk=0,00 mm CA=QPR ε sm=0,00000 Ae=0,0 cm² sm=0 mm wk=0,00 mm
SHELL: [01869-01832-01868] AA= PCA CA=FQR ε sm=0,00000 Ae=0,0 cm² sm=0 mm wk=0,00 mm CA=QPR ε sm=0,00000 Ae=0,0 cm² sm=0 mm wk=0,00 mm
SHELL: [00546-01233-00545] AA= PCA CA=FQR ε sm=0,00000 Ae=0,0 cm² sm=0 mm wk=0,00 mm CA=QPR ε sm=0,00000 Ae=0,0 cm² sm=0 mm wk=0,00 mm
SHELL: [01261-00566-01260] AA= PCA CA=FQR ε sm=0,00000 Ae=0,0 cm² sm=0 mm wk=0,00 mm CA=QPR ε sm=0,00000 Ae=0,0 cm² sm=0 mm wk=0,00 mm
SHELL: [01833-01832-01869] AA= PCA CA=FQR ε sm=0,00000 Ae=0,0 cm² sm=0 mm wk=0,00 mm CA=QPR ε sm=0,00000 Ae=0,0 cm² sm=0 mm wk=0,00 mm
SHELL: [01907-01232-01233] AA= PCA CA=FQR ε sm=0,00000 Ae=0,0 cm² sm=0 mm wk=0,00 mm CA=QPR ε sm=0,00000 Ae=0,0 cm² sm=0 mm wk=0,00 mm
SHELL: [01907-01906-01232] AA= PCA CA=FQR ε sm=0,00000 Ae=0,0 cm² sm=0 mm wk=0,00 mm CA=QPR ε sm=0,00000 Ae=0,0 cm² sm=0 mm wk=0,00 mm
SHELL: [00562-00563-01264] AA= PCA CA=FQR ε sm=0,00000 Ae=0,0 cm² sm=0 mm wk=0,00 mm CA=QPR ε sm=0,00000 Ae=0,0 cm² sm=0 mm wk=0,00 mm
SHELL: [01907-01869-01906] AA= PCA CA=FQR ε sm=0,00000 Ae=0,0 cm² sm=0 mm wk=0,00 mm CA=QPR ε sm=0,00000 Ae=0,0 cm² sm=0 mm wk=0,00 mm
SHELL: [00565-00566-01261] AA= PCA CA=FQR ε sm=0,00000 Ae=0,0 cm² sm=0 mm wk=0,00 mm CA=QPR ε sm=0,00000 Ae=0,0 cm² sm=0 mm wk=0,00 mm
SHELL: [01262-00565-01261] AA= PCA CA=FQR ε sm=0,00000 Ae=0,0 cm² sm=0 mm wk=0,00 mm CA=QPR ε sm=0,00000 Ae=0,0 cm² sm=0 mm wk=0,00 mm
SHELL: [01833-01260-01832] AA= PCA CA=FQR ε sm=0,00000 Ae=0,0 cm² sm=0 mm wk=0,00 mm CA=QPR ε sm=0,00000 Ae=0,0 cm² sm=0 mm wk=0,00 mm
SHELL: [01833-01261-01260] AA= PCA CA=FQR ε sm=0,00000 Ae=0,0 cm² sm=0 mm wk=0,00 mm CA=QPR ε sm=0,00000 Ae=0,0 cm² sm=0 mm wk=0,00 mm
SHELL: [00547-01234-00546] AA= PCA CA=FQR ε sm=0,00000 Ae=0,0 cm² sm=0 mm wk=0,00 mm CA=QPR ε sm=0,00000 Ae=0,0 cm² sm=0 mm wk=0,00 mm
SHELL: [01263-00564-01262] AA= PCA CA=FQR ε sm=0,00000 Ae=0,0 cm² sm=0 mm wk=0,00 mm CA=QPR ε sm=0,00000 Ae=0,0 cm² sm=0 mm wk=0,00 mm
SHELL: [01234-01233-00546] AA= PCA CA=FQR ε sm=0,00000 Ae=0,0 cm² sm=0 mm wk=0,00 mm CA=QPR ε sm=0,00000 Ae=0,0 cm² sm=0 mm wk=0,00 mm
SHELL: [01234-01907-01233] AA= PCA CA=FQR ε sm=0,00000 Ae=0,0 cm² sm=0 mm wk=0,00 mm CA=QPR ε sm=0,00000 Ae=0,0 cm² sm=0 mm wk=0,00 mm
SHELL: [01262-01261-01833] AA= PCA CA=FQR ε sm=0,00000 Ae=0,0 cm² sm=0 mm wk=0,00 mm CA=QPR ε sm=0,00000 Ae=0,0 cm² sm=0 mm wk=0,00 mm
SHELL: [01870-01869-01907] AA= PCA CA=FQR ε sm=0,00000 Ae=0,0 cm² sm=0 mm wk=0,00 mm CA=QPR ε sm=0,00000 Ae=0,0 cm² sm=0 mm wk=0,00 mm
SHELL: [01870-01833-01869] AA= PCA CA=FQR ε sm=0,00000 Ae=0,0 cm² sm=0 mm wk=0,00 mm CA=QPR ε sm=0,00000 Ae=0,0 cm² sm=0 mm wk=0,00 mm
SHELL: [00564-00565-01262] AA= PCA CA=FQR ε sm=0,00000 Ae=0,0 cm² sm=0 mm wk=0,00 mm CA=QPR ε sm=0,00000

Platee - Verifiche pressoflessione retta allo stato limite di esercizio

D	Nodo	σ ct	σ cc	σ at	Nodo	σ ct	σ cc	σ at	Nodo	σ ct	σ cc	σ at	Nodo	σ ct	σ cc	σ at
		[N/mm²]	[N/mm²]	[N/mm²]		[N/mm²]	[N/mm²]	[N/mm²]		[N/mm²]	[N/mm²]	[N/mm²]		[N/mm²]	[N/mm²]	[N/mm²]
Ae=0,0 cm² sm=0 mm wk=0,00 mm																
SHELL: [01834-01262-01833] AA= PCA						**CA=FQR ε sm=0,00000**				**Ae=0,0 cm² sm=0 mm wk=0,00 mm**				**CA=QPR ε sm=0,00000**		
Ae=0,0 cm² sm=0 mm wk=0,00 mm																
SHELL: [01834-01833-01870] AA= PCA						**CA=FQR ε sm=0,00000**				**Ae=0,0 cm² sm=0 mm wk=0,00 mm**				**CA=QPR ε sm=0,00000**		
Ae=0,0 cm² sm=0 mm wk=0,00 mm																
SHELL: [01908-01870-01907] AA= PCA						**CA=FQR ε sm=0,00000**				**Ae=0,0 cm² sm=0 mm wk=0,00 mm**				**CA=QPR ε sm=0,00000**		
Ae=0,0 cm² sm=0 mm wk=0,00 mm																
SHELL: [01265-00562-01264] AA= PCA						**CA=FQR ε sm=0,00000**				**Ae=0,0 cm² sm=0 mm wk=0,00 mm**				**CA=QPR ε sm=0,00000**		
Ae=0,0 cm² sm=0 mm wk=0,00 mm																
SHELL: [01908-01907-01234] AA= PCA						**CA=FQR ε sm=0,00000**				**Ae=0,0 cm² sm=0 mm wk=0,00 mm**				**CA=QPR ε sm=0,00000**		
Ae=0,0 cm² sm=0 mm wk=0,00 mm																
SHELL: [01235-01234-00547] AA= PCA						**CA=FQR ε sm=0,00000**				**Ae=0,0 cm² sm=0 mm wk=0,00 mm**				**CA=QPR ε sm=0,00000**		
Ae=0,0 cm² sm=0 mm wk=0,00 mm																
SHELL: [01235-01908-01234] AA= PCA						**CA=FQR ε sm=0,00000**				**Ae=0,0 cm² sm=0 mm wk=0,00 mm**				**CA=QPR ε sm=0,00000**		
Ae=0,0 cm² sm=0 mm wk=0,00 mm																
SHELL: [00548-01235-00547] AA= PCA						**CA=FQR ε sm=0,00000**				**Ae=0,0 cm² sm=0 mm wk=0,00 mm**				**CA=QPR ε sm=0,00000**		
Ae=0,0 cm² sm=0 mm wk=0,00 mm																
SHELL: [01264-01263-01834] AA= PCA						**CA=FQR ε sm=0,00000**				**Ae=0,0 cm² sm=0 mm wk=0,00 mm**				**CA=QPR ε sm=0,00000**		
Ae=0,0 cm² sm=0 mm wk=0,00 mm																
SHELL: [00549-01236-00548] AA= PCA						**CA=FQR ε sm=0,00000**				**Ae=0,0 cm² sm=0 mm wk=0,00 mm**				**CA=QPR ε sm=0,00000**		
Ae=0,0 cm² sm=0 mm wk=0,00 mm																
SHELL: [00563-00564-01263] AA= PCA						**CA=FQR ε sm=0,00000**				**Ae=0,0 cm² sm=0 mm wk=0,00 mm**				**CA=QPR ε sm=0,00000**		
Ae=0,0 cm² sm=0 mm wk=0,00 mm																
SHELL: [01871-01834-01870] AA= PCA						**CA=FQR ε sm=0,00000**				**Ae=0,0 cm² sm=0 mm wk=0,00 mm**				**CA=QPR ε sm=0,00000**		
Ae=0,0 cm² sm=0 mm wk=0,00 mm																
SHELL: [01871-01870-01908] AA= PCA						**CA=FQR ε sm=0,00000**				**Ae=0,0 cm² sm=0 mm wk=0,00 mm**				**CA=QPR ε sm=0,00000**		
Ae=0,0 cm² sm=0 mm wk=0,00 mm																
SHELL: [01265-01264-01835] AA= PCA						**CA=FQR ε sm=0,00000**				**Ae=0,0 cm² sm=0 mm wk=0,00 mm**				**CA=QPR ε sm=0,00000**		
Ae=0,0 cm² sm=0 mm wk=0,00 mm																
SHELL: [01236-01235-00548] AA= PCA						**CA=FQR ε sm=0,00000**				**Ae=0,0 cm² sm=0 mm wk=0,00 mm**				**CA=QPR ε sm=0,00000**		
Ae=0,0 cm² sm=0 mm wk=0,00 mm																
SHELL: [01236-01908-01235] AA= PCA						**CA=FQR ε sm=0,00000**				**Ae=0,0 cm² sm=0 mm wk=0,00 mm**				**CA=QPR ε sm=0,00000**		
Ae=0,0 cm² sm=0 mm wk=0,00 mm																
SHELL: [01264-00563-01263] AA= PCA						**CA=FQR ε sm=0,00000**				**Ae=0,0 cm² sm=0 mm wk=0,00 mm**				**CA=QPR ε sm=0,00000**		
Ae=0,0 cm² sm=0 mm wk=0,00 mm																
P	00019	0,416	-0,416	5,342	00020	0,200	-0,200	2,572	00021	0,402	-0,402	5,165	00023	0,002	-0,002	0,021
S		0,182	-0,183	2,335		0,275	-0,275	3,531		0,181	-0,182	2,328		0,048	-0,049	0,610
P	00024	0,184	-0,184	2,364	00025	0,110	-0,109	1,410	00026	0,210	-0,209	2,699	00027	0,103	-0,102	1,321
S		0,260	-0,259	3,340		0,121	-0,120	1,555		0,424	-0,426	5,447		0,122	-0,120	1,572
P	00061	0,216	-0,216	2,783	00062	0,726	-0,725	9,329	00064	0,654	-0,654	8,405	00067	0,527	-0,531	6,766
S		0,424	-0,427	5,447		0,185	-0,184	2,380		0,170	-0,171	2,182		0,226	-0,228	2,904
P	00068	0,051	-0,051	0,649	00069	0,825	-0,826	10,613	00071	0,071	-0,071	0,914	00072	0,845	-0,845	10,860
S		0,045	-0,045	0,583		0,317	-0,317	4,069		0,044	-0,042	0,572		0,308	-0,308	3,954
P	00077	0,013	-0,016	0,167	00078	0,019	-0,018	0,241	00079	0,181	-0,182	2,320	00080	0,002	-0,002	0,021
S		0,009	-0,005	0,123		0,058	-0,056	0,743		0,020	-0,017	0,266		0,016	-0,015	0,201
P	00081	0,001	-0,002	0,017	00082	0,190	-0,190	2,436	00083	0,019	-0,018	0,240	00084	0,017	-0,015	0,217
S		0,015	-0,014	0,192		0,014	-0,011	0,180		0,055	-0,054	0,714		0,009	-0,010	0,111
P	00085	0,325	-0,315	4,191	00086	0,006	-0,006	0,078	00087	0,008	-0,008	0,105	00088	0,320	-0,312	4,127
S		0,206	-0,194	2,659		0,013	-0,012	0,163		0,014	-0,014	0,186		0,178	-0,169	2,299
P	00091	0,156	-0,156	1,999	00092	0,555	-0,557	7,128	00095	0,002	-0,003	0,022	00500	0,009	-0,012	0,119
S		0,257	-0,258	3,308		0,246	-0,247	3,156		0,042	-0,043	0,544		0,043	-0,043	0,555
P	00501	0,005	-0,011	0,061	00502	0,012	-0,013	0,156	00503	0,000	-0,002	0,000	00504	0,003	-0,004	0,033
S		0,014	-0,015	0,176		0,026	-0,026	0,329		0,010	-0,011	0,134		0,007	-0,007	0,089
P	00505	0,016	0,006	0,231	00506	0,001	-0,012	0,006	00507	0,064	-0,064	0,818	00508	0,042	-0,041	0,536
S		0,025	-0,022	0,321		0,050	-0,044	0,643		0,023	-0,023	0,302		0,009	-0,009	0,121
P	00509	0,016	-0,016	0,210	00510	0,040	-0,040	0,517	00511	0,102	-0,102	1,317	00512	0,048	-0,048	0,612
S		0,030	-0,030	0,380		0,001	-0,001	0,008		0,004	-0,004	0,049		0,021	-0,022	0,273
P	00513	0,073	-0,073	0,941	00514	0,112	-0,112	1,445	00515	0,123	-0,123	1,578	00516	0,055	-0,055	0,711
S		0,016	-0,016	0,202		0,004	-0,004	0,055		0,021	-0,021	0,265		0,016	-0,015	0,203
P	00517	0,046	-0,046	0,595	00518	0,076	-0,076	0,975	00519	0,066	-0,066	0,852	00520	0,002	-0,002	0,021
S		0,004	-0,005	0,055		0,002	-0,002	0,028		0,016	-0,016	0,210		0,009	-0,009	0,110
P	00521	0,041	-0,041	0,528	00522	0,059	-0,059	0,756	00523	0,002	-0,012	0,020	00524	0,020	-0,001	0,274
S		0,029	-0,029	0,373		0,030	-0,029	0,381		0,058	-0,053	0,751		0,020	-0,017	0,259

Platee - Verifiche pressoflessione retta allo stato limite di esercizio

D	Nodo	σ ct	σ cc	σ at	Nodo	σ ct	σ cc	σ at	Nodo	σ ct	σ cc	σ at	Nodo	σ ct	σ cc	σ at
		[N/mm²]	[N/mm²]	[N/mm²]		[N/mm²]	[N/mm²]	[N/mm²]		[N/mm²]	[N/mm²]	[N/mm²]		[N/mm²]	[N/mm²]	[N/mm²]
P	00525	0,006	-0,006	0,071	00526	0,006	-0,006	0,074	00527	0,008	-0,009	0,097	00528	0,007	-0,013	0,089
S		0,025	-0,024	0,316		0,001	-0,001	0,015		0,025	-0,026	0,327		0,033	-0,034	0,429
P	00529	0,005	-0,006	0,059	00530	0,015	-0,015	0,192	00531	0,009	-0,009	0,115	00532	0,001	-0,001	0,016
S		0,018	-0,018	0,236		0,028	-0,033	0,353		0,009	-0,011	0,109		0,005	-0,003	0,060
P	00533	0,004	-0,004	0,045	00534	0,000	0,000	0,004	00535	0,001	-0,001	0,009	00536	0,002	-0,002	0,022
S		0,001	-0,004	0,007		0,010	-0,009	0,133		0,003	-0,003	0,038		0,002	-0,003	0,019
P	00537	0,010	-0,009	0,127	00538	0,028	-0,029	0,364	00539	0,039	-0,040	0,504	00540	0,034	-0,033	0,444
S		0,005	-0,002	0,070		0,006	-0,008	0,070		0,038	-0,041	0,490		0,017	-0,010	0,232
P	00541	0,013	-0,012	0,164	00542	0,036	-0,036	0,461	00543	0,011	-0,011	0,138	00544	0,006	-0,005	0,071
S		0,013	-0,012	0,164		0,017	-0,017	0,217		0,003	-0,003	0,040		0,007	-0,007	0,092
P	00545	0,004	-0,004	0,058	00546	0,008	-0,009	0,100	00547	0,001	-0,001	0,016	00548	0,002	-0,002	0,023
S		0,021	-0,019	0,265		0,000	-0,003	0,000		0,010	-0,008	0,123		0,004	-0,003	0,047
P	00549	0,003	-0,003	0,033	00550	0,026	-0,028	0,338	00551	0,049	-0,050	0,627	00552	0,095	-0,095	1,224
S		0,000	-0,004	0,000		0,009	-0,016	0,103		0,001	-0,005	0,009		0,046	-0,041	0,592
P	00553	0,039	-0,039	0,501	00554	0,015	-0,020	0,189	00555	0,017	-0,020	0,222	00556	0,002	0,000	0,032
S		0,117	-0,117	1,505		0,035	-0,036	0,445		0,022	-0,022	0,277		0,037	-0,036	0,471
P	00557	0,064	-0,037	0,858	00558	0,009	-0,022	0,105	00559	0,127	-0,126	1,630	00560	0,313	-0,315	4,019
S		0,164	-0,159	2,108		0,272	-0,262	3,507		0,021	-0,022	0,269		0,009	-0,007	0,113
P	00561	0,338	-0,338	4,350	00562	0,308	-0,308	3,955	00563	0,242	-0,242	3,115	00564	0,200	-0,200	2,570
S		0,011	-0,011	0,146		0,006	-0,006	0,078		0,005	-0,005	0,065		0,003	-0,003	0,043
P	00565	0,186	-0,186	2,389	00566	0,153	-0,153	1,962	00567	0,140	-0,140	1,799	00568	0,121	-0,121	1,560
S		0,004	-0,004	0,055		0,005	-0,005	0,069		0,001	-0,001	0,011		0,000	0,000	0,002
P	00569	0,047	-0,047	0,606	00570	0,120	-0,121	1,544	00571	0,419	-0,419	5,393	00572	0,459	-0,459	5,898
S		0,007	-0,007	0,085		0,003	-0,003	0,037		0,034	-0,034	0,432		0,031	-0,031	0,404
P	00573	0,138	-0,138	1,772	00574	0,047	-0,046	0,600	00575	0,159	-0,159	2,042	00576	0,194	-0,194	2,496
S		0,015	-0,014	0,190		0,012	-0,013	0,160		0,006	-0,006	0,079		0,012	-0,012	0,153
P	00577	0,208	-0,208	2,674	00578	0,215	-0,215	2,765	00579	0,192	-0,192	2,471	00580	0,161	-0,161	2,070
S		0,005	-0,005	0,059		0,009	-0,009	0,117		0,015	-0,015	0,187		0,011	-0,011	0,142
P	00581	0,066	-0,066	0,853	00582	0,035	-0,034	0,452	00583	0,150	-0,149	1,926	00584	0,081	-0,082	1,036
S		0,020	-0,020	0,259		0,031	-0,031	0,392		0,041	-0,042	0,525		0,048	-0,048	0,624
P	00585	0,009	-0,009	0,118	00586	0,004	-0,004	0,056	00587	0,041	-0,041	0,526	00588	0,068	-0,068	0,869
S		0,016	-0,016	0,202		0,006	-0,006	0,072		0,004	-0,004	0,048		0,001	-0,001	0,018
P	00589	0,002	-0,001	0,023	00590	0,110	-0,111	1,416	00591	0,168	-0,168	2,163	00592	0,171	-0,172	2,205
S		0,002	-0,002	0,023		0,017	-0,017	0,220		0,023	-0,023	0,290		0,028	-0,028	0,360
P	00593	0,112	-0,112	1,437	00594	0,005	-0,004	0,060	00595	0,072	-0,072	0,931	00596	0,037	-0,037	0,478
S		0,015	-0,015	0,194		0,002	-0,003	0,029		0,001	-0,001	0,012		0,001	-0,001	0,008
P	00597	0,001	-0,001	0,015	00598	0,000	0,000	0,003	00599	0,068	-0,069	0,878	00600	0,154	-0,154	1,984
S		0,013	-0,013	0,174		0,008	-0,008	0,104		0,047	-0,046	0,601		0,041	-0,041	0,521
P	00601	0,034	-0,033	0,436	00602	0,063	-0,063	0,815	00603	0,161	-0,161	2,066	00604	0,198	-0,198	2,551
S		0,034	-0,035	0,438		0,024	-0,024	0,303		0,011	-0,011	0,147		0,014	-0,014	0,184
P	00605	0,210	-0,210	2,701	00606	0,212	-0,212	2,724	00607	0,197	-0,197	2,530	00608	0,154	-0,154	1,985
S		0,006	-0,006	0,074		0,009	-0,009	0,117		0,011	-0,011	0,144		0,006	-0,006	0,075
P	00609	0,054	-0,054	0,699	00610	0,151	-0,152	1,947	00611	0,456	-0,456	5,859	00612	0,423	-0,422	5,438
S		0,009	-0,009	0,114		0,007	-0,007	0,088		0,024	-0,024	0,312		0,042	-0,042	0,534
P	00613	0,106	-0,107	1,367	00614	0,042	-0,042	0,536	00615	0,121	-0,121	1,550	00616	0,141	-0,141	1,816
S		0,010	-0,009	0,126		0,004	-0,004	0,056		0,002	-0,002	0,022		0,005	-0,005	0,064
P	00617	0,153	-0,152	1,961	00618	0,185	-0,185	2,373	00619	0,198	-0,198	2,547	00620	0,247	-0,246	3,169
S		0,001	-0,001	0,015		0,004	-0,004	0,047		0,005	-0,005	0,068		0,003	-0,003	0,043
P	00621	0,311	-0,311	3,997	00622	0,330	-0,330	4,247	00623	0,305	-0,307	3,923	00624	0,138	-0,137	1,770
S		0,001	-0,001	0,007		0,003	-0,003	0,040		0,015	-0,014	0,196		0,015	-0,016	0,196
P	0062	0,008	-0,022	0,089	0062	0,066	-0,036	0,878	0062	0,037	-0,034	0,475	0062	0,003	-0,007	0,031

Platee - Verifiche pressoflessione retta allo stato limite di esercizio

D	Nodo	σ ct	σ cc	σ at	Nodo	σ ct	σ cc	σ at	Nodo	σ ct	σ cc	σ at	Nodo	σ ct	σ cc	σ at
		[N/mm²]	[N/mm²]	[N/mm²]		[N/mm²]	[N/mm²]	[N/mm²]		[N/mm²]	[N/mm²]	[N/mm²]		[N/mm²]	[N/mm²]	[N/mm²]
	5				6				7				8			
S		0,272	-0,262	3,513		0,178	-0,174	2,297		0,050	-0,049	0,647		0,031	-0,032	0,402
P	00629	0,013	-0,017	0,168	00630	0,041	-0,035	0,529	00631	0,112	-0,111	1,434	00632	0,050	-0,053	0,636
S		0,047	-0,048	0,606		0,108	-0,107	1,385		0,043	-0,040	0,558		0,011	-0,030	0,128
P	00633	0,011	-0,012	0,136	00634	0,001	-0,001	0,012	00635	0,007	-0,007	0,085	00636	0,002	-0,002	0,023
S		0,000	-0,003	0,000		0,008	-0,009	0,101		0,005	-0,009	0,066		0,003	-0,002	0,033
P	00637	0,005	-0,005	0,066	00638	0,002	-0,002	0,030	00639	0,003	-0,003	0,041	00640	0,018	-0,018	0,232
S		0,012	-0,013	0,152		0,011	-0,008	0,142		0,001	0,001	0,016		0,013	-0,012	0,172
P	00641	0,024	-0,024	0,310	00642	0,009	-0,008	0,112	00643	0,017	-0,017	0,221	00644	0,016	-0,016	0,199
S		0,004	-0,003	0,052		0,004	-0,001	0,058		0,010	-0,006	0,131		0,043	-0,046	0,554
P	00645	0,034	-0,035	0,434	00646	0,003	-0,003	0,040	00647	0,012	-0,012	0,153	00648	0,007	-0,007	0,088
S		0,021	-0,026	0,268		0,010	-0,009	0,132		0,010	-0,012	0,131		0,003	-0,002	0,034
P	00649	0,001	-0,001	0,009	00650	0,000	-0,001	0,002	00651	0,008	-0,007	0,097	00652	0,002	-0,002	0,021
S		0,004	-0,004	0,050		0,006	-0,009	0,073		0,005	-0,003	0,067		0,007	-0,009	0,087
P	00653	0,010	-0,010	0,125	01134	0,021	-0,019	0,277	01135	0,111	-0,110	1,434	01136	0,122	-0,121	1,563
S		0,027	-0,030	0,337		0,055	-0,058	0,706		0,024	-0,023	0,305		0,014	-0,014	0,185
P	01137	0,209	-0,209	2,683	01138	0,148	-0,158	1,894	01139	0,049	-0,048	0,630	01140	0,005	-0,003	0,072
S		0,131	-0,131	1,689		0,187	-0,191	2,403		0,046	-0,040	0,595		0,150	-0,145	1,929
P	01141	0,033	-0,033	0,425	01142	0,056	-0,056	0,726	01143	0,054	-0,054	0,696	01144	0,057	-0,057	0,730
S		0,166	-0,166	2,140		0,167	-0,166	2,144		0,132	-0,131	1,692		0,138	-0,138	1,773
P	01145	0,051	-0,051	0,653	01146	0,035	-0,035	0,444	01147	0,048	-0,049	0,621	01148	0,024	-0,024	0,302
S		0,102	-0,103	1,314		0,101	-0,101	1,295		0,128	-0,129	1,647		0,097	-0,097	1,244
P	01149	0,009	-0,010	0,120	01150	0,013	-0,013	0,162	01151	0,192	-0,190	2,468	01152	0,337	-0,337	4,328
S		0,084	-0,086	1,084		0,027	-0,029	0,352		0,137	-0,135	1,759		0,033	-0,033	0,418
P	01153	0,312	-0,312	4,010	01154	0,296	-0,296	3,809	01155	0,227	-0,227	2,914	01156	0,203	-0,203	2,614
S		0,013	-0,013	0,166		0,038	-0,038	0,486		0,058	-0,058	0,752		0,052	-0,052	0,667
P	01157	0,168	-0,168	2,161	01158	0,160	-0,160	2,053	01159	0,142	-0,142	1,831	01160	0,086	-0,086	1,106
S		0,056	-0,056	0,718		0,027	-0,027	0,350		0,008	-0,008	0,109		0,037	-0,037	0,471
P	01161	0,036	-0,036	0,465	01162	0,312	-0,312	4,014	01163	0,380	-0,379	4,883	01164	0,720	-0,720	9,260
S		0,084	-0,084	1,085		0,135	-0,135	1,741		0,065	-0,066	0,833		0,187	-0,187	2,399
P	01165	0,853	-0,854	10,967	01166	0,994	-0,994	12,784	01167	0,927	-0,927	11,919	01168	0,035	-0,034	0,450
S		0,206	-0,206	2,646		0,355	-0,354	4,558		0,370	-0,370	4,760		0,044	-0,041	0,565
P	01169	0,003	-0,002	0,041	01170	0,015	-0,016	0,196	01171	0,015	-0,015	0,190	01172	0,046	-0,046	0,592
S		0,055	-0,053	0,711		0,105	-0,106	1,352		0,100	-0,100	1,289		0,119	-0,119	1,531
P	01173	0,030	-0,030	0,386	01174	0,029	-0,028	0,371	01175	0,053	-0,053	0,684	01176	0,024	-0,024	0,310
S		0,102	-0,102	1,307		0,100	-0,100	1,292		0,118	-0,118	1,517		0,092	-0,092	1,184
P	01177	0,016	-0,015	0,205	01178	0,125	-0,125	1,605	01179	0,364	-0,364	4,675	01180	0,023	-0,023	0,300
S		0,046	-0,047	0,594		0,017	-0,018	0,223		0,139	-0,139	1,792		0,077	-0,077	0,990
P	01181	0,101	-0,101	1,293	01182	0,171	-0,171	2,198	01183	0,211	-0,211	2,716	01184	0,200	-0,200	2,566
S		0,054	-0,054	0,699		0,012	-0,012	0,158		0,005	-0,005	0,062		0,023	-0,023	0,293
P	01185	0,205	-0,205	2,634	01186	0,188	-0,188	2,413	01187	0,129	-0,129	1,653	01188	0,027	-0,027	0,350
S		0,031	-0,031	0,394		0,018	-0,018	0,226		0,026	-0,026	0,332		0,046	-0,046	0,587
P	01189	0,191	-0,189	2,454	01190	0,519	-0,520	6,679	01191	0,661	-0,661	8,494	01192	0,708	-0,708	9,104
S		0,027	-0,028	0,340		0,185	-0,186	2,380		0,163	-0,163	2,094		0,167	-0,167	2,140
P	01193	0,835	-0,835	10,737	01194	0,669	-0,669	8,604	01195	0,567	-0,567	7,296	01196	0,140	-0,137	1,803
S		0,216	-0,216	2,772		0,175	-0,176	2,256		0,156	-0,159	1,999		0,063	-0,065	0,810
P	01197	0,062	-0,062	0,794	01198	0,063	-0,063	0,806	01199	0,115	-0,115	1,473	01200	0,164	-0,164	2,103
S		0,111	-0,111	1,424		0,181	-0,181	2,331		0,230	-0,230	2,958		0,262	-0,262	3,366
P	01201	0,022	-0,022	0,280	01202	0,123	-0,123	1,579	01203	0,134	-0,134	1,717	01204	0,112	-0,112	1,442
S		0,147	-0,147	1,887		0,064	-0,064	0,820		0,034	-0,034	0,442		0,052	-0,052	0,665
P	01205	0,016	-0,016	0,205	01206	0,503	-0,503	6,464	01207	0,187	-0,186	2,412	01208	0,033	-0,033	0,427

Platee - Verifiche pressoflessione retta allo stato limite di esercizio

D	Nodo	σ ct	σ cc	σ at	Nodo	σ ct	σ cc	σ at	Nodo	σ ct	σ cc	σ at	Nodo	σ ct	σ cc	σ at
		[N/mm²]	[N/mm²]	[N/mm²]		[N/mm²]	[N/mm²]	[N/mm²]		[N/mm²]	[N/mm²]	[N/mm²]		[N/mm²]	[N/mm²]	[N/mm²]
S		0,155	-0,155	1,998		0,182	-0,181	2,334		0,036	-0,038	0,460		0,041	-0,040	0,521
P	01209	0,130	-0,130	1,668	01210	0,178	-0,178	2,290	01211	0,214	-0,214	2,752	01212	0,198	-0,198	2,542
S		0,016	-0,016	0,200		0,025	-0,025	0,326		0,022	-0,022	0,279		0,024	-0,024	0,308
P	01213	0,203	-0,203	2,609	01214	0,174	-0,174	2,238	01215	0,105	-0,105	1,354	01216	0,039	-0,039	0,500
S		0,013	-0,013	0,167		0,021	-0,021	0,270		0,043	-0,043	0,553		0,077	-0,077	0,990
P	01217	0,364	-0,364	4,676	01218	0,675	-0,675	8,678	01219	0,763	-0,763	9,804	01220	0,713	-0,714	9,172
S		0,137	-0,137	1,759		0,182	-0,182	2,335		0,218	-0,218	2,802		0,151	-0,151	1,939
P	01221	0,703	-0,703	9,034	01222	0,646	-0,644	8,306	01223	0,154	-0,152	1,978	01224	0,055	-0,055	0,707
S		0,201	-0,202	2,590		0,191	-0,193	2,448		0,058	-0,060	0,745		0,127	-0,127	1,630
P	01225	0,075	-0,075	0,971	01226	0,099	-0,099	1,267	01227	0,176	-0,176	2,257	01228	0,032	-0,032	0,406
S		0,190	-0,190	2,447		0,224	-0,224	2,884		0,267	-0,267	3,429		0,042	-0,043	0,534
P	01229	0,004	-0,004	0,050	01230	0,032	-0,032	0,409	01231	0,038	-0,038	0,485	01232	0,035	-0,036	0,456
S		0,051	-0,052	0,653		0,120	-0,121	1,546		0,101	-0,101	1,296		0,102	-0,103	1,310
P	01233	0,063	-0,062	0,808	01234	0,055	-0,055	0,708	01235	0,056	-0,057	0,723	01236	0,051	-0,051	0,659
S		0,131	-0,131	1,686		0,120	-0,119	1,544		0,152	-0,151	1,954		0,146	-0,146	1,878
P	01237	0,028	-0,026	0,357	01238	0,030	-0,029	0,383	01239	0,058	-0,059	0,741	01240	0,036	-0,036	0,468
S		0,173	-0,171	2,230		0,183	-0,180	2,355		0,045	-0,044	0,587		0,046	-0,044	0,588
P	01241	0,008	-0,007	0,106	01242	0,004	-0,005	0,056	01243	0,029	-0,029	0,378	01244	0,028	-0,027	0,357
S		0,081	-0,080	1,043		0,083	-0,084	1,068		0,113	-0,114	1,458		0,102	-0,102	1,316
P	01245	0,031	-0,031	0,401	01246	0,046	-0,046	0,589	01247	0,036	-0,036	0,462	01248	0,036	-0,036	0,462
S		0,101	-0,101	1,299		0,114	-0,114	1,467		0,107	-0,106	1,371		0,103	-0,103	1,320
P	01249	0,009	-0,008	0,113	01250	0,126	-0,126	1,622	01251	0,357	-0,357	4,593	01252	0,657	-0,657	8,446
S		0,040	-0,041	0,519		0,024	-0,026	0,312		0,069	-0,072	0,891		0,114	-0,114	1,470
P	01253	1,012	-1,012	13,010	01254	0,912	-0,912	11,727	01255	0,866	-0,866	11,139	01256	0,335	-0,335	4,302
S		0,283	-0,283	3,641		0,314	-0,314	4,040		0,339	-0,338	4,355		0,119	-0,119	1,529
P	01257	0,021	-0,021	0,272	01258	0,084	-0,084	1,081	01259	0,138	-0,138	1,770	01260	0,158	-0,158	2,028
S		0,067	-0,067	0,859		0,046	-0,046	0,595		0,002	-0,002	0,028		0,031	-0,031	0,395
P	01261	0,176	-0,176	2,268	01262	0,188	-0,188	2,419	01263	0,249	-0,249	3,206	01264	0,270	-0,270	3,473
S		0,045	-0,045	0,577		0,064	-0,064	0,822		0,049	-0,049	0,625		0,044	-0,044	0,569
P	01265	0,326	-0,326	4,193	01266	0,333	-0,334	4,288	01267	0,181	-0,179	2,324	01268	0,018	-0,017	0,234
S		0,009	-0,009	0,121		0,048	-0,048	0,621		0,139	-0,138	1,792		0,067	-0,068	0,855
P	01269	0,106	-0,105	1,362	01270	0,182	-0,182	2,335	01271	0,167	-0,167	2,147	01272	0,126	-0,135	1,611
S		0,032	-0,031	0,412		0,069	-0,069	0,894		0,078	-0,078	1,001		0,179	-0,181	2,293
P	01273	0,008	-0,007	0,104	01274	0,043	-0,043	0,553	01275	0,059	-0,059	0,758	01276	0,093	-0,093	1,194
S		0,051	-0,049	0,653		0,181	-0,181	2,330		0,232	-0,232	2,979		0,225	-0,225	2,893
P	01277	0,139	-0,139	1,786	01278	0,041	-0,045	0,525	01279	0,106	-0,105	1,358	01280	0,119	-0,119	1,536
S		0,266	-0,266	3,418		0,010	-0,012	0,124		0,026	-0,026	0,334		0,033	-0,034	0,429
P	01281	0,136	-0,134	1,746	01282	0,154	-0,157	1,979	01283	0,250	-0,249	3,209	01284	0,019	-0,019	0,242
S		0,039	-0,038	0,500		0,075	-0,075	0,958		0,139	-0,139	1,781		0,147	-0,147	1,884
P	01285	0,076	-0,076	0,975	01286	0,095	-0,095	1,217	01287	0,092	-0,092	1,180	01288	0,047	-0,047	0,607
S		0,063	-0,064	0,816		0,053	-0,053	0,679		0,077	-0,077	0,997		0,169	-0,168	2,170
P	01289	0,150	-0,150	1,925	01290	0,089	-0,088	1,138	01291	0,058	-0,058	0,748	01292	0,038	-0,038	0,492
S		0,248	-0,249	3,192		0,242	-0,242	3,111		0,199	-0,199	2,556		0,170	-0,170	2,193
P	01293	0,011	-0,011	0,138	01294	0,250	-0,250	3,212	01295	0,147	-0,147	1,891	01296	0,161	-0,161	2,073
S		0,068	-0,069	0,867		0,123	-0,123	1,579		0,073	-0,072	0,940		0,067	-0,066	0,858
P	01297	0,105	-0,105	1,357	01298	0,093	-0,091	1,200	01299	0,068	-0,068	0,875	01784	0,034	-0,034	0,431
S		0,011	-0,011	0,146		0,020	-0,019	0,252		0,002	-0,003	0,026		0,031	-0,034	0,396
P	01785	0,028	-0,028	0,361	01786	0,027	-0,027	0,341	01787	0,086	-0,086	1,103	01788	0,090	-0,090	1,155
S		0,027	-0,030	0,348		0,041	-0,046	0,516		0,001	-0,001	0,006		0,003	-0,003	0,038
P	01789	0,024	-0,025	0,305	01790	0,288	-0,291	3,706	01791	0,100	-0,101	1,291	01792	0,093	-0,093	1,192
S		0,034	-0,040	0,433		0,053	-0,053	0,684		0,098	-0,098	1,266		0,134	-0,135	1,729

Platee - Verifiche pressoflessione retta allo stato limite di esercizio

D	Nodo	σ ct	σ cc	σ at	Nodo	σ ct	σ cc	σ at	Nodo	σ ct	σ cc	σ at	Nodo	σ ct	σ cc	σ at
		[N/mm²]	[N/mm²]	[N/mm²]		[N/mm²]	[N/mm²]	[N/mm²]		[N/mm²]	[N/mm²]	[N/mm²]		[N/mm²]	[N/mm²]	[N/mm²]
P	01793	0,063	-0,063	0,807	01794	0,132	-0,132	1,698	01795	0,144	-0,144	1,851	01796	0,094	-0,094	1,204
S		0,139	-0,138	1,784		0,125	-0,125	1,608		0,127	-0,127	1,639		0,130	-0,130	1,668
P	01797	0,067	-0,066	0,857	01798	0,116	-0,116	1,494	01799	0,027	-0,028	0,350	01800	0,299	-0,298	3,847
S		0,139	-0,139	1,782		0,126	-0,126	1,623		0,043	-0,042	0,554		0,145	-0,144	1,860
P	01801	0,414	-0,414	5,318	01802	0,304	-0,304	3,910	01803	0,217	-0,217	2,790	01804	0,197	-0,197	2,538
S		0,268	-0,268	3,441		0,258	-0,258	3,315		0,237	-0,237	3,047		0,237	-0,237	3,048
P	01805	0,209	-0,209	2,690	01806	0,126	-0,126	1,625	01807	0,523	-0,523	6,724	01808	0,142	-0,142	1,829
S		0,215	-0,215	2,760		0,131	-0,131	1,686		0,142	-0,142	1,827		0,001	-0,001	0,017
P	01809	0,205	-0,205	2,633	01810	0,248	-0,248	3,183	01811	0,240	-0,240	3,085	01812	0,226	-0,226	2,904
S		0,175	-0,175	2,256		0,219	-0,219	2,817		0,227	-0,227	2,921		0,207	-0,207	2,667
P	01813	0,112	-0,112	1,437	01814	0,008	-0,008	0,108	01815	0,181	-0,181	2,325	01816	0,135	-0,135	1,737
S		0,146	-0,146	1,877		0,069	-0,070	0,891		0,184	-0,184	2,369		0,205	-0,205	2,632
P	01817	0,101	-0,101	1,298	01818	0,100	-0,100	1,287	01819	0,100	-0,100	1,282	01820	0,111	-0,111	1,428
S		0,177	-0,177	2,272		0,150	-0,150	1,934		0,159	-0,159	2,050		0,193	-0,193	2,483
P	01821	0,169	-0,169	2,171	01822	0,136	-0,136	1,753	01823	0,429	-0,429	5,518	01824	0,078	-0,077	0,999
S		0,199	-0,199	2,559		0,135	-0,135	1,739		0,057	-0,057	0,728		0,076	-0,076	0,980
P	01825	0,193	-0,193	2,477	01826	0,235	-0,235	3,023	01827	0,244	-0,244	3,139	01828	0,242	-0,242	3,106
S		0,190	-0,190	2,445		0,218	-0,218	2,798		0,227	-0,227	2,922		0,203	-0,203	2,610
P	01829	0,104	-0,104	1,339	01830	0,048	-0,048	0,615	01831	0,198	-0,198	2,547	01832	0,205	-0,205	2,637
S		0,106	-0,106	1,364		0,034	-0,034	0,441		0,191	-0,191	2,457		0,233	-0,233	2,996
P	01833	0,204	-0,204	2,625	01834	0,252	-0,252	3,243	01835	0,367	-0,367	4,721	01836	0,432	-0,432	5,561
S		0,232	-0,232	2,987		0,249	-0,249	3,206		0,269	-0,269	3,463		0,226	-0,227	2,905
P	01837	0,448	-0,448	5,762	01838	0,358	-0,358	4,603	01839	0,250	-0,250	3,218	01840	0,211	-0,211	2,710
S		0,367	-0,368	4,717		0,431	-0,431	5,538		0,420	-0,420	5,397		0,403	-0,403	5,182
P	01841	0,232	-0,232	2,978	01842	0,248	-0,248	3,189	01843	0,017	-0,017	0,218	01844	0,174	-0,174	2,234
S		0,394	-0,394	5,070		0,343	-0,343	4,407		0,140	-0,140	1,802		0,218	-0,218	2,806
P	01845	0,264	-0,264	3,391	01846	0,241	-0,241	3,103	01847	0,234	-0,234	3,015	01848	0,207	-0,207	2,660
S		0,339	-0,339	4,358		0,356	-0,356	4,576		0,335	-0,335	4,302		0,271	-0,271	3,484
P	01849	0,119	-0,119	1,531	01850	0,382	-0,382	4,910	01851	0,156	-0,156	2,008	01852	0,187	-0,187	2,404
S		0,093	-0,093	1,193		0,047	-0,047	0,607		0,111	-0,111	1,427		0,150	-0,150	1,931
P	01853	0,112	-0,112	1,441	01854	0,067	-0,067	0,862	01855	0,059	-0,059	0,757	01856	0,085	-0,085	1,094
S		0,139	-0,139	1,787		0,113	-0,113	1,459		0,107	-0,107	1,372		0,125	-0,125	1,611
P	01857	0,151	-0,151	1,947	01858	0,199	-0,199	2,561	01859	0,033	-0,032	0,424	01860	0,137	-0,137	1,759
S		0,148	-0,148	1,903		0,138	-0,138	1,777		0,046	-0,046	0,588		0,192	-0,192	2,465
P	01861	0,231	-0,231	2,971	01862	0,234	-0,234	3,011	01863	0,255	-0,255	3,278	01864	0,245	-0,245	3,147
S		0,309	-0,309	3,974		0,349	-0,349	4,484		0,355	-0,355	4,560		0,305	-0,305	3,920
P	01865	0,123	-0,123	1,580	01866	0,385	-0,385	4,951	01867	0,197	-0,197	2,535	01868	0,247	-0,247	3,178
S		0,101	-0,101	1,294		0,019	-0,019	0,240		0,277	-0,277	3,567		0,380	-0,380	4,881
P	01869	0,217	-0,217	2,788	01870	0,223	-0,223	2,873	01871	0,301	-0,301	3,875	01872	0,413	-0,413	5,309
S		0,400	-0,400	5,145		0,411	-0,411	5,287		0,430	-0,430	5,532		0,419	-0,419	5,391
P	01873	0,272	-0,272	3,496	01874	0,209	-0,212	2,686	01875	0,272	-0,272	3,496	01876	0,209	-0,209	2,685
S		0,230	-0,230	2,960		0,212	-0,213	2,719		0,305	-0,305	3,922		0,328	-0,328	4,221
P	01877	0,171	-0,171	2,196	01878	0,164	-0,164	2,107	01879	0,188	-0,188	2,422	01880	0,168	-0,168	2,158
S		0,329	-0,328	4,226		0,324	-0,324	4,161		0,318	-0,318	4,083		0,260	-0,260	3,342
P	01881	0,240	-0,241	3,082	01882	0,018	-0,018	0,227	01883	0,187	-0,187	2,403	01884	0,174	-0,174	2,241
S		0,063	-0,064	0,813		0,167	-0,166	2,142		0,265	-0,265	3,407		0,273	-0,272	3,505
P	01885	0,160	-0,160	2,054	01886	0,160	-0,160	2,054	01887	0,105	-0,106	1,352	01888	0,022	-0,022	0,285
S		0,254	-0,254	3,261		0,231	-0,231	2,965		0,149	-0,147	1,924		0,029	-0,029	0,369
P	01889	0,209	-0,209	2,687	01890	0,146	-0,146	1,871	01891	0,066	-0,066	0,855	01892	0,032	-0,032	0,410
S		0,095	-0,095	1,226		0,095	-0,095	1,224		0,072	-0,072	0,931		0,057	-0,057	0,739
P	0189	0,044	-0,044	0,567	0189	0,104	-0,104	1,333	0189	0,190	-0,190	2,442	0189	0,166	-0,166	2,138

Platee - Verifiche pressoflessione retta allo stato limite di esercizio

D	Nodo	σ ct	σ cc	σ at	Nodo	σ ct	σ cc	σ at	Nodo	σ ct	σ cc	σ at	Nodo	σ ct	σ cc	σ at
		[N/mm²]	[N/mm²]	[N/mm²]		[N/mm²]	[N/mm²]	[N/mm²]		[N/mm²]	[N/mm²]	[N/mm²]		[N/mm²]	[N/mm²]	[N/mm²]
	3				4				5				6			
S		0,063	-0,063	0,809		0,084	-0,084	1,082		0,098	-0,098	1,263		0,067	-0,067	0,861
P	0189 7	0,351	-0,351	4,515	0189 8	0,047	-0,049	0,609	0189 9	0,148	-0,148	1,905	0190 0	0,160	-0,160	2,052
S		0,072	-0,072	0,926		0,077	-0,077	0,991		0,207	-0,207	2,663		0,251	-0,250	3,224
P	0190 1	0,165	-0,165	2,123	0190 2	0,187	-0,187	2,409	0190 3	0,159	-0,159	2,039	0190 4	0,080	-0,080	1,027
S		0,262	-0,262	3,372		0,269	-0,270	3,464		0,226	-0,225	2,901		0,191	-0,191	2,458
P	0190 5	0,193	-0,193	2,486	0190 6	0,173	-0,173	2,229	0190 7	0,164	-0,164	2,109	0190 8	0,186	-0,186	2,394
S		0,303	-0,303	3,894		0,323	-0,323	4,153		0,332	-0,331	4,266		0,328	-0,329	4,212
P	0190 9	0,240	-0,240	3,080	0191 0	0,310	-0,310	3,979	0191 1	0,220	-0,222	2,827	0191 2	0,193	-0,193	2,486
S		0,313	-0,313	4,026		0,291	-0,292	3,745		0,108	-0,108	1,383		0,072	-0,072	0,926
P	0191 3	0,184	-0,184	2,366	0191 4	0,092	-0,092	1,188	0191 5	0,033	-0,033	0,424	0191 6	0,022	-0,022	0,281
S		0,089	-0,089	1,141		0,067	-0,067	0,865		0,045	-0,045	0,583		0,040	-0,040	0,519
P	0191 7	0,058	-0,058	0,749	0191 8	0,140	-0,140	1,799	0191 9	0,212	-0,212	2,727	0192 0	0,061	-0,062	0,782
S		0,055	-0,055	0,711		0,080	-0,080	1,035		0,090	-0,090	1,153		0,009	-0,008	0,115
P	0192 1	0,129	-0,128	1,663	0192 2	0,210	-0,210	2,704	0192 3	0,130	-0,130	1,668	0192 4	0,057	-0,057	0,734
S		0,092	-0,093	1,186		0,124	-0,124	1,591		0,106	-0,106	1,369		0,078	-0,078	1,000
P	0192 5	0,028	-0,028	0,364	0192 6	0,038	-0,038	0,492	0192 7	0,090	-0,090	1,160	0192 8	0,178	-0,178	2,287
S		0,061	-0,061	0,787		0,067	-0,067	0,867		0,092	-0,092	1,189		0,117	-0,117	1,510
P	0192 9	0,204	-0,204	2,618	0193 0	0,090	-0,088	1,161	0193 1	0,003	-0,003	0,038	0193 2	0,207	-0,207	2,659
S		0,114	-0,114	1,465		0,008	-0,008	0,099		0,044	-0,044	0,569		0,161	-0,161	2,074
P	0193 3	0,159	-0,159	2,047	0193 4	0,085	-0,085	1,092	0193 5	0,055	-0,055	0,713	0193 6	0,051	-0,051	0,661
S		0,166	-0,166	2,134		0,139	-0,139	1,788		0,110	-0,110	1,410		0,103	-0,103	1,323
P	0193 7	0,066	-0,066	0,848	0193 8	0,120	-0,120	1,538	0193 9	0,197	-0,197	2,537	0194 0	0,150	-0,150	1,930
S		0,124	-0,124	1,589		0,155	-0,155	1,998		0,170	-0,170	2,189		0,119	-0,119	1,527
P	0194 1	0,156	-0,156	2,005	0194 2	0,153	-0,153	1,970	0194 3	0,082	-0,082	1,060	0194 4	0,070	-0,070	0,902
S		0,129	-0,129	1,660		0,172	-0,172	2,211		0,164	-0,164	2,106		0,138	-0,138	1,772
P	0194 5	0,087	-0,087	1,122	0194 6	0,080	-0,080	1,031	0194 7	0,066	-0,066	0,852	0194 8	0,119	-0,119	1,536
S		0,119	-0,119	1,524		0,125	-0,125	1,613		0,153	-0,153	1,965		0,170	-0,170	2,184
P	0194 9	0,174	-0,174	2,236	0195 0	0,009	-0,008	0,115	0195 1	0,030	-0,034	0,384	0195 2	0,067	-0,067	0,859
S		0,160	-0,160	2,060		0,046	-0,046	0,597		0,025	-0,026	0,327		0,009	-0,008	0,113
P	0195 3	0,010	-0,010	0,130	0195 4	0,018	-0,018	0,229	0195 5	0,087	-0,087	1,114	0195 6	0,107	-0,107	1,372
S		0,011	-0,011	0,141		0,008	-0,007	0,102		0,042	-0,043	0,544		0,057	-0,057	0,733
P	0195 7	0,031	-0,031	0,400	0195 8	0,021	-0,021	0,268	0195 9	0,046	-0,046	0,596	0196 0	0,078	-0,079	1,008
S		0,022	-0,021	0,279		0,009	-0,009	0,120		0,002	-0,002	0,027		0,021	-0,022	0,274
P	0196 1	0,037	-0,037	0,474	0196 2	0,018	-0,018	0,235	0196 3	0,086	-0,086	1,102	0196 4	0,010	-0,010	0,130
S		0,006	-0,006	0,075		0,041	-0,041	0,523		0,056	-0,056	0,721		0,010	-0,010	0,127
P	0196 5	0,113	-0,113	1,457	0196 6	0,083	-0,083	1,062	0196 7	0,085	-0,084	1,088	0196 8	0,049	-0,049	0,628
S		0,002	-0,002	0,029		0,011	-0,011	0,147		0,040	-0,040	0,510		0,051	-0,050	0,652
P	0196 9	0,018	-0,017	0,226	0266 5	0,178	-0,178	2,293								
S		0,028	-0,028	0,363		0,255	-0,255	3,275								

LEGENDA Platee - Verifiche pressoflessione retta allo stato limite di esercizio

D Direzione lungo la quale vengono fornite, per ciascun modo, le sollecitazioni.
SHELL Elementi (shell) in cui viene scomposto (modellato) il setto, individuati dai relativi vertici.
FRC Spostamento massimo (freccia) dell' elemento shell [cm].
AA Identificativo dell' aggressività dell' ambiente: [PCA] = Poco aggressivo - [MDA] = Moderatamente aggressivo - [MLA] = Molto aggressivo.
CA Identificativo della Combinazione di Azione: [QPR] = Quasi Permanente - [FRQ] = Frequente - [RAR] = Rara.
ε sm Deformazione media nel calcestruzzo.
Ae Area efficace del calcestruzzo teso [mm²]
sm Distanza media tra le fessure [mm].
wk Apertura massima delle fessure [mm].
σ ct Valore della tensione massima di trazione nel calcestruzzo [N/mm²].
σ cc Valore della tensione massima di compressione nel calcestruzzo [N/mm²].
σ at Valore della tensione massima di trazione nell' acciaio [N/mm²].

VERIFICHE A CARICO LIMITE (Fondazione)

Verifiche a carico limite

Descrizione	CS	Dimensioni e orientazione			Prof	Falda	Comp. Terreno	Coef. Cor. Terzaghi			Coef. Calc. Terzaghi			QMax	QLim
		X	Y	Rtz				per N_q	per N_c	per N_γ	per N_q	per N_c	per N_γ		
		[m]	[m]	[°]	[m]	[m]								[N/mm²]	[N/mm²]
Platea 9	51,34	32,30	7,45	0,00	0,00	-	NON Coesivo	1,16	1,16	0,91	33,30	46,12	48,03	0,021	1,056

LEGENDA - Verifiche a carico limite

Descrizione Descrizione dell'oggetto di fondazione al quale è riferita la verifica.
CS Coefficiente di sicurezza [NS] = Non significativo.
Dimensioni Dimensioni dell'elemento di fondazione.
Rtz Angolo compreso tra l'asse X e il lato più lungo del minimo rettangolo che delimita il poligono della platea.
Prof Profondita di posa dell'elemento di fondazione dal piano campagna.
Falda Profondità di falda sotto l'elemento di fondazione dal piano campagna.
Comp. Terreno Classificazione del comportamento del tereno ai fini del calcolo.
Coef. Cor. Terzaghi Coefficienti correttivi per la formula di Terzaghi.
Coef. Calc. Terzaghi Coefficienti di calcolo per la formula di Terzaghi.
QMax Carico Massimo di Progetto allo SLU.
QLim Carico Limite.

NODI - VERIFICA DI CONFINAMENTO ..... pag. 115
Pareti - VERIFICHE PRESSOFLESSIONE RETTA ALLO STATO LIMITE DI ESERCIZIO (Elevazione) ..... pag. 3
SOLETTE - VERIFICHE PRESSOFLESSIONE RETTA ALLO STATO LIMITE ULTIMO (Elevazione) ..... pag. 69
SOLETTE - VERIFICHE PRESSOFLESSIONE RETTA ALLO STATO LIMITE DI ESERCIZIO (Elevazione) ..... pag. 89
PIANI - VERIFICHE REGOLARITA' (Elevazione) ..... pag. 114
PIANI - VERIFICHE AGLI SPOSTAMENTI ..... pag. 115
PIANI - EFFETTI DEL SECONDO ORDINE (Elevazione) ..... pag. 115
PLATEE - VERIFICHE PRESSOFLESSIONE RETTA ALLO STATO LIMITE ULTIMO (Fondazione) ..... pag. 115
PLATEE - VERIFICHE PRESSOFLESSIONE RETTA ALLO STATO LIMITE DI ESERCIZIO (Fondazione) ..... pag. 125
VERIFICHE A CARICO LIMITE (Fondazione) ..... pag. 153