DIMENSIONI professionisti associati
Via Volta, 13 - 10036 Settimo Torinese
☎ 011 897.94.04 - FAX 011 805.57.34
www.dimensioni-ma.it - info@dimensioni-ma.it
Geom. Gianluigi PAGLIERO - Geom. Silvio CINQUE - Arch. Andrea MORINO - Arch. Massimo MARTINELLI

Regione Piemonte
COMUNE DI VOLPIANO

OGGETTO

PROGETTO DEFINITIVO-ESECUTIVO
REALIZZAZIONE DI NUOVO ARCHIVIO COMUNALE

LA PROPRIETA'

Comune di Volpiano
P.IVA: 01573560016

IL PROGETTISTA

Arch. Andrea MORINO
C.F.: MRN NDR 68C11 L219D

TAV.	S_03
SCALA	1/50-25
DATA	30/11/2017
AGGIORNAMENTI	
FILE	L:\ARCHIVIO\12SI/05/02\GRAFICI
PLOT	00-TIPO

PROGETTO STRUTTURALE
CARPENTERIA ED ARMATURA SETTO S1 VANO ASCENSORE

ZONA SISMICA 4

RESISTENZA AL FUOCO R120

TABELLA MATERIALI STRUTTURE IN OPERA

Acciaio d'armatura B450C — controllato in stabilimento

CLS fondazioni in opera: C25/30
- Classe di esposizione ambientale: XC2
- Copriferro minimo: Cf ≥ 4.0 cm

CLS elevazioni in opera: C25/30
- Classe di esposizione ambientale: XC1, XC2
- Copriferro minimo: Cf ≥ 3.5 cm

Armatura longitudinale — Cf — Staffa — Cf

SEZIONE TRASVERSALE A–A ELEVAZIONE
(DA QUOTA −1.30m A QUOTA +0.00m,
DA QUOTA +2.20m A QUOTA +3.70m,
DA QUOTA +5.90m A QUOTA +7.45m)

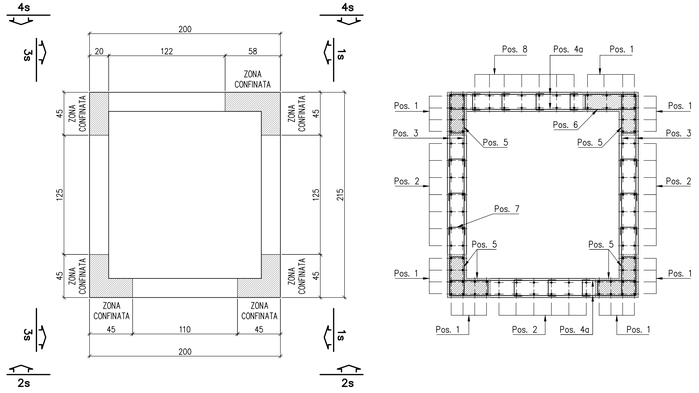

SEZIONE TRASVERSALE A–A ELEVAZIONE
(DA QUOTA 0.00m A QUOTA +2.20m,
DA QUOTA +3.70m A QUOTA +5.90m)

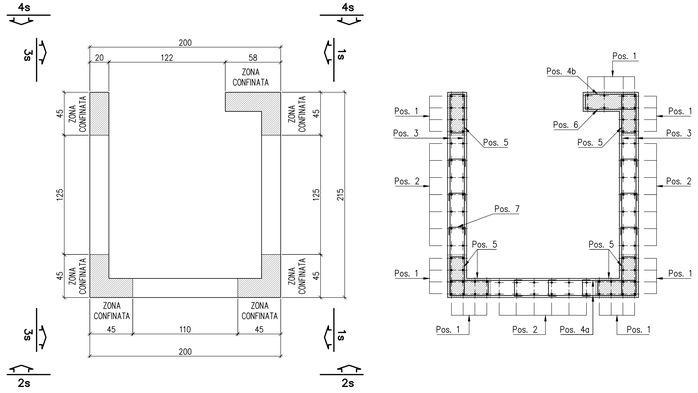

ARMATURA SOLAIO COPERTURA ASCENSORE
Scala 1:25

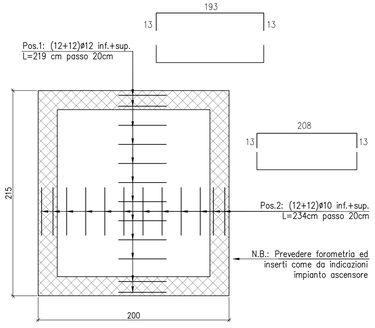

ARMATURA TIPO MENSOLE SETTO ASCENSORE PER SOSTEGNO RAMPE SCALA
Scala 1:25

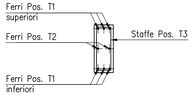

ARMATURA VANO SCENSORE sez. 1s
Scala 1:50

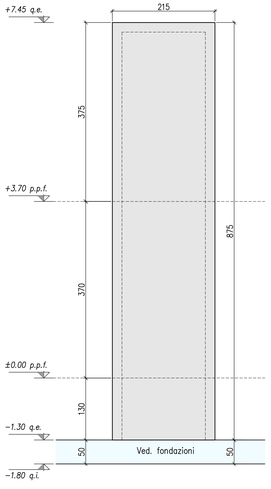

ARMATURA VANO SCENSORE sez. 2s
Scala 1:50

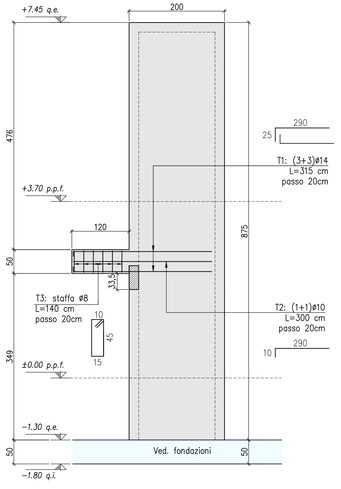

ARMATURA VANO SCENSORE sez. 3s
Scala 1:50

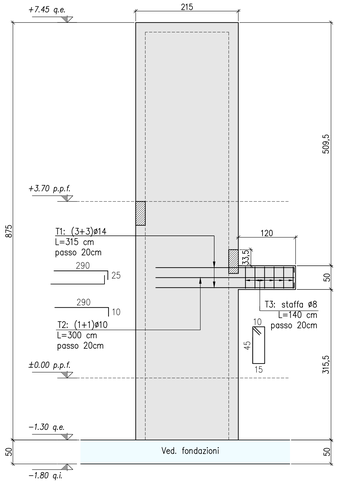

ARMATURA VANO SCENSORE sez. 4s
Scala 1:50

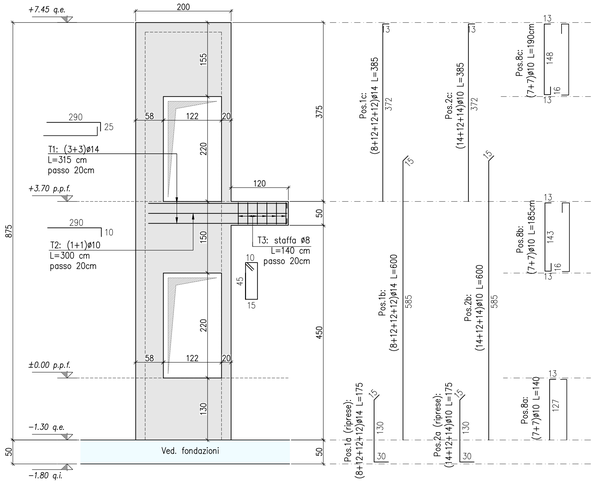

Pos.5: staffe ø8
armatura orizzontale
passo 20cm L=126cm
(da posizionare nelle zone confinate alternate a pos. 3/4)

Pos.6: staffe ø8
armatura orizzontale
passo 20cm L=146cm
(da posizionare nelle zone confinate alternate a pos. 3/4)

Pos.3:
armatura orizzontale (1+1)ø8
passo 20 cm L=250cm

Pos.4a:
armatura orizzontale (1+1)ø8
passo 20 cm L=235cm

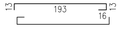

Pos.4b: staffe ø8
armatura orizzontale
passo 20cm L=146cm
(da posizionare nelle zone confinate alternate a pos. 6)