PARTICOLARE 1 (Scala 1:10)

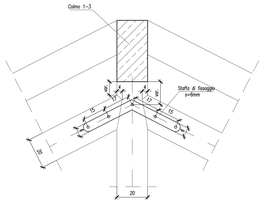

PARTICOLARE 3 (Scala 1:10)

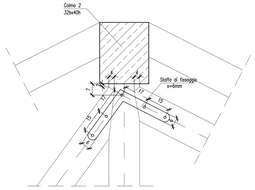

Armatura cordolo TIPO 3 (Scala 1:10)

(Vedere dettaglio in Sezione A)

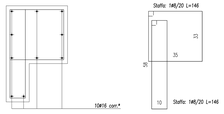

* N.B.: i ferri correnti di armatura sono passanti ed attraversano le strutture delle capriate

PIANTA TETTO (Scala 1:50)

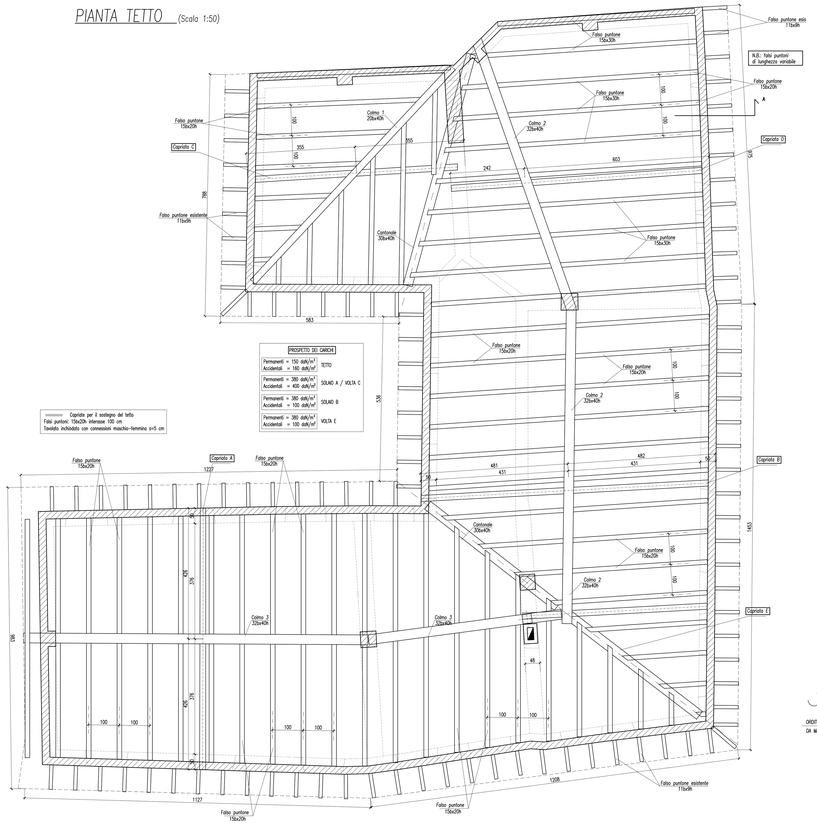

PROSPETTO DEI CARICHI	
Permanenti = 150 daN/m²	TETTO
Accidentali = 180 daN/m²	
Permanenti = 380 daN/m²	SOLAIO A / VOLTA C
Accidentali = 400 daN/m²	
Permanenti = 380 daN/m²	SOLAIO B
Accidentali = 100 daN/m²	
Permanenti = 380 daN/m²	VOLTA E
Accidentali = 100 daN/m²	

NB: VERIFICARE TUTTE LE DIMENSIONI IN CANTIERE

CAPRIATA A (Scala 1:20)

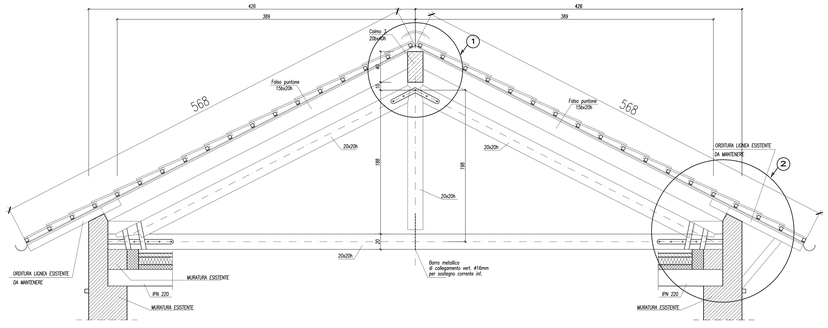

CAPRIATA B (Scala 1:20)

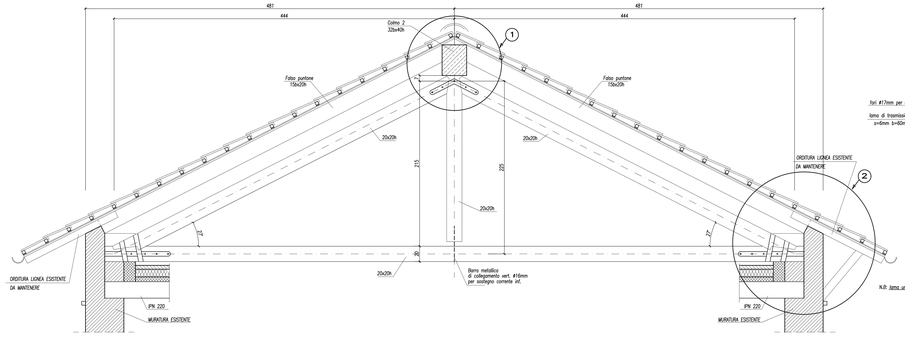

CAPRIATA D (Scala 1:20)

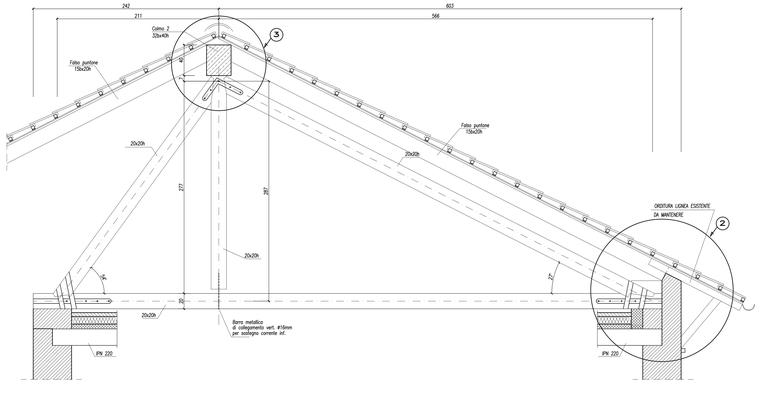

SEZIONE A (Scala 1:10)

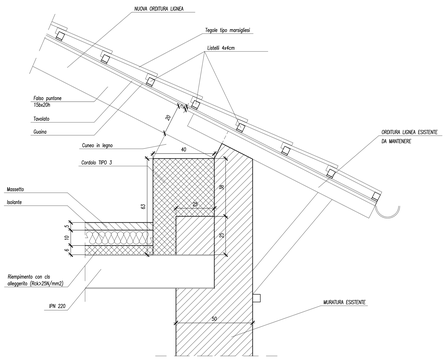

PARTICOLARE 2 (Scala 1:10)

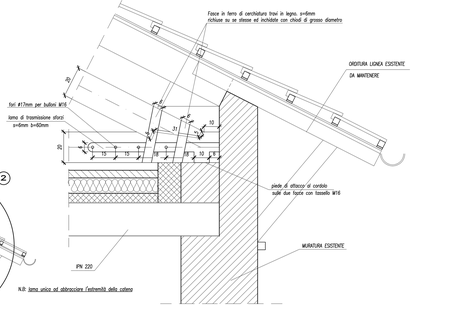

N.B: lamo unico ad abbracciare l'estremità della colonna

CAPRIATA E (Scala 1:20)

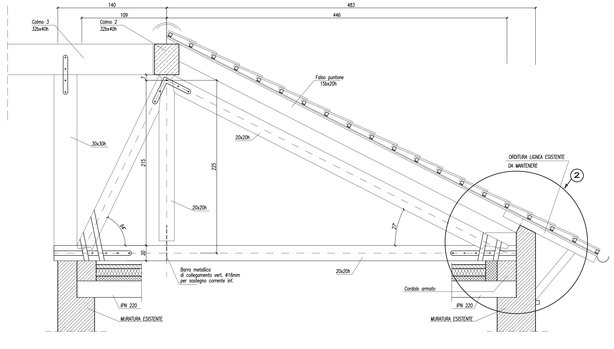

CAPRIATA C (Scala 1:20)

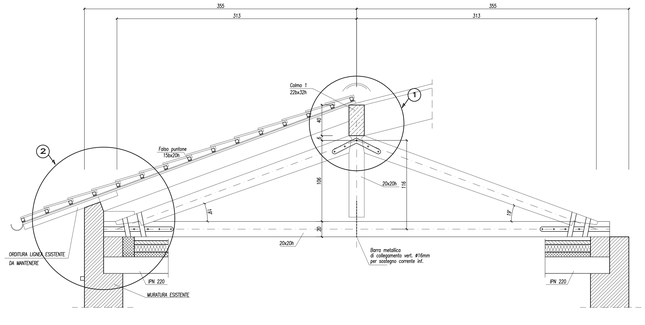

Ing. Giorgio Gianarro
Studio Ingegneria

C.so G. Ferraris, 2
10121 TORINO
Tel.
011/18133969
E-mail:
giangiorgio@tin.it

COMMITTENTE: **COMUNE DI VOLPIANO**	INDIRIZZO COMMITTENTE: P.zza Vittorio Em II, 12 - 10088 Volpiano (TO)
	UBICAZIONE INTERVENTO: Via Roma ang. Via Botta - Volpiano (TO)
PROGETTO: **PROGETTO DI RISTRUTTURAZIONE IMMOBILE EX EDIFICIO SCOLASTICO IN VIA CARLO BOTTA**	
FASE: **PROGETTO ESECUTIVO**	
OGGETTO: **OPERE STRUTTURALI: Pianta e dettagli costruttivi tetto in legno lamellare**	

TAVOLA:	REV.:	CODICE:	SCALA:
S-04	**0**	**09028**	**1:50**
		FILE:	**.Dwg**

REV.	DATA	DESCRIZIONE	DISEGNATO	CONTROLLATO
4	17/05/2023	V edizione	G.Gallo	Giorgio Gianarro
3	15/04/2023	IV edizione	G.Gallo	Giorgio Gianarro
2	02/12/2022	III edizione	G.Gallo	Giorgio Gianarro
1	18/09/2017	II edizione	S.Nebiolo	Giorgio Gianarro
0	8/11/2010	I edizione	A.Bassanino	Giorgio Gianarro

Finanziato dall'Unione europea
NextGenerationEU

La presente edizione annulla e sostituisce ogni revisione precedente dello stesso elaborato